区・番号	図面番号	図版番号	セット	法量 C	s	t	u	v	w	法量比	納骨孔	石質	備考
XI—751	108		D	21.2	2.1	26.0	8.2	38.4	23.2	0.55	丸		
756	108		D	14.8	0	20.4	0	24.2	21.0	0.61		B	
758			D	18.5	0	23.5	0	31.0	23.5	0.60			
782	108		D	17.4	0	19.8	0	30.0	19.8	0.58			
XII— 12	109		D	22.1	0	18.0	0	35.3	24.1	0.63		A	
14			D	21.5	0	21.0	0	31.5	25.0	0.68			
20			D	22.5	0		0	0	15.5				
24			D	20.0	0	27.0	0	35.0	29.0	0.57			
25			D	19.0	0	25.0	0	34.5	22.5	0.55			
29			D	23.5	0	(26.5)	0	33.0	26.0	0.71			
35			D	16.5	0	17.0	0	30.0	17.0	0.55			
38	109	61	D	14.1	0	21.0	0	35.0	20.0	0.40			
40		61	D	22.5	0	29.0	0	38.0	32.0	0.59			
41	109		D	23.4	0	25.0	0	35.0	27.8	0.67			
55			D	15.9	0	(32.3)	0	37.4	25.3	0.43			
58	109		D	13.0	0	30.0	0	35.0	29.5	0.37			
60	109		D	18.3	10.5	25.0	7.2	30.6	21.6	0.60	丸		
66	109		D	23.0	0	31.0	0	42.0	28.0	0.55			
103	109		D	25.2	0	29.2	0	39.8	27.8	0.63		B	
XIII— 3			D	38.3	11.6	43.0	15.3	60.0	50.5	0.64			
6	109		D	28.2	0	25.8	0	41.6	(25.8)	0.68			
7	109		D	37.7	10.2	34.4	17.0	50.7	34.0	0.74	角(隅丸)		
8	109	61	D	25.7	0	23.4	0	40.2	(24.8)	0.64			
11	110		D	27.5	4.2	24.4	12.2	40.0	25.4	0.69	角		
14	110		D	32.2	0	25.5	0	42.1	25.5	0.76			
86			D	21.7									
XIV— 1			C5	17.8	0		0	32.1	(26.1)	0.55			
2	71		C5	32.5	9.2	33.9	12.2	46.5	32.2	0.70	丸		
4	69		C5	25.2	0	21.2	0	38.1	25.3	0.66			
10	69		C5	17.7	0	22.0	0	34.5	23.0	0.51			
196	71		C5	23.0	0	23.5	0	38.5	23.5	0.60		B	
288			C5	(17.2)	0	27.0	0	34.0	27.0				
5	110		D	24.0	0	(22.2)	0	38.3	24.1	0.63			
13	110		D	22.4	3.4	27.3	10.0	37.0	22.7	0.61	丸		
17	110		D	22.8	0	20.2	0	33.2	24.4	0.69			
21	110		D	(17.6)	0		0	37.4	26.6				
35	110		D	28.5	0	20.4	0	31.2	23.0	0.91			
43	110		D	19.5	0	23.4	0	31.1	(23.2)	0.63			
46			D	(17.5)	0	(26.0)	0	33.0	(20.1)				
49			D	(17.6)	0		0	31.2	20.0				
65			D	14.5	0	21.2	0	34.3	23.4	0.42			
72			D	(19.2)	0		0	35.5	27.8				
106			D	13.9	0	26.7	0	32.2	29.1	0.43			
112	111		D	15.4	0	19.8	0	24.1	17.6	0.64		B	
117	110		D	22.0	0	(23.0)	0	(35.0)	28.7				
127	110		D	28.5	0	20.8	0	25.7	22.7	1.11		B	
149	111		D	24.3	5.4	29.2	8.9	40.0	35.3	0.61	丸	B	
155			D	11.0	0		0	31.3	22.0	0.35		C	
157	110		D	18.5	0	23.3	0	32.3	24.4	0.57		B	
159	111		D	16.1	4.0		12.2	40.1	32.4	0.40	角(隅丸)	B	
162	111		D	25.2	0	27.8	0	38.5	26.6	0.65		B	
167	111		D	19.1	0	22.8	0	26.9	(19.1)	0.71		B	
171	111		D	20.5	10.7	21.3	8.4	30.7	20.7	0.67	丸	B	
178	111		D	26.2	5.1	30.2	18.6	44.9	32.4	0.58	丸	B	
179	111		D	32.9	7.7	34.4	18.3	44.2	24.5	0.74	角		
200			D	17.5	0	21.6	0	31.5	23.8	0.56			
202	112	61	D	37.4	10.6	43.8	11.6	62.2	46.0	0.60	角	B	
204	111		D	21.0	0	27.0	0	42.0	30.0	0.50		B～A	
205	111		D	25.0	0	21.0	0	25.8	37.0	0.97			
206	112		D	21.0	0	25.0	0	38.0	30.0	0.55		B	
207	112		D	26.0	0	22.0	0	42.4	27.0	0.61		A	
209	112		D	18.0	0	17.0	0	33.0	21.0	0.55		B	
210	112		D	21.0	0	26.0	0	38.0	21.0	0.55		B	
214			D	18.5	0	28.5	0	37.5	34.0	0.49			
215㊀			D	18.4	0	21.0	0	35.4	21.0	0.52			
215㊁			D	15.5	0	26.5	0	34.5	28.0	0.45			
216㊀			D	17.0	0	23.0	0	33.0	27.0	0.52		B	
216㊁			D	21.5	0	22.5	0	37.5	23.0	0.57			
217㊀			D	21.4	0		0	(33.2)					

水輪法量表(7)

区・番号	図面番号	図版番号	セット	法量							納骨孔	石質	備考
				C	s	t	u	v	w	法量比			
XIV−218	112		D	24.7	0	31.1	0	39.6	28.8	0.62			
285	112		D	23.5	3.6	22.4	13.3	35.6	23.9	0.66	丸		

水輪法量表(8)

区番号	図面番号	図版番号	セット	法量						納骨孔	石質	備考
				G	t	t'	s	u	法量比			
I−30	41	29	A3	17.8	25.7		0	0				
33	40	29	A3	16.9	27.3	24.0	0	0				
34	40	29	A3	28.6	28.6	24.5	0	0				
32	56	34	B6	17.0	29.5	24.5	0	0				
41			D	33.0	29.5	19.0	0	0				
62			D	22.0	26.5	20.5	0	0				
97	112		D	19.5	33.0	30.0	0	0				
II−29	112		D	16.0	25.0		0	0				
III−16			D	25.0	21.0	27.0	0	0				
IV−14			C6	23.8	22.5	19.5	0	0		角		
1	113	61	D	28.4	26.5	18.9	6.5	10.5		角		
46	113	62	D	27.5	26.3		6.8	7.9		角		
VI−88		62	D	24.5	25.0	26.3	0	0				
埋 b−15		62	D	21.0	22.5	17.0	0	0				
II−491	54	28	A3	33.4	29.0	22.5	0	0			A	梵字(縦刻)
260	54	39	A4	32.4	25.0	29.3	6.6	11.6		角		梵字(縦刻) △
486	60		B3	21.5	18.5	19.6	0	0			A	梵字(墨)
183	70	66	C4	48.5	34.5	25.0	0	0			B	
396	69		C6	27.3	23.9	20.8	0	0			A	
162	113		D	27.0	23.5	18.5	0	0				
321	113	62	D	18.8	25.5	23.8	0	0				
341	113	62	D	28.6	27.8		0	0			A	
342	113		D	36.6	21.4	21.6	8.2	11.8		丸		
365	113		D	23.4	23.8	16.5	0	0			B	梵字(墨)
382	113	62	D	26.2	25.4	20.1	0	0			B	梵字(墨)
462	113	62	D	28.5	28.0	21.5	0	0				梵字(墨)
746	113		D	13.7	24.4	21.8	0	0				
III−105	113		D	18.0	35.4	31.5	0	0				
IV−24	113		D	22.4	24.8		0	0				
113	113		D	22.4	28.9	22.9	0	0				
161	114		D	29.8	29.1	24.7	4.4	6.2		丸	A	
182	114		D	35.1	25.5		0	0			B	梵字(墨)
282	114		D	32.4	24.1	22.5	4.8	11.8		丸	A	梵字(墨) 底面にも穴あり

塔身法量表(1)

区番号	図面番号	図版番号	セット	法量 D	法量 x	法量 y	法量比	石質	備考
I-31	41		A1	12.3	31.0	27.3	0.40		
38	41	16	A1	13.2	35.2	35.0	0.38		
50⑩	41	16	A1	15.9	41.9		0.38		
51	56	16	A1	15.5	41.5		0.37		
35	40	30	A2	12.1	40.6		0.30		△
36	40	27	A2	13.5	40.1		0.34		
30	41	29	A3	13.2	38.2	37.4	0.35		
33	40	29	A3	10.9	31.3		0.35		
34	40	34	A3	10.7	43.4		0.25		
32	56	34	B6	12.3	33.0		0.37		
37⑦	61	35	C5	12.2	36.1		0.34	B	
9	114		D	11.5	29.5		0.39		
24			D	9.0	35.5	29.5	0.25		
43	114		D	14.4	55.0	49.0	0.26	B	
45	114	62	D	15.6	46.2	50.2	0.34		
48⑥			D	9.5	34.8		0.27		
83			D	9.0	41.5		0.22		
85	114		D	9.0	41.5		0.22		
II-35	42	16	A1	15.0	38.8		0.39		
51	42	16	A1	11.8	39.2		0.30		
55	42	17	A1	12.5	42.2	40.5	0.30		
73	42	17	A1	14.6	48.0		0.30		
116	43	17	A1	9.5	35.8		0.27		
52	56	30	B5	13.3	36.1		0.37		
61	56		B5	12.5	34.2		0.37		
67	56	30	B5	11.7	37.1		0.32		
74	56	35	B5	11.9	45.6	37.7	0.26		△
85	57	31	B5	11.0	44.0		0.25		
93			B5	17.4	41.0		0.42		
36	61		C5	16.4	44.3		0.37		
37	62		C5	17.0	42.4	41.1	0.40		
48	61		C5	12.5	35.0		0.36		
60	62	35	C5	11.6	37.4		0.31		
66	62		C5	10.0	41.0		0.24		
68	62		C5	13.0	36.4		0.36		
70	62		C5	14.0	44.1	32.3	0.32		
72	62		C5	10.0	39.0	35.5	0.26		
79	62		C5	22.0	76.6	37.2	0.29		
87	62		C5	10.2	32.2		0.32		
90	62		C5	12.0	34.7	30.2	0.35		
91			C5	11.4	32.0		0.36		
119	63		C5	10.3	34.5		0.30		
120	62		C5	10.0	36.0		0.28		
6		62	D	15.5	36.0		0.43		
25			D	12.0	36.5		0.33		
34			D	13.0	35.5	29.5	0.37		
38⑦			D	14.4	44.4		0.32		
39	114	62	D	12.0	37.4		0.32		
41			D	10.0	48.0	44.0	0.21		
43			D	10.5	41.0	43.0	0.26		
45			D	13.5	41.0		0.33		
46			D	14.0	40.0	45.0	0.35		
49⑩			D	21.0	48.0	43.0	0.44		
50	115		D	11.5	39.0	36.0	0.29		
53			D	10.0	36.0		0.28		
56			D	12.0	42.0		0.29		
57			D	10.5	37.0		0.28		
59			D	13.5	36.0	32.5	0.38		
63			D	15.5	50.5	47.0	0.31		
69			D	10.5	35.5		0.30		
71			D	18.9	44.7		0.43		
81			D	14.5	43.0		0.34		
82			D	10.0	43.5		0.23		
83			D	9.0	34.0	31.1	0.26		
84⑩			D	11.5	38.0		0.30		
88			D	8.5	35.0	32.5	0.24		
101		62	D	11.8	40.0		0.30		
103	115		D	13.5	40.0		0.34		
104	115		D	14.6	44.4		0.33		

区番号	図面番号	図版番号	セット	法量 D	法量 x	法量 y	法量比	石質	備考
II-105			D	(5.0)	33.0				
106			D	10.5	32.0		0.33		
107			D	15.0	33.0		0.45		
108			D	12.0	31.0	35.0	0.39		
109			D	13.0	47.5	45.5	0.27		
110	115		D	13.8	43.0		0.32		
112	115		D	11.0	47.8		0.23	C	砂岩
113	115		D	15.0	45.0		0.33	A	
121	115	62	D	7.0	28.2		0.25		
122	115		D	11.5	36.5	34.0	0.32		
123	115	62	D	10.2	32.6		0.31		
III-28	43	17	A1	9.5	35.0		0.27		
31	43	18	A1	14.1	36.6		0.39		
34	44	18	A1	15.0	40.2		0.37		
24	63	36	C5	9.7	37.6		0.26		
30	63	36	C5	12.2	33.2		0.37		
41	63		C5	13.2	42.0		0.31		
43	63	36	C5	12.3	43.0	36.6	0.29		
22	116		D	11.6	38.5		0.30		
26	116		D	12.8	44.4		0.29		
33	116	62	D	13.2	35.8	33.4	0.34		
35			D	13.0	37.8		0.34	B	
36	116		D	12.0	46.2		0.26	B	
39	116		D	13.0	36.2	30.2	0.36		
40	116		D	13.0	42.0		0.31		
42	116		D	17.2	50.4		0.34	B	
45	117		D	11.3	37.4	36.6	0.30		
46	116		D	12.2	37.8		0.32		
47	117	62	D	11.8	37.0		0.32		
51	117	62	D	16.2	40.0		0.41	B	
㊱ 53	116	62	D	13.0	35.0		0.37		断面台形
60	116		D	11.0	36.2		0.30		
73			D	10.2	36.8		0.28		
74			D	11.0	41.3	36.0	0.27		
IV-23	45	18	A1	13.6	50.3		0.27		
24	57	31	A1	17.0	47.6		0.36		
62	45	18	A1	11.3	37.3		0.30		
64	51	19	A1	8.3	37.4		0.22		
65	45	19	A1	14.3	33.3		0.43		
70		19	A1	14.6	40.8		0.36		
71	44	19	A1	12.2	34.4		0.35		
72	44	20	A1	10.0	44.5		0.42		
74	44	20	A1	14.6	42.0	40.5	0.35		
75	45	20	A1	10.8	36.9	34.7	0.29		
78	46	20	A1	13.7	42.0	38.8	0.33		
79	46	21	A1	16.1	36.7		0.44		
80	46	21	A1	13.8	39.0	38.1	0.35		
85	46	21	A1	13.3	37.1	35.1	0.36		
86	47	21	A1	13.4	35.5		0.38	B	
91	47	22	A1	14.6	41.8		0.35		
96	47	22	A1	9.8	38.7		0.25		
97	48	22	A1	9.5	34.3		0.28	B	
99	47	23	A1	13.3	39.5		0.34		
100	48	23	A1	14.5	43.1		0.37	B	
125⑩	48	23	A1	12.6	43.0		0.29		
126	49	23	A1	14.9	44.6		0.33		
127	48	24	A1	13.7	38.2		0.36		
131	49		A1	6.2	32.0	30.0	0.19		
19	49	27	A2	11.7	42.8		0.27		
20	50		A2	12.2	41.6		0.29		
21	50	28	A2	11.8	45.3		0.26		
22	51	28	A2	11.2	46.1		0.24		
69	57	31	B5	7.5	31.0	28.0	0.24		
81	57		B5	12.0	42.0		0.29		
92	57	31	B5	13.0	37.1	36.0	0.35		
110⑩		31	B5	14.6	36.7		0.40		
73	63	36	C5	12.8	37.5		0.34		
76⑥	63	36	C5	10.5	30.6	27.5	0.34		
93⑦	63	22	C5	17.4	39.4		0.44		△

地輪法量表(1)

区番号	図面番号	図版番号	セット	法量 D	x	y	法量比	石質	備考
Ⅳ-130㊀	63	24	C5	10.2	37.0		0.28		△
134	64		C5	11.6	37.2		0.31		
14			C6	14.0	37.7		0.37	B	砂岩
26	117		D	9.4	31.8	34.0	0.30		
34	117	62	D	14.8	38.2		0.39	A	
38			D	14.3	44.0		0.33		
50	117		D	11.3	44.0	39.2	0.26		
51	117		D	10.0	44.6	40.6	0.22	B	
56	117	62	D	7.4	(38.3)				
59㊀	117	62	D	10.0	30.4		0.33		
㊁ 89	118		D	16.4	35.6		0.46		
102	118	62	D	10.0	35.0	30.4	0.29		
124	118		D	8.6	34.4		0.25	B	
125㊀	118		D	11.5	39.0		0.29		
143		62	D	15.2	44.0		0.35		
165	118	63	D	15.4	39.0		0.39		
218	118		D	13.2	36.0		0.37		
223	118		D	13.0	35.5		0.37		
224	118		D	14.2	40.9		0.35		
225			D	14.0	42.5		0.33		
226			D	11.5	35.5		0.32		
229		63	D	10.0	41.0		0.24		
230	118		D	10.8	31.5		0.34		
Ⅴ-17	51	24	A1	18.1	40.3		0.45		
19	52	24	A1	12.2	34.6		0.35		
2	64		C5	10.0	32.8		0.30		
3	64		C5	13.6	34.5		0.39	B	
5	64	36	C5	12.1	39.5		0.31		
6		37	C5	15.5	37.8	36.5	0.41		
7	64		C5	13.8	40.5		0.34	B	砂岩
18	64		C5	17.6	51.8		0.34		
16	119		D	15.0	40.5	38.5	0.37		
23	119		D	10.0	35.0	33.0	0.29		
37	119		D	12.0	39.5		0.30		
㊁ 38	119		D	12.5	32.5		0.38		
Ⅵ-130	52	25	A1	13.6	42.5		0.32		
141	52	25	A1	12.2	36.1		0.34		
99	58		B5	12.3	47.2		0.26		梵字(線刻)
108	58	32	B5	12.6	36.4	30.6	0.35	A	
109	58	32	B5	11.5	36.5		0.32		
112	58	32	B5	7.8	34.7		0.22	C	
121	58	32	B5	10.0	34.7		0.29	B	
126	58	63	B5	12.0	33.2		0.36	B	△
100	64	37	C5	12.2	37.0	34.8	0.33		
107	65		C5	19.3	46.0		0.42		
111	65		C5	13.0	40.6		0.32		
49			D	11.0	36.3	22.0	0.43		
75			D	15.0	50.6		0.30		
㊁ 90	119	63	D	9.0	32.0		0.28		
94	119		D	11.5	43.5		0.26		
95	119	63	D	15.8	47.0		0.34		
98	119		D	15.4	49.0		0.31		
㊁101	119		D	7.0	35.0	32.5	0.20		梵字(墨)
102	120		D	11.0	44.0		0.25	B	
104		31	D	12.8	42.1		0.30		△
106㊀			D	9.0	47.0	41.0	0.19		
110			D	10.0	34.0		0.29		
123			D	11.0	35.0		0.31		
125		63	D	11.5	37.5		0.31		
136㊀			D	10.0	31.0		0.32		
157	120		D	10.4	38.0		0.27	B	
Ⅶ-102	52	25	A1	11.4	34.0		0.34		
80	59	32	B5	12.4	40.7		0.30		
141	59	33	B5	10.8	35.5		0.30	A	
149	59	33	B5	11.3	32.2	29.5	0.35		
74㊀	65	37	C5	10.8	36.1		0.30		
79	65	37	C5	11.5	33.0		0.35		
95	65		C5	10.9	31.3		0.35		
100	65	37	C5	12.6	36.6		0.34		

区番号	図面番号	図版番号	セット	法量 D	x	y	法量比	石質	備考
Ⅶ-107	65		C5	17.8	43.4		0.41		
115	65	37	C5	16.2	37.3	31.9	0.43		
150	65		C5	14.5	39.5		0.37		
201	66		C5	15.8	41.2		0.38		
9	120		D	11.5	46.5	42.0	0.25		
54			D	6.5	22.0		0.30		
72			D	10.0	31.0	29.0	0.32		
75	120		D	13.0	36.2		0.36	B	
78			D	14.6	35.8		0.41		
84			D	9.0	41.0	36.0	0.22		
86			D	11.0	35.0	30.0	0.31		
88			D	8.0	36.5	33.0	0.22		
101	120		D	11.0	38.0	36.5	0.29		
106	120		D	13.1	39.0		0.34		
108	120		D	13.0	40.0	38.0	0.33		
109	120		D	10.9	44.5		0.24	B	
110		63	D	11.0	37.0		0.30		
112			D	10.0	32.0		0.31		
113			D	12.0	47.0		0.26		
114			D	11.0	33.0		0.33		
116	120		D	10.0	38.5		0.26		
117			D	12.0	40.0		0.30		
118			D	11.0	(32.0)				
124			D	12.0	40.0	38.0	0.30		
126			D	14.0	34.5		0.41	B	
131			D	13.0	34.5	32.0	0.38		
140			D	8.0	32.0		0.25		
142㊀		63	D	12.0	39.0	35.0	0.31		
143			D	11.0	36.5		0.30		
145			D	10.5	47.0	37.0	0.22		
151			D	11.0	39.5	37.0	0.28		
174			D	17.0	39.0	33.0	0.44		
202	121		D	17.5	38.5	34.2	0.45		
Ⅷ-93	53	26	A1	14.3	36.0		0.40		
126	53	26	A1	11.4	34.0		0.34		
121	59	33	B5	11.5	37.0		0.31		
30㊀	121	63	D	11.8	39.2		0.30	B	
35	121		D	7.0	34.0		0.21		
36	121		D	8.4	36.6		0.23		
45	121		D	11.6	36.4		0.32		
50	121	63	D	10.0	28.8		0.35		
51㊀	121	63	D	8.0	30.4		0.26		
56	121		D	11.4	35.6		0.32		
86	121	63	D	13.0	46.4	44.2	0.28		
92	121		D	13.6	37.4		0.36	C	
110	122	63	D	10.4	38.4		0.27		
112	122		D	15.0	43.8		0.34		
114	122	63	D	7.0	33.5		0.21		
122㊀	122		D	8.5	33.4		0.25		
125	122		D	15.8	42.8		0.37	C	砂岩
128	122	63	D	11.8	34.8		0.34		
133	122	63	D	11.0	40.2		0.27		
134	122		D	13.2	37.8		0.35		
155	122	63	D	16.8	48.8		0.34		
177	123		D	11.8	40.0	36.4	0.30		
㊁180	122		D	12.2	38.5		0.32		
㊁202	123		D	15.8	39.0		0.41		断面台形
208			D	12.2	39.0		0.31	B	
213	123	63	D	13.2	46.2	42.0	0.29	B	
215	123	63	D	12.8	42.2		0.30		
216	123	63	D	12.4	39.8		0.31	B	
c2-1			D	7.0	36.0	34.0	0.19		
c3-1			D	8.0	27.5	31.5	0.29		
Ⅸ-27㊀	53	26	A1	11.5	37.1		0.31		
22	66		C5	12.9	38.1		0.34		
3	124		D	16.2	45.8		0.35		
23	124		D	12.4	43.7		0.28		
25	123		D	11.4	38.0		0.30		
26	123		D	12.4	37.7		0.33		

地輪法量表(2)

区番号	図面番号	図版番号	セット	法量 D	x	y	法量比	石質	備考
Ⅸ-33	123		D	12.6	32.3		0.39		
62	123		D	12.0	40.0		0.30	B	
Ⅹ-25	53	26	A1	14.8	41.8		0.35		
66	54	27	A1	16.5	44.4		0.37	B	
74	54	27	A1	11.1	35.0		0.32		
50	61	33	B5	9.7	45.4		0.21	B	
69	59	33	B5	14.4	40.0		0.36		
82	61	33	B5	15.3	33.0		0.46		
101	61		B5	16.2	43.4		0.37	B	
71	66		C5	18.0	44.3		0.41		
72	66		C5	11.3	32.9		0.34		
102		25	C5	13.0	44.1		0.29		△
103	66		C5	13.0	46.9		0.28		
105	66		C5	13.2	35.3		0.37		
162	67		C5	11.0	42.0		0.26		
167	67		C5	14.0	40.4		0.35		
170	67		C5	14.4	36.9		0.39		
354	67	38	C5	14.9	36.2	32.9	0.41		
3			D	13.0	33.0		0.39		
46			D	14.0	20.0		0.70		
48◎			D	12.5	23.0	16.0	0.54		
68◎			D	13.5	39.0	36.5	0.35		
73			D	13.1	36.8		0.36		
104◎	124		D	13.0	42.0		0.31		
108	124	63	D	13.2	37.0		0.36		
109	124		D	12.2	39.4		0.31		
166	124	63	D	10.0	36.6		0.27	B	
463	124	63	D	11.0	39.0		0.28		
Ⅺ-259	55	28	A2	22.9	71.7	71.5	0.32	A	
260	54	39	A4	14.6	48.2		0.30		△
491	54	28	A4	13.5	58.8		0.23	B~A	
384	61		B5	12.2	43.0	40.0	0.28	B	
786			B5	15.6	38.9		0.40	B~A	
245	68	39	C5	21.5	66.4		0.32	B	
246	68	39	C5	22.0	64.6		0.34		
248	68	38	C5	14.3	46.5		0.31	A	
306◎			C5	11.8	41.0		0.29		
332	67	38	C5	15.0	36.7	33.6	0.41		
336	68		C5	13.6	36.7		0.37		
345	67		C5	14.8	40.6	32.2	0.36		
352	68		C5	13.8	37.6		0.37	A	
353	68		C5	8.4	41.0		0.20		
371	67	38	C5	12.4	43.0	42.6	0.29		
383			C5	14.4	35.8		0.40		
404	69		C5	12.4	37.6		0.33	B	
405	67	38	C5	14.0	40.3		0.35		
418	69		C5	12.0	41.0		0.29		
450	69		C5	11.0	38.0	34.5	0.29		
460◎			C5	12.5	36.8		0.34		
468	69	39	C5	12.6	38.8		0.32		
702			C5	15.5	42.6		0.36		
757			C5	12.5	36.1		0.35		
780	69		C5	15.1	45.6		0.33		
783	69	38	C5	13.4	39.0		0.34		
788		39	C5	13.2	36.9		0.36		
789			C5	12.2	38.0		0.32		
396	69	64	C6	13.8	40.6		0.34	A	△
1			D	15.0	48.0	42.0	0.31		
11			D	10.5	20.5		0.51		
20◎			D	10.0	38.0		0.26		
21			D	10.0	35.0	33.0	0.29		
24			D	11.0	20.0	23.0	0.55		
30			D	15.0	43.0		0.35		
34			D	8.0	37.0		0.22		
38◎			D	11.0	35.0	37.5	0.31		
46			D	13.5	25.0	20.0	0.54		
57			D	12.0	35.0		0.34		
58			D	11.0	37.5	32.0	0.29		
63			D	20.0	43.0	31.5	0.47		

区番号	図面番号	図版番号	セット	法量 D	x	y	法量比	石質	備考
Ⅺ-68			D	12.0					
82			D	11.0	40.0	23.0	0.28		
83			D	9.0	35.0		0.26		
105			D	11.0	32.5		0.34		
109			D	11.0	34.5		0.32		
125◎	125		D	11.5	40.0		0.29		
185			D	14.0	36.5		0.38		
189			D	12.5	30.5		0.41		
◎210	125		D	12.0	37.0		0.32		断面台形
226			D	11.0	36.0	33.5	0.31		
239			D	10.5	35.0	38.0	0.30		
◎241◎	70		D	37.4	58.5		0.64		花弁の文様
◎247	132		D	14.0	53.5		0.26		
254	125		D	8.2	35.0		0.23		梵字(線刻)
257	125		D	12.2	43.0		0.28		
◎267	125	63	D	15.0	41.0		0.37	A	断面台形
281	125		D	16.2	56.0		0.29		
310		64	D	15.0	32.5		0.46		
312			D	13.0	44.0	40.0	0.30		
314		64	D	14.5	43.0	41.0	0.34		
319			D	11.5	39.0		0.29		
326	125		D	11.0	27.0		0.41		
335	125		D	12.5	37.8		0.33	B	
344◎	125	64	D	15.0	45.8		0.33		
◎344◎	131		D	19.3	44.2		0.44		企画線刻
346◎	125		D	12.0	38.6		0.31		
346◎	126	64	D	13.8	41.8		0.33	B	
348	126	64	D	13.2	50.4		0.26		
355	126	64	D	15.2	34.0		0.45		
358	126	64	D	17.8	43.4		0.41	A	
◎367	128		D	11.2	39.0		0.29		企画線刻
370	126		D	9.0	41.0	37.2	0.22		
373	126		D	21.0	50.0	46.5	0.42		梵字(線刻)
376	126	64	D	11.5	45.8		0.25		
377			D	13.3	44.2		0.30		
379	126		D	13.6	44.1		0.31		
392	126	64	D	15.2	46.5		0.33	B	
394	127		D	12.5	40.2	38.0	0.31	B	
397	127		D	12.6	44.0		0.29		
399◎	127		D	15.8	37.8	35.4	0.42		
399◎	127	64	D	12.5	41.0		0.30		
◎400	124		D	18.0	39.2		0.46		
401	127		D	12.5	32.5		0.38		
402	127		D	10.0	34.5	32.5	0.29		
415	127		D	12.0	37.0		0.32		
416◎			D	13.2	51.4		0.26	B	
417◎	127		D	9.0	53.8		0.17		
420	127		D	13.0	35.0	37.0	0.37		
422	128		D	12.0	37.0	40.0	0.32		
423	128		D	11.2	38.0		0.29		
432◎	128		D	13.8	40.2		0.34		
◎442	124		D	13.8	41.2		0.33		
447	128		D	16.8	46.0		0.37		
◎451	131	64	D	22.6	44.3	42.6	0.51	B	
452	128	64	D	14.2	44.6		0.32		
453			D	9.8	39.1	36.9	0.25		
455			D	12.5	35.0		0.36		
456	128	64	D	12.2	40.6		0.30	B	
457			D	14.0	39.2	35.5	0.36		
466	128		D	10.5	43.4		0.24		
467	128		D	15.0	39.0	36.5	0.38		
475	129		D	14.0	43.2	39.8	0.32		
476	131		D	15.6	46.2		0.34		
477	129	64	D	11.0	35.6		0.31		
478	129		D	10.0	34.0		0.29		
480◎	129		D	11.5	34.0		0.34		
480◎	129		D	14.4	44.2	40.6	0.33		
481◎	129	64	D	11.0	40.8	35.8	0.27	C	
482			D	13.4	40.5		0.33		

地輪法量表(3)

区番号	図面番号	図版番号	セット	法量 D	法量 x	法量 y	法量比	石質	備考
Ⅱ-489			D	10.0	33.2		0.30		
⑥602	131		D	20.9	46.4		0.45	B	
603	129		D	9.0	43.0		0.21		
604	129		D	17.2	42.8	46.0	0.40	B	
611	129	64	D	13.0	42.4	37.6	0.31		
726	130		D	14.4	37.4	32.0	0.39		
738	130		D	13.5	49.5		0.27		
⑥744	130		D	16.5	45.0		0.37		断面台形
745	130		D	13.0	36.5		0.36		
747	130		D	14.6	41.5	38.0	0.35		
748			D	16.8	47.5		0.35		
749	130		D	15.8	40.8		0.39		
750	130		D	13.0	37.4		0.35		
753			D	10.0	41.5	37.0	0.24	B	
754	130		D	13.0	39.6		0.33	B	
755	130		D	15.4	45.0		0.34	B	
760			D	11.5	43.0	36.5	0.27		
761	131		D	17.5	46.0		0.38		
762			D	9.5	38.0	33.0	0.25		
763			D	12.2	42.4		0.29		
765		64	D	14.0	42.5		0.33		
⑥766	132		D	18.8	49.1		0.38	B	
767			D	12.2	36.2		0.34		
768			D	14.4	41.4		0.35	C	
770	131		D	14.4	41.0		0.35		
774	131		D	19.0	55.4		0.34		
776			D	11.1	31.5		0.35	C	
781	131		D	17.0	43.9		0.39	A	
787	131		D	15.8	36.8		0.43		
Ⅲ- 2			D	8.5	30.5		0.28		
10	132		D	10.0	43.0		0.23		
11	132		D	10.0	46.0		0.21		
14			D	10.1	36.8		0.27		
15	132		D	11.5	36.0	31.0	0.32		
32			D	13.5	35.0		0.39		
56			D	15.5	32.0	30.0	0.48		
168		65	D	13.2	40.2		0.33		
Ⅷ-20	132		D	15.0	47.2		0.32		
Ⅳ- 1		65	C5	12.5	37.0	33.6	0.34		△
2	71		C5	13.7	46.3		0.30		
4	69		C5	13.8	37.7		0.37		
10	69		C5	10.9	42.5		0.26		
196	71		C5	13.5	41.2	40.6	0.33	B	
288			C5	12.0	38.5		0.32		
3	132		D	13.2	39.0		0.34		
6	132		D	14.0	43.2		0.32		
7	132		D	11.4	31.8		0.36		
9	133		D	12.0	38.0		0.32		
11			D	10.6	38.8		0.27		
23			D	13.6	35.2		0.39		
⑤ 27	133		D	18.9	46.0		0.41		
30			D	10.6	35.8		0.30		
31			D	13.0	39.6		0.33		
32			D	12.4	38.8		0.32		
33			D	10.8	43.4		0.25		
44			D	10.4	35.0	30.6	0.30		
⑥ 45	133		D	23.4	(58.0)				
47	133		D	12.0	36.2		0.33		
48	133		D	10.8	28.0		0.39		
53			D	12.0	31.8		0.38		
54			D	10.2	39.6		0.26		

区番号	図面番号	図版番号	セット	法量 D	法量 x	法量 y	法量比	石質	備考
⑥ 60	133		D	18.5	36.0		0.51		企画線割
61	133		D	11.0	38.4		0.29		
62	133		D	11.2	37.0		0.30		
63			D	16.4	38.8		0.42		
64	133		D	11.4	34.2		0.33		
66			D	13.0	37.2		0.35		
69	134		D	10.2	44.6		0.23		
⑤ 70	134		D	15.8	40.2		0.39		
71	134		D	10.8	27.4		0.39		
75	134		D	20.0	50.8		0.39		梵字(線割)
77			D	12.7	(32.2)				
79	134		D	11.8	33.0		0.36		
80	134		D	13.2	43.6		0.30		
81	134		D	13.0	40.8		0.32		
82	134		D	13.6	40.5		0.34		
84			D	10.0	33.4		0.30		
89	134		D	22.0	41.6		0.53		
90			D	8.4	38.0		0.22		
91			D	10.2	42.0		0.24		
92	135		D	12.8					
95	135		D	11.4	37.6		0.30		
96	135		D	13.0	47.0	44.0	0.28		
99	135		D	10.3	42.0		0.25		
103			D	13.0	32.8		0.40		
105	135		D	17.4	51.0	47.8	0.34		
108	135		D	12.2	36.8		0.35		
114	135		D	12.4	44.2		0.28		
116	135		D	12.4	44.0		0.28		
126			D	11.2	37.0		0.30	C	
130	135		D	18.0	35.6	31.0	0.51	A	
134	136		D	13.6	50.4		0.27	A	
137	136		D	21.5	65.0		0.33		
138	136		D	14.0	40.8		0.34	B	
140	136		D	15.0	43.0		0.35	A	
145	136		D	13.4	43.6		0.31	B	
150	136		D	20.5	60.0		0.34	B	
151			D	9.4	42.0		0.22	B	
153	136		D	14.2	45.6		0.31	B	
154	136		D	13.6	39.2		0.35	B	
156	136		D	11.2	42.0		0.27	B	
158	137		D	14.0	37.6		0.37	B	
⑥ 166	137		D	23.0	49.5		0.46		
168	137		D	12.5	43.2		0.29		
169	137		D	13.2	36.0	31.2	0.37		
⑥ 170	137		D	27.6	49.5	45.0	0.56	B	
172	136		D	14.2	37.0	34.0	0.38		
173			D	10.2	38.4		0.27	B	
175	137		D	14.0	43.0		0.33	B	
176			D	9.8	34.0		0.29	B	
177	137		D	10.0	35.0		0.29		
191			D	12.0	32.0		0.38		
192			D	11.0	27.0	18.0	0.41		
193⑥			D	17.5	46.0	42.5	0.38		
193⑥			D	15.5	50.5		0.31		
194			D	11.0	33.5	35.5	0.33		
199			D	9.7	41.0		0.24		
208	137		D	15.5	43.5		0.36		
⑥213			D	17.4	35.5		0.49		
217⑥	137		D	11.0	34.0		0.32	B	
287	137		D	15.0	43.0		0.35		

地輪法量表(4)

区・番号	図面番号	図版番号	セット	法量 イ	ロ	ハ	ニ	ホ	ヘ	ト	チ	リ	ヌ	ル	ヲ	ワ	カ	ヨ	E	相輪の数	請花	梵字	タイプ	備考
I-35	40	52	A 2	(14.4)	5.0	0	17.6	8.0	0	6.8	15.4	15.0	0	15.6	13.8	16.0	0	9.2	52.4	3	無文		E	△
36	40	27	A 2	(12.0)	4.0	0	17.0	7.4	0	7.0	14.6	15.6	0	14.6	12.8	15.4	0	7.8	(48.0)	3	無文		E	
4	78	52	D	13.0	0	0	19.0	7.5	0	5.0	12.5	0	0	12.0	11.0	14.5	0	8.0	44.5	3	無文		E	
5	79	52	D	9.5	8.0	0		9.0			13.0	14.0		13.5	12.0						無文		D	△
6Ⓒ			D	9.5	7.0	0		8.0	0		14.5		0	14.5	12.0	14.0	0				線刻		C	△
10	79		D	7.0	4.5	0		7.5	0		14.5	15.0	0	14.0	13.0	15.5	0	8.5			無文		E	
12	79	52	D	7.0	4.5	0					10.5	14.5	0	14.5	12.0						レリーフ		C	
16	79		D	10.5	5.5	0					13.0	13.5	0	12.0	11.0						無文		D	
17	79	52	D	7.5	7.0	0		7.5	0	6.5	15.0	16.5	0	14.0	14.0	17.0	0	9.5			線刻		C	
18	79	52	D	7.5	5.0	0	15.5	6.0	0	4.5	12.0	14.5	0	13.5	13.0	14.5	0	8.0	38.5	4	レリーフ		C	
20	79	52	D					6.0	0	7.0				14.5	13.5	16.0	0	9.0			線刻		C	
21	79	52	D	9.5	5.5	0	21.5	(5.5)	0		13.0	15.0	0	14.5	12.5		0			5	レリーフ		C	
93	79	52	D	8.0	6.5	0					12.0	13.5	0	12.0	11.0						線刻		C	
II-13	80	52	D	16.0	6.0	0	21.5	9.0	0	8.0	18.5	19.5	0	17.0	15.0	19.0	0	9.5	60.5	4	無文		E	
III-461		52	D	7.2	3.0	0	18.0	5.4	0	5.0	13.0	15.0	0	13.0	12.2	16.6	0	7.0	40.6	5	無文		D	
IV-19	49	27	A 2	12.0	4.0	0	18.0	6.8	0	8.4	12.4	12.8	0	10.6	9.8	(12.4)	0	8.0	50.0	5	線刻		C	
20	50		A 2	12.0	6.0	0	21.0	7.4	0	7.4	15.6	15.8	0	14.4	13.6	17.2	0	9.2	56.4	6	線刻		C	
21	50	28	A 2	12.5	7.0	0	21.8	7.4	0	8.4	16.0	17.0	0	14.0	9.6	17.8	0	10.4	57.4	6	線刻		C	
22	51	28	A 2	12.2	5.4	0	22.6	5.8	0		15.4	16.0	0	15.0	14.6	15.0	0	7.8	(52.5)	3	無文		E	
3	80	52	D	10.0	4.6	0	20.0	8.0	0	7.0	14.2	14.2	0	14.0	12.0	14.0	0	8.2	40.4	3	無文		D	
4		52	D					6.8	0					15.2	14.2	16.0	0				無文		E	
5	80	52	D	11.6	5.2	0					11.6	13.2	0	11.8	10.0						無文		E	
214	80	52	D					9.0	0	7.2					12.8	15.4	0	9.5			無文		E	
232	80	52	D					6.0	0	6.8					11.5	13.6	0	9.6			無文		E	
V-204		52	D					6.0						13.5	12.0	14.5		9.0			レリーフ		C	
VI-34			D			0		4.0					0	0.5	8.5	11.0					無文			
166	80	52	D	10.0	6.5	0	17.5	3.5	2.5	(4.0)	12.5	12.5	0	12.0	11.0	12.5	13.0	9.0	44.0		レリーフ		B	
VII-30Ⓒ	66	52	C 2			0				(10.0)			0	18.5	16.5		0	15.0			無文			
X-38			D		6.0									13.0	11.0						無文		E	
44			D					6.0	0						12.0	21.5	0	9.0						
95		52	D					7.0	0	(4.0)				13.0	10.5	16.0	0	9.0			無文		E	
96		52	D					7.5	0	0				12.5	10.5		0	0			レリーフ		C	
118	80	53		7.5	6.5	0	18.0	4.0	4.0	0	13.0	14.0	0	11.5	10.5	14.0	13.0	0	39.0	5	レリーフ		B	
XI-259	55	28	A 2					10.8	7.5	7.5						21.8	22.6	13.2			レリーフ		A	
491	54	28	A 4	14.2	5.4	0	25.6	7.4	0	6.0	16.8	16.0	0	15.0	14.6	15.8	0	10.6	58.4	5	レリーフ		C	
4		53	D	10.0	4.0	5.0	15.0	9.5	6.0	8.0	16.0	18.5	20.0	17.5	15.0	19.0	19.0	10.5	57.0	3	レリーフ		A	
12	80	54	D					9.0	0	7.5				17.0	15.5	23.5	0	10.0					C	
22	80		D					7.5	0	(2.5)				15.0	13.0	15.0	0	8.0			無文		E	
35	84		D	7.5	4.5	0	10.0	3.5	0		13.5	14.0	0	16.0	14.5	16.0	0			3	無文		D	
38	80		D					8.0	0	6.0						15.0	0	9.5			線刻		C	
43	84		D					10.0	0	7.0				14.5	13.5	17.5	0	11.0			レリーフ		C	
260	54	53	A 4	11.0	4.5	4.5	16.0	8.5	5.5	7.0	18.0	17.5	17.5	16.0	13.5	18.0	17.5	8.5	58.5	3	レリーフ		A	△
48	81	53	D	9.5	6.0	0	16.5	6.5	0	6.0	13.5	14.0	0	13.5	10.5	14.0	0	8.5	44.5	4			C	

相輪法量表 (1)

区・番号	図面番号	図版番号	セット	法量																	相輪の数	請花	梵字	タイプ	備考
				イ	ロ	ハ	ニ	ホ	ヘ	ト	チ	リ	ヌ	ル	ヲ	ワ	カ	ヨ	E					
XI-53	81	53	D					8.5	0	6.5				13.0	11.0	14.0	0	9.0			線刻		C	
77②	81	53	D					7.5	0	7.5				12.5	10.5	13.5	0	9.0			無文		E	
96	81	53	D	9.0	8.0	0		6.0	0	6.5	17.0	17.5	0	13.5	13.0	15.8	0	8.5			線刻		C	
110	81	53	D	8.5	3.5	0	22.5	5.5	0		12.5	14.5	0	12.0	10.5	14.0	0			4	無文		E	
115	81	53	D	16.0	6.0	0	15.0														無文		E	
119	81	53	D					8.5	0	6.0				15.0	12.0	15.0	0	8.0			無文		E	
120	81	53	D					7.5	0	7.5				12.5	11.5	12.0	0	9.5			無文		E	
121	81	53	D	13.0	9.0	0	23.0	8.0	0		14.5	14.5	0	12.0	10.5	15.0	0	(9.0)		5	レリーフ		C	
125①			D	(8.0)	(5.0)	0					18.5	18.0	0	18.0	15.5								E	
126	81	53	D					8.5	0	5.0				13.5	12.0	15.0	0	9.0			レリーフ		C	
137	82	53	D					10.0	6.5	7.0				16.0	13.5	21.0	21.5	10.5			レリーフ		A	
138㊷	82	53	D	14.0	6.0	0					14.5	14.0	0		12.5						レリーフ		C	
140㊷	82	53	D	15.0	5.8	0	15.0	8.6	0	6.6	15.8	16.5	0	15.2	13.0	16.4	0	9.0	52.2	3	無文		D	
152			D					6.0	0	(5.0)				19.0	14.0	19.0	0	10.5			無文		E	
160	82	53	D					8.5	0	8.0				15.5	14.5	16.5	0	7.0			レリーフ		C	
168	82	53	D					10.0	6.5	8.0				15.5	14.0	17.0	17.0	10.0			レリーフ		A	
169			D					8.5	0						12.0	15.5	0	10.5			無文		E	
181㊷	82	54	D	10.5	4.5	0	29.0	(5.0)	0		13.0	13.0	0	13.0	11.0		0			4	無文		E	
182	82	54	D	8.5	3.5	0					18.5	16.5	0	18.5	14.5						無文		E	
194	82		D	14.0	6.0	0	14.5	9.0	0	8.0	15.0	15.0	0	15.0	14.0	15.0	0	9.5	51.5	3	無文		E	
196①	82		D	11.5	5.0	0					15.5	17.0	0	16.5	12.0						無文		D	
196㊷			D		9.5	0						17.5	0								レリーフ		C	
198	82		D	13.0	7.0	0	19.5	7.0	0	8.5	13.5	13.0	0	12.0	11.0	15.0	0	8.5	55.5	5	線刻		C	
200	82	54	D	12.5	9.0	0	19.5	7.0	0	9.0	18.0	19.0	0	16.5	14.5	18.5	0	10.5	59.5	5	レリーフ		C	
201	83	54	D	13.0	6.5	0	24.0	9.5	0		16.0	18.0	0	16.0	15.0	21.0	0			4	線刻		C	
202	83	54	D	14.5	6.5	0		8.0	0	6.5	17.5	17.0	0	16.5	15.0	16.5	0	10.0			無文		E	
206	83		D	9.0	4.5	0	16.0				13.0	13.5	0	13.0	12.0	13.0				4			C	
209	83	54	D					4.5	4.0	7.0				13.0	11.5	16.5	16.0	8.0			レリーフ		A	
222	83	54	D					9.5	0	9.5				15.0	13.0	18.0	0	9.5			線刻		C	
225	83	54	D	14.0	7.5	0	15.0	8.0	0	7.0	16.0	16.0	0	15.0	14.0	16.5	0	9.5	53.0	3	レリーフ		C	
233	83		D		9.0	0						17.0		13.0	11.5						線刻		C	
432②	83	54	D	12.0	6.0	0	24.6	7.0	0	6.8	15.8	16.0	0	16.0	15.6	15.4	0	10.0	58.6	6	線刻		C	
460㊷	83	54	D	11.6	7.8						13.8	14.6									レリーフ		B	
615	83	54	D	8.8	3.4	0		9.2			21.5	23.5	0	20.0	9.2	21.2					線刻		C	
707	84	54	D					5.0	0	5.0				8.3	7.0	10.5	0	8.5			レリーフ		C	
733			D					6.0	0					14.0	12.0	16.0	0	(10.0)					E	
735	84		D	12.5	5.0	0					14.0	14.0	0	14.5	11.0						無文		E	
739	84	54	D					5.5	0	5.0				8.5	7.5	10.5	0	5.0			レリーフ		C	
740	84		D	17.0	7.0	0	14.0	11.0	0	4.0	18.5	18.5	0	15.3	13.6	20.5	0	11.5	53.0	3	無文		E	
773	84	54	D	11.5	5.5	0	14.0	7.5	0	6.0	13.0	13.5	0	13.0	11.0	15.0	0	8.5	45.5	3	無文		D	
XII-62	84	54	D					5.0	0					10.5	10.0	13.0	0	7.5			レリーフ		C	
XIV-180			D	14.0							17.0													
229			D	15.8							16.4													

相輪法量表 (2)

区・番号	図面番号	図版番号	セット	法量																相輪の数	請花	梵字	タイプ	備考
				イ	ロ	ハ	ニ	ホ	ヘ	ト	チ	リ	ヌ	ル	ヲ	ワ	カ	ヨ	E					
230	84	54	D	16.0	6.0	0					15.6	15.0	0	15.0	11.9						無文		E	
231	84	54	D	10.0	7.0	0					13.0	13.5	0	11.0	10.0						蓮弁		C	
255	84		D					8.0	3.6							17.0	18.4				レリーフ		C	
269	84		D	12.0	8.0	0					15.0	18.0	0								無文		E	

相輪法量表 (3)

区・番号	図面番号	図版番号	セット	法量									備考
				タ	レ	ソ	ツ	ネ	ナ	ラ	ム	F	
Ⅵ- 8	84	55	D	12.5	2.5	3.5	5.5	15.0	15.0	13.0／15.0	8.0	24.0	
16	84	55	D	13.0	7.0	7.5	5.0	15.5	15.5	15.0	9.0	32.5	
Ⅶ- 34	84	55	D	14.5	2.5	3.0	6.5	14.0	14.0	13.0／15.5	11.5	26.0	
Ⅹ- 13	84	55	D	14.5	3.5	3.0		13.5／16.5	16.5	16.0			
Ⅺ- 45	85	55	D	18.5	9.5	9.5	5.5	16.5／15.0	17.0	18.0	8.5	42.0	
99			D		6.0	5.0			11.5	14.0			
113	85	55	D	21.5	5.0	8.0	7.5	15.0／19.0	20.0	19.0	10.0	44.0	
114	85	55	D	18.0	6.0	6.8	6.0	17.5	19.5	18.0	11.0	42.0	
146			D		(8.5)	10.0			14.5／17.0	16.0／17.0			
171	85	55	D	15.0	5.5	6.5	6.0	14.0／16.0	16.5	17.5	9.0	34.0	
771	85		D	16.5	9.0	4.5		12.0／17.0	16.0	17.0			
772	85	55	D	14.0	3.5 (2.5)	7.0	5.0	14.0／17.0	17.0	17.0	10.0	33.0	
XIV-233			D	8.5	3.0	3.5	5.0	10.5／12.5	13.5	13.0	6.0	20.0	

相輪的空風輪法量表 (1)

図　編

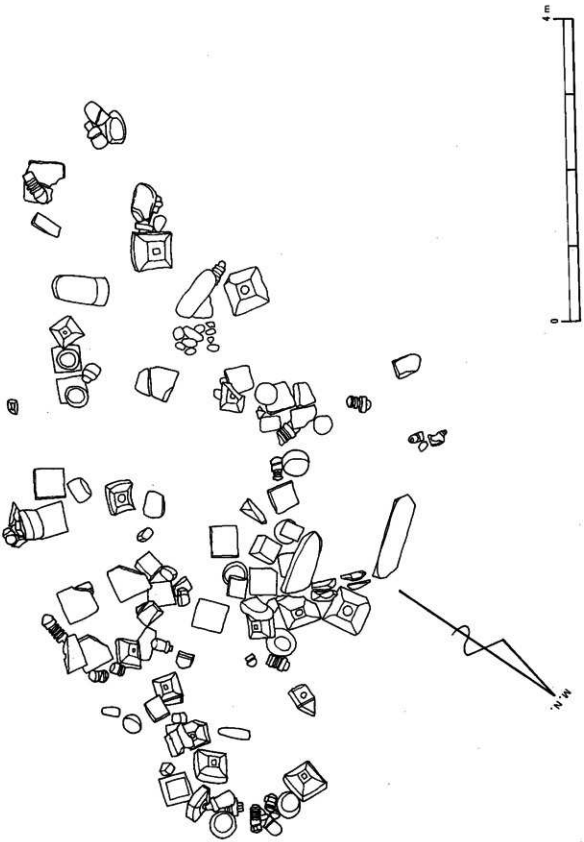

第29図　Ⅰ区石造遺物出土状態実測図

第30図　Ⅱ区石造遺物出土状態実測図

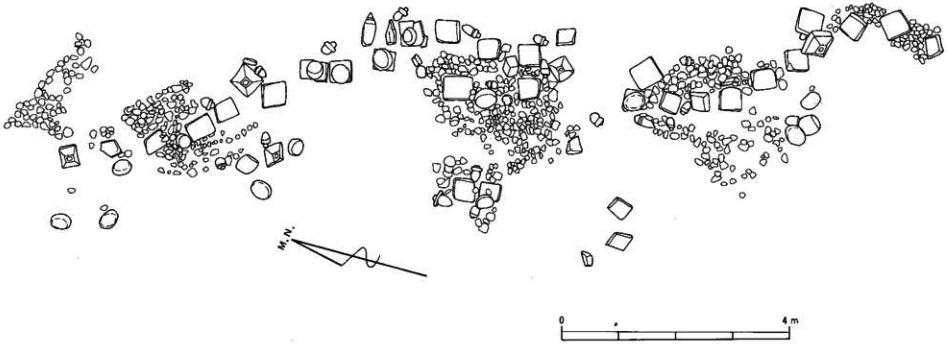

第31図　Ⅲ区石造遺物出土状態実測図

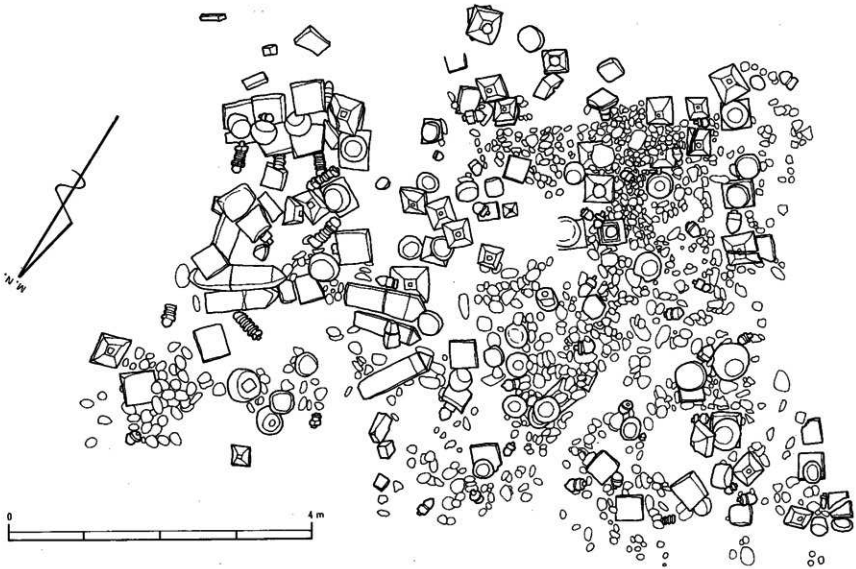

第32図　Ⅳ区石造遺物出土状態実測図

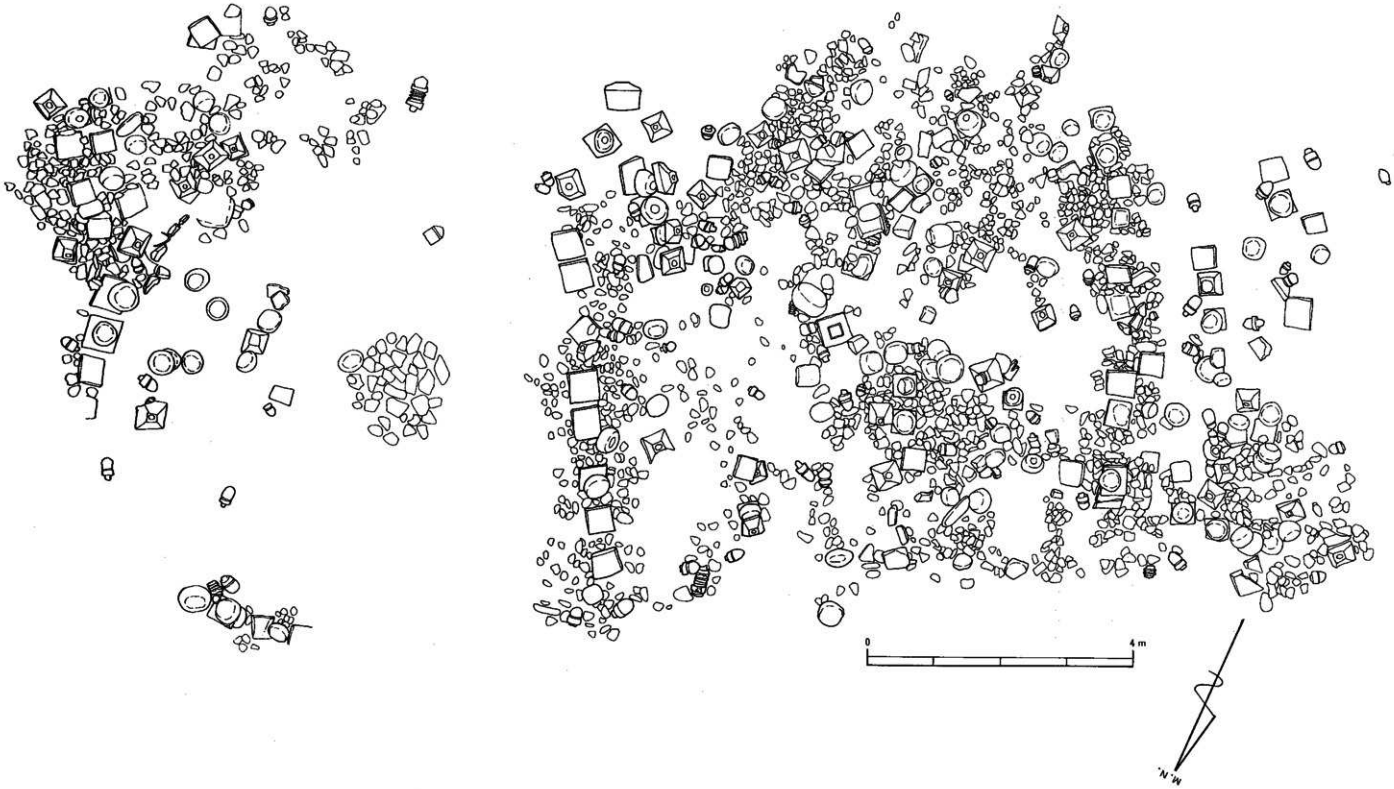

第33図　Ⅴ・Ⅵ・Ⅶ区石造遺物出土状態実測図

第34図　Ⅷ区石造遺物出土状態実測図

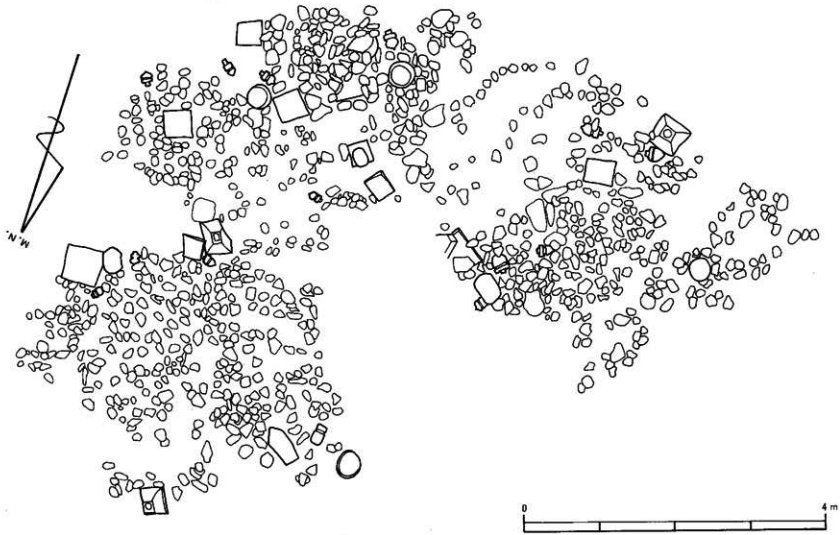

第35図　Ⅸ区石造遺物出土状態実測図

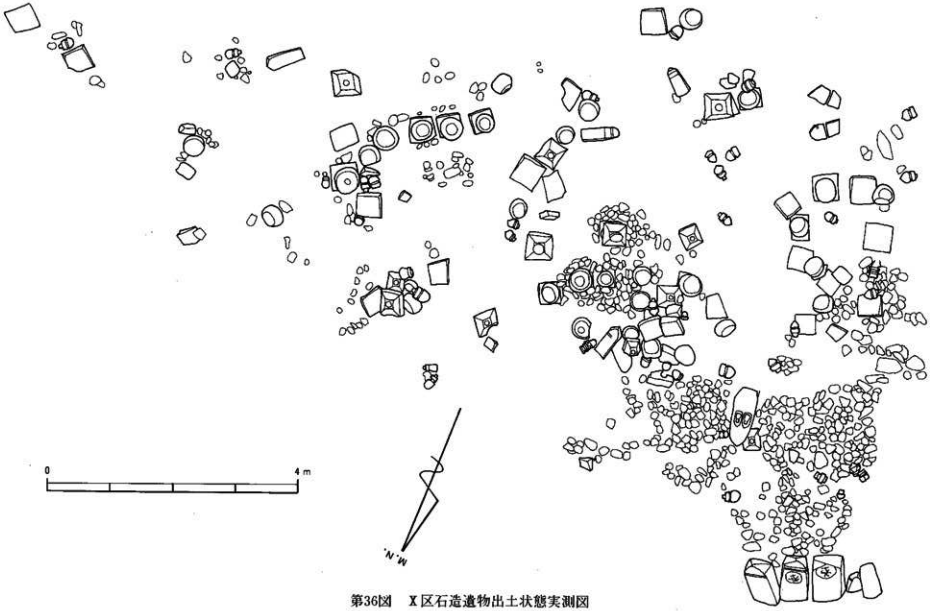

第36図　X区石造遺物出土状態実測図

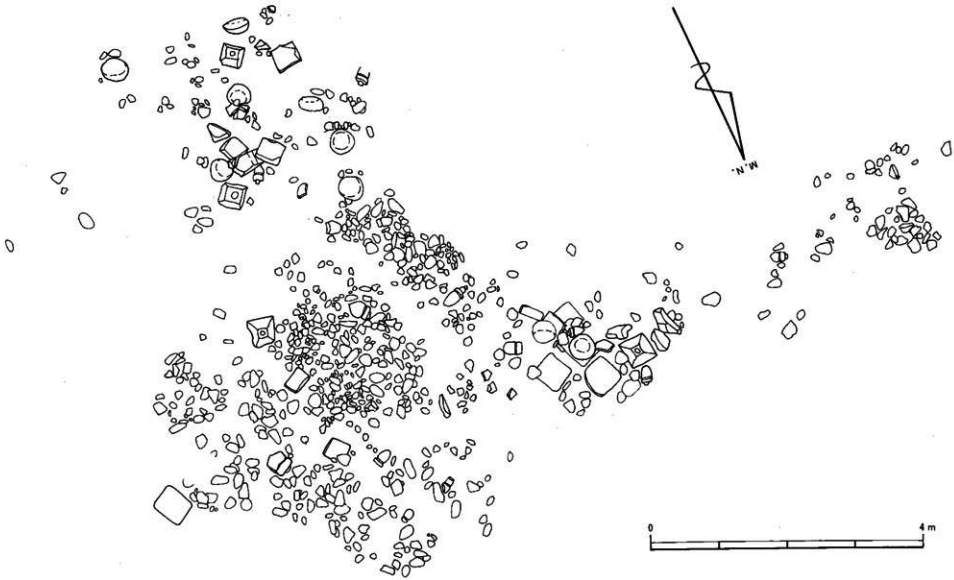

第38図　Ⅻ区石造遺物出土状態実測図

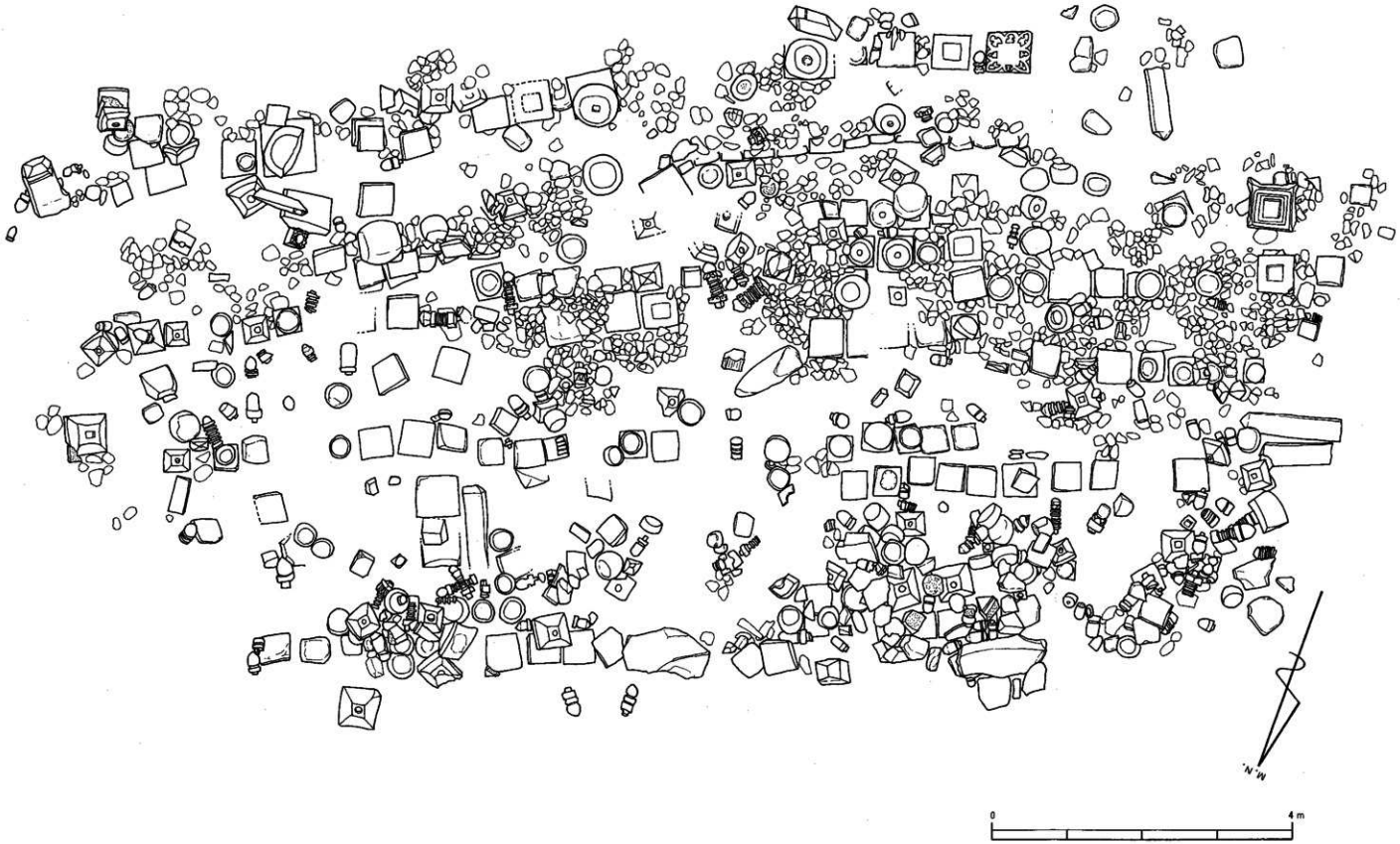

第38図　XI区石造遺物出土状態実測図

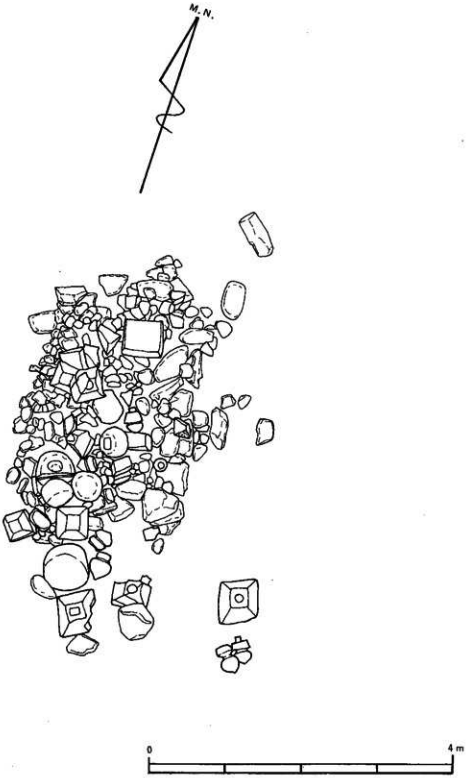

第39図　XIII区石造遺物出土状態実測図

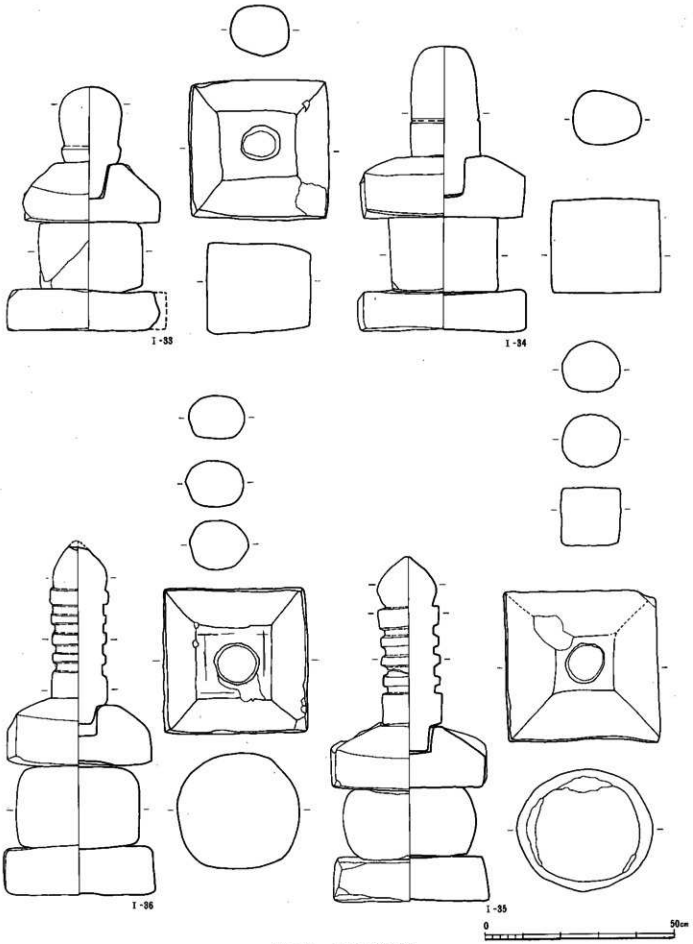

第40図　Ⅰ区五輪塔(1)

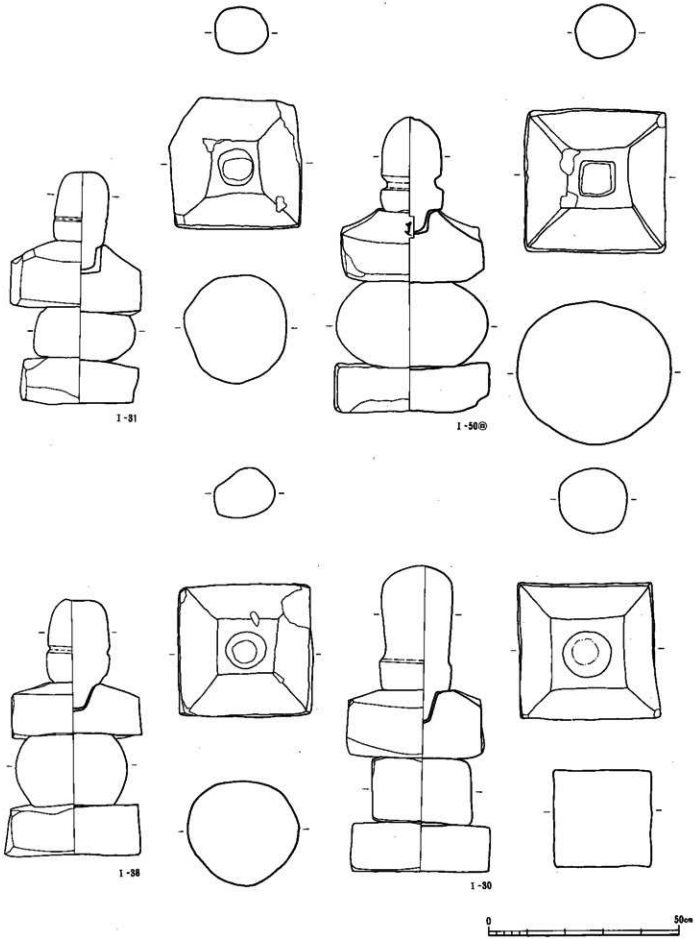

第41図　Ⅰ区五輪塔(2)

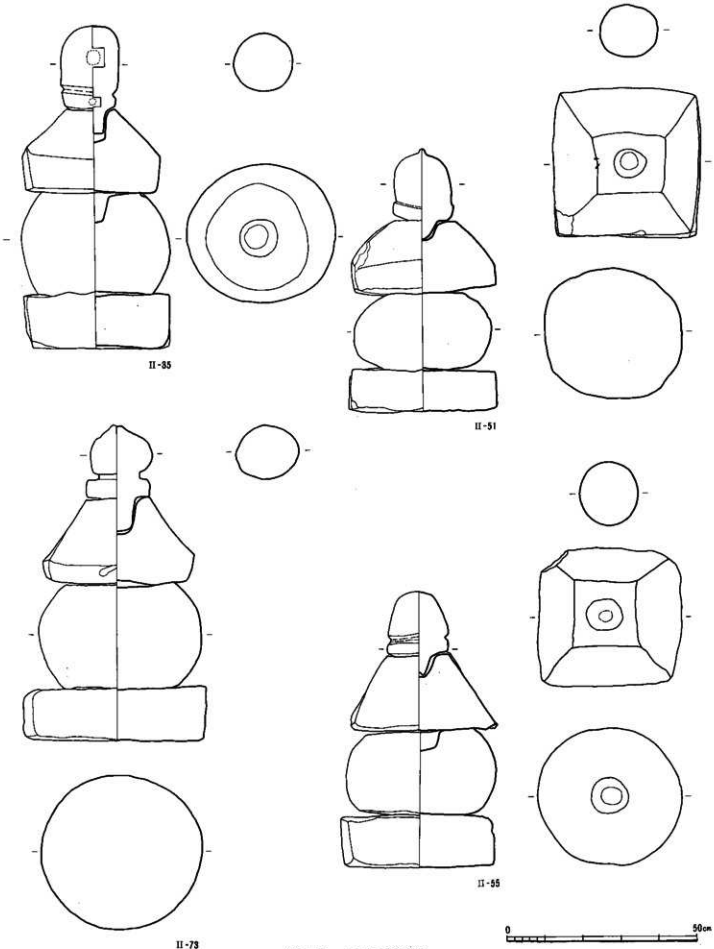

第42図　II区五輪塔(3)

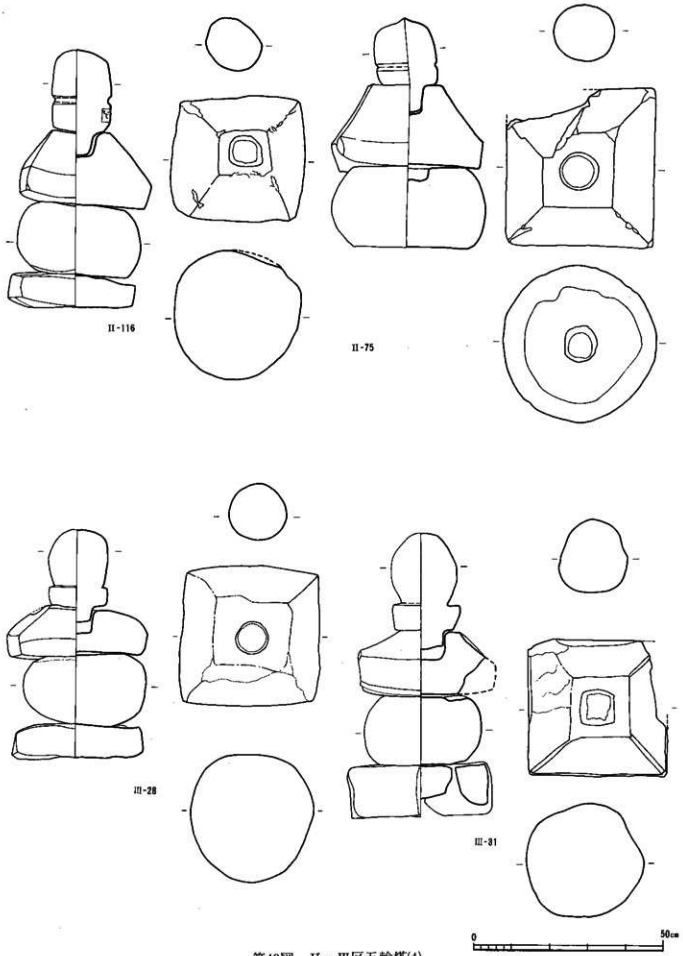

第43図　II・III区五輪塔(4)

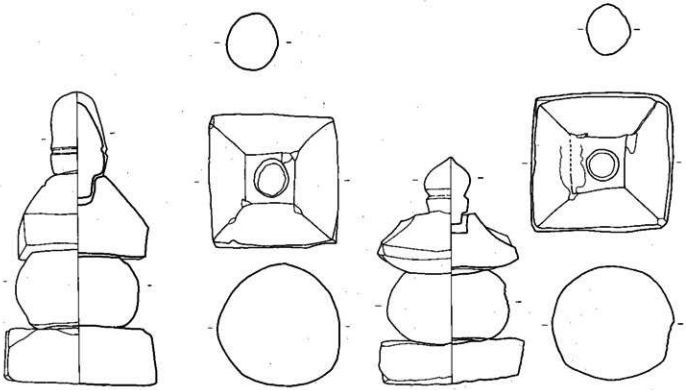

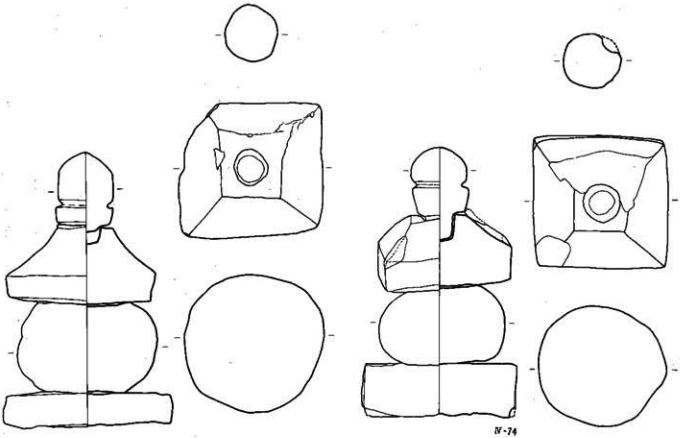

第44図　Ⅲ・Ⅳ区五輪塔(5)

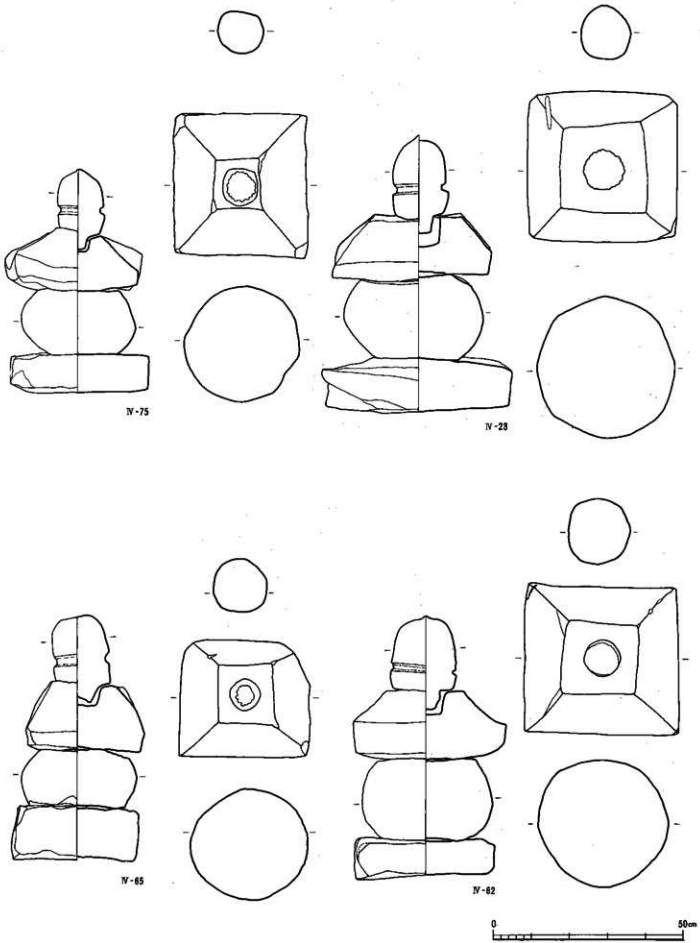

第45図　Ⅳ区五輪塔(6)

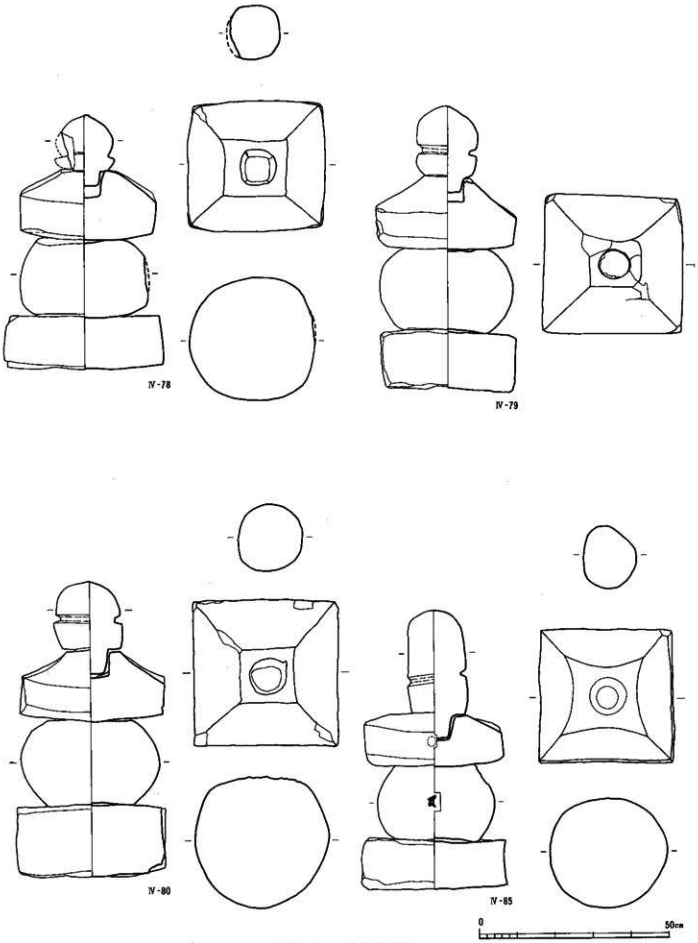

第46図　Ⅳ区五輪塔(7)

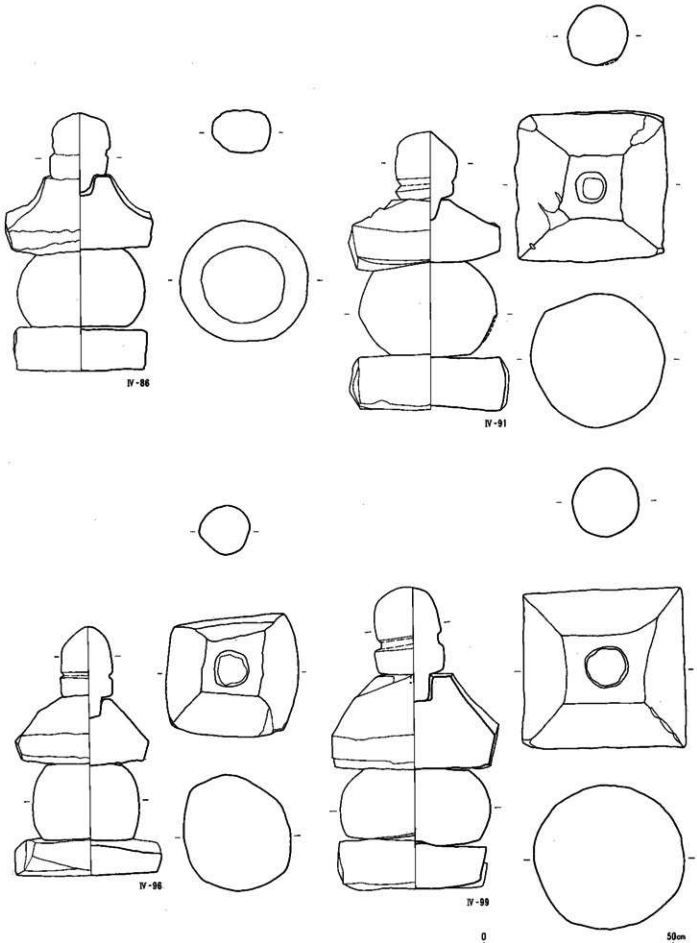

第47図　Ⅳ区五輪塔(8)

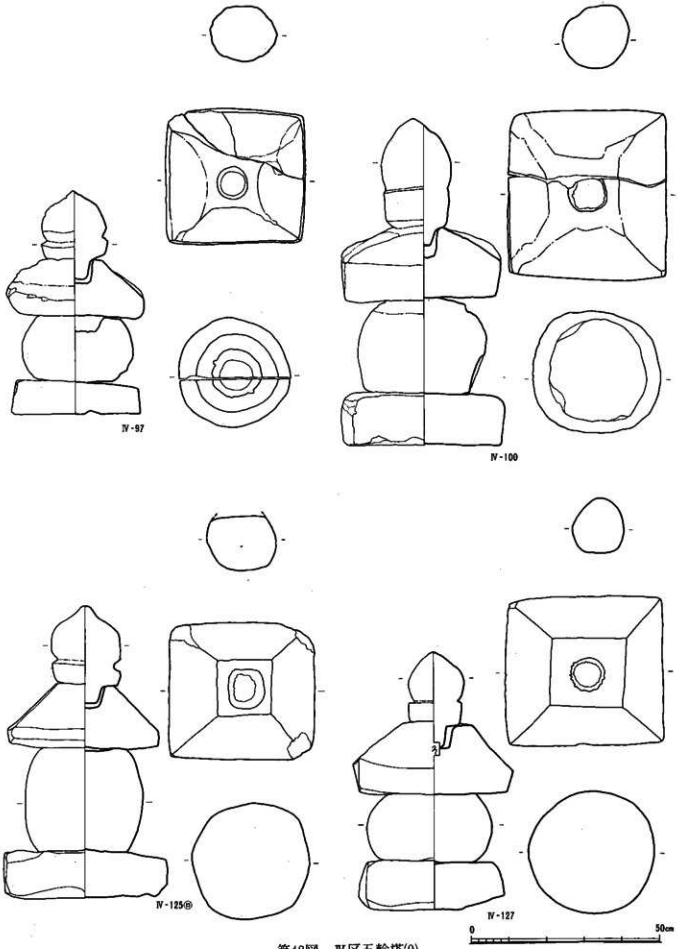

第48図　Ⅳ区五輪塔(9)

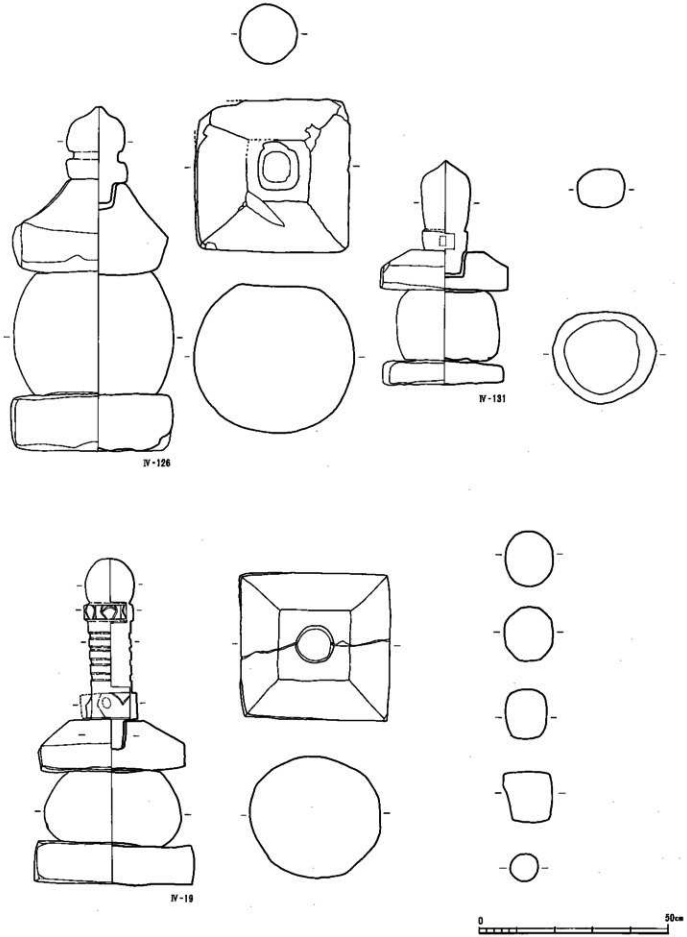

第49図　Ⅳ区五輪塔(1)

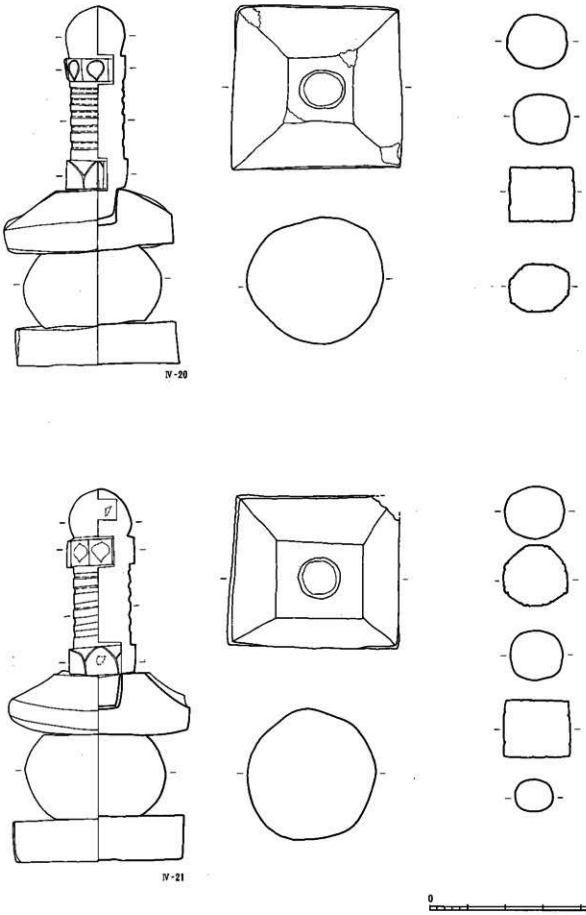

第50図　Ⅳ区五輪塔(11)

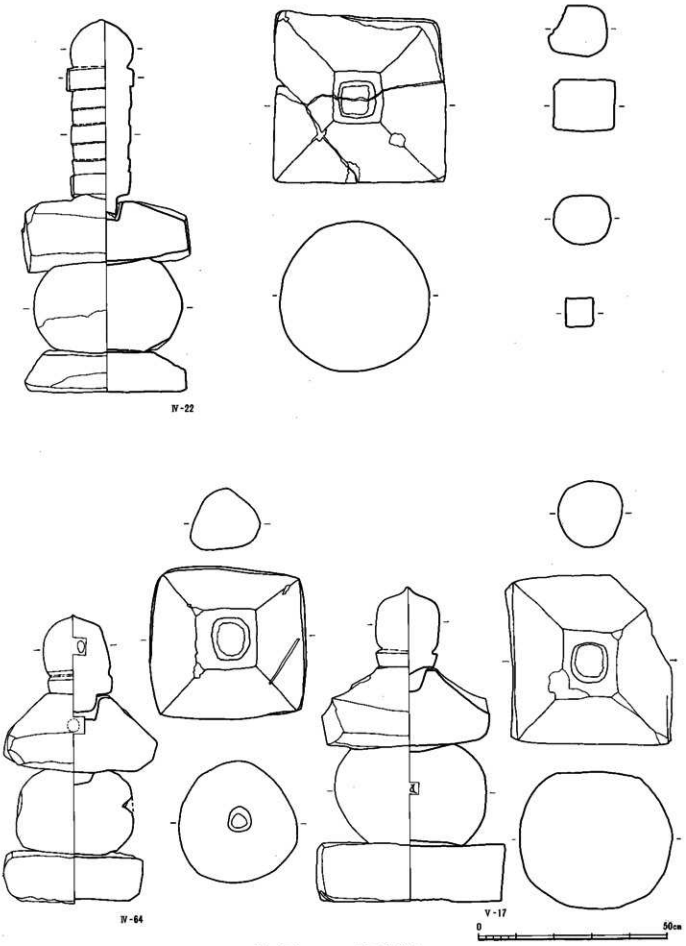

第51図　Ⅳ・Ⅴ区五輪塔(12)

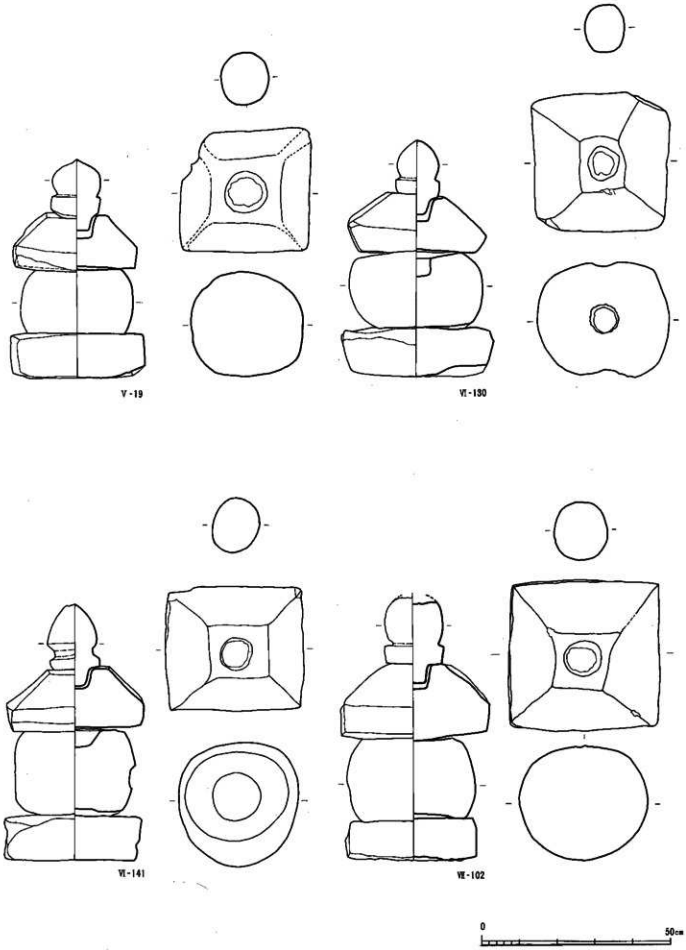

第52図　V・VI・VII区五輪塔(13)

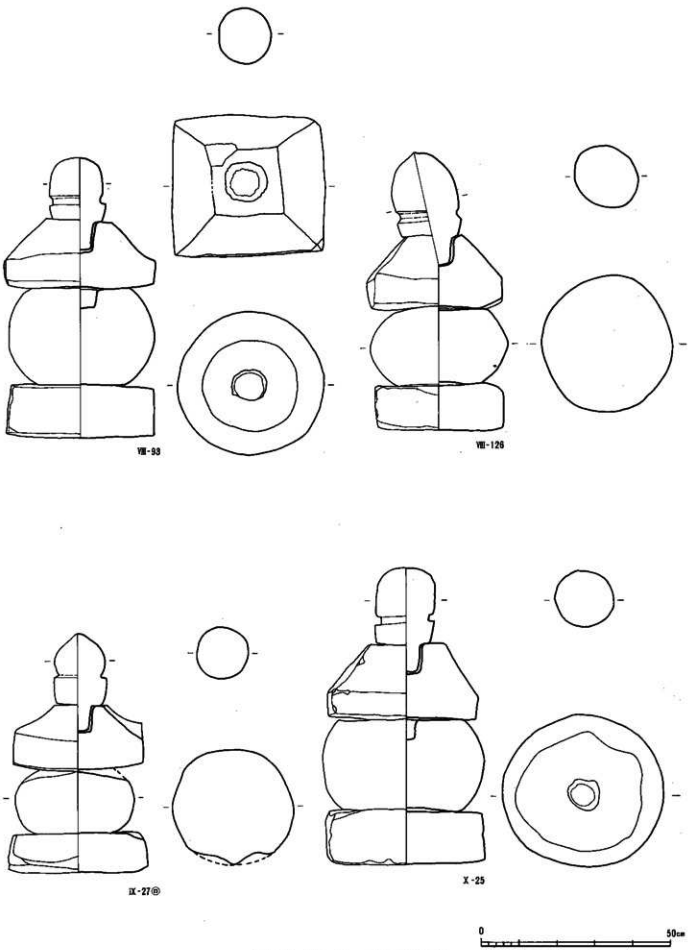

第53図　Ⅷ・Ⅸ・Ⅹ区五輪塔(4)

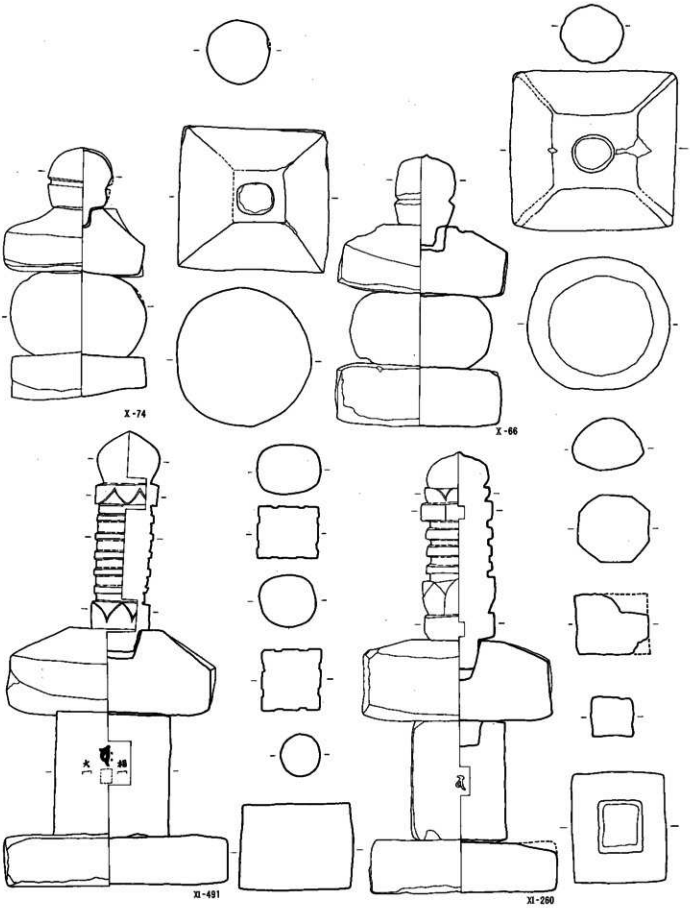

第54図　X・XI区五輪塔(15)

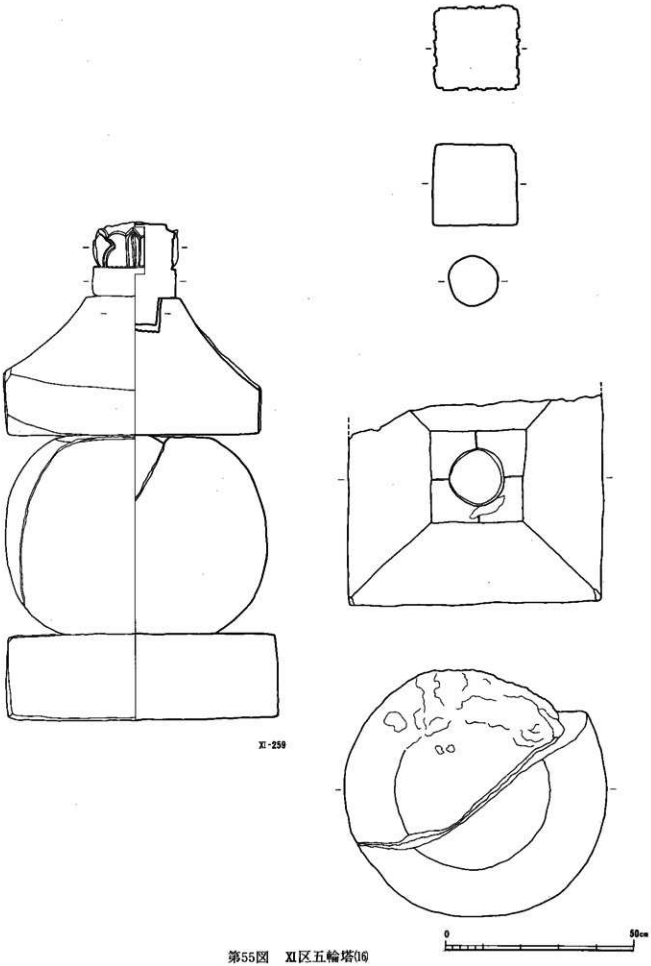

第55図　XI区五輪塔(16)

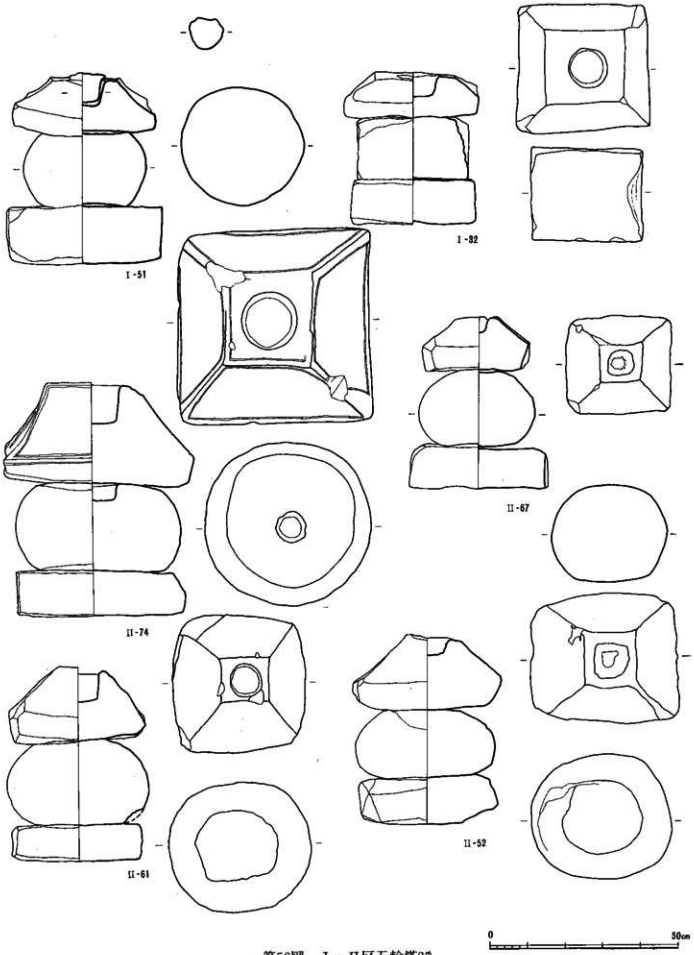

第56図　Ⅰ・Ⅱ区五輪塔(17)

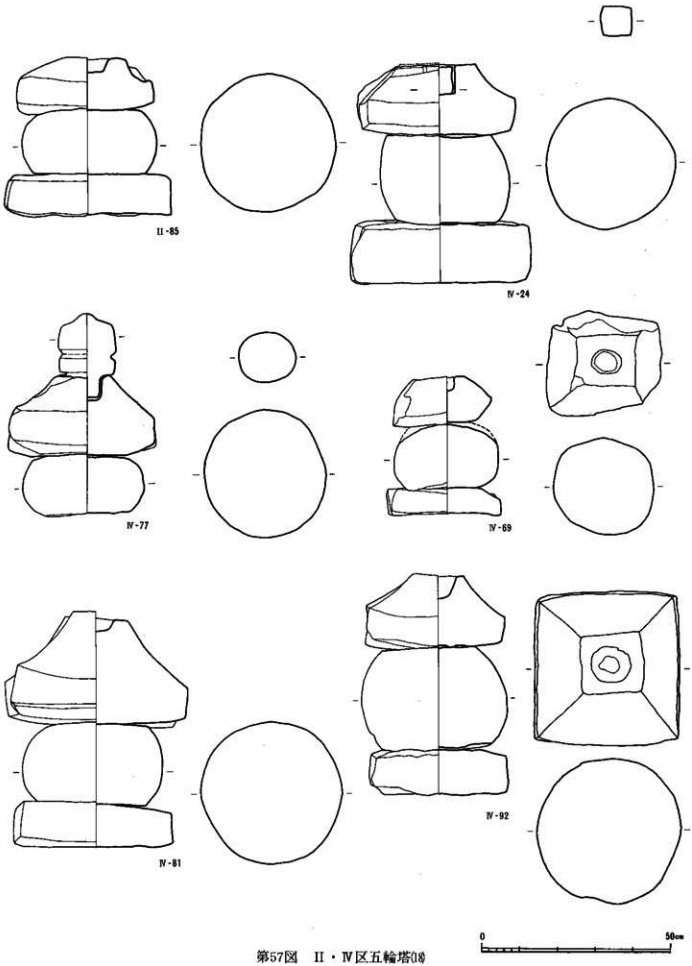

第57図　II・IV区五輪塔(8)

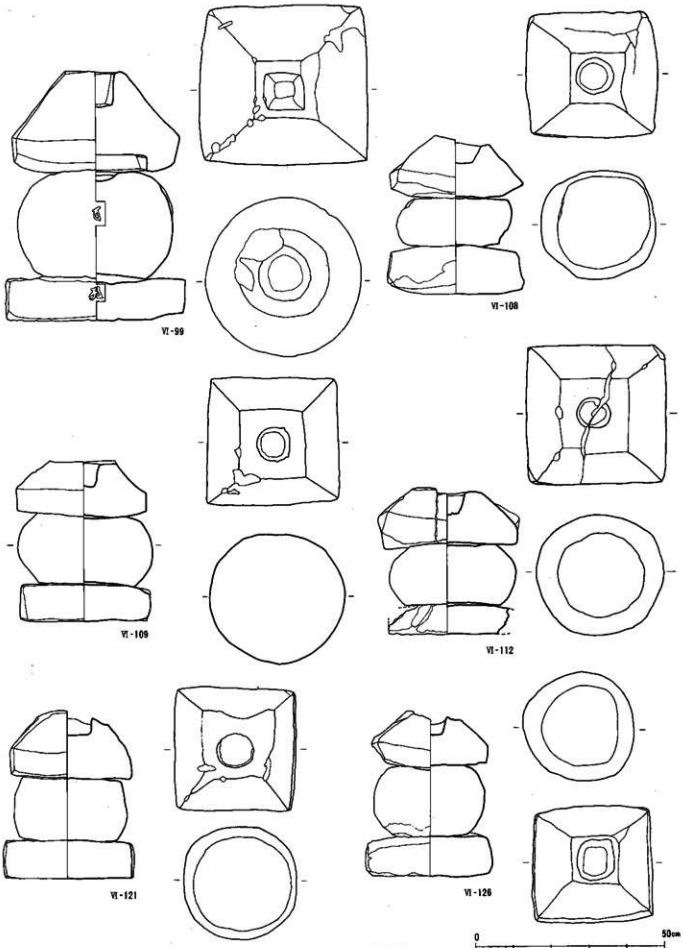

第58図　Ⅵ区五輪塔(19)

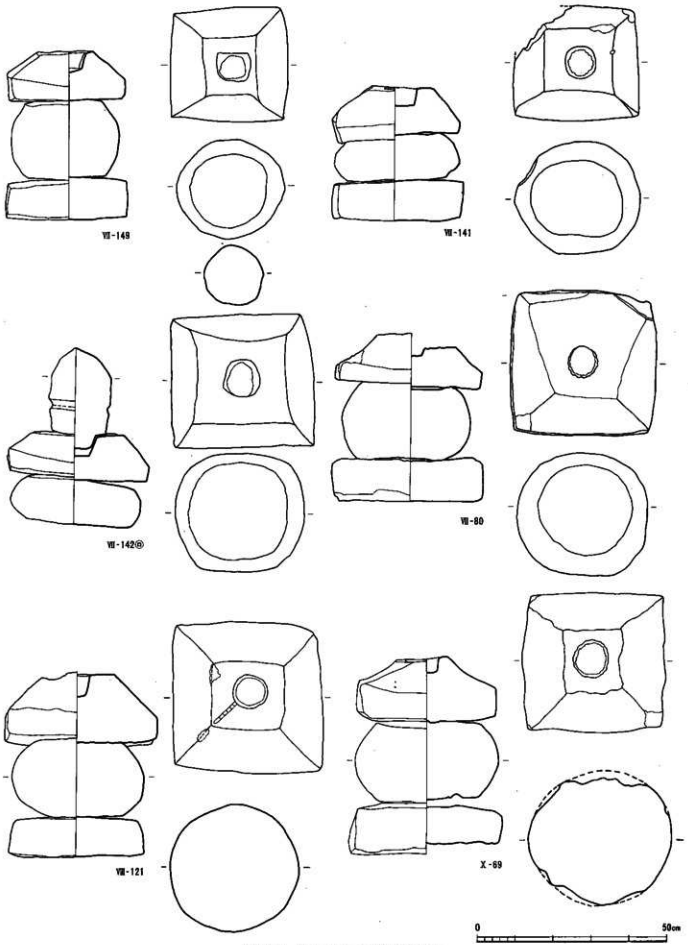

第59図　Ⅶ・Ⅷ・Ⅹ区五輪塔㉚

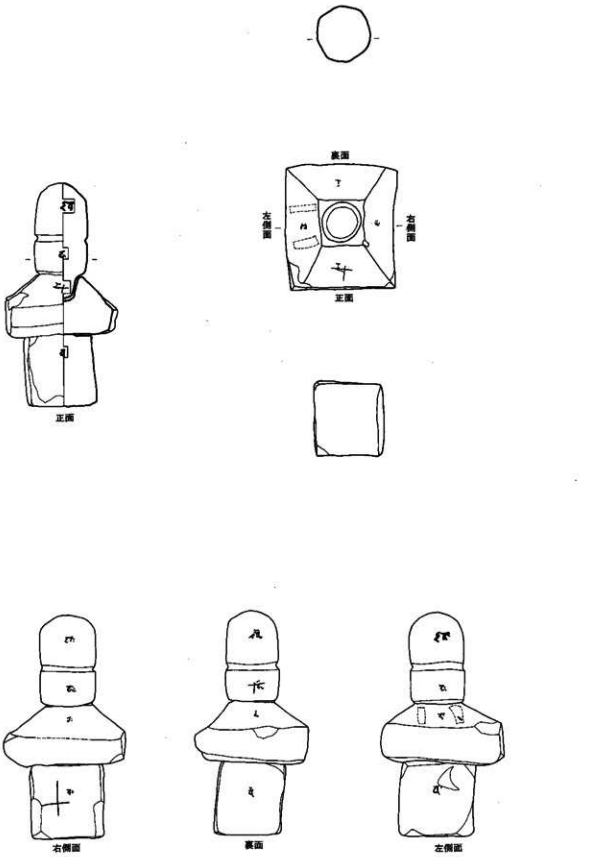

第60図　XI区五輪塔(21)

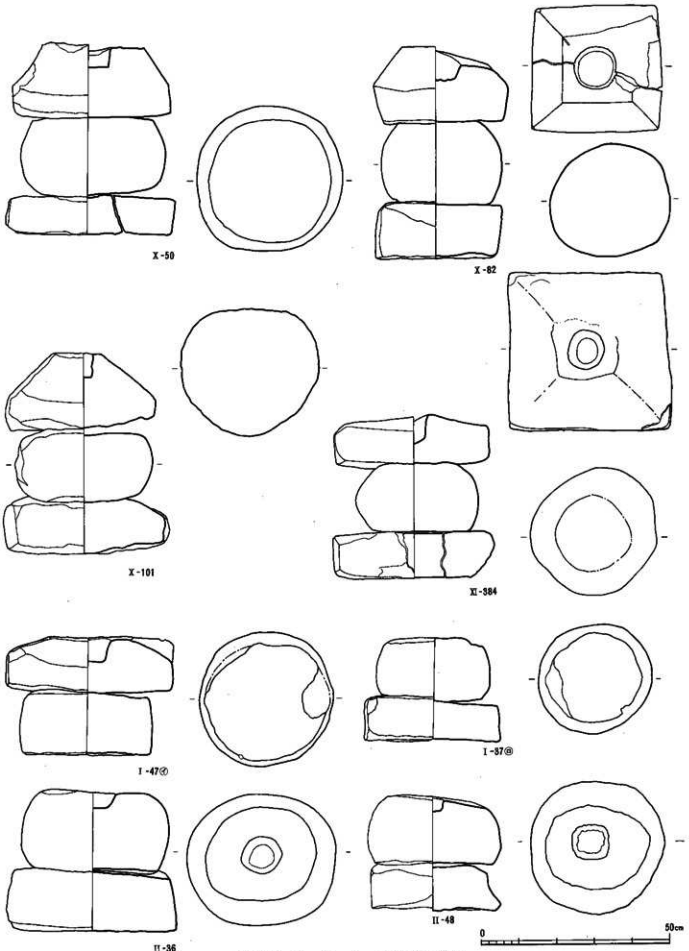

第61図　X・XI・I・II区五輪塔②

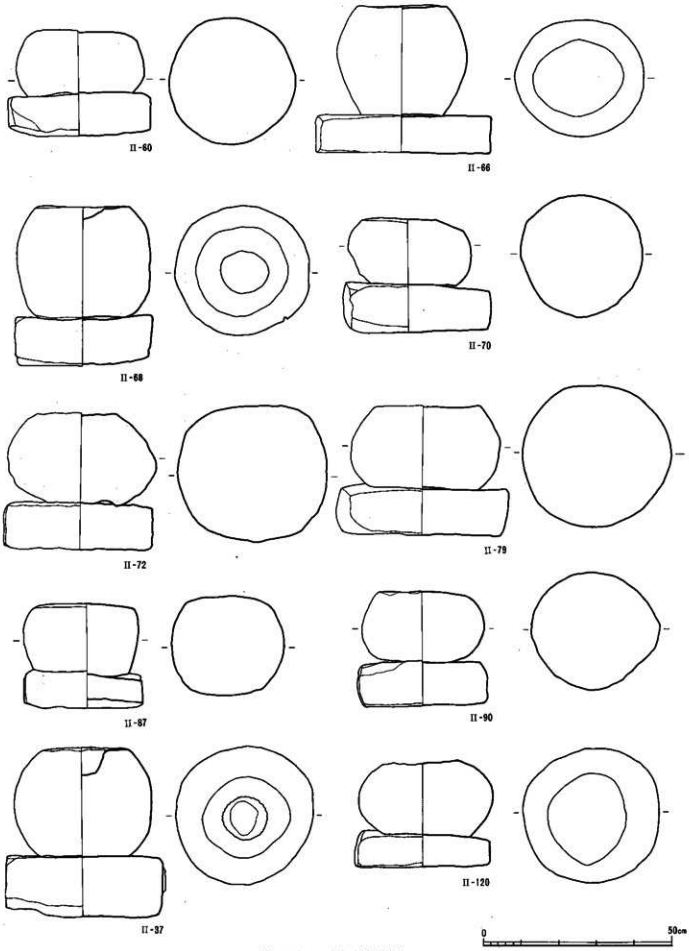

第62図　II区五輪塔(3)

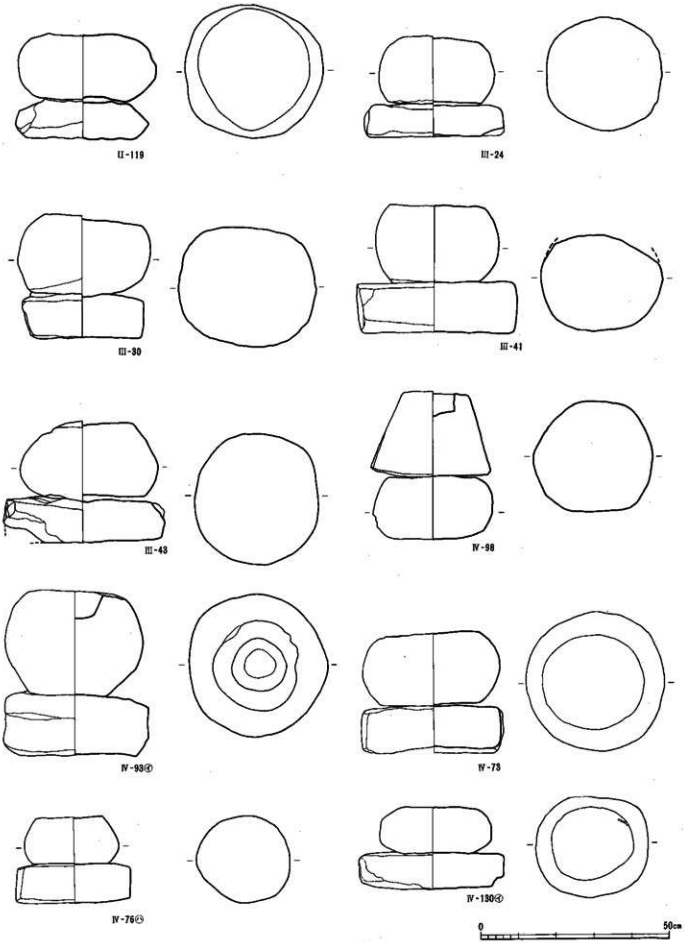

第63図 II・III・IV区五輪塔⑳

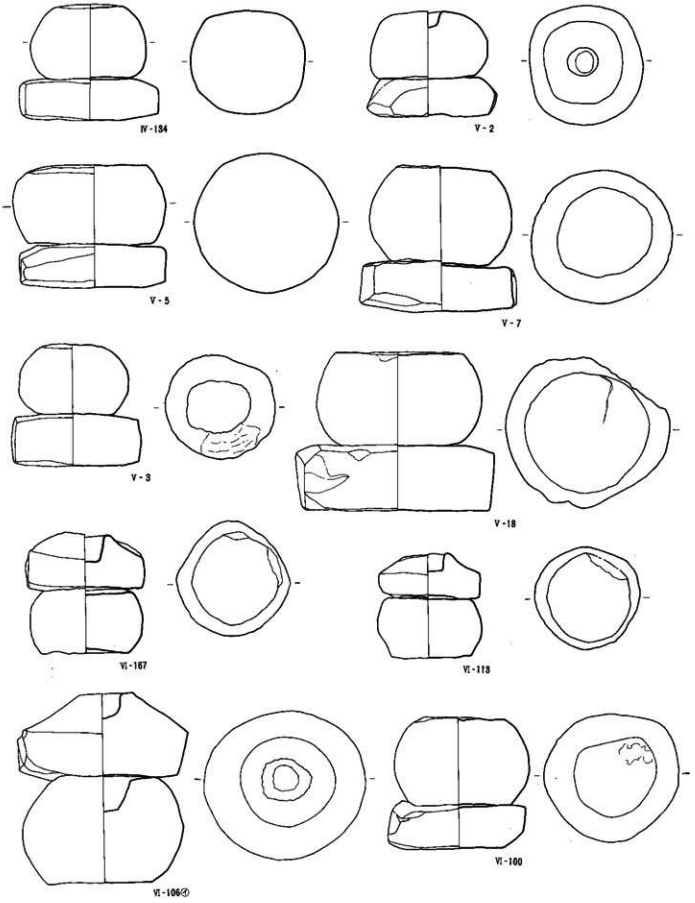

第64図　Ⅳ・Ⅴ・Ⅵ区五輪塔㉕

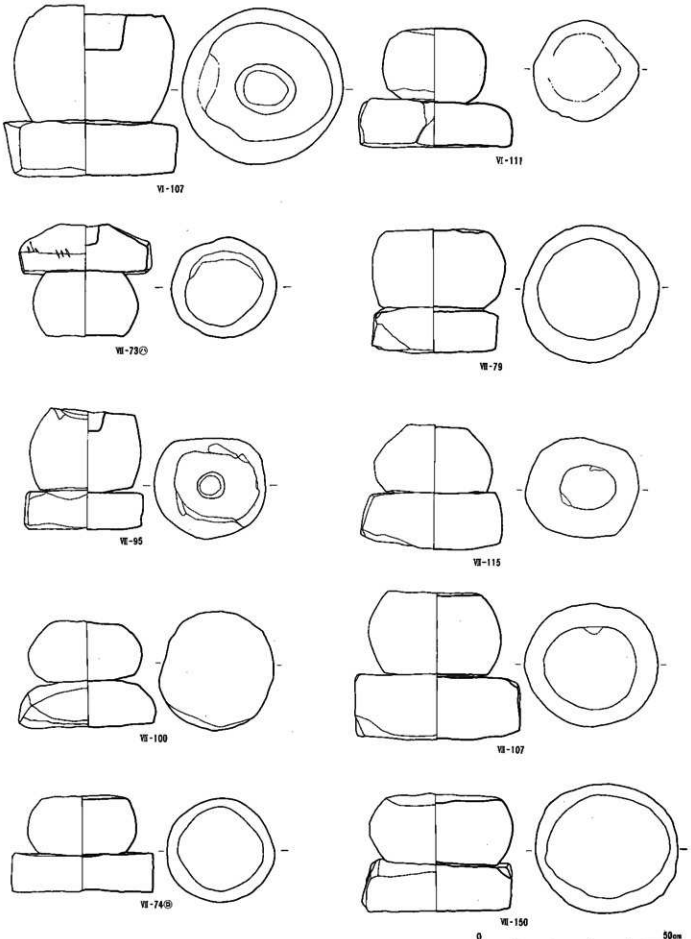

第65図　Ⅵ・Ⅶ区五輪塔(26)

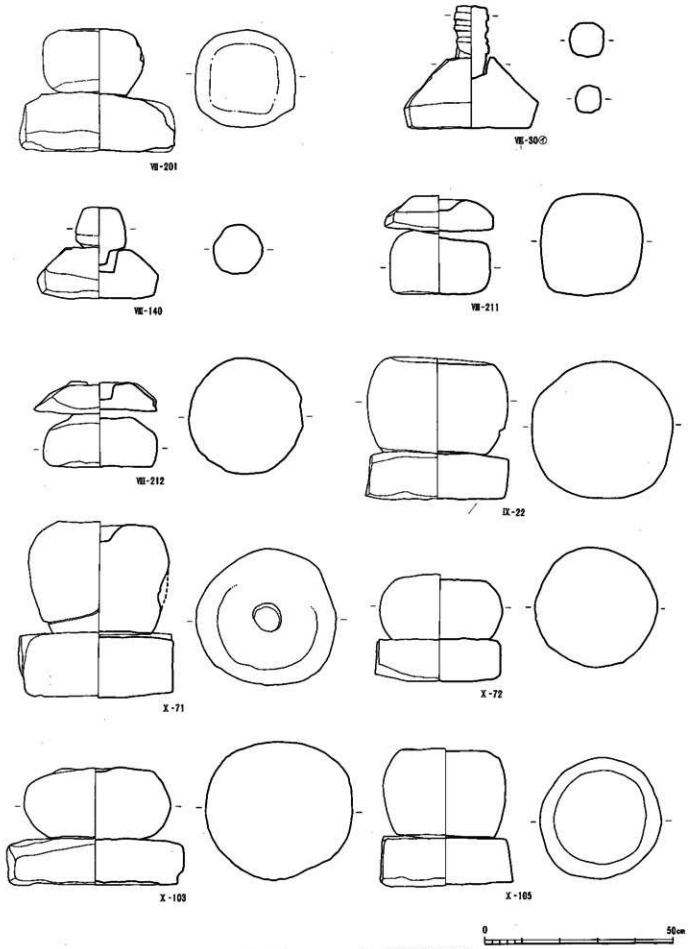

第66図　Ⅶ・Ⅷ・Ⅸ・Ⅹ区五輪塔(27)

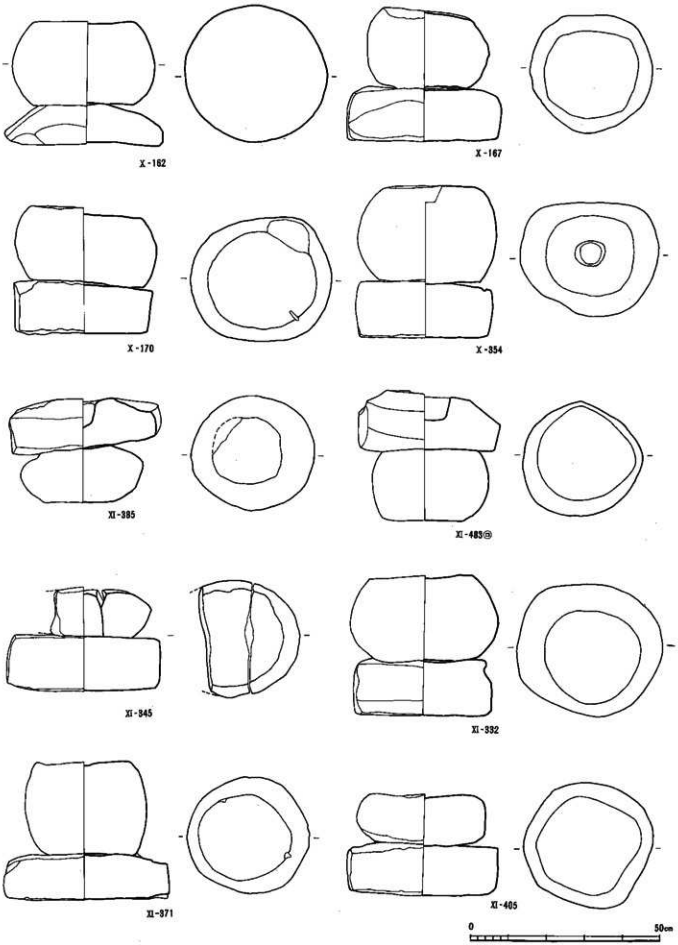

第67図　X・XI区五輪塔(2)

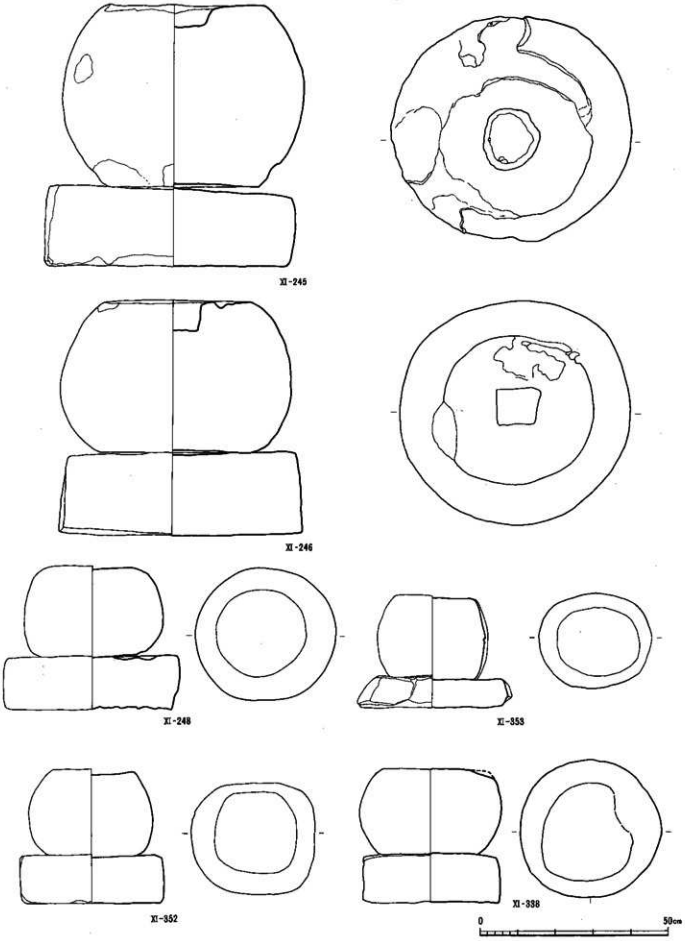

第68図　XI区五輪塔②

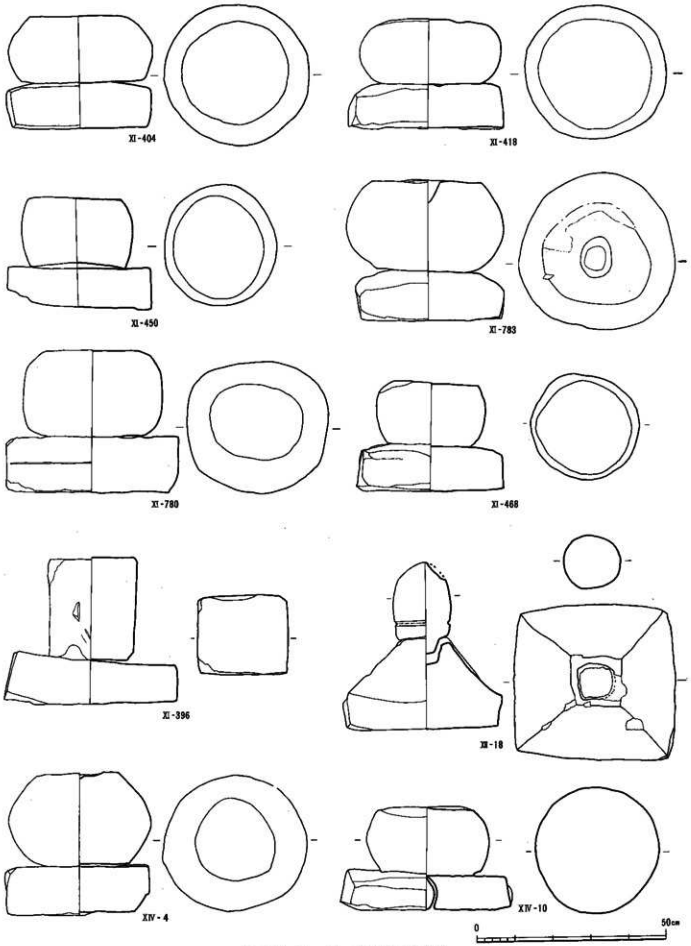

第69図　XI・XII・XIV区五輪塔㊀

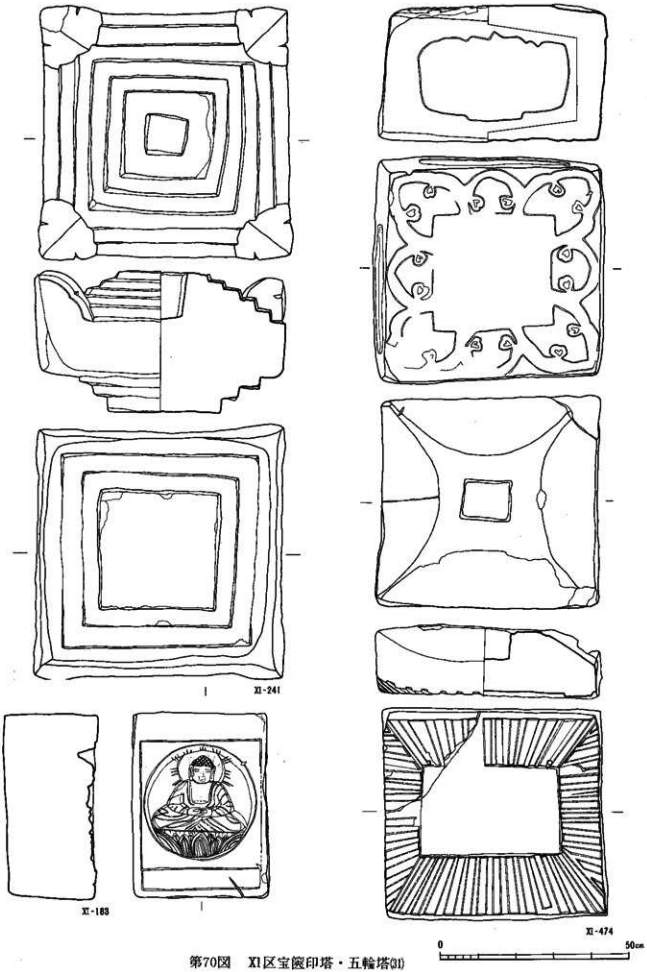

第70図　XI区宝篋印塔・五輪塔(XI)

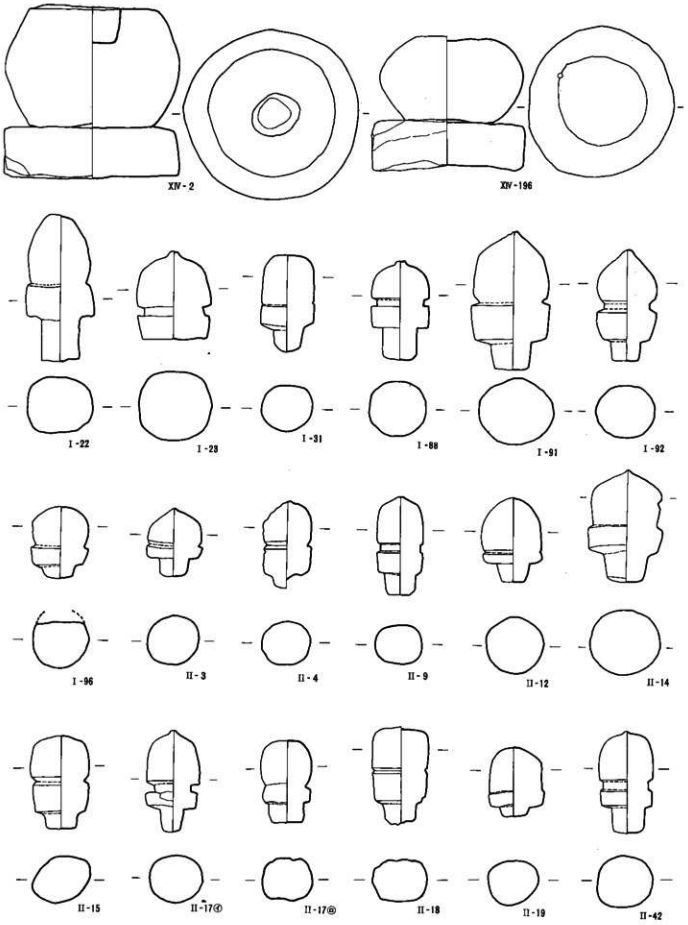

第71図　XⅣ区五輪塔，Ⅰ・Ⅱ区空風輪(32)

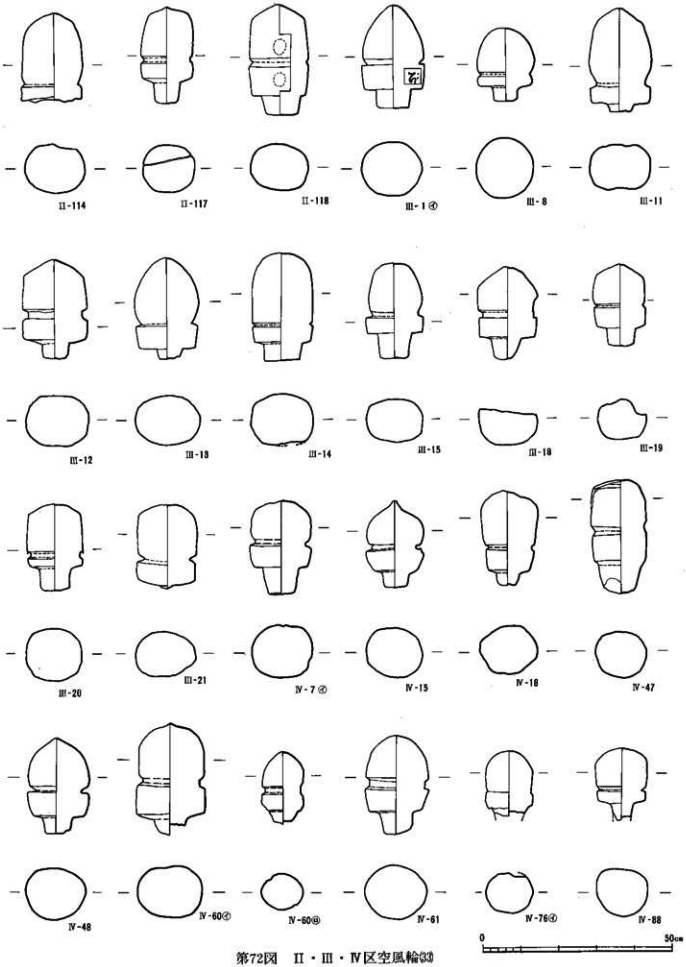

第72図　II・III・IV区空風輪(33)

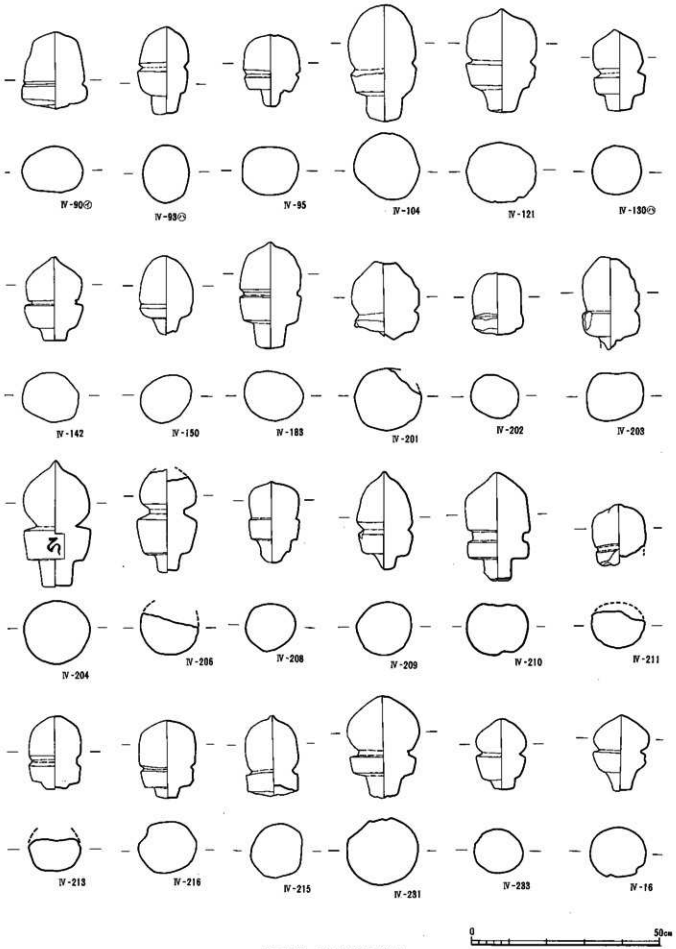
Ⅳ-90②
Ⅳ-93③
Ⅳ-95
Ⅳ-104
Ⅳ-121
Ⅳ-130③
Ⅳ-142
Ⅳ-150
Ⅳ-183
Ⅳ-201
Ⅳ-202
Ⅳ-203
Ⅳ-204
Ⅳ-206
Ⅳ-208
Ⅳ-209
Ⅳ-210
Ⅳ-211
Ⅳ-213
Ⅳ-216
Ⅳ-215
Ⅳ-231
Ⅳ-233
Ⅳ-16
0
50cm

第73図　Ⅳ区空風輪(4)

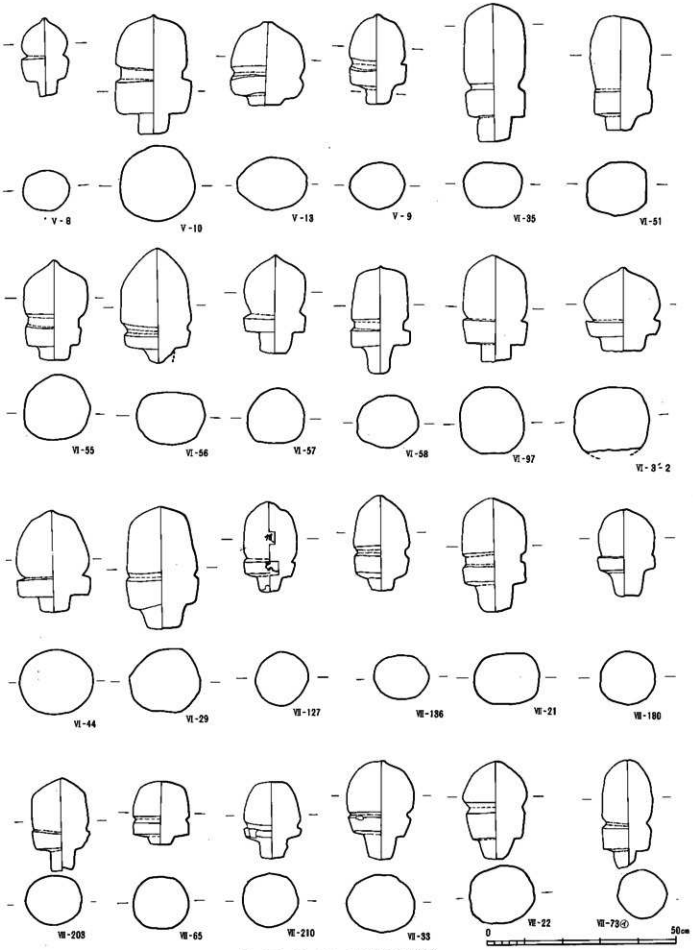

第74図　V・VI・VII区空風輪(35)

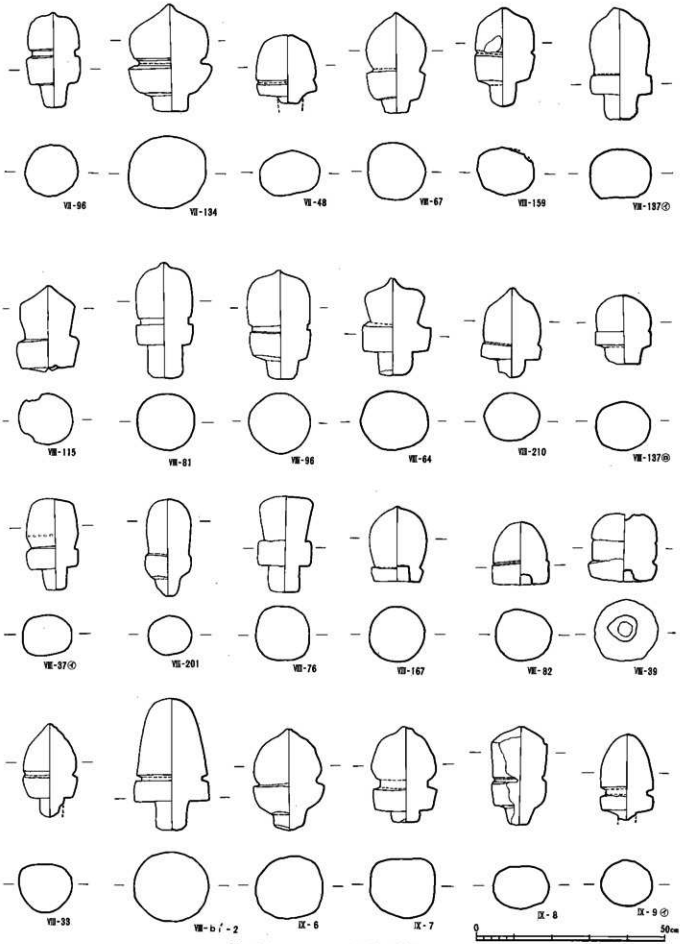

第75図　Ⅶ・Ⅷ・Ⅸ区空風輪(36)

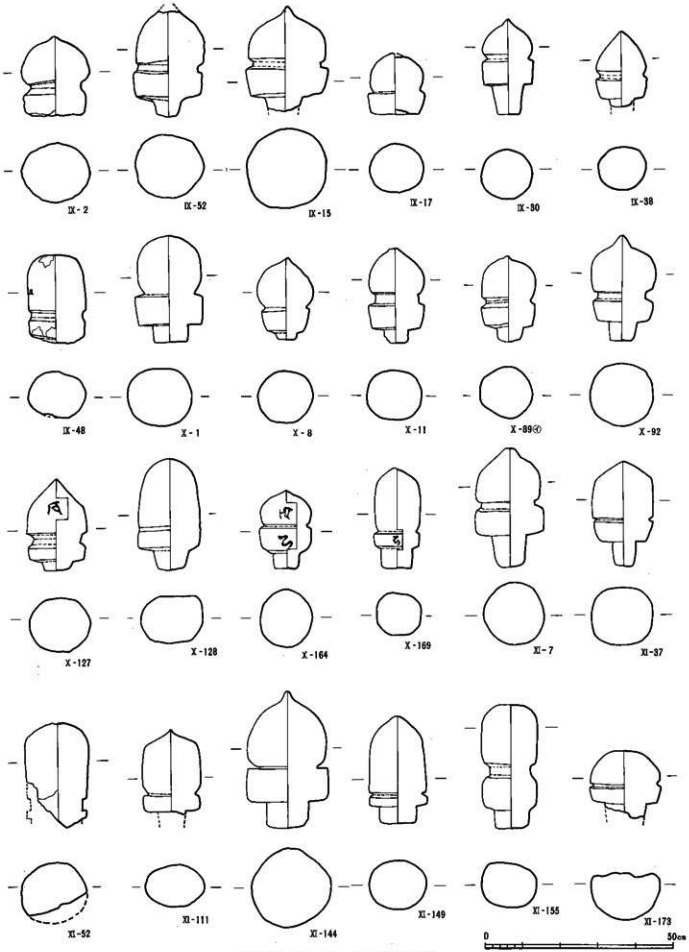

第76図　Ⅸ・Ⅹ・Ⅺ区空風輪(37)

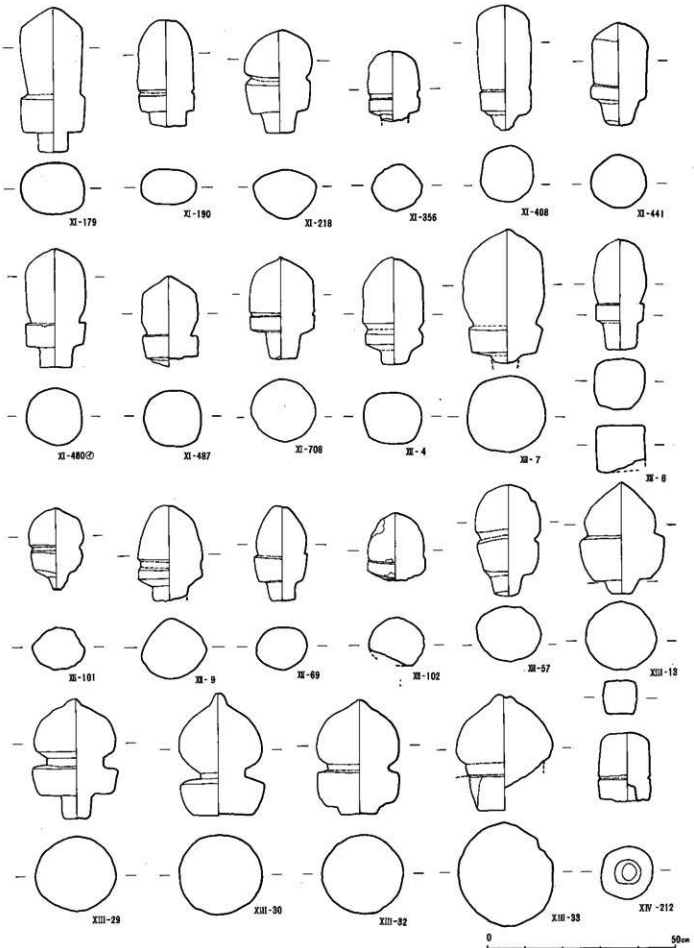

第77図　XI・XII・XIII・XIV区空風輪(38)

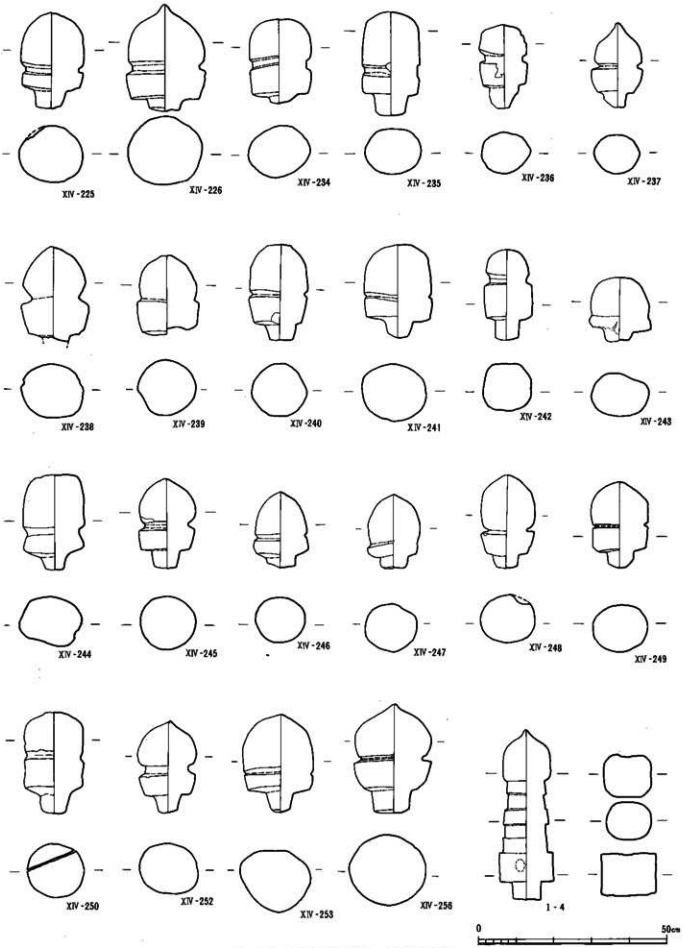

第78図　XIV区空風輪，I区相輪⑨

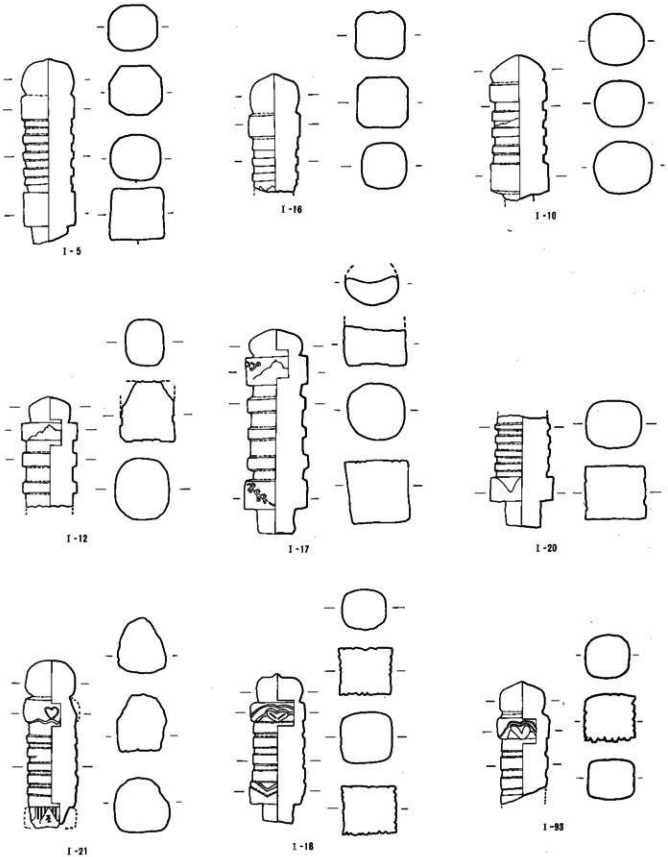

第79図　Ⅰ区相輪(40)

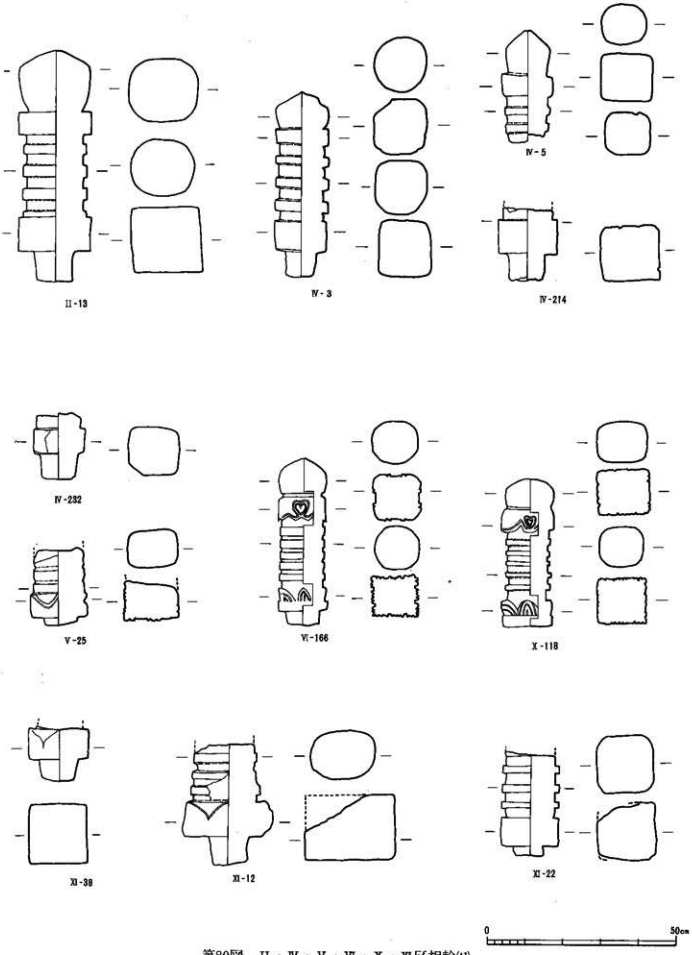

第80図　II・IV・V・VI・X・XI区相輪(41)

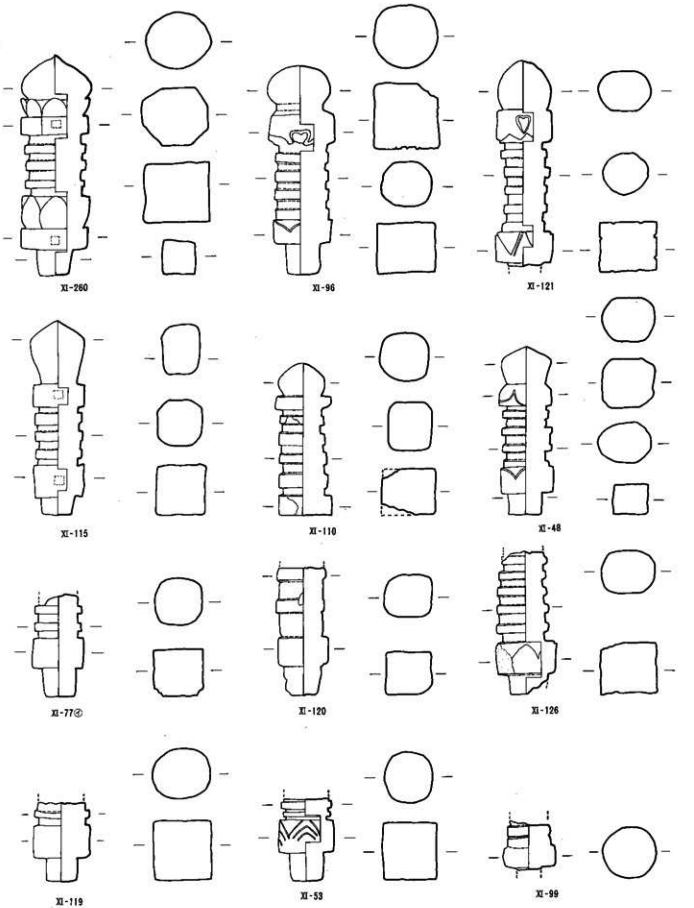

第81図　XI区相輪(42)

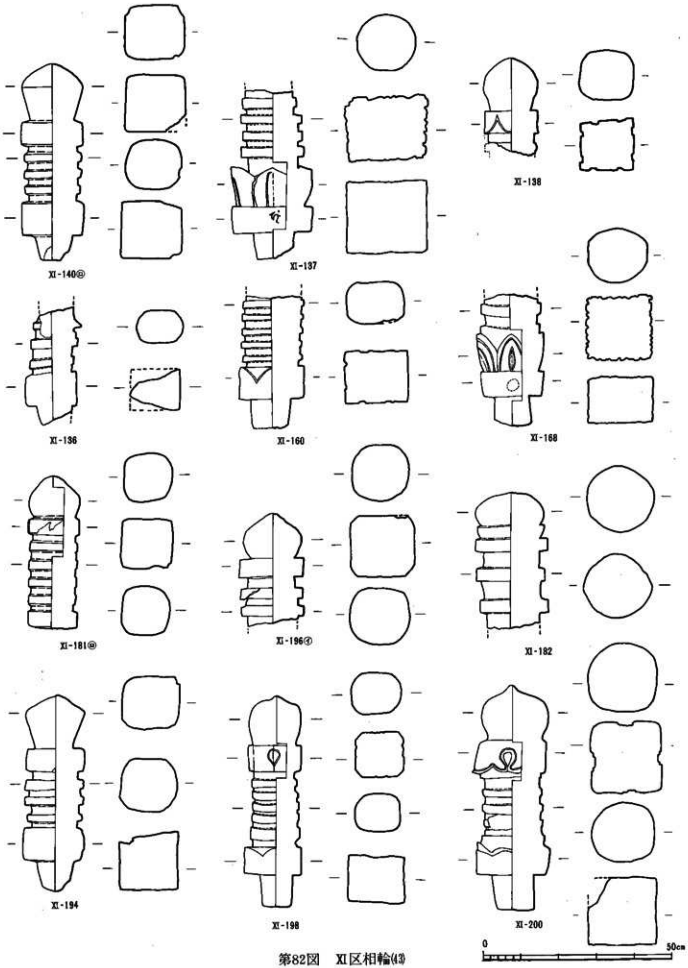

第82図　XI区相輪(43)

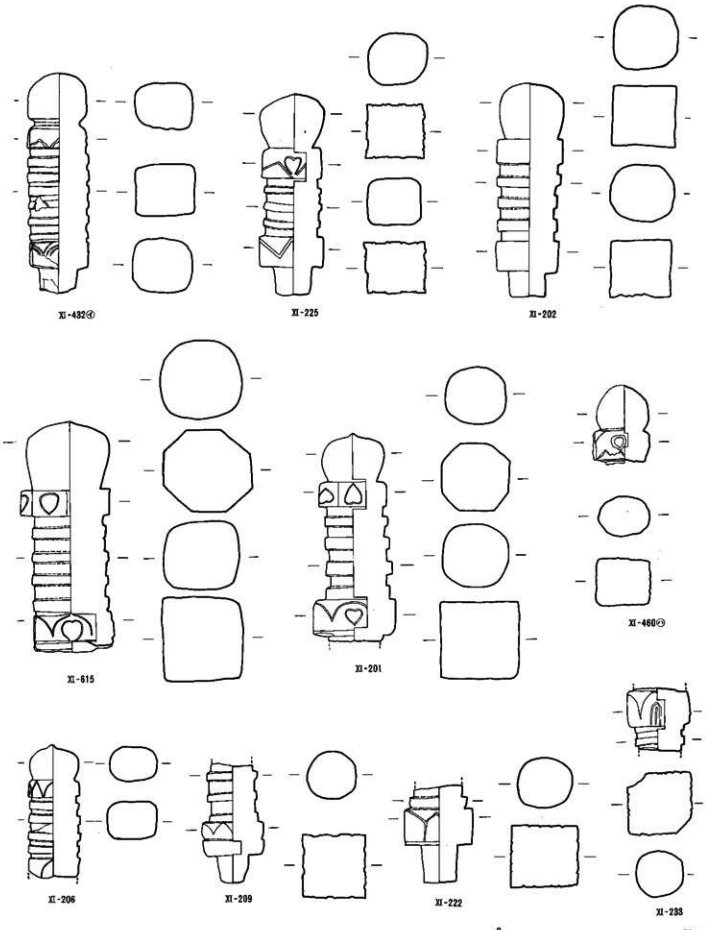

第83図　XI区相輪(44)

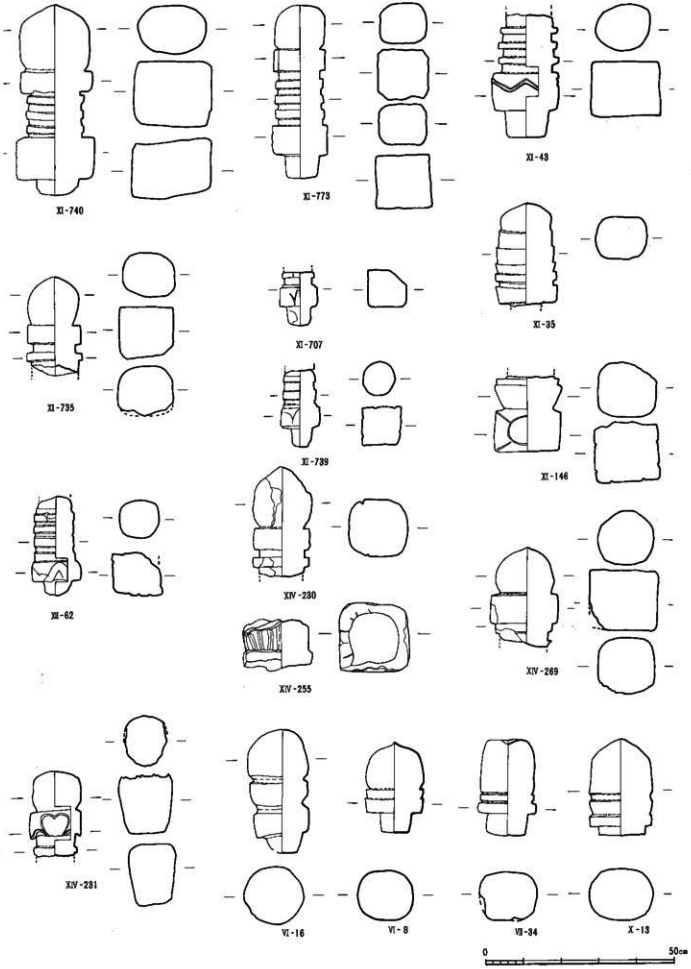

第84図　XI・XII・XIV区相輪，VI・VII・X区相輪的空風輪（45）

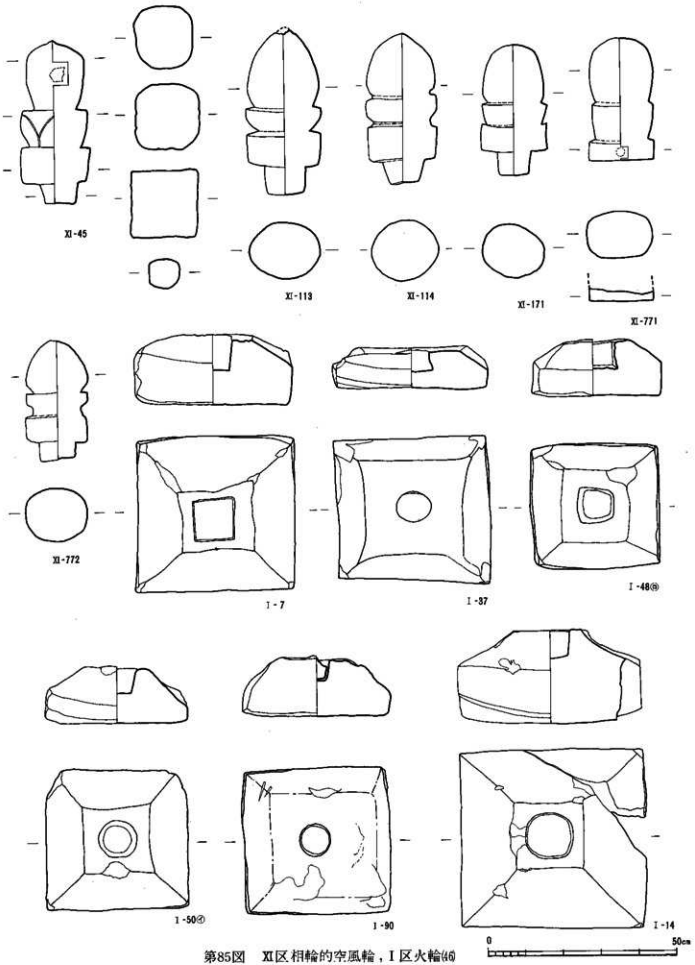

第85図　XI区相輪的空風輪，I区火輪(4)

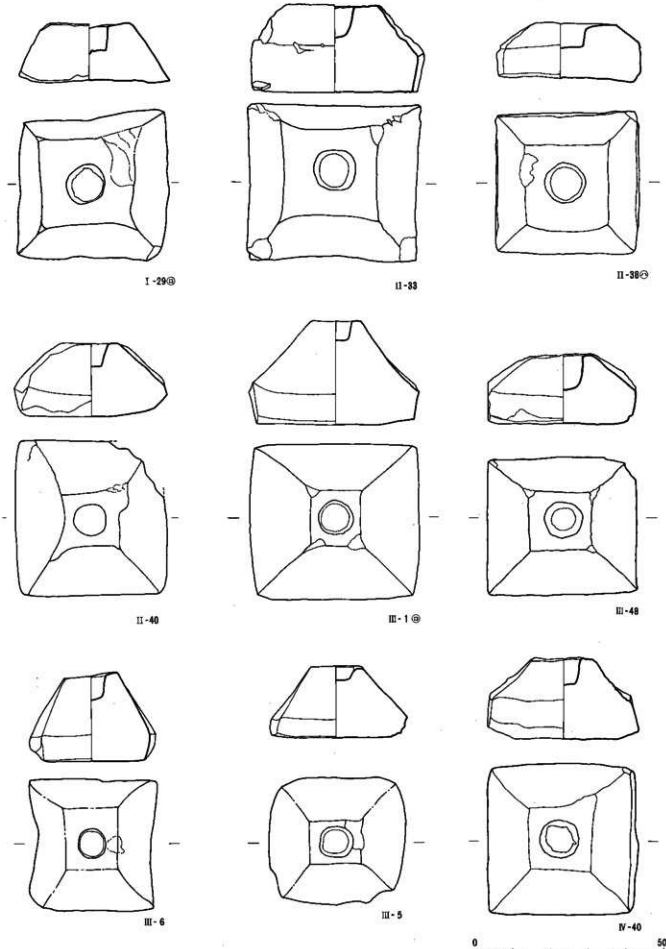

第86図　Ⅰ・Ⅱ・Ⅲ・Ⅳ区火輪(47)

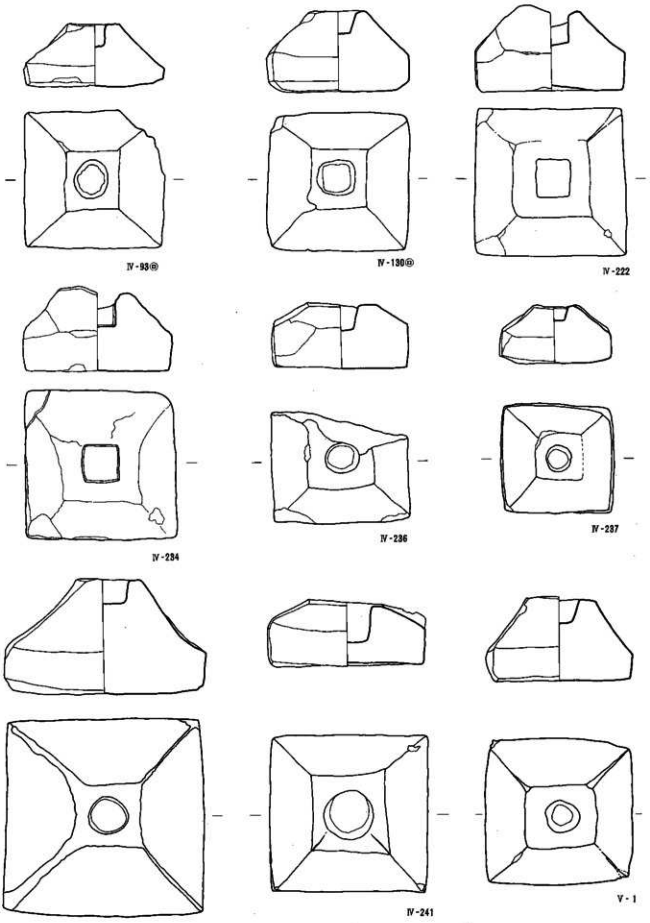

第87図　Ⅳ・Ⅴ区火輪(48)

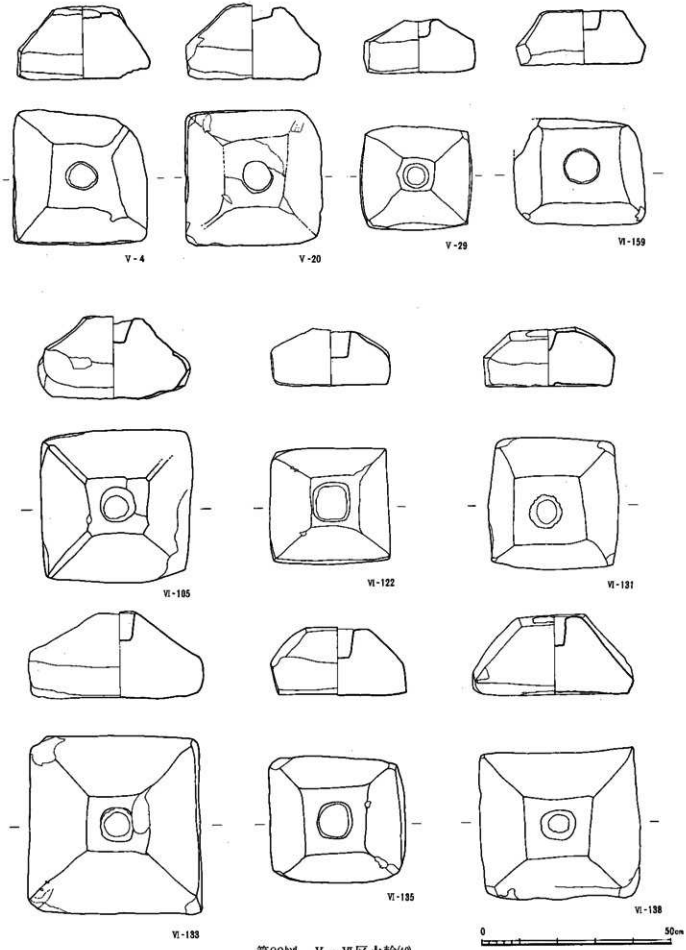

第88図　V・VI区火輪(49)

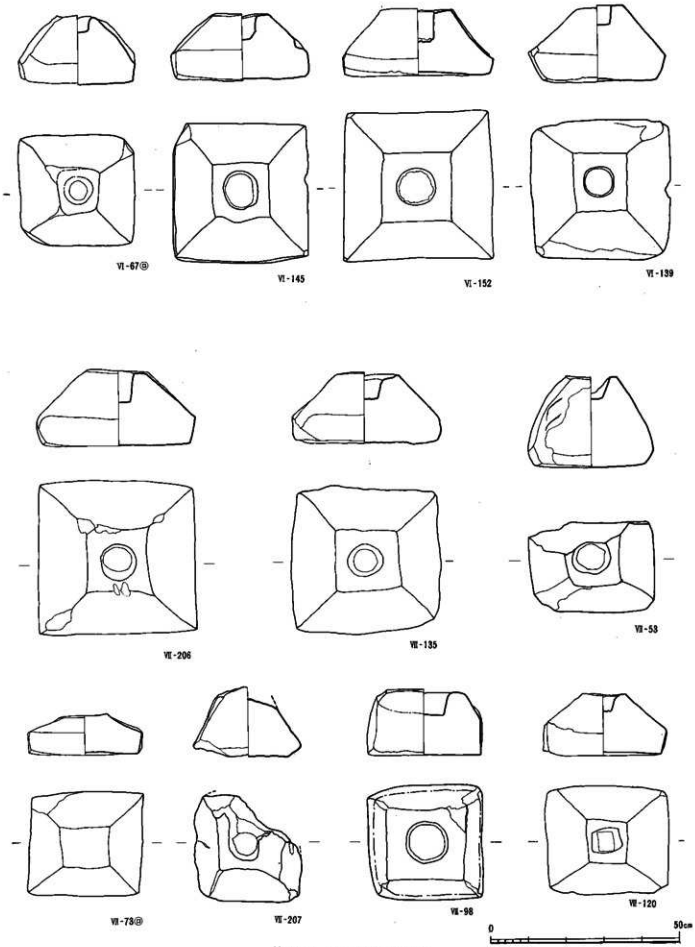

第89図　Ⅵ・Ⅶ区火輪(6)

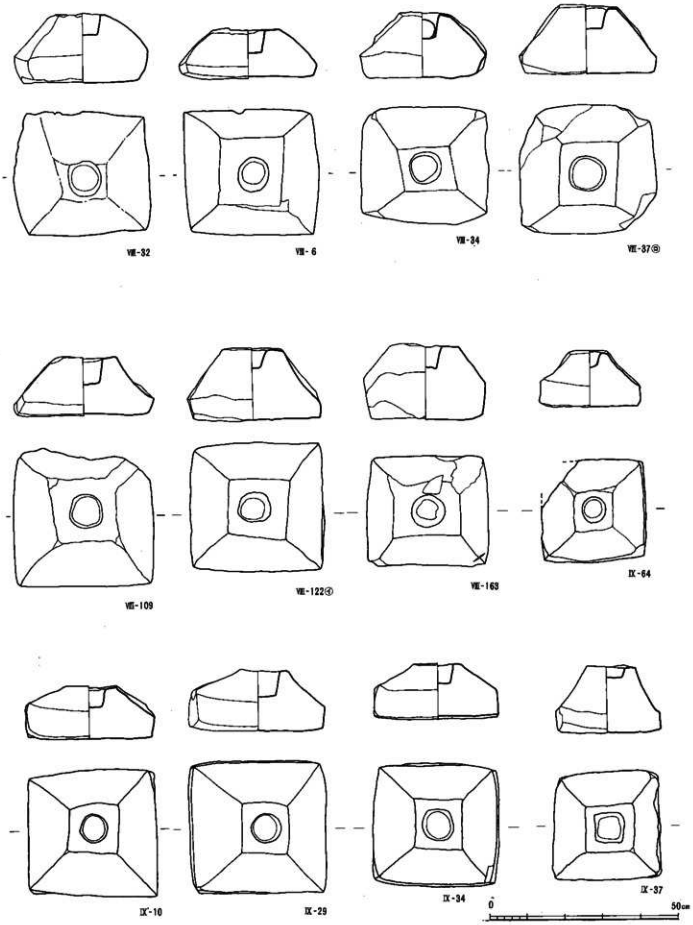

第90図　Ⅷ・Ⅸ区火輪(51)

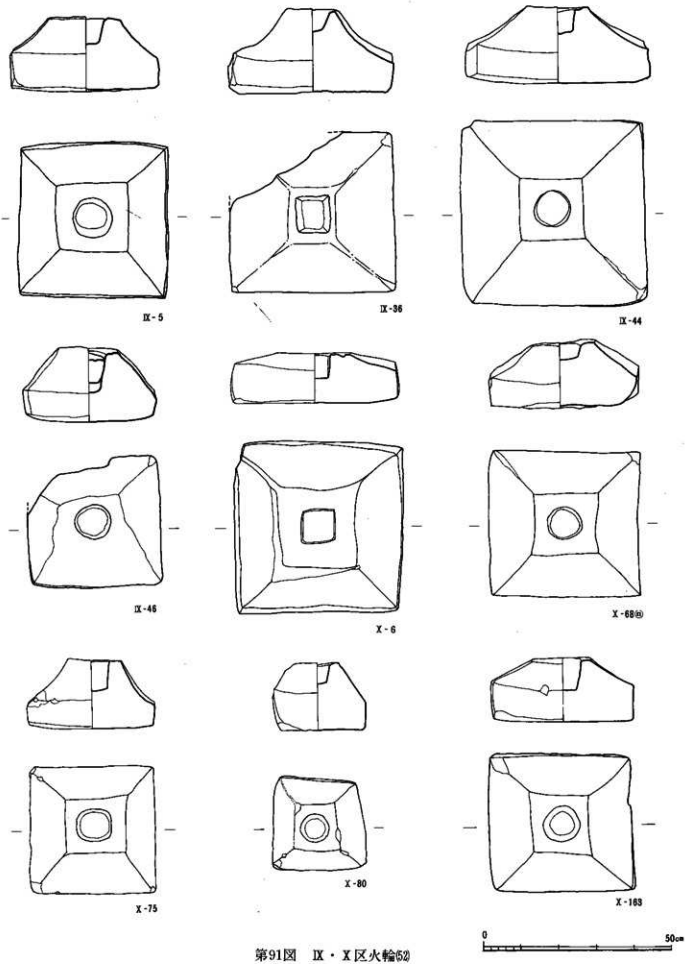

第91図　Ⅸ・Ⅹ区火輪52

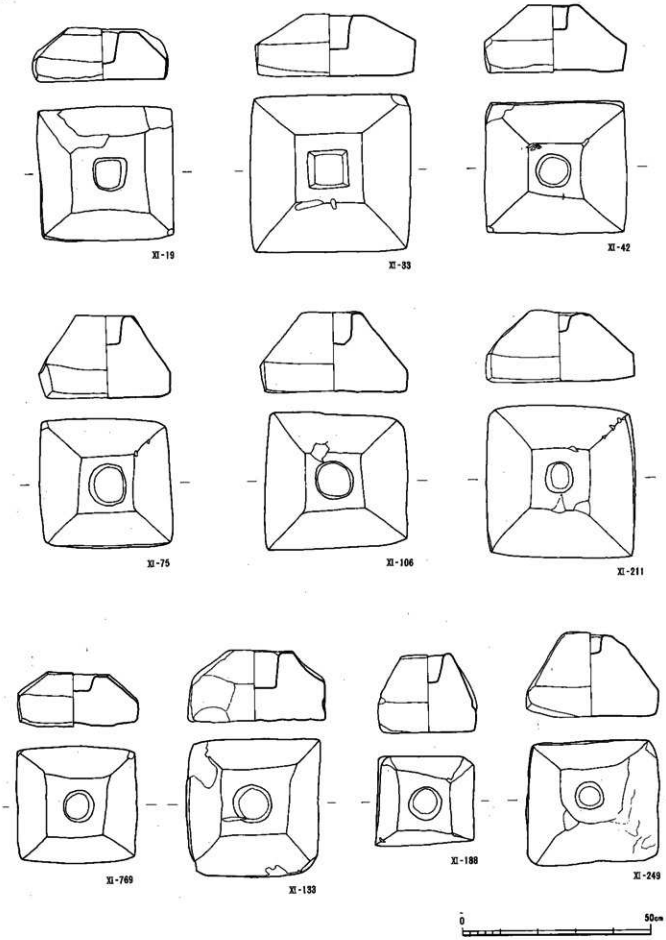

第92図　XI区火輪53)

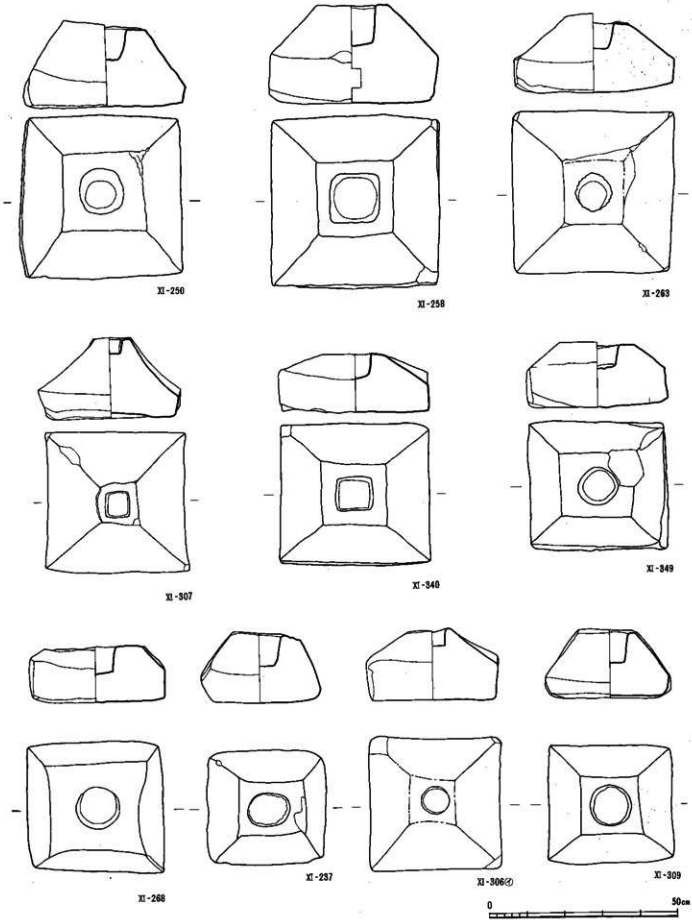

第93図　XI区火輪54

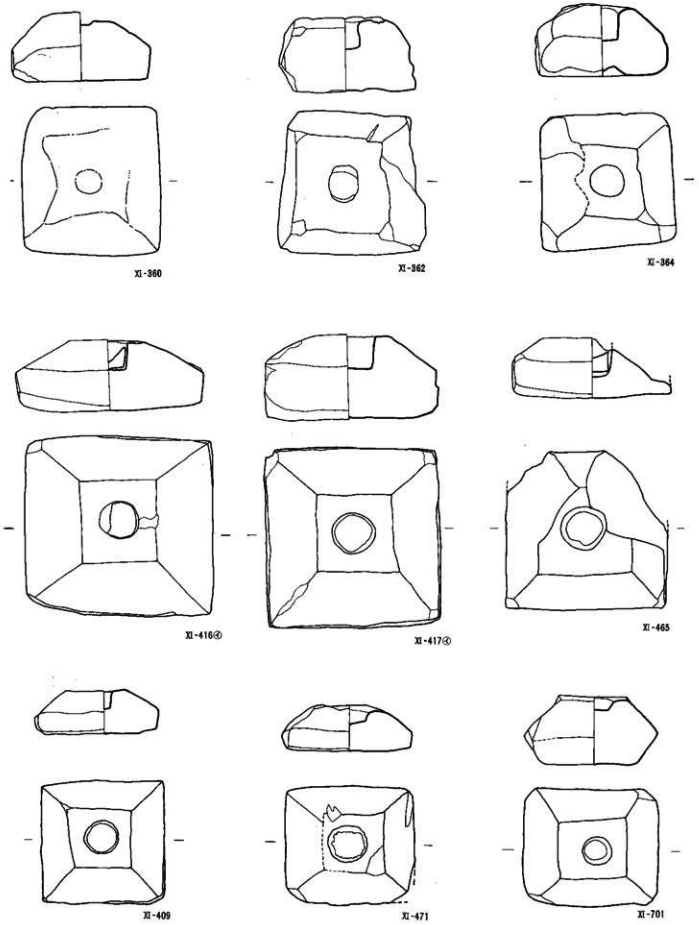

第94図　XI区火輪(55)

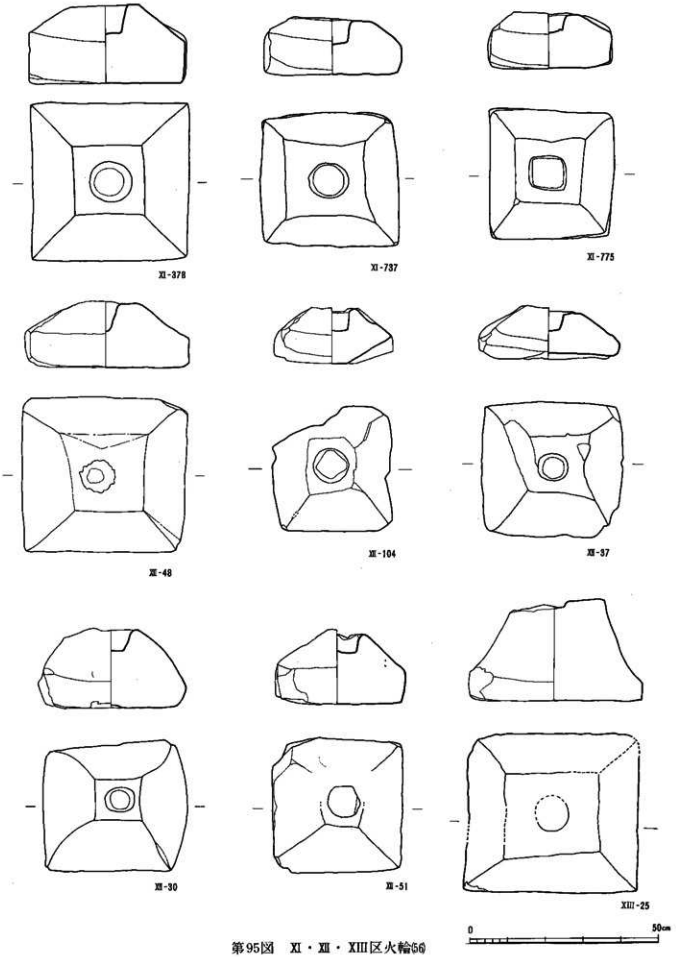

第95図　XI・XII・XIII区火輪塔

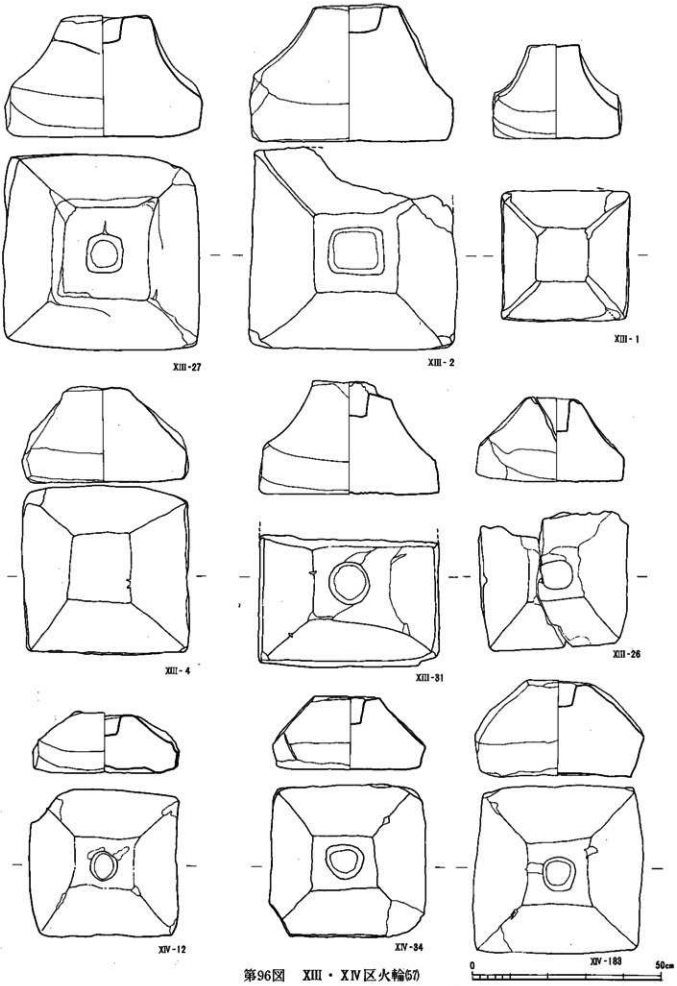

第96図　XIII・XIV区火輪67

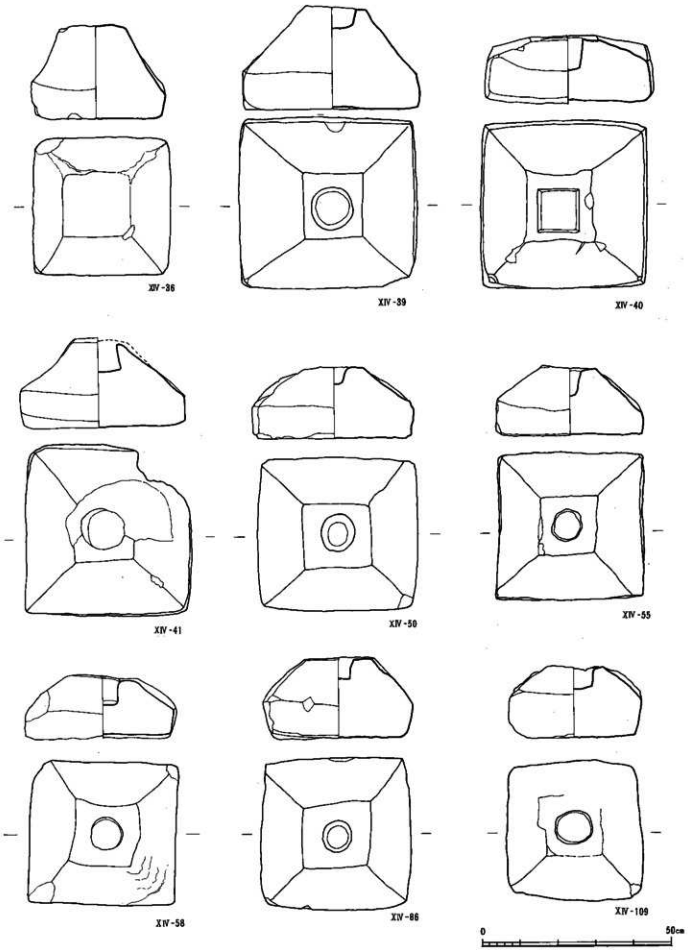

第97図　XIV区火輪塔

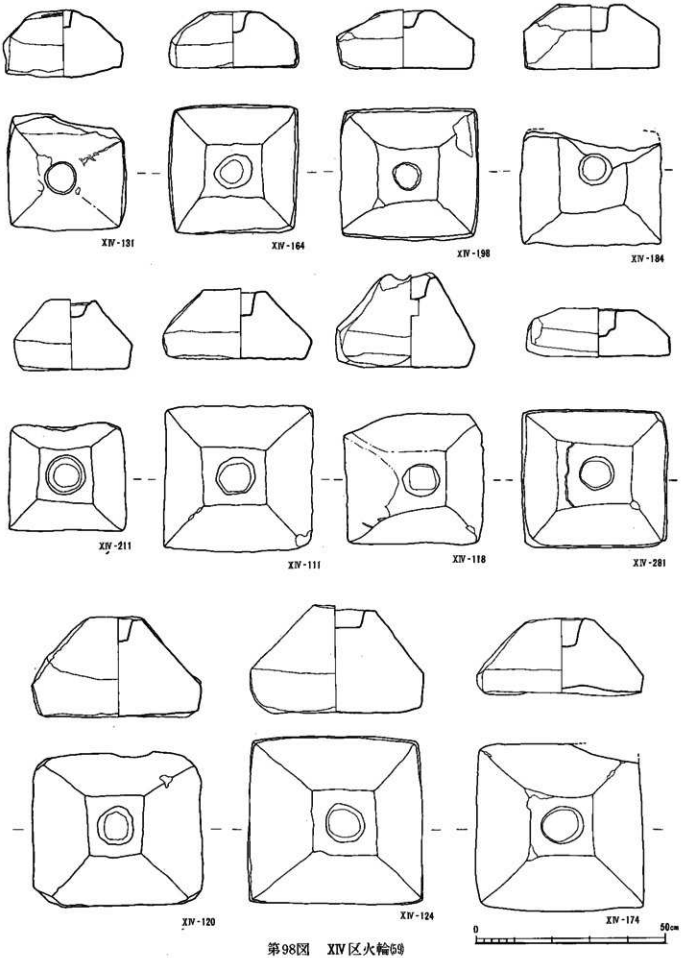

第98図　XⅣ区火輪(59)

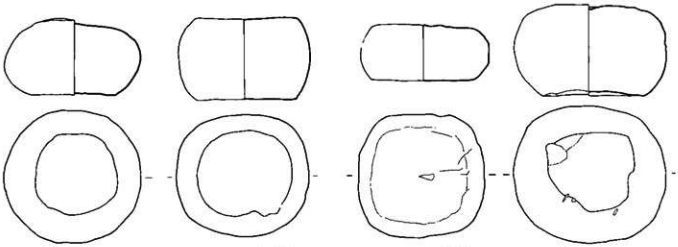

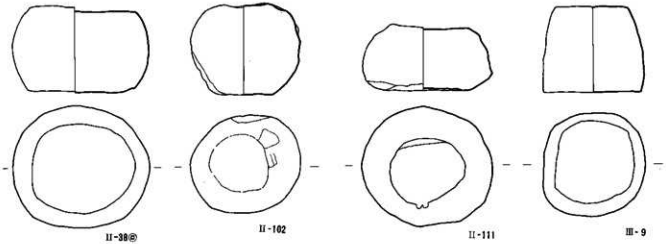

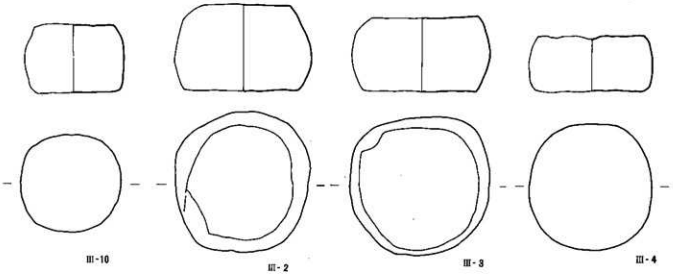

第99図　I・II・III区水輪師

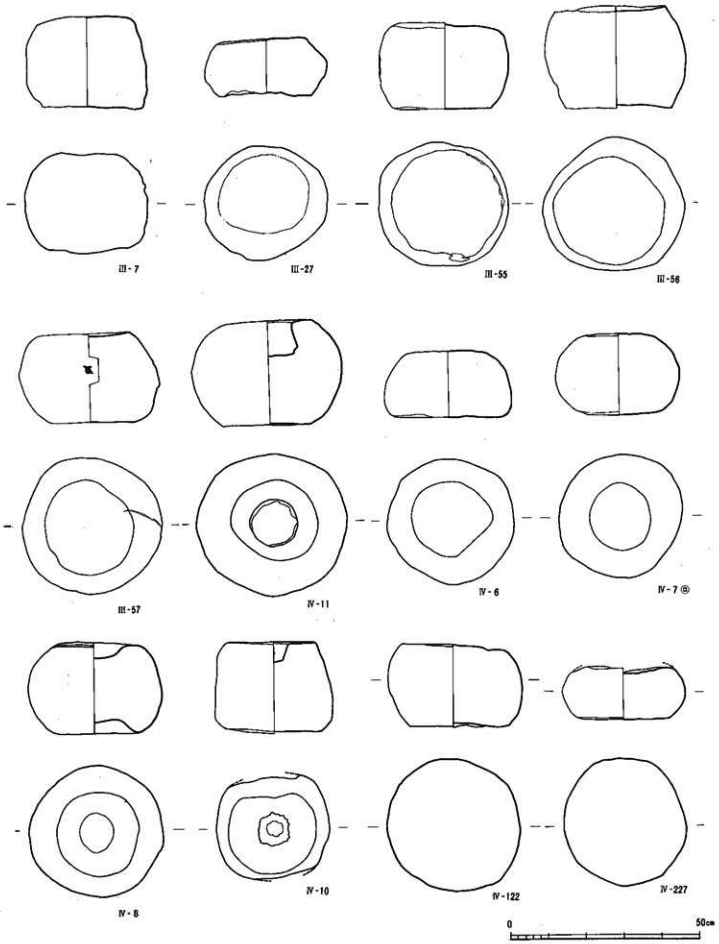

第100図　Ⅲ・Ⅳ区水輪(61)

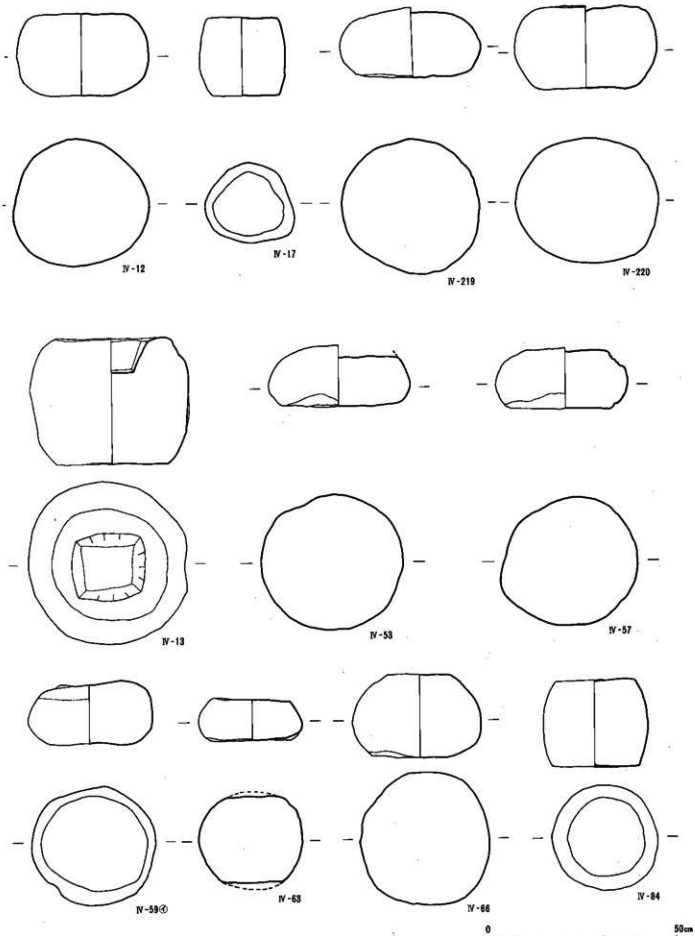

第101図　Ⅳ区水輪⑫

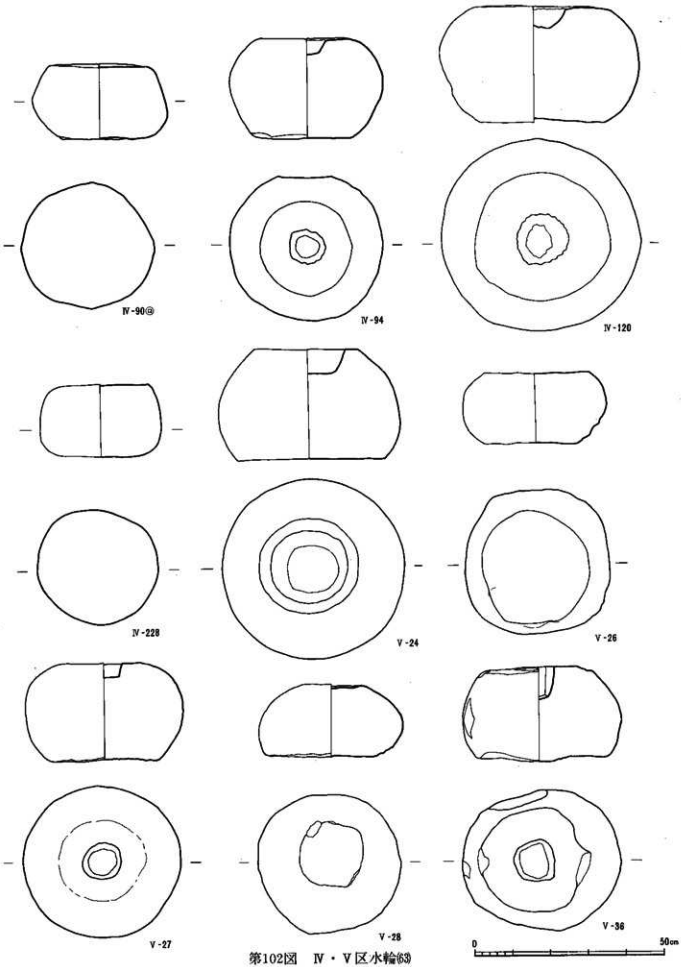

第102図　Ⅳ・Ⅴ区水輪⑥3

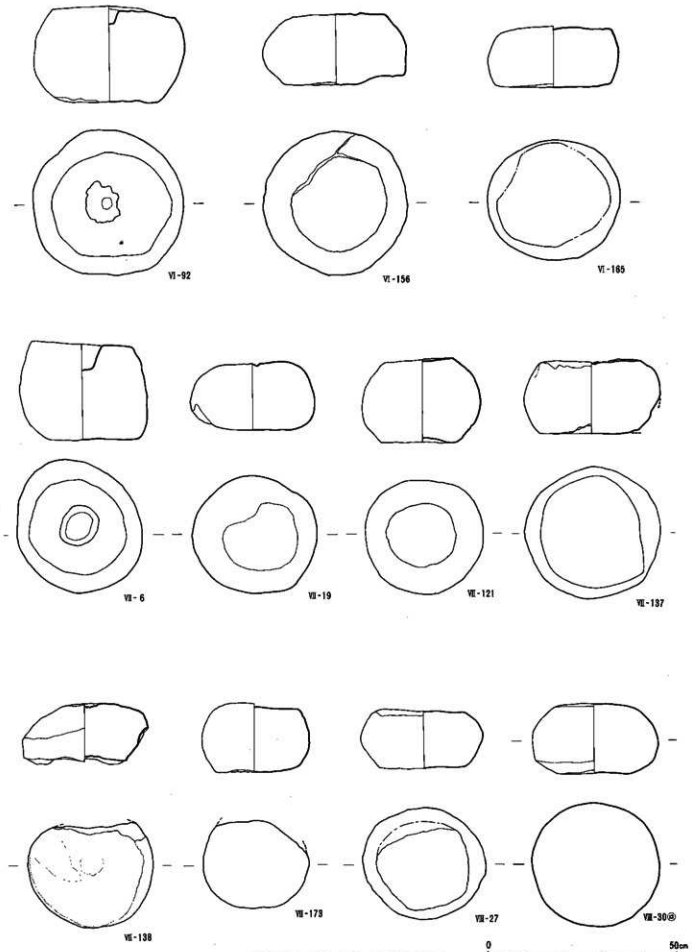

第103図　Ⅵ・Ⅶ・Ⅷ区水輪(4)

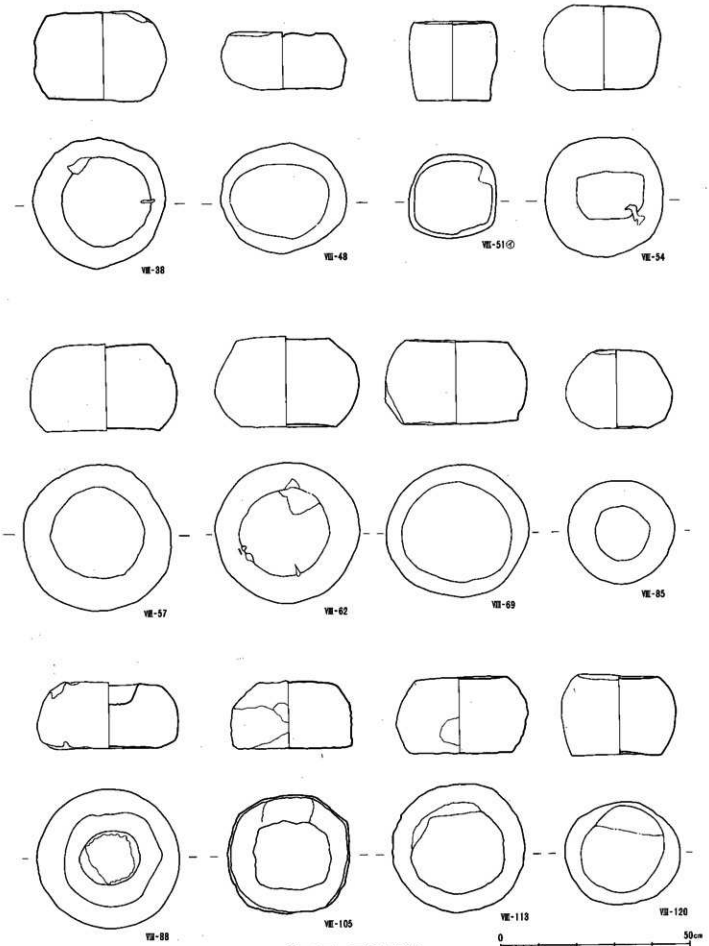

第104図　Ⅷ区水輪(65)

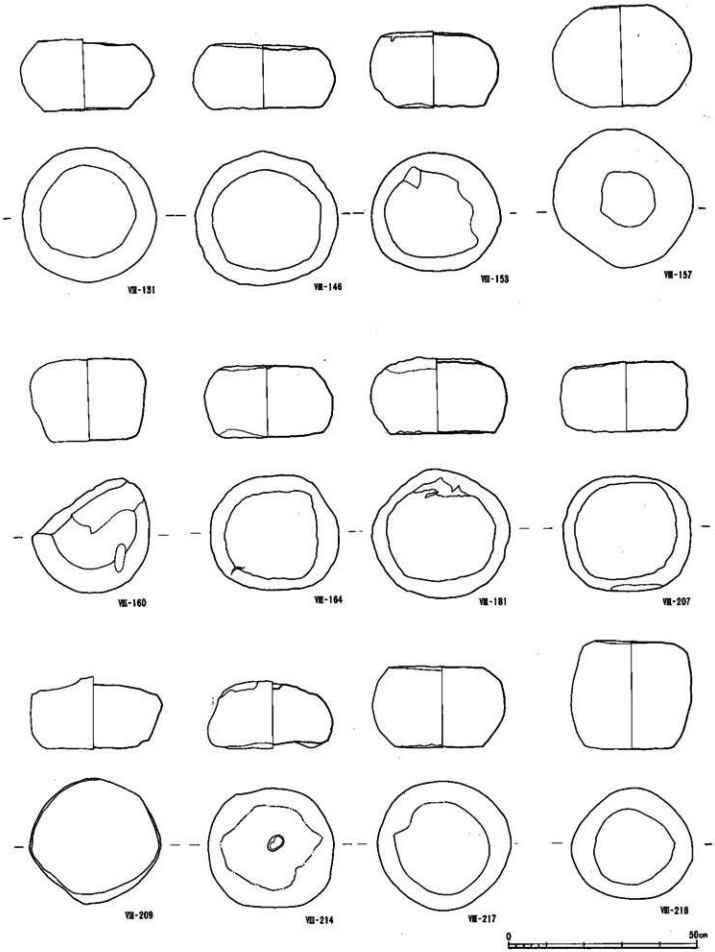
Ⅷ-131
Ⅷ-146
Ⅷ-153
Ⅷ-157
Ⅷ-160
Ⅷ-164
Ⅷ-181
Ⅷ-207
Ⅷ-209
Ⅷ-214
Ⅷ-217
Ⅷ-218
0
50cm

第105図 Ⅷ区水輪(6)

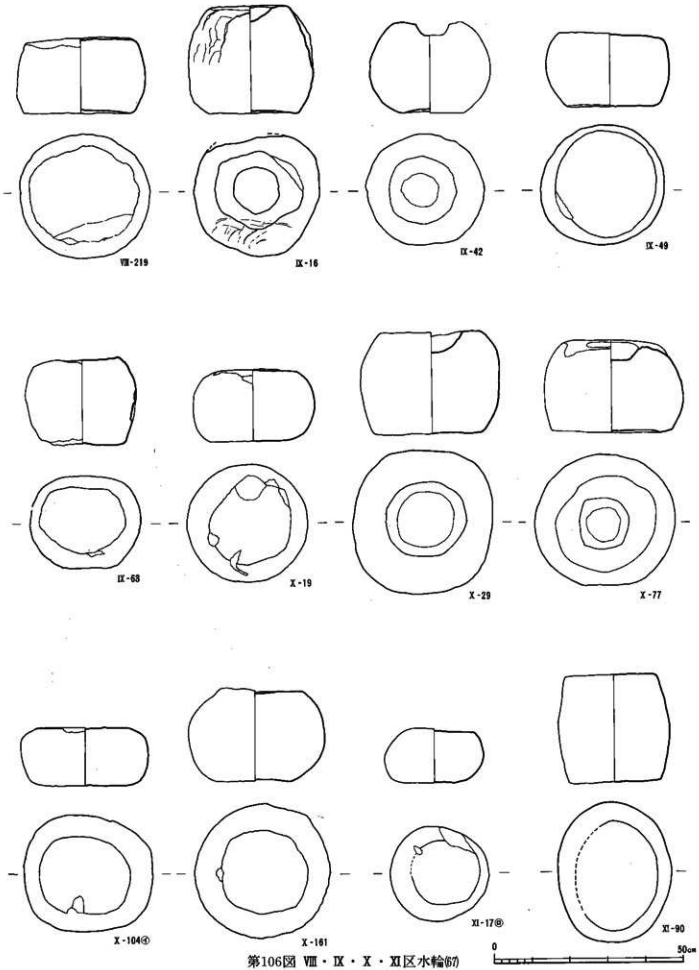

第106図 Ⅷ・Ⅸ・Ⅹ・Ⅺ区水輪(67)

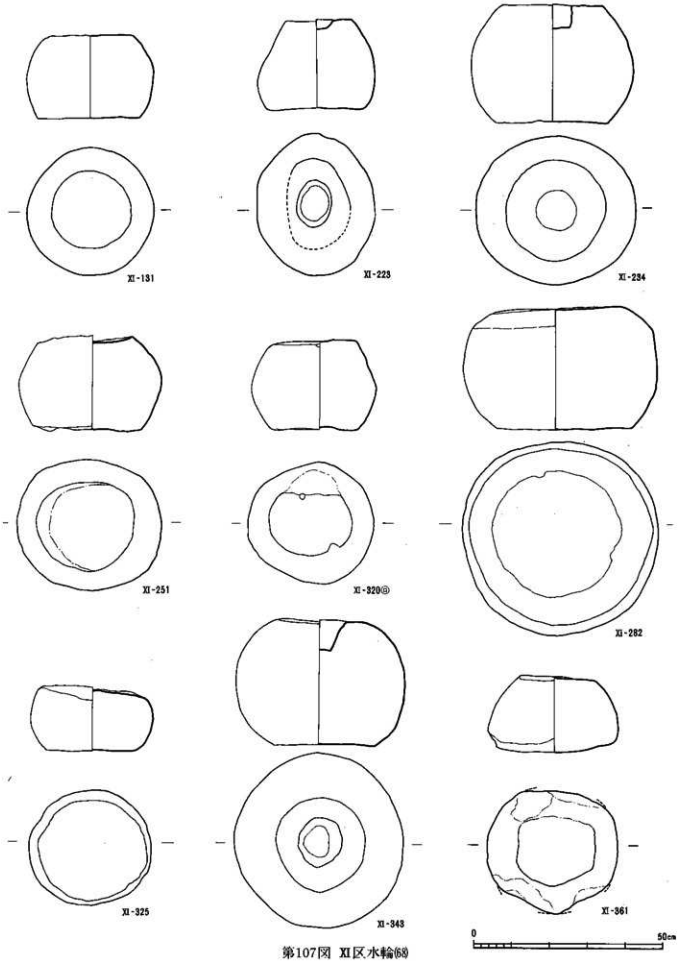

第107図 XI区水輪(68)

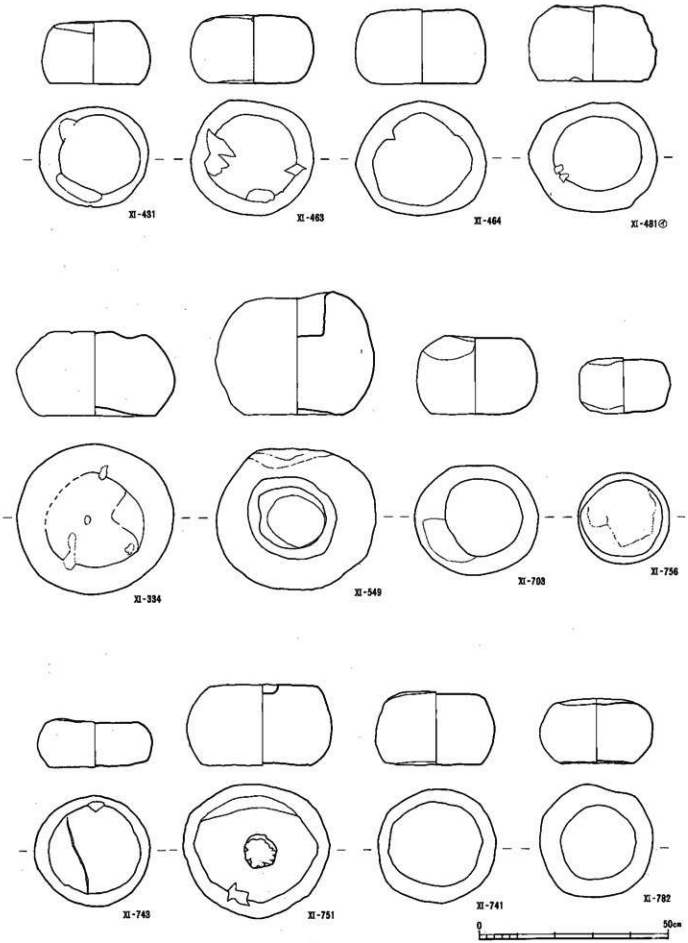

第108図 XI区水輪(6)

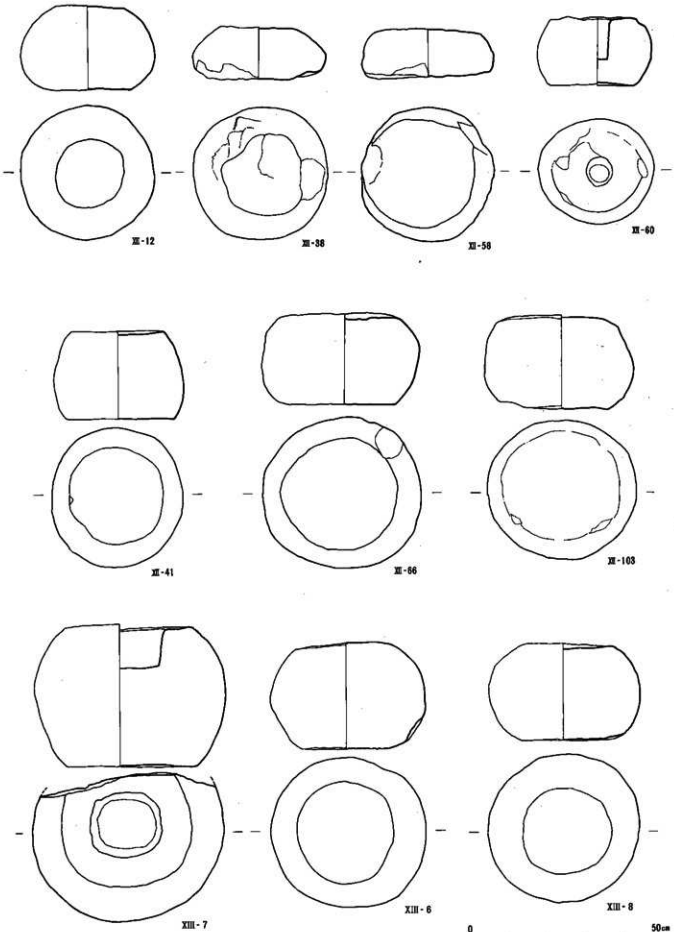

第109図 XI・XIII区水輪(7)

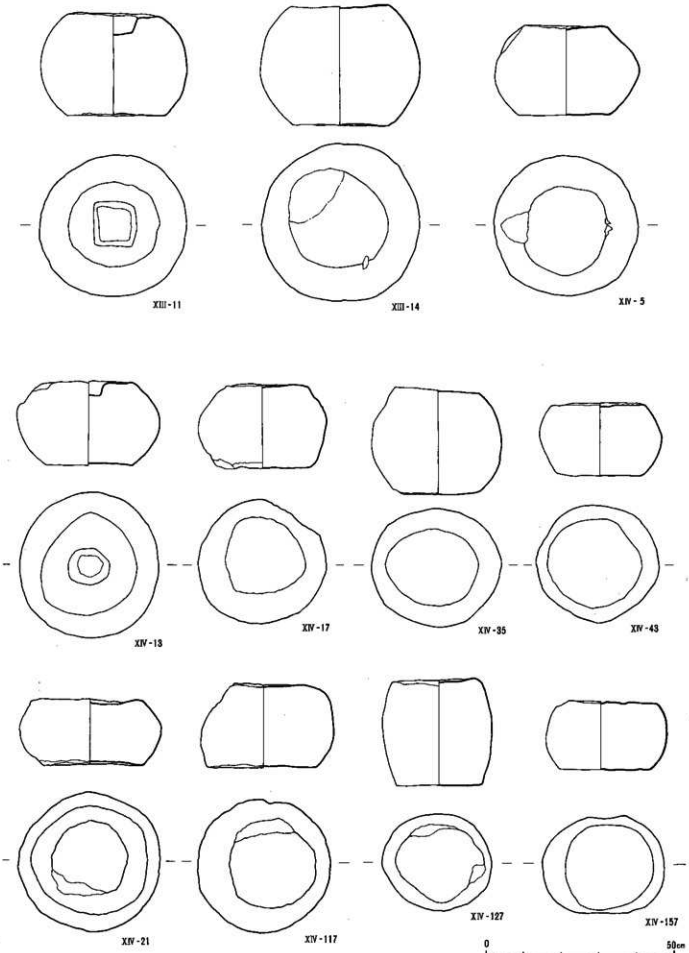

第110図 XIII・XIV区水輪(7)

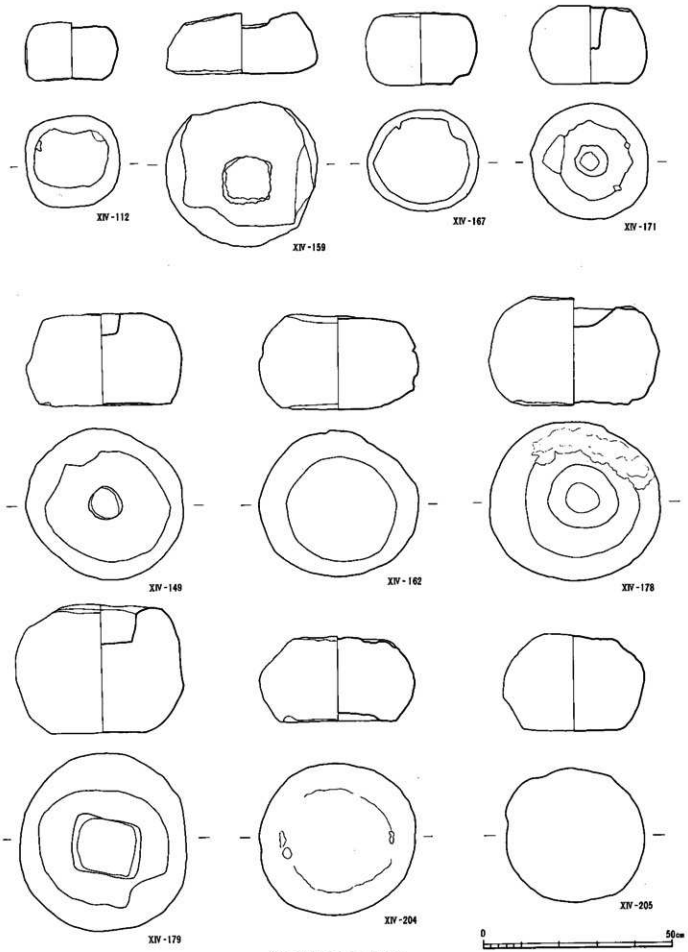

第111図 XIV区水輪(72)

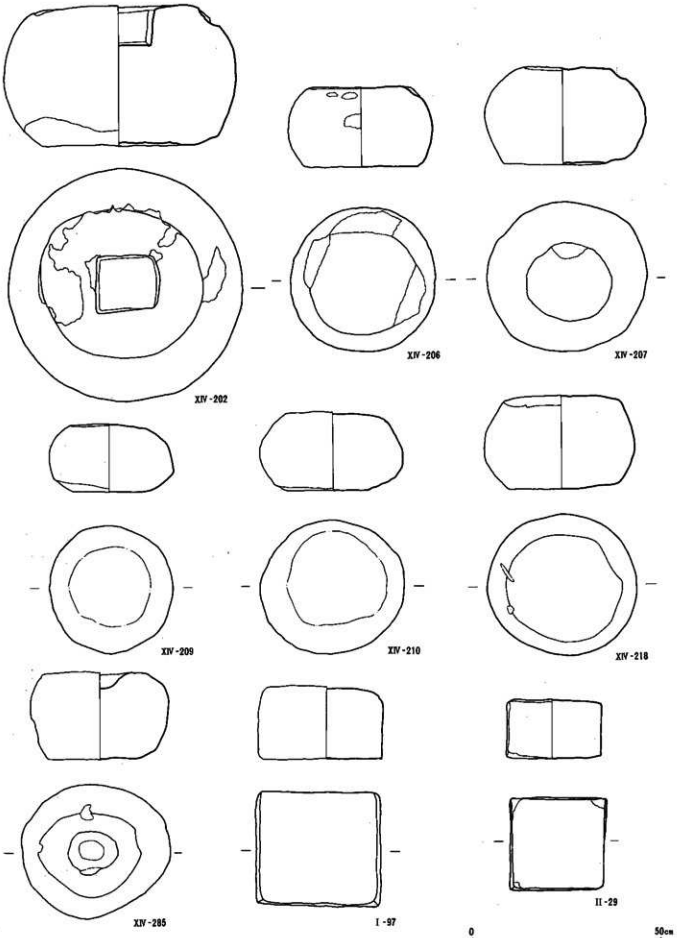

第112図 XIV区水輪，I・II区 塔身(73)

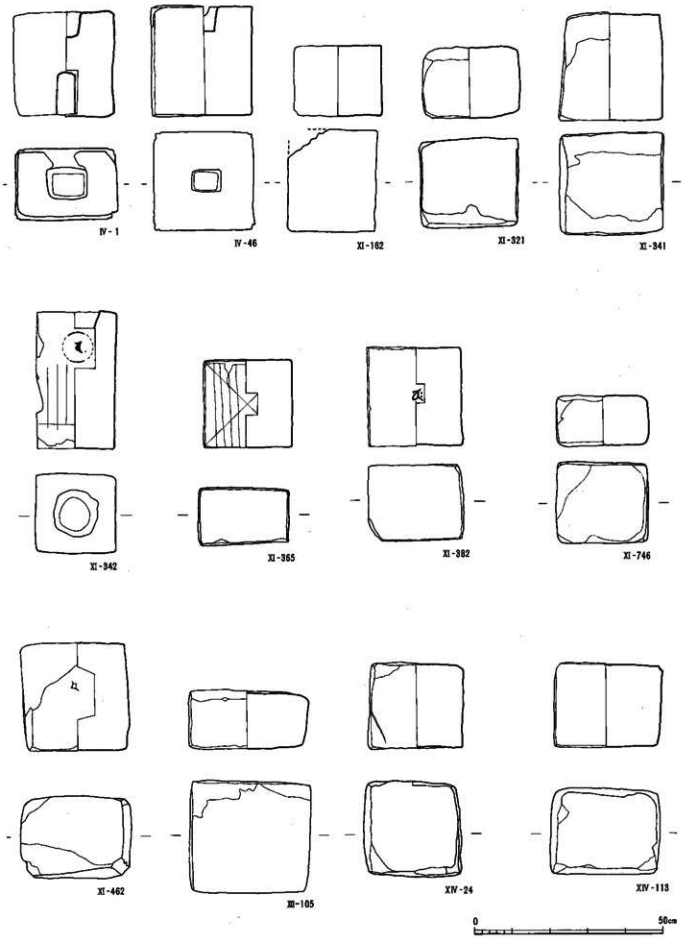

第113図 Ⅳ・Ⅺ・Ⅻ・XIV塔身区(74)

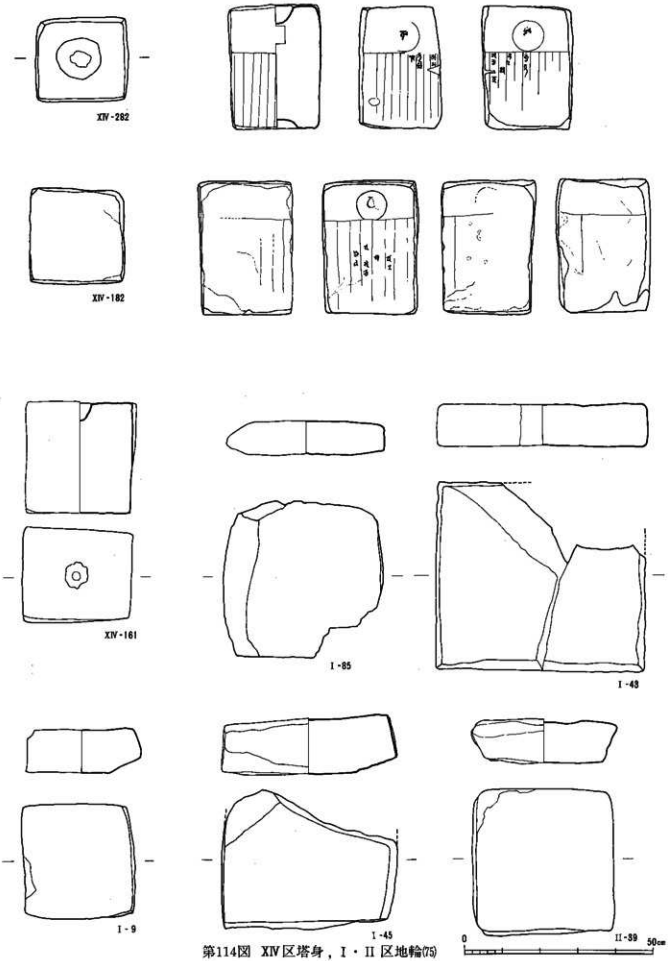

第114図　XIV区塔身，I・II区地輪(75)

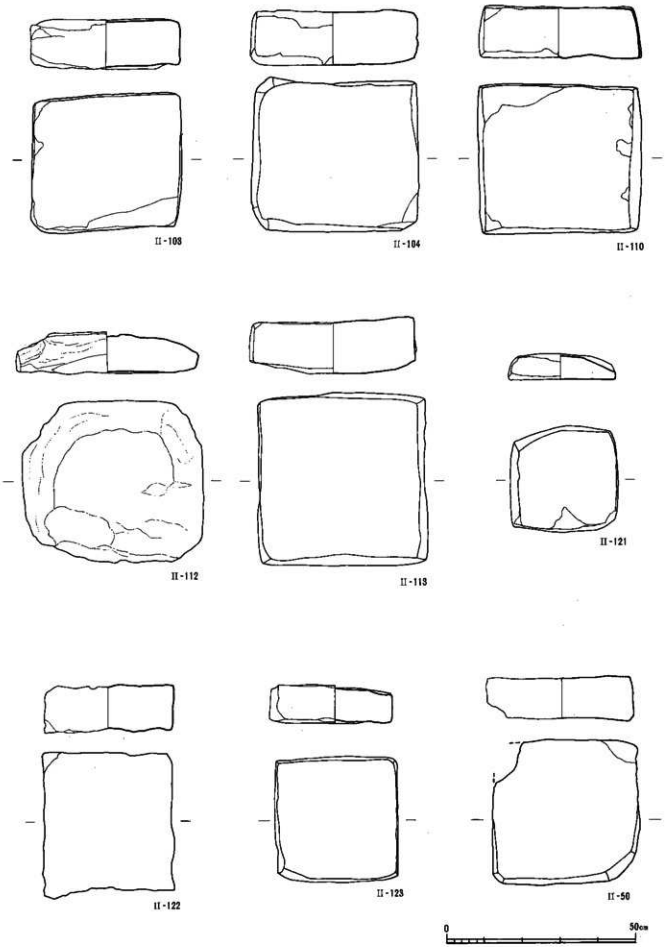

第115図 II区地輪(6)

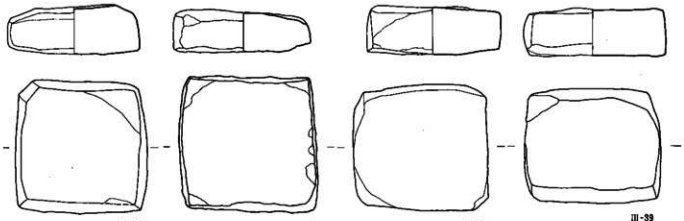

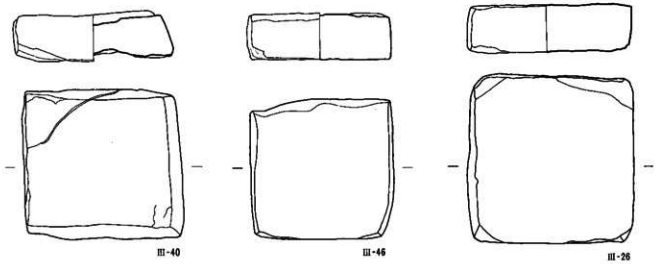

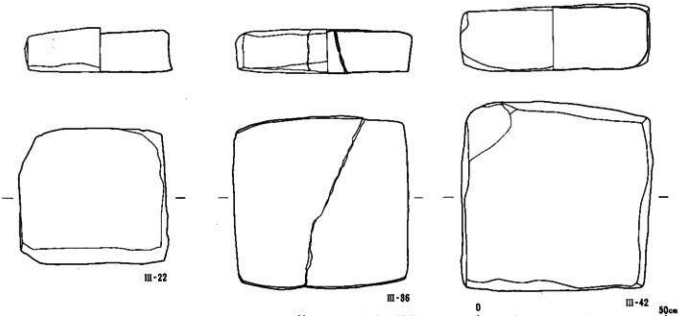

第116図 Ⅲ区地輪(77)

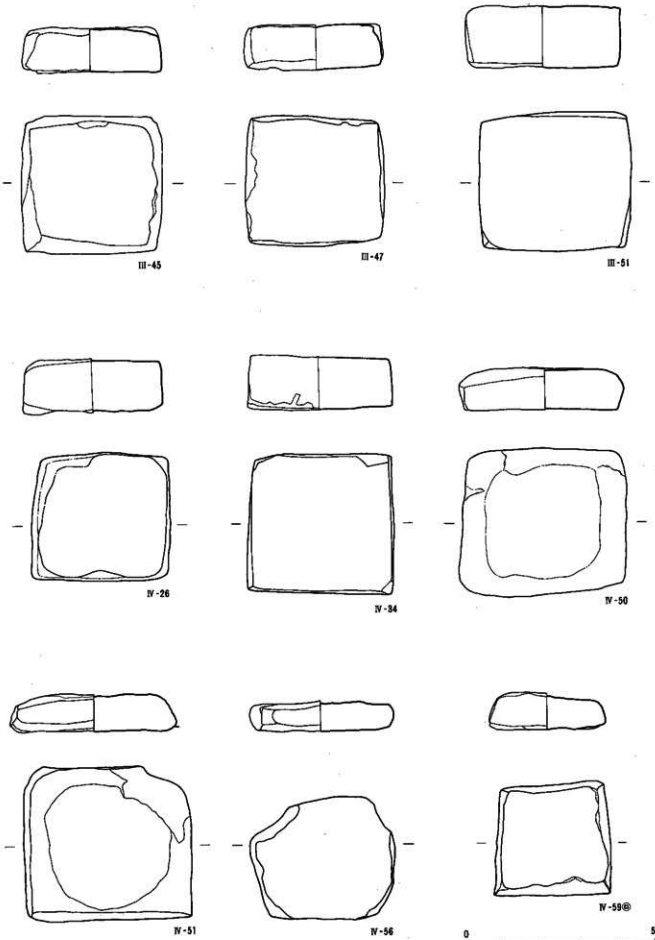

第117図 Ⅲ・Ⅳ区地輪(78)

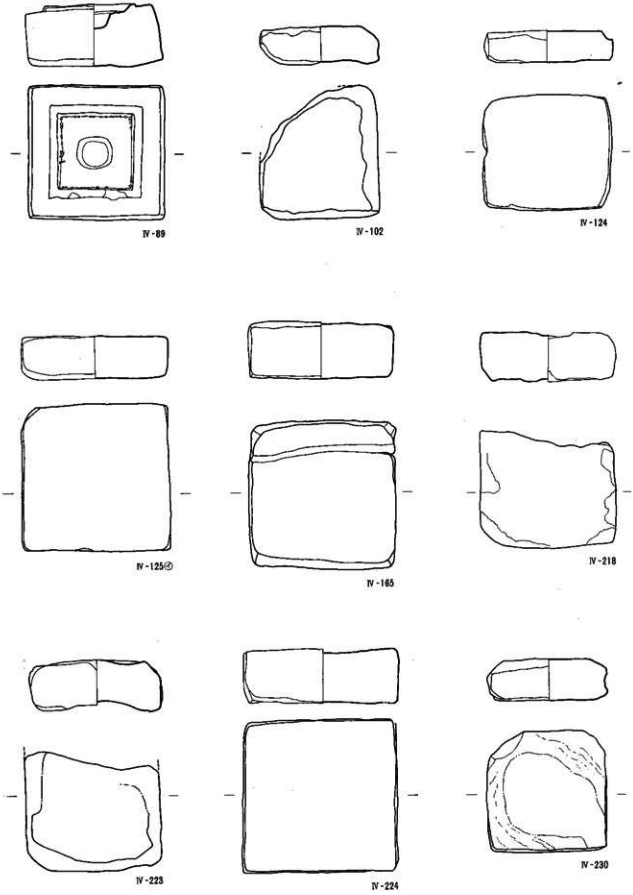

第118図 Ⅳ区地輪⑦⑧

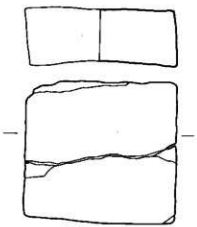

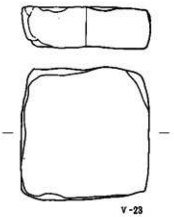

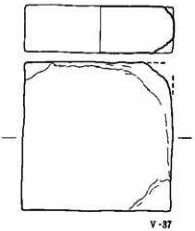

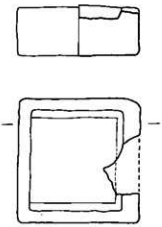

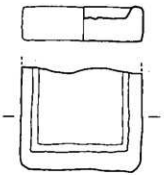

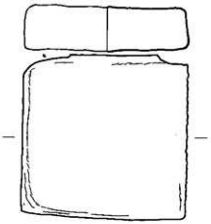

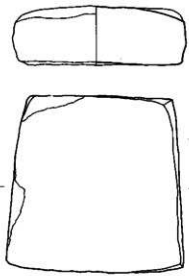

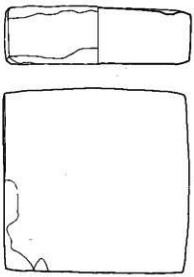

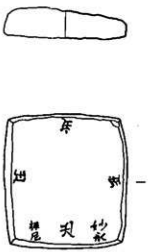

第119図　V・VI区地輪80

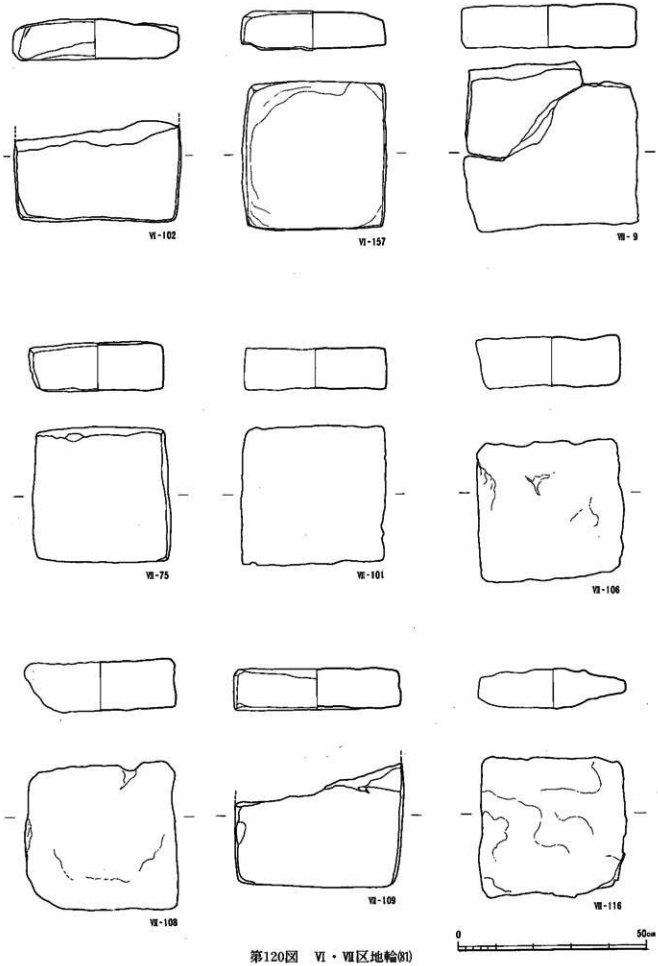

第120図　Ⅵ・Ⅶ区地輪(81)

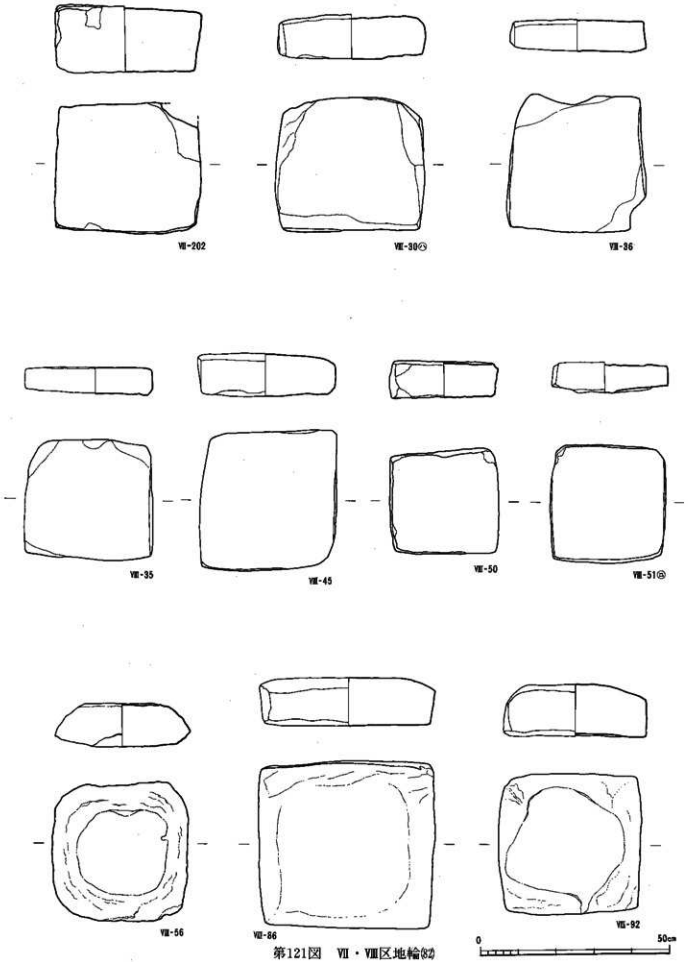

第121図　Ⅶ・Ⅷ区地輪(3)

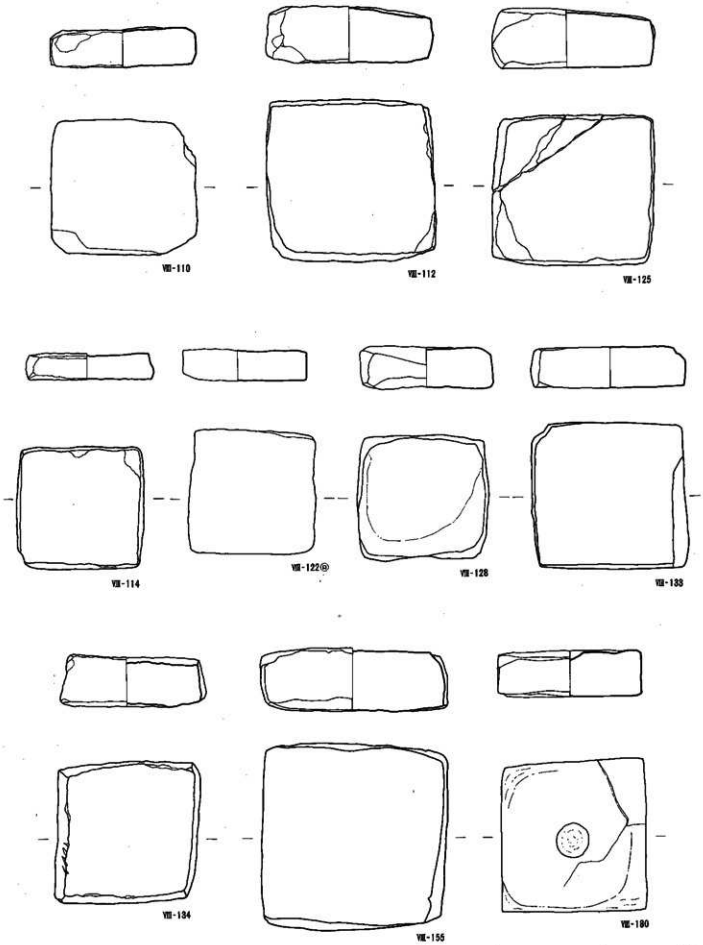

第122図　Ⅷ区地輪(63)

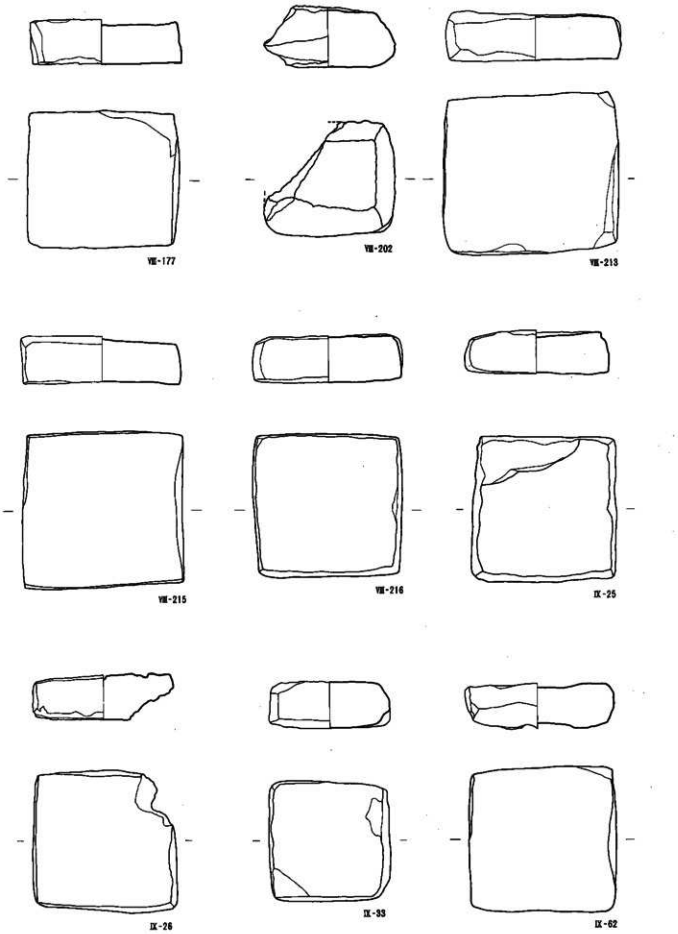

第123図　Ⅷ・Ⅸ区地輪(84)

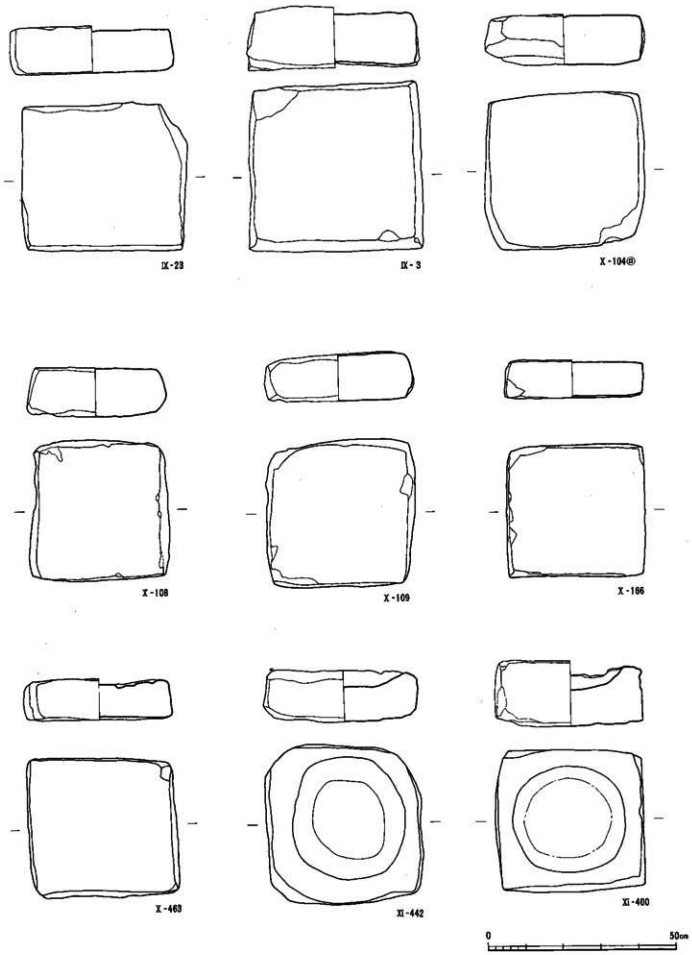

第124図　Ⅸ・Ⅹ・Ⅺ区地輪㉟

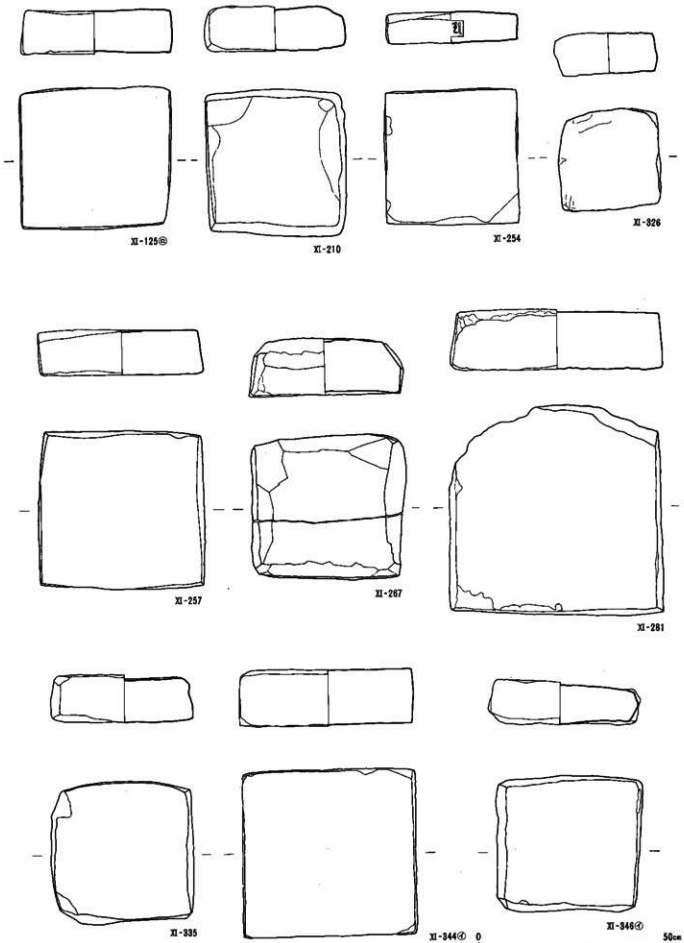

第125図　XI区地輪㊀

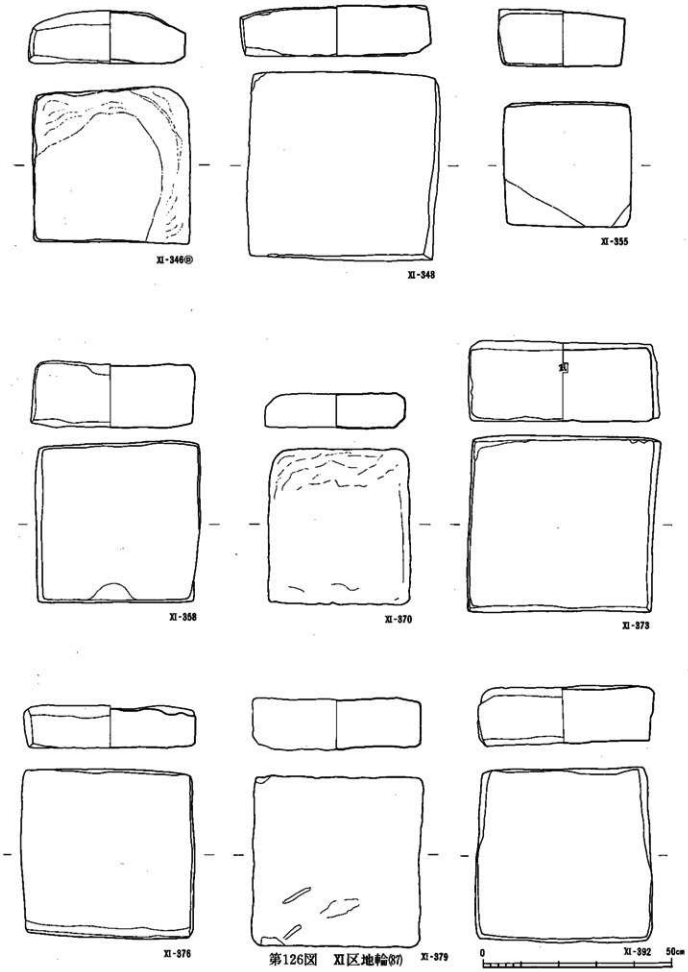

第126図　XI区地輪(87)

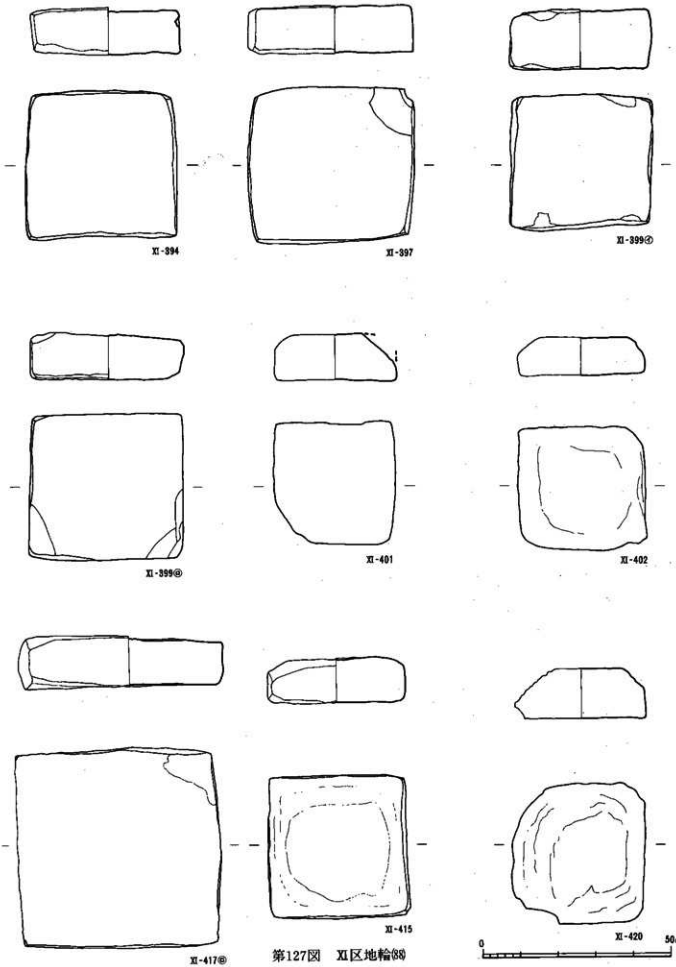

第127図　XI区地輪(8)

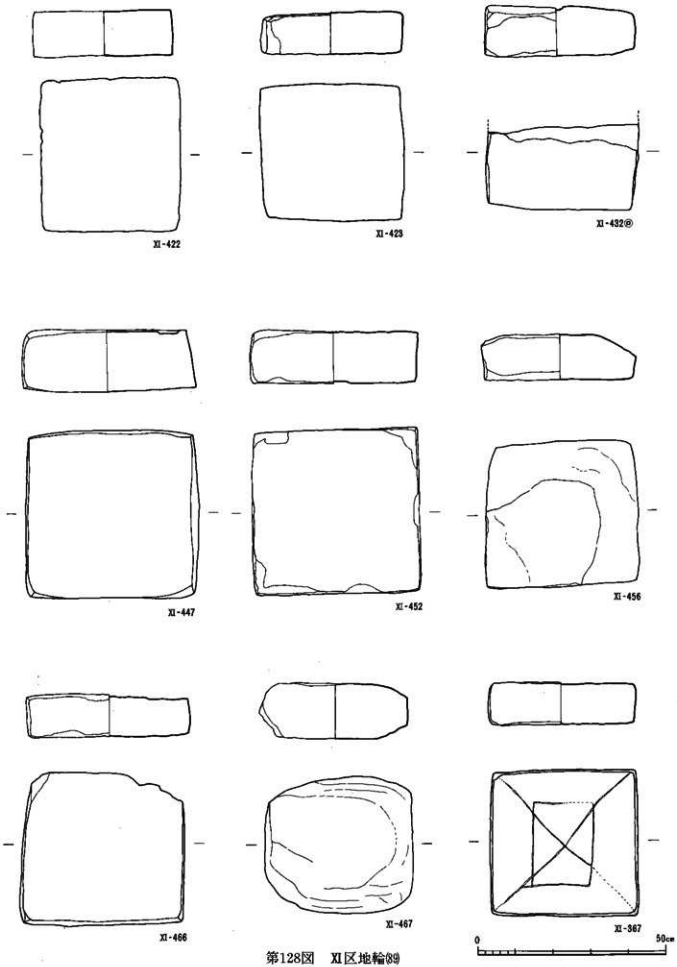

第128図　XI区地輪⑧⑨

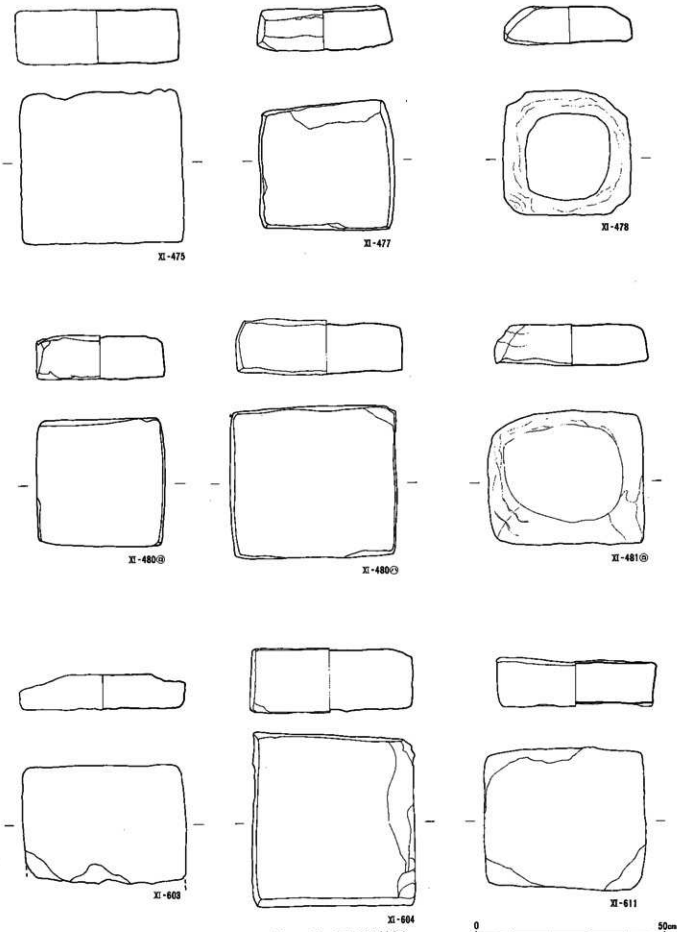

第129図　XI区地輪90

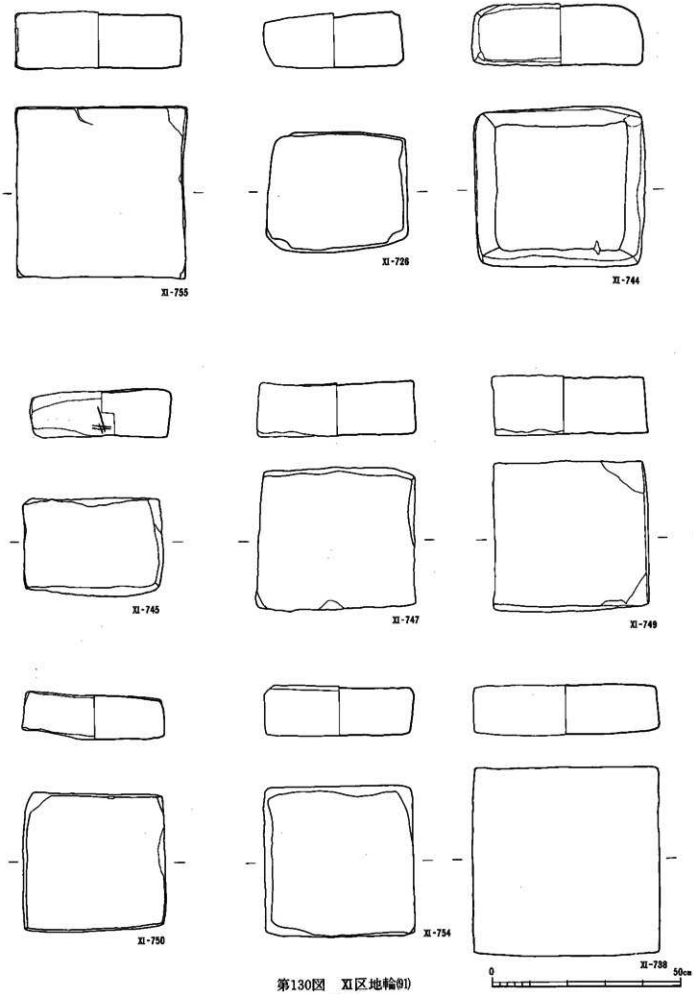

第130図　XI区地輪(1)

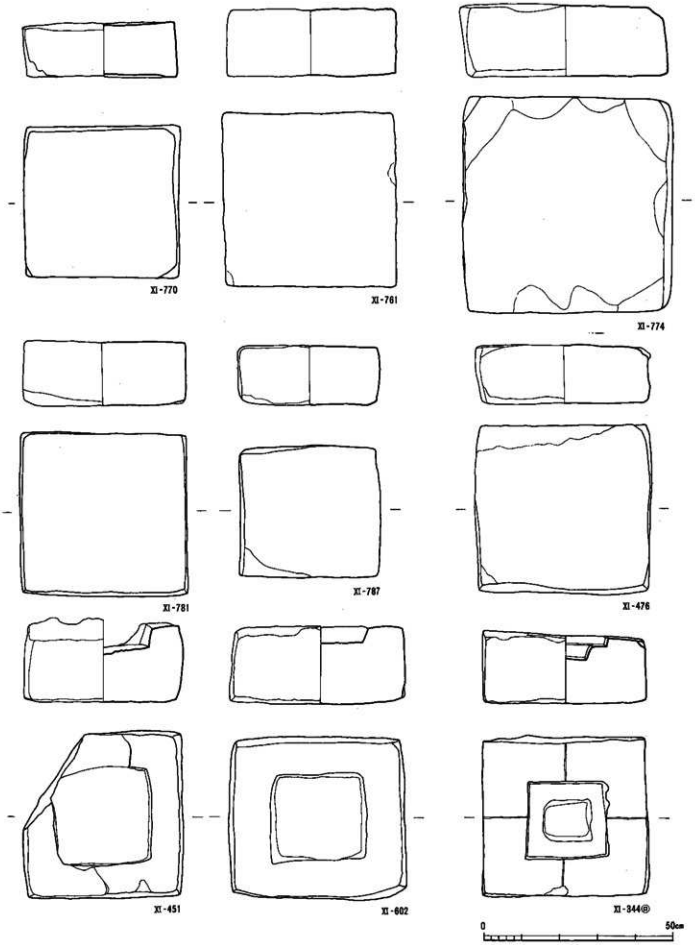

第131図　XI区地輪(92)

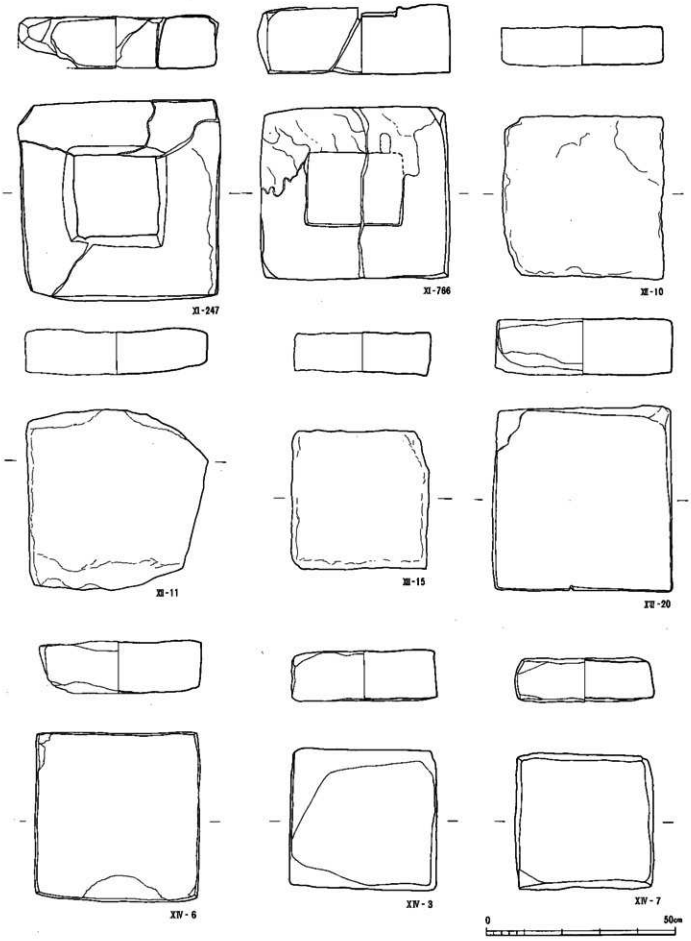

第132図　XI・XII・XIII・XIV区地輪(93)

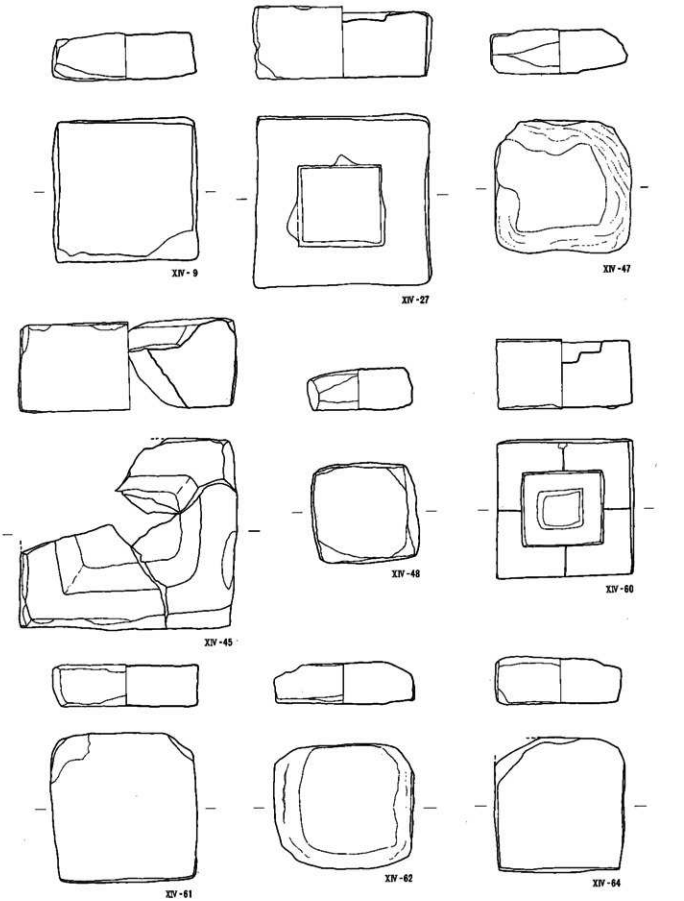

第133図　XIV区地輪04

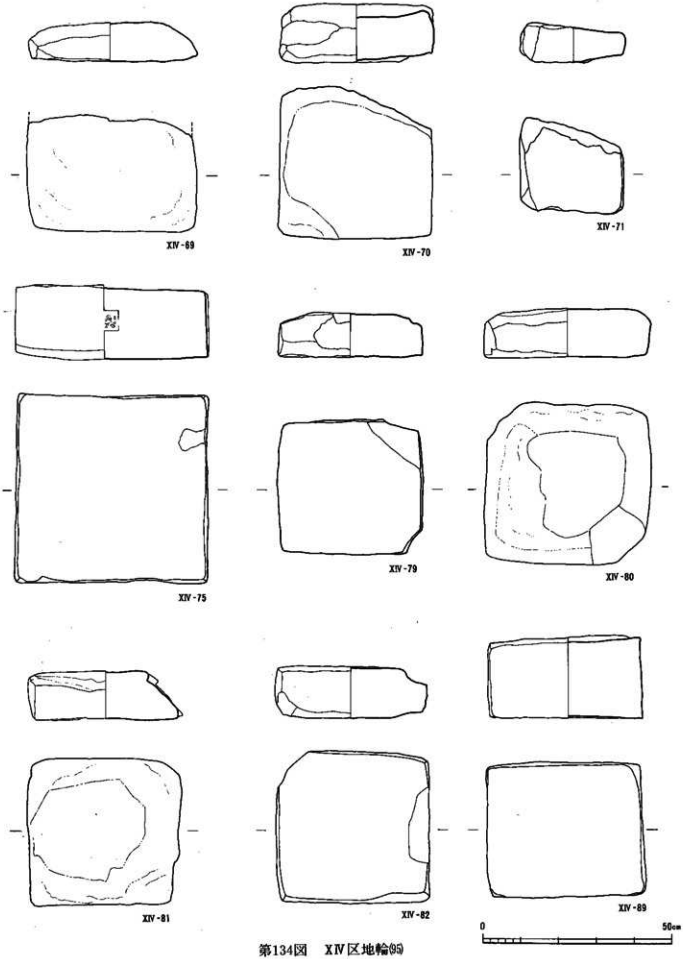

第134図　XIV区地輪(9)

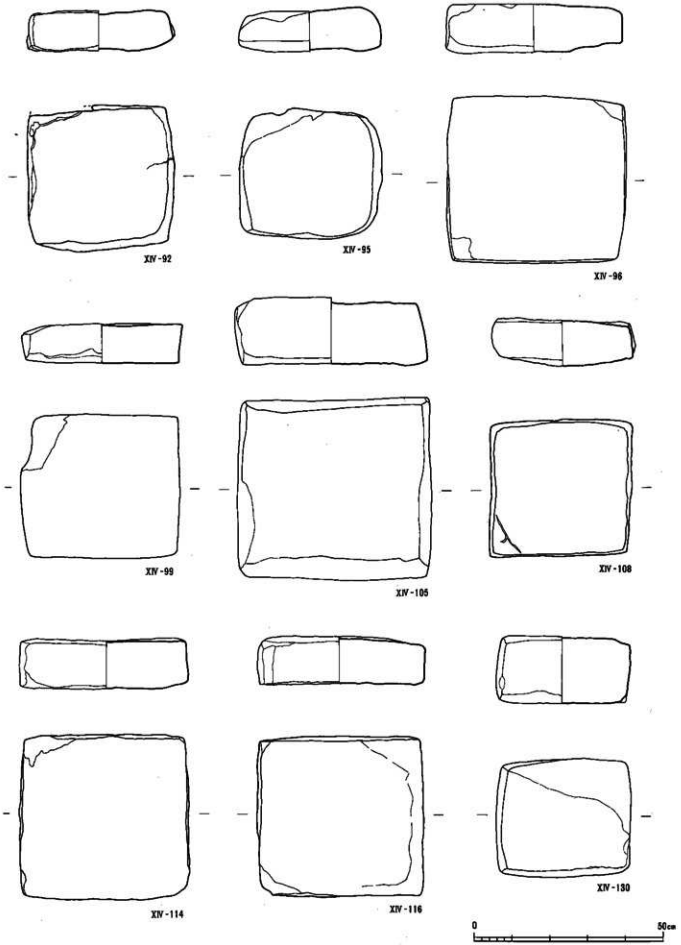

第135図　XIV区地輪⑯

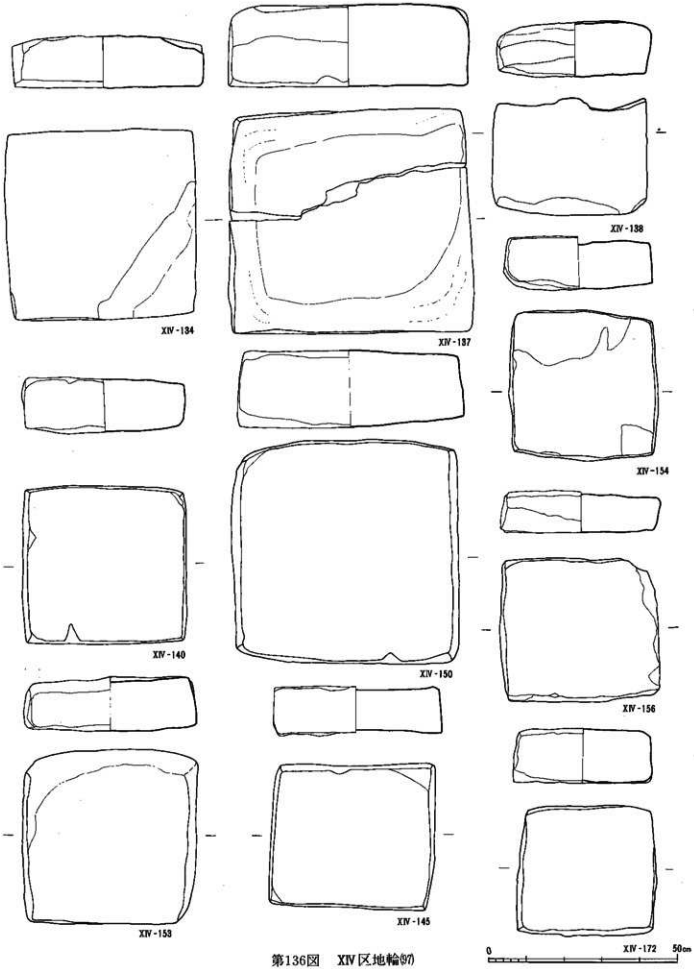

第136図　XIV区地輪(7)

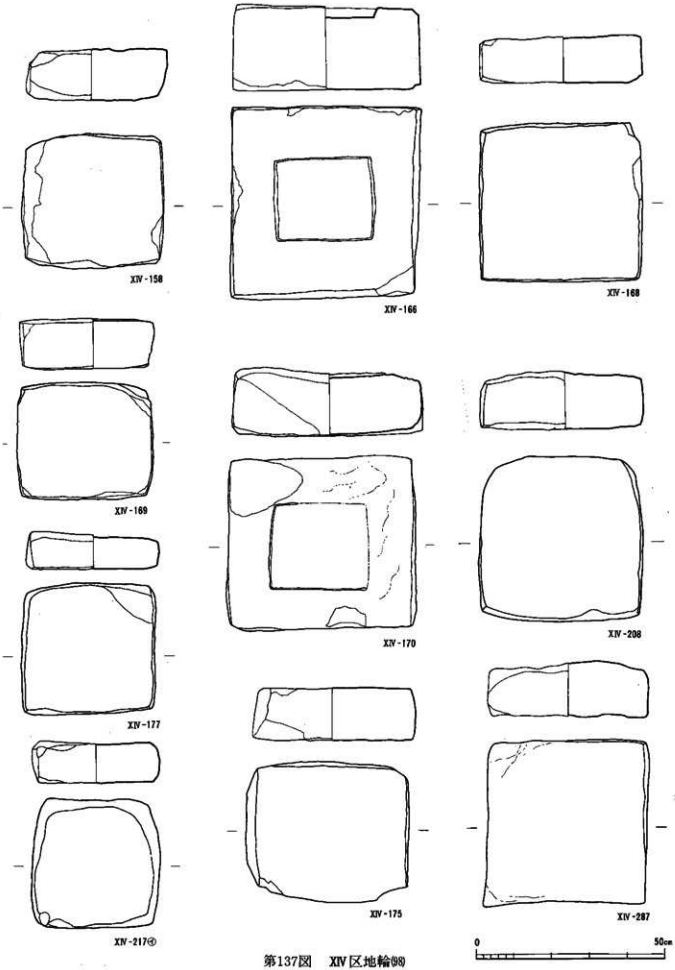

第137図　XIV区地輪(8)

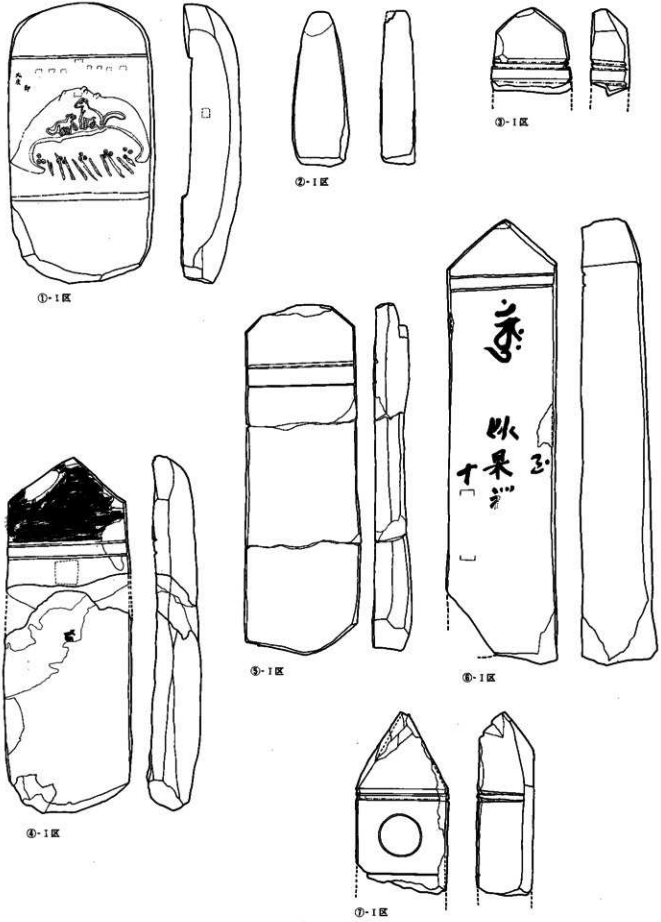

第138図　Ⅰ区板碑(1)

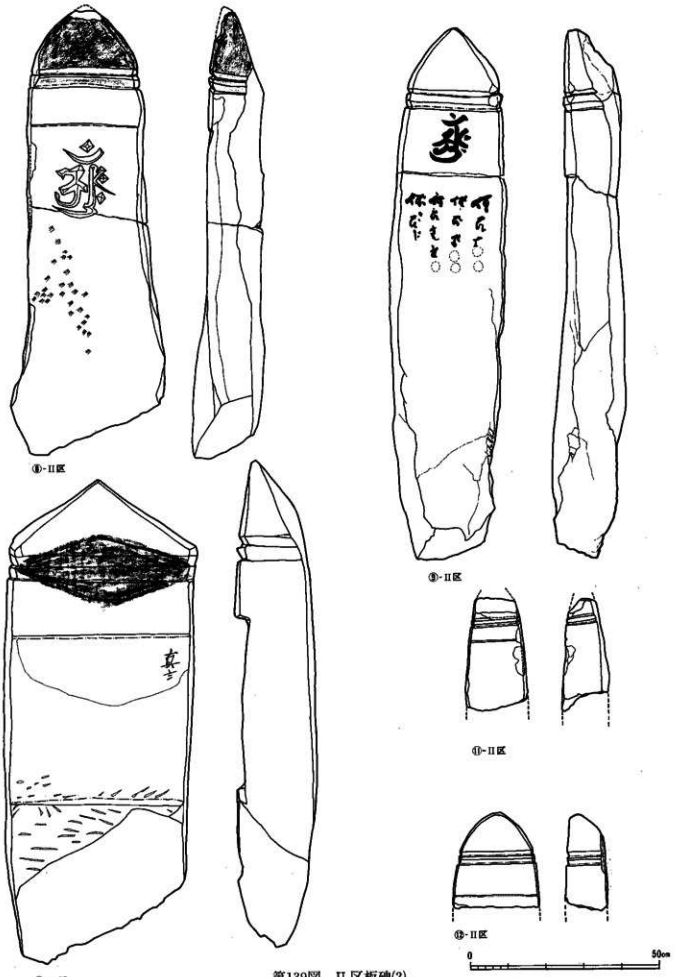

第139図　II区板碑(2)

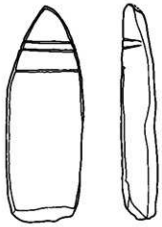

⑬-Ⅲ区

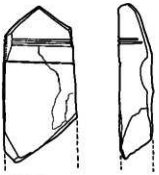

⑨-Ⅲ区

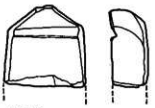

⑮-Ⅲ区

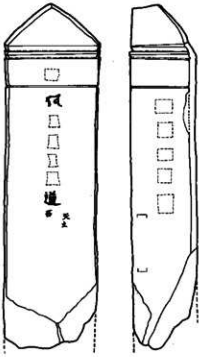

⑰-Ⅳ区

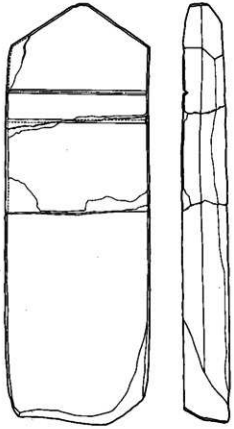

⑭-Ⅳ区

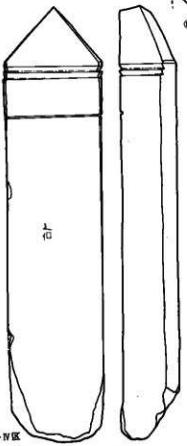

⑱-Ⅳ区

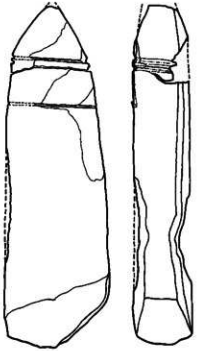

⑲-Ⅳ区

0 50cm

第140図　Ⅲ・Ⅳ区板碑(3)

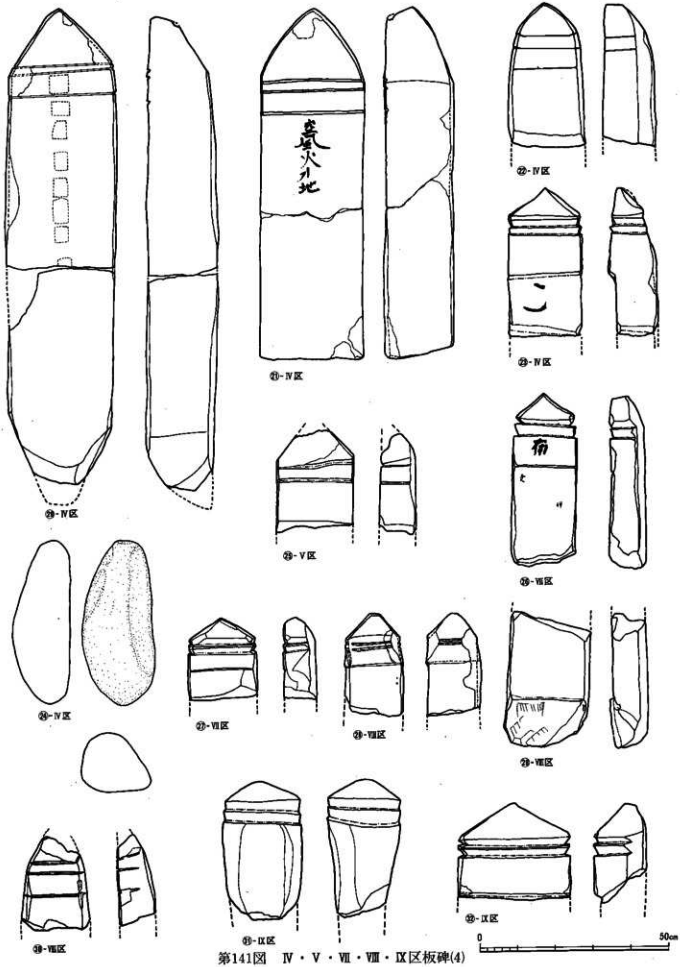

第141図　Ⅳ・Ⅴ・Ⅶ・Ⅷ・Ⅸ区板碑(4)

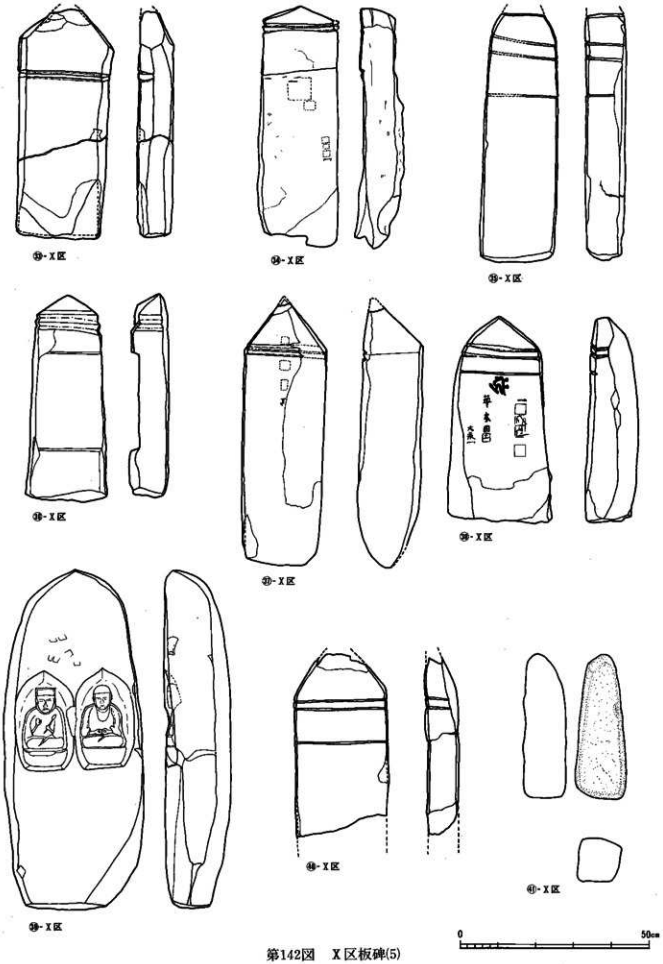

第142図　Ⅹ区板碑(5)

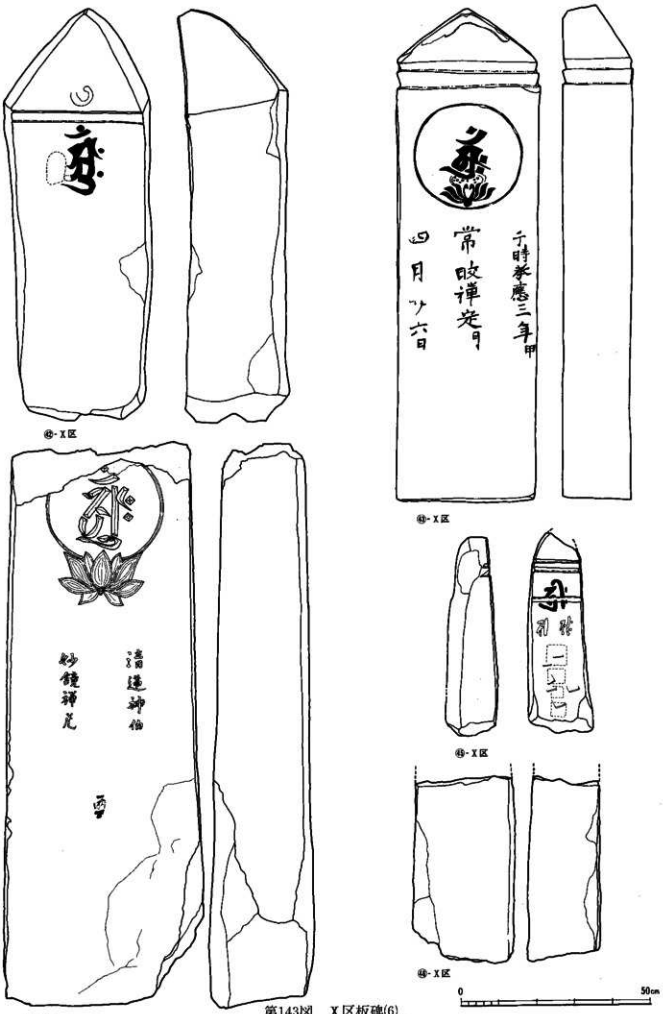

第143図　Ⅹ区板碑(6)

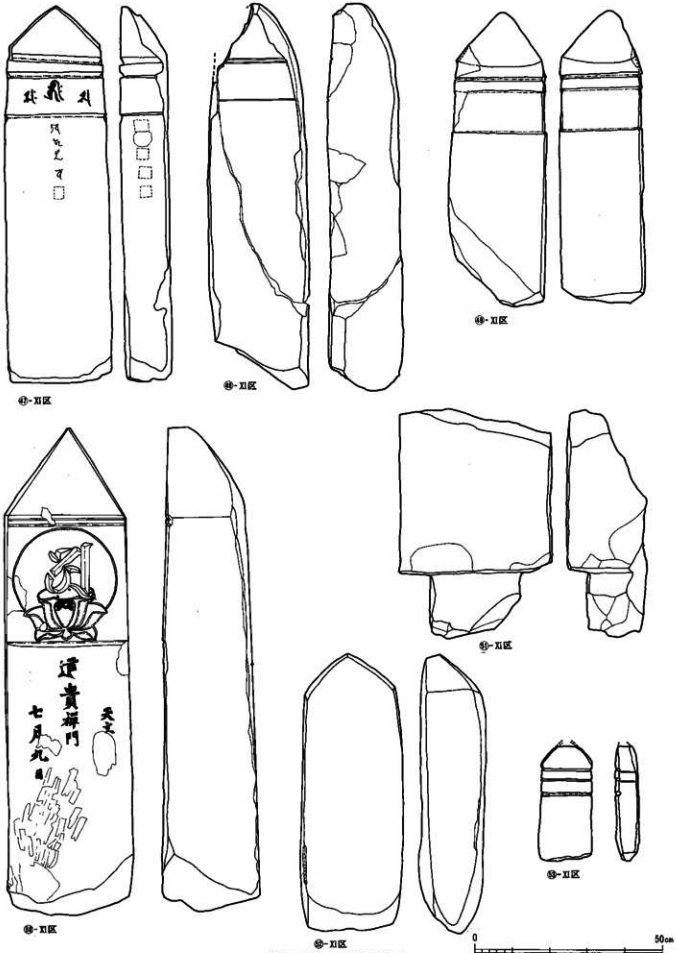

第144図　Ⅺ区板碑(7)

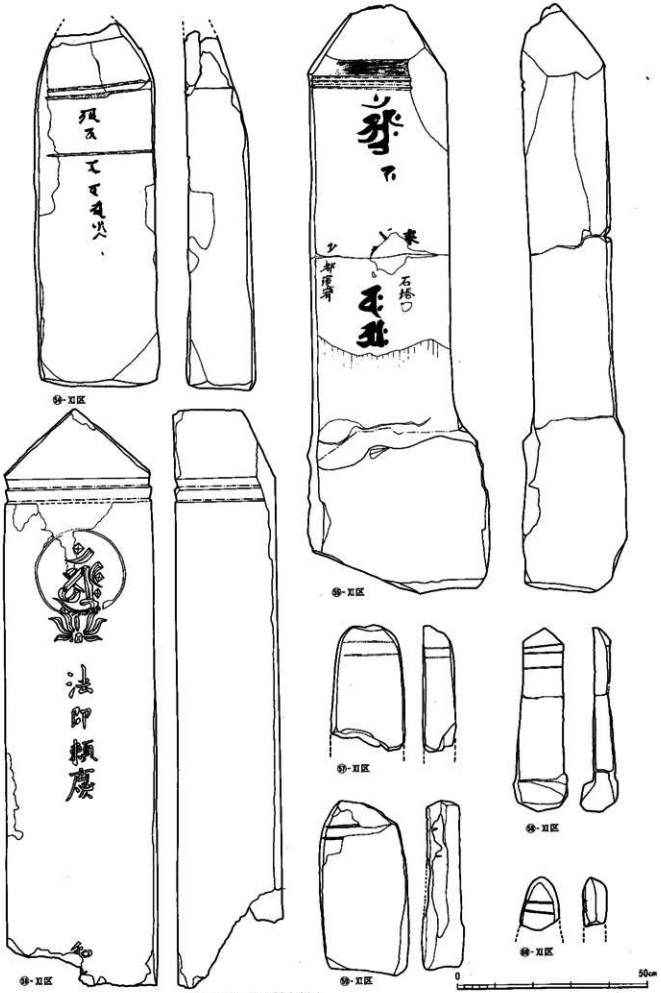

第145図　XI区板碑(8)

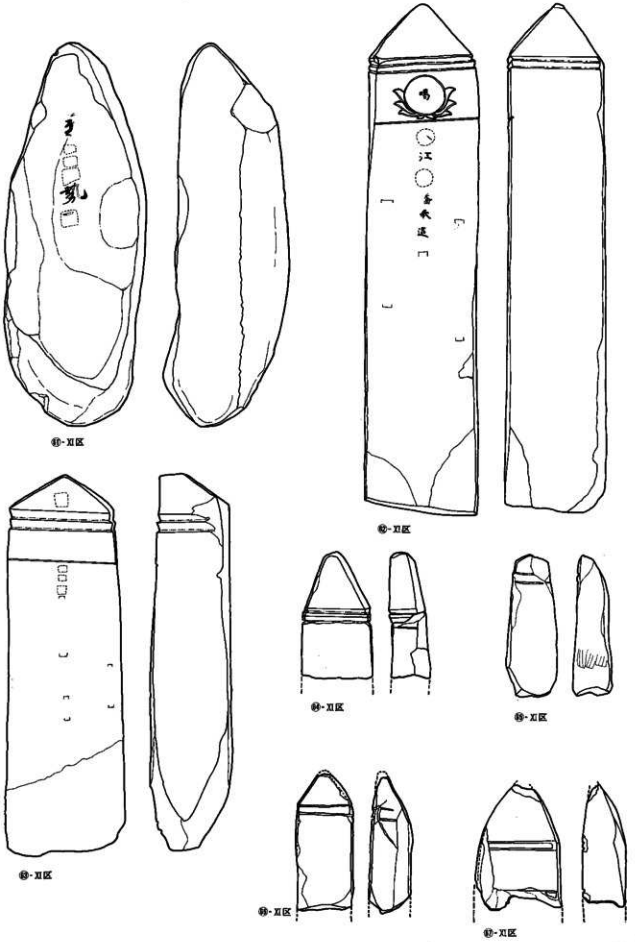

第146図　Ⅺ区板碑(9)

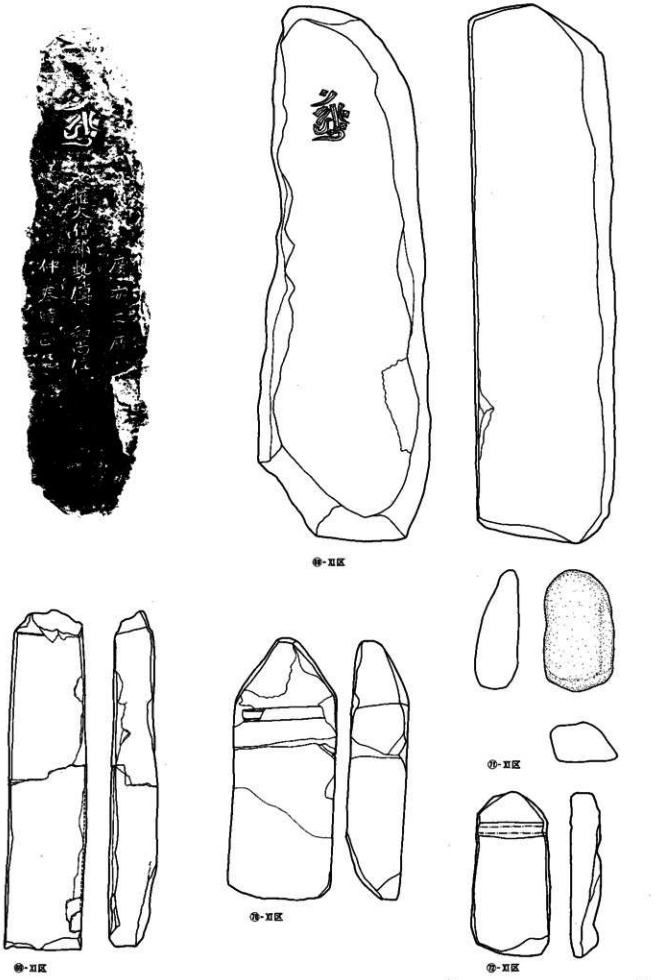

第147図　XI区板碑⑯

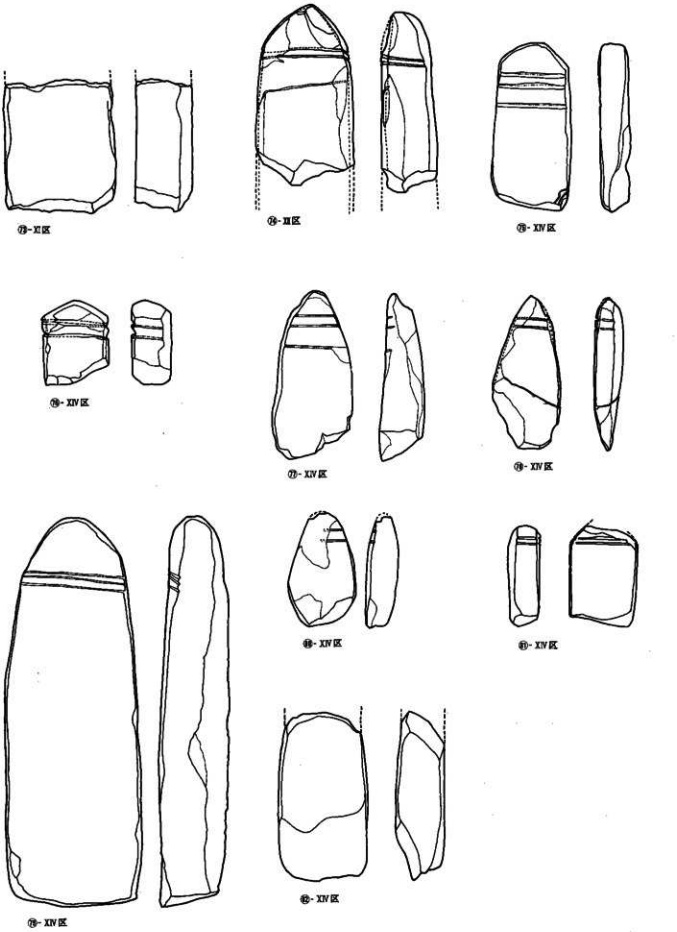

第148図　XI・XII・XIV区板碑(11)

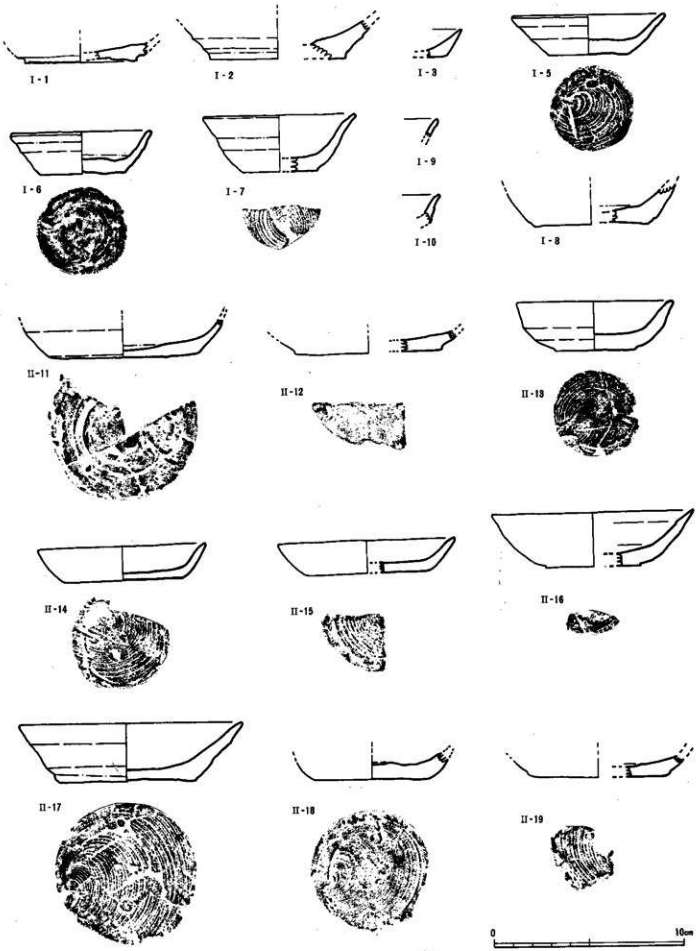

第149図　土師器実測図(1)

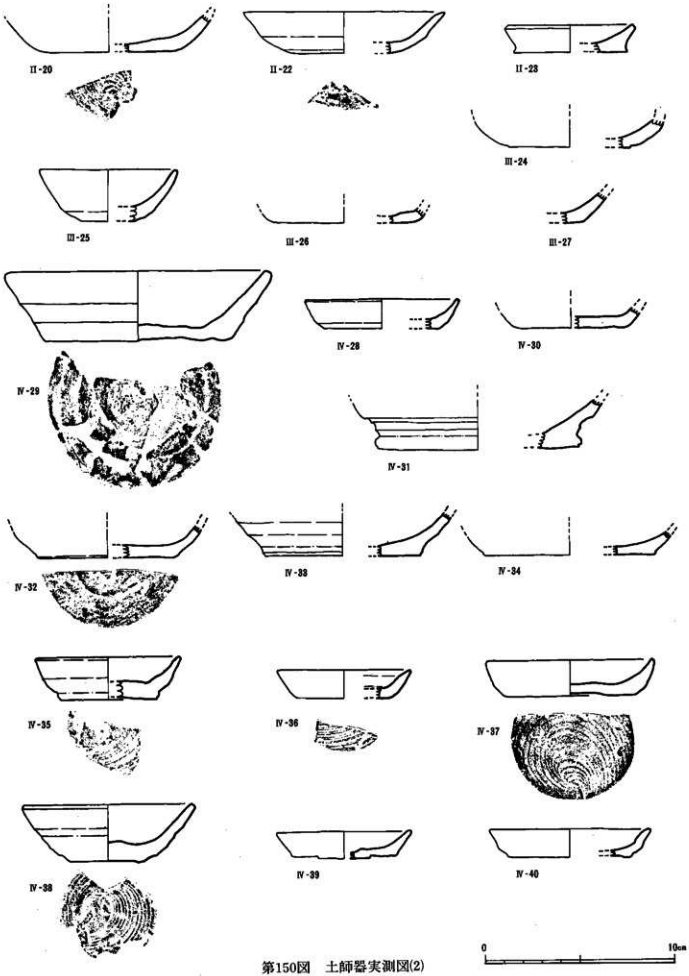

第150図　土師器実測図(2)

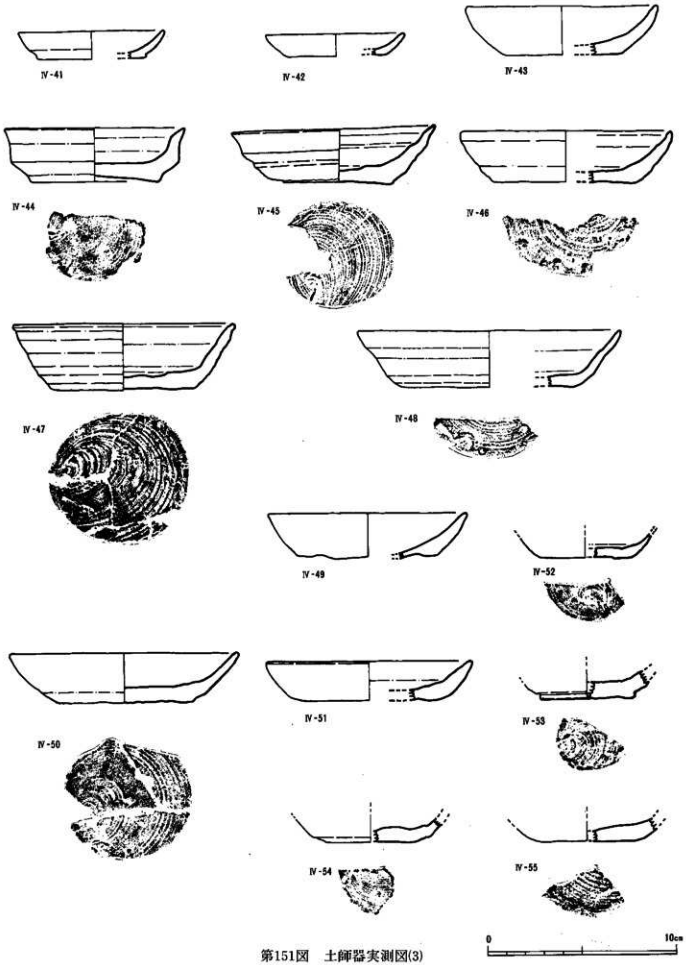

第151図　土師器実測図(3)

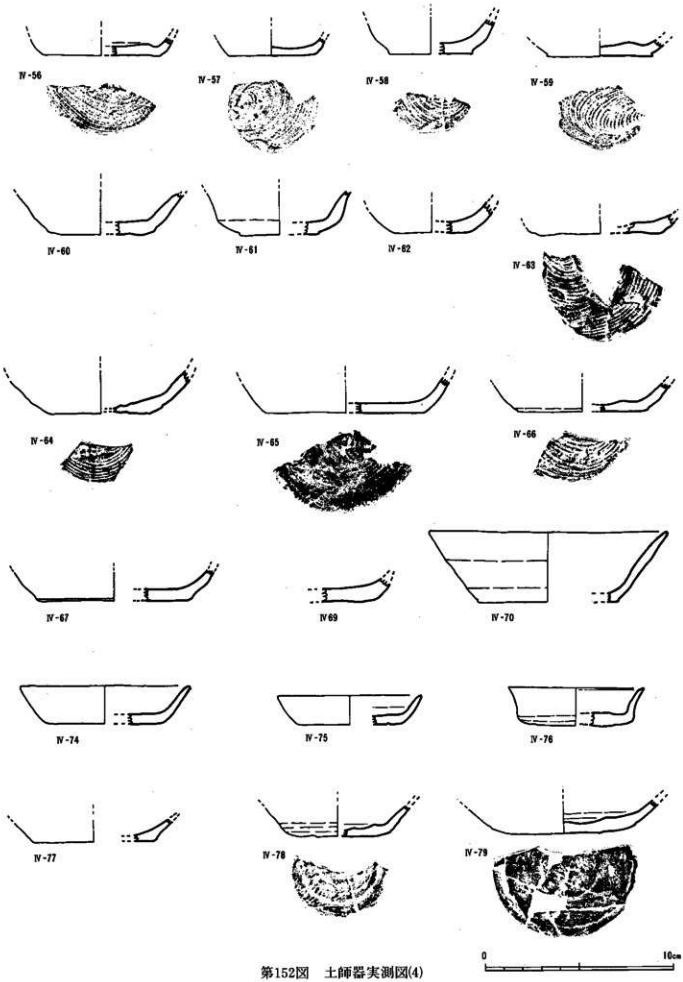

第152図　土師器実測図(4)

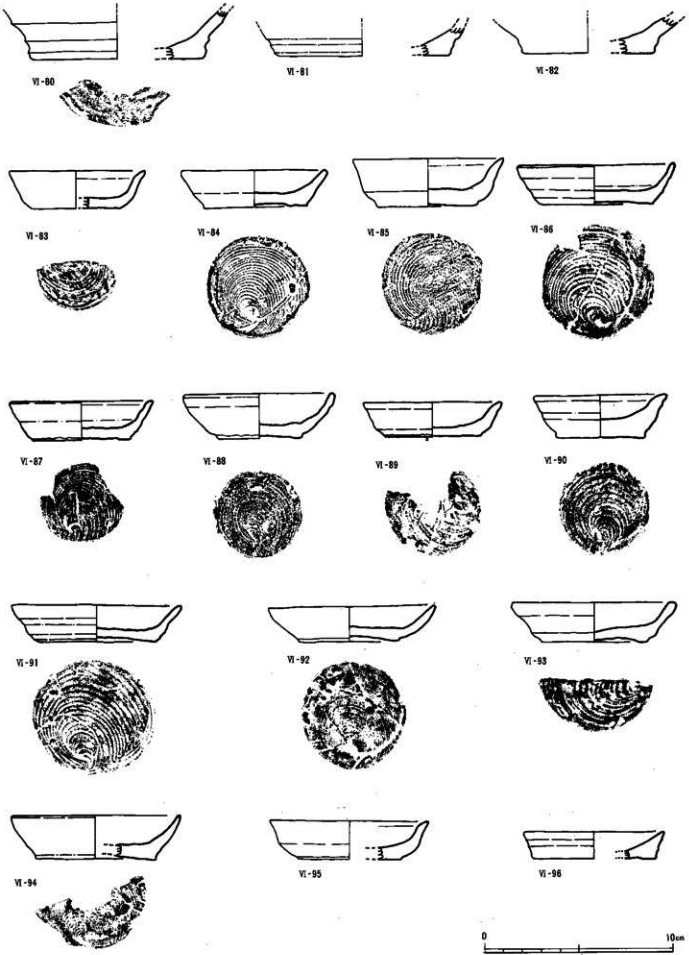

第153図　土師器実測図(5)

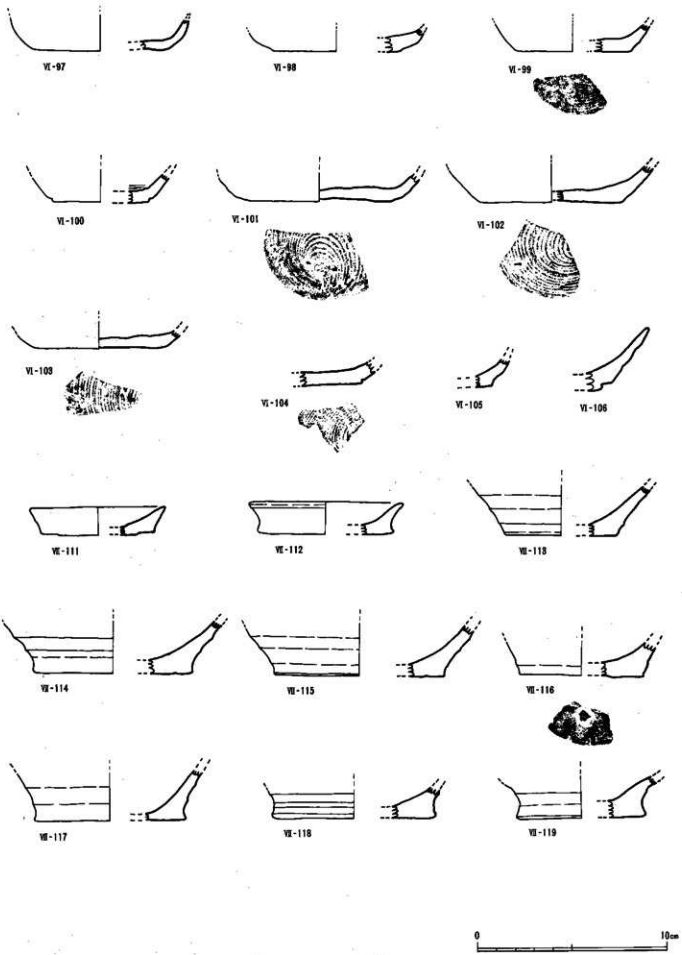

第154図　土師器実測図(6)

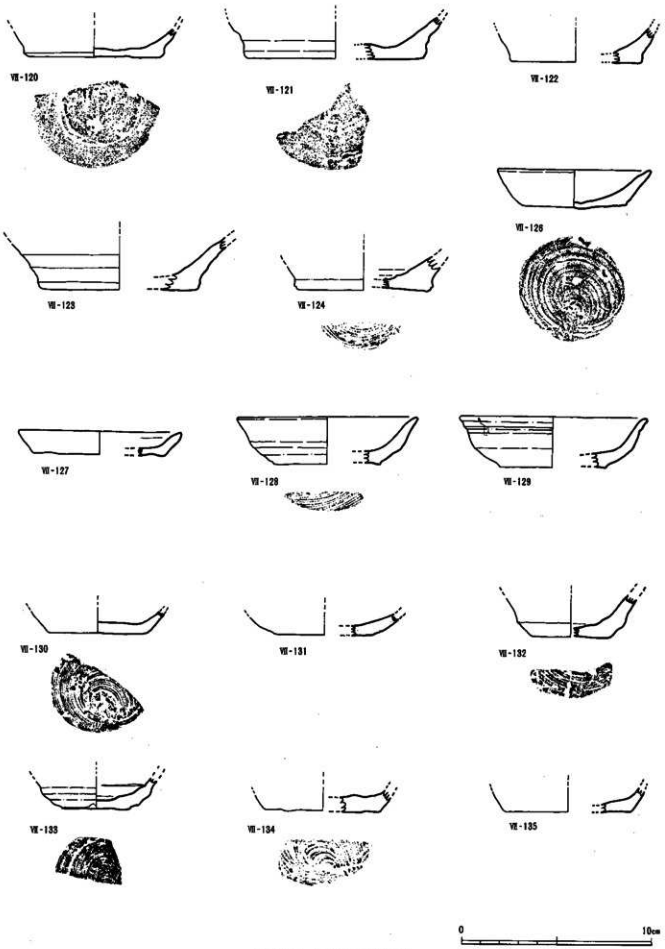

第155図　土師器実測図(7)

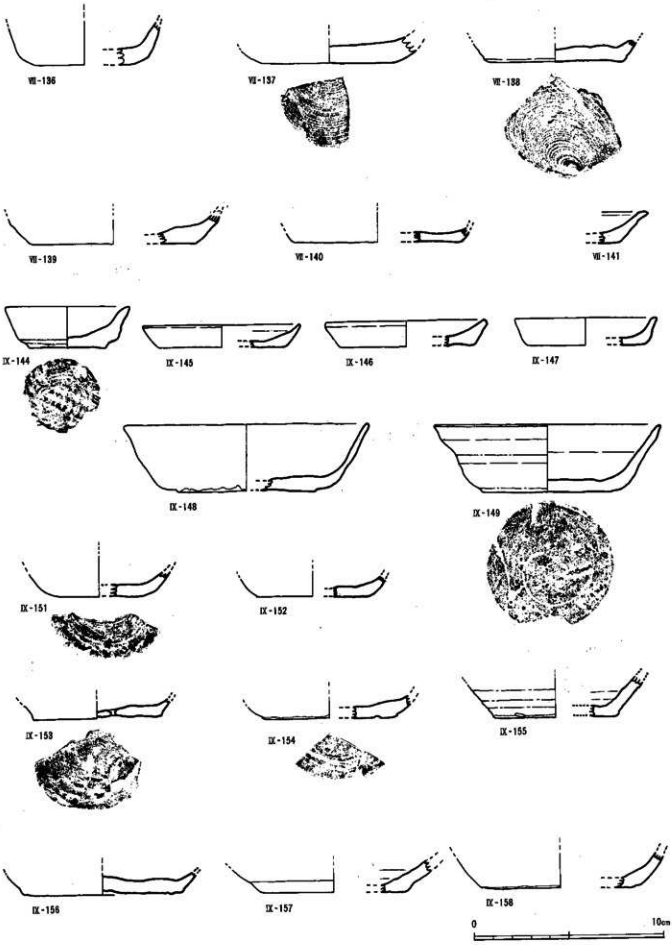

第156図　土師器実測図(8)

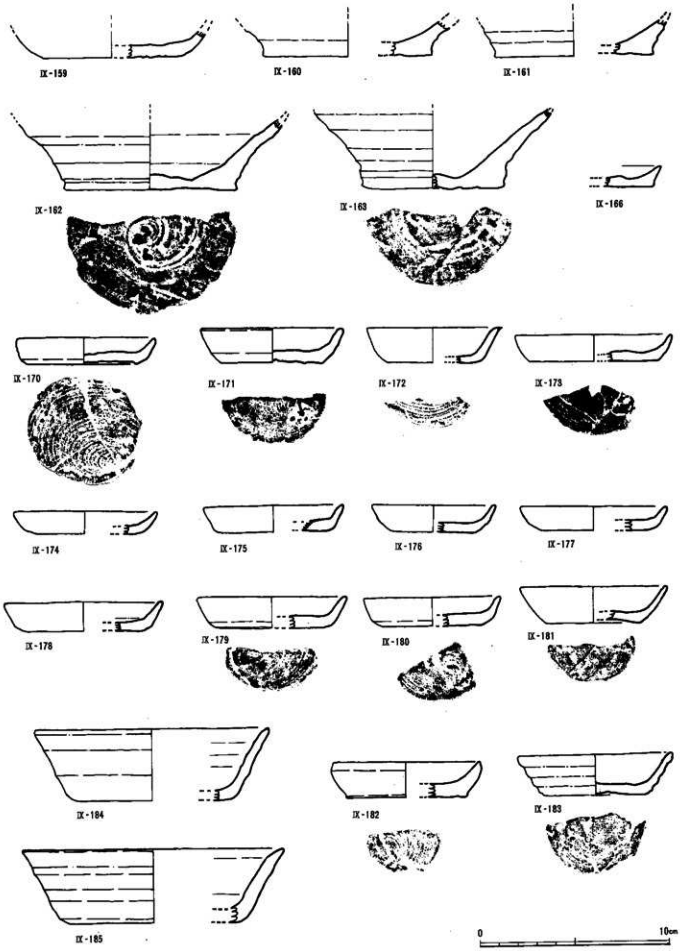

第157図　土師器実測図(9)

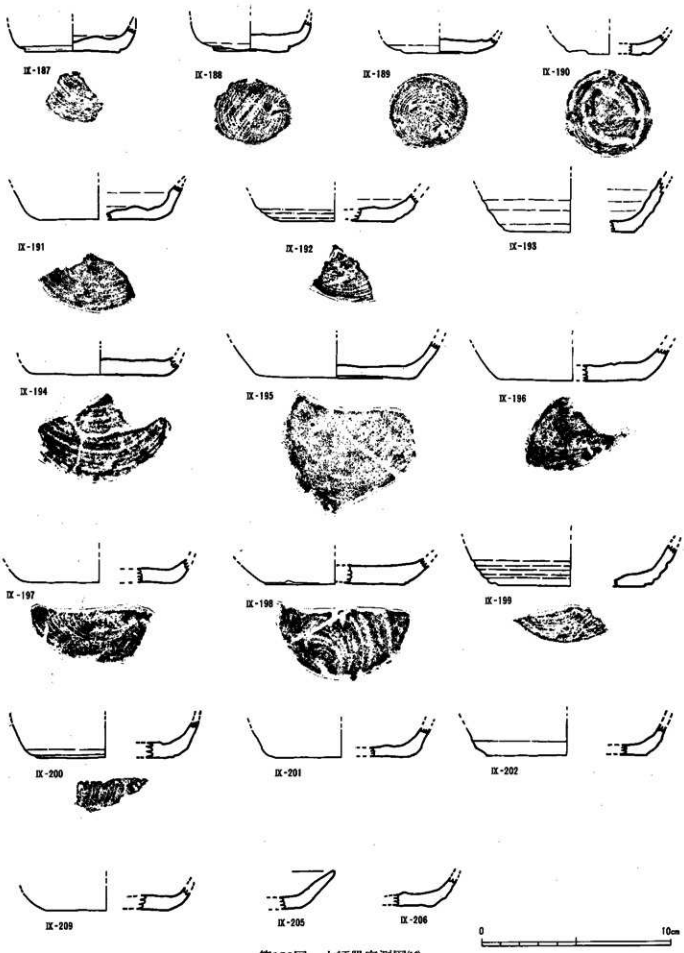

第158図　土師器実測図(10)

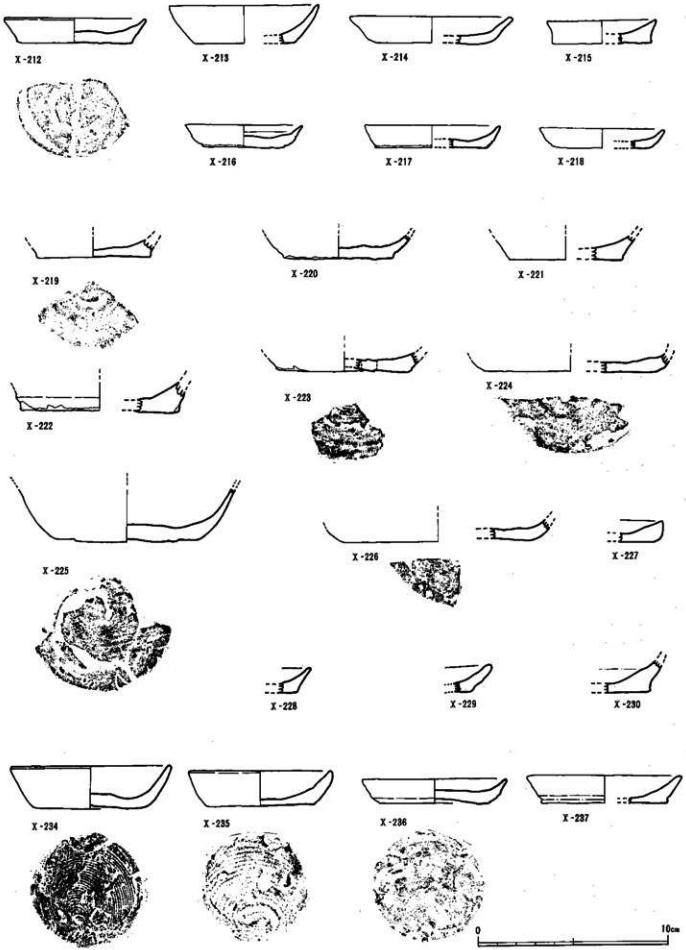

第159図　土師器実測図(11)

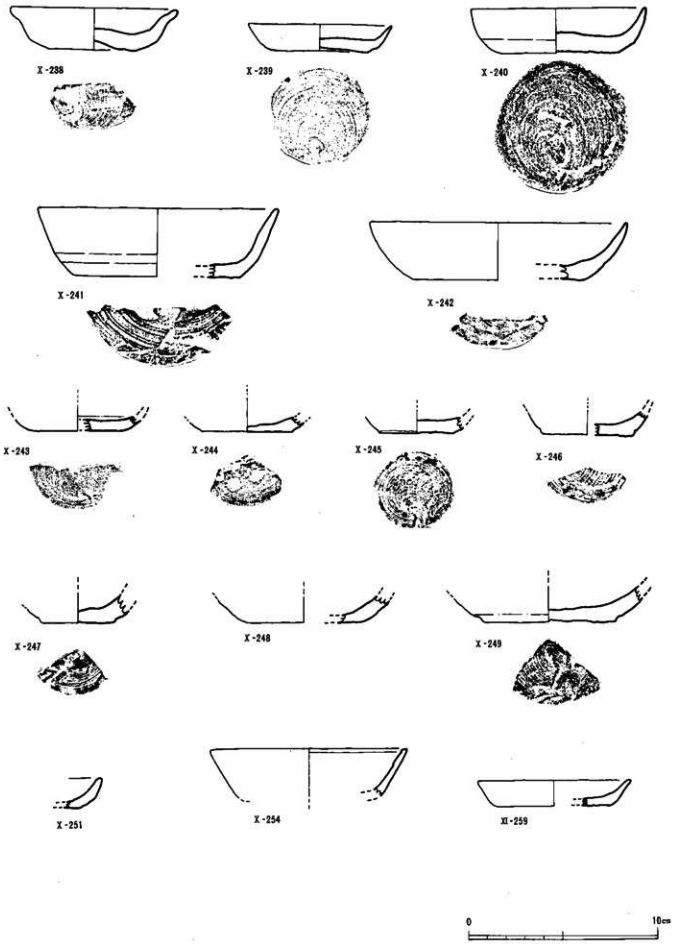

第160図　土師器実測図(12)

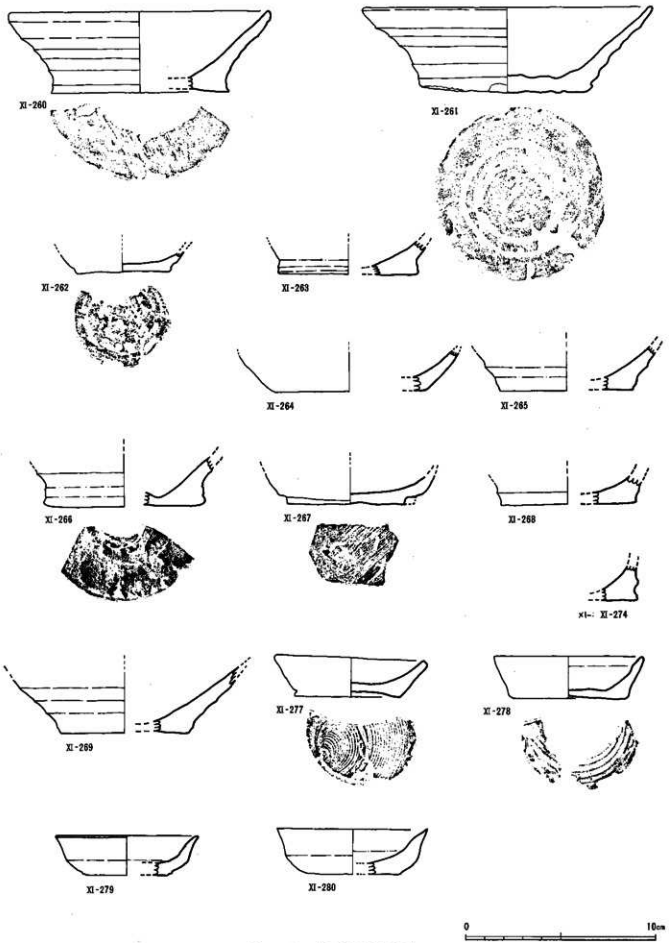

第161図　土師器実測図(13)

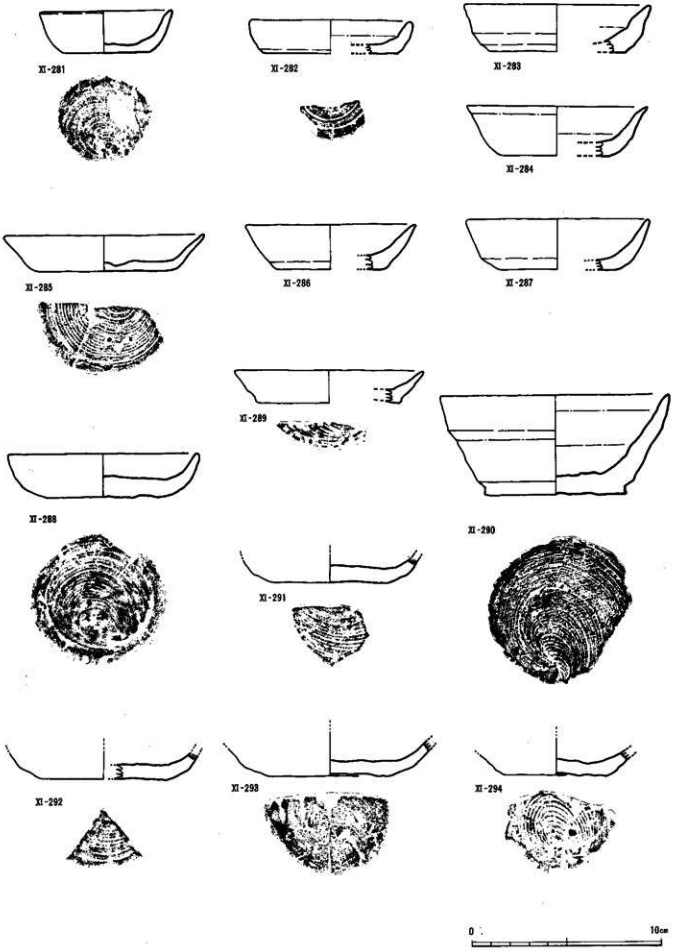

第162図　土師器実測図(14)

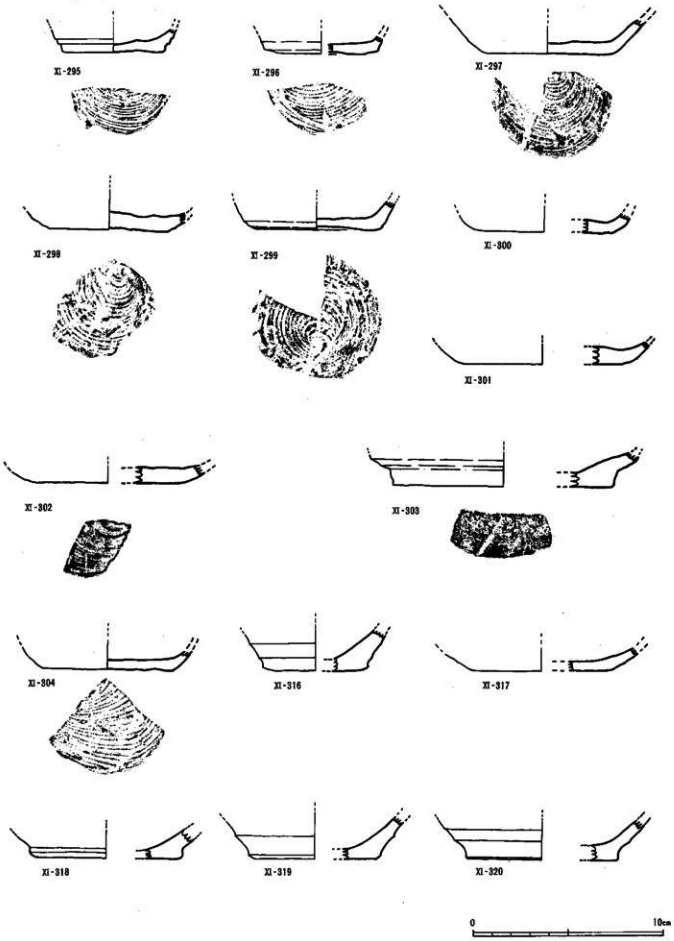

第163図　土師器実測図(9)

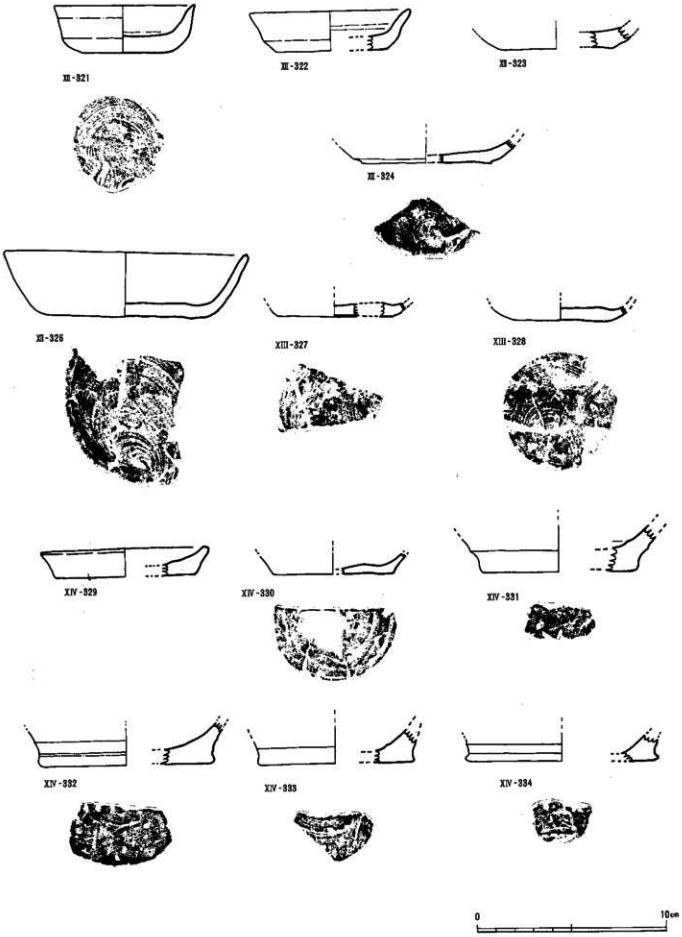

第164図　土師器実測図(16)

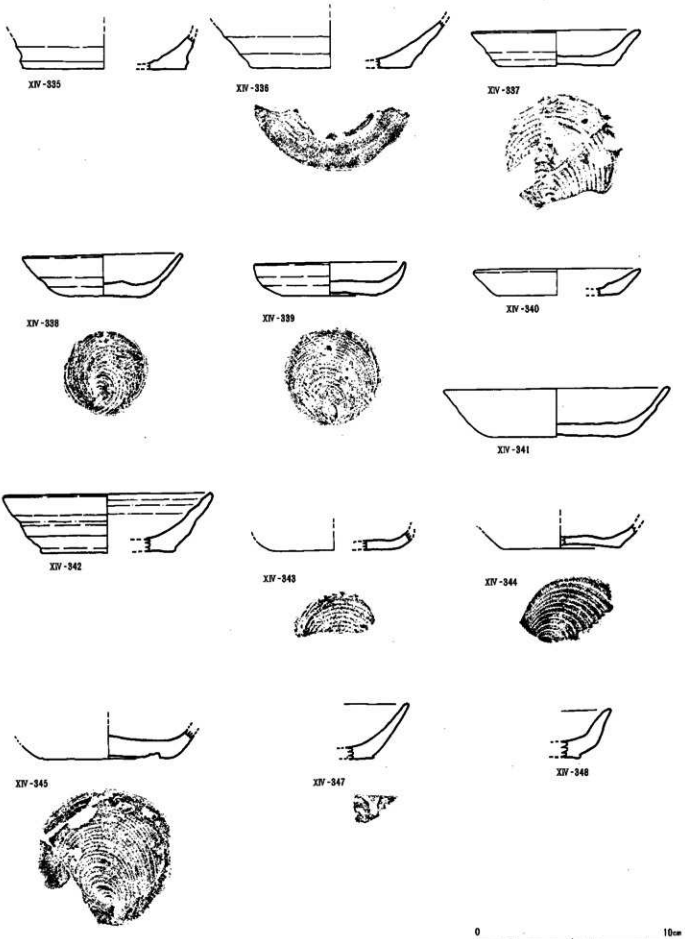

第165図　土師器実測図(17)

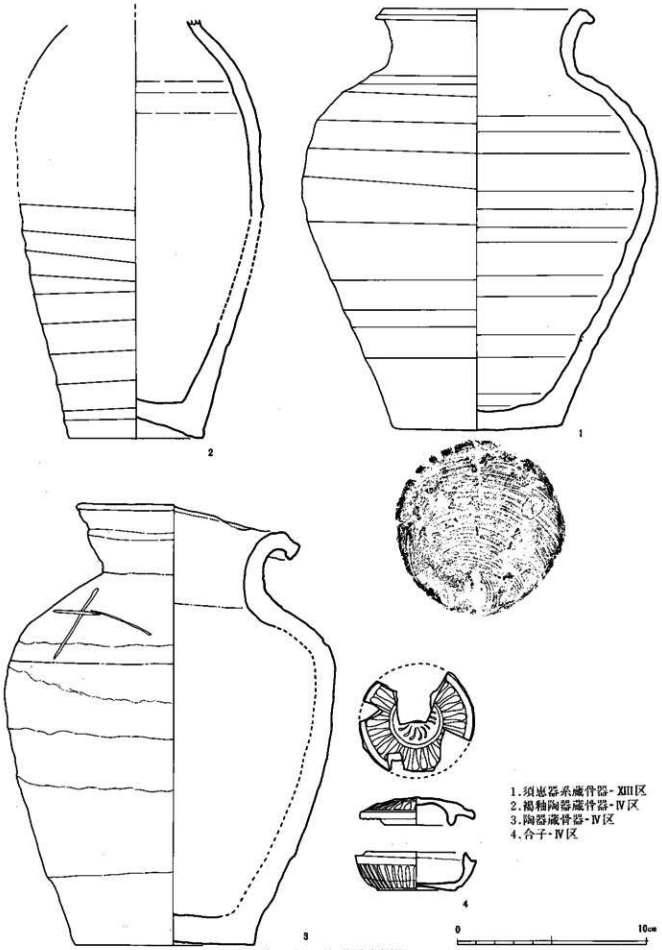

第166図　陶磁器実測図

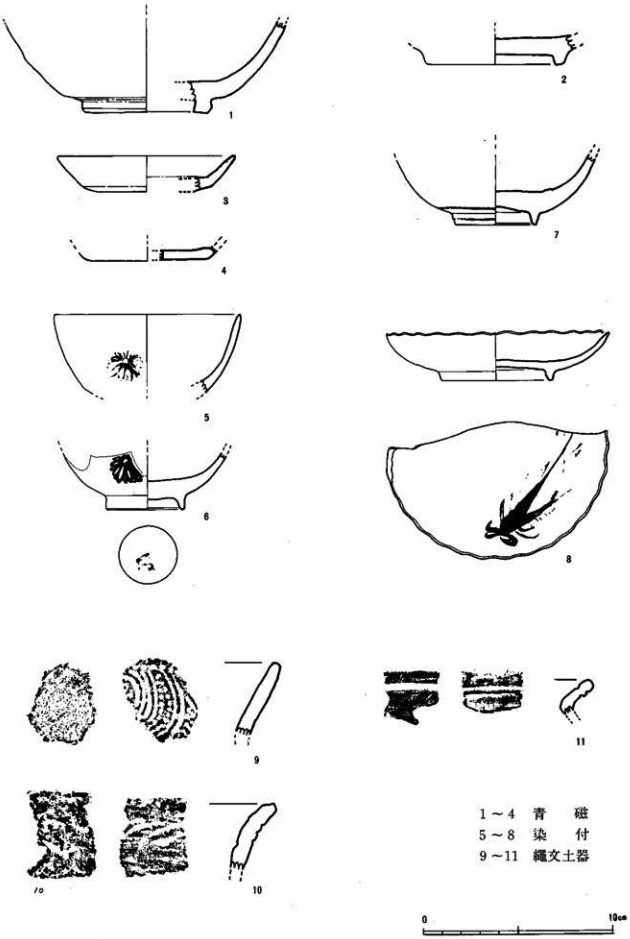

第167図　陶磁器およびその他の出土遺物

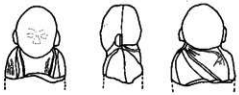

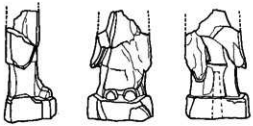

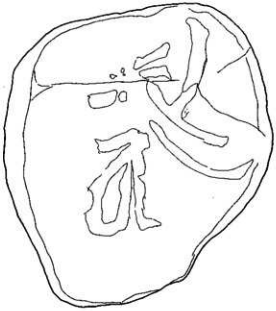

0　10cm

第168図　土製遺物・墨書石

図　版

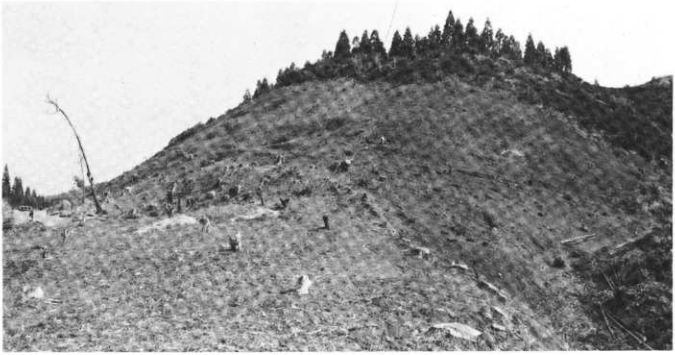

発掘前の全景(西から)

発掘後の全景(西から)

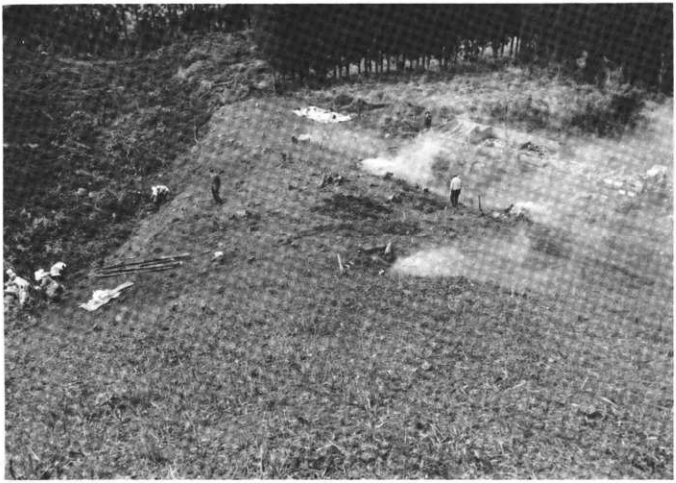

発掘前の全景(東丘陵上から)

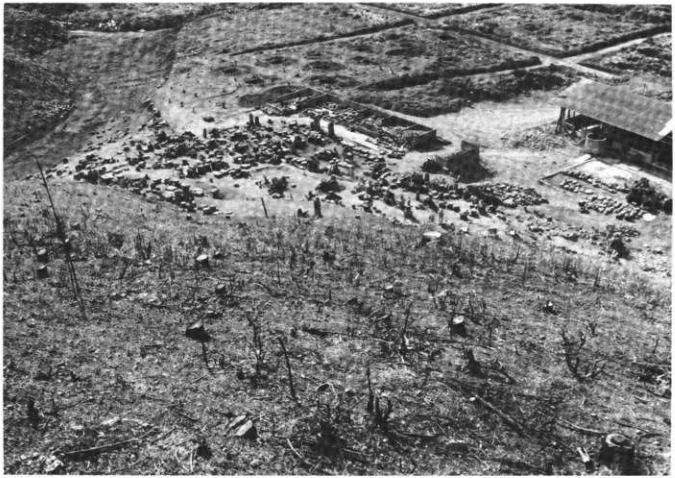

発掘後の全景(東丘陵上から)

I 区・検出の状況(東から)

I 区・復元の状況(西から)

II区・検出の状況(東から)

II区・復元の状況(北から)

II区C群・板碑復元の状況(東から)

I・II区の遠景(西から)

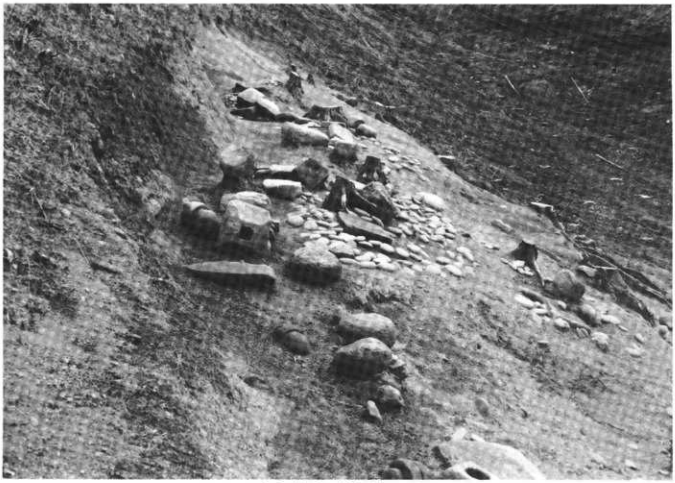

Ⅲ区・検出の状況(北から)

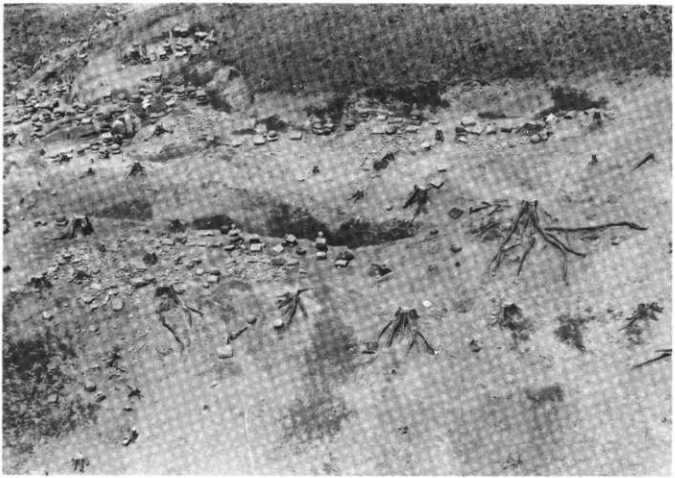

Ⅲ区(上段)の遠景(西から)

Ⅳ区・検出の状況(東から)

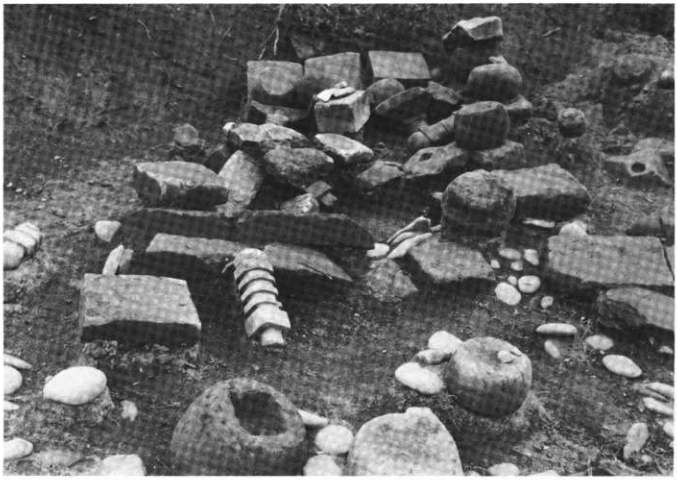

Ⅳ区・「コ」の字形配列検出の状況(北から)

Ⅳ区・「コ」の字形配列復元の状況(北から)

Ⅳ区・「コ」の字形配列復元の状況(南から)

Ⅳ区・骨片（左手）散乱と敷石（地輪下）の状態（西から）

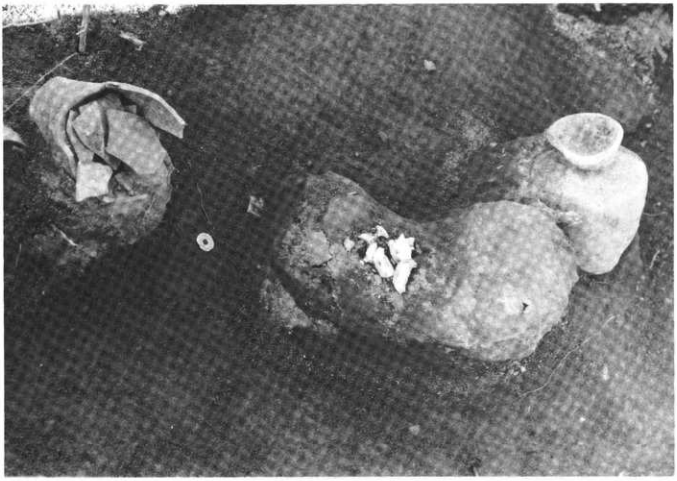

Ⅳ区・蔵骨器、合子の出土状態

Ⅳ・Ⅴ・Ⅵ区の遠景(西から)

Ⅵ区・検出の状況(北から)

Ⅷ区・敷石の状態(東から)

Ⅷ区・検出の状況(南から)