第４章　20 次の調査成果

１　Ａ区の調査

(1) 概要

Ａ区は本遺跡の北西寄りに位置し、梶子北大溝の南側に立地する調査区である。調査区が２箇所に分かれており、北側に位置する調査区をＡ−１区、南側に位置する調査区をＡ−２区とした。調査区の面積は、Ａ−１区で 12.04 ㎡、Ａ−２区で 9.17 ㎡であり、総面積は 21.2 ㎡である。既往調査区の位置関係では本調査区の南側に 19 次Ｂ−１区がある。今回の調査では遺構は検出されなかった。

(2) 基本層序

Ａ区と 19 次Ｂ−１区は調査区が連続しているため、Ａ区と 19 次Ｂ−１区の土層を共通の層序とした。各層ともにＡ−１区からＡ−１区へ標高は下がり、Ｂ−１区を経てＢ−２区へ上昇する。

(3) 遺物

Ａ区で出土した遺物は小片のため図示していない。Ａ−１区で山茶碗小片２点が出土している。

(4) 小結

Ａ区は、工事の都合上調査区が２箇所に分かれ、北側にＡ−１区、南側にＡ−２区が位置する。遺構の検出はなく、Ａ−２区の８層上面より灰釉陶器が出土している。北西に伊場北大溝南岸の掘立柱建物群があり、本調査区で同様の遺構が検出されると考えられたが、今回の調査では検出していない。

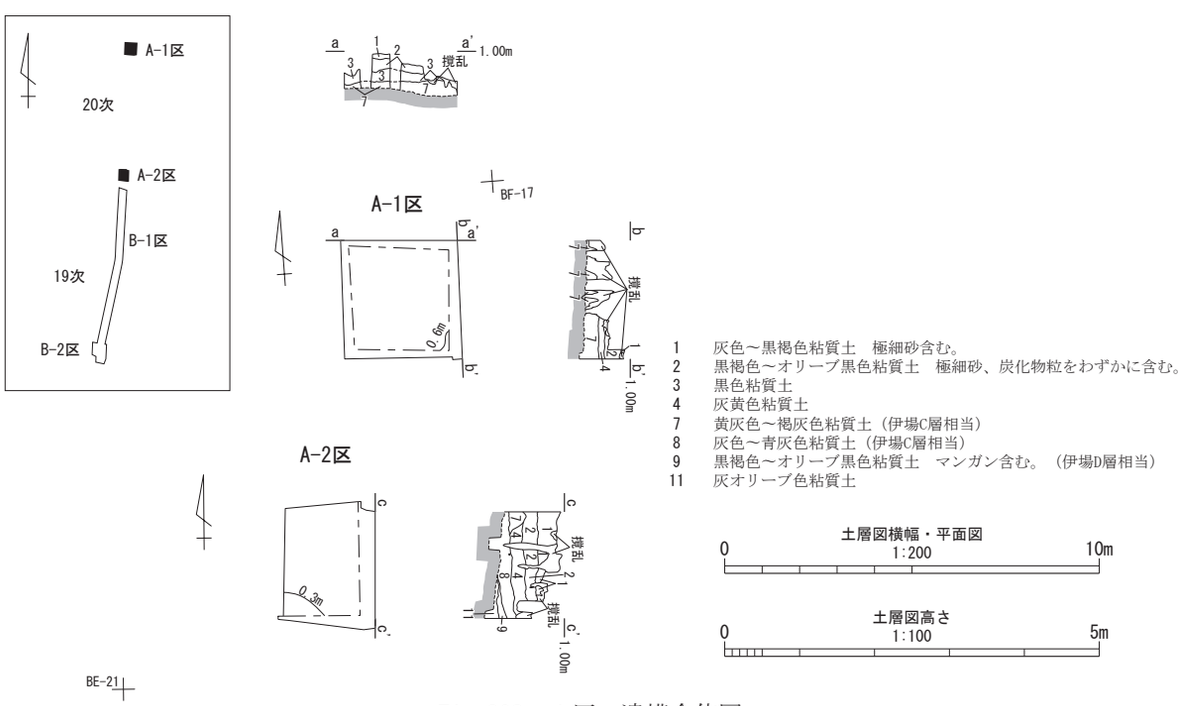

Fig.302　Ａ区　遺構全体図

2　Ｂ区の調査

(1) 概要

Ｂ区は調査区が２箇所に分かれており、北側に位置する調査区をＢ－２区、南側に位置する調査区をＢ－１区とした。調査区の面積は、Ｂ－１区で 31.65 ㎡、Ｂ－２区で 1.15 ㎡であり、総面積は 32.8 ㎡である。地形はピート層上面で、標高 0.3 ～ 0.4 ｍ程でＢ－２区の方が僅かに高い。本調査では、遺構は検出されなかった。

(2) 基本層序

Ｂ区の基本層序はＢ－１区とＢ－２区で多少異なる。Ｂ－１区は 10 層に大別できる。１層は黒色粘質土で微砂を含む。２層は黒褐色粘質土である。３層はオリーブ黒色粘質土である。４層は灰色粘質土で白灰色粘質土ブロックを含む。５層はオリーブ黒色～灰色粘質土である。６層は黒褐色～黄灰色粘質土である。７層は灰色粘質土である。８層はオリーブ黒色粘質土である。９層はピート層相当である。黒色粘質土で有機物を含む。10 層は基盤層～９層にかかる斬位層である。オリーブ黒色粘質土である。

Ｂ－２区は６層に大別できる。１層は黒褐色シルト質粘土で炭化粒を含む。２層は灰色粘質土である。３層は褐灰色粘質土である。４層は灰色粘質土で褐灰色ブロックを含む。５層はピート層相当である。黒色粘質土で有機物・灰色粘質土ブロックを含む。６層は灰色粘質土である。

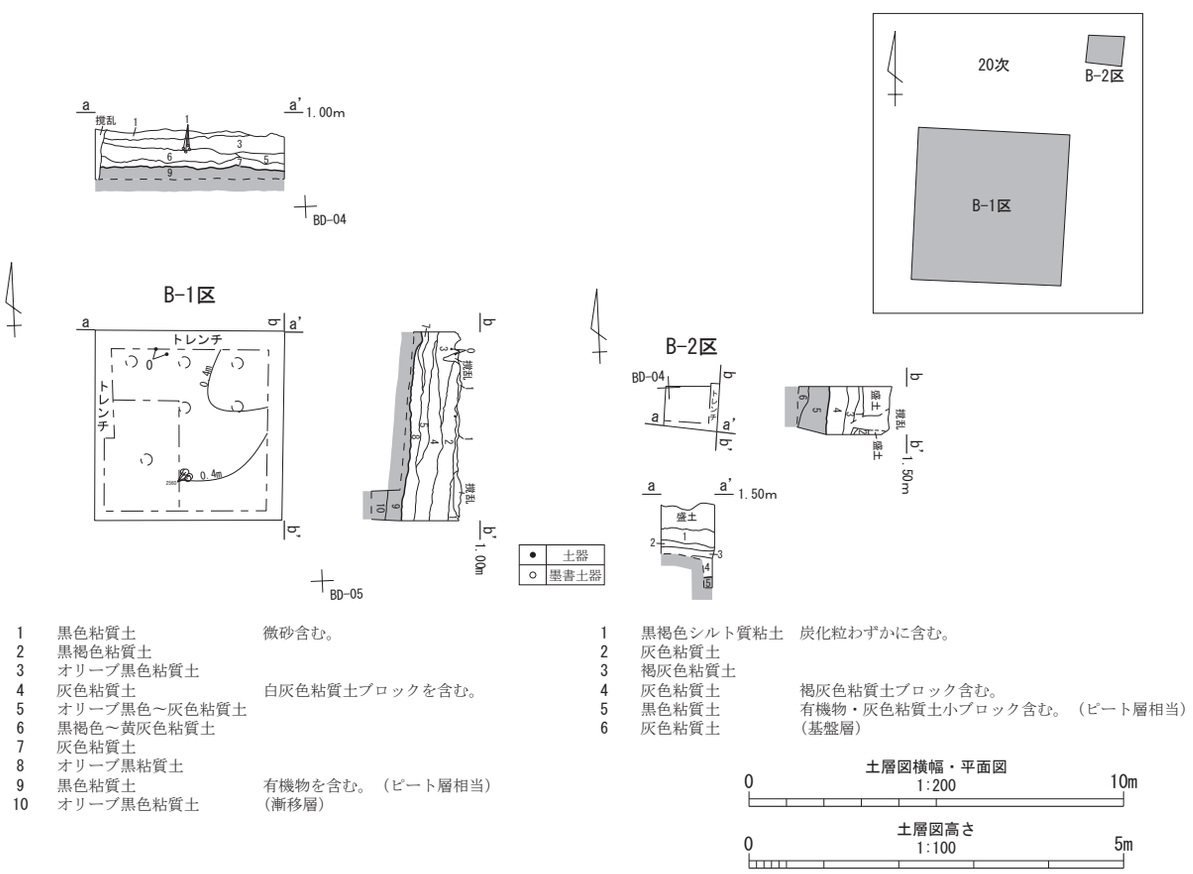

Fig.303　Ｂ区　遺構全体図

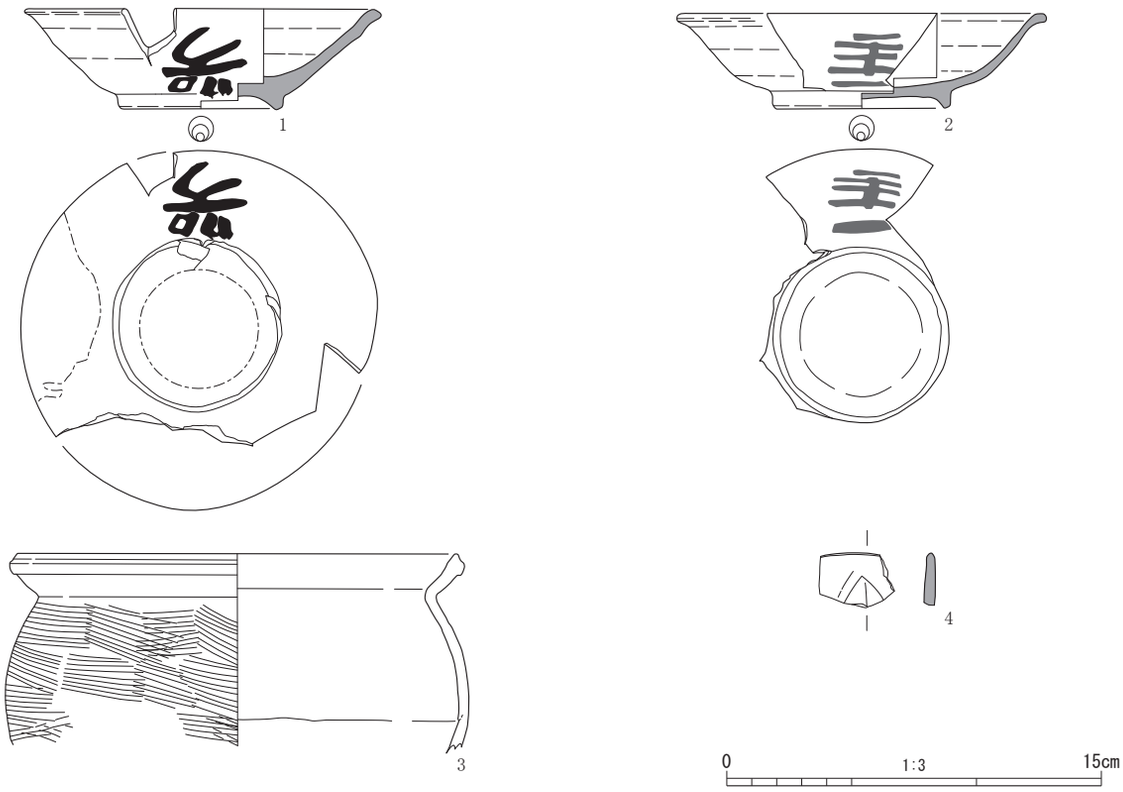

Fig. 304　Ｂ区　出土遺物

(3) 遺物

Ｂ−１区から出土した遺物のうち、灰釉陶器、土師器、輸入陶磁器の４点を図示した。うち、墨書土器が２点確認されている。

１・２は灰釉陶器の碗でともに墨書が記されている。１は、外面の側面に墨書が２文字確認される。19 次Ｄ区の伊場大溝の調査で多数出土が確認される墨書の文字で「朋万」に類似するため１も「朋万」と考えられる。２は､外面の側面に朱墨書が１文字が確認される。文字の画数が多いが、「主」と考えられる。３は土師器の甕である。口縁部から体部上半まで残存している。外面、頸部以下ハケメ調整を施す。４は鎬連弁文を有する青磁碗の口縁部である。龍泉窯系の輸入陶磁器と考えられる。

(4) 小結

Ｂ区は、工事の都合上調査区が２箇所に分かれ、南側にＢ−１区、北側にＢ−２区の調査区であり部分的な調査となった。遺構は検出されないが、Ｂ−１区の６層上面より墨書土器が出土している。本調査範囲は、梶子北大溝の推定ラインに近接する位置であるが、明瞭な梶子北大溝の検出には至らなかった。

本調査区では、傾斜する層を確認したが梶子北大溝の堆積土であるかは不明である。ただし、Ｂ−１区とＢ−２区で多少土層の堆積状況が異なることと、少量であるが墨書土器を含む遺物が出土していることを踏まえると、梶子北大溝の堆積土である可能性も否定できない。

3　Ｃ区の調査

(1) 概要

Ｃ区は本遺跡の西部に位置し、第１・２浜堤列間にある微高地に位置する。調査総面積は 13.3 ㎡である。既往調査区との位置関係では、18 次調査のＦ区が西側に隣接する。調査区の西側約３分の１は撹乱を受けていた。遺構は調査区北東側より土坑１基、中央から小穴１基を検出した。

(2) 基本層序

Ｃ区の基本層序は 19 次Ａ区に準じて分層した。標高 2.8 ～ 1.0 ｍまでは盛土である。盛土以下の層位の標高は、Ｃ -1 区から上昇して 19 次Ａ区および 18 次Ｆ区をピークに 19 次Ｄ区へと下がる。標高 1.0 ～ 0.7 ｍの 11 層、灰色粘質土の上面が遺構検出面となる。

(3) 遺構

Ｃ区で検出した遺構は、土坑１基と小穴（ピット）１基である。

SK01　SK01 は調査区北東側に位置する。検出面は 10 層上面で、断面形は階段状を呈する。検出した規模は長軸 0.85 ｍ、短軸 0.27 ｍ、検出面からの深さ 0.25 ｍを測る。遺物は出土していない。

(4) 遺物

Ｃ区から出土した遺物は小片のため図示していない。SP01 より土器片が４点、出土している。

(5) 小結

Ｃ区は微高地に位置しており、隣接する既往調査から多数の遺構が検出される可能性が考えられたが、検出された遺構は土坑１基、小穴（ピット）１基のみである。

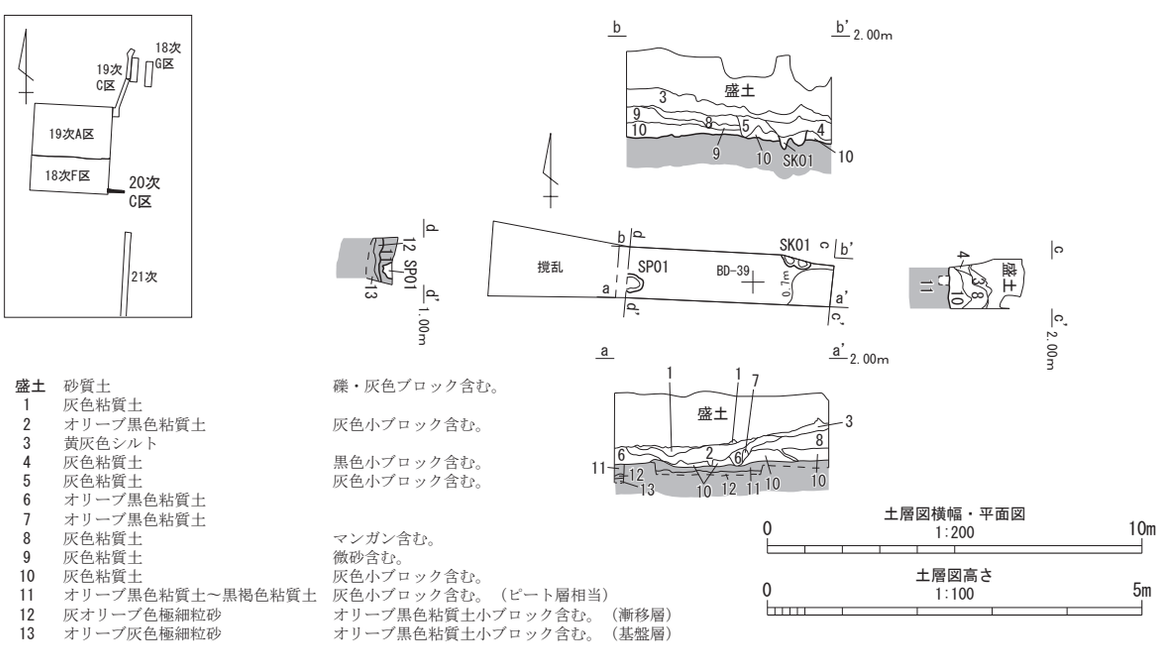

Fig.305　Ｃ区　遺構全体図

４　Ｄ区の調査

(1) 概要

Ｄ区は、第１・２浜堤列間にある低地に位置する。調査総面積は 2.5 ㎡である。既往調査区との位置関係では、19 次Ｄ区が北側に隣接する。地形は標高 0.40 ｍ程のほぼ平坦である。３層上面を精査し、遺構の検出及び遺物の取り上げを行った。遺構は調査区南東側より溝１条が検出された。

(2) 基本層序

Ｄ区の基本層序は 12 層に大別できる。３～５層、６～９層は 19 次Ｄ区の SD01（伊場大溝）の埋土である可能性が高い。12 層は黒色粘質土で有機物を多量に含み、ピート層に相当する。

(3) 遺構

Ｄ区で検出した遺構は、溝１条である。

SD01　SD01 は調査区南東側に位置する。底面はほぼ平坦で比高差は僅かに南北方向が高い。検出した規模は、長さ 0.90 ｍ、幅 0.68 ｍ、検出面からの深さ 0.21 ｍを測る。遺物は出土していない。

(4) 遺物

Ｄ区から出土した遺物は小片のため図示していない。２層から陶器等の土器片が出土している。

(5) 小結

Ｄ区は北側に 19 次調査Ｄ区が隣接する調査区である。本調査区南断面で観察し傾斜するラインは SD01（伊場大溝）北岸と考えられる。堆積土層からⅦ層もしくはⅧ層に相当すると考えられる。

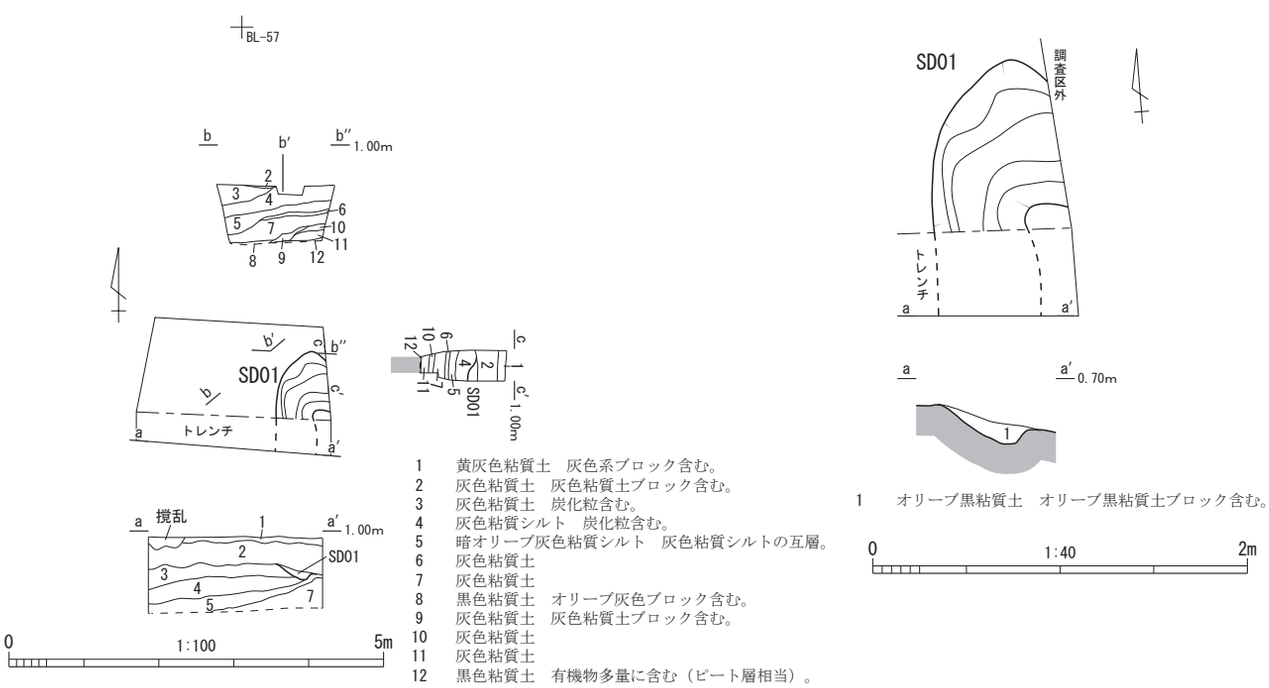

Fig.306　Ｄ区　遺構全体図

第５章　考　察

１　伊場大溝について

(1) はじめに

「伊場大溝」と称される流路（溝）は、その位置や規模、形態から、梶子遺跡９・13 ・18・19・21 次調査、伊場遺跡、九反田遺跡、鳥居松遺跡で確認されている。原則的には伊場遺跡群の中の浜堤間湿地を北西から南東に流れるが、梶子遺跡 13 次調査において蛇行が確認されている。さらに伊場遺跡で大きく屈曲して南に向きを変え、九反田遺跡では東に向きを変え、鳥居松遺跡でまた大きく蛇行して南西に向きを変えると想定されている。周辺の水系のなかで起点と終点は解明されていない。

既往の調査から、Ⅷ・Ⅶ層は砂が混ざる暗灰色の粘（質）土またはシルト、Ⅴ・Ⅳ層は有機物を含む暗褐（灰）色の粘（質）土またはシルト、Ⅲ層は未分解の植物遺体を多く含む褐色の腐植土が堆積する。Ⅷ層は古墳時代中期後半（５世紀後葉）～古墳時代後期前半（６世紀前葉)、Ⅶ層は古

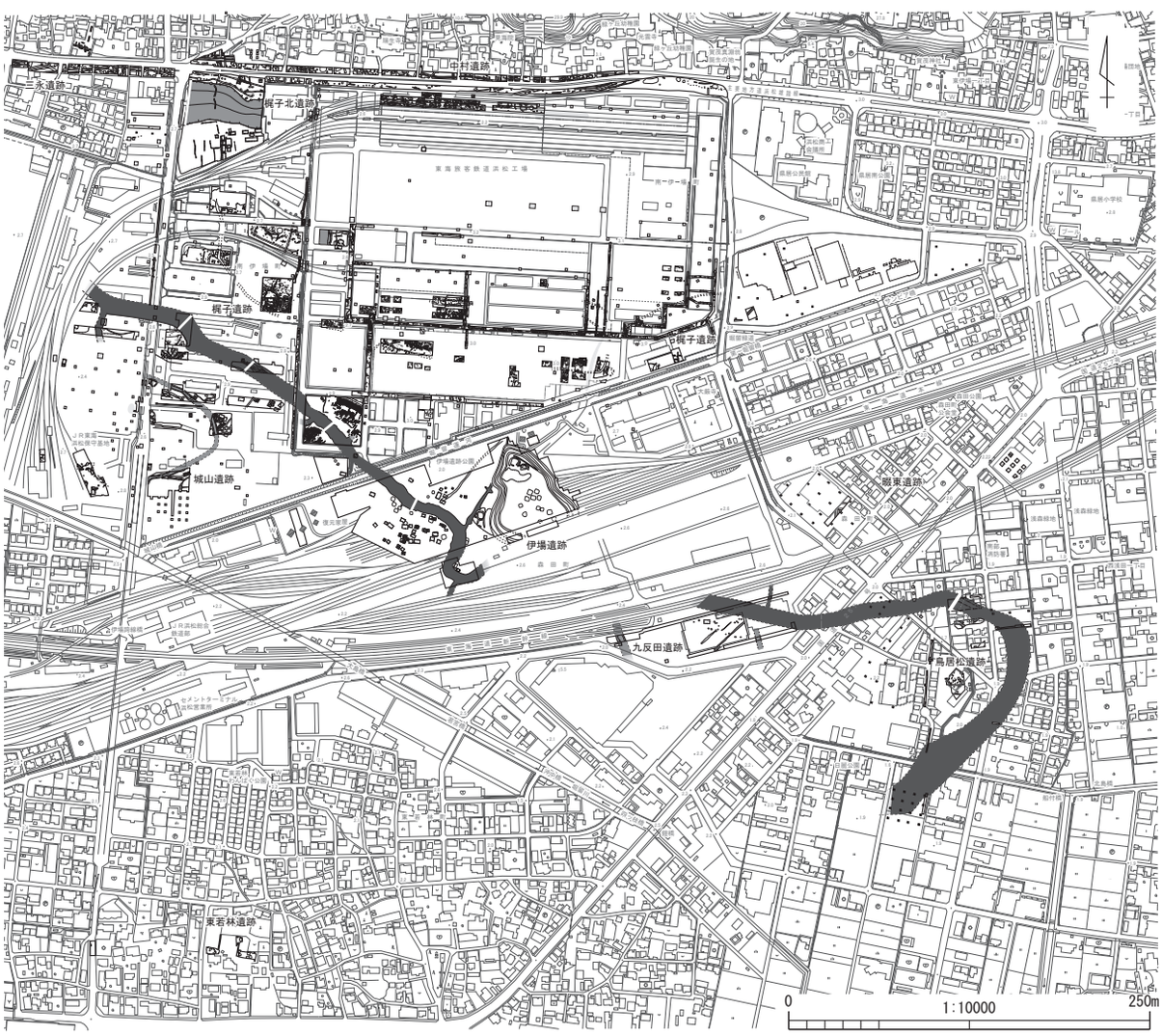

Fig.307　伊場大溝　位置図

墳時代後期後半（６世紀後半）～飛鳥時代（７世紀）、Ⅴ層は奈良時代前半（８世紀前半）、Ⅳ層は奈良時代（８世紀後半）～平安時代前葉（10 世紀前葉）、Ⅲ層は 13 世紀代に堆積して 16 世紀頃には完全に埋没したと考えられている。

各層から時期を特定できる土器類をはじめ多くの遺物が出土している。また埋没後も湿地であった為、木製品や獣骨などが腐敗せず大量に出土している。特にⅣ・Ⅴ層からは多くの木簡のほかにも墨書土器や役人の装身具である帯金具などが出土しており、官営的施設が伊場遺跡群付近に存在したことが推察されている。木簡や墨書土器には年号や地名、人名などが記されており、往時を知る貴重な資料となっている。

(2) 伊場大溝と周辺の溝

伊場遺跡群は、東伊場町の大厳寺付近を中心に南北 1,240 m、東西 1,940 mの範囲におよぶ。現標高は凡そ 2.0 ～ 3.0 mである。伊場遺跡群には時代を問わず大小さまざまな溝が数多く確認されている。伊場大溝に関連する可能性が考えられる主な溝について既刊の報告書などから振り返ってみた。

梶子北遺跡は伊場遺跡群の北西に位置する。梶子北大溝は、北側の第一浜堤列と南側の微高地の間に最大幅 62 m、最大深 4.41 mの規模で東西方向に確認されている。最深部の無遺物泥炭層の ^{14}C 年代測定の結果、BP2900-3680（± 100）2010 BC と測定されており、弥生時代前期後半に形成されたと考えられている。遺物の出土はその上位層の（灰）黒色粘土層から弥生時代中期の遺物が出土している。埋没時期は伊場大溝Ⅲ層期（13 ～ 16 世紀代）と考えられている。

梶子遺跡は前述のとおり、伊場遺跡群のほぼ中央に位置している。10 次調査Ｂ区は伊場大溝から約 230 m北側に位置しており、検出長 20.7 m、検出幅 16.2 m、深さ 2.1 mの南北方向の溝（SD01）が確認されている。西側の８次調査Ａ区ではこの溝の西側肩部が検出されていないことから、幅は 30 m未満、20 m前後の旧河道と推察されている。最下層からはカワゴ平軽石（KGP）を含み、縄文晩期の浅鉢が出土している。カワゴ平火山の噴火年代はBP3060 ～ 3190 の範疇 (1) と考えられている。埋没時期は、山茶碗の遺物の出土などから伊場大溝Ⅲ層と同じ時期と考えられている。

城山遺跡は伊場遺跡群の南西に位置する。１次調査では、木簡や墨書土器、硯、三彩陶枕、瓦、形代などが出土している。城山遺６次調査における SD10 は、東西に延びると推察されている伊場大溝に南岸に北から南に合流する最大幅 9.0 m、深さ 0.6 mの枝溝と考えられている。７世紀に形成され、８世紀以降に埋没したと考えられている。１・５・８・11 次調査では幅 5.3 ～ 6.4 m、深さ 0.6 ～ 1.1 mの溝が確認されており、いずれも出土遺物などから 15 世紀半葉～後半（室町時代後期）の極めて短期しか機能していなかった環濠と考えられている。

伊場遺跡は伊場遺跡群の中央南寄りに位置する。1949 年に弥生時代の遺跡として発見された。1969 年以降、JR（旧国鉄）関連の調査を主に 1980 年代まで断続的に調査されている。この調査で検出された大溝が後々、「伊場大溝」と称されており現在に至る。幅 15 ～ 17 m、最深部の深さ 2.66 mで北西から南東へと直線的に連続して南に大きく向きを変え、さらに北東方向へと蛇行する。また、北北東と南南西に延びる枝溝も確認されている。特筆すべきは、木簡、墨書土器などの多くの文字関連遺物が出土しており、この溝の性格を特徴づける。

九反田遺跡は伊場遺跡群の南に位置する。墨書土器、瓦などが出土している。伊場遺跡から東へ延びると推定される伊場大溝の位置を確定する目的で東西に 241 mにもおよぶ試掘溝（Ｎトレンチ）を掘削して、西端で伊場大溝の枝溝と推察されている SD101、中央東側で伊場大溝と考えられる溝を、東端で枝溝 SD01 が確認されている。さらにＮトレンチに平行して 43 m南に設定されたＳトレンチ東側でも溝が検出されている。本調査の東地区ではＮトレンチで確認された伊場大溝の南岸肩が検出されており、溝の規模が幅 21 mにおよぶこと、Ｓ・Ｅトレンチでも溝肩が検出されたことなどから直線的に延びる伊場大溝とほぼ確定されている。西地区で SD101 は N-20 ～ 25°　-W に主軸を有する幅 10.8 m、検出長 7.6 m、深さ 1.5 mとなり、初現は７世紀前半、埋没は上層から出土した白磁（12・13 世紀）、山茶碗などから鎌倉時代とされている。推定では北北西に約 50 m先で伊場大溝に合流すると考えられている。

鳥居松遺跡は伊場遺跡群の東端に位置する。大溝は２・４・５次調査で確認されている。2000 年の２次調査で大溝の肩が検出された。この調査で伊場大溝が九反田遺跡から南東方向に方向を変えたか、枝溝の可能性を推察されたが、その後、2003 年の４次調査で九反田遺跡から北東から南西へ蛇行する可能性が考えられた。そして、2008 年の５次調査において、４次調査の可能性をほぼ検証するように大溝が北西から南東方向に確認された。５次調査では最大幅、27.87 m、最深部の深さは 3.09 mとなる。先の４次調査では、幅が 32.0 ～ 37.0 mと推察されており、最深部の深さは約 2.5 mとなっている。南に下るほど溝幅は広がっていく様相を呈している。

(3) 19 次調査の概要

梶子遺跡は伊場遺跡群のほぼ中央に位置している。梶子遺跡 19 次調査（Ｄ区）は、梶子遺跡の南端に位置しており、堀留運河を挟んだ南側には伊場遺跡が存在する。伊場大溝は 19 次調査区を北西から南東へのほぼ対角線上に最長 91 mにおよび検出した。僅かな湾曲はあるがほぼ直線的である。約 20 m間隔で設定した断面観察用ベルトは、北西側から Tr-1、Tr-2、Tr-3 として、Ⅷ層段階の最大幅は順に 14.73 m、15.98 m、17.70 mとなり、幅は最大 2.97 mの相違がある。最深部は検出面から 2.29 m、2.27 m、3.07 mとなり、深さは最大 0.80 mの相違がある。遺物の出土量はⅣ層が最も多く、次いでⅦ層、Ⅴ層、Ⅲ層、Ⅷ層となる。

そして、南東側北岸にはⅦ層以前に合流する溝 SD314 が北東方向に延びる。SD314 はいずれも検出面での最大幅 10.47 m、最深部 1.61 mとなる。また北西側南岸にはⅧ層以前の溝 SD315 を検出した。SD315 は湾曲しながら南西へ延びる。検出面の最大幅 7.09 m、最深部 1.20 mとなり、東岸にのみ護岸施設を有する。SD314、SD315 ともに遺物の出土量は少ない。

出土遺物の放射性炭素年代測定（AMS 法測定）の結果、SD314 の底部付近から出土した加工材が 316calAD-398calAD（70.5%）、SD315 の護岸材が 39calBC-80calAD（95.4%）の値を得ている。[(2)] 年代測定の結果では、SD314 は古墳時代前期～中期、SD315 は弥生時代中期後葉に比定される。SD314 の木材片が古い時期の混入品である可能性は否定できないが、SD315 の護岸材は、樹木の伐採から製材、利用、廃絶までの時間差を勘案しても SD315 は弥生時代後期の範疇からは外れないと考えられる。

(4) 伊場大溝盛衰についての予察

先にも述べたように、Ⅷ・Ⅶ層は砂が混ざり、Ⅴ層以降は有機物を含む。これはすべての調査で共通している。伊場遺跡の調査において、大溝については、当初、谷状窪地と考えられており、調査の進度（次数）により、人工溝から自然河川との理解されるようになった。さらに、運河としての利用の可能性も検討されている。[3] 以後の調査では、自然流路としての解釈が定着しつつある。流路についても前述のとおり、基本的には伊場遺跡群の中を北西から南東に流れるが、梶子遺跡13次調査において蛇行が確認されている。さらに伊場遺跡以南では南西へ北西へと屈曲を繰り返し南西方向に向かうと推定されている。梶子北大溝や梶子遺跡10次調査SD01などとの関係は判っていない。また、他の遺跡で枝溝と考えられている溝についても合流部（起点もしくは終点）は解明されておらず不明な部分も多い。微地形や地質、植生、流量なども考慮のうえ、網状形態や分岐形態も想定して流路を推定する必要がある。[4]

梶子遺跡19次調査では、Ⅷ・Ⅶ層中に砂とシルトの互層やラミナ状の土層堆積を確認している。さらに、Ⅷ層段階の北岸を主にTr-1からTr-2の間に流長30ｍ以上にわたるオーバーハングを確認した。このことは、「自然堆積河岸では侵食抵抗の小さい層（砂層）から侵食を受け侵食抵抗の大きい層（シルト･粘土層）が残るため、侵食層の上層の土塊は不安定なヒサシ（庇）形状をとる。さらに砂層の侵食が進むと土塊が崩落する。」、「崩落土塊は内岸のそれに比べて粘着力が弱かったため､流れによりすぐに砕かれ小さくなる。このため直ちに掃流されその場に残ることはない。」[5] の見解に則れば、19次調査において、規模は小さいながらもこの現象に合致する。そして、Ⅶ層段階まではほぼ確実に自然流路であったと考えられる。

Ⅴ層以降についても自然流路との見解が示されているが、既往の調査と今回の梶子遺跡19次調査の結果から別の見解を推測してみた。Fig.309･310に既往調査の断面図を比較､グラフ化してみた。各遺跡、各調査において、なるべく溝に直交する断面図を選出した。梶子19次調査においては中央のTr-2を使用した。グラフは断面図から数値化してグラフ化したものである。

Ⅷ層段階では梶子19次調査の溝幅が15.98ｍと極端に狭い。梶子19次調査で最も広いTr-3でも溝幅は17.70ｍと他の平均値24.69ｍと比べて7ｍ近く狭い。これはⅧ層段階の大溝が直線的で流量が多かったと推定できよう。底面（水深）はこのTr-2断面でこそ然程深くないが、部分的に

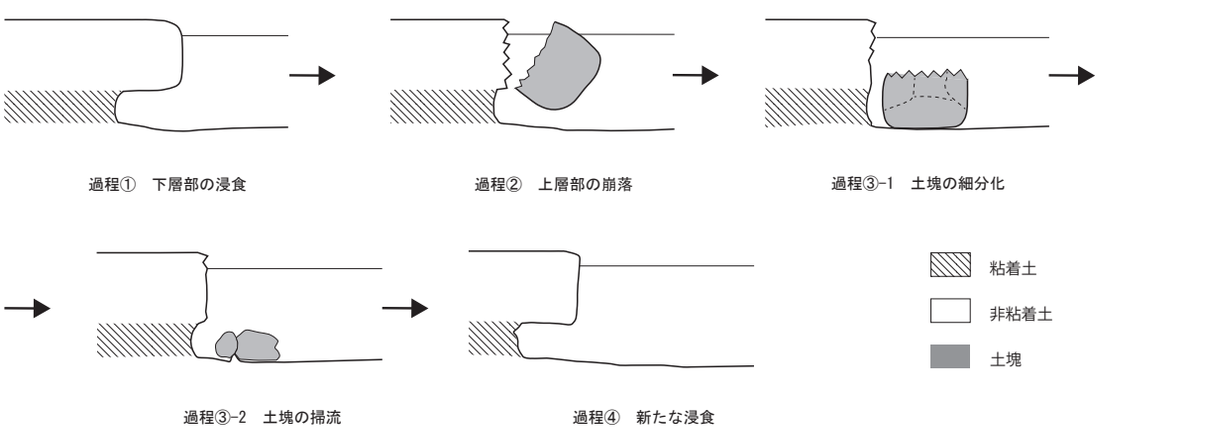

※　福岡 捷二ほか「自然堆積河岸の侵食過程」水工学論文集 第37巻1993年より調製転載

Fig.308　自然堆積河川の浸食過程

は3.0ｍ以上（標高 -2.6 ～ 3.0ｍ）の窪みがあり、各断面など平均すると標高は -2.45ｍとなり、各遺跡・各調査とも深度、標高は0.7ｍ程度の差内でほぼ一定している。Ⅶ層は溝幅、深度、標高ともに鳥居松遺跡５次調査で少し大きくなるものの、比較的一定である。Ⅴ・Ⅳ層の溝幅は、伊場遺跡群南東の鳥居松遺跡に向かって緩やかな右肩上がり（幅広）になる。深さは、ほとんど変わらず若干深くなる傾向にある。Ⅳ層段階で伊場遺跡調査での底面標高が他の平均値 -0.58ｍに比べて0.37ｍ程高い。Ⅲ層段階では、梶子遺跡19次調査、伊場遺跡調査で溝幅が狭小化している。特に伊場遺跡調査においては、溝幅が4.31ｍ、底面標高もプラスに転じている。

以上、規模の比較からも、Ⅷ層段階（大溝形成期）に、佐鳴湖あるいは東神田川あたりに端を発

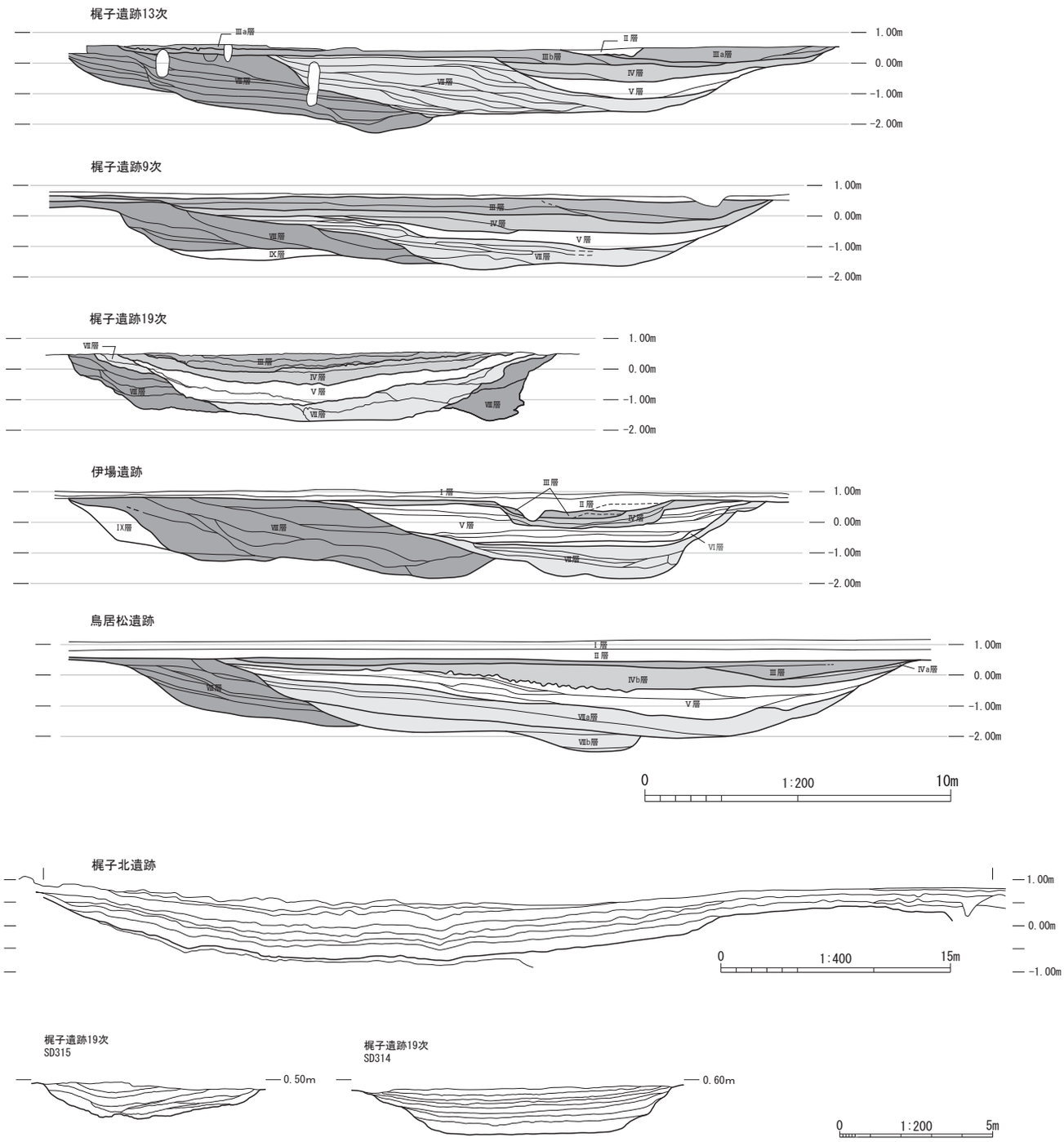

Fig.309　伊場大溝　断面（溝幅）比較概念図

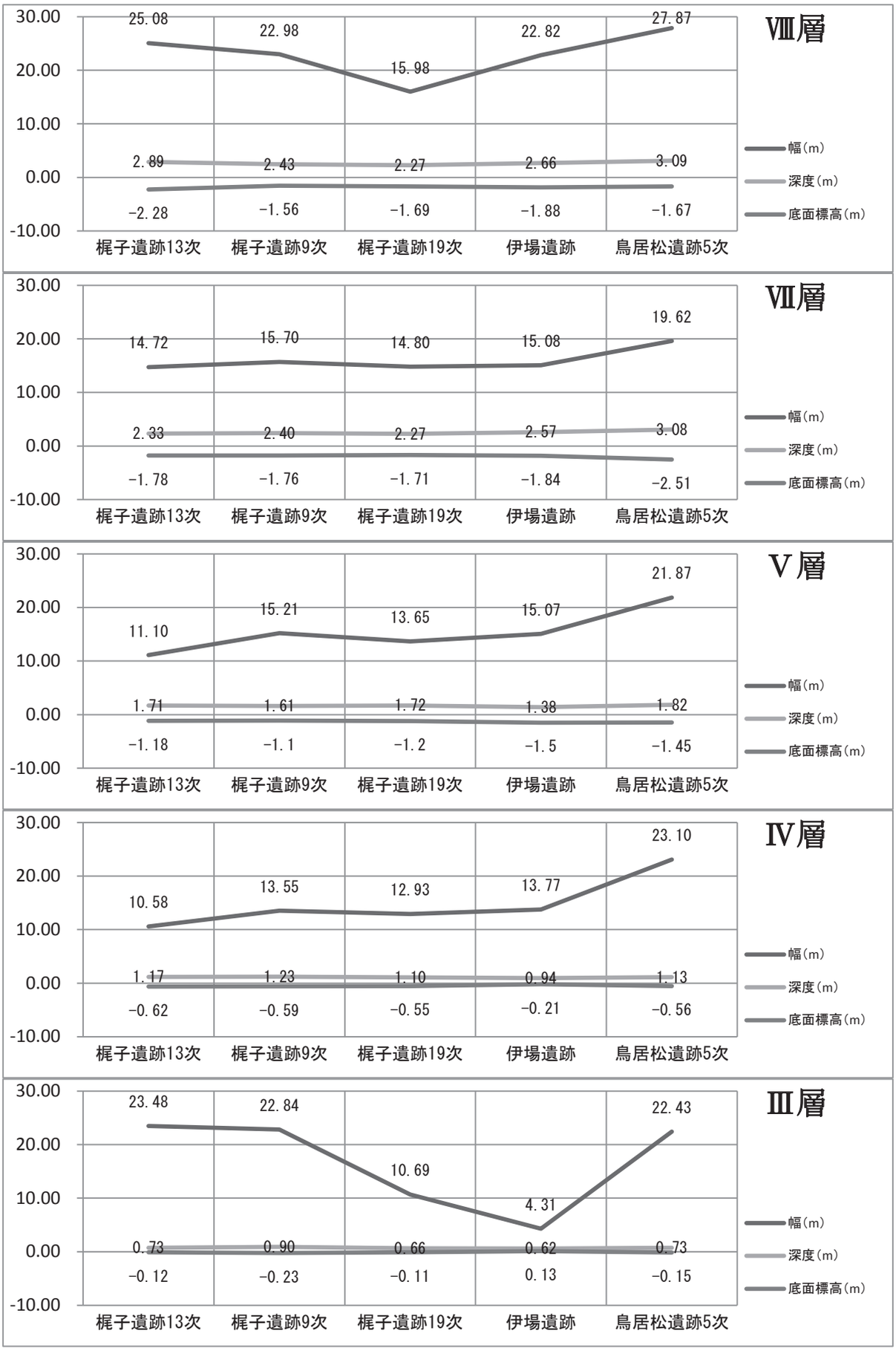

Fig.310　伊場大溝　各調査　層位毎規模・底面標高　比較グラフ

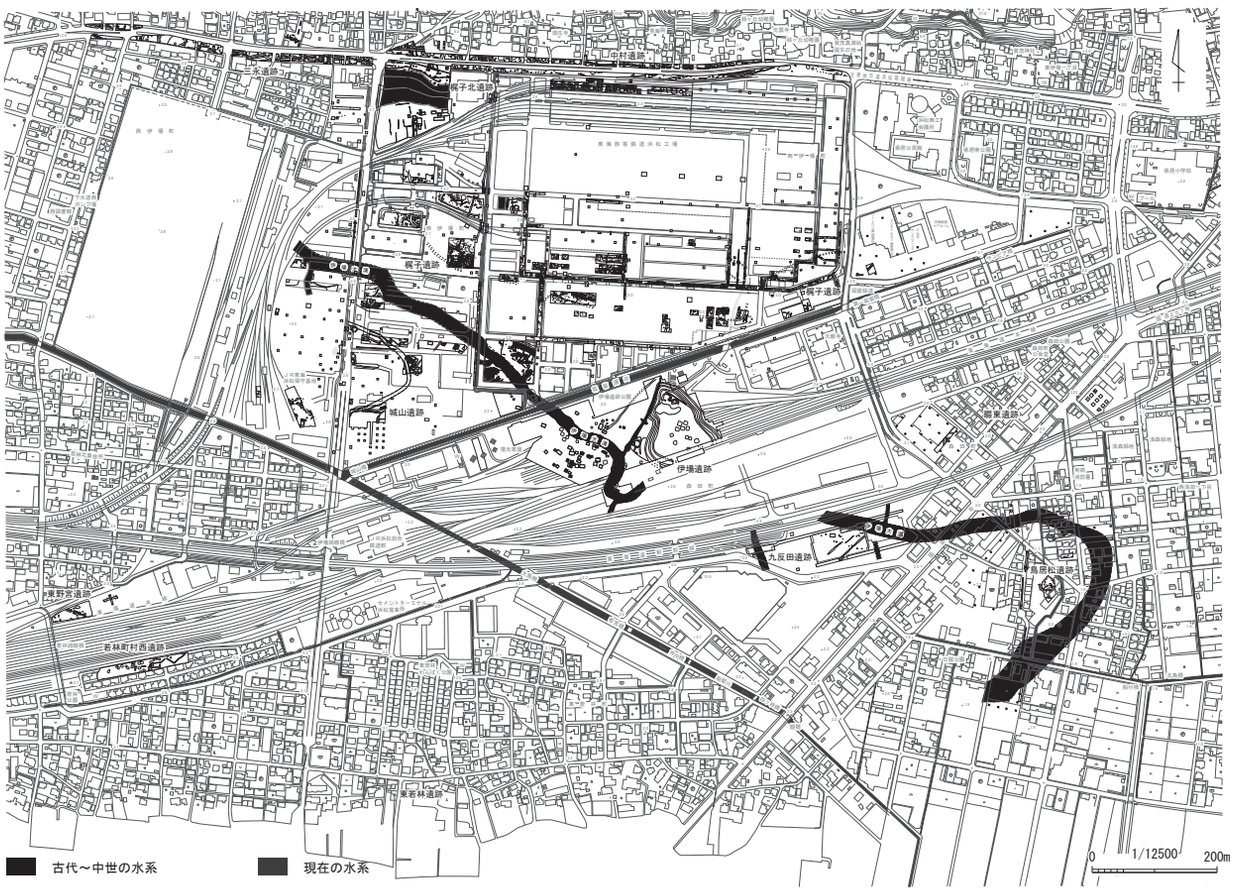

Fig.311　古代～中世　伊場遺跡群　水系図

したか、梶子北大溝から分岐したと想定できる伊場大溝は、梶子遺跡 13 次調査を現在の北西端として、梶子遺跡 19 次調査で直線的になり、流量も水深も増して伊場遺跡、鳥居松遺跡で蛇行しはじめる。Ⅶ層段階でその形態が落ち着く。その後、Ⅴ・Ⅳ層は安定期に入り、Ⅲ層段階では湿地化してかろうじて溝の形態を保っていたことが窺える。

ここまでは、既往調査を再確認、踏襲したに過ぎないが、梶子遺跡 19 次調査において、Ⅷ層以前の溝（SD315）を確認した。前述のとおり SD315 の東岸には護岸施設を有し、Ⅷ層以前に合流、あるいはⅧ層に切られ、洗堀（淘汰）されてしまったと考えられる。既往調査ではⅧ層には杭列や護岸などの遺構（構造物）が少ないこと、Ⅶ層では貝塚と遺物集積のみであることなどから、自然流路であったことは疑う余地はない。ここで、Ⅷ・Ⅶ層に限定したのは、Ⅷ・Ⅶ層段階では大溝を含め外縁部の利用があまり積極的でないが、Ⅴ・Ⅳ層段階になると護岸や簗（やな）・魞（えり）などの漁労施設、貝塚、遺物集積などが急増する。また周辺部（特に南岸域）も掘立柱建物群や枝溝、舌状の張り出しなどが確認されている。つまり、安定期に入ったⅤ・Ⅳ層段階で積極的に治水、水利されるようになったと考えられる。これらの事実を積極的に援用すれば、一部の枝溝の掘削や大溝の部分浚渫なども行われた可能性も充分考えられる。そして、伊場遺跡群の流路や溝に共通する事項に 13 ～ 16 世紀（鎌倉～室町時代）の埋没が挙げられる。城山遺跡１・５・８・11 次調査で中世環濠と評価されている溝も 15 世紀半葉～後半（室町時代後期）の極短期しか機能していない。

まだまだ、検証すべき点は多いがそろそろ時間も紙数も尽きる。最後に今後、伊場大溝しいては

伊場遺跡群の調査、研究において課題となるべく事項をまとめさせていただく。①大溝以前の別溝が存在する可能性、大溝の初現と形成時期。梶子遺跡 19 次調査の年代測定結果を援用して、SD314 をⅦ層以前、SD315 がⅧ層以前の所産とすれば、大溝以前の別溝が存在したか、大溝の初現が弥生時代後期～古墳時代前期にまで遡る可能性も考えられる。古墳時代前期以前の土器の摩耗が激しく出土状態が安定しないのは、大溝が別溝を洗堀（淘汰）したか、大溝の形成期の流量、流速が激しかったと考えるのが自然ではなかろうか。今後はⅦ・Ⅷ層の遺物についても、より精度の高い位置計測などで詳細に分析する必要性があろう。②大溝の起点と終点（水系）の解明。大溝は現在の地図の堀留川にほぼ平行する様な形状をしている。勿論、現在の堀留川は後世の直線的な改変を受けており、本来の形状を留めているとは考えられないが、少なからず往時の位置を保っているとすれば、堀留川の旧河道であった可能性が高いと考えられる。堀留川が氾濫河川であった場合、微地形や地質、植生、流量なども考慮のうえ、網状形態や分岐形態も想定して流路を推定する必要があろう。③Ⅴ・Ⅳ層期の治水と水利。これは狭義的には、該当時期の河川改修や部分運河（人工河川）としての利用の可能性も含む。調査事例や自然科学分析の追加を待ちたい。④湿地化の要因。伊場遺跡群のほとんどの流路、溝が中世の 13 ～ 16 世紀代には埋没してしまう。湿地化の原因をこの時期の自然環境の変化と社会的環境の変化など複合的な要因の可能性も考慮しなければならないだろう。

以上、課題のみを提起して筆を置くが、機会があればさらに詳細な分析を加えてみたい。

［引用・参考文献］

浜松市博物館　1997 年　『梶子北遺跡　遺構編（本文）』

（財）浜松市文化協会　1994 年　『梶子遺跡Ⅸ』

（財）浜松市文化協会　2004 年　『梶子遺跡Ⅹ』

（財）浜松市文化振興財団　2010 年　『梶子遺跡 11 次』

（財）浜松市文化振興財団　2012 年　『梶子遺跡 13 次』

浜松市教育委員会　2015 年　『梶子遺跡 21 次』

浜松市教育委員会　2017 年　『梶子遺跡 18 次』

浜松市博物館 / 可美村文化協会　1982 年　『城山遺跡 調査報告書』

（財）浜松市文化協会　1993 年　『城山遺跡Ⅴ』

（財）浜松市文化協会　1997 年　『城山遺跡Ⅵ』

（財）浜松市文化協会　1997 年　『九反田遺跡』

（財）浜松市文化協会　2006 年　『鳥居松遺跡 2』

（財）浜松市文化協会　2003 年　『鳥居松遺跡 -4 次調査 -』

（財）浜松市文化振興財団　2009 年　『鳥居松遺跡 5 次　伊場大溝編』

浜松市教育委員会　1977 年　『伊場遺跡発掘調査報告書第 2 冊　伊場遺跡 遺構編』

浜松市教育委員会　1994 年　『伊場遺跡発掘調査報告書第 8 冊　伊場遺跡 遺物編 6』

浜松市教育委員会　1997 年　『伊場遺跡発掘調査報告書第 9 冊　伊場遺跡 遺物編 7』

鈴木 敏則　『古代地方木簡のパイオニア　伊場遺跡』 2018 年　新泉社

鈴木 一有　編『東海考古学展望』 2018 年　東海考古学展望刊行会

注釈

(1) 嶋田 繁「伊豆半島、天城カワゴ平火山の噴火と縄文時代後～晩期の古環境」『第四紀研究 39(2)』2000 年　日本第四紀学会

(2) 本報告書、第 2 分冊『古環境調査』編

(3) 向坂 鋼二「大溝・枝溝について」『伊場遺跡発掘調査報告書第 2 冊　伊場遺跡 遺構編』1997 年

(4) 柳田 達雄、西森 拓、小西 哲郎「川の蛇行網状転移」『数理解析研究所講究録　1184 巻』2001 年　京都大学数理解析研究所

(5) 福岡 捷二、木暮 陽一、佐藤 健二、大東 道郎「自然堆積河岸の侵食過程」『水工学論文集　第 37 巻』1993 年　土木学会

２　伊場遺跡群から出土したナスビ形曲柄鍬の系譜について

樋上　昇（愛知県埋蔵文化財センター）

(1) はじめに

伊場遺跡・梶子遺跡・城山遺跡・九反田遺跡・鳥居松遺跡などからなる「伊場遺跡群」では、弥生時代中期から中世にかけての木製品が大量に出土している。このうち今回の梶子遺跡第 19 次調査において、伊場大溝から他に例をみない形態のナスビ形曲柄鍬(1210)が出土した。このことから、小論では伊場遺跡群の特に伊場大溝から出土したナスビ形曲柄鍬をピックアップし、時期を追って形態の変遷をみていく。さらにそのうえで、ナスビ形曲柄鍬そのものが終焉を迎える８世紀頃の反柄装着鍬の地域色と、そのなかでの梶子遺跡から出土したナスビ形曲柄鍬の位置づけを考えたい。

(2) ナスビ形曲柄鍬とは

ナスビ形曲柄鍬とは、文字どおりナスビを縦に切ったような平面形を有する鍬のことである。現代まで伝わる直柄鍬との最大の違いは、土を掘削する身部の上半部に孔を開けて真っ直ぐな柄を通すのではなく、身部の上半部に設けた「ナスビのヘタ」にあたる箇所に、膝柄あるいは反柄と呼ばれる曲がった形の柄を重ねて、紐（実際には蔓状の植物）で結わえるという独特の柄の固定方法をとる点である（Fig.312)。

この「ナスビのヘタ」にあたる笠部は、鍬を土に打ち込む際に、紐で結わえた反柄と鍬身がズレるのを防ぐために、弥生時代中期中葉頃に岡山県の吉備地方で編み出されたものである（Fig.313)。その後、弥生時代後期には近畿地方や北陸地方などに伝播し、さらに古墳時代中期にはU字形鉄刃が装着されることによって、東北地方から九州島にかけての広い地域で用いられるようになった(樋上 2016)。

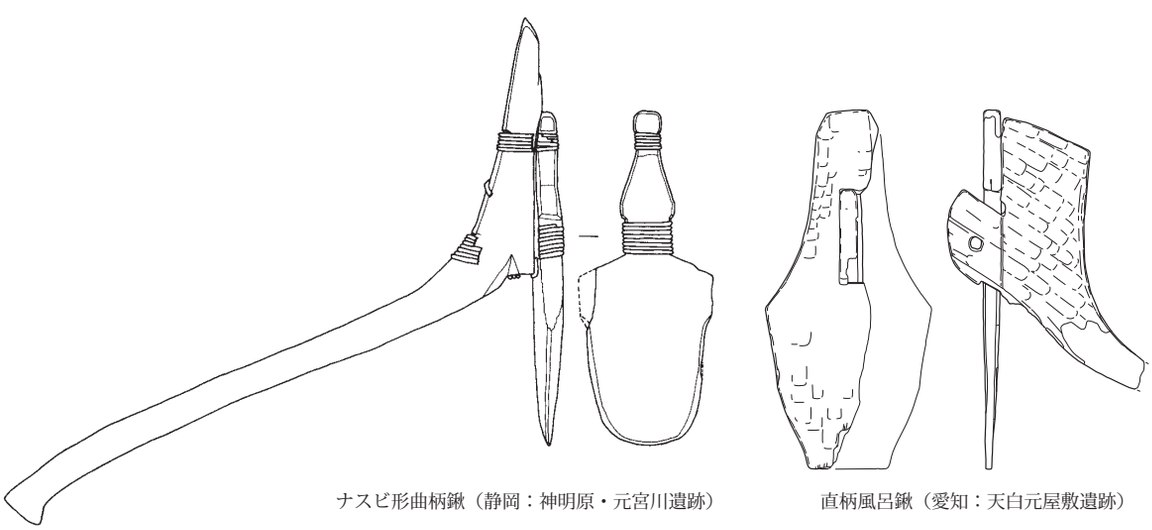

Fig.312　ナスビ形曲柄鍬（左）と直柄風呂鍬（右）(S=1:8)

(3) 伊場大溝出土のナスビ形曲柄鍬

伊場遺跡群では、これまでの調査で10点ほどのナスビ形曲柄鍬が伊場大溝から出土している。出土層位と所属時期は、Ⅶ層―７世紀、Ⅴ層―８世紀前半～中葉、Ⅳ層―８～10世紀とされている。

Fig.314をみれば明らかなように、Ⅶ層→Ⅴ層→Ⅳ層と時期が下るにしたがって、「ナスビのヘタ」にあたる笠部（黒い矢印）が退化していく様子がうかがえる。これはあたかも、弥生時代中期中葉におけるナスビ形曲柄鍬の生成過程（Fig.313）の逆をたどるようで興味深い。

このなかで、小論では特に梶子遺跡19次調査で出土したⅤ層の217と、Ⅳ層の1210の２点に注目したい。

まず217は、実際に土を掘削する身部（刃部）の後主面（柄を装着する面と逆側）に抉り込みをほどこしている。このような例は全国各地でまれに出土するが、その機能（効果）については判然としない。伊場遺跡群の近隣地域では、三重県鈴鹿市の河田宮ノ北遺跡から出土した６世紀前半代の２点（三重県埋蔵文化財センター2004）が同様の形態をとっている（Fig.315）。ただし、所属時期が大きく異なるので、現状において直接的な関連性はないものとおもわれる。

身部の中央やや上寄りに、横に２つの小孔を穿った1210は、笠部が著しく退化している。この形状だけをみると、もはや「ナスビ形」とは言い難いが、軸部中央の両サイドに張り出すわずかな突起が反柄結合の際のズレを防ぐという機能をかろうじて果たしている。

弥生時代中期中葉に出現したナスビ形曲柄鍬は、本来的には刃部の先端まで木（主にアカガシ亜属を用いる）であったが、５世紀中葉頃に朝鮮半島よりＵ字形鉄刃（Fig.314の左上の例を参照）が伝来したことによって、下端部に鉄刃が装着されるようになる。ナスビ形曲柄鍬を含む曲柄鍬は、もともと水稲耕作用よりも土木作業用の鍬という機能的側面を強く持っていた。これにＵ字形鉄刃が装着されることによって、それまでほぼ手つかずであった硬質な土壌である洪積台地上の開発が、汎列島規模で急速に進むこととなる。

そのいっぽうで、ナスビ形曲柄鍬が出現した当初には意図されていなかった鉄刃の重みが加わることによって、「ナスビのヘタ」程度では補いきれない、さらなる柄とのズレを防ぐ工夫が求められるようになる。そのことを示すのが、Fig.317にあげた反柄装着鍬の地域色である。

８世紀代は概ねナスビ形曲柄鍬の終焉期にあたり、そのきっかけとなったのが、実はＵ字形鉄刃による加重への対応策であったのは、皮肉な結果であった（樋上2012）。

すなわち、北部九州から関東地方にかけての主に太平洋側に分布する「１つ孔栓留め」と、兵庫県但馬地域から宮城県にかけての主に日本海側に分布する「２つ孔栓留め」は、いずれもナスビ形の軸部の最も細い箇所と反柄側に小孔を穿ち、それぞれを栓で留めることによって、身と柄のズレを防ぐという工夫であった。しかし、身側の最も細い箇所に孔を開けるというのは、土に鍬を打ち込んだ際に最も荷重がかかる箇所を弱くすることに結びつく。つまり、本来は柄と身のズレを防ぐ工夫であったはずの「ナスビ形」という形状が、かえってデメリットとなってしまったのである。

このことをきっかけに、８世紀以降は、身の上半部を比較的幅広につくり、反柄を栓留めするのではなく柄の出枘を直接身の穿孔部に挿し込む「直柄風呂鍬」（Fig.312右、二友組ほか2016）が新たな鍬の主流となり、中世から近世へと受け継がれていくのである。

Fig. 313　ナスビ形曲柄鍬の生成過程

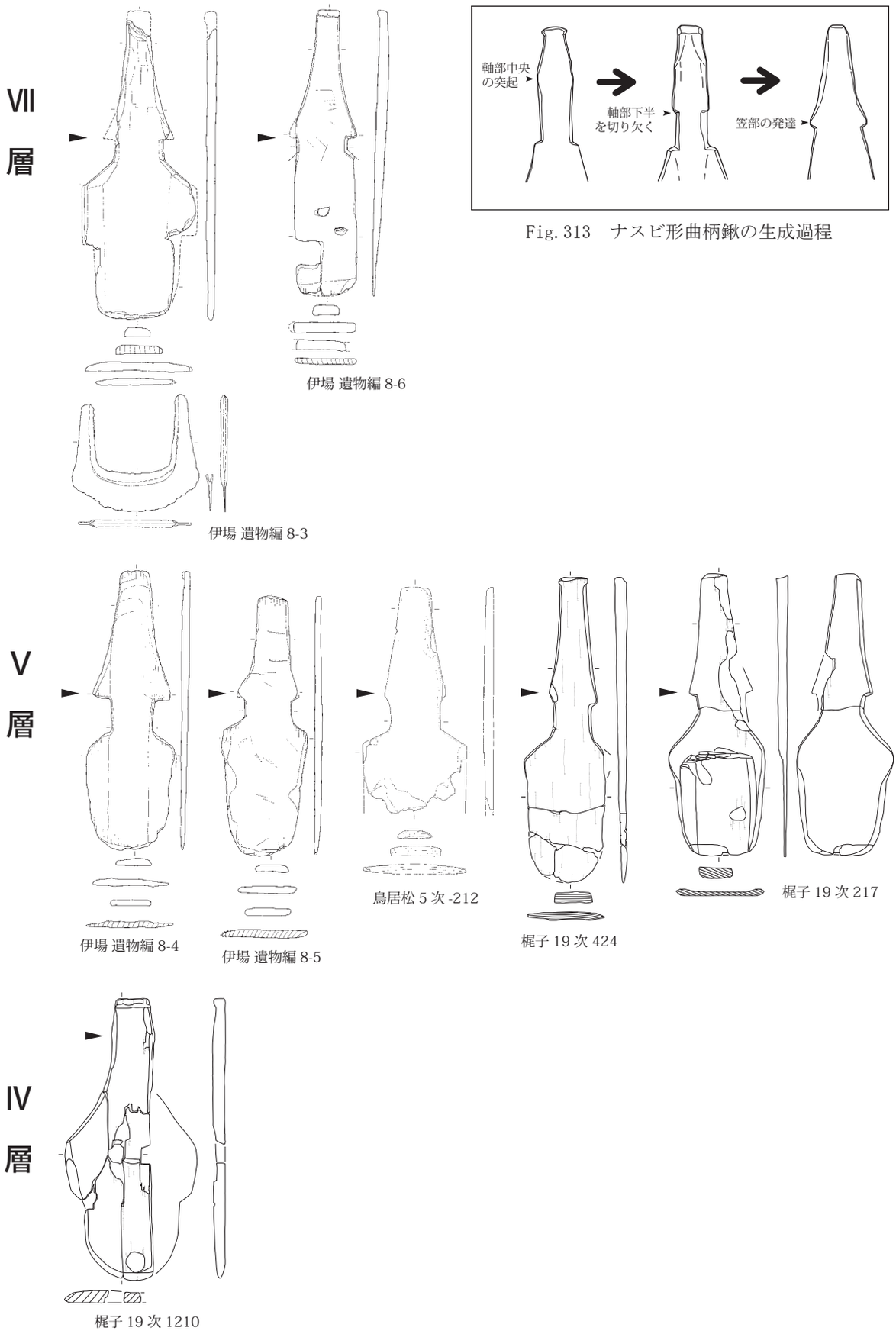

Fig. 314　伊場大溝出土のナスビ形曲柄鍬とその層位（S=1:8）

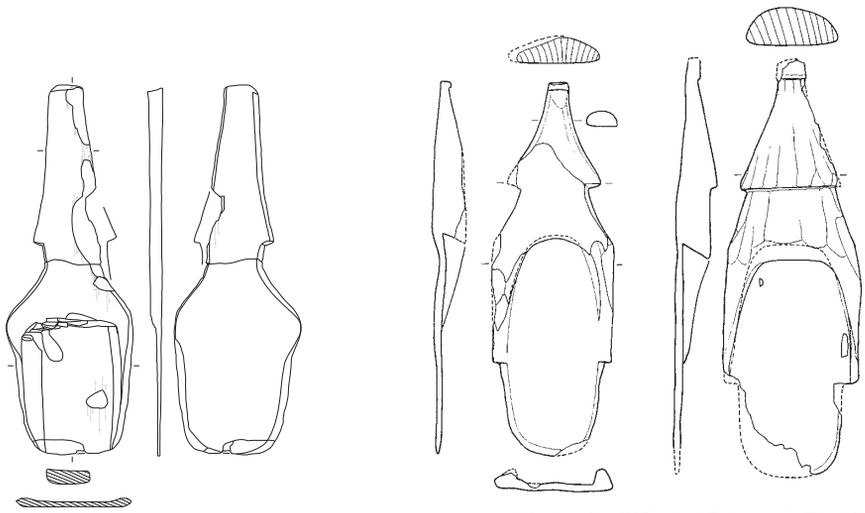

梶子遺跡 19 次—8 世紀　　河田宮ノ北遺跡（三重）—6 世紀前半

Fig. 315　梶子 19 次出土のナスビ形曲柄鍬と河田宮ノ北遺跡出土例（S=1:8）

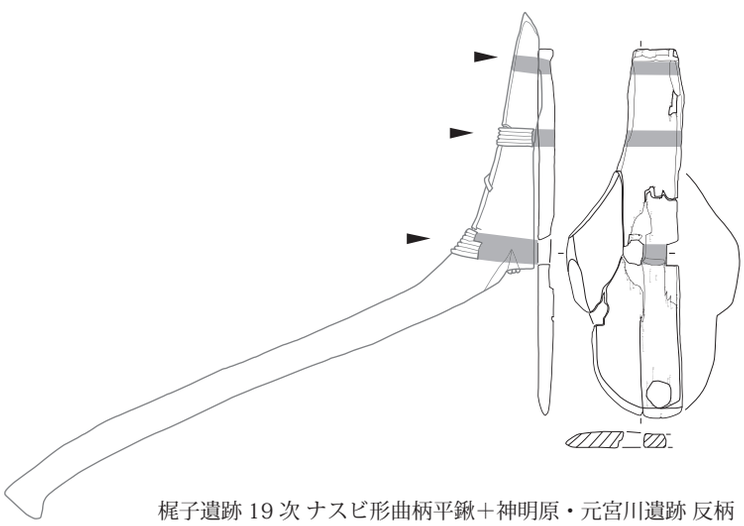

梶子遺跡 19 次 ナスビ形曲柄平鍬＋神明原・元宮川遺跡 反柄

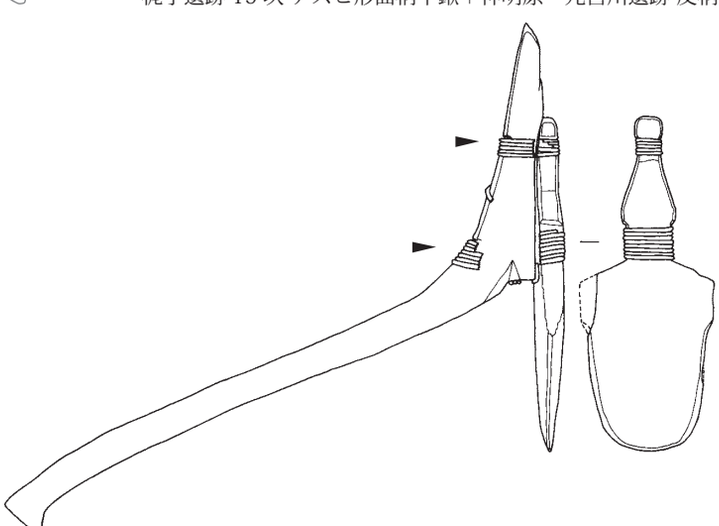

神明原・元宮川遺跡 ナスビ形曲柄平鍬＋反柄

Fig. 316　梶子 19 次出土のナスビ形曲柄鍬の反柄装着状況推定図（S=1:8）

この最末期のナスビ形曲柄鍬のなかで、今回の梶子遺跡 19 次調査で出土した 1210 は柄と身のズレを防ぐための工夫の新例として特に注目される。

前述のように、身に 2 つの穿孔をほどこす例は日本海側を中心に分布しているが、いずれも穿孔が縦方向に連なっているのに対し、本例は横方向の 2 箇所穿孔となっている。当初は日本海側の例と同様に栓留めの可能性も想定したが、そうなると柄の幅が広くなりすぎる。そこで試みに静岡市の神明原・元宮川遺跡から出土している反柄をそのままのサイズで 1210 に重ねてみると、ほぼピッタリと合わせられることがわかった。（Fig. 316）神明原・元宮川遺跡例では紐

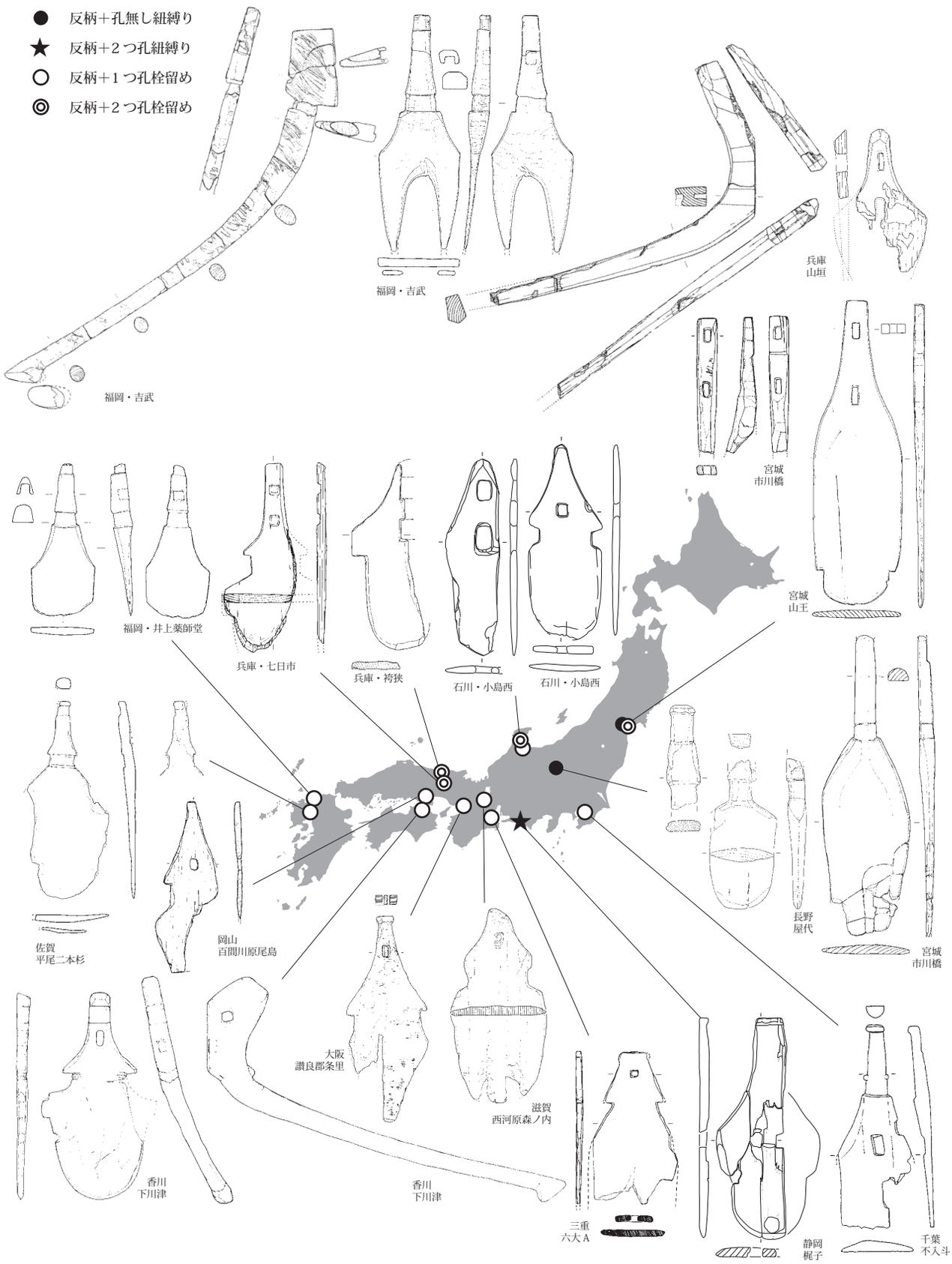

Fig. 317　古代における反柄装着鍬の地域色（S=1:10）

で縛るのが２箇所だが、梶子 19 次の 1210 ではこれを３箇所に増やすと、軸部先端の突起の下、退化したナスビのヘタの下、そして２箇所の穿孔部の中間と、荷重がかかる箇所に見事に合致する。

以上のことから、今回の調査で出土した木製品のなかでは共伴していないものの、神明原・元宮川遺跡と同サイズの反柄がこの 1210 のナスビ形曲柄鍬の柄であった可能性がきわめて高いと考えられる。

(4) さいごに

今回の梶子遺跡 19 次調査では、小論で筆者が取り上げたナスビ形曲柄鍬以外にも多種多様な木製品が出土しており、敷智郡衙とそれに関わる様々な生業部門の一端を垣間みせてくれる。なかには郡衙成立期とそれをやや溯る時期に属する広葉樹の分割材や板材があり、古代における木材資源の流通を考えるうえでもきわめて興味深い資料といえる。

今後は、この伊場遺跡群内で生産される木製品と外部から持ち込まれる木製品、あるいはここで消費される木製品と外に搬出される木製品など、敷智郡衙とその前身遺跡を核とした木材・木製品の生産と流通のあり方を明らかにできれば、文献史学とは違った視点から古代地方官衙における手工業生産の実態が解明できるものと期待したい。

［引用・参考文献］

静岡県埋蔵文化財調査研究所　1987 『大谷川Ⅱ（遺構編）本文編』

二友組ほか　2016 『天白元屋敷遺跡　平成 26 年度・第 7 次発掘調査報告書』

浜松市教育委員会　2002 『伊場遺跡遺物編 8』

浜松市文化振興財団　2009 『鳥居松遺跡 5 次　伊場大溝編』

樋上　昇　2012 「農具と農業生産」一瀬和夫・福永伸哉・北條芳隆編『古墳時代の考古学 5　時代を支えた生産と技術』 同成社

樋上　昇　2016 『樹木と暮らす古代人―木製品が語る弥生・古墳時代―』歴史文化ライブラリー 434　吉川弘文館

三重県埋蔵文化財センター　2004 『河曲の遺跡』

３　梶子遺跡出土墨書土器の検討

山本　崇（奈良文化財研究所）

はじめに　梶子遺跡第 19 次調査からは 767 個体、第 20 次調査からは３個体、合計 770 個体の墨書土器が出土している。この数字には、刻書のある土器２個体（土師器坏側面「貞」(316)、灰釉陶器輪花碗底部外面「×」(652）や、朱書のある土器 28 個体（須恵器２個体、灰釉陶器 26 個体）を含むものである。ほかに、墨画を描いた土器が３個体（いずれも土師器）出土している（挿表①)。

一度の調査から、700 個体を超える大量の墨書土器が出土した事例は、伊場遺跡群では例をみない。全国的にみても、これほどの量がまとまって出土する事例は極めて珍しいといえる。

以下、煩瑣をさけるため、とくに断らない限り墨書・刻書・朱書などを含む文字を墨書、墨書・刻書・朱書などが記された土器を墨書土器と総称して、墨書土器の概要を記すこととする。

土器の種類と器種　土器の種類は、第 19 次調査では、須恵器が 52 個体、土師器が 53 個体とほぼ拮抗するのに対し、灰釉陶器は 661 個体、全体の 86％に及ぶ。このほか、墨書のある中世山皿（Ⅳ 494）が１個体出土している。第 20 次調査では、灰釉陶器３点（771 ～ 773）が出土した。既報告の梶子遺跡出土墨書土器は、第６次、７次、９次～ 11 次、13 ～ 18 次、21 次の各調査から出土した 221 個体であり、そのうちわけは須恵器 82 個体、土師器 25 個体、灰釉陶器 99 個体、山茶碗・中世陶器 15 個体である。第 19 次調査出土の墨書土器は、灰釉陶器の占める割合がこれまで以上に著しく高いのが特徴といえる。後述するように、灰釉陶器はⅦ期以降に登場しⅧ期に盛行することが知られており、全体として 10 世紀の遺物が卓越すると評価できる。

器種の関係は次の通りである（挿表②)。碗類が 664 点、坏類が 65 点、皿類が 29 点、蓋類が８点、盤類が３点、甕が１点である。土器の種類ごとにみた場合、灰釉陶器碗が 626 点と全体の多くを占めることがわかる。墨書部位は、側面が約７割と多数を占めている（挿表③)。

墨書土器の年代　土器の年代は、『伊場遺跡総括編』での整理に従い、次のような時期区分と指標により設定している。

Ⅴ期１段階８世紀初頭有台坏身・摘蓋の主体化

Ⅴ期２段階８世紀前半

Ⅴ期３段階８世紀半ば天平７年（735）紀年木簡

Ⅵ期１段階８世紀後半箱坏の主体化

Ⅵ期２段階８世紀末から９世紀初頭まで（800 頃）

Ⅶ期１段階９世紀前半平頂蓋の出現Ｋ 14

Ⅶ期２段階９世紀後半湖西窯終焉期Ｋ 90

Ⅷ期１段階 10 世紀前半Ｏ 53 延長２年（924）題籤木簡

Ⅷ期２段階 10 世紀後半Ｈ 72

土器全点の年代は、表に整理した（挿表④)。以下の整理では、煩瑣をさけるため大きく、Ⅴ期（奈良時代前半)、Ⅵ期（奈良時代後半から平安時代初頭まで)、Ⅶ期（平安時代前期)、Ⅷ期（平安時

代中期）の区分を基本とし、より細分化された段階（Ⅴ－３など）は、墨書土器の出現期の状況など、必要に応じて触れることとする。

Ⅴ期に属する墨書土器は10個体で、須恵器が９個体、土師器が１個体である。「吉」（14）の如く一文字墨書も存在するが、その比率は高くはなく、習書をはじめ二文字以上の複数文字を記したものが目立つ。

Ⅵ期に属する（Ⅴ～Ⅵ期を含む）墨書土器は16個体で、須恵器が15個体、土師器が１個体である。「川辺古刀自女」（693・638・639）、「竹田人万呂」（640）、「栗原駅」（602）など、人名や地名を記したものが多い傾向にある。記号「○○○○○」（704）が特筆される。

Ⅶ期に属する（Ⅵ～Ⅶ期を含む）墨書土器は131個体で、須恵器が26個体、土師器が９個体、灰釉陶器が96個体である。転用硯として用いられた灰釉陶器皿に習書したもの（228）、灰釉陶器碗「厨」（210）がみえ、その他のほぼ全点が一文字ないし二文字墨書からなる。

Ⅷ期に属する（Ⅶ～Ⅷ期を含む）墨書土器606個体で、須恵器が１個体、土師器が38個体、灰釉陶器で567個体である。習書（227）を除き、ほぼ全点が吉祥句を記した一文字ないし二文字墨書からなる。特筆されるものとして、記号「☆☆☆☆」（484）がある。

ほかに、時期不明のものが須恵器１点土師器５点の計６点、中世に属する山皿（770）が１点出土している。

墨書の内容　墨書土器に記された文字は、表に掲げた通りである（挿表⑤）。釈読できた文字は、90種類、あわせて658文字に及ぶ。

以下、推定される内容ごとに分類して掲げた上で、若干の検討を試みる。

①官職名、施設名など

郡、栗原駅、厨、寺、□寺

②人名・地名など

竹田人万呂、川辺古刀自女、川辺足人、川〔辺〕、川前、大部、矢田部、丈、子足人、□万呂、□麻呂、□部得女、□女、止由〔良〕

③方角、数字

西、三、四

④吉祥句、呪句

足、得、得上、卆、和、仁、太、平、万、四万、五万、六万、十万、朋万、加万、水万、□万、有、万有、加、二加、本加、平〔加〕、□加、賀、印、几吉、甲、乙、財基、財入、富、常

⑤その他（習書、不明。点数の少ないものを便宜含めた）

（習書）文／正／也／地／地、（習書）三／得／□□駒／□（天地逆）／□物、貴大□、岡□、□珎□上、上、傍、夫、土、主、晛、〔好〕、廣、分、山、本、大、刀、紀、木、吉、升、料、荒、安、井、泉、貞、〔田〕、〔石〕、〔川〕、罡

ここで報告する墨書土器のうち、土器の底面と側面など複数箇所に文字が記されるものは91点あり、うち須恵器が３点、土師器が１点とその点数はわずかである（挿表⑥）。また、概して一文字墨書が多くを占め、それに類するものとして、「得上」「朋万」「万有」「本加」など、吉祥句と判

断される二文字を記したものも存在する。なお、その他（不明）に含めたもののうち、「□上」、「上」はいずれも破片であり、その墨書位置から推測して、あるいは「得上」の一部であるものも含まれていると思われる。

官職名・施設名・人名・地名　官職名、施設名をはじめ、人名、地名などを記したものは、あまり多くない。以下、伊場遺跡群出土資料の類例を示しつつ解説する。

「郡」（204）は、伊場遺跡群ではいずれもⅦ期に属する２個体（伊場７、城山３次 181）が知られる。本次調査により、Ⅷ－１　期の事例を加えることとなった。「栗原駅」（602）は、「栗原驛長」（伊場２）、「原驛長」（伊場３）に類例を加えることとなった。いずれもⅥ期に属する。「厨」（210）は、「厨」（伊場 15・城山３　次 12）のほか、特定の厨を明示した「布知厨」（伊場 13）、「布智厨」（伊場 14）、「下厨南」（伊場 16）、「□厨」（梶子北 62）が知られる。

「寺」にかかわるものは、「寺」（伊場 273・伊場 274・梶子７次 17・梶子 13 次 44・梶子 13 次 47・梶子 15 次１・梶子 15 次５・梶子 18 次５・中村９）、「□〔寺ヵ〕」（梶子 13 次 46）、「料丘本寺」（伊場 20）、「河良堂」（伊場 21）と比較的多数出土している。しかしながら、仏教施設は遺構としては確認されておらず、仏教関係の遺物もとくに顕著とはいいがたい。「寺」が常設の仏教施設を示すか否かは、なお検討の余地を残している。

「竹田人万呂」（640）は、須恵器摘蓋内面の墨書。竹田は、「竹田里」（城山３次２）、「竹田郷」（伊場 10・伊場 456・城山３次３）、「竹田」（伊場 27・城山３次５・梶子 11 次 13・梶子 11 次 19・梶子 11 次 25）など敷智郡の里（郷）名として知られるほか、竹田を名乗る人物は「竹田成継」（伊場 22 ～ 24・梶子 14 次１）、「□田成継」（梶子 11 次２）、「竹田成万呂」（梶子 11 次 14）、「竹田成」（城山３次 20）、「竹田浄」（伊場 26・城山３次 16・梶子 11 次４）、「竹田□〔嶋ヵ〕」（城山３次４）「□田嶋［成］」（城山３次６）、「竹田二百長」（伊場 25）「竹田廣足」（伊場 30）、「竹田知刀自女」（城山３次 17）など、多数の事例が知られる。

「川辺古刀自女」（638・639・693）は、同文のものが３点出土している。いずれもⅥ期ないしⅥ－１期に属し、ともに須恵器摘蓋内面に墨書される点で共通する。比較的似た筆跡といえるが、細部に異なる部分もある。このうち、638 と 693 の筆跡は共通した特徴が認められ、同筆である可能性を指摘することができよう。「川□〔辺ヵ〕」（16）はⅤ期、「川辺足人」（318）はⅥ～Ⅶ期に属する。伊場遺跡群では、「川邊廣嶋」（伊場 29）、「川邊宗宜マ子物」（伊場 30）、「川邊子」（伊場 31）、「川邊□□」（伊場 32）、「□〔川ヵ〕邊□」（城山３次 30）「川邊」（伊場 363）などが知られる。

「大部」「矢田部」「丈」（20）は、同じ個体の習書にみえ、いずれも氏族名の可能性がある。伊場遺跡群の墨書土器にはみえないが、「矢田部手古末」（梶子 19 次 25 号木簡）、「丈」は丈部の意とするならば、「丈」（伊場 21 号木簡）、「丈部御佐久」（伊場 84 号木簡）、「丈マ□〔廣ヵ〕塩」（中村６号木簡）、「丈部五百依」（鳥居松５次４号木簡）などが知られる。「子足人」（644）は、名の一部と思われ、比較的似た筆致の同文墨書が伊場遺跡から出土している（伊場 53）。

地名にかかわる可能性のあるものは、「川前」である。「川前東」（鳥居松１次１）が知られる。加えて、伊場遺跡群出土木簡に文意は不詳ながら「川□〔前ヵ〕」（鳥居松５次５号木簡）がみえ、確実な人名の事例は、駿河国「史□〔□ヵ〕評史川前連」（伊場 108 号木簡）が知られる。伊場遺

跡群の既調査において、敷智郡内の郷名を記した資料が多数みられることと比して、地名を記した墨書土器が少ない点は、本次調査の出土遺物の特徴といえるかもしれない。なお、地名といえば、梶子 19 次 21 号木簡にみえる「小橋里」は興味深い。「小橋里」の遺称地は、浜松市南区芳川町の「小橋」とみられる可能性がある。この事例を参照するならば、伊場遺跡群出土資料にみえる地名は、遺跡の周辺のみならず、馬込川ないし天竜川旧流路の変遷を踏まえた上で、浜名湖以東、敷智郡と長上・長下郡堺までの比較的広範な地域を対象として、遺存地名を博捜する必要があろう。「止由□〔良ヵ〕」(18) は、地名かと思われるものの、つまびらかにしえない。

方角・数字　方角は、「西」(203・491・493・659・660)、「□〔西ヵ〕」(403・492) が知られ、すべてⅧ－１期に属する。これに対して、「北」「南」「東」と記したものは出土していない。『総括編』では、「西」が多く認められるのに対し、「北」が１点も出土していないことから、官衙の分布範囲や人々の空間認識との関係が窺われる可能性を指摘した。この傾向は、本次調査の出土資料の追加によりさらに強まったといえる。

数字は「三」「四」のみがみえる。ただし、「三」は、習書 (227) のなかの一文字であるほか、吉祥句とみられる「足」(145) とともに記される例であり、「四」は同じく吉祥句とみられる「四万」とともに記されるため (162)、数字そのものに意味を見いだすことは困難であろう。

一文字墨書　出土した墨書土器は、吉祥句とみられる一文字が記されたものが多い。それに加え、「万」と「四万」や「朋万」、「有」と「万有」、「加」と「平加」などの如く、吉祥句とみられる文字を組み合わせたものも一定数出土している。これらを便宜「一文字墨書」としてまとめ、検討を加えたい。

本次調査で出土した一文字墨書は、「足」「得」が圧倒的な量を占め、「得上」が目立つことも特徴である。以下、比較的出土点数の多いもの、特徴的な字形を見いだしたものについて、解説を加える。

「足」は、192 個体 196 点出土した。朱書のものが 10 点ある (121・442・443・444・445・454・455・461・506・618)。「口」＋「足」の部品の崩れ方をもとに分類を試みる。比較的流暢な筆致で「口」をしっかり記すものが 23 点ある (94・117・122・124・128・140・321・411・419・420・422・423・434・437 側２箇所・440 底・441 底・441 側・446・675・711・712 底・712 側)。同様の字形ではあるがやや崩れ、比較的太い筆で記されるものが 17 点ある (90・108・129・413・414・415・417・425・428・436・444・453・454・622・705・708・710)。以下、順に崩れや省画が進むものをあげる。「口」の省画が進み、「呂」＋「乙」の如き字形で記されるものが 31 点 (85・89・92・93・96・97・98・99・101・102・103・107・118・119・123・141・408・409・412・418・421・443・447・455・524・594・617・618・679・706・754)、さらに省画が進み、「口」＋「乙」の如き字形で記されるものが 14 点 (23・86・95・104・105・410・416・424・427・439 底・439 側・449・616・755)、「口」が省略され小さく記されるものが 18 点 (４・131・132・133・299・304・323・426・433・595・596・610・646・648・678・707・715・753)、さらに、「口」が縦二画で表現されるまで省画の進むものが２点ある (127・130)。

「得」は、117 個体 122 点出土した。朱書のものが６個体７点ある (343・346・357・358・359 底部外面・359 側面・364)。比較的省画の少ないものが 25 点ある (８・24・25・32・33・40・52 底・52 側・

53・56・325・326・339・347・349・350・354・356・357・359 底・359 側２箇所・403・656・657)。省画は少ないがやや崩すものが 14 点ある（41・42・48・49 側２箇所・55・227 側２箇所・332・361・549・614・654・717)。以下、筆画の特徴により分類すると、旁の「日」の下の横画が短いものが 15 点（29・31・44・54・60・66・67・328・331・336・337・344・360・655・716)、逆に旁の「日」の下の横画が長いものが 10 点（34・36・43・330・343・345・358・364・374・525)、旁の横画が一本少ないものが 14 点（26・27・28・38・39・50・234・324・327・329・335・340・348・658)、「寸」の点を欠く以外に著しい省画はないもののバランスに欠き文字そのものも稚拙なものが６点（47・51・333・341・342・767）あるほか、比較的崩れたものが１点ある（338)。

「得上」は、55 個体 56 点出土した。比較的整った筆致で省画することのないものは５点のみである（396・69・390 底・390 側・683)。このほか、一部省画の在る場合もあるが、なめらかな筆つかいで記すものが５点ある（73・386・389・393・652 側)。ついで、とくに省画などはないもののやや稚拙にみえるものが 18 点（53・72・81・334・375・377・380・381・382・384・387・388・391・397・399・653・719・723）あり、「上」字を鏡文字で記したものが１点ある（384)。また、このグループの特徴をもつもので、筆先が割れた状態で書かれる３点は、同一人物の手になるものかもしれない（724・379・385)。また、「得」字の「寸」の点を省略するものが９点ある（70・71・74・82・376・378・720・721・722)。多くの墨書土器「得上」は、縦に二文字を記すが、いずれも側面で、「上」の左に「得」の残画とみて矛盾のない墨痕のあるものが１点あり（83)、これも「得上」と判断される。同様の事例は、伊場遺跡からも出土している（伊場 2008)。

「卆」は、18 個体 22 点出土した。「九」字の二画目「乙」の形状が比較的なだらかで整った印象をうけるもの（170・172・178 底・178 側・179 底・179 側・724）と、「乙」の形状が直角ないし鋭角に曲がるもの（171・180 底・180 側・464 側２箇所・663）に大別できる。また前者に属するもののうち、「十」字の横画が縦棒より右につきでない字形のものが３点あり（169・173・177)、あるいは書き癖の類であろうか。このほか､かなり崩れた字形のものが２点認められる (175･463)。「仁」は、15 個体 18 点出土した。比較的整った字形はわずかで（736)、概して旁の「二」の部分が横長に記される（475)。墨痕が薄く重複した筆もみられるが 526 も同様の事例である。偏と旁が接しているものが多く、旁の二画目だけが偏と接する事例（673）のほか、多くは、旁の二画ともは偏と接している（186・188・189 内・189 外・474・473・661・757 底・757 側)。断片的に文字が残る２点も同様か（737・535)。この字形のうち、188 と 474 は、バランスが比較的近似している。他方、「仁」と釈読したが、大きめに記号化の進んだ字形も認められる（187・190 内・190 側)。

「和」は、13 個体 19 点出土した。墨書土器「和」は、２箇所に文字を記す個体が多く、底部外面と側面倒位（文字の向きは同一）に「和」と記すものが６点出土した（184・467・468・469・470・682)。このほか、底部外面の「和」のみを釈読している２点（466・471）の側面も、「和」の残画とみてとくに矛盾しない。

「太」は、12 個体 13 点出土した。底部外面と側面倒位に「太」とある１点（605）を除き、いずれも底部外面に墨書がある。１画目横画の起筆と終筆、左払えの終筆などに特徴が認められるものもあるが、字形を類型化するにはいたらない。

「有」は 12 個体出土した。「有」の字形は１点のみで(771)、他はすべて崩し字の「𠂇」の字形である。１画目の払いが２画目に連続しないもの（191・478・735）、１画目の払いが２画目に連続せず、終筆を撥ねるもの（320）、一筆で記し終筆を撥ねるもの（195）、一筆で記し終筆は止めるもの（194・477）などに分類できようが、いずれも同筆と認定できるものはない。

このほかの文字は概して点数も少ないため、分類作業は省略した。

なお、報告した墨書土器を通覧した結果、同一個体に記された文字にも同筆異筆の判断に迷う例も存在し、その認定は困難であった。その中で、「平」（480・484・739）などは、細部の筆画には小異はあるものの、筆順や筆致に共通する特徴が認められ、同筆の可能性があることを指摘しておく。伊場遺跡群の既報告資料との比較や、それらとの同筆異筆関係の精査は、ここではおこなえていない。今後の課題である。

結び　以上、梶子遺跡 19 次調査、20 次調査から出土した 770 個体の墨書土器の記載内容を整理した。伊場遺跡群から出土した墨書土器は、『総括編』刊行段階で 1026 個体、その後の調査でも約 200 個体が確認されているが、2016 年までに出土した伊場遺跡群の出土文字資料を概観した桑田訓也は、2008 年の『総括編』刊行以後 10 年にわたる調査成果の蓄積を経ても、なお、従前の所見を追認、補強するものであり、大きな見直しが迫られる状況にはないと指摘した（桑田 2018）。ところが、770 個体の資料の増加により、状況は変化しているともいえる。

一例を示せば、一文字墨書の出土状況は、遺跡ごと、あるいは調査区ごとに一定程度のまとまりがみられるのではなかろうか。一文字墨書の出土点数が多いものをみると、伊場遺跡では、「主」「足」がそれぞれ 30 点程度、城山遺跡では「太」が 70 点程度、梶子北遺跡では「有」「𠂇」が 50 点程度とまとまって出土している。本報告の範囲では、先述の通り「足」「得」「得上」が著しい集中をみせている。その意味を正しく理解するためには、一文字墨書そのものの解明を急務とすることはもちろんであるが、おぼろげながら見えはじめた傾向が、伊場遺跡群におけるそれぞれの地区の性格を復元する手がかりとなるのではないか、という見通しを述べ、今後のさらなる検討に期待したい。

大量に出土した墨書土器を前に、整理の知見を羅列したに過ぎない。今後の調査研究の進展に資するものとなれば幸いである。

［引用・参考文献］

山本崇　「墨書土器の再検討」（浜松市生涯学習課（文化財担当）・奈良文化財研究所共編（共著）『伊場遺跡総括編―文字資料・時代別総括』伊場遺跡発掘調査報告書第 12 冊、2008 年）

同　「鳥居松遺跡出土墨書土器の概要」（浜松市教育委員会・浜松市生活文化部生涯学習課文化財担当編『鳥居松遺跡第５次伊場大溝編』2009 年）

同　「墨書土器からみた伊場遺跡群」「伊場遺跡群の主要墨書土器」（伊場木簡から古代史を探る会編『伊場木簡と日本古代史』六一書房、2010 年）

桑田訓也　「伊場遺跡群出土文字資料総論」（『木簡研究』40、2018 年）

挿表①　墨書土器の種類と出土個体数・墨書数

土器の種類	個体数	墨書数	(墨画数)
須恵器	52	55	
土師器	53	54	3
灰釉陶器	664	758	
中世陶器	1	1	
	770	868	3

挿表②　墨書土器の種類と器種

	器種	須恵器	土師器	灰釉陶器	中世土器	合計
碗類	碗			626		626
	大碗			1		1
	糸切碗	5				5
	有台碗	8	3			11
	無台碗	6		10		16
	輪花碗			5		5
坏類	坏身		48			48
	箱坏	8				8
	有台坏身	5				5
	無台坏身	4				4
皿類	皿	1		20		21
	有台皿	3	1			4
	無台皿			1		1
	糸切皿	1				1
	輪花皿			1		1
	山皿				1	1
蓋類	摘蓋	6				6
	平頂蓋	2				2
盤類	盤	3				3
	甕		1			1
		52	53	664	1	770

挿表③　土器の種類と墨書部位

墨書部位	須恵器	土師器	灰釉陶器	中世土器	点数
底部外面	38	43	160	1	242
底部内面			1		1
側面	9	11	586		606
内面・内側	8	1	10		19
	55	55	757	1	868

挿表④　墨書土器の年代

		須恵器	土師器	灰釉陶器	その他 器種不明	
Ⅴ	８Ｃ初頭～８Ｃ中葉	9	1			10
Ⅴ～Ⅵ		1				1
Ⅵ	８Ｃ後半～９Ｃ初頭	14	1			15
Ⅵ～Ⅶ		5				5
Ⅶ	９Ｃ前半～９Ｃ後半	21	9	96		126
Ⅶ～Ⅷ			10	193		203
Ⅷ	10Ｃ前半～10Ｃ後半	1	28	374		403
	中世				1	1
	時期不明	1	5			6
		52	54	663	1	770

挿表⑤　文字別出土点数

墨書銘	点数
足	198
得	183
上	63
万	45
卆	22
和	19
仁	18
朋	17
平	16
加	14
有	14
太	13
西	8
財・寺・川	7
四・人・大・本	6
賀・女・刀・入・辺	5
部・六	4
印・加・吉・古・甲・三・自・常・富・傍・呂	3
田・岡（罡）・乙・基・駒・郡・五・好・主・十・水・前・地・土・夫・物・也・几・晛	2
麻・安・井・駅・紀・貴・栗・原・口・荒・山・司・子・止・升・丈・厨・正・石・泉・竹・貞・田・二・分・文・木・矢・由・料・良・廣・珎	1
(記号)	12

挿表⑥　複数の墨書がある土器

土器の種類	個体数	墨書数	底部外面	内面・内側	底部内面	側面
須恵器	3	6	4			2
土師器	1	2	1			1
灰釉陶器	87	181	65	7	1	108
	91	189	70	7	1	111

Tab. 6　墨書土器集計表

3　梶子遺跡出土墨書土器の検討

Tab.7　出土墨書土器一覧

墨書番号	調査次	地区	遺構／層位	層位	挿図番号	種　別	器　種	墨書部位	釈　文	方向	年代観	備　考
1	19	A		I	46	灰釉陶器	碗	底部外面	□		Ⅶ-2～Ⅷ-1	
2	19	D	SD77	3	6	須恵器	箱坏	底部外面	荒		Ⅵ	
3	19	D		B	24	須恵器	無台碗	底部外面	廣		Ⅴ～Ⅵ	
4	19	D		B	27	灰釉陶器	碗	底部外面	足		Ⅶ-2～Ⅷ-1	
5	19	D		B	28	灰釉陶器	碗	底部外面＊	□		Ⅷ-1	糸切
								内面＊	井			
6	19	D		B	29	灰釉陶器	碗	側面＊	□	正位	Ⅶ-2～Ⅷ-1	
								側面＊	□〔得ヵ〕	正位		
7	19	D		B	30	灰釉陶器	碗	底部外面	□		Ⅶ-2～Ⅷ-1	
8	19	D		B	31	灰釉陶器	碗	側面	得	正位	Ⅶ-2～Ⅷ-1	
9	19	D		B	32	灰釉陶器	碗	側面	足	横位	Ⅶ-2～Ⅷ-1	
10	19	D		B	33	灰釉陶器	碗	側面	足	正位	Ⅶ-2～Ⅷ-1	
11	19	D	SD01/SS03		21	須恵器	摘蓋	側面	□		Ⅴ-3	
12	19	D	SD01/SS03		22	須恵器	有台坏身	底部外面	[　]		Ⅴ-3	
13	19	D	SD01/SS03		44	須恵器	無台碗	底部外面	□		Ⅴ	
14	19	D	SD01	Ⅴ	85	須恵器	無台坏身	側面	吉	正位	Ⅴ	
15	19	D	SD01	Ⅴ	169	土師器	碗		墨画		-	
16	19	D	SD01	Ⅴ	264	須恵器	摘蓋	内面	川□〔辺ヵ〕		Ⅴ	
17	19	D	SD01	Ⅴ	265	須恵器	有台坏身	底部外面	貴大□		Ⅴ-3	
18	19	D	SD01	Ⅴ	266	須恵器	有台坏身	底部外面	止由□〔良ヵ〕		Ⅴ-3	
19	19	D	SD01	Ⅴ	267	須恵器	有台坏身	底部外面	[　]		Ⅴ-3	
20	19	D	SD01	Ⅴ	268	須恵器	有台坏身	底部外面＊	也口司／部？大部／丈／矢田部／人人／人前／		Ⅴ-3	
21	19	D	SD01	Ⅴ	269	須恵器	無台碗	側面	□麻呂	横位	Ⅵ～Ⅶ	
22	19	D	SD01/SX01	Ⅳ	1	須恵器	有台皿	底部外面	太		Ⅶ-2	
23	19	D	SD01/SX01	Ⅳ	2	須恵器	有台碗	側面	足	正位	Ⅶ-2	
24	19	D	SD01/SX01	Ⅳ	3	灰釉陶器	碗	側面	得	正位	Ⅷ-1	糸切
25	19	D	SD01/SX01	Ⅳ	4	灰釉陶器	碗	側面	得	正位	Ⅷ-1	糸切
26	19	D	SD01/SX01	Ⅳ	5	灰釉陶器	碗	側面	得	正位	Ⅷ-1	糸切
27	19	D	SD01/SX01	Ⅳ	6	灰釉陶器	碗	側面	得	正位	Ⅷ-1	糸切・ハケヌリ
28	19	D	SD01/SX01	Ⅳ	7	灰釉陶器	碗	側面	得	正位	Ⅷ-1	糸切
29	19	D	SD01/SX01	Ⅳ	8	灰釉陶器	碗	側面	得	正位	Ⅶ-2	
30	19	D	SD01/SX01	Ⅳ	9	灰釉陶器	碗	側面	得	正位	Ⅷ-1	糸切
31	19	D	SD01/SX01	Ⅳ	10	灰釉陶器	碗	側面	得	正位	Ⅶ-2	ハケヌリ
32	19	D	SD01/SX01	Ⅳ	11	灰釉陶器	碗	側面	得	正位	Ⅷ-1	糸切
33	19	D	SD01/SX01	Ⅳ	12	灰釉陶器	碗	側面	得	正位	Ⅷ-1	ツケガケ
34	19	D	SD01/SX01	Ⅳ	13	灰釉陶器	碗	側面	得	正位	Ⅶ-2	ヘラケズリ
35	19	D	SD01/SX01	Ⅳ	14	灰釉陶器	碗	側面	□	倒位	Ⅷ-1	糸切・ハケヌリ
36	19	D	SD01/SX01	Ⅳ	15	灰釉陶器	碗	側面	得	正位	Ⅷ-1	糸切・ハケヌリ
37	19	D	SD01/SX01	Ⅳ	16	灰釉陶器	碗	側面	得	正位	Ⅷ-1	糸切
38	19	D	SD01/SX01	Ⅳ	17	灰釉陶器	碗	側面	得	正位	Ⅶ-2	ヘラケズリ
39	19	D	SD01/SX01	Ⅳ	18	灰釉陶器	碗	側面	得	正位	Ⅷ-1	糸切・ツケガケ
40	19	D	SD01/SX01	Ⅳ	19	灰釉陶器	碗	側面	得	正位	Ⅷ-1	
41	19	D	SD01/SX01	Ⅳ	20	灰釉陶器	碗	側面	得	正位	Ⅷ-1	糸切
42	19	D	SD01/SX01	Ⅳ	21	灰釉陶器	碗	側面	得	正位	Ⅷ-1	糸切
43	19	D	SD01/SX01	Ⅳ	22	灰釉陶器	碗	側面	得	正位	Ⅷ-1	糸切
44	19	D	SD01/SX01	Ⅳ	23	灰釉陶器	碗	側面	得	正位	Ⅷ-1	糸切
45	19	D	SD01/SX01	Ⅳ	24	灰釉陶器	碗	側面	得	正位	Ⅷ-1	糸切
46	19	D	SD01/SX01	Ⅳ	25	灰釉陶器	碗	側面	得	正位	Ⅷ-1	糸切
47	19	D	SD01/SX01	Ⅳ	26	灰釉陶器	碗	側面	得	正位	Ⅶ-2	ハケヌリ
48	19	D	SD01/SX01	Ⅳ	27	灰釉陶器	碗	側面	得	正位	Ⅶ-2～Ⅷ-1	
49	19	D	SD01/SX01	Ⅳ	28	灰釉陶器	碗	底部外面＊	得		Ⅶ-2	ツケガケ
								側面＊	得	正位○		
50	19	D	SD01/SX01	Ⅳ	29	灰釉陶器	碗	側面	得	正位	Ⅷ-1	糸切
51	19	D	SD01/SX01	Ⅳ	30	灰釉陶器	碗	内面	得		Ⅷ-1	糸切
52	19	D	SD01/SX01	Ⅳ	31	灰釉陶器	碗	底部外面＊	得		Ⅷ-1	糸切・ツケガケ
								側面＊	得	正位○		
53	19	D	SD01/SX01	Ⅳ	32	灰釉陶器	碗	側面＊	得	正位	Ⅷ-1	糸切
								側面＊	大	正位		
54	19	D	SD01/SX01	Ⅳ	33	灰釉陶器	碗	底部外面	得		Ⅷ-1	糸切
55	19	D	SD01/SX01	Ⅳ	34	灰釉陶器	碗	底部外面	得		Ⅷ-1	
56	19	D	SD01/SX01	Ⅳ	35	灰釉陶器	無台碗	側面	得	正位	Ⅷ-1	糸切
57	19	D	SD01/SX01	Ⅳ	36	灰釉陶器	碗	側面	□〔得ヵ〕	正位	Ⅷ-1	糸切
58	19	D	SD01/SX01	Ⅳ	37	灰釉陶器	碗	側面	□〔得ヵ〕	正位	Ⅶ-2	ヘラケズリ
59	19	D	SD01/SX01	Ⅳ	38	灰釉陶器	碗	側面	□〔得ヵ〕	正位	Ⅷ-1	糸切
60	19	D	SD01/SX01	Ⅳ	39	灰釉陶器	碗	側面	得	正位	Ⅶ-2	ハケヌリ
61	19	D	SD01/SX01	Ⅳ	40	灰釉陶器	碗	側面	□〔得ヵ〕	正位	Ⅷ-1	糸切
62	19	D	SD01/SX01	Ⅳ	41	灰釉陶器	碗	側面	□〔得ヵ〕	正位	Ⅶ-2	ヘラケズリ

墨書番号	調査次	地区	遺構 / 層位	層位	挿図番号	種　別	器　種	墨書部位	釈　文	方向	年代観	備　考
63	19	D	SD01/SX01	Ⅳ	42	灰釉陶器	碗	側面	得	正位	Ⅶ-2 ～Ⅷ-1	
64	19	D	SD01/SX01	Ⅳ	43	灰釉陶器	碗	側面	□〔得ヵ〕	不明	Ⅶ-2 ～Ⅷ-1	
65	19	D	SD01/SX01	Ⅳ	44	灰釉陶器	碗	側面	□〔得ヵ〕	正位	Ⅶ-2 ～Ⅷ-1	
66	19	D	SD01/SX01	Ⅳ	45	灰釉陶器	碗	側面	得	正位	Ⅶ-2 ～Ⅷ-1	
67	19	D	SD01/SX01	Ⅳ	46	灰釉陶器	碗	側面	□〔得ヵ〕	正位	Ⅶ-2 ～Ⅷ-1	
68	19	D	SD01/SX01	Ⅳ	47	灰釉陶器	碗	側面	□〔得ヵ〕	不明	Ⅶ-2 ～Ⅷ-1	
69	19	D	SD01/SX01	Ⅳ	48	灰釉陶器	碗	側面	得上	正位	Ⅷ-1	糸切
70	19	D	SD01/SX01	Ⅳ	49	灰釉陶器	碗	側面	得上	正位	Ⅷ-1	糸切
71	19	D	SD01/SX01	Ⅳ	50	灰釉陶器	碗	側面	得上	正位	Ⅷ-1	糸切
72	19	D	SD01/SX01	Ⅳ	51	灰釉陶器	碗	側面	得上	正位	Ⅶ-2 ～Ⅷ-1	
73	19	D	SD01/SX01	Ⅳ	52	灰釉陶器	碗	側面	得上	正位	Ⅷ-1	糸切
74	19	D	SD01/SX01	Ⅳ	53	灰釉陶器	輪花碗	側面	得上	正位	Ⅷ-1	
75	19	D	SD01/SX01	Ⅳ	54	灰釉陶器	碗	側面	得上	正位	Ⅷ-1	糸切
76	19	D	SD01/SX01	Ⅳ	55	灰釉陶器	碗	側面	□〔得ヵ〕上	正位	Ⅷ-1	糸切
77	19	D	SD01/SX01	Ⅳ	56	灰釉陶器	碗	側面	□□〔得上ヵ〕	正位	Ⅷ-1	
78	19	D	SD01/SX01	Ⅳ	57	灰釉陶器	碗	側面	□□	正位	Ⅷ-1	糸切
79	19	D	SD01/SX01	Ⅳ	58	灰釉陶器	碗	側面	□〔得ヵ〕上	正位	Ⅶ-2 ～Ⅷ-1	
80	19	D	SD01/SX01	Ⅳ	59	灰釉陶器	碗	側面	□上	正位	Ⅶ-2 ～Ⅷ-1	
81	19	D	SD01/SX01	Ⅳ	60	灰釉陶器	碗	側面	得上	正位	Ⅶ-2 ～Ⅷ-1	
82	19	D	SD01/SX01	Ⅳ	61	灰釉陶器	碗	側面	得上	不明	Ⅶ-2 ～Ⅷ-1	
83	19	D	SD01/SX01	Ⅳ	62	灰釉陶器	碗	側面	上	正位	Ⅶ-2 ～Ⅷ-1	
84	19	D	SD01/SX01	Ⅳ	63	灰釉陶器	碗	側面	足	正位	Ⅶ-2	ヘラケズリ
85	19	D	SD01/SX01	Ⅳ	64	灰釉陶器	碗	側面	足	正位	Ⅶ-2	ヘラケズリ
86	19	D	SD01/SX01	Ⅳ	65	灰釉陶器	碗	側面	足	正位	Ⅶ-2	ヘラケズリ
87	19	D	SD01/SX01	Ⅳ	66	灰釉陶器	碗	側面	足	正位	Ⅷ-1	糸切
88	19	D	SD01/SX01	Ⅳ	67	灰釉陶器	碗	側面	足	正位	Ⅶ-1	糸切
89	19	D	SD01/SX01	Ⅳ	68	灰釉陶器	碗	側面	足	正位	Ⅶ-2	ヘラケズリ
90	19	D	SD01/SX01	Ⅳ	69	灰釉陶器	碗	側面	足	正位	Ⅶ-2	
91	19	D	SD01/SX01	Ⅳ	70	灰釉陶器	碗	側面	足	正位	Ⅷ-1	
92	19	D	SD01/SX01	Ⅳ	71	灰釉陶器	碗	側面	足	正位	Ⅷ-1	糸切
93	19	D	SD01/SX01	Ⅳ	72	灰釉陶器	碗	側面	足	正位	Ⅷ-1	糸切
94	19	D	SD01/SX01	Ⅳ	73	灰釉陶器	碗	側面	足	正位	Ⅶ-2	
95	19	D	SD01/SX01	Ⅳ	74	灰釉陶器	碗	側面	足	正位	Ⅶ-2	ヘラケズリ
96	19	D	SD01/SX01	Ⅳ	75	灰釉陶器	碗	側面	足	正位	Ⅷ-1	糸切
97	19	D	SD01/SX01	Ⅳ	76	灰釉陶器	碗	側面	足	正位	Ⅷ-1	糸切
98	19	D	SD01/SX01	Ⅳ	77	灰釉陶器	碗	側面	足	正位	Ⅶ-2	ヘラケズリ
99	19	D	SD01/SX01	Ⅳ	78	灰釉陶器	碗	側面	足	正位	Ⅶ-2	
100	19	D	SD01/SX01	Ⅳ	79	灰釉陶器	碗	側面	足	正位	Ⅷ-1	糸切・ハケヌリ
101	19	D	SD01/SX01	Ⅳ	80	灰釉陶器	碗	側面	足	正位	Ⅷ-1	糸切
102	19	D	SD01/SX01	Ⅳ	81	灰釉陶器	碗	側面	足	正位	Ⅶ-2	
103	19	D	SD01/SX01	Ⅳ	82	灰釉陶器	碗	側面	足	正位	Ⅷ-1	糸切・ツケガケ
104	19	D	SD01/SX01	Ⅳ	83	灰釉陶器	碗	側面	足	正位	Ⅶ-2	ヘラケズリ
105	19	D	SD01/SX01	Ⅳ	84	灰釉陶器	碗	側面	足	正位	Ⅶ-2	ヘラケズリ
106	19	D	SD01/SX01	Ⅳ	85	灰釉陶器	碗	側面	足	正位	Ⅷ-1	糸切
107	19	D	SD01/SX01	Ⅳ	86	灰釉陶器	碗	側面	足	正位	Ⅶ-2	ヘラケズリ
108	19	D	SD01/SX01	Ⅳ	87	灰釉陶器	碗	側面	足	正位	Ⅶ-2	ヘラケズリ
109	19	D	SD01/SX01	Ⅳ	88	灰釉陶器	碗	側面	□〔足ヵ〕	正位	Ⅶ-2	ヘラケズリ
110	19	D	SD01/SX01	Ⅳ	89	灰釉陶器	碗	側面	□〔足ヵ〕	正位	Ⅷ-1	糸切
111	19	D	SD01/SX01	Ⅳ	90	灰釉陶器	碗	側面	□〔足ヵ〕	正位	Ⅷ-1	
112	19	D	SD01/SX01	Ⅳ	91	灰釉陶器	碗	側面	足	正位	Ⅷ-1	糸切
113	19	D	SD01/SX01	Ⅳ	92	灰釉陶器	碗	側面	□〔足ヵ〕	正位	Ⅷ-1	糸切
114	19	D	SD01/SX01	Ⅳ	93	灰釉陶器	碗	側面	□〔足ヵ〕	正位	Ⅷ-1	糸切
115	19	D	SD01/SX01	Ⅳ	94	灰釉陶器	碗	側面	足	正位	Ⅶ-2	ハケヌリ
116	19	D	SD01/SX01	Ⅳ	95	灰釉陶器	碗	側面	足	正位	Ⅶ-2 ～Ⅷ-1	
117	19	D	SD01/SX01	Ⅳ	96	灰釉陶器	碗	側面	足	正位	Ⅶ-2 ～Ⅷ-1	
118	19	D	SD01/SX01	Ⅳ	97	灰釉陶器	碗	側面	足	正位	Ⅶ-2 ～Ⅷ-1	
119	19	D	SD01/SX01	Ⅳ	98	灰釉陶器	碗	側面	足	正位	Ⅷ-1	
120	19	D	SD01/SX01	Ⅳ	99	灰釉陶器	碗	側面	足	正位	Ⅷ-1	ツケガケ
121	19	D	SD01/SX01	Ⅳ	100	灰釉陶器	碗	側面	足（朱墨）	正位	Ⅶ-2 ～Ⅷ-1	
122	19	D	SD01/SX01	Ⅳ	101	灰釉陶器	碗	側面	足	倒位	Ⅷ-1	糸切
123	19	D	SD01/SX01	Ⅳ	102	灰釉陶器	碗	側面	足	倒位	Ⅷ-1	糸切
124	19	D	SD01/SX01	Ⅳ	103	灰釉陶器	碗（転用硯）	側面	足	倒位	Ⅷ-1	糸切
125	19	D	SD01/SX01	Ⅳ	104	灰釉陶器	碗	側面	□〔足ヵ〕	横位	Ⅷ-1	
126	19	D	SD01/SX01	Ⅳ	105	灰釉陶器	碗	側面	足	横位	Ⅷ-1	糸切
127	19	D	SD01/SX01	Ⅳ	106	灰釉陶器	碗	底部外面	足		Ⅶ-2	
128	19	D	SD01/SX01	Ⅳ	107	灰釉陶器	碗	底部外面	足		Ⅶ-2	ヘラケズリ
129	19	D	SD01/SX01	Ⅳ	108	灰釉陶器	碗	底部外面	足		Ⅷ-1	糸切
130	19	D	SD01/SX01	Ⅳ	109	灰釉陶器	碗	底部外面	足		Ⅷ-1	糸切
131	19	D	SD01/SX01	Ⅳ	110	灰釉陶器	碗	底部外面	足		Ⅷ-1	糸切

3　梶子遺跡出土墨書土器の検討

墨書番号	調査次	地区	遺構 / 層位	層位	挿図番号	種　別	器　種	墨書部位	釈　文	方向	年代観	備　考
132	19	D	SD01/SX01	Ⅳ	111	灰釉陶器	碗	底部外面	足		Ⅷ-1	糸切
133	19	D	SD01/SX01	Ⅳ	112	灰釉陶器	碗	底部外面	足		Ⅶ-1	糸切
134	19	D	SD01/SX01	Ⅳ	113	灰釉陶器	碗	側面	足		Ⅶ-2	
135	19	D	SD01/SX01	Ⅳ	114	灰釉陶器	碗	底部外面	足		Ⅷ-1	
136	19	D	SD01/SX01	Ⅳ	115	灰釉陶器	碗	底部外面	□〔足ヵ〕		Ⅷ-1	糸切
137	19	D	SD01/SX01	Ⅳ	116	灰釉陶器	碗	底部外面	□〔足ヵ〕		Ⅶ-2	ヘラケズリ
138	19	D	SD01/SX01	Ⅳ	117	灰釉陶器	碗	側面	足	不明	Ⅶ-2	ヘラケズリ
139	19	D	SD01/SX01	Ⅳ	118	灰釉陶器	皿	底部外面	足		Ⅶ-2	
140	19	D	SD01/SX01	Ⅳ	119	灰釉陶器	皿	底部外面	足		Ⅷ-1	糸切
141	19	D	SD01/SX01	Ⅳ	120	灰釉陶器	皿	底部外面	足		Ⅶ-2	
142	19	D	SD01/SX01	Ⅳ	121	灰釉陶器	皿	底部外面	□〔足ヵ〕		Ⅶ-2～Ⅷ-1	
143	19	D	SD01/SX01	Ⅳ	122	灰釉陶器	碗	底部外面＊	万		Ⅷ-1	糸切
								側面＊	万	倒位○		
								側面＊	足	正位×		
144	19	D	SD01/SX01	Ⅳ	123	灰釉陶器	碗	側面＊	足	正位	Ⅷ-1	糸切
								側面＊	□〔足ヵ〕	正位		
145	19	D	SD01/SX01	Ⅳ	124	灰釉陶器	碗	側面＊	足	正位	Ⅶ-2	ハケヌリ
								側面＊	三	正位		
146	19	D	SD01/SX01	Ⅳ	125	灰釉陶器	碗	側面	□〔足ヵ〕	正位	Ⅷ-1	糸切
147	19	D	SD01/SX01	Ⅳ	126	灰釉陶器	碗	側面	□〔足ヵ〕	正位	Ⅶ-2	
148	19	D	SD01/SX01	Ⅳ	127	灰釉陶器	碗	側面	□	正位	Ⅷ-1	糸切
149	19	D	SD01/SX01	Ⅳ	128	灰釉陶器	碗	底部外面	□〔足ヵ〕	正位	Ⅶ-2～Ⅷ-1	
150	19	D	SD01/SX01	Ⅳ	129	灰釉陶器	碗	側面	□〔足ヵ〕	正位	Ⅶ-2～Ⅷ-1	
151	19	D	SD01/SX01	Ⅳ	130	灰釉陶器	碗	側面	□〔足ヵ〕		Ⅶ-2	
152	19	D	SD01/SX01	Ⅳ	131	灰釉陶器	碗	底部外面	□		Ⅶ-2～Ⅷ-1	
153	19	D	SD01/SX01	Ⅳ	132	灰釉陶器	碗	側面	□〔足ヵ〕	不明	Ⅶ-2～Ⅷ-1	
154	19	D	SD01/SX01	Ⅳ	133	灰釉陶器	碗	側面	朋万	正位	Ⅷ-1	糸切
155	19	D	SD01/SX01	Ⅳ	134	灰釉陶器	碗	側面	朋万	正位	Ⅷ-1	糸切
156	19	D	SD01/SX01	Ⅳ	135	灰釉陶器	碗	側面	朋万	正位	Ⅷ-1	糸切
157	19	D	SD01/SX01	Ⅳ	136	灰釉陶器	碗	側面	朋万	正位	Ⅷ-1	糸切
158	19	D	SD01/SX01	Ⅳ	137	灰釉陶器	碗	側面	朋万	倒位	Ⅶ-2	ヘラケズリ・ハケヌリ
159	19	D	SD01/SX01	Ⅳ	138	灰釉陶器	碗	底部外面＊	朋万		Ⅷ-1	
								側面＊	朋万	倒位○		
160	19	D	SD01/SX01	Ⅳ	139	灰釉陶器	碗	側面	四万	正位	Ⅷ-1	糸切
161	19	D	SD01/SX01	Ⅳ	140	灰釉陶器	碗	側面＊	四万	正位	Ⅷ-1	糸切・ハケヌリ？
								側面＊	四万	正位		
162	19	D	SD01/SX01	Ⅳ	141	灰釉陶器	碗	底部外面＊	四万		Ⅷ-1	糸切
								側面＊	四	倒位×		
								側面＊	四□〔万ヵ〕	倒位○		
163	19	D	SD01/SX01	Ⅳ	142	灰釉陶器	碗	側面	五万	正位	Ⅷ-1	糸切
164	19	D	SD01/SX01	Ⅳ	143	灰釉陶器	碗	側面	□□〔五万ヵ〕	正位	Ⅷ-1	糸切
165	19	D	SD01/SX01	Ⅳ	144	灰釉陶器	碗	側面	六万	正位	Ⅷ-1	糸切
166	19	D	SD01/SX01	Ⅳ	145	灰釉陶器	碗	底部外面＊	加万		Ⅷ-1	糸切
								側面＊	加万	倒位○		
167	19	D	SD01/SX01	Ⅳ	146	灰釉陶器	碗	側面	□〔十ヵ〕万	正位	Ⅷ-1	
168	19	D	SD01/SX01	Ⅳ	147	灰釉陶器	碗	側面	□万	正位	Ⅷ-1	
169	19	D	SD01/SX01	Ⅳ	148	灰釉陶器	碗	側面	卆	正位	Ⅷ-1	糸切
170	19	D	SD01/SX01	Ⅳ	149	灰釉陶器	碗	側面	卆	正位	Ⅷ-1	糸切・ツケガケ
171	19	D	SD01/SX01	Ⅳ	150	灰釉陶器	碗	側面	卆	正位	Ⅷ-1	
172	19	D	SD01/SX01	Ⅳ	151	灰釉陶器	碗	側面	卆	正位	Ⅷ-1	糸切
173	19	D	SD01/SX01	Ⅳ	152	灰釉陶器	碗	側面	卆	正位	Ⅷ-1	糸切
174	19	D	SD01/SX01	Ⅳ	153	灰釉陶器	碗	側面	□	不明	Ⅶ-2～Ⅷ-1	
175	19	D	SD01/SX01	Ⅳ	153	灰釉陶器	碗	側面	□〔卆ヵ〕	正位	Ⅷ-1	
176	19	D	SD01/SX01	Ⅳ	154	灰釉陶器	碗	底部外面	卆		Ⅶ-2～Ⅷ-1	
177	19	D	SD01/SX01	Ⅳ	155	灰釉陶器	碗	底部外面	卆		Ⅷ-1	糸切
178	19	D	SD01/SX01	Ⅳ	156	灰釉陶器	碗	側面＊	卆	正位○	Ⅷ-1	糸切
								底部外面＊	卆			
179	19	D	SD01/SX01	Ⅳ	157	灰釉陶器	碗	底部外面＊	卆		Ⅷ-1	糸切
								側面＊	卆	正位○		
180	19	D	SD01/SX01	Ⅳ	158	灰釉陶器	碗	底部外面＊	卆		Ⅷ-1	糸切
								側面＊	卆	倒位○		
181	19	D	SD01/SX01	Ⅳ	159	灰釉陶器	碗	底部外面＊	卆		Ⅷ-1	糸切
								側面＊	卆	正位○		
182	19	D	SD01/SX01	Ⅳ	160	灰釉陶器	碗	底部外面＊	□		Ⅷ-1	糸切
								側面＊	卆	正位○ヵ		
183	19	D	SD01/SX01	Ⅳ	161	灰釉陶器	無台碗	側面	□〔卆ヵ〕	正位	Ⅷ-1	糸切
184	19	D	SD01/SX01	Ⅳ	162	灰釉陶器	碗	底部外面＊	和		Ⅷ-1	糸切
								側面＊	□〔和ヵ〕	倒位○		

墨書番号	調査次	地区	遺構／層位	層位	挿図番号	種　別	器　種	墨書部位	釈　文	方向	年代観	備　考
185	19	D	SD01/SX01	Ⅳ	163	灰釉陶器	碗	側面＊	□〔利もしくは和ヵ〕	正位○	Ⅶ-2～Ⅷ-1	
								底部外面＊	□			
186	19	D	SD01/SX01	Ⅳ	164	灰釉陶器	碗	側面	仁	正位	Ⅶ-2～Ⅷ-1	
187	19	D	SD01/SX01	Ⅳ	165	灰釉陶器	碗	側面	仁	横位	Ⅷ-1	糸切
188	19	D	SD01/SX01	Ⅳ	166	灰釉陶器	碗	底部外面	仁		Ⅷ-1	糸切
189	19	D	SD01/SX01	Ⅳ	167	灰釉陶器	碗	底部外面＊	仁		Ⅷ-1	
								内面＊	仁			
190	19	D	SD01/SX01	Ⅳ	168	灰釉陶器	碗	底部内面＊	仁		Ⅷ-1	糸切
								側面＊	仁	横位		
191	19	D	SD01/SX01	Ⅳ	169	灰釉陶器	碗	側面	有	正位	Ⅶ-2	ヘラケズリ
192	19	D	SD01/SX01	Ⅳ	170	灰釉陶器	碗	側面	□〔有ヵ〕	倒位	Ⅶ-2	
193	19	D	SD01/SX01	Ⅳ	171	灰釉陶器	碗	側面	有	倒位	Ⅷ-1	
194	19	D	SD01/SX01	Ⅳ	172	灰釉陶器	碗	側面	有	倒位	Ⅶ-2～Ⅷ-1	
195	19	D	SD01/SX01	Ⅳ	173	灰釉陶器	碗	側面	有	倒位	Ⅶ-2～Ⅷ-1	
196	19	D	SD01/SX01	Ⅳ	174	灰釉陶器	碗	底部外面	平		Ⅶ-2	
197	19	D	SD01/SX01	Ⅳ	175	灰釉陶器	碗	底部外面＊	平		Ⅶ-2	ヘラケズリ
								側面＊	□〔得ヵ〕	正位○		
198	19	D	SD01/SX01	Ⅳ	176	灰釉陶器	碗	側面	□	不明	Ⅷ-1	
199	19	D	SD01/SX01	Ⅳ	177	灰釉陶器	碗	側面	加	正位	Ⅷ-1	糸切
200	19	D	SD01/SX01	Ⅳ	178	灰釉陶器	碗	側面	加	倒位	Ⅷ-1	糸切
201	19	D	SD01/SX01	Ⅳ	179	灰釉陶器	碗	側面	□〔賀ヵ〕	倒位	Ⅶ-2	
202	19	D	SD01/SX01	Ⅳ	180	灰釉陶器	碗	底部外面	本□〔加ヵ〕		Ⅷ-1	糸切
203	19	D	SD01/SX01	Ⅳ	181	灰釉陶器	碗	底部外面	西		Ⅷ-1	糸切
204	19	D	SD01/SX01	Ⅳ	182	灰釉陶器	碗	側面	郡	倒位	Ⅷ-1	糸切
205	19	D	SD01/SX01	Ⅳ	183	灰釉陶器	碗	側面	郡	倒位	Ⅷ-1	糸切・ハケヌリ
206	19	D	SD01/SX01	Ⅳ	184	灰釉陶器	碗	底部外面	乙		Ⅷ-1	糸切
								側面	乙	倒位○		
207	19	D	SD01/SX01	Ⅳ	185	灰釉陶器	碗	側面	□	正位	Ⅷ-1	糸切
208	19	D	SD01/SX01	Ⅳ	186	灰釉陶器	碗	底部外面	甲		Ⅶ-2	ハケヌリ
209	19	D	SD01/SX01	Ⅳ	187	灰釉陶器	碗	底部外面＊	晛		Ⅶ-2	ヘラケズリ
								側面＊	晛	倒位○		
210	19	D	SD01/SX01	Ⅳ	188	灰釉陶器	碗	底部外面＊	厨		Ⅶ-2	ヘラケズリ
								側面＊	（記号）	正位		
211	19	D	SD01/SX01	Ⅳ	189	灰釉陶器	碗	底部外面＊	刀		Ⅷ-1	糸切
								側面＊	刀	倒位○		
212	19	D	SD01/SX01	Ⅳ	190	灰釉陶器	碗	底部外面＊	傍		Ⅷ-1	糸切
								側面＊	傍	正位		
								側面＊	傍	正位×		
213	19	D	SD01/SX01	Ⅳ	191	灰釉陶器	碗	底部外面	主		Ⅶ-2	ヘラケズリ
214	19	D	SD01/SX01	Ⅳ	192	灰釉陶器	碗	側面	大	倒位	Ⅷ-1	糸切
215	19	D	SD01/SX01	Ⅳ	193	灰釉陶器	碗	底部外面	□〔好ヵ〕		Ⅷ-1	糸切・ハケヌリ
								側面	□〔好ヵ〕	倒位○		
216	19	D	SD01/SX01	Ⅳ	194	灰釉陶器	碗	側面	本	正位	Ⅶ-2～Ⅷ-1	
217	19	D	SD01/SX01	Ⅳ	195	灰釉陶器	碗	側面	□	不明	Ⅶ-2	ヘラケズリ
218	19	D	SD01/SX01	Ⅳ	196	灰釉陶器	碗	側面	□	不明	Ⅷ-1	糸切
219	19	D	SD01/SX01	Ⅳ	197	灰釉陶器	碗	側面＊	□	正位	Ⅷ-1	
								側面＊	□	正位		
220	19	D	SD01/SX01	Ⅳ	198	灰釉陶器	碗	底部外面	□		Ⅷ-1	糸切
221	19	D	SD01/SX01	Ⅳ	199	灰釉陶器	碗	底部外面＊	□□		Ⅷ-1	糸切
								側面＊	□	正位		
222	19	D	SD01/SX01	Ⅳ	200	灰釉陶器	碗	側面	□		Ⅶ-2～Ⅷ-1	
223	19	D	SD01/SX01	Ⅳ	201	灰釉陶器	碗	底部外面	□（朱墨）		Ⅷ-1	糸切
224	19	D	SD01/SX01	Ⅳ	202	灰釉陶器	碗	底部外面＊	財基		Ⅷ-1	糸切・ハケヌリ
								側面＊	財基	正位○		
225	19	D	SD01/SX01	Ⅳ	203	灰釉陶器	碗	底部外面＊	財入		Ⅷ-1	ツケガケ
								側面＊	財入	倒位○		
226	19	D	SD01/SX01	Ⅳ	204	灰釉陶器	碗	底部外面＊	万有		Ⅶ-2	ヘラケズリ・ハケヌリ
								側面＊	万有	正位○		
227	19	D	SD01/SX01	Ⅳ	205	灰釉陶器	碗	側面＊	三／得／□□駒／□（天地逆）／□物	正位	Ⅷ-1	糸切
								側面＊	「三／得／□□駒／□（天地逆）／□物	－		
228	19	D	SD01/SX01	Ⅳ	206	灰釉陶器	皿（転用硯）	側面	文／正／也／地／地	横位	Ⅶ-2	ヘラケズリ
229	19	D	SD01/SX01	Ⅳ	207	灰釉陶器	碗	側面＊	（記号ヵ）	不明	Ⅷ-1	糸切
								側面＊	（記号ヵ）	不明		
230	19	D	SD01/SX01	Ⅳ	208	灰釉陶器	碗	側面	（記号）	不明	Ⅶ-2～Ⅷ-1	
231	19	D	SD01/SX01	Ⅳ	209	灰釉陶器	碗	底部外面	（記号）		Ⅷ-1	糸切
232	19	D	SD01/SX01	Ⅳ	210	灰釉陶器	碗	側面	□〔足ヵ〕	正位	Ⅷ-1	糸切
233	19	D	SD01/SX01	Ⅳ	211	灰釉陶器	碗	側面	□	正位	Ⅷ-1	糸切

3　梶子遺跡出土墨書土器の検討

墨書番号	調査次	地区	遺構 / 層位	層位	挿図番号	種　別	器　種	墨書部位	釈　文	方向	年代観	備　考
234	19	D	SD01/SX01	Ⅳ	212	灰釉陶器	碗	側面	得	正位	Ⅷ-1	糸切・ツケガケ
235	19	D	SD01/SX01	Ⅳ	213	灰釉陶器	碗	側面	□	不明	Ⅷ-1	糸切
236	19	D	SD01/SX01	Ⅳ	214	灰釉陶器	碗	側面	□	正位	Ⅷ-1	糸切
237	19	D	SD01/SX01	Ⅳ	215	灰釉陶器	碗	側面	□	不明	Ⅷ-1	糸切
238	19	D	SD01/SX01	Ⅳ	216	灰釉陶器	碗	側面	□	不明	Ⅶ-2～Ⅷ-1	
239	19	D	SD01/SX01	Ⅳ	217	灰釉陶器	無台碗	側面	□	不明	Ⅷ-1	糸切
240	19	D	SD01/SX01	Ⅳ	218	灰釉陶器	碗	側面	□	倒位	Ⅷ-1	糸切
241	19	D	SD01/SX01	Ⅳ	219	灰釉陶器	無台碗	側面	□	横位	Ⅷ-1	
242	19	D	SD01/SX01	Ⅳ	220	灰釉陶器	碗	底部外面	□	不明	Ⅷ-1	糸切
243	19	D	SD01/SX01	Ⅳ	221	灰釉陶器	碗	側面	□	不明	Ⅷ-1	糸切
244	19	D	SD01/SX01	Ⅳ	222	灰釉陶器	碗	側面	□〔得ヵ〕	正位	Ⅷ-1	糸切
245	19	D	SD01/SX01	Ⅳ	223	灰釉陶器	碗	底部外面	□		Ⅶ-2	
246	19	D	SD01/SX01	Ⅳ	224	灰釉陶器	碗	側面	□〔足ヵ〕	正位	Ⅷ-1	糸切・ツケガケ
247	19	D	SD01/SX01	Ⅳ	225	灰釉陶器	碗	側面	□	不明	Ⅶ-2～Ⅷ-1	
248	19	D	SD01/SX01	Ⅳ	226	灰釉陶器	碗	底部外面	□		Ⅶ-2～Ⅷ-1	
249	19	D	SD01/SX01	Ⅳ	227	灰釉陶器	碗	底部外面	□		Ⅶ-2～Ⅷ-1	
250	19	D	SD01/SX01	Ⅳ	228	灰釉陶器	碗	底部外面	□		Ⅶ-2～Ⅷ-1	
251	19	D	SD01/SX01	Ⅳ	229	灰釉陶器	碗	側面	□	不明	Ⅷ-1	糸切
252	19	D	SD01/SX01	Ⅳ	230	灰釉陶器	碗	側面	□加	倒位	Ⅶ-2～Ⅷ-1	
253	19	D	SD01/SX01	Ⅳ	231	灰釉陶器	碗	側面	□	正位	Ⅶ-2～Ⅷ-1	
254	19	D	SD01/SX01	Ⅳ	232	灰釉陶器	碗	側面	□	不明	Ⅶ-2～Ⅷ-1	
255	19	D	SD01/SX01	Ⅳ	233	灰釉陶器	碗	側面	□	正位	Ⅶ-2～Ⅷ-1	
256	19	D	SD01/SX01	Ⅳ	234	灰釉陶器	碗	側面	□	不明	Ⅷ-1	ツケガケ
257	19	D	SD01/SX01	Ⅳ	235	灰釉陶器	碗	側面	□	正位	Ⅶ-2～Ⅷ-1	
258	19	D	SD01/SX01	Ⅳ	236	灰釉陶器	碗	側面	□	不明	Ⅶ-2～Ⅷ-1	
259	19	D	SD01/SX01	Ⅳ	237	灰釉陶器	碗	側面	□	正位	Ⅶ-2～Ⅷ-1	
260	19	D	SD01/SX01	Ⅳ	238	灰釉陶器	碗	側面	□		Ⅶ-2～Ⅷ-1	
261	19	D	SD01/SX01	Ⅳ	239	灰釉陶器	碗	側面	□	不明	Ⅶ-2～Ⅷ-1	
262	19	D	SD01/SX01	Ⅳ	240	灰釉陶器	碗	側面	□	不明	Ⅶ-2～Ⅷ-1	
263	19	D	SD01/SX01	Ⅳ	241	灰釉陶器	碗	側面	□	不明	Ⅶ-2～Ⅷ-1	
264	19	D	SD01/SX01	Ⅳ	242	灰釉陶器	碗	側面	□	不明	Ⅶ-2～Ⅷ-1	
265	19	D	SD01/SX01	Ⅳ	243	灰釉陶器	碗	側面	□	不明	Ⅶ-2～Ⅷ-1	
266	19	D	SD01/SX01	Ⅳ	244	灰釉陶器	碗	側面	□	不明	Ⅶ-2～Ⅷ-1	
267	19	D	SD01/SX01	Ⅳ	245	灰釉陶器	碗	側面	□	不明	Ⅶ-2～Ⅷ-1	
268	19	D	SD01/SX01	Ⅳ	246	灰釉陶器	碗	側面	□	不明	Ⅶ-2～Ⅷ-1	
269	19	D	SD01/SX01	Ⅳ	247	灰釉陶器	碗	側面	□	不明	Ⅶ-2～Ⅷ-1	
270	19	D	SD01/SX01	Ⅳ	248	灰釉陶器	碗	側面	□	不明	Ⅶ-2～Ⅷ-1	
271	19	D	SD01/SX01	Ⅳ	249	灰釉陶器	碗	側面	□	不明	Ⅶ-2～Ⅷ-1	
272	19	D	SD01/SX01	Ⅳ	250	灰釉陶器	碗	側面	□	不明	Ⅶ-2～Ⅷ-1	
273	19	D	SD01/SX01	Ⅳ	251	灰釉陶器	碗	側面	□	不明	Ⅶ-2～Ⅷ-1	
274	19	D	SD01/SX01	Ⅳ	252	灰釉陶器	碗	側面	□	不明	Ⅶ-2～Ⅷ-1	
275	19	D	SD01/SX01	Ⅳ	254	灰釉陶器	碗	側面	□	不明	Ⅶ-2～Ⅷ-1	
276	19	D	SD01/SX01	Ⅳ	255	灰釉陶器	碗	側面	□〔得ヵ〕	正位	Ⅶ-2～Ⅷ-1	
277	19	D	SD01/SX01	Ⅳ	256	灰釉陶器	碗	側面	□	不明	Ⅶ-2～Ⅷ-1	
278	19	D	SD01/SX01	Ⅳ	257	灰釉陶器	碗	側面	□	不明	Ⅶ-2～Ⅷ-1	
279	19	D	SD01/SX01	Ⅳ	258	灰釉陶器	碗	側面	□	不明	Ⅶ-2～Ⅷ-1	
280	19	D	SD01/SX01	Ⅳ	259	灰釉陶器	碗	側面	□	不明	Ⅶ-2～Ⅷ-1	
281	19	D	SD01/SX01	Ⅳ	260	灰釉陶器	碗	側面	□	不明	Ⅶ-2～Ⅷ-1	
282	19	D	SD01/SX01	Ⅳ	261	灰釉陶器	皿	側面	□	正位	Ⅶ-2～Ⅷ-1	
283	19	D	SD01/SX01	Ⅳ	262	灰釉陶器	碗	側面	□		Ⅶ-2～Ⅷ-1	
284	19	D	SD01/SX01	Ⅳ	263	灰釉陶器	碗	側面	□上	不明	Ⅶ-2～Ⅷ-1	
285	19	D	SD01/SX01	Ⅳ	264	灰釉陶器	碗	側面	□	不明	Ⅶ-2～Ⅷ-1	
286	19	D	SD01/SX01	Ⅳ	265	灰釉陶器	碗	側面	□〔有ヵ〕	正位	Ⅶ-2～Ⅷ-1	
287	19	D	SD01/SX01	Ⅳ	266	灰釉陶器	碗	側面	□	不明	Ⅶ-2～Ⅷ-1	
288	19	D	SD01/SX01	Ⅳ	267	灰釉陶器	碗	側面	□	不明	Ⅶ-2～Ⅷ-1	
289	19	D	SD01/SX01	Ⅳ	268	灰釉陶器	碗	側面	□	不明	Ⅶ-2～Ⅷ-1	
290	19	D	SD01/SX01	Ⅳ	269	灰釉陶器	碗	側面	□	不明	Ⅶ-2～Ⅷ-1	
291	19	D	SD01/SX01	Ⅳ	270	灰釉陶器	碗	側面	□	不明	Ⅶ-2～Ⅷ-1	
292	19	D	SD01/SX01	Ⅳ	271	灰釉陶器	碗	側面	□	不明	Ⅶ-2～Ⅷ-1	
293	19	D	SD01/SX01	Ⅳ	272	灰釉陶器	碗	側面	□	不明	Ⅶ-2～Ⅷ-1	
294	19	D	SD01/SX01	Ⅳ	273	灰釉陶器	碗	側面	足	不明	Ⅶ-2～Ⅷ-1	
295	19	D	SD01/SX01	Ⅳ	274	灰釉陶器	碗	側面	□	不明	Ⅶ-2～Ⅷ-1	
296	19	D	SD01/SX01	Ⅳ	275	灰釉陶器	碗	側面	□	不明	Ⅶ-2～Ⅷ-1	
297	19	D	SD01/SX01	Ⅳ	276	灰釉陶器	碗	側面	□	不明	Ⅶ-2～Ⅷ-1	
298	19	D	SD01/SX01	Ⅳ	277	灰釉陶器	碗	側面	□		Ⅶ-2～Ⅷ-1	
299	19	D	SD01/SX01	Ⅳ	278	土師器	坏	底部外面	足		Ⅷ-1	
300	19	D	SD01/SX01	Ⅳ	279	土師器	坏	底部外面	足		Ⅷ-1	
301	19	D	SD01/SX01	Ⅳ	280	土師器	坏	底部外面	□〔足ヵ〕		Ⅷ-1	
302	19	D	SD01/SX01	Ⅳ	281	土師器	坏	底部外面	足		Ⅷ-1	

墨書番号	調査次	地区	遺構 / 層位	層位	挿図番号	種　別	器　種	墨書部位	釈　文	方向	年代観	備　考
303	19	D	SD01/SX01	Ⅳ	282	土師器	坏	底部外面	足		Ⅶ～Ⅷ	
304	19	D	SD01/SX01	Ⅳ	283	土師器	坏	底部外面	足		Ⅶ～Ⅷ	
305	19	D	SD01/SX01	Ⅳ	284	土師器	坏	底部外面	足		Ⅶ～Ⅷ	
306	19	D	SD01/SX01	Ⅳ	285	土師器	坏	底部外面	□〔賀ヵ〕		Ⅶ-2	
307	19	D	SD01/SX01	Ⅳ	286	土師器	坏	側面	和	正位	Ⅷ-1	
308	19	D	SD01/SX01	Ⅳ	287	土師器	坏	底部外面	□〔足ヵ〕		Ⅷ-1	
309	19	D	SD01/SX01	Ⅳ	288	土師器	坏	底部外面	□		Ⅷ-1	
310	19	D	SD01/SX01	Ⅳ	289	土師器	坏	底部外面	□〔石ヵ〕		Ⅶ～Ⅷ	
311	19	D	SD01/SX01	Ⅳ	290	土師器	坏	底部外面	□〔足ヵ〕		Ⅶ-1	
312	19	D	SD01/SX01	Ⅳ	291	土師器	坏	底部外面	□		Ⅶ～Ⅷ	
313	19	D	SD01/SX01	Ⅳ	292	土師器	坏	内面	□		Ⅷ-1	
314	19	D	SD01/SX01	Ⅳ	293	土師器	坏	底部外面	□		Ⅶ-2 ～Ⅷ-1	
315	19	D	SD01/SX01	Ⅳ	294	土師器	坏	底部外面	□		-	
316	19	D	SD01/SX01	Ⅳ	295	土師器	坏	側面	貞（刻書）		Ⅷ-1	
317	19	D	SD01/SX01	Ⅳ	296	土師器	甕	側面	□［　］□万呂□□		Ⅵ	
318	19	D	SD01/SX01	Ⅳ	505	須恵器	無台碗	底部外面＊	川辺足人／□		Ⅵ～Ⅶ	
319	19	D	SD01/SX01	Ⅳ	506	須恵器	糸切碗	底部外面	太		Ⅶ	糸切
320	19	D	SD01/SX01	Ⅳ	507	須恵器	糸切皿	底部外面	太		Ⅶ	
321	19	D	SD01/SX01	Ⅳ	508	須恵器	有台碗	側面	足	正位	Ⅶ	
322	19	D	SD01/SX01	Ⅳ	509	須恵器	有台碗	底部外面	足		Ⅶ	
323	19	D	SD01/SX01	Ⅳ	510	須恵器	糸切碗	底部外面	足		Ⅶ	
324	19	D	SD01/SX01	Ⅳ	512	灰釉陶器	碗	側面	得	正位	Ⅶ-2	ヘラケズリ
325	19	D	SD01/SX01	Ⅳ	513	灰釉陶器	碗	側面	得	正位	Ⅷ-1	糸切
326	19	D	SD01/SX01	Ⅳ	514	灰釉陶器	碗	側面	得	正位	Ⅷ-1	糸切・ツケガケ
327	19	D	SD01/SX01	Ⅳ	515	灰釉陶器	碗	側面	得	正位	Ⅷ-1	糸切・ハケヌリ
328	19	D	SD01/SX01	Ⅳ	516	灰釉陶器	無台碗	側面	得	正位	Ⅷ-1	糸切・ハケヌリ
329	19	D	SD01/SX01	Ⅳ	517	灰釉陶器	碗	側面	得	正位	Ⅷ-1	糸切
330	19	D	SD01/SX01	Ⅳ	518	灰釉陶器	碗	側面	得	正位	Ⅷ-1	糸切・ツケガケ
331	19	D	SD01/SX01	Ⅳ	519	灰釉陶器	碗	側面	得	正位	Ⅷ-1	糸切
332	19	D	SD01/SX01	Ⅳ	520	灰釉陶器	碗	側面	得	正位	Ⅷ-1	
333	19	D	SD01/SX01	Ⅳ	521	灰釉陶器	碗	側面	得	正位	Ⅷ-1	糸切
334	19	D	SD01/SX01	Ⅳ	522	灰釉陶器	碗	側面	得上	正位	Ⅷ-1	糸切
335	19	D	SD01/SX01	Ⅳ	523	灰釉陶器	碗	側面	得	正位	Ⅷ-1	糸切
336	19	D	SD01/SX01	Ⅳ	524	灰釉陶器	碗	側面	得	正位	Ⅷ-1	糸切
337	19	D	SD01/SX01	Ⅳ	525	灰釉陶器	碗	側面	得	正位	Ⅷ-1	糸切
338	19	D	SD01/SX01	Ⅳ	526	灰釉陶器	碗	側面	得	正位	Ⅷ-1	
339	19	D	SD01/SX01	Ⅳ	527	灰釉陶器	碗	側面	得	正位	Ⅷ-1	糸切・ツケガケ
340	19	D	SD01/SX01	Ⅳ	528	灰釉陶器	碗	側面	得	正位	Ⅷ-1	糸切・ツケガケ
341	19	D	SD01/SX01	Ⅳ	529	灰釉陶器	碗	側面	得	正位	Ⅷ-1	糸切
342	19	D	SD01/SX01	Ⅳ	530	灰釉陶器	碗	側面	得	正位	Ⅷ-1	糸切
343	19	D	SD01/SX01	Ⅳ	531	灰釉陶器	碗	側面	得（朱墨）	正位	Ⅷ-1	糸切・ツケガケ
344	19	D	SD01/SX01	Ⅳ	532	灰釉陶器	碗	側面	得	正位	Ⅷ-1	糸切
345	19	D	SD01/SX01	Ⅳ	533	灰釉陶器	碗	側面	得	正位	Ⅷ-1	糸切
346	19	D	SD01/SX01	Ⅳ	534	灰釉陶器	碗	側面	得（朱書）	正位	Ⅷ-1	糸切
347	19	D	SD01/SX01	Ⅳ	535	灰釉陶器	碗	側面	得	正位	Ⅷ-1	糸切
348	19	D	SD01/SX01	Ⅳ	536	灰釉陶器	碗	側面	得	正位	Ⅷ-1	糸切
349	19	D	SD01/SX01	Ⅳ	537	灰釉陶器	碗	側面	得	正位	Ⅷ-1	糸切
350	19	D	SD01/SX01	Ⅳ	538	灰釉陶器	碗	側面	得	正位	Ⅷ-1	糸切・ツケガケ
351	19	D	SD01/SX01	Ⅳ	539	灰釉陶器	碗	側面	得	正位	Ⅷ-1	糸切
352	19	D	SD01/SX01	Ⅳ	540	灰釉陶器	碗	側面	得	正位	Ⅷ-1	糸切
353	19	D	SD01/SX01	Ⅳ	541	灰釉陶器	碗	側面	得	正位	Ⅷ-1	糸切
354	19	D	SD01/SX01	Ⅳ	542	灰釉陶器	碗	側面	得	正位	Ⅷ-1	糸切
355	19	D	SD01/SX01	Ⅳ	543	灰釉陶器	碗	側面	得	正位	Ⅷ-1	糸切
356	19	D	SD01/SX01	Ⅳ	544	灰釉陶器	碗	側面	得	正位	Ⅷ-1	
357	19	D	SD01/SX01	Ⅳ	545	灰釉陶器	碗	側面	得（朱書）	正位	Ⅷ-1	糸切
358	19	D	SD01/SX01	Ⅳ	546	灰釉陶器	碗	側面	得（朱書）	正位	Ⅷ-1	糸切
359	19	D	SD01/SX01	Ⅳ	547	灰釉陶器	皿	底部外面＊	得（朱墨）		Ⅷ-1	
								側面＊	得（朱墨）	正位○		
								側面＊	得	正位○		
360	19	D	SD01/SX01	Ⅳ	548	灰釉陶器	碗	底部外面＊	上		Ⅷ-1	糸切
								側面＊	得	正位○		
361	19	D	SD01/SX01	Ⅳ	549	灰釉陶器	碗	側面＊	得	正位	Ⅷ-1	
								側面＊	□	正位		
362	19	D	SD01/SX01	Ⅳ	550	灰釉陶器	碗	底部外面＊	得		Ⅷ-1	糸切
								側面＊	得	正位○		
								側面＊	□〔平ヵ〕	正位×		
363	19	D	SD01/SX01	Ⅳ	551	灰釉陶器	無台碗	側面	得	正位	Ⅷ-1	糸切
364	19	D	SD01/SX01	Ⅳ	552	灰釉陶器	碗	側面	得（朱書）	正位	Ⅷ-1	糸切
365	19	D	SD01/SX01	Ⅳ	553	灰釉陶器	碗	側面	得	不明	Ⅶ-2 ～Ⅷ-1	

3　梶子遺跡出土墨書土器の検討

墨書番号	調査次	地区	遺構 / 層位	層位	挿図番号	種　別	器　種	墨書部位	釈　文	方向	年代観	備　考
366	19	D	SD01/SX01	Ⅳ	554	灰釉陶器	碗	側面	得	正位	Ⅶ-2 ～Ⅷ-1	
367	19	D	SD01/SX01	Ⅳ	555	灰釉陶器	碗	側面	得	正位	Ⅶ-2 ～Ⅷ-1	
368	19	D	SD01/SX01	Ⅳ	556	灰釉陶器	碗	側面	得	正位	Ⅶ-2 ～Ⅷ-1	
369	19	D	SD01/SX01	Ⅳ	557	灰釉陶器	碗	側面	得	正位	Ⅶ-2 ～Ⅷ-1	
370	19	D	SD01/SX01	Ⅳ	558	灰釉陶器	碗	側面	得	正位	Ⅶ-2 ～Ⅷ-1	
371	19	D	SD01/SX01	Ⅳ	559	灰釉陶器	碗	底部外面	□〔得ヵ〕	正位	Ⅷ-1	糸切
372	19	D	SD01/SX01	Ⅳ	560	灰釉陶器	碗	側面	□〔得ヵ〕	正位	Ⅶ-2 ～Ⅷ-1	
373	19	D	SD01/SX01	Ⅳ	561	灰釉陶器	碗	側面	□〔得ヵ〕	正位	Ⅷ-1	糸切
374	19	D	SD01/SX01	Ⅳ	562	灰釉陶器	碗	側面	□〔得ヵ〕	正位	Ⅶ-2 ～Ⅷ-1	
375	19	D	SD01/SX01	Ⅳ	563	灰釉陶器	碗	側面	得上	正位	Ⅷ-1	糸切
376	19	D	SD01/SX01	Ⅳ	564	灰釉陶器	碗	側面	得上	正位	Ⅷ-1	糸切
377	19	D	SD01/SX01	Ⅳ	565	灰釉陶器	碗	側面	得上	正位	Ⅷ-1	糸切
378	19	D	SD01/SX01	Ⅳ	566	灰釉陶器	碗	側面	得上	正位	Ⅷ-1	糸切
379	19	D	SD01/SX01	Ⅳ	567	灰釉陶器	碗	側面	得上	正位	Ⅷ-1	糸切
380	19	D	SD01/SX01	Ⅳ	568	灰釉陶器	碗	側面	得上	正位	Ⅷ-1	糸切
381	19	D	SD01/SX01	Ⅳ	569	灰釉陶器	碗	側面	得上	正位	Ⅷ-1	糸切
382	19	D	SD01/SX01	Ⅳ	570	灰釉陶器	碗	側面	得上	正位	Ⅷ-1	
383	19	D	SD01/SX01	Ⅳ	571	灰釉陶器	碗	側面	得上	正位	Ⅷ-1	
384	19	D	SD01/SX01	Ⅳ	572	灰釉陶器	碗	側面	得上(上は鏡文字)	正位	Ⅷ-1	糸切
385	19	D	SD01/SX01	Ⅳ	573	灰釉陶器	碗	側面	得上	正位	Ⅷ-1	糸切
386	19	D	SD01/SX01	Ⅳ	574	灰釉陶器	碗	側面	得上	正位	Ⅷ-1	糸切
387	19	D	SD01/SX01	Ⅳ	575	灰釉陶器	碗	側面	得上	正位	Ⅷ-1	糸切・ハケヌリ
388	19	D	SD01/SX01	Ⅳ	576	灰釉陶器	皿	側面	得上	正位	Ⅷ-1	
389	19	D	SD01/SX01	Ⅳ	577	灰釉陶器	碗	側面	得上	正位	Ⅷ-1	糸切
390	19	D	SD01/SX01	Ⅳ	578	灰釉陶器	碗	底部外面＊	得上		Ⅷ-1	糸切
								側面＊	得上	正位○		
391	19	D	SD01/SX01	Ⅳ	579	灰釉陶器	碗	側面	得上	正位	Ⅷ-1	糸切
392	19	D	SD01/SX01	Ⅳ	580	灰釉陶器	碗	側面	得上	正位	Ⅷ-1	糸切・ハケヌリ
393	19	D	SD01/SX01	Ⅳ	581	灰釉陶器	碗	側面	得上	正位	Ⅶ-2 ～Ⅷ-1	
394	19	D	SD01/SX01	Ⅳ	582	灰釉陶器	碗	底部外面	得上		Ⅶ-2	ヘラケズリ・ハケヌリ
395	19	D	SD01/SX01	Ⅳ	583	灰釉陶器	碗	側面	得上	正位	Ⅶ-2 ～Ⅷ-1	
396	19	D	SD01/SX01	Ⅳ	584	灰釉陶器	碗	側面	得上	正位	Ⅶ-2 ～Ⅷ-1	
397	19	D	SD01/SX01	Ⅳ	585	灰釉陶器	碗	側面	得上	正位	Ⅶ-2 ～Ⅷ-1	
398	19	D	SD01/SX01	Ⅳ	586	灰釉陶器	輪花皿	側面	得上	正位	Ⅶ-2	ヘラケズリ・ハケヌリ
399	19	D	SD01/SX01	Ⅳ	587	灰釉陶器	皿	側面	得上	正位	Ⅷ-1	糸切
400	19	D	SD01/SX01	Ⅳ	588	灰釉陶器	碗	側面	□□〔得上ヵ〕	正位	Ⅷ-1	糸切
401	19	D	SD01/SX01	Ⅳ	589	灰釉陶器	碗	側面	得□〔上ヵ〕	正位	Ⅷ-1	
402	19	D	SD01/SX01	Ⅳ	590	灰釉陶器	皿	側面	□上	正位	Ⅶ-2	ヘラケズリ・ハケヌリ
403	19	D	SD01/SX01	Ⅳ	591	灰釉陶器	碗	側面	□〔得ヵ〕上	不明	Ⅶ-2 ～Ⅷ-1	
404	19	D	SD01/SX01	Ⅳ	592	灰釉陶器	碗	側面	□□〔得上ヵ〕	不明	Ⅶ-2 ～Ⅷ-1	
405	19	D	SD01/SX01	Ⅳ	593	灰釉陶器	輪花碗	側面	上	正位	Ⅷ-1	糸切・ハケヌリ
406	19	D	SD01/SX01	Ⅳ	594	灰釉陶器	輪花碗	側面	□〔得ヵ〕上	正位	Ⅷ-1	
407	19	D	SD01/SX01	Ⅳ	595	灰釉陶器	碗	側面	□〔得ヵ〕上	正位	Ⅷ-1	糸切
408	19	D	SD01/SX01	Ⅳ	596	灰釉陶器	碗	側面	足	正位	Ⅶ-2	ヘラケズリ
409	19	D	SD01/SX01	Ⅳ	597	灰釉陶器	碗	側面	足	正位	Ⅶ-2	ヘラケズリ
410	19	D	SD01/SX01	Ⅳ	598	灰釉陶器	碗	側面	足	正位	Ⅶ-2	ヘラケズリ
411	19	D	SD01/SX01	Ⅳ	599	灰釉陶器	碗	側面	足	正位	Ⅷ-1	糸切
412	19	D	SD01/SX01	Ⅳ	600	灰釉陶器	碗	側面	足	正位	Ⅶ-2	ヘラケズリ
413	19	D	SD01/SX01	Ⅳ	601	灰釉陶器	碗	側面	足	正位	Ⅷ-1	糸切
414	19	D	SD01/SX01	Ⅳ	602	灰釉陶器	碗	側面	足	正位	Ⅷ-1	
415	19	D	SD01/SX01	Ⅳ	603	灰釉陶器	碗	側面	足	正位	Ⅷ-1	糸切
416	19	D	SD01/SX01	Ⅳ	604	灰釉陶器	碗	側面	足	正位	Ⅶ-2	ヘラケズリ
417	19	D	SD01/SX01	Ⅳ	605	灰釉陶器	碗	側面	足	正位	Ⅷ-1	
418	19	D	SD01/SX01	Ⅳ	606	灰釉陶器	碗	側面	足	正位	Ⅷ-1	糸切
419	19	D	SD01/SX01	Ⅳ	607	灰釉陶器	碗	側面	足	正位	Ⅷ-1	糸切・ツケガケ
420	19	D	SD01/SX01	Ⅳ	608	灰釉陶器	碗	側面	足	正位	Ⅷ-1	糸切
421	19	D	SD01/SX01	Ⅳ	609	灰釉陶器	碗	側面	足	正位	Ⅷ-1	糸切
422	19	D	SD01/SX01	Ⅳ	610	灰釉陶器	碗	側面	足	正位	Ⅷ-1	糸切
423	19	D	SD01/SX01	Ⅳ	611	灰釉陶器	皿	側面	足	正位	Ⅷ-1	糸切
424	19	D	SD01/SX01	Ⅳ	612	灰釉陶器	碗	側面	足	正位	Ⅷ-1	
425	19	D	SD01/SX01	Ⅳ	613	灰釉陶器	碗	側面	足	正位	Ⅷ-1	
426	19	D	SD01/SX01	Ⅳ	614	灰釉陶器	碗	側面	足	正位	Ⅷ-1	糸切
427	19	D	SD01/SX01	Ⅳ	615	灰釉陶器	碗	側面	足	正位	Ⅷ-1	糸切・ツケガケ
428	19	D	SD01/SX01	Ⅳ	616	灰釉陶器	碗	側面	足	正位	Ⅷ-1	糸切
429	19	D	SD01/SX01	Ⅳ	617	灰釉陶器	碗	側面	□〔足ヵ〕	正位	Ⅷ-1	糸切
430	19	D	SD01/SX01	Ⅳ	618	灰釉陶器	碗	側面	□〔足ヵ〕	正位	Ⅷ-1	糸切・ハケヌリ
431	19	D	SD01/SX01	Ⅳ	619	灰釉陶器	碗	側面	足	正位	Ⅶ-2 ～Ⅷ-1	
432	19	D	SD01/SX01	Ⅳ	620	灰釉陶器	碗	側面	足	正位	Ⅶ-2 ～Ⅷ-1	
433	19	D	SD01/SX01	Ⅳ	621	灰釉陶器	碗	底部外面	足		Ⅶ-2	

墨書番号	調査次	地区	遺構 / 層位	層位	挿図番号	種　別	器　種	墨書部位	釈　文	方向	年代観	備　考
434	19	D	SD01/SX01	Ⅳ	622	灰釉陶器	碗	底部外面	足		Ⅶ-2	ヘラケズリ
435	19	D	SD01/SX01	Ⅳ	623	灰釉陶器	碗	底部外面	足		Ⅶ-2	ヘラケズリ
436	19	D	SD01/SX01	Ⅳ	624	灰釉陶器	碗	底部外面	足		Ⅶ-2～Ⅷ-1	
437	19	D	SD01/SX01	Ⅳ	625	灰釉陶器	碗	側面＊	足	正位	Ⅶ-2～Ⅷ-1	
								側面＊	足	正位		
438	19	D	SD01/SX01	Ⅳ	626	灰釉陶器	碗	底部外面＊	足		Ⅷ-1	糸切
								側面＊	足	倒位○		
439	19	D	SD01/SX01	Ⅳ	627	灰釉陶器	碗	底部外面＊	足		Ⅷ-1	
								側面＊	足	倒位○		
440	19	D	SD01/SX01	Ⅳ	628	灰釉陶器	碗	底部外面＊	足		Ⅷ-1	
								側面＊	□〔足ヵ〕	正位○		
441	19	D	SD01/SX01	Ⅳ	629	灰釉陶器	碗	底部外面＊	足		Ⅷ-1	糸切
								側面＊	足	正位○		
442	19	D	SD01/SX01	Ⅳ	630	灰釉陶器	碗	側面＊	□〔足ヵ〕(朱書)	正位×	Ⅷ-1	
								側面＊	〔　〕	不明		
								底部外面＊	升			
443	19	D	SD01/SX01	Ⅳ	631	灰釉陶器	碗	側面	足（朱書）	正位	Ⅷ-1	糸切
444	19	D	SD01/SX01	Ⅳ	632	灰釉陶器	碗	側面	足（朱書）	正位	Ⅷ-1	
445	19	D	SD01/SX01	Ⅳ	633	灰釉陶器	碗	側面	足（朱墨）	正位	Ⅷ-1	
446	19	D	SD01/SX01	Ⅳ	634	灰釉陶器	皿	側面	足	正位	Ⅷ-1	
447	19	D	SD01/SX01	Ⅳ	635	灰釉陶器	無台碗	側面	足	倒位	Ⅷ-1	糸切
448	19	D	SD01/SX01	Ⅳ	636	灰釉陶器	無台碗	底部外面	足		Ⅷ-1	糸切
449	19	D	SD01/SX01	Ⅳ	637	灰釉陶器	碗	側面	□〔足ヵ〕	正位	Ⅶ-2	ヘラケズリ
450	19	D	SD01/SX01	Ⅳ	638	灰釉陶器	碗	側面	□〔足ヵ〕	正位	Ⅶ-2～Ⅷ-1	
451	19	D	SD01/SX01	Ⅳ	639	灰釉陶器	碗	側面	□〔足ヵ〕	倒位	Ⅶ-2～Ⅷ-1	
452	19	D	SD01/SX01	Ⅳ	640	灰釉陶器	碗	側面	□〔足ヵ〕		Ⅶ-2～Ⅷ-1	
453	19	D	SD01/SX01	Ⅳ	641	灰釉陶器	碗	側面	□〔足ヵ〕	正位	Ⅶ-2～Ⅷ-1	
454	19	D	SD01/SX01	Ⅳ	642	灰釉陶器	碗	側面	□〔足ヵ〕(朱書)	正位	Ⅷ-1	
455	19	D	SD01/SX01	Ⅳ	643	灰釉陶器	碗	側面	□〔足ヵ〕(朱書)	正位	Ⅷ-1	糸切
456	19	D	SD01/SX01	Ⅳ	644	灰釉陶器	碗	側面	朋万	正位	Ⅶ-2～Ⅷ-1	
457	19	D	SD01/SX01	Ⅳ	645	灰釉陶器	碗	底部外面＊	朋万		Ⅶ-2	ヘラケズリ・ハケヌリ
								側面＊	朋万	正位○		
458	19	D	SD01/SX01	Ⅳ	646	灰釉陶器	碗	底部外面＊	朋万		Ⅷ-1	糸切
								側面＊	朋万	倒位○		
459	19	D	SD01/SX01	Ⅳ	647	灰釉陶器	碗	底部外面＊	朋万		Ⅷ-1	糸切・ハケヌリ
								側面＊	朋万	正位○		
460	19	D	SD01/SX01	Ⅳ	648	灰釉陶器	碗	側面＊	足	正位	Ⅷ-1	糸切
								側面＊	朋万	正位		
461	19	D	SD01/SX01	Ⅳ	649	灰釉陶器	碗	底部外面＊	□		Ⅷ-1	糸切
								側面＊	□	不明		
								側面＊	足（朱書）	正位		
462	19	D	SD01/SX01	Ⅳ	650	灰釉陶器	碗	底部外面＊	水万		Ⅷ-1	
								側面＊	水万	正位○		
463	19	D	SD01/SX01	Ⅳ	651	灰釉陶器	碗	側面	孕	正位	Ⅷ-1	ツケガケ
464	19	D	SD01/SX01	Ⅳ	652	灰釉陶器	碗	側面＊	孕	正位	Ⅷ-1	糸切
								側面＊	孕	正位		
465	19	D	SD01/SX01	Ⅳ	653	灰釉陶器	碗	側面	和	正位	Ⅷ-1	糸切
466	19	D	SD01/SX01	Ⅳ	654	灰釉陶器	碗	底部外面＊	和		Ⅷ-1	糸切
								側面＊	□	正位○		
467	19	D	SD01/SX01	Ⅳ	655	灰釉陶器	碗	底部外面＊	和		Ⅷ-1	糸切
								側面＊	和	正位○		
468	19	D	SD01/SX01	Ⅳ	656	灰釉陶器	大碗	底部外面＊	和		Ⅷ-1	糸切
								側面＊	和	正位○		
469	19	D	SD01/SX01	Ⅳ	657	灰釉陶器	碗	底部外面＊	和		Ⅷ-1	糸切
								側面＊	和	正位○		
470	19	D	SD01/SX01	Ⅳ	658	灰釉陶器	碗	底部外面＊	和（朱書）		Ⅷ-1	糸切
								側面＊	和（朱書）	正位○		
471	19	D	SD01/SX01	Ⅳ	659	灰釉陶器	碗	底部外面＊	和		Ⅷ-1	糸切
								側面＊	□	正位○		
472	19	D	SD01/SX01	Ⅳ	660	灰釉陶器	碗	側面	和		Ⅶ-2～Ⅷ-1	
473	19	D	SD01/SX01	Ⅳ	661	灰釉陶器	碗	底部外面＊	仁		Ⅷ-1	糸切
								側面＊	□	正位○		
474	19	D	SD01/SX01	Ⅳ	662	灰釉陶器	碗	底部外面	仁		Ⅷ-1	糸切
475	19	D	SD01/SX01	Ⅳ	663	灰釉陶器	碗	内面	仁		Ⅷ-1	糸切
476	19	D	SD01/SX01	Ⅳ	664	灰釉陶器	碗	側面	□〔有ヵ〕	正位	Ⅶ-2～Ⅷ-1	
477	19	D	SD01/SX01	Ⅳ	665	灰釉陶器	碗	側面	□〔有ヵ〕	正位	Ⅷ-1	糸切
478	19	D	SD01/SX01	Ⅳ	666	灰釉陶器	碗	側面	有	正位	Ⅷ-1	糸切
479	19	D	SD01/SX01	Ⅳ	667	灰釉陶器	碗	側面	平	正位	Ⅶ-2	ヘラケズリ
480	19	D	SD01/SX01	Ⅳ	668	灰釉陶器	碗	側面	平	正位	Ⅶ-2	

3　梶子遺跡出土墨書土器の検討

墨書番号	調査次	地区	遺構 / 層位	層位	挿図番号	種　別	器　種	墨書部位	釈　文	方向	年代観	備　考
481	19	D	SD01/SX01	Ⅳ	669	灰釉陶器	碗	側面	平	正位	Ⅷ-1	糸切
482	19	D	SD01/SX01	Ⅳ	670	灰釉陶器	碗	側面	平（朱書）	正位	Ⅷ-1	糸切
483	19	D	SD01/SX01	Ⅳ	671	灰釉陶器	碗	側面	平	正位	Ⅶ-2～Ⅷ-1	
484	19	D	SD01/SX01	Ⅳ	672	灰釉陶器	碗	側面＊	記号〔☆☆☆☆〕	横位	Ⅷ-1	糸切
								側面＊	平	正位		
485	19	D	SD01/SX01	Ⅳ	673	灰釉陶器	碗	側面	加	正位	Ⅷ-1	糸切
486	19	D	SD01/SX01	Ⅳ	674	灰釉陶器	碗	側面	加	倒位	Ⅷ-1	糸切
487	19	D	SD01/SX01	Ⅳ	675	灰釉陶器	碗	側面	二加	正位	Ⅷ-1	糸切・ハケヌリ
488	19	D	SD01/SX01	Ⅳ	676	灰釉陶器	碗	側面＊	夫	倒位×	Ⅷ-1	糸切
								側面＊	本加	正位×		
489	19	D	SD01/SX01	Ⅳ	677	灰釉陶器	碗	側面	本加	横位	Ⅷ-1	糸切
490	19	D	SD01/SX01	Ⅳ	678	灰釉陶器	皿	側面	本加	横位	Ⅷ-1	糸切
491	19	D	SD01/SX01	Ⅳ	679	灰釉陶器	碗	側面	西	正位	Ⅷ-1	糸切
492	19	D	SD01/SX01	Ⅳ	680	灰釉陶器	碗	底部外面	□〔西ヵ〕		Ⅷ-1	糸切
493	19	D	SD01/SX01	Ⅳ	681	灰釉陶器	碗	底部外面	西		Ⅷ-1	糸切
494	19	D	SD01/SX01	Ⅳ	682	灰釉陶器	碗	底部外面＊	寺		Ⅷ-1	糸切
								側面＊	□			
495	19	D	SD01/SX01	Ⅳ	683	灰釉陶器	碗	内面＊	寺		Ⅷ-1	糸切
								底部外面＊	□			
496	19	D	SD01/SX01	Ⅳ	684	灰釉陶器	碗	側面	罡		Ⅷ-1	糸切
497	19	D	SD01/SX01	Ⅳ	685	灰釉陶器	碗	側面	岡□	正位	Ⅷ-1	糸切
498	19	D	SD01/SX01	Ⅳ	686	灰釉陶器	碗	側面	□〔平ヵ〕	正位	Ⅶ-2	ヘラケズリ・ハケヌリ
499	19	D	SD01/SX01	Ⅳ	687	灰釉陶器	碗	側面	□加	正位	Ⅶ-2	ハケヌリ
500	19	D	SD01/SX01	Ⅳ	688	灰釉陶器	碗	底部外面＊	料		Ⅶ-2	ヘラケズリ
								側面＊	□	正位○		
501	19	D	SD01/SX01	Ⅳ	689	灰釉陶器	碗	側面＊	□		Ⅷ-1	糸切・ハケヌリ
								側面＊	[ ][ ]	不明		
502	19	D	SD01/SX01	Ⅳ	690	灰釉陶器	碗	側面	□	倒位	Ⅷ-1	
503	19	D	SD01/SX01	Ⅳ	691	灰釉陶器	碗	側面	□（朱書）	正位	Ⅷ-1	糸切
504	19	D	SD01/SX01	Ⅳ	692	灰釉陶器	碗	側面	□□〔十万ヵ〕	正位	Ⅶ-2～Ⅷ-1	
505	19	D	SD01/SX01	Ⅳ	693	灰釉陶器	碗	側面	□□〔万ヵ〕	正位○	Ⅶ-2～Ⅷ-1	
								底部外面	□			
506	19	D	SD01/SX01	Ⅳ	694	灰釉陶器	碗	側面	□〔足ヵ〕(朱書)	正位	Ⅷ-1	糸切
507	19	D	SD01/SX01	Ⅳ	695	灰釉陶器	碗	底部外面	□〔大ヵ〕□		Ⅷ-1	糸切
508	19	D	SD01/SX01	Ⅳ	696	灰釉陶器	碗	側面	分	正位	Ⅶ-2	ヘラケズリ
509	19	D	SD01/SX01	Ⅳ	697	灰釉陶器	碗	底部外面＊	□〔西ヵ〕		Ⅷ-1	糸切・ハケヌリ
								側面＊	□	正位○		
510	19	D	SD01/SX01	Ⅳ	698	灰釉陶器	碗	底部外面＊	□〔寺ヵ〕		Ⅷ-1	糸切・ツケガケ
								高台側面＊	□			
511	19	D	SD01/SX01	Ⅳ	699	灰釉陶器	碗	底部外面＊	□□〔寺ヵ〕		Ⅷ-1	糸切
								側面＊	□	不明		
512	19	D	SD01/SX01	Ⅳ	700	灰釉陶器	碗	側面	平□〔加ヵ〕	横位	Ⅷ-1	糸切
513	19	D	SD01/SX01	Ⅳ	701	灰釉陶器	碗	側面	六□〔万ヵ〕	横位	Ⅷ-1	糸切
514	19	D	SD01/SX01	Ⅳ	702	灰釉陶器	碗	側面	□〔財ヵ〕入	横位	Ⅷ-1	糸切
515	19	D	SD01/SX01	Ⅳ	703	灰釉陶器	碗	側面＊	□〔平ヵ〕/□〔平ヵ〕	正位	Ⅷ-1	
516	19	D	SD01/SX01	Ⅳ	704	灰釉陶器	碗	底部外面	□珎		Ⅷ-1	糸切・ハケヌリ
517	19	D	SD01/SX01	Ⅳ	705	灰釉陶器	碗	底部外面＊	[ ]		Ⅷ-1	糸切
								側面＊	□	正位×		
518	19	D	SD01/SX01	Ⅳ	706	灰釉陶器	碗	底部外面	○（記号）		Ⅷ-1	ツケガケ
519	19	D	SD01/SX01	Ⅳ	707	灰釉陶器	碗	側面	井（記号）	正位	Ⅶ-2～Ⅷ-1	
520	19	D	SD01/SX01	Ⅳ	708	灰釉陶器	碗	側面	□〔本ヵ〕加	横位	Ⅷ-1	糸切
521	19	D	SD01/SX01	Ⅳ	709	灰釉陶器	碗	側面	平	正位	Ⅶ-2	
522	19	D	SD01/SX01	Ⅳ	710	灰釉陶器	碗	側面	□〔足ヵ〕	正位	Ⅷ-1	糸切
523	19	D	SD01/SX01	Ⅳ	711	灰釉陶器	碗	側面	□	正位	Ⅷ-1	糸切
524	19	D	SD01/SX01	Ⅳ	712	灰釉陶器	碗	側面	足	横位	Ⅶ-2	ハケヌリ
525	19	D	SD01/SX01	Ⅳ	713	灰釉陶器	碗	側面	得	正位	Ⅷ-1	糸切
526	19	D	SD01/SX01	Ⅳ	714	灰釉陶器	碗	底部外面	仁		Ⅷ-1	糸切・ハケヌリ
527	19	D	SD01/SX01	Ⅳ	715	灰釉陶器	碗	側面	□□〔得上ヵ〕	正位	Ⅷ-1	糸切
528	19	D	SD01/SX01	Ⅳ	716	灰釉陶器	碗	側面	□	不明	Ⅷ-1	糸切
529	19	D	SD01/SX01	Ⅳ	717	灰釉陶器	碗	側面	□〔足ヵ〕	正位	Ⅷ-1	糸切
530	19	D	SD01/SX01	Ⅳ	718	灰釉陶器	碗	側面	□	不明	Ⅷ-1	糸切
531	19	D	SD01/SX01	Ⅳ	719	灰釉陶器	無台碗	側面	□	不明	Ⅶ-2～Ⅷ-1	
532	19	D	SD01/SX01	Ⅳ	720	灰釉陶器	碗	底部外面	□		Ⅶ-2～Ⅷ-1	
533	19	D	SD01/SX01	Ⅳ	721	灰釉陶器	碗	側面	□	不明	Ⅷ-1	糸切
534	19	D	SD01/SX01	Ⅳ	722	灰釉陶器	碗	底部外面	□		Ⅶ-2～Ⅷ-1	
535	19	D	SD01/SX01	Ⅳ	723	灰釉陶器	碗	側面	□〔仁ヵ〕		Ⅶ-2～Ⅷ-1	
536	19	D	SD01/SX01	Ⅳ	724	灰釉陶器	碗	底部外面＊	□		Ⅶ-2～Ⅷ-1	
								側面＊	□	不明		
537	19	D	SD01/SX01	Ⅳ	725	灰釉陶器	碗	底部外面	□		Ⅷ-1	糸切

墨書番号	調査次	地区	遺構 / 層位	層位	挿図番号	種　別	器　種	墨書部位	釈　文	方向	年代観	備　考
538	19	D	SD01/SX01	Ⅳ	726	灰釉陶器	碗	底部外面	□		Ⅷ-1	
539	19	D	SD01/SX01	Ⅳ	727	灰釉陶器	碗	側面	□〔足ヵ〕	正位	Ⅷ-1	
540	19	D	SD01/SX01	Ⅳ	728	灰釉陶器	碗	底部外面	□		Ⅶ-2～Ⅷ-1	
541	19	D	SD01/SX01	Ⅳ	729	灰釉陶器	碗	側面	□	不明	Ⅷ-1	糸切
542	19	D	SD01/SX01	Ⅳ	730	灰釉陶器	碗	側面	□	不明	Ⅷ-1	糸切
543	19	D	SD01/SX01	Ⅳ	731	灰釉陶器	碗	側面	□（朱墨）	不明	Ⅶ-2～Ⅷ-1	
544	19	D	SD01/SX01	Ⅳ	732	灰釉陶器	碗	側面	□	不明	Ⅶ-2～Ⅷ-1	
545	19	D	SD01/SX01	Ⅳ	733	灰釉陶器	碗	側面	□	不明	Ⅷ-1	糸切
546	19	D	SD01/SX01	Ⅳ	734	灰釉陶器	碗	底部外面	□		Ⅶ-2～Ⅷ-1	
547	19	D	SD01/SX01	Ⅳ	735	灰釉陶器	碗	側面	□	不明	Ⅷ-1	
548	19	D	SD01/SX01	Ⅳ	736	灰釉陶器	碗	側面	□	不明	Ⅷ-1	糸切
549	19	D	SD01/SX01	Ⅳ	737	灰釉陶器	碗	側面	□	不明	Ⅶ-2～Ⅷ-1	
550	19	D	SD01/SX01	Ⅳ	738	灰釉陶器	碗	側面	□	不明	Ⅶ-2～Ⅷ-1	
551	19	D	SD01/SX01	Ⅳ	739	灰釉陶器	碗	側面	□	不明	Ⅶ-2～Ⅷ-1	
552	19	D	SD01/SX01	Ⅳ	740	灰釉陶器	碗	側面	□〔足ヵ〕	正位	Ⅶ-2～Ⅷ-1	
553	19	D	SD01/SX01	Ⅳ	741	灰釉陶器	碗	側面	□〔足ヵ〕	不明	Ⅶ-2～Ⅷ-1	
554	19	D	SD01/SX01	Ⅳ	742	灰釉陶器	碗	側面	□	不明	Ⅶ-2～Ⅷ-1	
555	19	D	SD01/SX01	Ⅳ	743	灰釉陶器	碗	側面	□	不明	Ⅶ-2～Ⅷ-1	
556	19	D	SD01/SX01	Ⅳ	744	灰釉陶器	碗	側面	得	正位	Ⅶ-2～Ⅷ-1	
557	19	D	SD01/SX01	Ⅳ	745	灰釉陶器	碗	側面	□	不明	Ⅶ-2～Ⅷ-1	
558	19	D	SD01/SX01	Ⅳ	746	灰釉陶器	碗	側面	□	不明	Ⅶ-2～Ⅷ-1	
559	19	D	SD01/SX01	Ⅳ	747	灰釉陶器	碗	側面	□	不明	Ⅶ-2～Ⅷ-1	
560	19	D	SD01/SX01	Ⅳ	748	灰釉陶器	碗	側面	□	不明	Ⅶ-2～Ⅷ-1	
561	19	D	SD01/SX01	Ⅳ	749	灰釉陶器	碗	側面	□（朱書）	不明	Ⅶ-2～Ⅷ-1	
562	19	D	SD01/SX01	Ⅳ	750	灰釉陶器	碗	側面	□	不明	Ⅶ-2～Ⅷ-1	
563	19	D	SD01/SX01	Ⅳ	751	灰釉陶器	碗	側面	□	不明	Ⅶ-2～Ⅷ-1	
564	19	D	SD01/SX01	Ⅳ	752	灰釉陶器	碗	側面	□	不明	Ⅶ-2～Ⅷ-1	
565	19	D	SD01/SX01	Ⅳ	753	灰釉陶器	碗	側面	□	不明	Ⅶ-2～Ⅷ-1	
566	19	D	SD01/SX01	Ⅳ	754	灰釉陶器	碗	側面	□〔得ヵ〕	正位	Ⅶ-2～Ⅷ-1	
567	19	D	SD01/SX01	Ⅳ	755	灰釉陶器	碗	側面	□		Ⅶ-2～Ⅷ-1	
568	19	D	SD01/SX01	Ⅳ	756	灰釉陶器	碗	側面	□	不明	Ⅶ-2～Ⅷ-1	
569	19	D	SD01/SX01	Ⅳ	757	灰釉陶器	碗	側面	□	正位	Ⅶ-2～Ⅷ-1	
570	19	D	SD01/SX01	Ⅳ	758	灰釉陶器	碗	側面	□〔得ヵ〕	正位	Ⅶ-2～Ⅷ-1	
571	19	D	SD01/SX01	Ⅳ	759	灰釉陶器	碗	側面	□	不明	Ⅶ-2～Ⅷ-1	
572	19	D	SD01/SX01	Ⅳ	760	灰釉陶器	碗	側面	□	不明	Ⅶ-2～Ⅷ-1	
573	19	D	SD01/SX01	Ⅳ	761	灰釉陶器	碗	側面	□	正位	Ⅶ-2～Ⅷ-1	
574	19	D	SD01/SX01	Ⅳ	762	灰釉陶器	碗	側面	□	不明	Ⅶ-2～Ⅷ-1	
575	19	D	SD01/SX01	Ⅳ	763	灰釉陶器	碗	側面	□	不明	Ⅶ-2～Ⅷ-1	
576	19	D	SD01/SX01	Ⅳ	764	灰釉陶器	碗	側面	□	不明	Ⅶ-2～Ⅷ-1	
577	19	D	SD01/SX01	Ⅳ	765	灰釉陶器	碗	側面	□	不明	Ⅶ-2～Ⅷ-1	
578	19	D	SD01/SX01	Ⅳ	766	灰釉陶器	碗	側面	□	不明	Ⅶ-2～Ⅷ-1	
579	19	D	SD01/SX01	Ⅳ	767	灰釉陶器	碗	側面	□	不明	Ⅶ-2～Ⅷ-1	
580	19	D	SD01/SX01	Ⅳ	768	灰釉陶器	碗	側面	□〔有ヵ〕	正位	Ⅶ-2～Ⅷ-1	
581	19	D	SD01/SX01	Ⅳ	769	灰釉陶器	碗	側面	□	不明	Ⅶ-2～Ⅷ-1	
582	19	D	SD01/SX01	Ⅳ	770	灰釉陶器	碗	側面	□	不明	Ⅶ-2～Ⅷ-1	
583	19	D	SD01/SX01	Ⅳ	771	灰釉陶器	碗	側面	□	不明	Ⅶ-2～Ⅷ-1	
584	19	D	SD01/SX01	Ⅳ	772	灰釉陶器	碗	側面	□	不明	Ⅶ-2～Ⅷ-1	
585	19	D	SD01/SX01	Ⅳ	773	灰釉陶器	碗	側面	□	不明	Ⅶ-2～Ⅷ-1	
586	19	D	SD01/SX01	Ⅳ	774	灰釉陶器	碗	側面	□	不明	Ⅶ-2～Ⅷ-1	
587	19	D	SD01/SX01	Ⅳ	775	灰釉陶器	碗	側面	□		Ⅶ-2～Ⅷ-1	
588	19	D	SD01/SX01	Ⅳ	776	灰釉陶器	碗	側面＊	□	倒位	Ⅶ-2～Ⅷ-1	
								側面＊	□	倒位		
589	19	D	SD01/SX01	Ⅳ	777	灰釉陶器	碗	底部外面	足		Ⅶ-2～Ⅷ-1	
590	19	D	SD01/SX01	Ⅳ	778	灰釉陶器	碗	側面	□	不明	Ⅶ-2～Ⅷ-1	
591	19	D	SD01/SX01	Ⅳ	779	灰釉陶器	碗	側面	〔　〕		Ⅶ-2～Ⅷ-1	
592	19	D	SD01/SX01	Ⅳ	780	灰釉陶器	碗	側面	□	不明	Ⅶ-2～Ⅷ-1	
593	19	D	SD01/SX01	Ⅳ	781	灰釉陶器	碗	側面	□（朱墨）	不明	Ⅶ-2～Ⅷ-1	
594	19	D	SD01/SX01	Ⅳ	782	土師器	有台皿	底部外面	足		Ⅷ-1	
595	19	D	SD01/SX01	Ⅳ	783	土師器	坏	底部外面	足		Ⅷ-1	
596	19	D	SD01/SX01	Ⅳ	784	土師器	坏	側面	足		Ⅷ-1	
597	19	D	SD01/SX01	Ⅳ	785	土師器	坏	底部外面	足		Ⅶ	
598	19	D	SD01/SX01	Ⅳ	786	土師器	坏	側面	足	正位	Ⅷ-1	
599	19	D	SD01/SX01	Ⅳ	787	土師器	坏	底部外面	□□		Ⅷ-1	
600	19	D	SD01/SX01	Ⅳ	788	土師器	坏	底部外面	□〔川ヵ〕		Ⅷ-1	
601	19	D	SD01/SX01	Ⅳ	789	土師器	坏	底部外面	足	正位	Ⅶ～Ⅷ	
602	19	D	SD01/SX01	Ⅳ	1104	須恵器	箱坏	底部外面＊	栗原駅		Ⅵ	
								底部外面＊	山（天地90°回転）			
603	19	D	SD01/SX01	Ⅳ	1105	須恵器	平頂蓋	底部外面	□		Ⅶ	
604	19	D	SD01/SX01	Ⅳ	1106	須恵器	有台碗	底部外面	太		Ⅶ	

墨書番号	調査次	地区	遺構 / 層位	層位	挿図番号	種　別	器　種	墨書部位	釈　文	方向	年代観	備　考
605	19	D	SD01/SX01	Ⅳ	1107	須恵器	有台碗	底部外面＊	太		Ⅶ	
								側面＊	太	倒位○		
606	19	D	SD01/SX01	Ⅳ	1108	須恵器	有台皿	底部外面	太		Ⅶ	
607	19	D	SD01/SX01	Ⅳ	1109	須恵器	糸切碗	底部外面	太		Ⅶ	
608	19	D	SD01/SX01	Ⅳ	1110	須恵器	箱坏	底部外面	［　］		Ⅶ	
609	19	D	SD01/SX01	Ⅳ	1111	須恵器	箱坏	底部外面	□〔印ヵ〕		Ⅶ	
610	19	D	SD01/SX01	Ⅳ	1112	須恵器	有台碗	内面	足		Ⅶ	
611	19	D	SD01/SX01	Ⅳ	1113	須恵器	有台碗	底部外面	（記号）		Ⅶ	
612	19	D	SD01/SX01	Ⅳ	1114	須恵器	箱坏	底部外面	□〔常ヵ〕		Ⅶ	
613	19	D	SD01/SX01	Ⅳ	1115	灰釉陶器	碗	側面	得		Ⅷ-1	糸切・ツケガケ
614	19	D	SD01/SX01	Ⅳ	1116	灰釉陶器	碗	側面	得	正位	Ⅷ-1	糸切・ツケガケ
615	19	D	SD01/SX01	Ⅳ	1117	灰釉陶器	碗	側面	得	正位	Ⅶ-2～Ⅷ-1	
616	19	D	SD01/SX01	Ⅳ	1118	灰釉陶器	碗	側面	足	正位	Ⅶ-2	ヘラケズリ
617	19	D	SD01/SX01	Ⅳ	1119	灰釉陶器	碗	側面	足	正位	Ⅷ-1	糸切
618	19	D	SD01/SX01	Ⅳ	1120	灰釉陶器	碗	側面	足（朱書）	正位	Ⅷ-1	糸切
619	19	D	SD01/SX01	Ⅳ	1121	灰釉陶器	碗	底部外面＊	足		Ⅷ-1	
								側面＊	足	正位○		
620	19	D	SD01/SX01	Ⅳ	1122	灰釉陶器	碗	底部外面	足		Ⅶ-2	
621	19	D	SD01/SX01	Ⅳ	1123	灰釉陶器	碗	側面	□〔足ヵ〕	正位	Ⅷ-1	糸切
622	19	D	SD01/SX01	Ⅳ	1124	灰釉陶器	碗	側面	□〔足ヵ〕	正位	Ⅶ-2～Ⅷ-1	
623	19	D	SD01/SX01	Ⅳ	1125	灰釉陶器	碗	側面	□	不明	Ⅷ-1	糸切
624	19	D	SD01/SX01	Ⅳ	1126	灰釉陶器	碗	側面	泉	正位	Ⅷ-1	糸切
625	19	D	SD01/SX01	Ⅳ	1127	灰釉陶器	碗	底部外面	□〔田ヵ〕		Ⅶ-2	
626	19	D	SD01/SX01	Ⅳ	1128	灰釉陶器	碗	側面	□	不明	Ⅶ-2～Ⅷ-1	
627	19	D	SD01/SX01	Ⅳ	1129	土師器	有台碗	底部外面	太		Ⅶ	
628	19	D	SD01/SX01	Ⅳ	1130	土師器	有台碗	底部外面	太		Ⅶ	
629	19	D	SD01/SX01	Ⅳ	1131	土師器	坏	底部外面	太		Ⅷ-1	
630	19	D	SD01/SX01	Ⅳ	1132	土師器	坏	底部外面	富		Ⅷ-1	
631	19	D	SD01/SX01	Ⅳ	1133	土師器	坏	底部外面	印		Ⅶ-2	
632	19	D	SD01/SX01	Ⅳ	1134	土師器	坏	底部外面	□〔足ヵ〕		Ⅷ-1	
633	19	D	SD01/SX01	Ⅳ	1135	土師器	坏	底部外面	安		Ⅷ-1	
634	19	D	SD01/SX01	Ⅳ	1136	土師器	坏	底部外面	印		Ⅷ-1	
635	19	D	SD01/SX01	Ⅳ	1137	土師器	坏	底部外面	□〔足ヵ〕		－	
636	19	D	SD01/SX01	Ⅳ	1138	土師器	坏	底部外面	常		Ⅶ～Ⅷ	
637	19	D	SD01/SX01	Ⅳ	1139	土師器	坏	側面	□	不明	Ⅶ-2～Ⅷ-1	
638	19	D	SD01/SS01		1222	須恵器	摘蓋	内面	川辺古刀自女		Ⅵ-1	
639	19	D	SD01/SS01		1223	須恵器	摘蓋	内面	川辺古刀自女		Ⅵ	
640	19	D	SD01/SS01		1224	須恵器	摘蓋	内面	竹田人万呂		Ⅵ	
641	19	D	SD01/SS01		1225	須恵器	無台碗	側面	□〔富ヵ〕	倒位	Ⅵ	
642	19	D	SD01/SS01		1226	須恵器	箱坏	底部外面	記号ヵ〔×〕		Ⅵ	
643	19	D	SD01/SS01		1227	須恵器	箱坏	底部外面	□□		Ⅵ	
644	19	D	SD01/SS01		1228	須恵器	無台碗	底部外面	子足人		Ⅵ	
645	19	D	SD01/SS01		1229	須恵器	盤	底部外面	大（朱筆）		Ⅵ	
646	19	D	SD01/SS02	1	1245	灰釉陶器	碗	底部外面	足		Ⅷ-1	
647	19	D	SD01/SS02	1	1246	灰釉陶器	碗	側面	□□	正位	Ⅶ-2	ヘラケズリ
648	19	D	SD01/SS02		1247	灰釉陶器	皿	底部外面	足		Ⅷ-1	
649	19	D	SD01/SS02		1248	土師器	坏	底部外面	加		Ⅷ-1	
650	19	D	SD01/SS04		1262	灰釉陶器	碗	側面	□	不明	Ⅶ-2～Ⅷ-1	
651	19	D	SD01/SS05		1264	灰釉陶器	碗	側面＊	□万	正位	Ⅷ-1	糸切
								側面＊	足	正位		
652	19	D	SD01/SS06		1268	灰釉陶器	輪花碗	側面	得上	正位	Ⅷ	
								底部外面	×（刻書）			
653	19	D	SD01/SS06		1269	灰釉陶器	碗	側面	得上	正位	Ⅷ-1	糸切
654	19	D	SD01/SS06		1270	灰釉陶器	碗	側面	得	正位	Ⅷ-1	糸切
655	19	D	SD01/SS06		1271	灰釉陶器	碗	側面＊	得	正位○	Ⅷ-1	糸切
								側面＊	得	正位○		
656	19	D	SD01/SS06		1272	灰釉陶器	碗	側面	得	正位	Ⅷ-1	
657	19	D	SD01/SS06		1273	灰釉陶器	碗	側面	得	正位	Ⅷ-1	糸切
658	19	D	SD01/SS06		1274	灰釉陶器	碗	側面	得	正位	Ⅷ-1	糸切
659	19	D	SD01/SS06		1275	灰釉陶器	碗	側面	西	正位	Ⅷ-1	糸切
660	19	D	SD01/SS06		1276	灰釉陶器	碗	底部外面＊	西		Ⅷ-1	糸切
								側面＊	西	正位○		
661	19	D	SD01/SS06		1277	灰釉陶器	碗	側面	仁	正位	Ⅶ-2	
662	19	D	SD01/SS06		1278	灰釉陶器	碗	側面	平	正位	Ⅶ-2	
663	19	D	SD01/SS06		1279	灰釉陶器	碗	底部外面	卆		Ⅷ-1	
664	19	D	SD01/SS06		1280	灰釉陶器	碗	底部外面＊	六万		Ⅷ-1	糸切
								側面＊	六万	正位○		
665	19	D	SD01/SS06		1281	灰釉陶器	碗	側面	加万	正位	Ⅷ-1	糸切
666	19	D	SD01/SS06		1282	灰釉陶器	碗	側面	？（朱書）		Ⅷ-1	糸切・ハケヌリ

墨書番号	調査次	地区	遺構／層位	層位	挿図番号	種　別	器　種	墨書部位	釈　文	方向	年代観	備　考
667	19	D	SD01/SS06		1283	灰釉陶器	碗	内面	□		Ⅷ-1	糸切
668	19	D	SD01/SS06		1284	灰釉陶器	碗	側面	□	倒位	Ⅶ-2	
669	19	D	SD01/SS06		1285	灰釉陶器	碗	側面	□	正位	Ⅷ-1	糸切
670	19	D	SD01/SS06		1286	灰釉陶器	碗	側面	□	倒位	Ⅶ-2～Ⅷ-1	
671	19	D	SD01/SS06		1287	灰釉陶器	碗	側面	足	正位	Ⅶ-2～Ⅷ-1	
672	19	D	SD01/SS06		1288	灰釉陶器	碗	側面	□	不明	Ⅶ-2～Ⅷ-1	
673	19	D	SD01/SS06		1289	灰釉陶器	碗	側面	仁	不明	Ⅶ-2～Ⅷ-1	
674	19	D	SD01/SS06		1290	灰釉陶器	碗	側面	□	正位	Ⅶ-2～Ⅷ-1	
675	19	D	SD311	1	1310	灰釉陶器	碗	側面	足	正位	Ⅷ-1	糸切・ハケヌリ
676	19	D	SD311	1	1311	灰釉陶器	皿	底部外面	足		Ⅶ-2	
677	19	D	SD311	1	1312	灰釉陶器	碗	底部外面	□〔足ヵ〕		Ⅶ-2	
678	19	D	SD311	1	1313	灰釉陶器	碗	底部外面	足		Ⅶ-2	
679	19	D	SD311	1	1314	灰釉陶器	碗	底部外面	足		Ⅶ-2	
680	19	D	SD311	1	1315	灰釉陶器	碗	内面＊	寺		Ⅷ-1	糸切
								底部外面＊	□			
681	19	D	SD311	1	1316	灰釉陶器	碗	底部外面＊	財入		Ⅷ-1	糸切
								側面＊	財入	倒位○		
682	19	D	SD311	1	1317	灰釉陶器	碗	底部外面＊	和		Ⅶ-2	
								側面＊	和	正位○		
683	19	D	SD311	1	1318	灰釉陶器	碗	側面＊	得上	正位○	Ⅷ-1	糸切
								側面＊	足	正位○		
684	19	D	SD311	1	1319	灰釉陶器	碗	底部外面	太		Ⅶ～Ⅷ-1	ヘラケズリ
685	19	D	SD311		1320	灰釉陶器	碗	側面	□	不明	Ⅷ-1	糸切
686	19	D	SD311	1	1321	灰釉陶器	碗	底部外面	□		Ⅶ-2	
687	19	D	SD311		1322	灰釉陶器	碗	側面	□〔足ヵ〕	正位	Ⅷ-1	
688	19	D	SD311	1	1323	灰釉陶器	碗	側面	□	不明	Ⅷ-1	糸切
689	19	D	SD311		1324	灰釉陶器	碗	底部外面	□		Ⅶ-2～Ⅷ-1	
690	19	D	SD311	1	1325	灰釉陶器	碗	底部外面	□		Ⅶ-2～Ⅷ-1	
691	19	D	SD311	1	1326	灰釉陶器	碗	側面	□	不明	Ⅶ-2～Ⅷ-1	
692	19	D	SD311	1	1327	土師器	坏	底部外面	□		－	
693	19	D	SD01	Ⅳ	1349	須恵器	摘蓋	内面	川辺古刀自女		Ⅵ	
694	19	D	SD01	Ⅳ	1350	須恵器	盤	底部外面	川前□		Ⅵ	
695	19	D	SD01	Ⅳ	1351	須恵器	皿	底部外面	□女		Ⅵ	
696	19	D	SD01	Ⅳ	1352	須恵器	皿	底部外面	〔　　〕		Ⅵ	
697	19	D	SD01	Ⅳ	1353	須恵器	平頂蓋(転用硯)	底部外面	□〔常ヵ〕		Ⅶ	
698	19	D	SD01	Ⅳ	1354	須恵器	糸切碗	底部外面	太		Ⅶ	
699	19	D	SD01	Ⅳ	1355	須恵器	糸切碗	底部外面＊	土		Ⅶ	
								側面＊	□〔土ヵ〕	正位○		
700	19	D	SD01	Ⅳ	1356	須恵器	箱坏	底部外面	□部得女		Ⅵ～Ⅶ	
701	19	D	SD01	Ⅳ	1357	須恵器	箱坏	底部外面	□		－	
702	19	D	SD01	Ⅳ	1358	須恵器	箱坏	内面	□		－	
703	19	D	SD01	Ⅳ	1359	須恵器	箱坏	底部外面	□		Ⅵ～Ⅶ	
704	19	D	SD01	Ⅳ	1360	須恵器	無台碗	内面	(記号) ○○○○○	横位	Ⅵ～Ⅶ	
705	19	D	SD01	Ⅳ	1361	灰釉陶器	碗	側面	足	正位	Ⅶ-2	
706	19	D	SD01	Ⅳ	1362	灰釉陶器	碗	側面	足	正位	Ⅶ-2～Ⅷ-1	
707	19	D	SD01	Ⅳ	1363	灰釉陶器	碗	底部外面	足		Ⅷ-1	糸切
708	19	D	SD01	Ⅳ	1364	灰釉陶器	碗	底部外面	足		Ⅷ-1	糸切
709	19	D	SD01	Ⅳ	1365	灰釉陶器	碗	底部外面	足		Ⅶ-2	ヘラケズリ
710	19	D	SD01	Ⅳ	1366	灰釉陶器	碗	底部外面	足		Ⅶ-2	ヘラケズリ
711	19	D	SD01	Ⅳ	1367	灰釉陶器	碗	底部外面	足		Ⅶ-2	
712	19	D	SD01	Ⅳ	1368	灰釉陶器	碗	底部外面＊	足		Ⅷ-1	糸切
								側面＊	足	正位○		
713	19	D	SD01	Ⅳ	1369	灰釉陶器	碗	側面	□〔足ヵ〕	正位	Ⅷ-1	糸切
714	19	D	SD01	Ⅳ	1370	灰釉陶器	碗	側面	□	不明	Ⅶ-2	ヘラケズリ
715	19	D	SD01	Ⅳ	1371	灰釉陶器	皿	底部外面	足		Ⅷ-1	
716	19	D	SD01	Ⅳ	1372	灰釉陶器	碗	側面	得		Ⅷ-2	
717	19	D	SD01	Ⅳ	1373	灰釉陶器	碗	側面	得	正位	Ⅷ-1	糸切
718	19	D	SD01	Ⅳ	1374	灰釉陶器	碗	側面	□〔得ヵ〕	正位	Ⅷ-1	糸切
719	19	D	SD01	Ⅳ	1375	灰釉陶器	碗	側面	得上	正位	Ⅷ-1	
720	19	D	SD01	Ⅳ	1376	灰釉陶器	碗	側面	得上	正位	Ⅷ-1	糸切
721	19	D	SD01	Ⅳ	1377	灰釉陶器	碗	側面	得上	正位	Ⅷ-1	糸切
722	19	D	SD01	Ⅳ	1378	灰釉陶器	碗	側面	得上	正位	Ⅷ-1	
723	19	D	SD01	Ⅳ	1379	灰釉陶器	碗	側面	得上	正位	Ⅷ-1	糸切
724	19	D	SD01	Ⅳ	1380	灰釉陶器	碗	側面	得上	正位	Ⅷ-1	糸切
725	19	D	SD01	Ⅳ	1381	灰釉陶器	碗	内面＊	得上		Ⅷ-1	糸切
								側面＊	□	不明		
726	19	D	SD01	Ⅳ	1382	灰釉陶器	碗	底部外面	賀		Ⅷ-1	糸切
727	19	D	SD01	Ⅳ	1383	灰釉陶器	皿	側面	賀	倒位	Ⅷ-1	
728	19	D	SD01	Ⅳ	1384	灰釉陶器	無台皿	底部外面	賀	正位	Ⅷ-1	糸切

3　梶子遺跡出土墨書土器の検討

墨書番号	調査次	地区	遺構 / 層位	層位	挿図番号	種　別	器　種	墨書部位	釈　文	方向	年代観	備　考
729	19	D	SD01	Ⅳ	1385	灰釉陶器	碗	底部外面	寺		Ⅶ-2	ヘラケズリ
730	19	D	SD01	Ⅳ	1386	灰釉陶器	碗	底部外面	□〔寺ヵ〕		Ⅶ-2	
731	19	D	SD01	Ⅳ	1387	灰釉陶器	碗	底部外面	富		Ⅶ-2	
732	19	D	SD01	Ⅳ	1388	灰釉陶器	碗	底部外面	甲		Ⅷ-1	糸切
733	19	D	SD01	Ⅳ	1389	灰釉陶器	碗	側面	朋万	倒位	Ⅷ-1	糸切
734	19	D	SD01	Ⅳ	1390	灰釉陶器	碗	底部外面	夫		Ⅶ-2	ヘラケズリ
735	19	D	SD01	Ⅳ	1391	灰釉陶器	碗	側面＊	有	正位	Ⅷ-1	糸切
								内面＊	墨書？			
736	19	D	SD01	Ⅳ	1392	灰釉陶器	碗	側面	仁	正位	Ⅶ-2	
737	19	D	SD01	Ⅳ	1393	灰釉陶器	碗	側面	□〔仁ヵ〕	正位	Ⅷ-1	糸切
738	19	D	SD01	Ⅳ	1394	灰釉陶器	碗	底部外面	和		Ⅷ-1	糸切
739	19	D	SD01	Ⅳ	1395	灰釉陶器	碗	側面	平	正位	Ⅷ-1	糸切
740	19	D	SD01	Ⅳ	1396	灰釉陶器	碗	底部外面	上		Ⅷ-1	糸切
741	19	D	SD01	Ⅳ	1397	灰釉陶器	碗	側面	紀	倒位	Ⅶ-2～Ⅷ-1	
742	19	D	SD01	Ⅳ	1398	灰釉陶器	皿	底部外面	□		Ⅷ-1	糸切
743	19	D	SD01	Ⅳ	1399	灰釉陶器	碗	底部外面	□		Ⅷ-1	
744	19	D	SD01/SX01	Ⅳ	1400	灰釉陶器	碗	底部外面	□□〔万ヵ〕		Ⅷ-1	糸切
745	19	D	SD01	Ⅳ	1401	灰釉陶器	無台碗	底部外面	□		Ⅷ-1	糸切
746	19	D	SD01	Ⅳ	1402	灰釉陶器	碗	底部外面	□		Ⅶ-2～Ⅷ-1	
747	19	D	SD01	Ⅳ	1403	灰釉陶器	碗	側面	□□	不明	Ⅶ-2～Ⅷ-1	
748	19	D	SD01	Ⅳ	1404	灰釉陶器	碗	底部外面	□		Ⅶ-2～Ⅷ-1	
749	19	D	SD01	Ⅳ	1405	灰釉陶器	碗	底部外面	□〔甲ヵ〕		Ⅶ-2	
750	19	D	SD01	Ⅳ	1406	灰釉陶器	碗	底部外面	□		Ⅶ-2～Ⅷ-1	
751	19	D	SD01	Ⅳ	1407	灰釉陶器	碗	底部外面	□	正位	Ⅶ-2～Ⅷ-1	
752	19	D	SD01	Ⅳ	1408	土師器	有台碗	底部外面	和		Ⅶ～Ⅷ	
753	19	D	SD01	Ⅳ	1409	土師器	坏	側面	足	倒位	Ⅷ-1	
754	19	D	SD01	Ⅳ	1410	土師器	坏	底部外面	足		Ⅶ-2	
755	19	D	SD01	Ⅳ	1411	土師器	坏	底部外面	足		Ⅶ-2	
756	19	D	SD01	Ⅳ	1412	土師器	坏	底部外面	足		Ⅷ	
757	19	D	SD01	Ⅳ	1413	土師器	坏	底部外面＊	仁		Ⅷ-1	
								側面＊	仁	倒位○		
758	19	D	SD01	Ⅳ	1414	土師器	坏	側面	木	正位	Ⅵ	
759	19	D	SD01	Ⅳ	1415	土師器	坏	底部外面	主		Ⅷ	
760	19	D	SD01	Ⅳ	1416	土師器	坏	底部外面	□		Ⅷ-1	
761	19	D	SD01	Ⅳ	1417	土師器	坏	底部外面	□		Ⅷ-1	
762	19	D	SD01	Ⅳ	1418	土師器	坏	側面	□〔足ヵ〕	正位	Ⅶ-2	
763	19	D	SD01	Ⅳ	1419	土師器	坏	底部外面	□		－	
764	19	D	SD01	Ⅳ	1546	土師器	甕		墨画		－	
765	19	D	SD01	Ⅳ	1547	土師器	碗		墨画		－	
766	19	D	SD01	Ⅲ	4	灰釉陶器	碗	側面	□〔得ヵ〕	正位	Ⅶ-2～Ⅷ-1	
767	19	D	SD01	Ⅲ	5	灰釉陶器	碗	側面	得	正位	Ⅷ-1	糸切・ツケガケ
768	19	D	SD01	Ⅲ	6	灰釉陶器	碗	内側＊	几吉		Ⅷ-1	糸切
								底部外面＊	几□〔吉ヵ〕			
769	19	D	SD01	Ⅲ	7	灰釉陶器	碗	側面	□〔足ヵ〕	正位	Ⅷ-1	糸切
770	19	D	SD01	Ⅲ	11	中世陶器	山皿	底部外面	□□		中世	糸切
771	20				1	灰釉陶器	碗	底部外面	有		Ⅷ-1	糸切
772	20	B-1		②	1	灰釉陶器	碗	側面	□□〔朋万ヵ〕	倒位	Ⅷ-1	糸切
773	20	B-1		②	2	灰釉陶器	碗	側面	□〔記号または主ヵ〕(朱書)	正位	Ⅷ-1	糸切

４　梶子遺跡 19 次調査出土木簡の概要

渡辺晃宏（奈良文化財研究所）

(1) はじめに

梶子遺跡 19 次調査では、自然流路「伊場大溝」から、計 13 点の木簡が出土した。以下、各木簡について概要を述べる。なお、梶子遺跡からはこれまでに計 19 点の木簡が出土している。そこで、今回出土した木簡には、梶子 20 号木簡から梶子 32 号木簡までの通番を与えることとする。

(3) 各木簡の概要

20 号木簡（Fig.318-1079）Ⅳ層出土。直接は接続しない２片からなる。片方の上端は山形に整形されており２片の位置関係は明らかであるが、中間の欠損の大きさは不詳（上片下端の上端のみが残る文字と、下片上端の下端のみが残る文字が、同一文字の一部である可能性も否定はできないが、相応の欠損をみるのが穏当か)。上片は、上端と左右両辺削り、下端折れ。下片は、上下両端折れ、左右両辺削り。

上片７文字目の「寅」は時刻または人名か。上片末尾の文字は、残画からみると「時」や数字にはならない。下片最初の文字は、残画や上片１文字目との比較からみて「以」にはならない。「仕奉」（つかえまつる）に続くことからみると、残画で可能性があるのは「御」などか。下片末尾の文字は、字形からみると「忌」の可能性が高く、「物忌」に関わる木簡の可能性がある。しかし、いわゆる物忌札の多くは「今日物忌」程度のものが多く、物忌の程度を付加したり呪句を伴ったりすることはあっても、文書木簡を構成することはない（渡辺晃宏、2010)。「仕奉」との関係も読み取れず、木簡の下部を欠損することもあって、いわゆる物忌札の範疇で捉えてよいかどうかも含めて、なお検討を要しよう。

21 号木簡（Fig.318-1080）Ⅳ層出土。上端と左右両辺削り。下端は文字が切れており二次的切断とみられる。上下両端から２㎝程度の位置にそれぞれ６箇所の円形の穿孔があり、何らかの木製品としての用途に伴うものとみられる。上端と左右両辺は概ね原形を保つが、この二次的整形によって左辺上部は側面から削られて文字が切れている。また、表面１行目上部は削られて文字が残らない。

内容は、延喜 13 年（913）秋の収穫に伴う穫稲の量を、場所ごとに日付を追って書き上げた帳簿状の木簡である。束は「ス」、把は「巴」のごとく略体で書かれる場合が多い。２行目と４行目に「合」として小計が書かれ（３行目の異なる坪の記載の間に小計がないことからみて、坪を越えて広がる経営単位があるようである)、最後に左側面を利用して総合計が書かれる。４行目の小計 201 束２把は同行の数字の合計に合致するから、２行目の小計よりあとの「又新開」以下３行目の記載に対する小計が欠けており、また４行目末尾以降も「又」として、新たな経営単位の穫稲の記載が続くとみられる。側面記載があることから５行目の記載がなかったことは明らかである。また、総合計と小計の合計の差は 310 束余りで、記載が残らないのは量的には三分の一程度である。これらの状況から判断すると、二次的整形による下端の欠損部分には、削られている部分も合わせて１行目には 240 束弱分の記載が、また２・３行目には「新開□」の穫稲の一部について、４行目には某所の穫稲について、両者合わせて 273 束余りの分の記載があったとみられよう（なお、１行目に小計があった可能性も否定はできないが、その場合総合計との差は 11 束余りとなって欠損している穫稲数が微量になり、上記の欠損状況からすると不自然である)。

これらの田の位置はなお検討を要するが、取り敢えず注目すべきは「従門西方」の記載である。門を伴う施設に隣接した位置に田が存在していたことがわかる。この施設が敷智郡家に伴う施設であるのか、在地の有力者層の居館であるのかは俄には判断できない。しかし、これまでの理解では 913 年は伊場遺跡群が敷智郡家としての活動を継続している時期であり、郡家の活動の範疇であることを否定するのは難しいと思われる（但し、磐下徹、2018 は、逆にこの木簡を郡行政とは異質の現地有力者層の私領経営に関わるものを捉え、10 世紀の伊場遺跡群に地方行政機能を見出すのは難しいとする）。

22 号木簡（Fig. 318-1571）Ⅳ層出土。上端折れ、左右両辺と下端は墨痕が切れており、二次的削り。表裏両面に墨痕が残るものの充分には釈読できず、記載方向や文字か否かも含めてなお検討を要する。

23 号木簡（Fig. 318-412）Ⅴ層出土。四周削りの大型の比較的分厚い木簡。下端に径約５㎜の穿孔がある。記載は５文字のみで、「三家部」が姓、「国売」が名。三家人、三家連の事例は知られているが、「三家部」は類例がない。但し、長野県の屋代遺跡群の木簡に「三家人部」と書かれたものがあるから、三家部が存在しても不思議はなく、「人」を略している可能性も考えられる。木簡の機能は未詳であるが、「国売」が女性であることに注目しておく必要があろう。春成作業などに関わるものであろうか。

24 号木簡（Fig. 318-1081）Ⅳ層出土。上端と左右両辺は削り。下端は折れているが、左右から斜めに削り込まれた痕跡があり、何らかの切り込み状の部分で折れている可能性がある。幅広の分厚い材に大振りの文字を記す木簡であり、元は現状の２倍以上の長大な木簡だった可能性がある。

内容は、稲主なる人物を呼び出す召文である。続く文言は、召し出す事由を記すもので、「今論ずべき事に依り」と読める定型的な文言である。このあと表面下部の欠損部分には、遅滞なく召しに応じるように促す文言が記されていたものと思われる。その上で、裏面冒頭の「故召」（ことさらに召す）で要件は閉じられることになる。その下は２行割り書きとなり、日付や発給主体が記されていたとみられる。墨痕の遺存状況が悪く充分には判読できないが、左行２文字目は「領」と読め、そうであれば１文字目は「大」または「少」のいずれかとなる。最終画が点を打って止めているようであるので、「少領」となる可能性が高いと思われる。その下は読みは決めがたいが少領の人名となろう。右行下部から「二月十」が始まり、日付であることが明らかであるが、その上部は残念ながら読み取れない。

このように、この木簡は、郡司が主体となって発給しており、「符」の文言はないものの、伊場 18 号木簡などと同様に、敷智郡の郡司が発給した「郡符」の範疇で捉えるべき資料である。召し出された稲主がこの木簡を携えて郡家に参向し、郡家で廃棄されたと理解できよう。なお、伊場遺跡群から出土した同様の召文としては、伊場 16 号木簡、同 82 号木簡、城山 19 号木簡、梶子 13 号木簡などがある。

25 号木簡（Fig. 319-413）Ⅴ層出土。上端折れ。下端は二次的切断。恐らく刃物を入れて折って廃棄する際のものであろう。左右両辺は削りだが、上部ほど幅が狭くなり、上端は 13.5 ㎜ほどの幅となる。

内容は、某郷の戸主、矢田部手古末の名のみが残る。下端は「呂」に続いていたとみられる。戸主の姓名の記す木簡は通常は租税貢進の際の荷札であることが多いが、伊場遺跡群出土木簡では、人名のみを記した木簡が多数あり、その中に「某郷戸主」の記載を伴うものがある。一つは伊場遺跡 54 号木簡で、「赤坂□〔郷ヵ〕戸主刑部□〔歳ヵ〕□□〔呂ヵ〕」（337 × 20 × 9　051 型式）、もう一つは伊場遺跡 67 号木簡で、「□□〔内ヵ〕郷戸主石部」（(103) × 21 × 4　019 型式）とある。これらを含む、051 型式を基本とするサト名（「郷」を省略する場合もある）と人名のみを記す木簡については、出挙に関わる可

能性を指摘した（浜松市教育委員会、2008）。25 号木簡もこれらの類例とみられよう。なお、矢田部姓は伊豆国に多数の事例が知られ、駿河国にも確認できるが、遠江国に関わる木簡では初例であろう。

26 号木簡(Fig.319-192)Ⅴ層出土。上端切断か。下端折れ。左右両辺割れ。両面に墨痕が認められるが、釈読できない。表面とした方の１文字目は、ノ木偏の文字の一部の可能性がある。

27 号木簡（Fig.319-414）Ⅴ層出土。上下両端折れ。左辺割れ。右辺は粗い削り。文字がやや右に寄った位置に遺存することからみると、右辺も原形ではなかろう。ある程度の釈読は可能で、人名とみられる「若子」、国名とみられる「三川」、物品名とみられる「米」などを部分的に読み取れるが、充分には意味を捉えられない。上下に続く一定量の記載を伴った文書木簡の断片であろうか。

28 号木簡（Fig.319-193）Ⅴ層出土。上端と左右両辺は削り。下端のみ折れ。サト名＋人名を記す 051 型式の出挙関係木簡の類例の一つで、かつそれらでは類例の少ない年紀を伴う珍しいもの。天平 16 年は 744 年。折損する下端は左右から削って尖らせる形状を呈し、原形は 051 型式であった可能性が高い。

「蛭田」は『和名類聚抄』に見える遠江国敷智郡蛭田郷にあたる。伊場遺跡群の木簡では、伊場 94 号木簡、鳥居松 2 号木簡に見える。前者は「蛭田郷□□〔忍海ヵ〕部多志」と書かれたもので、サト名＋人名の 051 型式の木簡の事例である。28 号木簡も同じ類型の木簡とみて誤りあるまい。「石部」は伊場遺跡群の資料に比較的多く見られる姓である（伊場 21 号木簡、伊場 67 号木簡など）。サト名＋人名の 051 型式の木簡で年紀を伴うものとしては、伊場 31 号木簡（烏文郷）・伊場 32 号木簡（入野郷）・伊場 33 号木簡（郷名不詳）の天平７年があり、28 号木簡も同じ天平年間であるのが注目される。

29 号木簡（Fig.319-194）Ⅴ層出土。上端と左辺は削り。下端は刃物を入れて二次的に切断。右辺は文字が切れ、二次的に削られている。大振りの比較的整った文字で書かれた文書木簡の一部とみられる。

１行目の「鹿角」は薬としての効能が知られる物品であり、直前の文字が「薬」の可能性が高いとみられることと合わせて、そうした薬の調整を依頼する内容と読み取れよう。２行目の「別」は「別申」（わきてもうす）の意で、以下は本文末尾に書き添えた、いわば追伸にあたる記載である。「漆」は三水に「七」「木」を組み合わせる異体字の字形で書かれている。この異体字は、一般的には「七」の大字としての数字に用いられる字形で、物品としてのウルシを表わす際には用いない。しかし、29 号木簡の場合には、数字では解釈できず、この字形をウルシの意味で用いている稀な事例ということになる。また、「戸母」は、「戸」の左払いの中に「母」を書き、１文字のような字形で書かれている。これは「戸主」や「戸口」を１文字として記す合字の書き方に倣った字形である。「百」の可能性が高いとみた文字も特徴的な字形で、百の下半分の「白」を「勺」に近い字形で書いている。そのため「一勺」と読むことも不可能ではないが、古代の木簡では「勺」はむしろ「夕」の字形で書くのが一般的である。また数量的にも一勺では今量の 8.1ml とごく少量で、わざわざ調達を指示するには不自然に思われる。これらを勘案して「百」と読むのが妥当である。但し、２行目の「漆者戸母□〔百ヵ〕取具」の解釈は難解である。このうち「取具」は、１行目末尾の「取定」との対比から、「取り具せ」、すなわち何らかの物を取りそろえよという指示文言としての動詞句と読み取れる。そうであれば、その上に記されるのは取りそろえるべき目的語、物品名である。「百」は、単位は書かれていないものの数量であろうから、「漆者戸母」が物品名ということになる。１行目が薬であるので、２行目もその方向で適当な物品を検討すべきであるが、残念ながら現在までのところ適切な品目は見出せていない。今後の検討に俟ちたい。

30 号木簡(Fig.319-195) Ⅴ層出土。上端と左右両辺は削り。下端は左右から削って細く尖らせている。30 ㎝を超える大型の 051 型式の木簡である。　「新井宗□マ三田」のうち、「新井」はサト名、「宗□マ三田」は人名である。但し、新井郷は『和名類聚抄』では敷智郡には見えず、西隣の浜名郡の郷として見える「新居郷」にあたるとみられ、伊場遺跡群の木簡では伊場７号木簡に次いで２例目となる。一方「宗□マ」は、２文字目を特定はできないものの、ソガベであろう。ソガは、伊場遺跡群の木簡では、「宗我」（伊場７号、梶子３号、中村１号）、「宗何」（伊場 21 号）、「宗可」（同）、「宗宜」（伊場 52 号、伊場 92 号、城山 41 号、梶子 15 号、梶子北２号、同３号、同８号）など、多彩な表記による多数の事例がある。

サト名＋人名の 051 型式の木簡は、概ね 20 ㎝未満のものが多いが、20 ㎝を超えるものが８点、うち 30 ㎝を超える大型のものは２点ある(蛭田郷〈伊場 94 号木簡。324 ㎜〉、赤坂郷〈伊場 54 号木簡。337 ㎜〉)。30 号木簡はその一例に数えることができよう。なお、サト名＋人名の 051 型式の木簡は出挙に関わる札とみられるので、敷智郡家が浜名郡の郷の作業にまで関与していたとみるよりは、新井郷が浜名郡ではなく敷智郡に所属していた可能性を想定すべきかも知れない（この点は、向坂鋼二、2010 に言及がある)。

31 号木簡（Fig.319-415）Ⅴ層出土。上端と左右両辺は削り。下端は二次的に切断されている。「竹田郷道田里」は敷智郡のコザト名を示す見出し文言とみられるので、現在は右下に「戸主」の文言が残るのみであるが、２ないし３行をとって、このコザトに属する人名を列記していたとみられる。１行目の「戸主」の記載しか残らないのは、文字が流れた可能性のほか、２行目以降はこの戸の構成員であるなど戸主ではないために、書き出しの高さが異なっていたという事情があるのかも知れない。いずれにしても、上部に特段の指示文言はないから、帳簿状の木簡と考えておきたい。

32 号木簡(Fig.319-1082)Ⅳ層出土。円形曲物の底部外面に線刻があるもので三分の一ほどを欠損する。文字は木目方向とは揃えず上で左に約 30°触れる方向に刻まれている。なお、これと同様に「足」と書かれた曲物に、伊場 110 号木簡・梶子 16 号木簡（いずれも焼火箸による刻書。字形は異なる）がある。

(3) おわりに

今回出土した木簡の意義の要点をまとめておく。ａ召文や文書木簡のほか、耕作に関わるものなど、敷智郡家の活動をより幅広く伝える資料が得られたこと、ｂ天平・延喜の年紀のある木簡を含み、年代の定点がより明確になったこと、ｃサト名＋人名の類例が増加し、敷智郡の実態に迫る資料が得られたこと、以上概ね３点に整理することができよう。

伊場大溝の直線的な部分であったこともあり調査面積の割には今回の出土点数は多いとはいえないが、従来知られていなかった敷智郡家の側面を伝える重要な資料が多く、貴重な成果と評価できる。今回の成果を踏まえて、今後も伊場大溝及びとその周辺の遺跡の状況が一層明らかになることを期待したい。

［引用・参考文献］

磐下徹　2018　伊場遺跡群出土文字資料と地方官衙の変遷、木簡学会『木簡研究』40

向坂鋼二　2010　「伊場・城山遺跡の古代文字資料」伊場木簡から古代史を探る会編『伊場木簡と日本古代史』六一書房

浜松市教育委員会　2008　『伊場遺跡総括編（文字資料・時代別総括)』伊場遺跡発掘調査報告書第 12 冊

渡辺晃宏　2010　新田 (1) 遺跡出土木簡の意義、ヨーゼフ・クライナー編『古代末期の境界世界』法政大学国際日本学研究所

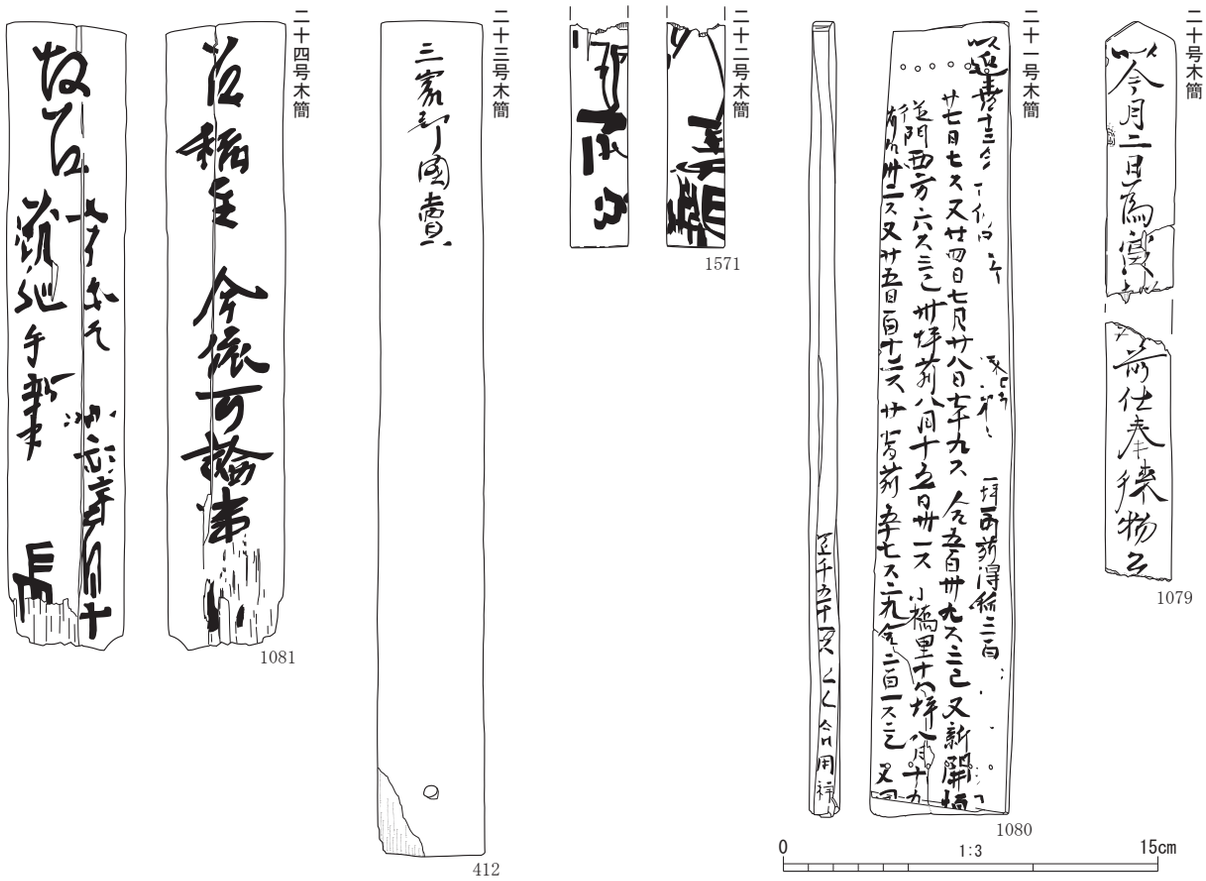

釈文

二十

「以今月二日為寅□……□〔忌カ〕前仕奉徠物□」

(113+105)×28×6　019

二十一

・「以延喜十三年□□□□　□□　一坪□苅得稲三百□□　□□
　廿七日七束又廿四日七月廿八日七十九束　合五百卅九束三巴又新開坪×
　従門西方六束三巴卅坪苅八月十五日卅一束　小橋里十八坪八月十九×
　苅□卅二束又廿五日百十二束廿七日苅五十七束二把合二百一束二巴　又□
　〔稲カ〕　〔以上カ〕　〔五把カ〕
　□□千五十一束□□合用□□」
　（左側面）

320×57×13　011

二十二

・□□〔嶋カ〕□
・□□

(90)×23.5×2.5　019

二十三

「三家部国売。」

335×42×6　011

二十四

・「召稲主　今依可論事□
・「故召□□□□□□□□□一月十□□
　〔領紀カ〕

252×48×6.5　011

Fig.318　梶子遺跡19次調査出土木簡（1）

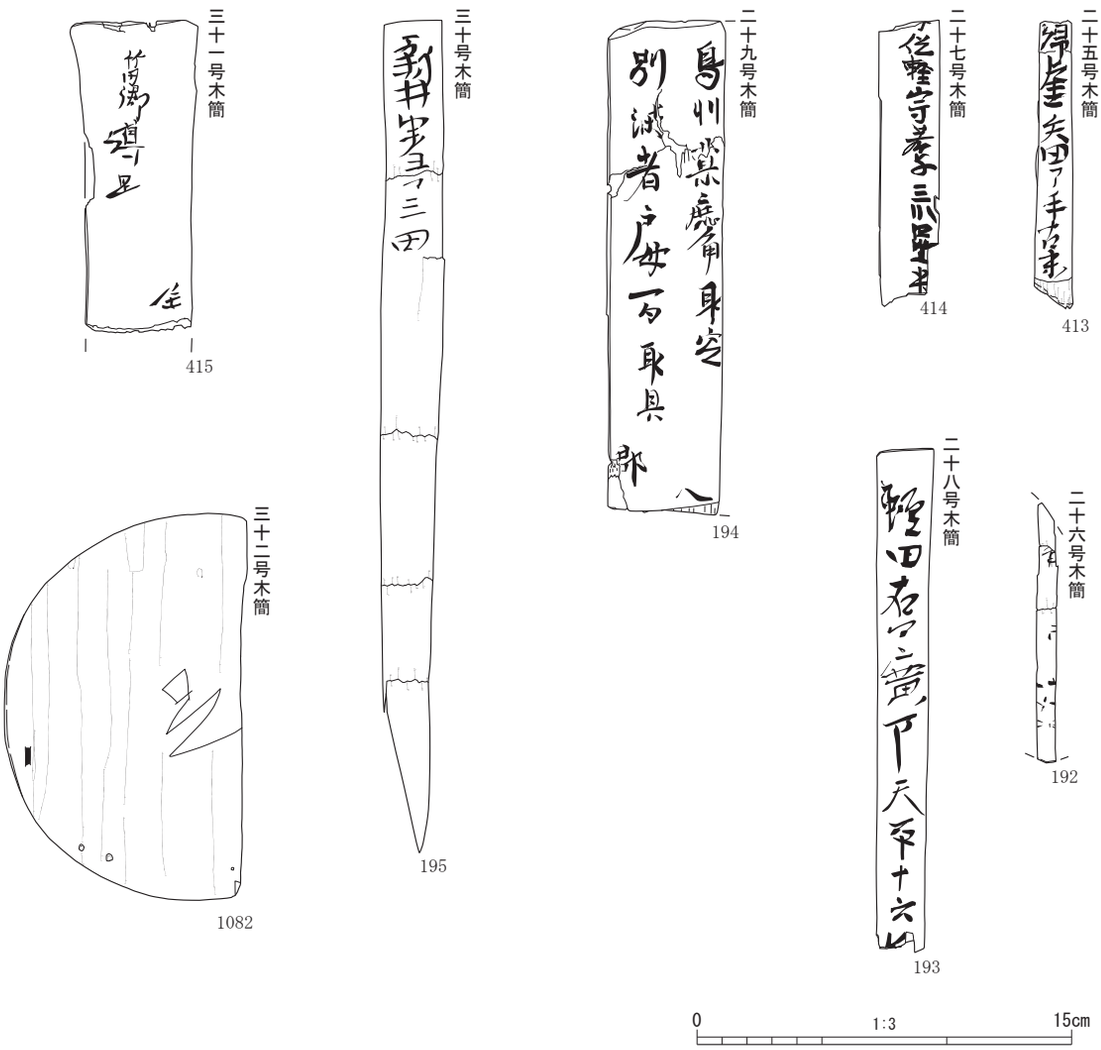

釈文

二十五
×郷戸主矢田マ手古末×　(115)×15×4　081

二十六
・□　□　□□
・□□　(104)×(8)×1　081

二十七
□従軽守若子三川□□米　(114)×(24)×4.5　081

二十八
「蛭田石マ廣万呂天平十六□〔年カ〕」　(202)×23×6　019

二十九〔薬カ〕〔取カ〕
「鳥羽□鹿角□定
別漆者戸母□取具〔百カ〕　郡　八」　198×47×7　011

三十
「新井宗□マ三田」　334×24×3　051

三十一
「竹田郷道田里　戸主」　125×50×7　011

三十二
「足」（刻書）　径156×厚6　061

※釈文の表記方法などは、おおむね木簡学会編『木簡研究』に従った。

Fig.319　梶子遺跡19次調査出土木簡（2）

第６章　総　括

今回の梶子遺跡の発掘調査では、弥生時代後期の集落跡のほか、奈良・平安時代の自然流路である伊場大溝を検出し、木簡や墨書土器などを含む多種多様な遺物が出土した。検出遺構と出土遺物の分析を通じて得られた成果は多岐にわたる。また、出土遺物の考古学的分析のみならず、調査で得られた動植物遺体等による古環境調査も実施し、新たな知見が得られた。最後にこれらの調査成果を要約するとともに、今後の課題と展望を示して総括としたい。

１　発掘調査の成果

検出遺構　今回の発掘調査では、19 次調査Ａ区において、弥生時代後期の遺構を複数検出した。18 次調査Ｆ区と隣接しているが、遺構や遺物の密度はやや劣る傾向にあり、18 次調査Ｆ区においては、環濠や方形周溝墓などを検出したのに対し、今回の調査区においては、溝や土坑などが中心であった。

19 次調査Ｄ区においては、伊場大溝を検出し、今回の調査における労力の大半をその調査に費やすことになった。伊場大溝は５世紀後葉に形成されたと考えられる自然河川で、６世紀から 10 世紀前葉にかけての遺物を大量に含んでいるのが特徴である。今回確認した大溝の規模は、最大で幅 17.7 ｍ、深さ約 2.9 ｍである。検出した大溝の延長は約 75 ｍに及び、伊場遺跡の発掘調査以来のまとまった規模の調査となった。大溝は北西方向から南東方向に向かってほぼ直線的に流下しており、伊場遺跡へと延びていた。

大溝の西岸では、Ⅳ層中において９世紀から 10 世紀前葉にかけての遺物を大量に集積した遺構 SX01 が検出されている。また、木製の杭を打設し、護岸様の施設を構築している遺構が検出されたほか、各時期の大溝の底面を中心に複数の貝塚を検出した。検出された貝塚は、Ⅶ層で２箇所、Ⅴ層で５箇所、Ⅳ層で５箇所である。

出土遺物　出土遺物は、各調査地点によって様相が異なるが、弥生時代から鎌倉時代に至る各時代の遺物が検出されている。その中でも、伊場大溝中からの遺物の出土量が突出しており、奈良・平安時代の豊富な資料が得られた。

特筆すべき出土遺物として、伊場大溝のⅤ層及びⅣ層から出土した木簡と多数の墨書土器等の古代文字資料があげられ、Ⅳ層からは銅印も出土している。また、Ⅶ層、Ⅴ層、Ⅳ層においては、大量の土器のほかに、木製品が良好な状態で多数出土した。木製品は、農工具や生産用具、建築部材のほかにⅤ層やⅣ層を中心に人形や斎串などの祭祀具が出土している。このほかに、鉄製の刀子や鎌、斧や鏃なども出土しており、刀子の中には木製の柄が装着された状態のものが含まれているなど、過去の伊場大溝の調査と同様に、多種多様な遺物が豊富に出土した。

伊場大溝はその埋土の特徴から、動植物遺体が良好な状態で埋没しており、動物骨や魚骨、貝殻、製品として未加工の木材、微細な種子や花粉、珪藻などが得られた。今回の発掘調査においては、これらの動植物遺体を用いた分析を実施した。

2　特筆すべきことがら

弥生時代の集落　これまでの調査で、梶子遺跡において環濠に囲まれた弥生時代後期の集落の存在が明らかになっているが、今回の調査においてもその一部を検出した。隣接する過去の調査区と比較すると集落の中心域からやや外れた位置と評価できる。地形的に微高地から低地への変換点にあたり、こうした地形の変化が遺構や遺物の分布状況に影響していると考えられる。

伊場大溝　今回検出した伊場大溝は、伊場遺跡と梶子遺跡21次調査区に挟まれた位置にあり、蛇行することなく、直線的な形状であった。埋土の堆積状況や特徴は、過去の調査地点と大きな差異は認められなかった。Ⅷ層完掘時点での溝幅は、最大でも18ｍ弱とこれまでの調査地点と比較して幅が狭いのが特徴である。過去の調査地点では、Ⅷ層からⅦ層、Ⅶ層からⅤ層へと至る各段階において埋没と流路の再形成を繰り返し、流路の位置も変更が生じたと考えられるが、今回の調査地点においては、直線的に流下していることから、ほぼ同一箇所で流路が形成され続けたと推定される。

木簡　木簡は伊場大溝の埋土中から13点が出土した。内訳はⅤ層から8点、Ⅳ層から5点である。注目すべき点として、2点の紀年銘木簡があげられる。Ⅴ層から出土した28号木簡は、天平16年（744年）の年紀が認められ、Ⅳ層から出土した21号木簡には、延喜13年（913年）の年紀が認められる。21号木簡は、収穫した稲の数量を日毎に記載した帳簿状の木簡である。伊場遺跡群内において、数少ない10世紀の木簡であり、当該期における郡家の活動実態を考察するうえで興味深い資料である。また、Ⅳ層出土の24号木簡には「稲主」を「故召」との記載があり、不鮮明ながら「少領」と推測される文字が認められることから、郡司から発給された召喚状と考えられる。

墨書土器　墨書土器は、伊場大溝を中心に大小の破片を合わせて770点もの数が一挙に出土した。特に伊場大溝Ⅳ層からの出土量が突出しており、SX01とした遺物集積では、平安時代の灰釉陶器の碗皿類に一文字書きの墨書が記されたものが、大溝の岸辺に大量に集積した状態で出土した。

今回出土した墨書土器には「竹田人万呂」や「川辺古刀自女」などの人名、「栗原驛」などの施設名が認められるが、圧倒的多数を占めるのは「足」、「得」、「太」、「和」、「有」等の一文字墨書である。また、少数ながら伊場大溝以外の地点でも出土しており、梶子北大溝の南岸と推定される調査区からは、「朋万」と「主」が記されたものが出土している。これらの一文字墨書は、吉祥句とみられ敷智郡家における祭祀との関連が想定されているが、記された文字の傾向は、調査地点ごとに差異が認められる。一文字墨書は単体ではその記された意味を見出し難いが、伊場遺跡群の広範囲に分布しており、今後、詳細な分析を加えることにより、各地点の性格を見出す手がかりとなり得る。

銅印　伊場大溝Ⅳ層から出土した銅印は、浜松市内において東区松東遺跡に次いで２例目の出土である。印面には「子」の文字が認められ、穿孔された鈕の部分には吊金具と思われる円環状の金属片が残存していた。印面が一文字のみであることから、敷智郡家に関わる有力者層が用いた私印と推定される。

木製品　伊場大溝からは多数の木製品が出土しているが、その内容は多岐にわたる。Ⅶ層段階においては、生産用具や農具、部材などが中心であるのに対して、Ⅴ層段階では人形や舟形、斎串など木製祭祀具が多く認められるようになる。但し、今回の調査地点においては他の調査地点と比較

して木製祭祀具の出土量がやや少ないのが特徴であった。また、Ⅴ層とⅣ層中からは鍬や鋤などの農具が複数出土している。奈良・平安時代における木製農具の出土例は限られており、その系譜と変遷を考察する上で注目すべき資料と言える。

Ⅴ層からは織機の筬枠が出土しており、郡家における紡織の実態を考える上で検討の素材となる遺物と言える。また、広葉樹の分割材や板材など、木材資源の入手と木製品の加工、流通など郡家をとりまく手工業生産のあり方を考える上で検討すべき部分は多い。

古環境調査　伊場大溝の堆積環境の分析において、伊場大溝の形成年代について従来より遡る可能性が示された。土器等出土遺物の分析に基づく大溝の形成年代は5世紀後葉と考えられているが、今回の調査において伊場大溝と重複する弥生時代の流路が検出されている。大溝の各層位から出土した植物遺体の放射性炭素年代測定の結果は、おおむね土器等の遺物からみた年代観と一致していることから、現状においては伊場大溝に先行する流路の存在を想定するのが妥当と考えられる。

出土木材の分析については木製品の利用樹種との比較検討から、古代以降、原材の調達や製品の製作は伊場遺跡群内の別の地点で行われたと推察されている。また、植物遺体の同定分析においては、Ⅴ層においてイネが多く検出された点が注目される。イネの集積は貯蔵だけではなく、籾摺りの痕跡から酒造りの可能性が指摘されており、いずれも郡家における生産体制の実態を考える上で着目すべき点である。

また、貝類遺体及び動物遺体の分析においては、貝類はヤマトシジミとダンベイキサゴの数量が、動物遺体については哺乳類、とりわけシカの数量が卓越していることが明らかになった。シカは食用や鹿角の加工に用いられたと考えられるが、部位単位でみると胴部の比率が低いという特徴がみられた。郡家におけるこれらの貝類、動物の入手と選択、使用の実態について検討すべき点は多い。

3　今後の展望と課題

今回の梶子遺跡の発掘調査では、伊場大溝の発掘調査を実施し、木簡や墨書土器などの多数の古代文字資料が得られた。いずれも古代の郡家に関わる遺物であり、これまでの梶子遺跡を含む伊場遺跡群の発掘調査成果から、奈良・平安時代における敷智郡家の中枢施設が梶子遺跡及びその周辺に存在したことは確実であるが、依然として当該期の建物跡の検出例に乏しく、郡家の建物配置や各施設の位置など判然としない部分が多い。今後の調査の進展により、この点が明らかになることを期待したい。

また、今回の調査において、伊場大溝中の土壌及び埋土中から得られた動植物遺体を用いた古環境調査を実施した。その成果において、伊場大溝の形成過程について検討すべき余地が残された。今後は、浜松の海岸平野における浜堤列の形成過程と伊場大溝形成以前の地形について、より多角的な分析が必要であると考えられる。

一連の工場建替工事に伴う発掘調査は、本報告をもって幕を閉じるが、2011年の14次調査から7年間に及ぶ現地調査における総合的な成果の分析には至っておらず、過去の発掘調査成果も含めて梶子遺跡と伊場遺跡群の総合的な評価が今後の課題と言える。

［謝辞］

本書の作成にあたり、以下の機関及び方々のご協力とご教示を得た。末筆ではあるがその名を記して謝意を表したい（順不同）。

独立行政法人国立文化財機構奈良文化財研究所史料研究室、株式会社イビソク、生駒昌史、犬飼隆、磐下徹、植松章八、大隈清陽、武井紀子、西宮秀紀、平野吾郎、古尾谷知浩、丸山裕美子、向坂鋼二

［参考文献］　※ Tab. 2 所収の梶子遺跡関連報告書及び、各執筆者の引用・参考文献を除く

井口智博　2014 「平安時代における伊場遺跡群と敷智郡家」『静岡県考古学研究』№.45

太田好治　1990 「旧国鉄浜松工場内遺跡の弥生時代の遺構について」『浜松市博物館報Ⅱ』浜松市博物館

加納俊介・石黒立人 2002『弥生土器の様式と編年　東海編』木耳社

後藤建一　2015 『遠江湖西窯跡群の研究』 六一書房

鈴木一有　2010 「伊場遺跡群の動態からみた評制の成立過程」『静岡県考古学研究』№.41・42

鈴木敏則　2010 「伊場遺跡群と古代敷智郡家」『静岡県考古学研究』№.41・42

馬場　基　2018 『日本古代木簡論』 吉川弘文館

向坂鋼二　1996 「解説　伊場・城山遺跡の古代文字資料」『遠江』19 号

古代交通研究会　2015 『古代交通研究会第 18 回大会資料　複合遺跡のなかの駅家』

静岡県考古学会　1979 『須恵器―古代陶質土器―の編年』

静岡県考古学会　2004 『静岡県における原史・古代の木製祭祀具』

地域と考古学の会　2018 『静岡県と周辺地域の官衙出土文字資料と手工業生産』

東海土器研究会　2000 『須恵器生産の出現と消滅』

東海土器研究会　2013 『東海土器研究会プレシンポジウム　渥美窯編年の問題点』

東海土器研究会　2015 『灰釉陶器生産における地方窯の成立と展開』

湖西文化研究会　1966 『大沢・川尻古窯調査報告書』

静岡県　1992 『静岡県史　資料編 3　考古三』

静岡県教育委員会　2003 『静岡県の古代寺院・官衙遺跡』

（財）静岡県埋蔵文化財調査研究所　2007 『井通遺跡』

浜松市教育委員会　2004 『有玉古窯』

浜松市教育委員会　2014 『松東遺跡 3 次』

浜松市教育委員会　2015 『鳥居松遺跡 7』

（財）浜松市文化協会　1998 『梶子北遺跡　遺物編（本文）』

（財）浜松市文化協会　2002 『恒武西宮遺跡』

（財）浜松市文化振興財団　2005 『東若林遺跡』

（財）浜松市文化振興財団　2009 『鳥居松遺跡第 5 次　弥生時代編』

出土遺物観察表

凡　例

・遺物の残存率は％表示、10％単位での切り上げ

・「反」は反転実測して図化したもの

・口径・底径は外径を計測

・大きさの単位はcm

・回転体以外の大きさ表示は、器径：幅、器高：長さ、口径：厚み、

・色調は『標準土色帖』（農林水産省農林水産技術会議局監修）に準拠

Fig. No.	No.	調査区	グリッド	遺物番号	遺構	層位	種別	細別	残存%	反転	器径cm	器高cm	口径cm	底径cm	頸径cm	色調	備　考
14	1			11			灰釉陶器	碗	30					11.9		灰	墨書底面「有」
23	1	A	BB37	144	SD07	1	弥生土器	壺	50	一部反	13.6			4.4		橙	
23	2	A	BA・BB37	150/158/165	SD07	1	弥生土器	直口鉢	70	一部反	9.8	8.1	9.6	4.3	8.1	浅黄橙	
23	3	A	BA36	168	SD15		弥生土器	装飾高坏	10	反						にぶい橙	顎状突帯径 16.6cm
26	4	A	BA34	193	SK73		弥生土器	小型直口鉢	100		6.4	6.9	6.8	3.2	5.0	黄橙	
26	5	A	BA36	141	SK41	1	石製品	砥石			6.4	6.9	3.8				103.1g　凝灰岩
27	6	A	BA36	211/213/216/227/228/232	SK49	1	弥生土器	外反口縁壺	80		20.4	19.9	12.4	6.8	8.2	にぶい橙	
27	7	A	BA36・37	25/78/80/81/90/92/211	SK49	D	弥生土器	外反口縁壺	30	一部反			17.8		9.4	にぶい橙	
27	8	A	BA36	226	SK49	1	弥生土器	外反口縁壺	30				9.4		6.9	にぶい橙	
27	9	A	BA36	31/206/225	SK49	1	弥生土器	外反口縁壺	20	反			14.0		7.4	浅黄橙	単位不明４方向？
27	10	A	BA36	184/216/217/233/242	SK49	1・2	弥生土器	直立口縁壺	60	一部反	22.8		13.3		8.6	浅黄	
28	11	A	BA36	184/207	SK49	1	弥生土器	直立口縁壺	20	一部反			13.2		9.0	浅黄橙	
28	12	A	BA36	184/225/229/237/240	SK49	1	弥生土器	壺	80		25.6				8.4	にぶい橙	口縁部なし
28	13	A	AZ37・BA36	13/172/220/222	SK49	1	弥生土器	壺	40	反	21.8					にぶい黄橙	外面黒斑あり
28	14	A	BA36	206/225/227	SK49	1	弥生土器	く字鉢	40	反	14.4		13.0	5.4	12.0	にぶい黄橙	内外黒斑あり
28	15	A	BA36	235	SK49	1	弥生土器	装飾く字鉢	70		14.9	11.8	16.2	6.6	14.4	浅黄褐	黒斑あり
28	16	A	BA36	80/208/216	SK49	1・D	弥生土器	小型直口鉢	60		10.7	8.0	9.8	5.5	8.5	にぶい橙	外面黒斑あり
28	17	A	BA36	227/238	SK49	1・2	弥生土器	椀形坏部高坏	70	一部反		14.8	18.2			浅黄橙	脚径 12.2cm　黒斑あり
28	18	A	BA36・37	6/31/47/58/79/80/81/92/184/206/206	SK49	1	弥生土器	外反坏部高坏	60	一部反			25.5			にぶい橙	スカシ３方向
29	19	A	BA36・37	26/31/80/81/209/216	SK49	1・D	弥生土器	外反坏部高坏	50	一部反			18.6			にぶい黄橙	黒斑あり　スカシ３方向
29	20	A	BA36	80/81/205/206/225/237	SK49	1・D	弥生土器	外反坏部高坏	40				24.2			にぶい橙	杯部のみ
29	21	A	BA36	31/92/184/208/209	SK49	1・D	弥生土器	高坏	40							黄橙	スカシ３方向　煤付着
29	22	A	BA36・37	26/79/214/225/231	SK49		弥生土器	装飾高坏	40							にぶい橙	スカシ５方向？
29	23	A	BA36・37	39/76/213	SK49	1・D	弥生土器	く字甕	30	反	20.8		15.0		14.4	にぶい橙	外面煤付着
29	24	A	BA36	233	SK49	1	弥生土器	く字甕	80		20.0		16.6		15.4	にぶい橙	外面煤付着
29	25	A	BA36・37	50/80/92/208/213/229	SK49	1・D	弥生土器	く字甕	40	反	17.8		16.0		13.6	にぶい黄橙	内外面煤付着
29	26	A	BA36	212/229/239	SK49	1	弥生土器	く字甕	70	一部反	19.2		16.6		14.8	浅黄橙	外面にわずかに煤付着
30	27	A	BA36	92/172/220/222/223/224/242	SK49	1・2	弥生土器	く字大型甕	30	反			45.6			暗灰黄	接合部径 7.2cm
30	28	A	BA36	230	SK49	1	石製品	敲石			8.8	9.6	3.3				255.0g　砂岩
30	29	A	BA36	190	SK50	1	弥生土器	壺	10	反					7.0	橙	浮文３×４方向
30	30	A	BA36	191	SK50	1	弥生土器	長頸壺	20	反			8.4		4.5	にぶい橙	菊川式
30	31	A	BA36	90/184/190/191	SK50	1・D	弥生土器	高坏	70							にぶい橙	スカシ３方向
31	32	A	BA36・37・BB36	31/47/50/72/76/78/79/80/81		D	弥生土器	外反口縁壺	60		23.4	24.5	12.6	6.6	4.3	にぶい黄橙	
31	33	A	BA36・37	25/31/47/50/70		D	弥生土器	外反口縁壺	60		22.0	22.2	11.6	7.0	7.6	にぶい橙	
31	34	A	BA36・37	79/89		D	弥生土器	片口鉢	30	反		8.0		9.0		浅黄	
31	35	A	BA36・37	79/80/81		D	弥生土器	く字甕	80	一部反	12.1	8.1	12.2	6.0		淡橙	外面黒斑あり
31	36	A	BA36・37	79/90		D	弥生土器	小型直口鉢	60	一部反	5.8	4.3	5.8	4.2	5.2	浅黄橙	
32	37	A	BA37	79		D	弥生土器	小型直口鉢	70	一部反	5.0			3.2		浅黄橙	下半部に黒斑
32	38	A	AZ36	34		Ⅰ	弥生土器	装飾小型直口鉢	70	一部反	7.3	6.5	7.2	5.4	6.1	にぶい橙	
32	39	A	BA36・37	6/14/24/25/50/80/81		D	弥生土器	装飾く字鉢	70			10.0	13.4	5.0	11.4	黄橙	黒斑あり
32	40	A	BA36	32/35/81/104		D	弥生土器	碗形鉢	60			4.6	7.4	5.4		にぶい橙	く字甕の脚部転用
32	41	A	BA36	91		D	弥生土器	碗形鉢	90			4.0	5.5	3.8		浅黄橙	
32	42	A	BA36・37	19/31/32/47		Ⅰ	弥生土器	外反坏部高坏	40	反			24.0			にぶい橙	スカシ３方向
32	43	A	AZ37・BA36・37	14/78/90/92		D	弥生土器	外反坏部高坏	60				21.4			にぶい橙	黒斑あり
32	44	A	AZ37・BA36・37	16/78/79/80/81/91		D	弥生土器	く字甕	60		18.4		16.8		16.1	にぶい黄橙	外面煤付着
32	45	A	BA36・37	81/92/93		D	弥生土器	く字甕	40	反	18.4		16.0		15.0	にぶい黄橙	
32	46	A	BA37	26		Ⅰ	灰釉陶器	碗	30					7.5		灰白	墨書底部「□」
32	47	A	AZ36	59		Ⅰ	土製品	土玉	100		3.6	3.0				にぶい黄橙	28.8g
32	48	A	BA36	81		D	土製品	土玉	80		1.8	1.3				橙	3.0g
32	49	A	BA36	19		Ⅰ	石製品	磨製石斧			1.9	3.2	0.5				5.1g　緑岩
32	50	A	AZ36	59		Ⅰ	石製品	敲石			3.9	(6.1)	3.1				62.8g　安山岩　煤付着
37	1	B	BE25	9		D	弥生土器	装飾く字鉢	20	反	13.2		13.0		12.4	橙	
37	2	B	BE22	2		B	古式土師器	甕	10	反			20.4		18.5	黄褐	
40	1	C	BC34・BD33	4/7/10	SX02	D	弥生土器	折返口縁壺	60	一部反		21.6	11.2	7.1	6.9	にぶい橙	
40	2	C	BC34・BD33	7/9	SX01	D	弥生土器	外反坏部高坏	30				25.0			にぶい黄橙	
40	3	C	BD33	9	SX01	D	弥生土器	外反坏部高坏	20	反			26.4			にぶい黄橙	
40	4	C	BC34・BD33	7/8/9	SX01	D	弥生土器	く字甕	30	反	21.8		19.0		18.0	にぶい橙	外面一部煤付着
47	1	D	BL54	874	SD1008	1	須恵器	坏身	10	反	10.0		8.0			褐灰	
47	2	D	BJ53	935	SD1016	1	須恵器	坏身	20	反	12.2					灰白	立ち上り径 9.0cm
49	3	D	BG52	867		C	土師器	台付甕	40	反	40.6		40.0		38.3	にぶい黄橙	黒斑あり
49	4	D	BH52	900		D	弥生土器	小型直口鉢	40					5.0		にぶい黄橙	
49	5	D	BG52	866		C	古式土師器	甕	30	反	22.8		15.8		13.3	にぶい黄橙	
56	6	D	BG52	141	SD96	Ⅱ	須恵器	箱坏	10	反				11.1		灰	墨書底部「荒」
56	7	D	BF56	963	SD303	1	須恵器	坏身	50	反	12.0	3.6	10.0			灰白	
56	8	D	BF56	964	SD312	1	須恵器	高坏	50	反						灰白	接合部径 3.0cm
56	9	D	BJ51	114/115	SD77	2	須恵器	坏身	50	反	11.4	3.7		3.8		灰白	立ち上り径 9.6cm
59	10	D	BL55	250	SD201	1	土師器	有稜坏部高坏	70			12.5				にぶい橙	
59	11	D	BH52	164	SD97		土師器	甕	40	反			17.0		14.0	赤褐	
59	12	D	BE55	755	SD275		土師器	鉢	20	反	18.0		16.6			にぶい橙	
61	13	D	BG52	167	SK04		土師器	甑	10							浅黄橙	
61	14	D	BL55	251	SK11		土師器	甕	70		20.3		12.9		10.6	にぶい橙	黒斑あり
64	15	D	BK56	233	SP12		須恵器	坏身	20	反	11.0		8.8			灰白	
64	16	D	BF56	971	SP214	1	土師器	甕	10	反				12.0		明褐灰	脚台部
64	17	D	BF56	980	SP157		木製品	柱材			4.2	46.7	7.2				
64	18	D	BF56	979	SP159		木製品	柱材			15.3	33.5	13.5				
64	19	D	BE55	973	SP234		木製品	柱材			14.1	27.2	14.2				
64	20	D	BE55	974	SP236		木製品	杭			9.1	38.5	9.0				
64	21	D	BF56	981	SP238		木製品	柱材			14.3	53.5	16.2				
64	22	D	BE56	976	SP253		木製品	柱材			12.6	39.0	10.0				
65	23	D	BI54	881			須恵器	坏蓋	60		11.0	3.8				灰	ヘラ記号「×」
65	24	D	BF54	940		B	須恵器	無台碗	10	置						灰白	墨書底部「廣」
65	25	D	BH53	109		B	須恵器	高坏	60			10.6	14.8	8.6		灰	スカシ３方向　口縁自然釉
65	26	D	BL51	36		B	須恵器	壺	10	反			10.8			灰	内面自然釉
65	27	D	BK50	43		B	灰釉陶器	碗	20					7.0		灰白	墨書底部「足」

Fig.No.	No.	調査区	グリッド	遺物番号	遺構	層位	種別	細別	残存%	反転	器径cm	器高cm	口径cm	底径cm	頸径cm	色調	備考
65	28	D	BJ54	98/99		B	灰釉陶器	碗	60					6.0		灰黄	墨書底部「□」 内面「井」
65	29	D	BJ53	183		B	灰釉陶器	碗	50					7.2		黄灰	墨書側面「□」「□」
65	30	D	BF54	940		B	灰釉陶器	碗	20	反				6.6		灰	墨書底部「□」
65	31	D	BI51・BJ53	133/181		B	灰釉陶器	碗	10	反			15.0			灰白	墨書側面「得」
65	32	D	BF55	269		B	灰釉陶器	碗	10	置						灰白	墨書側面「足」
65	33	D	BJ53	638		B	灰釉陶器	碗	10	置						灰白	墨書側面「足」
65	34	D	BI52	177		B	土師器	甕	60		15.7	19.2	13.4	6.4	12.0	灰黄褐	黒斑あり
65	35	D	BF55	661		B	石製品	砥石			3.7	11.7	2.6				72.3g 凝灰岩
68	1	D	BE54	3551	SD315	Ⅶ以前	土師器	壺	80		14.1			4.0		灰黄	黒斑あり
68	2	D	BF53	3592	SD315	Ⅶ以前	木製品	矢板？			23.2	72.7	4.8				
68	3	D	BF53	3594	SD315	Ⅶ以前	木製品	杭			10.9	65.3	4.0				
70	1	D	BI55	3479	SD01	Ⅶ以前	弥生土器	複合口縁壺	10	反			16.4		6.6	浅黄橙	口縁内面黒斑
70	2	D	BI55	3479	SD01	Ⅶ以前	弥生土器	折返口縁壺	10	反			20.0			にぶい黄橙	
70	3	D	BG53	3437	SD01	Ⅶ以前	土師器	器台	80	一部反	8.8	8.3	8.6			浅黄橙	内外面赤彩 黒斑あり スカシ3方向
70	4	D	BH55	3409	SD01	Ⅶ以前	土師器	器台	50			9.0	8.7			にぶい橙	スカシ３方向２段
70	5	D	BE51・52	3032/3457/3458/3583/3584	SD01	Ⅶ以前	土師器	高坏	70			14.4	24.0			橙	スカシ３方向
70	6	D	BJ57	3497	SD01	Ⅶ以前	土師器	高坏	60	一部反		6.8	11.6			にぶい黄橙	
70	7	D	BH55	3431	SD01	Ⅷ	土師器	台付甕	10	反			10.4			にぶい橙	
73	1	D	BK56	3105/3129/3183	SD314	Ⅷ	土師器	長頸壺	30	反			11.6		7.2	浅黄橙	
73	2	D	BK56	3227	SD314	Ⅷ	土師器	広口壺	40	一部反	26.2		14.8	8.0	8.7	にぶい黄橙	黒斑あり
73	3	D	BK56	3184	SD314	Ⅷ	土師器	壺	30					8.0		浅黄橙	黒斑あり
73	4	D	BK56	3136	SD314		木製品	鍬？			4.5	33.8	1.3				
73	5	D	BK56	3111	SD314		木製品	有孔板			6.6	51.5	2.0				
73	6	D	BK56	3136	SD314		木製品	有孔板			9.5	44.5	1.5				
74	1	D	BE52	230/276	SD01	Ⅷ	土師器	鉢	90		13.8	4.9		4.3		にぶい橙	底部木葉痕 駿河沼津産
74	2	D	BE52	3445	SD01	Ⅷ	土師器	鉢	80		13.8	5.1	13.0	4.4		にぶい橙	ヘラ記号？
74	3	D	BH54	3442/3449	SD01	Ⅷ	土師器	鉢	80			5.5	13.2	5.5		橙	
74	4	D	BI56	3477	SD01	Ⅷ	土師器	高坏	20	反			19.1			にぶい黄橙	接合部径3.2cm
74	5	D	BG53	3168/3170	SD01	Ⅷ	土師器	高坏	60			8.8	14.6			淡橙	脚頸径4.6cm 脚径9.0cm
74	6	D	BH54	3298	SD01	Ⅷ	土師器	高坏	50	一部反						にぶい橙	
74	7	D	BG53	3469/3470	SD01	Ⅷ	土師器	直口壺	60	一部反	14.0		10.4	4.2	6.0	にぶい橙	底部木葉痕
74	8	D	BI54	3339	SD01	Ⅷ	土師器	直口壺	70	一部反	14.8	16.0	8.9		6.2	橙	
74	9	D	BJ・BK57	3587	SD01	Ⅷ	土師器	甕	60		9.6	8.9	9.4		6.9	にぶい橙	黒斑あり
74	10	D	BG53	3460	SD01	Ⅷ	土師器	甕	20	一部反			13.8		12.2	にぶい橙	
74	11	D	BG53	3460	SD01	Ⅷ	土師器	壺	10					7.8		にぶい黄橙	
74	12	D	BF53	3448	SD01	Ⅷ	土師器	壺	10					7.3		橙	
74	13	D	BG53	3465	SD01	Ⅷ	石製品	管玉			0.4	2.1	0.4				0.1g 緑凝灰岩
75	14	D	BG53	3434	SD01	Ⅷ	木製品	加工板			4.3	32.0	2.1				
75	15	D	BG53	3467	SD01	Ⅷ	木製品	杭			4.6	21.8	4.5				
79	1	D	BJ56	3318	SD01/SS14		須恵器	坏蓋	80			3.4	9.4	3.2		黒	
79	2	D	BJ56	3325	SD01/SS14		須恵器	坏蓋	90		10.0		8.1			灰	
79	3	D	BJ56	3320	SD01/SS14		須恵器	坏身	90		11.8	4.0	9.4	4.8		灰	外面自然釉
79	4	D	BJ56	3344/3345	SD01/SS14		須恵器	坏身	50	反	10.6	3.8	8.8			灰	
79	5	D	BJ56	3305/3346	SD01/SS14		須恵器	坏身	90		10.8	3.5	9.0	5.0		灰黄褐	ヘラ記号「×」
79	6	D	BJ56	3366	SD01/SS14	Ⅶ	木製品	棒材			6.4	83.0	3.5				
80	1	D	BH55・BI・BJ56	3335/3342/3412/3414	SD01	Ⅶ	須恵器	坏蓋	60	一部反			14.4			灰	
80	2	D	BJ55	3415	SD01	Ⅶ	須恵器	坏蓋	40	反	13.8					灰	摘み取り付け時のあて具痕あり
80	3	D	BE51	3457	SD01	Ⅶ	須恵器	坏蓋	20	反			14.4			灰	ヘラ記号
80	4	D	BK57	3532	SD01	Ⅶ	須恵器	坏蓋	100			4.7	13.1			灰	外面降灰自然釉
80	5	D	BI56	3403	SD01	Ⅶ	須恵器	坏蓋	90			4.4	14.4			灰白	
80	6	D	BI・BJ56	3342/3414	SD01	Ⅶ	須恵器	坏蓋	40	反		3.6	14.0			暗灰	
80	7	D	BI56	3238	SD01	Ⅶ	須恵器	坏蓋	90		14.4	4.1	14.2			灰	外面降灰自然釉
80	8	D	BH54	3216	SD01	Ⅶ	須恵器	坏蓋	90			3.4	11.2			灰	外面降灰自然釉
80	9	D	BG54	3221	SD01	Ⅶ	須恵器	坏蓋	90		11.0	4.0	10.9			灰	内外面降灰自然釉
80	10	D	BE52	3063	SD01	Ⅶ	須恵器	坏蓋	90		12.1	4.6	11.8			灰	
80	11	D	BH55	3334	SD01	Ⅶ	須恵器	坏蓋	80		12.4	4.7	12.0			灰	
80	12	D	BF53	3146	SD01	Ⅶ	須恵器	坏蓋	60	一部反		3.9	11.3			灰	
80	13	D	BG54	3221/3273/3274	SD01	Ⅶ	須恵器	坏蓋	90		11.8	5.0	11.2			灰白	
80	14	D	BJ56	3305	SD01	Ⅶ	須恵器	坏蓋	50	反			11.6			灰	
80	15	D	BG54	3225	SD01	Ⅶ	須恵器	坏蓋	80			4.9	12.0			灰	
80	16	D	BH54	3054	SD01	Ⅶ	須恵器	坏蓋	80			4.2	10.3			黄灰	
80	17	D	BH54	3173	SD01	Ⅶ	須恵器	坏蓋	90		10.5	4.1	10.2			灰	ヘラ記号
80	18	D	BG53	3169	SD01	Ⅶ	須恵器	坏蓋	90			3.9	10.2	3.6		灰	ヘラ記号「＝」
80	19	D	BE52	3029/3113	SD01	Ⅶ	須恵器	坏蓋	80			4.0	11.0			灰	
80	20	D	BG53	3258	SD01	Ⅶ	須恵器	坏蓋	100			3.8	10.4			灰	ヘラ記号
80	21	D	BJ56	3304	SD01	Ⅶ	須恵器	坏蓋	40	反		3.6	10.0	3.5		灰	一部自然釉
80	22	D	BJ・BI56	3305/3220	SD01	Ⅶ	須恵器	坏蓋	80		9.8	4.2	9.0			黄灰	
80	23	D	BG53	3201	SD01	Ⅶ	須恵器	坏蓋	90		9.6	3.4	9.6			黄灰	
81	24	D	BE53	3034	SD01	Ⅶ	須恵器	坏蓋	90			4.7	11.6	4.0		灰白	
81	25	D	BH55	3302	SD01	Ⅶ	須恵器	坏蓋	70			4.2	12.0	5.9		灰	
81	26	D	BG53	3167	SD01	Ⅶ	須恵器	坏蓋	70	反	10.9	4.5	10.6			灰	ヘラ記号「＝」焼膨れあり 外面自然釉
81	27	D	BG53	3120	SD01	Ⅶ	須恵器	坏蓋	90			4.4	10.9			褐灰	
81	28	D	BI56	3180	SD01	Ⅶ	須恵器	坏蓋	90			4.3	10.5			褐灰	外面一部降灰自然釉
81	29	D	BG53	3167	SD01	Ⅶ	須恵器	坏蓋	70		10.0	3.4	9.6			灰	
81	30	D	BK57	3001	SD01	Ⅶ	須恵器	坏蓋	70	一部反		4.4	11.0			灰	
81	31	D	BJ56	3319	SD01	Ⅶ	須恵器	坏蓋	90			4.2	10.6			黒灰	ヘラ記号
81	32	D	BI55	3337	SD01	Ⅶ	須恵器	坏蓋	90			4.7	11.0			灰褐	ヘラ記号「×」
81	33	D	BG54	3247	SD01	Ⅶ	須恵器	坏蓋	90			3.0	10.5	5.0		灰	
81	34	D	BF53	3146	SD01	Ⅶ	須恵器	坏蓋	90			4.1	10.8	5.6		灰オリーブ	
81	35	D	BF53	3066	SD01	Ⅶ	須恵器	坏蓋	90		10.5	3.4		4.5		灰	ヘラ記号 焼膨れあり
81	36	D	BF53	3055	SD01	Ⅶ	須恵器	坏蓋	90			3.7	10.2	4.6		灰	
81	37	D	BG54	3221/3224	SD01	Ⅶ	須恵器	坏蓋	90		10.6	4.2	10.2	3.9		灰黄	
81	38	D	BI56	3239	SD01	Ⅶ	須恵器	坏蓋	60			3.5	10.6			灰白	
81	39	D	BG54	3222	SD01	Ⅶ	須恵器	坏蓋	90			3.6	8.2			褐灰	ヘラ記号

Fig.№	№	調査区	グリッド	遺物番号	遺構	層位	種別	細別	残存%	反転	器径cm	器高cm	口径cm	底径cm	頸径cm	色調	備　考
81	40	D	BH54	3217	SD01	Ⅶ	須恵器	坏蓋	80			4.1	11.0	4.8		灰黄	
81	41	D	BI56	3220	SD01	Ⅶ	須恵器	坏蓋	90		10.4	4.1		3.9		灰	
81	42	D	BG54	3222	SD01	Ⅶ	須恵器	坏蓋	80		9.9	3.8	9.5	4.6		黄灰	外面自然釉　ヘラ記号
81	43	D	BG54	3222/3275	SD01	Ⅶ	須恵器	坏蓋	80			3.9	9.8			黄灰	天井部焼膨れ？
81	44	D	BG54	3225	SD01	Ⅶ	須恵器	坏蓋	80			3.9	10.0	4.2		灰白	ヘラ記号
81	45	D	BG53	3169	SD01	Ⅶ	須恵器	坏蓋	100		10.1	3.5	9.8			灰	
81	46	D	BG54	3221/3223	SD01	Ⅶ	須恵器	坏蓋	100			3.5	9.4	3.8		黄灰	
81	47	D	BG54	3223	SD01	Ⅶ	須恵器	坏蓋	90		9.0	3.5	8.2			黄灰	
81	48	D	BG54	2878	SD01	Ⅶ	須恵器	坏蓋	100			3.7	10.2			灰黄	ヘラ記号「/」
81	49	D	BG53	2723	SD01	Ⅶ	須恵器	坏蓋	100		9.6	3.9	9.2			灰	
81	50	D	BG54	2877	SD01	Ⅶ	須恵器	坏蓋	90		9.0	3.7	8.5			灰	
81	51	D	BG54	3222	SD01	Ⅶ	須恵器	坏蓋	90		8.2	2.9	7.6			灰	ヘラ記号　外面一部降灰自然釉
82	52	D	BG53	3471	SD01	Ⅶ	須恵器	坏身	90		13.0	5.1	10.8	4.1		灰	外面自然釉
82	53	D	BI56・BK57	3152/3524	SD01	Ⅶ	須恵器	坏身	20	反	15.6		13.0			灰白	
82	54	D	BK57	3586	SD01	Ⅶ	須恵器	坏身	90		14.2	3.9	12.4	3.7		灰白	自然釉あり
82	55	D	BH53	3039	SD01	Ⅶ	須恵器	坏身	40	反	15.8	4.2	13.8			褐灰	外面一部自然釉
82	56	D	BH55	3382	SD01	Ⅶ	須恵器	坏身	80		15.4	4.6	13.4	7.2		灰白	内外面黒変
82	57	D	BG53	3169	SD01	Ⅶ	須恵器	坏身	90		13.7	4.4	11.5	4.5		灰	ヘラ記号
82	58	D	BG54	3295	SD01	Ⅶ	須恵器	坏身	60	反	14.0	4.4		3.4		灰	立ち上り径11.6cm
82	59	D	BI56	3412/3413	SD01	Ⅶ	須恵器	坏身	50	一部反	15.0	4.9	12.6	4.3		灰	ヘラ記号
82	60	D	BH55	3409	SD01	Ⅶ	須恵器	坏身	90		16.0	4.6	13.6			灰	外面一部自然釉
82	61	D	BF53	3178	SD01	Ⅶ	須恵器	坏身	90		14.3	4.1	12.3			灰	
82	62	D	BF53	3213	SD01	Ⅶ	須恵器	坏身	80		14.3	4.8	12.0			灰白	
82	63	D	BI56	3412	SD01	Ⅶ	須恵器	坏身	70		15.4	5.7	12.5	7.5		灰	焼膨れあり
82	64	D	BG53	3175	SD01	Ⅶ	須恵器	坏身	90		12.8		10.6	4.0		灰	ヘラ記号
82	65	D	BG53	3121	SD01	Ⅶ	須恵器	坏身	80		13.8	4.2	11.7	5.7		灰	
82	66	D	BE51・52・BF53	3038/3457/3583/3584	SD01	Ⅶ	須恵器	坏身	60		15.4	4.4	13.0	6.2		灰	外面自然釉
82	67	D	BE52	3113/3114	SD01	Ⅶ	須恵器	坏身	70		14.0	4.0	11.6	4.0		灰	煤付着
82	68	D	BG53	3169	SD01	Ⅶ	須恵器	坏身	90		12.5	3.8	10.7			灰	
82	69	D	BG53	3142	SD01	Ⅶ	須恵器	坏身	90		12.2	3.4	10.4			暗青灰	ヘラ記号
82	70	D	BJ56	3385	SD01	Ⅶ	須恵器	坏身	80		12.0	4.0	10.0	4.3		灰	外面自然釉
82	71	D	BH54	3197	SD01	Ⅶ	須恵器	坏身	100		12.1	3.6	9.6	4.1		灰	ヘラ記号
82	72	D	BG53	3257	SD01	Ⅶ	須恵器	坏身	90		11.8	3.5	9.4	3.2		灰白	外面一部自然釉
82	73	D	BI56	3181	SD01	Ⅶ	須恵器	坏身	90		11.7	3.1	9.9	4.7		灰	ヘラ記号　外面降灰自然釉
82	74	D	BF53	1257	SD01	Ⅶ	須恵器	坏身	90		10.2	3.5	8.5			にぶい褐	
82	75	D	BF53	2886	SD01	Ⅶ	須恵器	坏身	90		11.8	3.9	9.4	4.7		灰	ヘラ記号「×」
82	76	D	BE52	639	SD01	Ⅶ	須恵器	坏身	100		11.6	3.7	9.6			青灰	
82	77	D	BF53	3061	SD01	Ⅶ	須恵器	坏身	90		11.0	3.7	9.1			青灰	
82	78	D	BI56	2717	SD01	Ⅶ	須恵器	坏身	90		11.0	3.7	9.4	4.4		灰	外面自然釉あり
82	79	D	BI55	2787	SD01	Ⅶ	須恵器	坏身	100		10.6	3.7	8.4	4.7		灰白	
82	80	D	BI56	2716	SD01	Ⅶ	須恵器	坏身	100		11.2	3.7	10.0			暗灰	
83	81	D	BE52	3096	SD01	Ⅶ	須恵器	坏身	90		12.7	4.2	10.3	4.9		黄灰	
83	82	D	BH54	3211	SD01	Ⅶ	須恵器	坏身	100		16.3	4.1		4.7		灰	立ち上り径9.8cm
83	83	D	BG54	3210	SD01	Ⅶ	須恵器	坏身	90		12.2	4.2	9.6	6.4		黄灰	外面降灰自然釉
83	84	D	BE53	3025	SD01	Ⅶ	須恵器	坏身	90		12.0	4.0	9.6	4.2		灰	外面自然釉　ヘラ記号
83	85	D	BH55	3370	SD01	Ⅶ	須恵器	坏身	90		12.0	4.0	9.7	3.5		灰	
83	86	D	BE53	3024	SD01	Ⅶ	須恵器	坏身	100		12.0	3.9	9.4	4.0		灰白	
83	87	D	BJ56	3327	SD01	Ⅶ	須恵器	坏身	90		11.8	4.1	9.0	4.7		灰	ヘラ記号「＝」
83	88	D	BH54	3006	SD01	Ⅶ	須恵器	坏身	90		12.2	4.2	10.0			灰	外面自然釉
83	89	D	BF53	3058	SD01	Ⅶ	須恵器	坏身	100		11.6	3.9	9.4	4.4		灰	外面降灰自然釉　内外面焼膨れあり
83	90	D	BF53	3055/3065/3066	SD01	Ⅶ	須恵器	坏身	90		10.9	4.1	8.9			灰	ヘラ記号
83	91	D	BE53	3027	SD01	Ⅶ	須恵器	坏身	60		12.4	4.1	10.6	5.2		灰	ヘラ記号
83	92	D	BF53	1220	SD01	Ⅶ	須恵器	坏身	100		11.3	3.8	7.5			青灰	
83	93	D	BG54	3222	SD01	Ⅶ	須恵器	坏身	90		11.6	3.8	9.4	3.2		灰	外面自然釉
83	94	D	BG54	3222	SD01	Ⅶ	須恵器	坏身	90		11.8	4.0	9.6	1.4		灰白	外面自然釉
83	95	D	BG54	3274/3275	SD01	Ⅶ	須恵器	坏身	100		11.5	4.3		4.2		灰	立ち上り径9.1cm
83	96	D	BF53	3059	SD01	Ⅶ	須恵器	坏身	80		10.9	3.6	9.1	3.8		灰	
83	97	D	BH55	3336	SD01	Ⅶ	須恵器	坏身	90		11.2	3.5	9.3	3.4		灰	
83	98	D	BE52	649	SD01	Ⅶ	須恵器	坏身	100		11.4	3.9	10.0	4.6		灰白	
83	99	D	BJ56	3385	SD01	Ⅶ	須恵器	坏身	50	反	11.4	4.1	9.3	5.0		灰	
83	100	D	BG54	3251	SD01	Ⅶ	須恵器	坏身	100		11.5	3.8	9.8	4.7		灰	
83	101	D	BG54	3222	SD01	Ⅶ	須恵器	坏身	90		10.8	3.9	9.1			灰	
83	102	D	BF53	3060	SD01	Ⅶ	須恵器	坏身	90		11.5	3.7	9.4	3.0		灰	口縁部～内面灰色　外面黒色
83	103	D	BE52	2792	SD01	Ⅶ	須恵器	坏身	80		10.6	3.6	9.2	3.2		灰	
83	104	D	BF52	3092	SD01	Ⅶ	須恵器	坏身	90		10.4	4.3	9.0	3.8		灰	
83	105	D	BH54	3206	SD01	Ⅶ	須恵器	坏身	90	一部反	11.1	4.0	9.4	4.2		灰	ヘラ記号
83	106	D	BG54	3248	SD01	Ⅶ	須恵器	坏身	100		11.0	3.9		3.2		灰	立ち上り径9.0cm
83	107	D	BF53	2938	SD01	Ⅶ	須恵器	坏身	90		10.4	3.8	8.4	3.9		灰	ヘラ記号
83	108	D	BH54	2370	SD01	Ⅶ	須恵器	坏身	90		11.0	3.5	8.8	4.5		黄灰	ヘラ記号「＋」
83	109	D	BE52	642	SD01	Ⅶ	須恵器	坏身	100		10.8	4.4	8.9	4.0		灰	ヘラ記号「→」 底部焼膨れあり
83	110	D	BG54	3222	SD01	Ⅶ	須恵器	坏身	100		10.5		8.6	4.2		灰	ヘラ記号
83	111	D	BG54	3242	SD01	Ⅶ	須恵器	坏身	90		10.1	3.3		4.1		灰	底部ヘラ記号
83	112	D	BH54	3322	SD01	Ⅶ	須恵器	坏身	90		9.8	3.3	8.2	4.8		灰	内外面一部自然釉　焼膨れあり
83	113	D	BG54	3200	SD01	Ⅶ	須恵器	坏身	100		8.8	3.0	7.3	3.5		灰	ヘラ記号　外面僅かに自然釉
83	114	D	BG54	2807	SD01	Ⅶ	須恵器	坏身	100		8.8	2.9	7.2	2.8		灰	ヘラ記号「＝」
83	115	D	BF53	3056	SD01	Ⅶ	須恵器	坏身	90		10.1	2.7	8.5	5.1		灰	
84	116	D	BE53	2718	SD01	Ⅶ	須恵器	坏身	90		12.0	3.9	9.8	5.2		灰白	
84	117	D	BG53	2659	SD01	Ⅶ	須恵器	坏身	100		10.7	4.1	8.7			灰	
84	118	D	BE52	2937	SD01	Ⅶ	須恵器	坏身	90		11.1	3.9	9.2	2.9		灰	
84	119	D	BI56	3241	SD01	Ⅶ	須恵器	坏身	90		11.1	4.3	9.0	4.3		灰	
84	120	D	BG54	3222	SD01	Ⅶ	須恵器	坏身	100		11.0	3.8	8.9			灰	
84	121	D	BG54	3225	SD01	Ⅶ	須恵器	坏身	100		11.0	3.4	9.8	4.2		灰	ヘラ記号？
84	122	D	BG54	3250	SD01	Ⅶ	須恵器	坏身	100		10.3	3.3	8.0	3.3		灰	
84	123	D	BG54	3223	SD01	Ⅶ	須恵器	坏身	100		10.9	3.2	9.1	3.9		灰	ヘラ記号

Fig.№	№.	調査区	グリッド	遺物番号	遺構	層位	種別	細別	残存%	反転	器径cm	器高cm	口径cm	底径cm	頸径cm	色調	備　考
84	124	D	BG53	3144	SD01	Ⅶ	須恵器	坏身	80		10.5	3.9	8.4			灰	ヘラ記号
84	125	D	BG54	3225	SD01	Ⅶ	須恵器	坏身	90		10.5	3.1	8.8	4.1		灰	ヘラ記号　外面自然釉
84	126	D	BG54	3204	SD01	Ⅶ	須恵器	坏身	100		10.2	3.4	8.4	4.0		灰	
84	127	D	BJ56	3305	SD01	Ⅶ	須恵器	坏身	70		11.0		9.2	5.1		黄灰	
84	128	D	BG54	3222	SD01	Ⅶ	須恵器	坏身	100		10.6	3.1		4.4		灰	立ち上り径8.8cm
84	129	D	BG54	3205	SD01	Ⅶ	須恵器	坏身	100		9.7	3.0	7.8			灰	
84	130	D	BG54	3222	SD01	Ⅶ	須恵器	坏身	100		10.9	3.1	8.6	2.9		黄灰	
84	131	D	BI55	3338	SD01	Ⅶ	須恵器	坏身	50		10.4	3.3	8.0	3.4		灰	焼膨れあり　口縁自然釉
84	132	D	BF53	3141	SD01	Ⅶ	須恵器	坏身	90		10.0	4.1	8.2			褐灰	焼膨れあり
84	133	D	BI56	3208	SD01	Ⅶ	須恵器	坏身	90		10.6	3.7	8.9	3.8		灰	ヘラ記号
84	134	D	BE52	3094	SD01	Ⅶ	須恵器	坏身	100		10.0	3.1	8.0			灰オリーブ	一部降灰自然釉
84	135	D	BH54	3164	SD01	Ⅶ	須恵器	坏身	100		10.5	3.0	9.1	3.5		灰	ヘラ記号
84	136	D	BG54	3246	SD01	Ⅶ	須恵器	坏身	100		9.9	2.9	8.0	3.3		灰	
84	137	D	BG54	3203	SD01	Ⅶ	須恵器	坏身	90		10.2	3.3	8.2	4.0		灰黄	内外面煤付着
84	138	D	BI55	3011	SD01	Ⅶ	須恵器	坏身	70		11.0	3.2	9.3			灰	外面黒変
84	139	D	BG53	3256	SD01	Ⅶ	須恵器	坏身	100		10.6			4.1		灰	立ち上り径9.0cm
84	140	D	BI56	3220	SD01	Ⅶ	須恵器	坏身	80		10.4	3.1	8.1	3.7		灰	
84	141	D	BG54	3225	SD01	Ⅶ	須恵器	坏身	100		10.1	2.8	8.2	3.4		灰	
84	142	D	BH55	3369	SD01	Ⅶ	須恵器	坏身	100		10.7	3.1	8.8			灰	
84	143	D	BG54	3252	SD01	Ⅶ	須恵器	坏身	100		9.7	2.7		4.0		灰	立ち上り径8.0cm
84	144	D	BI56	3293	SD01	Ⅶ	須恵器	坏身	90		10.4	3.4		4.1		灰白	底部ヘラ記号　外面黒変あり
84	145	D	BG54	3244	SD01	Ⅶ	須恵器	坏身	100		10.6	2.7	9.1	3.9		灰	ヘラ記号
84	146	D	BF53	2651	SD01	Ⅶ	須恵器	坏身	100		10.6	3.4	8.6			灰	
84	147	D	BG54	2944	SD01	Ⅶ	須恵器	坏身	100		10.0	3.0	8.2			灰	
84	148	D	BG53	2785	SD01	Ⅶ	須恵器	坏身	100		10.3	3.0	8.5			灰	
84	149	D	BH53	2941	SD01	Ⅶ	須恵器	坏身	100		9.9	2.9	8.0	2.7		灰白	
84	150	D	BG54	3438	SD01	Ⅶ	須恵器	坏身	100		10.2	2.8	8.3	3.8		灰	
85	151	D	BH54	2815	SD01	Ⅶ	須恵器	摘蓋	60		13.2	3.7	10.4			灰	摘径2.6cm　外面降灰
85	152	D	BI56	3301	SD01	Ⅶ	須恵器	摘蓋	60		12.2	3.6				灰	摘径2.5cm　外面自然釉
85	153	D	BH54	3326	SD01	Ⅶ	須恵器	摘蓋	100		9.3	3.0	7.0			灰	摘径1.0cm
85	154	D	BG54	3225	SD01	Ⅶ	須恵器	摘蓋	90		9.8		7.7			灰白	上部に自然釉
85	155	D	BG54	3225	SD01	Ⅶ	須恵器	摘蓋	90		8.6		7.3			灰	
85	156	D	BG53	3255	SD01	Ⅶ	須恵器	摘蓋	100		9.0	3.2	7.0			灰	摘径1.2cm　外面自然釉
85	157	D	BH55	3334	SD01	Ⅶ	須恵器	無台碗	70	反		4.4	13.0	6.8		灰	内面自然釉
85	158	D	BG53・54	3148/3168/3273	SD01	Ⅶ	須恵器	無台碗	80			4.8	11.0			灰白	
85	159	D	BH54	3217	SD01	Ⅶ	須恵器	無台碗	90			4.2	11.0	3.8		灰黄	
85	160	D	BH54	3151	SD01	Ⅶ	須恵器	無台碗	80		11.7	4.3		4.3		灰	
85	161	D	BG53	3100	SD01	Ⅶ	須恵器	無台碗	70			4.1	11.1			にぶい赤橙	
85	162	D	BH55	3335	SD01	Ⅶ	須恵器	無台碗	90			4.2	11.8	5.6		灰	
85	163	D	BG54	3223	SD01	Ⅶ	須恵器	無台碗	90			3.8	9.4	3.6		灰	ヘラ記号
85	164	D	BE51・52	3584	SD01	Ⅶ	須恵器	無台碗	90			4.3	13.6	3.2		灰白	見込み降灰自然釉
85	165	D	BI55	3269	SD01	Ⅶ	須恵器	無台碗	80			4.3	11.0	5.8		灰	内外面降灰自然釉
85	166	D	BK57	3524	SD01	Ⅶ	須恵器	無台碗	30	反		3.8	12.4	4.0		灰	
85	167	D	BI55	3269	SD01	Ⅶ	須恵器	無台碗	80			4.2	11.0	4.0		灰白	
85	168	D	BI56	3301	SD01	Ⅶ	須恵器	無台碗	80			4.0	10.4	2.8		暗灰黄	
85	169	D	BG54	3222/3224/3273	SD01	Ⅶ	須恵器	無台碗	70			5.3	12.0	5.8		黄灰	
85	170	D	BF53	3119	SD01	Ⅶ	須恵器	無台碗	90			3.8	9.6			灰	
85	171	D	BG54	3245	SD01	Ⅶ	須恵器	無台碗	80		9.2	3.9	9.0			灰白	外面自然釉　焼膨れあり
85	172	D	BI56	3181/3220	SD01	Ⅶ	須恵器	盌	90		8.6	3.8				灰	口縁部自然釉
85	173	D	BH55	3324	SD01	Ⅶ	須恵器	盌	90		6.6	4.1	6.3			灰	外面自然釉
85	174	D	BE52	3063	SD01	Ⅶ	須恵器	盌	90			3.8	8.1			褐灰	
85	175	D	BG53・54	3167/3273	SD01	Ⅶ	須恵器	盌	60		9.4	3.5	8.7			灰	
85	176	D	BF52	3447	SD01	Ⅶ	須恵器	盌	50	反	8.0	4.1	7.2			青灰	焼膨れあり
85	177	D	BE52	3063	SD01	Ⅶ	須恵器	盌	30	反			10.6			黄灰	
86	178	D	BI56	3412/3413	SD01	Ⅶ	須恵器	高坏	30	反				16.3		灰	スカシ３方向×２段
86	179	D	BH54・55・BI56	3376/3383/3414	SD01	Ⅶ	須恵器	高坏	70	一部反						灰	スカシ２段２方向
86	180	D	BF52・53	2509/3036/3117	SD01	Ⅶ	須恵器	高坏	70			9.5	11.0			灰	スカシ１個１方向　外面自然釉
86	181	D	BG54	3249	SD01	Ⅶ	須恵器	高坏	30					9.0		灰白	1段目スカシ4方向　2段目スカシ5方向
86	182	D	BG53・54	3224/3253/3274	SD01	Ⅶ	須恵器	高坏	80			13.4	15.1	10.0		淡黄	外面、坏内面自然釉
86	183	D	BG・BH54	3221/3224/3328/3329	SD01	Ⅶ	須恵器	高坏	70	一部反		12.4	16.3			灰	接合部径4.2cm　脚径11.7cm
86	184	D	BJ55	3341	SD01	Ⅶ	須恵器	高坏	70	一部反			16.8			灰	内面自然釉　黒変あり
86	185	D	BG54	3199/3274	SD01	Ⅶ	須恵器	高坏	80			11.2	14.3			灰	坏内面・外面自然釉
86	186	D	BG53	3170	SD01	Ⅶ	須恵器	高坏	80				16.5			灰	
86	187	D	BH55	3334/3335	SD01	Ⅶ	須恵器	高坏	40				16.0			灰	内面自然釉
86	188	D	BI56	3240	SD01	Ⅶ	須恵器	高坏	80			9.5	9.8	9.2		灰白	黒変　煤付着
86	189	D	BH54	3329	SD01	Ⅶ	須恵器	高坏	50	一部反		8.8	10.8		2.5	灰	坏内面と脚上面に自然釉
86	190	D	BJ56	3303/3305	SD01	Ⅶ	須恵器	高坏	50	反						灰白	自然釉あり　ヘラ記号
86	191	D	BI56	3270	SD01	Ⅶ	須恵器	高坏	70	一部反		7.5	10.8			灰	内面・脚部外面降灰自然釉
86	192	D	BG54	3254/3273/3274/3275	SD01	Ⅶ	須恵器	高坏	70			7.8	10.1	7.4	3.1	灰	内外面一部自然釉
86	193	D	BG54・BH54	3274/3275/3330	SD01	Ⅶ	須恵器	高坏	80			6.7	10.6			灰	内面降灰自然釉
86	194	D	BE52	3097	SD01	Ⅶ	須恵器	高坏	40							灰	一部降灰
86	195	D	BG54	3007	SD01	Ⅶ	須恵器	高坏	40							灰	脚内面にヘラ記号「×」 外面自然釉
86	196	D	BJ55	3415	SD01	Ⅶ	須恵器	高坏	60							灰	外面自然釉
87	197	D	BH55	3336	SD01	Ⅶ	須恵器	壺蓋	90		8.4		6.8			灰	
87	198	D	BG54	3225	SD01	Ⅶ	須恵器	壺蓋	100		8.4	3.9	5.2			灰黄	外面降灰自然釉
87	199	D	BG53	3057	SD01	Ⅶ	須恵器	壺蓋	90		7.9		5.1			灰白	外面降灰自然釉
87	200	D	BG53	3202	SD01	Ⅶ	須恵器	壺蓋	90		9.7		7.0			灰	降灰外面自然釉
87	201	D	BI55	3338	SD01	Ⅶ	須恵器	広口壺	60	一部反	17.0	13.7	8.7	5.2	8.5	灰	焼膨れあり
87	202	D	BE53	3028	SD01	Ⅶ	須恵器	壺	40	一部反	20.0			6.0		灰白	内面自然釉　黒斑あり
87	203	D	BG53・54	3149/3222/3273/3274/3275	SD01	Ⅶ	須恵器	陶臼	50		16.2		15.7			灰	
87	204	D	BH・BI54	3339/3376/3377/3378	SD01	Ⅶ	須恵器	短頸壺	60		17.8	10.3	15.0	7.6		灰	
87	205	D	BH55	3302/3333	SD01	Ⅶ	須恵器	鉢	60	反	17.0	9.8	16.6			灰	内面自然釉
87	206	D	BJ55・56	3341/3388	SD01	Ⅶ	須恵器	鉢	30	反	15.0		14.0			灰	
87	207	D	BE52	3099	SD01	Ⅶ	須恵器	短頸壺	60	一部反	9.9	5.8	9.4	4.1		褐灰	見込み降灰

Fig. No.	No.	調査区	グリッド	遺物番号	遺構	層位	種別	細別	残存%	反転	器径cm	器高cm	口径cm	底径cm	頸径cm	色調	備　考
87	208	D	BG53	3100	SD01	Ⅶ	須恵器	短頸壺	50			4.5	9.2	3.7		灰	内面降灰
87	209	D	BH54	3323/3329	SD01	Ⅶ	須恵器	短頸壺	90		9.5		8.0	4.5		灰	外面、内面、底部自然釉
87	210	D	BJ55	3341	SD01	Ⅶ	須恵器	甑	10		35.3		28.1			灰	
88	211	D	BI55	3371	SD01	Ⅶ	須恵器	瓶	80		9.7	15.4			5.0	灰	
88	212	D	BI55	3368	SD01	Ⅶ	須恵器	瓶	70	一部反		9.1	11.1		6.1	灰白	
88	213	D	BJ55	3341	SD01	Ⅶ	須恵器	瓶	10	反			17.4			にぶい赤褐	
88	214	D	BF53	3066	SD01	Ⅶ	須恵器	瓶	20				10.6		2.6	灰	内外面自然釉
88	215	D	BH54	3151	SD01	Ⅶ	須恵器	瓶	80		8.8					褐灰	外面一部自然釉
88	216	D	BH54	3330	SD01	Ⅶ	須恵器	瓶	80		10.2			4.0		灰	外面一部自然釉
88	217	D	BG53	3259	SD01	Ⅶ	須恵器	瓶	50		9.6					灰白	外面肩まで自然釉
88	218	D	BG54	3165	SD01	Ⅶ	須恵器	瓶	80		10.1					灰	
88	219	D	BF53・52 BH55・BI55・56・BJ55	3589/3012/3182/2586/3333/3337/3389/3340/3402/3410	SD01	Ⅶ	須恵器	甕	60	反	32.0		16.2			灰	肩降灰自然釉
88	220	D	BG54	3008/3173/3174/3176/3222/3224/3280/3281/3274/3275	SD01	Ⅶ	須恵器	甕	30				14.2		12.0	灰白	外面自然釉
88	221	D	BE52	3099	SD01	Ⅶ	須恵器	壺脚台	10	反						褐灰	脚径 18.0cm
89	222	D	BJ56	3303/3385/3386/3388	SD01	Ⅶ	須恵器	甕	70		52.3	54.3	25.5		18.7	灰	
89	223	D	BH55	3321/3383	SD01	Ⅶ	須恵器	甕	10	反			24.8		18.4	灰	内面自然釉
89	224	D	BE51・52	3114/3584/3600	SD01	Ⅶ	須恵器	甕	10	反			16.3		13.1	褐灰	内外面一部自然釉あり
90	225	D	BE51・52	3585	SD01	Ⅶ	土師器	模倣坏身	90		14.0	4.7	11.9			黒	全面黒色
90	226	D	BE51	3457	SD01	Ⅶ	土師器	模倣坏身	30	一部反	15.6	4.8	14.1			淡橙	全面赤彩
90	227	D	BE51・52	3457/3584	SD01	Ⅶ	土師器	模倣坏身	40	一部反	15.0	4.7	13.2			にぶい黄橙	全面赤彩
90	228	D	BE51・52	3583	SD01	Ⅶ	土師器	模倣坏身	90		14.0	5.1				にぶい黄橙	全面赤彩
90	229	D	BH54	3262	SD01	Ⅶ	土師器	模倣坏身	60		14.0		12.6	5.0		明褐灰	全面黒色
90	230	D	BH54	3262	SD01	Ⅶ	土師器	模倣坏身	90		15.0	4.6	14.6			黒	全面黒色
90	231	D	BI56	3405	SD01	Ⅶ	土師器	坏	90		12.8	4.4	12.3	4.7		橙	
90	232	D	BK57	3532	SD01	Ⅶ	土師器	坏	30	反	12.5	4.8	12.0	4.8		橙	
90	233	D	BH54	3330	SD01	Ⅶ	土師器	坏	60			5.2	14.3			浅黄橙	全面赤彩
90	234	D	BE52	643	SD01	Ⅶ	土師器	坏	100			2.9	12.6	10.7		灰白	内外面赤彩
90	235	D	BF52・53	3064/3116	SD01	Ⅶ	土師器	坏	60	一部反		3.3	9.2	2.8		橙	
90	236	D	BG54	3273	SD01	Ⅶ	土師器	坏	100			4.8	11.2			浅黄橙	
90	237	D	BI55	3269	SD01	Ⅶ	土師器	坏	80			4.0	10.0			にぶい黄橙	
90	238	D	BE53	3026	SD01	Ⅶ	土師器	鉢	90			4.6	15.2			浅黄橙	
91	239	D	BI56	3406/3413	SD01	Ⅶ	土師器	高坏	90			11.0	15.6			浅黄橙	全面赤彩
91	240	D	BG53	3272	SD01	Ⅶ	土師器	高坏	40	一部反		13.6	15.9	11.2		橙	接合部径 2.6cm
91	241	D	BI55	3372	SD01	Ⅶ	土師器	高坏	60				15.8			にぶい橙	接合部径 4.0cm
91	242	D	BH55	3409	SD01	Ⅶ	土師器	高坏	40	一部反			20.4			にぶい黄橙	内外面赤彩
91	243	D	BI55	3411	SD01	Ⅶ	土師器	高坏	90				13.4			にぶい橙	
91	244	D	BI56	3220	SD01	Ⅶ	土師器	高坏	20	一部反				9.6		にぶい橙	接合部径 2.6cm
91	245	D	BK57	3532	SD01	Ⅶ	土師器	高坏	40	一部反						にぶい橙	
92	246	D	BJ・BK57	3532/3586	SD01	Ⅶ	土師器	壺	40	反	31.8		14.0		11.4	にぶい橙	煤付着　黒斑あり
92	247	D	BH53	3090	SD01	Ⅶ	土師器	壺	40	一部反	30.4		18.2			にぶい黄橙	
92	248	D	BI56	3412/3413/3414	SD01	Ⅶ	土師器	壺	80				19.6		16.0	にぶい橙	黒斑あり
92	249	D	BE51	3457/3458	SD01	Ⅶ	土師器	壺	10	反			23.0			にぶい黄橙	
92	250	D	BE52	3099	SD01	Ⅶ	土師器	壺	10				18.0		15.3	浅黄橙	
92	251	D	BF53	3066	SD01	Ⅶ	土師器	壺	20	反			18.7		16.0	にぶい橙	
92	252	D	BI55	3269	SD01	Ⅶ	土師器	壺	10	反			18.0		13.8	にぶい黄橙	
92	253	D	BG53	3171	SD01	Ⅶ	土師器	壺	10	反			18.4		14.8	浅黄橙	
92	254	D	BG53	3169	SD01	Ⅶ	土師器	壺	10	一部反			17.4		13.3	浅黄橙	
92	255	D	BG53	3426	SD01	Ⅶ	土師器	壺	20	反			21.2		18.4	浅黄橙	
92	256	D	BE52	3032/3114	SD01	Ⅶ	土師器	壺	20	反			13.7		11.6	にぶい橙	
93	257	D	BG53・54	3163/3175/3214/3223	SD01	Ⅶ	土師器	台付甕	70	一部反	30.9	32.8	26.1		21.8	浅黄橙	外面煤付着
93	258	D	BE53	3033/3034/3035	SD01	Ⅶ	土師器	台付甕	20	反			30.0		26.6	にぶい黄橙	外面煤付着
93	259	D	BI56	3181/3182	SD01	Ⅶ	土師器	台付甕	70	一部反			30.6		26.0	にぶい黄橙	外面煤付着
93	260	D	BH54	2450	SD01	Ⅶ	土師器	甕	20	反			28.0		24.4	浅黄橙	外面煤付着
93	261	D	BE51	3457/3458	SD01	Ⅶ	土師器	甕	10	反			26.0		11.2	にぶい黄橙	
93	262	D	BI56	3012/3413	SD01	Ⅶ	土師器	台付甕	30							灰黄褐	
93	263	D	BI55	3337	SD01	Ⅶ	土師器	台付甕	30					14.0		にぶい黄橙	接合部径 6.2cm
93	264	D	BI56	3012	SD01	Ⅶ	土師器	台付甕	30					11.4		にぶい橙	黒斑あり
93	265	D	BI55・56	3389/3413	SD01	Ⅶ	土師器	台付甕	20							にぶい黄橙	
94	266	D	BI56	3373	SD01	Ⅶ	土師器	甕	70		20.4	22.4	17.2	6.4	14.2	浅黄橙	煤付着
94	267	D	BJ55	3402	SD01	Ⅶ	土師器	甕	70		22.0	24.9	18.0	6.8		にぶい黄橙	外面煤付着
94	268	D	BG53	3140	SD01	Ⅶ	土師器	長胴甕	50	一部反	21.2	31.0	19.4	(8.0)		にぶい黄橙	外面煤付着
94	269	D	BH54	3091	SD01	Ⅶ	土師器	甕	70		21.8	28.6	18.3	7.4	15.9	灰黄褐	外面煤付着
95	270	D	BF53	3065/3116/3117/3119	SD01	Ⅶ	土師器	甕	30				24.6		20.9	にぶい黄橙	外面煤付着
95	271	D	BF52・53	2509	SD01	Ⅶ	土師器	甕	30	一部反			16.8		14.8	浅黄橙	
95	272	D	BE53	3033/3034	SD01	Ⅶ	土師器	甕	40	一部反			18.0		14.2	浅黄橙	
95	273	D	BF53	3066	SD01	Ⅶ	土師器	甕	20	反			17.4			灰黄褐	煤付着
95	274	D	BF52・53	3064/3066	SD01	Ⅶ	土師器	甕	30		18.0		16.0		13.6	にぶい黄橙	煤付着
95	275	D	BJ56	3303	SD01	Ⅶ	土師器	甕	30	一部反			17.2		14.2	にぶい橙	
95	276	D	BJ・BK57	3586	SD01	Ⅶ	土師器	甕	20	一部反			17.8		15.6	浅黄橙	煤付着
95	277	D	BE53	3033/3034/3035	SD01	Ⅶ	土師器	甕	20	反			19.2			灰黄褐	
95	278	D	BE53・BF52・53	3034/3035/3036/3064/3117	SD01	Ⅶ	土師器	甕	30	反			17.6		14.4	浅黄橙	
95	279	D	BF53	3065/3066	SD01	Ⅶ	土師器	甕	30	一部反			19.4			にぶい黄橙	煤付着
96	280	D	BJ56	3388	SD01	Ⅶ	土師器	甕	10	反			30.0		24.5	浅黄橙	煤付着
96	281	D	BG53	3171	SD01	Ⅶ	土師器	甕	10	反			17.2		12.0	にぶい黄橙	内面黒斑
96	282	D	BJ56	3343	SD01	Ⅶ	土師器	甕	20	一部反			16.8		13.6	にぶい橙	
96	283	D	BJ56	3343	SD01	Ⅶ	土師器	甕	20				18.6		14.8	淡橙	
96	284	D	BI56	3413	SD01	Ⅶ	土師器	甕	10	反			36.0			橙	
96	285	D	BF53	3116/3117/3118/3119	SD01	Ⅶ	土師器	甕	20	反			16.8		27.2	浅黄橙	内外面煤付着
96	286	D	BF53	3066	SD01	Ⅶ	土師器	甕	30	反			17.7		24.0	浅黄橙	外面煤付着
96	287	D	BI55・BJ56	3338/3343	SD01	Ⅶ	土師器	甕	30	反	18.8		19.6		16.0	浅黄橙	外面煤付着
96	288	D	BG52・53	3071/3073	SD01	Ⅶ	土師器	長胴甕	60		14.6	21.2	13.4	6.8		浅黄橙	外面黒斑あり
96	289	D	BF53	3116/3117	SD01	Ⅶ	土師器	甕	20	反			19.0		14.2	にぶい橙	
97	290	D	BJ・BK57	3524/3586	SD01	Ⅶ	土師器	甕	20	反			18.0		15.1	にぶい橙	
97	291	D	BE51	3093	SD01	Ⅶ	土師器	甕	50	一部反			15.1		11.9	にぶい黄橙	口縁部と胴部に黒斑

Fig. No.	No.	調査区	グリッド	遺物番号	遺構	層位	種別	細別	残存%	反転	器径cm	器高cm	口径cm	底径cm	頸径cm	色調	備　考
97	292	D	BI56・BJ56	3388/3414	SD01	Ⅶ	土師器	甕	30	一部反			18.2			灰褐	駿河産
97	293	D	BI56・BJ55	3012/3340/3341/3415	SD01	Ⅶ	土師器	甕	30	一部反			16.1		14.3	浅黄橙	口縁部煤付着
97	294	D	BE53	3033/3034/3035	SD01	Ⅶ	土師器	甕	50	一部反				6.4		灰黄褐	外面煤付着
97	295	D	BF53	3118/3119/3145	SD01	Ⅶ	土師器	甕	40	反	15.6		14.4		12.8	にぶい橙	
97	296	D	BF53	3145	SD01	Ⅶ	土師器	甕	40	反			9.8	4.8			
97	297	D	BH55	3334/3335	SD01	Ⅶ	土師器	甕	60	反			15.0			にぶい黄橙	胴径14.2ｃｍ
97	298	D	BG54	3273	SD01	Ⅶ	土師器	甕	20					8.2		橙	
97	299	D	BJ56	3342/3343	SD01	Ⅶ	土師器	甕	50	一部反			12.2			明褐灰	
98	300	D	BH55・BI55・56・BJ56	3012/3290/3291/3292/3293/3294/3295/3302/3303/3304/3305/3306/3307/3308/3309/3322/3323	SD01	Ⅶ	土師器	甑	80	一部反		28.2	24.0	9.0		にぶい黄橙	
98	301	D	BE52	3099/3113/3114	SD01	Ⅶ	土師器	甑	30	反			25.0	10.8		にぶい黄橙	
98	302	D	BH55・BI55	3290/3302/3336/3384	SD01	Ⅶ	土師器	甑	40	反		26.6	25.0	10.6		浅黄橙	
98	303	D	BE53	3033/3034/3035	SD01	Ⅶ	土師器	甑	50		29.0	31.0	23.0	10.8		浅黄橙	
98	304	D	BH54	3380	SD01	Ⅶ	土師器	甑	20		31.8			10.4		浅黄橙	
98	305	D	BE51・52	3031/3114	SD01	Ⅶ	土師器	把手付鉢	20	反	34.0		22.0		19.6	橙	
99	306	D	BH54	3143	SD01	Ⅶ	土師器	耳付短頸壺	80		20.0	16.9	9.0	4.0		にぶい橙	外面黒斑あり
99	307	D	BE52	2883	SD01	Ⅶ	土師器	耳付短頸壺	80			12.6	8.6	4.0	8.2	浅黄橙	黒斑あり
99	308	D	BF52	3098/3115	SD01	Ⅶ	土師器	鉢	60	一部反	12.4	9.2	12.2		11.6	にぶい黄橙	
99	309	D	BI56・BJ56	3179/3182/3219/3220/3270	SD01	Ⅶ	土師器	甕	40	反	18.4		16.4			にぶい黄橙	
99	310	D	BE53	3023	SD01	Ⅶ	土師器	鉢	100		12.0	7.0	11.0	5.8		淡黄	
100	311	D	BH54	3095/3380/3375	SD01	Ⅶ	土師器	鉢	90			5.6	15.8			灰黄褐	内面全面～外面体部赤彩
100	312	D	BI56・BJ56	3404/3412	SD01	Ⅶ	土師器	鉢	80		4.4		13.4	5.8		橙	
100	313	D	BI・BJ56	3179/3181	SD01	Ⅶ	土師器	鉢	30	反		6.5	13.0			橙	
100	314	D	BG53	3168/3170	SD01	Ⅶ	土師器	鉢	80	一部反		7.9	16.2			浅黄橙	
100	315	D	BH54	3328/3329	SD01	Ⅶ	土師器	鉢	80		12.2	5.9	11.8	3.6		浅黄橙	黒斑あり
100	316	D	BH55	3334	SD01	Ⅶ	土師器	鉢	80			6.0	10.4	4.0		褐灰	
100	317	D	BH55	3334	SD01	Ⅶ	土師器	鉢	30	一部反		6.5	13.6			灰白	
100	318	D	BG53	3121	SD01	Ⅶ	須恵質	鉢	90		9.8	5.4				灰	底部ヘラ記号
100	319	D	BI56	3243	SD01	Ⅶ	土師器	鉢	70			5.6	14.4	6.0			外面に黒斑あり
100	320	D	BI56・BJ56	3152/3181/3270/3304	SD01	Ⅶ	土師器	鉢	70			6.9	14.1	4.7		浅黄橙	
100	321	D	BE53	3033/3034/3035	SD01	Ⅶ	土師器	鉢	60	一部反		6.2	14.2	7.2		灰	
100	322	D	BI55	3268	SD01	Ⅶ	土師器	鉢	40	反		4.6	10.4	3.5		浅黄橙	
100	323	D	BI55	3269	SD01	Ⅶ	土師器	鉢	90			5.2	10.3			浅黄橙	
100	324	D	BH55	3336	SD01	Ⅶ	土師器	鉢	90			5.2	9.4	4.3		にぶい黄橙	外面黒斑あり
100	325	D	BI55	3337/3338	SD01	Ⅶ	土師器	碗形	70			4.7	10.2	5.3		灰黄	
100	326	D	BI55	3290	SD01		土師器	碗形	30	反		4.1	7.6	4.0		にぶい黄橙	
100	327	D	BF52	3036	SD01	Ⅶ	土師器	鉢形	30	反		2.7	5.8	2.0		浅黄橙	
100	328	D	BH55	3336	SD01	Ⅶ	土師器	壺形	50		5.2		3.9			にぶい黄橙	
100	329	D	BE51	3457/3458	SD01	Ⅶ	土製品	支脚	10							浅黄橙	
100	330	D	BI56	3412	SD01	Ⅶ	土製品	不明	10							浅黄橙	
100	331	D	BH54	3212	SD01	Ⅶ	土製品	防錘車	60		8.1	4.5	1.7			にぶい黄橙	75g
100	332	D	BE51	3457	SD01	Ⅶ	土製品	土錘	80		4.0	7.5	3.7			浅黄橙	97g
101	333	D	BF52	3089	SD01	Ⅶ	金属製品	袋状鉄斧			4.0	9.9	2.5				153.3g　鉄製
101	334	D	BI55	3391	SD01	Ⅶ	石製品	管玉			0.9	3.0	0.9				4.2g　碧玉
101	335	D	BH54	3392	SD01	Ⅶ	石製品	小玉			1.0	1.1	0.8				1.1g　緑泥石？
101	336	D	BI55	3390	SD01	Ⅶ	石製品	磨製石斧			4.7	12.6	2.7				256.5g　緑色岩（輝緑岩）
101	337	D	BI55	3348	SD01	Ⅶ	石製品	砥石			8.4	18.4	6.1				993g　砂岩
101	338	D	BH55	2349	SD01	Ⅶ	石製品	石錘			9.4	16.3	4.2				1009g　花崗閃緑岩
101	339	D	BF53	3125	SD01	Ⅶ	石製品	砥石			10.5	18.5	8.4				2235.2ｇ　砂岩
101	340	D	BF52・53	2521	SD01	Ⅶ	石製品	砥石			11.9	16.6	7.4				256g　浮岩
102	341	D	BH54	3230	SD01	Ⅶ	石製品	砥石			5.0	14.3	4.0				408g　砂岩
102	342	D	BG53	3278	SD01	Ⅶ	石製品	砥石			6.2	14.8	3.8				447.5g　砂岩
102	343	D	BG54	3279	SD01	Ⅶ	石製品	砥石			5.6	10.8	4.0				222.5g　砂岩
102	344	D	BH54	3230	SD01	Ⅶ	石製品	砥石			5.4	16.2	4.3				560g　緑色岩（輝緑岩）
102	345	D	BI56	3013	SD01	Ⅶ	石製品	砥石			(9.8)	(12.9)	2.6				426g　砂岩　煤付着
102	346	D	BI55	3348	SD01	Ⅶ	石製品	砥石			4.1	10.4	1.6				60.9ｇ　絹雲母片岩
102	347	D	BG53	3277	SD01	Ⅶ	石製品	砥石			12.3	17.8	7.4				2471.5g　花崗閃緑岩
103	348	D	BI56	3306	SD01	Ⅶ	石製品	砥石			13.9	23.1	6.5				2383.5g 砂岩ホルンフェルス
103	349	D	BI55	3393	SD01	Ⅶ	石製品	砥石			9.0	11.9	9.2				1123g　砂岩
103	350	D	BI56	3185	SD01	Ⅶ	石製品	砥石			6.6	12.0	2.8				309g　流紋岩質凝灰岩
104	351	D	BE52	3080	SD01	Ⅶ	木製品	舟形			4.5	30.2	2.6				
104	352	D	BJ56	3398	SD01	Ⅶ	木製品	舟形？			3.3	13.5	0.7				
104	353	D	BH54	3395	SD01	Ⅶ	木製品	刀子形			1.4	9.9	0.7				
104	354	D	BG53	3156	SD01	Ⅶ	木製品	武器形？			2.1	12.3	0.6				
104	355	D	BF53	3190	SD01	Ⅶ	木製品	櫛			6.6	5.3	0.9				
104	356	D	BI56	3308	SD01	Ⅶ	木製品	横杓子			11.4	22.7	6.0				
104	357	D	BH54	3232	SD01	Ⅶ	木製品	木錘			6.4	12.1	6.2				
104	358	D	BJ56	3351	SD01	Ⅶ	木製品	木錘			6.1	11.5	6.2				
104	359	D	BI55	3352	SD01	Ⅶ	木製品	木錘			6.1	11.6	5.9				
105	360	D	BI56	3361	SD01	Ⅶ	木製品	木錘			6.3	17.4	4.7				
105	361	D	BF52	3468	SD01	Ⅶ	木製品	下駄			8.4	18.2	2.4				
105	362	D	BH54	3417	SD01	Ⅶ	木製品	横槌？			10.0	17.7	6.6				
105	363	D	BI56	3360	SD01	Ⅶ	木製品	杭？			4.0	32.0	4.0				
105	364	D	BH54	3198	SD01	Ⅶ	木製品	加工棒			3.1	41.0	2.9				
106	365	D	BE51	3530	SD01	Ⅶ	木製品	曲物底板			8.5	36.2	1.0				
106	366	D	BE52	3081	SD01	Ⅶ	木製品	加工板			13.5	23.3	3.0				
106	367	D	BE51・52	3589	SD01	Ⅶ	木製品	有孔板			3.4	10.5	0.8				
106	368	D	BG53	3156	SD01	Ⅶ	木製品	建築材？			8.4	22.7	5.2				
107	369	D	BG53	3156	SD01	Ⅶ	木製品	Ｙ字形			10.5	27.2	5.3				
107	370	D	BE51・52	3589	SD01	Ⅶ	木製品	有孔板			4.5	27.2	0.7				
107	371	D	BG53	3157	SD01	Ⅶ	木製品	加工棒			3.8	14.2	2.6				
107	372	D	BH54	3198	SD01	Ⅶ	木製品	有孔板			6.0	20.5	1.2				
107	373	D	BH54	2983	SD01	Ⅶ	木製品	有孔板			3.5	21.5	1.0				
107	374	D	BH54	3312	SD01	Ⅶ	木製品	加工板			3.7	15.5	0.6				
108	375	D	BI56	3422	SD01	Ⅶ	木製品	加工材			6.8	42.2	4.9				

Fig.№	№	調査区	グリッド	遺物番号	遺構	層位	種別	細別	残存%	反転	器径cm	器高cm	口径cm	底径cm	頸径cm	色調	備　考
108	376	D	BF53	3187	SD01	Ⅶ	木製品	加工棒			4.2	17.2	4.0				上部欠損
108	377	D	BH54	3395	SD01	Ⅶ	木製品	加工棒			2.6	31.4	2.2				
108	378	D	BE52	3082	SD01	Ⅶ	木製品	加工棒			3.8	17.4	1.8				
108	379	D	BI56	3314	SD01	Ⅶ	木製品	加工棒			4.5	37.5	4.3				
108	380	D	BG54	3231	SD01	Ⅶ	木製品	加工棒			1.7	32.1	1.4				
109	381	D	BI55	3355	SD01	Ⅶ	木製品	杭			4.9	42.1	4.1				
109	382	D	BH54	3395	SD01	Ⅶ	木製品	杭			3.9	24.8	3.9				
109	383	D	BE52	655	SD01	Ⅶ	木製品	杭			5.5	23.6	5.2				
109	384	D	BI56	3022	SD01	Ⅶ	木製品	杭			7.1	20.9	7.3				
110	385	D	BG53	3192	SD01	Ⅶ	木製品	竪杵			8.2	82.5	6.5				
110	386	D	BH54	3158	SD01	Ⅶ	木製品	竪杵			8.6	44.2	7.6				
110	387	D	BH54	3161	SD01	Ⅶ	木製品	櫂			10.6	75.5	2.5				
110	388	D	BI56	3191	SD01	Ⅶ	木製品	用途不明			6.0	52.3	13.0				組み合わせ式の柄？
110	389	D	BG54	3160	SD01	Ⅶ	木製品	有頭棒			9.5	77.2	6.8				
110	390	D	BJ56	3521	SD01	Ⅶ	木製品	杭			10.1	74.1	9.0				
110	391	D	BH54	3285	SD01	Ⅶ	木製品	加工棒			4.2	73.4	4.1				
111	392	D	BH54	3367	SD01	Ⅶ	木製品	建築材			9.0	170.6	7.0				
111	393	D	BE52	3139	SD01	Ⅶ	木製品	杭			5.4	135.5	4.7				
111	394	D	BH55	3424	SD01	Ⅶ	木製品	加工板			6.0	111.9	2.9				
111	395	D	BE52	3083	SD01	Ⅶ	木製品	加工棒			2.4	71.0	0.8				
111	396	D	BI55	3400	SD01	Ⅶ	木製品	加工棒			7.2	137.0	5.0				
111	397	D	BE52	3107	SD01	Ⅶ	木製品	加工棒			3.0	66.1	3.1				
115	1	D	BI55	2788	SD01/SX03		須恵器	摘蓋	100			3.3	12.6			灰	摘径2.7cm
115	2	D	BI55	2786	SD01/SX03		須恵器	摘蓋	90			3.8	14.3			灰白	摘径2.9cm
115	3	D	BI56	2658	SD01/SX03		須恵器	摘蓋	100		13.0	2.6	11.0			灰	摘径2.8cm　外面自然釉
115	4	D	BJ55	2879	SD01/SX03		須恵器	摘蓋	100		11.4	2.9	8.8			黄灰	摘径2.3cm
115	5	D	BI55	2789	SD01/SX03		須恵器	無台碗	100			4.4	12.6			黄灰	
115	6	D	BI56	2482	SD01/SX03		須恵器	無台碗	90			3.5	11.0	3.4		灰黄	
115	7	D	BI55	2790	SD01/SX03		須恵器	無台碗	90			4.3	12.0			褐灰	ヘラ記号／
115	8	D	BJ55	2880	SD01/SX03		須恵器	無台碗	90			4.2	11.9			暗灰	
115	9	D	BI56	2483	SD01/SX03		須恵器	無台碗	90			3.8	11.2	7.8		灰	
115	10	D	BI56	3291	SD01/SX03		須恵器	無台碗	90			4.2	12.0	7.1		褐灰	
115	11	D	BJ55	2931	SD01/SX03		金属製品	刀子			1.6	(16.4)	1.0				19.7g　鉄製
115	12	D	BJ55	2932	SD01/SX03		金属製品	刀子			1.1	12.4	0.2				7.3g　鉄製
115	13	D	BI55	2918	SD01/SX03		木製品	建築材			12.2	71.9	5.4				
117	14	D	BH55	1471/1553	SD01/SS03		須恵器	摘蓋	60		16.0	3.8	15.6			黄灰	摘径3.0cm
117	15	D	BI55	1779/1940/2053	SD01/SS03		須恵器	摘蓋	80		15.6	3.5	15.4			灰白	摘径2.4cm
117	16	D	BH55	1248/1548	SD01/SS03		須恵器	摘蓋	60		15.6	2.8				灰白	摘径3.0cm
117	17	D	BI55	2055/2816	SD01/SS03		須恵器	摘蓋	60		15.7	3.4				灰	自然釉　内面墨痕あり
117	18	D	BI55	1935/1936/1937/1938	SD01/SS03		須恵器	摘蓋	80	一部反		3.6	15.5			褐灰	外面自然釉
117	19	D	BI55	1914/1915/1916	SD01/SS03		須恵器	摘蓋	60		16.8	4.0				灰	摘径2.7cm　外面自然釉
117	20	D	BH55	1553/1599	SD01/SS03		須恵器	摘蓋	90		18.0	3.6	17.8			灰	天井部一部自然釉
117	21	D	BI55	1777/1916	SD01/SS03		須恵器	摘蓋	20	一部反						灰	墨書側面「□」 外面自然釉
117	22	D	BI55	1911/2056	SD01/SS03		須恵器	有台坏身	50	反		4.2	16.0	10.6		灰	墨書底部「□」
117	23	D	BI55	1914/1915/1936	SD01/SS03		須恵器	有台坏身	50	一部反		3.9	15.0	10.8		灰	内外面自然釉
117	24	D	BI55	1910/2508	SD01/SS03		須恵器	有台坏身	90			3.5	14.0	10.2		灰	ヘラ記号「＝」
117	25	D	BI55	1910/1914/1915	SD01/SS03		須恵器	有台坏身	70			3.8	13.4	9.5		灰	
117	26	D	BI55	2054/2387	SD01/SS03		須恵器	有台坏身	80			4.2	13.6	8.4		褐灰	外面自然釉
117	27	D	BI55	2053/2055	SD01/SS03		須恵器	有台坏身	40				14.1	10.0		灰	
117	28	D	BI55	1914/1915/2055/2056/2508	SD01/SS03		須恵器	有台坏身	90			4.5	15.1	9.6		黄灰	底部墨痕
117	29	D	BI55	2055/2056	SD01/SS03		須恵器	有台坏身	70			3.9	16.0	10.8		褐灰	
117	30	D	BH55	1471/1472	SD01/SS03		須恵器	有台坏身	40	反		4.0	14.6	9.7		褐灰	
117	31	D	BH55	1471	SD01/SS03		須恵器	有台坏身	40	反		3.5	17.0	11.0		黄灰	
117	32	D	BH55	1171/1215/1472	SD01/SS03		須恵器	有台坏身	50	反		4.2	16.8	12.6		灰白	
117	33	D	BI55	2053/2055	SD01/SS03		須恵器	無台坏身	50			3.6	13.0	3.7		黄灰	
117	34	D	BI55	1935	SD01/SS03		須恵器	無台坏身	60			3.7	15.0	7.6		黄灰	内外面煤付着
117	35	D	BI55	1940/2055	SD01/SS03		須恵器	無台坏身	60			3.6	14.0	6.6		黄灰	一部自然釉
117	36	D	BI55	2054	SD01/SS03		須恵器	無台碗	90			4.2	11.8	7.0		灰白	
117	37	D	BH55	1040/1471/1553/1599	SD01/SS03		須恵器	無台碗	80			5.0	13.7			灰	
117	38	D	BH55	1548	SD01/SS03		須恵器	無台碗	50	反		5.1	14.8	7.6		褐灰	
118	39	D	BI55・56	1272/1914/1915	SD01/SS03		須恵器	無台碗	60	一部反		5.0	14.0			灰白	
118	40	D	BI55	2053/2054/2055	SD01/SS03		須恵器	無台碗	40	反		4.9	14.8	6.0		黄灰	
118	41	D	BI55	1914/1915/1916	SD01/SS03		須恵器	無台碗	60			4.0	14.0	5.7		灰白	内面煤付着　黒変あり
118	42	D	BI55	1935/1936	SD01/SS03		須恵器	無台碗	40	反		4.6	13.5	5.0		暗灰	
118	43	D	BI55	2054	SD01/SS03		須恵器	無台碗	80			3.9	12.0	8.1		褐灰	内外面煤付着
118	44	D	BI55	2055	SD01/SS03		須恵器	無台碗	20	反				2.3		褐灰	墨書底部「□」
118	45	D	BI55	1777	SD01/SS03		須恵器	長頸壺	20	一部反			11.4			灰白	接合部径5.4cm
118	46	D	BI55	2087	SD01/SS03		須恵器	短頸壺	60			5.6	10.4	4.4		灰	内面黒変
118	47	D	BI55	2056	SD01/SS03		須恵器	広口壺	10	反			21.0			灰	内面自然釉
118	48	D	BI55	1938/2056	SD01/SS03		須恵器	甕	30	反	34.6		27.6		26.4	灰	
119	49	D	BH55	1471	SD01/SS03		土師器	皿	10	反		2.4	19.6	15.6		褐灰	内面暗文　全面赤彩
119	50	D	BH55	1472	SD01/SS03		土師器	台付皿	20	反			18.0			にぶい黄橙	内面暗文
119	51	D	BI55	1914/1915	SD01/SS03		土師器	坏	70			4.1	14.0	8.4		灰黄	内面赤彩　外面煤付着
119	52	D	BI55	2084	SD01/SS03		土師器	坏	40	反		3.3	13.2			灰褐	暗文
119	53	D	BI55	2085	SD01/SS03		土師器	甕	20	反	34.5		33.6		30.3	にぶい黄橙	外面煤付着
119	54	D	BI55	2086	SD01/SS03		土師器	台付甕	20							にぶい黄橙	黒斑あり
119	55	D	BI55	1914	SD01/SS03		土師器	甑形	40	反		4.8	5.0	4.6		にぶい黄橙	
119	56	D	BI55	2002	SD01/SS03		土師器	甑形	90		9.0	4.7	8.5			にぶい黄橙	
119	57	D	BI55	2054/2055	SD01/SS03		土師器	碗	80			4.5	11.1	6.2		灰黄	
119	58	D	BI55	2056	SD01/SS03		土師器	壺形	90		4.8	3.4	3.4			にぶい黄橙	
119	59	D	BI55	1967	SD01/SS03		土師器	壺形	90		4.3	3.7	3.0	1.7		橙	
119	60	D	BI55	1914	SD01/SS03		土師器	小型壺	90	一部反		3.2	3.0	2.9		灰黄	
119	61	D	BI55	2055	SD01/SS03		土師器	壺形	100		3.6	3.3	2.6			にぶい黄橙	
119	62	D	BI55	2056	SD01/SS03		土師器	壺形	100			2.6	2.8		2.7	にぶい黄橙	

Fig.No.	No.	調査区	グリッド	遺物番号	遺構	層位	種別	細別	残存%	反転	器径cm	器高cm	口径cm	底径cm	頸径cm	色調	備　考
119	63	D	BI55	1915	SD01/SS03		土師器	製塩土器	10	反			7.2			灰黄	内面布目なし
119	64	D	BI55	3571	SD01/SS03		石製品	臼玉			0.9	0.9	0.6				0.5g　滑石
119	65	D	BI55	3561	SD01/SS03		金属製品	刀子			1.8	17.6	0.3				20.4g　鉄製
119	66	D	BI55	1787	SD01/SS03		木製品	曲物底板			11.3	11.3	0.6				
119	67	D	BI55	1962	SD01/SS03		木製品	曲物底板			4.0	16.1	1.1				
121	68	D	BI55・56	2670/2896	SD01/SS08		須恵器	有台坏身	70			5.0	13.4	8.0		黄灰	
121	69	D	BI55	2881	SD01/SS08		須恵器	有台坏身	90			4.6	14.8	9.9		灰	
121	70	D	BI55	2896	SD01/SS08		須恵器	無台碗	100			4.4	12.0	7.0		灰	一部黒変
121	71	D	BI55・56・BI56・BI56・57	2844/2502/2506/2543/2902/2904/2870/2874/2811/2906/2522	SD01/SS08		須恵器	甕	20	反	40.2		20.0		16.2	灰	口縁～肩降灰自然釉
121	72	D	BI55	2896	SD01/SS08		土師器	台付皿	50					9.3		暗赤褐	暗文　全面赤彩
121	73	D	BI55	2896	SD01/SS08		土師器	製塩土器	10	反			7.2			灰オリーブ	内面布目なし
121	74	D	BI55	2896	SD01/SS08		土師器	製塩土器	10	反			6.6			にぶい黄橙	内面布目なし
121	75	D	BI55	2896	SD01/SS08		土師器	製塩土器	10	反			8.0			明褐灰	内面布目なし
123	76	D	BE52	2799	SD01/SS09		須恵器	摘蓋	80		15.4	2.6				灰	摘径3.1cm　一部黒変
123	77	D	BE53	2791	SD01/SS09		須恵器	小型壺	60		9.6			3.9	5.2	灰	
123	78	D	BE52・53	2804/2865	SD01/SS09		土師器	坏	80			4.5	11.0	3.4		にぶい橙	外面黒斑あり
123	79	D	BE52	2803	SD01/SS09		土師器	製塩土器	10	反			10.0			褐灰	内面布目なし
123	80	D	BE52	2804	SD01/SS09		土師器	製塩土器	10	反			8.2			にぶい橙	内面布目なし
123	81	D	BF52	2855	SD01/SS09		金属製品	刀子			(2.2)	(15.0)	(0.2)				15.6g　鉄製
123	82	D	BE52	2835	SD01/SS09		木製品	未加工材			16.7	72.8	6.3				鍬の未加工材？板目取りが特徴的
125	83	D	BI55	2891	SD01/SS11		須恵器	坏身	100		10.0	3.2	8.3			灰	
125	84	D	BJ55	2882	SD01/SS11		須恵器	無台碗	100			4.4	11.3	4.6		灰黄	
127	85	D	BH54	2815	SD01	V	須恵器	無台坏身	90			4.4	14.6	12.0		灰黄	墨書側面「吉」
127	86	D	BF53	2952	SD01	V	須恵器	坏蓋	40	反	11.0	4.4	10.6			灰	
127	87	D	BG54	3176	SD01	V	須恵器	坏蓋	90			4.2	10.3			灰	
127	88	D	BF53	2587	SD01	V	須恵器	坏身	90		10.6	3.2	8.6	3.9		灰	底部ヘラ記号
127	89	D	BG54	3176	SD01	V	須恵器	坏身	90		10.4	3.6	8.3			灰	ヘラ記号「×」
127	90	D	BF53	3217	SD01	V	須恵器	摘蓋	60		16.4	4.2	16.2			灰白	摘径2.8cm
127	91	D	BF53	2665	SD01	V	須恵器	摘蓋	90		15.4	3.7	14.6			灰	摘径3.4cm
127	92	D	BF52	2503	SD01	V	須恵器	摘蓋	80			4.1	16.2			褐灰	摘径3.4cm
127	93	D	BH54	626	SD01	V	須恵器	摘蓋	60		14.4	3.3	14.2			灰	摘径2.1cm　内面墨痕
127	94	D	BF52	2650	SD01	V	須恵器	摘蓋	60	一部反		2.8	14.6			灰白	摘径2.3cm
127	95	D	BE52	2866	SD01	V	須恵器	摘蓋	80		15.0	3.1	14.5			灰	摘径2.3cm
127	96	D	BF52	2645	SD01	V	須恵器	摘蓋	90		14.2	3.1	13.8			灰白	口縁部降灰自然釉
127	97	D	BE53	2610	SD01	V	須恵器	有台坏身	60			4.7	14.8	10.0		灰	
127	98	D	BE52・53	2781/2800	SD01	V	須恵器	有台坏身	50	反	4.2		14.4	10.0		灰	
127	99	D	BE・BF52	2620/2803	SD01	V	須恵器	有台坏身	60			4.3	15.7	9.9		灰	
127	100	D	BH54	2958	SD01	V	須恵器	有台坏身	80			3.4	14.8	10.5		灰	
127	101	D	BE52	2726/2805	SD01	V	須恵器	有台坏身	60			4.0	14.1	8.9		灰白	
127	102	D	BF52・53	2566/2591/2729	SD01	V	須恵器	有台坏身	80			3.9	14.5	9.3		灰黄褐	
127	103	D	BH54	2946	SD01	V	須恵器	有台坏身	50	反		4.3	15.1	9.8		灰	
127	104	D	BE52	2893/2956	SD01	V	須恵器	有台坏身	70			4.3	18.8	14.8		灰	
127	105	D	BG53	2730	SD01	V	須恵器	有台坏身	50			3.7	16.0	11.0		灰白	
127	106	D	BH54	3297	SD01	V	須恵器	有台坏身	80			4.1	14.9	9.2		灰	
127	107	D	BE52	2884	SD01	V	須恵器	有台坏身（転用硯）	10					9.4		灰	底部墨痕　体部を打ち欠整形
127	108	D	BG54	3176	SD01	V	須恵器	無台碗	90			3.7	10.2	4.4		灰	ヘラ記号＝
127	109	D	BG54	3225	SD01	V	須恵器	無台碗	60			3.9	10.6			灰	
127	110	D	BG54	3436	SD01	V	須恵器	無台碗	100			4.3	13.0	4.6		褐灰	煤付着
128	111	D	BF53	2566	SD01	V	須恵器	無台碗	60	一部反		4.5	14.0			黄灰	
128	112	D	BF53	2589/2665	SD01	V	須恵器	無台碗	90			4.2	14.5			灰白	黒変あり
128	113	D	BF53	2615	SD01	V	須恵器	無台碗	100			4.2	13.3			褐灰	
128	114	D	BH54	3331	SD01	V	須恵器	無台碗	70			4.4	14.4	5.9		灰	底面焼き膨れ
128	115	D	BE52	2805/2866	SD01	V	須恵器	無台碗	90			4.0	13.6	5.2		褐灰	一部自然釉
128	116	D	BG53	2730	SD01	V	須恵器	無台碗	70			4.0	12.4	6.6		灰	煤付着
128	117	D	BH54	2814	SD01	V	須恵器	無台碗	90			4.4	14.6	6.3		灰白	
128	118	D	BF53	2550	SD01	V	須恵器	無台碗	80			4.1	13.9	6.3		灰白	黒変あり
128	119	D	BF52	2563	SD01	V	須恵器	無台碗	50	一部反		4.8	14.4	5.0		灰白	
128	120	D	BG54	2900	SD01	V	須恵器	皿	10	反			23.2			灰	
128	121	D	BG54	2807	SD01	V	須恵器	高坏	20	反						灰白	接合部径6.3cm
128	122	D	BF53	2952/2953	SD01	V	須恵器	高坏	80			11.3	10.9			黄灰	
128	123	D	BF53	2949/2951/2965	SD01	V	須恵器	高坏	80	一部反		13.2	15.4			灰白	
128	124	D	BF53	2950	SD01	V	須恵器	高坏	70			13.4	15.1			灰白	脚内面黒斑あり
128	125	D	BF52	2858	SD01	V	須恵器	高坏	60			11.0	14.4			黄灰	
128	126	D	BF52	2876	SD01	V	須恵器	高坏	80	一部反		10.9	11.8			灰	
128	127	D	BE52	2864	SD01	V	須恵器	高坏	60				15.6			灰	内面自然釉
128	128	D	BF53	2953	SD01	V	須恵器	高坏	50							灰	脚径8.6cm
129	129	D	BE52	2783	SD01	V	須恵器	壺蓋	90	一部反	9.2	2.8	6.6			灰	摘径1.6cm　外面自然釉
129	130	D	BF53	2544	SD01	V	須恵器	壺蓋	90		10.0	3.8	7.8			灰白	摘径1.3cm
129	131	D	BF53	2547	SD01	V	須恵器	壺蓋	90		10.1	3.7	6.9			灰白	摘径0.9cm
129	132	D	BE52	2856	SD01	V	須恵器	壺蓋	90		10.2	3.8	6.8			灰	摘径1.0cm
129	133	D	BG54	2890	SD01	V	須恵器	壺蓋	90		9.7		7.0			黄灰	外面弱冠の降灰自然釉
129	134	D	BG54	2004	SD01	V	須恵器	壺蓋	60	一部反		4.7	12.6			灰白	摘径2.7cm
129	135	D	BH54	2673	SD01	V	須恵器	広口壺	80	一部反	13.0	10.3	8.5	4.5		黄灰	降灰自然釉　ヘラ記号
129	136	D	BE52	2861	SD01	V	須恵器	広口壺	90		19.4	18.3	12.7	5.4	10.4	灰白	
129	137	D	BF53	2435	SD01	V	須恵器	長頸壺	30				11.2			褐灰	
129	138	D	BG54	2945	SD01	V	須恵器	壺	70		12.6			5.1		灰	肩自然釉あり
129	139	D	BF53	2589	SD01	V	須恵器	長頸壺	30	一部反				7.3		褐灰	
129	140	D	BF53	2952	SD01	V	須恵器	短頸壺	50	反	9.6	4.6	9.2	3.7		灰	内外面降灰自然釉
129	141	D	BF53	2539/2590/2948/2949	SD01	V	須恵器	短頸壺	30	反	13.5		8.6			灰白	肩降灰自然釉
129	142	D	BH54	2935	SD01	V	須恵器	平瓶	90		14.1			6.3	4.2	灰	内外一部降灰自然釉
129	143	D	BG54	2436	SD01	V	須恵器	甕	90		10.8			5.7	3.1	灰	口縁と肩、降灰自然釉
129	144	D	BG54	2437	SD01	V	須恵器	甕	70		9.2			5.7		黄灰	外面降灰自然釉
129	145	D	BF53	2617	SD01	V	須恵器	甕	60		10.4			4.3	3.9	灰	
129	146	D	BF53	2939	SD01	V	須恵器	甕	70		8.8					灰黄褐	

Fig.№	№.	調査区	グリッド	遺物番号	遺構	層位	種別	細別	残存%	反転	器径cm	器高cm	口径cm	底径cm	頸径cm	色調	備　考
130	147	D	BF52	2859	SD01	V	須恵器	瓶	60		10.0			3.3		灰白	降灰自然釉あり
130	148	D	BF53	2589	SD01	V	須恵器	甕	10	反			24.0			灰	
131	149	D	BF52	2503	SD01	V	土師器	坏	60	一部反		3.3	11.0	6.2		浅黄橙	内面暗文
131	150	D	BG54	2900	SD01	V	土師器	坏	40			2.8	12.2	6.0		にぶい橙	内面放射状暗文　内外面赤彩
131	151	D	BE・BF52	2661/2866	SD01	V	土師器	皿	70			2.5	21.5	18.8		にぶい黄橙	内外面線状傷あり　全面赤彩
131	152	D	BE52	2865	SD01	V	土師器	皿	90			1.9	19.0	16.0		明赤褐	全面赤彩
131	153	D	BE52	2866	SD01	V	土師器	皿	90			1.9	18.6	15.9		にぶい黄橙	全面赤彩
131	154	D	BF53	2566/2622/2665	SD01	V	土師器	皿	40	反		2.5	15.2	12.1		浅黄橙	全面赤彩　暗文
131	155	D	BH54	3331	SD01	V	土師器	皿	50	反		3.9	16.4			浅黄橙	全面赤彩　暗文
131	156	D	BH54	3331	SD01	V	土師器	皿	40	反		1.8	17.8			明赤褐	全面赤彩　内面暗文
132	157	D	BE52・BF52・53	2522/2566/2589/2591/2622/2652/2665	SD01	V	土師器	外反口縁壺	30	反	32.0		18.6			にぶい黄橙	
132	158	D	BF53	2948	SD01	V	土師器	外反口縁壺	10	反	28.6		20.0			にぶい黄橙	
132	159	D	BF52・BG54	2445/2446/2558/2959	SD01	V	土師器	台付甕	60		30.0	30.7	28.4		25.0	浅黄橙	煤付着
132	160	D	BF53	2948/2949/2951/2952/2953	SD01	V	土師器	台付甕	60		31.0		29.0			にぶい黄橙	外面煤付着
132	161	D	BE51	2954	SD01	V	土師器	甕	30	反			13.2			にぶい橙	
132	162	D	BF52	2586/2591	SD01	V	土師器	長胴甕	40	反	17.4		18.0		14.0	浅黄橙	外面黒斑あり
133	163	D	BE52	2866/2893	SD01	V	土師器	甕	20	一部反			25.2			灰黄	
133	164	D	BE52	2865	SD01	V	土師器	甕	30	反	17.5		17.0			にぶい褐	
133	165	D	BE51・52	2724/3018/3457/3583/3584	SD01	V	土師器	甑	70	一部反	29.0	27.4	23.0	12.0		灰白	
133	166	D	BF53	2265/2266/2267/2663	SD01	V	土師器	甑	80		22.6	19.0	19.2	10.1		にぶい黄橙	
133	167	D	BE52	2865	SD01	V	土師器	甑	20				24.0			にぶい黄橙	
133	168	D	BH54	2384	SD01	V	土師器	甑	10	反				11.0		灰白	
134	169	D	BH54	2897	SD01	V	土師器	碗	10	置						にぶい黄橙	墨画？
134	170	D	BH54	2897	SD01	V	土師器	碗	10	置						にぶい黄橙	墨画？
134	171	D	BG54	2497	SD01	V	土師器	小型高坏	90			8.7	9.9			灰白	
134	172	D	BH54	2947	SD01	V	土師器	小型壺	60	一部反				6.4	10.2	にぶい黄橙	
134	173	D	BF52	2857	SD01	V	土師器	小型壺	90	一部反	5.0	3.5	3.9	3.3		浅黄橙	
134	174	D	BE52	614/634	SD01	V	土師器	甑形	70	一部反		5.5	9.0	2.2		灰黄	
134	175	D	BE52	2865	SD01	V	土師器	鉢形	70		10.8	8.8	10.4	5.0		にぶい橙	
134	176	D	BF53	2621	SD01	V	土師器	鉢形	60	反		6.1	12.6	5.6		浅黄	内面赤彩
134	177	D	BE52	2726/2866	SD01	V	土師器	鉢形	50			5.6	11.6	6.2		浅黄	
134	178	D	BH54	2814	SD01	V	土師器	鉢形	50			8.0	12.6			灰	
134	179	D	BE52	2885	SD01	V	土師器	碗形	90		11.5	7.4	11.3	4.5		褐灰	
134	180	D	BF53	2948/2663	SD01	V	土師器	碗形	50		11.0	6.8	10.2			灰黄褐	
134	181	D	BF53	2663	SD01	V	土師器	碗形	80		6.7	4.8				淡黄	
134	182	D	BE52	2726	SD01	V	土師器	碗形	20	反	8.0		7.6			浅黄橙	
134	183	D	BF53	2729	SD01	V	土師器	製塩土器	10	反			8.6			褐灰	内面布目なし
134	184	D	BF53	2671	SD01	V	土師器	製塩土器	10	反			8.0			浅黄橙	内面布目なし
135	185	D	BH54	2815	SD01	V	土製品	支脚			10.3	13.3	7.3			にぶい黄橙	
135	186	D	BE51	3525	SD01	V	土製品	土錘	100		4.4	7.3				橙	174.1g　中4.8cm
135	187	D	BF53	2264/2616	SD01	V	土製品	土馬	30							灰黄	
135	188	D	BH54	2562	SD01	V	土製品	土馬			1.8	3.2	1.6			にぶい黄橙	脚部か？
135	189	D	BE51	2963	SD01	V	石製品	ウキ？			5.7	4.8	4.2				28.7g　浮石
135	190	D	BF53	2943	SD01	V	石製品	砥石			13.1	(19.0)	9.6				3029g　流紋岩質凝灰岩
135	191	D	BF53	2549	SD01	V	石製品	砥石			8.8	11.7	6.0				614.5g　凝灰岩
136	192	D	BF53	2632	SD01	V	木製品	木簡			0.8	10.4	0.1				梶子26号木簡
136	193	D	BG53	2750	SD01	V	木製品	木簡			2.3	20.2	0.6				梶子28号木簡
136	194	D	BF52	2870	SD01	V	木製品	木簡			4.7	19.8	0.7				梶子29号木簡
136	195	D	BG53	2871	SD01	V	木製品	木簡			2.4	33.4	0.3				梶子30号木簡
136	196	D	BE52	2758	SD01	V	木製品	絵馬			13.2	6.1	0.6				
136	197	D	BG53	2528	SD01	V	木製品	斎串			2.1	16.4	0.7				墨画
136	198	D	BG53	2579	SD01	V	木製品	斎串			2.0	10.9	0.2				
136	199	D	BG53	2601	SD01	V	木製品	人形			2.9	11.6	0.2				
136	200	D	BF52	2706	SD01	V	木製品	人形			2.2	13.4	0.5				左・下部欠損
136	201	D	BF52	2686	SD01	V	木製品	人形			2.7	10.0	0.7				
136	202	D	BF52	2598	SD01	V	木製品	舟形			3.7	13.9	1.9				
136	203	D	BF53	1235	SD01	V	木製品	舟形			3.7	29.7	2.1				
136	204	D	BE52	2908	SD01	V	木製品	舟形			7.6	29.5	2.8				
136	205	D	BF52	2693	SD01	V	木製品	祭祀具			2.9	31.2	1.3				
137	206	D	BG53	2923	SD01	V	木製品	柄			14.5	27.5	4.0				
137	207	D	BG53	2751	SD01	V	木製品	柄			3.3	15.3	2.4				
137	208	D	BH54	1004	SD01	V	木製品	柄			5.3	20.6	11.3				組み立て式の柄？
137	209	D	BF53	2692	SD01	V	木製品	横槌			6.8	43.5	6.8				竪杵の転用か
137	210	D	BF53	2569	SD01	V	木製品	木錘			15.9	8.0	5.3				
137	211	D	BG53	2574	SD01	V	木製品	木錘			7.0	14.1	6.0				
137	212	D	BE52	3514	SD01	V	木製品	木錘			7.6	10.0	7.0				
138	213	D	BG53	2769	SD01	V	木製品	加工板			4.3	18.7	0.9				
138	214	D	BH54	3309	SD01	V	木製品	抉入加工材			3.5	8.7	1.3				
138	215	D	BG54	2911	SD01	V	木製品	把手			6.5	13.0	1.8				
138	216	D	BG53	2530	SD01	V	木製品	加工板			7.1	11.4	1.2				
138	217	D	BF52	2920	SD01	V	木製品	鍬			13.5	39.5	1.6				
138	218	D	BG54	2470	SD01	V	木製品	鋤			13.0	39.1	1.8				
139	219	D	BF53	2694	SD01	V	木製品	有孔板			5.2	12.2	1.0				蓋板の転用？
139	220	D	BG53	2769	SD01	V	木製品	有孔板			2.0	16.8	1.0				
139	221	D	BF53	2578	SD01	V	木製品	有孔板			2.3	27.7	0.6				
139	222	D	BG53	2746	SD01	V	木製品	有孔板			4.7	25.3	0.2				
139	223	D	BE52	2839	SD01	V	木製品	折敷？			5.1	30.3	0.6				
139	224	D	BF52	2637	SD01	V	木製品	折敷？			8.9	27.5	0.5				
139	225	D	BH54	2926	SD01	V	木製品	有孔板			3.1	40.8	1.5				
139	226	D	BG54	2468	SD01	V	木製品	Y字形			26.9	45.1	5.2				
140	227	D	BF53	2745	SD01	V	木製品	Y字形			5.5	40.2	3.1				
140	228	D	BF52	2754	SD01	V	木製品	Y字形			36.7	37.8	4.5				
140	229	D	BF52	2868	SD01	V	木製品	有孔板			12.2	42.8	1.2				
140	230	D	BH54	2700	SD01	V	木製品	加工板			6.1	52.5	1.8				

Fig.№	№	調査区	グリッド	遺物番号	遺構	層位	種別	細別	残存%	反転	器径cm	器高cm	口径cm	底径cm	頸径cm	色調	備　考
140	231	D	BG53	2834	SD01	V	木製品	加工棒			3.2	68.7	2.6				
140	232	D	BE51	3528	SD01	V	木製品	木枠			10.0	48.9	1.7				
141	233	D	BF53	2697	SD01	V	木製品	ヘラ状加工棒			2.8	33.0	1.7				
141	234	D	BE52	2827	SD01	V	木製品	ヘラ状加工棒			2.5	23.0	1.8				
141	235	D	BG54	2907	SD01	V	木製品	ヘラ状加工棒			1.6	20.5	1.2				
141	236	D	BG53	2688・2690	SD01	V	木製品	ヘラ状加工棒			1.9	34.0	0.6				
141	237	D	BH54	2976	SD01	V	木製品	有頭棒			3.7	9.0	3.2				
141	238	D	BF52	2687	SD01	V	木製品	加工棒			5.1	21.0	4.3				
141	239	D	BE52	2839	SD01	V	木製品	加工棒			4.5	26.7	3.5				
141	240	D	BF53	2599	SD01	V	木製品	加工棒			2.3	19.3	1.1				
141	241	D	BF52	2536	SD01	V	木製品	加工棒			1.3	18.0	1.2				
142	242	D	BE52	3531	SD01	V	木製品	加工棒			2.5	48.6	1.7				
142	243	D	BH54	2762	SD01	V	木製品	加工棒			2.7	41.6	2.4				
142	244	D	BG53	2828	SD01	V	木製品	加工棒			2.0	37.7	1.2				
142	245	D	BG53	2829	SD01	V	木製品	加工板			6.7	30.5	2.8				
142	246	D	BE51	2968	SD01	V	木製品	加工材			5.5	20.4	4.2				
142	247	D	BE52	2832	SD01	V	木製品	加工板			6.6	18.7	2.6				
143	248	D	BH54	3354	SD01	V	木製品	曲物底板			24.3	23.7	1.1				
143	249	D	BE52	2910	SD01	V	木製品	曲物底板			4.9	40.9	1.0				
143	250	D	BH54	2840	SD01	V	木製品	曲物底板			5.6	27.9	0.6				
143	251	D	BF53	1155	SD01	V	木製品	曲物底板			6.2	20.5	0.9				木釘残存
143	252	D	BF53	1033	SD01	V	木製品	曲物底板			3.6	13.8	0.6				
143	253	D	BF53	2636	SD01	V	木製品	曲物側板			7.1	4.0	2.7				
144	254	D	BH54	2926	SD01	V	木製品	蓋板			14.8	33.4	0.8				
144	255	D	BF53	2695	SD01	V	木製品	木枠			30.3	16.6	7.3				曲物底板の転用材
144	256	D	BG53	2752	SD01	V	木製品	栓			8.4	32.8	8.3				
145	257	D	BG53	2772	SD01	V	木製品	建築材			9.0	75.0	6.5				
145	258	D	BG54	2916	SD01	V	木製品	加工板			7.5	80.7	0.6				
145	259	D	BG54	2915	SD01	V	木製品	加工板			77.3	7.6	0.6				
145	260	D	BE52	2914	SD01	V	木製品	有孔板			17.5	48.5	2.8				
145	261	D	BF53	2471	SD01	V	木製品	鉢			36.0	36.1	11.4				
146	262	D	BF53	2929	SD01	V	木製品	木枠			40.8	43.2	8.9				
146	263	D	BG54	2969	SD01	V	木製品	曲物底板			42.1	66.2	1.2				
147	264	D	BJ56	2494	SD01	V	須恵器	摘蓋	10	反	14.2		13.4			灰	内面墨書「川ヵ□」
147	265	D	BH55	2668	SD01	V	須恵器	有台坏身	50			4.2	16.0	12.2		灰	墨書底部「貴大□」
147	266	D	BI55	2388	SD01	V	須恵器	有台坏身	50	反		4.0	15.8	10.4		黄灰	墨書底部「止由良ヵ」
147	267	D	BI55	2388	SD01	V	須恵器	有台坏身	30	反		3.5	14.2	9.6		灰	墨書底部「□」
147	268	D	BI55	2612	SD01	V	須恵器	有台坏身	60	一部反		3.9	15.0	10.8		灰白	墨書底部「他口司」「部ヵ大部」「丈」「矢田部」「人人」「人前」墨溜り　ヘラ記号「＼」
147	269	D	BJ56	2494	SD01	V	須恵器	無台碗	40	反		4.3	13.0			灰	墨書側面「□麻呂」
148	270	D	BH55	2734	SD01	V	須恵器	坏蓋	60			4.2	11.6			褐灰	
148	271	D	BH55	2720	SD01	V	須恵器	坏身	100		11.2	4.2	9.8			明赤褐	
148	272	D	BI56	2798	SD01	V	須恵器	摘蓋	100		12.2	3.6				灰	内面墨痕あり
148	273	D	BI56	2438	SD01	V	須恵器	摘蓋	80			3.7	16.4			灰	外面降灰自然釉
148	274	D	BI55	2387	SD01	V	須恵器	摘蓋	60		15.1	2.6	14.9			灰白	
148	275	D	BI55・56	2442/2443/2500	SD01	V	須恵器	摘蓋	80		15.6	3.4	15.3			灰	外面降灰自然釉
148	276	D	BG53・BH55	2498/2668	SD01	V	須恵器	摘蓋	50		15.4	3.2	14.9			灰	摘径2.7cm
148	277	D	BK57	3522	SD01	V	須恵器	摘蓋	60			3.9	15.0			灰白	外面黒変あり
148	278	D	BI55	2501/2507	SD01	V	須恵器	摘蓋	100			4.1	16.0			灰	摘径3.0cm
148	279	D	BI56	2484	SD01	V	須恵器	摘蓋	90		14.5	3.3	13.9			灰白	摘径2.5cm　黒変あり
148	280	D	BK56	2540	SD01	V	須恵器	摘蓋	70		14.4	3.3				灰	摘径2.4cm
148	281	D	BJ55	2506	SD01	V	須恵器	摘蓋	50	反	14.7	3.4				黄灰	摘径2.1cm
148	282	D	BJ56	2393	SD01	V	須恵器	摘蓋	50		13.8	2.5				灰	摘径2.2cm
148	283	D	BJ55・56	2506/2567	SD01	V	須恵器	摘蓋(転用硯)	80		14.8	3.8				灰	口縁部自然釉　内面墨痕
148	284	D	BK57	3499	SD01	V	須恵器	有台坏身	50			5.0	15.0	8.4		灰白	外面黒変
148	285	D	BH54・BI55	2816/2958	SD01	V	須恵器	有台坏身	40	一部反		4.3	13.8	9.2		暗灰	
148	286	D	BI55	2391	SD01	V	須恵器	有台坏身	30	反		5.1	15.2	8.6		灰白	
148	287	D	BH55	2813/2902	SD01	V	須恵器	有台坏身	80			4.6	14.2	9.2		灰白	外面黒変
148	288	D	BH54・55	2902/2958	SD01	V	須恵器	有台坏身	90			4.7	14.9	9.2		灰	
148	289	D	BI56	2348	SD01	V	須恵器	有台坏身	70			3.8	13.8	10.3		灰白	
148	290	D	BI56	2441	SD01	V	須恵器	有台坏身	90			4.1	14.8	10.0		灰白	
148	291	D	BI56	2285	SD01	V	須恵器	有台坏身	50			4.3	14.6	9.8		褐灰	
148	292	D	BI56	2440	SD01	V	須恵器	有台坏身	40	反		4.0	14.2	8.6		灰	
148	293	D	BI55	2643	SD01	V	須恵器	有台坏身	50			3.7	14.2	10.2		灰	
148	294	D	BI55	2385	SD01	V	須恵器	有台坏身	80			4.4	14.4	10.5		灰白	
148	295	D	BH55	2624	SD01	V	須恵器	有台坏身	60			3.8	14.6	10.6		灰	
148	296	D	BJ56	2493/2495	SD01	V	須恵器	有台坏身	80			4.3	14.1	9.4		黄灰	
148	297	D	BH55・BI55	2508/2624	SD01	V	須恵器	有台坏身	70			3.9	14.8	10.5		灰	
148	298	D	BI55	2595	SD01	V	須恵器	有台坏身	30	反		4.0	14.2	9.3		灰	
148	299	D	BI55	2594	SD01	V	須恵器	有台坏身	30	反		4.2	16.0	12.2		褐灰	外面自然釉
148	300	D	BI56	2502	SD01	V	須恵器	無台坏身	70			4.0	11.5			灰	
148	301	D	BJ56	2495	SD01	V	須恵器	無台坏身	50			3.4	12.8	8.4		灰	
148	302	D	BI56	2739	SD01	V	須恵器	無台坏身	60		10.8	3.7				灰	
149	303	D	BI55	2594	SD01	V	須恵器	無台碗	60			4.4	10.6	6.0		褐灰	
149	304	D	BJ56	2675	SD01	V	須恵器	無台碗	70			3.6	8.0			褐灰	自然釉あり
149	305	D	BI56	2441/2820	SD01	V	須恵器	無台碗	80			4.5	14.2			灰	
149	306	D	BI56	3182	SD01	V	須恵器	無台碗	90			4.6	11.6			灰白	
149	307	D	BI55	2508/2594/2595	SD01	V	須恵器	無台碗	70			4.1	12.3			褐灰	
149	308	D	BI56	2440	SD01	V	須恵器	無台碗	80			4.4	12.8	6.3		灰黄褐	
149	309	D	BJ55	2894	SD01	V	須恵器	無台碗	90			4.2	13.2			灰	口縁部自然釉
149	310	D	BI55	2387/2390	SD01	V	須恵器	無台碗	60			4.2	14.0			灰	内面自然釉
149	311	D	BI56	2819	SD01	V	須恵器	無台碗	90			4.7	12.0	4.7		褐灰	
149	312	D	BI55	2502	SD01	V	須恵器	無台碗	90			3.8	11.2	5.2		灰	
149	313	D	BJ57	2613	SD01	V	須恵器	無台碗	70			3.8	12.0	5.7		灰白	

Fig. No.	No.	調査区	グリッド	遺物番号	遺構	層位	種別	細別	残存%	反転	器径cm	器高cm	口径cm	底径cm	頸径cm	色調	備　　考
149	314	D	BK57	3522	SD01	V	須恵器	無台碗	90			3.5	10.9	6.3		灰	
149	315	D	BK57	3499	SD01	V	須恵器	無台碗	60			4.4	13.6	6.0		暗灰黄	
149	316	D	BJ56	2495	SD01	V	須恵器	無台碗	80			4.2	13.0	5.7		灰	
149	317	D	BJ56	2596	SD01	V	須恵器	無台碗	70			4.6	15.4			灰	
149	318	D	BI56	2287	SD01	V	須恵器	無台碗	90			4.3	15.4	6.0		褐灰	内外面煤付着
149	319	D	BI55・56	2440/2502	SD01	V	須恵器	無台碗	70			4.0	12.9	7.0		褐灰	内面降灰自然釉
149	320	D	BJ56	2732	SD01	V	須恵器	無台碗	70			3.7	11.4	6.1		灰	焼膨れあり
149	321	D	BI55	3479	SD01	V	須恵器	無台碗	20	反			11.6			灰	内面降灰自然釉
149	322	D	BJ56	2495	SD01	V	須恵器	皿	80			2.5	17.0	11.0		灰	
149	323	D	BJ57	2565	SD01	V	須恵器	皿	40	反		2.7	18.8	11.8		灰白	内面自然釉
149	324	D	BI55	2389/2391	SD01	V	須恵器	鉢	40	反			20.4		18.8	灰	
149	325	D	BH55	2648	SD01	V	須恵器	高坏	70	一部反		12.9	15.4	9.8		灰白	
150	326	D	BJ56	2732/2675	SD01	V	須恵器	高坏	50	反			14.8			灰白	
150	327	D	BH55	2719	SD01	V	須恵器	高坏	70	一部反		8.7	11.6			灰	
150	328	D	BI55	2501	SD01	V	須恵器	短頸壺	90		16.0	13.7	10.4	7.3	9.0	灰	底部ヘラ記号「＼」
150	329	D	BI55	2501/2507	SD01	V	須恵器	広口壺	30	反	26.8		16.0		13.4	灰	口縁～肩自然釉
150	330	D	BI56・BJ56	2732/3044/3181/3182	SD01	V	須恵器	長頸壺	70		16.6		7.7		5.8	灰白	口縁～肩自然釉
150	331	D	BI55	2389	SD01	V	須恵器	長頸壺	60		17.0			7.0		灰	焼膨れあり
150	332	D	BH55・BI56	690/1171/1173/1212/1215/2285	SD01	V	須恵器	長頸壺	80		14.8		12.4		4.9	灰白	自然釉
150	333	D	BJ56	2495/2567/2647/2675	SD01	V	須恵器	短頸壺	60		16.8	14.4	10.6	7.0		灰	口縁、肩自然釉　焼膨れあり
150	334	D	BH55	2778	SD01	V	須恵器	短頸壺	100		9.8		8.8	4.4		灰	ヘラ記号　内面降灰自然釉
150	335	D	BH55	2734	SD01	V	須恵器	短頸壺	70		9.8	5.3	9.1			灰	
151	336	D	BJ56・57	2565/2567/2662/2655	SD01	V	須恵器	陶臼	80				17.0			灰白	
151	337	D	BI56	2608/2819	SD01	V	須恵器	平瓶	90		14.2	16.4	5.5	6.5	4.3	灰	外面自然釉　内面底部自然釉
151	338	D	BI55	2551	SD01	V	須恵器	平瓶	80		13.7				4.9	灰	外面降灰自然釉
151	339	D	BJ56	1903/2451	SD01	V	須恵器	甕	10	反	24.3		19.3			灰	肩降灰自然釉
152	340	D	BI56	2502	SD01	V	土師器	模倣坏身	20	反	12.6		12.0			にぶい橙	
152	341	D	BJ57	2565	SD01	V	土師器	模倣有台坏身	40	反		2.8	12.9	8.9		灰	全面赤彩
152	342	D	BJ56	2494	SD01	V	土師器	皿	50			3.0	13.1	10.0		浅黄橙	
152	343	D	BJ56	2493	SD01	V	土師器	皿	90			3.1	13.4	10.0		灰黄褐	全面赤彩
152	344	D	BK57	3499	SD01	V	土師器	皿	80			3.1	14.0	7.4		暗赤褐	全面赤彩
152	345	D	BJ56	2495	SD01	V	土師器	皿	60			2.5	13.8	10.0		にぶい橙	全面赤彩
152	346	D	BJ57	2722	SD01	V	土師器	皿	80			2.2	17.6	16.2		灰白	内外面赤彩
152	347	D	BI55	2386	SD01	V	土師器	皿	20	反		2.2	18.0			にぶい橙	暗文　全面赤彩
152	348	D	BI55	2389/2391/2818	SD01	V	土師器	皿	60			3.1	16.0	12.8		灰白	暗文　全面赤彩
152	349	D	BI55	2387	SD01	V	土師器	皿	30	反		3.0	16.0	13.0		灰白	暗文　外面底部煤付着　全面赤彩
152	350	D	BK57	3499	SD01	V	土師器	皿	30	反		2.6	15.4	12.4		灰黄	内面暗文　全面赤彩
152	351	D	BI55	2386/2818	SD01	V	土師器	皿	60			2.9	14.7	10.6		にぶい黄橙	暗文
152	352	D	BH54・BI55・56	2386/2392/2507/2562	SD01	V	土師器	台付皿	20				18.8			にぶい褐	暗文　全面赤彩
153	353	D	BH ・BI55	2501/2507/2734/2735	SD01	V	土師器	台付皿	60	反		4.6	21.8	9.8		灰褐	
153	354	D	BJ55	2542	SD01	V	土師器	台付皿	40	一部反						浅黄橙	脚内面以外赤彩
153	355	D	BH55	1215/1216/1243/1244/1245	SD01	V	土師器	外反口縁壺	40	反	27.8	26.5	22.6	9.6		灰	
153	356	D	BJ56	1097/1137/1176/1177/1197/1198/2494/2506/2567/2596	SD01	V	土師器	外反口縁壺	80		31.3		18.6		16.2	浅黄橙	
153	357	D	BJ56・57	2565/2732/2775	SD01	V	土師器	甕	90		15.1	17.5	15.1	4.7	13.9	にぶい黄橙	内面黒変　外面煤付着
154	358	D	BH55	2734/2812	SD01	V	土師器	甕	70	一部反	13.8	14.6	13.2	5.7	12.1	にぶい黄橙	
154	359	D	BH55	2624/2735	SD01	V	土師器	甕	20	一部反			18.2		14.4	にぶい黄橙	外面煤付着
154	360	D	BH55	2735	SD01	V	土師器	甑	10	反	29.8					灰黄	
154	361	D	BI56	2438/2441/2442/2443/2670	SD01	V	土師器	甑	30	反			26.8			浅黄橙	体部上部に穿孔あり
154	362	D	BI55	2388	SD01	V	土師器	把手付鉢	30	反	31.2					灰黄	
154	363	D	BJ56	2733	SD01	V	土師器	把手付鉢	20		37.1		22.0		19.6	浅黄橙	
155	364	D	BI56	2657	SD01	V	土師器	碗形	100			4.8	11.0	4.8		灰白	内面黒変
155	365	D	BI55	2593	SD01	V	土師器	碗形	80		10.3	4.9	9.8	4.6		浅黄橙	
155	366	D	BI56	2429	SD01	V	土師器	碗形	100		9.5	6.1	9.2			にぶい黄橙	
155	367	D	BI55	2390	SD01	V	土師器	碗形	70		9.0	5.3	8.1	3.8		明褐灰	
155	368	D	BI56	2442/2443	SD01	V	土師器	碗形	50	反		5.5	9.0			灰白	
155	369	D	BI55	2390	SD01	V	土師器	碗形	50	反		4.6	8.8	3.3		明褐灰	
155	370	D	BH55	2649	SD01	V	土師器	碗形	90		9.2	4.5	8.7	5.0		灰黄	
155	371	D	BI56	2214/2286	SD01	V	土師器	碗形	90		7.9	4.3	7.5			にぶい黄橙	
155	372	D	BI56	2430	SD01	V	土師器	碗形	90			4.0	7.4	3.2		にぶい黄橙	外面黒斑
155	373	D	BI55	2593	SD01	V	土師器	碗形	50	反		3.3	8.0	3.4		灰黄	
155	374	D	BH55	2721	SD01	V	土師器	碗形	100			4.3	11.0	4.5		灰黄	外面一部黒斑
155	375	D	BI56	2442	SD01	V	土師器	把手付碗	80			3.9				灰オリーブ	
155	376	D	BH55	2624	SD01	V	土師器	把手付碗	90			3.9	8.2			にぶい橙	
155	377	D	BI56	2428	SD01	V	土師器	鉢形	90			4.9	11.1	3.4		明褐灰	黒斑あり
155	378	D	BI56	2285	SD01	V	土師器	甑形	90			3.4	7.5	2.4		灰白	
155	379	D	BJ56	2493	SD01	V	土師器	小型壺	60		3.8	2.6	2.8	1.6		橙	
155	380	D	BJ56	2481	SD01	V	土師器	小型壺	90		3.2	2.2	2.1	1.7		にぶい黄橙	
155	381	D	BI56	2440	SD01	V	土師器	小型壺	100		4.5	3.3	2.8			にぶい橙	
155	382	D	BI56	2213	SD01	V	土師器	小型壺	100		4.4	3.2	2.2	1.4		明褐灰	
155	383	D	BH55	2902	SD01	V	土師器	製塩土器	20	一部反			8.6			にぶい黄橙	内面布目なし
155	384	D	BH55	2902	SD01	V	土師器	製塩土器	20	反			8.4			にぶい黄橙	内面布目なし
155	385	D	BI56	366	SD01	V	土師器	製塩土器	10				7.2			灰黄	内面布目なし
155	386	D	BH55	2902	SD01	V	土師器	製塩土器	10	反			9.0			灰白	内面布目なし
155	387	D	BH55	2902	SD01	V	土師器	製塩土器	30				8.0			灰白	内面布目なし
155	388	D	BI56	2739	SD01	V	土師器	製塩土器	10	反			8.2			にぶい黄橙	内面布目なし
155	389	D	BJ55	2894	SD01	V	土師器	製塩土器	10	反			8.0			にぶい橙	内面布目なし
155	390	D	BI55	2500	SD01	V	土師器	製塩土器	10	反			6.2			灰白	内面布目なし
155	391	D	BI56	2819	SD01	V	土師器	製塩土器	10	反			8.0			にぶい黄橙	内面布目なし
155	392	D	BH55	2902	SD01	V	土師器	製塩土器	10	反			7.2			灰黄	内面布目なし
155	393	D	BI55	2508	SD01	V	土師器	製塩土器	10	反			13.0			浅黄	内面布目なし
155	394	D	BJ55	2894	SD01	V	土師器	製塩土器	10	反			7.2			灰	内面布目なし
155	395	D	BI56	2739	SD01	V	土師器	製塩土器	10	反			8.7			灰黄	内面布目なし　煤付着
155	396	D	BH55	2902	SD01	V	土師器	製塩土器	10	反			11.8			灰黄	内面布目なし
155	397	D	BI56	2739	SD01	V	土師器	製塩土器	10	反			7.0			灰白	内面布目なし

Fig.No.	No.	調査区	グリッド	遺物番号	遺構	層位	種別	細別	残存%	反転	器径cm	器高cm	口径cm	底径cm	頸径cm	色調	備考
155	398	D	BI55	2501	SD01	V	土師器	製塩土器	10	反			7.0			にぶい黄橙	内面布目なし
156	399	D	BH55・BI55	1215/2593/2595/2618	SD01	V	土製品	陶馬	90		5.1	21.7				灰	高さ 11.8cm
156	400	D	BI55	2595	SD01	V	土製品	土馬			1.8	2.7	1.2			灰	馬脚
156	401	D	BH55	2735	SD01	V	土製品	支脚			5.6	8.6				灰黄	152g
156	402	D	BH55	2735	SD01	V	土製品	支脚			8.0	5.8				にぶい黄橙	112g
156	403	D	BH55	2779	SD01	V	土製品	皮袋形土製品	90		10.5	4.9	2.5	3.9		灰黄	内部に小石 13 個あり
156	404	D	BI56	2286	SD01	V	土製品	皮袋形土製品	100		8.6	3.9	3.6			にぶい橙	
156	405	D	BI55	2854	SD01	V	金属製品	刀子			1.0	(10.3)	0.2				4.2g　鉄製
156	406	D	BI56	2584	SD01	V	金属製品	刀子			1.3	13.2	0.4				11.1g　鉄製
156	407	D	BH55	2583	SD01	V	金属製品	刀子			2.1	23.4	0.4				32.7g　鉄製
156	408	D	BH55	2715	SD01	V	金属製品	鎌			3.0	(16.2)	0.2				22.5g　鉄製
156	409	D	BK56	2774	SD01	V	金属製品	鉄鏃			2.3	(7.4)	0.5				6.3g　鉄製
156	410	D	BI56	327	SD01	V	石製品	凹石			9.9	11.0	5.1				937.2g　砂岩
156	411	D	BI56	2295	SD01	V	石製品	砥石			6.0	(7.6)	5.8				298.5g　砂岩
157	412	D	BI55	2323	SD01	V	木製品	木簡			4.2	33.5	0.6				梶子 23 号木簡
157	413	D	BJ56	2597	SD01	V	木製品	木簡			1.5	11.5	0.4				梶子 25 号木簡
157	414	D	BJ56	2747	SD01	V	木製品	木簡			2.4	11.4	0.5				梶子 27 号木簡
157	415	D	BJ56	2577	SD01	V	木製品	木簡			5.0	12.5	0.7				梶子 31 号木簡
157	416	D	BI55	2538	SD01	V	木製品	舟形			3.9	13.3	3.2				
157	417	D	BI56	1030	SD01	V	木製品	下駄			8.2	20.9	2.4				
157	418	D	BI55	2826	SD01	V	木製品	横槌			7.2	38.6	7.2				竪杵の転用？
157	419	D	BK57	3518	SD01	V	木製品	柄			3.6	15.2	2.5				
157	420	D	BH55	2685	SD01	V	木製品	柄			4.5	3.0	1.5				金属同一個体あり
157	421	D	BJ56	2705	SD01	V	木製品	木錘			4.7	7.0	1.5				
158	422	D	BH55	2825	SD01	V	木製品	木錘			13.3	9.3	5.0				
158	423	D	BJ56	2768	SD01	V	木製品	馬鍬			23.3	15.1	3.2				
158	424	D	BK57	2682	SD01	V	木製品	鍬			11.5	42.7	1.8				
158	425	D	BI56	2469	SD01	V	木製品	有孔板			6.0	35.0	1.7				
158	426	D	BH55	2748	SD01	V	木製品	有孔板			3.0	33.0	1.5				
159	427	D	BI55	2538	SD01	V	木製品	筬			2.6	76.1	1.8				
159	428	D	BJ56	2642	SD01	V	木製品	有孔板			4.1	31.2	0.9				
159	429	D	BI56	2469	SD01	V	木製品	有孔板			2.3	16.5	0.4				
159	430	D	BI55	2641	SD01	V	木製品	有孔板			1.9	19.1	1.0				
159	431	D	BI55	2538	SD01	V	木製品	有孔板			4.8	28.1	1.6				
159	432	D	BJ55	2525	SD01	V	木製品	部材			6.8	28.9	7.1				
159	433	D	BJ56	2749	SD01	V	木製品	加工棒			1.9	28.9	1.5				
159	434	D	BI55	2423	SD01	V	木製品	加工棒			2.0	38.0	1.1				
159	435	D	BI56	1036	SD01	V	木製品	加工棒			6.3	14.8	6.3				
159	436	D	BJ56	2571	SD01	V	木製品	加工棒			3.1	19.5	3.0				
159	437	D	BI55	2538	SD01	V	木製品	Y字形			4.8	15.5	4.0				
160	438	D	BI55	2416	SD01	V	木製品	Y字形			33.9	47.6	5.0				
161	439	D	BJ55	2684	SD01	V	木製品	曲物底板			14.4	17.9	1.0				
161	440	D	BJ56	2703	SD01	V	木製品	曲物底板			5.4	12.2	1.0				
161	441	D	BH55	2710	SD01	V	木製品	曲物底板			13.5	22.5	0.9				
161	442	D	BK57	3518	SD01	V	木製品	曲板底板			4.4	16.8	1.0				
161	443	D	BJ56	2527	SD01	V	木製品	曲物底板			11.4	16.9	0.9				木釘残存
161	444	D	BJ55	2575	SD01	V	木製品	曲物底板			4.0	14.1	0.7				
162	445	D	BK57	3527	SD01	V	木製品	曲物底板			9.2	59.7	1.4				
162	446	D	BJ56	2767	SD01	V	木製品	曲物側板			53.6	7.3	0.7				
162	447	D	BH55	2677	SD01	V	木製品	建築材			8.1	98.6	5.7				
162	448	D	BI55	2417	SD01	V	木製品	加工板			5.7	83.5	2.0				
163	449	D	BJ56	2837	SD01	V	木製品	曲物側板			5.6	54.7	0.4				
167	1	D	BE52	2889	SD01/SX01	Ⅳ	須恵器	有台皿	90			2.3	14.5	7.3		灰	墨書底部「太」
167	2	D	BE52	1608/1853	SD01/SX01	Ⅳ	須恵器	有台碗	60	一部反		5.0	14.0	6.3		灰白	墨書側面「足」
168	3	D	BE52	443	SD01/SX01	Ⅳ	灰釉陶器	碗	90	一部反		3.8	13.5	6.1		灰白	墨書側面「得」
168	4	D	BE52	2170	SD01/SX01	Ⅳ	灰釉陶器	碗	100			3.7	13.1	5.5		灰	墨書側面「得」
168	5	D	BE53	1297	SD01/SX01	Ⅳ	灰釉陶器	碗	50	一部反		3.8	13.6	6.2		浅黄橙	墨書側面「得」
168	6	D	BE52	262/572/577	SD01/SX01	Ⅳ	灰釉陶器	碗	80			4.3	14.8	6.7		灰白	墨書側面「得」
168	7	D	BE52	262/613/629/2105/2196	SD01/SX01	Ⅳ	灰釉陶器	碗	80			4.5	14.2	6.6		浅黄	墨書側面「得」
168	8	D	BE52	1881/2005	SD01/SX01	Ⅳ	灰釉陶器	碗	40	一部反		4.8	14.0	6.0		灰黄	墨書側面「得」
168	9	D	BE52	609/613	SD01/SX01	Ⅳ	灰釉陶器	碗	60			3.8	13.6	7.0		灰白	墨書側面「得」
168	10	D	BE52	2278/2283	SD01/SX01	Ⅳ	灰釉陶器	碗	80			4.2	13.8	6.0		灰黄	墨書側面「得」
168	11	D	BE52	2216/2284	SD01/SX01	Ⅳ	灰釉陶器	碗	70			3.9	14.0	6.0		淡黄	墨書側面「得」
169	12	D	BE52	2210	SD01/SX01	Ⅳ	灰釉陶器	碗	100			4.0	13.9	6.5		灰	墨書側面「得」
169	13	D	BE52	2159	SD01/SX01	Ⅳ	灰釉陶器	碗	50	一部反		5.0	16.0	6.7		灰白	墨書側面「得」 底部墨痕
169	14	D	BE52	262/436/567/568	SD01/SX01	Ⅳ	灰釉陶器	碗	90			4.2	13.7	6.5		にぶい黄橙	墨書側面「得ヵ」
169	15	D	BE52	550	SD01/SX01	Ⅳ	灰釉陶器	碗	100			3.8	13.2	6.2		灰黄	墨書側面「得」
169	16	D	BE52	205/481/496	SD01/SX01	Ⅳ	灰釉陶器	碗	90			4.5	14.2	6.3		灰黄	墨書側面「得」 外面煤付着
169	17	D	BE51	2382/2394	SD01/SX01	Ⅳ	灰釉陶器	碗	80			4.5	14.6	6.6		橙	墨書側面「得」
169	18	D	BE52	594	SD01/SX01	Ⅳ	灰釉陶器	碗	90			3.7	13.8	6.0		淡黄	墨書側面「得」
169	19	D	BE52	2278	SD01/SX01	Ⅳ	灰釉陶器	碗	90			4.0	14.2	6.4		灰黄	墨書側面「得」
169	20	D	BE52	218/498	SD01/SX01	Ⅳ	灰釉陶器	碗	100			4.4	14.1	6.2		灰白	墨書側面「得」
170	21	D	BE52	214/253/524	SD01/SX01	Ⅳ	灰釉陶器	碗	90			4.9	14.4	6.3		灰白	墨書側面「得」
170	22	D	BE52	2099/2801	SD01/SX01	Ⅳ	灰釉陶器	碗	60			4.3	14.2	7.0		にぶい黄橙	墨書側面「得」
170	23	D	BE52	2355	SD01/SX01	Ⅳ	灰釉陶器	碗	90			3.9	13.5	6.2		灰黄褐	墨書側面「得」
170	24	D	BE52	2105/2183/2281	SD01/SX01	Ⅳ	灰釉陶器	碗	70			4.4	14.2	6.4		灰黄	墨書側面「得」
170	25	D	BE52	2219	SD01/SX01	Ⅳ	灰釉陶器	碗	80	一部反		4.8	14.0	6.5		灰褐	墨書側面「得」
170	26	D	BE52	2203	SD01/SX01	Ⅳ	灰釉陶器	碗	100			3.7	13.6	7.0		灰黄	墨書側面「得」
170	27	D	BE52・BF53	1159/1918	SD01/SX01	Ⅳ	灰釉陶器	碗	20	反		4.4	14.0	6.5		灰黄	墨書側面「得」
170	28	D	BE52	2165	SD01/SX01	Ⅳ	灰釉陶器	碗	20	反		5.4	15.6	6.8		灰白	墨書底部「得」側面「得」
170	29	D	BE52	2140	SD01/SX01	Ⅳ	灰釉陶器	碗	50	一部反		4.5	14.2	6.3		灰黄	墨書側面「得」
171	30	D	BE52	2801	SD01/SX01	Ⅳ	灰釉陶器	碗	70			4.3	14.0	6.2		灰白	墨書内面「得」
171	31	D	BE52	418	SD01/SX01	Ⅳ	灰釉陶器	碗	90			3.5	14.3	7.9		灰黄褐	墨書底部「得」側面「得」二川産
171	32	D	BE52	2173	SD01/SX01	Ⅳ	灰釉陶器	碗	70			4.5	13.4	5.3		灰黄	墨書側面「得」側面「大」

Fig.№	№	調査区	グリッド	遺物番号	遺構	層位	種別	細別	残存%	反転	器径cm	器高cm	口径cm	底径cm	頸径cm	色調	備　考
171	33	D	BE52	2162	SD01/SX01	Ⅳ	灰釉陶器	碗	20	反				6.0		灰白	墨書底部「得」側面「□」
171	34	D	BE51	3501	SD01/SX01	Ⅳ	灰釉陶器	碗	30	反				7.4		灰白	墨書底部「得」
171	35	D	BE52	2147/2277/2278	SD01/SX01	Ⅳ	灰釉陶器	碗	80			4.0	13.9	5.5		灰白	墨書側面「得」
171	36	D	BE53	1447	SD01/SX01	Ⅳ	灰釉陶器	碗	40	反		3.6	13.4	6.0		にぶい黄橙	墨書側面「得ヵ」
171	37	D	BE52	2278/2279	SD01/SX01	Ⅳ	灰釉陶器	碗	60	反		4.4	14.4	6.6		にぶい橙	墨書側面「得ヵ」
171	38	D	BE52	2105/2283	SD01/SX01	Ⅳ	灰釉陶器	碗	40	一部反		4.7	14.4	6.8		橙	墨書側面「得ヵ」
172	39	D	BE51	651	SD01/SX01	Ⅳ	灰釉陶器	碗	10	反			16.2			褐灰	墨書側面「得」
172	40	D	BE52	2105	SD01/SX01	Ⅳ	灰釉陶器	碗	10	反				6.2		灰白	墨書側面「得ヵ」
172	41	D	BE53	1298	SD01/SX01	Ⅳ	灰釉陶器	碗	50	一部反				7.6		橙	墨書側面「□」
172	42	D	BE52	186	SD01/SX01	Ⅳ	灰釉陶器	碗	10	反			14.0			灰黄	墨書側面「得」
172	43	D	BE52	215	SD01/SX01	Ⅳ	灰釉陶器	碗	10	反			14.0			灰黄	墨書側面「□」
172	44	D	BE52	2105	SD01/SX01	Ⅳ	灰釉陶器	碗	10	反			16.0			灰白	墨書側面「得ヵ」
172	45	D	BE52	827	SD01/SX01	Ⅳ	灰釉陶器	碗	10	置						浅黄橙	墨書側面「得」
172	46	D	BE53	945	SD01/SX01	Ⅳ	灰釉陶器	碗	10	置						灰白	墨書側面「得」
172	47	D	BE52	204	SD01/SX01	Ⅳ	灰釉陶器	碗	10	置						灰白	墨書側面「得ヵ」
172	48	D	BE52	2283	SD01/SX01	Ⅳ	灰釉陶器	碗	80			5.0	14.6	7.0		灰黄	墨書側面「得上」
172	49	D	BE52	2206/2274	SD01/SX01	Ⅳ	灰釉陶器	碗	90			4.8	14.4	6.4		灰黄	墨書側面「得上」
172	50	D	BE52	1595/1812/2051	SD01/SX01	Ⅳ	灰釉陶器	碗	80			4.9	14.6	7.1		灰白	墨書側面「得上」
172	51	D	BE52	526	SD01/SX01	Ⅳ	灰釉陶器	碗	20	反		4.2	14.0	5.4		灰黄褐	墨書側面「得上」
172	52	D	BE52	2105	SD01/SX01	Ⅳ	灰釉陶器	碗	50	一部反		4.0	14.3	6.5		灰白	墨書側面「得上」
172	53	D	BE52	2274/2277/2279/2382	SD01/SX01	Ⅳ	灰釉陶器	碗	60	一部反		5.5	14.3	6.3		灰白	墨書側面「得上」
173	54	D	BE51	3501	SD01/SX01	Ⅳ	灰釉陶器	碗	90			4.5	14.0	5.6		灰黄	墨書側面「得上」
173	55	D	BE52	205/214/510	SD01/SX01	Ⅳ	灰釉陶器	碗	60	反		4.5	14.6	6.0		灰白	墨書側面「□上」
173	56	D	BE52	2275/2284	SD01/SX01	Ⅳ	灰釉陶器	碗	60	一部反		4.0	14.4	5.4		暗灰黄	墨書側面「得上ヵ」
173	57	D	BE52	587	SD01/SX01	Ⅳ	灰釉陶器	碗	40					6.2		灰白	墨書側面「□□」
173	58	D	BE52	1595	SD01/SX01	Ⅳ	灰釉陶器	碗	10	反				6.1		灰白	墨書側面「得上」
173	59	D	BE52	204	SD01/SX01	Ⅳ	灰釉陶器	碗	10	反				7.4		灰白	墨書側面「□上」
173	60	D	BE52	2129	SD01/SX01	Ⅳ	灰釉陶器	碗	10	反			14.1			灰白	墨書側面「得上」
173	61	D	BE52	1595	SD01/SX01	Ⅳ	灰釉陶器	碗	10	置						灰白	墨書側面「得上」
173	62	D	BE52	2784	SD01/SX01	Ⅳ	灰釉陶器	碗	30	反		3.9	14.0	6.8		にぶい黄橙	墨書側面「上」
173	63	D	BE52	1849	SD01/SX01	Ⅳ	灰釉陶器	碗	60	一部反		5.5	16.3	6.3		灰白	墨書側面「足」
173	64	D	BE52	2382/2452/2453	SD01/SX01	Ⅳ	灰釉陶器	碗	50	一部反		5.4	16.3	6.9		灰	墨書側面「足」
174	65	D	BE52	1840	SD01/SX01	Ⅳ	灰釉陶器	碗	100			5.0	14.4	6.7		灰白	墨書側面「足」
174	66	D	BE52	2375/2381	SD01/SX01	Ⅳ	灰釉陶器	碗	90			4.4	13.6	6.0		灰黄	墨書側面「足」
174	67	D	BE52	2273/2281	SD01/SX01	Ⅳ	灰釉陶器	碗	60			3.5	14.2	5.8		灰白	墨書側面「足」
174	68	D	BE52・BF53	2105/2106/2274/2281	SD01/SX01	Ⅳ	灰釉陶器	碗	70			4.2	14.1	6.5		灰白	墨書側面「足」
174	69	D	BE52	2217	SD01/SX01	Ⅳ	灰釉陶器	碗	70	一部反		4.2	15.0	6.2		褐灰	墨書側面「足」
174	70	D	BE52	827/2134/2135	SD01/SX01	Ⅳ	灰釉陶器	碗	80			4.7	15.1	6.2		灰	墨書側面「足」
174	71	D	BE・BF52	1591/1608/1678/1852	SD01/SX01	Ⅳ	灰釉陶器	碗	80			4.4	14.4	6.0		灰白	墨書側面「足」
174	72	D	BE52	1830	SD01/SX01	Ⅳ	灰釉陶器	碗	90			4.9	15.9	6.6		灰白	墨書側面「足」
174	73	D	BE52	2136/2156	SD01/SX01	Ⅳ	灰釉陶器	碗	70			4.2	15.4	6.6		灰白	墨書側面「足」
175	74	D	BE52	423	SD01/SX01	Ⅳ	灰釉陶器	碗	70	一部反		4.5	14.4	5.4		灰	墨書側面「足」
175	75	D	BE52	1822/2051	SD01/SX01	Ⅳ	灰釉陶器	碗	80			3.8	14.2	6.3		灰黄褐	墨書側面「足」
175	76	D	BE52	1810	SD01/SX01	Ⅳ	灰釉陶器	碗	60			3.5	14.4	6.5		灰	墨書側面「足」
175	77	D	BE52	608	SD01/SX01	Ⅳ	灰釉陶器	碗	100			4.4	14.2	6.2		灰黄	墨書側面「足」
175	78	D	BE52・53	1450/2273	SD01/SX01	Ⅳ	灰釉陶器	碗	40	反		4.2	14.0	6.2		灰白	墨書側面「足」
175	79	D	BE52	1834	SD01/SX01	Ⅳ	灰釉陶器	碗	80			5.0	16.7	6.7		灰黄褐	墨書側面「足」
175	80	D	BE52	1677	SD01/SX01	Ⅳ	灰釉陶器	碗	40	反		3.1	14.0	6.2		暗灰黄	墨書側面「足」
175	81	D	BE52	2105/2274/2283	SD01/SX01	Ⅳ	灰釉陶器	碗	30	反		4.8	16.4	6.3		灰	墨書側面「足」
175	82	D	BE52	1842	SD01/SX01	Ⅳ	灰釉陶器	碗	60	一部反		4.6	15.0	6.1		灰白	墨書側面「足」
176	83	D	BE52	1836	SD01/SX01	Ⅳ	灰釉陶器	碗	60	一部反		5.2	15.3	6.6		灰	墨書側面「足」
176	84	D	BE52	1841	SD01/SX01	Ⅳ	灰釉陶器	碗	80			5.4	15.8	6.4		灰	墨書側面「足」 内面螺旋状圏線
176	85	D	BE52	1871	SD01/SX01	Ⅳ	灰釉陶器	碗	70			4.4	14.4	6.6		灰黄	墨書側面「足」
176	86	D	BE52	1837	SD01/SX01	Ⅳ	灰釉陶器	碗	70			3.3	13.8	6.3		灰	墨書側面「足」
176	87	D	BE52	1828	SD01/SX01	Ⅳ	灰釉陶器	碗	50	一部反		4.3	14.7	6.3		灰黄	墨書側面「足」 内面煤付着
176	88	D	BE52	612/648	SD01/SX01	Ⅳ	灰釉陶器	碗	90			4.5	14.2	6.6		灰	墨書側面「足ヵ」
176	89	D	BE52	2276/2279/2283	SD01/SX01	Ⅳ	灰釉陶器	碗	50	一部反				7.0		褐灰	墨書側面「足ヵ」
176	90	D	BE52	630	SD01/SX01	Ⅳ	灰釉陶器	碗	40					6.4		灰白	墨書側面「足ヵ」
177	91	D	BE52	1825	SD01/SX01	Ⅳ	灰釉陶器	碗	60			3.9	14.4	6.4		灰	墨書側面「足」
177	92	D	BE52	2209	SD01/SX01	Ⅳ	灰釉陶器	碗	40			4.6	14.0	5.4		灰白	墨書側面「足ヵ」
177	93	D	BE・BF52	1591/1855	SD01/SX01	Ⅳ	灰釉陶器	碗	70			4.3	14.5	6.0		灰黄	墨書側面「足ヵ」
177	94	D	BE51	3501	SD01/SX01	Ⅳ	灰釉陶器	碗	10	反			15.6			灰	墨書側面「足」
177	95	D	BE52	2496	SD01/SX01	Ⅳ	灰釉陶器	碗	10	反			15.0			灰黄褐	墨書側面「足」
177	96	D	BE52	2171	SD01/SX01	Ⅳ	灰釉陶器	碗	20	置			15.6			灰黄	墨書側面「足」
177	97	D	BE52	2223	SD01/SX01	Ⅳ	灰釉陶器	碗	30	反			14.0			灰白	墨書側面「足」
177	98	D	BE52	2281	SD01/SX01	Ⅳ	灰釉陶器	碗	10	反			16.0			灰	墨書側面「足」
177	99	D	BE52	2276	SD01/SX01	Ⅳ	灰釉陶器	碗	10	反			14.8			にぶい黄橙	墨書側面「足」
177	100	D	BE51	2954	SD01/SX01	Ⅳ	灰釉陶器	碗	10	反			13.2			灰	朱墨書側面「足」
177	101	D	BE51・52	2888/2892	SD01/SX01	Ⅳ	灰釉陶器	碗	80			5.2	17.4	7.0		黄灰	墨書側面「足」
177	102	D	BE52	205/230/503	SD01/SX01	Ⅳ	灰釉陶器	碗	100			4.3	14.2	6.4		灰黄褐	墨書側面「足」
177	103	D	BE52	2174	SD01/SX01	Ⅳ	灰釉陶器	碗	90			3.9	13.5	5.5		灰	墨書側面「足」 高台内墨溜り
178	104	D	BF53	2379	SD01/SX01	Ⅳ	灰釉陶器	碗	50					6.0		黄灰	墨書側面「足ヵ」
178	105	D	BE52	2278/2283	SD01/SX01	Ⅳ	灰釉陶器	碗	40	一部反		5.0	14.0	5.5		灰白	墨書側面「足」
178	106	D	BE51	3501	SD01/SX01	Ⅳ	灰釉陶器	碗	80			5.0	15.2	6.1		灰	墨書底部「足」
178	107	D	BE53	1587	SD01/SX01	Ⅳ	灰釉陶器	碗	90			4.1	14.6	6.3		灰白	墨書底部「足」
178	108	D	BE52	1848	SD01/SX01	Ⅳ	灰釉陶器	碗	60	一部反		4.5	15.0	6.9		灰黄	墨書底部「足」
178	109	D	BE52	2351	SD01/SX01	Ⅳ	灰釉陶器	碗	90			4.5	15.8	6.6		灰	墨書底部「足」
178	110	D	BE51	3491	SD01/SX01	Ⅳ	灰釉陶器	碗	70			4.0	14.6	6.2		黄灰	墨書底部「足」
178	111	D	BE52	2373	SD01/SX01	Ⅳ	灰釉陶器	碗	60	一部反				7.3		灰	墨書底部「足」
178	112	D	BE52	544	SD01/SX01	Ⅳ	灰釉陶器	碗	40	一部反				7.2		灰白	墨書底部「足」
179	113	D	BE52	2381/2382	SD01/SX01	Ⅳ	灰釉陶器	碗	10	反				8.4		灰黄	墨書側面「足」
179	114	D	BE52	204	SD01/SX01	Ⅳ	灰釉陶器	碗	20	反				7.0		灰白	墨書底部「万」
179	115	D	BE51	3501	SD01/SX01	Ⅳ	灰釉陶器	碗	20	反				6.8		灰白	墨書底部「足ヵ」
179	116	D	BE52	2278	SD01/SX01	Ⅳ	灰釉陶器	碗	30	反				6.8		灰	墨書底部「足ヵ」

Fig.№	№.	調査区	グリッド	遺物番号	遺構	層位	種別	細別	残存%	反転	器径cm	器高cm	口径cm	底径cm	頸径cm	色調	備　考
179	117	D	BE52	2284	SD01/SX01	Ⅳ	灰釉陶器	碗	20	反				6.4		灰白	墨書側面「足」 外面煤付着
179	118	D	BE52	2795	SD01/SX01	Ⅳ	灰釉陶器	皿	60	一部反		2.9	14.6	6.2		灰	墨書底部「足」
179	119	D	BE52	2371/2381	SD01/SX01	Ⅳ	灰釉陶器	皿	60			2.8	14.8	6.9		褐灰	墨書底部「足」
179	120	D	BE51	3493	SD01/SX01	Ⅳ	灰釉陶器	皿	80			2.5	14.9	7.5		灰	墨書底部「足」
179	121	D	BE51	3526	SD01/SX01	Ⅳ	灰釉陶器	皿	40			3.1	15.2	7.0		黄灰	墨書底部「足ヵ」
179	122	D	BE52	1829/1830/1918/1919/2057	SD01/SX01	Ⅳ	灰釉陶器	碗	80			5.4	15.8	7.2		灰白	墨書底部「万」側面「足」「万」
179	123	D	BE51	3501	SD01/SX01	Ⅳ	灰釉陶器	碗	60	一部反		3.7	14.3	6.4		灰白	墨書側面「足」「□」
179	124	D	BE52	545	SD01/SX01	Ⅳ	灰釉陶器	碗	20	反			17.6			灰白	墨書側面「足」「三」
180	125	D	BE51	3501	SD01/SX01	Ⅳ	灰釉陶器	碗	60	一部反		4.4	16.2	6.9		褐灰	墨書側面「足ヵ」
180	126	D	BE52	1851	SD01/SX01	Ⅳ	灰釉陶器	碗	60	一部反		5.2	15.7	6.2		灰	墨書側面「足ヵ」
180	127	D	BE52	2382	SD01/SX01	Ⅳ	灰釉陶器	碗	60	一部反		3.6	14.4	6.1		灰白	墨書側面「□」
180	128	D	BE53	1291	SD01/SX01	Ⅳ	灰釉陶器	碗	20	反				7.0		灰オリーブ	墨書側面「足ヵ」
180	129	D	BE53	123	SD01/SX01	Ⅳ	灰釉陶器	碗	10	反				6.4		灰黄	墨書側面「足ヵ」
180	130	D	BE52	2381	SD01/SX01	Ⅳ	灰釉陶器	碗	20	反				6.8		灰	墨書側面「足ヵ」 内面墨痕あり
180	131	D	BE52	1918	SD01/SX01	Ⅳ	灰釉陶器	碗	10	反				6.4		灰	墨書底部「足ヵ」
180	132	D	BE52	2276	SD01/SX01	Ⅳ	灰釉陶器	碗	10	置						灰	墨書側面「足ヵ」
180	133	D	BF53	1754	SD01/SX01	Ⅳ	灰釉陶器	碗	90			4.0	14.0	6.0		黄灰	墨書側面「朋万」
180	134	D	BE52	2158	SD01/SX01	Ⅳ	灰釉陶器	碗	90			4.5	14.0	6.6		灰黄	墨書側面「朋万」
180	135	D	BE52	1824	SD01/SX01	Ⅳ	灰釉陶器	碗	90			4.0	14.3	5.8		灰白	墨書側面「朋万」
181	136	D	BE52	2152	SD01/SX01	Ⅳ	灰釉陶器	碗	90			3.0	13.6	5.6		灰白	墨書側面「朋万」
181	137	D	BE52	1610	SD01/SX01	Ⅳ	灰釉陶器	碗	100			4.3	14.4	6.3		灰	墨書側面「朋万」
181	138	D	BE52	2167	SD01/SX01	Ⅳ	灰釉陶器	碗	80			4.2	13.7	6.2		灰白	墨書底部「朋万」側面「朋万」
181	139	D	BE52	2131	SD01/SX01	Ⅳ	灰釉陶器	碗	70	一部反		4.3	13.2	6.0		褐灰	墨書側面「四万」
181	140	D	BF53	1119	SD01/SX01	Ⅳ	灰釉陶器	碗	80			3.7	13.4	5.7		灰黄褐	墨書側面「四万」「四万ヵ」
181	141	D	BE53	1587	SD01/SX01	Ⅳ	灰釉陶器	碗	50	一部反				6.8		灰黄褐	墨書底部「四万」側面「四万ヵ」「四」
181	142	D	BE52	205/253/444	SD01/SX01	Ⅳ	灰釉陶器	碗	80			3.8	14.6	6.8		灰色	墨書側面「五万」
181	143	D	BE52	2278	SD01/SX01	Ⅳ	灰釉陶器	碗	20	反		3.8	14.4	6.6		灰	墨書側面「五万」
181	144	D	BE52	485	SD01/SX01	Ⅳ	灰釉陶器	碗	30	反		3.5	13.4	4.6		灰	墨書側面「六万」
182	145	D	BE52	214/494/495/497	SD01/SX01	Ⅳ	灰釉陶器	碗	100			4.5	15.2	6.6		浅黄橙	墨書底部「加万」側面「加万」
182	146	D	BE52	424	SD01/SX01	Ⅳ	灰釉陶器	碗	30	反		3.8	14.0	6.6		灰黄褐	墨書側面「□万」 外面煤付着
182	147	D	BE52	2182	SD01/SX01	Ⅳ	灰釉陶器	碗	70			4.0	14.6	6.0		黄褐	墨書側面「□万」
182	148	D	BE52	2166	SD01/SX01	Ⅳ	灰釉陶器	碗	80			4.1	13.4	5.8		にぶい黄橙	墨書側面「孕」
182	149	D	BE52	2215	SD01/SX01	Ⅳ	灰釉陶器	碗	90			3.8	14.0	6.1		にぶい黄橙	墨書側面「孕」
182	150	D	BE52	2380/2382	SD01/SX01	Ⅳ	灰釉陶器	碗	70			3.8	13.8	6.2		灰黄褐	墨書側面「孕」
182	151	D	BE52	2172	SD01/SX01	Ⅳ	灰釉陶器	碗	60	反		4.4	13.6	6.0		灰白	墨書側面「孕」
182	152	D	BE52	597/1595/2281/2284	SD01/SX01	Ⅳ	灰釉陶器	碗	50			4.1	14.0	6.0		灰黄	墨書側面「孕」 ヘラ記号「X」
182	153	D	BE52	2105	SD01/SX01	Ⅳ	灰釉陶器	碗	50	反		4.0	14.5	4.3		灰白	墨書側面「孕ヵ」
183	154	D	BE52	2801/2866	SD01/SX01	Ⅳ	灰釉陶器	碗	50	一部反		3.7	13.6	7.4		灰黄褐	墨書底部「孕」
183	155	D	BE52	1814	SD01/SX01	Ⅳ	灰釉陶器	碗	60	一部反		3.9	14.0	6.3		浅黄橙	墨書底部「孕」
183	156	D	BE52	2106/2793/2801	SD01/SX01	Ⅳ	灰釉陶器	碗	50	一部反		4.3	14.2	6.8		灰白	墨書側面「孕」 底部「孕」
183	157	D	BE52	2164/2276/2278/2283	SD01/SX01	Ⅳ	灰釉陶器	碗	90			4.8	13.8	6.9		灰白	墨書底部「孕」側面「孕」
183	158	D	BE52	1804	SD01/SX01	Ⅳ	灰釉陶器	碗	70	反		3.6	12.8	5.8		明黄褐色	墨書底部「孕」側面「孕」
183	159	D	BE52	458	SD01/SX01	Ⅳ	灰釉陶器	碗	100			3.9	13.0	7.0		浅黄	墨書底部「孕」側面「孕」
183	160	D	BE52	2149	SD01/SX01	Ⅳ	灰釉陶器	碗	50			3.9	13.8	5.9		灰	墨書底部「□」側面「孕」
183	161	D	BE52	2278/2283	SD01/SX01	Ⅳ	灰釉陶器	無台碗	60			4.2	14.5	5.0		灰白	墨書側面「孕」
183	162	D	BE52・BF53	1588/1609	SD01/SX01	Ⅳ	灰釉陶器	碗	50	一部反		4.5	14.2	6.1		灰	墨書底部「和」側面「□」
184	163	D	BE52	214	SD01/SX01	Ⅳ	灰釉陶器	碗	10	反				6.0		灰白	墨書側面「利又は和ヵ」底部「□」
184	164	D	BE52	2281	SD01/SX01	Ⅳ	灰釉陶器	碗	10	反			14.0			灰白	墨書側面「仁」
184	165	D	BE52	476	SD01/SX01	Ⅳ	灰釉陶器	碗	80			3.9	14.0	6.1		浅黄	墨書側面「仁」
184	166	D	BE52	2161	SD01/SX01	Ⅳ	灰釉陶器	碗	20					6.4		灰白	墨書底部「仁」
184	167	D	BE52	2180	SD01/SX01	Ⅳ	灰釉陶器	碗	60	一部反		4.6	14.2	6.4		灰白	墨書底部「仁」 内面「仁」
184	168	D	BE52	2105/2281	SD01/SX01	Ⅳ	灰釉陶器	碗	60	一部反		3.9	13.3	5.9		浅黄橙	墨書内面「仁」側面「仁」 底部墨痕
184	169	D	BE52	1591/1847	SD01/SX01	Ⅳ	灰釉陶器	碗	50			4.2	14.4	6.3		灰	墨書側面「有」
184	170	D	BE52	563	SD01/SX01	Ⅳ	灰釉陶器	碗	80			4.5	14.2	6.8		灰黄	墨書側面「有ヵ」
184	171	D	BE52	2137	SD01/SX01	Ⅳ	灰釉陶器	碗	50	反		4.3	13.5	6.0		灰白	墨書側面「有」
184	172	D	BE52	2380	SD01/SX01	Ⅳ	灰釉陶器	碗	10	反			15.0			にぶい黄橙	墨書側面「有」
184	173	D	BE52	2163/2283	SD01/SX01	Ⅳ	灰釉陶器	碗	10	置			12.6			灰黄	墨書側面「有」
185	174	D	BE52	2453/2496	SD01/SX01	Ⅳ	灰釉陶器	碗	70			4.7	15.2	6.0		にぶい黄橙	墨書底部「平」 内面煤付着
185	175	D	BE52	214/2353/2452	SD01/SX01	Ⅳ	灰釉陶器	碗	40	一部反		4.1	14.4	6.0		灰	墨書底部「平」側面「得ヵ」
185	176	D	BE52	2280/2356	SD01/SX01	Ⅳ	灰釉陶器	碗	90			5.1	15.4	6.0		灰	墨書側面「□」
185	177	D	BE51	3501	SD01/SX01	Ⅳ	灰釉陶器	碗	90			4.0	14.2	6.6		灰黄	墨書側面「加」
185	178	D	BE52	2204	SD01/SX01	Ⅳ	灰釉陶器	碗	40	反		3.9	13.0	6.0		褐灰	墨書側面「加」
185	179	D	BE52	2335	SD01/SX01	Ⅳ	灰釉陶器	碗	60	一部反		4.2	14.8	6.3		灰	墨書側面「賀ヵ」
185	180	D	BE52	484	SD01/SX01	Ⅳ	灰釉陶器	碗	40					4.4		灰白	墨書底部「本加ヵ」
185	181	D	BE52	2148	SD01/SX01	Ⅳ	灰釉陶器	碗	80			4.6	15.0	6.6		浅黄橙	墨書底部「西」
185	182	D	BE52	501	SD01/SX01	Ⅳ	灰釉陶器	碗	100			4.3	14.4	6.3		灰	墨書側面「郡」
186	183	D	BE52	506	SD01/SX01	Ⅳ	灰釉陶器	碗	90			4.1	13.8	6.1		灰	墨書側面「郡」
186	184	D	BE52	2453	SD01/SX01	Ⅳ	灰釉陶器	碗	60			4.0	15.8	7.0		灰	墨書底部「乙」側面「乙」
186	185	D	BE52	2105/2366	SD01/SX01	Ⅳ	灰釉陶器	碗	70			4.3	14.0	6.2		灰	墨書側面「□」
186	186	D	BE51	3501	SD01/SX01	Ⅳ	灰釉陶器	碗	70			5.5	17.0	7.6		灰黄	墨書底部「甲」
186	187	D	BE52	2354/2452	SD01/SX01	Ⅳ	灰釉陶器	碗	60			3.8	14.2	6.0		灰	墨書底部「晛」側面「晛」
186	188	D	BE52	546	SD01/SX01	Ⅳ	灰釉陶器	碗	50	反		4.6	14.2	6.8		灰白	墨書底部「厨」側面記号「□」
186	189	D	BE52	2796/2805	SD01/SX01	Ⅳ	灰釉陶器	碗	50	一部反				6.5		灰黄褐	墨書底部「刀」側面「刀」
186	190	D	BE52	186/483	SD01/SX01	Ⅳ	灰釉陶器	碗	90			4.4	13.7	6.1		灰	墨書底部「傍」側面「傍」「傍」
186	191	D	BE53	945	SD01/SX01	Ⅳ	灰釉陶器	碗	20	反				7.2		青灰色	墨書底部「主」
187	192	D	BE52	2284	SD01/SX01	Ⅳ	灰釉陶器	碗	40					6.5		灰黄	墨書側面「大」
187	193	D	BE52	2805	SD01/SX01	Ⅳ	灰釉陶器	碗	60			4.5	14.0	6.2		暗灰黄	墨書底部「好ヵ」側面「好ヵ」
187	194	D	BE52	2105	SD01/SX01	Ⅳ	灰釉陶器	碗	10	反			13.8			灰白	墨書側面「本」
187	195	D	BE52	2363	SD01/SX01	Ⅳ	灰釉陶器	碗	60			3.9	14.2	6.0		オリーブ黒	墨書側面「□」
187	196	D	BE52	2205	SD01/SX01	Ⅳ	灰釉陶器	碗	80			4.8	14.4	5.8		灰黄褐	墨書側面「□」
187	197	D	BE51	2394	SD01/SX01	Ⅳ	灰釉陶器	碗	30	一部反				5.8		灰白	墨書側面「□」「□」
187	198	D	BE52	2380	SD01/SX01	Ⅳ	灰釉陶器	碗	20	一部反				6.6		黄灰	墨書底部「□」
187	199	D	BE52	2275	SD01/SX01	Ⅳ	灰釉陶器	碗	20					6.2		灰	墨書底部「□□」側面「□」
187	200	D	BE52	827	SD01/SX01	Ⅳ	灰釉陶器	碗	10	反				6.5		灰白	墨書側面「津ヵ」

Fig.No.	No.	調査区	グリッド	遺物番号	遺構	層位	種別	細別	残存%	反転	器径cm	器高cm	口径cm	底径cm	頸径cm	色調	備　考
187	201	D	BE52	2020	SD01/SX01	Ⅳ	灰釉陶器	碗	20					5.8		にぶい黄橙	朱墨書底部「□」
188	202	D	BE52	2020/2276	SD01/SX01	Ⅳ	灰釉陶器	碗	60	一部反		4.8	15.2	7.1		灰	墨書底部「財基」側面「財基」
188	203	D	BE52	2274/2277/2278/2282/2283	SD01/SX01	Ⅳ	灰釉陶器	碗	70			4.5	14.0	6.1		にぶい黄橙	墨書底部「財入」側面「財入」
188	204	D	BE52	2000	SD01/SX01	Ⅳ	灰釉陶器	碗	90			3.8	14.0	7.0		灰白	墨書底部「万有」側面「万有」
188	205	D	BE52	29/205/214/456	SD01/SX01	Ⅳ	灰釉陶器	碗	80			4.8	15.0	6.4		灰白	墨書側面「三」「得」「□□駒」「□」「□物」
188	206	D	BE52	2453/2797/2805	SD01/SX01	Ⅳ	灰釉陶器	皿	90			2.7	14.3	5.8		灰	墨書側面習書　「文」「正」「也」「地」「地」底部墨溜り
188	207	D	BE51	2892	SD01/SX01	Ⅳ	灰釉陶器	碗	70			4.0	13.7	6.2		灰	墨書側面記号「□」／「□」
188	208	D	BE52	2220/2278	SD01/SX01	Ⅳ	灰釉陶器	碗	40	反		4.3	14.7	6.5		にぶい黄橙	墨書側面記号
188	209	D	BE52	2382	SD01/SX01	Ⅳ	灰釉陶器	碗	20	一部反				7.0		灰白	墨書底部記号
188	210	D	BE52	2281/2382	SD01/SX01	Ⅳ	灰釉陶器	碗	50	反		4.0	13.6	6.4		灰	墨書側面「足ヵ」内面墨痕
189	211	D	BE52	2146	SD01/SX01	Ⅳ	灰釉陶器	碗	50	反		5.0	15.6	6.8		灰白	墨書側面「□」
189	212	D	BE52	29	SD01/SX01	Ⅳ	灰釉陶器	碗	90			4.2	13.2	6.0		灰黄	墨書側面「得」
189	213	D	BE52	2281	SD01/SX01	Ⅳ	灰釉陶器	碗	60	一部反		4.2	13.6	5.9		灰	墨書側面「□」
189	214	D	BE52	610	SD01/SX01	Ⅳ	灰釉陶器	碗	80			4.0	13.8	6.2		灰黄	墨書側面「□」
189	215	D	BE52	414	SD01/SX01	Ⅳ	灰釉陶器	碗	70	反						灰黄	墨書側面「□」
189	216	D	BE52	1595	SD01/SX01	Ⅳ	灰釉陶器	碗	10	反		3.9	14.2	6.6		灰	墨書側面「□」
189	217	D	BE52	215	SD01/SX01	Ⅳ	灰釉陶器	無台碗	20	一部反				5.4		灰白	墨書側面「□」
189	218	D	BE52	2801	SD01/SX01	Ⅳ	灰釉陶器	碗	20	反				6.8		灰	墨書側面「□」
189	219	D	BE52	2274/2281/2283	SD01/SX01	Ⅳ	灰釉陶器	無台碗	40	反		3.1	13.4	6.2		にぶい黄橙	墨書側面「□」
189	220	D	BE52	2380	SD01/SX01	Ⅳ	灰釉陶器	碗	50	一部反				6.6		灰	墨書底部「□」
189	221	D	BE52	2277	SD01/SX01	Ⅳ	灰釉陶器	碗	40	反				6.5		灰	墨書側面「加ヵ」
189	222	D	BE53	1292	SD01/SX01	Ⅳ	灰釉陶器	碗	60	一部反				6.5		浅黄	墨書側面「□」
189	223	D	BE53	1290	SD01/SX01	Ⅳ	灰釉陶器	碗	10	反				6.2		灰白	墨書底部「□」
190	224	D	BE53	1456	SD01/SX01	Ⅳ	灰釉陶器	碗	50	一部反				7.2		灰	墨書側面「足ヵ」
190	225	D	BE53	1290	SD01/SX01	Ⅳ	灰釉陶器	碗	20	反				6.6		灰白	墨書側面「□」　煤付着
190	226	D	BE52	827	SD01/SX01	Ⅳ	灰釉陶器	碗	10	反				5.8		灰白	墨書底部「□」
190	227	D	BE52	2726	SD01/SX01	Ⅳ	灰釉陶器	碗	10	反				5.5		灰黄	墨書底部「□」
190	228	D	BE52	913	SD01/SX01	Ⅳ	灰釉陶器	碗	10	反				6.5		灰	墨書底部「□」
190	229	D	BE52	1595	SD01/SX01	Ⅳ	灰釉陶器	碗	10	反				6.0		黄灰	墨書側面「□」
190	230	D	BE52	2281	SD01/SX01	Ⅳ	灰釉陶器	碗	10	反			13.0			灰白	墨書側面「□加」
190	231	D	BE51	2104	SD01/SX01	Ⅳ	灰釉陶器	碗	10	反			14.6			灰白	墨書側面「□」
190	232	D	BE52	1770	SD01/SX01	Ⅳ	灰釉陶器	碗	10	反			15.4			灰白	墨書側面「□」
190	233	D	BE52	912	SD01/SX01	Ⅳ	灰釉陶器	碗	10	反			13.2			にぶい黄橙	墨書側面「□」
190	234	D	BE52	2278	SD01/SX01	Ⅳ	灰釉陶器	碗	10	反			14.0			灰黄	墨書側面「□」
190	235	D	BE・BF52	2282/2380/2448	SD01/SX01	Ⅳ	灰釉陶器	碗	10	反			14.0			橙	墨書側面「□」
190	236	D	BE52	2453	SD01/SX01	Ⅳ	灰釉陶器	碗	10	置						灰黄	墨書側面「□」
190	237	D	BE52	2105	SD01/SX01	Ⅳ	灰釉陶器	碗	10	反			15.0			灰黄褐	墨書側面「□」
190	238	D	BE52	2278	SD01/SX01	Ⅳ	灰釉陶器	碗	10	反			14.3			灰	墨書側面「□」
190	239	D	BE52	2801	SD01/SX01	Ⅳ	灰釉陶器	碗	10	反			14.0			灰白	墨書側面「□」
190	240	D	BE52	2276	SD01/SX01	Ⅳ	灰釉陶器	碗	20	置			13.0			灰白	墨書側面「□」
190	241	D	BE52	2281	SD01/SX01	Ⅳ	灰釉陶器	碗	10	反			14.0			灰黄褐	墨書側面「□」
190	242	D	BE53	636	SD01/SX01	Ⅳ	灰釉陶器	碗	10				14.8			灰黄	墨書側面「□」
190	243	D	BE52	1595	SD01/SX01	Ⅳ	灰釉陶器	碗	10	反			15.0			灰黄	墨書側面「□」
190	244	D	BE52	1595	SD01/SX01	Ⅳ	灰釉陶器	碗	10	反			13.6			灰白	墨書側面「□」
190	245	D	BE52	2281	SD01/SX01	Ⅳ	灰釉陶器	碗	10	置						灰黄	墨書側面「□」
190	246	D	BE51	3501	SD01/SX01	Ⅳ	灰釉陶器	碗	10	反			12.2			にぶい黄橙	墨書側面「□」
190	247	D	BE52	2130	SD01/SX01	Ⅳ	灰釉陶器	碗	10	反			12.0			灰白	墨書側面「□」
191	248	D	BE52	2283	SD01/SX01	Ⅳ	灰釉陶器	碗	10	置						灰白	墨書側面「□」
191	249	D	BE52	1595	SD01/SX01	Ⅳ	灰釉陶器	碗	10	置						灰黄	墨書側面「□」
191	250	D	BE52	2281	SD01/SX01	Ⅳ	灰釉陶器	碗	10	置						灰黄褐	墨書側面「□」
191	251	D	BE53	1292	SD01/SX01	Ⅳ	灰釉陶器	碗	10	置						灰白	墨書側面「□」
191	252	D	BE52	1595	SD01/SX01	Ⅳ	灰釉陶器	碗	10	置						灰白	墨書側面「□」
191	253	D	BE52	1677	SD01/SX01	Ⅳ	灰釉陶器	碗	10	置						灰	墨書側面「□」
191	254	D	BE51	2954	SD01/SX01	Ⅳ	灰釉陶器	碗	10	置						灰白	墨書側面「□」
191	255	D	BE52	1595	SD01/SX01	Ⅳ	灰釉陶器	碗	10	置						にぶい橙	墨書側面「得ヵ」
191	256	D	BE52	204	SD01/SX01	Ⅳ	灰釉陶器	碗	10	置						灰白	墨書側面「□」
191	257	D	BE52	1457	SD01/SX01	Ⅳ	灰釉陶器	碗	10	置						灰白	墨書側面「□」
191	258	D	BE52	205	SD01/SX01	Ⅳ	灰釉陶器	碗	10	置						灰白	墨書側面「□」
191	259	D	BE52	201	SD01/SX01	Ⅳ	灰釉陶器	碗	10	置						灰白	墨書側面「□」
191	260	D	BE52	204	SD01/SX01	Ⅳ	灰釉陶器	碗	10	置						灰白	墨書側面「□」
191	261	D	BE52	253	SD01/SX01	Ⅳ	灰釉陶器	皿	10	置						にぶい黄橙	墨書側面「□」
191	262	D	BE52	2893	SD01/SX01	Ⅳ	灰釉陶器	碗	10							灰黄	墨書側面「□」
191	263	D	BE52	2273	SD01/SX01	Ⅳ	灰釉陶器	碗	10	置						灰	墨書側面「□上」
191	264	D	BE52	1677	SD01/SX01	Ⅳ	灰釉陶器	碗	10	置						灰黄	墨書側面「□」
191	265	D	BE52	1595	SD01/SX01	Ⅳ	灰釉陶器	碗	10	置						灰白	墨書側面「有ヵ」
191	266	D	BE52	262	SD01/SX01	Ⅳ	灰釉陶器	碗	10	置						灰白	墨書側面「□」
191	267	D	BE51	2892	SD01/SX01	Ⅳ	灰釉陶器	碗	10	置						灰黄	墨書側面「□」　体部
191	268	D	BE52	204	SD01/SX01	Ⅳ	灰釉陶器	碗	10	置						灰黄	墨書側面「□」
191	269	D	BE52	2132	SD01/SX01	Ⅳ	灰釉陶器	碗	10	置						灰白	墨書側面「□」
191	270	D	BE52	2276	SD01/SX01	Ⅳ	灰釉陶器	碗	10	置						灰	墨書側面「□」
191	271	D	BE52	709	SD01/SX01	Ⅳ	灰釉陶器	碗	10	置						灰白	墨書側面「□」
191	272	D	BE52	2282	SD01/SX01	Ⅳ	灰釉陶器	碗	10	置						灰白	墨書側面「□」
191	273	D	BE52	2281	SD01/SX01	Ⅳ	灰釉陶器	碗	10	置						褐灰	墨書側面「足」
191	274	D	BE52	2281	SD01/SX01	Ⅳ	灰釉陶器	碗	10	置						灰白	墨書側面「□」　体部
191	275	D	BE52	1595	SD01/SX01	Ⅳ	灰釉陶器	碗	10	置						灰白	墨書側面「□」
191	276	D	BE52	253	SD01/SX01	Ⅳ	灰釉陶器	碗	10	置						灰白	墨書側面「□」
191	277	D	BE52	2105	SD01/SX01	Ⅳ	灰釉陶器	碗	10	置						灰白	墨書側面「□」　内面赤彩
192	278	D	BE51・52	2381/2394	SD01/SX01	Ⅳ	土師器	坏	50	反		3.2	13.2	7.2		にぶい黄橙	墨書底部「足」　全面赤彩
192	279	D	BE51	3494	SD01/SX01	Ⅳ	土師器	坏	60	反		4.0	13.0	7.6		にぶい黄橙	墨書底部「足」　内～口縁部赤彩
192	280	D	BE52	2893	SD01/SX01	Ⅳ	土師器	坏	20	反		3.3	14.8			灰白	墨書底部「足ヵ」　内面赤彩
192	281	D	BE52	2279	SD01/SX01	Ⅳ	土師器	坏	80			3.5	13.8	7.6		浅黄橙	墨書底部「足ヵ」内面赤彩　外面一部赤彩
192	282	D	BE51	3494/3501	SD01/SX01	Ⅳ	土師器	坏	10	反						にぶい黄橙	墨書底部「足」　内面赤彩
192	283	D	BE51	3017	SD01/SX01	Ⅳ	土師器	坏	10	置						暗灰	墨書底部「足」

Fig.No.	No.	調査区	グリッド	遺物番号	遺構	層位	種別	細別	残存%	反転	器径cm	器高cm	口径cm	底径cm	頸径cm	色調	備考
192	284	D	BE52	2453	SD01/SX01	Ⅳ	土師器	坏	10	置						灰白	墨書底部「足」
192	285	D	BE53	1587	SD01/SX01	Ⅳ	土師器	坏	40	反		3.6	13.6	4.8		灰白	墨書底部「加ヵ」 内面赤彩
192	286	D	BE52	2273/2277	SD01/SX01	Ⅳ	土師器	坏	40	反		4.2	13.2	6.4		灰白	墨書側面「和」
192	287	D	BE52	2382	SD01/SX01	Ⅳ	土師器	坏	20	反		3.9	11.0			にぶい橙	墨書底部「□」内面赤彩
192	288	D	BE52	2382	SD01/SX01	Ⅳ	土師器	坏	40	反		3.3	11.2	4.0		にぶい黄橙	墨書底部「□」 内面赤彩
192	289	D	BE51	2893/3494	SD01/SX01	Ⅳ	土師器	坏	40	一部反				7.0		にぶい黄橙	墨書底部「石」 内面赤彩
192	290	D	BE51	3501	SD01/SX01	Ⅳ	土師器	坏	30	反		3.5	12.8	8.1		浅黄橙	墨書底部「足ヵ」 内面赤彩
193	291	D	BE51	3525	SD01/SX01	Ⅳ	土師器	坏	10	反		3.3	14.0	7.8		にぶい橙	墨書底部「□」 内面赤彩
193	292	D	BE52・BF53	2566/2726	SD01/SX01	Ⅳ	土師器	坏	30	反		3.9	14.0			灰白	墨書内面「□」 内面赤彩
193	293	D	BE51	3494	SD01/SX01	Ⅳ	土師器	坏	10	置						にぶい黄橙	墨書底部「□」
193	294	D	BE51	2892	SD01/SX01	Ⅳ	土師器	坏	10	置						灰白	墨書底部「□」 底部
193	295	D	BE52	2453	SD01/SX01	Ⅳ	土師器	坏	30	反							刻書「貞」
193	296	D	BE51	2892	SD01/SX01	Ⅳ	土師器	甕	40	反	26.4	29.8	24.8	10.0	19.4	浅黄橙	墨書側面「□□□万呂□」 黒斑あり
194	297	D	BE52	2474	SD01/SX01	Ⅳ	須恵器	有台坏身	70	一部反		3.7	13.6	9.4		灰	
194	298	D	BE52	2794	SD01/SX01	Ⅳ	須恵器	箱坏	80			3.6	8.4	5.9		灰	
194	299	D	BE52	1595/1677/1805/1919/2284	SD01/SX01	Ⅳ	須恵器	広口壺	80	一部反	21.0	22.2	17.5	11.7	10.0	灰白	内外面自然釉
194	300	D	BE52	209/551/629/630	SD01/SX01	Ⅳ	須恵器	壺	30	反			26.0	16.2		灰	内面自然釉　焼膨れあり
194	301	D	BE52	1809	SD01/SX01	Ⅳ	須恵器	壺	10	反				16.0		灰	焼膨れあり　外面自然釉
194	302	D	BE52	1858	SD01/SX01	Ⅳ	須恵器	壺	10	一部反				8.8		灰	焼膨れあり
194	303	D	BE52	2155	SD01/SX01	Ⅳ	須恵器	長頸壺	100		8.2	10.8	4.4	5.4		オリーブ黒	自然釉
194	304	D	BE52	2258	SD01/SX01	Ⅳ	須恵器	陶臼	60	一部反			14.0	9.0		灰	
194	305	D	BE53	1290	SD01/SX01	Ⅳ	須恵器	甕	10	反			14.6		12.1	灰	
195	306	D	BE51	2394	SD01/SX01	Ⅳ	須恵器	甕	10	反			22.4		15.4	灰	
195	307	D	BE52	2133	SD01/SX01	Ⅳ	須恵器	甕	20	反			28.0		19.6	灰	
195	308	D	BE52	1813	SD01/SX01	Ⅳ	須恵器	甕	10	反			30.0	20.4		灰	
195	309	D	BE52	2273	SD01/SX01	Ⅳ	須恵器	甕	10	反			40.0			褐灰	内面自然釉
195	310	D	BE52	1854/1918	SD01/SX01	Ⅳ	須恵器	甕	10				41.6			灰	
195	311	D	BE52	1833	SD01/SX01	Ⅳ	須恵器	甕	10				38.4			灰白	外面自然釉
196	312	D	BE52	2128/2281/2283	SD01/SX01	Ⅳ	灰釉陶器	碗	80			4.4	15.1	7.2		灰白	
196	313	D	BE52	215/253/262/437/558/613	SD01/SX01	Ⅳ	灰釉陶器	碗	80			4.2	15.8	6.8		にぶい黄橙	
196	314	D	BE52	2382	SD01/SX01	Ⅳ	灰釉陶器	碗	50			3.9	14.7	6.1		灰	
196	315	D	BE52	478	SD01/SX01	Ⅳ	灰釉陶器	碗	90			5.2	15.8	7.1		灰白	
196	316	D	BE52	1595	SD01/SX01	Ⅳ	灰釉陶器	碗	40	反		4.1	15.0	6.2		褐灰	
196	317	D	BE52	2221/2280	SD01/SX01	Ⅳ	灰釉陶器	碗	90			4.3	13.3	6.4		灰白	底部ヘラ記号
196	318	D	BE52	253/262	SD01/SX01	Ⅳ	灰釉陶器	碗	50			4.3	14.4	5.5		にぶい黄橙	外面煤付着
196	319	D	BE52	2281/2380/2382	SD01/SX01	Ⅳ	灰釉陶器	碗	70			4.3	14.2	6.8		灰白	
196	320	D	BE52	1807	SD01/SX01	Ⅳ	灰釉陶器	碗	40	一部反		4.4	14.9	5.9		にぶい黄橙	
196	321	D	BE52	2278/2281	SD01/SX01	Ⅳ	灰釉陶器	碗	60			3.7	13.6	6.8		にぶい黄橙	
196	322	D	BE52	262/586	SD01/SX01	Ⅳ	灰釉陶器	碗	50	反		4.2	15.0	6.7		灰白	内面煤付着
196	323	D	BE52	528	SD01/SX01	Ⅳ	灰釉陶器	碗	70			3.7	13.6	5.9		暗灰	底部焼膨れあり　内面自然釉　圏線
196	324	D	BE52	204/253/262/412	SD01/SX01	Ⅳ	灰釉陶器	碗	90			4.3	13.4	6.2		褐灰	
196	325	D	BE52	464	SD01/SX01	Ⅳ	灰釉陶器	碗	90			3.8	13.9	6.8		にぶい黄橙	内面自然釉
196	326	D	BE51・52	2367/2394	SD01/SX01	Ⅳ	灰釉陶器	碗	70			3.9	13.5	6.2		灰黄	
196	327	D	BE52	1844	SD01/SX01	Ⅳ	灰釉陶器	碗	90			4.5	14.2	6.3		灰白	内面自然釉　焼膨れあり
196	328	D	BE52	2281	SD01/SX01	Ⅳ	灰釉陶器	碗	70			3.9	14.0	6.2		灰白	
196	329	D	BE52	2208	SD01/SX01	Ⅳ	灰釉陶器	碗	80			4.2	14.0	6.4		灰黄色	内面煤付着　高台墨痕　内面自然釉
196	330	D	BE52	2211	SD01/SX01	Ⅳ	灰釉陶器	碗	80			4.6	14.1	6.2		灰黄褐色	
196	331	D	BE52	253/576/580/581/582/583/584	SD01/SX01	Ⅳ	灰釉陶器	碗	90			4.3	14.6	6.0		灰白	
196	332	D	BE52	214/493	SD01/SX01	Ⅳ	灰釉陶器	碗	80			4.1	13.6			黄褐	高台径6.2cm
196	333	D	BE52	2801	SD01/SX01	Ⅳ	灰釉陶器	碗	90			4.3	13.4	6.2		にぶい黄橙	墨痕
196	334	D	BF53	2107	SD01/SX01	Ⅳ	灰釉陶器	碗	80			4.4	14.8	6.5		灰白	
196	335	D	BE52	2184	SD01/SX01	Ⅳ	灰釉陶器	碗	50	一部反		4.5	14.7	5.9		明オリーブ灰	
196	336	D	BE52	203/205/209	SD01/SX01	Ⅳ	灰釉陶器	碗	60			4.4	13.7	6.2		褐灰	
196	337	D	BE51	2360	SD01/SX01	Ⅳ	灰釉陶器	碗	100			4.7	13.4	6.1		灰白	
196	338	D	BE52	1806	SD01/SX01	Ⅳ	灰釉陶器	碗	100			4.5	13.4	6.1		灰黄	内面自然釉　内外面焼膨れあり
196	339	D	BE53	1535	SD01/SX01	Ⅳ	灰釉陶器	碗	50	一部反		3.9	13.4	6.5		暗灰黄	焼膨れあり　内面自然釉
196	340	D	BE52	1827	SD01/SX01	Ⅳ	灰釉陶器	碗	100			3.8	14.0	6.0		灰白	内面螺旋状圏線
196	341	D	BE52	1826	SD01/SX01	Ⅳ	灰釉陶器	碗	90			3.9	13.7	5.5		灰	
197	342	D	BE52	2225	SD01/SX01	Ⅳ	灰釉陶器	碗	80			4.7	15.0	6.8		にぶい黄橙	
197	343	D	BE51	3501	SD01/SX01	Ⅳ	灰釉陶器	碗	50			3.9	13.4	6.0		灰黄褐	内面一部自然釉
197	344	D	BE52	2434	SD01/SX01	Ⅳ	灰釉陶器	碗	100			4.1	13.5	6.7		灰黄	内面自然釉
197	345	D	BE52	613/629/630	SD01/SX01	Ⅳ	灰釉陶器	碗	90			4.1	14.0	6.0		灰	
197	346	D	BE52	2105	SD01/SX01	Ⅳ	灰釉陶器	碗	70			4.1	14.8	6.8		灰色	
197	347	D	BE52	1998	SD01/SX01	Ⅳ	灰釉陶器	碗	90			3.9	14.1	6.3		にぶい黄橙	
197	348	D	BE52	205/253/513/516	SD01/SX01	Ⅳ	灰釉陶器	碗	60			4.4	14.4	6.6		灰	
197	349	D	BE52	420	SD01/SX01	Ⅳ	灰釉陶器	碗	70			4.2	13.8	6.6		灰	内面自然釉
197	350	D	BE52	2276/2278	SD01/SX01	Ⅳ	灰釉陶器	碗	50	一部反		3.9	14.4	6.3		灰	外面煤付着　焼膨れあり
197	351	D	BE52	2105	SD01/SX01	Ⅳ	灰釉陶器	碗	50			4.3	14.0	6.4		灰黄褐	内外面灰釉
197	352	D	BE52	1843	SD01/SX01	Ⅳ	灰釉陶器	碗	40	反		4.2	14.3	5.8		にぶい黄橙	
197	353	D	BE52	1839	SD01/SX01	Ⅳ	灰釉陶器	碗	100			4.9	14.8	5.8		褐灰	内面口縁自然釉
197	354	D	BE52	253/598/599	SD01/SX01	Ⅳ	灰釉陶器	碗	60			3.8	13.6	6.0		灰	
197	355	D	BE52	2476	SD01/SX01	Ⅳ	灰釉陶器	碗	40	一部反		4.7	16.0	6.7		褐灰	内面一部自然釉
197	356	D	BE52	1997	SD01/SX01	Ⅳ	灰釉陶器	碗	60	反			14.6	6.2		灰	
197	357	D	BE52	1859	SD01/SX01	Ⅳ	灰釉陶器	碗	60	反		4.7	14.2	6.6		灰色	焼膨れあり
197	358	D	BE51	2394	SD01/SX01	Ⅳ	灰釉陶器	碗	40	一部反		3.3	13.1	6.1		灰	
197	359	D	BE52	2473	SD01/SX01	Ⅳ	灰釉陶器	碗	100			3.9	13.8	6.4		灰褐	内外面自然釉
197	360	D	BE52	523	SD01/SX01	Ⅳ	灰釉陶器	碗	50	反		4.2	14.8	6.2		灰黄	
197	361	D	BE52	2157	SD01/SX01	Ⅳ	灰釉陶器	碗	40	反		4.9	14.9	6.9		明褐灰	内面自然釉
197	362	D	BE52	29/554/613	SD01/SX01	Ⅳ	灰釉陶器	碗	60	反		4.3	13.9	5.6		浅黄橙	
197	363	D	BE52	447	SD01/SX01	Ⅳ	灰釉陶器	碗	60	一部反		4.7	15.0	6.6		浅黄	
197	364	D	BE52	1818	SD01/SX01	Ⅳ	灰釉陶器	碗	90			4.3	13.5	6.0		灰	内面自然釉
197	365	D	BE52・BF53	2023/2164/2264	SD01/SX01	Ⅳ	灰釉陶器	碗	70			4.5	14.5	6.8		灰黄	内外面黒斑
197	366	D	BE52	487	SD01/SX01	Ⅳ	灰釉陶器	碗	60			3.6	13.3	6.6		灰白	
197	367	D	BE52	2358	SD01/SX01	Ⅳ	灰釉陶器	碗	100			4.6	14.8	7.0		灰白	

Fig. No.	No.	調査区	グリッド	遺物番号	遺構	層位	種別	細別	残存%	反転	器径cm	器高cm	口径cm	底径cm	頸径cm	色調	備　考
197	368	D	BE53	1421	SD01/SX01	Ⅳ	灰釉陶器	碗	100			4.0	13.6	6.2		灰白	内面自然釉
197	369	D	BE52	2372	SD01/SX01	Ⅳ	灰釉陶器	碗	80	一部反		4.4	14.8	6.6		暗灰黄	
197	370	D	BE52	1817	SD01/SX01	Ⅳ	灰釉陶器	碗	90			4.5	14.2	6.2		灰黄	
197	371	D	BE52	2169	SD01/SX01	Ⅳ	灰釉陶器	碗	100			4.5	13.8	6.8		灰白	
197	372	D	BE52	1677/1821/1919	SD01/SX01	Ⅳ	灰釉陶器	碗	80			5.3	15.3	6.3		灰色	
197	373	D	BE52	2151	SD01/SX01	Ⅳ	灰釉陶器	碗	60			4.8	15.6	7.2		褐灰	
197	374	D	BE52	2153	SD01/SX01	Ⅳ	灰釉陶器	碗	60	一部反		4.4	14.3	5.1		黄灰	内面自然釉
198	375	D	BE52	2105	SD01/SX01	Ⅳ	灰釉陶器	碗	60	一部反		4.8	15.8	7.2		褐灰	内面自然釉　外面・底部煤付着
198	376	D	BE52	2476/2477	SD01/SX01	Ⅳ	灰釉陶器	碗	60			4.6	14.9	6.9		灰白	内面赤彩　黒変あり
198	377	D	BE52	1595/1860/1918	SD01/SX01	Ⅳ	灰釉陶器	碗	90			4.7	15.8	7.8		暗灰黄	外面煤？付着
198	378	D	BE52	439	SD01/SX01	Ⅳ	灰釉陶器	碗	90			4.9	14.3	6.5		灰黄褐	内面自然釉　窯胎付着
198	379	D	BE51	3501	SD01/SX01	Ⅳ	灰釉陶器	碗	80			4.6	14.5	6.7		灰白	
198	380	D	BE52	457	SD01/SX01	Ⅳ	灰釉陶器	碗	90			4.5	14.6	6.4		灰白	
198	381	D	BE52	1845	SD01/SX01	Ⅳ	灰釉陶器	碗	90			4.8	14.2	6.4		灰黄褐色	底部墨痕？　一部自然釉
198	382	D	BE52	1846	SD01/SX01	Ⅳ	灰釉陶器	碗	50	一部反		4.6	13.8	6.6		灰	
198	383	D	BE52	2453	SD01/SX01	Ⅳ	灰釉陶器	碗	40			4.4	14.6	6.4		暗灰黄	
198	384	D	BE52	2279	SD01/SX01	Ⅳ	灰釉陶器	碗	50	一部反		4.5	14.1	7.3		灰白	内面一部自然釉
198	385	D	BE52	205/214/543/629	SD01/SX01	Ⅳ	灰釉陶器	碗	60			4.5	13.2	6.8		灰オリーブ	
198	386	D	BE52	1823	SD01/SX01	Ⅳ	灰釉陶器	碗	70			3.9	13.4	6.0		灰黄	
198	387	D	BE52	205/440	SD01/SX01	Ⅳ	灰釉陶器	碗	90			4.2	13.2	6.6		暗灰	
198	388	D	BE52	253/413	SD01/SX01	Ⅳ	灰釉陶器	碗	80			3.8	13.7	6.6		にぶい黄橙	
198	389	D	BE52	2105	SD01/SX01	Ⅳ	灰釉陶器	碗	70			4.1	13.5	6.2		灰白	
198	390	D	BE53	1291	SD01/SX01	Ⅳ	灰釉陶器	碗	50	反		4.1	14.2	6.8		にぶい黄橙	内面自然釉
198	391	D	BE53	2027	SD01/SX01	Ⅳ	灰釉陶器	碗	70			4.4	14.0	6.3		黄灰	
198	392	D	BE52	2168	SD01/SX01	Ⅳ	灰釉陶器	碗	100			3.9	13.8	6.2		にぶい黄橙	
198	393	D	BE52	415	SD01/SX01	Ⅳ	灰釉陶器	皿	70			3.0	12.8	6.6		灰	
198	394	D	BE51	2394	SD01/SX01	Ⅳ	灰釉陶器	碗	30	反		3.4	14.2	6.6		灰	灯皿か
198	395	D	BE52	1832	SD01/SX01	Ⅳ	灰釉陶器	皿	70			3.4	14.2	6.4		灰白	内外面一部煤付着　灯明皿か
198	396	D	BE52	201/204/214/215	SD01/SX01	Ⅳ	灰釉陶器	碗	50	反		3.4	14.0	6.0		浅黄橙	
198	397	D	BE52	203/205/209/214/215/629	SD01/SX01	Ⅳ	灰釉陶器	碗	40	一部反		3.6	14.4	6.3		灰黄褐	
198	398	D	BE53	1586	SD01/SX01	Ⅳ	灰釉陶器	碗	40	反		5.9	13.6	6.7		灰白	
198	399	D	BE52	205/448/459/462	SD01/SX01	Ⅳ	灰釉陶器	碗	60	一部反		6.1	16.3	7.4		灰黄褐	
198	400	D	BE53	1448	SD01/SX01	Ⅳ	灰釉陶器	碗	60			5.0	16.4	7.4		灰黄褐	内面自然釉
198	401	D	BE52	2275/2281	SD01/SX01	Ⅳ	灰釉陶器	碗	70			5.4	14.5	6.2		灰	焼膨れあり
198	402	D	BE52	2144/2145	SD01/SX01	Ⅳ	灰釉陶器	碗	70	一部反		6.5	19.2	7.6		灰白	内面自然釉
198	403	D	BE52	204	SD01/SX01	Ⅳ	灰釉陶器	碗	50	反		6.0	18.4	7.4		灰	
199	404	D	BE51	3526	SD01/SX01	Ⅳ	灰釉陶器	碗	40	一部反		4.8	15.6	6.2		褐灰	内面自然釉　黒変あり
199	405	D	BE52	253/564/571	SD01/SX01	Ⅳ	灰釉陶器	碗	60			5.6	16.4	6.4		灰白	外面煤付着
199	406	D	BE52	1838	SD01/SX01	Ⅳ	灰釉陶器	碗	100			5.5	14.5	6.0		灰	内面螺旋状圏線あり
199	407	D	BE51	3501	SD01/SX01	Ⅳ	灰釉陶器	碗	90			5.0	15.8	7.3		灰黄	
199	408	D	BE52	209/215	SD01/SX01	Ⅳ	灰釉陶器	碗	30	反		4.7	16.0	7.8		灰白	
199	409	D	BE52	253/488/522	SD01/SX01	Ⅳ	灰釉陶器	碗	70			5.1	15.8	7.2		灰白	焼膨れあり
199	410	D	BE52	2274	SD01/SX01	Ⅳ	灰釉陶器	碗	60			5.3	16.9	8.0		暗灰黄	
199	411	D	BE52	1857	SD01/SX01	Ⅳ	灰釉陶器	碗	40	反		5.6	17.8	7.8		灰	
199	412	D	BE52	2222	SD01/SX01	Ⅳ	灰釉陶器	碗	50			5.3	15.7	7.4		灰白	一部自然釉　黒変あり
199	413	D	BE52	2139	SD01/SX01	Ⅳ	灰釉陶器	碗	50	一部反		5.4	13.6	6.8		暗灰黄色	内面自然釉　焼膨れあり
199	414	D	BE52	2274/2275/2278/2282	SD01/SX01	Ⅳ	灰釉陶器	碗	80			7.2	19.0	7.8		褐灰	内面自然釉　焼膨れあり
199	415	D	BE52	214/215/253/466/467	SD01/SX01	Ⅳ	灰釉陶器	碗	80				15.0			灰黄	高台欠
199	416	D	BE52	419	SD01/SX01	Ⅳ	灰釉陶器	無台碗	100			3.8	13.0	5.6		淡黄	
199	417	D	BE51	2394	SD01/SX01	Ⅳ	灰釉陶器	無台碗	50	反		3.6	13.2	5.2		灰黄	内外黒変
199	418	D	BE52	1820	SD01/SX01	Ⅳ	灰釉陶器	無台碗	70			4.2	14.6	5.6		灰黄色	
199	419	D	BE52	1918	SD01/SX01	Ⅳ	灰釉陶器	無台碗	40	一部反		3.3	13.8	6.8		灰白	黒斑あり
199	420	D	BE52	2049	SD01/SX01	Ⅳ	灰釉陶器	無台碗	80			3.4	13.0	6.0		灰白	
199	421	D	BE52	2357	SD01/SX01	Ⅳ	灰釉陶器	皿	90			2.5	13.2	6.6		灰白	自然釉あり
199	422	D	BE52	2218	SD01/SX01	Ⅳ	灰釉陶器	三足皿	30	反		3.1	19.0			灰黄	外面煤付着　内面煤痕
199	423	D	BE52	2138	SD01/SX01	Ⅳ	灰釉陶器	耳皿	90				7.0	3.9		灰白	接合部径4.0cm 襞3か所
199	424	D	BE52	2278	SD01/SX01	Ⅳ	灰釉陶器	耳皿	40					4.1		灰白	内面一部自然釉　外面煤付着
199	425	D	BE52	29/201/203/205/215/262/263/411/427/595	SD01/SX01	Ⅳ	灰釉陶器	長頸壺	80		23.5	29.3	18.4	13.1	9.1	灰白	内外面自然釉　焼膨れあり　歪み大
200	426	D	BE53	1428	SD01/SX01	Ⅳ	灰釉陶器	長頸壺	40		20.8			14.0		灰白	内外面自然釉
200	427	D	BE52・53	1290/1293/1595	SD01/SX01	Ⅳ	灰釉陶器	長頸壺	60	一部反	16.5			10.4		灰白	内外面煤付着　自然釉
200	428	D	BE52	201	SD01/SX01	Ⅳ	灰釉陶器	壺	30	一部反						灰白	高台部接合部径4.5cm　一部自然釉
200	429	D	BE53	1293	SD01/SX01	Ⅳ	灰釉陶器	甕	10	反				15.6		灰	
200	430	D	BE52	2181	SD01/SX01	Ⅳ	緑釉陶器	皿	70			3.5	14.6	6.8		灰白	焼膨れあり
200	431	D	BE51・52	2381/2394	SD01/SX01	Ⅳ	緑釉陶器	碗	40	一部反		4.4	12.4	6.0		オリーブ灰	
200	432	D	BE52	536	SD01/SX01	Ⅳ	緑釉陶器	碗	40	反		4.9	14.2	7.6		灰白	
200	433	D	BE52	2160	SD01/SX01	Ⅳ	緑釉陶器	鉢	50	反		7.5	18.0	7.9		褐灰	全面銀化
200	434	D	BE52	186	SD01/SX01	Ⅳ	緑釉陶器	大碗	10	反			18.0			灰白	
201	435	D	BE52	2368	SD01/SX01	Ⅳ	土師器	坏	90			4.1	15.1			にぶい黄橙	内外面赤彩
201	436	D	BE52	2382	SD01/SX01	Ⅳ	土師器	坏	20	反		3.6	14.0	7.8		淡橙	内面赤彩
201	437	D	BE52	2382	SD01/SX01	Ⅳ	土師器	坏	40	反		3.1	12.2	6.6		浅黄橙	内外面赤彩
201	438	D	BE51	3501	SD01/SX01	Ⅳ	土師器	坏	70			3.3	12.9	6.5		淡橙	内面赤彩
201	439	D	BE52	2274/2283/2284	SD01/SX01	Ⅳ	土師器	坏	90				14.2	7.0		灰白	内面赤彩　底部黒斑
201	440	D	BE52	2284	SD01/SX01	Ⅳ	土師器	坏	50			3.7	13.0			明褐灰	内面煤付着
201	441	D	BE51	3501	SD01/SX01	Ⅳ	土師器	坏	40	反		3.7	14.0	8.0		浅黄橙	
201	442	D	BE52	2453	SD01/SX01	Ⅳ	土師器	坏	30	反		3.4	12.7			浅黄	
201	443	D	BE52	2274	SD01/SX01	Ⅳ	土師器	甕	10	反			26.4		22.4	にぶい黄橙	外面煤付着
201	444	D	BE52	2277	SD01/SX01	Ⅳ	土師器	甕	10	反			27.4		24.6	浅黄橙	
201	445	D	BE52	480	SD01/SX01	Ⅳ	土師器	甕	10	反	19.2		20.2		18.0	灰黄	黒斑あり
201	446	D	BE52	2274	SD01/SX01	Ⅳ	土師器	甕	10	反			26.0		22.5	浅黄橙	外面煤付着
201	447	D	BE53	1587	SD01/SX01	Ⅳ	土師器	甕	10	反			24.6		22.0		内外面煤付着
201	448	D	BE52	2382	SD01/SX01	Ⅳ	土師器	甕	20	反			21.9		18.2	浅黄橙	
201	449	D	BE52	201	SD01/SX01	Ⅳ	土師器	甕	10	反			22.0			にぶい橙	
201	450	D	BE52	471	SD01/SX01	Ⅳ	土師器	甕	10	反			25.9		23.4	明褐灰	
201	451	D	BE52	2105	SD01/SX01	Ⅳ	土師器	甕	10	反			24.2		20.9	にぶい赤橙	

Fig.№	№.	調査区	グリッド	遺物番号	遺構	層位	種別	細別	残存%	反転	器径cm	器高cm	口径cm	底径cm	頸径cm	色調	備　考
201	452	D	BE52	2453	SD01/SX01	Ⅳ	土師器	甕	10	反			27.0		24.9	にぶい橙	
201	453	D	BE52	2049	SD01/SX01	Ⅳ	土師器	甕	10				24.2		22.4	褐灰	
201	454	D	BE52	201	SD01/SX01	Ⅳ	土師器	甕	10	反			24.6		24.0	暗灰黄	
202	455	D	BE52	499	SD01/SX01	Ⅳ	土師器	甕	10	反			26.8	24.8		にぶい橙	外面煤付着
202	456	D	BE52	2273	SD01/SX01	Ⅳ	土師器	甕	10	反			26.0		23.2	にぶい橙	
202	457	D	BE52	215	SD01/SX01	Ⅳ	土師器	甕	10	反			25.0			にぶい黄橙	
202	458	D	BE52	201	SD01/SX01	Ⅳ	土師器	甕	10	反			25.0		21.8	灰褐	
202	459	D	BE52	201	SD01/SX01	Ⅳ	土師器	甕	10	反			20.8		19.6	灰褐	
202	460	D	BE53	1291	SD01/SX01	Ⅳ	土師器	甕	10				24.0		20.4	にぶい赤褐	
202	461	D	BE52	2453	SD01/SX01	Ⅳ	土師器	甕	10	反			20.9		17.4	にぶい橙	
202	462	D	BE53	1449	SD01/SX01	Ⅳ	土師器	甕	10	反			28.8		25.4	にぶい黄橙	
202	463	D	BE52	2105	SD01/SX01	Ⅳ	土師器	甕	10	反			19.8			にぶい黄橙	
202	464	D	BE52	2453	SD01/SX01	Ⅳ	土師器	甕	10	反			27.0		23.2	灰黄褐	
202	465	D	BE53	1291	SD01/SX01	Ⅳ	土師器	甕	10	反			29.0		25.2	にぶい橙	
202	466	D	BE52	515	SD01/SX01	Ⅳ	土師器	甕	10	反			30.0	26.2		灰黄褐	
202	467	D	BE52	534	SD01/SX01	Ⅳ	土師器	甕	10	反			28.0		24.2	灰黄褐	
202	468	D	BE52	205/253/629	SD01/SX01	Ⅳ	土師器	甕	30	反	25.0				23.6	にぶい黄橙	内外面煤付着
203	469	D	BE52	3030	SD01/SX01	Ⅳ	土師器	甑	30	反		30.0	28.0	12.0		浅黄橙	
203	470	D	BE52	230/262/275/606/614/634/640/641	SD01/SX01	Ⅳ	土師器	甑	30	反			22.4			灰白	
203	471	D	BE52	2282	SD01/SX01	Ⅳ	土師器	小型碗	90			2.9	8.2	3.2		にぶい黄橙	
203	472	D	BE52	1902	SD01/SX01	Ⅳ	土師器	小型碗	90			2.8	6.9	2.1		灰黄	
203	473	D	BE52	2283	SD01/SX01	Ⅳ	土師器	製塩土器	10	反			16.0			にぶい黄橙	内面布目有
203	474	D	BE52	2281	SD01/SX01	Ⅳ	土師器	製塩土器	10	反			8.8			にぶい橙	細い布目あり
203	475	D	BE52	2274	SD01/SX01	Ⅳ	土師器	製塩土器	10	反			9.9			橙	やや粗い布目あり
203	476	D	BE52	2275	SD01/SX01	Ⅳ	土師器	製塩土器	10	反			7.4			にぶい黄橙	細い布目あり
203	477	D	BE52	205	SD01/SX01	Ⅳ	土師器	製塩土器	10	反			7.4			褐灰	細い布目あり
203	478	D	BE52	2276	SD01/SX01	Ⅳ	土師器	製塩土器	10	反			8.6			灰	やや粗い布目あり
203	479	D	BE51	2394	SD01/SX01	Ⅳ	土師器	製塩土器	10	反			8.8			褐灰	細い布目あり
203	480	D	BE52	2105	SD01/SX01	Ⅳ	土師器	製塩土器	10		1.5	6.2	1.7			にぶい橙	支脚
203	481	D	BE52	2453	SD01/SX01	Ⅳ	土師器	製塩土器	10		2.0		1.9			橙	支脚
204	482	D	BE52	1676	SD01/SX01	Ⅳ	石製品	砥石			5.3	5.0	2.5				50g　凝灰岩
204	483	D	BE52	1924	SD01/SX01	Ⅳ	石製品	磨石			5.8	12.2	3.9				268g　凝灰岩
204	484	D	BE52	2224	SD01/SX01	Ⅳ	石製品	磨石			6.5	18.9	6.5				1237g　片麻岩？　煤付着
204	485	D	BE52	2472	SD01/SX01	Ⅳ	金属製品	銅印			2.5	2.5	3.3				27.2g 「子」
204	486	D	BE52	2427	SD01/SX01	Ⅳ	金属製品	刀子			2.1	27.0	1.3				59.8g　鉄製
205	487	D	BE52	2464	SD01/SX01	Ⅳ	木製品	形代？			2.3	12.4	0.6				
205	488	D	BE52	2278	SD01/SX01	Ⅳ	木製品	櫛			3.8	4.2	1.0				
205	489	D	BE52	507	SD01/SX01	Ⅳ	木製品	下駄			12.4	21.6	6.4				
205	490	D	BE52	187	SD01/SX01	Ⅳ	木製品	弓？			1.7	12.0	1.6				下部炭化
205	491	D	BG54	1384	SD01/SX01	Ⅳ	木製品	有孔板			1.8	9.7	0.6				
206	492	D	BE52	504	SD01/SX01	Ⅳ	木製品	台脚			4.3	31.0	1.3				
206	493	D	BE52	2523	SD01/SX01	Ⅳ	木製品	加工板			4.0	26.1	3.6				
206	494	D	BE52	2413	SD01/SX01	Ⅳ	木製品	加工棒			6.0	16.5	6.0				木錘の未製品？
206	495	D	BE52	1918	SD01/SX01	Ⅳ	木製品	加工板			3.4	9.5	2.2				
206	496	D	BE52	3517	SD01/SX01	Ⅳ	木製品	挽物皿			14.9	4.1	1.0				
206	497	D	BE52	3053	SD01/SX01	Ⅳ	木製品	曲物底板			8.7	15.9	0.8				
206	498	D	BE52	2329	SD01/SX01	Ⅳ	木製品	曲物底板			5.9	16.3	0.7				
207	499	D	BE52	265	SD01/SX01	Ⅳ	木製品	曲物底板			3.2	15.0	0.6				
207	500	D	BE52	2412	SD01/SX01	Ⅳ	木製品	曲物底板			4.8	17.3	0.7				
207	501	D	BE52	2421	SD01/SX01	Ⅳ	木製品	曲物底板			4.0	17.1	0.7				
207	502	D	BE52	541	SD01/SX01	Ⅳ	木製品	杭			5.0	29.4	4.6				
207	503	D	BE51	3516	SD01/SX01	Ⅳ	木製品	杭			2.1	8.8	1.9				
207	504	D	BE52	2415	SD01/SX01	Ⅳ	木製品	加工板			6.6	59.5	3.8				
208	505	D	BF53	2271/2272/2378	SD01/SX01	Ⅳ	須恵器	無台碗	70			3.6	13.9	7.5		暗灰黄	底部墨書「川辺足人」「□」
208	506	D	BF53	1114	SD01/SX01	Ⅳ	須恵器	糸切碗	50	一部反				5.6		灰	墨書底部「太」
208	507	D	BF53	2232	SD01/SX01	Ⅳ	須恵器	皿	100			1.1	13.0	5.8		灰	墨書底部「太」
208	508	D	BF53	2478	SD01/SX01	Ⅳ	須恵器	有台碗	90			4.4	14.0	7.0		灰	墨書側面「足」
208	509	D	BE51	3526	SD01/SX01	Ⅳ	須恵器	有台碗	60	一部反		4.4	13.4	7.2		灰白	墨書底部「足」
208	510	D	BF52	2098	SD01/SX01	Ⅳ	須恵器	無台碗	70			3.2	12.2	5.6		灰	墨書底部「足」
208	511	D	BF53	2377	SD01/SX01	Ⅳ	須恵器	無台碗	10	反				6.0		灰白	底部圧痕？
209	512	D	BF53	1920/1994	SD01/SX01	Ⅳ	灰釉陶器	碗	90			4.1	15.6	6.0			墨書側面「得」 内外面自然釉
209	513	D	BF53	1879	SD01/SX01	Ⅳ	灰釉陶器	碗	60	反		4.4	14.0	6.5		灰黄褐	墨書側面「得」
209	514	D	BF53	1387/1426	SD01/SX01	Ⅳ	灰釉陶器	碗	80			4.8	15.1	6.0		にぶい黄橙	墨書側面「得」
209	515	D	BF53	1200/1240/1306/1387/1394	SD01/SX01	Ⅳ	灰釉陶器	碗	70			5.0	14.7	6.6		灰白	墨書側面「得」
209	516	D	BF53	1588/1589	SD01/SX01	Ⅳ	灰釉陶器	碗	60			3.7	13.6	6.4		灰白	墨書側面「得」 底部黒斑あり
209	517	D	BF53	1507	SD01/SX01	Ⅳ	灰釉陶器	碗	50	反		4.2	14.4	6.0		にぶい黄橙	墨書側面「得」
209	518	D	BF53	1539/1540/1541/1882	SD01/SX01	Ⅳ	灰釉陶器	碗	80			5.3	16.0	6.8		浅黄橙	墨書側面「得」
209	519	D	BF53	1536/1590	SD01/SX01	Ⅳ	灰釉陶器	碗	60	一部反		4.9	14.3	7.0		灰白	墨書側面「得」 焼膨れあり
209	520	D	BF52・53	1922/1975	SD01/SX01	Ⅳ	灰釉陶器	碗	70	一部反		4.5	14.0	6.2		灰黄	墨書側面「得」
210	521	D	BF53	1088	SD01/SX01	Ⅳ	灰釉陶器	碗	90			4.0	13.2	3.3		にぶい黄橙	墨書側面「得」 底部墨溜り
210	522	D	BF53	1389/1398	SD01/SX01	Ⅳ	灰釉陶器	碗	80			4.5	14.4	5.8		灰白	墨書側面「得上」
210	523	D	BF53	1240/1330	SD01/SX01	Ⅳ	灰釉陶器	碗	70			5.0	13.4	5.4		灰白	墨書側面「得」
210	524	D	BF53	1240/1332/1387/1589	SD01/SX01	Ⅳ	灰釉陶器	碗	90			4.2	14.2	6.8		灰白	墨書側面「得」
210	525	D	BF53	1114/1117	SD01/SX01	Ⅳ	灰釉陶器	碗	50	反		4.5	15.0	6.8		灰白	墨書側面「得」
210	526	D	BF53	1588/1679	SD01/SX01	Ⅳ	灰釉陶器	碗	40	反		3.9	13.4	6.6		灰白	墨書側面「得」
210	527	D	BF53	1200/1315	SD01/SX01	Ⅳ	灰釉陶器	碗	60			4.7	13.4	5.8		灰黄	墨書側面「得」
210	528	D	BF53	1159/1314	SD01/SX01	Ⅳ	灰釉陶器	碗	80			4.5	14.0	5.6		にぶい黄橙	墨書側面「得」
210	529	D	BF53	1240/1340	SD01/SX01	Ⅳ	灰釉陶器	碗	60			3.4	13.2	6.3		灰白	墨書側面「得」
211	530	D	BF53	1588/2267/2268	SD01/SX01	Ⅳ	灰釉陶器	碗	100			4.7	15.1	6.3		灰白	墨書側面「得」 外面煤付着　黒斑あり
211	531	D	BF53	1316	SD01/SX01	Ⅳ	灰釉陶器	碗	100			4.2	13.8	6.3		灰	朱墨書側面「得」
211	532	D	BF53	1325	SD01/SX01	Ⅳ	灰釉陶器	碗	70			3.9	13.8	6.6		灰黄	墨書側面「得」
211	533	D	BF53	1535/1538/1921/2272/2343	SD01/SX01	Ⅳ	灰釉陶器	碗	90			4.1	14.4	6.4		灰白	墨書側面「得」
211	534	D	BF53	1601	SD01/SX01	Ⅳ	灰釉陶器	碗	90			4.0	13.6	6.4		灰白	朱墨書側面「得」
211	535	D	BF53	1590	SD01/SX01	Ⅳ	灰釉陶器	碗	40	一部反				5.8		浅黄	墨書側面「得」

Fig.№	№	調査区	グリッド	遺物番号	遺構	層位	種別	細別	残存%	反転	器径cm	器高cm	口径cm	底径cm	頸径cm	色調	備考
211	536	D	BF53	1536/1588/1589	SD01/SX01	Ⅳ	灰釉陶器	碗	60	一部反		3.8	13.8	6.2		浅黄橙	墨書側面「得」
211	537	D	BF53	1324	SD01/SX01	Ⅳ	灰釉陶器	碗	60			4.5	13.0	5.8		灰黄	墨書側面「得」
211	538	D	BF53	1303	SD01/SX01	Ⅳ	灰釉陶器	碗	60			4.0	13.0	6.0		灰	墨書側面「得」
212	539	D	BF53	1159	SD01/SX01	Ⅳ	灰釉陶器	碗	60			4.6	14.7	6.2		灰	墨書側面「得」
212	540	D	BF53	1158	SD01/SX01	Ⅳ	灰釉陶器	碗	70			3.6	13.6	6.8		灰黄褐	墨書側面「得」
212	541	D	BF53	1069	SD01/SX01	Ⅳ	灰釉陶器	碗	70	一部反		3.9	13.4	6.1		灰黄	墨書側面「得」
212	542	D	BF53	2270/2271	SD01/SX01	Ⅳ	灰釉陶器	碗	60	反		4.1	14.2	5.8		灰白	墨書側面「得」
212	543	D	BF53	1969	SD01/SX01	Ⅳ	灰釉陶器	碗	60	一部反		4.2	13.6	5.6		灰	墨書側面「得」
212	544	D	BF53	1979	SD01/SX01	Ⅳ	灰釉陶器	碗	80			5.7	14.8	7.2		褐灰	墨書側面「得」
212	545	D	BF53	1159/1200/1388/1465/1466	SD01/SX01	Ⅳ	灰釉陶器	碗	50	反		4.5	13.7	6.0		灰白	朱墨書側面「得」
212	546	D	BF53	1444	SD01/SX01	Ⅳ	灰釉陶器	碗	80			3.7	13.3	6.0		灰白	朱墨書側面「得」
212	547	D	BF53	1344	SD01/SX01	Ⅳ	灰釉陶器	皿	70			3.1	14.4	7.0		灰	墨書側面「得」 底部側面朱墨書「得」「得」
213	548	D	BF53	1613	SD01/SX01	Ⅳ	灰釉陶器	碗	70			4.9	15.0	6.8			墨書底部「上」側面「得」
213	549	D	BF53	1402	SD01/SX01	Ⅳ	灰釉陶器	碗	80			3.8	13.6	5.4		灰黄	墨書側面「得」「□」
213	550	D	BF53	1514	SD01/SX01	Ⅳ	灰釉陶器	碗	30	反				6.4			墨書底部「得」側面「得」「平ヵ」
213	551	D	BF53	1416	SD01/SX01	Ⅳ	灰釉陶器	無台碗	100	一部反		3.9	14.0	6.0		灰白	墨書側面「得」
213	552	D	BF53	1589/2264	SD01/SX01	Ⅳ	灰釉陶器	無台碗	50	反		4.1	14.0	5.4		灰白	朱墨書側面「得」 底部黒斑あり
213	553	D	BF53	1200	SD01/SX01	Ⅳ	灰釉陶器	碗	20	反			12.4			にぶい黄橙	墨書側面「得」
213	554	D	BF53	1536	SD01/SX01	Ⅳ	灰釉陶器	碗	10	反			14.0			灰白	墨書側面「得」
213	555	D	BF53	1158	SD01/SX01	Ⅳ	灰釉陶器	碗	10	反			12.4			灰	墨書側面「得」
213	556	D	BF53	1588	SD01/SX01	Ⅳ	灰釉陶器	碗	10	反			13.8			黄褐	墨書側面「得」
213	557	D	BF53	1138	SD01/SX01	Ⅳ	灰釉陶器	碗	10	置						にぶい黄橙	墨書側面「得」
213	558	D	BF53	1158	SD01/SX01	Ⅳ	灰釉陶器	碗	10	置						黄灰	墨書側面「得」
213	559	D	BF53	989	SD01/SX01	Ⅳ	灰釉陶器	碗	30	一部反				6.4		浅黄橙	墨書側面「得ヵ」 内面自然釉
213	560	D	BF53	2379	SD01/SX01	Ⅳ	灰釉陶器	碗	20	反			13.6			灰黄	墨書側面「得ヵ」
213	561	D	BF53	1875	SD01/SX01	Ⅳ	灰釉陶器	碗	20					5.6		浅黄橙	墨書側面「得ヵ」
213	562	D	BF53	1069	SD01/SX01	Ⅳ	灰釉陶器	碗	10	反						灰白	墨書側面「得ヵ」
214	563	D	BF53	1240	SD01/SX01	Ⅳ	灰釉陶器	碗	50	反		4.1	13.9	6.0		暗灰黄	墨書側面「得上」 内面自然釉
214	564	D	BF53	1980	SD01/SX01	Ⅳ	灰釉陶器	碗	90			4.2	14.6	6.3		灰	墨書側面「得上」
214	565	D	BF53	1717	SD01/SX01	Ⅳ	灰釉陶器	碗	90			4.0	13.6	6.5		灰	墨書側面「得上」 内外面自然釉
214	566	D	BF53	1589/1706	SD01/SX01	Ⅳ	灰釉陶器	碗	80			4.3	15.0	6.6		灰	墨書側面「得上」
214	567	D	BF53	2262	SD01/SX01	Ⅳ	灰釉陶器	碗	90			4.2	13.4	5.8		灰	墨書側面「得上」
214	568	D	BF53	1538/1895/1978	SD01/SX01	Ⅳ	灰釉陶器	碗	80			4.1	14.1	6.2		灰黄褐	墨書側面「得上」
214	569	D	BF53	1732	SD01/SX01	Ⅳ	灰釉陶器	碗	100			3.7	13.4	5.5		灰褐	墨書側面「得上」付着物あり
214	570	D	BF53	1736/1768	SD01/SX01	Ⅳ	灰釉陶器	碗	100			3.9	13.4	6.2		灰	墨書側面「得上」 内外面自然釉
214	571	D	BF53	1751	SD01/SX01	Ⅳ	灰釉陶器	碗	100			4.0	14.1	6.2		褐灰	墨書側面「得上」 黒変あり
215	572	D	BF53	1713	SD01/SX01	Ⅳ	灰釉陶器	碗	80			4.4	14.6	6.3		灰	墨書側面「得上ヵ」
215	573	D	BF53	1704/2264/2267/2268	SD01/SX01	Ⅳ	灰釉陶器	碗	80			4.6	14.0	6.2		灰黄	墨書側面「得上」
215	574	D	BF52	1392	SD01/SX01	Ⅳ	灰釉陶器	碗	60	一部反		4.2	14.2	6.0		灰黄	墨書側面「得上」
215	575	D	BF53	1752	SD01/SX01	Ⅳ	灰釉陶器	碗	80			3.8	13.9	6.1		灰	墨書側面「得上」
215	576	D	BF53	2268	SD01/SX01	Ⅳ	灰釉陶器	皿	50	反		3.6	14.2	6.5		灰黄	墨書側面「得上」
215	577	D	BF53	1079/1087/1095	SD01/SX01	Ⅳ	灰釉陶器	碗	80			4.0	15.0	6.4		灰黄	墨書側面「得上」
215	578	D	BF53	1767	SD01/SX01	Ⅳ	灰釉陶器	碗	60			4.1	14.6	6.2		灰	墨書底部「得上」側面「得上」
215	579	D	BF53	1922	SD01/SX01	Ⅳ	灰釉陶器	碗	70	一部反		4.0	15.4	6.4		灰白	墨書側面「得上」
215	580	D	BF53	1616	SD01/SX01	Ⅳ	灰釉陶器	碗	90			4.6	15.9	6.9		灰白	墨書側面「得上」 内面自然釉
216	581	D	BF53	2268	SD01/SX01	Ⅳ	灰釉陶器	碗	10	反		4.2	14.0	6.4		灰	墨書側面「得上」
216	582	D	BF53	1538	SD01/SX01	Ⅳ	灰釉陶器	碗	40	一部反				6.8		暗灰黄	墨書底部「得上」
216	583	D	BF53	2108	SD01/SX01	Ⅳ	灰釉陶器	碗	20	反				6.8		灰黄	墨書側面「得上」
216	584	D	BF52	2448	SD01/SX01	Ⅳ	灰釉陶器	碗	10	反			15.2			灰	墨書側面「得上」
216	585	D	BF53	1069	SD01/SX01	Ⅳ	灰釉陶器	碗	10	置						灰	墨書側面「得上」
216	586	D	BF53	1988	SD01/SX01	Ⅳ	灰釉陶器	輪花皿	90			2.9	14.8	6.3		褐灰	墨書側面「得上」 焼膨れあり
216	587	D	BF53	2011	SD01/SX01	Ⅳ	灰釉陶器	皿	100			3.3	13.8	6.2		灰	墨書側面「得上」
216	588	D	BF53	2234	SD01/SX01	Ⅳ	灰釉陶器	碗	100			4.3	15.0	6.9		褐灰	墨書側面「得上ヵ」 内面降灰自然釉
216	589	D	BF53	1987	SD01/SX01	Ⅳ	灰釉陶器	碗	80			4.7	14.9	7.0		浅黄橙	墨書側面「得上ヵ」
216	590	D	BF53	2237	SD01/SX01	Ⅳ	灰釉陶器	皿	90			3.0	14.8	6.3		灰黄	墨書側面「□上」 焼膨れあり
216	591	D	BF53	989	SD01/SX01	Ⅳ	灰釉陶器	碗	10	置						灰	墨書側面「得ヵ上」
216	592	D	BF53	1387	SD01/SX01	Ⅳ	灰釉陶器	碗	10	置						灰	墨書「得上ヵ」
217	593	D	BF53	1538/1723	SD01/SX01	Ⅳ	灰釉陶器	輪花碗	40	反		5.8	16.4	6.6		灰	墨書側面「上」
217	594	D	BF53	1336	SD01/SX01	Ⅳ	灰釉陶器	輪花碗	50	反		5.5	17.0	7.6		灰	墨書側面「得ヵ上」 輪花4方向
217	595	D	BF53	2266	SD01/SX01	Ⅳ	灰釉陶器	碗	50	反				6.2		灰白	墨書側面「上」
217	596	D	BF53	2048	SD01/SX01	Ⅳ	灰釉陶器	碗	90			4.7	14.8	6.3		灰白	墨書側面「足」
217	597	D	BF53	1920/1922/2108	SD01/SX01	Ⅳ	灰釉陶器	碗	80			4.8	14.5	5.8		灰	墨書側面「足」
217	598	D	BF53	2253	SD01/SX01	Ⅳ	灰釉陶器	碗	80			5.5	16.2	6.8		灰白	墨書側面「足」 黒斑あり
217	599	D	BF53	1084	SD01/SX01	Ⅳ	灰釉陶器	碗	70	一部反		4.8	16.4	6.2		灰黄	墨書側面「足」
217	600	D	BF53	2379	SD01/SX01	Ⅳ	灰釉陶器	碗	70			4.9	15.0	5.8		灰黄	墨書側面「足」 内面自然釉
217	601	D	BF53	1079/1092	SD01/SX01	Ⅳ	灰釉陶器	碗	70			4.9	15.6	6.2		褐灰	墨書側面「足」
218	602	D	BF53	2248	SD01/SX01	Ⅳ	灰釉陶器	碗	90			4.2	13.8	5.8		灰	墨書側面「足」
218	603	D	BF53	2230	SD01/SX01	Ⅳ	灰釉陶器	碗	80			4.9	13.8	6.6		灰黄褐	墨書側面「足」
218	604	D	BF53	1977/2379	SD01/SX01	Ⅳ	灰釉陶器	碗	90			4.6	15.8	6.2		灰	墨書側面「足」 内面自然釉
218	605	D	BF53	1728	SD01/SX01	Ⅳ	灰釉陶器	碗	90			4.1	14.0	6.0		褐灰	墨書側面「足」
218	606	D	BF53	1520	SD01/SX01	Ⅳ	灰釉陶器	碗	90			4.8	14.6	6.0		灰	墨書側面「足」
218	607	D	BF53	1114/1304	SD01/SX01	Ⅳ	灰釉陶器	碗	70	一部反		3.4	13.0	6.0		にぶい黄橙	墨書側面「足」
218	608	D	BF53	1389	SD01/SX01	Ⅳ	灰釉陶器	碗	90			4.4	15.2	6.6		灰白	墨書側面「足」
218	609	D	BF52	1866	SD01/SX01	Ⅳ	灰釉陶器	碗	80			4.8	16.1	6.9		灰	墨書側面「足」
218	610	D	BF53	1389/2015	SD01/SX01	Ⅳ	灰釉陶器	碗	90			3.5	12.5	6.1		淡黄	墨書側面「足」
219	611	D	BF53	1337	SD01/SX01	Ⅳ	灰釉陶器	皿	100			3.3	13.1	5.8		にぶい黄橙	墨書側面「足」底部墨痕あり
219	612	D	BF53	1413	SD01/SX01	Ⅳ	灰釉陶器	碗	60			3.3	12.8	6.6		浅黄橙	墨書側面「足」
219	613	D	BF53	2107	SD01/SX01	Ⅳ	灰釉陶器	碗	60			4.4	13.9	6.0		灰	墨書側面「足」 内外一部黒変あり
219	614	D	BF53	2259	SD01/SX01	Ⅳ	灰釉陶器	碗	80			3.5	14.0	5.9		暗灰黄	墨書側面「足」 内面自然釉
219	615	D	BF53	1412/1463	SD01/SX01	Ⅳ	灰釉陶器	碗	90			3.4	12.8	5.4		にぶい黄橙	墨書側面「足」
219	616	D	BF53	2106	SD01/SX01	Ⅳ	灰釉陶器	碗	40	一部反		4.5	14.6	6.2		灰白	墨書側面「足」
219	617	D	BF52	1861	SD01/SX01	Ⅳ	灰釉陶器	碗	70			4.2	14.1	5.7		灰黄	墨書側面「足ヵ」 内面自然釉
219	618	D	BF53	2339	SD01/SX01	Ⅳ	灰釉陶器	碗	60			4.6	14.2	6.0		灰	墨書側面「足ヵ」 内面自然釉 焼膨れあり
219	619	D	BF53	1920/2107/2231	SD01/SX01	Ⅳ	灰釉陶器	碗	20	反			14.0			にぶい黄橙	墨書側面「足」 内面自然釉

Fig.№	№	調査区	グリッド	遺物番号	遺構	層位	種別	細別	残存%	反転	器径cm	器高cm	口径cm	底径cm	頸径cm	色調	備考
219	620	D	BF52	2022	SD01/SX01	Ⅳ	灰釉陶器	碗	10	反			14.0			灰白	墨書側面「足」
220	621	D	BF53	2378	SD01/SX01	Ⅳ	灰釉陶器	碗	40	一部反		5.1	16.8	7.1		灰黄	墨書底部「足」 内面自然釉
220	622	D	BF52	1594	SD01/SX01	Ⅳ	灰釉陶器	碗	30					5.7		灰白	墨書底部「足」 内面自然釉
220	623	D	BF53	936	SD01/SX01	Ⅳ	灰釉陶器	碗	20	反				8,0		黄灰	墨書底部「足」 内面自然釉 内面墨痕
220	624	D	BF53	2107	SD01/SX01	Ⅳ	灰釉陶器	碗	10	置						灰	墨書底部「足」 内面自然釉
220	625	D	BF53	1338/1539/1589/2264	SD01/SX01	Ⅳ	灰釉陶器	碗	70			4.2	14.8	7.0		灰黄褐	墨書側面「足」「足」
220	626	D	BF53	1725/1730	SD01/SX01	Ⅳ	灰釉陶器	碗	100			4.3	14.4	5.7		暗灰黄	墨書底部「足」 側面「足」
220	627	D	BF53	2235	SD01/SX01	Ⅳ	灰釉陶器	碗	70			4.2	13.8	5.6		黄灰	墨書底部「足」 側面「足」
220	628	D	BF53	1079/1082/1086	SD01/SX01	Ⅳ	灰釉陶器	碗	80			5.1	14.4	6.4		にぶい黄橙	墨書底部「足」側面「足ヵ」
220	629	D	BF53	1921/1984/2023	SD01/SX01	Ⅳ	灰釉陶器	碗	80			4.4	14.0	6.0		黄灰	墨書底部「足」側面「足」 内面自然釉
220	630	D	BF53	1992/2268	SD01/SX01	Ⅳ	灰釉陶器	碗	90			4.2	13.5	5.7		黄灰	朱墨書側面「足ヵ」「□」 墨書底部「升」
221	631	D	BF53	2243	SD01/SX01	Ⅳ	灰釉陶器	碗	100			4.3	13.8	5.9		褐灰	朱墨書側面「足」
221	632	D	BF53	2266	SD01/SX01	Ⅳ	灰釉陶器	碗	30	反		4.2	13.6	6.0		黄灰	朱墨書側面「足」
221	633	D	BF53	1538/1756	SD01/SX01	Ⅳ	灰釉陶器	碗	80			4.3	13.7	6.1		灰黄褐	朱墨書側面「足」
221	634	D	BF53	1240/2270	SD01/SX01	Ⅳ	灰釉陶器	皿	40	反		2.9	13.6	6.0		灰白	墨書側面「足」 内面一部自然釉
221	635	D	BF53	2012	SD01/SX01	Ⅳ	灰釉陶器	無台碗	60	一部反		4.1	15.0	5.3		暗灰黄	墨書側面「足」 内面自然釉 焼膨れあり
221	636	D	BF53	1114	SD01/SX01	Ⅳ	灰釉陶器	無台碗	20	反				7.2		灰黄	墨書底部「足」
221	637	D	BF53	1885	SD01/SX01	Ⅳ	灰釉陶器	碗	60	一部反		5.2	15.2	6.6		暗灰黄	墨書側面「足ヵ」 内面黒変あり
221	638	D	BF53	2106	SD01/SX01	Ⅳ	灰釉陶器	碗	20	一部反				7.4		灰白	墨書側面「足ヵ」
221	639	D	BF53	1539	SD01/SX01	Ⅳ	灰釉陶器	碗	10	反			14.0			灰	墨書側面「足ヵ」 外面焼膨れあり
221	640	D	BF53	1920	SD01/SX01	Ⅳ	灰釉陶器	碗	10	反				6.2		灰白	墨書側面「足ヵ」
222	641	D	BF53	1921	SD01/SX01	Ⅳ	灰釉陶器	碗	10					6.5		灰黄褐	墨書側面「足ヵ」
222	642	D	BF53	2268/2272	SD01/SX01	Ⅳ	灰釉陶器	碗	50	反		4.5	13.0	6.0		灰白	朱墨書側面「足ヵ」
222	643	D	BF53	2245	SD01/SX01	Ⅳ	灰釉陶器	碗	30	反				7.2		灰	朱墨書側面「足ヵ」
222	644	D	BF53	1536/1920	SD01/SX01	Ⅳ	灰釉陶器	碗	80			6.6	17.4	6.9		灰	墨書側面「朋万」
222	645	D	BF53	1712	SD01/SX01	Ⅳ	灰釉陶器	碗	100			4.2	14.1	6.4		褐灰	墨書底部「朋万」側面「朋万」
222	646	D	BF53	1995	SD01/SX01	Ⅳ	灰釉陶器	碗	60			3.8	14.3	5.9		灰	墨書底部「朋万」側面「朋万」 内面自然釉
222	647	D	BF53	1611	SD01/SX01	Ⅳ	灰釉陶器	碗	90			4.5	14.4	6.6		灰	墨書底部「朋万」側面「朋万」
222	648	D	BF53	1884	SD01/SX01	Ⅳ	灰釉陶器	碗	80	一部反		4.1	15.2	6.3		浅黄橙	墨書側面「足」「朋万」
222	649	D	BF53	2264	SD01/SX01	Ⅳ	灰釉陶器	碗	50	反		4.1	13.8	6.0		灰	墨書底部「□」側面「□」朱墨側面「足」
223	650	D	BF53	1406	SD01/SX01	Ⅳ	灰釉陶器	碗	100			4.2	13.8	5.9		褐灰	墨書底部「水万」側面「水万」 内面自然釉
223	651	D	BF53	1331	SD01/SX01	Ⅳ	灰釉陶器	碗	70			3.7	13.6	6.2		にぶい黄	墨書側面「孕」
223	652	D	BF53	1008/1012	SD01/SX01	Ⅳ	灰釉陶器	碗	90			4.6	15.0	6.0		灰黄	墨書側面「孕」「孕」
223	653	D	BF53	2338	SD01/SX01	Ⅳ	灰釉陶器	碗	90			4.3	14.3	5.8		灰	墨書側面「和」 内面降灰自然釉 内面朱墨痕
223	654	D	BF53	2007	SD01/SX01	Ⅳ	灰釉陶器	碗	80			4.1	14.1	6.4		灰	墨書底部「和」側面「□」
223	655	D	BF53	1719	SD01/SX01	Ⅳ	灰釉陶器	碗	100			4.4	15.0	6.8		灰黄	墨書底部「和」側面「和」
223	656	D	BF52・53	1079/1085/1591/2108/2264	SD01/SX01	Ⅳ	灰釉陶器	碗	80			6.8	19.3	8.5		灰	墨書底部「和」 側面「和」
223	657	D	BF53	1422	SD01/SX01	Ⅳ	灰釉陶器	碗	100			4.7	16.4	6.9		にぶい黄褐	墨書底部「和」側面「和」
224	658	D	BF53	1991	SD01/SX01	Ⅳ	灰釉陶器	碗	90			5.4	16.6	7.7		灰白	朱墨書底部「和」側面「和」
224	659	D	BF53	2023	SD01/SX01	Ⅳ	灰釉陶器	碗	30					6.1		黄褐色	墨書底部「和」側面「□」
224	660	D	BF52	1591	SD01/SX01	Ⅳ	灰釉陶器	碗	10	置						灰	墨書側面「和」
224	661	D	BF53	2240	SD01/SX01	Ⅳ	灰釉陶器	碗	70			4.1	14.4	6.1		灰黄	墨書底部「仁」側面「□」 側面墨痕あり
224	662	D	BF53	1753/1754	SD01/SX01	Ⅳ	灰釉陶器	碗	100			4.3	15.2	6.4		灰黄褐	墨書底部「仁」
224	663	D	BF53	1051	SD01/SX01	Ⅳ	灰釉陶器	碗	90			4.2	14.0	6.2		浅黄	墨書内面「仁」 内面自然釉 表面煤付着
224	664	D	BF53	1922	SD01/SX01	Ⅳ	灰釉陶器	碗	10	反			13.0			灰	墨書側面「有ヵ」
224	665	D	BF53	2261	SD01/SX01	Ⅳ	灰釉陶器	碗	60	一部反		4.3	13.6	6.3		灰	墨書側面「有ヵ」
224	666	D	BF53	2252	SD01/SX01	Ⅳ	灰釉陶器	碗	80			4.4	13.9	6.0		灰黄褐	墨書側面「有」
224	667	D	BF53	1734/1735	SD01/SX01	Ⅳ	灰釉陶器	碗	70			4.3	15.4	6.2		灰	墨書側面「平」
225	668	D	BF53	1913	SD01/SX01	Ⅳ	灰釉陶器	碗	10	反			14.4			灰	墨書側面「平」
225	669	D	BF53	2023	SD01/SX01	Ⅳ	灰釉陶器	碗	40	一部反		4.4	14.8	6.7		灰	墨書側面「平」 内面降灰自然釉 底部黒変あり
225	670	D	BF53	2264/2266	SD01/SX01	Ⅳ	灰釉陶器	碗	50	反		3.8	14.0	6.0		灰	朱墨書側面「平」 内面自然釉
225	671	D	BF53	1463	SD01/SX01	Ⅳ	灰釉陶器	碗	10	置						灰	墨書側面「平」
225	672	D	BF53	2229	SD01/SX01	Ⅳ	灰釉陶器	碗	90			4.3	14.0	5.9		灰黄褐	墨書側面記号「☆☆☆☆」「平」
225	673	D	BF53	2013	SD01/SX01	Ⅳ	灰釉陶器	碗	100			4.0	13.4	5.5		暗灰黄	墨書側面「加」 外面墨痕
225	674	D	BF53	1715	SD01/SX01	Ⅳ	灰釉陶器	碗	90			4.2	15.1	6.7		灰白	墨書側面「加」
225	675	D	BF53	1159/1334/1335	SD01/SX01	Ⅳ	灰釉陶器	碗	90			5.5	14.0	6.4		にぶい黄橙	墨書側面「二加」
225	676	D	BF53	1889	SD01/SX01	Ⅳ	灰釉陶器	碗	90			4.2	13.2	6.2		褐灰	墨書側面「夫」「本加」
225	677	D	BF52	2448	SD01/SX01	Ⅳ	灰釉陶器	碗	30	反		3.8	12.6	6.1		灰白	墨書側面「本加」
226	678	D	BF53	1387/2266	SD01/SX01	Ⅳ	灰釉陶器	皿	30			3.0	13.4	5.2		褐灰	墨書側面「本加」
226	679	D	BF53	1767	SD01/SX01	Ⅳ	灰釉陶器	碗	90			5.3	16.6	6.6		灰	墨書側面「西」 内面圏線あり
226	680	D	BF53	2143	SD01/SX01	Ⅳ	灰釉陶器	碗	30	一部反				6.1		浅黄橙	墨書底部「□」内面「□」 内面墨痕
226	681	D	BF53	1409	SD01/SX01	Ⅳ	灰釉陶器	碗	100			4.6	15.2	7.1		灰白	墨書底部「西」
226	682	D	BF53	2106	SD01/SX01	Ⅳ	灰釉陶器	碗	20					7.1		灰	墨書底部「寺」側面「□」 内面自然釉
226	683	D	BF53	1759	SD01/SX01	Ⅳ	灰釉陶器	碗	50			4.5	14.4	6.2		灰白	墨書内面「寺」底部「□」
226	684	D	BF53	1538/1921/2267/2268	SD01/SX01	Ⅳ	灰釉陶器	碗	60			3.8	14.1	6.3		灰黄褐	墨書側面「罡」
226	685	D	BF53	1920/2268	SD01/SX01	Ⅳ	灰釉陶器	碗	70			4.5	13.8	6.2		灰	墨書側面「岡□」
227	686	D	BF53	1982	SD01/SX01	Ⅳ	灰釉陶器	碗	90			6.1	17.7	7.0		灰	墨書側面「平ヵ」
227	687	D	BF53	1539/1541	SD01/SX01	Ⅳ	灰釉陶器	碗	30	反		6.3	16.0	6.7		灰白	墨書側面「□」
227	688	D	BF53	1123	SD01/SX01	Ⅳ	灰釉陶器	碗	50	反				7.4		にぶい黄橙	墨書底部「料」側面「□」
227	689	D	BF53	1320/1388	SD01/SX01	Ⅳ	灰釉陶器	碗	90			4.4	13.6	6.4		灰	墨書側面「□」「□」 焼膨れあり
227	690	D	BF52	1537	SD01/SX01	Ⅳ	灰釉陶器	碗	50	一部反		4.1	14.0	6.6		灰黄褐	墨書側面「□」
227	691	D	BF53	2107	SD01/SX01	Ⅳ	灰釉陶器	碗	50	一部反		4.1	15.7	6.5		灰黄褐	朱墨書側面「□」 内面自然釉
227	692	D	BF52	2088	SD01/SX01	Ⅳ	灰釉陶器	碗	40	反		4.0	14.0	5.6		灰白	墨書側面「十万ヵ」
227	693	D	BF53	1114	SD01/SX01	Ⅳ	灰釉陶器	碗	20	反		4.0	14.0	6.6		灰	墨書側面「加ヵ」底部「□」
227	694	D	BF53	1758	SD01/SX01	Ⅳ	灰釉陶器	碗	50	一部反		3.8	14.2	5.9		灰	朱墨書側面「足ヵ」
228	695	D	BF53	1012	SD01/SX01	Ⅳ	灰釉陶器	碗	30	一部反				5.8		灰白	墨書底部「□」
228	696	D	BF53	2009	SD01/SX01	Ⅳ	灰釉陶器	碗	30					6.1		灰黄	墨書側面「分」
228	697	D	BF53	1200	SD01/SX01	Ⅳ	灰釉陶器	碗	30	反				7.1		にぶい黄橙	墨書底部「□」側面「□」
228	698	D	BF53	2254	SD01/SX01	Ⅳ	灰釉陶器	碗	90			3.8	13.6	6.2		灰	墨書底部「六ヵ寺」
228	699	D	BF53	2250	SD01/SX01	Ⅳ	灰釉陶器	碗	70			3.1	13.8	7.0		灰	墨書底部「六寺ヵ」 側面「□」
228	700	D	BF52・53	988/1276	SD01/SX01	Ⅳ	灰釉陶器	碗	60			4.1	13.8	6.6		灰	墨書「平加ヵ」
228	701	D	BF53	1590	SD01/SX01	Ⅳ	灰釉陶器	碗	40	一部反				6.7		にぶい黄橙	墨書側面「六万ヵ」
228	702	D	BF52	1864	SD01/SX01	Ⅳ	灰釉陶器	碗	60			4.0	14.8	6.8		灰黄	墨書側面「財入ヵ」
228	703	D	BF53	2255	SD01/SX01	Ⅳ	灰釉陶器	碗	70	一部反		4.6	15.0	6.3		褐灰	墨書側面「平ヵ」「平ヵ」 自然釉

Fig.№	№	調査区	グリッド	遺物番号	遺構	層位	種別	細別	残存%	反転	器径cm	器高cm	口径cm	底径cm	頸径cm	色調	備　考
228	704	D	BF53	1912	SD01/SX01	Ⅳ	灰釉陶器	碗	30	一部反				6.9		灰	墨書底部「□珎」 焼膨れあり
228	705	D	BF53	2106	SD01/SX01	Ⅳ	灰釉陶器	碗	20	反				6.3		褐灰	墨書底部「□」側面「□」
229	706	D	BF53	1326	SD01/SX01	Ⅳ	灰釉陶器	碗	90			4.0	14.2	6.2		灰黄	墨書底部記号「○」
229	707	D	BF53	1240	SD01/SX01	Ⅳ	灰釉陶器	碗	10	反			14.0			灰白	墨書側面「井」記号
229	708	D	BF・BG53	1116/1387	SD01/SX01	Ⅳ	灰釉陶器	碗	20	反		4.2	13.2	6.4		灰黄	墨書「□加」
229	709	D	BF53	1993	SD01/SX01	Ⅳ	灰釉陶器	碗	70			3.8	14.2	6.8		褐灰	墨書側面「平」 内面自然釉
229	710	D	BF53	1240/1339	SD01/SX01	Ⅳ	灰釉陶器	碗	60	一部反		3.6	14.4	7.5		灰白	墨書側面「足ヵ」
229	711	D	BF53	2108	SD01/SX01	Ⅳ	灰釉陶器	碗	50	一部反		4.3	14.4	5.9		灰黄	墨書側面「□」 内面自然釉
229	712	D	BF53	1716/1723/1724	SD01/SX01	Ⅳ	灰釉陶器	碗	50			4.1	14.0	6.0		灰	墨書側面「足」
229	713	D	BF53	1200/1466/1522/1538	SD01/SX01	Ⅳ	灰釉陶器	碗	70			4.0	14.0	6.2		灰白	墨書側面「得」
229	714	D	BF53	1768/1920/2242	SD01/SX01	Ⅳ	灰釉陶器	碗	90			5.2	14.5	6.1		灰白	墨書底部「□」
229	715	D	BF53	2265	SD01/SX01	Ⅳ	灰釉陶器	碗	60	一部反		3.7	14.0	6.5		灰	墨書側面「□」
229	716	D	BF53	1465/1466	SD01/SX01	Ⅳ	灰釉陶器	碗	60			3.9	13.7	5.8		灰白	朱墨書側面「□」 底部内外面黒変
230	717	D	BF53	1733/2267	SD01/SX01	Ⅳ	灰釉陶器	碗	60			4.2	14.4	6.0		にぶい黄橙	墨書側面「足ヵ」
230	718	D	BF53	1589	SD01/SX01	Ⅳ	灰釉陶器	碗	30	一部反				6.2		灰白	墨書側面「□」
230	719	D	BF53	1768	SD01/SX01	Ⅳ	灰釉陶器	碗	10	置						灰白	墨書側面「□」 体部のみ
230	720	D	BF53	908	SD01/SX01	Ⅳ	灰釉陶器	碗	10	置				6.0		灰黄	墨書底部「□」
230	721	D	BF53	1767	SD01/SX01	Ⅳ	灰釉陶器	碗	20	一部反				6.2		灰白	墨書側面「□」 底部墨痕 外面黒斑
230	722	D	BF53	2264	SD01/SX01	Ⅳ	灰釉陶器	碗	10	反				6.0		褐灰	墨書底部「□」 内面一部自然釉 底部のみ
230	723	D	BF53	1159	SD01/SX01	Ⅳ	灰釉陶器	碗	10	反				6.8		灰	墨書側面「仁ヵ」
230	724	D	BF53	1538	SD01/SX01	Ⅳ	灰釉陶器	碗	20	反				7.4		灰白	墨書底部「□」側面「□」
230	725	D	BF53	1114	SD01/SX01	Ⅳ	灰釉陶器	碗	20	反				7.0		灰白	墨書底部「□」
230	726	D	BF52	1299	SD01/SX01	Ⅳ	灰釉陶器	碗	20	反				5.4		灰白	墨書底部「□」 内面自然釉
230	727	D	BF52	1049	SD01/SX01	Ⅳ	灰釉陶器	碗	10	一部反				5.3		灰白	墨書側面「□」
230	728	D	BF53	1159	SD01/SX01	Ⅳ	灰釉陶器	碗	10	反				5.8		灰白	墨書底部「□」側面「□」 底部のみ
230	729	D	BF52	2448	SD01/SX01	Ⅳ	灰釉陶器	碗	20	一部反				6.8		灰黄褐	墨書側面「□」 内面自然釉
231	730	D	BF53	1466	SD01/SX01	Ⅳ	灰釉陶器	碗	10	反				6.0		灰黄	墨書側面「□」
231	731	D	BF53	1536	SD01/SX01	Ⅳ	灰釉陶器	碗	10	反				6.2		灰黄	朱墨書「□」
231	732	D	BF52	1458	SD01/SX01	Ⅳ	灰釉陶器	碗	20	反				5.6		灰白	墨書側面「□」
231	733	D	BF53	1012	SD01/SX01	Ⅳ	灰釉陶器	碗	30	反				5.6		灰白	墨書側面「□」
231	734	D	BF52	2021	SD01/SX01	Ⅳ	灰釉陶器	碗	10	反				6.0		灰黄	墨書底部「□」 底部
231	735	D	BF53	2266	SD01/SX01	Ⅳ	灰釉陶器	碗	10	反				6.0		灰白	墨書側面「□」
231	736	D	BF53	2266	SD01/SX01	Ⅳ	灰釉陶器	碗	20	反				7.0		灰黄	墨書側面「□」
231	737	D	BF53	1387	SD01/SX01	Ⅳ	灰釉陶器	碗	10	反				6.6		灰白	墨書側面「□」
231	738	D	BF52	988	SD01/SX01	Ⅳ	灰釉陶器	碗	10	反				5.6		灰	墨書側面「□」
231	739	D	BF52	2021	SD01/SX01	Ⅳ	灰釉陶器	碗	10	反				5.6		灰	墨書側面「□」 底部のみ
231	740	D	BF52	1591	SD01/SX01	Ⅳ	灰釉陶器	碗	10	反			14.0			灰	墨書側面「□」
231	741	D	BF52	2448	SD01/SX01	Ⅳ	灰釉陶器	碗	10	反			13.6			灰黄褐	墨書側面「□」
231	742	D	BF53	2106	SD01/SX01	Ⅳ	灰釉陶器	碗	10	反			14.0			灰黄	墨書側面「□」
231	743	D	BF53	1767	SD01/SX01	Ⅳ	灰釉陶器	碗	10	反			14.0			灰白	墨書側面「□」
231	744	D	BF53	1466	SD01/SX01	Ⅳ	灰釉陶器	碗	10	反			14.1			灰白	墨書側面「得」
231	745	D	BF53	2272	SD01/SX01	Ⅳ	灰釉陶器	碗	10	反			14.0			灰	墨書側面「□」 内面自然釉
231	746	D	BF52	1591	SD01/SX01	Ⅳ	灰釉陶器	碗	10	反			14.0			灰	墨書側面「□」
231	747	D	BF52	1594	SD01/SX01	Ⅳ	灰釉陶器	碗	10	反			14.0			灰白	墨書側面「□」
231	748	D	BF52	2448	SD01/SX01	Ⅳ	灰釉陶器	碗	10	反			12.8			灰白	墨書側面「□」
231	749	D	BF53	1538	SD01/SX01	Ⅳ	灰釉陶器	碗	10	反			12.4			浅黄	朱墨書側面「□」
231	750	D	BF53	1538	SD01/SX01	Ⅳ	灰釉陶器	碗	10	反			14.8			灰黄	墨書側面「□」
231	751	D	BF53	1539	SD01/SX01	Ⅳ	灰釉陶器	碗	10	反			14.2			灰白	墨書側面「□」
231	752	D	BF53	2264	SD01/SX01	Ⅳ	灰釉陶器	碗	10	反			14.0			灰白	墨書側面「□」
232	753	D	BF53	2106	SD01/SX01	Ⅳ	灰釉陶器	碗	10	反			13.0			暗灰黄	墨書側面「□」
232	754	D	BF52	914	SD01/SX01	Ⅳ	灰釉陶器	碗	10	反						灰白	墨書側面「得ヵ」
232	755	D	BF53	1387	SD01/SX01	Ⅳ	灰釉陶器	碗	10	置						暗灰黄	墨書側面「□」
232	756	D	BF52	1461	SD01/SX01	Ⅳ	灰釉陶器	碗	10	反			12.6			灰黄	墨書側面「□」
232	757	D	BF53	1538	SD01/SX01	Ⅳ	灰釉陶器	碗	10	反			14.2			褐灰	墨書側面「□」
232	758	D	BF53	1536	SD01/SX01	Ⅳ	灰釉陶器	碗	10	反						暗灰黄	墨書側面「得ヵ」
232	759	D	BF53	1538	SD01/SX01	Ⅳ	灰釉陶器	碗	10	反			14.0			灰白	墨書側面「□」
232	760	D	BF53	1539	SD01/SX01	Ⅳ	灰釉陶器	碗	10	反			12.0			灰白	墨書側面「□」
232	761	D	BF53	1200	SD01/SX01	Ⅳ	灰釉陶器	碗	10	置						灰黄	墨書側面「□」
232	762	D	BF53	1387	SD01/SX01	Ⅳ	灰釉陶器	碗	10	置						灰	墨書側面「□」
232	763	D	BF52	1015	SD01/SX01	Ⅳ	灰釉陶器	碗	10	置						灰白	墨書側面「□」
232	764	D	BF53	2106	SD01/SX01	Ⅳ	灰釉陶器	碗	10	置						淡黄	墨書側面「□」
232	765	D	BF53	1115	SD01/SX01	Ⅳ	灰釉陶器	碗	10	置						灰白	墨書側面「□」
232	766	D	BF53	1589	SD01/SX01	Ⅳ	灰釉陶器	碗	10	置						灰	墨書側面「□」
232	767	D	BF52	907	SD01/SX01	Ⅳ	灰釉陶器	碗	10	置						灰	墨書側面「□」
232	768	D	BF53	1159	SD01/SX01	Ⅳ	灰釉陶器	碗	10	置						灰白	墨書側面「有ヵ」
232	769	D	BF53	1922	SD01/SX01	Ⅳ	灰釉陶器	碗	10	置						灰白	墨書側面「□」
232	770	D	BF53	2107	SD01/SX01	Ⅳ	灰釉陶器	碗	10	置						灰	墨書側面「□」
232	771	D	BF53	989	SD01/SX01	Ⅳ	灰釉陶器	碗	10	置						浅黄	墨書側面「□」
232	772	D	BF52	2448	SD01/SX01	Ⅳ	灰釉陶器	碗	10	置						灰黄褐	墨書側面「□」
232	773	D	BF52	1458	SD01/SX01	Ⅳ	灰釉陶器	碗	10	置						灰	墨書側面「□」
232	774	D	BF53	2264	SD01/SX01	Ⅳ	灰釉陶器	碗	10	置						灰黄	墨書側面「□」
232	775	D	BF53	1200	SD01/SX01	Ⅳ	灰釉陶器	碗	10	置						灰	墨書側面「□」
232	776	D	BF52	253	SD01/SX01	Ⅳ	灰釉陶器	碗	10	置						淡黄	墨書側面「□」「□」
232	777	D	BF53	1767	SD01/SX01	Ⅳ	灰釉陶器	碗	10	置						灰黄	墨書底部「□」
232	778	D	BF53	1536	SD01/SX01	Ⅳ	灰釉陶器	碗	10	反						にぶい黄橙	墨書側面「□」
232	779	D	BF52	1594	SD01/SX01	Ⅳ	灰釉陶器	碗	10	置						にぶい黄橙	墨書側面「□」
232	780	D	BF53	1388	SD01/SX01	Ⅳ	灰釉陶器	碗	10	置						にぶい黄橙	墨書側面「□」
232	781	D	BF53	1115	SD01/SX01	Ⅳ	灰釉陶器	碗	10	置						灰白	朱墨書側面「□」
233	782	D	BF53・BG53・54	1920/2498	SD01/SX01	Ⅳ	土師器	有台皿	60			2.0	14.0	7.2		灰白	墨書底部「足」 高台以外内外面赤彩
233	783	D	BF53	1465	SD01/SX01	Ⅳ	土師器	坏	40	反		3.5	14.0	5.0		灰黄褐	墨書底部「足」
233	784	D	BF53	1886	SD01/SX01	Ⅳ	土師器	坏	60			3.6	13.1			浅黄橙	墨書底部「足」
233	785	D	BF53	2103	SD01/SX01	Ⅳ	土師器	坏	100			3.0	11.9	7.7		灰白	墨書底部「足」 内面赤彩
233	786	D	BF53・BG54	1920/1926	SD01/SX01	Ⅳ	土師器	坏	10	反		2.8	12.4	6.6		灰	墨書側面「足」 内面赤彩
233	787	D	BF・BG53	2109/2488/2498	SD01/SX01	Ⅳ	土師器	坏	20	反		3.1	13.2	5.0		灰黄褐	墨書底部「□□」 全面赤彩

Fig.No.	No.	調査区	グリッド	遺物番号	遺構	層位	種別	細別	残存%	反転	器径cm	器高cm	口径cm	底径cm	頸径cm	色調	備考
233	788	D	BF53	2449	SD01/SX01	Ⅳ	土師器	坏	70			4.0	12.0	7.4		明褐灰	墨書底部「川」黒斑　内外面一部赤彩
233	789	D	BF52	907	SD01/SX01	Ⅳ	土師器	坏	10	置						灰黄	墨書底部「足」
234	790	D	BF53	1863	SD01/SX01	Ⅳ	須恵器	坏蓋	40	一部反		3.5	11.0			灰	自然釉あり　ヘラ記号「＝」
234	791	D	BF53	1543/1876	SD01/SX01	Ⅳ	須恵器	摘蓋	90			3.8		14.6		灰	摘径3.2cm
234	792	D	BF53	2270/2271	SD01/SX01	Ⅳ	須恵器	摘蓋	60			3.0	15.5			灰白	摘径2.9cm
234	793	D	BF53	2233	SD01/SX01	Ⅳ	須恵器	摘蓋	100		14.5	3.1	15.0			灰黄	摘径2.3cm
234	794	D	BF53	2340	SD01/SX01	Ⅳ	須恵器	摘蓋	70		15.2	4.1	14.6			灰	摘径2.5cm
234	795	D	BF53	2341	SD01/SX01	Ⅳ	須恵器	摘蓋	70		15.0		14.4			灰黄褐	
234	796	D	BF53	1318	SD01/SX01	Ⅳ	須恵器	摘蓋(転用硯)	80		16.2		15.8			黄灰	内側墨痕
234	797	D	BF53	2271/2272/2378	SD01/SX01	Ⅳ	須恵器	有台坏身	80			4.0	13.4	10.3		灰	
234	798	D	BF53	2378	SD01/SX01	Ⅳ	須恵器	有台坏身	90			4.1	13.9	9.3		灰黄褐	
234	799	D	BF53	2270	SD01/SX01	Ⅳ	須恵器	有台坏身	40	反		3.7	13.6	9.8		灰白	
234	800	D	BF53	3037	SD01/SX01	Ⅳ	須恵器	箱坏	50	一部反		3.1	12.7	10.0		灰	
234	801	D	BF53	1705/2267/2268	SD01/SX01	Ⅳ	須恵器	箱坏	80			3.2	13.6	9.4		黄灰	
234	802	D	BF53	2150	SD01/SX01	Ⅳ	須恵器	箱坏	90			4.1	13.5	9.2		褐灰	
234	803	D	BF53	2272	SD01/SX01	Ⅳ	須恵器	箱坏	30	反		6.0	16.0	9.4		褐灰	
234	804	D	BF53	2272	SD01/SX01	Ⅳ	須恵器	箱坏	60			3.6	14.0	9.8		黄灰	内面墨痕　内外面自然釉
234	805	D	BF53	2246	SD01/SX01	Ⅳ	須恵器	無台碗	90			4.3	13.2			灰白	口部黒変あり
234	806	D	BF53	2270	SD01/SX01	Ⅳ	須恵器	無台碗	90			4.3	13.7	4.3		にぶい黄橙	
234	807	D	BF53	1138	SD01/SX01	Ⅳ	須恵器	無台碗	40	反		4.6	13.2	5.4		褐灰	
234	808	D	BF53	2109	SD01/SX01	Ⅳ	須恵器	糸切碗	60	反		3.9	14.0	8.0		褐灰	ヘラ記号「十」
234	809	D	BF53	2109	SD01/SX01	Ⅳ	須恵器	糸切碗	30	反		4.1	12.3	5.8		橙	
234	810	D	BF53	1465	SD01/SX01	Ⅳ	須恵器	皿	40	反		2.9	15.5			褐灰	
234	811	D	BF53	2272/2379	SD01/SX01	Ⅳ	須恵器	皿	90			3.1	15.9	5.5			
234	812	D	BF53	2379	SD01/SX01	Ⅳ	須恵器	皿	10	反			17.4			灰	
234	813	D	BF53	2126	SD01/SX01	Ⅳ	須恵器	盤	60	一部反		2.5	19.2			灰白	黒斑あり
235	814	D	BF53	2272	SD01/SX01	Ⅳ	須恵器	鉢	20	反			20.4			黒褐	
235	815	D	BF53	1462	SD01/SX01	Ⅳ	須恵器	広口壺	10	反			10.4		8.8	灰	内外面自然釉
235	816	D	BF53	1114	SD01/SX01	Ⅳ	須恵器	広口壺	10				16.4			灰	内面自然釉
235	817	D	BF53	2266/2269/2271/2272	SD01/SX01	Ⅳ	須恵器	広口壺	50		20.0	(11.3)		13.2		灰	肩～体部自然釉
235	818	D	BF53	2346	SD01/SX01	Ⅳ	須恵器	長頸壺	80	一部反	16.0			7.2	5.4	灰白	接合部径6.6cm　外面煤付着　外面自然釉
235	819	D	BF53	1206	SD01/SX01	Ⅳ	須恵器	短頸壺	30	反	16.4		10.3			灰色	外面自然釉
235	820	D	BF53	1120	SD01/SX01	Ⅳ	須恵器	壺	10					7.8		灰	内面自然釉
235	821	D	BF53	989	SD01/SX01	Ⅳ	須恵器	壺	10	反				12.6		灰	内外面自然釉　焼膨れあり
235	822	D	BF53	2175	SD01/SX01	Ⅳ	須恵器	獣足壺	30		22.8					青灰	内面自然釉　圏線
235	823	D	BF53	1590	SD01/SX01	Ⅳ	須恵器	獣足壺	10	反						黒褐	
235	824	D	BF53	1115/1158/1159/1311/1380/1536/2265/2266/2267	SD01/SX01	Ⅳ	須恵器	横瓶	70		18.0					灰白	肩降灰自然釉
236	825	D	BF53	611	SD01/SX01	Ⅳ	須恵器	陶臼	10	反			15.8			灰白	
236	826	D	BF54	943	SD01/SX01	Ⅳ	須恵器	陶臼	20					9.8		灰白	底部穿孔あり
236	827	D	BF53	2228	SD01/SX01	Ⅳ	須恵器	陶臼	30	一部反				4.0		灰	
236	828	D	BF53	1405/2265/2268	SD01/SX01	Ⅳ	須恵器	甕	10	反			26.0			灰	
236	829	D	BF53	1007	SD01/SX01	Ⅳ	須恵器	甕	10	反			25.4		18.2	褐灰	
236	830	D	BF53	2378	SD01/SX01	Ⅳ	須恵器	甕	10	反			18.3		14.0	灰	内外面自然釉
236	831	D	BF53	1768	SD01/SX01	Ⅳ	須恵器	甕	10	反			24.2			灰白	
237	832	D	BF53	1523	SD01/SX01	Ⅳ	灰釉陶器	碗	40	反		5.1	16.8	8.8		灰白	内面自然釉
237	833	D	BF53	1430/1707	SD01/SX01	Ⅳ	灰釉陶器	碗	80			5.1	15.8	7.0		灰黄	
237	834	D	BF53	1311	SD01/SX01	Ⅳ	灰釉陶器	碗	50	反		4.9	16.0	6.7		灰黄褐	
237	835	D	BF53	936	SD01/SX01	Ⅳ	灰釉陶器	碗	70			4.8	16.2	7.6		灰黄	
237	836	D	BF53	1588	SD01/SX01	Ⅳ	灰釉陶器	碗	50	反		5.1	15.6	7.4		灰黄	内面自然釉
237	837	D	BF53	1540/1543	SD01/SX01	Ⅳ	灰釉陶器	碗	70			5.5	16.1	6.6		灰白	
237	838	D	BF53	2268	SD01/SX01	Ⅳ	灰釉陶器	碗	90			5.3	17.0	7.8		黄灰	
237	839	D	BF53	1267	SD01/SX01	Ⅳ	灰釉陶器	碗	50	反		4.7	16.2	7.4		灰白	
237	840	D	BF53	1159/1200/1308/1387	SD01/SX01	Ⅳ	灰釉陶器	碗	90			4.4	14.0	7.2		灰白	黒変あり
237	841	D	BF53	1921	SD01/SX01	Ⅳ	灰釉陶器	碗	40	反		4.8	14.4	6.3		灰白	
237	842	D	BF53	1396	SD01/SX01	Ⅳ	灰釉陶器	碗	80			4.6	14.3	6.7		暗灰黄	
237	843	D	BF53	1709	SD01/SX01	Ⅳ	灰釉陶器	碗	90			4.2	14.2	6.3		灰黄	
237	844	D	BF53	2379	SD01/SX01	Ⅳ	灰釉陶器	碗	40	反		4.4	15.8	6.8		灰	黒斑あり　僅かに降灰自然釉
237	845	D	BF53	1710	SD01/SX01	Ⅳ	灰釉陶器	碗	90			4.9	14.5	6.1		灰黄	
237	846	D	BF53	1159/1200/1309	SD01/SX01	Ⅳ	灰釉陶器	碗	80			3.9	13.2	5.8		にぶい黄橙	転用硯
237	847	D	BF53	2260	SD01/SX01	Ⅳ	灰釉陶器	碗	100			4.4	13.9	5.8		黒褐	内外面黒斑あり
237	848	D	BF53	2006	SD01/SX01	Ⅳ	灰釉陶器	碗	90			4.4	13.6	6.5		灰褐	内面（オリーブ灰色）灰釉
237	849	D	BF53	1536	SD01/SX01	Ⅳ	灰釉陶器	碗	60	反		4.4	15.6	6.7		にぶい黄橙	
237	850	D	BF53	1970	SD01/SX01	Ⅳ	灰釉陶器	碗	40	反		4.0	14.0	7.0		灰黄	内側墨痕
237	851	D	BF53	1138/1921/1968	SD01/SX01	Ⅳ	灰釉陶器	碗	70			4.6	15.5	6.8		にぶい褐	内面降灰自然釉
237	852	D	BF53	1722	SD01/SX01	Ⅳ	灰釉陶器	碗	60			3.9	13.3	5.8		灰	内外面自然釉　内外面黒斑あり
237	853	D	BF53	2107	SD01/SX01	Ⅳ	灰釉陶器	碗	70			4.1	13.7	6.0		灰白	
237	854	D	BF53	2238	SD01/SX01	Ⅳ	灰釉陶器	碗	80			4.5	14.1	5.8		灰黄褐	降灰自然釉　線刻あり
237	855	D	BF53	1012/1048	SD01/SX01	Ⅳ	灰釉陶器	碗	80			4.4	14.1	6.2		灰黄褐	
237	856	D	BF53	2019	SD01/SX01	Ⅳ	灰釉陶器	碗	50	反		4.4	14.0	6.0		灰	内外面自然釉
238	857	D	BF53	2236	SD01/SX01	Ⅳ	灰釉陶器	碗	70			4.4	14.4	5.9		にぶい黄	
238	858	D	BF53	1920/1983	SD01/SX01	Ⅳ	灰釉陶器	碗	80			4.3	14.4	6.0			外面黒斑あり
238	859	D	BF53	1739	SD01/SX01	Ⅳ	灰釉陶器	碗	40	反		4.3	14.2	6.0		灰黄褐	内外面自然釉
238	860	D	BF53	2264	SD01/SX01	Ⅳ	灰釉陶器	碗	50	一部反		4.1	13.7	6.3		黄灰	
238	861	D	BF53	2249/2264	SD01/SX01	Ⅳ	灰釉陶器	碗	70			4.9	14.8	6.7		灰黄	高台内黒変　若干の降灰自然釉
238	862	D	BF52	1011	SD01/SX01	Ⅳ	灰釉陶器	碗	100			4.3	14.1	5.7		灰黄褐	一部自然釉
238	863	D	BF53	1307	SD01/SX01	Ⅳ	灰釉陶器	碗	90			4.4	13.8	6.1			内外面自然釉
238	864	D	BF53	1425	SD01/SX01	Ⅳ	灰釉陶器	碗	50	反		3.8	14.8	6.0		にぶい黄橙	黒斑あり
238	865	D	BF53	1240/1348	SD01/SX01	Ⅳ	灰釉陶器	碗	60	反		4.3	14.4	6.8		灰白	
238	866	D	BF53	2008	SD01/SX01	Ⅳ	灰釉陶器	碗	60	反		4.5	14.2	6.8		灰白	高台内周辺黒変
238	867	D	BF53	1727	SD01/SX01	Ⅳ	灰釉陶器	碗	90			4.0	13.9	6.2		灰白	
238	868	D	BF53	1767/2108	SD01/SX01	Ⅳ	灰釉陶器	碗	80			4.5	14.0	6.1		黄灰	自然釉
238	869	D	BF53	1323	SD01/SX01	Ⅳ	灰釉陶器	碗	70			3.7	14.2	6.5		にぶい黄橙	
238	870	D	BF53	1538	SD01/SX01	Ⅳ	灰釉陶器	碗	70			4.0	14.0	6.1		黄灰	内外面黒斑あり
238	871	D	BF53	1466/2267	SD01/SX01	Ⅳ	灰釉陶器	碗	60			4.2	15.4	6.8		灰白	

Fig.№	№	調査区	グリッド	遺物番号	遺構	層位	種別	細別	残存%	反転	器径cm	器高cm	口径cm	底径cm	頸径cm	色調	備　考
238	872	D	BF53	2107	SD01/SX01	Ⅳ	灰釉陶器	碗	70			4.2	13.7	5.8		灰黄褐	内外面自然釉
238	873	D	BF53	1920/1921/2264	SD01/SX01	Ⅳ	灰釉陶器	碗	70			4.3	14.9	6.2		灰黄褐	内外面自然釉
238	874	D	BF53	1319	SD01/SX01	Ⅳ	灰釉陶器	碗	60	一部反		4.4	14.8	6.7		灰黄	
238	875	D	BF53	1850	SD01/SX01	Ⅳ	灰釉陶器	碗	50			4.4	14.2	6.0		灰	
238	876	D	BF52	1591	SD01/SX01	Ⅳ	灰釉陶器	碗	40	反		3.9	13.8	6.0		灰	内外面自然釉
238	877	D	BF53	1718	SD01/SX01	Ⅳ	灰釉陶器	碗	90			3.8	14.4	6.4		灰黄	
238	878	D	BF53	1589/1749	SD01/SX01	Ⅳ	灰釉陶器	碗	80			4.7	13.8	6.0		にぶい黄橙	
238	879	D	BF53	2014	SD01/SX01	Ⅳ	灰釉陶器	碗	80			4.2	14.3	6.2		灰白	
238	880	D	BF53	1920/1921	SD01/SX01	Ⅳ	灰釉陶器	碗	80			3.7	13.7	6.3		黒褐	口縁～内面自然釉
238	881	D	BF53	1159	SD01/SX01	Ⅳ	灰釉陶器	碗	50	反		4.1	13.6	6.6		淡黄	
238	882	D	BF53	1091	SD01/SX01	Ⅳ	灰釉陶器	碗	70	反		4.1	14.0	6.6		灰	
238	883	D	BF52	1867	SD01/SX01	Ⅳ	灰釉陶器	碗	90			4.3	14.4	6.1		暗灰黄	焼膨れあり
238	884	D	BE52	2352	SD01/SX01	Ⅳ	灰釉陶器	碗	90			4.6	15.0	7.0		灰黄	
238	885	D	BF53	2264/2271/2378	SD01/SX01	Ⅳ	灰釉陶器	碗	90			4.3	14.9	6.6		灰白	
238	886	D	BF52	1678	SD01/SX01	Ⅳ	灰釉陶器	碗	30	反		4.1	13.6	6.6		灰黄褐	自然釉・黒斑あり
239	887	D	BF53	1342	SD01/SX01	Ⅳ	灰釉陶器	碗	90			3.7	13.5	6.5		灰白	内面自然釉　外面黒斑
239	888	D	BF53	1202	SD01/SX01	Ⅳ	灰釉陶器	碗	100			4.3	14.2	6.0		にぶい黄橙	
239	889	D	BF53	2127	SD01/SX01	Ⅳ	灰釉陶器	碗	100			4.0	14.0	6.2		灰白	内外面自然釉
239	890	D	BF53	1539	SD01/SX01	Ⅳ	灰釉陶器	碗	20	反		3.3	13.8	6.4		灰黄	
239	891	D	BF53	2247	SD01/SX01	Ⅳ	灰釉陶器	碗	80			4.2	13.8	6.2		灰黄	内外面自然釉
239	892	D	BF53	1767	SD01/SX01	Ⅳ	灰釉陶器	碗	60			4.2	14.0	6.7		明黄褐	外面黒斑あり
239	893	D	BF53	1424	SD01/SX01	Ⅳ	灰釉陶器	碗	90			4.0	14.2	6.1		灰白	
239	894	D	BF53	2244	SD01/SX01	Ⅳ	灰釉陶器	碗	100			3.8	14.2	6.3		褐灰	内面降灰自然釉
239	895	D	BF53	1588	SD01/SX01	Ⅳ	灰釉陶器	碗	60	反		3.8	13.6	6.6		灰白	
239	896	D	BF53	2271	SD01/SX01	Ⅳ	灰釉陶器	碗	90			4.3	14.6	6.2		灰白	
239	897	D	BF53	2336	SD01/SX01	Ⅳ	灰釉陶器	碗	90			4.2	14.4	6.8		灰黄	
239	898	D	BF53	1539/1540/1679	SD01/SX01	Ⅳ	灰釉陶器	碗	70			4.0	14.6	7.2		にぶい黄橙	外面全体黒斑あり
239	899	D	BF53	1748	SD01/SX01	Ⅳ	灰釉陶器	碗	100			4.7	14.4	6.0		黄灰	
239	900	D	BF53	1321	SD01/SX01	Ⅳ	灰釉陶器	碗	80			5.7	15.0	6.7		灰白	
239	901	D	BF53	2108	SD01/SX01	Ⅳ	灰釉陶器	碗	50	反		4.3	14.0	6.1		灰	内外面自然釉　外面黒斑あり
239	902	D	BF53	1745	SD01/SX01	Ⅳ	灰釉陶器	碗	40	反		4.6	16.1	7.0		灰	
239	903	D	BF53	1081/1541	SD01/SX01	Ⅳ	灰釉陶器	碗	50	反		4.5	16.4	6.4		灰	内面自然釉
239	904	D	BF53	1976	SD01/SX01	Ⅳ	灰釉陶器	碗	60	一部反		4.0	13.4	5.7		黄灰	降灰自然釉あり
239	905	D	BF53	2251	SD01/SX01	Ⅳ	灰釉陶器	碗	70			4.1	14.3	6.3		灰	内面自然釉　焼膨れあり
239	906	D	BF53	2264	SD01/SX01	Ⅳ	灰釉陶器	碗	50	反		4.8	14.2	5.7		にぶい黄橙	内面自然釉　外面黒斑
239	907	D	BF53	2082	SD01/SX01	Ⅳ	灰釉陶器	碗	70			4.3	14.5	6.6		にぶい黄橙	
239	908	D	BF53	1922	SD01/SX01	Ⅳ	灰釉陶器	碗	40	反		4.6	15.4	6.4		浅黄	底部・外面墨痕あり　内面自然釉
239	909	D	BF53	1069	SD01/SX01	Ⅳ	灰釉陶器	碗	60	反		4.0	14.4	6.8		灰白	
239	910	D	BF53	2108/2269	SD01/SX01	Ⅳ	灰釉陶器	碗	50	反		4.8	14.6	6.6		浅黄	
239	911	D	BF53	1387/1588/1589/1971	SD01/SX01	Ⅳ	灰釉陶器	碗	60			4.9	14.8	6.8		灰黄褐	外面黒斑あり
239	912	D	BF53	1080	SD01/SX01	Ⅳ	灰釉陶器	碗	60	反		4.2	13.6	6.6		黄褐	内面自然釉
239	913	D	BF53	1519	SD01/SX01	Ⅳ	灰釉陶器	碗	90			4.8	15.2	7.4		灰白	外面、口縁～高台内一部黒変あり
239	914	D	BF53	1465/1466	SD01/SX01	Ⅳ	灰釉陶器	碗	50	反		4.0	14.4	6.3		灰白	
239	915	D	BF53	2241	SD01/SX01	Ⅳ	灰釉陶器	碗	80			4.4	14.3	6.1		灰	内外面自然釉
239	916	D	BF53	1329	SD01/SX01	Ⅳ	灰釉陶器	碗	50	反		4.0	15.8	7.2		にぶい黄	底部朱墨痕　内面自然釉
240	917	D	BF53	1322	SD01/SX01	Ⅳ	灰釉陶器	碗	90			3.7	14.0	6.7		灰黄	内面自然釉
240	918	D	BF53	1921	SD01/SX01	Ⅳ	灰釉陶器	碗	50	反		4.1	14.4	6.8		灰	
240	919	D	BF53	2271/2272	SD01/SX01	Ⅳ	灰釉陶器	碗	70			3.9	14.0	6.4		灰白	焼膨れあり
240	920	D	BF53	1767/1986	SD01/SX01	Ⅳ	灰釉陶器	碗	90			3.8	14.4	6.8		褐灰	
240	921	D	BF53	1388	SD01/SX01	Ⅳ	灰釉陶器	碗	40	反		4.5	15.6	7.0		灰黄	黒斑あり
240	922	D	BF53	1680/2379	SD01/SX01	Ⅳ	灰釉陶器	碗	70			4.2	14.5	6.4		にぶい黄橙	高台内朱墨痕
240	923	D	BF53	2107/2108	SD01/SX01	Ⅳ	灰釉陶器	碗	70			4.0	14.6	6.5		灰黄	内部黒斑あり
240	924	D	BE52	530/531/533	SD01/SX01	Ⅳ	灰釉陶器	碗	60	一部反		4.2	14.7	6.2		灰	
240	925	D	BF53	2107/2268/2269	SD01/SX01	Ⅳ	灰釉陶器	碗	70			4.0	14.6	6.3		灰白	
240	926	D	BF53	1069/1114/1115/1200/1389	SD01/SX01	Ⅳ	灰釉陶器	碗	70			4.1	14.4	6.6		淡黄	
240	927	D	BF53	1419	SD01/SX01	Ⅳ	灰釉陶器	碗	90			3.9	13.6	6.4		にぶい黄橙	黒斑あり
240	928	D	BF53	1767	SD01/SX01	Ⅳ	灰釉陶器	碗	40	反		4.5	14.0	5.6		灰白	
240	929	D	BF52	1591	SD01/SX01	Ⅳ	灰釉陶器	碗	70			4.7	14.9	6.1		灰	
240	930	D	BF53	1612	SD01/SX01	Ⅳ	灰釉陶器	碗	80			4.3	14.2	6.5		灰黄	黒斑あり
240	931	D	BF53	1747	SD01/SX01	Ⅳ	灰釉陶器	碗	50	一部反		4.4	15.6	6.8		灰白	
240	932	D	BF53	2267	SD01/SX01	Ⅳ	灰釉陶器	碗	70			4.7	14.4	6.3		灰黄褐	
240	933	D	BF53	1989	SD01/SX01	Ⅳ	灰釉陶器	碗	90			5.1	16.0	7.2		灰黄	内外面自然釉
240	934	D	BF52・53	1591/2106	SD01/SX01	Ⅳ	灰釉陶器	碗	70	反		5.7	15.6	7.3		灰黄	黒斑あり
240	935	D	BF53	2267/2268	SD01/SX01	Ⅳ	灰釉陶器	碗	30	反		4.3	14.8	5.6		灰黄	内面底部自然釉
240	936	D	BF53	2106	SD01/SX01	Ⅳ	灰釉陶器	碗	70			4.2	14.5	4.3		灰黄褐	内外面黒斑
240	937	D	BF52	1862	SD01/SX01	Ⅳ	灰釉陶器	碗	60	反		4.5	14.2	6.7		灰黄	
240	938	D	BF52・53	2022/2106	SD01/SX01	Ⅳ	灰釉陶器	碗	50	反		4.8	14.6	7.1		にぶい黄橙	
240	939	D	BF53	1536	SD01/SX01	Ⅳ	灰釉陶器	碗	60	反		4.8	13.6	6.6		灰白	内面灰オリーブ色灰釉　高台内黒変
240	940	D	BF53	1159/1387/1395	SD01/SX01	Ⅳ	灰釉陶器	碗	80			4.2	13.4	5.9		にぶい黄橙	
240	941	D	BF53	1302	SD01/SX01	Ⅳ	灰釉陶器	碗	60	反		6.2	14.0	3.8		浅黄	内面自然釉
240	942	D	BF53	1205/1588/1589	SD01/SX01	Ⅳ	灰釉陶器	碗	60	一部反		3.8	13.2	6.0		灰白	
240	943	D	BF53	1990	SD01/SX01	Ⅳ	灰釉陶器	碗	90			4.2	14.1	5.7		浅黄	内面自然釉あり　補修痕あり
240	944	D	BF53	1414	SD01/SX01	Ⅳ	灰釉陶器	碗	100			3.4	12.7	5.6		にぶい黄橙	
240	945	D	BF52	2022	SD01/SX01	Ⅳ	灰釉陶器	碗	90			3.3	13.2	6.0		灰	
240	946	D	BF53	1306	SD01/SX01	Ⅳ	灰釉陶器	碗	60	反		3.3	13.4	6.8		灰黄	内面自然釉
240	947	D	BE52	2105	SD01/SX01	Ⅳ	灰釉陶器	碗	50	一部反		3.5	14.4	6.6		灰白	内自然釉
240	948	D	BF53	1922	SD01/SX01	Ⅳ	灰釉陶器	碗	70			3.7	13.6	6.2		にぶい黄橙	
240	949	D	BF53	1711	SD01/SX01	Ⅳ	灰釉陶器	碗	100			3.3	13.5	6.4		灰白	
241	950	D	BF53	1540/1543	SD01/SX01	Ⅳ	灰釉陶器	碗	80			3.7	13.7	6.0		にぶい黄褐	内面自然釉　内面朱墨痕　外面煤付着
241	951	D	BF53	1768	SD01/SX01	Ⅳ	灰釉陶器	碗	30	反		3.5	14.1	6.7		灰	内面自然釉　焼膨れあり
241	952	D	BF53	1890	SD01/SX01	Ⅳ	灰釉陶器	碗	80			3.7	14.0	5.3		灰黄	内面底部自然釉
241	953	D	BF53	1411	SD01/SX01	Ⅳ	灰釉陶器	碗	40	反		3.5	15.0	7.8		灰	内外面自然釉　焼膨れあり
241	954	D	BF53	2264/2266	SD01/SX01	Ⅳ	灰釉陶器	碗	90			3.5	14.3	5.7		にぶい黄橙	内外面自然釉
241	955	D	BF53	1387	SD01/SX01	Ⅳ	灰釉陶器	碗	80			3.3	13.4	6.4		明黄褐	内面自然釉

Fig. No.	No.	調査区	グリッド	遺物番号	遺構	層位	種別	細別	残存 %	反転	器径 cm	器高 cm	口径 cm	底径 cm	頸径 cm	色調	備　考
241	956	D	BF53	1240	SD01/SX01	Ⅳ	灰釉陶器	碗	60			3.8	13.0	5.8		灰白	一部自然釉
241	957	D	BF53	1317	SD01/SX01	Ⅳ	灰釉陶器	碗	70	反		3.1	12.6	6.2		明黄褐	内面自然釉　底部朱墨痕
241	958	D	BF53	1070	SD01/SX01	Ⅳ	灰釉陶器	碗	80			3.4	12.3	5.9			
241	959	D	BF53	1415	SD01/SX01	Ⅳ	灰釉陶器	碗	70			4.3	15.8	7.0		灰白	
241	960	D	BF53	1761	SD01/SX01	Ⅳ	灰釉陶器	碗	70			4.6	14.3	6.7		灰白	
241	961	D	BF53	1462	SD01/SX01	Ⅳ	灰釉陶器	碗	30	反		4.9	14.0	6.6		灰黄	内外面自然釉
241	962	D	BF53	1543	SD01/SX01	Ⅳ	灰釉陶器	碗	40	反		6.3	14.0	7.0		にぶい黄橙	輪花碗か？
241	963	D	BF53	1716	SD01/SX01	Ⅳ	灰釉陶器	碗	30	反		5.6	16.1	6.3		灰	内外面自然釉
241	964	D	BF53	1039	SD01/SX01	Ⅳ	灰釉陶器	碗	40	反		5.7	15.0	6.4		灰白	焼膨れあり　内面から口縁自然釉
241	965	D	BF53	1115	SD01/SX01	Ⅳ	灰釉陶器	碗	60	反		5.2	16.0	7.2		にぶい黄橙	
241	966	D	BF53	1463/1726/2107	SD01/SX01	Ⅳ	灰釉陶器	碗	70			4.9	15.8	7.2		黄灰	
241	967	D	BF53	1920/1985	SD01/SX01	Ⅳ	灰釉陶器	碗	70			5.2	15.3	7.2		灰黄褐	一部自然釉
241	968	D	BF53	1920/1981/2023	SD01/SX01	Ⅳ	灰釉陶器	碗	70			5.2	16.0	7.1		灰	内外面自然釉
241	969	D	BF53	1401	SD01/SX01	Ⅳ	灰釉陶器	碗	40	反		5.5	16.4	7.6		にぶい黄橙	
241	970	D	BF53	1122	SD01/SX01	Ⅳ	灰釉陶器	碗	100			5.4	16.2	6.5		灰	内面自然釉
241	971	D	BF53	1922/2337	SD01/SX01	Ⅳ	灰釉陶器	碗	80	一部反		5.5	16.0	6.5		黒	全面黒変
241	972	D	BF53	1536/1538/1921/2268/2271/2379	SD01/SX01	Ⅳ	灰釉陶器	碗	60	反		5.2	15.6	6.2		灰黄褐	底部墨痕あり
241	973	D	BF53	1877/1973	SD01/SX01	Ⅳ	灰釉陶器	碗	80			5.3	13.6	6.8		灰	内面自然釉
241	974	D	BF53	1079/1138/1539	SD01/SX01	Ⅳ	灰釉陶器	碗	90			6.5	16.3	5.4		淡黄	
241	975	D	BF53	1115	SD01/SX01	Ⅳ	灰釉陶器	碗	30	反		6.9	16.0	7.6		にぶい黄橙	
241	976	D	BF53	1920	SD01/SX01	Ⅳ	灰釉陶器	碗	40	反		5.7	17.2	8.1		暗灰黄	内面自然釉　内外面煤付着
241	977	D	BF53	1720	SD01/SX01	Ⅳ	灰釉陶器	碗	50					7.8		灰黄	
241	978	D	BF53	1878	SD01/SX01	Ⅳ	灰釉陶器	碗	40	一部反				7.7		灰白	
241	979	D	BF53	1039	SD01/SX01	Ⅳ	灰釉陶器	碗	20					7.1		灰黄	内面自然釉
242	980	D	BF53	1159	SD01/SX01	Ⅳ	灰釉陶器	碗	20	一部反				7.0		灰白	内面一部自然釉
242	981	D	BF53	1888	SD01/SX01	Ⅳ	灰釉陶器	無台碗	70			3.0	12.1	6.7		暗灰黄	内外面自然釉
242	982	D	BF53	1115/1159/1200	SD01/SX01	Ⅳ	灰釉陶器	無台碗	80			2.9	13.0	6.1		灰白	
242	983	D	BF52	1537	SD01/SX01	Ⅳ	灰釉陶器	無台碗	60	反		3.2	13.2	4.4		灰黄	
242	984	D	BF53	1536/1588	SD01/SX01	Ⅳ	灰釉陶器	無台碗	80			2.8	12.8	6.0		灰白	黒変あり
242	985	D	BF53	1158/1159	SD01/SX01	Ⅳ	灰釉陶器	無台碗	40	反		3.7	13.6	6.1		浅黄橙	
242	986	D	BF53	1767	SD01/SX01	Ⅳ	灰釉陶器	無台碗	30	一部反		2.9	12.2	5.1		灰白	
242	987	D	BF53	1407	SD01/SX01	Ⅳ	灰釉陶器	無台碗	70			3.2	13.6	6.2		にぶい黄橙	黒斑あり
242	988	D	BF53	1521	SD01/SX01	Ⅳ	灰釉陶器	無台碗	100			3.1	12.9	5.9		灰黄	
242	989	D	BF53	1389/1399	SD01/SX01	Ⅳ	灰釉陶器	無台碗	40	反		3.0	13.5	6.5		灰白	
242	990	D	BF53	1588/1589/2267	SD01/SX01	Ⅳ	灰釉陶器	無台碗	80			3.6	13.8	7.0		灰白	
242	991	D	BF53	1427	SD01/SX01	Ⅳ	灰釉陶器	碗	90			9.6	22.6	10.0		にぶい黄橙	内外面煤付着
242	992	D	BF53	1083/1920/2106/2272/2378	SD01/SX01	Ⅳ	灰釉陶器	碗	50			9.4	22.3	9.4		灰	内外面自然釉
242	993	D	BF53	1305	SD01/SX01	Ⅳ	灰釉陶器	碗	20	反				10.0		にぶい黄橙	
242	994	D	BF53	2256	SD01/SX01	Ⅳ	灰釉陶器	皿	70			2.8	14.4	6.8		灰白	
242	995	D	BF53	1048/1536/1589	SD01/SX01	Ⅳ	灰釉陶器	皿	90			3.1	14.2	6.7		明褐灰	内面朱溜り
242	996	D	BF53	1887	SD01/SX01	Ⅳ	灰釉陶器	皿	80			2.6	13.9	5.8		黄灰	極一部内面降灰自然釉
242	997	D	BF52	1591/1594	SD01/SX01	Ⅳ	灰釉陶器	輪花皿	80			3.7	15.7	7.6		灰黄	
242	998	D	BF53	1714	SD01/SX01	Ⅳ	灰釉陶器	輪花碗	100			3.7	11.3	5.3		灰	口縁～内面自然釉
242	999	D	BF53	2108	SD01/SX01	Ⅳ	灰釉陶器	耳皿	90	一部反		2.7	9.7	4.0		灰黄	
242	1000	D	BF53	1708	SD01/SX01	Ⅳ	灰釉陶器	耳皿	100			3.4	9.2	3.6		灰	
242	1001	D	BF53	1094	SD01/SX01	Ⅳ	灰釉陶器	長頸壺	40					6.9		灰	内面底部自然釉
243	1002	D	BF52	2448	SD01/SX01	Ⅳ	灰釉陶器	長頸壺	30	反			11.4		5.5	灰	内外面自然釉
243	1003	D	BF53	1039	SD01/SX01	Ⅳ	灰釉陶器	長頸壺	10	反			10.2			灰黄	内外面自然釉
243	1004	D	BF53	1200/1346/1536/1588/1590/2267	SD01/SX01	Ⅳ	灰釉陶器	壺	40	一部反	13.5			8.5		灰黄	自然釉あり
243	1005	D	BF53	908	SD01/SX01	Ⅳ	灰釉陶器	壺	30	反				6.6		灰白	
243	1006	D	BF53	1387/1403/1429/1737	SD01/SX01	Ⅳ	灰釉陶器	甕	10	反				15.0		黄灰	
243	1007	D	BF53	2106	SD01/SX01	Ⅳ	緑釉陶器	碗	10	反				8.0		灰	
244	1008	D	BF54	3128	SD01/SX01	Ⅳ	土師器	有台碗	20	反			12.0			灰白	全面赤彩　内面煤付着
244	1009	D	BF53	989	SD01/SX01	Ⅳ	土師器	有台皿	60	反		3.5	14.4	8.0		にぶい黄褐	黒斑あり
244	1010	D	BF53	2272/2378/2379	SD01/SX01	Ⅳ	土師器	坏	30	反		4.5	16.0	8.6		にぶい黄橙	全面赤彩　外面黒斑あり
244	1011	D	BF53	1920/2271	SD01/SX01	Ⅳ	土師器	皿	20			2.9	14.2	9.8		にぶい黄橙	全面赤彩
244	1012	D	BF53	1920	SD01/SX01	Ⅳ	土師器	坏	30	反		3.0	12.8	7.0		にぶい赤褐	全面赤彩
244	1013	D	BF53	2109	SD01/SX01	Ⅳ	土師器	坏	70	反		3.1	13.0	7.4		にぶい褐	内外面赤彩
244	1014	D	BF53	2740	SD01/SX01	Ⅳ	土師器	坏	90			3.2	12.4	6.5		浅黄橙	内面赤彩
244	1015	D	BF53	1497	SD01/SX01	Ⅳ	土師器	坏	30	反		3.3	12.8	6.6		にぶい赤褐	全面赤彩
244	1016	D	BF52	1299	SD01/SX01	Ⅳ	土師器	坏	30	反		3.7	13.0	5.0		にぶい黄橙	
244	1017	D	BF53	1539/1541	SD01/SX01	Ⅳ	土師器	坏	40	反		4.0	13.8	4.0		浅黄橙	
244	1018	D	BF53	2269	SD01/SX01	Ⅳ	土師器	坏	70			3.2	11.8	6.3			圏線
244	1019	D	BF53	2109	SD01/SX01	Ⅳ	土師器	坏	70			3.4	12.6	6.0		にぶい橙	底部黒斑あり
244	1020	D	BF53	1768/2023/2108	SD01/SX01	Ⅳ	土師器	壺	10				17.8			浅黄橙	
244	1021	D	BF53	1879	SD01/SX01	Ⅳ	土師器	甕	10	反			22.0			明黄褐	内外面煤付着
244	1022	D	BF53	1920/2378	SD01/SX01	Ⅳ	土師器	甕	10	反	24.0		25.9		22.6	にぶい橙	
244	1023	D	BF52	1873	SD01/SX01	Ⅳ	土師器	甕	10	反			26.6			灰黄	
244	1024	D	BF52	1591	SD01/SX01	Ⅳ	土師器	甕	10	反			27.0			にぶい黄橙	
244	1025	D	BF53	1921	SD01/SX01	Ⅳ	土師器	甕	10	反			23.0			にぶい黄橙	
244	1026	D	BF53	2108	SD01/SX01	Ⅳ	土師器	甕	10	反			25.8			にぶい褐	
244	1027	D	BF53	2108	SD01/SX01	Ⅳ	土師器	甕	10				27.2			灰黄褐	
245	1028	D	BF53	2023/2264	SD01/SX01	Ⅳ	土師器	甕	30				25.0			にぶい橙	内面煤付着
245	1029	D	BF53	1768	SD01/SX01	Ⅳ	土師器	甕	10	反			28.0			にぶい橙	
245	1030	D	BF53	1417	SD01/SX01	Ⅳ	土師器	甕	10	反			26.6			にぶい黄褐	
245	1031	D	BF53	2023	SD01/SX01	Ⅳ	土師器	甕	10	反			26.0			にぶい赤褐	
245	1032	D	BF52	2448	SD01/SX01	Ⅳ	土師器	甕	10	反			25.0			にぶい橙	
245	1033	D	BF53	1767	SD01/SX01	Ⅳ	土師器	甕	10				28.0			褐灰	内面煤付着
245	1034	D	BF53	2106	SD01/SX01	Ⅳ	土師器	甕	10	反			32.4			にぶい褐	内外面黒斑
245	1035	D	BF53	2270/2271	SD01/SX01	Ⅳ	土師器	把手付鉢	30			(12.0)	20.8	(7.8)		にぶい黄橙	内面口縁部赤彩
245	1036	D	BF53	1496/1536/1590/1726/2256/2296/2267/2269/2378/2408/2949	SD01/SX01	Ⅳ	土師器	甑	50			31.9	25.0	32.2		にぶい黄橙	
246	1037	D	BF53	1012/1048	SD01/SX01	Ⅳ	土師器	小型碗	60	反	10.4	6.4	10.1			にぶい橙	
246	1038	D	BF53	1048	SD01/SX01	Ⅳ	土師器	小型碗	60	反		4.5	10.2	4.0		灰黄	
246	1039	D	BF53	1767/2378	SD01/SX01	Ⅳ	土師器	坏	50			4.2	11.5	3.5		にぶい橙	

Fig.№	№	調査区	グリッド	遺物番号	遺構	層位	種別	細別	残存%	反転	器径cm	器高cm	口径cm	底径cm	頸径cm	色調	備　考
246	1040	D	BF53	2269	SD01/SX01	Ⅳ	土師器	小型碗	40		6.6	3.1	6.2	1.6		浅黄橙	
246	1041	D	BF53	2264	SD01/SX01	Ⅳ	土師器	小型碗	20	反	6.4	3.1	6.0	1.4		にぶい黄橙	
246	1042	D	BF53	2257	SD01/SX01	Ⅳ	土師器	小型碗	70			2.8	7.0			にぶい黄橙	
246	1043	D	BF53	1767	SD01/SX01	Ⅳ	土師器	小型碗	90			3.1	7.6	3.0		にぶい橙	
246	1044	D	BF53	1012	SD01/SX01	Ⅳ	土師器	小型碗	30				7.4			灰	
246	1045	D	BF53	2263	SD01/SX01	Ⅳ	土師器	鉢形	100		6.7	5.0	6.1	3.0		灰黄	巻き上げ
246	1046	D	BF53	2094	SD01/SX01	Ⅳ	土師器	小型壺	80	一部反	4.0	3.7	3.7	(1.2)		にぶい黄橙	
246	1047	D	BF52	2448	SD01/SX01	Ⅳ	土師器	甑形	10	反			10.0			にぶい橙	
246	1048	D	BF52	2448	SD01/SX01	Ⅳ	土師器	甑形	10	反			18.0			にぶい橙	内外面赤彩
246	1049	D	BF53	2023	SD01/SX01	Ⅳ	土師器	製塩土器	10	反			12.0			灰白	内面布目なし
246	1050	D	BF53	1463/2107	SD01/SX01	Ⅳ	土師器	製塩土器	10	反			7.8			灰白	内面布目なし
246	1051	D	BF53	1538	SD01/SX01	Ⅳ	土師器	製塩土器	10	反			6.6			明褐灰	内面布目なし
246	1052	D	BF53	1920	SD01/SX01	Ⅳ	土師器	製塩土器	10	反			8.0			浅黄橙	内面布目なし
246	1053	D	BF53	1541	SD01/SX01	Ⅳ	土師器	製塩土器	10	反			8.6			灰	内面布目なし
246	1054	D	BF53	1387/1463	SD01/SX01	Ⅳ	土師器	製塩土器	30	反			11.4			浅黄橙	内面布目なし
246	1055	D	BF53	1768	SD01/SX01	Ⅳ	土師器	製塩土器	10	反			10.4			浅黄橙	内面布目なし
246	1056	D	BF53	2271	SD01/SX01	Ⅳ	土師器	製塩土器	10	反			8.8			灰白	内面布目なし
246	1057	D	BF53	1538	SD01/SX01	Ⅳ	土師器	製塩土器	10	反			9.6			にぶい橙	内面布目なし
246	1058	D	BF52	1594	SD01/SX01	Ⅳ	土師器	製塩土器	10	反			10.0			明褐灰	細い布目あり
246	1059	D	BF53	1463	SD01/SX01	Ⅳ	土師器	製塩土器	10	反			11.0			浅黄橙	内面布目なし
246	1060	D	BF53	1463	SD01/SX01	Ⅳ	土師器	製塩土器	10	反			9.2			浅黄橙	内面布目なし
246	1061	D	BF52	1591	SD01/SX01	Ⅳ	土師器	製塩土器	10	反			10.0			橙	内面布目なし
246	1062	D	BF53	1054	SD01/SX01	Ⅳ	土製品	皮袋形土製品	90	一部反	(14.1)	8.7	5.1	(1.6)		灰白	巻き上げ
246	1063	D	BF53	2267	SD01/SX01	Ⅳ	土製品	皮袋形土製品	10							灰白	
246	1064	D	BF53	2266	SD01/SX01	Ⅳ	土製品	皮袋形土製品	10							灰黄	
247	1065	D	BF53	2266	SD01/SX01	Ⅳ	土製品	土馬	40							灰黄	土馬頭部
247	1066	D	BF53	2267	SD01/SX01	Ⅳ	土製品	土馬	10							灰黄	
247	1067	D	BF53	2267	SD01/SX01	Ⅳ	土製品	支脚？	10							灰黄	
247	1068	D	BF52	1299	SD01/SX01	Ⅳ	土製品	土錘	50		0.8	2.3	0.8			灰白	2.2g
247	1069	D	BF53	1555	SD01/SX01	Ⅳ	土製品	土錘			1.1	3.2	1.0			にぶい黄橙	3.2g
247	1070	D	BF52	1410	SD01/SX01	Ⅳ	石製品	紡錘車			3.7	3.8	1.7				34.2g　凝灰岩
247	1071	D	BF53	1556	SD01/SX01	Ⅳ	石製品	砥石			(4.0)	(10.2)	3.4				149.8g　砂岩
247	1072	D	BF53	1682	SD01/SX01	Ⅳ	石製品	砥石			6.2	9.8	5.7				393.5g　砂岩
247	1073	D	BF52	1458	SD01/SX01	Ⅳ	石製品	砥石			4.7	(7.4)	1.2				43.4g　凝灰岩
247	1074	D	BF53	1757	SD01/SX01	Ⅳ	石製品	砥石			10.2	13.3	6.4				1035g　砂岩
248	1075	D	BF53	1917	SD01/SX01	Ⅳ	石製品	砥石			12.6	19.8	8.8				2078.5g　砂岩
248	1076	D	BF53	1418	SD01/SX01	Ⅳ	石製品	砥石			7.6	12.4	5.5				549g　凝灰岩
248	1077	D	BF53	1742	SD01/SX01	Ⅳ	石製品	凹石			9.9	12.2	5.2				759.6g　安山岩？
248	1078	D	BF53	2068	SD01/SX01	Ⅳ	金属製品	鎌			5.1	13.7	0.3				42.4g　鉄製
249	1079	D	BF53	1038	SD01/SX01	Ⅳ	木製品	木簡			2.8		0.6				梶子 20 号木簡
249	1080	D	BF53	1966	SD01/SX01	Ⅳ	木製品	木簡			5.7	32.0	1.3				梶子21号木簡 「延喜十三年」
249	1081	D	BF53	2324	SD01/SX01	Ⅳ	木製品	木簡			4.8	25.2	0.7				梶子 24 号木簡
249	1082	D	BE52	579	SD01/SX01	Ⅳ	木製品	曲物底板			9.7	15.5	0.9				梶子 32 号木簡 「足」刻書
250	1083	D	BF53	1959	SD01/SX01	Ⅳ	木製品	人形			4.1	15.6	0.4				木簡材の転用？
250	1084	D	BF53	1688	SD01/SX01	Ⅳ	木製品	斎串			3.2	10.5	0.7				下部欠損
250	1085	D	BF53	1652	SD01/SX01	Ⅳ	木製品	櫛			6.2	3.9	1.1				
250	1086	D	BF53	1481	SD01/SX01	Ⅳ	木製品	櫛			6.2	3.4	0.8				下部・右側面欠損
250	1087	D	BF53	2315	SD01/SX01	Ⅳ	木製品	扇骨？			1.5	14.2	0.2				
250	1088	D	BF53	2314	SD01/SX01	Ⅳ	木製品	有孔加工材			5.9	24.5	2.7				
250	1089	D	BF53	2318	SD01/SX01	Ⅳ	木製品	抉入加工材			4.3	17.7	2.7				
250	1090	D	BF53	2322	SD01/SX01	Ⅳ	木製品	有孔板			9.9	46.2	1.6				曲物底板の転用
251	1091	D	BF53	1576	SD01/SX01	Ⅳ	木製品	加工板			2.3	19.0	0.8				
251	1092	D	BF53	2411	SD01/SX01	Ⅳ	木製品	皿			3.5	12.8	0.7				
251	1093	D	BF53	2319	SD01/SX01	Ⅳ	木製品	曲物底板			7.6	15.8	0.6				
251	1094	D	BF53	2321	SD01/SX01	Ⅳ	木製品	曲物底板			8.3	15.6	0.8				
251	1095	D	BF53	2123	SD01/SX01	Ⅳ	木製品	曲物底板			7.7	18.4	0.8				
251	1096	D	BF53	2325	SD01/SX01	Ⅳ	木製品	曲物底板			5.5	24.5	0.8				
251	1097	D	BF53	1650	SD01/SX01	Ⅳ	木製品	曲物底板			4.9	15.2	0.7				
251	1098	D	BF53	1577	SD01/SX01	Ⅳ	木製品	曲物底板			3.7	13.0	0.7				
251	1099	D	BF52	1486	SD01/SX01	Ⅳ	木製品	曲物底板			3.0	11.5	0.6				
252	1100	D	BF53	1657	SD01/SX01	Ⅳ	木製品	曲物底板			12.5	13.3	1.1				
252	1101	D	BF53	2121	SD01/SX01	Ⅳ	木製品	加工棒			1.8	37.3	1.1				
252	1102	D	BF53	2838	SD01/SX01	Ⅳ	木製品	杭			7.4	69.9	7.5				
252	1103	D	BF53	1784	SD01/SX01	Ⅳ	木製品	加工棒			13.2	133.2	4.5				
253	1104	D	BG54	2344	SD01/SX01	Ⅳ	須恵器	箱坏	100			3.6	13.9			灰	墨書底部「栗原駅」「山」
253	1105	D	BG54	1760	SD01/SX01	Ⅳ	須恵器	平頂蓋	90			2.1	14.4	7.0		灰白	墨書底部「□」
253	1106	D	BG54	2003	SD01/SX01	Ⅳ	須恵器	有台碗	90			4.2	12.4	7.0		灰	墨書底部「太」
253	1107	D	BG53・54	2083/2520	SD01/SX01	Ⅳ	須恵器	有台碗	80			5.1	17.0	8.0		灰	墨書底部「太」側面「太」
253	1108	D	BG54	2092	SD01/SX01	Ⅳ	須恵器	有台皿	90			2.5	12.8	7.0		灰	墨書底部「太」
253	1109	D	BG53	2492	SD01/SX01	Ⅳ	須恵器	糸切碗	70	一部反		4.0	12.6	6.8		暗灰黄	墨書底部 「太」 内面墨溜り
253	1110	D	BG54	2090	SD01/SX01	Ⅳ	須恵器	箱坏	80			3.7	13.0	8.9		褐灰	墨書底部「□」
253	1111	D	BG54	2111	SD01/SX01	Ⅳ	須恵器	箱坏	70			3.5	11.8	7.8		暗灰黄	墨書底部「□」
253	1112	D	BG53	2480/2498	SD01/SX01	Ⅳ	須恵器	有台碗	70			4.3	14.0	7.0		灰	墨書内面「足」
253	1113	D	BG53	2585	SD01/SX01	Ⅳ	須恵器	有台碗	70			3.1	10.5	5.5		暗灰黄	墨書底部記号
253	1114	D	BG54	2111/2291	SD01/SX01	Ⅳ	須恵器	箱坏	70			3.4	11.8	7.6		灰黄	墨書底部「常ヵ」
254	1115	D	BG54	1615	SD01/SX01	Ⅳ	灰釉陶器	碗	80			4.0	13.6	6.3		にぶい黄橙	墨書側面「得」
254	1116	D	BG53	1201	SD01/SX01	Ⅳ	灰釉陶器	碗	70			4.2	13.8	6.1		灰白	墨書側面「得」
254	1117	D	BG53	1793	SD01/SX01	Ⅳ	灰釉陶器	碗	10	反			13.2			灰	墨書側面「得」
254	1118	D	BG54	1763	SD01/SX01	Ⅳ	灰釉陶器	碗	80			5.6	15.8	6.5		灰黄	墨書側面「足」 内外面煤付着
254	1119	D	BG54	1698	SD01/SX01	Ⅳ	灰釉陶器	碗	90			4.2	14.2	5.7		黄灰	墨書側面「足」
254	1120	D	BG54	1464	SD01/SX01	Ⅳ	灰釉陶器	碗	40	反		4.0	14.0	6.4		灰白	朱墨書側面「足」 内面自然釉
254	1121	D	BG54	1502	SD01/SX01	Ⅳ	灰釉陶器	碗	100			4.6	13.8	6.0		灰白	墨書底部「足」 側面「足」 黒変あり
254	1122	D	BG54	1699	SD01/SX01	Ⅳ	灰釉陶器	碗	50	反				7.0		褐灰	墨書底部「足」
254	1123	D	BG54	1592	SD01/SX01	Ⅳ	灰釉陶器	碗	40	一部反		4.2	14.0	6.2		灰黄褐	墨書側面「足ヵ」 内面自然釉

Fig.№	№.	調査区	グリッド	遺物番号	遺構	層位	種別	細別	残存%	反転	器径cm	器高cm	口径cm	底径cm	頸径cm	色調	備　考
254	1124	D	BG53	1769	SD01/SX01	Ⅳ	灰釉陶器	碗	10	反			14.0			灰	墨書側面「足ヵ」
254	1125	D	BG53	1116	SD01/SX01	Ⅳ	灰釉陶器	碗	10	反				5.6		灰	墨書側面「□」 内面自然釉
255	1126	D	BG54	1496/1544	SD01/SX01	Ⅳ	灰釉陶器	碗	90			4.3	14.8	6.4		灰	墨書側面「泉」
255	1127	D	BG54	1504	SD01/SX01	Ⅳ	灰釉陶器	碗	50	反		4.2	14.9	7.4		灰	墨書底部「田ヵ」 底部外面（高台内）焼膨れあり
255	1128	D	BG53	948	SD01/SX01	Ⅳ	灰釉陶器	碗	10	置						橙	墨書側面「□」
256	1129	D	BG53	1773/2489/2498	SD01/SX01	Ⅳ	土師器	有台碗	90			5.0	14.0	8.1		浅黄橙	墨書底部「太」 黒斑 高台内以外内外面赤彩
256	1130	D	BG54	1900	SD01/SX01	Ⅳ	土師器	有台皿	20	一部反				6.2		にぶい黄橙	墨書底部「太」 高台内以外全面赤彩
256	1131	D	BG54	1773	SD01/SX01	Ⅳ	土師器	坏	50	反		3.3	13.2	6.5		浅黄橙	墨書底部「大」 内外面赤彩 外面黒斑あり
256	1132	D	BG53	2491	SD01/SX01	Ⅳ	土師器	坏	90			3.7	12.8			灰白	墨書底部「冨」
256	1133	D	BG53	2588/2623	SD01/SX01	Ⅳ	土師器	坏	70			3.5	12.6	6.4		にぶい橙	墨書底部「印」 全面赤彩
256	1134	D	BG54	2111	SD01/SX01	Ⅳ	土師器	坏	80			3.2	13.0	9.0		灰白	墨書底部「□」 内面赤彩 外面黒斑あり
256	1135	D	BG54	1464/1772/2111	SD01/SX01	Ⅳ	土師器	坏	60			4.1	12.9			にぶい橙	墨書底部「安ヵ」 内面～口縁部赤彩
256	1136	D	BG54	1762	SD01/SX01	Ⅳ	土師器	坏	80			3.9	12.6	6.5		灰白	墨書底部「印」 内外面赤彩 黒斑あり
256	1137	D	BG54	1926	SD01/SX01	Ⅳ	土師器	坏	10	置						灰白	墨書底部「□」 内面赤彩
256	1138	D	BG54	2291	SD01/SX01	Ⅳ	土師器	坏	10	置						浅黄橙	墨書底部「常」
256	1139	D	BG54	1926	SD01/SX01	Ⅳ	土師器	坏	10	置						灰黄	墨書側面「□」 底部
257	1140	D	BG54	2097	SD01/SX01	Ⅳ	須恵器	摘蓋	90			4.2	16.6			灰	摘径3.0cm 内面黒斑あり
257	1141	D	BG54	2111/2396	SD01/SX01	Ⅳ	須恵器	摘蓋	70			4.6	17.8			灰	摘径2.7cm
257	1142	D	BG54	1772	SD01/SX01	Ⅳ	須恵器	平頂蓋	30	反		2.4	15.4	8.3		灰黄	内面底部墨痕あり
257	1143	D	BG54	2089	SD01/SX01	Ⅳ	須恵器	有台碗	90			5.5	16.0	8.3			全面黒変
257	1144	D	BG53	2498	SD01/SX01	Ⅳ	須恵器	箱坏	70			3.2	12.4	9.0		灰	
257	1145	D	BG54	1764/1772	SD01/SX01	Ⅳ	須恵器	箱坏	80			3.7	12.7	7.9		灰	
257	1146	D	BG・BH54	950/952/2111/2291	SD01/SX01	Ⅳ	須恵器	箱坏	60			5.7	17.2	13.6		灰白	
257	1147	D	BG54	1498	SD01/SX01	Ⅳ	須恵器	箱坏	50	一部反		3.4	11.4	7.1		灰黄褐	
257	1148	D	BG54	1893	SD01/SX01	Ⅳ	須恵器	箱坏	80			3.6	9.6	5.5		黒褐	
257	1149	D	BG54	1700/1926	SD01/SX01	Ⅳ	須恵器	皿	90			1.7	14.8	7.9		暗灰	黒変あり
257	1150	D	BG54	1681/1932	SD01/SX01	Ⅳ	須恵器	皿	40	反		2.4	15.5			暗灰黄	ヘラ記号「＝」 内面墨痕
257	1151	D	BG53	2498/2560	SD01/SX01	Ⅳ	須恵器	皿	90			2.8	16.2	8.7		灰	
257	1152	D	BG54	2226	SD01/SX01	Ⅳ	須恵器	広口壺	90		16.9	16.4	10.7	7.6	9.8	灰	体部に穿孔、補修痕あり
257	1153	D	BG54	2177	SD01/SX01	Ⅳ	須恵器	長頸壺	80	一部反	17.4	28.5	13.0	10.2	5.8	灰	外面自然釉
258	1154	D	BG54	2291	SD01/SX01	Ⅳ	須恵器	長頸壺	30	反			12.4		5.0	灰白	内外面自然釉
258	1155	D	BG54	2176	SD01/SX01	Ⅳ	須恵器	長頸壺	70					9.0		灰	
258	1156	D	BG54	1907	SD01/SX01	Ⅳ	須恵器	長頸壺	80		15.9			8.0		灰	一部自然釉
258	1157	D	BG54	2017	SD01/SX01	Ⅳ	須恵器	短頸壺	30	反	31.4		20.3			灰白	外面降灰自然釉あり
258	1158	D	BG54	1746	SD01/SX01	Ⅳ	須恵器	小型壺	100		5.7	8.6	5.3	4.8	2.2	灰	
258	1159	D	BG54	1368/1891/1908/1926/2112	SD01/SX01	Ⅳ	須恵器	甕	20	反			20.8		13.0	赤褐	外面一部自然釉
259	1160	D	BG54	1495	SD01/SX01	Ⅳ	灰釉陶器	碗	100			4.5	14.4	6.0		灰黄	自然釉あり
259	1161	D	BG54	2018	SD01/SX01	Ⅳ	灰釉陶器	碗	70			4.7	14.8	6.5		灰黄	内外黒斑あり
259	1162	D	BG54	1518/1592	SD01/SX01	Ⅳ	灰釉陶器	碗	90			3.9	13.9	6.8		灰	
259	1163	D	BG53	1116	SD01/SX01	Ⅳ	灰釉陶器	碗	50	反		4.1	14.0	6.8		浅黄	内外面自然釉
259	1164	D	BG53	1204	SD01/SX01	Ⅳ	灰釉陶器	碗	100			4.3	13.5	6.1		浅黄橙	
259	1165	D	BG54	1499	SD01/SX01	Ⅳ	灰釉陶器	碗	100			4.6	14.4	6.5		にぶい黄橙	外面煤あり
259	1166	D	BG53	1116	SD01/SX01	Ⅳ	灰釉陶器	碗	40	反		3.9	14.1	6.2		灰黄	内外面自然釉
259	1167	D	BG54	1701	SD01/SX01	Ⅳ	灰釉陶器	碗	70			4.9	16.8	7.2		灰	外面一部オリーブ色灰釉 内面焼膨れあり
259	1168	D	BG54	1464	SD01/SX01	Ⅳ	灰釉陶器	碗	90			4.2	14.2	5.9		灰黄褐	内面墨溜り
259	1169	D	BG54	1277	SD01/SX01	Ⅳ	灰釉陶器	碗	90			3.5	13.4	7.0		にぶい黄橙	内面自然釉あり
259	1170	D	BG54	1464/1501	SD01/SX01	Ⅳ	灰釉陶器	碗	80			5.1	15.5	7.8		褐灰	内外面一部自然釉
259	1171	D	BG54	1368/1544/1592	SD01/SX01	Ⅳ	灰釉陶器	碗	60			5.8	16.0	7.1		黄灰	内外面煤付着 内外面自然釉
259	1172	D	BG54	2024	SD01/SX01	Ⅳ	灰釉陶器	碗	10	反				7.5		灰白	内外面自然釉
259	1173	D	BG54	1464/1517	SD01/SX01	Ⅳ	灰釉陶器	無台碗	80			3.3	13.9	6.3		にぶい黄橙	内面口縁黒斑あり
259	1174	D	BG54	1368/1681/1773	SD01/SX01	Ⅳ	灰釉陶器	無台碗	60	一部反		4.3	13.9	5.8		灰黄	
259	1175	D	BG53	2096	SD01/SX01	Ⅳ	灰釉陶器	長頸壺	70		14.5			7.7	5.4	灰	外面自然釉
260	1176	D	BG54	2024/2111	SD01/SX01	Ⅳ	土師器	蓋	70		14.1	2.6				明赤褐	摘径2.8cm 外面赤彩
260	1177	D	BG53	2498	SD01/SX01	Ⅳ	土師器	有台皿	70				15.0			灰黄褐	全面赤彩
260	1178	D	BG54	2111	SD01/SX01	Ⅳ	土師器	坏	90			3.5	12.8	6.3		にぶい赤褐	内外面赤彩 底部～外面一部黒変有
260	1179	D	BG53	2560	SD01/SX01	Ⅳ	土師器	坏	80			3.3	11.8	7.0		赤褐	全面赤彩
260	1180	D	BG54	2016/2024	SD01/SX01	Ⅳ	土師器	坏	70			3.3	12.6			浅黄橙	全面赤彩 外面一部黒斑
260	1181	D	BG54	1544	SD01/SX01	Ⅳ	土師器	坏	50	反		3.7	13.0	8.3		にぶい橙	内外面底部以外赤彩 内外面黒斑
260	1182	D	BG54	2093/2111	SD01/SX01	Ⅳ	土師器	坏	80			3.6	12.4	6.7		にぶい黄橙	内外面口縁赤彩
260	1183	D	BG54	1772/2024/2111	SD01/SX01	Ⅳ	土師器	坏	50	反		3.5	12.2	7.2		にぶい赤褐	底面除く全面赤彩
260	1184	D	BG・BH54	1602/1932	SD01/SX01	Ⅳ	土師器	坏	70			3.4	12.8	7.0		赤褐	全面赤彩？
260	1185	D	BG53	2498/2511/2560	SD01/SX01	Ⅳ	土師器	坏	90			4.0	12.7	6.6		にぶい黄橙	全面赤彩
260	1186	D	BG54	1464/1544	SD01/SX01	Ⅳ	土師器	坏	60			4.4	14.0	5.8		にぶい黄橙	全面赤彩
260	1187	D	BG54	2095	SD01/SX01	Ⅳ	土師器	坏	80			4.0	12.7	8.6		にぶい黄橙	内面赤彩
260	1188	D	BG54	1494/1681	SD01/SX01	Ⅳ	土師器	坏	70			4.0	12.9	7.9		浅黄	
260	1189	D	BG54	2498	SD01/SX01	Ⅳ	土師器	坏	70			3.6	12.4	7.5		赤褐	内外面線刻か記号あり
260	1190	D	BG54	1544	SD01/SX01	Ⅳ	土師器	坏	40			3.5	12.0	6.8		にぶい黄橙	内外面黒斑
260	1191	D	BG54	1464/1500	SD01/SX01	Ⅳ	土師器	坏	40	反		3.3	11.5			黒褐	外面黒変
260	1192	D	BG54	2227/2291	SD01/SX01	Ⅳ	土師器	壺	70	反	19.2		15.4			にぶい黄橙	
260	1193	D	BG54	1681/1891	SD01/SX01	Ⅳ	土師器	甕	70		22.7	27.6	20.8	6.7		褐	
260	1194	D	BG54	2111	SD01/SX01	Ⅳ	土師器	甕	5	反			24.0			にぶい橙	
260	1195	D	BG54	1681/1773/2111	SD01/SX01	Ⅳ	土師器	甕	10	反			28.0		26.0	にぶい黄橙	内外面煤付着
261	1196	D	BG53	1160	SD01/SX01	Ⅳ	土師器	甕	10	反			26.0			にぶい黄橙	
261	1197	D	BG54	2396	SD01/SX01	Ⅳ	土師器	甑形	10	反	8.4		8.0			にぶい橙	
261	1198	D	BG54	1544	SD01/SX01	Ⅳ	土師器	製塩土器	10	反			8.2			浅黄橙	内面布目なし
261	1199	D	BG53	1160	SD01/SX01	Ⅳ	土製品	土馬	10	反						灰	
261	1200	D	BG54	1269	SD01/SX01	Ⅳ	石製品	砥石			3.2	7.3	5.9				172.5g 凝灰岩
261	1201	D	BG54	1925	SD01/SX01	Ⅳ	石製品	砥石？			(4.7)	(9.6)	0.8				48.7g 粘板岩
261	1202	D	BG54	1765	SD01/SX01	Ⅳ	石製品	砥石			3.6	4.5	0.7				19.5g 粘板岩 穿孔あり
262	1203	D	BG54	2118	SD01/SX01	Ⅳ	木製品	斎串			1.9	15.7	0.4				
262	1204	D	BG53	1964	SD01/SX01	Ⅳ	木製品	斎串			1.4	17.8	0.4				
262	1205	D	BG53	1783	SD01/SX01	Ⅳ	木製品	舟形			3.7	29.0	2.2				
262	1206	D	BG54	2409	SD01/SX01	Ⅳ	木製品	横槌			5.6	41.5	5.8				
262	1207	D	BG54	1786	SD01/SX01	Ⅳ	木製品	横槌			7.0	29.2	5.0				

Fig.№	№	調査区	グリッド	遺物番号	遺構	層位	種別	細別	残存%	反転	器径cm	器高cm	口径cm	底径cm	頸径cm	色調	備　考
263	1208	D	BG54	2424	SD01/SX01	Ⅳ	木製品	柄			31.9	13.0	2.5				
263	1209	D	BG53	1963	SD01/SX01	Ⅳ	木製品	柄			3.5	18.6	2.6				
263	1210	D	BG53	2071	SD01/SX01	Ⅳ	木製品	鍬			12.7	39.5	1.8				
263	1211	D	BG54	1579	SD01/SX01	Ⅳ	木製品	有孔板			3.2	8.2	0.7				
264	1212	D	BG54	2125	SD01/SX01	Ⅳ	木製品	天板？			10.2	22.5	2.0				天板の転用？
264	1213	D	BG53	1793	SD01/SX01	Ⅳ	木製品	有孔棒			4.0	41.2	1.6				
264	1214	D	BG53	1963	SD01/SX01	Ⅳ	木製品	加工棒			1.0	15.4	0.6				
264	1215	D	BG54	2410	SD01/SX01	Ⅳ	木製品	加工板			6.9	21.8	2.8				
264	1216	D	BG53	1793	SD01/SX01	Ⅳ	木製品	曲物底板			3.8	14.1	0.7				
265	1217	D	BG54	2122	SD01/SX01	Ⅳ	木製品	曲物蓋板			14.7	20.8	0.8				
265	1218	D	BG54	1789	SD01/SX01	Ⅳ	木製品	曲物側板			4.3	23.7	0.4				
265	1219	D	BG54	1658	SD01/SX01	Ⅳ	木製品	曲物底板			9.8	59.0	1.1				
265	1220	D	BG54	2076	SD01/SX01	Ⅳ	木製品	加工棒			1.8	32.3	1.0				
265	1221	D	BG54	2414	SD01/SX01	Ⅳ	木製品	加工棒			4.0	46.0	3.8				
268	1222	D	BJ57	1605	SD01/SS01		須恵器	摘蓋	80		14.4	3.2	13.7			灰白	墨書内面「川辺古刀自女」
268	1223	D	BJ57	1445	SD01/SS01		須恵器	摘蓋	90		15.0	2.9	14.6			褐灰	摘径2.2cm　墨書内面「川辺古刀自女」
268	1224	D	BJ57	1604	SD01/SS01		須恵器	摘蓋	100		11.6	3.4	11.1			灰	摘径1.9cm　墨書内面「竹田人万呂」
268	1225	D	BJ57	1468	SD01/SS01		須恵器	無台碗	60							灰白	墨書側面「富ヵ」
268	1226	D	BJ57	155/1597	SD01/SS01		須恵器	箱坏	60	反		3.8	14.0	7.8		灰	墨書底部記号？「×」
268	1227	D	BJ57	1552	SD01/SS01		須恵器	箱坏	20	反				12.0		灰	墨書「□□」
268	1228	D	BJ57	1597/1607	SD01/SS01		須恵器	無台碗	80			4.6	13.6	6.6		灰白	墨書底部「子足人」
268	1229	D	BJ57	1597	SD01/SS01		須恵器	皿	50	反		2.9	19.6			灰	朱墨書底部「大」 内面降灰自然釉
269	1230	D	BJ57	1597	SD01/SS01		須恵器	摘蓋	90		14.6	2.7	14.2			灰	摘径 2.2cm
269	1231	D	BJ56・57	1552/1775/1931	SD01/SS01		須恵器	摘蓋	80		14.4	3.3	14.0			灰白	摘径 1.6cm
269	1232	D	BJ56・57	1547/1776	SD01/SS01		須恵器	箱坏	80			3.5	13.2	9.0		にぶい黄橙	
269	1233	D	BJ57	1606	SD01/SS01		須恵器	箱坏	90			4.0	10.9	8.2		褐灰	
269	1234	D	BJ57	1467/1468	SD01/SS01		須恵器	箱坏	70			2.9	10.9	9.1		灰黄	
269	1235	D	BJ56・57	77/1547/1552/1929	SD01/SS01		須恵器	高盤	80		21.5	2.1				灰	接合部径 5.1cm
269	1236	D	BJ57	1597	SD01/SS01		須恵器	無台碗	80			3.9	13.5	5.7		灰白	内面圏線か
269	1237	D	BJ57	1597/1776	SD01/SS01		須恵器	無台碗	70			4.4	13.2	6.6		灰	
269	1238	D	BJ56・57	394/1775/1776	SD01/SS01		須恵器	無台碗	70			4.5	14.5	7.9		灰	
269	1239	D	BJ57	1467/1468	SD01/SS01		須恵器	糸切碗	70	反		3.8	14.0	7.3		暗灰黄	
269	1240	D	BJ57	1597	SD01/SS01		須恵器	壺	20	反				12.4		灰	内面底部自然釉
269	1241	D	BJ57	1547/1552	SD01/SS01		土師器	皿	60			1.9	14.8	11.6		にぶい黄橙	底部中央部を除く全面赤彩
269	1242	D	BJ57	1547/1597	SD01/SS01		土師器	皿	60			2.4	15.3	13.0		にぶい黄橙	全面赤彩
269	1243	D	BJ56	1776	SD01/SS01		土製品	陶馬	10		2.1	7.9	2.1			灰白	脚部
269	1244	D	BJ57	1663	SD01/SS01		木製品	舟形			2.5	15.4	1.7				
271	1245	D	BI56	1272/1512/3588	SD01/SS02	1	灰釉陶器	碗	90			4.2	14.2	6.6		黄灰	墨書底部「足」
271	1246	D	BI56	1469/1470/1509	SD01/SS02	1	灰釉陶器	碗	80			4.9	17.1	7.4		灰白	墨書側面「□□」
271	1247	D	BI55	1614	SD01/SS02		灰釉陶器	皿	80			3.1	14.2	5.3		暗灰黄	墨書底部「足」 内面自然釉
271	1248	D	BI55	1598/1934/1937/3576/3588	SD01/SS02		土師器	坏	80			3.8	12.6	6.0		にぶい黄橙	墨書底部「加」
271	1249	D	BI56	1598	SD01/SS02		須恵器	有台坏身	40					10.2		灰	
271	1250	D	BI55・56	1469/1534/3553/3576	SD01/SS02		須恵器	無台碗	90			5.0	14.4	7.8		灰	
271	1251	D	BI55・56	1272/1598/1934/1937	SD01/SS02	1	灰釉陶器	碗	80			4.8	14.5	7.1		黄灰	
271	1252	D	BI55・56	1596/1598	SD01/SS02	1	灰釉陶器	碗	80			5.0	16.0	7.4		灰白	一部自然釉
271	1253	D	BI56	1469/1470/1598/3553/3588	SD01/SS02	1	灰釉陶器	碗	90			4.0	15.0	6.9		灰白	内面煤付着 外面黒変
271	1254	D	BI56	1510	SD01/SS02	1	灰釉陶器	碗	50	反		3.8	14.4	6.8		灰	
271	1255	D	BI56	1469/1470	SD01/SS02	1	灰釉陶器	碗	80			3.5	14.8	7.7		黄灰	内面自然釉
271	1256	D	BI56	1511	SD01/SS02		土師器	坏	90			3.5	12.7	5.6		浅黄橙	内面赤彩　外面黒斑あり
271	1257	D	BI56	3557	SD01/SS02		金属製品	和釘			0.7	6.2	1.0				4.2g　鉄製
271	1258	D	BI56	1491	SD01/SS02		木製品	有孔板			2.3	12.4	1.0				
271	1259	D	BI56	1491	SD01/SS02		木製品	加工板			1.8	17.1	1.6				
271	1260	D	BE52・53	1831/1939	SD01/SS04		灰釉陶器	碗	90			5.0	15.8	7.0		灰黄	
271	1261	D	BE53	1939	SD01/SS04		灰釉陶器	碗	40	反			13.6	6.6		灰黄	
271	1262	D	BE53	3506	SD01/SS04		灰釉陶器	碗	10	置						黄灰	墨書側面「□」
271	1263	D	BE52	1939	SD01/SS04		土師器	製塩土器	10	反			9.8			にぶい黄橙	細い布目あり
272	1264	D	BE52	2057	SD01/SS05		灰釉陶器	碗	80			4.3	14.4	7.2		灰白	墨書側面「□万」「足」 内面自然釉
272	1265	D	BE52	2057	SD01/SS05		灰釉陶器	碗	50	反		4.5	15.6	6.8		灰黄	
272	1266	D	BE52	1918/2057	SD01/SS05		灰釉陶器	碗	90			4.3	14.5	6.2		灰白	内面一部自然釉
272	1267	D	BE52	2079	SD01/SS05		木製品	加工棒			1.5	21.0	0.5				
273	1268	D	BE52	2395/2397	SD01/SS06		灰釉陶器	輪花碗	90			6.0	13.6	6.2		灰黄	墨書側面「得上」 底部刻書「X」 内面自然釉
273	1269	D	BE52	2191/2395/2397/2452	SD01/SS06		灰釉陶器	碗	90			4.2	14.2	6.6		にぶい黄橙	墨書側面「得上」 黒斑あり
273	1270	D	BE52	214/253/490/552/2395	SD01/SS06		灰釉陶器	碗	90			4.5	14.1	6.4		灰白	墨書側面「得」
273	1271	D	BE52	2189	SD01/SS06		灰釉陶器	碗	60	一部反		4.0	14.0	6.2		灰	墨書側面「得」「得」
273	1272	D	BE52	2198/3485/3504	SD01/SS06		灰釉陶器	碗	70			4.7	14.5	6.0		灰黄	墨書側面「得」
273	1273	D	BE52	2194	SD01/SS06		灰釉陶器	碗	100			4.0	13.4	6.3		オリーブ褐	墨書側面「得」
273	1274	D	BE52	2193	SD01/SS06		灰釉陶器	碗	80			4.0	13.6	5.6		灰黄	墨書側面「得」 内面自然釉
273	1275	D	BE52	2350/2395	SD01/SS06		灰釉陶器	碗	90			4.5	14.4	7.0		灰白	墨書側面「西」
273	1276	D	BE52	2349/2397	SD01/SS06		灰釉陶器	碗	60			4.4	14.6	6.6		灰黄	墨書底部「西」側面「西」
274	1277	D	BE52	2433/2452	SD01/SS06		灰釉陶器	碗	60	一部反		4.5	14.7	6.2		灰	墨書側面「仁」
274	1278	D	BE52	2432	SD01/SS06		灰釉陶器	碗	70	一部反		5.1	16.3	6.9		にぶい黄橙	墨書側面「平」 外面煤付着
274	1279	D	BE52	2185	SD01/SS06		灰釉陶器	碗	60			4.3	14.5	6.4		にぶい黄褐	墨書底部「卆」
274	1280	D	BE52	2192	SD01/SS06		灰釉陶器	碗	80			3.6	14.2	6.5		灰	墨書底部「六万」側面「六万」
274	1281	D	BE52	2452	SD01/SS06		灰釉陶器	碗	40	一部反		3.5	14.6	6.2		灰	墨書側面「加万」
274	1282	D	BE52	2199	SD01/SS06		灰釉陶器	碗	60			4.5	14.6	6.0		灰	朱墨書側面「□」 高台内朱墨溜り
274	1283	D	BE52	2190	SD01/SS06		灰釉陶器	碗	60	一部反		4.4	13.6	6.1		褐灰	墨書内面「□」
274	1284	D	BE52	2397	SD01/SS06		灰釉陶器	碗	30	一部反				6.5		灰黄褐	墨書側面「□」
274	1285	D	BE52	2395	SD01/SS06		灰釉陶器	碗	20	反				6.9		灰黄	墨書側面「□」 外面煤付着
274	1286	D	BE52	2452	SD01/SS06		灰釉陶器	碗	10	反				5.4		灰	墨書側面「木ヵ」
274	1287	D	BE52	2395	SD01/SS06		灰釉陶器	碗	10	反			13.4			灰	墨書側面「足」
274	1288	D	BE52	2395	SD01/SS06		灰釉陶器	碗	10	反			15.0			にぶい橙	墨書側面「□」
274	1289	D	BE52	2805/3485	SD01/SS06		灰釉陶器	碗	10							灰	墨書側面「仁」
274	1290	D	BE52	3485	SD01/SS06		灰釉陶器	碗	10	置						灰白	墨書側面「□」
275	1291	D	BE52	2397/2452	SD01/SS06		灰釉陶器	碗	50	反		5.7	16.2	8.0		灰	

Fig.No.	No.	調査区	グリッド	遺物番号	遺構	層位	種別	細別	残存%	反転	器径cm	器高cm	口径cm	底径cm	頸径cm	色調	備考
275	1292	D	BE52	2395	SD01/SS06		灰釉陶器	碗	90			4.3	13.4	6.1		褐灰	焼膨れあり
275	1293	D	BE52	2188/2281/2452/3504	SD01/SS06		灰釉陶器	碗	80			5.1	14.8	6.8		灰黄	
275	1294	D	BE52	2362	SD01/SS06		灰釉陶器	碗	90			4.4	14.8	6.2		灰	
275	1295	D	BE52	2395	SD01/SS06		灰釉陶器	碗	40	一部反		4.1	16.4	7.2		灰黄褐	
275	1296	D	BE52	2364	SD01/SS06		灰釉陶器	碗	90			3.8	14.7	6.5		灰	
275	1297	D	BE52	2195	SD01/SS06		灰釉陶器	碗	90			3.6	14.0	6.2		灰白	
275	1298	D	BE52	2186	SD01/SS06		灰釉陶器	耳皿	100			2.9	9.4	3.9		灰黄	
275	1299	D	BE52	2361	SD01/SS06		灰釉陶器	耳皿	100		7.0	2.7	5.3	4.8		黄灰	内面自然釉
275	1300	D	BE52	2397	SD01/SS06		灰釉陶器	長頸壺	20	反			11.4			灰白	内面自然釉　窯胎付着
275	1301	D	BE52	2365	SD01/SS06		灰釉陶器	長頸壺	30	反			6.6		4.4	褐灰	
275	1302	D	BF53	946/1039/1292	SD01/SS06		灰釉陶器	甕	10	反				15.8		灰白	
275	1303	D	BE52	2395	SD01/SS06		土師器	甕	10	反			24.4		21.3	にぶい橙	内面煤付着
275	1304	D	BE52	2395	SD01/SS06		土師器	甕	10	反			22.0		19.8	浅黄橙	
275	1305	D	BE52	2395/2452	SD01/SS06		土師器	甕	10	反			21.0		18.5	にぶい橙	
275	1306	D	BE52	2395	SD01/SS06		土師器	甕	10	反			20.4			にぶい黄橙	
275	1307	D	BE52	2452	SD01/SS06		土師器	甕	10	反			31.1			灰褐	内面煤付着
275	1308	D	BE52	3504	SD01/SS06		土師器	製塩土器	10		1.4		1.4				支脚
275	1309	D	BE52	3489	SD01/SS06		木製品	加工板			2.9	5.7	0.4				
277	1310	D	BF53	2042	SD311	1	灰釉陶器	碗	90			3.3	12.5	5.6		にぶい橙	墨書側面「足」
277	1311	D	BF54	1550	SD311	1	灰釉陶器	碗	70			3.1	14.3	7.0		灰黄	墨書底部「足」 内面降灰自然釉
277	1312	D	BE54	2025	SD311	1	灰釉陶器	碗	30	反				7.2		灰	墨書底部「足ヵ」
277	1313	D	BE54	2028	SD311	1	灰釉陶器	碗	20					5.8		灰	墨書底部「足」
277	1314	D	BE54	2029	SD311	1	灰釉陶器	碗	40	一部反				6.8		灰白	墨書底部「足」
277	1315	D	BF53	1683	SD311	1	灰釉陶器	碗	60	一部反		4.1	14.2	6.0		灰黄	墨書内面「寺」底部「□」
277	1316	D	BF53	1620	SD311	1	灰釉陶器	碗	50	反		4.0	13.0	6.6		褐灰	墨書底部「財入」側面「財入」 内面自然釉
277	1317	D	BF53	1624/1941/2039	SD311	1	灰釉陶器	碗	80			4.2	13.7	6.0		灰	墨書側面「和」底部「和」 内面降灰自然釉
277	1318	D	BF53	1549/1620	SD311	1	灰釉陶器	碗	30	反		4.1	14.4	6.6		灰白	墨書側面「得上」「足」
277	1319	D	BF53	1549	SD311	1	灰釉陶器	碗	20	反				7.6		灰	墨書底部「太」
277	1320	D	BF53	2036	SD311		灰釉陶器	碗	50	反		4.1	14.0	6.3		灰黄	墨書側面「足ヵ」
278	1321	D	BF54	2032	SD311	1	灰釉陶器	碗	40	反		5.3	17.5	8.2		灰白	墨書底部「□」
278	1322	D	BF53	1774	SD311		灰釉陶器	碗	30	反		4.4	13.6	5.7		明褐灰	墨書側面「□」
278	1323	D	BF53	2043	SD311	1	灰釉陶器	碗	40	反		3.8	12.8	6.0		灰黄	墨書側面「□」 内外面自然釉
278	1324	D	BF53	1774	SD311		灰釉陶器	碗	20	反				6.0		灰	墨書底部「□」
278	1325	D	BF53	1549	SD311	1	灰釉陶器	碗	10	反				6.9		灰白	墨書底部「□」
278	1326	D	BF53	1549	SD311	1	灰釉陶器	碗	10	置						灰白	墨書側面「□」
278	1327	D	BE55	1691	SD311	1	土師器	坏	10	置						明褐灰	墨書底部「□」 内面赤彩
278	1328	D	BF53	1575	SD311		灰釉陶器	碗	50			4.0	14.0	5.8		褐灰	内面自然釉
278	1329	D	BF53	1539/1549/1623/2046	SD311	1	灰釉陶器	碗	60			4.7	15.4	7.2		灰白	
278	1330	D	BF53	1692/2047	SD311	1	灰釉陶器	碗	60	反		4.2	15.4	7.6		灰白	
278	1331	D	BF53	1622	SD311	1	灰釉陶器	碗	90			4.6	15.0	6.3		灰白	
278	1332	D	BF53	2034	SD311	1	灰釉陶器	碗	40	反		3.8	13.0	6.0		灰黄	
278	1333	D	BF53	2045	SD311	1	灰釉陶器	輪花碗	70			5.1	14.4	6.2		灰白	
278	1334	D	BF53	2041	SD311	1	灰釉陶器	無台碗	60			3.0	14.0	5.8		灰白	
278	1335	D	BF54	1550	SD311		灰釉陶器	無台皿	60			2.9	11.0	5.8		灰	
278	1336	D	BF53	1551	SD311		土師器	硯	10							黒褐	全面黒色
278	1337	D	BF54	1550	SD311		土師器	甕	30	反	16.6		17.6			浅黄橙	内外面煤付着
279	1338	D	BF53	1941	SD311		土師器	製塩土器	10	反			13.2			浅黄橙	内面布目なし
279	1339	D	BF53	1692	SD311	1	土師器	製塩土器	10				9.2			浅黄橙	内面布目なし
279	1340	D	BF53	1941	SD311		土師器	製塩土器	20	反			9.0			灰白	内面布目なし
279	1341	D	BF53	1549/1941	SD311	1	土師器	製塩土器	10	反			9.4			浅黄橙	内面布目なし
279	1342	D	BF53	1549/1941	SD311	1	土師器	製塩土器	20	反			10.2			灰黄	内面布目なし
279	1343	D	BF53	1039/1549	SD311	1	土師器	製塩土器	10	反			9.8			淡黄	内面布目なし
279	1344	D	BF53	1549	SD311	1	土師器	製塩土器	10	反			8.2			明赤灰	内面布目なし
279	1345	D	BF53	1941	SD311		土師器	製塩土器	10	反			7.7			明褐灰	細い布目あり
279	1346	D	BF53	1653	SD311		木製品	曲物底板			5.3	5.5	0.2				
279	1347	D	BF53	1662	SD311		木製品	有孔板			2.4	19.5	0.6				
279	1348	D	BF53	2080	SD311	1	木製品	加工板			5.0	41.7	1.4				
280	1349	D	BJ56・57	1597/1617	SD01	Ⅳ	須恵器	摘蓋	70		14.2	2.7	13.4			灰	墨書内面「川辺古刀自女」 摘径2.0cm
280	1350	D	BJ57	170	SD01	Ⅳ	須恵器	盤	60		17.6	1.6	18.0	9.0		褐灰	墨書底部「川前□」 口縁部自然釉
280	1351	D	BK57	1179/2506	SD01	Ⅳ	須恵器	皿	60			2.1	17.8	11.3		灰	墨書底部「□女」
280	1352	D	BJ56	1929	SD01	Ⅳ	須恵器	皿	20	反				11.2		灰白	墨書底部「□」
280	1353	D	BH54	3264/3296	SD01	Ⅳ	須恵器	平瓶蓋(転用硯)	70			1.6	15.4	6.3		灰	墨書底部「□」 内面墨溜り
280	1354	D	BG53	2609	SD01	Ⅳ	須恵器	糸切碗	70			4.1	12.3	6.0		暗青灰	墨書底部「太」
280	1355	D	BI55	1693	SD01	Ⅳ	須恵器	糸切碗	60			4.1	12.5	6.8		灰白	墨書底部「土」側面「土ヵ」
280	1356	D	BJ55	2541	SD01	Ⅳ	須恵器	箱坏	50					9.4		灰	墨書底部「□部得女」
280	1357	D	BI56	1246	SD01	Ⅳ	須恵器	箱坏	10	置						灰白	墨書底部「□」
280	1358	D	BJ57	1096	SD01	Ⅳ	須恵器	箱坏	10	置						赤灰	墨書内面「□」
280	1359	D	BJ57	155	SD01	Ⅳ	須恵器	箱坏	20	置						灰	墨書底部「□」
280	1360	D	BJ56	1929/1931	SD01	Ⅳ	須恵器	無台碗	20	反		3.8	11.6	5.4		灰白	墨書内面「○○○○○」丸五つ半
281	1361	D	BI56	336	SD01	Ⅳ	灰釉陶器	碗	90			4.3	13.8	5.2		灰白	墨書側面「足」 焼膨れあり
281	1362	D	BF52	2102	SD01	Ⅳ	灰釉陶器	碗	10	反		4.6	16.0	5.0		灰白	墨書側面「足」 内面自然釉
281	1363	D	BE52	2374/2394	SD01	Ⅳ	灰釉陶器	碗	80			4.8	17.0	6.8		灰黄	墨書底部「足」
281	1364	D	BE51	3052	SD01	Ⅳ	灰釉陶器	碗	60	一部反		4.6	14.4	6.7		灰	墨書底部「足」 内面自然釉
281	1365	D	BI56	1251	SD01	Ⅳ	灰釉陶器	碗	70			4.5	14.7	6.5		灰	墨書底部「足」 内面自然釉
281	1366	D	BK57	3500	SD01	Ⅳ	灰釉陶器	碗	70			4.4	14.5	6.8		暗灰黄	墨書底部「足」 内面降灰自然釉
281	1367	D	BJ56	1137/1141	SD01	Ⅳ	灰釉陶器	碗	70			5.3	16.7	7.2		灰	墨書底部「足」
281	1368	D	BH・BI55	1168/1593	SD01	Ⅳ	灰釉陶器	碗	80			5.0	14.4	6.4		灰黄	墨書底部「足」側面「足」
281	1369	D	BH54	3297	SD01	Ⅳ	灰釉陶器	碗	60	一部反		3.7	14.5	6.3		灰	墨書側面「足ヵ」
282	1370	D	BE54	930	SD01	Ⅳ	灰釉陶器	碗	30	一部反		4.3	14.4	6.4		灰	墨書側面「□」 内面自然釉 焼膨れあり
282	1371	D	BI55	1896	SD01	Ⅳ	灰釉陶器	皿	90			2.9	15.6	6.6		灰黄	墨書底部「足」
282	1372	D	BH54	1165	SD01	Ⅳ	灰釉陶器	碗	90			4.1	14.2	6.8		灰白	墨書側面「得」 外面煤付着
282	1373	D	BF52	910	SD01	Ⅳ	灰釉陶器	碗	60			3.9	13.6	6.8		灰白	墨書側面「得」
282	1374	D	BE50	24	SD01	Ⅳ	灰釉陶器	碗	10	反				6.2		灰白	墨書側面「得」
282	1375	D	BF52	1532/1537	SD01	Ⅳ	灰釉陶器	碗	40	反		4.3	14.6	6.6		黄灰	墨書側面「得上」

Fig. No.	No.	調査区	グリッド	遺物番号	遺構	層位	種別	細別	残存%	反転	器径cm	器高cm	口径cm	底径cm	頸径cm	色調	備考
282	1376	D	BJ56	1139	SD01	Ⅳ	灰釉陶器	碗	100			4.3	14.4	6.0		灰黄	墨書側面「得上」
282	1377	D	BH55	1252	SD01	Ⅳ	灰釉陶器	碗	100			4.8	14.4	6.6		淡黄	墨書側面「得上」
282	1378	D	BH54	3265	SD01	Ⅳ	灰釉陶器	碗	80			4.0	14.4	6.0		灰白	墨書側面「得上」
283	1379	D	BF52	1455	SD01	Ⅳ	灰釉陶器	碗	50			3.7	14.1	6.5		灰	墨書側面「得上」 内面自然釉
283	1380	D	BF52	1452	SD01	Ⅳ	灰釉陶器	碗	50	一部反				5.6		黄灰	墨書側面「得上」
283	1381	D	BF52	1530	SD01	Ⅳ	灰釉陶器	碗	70			4.7	14.4	7.0		灰白	墨書内面「得上」側面「□」
283	1382	D	BK57	3492/3500	SD01	Ⅳ	灰釉陶器	碗	60	反		5.0	16.4	7.0		灰黄	墨書底部「賀」
283	1383	D	BJ57	404	SD01	Ⅳ	灰釉陶器	皿	90			2.9	14.1	7.4		灰	墨書側面「賀」 焼膨れあり
283	1384	D	BI55	1513	SD01	Ⅳ	灰釉陶器	無台皿	80			2.7	15.2	5.9		灰	墨書底部「賀」 内面墨痕
283	1385	D	BG53	1892	SD01	Ⅳ	灰釉陶器	碗	100			4.6	16.3	7.2		灰	墨書底部「寺」 内面自然釉
283	1386	D	BI55	257	SD01	Ⅳ	灰釉陶器	碗	70			4.5	16.6	7.0		灰	墨書底部「寺ヵ」 内面自然釉
283	1387	D	BJ55・56	1135/2596	SD01	Ⅳ	灰釉陶器	碗	60	一部反		4.4	15.4	7.0		灰白	墨書底部「冨」 内面自然釉
284	1388	D	BI56	1246/2392	SD01	Ⅳ	灰釉陶器	碗	50	反		4.6	14.8	6.6		灰	墨書底部「甲」
284	1389	D	BE50	23/24	SD01	Ⅳ	灰釉陶器	碗	90			5.0	14.8	5.8		灰黄	墨書側面「朋万」
284	1390	D	BE52	2100	SD01	Ⅳ	灰釉陶器	碗	40	一部反		4.0	14.0	6.6		灰黄褐	墨書底部「夫」 内面自然釉
284	1391	D	BJ55	1006	SD01	Ⅳ	灰釉陶器	碗	90			4.5	14.5	6.2		灰白	墨書側面「有」 内面墨痕
284	1392	D	BE51	2345	SD01	Ⅳ	灰釉陶器	碗	70			4.4	13.9	6.2		灰	墨書側面「仁」
284	1393	D	BF52	1899	SD01	Ⅳ	灰釉陶器	碗	50	反		4.0	14.4	6.2			墨書側面「仁ヵ」
284	1394	D	BI56	2392	SD01	Ⅳ	灰釉陶器	碗	70					7.8		灰白	墨書底部「和」 内面自然釉
284	1395	D	BF53	1894	SD01	Ⅳ	灰釉陶器	碗	50					6.6		黄灰	墨書側面「平」 内面自然釉
284	1396	D	BH54	1618	SD01	Ⅳ	灰釉陶器	碗	30	一部反				6.0		灰	墨書底部「上」
284	1397	D	BI55	2390	SD01	Ⅳ	灰釉陶器	碗	10	反			14.4			黄灰	墨書側面「紀」 内面自然釉
285	1398	D	BK57	1179	SD01	Ⅳ	灰釉陶器	皿	70			3.5	15.0	7.1		灰	墨書底部「□」 内面自然釉
285	1399	D	BI55	2390	SD01	Ⅳ	灰釉陶器	碗	80			4.9	16.2	7.0		灰	墨書底部「□」
285	1400	D	BF53	986	SD01	Ⅳ	灰釉陶器	碗	30	一部反				6.1		灰	墨書底部「□□」 内面自然釉
285	1401	D	BJ55	2506	SD01	Ⅳ	灰釉陶器	無台碗	60			3.3	16.0	6.4		灰	墨書底部「□」
285	1402	D	BI56	1219	SD01	Ⅳ	灰釉陶器	碗	20	反				6.6		灰	墨書底部「□」 内面自然釉 全面煤付着
285	1403	D	BJ56	770	SD01	Ⅳ	灰釉陶器	碗	10	反				5.6		灰	墨書側面「□□」
285	1404	D	BJ56	2596	SD01	Ⅳ	灰釉陶器	碗	40	反				6.6		灰白	墨書底部「□」 内面自然釉
285	1405	D	BI55	2054	SD01	Ⅳ	灰釉陶器	碗	10	反				5.9		黄灰	墨書底部「甲ヵ」
285	1406	D	BJ56	769	SD01	Ⅳ	灰釉陶器	碗	40	反				5.8		灰白	墨書底部「□」
285	1407	D	BH54	1390	SD01	Ⅳ	灰釉陶器	碗	10	反				6.4		灰白	墨書底部「□」 底部のみ
285	1408	D	BJ56	2662	SD01	Ⅳ	土師器	有台碗	80			5.7	14.2	6.6		灰白	墨書底部「和」 外面黒変 内面赤彩
285	1409	D	BI55	1694	SD01	Ⅳ	土師器	坏	100			3.4	13.4	7.2		灰黄	墨書側面「足」 内面赤彩 底部黒斑あり
285	1410	D	BJ56	1164	SD01	Ⅳ	土師器	坏	70			3.4	13.0	6.2		明褐灰	墨書底部「足」 内面赤彩
286	1411	D	BK57	3500	SD01	Ⅳ	土師器	坏	60			3.3	12.0	7.0		灰白	墨書底部「足」 内面赤彩
286	1412	D	BJ55	2506	SD01	Ⅳ	土師器	坏	30	反		3.3	12.0	6.0		灰黄	墨書底部「足」 内面と口縁部赤彩
286	1413	D	BI55	1898	SD01	Ⅳ	土師器	坏	90			3.8	12.6	7.4		灰白	墨書底部「仁」 側面「仁」 内面赤彩 煤付着
286	1414	D	BI55	1703	SD01	Ⅳ	土師器	坏	40	反		3.3	13.8	7.8		にぶい黄橙	墨書側面「木」 内外面赤彩
286	1415	D	BK57	1179/3499	SD01	Ⅳ	土師器	坏	50			3.7	12.8	8.0		橙	墨書底部「主」 内面赤彩
286	1416	D	BI55	1766	SD01	Ⅳ	土師器	坏	30	反		3.6	13.4	7.1		灰白	墨書底部「□」 内面赤彩
286	1417	D	BH54	1133	SD01	Ⅳ	土師器	坏	40	反		4.2	12.4	5.0		灰黄	墨書底部「□」 内面赤彩
286	1418	D	BE52	2887	SD01	Ⅳ	土師器	坏	50	反		4.4	12.1			橙	墨書側面「足ヵ」 内面赤彩
286	1419	D	BI55	1596	SD01	Ⅳ	土師器	坏	10	置						灰白	墨書底部「□」 内面赤彩
287	1420	D	BH55	1134/1174	SD01	Ⅳ	須恵器	摘蓋	50	一部反	16.4	3.7	16.0			灰	摘径 3.4cm 外面自然釉
287	1421	D	BI56	1246/1247	SD01	Ⅳ	須恵器	摘蓋	50	一部反	16.2	4.2				灰白	摘径3.0cm ヘラ記号× 焼膨れあり 外面自然釉
287	1422	D	BH55	1174	SD01	Ⅳ	須恵器	摘蓋	50	一部反	15.9	3.4	15.7			灰	摘径2.7cm 外面自然釉 内面墨痕
287	1423	D	BK57	1218	SD01	Ⅳ	須恵器	摘蓋	60		15.2	3.4	14.8			灰白	摘径 2.0cm 口縁部自然釉
287	1424	D	BH55	1213	SD01	Ⅳ	須恵器	摘蓋	90			3.4	14.2			灰	摘径 2.0cm
287	1425	D	BJ56	1930/1931	SD01	Ⅳ	須恵器	摘蓋	70		14.5		14.1			黄灰	
287	1426	D	BJ57	1177	SD01	Ⅳ	須恵器	摘蓋	80		15.1					灰白	内面墨痕
287	1427	D	BJ57	399	SD01	Ⅳ	須恵器	摘蓋(転用硯)	100		14.4	2.7	13.8			灰	摘径 2.3cm 朱墨
287	1428	D	BH54	2369	SD01	Ⅳ	須恵器	摘蓋(転用硯)	60		14.8	2.9				灰白	摘径 2.4cm 内面墨痕
287	1429	D	BH55	1244/1245	SD01	Ⅳ	須恵器	有台坏身	60			4.2	13.4	9.2		灰白	内外面煤付着
287	1430	D	BI55	1693	SD01	Ⅳ	須恵器	有台坏身	70			3.5	14.0	8.2		褐灰	焼膨れあり
287	1431	D	BI55	1273	SD01	Ⅳ	須恵器	有台坏身	40	反		3.5	14.8	11.0		灰	煤付着
287	1432	D	BH54・55	1133/1214/1216/1244/1245	SD01	Ⅳ	須恵器	有台坏身	60			4.0	15.4	10.4		灰	
287	1433	D	BH55	1213	SD01	Ⅳ	須恵器	有台坏身	30	一部反		4.3	14.4	10.3		灰	
287	1434	D	BI56	3219	SD01	Ⅳ	須恵器	有台坏身	50	反		4.0	14.5	8.9		灰白	
287	1435	D	BH55	1270	SD01	Ⅳ	須恵器	有台坏身	30	反		3.9	14.0	10.5		灰白	
287	1436	D	BH55	1216	SD01	Ⅳ	須恵器	有台坏身	50	反		4.1	14.1	9.0		灰	内外面煤付着
287	1437	D	BH55	1167	SD01	Ⅳ	須恵器	箱坏	90			3.3	13.6	10.0		黄灰	
287	1438	D	BJ56	1929/1931	SD01	Ⅳ	須恵器	箱坏	70			4.0	13.4	10.0		灰	
287	1439	D	BJ56	1140/1929	SD01	Ⅳ	須恵器	箱坏	90			3.7	13.0	9.0		灰白	
287	1440	D	BJ56	1124	SD01	Ⅳ	須恵器	箱坏	40			3.8	12.4			灰	
287	1441	D	BJ56・57	1128/2565	SD01	Ⅳ	須恵器	箱坏	80			3.8	14.2	10.2		灰黄褐	
287	1442	D	BJ57	1177	SD01	Ⅳ	須恵器	箱坏	80			3.8	13.7	9.6		灰白	内面煤付着
287	1443	D	BK57	1179	SD01	Ⅳ	須恵器	箱坏	60	一部反		3.6	13.2	10.2		暗灰黄	
287	1444	D	BJ56	1904	SD01	Ⅳ	須恵器	箱坏	100			3.5	13.3	10.4		灰白	
287	1445	D	BJ56	1125	SD01	Ⅳ	須恵器	箱坏	60			3.5	13.4	11.0		灰白	黒変あり
287	1446	D	BJ57	2552	SD01	Ⅳ	須恵器	箱坏	60			3.8	12.8	10.0		褐灰	
287	1447	D	BJ56	2493	SD01	Ⅳ	須恵器	箱坏	80			3.6	12.3	9.3		黄灰	
287	1448	D	BJ56	2493	SD01	Ⅳ	須恵器	箱坏	70			3.5	13.2	9.6		灰	
287	1449	D	BJ56	2657	SD01	Ⅳ	須恵器	箱坏	70			3.5	13.0	10.4		灰	
287	1450	D	BH55	1270/1471	SD01	Ⅳ	須恵器	箱坏	80	反		3.2	11.7			褐灰	底部自然釉
287	1451	D	BJ55	2447	SD01	Ⅳ	須恵器	箱坏	50	反		3.7	13.4	9.7		灰白	
287	1452	D	BJ56	2493/2495	SD01	Ⅳ	須恵器	箱坏	60			3.9	12.8	9.5		灰白	黒変あり
287	1453	D	BJ56	2493	SD01	Ⅳ	須恵器	箱坏	70			3.7	12.4	10.2		灰	
287	1454	D	BI57	2559	SD01	Ⅳ	須恵器	箱坏	50			3.7	12.6	9.8		灰	
288	1455	D	BJ56	2567	SD01	Ⅳ	須恵器	箱坏	20	反	15.4	5.4	15.2	12.5		灰	
288	1456	D	BH55	1040	SD01	Ⅳ	須恵器	箱坏	50	反		4.7	14.8	12.3		褐灰	
288	1457	D	BI56	323/324	SD01	Ⅳ	須恵器	箱坏	50			5.1	13.2			灰	焼膨れあり
288	1458	D	BJ57	402	SD01	Ⅳ	須恵器	箱坏	80			4.1	13.0	8.4		黄灰	
288	1459	D	BJ57	397	SD01	Ⅳ	須恵器	箱坏	90			4.3	13.2	9.6		灰白	

Fig.№	№	調査区	グリッド	遺物番号	遺構	層位	種別	細別	残存%	反転	器径cm	器高cm	口径cm	底径cm	頸径cm	色調	備考
288	1460	D	BJ56	1928	SD01	Ⅳ	須恵器	箱坏	90			3.9	12.4	9.4		黄灰	
288	1461	D	BJ57	1177	SD01	Ⅳ	須恵器	箱坏	80			3.9	10.8	7.3		黄灰	
288	1462	D	BI56	2739	SD01	Ⅳ	須恵器	箱坏	80			4.0	10.4	6.6		灰	
288	1463	D	BH54	1533	SD01	Ⅳ	須恵器	箱坏	60	反		5.3	11.2	4.0		灰	
288	1464	D	BI55	2389	SD01	Ⅳ	須恵器	箱坏	50	反		3.8	8.9	6.0		灰	
288	1465	D	BI55	2347	SD01	Ⅳ	須恵器	箱坏	80			4.7	9.0	5.5		灰	内外面自然釉
288	1466	D	BJ57	1178	SD01	Ⅳ	須恵器	無台碗	40	反		4.3	14.4	8.6		にぶい黄橙	
288	1467	D	BJ56	1929	SD01	Ⅳ	須恵器	無台碗	60			3.7	12.5	6.3		にぶい黄橙	外面一部黒変
288	1468	D	BH55	1270/1271	SD01	Ⅳ	須恵器	無台碗	90			3.8	13.7	6.4		褐灰	
288	1469	D	BH55	1040/1244	SD01	Ⅳ	須恵器	無台碗	70			3.7	13.4			灰	
288	1470	D	BJ56	1137	SD01	Ⅳ	須恵器	無台碗	80			4.2	14.0	8.3		にぶい黄橙	口縁部一部黒変
288	1471	D	BJ56	1695	SD01	Ⅳ	須恵器	無台碗	90			4.1	12.9	6.4		黄灰	口縁部一部自然釉　黒変あり
288	1472	D	BH55	1213/1214/1243	SD01	Ⅳ	須恵器	無台碗	70			4.1	14.8	5.3		灰黄褐	
288	1473	D	BJ56	1906/1929	SD01	Ⅳ	須恵器	無台碗	80			4.6	7.7	3.3		灰白	底部ヘラ記号「#」 一部黒変あり
288	1474	D	BH55	1213/1216/1271	SD01	Ⅳ	須恵器	無台碗	80			3.8	13.2	7.8		褐灰	内外面煤付着
288	1475	D	BH55	1243/1244	SD01	Ⅳ	須恵器	無台碗	70			4.2	14.1	5.6		灰白	
288	1476	D	BJ56	1097/1137	SD01	Ⅳ	須恵器	無台碗	60			4.0	14.3	5.6		黄灰	
288	1477	D	BH55	1040	SD01	Ⅳ	須恵器	無台碗	40	反		4.3	14.3	6.6		灰	
288	1478	D	BH55	1213/1216	SD01	Ⅳ	須恵器	無台碗	40	反		4.8	15.4	6.4		灰白	
289	1479	D	BH55	1213/1215/1243/1244/1270/1271	SD01	Ⅳ	須恵器	鉢	80			6.5	16.8	10.2		にぶい黄橙	
289	1480	D	BI56	1020	SD01	Ⅳ	須恵器	鉢	20	反	20.2		19.2			灰白	
289	1481	D	BI56	1246/1247	SD01	Ⅳ	須恵器	盤	50	反		2.4	22.0	7.7		灰白	外面黒変
289	1482	D	BJ55	2894	SD01	Ⅳ	須恵器	皿	90			2.2	8.2	4.6		灰白	
289	1483	D	BJ56	1927/1931	SD01	Ⅳ	須恵器	皿	60			3.2	14.8	11.2		灰白	内外面煤付着
289	1484	D	BI55	1041	SD01	Ⅳ	須恵器	皿	50			2.8	15.2	8.6		灰白	
289	1485	D	BH55	1074	SD01	Ⅳ	須恵器	高坏	30	一部反				10.6		灰	接合部径4.2cm
289	1486	D	BH55	1255	SD01	Ⅳ	須恵器	高坏	30	一部反						灰	接合部径5.2cm　脚径12.0cm
289	1487	D	BH55	1212	SD01	Ⅳ	須恵器	高坏	40	一部反						灰	内外面自然釉　接合部径6.0cm　脚径8.6cm
289	1488	D	BH55	1074/1174/1211/1213/1216/1244/1245	SD01	Ⅳ	須恵器	広口壺	70	一部反	23.2	22.7	17.5	15.6		灰白	
289	1489	D	BH54	982	SD01	Ⅳ	須恵器	長頸壺	90			19.9	6.9	5.4	4.0	灰	肩降灰自然釉
289	1490	D	BI56	338/686/879/1246/1247	SD01	Ⅳ	須恵器	長頸壺	70	一部反	15.8			9.4	7.1	灰	外面自然釉　焼膨れあり
289	1491	D	BH54	3292	SD01	Ⅳ	須恵器	長頸壺	70		15.7					灰白	外面降灰自然釉
289	1492	D	BH55	1256	SD01	Ⅳ	須恵器	長頸壺	60	一部反	13.8			6.5	5.0	灰	
290	1493	D	BH55	1040	SD01	Ⅳ	須恵器	長頸壺	30	一部反			12.2			灰白	自然釉あり
290	1494	D	BH54	983	SD01	Ⅳ	須恵器	長頸壺	30				11.2		4.9	灰	自然釉
290	1495	D	BH55	1254	SD01	Ⅳ	須恵器	長頸壺	30				9.7			灰白	一部自然釉
290	1496	D	BH54	1132	SD01	Ⅳ	須恵器	長頸壺	30				8.8		4.6	暗灰	自然釉
290	1497	D	BH54	1390	SD01	Ⅳ	須恵器	壺	10					8.4		灰	
290	1498	D	BH54	1296	SD01	Ⅳ	須恵器	壺	10					7.2		灰白	内面一部自然釉
290	1499	D	BI56	1246/1350/1351/1352/1354/1355/1356/1357	SD01	Ⅳ	須恵器	甕	70		40.0				18.2	灰	
290	1500	D	BH55	1174/1216/1253	SD01	Ⅳ	須恵器	甕	10	反			22.2		15.9	灰	
290	1501	D	BH55	1171	SD01	Ⅳ	須恵器	甕	10	反			25.0			灰白	
290	1502	D	BH55	1271	SD01	Ⅳ	須恵器	甕	10	反			23.0		15.1	灰	
291	1503	D	BI55・56	1272/1897	SD01	Ⅳ	灰釉陶器	碗	80			4.8	16.2	6.7		褐灰	外面底部墨痕有り
291	1504	D	BI55	1777	SD01	Ⅳ	灰釉陶器	碗	60	反		4.9	17.0	7.8		褐灰	
291	1505	D	BI55	1593	SD01	Ⅳ	灰釉陶器	碗	70			4.0	15.0	6.6		黄灰	内面自然釉あり
291	1506	D	BI55・BJ56	331/1693	SD01	Ⅳ	灰釉陶器	碗	70			4.6	16.4	7.3		灰	高台内墨痕　内面約半分降灰自然釉
291	1507	D	BI55・56	1272/2054	SD01	Ⅳ	灰釉陶器	碗	50			4.8	17.1	7.0		灰白	内面自然釉
291	1508	D	BF52	1458/1531	SD01	Ⅳ	灰釉陶器	碗	60	反		4.3	14.2	6.8		灰白	
291	1509	D	BJ56	1126	SD01	Ⅳ	灰釉陶器	碗	100			4.2	13.5	5.6		灰	
291	1510	D	BH55	1172	SD01	Ⅳ	灰釉陶器	碗	90			4.2	14.0	6.7		灰	内面コゲ付着　外面煤付着
291	1511	D	BF53	2359	SD01	Ⅳ	灰釉陶器	碗	100			3.8	13.6	6.1		にぶい黄	口縁～内面自然釉
291	1512	D	BI55	1596	SD01	Ⅳ	灰釉陶器	碗	90			4.1	13.9	5.9		灰白	
291	1513	D	BI56	1275	SD01	Ⅳ	灰釉陶器	碗	90			4.0	14.1	6.4		灰白	外面煤付着
291	1514	D	BI55	1593/1600	SD01	Ⅳ	灰釉陶器	碗	70			3.6	14.4	6.9		灰	内外面煤付着　灯明皿？
291	1515	D	BE50	23	SD01	Ⅳ	灰釉陶器	碗	60			3.4	13.6	6.3		浅黄橙	
291	1516	D	BI56	1239	SD01	Ⅳ	灰釉陶器	碗	20	反				6.6		灰白	外面底部墨痕　内面自然釉
291	1517	D	BI55	1896/1914/1937	SD01	Ⅳ	灰釉陶器	皿	70			3.1	15.0	7.0		灰白	内面自然釉　外面黒変
291	1518	D	BE54	929	SD01	Ⅳ	灰釉陶器	皿	90			2.7	14.5	6.4		灰白	内面煤付着
291	1519	D	BH54	984	SD01	Ⅳ	灰釉陶器	皿	80			3.3	15.0	7.6		灰白	
291	1520	D	BE51	3051	SD01	Ⅳ	灰釉陶器	有段皿	80			2.5	16.2	6.8		灰	内面墨溜り
291	1521	D	BI56	1364	SD01	Ⅳ	灰釉陶器	大碗	20	反		8.0	24.4	9.6		灰	内面降灰自然釉
291	1522	D	BH54	928	SD01	Ⅳ	灰釉陶器	長頸壺	90	一部反	14.1	21.8	10.8	7.3	5.6	灰白	自然釉
292	1523	D	BH55	1171	SD01	Ⅳ	土師器	坏	60			3.1	12.4	7.9		にぶい黄橙	暗文　内外面赤彩
292	1524	D	BH55	1173/1174/1215	SD01	Ⅳ	土師器	坏	70			3.4	13.8	9.0		にぶい黄橙	全面赤彩
292	1525	D	BH54	1170	SD01	Ⅳ	土師器	坏	90			3.1	12.3	6.0		赤褐	内外面赤彩
292	1526	D	BJ57	403	SD01	Ⅳ	土師器	坏	70			3.4	12.6	8.6		橙	内面～口縁部赤彩
292	1527	D	BH54	1602	SD01	Ⅳ	土師器	坏	50	反		3.2	12.2	6.2		赤褐	内面赤彩
292	1528	D	BJ56	1097	SD01	Ⅳ	土師器	坏	70			3.7	14.0	7.5		にぶい黄橙	
292	1529	D	BI55	1596/1940	SD01	Ⅳ	土師器	坏	90			4.5	13.6	7.1		灰白	
292	1530	D	BI55	1596	SD01	Ⅳ	土師器	坏	90			3.4	13.0	7.0		灰白	内面赤彩
292	1531	D	BI55	1175	SD01	Ⅳ	土師器	坏	80			3.3	12.8	7.3		にぶい黄橙	内面赤彩
292	1532	D	BH54	1545	SD01	Ⅳ	土師器	坏	70	反		3.2	6.0	6.6		にぶい赤褐	内面赤彩
292	1533	D	BH55	1173/1174/2624	SD01	Ⅳ	土師器	有台碗	60			6.3	16.0	10.6		にぶい黄橙	内外面赤彩
292	1534	D	BJ56	1124/1929	SD01	Ⅳ	土師器	有台碗	70			5.2	15.4	10.8		灰褐	内外面一部黒変　外面赤彩
292	1535	D	BK57	1179	SD01	Ⅳ	土師器	有台碗	30	反		5.2	14.4	8.0		浅黄	黒斑あり　内面赤彩　外面一部赤彩
292	1536	D	BJ57	1178	SD01	Ⅳ	土師器	皿	90			2.7	15.3	12.4		灰白	全面赤彩
292	1537	D	BH55	1215	SD01	Ⅳ	土師器	台付皿	20	反		2.2	17.6	14.0		にぶい黄橙	暗文　全面赤彩
292	1538	D	BH55	1212/1244	SD01	Ⅳ	土師器	台付皿	60	反		4.2	19.4			明褐灰	脚径9.1cm　暗文　脚部以外彩色
293	1539	D	BH55	1166/1245/1271	SD01	Ⅳ	土師器	台付皿	70			4.4	19.7	12.2		浅黄橙	接合部径11.1cm　暗文　内外面赤彩
293	1540	D	BJ56	1097/1098	SD01	Ⅳ	土師器	鉢	90			8.8	24.2	9.0		にぶい黄橙	全面赤彩
293	1541	D	BH55	1213	SD01	Ⅳ	土師器	甕	10	反			18.6			にぶい黄橙	
293	1542	D	BI55	1274	SD01	Ⅳ	土師器	甕	20	反			23.2		18.7	にぶい橙	
293	1543	D	BF52	1015/1454/1461	SD01	Ⅳ	土師器	甕	10	反			25.0		20.6	にぶい橙	

Fig.№	№.	調査区	グリッド	遺物番号	遺構	層位	種別	細別	残存%	反転	器径cm	器高cm	口径cm	底径cm	頸径cm	色調	備　考
293	1544	D	BJ57	400	SD01	Ⅳ	土師器	甕	30		19.4		20.0		15.5	にぶい黄橙	外面煤付着
293	1545	D	BI55	1596/1693	SD01	Ⅳ	土師器	甕	60	反		12.1	30.4	8.0	27.2	浅黄	
294	1546	D	BH54	2897	SD01	Ⅳ	土師器	甕	30				24.4	6.0	20.3	にぶい黄橙	墨画
294	1547	D	BH54	1442	SD01	Ⅳ	土師器	碗	10	置							人面墨書？
294	1548	D	BH55	1210	SD01	Ⅳ	土師器	碗形	100			2.9	6.3			橙	
294	1549	D	BH55	1243/1244/1271	SD01	Ⅳ	土師器	碗形	70			3.2	7.8	2.8		浅黄橙	
294	1550	D	BI56	1361	SD01	Ⅳ	土師器	碗形	90		7.6	3.6				にぶい黄橙	
294	1551	D	BI56	1278/1279	SD01	Ⅳ	土師器	碗形	90			3.9	7.4			灰白	
294	1552	D	BI56	1272	SD01	Ⅳ	土師器	碗形	80		7.5	3.3	7.3			灰	
294	1553	D	BH54	1443	SD01	Ⅳ	土師器	碗形	40		6.2	3.5	6.0	1.9		にぶい黄橙	
294	1554	D	BI56	1362	SD01	Ⅳ	土師器	碗形	80			3.8	7.6	2.4		灰白	
294	1555	D	BH55	1243/1244/1245	SD01	Ⅳ	土師器	碗形	70	一部反		3.9	7.4	2.5		灰白	
294	1556	D	BI56	1279	SD01	Ⅳ	土師器	碗形	40	反	6.4	3.4	6.2			灰黄	
294	1557	D	BI56	1272	SD01	Ⅳ	土師器	碗形	60		7.6	3.7	7.4	4.0		にぶい黄橙	
294	1558	D	BH55	1134	SD01	Ⅳ	土製品	高坏形	70			4.1	6.1			灰白	接合部径2.3cm　脚径3.1cm
294	1559	D	BH55	1213/1271	SD01	Ⅳ	土師器	高坏形	70			4.2	7.0			明褐灰	接合部径2.2cm　脚径2.5cm
294	1560	D	BH55	1214/1245	SD01	Ⅳ	土師器	高坏形	70	一部反		4.0	6.2			褐灰	接合部径2.1cm　脚径3.0cm
294	1561	D	BH55	824	SD01	Ⅳ	土師器	小型壺	100		5.0	3.5	2.9	1.0		にぶい橙	
294	1562	D	BH54	823	SD01	Ⅳ	土師器	製塩土器	10	反			7.0			灰黄	内面布目なし
294	1563	D	BI55	1940	SD01	Ⅳ	土師器	製塩土器	10	反			7.0			灰白	内面布目なし
294	1564	D	BI56	1272	SD01	Ⅳ	土師器	製塩土器	10	反			7.0			灰	内面布目なし
294	1565	D	BH55	1214	SD01	Ⅳ	土師器	製塩土器	10	反			6.0			浅黄橙	内面布目なし
294	1566	D	BJ56	1927	SD01	Ⅳ	土師器	製塩土器	10	反						にぶい橙	脚部
294	1567	D	BH55	1244/1245	SD01	Ⅳ	土製品	土馬	30							黄灰	
294	1568	D	BH55	1243	SD01	Ⅳ	土製品	土馬	10							黄灰	
294	1569	D	BI56	1250	SD01	Ⅳ	石製品	敲石			8.7	8.9	3.4				366.5g　安山岩
294	1570	D	BJ56	1207	SD01	Ⅳ	骨製品	紡錘車			4.7	4.7	0.3				6.1g
295	1571	D	BG53	2071	SD01	Ⅳ	木製品	木簡			2.4	9.0	0.3				梶子22号木簡
295	1572	D	BH55	1234	SD01	Ⅳ	木製品	人形			2.8	16.2	0.6				墨画あり
295	1573	D	BI55	1648	SD01	Ⅳ	木製品	人形			2.0	6.9	0.2				墨画あり
295	1574	D	BJ56	1957	SD01	Ⅳ	木製品	舟形			2.6	14.8	1.4				
295	1575	D	BF52	1483	SD01	Ⅳ	木製品	馬形？			3.1	15.6	0.7				
295	1576	D	BJ56	1110	SD01	Ⅳ	木製品	刀子柄			2.4	15.1	2.1				
295	1577	D	BJ56	329	SD01	Ⅳ	木製品	有孔板			2.2	10.8	0.5				
295	1578	D	BJ56	1110	SD01	Ⅳ	木製品	有孔板			7.4	11.5	1.0				
295	1579	D	BK57	1196	SD01	Ⅳ	木製品	有孔板			4.0	22.9	0.8				
295	1580	D	BK57	1196	SD01	Ⅳ	木製品	有孔板			4.2	22.5	0.8				
295	1581	D	BH55	1190	SD01	Ⅳ	木製品	有孔加工材			8.1	14.7	4.4				
295	1582	D	BH55	1232	SD01	Ⅳ	木製品	加工板			3.7	26.5	2.1				
295	1583	D	BH55	1288	SD01	Ⅳ	木製品	加工板			2.0	12.4	0.7				
295	1584	D	BG54	1788	SD01	Ⅳ	木製品	加工板			11.9	15.5	1.8				
295	1585	D	BJ57	1111	SD01	Ⅳ	木製品	加工棒			0.8	15.8	0.6				
296	1586	D	BH55	1236	SD01	Ⅳ	木製品	曲物			18.1	18.5	2.2				
296	1587	D	BE51	2407	SD01	Ⅳ	木製品	曲物底板			11.1	17.0	0.8				
296	1588	D	BI55	1654	SD01	Ⅳ	木製品	曲物底板			16.4	17.6	1.2				
296	1589	D	BF52	1067	SD01	Ⅳ	木製品	挽物皿			16.7	16.9	1.3				
297	1590	D	BH54	1149	SD01	Ⅳ	木製品	挽物			5.1	15.9	0.9				
297	1591	D	BE51	2408	SD01	Ⅳ	木製品	加工板			10.6	27.5	2.5				
297	1592	D	BH55	1261	SD01	Ⅳ	木製品	杭			6.0	19.5	5.2				
297	1593	D	BJ56	1152	SD01	Ⅳ	木製品	曲物底板			5.7	59.0	2.1				
297	1594	D	BJ56	1965	SD01	Ⅳ	木製品	曲物底板			6.4	67.2	2.2				
297	1595	D	BI55	1669	SD01	Ⅳ	木製品	曲物底板			11.3	71.0	1.1				
297	1596	D	BJ56	1156	SD01	Ⅳ	木製品	建築材			15.6	90.1	6.1				
300	1	D	BH55	1052	SD01	Ⅲ	須恵器	有台坏身	70	一部反		4.2	12.5	8.0		灰白	外面自然釉
300	2	D	BF53	1400	SD01	Ⅲ	須恵器	風字硯	10							灰	東遠江産
300	3	D	BF52	1013	SD01	Ⅲ	土師器	坏	90			3.5	13.2	5.9		灰白	
300	4	D	BI55	1203	SD01	Ⅲ	灰釉陶器	碗	20	反			14.0			灰白	墨書側面「得ヵ」 内面自然釉
300	5	D	BF53	1118	SD01	Ⅲ	灰釉陶器	碗	100			4.3	14.0	6.2		灰白	墨書側面「得」
300	6	D	BI55	1203	SD01	Ⅲ	灰釉陶器	碗	70			4.3	15.0	7.0		にぶい黄橙	墨書内側「几吉ヵ」底面「几□」
300	7	D	BF53	1121	SD01	Ⅲ	灰釉陶器	碗	20	一部反				6.4		灰白	墨書側面「足ヵ」
300	8	D	BG53	1014	SD01	Ⅲ	灰釉陶器	碗	50	反		4.7	15.5	6.3		灰	自然釉
300	9	D	BF54	944	SD01	Ⅲ	灰釉陶器	碗	60	反		4.0	14.2	6.8		にぶい黄橙	
300	10	D	BF53	1077	SD01	Ⅲ	灰釉陶器	壺	30	反				7.6		灰白	自然釉あり
300	11	D	BE52	2001	SD01	Ⅲ	中世陶器	山皿	90			2.6	8.9	4.0		灰	墨書底部「□□」
300	12	D	BH54	1078	SD01	Ⅲ	中世陶器	山皿	90			1.9	8.6	4.8		灰白	口縁部自然釉
300	13	D	BH54	3297	SD01	Ⅲ	灰釉陶器	小皿	90			1.7	7.9	4.3		灰白	内面降灰
300	14	D	BH53	949	SD01	Ⅲ	貿易陶磁器	青磁碗	5				17.0			オリーブ灰	蓮弁文 全面釉
300	15	D	BJ57	747	SD01	Ⅲ	貿易陶磁器	青磁碗	20	反				5.0		灰	
301	16	D	BF53	1383	SD01	Ⅲ	木製品	斎串？			1.5	14.0	0.3				
301	17	D	BF53	1440	SD01	Ⅲ	木製品	馬形？			2.3	6.1	0.5				
301	18	D	BF53	1382	SD01	Ⅲ	木製品	櫛			7.3	4.2	1.1				
301	19	D	BF53	1289	SD01	Ⅲ	木製品	櫛			7.3	3.9	0.8				
301	20	D	BG53	1379	SD01	Ⅲ	木製品	曲物底板			6.6	12.6	0.9				
301	21	D	BF53	1426	SD01	Ⅲ	木製品	挽物皿			15.7	15.6	3.0				
301	22	D	BG53	1378	SD01	Ⅲ	木製品	木錘			14.3	5.6	1.6				
301	23	D	BG53	1380	SD01	Ⅲ	木製品	有孔板			9.7	17.2	0.5				
301	24	D	BG53	1381	SD01	Ⅲ	木製品	栓			5.1	11.6	2.3				
301	25	D	BG53	1151	SD01	Ⅲ	木製品	加工材			2.4	29.4	1.2				
301	26	D	BF53	2984	SD01	Ⅲ	木製品	杭			5.2	109.2	5.0				
301	27	D	BE52	206	SD01	Ⅲ	木製品	杭			4.3	12.2	4.0				樹皮残存　上部欠損
304	1	B1	BC04	0007/0008/0009/0010		②	灰釉陶器	碗	60			4.0	14.1	6.4		黄灰	墨書側面「万ヵ」 外面一部自然釉
304	2	B1	BC04	0015		②	灰釉陶器	碗	30			3.8	14.4	7.0		灰	朱墨書側面記号または「主ヵ」
304	3	B1	BC04	0005/0006		①	土師器	甕	20	一部反			17.6			にぶい黄褐	
304	4	B1	BC04	0003		Ⅲ	貿易陶磁器	青磁碗								灰	

報　告　書　抄　録

書名（ふりがな）	梶子遺跡19･20次　本文編　（かじこいせき19･20じ　ほんぶんへん）
編著者名	井口智博、上田優喜（編）、藤本隆之、秋山真好、山中悟朗、樋上昇、山本崇、渡辺晃宏
編集・発行機関	浜松市教育委員会（浜松市市民部文化財課が補助執行） 浜松市市民部文化財課 〒431-2295　浜松市北区引佐町井伊谷616-5　浜松市地域遺産センター内 TEL（053）542-3660　FAX（053）542-3326
発行年月日	2019年３月29日

遺跡名（ふりがな）	所在地	コード		北緯	東経	調査期間	調査面積	調査原因
		市町村	遺跡番号					
梶子遺跡（かじこいせき）	静岡県 浜松市 中区 南伊場町	22131	１-04-11	34度 41分 47秒	137度 42分 39秒	2016年４月１日 ～ 2018年３月31日	6,643㎡	工場建替工事に伴う埋蔵文化財発掘調査

所収遺跡名	種別	主な時代	主な遺構	主な遺物	特記事項
梶子遺跡	集落	弥生時代 奈良時代 平安時代 中世	掘立柱建物 土坑 溝跡 自然流路 （伊場大溝） 遺物集積 貝塚	弥生土器 古式土師器 須恵器 土師器 灰釉陶器 近世陶器 墨書土器 土製品 石器 金属製品 木製品 骨製品	自然流路である伊場大溝内より木簡13点、絵馬1点、斎串、人形、人面墨書土器、墨書土器、銅印など出土した。 「延喜十三年」（913年）、「天平十六□」（744年）の紀年銘木簡が出土している。

要約	Ａ区では弥生時代後期の土坑、溝状遺構など検出した。Ｄ区においては、古墳時代～平安時代の自然流路跡（伊場大溝）や古代（7世紀）の掘立柱建物、畝状遺構を検出した。 伊場大溝では古墳時代から中世に至る大量の遺物が出土している。本調査では須恵器や灰釉陶器のほか、鉄製の刀子や銅印など出土している。特に文字資料が大量に出土しており、木簡13点、墨書土器771点が出土している。木簡では「延喜十三年」や「天平十六□」の紀年銘木簡が出土している。墨書土器では人名と考えられる「川辺古刀自女」が記された墨書が出土しているほか､灰釉陶器に記された「得」、「足」など1文字書き墨書土器が多量出土している。墨書土器のほか、大量の灰釉陶器など伊場大溝南岸の遺物集積より出土している。平安時代の敷智郡家における祭祀に関連した遺構と考えられる。

梶子遺跡 19･20 次

本文編

2019 年 3 月 29 日発行

編集・発行機関　浜松市教育委員会
（浜松市市民部文化財課が補助執行）
印　　刷　株式会社ライフ