静岡県埋蔵文化財センター調査報告　第30集

渕ヶ沢遺跡

第二東名№27-1地点

第二東名建設事業に伴う埋蔵文化財発掘調査報告書

沼津市－11

（第２分冊）

２０１３

中日本高速道路株式会社東京支社

静岡県埋蔵文化財センター

例　　言

1　本書は静岡県沼津市根古屋字鎌ヶ沢、鎌沢、西野字霞外に所在する渕ヶ沢遺跡（第二東名No.27-1地点）の調査報告書である。なお、本書は第１分冊と第２分冊によって構成されており、本冊はその第２分冊である。

2　本書の頁数、章、節、図、表の番号は第１分冊からの連番とした。

3　現地写真撮影は主に㈶静岡県埋蔵文化財調査研究所が行い、一部を㈱パスコ、㈱イビソクに委託した。また空中写真撮影は㈱パスコに委託した。

4　報告書作成にあたり実施した委託業務事項及び委託先は下記の通りである。

黒曜石原産地推定分析　　独立行政法人沼津工業専門学校名誉教授　望月明彦氏

炭化物の年代測定・樹種同定　　株式会社加速器分析研究所

テフラ層序と土坑の年代についての考察　　上本進二氏　上杉　陽氏

土壌テフラ組成分析と屈折率測定・植物珪酸体分析・花粉分析・寄生虫卵分析・種実同定分析

株式会社古環境研究所

遺物写真撮影業務　　株式会社パソナ

5　本冊の執筆分担は以下の通りである。

第６章　第２節　木村忠義

第５章、第６章　第１節　第３節　岩本　貴

6　その他の事項は第１分冊に準ずる。

目　　次

例言

第５章　弥生時代以降

第１節　遺構・遺物 …… 313

第６章　調査の成果

第１節　旧石器時代 …… 329
第２節　縄文時代 …… 331
第３節　弥生時代以降 …… 331

附編　考察･分析

その１　渕ヶ沢遺跡　黒曜石産地推定結果
独立行政法人　沼津工業高等専門学校名誉教授　望月明彦 …… 335
その２　渕ヶ沢遺跡における放射性炭素年代測定（ＡＭＳ測定）・出土炭化材の樹種同定
株式会社加速器分析研究所 …… 353
その３　渕ヶ沢遺跡　テフラ層序と土坑の年代についての考察
上本進二　上杉　陽 …… 368
その４　渕ヶ沢遺跡における自然科学分析
テフラ組成分析・屈折率測定・植物珪酸体分析・
花粉分析・寄生虫卵分析・種実同定分析　結果報告書
株式会社　古環境研究所 …… 373

写真図版／抄録

挿 図 目 次

第５章

第195図　弥生以降　遺構全体図 …… 314
第196図　弥生以降　土坑１ …… 315
第197図　弥生以降　土坑２ …… 316
第198図　弥生以降　土坑３ …… 317
第199図　弥生以降　土坑４ …… 318
第200図　弥生以降　土坑５ …… 319
第201図　弥生以降　土坑６ …… 320
第202図　弥生以降　土坑７ …… 321
第203図　弥生以降　土坑８ …… 322
第204図　弥生以降
19号・20号・21号焼土 …… 325
第205図　弥生以降
１号・３号・４号溝状遺構 …… 326
第206図　弥生以降
２号・５号・６号溝状遺構 …… 327

挿 表 目 次

第５章

第27表　弥生以降　土坑一覧 …… 323
第28表　弥生以降　焼土一覧 …… 324
第29表　弥生以降　溝状遺構一覧 …… 328

第６章

第30表　第Ⅲ文化層　剥片石器類組成表 …… 330

写真図版目次

図版１　渕ヶ沢遺跡　全景
（南から愛鷹山をのぞむ）
４区　南側完堀（南から）
図版２　第Ⅱ文化層　５区　完堀（北から）
第Ⅱ文化層　６区　土坑（北東から）
図版３　第Ⅱ文化層　６区　土坑96（東から）
第Ⅱ文化層　６区　土坑99（北から）
第Ⅱ文化層　６区　土坑100（南から）
図版４　第Ⅱ文化層　６区　土坑103（南から）
第Ⅱ文化層　６区　土坑104（南から）
第Ⅱ文化層　６区　土坑105（南から）
図版５　第Ⅱ文化層　６区　土坑106（南から）
第Ⅱ文化層　６区　土坑107（南から）
第Ⅱ文化層　６区　土坑108（南から）
図版６　第Ⅱ文化層　６区　土坑109（南から）
第Ⅱ文化層　６区
８・９号石器ブロック（南から）
第Ⅱ文化層　６区
11号石器ブロック（北から）
第Ⅱ文化層　４区
14号石器ブロック（南西から）
第Ⅱ文化層　４区
14号石器ブロック　近接（南西から）
図版７　第Ⅲ文化層　１区　完堀（西から）
第Ⅲ文化層　５区　完堀（北から）
第Ⅲ文化層　４区　完堀（北から）
図版８　第Ⅲ文化層　１区南
遺物出土状況（西から）
第Ⅲ文化層　２区
遺物出土状況（東から）
第Ⅲ文化層　３区
遺物出土状況（東から）
第Ⅲ文化層　６区南
遺物出土状況（南西から）
図版９　第Ⅲ文化層　１区　土坑27
土層サンプリング（南西から）
第Ⅲ文化層　１区　土坑27（南西から）
第Ⅲ文化層　６区　土坑86（南から）
図版10　第Ⅲ文化層　６区　土坑81（西から）
第Ⅲ文化層　１区　土坑36（南から）
第Ⅲ文化層　１区　土坑33（東から）
第Ⅲ文化層　３区　土坑232（北から）
図版11　第Ⅲ文化層　１区
２号石器ブロック（南西から）
第Ⅲ文化層　６区
19号石器ブロック（東から）
第Ⅲ文化層　１区　６号礫群（南から）
図版12　第Ⅲ文化層　１区　12号礫群(北東から)
第Ⅲ文化層　３区　22号礫群(南西から)
第Ⅲ文化層　３区　23号礫群（西から）
図版13　第Ⅲ文化層　３区　24号礫群（西から）
第Ⅲ文化層　３区　26号礫群（西から）
第Ⅲ文化層　２区　28号礫群（南から）
図版14　第Ⅲ文化層　２区　29号礫群（西から）
第Ⅲ文化層　６区　30号礫群(北東から)
第Ⅳ文化層　１区
４号石器ブロック（北から）
図版15　第Ⅰ文化層　剥片
第Ⅱ文化層　SBL08　スクレイパー・
石刃他
第Ⅱ文化層　SBL08　接合資料
第Ⅱ文化層　SBL09　石刃・
使用痕のある剥片
図版16　第Ⅱ文化層　SBL09　接合資料

第Ⅱ文化層　SBL11　ナイフ形石器
第Ⅱ文化層　SBL11　接合資料
第Ⅱ文化層　SBL11　台石
図版17　第Ⅱ文化層　SBL14　スクレイパー・
楔形石器・両極剥片
第Ⅱ文化層　SBL14　剥片
第Ⅱ文化層　SBL14　石刃
第Ⅱ文化層　SBL14
二次加工のある剥片他
第Ⅱ文化層　SBL14　石核１
第Ⅱ文化層　SBL14　石核２・３
図版18　第Ⅱ文化層　SBL14　接合資料１
接合状況
第Ⅱ文化層　SBL14　接合資料１
分離状況
第Ⅱ文化層　SBL14　接合資料２
接合状況
第Ⅱ文化層　SBL14　接合資料２　分離状況
第Ⅱ文化層　SBL14　接合資料４
接合状況
第Ⅱ文化層　SBL14　接合資料４
分離状況
第Ⅱ文化層　SBL14　接合資料５
接合状況
第Ⅱ文化層　SBL14　接合資料５
分離状況
図版19　第Ⅱ文化層　SBL14　接合資料６
接合状況
第Ⅱ文化層　SBL14　接合資料６
分離状況
第Ⅱ文化層　SBL14　接合資料７
接合状況
第Ⅱ文化層　SBL14　接合資料７
分離状況
第Ⅱ文化層　SBL14　接合資料８
接合状況
第Ⅱ文化層　SBL14　接合資料８
分離状況
第Ⅱ文化層　SBL14　接合資料９
接合状況
第Ⅱ文化層　SBL14　接合資料９
分離状況
図版20　第Ⅱ文化層　SBL14　敲石
第Ⅱ文化層　SBL14　台石
第Ⅱ文化層　ナイフ形石器他
図版21　第Ⅲ文化層　SBL02　ナイフ形石器他
第Ⅲ文化層　SBL18　ナイフ形石器他
第Ⅲ文化層　SBL18
二次加工のある剥片他
図版22　第Ⅲ文化層　SBL19　ナイフ形石器他
第Ⅲ文化層　SBL19　台石
第Ⅲ文化層　SBL12　台石
第Ⅲ文化層　RG06　台石
第Ⅲ文化層　RG12　敲石
第Ⅲ文化層　RG22・30
スクレイパー・石核
図版23　第Ⅲ文化層　ナイフ形石器１
第Ⅲ文化層　ナイフ形石器２
第Ⅲ文化層　ナイフ形石器３
図版24　第Ⅲ文化層　ナイフ形石器４
第Ⅲ文化層　ナイフ形石器５
第Ⅲ文化層　ナイフ形石器６
第Ⅲ文化層　ナイフ形石器７
図版25　第Ⅲ文化層　ナイフ形石器８
第Ⅲ文化層　尖頭器１
第Ⅲ文化層　尖頭器２
第Ⅲ文化層　尖頭器３
第Ⅲ文化層　尖頭器４
第Ⅲ文化層　スクレイパー１
第Ⅲ文化層　スクレイパー２
図版26　第Ⅲ文化層　角錐状石器・石錐・
楔形石器
第Ⅲ文化層　石刃１
第Ⅲ文化層　石刃２
第Ⅲ文化層　二次加工のある剥片
第Ⅲ文化層　使用痕のある剥片
第Ⅲ文化層　石核１
第Ⅲ文化層　石核２
図版27　第Ⅲ文化層　石核３
第Ⅲ文化層　石核４
第Ⅲ文化層　接合資料
第Ⅲ文化層　台石

図版28　第Ⅳ文化層　SBL04　細石刃
第Ⅳ文化層　SBL04　使用痕のある剥片
第Ⅳ文化層　細石刃
第Ⅳ文化層　細石核・スクレイパー
第Ⅳ文化層　スクレイパー・
使用痕のある剥片
図版29　縄文　2区・3区　遺物出土状況
（東から）
縄文　4区　遺物出土状況（北から）
縄文　5区　遺物出土状況（南から）
図版30　縄文　1区　3号竪穴住居跡
柱穴・溝完掘状況（南から）
縄文　1区　3号竪穴住居跡
炉（北から）
縄文　1区　3号竪穴住居跡
炉　半裁（南から）
縄文　6区　1号竪穴状遺構
完掘状況（南から）
図版31　縄文　6区　土坑97（南から）
縄文　6区　土坑94（北から）
縄文　3区　土坑149（南から）
縄文　6区　土坑64（東から）
縄文　3区　土坑148（南から）
縄文　6区　土坑75（南から）
縄文　6区　土坑82（南から）
縄文　1区　土坑26（南西から）
図版32　縄文　3区　土坑152（南から）
縄文　5区　土坑244（西から）
縄文　1区　土坑5（南から）
縄文　4区　土坑115（南から）
縄文　1区　土坑23（南から）
縄文　1区　土坑30（南西から）
縄文　1区　土坑34（南西から）
縄文　1区　土坑18（南から）
図版33　縄文　1区　土坑22（南西から）
縄文　1区　土坑257（南から）
縄文　1区　土坑25（南から）
縄文　1区　土坑259（北から）
縄文　6区　土坑65（東から）
縄文　6区　土坑76（東から）
縄文　6区　土坑88（南から）
縄文　6区　土坑71（西から）
図版34　縄文　3区　土坑154（西から）
縄文　5区　土坑252（南から）
縄文　3区　土坑153（南から）
縄文　5区　土坑251（東から）
縄文　5区　土坑248（西から）
縄文　6区　土坑85（西から）
縄文　6区　土坑58（東から）
縄文　6区　土坑54（東から）
図版35　縄文　6区　土坑70（東から）
縄文　3区　土坑150（北から）
縄文　6区　土坑87（南から）
縄文　6区　土坑83（南西から）
縄文　6区　土坑61（南から）
縄文　6区　土坑67（東から）
縄文　5区　土坑246（南から）
縄文　4区　土坑111（北から）
図版36　縄文　1区　土坑16（東から）
縄文　1区　土坑44（南東から）
縄文　5区　土坑110（西から）
縄文　5区　土坑113（北から）
縄文　6区　土坑69（北から）
縄文　6区　土坑62（東から）
縄文　6区　土坑60（東から）
縄文　6区　土坑68（東から）
図版37　縄文　6区　土坑66（南から）
縄文　6区　土坑89（南から）
縄文　4区　土坑114（南から）
縄文　6区　土坑92（東から）
縄文　1区　土坑43（南から）
縄文　5区　土坑247（南から）
縄文　1区　土坑11（西から）
縄文　3区　土坑145（南東から）
図版38　縄文　1区　土坑21（南から）
縄文　6区　土坑78（西から）
縄文　6区　土坑79（南西から）
縄文　5区　土坑112（東から）
縄文　5区　土坑249（東から）
縄文　1区　14号焼土（南東から）
縄文　6区　33号焼土（南から）
縄文　1区　9号焼土（西から）

図版39　縄文　6区　18号焼土（南から）
縄文　1区　8号焼土（南から）
縄文　1区　12号焼土　焼成面断割状況（南東から）
縄文　1区　7号焼土（南西から）
縄文　6区　17号焼土（南から）
縄文　3区　25号焼土（東から）
縄文　1区　13号焼土（南から）
図版40　縄文　1区　2号集石（北東から）
縄文　1区　11号集石（南西から）
縄文　1区　1号集石（西から）
図版41　縄文　1区　3号集石（南から）
縄文　1区　4号・5号集石（南から）
縄文　1区　6号集石（南から）
図版42　縄文　1区　7号集石（東から）
縄文　1区　8号集石（南から）
縄文　1区　9号集石（西から）
図版43　縄文　1区　10号集石（東から）
縄文　6区　16号集石（南から）
縄文　6区　17号集石（西から）
図版44　縄文　6区　18号集石（北西から）
縄文　6区　19号集石（南から）
縄文　6区　20号集石（東から）
図版45　縄文　1区　22号集石（南から）
縄文　1区　23号集石（南から）
縄文　1区　24号集石（南から）
図版46　縄文　1区　25号集石（南から）
縄文　6区　27号集石（北から）
図版47　縄文　Ⅰ群A類1種a
縄文　Ⅰ群A類1種b
縄文　Ⅰ群A類2種a
縄文　Ⅰ群A類2種b
図版48　縄文　Ⅰ群A類2種b
図版49　縄文　Ⅰ群A類2種c
縄文　Ⅰ群A類2種d
縄文　Ⅰ群A類3種
図版50　縄文　Ⅰ群A類3種
縄文　Ⅰ群B類1種
縄文　Ⅰ群B類2種
図版51　縄文　Ⅰ群B類3種
縄文　Ⅰ群C類1種
縄文　Ⅰ群C類2種
図版52　縄文　Ⅰ群D類1種
縄文　Ⅰ群D類1・2種
縄文　Ⅰ群D類3種
図版53　縄文　Ⅰ群E類1・3種
縄文　Ⅰ群E類2種
図版54　縄文　Ⅱ群A類
縄文　Ⅱ群A・B類
縄文　Ⅱ群C類
図版55　縄文　Ⅲ群A・B・C・D類
縄文　Ⅳ群A類
図版56　縄文　Ⅳ群B類
縄文　Ⅴ群
縄文　Ⅵ群
縄文　Ⅴ・Ⅵ群
図版57　縄文　尖頭器
縄文　有茎尖頭器
図版58　縄文　石鏃1
図版59　縄文　石鏃2
図版60　縄文　石錐・石匙
縄文　スクレイパー
縄文　二次加工のある剥片・使用痕のある剥片
図版61　縄文　石核
図版62　縄文　石斧1
図版63　縄文　石斧2
図版64　縄文　礫器
縄文　石錘
図版65　縄文　磨・敲石
縄文　磨・敲・凹石類
図版66　縄文　石皿・台石
縄文　特殊磨石
縄文　異形部分磨製石器
縄文　台石
図版67　弥生以降　2区　KU層上面　全景（南から）
弥生以降　4区　南側表土　全景（南から）
弥生以降　5区　NSC層　全景（北から）
図版68　弥生以降　1区　土坑4（南から）

	弥生以降	4区	土坑101（南から）
	弥生以降	5区	土坑102（南から）
	弥生以降	3区	土坑147（東から）
	弥生以降	2区	土坑116（東から）
	弥生以降	2区	土坑117（東から）
	弥生以降	2区	土坑118（東から）
	弥生以降	2区	土坑119（東から）
図版69	弥生以降	2区	土坑120（南から）
	弥生以降	2区	土坑121（東から）
	弥生以降	2区	土坑122（東から）
	弥生以降	2区	土坑123（東から）
	弥生以降	2区	土坑124（南から）
	弥生以降	2区	土坑125（南から）
	弥生以降	2区	土坑126・143（南から）
	弥生以降	2区	土坑128（東から）
図版70	弥生以降	2区	土坑129（東から）
	弥生以降	3区	土坑127（東から）
	弥生以降	3区	土坑130（東から）
	弥生以降	2区	土坑131（東から）
	弥生以降	2区	土坑132（東から）
	弥生以降	2区	土坑133（東から）
	弥生以降	3区	土坑134（東から）
	弥生以降	3区	土坑135（南から）
図版71	弥生以降	3区	土坑136（東から）
	弥生以降	3区	土坑137（東から）
	弥生以降	3区	土坑139（東から）
	弥生以降	3区	土坑140（東から）
	弥生以降	3区	土坑141（南から）
	弥生以降	3区	土坑142（西から）
	弥生以降	3区	土坑144（東から）
	弥生以降	6区	土坑47（南から）
図版72	弥生以降	6区	土坑48（南から）
	弥生以降	6区	土坑49（南から）
	弥生以降	6区	土坑50（南から）
	弥生以降	6区	土坑52（東から）
	弥生以降	6区	土坑53（南から）
	弥生以降	6区	土坑55（南から）
	弥生以降	6区	土坑56（南から）
	弥生以降	6区	土坑57（南から）
図版73	弥生以降	6区	土坑59（南から）
	弥生以降	5区	土坑190（東から）
	弥生以降	5区	土坑191（北から）
	弥生以降	5区	土坑192（東から）
	弥生以降	5区	土坑193・194（東から）
	弥生以降	5区	土坑195（東から）
	弥生以降	5区	土坑196（東から）
	弥生以降	5区	土坑228（東から）
図版74	弥生以降	5区	土坑229（東から）
	弥生以降	5区	土坑231（東から）
	弥生以降	5区	土坑234（南から）
	弥生以降	5区	土坑235（南から）
	弥生以降	5区	土坑236（南から）
	弥生以降	5区	土坑237（南から）
	弥生以降	5区	土坑238（南から）
	弥生以降	5区	土坑239（南から）
図版75	弥生以降	5区	土坑240（南から）
	弥生以降	5区	土坑241（東から）
	弥生以降	5区	土坑242（東から）
	弥生以降	1区	土坑253（北から）
	弥生以降	5区	土坑243（南から）
	弥生以降	1区	土坑255（南から）
	弥生以降	1区	土坑254（南から）
	弥生以降	5区	19号焼土（南から）
図版76	弥生以降	5区	20号焼土（南から）
	弥生以降	5区	21号焼土（南から）
	弥生以降	5区	1号溝状遺構(南から)
	弥生以降	5区	3号溝状遺構(南から)
図版77	弥生以降	4区	2号溝状遺構（南東から）
	弥生以降	1区	5号・6号溝状遺構（南から）
	弥生以降	1区	6号溝状遺構下半部（南東から）

第５章　弥生時代以降

第１節　遺構と遺物

新期スコリア層及びそれより上層で検出された遺構・遺物について弥生時代以降として扱う。土坑69基、焼土３基、溝状遺構６基が検出された。検出層位、遺構形状等から弥生時代以降に相当するものと推測されるが、共伴遺物が乏しく明確な遺構の時期決定が可能な資料は認められない。

１　土坑（第196～203図）

土坑４（SP04）

平面楕円形を呈する土坑である。断面は箱形を呈し平坦な底面から壁面が直立して立ち上がる。覆土及び遺構周辺から８点の礫（輝石安山岩）が出土している。

土坑101（SP101）

平面楕円形を呈する土坑である。断面は皿状を呈し、上外方に緩やかに立ち上がる。検出面は栗色土層であるが、検出深度が浅いこと、平面形状から本来は新期スコリア層付近から掘削されたものと判断した。

土坑102（SP102）

平面楕円形を呈する土坑である。断面は逆台形を呈し、平坦な底面から上外方にわずかに開いて立ち上がる。覆土上面から多孔質安山岩の礫１点が出土している。

土坑147（SP147）

ごく浅い谷状地形において検出された平面隅丸長方形を呈する土坑である。遺構長軸を等高線に並行する形で掘削されている。断面は逆台形を呈し、平坦な底面から外方に大きく開いて立ち上がる壁面を有する。検出面は富士黒色土層であるが、覆土の状況から本来は新期スコリア層付近から掘削されたものと判断した。

土坑116～126・128・129・143（SP116～126・128・129・143）

ごく浅い谷状地形において、土坑14基が密接して検出されている。いわゆる中世土坑と呼ばれるものに相当する。土坑143を除き切り合い関係は認められないこと、遺構形状がほぼ一致していることから、ほぼ同時期に掘削されたものと推測される。径１ｍ前後を主体とした平面円形を呈する土坑群で、底面は平坦で直立気味に立ち上がる壁面を有するものが多い。覆土は黒褐色土を主体とし土坑116で石器剥片１点（頁岩）、土坑128で多孔質安山岩の礫が１点出土するにとどまり、遺構の時期決定には至らない。なお、これら土坑群中で唯一切り合い関係を有する土坑143は土坑125、土坑126と切り合い関係が認められるが、平面形態の確認はごく一部に限られ全体の形状、規模は不明である。

土坑127・130～142・144（SP127・130～142・144）

前述の土坑群と同じ谷状地形において径１ｍ前後を主体とした平面円形を呈する土坑が分布している。いわゆる中世土坑と呼ばれるものに相当する。いずれも切り合い関係にあるものはなく、覆土は黒褐色土を主体とすること、底面は平坦で直立気味に立ち上がる壁面を有すること、共伴遺物が皆無であることなど、前述の土坑群の土坑と同様の性格を有するものと推測される。ただし、前述の土坑群とは異なり、各土坑は数ｍ以上の間隔をもって散漫な分布を示しており、規則性も確認しがたい。

土坑47～50・52・53（SP47～50・52・53）

やや浅い谷部及び斜面部において土坑が散漫に検出されている。いずれも中世土坑と呼ばれる土坑に

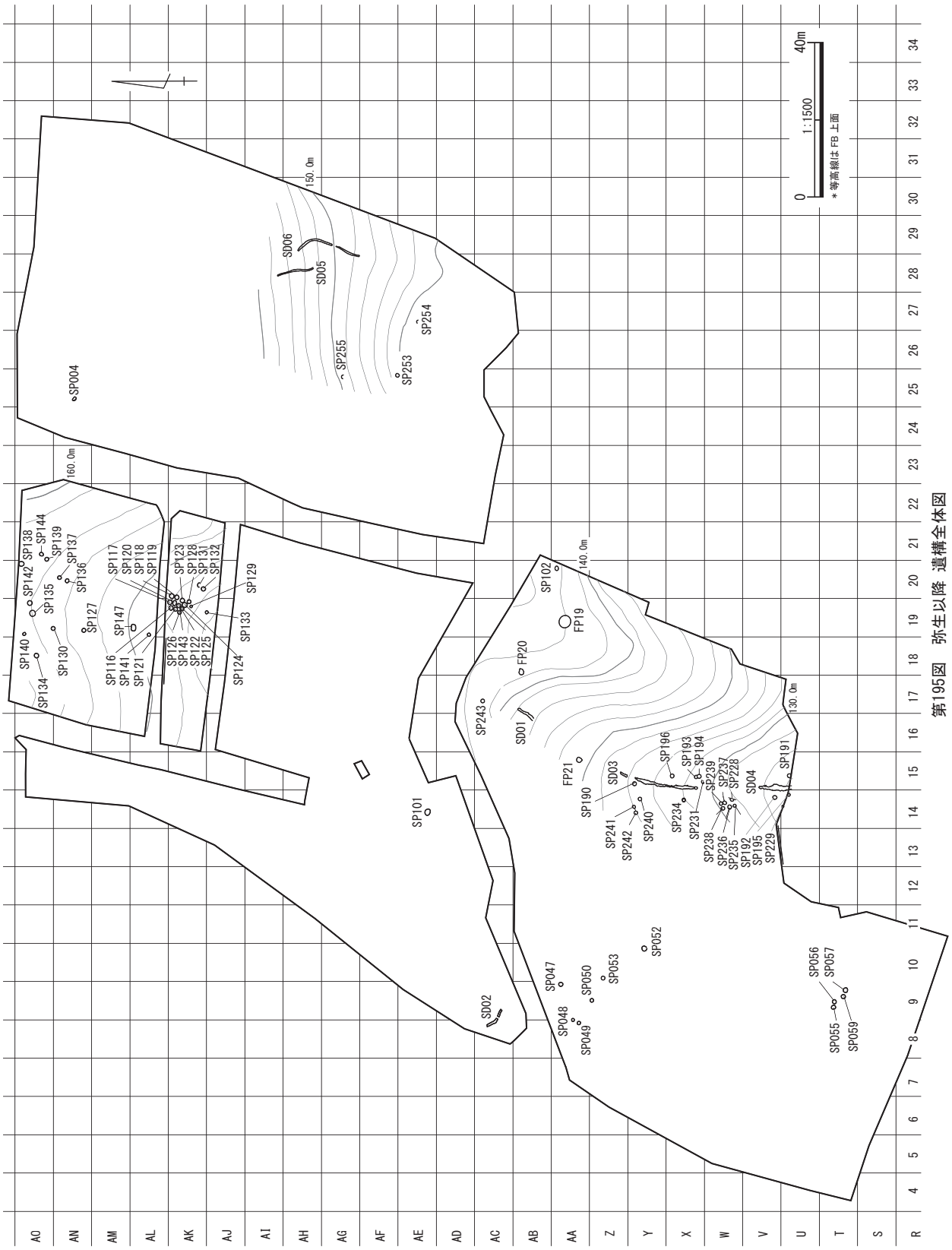

第195図　弥生以降 遺構全体図

土坑４(SP004)

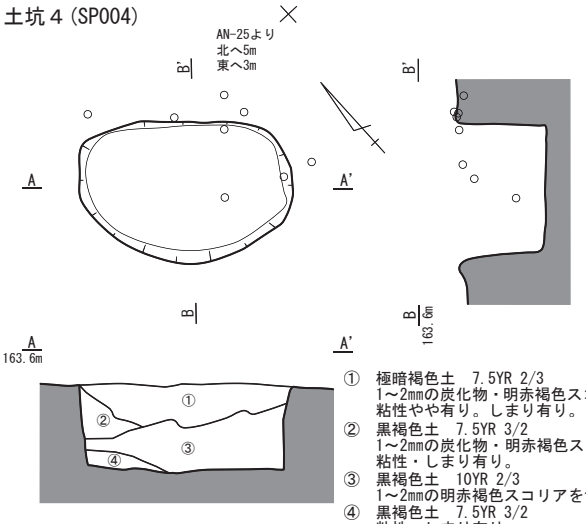

① 極暗褐色土　7.5YR 2/3
1～2mmの炭化物・明赤褐色スコリアを含む。
粘性やや有り。しまり有り。
② 黒褐色土　7.5YR 3/2
1～2mmの炭化物・明赤褐色スコリアを含む。
粘性・しまり有り。
③ 黒褐色土　10YR 2/3
1～2mmの明赤褐色スコリアを含む。
④ 黒褐色土　7.5YR 3/2
粘性・しまり有り。

土坑101(SP101)

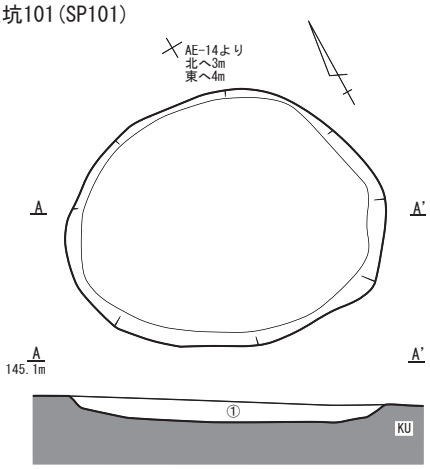

① 黒褐色土　10YR 2/2
2～3mmの橙色スコリア・NSCを少量
含む。しまり有り。

土坑102(SP102)

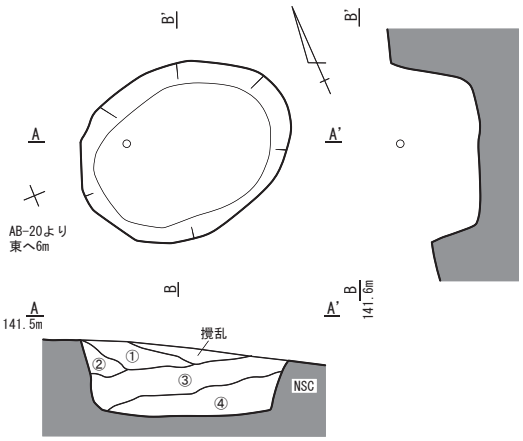

① 黒色土　10YR 1.7/1
砂質土。径2～3mmのNSCを多く含む。しまり無し。
② 黒色土　10YR 1.7/1
砂質土。径2～3mmのNSCを少量含む。しまり無し。
③ 黒色土　10YR 1.7/1
砂質土。径2～3mmの橙色スコリアを少量含む。しまり有り。
④ 黒色土　10YR 2/1
径2～3mmのKU層土粒を多く含み、径4～5mmの橙色スコリア
を少量含む。しまり無し。

土坑147(SP147)

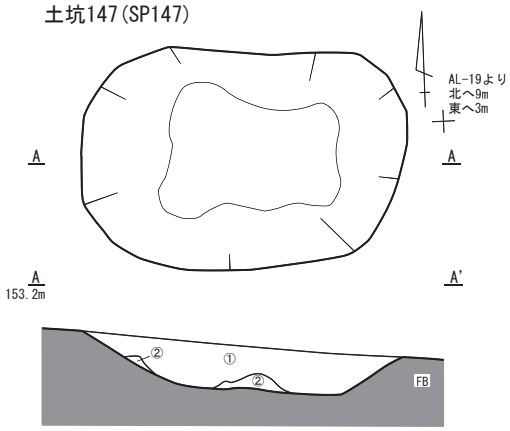

① 暗褐色土　10YR 3/4
径1mmほどの赤色スコリア・黄色スコリアを多く
含む。粘性・しまり無し。
② 明黄褐色土　10YR 6/8
部分的に径2～3mmの赤色スコリアを含み、黄色スコリア
を少量含む。粘性・しまり有り。

土坑116(SP116)

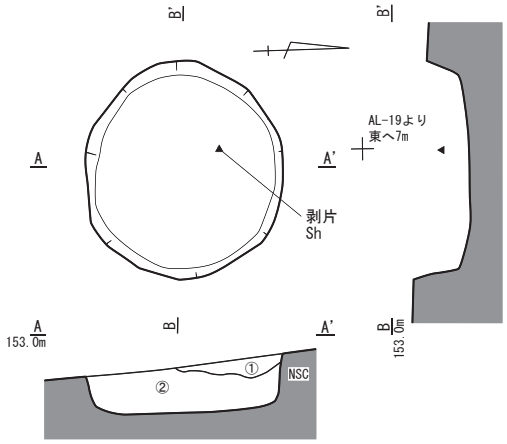

① 黒褐色土　10YR 2/2
径2～3mmの橙色スコリア・微細な黄色スコリア
を含む。しまり無し
② 黒褐色土　10YR 3/2
径2～3mmの橙色スコリア・微細な黄色スコリア
を多く含む。しまり有り。

土坑117(SP117)

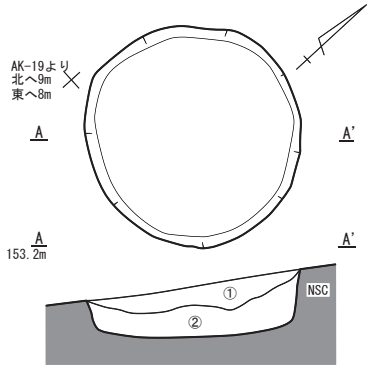

① 黒褐色土　10YR 2/2
径2～3mmの橙色スコリア・微細な黄色スコリア
を含む。しまり無し
② 黒褐色土　10YR 3/2
径2～3mmの橙色スコリア・微細な黄色スコリア
を多く含む。しまり有り。

▲ 石器
○ 礫

0　1:40　1m

第196図　弥生以降　土坑１

土坑118(SP118)

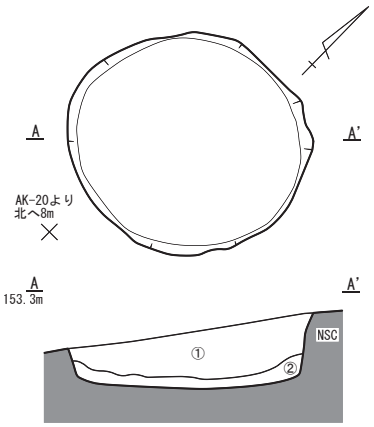

① 黒褐色土　10YR 2/2
径2～3mmの橙色スコリア・微細な
黄色スコリアを含む。しまり無し。
② 黒褐色土　10YR 2/2
径2～3mmの橙色スコリア・微細な
黄色スコリアを含む。しまり有り。

土坑119(SP119)

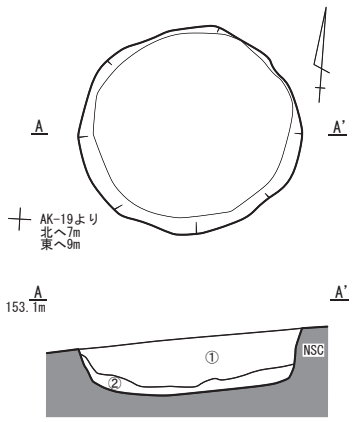

① 黒褐色土　10YR 2/2
径2～3mmの橙色スコリア・微細な黄色
スコリアを含む。しまり無し。
② 黒褐色土　10YR 2/2
径2～3mmの橙色スコリア・微細な黄色
スコリアを含む。しまり有り。

土坑120(SP120)

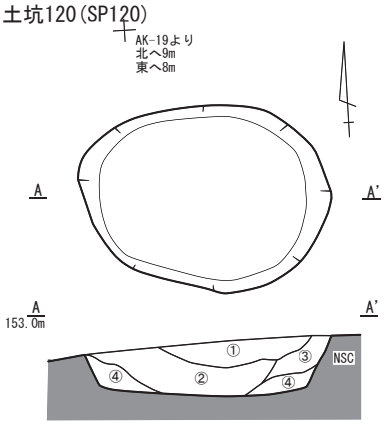

① 黒褐色土　10YR 2/2
径2～3mmの橙色スコリア、微細な黄色
スコリアを含む。粗く、しまり無し。
② 黒褐色土　10YR 2/2
径3～4mmの橙色スコリア・黄色スコリア
を多く含む。しまり有り。
③ 黒褐色土　10YR 3/2
径1～2mmの黄色スコリアを多量含む。
しまり無し。
④ 黒褐色土　10YR 2/2
径5～6mmの橙色スコリア、微細な黄色
スコリアを含む。緻密でしまり有り。

土坑121(SP121)

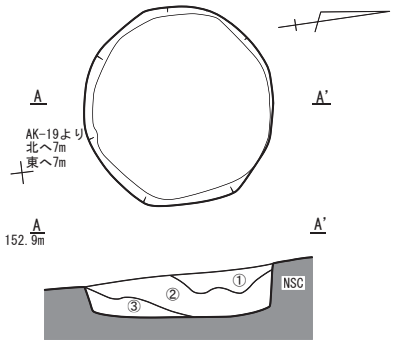

① 黒褐色土　10YR 2/2
径1～2mmの橙色スコリア、径1～2mmの黄色スコリア
を多く含む。やや粗く、しまり無し。
② 黒褐色土　10YR 2/2
径2～3mmの橙色スコリア、微細な黄色スコリア
を含む。やや粗く、しまり無し。
③ 黒褐色土　10YR 2/3
径4～5mmの橙色スコリア、径4～5mmの黄色
スコリアを多く含む。しまり有り。

土坑122(SP122)

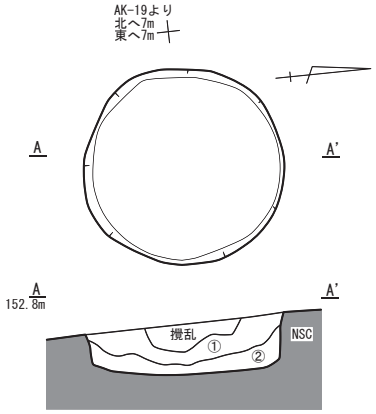

① 黒褐色土　10YR 2/2
径2～3mmの橙色スコリア・微細な黄色。
スコリアを含む。しまり無し。
② 黒褐色土　10YR 3/2
径2～3mmの橙色スコリア、微細な黄色
スコリアを多く含む。しまり有り。

土坑123(SP123)

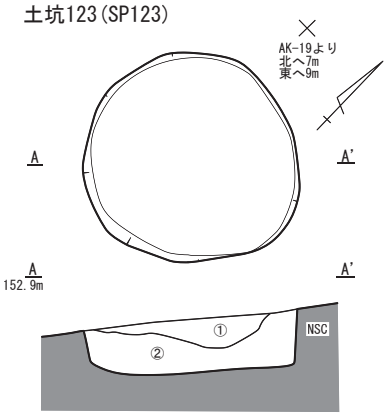

① 黒褐色土　10YR 2/2
径1～2mmの橙色スコリア・黄色スコリア
を多く含む。しまり無し。
② 黒褐色土　10YR 2/2
径2～3mmの橙色スコリア、微細な黄色
スコリア多く含む。しまり無し。

土坑124(SP124)

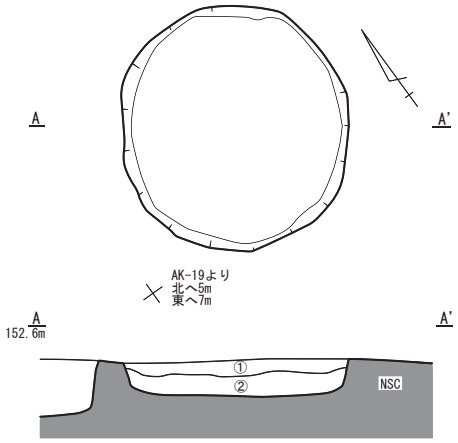

① 黒褐色土　10YR 2/2
径1～2mmの橙色スコリア・黄色スコリアを
多く含む。しまり無し。
② 黒褐色土　10YR 2/2
径2～3mmの橙色スコリア・微細な黄色スコリア
を含む。しまり無し。

土坑125(SP125)

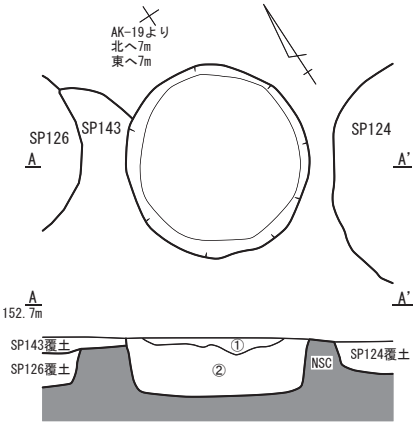

① 黒褐色土　10YR 2/2
径2～3mmの橙色スコリア、微細な黄色
スコリアを含む。しまり無し。
② 黒褐色土　10YR 2/2
径2～3mmの橙色スコリア、微細な黄色
スコリアを含む。しまり有り。

第197図　弥生以降　土坑２

0　1:40　1m

土坑126(SP126)

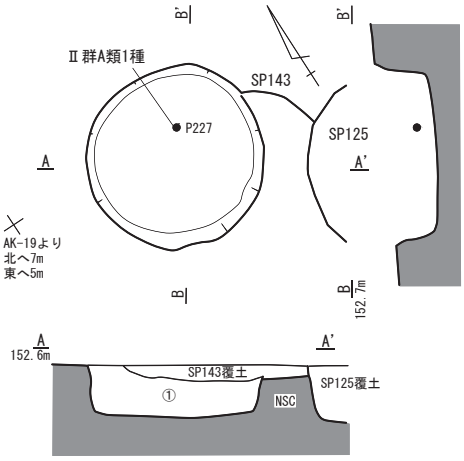

① 黒褐色土　10YR 2/2
径2～3mmの橙色スコリア、微細な黄色スコリアを含む。しまりやや有り。

土坑128(SP128)

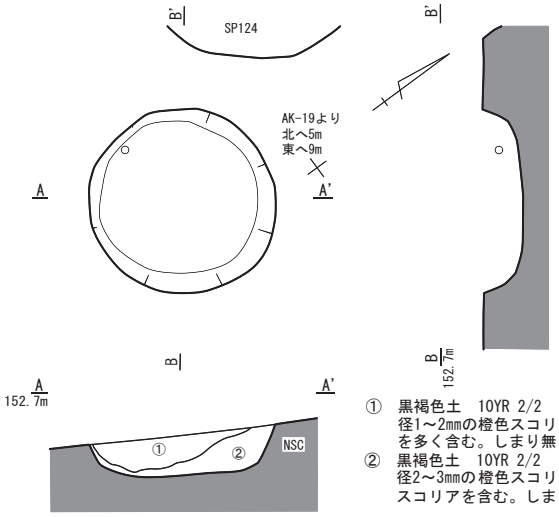

① 黒褐色土　10YR 2/2
径1～2mmの橙色スコリア・黄色スコリアを多く含む。しまり無し。
② 黒褐色土　10YR 2/2
径2～3mmの橙色スコリア、微細な黄色スコリアを含む。しまり無し。

土坑129(SP129)

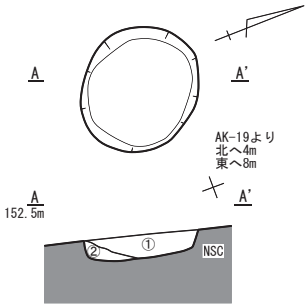

① 黒褐色土　10YR 2/2
径2～3mmの橙色スコリア、微細な黄色スコリアを含む。しまり無し。
② 黒褐色土　10YR 3/2
径2～3mmの橙色スコリア、微細な黄色スコリアを多く含む。しまり有り。

土坑143(SP143)

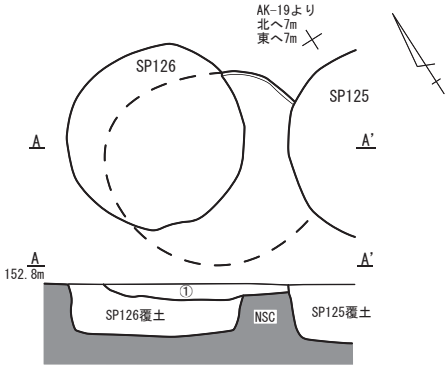

① 黒褐色土　10YR 2/2
径1～2mmの橙色スコリア・黄色スコリアを多く含む。しまり無し。

土坑127(SP127)

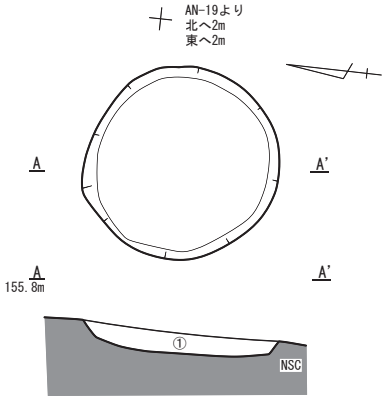

① 黒褐色土　10YR 3/2
径1～2mmの橙色スコリア、微細な黄色スコリアを多く含む。しまり無し。

土坑130(SP130)

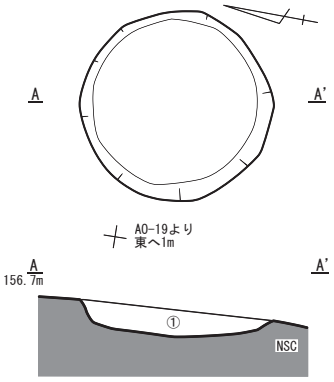

① 黒褐色土　10YR 3/2
径1～2mmの橙色スコリア、微細な黄色スコリアを多く含む。しまり無し。

土坑131(SP131)

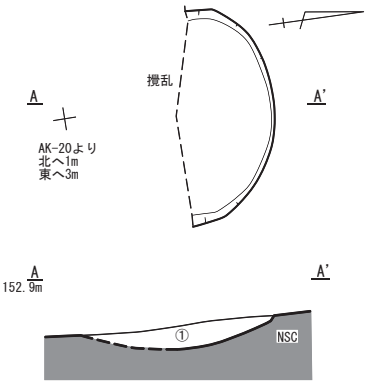

① 黒褐色土　10YR 2/2
径2～3mmの橙色スコリア、微細な黄色スコリアを含む。しまり無し。

● 土器
▲ 石器
○ 礫

0　1:40　1m

第198図　弥生以降　土坑３

土坑132(SP132)

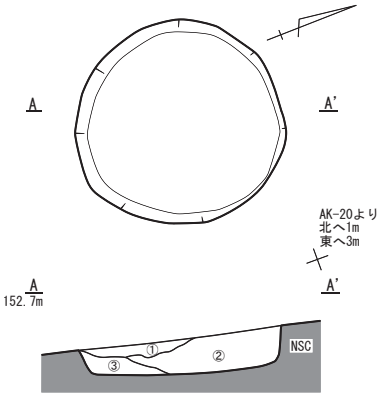

① にぶい黄褐色土　10YR 5/4
径1～2mmの黄色土粒、径5～6mmの黄色土粒を
多量含み、径1～2mmの橙色スコリアを少量含む。
② 黒褐色土　10YR 2/2
径2～3mmの橙色スコリア、黄色スコリア
を含む。しまり無し。
③ 黒褐色土　10YR 2/2
径2～3mmの橙色スコリア、微細な黄色
スコリアを含む。しまり無し。

土坑133(SP133)

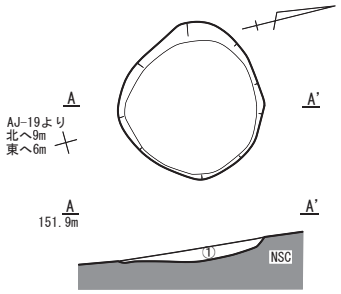

① 黒褐色土　10YR2/2
径1～2mmの橙色スコリア・
黄色スコリアを多量含む。
やや粗く、しまり無し。

土坑134(SP134)

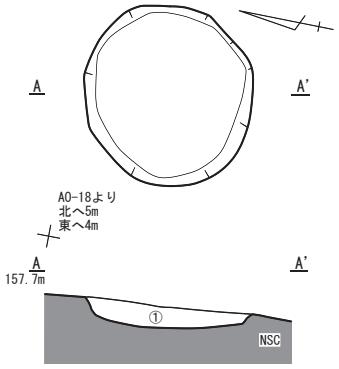

① 黒褐色土　10YR3/2
径1～2mmの橙色スコリア・黄色スコリア
を多く含む。しまり無し。

土坑135(SP135)

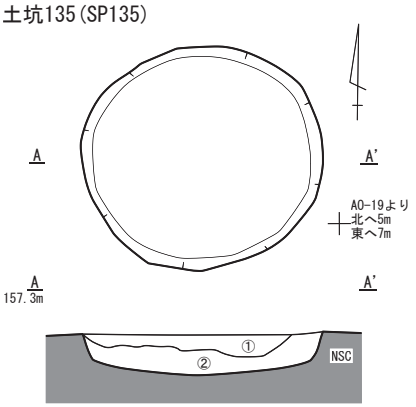

① 黒褐色土　10YR 3/2
径3～4mmの橙色スコリア･黄色スコリアを
多く含む。しまり無し。
② 黒褐色土　10YR 3/2
径3～4mmの橙色スコリア･黄色スコリアを
多く含む。しまり有り。

土坑136(SP136)

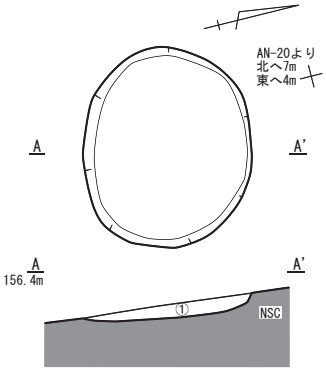

① 黒褐色土　10YR 3/2
径2～3mmの橙色スコリア･黄色スコリアを
多く含む。しまり有り。

土坑137(SP137)

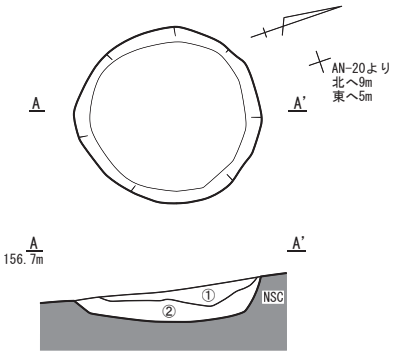

① 黒褐色土　10YR 2/2
径2～3mmの橙色スコリア・黄色スコリアを含む。
しまり有り。
② 黒褐色土　10YR 3/2
径2～3mmの橙色スコリア、微細な黄色スコリア
を多く含む。しまり有り。

土坑138(SP138)

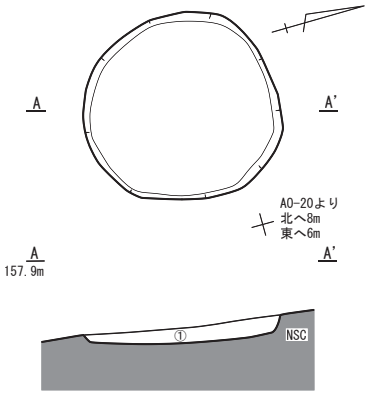

① 黒褐色土　10YR3/2
径2～3mmの橙色スコリア・黄色スコリア
を多く含む。しまり有り。

土坑139(SP139)

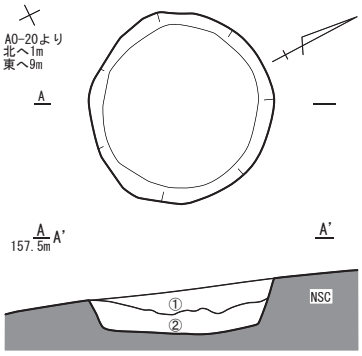

① 黒褐色土　10YR2/2
径2～3mmの橙色スコリア・黄色スコリアを含む。
しまり有り。
② 黒褐色土　10YR3/2
径2～3mmの橙色スコリア・黄色スコリアを
を多く含む。しまり有り。

土坑140(SP140)

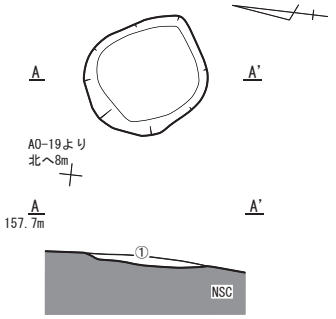

① 黒褐色土　10YR3/2
径1～2mmの橙色スコリア・
黄色スコリアを多く含む。
しまり無し。

0　1:40　1m

第199図　弥生以降　土坑４

土坑141(SP141)

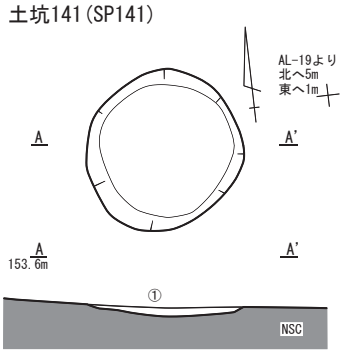

① 黒褐色土　10YR3/2
径1～2mmの橙色スコリア・黄色スコリア
を多く含む。しまり無し。

土坑142(SP142)

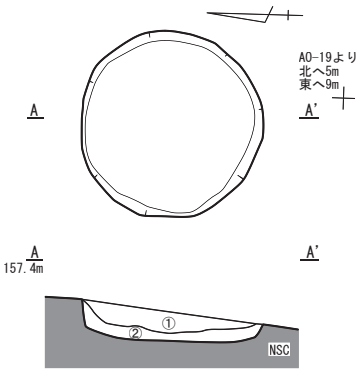

① 黒褐色土　10YR2/2
径2～3mmの橙色スコリア・黄色スコリアを含む。
しまり有り。
② 黒褐色土　10YR3/2
径2～3mmの橙色スコリア・黄色スコリアを
を多く含む。しまり有り。

土坑144(SP144)

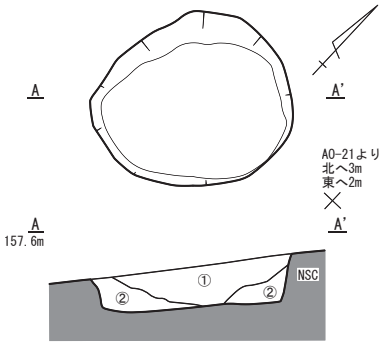

① 黒褐色土　10YR2/2
径1～2mmの橙色スコリア・黄色スコリア
を含み、部分的に径5mmの橙色スコリアを
含む。しまり無し。
② 黒褐色土　10YR3/2
径1～2mmの橙色スコリア・黄色スコリア
を多く含む。しまり有り。

土坑47(SP047)

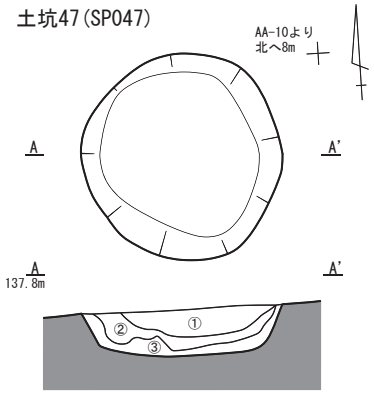

① 黒色土
カワゴ平パミスを含む黄褐色土を
ブロック状に含む。1～3mmの赤褐色スコリアを含む。
粘性やや有り。しまり無し。
② 暗褐色土
1～3mm程度の赤褐色スコリアを含む。
炭化物を含む。粘性・しまり有り。
③ 暗褐色土
カワゴ平パミスを含む黄褐色土を含む。
1～3mmの赤褐色スコリアを含む。
粘性・しまり有り。

土坑48(SP048)

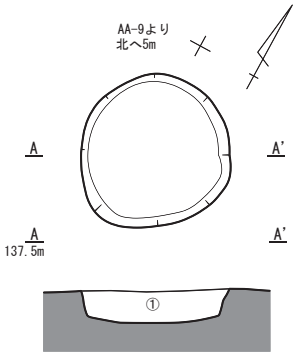

① 暗褐色土
カワゴ平パミスを含む黄褐色土を含む。1～3mmの
赤褐色スコリアを含む。下半部に大渕スコリアを
わずかに含む。粘性やや有り。しまり有り。

土坑49(SP049)

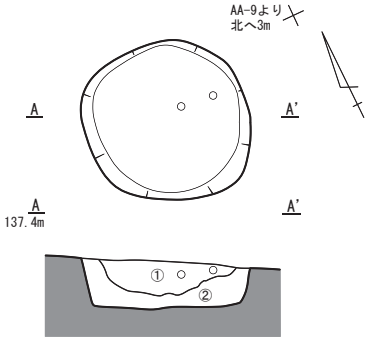

① 暗褐色土
1～3mmの赤褐色スコリアを含む。
炭化物を含む。粘性・しまり有り。
② 暗褐色土
カワゴ平パミスを含む黄褐色土を含む。
1～3mmの赤褐色スコリア・炭化物を含む。
粘性・しまり有り。

土坑50(SP050)

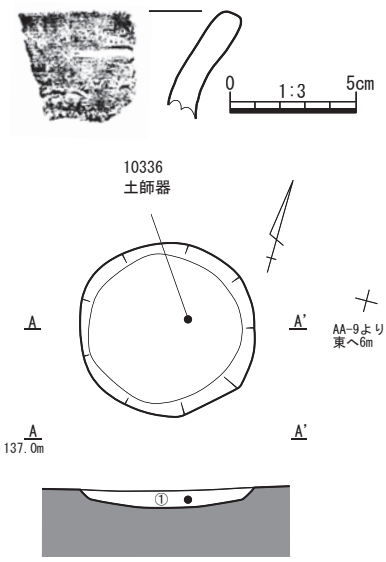

① 黒色土
1～3mmの赤褐色スコリアを含む。1～3mmの
炭化物を含む。粘性有り。しまりやや有り。

土坑52(SP052)

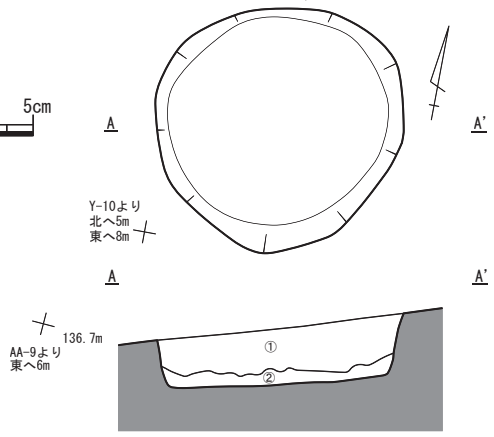

① 暗褐色土
カワゴ平パミスを含む黄褐色土を含む。
1～3mmの赤褐色スコリアを含む。
炭化物を含む。粘性・しまり有り。
② 暗褐色土
1～3mmの赤褐色スコリアを含む。1～3mmの
炭化物をわずかに含む。粘性・しまり有り。

土坑53(SP053)

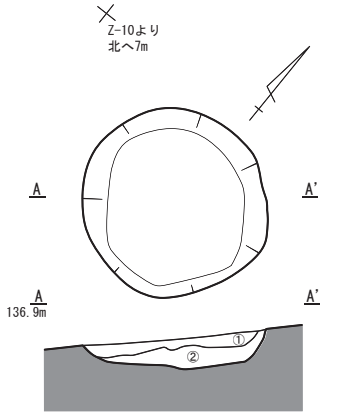

① 黒色土
1～3mmの赤褐色スコリアを1含む。
炭化物を含む。粘性有り。しまり無し。
② 暗褐色土
カワゴ平パミスを含む黄褐色土を含む。
1～3mmの赤褐色スコリアを含む。
炭化物をわずかに含む。粘性・しまり有り。

● 土器
○ 礫

0　1:40　1m

第200図　弥生以降　土坑５

土坑55(SP055)

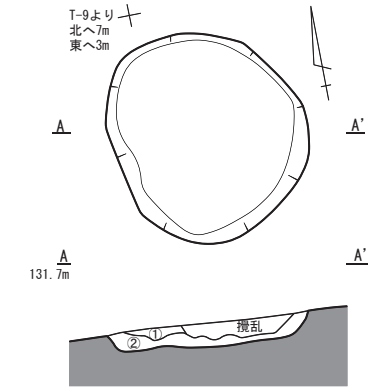

① 黒色土
1mm程のカワゴ平パミスを含む。黄褐色土ブロック、明褐色スコリア、炭化物をわずかに含む。
② 暗褐色土
①とFBの混土である。カワゴ平パミス、含む。炭化物をわずかに含む。明褐色スコリアを粘性・しまり有り。

土坑56(SP056)

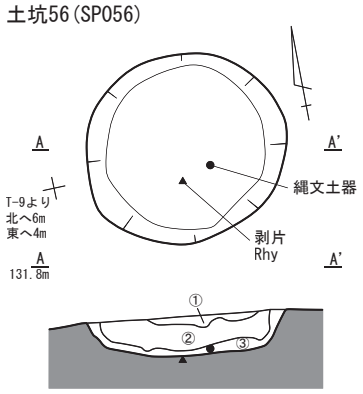

① 暗褐色土
1～3mmの赤褐色スコリアをわずかに含む。粘性・しまり有り。
② 黒色土
1mm以下のカワゴ平パミスを含む。5～8mmの黄褐色土ブロック含む明褐色スコリア、炭化物をわずかに含む。粘性・しまり有り。
③ 暗褐色土
②とFBの混土である。1～3mmの明褐色スコリア・炭化物をわずかに含む。粘性・しまり有り。

土坑57(SP057)

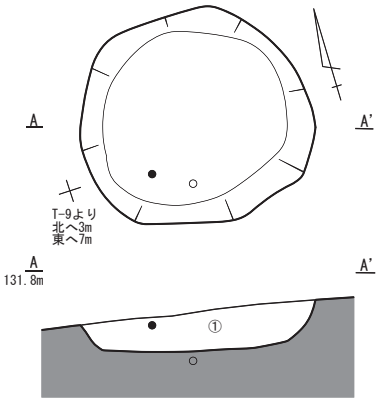

① 黒色土
1mm以下のカワゴ平パミスを含む。
黄褐色土ブロック、明褐色スコリア、炭化物をわずかに含む。粘性有り。しまりやや有り。

土坑59(SP059)

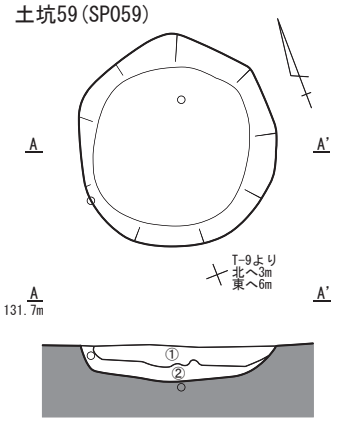

① 黒色土
1～3mmの明褐色スコリア、黄褐色土ブロック、炭化物をわずかに含む。粘性・しまり有り。
② 黒色土
黄褐色土ブロックを含む。赤褐色スコリア、炭化物をわずかに含む。粘性・しまり有り。

土坑190(SP190)

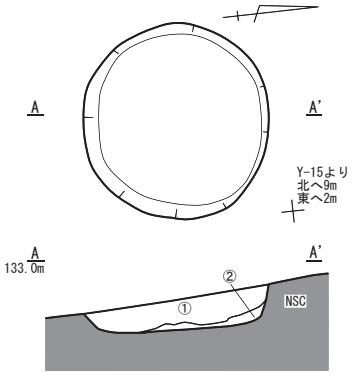

① 黒褐色土　10YR 3/1
橙色スコリアを多く含む。黄色スコリアを少量含む。粘性・しまり無し。
② 黒褐色土　10YR 3/1
橙色スコリアを多く含む。黄色スコリア・黄色粒子を少量含む。粘性・しまり無し。

土坑191(SP191)

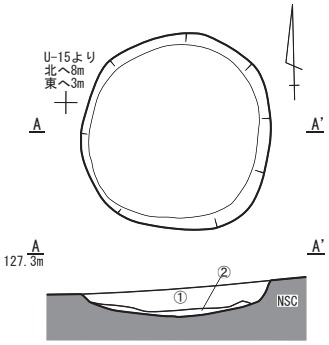

① 黒褐色土　10YR 3/1
橙色スコリアを多く含む。黄色スコリアを少量含む。粘性・しまり無し。
② 黒褐色土　10YR 3/1
橙色スコリアを多く含む。黄色スコリア・黄色粒子を少量含む。粘性・しまり無し。

土坑192(SP192)

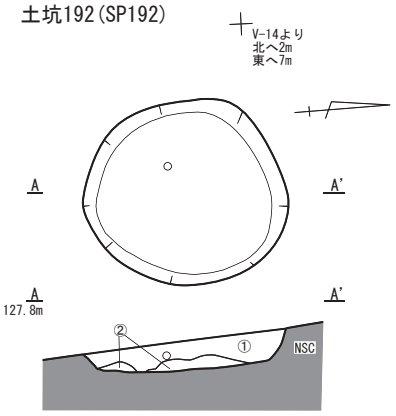

① 黒褐色土　10YR 3/1
微細な橙色スコリア・黄色スコリアを多く含む。しまり無し。
② 褐色土　10YR 4/4
径１mmの橙色スコリア微細な黄色スコリアを多く含む。しまり有り。

土坑193･194(SP193・SP194)

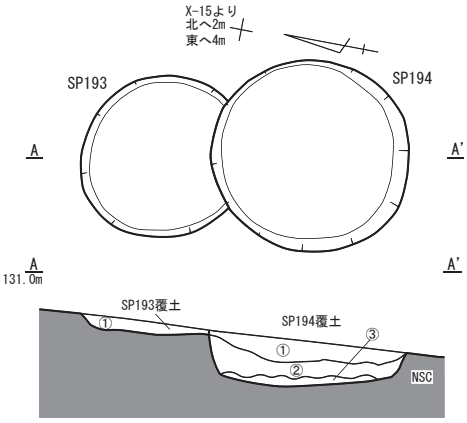

① 黒褐色土　10YR 3/1
微細な橙色スコリアを多く、黄色スコリアを少量含む。粘性・しまり無し。
② 黒褐色土　10YR 3/1
①層に比べて締まり有り。
③ 黒褐色土　10YR 3/1
微細な橙色スコリアを多量、黄色スコリア・黄色土粒を少量含む。粘性・しまり無し。

● 土器
▲ 石器
○ 礫

0　1:40　1m

第 201 図　弥生以降　土坑６

土坑195(SP195)

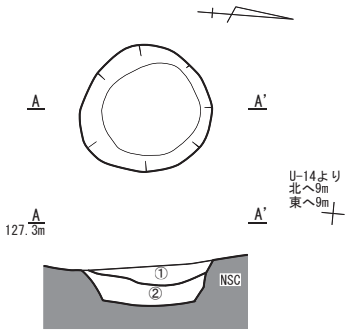

① 黒褐色土　10YR 3/1
径1～2mmの橙色スコリアを少量含む。
粘性・しまり有り。
② 黒褐色土　10YR 3/1
微細な橙色スコリアを少量含む。
粘性・しまり有り。

土坑196(SP196)

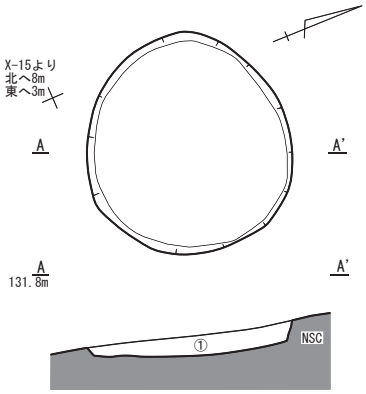

① 黒褐色土　10YR 3/1
微細な橙色スコリアを多く、黄色スコリアを
少量含む。粘性・しまり無し。

土坑228(SP228)

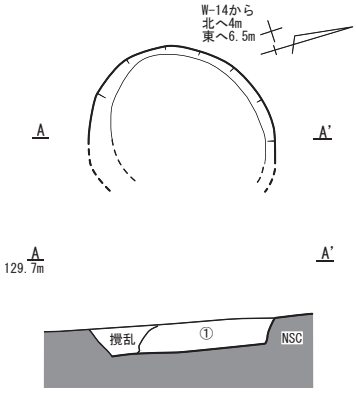

① 黒褐色土　10YR 3/1
微細な橙色スコリアを多く、黄色スコリアを
少量含む。粘性・しまり無し。

土坑229(SP229)

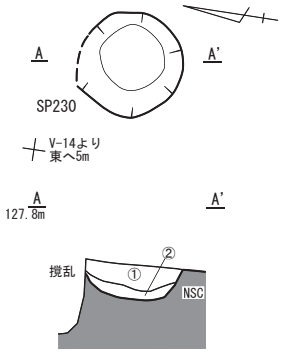

① 黒褐色土　7.5YR 3/1
微細な橙色スコリアを少量含む。
粘性・しまり無し。
② 褐色土　7.5YR 4/3
径1～2mmの橙色スコリアをわずかに含む。
粘性やや有り。しまり無し。

土坑231(SP231)

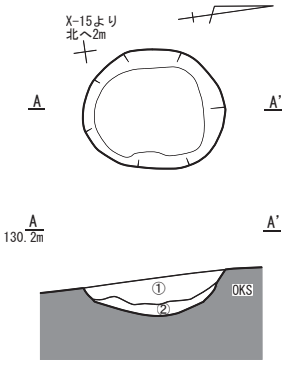

① 暗褐色土　10YR 3/4
径1～2mmの橙色スコリアを少量、黄色粒子を
わずかに含む。粘性・しまり有り。
② 暗褐色土　10YR 3/3
径1～2mmの橙色スコリア・黄色粒子を少量
含む。粘性・しまり有り。

土坑234(SP234)

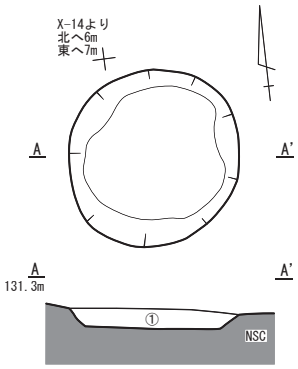

① 黒褐色土　10YR 3/1
微細な橙色スコリアを多く、黄色スコリアを
少量含む。粘性・しまり無し。

土坑235(SP235)

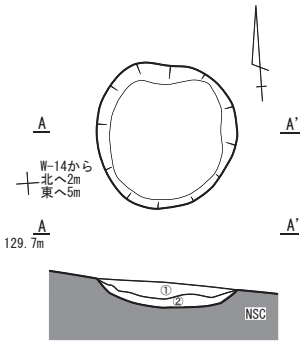

① 黒褐色土　10YR3/2
微細な橙色スコリアを多く､黄色スコリアを
少量含む。粘性・しまり無し。
② 褐色土　10YR4/4
微細な橙色スコリアを少量含む。粘性無し。
しまり有り。

土坑236(SP236)

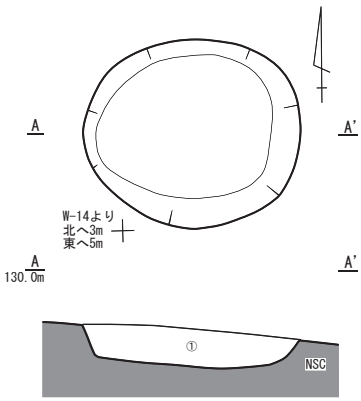

① 黒褐色土　10YR3/1
径1～2mmの橙色スコリアを多く、黄色
スコリアを少量含む。粘性無し。
しまり有り。

土坑237(SP237)

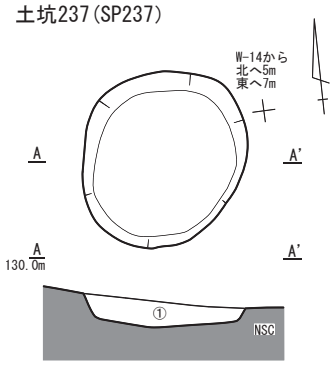

① 黒褐色土　10YR3/1
径1～2mmの橙色スコリアを多く、黄色
スコリアを少量含む。粘性無し。
しまり有り。

0　1:40　1m

第 202 図　弥生以降　土坑７

土坑238(SP238)

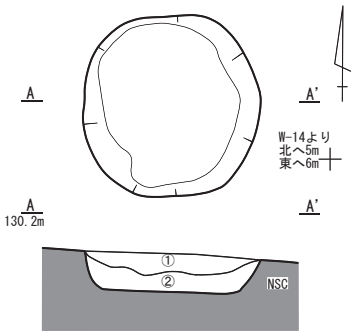

① 黒褐色土　10YR3/1
径1～2mmの橙色スコリアを多く、黄色スコリアを少量含む。粘性・しまり有り。
② 黒褐色土　10YR3/1
①層に比べてしまりさらに有り。

土坑239(SP239)

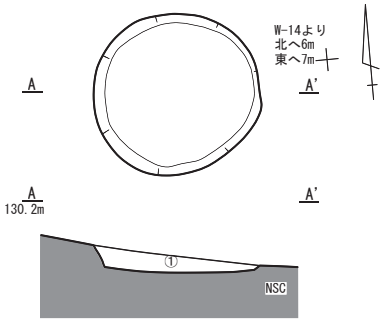

① 黒褐色土　10YR3/2
微細な橙色スコリアを多く、黄色スコリアを少量含む。粘性・しまり無し。

土坑240(SP240)

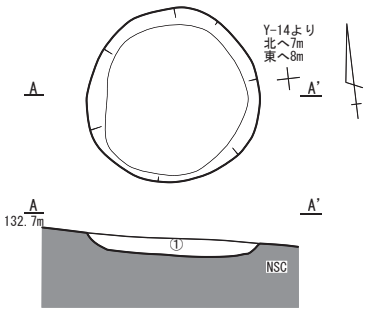

① 黒褐色土　10YR3/2
微細な橙色スコリアを多く、黄色スコリアを少量含む。粘性・しまり無し。

土坑241(SP241)

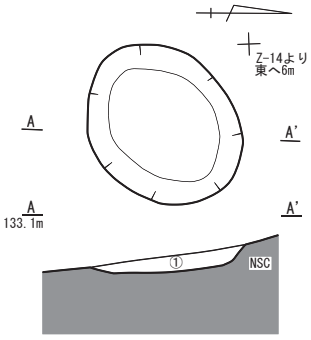

① 黒褐色土　10YR3/2
微細な橙色スコリアを多く、黄色スコリアを少量含む。しまり有り。

242土坑(SP242)

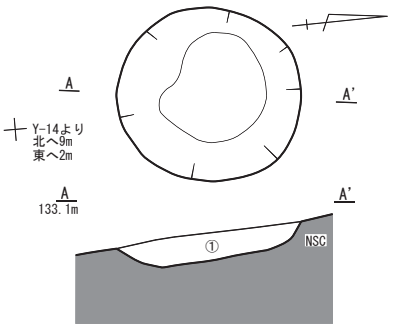

① 黒褐色土　10YR3/2
微細な橙色スコリアを多く、黄色スコリアを少量含む。しまり有り。

土坑253(SP253)

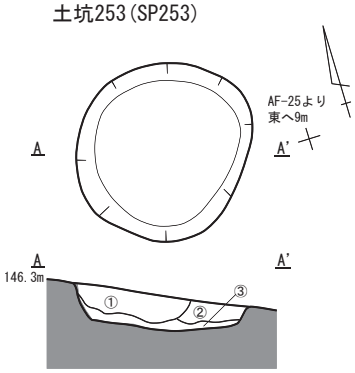

① 黒褐色土
空気を含み、柔らかい。
② 黒色土
5～7cmの栗色ブロックを含む。
③ 黄褐色土
2～5cmのスコリアを含む。

土坑243(SP243)

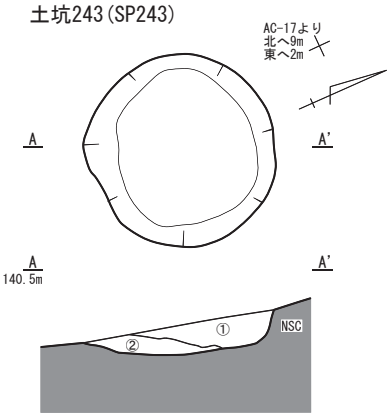

① 黒褐色土　10YR3/2
微細な橙色スコリアを多く、黄色スコリアを少量含む。しまり有り。
② 黒褐色土　10YR3/1
①層に比べて締まりが強い土。

土坑255(SP255)

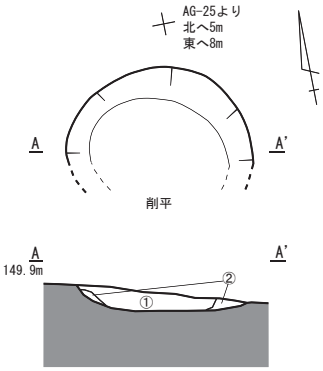

① 黒色土でスコリアを含む。
② ①にKU層の土が混在している。

土坑254(SP254)

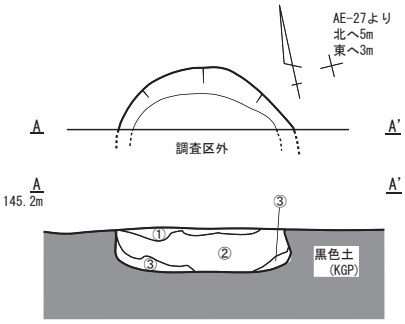

① 黒色土
カワゴ平パミス(KGP)を含む。
2～3cmの栗色ブロックを含み、柔らかい。
② 黒色土
空気を含み、非常に柔らかい。
2～5cmのスコリアを含む。
③ ②にカワゴ平パミスを含む。

0　1:40　1m

第203図　弥生以降　土坑８

相当するものと考えられ、前述の土坑と特徴が一致する。各土坑は数m以上の間隔をもって散漫な分布を示しており、規則性も確認しがたい。土坑49覆土から玄武岩の礫２点、土坑50覆土から土師器片が出土している。

出土遺物

10336は頸部がくの字に屈曲し上外方に直線的に開く口縁部を有する土師器甕の口縁部破片である。口唇部はわずかに面を持つ。

土坑55～57・59（SP55～57・59）

浅い谷部において土坑４基が近接して検出されている。いわゆる中世土坑と呼ばれるものに相当する。土坑５・56と土坑57・59がそれぞれ近接して掘削され、両群は１.５ｍ程度の距離にある。土坑56覆土から土器片と流紋岩製の剥片、土坑57覆土から土器片と輝石安山岩の礫、土坑59から輝石安山岩、多孔質玄武岩の礫が各１点出土している。

土坑190～196・228～231・234～243（SP190～196・228～231・234～243）

谷部から土坑21基が散漫に分布している。いわゆる中世土坑と呼ばれるものに相当する。土坑192覆土から礫１点（輝石安山岩）が出土した。当該土坑の中には切り合い関係を有するものが２つ認められた。土坑193は土坑194に、土坑229は土坑230に切られる。

土坑253～255（SP253～255）

緩斜面部から土坑３基が散漫に分布している。いわゆる中世土坑と呼ばれるものに相当する。

第27表　弥生以降　土坑一覧

遺構名	遺構番号	グリッド	最大長(m)	最大幅(m)	最大深(cm)	平面形態
土坑４	SP004	AN-25	1.14	0.76	48.0	楕円形
土坑101	SP101	AE-14	1.72	1.35	14.0	楕円形
土坑102	SP102	AA・AB-20	1.17	0.89	47.0	楕円形
土坑147	SP147	AL-19	1.73	1.18	33.0	隅丸長方形
土坑116	SP116	AK-19	1.12	1.04	33.0	円形
土坑117	SP117	AK-19	1.16	1.12	36.0	円形
土坑118	SP118	AK-19・20	1.30	1.16	38.0	円形
土坑119	SP119	AK-19・20	1.18	1.06	36.0	円形
土坑120	SP120	AK-19	1.36	0.98	33.0	楕円形
土坑121	SP121	AK-19	1.03	1.01	27.0	円形
土坑122	SP122	AK-19	1.06	1.03	32.0	円形
土坑123	SP123	AK-19	1.18	1.11	33.0	円形
土坑124	SP124	AK-19	1.28	1.23	20.0	円形
土坑125	SP125	AK-19	1.03	0.96	32.0	円形
土坑126	SP126	AK-19	0.97	0.93	28.0	円形
土坑128	SP128	AK-19	0.98	0.96	26.0	円形
土坑129	SP129	AK-19	0.67	0.60	16.0	円形
土坑143	SP143	AK-19	9.50	不明	(12.0)	(円形)
土坑127	SP127	AN-19	1.06	1.01	7.5	円形
土坑130	SP130	AN・AO-19	0.99	0.98	19.0	円形
土坑131	SP131	AK-20	1.15	不明	18.0	(円形)
土坑132	SP132	AK-20	1.12	1.07	26.0	円形
土坑133	SP133	AJ-19	0.83	0.76	14.0	円形
土坑134	SP134	AO-18	0.97	0.91	16.0	円形
土坑135	SP135	AO-19	1.27	1.17	23.0	円形
土坑136	SP136	AN-20	1.06	0.89	13.0	円形
土坑137	SP137	AN-20	0.98	0.92	33.0	円形
土坑138	SP138	AO-20	1.03	1.02	14.0	円形
土坑139	SP139	AO-20・21	1.02	0.97	29.0	円形
土坑140	SP140	AO-19	0.69	0.62	8.0	円形
土坑141	SP141	AL-18・19	0.85	0.73	7.0	円形
土坑142	SP142	AO-19	0.98	0.97	24.0	円形
土坑144	SP144	AO-21	1.07	0.92	29.0	楕円形

遺構名	遺構番号	グリッド	最大長(m)	最大幅(m)	最大深(cm)	平面形態
土坑47	SP047	AA-9	1.09	1.05	25.0	円形
土坑48	SP048	AA-8・9	0.82	0.80	18.0	円形
土坑49	SP049	AA-8	0.87	0.86	25.0	円形
土坑50	SP050	Z-9	0.97	0.92	10.0	円形
土坑52	SP052	Y-10	1.33	1.29	31.0	円形
土坑53	SP053	Z-10	0.98	0.97	17.0	円形
土坑55	SP055	T-9	1.12	1.02	12.0	円形
土坑56	SP056	T-9	1.10	0.97	20.0	円形
土坑57	SP057	T-9	1.25	1.14	20.0	円形
土坑59	SP059	T-9	1.10	1.04	18.0	円形
土坑190	SP190	Y-15	1.07	1.04	19.0	円形
土坑191	SP191	U-15	1.04	1.01	18.0	円形
土坑192	SP192	V-14	1.08	0.97	16.0	円形
土坑193	SP193	X-15	0.85	0.71	9.0	円形
土坑194	SP194	X-15	1.06	1.01	27.0	円形
土坑195	SP195	U-14	0.70	0.68	22.0	円形
土坑196	SP196	X-15	1.18	1.10	13.0	円形
土坑228	SP228	W-14	0.98	0.63	16.0	円形
土坑229	SP229	U-14	0.56	0.54	20.0	円形
土坑231	SP231	X-15	0.77	0.64	21.0	円形
土坑234	SP234	X-14	0.96	0.92	13.0	円形
土坑235	SP235	W-14	0.76	0.73	14.0	円形
土坑236	SP236	W-14	1.10	0.94	21.0	円形
土坑237	SP237	W-14	0.95	0.86	14.0	円形
土坑238	SP238	W-14	0.92	0.91	23.0	円形
土坑239	SP239	W-14	0.96	0.83	13.0	円形
土坑240	SP240	Y-14	0.89	0.88	12.0	円形
土坑241	SP241	Y-14	0.89	0.73	9.0	円形
土坑242	SP242	Y-14	0.94	0.86	14.0	円形
土坑253	SP253	AF-25	1.00	0.90	19.0	円形
土坑243	SP243	AC-17	0.98	0.97	16.0	円形
土坑255	SP255	AG-25	1.00	0.90	11.0	(円形)
土坑254	SP254	AE-27	1.00	0.80	23.0	(円形)

２　焼土（第204図）

19号焼土（FP19）

尾根先端部において、平面隅丸三角形を呈する浅い掘り込みの中央部に平面楕円形の焼土がレンズ状に認められるものである。掘り込み底面には平面楕円形を呈する小穴が７基認められる。覆土は栗色土層相当土の二次堆積土であると判断される。黒曜石（諏訪星ヶ台群）製の石鏃と礫（輝石安山岩、多孔質安山岩）が出土している。

出土遺物

14966は平面正三角形に近い形態を有する凹基無茎石鏃である。両側縁は先端部からわずかに膨らんで基部に至る。基部に浅い弧状の抉りを加えている。表裏面ともに丁寧な押圧剥離を加えて調整している。黒曜石（諏訪星ヶ台群）製である。

20号焼土（FP20）

斜面部において平面不整円形を呈する掘り込みの中央部に平面円形の焼土の集中箇所が認められるものである。

21号焼土（FP21）

谷部において平面不整円形を呈する掘り込みの中央やや西寄りに平面楕円形の焼土の集中箇所が認められるものである。

第28表　弥生以降　焼土一覧

遺構名	遺構番号	地区	グリッド	最大長（m）	最大幅（m）	最大深（m）	平面形態
19号焼土	FP19	５区	AA-19	2.89	2.86	0.42	不整形
20号焼土	FP20	５区	AB-17・18	1.61	1.36	0.45	不整形
21号焼土	FP21	５区	AA-15	1.40	1.37	0.34	不整形

３　溝状遺構（第205・206図）

１号溝状遺構（SD01）

谷頭部において谷底部を谷筋に沿って掘削される溝である。断面は浅い皿状を呈し、谷側にあたる南西端は撹乱により失われている。後述する３・４号溝状遺構と立地・掘削の方向・断面形態が類似することから、本来は一体の溝であった可能性が高い。

３号溝状遺構（SD03）

谷底部において、谷筋に沿って掘削される溝である。北端に認められる長さ１ｍ程度の短い溝は南側の溝と本来は一体のものであったと判断し、同一遺構として扱った。断面は浅い皿状を呈している。前述のとおり、本来は１・４号溝状遺構と一体の溝であった可能性が高い。

４号溝状遺構（SD04）

谷底部において、谷筋に沿って掘削される溝である。溝南半は調査区外に延びている。断面は浅い皿状を呈しており、前述の１・３号溝状遺構と同様の立地を示すことから、これらの溝は本来一体の溝であった可能性が高い。

２号溝状遺構（SD02）

緩やかな高まりを持つ尾根上において、等高線に沿って掘削される溝である。両端を撹乱によって切られ全体の形状・規模は不明であるが、平面弧状を呈する。断面は浅い皿状を呈する。覆土から礫４点（多孔質安山岩１点、輝石安山岩４点）が出土している。

５号溝状遺構（SD05）

緩斜面部において等高線に直交して掘削される溝である。ほぼ直線的に延びている。断面は浅い皿状を呈する。

19号焼土(FP19)

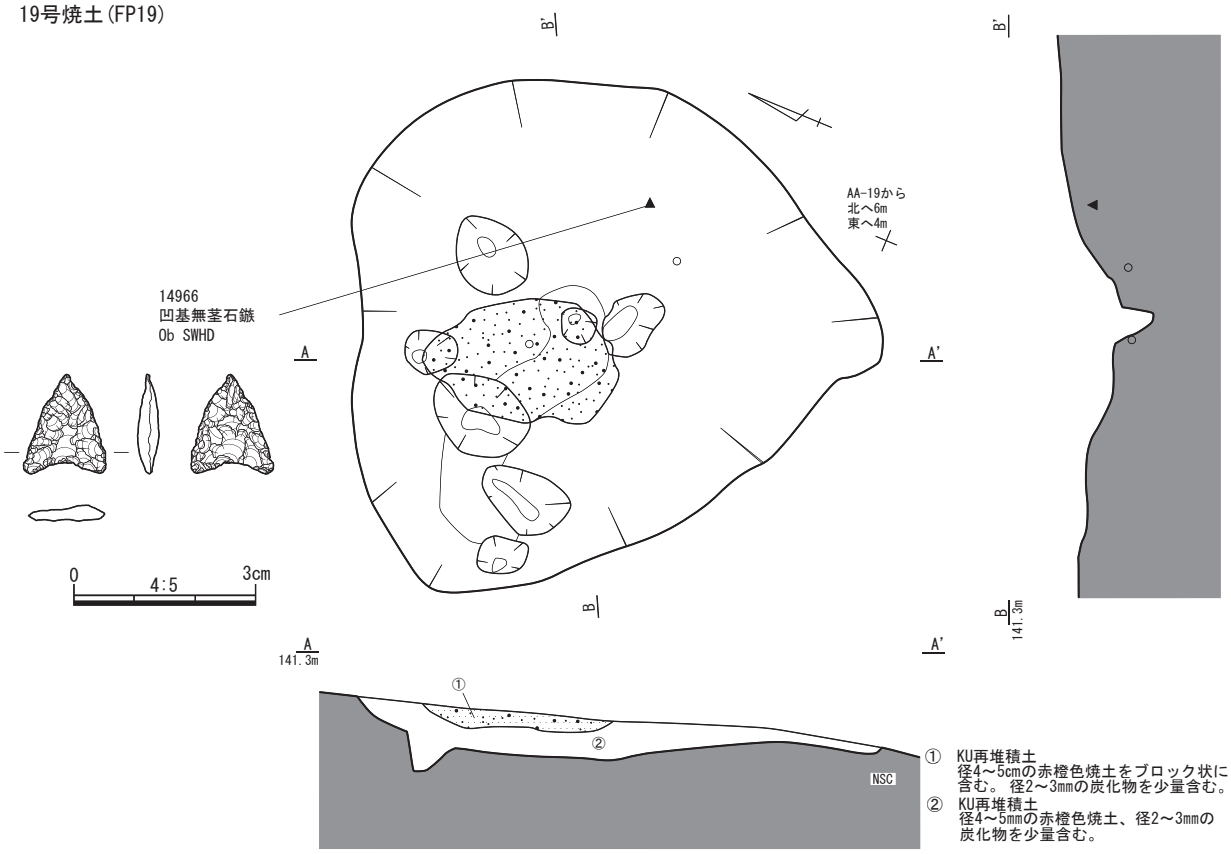

① KU再堆積土
径4～5cmの赤橙色焼土をブロック状に含む。 径2～3mmの炭化物を少量含む。
② KU再堆積土
径4～5mmの赤橙色焼土、径2～3mmの炭化物を少量含む。

20号焼土(FP20)

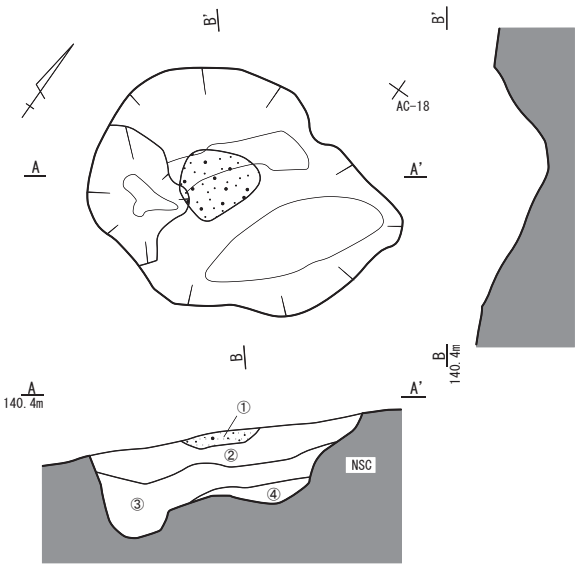

① KUと赤橙色焼土の混合層
焼土は径3cmでブロック状に入る。径2～3mmの炭化物を含む。
② KU再堆積土
径4～5mmの焼土を含み、径4～5mmの炭化物を少量含む。
③ FB再堆積土
径4～5mmの焼土、径4～5mmの炭化物を少量含む。
④ YLU再堆積土
径2～3mmの焼土、径2～3mmの炭化物をごく少量含む。

21号焼土(FP21)

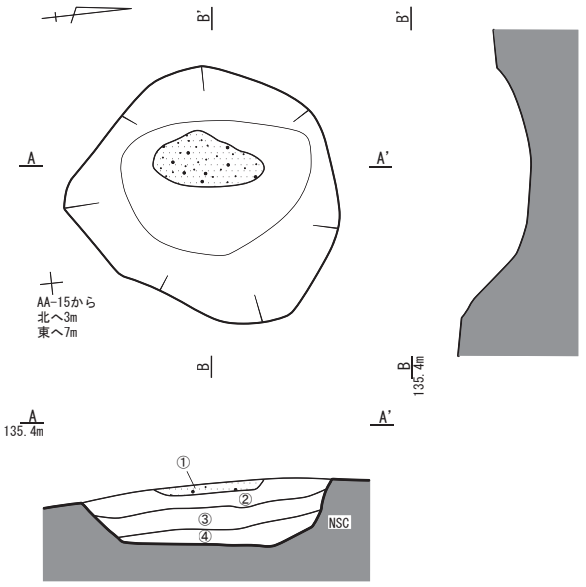

① KUと焼土の混合土
径4～5mmの赤橙色焼土を非常に多く含む。一部5cm大のブロック状に入る部分あり。径2～3mmの炭化物粒を少量含む。
② KU再堆積土
径4～5mmの赤橙色焼土を含む。径2～3mmの炭化物を少量含む。
③ FB再堆積土
径4～5mmの赤橙色焼土を少量含む。
径2～3mmの炭化物をごく少量含む。
④ YLU再堆積土
径4～5mmの赤橙色焼土、径2～3mmの炭化物をごく少量含む。

▲ 石器
○ 礫
焼土集中部

0　1:40　1m

第204図　弥生以降　19号・20号・21号焼土

１号溝状遺構(SD01)

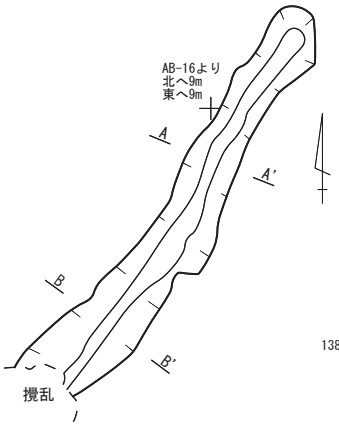

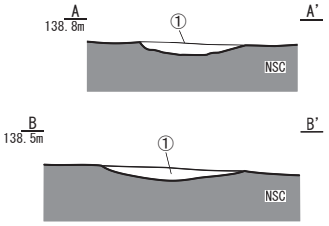

① 黒褐色土　10YR 2/2
砂質土。径2～3mmの橙色スコリアを少量含む。
白色パミスを多く含む。しまり有り。

３号溝状遺構(SD03)

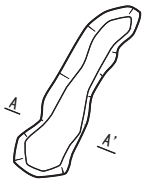

４号溝状遺構(SD04)

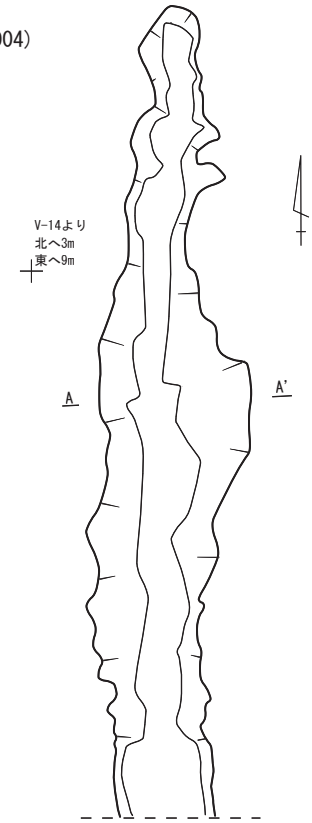

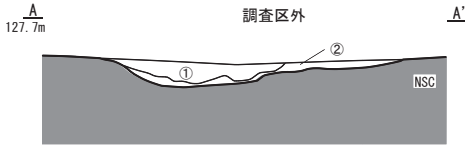

① 黒褐色土　10YR 3/1
粗く、締まりの悪い土。微細な橙色スコリアを多量、
黄色スコリアを少量含む。粘性に欠ける
② 黒褐色土　10YR 3/1
やや粗く、締まりの良い土。微細な黄色スコリアを
含む。粘性あり

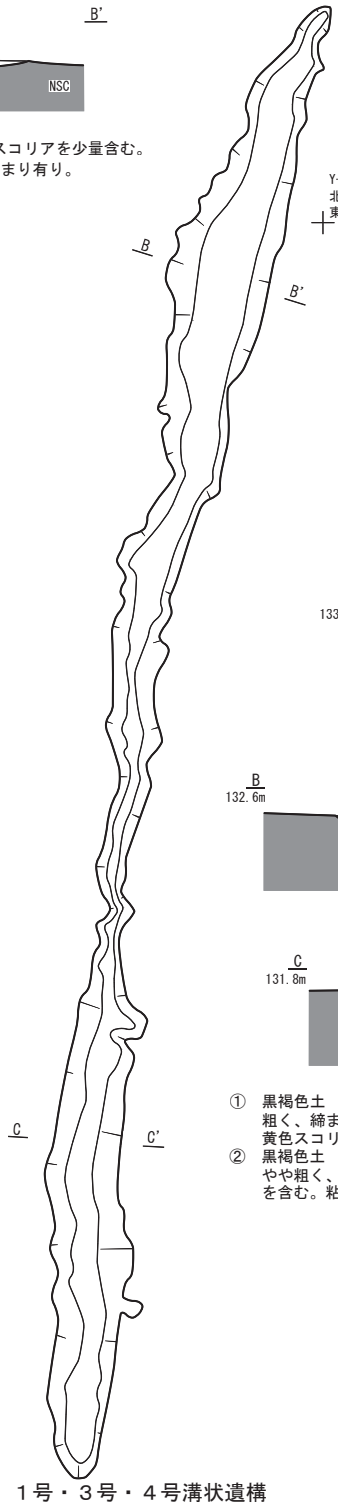

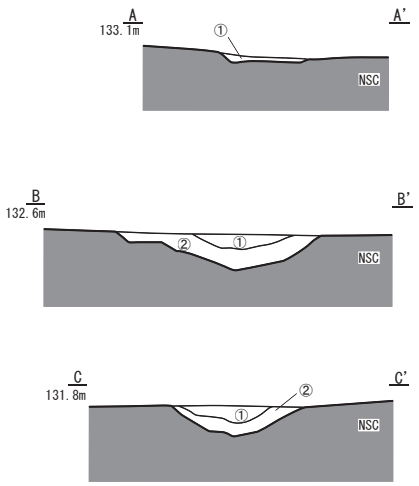

① 黒褐色土　10YR 3/1
粗く、締まりの悪い土。微細な橙色スコリア
黄色スコリアを含む。粘性に欠ける
② 黒褐色土　10YR 3/1
やや粗く、締まりの良い土。微細な黄色スコリア
を含む。粘性あり

平面図　0　1:80　2m
断面図　0　1:40　1m

第205図　弥生以降　１号・３号・４号溝状遺構

２号溝状遺構(SD02)

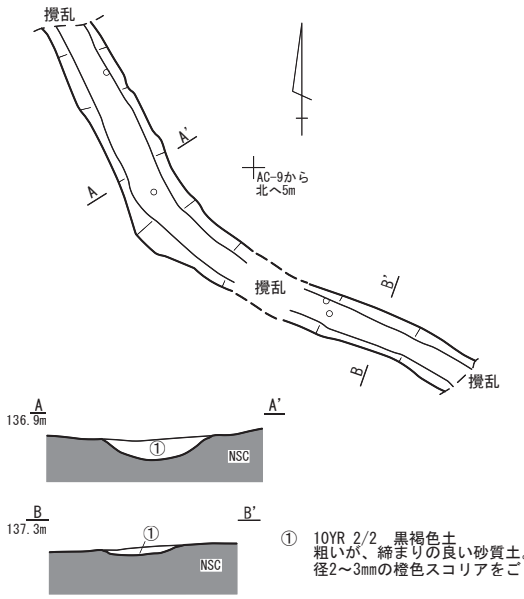

① 10YR 2/2　黒褐色土
粗いが、締まりの良い砂質土。
径2～3mmの橙色スコリアをごく少量含む。

６号溝状遺構(SD06)

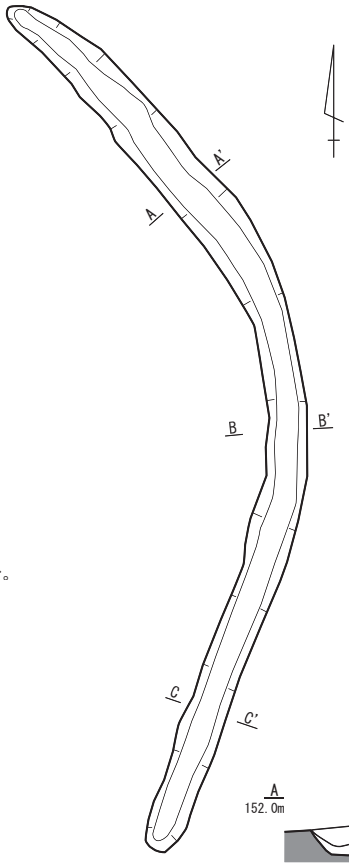

５号溝状遺構(SD05)

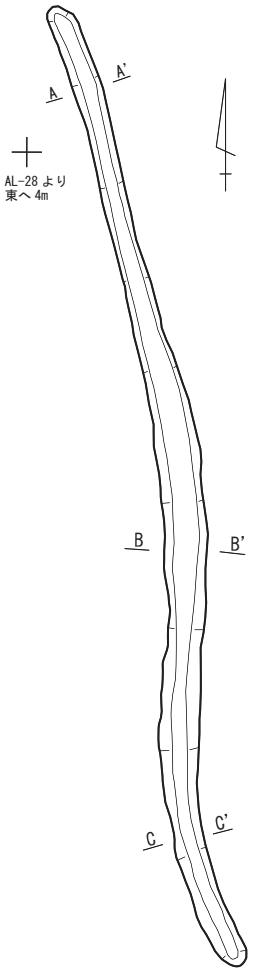

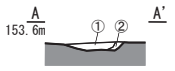

① 黒褐土　10YR 2/2
非常に硬く、栗色土層が混じっている。
② 灰黄褐土　10YR 4/2
粘土質で薄く堆積している。

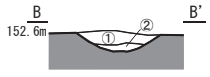

① 黒色土　　10YR 2/1
やや硬く、スコリア・パミスを含む。
② にぶい黄褐色土　10YR 4/3
やや柔らかく、粘土質。

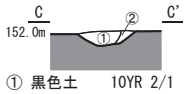

① 黒色土　　10YR 2/1
スコリア・パミスを含む。
② にぶい黄褐色土　10YR 4/3
柔らかく、粘土質、スコリア・
パミスを含む。

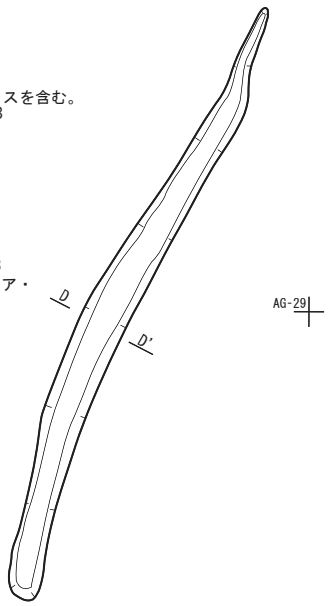

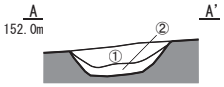

① 黒色土　10YR 2/1
少量のスコリア・パミスを含む。
下層に灰黄褐色土がやや混じっている。
② 灰黄褐色土　10YR 5/2
やや粘土質でスコリアを含む。

① 黒色土　10YR 2/1
柔らかく、スコリア・パミスを含む。
② 灰黄褐色土　10YR 5/2
柔らかく、粘土質でスコリアを含む。
パミスを大量に含む。

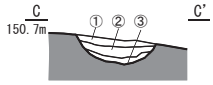

① 黒褐色土　10YR 2/2
黄褐色土がまだらに混入。スコリアを含む。
② 10YR 4/2
粘土質で少量のスコリアを含む。
下層の土と混じる。
③ 黄褐色土 10YR 5/4

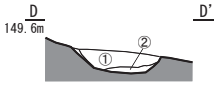

① 黒褐色土　10YR 3/2
柔らかい。赤褐色のブロックを含む。
② 黄褐色土　10YR 5/6
黄褐で1cm弱のスコリアを含む。

○ 礫

平面図　0　1:80　2m

断面図　0　1:40　1m

第206図　弥生以降　２号・５号・６号溝状遺構

６号溝状遺構（SD06）

緩斜面部において、５号溝状遺構に隣接して掘削される溝である。削平により中央付近で途切れるが本来は一連の溝であったと判断される。等高線にほぼ直交して掘削されているが、北半は西側に湾曲している。断面は浅いU字状ないし逆台形を呈する。

第29表　弥生時代以降　溝状遺構一覧

遺構名	遺構番号	地区	グリッド	全長（m）	最大幅（m）	最大深（cm）
１号溝状遺構	SD01	５区	AB-16	4.75	0.76	7.0
３号溝状遺構	SD03	５区	X・Y・Z-15	19.68	1.12	19.0
４号溝状遺構	SD04	５区	U・V-14・15	8.18	1.61	12.0
２号溝状遺構	SD02	４区	AC-8・9	5.81	0.68	14.0
５号溝状遺構	SD05	１区	AI・AH-28	9.40	0.48	0.1
６号溝状遺構	SD06	１区	AG-28・29	16.50	0.60	0.2

第６章　調査の成果

第１節　旧石器時代

第Ⅰ文化層

第Ⅳ黒色帯で確認された石器２点、礫１点で構成される。資料数も限られ、本遺跡周辺では当該期における活発な活動は見出し難いのが現状である。

第Ⅱ文化層

第Ⅲ黒色帯を主体とした層位から土坑10基、石器ブロック４基が検出されている。土坑は、第Ⅲ黒色帯付近を掘削面としており、時期的にも近接したものと判断される。６区北半で比較的近接して検出されているものの、掘削間隔に明確な規則性は見出し難い。ただし、南北に延びる浅い谷をはさんで東西方向に並んで掘削される傾向がうかがえる。これら土坑群は土坑の形状、検出層位から箱根・愛鷹山麓で検出される陥穴と判断される土坑と同一の性格を有するものと考えられる。

石器ブロックは土坑が検出された範囲の南北で確認されており、土坑と石器ブロックは明確に分布を異にしている。本遺跡の西側に隣接する鎌沢遺跡では第Ⅲ黒色帯付近から掘削したと判断される土坑と近接して小規模な石器ブロックが検出されているが、鎌沢遺跡の例を除けば、第Ⅲ黒色帯検出のこれら土坑は基本的に石器ブロック等とは分布を異にしていることが多いようである。

本報告で述べたとおり、これら石器ブロックは便宜的に同一の文化層として扱ったが、各ブロックで主体となる層位が異なっており注意が必要である。すなわち、第Ⅲ黒色帯を主体層位とする８・９号石器ブロックと第Ⅲ黒色帯及び第Ⅲスコリア帯を主体層位とする11号石器ブロック、第Ⅰ黒色帯～第Ⅱスコリア層を主体とし、その上下の層位にまで接合関係が認められる14号石器ブロックに大きく分けることができよう。

それぞれで石器の様相も異なっていることがうかがえ、大型の石刃を主体とする９号石器ブロック、黒曜石製で中・小型の縦長剥片剥離を主体とし、ホルンフェルス製では小型礫を用い、打面転移を繰り返し小型幅広の剥片剥離を主体とする８・11号石器ブロック、黒曜石、ホルンフェルス製で打面転移を繰り返し小型幅広の剥片剥離を主体とし、ホルンフェルス製、ガラス質黒色安山岩製、珪質頁岩製の大型幅広の剥片剥離を若干量伴う14号石器ブロックに大別することができよう。８・９・11号石器ブロックは旧石器愛鷹・箱根編年第２期に比定されよう。また、14号石器ブロックは第２・３期のものが混在している可能性があるものの、出土状況から両者を分離するまでには至らなかった。

第Ⅲ文化層

休場層を主体とした層位から土坑６基、石器ブロック３基、礫群９基が検出されている。土坑は平面円形のものを主体としている。中でも特筆すべきは推定長径２.52mを計る大型の土坑（土坑27）である。検出深度は１.84mであり、成人６名が立って入る程度の大きさである。覆土及び周辺土壌の自然科学分析を行った。土坑の機能を具体的に特定するような分析成果は得られなかったものの、いわゆる陥穴以外に想定される機能は見当たらないと考えられる。

石器ブロックはいずれも箱根畑宿群の黒曜石を主体としており、これに若干量の信州系黒曜石、瑪瑙、チャート、流紋岩、ホルンフェルス、ガラス質黒色安山岩の石器が伴っている。ただし、剥片・砕片類と石核に対する製品の比率では箱根畑宿群は製品の比率が低く、その他の石材では逆に高いという傾向が認められることから、剥片剥離を積極的に行った箱根畑宿群の黒曜石と、製品またはブランクの状態で遺跡内に持ちこまれ剥片剥離作業は消極的と推測されるその他の石材に区別して捉えることが可能で

ある。このことは、文化層全出土石器の比率にも当てはまる。なお、文化層全出土石器の集計ではホルンフェルスの剥片・砕片類と石核が一定量認められ、石器ブロックとして認定はしていないものの、当然ながら在地系石材については石器製作が積極的に行われていたことを示していると判断される。

本文化層は旧石器愛鷹・箱根編年第４期を主体とすると判断されるが、角錐状石器を含むことから一部第３期の石器を含んでいると推測され､明確な分離は困難であった。また第４期に該当する石器群も、石器ブロックとしては箱根畑宿群の黒曜石を主体とした石器群を抽出できるほか、いわゆる砂川期の石刃素材を用いた刃部の発達したナイフ形石器、円基状を呈するナイフ形石器、切出形のナイフ形石器など各種のナイフ形石器が確認されていることから、第４期の中でも一定の時期幅を含んでいるものと判断される。

第30表　第Ⅲ文化層　剥片石器類組成表

器種/石材別

			器種		合計	割合	
			製品	剥片類・石核		製品	剥片類・石核
石材	Ob	AGKT	16	7	23	69.6%	30.4%
		HNHJ	51	415	466	10.9%	89.1%
		HNKI		1	1	0.0%	100.0%
		KZOB	1		1	100.0%	0.0%
		SWHD	66	37	103	64.1%	35.9%
		TSHG	1		1	100.0%	0.0%
		TSTY	19	36	55	34.5%	65.5%
		WDHY	4		4	100.0%	0.0%
		WDTK	2	1	3	66.7%	33.3%
		WDTM	1		1	100.0%	0.0%
		WDTN	1	1	2	50.0%	50.0%
		WDTY	32	25	57	56.1%	43.9%
		推定不可	7	95	102	6.9%	93.1%
		未分析		103	103	0.0%	100.0%
	GAn		5	12	17	29.4%	70.6%
	FAn		1	5	6	16.7%	83.3%
	An(Py)			2	2	0.0%	100.0%
	GRS		2		2	100.0%	0.0%
	Rhy		4	5	9	44.4%	55.6%
	Ag		4	15	19	21.1%	78.9%
	Cha		4	2	6	66.7%	33.3%
	RC		1		1	100.0%	0.0%
	YJa		1		1	100.0%	0.0%
	RJa		1		1	100.0%	0.0%
	Ch(Re)			1	1	0.0%	100.0%
	Ch(DG)			1	1	0.0%	100.0%
	Ch(Gy)			1	1	0.0%	100.0%
	HFT		1		1	100.0%	0.0%
	Sh			1	1	0.0%	100.0%
	SSh(DG)			1	1	0.0%	100.0%
	SSh(Gy)		3		3	100.0%	0.0%
	SSh(Bl)			1	1	0.0%	100.0%
	FSS			2	2	0.0%	100.0%
	MSS			2	2	0.0%	100.0%
	Hor		15	95	110	13.6%	86.4%
	HS			4	4	0.0%	100.0%
合計			243	871	1114	21.8%	48.2%

石器ブロック２　器種/石材別

			器種		合計	割合	
			製品	剥片類・石核		製品	剥片類・石核
石材	Ob	HNHJ	2	155	157	1.3%	98.7%
		SWHD	2	16	18	11.1%	88.9%
		TSTY		24	24	0.0%	100.0%
		WDTY	1	1	2	50.0%	50.0%
		推定不可	2	33	35	5.7%	94.3%
		未分析		89	89	0.0%	100.0%
	Ag			8	8	0.0%	100.0%
	Cha		2	2	4	50.0%	50.0%
	Ch(Gy)			1	1	0.0%	100.0%
	Hor		1	1	2	50.0%	50.0%
合計			10	419	429	2.3%	97.7%

石器ブロック18　器種/石材別

			器種		合計	割合	
			製品	剥片類		製品	剥片類
石材	Ob	HNHJ	2	53	55	3.6%	96.4%
		SWHD	1	1	2	50.0%	50.0%
		TSTY	1	2	3	33.3%	66.7%
		WDTY	2	2	4	50.0%	50.0%
		推定不可		4	4	0.0%	100.0%
		未分析		2	2	0.0%	100.0%
	GAn		1		1	100.0%	0.0%
	Ag			2	2	0.0%	100.0%
	Hor			1	1	0.0%	100.0%
合計			7	67	74	9.5%	90.5%

石器ブロック19　器種/石材別

			器種		合計	割合	
			製品	剥片類・石核		製品	剥片類・石核
石材	Ob	HNHJ	7	80	87	8.0%	92.0%
		WDTY	1		1	100.0%	0.0%
		推定不可		17	17	0.0%	100.0%
		未分析		8	8	0.0%	100.0%
	Rhy			1	1	0.0%	100.0%
	Hor		1	1	2	50.0%	50.0%
合計			9	107	116	7.8%	92.2%

第Ⅳ文化層

細石器及びこれに関連する石器群を一括した。石器ブロック１基が検出されている。黒曜石（神津島恩馳島群）を主体とした石器群で構成される。細石器及びこれに由来する石器（細石核等）を除くと本文化層に明確に帰属しうる石器の特定は困難であり、第Ⅲ文化層及び縄文時代の石器群と混在して出土している状態でもあることから石器群としての詳細な検討は困難な状態である。

第２節　縄文時代

１　遺構

縄文時代の遺構は、竪穴住居１軒、竪穴状遺構１基、土坑62基、集石21基、焼土10基である。土坑の中には逆茂木を有するものが含まれ、これらは狩猟用の陥穴と考えられる。しかしその他の土坑については機能を特定することは困難である。

遺構の年代については、竪穴住居は石囲炉を持ち中期に比定されると考えられるが、その他の遺構については遺物の出土したものが少なく時期を特定できた遺構は限定された。

土坑は、検出面及び覆土を勘案し、当該期の遺構と判断したものである。後世の削平等を考慮すれば、検出面及び遺構規模（特に深度）は必ずしも掘削当時の状況を示しているとは言えないが、同一検出面または、類似した覆土を有するものの遺構の相対的な規模はほぼ近似したものと判断される。

２　遺物

（１）土器

本遺跡から出土した縄文時代の土器は3305点を数える。型式から判断される時期は早期から晩期にわたる。早期の撚糸文、押型文、田戸式、野島式、上ノ山式、入海式、条痕文、前期の黒浜併行、諸磯式、中期の藤内～井戸尻式、後期の宮滝式あるいはそれに併行する土器、晩期の清水天王山式などが確認された。中でも早期が主体を成し、出土土器全体に占める早期の割合は８割強であった。さらに早期の中でも押型文土器の占める割合が高く、早期の約７割が押型文土器であった。押型文は山形文、楕円文、格子目文、変形押型文などの種類が出土しているが、主体は楕円文であった。

出土した土器の様相は、他の愛鷹山麓の遺跡の様相から逸脱したものではない。特徴として挙げることが出来るのは、押型文土器の割合の高さと、後期の宮滝式あるいはそれに併行する土器の出土である。

（２）石器

石器は1833点出土した。草創期の有茎尖頭器が確認されている。しかしこの時期の土器は出土していない。時期を特定するのが難しい石器ではあるが、幾つかの器種については時期を特定することができた。

まず、石鏃について形態別に細分類を行った中で、「鍬形鏃」と呼ばれるものが含まれていることが判明した。これは、早期の押型文土器に伴うことが多いようである。また異形部分磨製石器（トロトロ石器）、特殊磨石なども押型文土器に伴うと考えられる。以上のように、幾つかの石器の出土はいずれも押型文土器と供伴するという先行研究を追認するものとなった。こうした石器は押型文の時期に位置づけて良いと考えられる。

第３節　弥生時代以降

本遺跡で検出された弥生時代以降の遺構は、土坑69基、焼土３基、溝状遺構６基である。いずれの遺構からも時期の特定できる遺物が出土しておらず、遺構の正確な時期を特定することは困難であった。

土坑の中には愛鷹山麓の遺跡で良く検出される、いわゆる「中世土坑」あるいは「円形土坑」と呼ばれるものが含まれていた。これは、直径１ｍ程度のほぼ正円形の土坑で、覆土に黒色土が堆積しているのが特徴である。機能については判然としない。

参考文献

阿部　敬　2009『秋葉林遺跡Ⅰ（旧石器時代～縄文時代草創期編）』財団法人静岡県埋蔵文化財調査研究所
池谷信之　1990『広合遺跡（ｂ・ｃ・ｄ区）・広合南遺跡発掘調査報告書』沼津市教育委員会
池谷信之　2001『葛原沢Ⅳ遺跡（a・ｂ区）発掘調査報告書Ⅰ　－縄文時代草創期・縄文時代－』沼津市教育委員会
伊藤和彦・金田純子・佐々木富士子　2010『沼津市井出・石川神ヶ沢の遺跡群』財団法人静岡県埋蔵文化財調査研究所
伊藤和彦・髙野穂多果・中村雄紀・杉山和徳・佐々木富士子　2009『桜畑上遺跡』財団法人静岡県埋蔵文化財調査研究所
入野康孝・中村雄紀・木村忠義　2009『丸尾北遺跡』財団法人静岡県埋蔵文化財調査研究所
遠藤圭一・大谷宏治・三好元樹・菊池吉修・小崎　晋・西尾多加二・三辻利一　2010『秋葉林遺跡Ⅱ（縄文時代早期以降編）』財団法人静岡県埋蔵文化財調査研究所
小野真一・植松章八・尾形礼正・秋本真澄・平林蒋信　1976『陣馬上・平畦遺跡』長泉町他
勝山百合・小崎　晋・笹原芳郎　2006『西山遺跡』財団法人静岡県埋蔵文化財調査研究所
笹原千賀子・岩名建太郎・及川　司・鈴木里江　2008『梅ノ木沢遺跡Ⅰ（縄文時代以降編）』財団法人静岡県埋蔵文化財調査研究所
笹原芳郎　2002『西洞遺跡（ｃ・ｄ区）発掘調査報告書』沼津市教育委員会
柴田亮平　2010『細尾遺跡』財団法人静岡県埋蔵文化財調査研究所
柴田亮平・小崎　晋・前嶋秀張・矢島　一・及川　司　2008『元野遺跡』財団法人静岡県埋蔵文化財調査研究所
鈴木道之助　1981『石器の基礎知識Ⅲ』柏書房
関野哲夫・関本光泰・一杉高徳・鈴木裕篤　1990『清水柳北遺跡発掘調査報告書　その２』沼津市教育委員会
関野哲夫・水野瑞夫・増島　淳・高橋　豊・高木照正　1981『尾上イラウネ遺跡発掘調査報告書』沼津市教育委員会
高尾好之　1987『広合遺跡発掘調査報告書』沼津市教育委員会
高尾好之　1988『土手上・中身代第Ⅱ・第Ⅲ遺跡発掘調査報告書』沼津市教育委員会
高尾好之　1989『中身代第Ⅰ遺跡』沼津市教育委員会
高尾好之　1998『拓南東発掘調査報告書』沼津市教育委員会
富樫孝志　2010『的場古墳群・的場遺跡』財団法人静岡県埋蔵文化財調査研究所
戸沢充則　1994『縄文時代研究事典』東京堂出版
羽二生保・岩崎しのぶ　1997『北神馬土手遺跡　他Ⅰ（遺構編）』財団法人静岡県埋蔵文化財調査研究所
羽二生保・岩崎しのぶ　1997『北神馬土手遺跡　他Ⅱ（遺物編）』財団法人静岡県埋蔵文化財調査研究所
平川昭夫・袴田稔（編）　1982『長久保城跡（八幡曲輪・上野南・大水濠）大平遺跡』長泉町他
廣瀬高文　2006『追平Ｂ遺跡』長泉町教育委員会
馬飼野行雄・渡井英誉　1994『猪之頭養鱒場内遺跡』富士宮市教育委員会
三好元樹　2011『西洞遺跡（旧石器時代・縄文時代編）』財団法人静岡県埋蔵文化財調査研究所
望月由佳子・森嶋富士夫・山形秀樹・上田弥生　2003『大岡元長窪線関連遺跡Ⅰ』財団法人静岡県埋蔵文化財調査研究所
山本恵一・仲間三千彦　1993『二ツ洞遺跡（ｂ・ｃ区）発掘調査報告書』沼津市教育委員会

附　編　考察・分析

その１

渕ヶ沢遺跡　黒曜石産地推定結果

独立行政法人沼津工業高等専門学校名誉教授　望月　明彦

分析法　エネルギー分散蛍光X線分析法（EDX）
分析装置　セイコーインスツルメンツ卓上型蛍光X線分析計 SEA-2110L
分析条件　管電圧：50kV、管電流：自動設定、測定時間：240sec、雰囲気：真空
　　照射径：10mm、検出器：Si（Li）半導体検出器
測定元素　Al、Si、K、Ca、Ti、Mn、Fe、Rb、Sr、Y、Zr
産地推定法
　得られた蛍光Ｘ線スペクトル強度を元素記号で表すとする。
　二つの方法とも以下の指標を用いる。
　　指標　　Sum＝Rb＋Sr＋Y＋Zrとする。
　　Rb分率＝Rb/Sum
　　Sr分率＝Sr/Sum
　　Zr分率＝Zr/Sum
　　Mn*100/Fe
　　log（Fe/K）
　産地のシートに上げた黒曜石産地から、産地原石を採集し、測定する。
　測定結果から上記の指標を算出する。
　以上から、産地原石に関するデータベースを作成する。
　下記の二つの方法で産地推定を行う。
　①判別図法
　　用いる指標　：横軸：Rb分率、縦軸：Mn/Fe
　　横軸：Sr分率、縦軸：log（Fe/K）
　　特徴　　：簡単な計算であり、誰にでも作成可能
　　視覚的に確認でき、分かりやすい。
　　推定方法　　：遺跡出土試料を蛍光Ｘ線分析し、指標を計算。
　　指標を図にプロットする。
　　重なった判別群を推定結果とする。
　②判別分析（推定結果表参照）
　　用いる指標　：算出された指標全て
　　特徴　　：各産地との類似度を距離で産出
　　既知の産地のどれに類似しているかを判別する方法である。
　　→未知の産地の判別はできない。
　　推定方法　　：判別図法では遺跡出土試料と重なっている判別群を推定結果とする。
　　この判別群は試料と２次元的に最も距離が近い。
　　判別分析ではこの距離を数学的にｎ次元で計算する。
　　試料と最も距離（マハラノビス距離)が近い判別群を推定結果とする。
　　この距離から、各判別群に属する確率を計算する。

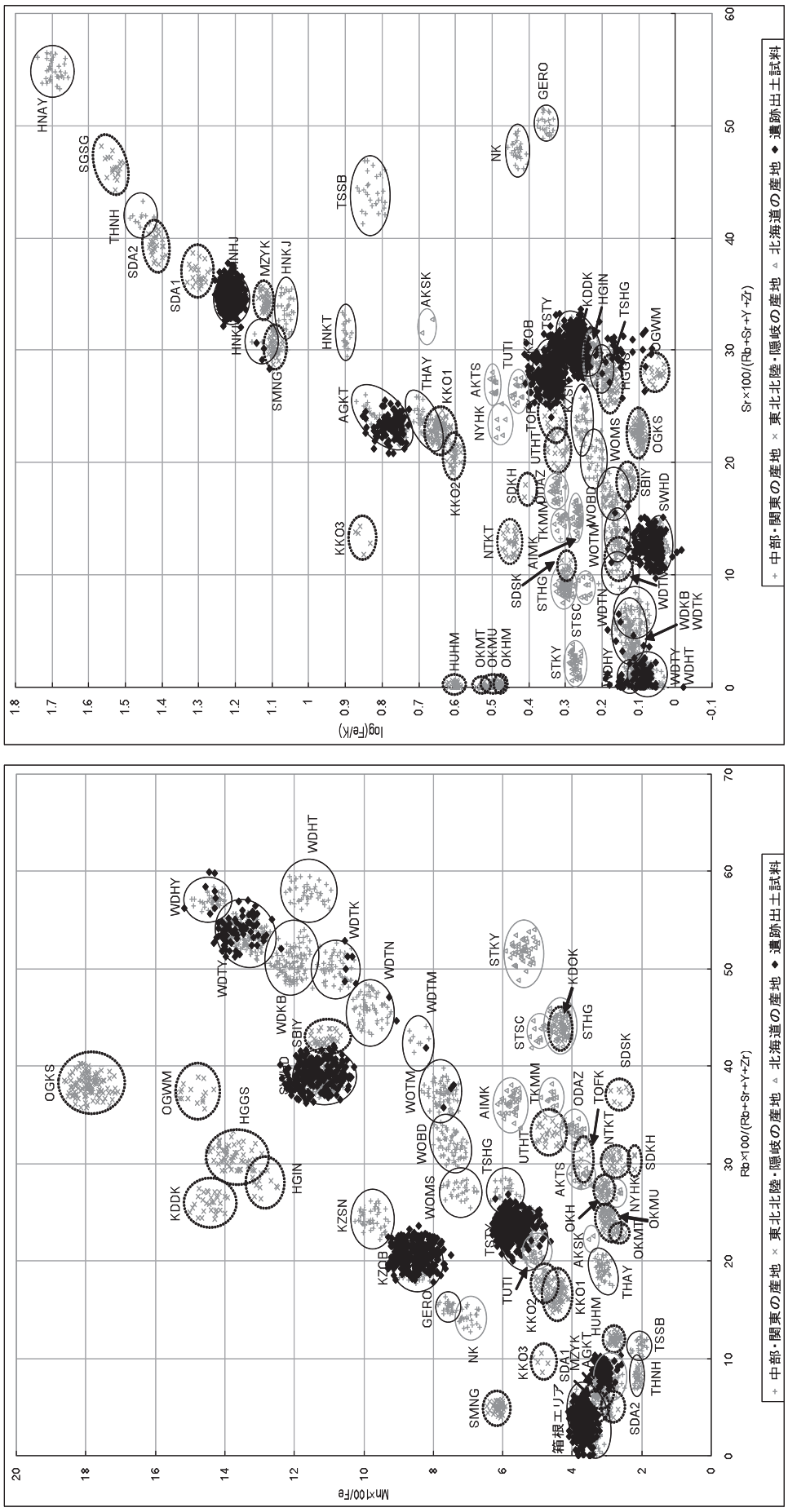

図1　渕ヶ沢遺跡　黒曜石判別図

表１　産地原石判別群（SEIKO　SEA-2110L蛍光X線分析装置による）

都道府県	地図№	エリア	新判別群	旧判別群	新記号	旧記号	原石採取地(分析数)
北海道	1	白滝	八号沢群		STHG		赤石山山頂(19)、八号沢露頭(31)、八号沢(79)、黒曜の沢（６）、幌加林道（４）
			黒曜の沢群		STKY		
	2	上士幌	三股群		KSMM		十三ノ沢(16)
	3	置戸	安住群		ODAZ		安住(25)、清水ノ沢（９）
	4	旭川	高砂台群		AKTS		高砂台（６）、雨紛台（５）、春光台（５）
			春光台群		AKSK		
	5	名寄	布川群		NYHK		布川(10)
	6	新十津川	須田群		STSD		須田（６）
	7	赤井川	曲川群		AIMK		曲川(25)、土木川(15)
	8	豊浦	豊泉群		TUTI		豊泉(16)
青森	9	木造	出来島群		KDDK		出来島海岸(34)
	10	深浦	八森山群		HUHM		八森山公園（８）、六角沢（８）、岡崎浜(40)
秋田	11	男鹿	金ヶ崎群		OGKS		金ヶ崎温泉(37)、脇本海岸(98)
			脇本群		OGWM		脇本海岸(16)
山形	12	羽黒	月山群		HGGS		月山荘前(30)、朝日町田代沢(18)、櫛引町中沢(18)
			今野川群		HGIN		今野川（９）、大網川（５）
新潟	13	新津	金津群		NTKT		金津(29)
	14	新発田	板山群		SBIY		板山牧場(40)
栃木	15	高原山	甘湯沢群	高原山１群	THAY	TKH１	甘湯沢(50)、桜沢(20)
			七尋沢群	高原山２群	THNH	TKH２	七尋沢（９）、自然の家（９）
長野	16	和田(WD)	鷹山群	和田峠１群	WDTY	WDT１	鷹山(53)、小深沢(54)、東餅屋(36)、芙蓉ライト(87)、古峠(50)、土屋橋北(83)、土屋橋西(29)、土屋橋南(68)、丁字御領(18)
			小深沢群	和田峠２群	WDKB	WDT２	
			土屋橋北群	和田峠３群	WDTK	WDT３	
			土屋橋西群	和田峠４群	WDTN	WDT４	
			土屋橋南群	和田峠５群	WDTM	WDT５	
			芙蓉ライト群		WDHY		
			古峠群		WDHT		
		和田(WO)	ブドウ沢群	男女倉１群	WOBD	OMG１	ブドウ沢(36)、ブドウ沢右岸(18)、牧ヶ沢上(33)、牧ヶ沢下(36)、高松沢(40)
			牧ヶ沢群	男女倉２群	WOMS	OMG２	
			高松沢群	男女倉３群	WOTM	OMG３	
	17	諏訪	星ヶ台群	霧ヶ峰系	SWHD	KRM	星ヶ塔第１鉱区(36)、星ヶ塔第２鉱区(36)、星ヶ台A(36)、星ヶ台B(11)、水月霊園(36)、水月公園(13)、星ヶ塔のりこし(36)
	18	蓼科	冷山群	蓼科系	TSTY	TTS	冷山(33)、麦草峠(36)、麦草峠東(33)、渋ノ湯(29)、美し森（４）、八ヶ岳７(17)、八ヶ岳９(18)、双子池(34)
			双子山群		TSHG		双子池(26)
			擂鉢山群		TSSB		擂鉢山(31)、亀甲池（８）
神奈川	19	箱根	芦ノ湯群	芦ノ湯	HNAY	ASY	芦ノ湯(34)
	20		畑宿群	畑宿	HNHJ	HTJ	畑宿(71)
			黒岩橋群	箱根系A群	HNKI	HKNA	黒岩橋（９）
	21		鍛冶屋群	鍛冶屋	HNKJ	KJY	鍛冶屋(30)
静岡			上多賀群	上多賀	HNKT	KMT	上多賀(18)
	22	天城	柏峠群	柏峠	AGKT	KSW	柏峠(80)
東京	23	神津島	恩馳島群	神津島１群	KZOB	KOZ１	恩馳島(100)、長浜(43)、沢尻湾（８）
			砂糠崎群	神津島２群	KZSN	KOZ２	砂糠崎(40)、長浜（５）
島根	24	隠岐	久見群		OKHM		久見パーライト中(30)、久見採掘現場(18)
			箕浦群		OKMU		箕浦海岸(30)、加茂(19)、岸浜(35)
			岬群		OKMT		岬地区(16)
その他			NK群		NK		中ッ原１G、５G(遺跡試料)、原石産地は未発見

佐々木繁喜氏提供試料（まだ地図には入れていない）

青森	小泊	折腰内群	KDOK	小泊市折腰内（８）
岩手	北上川	北上折居１群	KKO１	水沢市折居(36)、花巻日形田ノ沢(36)、雫石小赤沢(22)
		北上折居２群	KKO２	水沢市折居(23)、花巻日形田ノ沢（８）、雫石小赤沢（２）
		北上折居３群	KKO３	水沢市折居（５）
宮城	宮崎	湯ノ倉群	MZYK	宮崎町湯ノ倉(54)
	色麻	根岸群	SMNG	色麻町根岸(48)
	仙台	秋保１群	SDA１	仙台市秋保土蔵(17)
		秋保２群	SDA２	仙台市秋保土蔵(35)
	塩竈	塩竈群	SGSG	塩竈市塩竈漁港(22)

表２

判別図法・判別分析からの最終推定結果

研究室年間通番	分析番号	遺物番号	推定産地
	TM27-1	461	箱根畑宿群
	TM27-2	472	箱根畑宿群
	TM27-3	473	箱根畑宿群
	TM27-4	501	和田鷹山群
	TM27-5	532	箱根畑宿群
	TM27-6	6759	諏訪星ヶ台群
	TM27-7	6760	天城柏峠群
	TM27-8	8077	不可
	TM27-9	8086	和田鷹山群
	TM27-10	8099	箱根畑宿群
	TM27-11	8104	不可
	TM27-12	8139	箱根畑宿群
	TM27-13	8141	箱根畑宿群
	TM27-14	8142	箱根畑宿群
	TM27-15	8143	箱根畑宿群
	TM27-16	8144	箱根畑宿群
	TM27-17	8147	和田鷹山群
	TM27-18	8148	和田鷹山群
	TM27-19	8149	天城柏峠群
	TM27-20	8152	不可
	TM27-21	8153	和田鷹山群
	TM27-22	8157	和田鷹山群
	TM27-23	439	諏訪星ヶ台群
	TM27-24	608	諏訪星ヶ台群
	TM27-25	641	諏訪星ヶ台群
	TM27-26	733	風化
	TM27-27	807	不可
	TM27-28	1072	和田鷹山群
	TM27-29	1674	諏訪星ヶ台群
	TM27-30	1757	風化
	TM27-31	1765	諏訪星ヶ台群
	TM27-32	1831	天城柏峠群
	TM27-33	1934	諏訪星ヶ台群
	TM27-34	2471	神津島恩馳島群
	TM27-35	2472	諏訪星ヶ台群
	TM27-36	2474	諏訪星ヶ台群
	TM27-37	2490	神津島恩馳島群
	TM27-38	2621	和田土屋橋西群
	TM27-39	3471	諏訪星ヶ台群
	TM27-40	3915	箱根畑宿群
	TM27-41	3948	非黒曜石
	TM27-42	3960	神津島恩馳島群
	TM27-43	4473	諏訪星ヶ台群
	TM27-44	6854	諏訪星ヶ台群
	TM27-45	7235	和田芙蓉ライト群
	TM27-46	7281	神津島恩馳島群
	TM27-47	7374	神津島恩馳島群
	TM27-48	7421	諏訪星ヶ台群
	TM27-49	7566	神津島恩馳島群
	TM27-50	7657	諏訪星ヶ台群
	TM27-51	7701	諏訪星ヶ台群
	TM27-52	7780	諏訪星ヶ台群
	TM27-53	7826	箱根畑宿群
	TM27-54	7902	天城柏峠群
	TM27-55	7907	和田土屋橋北群
	TM27-56	7909	諏訪星ヶ台群
	TM27-57	7913	和田土屋橋西群
	TM27-58	7915	神津島恩馳島群
	TM27-59	8030	諏訪星ヶ台群
	TM27-60	8031	和田鷹山群

判別図法による推定結果と判別分析による推定結果

判別図判別群	判別分析					
	第１候補産地			第２候補産地		
	判別群	距離	確率	判別群	距離	確率
HNHJ	HNHJ	33.56	1	HNKI	191.85	0
HNHJ	HNHJ	9.55	1	HNKI	88.08	0
HNHJ	HNHJ	32.93	1	HNKI	209.74	0
WDTY	WDTY	6.15	0.100	WDHY	22.03	0.000
HNHJ	HNHJ	26.2	1	HNKI	184.82	0
SWHD	SWHD	7.75	1	SBIY	94.94	0
AGKT	AGKT	7.44	1	HNKT	118.99	0
不可	不可			不可		
WDTY	WDTY	7.9	0.997	WDKB	18.53	0.003
HNHJ	HNHJ	3.15	1	HNKI	98.58	0
不可	不可			不可		
HNHJ	HNHJ	45.97	1	HNKI	225.89	0
HNHJ	HNHJ	9.75	1	HNKI	72.21	0
HNHJ	HNHJ	1.51	1	HNKI	73.73	0
HNHJ	HNHJ	1.54	1	HNKI	93.15	0
HNHJ	HNHJ	6.6	1	HNKI	135.65	0
WDTY	WDTY	4.01	0.994	WDHY	11.64	0.006
WDTY	WDTY	13.73	0.958	WDHY	17.53	0.042
AGKT	AGKT	3.97	1	HNKT	107.04	0
不可	不可			不可		
WDTY	WDTY	2.13	1	WDHY	22.05	0
WDTY	WDTY	4.58	1	WDHY	27.3	0
SWHD	SWHD	6.56	1	SBIY	75.57	0
SWHD	SWHD	15.04	1	WDTN	102.8	0
SWHD	SWHD	22.21	1	WDTN	58.64	0
風化	風化			風化		
不可	不可			不可		
WDTY	WDTY	7.82	1	WDHY	30.8	0
SWHD	SWHD	3.9	1	SBIY	65.67	0
風化	風化			風化		
SWHD	SWHD	7.13	1	WDTN	74.53	0
AGKT	AGKT	2.46	1	HNKT	101.28	0
SWHD	SWHD	3.18	1	SBIY	63.83	0
KZOB	KZOB	18.84	1	WOMS	91.37	0
SWHD	SWHD	6.28	1	WDTN	88.71	0
SWHD	SWHD	17.64	1	WDTN	55.07	0
KZOB	KZOB	3.82	1	KZSN	42.09	0
WDTN	WDTN	9.42	0.837	WDTK	12.42	0.164
SWHD	SWHD	13.14	1	SBIY	46.09	0
HNHJ	HNHJ	0.34	1	HNKI	103.11	0
非黒曜石	非黒曜石			非黒曜石		
KZOB	KZOB	3.41	1	KZSN	54.94	0
SWHD	SWHD	2.89	1	SBIY	74	0
SWHD	SWHD	4.36	1	SBIY	76.36	0
WDHY	WDHY	7.22	0.902	WDTY	14.12	0.098
KZOB	KZOB	15.39	1	KZSN	67.21	0
KZOB	KZOB	1.87	1	KZSN	54.34	0
SWHD	SWHD	5.82	1	WDTN	107.16	0
KZOB	KZOB	2.8	1	KZSN	54.3	0
SWHD	SWHD	6.46	1	WDTN	71.66	0
SWHD	SWHD	6.09	1	SBIY	69.33	0
SWHD	SWHD	9.18	1	WDTN	61.63	0
HNHJ	HNHJ	6.89	1	HNKI	113.68	0
AGKT	AGKT	5.72	1	HNKT	98.86	0
WDTK	WDTK	4.86	1	WDTN	35.73	0
SWHD	SWHD	5.2	1	SBIY	94.66	0
WDTN	WDTN	7.29	1	WDTM	41.85	0
KZOB	KZOB	4.58	1	KZSN	75.58	0
SWHD	SWHD	15.44	1	SBIY	76.73	0
WDTY	WDTY	6.93	1	WDKB	31.59	0

研究室年間通番	分析番号	遺物番号	推定産地
MK05-10999	L27-61	215	神津島恩馳島群
MK05-11000	L27-62	7117	神津島恩馳島群
MK05-11001	L27-63	7295	神津島恩馳島群
MK05-11002	L27-64	7844	諏訪星ヶ台群
MK05-11003	L27-65	8943	天城柏峠群
MK05-11004	L27-66	8980	神津島恩馳島群
MK05-11005	L27-67	9257	神津島恩馳島群
MK05-11006	L27-68	9317	神津島恩馳島群
MK05-11007	L27-69	9334	神津島恩馳島群
MK05-11008	L27-70	9339	神津島恩馳島群
MK05-11009	L27-71	9378	諏訪星ヶ台群
MK05-11010	L27-72	10207	諏訪星ヶ台群
MK05-11011	L27-73	10834	諏訪星ヶ台群
MK05-11012	L27-74	10951	神津島恩馳島群
MK05-11013	L27-75	10984	諏訪星ヶ台群
MK05-11014	L27-76	11016	箱根畑宿群
MK05-11015	L27-77	11020	神津島恩馳島群
MK05-11016	L27-78	11138	神津島恩馳島群
MK05-11017	L27-79	11162	神津島恩馳島群
MK05-11018	L27-80	11163	神津島恩馳島群
MK05-11019	L27-81	11319	神津島恩馳島群
MK05-11020	L27-82	12006	天城柏峠群
MK05-11021	L27-83	12452	神津島恩馳島群
MK05-11022	L27-84	14379	箱根畑宿群
MK05-11023	L27-85	14650	箱根畑宿群
MK05-11024	L27-86	14684	箱根畑宿群
MK05-11025	L27-87	14686	箱根畑宿群
MK05-11026	L27-88	14920	和田鷹山群
MK05-11027	L27-89	14921	和田小深沢群
MK05-11028	L27-90	14943	和田芙蓉ライト群
MK05-11029	L27-91	14945	天城柏峠群
MK05-11030	L27-92	14946	神津島恩馳島群
MK05-11031	L27-93	14952	諏訪星ヶ台群
MK05-11032	L27-94	14953	諏訪星ヶ台群
MK05-11033	L27-95	14954	諏訪星ヶ台群
MK05-11034	L27-96	14966	諏訪星ヶ台群
MK05-11035	L27-97	14968	神津島恩馳島群
MK05-11036	L27-98	15006	諏訪星ヶ台群
MK05-11037	L27-99	15007	和田芙蓉ライト群
MK05-11038	L27-100	15014	和田鷹山群
MK05-11039	L27-101	15021	諏訪星ヶ台群
MK05-11040	L27-102	15042	神津島恩馳島群
MK05-11041	L27-103	15050	和田鷹山群
MK05-11042	L27-104	15063	諏訪星ヶ台群
MK05-11043	L27-105	15068	和田鷹山群
MK05-11044	L27-106	15070	天城柏峠群
MK05-11045	L27-107	15082	諏訪星ヶ台群
MK05-11046	L27-108	15087	諏訪星ヶ台群
MK05-11047	L27-109	15624	神津島恩馳島群
MK05-11048	L27-110	15626	天城柏峠群
MK05-11049	L27-111	15631	天城柏峠群
MK05-11050	L27-112	15632	諏訪星ヶ台群
MK05-11051	L27-113	15645	神津島恩馳島群
MK05-11052	L27-114	15656	天城柏峠群
MK05-11053	L27-115	15662	箱根畑宿群
MK05-11054	L27-116	15731	神津島恩馳島群
MK05-11055	L27-117	15735	神津島恩馳島群
MK05-11056	L27-118	17675	諏訪星ヶ台群
MK05-11057	L27-119	17682	諏訪星ヶ台群
MK05-11058	L27-120	17769	蓼科冷山群
MK05-11059	L27-121	17806	諏訪星ヶ台群
MK05-11060	L27-122	17853	諏訪星ヶ台群
MK05-11061	L27-123	17854	諏訪星ヶ台群
MK05-11062	L27-124	17856	諏訪星ヶ台群

判別図判別群	判別分析					
	第１候補産地			第２候補産地		
	判別群	距離	確率	判別群	距離	確率
KZOB	KZOB	7.9	1	KZSN	66.49	0
KZOB	KZOB	14.8	1	KZSN	68.94	0
KZOB	KZOB	15.98	1	KZSN	56.62	0
SWHD	SWHD	8.08	1	SBIY	87.99	0
AGKT	AGKT	8.92	1	HNKT	176.16	0
KZOB	KZOB	4.65	1	KZSN	68.18	0
KZOB	KZOB	3.72	1	KZSN	66.04	0
KZOB	KZOB	17.33	1	KZSN	60.46	0
KZOB	KZOB	16.29	1	KZSN	57.11	0
KZOB	KZOB	1.88	1	KZSN	56.47	0
SWHD	SWHD	7.86	1	SBIY	69.54	0
SWHD	SWHD	8.53	1	SBIY	47.27	0
SWHD	SWHD	1.3	1	SBIY	78.91	0
KZOB	KZOB	4.78	1	KZSN	27.23	0
SWHD	SWHD	3.38	1	SBIY	83.73	0
HNHJ	HNHJ	6.03	1	HNKI	109.68	0
KZOB	KZOB	3.79	1	KZSN	52.25	0
KZOB	KZOB	23.02	1	KZSN	87.91	0
KZOB	KZOB	9	1	KZSN	48.7	0
KZOB	KZOB	15.98	1	KZSN	90.26	0
KZOB	KZOB	4.63	1	KZSN	82.78	0
AGKT	AGKT	4.3	1	HNKT	117.53	0
KZOB	KZOB	9.62	1	KZSN	33.41	0
HNHJ	HNHJ	5.7	1	HNKI	117.45	0
HNHJ	HNHJ	24.57	1	HNKI	226.79	0
HNHJ	HNHJ	9.63	1	HNKI	165.37	0
HNHJ	HNHJ	4.49	1	HNKI	119.35	0
WDTY	WDTY	5.74	0.100	WDHY	21.3	0.000
WDKB	WDKB	10.87	0.999	WDTY	26.22	0.001
WDHY	WDHY	0.78	0.100	WDTY	19.04	0.000
AGKT	AGKT	14.35	1	HNKT	101.38	0
KZOB	KZOB	10.61	1	KZSN	87.54	0
SWHD	SWHD	2.25	1	SBIY	69.46	0
SWHD	SWHD	6.73	1	WDTN	115.33	0
SWHD	SWHD	1.42	1	SBIY	97.39	0
SWHD	SWHD	10.22	1	SBIY	131.16	0
KZOB	KZOB	3.51	1	KZSN	71.02	0
SWHD	SWHD	17.84	1	SBIY	98.08	0
WDHY	WDHY	3.5	1	WDTY	46.59	0
WDTY	WDTY	3.5	1	WDKB	26.58	0
SWHD	SWHD	16.86	1	SBIY	88.2	0
KZOB	KZOB	8.52	1	KZSN	39.83	0
WDTY	WDTY	2.18	1	WDHY	25.11	0
SWHD	SWHD	7.01	1	SBIY	100.35	0
WDTY	WDTY	6.84	0.948	WDHY	10.17	0.052
AGKT	AGKT	8.54	1	HNKT	168.24	0
SWHD	SWHD	3.1	1	SBIY	88.56	0
SWHD	SWHD	1.25	1	SBIY	93.04	0
KZOB	KZOB	7.6	1	KZSN	34.53	0
AGKT	AGKT	13.26	1	HNKT	156.21	0
AGKT	AGKT	1.32	1	HNKT	106.18	0
SWHD	SWHD	8.22	1	SBIY	111.58	0
KZOB	KZOB	2.72	1	KZSN	37.36	0
AGKT	AGKT	2.74	1	HNKT	93.69	0
HNHJ	HNHJ	4.89	1	HNKI	103.31	0
KZOB	KZOB	6.39	1	KZSN	36.39	0
KZOB	KZOB	6.99	1	KZSN	41.95	0
SWHD	SWHD	2.47	1	SBIY	97.83	0
SWHD	SWHD	8.89	1	SBIY	52.47	0
TSTY	TSTY	21.14	0.964	ODAZ	22.7	0.036
SWHD	SWHD	8.04	1	SBIY	95.31	0
SWHD	SWHD	20.39	1	SBIY	148.49	0
SWHD	SWHD	10.98	1	SBIY	75.85	0
SWHD	SWHD	6.89	1	SBIY	104.17	0

研究室年間通番	分析番号	遺物番号	推定産地	判別図判別群	判別分析 第１候補産地 判別群	第１候補産地 距離	第１候補産地 確率	第２候補産地 判別群	第２候補産地 距離	第２候補産地 確率
MK05-11063	L27-125	17858	神津島恩馳島群	KZOB	KZOB	10.75	1	KZSN	38.93	0
MK05-11064	L27-126	17869	諏訪星ヶ台群	SWHD	SWHD	10.3	1	SBIY	105.57	0
MK05-11065	L27-127	17891	神津島恩馳島群	KZOB	KZOB	5.5	1	KZSN	44.2	0
MK05-11066	L27-128	17912	神津島恩馳島群	KZOB	KZOB	7.14	1	KZSN	32.31	0
MK05-11067	L27-129	17917	諏訪星ヶ台群	SWHD	SWHD	10.31	1	SBIY	115.78	0
MK05-11068	L27-130	17956	諏訪星ヶ台群	SWHD	SWHD	7.62	1	SBIY	112.61	0
MK05-11069	L27-131	17971	天城柏峠群	AGKT	AGKT	5.26	1	HNKT	117.67	0
MK05-11070	L27-132	17982	諏訪星ヶ台群	SWHD	SWHD	5.64	1	SBIY	102.76	0
MK05-11071	L27-133	18029	諏訪星ヶ台群	SWHD	SWHD	9.54	1	SBIY	84.05	0
MK05-11072	L27-134	18065	神津島恩馳島群	KZOB	KZOB	12.9	1	KZSN	70.65	0
MK05-11073	L27-135	18068	神津島恩馳島群	KZOB	KZOB	7.32	1	KZSN	36.53	0
MK05-11074	L27-136	18101	和田鷹山群	WDTY	WDTY	11.87	0.997	WDHY	20.84	0.003
MK05-11075	L27-137	18218	箱根畑宿群	HNHJ	HNHJ	4.8	1	HNKI	146	0
MK05-11076	L27-138	18366	箱根畑宿群	HNHJ	HNHJ	7.05	1	HNKI	129.49	0
MK05-11077	L27-139	18396	和田鷹山群	WDTY	WDTY	6.11	0.994	WDHY	13.79	0.006
MK05-11078	L27-140	18415	天城柏峠群	AGKT	AGKT	4.73	1	HNKT	151.18	0
MK05-11079	L27-141	18416	神津島恩馳島群	KZOB	KZOB	7.5	1	KZSN	71.6	0
MK05-11080	L27-142	18426	神津島恩馳島群	KZOB	KZOB	4.74	1	KZSN	30.89	0
MK05-11081	L27-143	18433	和田鷹山群	WDTY	WDTY	4.49	1	WDHY	33.96	0
MK05-11082	L27-144	18454	諏訪星ヶ台群	SWHD	SWHD	11.25	1	SBIY	79.81	0
MK05-11083	L27-145	18462	神津島恩馳島群	KZOB	KZOB	4.15	1	KZSN	35.94	0
MK05-11084	L27-146	18499	諏訪星ヶ台群	SWHD	SWHD	7.89	1	SBIY	67.21	0
MK05-11085	L27-147	18512	箱根畑宿群	HNHJ	HNHJ	3.66	1	HNKI	94.31	0
MK05-11086	L27-148	18516	神津島恩馳島群	KZOB	KZOB	8.9	0.100	KZSN	24.28	0.000
MK05-11087	L27-149	18527	蓼科冷山群	TSTY	TSTY	9.98	1	TSHG	30.16	0
MK05-11088	L27-150	18535	和田土屋橋北群	WDTK	WDTK	13.96	1	WDKB	56.57	0
MK05-11089	L27-151	18536	諏訪星ヶ台群	SWHD	SWHD	12.75	1	SBIY	120.82	0
MK05-11090	L27-152	18934	神津島恩馳島群	KZOB	KZOB	10.82	1	KZSN	51.18	0
MK05-11091	L27-153	18957	神津島恩馳島群	KZOB	KZOB	11.41	1	KZSN	36.05	0
MK05-11092	L27-154	18977	神津島恩馳島群	KZOB	KZOB	8.9	1	KZSN	39.65	0
MK05-11093	L27-155	18979	神津島恩馳島群	KZOB	KZOB	9.51	1	KZSN	47.82	0
MK05-11094	L27-156	18994	神津島恩馳島群	KZOB	KZOB	7.65	1	KZSN	38.54	0
MK05-11095	L27-157	19021	神津島恩馳島群	KZOB	KZOB	4.75	1	KZSN	65.06	0
MK05-11096	L27-158	19029	蓼科冷山群	TSTY	TSTY	10.57	1	TSHG	29.25	0
MK05-11097	L27-159	19140	神津島恩馳島群	KZOB	KZOB	14.36	1	KZSN	63.23	0
MK05-11098	L27-160	19141	諏訪星ヶ台群	SWHD	SWHD	12.71	1	WDTN	118.18	0
MK05-11099	L27-161	19180	推定不可	推定不可	推定不可			推定不可		
MK05-11100	L27-162	19214	箱根畑宿群	HNHJ	HNHJ	6.5	1	HNKI	90.93	0
MK05-11101	L27-163	19215	箱根畑宿群	HNHJ	HNHJ	4.79	1	HNKI	81.62	0
MK05-11102	L27-164	19248	神津島恩馳島群	KZOB	KZOB	21.86	1	KZSN	84	0
MK05-11103	L27-165	19316	箱根畑宿群	HNHJ	HNHJ	2.63	1	HNKI	116.84	0
MK05-11104	L27-166	19365	諏訪星ヶ台群	SWHD	SWHD	3.08	1	SBIY	83.59	0
MK05-11105	L27-167	19366	和田鷹山群	WDTY	WDTY	0.76	1	WDHY	28.8	0
MK05-11106	L27-168	19397	諏訪星ヶ台群	SWHD	SWHD	5.82	1	SBIY	95.25	0
MK05-11107	L27-169	19434	諏訪星ヶ台群	SWHD	SWHD	21.55	1	SBIY	145.63	0
MK05-11108	L27-170	19444	神津島恩馳島群	KZOB	KZOB	5.7	1	KZSN	29.91	0
MK05-11109	L27-171	19449	神津島恩馳島群	KZOB	KZOB	3.48	1	KZSN	70.7	0
MK05-11110	L27-172	19455	神津島恩馳島群	KZOB	KZOB	10.64	1	KZSN	55.04	0
MK05-11111	L27-173	19473	蓼科冷山群	TSTY	TSTY	6.42	0.997	TSHG	14.28	0.003
MK05-11112	L27-174	19476	諏訪星ヶ台群	SWHD	SWHD	7.96	1	SBIY	102.22	0
MK05-11113	L27-175	19484	諏訪星ヶ台群	SWHD	SWHD	3.01	1	SBIY	70.47	0
MK05-11114	L27-176	19499	神津島恩馳島群	KZOB	KZOB	5.17	1	KZSN	53.6	0
MK05-11115	L27-177	19580	神津島恩馳島群	KZOB	KZOB	6.8	1	KZSN	28.43	0
MK05-11116	L27-178	19581	諏訪星ヶ台群	SWHD	SWHD	0.62	1	SBIY	90.63	0
MK05-11117	L27-179	19648	諏訪星ヶ台群	SWHD	SWHD	4.7	1	SBIY	94.47	0
MK05-11118	L27-180	19652	諏訪星ヶ台群	SWHD	SWHD	7.21	1	SBIY	85.54	0
MK05-11119	L27-181	19653	神津島恩馳島群	KZOB	KZOB	10.89	1	KZSN	34.92	0
MK05-11120	L27-182	19668	神津島恩馳島群	KZOB	KZOB	5.38	1	KZSN	45.61	0
MK05-11121	L27-183	19671	神津島恩馳島群	KZOB	KZOB	3.85	1	KZSN	63.01	0
MK05-11122	L27-184	19677	神津島恩馳島群	KZOB	KZOB	4.24	1	KZSN	33.9	0
MK05-11123	L27-185	19755	神津島恩馳島群	KZOB	KZOB	10.09	0.100	KZSN	22.95	0.001
MK05-11124	L27-186	19762	諏訪星ヶ台群	SWHD	SWHD	5.15	1	SBIY	99.11	0
MK05-11125	L27-187	19763	神津島恩馳島群	KZOB	KZOB	0.7	1	KZSN	52.4	0
MK05-11126	L27-188	19772	神津島恩馳島群	KZOB	KZOB	0.54	1	KZSN	47	0

研究室年間通番	分析番号	遺物番号	推定産地	判別図判別群	判別分析 第１候補産地 判別群	第１候補産地 距離	第１候補産地 確率	第２候補産地 判別群	第２候補産地 距離	第２候補産地 確率
MK05-11127	L27-189	19791	箱根畑宿群	HNHJ	HNHJ	3.93	1	HNKI	79.21	0
MK05-11128	L27-190	19826	神津島恩馳島群	KZOB	KZOB	12.58	1	KZSN	90.14	0
MK05-11129	L27-191	19861	天城柏峠群	AGKT	AGKT	7.18	1	HNKT	138.83	0
MK05-11130	L27-192	19943	神津島恩馳島群	KZOB	KZOB	5.6	1	KZSN	83.28	0
MK05-11131	L27-193	19968	神津島恩馳島群	KZOB	KZOB	5.51	1	KZSN	52.08	0
MK05-11132	L27-194	19976	蓼科冷山群	TSTY	TSTY	0.99	1	TSHG	16.96	0
MK05-11133	L27-195	20008	神津島恩馳島群	KZOB	KZOB	4.15	1	KZSN	48.27	0
MK05-11134	L27-196	20030	和田鷹山群	WDTY	WDTY	4.13	0.999	WDHY	15.28	0.001
MK05-11135	L27-197	20560	諏訪星ヶ台群	SWHD	SWHD	6.48	1	SBIY	73.65	0
MK05-11136	L27-198	20566	和田鷹山群	WDTY	WDTY	4.34	0.999	WDHY	16.5	0.001
MK05-11137	L27-199	20581	諏訪星ヶ台群	SWHD	SWHD	7.04	1	SBIY	70.33	0
MK05-11138	L27-200	20582	諏訪星ヶ台群	SWHD	SWHD	2.12	1	SBIY	99.9	0
MK05-11139	L27-201	20595	神津島恩馳島群	KZOB	KZOB	3.26	1	KZSN	33.13	0
MK05-11140	L27-202	20616	蓼科冷山群	TSTY	TSTY	8.41	0.100	TSHG	20.48	0.000
MK05-11141	L27-203	20669	天城柏峠群	AGKT	AGKT	4.81	1	HNKT	116.87	0
MK05-11142	L27-204	20670	神津島恩馳島群	KZOB	KZOB	2.58	1	KZSN	57.42	0
MK05-11143	L27-205	20672	天城柏峠群	AGKT	AGKT	4.98	1	HNKT	135.16	0
MK05-11144	L27-206	20687	諏訪星ヶ台群	SWHD	SWHD	8.19	1	SBIY	90.72	0
MK05-11145	L27-207	20693	諏訪星ヶ台群	SWHD	SWHD	16.77	1	SBIY	134.68	0
MK05-11146	L27-208	20694	諏訪星ヶ台群	SWHD	SWHD	4.68	1	SBIY	115.97	0
MK05-11147	L27-209	20704	諏訪星ヶ台群	SWHD	SWHD	12.49	1	SBIY	51.56	0
MK05-11148	L27-210	20713	神津島恩馳島群	KZOB	KZOB	11.49	1	KZSN	49.06	0
MK05-11149	L27-211	25028	神津島恩馳島群	KZOB	KZOB	6.15	1	KZSN	50.4	0
MK05-11150	L27-212	25040	諏訪星ヶ台群	SWHD	SWHD	2.07	1	SBIY	79.44	0
MK05-11151	L27-213	25123	諏訪星ヶ台群	SWHD	SWHD	9.33	1	SBIY	50.62	0
MK05-11152	L27-214	25124	神津島恩馳島群	KZOB	KZOB	19.6	1	KZSN	62.56	0
MK05-11153	L27-215	25129	諏訪星ヶ台群	SWHD	SWHD	3.53	1	SBIY	81.01	0
MK05-11154	L27-216	25131	神津島恩馳島群	KZOB	KZOB	6.31	1	KZSN	50.14	0
MK05-11155	L27-217	25147	神津島恩馳島群	KZOB	KZOB	15.94	1	KZSN	72.77	0
MK05-11156	L27-218	25150	諏訪星ヶ台群	SWHD	SWHD	19.23	1	SBIY	85.7	0
MK05-11157	L27-219	25151	天城柏峠群	AGKT	AGKT	1.65	1	HNKT	118.18	0
MK05-11158	L27-220	25159	諏訪星ヶ台群	SWHD	SWHD	8.74	1	SBIY	72.72	0
MK05-11159	L27-221	25180	諏訪星ヶ台群	SWHD	SWHD	12.55	1	SBIY	95.16	0
MK05-11160	L27-222	25194	神津島恩馳島群	KZOB	KZOB	4.38	1	KZSN	71	0
MK05-11161	L27-223	25197	諏訪星ヶ台群	SWHD	SWHD	2.87	1	SBIY	69.2	0
MK05-11162	L27-224	25200	神津島恩馳島群	KZOB	KZOB	9.3	1	KZSN	54.34	0
MK05-11163	L27-225	25202	諏訪星ヶ台群	SWHD	SWHD	6.27	1	SBIY	84.08	0
MK05-11164	L27-226	25207	諏訪星ヶ台群	SWHD	SWHD	17.91	1	SBIY	143.3	0
MK05-11165	L27-227	25215	諏訪星ヶ台群	SWHD	SWHD	4.1	1	SBIY	101.13	0
MK05-11166	L27-228	25228	神津島恩馳島群	KZOB	KZOB	17.14	1	KZSN	50.7	0
MK05-11167	L27-229	25700	蓼科冷山群	TSTY	TSTY	2.61	0.100	TSHG	17.96	0.000
MK05-11168	L27-230	25702	神津島恩馳島群	KZOB	KZOB	7.47	1	KZSN	29.64	0
MK05-11169	L27-231	25716	神津島恩馳島群	KZOB	KZOB	10.74	1	KZSN	58.49	0
MK05-11170	L27-232	25717	諏訪星ヶ台群	SWHD	SWHD	4.98	1	SBIY	89.39	0
MK05-11171	L27-233	25740	神津島恩馳島群	KZOB	KZOB	7.88	1	KZSN	49.97	0
MK05-11172	L27-234	25748	蓼科冷山群	TSTY	TSTY	10.54	1	TSHG	44.14	0
MK05-11173	L27-235	25752	神津島恩馳島群	KZOB	KZOB	17.82	0.998	KZSN	28.18	0.002
MK05-11174	L27-236	25753	諏訪星ヶ台群	SWHD	SWHD	4.57	1	SBIY	89.34	0
MK05-11175	L27-237	25754	神津島恩馳島群	KZOB	KZOB	1.44	1	KZSN	59.48	0
MK05-11176	L27-238	25757	神津島恩馳島群	KZOB	KZOB	8.8	0.100	KZSN	21.95	0.000
MK05-11177	L27-239	25758	神津島恩馳島群	KZOB	KZOB	1.71	1	KZSN	66.05	0
MK05-11178	L27-240	25759	推定不可	推定不可	推定不可			推定不可		
MK05-11179	L27-241	25765	諏訪星ヶ台群	SWHD	SWHD	7.48	1	SBIY	93	0
MK05-11180	L27-242	25771	諏訪星ヶ台群	SWHD	SWHD	13.79	1	SBIY	87.24	0
MK05-11181	L27-243	25778	神津島恩馳島群	KZOB	KZOB	16.77	1	KZSN	42.7	0
MK05-11182	L27-244	25781	神津島恩馳島群	KZOB	KZOB	7.09	1	KZSN	31.06	0
MK05-11183	L27-245	25788	神津島恩馳島群	KZOB	KZOB	15.52	1	KZSN	77.51	0
MK05-11184	L27-246	25804	諏訪星ヶ台群	SWHD	SWHD	3.56	1	SBIY	82.64	0
MK05-11185	L27-247	25807	神津島恩馳島群	KZOB	KZOB	5.02	1	KZSN	50.1	0
MK05-11186	L27-248	25812	諏訪星ヶ台群	SWHD	SWHD	13.8	1	SBIY	78.34	0
MK05-11187	L27-249	25818	諏訪星ヶ台群	SWHD	SWHD	7.74	1	SBIY	94.77	0
MK05-11188	L27-250	25819	神津島恩馳島群	KZOB	KZOB	5.05	1	KZSN	48.65	0
MK05-11189	L27-251	25822	諏訪星ヶ台群	SWHD	SWHD	10.45	1	SBIY	84.05	0
MK05-11190	L27-252	25825	諏訪星ヶ台群	SWHD	SWHD	15.27	1	SBIY	86.96	0

研究室年間通番	分析番号	遺物番号	推定産地	判別図判別群	判別分析					
					第１候補産地			第２候補産地		
					判別群	距離	確率	判別群	距離	確率
MK05-11191	L27-253	25826	和田土屋橋北群	WDTK	WDTK	17.93	0.769	WDTN	20.56	0.231
MK05-11192	L27-254	25827	和田鷹山群	WDTY	WDTY	3.32	0.999	WDHY	14.33	0.001
MK05-11193	L27-255	25831	天城柏峠群	AGKT	AGKT	1.96	1	HNKT	102.3	0
MK05-11194	L27-256	25835	神津島恩馳島群	KZOB	KZOB	9.7	1	KZSN	32.73	0
MK05-11195	L27-257	25836	神津島恩馳島群	KZOB	KZOB	16.92	1	KZSN	48.48	0
MK05-11196	L27-258	25838	天城柏峠群	AGKT	AGKT	6.07	1	HNKT	108.75	0
MK05-11197	L27-259	26180	神津島恩馳島群	KZOB	KZOB	9.86	0.999	KZSN	21.64	0.001
MK05-11198	L27-260	26355	和田鷹山群	WDTY	WDTY	6.93	1	WDKB	44.42	0
MK05-11199	L27-261	26357	神津島恩馳島群	KZOB	KZOB	3.07	1	KZSN	43.93	0
MK05-11200	L27-262	26434	諏訪星ヶ台群	SWHD	SWHD	3.53	1	WDTN	91.74	0
MK05-11201	L27-263	26438	神津島恩馳島群	KZOB	KZOB	10.42	1	KZSN	41.06	0
MK05-11202	L27-264	26444	和田鷹山群	WDTY	WDTY	1.65	1	WDHY	21.71	0
MK05-11203	L27-265	6645	神津島恩馳島群	KZOB	KZOB	3.71	1	KZSN	44.67	0
MK05-11204	L27-266	6647	神津島恩馳島群	KZOB	KZOB	8.16	1	KZSN	48.11	0
MK05-11205	L27-267	7379	神津島恩馳島群	KZOB	KZOB	13.56	1	KZSN	70.47	0
MK05-11206	L27-268	7512	神津島恩馳島群	KZOB	KZOB	15.16	1	KZSN	42.22	0
MK05-11207	L27-269	7515	神津島恩馳島群	KZOB	KZOB	1.26	1	KZSN	56.07	0
MK05-11208	L27-270	7600	諏訪星ヶ台群	SWHD	SWHD	25.13	1	SBIY	61.97	0
MK05-11209	L27-271	7903	神津島恩馳島群	KZOB	KZOB	6.66	1	KZSN	86.07	0
MK05-11210	L27-272	7925	神津島恩馳島群	KZOB	KZOB	21.85	1	KZSN	56.23	0
MK05-11211	L27-273	7943	神津島恩馳島群	KZOB	KZOB	5.86	1	KZSN	63.96	0
MK05-11212	L27-274	7944	神津島恩馳島群	KZOB	KZOB	12.28	1	KZSN	43.2	0
MK05-11213	L27-275	8072	神津島恩馳島群	KZOB	KZOB	9.99	1	KZSN	32.38	0
MK05-11214	L27-276	8133	箱根畑宿群	HNHJ	HNHJ	10.5	1	HNKI	106.06	0
MK05-11215	L27-277	8136	蓼科冷山群	TSTY	TSTY	12.56	0.998	TSHG	21.4	0.002
MK05-11216	L27-278	8137	箱根畑宿群	HNHJ	HNHJ	2.81	1	HNKI	126.92	0
MK05-11217	L27-279	8158	和田鷹山群	WDTY	WDTY	7.4	0.100	WDKB	23.76	0.000
MK05-11218	L27-280	8159	和田鷹山群	WDTY	WDTY	2.31	1	WDHY	24.36	0
MK05-11219	L27-281	8160	蓼科冷山群	TSTY	TSTY	5.87	0.999	TSHG	16.3	0.001
MK05-11220	L27-282	8162	和田鷹山群	WDTY	WDTY	3.42	0.100	WDHY	17.44	0.000
MK05-11221	L27-283	8163	箱根畑宿群	HNHJ	HNHJ	4	1	HNKI	110.33	0
MK05-11222	L27-284	8164	天城柏峠群	AGKT	AGKT	3.94	1	HNKT	144.35	0
MK05-11223	L27-285	8165	天城柏峠群	AGKT	AGKT	7.71	1	HNKT	128.4	0
MK05-11224	L27-286	8167	推定不可	推定不可	推定不可			推定不可		
MK05-11225	L27-287	8170	和田鷹山群	WDTY	WDTY	3.79	0.998	WDHY	14.24	0.002
MK05-11226	L27-288	8172	箱根畑宿群	HNHJ	HNHJ	7.23	1	HNKI	128.52	0
MK05-11227	L27-289	8174	蓼科冷山群	TSTY	TSTY	4.72	0.100	TSHG	15.92	0.001
MK05-11228	L27-290	8175	箱根畑宿群	HNHJ	HNHJ	12.32	1	HNKI	176.27	0
MK05-11229	L27-291	8176	箱根畑宿群	HNHJ	HNHJ	1.87	1	HNKI	120.58	0
MK05-11230	L27-292	8177	和田鷹山群	WDTY	WDTY	5.81	1	WDHY	34.12	0
MK05-11231	L27-293	8180	諏訪星ヶ台群	SWHD	SWHD	5.68	1	SBIY	81.11	0
MK05-11232	L27-294	8181	箱根畑宿群	HNHJ	HNHJ	9.21	1	HNKI	157.16	0
MK05-11233	L27-295	8182	蓼科冷山群	TSTY	TSTY	4.84	0.999	TSHG	15.67	0.001
MK05-11234	L27-296	8183	推定不可	推定不可	推定不可			推定不可		
MK05-11235	L27-297	8184	箱根畑宿群	HNHJ	HNHJ	7.92	1	HNKI	118.31	0
MK05-11236	L27-298	8186	箱根畑宿群	HNHJ	HNHJ	6.98	1	HNKI	158.77	0
MK05-11237	L27-299	8187	箱根畑宿群	HNHJ	HNHJ	17.3	1	HNKI	54.24	0
MK05-11238	L27-300	8188	箱根畑宿群	HNHJ	HNHJ	5.6	1	HNKI	84.83	0
MK05-11239	L27-301	8189	箱根畑宿群	HNHJ	HNHJ	4.03	1	HNKI	75.01	0
MK05-11240	L27-302	8190	箱根畑宿群	HNHJ	HNHJ	17.93	1	HNKI	205.6	0
MK05-11241	L27-303	8192	推定不可	推定不可	推定不可			推定不可		
MK05-11242	L27-304	8193	箱根畑宿群	HNHJ	HNHJ	25.85	1	HNKI	243.63	0
MK05-11243	L27-305	8195	箱根畑宿群	HNHJ	HNHJ	4.5	1	HNKI	147.77	0
MK05-11244	L27-306	8196	蓼科冷山群	TSTY	TSTY	2.68	1	TSHG	18.73	0
MK05-11245	L27-307	8197	箱根畑宿群	HNHJ	HNHJ	15.98	1	HNKI	174.66	0
MK05-11246	L27-308	8198	箱根畑宿群	HNHJ	HNHJ	5.08	1	HNKI	100.94	0
MK05-11247	L27-309	8199	箱根畑宿群	HNHJ	HNHJ	28.38	1	HNKI	238.62	0
MK05-11248	L27-310	8200	箱根畑宿群	HNHJ	HNHJ	15.5	1	HNKI	172.55	0
MK05-11249	L27-311	8201	諏訪星ヶ台群	SWHD	SWHD	10.93	1	SBIY	106.73	0
MK05-11250	L27-312	8202	箱根畑宿群	HNHJ	HNHJ	4.91	1	HNKI	158.54	0
MK05-11251	L27-313	8215	神津島恩馳島群	KZOB	KZOB	6.43	1	KZSN	30.47	0
MK05-11252	L27-314	8219	天城柏峠群	AGKT	AGKT	20.78	1	HNKT	140.78	0
MK05-11253	L27-315	8223	諏訪星ヶ台群	SWHD	SWHD	9.1	1	SBIY	55.77	0
MK05-11254	L27-316	8244	箱根畑宿群	HNHJ	HNHJ	18.89	1	HNKI	188.87	0

研究室年間通番	分析番号	遺物番号	推定産地	判別図判別群	判別分析					
					第１候補産地			第２候補産地		
					判別群	距離	確率	判別群	距離	確率
MK05-11255	L27-317	8246	和田鷹山群	WDTY	WDTY	8.14	1	WDHY	29.53	0
MK05-11256	L27-318	8250	諏訪星ヶ台群	SWHD	SWHD	10.69	1	SBIY	108.75	0
MK05-11257	L27-319	8251	和田鷹山群	WDTY	WDTY	6.95	1	WDHY	24.82	0
MK05-11258	L27-320	8253	和田鷹山群	WDTY	WDTY	14.38	0.100	WDHY	30.76	0.000
MK05-11259	L27-321	8339	諏訪星ヶ台群	SWHD	SWHD	1.14	1	SBIY	81.19	0
MK05-11260	L27-322	8395	諏訪星ヶ台群	SWHD	SWHD	1.69	1	SBIY	101.08	0
MK05-11261	L27-323	8413	箱根畑宿群	HNHJ	HNHJ	8.3	1	HNKI	170.59	0
MK05-11262	L27-324	8414	箱根畑宿群	HNHJ	HNHJ	17.81	1	HNKI	175.4	0
MK05-11263	L27-325	8415	箱根畑宿群	HNHJ	HNHJ	4.09	1	HNKI	151.15	0
MK05-11264	L27-326	8416	箱根畑宿群	HNHJ	HNHJ	23.26	1	HNKI	216.64	0
MK05-11265	L27-327	8417	箱根畑宿群	HNHJ	HNHJ	20.57	1	HNKI	227.22	0
MK05-11266	L27-328	8418	箱根畑宿群	HNHJ	HNHJ	20.53	1	HNKI	210.08	0
MK05-11267	L27-329	8419	箱根畑宿群	HNHJ	HNHJ	14.31	1	HNKI	201.47	0
MK05-11268	L27-330	8421	箱根畑宿群	HNHJ	HNHJ	4.57	1	HNKI	116.67	0
MK05-11269	L27-331	8422	箱根畑宿群	HNHJ	HNHJ	11.71	1	HNKI	174.35	0
MK05-11270	L27-332	8423	蓼科冷山群	TSTY	TSTY	7.03	0.999	TSHG	17.92	0.001
MK05-11271	L27-333	8425	箱根畑宿群	HNHJ	HNHJ	7.13	1	HNKI	162.99	0
MK05-11272	L27-334	8426	諏訪星ヶ台群	SWHD	SWHD	2.49	1	SBIY	73.22	0
MK05-11273	L27-335	8427	箱根畑宿群	HNHJ	HNHJ	4.18	1	HNKI	141.39	0
MK05-11274	L27-336	8428	箱根畑宿群	HNHJ	HNHJ	2.1	1	HNKI	133.03	0
MK05-11275	L27-337	8429	和田鷹山群	WDTY	WDTY	8.4	0.999	WDHY	19.45	0.001
MK05-11276	L27-338	8430	箱根畑宿群	HNHJ	HNHJ	17.77	1	HNKI	195.73	0
MK05-11277	L27-339	8431	蓼科冷山群	TSTY	TSTY	6.78	1	TSHG	23.45	0
MK05-11278	L27-340	8432	推定不可	推定不可	推定不可			推定不可		
MK05-11279	L27-341	8433	箱根畑宿群	HNHJ	HNHJ	8.29	1	HNKI	170.76	0
MK05-11280	L27-342	8434	箱根畑宿群	HNHJ	HNHJ	8.93	1	HNKI	173.28	0
MK05-11281	L27-343	8435	蓼科冷山群	TSTY	TSTY	5.44	1	ODAZ	34.81	0
MK05-11282	L27-344	8436	箱根畑宿群	HNHJ	HNHJ	9.01	1	HNKI	175.58	0
MK05-11283	L27-345	8438	蓼科冷山群	TSTY	TSTY	8.58	1	TSHG	29.77	0
MK05-11284	L27-346	8460	神津島恩馳島群	KZOB	KZOB	5.48	1	KZSN	61.28	0
MK05-11285	L27-347	8478	箱根畑宿群	HNHJ	HNHJ	0.81	1	HNKI	100.29	0
MK05-11286	L27-348	8479	箱根畑宿群	HNHJ	HNHJ	15.03	1	HNKI	195.93	0
MK05-11287	L27-349	8480	箱根畑宿群	HNHJ	HNHJ	8.16	1	HNKI	158.59	0
MK05-11288	L27-350	8481	箱根畑宿群	HNHJ	HNHJ	8.98	1	HNKI	138.08	0
MK05-11289	L27-351	8482	箱根畑宿群	HNHJ	HNHJ	7.25	1	HNKI	90.43	0
MK05-11290	L27-352	8483	箱根畑宿群	HNHJ	HNHJ	7.72	1	HNKI	152.05	0
MK05-11291	L27-353	8484	推定不可	推定不可	推定不可			推定不可		
MK05-11292	L27-354	8485	箱根畑宿群	HNHJ	HNHJ	8.66	1	HNKI	74.71	0
MK05-11293	L27-355	8488	箱根畑宿群	HNHJ	HNHJ	11.8	1	HNKI	164.21	0
MK05-11294	L27-356	8489	箱根畑宿群	HNHJ	HNHJ	5.7	1	HNKI	127.12	0
MK05-11295	L27-357	8490	箱根畑宿群	HNHJ	HNHJ	15.32	1	HNKI	84.47	0
MK05-11296	L27-358	8492	箱根畑宿群	HNHJ	HNHJ	9.82	1	HNKI	147.38	0
MK05-11297	L27-359	8493	箱根畑宿群	HNHJ	HNHJ	5.78	1	HNKI	158.39	0
MK05-11298	L27-360	8494	箱根畑宿群	HNHJ	HNHJ	10.2	1	HNKI	155.52	0
MK05-11299	L27-361	8495	箱根畑宿群	HNHJ	HNHJ	17.64	1	HNKI	173.63	0
MK05-11300	L27-362	8496	箱根畑宿群	HNHJ	HNHJ	10.73	1	HNKI	113.36	0
MK05-11301	L27-363	8498	箱根畑宿群	HNHJ	HNHJ	5.06	1	HNKI	147.73	0
MK05-11302	L27-364	8499	諏訪星ヶ台群	SWHD	SWHD	6.02	1	SBIY	77.16	0
MK05-11303	L27-365	8500	諏訪星ヶ台群	SWHD	SWHD	1.59	1	SBIY	83.81	0
MK05-11304	L27-366	8501	蓼科冷山群	TSTY	TSTY	6.23	0.964	TSHG	8.88	0.036
MK05-11305	L27-367	8502	和田鷹山群	WDTY	WDTY	4.62	1	WDHY	35.39	0
MK05-11306	L27-368	8503	推定不可	推定不可	推定不可			推定不可		
MK05-11307	L27-369	8507	蓼科冷山群	TSTY	TSTY	11.62	0.999	ODAZ	19.99	0.001
MK05-11308	L27-370	8508	箱根畑宿群	HNHJ	HNHJ	16.21	1	HNKI	204.78	0
MK05-11309	L27-371	8509	箱根畑宿群	HNHJ	HNHJ	9.19	1	HNKI	165.28	0
MK05-11310	L27-372	8511	諏訪星ヶ台群	SWHD	SWHD	7.32	1	SBIY	105.19	0
MK05-11311	L27-373	8512	箱根畑宿群	HNHJ	HNHJ	16.4	1	HNKI	168.04	0
MK05-11312	L27-374	8513	諏訪星ヶ台群	SWHD	SWHD	5.83	1	WDTN	72.26	0
MK05-11313	L27-375	8532	和田鷹山群	WDTY	WDTY	3.9	1	WDKB	31.87	0
MK05-11314	L27-376	8537	和田鷹山群	WDTY	WDTY	16.91	0.995	WDHY	25.17	0.005
MK05-11315	L27-377	8626	神津島恩馳島群	KZOB	KZOB	4.69	1	KZSN	41.92	0
MK05-11316	L27-378	8643	推定不可	推定不可	推定不可			推定不可		
MK05-11317	L27-379	8665	推定不可	推定不可	推定不可			推定不可		
MK05-11318	L27-380	8677	神津島恩馳島群	KZOB	KZOB	27.55	1	KZSN	63.48	0

研究室年間通番	分析番号	遺物番号	推定産地	判別図判別群	判別分析 第１候補産地 判別群	第１候補産地 距離	第１候補産地 確率	第２候補産地 判別群	第２候補産地 距離	第２候補産地 確率
MK05-11319	L27-381	8680	諏訪星ヶ台群	SWHD	SWHD	6.33	1	SBIY	76.97	0
MK05-11320	L27-382	8681	蓼科冷山群	TSTY	TSTY	9.18	1	ODAZ	37.49	0
MK05-11321	L27-383	8685	箱根畑宿群	HNHJ	HNHJ	24.96	1	HNKI	239.2	0
MK05-11322	L27-384	8716	諏訪星ヶ台群	SWHD	SWHD	5.17	1	SBIY	74.84	0
MK05-11323	L27-385	8776	箱根畑宿群	HNHJ	HNHJ	9.28	1	HNKI	171.76	0
MK05-11324	L27-386	8789	和田芙蓉ライト群	WDHY	WDHY	10.81	0.946	WDTY	19	0.054
MK05-11325	L27-387	8806	蓼科冷山群	TSTY	TSTY	3.02	0.999	TSHG	12.58	0.001
MK05-11326	L27-388	8815	蓼科冷山群	TSTY	TSTY	13.18	1	ODAZ	50.55	0
MK05-11327	L27-389	8817	諏訪星ヶ台群	SWHD	SWHD	6.07	1	SBIY	78.2	0
MK05-11328	L27-390	8818	神津島恩馳島群	KZOB	KZOB	12.8	0.996	KZSN	21.62	0.004
MK05-11329	L27-391	8912	箱根畑宿群	HNHJ	HNHJ	4.62	1	HNKI	139.27	0
MK05-11330	L27-392	8913	箱根畑宿群	HNHJ	HNHJ	4.03	1	HNKI	129.08	0
MK05-11331	L27-393	8914	箱根畑宿群	HNHJ	HNHJ	7.81	1	HNKI	100.12	0
MK05-11332	L27-394	8916	箱根畑宿群	HNHJ	HNHJ	1.35	1	HNKI	124.11	0
MK05-11333	L27-395	8917	箱根畑宿群	HNHJ	HNHJ	16.09	1	HNKI	196.78	0
MK05-11334	L27-396	8920	箱根畑宿群	HNHJ	HNHJ	2.08	1	HNKI	141.62	0
MK05-11335	L27-397	8921	箱根畑宿群	HNHJ	HNHJ	29.26	1	HNKI	251.02	0
MK05-11336	L27-398	8923	箱根畑宿群	HNHJ	HNHJ	25.13	1	HNKI	225.2	0
MK05-11337	L27-399	8926	推定不可	推定不可	推定不可			推定不可		
MK05-11338	L27-400	8927	箱根畑宿群	HNHJ	HNHJ	7.93	1	HNKI	87.63	0
MK05-11339	L27-401	8928	蓼科冷山群	TSTY	TSTY	10.89	0.984	TSHG	15.26	0.016
MK05-11340	L27-402	8929	推定不可	推定不可	推定不可			推定不可		
MK05-11341	L27-403	8930	箱根畑宿群	HNHJ	HNHJ	14.35	1	HNKI	150.98	0
MK05-11342	L27-404	8931	箱根畑宿群	HNHJ	HNHJ	9.61	1	HNKI	138.13	0
MK05-11343	L27-405	8932	推定不可	推定不可	推定不可			推定不可		
MK05-11344	L27-406	9009	蓼科冷山群	TSTY	TSTY	6.02	0.100	TSHG	17.57	0.000
MK05-11345	L27-407	26354	和田鷹山群	WDTY	WDTY	1.84	1	WDHY	21.3	0
MK05-11346	L27-408	9014	箱根畑宿群	HNHJ	HNHJ	2.6	1	HNKI	119.01	0
MK05-11347	L27-409	9015	推定不可	推定不可	推定不可			推定不可		
MK05-11348	L27-410	9016	推定不可	推定不可	推定不可			推定不可		
MK05-11349	L27-411	9018	諏訪星ヶ台群	SWHD	SWHD	17.02	1	SBIY	60.58	0
MK05-11350	L27-412	9019	諏訪星ヶ台群	SWHD	SWHD	12.37	1	SBIY	79.69	0
MK05-11351	L27-413	9020	蓼科冷山群	TSTY	TSTY	2.77	1	TSHG	20.35	0
MK05-11352	L27-414	9021	箱根畑宿群	HNHJ	HNHJ	10.28	1	HNKI	142.29	0
MK05-11353	L27-415	9023	推定不可	推定不可	推定不可			推定不可		
MK05-11354	L27-416	9024	箱根畑宿群	HNHJ	HNHJ	11.19	1	HNKI	171.92	0
MK05-11355	L27-417	9026	蓼科冷山群	TSTY	TSTY	11.77	0.975	TSHG	15.18	0.025
MK05-11356	L27-418	9029	箱根畑宿群	HNHJ	HNHJ	14.02	1	HNKI	90.55	0
MK05-11357	L27-419	9030	諏訪星ヶ台群	SWHD	SWHD	8.23	1	SBIY	69.84	0
MK05-11358	L27-420	9031	箱根畑宿群	HNHJ	HNHJ	3.53	1	HNKI	92.17	0
MK05-11359	L27-421	9032	箱根畑宿群	HNHJ	HNHJ	25.49	1	HNKI	233.21	0
MK05-11360	L27-422	9035	箱根畑宿群	HNHJ	HNHJ	5.07	1	HNKI	147.56	0
MK05-11361	L27-423	9037	推定不可	推定不可	推定不可			推定不可		
MK05-11362	L27-424	9040	箱根畑宿群	HNHJ	HNHJ	6.96	1	HNKI	164.3	0
MK05-11363	L27-425	9042	推定不可	推定不可	推定不可			推定不可		
MK05-11364	L27-426	9043	和田鷹山群	WDTY	WDTY	2.75	1	WDHY	25.84	0
MK05-11365	L27-427	9044	箱根畑宿群	HNHJ	HNHJ	26.77	1	HNKI	232.06	0
MK05-11366	L27-428	9046	推定不可	推定不可	推定不可			推定不可		
MK05-11367	L27-429	9047	諏訪星ヶ台群	SWHD	SWHD	28.12	1	SBIY	73.41	0
MK05-11368	L27-430	9048	諏訪星ヶ台群	SWHD	SWHD	7.37	1	SBIY	73.97	0
MK05-11369	L27-431	9049	諏訪星ヶ台群	SWHD	SWHD	13.87	1	SBIY	105.25	0
MK05-11370	L27-432	9050	箱根畑宿群	HNHJ	HNHJ	2.93	1	HNKI	142.83	0
MK05-11371	L27-433	9051	蓼科冷山群	TSTY	TSTY	12.57	0.991	TSHG	18.05	0.009
MK05-11372	L27-434	9052	蓼科冷山群	TSTY	TSTY	2.14	1	TSHG	21.06	0
MK05-11373	L27-435	9054	推定不可	推定不可	推定不可			推定不可		
MK05-11374	L27-436	9056	箱根畑宿群	HNHJ	HNHJ	27.19	1	HNKI	237.03	0
MK05-11375	L27-437	9057	測定不可	測定不可	測定不可			測定不可		
MK05-11376	L27-438	9059	蓼科冷山群	TSTY	TSTY	6.27	0.996	TSHG	13.44	0.004
MK05-11377	L27-439	9060	非黒曜石	非黒曜石	非黒曜石			非黒曜石		
MK05-11378	L27-440	9061	推定不可	推定不可	推定不可			推定不可		
MK05-11379	L27-441	9064	蓼科冷山群	TSTY	TSTY	5.35	0.984	TSHG	9.71	0.016
MK05-11380	L27-442	9066	箱根畑宿群	HNHJ	HNHJ	3.54	1	HNKI	119.52	0
MK05-11381	L27-443	9067	蓼科冷山群	TSTY	TSTY	10.84	0.100	TSHG	22.8	0.000
MK05-11382	L27-444	9068	箱根畑宿群	HNHJ	HNHJ	3.15	1	HNKI	120.21	0

研究室年間通番	分析番号	遺物番号	推定産地	判別図判別群	判別分析 第１候補産地 判別群	第１候補産地 距離	第１候補産地 確率	第２候補産地 判別群	第２候補産地 距離	第２候補産地 確率
MK05-11383	L27-445	9069	箱根畑宿群	HNHJ	HNHJ	9.14	1	HNKI	90.97	0
MK05-11384	L27-446	9070	蓼科冷山群	TSTY	TSTY	6.22	0.999	TSHG	16.87	0.001
MK05-11385	L27-447	9073	測定不可	測定不可	測定不可			測定不可		
MK05-11386	L27-448	9074	測定不可	測定不可	測定不可			測定不可		
MK05-11387	L27-449	9076	箱根畑宿群	HNHJ	HNHJ	29.65	1	HNKI	239.95	0
MK05-11388	L27-450	9077	箱根畑宿群	HNHJ	HNHJ	4.81	1	HNKI	102.94	0
MK05-11389	L27-451	9079	箱根畑宿群	HNHJ	HNHJ	3.01	1	HNKI	131.2	0
MK05-11390	L27-452	9081	箱根畑宿群	HNHJ	HNHJ	4.38	1	HNKI	109.68	0
MK05-11391	L27-453	9082	箱根畑宿群	HNHJ	HNHJ	20.18	1	HNKI	181.14	0
MK05-11392	L27-454	9084	箱根畑宿群	HNHJ	HNHJ	6.58	1	HNKI	103.99	0
MK05-11393	L27-455	9085	箱根畑宿群	HNHJ	HNHJ	13.58	1	HNKI	80.94	0
MK05-11394	L27-456	9087	箱根畑宿群	HNHJ	HNHJ	4.67	1	HNKI	85.94	0
MK05-11395	L27-457	9088	箱根畑宿群	HNHJ	HNHJ	2.99	1	HNKI	94.61	0
MK05-11396	L27-458	9089	箱根畑宿群	HNHJ	HNHJ	3.01	1	HNKI	113.95	0
MK05-11397	L27-459	9090	箱根畑宿群	HNHJ	HNHJ	9.58	1	HNKI	157.36	0
MK05-11398	L27-460	9091	諏訪星ヶ台群	SWHD	SWHD	14.15	1	SBIY	81	0
MK05-11399	L27-461	9092	測定不可	測定不可	測定不可			測定不可		
MK05-11400	L27-462	9094	箱根畑宿群	HNHJ	HNHJ	27.4	1	HNKI	223.86	0
MK05-11401	L27-463	9096	箱根畑宿群	HNHJ	HNHJ	2.74	1	HNKI	118.62	0
MK05-11402	L27-464	9099	箱根畑宿群	HNHJ	HNHJ	33.06	1	HNKI	260.82	0
MK05-11403	L27-465	9101	箱根畑宿群	HNHJ	HNHJ	23.75	1	HNKI	49.36	0
MK05-11404	L27-466	9102	箱根畑宿群	HNHJ	HNHJ	4.3	1	HNKI	85.48	0
MK05-11405	L27-467	9103	測定不可	測定不可	測定不可			測定不可		
MK05-11406	L27-468	9106	箱根畑宿群	HNHJ	HNHJ	14.11	1	HNKI	132.53	0
MK05-11407	L27-469	9107	箱根畑宿群	HNHJ	HNHJ	4.52	1	HNKI	123.46	0
MK05-11408	L27-470	9108	箱根畑宿群	HNHJ	HNHJ	4.36	1	HNKI	105.28	0
MK05-11409	L27-471	9109	測定不可	測定不可	測定不可			測定不可		
MK05-11410	L27-472	9112	箱根畑宿群	HNHJ	HNHJ	11.2	1	HNKI	81.38	0
MK05-11411	L27-473	9114	箱根畑宿群	HNHJ	HNHJ	2.82	1	HNKI	114.99	0
MK05-11412	L27-474	9115	箱根畑宿群	HNHJ	HNHJ	11.31	1	HNKI	123.51	0
MK05-11413	L27-475	9118	測定不可	測定不可	測定不可			測定不可		
MK05-11414	L27-476	9120	箱根畑宿群	HNHJ	HNHJ	16.1	1	HNKI	206.33	0
MK05-11415	L27-477	9121	蓼科冷山群	TSTY	TSTY	7.1	0.985	TSHG	11.62	0.015
MK05-11416	L27-478	9122	蓼科冷山群	TSTY	TSTY	7.56	0.999	TSHG	17.77	0.001
MK05-11417	L27-479	9123	推定不可	推定不可	推定不可			推定不可		
MK05-11418	L27-480	9124	箱根畑宿群	HNHJ	HNHJ	13.4	1	HNKI	82.32	0
MK05-11419	L27-481	9128	箱根畑宿群	HNHJ	HNHJ	18.56	1	HNKI	54.68	0
MK05-11420	L27-482	9129	箱根畑宿群	HNHJ	HNHJ	8.57	1	HNKI	172.43	0
MK05-11421	L27-483	9130	箱根畑宿群	HNHJ	HNHJ	5.1	1	HNKI	109.52	0
MK05-11422	L27-484	9131	箱根畑宿群	HNHJ	HNHJ	2.21	1	HNKI	127.13	0
MK05-11423	L27-485	9132	箱根畑宿群	HNHJ	HNHJ	19.85	1	HNKI	143.72	0
MK05-11424	L27-486	9133	測定不可	測定不可	測定不可			測定不可		
MK05-11425	L27-487	9137	箱根畑宿群	HNHJ	HNHJ	8.57	1	HNKI	92.74	0
MK05-11426	L27-488	9138	箱根畑宿群	HNHJ	HNHJ	4.85	1	HNKI	136.03	0
MK05-11427	L27-489	9140	推定不可	推定不可	推定不可			推定不可		
MK05-11428	L27-490	9141	諏訪星ヶ台群	SWHD	SWHD	20.11	1	SBIY	91.65	0
MK05-11429	L27-491	9142	測定不可	測定不可	測定不可			測定不可		
MK05-11430	L27-492	9143	箱根畑宿群	HNHJ	HNHJ	17.33	1	HNKI	142.61	0
MK05-11431	L27-493	9144	箱根畑宿群	HNHJ	HNHJ	10.26	1	HNKI	160.68	0
MK05-11432	L27-494	9145	蓼科冷山群	TSTY	TSTY	1.01	1	TSHG	17.26	0
MK05-11433	L27-495	9146	箱根畑宿群	HNHJ	HNHJ	4.41	1	HNKI	136.18	0
MK05-11434	L27-496	9147	推定不可	推定不可	推定不可			推定不可		
MK05-11435	L27-497	9148	諏訪星ヶ台群	SWHD	SWHD	10.4	1	SBIY	74.67	0
MK05-11436	L27-498	9149	蓼科冷山群	TSTY	TSTY	2.8	1	TSHG	23.56	0
MK05-11437	L27-499	9150	蓼科冷山群	TSTY	TSTY	9.53	0.100	ODAZ	24.27	0.000
MK05-11438	L27-500	9153	箱根畑宿群	HNHJ	HNHJ	16.59	1	HNKI	191.17	0
MK05-11439	L27-501	9155	箱根畑宿群	HNHJ	HNHJ	22.95	1	HNKI	230.59	0
MK05-11440	L27-502	9156	箱根畑宿群	HNHJ	HNHJ	14.9	1	HNKI	93.06	0
MK05-11441	L27-503	9158	箱根畑宿群	HNHJ	HNHJ	12.37	1	HNKI	188.38	0
MK05-11442	L27-504	9159	箱根畑宿群	HNHJ	HNHJ	8.93	1	HNKI	145.73	0
MK05-11443	L27-505	9162	測定不可	測定不可	測定不可			測定不可		
MK05-11444	L27-506	9166	箱根畑宿群	HNHJ	HNHJ	1.2	1	HNKI	125.25	0
MK05-11445	L27-507	9170	箱根畑宿群	HNHJ	HNHJ	9.75	1	HNKI	170.03	0
MK05-11446	L27-508	9172	箱根畑宿群	HNHJ	HNHJ	4.42	1	HNKI	124.02	0

研究室年間通番	分析番号	遺物番号	推定産地	判別図判別群	判別分析 第1候補産地 判別群	第1候補産地 距離	第1候補産地 確率	第2候補産地 判別群	第2候補産地 距離	第2候補産地 確率
MK05-11447	L27-509	9173	箱根畑宿群	HNHJ	HNHJ	10.41	1	HNKI	134.02	0
MK05-11448	L27-510	9174	箱根畑宿群	HNHJ	HNHJ	14.72	1	HNKI	204.47	0
MK05-11449	L27-511	9175	箱根畑宿群	HNHJ	HNHJ	3.95	1	HNKI	115.11	0
MK05-11450	L27-512	9176	諏訪星ヶ台群	SWHD	SWHD	16.3	1	SBIY	107.81	0
MK05-11451	L27-513	9177	諏訪星ヶ台群	SWHD	SWHD	11.76	1	SBIY	94.48	0
MK05-11452	L27-514	9179	蓼科冷山群	TSTY	TSTY	3.59	0.100	TSHG	18.96	0.000
MK05-11453	L27-515	9182	測定不可	測定不可	測定不可			測定不可		
MK05-11454	L27-516	9183	測定不可	測定不可	測定不可			測定不可		
MK05-11455	L27-517	9186	箱根畑宿群	HNHJ	HNHJ	14.78	1	HNKI	163.61	0
MK05-11456	L27-518	9190	推定不可	推定不可	推定不可			推定不可		
MK05-11457	L27-519	9193	測定不可	測定不可	測定不可			測定不可		
MK05-11458	L27-520	9194	推定不可	推定不可	推定不可			推定不可		
MK05-11459	L27-521	9197	箱根畑宿群	HNHJ	HNHJ	8.52	1	HNKI	63.06	0
MK05-11460	L27-522	9198	箱根畑宿群	HNHJ	HNHJ	5.32	1	HNKI	154.84	0
MK05-11461	L27-523	9199	蓼科冷山群	TSTY	TSTY	2.58	0.994	TSHG	8.85	0.006
MK05-11462	L27-524	9200	箱根畑宿群	HNHJ	HNHJ	28.87	1	HNKI	237.14	0
MK05-11463	L27-525	9204	箱根畑宿群	HNHJ	HNHJ	2.15	1	HNKI	141.94	0
MK05-11464	L27-526	9207	箱根畑宿群	HNHJ	HNHJ	3.15	1	HNKI	82.2	0
MK05-11465	L27-527	9209	箱根畑宿群	HNHJ	HNHJ	13.76	1	HNKI	187.19	0
MK05-11466	L27-528	9210	箱根畑宿群	HNHJ	HNHJ	16.47	1	HNKI	205.3	0
MK05-11467	L27-529	9213	箱根畑宿群	HNHJ	HNHJ	3.41	1	HNKI	144.53	0
MK05-11468	L27-530	9217	箱根畑宿群	HNHJ	HNHJ	6.52	1	HNKI	83.8	0
MK05-11469	L27-531	9218	箱根畑宿群	HNHJ	HNHJ	6.25	1	HNKI	137.84	0
MK05-11470	L27-532	9222	箱根畑宿群	HNHJ	HNHJ	0.93	1	HNKI	99.59	0
MK05-11471	L27-533	9224	箱根畑宿群	HNHJ	HNHJ	7.6	1	HNKI	105.93	0
MK05-11472	L27-534	9225	箱根畑宿群	HNHJ	HNHJ	29.54	1	HNKI	228.72	0
MK05-11473	L27-535	9226	箱根畑宿群	HNHJ	HNHJ	11.71	1	HNKI	165.37	0
MK05-11474	L27-536	9227	箱根畑宿群	HNHJ	HNHJ	7.86	1	HNKI	139.23	0
MK05-11475	L27-537	9228	測定不可	測定不可	測定不可			測定不可		
MK05-11476	L27-538	9229	測定不可	測定不可	測定不可			測定不可		
MK05-11477	L27-539	9231	箱根畑宿群	HNHJ	HNHJ	9.03	1	HNKI	176.17	0
MK05-11478	L27-540	9232	箱根畑宿群	HNHJ	HNHJ	3.61	1	HNKI	131.59	0
MK05-11479	L27-541	9233	箱根畑宿群	HNHJ	HNHJ	15.24	1	HNKI	168.95	0
MK05-11480	L27-542	9236	諏訪星ヶ台群	SWHD	SWHD	3.02	1	SBIY	72.08	0
MK05-11481	L27-543	9237	箱根畑宿群	HNHJ	HNHJ	12.23	1	HNKI	95.46	0
MK05-11482	L27-544	9238	推定不可	推定不可	推定不可			推定不可		
MK05-11483	L27-545	9239	箱根畑宿群	HNHJ	HNHJ	10.13	1	HNKI	184.51	0
MK05-11484	L27-546	9240	箱根畑宿群	HNHJ	HNHJ	2.26	1	HNKI	133.36	0
MK05-11485	L27-547	9246	箱根畑宿群	HNHJ	HNHJ	5.94	1	HNKI	166.18	0
MK05-11486	L27-548	9247	箱根畑宿群	HNHJ	HNHJ	12.45	1	HNKI	195.24	0
MK05-11487	L27-549	9248	箱根畑宿群	HNHJ	HNHJ	5.32	1	HNKI	92.04	0
MK05-11488	L27-550	9249	測定不可	測定不可	測定不可			測定不可		
MK05-11489	L27-551	9251	箱根畑宿群	HNHJ	HNHJ	3.15	1	HNKI	147.86	0
MK05-11490	L27-552	9345	和田鷹山群	WDTY	WDTY	6.29	0.999	WDHY	18.79	0.001
MK05-11491	L27-553	9353	神津島恩馳島群	KZOB	KZOB	13.33	1	KZSN	38.12	0
MK05-11492	L27-554	9355	和田鷹山群	WDTY	WDTY	1.02	1	WDHY	19.87	0
MK05-11493	L27-555	9364	神津島恩馳島群	KZOB	KZOB	3.44	1	KZSN	45.95	0
MK05-11494	L27-556	9377	神津島恩馳島群	KZOB	KZOB	4.41	1	KZSN	36.71	0
MK05-11495	L27-557	9383	諏訪星ヶ台群	SWHD	SWHD	5.52	1	SBIY	69.97	0
MK05-11496	L27-558	9384	蓼科冷山群	TSTY	TSTY	10.75	1	TSHG	31.28	0
MK05-11497	L27-559	9385	諏訪星ヶ台群	SWHD	SWHD	12.54	1	SBIY	98.46	0
MK05-11498	L27-560	9386	蓼科冷山群	TSTY	TSTY	6.2	0.968	TSHG	9.07	0.033
MK05-11499	L27-561	9387	神津島恩馳島群	KZOB	KZOB	9.74	1	KZSN	35.84	0
MK05-11500	L27-562	9388	和田鷹山群	WDTY	WDTY	20.52	0.998	WDHY	30.31	0.002
MK05-11501	L27-563	9389	神津島恩馳島群	KZOB	KZOB	12.18	0.100	KZSN	29.11	0.000
MK05-11502	L27-564	9390	神津島恩馳島群	KZOB	KZOB	2.07	1	KZSN	51.05	0
MK05-11503	L27-565	9393	箱根畑宿群	HNHJ	HNHJ	2.65	1	HNKI	140.26	0
MK05-11504	L27-566	9394	神津島恩馳島群	KZOB	KZOB	6.88	1	KZSN	41.49	0
MK05-11505	L27-567	9396	諏訪星ヶ台群	SWHD	SWHD	5.15	1	SBIY	73.37	0
MK05-11506	L27-568	9397	神津島恩馳島群	KZOB	KZOB	1.84	1	KZSN	63.2	0
MK05-11507	L27-569	9398	神津島恩馳島群	KZOB	KZOB	2.39	1	KZSN	45.92	0
MK05-11508	L27-570	9399	神津島恩馳島群	KZOB	KZOB	4.49	1	KZSN	48.39	0
MK05-11509	L27-571	9400	神津島恩馳島群	KZOB	KZOB	6.91	1	KZSN	62.86	0
MK05-11510	L27-572	9401	和田土屋橋北群	WDTK	WDTK	1.87	1	WDTN	28.37	0

研究室年間通番	分析番号	遺物番号	推定産地	判別図判別群	判別分析 第1候補産地 判別群	第1候補産地 距離	第1候補産地 確率	第2候補産地 判別群	第2候補産地 距離	第2候補産地 確率
MK05-11511	L27-573	9402	神津島恩馳島群	KZOB	KZOB	7.03	1	KZSN	45.25	0
MK05-11512	L27-574	9403	神津島恩馳島群	KZOB	KZOB	3.21	1	KZSN	54.37	0
MK05-11513	L27-575	9404	神津島恩馳島群	KZOB	KZOB	13.26	1	KZSN	48.28	0
MK05-11514	L27-576	9406	推定不可	推定不可	推定不可			推定不可		
MK05-11515	L27-577	9407	神津島恩馳島群	KZOB	KZOB	4.41	1	KZSN	61.7	0
MK05-11516	L27-578	9408	神津島恩馳島群	KZOB	KZOB	9.36	1	KZSN	49.46	0
MK05-11517	L27-579	9409	推定不可	推定不可	推定不可			推定不可		
MK05-11518	L27-580	9410	神津島恩馳島群	KZOB	KZOB	4.17	1	KZSN	37.33	0
MK05-11519	L27-581	9411	神津島恩馳島群	KZOB	KZOB	6.45	1	KZSN	72.37	0
MK05-11520	L27-582	9412	推定不可	推定不可	推定不可			推定不可		
MK05-11521	L27-583	9414	神津島恩馳島群	KZOB	KZOB	14.16	0.990	KZSN	21.04	0.010
MK05-11522	L27-584	9415	神津島恩馳島群	KZOB	KZOB	2.9	1	KZSN	51.45	0
MK05-11523	L27-585	9416	神津島恩馳島群	KZOB	KZOB	15.71	1	KZSN	59.17	0
MK05-11524	L27-586	9417	神津島恩馳島群	KZOB	KZOB	8.54	1	KZSN	29.49	0
MK05-11525	L27-587	9418	神津島恩馳島群	KZOB	KZOB	1.65	1	KZSN	52.38	0
MK05-11526	L27-588	9419	天城柏峠群	AGKT	AGKT	6.37	1	HNKT	71.96	0
MK05-11527	L27-589	9452	諏訪星ヶ台群	SWHD	SWHD	6.29	1	SBIY	63.03	0
MK05-11528	L27-590	9453	神津島恩馳島群	KZOB	KZOB	9.97	1	KZSN	31.85	0
MK05-11529	L27-591	9454	神津島恩馳島群	KZOB	KZOB	6.54	1	KZSN	78.34	0
MK05-11530	L27-592	9455	神津島恩馳島群	KZOB	KZOB	9.15	1	KZSN	71.29	0
MK05-11531	L27-593	9468	推定不可	推定不可	推定不可			推定不可		
MK05-11532	L27-594	9469	神津島恩馳島群	KZOB	KZOB	17.49	1	KZSN	69.74	0
MK05-11533	L27-595	9470	推定不可	推定不可	推定不可			推定不可		
MK05-11534	L27-596	10241	蓼科冷山群	TSTY	TSTY	12.09	1	TSHG	56.52	0
MK05-11535	L27-597	10247	箱根畑宿群	HNHJ	HNHJ	7.18	1	HNKI	129.44	0
MK05-11536	L27-598	10256	神津島恩馳島群	KZOB	KZOB	8.38	1	KZSN	37.71	0
MK05-11537	L27-599	10257	神津島恩馳島群	KZOB	KZOB	9.79	1	KZSN	33.91	0
MK05-11538	L27-600	10282	諏訪星ヶ台群	SWHD	SWHD	1.9	1	SBIY	92.82	0
MK05-11539	L27-601	10284	神津島恩馳島群	KZOB	KZOB	6.62	1	KZSN	77.16	0
MK05-11540	L27-602	10311	箱根畑宿群	HNHJ	HNHJ	16.85	1	HNKI	198.72	0
MK05-11541	L27-603	10313	推定不可	推定不可	推定不可			推定不可		
MK05-11542	L27-604	10314	諏訪星ヶ台群	SWHD	SWHD	8.21	1	WDTN	80.49	0
MK05-11543	L27-605	10315	諏訪星ヶ台群	SWHD	SWHD	5.97	1	SBIY	113.2	0
MK05-11544	L27-606	10316	諏訪星ヶ台群	SWHD	SWHD	12.44	1	SBIY	77.74	0
MK05-11545	L27-607	10317	諏訪星ヶ台群	SWHD	SWHD	3.63	1	SBIY	99.36	0
MK05-11546	L27-608	10332	神津島恩馳島群	KZOB	KZOB	3.73	1	KZSN	68.87	0
MK05-11547	L27-609	10664	神津島恩馳島群	KZOB	KZOB	2.66	1	KZSN	33.65	0
MK05-11548	L27-610	10713	神津島恩馳島群	KZOB	KZOB	11.45	1	KZSN	52.99	0
MK05-11549	L27-611	10744	蓼科冷山群	TSTY	TSTY	19.64	1	TSHG	51.24	0
MK05-11550	L27-612	10774	諏訪星ヶ台群	SWHD	SWHD	5.74	1	SBIY	88.7	0
MK05-11551	L27-613	10777	諏訪星ヶ台群	SWHD	SWHD	1.99	1	SBIY	88.72	0
MK05-11552	L27-614	10792	神津島恩馳島群	KZOB	KZOB	7.74	1	KZSN	54.35	0
MK05-11553	L27-615	10969	和田鷹山群	WDTY	WDTY	7.38	0.887	WDHY	9.03	0.113
MK05-11554	L27-616	10991	天城柏峠群	AGKT	AGKT	2.5	1	HNKT	118.78	0
MK05-11555	L27-617	10992	諏訪星ヶ台群	SWHD	SWHD	11.42	1	SBIY	67.22	0
MK05-11556	L27-618	10994	箱根畑宿群	HNHJ	HNHJ	8.4	1	HNKI	180.37	0
MK05-11557	L27-619	11056	神津島恩馳島群	KZOB	KZOB	1.09	1	KZSN	46.2	0
MK05-11558	L27-620	11100	蓼科冷山群	TSTY	TSTY	4.1	1	TSHG	21.33	0
MK05-11559	L27-621	11181	蓼科冷山群	TSTY	TSTY	2.34	1	TSHG	22.28	0
MK05-11560	L27-622	11218	神津島恩馳島群	KZOB	KZOB	19.18	1	KZSN	44.23	0
MK05-11561	L27-623	11492	箱根畑宿群	HNHJ	HNHJ	6.24	1	HNKI	168.54	0
MK05-11562	L27-624	11495	神津島恩馳島群	KZOB	KZOB	13.5	1	KZSN	93.8	0
MK05-11563	L27-625	11496	箱根畑宿群	HNHJ	HNHJ	19.27	1	HNKI	204.62	0
MK05-11564	L27-626	11724	箱根畑宿群	HNHJ	HNHJ	6.38	1	HNKI	155.28	0
MK05-11565	L27-627	12202	和田鷹山群	WDTY	WDTY	2.37	1	WDHY	27.31	0
MK05-11566	L27-628	13092	神津島恩馳島群	KZOB	KZOB	12.55	1	KZSN	57.36	0
MK05-11567	L27-629	13474	蓼科冷山群	TSTY	TSTY	2.47	0.100	TSHG	14.98	0.000
MK05-11568	L27-630	13672	和田土屋橋南群	WDTM	WDTM	5.02	0.100	WOTM	26.84	0.000
MK05-11569	L27-631	14365	推定不可	推定不可	推定不可			推定不可		
MK05-11570	L27-632	14366	推定不可	推定不可	推定不可			推定不可		
MK05-11571	L27-633	14367	推定不可	推定不可	推定不可			推定不可		
MK05-11572	L27-634	14368	箱根畑宿群	HNHJ	HNHJ	5.34	1	HNKI	164.54	0
MK05-11573	L27-635	14369	箱根畑宿群	HNHJ	HNHJ	5.22	1	HNKI	131.51	0
MK05-11574	L27-636	14370	箱根畑宿群	HNHJ	HNHJ	5.35	1	HNKI	159.22	0

研究室年間通番	分析番号	遺物番号	推定産地	判別図判別群	判別分析 第１候補産地 判別群	第１候補産地 距離	第１候補産地 確率	第２候補産地 判別群	第２候補産地 距離	第２候補産地 確率
MK05-11575	L27-637	14371	箱根畑宿群	HNHJ	HNHJ	4.13	1	HNKI	77.24	0
MK05-11576	L27-638	14372	箱根畑宿群	HNHJ	HNHJ	19.88	1	HNKI	55.77	0
MK05-11577	L27-639	14373	箱根畑宿群	HNHJ	HNHJ	22.34	1	HNKI	210.52	0
MK05-11578	L27-640	14374	推定不可	推定不可	推定不可			推定不可		
MK05-11579	L27-641	14375	箱根畑宿群	HNHJ	HNHJ	3.54	1	HNKI	99.88	0
MK05-11580	L27-642	14376	神津島恩馳島群	KZOB	KZOB	15.52	0.955	KZSN	19.38	0.045
MK05-11581	L27-643	14378	神津島恩馳島群	KZOB	KZOB	22.04	1	KZSN	43.73	0
MK05-11582	L27-644	14380	箱根畑宿群	HNHJ	HNHJ	16.23	1	HNKI	73.15	0
MK05-11583	L27-645	14381	箱根畑宿群	HNHJ	HNHJ	27.21	1	HNKI	227.66	0
MK05-11584	L27-646	14382	箱根畑宿群	HNHJ	HNHJ	17.64	1	HNKI	213.34	0
MK05-11585	L27-647	14384	箱根畑宿群	HNHJ	HNHJ	1.21	1	HNKI	125.41	0
MK05-11586	L27-648	14385	箱根畑宿群	HNHJ	HNHJ	2.48	1	HNKI	113.1	0
MK05-11587	L27-649	14386	箱根畑宿群	HNHJ	HNHJ	5.02	1	HNKI	113.38	0
MK05-11588	L27-650	14387	蓼科冷山群	TSTY	TSTY	2	1	TSHG	18.48	0
MK05-11589	L27-651	14389	天城柏峠群	AGKT	AGKT	5.91	1	HNKT	108.03	0
MK05-11590	L27-652	14405	諏訪星ヶ台群	SWHD	SWHD	11.1	1	WDTN	86.27	0
MK05-11591	L27-653	14415	箱根畑宿群	HNHJ	HNHJ	11.76	1	HNKI	135.05	0
MK05-11592	L27-654	14416	諏訪星ヶ台群	SWHD	SWHD	15.44	1	SBIY	86.94	0
MK05-11593	L27-655	14422	和田鷹山群	WDTY	WDTY	3.01	0.100	WDHY	18.25	0.000
MK05-11594	L27-656	14475	諏訪星ヶ台群	SWHD	SWHD	8.98	1	SBIY	107.2	0
MK05-11595	L27-657	14511	神津島恩馳島群	KZOB	KZOB	5.07	1	KZSN	45.6	0
MK05-11596	L27-658	14513	箱根黒岩橋群	HNKI	HNKI	2.47	1	HNKJ	63.73	0
MK05-11597	L27-659	14514	諏訪星ヶ台群	SWHD	SWHD	9.2	1	SBIY	118.04	0
MK05-11598	L27-660	14517	諏訪星ヶ台群	SWHD	SWHD	20.37	1	SBIY	120.17	0
MK05-11599	L27-661	14518	諏訪星ヶ台群	SWHD	SWHD	6.93	1	SBIY	111.86	0
MK05-11600	L27-662	14519	諏訪星ヶ台群	SWHD	SWHD	2.13	1	SBIY	80.45	0
MK05-11601	L27-663	14521	蓼科冷山群	TSTY	TSTY	1.69	1	TSHG	24.99	0
MK05-11602	L27-664	14528	推定不可	推定不可	推定不可			推定不可		
MK05-11603	L27-665	14538	箱根畑宿群	HNHJ	HNHJ	4.5	1	HNKI	156.89	0
MK05-11604	L27-666	14582	天城柏峠群	AGKT	AGKT	1.39	1	HNKT	120.53	0
MK05-11605	L27-667	14593	天城柏峠群	AGKT	AGKT	2.49	1	HNKT	107.8	0
MK05-11606	L27-668	14594	天城柏峠群	AGKT	AGKT	2.87	1	HNKT	127.15	0
MK05-11607	L27-669	14601	天城柏峠群	AGKT	AGKT	0.78	1	HNKT	123.44	0
MK05-11608	L27-670	14602	天城柏峠群	AGKT	AGKT	2.14	1	HNKT	118.02	0
MK05-11609	L27-671	14603	天城柏峠群	AGKT	AGKT	5.5	1	HNKT	107.01	0
MK05-11610	L27-672	14610	天城柏峠群	AGKT	AGKT	11.96	1	HNKT	95.47	0
MK05-11611	L27-673	14611	天城柏峠群	AGKT	AGKT	6.91	1	HNKT	108.85	0
MK05-11612	L27-674	14612	天城柏峠群	AGKT	AGKT	3.18	1	HNKT	104.05	0
MK05-11613	L27-675	14614	和田鷹山群	WDTY	WDTY	9.02	0.908	WDHY	11.12	0.092
MK05-11614	L27-676	14615	諏訪星ヶ台群	SWHD	SWHD	1.82	1	SBIY	82.76	0
MK05-11615	L27-677	14617	天城柏峠群	AGKT	AGKT	10.09	1	HNKT	115.51	0
MK05-11616	L27-678	14624	天城柏峠群	AGKT	AGKT	1.12	1	HNKT	121.23	0
MK05-11617	L27-679	14626	天城柏峠群	AGKT	AGKT	3.17	1	HNKT	100.26	0
MK05-11618	L27-680	14627	天城柏峠群	AGKT	AGKT	1.35	1	HNKT	116.58	0
MK05-11619	L27-681	14636	神津島恩馳島群	KZOB	KZOB	6.23	1	KZSN	75.85	0
MK05-11620	L27-682	14648	箱根畑宿群	HNHJ	HNHJ	9.26	1	HNKI	178.68	0
MK05-11621	L27-683	14649	推定不可	推定不可	推定不可			推定不可		
MK05-11622	L27-684	14652	推定不可	推定不可	推定不可			推定不可		
MK05-11623	L27-685	14653	推定不可	推定不可	推定不可			推定不可		
MK05-11624	L27-686	14654	箱根畑宿群	HNHJ	HNHJ	7.31	1	HNKI	154.93	0
MK05-11625	L27-687	14655	箱根畑宿群	HNHJ	HNHJ	18.07	1	HNKI	80.22	0
MK05-11626	L27-688	14656	推定不可	推定不可	推定不可			推定不可		
MK05-11627	L27-689	14660	推定不可	推定不可	推定不可			推定不可		
MK05-11628	L27-690	14661	推定不可	推定不可	推定不可			推定不可		
MK05-11629	L27-691	14666	推定不可	推定不可	推定不可			推定不可		
MK05-11630	L27-692	14675	推定不可	推定不可	推定不可			推定不可		
MK05-11631	L27-693	14676	箱根畑宿群	HNHJ	HNHJ	4.34	1	HNKI	121.37	0
MK05-11632	L27-694	14679	推定不可	推定不可	推定不可			推定不可		
MK05-11633	L27-695	14681	推定不可	推定不可	推定不可			推定不可		
MK05-11634	L27-696	14685	推定不可	推定不可	推定不可			推定不可		
MK05-11635	L27-697	14687	推定不可	推定不可	推定不可			推定不可		
MK05-11636	L27-698	14695	箱根畑宿群	HNHJ	HNHJ	5.96	1	HNKI	153.3	0
MK05-11637	L27-699	14702	推定不可	推定不可	推定不可			推定不可		
MK05-11638	L27-700	14703	推定不可	推定不可	推定不可			推定不可		

研究室年間通番	分析番号	遺物番号	推定産地	判別図判別群	判別分析 第１候補産地 判別群	第１候補産地 距離	第１候補産地 確率	第２候補産地 判別群	第２候補産地 距離	第２候補産地 確率
MK05-11639	L27-701	14709	諏訪星ヶ台群	SWHD	SWHD	7.31	1	WDTN	101.13	0
MK05-11640	L27-702	14710	天城柏峠群	AGKT	AGKT	19.8	1	HNKT	101.16	0
MK05-11641	L27-703	14712	天城柏峠群	AGKT	AGKT	12.92	1	HNKT	73.45	0
MK05-11642	L27-704	14716	箱根畑宿群	HNHJ	HNHJ	13.79	1	HNKI	157.25	0
MK05-11643	L27-705	14717	箱根畑宿群	HNHJ	HNHJ	12.28	1	HNKI	88.31	0
MK05-11644	L27-706	14718	箱根畑宿群	HNHJ	HNHJ	16.25	1	HNKI	181.77	0
MK05-11645	L27-707	14720	箱根畑宿群	HNHJ	HNHJ	9.62	1	HNKI	163.47	0
MK05-11646	L27-708	14721	箱根畑宿群	HNHJ	HNHJ	9.93	1	HNKI	115.54	0
MK05-11647	L27-709	14722	天城柏峠群	AGKT	AGKT	1.38	1	HNKT	92.54	0
MK05-11648	L27-710	14723	天城柏峠群	AGKT	AGKT	5.81	1	HNKT	90.83	0
MK05-11649	L27-711	14724	諏訪星ヶ台群	SWHD	SWHD	4.52	1	WDTN	77.94	0
MK05-11650	L27-712	14725	推定不可	推定不可	推定不可			推定不可		
MK05-11651	L27-713	14726	箱根畑宿群	HNHJ	HNHJ	13.77	1	HNKI	193.74	0
MK05-11652	L27-714	14727	箱根畑宿群	HNHJ	HNHJ	5.49	1	HNKI	111.92	0
MK05-11653	L27-715	14728	箱根畑宿群	HNHJ	HNHJ	16.69	1	HNKI	208.96	0
MK05-11654	L27-716	14732	推定不可	推定不可	推定不可			推定不可		
MK05-11655	L27-717	14734	箱根畑宿群	HNHJ	HNHJ	17.93	1	HNKI	193.14	0
MK05-11656	L27-718	14735	箱根畑宿群	HNHJ	HNHJ	29.15	1	HNKI	243.41	0
MK05-11657	L27-719	14736	箱根畑宿群	HNHJ	HNHJ	17.79	1	HNKI	218.65	0
MK05-11658	L27-720	14737	推定不可	推定不可	推定不可			推定不可		
MK05-11659	L27-721	14738	箱根畑宿群	HNHJ	HNHJ	5.28	1	HNKI	156.8	0
MK05-11660	L27-722	14739	箱根畑宿群	HNHJ	HNHJ	9.22	1	HNKI	177.95	0
MK05-11661	L27-723	14744	箱根畑宿群	HNHJ	HNHJ	20.33	1	HNKI	206.56	0
MK05-11662	L27-724	14745	箱根畑宿群	HNHJ	HNHJ	5.11	1	HNKI	106.21	0
MK05-11663	L27-725	14747	箱根畑宿群	HNHJ	HNHJ	13.38	1	HNKI	111.64	0
MK05-11664	L27-726	14749	箱根畑宿群	HNHJ	HNHJ	9.85	1	HNKI	174.62	0
MK05-11665	L27-727	14750	推定不可	推定不可	推定不可			推定不可		
MK05-11666	L27-728	14752	箱根畑宿群	HNHJ	HNHJ	8.61	1	HNKI	163.05	0
MK05-11667	L27-729	14753	箱根畑宿群	HNHJ	HNHJ	13.42	1	HNKI	193.73	0
MK05-11668	L27-730	14754	箱根畑宿群	HNHJ	HNHJ	5.88	1	HNKI	122.68	0
MK05-11669	L27-731	14755	箱根畑宿群	HNHJ	HNHJ	13.62	1	HNKI	200.95	0
MK05-11670	L27-732	14759	諏訪星ヶ台群	SWHD	SWHD	4.69	1	SBIY	62.49	0
MK05-11671	L27-733	14763	天城柏峠群	AGKT	AGKT	12.19	1	HNKT	124.94	0
MK05-11672	L27-734	14764	諏訪星ヶ台群	SWHD	SWHD	5.97	1	SBIY	76.52	0
MK05-11673	L27-735	14769	諏訪星ヶ台群	SWHD	SWHD	4.31	1	WDTN	88.31	0
MK05-11674	L27-736	14770	諏訪星ヶ台群	SWHD	SWHD	21.76	1	SBIY	67.74	0
MK05-11675	L27-737	14771	諏訪星ヶ台群	SWHD	SWHD	16.66	1	SBIY	126.83	0
MK05-11676	L27-738	14772	推定不可	推定不可	推定不可			推定不可		
MK05-11677	L27-739	14773	天城柏峠群	AGKT	AGKT	3.5	1	HNKT	113.56	0
MK05-11678	L27-740	14774	天城柏峠群	AGKT	AGKT	7.67	1	HNKT	103.98	0
MK05-11679	L27-741	14775	天城柏峠群	AGKT	AGKT	28.52	1	HNKT	67.09	0
MK05-11680	L27-742	14776	天城柏峠群	AGKT	AGKT	2.58	1	HNKT	122.08	0
MK05-11681	L27-743	14777	天城柏峠群	AGKT	AGKT	6.22	1	HNKT	73.07	0
MK05-11682	L27-744	14778	天城柏峠群	AGKT	AGKT	9.43	1	HNKT	135.04	0
MK05-11683	L27-745	14779	天城柏峠群	AGKT	AGKT	4.34	1	HNKT	106.77	0
MK05-11684	L27-746	14780	天城柏峠群	AGKT	AGKT	2.88	1	HNKT	97.42	0
MK05-11685	L27-747	14781	諏訪星ヶ台群	SWHD	SWHD	10.09	1	SBIY	129.09	0
MK05-11686	L27-748	14782	天城柏峠群	AGKT	AGKT	4.63	1	HNKT	137	0
MK05-11687	L27-749	14783	天城柏峠群	AGKT	AGKT	16.64	1	HNKT	71.9	0
MK05-11688	L27-750	14784	天城柏峠群	AGKT	AGKT	3.43	1	HNKT	98.88	0
MK05-11689	L27-751	14787	天城柏峠群	AGKT	AGKT	9.99	1	HNKT	87.84	0
MK05-11690	L27-752	14788	天城柏峠群	AGKT	AGKT	8.01	1	HNKT	113.55	0
MK05-11691	L27-753	14789	天城柏峠群	AGKT	AGKT	1.26	1	HNKT	111.58	0
MK05-11692	L27-754	14791	諏訪星ヶ台群	SWHD	SWHD	2.11	1	SBIY	97.65	0
MK05-11693	L27-755	14792	諏訪星ヶ台群	SWHD	SWHD	6.17	1	SBIY	68.91	0
MK05-11694	L27-756	14793	諏訪星ヶ台群	SWHD	SWHD	6.9	1	SBIY	90.55	0
MK05-11695	L27-757	14794	天城柏峠群	AGKT	AGKT	3.89	1	HNKT	106.35	0
MK05-11696	L27-758	14795	天城柏峠群	AGKT	AGKT	16.25	1	HNKT	98.72	0
MK05-11697	L27-759	14800	天城柏峠群	AGKT	AGKT	4.77	1	HNKT	137.36	0
MK05-11698	L27-760	14801	天城柏峠群	AGKT	AGKT	2.01	1	HNKT	116.05	0
MK05-11699	L27-761	14803	天城柏峠群	AGKT	AGKT	3.27	1	HNKT	126.88	0
MK05-11700	L27-762	14804	推定不可	推定不可	推定不可			推定不可		
MK05-11701	L27-763	14805	推定不可	推定不可	推定不可			推定不可		
MK05-11702	L27-764	14819	天城柏峠群	AGKT	AGKT	0.28	1	HNKT	102.6	0

研究室年間通番	分析番号	遺物番号	推定産地	判別図判別群	判別分析 第1候補産地 判別群	第1候補産地 距離	第1候補産地 確率	第2候補産地 判別群	第2候補産地 距離	第2候補産地 確率
MK05-11703	L27-765	14820	諏訪星ヶ台群	SWHD	SWHD	11.38	1	WDTN	120.22	0
MK05-11704	L27-766	14821	諏訪星ヶ台群	SWHD	SWHD	3.47	1	SBIY	92.45	0
MK05-11705	L27-767	14822	天城柏峠群	AGKT	AGKT	19.25	1	HNKT	66.68	0
MK05-11706	L27-768	14827	天城柏峠群	AGKT	AGKT	2.54	1	HNKT	105.7	0
MK05-11707	L27-769	14832	天城柏峠群	AGKT	AGKT	1.82	1	HNKT	122.51	0
MK05-11708	L27-770	14833	天城柏峠群	AGKT	AGKT	3.32	1	HNKT	136.07	0
MK05-11709	L27-771	14834	天城柏峠群	AGKT	AGKT	6	1	HNKT	133.4	0
MK05-11710	L27-772	14835	天城柏峠群	AGKT	AGKT	13.73	1	THAY	105.92	0
MK05-11711	L27-773	14837	天城柏峠群	AGKT	AGKT	10.41	1	HNKT	123.67	0
MK05-11712	L27-774	14838	天城柏峠群	AGKT	AGKT	5.32	1	HNKT	105.29	0
MK05-11713	L27-775	14839	天城柏峠群	AGKT	AGKT	4.53	1	HNKT	110.04	0
MK05-11714	L27-776	14840	天城柏峠群	AGKT	AGKT	10.19	1	HNKT	93.06	0
MK05-11715	L27-777	14841	天城柏峠群	AGKT	AGKT	3.65	1	THAY	139.03	0
MK05-11716	L27-778	14842	天城柏峠群	AGKT	AGKT	4.89	1	HNKT	143.28	0
MK05-11717	L27-779	14843	天城柏峠群	AGKT	AGKT	10.18	1	HNKT	108.46	0
MK05-11718	L27-780	14849	天城柏峠群	AGKT	AGKT	5.32	1	HNKT	96.2	0
MK05-11719	L27-781	14850	天城柏峠群	AGKT	AGKT	2.79	1	HNKT	101.57	0
MK05-11720	L27-782	14851	天城柏峠群	AGKT	AGKT	2.76	1	HNKT	140.54	0
MK05-11721	L27-783	14854	和田高松沢群	WOTM	WOTM	7.67	0.100	WOBD	25.69	0.000
MK05-11722	L27-784	14855	天城柏峠群	AGKT	AGKT	8.35	1	HNKT	124.44	0
MK05-11723	L27-785	14856	天城柏峠群	AGKT	AGKT	2.11	1	HNKT	120.17	0
MK05-11724	L27-786	14857	推定不可	推定不可	推定不可			推定不可		
MK05-11725	L27-787	14862	諏訪星ヶ台群	SWHD	SWHD	11.35	1	SBIY	115.05	0
MK05-11726	L27-788	14866	諏訪星ヶ台群	SWHD	SWHD	3.41	1	SBIY	72.82	0
MK05-11727	L27-789	14872	蓼科冷山群	TSTY	TSTY	2.76	1	TSHG	22.68	0
MK05-11728	L27-790	14955	和田芙蓉ライト群	WDHY	WDHY	11.75	1	WDTY	55.75	0
MK05-11729	L27-791	14969	和田鷹山群	WDTY	WDTY	2.79	1	WDHY	30.21	0
MK05-11730	L27-792	14989	推定不可	推定不可	推定不可			推定不可		
MK05-11731	L27-793	14990	箱根黒岩橋群	HNKI	HNKI	6.79	1	HNKJ	84.52	0
MK05-11732	L27-794	14991	推定不可	推定不可	推定不可			推定不可		
MK05-11733	L27-795	15036	和田鷹山群	WDTY	WDTY	7.09	1	WDKB	26.3	0
MK05-11734	L27-796	15059	神津島恩馳島群	KZOB	KZOB	12.48	1	WOMS	79.71	0
MK05-11735	L27-797	15075	神津島恩馳島群	KZOB	KZOB	8.6	1	KZSN	78.15	0
MK05-11736	L27-798	15077	神津島恩馳島群	KZOB	KZOB	4.63	1	KZSN	57.44	0
MK05-11737	L27-799	15084	神津島恩馳島群	KZOB	KZOB	12.45	1	KZSN	71.26	0
MK05-11738	L27-800	15086	神津島恩馳島群	KZOB	KZOB	10.04	1	KZSN	59.23	0
MK05-11739	L27-801	15090	諏訪星ヶ台群	SWHD	SWHD	2.13	1	SBIY	63.82	0
MK05-11740	L27-802	15482	天城柏峠群	AGKT	AGKT	4.16	1	HNKT	89.03	0
MK05-11741	L27-803	15483	蓼科冷山群	TSTY	TSTY	4.26	0.999	TSHG	15.07	0.001
MK05-11742	L27-804	15484	神津島恩馳島群	KZOB	KZOB	27.71	1	WOMS	61.42	0
MK05-11743	L27-805	15556	諏訪星ヶ台群	SWHD	SWHD	15.28	1	WDTN	70.6	0
MK05-11744	L27-806	15557	推定不可	推定不可	推定不可			推定不可		
MK05-11745	L27-807	15558	箱根畑宿群	HNHJ	HNHJ	2.64	1	HNKI	118.94	0
MK05-11746	L27-808	15559	推定不可	推定不可	推定不可			推定不可		
MK05-11747	L27-809	15560	推定不可	推定不可	推定不可			推定不可		
MK05-11748	L27-810	15561	推定不可	推定不可	推定不可			推定不可		
MK05-11749	L27-811	15562	箱根黒岩橋群	HNKI	HNKI	14.09	1	HNKJ	71.81	0
MK05-11750	L27-812	15563	箱根畑宿群	HNHJ	HNHJ	6.97	1	HNKI	78.84	0
MK05-11751	L27-813	15564	諏訪星ヶ台群	SWHD	SWHD	3.02	1	SBIY	66.65	0
MK05-11752	L27-814	15566	和田鷹山群	WDTY	WDTY	9.41	1	WDHY	37.21	0
MK05-11753	L27-815	15569	諏訪星ヶ台群	SWHD	SWHD	21.66	1	SBIY	89.09	0
MK05-11754	L27-816	15570	箱根畑宿群	HNHJ	HNHJ	15.12	1	HNKI	181.16	0
MK05-11755	L27-817	15571	測定不可	測定不可	測定不可			測定不可		
MK05-11756	L27-818	15572	和田鷹山群	WDTY	WDTY	15.61	0.999	WDHT	29.26	0.001
MK05-11757	L27-819	15573	推定不可	推定不可	推定不可			推定不可		
MK05-11758	L27-820	15574	箱根畑宿群	HNHJ	HNHJ	7.24	1	HNKI	78.09	0
MK05-11759	L27-821	15575	天城柏峠群	AGKT	AGKT	12.95	1	HNKT	94.09	0
MK05-11760	L27-822	15579	和田鷹山群	WDTY	WDTY	13.44	0.998	WDHY	23.55	0.002
MK05-11761	L27-823	15580	推定不可	推定不可	推定不可			推定不可		
MK05-11762	L27-824	15581	諏訪星ヶ台群	SWHD	SWHD	11.76	1	WDTN	78.77	0
MK05-11763	L27-825	15592	神津島恩馳島群	KZOB	KZOB	9.04	0.100	KZSN	22.21	0.000
MK05-11764	L27-826	15607	諏訪星ヶ台群	SWHD	SWHD	11.25	1	SBIY	130.72	0
MK05-11765	L27-827	15609	神津島恩馳島群	KZOB	KZOB	6.07	1	KZSN	42.63	0
MK05-11766	L27-828	15610	神津島恩馳島群	KZOB	KZOB	9.41	1	KZSN	83.27	0

研究室年間通番	分析番号	遺物番号	推定産地	判別図判別群	判別分析 第1候補産地 判別群	第1候補産地 距離	第1候補産地 確率	第2候補産地 判別群	第2候補産地 距離	第2候補産地 確率
MK05-11767	L27-829	15612	推定不可	推定不可	推定不可			推定不可		
MK05-11768	L27-830	15613	推定不可	推定不可	推定不可			推定不可		
MK05-11769	L27-831	15615	神津島恩馳島群	KZOB	KZOB	4.84	1	KZSN	33.06	0
MK05-11770	L27-832	15616	推定不可	推定不可	推定不可			推定不可		
MK05-11771	L27-833	15617	諏訪星ヶ台群	SWHD	SWHD	10.56	1	WDTN	87.68	0
MK05-11772	L27-834	15619	諏訪星ヶ台群	SWHD	SWHD	6.69	1	SBIY	103.25	0
MK05-11773	L27-835	15620	和田芙蓉ライト群	WDHY	WDHY	8.97	1	WDTY	51.5	0
MK05-11774	L27-836	15621	神津島恩馳島群	KZOB	KZOB	13.14	1	KZSN	68.21	0
MK05-11775	L27-837	15622	和田鷹山群	WDTY	WDTY	5.59	0.100	WDHY	20.19	0.000
MK05-11776	L27-838	15625	神津島恩馳島群	KZOB	KZOB	7.26	1	KZSN	79.33	0
MK05-11777	L27-839	15633	神津島恩馳島群	KZOB	KZOB	19.82	0.100	KZSN	36.6	0.000
MK05-11778	L27-840	15634	諏訪星ヶ台群	SWHD	SWHD	7.31	1	SBIY	67.9	0
MK05-11779	L27-841	15635	神津島恩馳島群	KZOB	KZOB	7.4	1	KZSN	71.13	0
MK05-11780	L27-842	15636	神津島恩馳島群	KZOB	KZOB	23.16	1	KZSN	64.45	0
MK05-11781	L27-843	15637	神津島恩馳島群	KZOB	KZOB	7.88	1	KZSN	53.15	0
MK05-11782	L27-844	15638	神津島恩馳島群	KZOB	KZOB	14.1	1	KZSN	95.18	0
MK05-11783	L27-845	15639	神津島恩馳島群	KZOB	KZOB	7.54	1	KZSN	56.19	0
MK05-11784	L27-846	15641	神津島恩馳島群	KZOB	KZOB	12.06	1	KZSN	51.53	0
MK05-11785	L27-847	15642	諏訪星ヶ台群	SWHD	SWHD	4	1	SBIY	97.99	0
MK05-11786	L27-848	15643	諏訪星ヶ台群	SWHD	SWHD	11.23	1	WDTM	82.03	0
MK05-11787	L27-849	15646	神津島恩馳島群	KZOB	KZOB	10.49	1	KZSN	39.87	0
MK05-11788	L27-850	15647	推定不可	推定不可	推定不可			推定不可		
MK05-11789	L27-851	15649	箱根畑宿群	HNHJ	HNHJ	18.26	1	HNKI	213.39	0
MK05-11790	L27-852	15650	神津島恩馳島群	KZOB	KZOB	3.78	1	KZSN	52.62	0
MK05-11791	L27-853	15651	神津島恩馳島群	KZOB	KZOB	0.63	1	KZSN	51.81	0
MK05-11792	L27-854	15652	神津島恩馳島群	KZOB	KZOB	15.64	1	KZSN	37.51	0
MK05-11793	L27-855	15653	神津島恩馳島群	KZOB	KZOB	10.71	0.995	KZSN	19.14	0.005
MK05-11794	L27-856	15660	天城柏峠群	AGKT	AGKT	1.57	1	HNKT	115.04	0
MK05-11795	L27-857	15664	神津島恩馳島群	KZOB	KZOB	10.64	1	KZSN	35.35	0
MK05-11796	L27-858	15729	神津島恩馳島群	KZOB	KZOB	9.27	1	KZSN	71.81	0
MK05-11797	L27-859	15732	箱根畑宿群	HNHJ	HNHJ	6.55	1	HNKI	84.02	0
MK05-11798	L27-860	15733	諏訪星ヶ台群	SWHD	SWHD	5.3	1	WDTN	126.47	0
MK05-11799	L27-861	15736	諏訪星ヶ台群	SWHD	SWHD	10.18	1	SBIY	103.15	0
MK05-11800	L27-862	15738	諏訪星ヶ台群	SWHD	SWHD	10.45	1	SBIY	118.66	0
MK05-11801	L27-863	15792	蓼科冷山群	TSTY	TSTY	3.28	0.995	TSHG	10.1	0.005
MK05-11802	L27-864	15793	蓼科冷山群	TSTY	TSTY	5.64	1	TSHG	22.92	0
MK05-11803	L27-865	15800	蓼科冷山群	TSTY	TSTY	4.11	1	TSHG	23.19	0
MK05-11804	L27-866	15805	天城柏峠群	AGKT	AGKT	1.42	1	HNKT	110.28	0
MK05-11805	L27-867	15809	天城柏峠群	AGKT	AGKT	5.3	1	HNKT	106.86	0
MK05-11806	L27-868	15810	蓼科冷山群	TSTY	TSTY	10.57	1	TSHG	31.73	0
MK05-11807	L27-869	15811	蓼科冷山群	TSTY	TSTY	8.56	1	TSHG	32.8	0
MK05-11808	L27-870	15820	蓼科冷山群	TSTY	TSTY	0.22	1	TSHG	20.07	0
MK05-11809	L27-871	15823	蓼科冷山群	TSTY	TSTY	16.97	1	TSHG	50.39	0
MK05-11810	L27-872	15827	蓼科冷山群	TSTY	TSTY	5.62	1	TSHG	23.57	0
MK05-11811	L27-873	15829	蓼科冷山群	TSTY	TSTY	13.65	1	TSHG	48.32	0
MK05-11812	L27-874	15834	箱根畑宿群	HNHJ	HNHJ	2.54	1	HNKI	92.73	0
MK05-11813	L27-875	15843	神津島恩馳島群	KZOB	KZOB	5	1	KZSN	78.73	0
MK05-11814	L27-876	15866	蓼科冷山群	TSTY	TSTY	1.57	1	TSHG	26.73	0
MK05-11815	L27-877	15867	蓼科冷山群	TSTY	TSTY	10.19	1	TSHG	28.94	0
MK05-11816	L27-878	15868	蓼科冷山群	TSTY	TSTY	17.85	1	TSHG	38.47	0
MK05-11817	L27-879	15869	蓼科冷山群	TSTY	TSTY	28.8	0.100	TSHG	44.2	0.000
MK05-11818	L27-880	15870	蓼科冷山群	TSTY	TSTY	4.05	1	TSHG	23.79	0
MK05-11819	L27-881	15871	蓼科冷山群	TSTY	TSTY	8.76	0.991	TSHG	14.36	0.009
MK05-11820	L27-882	15876	天城柏峠群	AGKT	AGKT	12.08	1	HNKT	152.23	0
MK05-11821	L27-883	15877	蓼科冷山群	TSTY	TSTY	4.48	0.100	TSHG	17.61	0.000
MK05-11822	L27-884	15881	蓼科冷山群	TSTY	TSTY	8.55	1	TSHG	41.45	0
MK05-11823	L27-885	15887	蓼科冷山群	TSTY	TSTY	5.42	1	TSHG	21.32	0
MK05-11824	L27-886	15891	蓼科冷山群	TSTY	TSTY	4.41	0.100	TSHG	20.01	0.000
MK05-11825	L27-887	15892	蓼科冷山群	TSTY	TSTY	6.35	1	TSHG	25.13	0
MK05-11826	L27-888	15893	蓼科冷山群	TSTY	TSTY	7.48	0.999	TSHG	18	0.001
MK05-11827	L27-889	15894	蓼科冷山群	TSTY	TSTY	9.22	0.995	TSHG	15.94	0.005
MK05-11828	L27-890	15895	蓼科冷山群	TSTY	TSTY	7.6	0.994	TSHG	13.95	0.006
MK05-11829	L27-891	15899	蓼科冷山群	TSTY	TSTY	7.08	0.988	TSHG	11.93	0.012
MK05-11830	L27-892	15903	蓼科冷山群	TSTY	TSTY	4.05	0.100	TSHG	19.35	0.000

研究室年間通番	分析番号	遺物番号	推定産地	判別図判別群	判別分析 第１候補産地 判別群	第１候補産地 距離	第１候補産地 確率	第２候補産地 判別群	第２候補産地 距離	第２候補産地 確率
MK05-11831	L27-893	15904	蓼科冷山群	TSTY	TSTY	9.44	0.100	TSHG	25.21	0.000
MK05-11832	L27-894	15910	蓼科冷山群	TSTY	TSTY	5.18	1	TSHG	28.22	0
MK05-11833	L27-895	15911	蓼科冷山群	TSTY	TSTY	2.29	0.998	TSHG	11.04	0.002
MK05-11834	L27-896	15912	蓼科冷山群	TSTY	TSTY	6.64	0.100	TSHG	21.14	0.000
MK05-11835	L27-897	15913	蓼科冷山群	TSTY	TSTY	4.89	0.998	TSHG	13.26	0.002
MK05-11836	L27-898	15915	蓼科冷山群	TSTY	TSTY	1.69	1	TSHG	22.24	0
MK05-11837	L27-899	15918	測定不可	測定不可	測定不可			測定不可		
MK05-11838	L27-900	15919	蓼科冷山群	TSTY	TSTY	3.7	1	TSHG	25.31	0
MK05-11839	L27-901	15920	蓼科冷山群	TSTY	TSTY	2.97	1	TSHG	28.85	0
MK05-11840	L27-902	15921	蓼科冷山群	TSTY	TSTY	7.26	0.949	TSHG	9.18	0.051
MK05-11841	L27-903	15924	蓼科冷山群	TSTY	TSTY	8.1	0.100	TSHG	21.74	0.000
MK05-11842	L27-904	15925	蓼科冷山群	TSTY	TSTY	5.16	0.999	TSHG	15.99	0.001
MK05-11843	L27-905	15926	蓼科冷山群	TSTY	TSTY	9.58	1	TSHG	38.87	0
MK05-11844	L27-906	15931	蓼科冷山群	TSTY	TSTY	7.41	0.100	TSHG	20.4	0.000
MK05-11845	L27-907	15933	蓼科冷山群	TSTY	TSTY	8.66	0.100	ODAZ	21.88	0.000
MK05-11846	L27-908	15934	蓼科冷山群	TSTY	TSTY	23.82	0.100	ODAZ	34.48	0.000
MK05-11847	L27-909	15936	蓼科冷山群	TSTY	TSTY	2.06	1	TSHG	30.04	0
MK05-11848	L27-910	15938	蓼科冷山群	TSTY	TSTY	10.92	0.999	TSHG	21.1	0.001
MK05-11849	L27-911	15940	蓼科冷山群	TSTY	TSTY	2.33	0.100	TSHG	15.32	0.000
MK05-11850	L27-912	15946	蓼科冷山群	TSTY	TSTY	12.39	0.999	TSHG	22.94	0.001
MK05-11851	L27-913	15949	蓼科冷山群	TSTY	TSTY	2.46	0.997	TSHG	10.16	0.003
MK05-11852	L27-914	15950	蓼科冷山群	TSTY	TSTY	5.82	0.997	TSHG	13.79	0.003
MK05-11853	L27-915	15951	蓼科冷山群	TSTY	TSTY	2.98	0.100	TSHG	16.15	0.000
MK05-11854	L27-916	15953	蓼科冷山群	TSTY	TSTY	6.4	0.100	TSHG	21.38	0.000
MK05-11855	L27-917	15954	蓼科冷山群	TSTY	TSTY	9	0.999	TSHG	18.19	0.001
MK05-11856	L27-918	15956	推定不可	推定不可	推定不可			推定不可		
MK05-11857	L27-919	15960	蓼科冷山群	TSTY	TSTY	9.36	1	TSHG	31.24	0
MK05-11858	L27-920	15961	蓼科冷山群	TSTY	TSTY	4.05	0.995	TSHG	10.9	0.005
MK05-11859	L27-921	15978	推定不可	推定不可	推定不可			推定不可		
MK05-11860	L27-922	15979	蓼科双子山群	*TSTY	TSHG	12.25	0.881	TSTY	20.16	0.119
MK05-11861	L27-923	15984	蓼科冷山群	TSTY	TSTY	16.12	0.993	TSHG	22.03	0.007
MK05-11862	L27-924	15985	推定不可	推定不可	推定不可			推定不可		
MK05-11863	L27-925	15988	推定不可	推定不可	推定不可			推定不可		
MK05-11864	L27-926	15989	蓼科冷山群	TSTY	TSTY	7.83	0.961	TSHG	10.33	0.039
MK05-11865	L27-927	15990	蓼科冷山群	TSTY	TSTY	6.94	0.996	TSHG	14.03	0.004
MK05-11866	L27-928	15992	推定不可	推定不可	推定不可			推定不可		
MK05-11867	L27-929	15996	測定不可	測定不可	測定不可			測定不可		
MK05-11868	L27-930	15998	蓼科冷山群	TSTY	TSTY	7.97	0.100	TSHG	19.52	0.000
MK05-11869	L27-931	16000	蓼科冷山群	TSTY	TSTY	5.13	0.991	TSHG	10.64	0.009
MK05-11870	L27-932	16001	蓼科冷山群	TSTY	TSTY	5.11	1	TSHG	25.93	0
MK05-11871	L27-933	16002	蓼科冷山群	TSTY	TSTY	12.76	0.960	TSHG	15.21	0.040
MK05-11872	L27-934	16003	蓼科冷山群	TSTY	TSTY	9.03	1	TSHG	27.14	0
MK05-11873	L27-935	16005	蓼科冷山群	TSTY	TSTY	3.44	0.100	TSHG	17.78	0.000
MK05-11874	L27-936	16006	蓼科冷山群	TSTY	TSTY	9.94	0.996	TSHG	16.8	0.005
MK05-11875	L27-937	16007	蓼科冷山群	TSTY	TSTY	10.33	1	TSHG	34.57	0
MK05-11876	L27-938	16009	蓼科冷山群	TSTY	TSTY	9.55	0.999	TSHG	19.81	0.001
MK05-11877	L27-939	16011	蓼科冷山群	TSTY	TSTY	4.16	1	TSHG	32.68	0
MK05-11878	L27-940	16014	測定不可	測定不可	測定不可			測定不可		
MK05-11879	L27-941	16016	蓼科冷山群	TSTY	TSTY	1.27	1	TSHG	17.31	0
MK05-11880	L27-942	16018	蓼科冷山群	TSTY	TSTY	5.16	0.999	TSHG	14.91	0.001
MK05-11881	L27-943	16019	蓼科冷山群	TSTY	TSTY	4.92	0.990	TSHG	10.21	0.010
MK05-11882	L27-944	16020	蓼科冷山群	TSTY	TSTY	3.11	1	TSHG	34.62	0
MK05-11883	L27-945	16023	蓼科冷山群	TSTY	TSTY	11.42	0.999	TSHG	21.57	0.001
MK05-11884	L27-946	16024	推定不可	推定不可	推定不可			推定不可		
MK05-11885	L27-947	16025	蓼科冷山群	TSTY	TSTY	23.91	0.983	TSHG	28.12	0.017
MK05-11886	L27-948	16034	蓼科冷山群	TSTY	TSTY	8.51	0.940	TSHG	10.11	0.060
MK05-11887	L27-949	16039	蓼科冷山群	TSTY	TSTY	3.83	0.100	TSHG	19.01	0.000
MK05-11888	L27-950	16040	蓼科冷山群	TSTY	TSTY	6.9	0.100	TSHG	19.82	0.000
MK05-11889	L27-951	16041	蓼科冷山群	TSTY	TSTY	11.76	0.998	TSHG	19.84	0.003
MK05-11890	L27-952	16042	蓼科冷山群	TSTY	TSTY	28.26	1	TSHG	48.78	0
MK05-11891	L27-953	26359	諏訪星ヶ台群	SWHD	SWHD	1.47	1	SBIY	80.83	0
MK05-11892	L27-954	16047	和田芙蓉ライト群	WDHY	WDHY	2.77	1	WDTY	29.35	0
MK05-11893	L27-955	16048	蓼科冷山群	TSTY	TSTY	3.2	1	TSHG	23.73	0
MK05-11894	L27-956	16056	蓼科冷山群	TSTY	TSTY	4.23	1	TSHG	35.27	0

研究室年間通番	分析番号	遺物番号	推定産地	判別図判別群	判別分析 第１候補産地 判別群	第１候補産地 距離	第１候補産地 確率	第２候補産地 判別群	第２候補産地 距離	第２候補産地 確率
MK05-11895	L27-957	16065	蓼科冷山群	TSTY	TSTY	7.75	1	TSHG	31.25	0
MK05-11896	L27-958	16072	蓼科冷山群	TSTY	TSTY	10.77	0.999	TSHG	21.7	0.001
MK05-11897	L27-959	16073	天城柏峠群	AGKT	AGKT	5.04	1	HNKT	134.91	0
MK05-11898	L27-960	16075	蓼科冷山群	TSTY	TSTY	9.97	0.999	TSHG	19.79	0.001
MK05-11899	L27-961	16076	蓼科冷山群	TSTY	TSTY	13.41	0.984	TSHG	17.78	0.016
MK05-11900	L27-962	16077	蓼科冷山群	TSTY	TSTY	5.08	0.100	TSHG	20.98	0.000
MK05-11901	L27-963	16078	蓼科冷山群	TSTY	TSTY	17.79	0.995	TSHG	24.61	0.005
MK05-11902	L27-964	16079	蓼科冷山群	TSTY	TSTY	7.35	0.989	TSHG	12.43	0.011
MK05-11903	L27-965	16080	蓼科冷山群	TSTY	TSTY	2.43	1	TSHG	24.45	0
MK05-11904	L27-966	16081	蓼科冷山群	TSTY	TSTY	6.68	0.100	TSHG	18.63	0.000
MK05-11905	L27-967	16087	蓼科冷山群	TSTY	TSTY	4.61	0.100	TSHG	20.03	0.000
MK05-11906	L27-968	16101	蓼科冷山群	TSTY	TSTY	14.48	0.999	TSHG	23.9	0.001
MK05-11907	L27-969	16102	蓼科冷山群	TSTY	TSTY	3.47	0.999	TSHG	14.02	0.001
MK05-11908	L27-970	16103	蓼科冷山群	TSTY	TSTY	7.83	0.982	TSHG	11.93	0.018
MK05-11909	L27-971	16105	蓼科冷山群	TSTY	TSTY	12.2	1	TSHG	30.51	0
MK05-11910	L27-972	16109	蓼科冷山群	TSTY	TSTY	10.15	0.100	TSHG	23.13	0.000
MK05-11911	L27-973	16110	蓼科冷山群	TSTY	TSTY	12.99	0.901	TSHG	13.49	0.100
MK05-11912	L27-974	16122	蓼科冷山群	TSTY	TSTY	5.95	1	TSHG	41.57	0
MK05-11913	L27-975	16124	蓼科冷山群	TSTY	TSTY	4.09	0.100	TSHG	15.83	0.000
MK05-11914	L27-976	16125	蓼科冷山群	TSTY	TSTY	6.8	0.100	TSHG	19.98	0.000
MK05-11915	L27-977	16126	蓼科冷山群	TSTY	TSTY	11	0.986	TSHG	15.6	0.014
MK05-11916	L27-978	16134	蓼科冷山群	TSTY	TSTY	4.82	0.999	TSHG	15.4	0.001
MK05-11917	L27-979	16135	蓼科冷山群	TSTY	TSTY	13	0.100	ODAZ	23.3	0.001
MK05-11918	L27-980	16136	測定不可	測定不可	測定不可			測定不可		
MK05-11919	L27-981	16137	蓼科冷山群	TSTY	TSTY	4.75	0.100	TSHG	16.28	0.000
MK05-11920	L27-982	16139	蓼科冷山群	TSTY	TSTY	14	1	TSHG	31.12	0
MK05-11921	L27-983	16140	蓼科冷山群	TSTY	TSTY	4.92	0.999	TSHG	14.77	0.001
MK05-11922	L27-984	16141	蓼科冷山群	TSTY	TSTY	7.08	0.100	TSHG	21.97	0.000
MK05-11923	L27-985	16142	蓼科冷山群	TSTY	TSTY	3.43	0.994	TSHG	9.6	0.006
MK05-11924	L27-986	16143	蓼科冷山群	TSTY	TSTY	1.41	0.100	TSHG	16.52	0.000
MK05-11925	L27-987	16144	蓼科冷山群	TSTY	TSTY	4.91	0.995	TSHG	11.5	0.005
MK05-11926	L27-988	16145	蓼科冷山群	TSTY	TSTY	1.6	0.100	TSHG	14.81	0.000
MK05-11927	L27-989	16151	蓼科冷山群	TSTY	TSTY	12.41	1	TSHG	28.4	0
MK05-11928	L27-990	16157	蓼科冷山群	TSTY	TSTY	3.05	0.100	TSHG	17.57	0.000
MK05-11929	L27-991	16177	蓼科冷山群	TSTY	TSTY	0.56	1	TSHG	23.28	0
MK05-11930	L27-992	16178	推定不可	推定不可	推定不可			推定不可		
MK05-11931	L27-993	16183	推定不可	推定不可	推定不可			推定不可		
MK05-11932	L27-994	16187	蓼科冷山群	TSTY	TSTY	8.56	1	TSHG	28.3	0
MK05-11933	L27-995	16193	蓼科冷山群	TSTY	TSTY	3.85	1	TSHG	22.44	0
MK05-11934	L27-996	16195	測定不可	測定不可	測定不可			測定不可		
MK05-11935	L27-997	16228	蓼科冷山群	TSTY	TSTY	6.81	0.958	TSHG	9.16	0.042
MK05-11936	L27-998	16232	蓼科冷山群	TSTY	TSTY	13.06	0.100	TSHG	25.87	0.000
MK05-11937	L27-999	16233	蓼科冷山群	TSTY	TSTY	2.39	1	TSHG	19.09	0
MK05-11938	L27-1000	16240	蓼科冷山群	TSTY	TSTY	10.91	0.100	TSHG	26.67	0.000
MK05-11939	L27-1001	16258	推定不可	推定不可	推定不可			推定不可		
MK05-11940	L27-1002	16259	蓼科冷山群	TSTY	TSTY	7.79	1	TSHG	25.45	0
MK05-11941	L27-1003	16264	蓼科冷山群	TSTY	TSTY	2.99	0.100	TSHG	14.76	0.000
MK05-11942	L27-1004	16269	蓼科冷山群	TSTY	TSTY	11.05	0.997	TSHG	18.65	0.003
MK05-11943	L27-1005	16271	蓼科冷山群	TSTY	TSTY	8.67	0.100	TSHG	19.81	0.001
MK05-11944	L27-1006	16272	蓼科冷山群	TSTY	TSTY	1.01	0.100	TSHG	14.51	0.000
MK05-11945	L27-1007	16273	蓼科冷山群	TSTY	TSTY	9	0.893	TSHG	9.33	0.107
MK05-11946	L27-1008	16278	蓼科冷山群	TSTY	TSTY	1.73	1	TSHG	21.96	0
MK05-11947	L27-1009	16279	蓼科冷山群	TSTY	TSTY	4.36	0.999	TSHG	14.08	0.001
MK05-11948	L27-1010	16280	蓼科冷山群	TSTY	TSTY	5.08	0.995	TSHG	11.73	0.005
MK05-11949	L27-1011	16285	蓼科冷山群	TSTY	TSTY	12.76	0.100	TSHG	27.34	0.000
MK05-11950	L27-1012	16288	推定不可	推定不可	推定不可			推定不可		
MK05-11951	L27-1013	16291	蓼科冷山群	TSTY	TSTY	11.84	0.100	TSHG	24.14	0.000
MK05-11952	L27-1014	16292	蓼科冷山群	TSTY	TSTY	2.56	1	TSHG	26.32	0
MK05-11953	L27-1015	16294	蓼科冷山群	TSTY	TSTY	15.03	0.998	TSHG	23.73	0.002
MK05-11954	L27-1016	16310	蓼科冷山群	TSTY	TSTY	6.28	0.990	TSHG	11.64	0.010
MK05-11955	L27-1017	16311	蓼科冷山群	TSTY	TSTY	9.56	0.100	TSHG	23.34	0.000
MK05-11956	L27-1018	16313	蓼科冷山群	TSTY	TSTY	9.53	0.100	TSHG	25.29	0.000
MK05-11957	L27-1019	16316	推定不可	推定不可	推定不可			推定不可		
MK05-11958	L27-1020	16321	蓼科冷山群	TSTY	TSTY	12.92	0.930	TSHG	14.17	0.070

研究室年間通番	分析番号	遺物番号	推定産地	判別図判別群	判別分析					
					第１候補産地			第２候補産地		
					判別群	距離	確率	判別群	距離	確率
MK05-11959	L27-1021	16324	蓼科冷山群	TSTY	TSTY	3.19	0.999	TSHG	13.1	0.001
MK05-11960	L27-1022	16339	推定不可	推定不可	推定不可			推定不可		
MK05-11961	L27-1023	16340	蓼科冷山群	TSTY	TSTY	9.87	0.100	TSHG	24.22	0.000
MK05-11962	L27-1024	16349	推定不可	推定不可	推定不可			推定不可		
MK05-11963	L27-1025	16350	蓼科冷山群	TSTY	TSTY	5.3	1	TSHG	23.22	0
MK05-11964	L27-1026	16362	推定不可	推定不可	推定不可			推定不可		
MK05-11965	L27-1027	16367	推定不可	推定不可	推定不可			推定不可		
MK05-11966	L27-1028	16385	蓼科冷山群	TSTY	TSTY	20.2	0.999	TSHG	29.59	0.001
MK05-11967	L27-1029	16387	蓼科冷山群	TSTY	TSTY	8.43	0.100	TSHG	20.63	0.000
MK05-11968	L27-1030	16388	蓼科冷山群	TSTY	TSTY	22.37	1	TSHG	56.17	0
MK05-11969	L27-1031	16389	蓼科冷山群	TSTY	TSTY	6.59	0.999	TSHG	17.53	0.001
MK05-11970	L27-1032	16391	蓼科冷山群	TSTY	TSTY	14.5	1	TSHG	53.95	0
MK05-11971	L27-1033	16395	蓼科冷山群	TSTY	TSTY	6.85	0.999	TSHG	17.53	0.001
MK05-11972	L27-1034	16398	蓼科冷山群	TSTY	TSTY	14.54	1	TSHG	45.3	0
MK05-11973	L27-1035	16399	蓼科冷山群	TSTY	TSTY	15.76	1	ODAZ	33.27	0
MK05-11974	L27-1036	16400	蓼科冷山群	TSTY	TSTY	7.96	0.999	TSHG	18.77	0.001
MK05-11975	L27-1037	16413	蓼科冷山群	TSTY	TSTY	1.29	0.100	TSHG	15.56	0.000
MK05-11976	L27-1038	16418	蓼科冷山群	TSTY	TSTY	4.27	0.100	TSHG	18.16	0.000
MK05-11977	L27-1039	16420	天城柏峠群	AGKT	AGKT	1.53	1	HNKT	131.83	0
MK05-11978	L27-1040	16422	蓼科冷山群	TSTY	TSTY	7.69	0.999	TSHG	18.58	0.001
MK05-11979	L27-1041	16423	蓼科冷山群	TSTY	TSTY	7.82	0.100	TSHG	19.95	0.000
MK05-11980	L27-1042	16424	蓼科冷山群	TSTY	TSTY	15.1	1	TSHG	31.15	0
MK05-11981	L27-1043	16427	天城柏峠群	AGKT	AGKT	6.06	1	HNKT	110.96	0
MK05-11982	L27-1044	16435	蓼科冷山群	TSTY	TSTY	6.75	0.956	TSHG	9.01	0.044
MK05-11983	L27-1045	16442	天城柏峠群	AGKT	AGKT	6.95	1	HNKT	95.41	0
MK05-11984	L27-1046	16444	蓼科冷山群	TSTY	TSTY	5.55	0.989	TSHG	10.55	0.012
MK05-11985	L27-1047	16445	蓼科冷山群	TSTY	TSTY	7.66	0.998	TSHG	16.19	0.002
MK05-11986	L27-1048	16464	蓼科冷山群	TSTY	TSTY	4.65	0.100	TSHG	18.88	0.000
MK05-11987	L27-1049	16469	推定不可	推定不可	推定不可			推定不可		
MK05-11988	L27-1050	16471	推定不可	推定不可	推定不可			推定不可		
MK05-11989	L27-1051	16472	推定不可	推定不可	推定不可			推定不可		
MK05-11990	L27-1052	16476	蓼科冷山群	TSTY	TSTY	11.03	1	TSHG	28.29	0
MK05-11991	L27-1053	16486	蓼科冷山群	TSTY	TSTY	4.11	0.997	TSHG	11.58	0.003
MK05-11992	L27-1054	16488	蓼科冷山群	TSTY	TSTY	5.9	1	TSHG	25.01	0
MK05-11993	L27-1055	16493	蓼科冷山群	TSTY	TSTY	5.21	0.999	TSHG	15.07	0.001
MK05-11994	L27-1056	16495	蓼科冷山群	TSTY	TSTY	2.05	1	TSHG	25.78	0
MK05-11995	L27-1057	16504	蓼科冷山群	TSTY	TSTY	5.17	0.996	TSHG	12.26	0.004
MK05-11996	L27-1058	16505	蓼科冷山群	TSTY	TSTY	5.93	1	TSHG	26.57	0
MK05-11997	L27-1059	16520	蓼科冷山群	TSTY	TSTY	6.16	0.999	TSHG	16.34	0.001
MK05-11998	L27-1060	16522	蓼科冷山群	TSTY	TSTY	4.4	1	TSHG	28.08	0
MK05-11999	L27-1061	16526	蓼科冷山群	TSTY	TSTY	8.6	0.986	TSHG	13.17	0.014
MK05-12000	L27-1062	16532	蓼科冷山群	TSTY	TSTY	18.62	0.932	TSHG	19.95	0.068
MK05-12001	L27-1063	16534	蓼科冷山群	TSTY	TSTY	8.05	0.100	TSHG	22.6	0.000
MK05-12002	L27-1064	16539	蓼科冷山群	TSTY	TSTY	10.16	0.993	TSHG	16.26	0.007
MK05-12003	L27-1065	16543	蓼科冷山群	TSTY	TSTY	4.72	0.100	TSHG	20.16	0.000
MK05-12004	L27-1066	16544	測定不可	測定不可	測定不可			測定不可		
MK05-12005	L27-1067	16549	蓼科冷山群	TSTY	TSTY	26.31	0.976	TSHG	29.77	0.025
MK05-12006	L27-1068	16555	蓼科冷山群	TSTY	TSTY	1.91	0.100	TSHG	16.39	0.000
MK05-12007	L27-1069	16560	蓼科冷山群	TSTY	TSTY	6.48	0.100	TSHG	18.14	0.000
MK05-12008	L27-1070	16563	蓼科冷山群	TSTY	TSTY	10.93	0.994	TSHG	17.19	0.006
MK05-12009	L27-1071	16566	推定不可	推定不可	推定不可			推定不可		
MK05-12010	L27-1072	16569	推定不可	推定不可	推定不可			推定不可		
MK05-12011	L27-1073	16571	蓼科冷山群	TSTY	TSTY	7.31	0.991	TSHG	12.81	0.009
MK05-12012	L27-1074	16572	蓼科冷山群	TSTY	TSTY	14.3	0.999	TSHG	24.1	0.001
MK05-12013	L27-1075	16573	蓼科冷山群	TSTY	TSTY	6.11	0.999	TSHG	15.6	0.001
MK05-12014	L27-1076	16574	天城柏峠群	AGKT	AGKT	15.78	1	HNKT	101.98	0
MK05-12015	L27-1077	16580	蓼科冷山群	TSTY	TSTY	1.86	1	TSHG	24.12	0
MK05-12016	L27-1078	16587	蓼科冷山群	TSTY	TSTY	6.73	1	TSHG	25.8	0
MK05-12017	L27-1079	16588	蓼科冷山群	TSTY	TSTY	3.27	1	TSHG	25.68	0
MK05-12018	L27-1080	16589	蓼科冷山群	TSTY	TSTY	13.33	0.999	TSHG	22.64	0.001
MK05-12019	L27-1081	16590	蓼科冷山群	TSTY	TSTY	7.83	0.970	TSHG	10.88	0.030
MK05-12020	L27-1082	16593	蓼科冷山群	TSTY	TSTY	7.46	0.100	TSHG	20.28	0.000
MK05-12021	L27-1083	16608	蓼科冷山群	TSTY	TSTY	6.05	1	TSHG	24.97	0
MK05-12022	L27-1084	16614	蓼科冷山群	TSTY	TSTY	4.17	0.996	TSHG	11.26	0.004

研究室年間通番	分析番号	遺物番号	推定産地	判別図判別群	判別分析					
					第１候補産地			第２候補産地		
					判別群	距離	確率	判別群	距離	確率
MK05-12023	L27-1085	16623	推定不可	推定不可	推定不可			推定不可		
MK05-12024	L27-1086	16625	推定不可	推定不可	推定不可			推定不可		
MK05-12025	L27-1087	16638	天城柏峠群	AGKT	AGKT	17.26	1	HNKT	153.89	0
MK05-12026	L27-1088	16656	蓼科冷山群	TSTY	TSTY	10.69	1	TSHG	31.64	0
MK05-12027	L27-1089	16657	推定不可	推定不可	推定不可			推定不可		
MK05-12028	L27-1090	16659	蓼科冷山群	TSTY	TSTY	10.6	1	TSHG	34.73	0
MK05-12029	L27-1091	16663	蓼科冷山群	TSTY	TSTY	9.02	0.100	TSHG	24.87	0.000
MK05-12030	L27-1092	16664	推定不可	推定不可	推定不可			推定不可		
MK05-12031	L27-1093	16666	測定不可	測定不可	測定不可			測定不可		
MK05-12032	L27-1094	16667	推定不可	推定不可	推定不可			推定不可		
MK05-12033	L27-1095	16668	蓼科冷山群	TSTY	TSTY	7.6	0.996	TSHG	14.5	0.005
MK05-12034	L27-1096	16669	測定不可	測定不可	測定不可			測定不可		
MK05-12035	L27-1097	16670	推定不可	推定不可	推定不可			推定不可		
MK05-12036	L27-1098	16672	推定不可	推定不可	推定不可			推定不可		
MK05-12037	L27-1099	16673	推定不可	推定不可	推定不可			推定不可		
MK05-12038	L27-1100	16677	推定不可	推定不可	推定不可			推定不可		
MK05-12039	L27-1101	16678	蓼科冷山群	TSTY	TSTY	2.07	0.100	TSHG	14.72	0.000
MK05-12040	L27-1102	16683	蓼科冷山群	TSTY	TSTY	5.56	0.999	TSHG	15.75	0.001
MK05-12041	L27-1103	16686	蓼科冷山群	TSTY	TSTY	1.63	0.999	TSHG	11.83	0.001
MK05-12042	L27-1104	16687	蓼科冷山群	TSTY	TSTY	4.38	0.998	TSHG	12.61	0.002
MK05-12043	L27-1105	16692	蓼科冷山群	TSTY	TSTY	17.25	1	TSHG	38.63	0
MK05-12044	L27-1106	16694	測定不可	測定不可	測定不可			測定不可		
MK05-12045	L27-1107	16698	蓼科冷山群	TSTY	TSTY	11.88	1	ODAZ	27.91	0
MK05-12046	L27-1108	16711	蓼科冷山群	TSTY	TSTY	4.85	0.100	TSHG	16.31	0.001
MK05-12047	L27-1109	16720	蓼科冷山群	TSTY	TSTY	3.22	1	TSHG	29.81	0
MK05-12048	L27-1110	16723	蓼科冷山群	TSTY	TSTY	3.61	0.992	TSHG	9.22	0.009
MK05-12049	L27-1111	16725	蓼科冷山群	TSTY	TSTY	8.94	0.957	TSHG	11.22	0.043
MK05-12050	L27-1112	16732	蓼科冷山群	TSTY	TSTY	5.99	0.100	TSHG	18.52	0.000
MK05-12051	L27-1113	16733	蓼科冷山群	TSTY	TSTY	3.66	0.100	TSHG	16.46	0.000
MK05-12052	L27-1114	16734	測定不可	測定不可	測定不可			測定不可		
MK05-12053	L27-1115	16735	蓼科冷山群	TSTY	TSTY	5.49	0.100	TSHG	18.37	0.000
MK05-12054	L27-1116	16736	蓼科冷山群	TSTY	TSTY	4.97	0.100	TSHG	18.39	0.000
MK05-12055	L27-1117	16738	蓼科冷山群	TSTY	TSTY	7.78	0.997	TSHG	15.46	0.003
MK05-12056	L27-1118	16741	蓼科冷山群	TSTY	TSTY	5.76	0.993	TSHG	11.72	0.007
MK05-12057	L27-1119	16746	蓼科冷山群	TSTY	TSTY	4.23	0.996	TSHG	11.31	0.004
MK05-12058	L27-1120	16747	蓼科冷山群	TSTY	TSTY	7.67	0.909	TSHG	8.36	0.091
MK05-12059	L27-1121	16748	蓼科冷山群	TSTY	TSTY	13.5	0.919	TSHG	14.44	0.081
MK05-12060	L27-1122	16749	蓼科冷山群	TSTY	TSTY	4.66	0.100	TSHG	20.39	0.000
MK05-12061	L27-1123	16750	推定不可	推定不可	推定不可			推定不可		
MK05-12062	L27-1124	16753	蓼科冷山群	TSTY	TSTY	5.21	0.977	TSHG	8.81	0.023
MK05-12063	L27-1125	16754	蓼科冷山群	TSTY	TSTY	1.8	0.100	TSHG	14.8	0.000
MK05-12064	L27-1126	16755	蓼科冷山群	TSTY	TSTY	7.11	0.999	TSHG	17.41	0.001
MK05-12065	L27-1127	16757	蓼科冷山群	TSTY	TSTY	9.05	0.983	TSHG	13.25	0.017
MK05-12066	L27-1128	16758	蓼科冷山群	TSTY	TSTY	5.57	0.999	TSHG	14.94	0.001
MK05-12067	L27-1129	16760	蓼科冷山群	TSTY	TSTY	5.88	0.996	TSHG	13.04	0.004
MK05-12068	L27-1130	16761	蓼科冷山群	TSTY	TSTY	4.81	0.979	TSHG	8.62	0.021
MK05-12069	L27-1131	16763	蓼科冷山群	TSTY	TSTY	7.73	0.968	TSHG	10.62	0.032
MK05-12070	L27-1132	16765	蓼科冷山群	TSTY	TSTY	0.54	1	TSHG	23.33	0
MK05-12071	L27-1133	16767	蓼科冷山群	TSTY	TSTY	0.97	0.100	TSHG	16.13	0.000
MK05-12072	L27-1134	16768	蓼科冷山群	TSTY	TSTY	7.63	0.969	TSHG	10.58	0.031
MK05-12073	L27-1135	16770	蓼科冷山群	TSTY	TSTY	7.03	0.940	TSHG	8.61	0.060
MK05-12074	L27-1136	16771	蓼科冷山群	TSTY	TSTY	0.91	1	TSHG	24.36	0
MK05-12075	L27-1137	16772	蓼科冷山群	TSTY	TSTY	14.57	1	TSHG	37.53	0
MK05-12076	L27-1138	16773	蓼科冷山群	TSTY	TSTY	5.04	0.995	TSHG	11.69	0.005
MK05-12077	L27-1139	16774	蓼科冷山群	TSTY	TSTY	7.82	0.100	TSHG	20.66	0.000
MK05-12078	L27-1140	16776	蓼科冷山群	TSTY	TSTY	4.33	1	TSHG	33.92	0
MK05-12079	L27-1141	16777	蓼科冷山群	TSTY	TSTY	4.34	0.987	TSHG	9.12	0.013
MK05-12080	L27-1142	16779	蓼科冷山群	TSTY	TSTY	8.04	1	TSHG	37.22	0
MK05-12081	L27-1143	16808	蓼科冷山群	TSTY	TSTY	7.36	0.100	TSHG	19.04	0.000
MK05-12082	L27-1144	16810	蓼科冷山群	TSTY	TSTY	7.19	0.990	TSHG	12.41	0.010
MK05-12083	L27-1145	16813	蓼科冷山群	TSTY	TSTY	8.2	0.100	TSHG	22.92	0.000
MK05-12084	L27-1146	16817	推定不可	推定不可	推定不可			推定不可		
MK05-12085	L27-1147	16821	蓼科冷山群	TSTY	TSTY	7.89	1	TSHG	29.86	0
MK05-12086	L27-1148	16822	蓼科冷山群	TSTY	TSTY	6.97	1	TSHG	29.45	0

研究室年間通番	分析番号	遺物番号	推定産地	判別図判別群	判別分析					
					第１候補産地			第２候補産地		
					判別群	距離	確率	判別群	距離	確率
MK05-12087	L27-1149	16823	推定不可	推定不可	推定不可			推定不可		
MK05-12088	L27-1150	16824	蓼科冷山群	TSTY	TSTY	3.15	1	TSHG	20.95	0
MK05-12089	L27-1151	16828	蓼科冷山群	TSTY	TSTY	15.87	1	TSHG	34.91	0
MK05-12090	L27-1152	16831	蓼科冷山群	TSTY	TSTY	4.63	0.997	TSHG	12.54	0.003
MK05-12091	L27-1153	16832	蓼科冷山群	TSTY	TSTY	3.63	0.999	TSHG	14.45	0.001
MK05-12092	L27-1154	16833	蓼科冷山群	TSTY	TSTY	4.31	0.991	TSHG	9.75	0.009
MK05-12093	L27-1155	16834	蓼科冷山群	TSTY	TSTY	5.62	0.989	TSHG	10.65	0.011
MK05-12094	L27-1156	16837	推定不可	推定不可	推定不可			推定不可		
MK05-12095	L27-1157	16842	推定不可	推定不可	推定不可			推定不可		
MK05-12096	L27-1158	16844	蓼科冷山群	TSTY	TSTY	7.39	0.100	TSHG	22.74	0.000
MK05-12097	L27-1159	16850	蓼科冷山群	TSTY	TSTY	5.26	0.998	TSHG	13.71	0.002
MK05-12098	L27-1160	16855	蓼科冷山群	TSTY	TSTY	8.22	1	TSHG	29.35	0
MK05-12099	L27-1161	16875	蓼科冷山群	TSTY	TSTY	3.68	0.100	TSHG	16.18	0.000
MK05-12100	L27-1162	16878	蓼科冷山群	TSTY	TSTY	3.18	0.999	TSHG	13.16	0.001
MK05-12101	L27-1163	16879	蓼科冷山群	TSTY	TSTY	5.09	0.100	TSHG	18.51	0.000
MK05-12102	L27-1164	16891	蓼科冷山群	TSTY	TSTY	14.3	0.999	TSHG	25.06	0.001
MK05-12103	L27-1165	16892	蓼科冷山群	TSTY	TSTY	2.27	1	TSHG	19.09	0
MK05-12104	L27-1166	16895	蓼科冷山群	TSTY	TSTY	4.83	0.947	TSHG	6.66	0.054
MK05-12105	L27-1167	16896	蓼科冷山群	TSTY	TSTY	21.65	0.988	TSHG	26.55	0.012
MK05-12106	L27-1168	16897	蓼科冷山群	TSTY	TSTY	11.65	0.935	TSHG	13.08	0.065
MK05-12107	L27-1169	16898	蓼科冷山群	TSTY	TSTY	9.98	0.999	TSHG	20.56	0.001
MK05-12108	L27-1170	16899	蓼科冷山群	TSTY	TSTY	3.26	0.995	TSHG	9.81	0.005
MK05-12109	L27-1171	16900	蓼科冷山群	TSTY	TSTY	2.91	0.996	TSHG	10	0.004
MK05-12110	L27-1172	16901	蓼科冷山群	TSTY	TSTY	1.75	1	TSHG	25.61	0
MK05-12111	L27-1173	16902	蓼科冷山群	TSTY	TSTY	16.57	0.989	TSHG	21.6	0.011
MK05-12112	L27-1174	16904	蓼科冷山群	TSTY	TSTY	1.55	1	TSHG	17.99	0
MK05-12113	L27-1175	16905	蓼科冷山群	TSTY	TSTY	17.06	0.982	TSHG	21.19	0.018
MK05-12114	L27-1176	16910	蓼科冷山群	TSTY	TSTY	1.31	0.100	TSHG	17.19	0.000
MK05-12115	L27-1177	16912	蓼科冷山群	TSTY	TSTY	15.97	0.900	TSHG	16.46	0.100
MK05-12116	L27-1178	16913	蓼科冷山群	TSTY	TSTY	4.27	0.100	TSHG	17.76	0.000
MK05-12117	L27-1179	16914	蓼科冷山群	TSTY	TSTY	3.38	1	TSHG	24.69	0
MK05-12118	L27-1180	16915	蓼科冷山群	TSTY	TSTY	5.42	1	TSHG	29.37	0
MK05-12119	L27-1181	16917	蓼科冷山群	TSTY	TSTY	3.85	0.996	TSHG	11.21	0.004
MK05-12120	L27-1182	16918	推定不可	推定不可	推定不可			推定不可		
MK05-12121	L27-1183	16919	蓼科冷山群	TSTY	TSTY	10.33	0.999	TSHG	19.73	0.001
MK05-12122	L27-1184	16920	推定不可	推定不可	推定不可			推定不可		
MK05-12123	L27-1185	16923	推定不可	推定不可	推定不可			推定不可		
MK05-12124	L27-1186	16942	蓼科冷山群	TSTY	TSTY	6.11	0.100	TSHG	17.38	0.001
MK05-12125	L27-1187	16949	蓼科冷山群	TSTY	TSTY	1.19	1	TSHG	19.23	0
MK05-12126	L27-1188	16958	蓼科冷山群	TSTY	TSTY	6.53	0.998	TSHG	14.74	0.002
MK05-12127	L27-1189	17008	蓼科冷山群	TSTY	TSTY	1.61	0.100	TSHG	16.12	0.000
MK05-12128	L27-1190	17009	蓼科冷山群	TSTY	TSTY	4.53	0.100	TSHG	16.15	0.000
MK05-12129	L27-1191	17010	蓼科冷山群	TSTY	TSTY	8.58	0.896	TSHG	8.97	0.104
MK05-12130	L27-1192	17014	蓼科冷山群	TSTY	TSTY	4.45	0.999	TSHG	15.52	0.001
MK05-12131	L27-1193	17020	蓼科冷山群	TSTY	TSTY	2.75	0.100	TSHG	13.9	0.001
MK05-12132	L27-1194	17022	蓼科冷山群	TSTY	TSTY	11.76	1	ODAZ	45.7	0
MK05-12133	L27-1195	17023	推定不可	推定不可	推定不可			推定不可		
MK05-12134	L27-1196	17025	蓼科冷山群	TSTY	TSTY	8.43	1	ODAZ	26.2	0
MK05-12135	L27-1197	17031	蓼科冷山群	TSTY	TSTY	5.76	0.974	TSHG	9.05	0.027
MK05-12136	L27-1198	17034	蓼科冷山群	TSTY	TSTY	7.63	1	ODAZ	37.61	0
MK05-12137	L27-1199	17036	蓼科冷山群	TSTY	TSTY	4.47	0.100	TSHG	17.09	0.000
MK05-12138	L27-1200	17046	蓼科冷山群	TSTY	TSTY	7.02	1	TSHG	32.57	0
MK05-12139	L27-1201	17047	蓼科冷山群	TSTY	TSTY	5.4	1	TSHG	21.42	0
MK05-12140	L27-1202	17049	蓼科冷山群	TSTY	TSTY	6.49	0.990	TSHG	11.83	0.010
MK05-12141	L27-1203	17050	蓼科冷山群	TSTY	TSTY	6.71	0.997	TSHG	14.47	0.003
MK05-12142	L27-1204	17052	蓼科冷山群	TSTY	TSTY	2	1	TSHG	18.83	0
MK05-12143	L27-1205	17054	蓼科冷山群	TSTY	TSTY	14.85	0.985	TSHG	19.31	0.015
MK05-12144	L27-1206	17055	推定不可	推定不可	推定不可			推定不可		
MK05-12145	L27-1207	17056	蓼科冷山群	TSTY	TSTY	9.71	0.999	TSHG	20.63	0.001
MK05-12146	L27-1208	17058	蓼科冷山群	TSTY	TSTY	11.38	0.966	TSHG	14.16	0.034
MK05-12147	L27-1209	17059	推定不可	推定不可	推定不可			推定不可		
MK05-12148	L27-1210	17060	蓼科冷山群	TSTY	TSTY	15.71	1	ODAZ	34.4	0
MK05-12149	L27-1211	17061	蓼科冷山群	TSTY	TSTY	6.62	0.975	TSHG	10.06	0.025
MK05-12150	L27-1212	17065	蓼科冷山群	TSTY	TSTY	9.64	0.999	TSHG	19.17	0.001

研究室年間通番	分析番号	遺物番号	推定産地	判別図判別群	判別分析					
					第１候補産地			第２候補産地		
					判別群	距離	確率	判別群	距離	確率
MK05-12151	L27-1213	17070	推定不可	推定不可	推定不可			推定不可		
MK05-12152	L27-1214	17073	蓼科冷山群	TSTY	TSTY	0.24	1	TSHG	17.96	0
MK05-12153	L27-1215	17089	蓼科冷山群	TSTY	TSTY	24.43	0.100	TSHG	40	0.000
MK05-12154	L27-1216	17093	推定不可	推定不可	推定不可			推定不可		
MK05-12155	L27-1217	17099	蓼科冷山群	TSTY	TSTY	13.38	0.999	TSHG	24.13	0.001
MK05-12156	L27-1218	17106	推定不可	推定不可	推定不可			推定不可		
MK05-12157	L27-1219	17107	推定不可	推定不可	推定不可			推定不可		
MK05-12158	L27-1220	17113	蓼科冷山群	TSTY	TSTY	3.53	1	TSHG	26.43	0
MK05-12159	L27-1221	17114	蓼科冷山群	TSTY	TSTY	5.38	0.997	TSHG	13.36	0.003
MK05-12160	L27-1222	17120	蓼科冷山群	TSTY	TSTY	2.61	0.100	TSHG	14.45	0.000
MK05-12161	L27-1223	17122	蓼科冷山群	TSTY	TSTY	6.2	0.992	TSHG	11.84	0.008
MK05-12162	L27-1224	17127	推定不可	推定不可	推定不可			推定不可		
MK05-12163	L27-1225	17130	蓼科冷山群	TSTY	TSTY	5.55	0.982	TSHG	9.63	0.018
MK05-12164	L27-1226	17143	蓼科冷山群	TSTY	TSTY	2.9	1	TSHG	24.27	0
MK05-12165	L27-1227	17169	蓼科冷山群	TSTY	TSTY	1.64	0.100	TSHG	15.71	0.000
MK05-12166	L27-1228	17170	蓼科冷山群	TSTY	TSTY	6.22	0.980	TSHG	10.1	0.020
MK05-12167	L27-1229	17174	蓼科冷山群	TSTY	TSTY	6.15	0.999	TSHG	15.48	0.001
MK05-12168	L27-1230	17179	蓼科冷山群	TSTY	TSTY	6.76	0.999	TSHG	16.7	0.001
MK05-12169	L27-1231	17181	蓼科冷山群	TSTY	TSTY	6.13	0.100	TSHG	21.77	0.000
MK05-12170	L27-1232	17184	蓼科冷山群	TSTY	TSTY	10	0.100	TSHG	24.26	0.000
MK05-12171	L27-1233	17186	蓼科冷山群	TSTY	TSTY	5.92	0.912	TSHG	6.67	0.088
MK05-12172	L27-1234	17192	蓼科冷山群	TSTY	TSTY	2.76	0.999	TSHG	11.89	0.002
MK05-12173	L27-1235	17194	蓼科冷山群	TSTY	TSTY	6.37	0.100	TSHG	21.27	0.000
MK05-12174	L27-1236	17196	蓼科冷山群	TSTY	TSTY	15.63	0.997	TSHG	23.02	0.004
MK05-12175	L27-1237	17198	蓼科冷山群	TSTY	TSTY	4.2	0.994	TSHG	10.36	0.006
MK05-12176	L27-1238	17200	蓼科冷山群	TSTY	TSTY	2.37	0.998	TSHG	10.63	0.002
MK05-12177	L27-1239	17201	蓼科冷山群	TSTY	TSTY	5.57	0.997	TSHG	13.34	0.003
MK05-12178	L27-1240	17202	蓼科冷山群	TSTY	TSTY	0.99	1	TSHG	21.56	0
MK05-12179	L27-1241	17204	蓼科冷山群	TSTY	TSTY	4.13	0.997	TSHG	12.02	0.003
MK05-12180	L27-1242	17234	蓼科冷山群	TSTY	TSTY	14.45	0.997	TSHG	22.26	0.003
MK05-12181	L27-1243	17235	蓼科冷山群	TSTY	TSTY	3.93	1	TSHG	32.23	0
MK05-12182	L27-1244	17236	蓼科冷山群	TSTY	TSTY	8.27	0.100	TSHG	22.99	0.000
MK05-12183	L27-1245	17237	推定不可	推定不可	推定不可			推定不可		
MK05-12184	L27-1246	17246	推定不可	推定不可	推定不可			推定不可		
MK05-12185	L27-1247	17248	蓼科冷山群	TSTY	TSTY	2.24	0.999	TSHG	13.11	0.001
MK05-12186	L27-1248	17251	蓼科冷山群	TSTY	TSTY	11.15	0.896	TSHG	11.55	0.104
MK05-12187	L27-1249	17252	蓼科冷山群	TSTY	TSTY	5.57	0.995	TSHG	12.35	0.005
MK05-12188	L27-1250	17257	蓼科冷山群	TSTY	TSTY	17.37	0.100	TSHG	31.05	0.000
MK05-12189	L27-1251	17259	推定不可	推定不可	推定不可			推定不可		
MK05-12190	L27-1252	17260	推定不可	推定不可	推定不可			推定不可		
MK05-12191	L27-1253	17263	推定不可	推定不可	推定不可			推定不可		
MK05-12192	L27-1254	17271	蓼科冷山群	TSTY	TSTY	4.62	0.985	TSHG	9.06	0.015
MK05-12193	L27-1255	17304	推定不可	推定不可	推定不可			推定不可		
MK05-12194	L27-1256	17309	蓼科冷山群	TSTY	TSTY	4.78	0.100	TSHG	16.09	0.001
MK05-12195	L27-1257	17322	蓼科冷山群	TSTY	TSTY	7.51	1	ODAZ	34.19	0
MK05-12196	L27-1258	17325	蓼科冷山群	TSTY	TSTY	18.58	0.997	TSHG	26.07	0.003
MK05-12197	L27-1259	17326	蓼科冷山群	TSTY	TSTY	4.81	0.985	TSHG	9.19	0.016
MK05-12198	L27-1260	17328	蓼科冷山群	TSTY	TSTY	7.45	0.993	TSHG	13.46	0.007
MK05-12199	L27-1261	17329	蓼科冷山群	TSTY	TSTY	4.58	1	TSHG	24.47	0
MK05-12200	L27-1262	17334	蓼科冷山群	TSTY	TSTY	8.21	1	TSHG	30.04	0
MK05-12201	L27-1263	17337	蓼科冷山群	TSTY	TSTY	7.73	1	TSHG	33.91	0
MK05-12202	L27-1264	17338	推定不可	推定不可	推定不可			推定不可		
MK05-12203	L27-1265	17339	蓼科冷山群	TSTY	TSTY	4.32	0.988	TSHG	9.19	0.012
MK05-12204	L27-1266	17340	推定不可	推定不可	推定不可			推定不可		
MK05-12205	L27-1267	17342	蓼科冷山群	TSTY	TSTY	5.7	1	TSHG	23.65	0
MK05-12206	L27-1268	17343	蓼科冷山群	TSTY	TSTY	4.7	0.993	TSHG	10.7	0.007
MK05-12207	L27-1269	17344	推定不可	推定不可	推定不可			推定不可		
MK05-12208	L27-1270	17345	測定不可	測定不可	測定不可			測定不可		
MK05-12209	L27-1271	17346	蓼科冷山群	TSTY	TSTY	5.79	0.999	TSHG	15.95	0.001
MK05-12210	L27-1272	17348	蓼科冷山群	TSTY	TSTY	5.85	1	TSHG	22.7	0
MK05-12211	L27-1273	17357	測定不可	測定不可	測定不可			測定不可		
MK05-12212	L27-1274	17360	蓼科冷山群	TSTY	TSTY	8.02	0.100	TSHG	23.32	0.000
MK05-12213	L27-1275	17362	測定不可	測定不可	測定不可			測定不可		
MK05-12214	L27-1276	17365	蓼科冷山群	TSTY	TSTY	5.05	0.996	TSHG	12.11	0.004

研究室年間通番	分析番号	遺物番号	推定産地	判別図判別群	判別分析					
					第１候補産地			第２候補産地		
					判別群	距離	確率	判別群	距離	確率
MK05-12215	L27-1277	17370	蓼科冷山群	TSTY	TSTY	15.83	0.882	TSHG	15.93	0.118
MK05-12216	L27-1278	17371	蓼科冷山群	TSTY	TSTY	9.3	1	TSHG	39.62	0
MK05-12217	L27-1279	17372	推定不可	推定不可	推定不可			推定不可		
MK05-12218	L27-1280	17373	蓼科冷山群	TSTY	TSTY	7.18	0.905	TSHG	7.78	0.095
MK05-12219	L27-1281	17374	推定不可	推定不可	推定不可			推定不可		
MK05-12220	L27-1282	17377	蓼科冷山群	TSTY	TSTY	5.76	0.888	TSHG	5.99	0.112
MK05-12221	L27-1283	17378	蓼科冷山群	TSTY	TSTY	7.22	0.995	TSHG	13.77	0.005
MK05-12222	L27-1284	17380	蓼科冷山群	TSTY	TSTY	8.8	0.999	TSHG	18.77	0.001
MK05-12223	L27-1285	17383	蓼科冷山群	TSTY	TSTY	4.03	0.100	TSHG	16.99	0.000
MK05-12224	L27-1286	17384	蓼科冷山群	TSTY	TSTY	14.55	1	TSHG	32.04	0
MK05-12225	L27-1287	17385	推定不可	推定不可	推定不可			推定不可		
MK05-12226	L27-1288	17387	蓼科冷山群	TSTY	TSTY	2.93	0.991	TSHG	8.36	0.009
MK05-12227	L27-1289	17389	蓼科冷山群	TSTY	TSTY	7.37	0.988	TSHG	12.24	0.012
MK05-12228	L27-1290	17390	蓼科冷山群	TSTY	TSTY	7.39	0.990	TSHG	12.75	0.010
MK05-12229	L27-1291	17391	蓼科冷山群	TSTY	TSTY	5.71	0.991	TSHG	11.14	0.009
MK05-12230	L27-1292	17392	蓼科冷山群	TSTY	TSTY	4.98	0.998	TSHG	13.87	0.002
MK05-12231	L27-1293	17394	蓼科冷山群	TSTY	TSTY	2.01	0.100	TSHG	13.82	0.000
MK05-12232	L27-1294	17398	蓼科冷山群	TSTY	TSTY	11.47	1	ODAZ	27.55	0
MK05-12233	L27-1295	17399	蓼科冷山群	TSTY	TSTY	1.52	1	TSHG	20.22	0
MK05-12234	L27-1296	17400	蓼科冷山群	TSTY	TSTY	10.49	0.949	TSHG	12.44	0.051
MK05-12235	L27-1297	17403	蓼科冷山群	TSTY	TSTY	3.93	1	TSHG	20.19	0
MK05-12236	L27-1298	17404	蓼科冷山群	TSTY	TSTY	13.29	0.987	TSHG	18.06	0.013
MK05-12237	L27-1299	17405	蓼科冷山群	TSTY	TSTY	4.81	0.994	TSHG	11.06	0.006
MK05-12238	L27-1300	17408	蓼科冷山群	TSTY	TSTY	9.45	0.977	TSHG	13.05	0.023
MK05-12239	L27-1301	17410	蓼科冷山群	TSTY	TSTY	16.11	1	ODAZ	37.66	0
MK05-12240	L27-1302	17413	推定不可	推定不可	推定不可			推定不可		
MK05-12241	L27-1303	17424	蓼科冷山群	TSTY	TSTY	11.06	0.999	TSHG	20.23	0.001
MK05-12242	L27-1304	17431	蓼科冷山群	TSTY	TSTY	7.2	0.100	TSHG	18.84	0.000
MK05-12243	L27-1305	17433	蓼科冷山群	TSTY	TSTY	2.21	0.100	TSHG	17.95	0.000
MK05-12244	L27-1306	17434	蓼科冷山群	TSTY	TSTY	7.01	0.999	TSHG	17.75	0.001
MK05-12245	L27-1307	17437	蓼科冷山群	TSTY	TSTY	6.01	1	TSHG	30.87	0
MK05-12246	L27-1308	17470	蓼科冷山群	TSTY	TSTY	9.32	0.936	TSHG	10.78	0.064
MK05-12247	L27-1309	17480	蓼科冷山群	TSTY	TSTY	6.36	0.100	TSHG	21.75	0.000
MK05-12248	L27-1310	17484	蓼科冷山群	TSTY	TSTY	3.91	1	TSHG	32.34	0
MK05-12249	L27-1311	17487	推定不可	推定不可	推定不可			推定不可		
MK05-12250	L27-1312	17488	蓼科冷山群	TSTY	TSTY	6.82	0.972	TSHG	9.99	0.028
MK05-12251	L27-1313	17489	蓼科冷山群	TSTY	TSTY	6.66	0.887	TSHG	6.87	0.113
MK05-12252	L27-1314	17490	蓼科冷山群	TSTY	TSTY	8.94	0.988	TSHG	13.8	0.012
MK05-12253	L27-1315	17492	推定不可	推定不可	推定不可			推定不可		
MK05-12254	L27-1316	17493	推定不可	推定不可	推定不可			推定不可		
MK05-12255	L27-1317	17501	蓼科冷山群	TSTY	TSTY	5.58	1	TSHG	29.55	0
MK05-12256	L27-1318	17518	推定不可	推定不可	推定不可			推定不可		
MK05-12257	L27-1319	17522	蓼科冷山群	TSTY	TSTY	9.58	0.983	TSHG	13.76	0.017
MK05-12258	L27-1320	17527	蓼科冷山群	TSTY	TSTY	6.64	0.999	TSHG	16.6	0.001
MK05-12259	L27-1321	17530	蓼科冷山群	TSTY	TSTY	9.61	1	TSHG	31.48	0
MK05-12260	L27-1322	17532	蓼科冷山群	TSTY	TSTY	14.17	1	TSHG	33.21	0
MK05-12261	L27-1323	17534	蓼科冷山群	TSTY	TSTY	0.33	1	TSHG	17.73	0
MK05-12262	L27-1324	17535	推定不可	推定不可	推定不可			推定不可		
MK05-12263	L27-1325	17537	推定不可	推定不可	推定不可			推定不可		
MK05-12264	L27-1326	17538	蓼科冷山群	TSTY	TSTY	2.71	0.998	TSHG	11.15	0.002
MK05-12265	L27-1327	17542	蓼科冷山群	TSTY	TSTY	14.15	0.999	TSHG	23.64	0.001
MK05-12266	L27-1328	17543	測定不可	測定不可	測定不可			測定不可		
MK05-12267	L27-1329	17550	蓼科冷山群	TSTY	TSTY	4.8	0.100	TSHG	18.22	0.000
MK05-12268	L27-1330	17554	蓼科冷山群	TSTY	TSTY	8.16	0.989	TSHG	13.28	0.011
MK05-12269	L27-1331	17556	蓼科冷山群	TSTY	TSTY	2.24	0.100	TSHG	16.12	0.000
MK05-12270	L27-1332	17558	蓼科冷山群	TSTY	TSTY	5.48	0.100	TSHG	19.96	0.000
MK05-12271	L27-1333	17560	蓼科冷山群	TSTY	TSTY	4.75	0.100	TSHG	17.44	0.000
MK05-12272	L27-1334	17562	蓼科冷山群	TSTY	TSTY	1.72	0.100	TSHG	13.5	0.000
MK05-12273	L27-1335	17564	蓼科冷山群	TSTY	TSTY	10.55	0.955	TSHG	12.74	0.045
MK05-12274	L27-1336	17566	測定不可	測定不可	測定不可			測定不可		
MK05-12275	L27-1337	17568	推定不可	推定不可	推定不可			推定不可		
MK05-12276	L27-1338	17571	蓼科冷山群	TSTY	TSTY	10.78	0.972	TSHG	13.96	0.028
MK05-12277	L27-1339	17576	測定不可	測定不可	測定不可			測定不可		
MK05-12278	L27-1340	17577	蓼科冷山群	TSTY	TSTY	2.5	0.100	TSHG	14.66	0.000

研究室年間通番	分析番号	遺物番号	推定産地	判別図判別群	判別分析					
					第１候補産地			第２候補産地		
					判別群	距離	確率	判別群	距離	確率
MK05-12279	L27-1341	17578	蓼科冷山群	TSTY	TSTY	9.85	1	TSHG	29.03	0
MK05-12280	L27-1342	17582	推定不可	推定不可	推定不可			推定不可		
MK05-12281	L27-1343	17583	推定不可	推定不可	推定不可			推定不可		
MK05-12282	L27-1344	17585	推定不可	推定不可	推定不可			推定不可		
MK05-12283	L27-1345	17586	蓼科冷山群	TSTY	TSTY	4.13	1	TSHG	24.7	0
MK05-12284	L27-1346	17587	蓼科冷山群	TSTY	TSTY	12.28	0.916	TSHG	13.14	0.084
MK05-12285	L27-1347	17588	蓼科冷山群	TSTY	TSTY	8.46	1	TSHG	24.55	0
MK05-12286	L27-1348	17589	蓼科冷山群	TSTY	TSTY	3.69	1	TSHG	22.68	0
MK05-12287	L27-1349	17596	蓼科冷山群	TSTY	TSTY	3.31	1	TSHG	20.95	0
MK05-12288	L27-1350	17597	蓼科冷山群	TSTY	TSTY	9.5	0.984	TSHG	13.86	0.016
MK05-12289	L27-1351	17598	推定不可	推定不可	推定不可			推定不可		
MK05-12290	L27-1352	17599	蓼科冷山群	TSTY	TSTY	14.97	0.100	TSHG	29.81	0.000
MK05-12291	L27-1353	17601	推定不可	推定不可	推定不可			推定不可		
MK05-12292	L27-1354	17602	蓼科冷山群	TSTY	TSTY	4.49	0.100	TSHG	19.65	0.000
MK05-12293	L27-1355	17607	測定不可	測定不可	測定不可			測定不可		
MK05-12294	L27-1356	17608	推定不可	推定不可	推定不可			推定不可		
MK05-12295	L27-1357	17613	蓼科冷山群	TSTY	TSTY	6.03	0.992	TSHG	11.72	0.008
MK05-12296	L27-1358	17625	測定不可	測定不可	測定不可			測定不可		
MK05-12297	L27-1359	17626	蓼科冷山群	TSTY	TSTY	18.31	0.934	TSHG	19.68	0.066
MK05-12298	L27-1360	17631	蓼科冷山群	TSTY	TSTY	3.89	0.100	TSHG	19.22	0.000
MK05-12299	L27-1361	17637	蓼科冷山群	TSTY	TSTY	2.18	0.100	TSHG	16.49	0.000
MK05-12300	L27-1362	17638	蓼科冷山群	TSTY	TSTY	11.34	0.994	TSHG	17.63	0.006
MK05-12301	L27-1363	17646	蓼科冷山群	TSTY	TSTY	12.04	0.997	TSHG	19.84	0.003
MK05-12302	L27-1364	17647	蓼科冷山群	TSTY	TSTY	13.6	1	TSHG	31.96	0
MK05-12303	L27-1365	17648	推定不可	推定不可	推定不可			推定不可		
MK05-12304	L27-1366	17652	蓼科冷山群	TSTY	TSTY	3.39	1	TSHG	22.08	0
MK05-12305	L27-1367	17653	蓼科冷山群	TSTY	TSTY	7.08	1	TSHG	25.65	0
MK05-12306	L27-1368	17654	蓼科冷山群	TSTY	TSTY	14.34	1	TSHG	31.18	0
MK05-12307	L27-1369	17655	蓼科冷山群	TSTY	TSTY	6.12	0.100	TSHG	19	0.000
MK05-12308	L27-1370	17666	蓼科冷山群	TSTY	TSTY	2.81	1	TSHG	20.67	0
MK05-12309	L27-1371	17667	蓼科冷山群	TSTY	TSTY	9.92	1	TSHG	44.25	0
MK05-12310	L27-1372	17668	蓼科冷山群	TSTY	TSTY	3.08	0.100	TSHG	18.26	0.000
MK05-12311	L27-1373	17669	蓼科冷山群	TSTY	TSTY	7.05	0.100	TSHG	18.53	0.001
MK05-12312	L27-1374	17670	蓼科冷山群	TSTY	TSTY	7.42	0.100	TSHG	21.11	0.000
MK05-12313	L27-1375	17672	蓼科冷山群	TSTY	TSTY	6.37	0.998	TSHG	15.1	0.002
MK05-12314	L27-1376	17835	和田鷹山群	WDTY	WDTY	5.29	0.993	WDHY	12.7	0.007
MK05-12315	L27-1377	18544	推定不可	推定不可	推定不可			推定不可		
MK05-12316	L27-1378	18545	箱根畑宿群	HNHJ	HNHJ	19.1	1	HNKI	44.6	0
MK05-12317	L27-1379	18546	神津島恩馳島群	KZOB	KZOB	11.25	1	KZSN	68.62	0
MK05-12318	L27-1380	18547	神津島恩馳島群	KZOB	KZOB	22.91	1	KZSN	71.96	0
MK05-12319	L27-1381	18549	箱根畑宿群	HNHJ	HNHJ	14.43	1	HNKI	59.01	0
MK05-12320	L27-1382	18551	和田鷹山群	WDTY	WDTY	7.82	0.997	WDHY	17.11	0.003
MK05-12321	L27-1383	18552	和田鷹山群	WDTY	WDTY	7.36	0.100	WDHY	24.3	0.000
MK05-12322	L27-1384	18555	神津島恩馳島群	KZOB	KZOB	14.55	0.999	KZSN	27.25	0.001
MK05-12323	L27-1385	18556	箱根畑宿群	HNHJ	HNHJ	15.88	1	HNKI	58.91	0
MK05-12324	L27-1386	18558	箱根畑宿群	HNHJ	HNHJ	3.8	1	HNKI	77	0
MK05-12325	L27-1387	18559	箱根畑宿群	HNHJ	HNHJ	4.31	1	HNKI	121.27	0
MK05-12326	L27-1388	18560	箱根畑宿群	HNHJ	HNHJ	3.54	1	HNKI	143.78	0
MK05-12327	L27-1389	18561	箱根畑宿群	HNHJ	HNHJ	3.47	1	HNKI	134.22	0
MK05-12328	L27-1390	18562	箱根畑宿群	HNHJ	HNHJ	4.22	1	HNKI	76.6	0
MK05-12329	L27-1391	18563	箱根畑宿群	HNHJ	HNHJ	2.76	1	HNKI	125.33	0
MK05-12330	L27-1392	18565	箱根畑宿群	HNHJ	HNHJ	1.85	1	HNKI	112.9	0
MK05-12331	L27-1393	18567	和田鷹山群	WDTY	WDTY	5.98	1	WDKB	37.4	0
MK05-12332	L27-1394	18568	諏訪星ヶ台群	SWHD	SWHD	6.3	1	WDTN	114.05	0
MK05-12333	L27-1395	18569	箱根畑宿群	HNHJ	HNHJ	17.14	1	HNKI	62.75	0
MK05-12334	L27-1396	18572	天城柏峠群	AGKT	AGKT	3.14	1	HNKT	116.69	0
MK05-12335	L27-1397	18573	箱根畑宿群	HNHJ	HNHJ	4.81	1	HNKI	78.47	0
MK05-12336	L27-1398	18574	箱根畑宿群	HNHJ	HNHJ	18.08	1	HNKI	82.22	0
MK05-12337	L27-1399	18575	推定不可	推定不可	推定不可			推定不可		
MK05-12338	L27-1400	18576	箱根畑宿群	HNHJ	HNHJ	2.66	1	HNKI	86.63	0
MK05-12339	L27-1401	18580	諏訪星ヶ台群	SWHD	SWHD	12.87	1	SBIY	119.2	0
MK05-12340	L27-1402	18581	諏訪星ヶ台群	SWHD	SWHD	23.35	1	SBIY	152.25	0
MK05-12341	L27-1403	18582	和田鷹山群	WDTY	WDTY	7.23	1	WDHY	29.77	0
MK05-12342	L27-1404	18583	箱根畑宿群	HNHJ	HNHJ	22.87	1	HNKI	207.23	0

研究室年間通番	分析番号	遺物番号	推定産地	判別図判別群	判別分析 第１候補産地 判別群	第１候補産地 距離	第１候補産地 確率	第２候補産地 判別群	第２候補産地 距離	第２候補産地 確率
MK05-12343	L27-1405	18585	箱根畑宿群	HNHJ	HNHJ	2.64	1	HNKI	113.65	0
MK05-12344	L27-1406	18586	箱根畑宿群	HNHJ	HNHJ	12.36	1	HNKI	189.64	0
MK05-12345	L27-1407	18587	箱根畑宿群	HNHJ	HNHJ	28.59	1	HNKI	102.86	0
MK05-12346	L27-1408	18588	箱根畑宿群	HNHJ	HNHJ	8.96	1	HNKI	176.82	0
MK05-12347	L27-1409	18589	箱根畑宿群	HNHJ	HNHJ	10.06	1	HNKI	120.44	0
MK05-12348	L27-1410	18590	推定不可	推定不可	推定不可			推定不可		
MK05-12349	L27-1411	18591	箱根畑宿群	HNHJ	HNHJ	8.31	1	HNKI	160.32	0
MK05-12350	L27-1412	18592	箱根畑宿群	HNHJ	HNHJ	7.51	1	HNKI	157.84	0
MK05-12351	L27-1413	18593	箱根畑宿群	HNHJ	HNHJ	15.98	1	HNKI	142.6	0
MK05-12352	L27-1414	18594	箱根畑宿群	HNHJ	HNHJ	3.62	1	HNKI	114.4	0
MK05-12353	L27-1415	18595	箱根畑宿群	HNHJ	HNHJ	5.07	1	HNKI	146.64	0
MK05-12354	L27-1416	18596	箱根畑宿群	HNHJ	HNHJ	6.65	1	HNKI	124.03	0
MK05-12355	L27-1417	18597	箱根畑宿群	HNHJ	HNHJ	3.07	1	HNKI	119.83	0
MK05-12356	L27-1418	18598	箱根畑宿群	HNHJ	HNHJ	4.72	1	HNKI	87.18	0
MK05-12357	L27-1419	18599	箱根畑宿群	HNHJ	HNHJ	27.81	1	HNKI	233.09	0
MK05-12358	L27-1420	18601	箱根畑宿群	HNHJ	HNHJ	2.26	1	HNKI	88.71	0
MK05-12359	L27-1421	18602	神津島恩馳島群	KZOB	KZOB	10.33	1	KZSN	46.64	0
MK05-12360	L27-1422	18603	箱根畑宿群	HNHJ	HNHJ	2.62	1	HNKI	111.73	0
MK05-12361	L27-1423	18604	和田鷹山群	WDTY	WDTY	9.18	0.993	WDHY	16.56	0.007
MK05-12362	L27-1424	18605	箱根畑宿群	HNHJ	HNHJ	9.44	1	HNKI	156.86	0
MK05-12363	L27-1425	18606	箱根畑宿群	HNHJ	HNHJ	6.15	1	HNKI	128.71	0
MK05-12364	L27-1426	18607	箱根畑宿群	HNHJ	HNHJ	4.39	1	HNKI	78.23	0
MK05-12365	L27-1427	18609	箱根畑宿群	HNHJ	HNHJ	2.9	1	HNKI	93.27	0
MK05-12366	L27-1428	18611	推定不可	推定不可	推定不可			推定不可		
MK05-12367	L27-1429	18612	箱根畑宿群	HNHJ	HNHJ	2.3	1	HNKI	121.59	0
MK05-12368	L27-1430	18613	箱根畑宿群	HNHJ	HNHJ	6.44	1	HNKI	170.72	0
MK05-12369	L27-1431	18616	諏訪星ヶ台群	SWHD	SWHD	5.85	1	SBIY	113.43	0
MK05-12370	L27-1432	18617	箱根畑宿群	HNHJ	HNHJ	15.04	1	HNKI	188.2	0
MK05-12371	L27-1433	18618	神津島恩馳島群	KZOB	KZOB	5.72	1	KZSN	31.22	0
MK05-12372	L27-1434	18619	箱根畑宿群	HNHJ	HNHJ	5.15	1	HNKI	82.29	0
MK05-12373	L27-1435	18620	箱根黒岩橋群	HNKI	HNKI	7.16	1	HNHJ	72.42	0
MK05-12374	L27-1436	18622	箱根畑宿群	HNHJ	HNHJ	0.58	1	HNKI	116.65	0
MK05-12375	L27-1437	18623	箱根畑宿群	HNHJ	HNHJ	1.67	1	HNKI	125.83	0
MK05-12376	L27-1438	18624	箱根畑宿群	HNHJ	HNHJ	5.82	1	HNKI	106.79	0
MK05-12377	L27-1439	18625	神津島恩馳島群	KZOB	KZOB	6.32	1	KZSN	30.94	0
MK05-12378	L27-1440	18627	箱根畑宿群	HNHJ	HNHJ	9.95	1	HNKI	139.02	0
MK05-12379	L27-1441	18629	箱根畑宿群	HNHJ	HNHJ	4.3	1	HNKI	76.75	0
MK05-12380	L27-1442	18630	神津島恩馳島群	KZOB	KZOB	4.15	1	KZSN	40.41	0
MK05-12381	L27-1443	18632	神津島恩馳島群	KZOB	KZOB	15.64	1	KZSN	56.16	0
MK05-12382	L27-1444	18633	神津島恩馳島群	KZOB	KZOB	8.11	1	KZSN	35.38	0
MK05-12383	L27-1445	18636	天城柏峠群	AGKT	AGKT	9.49	1	HNKT	102.41	0
MK05-12384	L27-1446	18637	箱根畑宿群	HNHJ	HNHJ	13.34	1	HNKI	193.94	0
MK05-12385	L27-1447	18638	箱根畑宿群	HNHJ	HNHJ	9.68	1	HNKI	169.97	0
MK05-12386	L27-1448	18639	箱根畑宿群	HNHJ	HNHJ	8.7	1	HNKI	163.97	0
MK05-12387	L27-1449	18640	箱根畑宿群	HNHJ	HNHJ	5.51	1	HNKI	160.13	0
MK05-12388	L27-1450	18646	箱根畑宿群	HNHJ	HNHJ	12.64	1	HNKI	191.41	0
MK05-12389	L27-1451	18647	箱根畑宿群	HNHJ	HNHJ	4.34	1	HNKI	98.18	0
MK05-12390	L27-1452	18648	和田鷹山群	WDTY	WDTY	7.96	0.993	WDHY	15.45	0.007
MK05-12391	L27-1453	18650	箱根畑宿群	HNHJ	HNHJ	9.68	1	HNKI	174.93	0
MK05-12392	L27-1454	18651	諏訪星ヶ台群	SWHD	SWHD	2.41	1	SBIY	105.34	0
MK05-12393	L27-1455	18654	推定不可	推定不可	推定不可			推定不可		
MK05-12394	L27-1456	18656	和田鷹山群	WDTY	WDTY	5.63	1	WDHY	33.36	0
MK05-12395	L27-1457	18657	蓼科冷山群	TSTY	TSTY	7.11	0.100	TSHG	19.86	0.000
MK05-12396	L27-1458	18658	諏訪星ヶ台群	SWHD	SWHD	9.02	1	WDTN	79.29	0
MK05-12397	L27-1459	18660	天城柏峠群	AGKT	AGKT	2.14	1	HNKT	101.08	0
MK05-12398	L27-1460	18661	和田鷹山群	WDTY	WDTY	5.39	1	WDKB	28.95	0
MK05-12399	L27-1461	18662	箱根畑宿群	HNHJ	HNHJ	0.86	1	HNKI	121.6	0
MK05-12400	L27-1462	18664	箱根畑宿群	HNHJ	HNHJ	8.19	1	HNKI	141.7	0
MK05-12401	L27-1463	18665	蓼科冷山群	TSTY	TSTY	1.77	0.100	TSHG	15.88	0.000
MK05-12402	L27-1464	18666	箱根畑宿群	HNHJ	HNHJ	17.48	1	HNKI	206.72	0
MK05-12403	L27-1465	18667	箱根畑宿群	HNHJ	HNHJ	8.1	1	HNKI	75.21	0
MK05-12404	L27-1466	18668	箱根畑宿群	HNHJ	HNHJ	10.11	1	HNKI	187.02	0
MK05-12405	L27-1467	18669	箱根畑宿群	HNHJ	HNHJ	14.36	1	HNKI	166.46	0
MK05-12406	L27-1468	18671	箱根畑宿群	HNHJ	HNHJ	2.4	1	HNKI	95.12	0

研究室年間通番	分析番号	遺物番号	推定産地	判別図判別群	判別分析 第１候補産地 判別群	第１候補産地 距離	第１候補産地 確率	第２候補産地 判別群	第２候補産地 距離	第２候補産地 確率
MK05-12407	L27-1469	18672	神津島恩馳島群	KZOB	KZOB	11.82	1	KZSN	38.61	0
MK05-12408	L27-1470	18673	神津島恩馳島群	KZOB	KZOB	4.12	1	KZSN	34.6	0
MK05-12409	L27-1471	18674	和田鷹山群	WDTY	WDTY	1.31	1	WDHY	22.32	0
MK05-12410	L27-1472	18681	非黒曜石	非黒曜石	非黒曜石			非黒曜石		
MK05-12411	L27-1473	18682	蓼科冷山群	TSTY	TSTY	9.52	1	TSHG	39.06	0
MK05-12412	L27-1474	18683	神津島恩馳島群	KZOB	KZOB	6.92	1	KZSN	51.44	0
MK05-12413	L27-1475	18685	神津島恩馳島群	KZOB	KZOB	14.39	0.995	KZSN	22.7	0.005
MK05-12414	L27-1476	18686	和田芙蓉ライト群	WDHY	WDHY	1.19	1	WDTY	23.6	0
MK05-12415	L27-1477	18688	箱根畑宿群	HNHJ	HNHJ	11.36	1	HNKI	191.55	0
MK05-12416	L27-1478	18689	和田鷹山群	WDTY	WDTY	5.54	1	WDHY	30.08	0
MK05-12417	L27-1479	18690	諏訪星ヶ台群	SWHD	SWHD	7.08	1	SBIY	65.11	0
MK05-12418	L27-1480	18691	諏訪星ヶ台群	SWHD	SWHD	8.78	1	SBIY	106.01	0
MK05-12419	L27-1481	18694	神津島恩馳島群	KZOB	KZOB	13.78	0.100	KZSN	29.18	0.000
MK05-12420	L27-1482	18695	諏訪星ヶ台群	SWHD	SWHD	1.08	1	SBIY	96.89	0
MK05-12421	L27-1483	18696	諏訪星ヶ台群	SWHD	SWHD	9.58	1	WDTN	117.93	0
MK05-12422	L27-1484	18697	諏訪星ヶ台群	SWHD	SWHD	9.9	1	SBIY	74.29	0
MK05-12423	L27-1485	18698	諏訪星ヶ台群	SWHD	SWHD	10.71	1	SBIY	78.64	0
MK05-12424	L27-1486	18699	箱根畑宿群	HNHJ	HNHJ	1.18	1	HNKI	115.51	0
MK05-12425	L27-1487	18700	箱根畑宿群	HNHJ	HNHJ	19.17	1	HNKI	174.31	0
MK05-12426	L27-1488	18703	箱根畑宿群	HNHJ	HNHJ	2.77	1	HNKI	123.72	0
MK05-12427	L27-1489	18705	諏訪星ヶ台群	SWHD	SWHD	7.15	1	SBIY	87.6	0
MK05-12428	L27-1490	18707	箱根畑宿群	HNHJ	HNHJ	13.06	1	HNKI	178.66	0
MK05-12429	L27-1491	18714	神津島恩馳島群	KZOB	KZOB	1.16	1	KZSN	64.15	0
MK05-12430	L27-1492	18715	諏訪星ヶ台群	SWHD	SWHD	9.69	1	SBIY	76.32	0
MK05-12431	L27-1493	18721	蓼科冷山群	TSTY	TSTY	2.56	0.100	TSHG	17.82	0.000
MK05-12432	L27-1494	18727	天城柏峠群	AGKT	AGKT	6.92	1	HNKT	108.52	0
MK05-12433	L27-1495	18728	箱根畑宿群	HNHJ	HNHJ	3.18	1	HNKI	99.94	0
MK05-12434	L27-1496	18731	諏訪星ヶ台群	SWHD	SWHD	4.19	1	SBIY	68.43	0
MK05-12435	L27-1497	18856	蓼科冷山群	TSTY	TSTY	14.71	0.995	TSHG	21.46	0.005
MK05-12436	L27-1498	18857	箱根畑宿群	HNHJ	HNHJ	5.39	1	HNKI	156.7	0
MK05-12437	L27-1499	18863	神津島恩馳島群	KZOB	KZOB	17.9	0.997	KZSN	27.25	0.003
MK05-12438	L27-1500	18897	箱根畑宿群	HNHJ	HNHJ	9.09	1	HNKI	170.13	0
MK05-12439	L27-1501	18901	箱根畑宿群	HNHJ	HNHJ	20.84	1	HNKI	168.88	0
MK05-12440	L27-1502	18920	諏訪星ヶ台群	SWHD	SWHD	13.82	1	SBIY	113.52	0
MK05-12441	L27-1503	18924	蓼科冷山群	TSTY	TSTY	22.24	0.974	TSHG	25.59	0.026
MK05-12442	L27-1504	18925	諏訪星ヶ台群	SWHD	SWHD	3.47	1	WDTN	104.13	0
MK05-12443	L27-1505	19152	諏訪星ヶ台群	SWHD	SWHD	6.62	1	SBIY	96.01	0
MK05-12444	L27-1506	19220	神津島恩馳島群	KZOB	KZOB	8.63	0.100	KZSN	22.85	0.000
MK05-12445	L27-1507	19221	神津島恩馳島群	KZOB	KZOB	7.48	1	KZSN	63.75	0
MK05-12446	L27-1508	19283	天城柏峠群	AGKT	AGKT	1.22	1	HNKT	128.76	0
MK05-12447	L27-1509	20067	箱根畑宿群	HNHJ	HNHJ	11.51	1	HNKI	178.01	0
MK05-12448	L27-1510	20068	箱根畑宿群	HNHJ	HNHJ	6.11	1	HNKI	143.29	0
MK05-12449	L27-1511	20069	箱根畑宿群	HNHJ	HNHJ	3.41	1	HNKI	130.33	0
MK05-12450	L27-1512	20070	箱根畑宿群	HNHJ	HNHJ	7.94	1	HNKI	162.41	0
MK05-12451	L27-1513	20071	箱根畑宿群	HNHJ	HNHJ	4.01	1	HNKI	109.84	0
MK05-12452	L27-1514	20072	箱根畑宿群	HNHJ	HNHJ	13.26	1	HNKI	195.48	0
MK05-12453	L27-1515	20073	推定不可	推定不可	推定不可			推定不可		
MK05-12454	L27-1516	20074	箱根畑宿群	HNHJ	HNHJ	10.16	1	HNKI	157.24	0
MK05-12455	L27-1517	20075	箱根畑宿群	HNHJ	HNHJ	1.74	1	HNKI	98.24	0
MK05-12456	L27-1518	20076	箱根畑宿群	HNHJ	HNHJ	16.65	1	HNKI	184.07	0
MK05-12457	L27-1519	20077	箱根畑宿群	HNHJ	HNHJ	6.39	1	HNKI	138.86	0
MK05-12458	L27-1520	20078	箱根畑宿群	HNHJ	HNHJ	29.53	1	HNKI	252.25	0
MK05-12459	L27-1521	20079	推定不可	推定不可	推定不可			推定不可		
MK05-12460	L27-1522	20080	箱根畑宿群	HNHJ	HNHJ	6.62	1	HNKI	160	0
MK05-12461	L27-1523	20081	箱根畑宿群	HNHJ	HNHJ	3.65	1	HNKI	144.73	0
MK05-12462	L27-1524	20082	箱根畑宿群	HNHJ	HNHJ	1.45	1	HNKI	100.63	0
MK05-12463	L27-1525	20083	推定不可	推定不可	推定不可			推定不可		
MK05-12464	L27-1526	20084	推定不可	推定不可	推定不可			推定不可		
MK05-12465	L27-1527	20085	箱根畑宿群	HNHJ	HNHJ	3.46	1	HNKI	140.71	0
MK05-12466	L27-1528	20086	箱根畑宿群	HNHJ	HNHJ	0.91	1	HNKI	100.99	0
MK05-12467	L27-1529	20087	箱根畑宿群	HNHJ	HNHJ	3.71	1	HNKI	135.65	0
MK05-12468	L27-1530	20088	箱根畑宿群	HNHJ	HNHJ	4.13	1	HNKI	120.87	0
MK05-12469	L27-1531	20089	箱根畑宿群	HNHJ	HNHJ	8.84	1	HNKI	179.73	0
MK05-12470	L27-1532	20090	箱根畑宿群	HNHJ	HNHJ	1.93	1	HNKI	105.7	0

研究室年間通番	分析番号	遺物番号	推定産地	判別図判別群	判別分析 第1候補産地 判別群	第1候補産地 距離	第1候補産地 確率	第2候補産地 判別群	第2候補産地 距離	第2候補産地 確率
MK05-12471	L27-1533	20091	箱根畑宿群	HNHJ	HNHJ	23.66	1	HNKI	221.77	0
MK05-12472	L27-1534	20092	箱根畑宿群	HNHJ	HNHJ	10.14	1	HNKI	187.47	0
MK05-12473	L27-1535	20093	箱根畑宿群	HNHJ	HNHJ	0.34	1	HNKI	111.53	0
MK05-12474	L27-1536	20094	箱根畑宿群	HNHJ	HNHJ	12.78	1	HNKI	182.62	0
MK05-12475	L27-1537	20096	箱根畑宿群	HNHJ	HNHJ	1.64	1	HNKI	92.57	0
MK05-12476	L27-1538	20097	箱根畑宿群	HNHJ	HNHJ	2.38	1	HNKI	129.46	0
MK05-12477	L27-1539	20098	箱根畑宿群	HNHJ	HNHJ	4.03	1	HNKI	131.12	0
MK05-12478	L27-1540	20099	箱根畑宿群	HNHJ	HNHJ	2.59	1	HNKI	106.56	0
MK05-12479	L27-1541	20100	神津島恩馳島群	KZOB	KZOB	13.84	1	KZSN	57.13	0
MK05-12480	L27-1542	20104	箱根畑宿群	HNHJ	HNHJ	3.23	1	HNKI	121.3	0
MK05-12481	L27-1543	20105	箱根畑宿群	HNHJ	HNHJ	13.93	1	HNKI	189.82	0
MK05-12482	L27-1544	20106	箱根畑宿群	HNHJ	HNHJ	1.26	1	HNKI	118.35	0
MK05-12483	L27-1545	20107	推定不可	推定不可	推定不可			推定不可		
MK05-12484	L27-1546	20111	箱根畑宿群	HNHJ	HNHJ	3.48	1	HNKI	152.64	0
MK05-12485	L27-1547	20112	箱根畑宿群	HNHJ	HNHJ	4.24	1	HNKI	132.18	0
MK05-12486	L27-1548	20113	推定不可	推定不可	推定不可			推定不可		
MK05-12487	L27-1549	20116	推定不可	推定不可	推定不可			推定不可		
MK05-12488	L27-1550	20117	箱根畑宿群	HNHJ	HNHJ	21.65	1	HNKI	220.52	0
MK05-12489	L27-1551	20118	箱根畑宿群	HNHJ	HNHJ	19.01	1	HNKI	211.61	0
MK05-12490	L27-1552	20119	箱根畑宿群	HNHJ	HNHJ	20.14	1	HNKI	223.79	0
MK05-12491	L27-1553	20120	箱根畑宿群	HNHJ	HNHJ	6.74	1	HNKI	157.84	0
MK05-12492	L27-1554	20121	箱根畑宿群	HNHJ	HNHJ	16.08	1	HNKI	192.6	0
MK05-12493	L27-1555	20122	箱根畑宿群	HNHJ	HNHJ	19.18	1	HNKI	197.36	0
MK05-12494	L27-1556	20123	箱根畑宿群	HNHJ	HNHJ	7.49	1	HNKI	160.56	0
MK05-12495	L27-1557	20124	箱根畑宿群	HNHJ	HNHJ	18.73	1	HNKI	196.92	0
MK05-12496	L27-1558	20125	推定不可	推定不可	推定不可			推定不可		
MK05-12497	L27-1559	20126	箱根畑宿群	HNHJ	HNHJ	7.71	1	HNKI	152.39	0
MK05-12498	L27-1560	20128	箱根畑宿群	HNHJ	HNHJ	28.74	1	HNKI	223.04	0
MK05-12499	L27-1561	20129	箱根畑宿群	HNHJ	HNHJ	3.21	1	HNKI	125.51	0
MK05-12500	L27-1562	20130	箱根畑宿群	HNHJ	HNHJ	27	1	HNKI	237.56	0
MK05-12501	L27-1563	20131	箱根畑宿群	HNHJ	HNHJ	12.76	1	HNKI	171.37	0
MK05-12502	L27-1564	20132	箱根畑宿群	HNHJ	HNHJ	27.3	1	HNKI	239.42	0
MK05-12503	L27-1565	20133	箱根畑宿群	HNHJ	HNHJ	7.11	1	HNKI	97.66	0
MK05-12504	L27-1566	20134	箱根畑宿群	HNHJ	HNHJ	6.2	1	HNKI	127.39	0
MK05-12505	L27-1567	20135	箱根畑宿群	HNHJ	HNHJ	1.16	1	HNKI	99.09	0
MK05-12506	L27-1568	20136	箱根畑宿群	HNHJ	HNHJ	10.06	1	HNKI	175.94	0
MK05-12507	L27-1569	20137	推定不可	推定不可	推定不可			推定不可		
MK05-12508	L27-1570	20138	箱根畑宿群	HNHJ	HNHJ	7.42	1	HNKI	70.72	0
MK05-12509	L27-1571	20139	箱根畑宿群	HNHJ	HNHJ	8.99	1	HNKI	167.64	0
MK05-12510	L27-1572	20140	箱根畑宿群	HNHJ	HNHJ	32.75	1	HNKI	249.49	0
MK05-12511	L27-1573	20141	箱根畑宿群	HNHJ	HNHJ	6.2	1	HNKI	151.66	0
MK05-12512	L27-1574	20142	箱根畑宿群	HNHJ	HNHJ	13.66	1	HNKI	191.45	0
MK05-12513	L27-1575	20143	箱根畑宿群	HNHJ	HNHJ	6.69	1	HNKI	89.49	0
MK05-12514	L27-1576	20144	箱根畑宿群	HNHJ	HNHJ	16.69	1	HNKI	215.09	0
MK05-12515	L27-1577	20145	箱根畑宿群	HNHJ	HNHJ	2.19	1	HNKI	97.97	0
MK05-12516	L27-1578	20146	箱根畑宿群	HNHJ	HNHJ	12.13	1	HNKI	182.03	0
MK05-12517	L27-1579	20147	箱根畑宿群	HNHJ	HNHJ	2.75	1	HNKI	132.39	0
MK05-12518	L27-1580	20148	箱根畑宿群	HNHJ	HNHJ	27.76	1	HNKI	242.22	0
MK05-12519	L27-1581	20149	推定不可	推定不可	推定不可			推定不可		
MK05-12520	L27-1582	20150	箱根畑宿群	HNHJ	HNHJ	29.26	1	HNKI	234.08	0
MK05-12521	L27-1583	20152	箱根畑宿群	HNHJ	HNHJ	5.37	1	HNKI	134.58	0
MK05-12522	L27-1584	20153	箱根畑宿群	HNHJ	HNHJ	4.23	1	HNKI	98.72	0
MK05-12523	L27-1585	20154	箱根畑宿群	HNHJ	HNHJ	16.71	1	HNKI	198.09	0
MK05-12524	L27-1586	20155	推定不可	推定不可	推定不可			推定不可		
MK05-12525	L27-1587	20157	箱根畑宿群	HNHJ	HNHJ	6.01	1	HNKI	163.42	0
MK05-12526	L27-1588	20158	箱根畑宿群	HNHJ	HNHJ	21.81	1	HNKI	226.4	0
MK05-12527	L27-1589	20159	推定不可	推定不可	推定不可			推定不可		
MK05-12528	L27-1590	20160	推定不可	推定不可	推定不可			推定不可		
MK05-12529	L27-1591	20161	箱根畑宿群	HNHJ	HNHJ	20.9	1	HNKI	53	0
MK05-12530	L27-1592	20162	箱根畑宿群	HNHJ	HNHJ	13.19	1	HNKI	135.8	0
MK05-12531	L27-1593	20163	箱根畑宿群	HNHJ	HNHJ	6.24	1	HNKI	95.2	0
MK05-12532	L27-1594	20164	箱根畑宿群	HNHJ	HNHJ	26.6	1	HNKI	230.95	0
MK05-12533	L27-1595	20165	箱根畑宿群	HNHJ	HNHJ	3.89	1	HNKI	147.7	0
MK05-12534	L27-1596	20166	箱根畑宿群	HNHJ	HNHJ	19.24	1	HNKI	211.63	0

研究室年間通番	分析番号	遺物番号	推定産地	判別図判別群	判別分析 第1候補産地 判別群	第1候補産地 距離	第1候補産地 確率	第2候補産地 判別群	第2候補産地 距離	第2候補産地 確率
MK05-12535	L27-1597	20167	箱根畑宿群	HNHJ	HNHJ	2.21	1	HNKI	108.53	0
MK05-12536	L27-1598	20169	箱根畑宿群	HNHJ	HNHJ	6.04	1	HNKI	81.39	0
MK05-12537	L27-1599	20170	箱根畑宿群	HNHJ	HNHJ	8.94	1	HNKI	70.37	0
MK05-12538	L27-1600	20171	箱根畑宿群	HNHJ	HNHJ	13.14	1	HNKI	74.59	0
MK05-12539	L27-1601	20173	箱根畑宿群	HNHJ	HNHJ	4.49	1	HNKI	72.66	0
MK05-12540	L27-1602	20174	箱根畑宿群	HNHJ	HNHJ	1.41	1	HNKI	111.81	0
MK05-12541	L27-1603	20175	箱根畑宿群	HNHJ	HNHJ	19.23	1	HNKI	207.67	0
MK05-12542	L27-1604	25839	神津島恩馳島群	KZOB	KZOB	6.53	1	KZSN	39.48	0
MK05-12543	L27-1605	20177	箱根畑宿群	HNHJ	HNHJ	8.91	1	HNKI	140.68	0
MK05-12544	L27-1606	20178	箱根畑宿群	HNHJ	HNHJ	27.78	1	HNKI	242.17	0
MK05-12545	L27-1607	20179	推定不可	推定不可	推定不可			推定不可		
MK05-12546	L27-1608	20180	推定不可	推定不可	推定不可			推定不可		
MK05-12547	L27-1609	20181	箱根畑宿群	HNHJ	HNHJ	3.29	1	HNKI	134.98	0
MK05-12548	L27-1610	20182	和田鷹山群	WDTY	WDTY	6.9	0.999	WDHY	17.56	0.001
MK05-12549	L27-1611	20183	箱根畑宿群	HNHJ	HNHJ	23.34	1	HNKI	229.27	0
MK05-12550	L27-1612	20185	箱根畑宿群	HNHJ	HNHJ	10.08	1	HNKI	181.39	0
MK05-12551	L27-1613	20186	箱根畑宿群	HNHJ	HNHJ	15.99	1	HNKI	53.56	0
MK05-12552	L27-1614	20187	箱根畑宿群	HNHJ	HNHJ	5.81	1	HNKI	77.93	0
MK05-12553	L27-1615	20188	箱根畑宿群	HNHJ	HNHJ	20	1	HNKI	207.27	0
MK05-12554	L27-1616	20189	箱根畑宿群	HNHJ	HNHJ	2.32	1	HNKI	101.54	0
MK05-12555	L27-1617	20190	箱根畑宿群	HNHJ	HNHJ	27.99	1	HNKI	245.09	0
MK05-12556	L27-1618	20191	箱根畑宿群	HNHJ	HNHJ	9.93	1	HNKI	179.9	0
MK05-12557	L27-1619	20192	箱根畑宿群	HNHJ	HNHJ	13.78	1	HNKI	176.53	0
MK05-12558	L27-1620	20195	箱根畑宿群	HNHJ	HNHJ	10.08	1	HNKI	92.02	0
MK05-12559	L27-1621	20196	箱根畑宿群	HNHJ	HNHJ	4.68	1	HNKI	150.19	0
MK05-12560	L27-1622	20197	箱根畑宿群	HNHJ	HNHJ	2.07	1	HNKI	92.26	0
MK05-12561	L27-1623	20198	箱根畑宿群	HNHJ	HNHJ	13.65	1	HNKI	193.31	0
MK05-12562	L27-1624	20199	箱根畑宿群	HNHJ	HNHJ	23.67	1	HNKI	229.14	0
MK05-12563	L27-1625	20200	推定不可	推定不可	推定不可			推定不可		
MK05-12564	L27-1626	20201	箱根畑宿群	HNHJ	HNHJ	14.39	1	HNKI	197.05	0
MK05-12565	L27-1627	20202	箱根畑宿群	HNHJ	HNHJ	3.27	1	HNKI	118.51	0
MK05-12566	L27-1628	20203	箱根畑宿群	HNHJ	HNHJ	0.53	1	HNKI	112.21	0
MK05-12567	L27-1629	20204	箱根畑宿群	HNHJ	HNHJ	2.53	1	HNKI	109.56	0
MK05-12568	L27-1630	20205	箱根畑宿群	HNHJ	HNHJ	11.9	1	HNKI	190.48	0
MK05-12569	L27-1631	20206	箱根畑宿群	HNHJ	HNHJ	2.51	1	HNKI	129.34	0
MK05-12570	L27-1632	20207	箱根畑宿群	HNHJ	HNHJ	11.18	1	HNKI	178.13	0
MK05-12571	L27-1633	20208	箱根畑宿群	HNHJ	HNHJ	6.54	1	HNKI	121.2	0
MK05-12572	L27-1634	20209	箱根畑宿群	HNHJ	HNHJ	4.01	1	HNKI	147.31	0
MK05-12573	L27-1635	20210	推定不可	推定不可	推定不可			推定不可		
MK05-12574	L27-1636	20212	神津島恩馳島群	KZOB	KZOB	6.17	1	KZSN	33.73	0
MK05-12575	L27-1637	20213	推定不可	推定不可	推定不可			推定不可		
MK05-12576	L27-1638	20214	箱根畑宿群	HNHJ	HNHJ	6.8	1	HNKI	142.32	0
MK05-12577	L27-1639	20241	箱根畑宿群	HNHJ	HNHJ	5	1	HNKI	84.46	0
MK05-12578	L27-1640	20242	箱根畑宿群	HNHJ	HNHJ	6.39	1	HNKI	124.72	0
MK05-12579	L27-1641	20243	箱根畑宿群	HNHJ	HNHJ	7.23	1	HNKI	108.4	0
MK05-12580	L27-1642	20244	箱根畑宿群	HNHJ	HNHJ	7.17	1	HNKI	141.3	0
MK05-12581	L27-1643	20245	箱根畑宿群	HNHJ	HNHJ	12.06	1	HNKI	191.38	0
MK05-12582	L27-1644	20246	箱根畑宿群	HNHJ	HNHJ	12.54	1	HNKI	173.86	0
MK05-12583	L27-1645	20249	箱根畑宿群	HNHJ	HNHJ	17.22	1	HNKI	172.15	0
MK05-12584	L27-1646	20250	箱根畑宿群	HNHJ	HNHJ	6.1	1	HNKI	139.66	0
MK05-12585	L27-1647	20251	箱根畑宿群	HNHJ	HNHJ	18.85	1	HNKI	198.3	0
MK05-12586	L27-1648	20721	天城柏峠群	AGKT	AGKT	13.72	1	HNKT	162.62	0
MK05-12587	L27-1649	20732	和田高松沢群	WOTM	WOTM	18.77	1	WOBD	43.14	0
MK05-12588	L27-1650	20736	和田高松沢群	WOTM	WOTM	7.72	1	WDTM	46.25	0
MK05-12589	L27-1651	25001	蓼科冷山群	TSTY	TSTY	19.02	1	TSHG	61.28	0
MK05-12590	L27-1652	25006	諏訪星ヶ台群	SWHD	SWHD	4.48	1	SBIY	119.92	0
MK05-12591	L27-1653	25830	諏訪星ヶ台群	SWHD	SWHD	6	1	WDTN	75.66	0
MK05-12592	L27-1654	25837	和田鷹山群	WDTY	WDTY	8.42	0.948	WDHY	11.74	0.052
MK05-12593	L27-1655	25851	神津島恩馳島群	KZOB	KZOB	8.53	1	KZSN	45.99	0
MK05-12594	L27-1656	26186	神津島恩馳島群	KZOB	KZOB	10.41	1	KZSN	45.75	0
MK05-12595	L27-1657	26187	諏訪星ヶ台群	SWHD	SWHD	11.9	1	WDTN	105.33	0
MK05-12596	L27-1658	26188	和田鷹山群	WDTY	WDTY	6.39	1	WDHY	42.59	0
MK05-12597	L27-1659	26190	神津島恩馳島群	KZOB	KZOB	16.82	0.993	KZSN	24.43	0.007
MK05-12598	L27-1660	26191	神津島恩馳島群	KZOB	KZOB	14.25	1	KZSN	35.63	0

研究室年間通番	分析番号	遺物番号	推定産地	判別図判別群	判別分析 第１候補産地 判別群	第１候補産地 距離	第１候補産地 確率	第２候補産地 判別群	第２候補産地 距離	第２候補産地 確率
MK05-12599	L27-1661	26206	和田鷹山群	WDTY	WDTY	1.62	1	WDHY	26.94	0
MK05-12600	L27-1662	26209	神津島恩馳島群	KZOB	KZOB	5.7	1	KZSN	44.69	0
MK05-12601	L27-1663	26210	和田鷹山群	WDTY	WDTY	4.07	0.998	WDHY	14.33	0.002
MK05-12602	L27-1664	26218	諏訪星ヶ台群	SWHD	SWHD	20.57	1	SBIY	156.91	0
MK05-12603	L27-1665	26219	神津島恩馳島群	KZOB	KZOB	7.56	1	KZSN	61.31	0
MK05-12604	L27-1666	26220	神津島恩馳島群	KZOB	KZOB	7.47	1	KZSN	39.23	0
MK05-12605	L27-1667	26221	諏訪星ヶ台群	SWHD	SWHD	12.92	1	SBIY	133.79	0
MK05-12606	L27-1668	26241	和田土屋橋西群	WDTN	WDTN	10.36	0.996	WDTM	17.92	0.004
MK05-12607	L27-1669	26242	非黒曜石	非黒曜石	非黒曜石			非黒曜石		
MK05-12608	L27-1670	26243	諏訪星ヶ台群	SWHD	SWHD	15.37	1	WDTN	143.19	0
MK05-12609	L27-1671	26246	神津島恩馳島群	KZOB	KZOB	5.47	1	KZSN	30.82	0
MK05-12610	L27-1672	26255	天城柏峠群	AGKT	AGKT	3.76	1	HNKT	104.85	0
MK05-12611	L27-1673	26256	諏訪星ヶ台群	SWHD	SWHD	10.66	1	SBIY	118.61	0
MK05-12612	L27-1674	26258	天城柏峠群	AGKT	AGKT	8.82	1	HNKT	139.39	0
MK05-12613	L27-1675	26259	箱根畑宿群	HNHJ	HNHJ	3.47	1	HNKI	90.82	0
MK05-12614	L27-1676	26260	神津島恩馳島群	KZOB	KZOB	5.02	1	KZSN	60.3	0
MK05-12615	L27-1677	26261	諏訪星ヶ台群	SWHD	SWHD	3.88	1	SBIY	64.46	0
MK05-12616	L27-1678	26263	蓼科双子山群	TSHG	TSHG	6.22	0.987	TSTY	18.83	0.013
MK05-12617	L27-1679	26265	神津島恩馳島群	KZOB	KZOB	3.4	1	KZSN	58.58	0
MK05-12618	L27-1680	26270	和田鷹山群	WDTY	WDTY	2.43	1	WDHY	26.81	0
MK05-12619	L27-1681	26273	神津島恩馳島群	KZOB	KZOB	2.02	1	KZSN	56.57	0
MK05-12620	L27-1682	26274	神津島恩馳島群	KZOB	KZOB	13.66	1	KZSN	40.13	0
MK05-12621	L27-1683	26275	諏訪星ヶ台群	SWHD	SWHD	5.41	1	SBIY	66.23	0
MK05-12622	L27-1684	26276	推定不可	推定不可	推定不可			推定不可		
MK05-12623	L27-1685	26277	天城柏峠群	AGKT	AGKT	10.59	1	HNKT	111.24	0
MK05-12624	L27-1686	26279	諏訪星ヶ台群	SWHD	SWHD	4.79	1	SBIY	74.79	0
MK05-12625	L27-1687	26280	神津島恩馳島群	KZOB	KZOB	4.72	1	KZSN	65.62	0
MK05-12626	L27-1688	26282	蓼科冷山群	TSTY	TSTY	5.75	0.100	TSHG	19.88	0.000
MK05-12627	L27-1689	26287	和田鷹山群	WDTY	WDTY	4.17	1	WDHY	27.33	0
MK05-12628	L27-1690	26289	蓼科冷山群	TSTY	TSTY	1.53	0.100	TSHG	12.9	0.001
MK05-12629	L27-1691	26290	蓼科冷山群	TSTY	TSTY	2.41	0.100	TSHG	14.56	0.000
MK05-12630	L27-1692	26304	天城柏峠群	AGKT	AGKT	17.03	1	HNKT	125.79	0
MK05-12631	L27-1693	26305	天城柏峠群	AGKT	AGKT	19.68	1	HNKT	165.68	0
MK05-12632	L27-1694	26308	蓼科冷山群	TSTY	TSTY	5.65	1	TSHG	40.22	0
MK05-12633	L27-1695	26309	箱根畑宿群	HNHJ	HNHJ	6.26	1	HNKI	85.47	0
MK05-12634	L27-1696	26310	箱根畑宿群	HNHJ	HNHJ	25.49	1	HNKI	86.01	0
MK05-12635	L27-1697	8649	箱根畑宿群	HNHJ	HNHJ	13.57	1	HNKI	97.41	0
MK05-12636	L27-1698	8650	箱根畑宿群	HNHJ	HNHJ	4.11	1	HNKI	120.58	0
MK05-12637	L27-1699	8651	箱根畑宿群	HNHJ	HNHJ	17.31	1	HNKI	110.76	0
MK05-12638	L27-1700	8652	箱根畑宿群	HNHJ	HNHJ	12.62	1	HNKI	116.34	0
MK05-12639	L27-1701	8653	箱根畑宿群	HNHJ	HNHJ	7.12	1	HNKI	80.28	0
MK05-12640	L27-1702	8656	箱根畑宿群	HNHJ	HNHJ	9.98	1	HNKI	66.8	0
MK05-12641	L27-1703	8657	箱根畑宿群	HNHJ	HNHJ	2.79	1	HNKI	90.16	0
MK05-12642	L27-1704	8672	和田鷹山群	WDTY	WDTY	1.92	1	WDHY	20.54	0
MK11-00341	L27-1705	460	箱根畑宿群	HNHJ	HNHJ	15.49	1	SDA1	87.93	0
MK11-00342	L27-1706	530	諏訪星ヶ台群	SWHD	SWHD	17.11	1	SBIY	80.25	0
MK11-00343	L27-1707	1200	箱根畑宿群	HNHJ	HNHJ	4.99	1	HNKI	64.56	0
MK11-00344	L27-1708	1250	神津島恩馳島群	KZOB	KZOB	13.06	1	KZSN	97.6	0
MK11-00345	L27-1709	1770	神津島恩馳島群	KZOB	KZOB	8.3	1	KZSN	95.5	0
MK11-00346	L27-1710	1820	神津島恩馳島群	KZOB	KZOB	9.11	1	KZSN	44.74	0
MK11-00347	L27-1711	2458	箱根畑宿群	HNHJ	HNHJ	5.21	1	SDA1	130.21	0
MK11-00348	L27-1712	2491	神津島恩馳島群	KZOB	KZOB	17.11	1	WOMS	74.24	0
MK11-00349	L27-1713	2496	神津島恩馳島群	KZOB	KZOB	18.64	1	KZSN	66.53	0
MK11-00350	L27-1714	2514	神津島恩馳島群	KZOB	KZOB	11.07	1	KZSN	71.67	0
MK11-00351	L27-1715	3968	神津島恩馳島群	KZOB	KZOB	21.58	1	KZSN	87.35	0
MK11-00352	L27-1716	3980	神津島恩馳島群	KZOB	KZOB	19.63	1	KZSN	61.63	0
MK11-00353	L27-1717	4763	神津島恩馳島群	KZOB	KZOB	13.19	1	KZSN	72.59	0
MK11-00354	L27-1718	4908	諏訪星ヶ台群	SWHD	SWHD	7.99	1	SBIY	123.1	0
MK11-00355	L27-1719	4917	神津島恩馳島群	KZOB	KZOB	13.52	1	KZSN	68.22	0
MK11-00356	L27-1720	5047	神津島恩馳島群	KZOB	KZOB	9.98	1	KZSN	76.82	0
MK11-00357	L27-1721	5375	神津島恩馳島群	KZOB	KZOB	17.92	1	KZSN	55.93	0
MK11-00358	L27-1722	6038	神津島恩馳島群	KZOB	KZOB	9.37	1	KZSN	55.8	0
MK11-00359	L27-1723	6905	蓼科冷山群	TSTY	TSTY	10.28	0.100	TSHG	21.91	0.000
MK11-00360	L27-1724	6906	箱根畑宿群	HNHJ	HNHJ	3.47	1	HNKI	113.41	0

研究室年間通番	分析番号	遺物番号	推定産地	判別図判別群	判別分析 第１候補産地 判別群	第１候補産地 距離	第１候補産地 確率	第２候補産地 判別群	第２候補産地 距離	第２候補産地 確率
MK11-00361	L27-1725	7906	神津島恩馳島群	KZOB	KZOB	11.87	1	KZSN	57.71	0
MK11-00362	L27-1726	8004	神津島恩馳島群	KZOB	KZOB	10.85	1	KZSN	72.01	0
MK11-00363	L27-1727	8140	箱根畑宿群	HNHJ	HNHJ	4.23	1	SDA1	122.02	0
MK11-00364	L27-1728	8194	箱根畑宿群	HNHJ	HNHJ	21.51	1	SDA1	69.58	0
MK11-00365	L27-1729	8420	箱根畑宿群	HNHJ	HNHJ	5.66	1	HNKI	111.78	0
MK11-00366	L27-1730	8424	箱根畑宿群	HNHJ	HNHJ	8.47	1	SDA1	115.48	0
MK11-00367	L27-1731	8476	箱根畑宿群	HNHJ	HNHJ	7.68	1	MZYK	130.12	0
MK11-00368	L27-1732	8477	諏訪星ヶ台群	SWHD	SWHD	3.94	1	WDTN	84.87	0
MK11-00369	L27-1733	8486	箱根畑宿群	HNHJ	HNHJ	3.43	1	MZYK	89.32	0
MK11-00370	L27-1734	8497	箱根畑宿群	HNHJ	HNHJ	2.87	1	HNKI	85.11	0
MK11-00371	L27-1735	8504	箱根畑宿群	HNHJ	HNHJ	1.06	1	HNKI	99.95	0
MK11-00372	L27-1736	9036	箱根畑宿群	HNHJ	HNHJ	8.13	1	HNKI	96.43	0
MK11-00373	L27-1737	9038	箱根畑宿群	HNHJ	HNHJ	13.94	1	SDA1	87.85	0
MK11-00374	L27-1738	9083	箱根畑宿群	HNHJ	HNHJ	1.96	1	HNKI	109.47	0
MK11-00375	L27-1739	9098	箱根畑宿群	HNHJ	HNHJ	10.54	1	HNKI	121.06	0
MK11-00376	L27-1740	9116	箱根畑宿群	HNHJ	HNHJ	3.02	1	HNKI	71.1	0
MK11-00377	L27-1741	9119	箱根畑宿群	HNHJ	HNHJ	8.1	1	HNKI	97.88	0
MK11-00378	L27-1742	9161	箱根畑宿群	HNHJ	HNHJ	15.17	1	SDA1	75.86	0
MK11-00379	L27-1743	9211	箱根畑宿群	HNHJ	HNHJ	6.82	1	HNKI	81.51	0
MK11-00380	L27-1744	9212	箱根畑宿群	HNHJ	HNHJ	1.61	1	HNKI	98.48	0
MK11-00381	L27-1745	9258	蓼科双子山群	TSHG	TSHG	6.49	0.998	TSTY	22.36	0.003
MK11-00382	L27-1746	9283	神津島恩馳島群	KZOB	KZOB	12.19	1	KZSN	80.65	0
MK11-00383	L27-1747	9287	諏訪星ヶ台群	SWHD	SWHD	8.85	1	SBIY	70.89	0
MK11-00384	L27-1748	9291	神津島恩馳島群	KZOB	KZOB	6.18	1	KZSN	46.15	0
MK11-00385	L27-1749	9321	神津島恩馳島群	KZOB	KZOB	17.48	1	KZSN	97.77	0
MK11-00386	L27-1750	9413	箱根畑宿群	HNHJ	HNHJ	19.71	1	HNKI	38.39	0
MK11-00387	L27-1751	9458	神津島恩馳島群	KZOB	KZOB	12.89	1	WOMS	68	0
MK11-00388	L27-1752	10380	神津島恩馳島群	KZOB	KZOB	13.43	1	KZSN	82.16	0
MK11-00389	L27-1753	10731	和田土屋橋北群	WDTK	WDTK	4.24	1	WDTN	42.41	0
MK11-00390	L27-1754	10996	諏訪星ヶ台群	SWHD	SWHD	4.19	1	SBIY	75.07	0
MK11-00391	L27-1755	11009	諏訪星ヶ台群	SWHD	SWHD	7.44	1	WDTN	83.61	0
MK11-00392	L27-1756	11987	神津島恩馳島群	KZOB	KZOB	5.65	1	KZSN	41.18	0
MK11-00393	L27-1757	15024	諏訪星ヶ台群	SWHD	SWHD	7.05	1	WDTN	71.83	0
MK11-00394	L27-1758	15031	神津島恩馳島群	KZOB	KZOB	2.45	1	KZSN	73.28	0
MK11-00395	L27-1759	15039	諏訪星ヶ台群	SWHD	SWHD	13.12	1	WDTN	65.09	0
MK11-00396	L27-1760	15053	神津島恩馳島群	KZOB	KZOB	10.51	1	KZSN	63.47	0
MK11-00397	L27-1761	15060	神津島恩馳島群	KZOB	KZOB	9.04	1	KZSN	55.79	0
MK11-00398	L27-1762	15065	神津島恩馳島群	KZOB	KZOB	1.78	1	KZSN	65.35	0
MK11-00399	L27-1763	15072	神津島恩馳島群	KZOB	KZOB	4.9	1	KZSN	47.73	0
MK11-00400	L27-1764	15485	神津島恩馳島群	KZOB	KZOB	10.92	1	KZSN	44.97	0
MK11-00401	L27-1765	15591	神津島恩馳島群	KZOB	KZOB	4.46	1	KZSN	44.64	0
MK11-00402	L27-1766	15657	神津島恩馳島群	KZOB	KZOB	9.95	1	KZSN	64.58	0
MK11-00403	L27-1767	17804	神津島恩馳島群	KZOB	KZOB	2.61	1	KZSN	60.29	0
MK11-00404	L27-1768	17808	箱根畑宿群	HNHJ	HNHJ	4.57	1	MZYK	73.93	0
MK11-00405	L27-1769	17813	諏訪星ヶ台群	SWHD	SWHD	4.95	1	SBIY	113.52	0
MK11-00406	L27-1770	17867	諏訪星ヶ台群	SWHD	SWHD	9.7	1	SBIY	79.08	0
MK11-00407	L27-1771	18114	諏訪星ヶ台群	SWHD	SWHD	5.67	1	SBIY	69.7	0
MK11-00408	L27-1772	18181	和田鷹山群	WDTY	WDTY	1.25	1	WDHY	25.69	0
MK11-00409	L27-1773	18183	神津島恩馳島群	KZOB	KZOB	9.33	1	KZSN	51.37	0
MK11-00410	L27-1774	18207	諏訪星ヶ台群	SWHD	SWHD	5.24	1	SBIY	60.09	0
MK11-00411	L27-1775	18406	神津島恩馳島群	KZOB	KZOB	8	1	KZSN	50.41	0
MK11-00412	L27-1776	18421	箱根畑宿群	HNHJ	HNHJ	10.15	1	SDA1	106.58	0
MK11-00413	L27-1777	18439	神津島恩馳島群	KZOB	KZOB	10.68	1	KZSN	52.99	0
MK11-00414	L27-1778	18479	蓼科冷山群	TSTY	TSTY	16.19	0.994	TUTI	21.5	0.006
MK11-00415	L27-1779	18515	神津島恩馳島群	KZOB	KZOB	15.95	1	KZSN	44.25	0
MK11-00416	L27-1780	18564	箱根畑宿群	HNHJ	HNHJ	1.1	1	HNKI	108.57	0
MK11-00417	L27-1781	18566	箱根畑宿群	HNHJ	HNHJ	6.03	1	HNKI	98.29	0
MK11-00418	L27-1782	18571	箱根畑宿群	HNHJ	HNHJ	7.35	1	HNKI	61.42	0
MK11-00419	L27-1783	18614	箱根畑宿群	HNHJ	HNHJ	10.28	1	HNKI	125.3	0
MK11-00420	L27-1784	18642	箱根畑宿群	HNHJ	HNHJ	13.69	1	SDA1	104.41	0
MK11-00421	L27-1785	18649	箱根畑宿群	HNHJ	HNHJ	16.52	1	SDA1	146.48	0
MK11-00422	L27-1786	18653	箱根畑宿群	HNHJ	HNHJ	3.46	1	HNKI	85.9	0
MK11-00423	L27-1787	18923	諏訪星ヶ台群	SWHD	SWHD	11.22	1	SBIY	59.05	0
MK11-00424	L27-1788	19296	諏訪星ヶ台群	SWHD	SWHD	10.34	1	WDTM	92.37	0

研究室年間通番	分析番号	遺物番号	推定産地	判別図判別群	判別分析 第1候補産地 判別群	第1候補産地 距離	第1候補産地 確率	第2候補産地 判別群	第2候補産地 距離	第2候補産地 確率
MK11-00425	L27-1789	19475	箱根畑宿群	HNHJ	HNHJ	15.07	1	SDA1	103.59	0
MK11-00426	L27-1790	19480	神津島恩馳島群	KZOB	KZOB	13.59	1	WOMS	72.45	0
MK11-00427	L27-1791	19591	諏訪星ヶ台群	SWHD	SWHD	7.29	1	WDTN	70.42	0
MK11-00428	L27-1792	19649	神津島恩馳島群	KZOB	KZOB	15.41	1	KZSN	51.73	0
MK11-00429	L27-1793	19673	諏訪星ヶ台群	SWHD	SWHD	7.7	1	SBIY	60.44	0
MK11-00430	L27-1794	19764	箱根畑宿群	HNHJ	HNHJ	14.37	1	HNKI	60.57	0
MK11-00431	L27-1795	19855	箱根畑宿群	HNHJ	HNHJ	9.3	1	HNKI	104.26	0
MK11-00432	L27-1796	19974	諏訪星ヶ台群	SWHD	SWHD	16.01	1	SBIY	61.68	0
MK11-00433	L27-1797	20095	箱根畑宿群	HNHJ	HNHJ	5.65	1	HNKI	99.26	0
MK11-00434	L27-1798	20115	箱根畑宿群	HNHJ	HNHJ	1.73	1	HNKI	117.14	0
MK11-00435	L27-1799	20176	箱根畑宿群	HNHJ	HNHJ	16.09	1	SDA1	115.35	0
MK11-00436	L27-1800	20184	推定不可	推定不可	推定不可			推定不可		
MK11-00437	L27-1801	20211	推定不可	推定不可	推定不可			推定不可		
MK11-00438	L27-1802	20247	推定不可	推定不可	推定不可			推定不可		
MK11-00439	L27-1803	20248	推定不可	推定不可	推定不可			推定不可		
MK11-00440	L27-1804	20260	神津島恩馳島群	KZOB	KZOB	14	1	KZSN	51.56	0
MK11-00441	L27-1805	20319	神津島恩馳島群	KZOB	KZOB	12.59	1	KZSN	111.4	0
MK11-00442	L27-1806	20594	神津島恩馳島群	KZOB	KZOB	11.66	1	KZSN	40.12	0
MK11-00443	L27-1807	20664	神津島恩馳島群	KZOB	KZOB	14.42	1	KZSN	46.82	0
MK11-00444	L27-1808	20673	諏訪星ヶ台群	SWHD	SWHD	12.11	1	WDTN	61.81	0
MK11-00445	L27-1809	20905	神津島恩馳島群	KZOB	KZOB	7.57	1	KZSN	77.68	0
MK11-00446	L27-1810	25007	神津島恩馳島群	KZOB	KZOB	4.59	1	KZSN	85.29	0
MK11-00447	L27-1811	25011	神津島恩馳島群	KZOB	KZOB	8.23	1	KZSN	38.22	0
MK11-00448	L27-1812	25136	神津島恩馳島群	KZOB	KZOB	10.88	1	KZSN	56.05	0
MK11-00449	L27-1813	25168	神津島恩馳島群	KZOB	KZOB	5.03	1	KZSN	69.6	0
MK11-00450	L27-1814	25189	和田鷹山群	WDTY	WDTY	5.68	0.100	WDHY	22.09	0.000
MK11-00451	L27-1815	25195	神津島恩馳島群	KZOB	KZOB	5.32	1	KZSN	50.11	0
MK11-00452	L27-1816	25196	諏訪星ヶ台群	SWHD	SWHD	10.67	1	WDTN	121.6	0
MK11-00453	L27-1817	25227	神津島恩馳島群	KZOB	KZOB	5.76	1	KZSN	83.56	0
MK11-00454	L27-1818	25756	和田鷹山群	WDTY	WDTY	6.2	0.999	WDHY	16.81	0.001
MK11-00455	L27-1819	25768	神津島恩馳島群	KZOB	KZOB	3.34	1	KZSN	67.92	0
MK11-00456	L27-1820	25790	推定不可	推定不可	推定不可			推定不可		
MK11-00457	L27-1821	25816	神津島恩馳島群	KZOB	KZOB	7.03	1	KZSN	66.76	0
MK11-00458	L27-1822	25840	和田芙蓉ライト群	WDHY	WDHY	15.3	1	WDTY	59.44	0
MK11-00459	L27-1823	26403	諏訪星ヶ台群	SWHD	SWHD	10.36	1	SBIY	100.8	0
MK11-00460	L27-1824	26443	諏訪星ヶ台群	SWHD	SWHD	12.26	1	WDTN	72.35	0
MK11-00461	L27-1825	26459	箱根畑宿群	HNHJ	HNHJ	3.68	1	MZYK	101.64	0
MK11-00462	L27-1826	26462	箱根畑宿群	HNHJ	HNHJ	10.68	1	SDA1	107.4	0
MK11-00463	L27-1827	26463	神津島恩馳島群	KZOB	KZOB	4.11	1	KZSN	71.26	0
MK11-00464	L27-1828	26466	神津島恩馳島群	KZOB	KZOB	16.98	1	WOMS	92.87	0
MK11-00465	L27-1829	26485	箱根畑宿群	HNHJ	HNHJ	2.13	1	HNKI	105.59	0
MK11-00466	L27-1830	26489	箱根畑宿群	HNHJ	HNHJ	5.2	1	MZYK	122.19	0
MK11-00467	L27-1831	26517	諏訪星ヶ台群	SWHD	SWHD	11.42	1	SBIY	76.31	0
MK11-00468	L27-1832	26529	箱根畑宿群	HNHJ	HNHJ	5.37	1	HNKI	102.59	0
MK11-00469	L27-1833	26535	推定不可	推定不可	推定不可			推定不可		
MK11-00470	L27-1834	26537	箱根畑宿群	HNHJ	HNHJ	7.69	1	HNKI	103.89	0
MK11-00471	L27-1835	26538	神津島恩馳島群	KZOB	KZOB	14.87	1	KZSN	55.27	0
MK11-00472	L27-1836	26539	神津島恩馳島群	KZOB	KZOB	19.26	1	KZSN	105.51	0
MK11-00473	L27-1837	26541	箱根畑宿群	HNHJ	HNHJ	9.7	1	SDA1	97.06	0
MK11-00474	L27-1838	26542	箱根畑宿群	HNHJ	HNHJ	17.68	1	SDA1	93.62	0
MK11-00475	L27-1839	26543	推定不可	推定不可	推定不可			推定不可		
MK11-00476	L27-1840	26544	神津島恩馳島群	KZOB	KZOB	11.99	1	KZSN	72.41	0
MK11-00477	L27-1841	26545	推定不可	推定不可	推定不可			推定不可		
MK11-00478	L27-1842	26546	箱根畑宿群	HNHJ	HNHJ	18.48	1	SDA1	116.09	0
MK11-00479	L27-1843	26547	箱根畑宿群	HNHJ	HNHJ	11.87	1	SDA1	89.69	0
MK11-00480	L27-1844	26548	箱根畑宿群	HNHJ	HNHJ	10.42	1	HNKI	135.8	0
MK11-00481	L27-1845	26549	箱根畑宿群	HNHJ	HNHJ	10.29	1	MZYK	75.04	0
MK11-00482	L27-1846	26551	諏訪星ヶ台群	SWHD	SWHD	14.58	1	WDTN	67.99	0
MK11-00483	L27-1847	26554	箱根畑宿群	HNHJ	HNHJ	9.73	1	SDA1	107.78	0
MK11-00484	L27-1848	26555	箱根畑宿群	HNHJ	HNHJ	5.34	1	HNKI	90.56	0
MK11-00485	L27-1849	26556	箱根畑宿群	HNHJ	HNHJ	16.33	1	SDA1	91.77	0
MK11-00486	L27-1850	26560	箱根畑宿群	HNHJ	HNHJ	3.8	1	SDA1	121.6	0
MK11-00487	L27-1851	26597	箱根畑宿群	HNHJ	HNHJ	5.14	1	SDA1	113.66	0
MK12-00667	L27-1852	228	天城柏峠群	AGKT	AGKT	9.45	1	HNKT	62.97	0

研究室年間通番	分析番号	遺物番号	推定産地	判別図判別群	判別分析 第1候補産地 判別群	第1候補産地 距離	第1候補産地 確率	第2候補産地 判別群	第2候補産地 距離	第2候補産地 確率
MK12-00668	L27-1853	8953	天城柏峠群	AGKT	AGKT	4.39	1	HNKT	146.87	0
MK12-00669	L27-1854	26461	神津島恩馳島群	KZOB	KZOB	11.3	1	WOMS	73.75	0
MK12-00670	L27-1855	25777	諏訪星ヶ台群	SWHD	SWHD	0.9	1	SBIY	103.45	0
MK12-00671	L27-1856	808	神津島恩馳島群	KZOB	KZOB	21.84	1	WOMS	84.24	0
MK12-00672	L27-1857	1685	神津島恩馳島群	KZOB	KZOB	7.47	1	KZSN	58.9	0
MK12-00673	L27-1858	2611	神津島恩馳島群	KZOB	KZOB	7.37	1	KZSN	51.29	0
MK12-00674	L27-1859	7947	天城柏峠群	AGKT	AGKT	17.72	1	HNKT	137.23	0
MK12-00675	L27-1860	18519	諏訪星ヶ台群	SWHD	SWHD	8.85	1	WDTN	75.06	0
MK12-00676	L27-1861	19825	神津島恩馳島群	KZOB	KZOB	10.71	1	KZSN	66.08	0
MK12-00677	L27-1862	20617	諏訪星ヶ台群	SWHD	SWHD	0.78	1	SBIY	74.11	0
MK12-00678	L27-1863	26474	神津島恩馳島群	KZOB	KZOB	4.91	1	KZSN	42.73	0
MK12-00679	L27-1864	8524	諏訪星ヶ台群	SWHD	SWHD	6.15	1	SBIY	59.92	0
MK12-00680	L27-1865	20904	諏訪星ヶ台群	SWHD	SWHD	9.38	1	WDTN	81.53	0
MK12-00681	L27-1866	26530	箱根畑宿群	HNHJ	HNHJ	9.07	1	SDA1	117.83	0
MK12-00682	L27-1867	18420	箱根畑宿群	HNHJ	HNHJ	2.54	1	HNKI	118.42	0
MK12-00683	L27-1868	19851	箱根畑宿群	HNHJ	HNHJ	7.54	1	HNKI	104.19	0
MK12-00684	L27-1869	20101	箱根畑宿群	HNHJ	HNHJ	6.54	1	SDA1	109.71	0
MK12-00685	L27-1870	25235	箱根畑宿群	HNHJ	HNHJ	2.84	1	HNKI	109.22	0
MK12-00686	L27-1871	26189	諏訪星ヶ台群	SWHD	SWHD	3.09	1	SBIY	115.85	0
MK12-00687	L27-1872	26286	不明NK群	NK	NK	5.72	0.991	GERO	14.42	0.009
MK12-00688	L27-1873	26291	不明NK群	NK	NK	3.58	0.999	GERO	17.26	0.001
MK12-00689	L27-1874	26534	箱根畑宿群	HNHJ	HNHJ	7.6	1	SDA1	99.98	0
MK12-00690	L27-1875	26553	箱根畑宿群	HNHJ	HNHJ	1.85	1	HNKI	117.29	0
MK12-00691	L27-1876	8679	蓼科冷山群	TSTY	TSTY	2.93	1	TSHG	25.28	0
MK12-00692	L27-1877	8811	神津島恩馳島群	KZOB	KZOB	4.78	1	KZSN	80.96	0
MK12-00693	L27-1878	18577	和田鷹山群	WDTY	WDTY	6.55	0.999	WDHY	17.14	0.002
MK12-00694	L27-1879	26565	箱根畑宿群	HNHJ	HNHJ	16.96	1	SDA1	79.73	0
MK12-00695	L27-1880	20114	箱根畑宿群	HNHJ	HNHJ	5.84	1	HNKI	113.82	0
MK12-00696	L27-1881	26582	箱根畑宿群	HNHJ	HNHJ	4.56	1	HNKI	77.34	0

出土黒曜石産地組成

エリア	判別群	記号	試料数	%
和田(WO)	高松沢	WOTM	3	0.18
和田(WD)	芙蓉ライト	WDHY	9	0.54
	鷹山	WDTY	70	4.22
	小深沢	WDKB	1	0.06
	土屋橋北	WDTK	5	0.3
	土屋橋西	WDTN	3	0.18
	土屋橋南	WDTM	1	0.06
諏訪	星ヶ台	SWHD	218	13.13
蓼科	冷山	TSTY	473	28.49
	双子山	TSHG	3	0.18
天城	柏峠1	AGKT	107	6.45
箱根	畑宿	HNHJ	492	29.64
	黒岩橋	HNKI	4	0.24
神津島	恩馳島	KZOB	269	16.2
不明産地1	NK	NK	2	0.12
合計			1660	99.99

不可など	221
総計	1881

その２

渕ヶ沢遺跡における放射性炭素年代測定（AMS測定）

㈱加速器分析研究所

１　測定対象試料

渕ヶ沢遺跡の測定対象試料は、遺物包含層と遺構から出土した土器付着炭化物（分析番号１：IAAA-111075～分析番号13：IAAA-111087）及び炭化物（分析番号14：IAAA-111088～分析番号20：IAAA-111094）の合計20点である（表１）。土器付着炭化物は、１～４、７、８、10～13が外面、５、６、９が内面から採取された。

２　測定の意義

土器付着炭化物の測定では、土器型式の年代観と測定で得られる年代の整合性を検討し、型式不明の土器の年代を確認する。また、各試料の測定で、遺構や層位の年代を把握する。

３　化学処理工程

（１）メス・ピンセットを使い、根・土等の付着物を取り除く。

（２）酸－アルカリ－酸（AAA：Acid Alkali Acid）処理により不純物を化学的に取り除く。その後、超純水で中性になるまで希釈し、乾燥させる。AAA処理における酸処理では、通常１mol/ℓ（１M）の塩酸（HCl）を用いる。アルカリ処理では水酸化ナトリウム（NaOH）水溶液を用い、0.001Mから１Mまで徐々に濃度を上げながら処理を行う。アルカリ濃度が１Mに達した時には「AAA」、１M未満の場合は「AaA」と表１に記載する。

（３）試料を燃焼させ、二酸化炭素（CO_2）を発生させる。

（４）真空ラインで二酸化炭素を精製する。

（５）精製した二酸化炭素を鉄を触媒として水素で還元し、グラファイト（C）を生成させる。

（６）グラファイトを内径１mmのカソードにハンドプレス機で詰め、それをホイールにはめ込み、測定装置に装着する。

４　測定方法

加速器をベースとした^{14}C-AMS専用装置（NEC社製）を使用し、^{14}Cの計数、^{13}C濃度（^{13}C/^{12}C）、^{14}C濃度（^{14}C/^{12}C）の測定を行う。測定では、米国国立標準局（NIST）から提供されたシュウ酸（HOxⅡ）を標準試料とする。この標準試料とバックグラウンド試料の測定も同時に実施する。

５　算出方法

（１）δ^{13}Cは、試料炭素の^{13}C濃度（^{13}C/^{12}C）を測定し、基準試料からのずれを千分偏差（‰）で表した値である（表１）。AMS装置による測定値を用い、表中に「AMS」と注記する。

（２）^{14}C年代（Libby Age：yrBP）は、過去の大気中^{14}C濃度が一定であったと仮定して測定され、1950年を基準年（0yrBP）として遡る年代である。年代値の算出には、Libbyの半減期（5568年）を使用する（Stuiver and Polach 1977）。^{14}C年代はδ^{13}Cによって同位体効果を補正する必要がある。補正した値を表１に、補正していない値を参考値として表２に示した。^{14}C年代と誤差は、下１桁を丸めて10年単位で表示される。また、^{14}C年代の誤差（±1σ）は、試料の^{14}C年代がそ

の誤差範囲に入る確率が68.2%であることを意味する。

（3）pMC（percent Modern Carbon）は、標準現代炭素に対する試料炭素の^{14}C濃度の割合である。pMCが小さい（^{14}Cが少ない）ほど古い年代を示し、pMCが100以上（^{14}Cの量が標準現代炭素と同等以上）の場合Modernとする。この値もδ^{13}Cによって補正する必要があるため、補正した値を表1に、補正していない値を参考値として表2に示した。

（4）暦年較正年代とは、年代が既知の試料の^{14}C濃度を元に描かれた較正曲線と照らし合わせ、過去の^{14}C濃度変化などを補正し、実年代に近づけた値である。暦年較正年代は、^{14}C年代に対応する較正曲線上の暦年代範囲であり、1標準偏差（1σ＝68.2%）あるいは2標準偏差（2σ＝95.4%）で表示される。グラフの縦軸が^{14}C年代、横軸が暦年較正年代を表す。暦年較正プログラムに入力される値は、δ^{13}C補正を行い、下一桁を丸めない^{14}C年代値である。なお、較正曲線および較正プログラムは、データの蓄積によって更新される。また、プログラムの種類によっても結果が異なるため、年代の活用にあたってはその種類とバージョンを確認する必要がある。ここでは、暦年較正年代の計算に、IntCal09データベース（Reimer et al. 2009）を用い、OxCalv4.1較正プログラム（Bronk Ramsey 2009）を使用した。暦年較正年代については、特定のデータベース、プログラムに依存する点を考慮し、プログラムに入力する値とともに参考値として表2に示した。暦年較正年代は、^{14}C年代に基づいて較正（calibrate）された年代値であることを明示するために「cal BC/AD」（または「cal BP」）という単位で表される。

6　測定結果

遺物包含層出土試料の^{14}C年代は、FB層出土の3が7670±30yrBP、FB層出土の4が8550±30yrBP、5が8800±30yrBP、8が8650±30yrBP、10が8830±30yrBP、KRO層出土の6が4460±30yrBP、FB層出土の7が8710±30yrBP、9が8630±30yrBP、FB層出土の11が8550±30yrBP、BBⅡ層出土の17が25360±80yrBPである。FB層出土の7点の値には、8550±30yrBP（4）から8830±30yrBP（10）までの変異が見られる。FB層の3はこれら7点よりも新しい値である。FB層及びその細別層よりも上位に当たるKRO層の6、下位に当たるBBⅡ層の17の値は、各々層の上下関係に矛盾しない値となっている。

暦年較正年代（1σ）は、3が6564～6462cal BCの間に3つの範囲、4が7596～7555cal BCの間に2つの範囲、5が7943～7793cal BCの範囲、6が3324～3031cal BCの間に5つの範囲、7が7751～7614cal BCの間に2つの範囲、8が7674～7594cal BCの間に2つの範囲、9が7653～7591cal BCの範囲、10が8167～7822cal BCの間に2つの範囲、11が7596～7569cal BCの範囲、17が28466～27861cal BCの間に2つの範囲で示され、3は縄文時代早期後葉頃、4、5、7～11は縄文時代早期前葉から中葉頃、6は縄文時代中期前葉から中葉頃、17は後期旧石器時代に相当する。

土器付着炭化物が採取された土器は、3が沈線文、4、5が撚糸文、6が縄文、7～9が不明、10が押型文（山形文）、11が押型文（楕円文）の土器とされ、土器の特徴と年代値の間に明らかな矛盾は認められない。

また1が8620±30yrBP、19が8650±30yrBP、20が8620±30yrBP、SP78出土の2が8650±30yrBP、SP252出土の12が7640±30yrBP、SP249出土の13が7750±30yrBP、14が7920±30yrBP、16が7890±30yrBP、BL02出土の15が18740±50yrBP,SB01出土の18が8730±30yrBPである。比較的近接して出土した1・19・20の3点、14・16の2点の値は、各々誤差（±1σ）の範囲で一致し、近い年代を示す。

暦年較正年代（1σ）は、1が7647～7586cal BCの間に2つの範囲、2が7676～7595cal BCの範囲、12が6483～6446cal BCの範囲、13が6633～6513cal BCの間に3つの範囲、14が6902～6693cal BCの間に2つの範囲、15が20486～20306cal BCの範囲、16が6775～6658cal BCの範囲、18が7787～7655cal BCの

間に２つの範囲、19が7676～7597cal BCの範囲、20が7648～7587cal BCの間に２つの範囲で示され、１、２、18～20は縄文時代早期前葉から中葉頃、12～14、16は縄文時代早期中葉～後葉頃、15は後期旧石器時代に相当する。

土器付着炭化物が採取された土器は、１、２が押型文（楕円文）、12、13が野島式とされ、土器の特徴と年代値の間に大きな矛盾は認められない。

試料の炭素含有率は、土器付着炭化物が約30～66％、その他の炭化物はすべて60％以上であった。土器付着炭化物は、ものによって状態が異なる場合があり、また土器の胎土が若干混入することでこの数値が下がる場合もある。今回の試料について、化学処理、測定上の問題は特に認められない。

表１（１）

測定番号	試料名	採取場所	試料形態	処理方法	δ^{13}C（‰）（AMS）	δ^{13}C補正あり	
						Libby Age（yrBP）	pMC（%）
IAAA-111075	分析番号1（接合番号P-101、103）	遺構：包含層 層位：FB	土器付着炭化物	AaA	−22.93±0.44	8,620±30	34.21±0.13
IAAA-111076	分析番号2（接合番号P-104）	遺構：SP78（78号土坑） 層位：覆土	土器付着炭化物	AaA	−26.95±0.61	8,650±30	34.07±0.13
IAAA-111077	分析番号3（遺物番号10767）	遺構：包含層 層位：FB	土器付着炭化物	AaA	−28.07±0.70	7,670±30	38.49±0.15
IAAA-111078	分析番号4（遺物番号13500）	遺構：包含層 層位：FB	土器付着炭化物	AaA	−26.07±0.39	8,550±30	34.49±0.14
IAAA-111079	分析番号5（接合番号4408）	遺構：包含層 層位：FB	土器付着炭化物	AaA	−25.49±0.47	8,800±30	33.46±0.13
IAAA-111080	分析番号6（接合番号P-225）	遺構：包含層 層位：KRO	土器付着炭化物	AaA	−26.17±0.43	4,460±30	57.37±0.19
IAAA-111081	分析番号7（接合番号4699）	遺構：包含層 層位：FB	土器付着炭化物	AaA	−24.65±0.40	8,710±30	33.79±0.13
IAAA-111082	分析番号8（遺物番号6702）	遺構：包含層 層位：FB3	土器付着炭化物	AaA	−21.81±0.57	8,650±30	34.09±0.13
IAAA-111083	分析番号9（接合番号P-75）	遺構：包含層 層位：FB	土器付着炭化物	AaA	−25.61±0.47	8,630±30	34.14±0.13
IAAA-111084	分析番号10（遺物番号6643）	遺構：包含層 層位：FB	土器付着炭化物	AaA	−26.04±0.63	8,830±30	33.33±0.14

表１（２）

測定番号	試料名	採取場所	試料形態	処理方法	δ13C（‰）（AMS）	δ13C補正あり	
						Libby Age（yrBP）	pMC（%）
IAAA-111085	分析番号11（接合番号P-37）	遺構：包含層 層位：FB	土器付着炭化物	AaA	−32.24±0.47	8,550±30	34.49±0.13
IAAA-111086	分析番号12（接合番号P-76）	遺構：SP252（252号土坑） 層位：覆土	土器付着炭化物	AaA	−24.14±0.51	7,640±30	38.65±0.13
IAAA-111087	分析番号13（接合番号P-68）	遺構：SP249（249号土坑） 層位：覆土	土器付着炭化物	AaA	−26.13±0.83	7,750±30	38.12±0.14
IAAA-111088	分析番号14（遺物番号8279）	遺構：包含層 層位：FB	炭化物	AAA	−23.68±0.52	7,920±30	37.29±0.13
IAAA-111089	分析番号15（遺物番号9214）	遺構：SBL02 層位：覆土	炭化物	AaA	−24.96±0.47	18,740±50	9.70±0.06
IAAA-111090	分析番号16（遺物番号8278）	遺構：包含層 層位：FB	炭化物	AaA	−30.39±0.51	7,890±30	37.44±0.14
IAAA-111091	分析番号17（遺物番号9484）	遺構：包含層 層位：BBⅡ	炭化物	AaA	−25.07±0.47	25,360±80	4.26±0.04
IAAA-111092	分析番号18（遺物番号14245）	遺構：SB01 層位：覆土	炭化物	AAA	−22.13±0.48	8,730±30	33.74±0.12
IAAA-111093	分析番号19（遺物番号14480）	遺構：包含層 層位：FB	炭化物	AAA	−24.94±0.44	8,650±30	34.05±0.12
IAAA-111094	分析番号20（遺物番号14481）	遺構：包含層 層位：FB	炭化物	AAA	−27.65±0.51	8,620±30	34.18±0.12

［#4575］

表２（１）

測定番号	δ13C補正なし		暦年較正用（yrBP）	1σ暦年代範囲	2σ暦年代範囲
	Age（yrBP）	pMC（%）			
IAAA-111075	8,580±30	34.35±0.12	8,617±29	7647calBC－7623calBC（16.2%） 7613calBC－7586calBC（52.0%）	7711calBC－7696calBC（ 2.7%） 7684calBC－7581calBC（92.7%）
IAAA-111076	8,680±30	33.93±0.13	8,649±31	7676calBC－7595calBC（68.2%）	7730calBC－7591calBC（95.4%）
IAAA-111077	7,720±30	38.25±0.14	7,668±31	6564calBC－6547calBC（11.1%） 6528calBC－6518calBC（ 6.4%） 6511calBC－6462calBC（50.7%）	6591calBC－6455calBC（95.4%）
IAAA-111078	8,570±30	34.41±0.14	8,551±32	7596calBC－7569calBC（65.0%） 7558calBC－7555calBC（ 3.2%）	7600calBC－7540calBC（95.4%）
IAAA-111079	8,800±30	33.42±0.13	8,795±32	7943calBC－7793calBC（68.2%）	8167calBC－8121calBC（ 3.9%） 7976calBC－7731calBC（91.5%）

表２（２）

測定番号	δ13C補正なし		暦年較正用(yrBP)	1σ暦年代範囲	2σ暦年代範囲
	Age(yrBP)	pMC（%）			
IAAA-111080	4,480±30	57.23±0.18	4,463±26	3324calBC－3234calBC (42.9%) 3223calBC－3220calBC (0.9%) 3173calBC－3161calBC (4.5%) 3118calBC－3089calBC (12.9%) 3051calBC－3031calBC (7.1%)	3335calBC－3211calBC (51.8%) 3192calBC－3152calBC (10.7%) 3138calBC－3079calBC (19.1%) 3071calBC－3024calBC (13.8%)
IAAA-111081	8,710±30	33.82±0.13	8,714±30	7751calBC－7648calBC (64.8%) 7622calBC－7614calBC (3.4%)	7824calBC－7601calBC (95.4%)
IAAA-111082	8,590±30	34.31±0.12	8,645±30	7674calBC－7668calBC (3.6%) 7659calBC－7594calBC (64.6%)	7723calBC－7591calBC (95.4%)
IAAA-111083	8,640±30	34.09±0.13	8,633±31	7653calBC－7591calBC (68.2%)	7721calBC－7587calBC (95.4%)
IAAA-111084	8,840±30	33.25±0.13	8,827±32	8167calBC－8123calBC (13.2%) 7971calBC－7822calBC (55.0%)	8199calBC－8111calBC (19.3%) 8093calBC－8073calBC (2.6%) 8065calBC－8040calBC (3.5%) 8006calBC－7782calBC (68.2%) 7773calBC－7756calBC (1.8%)
IAAA-111085	8,670±30	33.98±0.13	8,551±30	7596calBC－7569calBC (68.2%)	7599calBC－7543calBC (95.4%)
IAAA-111086	7,620±30	38.72±0.13	7,636±27	6483calBC－6446calBC (68.2%)	6566calBC－6547calBC (3.3%) 6529calBC－6518calBC (2.0%) 6512calBC－6433calBC (90.1%)
IAAA-111087	7,770±30	38.03±0.13	7,747±30	6633calBC－6564calBC (51.4%) 6547calBC－6529calBC (13.9%) 6518calBC－6513calBC (2.9%)	6643calBC－6500calBC (95.4%)
IAAA-111088	7,900±30	37.39±0.12	7,923±27	6902calBC－6889calBC (4.3%) 6827calBC－6693calBC (63.9%)	7028calBC－6932calBC (16.0%) 6920calBC－6878calBC (10.1%) 6848calBC－6681calBC (69.3%)
IAAA-111089	18,740±50	9.70±0.06	18,738±50	20486calBC－20306calBC (68.2%)	20558calBC－20205calBC (95.4%)
IAAA-111090	7,980±30	37.03±0.13	7,892±29	6775calBC－6658calBC (68.2%)	7001calBC－6971calBC (2.1%) 6913calBC－6884calBC (3.3%) 6830calBC－6646calBC (90.0%)
IAAA-111091	25,360±80	4.26±0.04	25,355±79	28466calBC－28224calBC (57.2%) 27980calBC－27861calBC (11.0%)	28525calBC－28197calBC (62.1%) 28136calBC－27699calBC (33.3%)

表２（３）

測定番号	δ^{13}C補正なし		暦年較正用（yrBP）	1σ暦年代範囲	2σ暦年代範囲
	Age（yrBP）	pMC（%）			
IAAA-111092	8,680±30	33.94±0.12	8,727±28	7787calBC－7768calBC（8.9%） 7760calBC－7655calBC（59.3%）	7936calBC－7928calBC（0.7%） 7914calBC－7901calBC（1.2%） 7867calBC－7859calBC（0.7%） 7840calBC－7607calBC（92.8%）
IAAA-111093	8,650±30	34.05±0.12	8,654±28	7676calBC－7597calBC（68.2%）	7726calBC－7594calBC（95.4%）
IAAA-111094	8,670±30	34.00±0.12	8,622±29	7648calBC－7622calBC（21.5%） 7614calBC－7587calBC（46.7%）	7715calBC－7692calBC（4.6%） 7686calBC－7582calBC（90.8%）

［参考値］

文献

Stuiver M. and Polach H.A. 1977 Discussion: Reporting of ^{14}C data, Radiocarbon 19(3), 355-363

Bronk Ramsey C. 2009 Bayesian analysis of radiocarbon dates, Radiocarbon 51(1), 337-360

Reimer, P.J. et al. 2009 IntCal09 and Marine09 radiocarbon age calibration curves, 0-50,000 years cal BP, Radiocarbon 51(4), 1111-1150

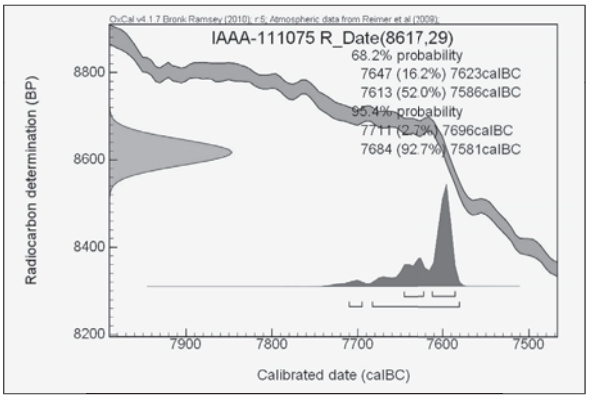

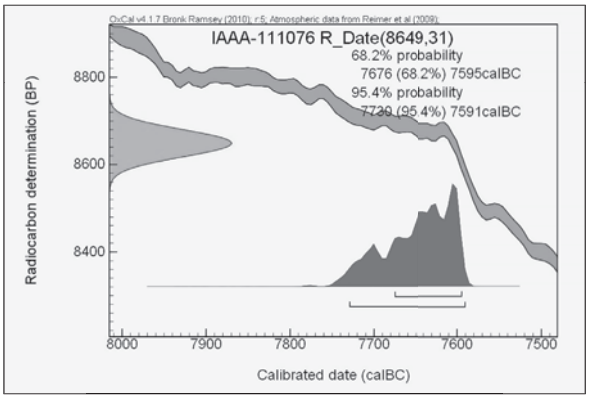

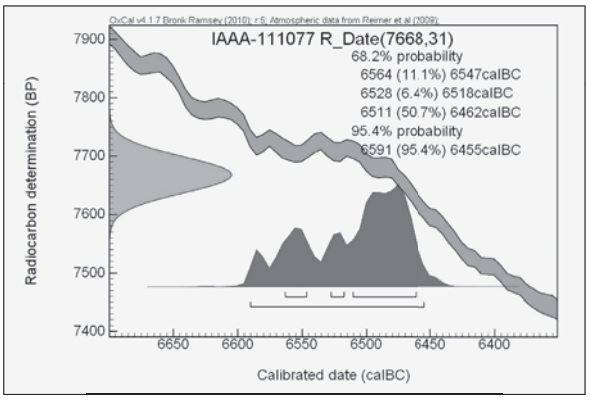

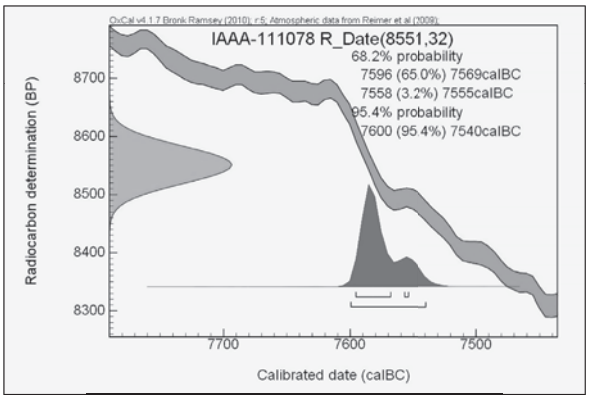

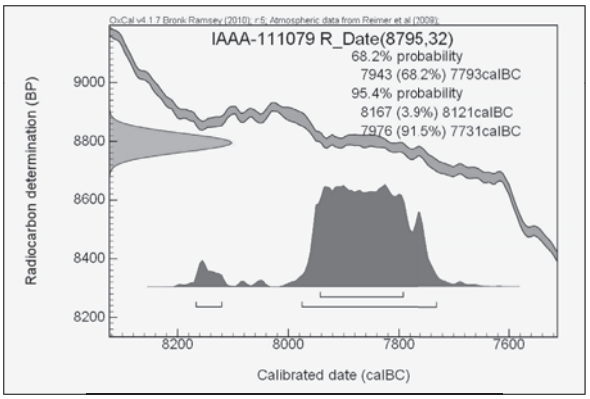
OxCal v4.1.7 Bronk Ramsey (2010); r:5; Atmospheric data from Reimer et al (2009);
IAAA-111079 R_Date(8795,32)
68.2% probability
7943 (68.2%) 7793calBC
95.4% probability
8167 (3.9%) 8121calBC
7976 (91.5%) 7731calBC
Radiocarbon determination (BP)
Calibrated date (calBC)

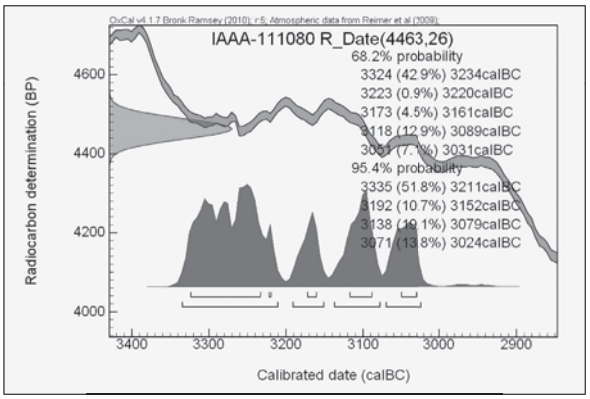
OxCal v4.1.7 Bronk Ramsey (2010); r:5; Atmospheric data from Reimer et al (2009);
IAAA-111080 R_Date(4463,26)
68.2% probability
3324 (42.9%) 3234calBC
3223 (0.9%) 3220calBC
3173 (4.5%) 3161calBC
3118 (12.9%) 3089calBC
3051 (7.1%) 3031calBC
95.4% probability
3335 (51.8%) 3211calBC
3192 (10.7%) 3152calBC
3138 (19.1%) 3079calBC
3071 (13.8%) 3024calBC
Radiocarbon determination (BP)
Calibrated date (calBC)

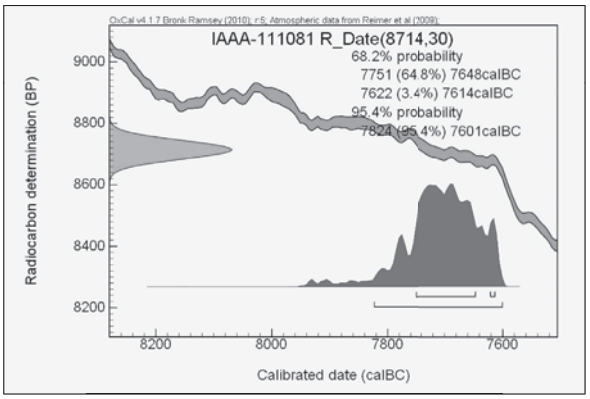
OxCal v4.1.7 Bronk Ramsey (2010); r:5; Atmospheric data from Reimer et al (2009);
IAAA-111081 R_Date(8714,30)
68.2% probability
7751 (64.8%) 7648calBC
7622 (3.4%) 7614calBC
95.4% probability
7824 (95.4%) 7601calBC
Radiocarbon determination (BP)
Calibrated date (calBC)

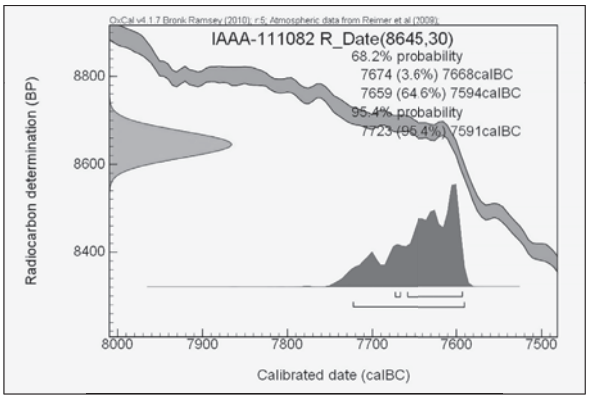
OxCal v4.1.7 Bronk Ramsey (2010); r:5; Atmospheric data from Reimer et al (2009);
IAAA-111082 R_Date(8645,30)
68.2% probability
7674 (3.6%) 7668calBC
7659 (64.6%) 7594calBC
95.4% probability
7723 (95.4%) 7591calBC
Radiocarbon determination (BP)
Calibrated date (calBC)

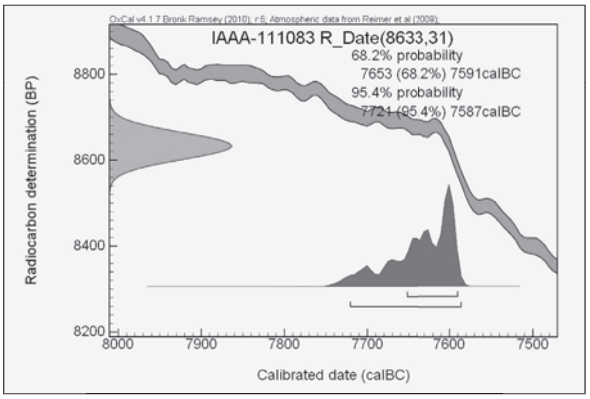
OxCal v4.1.7 Bronk Ramsey (2010); r:5; Atmospheric data from Reimer et al (2009);
IAAA-111083 R_Date(8633,31)
68.2% probability
7653 (68.2%) 7591calBC
95.4% probability
7721 (95.4%) 7587calBC
Radiocarbon determination (BP)
Calibrated date (calBC)

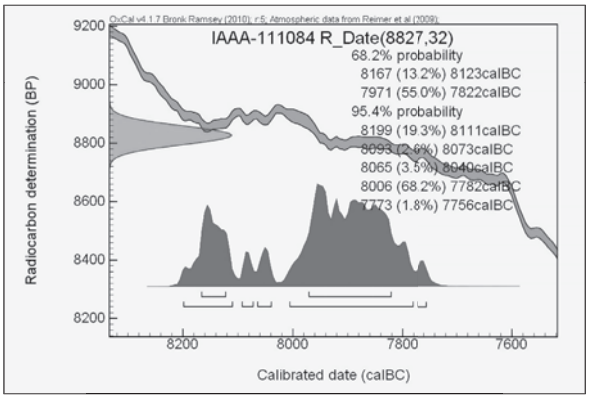
OxCal v4.1.7 Bronk Ramsey (2010); r:5; Atmospheric data from Reimer et al (2009);
IAAA-111084 R_Date(8827,32)
68.2% probability
8167 (13.2%) 8123calBC
7971 (55.0%) 7822calBC
95.4% probability
8199 (19.3%) 8111calBC
8093 (2.6%) 8073calBC
8065 (3.5%) 8040calBC
8006 (68.2%) 7782calBC
7773 (1.8%) 7756calBC
Radiocarbon determination (BP)
Calibrated date (calBC)

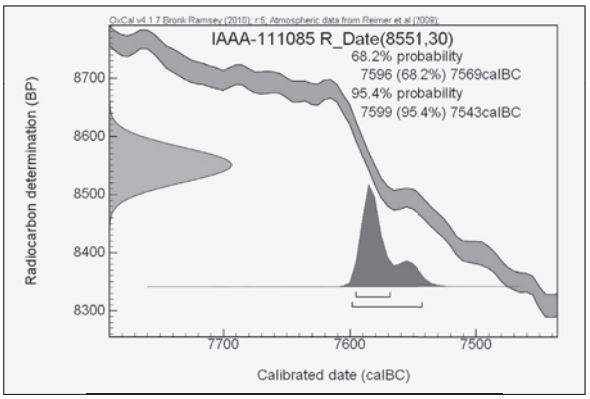
OxCal v4.1.7 Bronk Ramsey (2010); r:5; Atmospheric data from Reimer et al (2009);
IAAA-111085 R_Date(8551,30)
68.2% probability
7596 (68.2%) 7569calBC
95.4% probability
7599 (95.4%) 7543calBC
Radiocarbon determination (BP)
Calibrated date (calBC)

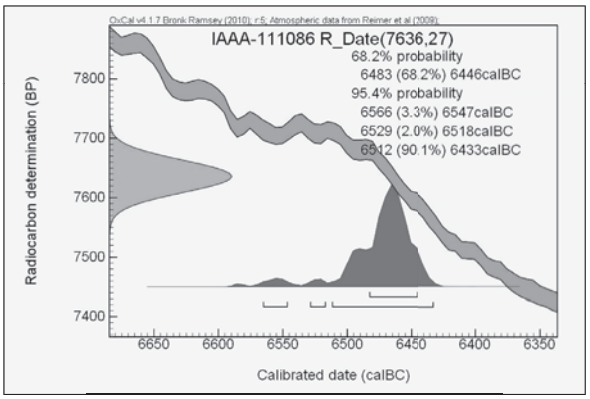
OxCal v4.1.7 Bronk Ramsey (2010); r:5; Atmospheric data from Reimer et al (2009);
IAAA-111086 R_Date(7636,27)
68.2% probability
6483 (68.2%) 6446calBC
95.4% probability
6566 (3.3%) 6547calBC
6529 (2.0%) 6518calBC
6512 (90.1%) 6433calBC
Radiocarbon determination (BP)
Calibrated date (calBC)

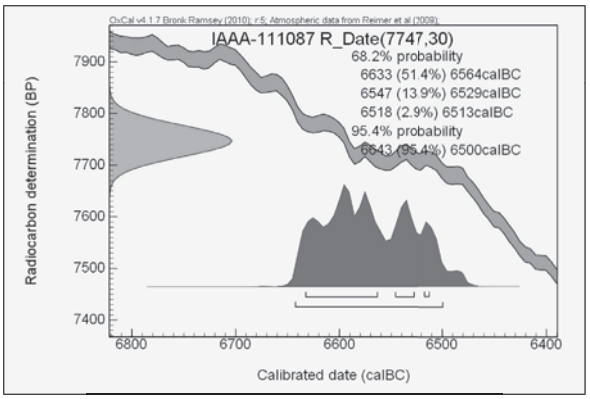

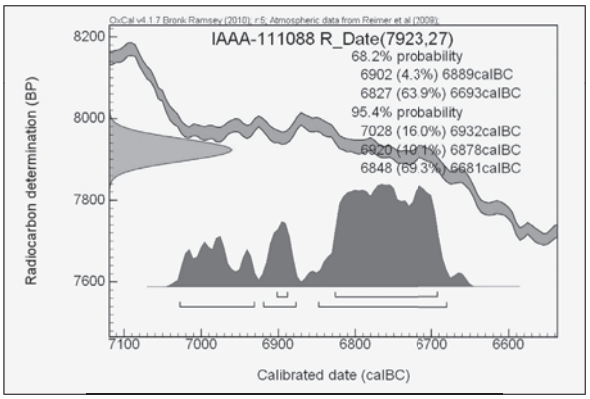

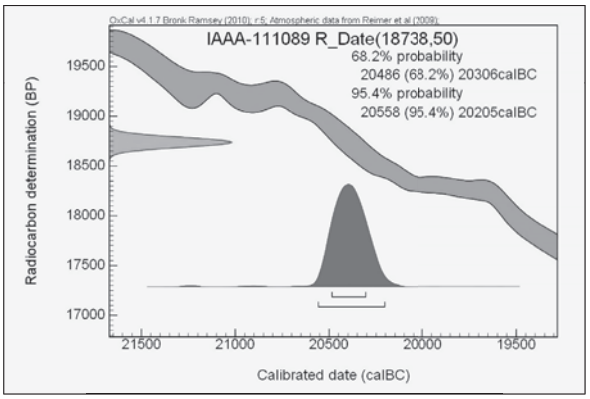

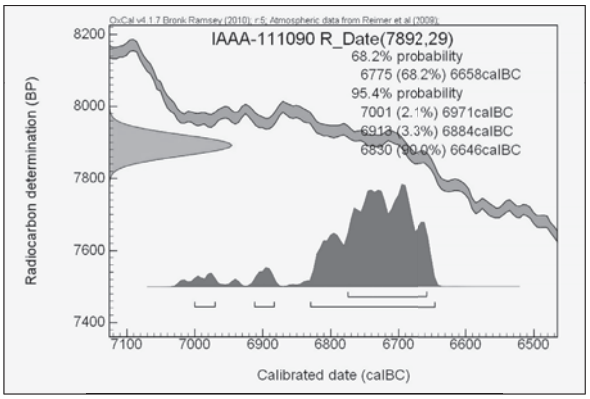

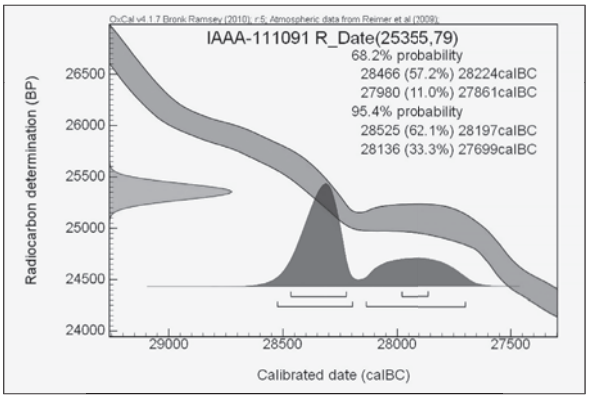

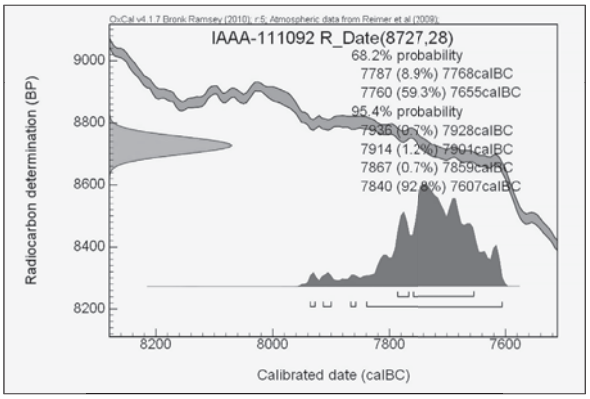

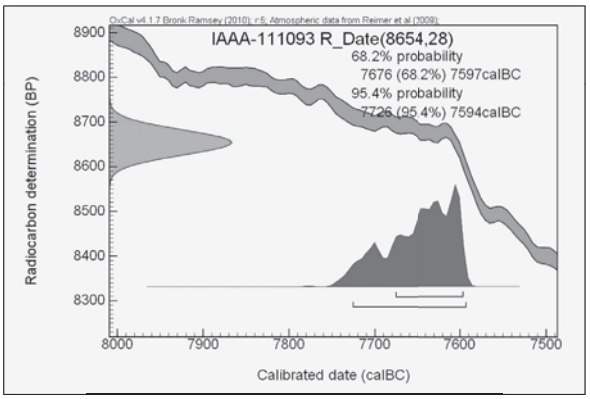

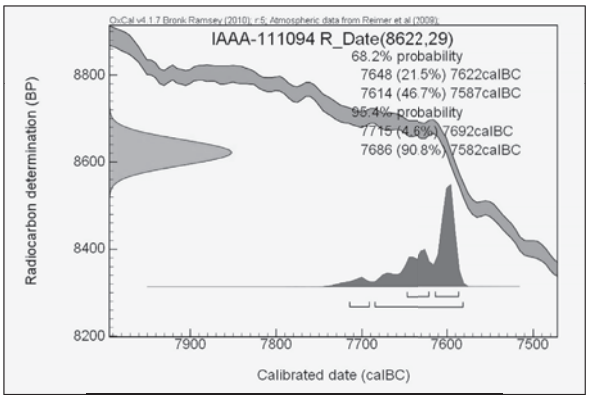

［参考］暦年較正年代グラフ

渕ヶ沢遺跡　出土炭化材の樹種

はじめに

渕ヶ沢遺跡では、遺構・堆積層から多くの炭化材が出土している。本報告では、これらの炭化材を対象として、古植生・木材利用を明らかにするための樹種同定を実施する。

1　試料

試料は、各遺構・堆積層から出土した炭化材20点（№16-35）である。

2　分析方法

試料を自然乾燥させた後、木口（横断面）・柾目（放射断面）・板目（接線断面）の３断面の割断面を作製し、実体顕微鏡および走査型電子顕微鏡を用いて木材組織の種類や配列を観察し、その特徴を現生標本および独立行政法人森林総合研究所の日本産木材識別データベースと比較して種類を同定する。

なお、木材組織の名称や特徴は、島地・伊東（1982）およびWheeler他（1998）を参考にする。また、日本産木材の組織配列は、林（1991）や伊東（1995,1996,1997,1998,1999）を参考にする。

3　結果

樹種同定結果を表１に示す。炭化材は、広葉樹10分類群（コナラ属アカガシ亜属・クリ・ケヤキ・ヤマグワ・シキミ・クスノキ・クスノキ科・ツバキ属・グミ属・ツツジ属）に同定された。各分類群の解剖学的特徴等を記す。

表１　渕ヶ沢遺跡の樹種同定結果

分析番号	地点名	遺物番号	層位	出土地点	形状	樹種
16	27-1	8278	YLL	SP26	破片	ケヤキ
17	27-2	9484	BBⅡ		破片	グミ
18	27-3	14245	覆土	SB01	破片	ツバキ属
19	27-4	14480	FB3		破片	ケヤキ
20	27-5	14481	FB3		破片	ケヤキ
21	27-6	26617	包含層		破片	ヤマグワ
22	27-7	26618	包含層		破片	コナラ属アカガシ亜属
23	27-8	7546	FB2	FP08	破片	クスノキ
24	27-9	20918	覆土	SP249	破片	シキミ
25	27-10	10651	FB2	SY18	破片	コナラ属アカガシ亜属
26	27-11	10650	FB2	SY18	破片	クスノキ科
27	27-12	17866	FB		破片	コナラ属アカガシ亜属
28	27-13	7440	FB3		破片	クリ
29	27-14	14126	覆土	SP79	破片	クリ
30	27-15	13782	覆土	SP78	破片	コナラ属アカガシ亜属
31	27-16	13781	覆土	SP78	破片	コナラ属アカガシ亜属
32	27-17	26616	覆土	FP13	破片	コナラ属アカガシ亜属
33	27-18	8813	包含層		破片	ケヤキ
34	27-19	7409	FB3	SP16	破片	不明
35	27-20	14288	覆土	SY17	破片	ツツジ属

・コナラ属アカガシ亜属（*Quercus subgen. Cyclobalanopsis*）　ブナ科

放射孔材で、管壁厚は中庸～厚く、横断面では楕円形、単独で放射方向に配列する。道管は単穿孔を

有し、壁孔は交互状に配列する。放射組織は同性、単列、１-15細胞高のものと複合放射組織とがある。

・クリ（*Castanea crenata* Sieb. et Zucc.）　ブナ科クリ属

環孔材で、孔圏部は３－４列、孔圏外で急激に管径を減じたのち、漸減しながら火炎状に配列する。道管は単穿孔を有し、壁孔は交互状に配列する。放射組織は同性、単列、１-15細胞高。

・ケヤキ（*Zelkova serrata* (Thunb.) Makino）　ニレ科ケヤキ属

環孔材で、孔圏部は１－２列、孔圏外で急激に管径を減じたのち、塊状に複合して接線・斜方向に紋様状あるいは帯状に配列し、年輪界に向かって径を漸減させる。道管は単穿孔を有し、壁孔は交互状に配列、小道管内壁にはらせん肥厚が認められる。放射組織は異性、１－６細胞幅、１-50細胞高。放射組織の上下縁辺部を中心に結晶細胞が認められる。

・ヤマグワ（*Morus australis* Poiret）　クワ科クワ属

環孔材で、孔圏部は３－５列、孔圏外への移行は緩やかで、晩材部では単独または２－４個が複合して斜方向に配列し、年輪界に向かって管径を漸減させる。道管は単穿孔を有し、壁孔は交互状に配列、小道管内壁にはらせん肥厚が認められる。放射組織は異性、１－５細胞幅、１-50細胞高。

・シキミ（*Illicium anisatum* L.）　シキミ科シキミ属

散孔材で、管壁厚は中庸～薄く、横断面では多角形、単独または２－４個が複合して散在する。道管の分布密度は高い。道管は階段穿孔を有し、壁孔は階段状～対列状に配列、道管内壁にはらせん肥厚が認められる。放射組織は異性、１－３細胞幅、１-20細胞高。

・クスノキ（*Cinnamomum camphora* (L.) Presl）　クスノキ科クスノキ属

散孔材で、道管径は比較的大径で管壁は薄く、横断面では楕円形、単独または２－３個が放射方向に複合して散在する。道管は単穿孔を有し、壁孔は交互状に配列する。放射組織は異性、１－３細胞幅、１-20細胞高。柔組織は周囲状～翼状。柔細胞には大型の油細胞が認められる。

・クスノキ科（Lauraceae）

散孔材で、道管はクスノキより小径で、管壁は薄く、横断面では角張った楕円形、単独または２－３個が放射方向に複合して散在する。道管は単穿孔を有し、壁孔は交互状に配列する。放射組織は異性、１－２細胞幅、１-20細胞高。柔組織は周囲状および散在状。柔細胞には油細胞が認められる。

・ツバキ属（*Camellia*）　ツバキ科

散孔材で、管壁は薄く、横断面では多角形～角張った楕円形、単独および２－３個が複合して散在し、年輪界に向かって径を漸減させる。道管は階段穿孔を有し、壁孔は対列～階段状に配列する。放射組織は異性、１－３細胞幅、１-20細胞高。

・グミ属（*Elaeagnus*）　グミ科

環孔材で、孔圏部は２－３列、孔圏外への移行はやや急～緩やかで、小道管は単独または２－３個が複合して散在し、年輪界付近で径を減ずる。道管は単穿孔を有し、壁孔は交互状に配列、小道管内壁にはらせん肥厚が認められる。放射組織は同性、１-10細胞幅、１-50細胞高。

・ツツジ属（*Rhododendron*）　ツツジ科

散孔材で、きわめて小径の道管が年輪界に一様に分布し、道管の分布密度は高い。道管は階段穿孔を有し、壁孔は対列～階段状に配列する。放射組織は異性、１－４列、１-15細胞高。

４．考察

炭化材は遺構から出土した試料が多いが、BBⅡ（第Ⅱ黒色帯）から出土した試料も１点ある。これらの炭化材には、合計10分類群が認められた。アカガシ亜属、シキミ、クスノキ、ツバキ属は、暖温帯常緑広葉樹林を構成する常緑樹である。アカガシ亜属やツバキ属は重硬で強度が高い材質を有し、シキ

ミも比較的重硬な部類に入る。クスノキは、やや重硬な部類に入り、交錯木理が出やすいために加工は困難な部類に入る。クリ、ケヤキ、ヤマグワは、二次林や河畔に生育する落葉樹で、いずれも木材は重硬で強度・耐朽性が高い。クスノキ科は、常緑性と落葉性があり、低木から高木、材質も比較的軽い種類から重硬な種類まで幅広い。グミ属は、常緑あるいは落葉の低木またはつる植物である。ツツジ属も属としては常緑性と落葉性が混在する。木材は比較的重硬な部類に入る。

BBⅡから出土した炭化材はグミ属であり、周囲に生育していたことが推定される。グミ属は、富沢内野山Ⅰ西遺跡のSCⅢs２（第Ⅲスコリア層第２黒色帯と第３スコリア帯の混合層）から出土した炭化材にも確認されており、少なくともSCⅢからBBⅡの時期にかけて愛鷹山麓に分布していたことが推定される。

遺構から出土した試料では、SB01からツバキ属、SP33からヤマグワ、SP249からシキミ、SP19とSP79からクリ、SP78の２点がアカガシ亜属、SP39がケヤキ、SP16が不明である。遺構によって樹種は異なるが、比較的重硬で強度の高い木材が利用される傾向がある。一方、炭化物集中Ⅰではケヤキ、FP03ではアカガシ亜属、FP08ではクスノキ、SP013ではアカガシ亜属が利用される。SB01やSPから出土した炭化材と同じく重硬な種類が多い傾向があり、とくに常緑広葉樹の占める割合が高い。

引用文献

伊東隆夫　1995「日本産広葉樹材の解剖学的記載Ⅰ」『木材研究・資料31』、京都大学木質科学研究所、81-181

伊東隆夫　1996「日本産広葉樹材の解剖学的記載Ⅱ」『木材研究・資料32』、京都大学木質科学研究所、66-176

伊東隆夫　1997「日本産広葉樹材の解剖学的記載Ⅲ」『木材研究・資料33』、京都大学木質科学研究所、83-201

伊東隆夫　1998「日本産広葉樹材の解剖学的記載Ⅳ」『木材研究・資料34』、京都大学木質科学研究所、30-166

伊東隆夫　1999「日本産広葉樹材の解剖学的記載Ⅴ」『木材研究・資料35』、京都大学木質科学研究所、47-216

島地　謙・伊東隆夫　1982『図説木材組織』、地球社、176p.

林　昭三　1991『日本産木材　顕微鏡写真集』、京都大学木質科学研究所

Wheeler E.A.,Bass P. and Gasson P.E.（編）　1998『広葉樹材の識別　IAWAによる光学顕微鏡的特徴リスト』伊東隆夫・藤井智之・佐伯　浩（日本語版監修）、海青社、122［Wheeler E.A.,Bass P. and Gasson P.E.（1989）*IAWA List of Microscopic Features for Hardwood Identification*］

※）本分析は、パリノ・サーヴェイ株式会社の協力を得て行った。

図版１　渕ヶ沢遺跡の炭化材(1)

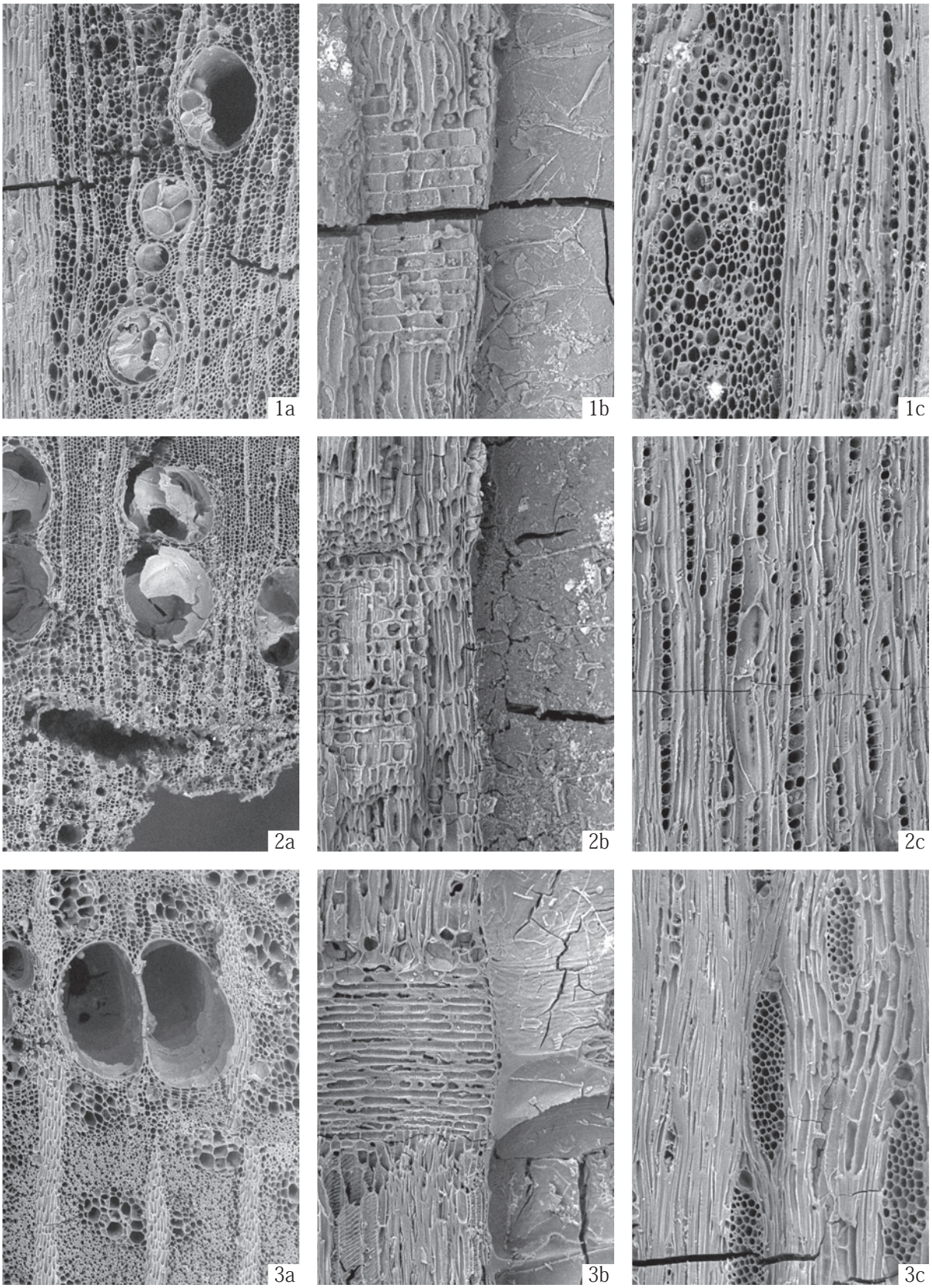

1.コナラ属アカガシ亜属(No.26618)
2.クリ(No.7440)
3.ケヤキ(No.14480)
　a:木口,b:柾目,c:板目

200μm:a
200μm:b,c

図版２　渕ヶ沢遺跡の炭化材(2)

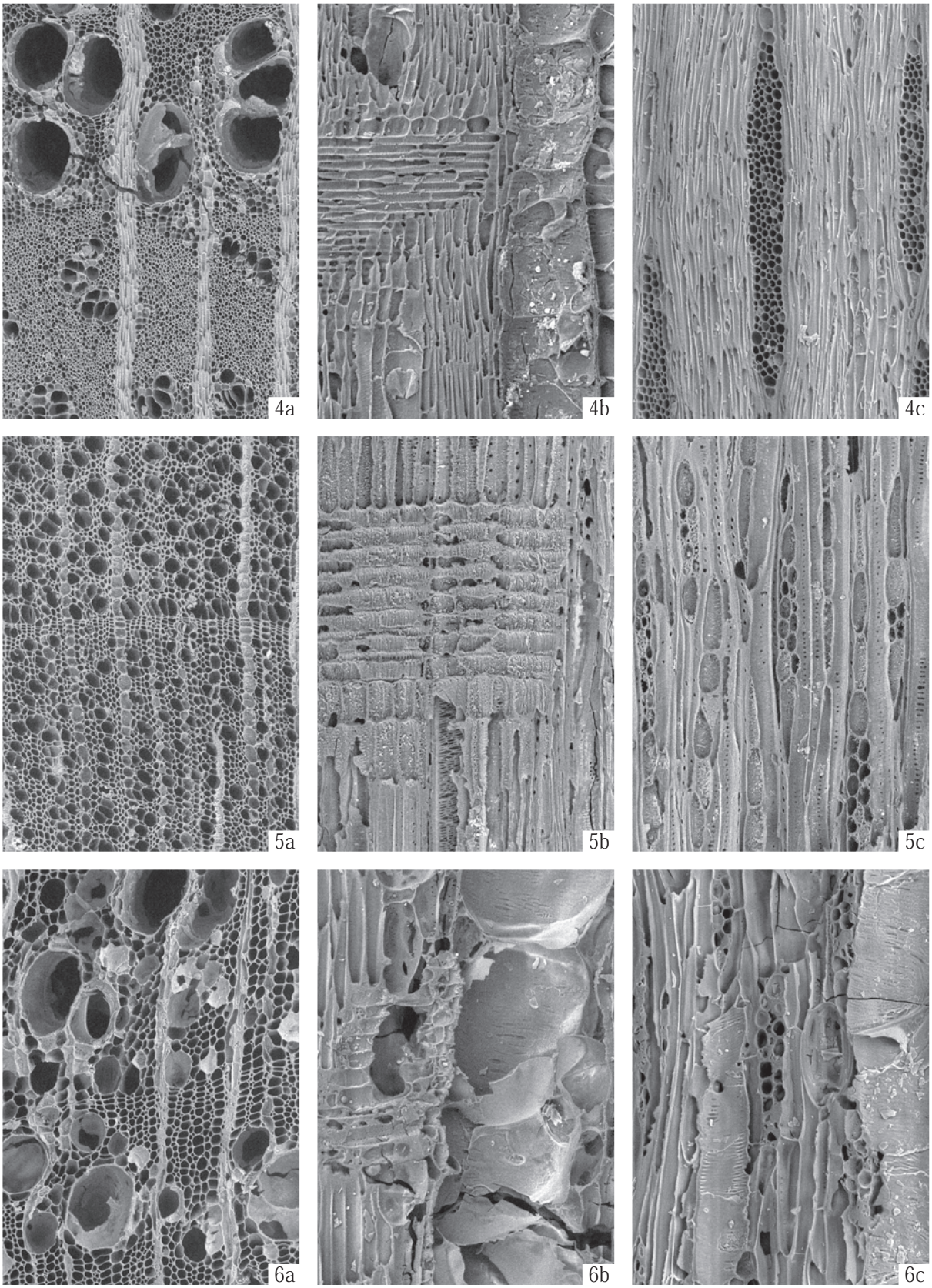

4.ヤマグワ(No.26617)
5.シキミ(No.20918)
6.クスノキ(No.7546)
　a:木口,b:柾目,c:板目

200μm:a
200μm:b,c

図版３　渕ヶ沢遺跡の炭化材(3)

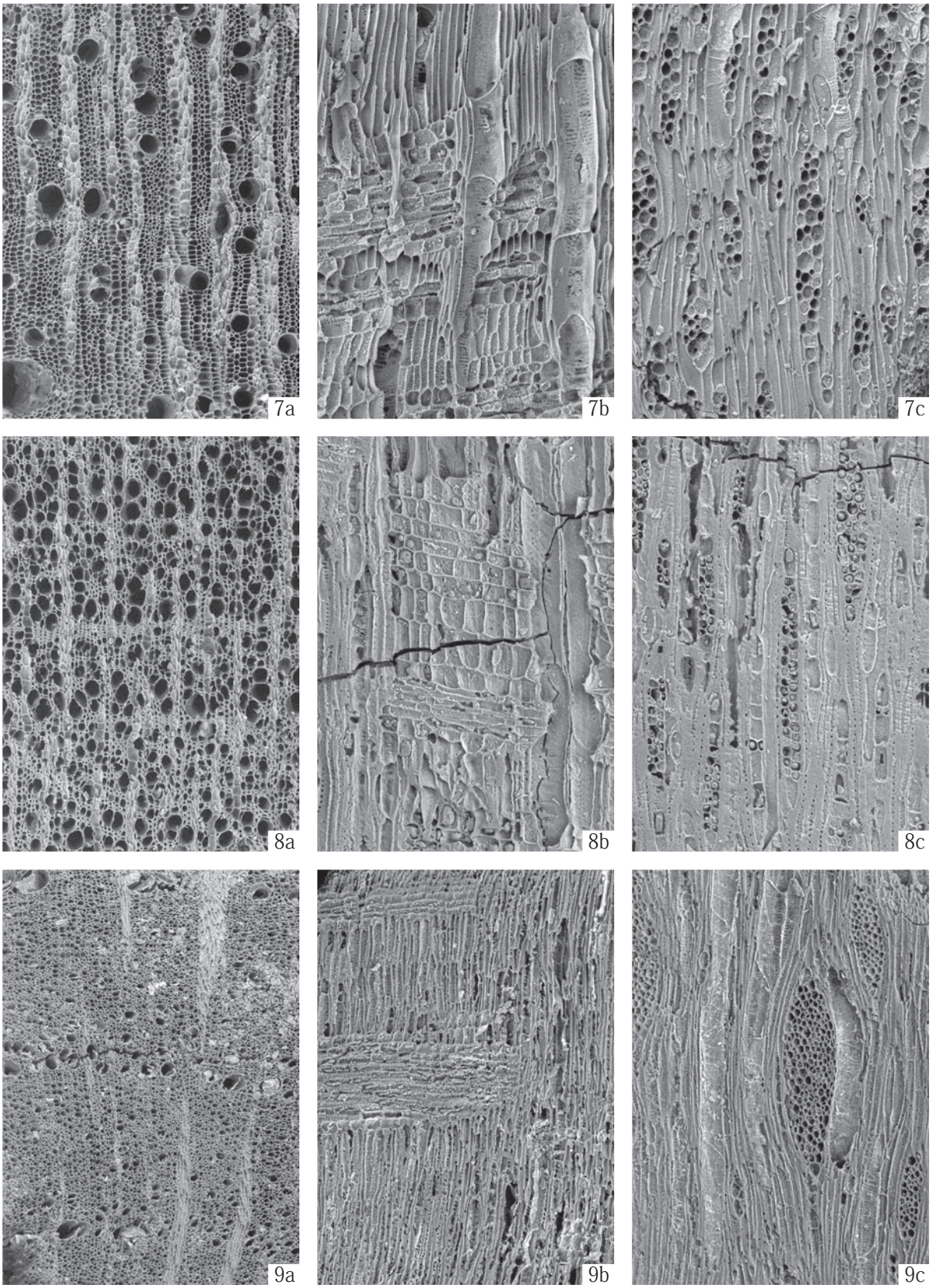

7.クスノキ科(No.10650)
8.ツバキ属(No.14245)
9.グミ属(No.9484)
　a:木口,b:柾目,c:板目

200μm:a
200μm:b,c

図版４　渕ヶ沢遺跡の炭化材(4)

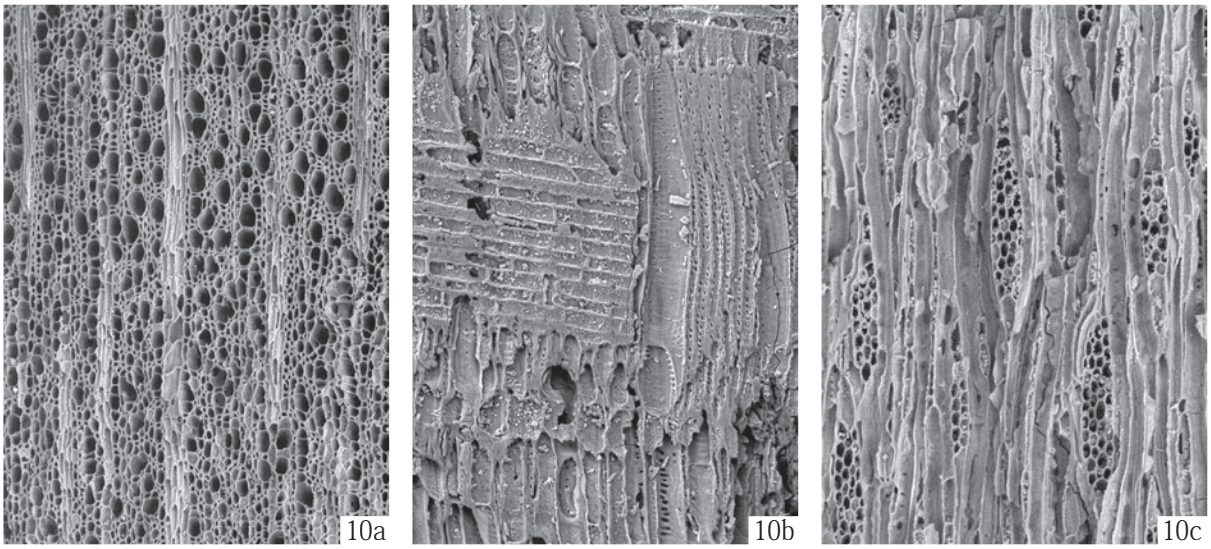

10.ツツジ属(№14288)
　a:木口,b:柾目,c:板目

200μm:a
200μm:b,c

その3

渕ヶ沢遺跡
テフラ層序と土坑の年代についての考察

上本進二・上杉　陽

1　テフラの堆積環境

第２東名№27-1遺跡は富士山頂から約25km、富士山の真東から約73°南にずれた位置にある。富士系テフラの等層厚線の尾根は富士山の真東よりもやや北に偏って相模野台地を通っているので、本遺跡の富士系テフラ層厚は相模野台地南部から三浦半島にかけての地域に近い。遺跡は、愛鷹山南斜面の山麓緩斜面と開析谷が交互にあらわれる地形環境にあり、山麓緩斜面上のテフラは良好な堆積状態であった。

本遺跡のテフラ層の土層区分（分層）は、富士系テフラの模式地である富士山東方の静岡県駿東郡駿河小山町一帯のテフラ層序（上杉ほか，1992）をもとに、各層中の富士系スコリア礫や岩片の諸特徴、挟在する箱根系その他の軽石質火山灰や火山ガラス片を根拠にしたテフラ層序学的区分（上本ほか,1994；上本・上杉,1996）によって行った。テフラ調査を実施した層位は表土からY-97’（武蔵野ローム最上部）まで、深度約4.7mであった。

2　ローム土坑の年代について

ローム土坑の確認面はY-115が堆積している面から掘り込まれていた。Y-115は相模野台地の考古学土層のＢ3上部に当たる。推定年代は約2.6～2.7万年前頃であろう。ローム土坑内の覆土には、下部に黒褐色の堆積土、中下部にY-115に含まれる安山岩質の茶色岩片が認められ、覆土中上部はY-116に特徴的な赤色多孔質スコリアが認められた。このことから、土坑の埋没時期はY-116降下期と考えられる。推定年代にするとY-115と大差のない2.6万年前後であろう。

2001年５月に神奈川県横須賀市打木原遺跡でみつかったローム土坑の年代は、覆土にY-110に伴う礫が多量に認められたことから、概略3万年前頃と考えた（上本,投稿中)。本遺跡の土坑は打木原遺跡の土坑よりも約３～４千年新しいと思われる。

引用文献

上杉　陽・米澤　宏・宮地達朗・肥田木　守・細田一仁・米澤まどか・由井将雄（1992）富士系火山泥流のテフラ層位．関東の四紀，17,3-33.

上本進二・上杉　陽・米澤　宏・由井将雄・中村喜代重（1994）南関東の立川ローム層と考古学土層．神奈川考古30,159-175.

上本進二・上杉　陽（1996）神奈川県のテフラ層と遺跡層序－考古学のためのＹ-№・Ｓ№－分層マニュアル－．関東の四紀，20,p3-24.

上本進二（投稿中）打木原遺跡のテフラ分析.

沼津市第二東名№27-1 地点遺跡の標準テフラ層序

層厚	テフラ№	テフラの特徴	遺跡考古学土層	相模野考古学土層
5-12	Y-141	土壌層 鮮紅色スコリア　橙色スコリア	FBb	漸移層
25-15	Y-139～138	フカフカ薄黒色土壌土 赤色スコリア	Zn	L1S
12-17	Y-137	土壌化 橙・褐色・黒色スコリア 橙色スコリア	YLU	L1H
22	Y-136～134 Y-132 Y-130～131	土壌化 赤色スコリア 擬灰質岩片	YLM YLL	B1
15	Y-129	橙・褐色スコリアの純層 黄色皮膜あり 火山ガラス密集	BB0	L2
28	TNP-Ⅱ Y-127～128 Y-126～123	土壌化 赤・橙色スコリア	SC Ⅰ BB Ⅰ	B2
10	Y-121　S1S	白色パミス 橙・褐色・黒色スコリア		
12-20	Y-119～120 Y-118～116AT	火山ガラス密集 橙色スコリア	NL	L3
16	Y-115	硬質褐色スコリア 15㎜ 橙・黒色スコリア	BB Ⅱ	
10	Y-114	橙・褐色・黒色スコリア 擬灰質岩片白色パミス	SC Ⅱ	B3
15	Y-113	橙・褐色・黒色スコリア 10㎜	BB Ⅲ	
7	Y-112	褐色スコリア 10㎜ 擬灰質岩片	SC Ⅲ s 1	
8-15	Y-111	橙・赤色スコリア	SC Ⅲ b 1	L4
12-15	Y-110	橙色スコリア 15㎜ 橙色スコリア 10㎜ 擬灰質岩片	SC Ⅲ s 2 SC Ⅲ b 2	
16-10	Y-109	褐色スコリア 15㎜ 橙色スコリア 10㎜	SC Ⅲ s 3 SC Ⅲ s 4 SC Ⅲ s 5	
35	Y-108′ ～Y-108	褐色スコリア 15㎜ 橙色スコリア 10㎜ 擬灰質岩片 薄茶色岩片 スコリア多量	BB Ⅳ BB Ⅳ下 ～BB Ⅴ	B4
15	Y-107?	黒色スコリア 3㎜ 橙色スコリア 5㎜	BB Ⅵ	
32	Y-106　CCP-10	薄茶色岩片多量 15㎜ 白色パミス 橙色スコリア 15㎜	BB Ⅶ	L5
25	Y-105	褐色・橙色スコリア 5㎜	SC Ⅳ	B5

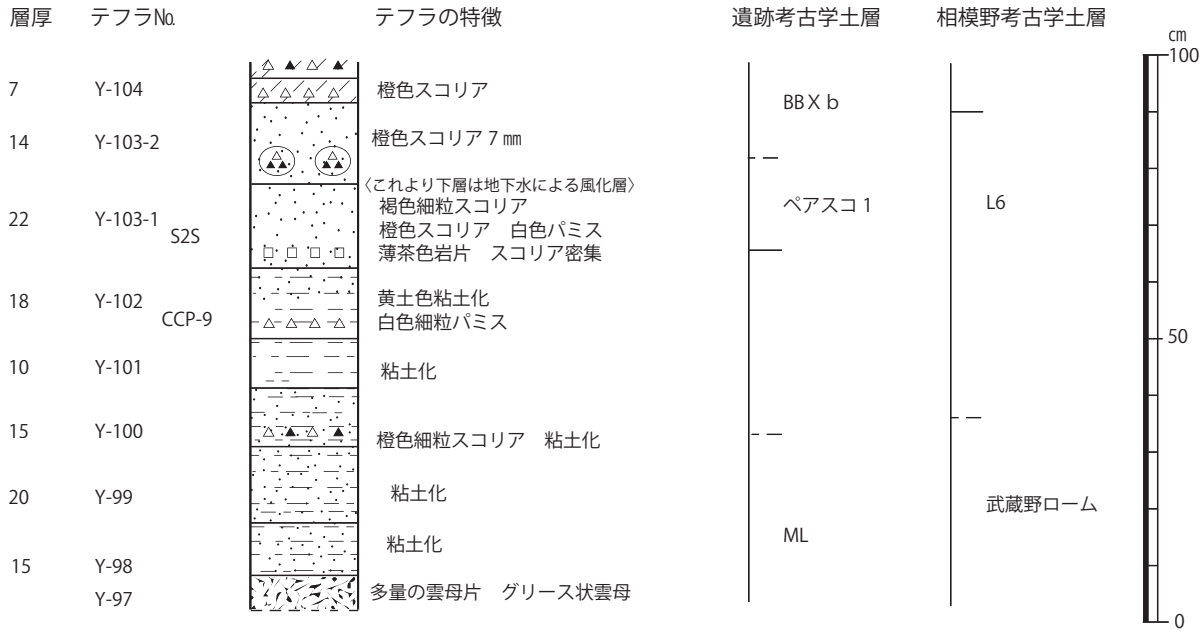
層厚
テフラNo.
テフラの特徴
遺跡考古学土層
相模野考古学土層
cm
100
50
0
7
Y-104
橙色スコリア
14
Y-103-2
橙色スコリア 7㎜
〈これより下層は地下水による風化層〉
22
Y-103-1
S2S
褐色細粒スコリア
橙色スコリア　白色パミス
薄茶色岩片　スコリア密集
18
Y-102
CCP-9
黄土色粘土化
白色細粒パミス
10
Y-101
粘土化
15
Y-100
橙色細粒スコリア　粘土化
20
Y-99
粘土化
15
Y-98
粘土化
Y-97
多量の雲母片　グリース状雲母
BBＸb
ペアスコ 1
ML
L6
武蔵野ローム

沼津市第二東名№27-1 遺跡の土抗テフラ層序

層厚	テフラ№	テフラの特徴	遺跡土層	相模野考古学土層
5	Y-125	橙色スコリア 12 ㎜	SC Ⅰ BB Ⅰ	B2
12	Y-124	橙色スコリア		
12	Y-123	橙色スコリア 7 ㎜		
7	Y-121　S1S	橙・褐色・黒色スコリア	NL	L3
10	Y-119～120 AT(Y-118)	橙色スコリア 火山ガラス密集 橙色スコリア 15 ㎜		
10	Y-117		BB Ⅱ	
10	Y-116	淡褐色スコリア 12 ㎜ 橙色スコリア 10 ㎜ 黄色パミス　橙色スコリア 10 ㎜	BB Ⅲ	
10	Y-115			
10	Y-114	橙・褐色・黒色スコリア	SC Ⅲ s 1	B3
10	Y-113	凝灰質岩片 15 ㎜　橙色スコリア		
16-6	Y-112	橙・褐色スコリア 15 ㎜	SC Ⅲ b 1~2	L4
5-18	Y-111	褐色スコリア 25 ㎜　橙色スコリア 15 ㎜ 黒色スコリア 5 ㎜		
20-10	Y-110	薄茶色岩片 18 ㎜　黒色スコリア 15 ㎜ 橙色スコリア 10 ㎜ 黄色パミス　黒色スコリア 15 ㎜	SC Ⅲ s 3	
6-12	Y-109		SC Ⅲ s 5	
15-20	Y-108′	スコリア多量 黒色スコリア 20 ㎜　褐色スコリア 20 ㎜	BB Ⅳ	B4
20-22	Y-108	黒色スコリア 20 ㎜　褐色スコリア 20 ㎜ 橙色スコリア 7 ㎜　凝灰岩片 10 ㎜	BB Ⅳ下 ～ BB Ⅴ	
17-25	Y-107	白色パミス　橙色スコリア密集	BB Ⅵ	
20	Y-106	褐・橙色スコリア 5 ㎜ 土壌化	BB Ⅶ	
			SC Ⅳ	
25	Y-105?	粘土化 橙色スコリア 5 ㎜		

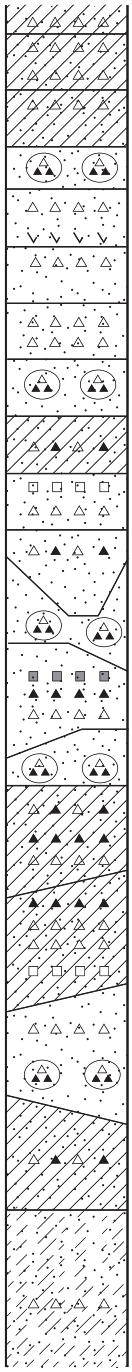

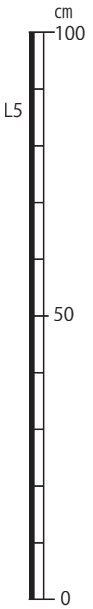

土坑 96 周辺土坑

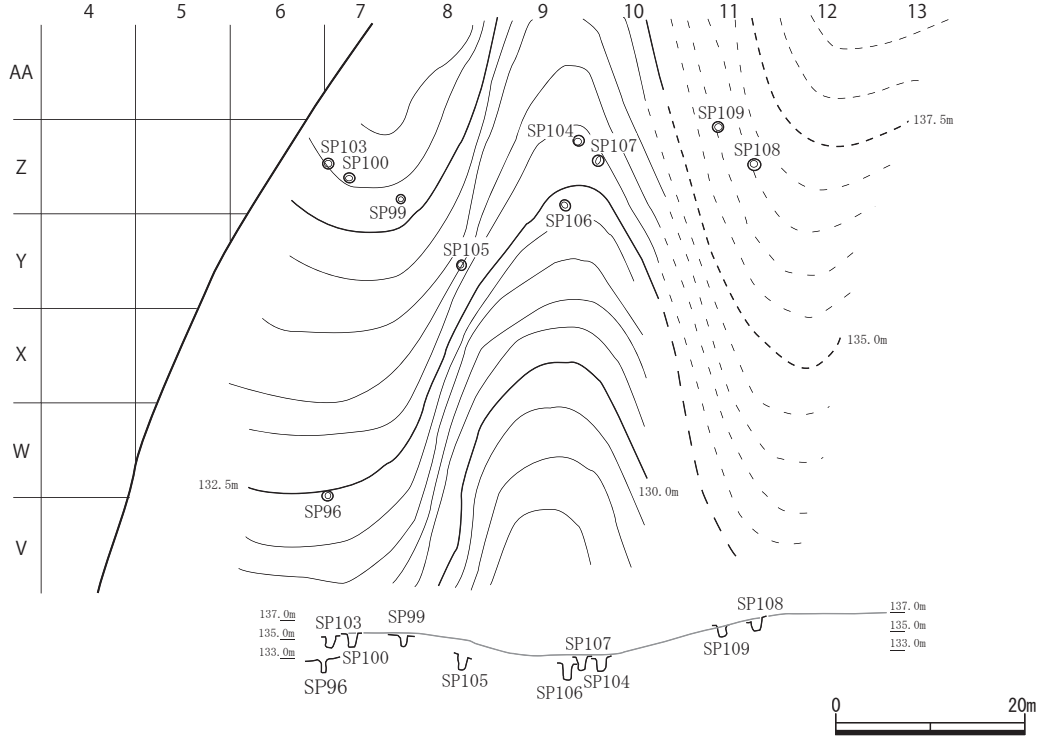

土坑96(SP096)土層断面図

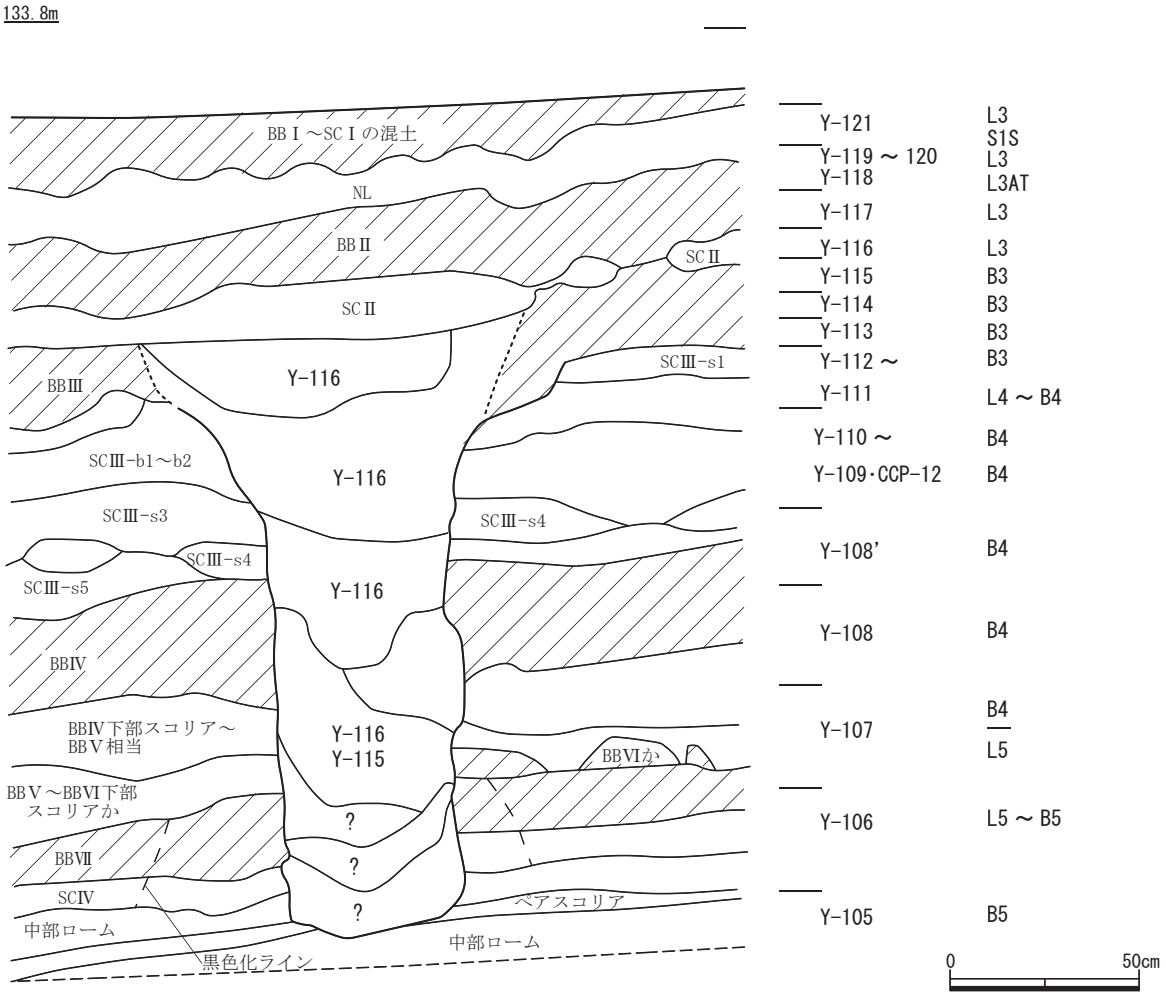

その４

渕ヶ沢遺跡における自然科学分析

株式会社古環境研究所

Ⅰ．№27-1地点遺跡の土層とテフラ

１　はじめに

静岡県域に分布する後期更新世以降に形成された地層の中には、富士、天城、箱根など静岡県域に分布する火山、中部地方や中国地方さらには九州地方などの火山に由来するテフラ（火山砕屑物，いわゆる火山灰）が多く認められる。テフラの中には、噴出年代が明らかにされている示標テフラがあり、これらとの層位関係を遺跡で求めることで、遺構の構築年代や遺物包含層の堆積年代を知ることができるようになっている。

そこで、年代の不明な土層や遺構が検出された№27-1地点遺跡においても、地質調査を行って土層層序を記載するとともに、火山ガラス比分析と重鉱物組成分析を合わせたテフラ組成分析と屈折率測定を行って示標テフラの層位を把握し、土層や遺構の年代に関する資料を収集することになった。調査分析の対象となった地点は、北壁土層断面およびSP-27の２地点である。

２　北壁土層断面の土層層序

北壁土層断面（図１）では、下位より暗灰色スコリアを含む灰色土（層厚14cm以上，スコリアの最大径10mm，14層）、黄灰色土（層厚12cm，13層）、暗灰色スコリア混じり黄灰色土（層厚17cm，スコリアの最大径11mm，12層）、黄褐色土（層厚３cm）、褐色スコリア混じり暗灰色スコリア層（層厚９cm，スコリアの最大径７mm，Y-129，以上11層）、褐色スコリア（Y-130）混じり黄褐色土（層厚14cm，スコリアの最大径９mm，10層）、褐色や暗灰色のスコリア混じり黄褐色土（層厚13cm，スコリアの最大径５mm，９層）、赤褐色スコリア（Y-136）混じり黄褐色土（層厚18cm，スコリアの最大径３mm，８層）、多くの赤褐色スコリア（Y-137）や灰色岩片を含む褐色土（層厚18cm，スコリアの最大径３mm，岩片の最大径６mm，７層）、赤褐色スコリア（Y-138-140）を多く含む灰褐色土（層厚10cm，スコリアの最大径６mm，６層）、赤褐色スコリア（Y-141）混じり暗灰褐色土（層厚36cm，スコリアの最大径５mm，５層）、褐色土ブロック混じり灰褐色土（層厚28cm，４層）、灰褐色土（層厚29cm，３層）、多くの白色粗粒火山灰および褐色スコリアを含む褐色土（層厚33cm，スコリアの最大径５mm，２層）が認められる。

発掘調査担当者により試料の採取が行われたSP-27における分析試料の層位を、図２に示す。

３　テフラ組成分析

（１）分析試料と分析方法

北壁土層断面およびSP-27において、基本的に厚さ５cmごとに設定された試料のうち、５cmおきの65点を対象に、火山ガラス比分析と重鉱物組成分析を合わせたテフラ組成分析を行った。分析の手順は次の通りである。

１）試料15gを秤量。

２）超音波洗浄により泥分を除去。

３）80°Cで恒温乾燥。

4）分析篩により，1/4－1/8 mmの粒子を篩別。
5）偏光顕微鏡下で250粒子を観察し、火山ガラスの形態・色調別比率を求める。
6）偏光顕微鏡下で重鉱物250粒子を観察し、重鉱物組成を求める。その他としたもののほとんどは、赤褐色や赤色で光沢をもつことから、カンラン石の風化に伴って形成されたイディングサイトと考えられる。

（2）分析結果

北壁土層断面におけるテフラ組成分析の結果をダイヤグラムにして図3に、火山ガラス比分析と重鉱物組成分析の結果の内訳を表1および表2に示す。北壁土層断面では、多くの試料で火山ガラスが認められた。とくに試料8849には、無色や淡褐色のバブル型（平板状）ガラスが多く含まれている。またこの試料から上位では、スポンジ状や繊維束状に発泡した火山ガラスも認められるようになる。

一方、重鉱物組成では、最下位の試料8874から試料8868にかけてカンラン石の比率が減少し、試料8866から試料8853にかけて比率が大きい。さらに試料8853から上位では、カンラン石の比率が小さい傾向にある。

斜方輝石は、試料8874から試料8870、試料8865から試料8862、試料8850より上位で比率が大きい。また試料8864、試料8851以上で、わずかに角閃石の比率が大きい傾向にある。

SP-27覆土におけるテフラ組成分析の結果をダイヤグラムにして図4に、火山ガラス比分析と重鉱物組成分析の結果の内訳を表3および表4に示す。SP-27覆土では、さほど顕著な火山ガラスの濃集層準は検出されなかった。試料8895で無色のバブル型ガラス、試料8882に分厚い中間型ガラスがわずかに多く認められる傾向がある。ただし、試料8895に含まれる火山ガラスについては、覆土基底部にあること、また約2.4～2.5万年前[*1]に姶良カルデラから噴出した姶良Tn火山灰（AT，町田・新井，1976，1992，松本ほか，1987，池田ほか，1995）起源の粒子を多く含むNLの層準に近いことから、ATに由来する無色のバブル型ガラスが二次的に含まれている可能性が高く、テフラの降灰層準を示す可能性は小さいものと思われる。

重鉱物組成では、最下位の試料8910から試料8883にかけてカンラン石の比率が比較的小さく、試料8883から上位で増加する傾向が伺える。覆土の最上部では、カンラン石の比率が非常に高い。とくに試料8882に角閃石が比較的多く含まれている。

4　屈折率測定

（1）測定試料と測定方法

火山ガラスの濃集層準、火山ガラスが出現し始める層準、斜方輝石が増加する層準、角閃石が比較的多く含まれている層準をテフラの降灰層準の可能性があると考え、北壁土層断面およびSP-27の8点の試料について、温度一定型屈折率測定法（新井，1972，1993）によりテフラ粒子の屈折率を測定した。

（2）測定結果

屈折率測定の結果を表5に示す。北壁土層断面の試料8874に含まれる斜方輝石（γ）の屈折率は、1.700-1.705である。試料8869に含まれる斜方輝石（γ）の屈折率は、1.700-1.708である。試料8858に含まれる斜方輝石（γ）の屈折率も、1.700-1.709である。北壁土層断面の試料8849に含まれる火山ガラス（n）の屈折率は、1.509-1.512である。

SP-27の試料8901に含まれる斜方輝石（γ）の屈折率は、1.700-1.705である。試料8892に含まれる火山ガラス（n）と斜方輝石（γ）の屈折率は、1.499-1.501および1.703-1.706である。試料8882に含

まれる斜方輝石（γ）の屈折率は、1.708-1.711である。

5　考察

北壁土層断面の試料8874、試料8869、試料8858に含まれる斜方輝石は、屈折率が低いことから、富士火山起源と考えられる。また、試料8849に含まれる火山ガラスは、その形態や色調、屈折率などから、約6,300年前＊1に南九州の鬼界カルデラから噴出した鬼界アカホヤ火山灰（K-Ah，町田・新井，1978）に由来すると考えられる。

SP-27の試料8901に含まれる斜方輝石は、屈折率が低いことから富士火山に由来すると考えられる。また、試料8892に含まれる火山ガラスは、その屈折率からATに由来するものが多いと思われる。しかし中間型ガラスがわずかながら認められることや斜方輝石の屈折率などから、約1.6万年前＊1に浅間火山から噴出した浅間大窪沢第２軽石（As-Ok２，中沢ほか，1984，早田，1996）に由来するテフラ粒子が混入している可能性がある。試料8882に含まれるテフラは、中間型ガラスが含まれていることや、斜方輝石の屈折率などから、約1.3～1.4万年前＊1に浅間火山から噴出した浅間板鼻黄色軽石（As-YP，新井，1962，町田・新井，1992）に由来する可能性が高い。

以上のことから、SP-27の層位は、K-Ahより下位にあることは明らかである。さらに、As-YPより下位にあると思われ、As-Ok２降灰層準前後にある可能性も考えられる。なお、今回検出された火山ガラスの量は少なく、屈折率の測定ができなかった。さらに分析を行い、火山ガラスの屈折率などに関するデータを収集して、テフラ同定の精度を向上させる必要がある。

6　小結

№27-1地点遺跡において、地質調査、テフラ組成分析、屈折率測定を行った。その結果、下位より、姶良Tn火山灰（AT，約2.4～2.5万年前＊1）、浅間大窪沢第２軽石（As-Ok２，約1.6万年前＊1）、浅間板鼻黄色軽石（As-YP，約1.3～1.4万年前＊1）、鬼界アカホヤ火山灰（K-Ah，約6,300年前＊1）に由来する可能性があるテフラ粒子を検出することができた。その結果、SP-27の層位については、As-YPより下位にあると思われ、As-Ok２降灰層準前後にある可能性も考えられた。

＊１　放射性炭素（^{14}C）年代．暦年代とは異なることに注意．

文献

新井房夫（1962）関東盆地北西部地域の第四紀編年．群馬大学紀要，自然科学編，10, p.1-79.

新井房夫（1972）斜方輝石・角閃石の屈折率によるテフラの同定－テフロクロノロジーの基礎的研究．第四紀研究，11, p.254-269.

新井房夫（1993）温度一定型屈折率測定法．日本第四紀学会編「第四紀試料分析法－研究対象別分析法」，p.138-148.

池田晃子・奥野　充・中村俊夫・小林哲夫（1995）南九州，姶良カルデラ起源の大隅降下軽石と入戸火砕流　中の炭化樹木の加速器^{14}C年代．第四紀研究，34, p.377-379.

町田　洋・新井房夫（1976）広域に分布する火山灰－姶良Tn火山灰の発見とその意義－．科学，46, p.339-347.

町田　洋・新井房夫（1978）南九州鬼界カルデラから噴出した広域テフラ－アカホヤ火山灰．第四紀研究，17, p.143-163.

町田　洋・新井房夫（1992）火山灰アトラス．東京大学出版会，276p.

松本英二・前田保夫・竹村恵二・西田史朗（1987）姶良Tn火山灰（AT）の^{14}C年代．第四紀研究，26,

p.79-83.
中沢英俊・新井房夫・遠藤邦彦（1984）浅間火山，黒班～前掛期のテフラ層序．日本第四紀学講演要旨集，no.14, p.69-70.

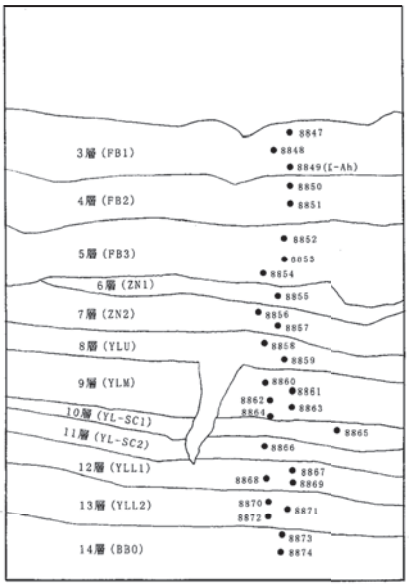

図１　北壁土層断面におけるテフラ分析試料の層位

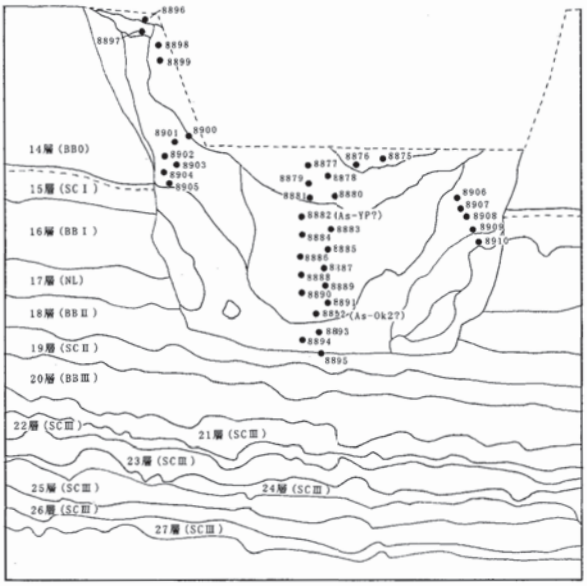

図２　SP-27におけるテフラ分析試料の層位

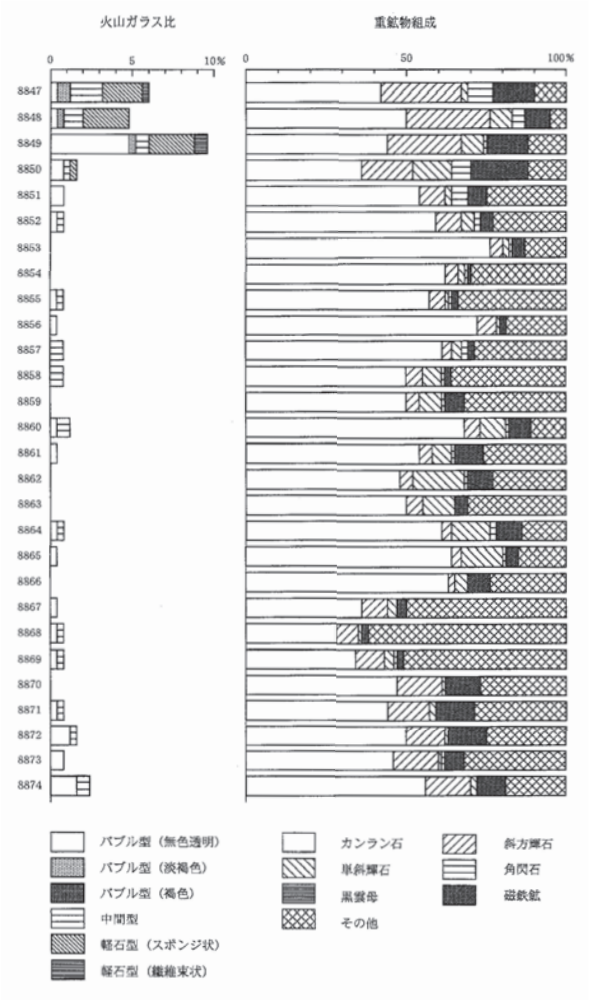

図３　北壁土層断面のテフラ組成ダイヤグラム

図４　SP-27覆土のテフラ組成ダイヤグラム

表１　北壁土層断面における火山ガラス比分析結果

地点	試料名	bw(cl)	bw(pb)	bw(br)	md	pm(sp)	pm(fb)	その他	合計
北壁	8847	1	2	0	5	6	1	235	250
土層断面	8848	1	1	0	3	7	0	238	250
	8849	12	1	0	2	7	2	226	250
	8850	2	0	0	1	1	0	246	250
	8851	2	0	0	0	0	0	248	250
	8852	1	0	0	1	0	0	248	250
	8853	0	0	0	0	0	0	250	250
	8854	0	0	0	0	0	0	250	250
	8855	1	0	0	1	0	0	248	250
	8856	1	0	0	0	0	0	249	250
	8857	0	0	0	2	0	0	248	250
	8858	0	0	0	2	0	0	248	250
	8859	0	0	0	0	0	0	250	250
	8860	1	0	0	2	0	0	247	250
	8861	1	0	0	0	0	0	249	250
	8862	0	0	0	0	0	0	250	250
	8863	0	0	0	0	0	0	250	250
	8864	1	0	0	1	0	0	248	250
	8865	1	0	0	0	0	0	249	250
	8866	0	0	0	0	0	0	250	250
	8867	1	0	0	0	0	0	249	250
	8868	1	0	0	1	0	0	248	250
	8869	0	0	0	0	0	0	250	250
	8870	0	0	0	0	0	0	250	250
	8871	1	0	0	1	0	0	248	250
	8872	3	0	0	1	0	0	246	250
	8873	2	0	0	0	0	0	248	250
	8874	4	0	0	2	0	0	244	250

数字は粒子数．bw：バブル型，md：中間型，pm：軽石型，cl：無色透明，
pb：淡褐色，br：褐色，sp：スポンジ状，fb：繊維束状．

表２　北壁土層断面における重鉱物組成分析結果

地点	試料名	ol	opx	cpx	am	bi	mt	その他	合計
北壁	8847	105	62	5	21	0	33	24	250
土層断面	8848	124	64	17	11	0	20	14	250
	8849	110	57	17	2	0	32	32	250
	8850	89	41	29	15	0	44	32	250
	8851	135	20	4	12	0	14	65	250
	8852	148	19	9	4	0	9	61	250
	8853	189	11	5	1	0	10	34	250
	8854	156	10	4	2	0	3	75	250
	8855	142	13	2	2	0	4	87	250
	8856	180	14	1	0	0	4	51	250
	8857	152	8	7	5	0	4	74	250
	8858	126	13	15	2	0	4	90	250
	8859	124	11	18	3	0	15	79	250
	8860	170	12	19	3	0	18	28	250
	8861	135	11	15	3	0	22	64	250
	8862	119	10	40	1	0	21	59	250
	8863	126	13	26	0	0	10	75	250
	8864	152	8	31	4	0	21	34	250
	8865	159	7	33	1	0	10	40	250
	8866	158	5	10	0	0	18	59	250
	8867	91	21	8	0	0	8	122	250
	8868	70	17	3	0	0	6	154	250
	8869	84	22	7	2	0	5	130	250
	8870	117	35	3	0	0	28	67	250
	8871	111	32	4	0	0	29	74	250
	8872	126	29	2	0	0	29	64	250
	8873	116	35	3	1	0	16	79	250
	8874	140	35	5	0	0	22	48	250

数字は粒子数．ol：カンラン石，opx：斜方輝石，cpx：単斜輝石，
am：角閃石，bi：黒雲母，mt：磁鉄鉱．

表３　SP-27における火山ガラス比分析結果

地点	試料名	bw(cl)	bw(pb)	bw(br)	md	pm(sp)	pm(fb)	その他	合計
SP-27	8875	1	0	0	0	0	0	249	250
	8876	0	0	0	0	0	0	250	250
	8877	1	0	0	0	0	0	249	250
	8878	0	0	0	0	0	0	250	250
	8879	0	0	0	1	0	0	249	250
	8880	0	0	0	1	0	0	249	250
	8881	0	0	0	0	0	0	250	250
	8882	1	0	0	6	0	0	243	250
	8883	1	0	0	1	0	0	248	250
	8884	1	0	0	1	0	0	248	250
	8885	1	0	0	0	0	0	249	250
	8886	0	0	0	0	1	0	249	250
	8887	1	0	0	0	0	0	249	250
	8888	0	0	0	1	0	0	249	250
	8889	0	0	0	0	0	0	250	250
	8890	0	0	0	1	0	0	249	250
	8891	0	0	0	0	0	0	250	250
	8892	1	0	0	3	0	0	246	250
	8893	2	0	0	1	0	0	247	250
	8894	1	0	0	0	0	0	249	250
	8895	4	0	0	1	0	0	245	250
	8896	0	0	0	0	0	0	250	250
	8897	0	0	0	0	1	0	249	250
	8898	1	0	0	0	0	0	249	250
	8899	1	0	0	0	0	0	249	250
	8900	0	0	0	1	0	0	249	250
	8901	0	0	0	2	0	0	248	250
	8902	0	0	0	1	0	0	249	250
	8903	0	0	0	0	0	0	250	250
	8904	1	0	0	0	0	0	249	250
	8905	1	0	0	0	0	0	249	250
	8906	2	0	0	1	0	0	247	250
	8907	1	0	0	1	0	0	248	250
	8908	1	0	0	0	0	0	249	250
	8909	1	0	0	0	0	0	249	250
	8910	1	0	0	0	0	0	249	250

数字は粒子数．bw：バブル型，md：中間型，pm：軽石型，cl：無色透明，
pb：淡褐色，br：褐色，sp：スポンジ状，fb：繊維束状．

表４　SP-27における重鉱物組成分析結果

地点	試料名	ol	opx	cpx	am	bi	mt	その他	合計
SP-27	8875	208	5	3	0	0	4	30	250
	8876	162	8	2	0	0	8	70	250
	8877	137	1	4	0	0	2	106	250
	8878	144	3	2	0	0	9	92	250
	8879	129	11	2	0	0	2	106	250
	8880	91	10	9	0	0	7	133	250
	8881	125	3	9	4	1	5	103	250
	8882	97	12	30	20	0	15	76	250
	8883	52	9	12	3	0	14	160	250
	8884	101	8	11	6	0	8	116	250
	8885	127	11	21	0	0	10	81	250
	8886	128	14	19	0	0	16	73	250
	8887	109	8	3	4	0	22	104	250
	8888	110	24	10	4	0	23	79	250
	8889	68	15	10	5	0	5	147	250
	8890	92	18	37	6	0	9	88	250
	8891	79	22	15	0	0	15	119	250
	8892	87	26	34	0	0	6	97	250
	8893	56	9	7	0	0	13	165	250
	8894	126	26	4	0	0	13	81	250
	8895	88	38	2	0	0	18	104	250
	8896	131	10	20	3	1	11	74	250
	8897	169	5	5	4	0	9	58	250
	8898	172	1	8	1	0	5	63	250
	8899	219	1	4	0	0	4	22	250
	8900	164	6	2	0	0	4	74	250
	8901	91	10	16	3	0	21	109	250
	8902	159	8	11	3	0	16	53	250
	8903	115	11	43	1	0	23	57	250
	8904	98	26	28	2	0	26	70	250
	8905	86	21	4	2	0	8	129	250
	8906	103	17	20	6	0	20	84	250
	8907	68	13	42	2	0	19	106	250
	8908	102	21	34	4	0	25	64	250
	8909	85	21	12	2	0	40	90	250
	8910	103	25	20	2	0	29	71	250

数字は粒子数．ol：カンラン石，opx：斜方輝石，cpx：単斜輝石，
am：角閃石，bi：黒雲母，mt：磁鉄鉱．

表５　屈折率測定結果

地点	試料名	火山ガラス（n）	斜方輝石（γ）
北壁土層断面	8849	1.509-1.512	−
北壁土層断面	8858	−	1.700-1.709
北壁土層断面	8865	−	−
北壁土層断面	8869	−	1.700-1.708
北壁土層断面	8874	−	1.700-1.705
SP-27	8882	−	1.708-1.711
SP-27	8892	1.499-1.501	1.703-1.706
SP-27	8901	−	1.700-1.705

屈折率の測定は，温度一定型屈折率測定法（新井，1972，1993）による．

（付編）AN-27・28グリッドにおける土層とテフラ

№27-1遺跡の土層断面のうち、とくにいわゆるローム層の最上部の土層をよく観察することができたAN-27・28グリッドについても、テフラ組成分析と屈折率測定を行うことにした。

1　AN-27・28グリッドの土層

AN-27・28グリッドでは、下位より褐色土（層厚８cm）、黄灰色土（層厚15cm，YLL）、若干褐色がかった黄灰色土（層厚11cm, YLL）、多くの赤褐色スコリアと少量の暗灰色スコリアを含む黄灰色土（層厚８cm，スコリアの最大径８mm，YS-２）、赤褐色スコリアを含む黄灰色土（層厚７cm，スコリアの最大径６mm，YS-１）、黄灰色土（層厚18cm，YLM）、色調が明るい黄褐色土（層厚３cm）が認められる（図５）。

2　テフラ組成分析

（１）分析試料と分析方法

AN-27・28グリッドにおいて、基本的に厚さ５cmごとに設定された試料のうち、５cmおきの９点を対象に、火山ガラス比分析と重鉱物組成分析を合わせたテフラ組成分析を行った。分析は、前述の２地点の分析と同じ手順で行われた。

（２）分析結果

AN-27・28グリッドにおけるテフラ組成分析の結果をダイヤグラムにして図６に、火山ガラス比分析と重鉱物組成分析の結果の内訳を表６および表７に示す。AN-27・28グリッドでは、試料13、11、７、６、３、１に、分厚い中間型ガラスが認められる。とくに試料１に比較的多くの中間型ガラスが認められる。重鉱物組成では、全体的に上方に向かって斜方輝石の比率が小さくなる傾向がある。試料６に多くの単斜輝石は多く含まれているが、これは富士火山起源のテフラに由来すると考えられる。試料１には、角閃石が比較的多く含まれている。

3　屈折率測定

（１）測定試料と測定方法

中間型ガラスが含まれる層準や、とくに多く含まれる層準にある３点の試料を対象に温度一定型屈折率測定法（新井，1972，1993）により、テフラ粒子の屈折率を測定した。

（２）測定結果

屈折率測定の結果を表８に示す。試料11に含まれる火山ガラス（n）と斜方輝石（γ）の屈折率は、1.499-1.501および1.702-1.707である。試料６に含まれる火山ガラス（n）と斜方輝石（γ）の屈折率は、1.500±および1.703-1.707である。試料１に含まれる斜方輝石（γ）の屈折率は、1.700-1.704である。これらのうち、測定できた火山ガラスについては、その値からATに由来する可能性が高いと思われる。

４　考察

試料11および６に含まれる斜方輝石については、その値や中間型ガラスも共存していることなどから、As-Ok２に由来する可能性がある。また試料１については、火山ガラスの測定が行えなかったものの、その特徴からAs-YPに由来する可能性がある。引き続き火山ガラスを検出し、屈折率の測定を行って、示標テフラとの同定精度の向上を図りたい。

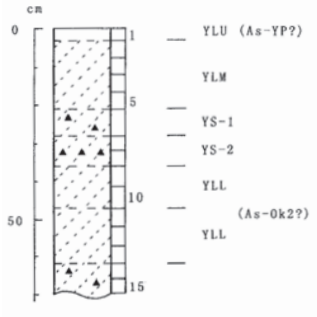

図５　AN-27・28グリッドにおける土層柱状図
数字はテフラ分析の資料番号

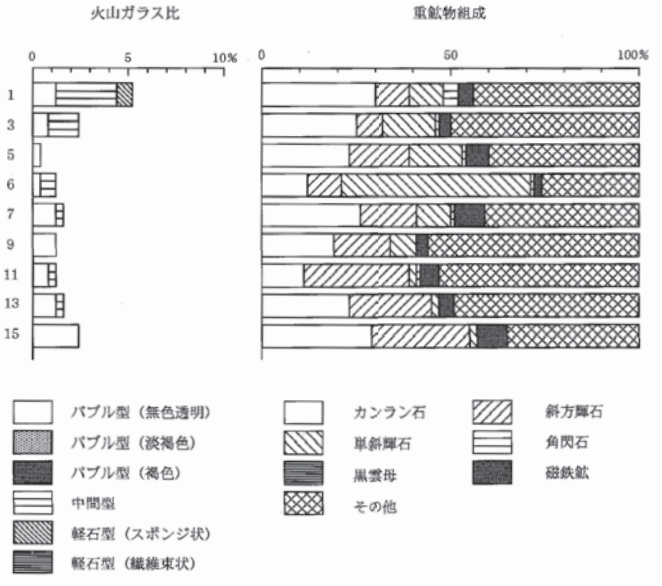

図６　AN-27・28グリッドのテフラ組成ダイヤグラム

表６　火山ガラス比分析結果

地点	試料名	bw(cl)	bw(pb)	bw(br)	md	pm(sp)	pm(fb)	その他	合計
AN-27・28	1	3	0	0	8	2	0	237	250
グリッド	3	2	0	0	4	0	0	244	250
	5	1	0	0	0	0	0	249	250
	6	1	0	0	2	0	0	247	250
	7	3	0	0	1	0	0	246	250
	9	3	0	0	0	0	0	247	250
	11	2	0	0	1	0	0	247	250
	13	3	0	0	1	0	0	246	250
	15	6	0	0	0	0	0	244	250

数字は粒子数．bw：バブル型，md：中間型，pm：軽石型，cl：無色透明，pb：淡褐色，br：褐色，sp：スポンジ状，fb：繊維束状．

表７　重鉱物組成分析結果

地点	試料名	ol	opx	cpx	am	bi	mt	その他	
AN-27・28	1	75	22	23	11	0	11	108	250
グリッド	3	63	18	36	3	0	7	123	250
	5	58	40	34	3	0	14	101	250
	6	29	23	125	3	0	6	64	250
	7	64	37	22	1	0	20	106	250
	9	47	38	17	0	0	7	141	250
	11	27	70	6	2	0	12	133	250
	13	58	55	6	0	0	10	121	250
	15	72	66	4	0	0	19	89	250

数字は粒子数．ol：カンラン石，opx：斜方輝石，cpx：単斜輝石，am：角閃石，bi：黒雲母，mt：磁鉄鉱．

表８　屈折率測定結果

地点	試料名	火山ガラス（n）	斜方輝石（γ）
AN-27・28グリッド	1	－	1.700-1.704
AN-27・28グリッド	6	1.500±	1.703-1.707
AN-27・28グリッド	11	1.499-1.501	1.702-1.707

Ⅱ．№27-1地点遺跡における植物珪酸体分析

1　はじめに

植物珪酸体は、植物の細胞内にガラスの主成分である珪酸（SiO_2）が蓄積したものであり、植物が枯れたあとも微化石（プラント・オパール）となって土壌中に半永久的に残っている。植物珪酸体分析は、この微化石を遺跡土壌などから検出して同定・定量する方法であり、イネをはじめとするイネ科栽培植物の同定および古植生・古環境の推定などに応用されている（杉山，2000）。

2　試料

分析試料は、北壁土層断面の２層～14層から採取された12点、および旧石器時代後期～縄文時代草創期とされるSP-27土坑の底部から採取された２点の計14点である。試料採取箇所を分析結果の模式柱状図に示す。

3　分析法

植物珪酸体の抽出と定量は、プラント・オパール定量分析法（藤原，1976）をもとに、次の手順で行った。

１）試料を105℃で24時間乾燥（絶乾）
２）試料約１gに直径約40μmのガラスビーズを約0.02g添加（電子分析天秤により0.1mgの精度で秤量）
３）電気炉灰化法（550℃・６時間）による脱有機物処理
４）超音波水中照射（300W・42KHz・10分間）による分散
５）沈底法による20μm以下の微粒子除去
６）封入剤（オイキット）中に分散してプレパラート作成
７）検鏡・計数

同定は、イネ科植物の機動細胞に由来する植物珪酸体をおもな対象とし、400倍の偏光顕微鏡下で行った。計数は、ガラスビーズ個数が400以上になるまで行った。これはほぼプレパラート１枚分の精査に相当する。試料１gあたりのガラスビーズ個数に、計数された植物珪酸体とガラスビーズ個数の比率を乗じて、試料１g中の植物珪酸体個数を求めた。

また、おもな分類群についてはこの値に試料の仮比重と各植物の換算係数（機動細胞珪酸体１個あたりの植物体乾重、単位：10－５g）を乗じて、単位面積で層厚１cmあたりの植物体生産量を算出した。ススキ属（ススキ）の換算係数は1.24、メダケ節は1.16、ネザサ節は0.48、クマザサ属（チシマザサ節・チマキザサ節）は0.75、ミヤコザサ節は0.30である。タケ亜科については、植物体生産量の推定値から各分類群の比率を求めた。

4　分析結果

（１）分類群

分析試料から検出された植物珪酸体の分類群は以下のとおりである。これらの分類群について定量を行い、その結果を表１および図１、図２に示した。主要な分類群について顕微鏡写真を示す。

〔イネ科〕

キビ族型、ススキ属型（おもにススキ属）、ウシクサ族Ａ（チガヤ属など）、Ｂタイプ

〔イネ科－タケ亜科〕

メダケ節型（メダケ属メダケ節・リュウキュウチク節、ヤダケ属）、ネザサ節型（おもにメダケ属ネ

ザサ節)、クマザサ属型（チシマザサ節やチマキザサ節など)、ミヤコザサ節型（おもにクマザサ属ミヤコザサ節)、未分類等

〔イネ科－その他〕

表皮毛起源、棒状珪酸体（おもに結合組織細胞由来)、未分類等

〔樹木〕

ブナ科（シイ属)、クスノキ科、その他

（２）植物珪酸体の検出状況

１）北壁土層断面

２層（試料１）から14層（試料12）までの層準について分析を行った。その結果、14層（試料12）から10層（試料９）にかけては、ネザサ節型やミヤコザサ節型が比較的多く検出され、クマザサ属型なども少量検出された。９層（試料８）ではミヤコザサ節型が減少している。８層（試料７）から６層（試料５）にかけては、ネザサ節型が増加傾向を示し、ウシクサ族Ａ、メダケ節型、樹木（その他の落葉樹）なども検出された。５層（試料４）では、ネザサ節型が大幅に増加しており、ススキ属型やクスノキ科が出現している。４層（試料３）から３層（試料２）にかけては、ネザサ節型がさらに増加しており、密度は13万個/g以上にも達している。また、同層準ではクスノキ科が大幅に増加している。２層（試料１）ではネザサ節型が減少し、ブナ科（シイ属）が出現している。

おもな分類群の推定生産量によると、14層から９層にかけてはネザサ節型およびミヤコザサ節型、８層から６層にかけてはネザサ節型が優勢であり、５層から２層にかけてはネザサ節型が圧倒的に卓越していることが分かる。

２）SP-27土坑

遺構の基底直上（試料２）とその上層（試料１）について分析を行った。その結果、基底直上（試料２）ではネザサ節型が比較的多く検出され、メダケ節型やクマザサ属型、ミヤコザサ節型なども少量検出された。試料１では、ネザサ節型やミヤコザサ節型が増加しており、ススキ属型やウシクサ族型も出現している。

５　考察

（１）北壁土層断面

最下位の14層から礫群や石器ブロックが検出された９層にかけては、メダケ属ネザサ節およびクマザサ属ミヤコザサ節などの竹笹類を主体とした草原植生が継続されていたと推定される。

タケ亜科のうちメダケ属ネザサ節は温暖、クマザサ属は寒冷の指標とされており、ネザサ率（両者の推定生産量の比率）の変遷は、地球規模の氷期－間氷期サイクルの変動と良く一致することが知られている（杉山・早田，1996)。また、クマザサ属のうちチシマザサ節やチマキザサ節は積雪に対する適応性が高いとされているが、ミヤコザサ節は太平洋側の積雪の少ないところに分布している（室井，1960)。これらのことから、当時は積雪の少ない比較的乾燥した冷涼な環境であったと推定される。

８層からナイフ形石器や縄文時代草創期の土器が出土した６～７層にかけては、ネザサ節を主体としてメダケ節やミヤコザサ節も見られるイネ科植生に移行したと考えられ、周辺には樹木（落葉樹）も分布していたと推定される。このような植生変化は、晩氷期における気候温暖化と降水量の増加に対応したものと考えられる。

縄文時代早期の土器が出土した５層から鬼界アカホヤ火山灰（K-Ah，約6,300年前）混の３層にかけては、ネザサ節が繁茂する状況であったと考えられ、周辺にはクスノキ科などの照葉樹林が分布してい

たと推定される。２層でもおおむね同様の状況であったと考えられるが、ネザサ節はやや減少したと考えられる。

（２）SP-27土坑

土坑が埋没された当時の遺跡周辺は、ネザサ節やミヤコザサ節などの竹笹類を主体とした草原的な環境であったと推定される。ミヤコザサ節が比較的多く樹木起源が見られないことなどから、土坑底部の土層は北壁土層断面の10層～13層に対比される可能性が考えられる。この結果は、テフラ分析から得られた年代観と矛盾しない。なお、土坑底部では敷物等の検出が期待されたが、これを示唆するような結果は得られなかった。

文献

杉山真二（1987）タケ亜科植物の機動細胞珪酸体．富士竹類植物園報告，第31号，p.70-83.

杉山真二・早田勉（1996）植物珪酸体分析による宮城県高森遺跡とその周辺の古環境推定－中期更新世以降の氷期－間氷期サイクルの検討－．日本第四紀学会　講演要旨集，26，p.68-69.

杉山真二（1999）植物珪酸体分析からみた九州南部の照葉樹林発達史．第四紀研究．38(２), p.109-123.

杉山真二（1999）過去約３万年間におけるササ類の植生変遷と積雪量の変動－植物珪酸体分析からみた過去のミヤコザサ線－．日本植生史学会大会発表要旨集，p.29-30.

杉山真二（2000）植物珪酸体（プラント・オパール）．考古学と植物学．同成社，p.189-213.

藤原宏志（1976）プラント・オパール分析法の基礎的研究(１)－数種イネ科栽培植物の珪酸体標本と定量分析法－．考古学と自然科学，9, p.15-29.

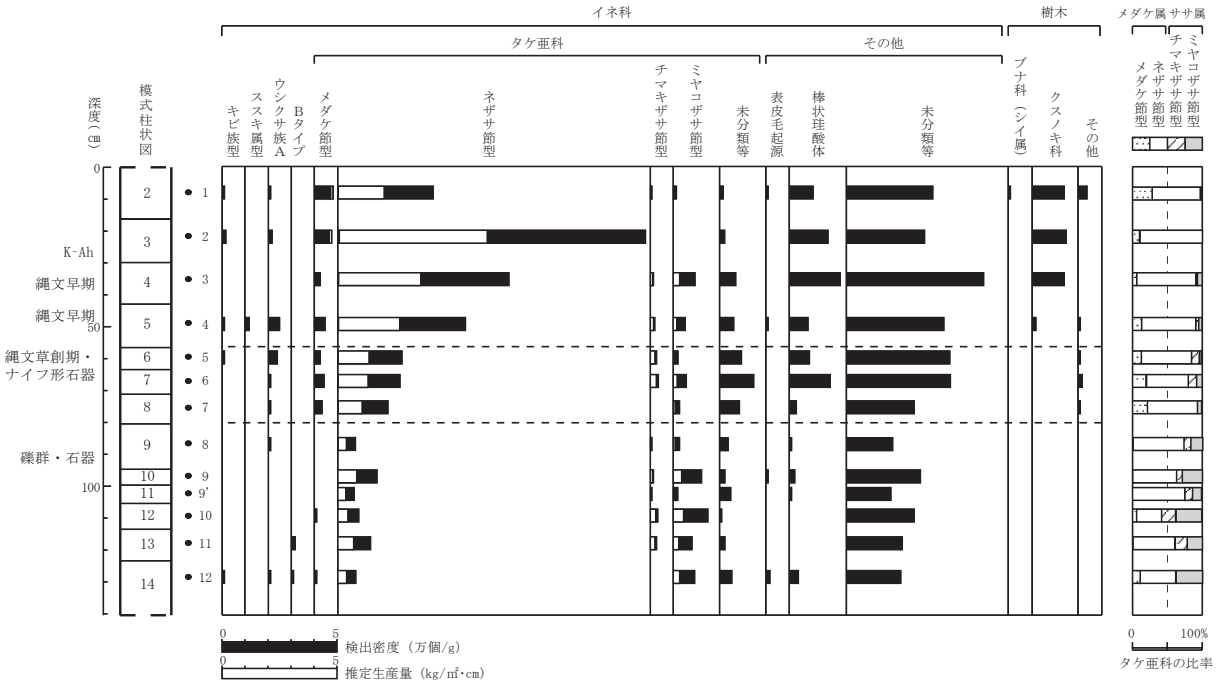

図１　No.27-1地点遺跡北壁土層断面における植物珪酸体分析結果

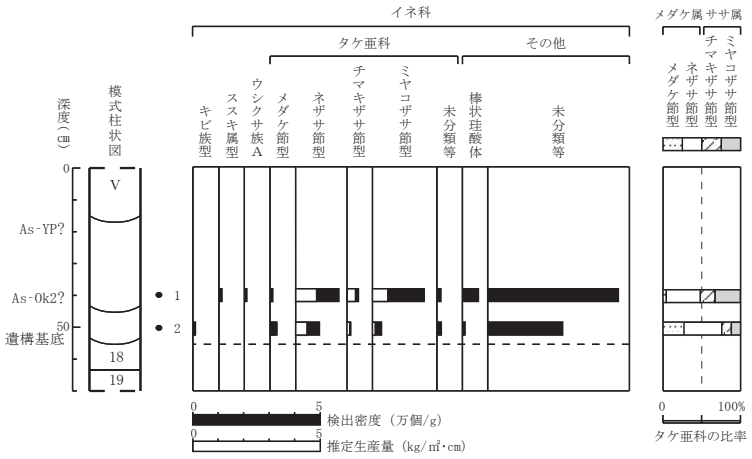

図２　No.27-1遺跡SP-27における植物珪酸体分析結果

表１　No.27-1地点遺跡における植物珪酸体分析結果

検出密度（単位：×100個/g）

分類群	学名	地点・試料	北壁土層断面													SP 27	
			1	2	3	4	5	6	7	8	9	’9	10	11	12	1	2
イネ科	Gramineae																
キビ族型	Paniceae type		7.2	13.3	0.0	6.6	7.1	0.0	0.0	0.0	0.0	0.0	0.0	0.0	7.3	0.0	7.3
ススキ属型	M iscanthus type		0.0	0.0	0.0	13.2	0.0	0.0	0.0	0.0	0.0	0.0	0.0	0.0	0.0	6.6	0.0
ウシクサ族A	Andropogoneae A type		7.2	13.3	0.0	46.2	35.6	7.3	7.0	7.1	0.0	0.0	0.0	0.0	7.3	6.6	0.0
Bタイプ	B type		0.0	0.0	0.0	0.0	0.0	0.0	0.0	0.0	0.0	0.0	0.0	13.8	7.3	0.0	0.0
タケ亜科	Bambusoideae		0.0	0.0	0.0	0.0	0.0	0.0	0.0	0.0	0.0	0.0	0.0	0.0	0.0	0.0	0.0
メダケ節型	Pleioblastus sect. Nipponocalamus		71.9	66.3	20.5	39.6	21.4	36.4	27.9	0.0	0.0	0.0	6.7	0.0	7.3	6.6	21.9
ネザサ節型	Pleioblastus sect. Nezasa		424.5	1366.8	760.0	567.2	284.7	276.5	223.1	78.1	173.7	72.6	93.1	144.7	80.3	172.5	94.9
チマキザサ節型	Sasa sect. Sasa etc.		7.2	0.0	13.7	19.8	28.5	36.4	0.0	7.1	13.9	6.6	33.3	27.6	0.0	46.4	14.6
ミヤコザサ節型	Sasa sect. Crassinodi		14.4	0.0	95.9	52.8	21.4	58.2	27.9	28.4	125.1	19.8	153.0	82.7	94.9	205.7	36.5
未分類等	Others		14.4	19.9	68.5	59.4	92.5	145.5	83.7	35.5	20.8	46.2	6.7	20.7	51.1	13.3	14.6
その他のイネ科	Others		0.0	0.0	0.0	0.0	0.0	0.0	0.0	0.0	0.0	0.0	0.0	0.0	0.0	0.0	0.0
表皮毛起源	Husk hair origin		7.2	0.0	0.0	6.6	0.0	0.0	0.0	0.0	6.9	0.0	0.0	0.0	14.6	0.0	0.0
棒状珪酸体	Rodshaped		100.7	165.9	219.1	79.1	85.4	174.6	27.9	7.1	20.8	6.6	0.0	0.0	36.5	59.7	7.3
未分類等	Others		374.1	338.4	595.7	422.1	448.4	451.1	292.8	198.7	319.6	191.3	292.6	241.2	233.7	510.9	292.0
樹木起源	Arboreal		0.0	0.0	0.0	0.0	0.0	0.0	0.0	0.0	0.0	0.0	0.0	0.0	0.0	0.0	0.0
ブナ科(シイ属)	Castanopsis		7.2	0.0	0.0	0.0	0.0	0.0	0.0	0.0	0.0	0.0	0.0	0.0	0.0	0.0	0.0
クスノキ科	Lauraceae		136.7	146.0	136.9	13.2	0.0	0.0	0.0	0.0	0.0	0.0	0.0	0.0	0.0	0.0	0.0
その他	Others		36.0	0.0	0.0	6.6	7.1	14.6	7.0	0.0	0.0	0.0	0.0	0.0	0.0	0.0	0.0
植物珪酸体総数	Total		1208.6	2129.8	1910.2	1332.3	1032.1	1200.4	697.2	361.9	681.0	343.1	585.3	530.5	540.3	1028.4	489.1

おもな分類群の推定生産量（単位：kg/㎡･cm）：試料の仮比重を1.0と仮定して算出

ススキ属型	M iscanthus type				0.16										0.08	
メダケ節型	Pleioblastus sect. Nipponocalamus	0.83	0.77	0.24	0.46	0.25	0.42	0.32				0.08		0.08	0.08	0.25
ネザサ節型	Pleioblastus sect. Nezasa	2.04	6.56	3.65	2.72	1.37	1.33	1.07	0.37	0.83	0.35	0.45	0.69	0.39	0.83	0.46
チマキザサ節型	Sasa sect. Sasa etc.	0.05		0.10	0.15	0.21	0.27		0.05	0.10	0.05	0.25	0.21		0.35	0.11
ミヤコザサ節型	Sasa sect. Crassinodi	0.04		0.29	0.16	0.06	0.17	0.08	0.09	0.38	0.06	0.46	0.25	0.28	0.62	0.11

タケ亜科の比率（%）

メダケ節型	Pleioblastus sect. Nipponocalamus	28.1	10.5	5.6	13.2	13.1	19.2	21.9	0.0	0.0	0.0	6.3	0.0	11.2	4.1	27.4
ネザサ節型	Pleioblastus sect. Nezasa	68.6	89.5	85.3	78.0	72.2	60.4	72.5	73.0	63.5	76.2	36.3	60.4	51.1	44.3	49.1
チマキザサ節型	Sasa sect. Sasa etc.	1.8	0.0	2.4	4.3	11.3	12.4	0.0	10.4	7.9	10.8	20.2	18.0	0.0	18.6	11.8
ミヤコザサ節型	Sasa sect. Crassinodi	1.5	0.0	6.7	4.5	3.4	7.9	5.7	16.6	28.6	13.0	37.2	21.6	37.7	33.0	11.8
メダケ率	Medake ratio	96.7	100.0	90.9	91.2	85.3	79.6	94.3	73.0	63.5	76.2	42.5	60.4	62.3	48.4	76.4

No.27-1地点遺跡の植物珪酸体（プラント・オパール）

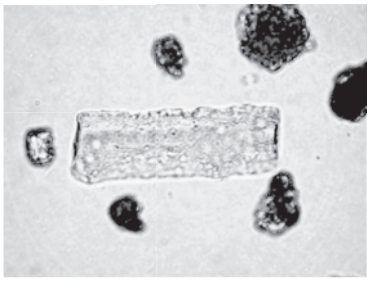

キビ族型
北壁　12

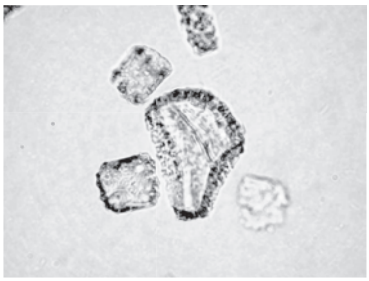

メダケ節型
北壁　3

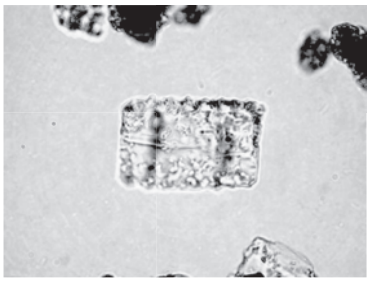

ネザサ節型
北壁　4

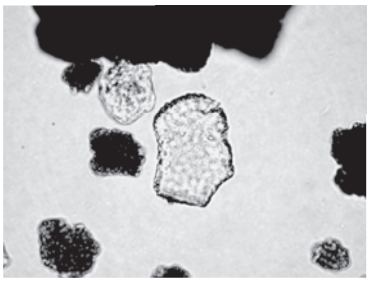

チマキザサ節型
北壁　5

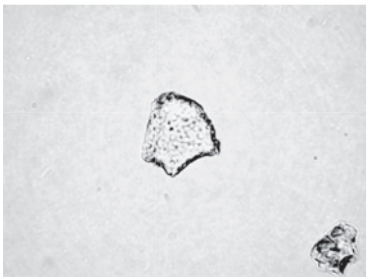

ミヤコザサ節型
SP27　2

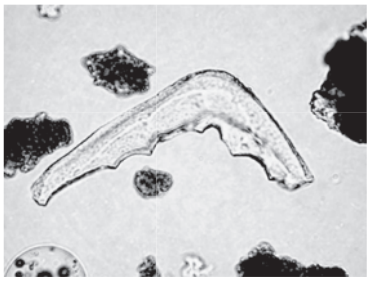

クスノキ科
北壁　3

50μm

Ⅲ．№27-1地点遺跡における花粉分析

１　はじめに

花粉分析は、一般に低湿地の堆積物を対象として比較的広域な植生・環境の復原に応用されており、遺跡調査においては遺構内の堆積物などを対象とした局地的な植生の推定も試みられている。乾燥的な環境下の堆積物では、花粉などの植物遺体が分解して残存していない場合もある。

２　試料

分析試料は、SP-27土坑の底部から採取された２点である。これらは、植物珪酸体分析に用いられたものと同一試料である。

３　方法

花粉粒の分離抽出は、中村（1973）の方法をもとに、以下の手順で行った。

１）５％水酸化カリウム溶液を加え、15分間湯煎する。
２）水洗した後、0.5mmの篩で礫などの大きな粒子を取り除き、沈澱法を用いて砂粒の除去を行う。
３）25％フッ化水素酸溶液を加えて、30分放置する。
４）水洗した後、氷酢酸によって脱水し、アセトリシス処理を施す。
５）再び氷酢酸を加えた後、水洗を行う。
６）沈渣に石炭酸フクシンを加えて染色を行い､グリセリンゼリーで封入してプレパラートを作製する。
７）検鏡・計数を行う。

各処理間の水洗は、遠心分離（1500rpm、２分間）の後、上澄みを捨てるという操作を３回繰り返して行った。検鏡は、生物顕微鏡によって300～1000倍で行った。

花粉の同定は、島倉（1973）および中村（1980）をアトラスとして、所有の現生標本との対比で行った。結果は同定レベルによって、科、亜科、属、亜属、節および種の階級で分類し、複数の分類群にまたがるものはハイフン（－）で結んで示した。

４　結果と考察

分析の結果、花粉はいずれの試料からも検出されなかった。花粉が検出されない原因としては、乾燥的な堆積環境下で花粉などの有機質遺体が風化・分解されたことなどが考えられる。

文献

中村純（1973）花粉分析．古今書院，p.82-110.
金原正明（1993）花粉分析法による古環境復原．新版古代の日本第10巻古代資料研究の方法,角川書店，p.248-262.
島倉巳三郎（1973）日本植物の花粉形態．大阪市立自然科学博物館収蔵目録第５集，60p.
中村純（1980）日本産花粉の標徴．大阪自然史博物館収蔵目録第13集，91p.

表１　No.27-1地点遺跡における花粉分析結果

分類群		SP27	
学名	和名	①	②
Total pollen	花粉総数	0	0
Unknown pollen	未同定花粉	0	0
Fern spore	シダ植物胞子	0	0

Ⅳ．№27-1地点遺跡における寄生虫卵分析

1　はじめに

人や動物などに寄生する寄生虫の卵殻は、花粉と同様の条件下で堆積物中に残存しており、人の居住域では寄生虫卵による汚染度が高くなる。糞便の堆積物では寄生虫卵の密度がとくに高くなることから、寄生虫卵分析を用いてトイレ遺構を確認することが可能である。また、寄生虫の種類、生活史、感染経路などから、摂取された食物の種類や、そこに生息していた動物種を推定することも可能である。

2　試料

分析試料は、SP-27土坑の底部から採取された２点である。これらは、植物珪酸体分析に用いられたものと同一試料である。

3　方法

微化石分析法を基本に、以下のように行った。

１）サンプルを採量する。
２）脱イオン水を加え撹拌する。
３）篩別により大きな砂粒や木片等を除去し、沈澱法を施す。
４）25%フッ化水素酸を加え、30分静置（２、３度混和)。
５）遠心分離（1500rpm、２分間）による水洗の後、サンプルを２分する。
６）片方にアセトリシス処理を施す。
７）両方のサンプルを染色後、グリセリンゼリーで封入してプレパラートを作製する。
８）検鏡・計数を行う。

4　結果と考察

分析の結果、寄生虫卵および明らかな消化残渣は、いずれの試料からも検出されなかった。寄生虫卵や消化残渣が検出されない原因としては、花粉分析（第Ⅲ章）と同様のことが考えられるが、当初から含まれていなかった可能性も考えられる。

文献

Peter J.Warnock and Karl J.Reinhard（1992）Methods for Extraxting Pollen nd Parasite Eggs from Latrine Soils.Jounal of Archaeological Science, 19, p.231-245.

金原正明・金原正子（1992）花粉分析および寄生虫．藤原京跡の便所遺構－藤原京７条１坊－，奈良国立文化財研究所，p.14-15.

金子清俊・谷口博一（1987）線形動物・扁形動物．医動物学，新版臨床検査講座，８，医歯薬出版，p.9-55.

表１　No. 27-1地点遺跡における寄生虫卵分析結果

分類群		SP27	
学名	和名	①	②
Helminth eggs	寄生虫卵	(－)	(－)
	明らかな消化残渣	(－)	(－)

Ⅴ．№27-1地点遺跡における種実同定分析

1　はじめに

植物の種子や果実は比較的強靱なものが多く、堆積物や遺構内に残存している場合がある。堆積物などから種実を検出し、その種類や構成を調べることで、過去の植生や栽培植物を明らかにすることができる。

2　試料

分析試料は、SP-27土坑の基底直上から採取された１点である。

3　方法

以下の処理を施して、抽出および同定を行った。

１）試料200ccに水を加え放置し、泥化を行う。

２）攪拌した後、沈んだ砂礫を除去しつつ、0.25㎜の篩で水洗選別を行う。

３）残渣を双眼実体顕微鏡下で観察し、種実の同定計数を行う。

同定は形態的特徴および現生標本との対比で行い、結果は同定レベルによって科、属、種の階級で示した。

4　結果と考察

分析の結果、種実は検出されなかった。種実が検出されない原因としては、花粉分析（第Ⅲ章）と同様のことが考えられるが、当初から含まれていなかった可能性も考えられる。

文献

南木睦彦（1993）葉・果実・種子．日本第四紀学会編，第四紀試料分析法，東京大学出版会，p.276-283.

Ⅵ. まとめ

1　テフラ分析

№27-1地点遺跡では、姶良Tn火山灰（AT，約2.4～2.5万年前）、浅間大窪沢第２軽石（As-Ok２，約1.6万年前）、浅間板鼻黄色軽石（As-YP，約1.3～1.4万年前）、鬼界アカホヤ火山灰（K-Ah，約6,300年前）に由来する可能性があるテフラ粒子が検出された。SP-27土坑の層位はAs-YPより下位にあると思われ、As-Ok２降灰層準前後の可能性も考えられる。

2　植物珪酸体分析

（１）北壁土層断面

最下位の14層から礫群や石器ブロックが検出された９層にかけては、メダケ属ネザサ節およびクマザサ属ミヤコザサ節などの竹笹類を主体とした草原植生が継続されていたと考えられ、積雪の少ない比較的乾燥した冷涼な環境であったと推定される。

８層からナイフ形石器や縄文時代草創期の土器が出土した６～７層にかけては、ネザサ節を主体としてメダケ節やミヤコザサ節も見られるイネ科植生に移行したと考えられ、周辺には樹木（落葉樹）も分布していたと推定される。このような植生変化は、晩氷期における気候温暖化と降水量の増加に対応したものと考えられる。

縄文時代早期の土器が出土した５層から鬼界アカホヤ火山灰（K-Ah，約6,300年前）混の３層にかけては、ネザサ節が繁茂する状況であったと考えられ、周辺にはクスノキ科などの照葉樹林が分布していたと推定される。

（２）SP-27土坑

土坑が埋没された当時の遺跡周辺は、ネザサ節やミヤコザサ節などの竹笹類を主体とした草原的な環境であったと推定される。土坑底部の土層は、北壁土層断面の10層～13層に対比される可能性が考えられ、テフラ分析から得られた年代観と矛盾しない。

3　花粉分析・寄生虫卵分析・種実同定分析

土坑底部の土層では、花粉、寄生虫卵、種実は検出されなかった。風化作用などにより花粉などの有機質遺体が分解されたことや、当初から含まれていなかった可能性が考えられる。

写　真　図　版

渕ヶ沢遺跡　全景（南から愛鷹山をのぞむ）

４区　南側完掘（南から）

図版２

第Ⅱ文化層　５区　完掘（北から）

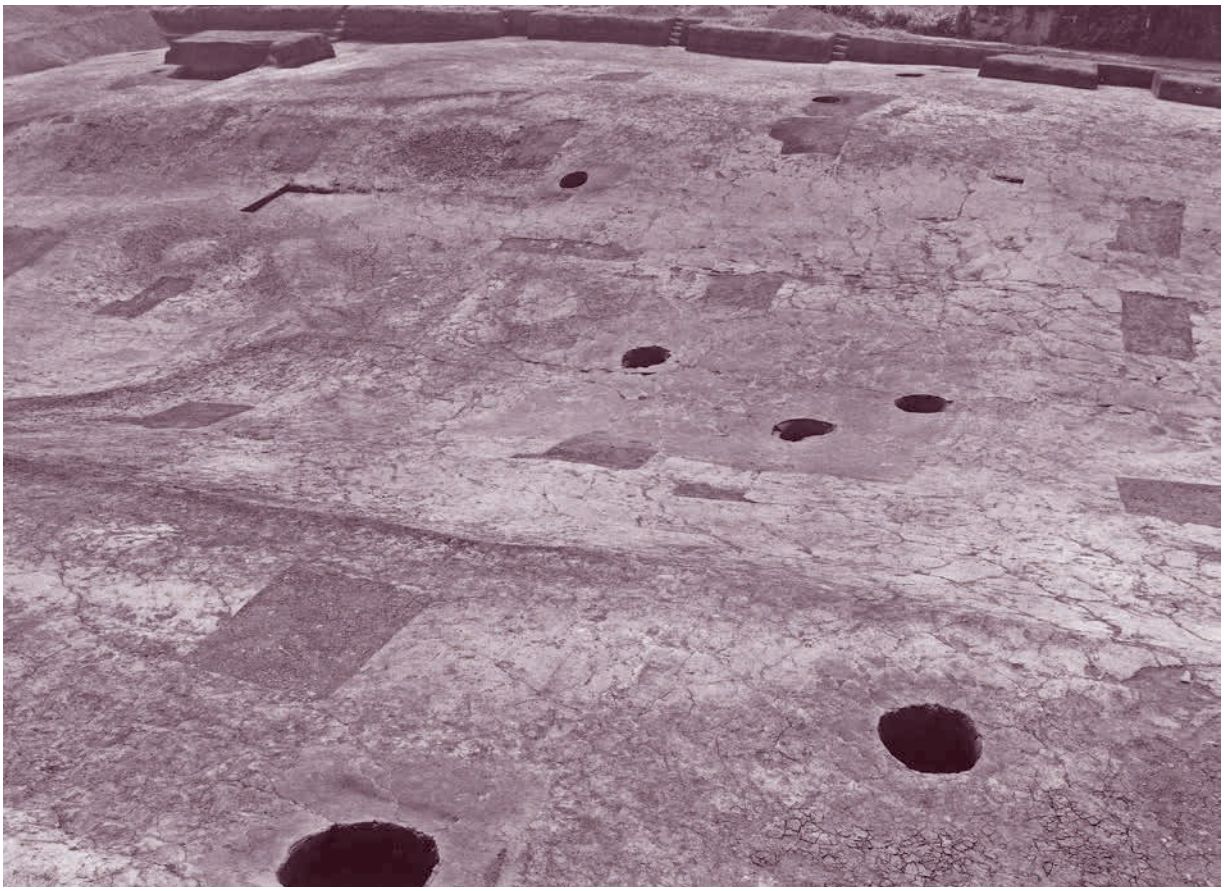

第Ⅱ文化層　６区　土坑（北東から）

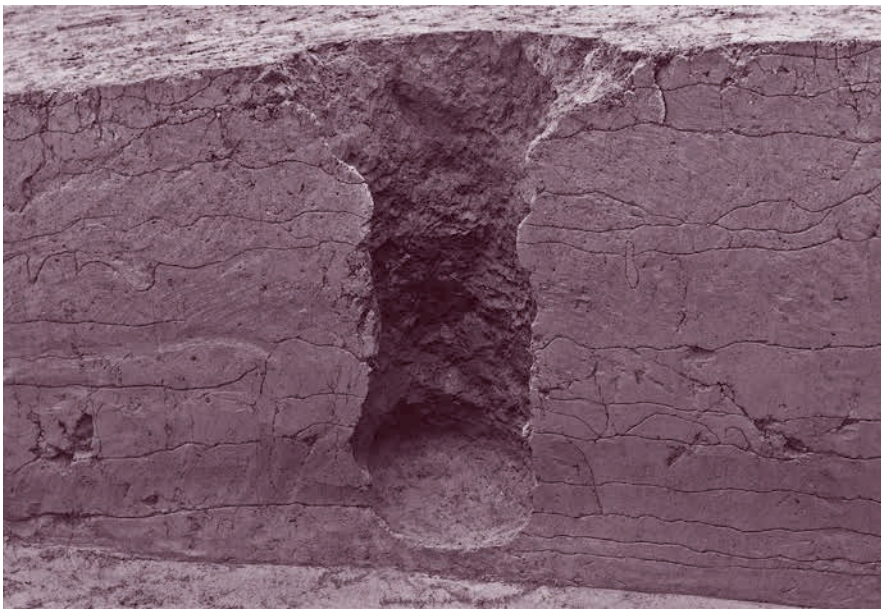

第Ⅱ文化層　６区
土坑96（東から）

第Ⅱ文化層　６区
土坑99（北から）

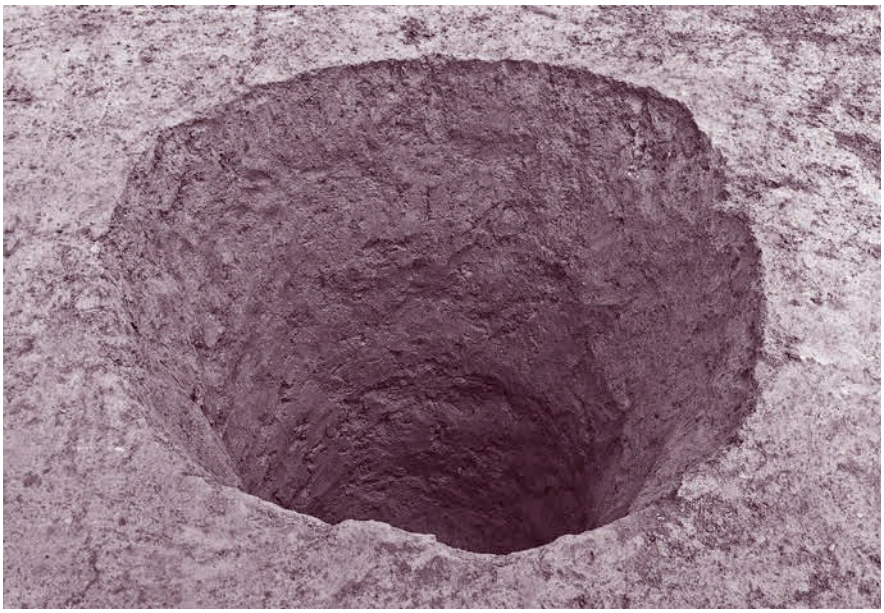

第Ⅱ文化層　６区
土坑100（南から）

図版４

第Ⅱ文化層　６区
土坑103（南から）

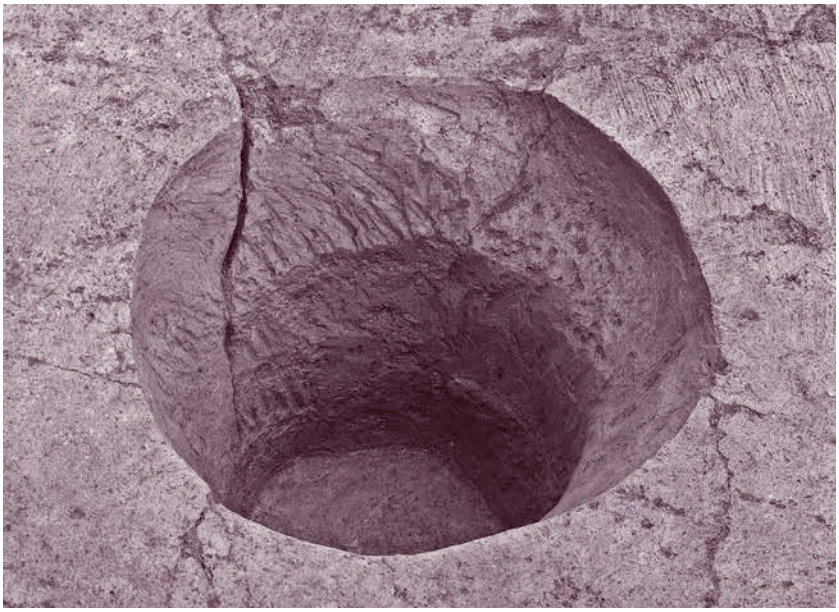

第Ⅱ文化層　６区
土坑104（南から）

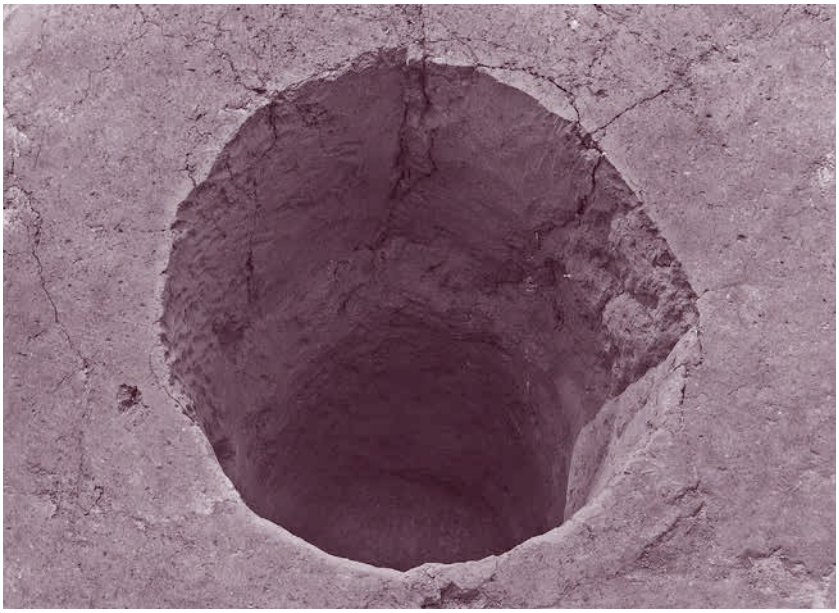

第Ⅱ文化層　６区
土坑105（南から）

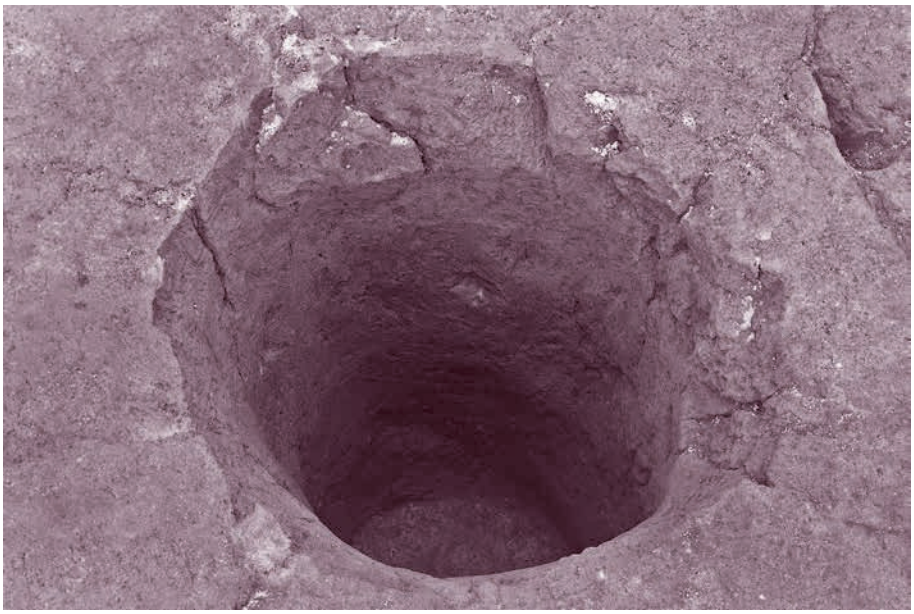

第Ⅱ文化層　６区
土坑106（南から）

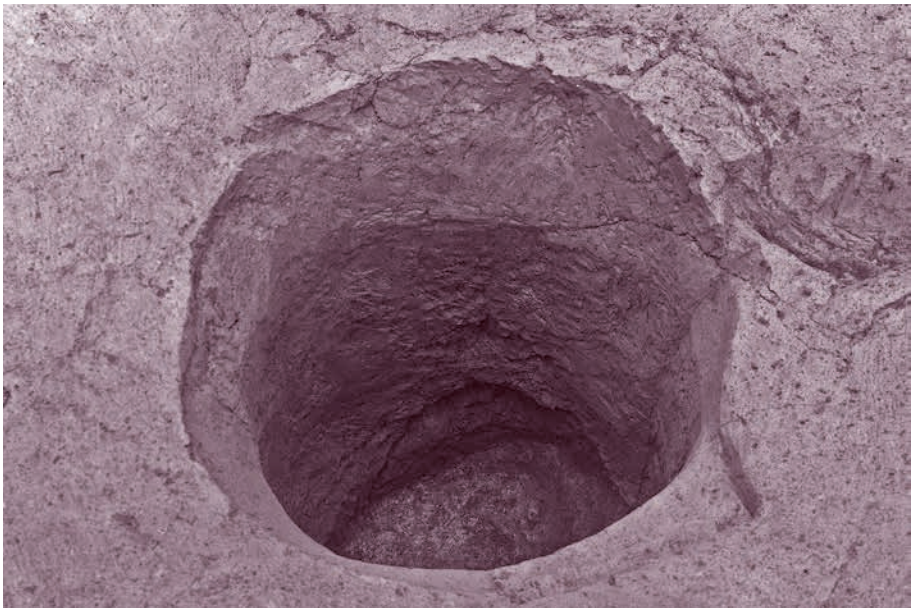

第Ⅱ文化層　６区
土坑107（南から）

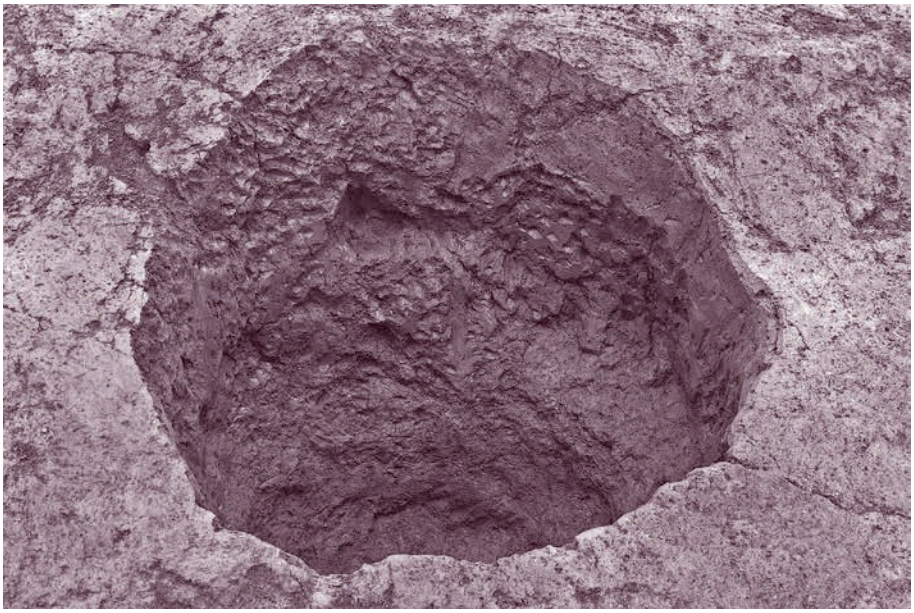

第Ⅱ文化層　６区
土坑108（南から）

図版６

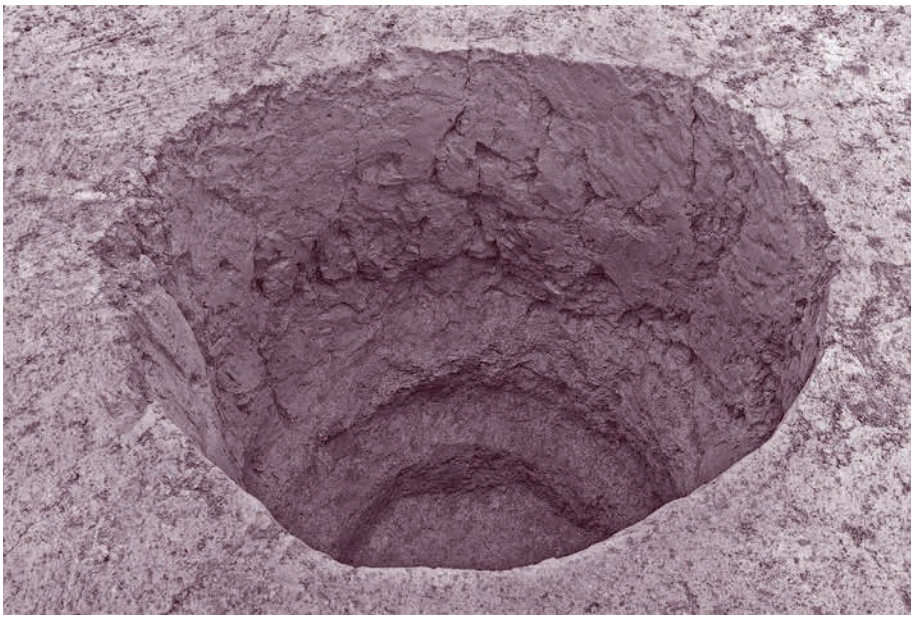

第Ⅱ文化層　６区　土坑109（南から）

第Ⅱ文化層　６区　８号・９号石器ブロック（南から）

第Ⅱ文化層　６区　11号石器ブロック（北から）

第Ⅱ文化層　４区　14号石器ブロック（南西から）

第Ⅱ文化層　４区　14号石器ブロック　近接（南西から）

第Ⅲ文化層　１区
完掘（西から）

第Ⅲ文化層　５区
完掘（北から）

第Ⅲ文化層　４区
完掘（北から）

図版８

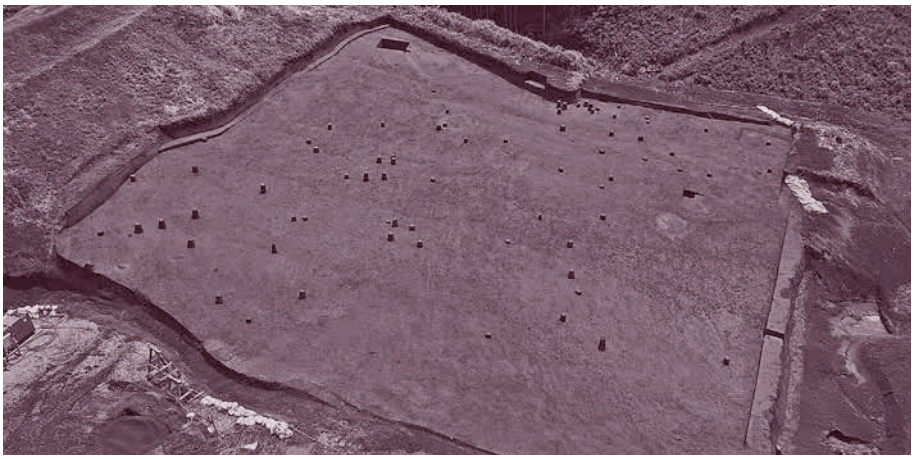

第Ⅲ文化層　１区南
遺物出土状況（西から）

第Ⅲ文化層　２区
遺物出土状況（東から）

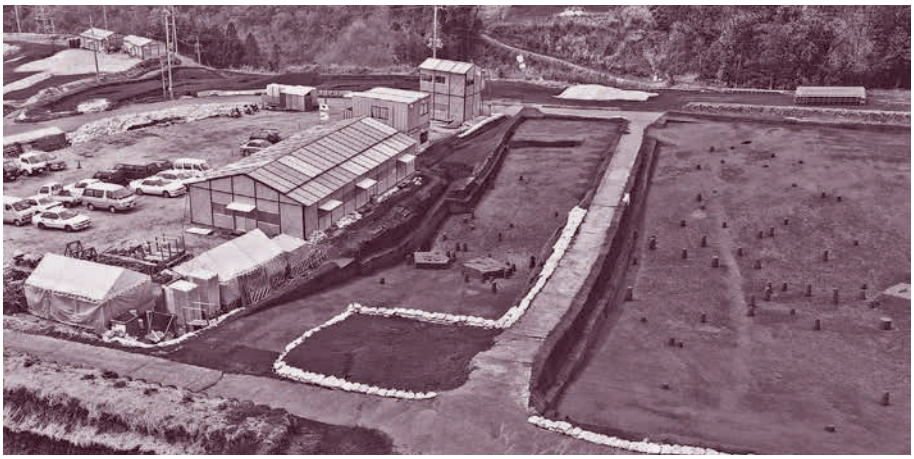

第Ⅲ文化層　３区
遺物出土状況（東から）

第Ⅲ文化層　６区南
遺物出土状況（南西から）

第Ⅲ文化層　１区
土坑27
土層サンプリング
（南西から）

第Ⅲ文化層　１区
土坑27（南西から）

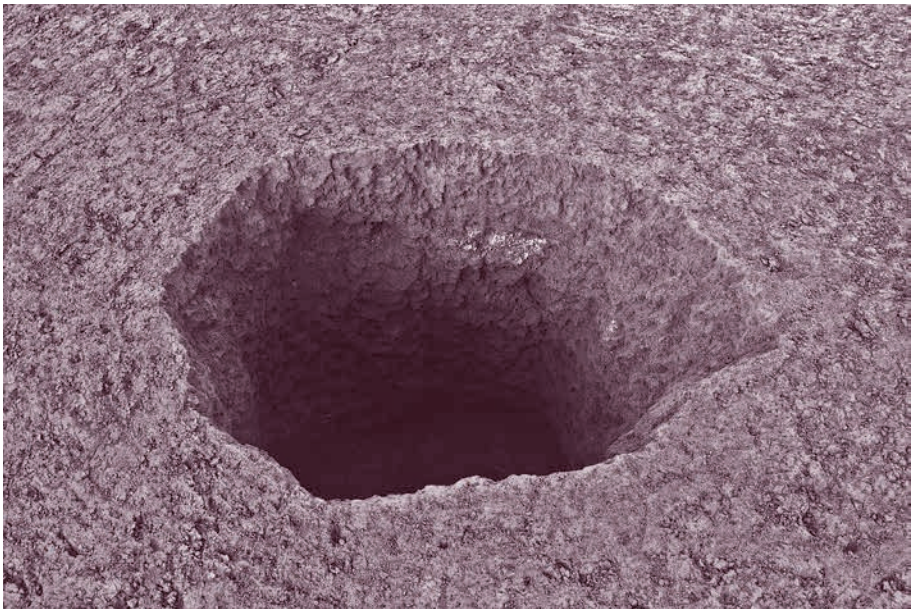

第Ⅲ文化層　６区
土坑86（南から）

図版10

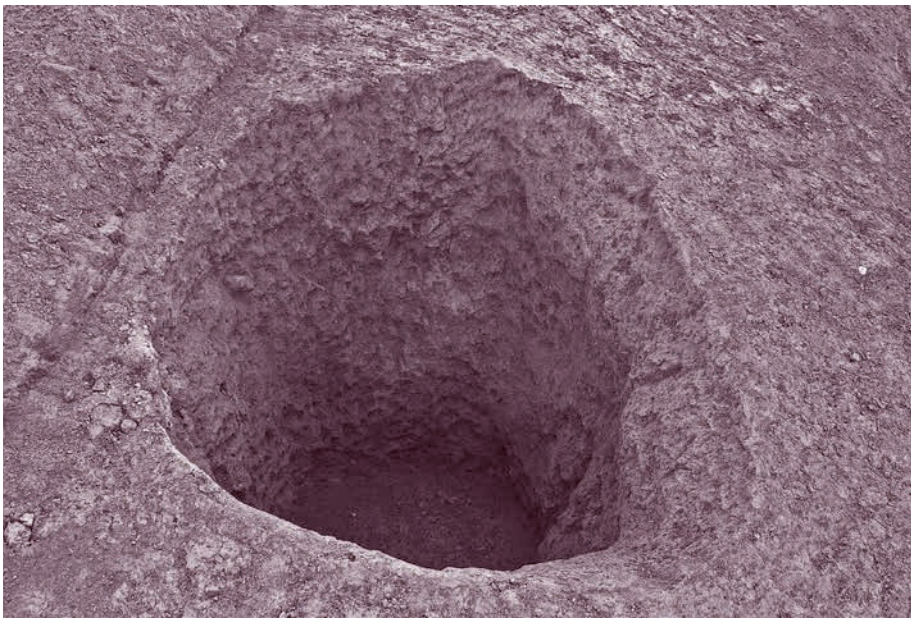

第Ⅲ文化層　６区
土坑81（西から）

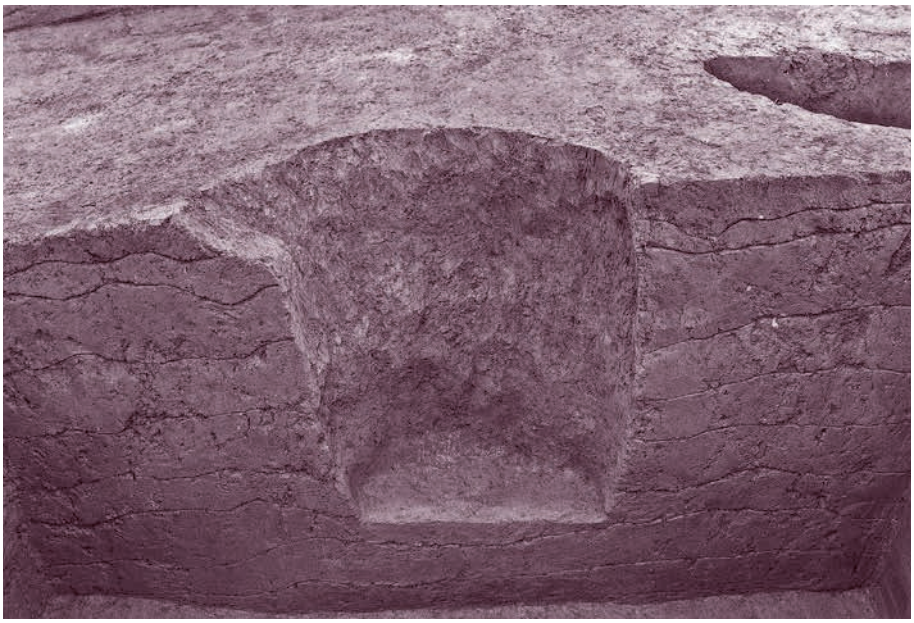

第Ⅲ文化層　１区
土坑36（南から）

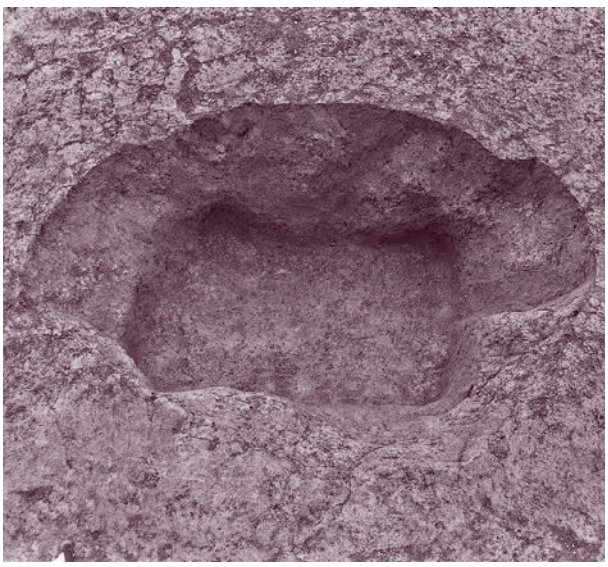

第Ⅲ文化層　１区　土坑33（東から）

第Ⅲ文化層　３区　土坑232（北から）

第Ⅲ文化層　１区
２号石器ブロック
（南西から）

第Ⅲ文化層　６区
19号石器ブロック
（東から）

第Ⅲ文化層　１区
６号礫群（南から）

図版12

第Ⅲ文化層　１区
12号礫群（北東から）

第Ⅲ文化層　３区
22号礫群（南西から）

第Ⅲ文化層　３区
23号礫群（西から）

第Ⅲ文化層　３区
24号礫群（西から）

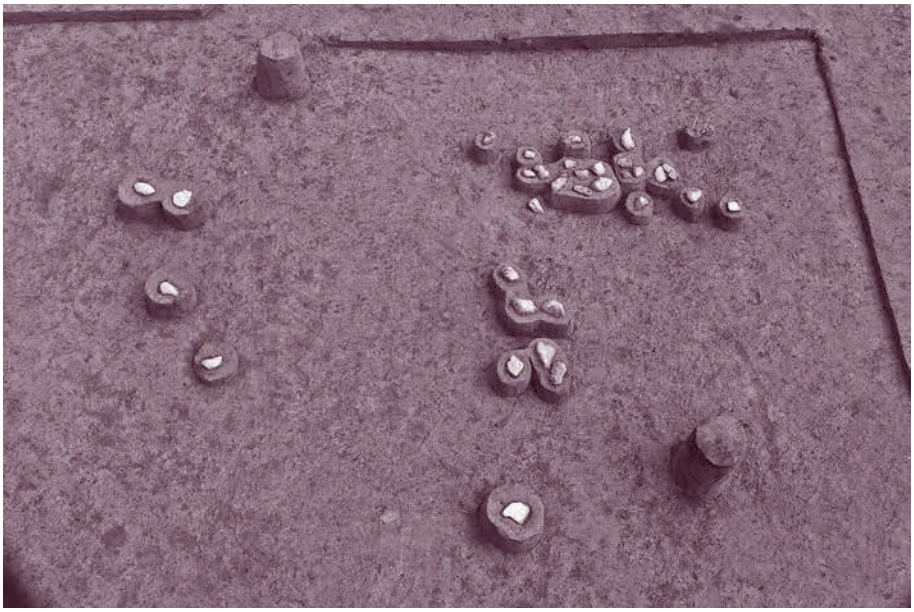

第Ⅲ文化層　３区
26号礫群（西から）

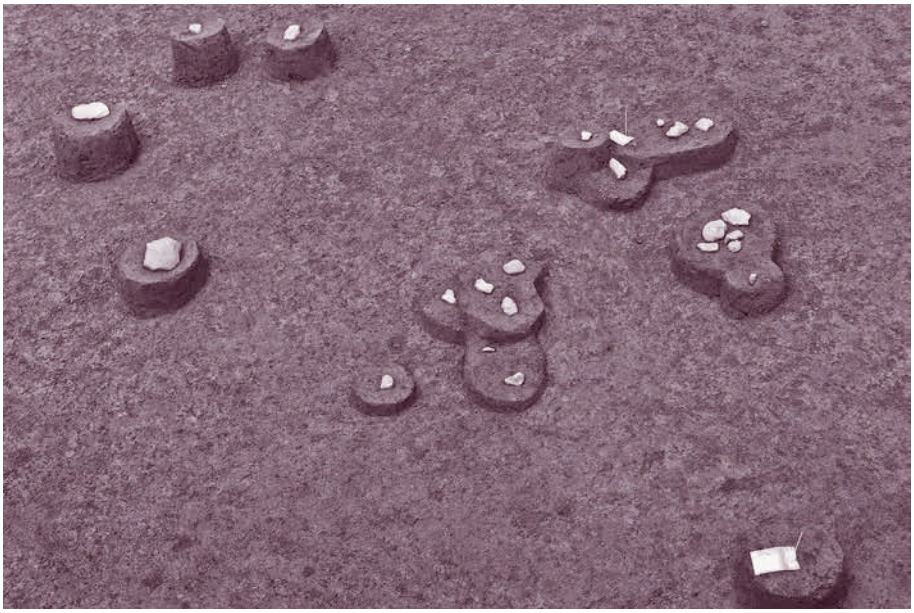

第Ⅲ文化層　２区
28号礫群（南から）

図版14

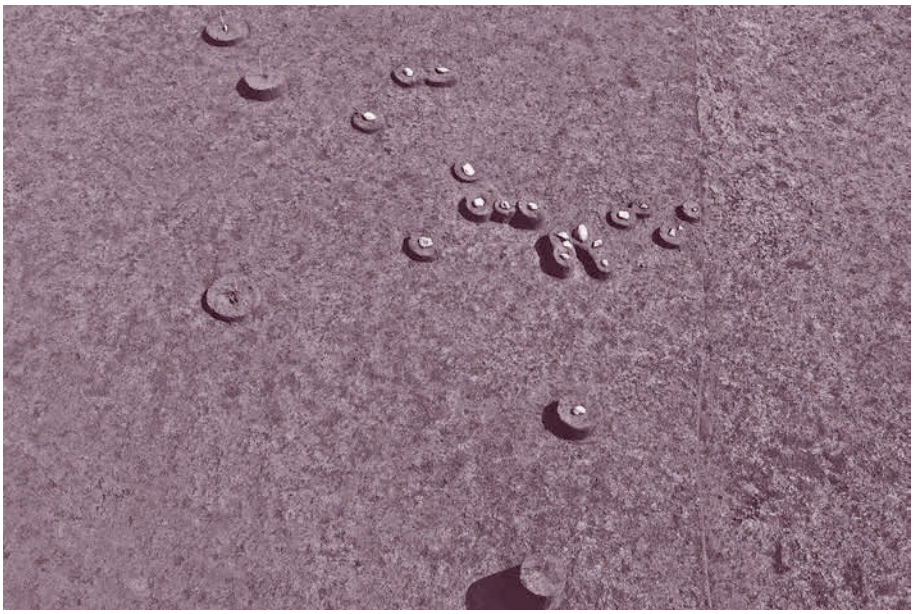

第Ⅲ文化層　２区
29号礫群（西から）

第Ⅲ文化層　６区
30号礫群（北東から）

第Ⅳ文化層　１区
４号石器ブロック
（北から）

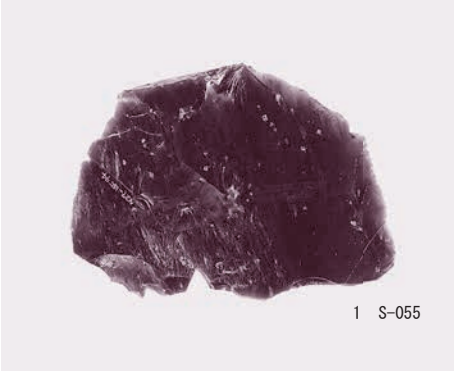

第Ⅰ文化層　剥片

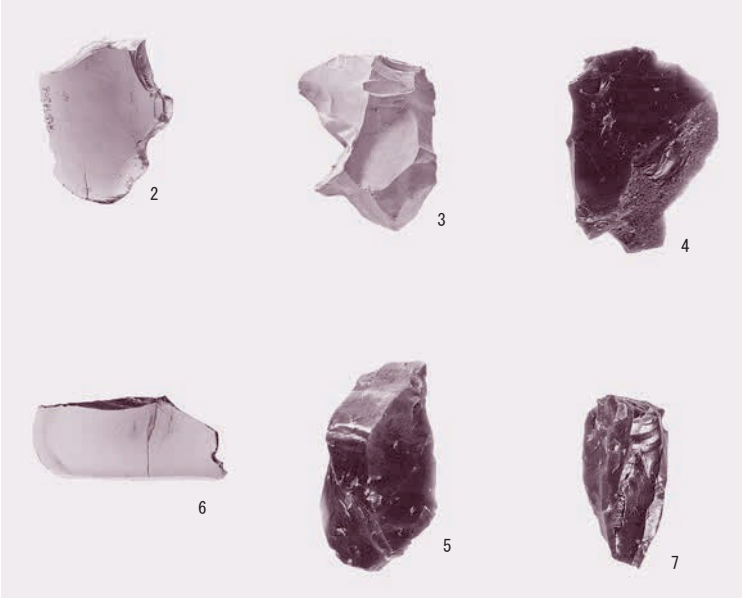

第Ⅱ文化層　SBL08　スクレイパー・石刃他

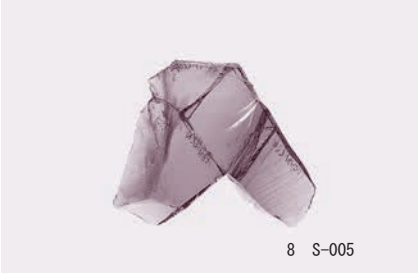

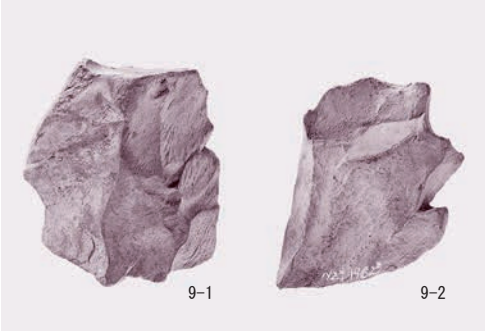

第Ⅱ文化層　SBL08　接合資料

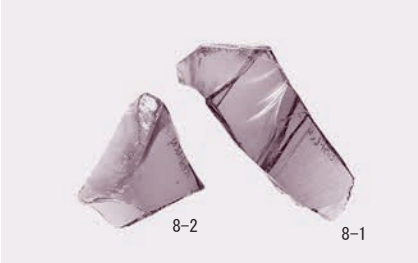

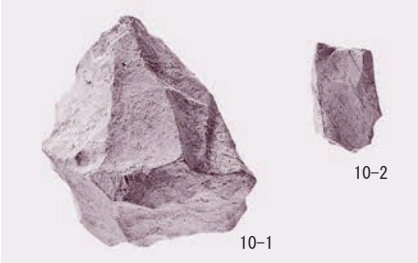

第Ⅱ文化層　SBL08　接合資料

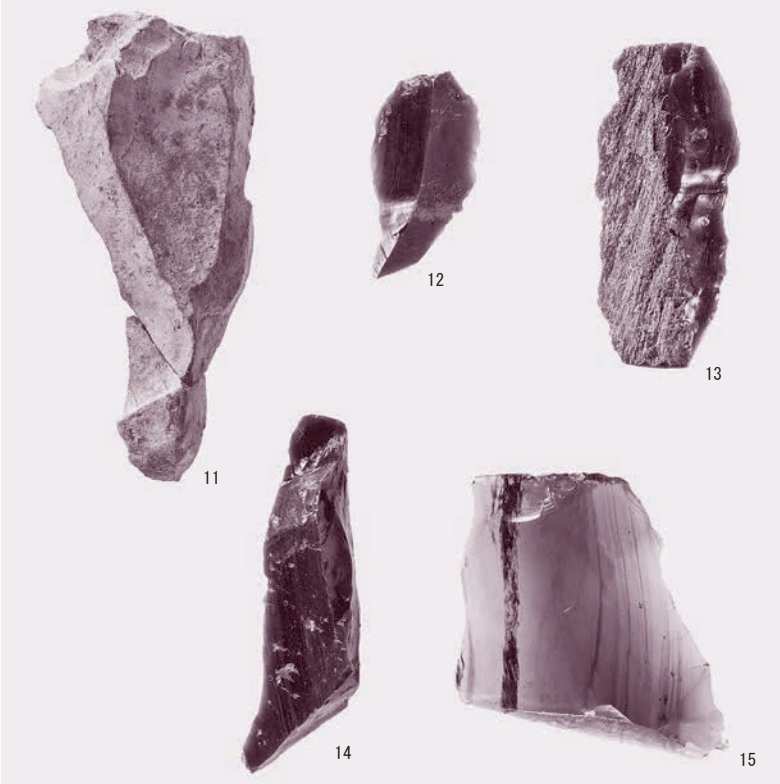

第Ⅱ文化層　SBL09　石刃・使用痕のある剥片

図版16

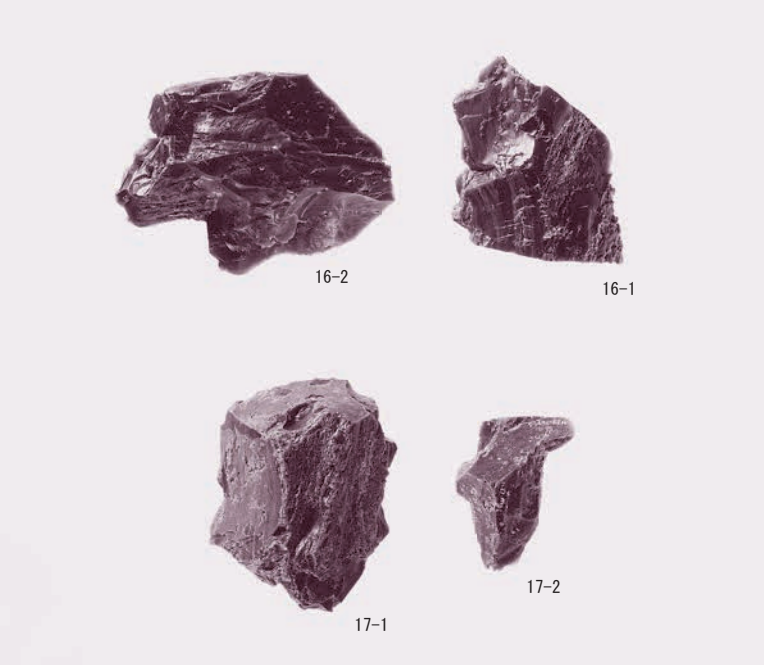

第Ⅱ文化層　SBL09　接合資料

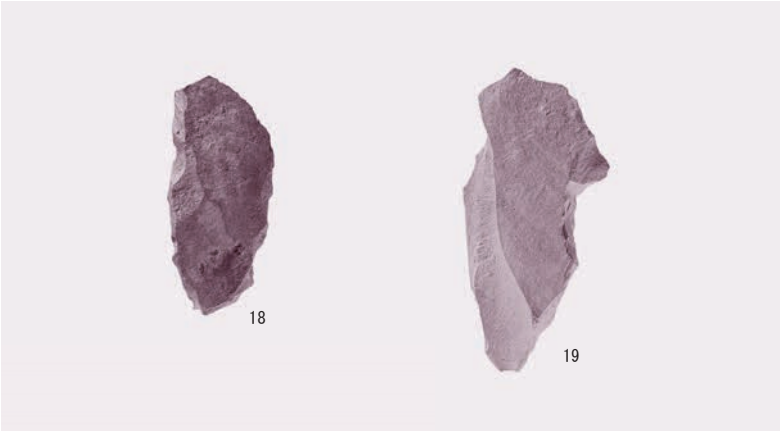

第Ⅱ文化層　SBL11　ナイフ形石器

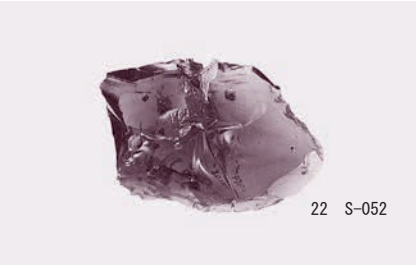

第Ⅱ文化層　SBL11　接合資料

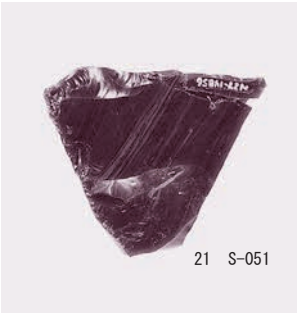

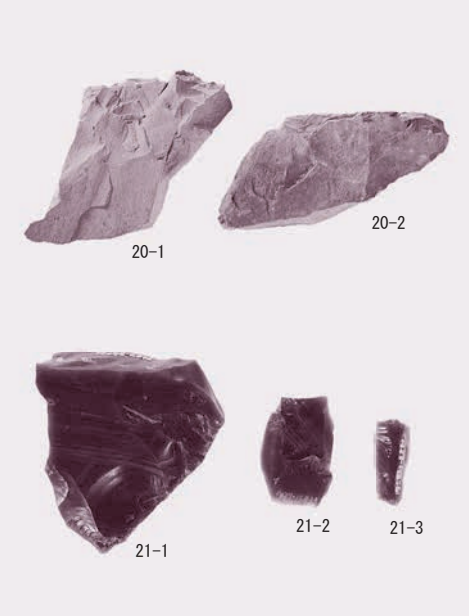

第Ⅱ文化層　SBL11　接合資料

第Ⅱ文化層　SBL11　台石

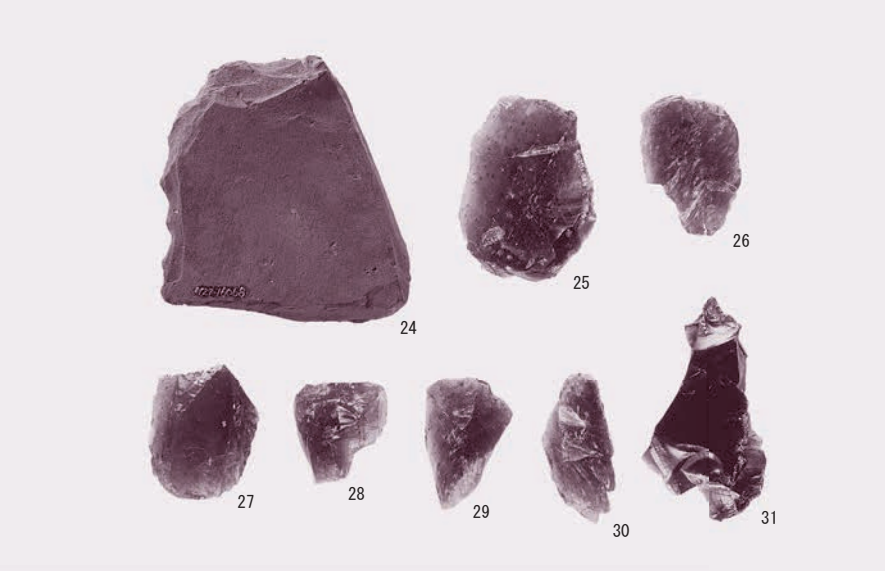

第Ⅱ文化層　SBL14　スクレイパー・楔形石器・両極剥片

第Ⅱ文化層　SBL14　剥片

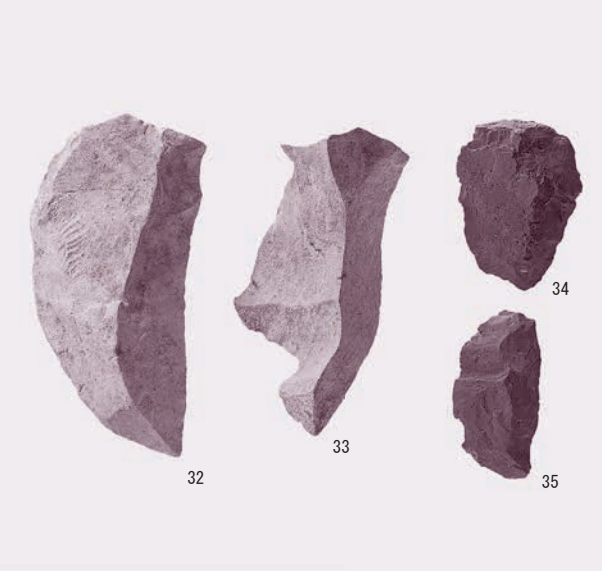

第Ⅱ文化層　SBL14　石刃

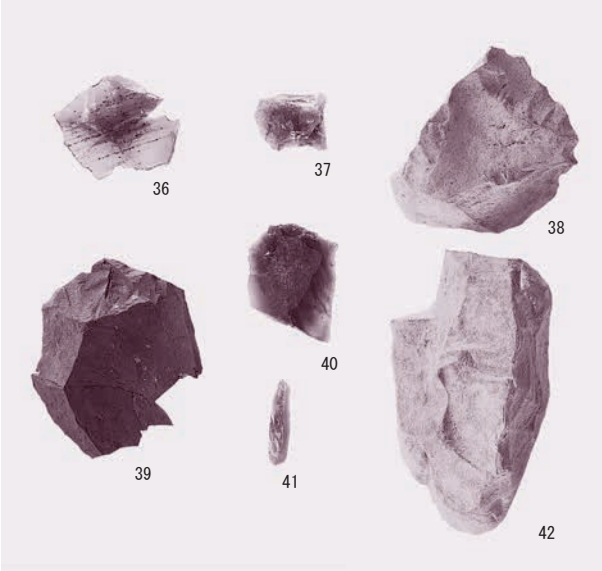

第Ⅱ文化層　SBL14　二次加工のある剥片他

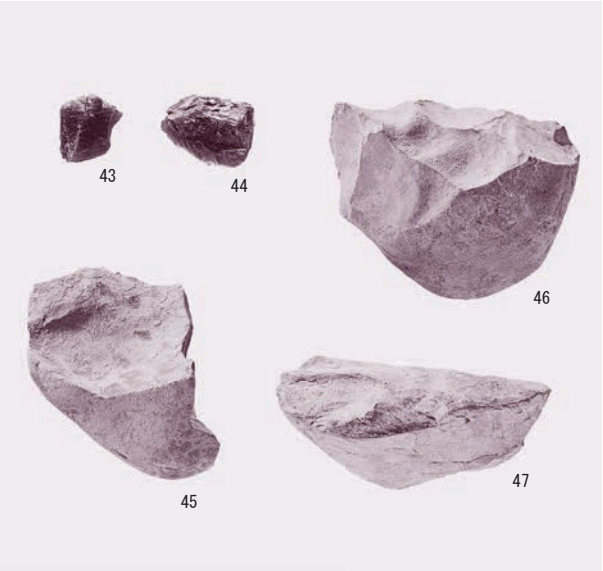

第Ⅱ文化層　SBL14　石核１

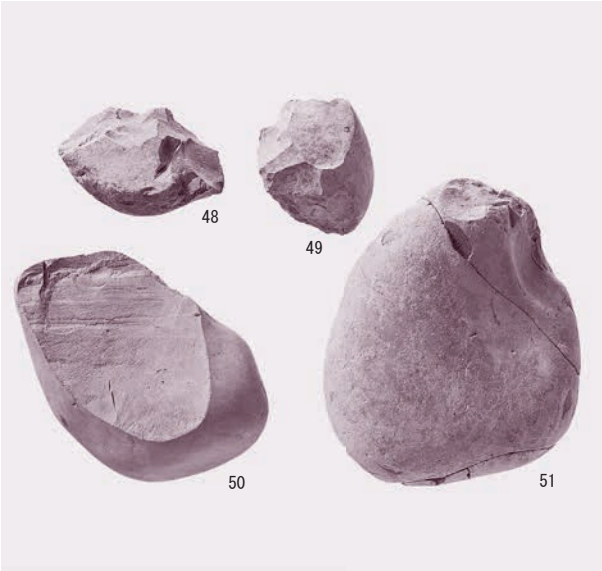

第Ⅱ文化層　SBL14　石核２・３

図版18

第Ⅱ文化層　SBL14　接合資料１　接合状況

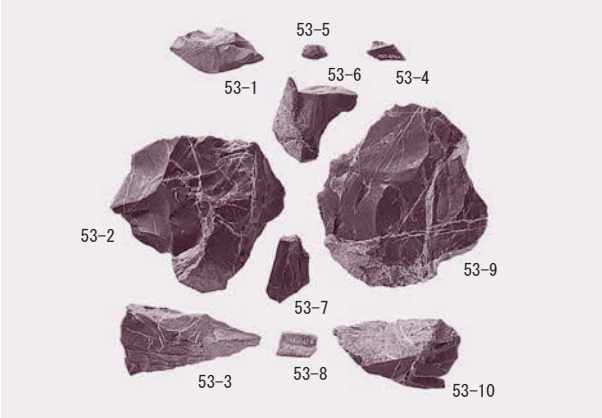

第Ⅱ文化層　SBL14　接合資料１　分離状況

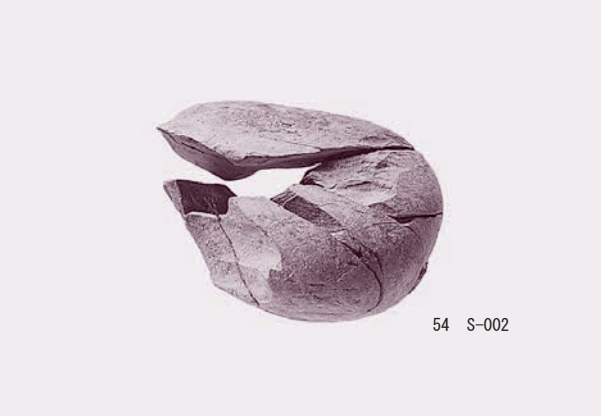

第Ⅱ文化層　SBL14　接合資料２　接合状況

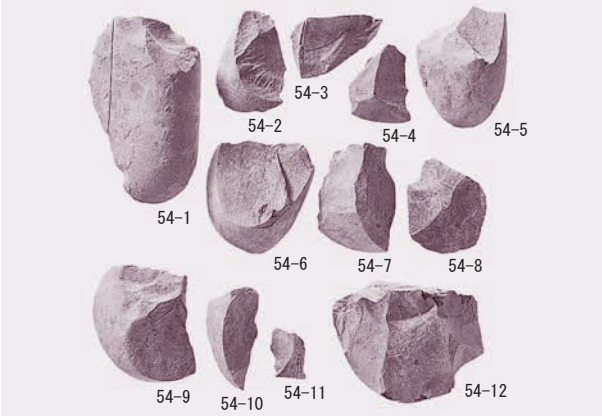

第Ⅱ文化層　SBL14　接合資料２　分離状況

第Ⅱ文化層　SBL14　接合資料４　接合状況

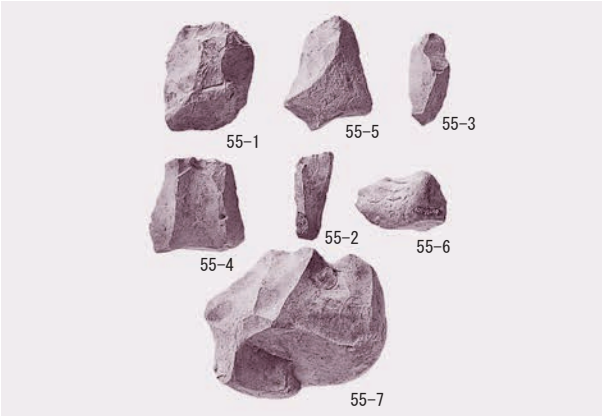

第Ⅱ文化層　SBL14　接合資料４　分離状況

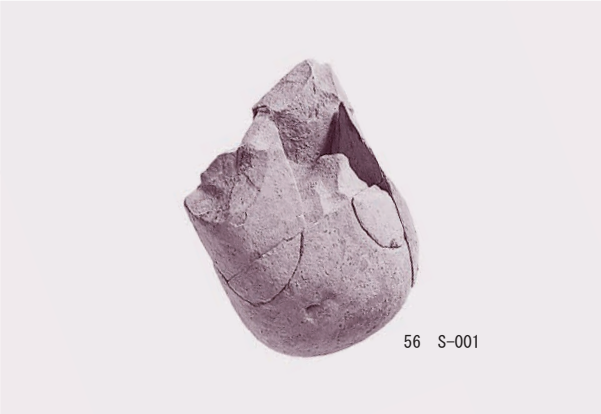

第Ⅱ文化層　SBL14　接合資料５　接合状況

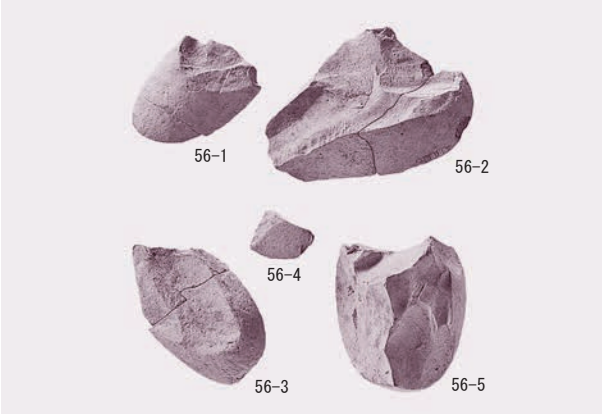

第Ⅱ文化層　SBL14　接合資料５　分離状況

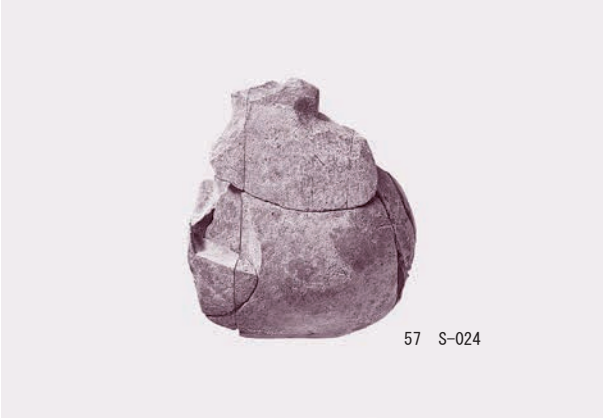

第Ⅱ文化層　SBL14　接合資料６　接合状況

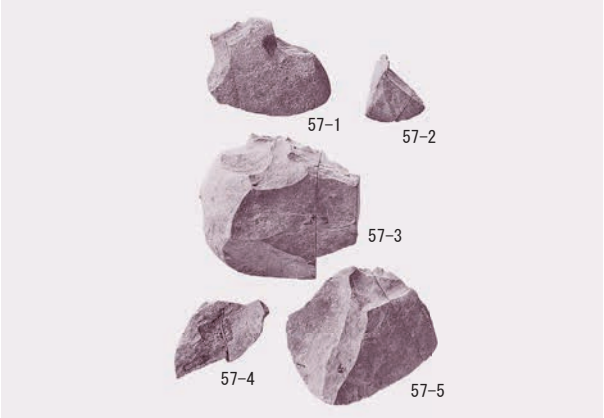

第Ⅱ文化層　SBL14　接合資料６　分離状況

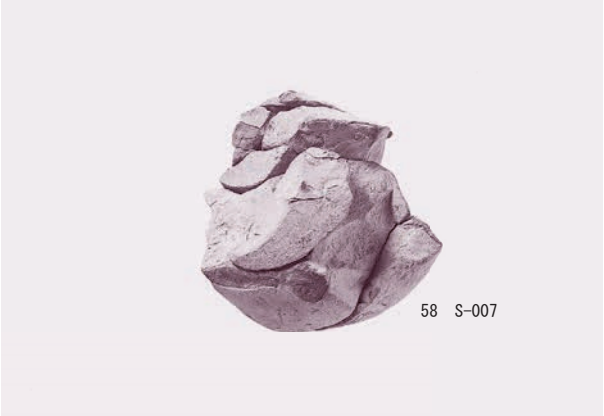

第Ⅱ文化層　SBL14　接合資料７　接合状況

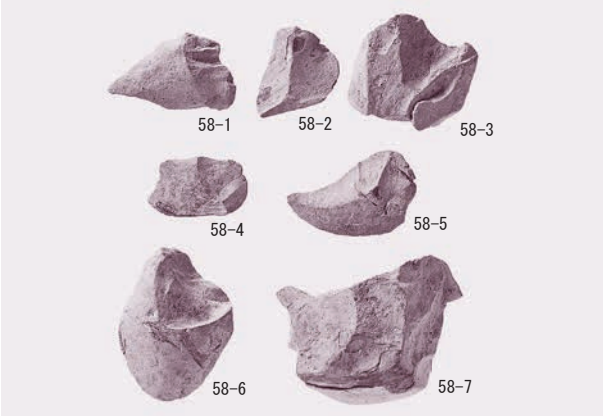

第Ⅱ文化層　SBL14　接合資料７　分離状況

第Ⅱ文化層　SBL14　接合資料８　接合状況

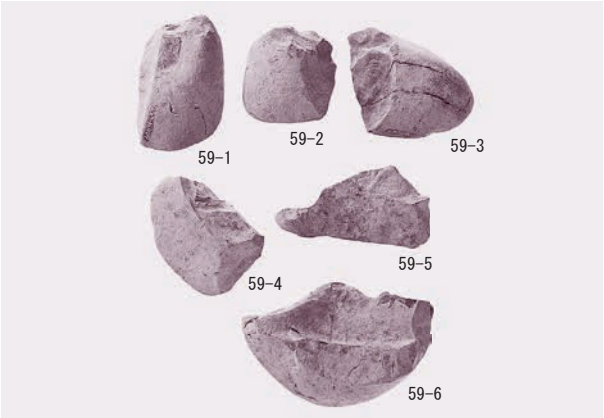

第Ⅱ文化層　SBL14　接合資料８　分離状況

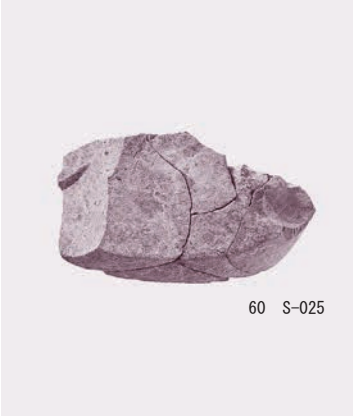

第Ⅱ文化層　SBL14　接合資料９　接合状況

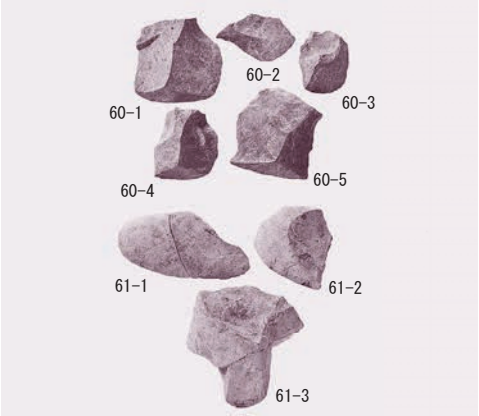

第Ⅱ文化層　SBL14　接合資料９　分離状況

図版20

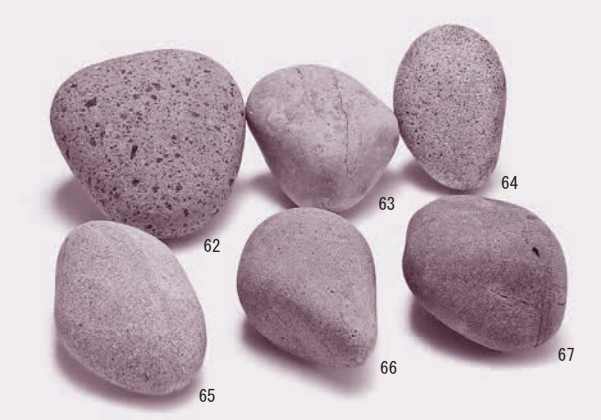

第Ⅱ文化層　SBL14　敲石

第Ⅱ文化層　SBL14　台石

第Ⅱ文化層　SBL14　台石

第Ⅱ文化層　SBL14　台石

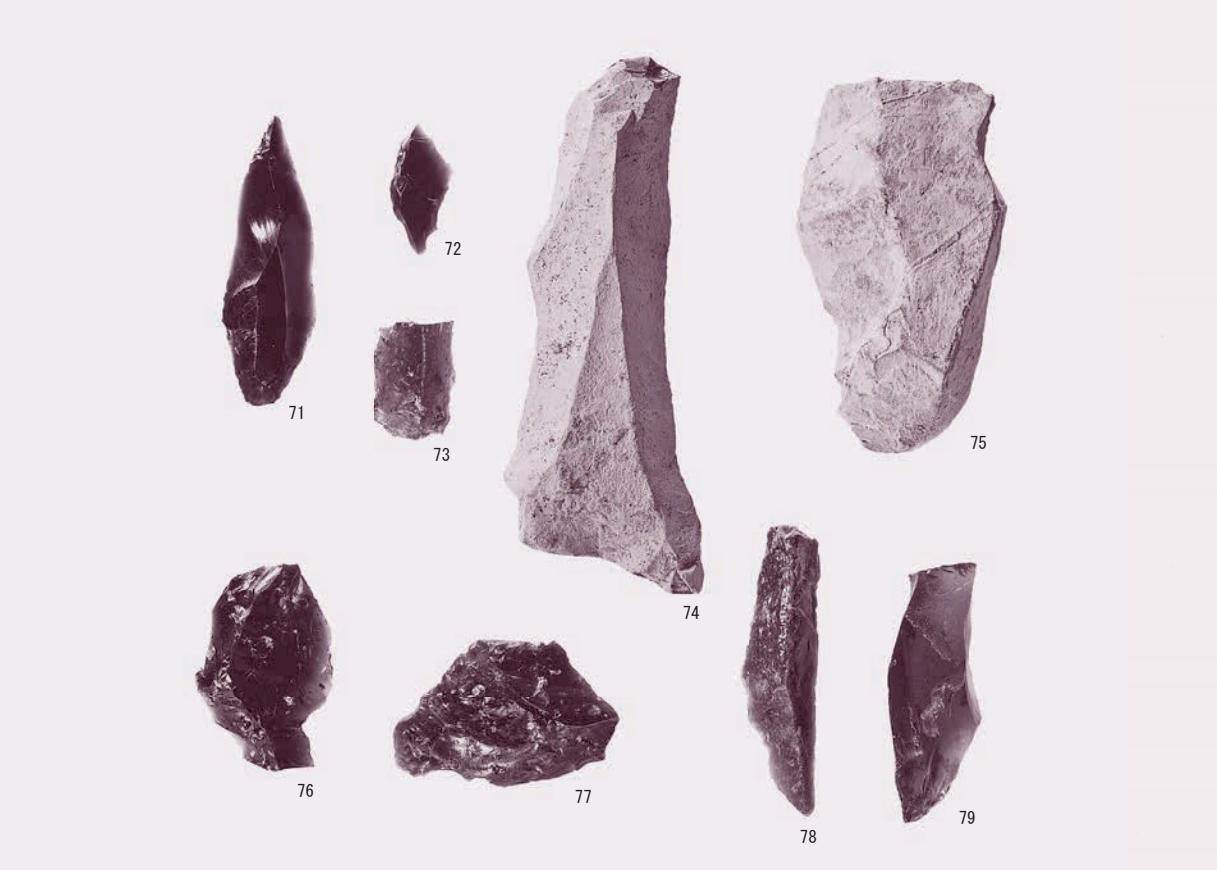

第Ⅱ文化層　ナイフ形石器他

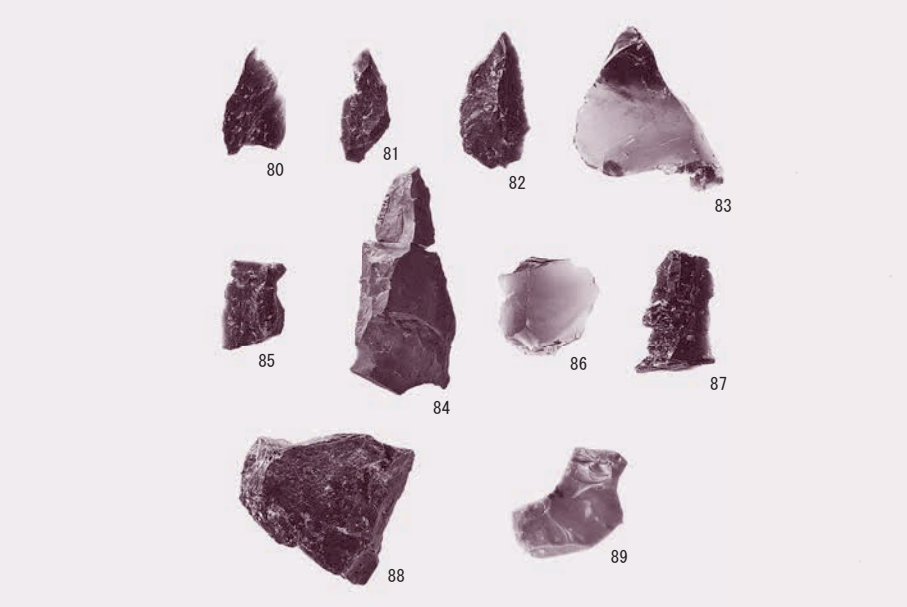

第Ⅲ文化層
SBL02
ナイフ形石器他

第Ⅲ文化層
SBL18
ナイフ形石器他

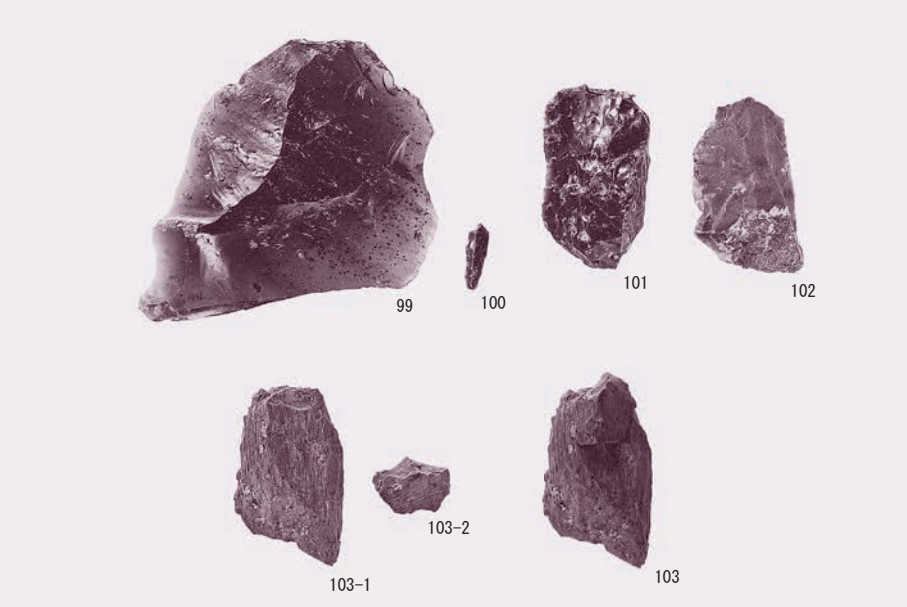

第Ⅲ文化層
SBL18
二次加工のある剥片他

図版22

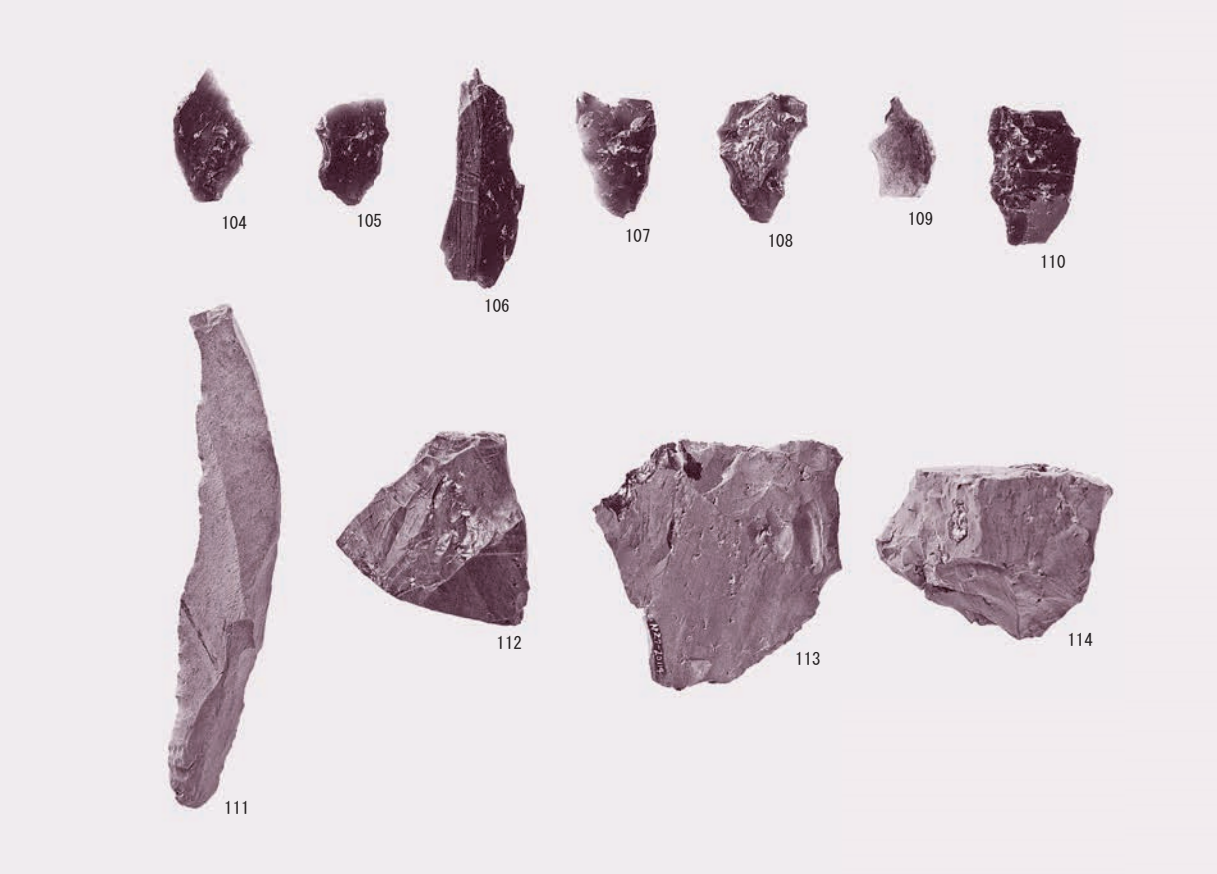

第Ⅲ文化層　SBL19　ナイフ形石器他

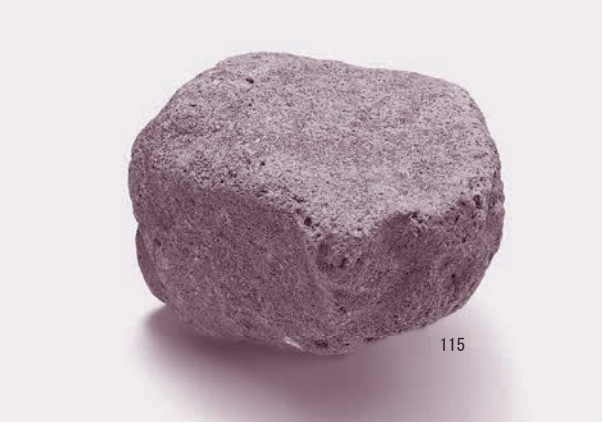

第Ⅲ文化層　SBL19　台石

第Ⅲ文化層　RG12　台石

第Ⅲ文化層　RG06　台石

第Ⅲ文化層 RG12 敲石

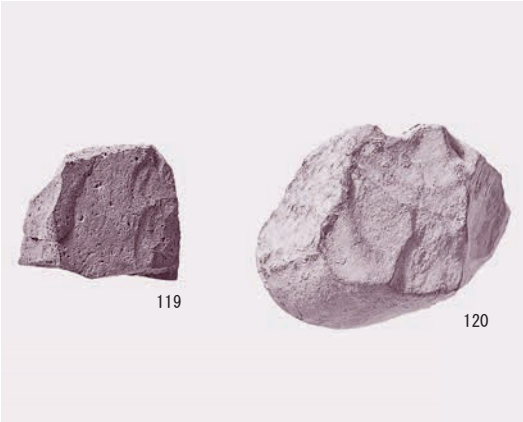

第Ⅲ文化層　RG22・30　スクレイパー・石核

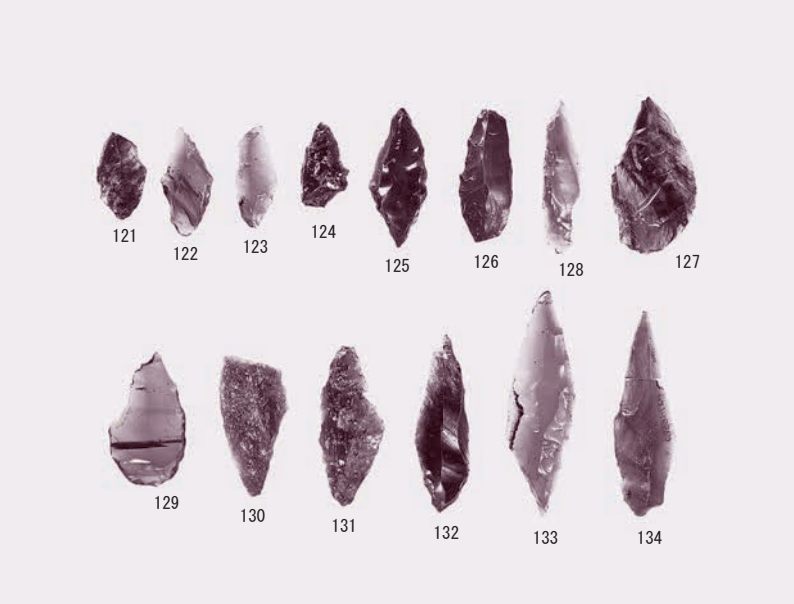

第Ⅲ文化層　ナイフ形石器１

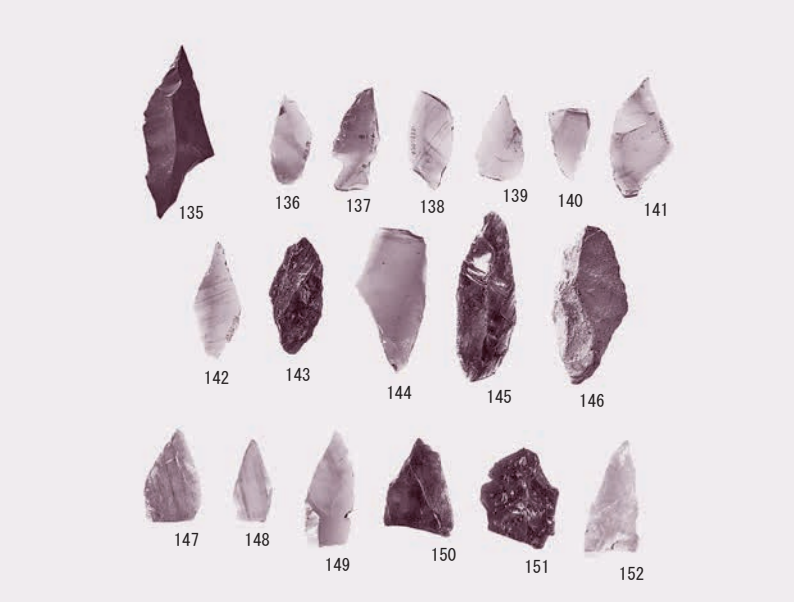

第Ⅲ文化層　ナイフ形石器２

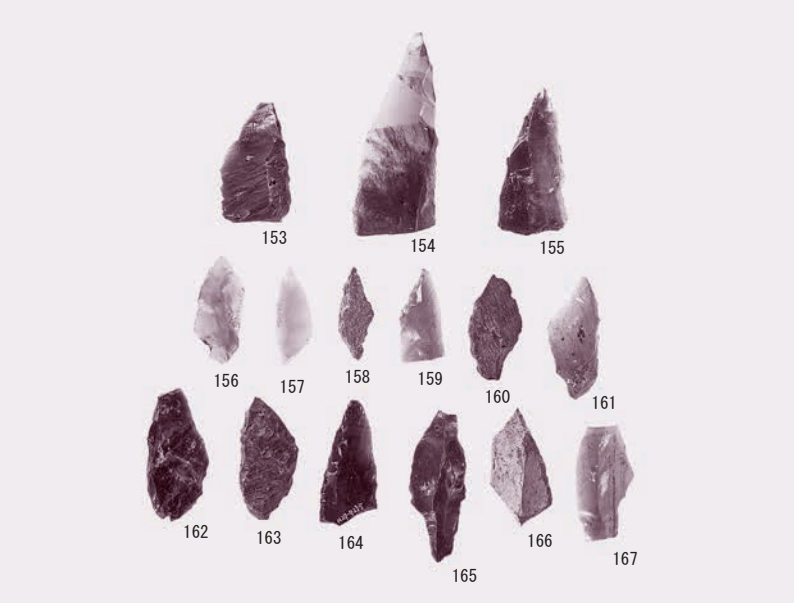

第Ⅲ文化層　ナイフ形石器３

図版24

第Ⅲ文化層　ナイフ形石器４

第Ⅲ文化層　ナイフ形石器５

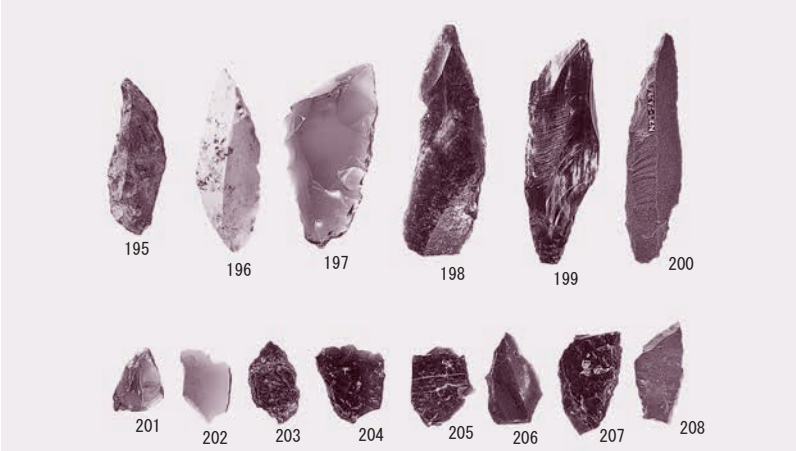

第Ⅲ文化層　ナイフ形石器６

第Ⅲ文化層　ナイフ形石器７

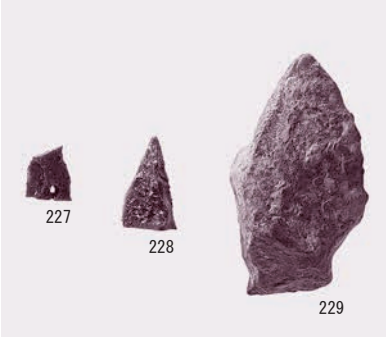

第Ⅲ文化層　ナイフ形石器８

第Ⅲ文化層　尖頭器１

第Ⅲ文化層　尖頭器２

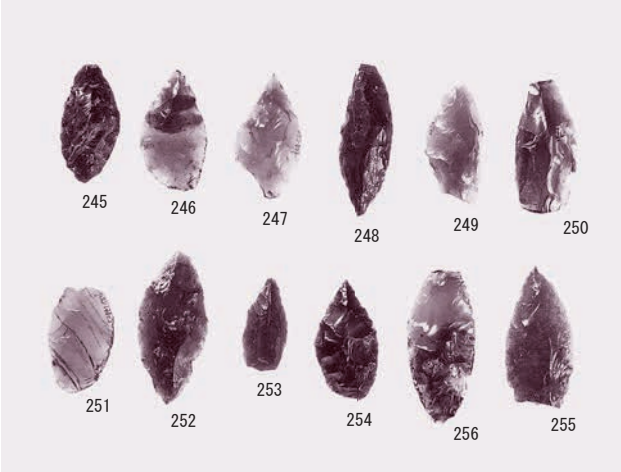

第Ⅲ文化層　尖頭器３

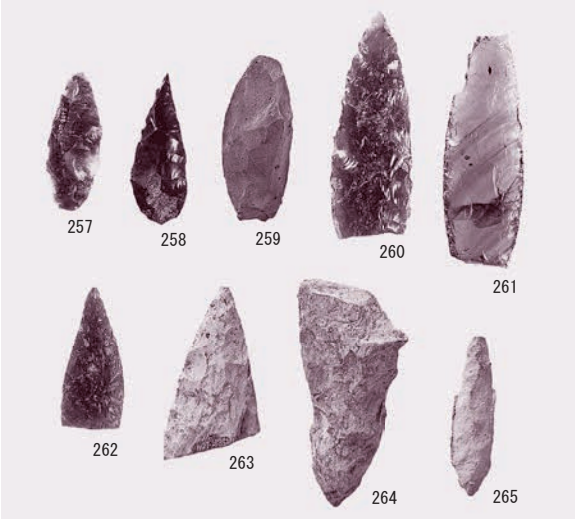

第Ⅲ文化層　尖頭器４

第Ⅲ文化層　スクレイパー１

第Ⅲ文化層　スクレイパー２

図版26

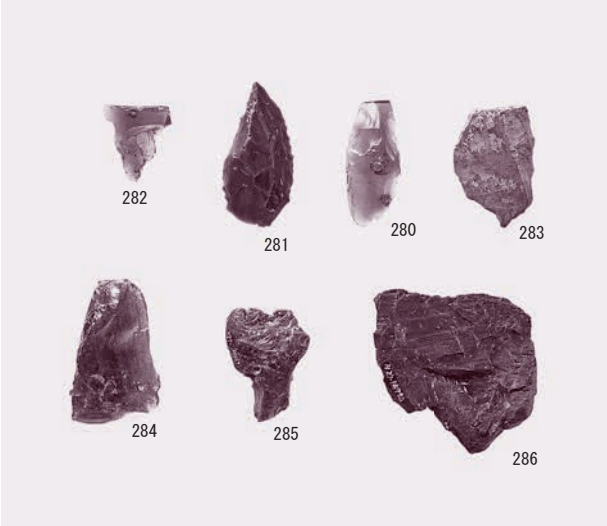

第Ⅲ文化層　角錐状石器・石錐・楔形石器

第Ⅲ文化層　石刃１

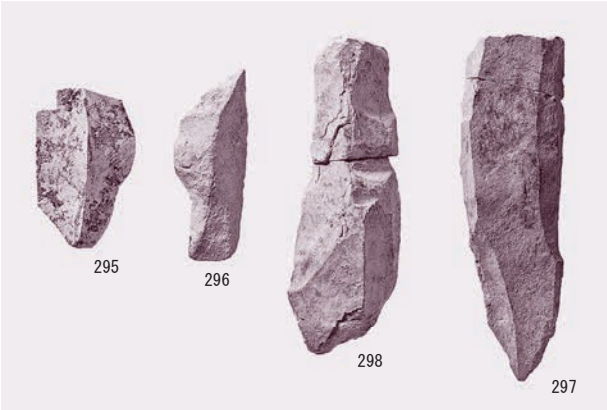

第Ⅲ文化層　石刃２

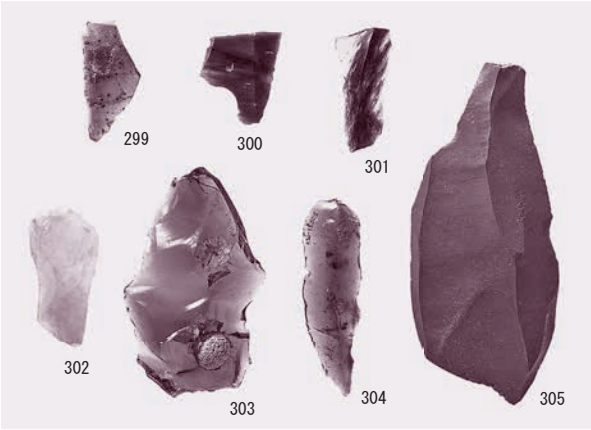

第Ⅲ文化層　二次加工のある剥片

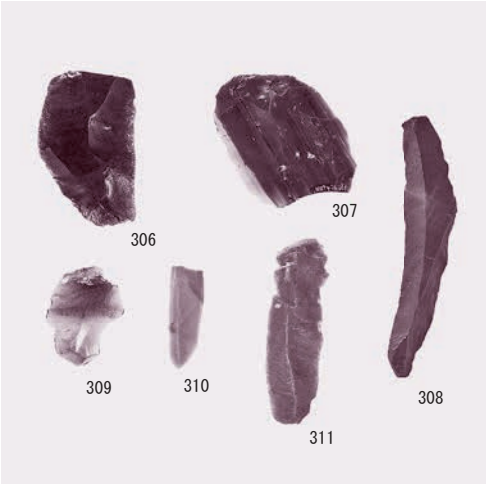

第Ⅲ文化層　使用痕のある剥片

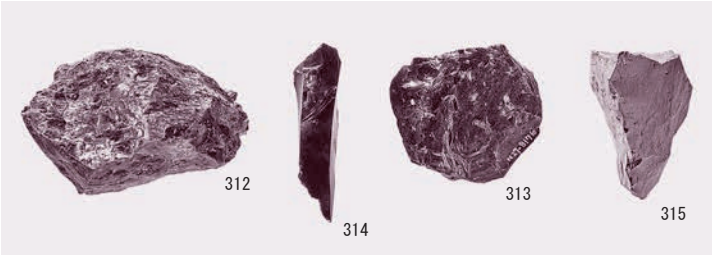

第Ⅲ文化層　石核１

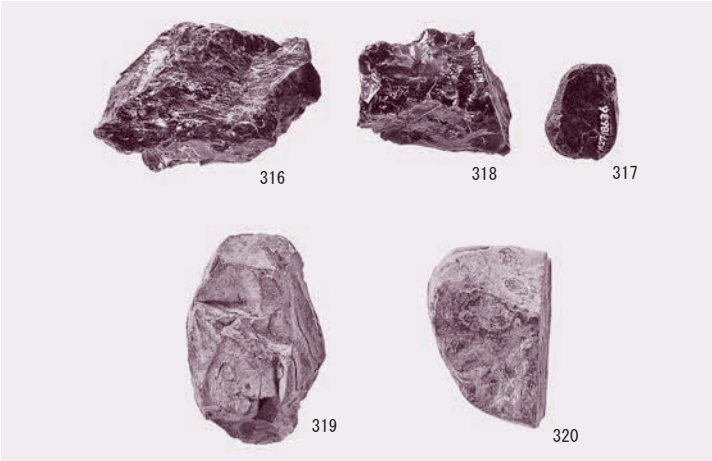

第Ⅲ文化層　石核２

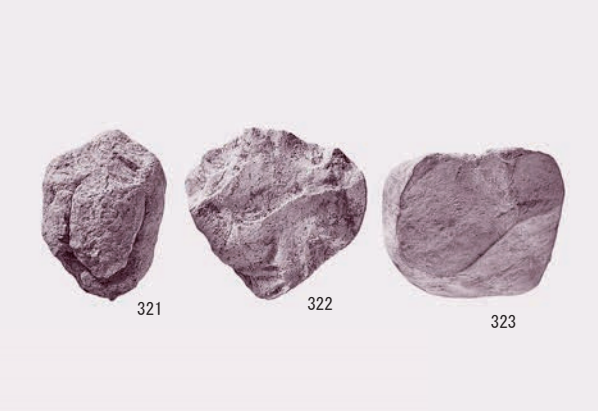

第Ⅲ文化層　石核３

第Ⅲ文化層　石核４

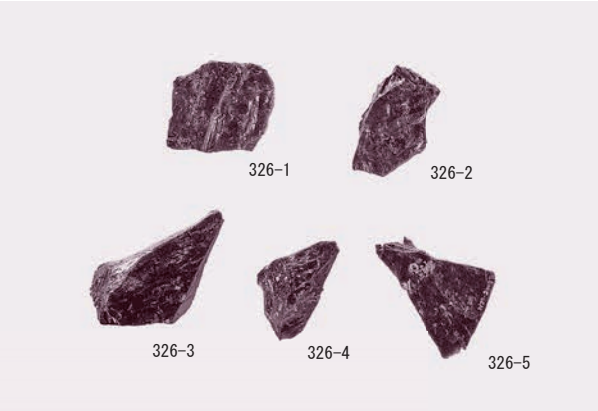

第Ⅲ文化層　接合資料

第Ⅲ文化層　台石

第Ⅲ文化層　台石

第Ⅲ文化層　台石

第Ⅲ文化層　台石

第Ⅲ文化層　台石

図版28

第Ⅳ文化層　SBL04　細石刃

第Ⅳ文化層　SBL04　使用痕のある剥片

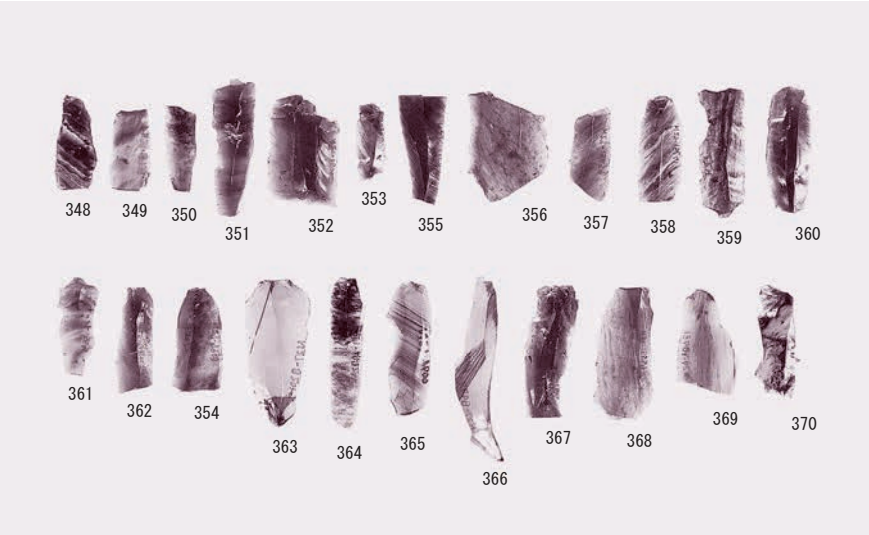

第Ⅳ文化層
細石刃

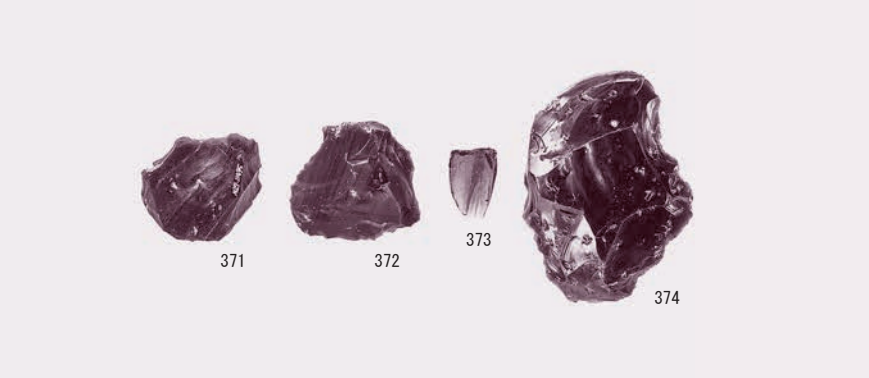

第Ⅳ文化層
細石核
スクレイパー

第Ⅳ文化層
スクレイパー
使用痕のある剥片

縄文　２区・３区
遺物出土状況（東から）

縄文　４区
遺物出土状況（北から）

縄文　５区
遺物出土状況（南から）

図版30

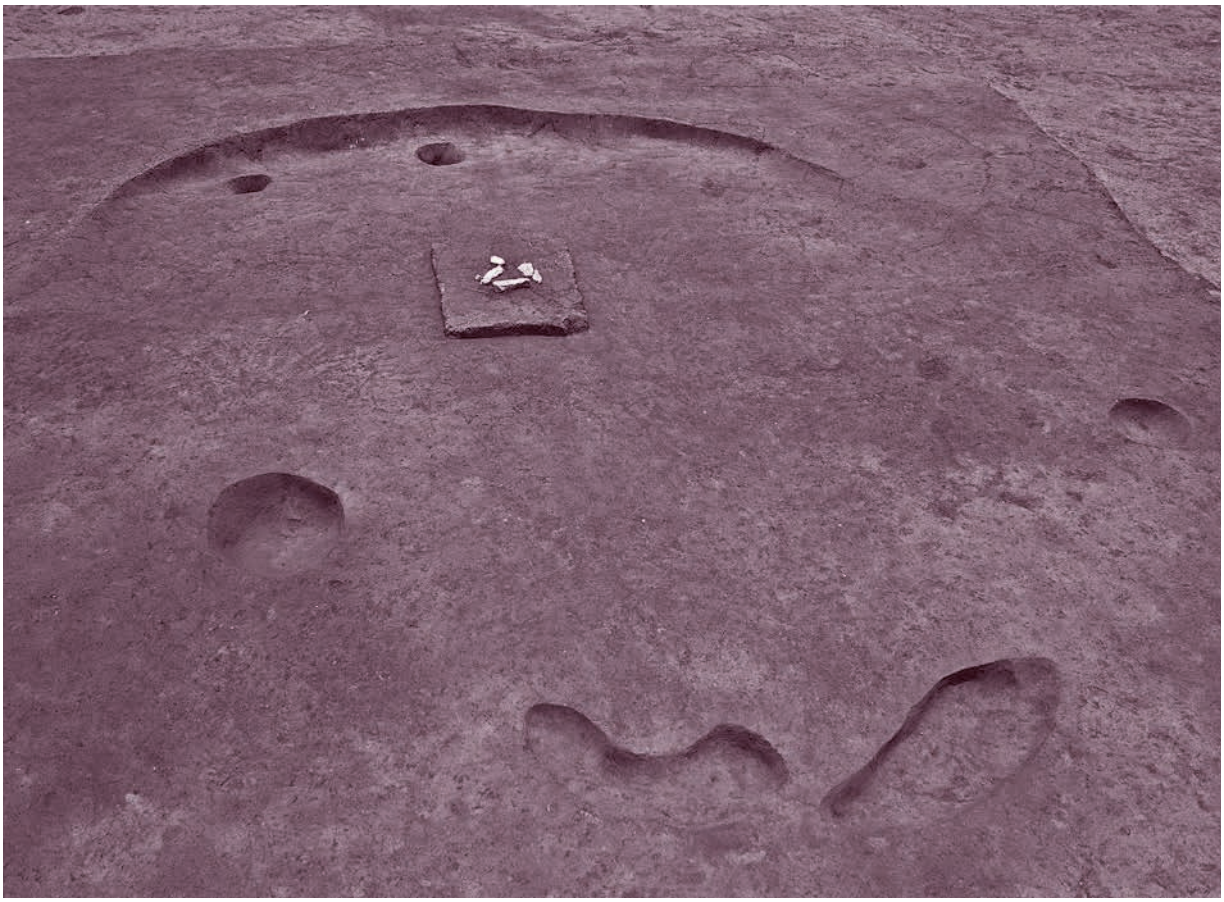

縄文　１区　３号竪穴住居跡　柱穴・溝完掘状況（南から）

縄文　１区　３号竪穴住居跡　炉（北から）

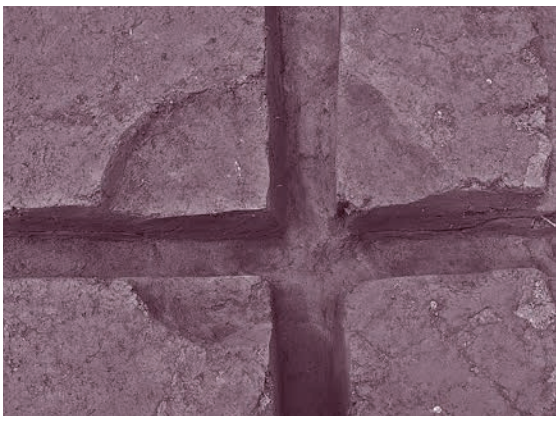

縄文　１区　３号竪穴住居跡　炉　半裁（南から）

縄文　６区　１号竪穴状遺構　完掘状況（南から）

縄文　６区　土坑97（南から）

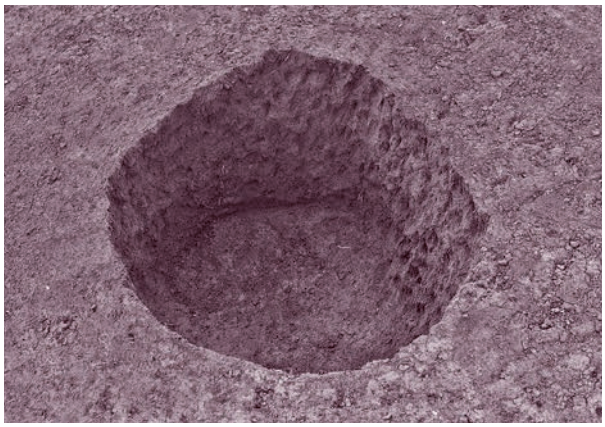

縄文　６区　土坑94（北から）

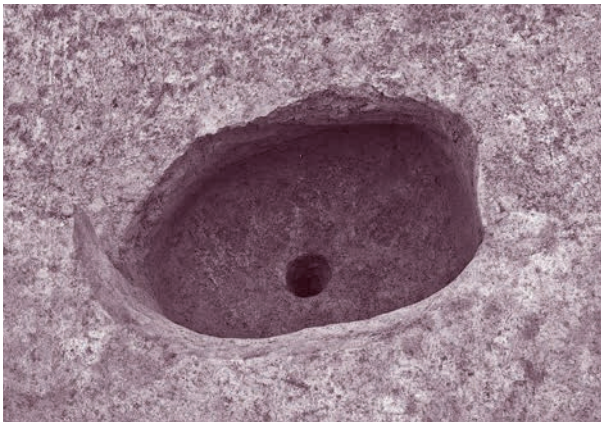

縄文　３区　土坑149（南から）

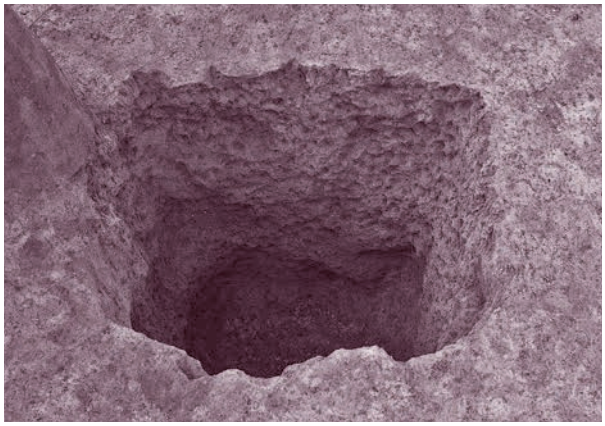

縄文　６区　土坑64（東から）

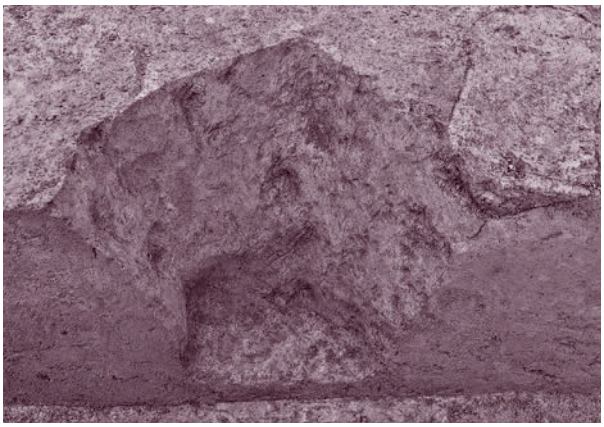

縄文　３区　土坑148（南から）

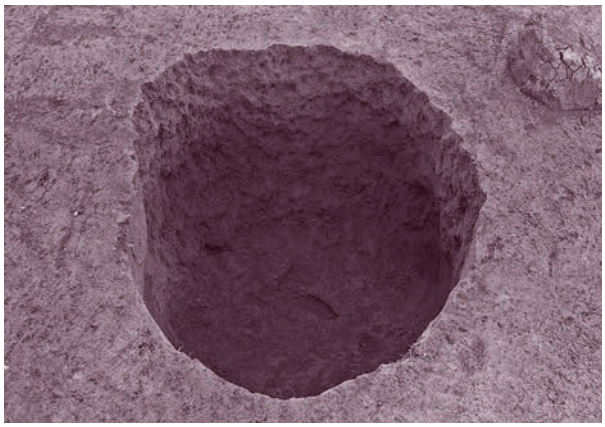

縄文　６区　土坑75（南から）

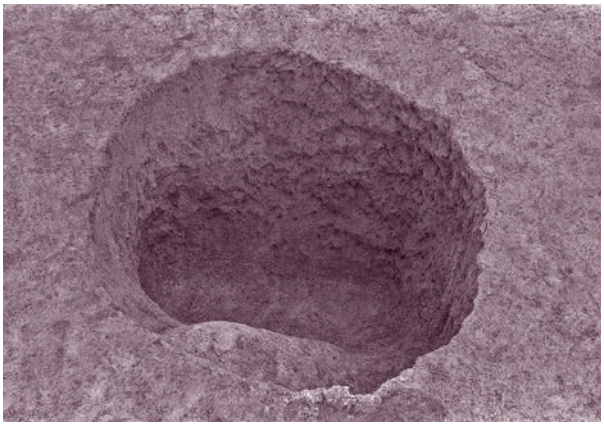

縄文　６区　土坑82（南から）

縄文　１区　土坑26（南西から）

図版32

縄文　３区　土坑152（南から）

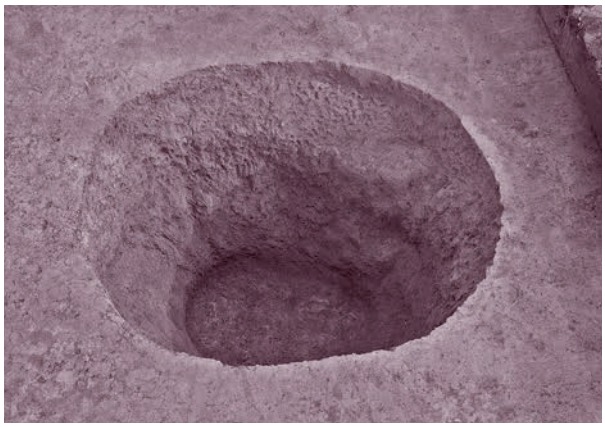

縄文　５区　土坑244（西から）

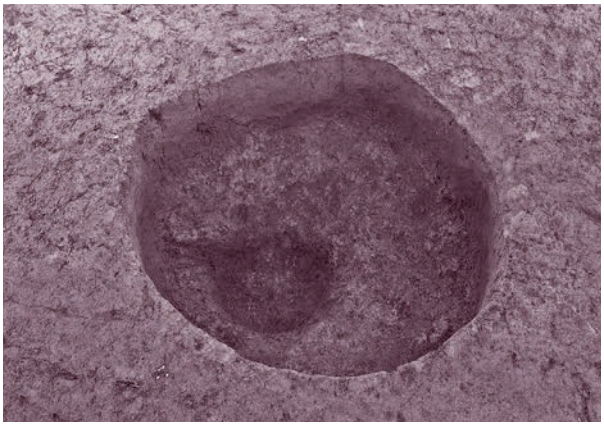

縄文　１区　土坑５（南から）

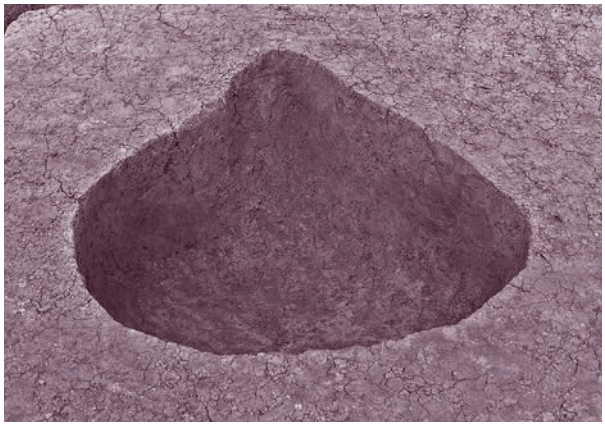

縄文　４区　土坑115（南から）

縄文　１区　土坑23（南から）

縄文　１区　土坑30（南西から）

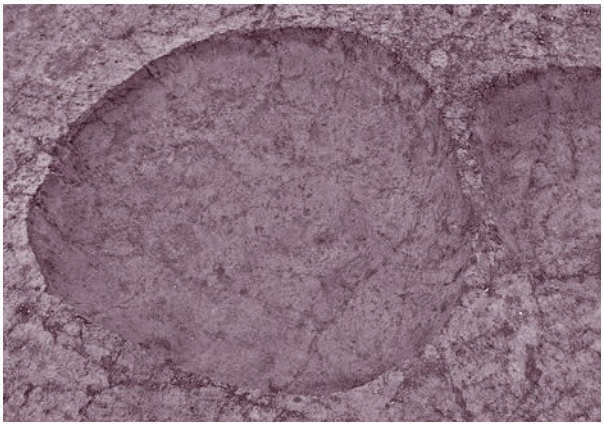

縄文　１区　土坑34（南西から）

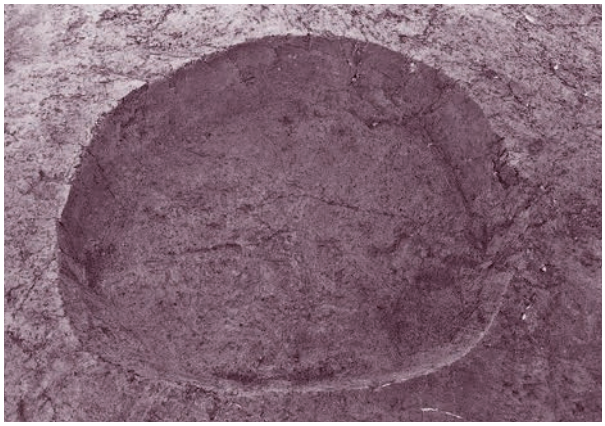

縄文　１区　土坑18（南から）

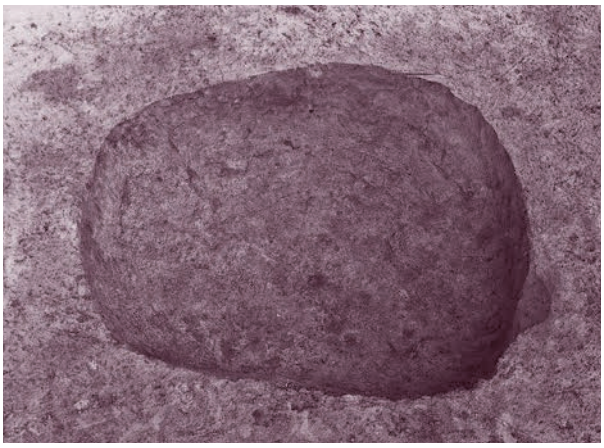

縄文　１区　土坑22（南西から）

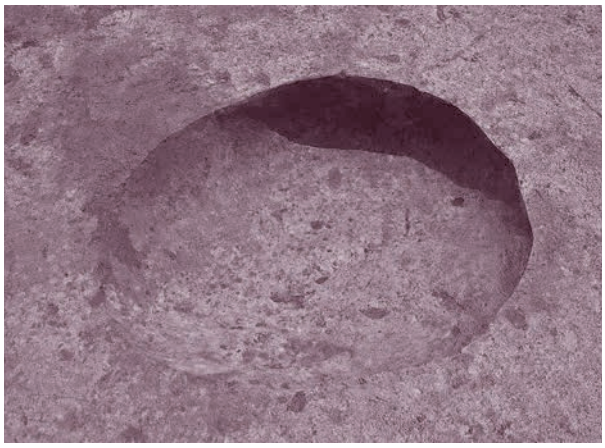

縄文　１区　土坑257（南から）

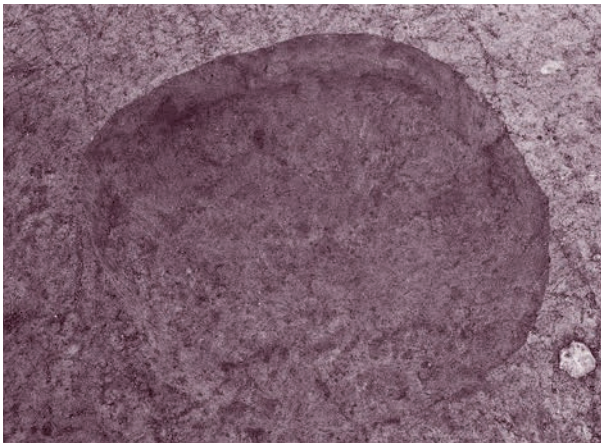

縄文　１区　土坑25（南から）

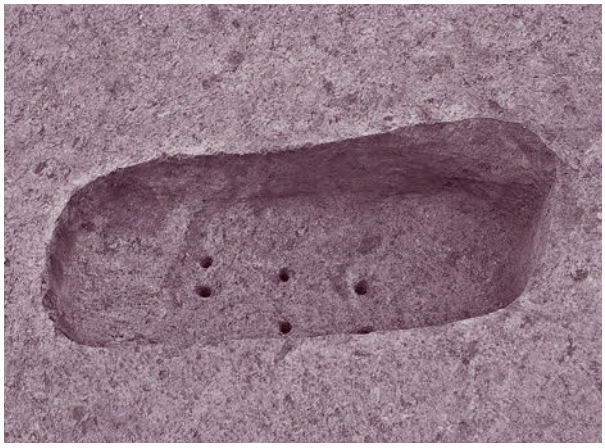

縄文　１区　土坑259（北から）

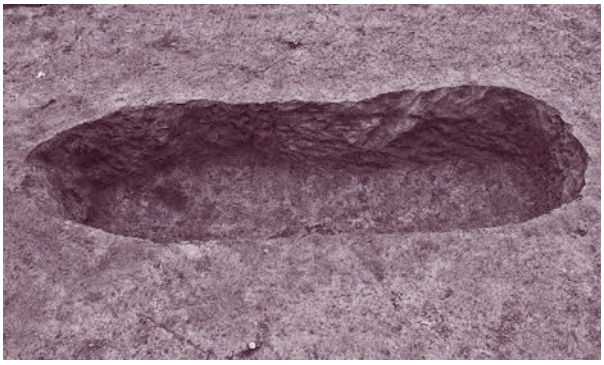

縄文　６区　土坑65（東から）

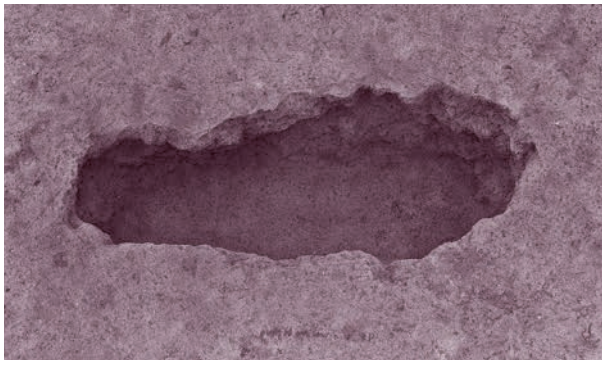

縄文　６区　土坑76（東から）

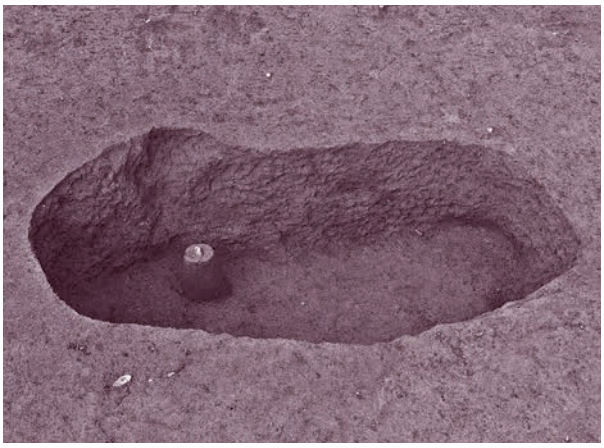

縄文　６区　土坑88（南から）

縄文　６区　土坑71（西から）

図版34

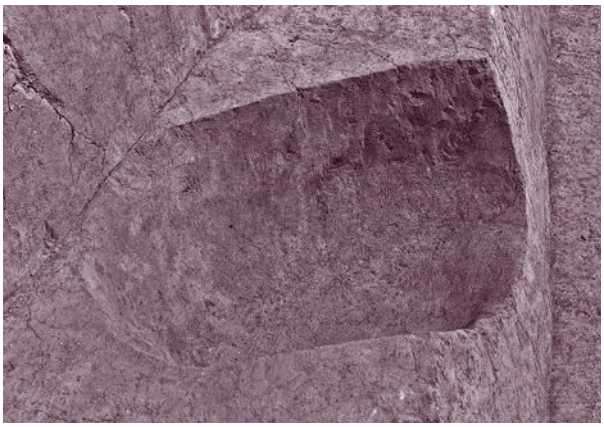

縄文　３区　土坑154（西から）

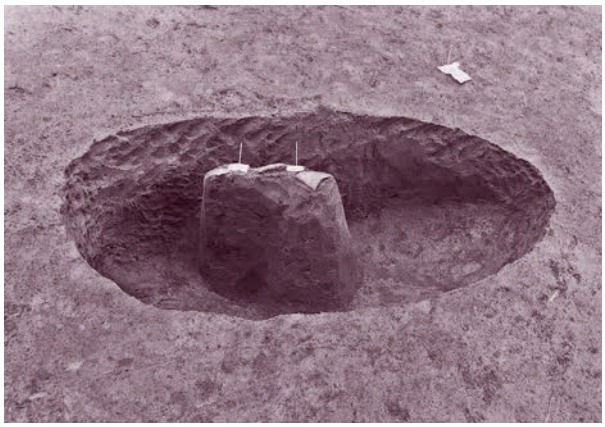

縄文　５区　土坑252（南から）

縄文　３区　土坑153（南から）

縄文　５区　土坑251（東から）

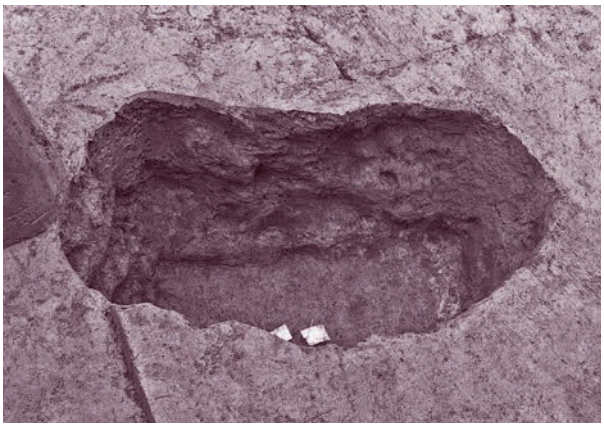

縄文　５区　土坑248（西から）

縄文　６区　土坑85（西から）

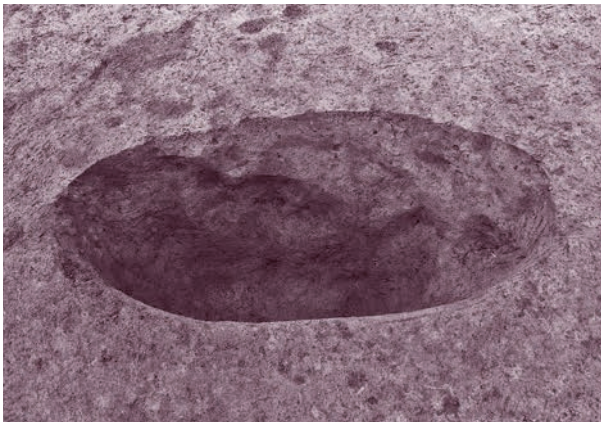

縄文　６区　土坑58（東から）

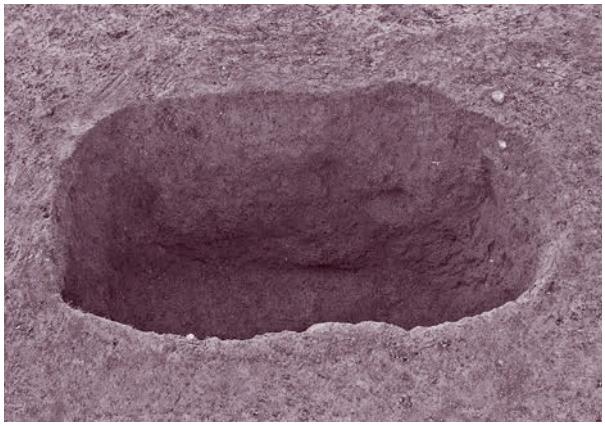

縄文　６区　土坑54（東から）

縄文　６区　土坑70（東から）

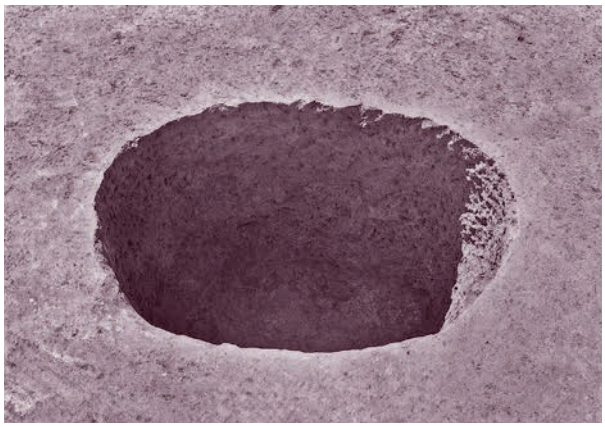

縄文　３区　土坑150（北から）

縄文　６区　土坑87（南から）

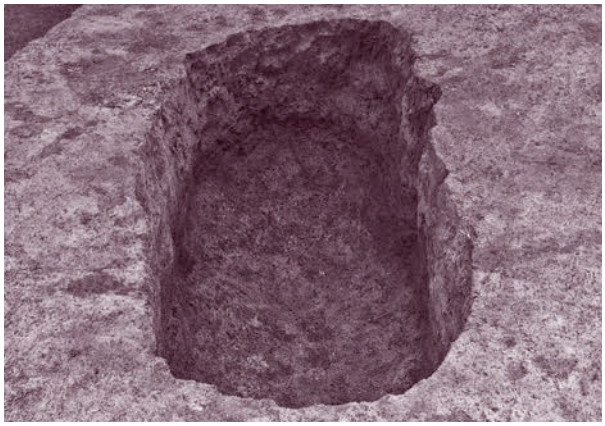

縄文　６区　土坑83（南西から）

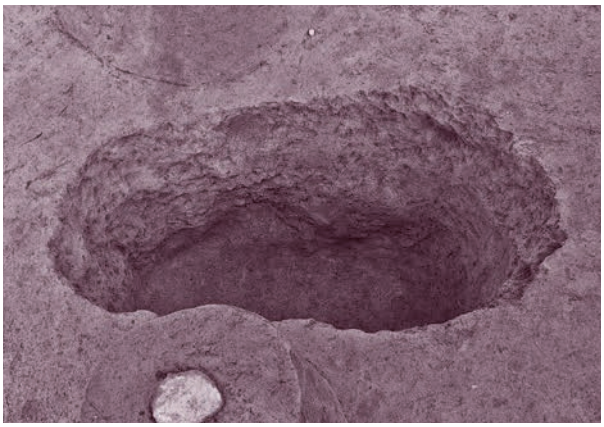

縄文　６区　土坑61（南から）

縄文　６区　土坑67（東から）

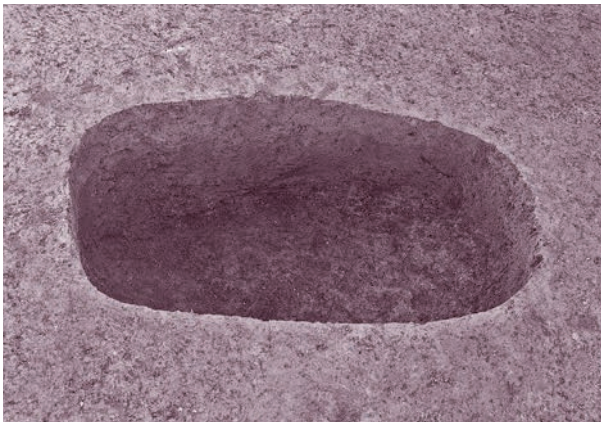

縄文　５区　土坑246（南から）

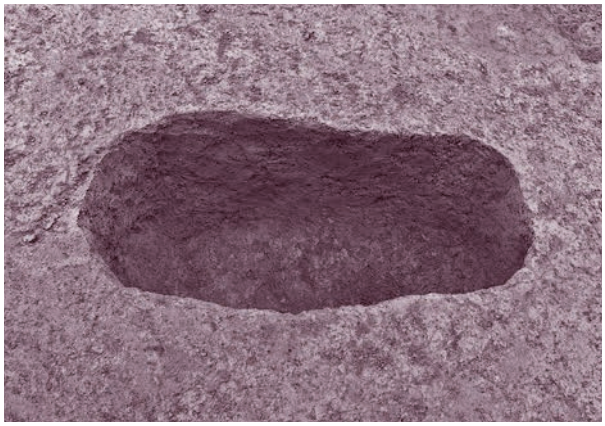

縄文　４区　土坑111（北から）

図版36

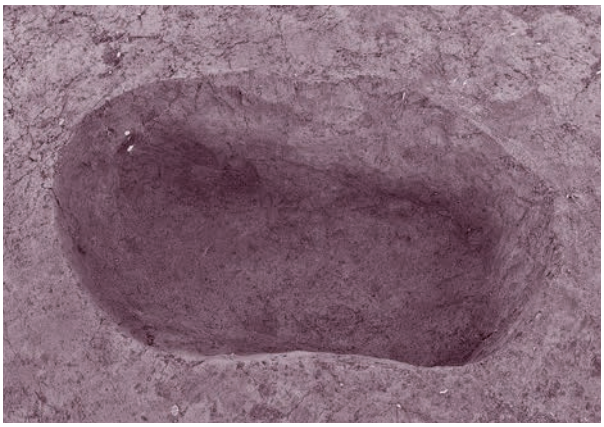

縄文　１区　土坑16（東から）

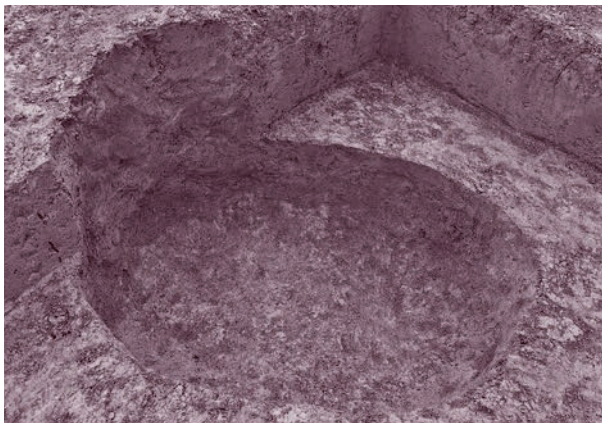

縄文　１区　土坑44（南西から）

縄文　５区　土坑110（西から）

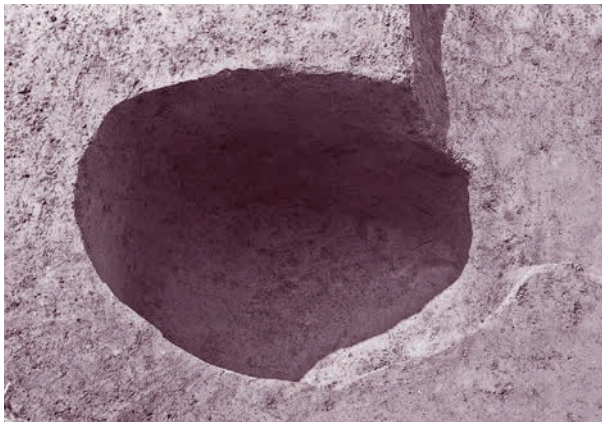

縄文　５区　土坑113（北から）

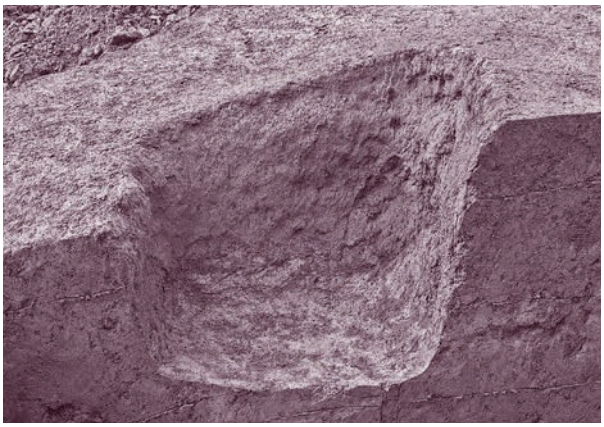

縄文　６区　土坑69（北から）

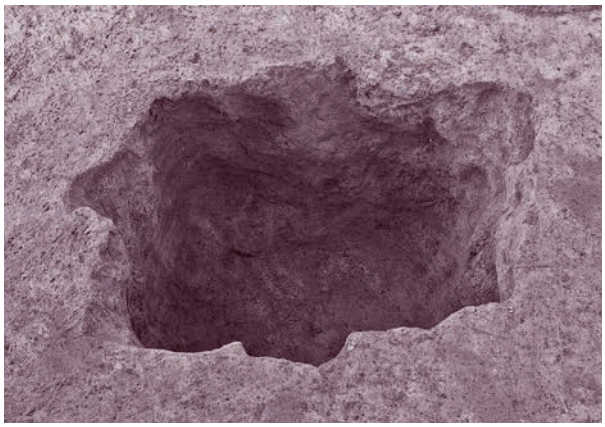

縄文　６区　土坑62（東から）

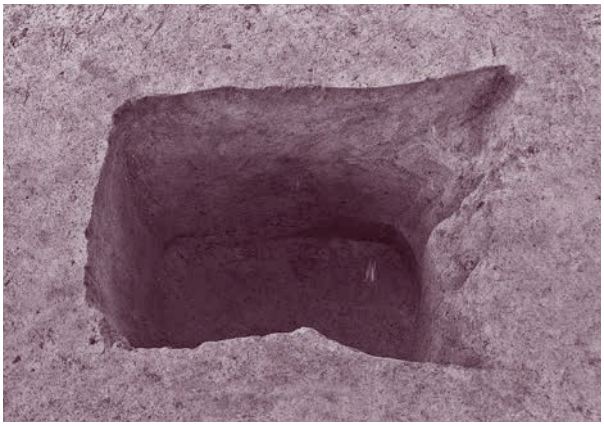

縄文　６区　土坑60（東から）

縄文　６区　土坑68（東から）

縄文　６区　土坑66（南から）

縄文　６区　土坑89（南から）

縄文　４区　土坑114（南から）

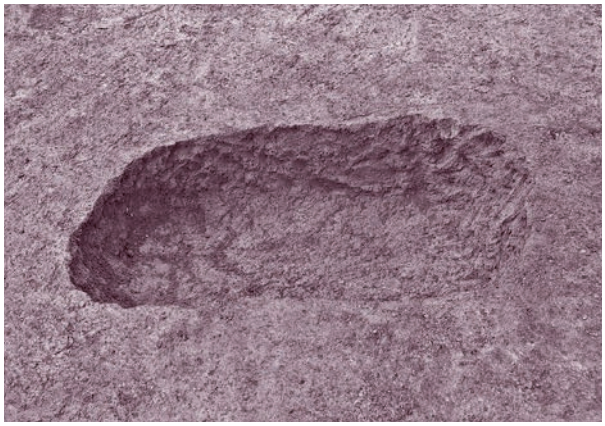

縄文　６区　土坑92（東から）

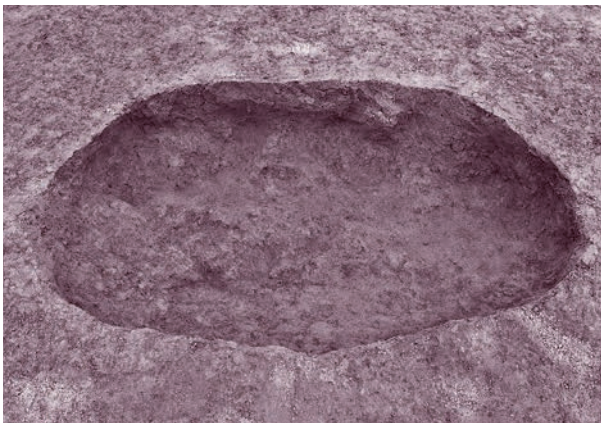

縄文　１区　土坑43（南から）

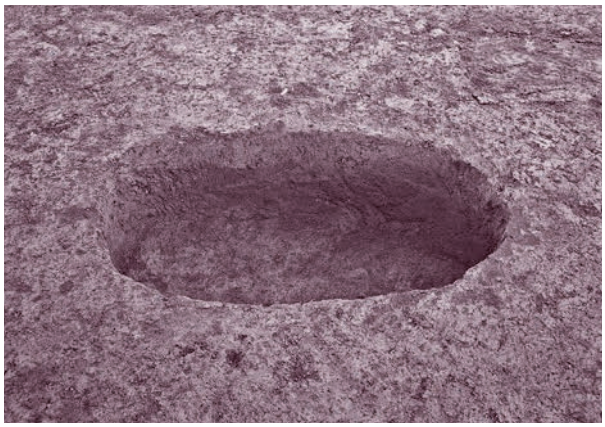

縄文　５区　土坑247（南から）

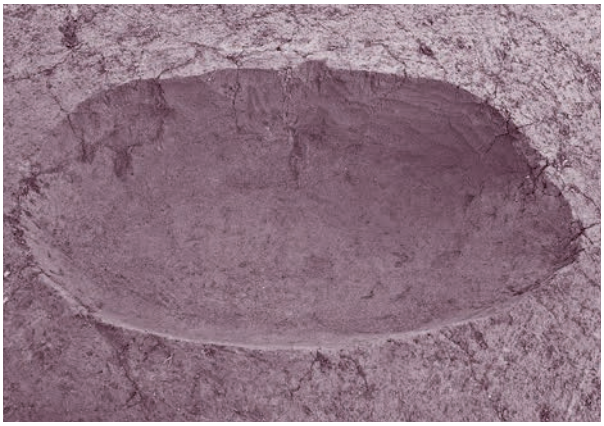

縄文　１区　土坑11（西から）

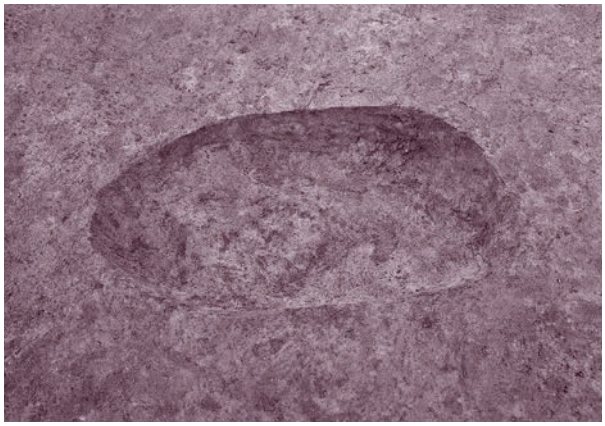

縄文　３区　土坑145（南東から）

図版38

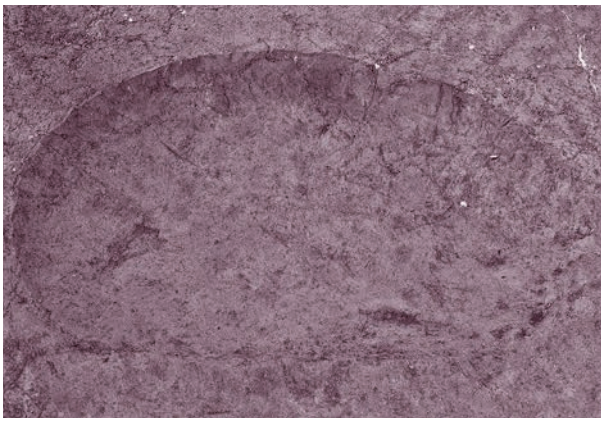

縄文　１区　土坑21（南から）

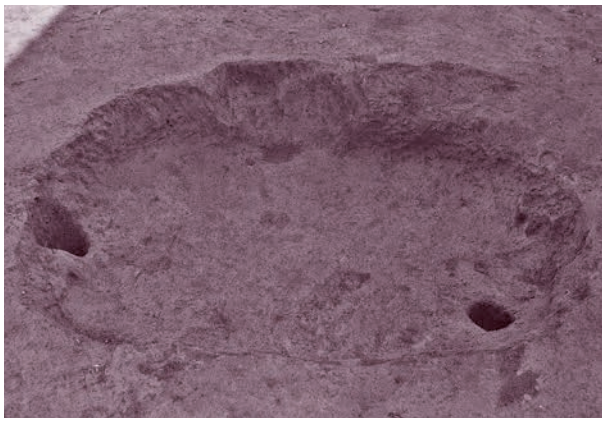

縄文　６区　土坑78（西から）

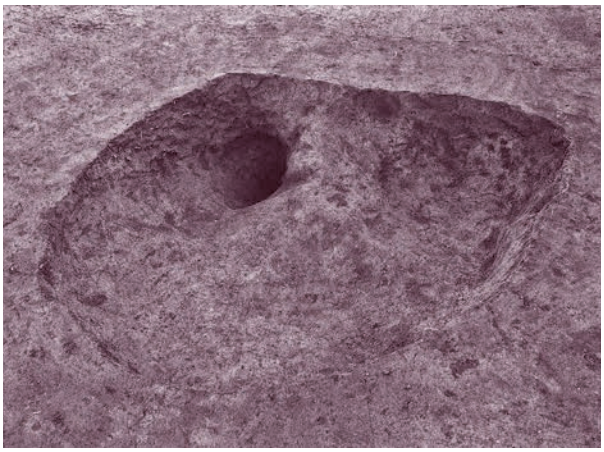

縄文　６区　土坑79（南西から）

縄文　５区　土坑112（東から）

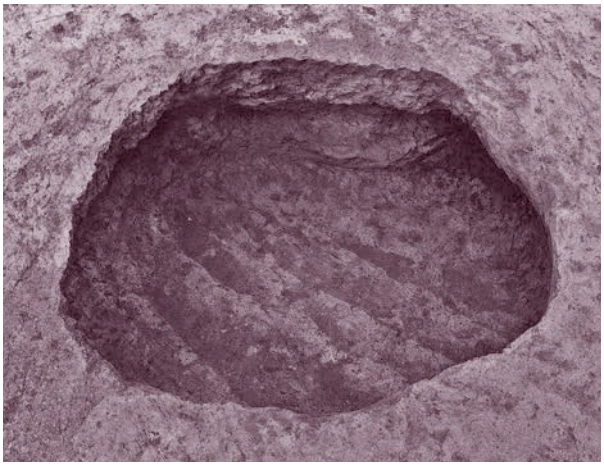

縄文　５区　土坑249（東から）

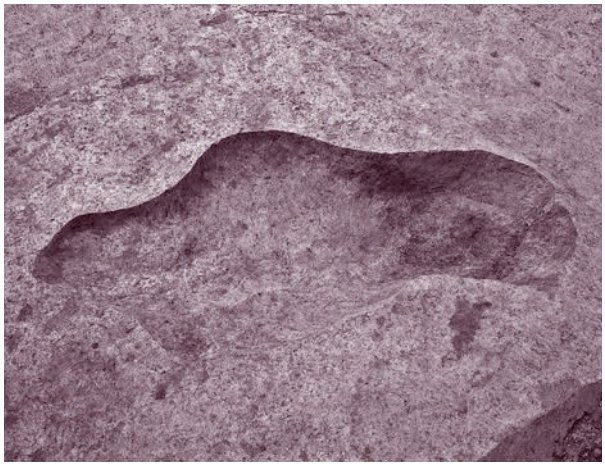

縄文　１区　14号焼土（南西から）

縄文　６区　33号焼土（南から）

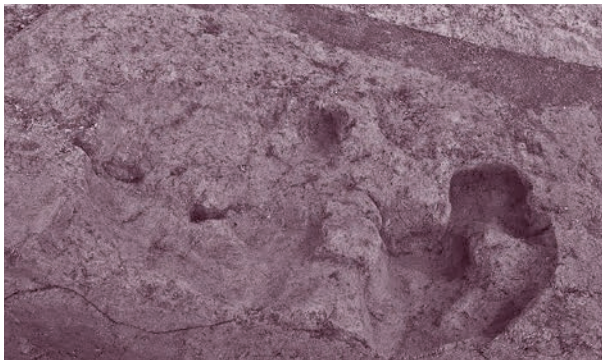

縄文　１区　９号焼土（西から）

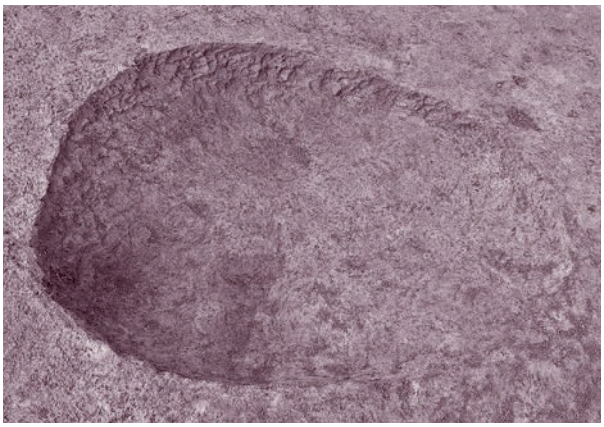

縄文　６区　18号焼土（南から）

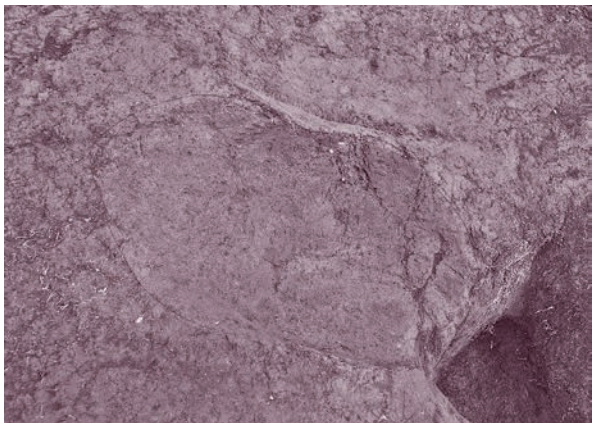

縄文　１区　８号焼土（南から）

縄文　１区　12号焼土　焼成面断割状況（南東から）

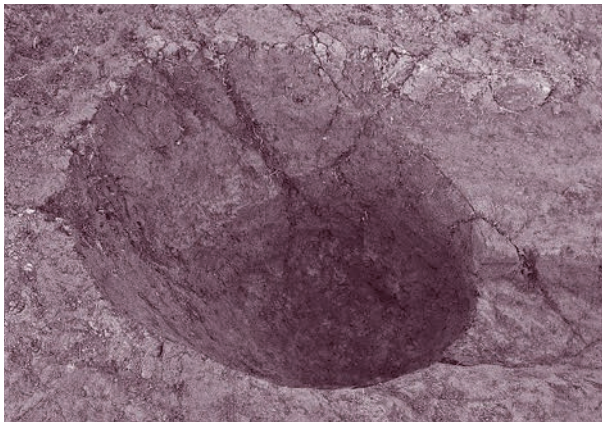

縄文　１区　７号焼土（南西から）

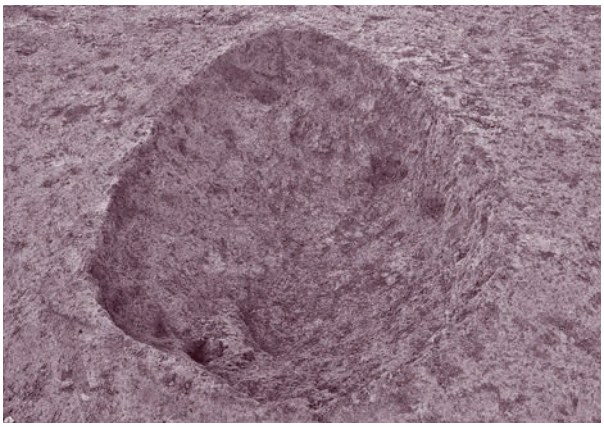

縄文　６区　17号焼土（南から）

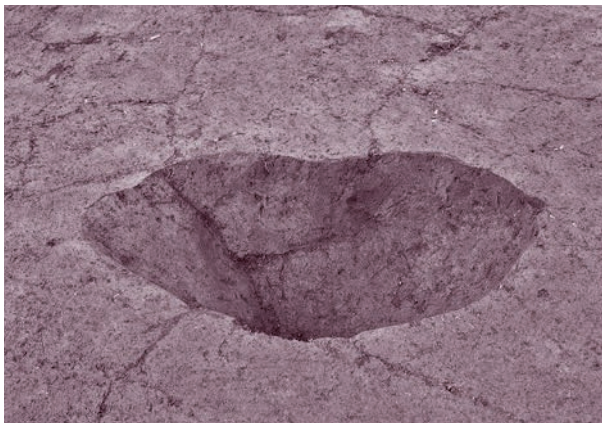

縄文　３区　25号焼土（東から）

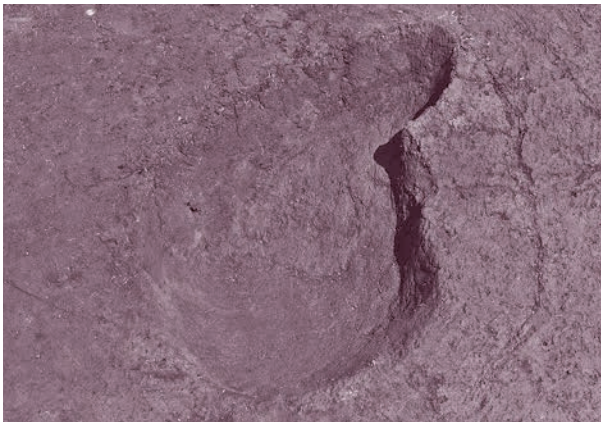

縄文　１区　13号焼土（南から）

図版40

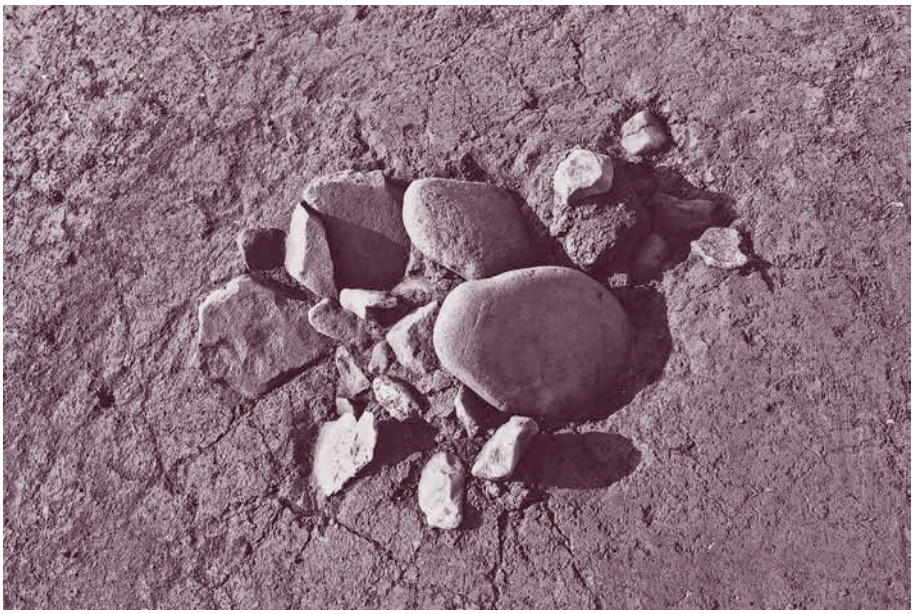

縄文　１区
２号集石（北東から）

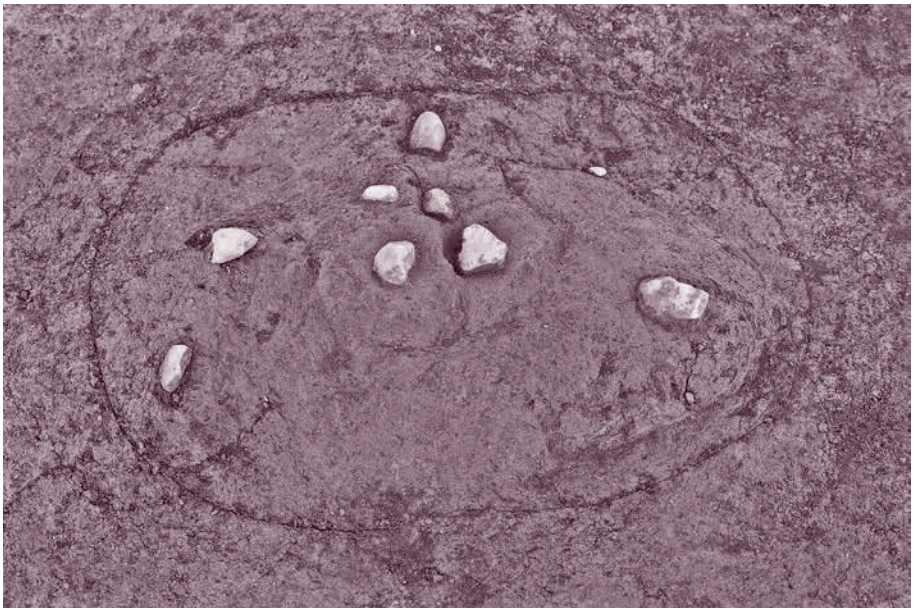

縄文　１区
11号集石（南西から）

縄文　１区
１号集石（西から）

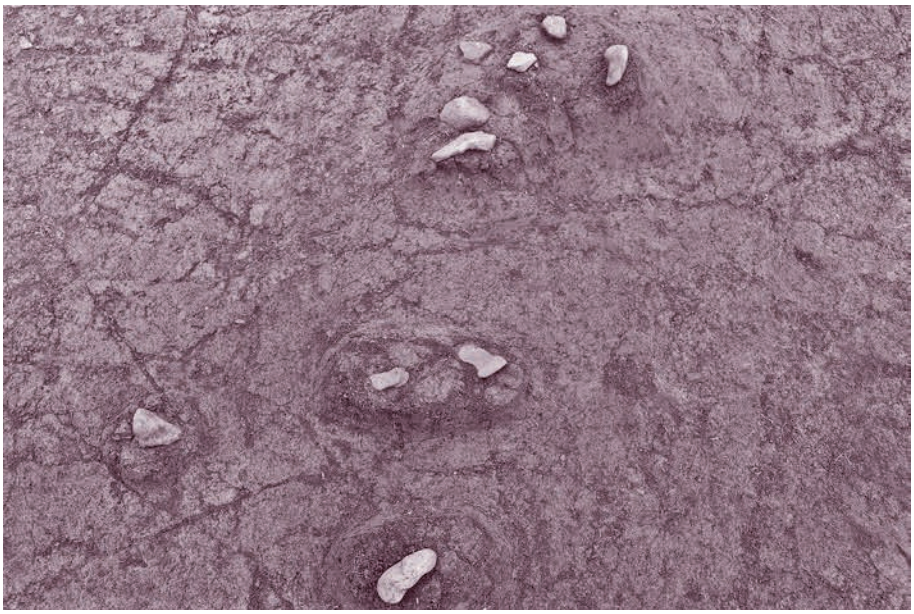

縄文　１区
３号集石（南から）

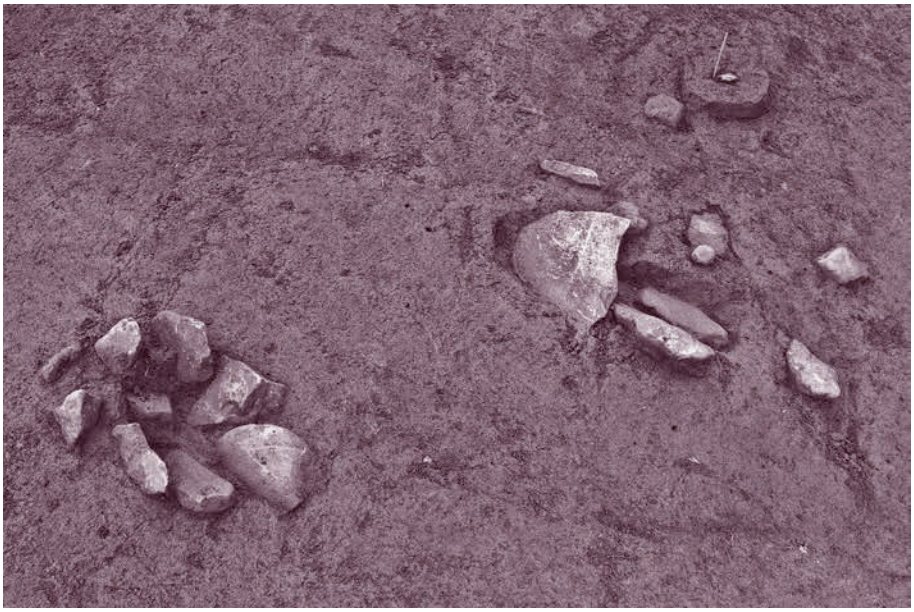

縄文　１区
４号・５号集石
（南から）

縄文　１区
６号集石（南から）

図版42

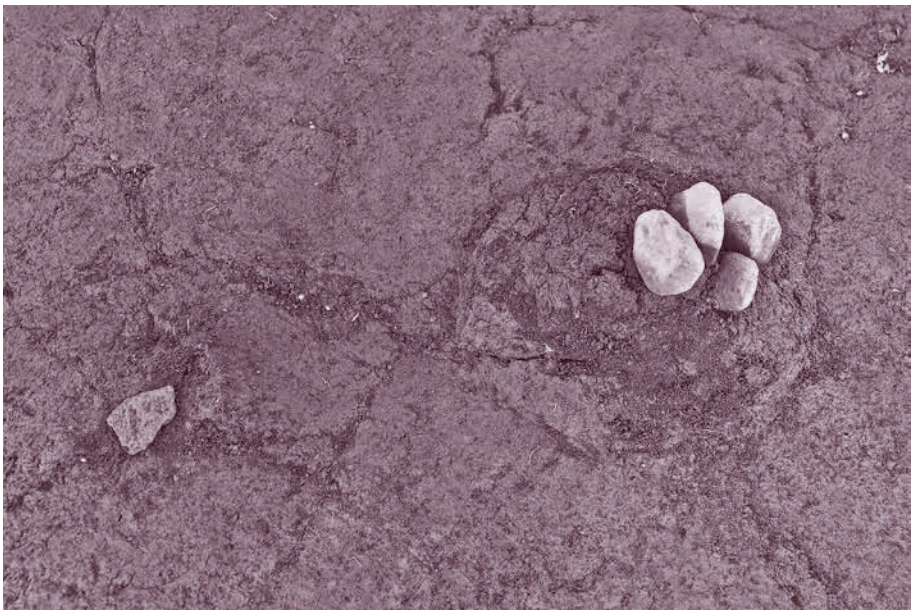

縄文　１区
７号集石（東から）

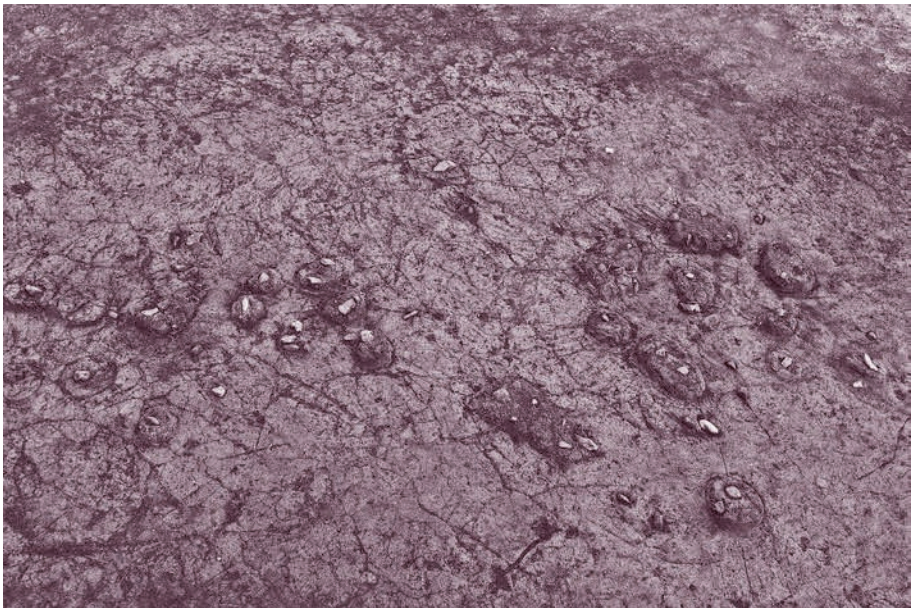

縄文　１区
８号集石（南から）

縄文　１区
９号集石（西から）

縄文　１区
10号集石（東から）

縄文　６区
16号集石（南から）

縄文　６区
17号集石（西から）

図版44

縄文　６区
18号集石（北西から）

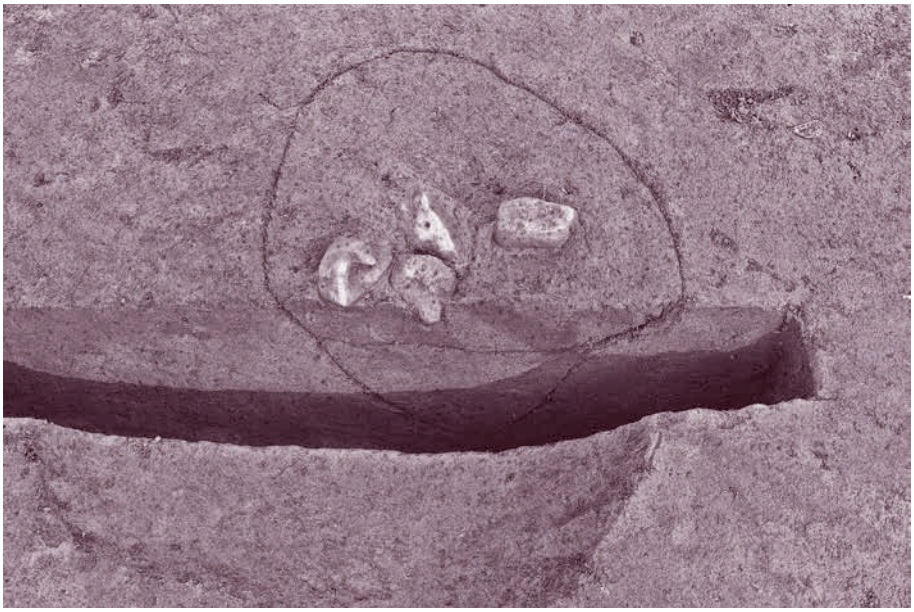

縄文　６区
19号集石（南から）

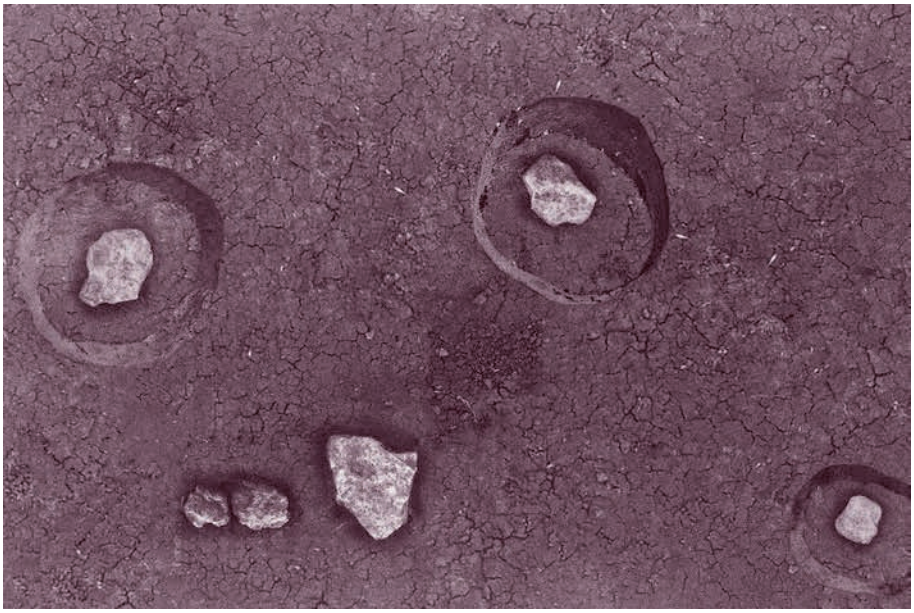

縄文　６区
20号集石（東から）

縄文　１区
22号集石（南から）

縄文　１区
23号集石（南から）

縄文　１区
24号集石（南から）

図版46

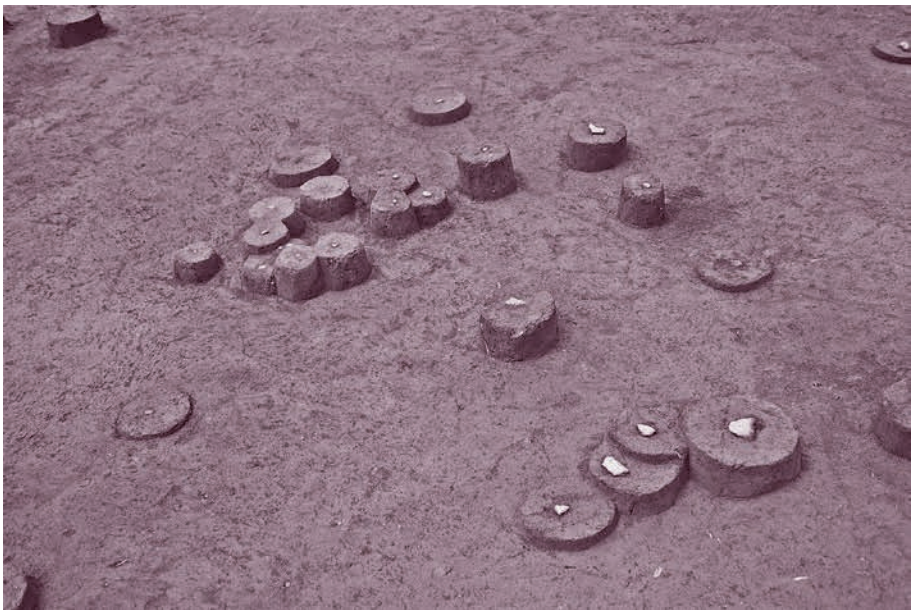

縄文　１区
25号集石（南から）

縄文　６区
27号集石（北から）

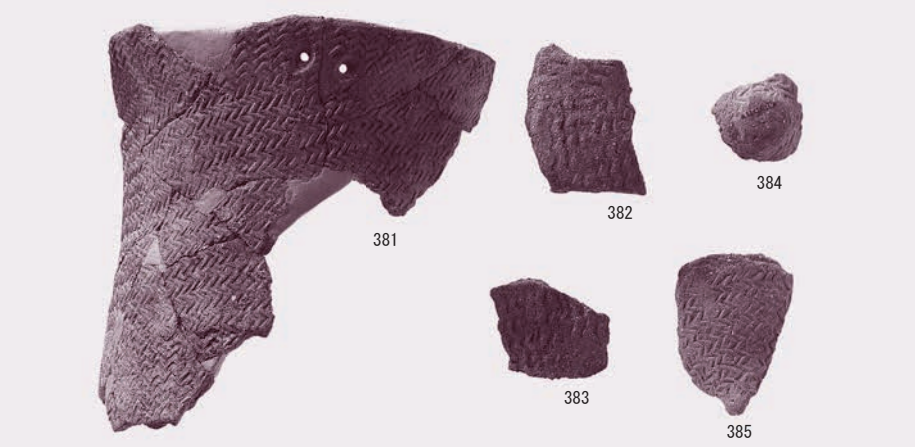

縄文　Ⅰ群Ａ類１種ａ

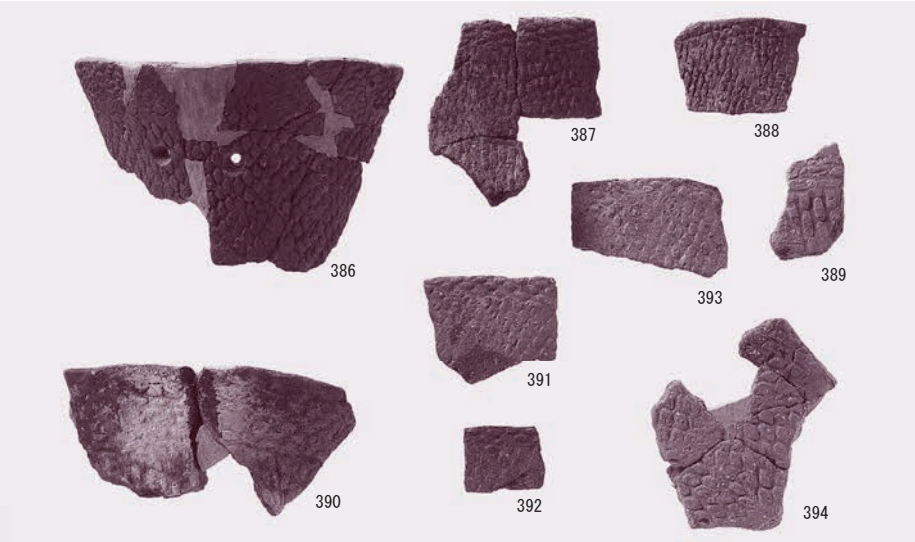

縄文　Ⅰ群Ａ類１種ｂ

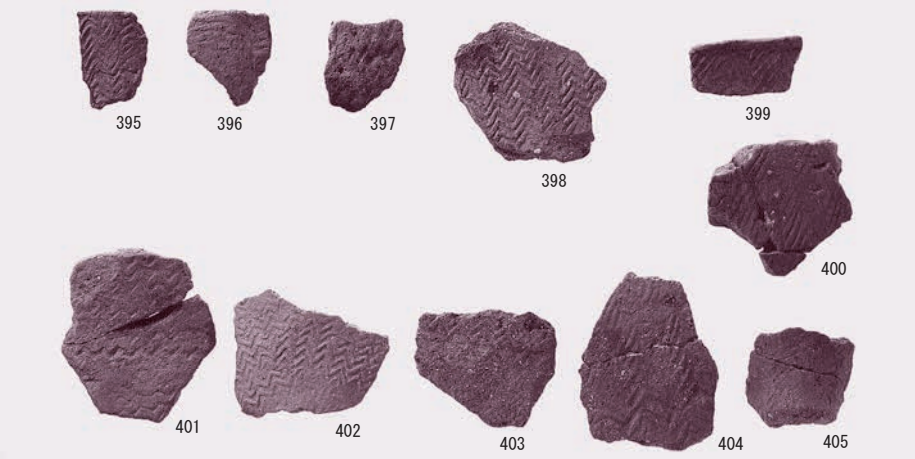

縄文　Ⅰ群Ａ類２種ａ

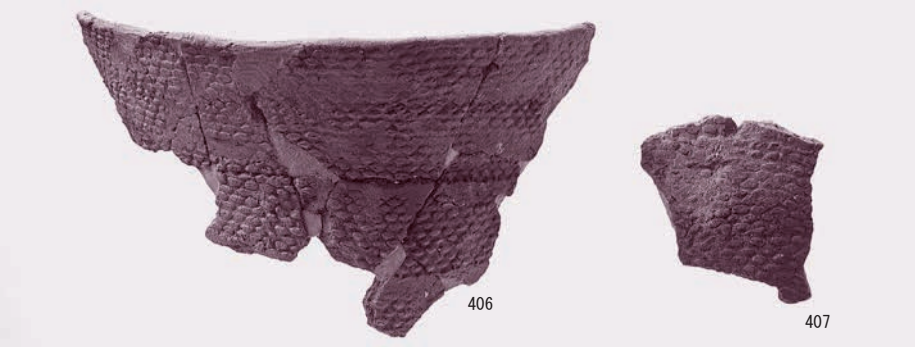

縄文　Ⅰ群Ａ類２種ｂ

図版48

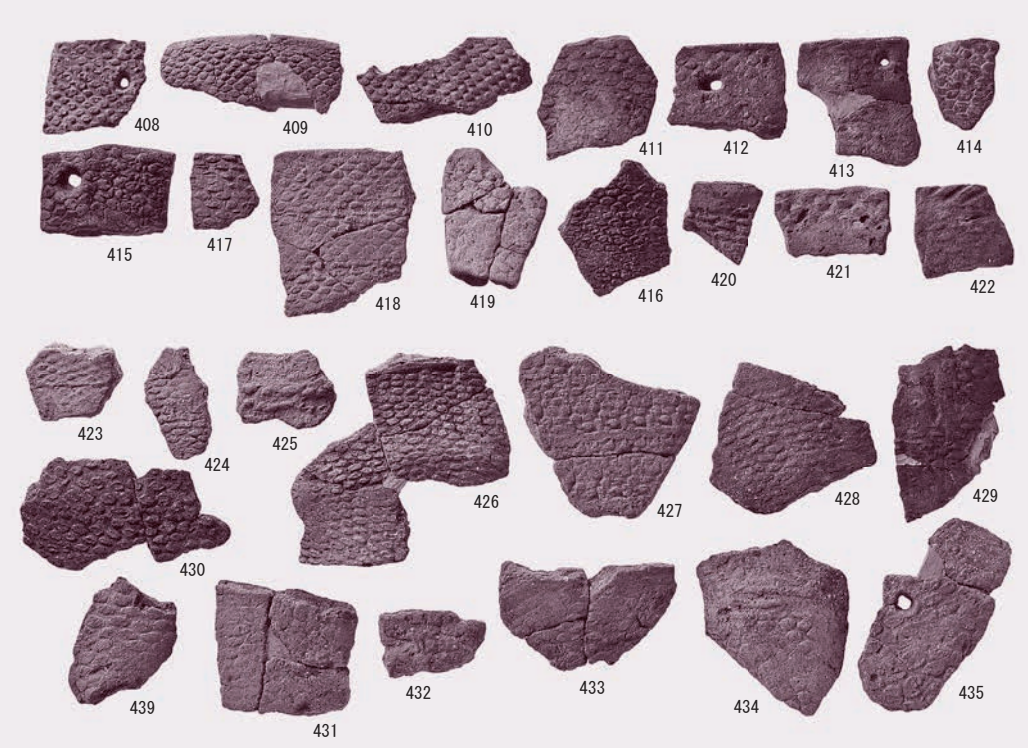

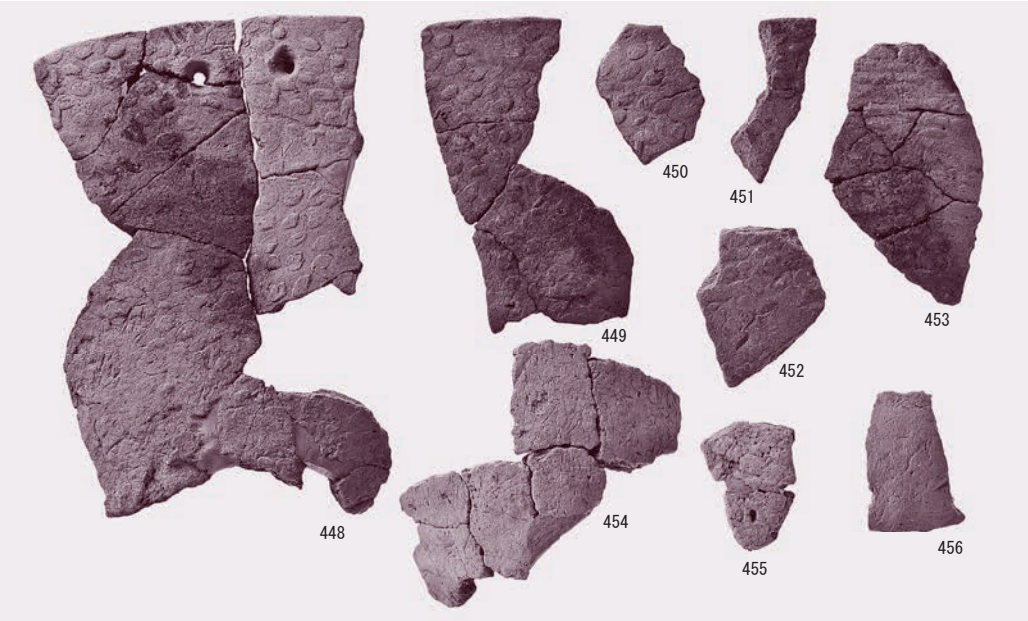

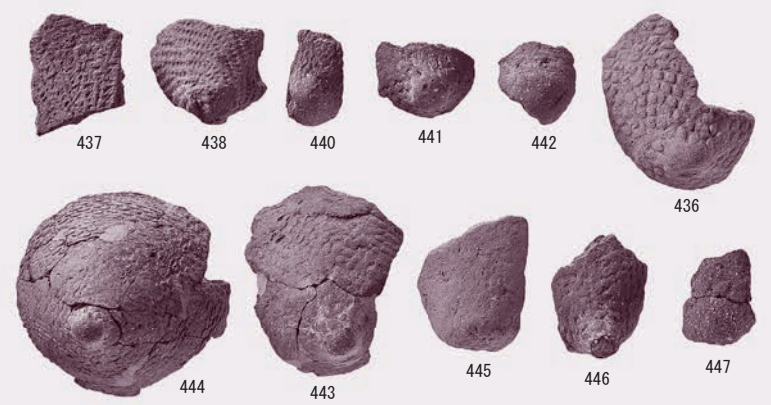

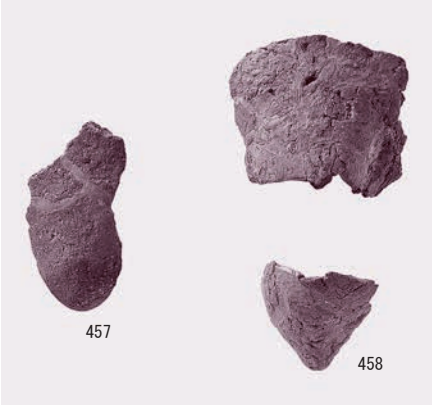

縄文　Ⅰ群Ａ類２種ｂ

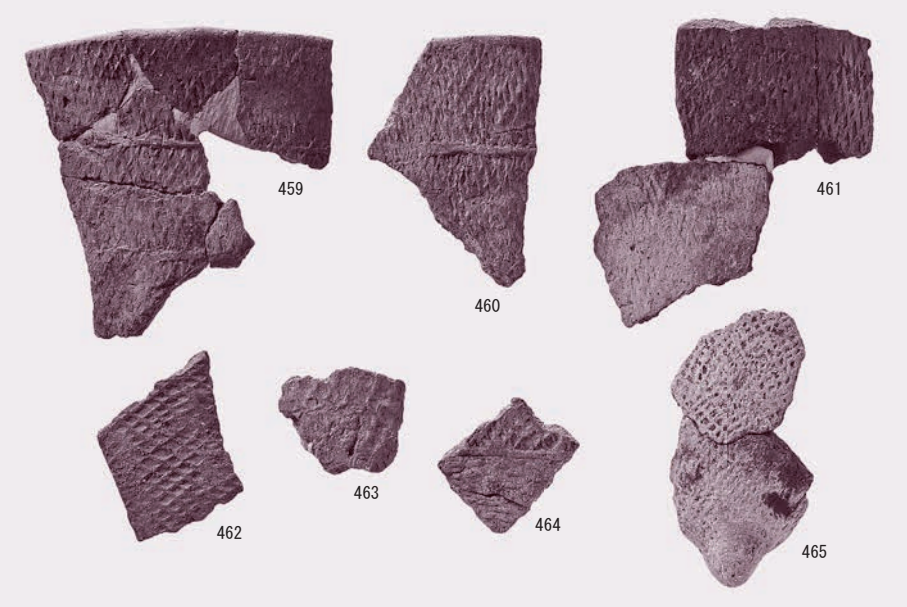

縄文　Ⅰ群Ａ類２種ｃ

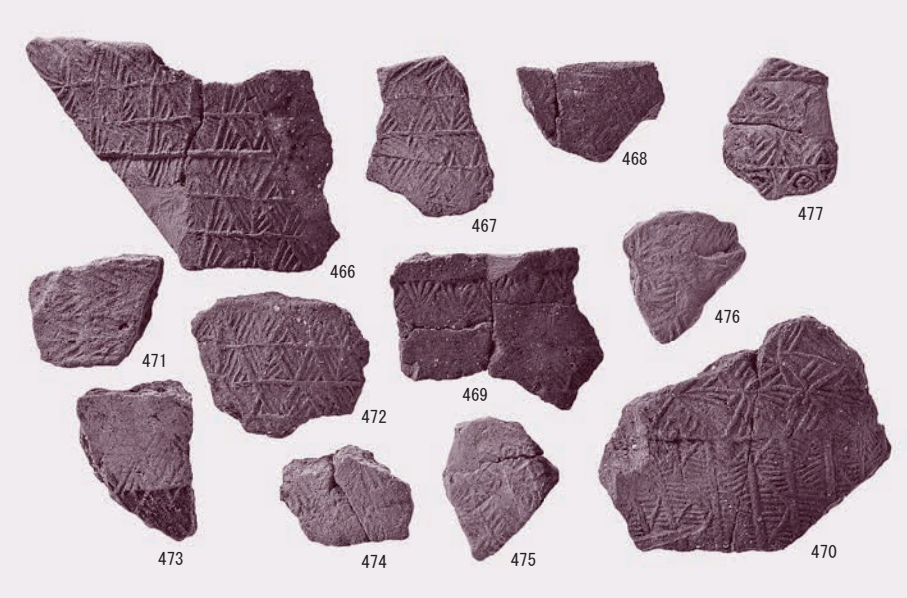

縄文　Ⅰ群Ａ類２種ｄ

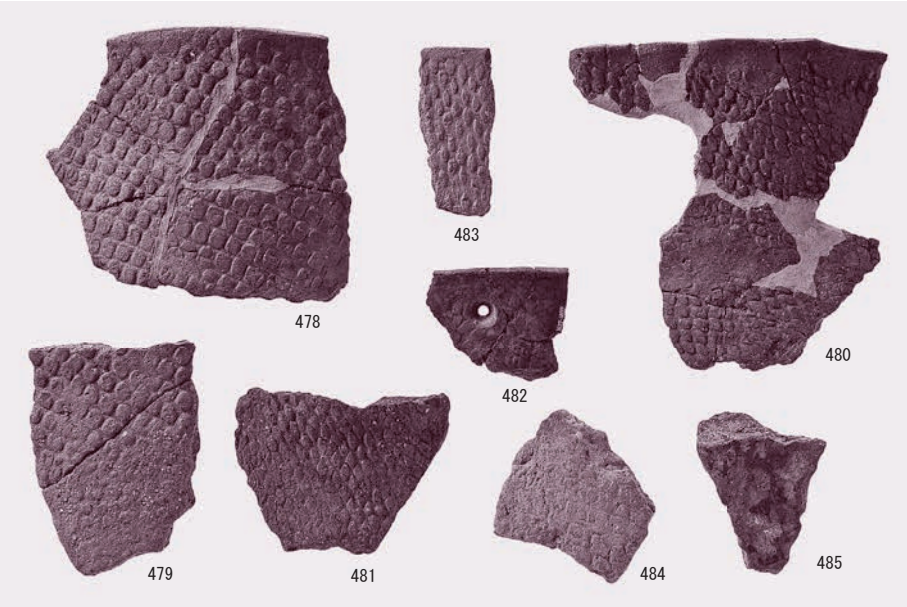

縄文　Ⅰ群Ａ類３種

図版50

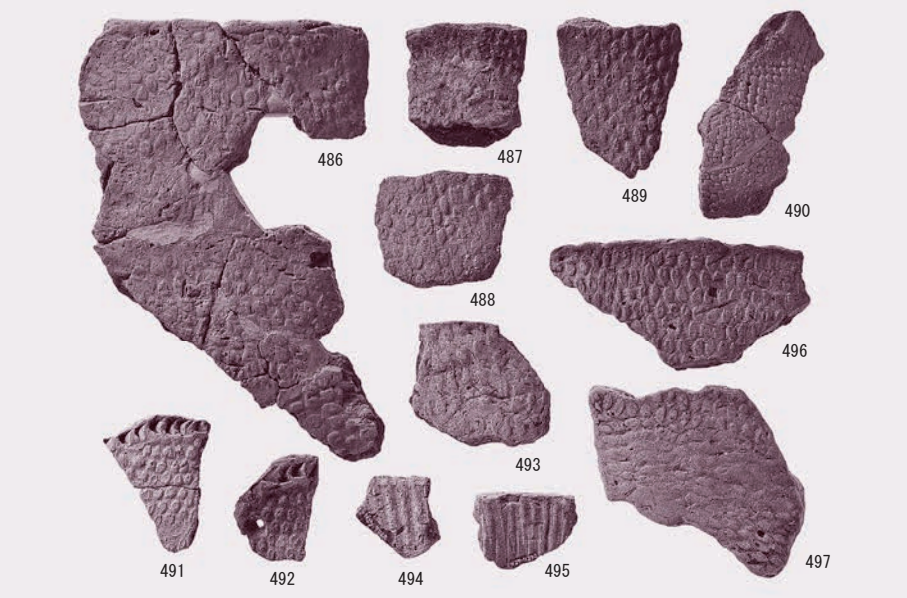

縄文　Ⅰ群Ａ類３種

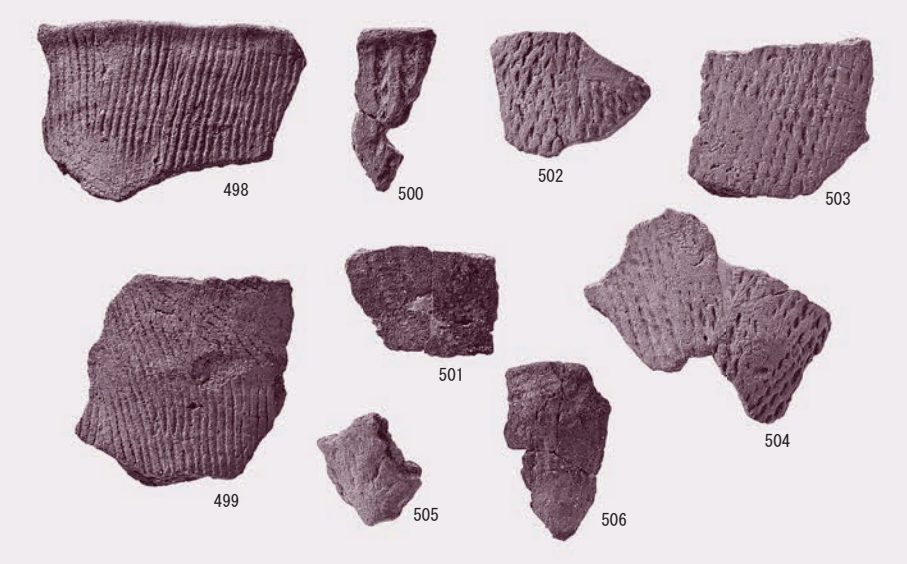

縄文　Ⅰ群Ｂ類１種

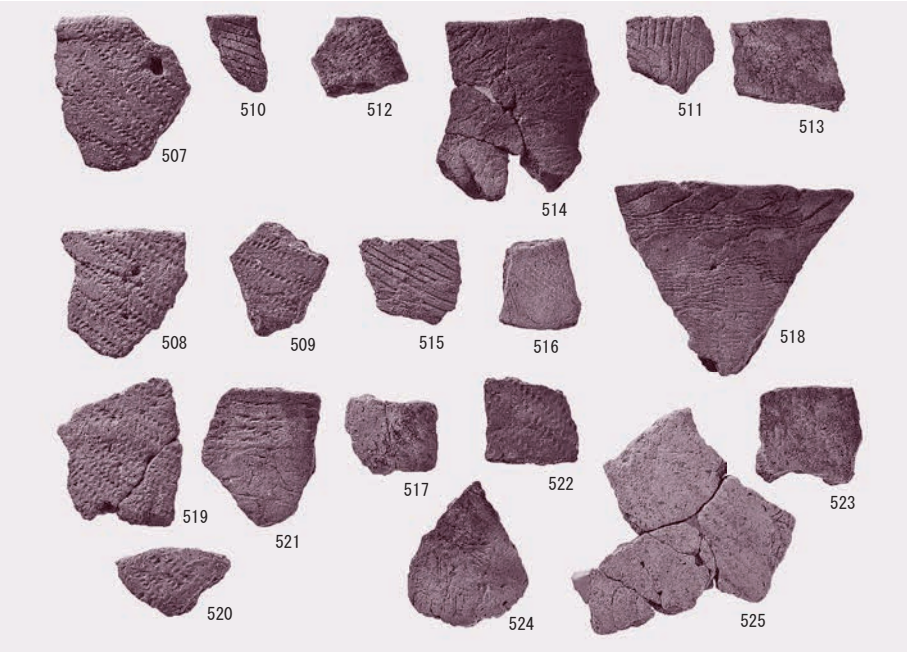

縄文　Ⅰ群Ｂ類２種

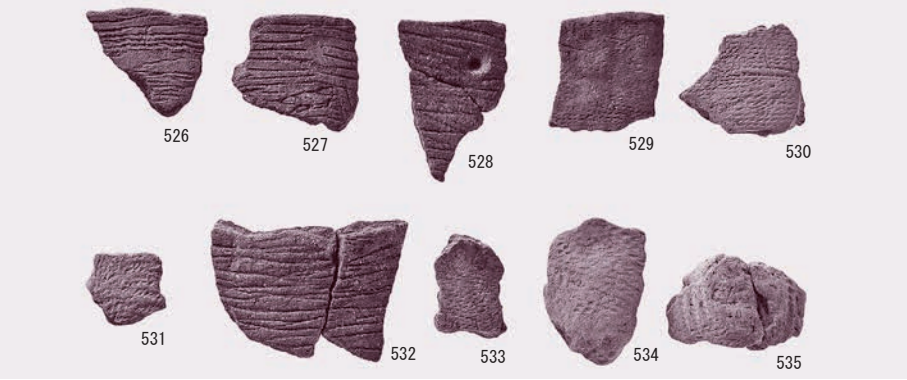

縄文　Ⅰ群Ｂ類３種

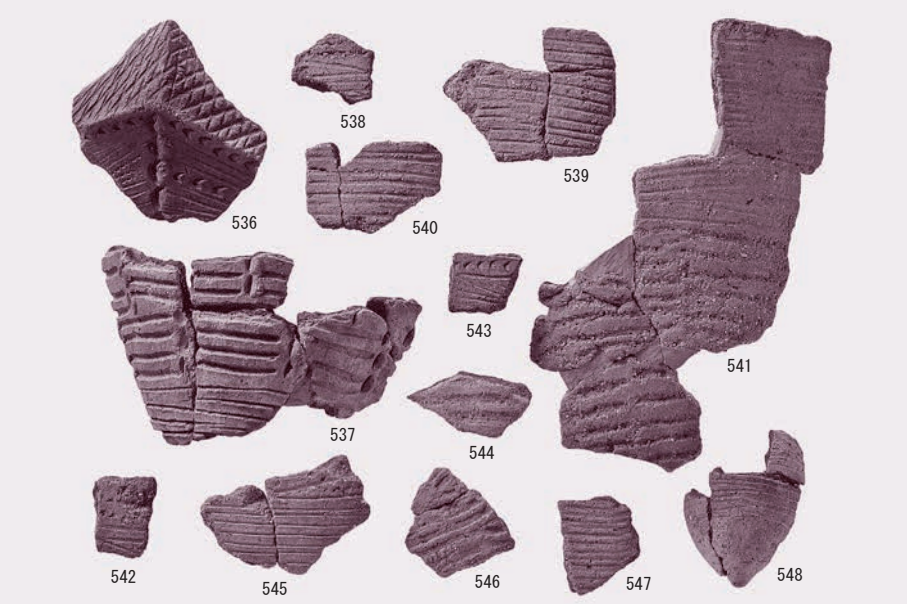

縄文　Ⅰ群Ｃ類１種

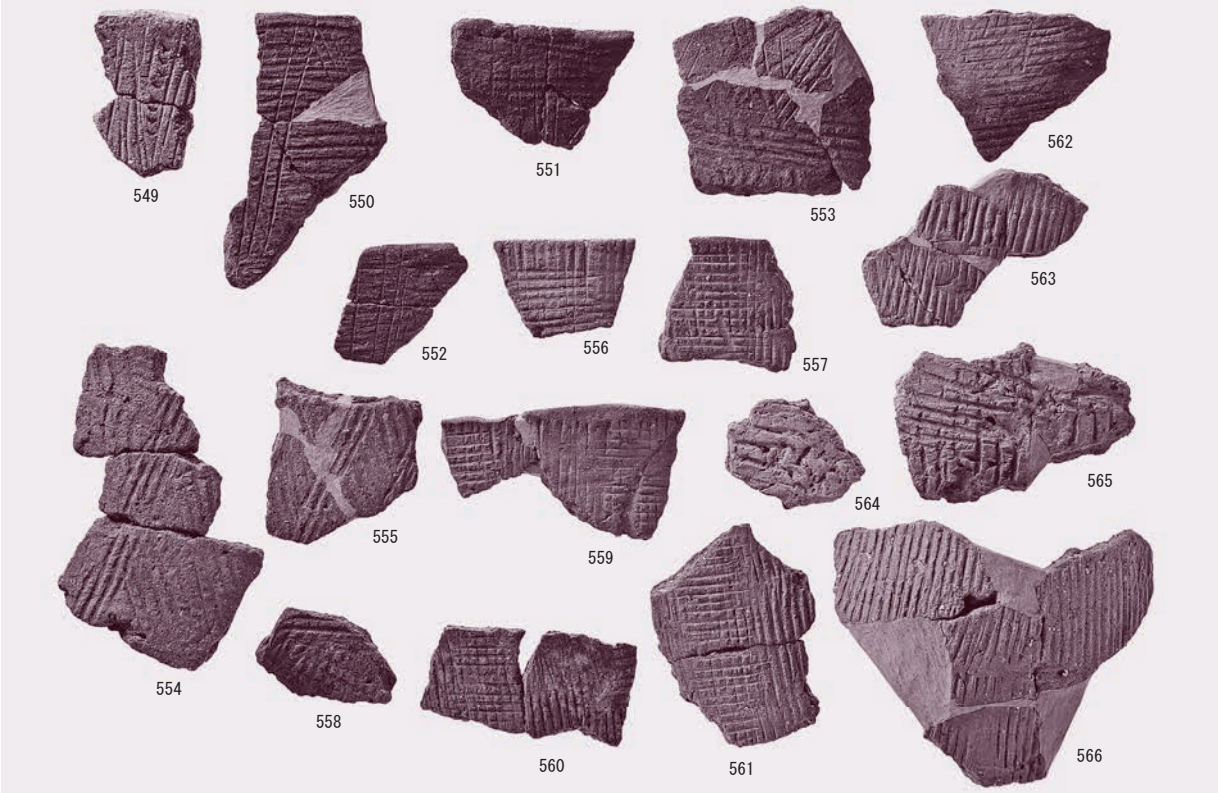

縄文　Ⅰ群Ｃ類２種

図版52

縄文　Ⅰ群Ｄ類１種

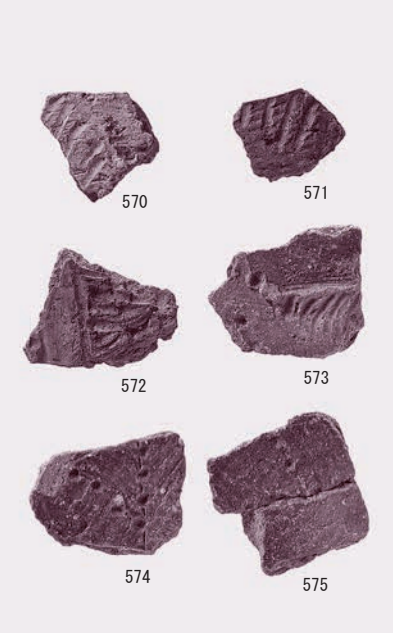

縄文　Ⅰ群Ｄ類１種・２種

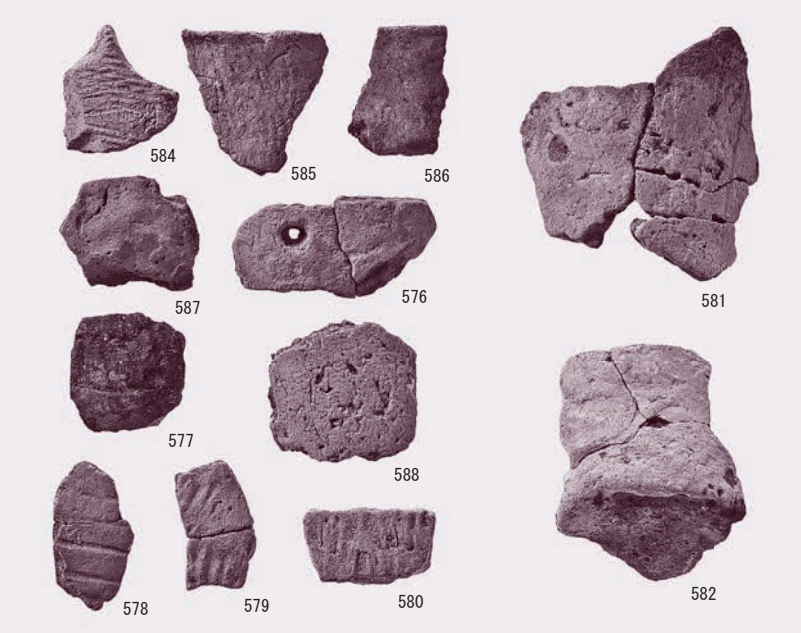

縄文　Ⅰ群Ｄ類３種

縄文　Ⅰ群Ｄ類１種

縄文　Ⅰ群Ｄ類３種

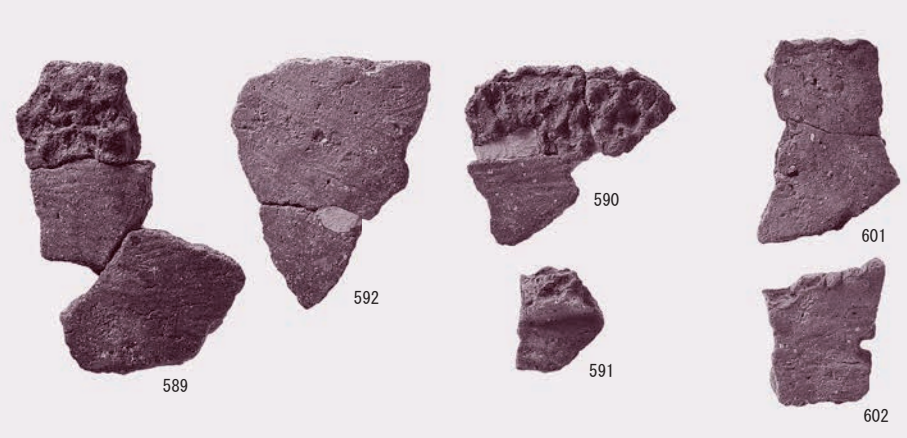

縄文　Ⅰ群Ｅ類１・３種

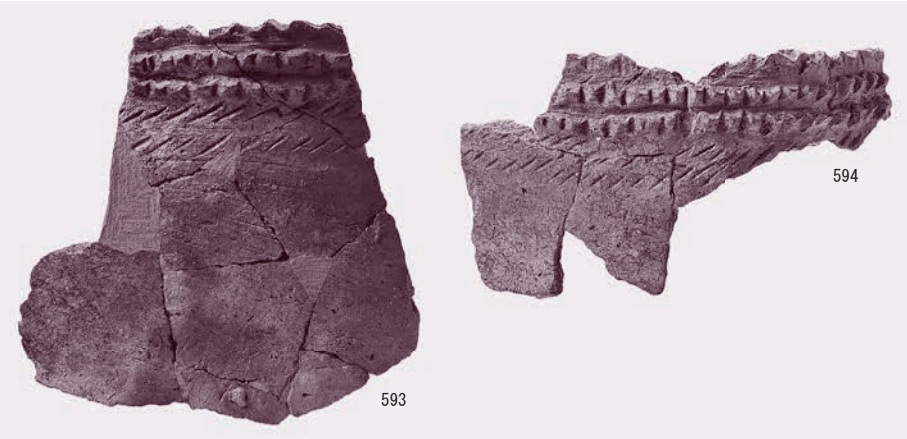

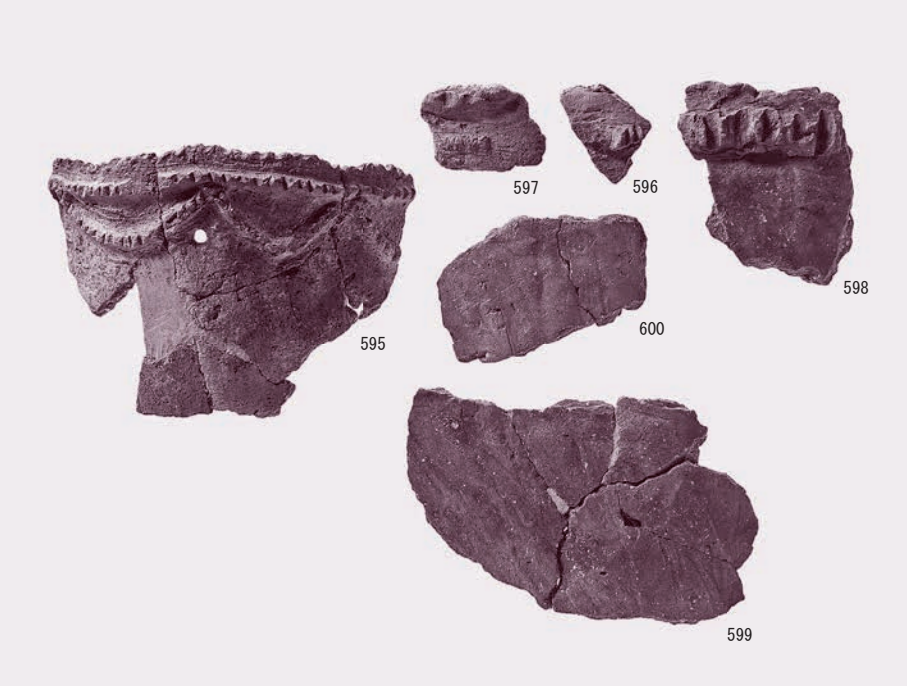

縄文　Ⅰ群Ｅ類２種

図版54

縄文　Ⅱ群Ａ類

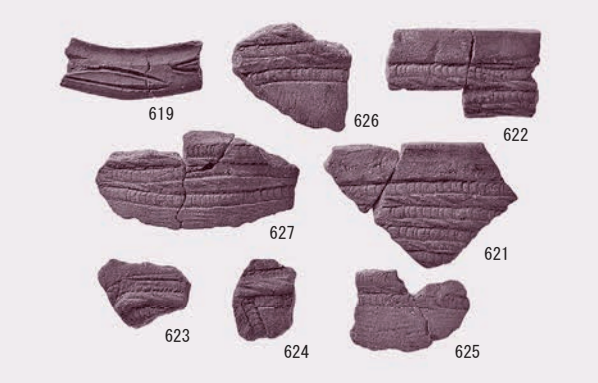

縄文　Ⅱ群Ｃ類

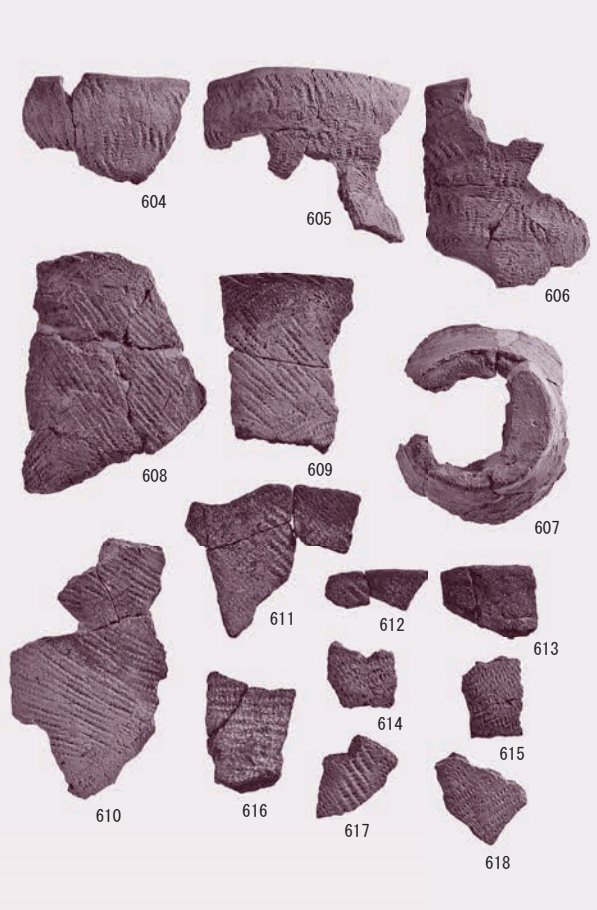

縄文　Ⅱ群Ａ・Ｂ類

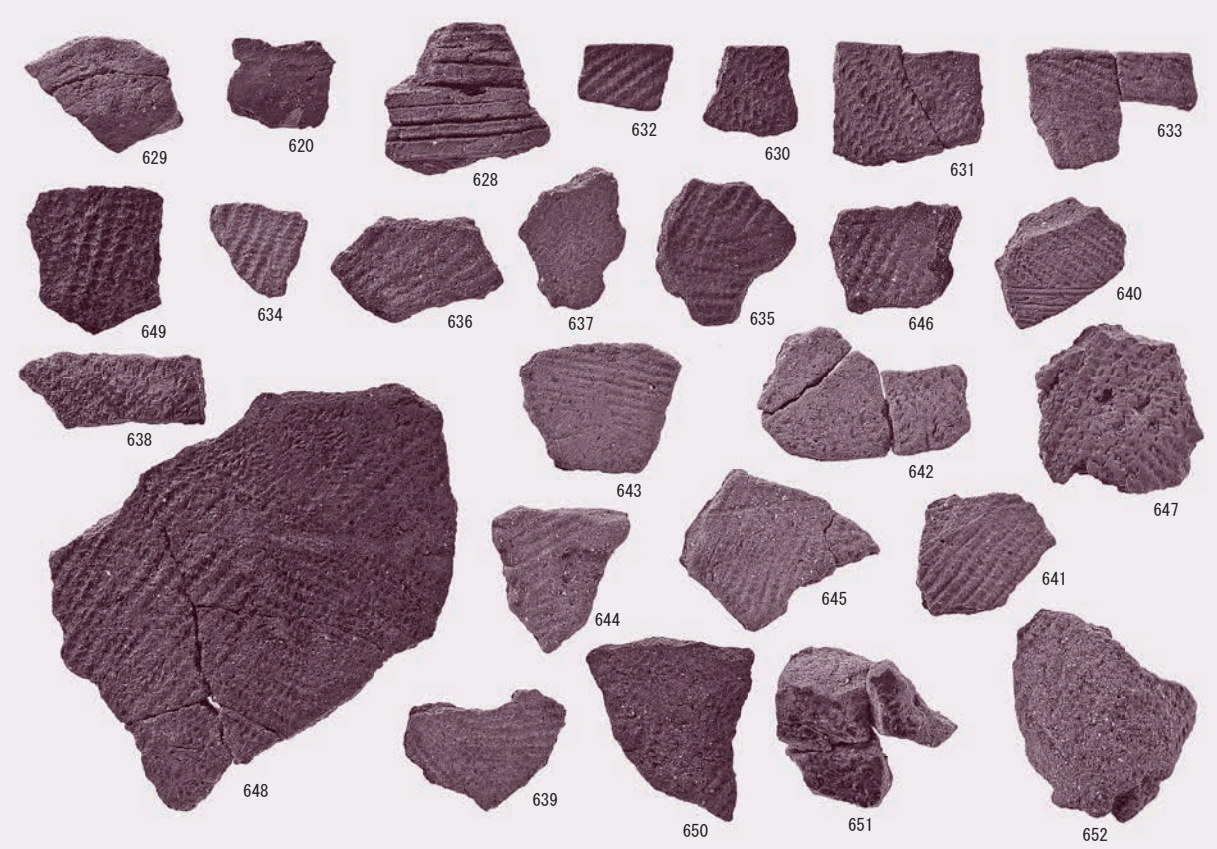

縄文　Ⅱ群Ｃ類

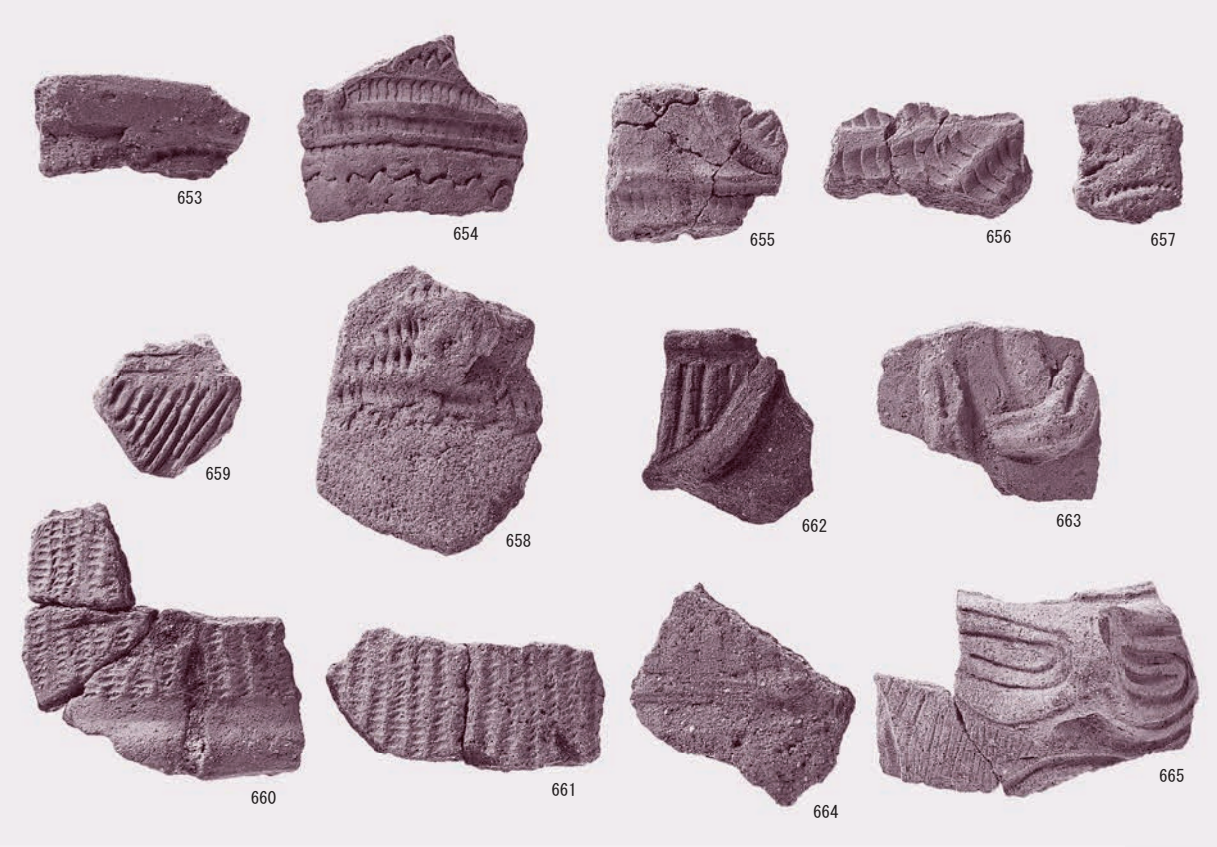

縄文　Ⅲ群Ａ・Ｂ・Ｃ・Ｄ類

縄文　Ⅳ群Ａ類

図版56

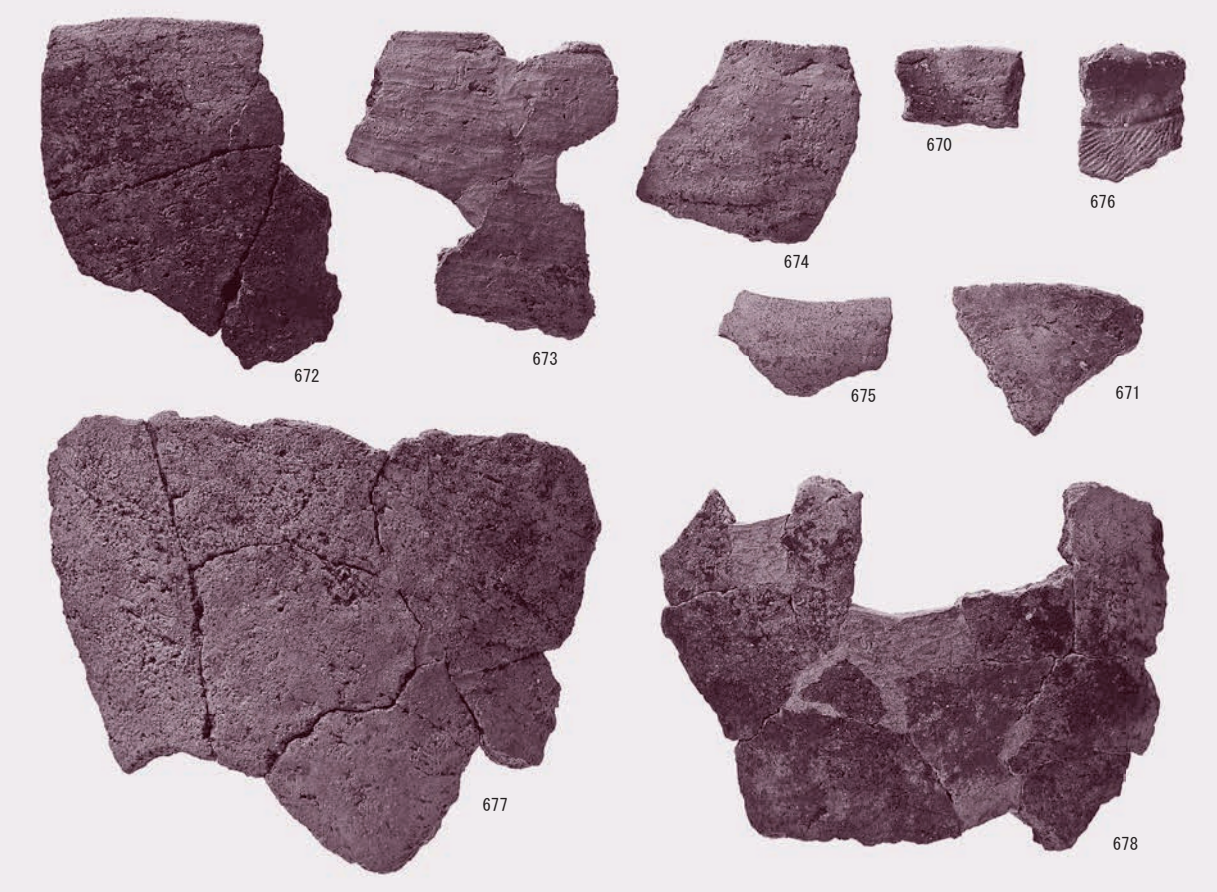

縄文　Ⅳ群Ｂ類

縄文　Ｖ群

縄文　Ⅵ群

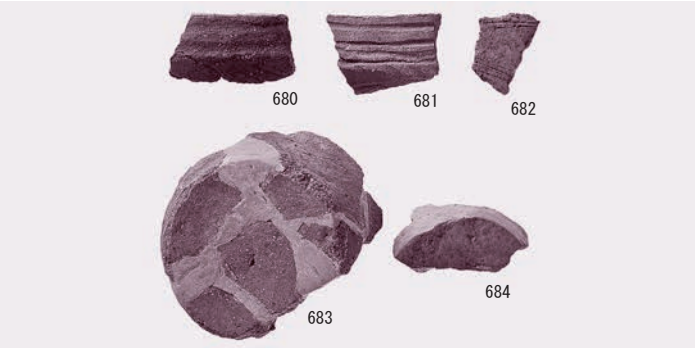

縄文　Ｖ・Ⅵ群

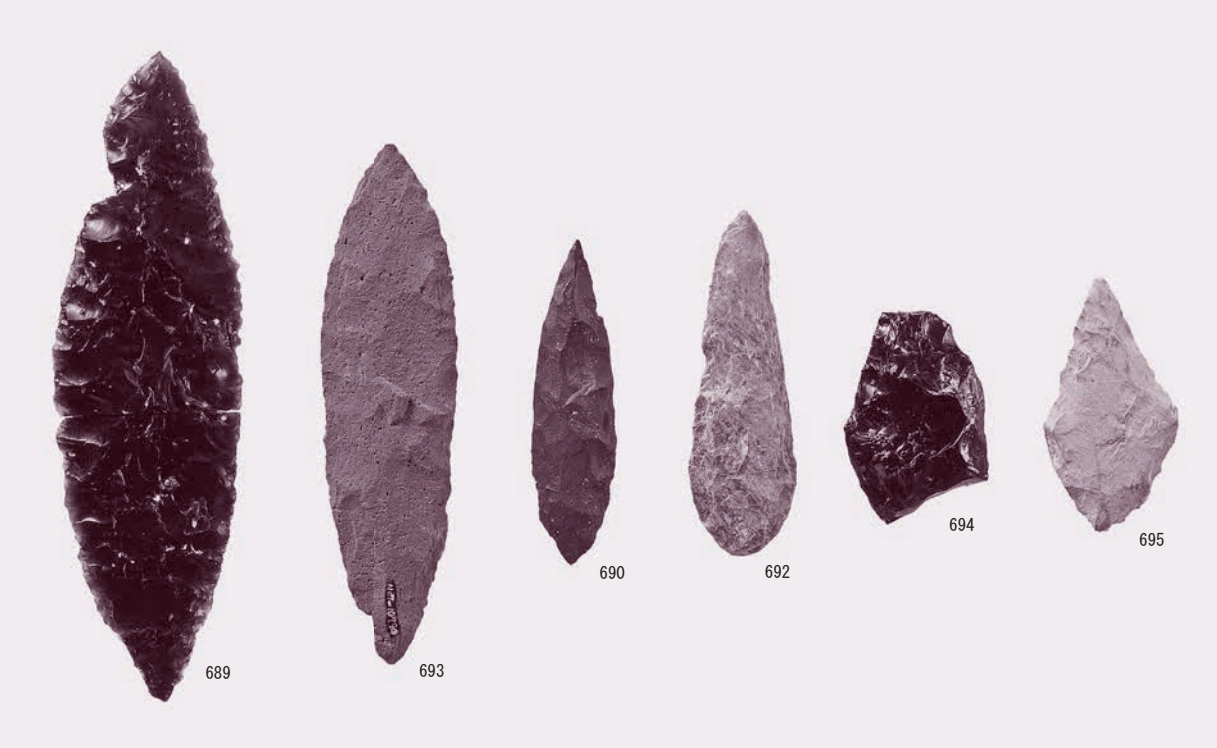

縄文　尖頭器

縄文　有茎尖頭器

図版58

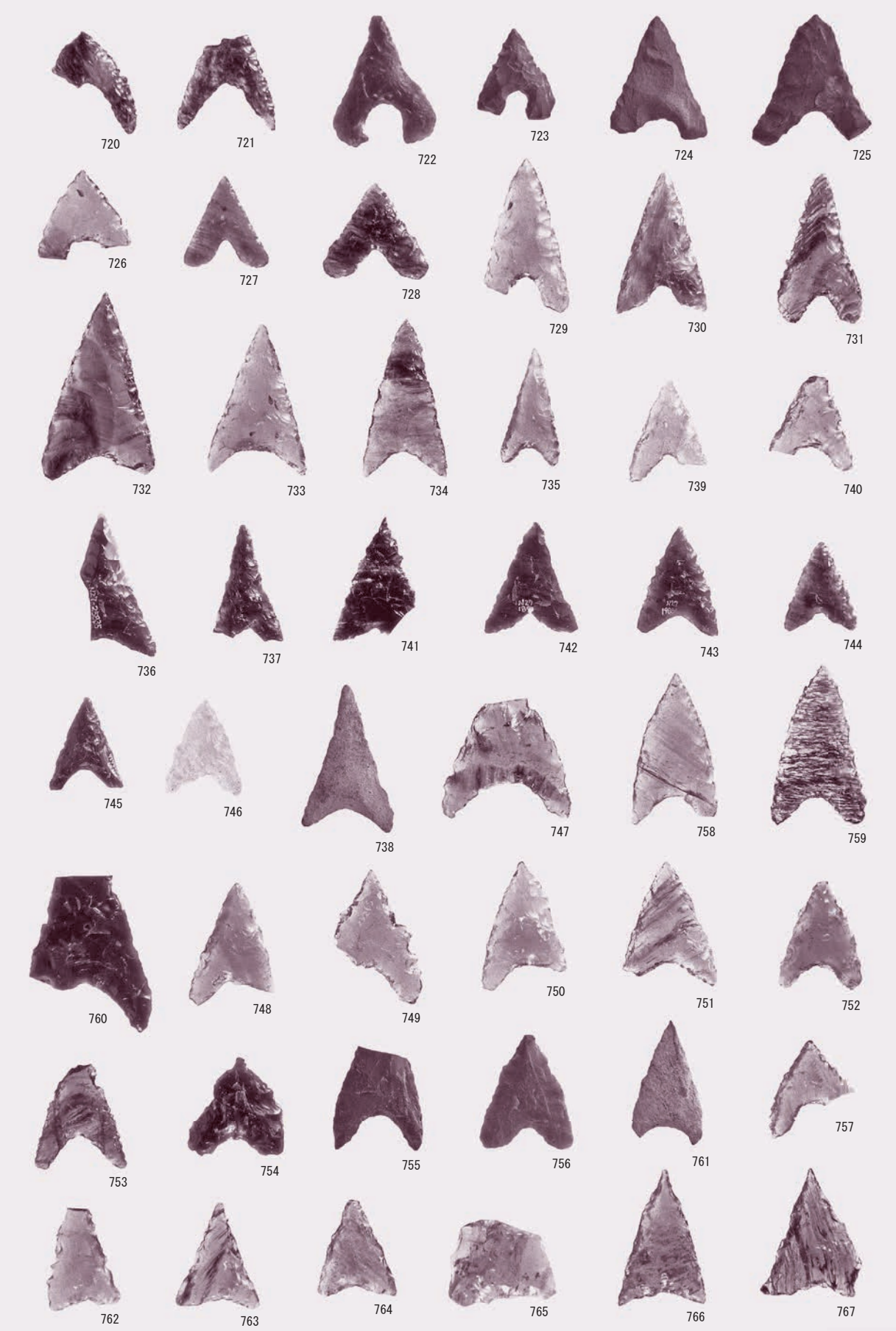
720
721
722
723
724
725
726
727
728
729
730
731
732
733
734
735
739
740
736
737
741
742
743
744
745
746
738
747
758
759
760
748
749
750
751
752
753
754
755
756
761
757
762
763
764
765
766
767

縄文　石鏃１

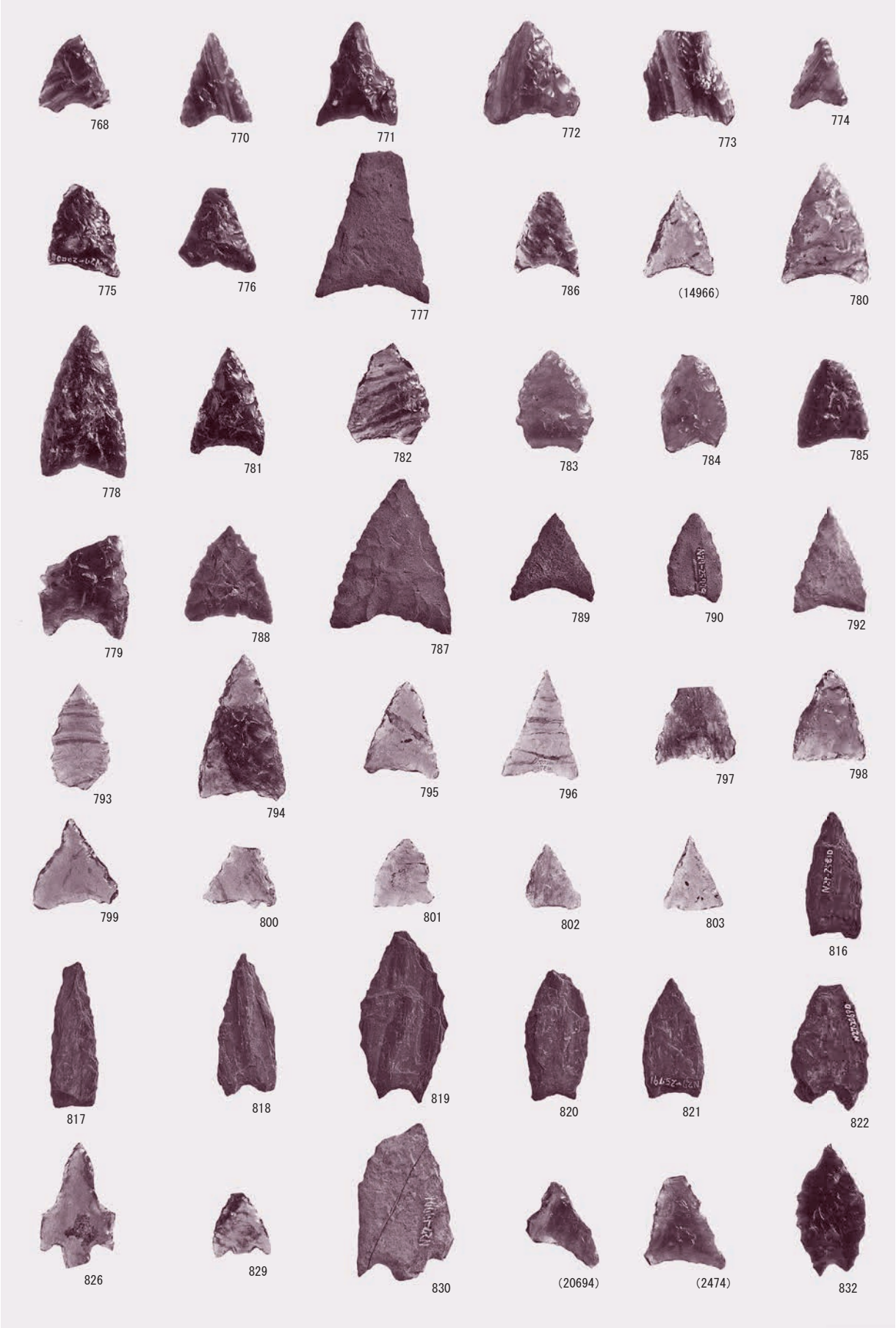
768
770
771
772
773
774
775
776
777
786
(14966)
780
778
781
782
783
784
785
779
788
787
789
790
792
793
794
795
796
797
798
799
800
801
802
803
816
817
818
819
820
821
822
826
829
830
(20694)
(2474)
832

縄文　石鏃２

図版60

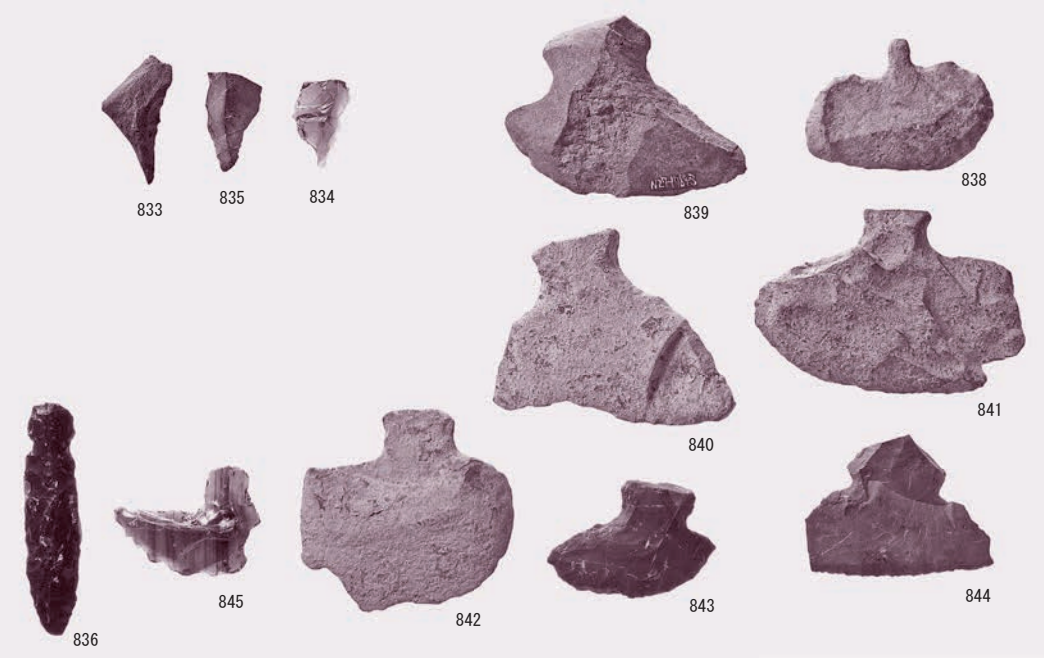

縄文　石錐・石匙

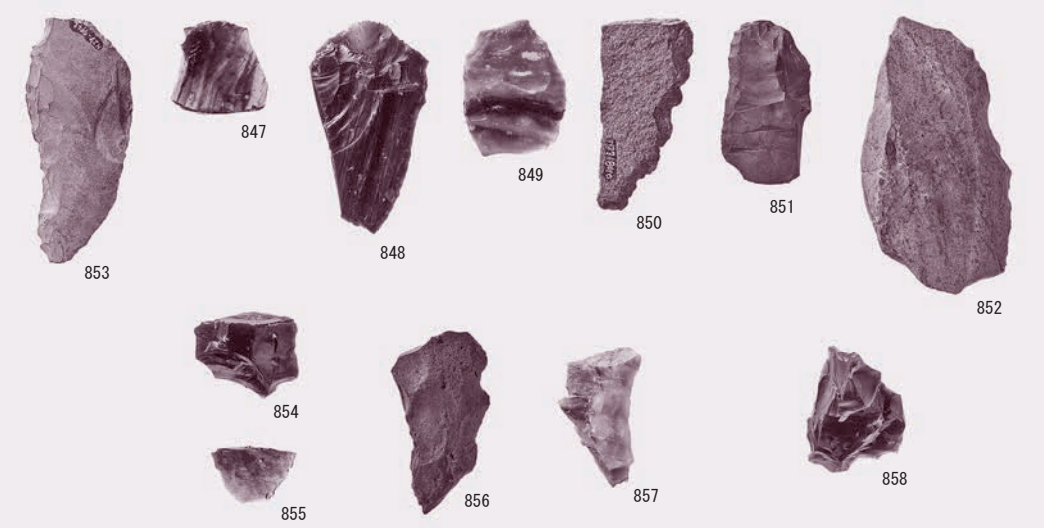

縄文　スクレイパー

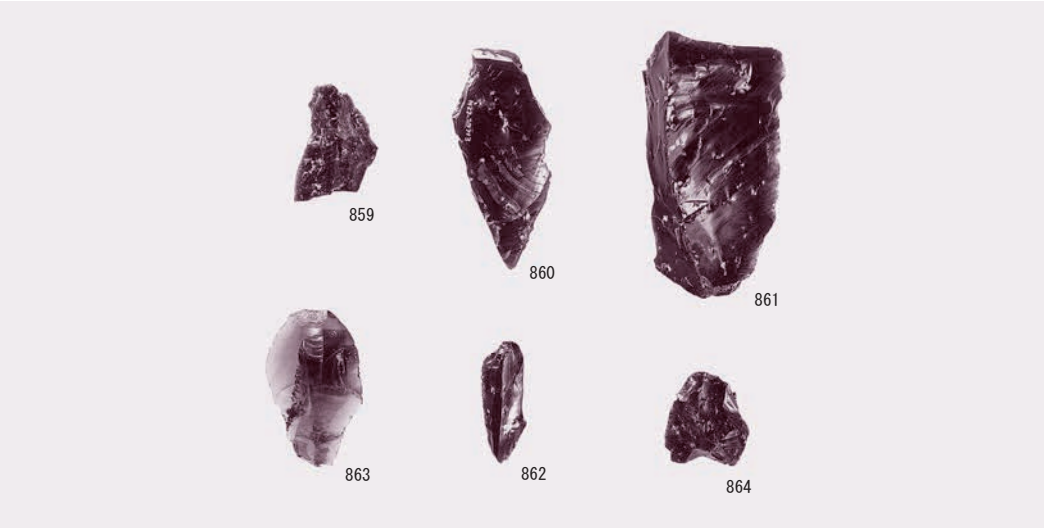

縄文　二次加工のある剥片・使用痕のある剥片

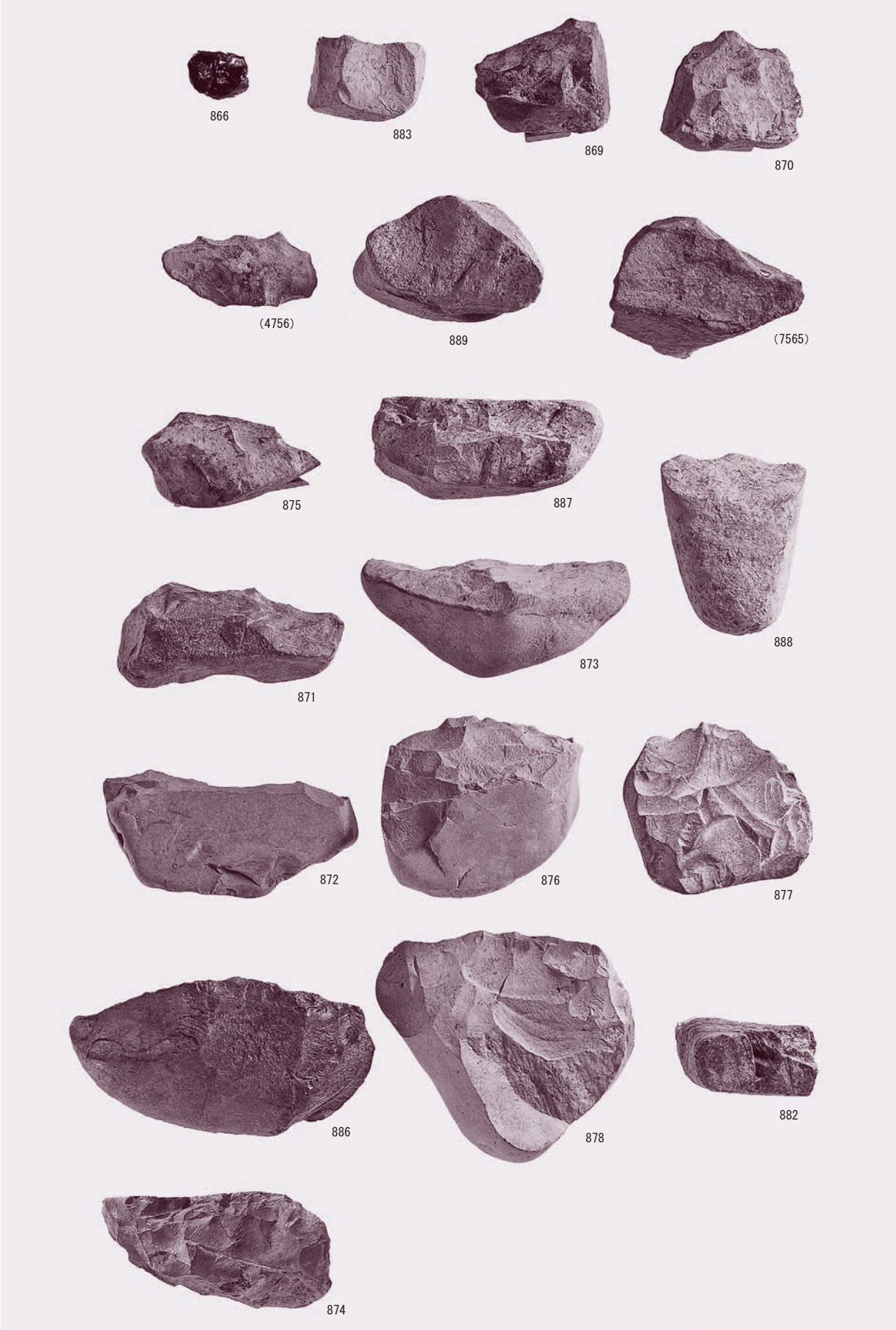
866
883
869
870
(4756)
889
(7565)
875
887
888
871
873
872
876
877
886
878
882
874

縄文　石核

図版62

縄文　石斧１

縄文　石斧２

図版64

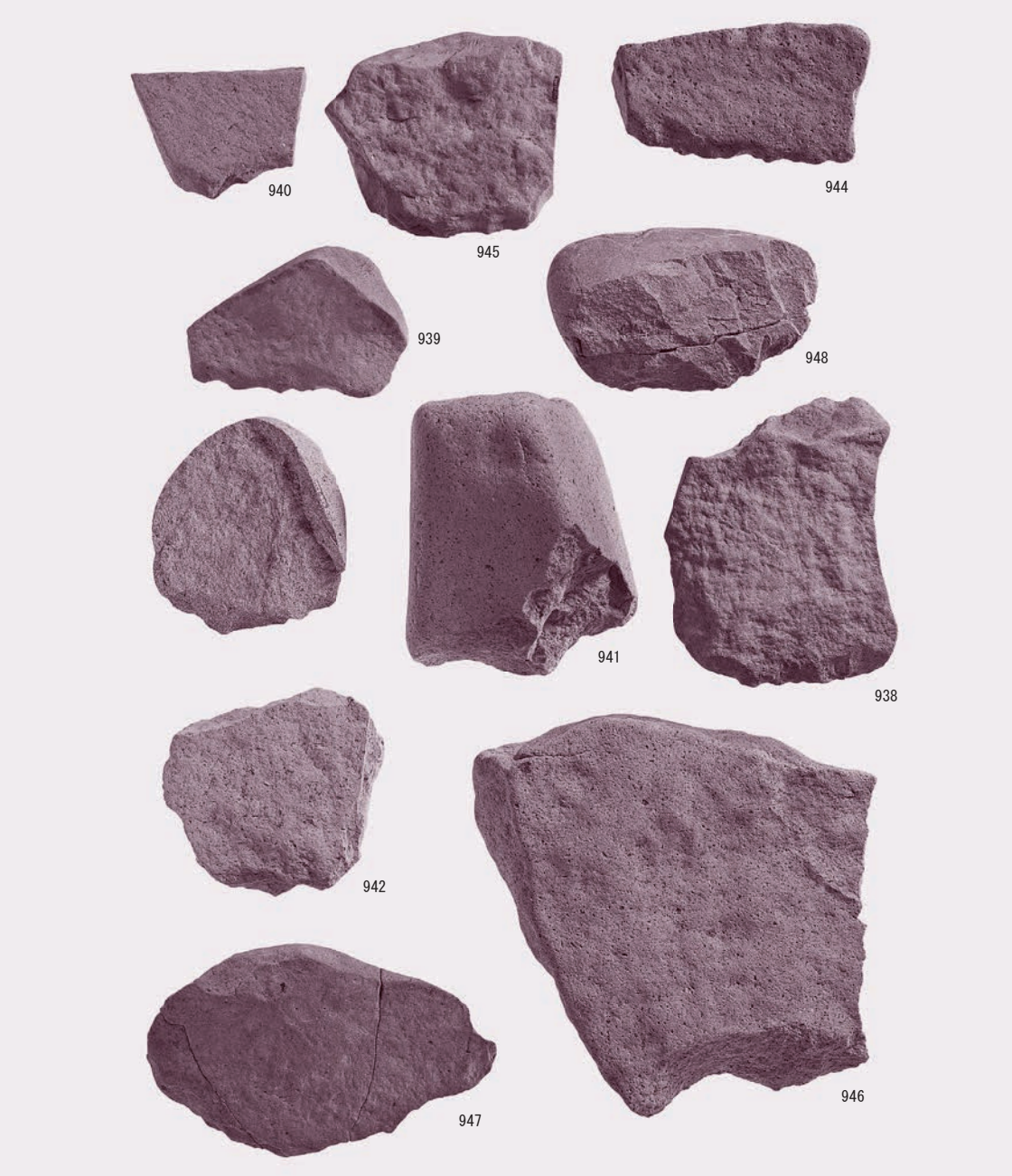

縄文　礫器

縄文　礫器

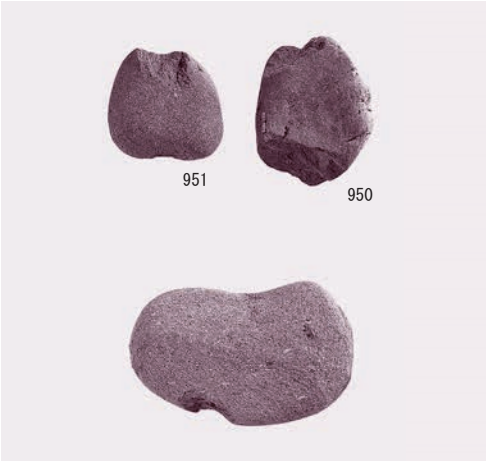

縄文　石錘

縄文　磨・敲石

縄文　磨・敲・凹石類

図版66

縄文　石皿・台石

縄文　特殊磨石

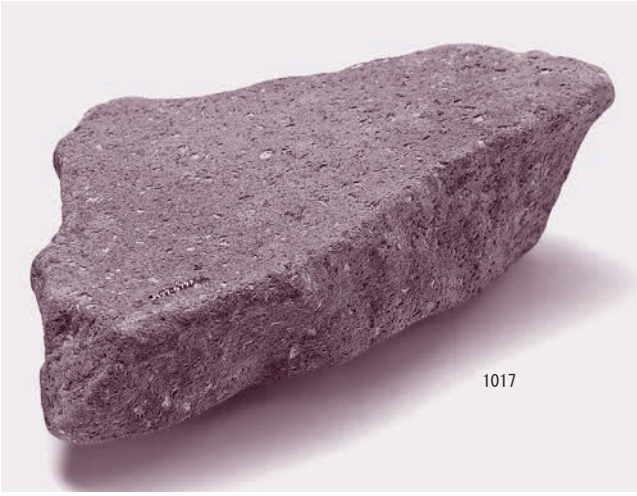

縄文　台石

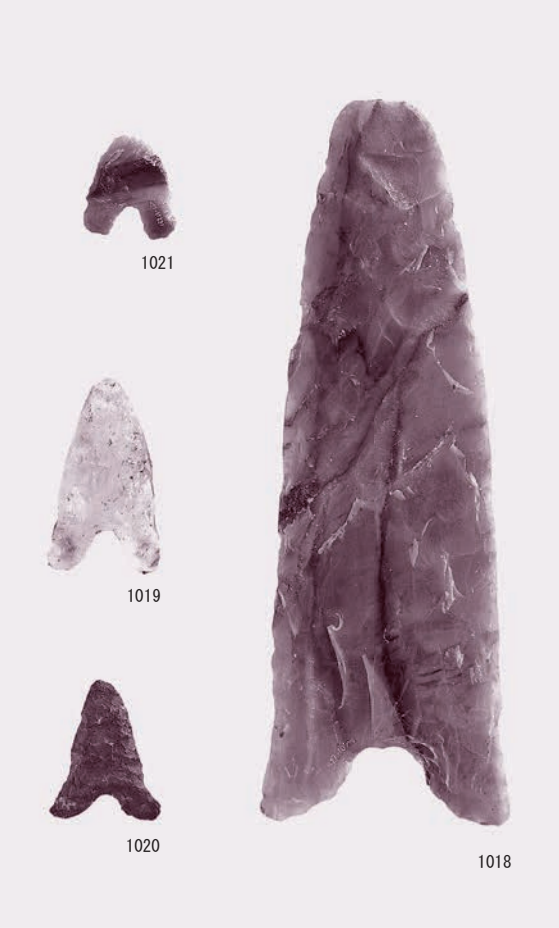

縄文　異形部分磨製石器

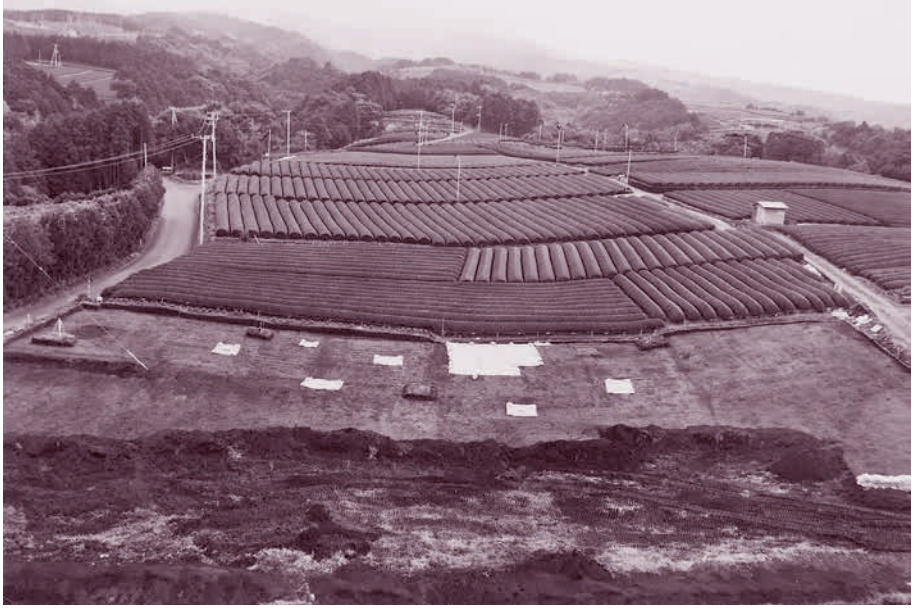

弥生以降　２区
KU層上面　全景
（南から）

弥生以降　４区
南側表土　全景
（南から）

弥生以降　５区
NSC層　全景
（北から）

図版68

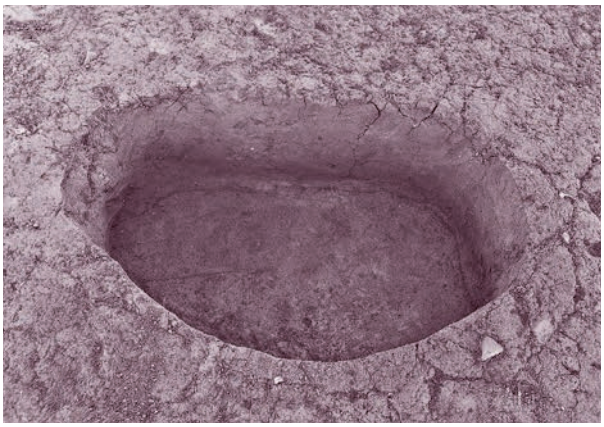

弥生以降　１区　土坑４（南から）

弥生以降　４区　土坑101（南から）

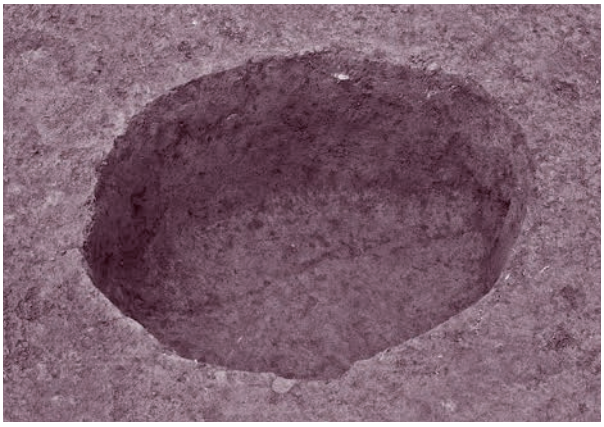

弥生以降　５区　土坑102（南から）

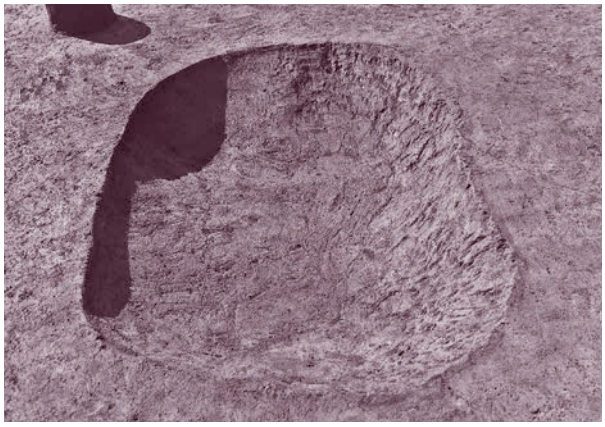

弥生以降　３区　土坑147（東から）

弥生以降　２区　土坑116（東から）

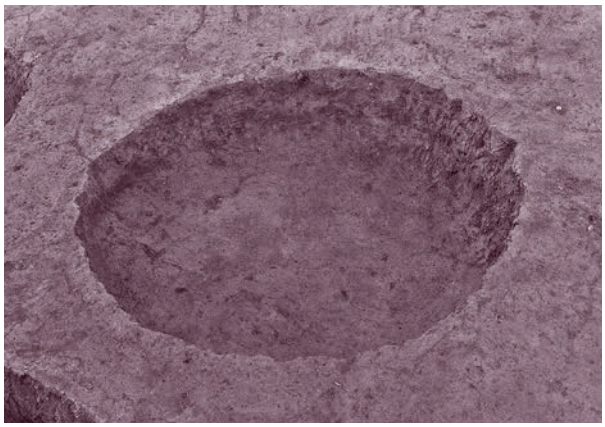

弥生以降　２区　土坑117（東から）

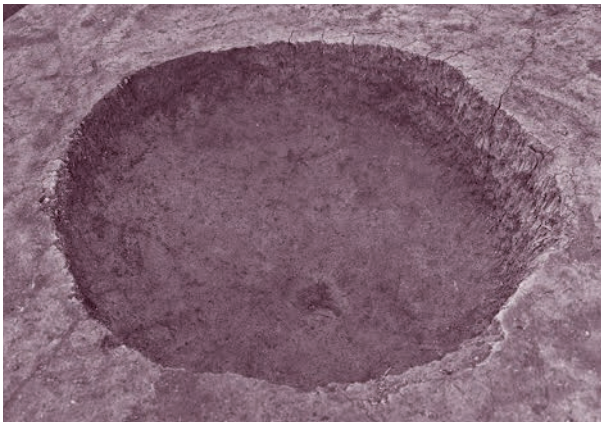

弥生以降　２区　土坑118（東から）

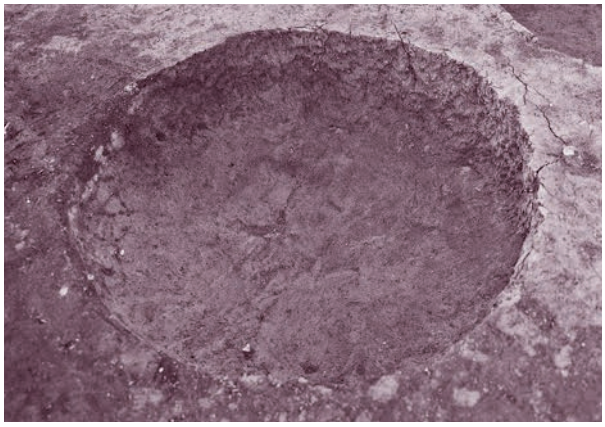

弥生以降　２区　土坑119（東から）

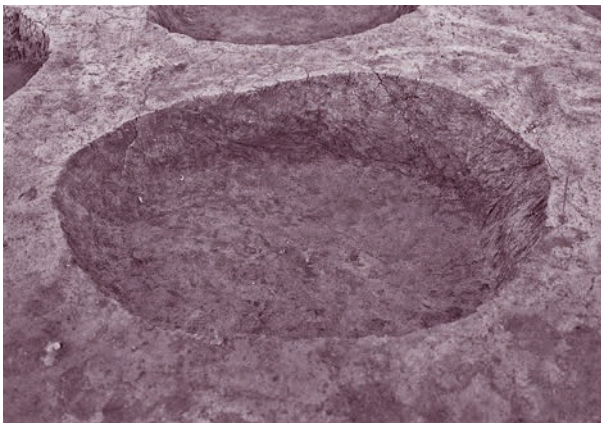

弥生以降　２区　土坑120（南から）

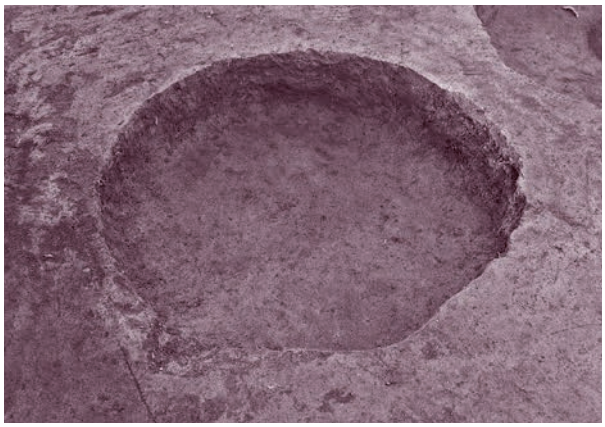

弥生以降　２区　土坑121（東から）

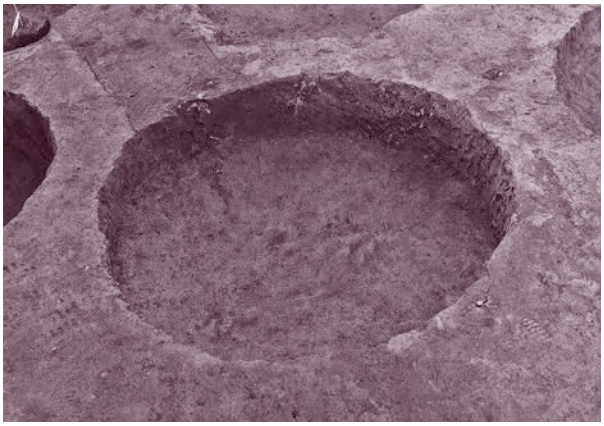

弥生以降　２区　土坑122（東から）

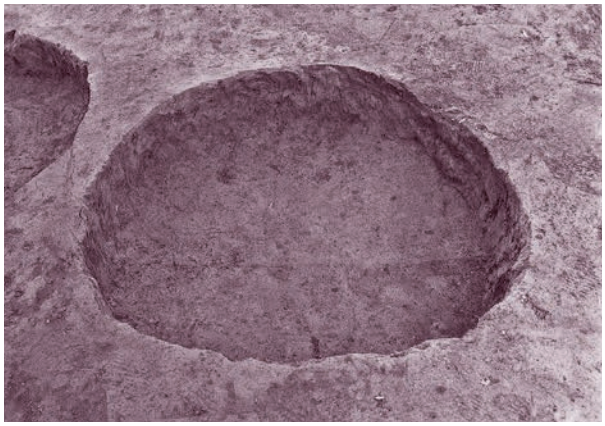

弥生以降　２区　土坑123（東から）

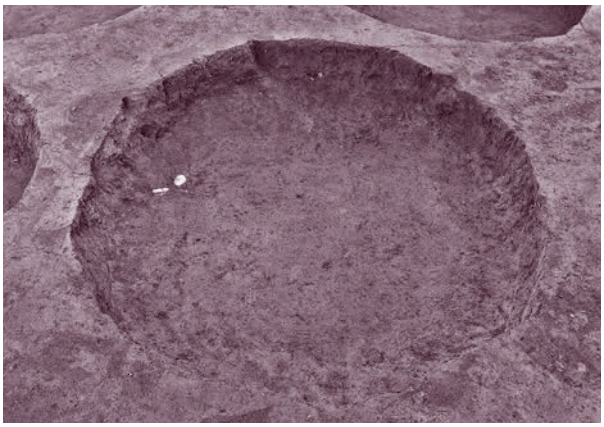

弥生以降　２区　土坑124（南から）

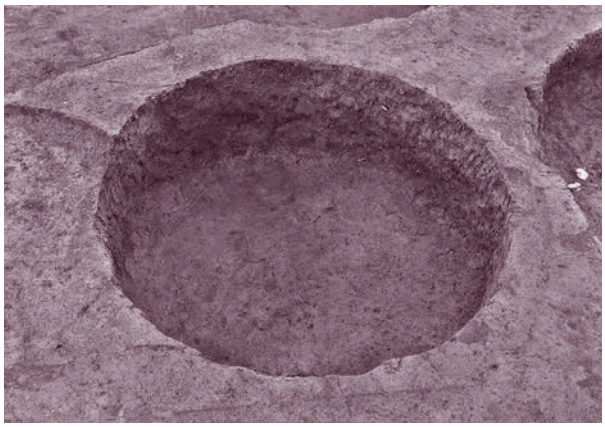

弥生以降　２区　土坑125（南から）

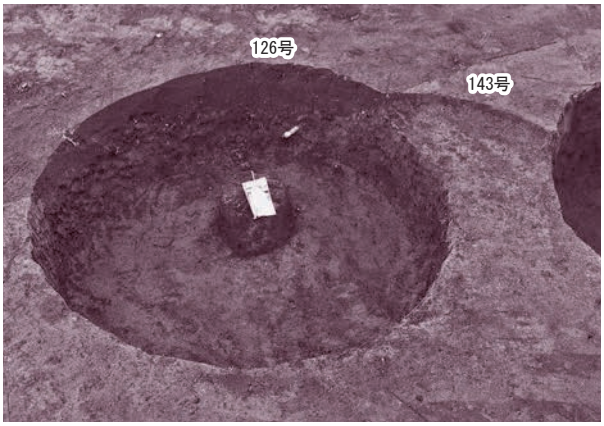

弥生以降　２区　土坑126・143（南から）

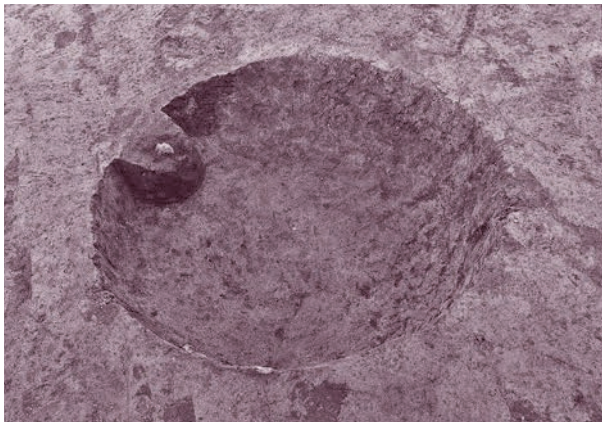

弥生以降　２区　土坑128（東から）

図版70

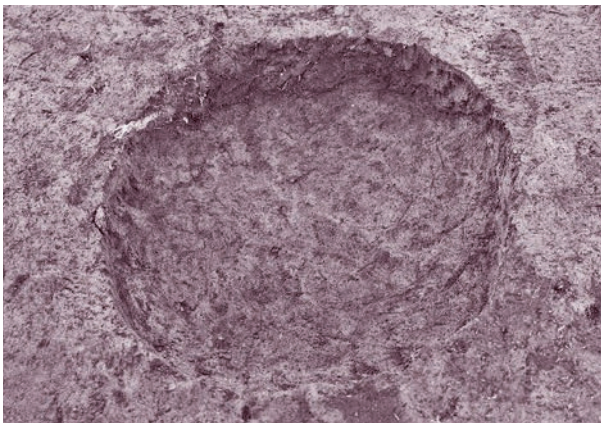

弥生以降　２区　土坑129（東から）

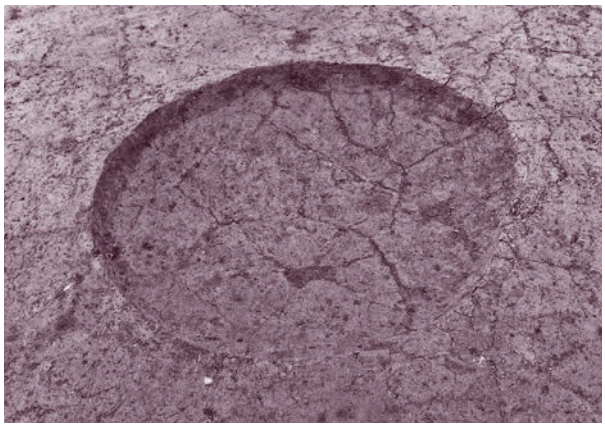

弥生以降　３区　土坑127（東から）

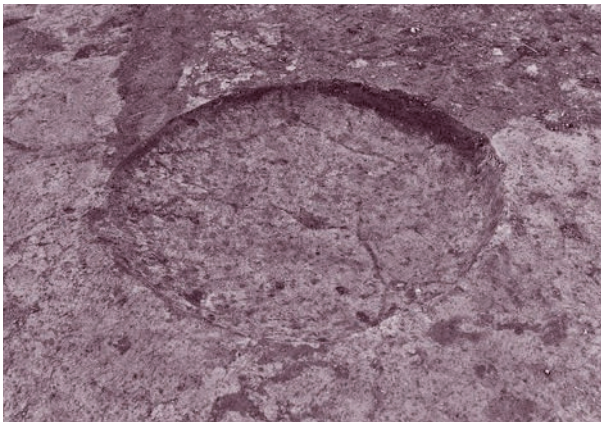

弥生以降　３区　土坑130（東から）

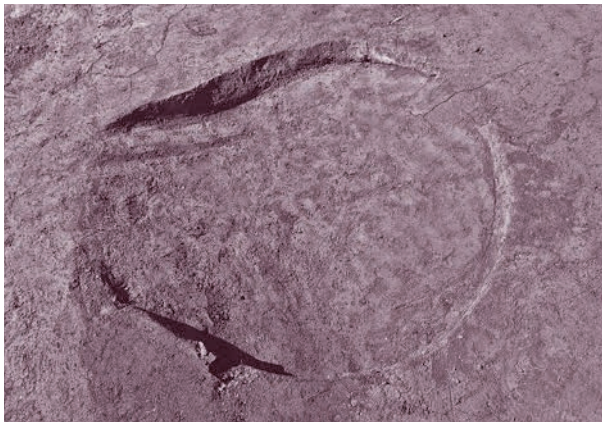

弥生以降　２区　土坑131（東から）

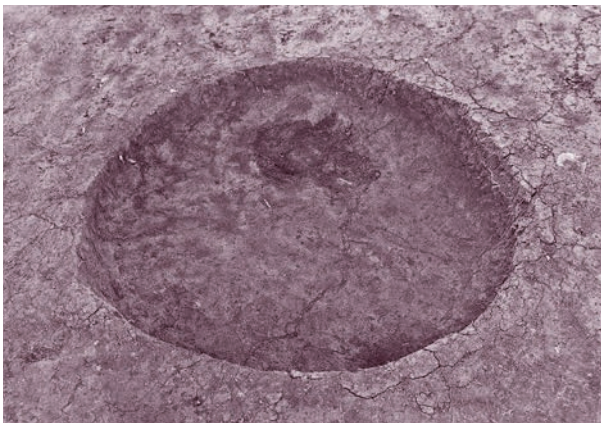

弥生以降　２区　土坑132（東から）

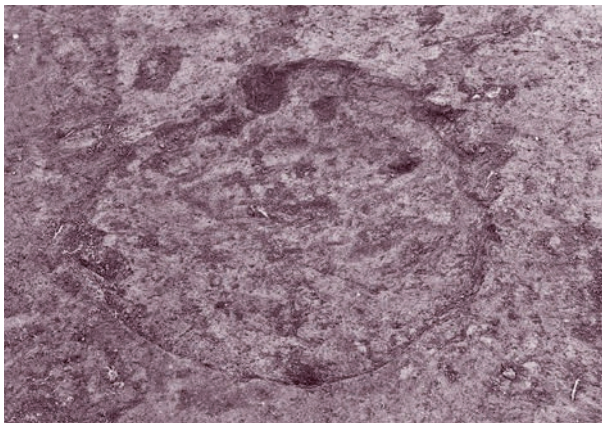

弥生以降　２区　土坑133（東から）

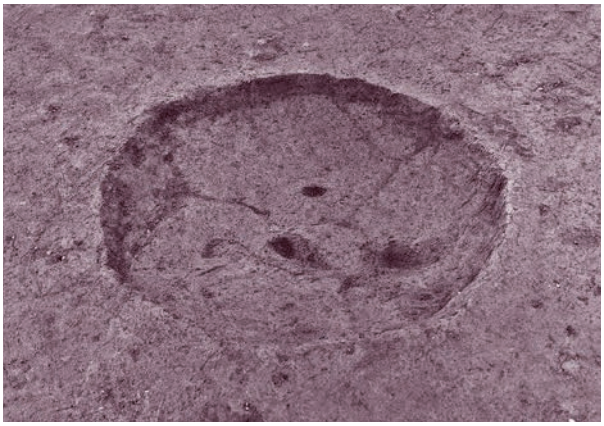

弥生以降　３区　土坑134（東から）

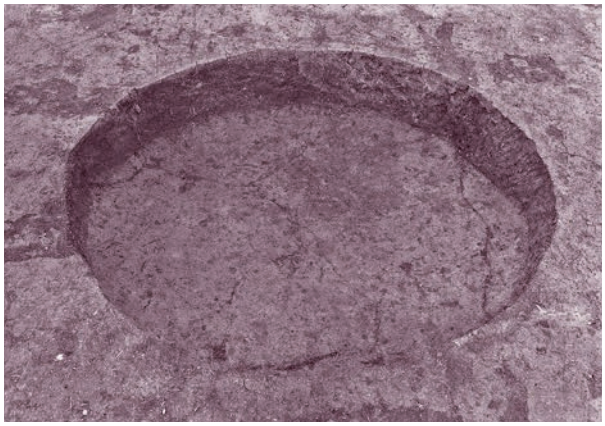

弥生以降　３区　土坑135（南から）

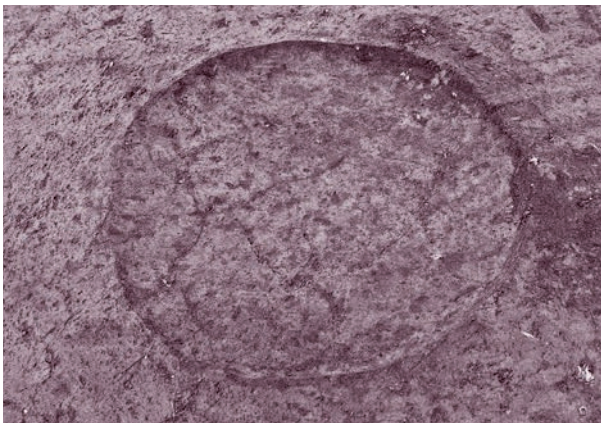
弥生以降　３区　土坑136（東から）

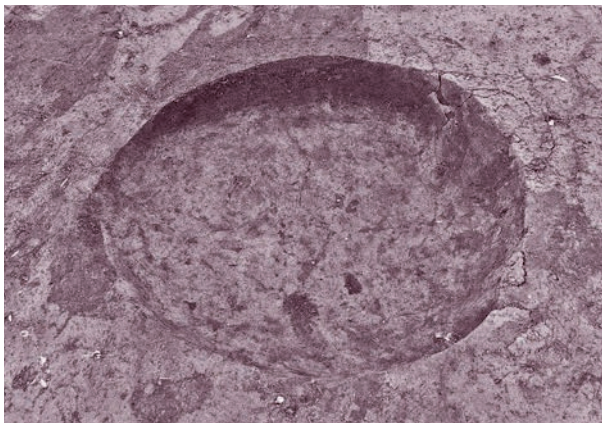
弥生以降　３区　土坑137（東から）

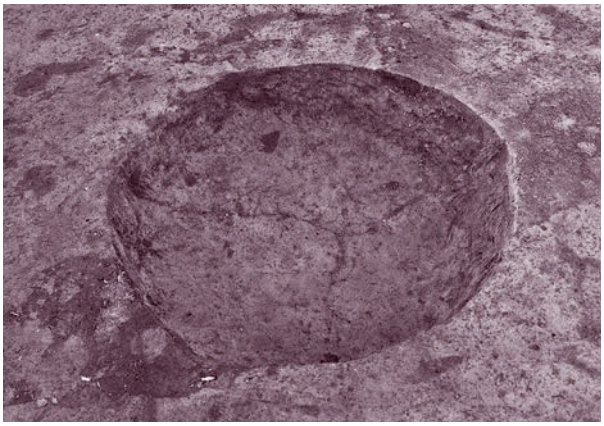
弥生以降　３区　土坑139（東から）

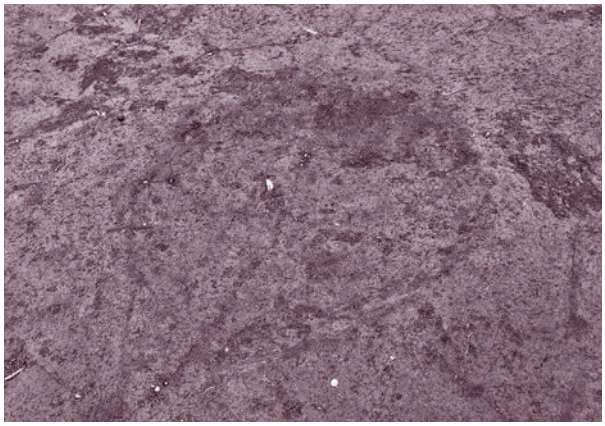
弥生以降　３区　土坑140（東から）

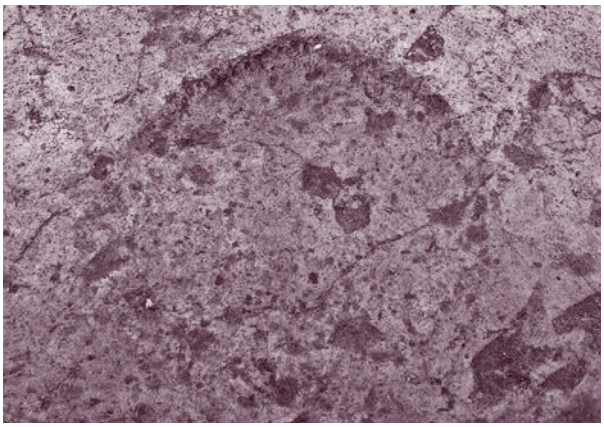
弥生以降　３区　土坑141（南から）

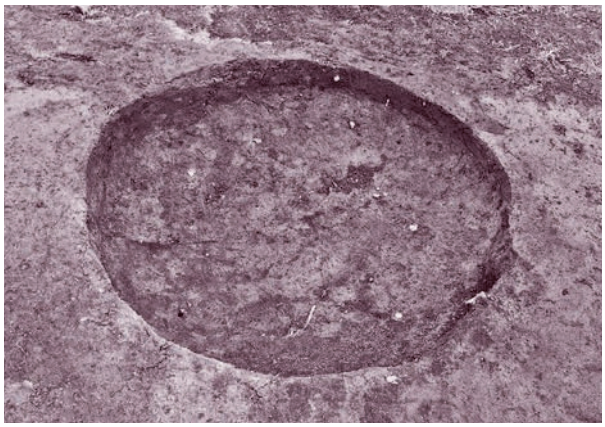
弥生以降　３区　土坑142（西から）

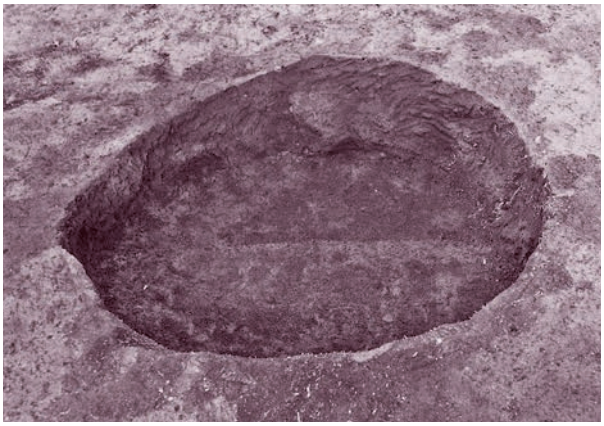
弥生以降　３区　土坑144（東から）

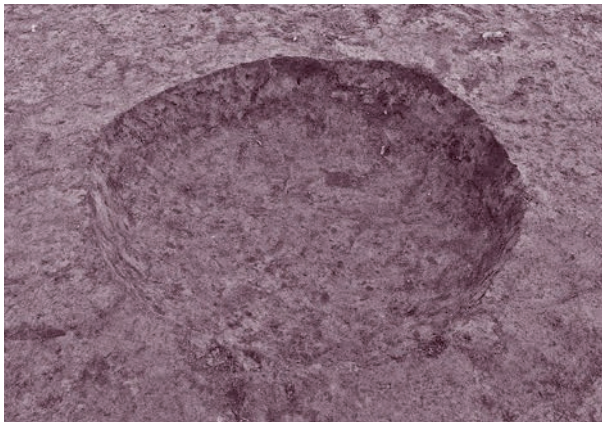
弥生以降　６区　土坑47（南から）

図版72

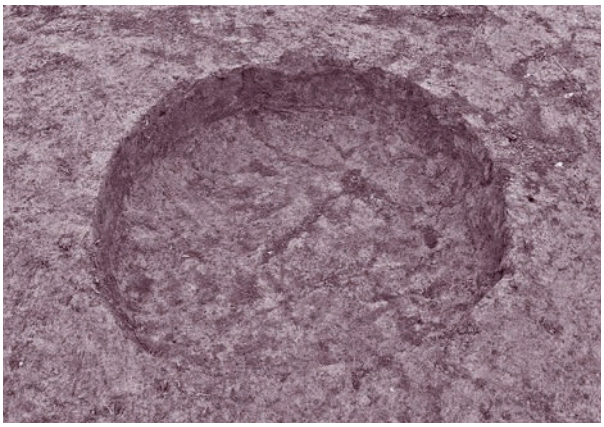

弥生以降　６区　土坑48（南から）

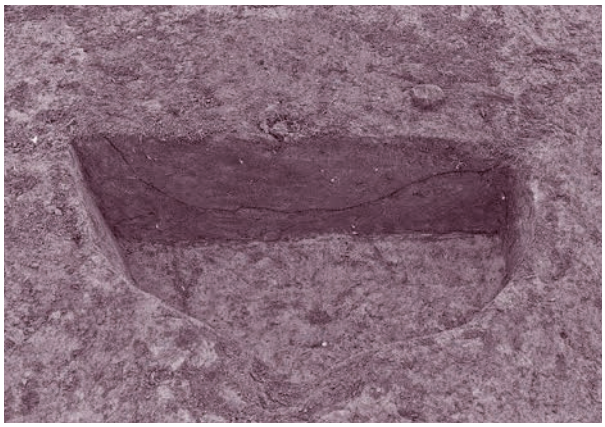

弥生以降　６区　土坑49（南から）

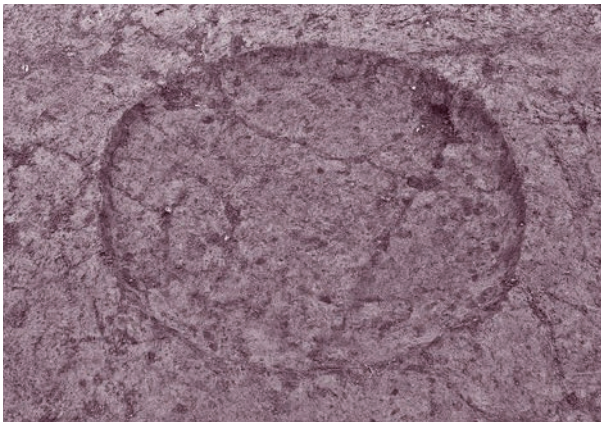

弥生以降　６区　土坑50（南から）

弥生以降　６区　土坑52（東から）

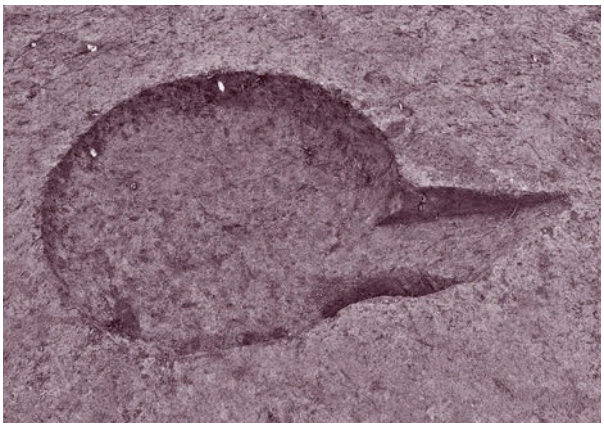

弥生以降　６区　土坑53（南から）

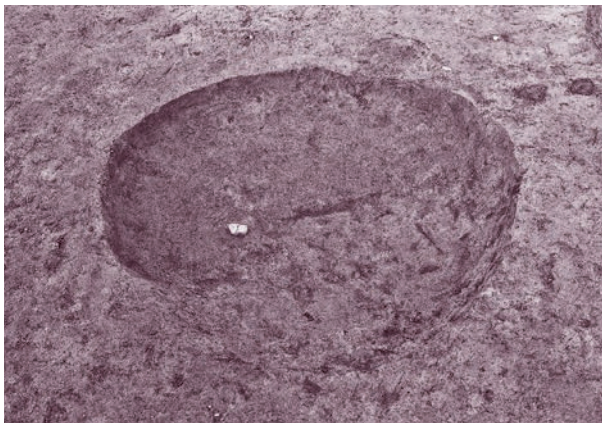

弥生以降　６区　土坑55（南から）

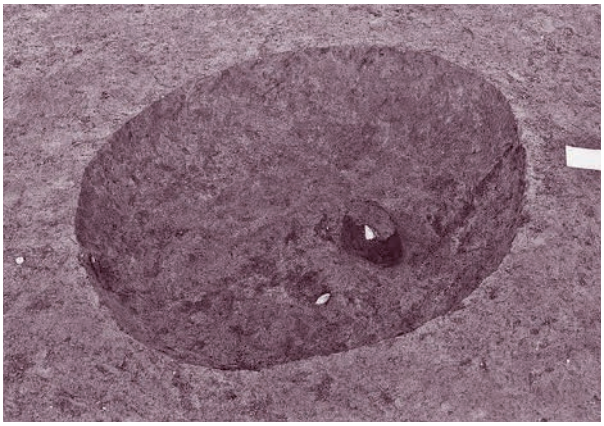

弥生以降　６区　土坑56（南から）

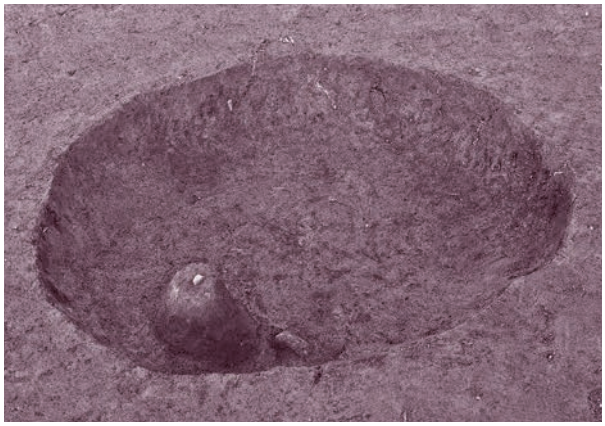

弥生以降　６区　土坑57（南から）

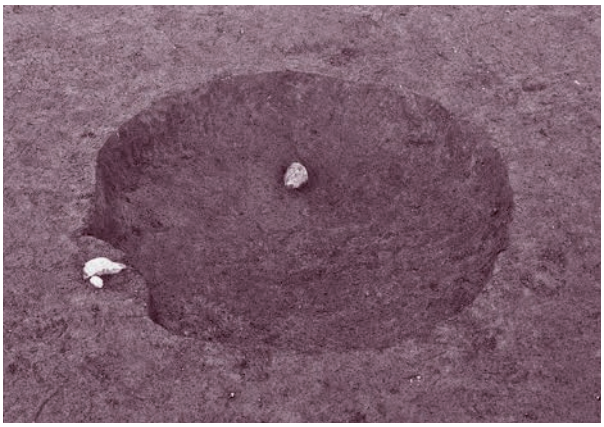

弥生以降　６区　土坑59（南から）

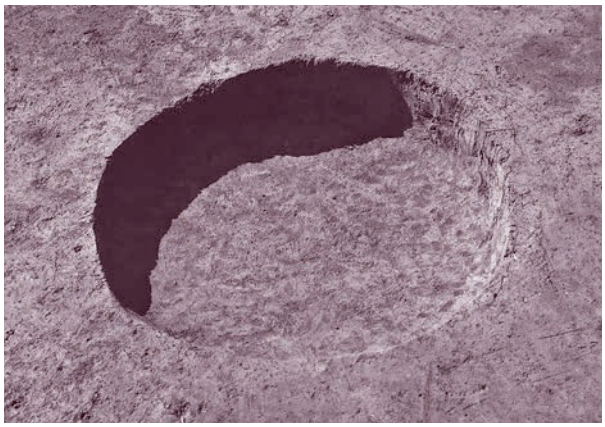

弥生以降　５区　土坑190（東から）

弥生以降　５区　土坑191（北から）

弥生以降　５区　土坑192（東から）

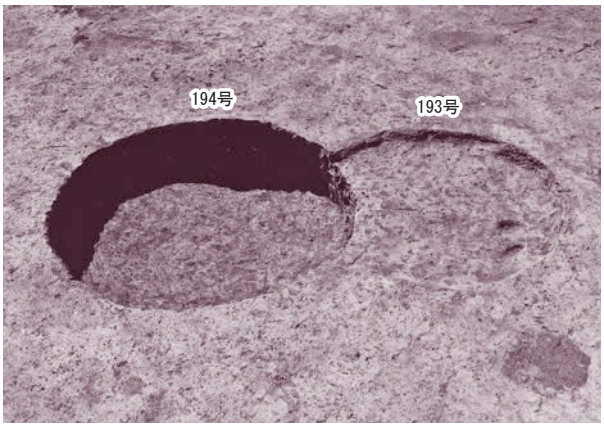

弥生以降　５区　土坑193・194（東から）

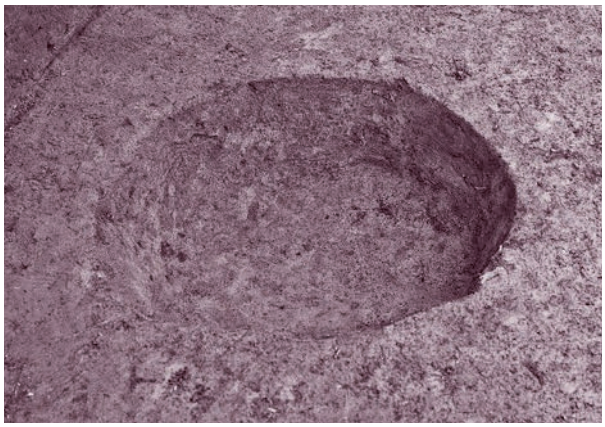

弥生以降　５区　土坑195（東から）

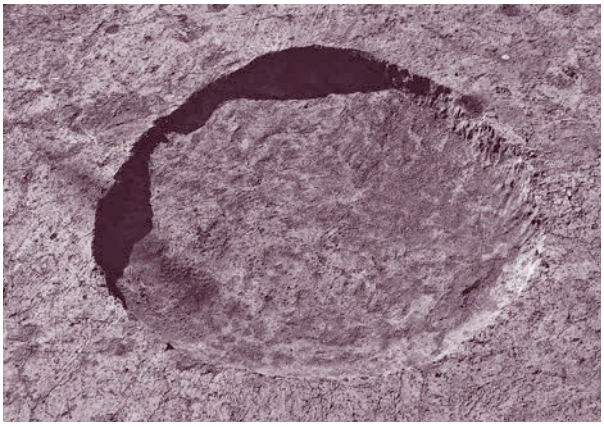

弥生以降　５区　土坑196（東から）

弥生以降　５区　土坑228（東から）

図版74

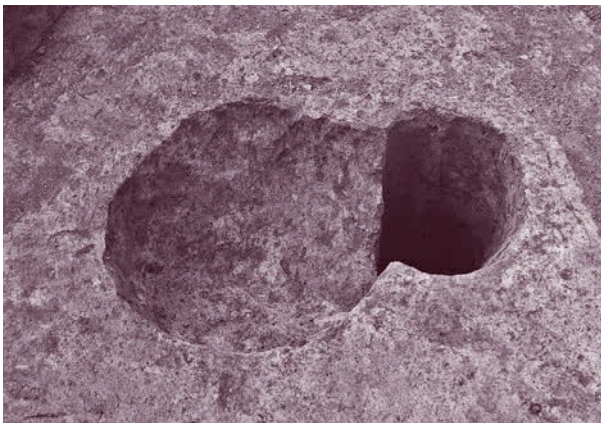

弥生以降　５区　土坑229（東から）

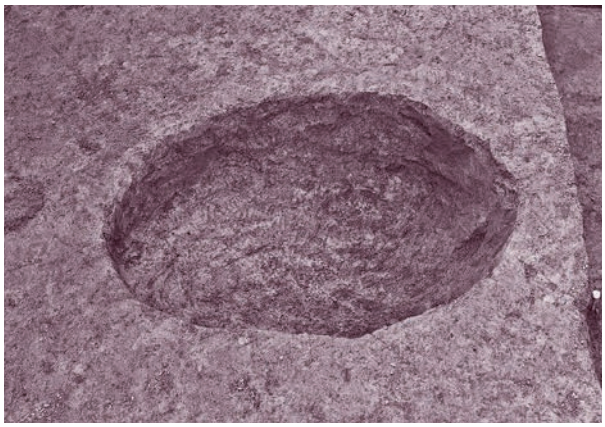

弥生以降　５区　土坑231（東から）

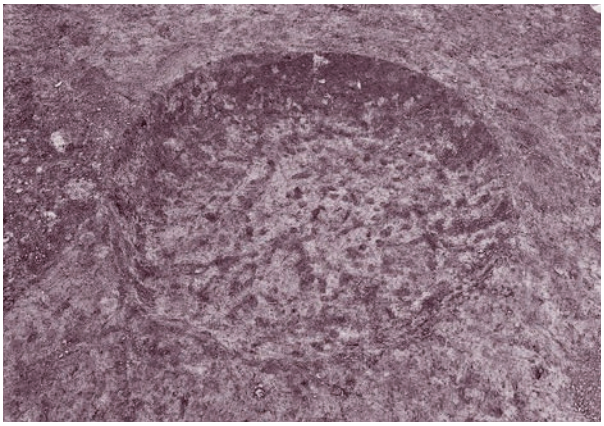

弥生以降　５区　土坑234（南から）

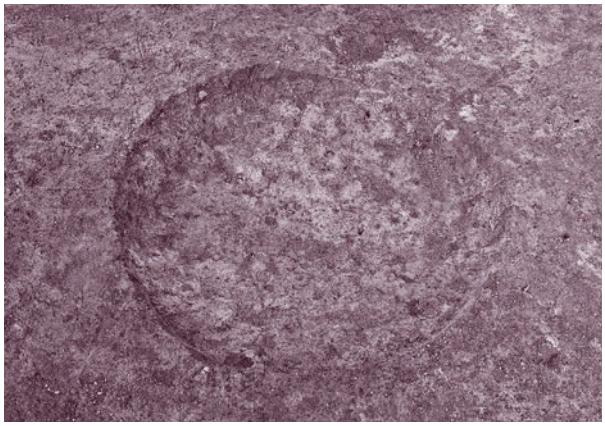

弥生以降　５区　土坑235（南から）

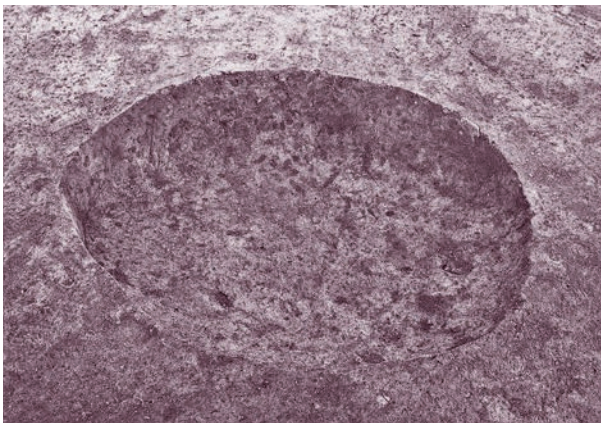

弥生以降　５区　土坑236（南から）

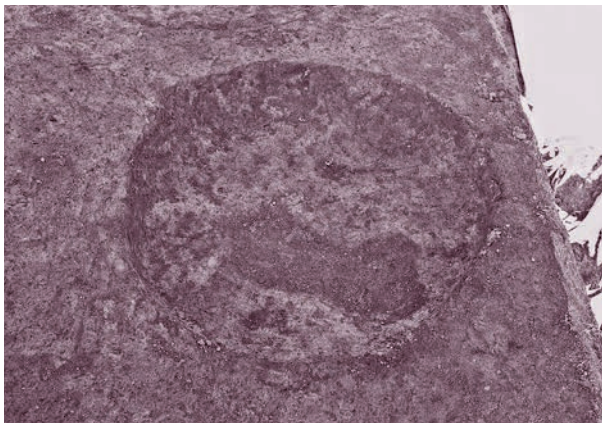

弥生以降　５区　土坑237（南から）

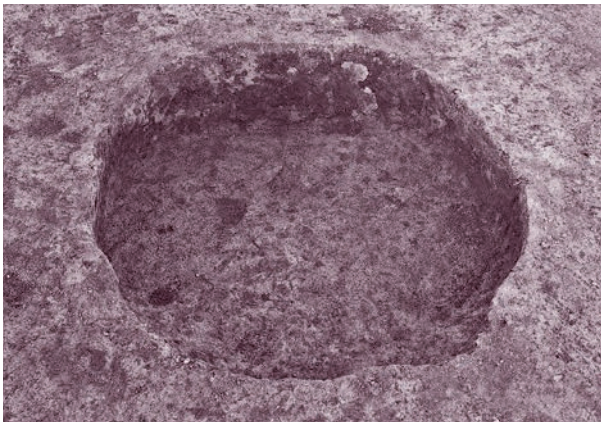

弥生以降　５区　土坑238（南から）

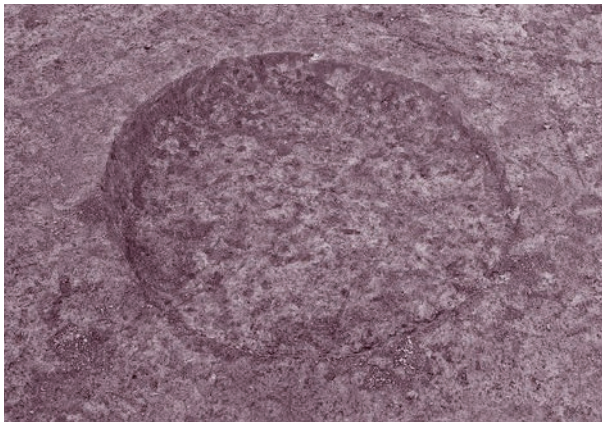

弥生以降　５区　土坑239（南から）

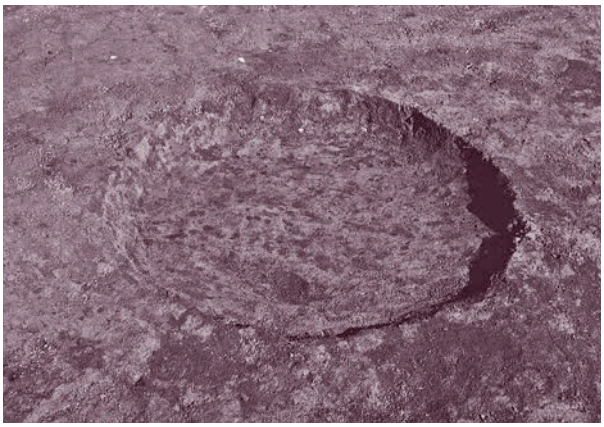
弥生以降　５区　土坑240（南から）

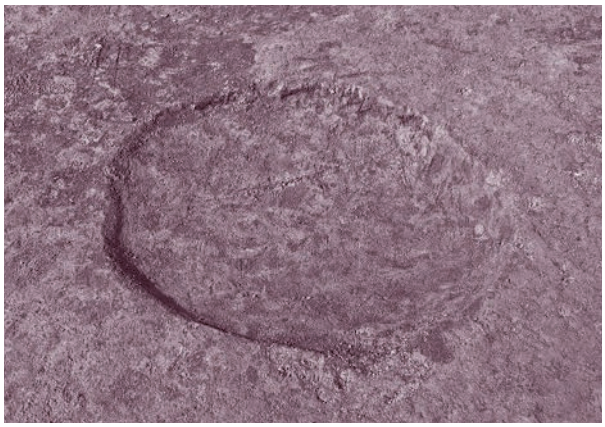
弥生以降　５区　土坑241（東から）

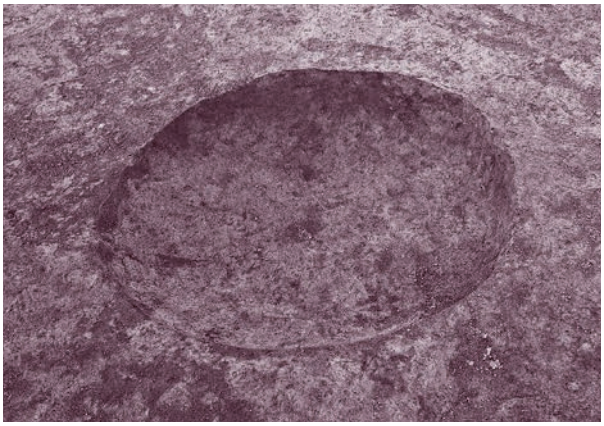
弥生以降　５区　土坑242（東から）

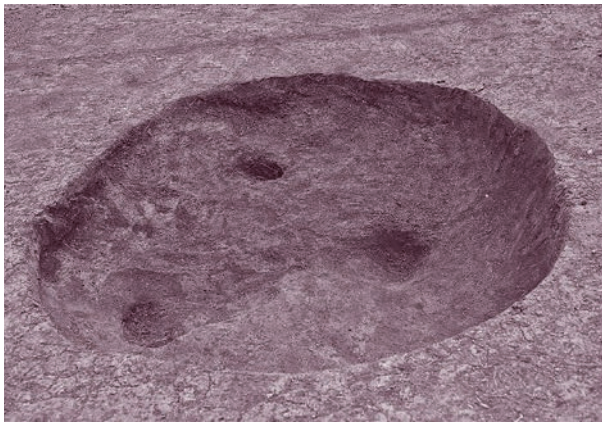
弥生以降　１区　土坑253（北から）

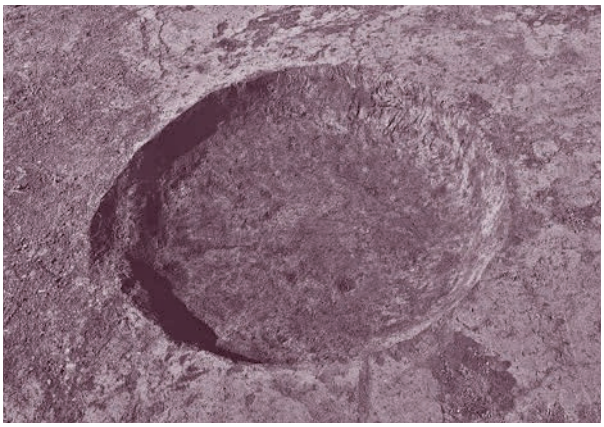
弥生以降　５区　土坑243（南から）

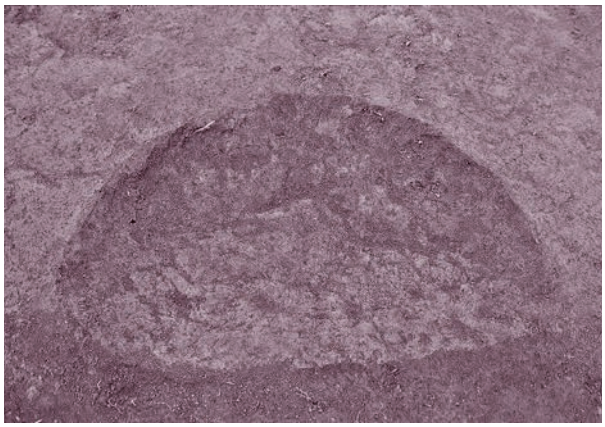
弥生以降　１区　土坑255（南から）

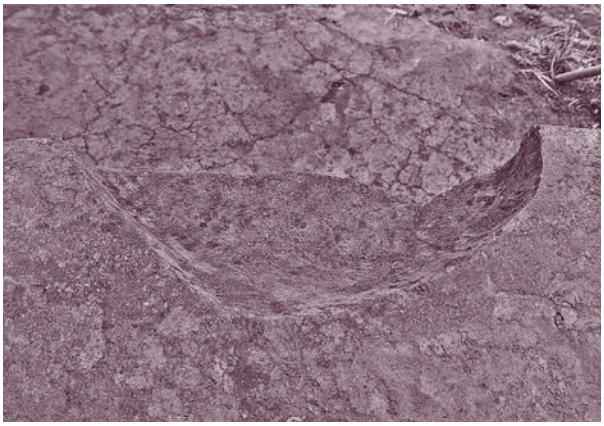
弥生以降　１区　土坑254（南から）

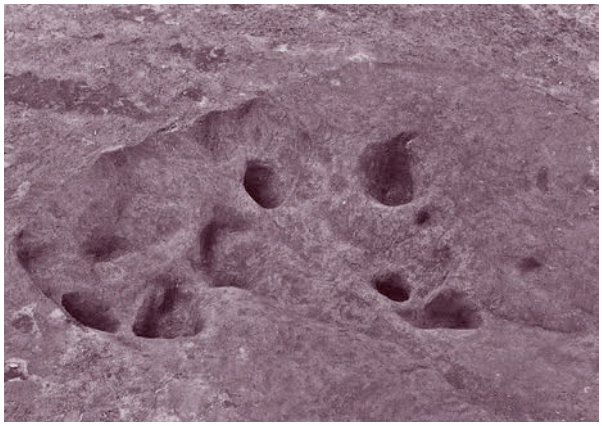
弥生以降　５区　19号焼土（南から）

図版76

弥生以降　５区　20号焼土（南から）

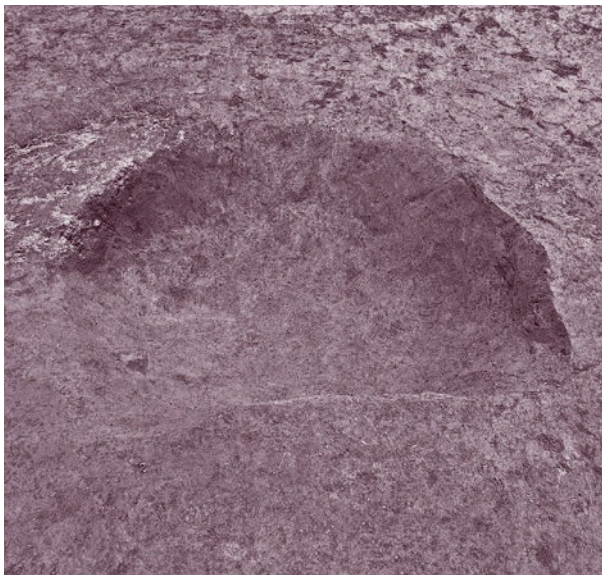

弥生以降　５区　21号焼土（南から）

弥生以降　５区
１号溝状遺構
（南から）

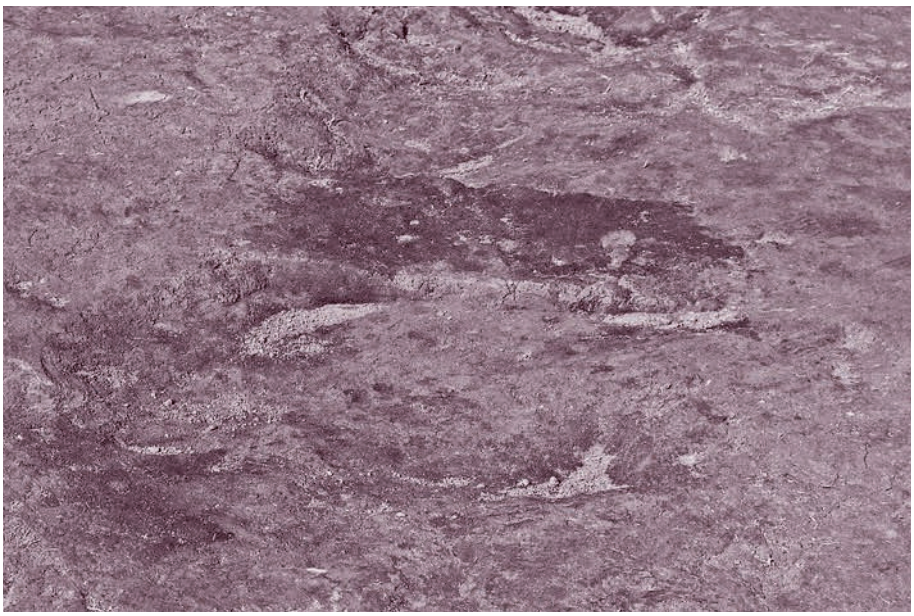

弥生以降　５区
３号溝状遺構
（南から）

弥生以降　４区
２号溝状遺構
（南東から）

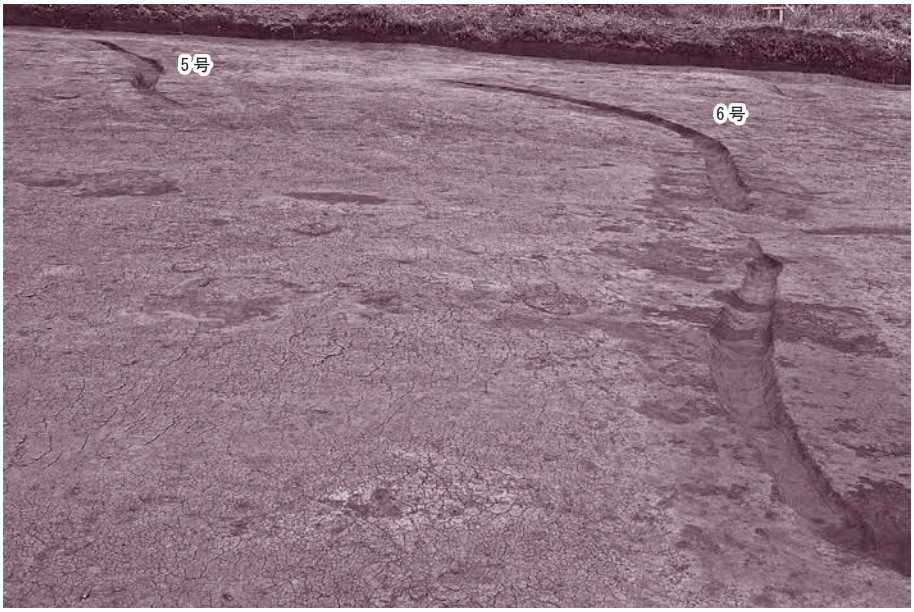

弥生以降　１区
５号・６号溝状遺構
（南から）

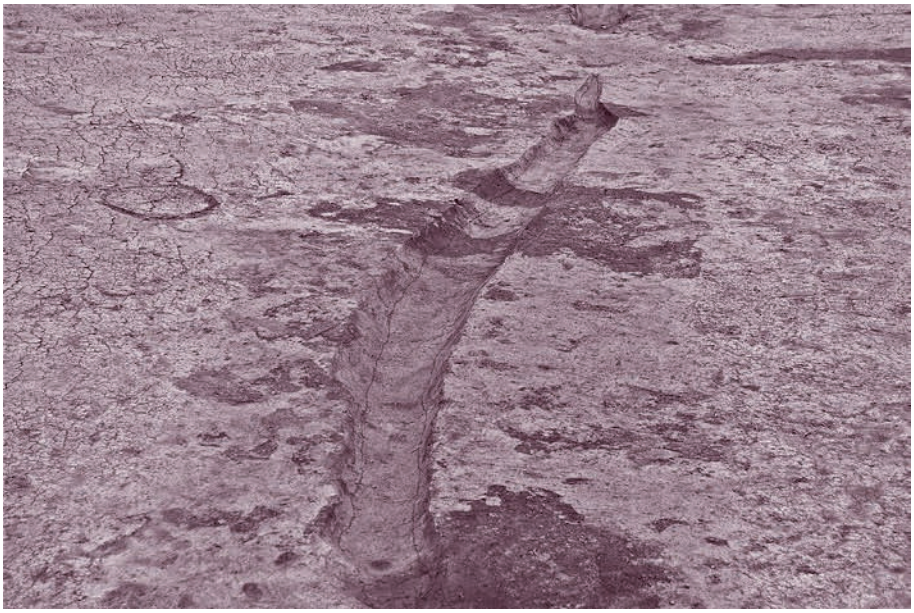

弥生以降　１区
６号下半部
（南東から）

報　告　書　抄　録

ふ　り　が　な	ふちがさわいせき
書　　名	渕ヶ沢遺跡（第二東名№27-1地点）
副　書　名	第二東名建設事業に伴う埋蔵文化財発掘調査報告書
シ リ ー ズ 名	静岡県埋蔵文化財センター調査報告
シ リ ー ズ 番 号	第30集　（第２分冊）
編　著　者　名	岩本貴　木村忠義
編　集　機　関	静岡県埋蔵文化財センター
所　在　地	〒422-8002　静岡県静岡市駿河区谷田23番20号　　TEL　054-262-4261（代）
発 行 年 月 日	西暦　2013年３月25日

ふりがな 所収遺跡名	ふりがな 所在地	コード		北緯	東経	発掘期間	発掘 面積㎡	発掘原因
		市町	遺跡番号					
ふちがさわいせき 渕ヶ沢遺跡	しずおかけんぬまづし 静岡県沼津市 ねごやあざ 根古屋字 かまがさわ　かまざわ 鎌ヶ沢、鎌沢、 にしのあざかみほか 西野字霞外	22203		35°08′55″	138°48′33″	19990901 ～ 20081031	42,651㎡	記録保存 （第二東名高速道路建設に伴う埋蔵文化財発掘調査）

所収遺跡名	種別	主な時代	主な遺構	主な遺物	特記事項
渕ヶ沢遺跡	散布地	弥生時代以降	土坑、焼土、溝		

要　約	弥生時代以降の遺構は土坑69基、焼土３基、溝状遺構６基である。土坑はいわゆる「中世土坑」と呼ばれる浅い円形土坑が多く、なだらかな尾根状の斜面にまとまって検出された箇所もあった。溝は谷筋に沿って掘削されており、断面は浅い皿状を呈する。19号焼土で石鏃の出土が見られたが、覆土は二次堆積と判断された。いずれの遺構も供伴遺物が乏しく、時期の特定は困難であった。

静岡県埋蔵文化財センター調査報告　第30集

渕ヶ沢遺跡

第二東名№27-1地点
第二東名建設事業に伴う埋蔵文化財発掘調査報告書
沼津市－11
（第２分冊）

平成25年３月25日発行

編集・発行　静岡県埋蔵文化財センター
〒422-8002　静岡県静岡市駿河区谷田23-20
TEL　054－262－4261㈹
FAX　054－262－4266
印　刷　所　文光堂印刷株式会社
〒410-0871　静岡県沼津市西間門68-1
TEL　055－926－2800