仙台市文化財調査報告書第455集

# 元袋遺跡・六反田遺跡・大野田古墳群ほか

－仙台市富沢駅周辺土地区画整理事業関係遺跡発掘調査報告書Ⅴ－

〔第１分冊〕

２０１７年３月

仙台市教育委員会

仙台市文化財調査報告書第455集　元袋遺跡・六反田遺跡・大野田古墳群ほか〔第1分冊〕　二〇一七年三月　仙台市教育委員会

仙台市文化財調査報告書第455集

# 元袋遺跡・六反田遺跡・大野田古墳群ほか

－仙台市富沢駅周辺土地区画整理事業関係遺跡発掘調査報告書Ⅴ－

〔第１分冊〕

２０１７年３月

仙 台 市 教 育 委 員 会

下ノ内遺跡 8 区Ⅸ層　SI170 竪穴住居跡（北より）

下ノ内遺跡 8 区Ⅸ層　SI180 竪穴住居跡（南より）

大野田古墳群 12A 区Ⅴ層　大野田 37 号墳（東より）

大野田古墳群 12A 区Ⅴ層　大野田 37 号墳出土埴輪

# 序　　文

仙台市の文化財保護行政に対しまして、日ごろからご理解、ご協力を賜り感謝申し上げます。

市内には、旧石器時代から近世にいたるまで数多くの埋蔵文化財が残されております。当教育委員会といたしましても、先人たちの残してきた貴重な文化遺産を保護し、保存・活用を図りながら、次の世代に引き継いでいくことは、市民協働による仙台の住みよいまちづくりに欠かせない大切なことと考えております。

本報告書は、地下鉄南北線富沢駅の東側で都市整備が進められている、「仙台市富沢駅周辺土地区画整理事業」地内で実施された、元袋遺跡・六反田遺跡・大野田古墳群・下ノ内遺跡の平成17年度から21年度までの発掘調査成果をまとめたものです。

区画整理事業に伴う発掘調査は平成6年から始まり、平成25年まで継続して行われました。この間、東北地方では初めての出土例となった春日社古墳の革盾や、六反田遺跡の「袋状の掘り込み」を持つ木棺墓などの重要な発見もありました。また、袋前遺跡からは、大溝が方形に巡る内部に大型の掘立柱建物跡が規則的に配置された状況が明らかになり、国史跡である郡山遺跡に関連する官衙遺構群と考えられることから大野田官衙遺跡として新たに登録されました。

ここに報告する調査結果が、地域の歴史を解き明かしていくための貴重な資料となり、広く活用され、文化財に対するご理解と保護の一助になれば幸いです。

最後になりましたが、未曾有の被害をもたらした東日本大震災から、6年の月日が過ぎました。仙台市では震災からの復興に向け、「ともに、前へ仙台　～3・11からの再生～」を掲げて、復興事業を進めてまいりました。27年12月には、被災した東部と中心部を結ぶ地下鉄東西線が営業を開始するなど、復興に向けた動きが一層進んできております。そうした中、発掘調査及び調査報告書の刊行にあたり、多くの方々のご協力、ご助言をいただきましたことを深く感謝申し上げ、刊行の序といたします。

平成29年3月

仙台市教育委員会

教育長　大越　裕光

# 例　　言

1. 本書は仙台市教育委員会による「仙台市富沢駅周辺土地区画整理事業」に伴う、元袋遺跡、六反田遺跡、大野田古墳群、下ノ内遺跡の発掘調査報告書である。区画整理事業に伴う本調査は平成7年5月より開始し、平成25年9月まで実施した。本書では平成17年度から平成21年度までの調査成果について報告する。
2. 報告書作成業務は、仙台市教育委員会の委託を受け、株式会社ノガミが行った。なお、遺構図トレースは国際文化財株式会社、株式会社三協技術、遺物実測・トレースは国際文化財株式会社が行った。
3. 調査区のグリッド配置は測量基準線の設定にあたり、事業地内の測量基準点（X ＝ -198.400 km・Y ＝ 3.800 km）を原点とし、東西・南北両方向に10 × 10 mグリッドを組んだ。各調査区の測量はこの基準線上に設定した杭をもとに行った。測量杭には原点からの方向と距離を組み合わせた数値を「E100・S100」のように表示した。E100は測量基準点から東に100 m、S100は南に100 mを意味し、国家座標上ではX ＝ -198.510 km・Y ＝ 3.900 kmとなる。なお、実測図上に表示したグリッドの数値も同様の値を示している。
4. 本書の作成及び編集は、仙台市教育委員会文化財課調査指導係の主濱光朗、荒井　格、水野一夫、結城慎一、工藤信一郎、渡部弘美の監理のもと、株式会社ノガミの湯原勝美、千田幸生、上田優喜、村端和樹が行った。
5. 本書の執筆は下記のとおりである。

   第1章第1節・第3節・第4節 …… 主濱光朗
   第1章第2節 …… 千田幸生
   第2章第1節 …… 上田優喜
   第2章第2節1～3・5…… 上田優喜
   第2章第2節4（1）…… 坂上和弘（独立行政法人国立科学博物館）
   第2章第2節4（2）・（3）…… 吉川純子（古代の森研究舎）
   第2章第3節1～18…… 千田幸生・湯原勝美
   第2章第4節1～21…… 千田幸生・湯原勝美
   第2章第5節1～5…… 上田優喜・千田幸生
6. 本書では、整理期間と紙面の都合により、掲載した遺構のうち主な遺構についてのみ詳述した。それ以外の遺構については遺構観察表を参照いただきたい。
7. 元袋遺跡1区出土の木製品の樹種同定は古代の森研究舎・株式会社東都文化財保存研究所、元袋遺跡1区火葬遺構出土の人骨の鑑定は独立行政法人国立科学博物館坂上和弘氏に依頼した。
8. 元袋遺跡1区出土の木製品・鉄製品、六反田遺跡2B区出土の鉄製品、大野田古墳群11A区出土の竪櫛の保存処理は株式会社東都文化財保存研究所に依頼した。
9. 石器・石製品の石材鑑定については、東北大学名誉教授蟹澤聰史氏に依頼し、肉眼で鑑定を行った。
10. 調査成果については、すでに現地説明会資料、遺跡見学会資料、宮城県遺跡調査成果発表会資料等で一部紹介されているが、本書の記載内容がそれらに優先する。
11. 調査及び報告書作成に関する諸記録、出土遺物等の資料は仙台市教育委員会で一括保管している。

# 凡　　例

1. 本書の土色については「新版標準土色帖」（小山・竹原：1975、1997）を使用した。
2. 国土交通省国土地理院発行の地形図を使用した場合は図中に示した。
3. 図中及び本文中に記載の方位の北は座標北を示している。なお、図中でE・Sを付した座標値は区画整理事業地内に設定された測量基準点（X＝-198.400㎞・Y＝3.800㎞）からの距離（m）を示し、EはY座標値・SはX座標値に対応する。
4. 図版中のレベルは海抜標高を示す。
5. 座標値及び海抜標高については、平成23年3月11日の東日本大震災前のものを使用している。
6. 層位名は基本層位をローマ数字、遺構内堆積土については算用数字を使用し、さらに細分される場合はアルファベットを付した。
7. 図版・表等の番号は元袋遺跡・六反田遺跡・大野田古墳群・下ノ内遺跡の報告毎に付している。
8. 本書の検出遺構については次の略号を使用し、遺跡毎に発見順に番号を付した。
   SA＝柱列　SB＝掘立柱建物跡　SD＝溝跡　SE＝井戸跡　SI＝竪穴住居跡
   SK＝土坑・木棺墓・土壙墓・火葬遺構　SR＝河川跡　SX＝埋設土器遺構・性格不明遺構　P＝ピット・柱穴
   なお、小溝状遺構群についてはローマ数字と算用数字の組み合わせで示した。
9. 遺構図に使用したスクリーン・トーンは以下のとおりである。
   柱痕跡　焼土範囲・火床面・炉跡　旧河川
10. 本書の出土遺物の分類と登録には次の略記号を使用し、分類毎に登録番号を付した。
    A＝縄文土器　B＝弥生土器　C＝土師器（非ロクロ）　D＝土師器（ロクロ）・赤焼土器　E＝須恵器
    F＝丸瓦・軒丸瓦　G＝平瓦・軒平瓦　I＝陶器　J＝磁器　Ka＝打製石器　Kb＝磨製石器　Kc＝礫石器
    Kd＝石製品　L＝木製品　N＝金属製品　P＝土製品　S＝埴輪
11. 遺物観察表において（　）は復元値を示している。なお、器高の計測は原則として断面とした。
12. 遺構一覧表において（　）は推定、［　］は検出長を示している。
13. 土器・土製品の実測図に使用したスクリーン・トーンは以下のとおりである。これ以外については、その都度、図中に示した。
    地文部分（縄文土器展開図）　黒色処理　タール
    摩滅・剥離
14. 木製品の実測図に使用したスクリーン・トーンは、その都度、図中に示した。
15. 石器・石製品の実測図に使用したスクリーン・トーンは以下のとおりである。
    節理　光沢　敲打痕　火ハネ
    加熱処理　被熱による変色　二重パティナ　黒色付着物
    マメツ
16. 石器の分類と登録記号は次頁のとおりである。

# 石器分類

| | | | | | |
|---|---|---|---|---|---|
| 石器 | K | 打製石器Ka | 石鏃 | 有茎 | Ka-a1 |
| | | | | 平基 | Ka-a2 |
| | | | | 凹基 | Ka-a3 |
| | | | | その他 | Ka-a4 |
| | | | 尖頭器 | 有茎 | Ka-b1 |
| | | | | 無茎 | Ka-b2 |
| | | | | その他 | Ka-b3 |
| | | | 石錐 | 棒状 | Ka-c1 |
| | | | | つまみ付き | Ka-c2 |
| | | | | その他 | Ka-c3 |
| | | | 石匙 | 縦型 | Ka-d1,Ka-d1I |
| | | | | 横型 | Ka-d2,Ka-d2I |
| | | | | その他 | Ka-d3,Ka-d3I |
| | | | 不定形石器 | 削器（石器の側縁に鋭角の刃部を持つもの） | Ka-e1,Ka-e1I |
| | | | | 掻器（石器の端部に鈍角の刃部を持つもの） | Ka-e2,Ka-e2I |
| | | | | 鋸歯縁石器（鋸歯状の刃部を持つもの） | Ka-e3,Ka-e3I |
| | | | | ノッチ（抉入状の刃部を持つもの） | Ka-e4,Ka-e4I |
| | | | | 円形掻器（石器の全周縁に刃部を持つもの） | Ka-e5,Ka-e5I |
| | | | | ＲＦ（石器の一部に刃部加工が見られるもの） | Ka-e6,Ka-e6I |
| | | | | ＵＦ（石器の刃部に使用痕［摩滅、光沢］が見られるもの） | Ka-e7,Ka-e7I |
| | | | 石篦 | 半両面加工 | Ka-f1 |
| | | | | 両面加工 | Ka-f2 |
| | | | 打製石斧 | | Ka-g |
| | | | 楔形石器（両極剥離による二次加工が明瞭に認められるもの） | | Ka-h |
| | | | 異形石器 | | Ka-i |
| | | | 二次加工のある剥片（刃部加工を目的としていない二次加工） | | Ka-j,Ka-jI |
| | | | 微細剥離痕のある剥片 | | Ka-k,Ka-kI |
| | | | 剥片 | | Ka-l,Ka-lI |
| | | | 石核 | | Ka-m |
| | | 磨製石器Kb | 磨製石斧 | | Kb-a |
| | | | 蛤刃石斧 | | Kb-b |
| | | | 石鑿 | | Kb-c |
| | | | 環状石斧 | | Kb-d |
| | | | 磨製石鏃 | | Kb-e |
| | | | 石庖丁 | | Kb-f |
| | | 礫石器　Kc | 磨 | | Kc-a1 |
| | | | 磨+凹 | | Kc-a2 |
| | | | 磨+敲 | | Kc-a3 |
| | | | 磨+凹+敲 | | Kc-a4 |
| | | | 凹 | | Kc-b1 |
| | | | 凹+敲 | | Kc-b2 |
| | | | 敲 | | Kc-c |
| | | | 砥石 | | Kc-d |
| | | | その他 | | Kc-e |
| | | 石製品　Kd | 砥石（古代以降） | | Kd-a |
| | | | 石棒 | | Kd-b |
| | | | 垂飾 | | Kd-c |
| | | | 玉類(管玉・勾玉・小玉) | | Kd-d |
| | | | 石製模造品 | | Kd-e |
| | | | 石製紡錘車 | | Kd-f |
| | | | 石臼 | | Kd-g |
| | | | 容器 | | Kd-h |
| | | | 石錘 | | Kd-i |
| | | | 石皿 | | Kd-j |
| | | | 浮子 | | Kd-k |
| | | | 支脚 | | Kd-l |
| | | | 不明 | | Kd-x |
| | | その他　Ke | | | |

※石匙、不定形石器、二次加工のある剥片、微細剥離痕のある剥片、剥片については、素材が石刃状の縦長剥片の場合分類番号の後ろにI（ローマ数字の1）を入れる。

# 本 文 目 次

第１分冊


巻頭カラー
序　文
例　言
凡　例

第１章　調査の概要 …… 1
　第１節　調査に至る経緯 …… 1
　第２節　遺跡周辺の環境 …… 1
　　1．遺跡の位置と地理的環境 …… 1
　　2．遺跡周辺の歴史的環境 …… 1
　第３節　調査経過 …… 5
　第４節　報告書の作成 …… 5

第２章　本調査報告 …… 7
　第１節　富沢駅周辺土地区画整理事業関係遺跡の基本層序 …… 7
　第２節　元袋遺跡 …… 13
　　1．調査要項 …… 13
　　2．１区の調査　(1) Ⅴ層検出の遺構と遺物 …… 13　(2) 遺構外出土の遺物 …… 14
　　3．２区の調査　(1) Ⅲ層検出の遺構と遺物 …… 14　(2) Ⅳ層検出の遺構と遺物 …… 14
　　(3) Ⅴ層検出の遺構と遺物 …… 14　(4) 遺構外出土の遺物 …… 14
　　4．自然科学分析　(1) 元袋遺跡１区東区 SK19 火葬遺構の人骨について …… 56
　　(2) 元袋遺跡１区出土木製品の樹種 …… 61
　　(3) 元袋遺跡１区西区 SI68 竪穴住居跡より出土した炭化材の樹種同定 …… 65
　　5．ま と め …… 68
　　写真図版 …… 73
　第３節　六反田遺跡 …… 85
　　1．調査要項 …… 85
　　2．2A 区の調査　(1) Ⅴ層検出の遺構と遺物 …… 85　(2) 遺構外出土の遺物 …… 85
　　3．2B 区の調査　(1) Ⅲ層検出の遺構と遺物 …… 86　(2) Ⅴ層検出の遺構と遺物 …… 86
　　(3) 遺構外出土の遺物 …… 86
　　4．3A 区の調査　(1) Ⅴ層検出の遺構と遺物 …… 86　(2) 遺構外出土の遺物 …… 87
　　5．3B 区の調査 …… 88
　　6．3C 区の調査　(1) Ⅴ層検出の遺構と遺物 …… 88
　　7．4A 区の調査　(1) Ⅳ層検出の遺構と遺物 …… 88　(2) Ⅴ層検出の遺構と遺物 …… 88
　　(3) 遺構外出土の遺物 …… 89
　　8．4B 区の調査　(1) Ⅴ層検出の遺構と遺物 …… 90　(2) 遺構外出土の遺物 …… 90
　　9．5A 区の調査　(1) Ⅴ層検出の遺構と遺物 …… 90　(2) 遺構外出土の遺物 …… 91
　　10．5B 区の調査　(1) Ⅲ層検出の遺構と遺物 …… 91　(2) Ⅴ層検出の遺構と遺物 …… 91
　　11．5C 区の調査　(1) Ⅲ層検出の遺構と遺物 …… 91　(2) Ⅴ層検出の遺構と遺物 …… 91
　　(3) 遺構外出土の遺物 …… 92

12. 5D 区の調査　(1) Ⅴ層検出の遺構と遺物 …… 92
13. 6A 区の調査　(1) Ⅴ層検出の遺構と遺物 ……93　(2) 遺構外出土の遺物 …… 93
14. 6B 区の調査　(1) Ⅲ層検出の遺構と遺物 ……94　(2) Ⅳ層検出の遺構と遺物 …… 94
(3) Ⅴ層検出の遺構と遺物 ……94　(4) 遺構外出土の遺物 …… 95
15. 6E 区の調査　(1) Ⅳ層検出の遺構と遺物 ……95　(2) 遺構外出土の遺物 …… 96
16. 6F 区の調査　(1) Ⅴ層検出の遺構と遺物 ……96　(2) 遺構外出土の遺物 …… 96
17. 6G 区の調査　(1) Ⅴ層検出の遺構と遺物 …… 96
18. ま と め …… 220
写真図版 …… 235

第 2 分冊

第 2 章

第 4 節　大野田古墳群

1. 調査要項 …… 1
2. 11A 区の調査　(1) Ⅲ層検出の遺構と遺物 …… 1　(2) Ⅴ層検出の遺構と遺物 …… 1
(3) 遺構外出土の遺物 …… 2
3. 11B 区の調査　(1) Ⅲ層検出の遺構と遺物 …… 2　(2) Ⅳ層検出の遺構と遺物 …… 2
(3) Ⅴ層検出の遺構と遺物 …… 3　(4) 遺構外出土の遺物 …… 3
4. 11C 区の調査　(1) Ⅴ層検出の遺構と遺物 …… 3
5. 11D 区の調査　(1) Ⅲ層検出の遺構と遺物 …… 3　(2) Ⅴ層検出の遺構と遺物 …… 3
(3) 遺構外出土の遺物 …… 3
6. 12A 区の調査　(1) Ⅲ層検出の遺構と遺物 …… 3　(2) Ⅴ層検出の遺構と遺物 …… 4
(3) 遺構外出土の遺物 …… 6
7. 12B 区の調査　(1) Ⅲ～Ⅳ層検出の遺構と遺物 …… 6　(2) Ⅴ層検出の遺構と遺物 …… 6
(3) 遺構外出土の遺物 …… 6
8. 12C 区の調査　(1) Ⅴ層検出の遺構と遺物 …… 7
9. 12D 区の調査　(1) Ⅱ層検出の遺構と遺物 …… 7　(2) Ⅲ層検出の遺構と遺物 …… 7
(3) Ⅴ層検出の遺構と遺物 …… 7　(4) 遺構外出土の遺物 …… 7
10. 13A 区の調査　(1) Ⅴ層検出の遺構と遺物 …… 8　(2) 遺構外出土の遺物 …… 8
11. 13B 区の調査　(1) Ⅴ層検出の遺構と遺物 …… 8
12. 13C 区の調査　(1) Ⅲ層検出の遺構と遺物 …… 8　(2) Ⅴ層検出の遺構と遺物 …… 8
(3) 遺構外出土の遺物 …… 9
13. 13D 区の調査　(1) Ⅲ層検出の遺構と遺物 …… 9　(2) Ⅳ層検出の遺構と遺物 …… 9
(3) Ⅴ層検出の遺構と遺物 …… 9
14. 13E 区の調査　(1) Ⅲ層検出の遺構と遺物 …… 9　(2) Ⅳ層検出の遺構と遺物 …… 9
(3) Ⅴ層検出の遺構と遺物 …… 9　(4) 遺構外出土の遺物 …… 9
15. 13F 区の調査　(1) Ⅱ層検出の遺構と遺物 ……10　(2) Ⅲ層検出の遺構と遺物 …… 10
(3) Ⅴ層検出の遺構と遺物 …… 10
16. 14A 区の調査　(1) Ⅳ層検出の遺構と遺物 ……10　(2) Ⅴ層検出の遺構と遺物 …… 10
(3) 遺構外出土の遺物 …… 10
17. 14B 区の調査　(1) Ⅲ層検出の遺構と遺物 ……11　(2) Ⅳ層検出の遺構と遺物 …… 11
(3) Ⅴ層検出の遺構と遺物 ……11　(4) 遺構外出土の遺物 …… 11
18. 14C 区の調査　(1) Ⅳa 層検出の遺構と遺物 ……11　(2) Ⅳ b 層検出の遺構と遺物 …… 12

(3) Ⅴ層検出の遺構と遺物 …… 12
19. 14D 区の調査 (1) Ⅲ層検出の遺構と遺物 ……12 (2) Ⅴ層検出の遺構と遺物 …… 12
(3) 遺構外出土の遺物 …… 12
20. 14E 区の調査 (1) Ⅴ層検出の遺構と遺物 …… 12
21. ま と め …… 188
写真図版 …… 217
第 5 節 下ノ内遺跡
1. 調査要項 …… 254
2. 8 区の調査 (1) Ⅰ層検出の遺構と遺物 ……254 (2) Ⅳ層検出の遺構と遺物 …… 254
(3) Ⅴ層検出の遺構と遺物 ……255 (4) Ⅶ層検出の遺構と遺物 …… 257
(5) Ⅸ層検出の遺構と遺物 ……257 (6) 遺構外出土の遺物 …… 260
3. 9 区の調査 (1) Ⅴ層検出の遺構と遺物 ……261 (2) 遺構外出土の遺物 …… 261
4. 10 区の調査 (1) Ⅱ層検出の遺構と遺物 ……262 (2) Ⅲ層検出の遺構と遺物 …… 262
(3) Ⅴ層検出の遺構と遺物 …… 262
5. ま と め …… 382
写真図版 …… 389

引用参考文献
報告書抄録

# 挿 図 目 次

第 1 分冊
第 1 章
第 1 図 富沢駅周辺土地区画整理事業関係遺跡と周辺の遺跡 ……3
第 2 図 グリッド及び調査区配置図 ……4
第 2 章
第 1 節
第 1 図 富沢駅周辺土地区画整理事業関係遺跡（北東部）基本層序位置図 ……8
第 2 図 富沢駅周辺土地区画整理事業関係遺跡（北東部）基本層序 ……8
第 3 図 富沢駅周辺土地区画整理事業関係遺跡（北西部）基本層序位置図 ……9
第 4 図 富沢駅周辺土地区画整理事業関係遺跡（北西部）基本層序 ……9
第 5 図 富沢駅周辺土地区画整理事業関係遺跡（南東部）基本層序位置図 ……10
第 6 図 富沢駅周辺土地区画整理事業関係遺跡（南東部）基本層序 ……10
第 7 図 富沢駅周辺土地区画整理事業関係遺跡（西部①）基本層序位置図 ……11
第 8 図 富沢駅周辺土地区画整理事業関係遺跡（西部①）基本層序 ……11
第 9 図 富沢駅周辺土地区画整理事業関係遺跡（西部②）基本層序位置図 ……12
第 10 図 富沢駅周辺土地区画整理事業関係遺跡（西部②）基本層序 ……12
第 2 節
第 1 図 元袋遺跡 1 区東区Ⅴ層遺構配置図 ……15・16
第 2 図 元袋遺跡 1 区中区Ⅴ層遺構配置図 …17
第 3 図 元袋遺跡 1 区西区Ⅴ層遺構配置図 …18
第 4 図 SI63 竪穴住居跡平面図・断面図 ……19
第 5 図 SI64 竪穴住居跡平面図・断面図 ……19
第 6 図 SI64 竪穴住居跡出土遺物 ……20
第 7 図 SI41 竪穴住居跡平面図・断面図 ……21
第 8 図 SI41 竪穴住居跡出土遺物 ……22
第 9 図 SI56 竪穴住居跡平面図・断面図 ……22
第 10 図 SI56 竪穴住居跡出土遺物 ……23
第 11 図 SI68 竪穴住居跡平面図・断面図 (1)・24
第 12 図 SI68 竪穴住居跡平面図・断面図 (2)・25
第 13 図 SI69 竪穴住居跡平面図・断面図 ……26
第 14 図 SI69 竪穴住居跡出土遺物 ……26
第 15 図 SI70 竪穴住居跡（煙道部）平面図・断面図 ……27

第 16 図　SB137 掘立柱建物跡平面図・断面図‥27
第 17 図　SE8 井戸跡平面図・断面図‥‥‥‥‥28
第 18 図　SE8 井戸跡出土遺物‥‥‥‥‥‥‥‥‥28
第 19 図　SK19・130 火葬遺構平面図・断面図‥29
第 20 図　土坑平面図・断面図（1）‥‥‥‥‥‥30
第 21 図　土坑平面図・断面図（2）‥‥‥‥‥‥31
第 22 図　土坑出土遺物‥‥‥‥‥‥‥‥‥‥‥‥31
第 23 図　性格不明遺構平面図・断面図（1）‥‥32
第 24 図　性格不明遺構平面図・断面図（2）‥‥33
第 25 図　性格不明遺構平面図・断面図（3）‥‥34
第 26 図　性格不明遺構出土遺物（1）‥‥‥‥‥34
第 27 図　性格不明遺構出土遺物（2）‥‥‥‥‥35
第 28 図　溝跡断面図‥‥‥‥‥‥‥‥‥‥‥‥‥36
第 29 図　SD34・60 溝跡平面図・断面図‥‥‥‥37
第 30 図　SD34 溝跡内 2 号・3 号杭列・
礫出土状況図‥‥‥‥‥‥‥‥‥‥‥‥‥‥38
第 31 図　SD34 溝跡内 4 号・5 号・6 号杭列周辺
遺物出土状況図‥‥‥‥‥‥‥‥‥‥‥‥‥39
第 32 図　編組製品出土状況図‥‥‥‥‥‥‥‥39
第 33 図　溝跡出土遺物（1）‥‥‥‥‥‥‥‥‥39
第 34 図　溝跡出土遺物（2）‥‥‥‥‥‥‥‥‥40
第 35 図　溝跡出土遺物（3）‥‥‥‥‥‥‥‥‥41
第 36 図　溝跡出土遺物（4）‥‥‥‥‥‥‥‥‥42
第 37 図　溝跡出土遺物（5）‥‥‥‥‥‥‥‥‥43
第 38 図　SD34 溝跡内 1 号・2 号杭列
出土遺物‥‥‥‥‥‥‥‥‥‥‥‥‥‥‥‥44
第 39 図　SD34 溝跡内 3 号杭列出土遺物‥‥‥‥45
第 40 図　ピット出土遺物（1）‥‥‥‥‥‥‥‥46
第 41 図　ピット出土遺物（2）‥‥‥‥‥‥‥‥47
第 42 図　ピット出土遺物（3）‥‥‥‥‥‥‥‥48
第 43 図　Ⅳ・Ⅴ層遺構外出土遺物‥‥‥‥‥‥49
第 44 図　Ⅶ・Ⅶa・Ⅷ層遺構外出土遺物‥‥‥‥50
第 45 図　層位不明遺構外出土遺物（1）‥‥‥‥51
第 46 図　層位不明遺構外出土遺物（2）‥‥‥‥52
第 47 図　元袋遺跡 2 区Ⅲ層遺構配置図‥‥‥‥53
第 48 図　元袋遺跡 2 区Ⅳ層遺構配置図‥‥‥‥53
第 49 図　元袋遺跡 2 区Ⅴ層遺構配置図‥‥‥‥54
第 50 図　SD1 溝跡断面図‥‥‥‥‥‥‥‥‥‥‥55
第 51 図　SK22 土坑平面図・断面図‥‥‥‥‥‥55
第 52 図　SD12 ～ 16 溝跡断面図‥‥‥‥‥‥‥55
第 53 図　Ⅳ・Ⅴ層出土遺物‥‥‥‥‥‥‥‥‥55
第 3 節
第 1 図　六反田遺跡 2A 区Ⅴ層遺構配置図‥‥97
第 2 図　SK150・162 土坑平面図・断面図‥‥‥98
第 3 図　SX165 性格不明遺構平面図・断面図‥98
第 4 図　SD153 溝跡断面図‥‥‥‥‥‥‥‥‥‥98
第 5 図　遺構外出土遺物‥‥‥‥‥‥‥‥‥‥‥98
第 6 図　六反田遺跡 2B 区Ⅲ層遺構配置図‥‥‥99
第 7 図　SD169・173 溝跡断面図‥‥‥‥‥‥‥100
第 8 図　SD173 溝跡出土遺物‥‥‥‥‥‥‥‥‥100
第 9 図　六反田遺跡 2B 区Ⅴ層遺構配置図‥‥‥101
第 10 図　SK178・180・184 土坑平面図・
断面図‥‥‥‥‥‥‥‥‥‥‥‥‥‥‥‥‥102
第 11 図　SK180 土坑出土遺物（1）‥‥‥‥‥‥102
第 12 図　SK180 土坑出土遺物（2）‥‥‥‥‥‥103
第 13 図　SK180 土坑出土遺物（3）‥‥‥‥‥‥104
第 14 図　SK180 土坑出土遺物（4）‥‥‥‥‥‥105
第 15 図　SK180・184 土坑出土遺物‥‥‥‥‥‥106
第 16 図　SX195 性格不明遺構平面図・
断面図‥‥‥‥‥‥‥‥‥‥‥‥‥‥‥‥‥107
第 17 図　SX183・195 性格不明遺構出土遺物‥107
第 18 図　SD175・176・181 溝跡断面図‥‥‥‥108
第 19 図　SD175・176 溝跡出土遺物‥‥‥‥‥‥108
第 20 図　小溝状遺構群・ピット出土遺物‥‥‥109
第 21 図　遺構外出土遺物（1）‥‥‥‥‥‥‥‥110
第 22 図　遺構外出土遺物（2）‥‥‥‥‥‥‥‥111
第 23 図　六反田遺跡 3A 区Ⅴ層
遺構配置図（1）‥‥‥‥‥‥‥‥‥‥‥‥‥112
第 24 図　六反田遺跡 3A 区Ⅴ層
遺構配置図（2）‥‥‥‥‥‥‥‥‥‥‥‥‥113
第 25 図　六反田遺跡 3A 区Ⅴ層
遺構配置図（3）‥‥‥‥‥‥‥‥‥‥‥‥‥114
第 26 図　SI14 竪穴住居跡平面図・断面図‥‥‥115
第 27 図　SI14 竪穴住居跡出土遺物‥‥‥‥‥‥116
第 28 図　SI17（a 期）竪穴住居跡平面図・
断面図‥‥‥‥‥‥‥‥‥‥‥‥‥‥‥‥‥117
第 29 図　SI17（b 期）竪穴住居跡平面図・
断面図‥‥‥‥‥‥‥‥‥‥‥‥‥‥‥‥‥118
第 30 図　SI17 竪穴住居跡出土遺物（1）‥‥‥‥119
第 31 図　SI17 竪穴住居跡出土遺物（2）‥‥‥‥120
第 32 図　SI18 竪穴住居跡平面図・断面図‥‥‥121
第 33 図　SI18 竪穴住居跡出土遺物‥‥‥‥‥‥122
第 34 図　SI19 竪穴住居跡平面図・断面図‥‥‥123
第 35 図　SI19 竪穴住居跡出土遺物（1）‥‥‥‥124
第 36 図　SI19 竪穴住居跡出土遺物（2）‥‥‥‥125
第 37 図　SI21 竪穴住居跡平面図・断面図‥‥‥126
第 38 図　SI21 竪穴住居跡出土遺物‥‥‥‥‥‥126
第 39 図　SI28 竪穴住居跡平面図・断面図‥‥‥127
第 40 図　SI28 竪穴住居跡出土遺物‥‥‥‥‥‥127
第 41 図　SI29 竪穴住居跡平面図・断面図‥‥‥128

第 42 図　SI29 竪穴住居跡出土遺物 ･････････128
第 43 図　SK2・5・62 土坑平面図・断面図 ････128
第 44 図　SK5 土坑出土遺物 ･･････････････････128
第 45 図　SX40 性格不明遺構平面図・断面図 ･･129
第 46 図　溝跡断面図 ･････････････････････････129
第 47 図　小溝状遺構群出土遺物 ･････････････129
第 48 図　P529 ピット出土遺物 ･･････････････130
第 49 図　Ⅳ層遺構外出土遺物（1）･････････130
第 50 図　Ⅳ層遺構外出土遺物（2）･････････131
第 51 図　遺構外出土遺物（1）･････････････132
第 52 図　遺構外出土遺物（2）･････････････133
第 53 図　六反田遺跡 3B 区遺構配置図 ････････134
第 54 図　六反田遺跡 3C 区Ⅴ層遺構配置図 ･･･134
第 55 図　六反田遺跡 4A 区Ⅳ層遺構配置図 ･･･135
第 56 図　SD3 溝跡断面図 ･･････････････････135
第 57 図　六反田遺跡 4A 区Ⅴ層
遺構配置図（1）･････････････････････136
第 58 図　六反田遺跡 4A 区Ⅴ層
遺構配置図（2）･････････････････････137
第 59 図　SI1 竪穴住居跡平面図・断面図 ･････138
第 60 図　SI1 竪穴住居跡出土遺物（1）････････139
第 61 図　SI1 竪穴住居跡出土遺物（2）････････140
第 62 図　SI17 竪穴住居跡平面図・断面図 ････141
第 63 図　SI17 竪穴住居跡出土遺物 ･･････････142
第 64 図　SI20 竪穴住居跡平面図・断面図 ････143
第 65 図　SI20 竪穴住居跡出土遺物 ･･････････144
第 66 図　SI24 竪穴住居跡平面図・断面図・
出土遺物 ･･････････････････････････144
第 67 図　SI33 竪穴住居跡平面図・断面図 ････145
第 68 図　SI33 竪穴住居跡出土遺物 ･･････････145
第 69 図　SI35 竪穴住居跡平面図・断面図 ････146
第 70 図　SI35 竪穴住居跡出土遺物 ･･････････146
第 71 図　SK4 土坑平面図・断面図 ･･･････････146
第 72 図　SK4 土坑出土遺物（1）･･････････147
第 73 図　SK4 土坑出土遺物（2）･･････････148
第 74 図　SK4 土坑出土遺物（3）･･････････149
第 75 図　土坑平面図・断面図 ･････････････149
第 76 図　SK6・18 土坑 SX21 性格不明遺構
平面図・断面図 ･････････････････150
第 77 図　SX39 性格不明遺構平面図・断面図 ･･150
第 78 図　SX39 性格不明遺構出土遺物 ････････151
第 79 図　SD23 溝跡断面図 ･･････････････････151
第 80 図　SD23 溝跡出土遺物 ･･･････････････151
第 81 図　小溝状遺構群出土遺物 ･･････････152
第 82 図　ピット出土遺物 ･･････････････････152
第 83 図　Ⅳ層遺構外出土遺物 ･･････････････152
第 84 図　Ⅶ層遺構外出土遺物 ･･････････････153
第 85 図　層位不明遺構外出土遺物 ･･････････153
第 86 図　六反田遺跡 4B 区Ⅴ層遺構配置図 ･･･154
第 87 図　SK19 木棺墓平面図・断面図 ････････155
第 88 図　SD9・11 溝跡断面図 ･･･････････････155
第 89 図　SD11 溝跡出土遺物 ･･･････････････155
第 90 図　小溝状遺構群出土遺物 ･･････････155
第 91 図　P2・41 ピット出土遺物 ･･････････156
第 92 図　Ⅳ層遺構外出土遺物 ･･････････････156
第 93 図　六反田遺跡 5A 区Ⅴ層遺構配置図 ･･･157
第 94 図　SI1 竪穴住居跡平面図・断面図 ･････158
第 95 図　SI1 竪穴住居跡出土遺物 ･･････････158
第 96 図　SI10 竪穴住居跡平面図・断面図 ････159
第 97 図　SI10 竪穴住居跡出土遺物 ･･････････160
第 98 図　SK8・24 土坑平面図・断面図 ････････161
第 99 図　SX37 性格不明遺構平面図 ･･････････161
第 100 図　遺構外出土遺物 ･･････････････････161
第 101 図　六反田遺跡 5B 区Ⅲ層遺構配置図 ･･･162
第 102 図　六反田遺跡 5B 区Ⅴ層遺構配置図 ･･･162
第 103 図　六反田遺跡 5C Ⅳ区Ⅲ層遺構配置図 ･163
第 104 図　六反田遺跡 5C Ⅰ区Ⅴ層遺構配置図 ･164
第 105 図　六反田遺跡 5C Ⅱ区Ⅴ層遺構配置図 ･165
第 106 図　六反田遺跡 5C Ⅲ区Ⅴ層遺構配置図 ･166
第 107 図　六反田遺跡 5C Ⅳ区Ⅴ層遺構配置図 ･167
第 108 図　SI1 竪穴住居跡平面図・断面図 ････168
第 109 図　SI1 竪穴住居跡出土遺物 ･･････････169
第 110 図　SI23 竪穴住居跡平面図・断面図 ････170
第 111 図　SI23 竪穴住居跡出土遺物 ･･････････170
第 112 図　SI56 竪穴住居跡平面図・断面図 ････171
第 113 図　SI56 竪穴住居跡出土遺物 ･･････････171
第 114 図　SE36 井戸跡平面図・断面図 ････････171
第 115 図　土坑平面図・断面図 ･･･････････････172
第 116 図　SK55 土坑平面図・断面図 ･･･････････173
第 117 図　SK51・55 土坑出土遺物 ･･･････････173
第 118 図　SX24 性格不明遺構平面図・断面図 ･･174
第 119 図　SX24 性格不明遺構出土遺物 ････････174
第 120 図　SD1・10 溝跡断面図 ･･･････････････175
第 121 図　ピット出土遺物 ･･････････････････175
第 122 図　遺構外出土遺物（1）･･････････175
第 123 図　遺構外出土遺物（2）･･････････176
第 124 図　六反田遺跡 5D 区Ⅴ層遺構配置図 ･･･177
第 125 図　SK1 土坑平面図・断面図 ･･･････････177
第 126 図　六反田遺跡 6A 区Ⅴ層
遺構配置図 ･･････････････179・180

第 127 図　六反田遺跡 6A 区
深堀トレンチ配置図 ・・・・・・・・・・・・・・181
第 128 図　SI3 竪穴住居跡平面図・断面図・・・・・182
第 129 図　SI3 竪穴住居跡出土遺物・・・・・・・・・・・182
第 130 図　SI13 竪穴住居跡平面図・断面図・・・・183
第 131 図　SI33 竪穴住居跡平面図・断面図・・・・183
第 132 図　SI53 竪穴住居跡平面図・断面図・・・・183
第 133 図　SI65 竪穴住居跡平面図・断面図・・・・184
第 134 図　SI65 竪穴住居跡出土遺物・・・・・・・・・・184
第 135 図　土坑平面図・断面図 ・・・・・・・・・・・・・185
第 136 図　SK15・26 土坑出土遺物・・・・・・・・・・・・185
第 137 図　SD29・32 溝跡断面図・・・・・・・・・・・・・185
第 138 図　SD32 溝跡出土遺物・・・・・・・・・・・・・・・186
第 139 図　P633・687 ピット出土遺物・・・・・・・・・186
第 140 図　遺構外出土遺物 ・・・・・・・・・・・・・・・・・187
第 141 図　六反田遺跡 6B1 区Ⅲ層遺構配置図 ・・188
第 142 図　六反田遺跡 6B3 区Ⅲ層遺構配置図 ・・189
第 143 図　六反田遺跡 6B2 区Ⅳ層遺構配置図 ・・190
第 144 図　六反田遺跡 6B3 区Ⅳ層遺構配置図 ・・191
第 145 図　六反田遺跡 6B1 区Ⅴ層遺構配置図 ・・192
第 146 図　六反田遺跡 6B3 区Ⅴ層遺構配置図 ・・193
第 147 図　六反田遺跡 6B4 区Ⅴ層遺構配置図 ・・194
第 148 図　SX38 埋設土器遺構平面図・
断面図・遺物出土状況図 ・・・・・・・・・・195
第 149 図　SX38 埋設土器遺構出土遺物・・・・・・・・195
第 150 図　SK56 土坑平面図・断面図・・・・・・・・・・195
第 151 図　SK56 土坑出土遺物・・・・・・・・・・・・・・・195
第 152 図　SI3 竪穴住居跡平面図・断面図・・・・・196
第 153 図　SI3 竪穴住居跡出土遺物・・・・・・・・・・・197
第 154 図　SI34（a 期）竪穴住居跡平面図・
断面図 ・・・・・・・・・・・・・・・・・・・・・・・・198
第 155 図　SI34（b 期）竪穴住居跡平面図・
断面図 ・・・・・・・・・・・・・・・・・・・・・・・・199
第 156 図　SI34（a 期）竪穴住居跡出土遺物・・・200
第 157 図　SI34（b 期）竪穴住居跡出土遺物・・・200
第 158 図　土坑平面図・断面図 ・・・・・・・・・・・・・201
第 159 図　SK45 土坑出土遺物・・・・・・・・・・・・・・・201
第 160 図　性格不明遺構平面図・断面図 ・・・・・・202
第 161 図　性格不明遺構出土遺物 ・・・・・・・・・・・・202
第 162 図　溝跡断面図 ・・・・・・・・・・・・・・・・・・・203
第 163 図　溝跡出土遺物 ・・・・・・・・・・・・・・・・・・203
第 164 図　SR76 河川跡出土遺物・・・・・・・・・・・・・204
第 165 図　ピット出土遺物 ・・・・・・・・・・・・・・・・・204
第 166 図　Ⅰ・Ⅱ層遺構外出土遺物 ・・・・・・・・・・204
第 167 図　Ⅲ・Ⅳ層遺構外出土遺物 ・・・・・・・・・・205
第 168 図　Ⅳ層遺構外出土遺物（1）・・・・・・・・・・206
第 169 図　Ⅳ層遺構外出土遺物（2）・・・・・・・・・・207
第 170 図　遺構外出土遺物 ・・・・・・・・・・・・・・・・・208
第 171 図　六反田遺跡 6E 東区Ⅳ層遺構配置図 ・209
第 172 図　六反田遺跡 6E 区Ⅳ層遺構配置図 ・・・210
第 173 図　SI1 竪穴住居跡平面図・断面図・・・・・211
第 174 図　SI1 竪穴住居跡出土遺物・・・・・・・・・・・212
第 175 図　SI17 竪穴住居跡平面図・断面図・・・・213
第 176 図　SI17 竪穴住居跡出土遺物・・・・・・・・・・213
第 177 図　SB19 掘立柱建物跡平面図・断面図・・214
第 178 図　SB43 掘立柱建物跡平面図・断面図・・214
第 179 図　SK2・45 土坑平面図・断面図・・・・・・・215
第 180 図　SK45 土坑出土遺物・・・・・・・・・・・・・・・215
第 181 図　SX18 性格不明遺構平面図・断面図・・215
第 182 図　SX18 性格不明遺構出土遺物・・・・・・・・215
第 183 図　小溝状遺構群出土遺物 ・・・・・・・・・・・・215
第 184 図　遺構外出土遺物 ・・・・・・・・・・・・・・・・・216
第 185 図　六反田遺跡 6F 区Ⅴ層遺構配置図 ・・・217
第 186 図　SD1 溝跡断面図・・・・・・・・・・・・・・・・・218
第 187 図　SD1 溝跡出土遺物・・・・・・・・・・・・・・・218
第 188 図　SD2 溝跡断面図・・・・・・・・・・・・・・・・・218
第 189 図　SD2 溝跡出土遺物・・・・・・・・・・・・・・・218
第 190 図　Ⅳ・Ⅵ層遺構外出土遺物 ・・・・・・・・・・218
第 191 図　六反田遺跡 6G 区Ⅴ層遺構配置図 ・・・219
第 2 分冊
第 2 章
第 4 節
第 1 図　大野田古墳群 11A 区Ⅲ層
遺構配置図 ・・・・・・・・・・・・・・・・・・・13・14
第 2 図　土坑平面図・断面図 ・・・・・・・・・・・・・・15
第 3 図　溝跡断面図 ・・・・・・・・・・・・・・・・・・・・16
第 4 図　大野田古墳群 11A 区Ⅴ層
遺構配置図 ・・・・・・・・・・・・・・・・・・・17・18
第 5 図　2 号墳平面図・断面図・
遺物出土状況図 ・・・・・・・・・・・・・・・・・・・19
第 6 図　2 号墳出土遺物（1）・・・・・・・・・・・・・・・20
第 7 図　2 号墳出土遺物（2）・・・・・・・・・・・・・・・21
第 8 図　2 号墳出土遺物（3）・・・・・・・・・・・・・・・22
第 9 図　2 号墳出土遺物（4）・・・・・・・・・・・・・・・23
第 10 図　3 号墳平面図・断面図・・・・・・・・・・・・・24
第 11 図　30 号墳平面図・断面図（1）・・・・・・・・・25
第 12 図　30 号墳平面図・断面図（2）・・・・・・・・・26
第 13 図　30 号墳出土遺物（1）・・・・・・・・・・・・・・27
第 14 図　30 号墳出土遺物（2）・・・・・・・・・・・・・・28
第 15 図　30 号墳出土遺物（3）・・・・・・・・・・・・・・29

第 16 図　30 号墳出土遺物（4）・・・・・・・・・・・・・・・30
第 17 図　31 号墳平面図・断面図・
遺物出土状況図・出土遺物 ・・・・・・・・・31
第 18 図　土坑平面図・断面図 ・・・・・・・・・・・・・・・32
第 19 図　SX46 倒木痕平面図・断面図・・・・・・・・・32
第 20 図　溝跡断面図 ・・・・・・・・・・・・・・・・・・・・・・32
第 21 図　小溝状遺構群断面図 ・・・・・・・・・・・・・・・33
第 22 図　Ⅱ層遺構外出土遺物 ・・・・・・・・・・・・・・・34
第 23 図　Ⅳ層遺構外出土遺物 ・・・・・・・・・・・・・・・34
第 24 図　Ⅴ層遺構外出土遺物 ・・・・・・・・・・・・・・・34
第 25 図　大野田古墳群 11B 区Ⅲ層遺構配置図 ・35
第 26 図　SK1・2 土坑平面図・断面図・・・・・・・・・36
第 27 図　SX4 性格不明遺構平面図・断面図・・・・36
第 28 図　SD3 溝跡断面図・・・・・・・・・・・・・・・・・・・36
第 29 図　大野田古墳群 11B 区Ⅳ層遺構配置図 ・37
第 30 図　溝跡断面図 ・・・・・・・・・・・・・・・・・・・・・・38
第 31 図　大野田古墳群 11B 区Ⅴ層遺構配置図 ・39
第 32 図　春日社古墳・大野田古墳群 11B 区
遺構配置図 ・・・・・・・・・・・・・・・・・・・・・・・40
第 33 図　2 号墳平面図・断面図・・・・・・・・・・・・・41
第 34 図　2 号墳出土遺物・・・・・・・・・・・・・・・・・・・41
第 35 図　土坑平面図・断面図 ・・・・・・・・・・・・・・・41
第 36 図　SX49 性格不明遺構平面図・断面図・・・42
第 37 図　P21 ピット出土遺物・・・・・・・・・・・・・・・42
第 38 図　小溝状遺構群出土遺物 ・・・・・・・・・・・・・42
第 39 図　Ⅱ層遺構外出土遺物 ・・・・・・・・・・・・・・・43
第 40 図　Ⅳ層遺構外出土遺物 ・・・・・・・・・・・・・・・43
第 41 図　Ⅴ層遺構外出土遺物 ・・・・・・・・・・・・・・・43
第 42 図　大野田古墳群 11C 区Ⅴ層遺構配置図
SD8・10 溝跡平面図・・・・・・・・・・・・・・・・・44
第 43 図　28 号墳平面図・断面図・・・・・・・・・・・・・45
第 44 図　28 号墳出土遺物・・・・・・・・・・・・・・・・・・46
第 45 図　SK25 土坑平面図・断面図・・・・・・・・・・・46
第 46 図　性格不明遺構平面図・断面図 ・・・・・・・47
第 47 図　溝跡断面図 ・・・・・・・・・・・・・・・・・・・・・・48
第 48 図　溝跡出土遺物 ・・・・・・・・・・・・・・・・・・・・48
第 49 図　大野田古墳群 11D 区Ⅲ層遺構配置図 ・49
第 50 図　SK1 ～ 7 土坑平面図・断面図・・・・・・・・50
第 51 図　SX8 性格不明遺構平面図・断面図・・・・50
第 52 図　SX8 性格不明遺構出土遺物・・・・・・・・・・51
第 53 図　P104 ピット平面図・断面図・・・・・・・・・51
第 54 図　P104 ピット出土遺物・・・・・・・・・・・・・・・51
第 55 図　Ⅲ層遺構外出土遺物 ・・・・・・・・・・・・・・・51
第 56 図　大野田古墳群 11D 区Ⅴ層遺構配置図 ・52
第 57 図　SI54 竪穴住居跡平面図・断面図・・・・・53
第 58 図　SI61 竪穴住居跡平面図・断面図・・・・・53
第 59 図　SI92 竪穴住居跡平面図・断面図・・・・・54
第 60 図　SK32・88 土坑平面図・断面図・・・・・・・55
第 61 図　SX93・94 性格不明遺構平面図・
断面図 ・・・・・・・・・・・・・・・・・・・・・・・・・・・55
第 62 図　SB464 掘立柱建物跡出土遺物・・・・・・・・56
第 63 図　SD73 溝跡出土遺物・・・・・・・・・・・・・・・・56
第 64 図　小溝状遺構群出土遺物 ・・・・・・・・・・・・・56
第 65 図　大野田古墳群 12A 区Ⅲ層遺構配置図 ・57
第 66 図　土坑平面図・断面図（1）・・・・・・・・・・・58
第 67 図　土坑平面図・断面図（2）・・・・・・・・・・・59
第 68 図　SK2 土坑出土遺物・・・・・・・・・・・・・・・・・59
第 69 図　大野田古墳群 12A 区Ⅴ層
遺構配置図（1）・・・・・・・・・・・・・・・・・・・60
第 70 図　大野田古墳群 12A 区Ⅴ層
遺構配置図（2）・・・・・・・・・・・・・・・・・・・61
第 71 図　大野田古墳群 12A 区Ⅴ層
遺構配置図（3）・・・・・・・・・・・・・・・・・・・62
第 72 図　36 号墳周辺遺構配置図・・・・・・・・・・・・・63
第 73 図　32 号墳平面図・遺物出土状況図・・・・・64
第 74 図　32 号墳断面図・・・・・・・・・・・・・・・・・・・65
第 75 図　32 号墳出土遺物・・・・・・・・・・・・・・・・・・65
第 76 図　33 号墳平面図・断面図・
遺物出土状況図 ・・・・・・・・・・・・・・・・・・・66
第 77 図　33 号墳出土遺物（1）・・・・・・・・・・・・・・・67
第 78 図　33 号墳出土遺物（2）・・・・・・・・・・・・・・・68
第 79 図　34 号墳平面図・遺物出土状況図・・・・・69
第 80 図　34 号墳断面図・・・・・・・・・・・・・・・・・・・70
第 81 図　34 号墳出土遺物（1）・・・・・・・・・・・・・・・70
第 82 図　34 号墳出土遺物（2）・・・・・・・・・・・・・・・71
第 83 図　35 号墳平面図・断面図・
遺物出土状況図 ・・・・・・・・・・・・・・・・・・・72
第 84 図　35 号墳出土遺物（1）・・・・・・・・・・・・・・・73
第 85 図　35 号墳出土遺物（2）・・・・・・・・・・・・・・・74
第 86 図　36 号墳平面図・断面図・
遺物出土状況図 ・・・・・・・・・・・・・・・・・・・75
第 87 図　36 号墳出土遺物（1）・・・・・・・・・・・・・・・76
第 88 図　36 号墳出土遺物（2）・・・・・・・・・・・・・・・77
第 89 図　37 号墳平面図・断面図・
遺物出土状況図 ・・・・・・・・・・・・・・・・・・・78
第 90 図　37 号墳出土遺物（1）・・・・・・・・・・・79・80
第 91 図　37 号墳出土遺物（2）・・・・・・・・・・・81・82
第 92 図　37 号墳出土遺物（3）・・・・・・・・・・・83・84
第 93 図　37 号墳出土遺物（4）・・・・・・・・・・・85・86
第 94 図　38 号墳平面図・断面図・・・・・・・・・・・・・87

第 95 図　38 号墳出土遺物 ・・・・・・・・・・・・・・・・・・・88
第 96 図　SI46 竪穴住居跡平面図・断面図・
出土遺物 ・・・・・・・・・・・・・・・・・・・・・・・・89
第 97 図　SI47 竪穴住居跡平面図・断面図・・・・・90
第 98 図　SI47 竪穴住居跡出土遺物 ・・・・・・・・・・・90
第 99 図　SI52 竪穴住居跡平面図・断面図・・・・・91
第 100 図　SI53 竪穴住居跡平面図・
断面図（1）・・・・・・・・・・・・・・・・・・・・・・・92
第 101 図　SI53 竪穴住居跡平面図・断面図（2）・93
第 102 図　SI53 竪穴住居跡出土遺物 ・・・・・・・・・・・94
第 103 図　SI139 竪穴住居跡平面図・断面図・・・・95
第 104 図　SI172 竪穴住居跡平面図・断面図・・・・96
第 105 図　SE29 井戸跡平面図・断面図・・・・・・・・・97
第 106 図　SK42 木棺墓平面図・断面図・・・・・・・・・97
第 107 図　SK40・43 土壙墓平面図・断面図・・・・・97
第 108 図　SK173 土壙墓平面図・断面図・・・・・・・・98
第 109 図　SK40・43・173 土壙墓出土遺物 ・・・・・・98
第 110 図　土坑平面図・断面図（1）・・・・・・・・・・・99
第 111 図　土坑平面図・断面図（2）・・・・・・・・・・100
第 112 図　土坑平面図・断面図（3）・・・・・・・・・・101
第 113 図　SD41・137 溝跡断面図 ・・・・・・・・・・・・・101
第 114 図　Ⅲ層遺構外出土遺物 ・・・・・・・・・・・・・・102
第 115 図　Ⅳ層遺構外出土遺物（1）・・・・・・・・・・102
第 116 図　Ⅳ層遺構外出土遺物（2）・・・・・・・・・・103
第 117 図　Ⅴ層遺構外出土遺物 ・・・・・・・・・・・・・・103
第 118 図　層位不明出土遺物 ・・・・・・・・・・・・・・・・103
第 119 図　大野田古墳群 12B 区Ⅲ～Ⅳ層
遺構配置図 ・・・・・・・・・・・・・・・・・・・・・・104
第 120 図　SK1・27 土坑平面図・断面図・・・・・・・105
第 121 図　SX10 性格不明遺構平面図・断面図・・105
第 122 図　大野田古墳群 12B 区Ⅴ層
遺構配置図 ・・・・・・・・・・・・・・・・・・・・・・106
第 123 図　32 号墳出土遺物 ・・・・・・・・・・・・・・・・・107
第 124 図　SK17・24 土坑平面図・断面図・・・・・・107
第 125 図　SX25 性格不明遺構平面図・断面図・・108
第 126 図　小溝状遺構群出土遺物 ・・・・・・・・・・・・108
第 127 図　P170 ピット出土遺物 ・・・・・・・・・・・・・・108
第 128 図　Ⅳ層遺構外出土遺物 ・・・・・・・・・・・・・・109
第 129 図　Ⅴ層遺構外出土遺物 ・・・・・・・・・・・・・・109
第 130 図　大野田古墳群 12C 区Ⅴ層
遺構配置図 ・・・・・・・・・・・・・・・・・・・・・・110
第 131 図　土坑平面図・断面図 ・・・・・・・・・・・・・・111
第 132 図　SX1 性格不明遺構平面図・断面図・・・112
第 133 図　SX11 性格不明遺構平面図・断面図・・113
第 134 図　SX11 性格不明遺構出土遺物 ・・・・・・・・113
第 135 図　SX14・15 性格不明遺構平面図・
断面図 ・・・・・・・・・・・・・・・・・・・・・・・・・114
第 136 図　大野田古墳群 12D 区Ⅱ層
遺構配置図 ・・・・・・・・・・・・・・・・・115・116
第 137 図　性格不明遺構平面図・断面図 ・・・・・・117
第 138 図　大野田古墳群 12D 区Ⅲ層
遺構配置図 ・・・・・・・・・・・・・・・・・119・120
第 139 図　土坑平面図・断面図 ・・・・・・・・・・・・・・121
第 140 図　SX20・21 性格不明遺構平面図・
断面図 ・・・・・・・・・・・・・・・・・・・・・・・・・121
第 141 図　大野田古墳群 12D 区Ⅴ層
遺構配置図 ・・・・・・・・・・・・・・・・・123・124
第 142 図　春日社古墳墳丘下Ⅴ層検出
遺構配置図 ・・・・・・・・・・・・・・・・・・・・・・125
第 143 図　春日社古墳出土遺物 ・・・・・・・・・・・・・・126
第 144 図　SI36 竪穴住居跡平面図・断面図・・・・127
第 145 図　SI36 竪穴住居跡出土遺物 ・・・・・・・・・・128
第 146 図　SK25 ～ 28 土坑平面図・断面図・・・・・129
第 147 図　SX45 性格不明遺構平面図・断面図・・129
第 148 図　Ⅱ層遺構外出土遺物 ・・・・・・・・・・・・・・130
第 149 図　Ⅳ層遺構外出土遺物 ・・・・・・・・・・・・・・130
第 150 図　Ⅴ層遺構外出土遺物 ・・・・・・・・・・・・・・131
第 151 図　層位不明遺構外出土遺物 ・・・・・・・・・・131
第 152 図　大野田古墳群 13A 区Ⅴ層
遺構配置図 ・・・・・・・・・・・・・・・・・・・・・・132
第 153 図　SI10 竪穴住居跡平面図・断面図・・・・133
第 154 図　SI10 竪穴住居跡出土遺物 ・・・・・・・・・・133
第 155 図　SB25 掘立柱建物跡平面図・断面図・・134
第 156 図　SK16・17・23 土坑平面図・断面図・・135
第 157 図　Ⅰ層遺構外出土遺物 ・・・・・・・・・・・・・・135
第 158 図　大野田古墳群 13B 区東区Ⅴ層
遺構配置図 ・・・・・・・・・・・・・・・・・137・138
第 159 図　SK180・186 土坑平面図・
断面図 ・・・・・・・・・・・・・・・・・・・・・137・138
第 160 図　大野田古墳群 13B 区西区Ⅴ層
遺構配置図 ・・・・・・・・・・・・・・・・・・・・・・139
第 161 図　SD182・183 溝跡断面図 ・・・・・・・・・・・139
第 162 図　大野田古墳群 13C 区Ⅲ層
遺構配置図 ・・・・・・・・・・・・・・・・・・・・・・140
第 163 図　大野田古墳群 13C 区Ⅴ層
遺構配置図 ・・・・・・・・・・・・・・・・・・・・・・141
第 164 図　SK6 ～ 9 土坑平面図・断面図・・・・・・・142
第 165 図　19 号墳平面図 ・・・・・・・・・・・・・・・・・・143
第 166 図　39 号墳平面図・断面図 ・・・・・・・・・・・・144
第 167 図　39 号墳出土遺物 ・・・・・・・・・・・・・・・・・145

第 168 図　SD12・13 溝跡断面図 ･････････････145
第 169 図　Ⅴ層遺構外出土遺物 ･････････････145
第 170 図　大野田古墳群 13D 区Ⅲ層
遺構配置図 ･････････････････････146
第 171 図　SD2 溝跡断面図 ･････････････････146
第 172 図　大野田古墳群 13D 区Ⅳ層
遺構配置図 ･････････････････････147
第 173 図　SD1 溝跡断面図 ･････････････････147
第 174 図　大野田古墳群 13D 区Ⅴ層
遺構配置図 ･････････････････････148
第 175 図　SK7 土坑平面図・断面図 ･････････148
第 176 図　大野田古墳群 13E Ⅱ区Ⅲ層
遺構配置図 ･････････････････････149
第 177 図　大野田古墳群 13E Ⅳ区Ⅲ層
遺構配置図 ･････････････････････150
第 178 図　大野田古墳群 13E Ⅱ区Ⅳ層
遺構配置図 ･････････････････････151
第 179 図　大野田古墳群 13E Ⅳ区Ⅳ層
遺構配置図 ･････････････････････152
第 180 図　大野田古墳群 13E Ⅰ区Ⅴ層
遺構配置図 ･････････････････････153
第 181 図　大野田古墳群 13E Ⅱ区Ⅴ層
遺構配置図 ･････････････････････154
第 182 図　大野田古墳群 13E Ⅲ区Ⅴ層
遺構配置図 ･････････････････････155
第 183 図　大野田古墳群 13E Ⅳ区Ⅴ層
遺構配置図 ･････････････････････156
第 184 図　SK63 土坑平面図・断面図 ･････････157
第 185 図　SD1 ～ 3 溝跡断面図 ･････････････157
第 186 図　SD16 溝跡断面図 ･････････････････157
第 187 図　SK42・44・45 土坑平面図・断面図 ･･157
第 188 図　Ⅳ層遺構外出土遺物 ･････････････157
第 189 図　大野田古墳群 13F1 区Ⅱ層
遺構配置図 ･････････････････････158
第 190 図　SK1 土坑平面図・断面図 ･････････158
第 191 図　大野田古墳群 13F1 区Ⅲ層
遺構配置図 ･････････････････････159
第 192 図　SD4 溝跡断面図 ･････････････････159
第 193 図　大野田古墳群 13F2 区Ⅲ層
遺構配置図 ･････････････････････160
第 194 図　SD2 溝跡断面図 ･････････････････160
第 195 図　大野田古墳群 13F1 区Ⅴ層
遺構配置図 ･････････････････････161
第 196 図　SK29 ～ 31 土坑平面図・断面図
SD14 溝跡断面図 ･････････････････161
第 197 図　21 号墳平面図・断面図 ･･････････162
第 198 図　大野田古墳群 13F2 区Ⅴ層
遺構配置図 ･････････････････････163
第 199 図　SK5 土坑平面図・断面図 ･････････163
第 200 図　大野田古墳群 14A 東区Ⅳ層
遺構配置図 ･････････････････････164
第 201 図　大野田古墳群 14A 東区Ⅴ層
遺構配置図 ･････････････････････165
第 202 図　大野田古墳群 14A 西区Ⅴ層
遺構配置図 ･････････････････････166
第 203 図　SD23 溝跡断面図 ･････････････････167
第 204 図　SI1 竪穴遺構平面図・断面図 ･･････167
第 205 図　SD16・28・29 溝跡断面図 ･････････167
第 206 図　Ⅳ層遺構外出土遺物 ･････････････167
第 207 図　大野田古墳群 14B 区 1 区Ⅲ層
遺構配置図 ･････････････････････168
第 208 図　SD1 溝跡断面図 ･････････････････168
第 209 図　P23 ピット出土遺物 ･･････････････168
第 210 図　大野田古墳群 14B 区 2・3 区Ⅲ層
遺構配置図 ･････････････169・170
第 211 図　大野田古墳群 14B 区 2・3 区Ⅳ層
遺構配置図 ･････････････171・172
第 212 図　SD97 溝跡出土遺物 ･･････････171・172
第 213 図　大野田古墳群 14B 区 1 区Ⅴ層
遺構配置図 ･････････････････････173
第 214 図　大野田古墳群 14B 区 2・3 区Ⅴ層
遺構配置図 ･････････････175・176
第 215 図　SI88 竪穴住居跡平面図・断面図 ････177
第 216 図　SI88 竪穴住居跡出土遺物 ･･････････177
第 217 図　土坑平面図・断面図 ･････････････177
第 218 図　SX163 性格不明遺構平面図・断面図・178
第 219 図　SD92・159 溝跡断面図 ･･････････178
第 220 図　SD92・159 溝跡出土遺物 ･･････････178
第 221 図　P265 ピット出土遺物 ･･････････179
第 222 図　Ⅳ層遺構外出土遺物 ･････････････179
第 223 図　大野田古墳群 14C 区Ⅳa 層
遺構配置図 ･････････････････････180
第 224 図　SD1・2 溝跡断面図 ･･････････････180
第 225 図　大野田古墳群 14C 区Ⅳb 層
遺構配置図 ･････････････････････181
第 226 図　SD3 ～ 5 溝跡断面図 ･････････････181
第 227 図　大野田古墳群 14C 区Ⅴ層
遺構配置図 ･････････････････････182
第 228 図　春日社古墳周溝平面図・断面図 ････183
第 229 図　大野田古墳群 14D 区Ⅲ層

遺構配置図 ・・・・・・・・・・・・・・・・・・・・・・184
第 230 図　大野田古墳群 14D 区Ⅴ層
遺構配置図 ・・・・・・・・・・・・・・・・・・・・・・185
第 231 図　SI48 竪穴住居跡平面図・断面図・・・・186
第 232 図　SI48 竪穴住居跡出土遺物・・・・・・・・・・186
第 233 図　小溝状遺構群出土遺物 ・・・・・・・・・・・・186
第 234 図　Ⅲ・Ⅳ層遺構外出土遺物 ・・・・・・・・・・186
第 235 図　大野田古墳群 14E 区Ⅴ層
遺構配置図 ・・・・・・・・・・・・・・・・・・・・・・187
第 236 図　SD4 溝跡断面図・・・・・・・・・・・・・・・・・・・187
第 5 節
第 1 図　下ノ内遺跡 8 区Ⅰ層下面
遺構配置図 ・・・・・・・・・・・・・・・・・263・264
第 2 図　土坑平面図・断面図 ・・・・・・・・・・・・・・265
第 3 図　SD23・27・28 溝跡断面図・・・・・・・・・・265
第 4 図　下ノ内遺跡 8 区Ⅳ層
遺構配置図 ・・・・・・・・・・・・・・・・・267・268
第 5 図　土坑平面図・断面図（1）・・・・・・・・・・269
第 6 図　土坑平面図・断面図（2）・・・・・・・・・・270
第 7 図　土坑平面図・断面図（3）・・・・・・・・・・271
第 8 図　SD37 溝跡断面図・・・・・・・・・・・・・・・・・・271
第 9 図　下ノ内遺跡 8 区Ⅴ層
遺構配置図 ・・・・・・・・・・・・・・・・・273・274
第 10 図　SI69 竪穴住居跡平面図・断面図・・・・275
第 11 図　SI71 竪穴住居跡平面図・断面図・・・・276
第 12 図　SI72 竪穴住居跡平面図・
断面図（1）・・・・・・・・・・・・・・・・・・・・・・277
第 13 図　SI72 竪穴住居跡平面図・
断面図（2）・・・・・・・・・・・・・・・・・・・・・・278
第 14 図　SI74 竪穴住居跡平面図・断面図・・・・279
第 15 図　SI75 竪穴住居跡平面図・断面図・・・・279
第 16 図　SI76（a 期）竪穴住居跡平面図・
断面図 ・・・・・・・・・・・・・・・・・・・・・・・・280
第 17 図　SI76（b 期）竪穴住居跡平面図（1）・
断面図 ・・・・・・・・・・・・・・・・・・・・・・・・281
第 18 図　SI76（b 期）竪穴住居跡平面図（2）・282
第 19 図　SI78 竪穴住居跡平面図・断面図・・・・283
第 20 図　SI79 竪穴住居跡平面図・断面図・・・・284
第 21 図　SI80 竪穴住居跡平面図・断面図・・・・285
第 22 図　SI104 竪穴住居跡平面図・断面図・・・286
第 23 図　SI160 竪穴住居跡平面図・断面図・・・287
第 24 図　SA102 柱列平面図・断面図・・・・・・・・・288
第 25 図　SB85 掘立柱建物跡平面図・断面図・・289
第 26 図　土坑平面図・断面図 ・・・・・・・・・・・・・・290
第 27 図　SX98 性格不明遺構平面図・断面図・・291
第 28 図　SD52・82・84 溝跡断面図・・・・・・・・・・291
第 29 図　下ノ内遺跡 8 区Ⅵ層遺物分布図 ・・・・292
第 30 図　Ⅵ層（遺物包含層）出土
接合資料 1-① ・・・・・・・・・・・・・・・・・・・293
第 31 図　Ⅵ層（遺物包含層）出土
接合資料 1-② ・・・・・・・・・・・・・・・・・・・294
第 32 図　Ⅵ層（遺物包含層）出土
接合資料 2-① ・・・・・・・・・・・・・・・・・・・295
第 33 図　Ⅵ層（遺物包含層）出土
接合資料 2-② ・・・・・・・・・・・・・・・・・・・296
第 34 図　Ⅵ層（遺物包含層）出土
接合資料 3-① ・・・・・・・・・・・・・・・・・・・297
第 35 図　Ⅵ層（遺物包含層）出土
接合資料 3-② ・・・・・・・・・・・・・・・・・・・298
第 36 図　Ⅵ層（遺物包含層）出土
接合資料 4・・・・・・・・・・・・・・・・・・・・・・299
第 37 図　Ⅵ・Ⅶ層（遺物包含層）出土
接合資料 5・・・・・・・・・・・・・・・・・・・・・・300
第 38 図　Ⅶ層（遺物包含層）出土
接合資料 6・・・・・・・・・・・・・・・・・・・・・・301
第 39 図　Ⅵ層（遺物包含層）出土
出土遺物（1）・・・・・・・・・・・・・・・・・・・・302
第 40 図　Ⅵ層（遺物包含層）出土
出土遺物（2）・・・・・・・・・・・・・・・・・・・・303
第 41 図　Ⅵ層（遺物包含層）出土
出土遺物（3）・・・・・・・・・・・・・・・・・・・・304
第 42 図　Ⅵ層（遺物包含層）出土
出土遺物（4）・・・・・・・・・・・・・・・・・・・・305
第 43 図　Ⅵ層（遺物包含層）出土
出土遺物（5）・・・・・・・・・・・・・・・・・・・・306
第 44 図　Ⅵ層（遺物包含層）出土
出土遺物（6）・・・・・・・・・・・・・・・・・・・・307
第 45 図　Ⅵ層（遺物包含層）出土
出土遺物（7）・・・・・・・・・・・・・・・・・・・・308
第 46 図　Ⅵ層（遺物包含層）出土
出土遺物（8）・・・・・・・・・・・・・・・・・・・・309
第 47 図　Ⅵ層（遺物包含層）出土
出土遺物（9）・・・・・・・・・・・・・・・・・・・・310
第 48 図　Ⅵ層（遺物包含層）出土
出土遺物（10）・・・・・・・・・・・・・・・・・・・311
第 49 図　下ノ内遺跡 8 区Ⅶ層
遺構配置図 ・・・・・・・・・・・・・・・・・313・314
第 50 図　土坑平面図・断面図（1）・・・・・・・・・・315
第 51 図　土坑平面図・断面図（2）・・・・・・・・・・316
第 52 図　土坑平面図・断面図（3）・・・・・・・・・・317

第 53 図　土坑平面図・断面図（4）・・・・・・・・・・318
第 54 図　SK145 土坑出土遺物・・・・・・・・・・・・・・・319
第 55 図　SX158・159 埋設土器遺構
SX134 性格不明遺構平面図・断面図・319
第 56 図　SX153・154 炉跡平面図・断面図・・・・320
第 57 図　性格不明遺構出土遺物（1）・・・・・・・・320
第 58 図　性格不明遺構出土遺物（2）・・・・・・・・321
第 59 図　性格不明遺構出土遺物（3）・・・・・・・・322
第 60 図　Ⅶ層遺構外出土遺物・・・・・・・・・・・・・・322
第 61 図　Ⅶb 層遺構外出土遺物（1）・・・・・・・・・323
第 62 図　Ⅶb 層遺構外出土遺物（2）・・・・・・・・・324
第 63 図　Ⅶc 層遺構外出土遺物・・・・・・・・・・・・・324
第 64 図　Ⅶ・Ⅷ層遺構外出土遺物（1）・・・・・・325
第 65 図　Ⅶ・Ⅷ層遺構外出土遺物（2）・・・・・・326
第 66 図　Ⅶ・Ⅷ層遺構外出土遺物（3）・・・・・・327
第 67 図　Ⅶ・Ⅷ層遺構外出土遺物（4）・・・・・・328
第 68 図　Ⅶ・Ⅷ層遺構外出土遺物（5）・・・・・・329
第 69 図　Ⅶ・Ⅷ層遺構外出土遺物（6）・・・・・・330
第 70 図　Ⅶ・Ⅷ層遺構外出土遺物（7）・・・・・・331
第 71 図　Ⅶ・Ⅷ層遺構外出土遺物（8）・・・・・・332
第 72 図　Ⅶ・Ⅷ層遺構外出土遺物（9）・・・・・・333
第 73 図　Ⅶ・Ⅷ層遺構外出土遺物（10）・・・・・334
第 74 図　Ⅶ・Ⅷ層遺構外出土遺物（11）・・・・・335
第 75 図　Ⅶ・Ⅷ層遺構外出土遺物（12）・・・・・336
第 76 図　Ⅶ・Ⅷ層遺構外出土遺物（13）・・・・・337
第 77 図　Ⅶ・Ⅷ層遺構外出土遺物（14）・・・・・338
第 78 図　Ⅶ・Ⅷ層遺構外出土遺物（15）・・・・・339
第 79 図　Ⅶ・Ⅷ層遺構外出土遺物（16）・・・・・340
第 80 図　Ⅶ・Ⅷ層遺構外出土遺物（17）・・・・・341
第 81 図　Ⅷ層（遺物包含層）出土遺物（1）・・342
第 82 図　Ⅷ層（遺物包含層）出土遺物（2）・・343
第 83 図　下ノ内遺跡 8 区Ⅸ層
遺構配置図・・・・・・・・・・・・・・・・・・345・346
第 84 図　SI163 竪穴住居跡平面図・断面図・・・347
第 85 図　SI163 竪穴住居跡出土遺物・・・・・・・・・347
第 86 図　SI169 竪穴住居跡平面図・断面図・・・348
第 87 図　SI169 竪穴住居跡出土遺物（1）・・・・・349
第 88 図　SI169 竪穴住居跡出土遺物（2）・・・・・350
第 89 図　SI170 竪穴住居跡平面図・断面図・・・351
第 90 図　SI170 竪穴住居跡出土遺物（1）・・・・・352
第 91 図　SI170 竪穴住居跡出土遺物（2）・・・・・353
第 92 図　SI176 竪穴住居跡平面図・断面図・・・354
第 93 図　SI176 竪穴住居跡出土遺物・・・・・・・・・354
第 94 図　SI180 竪穴住居跡平面図・断面図・・・355
第 95 図　SI180 竪穴住居跡出土遺物・・・・・・・・・356
第 96 図　SI194 竪穴住居跡平面図・断面図・・・356
第 97 図　SI195 竪穴住居跡平面図・断面図・・・357
第 98 図　SI195 竪穴住居跡出土遺物・・・・・・・・・357
第 99 図　土坑平面図・断面図・・・・・・・・・・・・・・358
第 100 図　土坑出土遺物・・・・・・・・・・・・・・・・・・・359
第 101 図　SX161・173・174 埋設土器遺構
平面図・断面図・・・・・・・・・・・・・・・・・・・360
第 102 図　性格不明遺構平面図・断面図・・・・・・361
第 103 図　SX197 性格不明遺構出土遺物・・・・・・・361
第 104 図　下ノ内遺跡 9 区Ⅴ層遺構配置図・・・・362
第 105 図　SI2 竪穴住居跡平面図・断面図・・・・・363
第 106 図　SI2 竪穴住居跡出土遺物・・・・・・・・・・・363
第 107 図　SI8 竪穴住居跡平面図・・・・・・・・・・・・・364
第 108 図　SI8 竪穴住居跡断面図・・・・・・・・・・・・・365
第 109 図　SI8 竪穴住居跡出土遺物・・・・・・・・・・・365
第 110 図　SI16 竪穴住居跡平面図・断面図・・・・366
第 111 図　SI16 竪穴住居跡出土遺物・・・・・・・・・・367
第 112 図　SI19（a 期）竪穴住居跡平面図・
断面図・・・・・・・・・・・・・・・・・・・・・・・・368
第 113 図　SI19（b 期）竪穴住居跡平面図・
断面図・・・・・・・・・・・・・・・・・・・・・・・・369
第 114 図　SI19 竪穴住居跡出土遺物・・・・・・・・・・369
第 115 図　SI29 竪穴住居跡平面図・断面図・・・・370
第 116 図　SI29 竪穴住居跡出土遺物・・・・・・・・・・370
第 117 図　SK22・23・33 土坑平面図・断面図・・370
第 118 図　SD11・13 溝跡断面図・・・・・・・・・・・・・371
第 119 図　SD11・13 溝跡出土遺物・・・・・・・・・・・・371
第 120 図　P29 ピット出土遺物・・・・・・・・・・・・・・371
第 121 図　SI31 竪穴住居跡平面図・断面図・・・・372
第 122 図　SI31 竪穴住居跡出土遺物（1）・・・・・・372
第 123 図　SI31 竪穴住居跡出土遺物（2）・・・・・・373
第 124 図　SK32 土坑平面図・断面図・・・・・・・・・・374
第 125 図　SK32 土坑出土遺物・・・・・・・・・・・・・・・374
第 126 図　Ⅴ層遺構外出土遺物・・・・・・・・・・・・・・375
第 127 図　Ⅵ層遺構外出土遺物（1）・・・・・・・・・・375
第 128 図　Ⅵ層遺構外出土遺物（2）・・・・・・・・・・376
第 129 図　Ⅷ層遺構外出土遺物（1）・・・・・・・・・・376
第 130 図　Ⅷ層遺構外出土遺物（2）・・・・・・・・・・377
第 131 図　Ⅸ層遺構外出土遺物・・・・・・・・・・・・・・377
第 132 図　下ノ内遺跡 10 区Ⅱ・Ⅲ層
遺構配置図・・・・・・・・・・・・・・・・・・・・・378
第 133 図　下ノ内遺跡 10 区Ⅴ層遺構配置図 1・・379
第 134 図　下ノ内遺跡 10 区Ⅴ層遺構配置図 2・・380
第 135 図　SR6 河川跡出土遺物・・・・・・・・・・・・・・381

# 表　目　次


第１分冊
第１章
　第２節
　　第１表　周辺の遺跡 ・・・・・・・・・・・・・・・・・・・・・・・3
　第４節
　　第２表　富沢駅周辺　調査区一覧 ・・・・・・・・・・・・6
　　第３表　富沢駅周辺　遺跡別調査次数 ・・・・・・・・6
第２章
　第２節
　　第１表　遺構一覧表（1）・・・・・・・・・・・・・・・・・・・69
　　第２表　遺構一覧表（2）・・・・・・・・・・・・・・・・・・・70
　　第３表　遺構一覧表（3）・・・・・・・・・・・・・・・・・・・71
　　第４表　遺構一覧表（4）・・・・・・・・・・・・・・・・・・・72
　第３節
　　第１表　遺構一覧表（1）・・・・・・・・・・・・・・・・・・・222
　　第２表　遺構一覧表（2）・・・・・・・・・・・・・・・・・・・223
　　第３表　遺構一覧表（3）・・・・・・・・・・・・・・・・・・・224
　　第４表　遺構一覧表（4）・・・・・・・・・・・・・・・・・・・225
　　第５表　遺構一覧表（5）・・・・・・・・・・・・・・・・・・・226
　　第６表　遺構一覧表（6）・・・・・・・・・・・・・・・・・・・227
　　第７表　遺構一覧表（7）・・・・・・・・・・・・・・・・・・・228
　　第８表　遺構一覧表（8）・・・・・・・・・・・・・・・・・・・229
　　第９表　遺構一覧表（9）・・・・・・・・・・・・・・・・・・・230
　　第10表　遺構一覧表（10）・・・・・・・・・・・・・・・・・231
　　第11表　遺構一覧表（11）・・・・・・・・・・・・・・・・・232
　　第12表　遺構一覧表（12）・・・・・・・・・・・・・・・・・233
　　第13表　遺構一覧表（13）・・・・・・・・・・・・・・・・・234

第２分冊
第２章
　第４節
　　第１表　遺構一覧表（1）・・・・・・・・・・・・・・・・・・・190
　　第２表　遺構一覧表（2）・・・・・・・・・・・・・・・・・・・191
　　第３表　遺構一覧表（3）・・・・・・・・・・・・・・・・・・・192
　　第４表　遺構一覧表（4）・・・・・・・・・・・・・・・・・・・193
　　第５表　遺構一覧表（5）・・・・・・・・・・・・・・・・・・・194
　　第６表　遺構一覧表（6）・・・・・・・・・・・・・・・・・・・195
　　第７表　遺構一覧表（7）・・・・・・・・・・・・・・・・・・・196
　　第８表　遺構一覧表（8）・・・・・・・・・・・・・・・・・・・197
　　第９表　遺構一覧表（9）・・・・・・・・・・・・・・・・・・・198
　　第10表　遺構一覧表（10）・・・・・・・・・・・・・・・・・199
　　第11表　遺構一覧表（11）・・・・・・・・・・・・・・・・・200
　　第12表　遺構一覧表（12）・・・・・・・・・・・・・・・・・201
　　第13表　遺構一覧表（13）・・・・・・・・・・・・・・・・・202
　　第14表　遺構一覧表（14）・・・・・・・・・・・・・・・・・203
　　第15表　遺構一覧表（15）・・・・・・・・・・・・・・・・・204
　　第16表　遺構一覧表（16）・・・・・・・・・・・・・・・・・205
　　第17表　遺構一覧表（17）・・・・・・・・・・・・・・・・・206
　　第18表　遺構一覧表（18）・・・・・・・・・・・・・・・・・207
　　第19表　遺構一覧表（19）・・・・・・・・・・・・・・・・・208
　　第20表　遺構一覧表（20）・・・・・・・・・・・・・・・・・209
　　第21表　遺構一覧表（21）・・・・・・・・・・・・・・・・・210
　　第22表　遺構一覧表（22）・・・・・・・・・・・・・・・・・211
　　第23表　遺構一覧表（23）・・・・・・・・・・・・・・・・・212
　　第24表　遺構一覧表（24）・・・・・・・・・・・・・・・・・213
　　第25表　遺構一覧表（25）・・・・・・・・・・・・・・・・・214
　　第26表　遺構一覧表（26）・・・・・・・・・・・・・・・・・215
　　第27表　遺構一覧表（27）・・・・・・・・・・・・・・・・・216
　第５節
　　第１表　遺構一覧表（1）・・・・・・・・・・・・・・・・・・・383
　　第２表　遺構一覧表（2）・・・・・・・・・・・・・・・・・・・384
　　第３表　遺構一覧表（3）・・・・・・・・・・・・・・・・・・・385
　　第４表　遺構一覧表（4）・・・・・・・・・・・・・・・・・・・386
　　第５表　遺構一覧表（5）・・・・・・・・・・・・・・・・・・・387


# 写真図版目次


第１分冊
第２章
　第２節
　　写真図版1　元袋遺跡（1）・・・・・・・・・・・・・・・・・・・75
　　写真図版2　元袋遺跡（2）・・・・・・・・・・・・・・・・・・・76
　　写真図版3　元袋遺跡出土遺物（1）・・・・・・・・・・・77
　　写真図版4　元袋遺跡出土遺物（2）・・・・・・・・・・・78
　　写真図版5　元袋遺跡出土遺物（3）・・・・・・・・・・・79
　　写真図版6　元袋遺跡出土遺物（4）・・・・・・・・・・・80
　　写真図版7　元袋遺跡出土遺物（5）・・・・・・・・・・・81
　　写真図版8　元袋遺跡出土遺物（6）・・・・・・・・・・・82
　　写真図版9　元袋遺跡出土遺物（7）・・・・・・・・・・・83
　　写真図版10　元袋遺跡出土遺物（8）・・・・・・・・・・・84
　第３節
　　写真図版1　六反田遺跡（1）・・・・・・・・・・・・・・・・237
　　写真図版2　六反田遺跡（2）・・・・・・・・・・・・・・・・238

写真図版3　六反田遺跡（3）・・・・・・・・・・・・・・・・239
写真図版4　六反田遺跡（4）・・・・・・・・・・・・・・・・240
写真図版5　六反田遺跡（5）・・・・・・・・・・・・・・・・241
写真図版6　六反田遺跡（6）・・・・・・・・・・・・・・・・242
写真図版7　六反田遺跡（7）・・・・・・・・・・・・・・・・243
写真図版8　六反田遺跡（8）・・・・・・・・・・・・・・・・244
写真図版9　六反田遺跡（9）・・・・・・・・・・・・・・・・245
写真図版10　六反田遺跡（10）・・・・・・・・・・・・・・・246
写真図版11　六反田遺跡（11）・・・・・・・・・・・・・・・247
写真図版12　六反田遺跡（12）・・・・・・・・・・・・・・・248
写真図版13　六反田遺跡（13）・・・・・・・・・・・・・・・249
写真図版14　六反田遺跡出土遺物（1）・・・・・・・・250
写真図版15　六反田遺跡出土遺物（2）・・・・・・・・251
写真図版16　六反田遺跡出土遺物（3）・・・・・・・・252
写真図版17　六反田遺跡出土遺物（4）・・・・・・・・253
写真図版18　六反田遺跡出土遺物（5）・・・・・・・・254
写真図版19　六反田遺跡出土遺物（6）・・・・・・・・255
写真図版20　六反田遺跡出土遺物（7）・・・・・・・・256
写真図版21　六反田遺跡出土遺物（8）・・・・・・・・257
写真図版22　六反田遺跡出土遺物（9）・・・・・・・・258
写真図版23　六反田遺跡出土遺物（10）・・・・・・・259
写真図版24　六反田遺跡出土遺物（11）・・・・・・・260
写真図版25　六反田遺跡出土遺物（12）・・・・・・・261
写真図版26　六反田遺跡出土遺物（13）・・・・・・・262
写真図版27　六反田遺跡出土遺物（14）・・・・・・・263
写真図版28　六反田遺跡出土遺物（15）・・・・・・・264
写真図版29　六反田遺跡出土遺物（16）・・・・・・・265
写真図版30　六反田遺跡出土遺物（17）・・・・・・・266
写真図版31　六反田遺跡出土遺物（18）・・・・・・・267
写真図版32　六反田遺跡出土遺物（19）・・・・・・・268
写真図版33　六反田遺跡出土遺物（20）・・・・・・・269
写真図版34　六反田遺跡出土遺物（21）・・・・・・・270
写真図版35　六反田遺跡出土遺物（22）・・・・・・・271

第 2 分冊
第 2 章
第 4 節
写真図版1　大野田古墳群（1）・・・・・・・・・・・・・219
写真図版2　大野田古墳群（2）・・・・・・・・・・・・・220
写真図版3　大野田古墳群（3）・・・・・・・・・・・・・221
写真図版4　大野田古墳群（4）・・・・・・・・・・・・・222
写真図版5　大野田古墳群（5）・・・・・・・・・・・・・223
写真図版6　大野田古墳群（6）・・・・・・・・・・・・・224
写真図版7　大野田古墳群（7）・・・・・・・・・・・・・225
写真図版8　大野田古墳群（8）・・・・・・・・・・・・・226
写真図版9　大野田古墳群（9）・・・・・・・・・・・・・227
写真図版10　大野田古墳群（10）・・・・・・・・・・・・228
写真図版11　大野田古墳群（11）・・・・・・・・・・・・229
写真図版12　大野田古墳群（12）・・・・・・・・・・・・230
写真図版13　大野田古墳群（13）・・・・・・・・・・・・231
写真図版14　大野田古墳群（14）・・・・・・・・・・・・232
写真図版15　大野田古墳群（15）・・・・・・・・・・・・233
写真図版16　大野田古墳群（16）・・・・・・・・・・・・234
写真図版17　大野田古墳群（17）・・・・・・・・・・・・235
写真図版18　大野田古墳群 2 号墳
出土遺物（1）・・・・・・・・・・・・・・・・・・236
写真図版19　大野田古墳群 2・30 号墳
出土遺物（2）・・・・・・・・・・・・・・・・・・237
写真図版20　大野田古墳群 30 号墳
出土遺物（3）・・・・・・・・・・・・・・・・・・238
写真図版21　大野田古墳群出土遺物（4）・・・・・・239
写真図版22　大野田古墳群出土遺物（5）・・・・・・240
写真図版23　大野田古墳群 33・34 号墳
出土遺物（6）・・・・・・・・・・・・・・・・・・241
写真図版24　大野田古墳群 35・36 号墳
出土遺物（7）・・・・・・・・・・・・・・・・・・242
写真図版25　大野田古墳群出土遺物（8）・・・・・・243
写真図版26　大野田古墳群 37 号墳
出土遺物（9）・・・・・・・・・・・・・・・・・・244
写真図版27　大野田古墳群 37 号墳
出土遺物（10）・・・・・・・・・・・・・・・・・・245
写真図版28　大野田古墳群 37 号墳
出土遺物（11）・・・・・・・・・・・・・・・・・・246
写真図版29　大野田古墳群出土遺物（12）・・・・・247
写真図版30　大野田古墳群出土遺物（13）・・・・・248
写真図版31　大野田古墳群出土遺物（14）・・・・・249
写真図版32　大野田古墳群出土遺物（15）・・・・・250
写真図版33　大野田古墳群出土遺物（16）・・・・・251
写真図版34　大野田古墳群出土遺物（17）・・・・・252
写真図版35　大野田古墳群出土遺物（18）・・・・・253
第 5 節
写真図版1　下ノ内遺跡（1）・・・・・・・・・・・・・・・391
写真図版2　下ノ内遺跡（2）・・・・・・・・・・・・・・・392
写真図版3　下ノ内遺跡（3）・・・・・・・・・・・・・・・393
写真図版4　下ノ内遺跡（4）・・・・・・・・・・・・・・・394
写真図版5　下ノ内遺跡（5）・・・・・・・・・・・・・・・395
写真図版6　下ノ内遺跡（6）・・・・・・・・・・・・・・・396
写真図版7　下ノ内遺跡（7）・・・・・・・・・・・・・・・397

写真図版8　下ノ内遺跡（8）・・・・・・・・・・・・・・・・398
写真図版9　下ノ内遺跡（9）・・・・・・・・・・・・・・・・399
写真図版10　下ノ内遺跡（10）・・・・・・・・・・・・・・・400
写真図版11　下ノ内遺跡（11）・・・・・・・・・・・・・・・401
写真図版12　下ノ内遺跡（12）・・・・・・・・・・・・・・・402
写真図版13　下ノ内遺跡出土遺物（1）・・・・・・・・403
写真図版14　下ノ内遺跡出土遺物（2）・・・・・・・・404
写真図版15　下ノ内遺跡出土遺物（3）・・・・・・・・405
写真図版16　下ノ内遺跡出土遺物（4）・・・・・・・・406
写真図版17　下ノ内遺跡出土遺物（5）・・・・・・・・407
写真図版18　下ノ内遺跡出土遺物（6）・・・・・・・・408
写真図版19　下ノ内遺跡出土遺物（7）・・・・・・・・409
写真図版20　下ノ内遺跡出土遺物（8）・・・・・・・・410
写真図版21　下ノ内遺跡出土遺物（9）・・・・・・・・411
写真図版22　下ノ内遺跡出土遺物（10）・・・・・・・412
写真図版23　下ノ内遺跡出土遺物（11）・・・・・・・413
写真図版24　下ノ内遺跡出土遺物（12）・・・・・・・414
写真図版25　下ノ内遺跡出土遺物（13）・・・・・・・415
写真図版26　下ノ内遺跡出土遺物（14）・・・・・・・416
写真図版27　下ノ内遺跡出土遺物（15）・・・・・・・417
写真図版28　下ノ内遺跡出土遺物（16）・・・・・・・418
写真図版29　下ノ内遺跡出土遺物（17）・・・・・・・419
写真図版30　下ノ内遺跡出土遺物（18）・・・・・・・420
写真図版31　下ノ内遺跡出土遺物（19）・・・・・・・421
写真図版32　下ノ内遺跡出土遺物（20）・・・・・・・422
写真図版33　下ノ内遺跡出土遺物（21）・・・・・・・423
写真図版34　下ノ内遺跡出土遺物（22）・・・・・・・424
写真図版35　下ノ内遺跡出土遺物（23）・・・・・・・425
写真図版36　下ノ内遺跡出土遺物（24）・・・・・・・426
写真図版37　下ノ内遺跡出土遺物（25）・・・・・・・427
写真図版38　下ノ内遺跡出土遺物（26）・・・・・・・428
写真図版39　下ノ内遺跡出土遺物（27）・・・・・・・429
写真図版40　下ノ内遺跡出土遺物（28）・・・・・・・430

# 第１章　調査の概要

## 第１節　調査に至る経緯

仙台市南部地域では、都市化の進展に伴い、副都心構想をはじめとする都市環境の整備が進展しつつある。大野田地区周辺は、昭和 63 年の仙台市地下鉄南北線の開業以来、道路網の整備や宅地化が急速に進む地域であった。

このような中、地下鉄南北線の南の起点となっている富沢駅周辺の土地区画整理事業を具体化する協議が始まり、平成 5 年 10 月 13 日付で、都市整備局より「仙台市富沢駅周辺土地区画整理事業」（以下、本報告書では「本事業」とする。）に係わる埋蔵文化財発掘調査の依頼が提出された。事業概要は、施工面積 48.3ha、計画人口 5,000 人で、長町副都心近郊の主要幹線道路や公共施設の整備による総合的な街づくりが目的とされている。本事業は同年 12 月 14 日付で都市計画決定がなされた。教育委員会は調査依頼に対して、予定地内に建設される都市計画道路及び区画道路等の部分について記録保存を目的とした発掘調査を実施することとして、平成 6 年 2 月 8 日付で都市整備局に回答した。

本事業地内は市内でも特に遺跡が集中して分布する地域で、大野田遺跡、元袋遺跡、六反田遺跡、伊古田遺跡、春日社古墳、王ノ壇古墳、鳥居塚古墳、大野田古墳群、下ノ内遺跡、王ノ壇遺跡、皿屋敷遺跡、袋前遺跡の 12 遺跡が登録されており、遺跡の時代も縄文時代から近世まで広範囲に及んでいた。平成 6 年 9 月から平成 7 年 11 月まで、都市計画道路及び区画道路部分の遺構の有無の確認と本発掘調査範囲の確定を主な目的として試掘調査を実施した。その結果、遺跡内とその隣接地で遺構が重層的に存在することが確認され、六反田遺跡の範囲を北東側へ拡大し、伊古田遺跡の南東に伊古田 B 遺跡を登録した。

本発掘調査は試掘調査と並行して平成 7 年 5 月から実施した。春日社古墳は王ノ壇古墳とともに、墳丘が残存する古墳であったが、都市計画道路「郡山折立線」の設計変更により、路線敷きに入ることになり、本調査後墳丘は削平されることとなった。また、平成 13 年度の袋前遺跡 2A･B 区の調査以降、古代の大型掘立柱建物跡や大溝が発見され、さらに平成 16 年度の大野田古墳群 9A 区、平成 19 年度の六反田 4B 区で大型掘立柱建物跡が検出され、大溝が方形に廻る範囲内に大型掘立柱建物跡が規則的に配置された状況が明らかになった。平成 21 年度には国庫補助事業による遺構確認調査が実施され、北東約 1.5km に所在する郡山遺跡に関連する古代官衙遺跡であることが考えられることから、同年 7 月に大野田官衙遺跡として新規登録し、本事業地内の遺跡は 14 遺跡となった。

## 第２節　遺跡周辺の環境

### 1. 遺跡の位置と地理的環境

元袋遺跡、六反田遺跡、大野田古墳群、下ノ内遺跡は仙台市の南部、太白区大野田地区の元袋･袋前･六反田･竹松･宮脇・宮・千刈田・富沢 4 丁目に所在する。これらの遺跡は JR 東日本東北本線太子堂駅の東約 500 m～ 1km、地下鉄南北線富沢駅の北東部に近接する。

仙台市の地形は主に西部の丘陵地域と東部の海岸平野に分けられ、遺跡の位置する大野田地区は海岸平野のなかでも郡山低地と呼ばれている。郡山低地は南を名取川、北を広瀬川で囲まれた沖積地で、北西側は青葉山丘陵地となっている。遺跡は西北西約 6.5km にある標高 320 mの太白山を水源とする曲流する笊川右岸に位置し、南に東流する名取川と合流する地点の西側に位置する。遺跡のほとんどは自然堤防上の微高地に立地し、後背湿地、旧河道も見られ標高は 10 ～ 12 m前後、土壌はシルト・粘土質シルト・砂質シルト・砂が主体である。調査地は水田・畑地として利用され宅地化も進んでいる。

### 2. 遺跡周辺の歴史的環境

大野田地区の位置する名取川下流域は数多くの遺跡が分布し、近年の都市開発によって発掘調査例が増えている地域である。ここでは大野田地区及びその周辺の自然堤防上や後背湿地の遺跡を中心として概観する。

旧石器時代

笊川左岸の富沢遺跡で約 20,000 年前、最終氷河期の後期旧石器時代の針葉樹林を中心とする湿地林が発見され、

焚き火跡と考えられる炭化材の集中部や石器の他、樹木や種子などの植物遺体、動物のフンなどが検出され当時の環境を知る貴重な資料となっている。

縄文時代

笊川左岸の自然堤防上に立地する下ノ内浦遺跡で早期前葉の竪穴住居跡や日計式押型文土器が検出されている。後背湿地の富沢遺跡では早期後半槻木Ⅰ式を中心とする遺物包含層が検出され前期の土器も出土している。六反田遺跡では中期中葉大木８ｂ式期の竪穴住居跡が検出されている。中期末葉から後期にかけては大野田地区の下ノ内遺跡（中期末葉の複式炉を持つ竪穴住居跡、敷石住居跡等）、六反田遺跡（後期初頭の竪穴住居跡や掘立柱建物跡、遺物包含層）、下ノ内浦遺跡（後期前葉前半を中心とする配石遺構や墓壙、遺物包含層）、大野田遺跡（後期前葉後半を中心とする環状配石や遺物包含層）、伊古田遺跡（後期中葉初頭の遺物包含層）、王ノ壇遺跡（後期中葉前半から後期後葉を中心とする配石遺構、竪穴遺構や遺物包含層）と地点を変えて変遷している。後期中葉初頭の土器群は宝ヶ峯式への移行期のもので北海道南部から東日本全体に広がる宝ヶ峯式土器様式の萌芽となる。

弥生時代

笊川左岸の下ノ内浦遺跡では後期の土坑墓、土器棺墓、竪穴遺構が検出され、中期後半から後期の遺物包含層が検出されている。後背湿地では笊川左岸の富沢遺跡や山口遺跡で水田跡が検出されている。富沢遺跡では中期中葉以前から後期まで面的に調査されている。

古墳時代

高塚古墳では広瀬川左岸の自然堤防上に築かれた前期末葉の前方後円墳である遠見塚古墳（主軸長 110 m）が著名である。丘陵端部の西多賀にある原遺跡では前期と思われる方墳２基の他、中期後半の古墳群（中・小形の円墳を中心とし、ほとんどが埴輪を有する）が検出されている。同時期には郡山低地にも出現する。丘陵縁辺部を中心に北東から南西にかけて兜塚古墳（自然堤防上に立地、帆立貝形・主軸長 75 m前後）、一塚古墳（径 24 ～ 35 mの円墳）、二塚古墳（主軸長約 30 mの前方後円墳）、砂押古墳（径 29 mの円墳）、裏町古墳（主軸長 50 mの前方後円墳）が並ぶ。

大野田古墳群はほとんどが自然堤防上に位置する中期後半の古墳群で、中央付近に春日社古墳（径 46.6 mの円墳）、鳥居塚古墳（主軸長 37 mの前方後円墳）が並ぶ。大野田地区ではその後、6 世紀中葉頃を中心に木棺墓が検出されている。

集落跡は大野田地区内では前期に出現し、前期後半には大野田地区全体に広がる。古墳と同様、中期前半は不明であるが、中期後半になると集落跡が古墳群の西側の下ノ内遺跡や六反田遺跡に見られ、後期（6 世紀から 7 世紀前半）では集落はほとんど見られない。

古　代

7 世紀中葉に郡山低地に郡山Ⅰ期官衙が出現する。7 世紀末葉から 8 世紀初頭には郡山Ⅱ期官衙が成立し、8 世紀前半多賀城が成立するまでの陸奥国の国府として機能する。郡山Ⅰ期官衙の直前には区画溝を有する長町駅東遺跡や西台畑遺跡で官衙造営集落が出現し、関東系土師器などが見られ、郡山官衙とほぼ同時期に終焉を迎える。区画溝と掘立柱建物跡が検出された大野田官衙遺跡は郡山Ⅱ期官衙とほぼ同時期と考えられている。

大野田地区周辺では 8 世紀以降集落が広がり、奈良時代から平安時代にかけての竪穴住居跡や掘立柱建物跡が多く検出されている。また生産遺跡では富沢遺跡を中心とする後背湿地の水田跡のほか、大野田地区内の自然堤防上から畑作関連の遺構とされる小溝状遺構群が多数検出されている。

中　世

1189 年奥州合戦の後、鎌倉幕府は鎌倉御家人に陸奥国の所領を与えている。王ノ壇遺跡では 12 世紀から 14 世紀にかけての大溝で区画された武士の屋敷跡が発見されている。屋敷跡の西側には奥大道に想定される幹線道路が発見され、屋敷に入る枝道も検出されている。その他の遺構は土葬墓や墳墓、塚墓、火葬遺構なども検出されている。生産遺跡では水田跡や小溝状遺構群が検出されている。遺物では渥美・常滑・瀬戸産の中世陶器の他、中国産の緑釉陶器・青磁・青白磁・白磁も出土ている。遺跡は在地領主の居館と推定されている。

近　世

大野田地区では元袋遺跡で堀に囲まれた屋敷跡が発見され、三時期の変遷が確認された。遺物では陶磁器・瓦質土器・平瓦の他、漆器や下駄などの木製品、煙管や古銭などの金属製品が出土している。

（国土地理院発行　5万分の1地形図「仙台」を一部改変）

※ ●は古墳

第１図　富沢駅周辺土地区画整理事業関係遺跡と周辺の遺跡

## 第１表　周辺の遺跡

| No. | 遺跡名 | 立　地 | 種　別 | 時　　代 |
|---|---|---|---|---|
| 1 | 袋前遺跡 | 自然堤防 | 集落跡 | 縄文・古墳・奈良・平安 |
| 2 | 伊古田Ｂ遺跡 | 自然堤防 | 畑跡他 | 古墳・奈良～平安 |
| 3 | 下ノ内遺跡 | 自然堤防 | 集落跡・墓跡 | 縄文（中～晩）・弥生・古墳・奈良・平安・中世 |
| 4 | 大野田古墳群 | 自然堤防 | 古墳・集落跡 | 縄文・弥生・古墳・平安・中世 |
| 5 | 王ノ壇古墳 | 自然堤防 | 古墳 | 古墳 |
| 6 | 春日社古墳 | 自然堤防 | 古墳 | 古墳 |
| 7 | 鳥居塚古墳 | 自然堤防 | 古墳 | 古墳 |
| 8 | 大野田官衙遺跡 | 自然堤防 | 官衙跡 | 古墳～奈良 |
| 9 | 王ノ壇遺跡 | 自然堤防 | 集落跡・屋敷跡 | 縄文（後）・弥生・古墳・奈良・平安・中世 |
| 10 | 六反田遺跡 | 自然堤防 | 集落跡 | 縄文（中～晩）・弥生・古墳・奈良・平安・近世 |
| 11 | 五反田古墳 | 自然堤防 | 古墳 | 古墳 |
| 12 | 五反田石棺墓 | 自然堤防 | 墓跡 | 古墳 |
| 13 | 五反田木棺墓 | 自然堤防 | 墓跡 | 古墳 |
| 14 | 伊古田遺跡 | 自然堤防 | 集落跡 | 縄文～平安 |
| 15 | 下ノ内浦遺跡 | 自然堤防 | 集落跡・墓跡・水田跡 | 縄文（早・前・後）・弥生・古墳・奈良・平安・中世 |
| 16 | 山口遺跡 | 自然堤防・後背湿地 | 集落跡・水田跡 | 縄文・弥生・古墳・奈良・平安・中世 |
| 17 | 富沢遺跡 | 後背湿地 | 集落跡・水田跡・散布地 | 旧石器・縄文・弥生・古墳・奈良・平安・中世・近世 |
| 18 | 泉崎浦遺跡 | 自然堤防・後背湿地 | 集落跡・水田跡・墓地 | 縄文（後）・弥生・古墳・平安 |
| 19 | 元袋遺跡 | 自然堤防 | 集落跡・屋敷跡 | 弥生・奈良～平安・中世・近世 |
| 20 | 大野田遺跡 | 自然堤防 | 祭祀跡・集落跡 | 縄文（後）・古墳・奈良・平安 |
| 21 | 郡山遺跡 | 自然堤防 | 官衙跡・寺院跡・集落跡 | 縄文（後・晩）・弥生（中）・古墳・奈良・平安・中世・近世 |
| 22 | 西台畑遺跡 | 自然堤防 | 集落跡・水田跡 | 縄文・弥生（中）・古墳・奈良・平安・中世・近世 |
| 23 | 北目城跡 | 自然堤防 | 城館跡・集落跡・水田跡 | 縄文（後）・弥生・古墳・奈良・平安・中世・近世 |
| 24 | 富沢館跡 | 自然堤防 | 城館跡・集落跡 | 平安中世 |
| 25 | 仙台城跡 | 丘陵 | 城館跡 | 近世 |
| 26 | 愛宕山横穴墓群 | 丘陵 | 横穴墓群 | 古墳・奈良 |
| 27 | 大年寺山横穴墓群 | 丘陵 | 横穴墓群 | 古墳 |
| 28 | 宗禅寺横穴墓群 | 丘陵 | 横穴墓群 | 古墳・奈良 |
| 29 | 茂ヶ崎遺跡 | 丘陵 | 城館跡 | 中世 |
| 30 | 茂ヶ崎横穴墓群 | 丘陵 | 横穴墓群 | 古墳・奈良 |
| 31 | 兜塚古墳 | 自然堤防 | 古墳 | 古墳 |
| 32 | 二ッ沢横穴墓群 | 丘陵 | 横穴墓群 | 古墳・奈良 |
| 33 | 一塚古墳 | 丘陵麓 | 古墳 | 古墳 |
| 34 | 二塚古墳 | 丘陵麓 | 古墳 | 古墳 |
| 35 | 砂押古墳 | 丘陵 | 古墳 | 古墳 |
| 36 | 土手内遺跡 | 丘陵 | 集落跡 | 縄文・弥生・古墳・奈良・平安 |
| 37 | 土手内横穴墓群 | 丘陵 | 横穴墓群 | 古墳・奈良 |
| 38 | 金洗沢古墳 | 丘陵麓 | 古墳 | 古墳 |
| 39 | 裏町古墳 | 丘陵麓 | 古墳 | 古墳 |
| 40 | 富沢窯跡 | 丘陵斜面 | 窯跡 | 古墳・奈良・平安 |
| 41 | 山田上ノ台遺跡 | 丘陵 | 集落跡 | 旧石器・縄文・（早～後）・奈良・平安・中世・近世 |
| 42 | 山田条里遺跡 | 後背湿地 | 屋敷跡他 | 縄文・平安・近世・近代 |
| 43 | 上野遺跡 | 丘陵 | 集落跡 | 縄文・奈良・平安・近世 |
| 44 | 北前遺跡 | 丘陵 | 集落跡 | 縄文・平安・近世 |
| 45 | 遠見塚古墳 | 自然堤防 | 古墳 | 古墳 |
| 46 | 若林城跡 | 自然堤防 | 城館跡・古墳・集落跡 | 古墳・平安・中世・近世 |
| 47 | 法領塚古墳 | 自然堤防 | 古墳 | 古墳 |
| 48 | 柳生台畑遺跡 | 自然堤防 | 散布地 | 奈良・平安・中世 |
| 49 | 松木遺跡 | 自然堤防 | 集落跡 | 平安・中世・近世 |
| 50 | 熊野堂横穴墓群 | 丘陵 | 横穴墓群 | 古墳・奈良 |
| 51 | 皿屋敷遺跡 | 自然堤防・後背湿地 | 集落跡・屋敷跡・散布地 | 縄文（後）・奈良・平安・中世・近世 |
| 52 | 三神峯遺跡・古墳群 | 丘陵 | 円墳・集落跡 | 縄文（前）・古墳 |
| 53 | 原遺跡 | 段丘 | 円墳・集落跡 | 縄文・弥生・古墳・奈良・平安・中世 |

第２図　グリッド及び調査区配置図

## 第３節　調査経過

本事業に伴う本発掘調査は、平成７年５月大野田古墳群 1A 区から着手した。平成 10 年度までに調査を終了した大野田古墳群１～４区（2･3 区で鳥居塚古墳第２次調査を実施）、王ノ壇遺跡１区、六反田遺跡１区、伊古田Ｂ遺跡１区、袋前遺跡１区のうち、平成 10 年度に着手した伊古田Ｂ遺跡１区、袋前遺跡１区を除く調査成果は、平成 12 年度に「仙台市富沢駅周辺土地区画整理事業関係遺跡発掘調査報告書Ⅰ（第 243 集）」として報告した。

平成 11 年度から下ノ内遺跡 1～5 区、平成 12 年度から大野田古墳群５～９区、13 年度から袋前遺跡２・３区、14 年度から伊古田Ｂ遺跡２・３区の調査を 16 年度まで実施し、15 年度には王ノ壇古墳の調査を実施した。王ノ壇古墳は公園として整備されることが決まっていたため、一部を除いて遺構の確認調査にとどめ、掘り込み調査は実施していない。以上の平成 11～16 年度の調査成果に、伊古田Ｂ遺跡１区、袋前遺跡１区と平成 19 年度に主体部から革盾が発見された春日社古墳第２次調査、平成 21 年度までに明らかになった大野田官衙遺跡の調査成果を速報的に加えて、平成 23 年度に「仙台市富沢駅周辺土地区画整理事業関係遺跡発掘調査報告書Ⅱ（390 集）」として報告した。この革盾は保存処理され、一般に公開されている。

平成 17 年度から元袋遺跡１・２区、六反田遺跡２～４区、伊古田遺跡１・２区、大野田古墳群 10 ～ 12 区、下ノ内遺跡６～８区、袋前遺跡５区の調査を実施した。この大野田古墳群 12D 区の調査に春日社古墳第２次調査が含まれており、この成果は 12D 区全体の調査成果から切り離して前述のように報告書Ⅱで報告した。これらの平成 17 年度～平成 19 年度の調査成果のうち伊古田遺跡１・２区、大野田古墳群 10 区、下ノ内遺跡６・７区の調査成果をまとめて平成 24 年度に「仙台市富沢駅周辺土地区画整理事業関係遺跡発掘調査報告書Ⅲ（第 413 集）」として報告した。また、平成 20 年度・平成 21 年度に調査を実施した大野田遺跡１区、元袋遺跡３区、六反田遺跡５・６区、伊古田遺跡３区、伊古田Ｂ遺跡４区、大野田古墳群 13･14 区、下ノ内遺跡 9･10 区、皿屋敷遺跡１区の調査成果のうち大野田遺跡１区、元袋遺跡３区、伊古田遺跡３区、伊古田Ｂ遺跡４区、皿屋敷遺跡１区の調査成果と、平成 19 年度に調査した袋前遺跡５区の調査成果に平成 19 年度・20 年度に調査した下ノ内遺跡８区の基本層Ⅰ層下面～Ⅸ層上面検出遺構出土石器及びⅥ～Ⅸ層出土石器を除いた出土遺物を加えて、413 集とともに平成 24 年度に「仙台市富沢駅周辺土地区画整理事業関係遺跡発掘調査報告書Ⅳ（第 414 集）」として報告した。

本書では、上記の平成 17 年度～ 21 年度の調査成果のうち、第 413 集･第 414 集の報告書で掲載しなかった元袋遺跡 1･2 区、六反田遺跡２～５区・６区の一部、大野田古墳群 11～14 区、下ノ内遺跡８区の一部・9・10 区の調査成果をまとめて「仙台市富沢駅周辺土地区画整理事業関係遺跡発掘調査報告書Ⅴ（第 455 集）」として報告する。

## 第４節　報告書の作成

本報告書は「仙台市富沢駅周辺土地区画整理事業関係遺跡発掘調査報告書」の第５冊目となり、第２表、第３表に示した網掛けの部分を対象としている。各発掘調査の要項は第２章の各節に記述している。当初、報告書の作成は、平成 17 年度から 21 年度の調査成果を報告書の第３冊、第４冊にまとめる予定だったものが作業時期と期間の関係で、報告できなかったものを平成 25・26 年度に整理作業を行い、平成 28 年度に報告書の第５冊目として刊行することとしたものである。報告書の作成体制は以下のとおりである。

・平成 25 年度

整理担当：仙台市教育委員会文化財課調査指導係

主査　主濱光朗　荒井　格　　主事　水野一夫　　専門員　結城慎一

整理組織：株式会社ノガミ

主任調査員　湯原勝美　　調査員　千田幸生　　調査補助員　上田優喜　村端和樹

整理期間：平成 25 年 12 月 24 日～平成 26 年 9 月 30 日

・平成 26 年度

整理担当：仙台市教育委員会文化財課調査指導係

主査　主濱光朗　　荒井　格　　臨時職員　結城慎一

整理組織：株式会社ノガミ

主任調査員　湯原勝美　　調査員　千田幸生　　調査補助員　上田優喜　村端和樹

整理期間：平成 26 年 10 月 1 日～平成 27 年 6 月 30 日

・平成 28 年度

整理担当：仙台市教育委員会文化財課調査指導係

主任　工藤信一郎　　専門員　渡部弘美

整理組織：株式会社ノガミ

主任調査員　湯原勝美　　調査員　千田幸生　　調査補助員　上田優喜

整理期間：平成 28 年 8 月 1 日～平成 29 年 3 月 24 日

**第 2 表　富沢駅周辺　調査区一覧**

| 調査年度 | 大野田 3 次調査 | 元袋 4 次調査 | 六反田 5 次調査 | 伊古田 3 次調査 | 春日社古墳 | 王ノ壇古墳 | 鳥居塚古墳 2 次調査 | 大野田古墳群 5 次調査 | 下ノ内 6 次調査 | 王ノ壇 2 次調査 | 皿屋敷 2 次調査 | 袋前 1 次調査 | 伊古田 B 1 次調査 |
|---|---|---|---|---|---|---|---|---|---|---|---|---|---|
| H7 | | | | | | | | 1 | | | | | |
| H8 | | | | | | | 1 | 2 | | 1 | | | |
| H9 | | | 1 | | | | 2 | 3 | | 道路遺構 | | | |
| H10 | | | | | | | | 4 | | | | 1 | 1 |
| H11 | | | | | | | | | 1 | | | | |
| H12 | | | | | | | | 5 | 2 | | | | |
| H13 | | | | | | | | 6 | 3 | | | 2 | |
| H14 | | | | | | | | 7 | 4 | | | | 2 |
| H15 | | | | | | 2 次 | | 8 | 5 | | | 3 | |
| H16 | | | | | | | | 9 | | | | 4 | 3 |
| H17 | | 1 | 2 | 1 | | | | 10 | 6 | | | | |
| H18 | | | 3 | 2 | | | | 11 | 7 | | | | |
| H19 | | 2 | 4 | | 2 次 | | | 11D、12 | 8 | | | 5 | |
| H20 | 1 | 3 | 5 | | | | | 13 | 8 ～ 10 | | 1 | | |
| H21 | | | 6A・B・E ～ G | 3 | | | | 14 | 10 | | | | 4 |
| H22 | | 4 | 6B5・6D 7A～G | 4 | | | | 15 | | | | 6 | 5 |
| H23 | | | 7F2、8D | 4A、5 | | | | 16 | | | | | |
| H24 | | | 8B、9 | 6 | | | | 16A1、17 | | | | | |
| H25 | | | 8C | | | | | | | | | | |

※網掛け部分が本報告書掲載調査区。大野田官衙遺跡に関する調査は、六反田遺跡 2B・5C・6A 区、大野田古墳群 5A・9A・13B・13C・14B 区、袋前遺跡 2A・2B・3 区で、その他に国庫補助事業による調査がある。それらの成果を合わせて報告書Ⅱ（第 390 集）で報告した。

**第 3 表　富沢駅周辺　遺跡別調査次数**

| 調査次数 | 大野田 | 元袋 | 六反田 | 伊古田 | 春日社古墳 | 王ノ壇古墳 | 鳥居塚古墳 | 大野田古墳群 | 下ノ内 | 王ノ壇 | 皿屋敷 | 袋前 | 伊古田 B |
|---|---|---|---|---|---|---|---|---|---|---|---|---|---|
| 1 次 | 川内柳生線 424 集 | 共同住宅 103 集 | 社宅 34 集 | 共同住宅 83 集 | 市道 108 集 | 川内柳生線 249 集 | 市道 108 集 | 市道 108 集 | 地下鉄 136 集 | 川内柳生線 249 集 | 川内柳生線 249 集 | 当区画整理関係 | 当区画整理関係 |
| 2 次 | 消防署 252 集 | 共同住宅 188 集 | 地下鉄 199 集 | 地下鉄 193 集 | 当区画整理関係 | 当区画整理関係 | 当区画整理関係 | コミセン 41 集 | 共同住宅 | 当区画整理関係 | 当区画整理関係 | 個人住宅 301 集 | 共同住宅 326 集 |
| 3 次 | 当区画整理関係 | 川内柳生線 424 集 | 給食室 72 集 | 当区画整理関係 | | | 個人住宅 392 集 | 共同住宅 83 集 | 共同住宅 | 共同住宅 238 集 | | 個人住宅 310 集 | |
| 4 次 | | 当区画整理関係 | 社宅 102 集 | | | | 個人住宅 392 集 | 共同住宅 138 集 | 共同住宅 | 共同住宅 238 集 | | | |
| 5 次 | | 店舗付住宅 301 集 | 当区画整理関係 | | | | 個人住宅 392 集 | 当区画整理関係 | 共同住宅 163 集 | 共同住宅 268 集 | | | |
| 6 次 | | 共同住宅 341 集 | 個人住宅 392 集 | | | | | 個人住宅 266 集 | 当区画整理関係 | 郡山折立線 445 集 | | | |
| 7 次 | | 個人住宅 428 集 | 個人住宅 392 集 | | | | | GS287 集 | 共同住宅 266 集 | 個人住宅 428 集 | | | |
| 8 次 | | 個人住宅 428 集 | 個人住宅 392 集 | | | | | はぎの苑 290 集 | 共同住宅 320 集 | | | | |
| 9 次 | | 個人住宅 448 集 | 校舎 398 集 | | | | | 共同住宅 291 集 | | | | | |
| 10 次 | | | 個人住宅 428 集 | | | | | 個人住宅 301 集 | | | | | |
| 11 次 | | | 店舗 436 集 | | | | | 個人住宅 301 集 | | | | | |
| 12 次 | | | 個人住宅 437 集 | | | | | 個人住宅 326 集 | | | | | |
| 13 次 | | | 個人住宅 437 集 | | | | | 共同住宅 319 集 | | | | | |
| 14 次 | | | 共同住宅 454 集 | | | | | 保育所 339 集 | | | | | |
| 15 次 | | | | | | | | 国庫 347 集 | | | | | |
| 16 次 | | | | | | | | 保育所 372 集 | | | | | |
| 17 次 | | | | | | | | 福祉施設 355 集 | | | | | |
| 18 次 | | | | | | | | 複合施設 364 集 | | | | | |
| 19 次 | | | | | | | | 個人住宅 371 集 | | | | | |
| 20 次 | | | | | | | | 個人住宅 437 集 | | | | | |
| 21 次 | | | | | | | | 個人住宅 437 集 | | | | | |
| 22 次 | | | | | | | | 個人住宅 | | | | | |
| 23 次 | | | | | | | | 個人住宅 449 集 | | | | | |

# 第２章　本調査報告

## 第１節　富沢駅周辺土地区画整理事業関係遺跡の基本層序

本報告書における富沢駅周辺土地区画整理事業関係遺跡の調査区は 40 地点と広範囲に及ぶ。各地点における遺存状況の良好な土層を柱状図で示し、地区の基本層序を検討した。以下、各層の特徴について記述する。

Ⅰ層：現代の畑・水田耕作土で、褐灰色・オリーブ灰色など灰色系の粘土で、層厚は６～ 49cm である。5 層に細分される。

Ⅰa 層は、灰黄褐色・オリーブ灰色粘土質シルトあるいは粘土の酸化鉄・マンガン粒・炭化物を含む。層厚は 5～27cm である。Ⅰb 層は、褐色系・灰色系シルトあるいは粘土質シルトの層全体または下層に酸化鉄を含む。層厚は 4～ 22cm である。Ⅰc 層は、褐色・黄褐色のシルト～粘土で酸化鉄を多量に含む。層厚は 13～46cm である。Ⅰd 層は、黒褐色・灰黄褐色粘土質シルトでマンガン粒を多量、酸化鉄粒を少量含み、層厚は８～ 38cm である。Ⅰe 層は、灰黄褐色粘土質シルトでマンガン粒・酸化鉄を含む。層厚は４～ 16cm である。

Ⅱ層：黒褐色の粘土質シルト～粘土で、層厚は４～ 19cm である。六反田遺跡 6A 区では黄灰色粘土質シルトで、マンガン粒を多量に含む。層厚は４～ 20cm である。

Ⅲ層：主に中世の遺構検出面で、一部、古代末・近世の遺構も確認される。褐色・黄褐色などの粘土質シルト～粘土で、灰白色火山灰を含み、層厚は４～ 32cm である。大野田古墳群 13F 区では 3 層に細分される。

Ⅲa 層は、にぶい黄褐色砂質土で、層厚は４～ 22cm である。Ⅲb 層は、Ⅲa 層より若干濃いにぶい黄褐色砂質土で、層厚は９～ 21cm である。Ⅲc 層は、褐色砂質土で灰白色火山灰粒を含む。層厚は２～ 5cm である。

Ⅳ層：暗褐色・黒褐色の粘土質シルト～粘土で、一部調査区では、酸化鉄・炭化物を少量含む。2 層に細分される。Ⅳa 層は、暗褐色粘土質シルトで炭化物を少量含む。層厚は２～ 40cm である。Ⅳb 層は、黒褐色粘土質シルトで層厚は６～ 30cm である。

Ⅴ層：古墳時代から古代の遺構検出面である。暗褐色やにぶい黄褐色など褐色系の粘土質シルト～粘土で、層厚は６～ 50cm である。大野田古墳群 13C 区ではマンガン粒を多量に含む。

Ⅵ層：六反田遺跡 5B・6E 区、大野田古墳群 13D 区、下ノ内遺跡８・10 区で確認される。六反田遺跡 5B・6E 区は暗褐色の粘土質シルトで、層厚は 19 ～ 35cm である。大野田古墳群 13D 区は褐灰色の砂で礫を含む。層厚は不明である。下ノ内遺跡８・10 区は暗褐色の粘土質シルトで、8 区はマンガン粒・酸化鉄粒・炭化物を微量に含み、層厚は３～ 20cm である。10 区は酸化鉄を斑状に多量、炭化物を微量に含む。層厚は８～ 20cm である。

Ⅶ層：縄文時代後期中葉初頭の遺構検出面である。下ノ内遺跡８区・10 区で確認される。10 区は灰色の粘土で、層厚は８～ 25cm である。8 区は 3 層に細分される。なお、六反田遺跡 5A・6E 区は深堀トレンチによる層位の確認のみである。六反田遺跡 5A・6E 区はにぶい黄褐色の砂質シルト～粘土質シルトで炭化物を微量に含み、層厚は８～ 23cm である。

Ⅶa 層はにぶい黄褐色の砂質シルトで、酸化鉄粒・炭化物を微量に含み、層厚は４～ 19cm である。Ⅶb 層は暗褐色の砂質シルト～粘土質シルトでマンガン粒を微量に含み、層厚は８～ 20cm である。Ⅶc 層は褐色の砂質シルトでマンガンを微量に含み、層厚は４～ 16cm である。

Ⅷ層:六反田遺跡 6E 区、下ノ内遺跡 8･10 区で確認される。下ノ内遺跡 8 区は暗褐色の粘土質シルトでマンガン粒･炭化物を微量に含み､層厚は 26 ～ 46cm である。下ノ内遺跡 10 区はオリーブ黒色の粘土で､層厚は 12 ～ 35cm である。なお、六反田遺跡 5A・6E 区は深掘トレンチによる層位の確認のみである。六反田遺跡 6E 区では黒褐色の粘土質シルトで、層厚は 13 ～ 25cm である。

Ⅸ層：縄文時代中期末の遺構検出面である。六反田遺跡 6B3 区、下ノ内遺跡８・10 区で確認される。下ノ内遺跡８区は褐色の砂質シルト、10 区は灰色の細砂で、層厚は不明である。六反田遺跡 6B3 区は深堀トレンチによる層位の確認のみである。六反田遺跡 6B3 区は黄褐色の砂質シルトで、層厚は不明である。

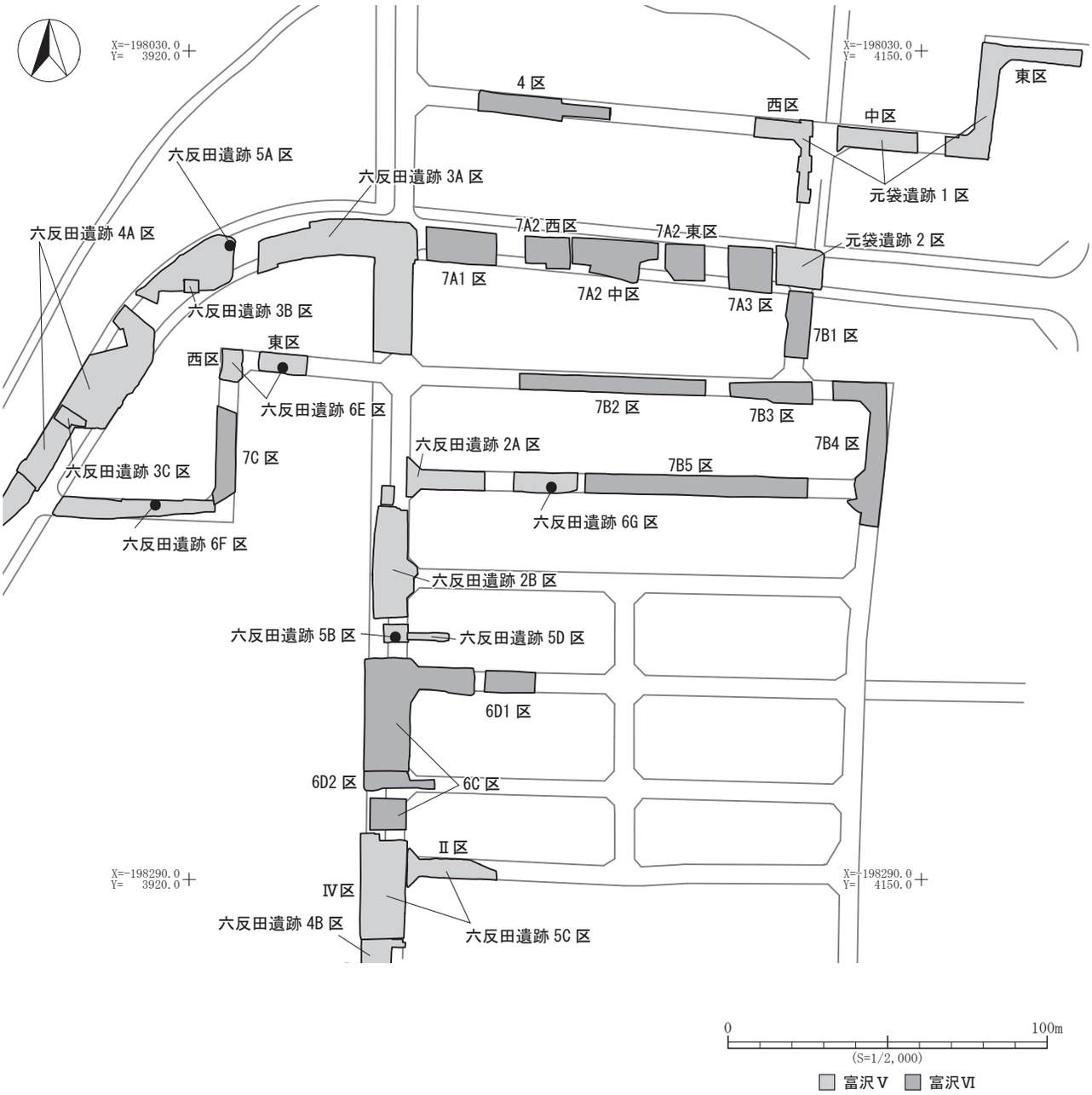


第１図　富沢駅周辺土地区画整理事業関係遺跡（北東部）基本層序位置図

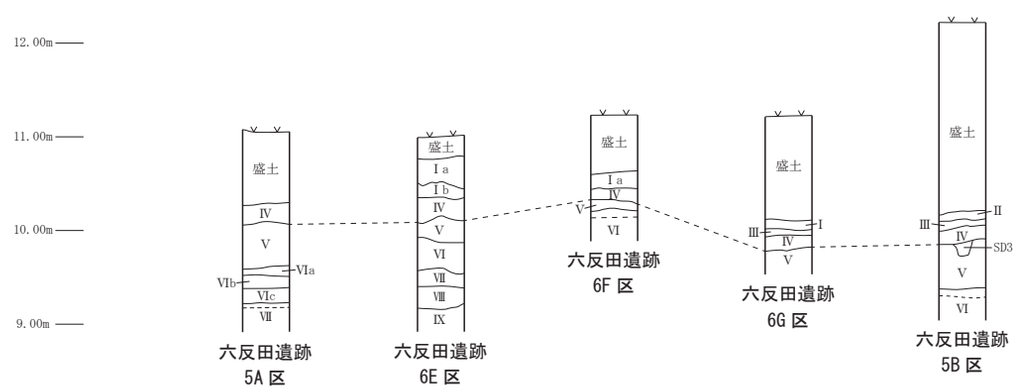


第２図　富沢駅周辺土地区画整理事業関係遺跡（北東部）基本層序

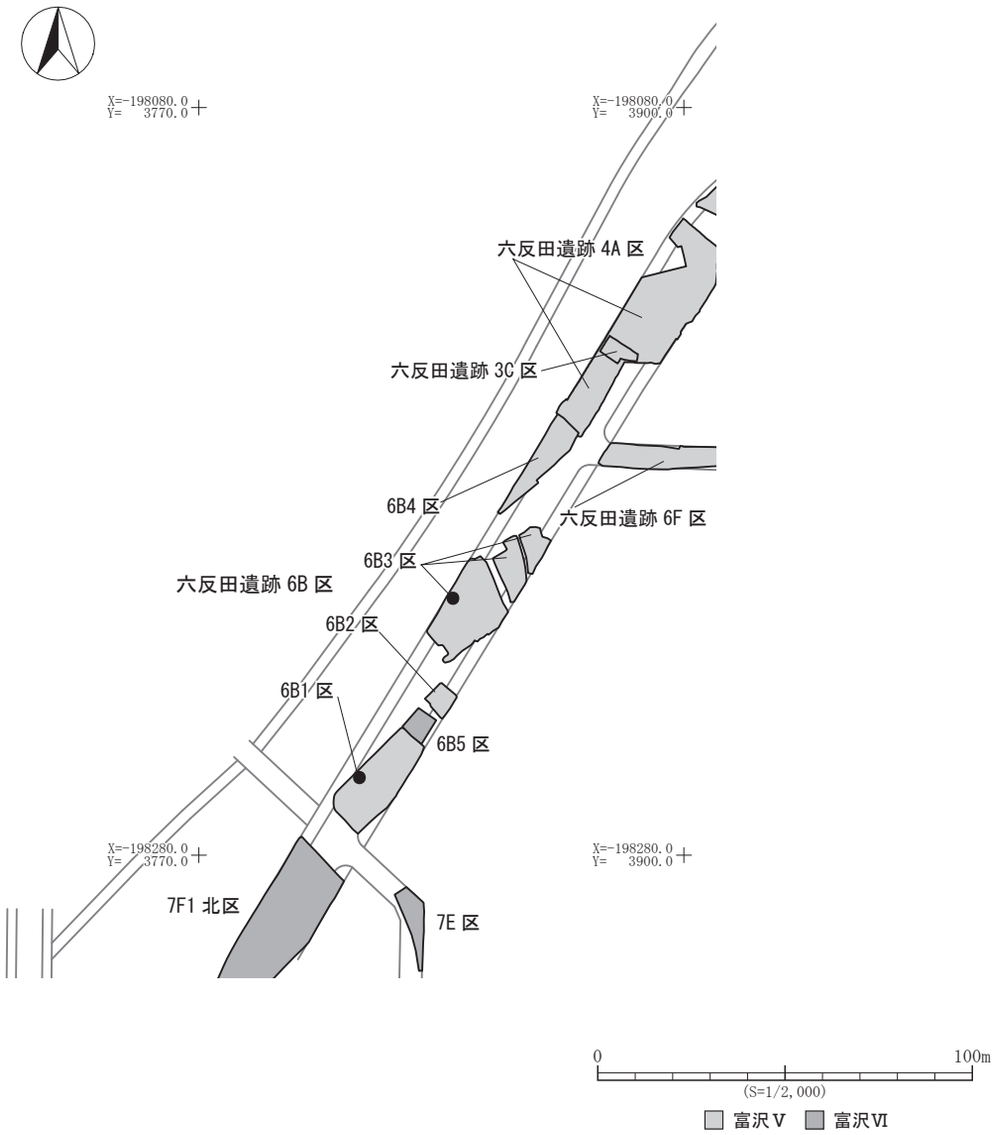


第 3 図　富沢駅周辺土地区画整理事業関係遺跡（北西部）基本層序位置図

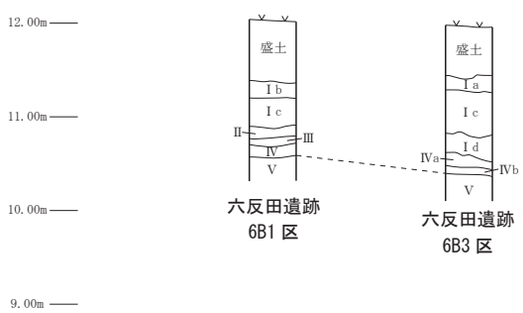


第 4 図　富沢駅周辺土地区画整理事業関係遺跡（北西部）基本層序

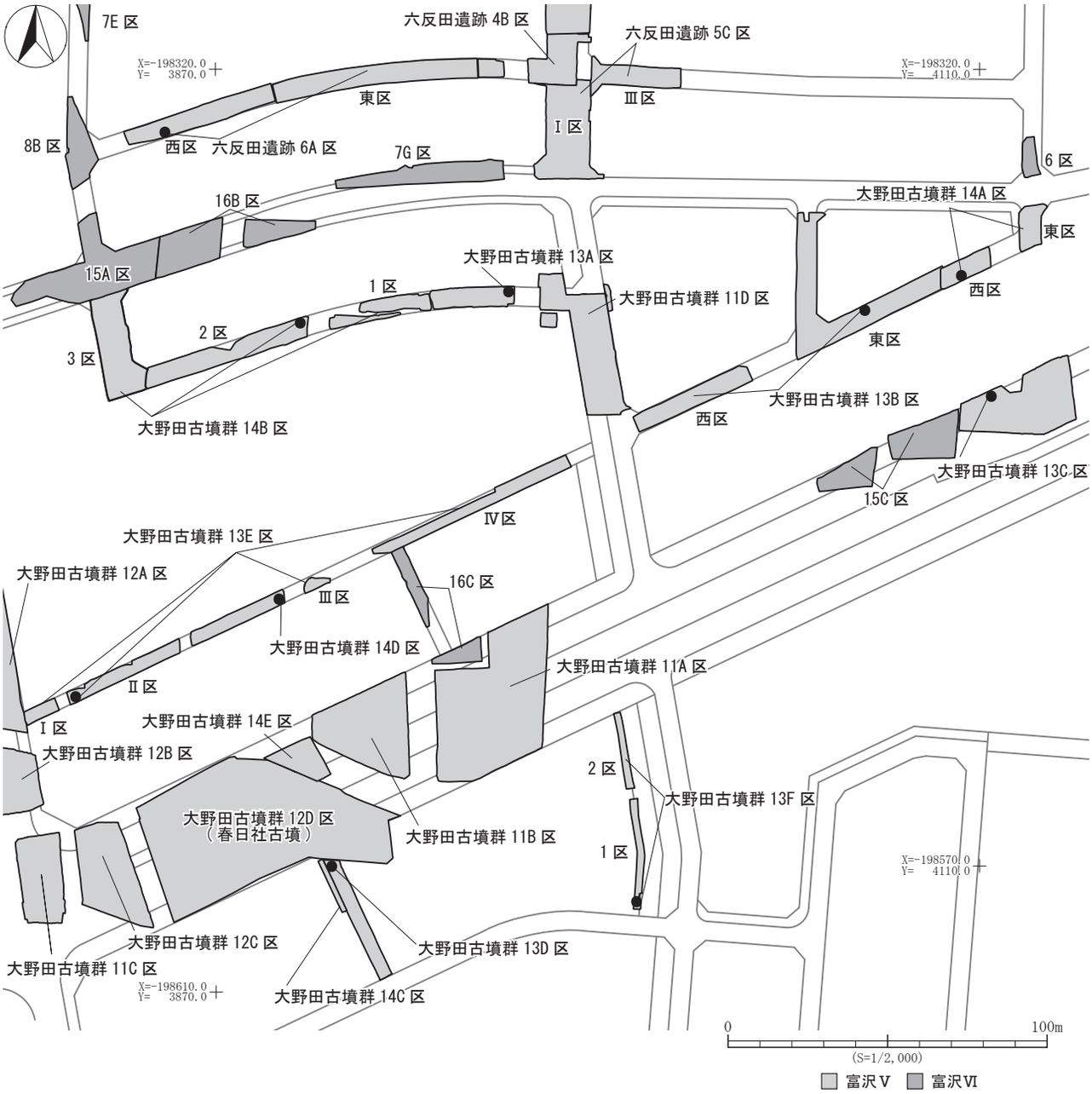


第５図　富沢駅周辺土地区画整理事業関係遺跡（南東部）基本層序位置図

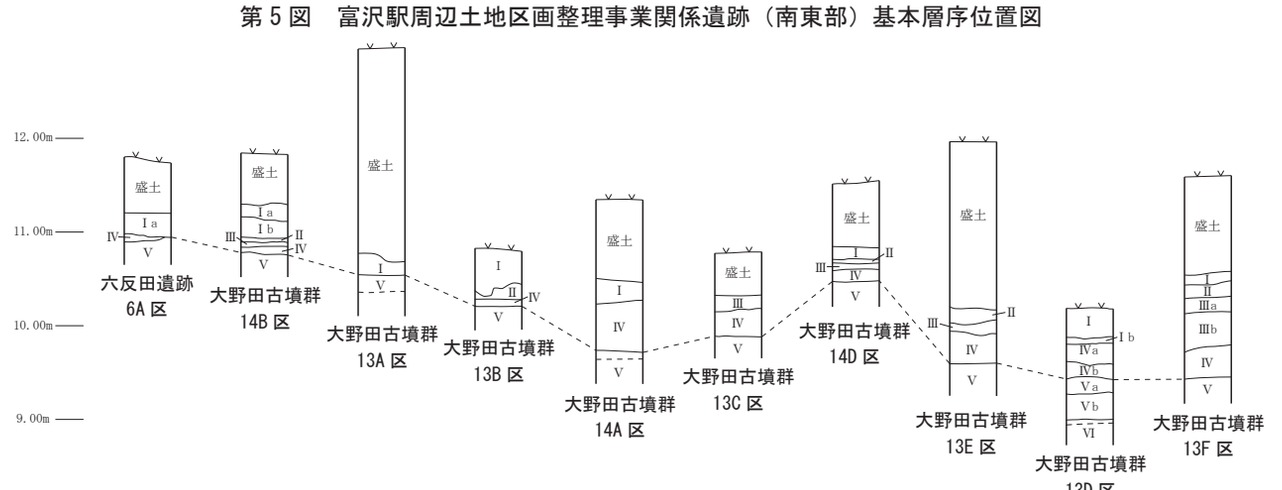


第６図　富沢駅周辺土地区画整理事業関係遺跡（南東部）基本層序

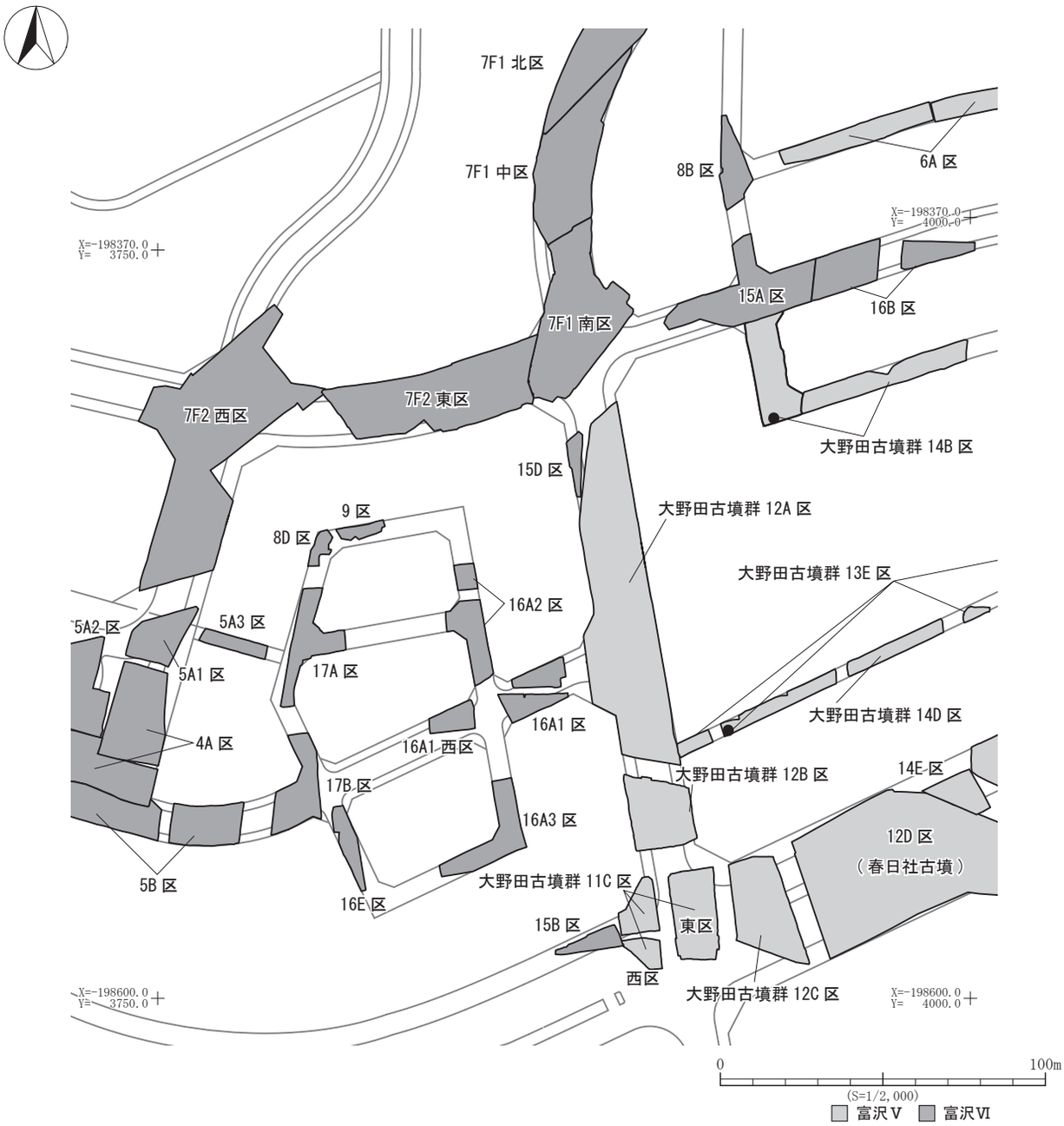


第７図　富沢駅周辺土地区画整理事業関係遺跡（西部①）基本層序位置図

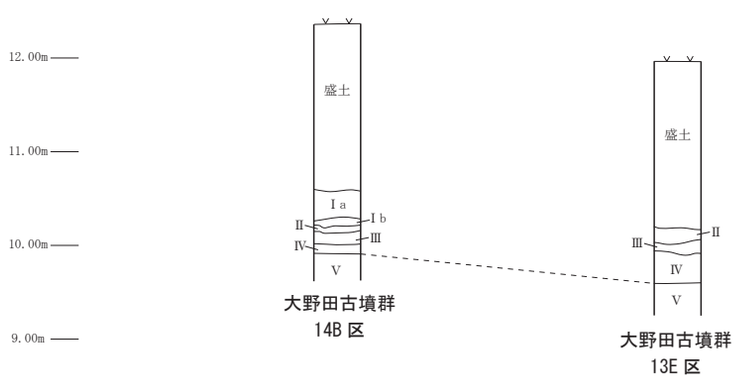


第８図　富沢駅周辺土地区画整理事業関係遺跡（西部①）基本層序

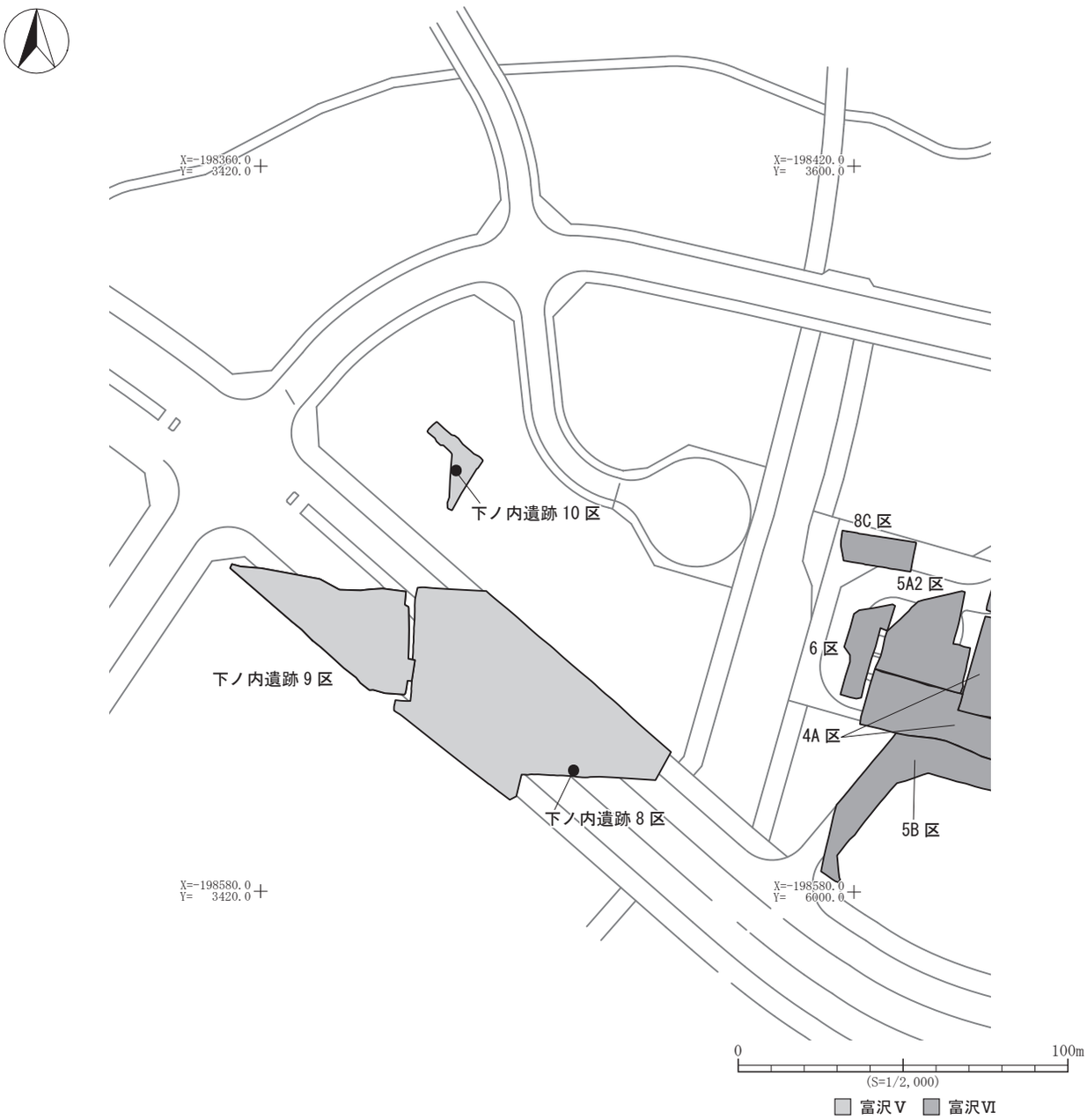


第９図　富沢駅周辺土地区画整理事業関係遺跡（西部②）基本層序位置図

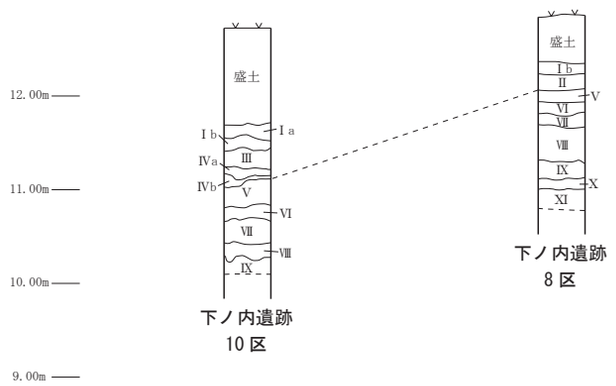


第 10 図　富沢駅周辺土地区画整理事業関係遺跡（西部②）基本層序

# 第２節　元袋遺跡

## 1．調査要項

(1) 遺 跡 名：元袋遺跡（宮城県遺跡登録番号 01179）
(2) 所 在 地：仙台市太白区大野田字元袋
(3) 調査面積：約 824 ㎡
　　・平成 17 年度：約 671 ㎡（1 区）
　　・平成 19 年度：約 153 ㎡（2 区）
(4) 調査主体：仙台市教育委員会
(5) 調査担当：仙台市教育委員会文化財課
(6) 担当職員
　　・平成 17 年度：荒井　格・宮内　周・門馬有希
　　・平成 19 年度：荒井　格・佐藤典昭
(7) 調査期間
（野外調査）・平成 17 年度：平成 17 年 5 月 16 日～平成 18 年 1 月 25 日
　　・平成 19 年度：平成 19 年 5 月 7 日～ 6 月 25 日

## 2．１区の調査

調査区は 3 地区に分かれ、それぞれ東・中・西区と呼称した。

基本層Ⅴ層上面（古墳時代～古代の遺構確認面）において、竪穴住居跡 7 軒、掘立柱建物跡 1 棟、火葬遺構 2 基、井戸跡 1 基、土坑 48 基、性格不明遺構 15 基、溝跡 24 条、小溝状遺構 26 条、ピット 890 基を検出した。なお、中区の東側約 1/3 には部分的にⅣ層が遺存しており、Ⅴ層上面の遺構としたものの中には一部Ⅳ層中で検出したものも含まれる。

東区で検出した遺構のうち、本来、上層から掘り込まれたと考えられる新しい時期のものがある。溝を横断するように組んだ石組み遺構や杭列を検出した SD34 溝跡、壮年期の男性の人骨が出土した SK19 火葬遺構は中世の遺構と考えられる。なお SD34 溝跡からは編組製品が出土した。SD1 溝跡は底面付近から漆器椀や下駄などの木製品が多数出土しており、近世の溝跡と考えられる。

### （１）Ⅴ層検出の遺構と遺物（第 1 ～ 3 図、写真図版 1 ～ 9）

**SI69 竪穴住居跡**（第 13・14 図、写真図版 3）

［位置］西区調査区北側 E305・N345 グリッドに位置する。
［重複関係］SK66 土坑、SX67 性格不明遺構、小溝状遺構群と重複し、いずれよりも古い。
［規模・形態］天地返しの影響を受け遺存状態が悪い。推定一辺 3.5 ｍの隅丸方形を呈するものと考えられる。
［主軸方向］N-5°　-E
［堆積土・構築土］4 層に分層され、1・2 層は堆積土、3・4 層は掘り方埋土である。
［壁面］床面から緩やかに外傾して立ち上がり、壁高は最大で 20cm を測る。
［柱穴］主柱穴と考えられる柱痕跡が認められるピット 3 基を確認した。
［床面］掘り方埋土の 3 層上面を床面とし、一部に貼床が薄く認められる。
［炉跡］南東側に 50 × 70cm 程の楕円形の被熱硬化面が認められる。
［周溝］検出されない。
［その他の施設］土坑 1 基を検出した。
［掘り方］深さ 10cm 程である。
［出土遺物］南西側から床面直上で土師器の壺と甕が出土した。二重口縁の壺が含まれており、本住居跡は古墳時代前期、4 世紀後半頃の時期と考えられる。

**SK19 火葬遺構**（第 19 図、写真図版 1）

東区南西側 E360・N345 グリッドで検出した。平面形は楕円形を呈し西側に通風溝を持つ。規模は長軸 95cm、短軸

80cm を測り、通風溝が確認された。検出面からの深さは 32cm を測り、壁面・底面共に粘土を貼り付けている。人骨以外に遺物は出土していない。中世の遺構と考えられる。

**SK130 火葬遺構**（第 19 図）

西区中央西寄り E300・N350 グリッドで検出した。北側は側溝で壊されている。規模は長軸 112cm、残存する短軸 54cm を測り、検出面からの深さは 8cm を測る。素掘りと思われ、人骨片が出土したほか、炭化物・焼土が部分的に認められる。遺存状態は SK19 火葬遺構に比べ良くない。中世の遺構と考えられる。

**SD1 溝跡**（第 28 図、写真図版 2）

東区調査区北東側 E380 ～ 400・N370 ～ 380 グリッドで検出した。南西方向から北東方向に延び、主軸方向は N-55°-E である。調査区内の検出長は 17.6 ｍ、幅は最大 6.45 ｍ、最大深さ 1.2 ｍを測り、断面形は逆台形を呈する。堆積土上層にはガラス片などが見られるが、溝跡の底面からは近世と考えられる漆器椀や下駄などの木製品が多量に出土した。

**SD34 溝跡**（第 29・30 図）

東区調査区中央 E360 ～ 370･N340 ～ 380 グリッドで検出した。SB137 掘立柱建物跡、SI63･64 竪穴住居跡と重複し、中・近世と考えられる SB137 掘立柱建物跡より古く、古墳時代あるいは古代と考えられる SI63・64 竪穴住居跡より新しい南北方向に延びる溝跡である。調査区内の検出長は 35.2 ｍ、溝幅は最大 5 ｍ、天地返し層下のＶ層検出であるが最大深さ 1.65 ｍを測る。断面形は逆台形を呈する。堆積土は人為的に埋め戻された痕跡が確認される。溝跡の底面からは溝を横断する石組遺構と杭列を 6 列検出した。4 号杭列の北西側からは編組製品が出土しており、2 号杭列下から木製品の連歯下駄、下層から石製品の石鉢が出土した。時期は中世と考えられる。

### （２）遺構外出土の遺物（第 43 ～ 46 図、写真図版 9・10）

東区Ｖ層からは 13 世紀後半頃の龍泉窯系の鎬蓮弁文青磁碗の破片が出土した。

深掘区のⅦa 層からは縄文時代後期前葉終末頃の口縁部に絡条体圧痕文を施す深鉢形土器の大形破片が出土した。その他遺構外からは弥生土器や近世陶器、古銭などが出土した。

## 3. ２区の調査

Ⅲ層上面（中世以降の遺構確認面）においてピット 20 基を検出した。Ⅳ層上面（古代の遺構確認面）では溝跡 2 条、ピット 15 基、小溝状遺構群 2 群を検出した。Ｖ層上面において土坑 3 基、溝跡 9 条、小溝状遺構群 4 群、ピット列 1 列、ピット 227 基を検出した。

### （１）Ⅲ層検出の遺構と遺物（第 47 図）

調査区南側で小ピット 20 基を検出した。

### （２）Ⅳ層検出の遺構と遺物（第 48 図、写真図版 2）

**SD1 溝跡**（第 48 図、写真図版 2）

調査区南側 E300 ～ 320 グリッドで検出した。SD2 溝跡と重複し、本溝跡が新しい。主軸方向は N-87°-W で、東西方向の溝跡である。検出長は 17.9 ｍ、溝幅は 60cm を測る。断面形は皿形を呈する。堆積土は単層で、検出面からの深さは 10cm を測る。

### （３）Ｖ層検出の遺構と遺物（第 49 図、写真図版 2）

調査区北側でⅢ群 14 条、Ⅳ群 6 条、北東側でＶ群 3 条、調査区全体でⅥ群 11 条の小溝状遺構群を検出した。

### （４）遺構外出土の遺物（第 53 図、写真図版 10）

縄文・弥生土器片が出土した。

第１図　元袋遺跡１区東区Ⅴ層遺構配置図

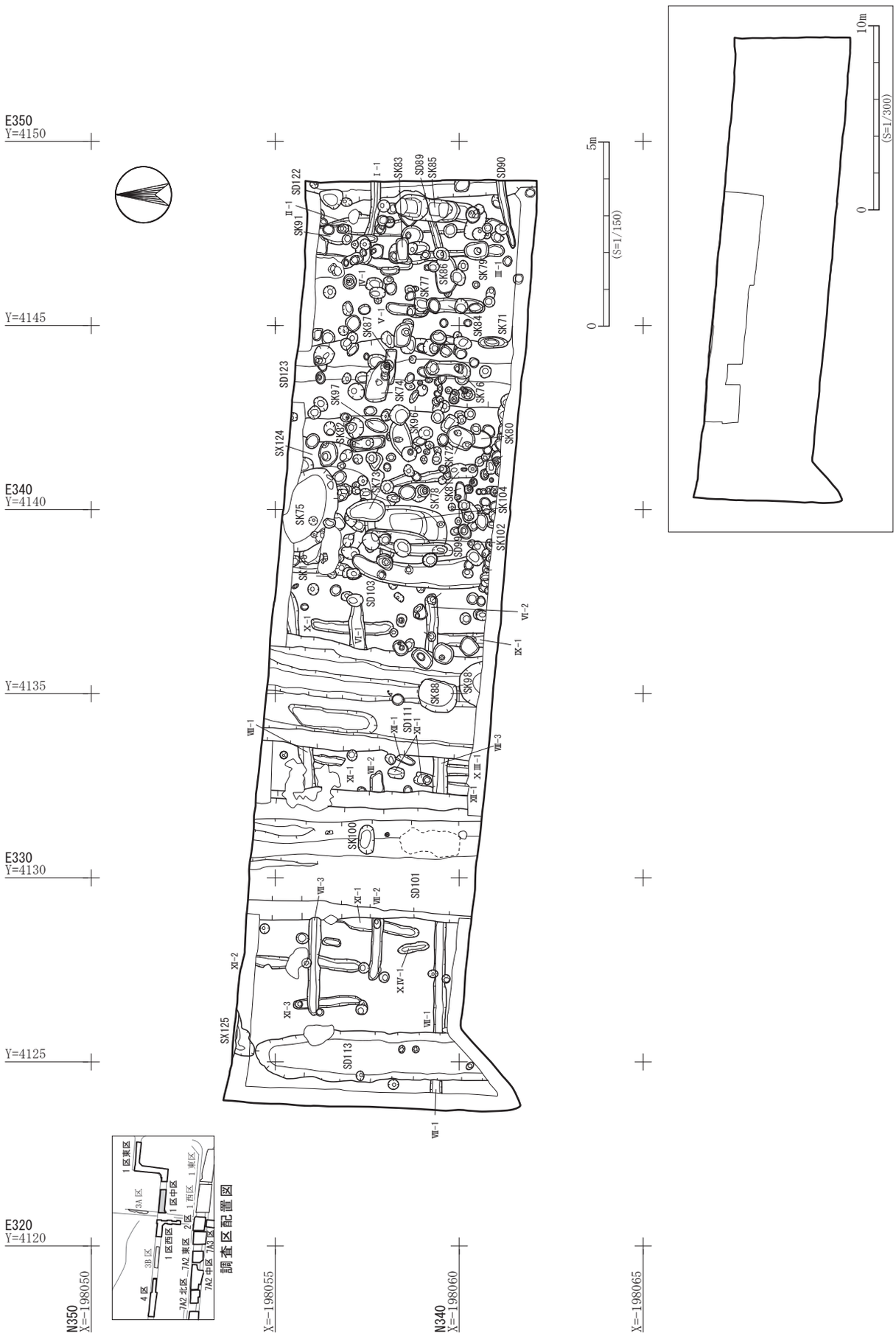


第２図　元袋遺跡１区中区Ｖ層遺構配置図

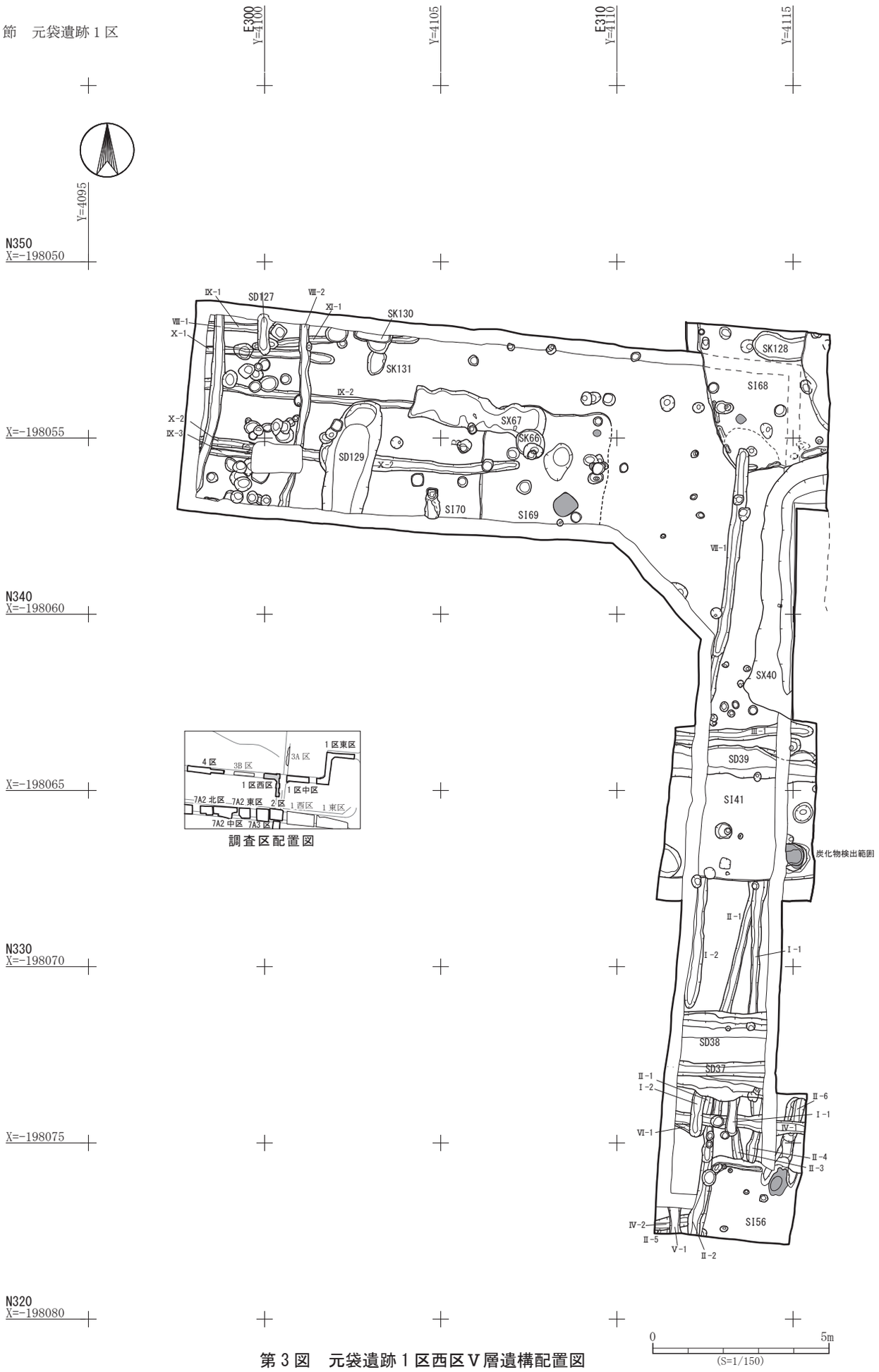


第３図　元袋遺跡１区西区Ⅴ層遺構配置図

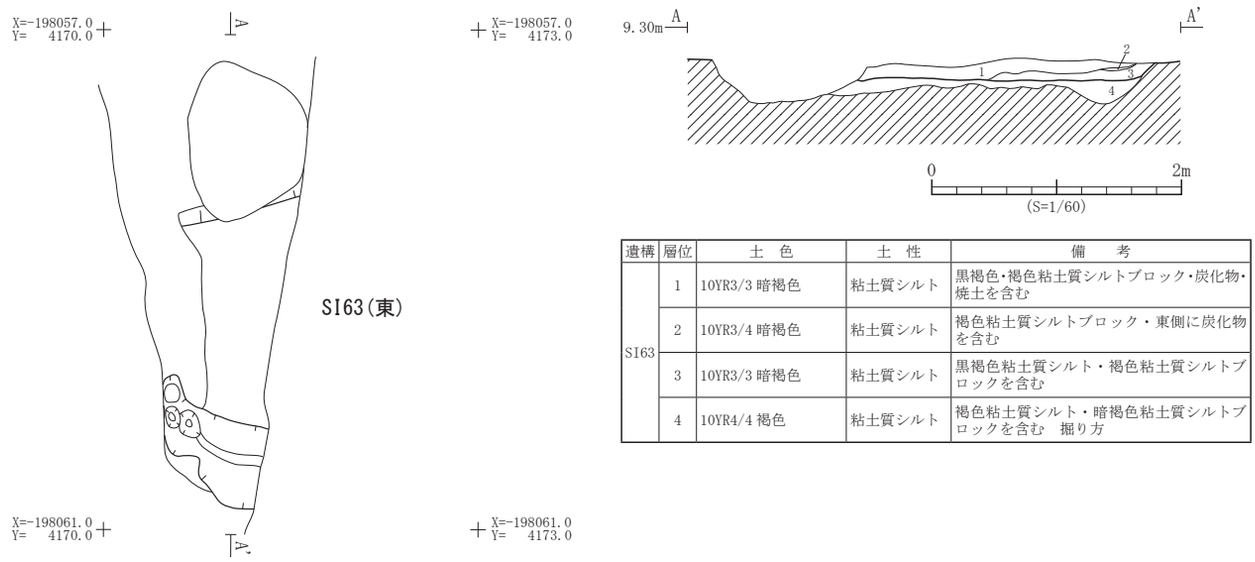


| 遺構 | 層位 | 土　色 | 土　性 | 備　　考 |
|---|---|---|---|---|
| SI63 | 1 | 10YR3/3 暗褐色 | 粘土質シルト | 黒褐色･褐色粘土質シルトブロック･炭化物･焼土を含む |
| | 2 | 10YR3/4 暗褐色 | 粘土質シルト | 褐色粘土質シルトブロック・東側に炭化物を含む |
| | 3 | 10YR3/3 暗褐色 | 粘土質シルト | 黒褐色粘土質シルト・褐色粘土質シルトブロックを含む |
| | 4 | 10YR4/4 褐色 | 粘土質シルト | 褐色粘土質シルト・暗褐色粘土質シルトブロックを含む　掘り方 |

第４図　SI63 竪穴住居跡平面図・断面図

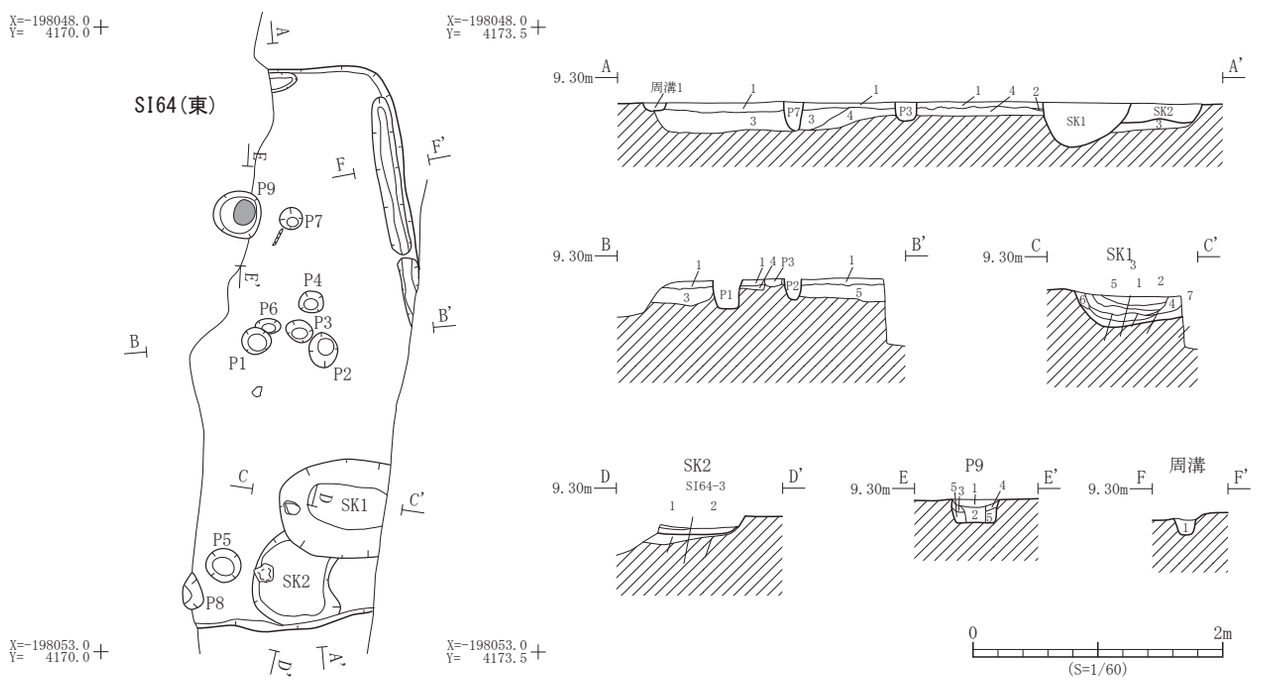


| 遺構 | 層位 | 土　色 | 土　性 | 備　　考 |
|---|---|---|---|---|
| SI64 | 1 | 10YR3/3 暗褐色 | 粘土質シルト | 褐色粘土質シルトブロック、炭化物・焼土を微量含む　掘り方 |
| | 2 | 10YR3/3 暗褐色 | 粘土質シルト | 褐色粘土質シルト、黄褐色・灰黄褐色シルトを少量、炭化物・焼土を含む　掘り方 |
| | 3 | 10YR3/4 暗褐色 | 粘土質シルト | 黒褐色粘土質シルト、酸化鉄粒を少量含む掘り方 |
| | 4 | 10YR4/4 褐色 | 粘土質シルト | にぶい黄褐色・黒褐色粘土質シルト小ブロック、酸化鉄を少量含む　掘り方 |
| | 5 | 10YR3/3 暗褐色 | 粘土質シルト | 灰黄褐色粘土小ブロック、酸化鉄を少量含む掘り方 |
| SK1 | 1 | 10YR4/3 灰黄褐色 | 粘土質シルト | 暗褐色・褐色粘土質シルト、焼土、炭化物を微量含む |
| | 2 | 10YR4/3 にぶい黄褐色 | 粘土質シルト | 暗褐色粘土質シルト小ブロックを微量含む |
| | 3 | 10YR4/3 にぶい黄褐色 | 粘土質シルト | 暗褐色粘土質シルトブロック、炭化物を微量含む |

| 遺構 | 層位 | 土　色 | 土　性 | 備　　考 |
|---|---|---|---|---|
| SK1 | 4 | 10YR4/3 にぶい黄褐色 | 粘土質シルト | 暗褐色粘土質シルトを微量含む |
| | 5 | 10YR2/1 黒色 | 粘土 | 焼土、下部に炭化物を含む |
| | 6 | 10YR3/3 暗褐色 | 粘土質シルト | にぶい黄褐色粘土質シルトを少量含む |
| | 7 | 10YR4/3 にぶい黄褐色 | 粘土質シルト | 暗褐色粘土質シルトブロックを含む |
| SK2 | 1 | 10YR3/2 黒褐色 | 粘土質シルト | 褐色粘土質シルト・焼土ブロックを含む |
| | 2 | 10YR4/4 褐色 | 粘土質シルト | 黒褐色粘土質シルトブロック・炭化物を含む |
| P9 | 1 | 10YR3/4 暗褐色 | シルト | 黒褐色シルトブロックを少量含む |
| | 2 | 10YR3/4 暗褐色 | シルト | 褐色シルト・灰黄褐色粘土質シルト、黒褐色粘土質シルトブロックを少量含む　柱痕跡 |
| | 3 | 10YR4/4 褐色 | シルト | 黒褐色・にぶい黄褐色粘土質シルトを含む |
| | 4 | 10YR4/4 褐色 | 粘土質シルト | 灰黄褐色粘土質シルト・黒褐色粘土ブロックを少量、酸化鉄を含む |
| | 5 | 10YR4/4 褐色 | 粘土質シルト | 黒褐色・にぶい黄褐色粘土質シルトを含む |
| 周溝 | 1 | 10YR3/3 暗褐色 | 粘土質シルト | 黒褐色粘土質シルトブロックを含む |

第５図　SI64 竪穴住居跡平面図・断面図

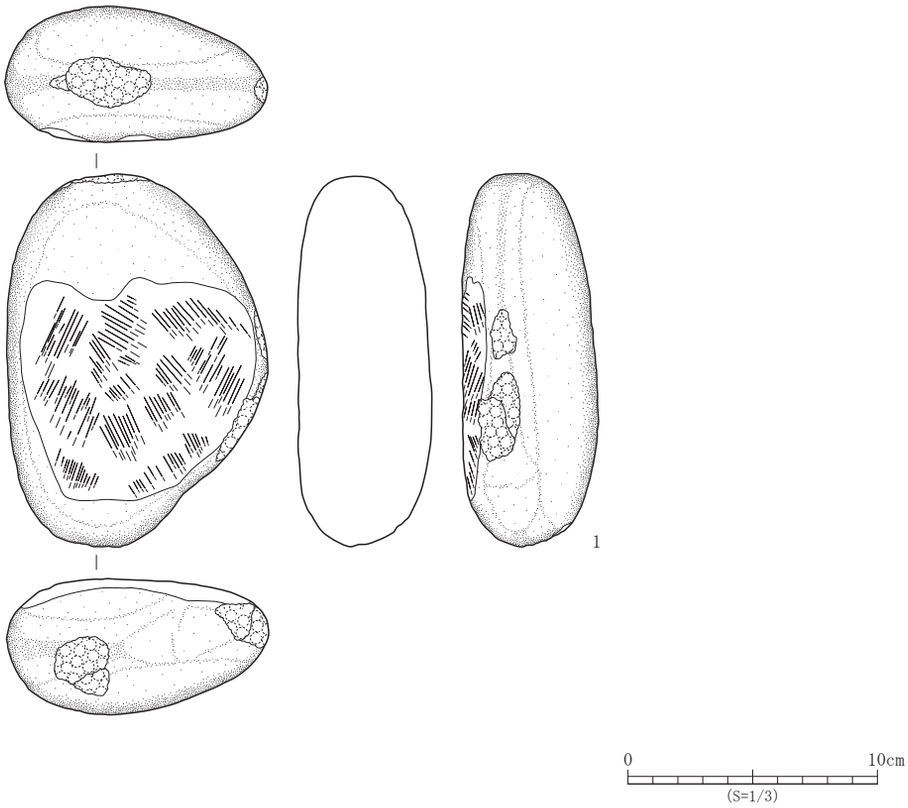


| No. | 登録番号 | 区 | 出土遺構 | 層位 | 種　別 | 器　種 | 石　　材 | 長さ×幅×厚さ（cm）　重さ（g） | 備　考 | 写真図版 |
|---|---|---|---|---|---|---|---|---|---|---|
| 1 | Kc-a3-1 | １区東 | SI64 | 1 | 礫石器 | 磨＋敲 | 石英安山岩 | 14.9 × 10.4 × 5.4　1174.5 | 磨表１、敲右３＋上２＋下２ | - |

第６図　SI64 竪穴住居跡出土遺物

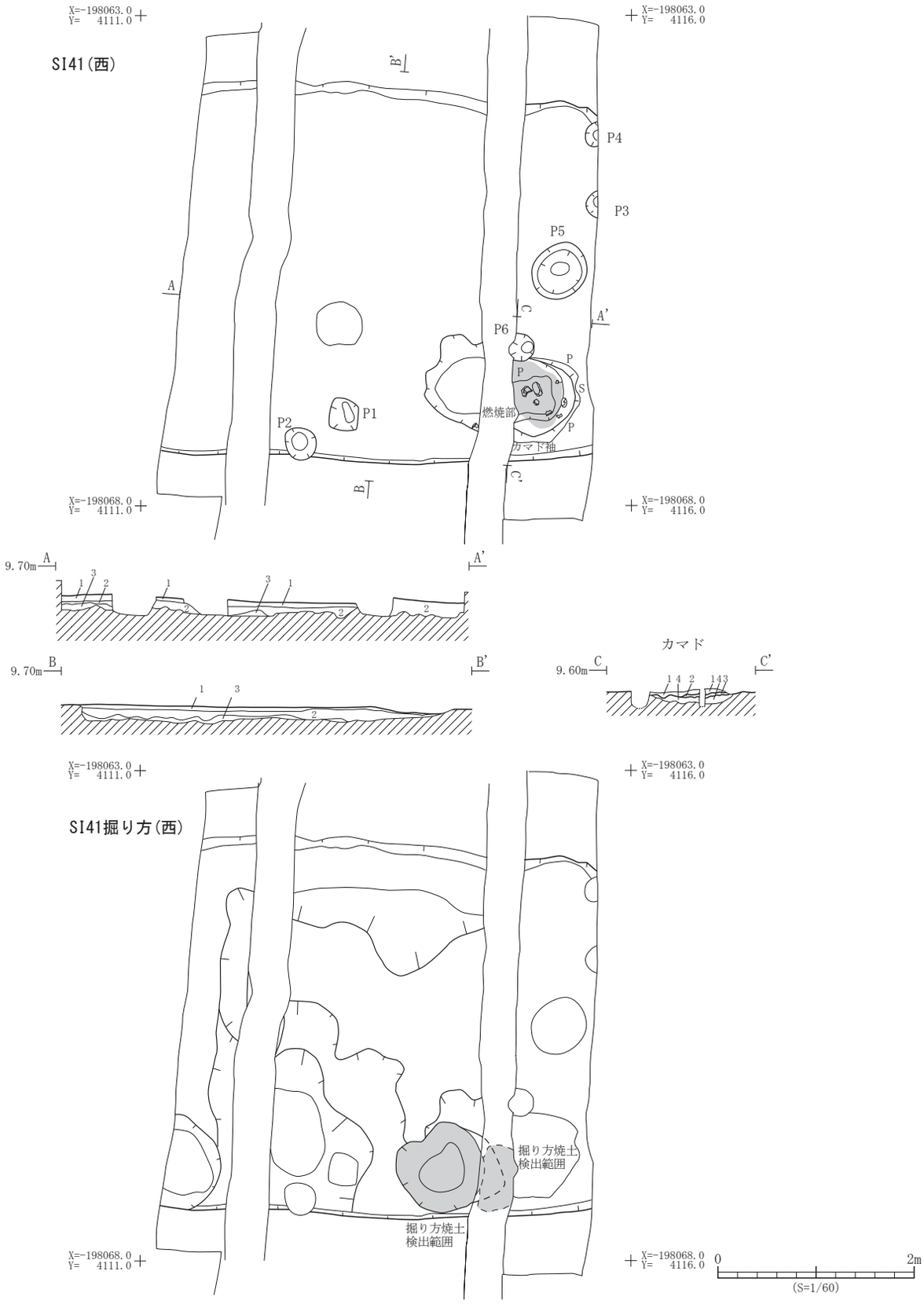


| 遺構 | 層位 | 土　色 | 土　性 | 備　　考 |
|---|---|---|---|---|
| SI41 | 1 | 10YR4/3 にぶい黄褐色 | 粘土 | 焼土、炭化物を多量含む　貼床 |
| | 2 | 10YR4/3 にぶい黄褐色 | 粘土 | 赤褐色焼土ブロックを含む　掘り方 |
| | 3 | 10YR4/3 にぶい黄褐色 | 粘土 | 赤褐色焼土ブロックを含む　掘り方 |

| 遺構 | 層位 | 土　色 | 土　性 | 備　　考 |
|---|---|---|---|---|
| カマド | 1 | 5YR4/8 赤褐色 | シルト質粘土 | 壁崩落土 |
| | 2 | 10YR3/2 黒褐色 | シルト質粘土 | 炭化物・焼土、にぶい黄褐色粘土を少量含む |
| | 3 | 10YR4/3 にぶい黄褐色 | 粘土 | 焼土、炭化物を含む |
| | 4 | 10YR4/3 にぶい黄褐色 | 粘土 | 炭化物を少量含む　掘り方 |

第７図　SI41 竪穴住居跡平面図・断面図

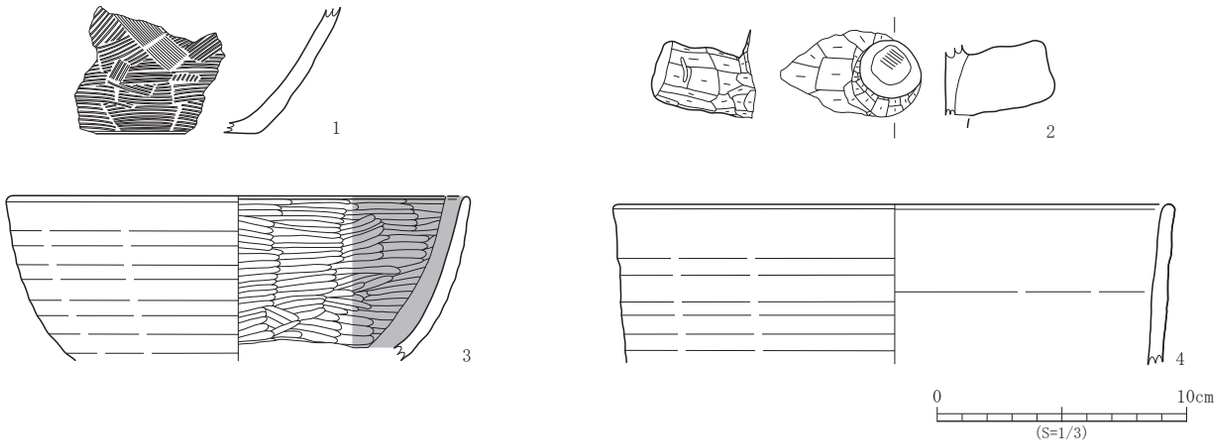


| No. | 登録番号 | 区 | 出土遺構 | 層位 | 種　別 | 器　種 | 口径×底径×器高（cm） | 外面調整 | 内面調整 | 備　考 | 写真図版 |
|---|---|---|---|---|---|---|---|---|---|---|---|
| 1 | C-003 | １区西 | SI41 | 床直 | 土師器 | 甕 | －×－×現 5.1 | ハケメ・ナデ　底部ヘラケズリ | － | | - |
| 2 | C-002 | １区西 | SI41 | 炭化物範囲 | 土師器 | 甑 | －×－×現 4.0 | ヘラケズリ | ナデ | 把手。 | ３－３ |
| 3 | D-003 | １区西 | SI41 | 床直 | 土師器 | 坏 | (18.6) ×－×現 6.6 | ロクロナデ | ヘラミガキ・黒色処理 | | ３－１ |
| 4 | D-002 | １区西 | SI41 | カマド燃焼部 | 土師器 | 甑 | (22.2) ×－×現 6.4 | ロクロナデ | ロクロナデ | | ３－２ |

第８図　SI41 竪穴住居跡出土遺物

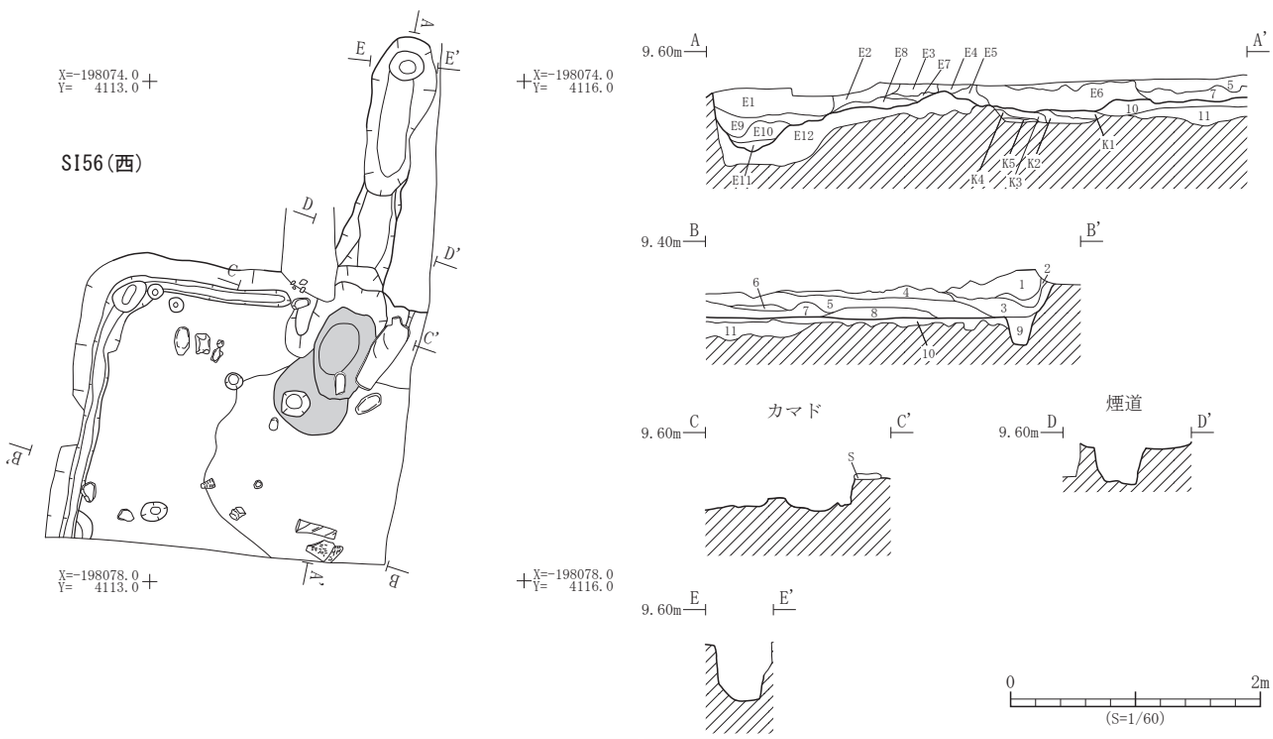


| 遺構 | 層位 | 土　色 | 土　性 | 備　考 |
|---|---|---|---|---|
| SI56 | 1 | 10YR4/2 灰黄褐色 | 粘土質シルト | 暗褐色シルト質粘土粒を少量、酸化鉄を斑状に含む |
| | 2 | 10YR4/2 灰黄褐色 | 粘土質シルト | 下部に炭化物を層状に含む |
| | 3 | 10YR4/2 灰黄褐色 | 粘土質シルト | 酸化鉄を斑状に含む |
| | 4 | 10YR4/3 にぶい黄褐色 | 粘土質シルト | |
| | 5 | 10YR4/3 にぶい黄褐色 | 粘土質シルト | 黄褐色粘土小ブロック、上部炭化物層を含む |
| | 6 | 10YR4/3 にぶい黄褐色 | 粘土質シルト | 黄褐色粘土小ブロックを多量含む |
| | 7 | 10YR4/3 にぶい黄褐色 | 粘土質シルト | 暗褐色粘土を含む |
| | 8 | 10YR4/2 灰黄褐色 | 粘土質シルト | 暗褐色粘土・炭化物を層状に含む |
| | 9 | 10YR3/3 暗褐色 | 粘土質シルト | 細砂を多量・下部黄褐色粘土小ブロックを多量含む　周溝 |
| | 10 | 10YR4/6 褐色 | 粘土質シルト | 細砂、暗褐色粘土ブロックを多量含む　貼床 |
| | 11 | 10YR4/6 褐色 | 粘土質シルト | 細砂・暗褐色粘土小ブロックを含む　掘り方 |

| 遺構 | 層位 | 土　色 | 土　性 | 備　考 |
|---|---|---|---|---|
| SI56 カマド | E1 | 10YR3/2 黒褐色 | 粘土質シルト | |
| | E2 | 10YR4/2 灰黄褐色 | 粘土質シルト | 炭化物を少量含む |
| | E3 | 10YR5/2 灰黄褐色 | 粘土質シルト | 炭化物を少量含む |
| | E4 | 10YR5/3 にぶい黄褐色 | 粘土質シルト | |
| | E5 | 10YR4/3 にぶい黄褐色 | 粘土質シルト | 粘土ブロックを多量、炭化物を含む |
| | E6 | 10YR4/1 褐灰色 | 粘土質シルト | 焼土小ブロック・粘土ブロック含む |
| | E7 | 10YR5/2 灰黄褐色 | シルト質粘土 | 炭化物を含む |
| | E8 | 10YR5/2 灰黄褐色 | 粘土質シルト | 炭化物を多量含む |
| | E9 | 10YR3/2 黒褐色 | 粘土質シルト | 焼土・炭化物を少量含む |
| | E10 | 10YR4/1 褐灰色 | 粘土質シルト | 焼土粒・炭化物を多量含む |
| | E11 | 5YR3/4 暗赤褐色 | 粘土質シルト | 焼土ブロックを含む |
| | E12 | － | 粘土質シルト | 煙道部掘り方 |
| | K1 | 10YR3/2 黒褐色 | 粘土 | カマド燃焼部堆積土粘土ブロックを含む |
| | K2 | 10YR4/1 褐灰色 | 粘土 | 灰を多く含む |
| | K3 | 10YR4/1 褐灰色 | 粘土 | 粘土ブロック・焼土ブロックを多量含む |
| | K4 | 10YR4/1 褐灰色 | 粘土 | 焼土ブロックを含む |
| | K5 | 5YR3/2 暗赤褐色 | 粘土質シルト | 焼土層 |

第９図　SI56 竪穴住居跡平面図・断面図

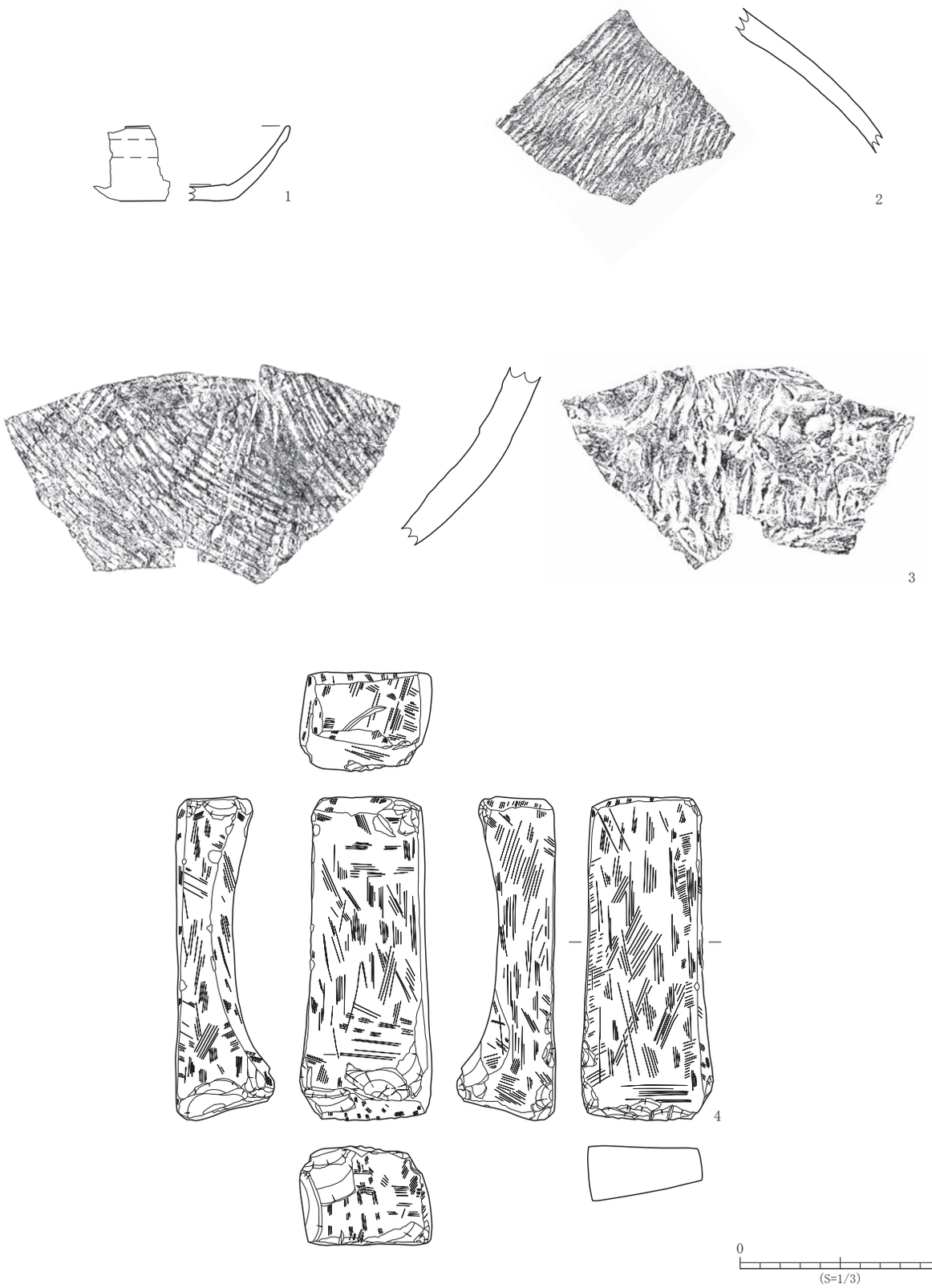


| No. | 登録番号 | 区 | 出土遺構 | 層位 | 種　別 | 器　種 | 口径×底径×器高（cm） | 外面調整 | 内面調整 | 備　考 | 写真図版 |
|---|---|---|---|---|---|---|---|---|---|---|---|
| 1 | E-003 | 1区西 | SI56 | 床直 | 須恵器 | 坏 | －×－×3.7 | ロクロナデ　底部手持ちヘラケズリ | ロクロナデ | 底部切り離し技法不明。 | 3－5 |
| 2 | E-002 | 1区西 | SI56 | － | 須恵器 | 甕 | －×－×現7.2 | 平行タタキ | ヘラナデ | | － |
| 3 | E-004 | 1区西 | SI56 | 床直 | 須恵器 | 甕 | －×－×現8.1 | 平行タタキ | 青海波文 | | － |

| No. | 登録番号 | 区 | 出土遺構 | 層位 | 種　別 | 器　種 | 石　材 | 長さ×幅×厚さ（cm）　重さ（g） | 備　考 | 写真図版 |
|---|---|---|---|---|---|---|---|---|---|---|
| 4 | Kd-a-12 | 1区西 | SI56 | 床直 | 石製品 | 砥石 | 石英安山岩質凝灰岩 | 16.1×6.6×4.9　562.4 | | 3－4 |

第10図　SI56竪穴住居跡出土遺物

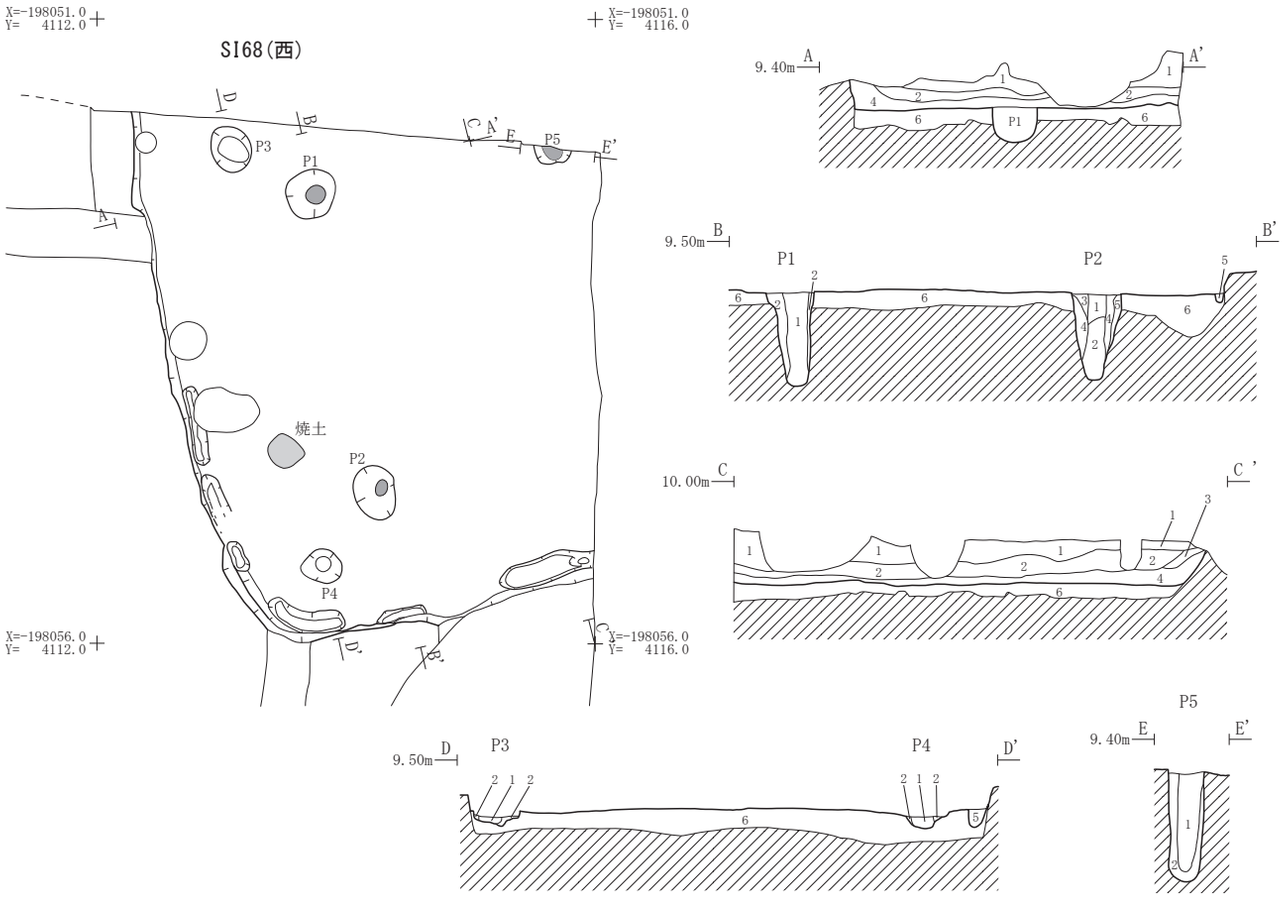


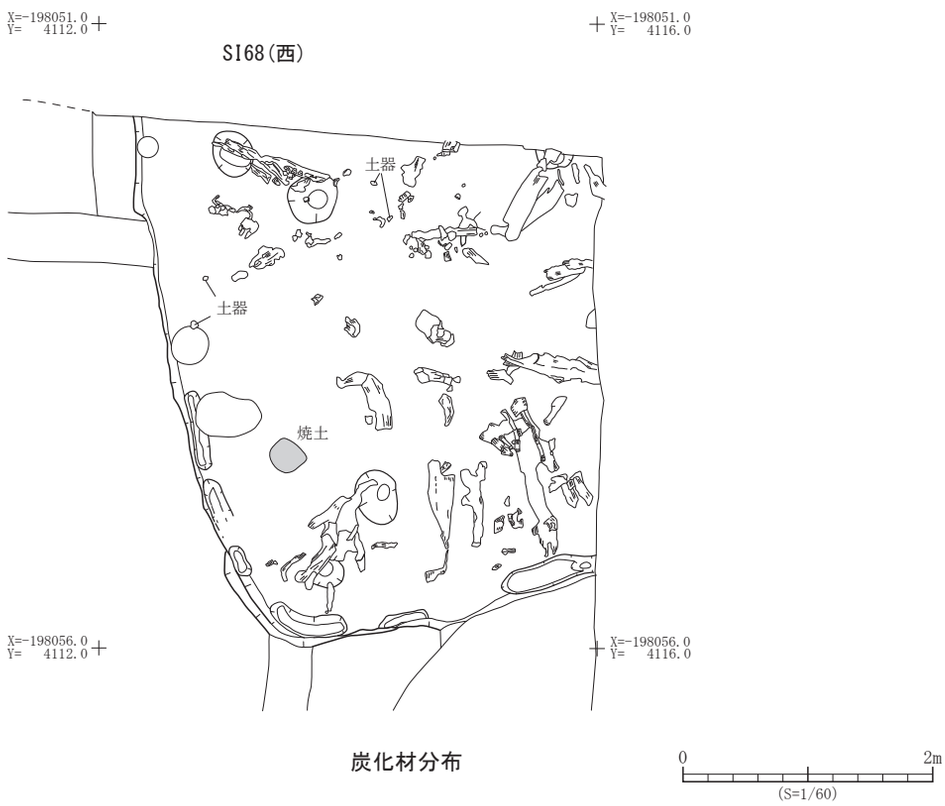


第 11 図　SI68 竪穴住居跡平面図・断面図（1）

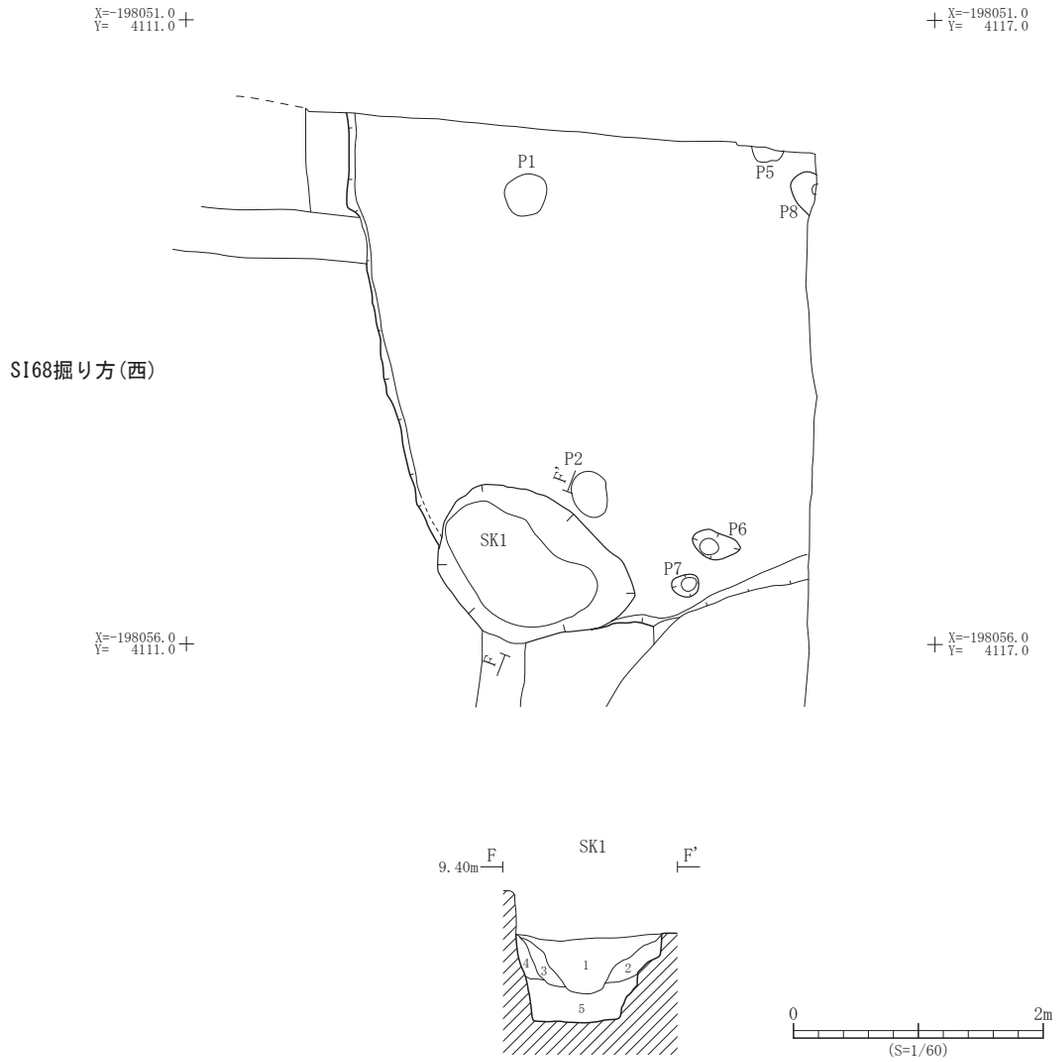


| 遺構 | 層位 | 土　色 | 土　性 | 備　　考 |
|---|---|---|---|---|
| SI68 | 1 | 10YR3/2 黒褐色 | 粘土質シルト | 炭化物・酸化鉄を含む |
| | 2 | 10YR4/3 にぶい黄褐色 | シルト | 暗褐色粘土質シルト、炭化物・酸化鉄を少量含む |
| | 3 | 10YR4/1 褐灰色 | 粘土質シルト | 暗褐色・にぶい黄褐色粘土質シルトを含む |
| | 4 | 10YR4/1 褐灰色 | 粘土質シルト | 暗褐色・にぶい黄褐色粘土質シルト・炭化物・焼土塊を含む |
| | 5 | - | - | 周溝 |
| | 6 | 10YR4/3 にぶい黄褐色 | 粘土質シルト | 灰褐色・暗褐色粘土質シルト、炭化物を少量含む　掘り方 |
| P1 | 1 | 10YR4/1 褐灰色 | 粘土質シルト | 炭化物・酸化鉄を多量含む　柱痕跡 |
| | 2 | 10YR4/6 褐色 | 粘土質シルト | 黒褐色粘土質シルト・にぶい黄褐色シルト、炭化物を少量含む |

| 遺構 | 層位 | 土　色 | 土　性 | 備　　考 |
|---|---|---|---|---|
| P2 | 1 | 10YR3/2 黒褐色 | 粘土質シルト | 褐色粘土質シルト、焼土塊を少量、炭化物を多量含む　柱痕跡 |
| | 2 | 10YR4/1 褐灰色 | 粘土質シルト | にぶい黄褐色粘土質シルトを含む　柱痕跡 |
| | 3 | 10YR4/6 褐色 | 粘土質シルト | にぶい黄褐色・黒褐色粘土質シルト、焼土塊を少量、炭化物を多量含む |
| | 4 | 10YR3/2 黒褐色 | 粘土質シルト | にぶい黄褐色粘土質シルト、酸化鉄を多量含む |
| | 5 | 10YR4/3 にぶい黄褐色 | 粘土質シルト | 褐色粘土質シルト・炭化物を少量含む |
| P3 | 1 | 10YR4/2 灰黄褐色 | 粘土質シルト | 褐灰色砂質シルトを含む　柱痕跡 |
| | 2 | 10YR4/3 にぶい黄褐色 | 粘土質シルト | 酸化鉄を少量含む |
| P4 | 1 | 10YR4/2 灰黄褐色 | 粘土質シルト | 褐灰色粘土質シルトを少量含む　柱痕跡 |
| | 2 | 10YR4/3 にぶい黄褐色 | 粘土質シルト | 酸化鉄を少量含む |
| P5 | 1 | 10YR4/3 にぶい黄褐色 | 粘土質シルト | 黒褐色粘土質・にぶい黄褐色シルト・炭化物・焼土を含む　柱痕跡 |
| | 2 | 10YR3/3 黒褐色 | 粘土質シルト | 酸化鉄粒を多量含む |
| SK1 | 1 | 10YR3/3 黒褐色 | 粘土質シルト | 黄褐色粘土ブロック・黒褐色・褐色・灰黄褐色粘土質シルトブロック・炭化物を含む |
| | 2 | 10YR4/2 灰黄褐色 | 粘土質シルト | 粘土ブロックを含む |
| | 3 | 10YR4/2 灰黄褐色 | 粘土質シルト | 粘土ブロックを含む |
| | 4 | 10YR3/3 黒褐色 | 粘土質シルト | 黒褐色粘土質シルトブロックを含む |
| | 5 | 10YR3/3 黒褐色 | 粘土質シルト | 黒褐色粘土質シルト・にぶい黄褐色粘土ブロックを含む |

第 12 図　SI68 竪穴住居跡平面図・断面図 (2)

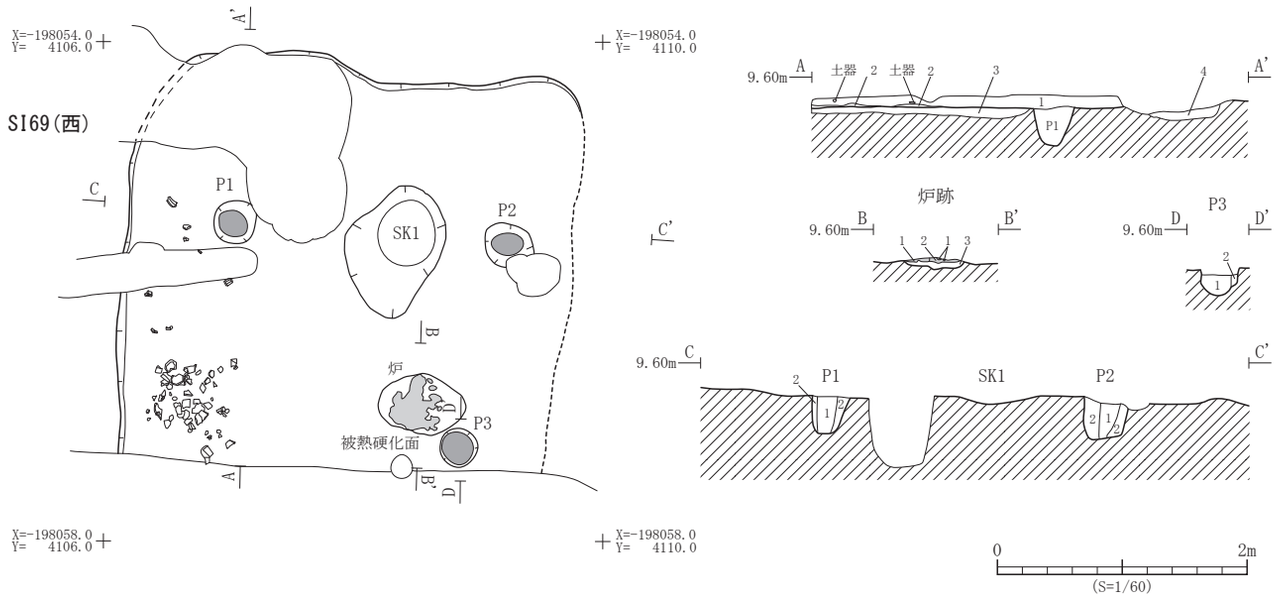


| 遺構 | 層位 | 土　色 | 土　性 | 備　　考 |
|---|---|---|---|---|
| SI69 | 1 | 10YR3/2 黒褐色 | 粘土質シルト | にぶい黄褐色粘土質シルトブロック、炭化物を少量含む |
| | 2 | 10YR4/3 にぶい黄褐色 | 粘土質シルト | 灰黄褐色粘土質シルトブロックを少量含む |
| | 3 | 10YR4/3 にぶい黄褐色 | 粘土質シルト | 黒褐色粘土質シルト、酸化鉄を少量含む　掘り方 |
| | 4 | 10YR4/3 にぶい黄褐色 | 粘土質シルト | 灰黄褐色粘土質シルト、酸化鉄を多量、炭化物を少量含む　掘り方 |
| 炉跡 | 1 | 10YR3/2 黒褐色 | 粘土質シルト | 焼土塊、炭化物を少量含む |
| | 2 | 7.5YR5/8 明褐色 | 粘土質シルト | 被熱により硬化面 |
| | 3 | 10YR3/2 黒褐色 | 粘土質シルト | 焼土塊、炭化物を少量含む |

| 遺構 | 層位 | 土　色 | 土　性 | 備　　考 |
|---|---|---|---|---|
| P1 | 1 | 10YR3/3 暗褐色 | 粘土質シルト | 酸化鉄を多量含む　柱痕跡 |
| | 2 | 10YR4/2 灰黄褐色 | 粘土質シルト | 酸化鉄を多量含む |
| P2 | 1 | 10YR3/3 暗褐色 | 粘土質シルト | 柱痕跡 |
| | 2 | 10YR4/2 灰黄褐色 | 粘土質シルト | |
| P3 | 1 | 10YR3/3 暗褐色 | 粘土質シルト | 柱痕跡 |
| | 2 | 10YR4/2 灰黄褐色 | 粘土質シルト | |

第 13 図　SI69 竪穴住居跡平面図・断面図

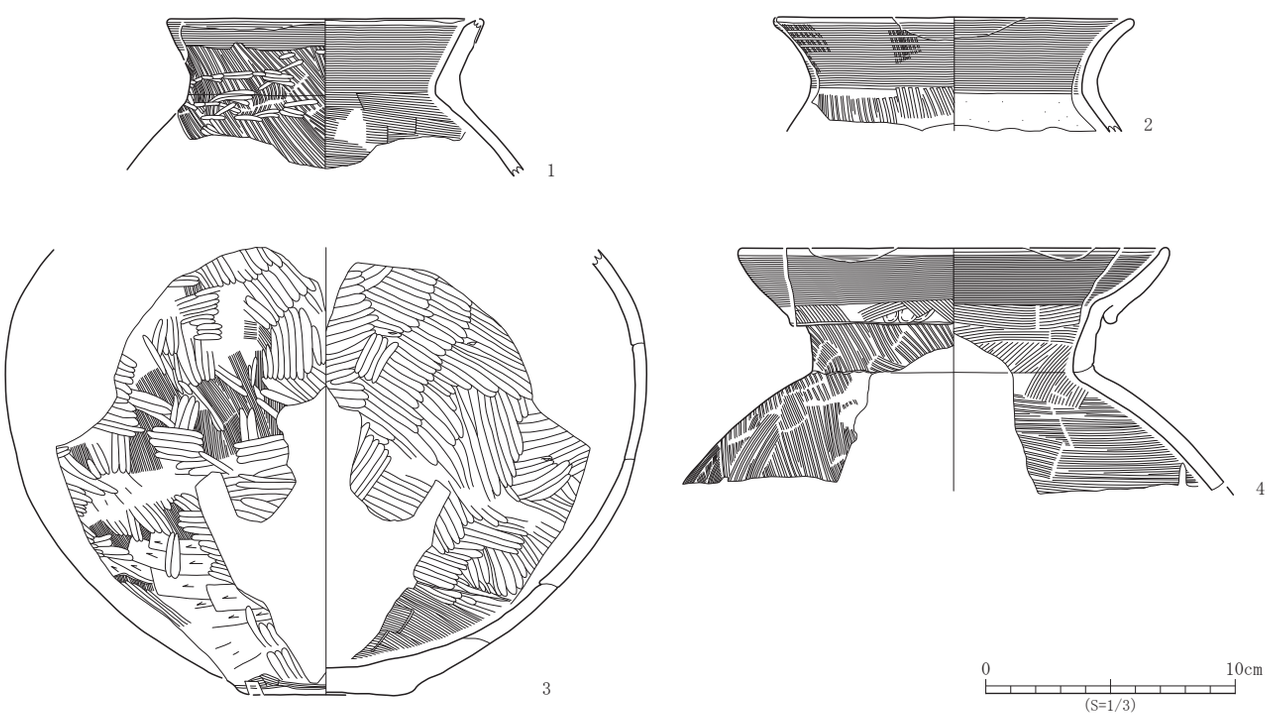


| No. | 登録番号 | 区 | 出土遺構 | 層位 | 種　別 | 器　種 | 口径×底径×器高（cm） | 外面調整 | 内面調整 | 備　考 | 写真図版 |
|---|---|---|---|---|---|---|---|---|---|---|---|
| 1 | C-008 | 1 区西 | SI69 | 床直 | 土師器 | 壺 | - | ヨコナデ・ハケメ・ヘラミガキ | ヨコナデ・ヘラナデ | | 3 - 6 |
| 2 | C-009 | 1 区西 | SI69 | 床直 | 土師器 | 甕 | (18.5) × - ×現 4.5 | ヨコナデ・ハケメ | ヨコナデ | | 3 - 7 |
| 3 | C-011 | 1 区西 | SI69 | 床直 | 土師器 | 壺 | - × 6.4 × (17.9) | ヘラケズリ・ハケメ・ヘラミガキ　底部ヘラケズリ | ヘラナデ・ヘラミガキ | | 3 - 9 |
| 4 | C-010 | 1 区西 | SI69 | 床直 | 土師器 | 壺 | (17.0) × - ×現 9.7 | ヨコナデ・ヘラナデ・指オサエ・ハケメ | ヨコナデ・ヘラナデ・ハケメ | 二重口縁。 | 3 - 8 |

第 14 図　SI69 竪穴住居跡出土遺物

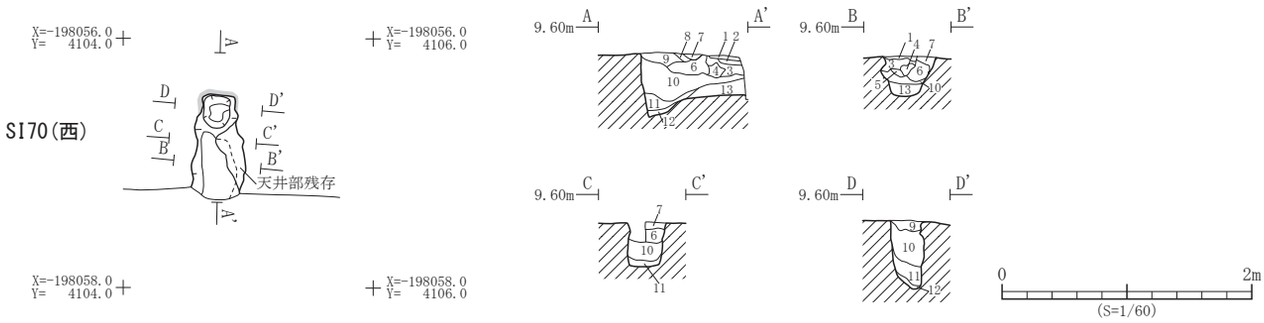


| 遺構 | 層位 | 土　色 | 土　性 | 備　　考 |
|---|---|---|---|---|
| SI170 煙道 | 1 | 10YR3/1 黒褐色 | 粘土質シルト | にぶい黄褐色シルトを含む |
| | 2 | 10YR3/3 暗褐色 | 粘土質シルト | にぶい黄褐色シルト・炭化物・酸化鉄を含む |
| | 3 | 10YR4/3 にぶい黄褐色 | 粘土質シルト | 黒色・黒褐色の壁崩落土片を含む |
| | 4 | 10YR3/1 黒褐色 | 粘土質シルト | 黒色・黒褐色の壁崩落土片、にぶい黄褐色粘土質シルトを含む |
| | 5 | 10YR4/3 にぶい黄褐色 | 粘土質シルト | 黒褐色の壁崩落土を含む |
| | 6 | 10YR3/2 黒褐色 | 粘土質シルト | 黒色・黒褐色の壁崩落土を多量、褐色シルトブロックを少量含む |

| 遺構 | 層位 | 土　色 | 土　性 | 備　　考 |
|---|---|---|---|---|
| SI170 煙道 | 7 | 10YR4/3 にぶい黄褐色 | 粘土質シルト | 灰黄褐色粘土質シルト、下部に壁崩落土ブロックを少量含む |
| | 8 | 7.5YR2/1 黒色 | シルト | |
| | 9 | 10YR3/2 黒褐色 | 粘土質シルト | 灰黄褐色粘土質シルト・焼土塊を含む |
| | 10 | N2/0 黒色 | 粘土質シルト | 焼土塊を含む |
| | 11 | N2/0 黒色 | 粘土質シルト | |
| | 12 | N2/0 黒色 | 粘土質シルト | |
| | 13 | 10YR4/2 灰黄褐色 | 粘土質シルト | 焼土粒を少量含む |

第 15 図　SI70 竪穴住居跡（煙道部）平面図・断面図

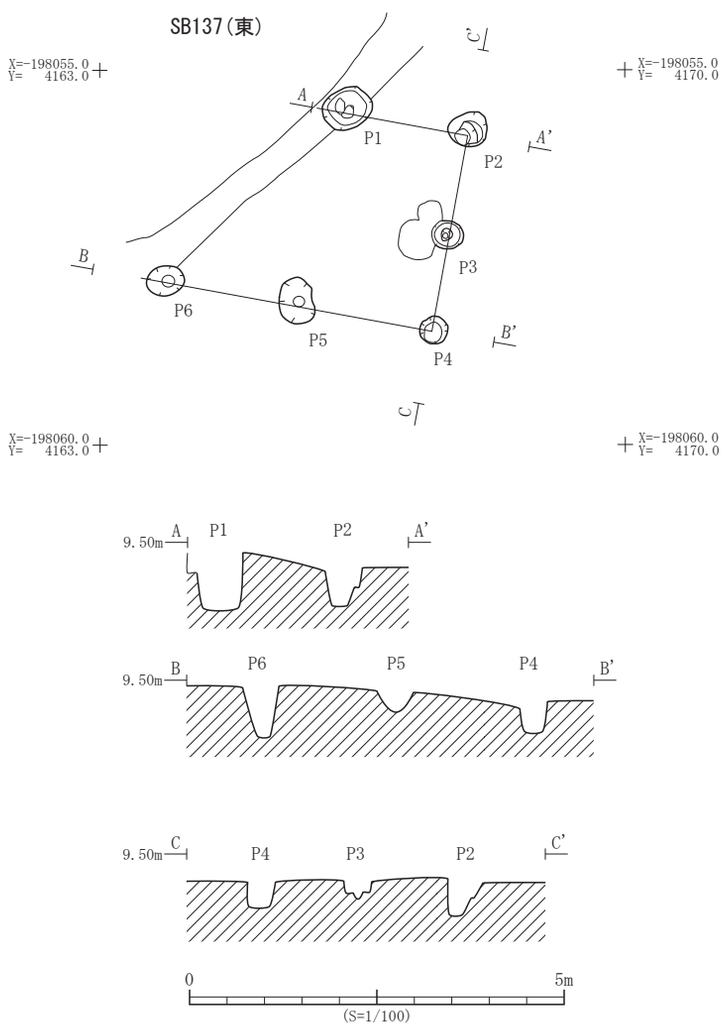


第 16 図　SB137 掘立柱建物跡平面図・断面図

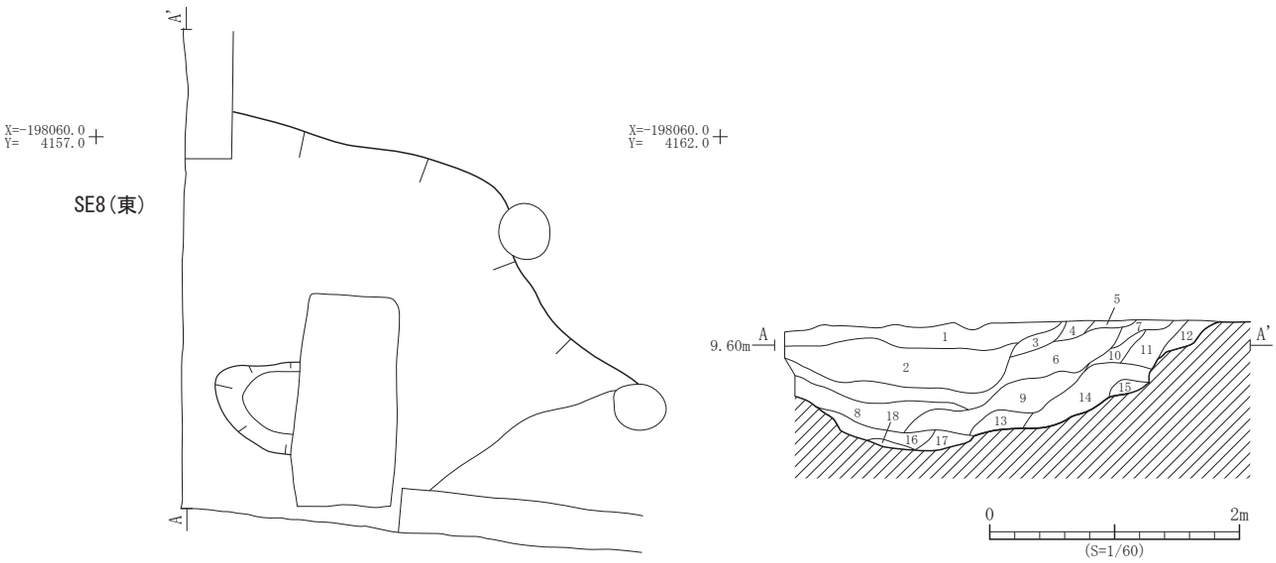


| 遺構 | 層位 | 土　色 | 土　性 | 備　　考 |
|---|---|---|---|---|
| SE8 | 1 | 10YR5/2 灰黄褐色 | シルト | にぶい黄褐色シルト・マンガン・酸化鉄を多量含む |
| | 2 | 10YR5/2 灰黄褐色 | シルト | にぶい黄褐色シルト・マンガン・酸化鉄、下部に酸化鉄を層状に含む |
| | 3 | 10YR4/2 灰黄褐色 | シルト | 酸化鉄を多量含む |
| | 4 | 10YR5/3 にぶい黄褐色 | 砂質シルト | 灰黄褐色砂質シルト・浅黄色シルトを層状に含む |
| | 5 | 10YR5/2 灰黄褐色 | 砂質シルト | 浅黄色シルトを層状に含む |
| | 6 | 10YR5/2 灰黄褐色 | シルト | マンガン・酸化鉄を多量含む |
| | 7 | 10YR5/3 にぶい黄褐色 | 砂質シルト | 上部に褐色シルト、下部に灰黄褐色粘土質シルトを含む |
| | 8 | 10YR5/2 灰黄褐色 | シルト | 褐色粘土質シルトブロック・マンガン・酸化鉄を含む |
| | 9 | 10YR5/2 灰黄褐色 | シルト | 明褐色・にぶい黄褐色シルト・酸化鉄を含む |

| 遺構 | 層位 | 土　色 | 土　性 | 備　　考 |
|---|---|---|---|---|
| SE8 | 10 | 10YR4/3 にぶい黄褐色 | 粘土質シルト | マンガン粒を微量含む |
| | 11 | 10YR4/3 にぶい黄褐色 | 粘土質シルト | にぶい黄橙色シルトブロックを少量、マンガン粒を多量含む |
| | 12 | 10YR4/3 にぶい黄褐色 | 粘土質シルト | 焼土を微量含む |
| | 13 | 10YR3/2 黒褐色 | 粘土質シルト | にぶい黄褐色・褐色シルト、マンガン粒を微量含む |
| | 14 | 10YR3/2 黒褐色 | 粘土質シルト | にぶい黄褐色シルト・酸化鉄を多量含む |
| | 15 | 10YR3/3 暗褐色 | 粘土質シルト | 酸化鉄を多量含む |
| | 16 | 10YR4/2 灰黄褐色 | 粘土質シルト | 下部に極暗褐色シルトを層状に、酸化鉄含む |
| | 17 | 10YR4/2 灰黄褐色 | 粘土 | にぶい黄褐色粘土ブロック・酸化鉄を含む |
| | 18 | 10YR4/4 褐色 | 粘土 | にぶい黄褐色粘土ブロック・酸化鉄を含む |

第 17 図　SE8 井戸跡平面図・断面図

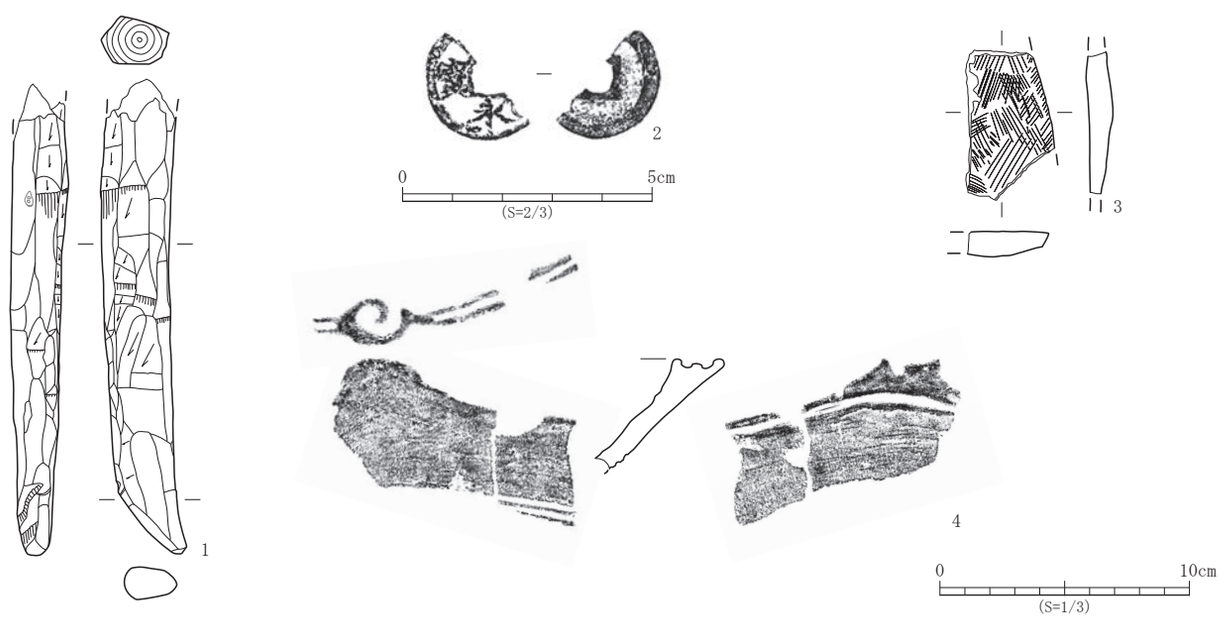


| No. | 登録番号 | 区 | 出土遺構 | 層位 | 種　別 | 器　種 | 長さ×幅×厚（cm） | 特　徴 | 樹　種 | 木取り | 写真図版 |
|---|---|---|---|---|---|---|---|---|---|---|---|
| 1 | L-029 | 1 区東 | SE8 | － | 木製品類 | 不明 | 現 19.0 × 2.8 × 2.3 | 加工痕粗い　何かの未成品か | サワラ | 芯持ち材 | 3 - 13 |

| No. | 登録番号 | 区 | 出土遺構 | 層位 | 種　別 | 器　種 | 長さ×幅×厚（cm） | 備　考 | 写真図版 |
|---|---|---|---|---|---|---|---|---|---|
| 2 | N-007 | 1 区東 | SE8 | 1 | 銭貨 | 寛永通宝 | 現 2.2 ×現 0.6 × 0.15 | 新寛永通宝（1697 ～ 1747･1767 ～ 1781） | 3 - 12 |

| No. | 登録番号 | 区 | 出土遺構 | 層位 | 種　別 | 器　種 | 石　材 | 長さ×幅×厚さ（cm）　重さ（g） | 備　考 | 写真図版 |
|---|---|---|---|---|---|---|---|---|---|---|
| 3 | Kd-a-5 | 1 区東 | SE8 | 2 | 石製品 | 砥石 | 石英安山岩質凝灰岩 | (5.9) × (3.4) × 1.0　(28.8) | 縁辺部欠損。 | 3 - 11 |

| No. | 登録番号 | 区 | 出土遺構 | 層位 | 種　別 | 器　種 | 文　様　等 | 備　考 | 写真図版 |
|---|---|---|---|---|---|---|---|---|---|
| 4 | A-010 | 1 区東 | SE8 | － | 縄文土器 | 鉢 | 口縁部－波状口縁・山形突起・沈線文　口唇部－沈線文　突起頂部－渦状沈線文 | | 3 - 10 |

第 18 図　SE8 井戸跡出土遺物

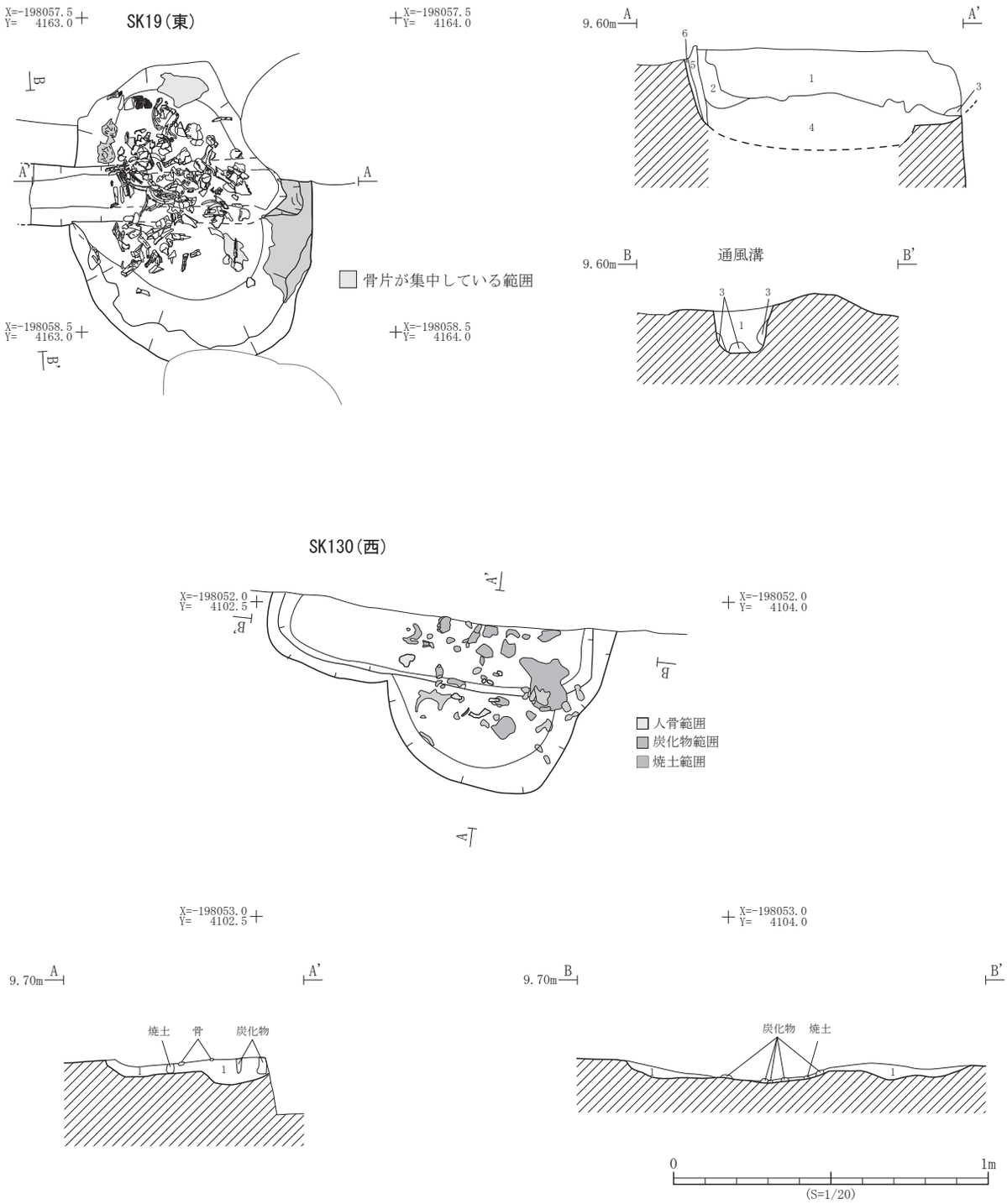


| 遺構 | 層位 | 土　色 | 土　性 | 備　　考 |
|---|---|---|---|---|
| SK19 | 1 | 10YR4/2 灰黄褐色 | シルト | 焼土ブロック・黒褐色土・にぶい黄褐色砂・酸化鉄を含む |
| | 2 | 10YR3/2 黒褐色 | 粘土質シルト | |
| | 3 | 10YR3/2 黒褐色 | 粘土質シルト | にぶい黄褐色土・焼土粒・酸化鉄を含む |
| | 4 | 10YR1.7/1 黒色 | 粘土質シルト | 炭化物、人骨、灰、粘土ブロックを含む |
| | 5 | 7.5YR4/4 褐色 | 粘土 | 焼けしまった粘土壁 |
| | 6 | 7.5YR3/2 黒褐色 | 粘土 | 被熱を受けている |

| 遺構 | 層位 | 土　色 | 土　性 | 備　　考 |
|---|---|---|---|---|
| SK130 | 1 | 10YR4/3 にぶい黄褐色 | 粘土質シルト | 焼土塊・炭化物・人骨片を含む |

**第 19 図　SK19・130 火葬遺構平面図・断面図**

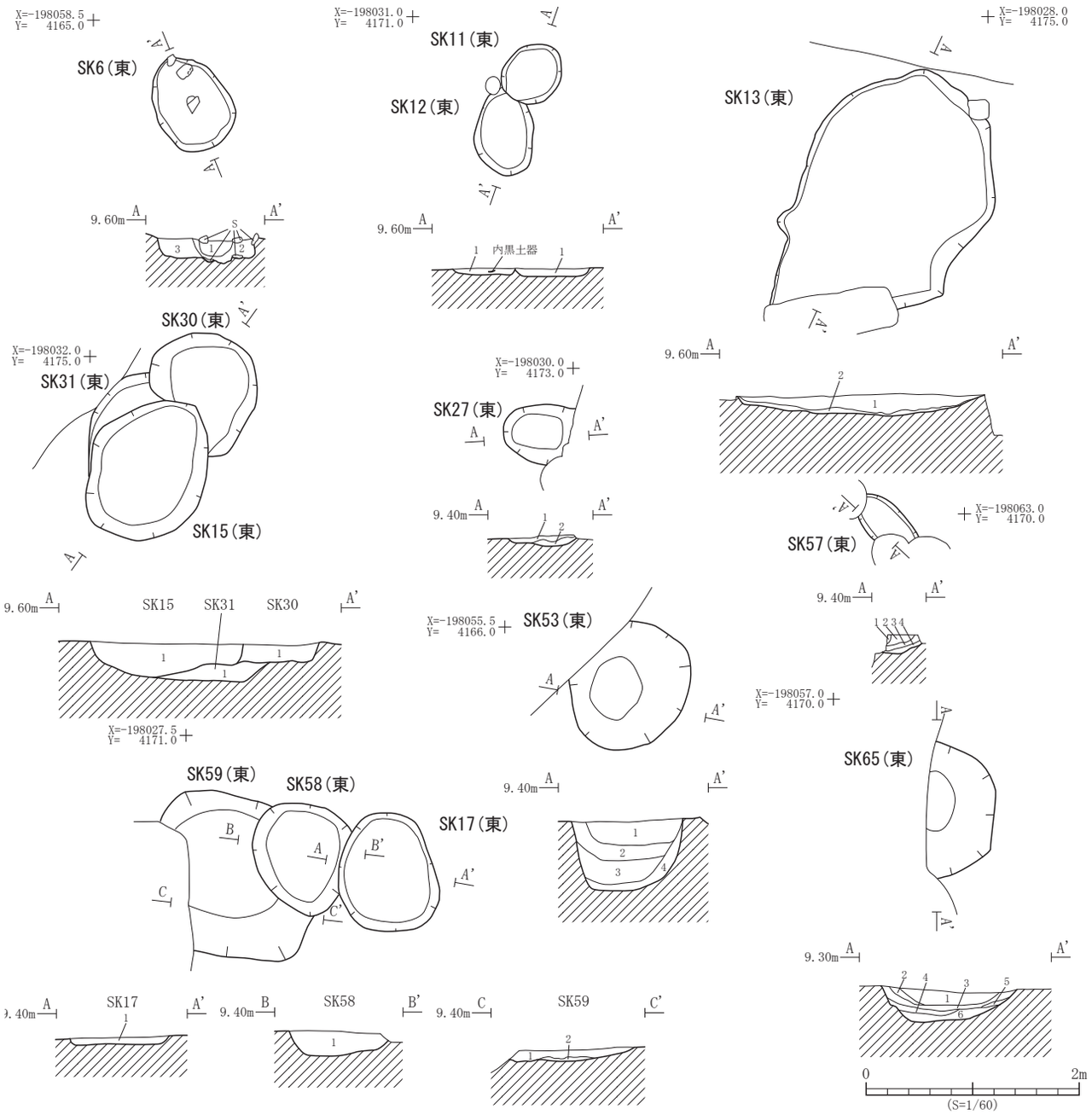


| 遺構 | 層位 | 土　色 | 土　性 | 備　　考 |
|---|---|---|---|---|
| SK6 | 1 | 10YR4/2 灰黄褐色 | 砂質シルト | 黒褐色砂・黄褐色土、炭化物・酸化鉄を少量含む |
| | 2 | 10YR4/2 灰黄褐色 | 粘土質シルト | 黒褐色土、炭化物・酸化鉄を少量含む |
| | 3 | 10YR4/2 灰黄褐色 | 砂質シルト | 黒褐色砂・黄褐色砂、炭化物・酸化鉄を少量含む |
| SK11 | 1 | 10YR5/1 褐灰色 | 粘土質シルト | |
| SK12 | 1 | 10YR3/1 黒褐色 | 粘土質シルト | |
| SK13 | 1 | 10YR4/1 褐灰色 | 砂質シルト | 一部灰白色砂ブロックを斑状に、下部に酸化鉄を含む |
| | 2 | 10YR4/1 褐灰色 | 砂質シルト | 灰白色砂を少量含む |
| SK15 | 1 | 10YR3/4 暗褐色 | 砂質シルト | 灰白色砂粒を斑状に含む |
| SK17 | 1 | 10YR2/3 黒褐色 | 砂質シルト | |
| SK27 | 1 | 10YR5/3 にぶい黄褐色 | 粘土質シルト | 焼土塊を少量含む |
| | 2 | 10YR5/3 にぶい黄褐色 | 粘土質シルト | 炭化物を多量含む |
| SK30 | 1 | 10YR3/2 黒褐色 | 粘土質シルト | にぶい黄褐色土、酸化鉄を多量含む |
| SK31 | 1 | 10YR3/2 黒褐色 | 粘土質シルト | にぶい黄褐色土、酸化鉄を多量含む |
| SK53 | 1 | 10YR3/3 暗褐色 | 粘土質シルト | 黄褐色土ブロックを斑状に含む |
| | 2 | 2.5GY4/1 暗オリーブ灰色 | 粘土質シルト | 灰オリーブ色土、植物遺体を含む |
| | 3 | 5B3/1 暗青灰色 | 粘土質シルト | 炭化物を含む |
| | 4 | 5B3/1 暗青灰色 | 粘土質シルト | 炭化物を多量含む |

| 遺構 | 層位 | 土　色 | 土　性 | 備　　考 |
|---|---|---|---|---|
| SK57 | 1 | 10YR3/2 黒褐色 | 粘土質シルト | 炭化物・酸化鉄を少量含む |
| | 2 | 10YR3/3 暗褐色 | 粘土質シルト | 灰黄褐色土・褐色土、炭化物・酸化鉄を少量含む |
| | 3 | 10YR3/3 暗褐色 | 粘土質シルト | 灰黄褐色土・褐色土・炭化物・酸化鉄を含む |
| | 4 | 10YR3/2 黒褐色 | 粘土質シルト | 褐色土、酸化鉄を多量含む |
| SK58 | 1 | 10YR4/1 褐灰色 | 粘土質シルト | 炭化物を少量含む |
| SK59 | 1 | 10YR3/4 暗褐色 | 粘土質シルト | |
| | 2 | 10YR4/2 灰黄褐色 | 粘土質シルト | 酸化鉄を層状に含む |
| SK65 | 1 | 10YR4/4 褐色 | 粘土質シルト | にぶい黄褐色土ブロックを少量、下部に炭化物を層状に含む |
| | 2 | 10YR4/3 にぶい黄褐色 | 粘土質シルト | |
| | 3 | 10YR4/2 灰黄褐色 | 粘土質シルト | 黒褐色土ブロックを含む |
| | 4 | 10YR4/3 にぶい黄褐色 | 粘土質シルト | オリーブ褐色土を少量、炭化物・酸化鉄を含む |
| | 5 | 10YR4/3 にぶい黄褐色 | 粘土質シルト | 上部に炭化物を含む |
| | 6 | 2.5Y4/3 オリーブ褐色 | 粘土 | |

第 20 図　土坑平面図・断面図（1）

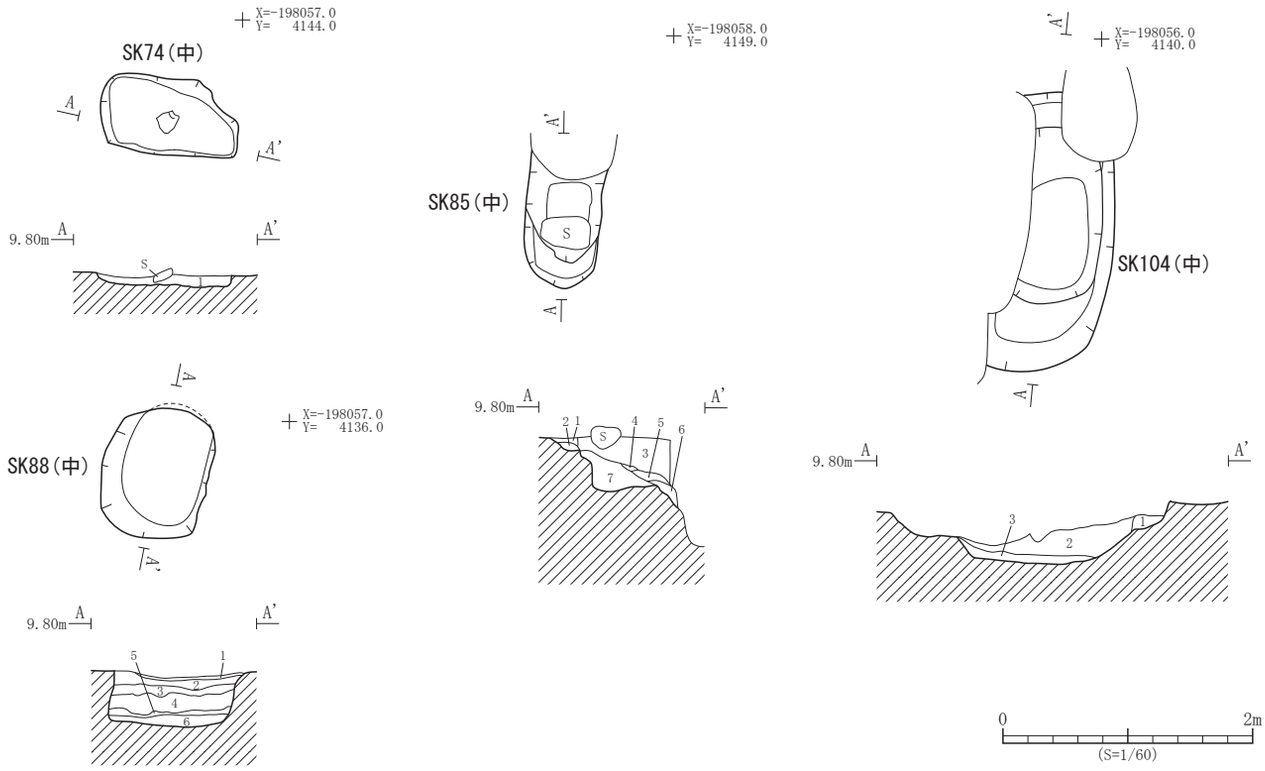


| 遺構 | 層位 | 土　色 | 土　性 | 備　　考 |
|---|---|---|---|---|
| SK74 | 1 | 10YR3/4 暗褐色 | 粘土質シルト | 褐色土を含む |
| SK85 | 1 | 10YR5/1 褐灰色 | 粘土質シルト | 褐色土粒を含む |
| | 2 | 10YR5/1 褐灰色 | 粘土質シルト | 炭化物・酸化鉄を含む |
| | 3 | 10YR3/1 黒褐色 | 粘土質シルト | 褐色土ブロックを含む |
| | 4 | 10YR4/3 にぶい黄褐色 | シルト | ブロック状 |
| | 5 | 10YR3/4 暗褐色 | 粘土質シルト | 褐色土粒を含む |
| | 6 | 10YR4/3 にぶい黄褐色 | シルト | ブロック状 |
| | 7 | 10YR4/3 にぶい黄褐色 | 粘土質シルト | |

| 遺構 | 層位 | 土　色 | 土　性 | 備　　考 |
|---|---|---|---|---|
| SK88 | 1 | 10YR3/1 黒褐色 | 粘土質シルト | 褐色土ブロック、炭化物を含む |
| | 2 | 10YR3/4 暗褐色 | 粘土質シルト | 褐色土ブロックを含む |
| | 3 | 10YR3/3 暗褐色 | 粘土質シルト | 褐色土ブロック、酸化鉄を少量含む |
| | 4 | 10YR3/3 暗褐色 | 粘土質シルト | 褐色土ブロック、酸化鉄を多量含む |
| | 5 | 10YR3/3 暗褐色 | 粘土質シルト | 褐色土・黒色土ブロック、酸化鉄を多量含む |
| | 6 | 10YR3/4 暗褐色 | 粘土質シルト | 褐色土ブロック、酸化鉄を少量含む |
| SK104 | 1 | 10YR3/1 黒褐色 | 粘土質シルト | 褐色土を含む |
| | 2 | 10YR5/1 褐灰色 | 砂質シルト | 褐灰色土、酸化鉄を少量含む |
| | 3 | 10YR3/1 黒褐色 | 粘土質シルト | 酸化鉄を多量含む |

第 21 図　土坑平面図・断面図（2）

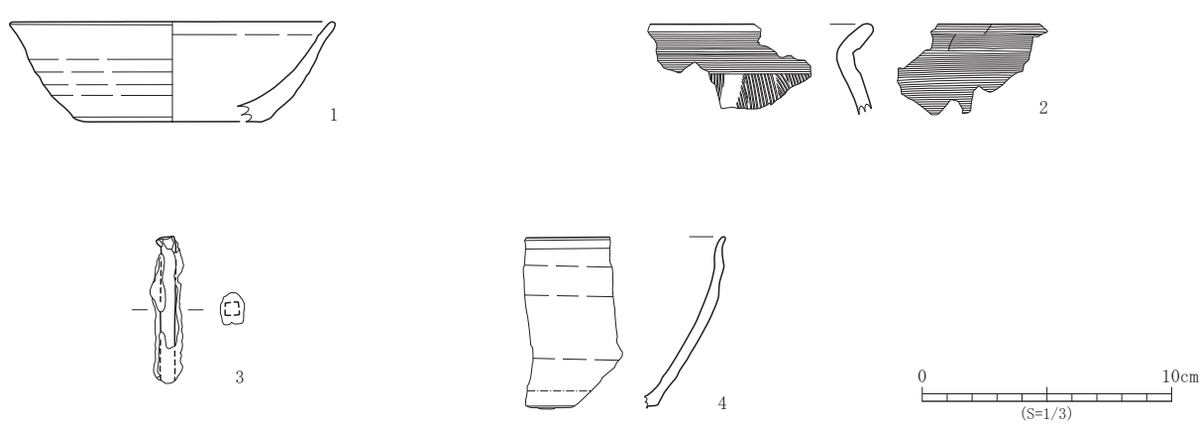


| No. | 登録番号 | 区 | 出土遺構 | 層位 | 種　別 | 器　種 | 口径×底径×器高（cm） | 外面調整 | 内面調整 | 備　考 | 写真図版 |
|---|---|---|---|---|---|---|---|---|---|---|---|
| 1 | E-009 | 1 区東 | SK13 | 1 | 須恵器 | 坏 | (13.0) × (8.0) × 4.0 | ロクロナデ　底部回転糸切り | ロクロナデ | | 3 - 14 |
| 2 | C-004 | 1 区東 | SK53 | 1 | 土師器 | 甕 | - × - × 現 3.7 | ヨコナデ・ハケメ | ヘラナデ | | - |

| No. | 登録番号 | 区 | 出土遺構 | 層位 | 種　別 | 器　種 | 長さ×幅×厚（cm） | 備　考 | 写真図版 |
|---|---|---|---|---|---|---|---|---|---|
| 3 | N-001 | 1 区中 | SK74 | 1 | 金属製品 | 釘 | 現 5.9 × 1.0 × 1.25 | | 3 - 15 |

| No. | 登録番号 | 区 | 出土遺構 | 層位 | 種　別 | 器　種 | 口径×底径×器高（cm） | 特　徴 | 産　地 | 時　期 | 写真図版 |
|---|---|---|---|---|---|---|---|---|---|---|---|
| 4 | I-008 | 1 区中 | SK85 | 1 | 陶器 | 天目茶碗 | - × - × 現 6.8 | ロクロ　鉄釉 | 瀬戸・美濃 | 17 世紀中頃 | 3 - 16 |

第 22 図　土坑出土遺物

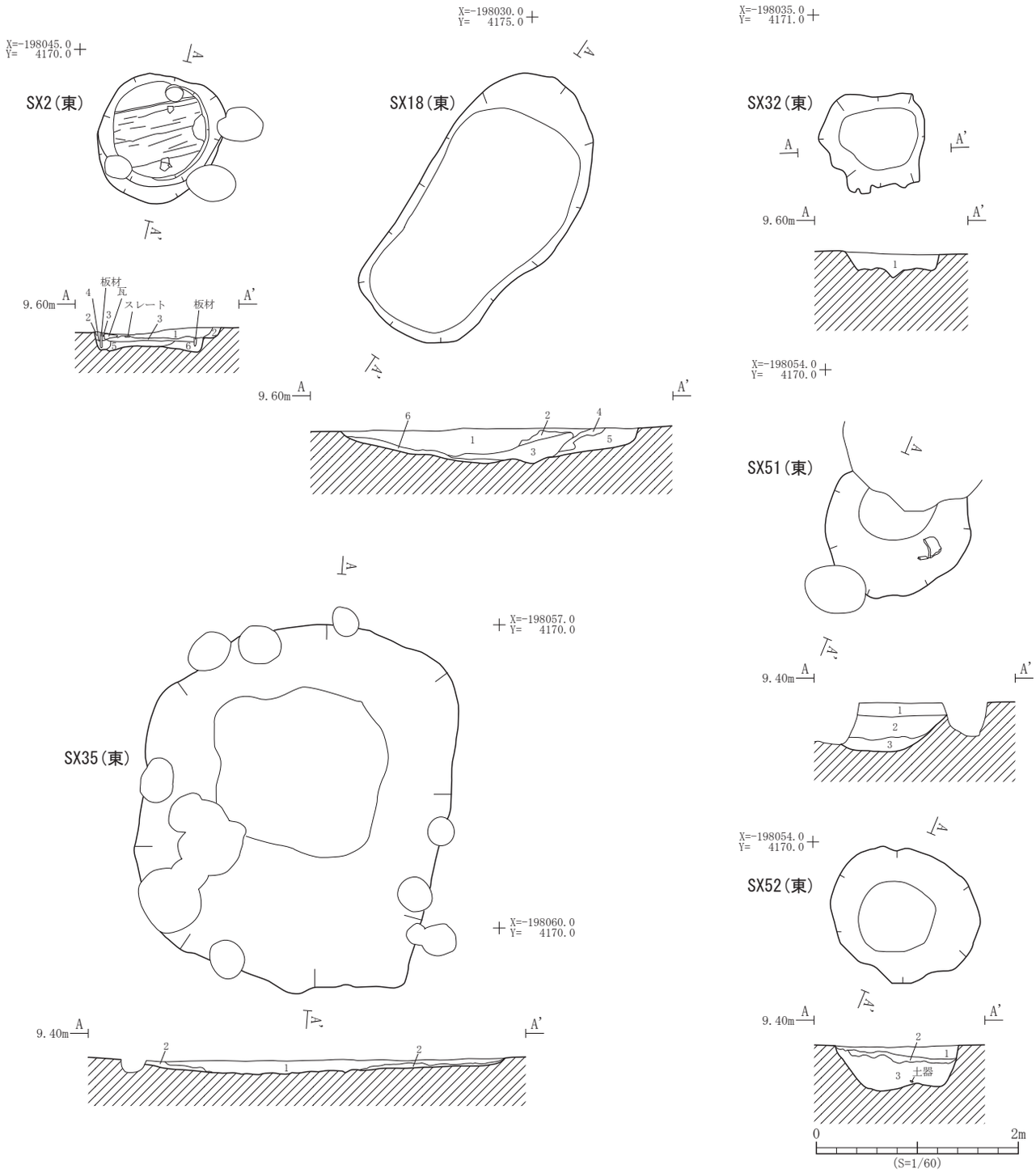


| 遺構 | 層位 | 土　色 | 土　性 | 備　　考 |
|---|---|---|---|---|
| SX2 | 1 | 10YR4/2 灰黄褐色 | 粘土質シルト | 赤褐色土・褐色土・灰黄褐色土ブロック・炭化物を含む |
| | 2 | 10YR5/3 にぶい黄褐色 | 粘土質シルト | にぶい黄橙色土粒を含む |
| | 3 | 10YR3/2 黒褐色 | 粘土 | 側板の痕跡 |
| | 4 | 10YR3/3 暗褐色 | 粘土 | |
| | 5 | 10YR4/2 灰黄褐色 | 粘土 | 明赤褐色土・暗褐色土を少量含む |
| | 6 | 10YR4/3 にぶい黄褐色 | 粘土質シルト | 明赤褐色土・明黄褐色土を含む |
| SX18 | 1 | 10YR2/3 黒褐色 | 砂 | 白色砂粒を少量含む |
| | 2 | 10YR6/1 褐灰色 | 砂質シルト | 酸化鉄を含む |
| | 3 | 10YR6/1 褐灰色 | 砂質シルト | 酸化鉄を層状に含む |
| | 4 | 10YR2/3 黒褐色 | 砂 | 一部黄褐色砂を含む |
| | 5 | 10YR2/3 黒褐色 | 砂 | 黄褐色砂を多量含む |
| | 6 | 10YR3/3 黒褐色 | 砂質シルト | 黄褐色土ブロックを少量含む |

| 遺構 | 層位 | 土　色 | 土　性 | 備　　考 |
|---|---|---|---|---|
| SX32 | 1 | 10YR3/2 黒褐色 | 粘土質シルト | にぶい黄褐色土、酸化鉄を多量含む |
| SX35 | 1 | 10YR8/1 灰白色 | 砂質シルト | 灰白色砂粒を斑状、灰白色土ブロックを多量、下部炭化物を含む |
| | 2 | 7.5YR5/6 明褐色 | 粘土質シルト | 灰黄褐色土ブロックを含む |
| SX51 | 1 | 10YR5/1 褐灰色 | 粘土質シルト | 黄橙色土ブロックを斑状、炭化物を含む |
| | 2 | 10YR4/1 褐灰色 | 粘土質シルト | 黄橙色土ブロックを少量含む |
| | 3 | 10YR3/1 黒褐色 | 粘土質シルト | 炭化物ブロックを含む |
| SX52 | 1 | 10YR5/1 褐灰色 | 粘土質シルト | 黄橙色土ブロックを少量含む |
| | 2 | 10YR3/3 暗褐色 | 粘土質シルト | 炭化物を多量含む |
| | 3 | 10YR5/1 褐灰色 | 粘土質シルト | 下部炭化物を多量含む |

第 23 図　性格不明遺構平面図・断面図（1）

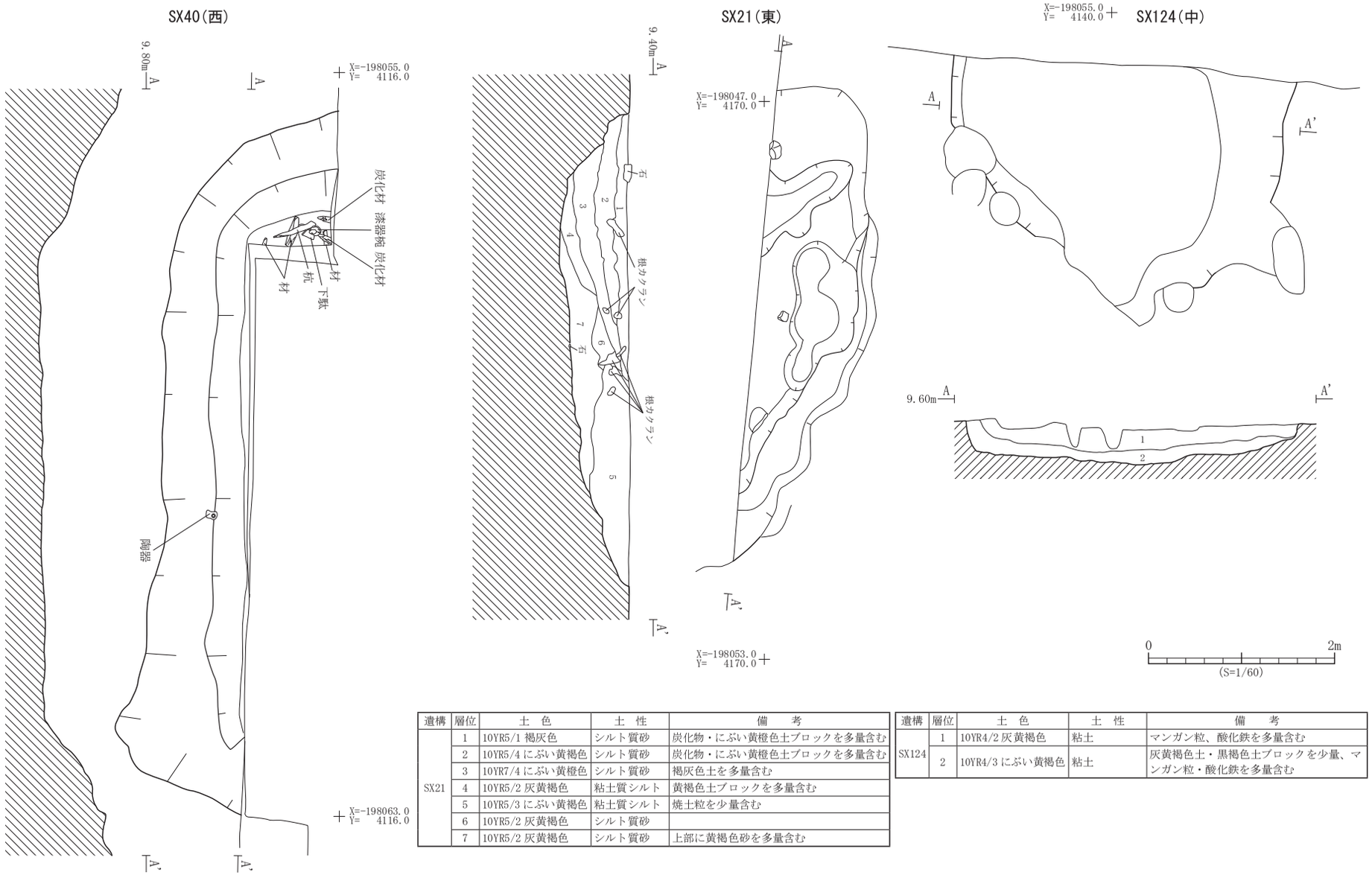


| 遺構 | 層位 | 土　色 | 土　性 | 備　　考 |
|---|---|---|---|---|
| SX21 | 1 | 10YR5/1 褐灰色 | シルト質砂 | 炭化物・にぶい黄橙色土ブロックを多量含む |
| | 2 | 10YR5/4 にぶい黄褐色 | シルト質砂 | 炭化物・にぶい黄橙色土ブロックを多量含む |
| | 3 | 10YR7/4 にぶい黄橙色 | シルト質砂 | 褐灰色土を多量含む |
| | 4 | 10YR5/2 灰黄褐色 | 粘土質シルト | 黄褐色土ブロックを多量含む |
| | 5 | 10YR5/3 にぶい黄褐色 | 粘土質シルト | 焼土粒を少量含む |
| | 6 | 10YR5/2 灰黄褐色 | シルト質砂 | |
| | 7 | 10YR5/2 灰黄褐色 | シルト質砂 | 上部に黄褐色砂を多量含む |

| 遺構 | 層位 | 土　色 | 土　性 | 備　　考 |
|---|---|---|---|---|
| SX124 | 1 | 10YR4/2 灰黄褐色 | 粘土 | マンガン粒、酸化鉄を多量含む |
| | 2 | 10YR4/3 にぶい黄褐色 | 粘土 | 灰黄褐色土・黒褐色土ブロックを少量、マンガン粒・酸化鉄を多量含む |

第 24 図　性格不明遺構平面図・断面図（2）

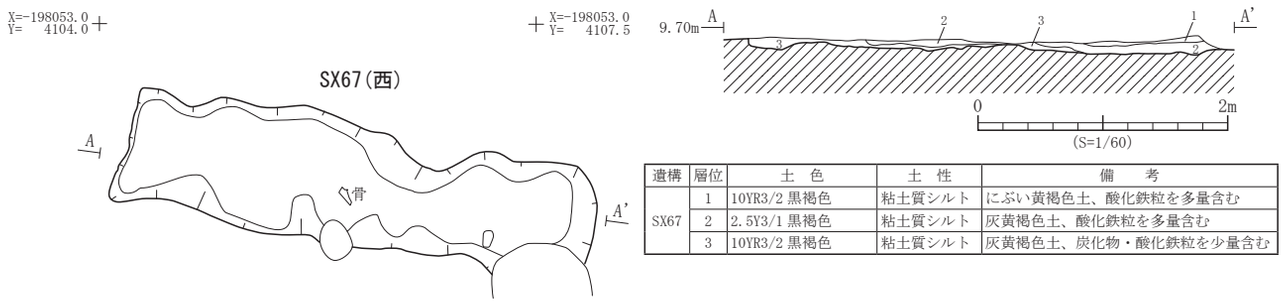


| 遺構 | 層位 | 土　色 | 土　性 | 備　　考 |
|---|---|---|---|---|
| SX67 | 1 | 10YR3/2 黒褐色 | 粘土質シルト | にぶい黄褐色土、酸化鉄粒を多量含む |
| | 2 | 2.5Y3/1 黒褐色 | 粘土質シルト | 灰黄褐色土、酸化鉄粒を多量含む |
| | 3 | 10YR3/2 黒褐色 | 粘土質シルト | 灰黄褐色土、炭化物・酸化鉄粒を少量含む |

第 25 図　性格不明遺構平面図・断面図（3）

| No. | 登録番号 | 区 | 出土遺構 | 層位 | 種　別 | 器　種 | 長さ×幅×厚さ（cm） | 凹面調整 | 凸面調整 | 備　考 | 写真図版 |
|---|---|---|---|---|---|---|---|---|---|---|---|
| 1 | F-001 | 1 区東 | SX2 | 2 | 瓦 | 軒丸瓦 | 瓦頭径 16.9 | 燻し・ナデ | 燻し・ナデ | 瓦当面無文。 | 4 - 1 |
| 5 | E-001 | 1 区西 | SX40 | － | 須恵器 | 甕 | －×－×現 6.6 | 平行タタキ | 青海波文 | | - |

| No. | 登録番号 | 区 | 出土遺構 | 層位 | 種　別 | 器　種 | 口径×底径×器高（cm） | 特　徴 | 産　地 | 時　期 | 写真図版 |
|---|---|---|---|---|---|---|---|---|---|---|---|
| 2 | I-016 | 1 区東 | SX21 | 2 | 土師質土器 | 坩堝 | －×－×現 4.2 | 内面融着物あり | － | － | - |
| 6 | I-003 | 1 区西 | SX40 | － | 土師質土器 | 灯明皿 | 7.0 × 4.0 × 1.8 | ロクロ　底部回転糸切り　内外面口縁部－煤・タール状物質付着 | 在地 | 近世 | 4 - 6 |
| 7 | I-002 | 1 区西 | SX40 | － | 陶器 | 埦？ | －× 4.7 ×現 1.7 | ロクロ　内外面－鉄釉　高台－無釉　内面貫入あり | 大堀相馬？ | 19 世紀代？ | 4 - 5 |
| 8 | I-004 | 1 区西 | SX40 | － | 陶器 | 皿 | 12.5 × 4.8 × 3.8 | ロクロ　外面－白濁釉　内面－青緑釉　見込み－輪剥げ | 嬉野 | 17 世紀後半 | 4 - 4 |

| No. | 登録番号 | 区 | 出土遺構 | 層位 | 種　別 | 器　種 | 石　　材 | 長さ×幅×厚さ（cm）　重さ（g） | 備　　考 | 写真図版 |
|---|---|---|---|---|---|---|---|---|---|---|
| 3 | Kd-a-7 | 1 区東 | SX21B | 5 | 石製品 | 砥石 | 石英安山岩質凝灰岩 | 11.9 × (5.3) × (5.1)　(294.3) | 被熱による欠損。 | 4 - 3 |
| 4 | Kd-a-6 | 1 区東 | SX21 | 2 | 石製品 | 砥石 | 石英安山岩質凝灰岩 | 8.2 × 5.1 × 2.4　118.2 | | 4 - 2 |
| 9 | Kd-a-8 | 1 区西 | SX40 | － | 石製品 | 砥石 | 石英安山岩質凝灰岩 | 5.6 × 3.0 × 2.6　75.0 | | 4 - 7 |

第 26 図　性格不明遺構出土遺物（1）

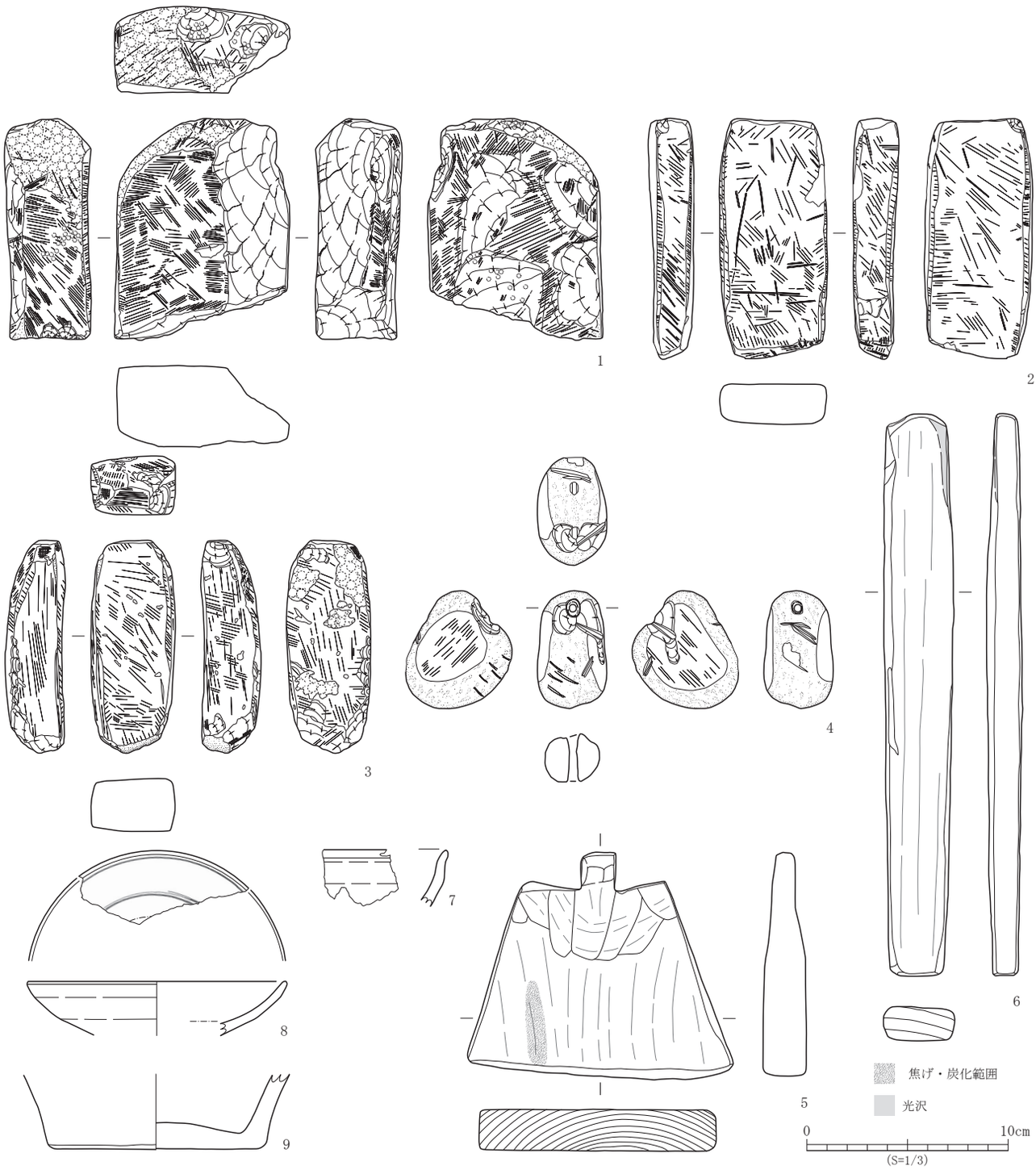


| No. | 登録番号 | 区 | 出土遺構 | 層位 | 種　別 | 器　種 | 石　　材 | 長さ×幅×厚さ（cm）　重さ（g） | 備　考 | 写真図版 |
|---|---|---|---|---|---|---|---|---|---|---|
| 1 | Kd-a-9 | 1 区西 | SX40 | － | 石製品 | 砥石 | 石英安山岩質凝灰岩 | 11.0 × 8.7 × 4.2　532.0 | | 4 - 8 |
| 2 | Kd-a-10 | 1 区西 | SX40 | － | 石製品 | 砥石 | 石英安山岩質凝灰岩 | 12.0 × 5.3 × 2.3　256.3 | | 4 - 9 |
| 3 | Kd-a-11 | 1 区西 | SX40 | － | 石製品 | 砥石 | 石英安山岩質凝灰岩 | 10.5 × 4.2 × 2.9　209.0 | | 4 - 10 |
| 4 | Kd-k-2 | 1 区西 | SX40 | － | 石製品 | 浮子 | 石英安山岩質軽石 | 5.9 × 5.4 × 3.5　25.0 | 上部に穿孔 | 4 - 11 |

| No. | 登録番号 | 区 | 出土遺構 | 層位 | 種　別 | 器　種 | 長さ×幅×厚（cm） | 特　徴 | 樹　種 | 木取り | 写真図版 |
|---|---|---|---|---|---|---|---|---|---|---|---|
| 5 | L-002 | 1 区西 | SX40 | － | 木製品類 | 差歯下駄の歯 | 11.2 × 13.2 × 2.1 | 上幅 7.0 cm　下幅 13.2 cm　出枘あり（長さ 1.8cm） | ケヤキ | 柾目 | 4 - 12 |
| 6 | L-030 | 1 区西 | SX40 | － | 木製品類 | 不明（部材） | 27.8 × 3.4 × 1.7 | 上部に光沢あり | クリ | 板目 | 4 - 13 |

| No. | 登録番号 | 区 | 出土遺構 | 層位 | 種　別 | 器　種 | 口径×底径×器高（cm） | 特　徴 | 産　地 | 時　期 | 写真図版 |
|---|---|---|---|---|---|---|---|---|---|---|---|
| 7 | I-005 | 1 区西 | SX67 | － | 陶器 | 天目茶埦 | －×－×現 2.7 | ロクロ　鉄釉 | 瀬戸・美濃 | － | 4 - 15 |
| 8 | I-006 | 1 区西 | SX67 | － | 陶器 | 皿 | (13.0) ×－×現 2.7 | ロクロ　透明釉・貫入あり　外面－ヘラケズリ　内面－圏線・二重圏線　見込み－輪剥げ | 瀬戸・美濃？ | 19 世紀代？ | 4 - 14 |

| No. | 登録番号 | 区 | 出土遺構 | 層位 | 種　別 | 器　種 | 文　様　等 | 備　考 | 写真図版 |
|---|---|---|---|---|---|---|---|---|---|
| 9 | A-008 | 1 区中 | SX124 | － | 縄文土器 | 深鉢 | 胴部－ミガキ　底部－網代痕・ミガキ | | - |

第 27 図　性格不明遺構出土遺物（2）

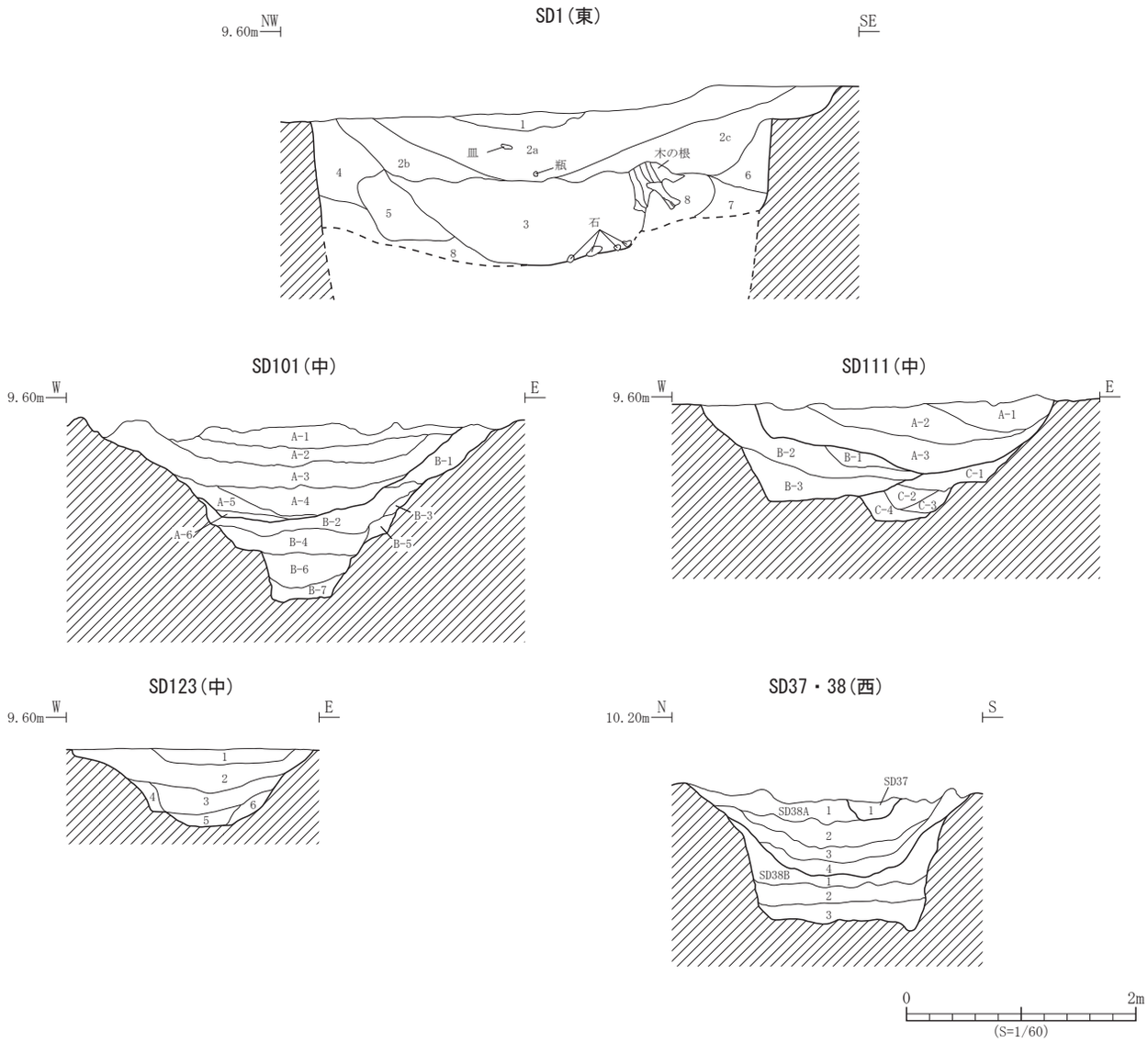


| 遺構 | 層位 | 土　色 | 土　性 | 備　　考 |
|---|---|---|---|---|
| SD1 | 1 | 10YR3/1 黒褐色 | 粘土質シルト | |
| | 2a | 10YR4/1 褐灰色 | 粘土質シルト | 炭化物を層状に含む |
| | 2b | 10YR4/1 褐灰色 | 粘土質シルト | |
| | 2C | 10YR4/1 褐灰色 | 粘土質シルト | 炭化物を少量含む |
| | 3 | 10YR4/1 褐灰色 | 砂質シルト | 灰白色砂を層状に含む |
| | 4 | 10YR5/2 灰黄褐色 | 砂質シルト | 下部に炭化物を多量、灰白色砂を部分的に含む |
| | 5 | 5YR4/4 にぶい赤褐色 | 粘土質シルト | 褐灰色土を斑状に含む |
| | 6 | 5YR4/4 にぶい赤褐色 | 粘土質シルト | 下部に酸化鉄を含む |
| | 7 | 10YR5/2 灰黄褐色 | 砂質シルト | 炭化物を少量含む |
| | 8 | 5Y4/2 灰オリーブ色 | 砂質シルト | |
| SD101 | A-1 | 10YR3/2 黒褐色 | 粘土質シルト | 酸化鉄を多量含む |
| | A-2 | 10YR3/1 黒褐色 | 粘土質シルト | 酸化鉄粒を含む |
| | A-3 | 10YR4/2 灰黄褐色 | 粘土質シルト | 酸化鉄粒を含む |
| | A-4 | 10YR3/2 黒褐色 | 粘土質シルト | 酸化鉄粒を含む |
| | A-5 | 10YR3/1 黒褐色 | 粘土質シルト | 炭化物、酸化鉄粒を含む |
| | A-6 | 2.5Y3/2 黒褐色 | 粘土質シルト | 炭化物、酸化鉄を含む |
| | B-1 | 10YR4/2 灰黄褐色 | 粘土質シルト | 酸化鉄を粒状に含む |
| | B-2 | 10YR3/1 黒褐色 | 粘土質シルト | 植物遺体を多量含む |
| | B-3 | 10YR4/2 灰黄褐色 | 粘土質シルト | 植物遺体、酸化鉄を少量含む |
| | B-4 | 5G3/1 暗オリーブ灰色 | 粘土質シルト | 植物遺体、骨片、炭化物、酸化鉄を少量含む |
| | B-5 | 10Y3/1 黒褐色 | 粘土質シルト | 炭化物・酸化鉄粒を少量含む　グライ化 |
| | B-6 | 7.5GY3/1 暗緑灰色 | 粘土質シルト | 褐色土、炭化物を少量含む |
| | B-7 | 7.5GY3/1 暗緑灰色 | 粘土質シルト | 暗オリーブ灰色土を粒状に含む |

| 遺構 | 層位 | 土　色 | 土　性 | 備　　考 |
|---|---|---|---|---|
| SD111 | A-1 | 10YR3/3 暗褐色 | 粘土質シルト | 灰黄褐色砂、灰黄褐色砂質土、炭化物・酸化鉄を少量含む |
| | A-2 | 10YR3/2 黒褐色 | 粘土質シルト | 酸化鉄を少量含む |
| | A-3 | 10YR3/1 黒褐色 | 粘土質シルト | 炭化物を少量、酸化鉄を多量含む |
| | B-1 | 10YR3/1 黒褐色 | 砂質シルト | 炭化物を少量、酸化鉄を多量含む |
| | B-2 | 10YR3/2 黒褐色 | 粘土質シルト | 炭化物を少量、酸化鉄を多量含む |
| | B-3 | 10YR3/1 黒褐色 | 粘土質シルト | 小礫を少量、炭化物、酸化鉄を多量含む |
| | C-1 | 10YR3/2 黒褐色 | 粘土質シルト | 炭化物を少量、酸化鉄を多量含む |
| | C-2 | 10YR3/1 黒褐色 | 粘土質シルト | 炭化物、酸化鉄を多量含む　グライ化 |
| | C-3 | 10YR3/1 黒褐色 | 砂質シルト | にぶい黄褐色砂を粒状、炭化物を多量含む　グライ化 |
| | C-4 | 2.5Y4/2 暗灰黄色 | 粘土 | 暗オリーブ灰色土、炭化物・酸化鉄を少量含む　グライ化 |
| SD123 | 1 | 10YR4/3 にぶい黄褐色 | 粘土質シルト | 酸化鉄を含む |
| | 2 | 10YR3/2 黒褐色 | 粘土質シルト | 酸化鉄を含む |
| | 3 | 10YR3/4 暗褐色 | 粘土質シルト | 黒褐色土ブロックを少量含む |
| | 4 | 10YR3/3 暗褐色 | 粘土質シルト | 黒褐色土ブロックを含む |
| | 5 | 10YR3/2 黒褐色 | 粘土質シルト | |
| | 6 | 10YR2/2 黒褐色 | 粘土質シルト | 黒褐色砂、にぶい黄褐色砂ブロックを多量含む |
| SD37 | 1 | 2.5Y5/3 黄褐色 | シルト質粘土 | 灰黄褐色土ブロックを含む |
| SD38A | 1 | 2.5Y4/2 暗灰黄色 | シルト質粘土 | 灰黄褐色土を含む |
| | 2 | 2.5Y4/1 黄灰色 | シルト質粘土 | 灰黄褐色土ブロックを含む |
| | 3 | 2.5Y4/2 暗灰黄色 | シルト質粘土 | 褐灰色土ブロックを含む |
| | 4 | 10YR4/3 にぶい黄褐色 | シルト質粘土 | 暗灰黄色土を粒状に含む |
| SD38B | 1 | 10YR5/2 灰黄褐色 | 粘土 | 灰黄褐色土ブロックを含む |
| | 2 | 10YR4/2 灰黄褐色 | 粘土 | 褐灰色土ブロックを含む |
| | 3 | 10YR4/1 灰黄褐色 | 粘土 | 灰黄褐色土ブロック、細砂を含む |

第 28 図　溝跡断面図

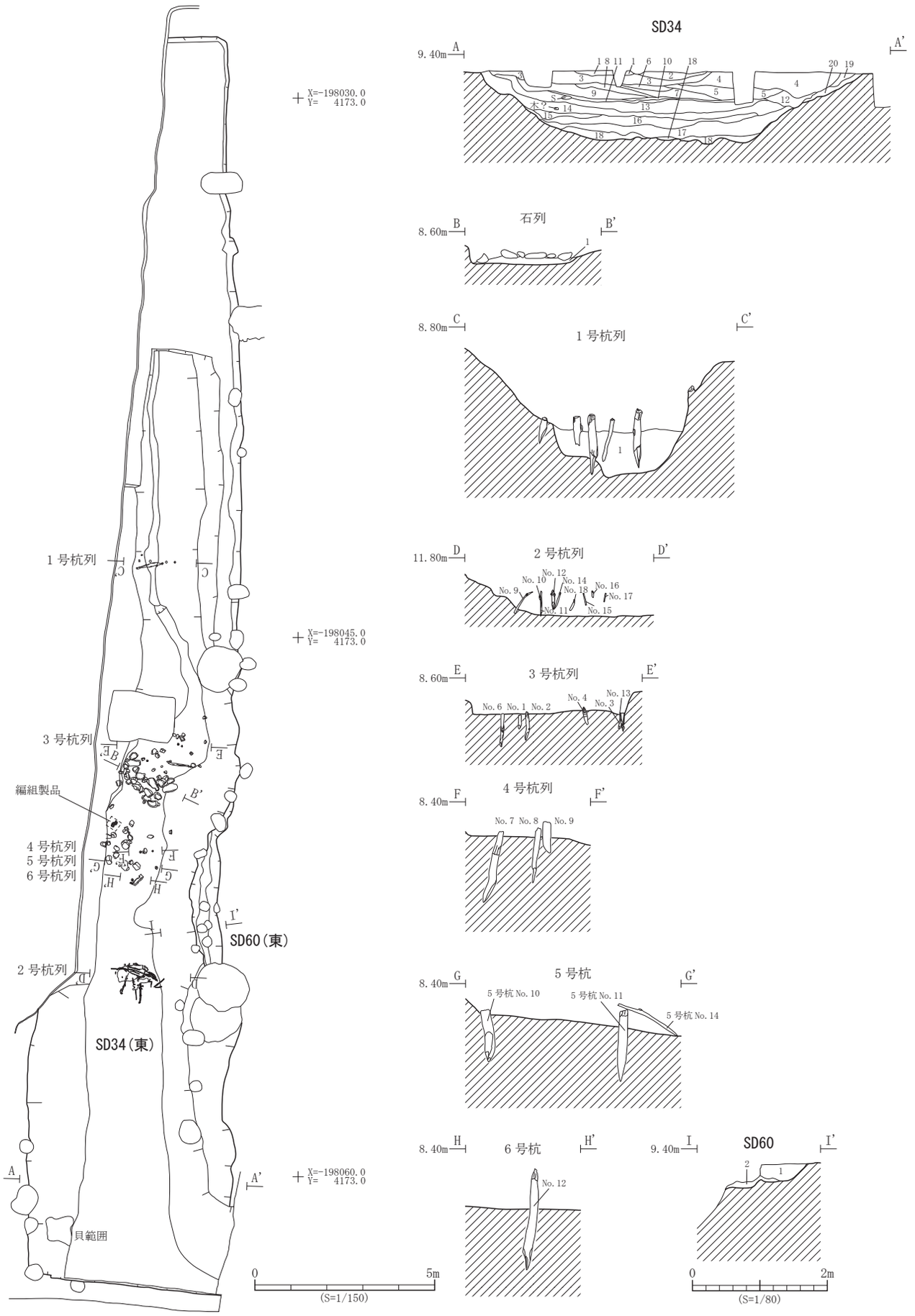


第 29 図　SD34・60 溝跡平面図・断面図

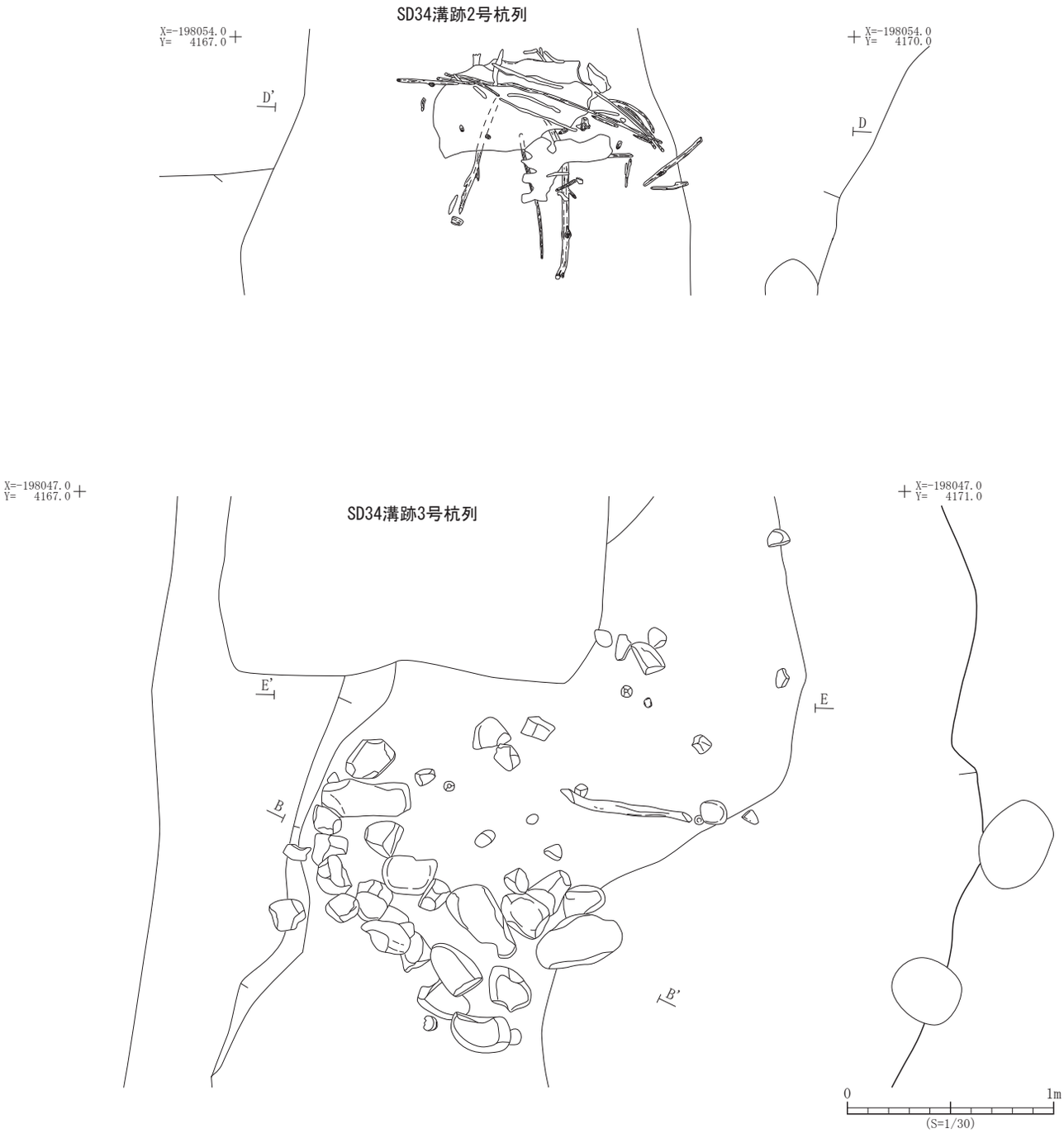


| 遺構 | 層位 | 土　色 | 土　性 | 備　　考 |
|---|---|---|---|---|
| SD34 | 1 | 10YR3/2 黒褐色 | 粘土質シルト | |
| | 2 | 10YR3/3 暗褐色 | 粘土質シルト | 褐色砂ブロックを含む |
| | 3 | 10YR3/3 暗褐色 | 粘土質シルト | 炭化物を多量含む |
| | 4 | 10YR4/3 にぶい黄褐色 | 粘土質シルト | |
| | 5 | 10YR4/2 灰黄褐色 | 粘土質シルト | |
| | 6 | 10YR3/1 黒褐色 | 粘土質シルト | 褐灰色土ブロックを含む |
| | 7 | 10YR4/2 灰黄褐色 | 粘土質シルト | 黒褐色土・にぶい黄褐色土を斑状に含む |
| | 8 | 10YR3/1 黒褐色 | 粘土質シルト | 褐灰色土ブロック・炭化物を少量含む |
| | 9 | 2.5Y3/1 黒褐色 | 粘土質シルト | 暗灰黄色土小ブロック、マンガン粒・酸化鉄を少量含む |
| | 10 | 10YR3/1 黒褐色 | 粘土質シルト | 暗オリーブ褐色土小ブロック・植物遺体を含む |
| | 11 | 10YR2/1 黒色 | 粘土質シルト | 黒褐色土小ブロック・黒色砂・植物遺体を含む |

| 遺構 | 層位 | 土　色 | 土　性 | 備　　考 |
|---|---|---|---|---|
| SD34 | 12 | 10YR4/2 灰黄褐色 | 粘土質シルト | |
| | 13 | 10YR3/1 黒褐色 | 粘土質シルト | 暗灰黄色土ブロック・植物遺体を含む |
| | 14 | 5Y2/2 オリーブ黒 | 粘土質シルト | 黒褐色土・砂・植物遺体を含む |
| | 15 | 5Y2/2 オリーブ黒 | 粘土質シルト | 黒褐色土を含む |
| | 16 | 5Y2/2 オリーブ黒 | 粘土質シルト | 黒褐色土・砂、植物遺体を少量含む |
| | 17 | 7.5G2/1 緑黒色 | 粘土質シルト | 暗オリーブ灰色砂、炭化した植物遺体を含む |
| | 18 | 7.5Y4/2 灰オリーブ色 | 砂 | 炭化物を少量含む |
| | 19 | 10YR3/2 黒褐色 | 粘土質シルト | 灰黄褐色土を含む |
| | 20 | 10YR4/3 にぶい黄褐色 | 粘土質シルト | |
| 石列 | 1 | 10BG6/1 青灰色 | シルト | |
| １号杭列 | 1 | 10BG6/1 青灰色 | シルト | |
| SD60 | 1 | 10YR4/1 褐灰色 | 粘土質シルト | 暗褐色土を斑状に含む |
| | 2 | 10YR5/1 褐灰色 | 粘土質シルト | 灰白色土ブロックを少量含む |

第 30 図　SD34 溝跡内 2 号・3 号杭列・礫出土状況図

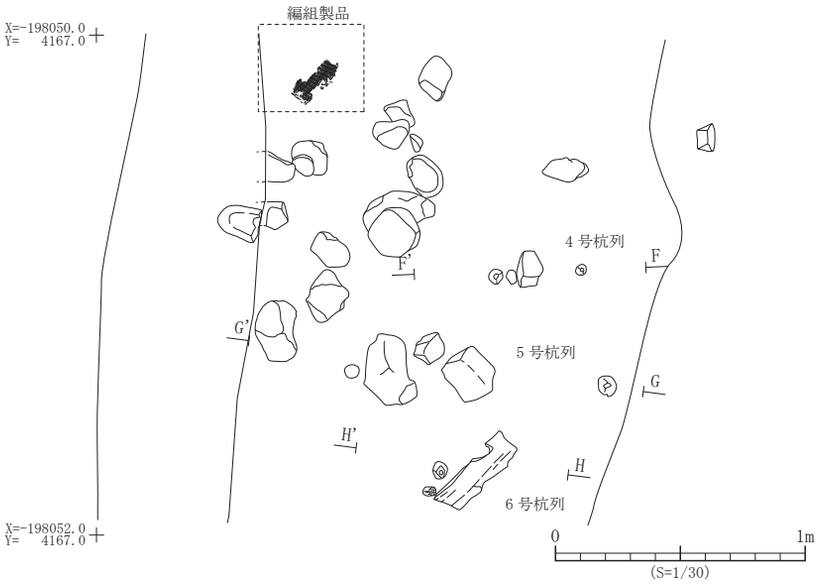


第 31 図　SD34 溝跡内 4 号・5 号・6 号杭列周辺遺物出土状況図

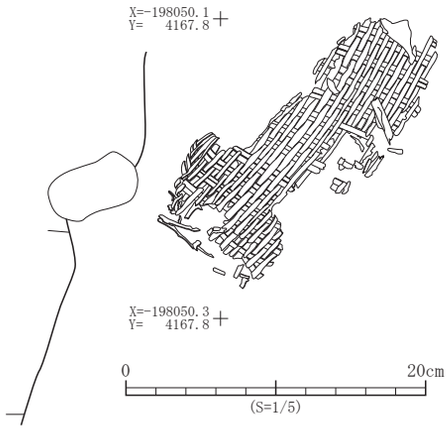


第 32 図　編組製品出土状況図

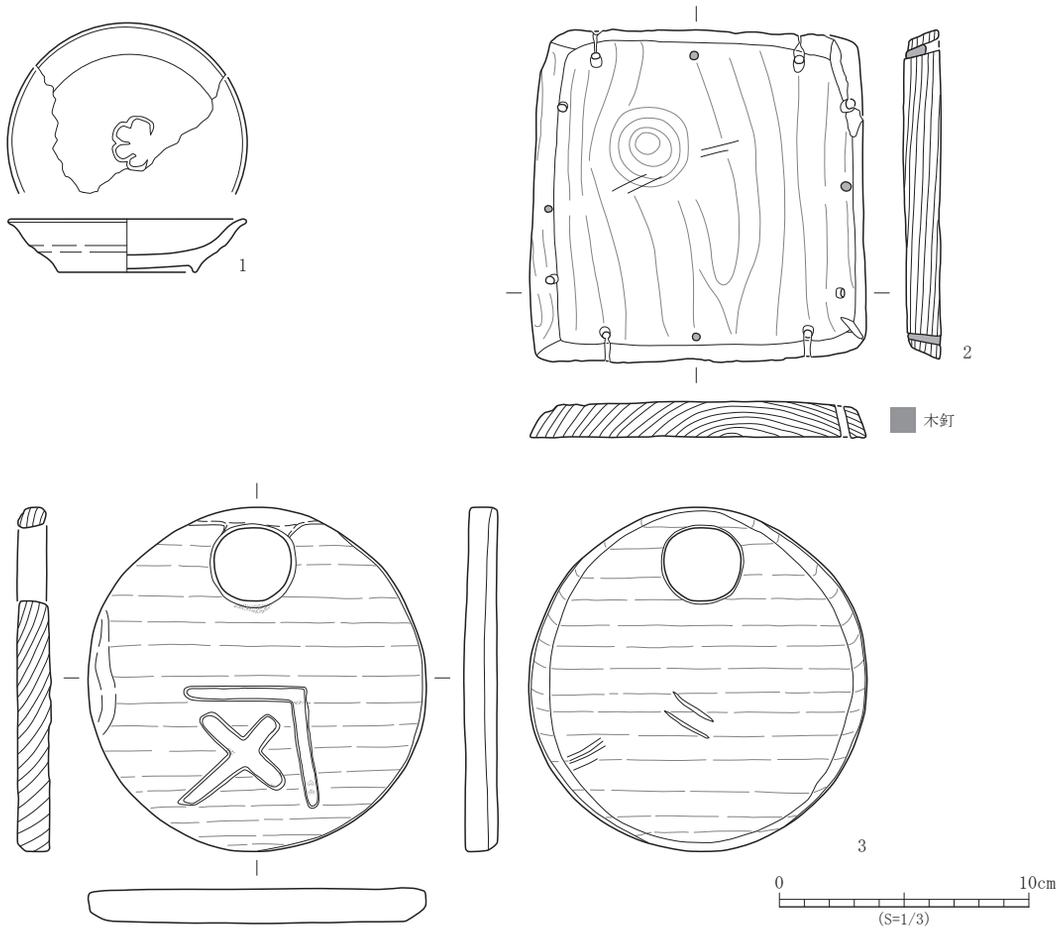


| No. | 登録番号 | 区 | 出土遺構 | 層位 | 種　別 | 器　種 | 口径×底径×器高（cm） | 特　徴 | 産　地 | 時　期 | 写真図版 |
|---|---|---|---|---|---|---|---|---|---|---|---|
| 1 | I-017 | 1 区東 | SD1 | 3 | 陶器 | 皿 | (9.6) × (5.6) × 2.2 | 灰釉、見込み－花文 | 瀬戸・美濃 | 17～18 世紀代 | 5 - 1 |

| No. | 登録番号 | 区 | 出土遺構 | 層位 | 種　別 | 器　種 | 長さ×幅×厚（cm） | 特　徴 | 樹　種 | 木取り | 写真図版 |
|---|---|---|---|---|---|---|---|---|---|---|---|
| 2 | L-006 | 1 区東 | SD1 | 3 | 木製品類 | 板材 | 13.4 × 13.2 × 1.4 | 釘穴 12 箇所あり（径 3 ～ 4 mm）、内 4 箇所に木釘残存 | 針葉樹 | 板目 | 5 - 3 |
| 3 | L-007 | 1 区東 | SD1 | 3 | 木製品類 | 天板 | 13.8 × 13.5 × 1.3 | 栓孔径 3.0 cm　焼印あり | スギ | 板目 | 5 - 4 |

第 33 図　溝跡出土遺物（1）

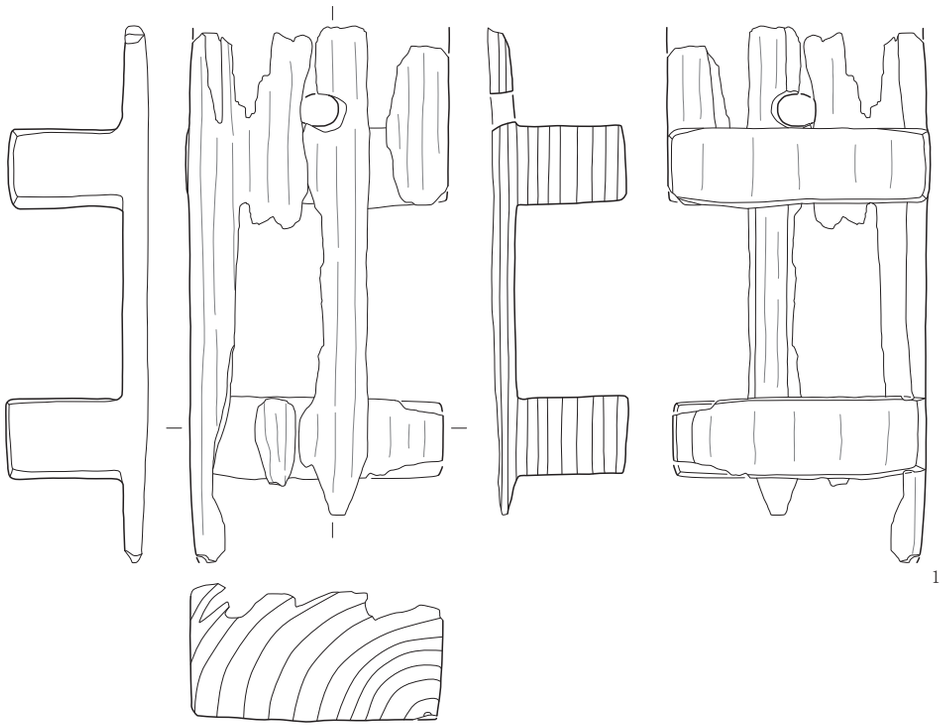


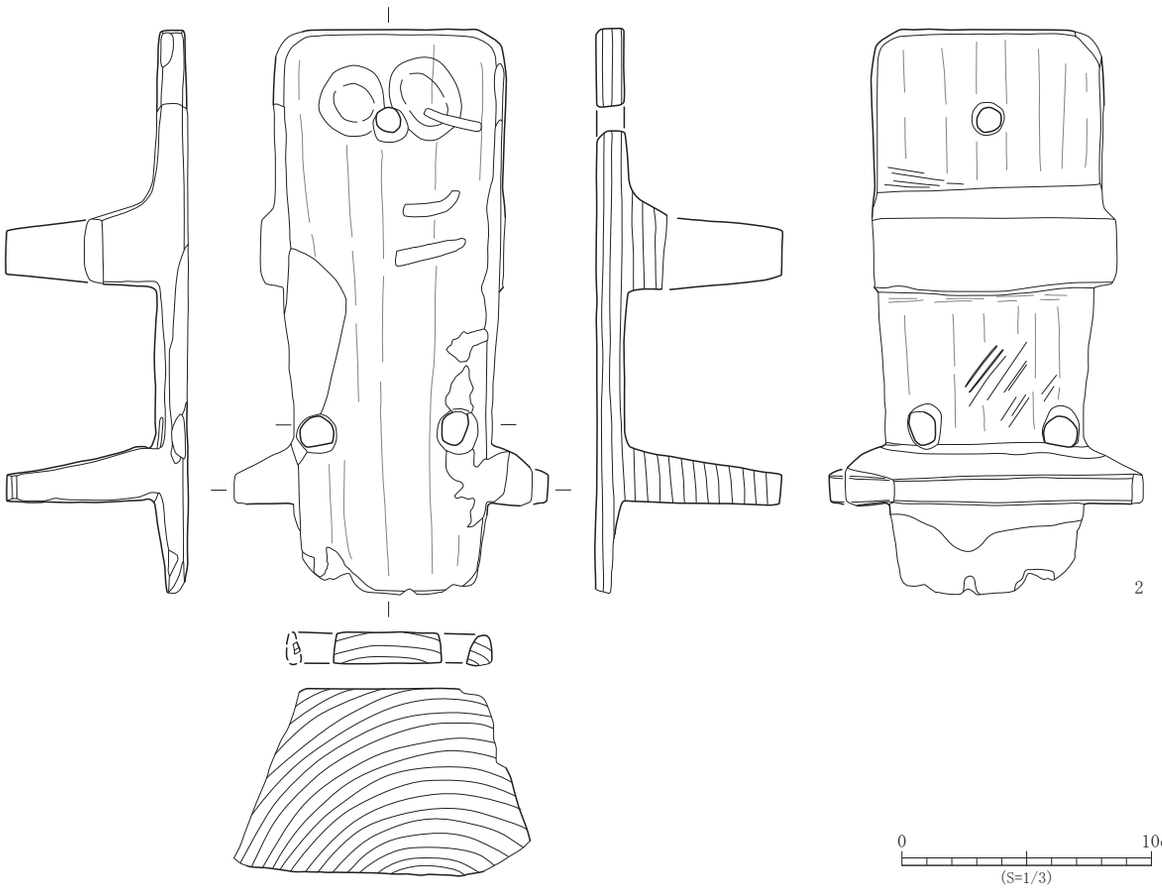


| No. | 登録番号 | 区 | 出土遺構 | 層位 | 種　別 | 器　種 | 長さ×幅×厚（cm） | 特　徴 | 樹　種 | 木取り | 写真図版 |
|---|---|---|---|---|---|---|---|---|---|---|---|
| 1 | L-028 | １区東 | SD1 | 3 | 木製品類 | 連歯下駄 | 現 21.5 × 10.5 ×現 5.4 | 前緒穴径（1.5）×（1.3）cm | 針葉樹 | 芯持ち材 | 5 - 5 |
| 2 | L-004 | １区東 | SD1 | 3 | 木製品類 | 連歯下駄 | 現 22.6 ×現 12.0 × 7.5 | 前緒穴径 1.4 × 1.0 cm　横緒穴径 1.7 × 1.3 cm（右）　1.8 × 1.1 cm（左）　指圧痕残存 | クリ | 板目 | 5 - 2 |

**第 34 図　溝跡出土遺物（2）**

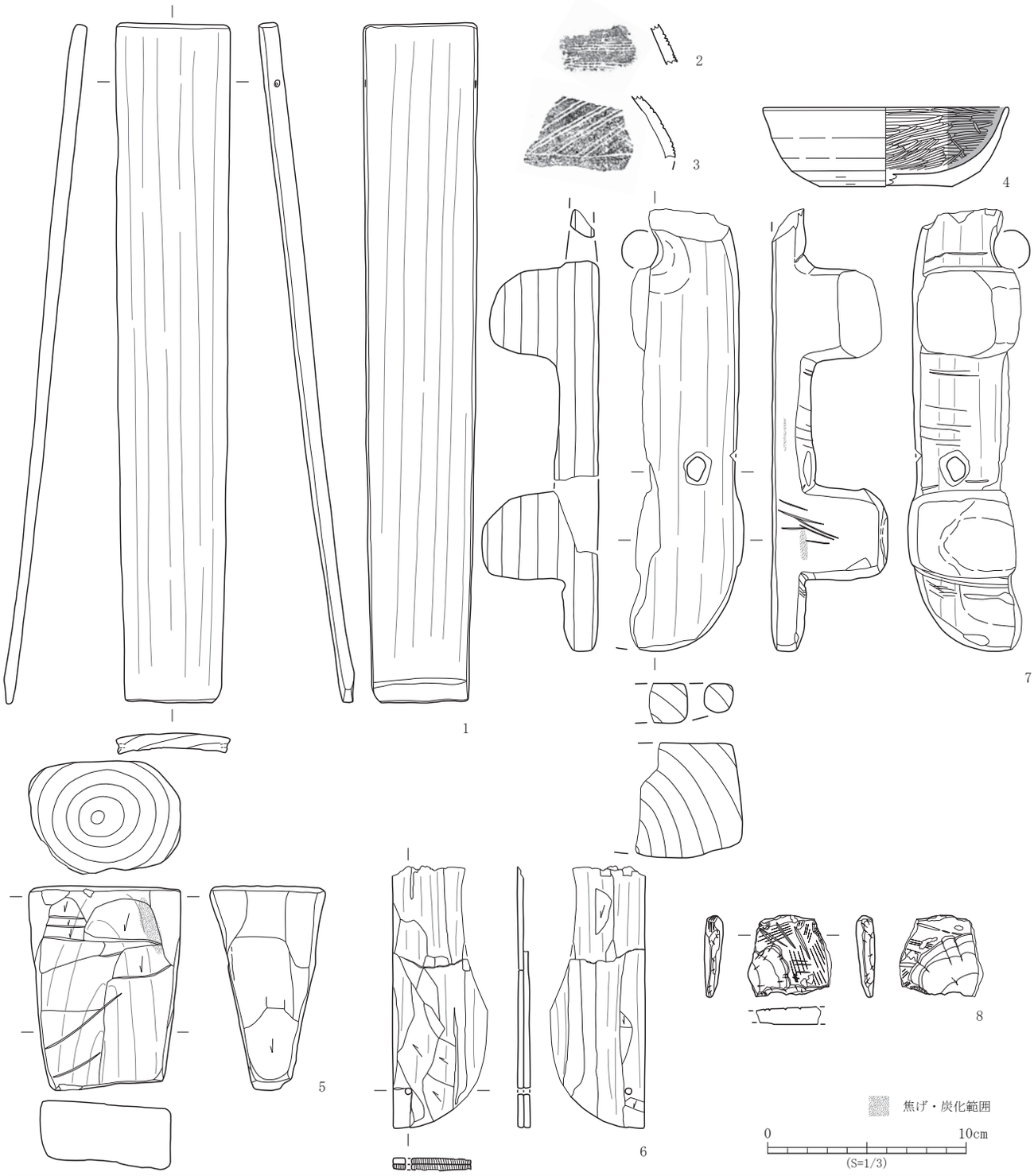


| No. | 登録番号 | 区 | 出土遺構 | 層位 | 種　別 | 器　種 | 長さ×幅×厚（cm） | 特　徴 | 樹　種 | 木取り | 写真図版 |
|---|---|---|---|---|---|---|---|---|---|---|---|
| 1 | L-015 | 1区東 | SD1 | 3 | 木製品類 | 結桶側板 | 34.2 × 6.2 × 0.8 | 両側面上部に釘穴あり（径３～４ミリ・各１箇所）　内面下端部に底板の凹み残存 | 針葉樹 | 板目 | 5 - 6 |
| 5 | L-010 | 1区東 | SD34 | 14 | 木製品類 | 栓？ | 10.3 × 7.6 × 5.8 | - | クリ | 芯持ち材 | 6 - 3 |
| 6 | L-001 | 1区東 | SD34 | - | 木製品類 | 不明 | 現 13.2 × 4.8 × 0.6 | 2枚合わせ　孔１箇所（径３㎜） | アスナロ属 | 柾目 | 6 - 4 |
| 7 | L-003 | 1区東 | SD34 | 2号杭列下 | 木製品類 | 連歯下駄 | 現 22.2 ×現 5.6 × 5.8 | 前緒穴径（2.0）cm　横緒穴径 1.2 × 0.9 cm 指圧痕残存 | エノキ属 | 板目 | 6 - 6 |

| No. | 登録番号 | 区 | 出土遺構 | 層位 | 種　別 | 器　種 | 文　様　等 | 備　考 | 写真図版 |
|---|---|---|---|---|---|---|---|---|---|
| 2 | B-004 | 1区東 | SD5 | 1 | 弥生土器 | 壺 | 胴部－沈線文 | | - |
| 3 | B-006 | 1区東 | SD34 | - | 弥生土器 | 壺 | 胴部－重山形文（三本一描沈線） | | - |

| No. | 登録番号 | 区 | 出土遺構 | 層位 | 種　別 | 器　種 | 口径×底径×器高（cm） | 外面調整 | 内面調整 | 備　考 | 写真図版 |
|---|---|---|---|---|---|---|---|---|---|---|---|
| 4 | D-004 | 1区東 | SD34 | 下層 | 土師器 | 坏 | (12.4) × 6.8 × 4.0 | ロクロナデ・回転ヘラケズリ底部回転糸切り | ヘラミガキ・黒色処理 | | 6 - 1 |

| No. | 登録番号 | 区 | 出土遺構 | 層位 | 種　別 | 器　種 | 石　材 | 長さ×幅×厚さ（cm）　重さ（g） | 備　考 | 写真図版 |
|---|---|---|---|---|---|---|---|---|---|---|
| 8 | Kd-a-1 | 1区東 | SD34 | 2 | 石製品 | 砥石 | 石英安山岩質凝灰岩 | (4.1) × (4.2) × 1.0　(15.1) | 縁辺部欠損。 | 6 - 2 |

**第 35 図　溝跡出土遺物（3）**

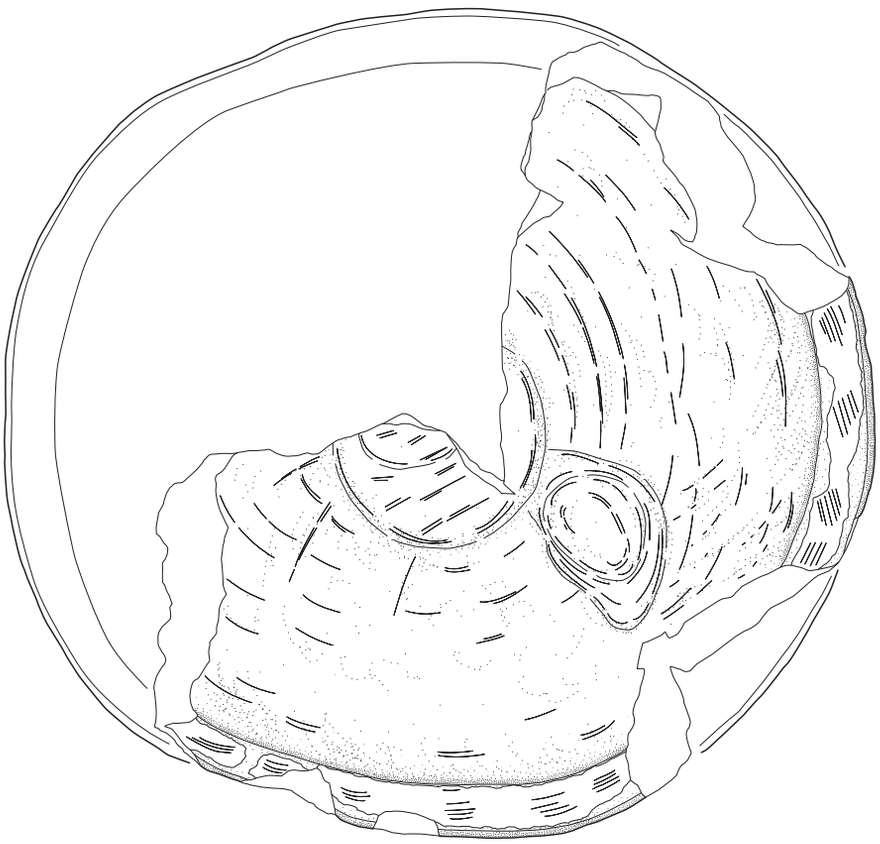

1

0　10cm
(S=1/3)

| No. | 登録番号 | 区 | 出土遺構 | 層位 | 種　別 | 器　種 | 石　　材 | 長さ×幅×厚さ（cm）　重さ（g） | 備　考 | 写真図版 |
|---|---|---|---|---|---|---|---|---|---|---|
| 1 | Kd-h-1 | １区東 | SD34 | 下層 | 石製品 | 石鉢 | 石英安山岩 | 口径（34.2）×底径（15.0）×器高（16.3）<br>（4570.5） | | 6 - 7 |

| No. | 登録番号 | 区 | 出土遺構 | 層位 | 種　別 | 器　種 | 長さ×幅×厚さ（cm）　重さ（g） | 備　考 | 写真図版 |
|---|---|---|---|---|---|---|---|---|---|
| 2 | P-002 | １区東 | SD34 | 3 | 土製品 | 鞴（羽口） | － | 写真掲載。 | 6 - 5 |

**第 36 図　溝跡出土遺物（4）**

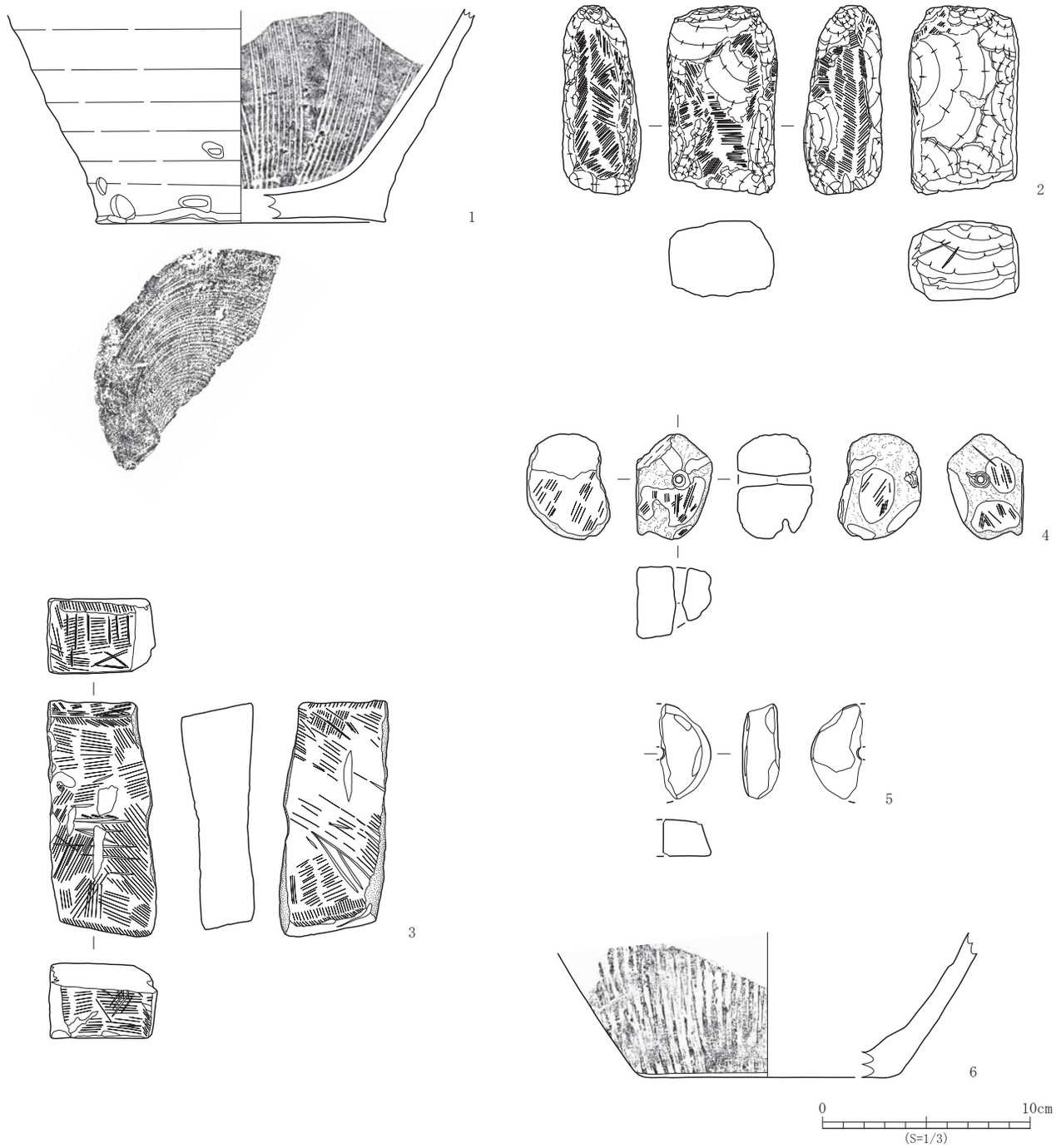


| No. | 登録番号 | 区 | 出土遺構 | 層位 | 種　別 | 器　種 | 口径×底径×器高（cm） | 特　徴 | 産　地 | 時　期 | 写真図版 |
|---|---|---|---|---|---|---|---|---|---|---|---|
| 1 | I-012 | 1 区中 | SD101 | 3 | 陶器 | 擂鉢 | －× 13.6 ×現 10.2 | ロクロ　鉄釉　内面－全面擂目（単位９本）　底部回転糸切り・薄く釉残存（釉拭い？）<br>外面下半－器面に凹みあり　内面底部－摩滅 | 在地 | 近世 | - |

| No. | 登録番号 | 区 | 出土遺構 | 層位 | 種　別 | 器　種 | 石　材 | 長さ×幅×厚さ（cm）　重さ（g） | 備　考 | 写真図版 |
|---|---|---|---|---|---|---|---|---|---|---|
| 2 | Kd-a-2 | 1 区中 | SD101 | 4 | 石製品 | 砥石 | 石英安山岩質凝灰岩 | 8.9 × 5.3 × 3.8　270.5 | | 6 - 8 |
| 3 | Kd-a-3 | 1 区中 | SD101 | 4 | 石製品 | 砥石 | 石英安山岩質凝灰岩 | 11.2 × 5.0 × 3.6　257.7 | | 6 - 9 |
| 4 | Kd-k-1 | 1 区中 | SD101 | 1 ～ 3 | 石製品 | 浮子 | 石英安山岩質軽石 | 5.1 × 3.7 × 4　18.0 | 両面穿孔、孔径 0.73 cm | 6 - 10 |

| No. | 登録番号 | 区 | 出土遺構 | 層位 | 種　別 | 器　種 | 長さ×幅×厚さ（cm）　重さ（g） | 備　考 | 写真図版 |
|---|---|---|---|---|---|---|---|---|---|
| 5 | P-001 | 1 区中 | SD101 | 1 ～ 3 | 土製品 | 紡錘車 | 現 4.6 ×現 2.9 × 1.9　21.5 | 孔径現 0.5cm　孔部に光沢。 | 6 - 11 |

| No. | 登録番号 | 区 | 出土遺構 | 層位 | 種　別 | 器　種 | 口径×底径×器高（cm） | 外面調整 | 内面調整 | 備　考 | 写真図版 |
|---|---|---|---|---|---|---|---|---|---|---|---|
| 6 | E-007 | 1 区中 | SD123 | 上層 | 須恵器 | 甕 | －× (12.8) ×現 7.0 | ロクロナデ・平行タタキ・ナデ | 当て具痕・ナデ | | 6 - 12 |

**第 37 図　溝跡出土遺物（5）**

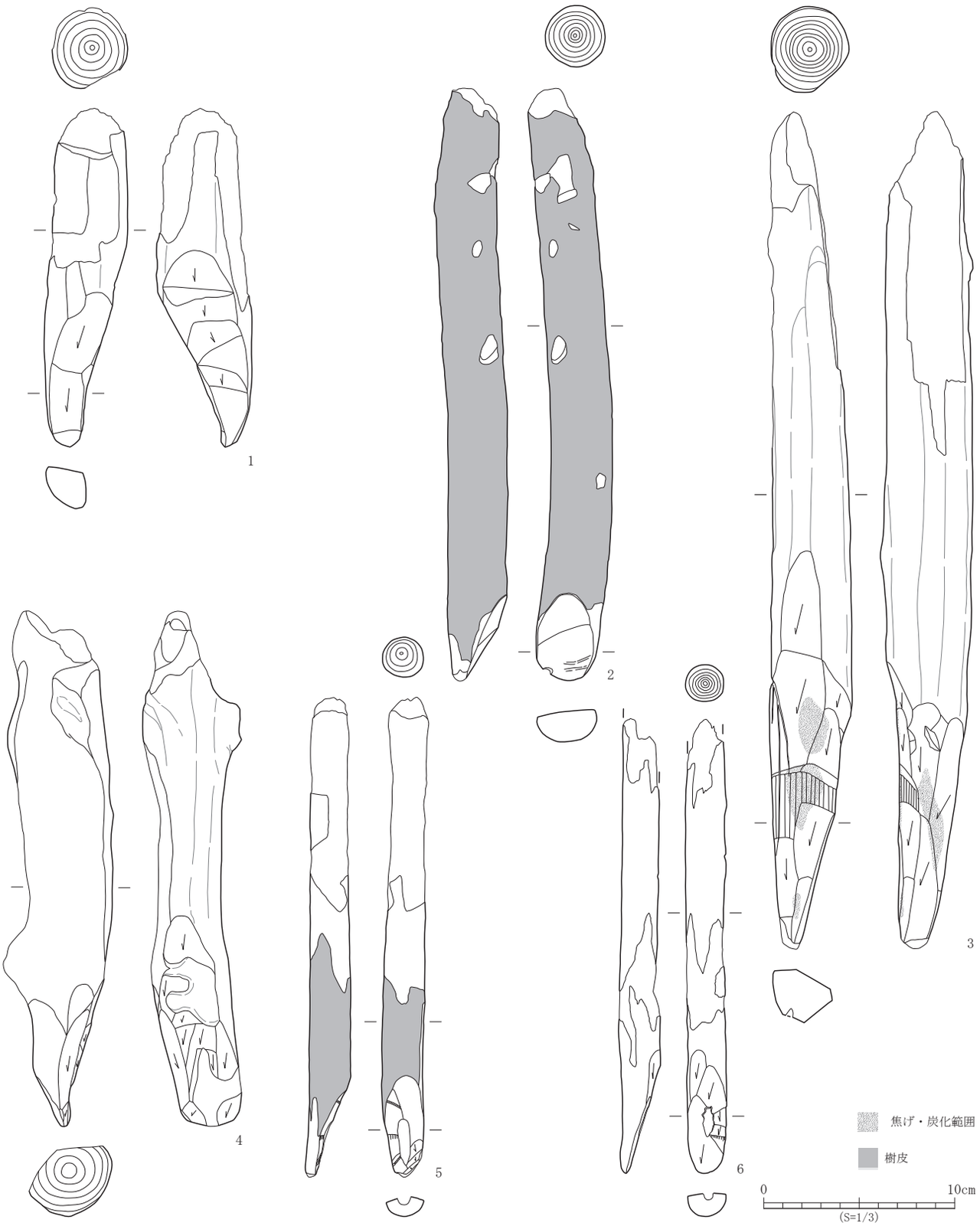


| №. | 登録番号 | 区 | 出土遺構 | 層位 | 種　別 | 器　種 | 長さ×幅×厚（cm） | 特　徴 | 樹　種 | 木取り | 写真図版 |
|---|---|---|---|---|---|---|---|---|---|---|---|
| 1 | L-011 | １区東 | SD34･1 号杭列 | 下層 | 木製品類 | 杭 | 現 17.7 × 4.7 × 3.9 | - | クリ | 芯持ち丸木 | 7 - 1 |
| 2 | L-013 | １区東 | SD34･1 号杭列 | 下層 | 木製品類 | 杭 | 現 30.9 × 3.2 × 3.2 | 樹皮残存 | マンサク属 | 芯持ち丸木 | 7 - 2 |
| 3 | L-014 | １区東 | SD34･1 号杭列 | 下層 | 木製品類 | 杭 | 現 43.7 × 4.3 × 4.8 | 下半部に焦げ痕あり | クリ | 芯持ち丸木 | 7 - 3 |
| 4 | L-005 | １区東 | SD34･2 号杭列№.13 | 下層 | 木製品類 | 杭 | 現 26.9 × 5.7 × 5.7 | - | ウツギ属 | 芯欠損丸木 | 7 - 4 |
| 5 | L-017 | １区東 | SD34･2 号杭列 №.11 | 下層 | 木製品類 | 杭 | 現 25.1 × 2.1 × 2.2 | 樹皮残存？ | ウツギ属 | 芯持ち丸木（一部芯欠損） | 7 - 5 |
| 6 | L-019 | １区東 | SD34･2 号杭列 №.14 | 下層 | 木製品類 | 杭 | 現 23.3 × 2.1 × 2.1 | - | ウツギ属 | 芯持ち丸木（一部芯欠損） | 7 - 6 |

第 38 図　SD34 溝跡内１号・２号杭列出土遺物

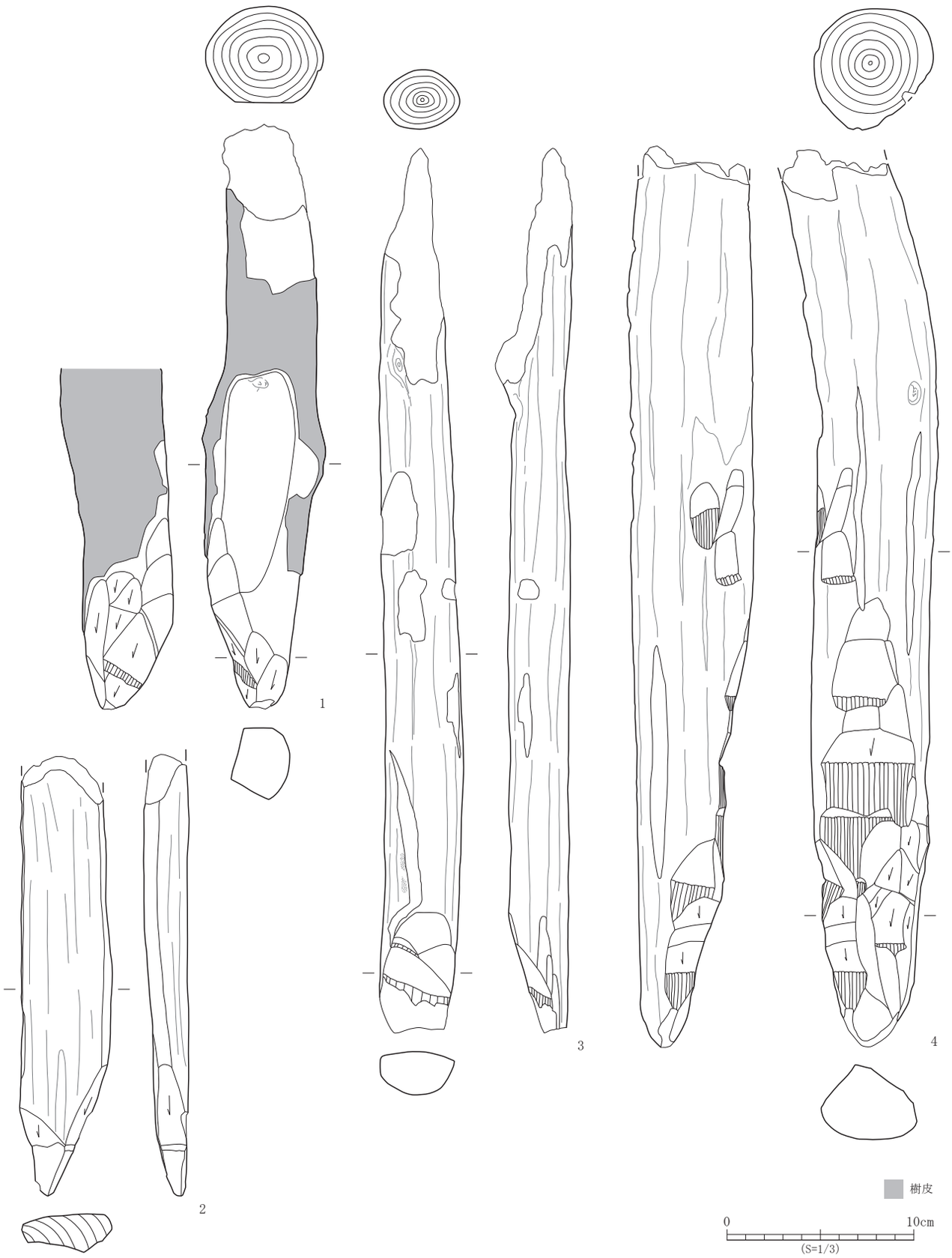


| No. | 登録番号 | 区 | 出土遺構 | 層位 | 種　別 | 器　種 | 長さ×幅×厚（cm） | 特　徴 | 樹　種 | 木取り | 写真図版 |
|---|---|---|---|---|---|---|---|---|---|---|---|
| 1 | L-018 | 1 区東 | SD34･3 号杭列№10 | 下層 | 木製品類 | 杭 | 現 31.2 × 6.6 × 6.2 | 樹皮残存 | コナラ属コナラ節 | 芯持ち丸木 | 7 - 8 |
| 2 | L-012 | 1 区東 | SD34･3 号杭列 | 下層 | 木製品類 | 杭 | 現 23.5 × 4.9 × 2.4 | - | クリ | 分割材 | 7 - 7 |
| 3 | L-021 | 1 区東 | SD34･3 号杭列№14 | 下層 | 木製品類 | 杭 | 現 45.2 × 4.1 × 3.3 | 下半部に焦げ痕あり | クリ | 芯持ち丸木 | 7 - 9 |
| 4 | L-016 | 1 区東 | SD34･3 号杭列№11 | 下層 | 木製品類 | 杭 | 現 48.3 × 6.6 × 6.5 | - | クリ | 芯持ち丸木 | 7 - 10 |

**第 39 図　SD34 溝跡内 3 号杭列出土遺物**

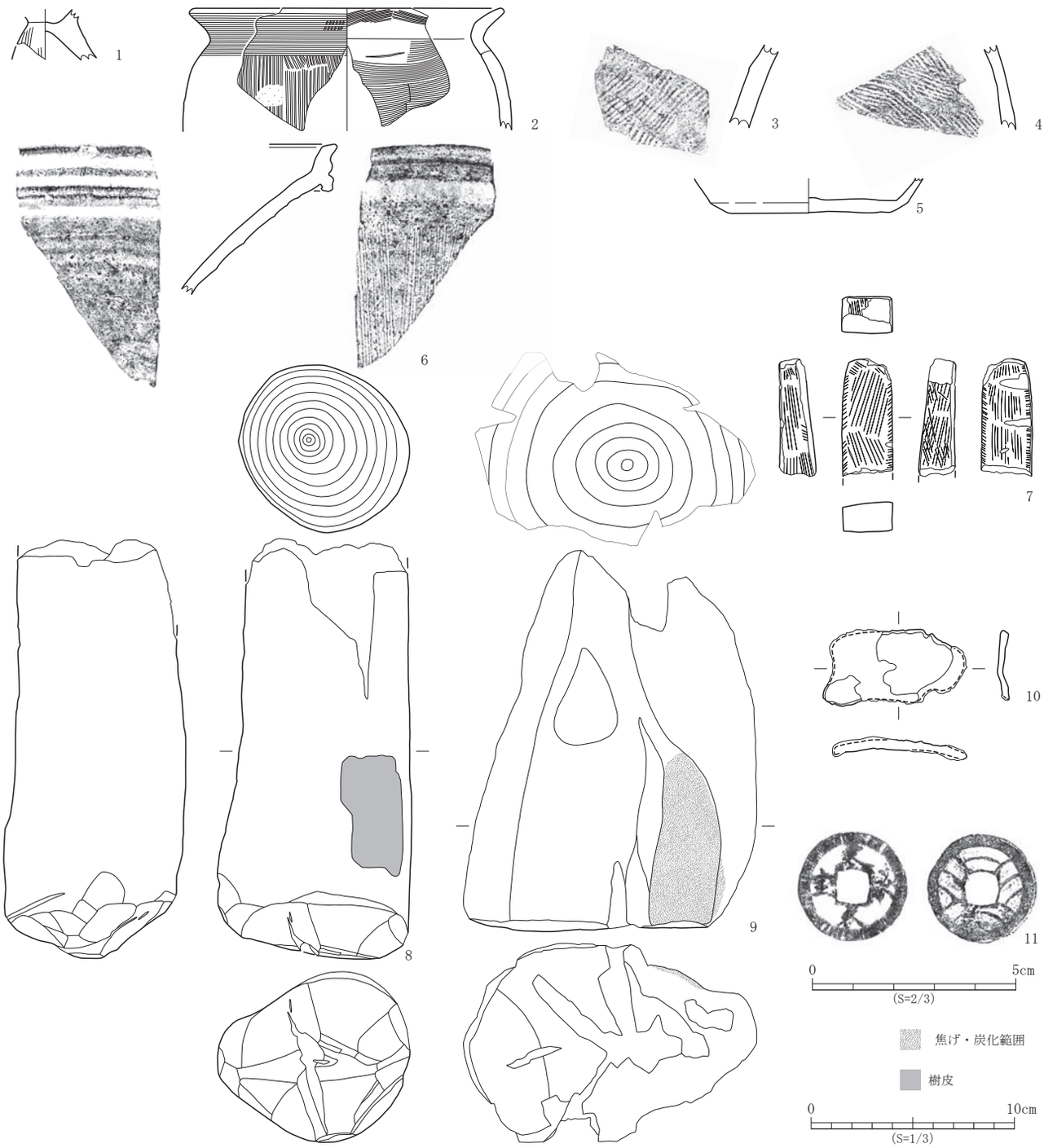


| No. | 登録番号 | 区 | 出土遺構 | 層位 | 種　別 | 器　種 | 口径×底径×器高（cm） | 外面調整 | 内面調整 | 備　考 | 写真図版 |
|---|---|---|---|---|---|---|---|---|---|---|---|
| 1 | C-006 | 1区東 | P17 | － | 土師器 | 器台？ | －×－×現 2.5 | ヘラミガキ | － | 内面摩滅。 | - |
| 2 | C-005 | 1区東 | P38 | － | 土師器 | 甕 | (15.5) ×－×現 6.0 | ヨコナデ・ハケメ | ハケメ・ヘラナデ | | 8-1 |
| 3 | E-012 | 1区東 | P28 | － | 須恵器 | 甕 | －×－×現 3.6 | 平行タタキ | 当て具痕・ナデ | | - |
| 4 | E-006 | 1区中 | P634 | － | 須恵器 | 甕 | －×－×現 4.1 | 平行タタキ | 当て具痕・ナデ | | - |
| 5 | E-013 | 1区東 | P38 | － | 須恵器 | 坏 | －×7.9×現 1.7 | ロクロナデ　底部回転ヘラ切り | ロクロナデ | 内外面火襷痕。 | 8-2 |

| No. | 登録番号 | 区 | 出土遺構 | 層位 | 種　別 | 器　種 | 口径×底径×器高（cm） | 特　徴 | 産　地 | 時　期 | 写真図版 |
|---|---|---|---|---|---|---|---|---|---|---|---|
| 6 | I-007 | 1区西 | P849 | 掘り方 | 陶器 | 擂鉢 | －×－×現 6.9 | ロクロ　内外面－鉄釉　内面－全面擂目（単位６本） | 在地 | 近世 | 9-2 |

| No. | 登録番号 | 区 | 出土遺構 | 層位 | 種　別 | 器　種 | 石　材 | 長さ×幅×厚さ（cm）　重さ（g） | 備　考 | 写真図版 |
|---|---|---|---|---|---|---|---|---|---|---|
| 7 | Kd-a-4 | 1区東 | P448 | 1 | 石製品 | 砥石 | 石英安山岩質凝灰岩 | (5.6) ×2.5×1.7　(41.2) | 下部欠損。 | 9-1 |

| No. | 登録番号 | 区 | 出土遺構 | 層位 | 種　別 | 器　種 | 長さ×幅×厚（cm） | 特　徴 | 樹　種 | 木取り | 写真図版 |
|---|---|---|---|---|---|---|---|---|---|---|---|
| 8 | L-020 | 1区東 | P400 | － | 木製品類 | 柱根 | 現 20.5×9.4×8.8 | 樹皮残存 | エノキ属 | 芯持ち丸木 | 8-10 |
| 9 | L-024 | 1区東 | P284 | － | 木製品類 | 柱根 | 現 18.5×14.4×13.8 | 下端部に焦げ痕あり | クリ | 芯持ち丸木 | 8-8 |

| No. | 登録番号 | 区 | 出土遺構 | 層位 | 種　別 | 器　種 | 長さ×幅×厚（cm） | 備　考 | 写真図版 |
|---|---|---|---|---|---|---|---|---|---|
| 10 | N-002 | 1区東 | P141 | － | 金属製品 | 不明 | 現 7.05×3.45×0.35 | 銅製。 | 8-4 |
| 11 | N-013 | 1区東 | P105 | － | 銭貨 | 文久永宝 | 2.7×0.8×0.1 | 初鋳年（1863年）　略宝　波銭 | 8-3 |

**第 40 図　ピット出土遺物（1）**

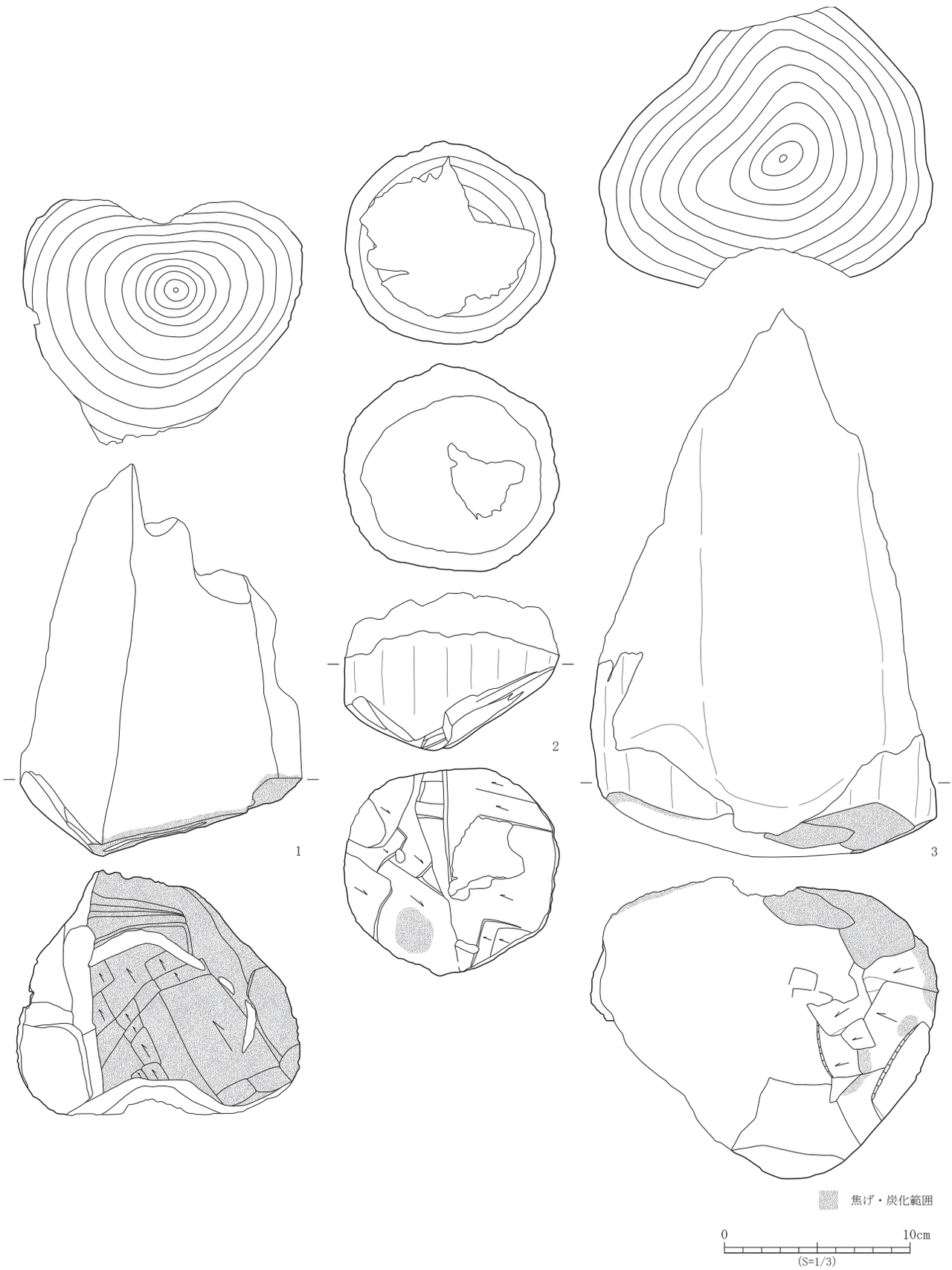


| No. | 登録番号 | 区 | 出土遺構 | 層位 | 種　別 | 器　種 | 長さ×幅×厚（cm） | 特　徴 | 樹　種 | 木取り | 写真図版 |
|---|---|---|---|---|---|---|---|---|---|---|---|
| 1 | L-027 | 1区東 | P436 | 1 | 木製品類 | 柱根 | 現21.0×現15.3×現13.2 | 底面に広範囲の焦げ痕あり | クリ | 芯持ち丸木 | 8 - 12 |
| 2 | L-026 | 1区東 | P407 | － | 木製品類 | 柱根 | 現8.4×11.5×11.2 | 底面に焦げ痕あり | クリ | 芯持ち丸木 | 8 - 11 |
| 3 | L-022 | 1区東 | P90 | － | 木製品類 | 柱根 | 現28.5×18.6×15.7 | 底面に焦げ痕あり | クリ | 芯持ち丸木 | 8 - 5 |

第41図　ピット出土遺物（2）

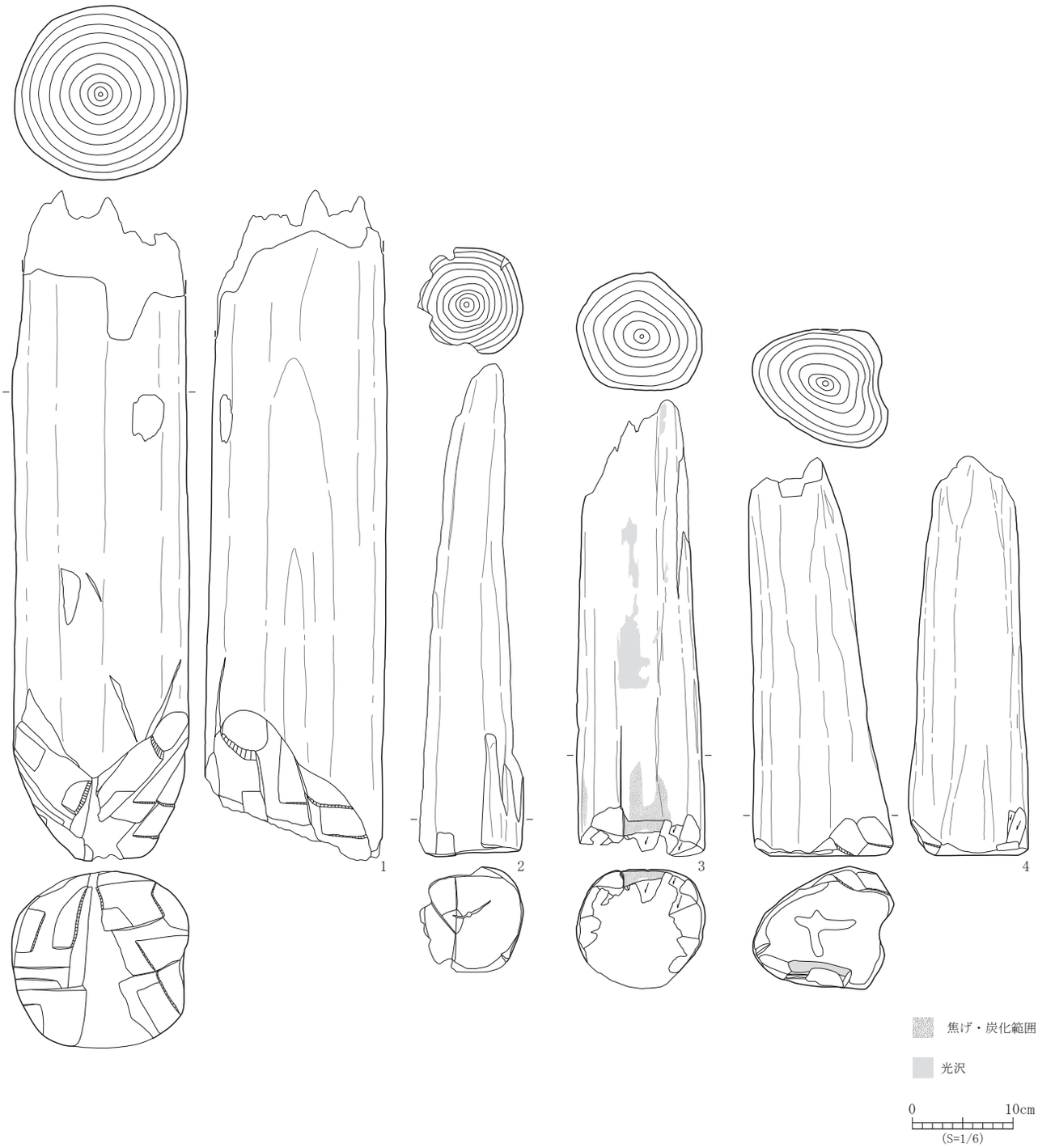


| No. | 登録番号 | 区 | 出土遺構 | 層位 | 種　別 | 器　種 | 長さ×幅×厚（cm） | 特　徴 | 樹　種 | 木取り | 写真図版 |
|---|---|---|---|---|---|---|---|---|---|---|---|
| 1 | L-023 | 1区東 | P383 | － | 木製品類 | 柱根 | 現 39.3 × 13.7 × 11.6 | 底面に光沢あり | クリ | 芯持ち丸木 | 8 - 6 |
| 2 | L-008 | 1区東 | P879 | － | 木製品類 | 柱根 | 現 48.7 ×現 10.1 ×現 10.4 | － | オニグルミ | 芯持ち丸木 | 9 - 6 |
| 3 | L-009 | 1区東 | P458 | － | 木製品類 | 柱根 | 現 45.0 × 12.5 × 11.8 | 中央部に光沢あり　下端部に焦げ痕あり | クリ | 芯持ち丸木 | 9 - 5 |
| 4 | L-025 | 1区東 | P181 | － | 木製品類 | 柱根 | 現 66.4 × 17.3 × 17.5 | － | クリ | 芯持ち丸木 | 8 - 9 |

| No. | 登録番号 | 区 | 出土遺構 | 層位 | 種　別 | 器　種 | 長さ×幅×厚（cm） | 備　考 | 写真図版 |
|---|---|---|---|---|---|---|---|---|---|
| 5 | Q-002 | 1区東 | P341 | － | 骨 | － | － | 写真掲載。 | 8 - 7 |

**第 42 図　ピット出土遺物（3）**

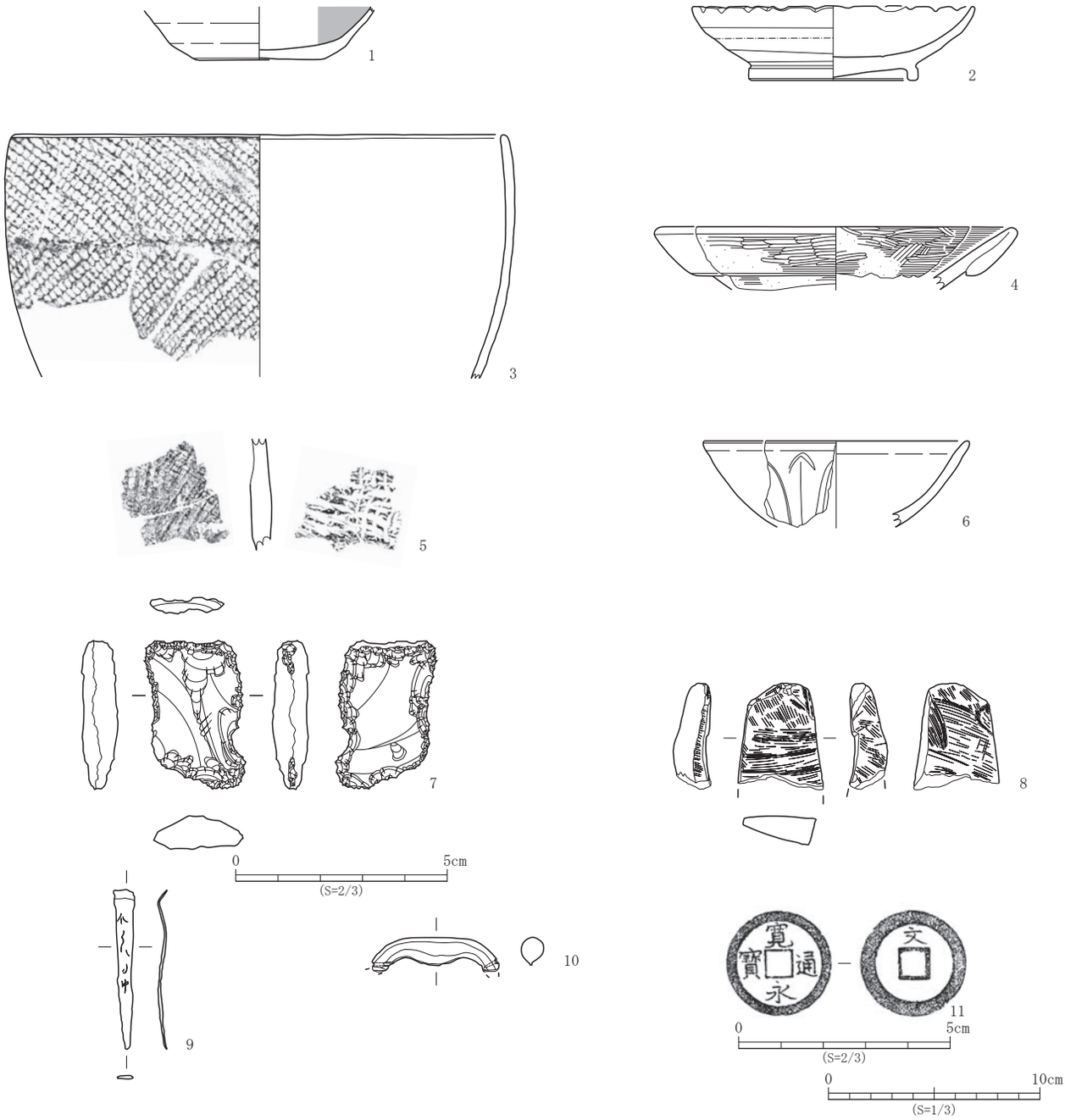


| No. | 登録番号 | 区 | グリッド | 層位 | 種　別 | 器　種 | 口径×底径×器高（cm） | 外面調整 | 内面調整 | 備　考 | 写真図版 |
|---|---|---|---|---|---|---|---|---|---|---|---|
| 1 | D-001 | 1 区西 | － | Ⅳ・Ⅴ | 土師器 | 坏 | －×（6.0）×現 2.5 | ロクロナデ | ロクロナデ・黒色処理 | 底部切り離し技法不明。 | 9 - 4 |

| No. | 登録番号 | 区 | グリッド | 層位 | 種　別 | 器　種 | 口径×底径×器高（cm） | 特　徴 | 産　地 | 時　期 | 写真図版 |
|---|---|---|---|---|---|---|---|---|---|---|---|
| 2 | I-010 | 1 区中 | － | Ⅳ・Ⅴ | 陶器 | 菊花皿 | (13.4) × (8.0) × 3.5 | ロクロ→型打ち整形　内外面－灰釉→内面－緑釉　高台－無釉　外面－ヘラケズリ | 瀬戸・美濃 | 17 世紀前半～中頃 | 9 - 3 |

| No. | 登録番号 | 区 | グリッド | 層位 | 種　別 | 器　種 | 文　様　等 | 備　考 | 写真図版 |
|---|---|---|---|---|---|---|---|---|---|
| 3 | A-007 | 1 区中 | E340･N345 | Ⅴ | 縄文土器 | 深鉢 | 口縁～胴部 -RL 縄文･LR 縄文（非結束羽状縄文） | 内外面炭化物付着。 | 9 - 7 |

| No. | 登録番号 | 区 | グリッド | 層位 | 種　別 | 器　種 | 口径×底径×器高（cm） | 外面調整 | 内面調整 | 備　考 | 写真図版 |
|---|---|---|---|---|---|---|---|---|---|---|---|
| 4 | C-007 | 1 区東 | － | Ⅴ | 土師器 | 壺 | (20.0) ×－×現 3.0 | ヨコナデ・ヘラミガキ | ヨコナデ・ヘラミガキ | 折り返し口縁。 | 9 - 11 |
| 5 | E-008 | 1 区中 | E340･N345 | Ⅴ | 須恵器 | 甕 | －×－×現 5.2 | 平行タタキ | 青海波文 | | - |

| No. | 登録番号 | 区 | グリッド | 層位 | 種　別 | 器　種 | 口径×底径×器高（cm） | 特　徴 | 産　地 | 時　期 | 写真図版 |
|---|---|---|---|---|---|---|---|---|---|---|---|
| 6 | J-001 | 1 区東 | － | Ⅴ | 磁器 | 碗 | 12.6 ×－× 4.1 | 鎬蓮弁文　龍泉窯系青磁 | 中国 | 13 世紀後半 | - |

| No. | 登録番号 | 区 | グリッド | 層位 | 種　別 | 器　種 | 石　　材 | 長さ×幅×厚さ（cm）　重さ (g) | 備　考 | 写真図版 |
|---|---|---|---|---|---|---|---|---|---|---|
| 7 | Ka-e4-1 | 1 区東 | － | Ⅴ | 打製石器 | 不定形石器 | 玉髄 | 3.5 × 2.1 × 0.8　8.0 | | 9 - 8 |
| 8 | Kd-a-13 | 1 区東 | － | Ⅴ | 石製品 | 砥石 | 石英安山岩質凝灰岩 | (5.1) × (4.0) × 1.8　(30.3) | 下部欠損。 | 9 - 9 |

| No. | 登録番号 | 区 | グリッド | 層位 | 種　別 | 器　種 | 長さ×幅×厚（cm） | 備　考 | 写真図版 |
|---|---|---|---|---|---|---|---|---|---|
| 9 | N-004 | 1 区東 | E365･N355 | Ⅴ | 金属製品 | 不明 | 現 7.55 × 0.75 × 0.15 | | 9 - 10 |
| 10 | N-005 | 1 区東 | － | Ⅴ | 金属製品 | 不明 | 現 6.0 × 1.3 × 1.05 | 鋳造品か？ | 9 - 13 |
| 11 | N-009 | 1 区東 | － | Ⅴ | 銭貨 | 寛永通宝 | 2.5 × 0.6 × 0.15 | 新寛永通宝（1697 ～ 1747･1767 ～ 1781）　文銭 | 9 - 12 |

**第 43 図　Ⅳ・Ⅴ層遺構外出土遺物**

| No. | 登録番号 | 区 | グリッド | 層位 | 種　別 | 器　種 | 文　様　等 | 備　考 | 写真図版 |
|---|---|---|---|---|---|---|---|---|---|
| 1 | A-002 | １区中 | E320･N345 | Ⅶ | 縄文土器 | 深鉢 | 胴部－Ｌ撚糸文 | A-004 と同一？ | - |
| 2 | A-004 | １区中 | E320･N345 | Ⅶ | 縄文土器 | 深鉢 | 胴部 -L 撚糸文 | 胎土に金雲母混入。A-002 と同一？ | - |
| 3 | A-006 | １区中 | E335･N345 | Ⅶａ | 縄文土器 | 深鉢 | 口縁～胴部 -R 撚糸文・絡条体圧痕文 | | 9 - 14 |
| 4 | A-005 | １区中 | E320･N345 | Ⅷ | 縄文土器 | 深鉢 | 口縁部 -L 撚糸文 | | 9 - 15 |
| 5 | A-009 | １区中 | E340･N345 | Ⅷ | 縄文土器 | 深鉢 | 胴部－ナデ　底部－網代痕・木葉痕 | 内面黒色物付着。 | 9 - 16 |

| No. | 登録番号 | 区 | グリッド | 層位 | 種　別 | 器　種 | 石　　材 | 長さ×幅×厚さ（cm）　重さ（g） | 備　考 | 写真図版 |
|---|---|---|---|---|---|---|---|---|---|---|
| 6 | Ka-d1-1 | １区中 | － | Ⅷ | 打製石器 | 石匙 | 珪質頁岩 | 6.0 × 4.2 × 1.1　29.4 | 縦型。 | 9 - 17 |

**第 44 図　Ⅶ・Ⅶａ・Ⅷ層遺構外出土遺物**

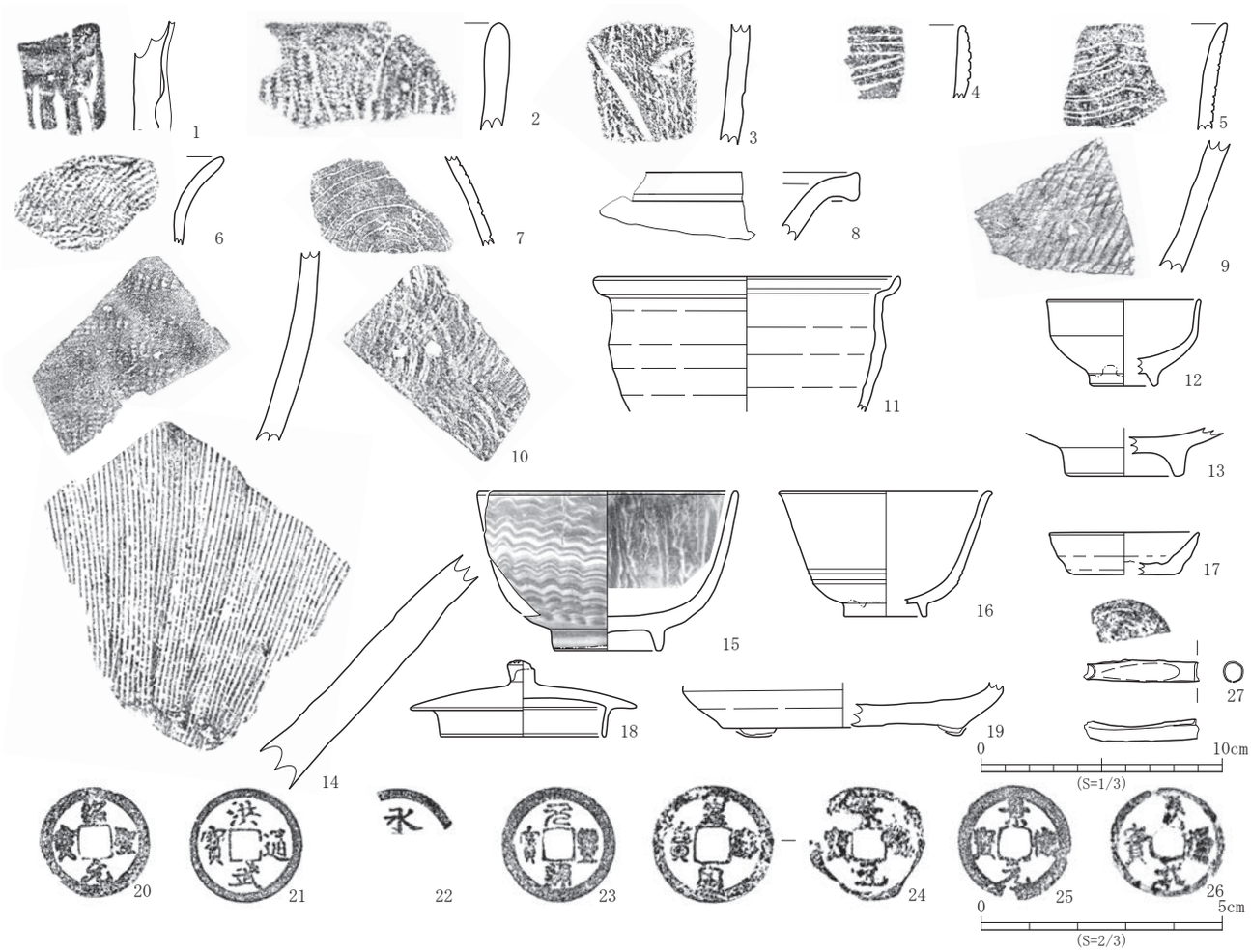


| No. | 登録番号 | 区 | グリッド | 層位 | 種　別 | 器　種 | 文　様　等 | 備　考 | 写真図版 |
|---|---|---|---|---|---|---|---|---|---|
| 1 | A-003 | 1 区中 | － | － | 縄文土器 | 深鉢 | 胴部－隆線文・沈線文 | 深堀区 SX124 の下から出土 | 10 - 1 |
| 2 | A-001 | 1 区中 | － | － | 縄文土器 | 深鉢 | 口縁部 -LR 縄文 | 深堀区 SX124 の下から出土 | - |
| 3 | A-011 | 1 区東 | E365･N340 | － | 縄文土器 | 深鉢 | 胴部－沈線文 ･R 撚糸文 | | - |
| 4 | B-001 | 1 区西 | E310･N350 | － | 弥生土器 | 鉢 | 口縁部－沈線文 | | 10 - 2 |
| 5 | B-005 | 1 区東 | E365･N365 | － | 弥生土器 | 壺 | 口縁部－連弧文（二本一描沈線） | | 10 - 5 |
| 6 | B-002 | 1 区西 | E310･N335 | － | 弥生土器 | 壺 | 口縁部 -LR 縄文 ･R 綾絡文 | | 10 - 3 |
| 7 | B-003 | 1 区東 | E365･N365 | － | 弥生土器 | 壺 | 胴部－同心円文（二本一描沈線） | | 10 - 4 |

| No. | 登録番号 | 区 | グリッド | 層位 | 種　別 | 器　種 | 口径×底径×器高（cm） | 外面調整 | 内面調整 | 備　考 | 写真図版 |
|---|---|---|---|---|---|---|---|---|---|---|---|
| 8 | E-011 | 1 区東 | － | － | 須恵器 | 甕 | －×－×現 2.8 | ロクロナデ | ロクロナデ | | - |
| 9 | E-005 | 1 区西 | 側溝 | － | 須恵器 | 甕 | －×－×現 5.5 | 平行タタキ | 当て具痕 | | - |
| 10 | E-010 | 1 区東 | － | － | 須恵器 | 甕 | －×－×現 7.8 | 平行タタキ | 青海波文 | | - |
| 11 | D-005 | 1 区東 | E365･N370 | － | 土師器 | 甕 | (12.6) ×－×現 5.6 | ロクロナデ | ロクロナデ | 内面煤付着、内外面被熱。 | 10 - 6 |

| No. | 登録番号 | 区 | グリッド | 層位 | 種　別 | 器　種 | 口径×底径×器高（cm） | 特　徴 | 産　地 | 時　期 | 写真図版 |
|---|---|---|---|---|---|---|---|---|---|---|---|
| 12 | I-015 | 1 区東 | E365･N340 | － | 陶器 | 小坏 | 6.4 × 2.8 × 3.6 | ロクロ　灰釉　内外面－貫入あり | 大堀相馬 | 19 世紀代 | 10 - 12 |
| 13 | I-001 | 1 区西 | － | － | 陶器 | 埦 | －× (4.8) ×現 7.1 | ロクロ　灰釉　畳み付け－釉拭い　内外面貫入あり | 肥前 | 17 世紀後半 | 10 - 7 |
| 14 | I-013 | 1 区東 | E370･N345 | － | 陶器 | 擂鉢 | －×－× (9.7) | ロクロ　鉄釉　全面擂目（擂目８本）　外面黒色物付着 | 在地 | 近世 | 10 - 9 |
| 15 | I-020 | 1 区東 | E355･N340 | － | 陶器 | 埦 | (10.9) × 4.4 × 6.7 | ロクロ　外面－刷毛目文　内面－打ち刷毛目文？　高台－離れ砂 | 肥前 | 17 世紀末～18 世紀初頭 | 10 - 10 |
| 16 | I-014 | 1 区東 | E370･N340 | － | 陶器 | 端反埦 | (8.8) × (3.4) × 5.2 | ロクロ　白濁釉　高台－無釉　外面－沈線　内外面－貫入あり | 大堀相馬 | 18 世紀後半～19 世紀前半 | 10 - 8 |
| 17 | I-018 | 1 区東 | － | － | 土師質土器 | 灯明皿 | (6.2) × (4.2) × 1.8 | ロクロ　底部回転糸切り | 在地 | 近世 | 10 - 13 |
| 18 | I-021 | 1 区東 | － | － | 陶器 | 土瓶の蓋 | (6.8) ×－× 3.2 | ロクロ　外面－青緑釉　つまみ－菊花文 | 大堀相馬 | 19 世紀中頃 | 10 - 11 |
| 19 | I-019 | 1 区東 | E365･N355 | － | 陶器 | 香炉？ | －× (10.0) ×現 2.4 | ロクロ　鉄釉　底部回転糸切り　脚付き（三足？） | 岸？ | 17 世紀中頃～18 世紀前半 | - |

| No. | 登録番号 | 区 | グリッド | 層位 | 種　別 | 器　種 | 長さ×幅×厚（cm） | 備　考 | 写真図版 |
|---|---|---|---|---|---|---|---|---|---|
| 20 | N-006 | 1 区東 | － | － | 銭貨 | 紹聖元宝 | 2.3 × 0.7 × 0.1 | 北宋銭　初鋳年（1094 年）　真書 | 10 - 14 |
| 21 | N-008 | 1 区東 | － | 東壁 | 銭貨 | 洪武通宝 | 2.4 × 0.6 × 0.2 | 明銭　初鋳年（1368 年） | 10 - 15 |
| 22 | N-010 | 1 区東 | E365･N345 | － | 銭貨 | 永楽通宝 | 現 1.5 ×－× 0.15 | 明銭　初鋳年（1408 年） | - |
| 23 | N-011 | 1 区東 | E355･N345 | － | 銭貨 | 元豊通宝 | 2.4 × 0.6 × 0.15 | 北宋銭　初鋳年（1078 年）　篆書 | 10 - 16 |
| 24 | N-015 | 1 区中 | － | － | 銭貨 | 備考参照 | ①2.5 × 0.7 × 0.15<br>②2.4 ×－× 0.15<br>③2.5 × 0.6 × 0.2 | 3 枚癒着<br>①皇宗通宝　北宋銭　初鋳年（1039 年）　篆書<br>②不明<br>③景徳元宝　北宋銭　初鋳年（1004 年） | 10 - 19 |
| 25 | N-012 | 1 区東 | E355･N345 | － | 銭貨 | 景徳元宝 | 2.4 × 0.65 × 0.1 | 北宋銭　初鋳年（1004 年） | 10 - 17 |
| 26 | N-014 | 1 区東 | － | － | 銭貨 | 寛永通宝 | 2.3 × 0.6 × 0.15 | 新寛永通宝（1697 ～ 1747･1767 ～ 1781） | 10 - 18 |
| 27 | N-003 | 1 区東 | カクラン | － | 金属製品 | 煙管 | 現 4.75 ×－× 0.85 | | - |

**第 45 図　層位不明遺構外出土遺物（1）**

| No. | 登録番号 | 区 | グリッド | 層位 | 種　別 | 器　種 | 石　　材 | 長さ×幅×厚さ（cm）　重さ（g） | 備　　考 | 写真図版 |
|---|---|---|---|---|---|---|---|---|---|---|
| 1 | Ka-c2-1 | １区東 | － | － | 打製石器 | 石錐 | 珪質頁岩 | (3.2) × 2.3 × 0.7　(4.2) | 両端部欠損。 | 10 - 20 |
| 2 | Kc-b1-1 | １区西 | カクラン | － | 礫石器 | 凹 | 石英安山岩 | (9.8) × 7.4 × 3.4　(296.4) | 凹表４＋裏６、下部欠損。 | - |
| 3 | Kd-a-14 | １区東 | E365･N340 | － | 石製品 | 砥石 | 石英安山岩質凝灰岩 | 7.7 × 5.8 × 3.8　201.5 | | 10 - 21 |
| 4 | Kd-a-16 | １区東 | E360・N345 | － | 石製品 | 砥石 | 石英安山岩質凝灰岩 | 5.0 × 4.2 × 1.9　33.8 | | 10 - 22 |
| 5 | Kd-a-15 | １区西 | E360・N335 | － | 石製品 | 砥石 | 石英安山岩 | 6.9 × 7.7 × 3.4　235.5 | | 10 - 24 |
| 6 | Kd-x-1 | １区東 | E365・N355 | － | 石製品 | 不明石製品 | 石英安山岩質凝灰岩 | 4.5 × 4.1 × 0.9　14.8 | | 10 - 23 |
| 7 | Kc-a3-2 | １区西 | E310・N350 | － | 礫石器 | 磨＋敲 | 石英安山岩 | 9.9 × 8.1 × 4.1　432.4 | 磨左 1+ 下 1、敲表 6+ 左 1+ 右 8+ 上 5+ 下 3 | - |

| No. | 登録番号 | 区 | グリッド | 層位 | 種　別 | 器　種 | 長さ×幅×厚（cm） | 備　　考 | 写真図版 |
|---|---|---|---|---|---|---|---|---|---|
| 8 | Q-001 | １区中 | － | － | 骨 | － | － | 写真掲載。 | 10 - 25 |

**第 46 図　層位不明遺構外出土遺物（2）**

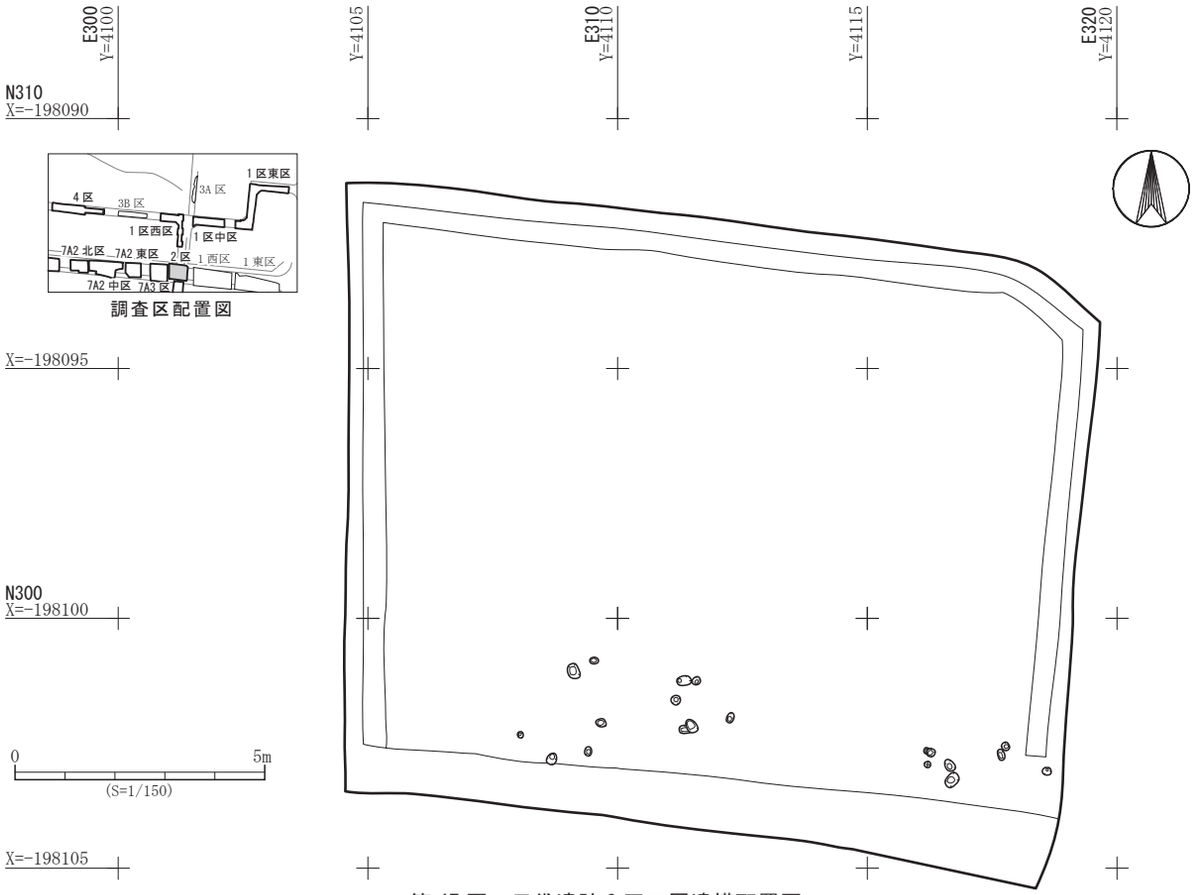


第 47 図　元袋遺跡 2 区Ⅲ層遺構配置図

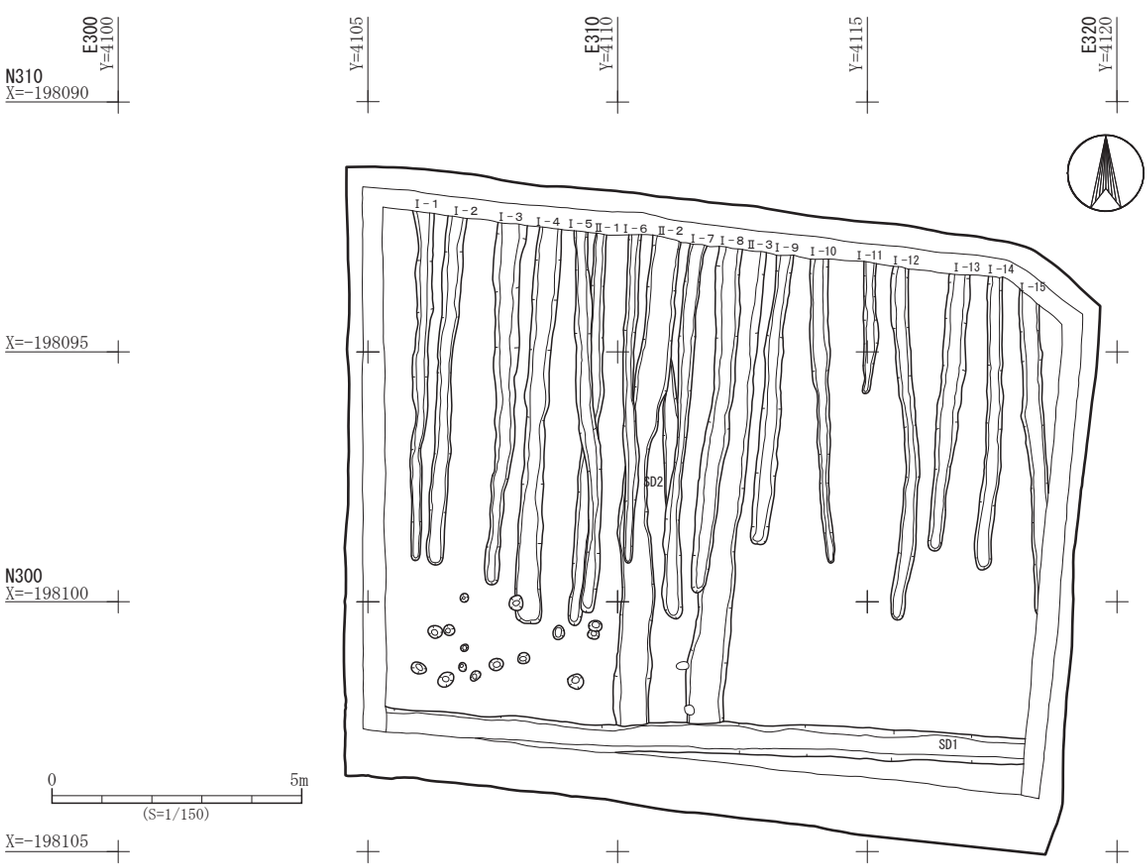


第 48 図　元袋遺跡 2 区Ⅳ層遺構配置図

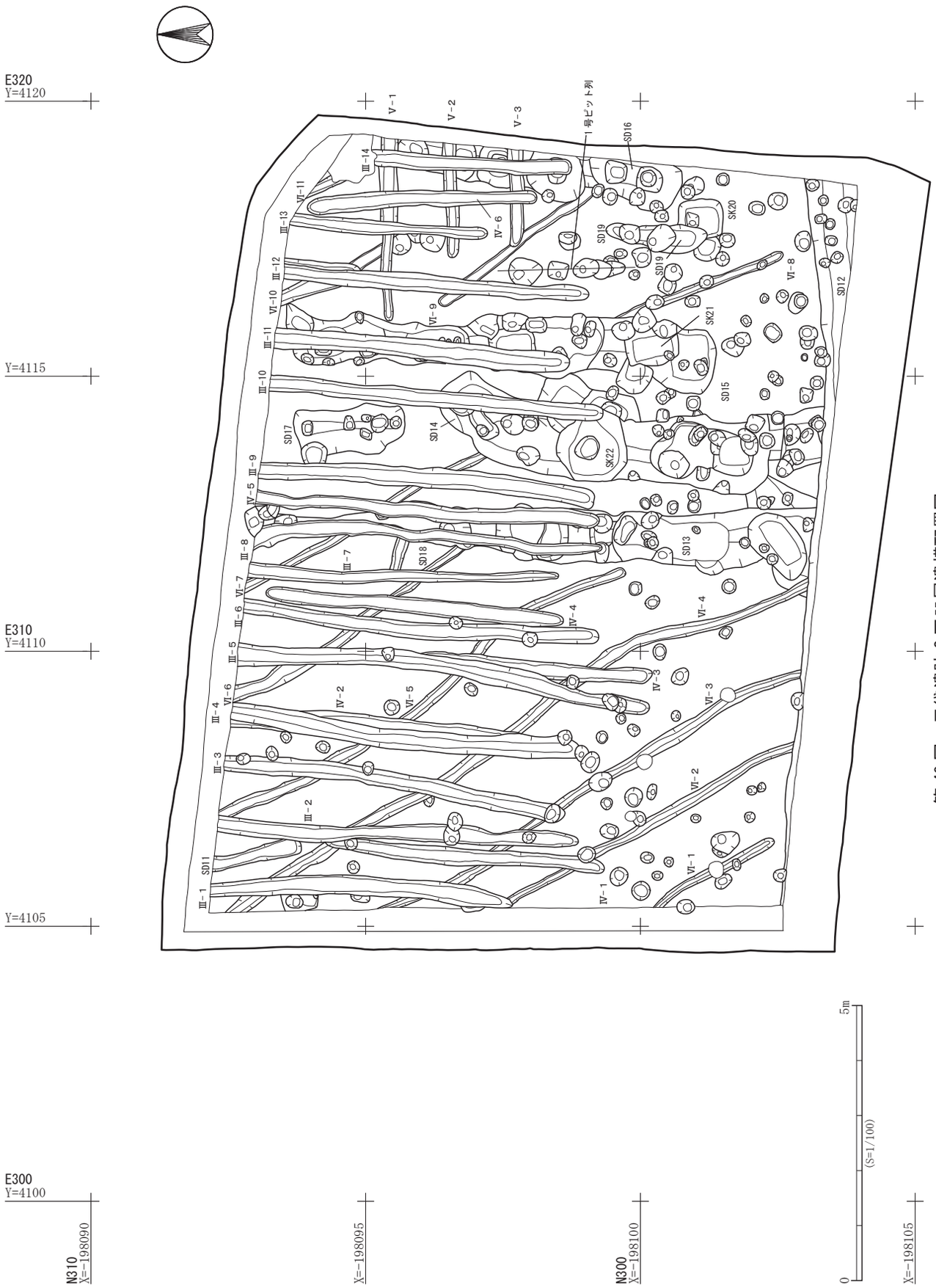


第 49 図　元袋遺跡２区Ⅴ層遺構配置図

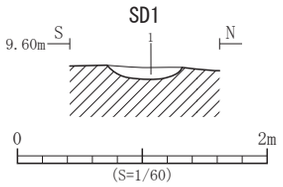


| 遺構 | 層位 | 土　色 | 土　性 | 備　　考 |
|---|---|---|---|---|
| SD1 | 1 | 10YR5/2 灰黄褐色 | 粘土質シルト | |

第 50 図　SD1 溝跡断面図

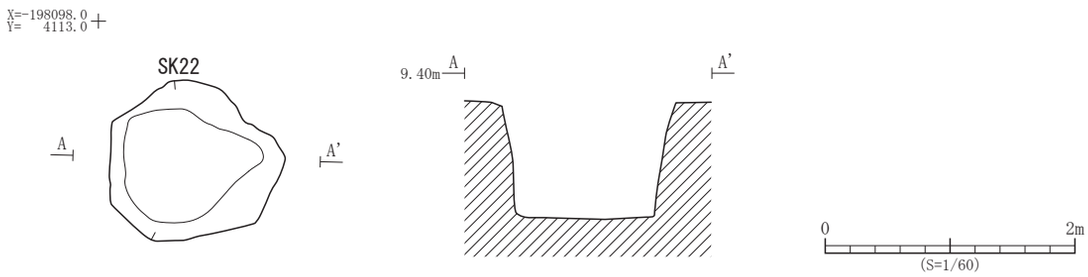


第 51 図　SK22 土坑平面図・断面図

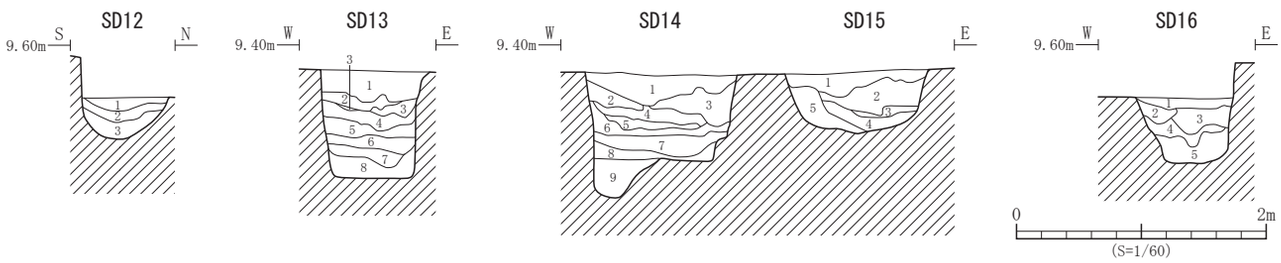


| 遺構 | 層位 | 土　色 | 土　性 | 備　　考 |
|---|---|---|---|---|
| SD12 | 1 | 10YR3/4 暗褐色 | 粘土質シルト | |
| | 2 | 10YR3/3 暗褐色 | 粘土質シルト | |
| | 3 | 10YR4/4 褐色 | 粘土質シルト | 炭化物を少量含む |
| SD13 | 1 | 10YR5/4 にぶい黄褐色 | 粘土質シルト | 暗褐色土・褐色土の互層 |
| | 2 | 10YR3/3 暗褐色 | 粘土質シルト | 褐色土を少量含む |
| | 3 | 10YR3/4 暗褐色 | 砂質シルト | |
| | 4 | 10YR3/3 暗褐色 | 粘土質シルト | |
| | 5 | 10YR3/4 暗褐色 | 粘土質シルト | 暗褐色土・褐色土の混成層 |
| | 6 | 10YR5/4 にぶい暗褐色 | 砂質シルト | 褐色土を少量含む |
| | 7 | 10YR4/4 褐色 | 粘土質シルト | 暗褐色土・褐色土の混成層 |
| | 8 | 10YR4/4 褐色 | 粘土質シルト | |
| SD14 | 1 | 10YR3/3 暗褐色 | 粘土質シルト | 褐色土を斑状に含む |
| | 2 | 10YR4/4 褐色 | 粘土質シルト | |
| | 3 | 10YR4/4 褐色 | 粘土質シルト | |
| | 4 | 10YR3/4 暗褐色 | 粘土質シルト | 褐色土を少量含む |
| | 5 | 10YR4/4 褐色 | 粘土質シルト | 暗褐色土を少量含む |
| | 6 | 10YR3/3 暗褐色 | 粘土質シルト | |
| | 7 | 10YR4/4 褐色 | 砂質シルト | |
| | 8 | 10YR5/4 にぶい黄褐色 | 粘土質シルト | 暗褐色土・褐色土の混合土 |
| | 9 | 10YR4/3 にぶい黄褐色 | 粘土質シルト | 暗褐色土・褐色土を少量含む |

| 遺構 | 層位 | 土　色 | 土　性 | 備　　考 |
|---|---|---|---|---|
| SD15 | 1 | 10YR3/3 暗褐色 | 粘土質シルト | 褐色土を斑状に少量含む |
| | 2 | 10YR4/4 褐色 | 粘土質シルト | 暗褐色土を少量含む |
| | 3 | 10YR3/4 暗褐色 | 粘土質シルト | 褐色土を少量含む |
| | 4 | 10YR4/4 褐色 | 粘土質シルト | 暗褐色土・褐色土の混成層 |
| SD16 | 5 | 10YR3/4 暗褐色 | 粘土質シルト | 褐色土を少量含む |
| | 1 | 10YR4/4 褐色 | 粘土質シルト | 暗褐色土を少量含む |
| | 2 | 10YR4/4 褐色 | 粘土質シルト | 暗褐色土・褐色土の混成層 |
| | 3 | 103/3 暗褐色 | 粘土質シルト | 褐色土を少量含む |
| | 4 | 10YR3/4 暗褐色 | 粘土質シルト | 暗褐色土を少量含む |
| | 5 | 10YR3/4 暗褐色 | 粘土質シルト | 褐色土を少量含む |

第 52 図　SD12 ～ 16 溝跡断面図

| No. | 登録番号 | 区 | グリッド | 層位 | 種　別 | 器　種 | 文　様　等 | 備　考 | 写真図版 |
|---|---|---|---|---|---|---|---|---|---|
| 1 | B-007 | 2 | E305・N305 | Ⅳ | 弥生土器 | 甕 | 底部－Ｌ撚糸文横位 | 内外面摩滅。 | 10 - 27 |
| 2 | A-013 | 2 | E305・N300 | Ⅴ | 縄文土器 | 深鉢 | 口縁部－突起→刻目　刻目→沈線文 | | 10 - 26 |

第 53 図　Ⅳ・Ⅴ層出土遺物

# 4. 自然科学分析

## （1）元袋遺跡 1 区東区 SK19 火葬遺構の人骨について

独立行政法人国立科学博物館　人類研究部
坂上　和弘

平成 17 年 5 月からの元袋遺跡 1 区の発掘調査において、東区で検出した SK19 火葬遺構から人骨が発見された。元袋遺跡は縄文時代から近世にかけての遺跡であるが、SK19 火葬遺構では時期を判断できる出土遺物がないため、明確な時期決定は困難である。しかし､過去仙台市内で発見されている火葬遺構は 14 世紀～ 16 世紀のものであるため、本遺構もほぼ同時期のものであると推測されている。発見された人骨は程度の差はあるがすべて熱による変形や亀裂が存在しているため、焼骨であることは明らかである。仙台市の意向により、これらの人骨は大部分が土から取り出すことなく鑑定する必要があった。そのため人骨の記載は限定的ではあるが、以下にその内容を記載する。

出土状況

人骨は直径約 50 ｃｍの範囲で集積した状況で発見された（図 1 参照）。人骨は中心部では約 10 ｃｍ程度の深さに堆積されているのに対して周縁部では層を成していない。幾つかの骨片は発掘作業時に遊離していた（図 2 参照）。人骨は一見して解剖学的位置関係を保っていない。

火葬状況

一般に火を受けた骨は色調、形態、構造に様々な変化を生じるが、その程度は火力によって左右される。本遺構人骨に見られた熱による変形は一様ではない。殆ど焼成していない骨がある一方、純白色で強度に湾曲している骨も存在する。本遺構人骨の下顎骨に殖立している歯は全て歯冠部分が消失しているが、遊離歯の右下顎第三大臼歯は歯冠に一部亀裂があるものの完形である。焼成した骨で純白色の色調を見せるものは比較的高温（600 度以上）で焼かれたと考えられる（Shipman ら , 1984）。また、歯は熱量による変化を示し、小守（1960）によれば歯冠に亀裂が走るのは 300℃程度であり、平野（1935）によれば 400℃～ 500℃で歯冠と歯根が分離すると述べている。以上のことから本遺構人骨は 300℃～ 600℃程度の温度で焼かれているが、その火葬方法は全身に均質な熱が加えられる方法ではない、と考えられる。

本遺構人骨の複数の四肢長骨には骨の長軸方向に対して横方向に走る輪状の亀裂がある。また、極めて極度に彎曲している四肢長骨（上腕骨）も存在する。これらの現象は骨が軟部組織に包まれた状態で焼かれた場合に生じると言われている（池田 , 1981）。そのため、本遺構人骨は死亡直前または死亡直後で軟部組織の腐敗が進行していない状態で火葬に付されたと考えることが出来る。

残存状況

同定可能であった部位は図 3 の通りである。同定可能であった部位はほぼ全身にわたり、同一部位の重複は見られないため、本遺構人骨は一個体以上存在すると見なす根拠はない。観察可能であった骨片には病理学的所見は観察されなかった。

年　齢

本遺構人骨の年齢は大腿骨頭窩からの年齢推定法では Phase 3 に分類されるため 38 ± 8 歳と推定された（坂上 , 2005）。また、左鎖骨胸骨端が癒合していること、右下顎第三大臼歯がある程度磨耗していることからこの個体が 20 歳代以上である可能性が高い。第一腰椎や同定不能の椎体全てに嘴状骨増殖が見られないこと、脛骨近位関節面に骨増殖が見られないこと、そして観察可能であった矢状縫合には癒合が見られないことはこの個体が老年ではないこと

を意味する。これらの所見から本遺構人骨は 30 歳代～ 40 歳代と考えられる。

性　別

本遺構人骨の右寛骨大坐骨切痕は狭い。また、左右の眼窩上縁も厚く、眉弓も発達している。以上の点から本人骨は男性である可能性が高い。

考　察

本遺構人骨は焼骨であるため著しく変形しているだけではなく、大部分が土から取り上げられていないため、計測に基づいた人類学的特徴の分析は不可能である。

焼骨の色調や状態から、本遺構人骨は軟部組織が残存した状況で火葬に付されたと考えられるが、全く解体せずに火葬したのか部分的に解体した後に火葬したのかは不明である。池田（1981）によれば、解体が行われた場合、関節部は同じ骨の他の部分よりもよく焼ける。本遺構人骨で観察可能であった主な関節部は環軸関節、左肩関節、右肘関節、左股関節、右膝関節であるが、いずれの焼成状態も他の部分よりも同等か弱い程度であった。よって本遺構人骨は解体されることなく火葬に付された可能性が高いといえる。

本遺構における人骨の分布と焼成状態には関係性が有るように思える。遺構の南西部には左大腿骨が存在するが、それらは本遺構人骨のなかでも比較的強い焼成変化を示している。また遺構のほぼ中央に位置する左上腕骨の焼成変化も強い。それに対して遺構の北東部には下顎骨や頭頂骨など頭蓋骨が比較的集中しているが、それらの焼成は比較的軽度である。よって本遺構人骨は火葬の際に左腕や左腿に熱が集中し頭部には比較的低い熱が加わったのではないだろうか。

前述の様に、本遺構人骨は軟部組織が残存している状態で火葬に付された可能性が高いにも関わらず、出土状況では解剖学的位置を保っていないように思える。この状況は、①別の場所で火葬に付した後、本遺構場所に廃棄された場合、②本遺構場所で火葬に付された後、攪乱を受けた場合、③本遺構場所で火葬に付された際、座位（または立位姿勢）からの自然崩落の場合、以上 3 つが想定されうる。本遺跡人骨では頭蓋骨片が遺構の北東部に比較的集中し熱による変化が小さいこと、四肢の左側に比較的高い熱が加えられ遺構の南西部に集中していること、そして右膝蓋骨が右脛骨上関節面の直上に存在していたことを考えると本遺跡人骨は前述の③、つまり座位（または立位姿勢）で火葬に付された際に崩落した可能性が最も高いと考えられる。

まとめると、本遺跡人骨は 30 歳代～ 40 歳代の男性で、死亡直前または死亡直後に座位姿勢（または立位姿勢）で 300℃～ 600℃の温度の火葬に付された可能性がある。その火葬方法は、全身を高温で焼く方法ではなく、四肢の左側に熱が集中する様な方法であると考えられる。

池田　次郎（1981）出土火葬骨について．太安萬驚侶墓，奈良県立橿原考古学研究編：79-88

平野　賢二（1935）歯牙の熱処理に対する研究　第一編　人類歯牙の熱処理に就いて．口腔病学雑誌，9：375-393

小守　浩　（1960）高熱による歯牙組織の変化．日本法医学雑誌，14：558-576

坂上　和弘（2005）大腿骨頭窩の形態からの新しい年齢推定法．第 59 回日本人類学会．

Shipman P., Foster G., and Schoeninger M. (1984) Burnt bones and teeth: an experimental study of color, morphology, crystal structure and shrinking. Journal of Archaeological Science, 11: 307-325

図 1.　元袋遺跡 1 区東区 SK19 火葬遺構人骨の出土および保存状況

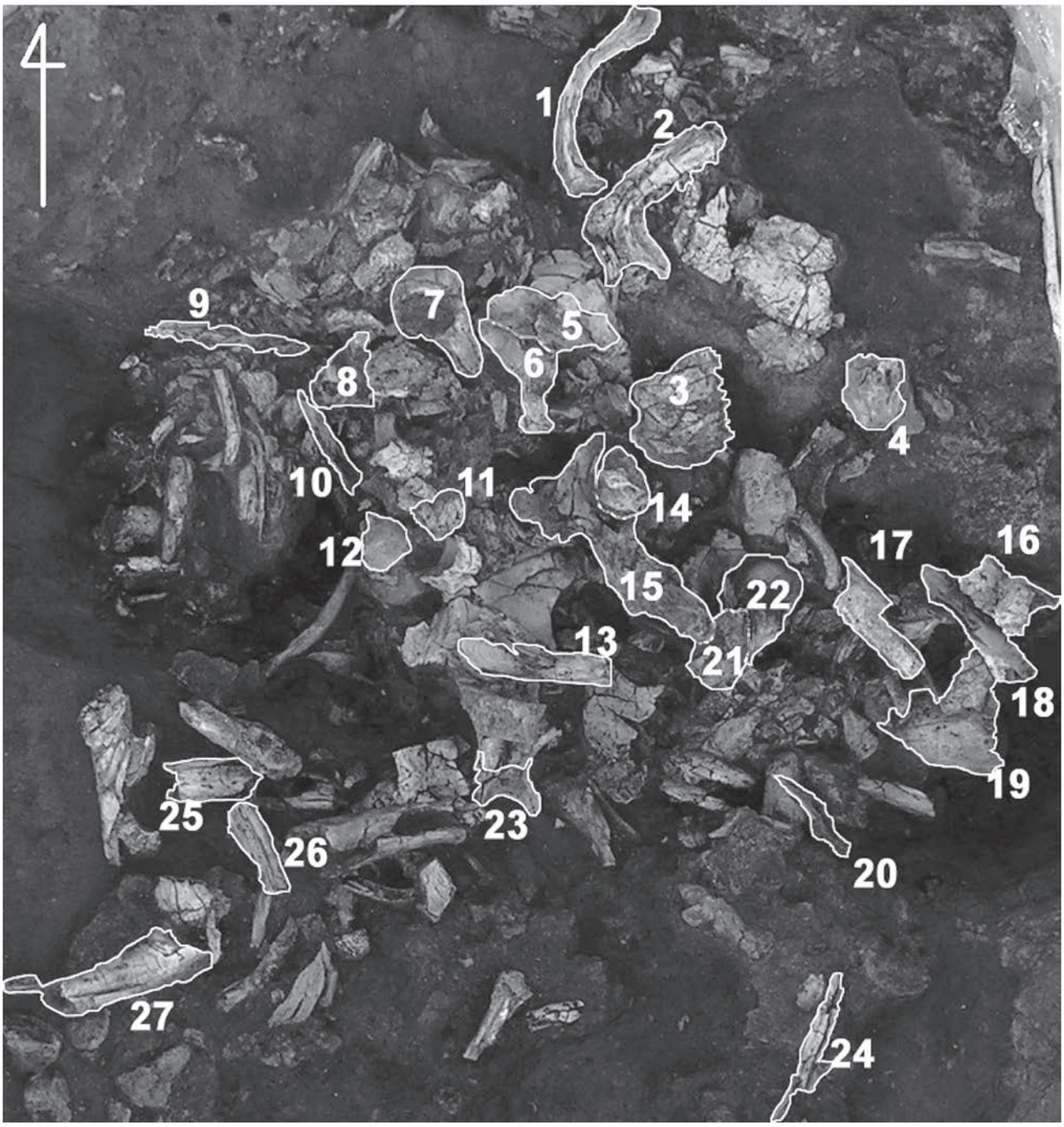


図中の番号は同定可能であった人骨部位を示す。図3参照。

図 2. 元袋遺跡 1 区東区 SK19 火葬遺構人骨の遊離している部位

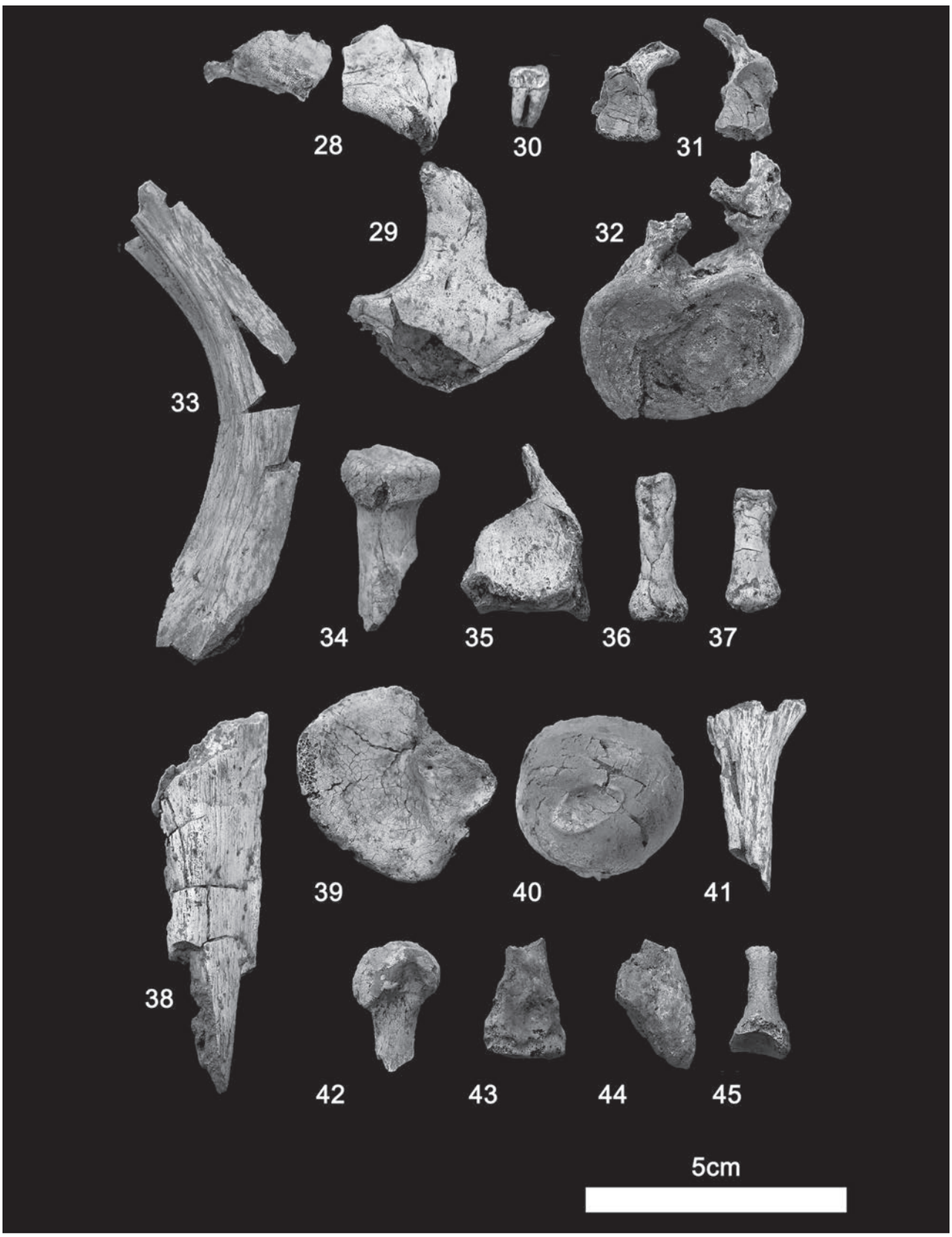


28：前頭骨眼窩部、29：左頬骨、30：下顎右第3大臼歯、31：環椎、32：第1腰椎、
33：左上腕骨、34：右橈骨、35：左橈骨、36：左第4基節骨（手）、37：右第3中節骨（手）
38：左脛骨、39：左脛骨、40：左大腿骨、41：左腓骨、42：左第1中足骨、43：右第4中足骨、
44：右第5中足骨、45：右第5基節骨（足）

図 3. 元袋遺跡 1 区東区 SK19 火葬遺構人骨の保存状況

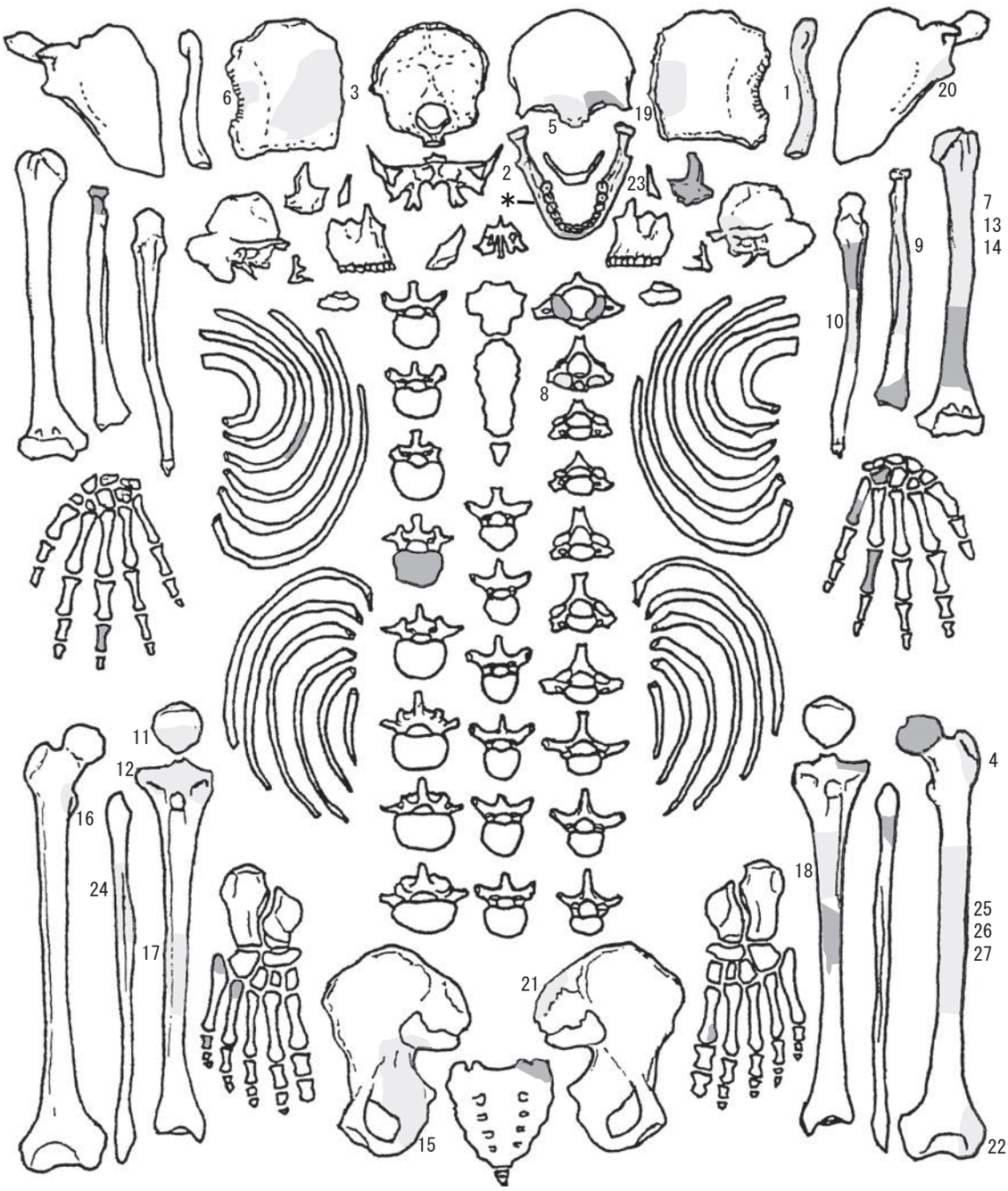


土から取り出されていない人骨部位。番号は図1中のものに対応する

遊離している人骨部位

＊下顎右第2小臼歯、第1大臼歯、第2大臼歯殖立

遊離歯として右下顎第3大臼歯がある

## （2）元袋遺跡１区出土木製品の樹種

古代の森研究舎
吉川　純子

1. 試料と方法

分析に充てたのは柱根や杭、下駄、容器、板材など合計 30 点である。出土木材からは直接剃刀を用いて横断面、接線断面、放射断面の３方向の薄片を採取し、ガムクロラールを用いてプレパラートに封入し、生物顕微鏡で観察・同定した。

2. 同定結果

元袋遺跡１区から出土した木材の樹種同定結果を表１に示す。出土した樹種は、スギ、サワラ、アスナロ属、針葉樹、オニグルミ、クリ、コナラ属コナラ節、エノキ属、ケヤキ、ウツギ属、マンサク属、散孔材であった。以下に同定された分類群の記載を行う。

スギ（Cryptomeria japonica（Linn. Fil.）D.Don）：早材から晩材への移行は急で晩材部が厚い。分野壁孔はスギ型で横に長い楕円形となり、１分野に２～３個ある。

**表１　元袋遺跡１区出土木製品の樹種**

| 登録番号 | 地区 | 遺構 | 種類 | 樹種 |
|---|---|---|---|---|
| L-001 | 東区 | SD34 | 不明 | アスナロ属 |
| L-002 | 西区 | SX40 | 差歯下駄の歯 | ケヤキ |
| L-003 | 東区 | SD34　2号杭列下 | 連歯下駄 | エノキ属 |
| L-004 | 東区 | SD1 | 連歯下駄 | クリ |
| L-005 | 東区 | SD34　2号杭列No.13 | 杭 | 散孔材 |
| L-006 | 東区 | SD1 | 板材 | 針葉樹 |
| L-007 | 東区 | SD1 | 天板 | スギ |
| L-008 | 東区 | P879 | 柱根 | オニグルミ |
| L-009 | 東区 | P458 | 柱根 | クリ |
| L-010 | 東区 | SD34 | 栓？ | クリ |
| L-011 | 東区 | SD34　1号杭列 | 杭 | クリ |
| L-012 | 東区 | SD34　3号杭列No.6 | 杭 | クリ |
| L-013 | 東区 | SD34　1号杭列 | 杭 | マンサク属 |
| L-014 | 東区 | SD34　1号杭列 | 杭 | クリ |
| L-015 | 東区 | SD1 | 結桶側板 | 針葉樹 |
| L-016 | 東区 | SD34　3号杭列No.11 | 杭 | クリ |
| L-017 | 東区 | SD34　2号杭列No.11 | 杭 | ウツギ属 |
| L-018 | 東区 | SD34　3号杭列No.10 | 杭 | コナラ属コナラ節 |
| L-019 | 東区 | SD34　2号杭列No.14 | 杭 | ウツギ属 |
| L-020 | 東区 | P400 | 柱根 | エノキ属 |
| L-021 | 東区 | SD34　3号杭列No.14 | 杭 | クリ |
| L-022 | 東区 | P090 | 柱根 | クリ |
| L-023 | 東区 | P383 | 柱根 | クリ |
| L-024 | 東区 | P284 | 柱根 | クリ |
| L-025 | 東区 | P181 | 柱根 | クリ |
| L-026 | 東区 | P407 | 柱根 | クリ |
| L-027 | 東区 | P436 | 柱根 | クリ |
| L-028 | 東区 | SD1 | 連歯下駄 | 針葉樹 |
| L-029 | 東区 | SE8 | 不明 | サワラ |
| L-030 | 西区 | SX40 | 不明（部材） | クリ |

サワラ（Chamaecyparis pisifera（Sieb. et Zucc.）Endl.）：早材から晩材の移行は急で晩材部がやや厚い針葉樹で晩材部に樹脂細胞が点在する。分野壁孔はヒノキ型からスギ型で１分野に２個存在する。

アスナロ属（Thujopsis）：早材から晩材への移行はゆるやかで年輪界が比較的明瞭なヒノキに似た針葉樹。晩材部付近に樹脂細胞があり水平壁が数珠状に肥厚する。分野壁孔はスギないしヒノキ型で小さく１分野に2-3個存在する。

針葉樹：放射組織は柔細胞のみからなるようであるが、分野壁孔が溶けて確認できず、細胞壁も薄く組織が失われている可能性があるものを針葉樹とした。

オニグルミ（Juglans mandshurica Maxim. var. sachalinensis（Miyabe et Kudo）Kitamura）：中型の丸い管孔が単独ないし数個放射方向に複合して、晩材部になるに従ってやや径を減じる半環孔材。木部柔組織は接線状で道管の穿孔板は単一である。放射組織は同性で1-3,4細胞幅。

クリ（Castanea crenata Sieb. et Zucc.）：年輪のはじめに大きい道管が花弁状に配列し、急に径が減じて火炎状に配列する環孔材である。道管は単穿孔、放射組織は１～２列でほぼ同性である。

コナラ属コナラ節（Quercus sect. Prinus）：年輪のはじめに大きな道管が2-3列集合し、その後径が急減して波状に薄壁で角張った小管孔が配列する環孔材。道管の穿孔板は単一で放射組織は同性で単列と広放射組織があり、横断面で広放射組織が目立つ。

エノキ属（Celtis）：やや大型の管孔が年輪のはじめに1,2列集合し、径を減じて薄壁の角張った管孔が斜め方向に塊で連なる環孔材。道管の穿孔板は単一で小道管の内部にはらせん肥厚がある。木部柔組織は周囲状で晩材部では連合翼状につらなる。放射組織は異性で上下端は数個の直立細胞があり、放射組織縁はやや大型の細胞で囲まれている。

ケヤキ（Zelkova serrata（Thunb.）Makino）：年輪のはじめに大型で丸い道管が単独で１列並び、晩材部では小型で薄壁の角張った管孔が多数集合して斜めないし接線方向に帯状に連なる環孔材。道管の穿孔板は単一で小道管内壁にらせん肥厚がある。木部柔組織は周囲状で晩材部では小道管の周囲を囲んで帯状となる。放射組織は異性で1-8細胞幅で放射細胞の縁にしばしば大型の結晶がある。

マンサク属（Hamamelis）：単独ないし数個塊状に複合した小管孔が年輪内にほぼ平等に分布する散孔材。道管の穿孔板は段数20本以内の階段状で軸方向柔細胞はターミナル状および周囲状。放射組織は異性でほぼ単列である。

ウツギ属（Deutzia）：小型で角張った管孔が単独で散在する散孔材。小道管は晩材部でわずかに小さくなる。道管の穿孔板は段数の多い階段状、放射組織は異性で単列のものと５細胞幅くらいで大変高いものがある。

散孔材：小型の管孔が単独ないし数個塊状に複合して年輪内にほぼ均一に分布する散孔材。放射組織は異性で1-6細胞幅程度の紡錘形である。

表２に用途別の樹種合計をまとめた。柱９点のうち７点がクリでほかにはエノキ属とオニグルミ１点ずつでありクリを多用している。杭は10点のうちクリが５点と多いが、ほかにはウツギ属、コナラ節、マンサク属、散孔材のように様々な樹種を利用している。木製品では容器にはスギと針葉樹を用い、道具等では下駄にクリ、針葉樹、エノキ属、ケヤキと様々な樹種を用いていた。柱材は耐久性を考えてクリを中心にやや樹種を限定して利用し、杭はクリのほか入手しやすい周囲に生育するウツギ属やマンサク属など小径木も利用していたと考えられる。

**表２　用途別樹種**

| | 土木建築材 | | 木製品 | | 不明 | |
|---|---|---|---|---|---|---|
| | 柱 | 杭 | 容器 | 道具等 | | 樹種別計 |
| クリ | 7 | 5 | — | 2 | 1 | 15 |
| 針葉樹 | — | — | 1 | 2 | — | 3 |
| エノキ属 | 1 | — | — | 1 | — | 2 |
| ウツギ属 | — | 2 | — | — | — | 2 |
| スギ | — | — | 1 | — | — | 1 |
| サワラ | — | — | — | — | 1 | 1 |
| アスナロ属 | — | — | — | — | 1 | 1 |
| オニグルミ | 1 | — | — | — | — | 1 |
| コナラ属コナラ節 | — | 1 | — | — | — | 1 |
| ケヤキ | — | — | — | 1 | — | 1 |
| マンサク属 | — | 1 | — | — | — | 1 |
| 散孔材 | — | 1 | — | — | — | 1 |
| 種類別計 | 10 | 10 | 2 | 6 | 2 | 30 |

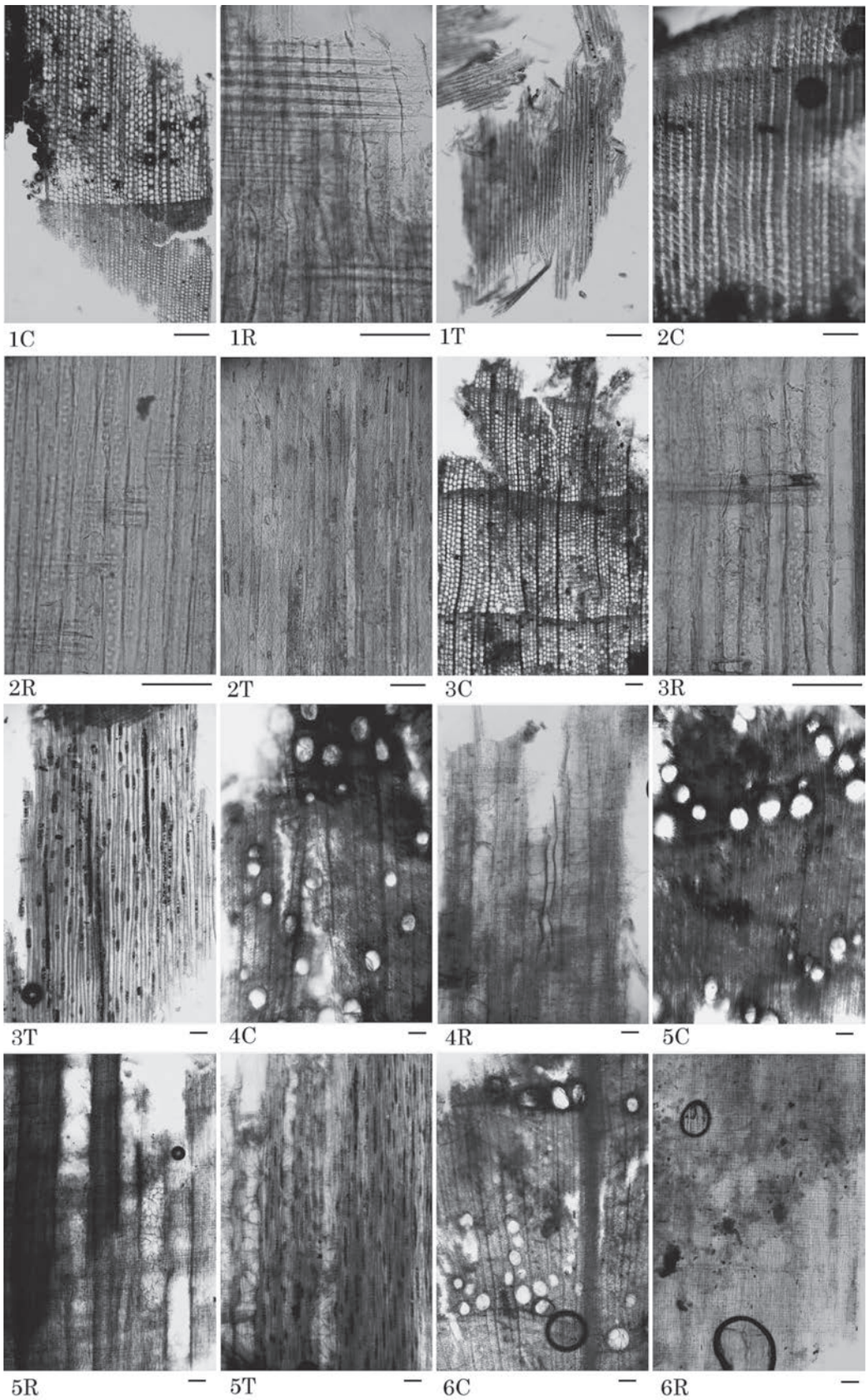


1. スギ（L-007 天板）2. サワラ（L-029 不明）3. アスナロ属（L-001 不明）4. オニグルミ（L-008 柱根）5. クリ（L-014 杭）
6. コナラ属コナラ節（L-012 杭）　C：横断面 R：放射断面 T：接線断面、スケールは 0.1mm

**図版１　元袋遺跡１区出土木製品の顕微鏡写真**

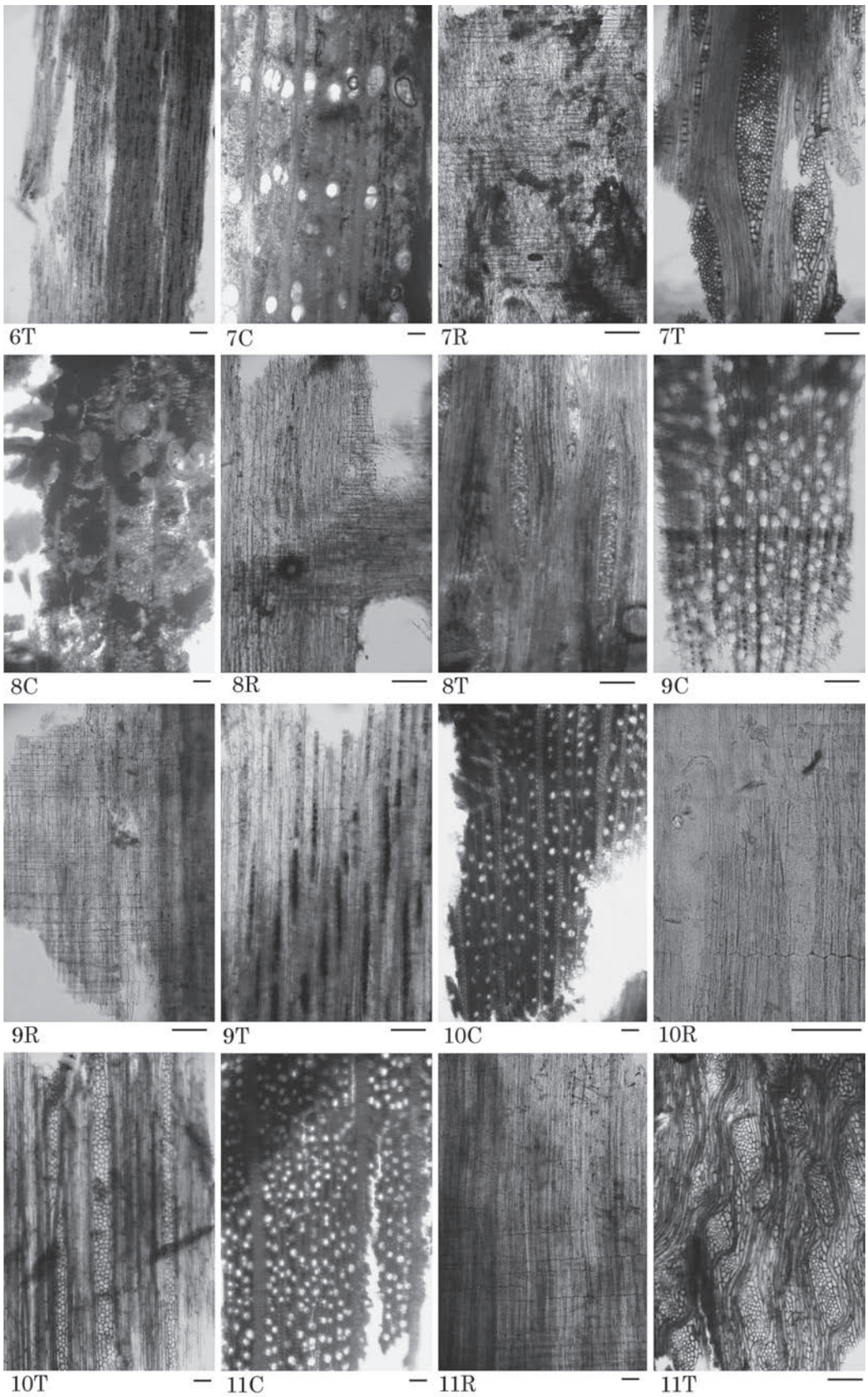


6. コナラ属コナラ節（L-012 杭）7. エノキ属（L-003 連歯下駄）8. ケヤキ（L-002 差歯下駄の歯）9. マンサク属（L-013 杭）
10. ウツギ属（L-019 杭）11. 散孔材（L-005 杭）　C：横断面 R：放射断面 T：接線断面、スケールは 0.1mm

**図版 2　元袋遺跡 1 区出土木製品の顕微鏡写真**

## （3）元袋遺跡１区西区 SI68 竪穴住居跡より出土した炭化材の樹種同定

古代の森研究舎
吉川　純子

1. はじめに

元袋遺跡は仙台市太白区大野田に所在し、笊川が蛇行を繰り返して区切られた袋状の地形にある。本遺跡１区の西区で古代の SI68 竪穴住居跡の床面から炭化材が多数確認されたため 36 点の樹種同定を実施した。試料からはステンレス剃刀で横断面、放射断面、接線断面の３方向の断面割り取りプレパラートに固定して反射光式顕微鏡で観察・同定した。

2. 同定結果および考察

炭化材試料からはカエデ属、コナラ属コナラ節、クリ、ニレ属の４分類群が確認され、２試料は焼け崩れが激しく環孔材との同定にとどまり、２試料は樹皮であった。以下に同定の根拠を示す。

**表１　元袋遺跡１区西区 SI68 竪穴住居跡出土炭化材**

| 試料番号 | 樹種 | 試料番号 | 樹種 |
|---|---|---|---|
| 1 | 樹皮? | 19 | カエデ属 |
| 2 | コナラ属コナラ節 | 20 | カエデ属 |
| 3 | カエデ属 | 21 | カエデ属 |
| 4 | カエデ属 | 22 | カエデ属 |
| 5 | コナラ属コナラ節 | 23 | カエデ属 |
| 6 | 環孔材 | 24 | ニレ属 |
| 7 | クリ | 25 | カエデ属 |
| 8 | コナラ属コナラ節 | 26 | カエデ属 |
| 9 | 環孔材 | 27 | カエデ属 |
| 10 | コナラ属コナラ節 | 28 | カエデ属 |
| 11 | クリ | 29 | カエデ属 |
| 12 | クリ | 30 | 樹皮? |
| 13 | カエデ属 | 31 | カエデ属 |
| 14 | カエデ属 | 32 | カエデ属 |
| 15 | カエデ属 | 33 | カエデ属 |
| 16 | カエデ属 | 34 | カエデ属 |
| 17 | カエデ属 | 35 | カエデ属 |
| 18 | カエデ属 | 36 | カエデ属 |

クリ（Castanea crenata Sieb. et Zucc.）：年輪はじめに大きい道管が数列配列しその後徐々に径を減少しながら小さい管孔が火炎状に配列する環孔材。道管内の穿孔板は単一で、放射組織は同性で単列でときに２列である。

コナラ属コナラ節（Quercus sect.Prinus）：年輪はじめに大きい道管が数列配列しその後徐々に径を減少しながら小さい管孔が波状に配列する環孔材。道管内の穿孔板は単一で､放射組織は同性で単列と幅の広い広放射組織がある。炭化材の場合広放射組織の部分で裂けやすい。

ニレ属（Ulmus）：年輪はじめに大きい道管が数列配列しその後急に径が減少して小道管が数個花づな状や斜めに複合して配列する環孔材。道管は単穿孔で小道管にらせん肥厚がある。放射組織は同性で幅は 4-5 列、比較的整った紡錘形でおもに上下端の縁辺に結晶細胞が見られる。

カエデ属（Acer）：中程度の道管が単独ないし数個複合して年輪内にほぼ均等に配列する散孔材で、年輪界は明瞭で、横断面で木繊維が雲紋状の模様になる場合が多い。道管は単穿孔で道管内にらせん肥厚があり、放射組織は同性で 1-8 細胞幅程度。

環孔材：表面の柔組織が癒着する程度に焼け崩れている。上下方向の断面ではやや大きい道管と思われる管が確認できるため環孔材とした。小道管が波状に配列する部分が見られるためクリまたはコナラ節の可能性がある。

樹皮：堆積物に貼り付いている面に平行に薄く剥がれ、断面を観察すると同じ大きさの細胞が並ぶ構造があり、道管などの構造が無いため樹皮とした。

**表２　樹種別集計**

| 樹種 | 個数 |
|---|---|
| カエデ属 | 24 |
| コナラ属コナラ節 | 4 |
| クリ | 3 |
| ニレ属 | 1 |
| 環孔材 | 2 |
| 樹皮 | 2 |

出土した炭化材で最も多かったのはカエデ属であった。次いでコナラ属コナラ節、クリ、ニレ属である。住居内と言う観点では出土した炭化材は焼けた住居構築材とみられるが、古代の住居構築材としてはコナラ節やクリは多く確認されているがカエデ属が多いのは珍しい例と言える。宮城県内では炭窯の分析例は少ないが、カエデ属は古代においては杭などの土木材に使われるほか木炭として利用される例が多く、福島県阿武隈山地周辺の古代の炭窯ではカエデ属の木炭出土数がやや多い。本遺跡の炭化材も燃料材として利用していたものが出土した可能性も考えられる。

参考文献

山田昌久．1993．日本列島における木質遺物出土遺跡文献集成－用材から見た人間・植物関係史－．植生史研究特別第一号．植生史研究会．242p.

伊東隆夫・山田昌久．2012．木の考古学　出土木製品用材データベース．海青社．449p.

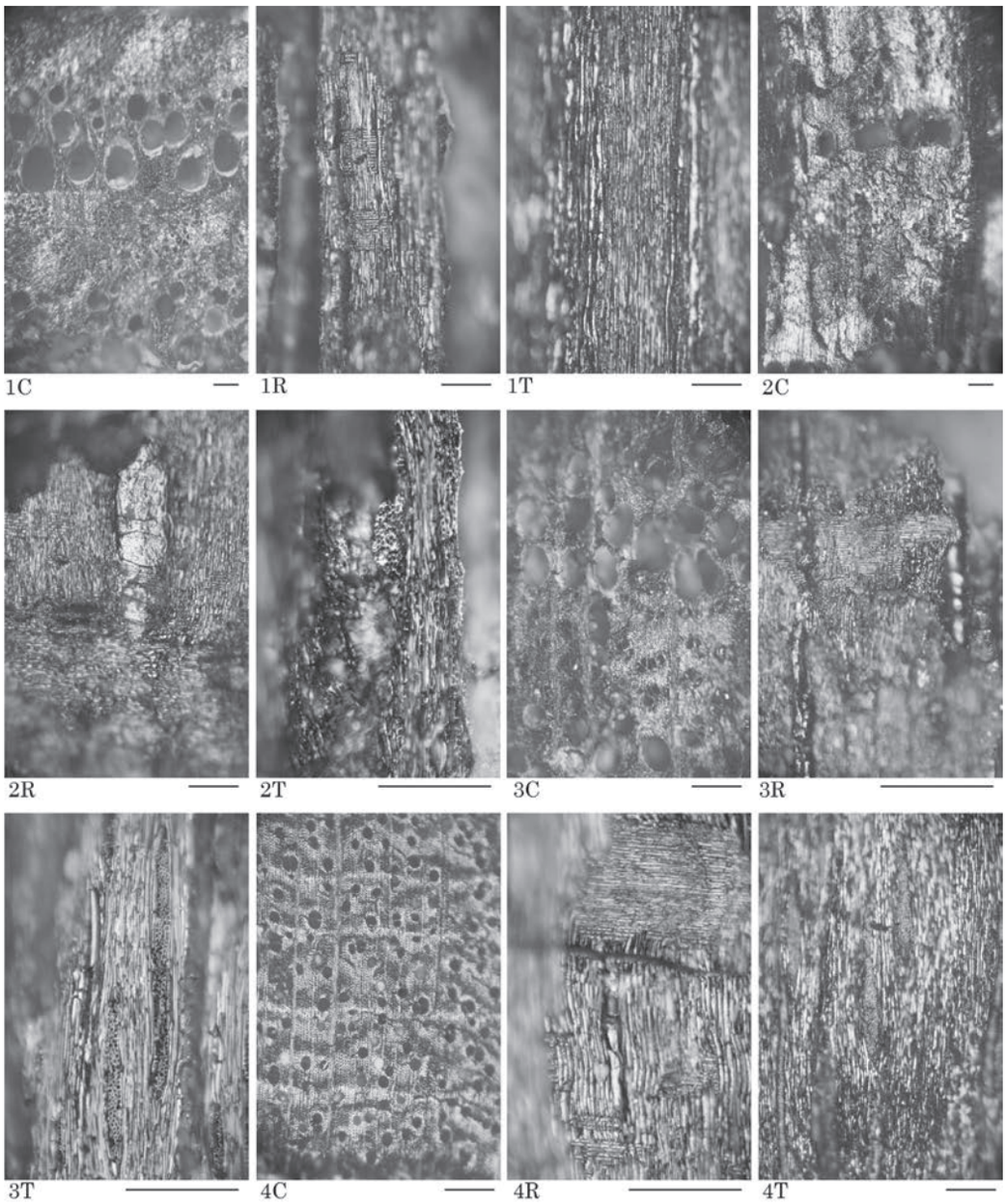


1. クリ（No.11）　2. コナラ属コナラ節（No.8）　3. ニレ属（No.24）　4. カエデ属（No.21）
C：横断面、R：放射断面、T：接線断面、スケールは0.1mm

**図版１　元袋遺跡１区西区SI68竪穴住居跡出土炭化材の顕微鏡写真**

## 5. ま　と　め

元袋遺跡は、仙台市太白区大野田字元袋にあり、自然堤防に立地する。標高は 10.6 m前後である。平成 17 年度に 1 区、平成 19 年度に 2 区の調査を行い、合計調査面積は約 824 ㎡である。各遺構検出面で、古墳時代、古代、中世、近世の遺構群を検出した。

### (1) 遺構について

1) 中世以降の遺構は、基本層Ⅲ層上面で検出した。

2 区－ピット 20 基

2) 古代の遺構は、基本層Ⅳ層上面で検出した。

2 区－溝跡 2 条、小溝状遺構群 2 群、ピット 15 基

3) 古墳時代から古代の遺構は、基本層Ⅴ層上面で検出した。

1 区－竪穴住居跡 7 軒、掘立柱建物跡 1 棟、火葬遺構 2 基、井戸跡 1 基、土坑 48 基、性格不明遺構 15 基、溝跡 24 条、小溝状遺構 26 条、ピット 890 基

2 区－土坑 3 基、溝跡 9 条、小溝状遺構群 4 群、ピット 227 基

4) 1 区のⅤ層上面で検出した遺構のうち、本来、上層から掘り込まれたと考えられる新しい時期の遺構がある。出土遺物などから、東区で検出した SK19 火葬遺構と SD34 溝跡は中世、SB137 掘立柱建物跡は SD34 溝跡を埋め戻して建てられていることから中・近世、SE8 井戸跡と SD1 溝跡は近世に帰属するものと考えられる。また、西区で検出した SK130 火葬遺構からは人骨の細片以外の遺物は出土していないが、SK19 火葬遺構と同じ時期のものと考えられる。

5) 1 区東区で検出した SK19 火葬遺構からは、被熱した人骨がほぼ一体分出土しており、鑑定の結果、「30 歳代～ 40 歳代の男性で、死亡直前または死亡直後に座位姿勢（または立位姿勢）で 300℃～ 600℃の温度の火葬に付された可能性がある。」（第 2 章第 2 節 4 (1) 参照）との所見を得ている。遺構の時期を判断できる遺物の出土はないが、市内の事例から 15 世紀～ 16 世紀前半を中心とした時期の遺構と推測される。

### (2) 遺物について

元袋遺跡からは、縄文時代から近世に至る遺物が出土した。

1) 縄文時代

中区北側深掘区Ⅶ・Ⅷ層から後期前葉後半頃の縄文土器や打製石器（石匙）が出土した。

2) 弥生時代

主に中期後半の土器片が中・近世の溝跡や遺構外から出土した。

3) 古墳時代

西区 SI69 竪穴住居跡から 4 世紀後半頃の二重口縁壺や甕が出土し、東区Ⅴ層からも二重口縁壺片が出土した。

4) 古　代

西区 SI41・56 竪穴住居跡から古代の遺物が出土した。

5) 中　世

東区Ⅴ層から 13 世紀後半頃の龍泉窯系の青磁碗が出土した。東区 SD34 溝跡からは下駄などの木製品、砥石や石鉢などの石製品のほか編組製品が出土した。

6) 近　世

東区 SD1 溝跡から漆器椀や下駄などの木製品、陶器、古銭などの金属製品が出土した。また、性格不明遺構とした遺構からは近世の土師質土器や陶器、近世瓦、砥石や浮子などの石製品、下駄などの木製品が共に出土した。陶器は主に 17 世紀から 19 世紀にかけての瀬戸・美濃、肥前、大堀相馬産が出土した。

## 第１表　遺構一覧表（1）

**１区東区Ⅴ層**

**竪穴住居跡**

| 遺構番号 | 位置（グリッド） | 主軸方向 | 規　模（m） | 平面形 | 備　考 |
|---|---|---|---|---|---|
| SI63 | E370・N340 ～ 350 | - | -×-×深さ 0.25 | 不明 | |
| SI64 | E370・N350 ～ 360 | N-8°　-W | 東西［1.95］×南北 4.42 ×壁高 0.1 | 不明 | |

**掘立柱建物跡**

| 遺構番号 | 位置（グリッド） | 主軸方向 | 柱間数 | 建物規模（m） | 備　考 |
|---|---|---|---|---|---|
| SB137 | E360・N350 | N-10°　-E | 桁行２間×梁行２間以上 | 桁行総長 2.6 ×梁行総長［3.5］ | 東西棟 |

**井戸跡**

| 遺構番号 | 位置（グリッド） | 長軸方向 | 規　模（cm） | 平面形・断面形 | 備　考 |
|---|---|---|---|---|---|
| SE8 | E350 ～ 360・N340 ～ 350 | - | 長さ-×短-×深さ 75 | 不整形・開いたＵ字形 | 近世 |

**土坑**

| 遺構番号 | 位置（グリッド） | 長軸方向 | 規　模（cm） | 平面形・断面形 | 備　考 |
|---|---|---|---|---|---|
| SK6 | E360・N350 | N-22°　-W | 長軸 90 ×短軸 65 ×深さ［15］ | 楕円形・逆台形 | |
| SK9 | E370・N370 | N-0° | 長軸 46 ×短軸 39 ×深さ 10 | 楕円形・逆台形 | |
| SK10 | E360・N340 ～ 350 | N-7°　-E | 長軸 90 ×短軸 55 ×深さ 15 | 楕円形・逆台形 | |
| SK11 | E370・N370 | N-19°　-E | 長軸 55 ×短軸 50 ×深さ 5 | 楕円形・逆台形 | |
| SK12 | E370・N370 | N-4°　-W | 長軸［80］×短軸 50 ×深さ 7 | 楕円形・逆台形 | |
| SK13 | E370・N370 ～ 380 | N-25°　-E | 長軸［225］×短軸 150 ×深さ 20 | 不整形・不整逆台形 | |
| SK15 | E370・N370 | N-35°　-E | 長軸 140 ×短軸 110 ×深さ 30 | 楕円形・開いたＵ字状 | |
| SK16 | E370・N370 | N-87°　-W | 長軸 100 ×短軸 40 ×深さ 15 | 楕円形・逆台形 | |
| SK17 | E370・N380 | N-5°　-W | 長軸 110 ×短軸 85 ×深さ 10 | 楕円形・逆台形 | |
| SK19 | E360・N350 | N-20°　-W | 長軸［95］×短軸 80 ×深さ 32 | 楕円形・Ｕ字形 | 火葬遺構・中世 |
| SK25 | E370・N370 | N-85°　-E | 長軸［40］×短軸 51 ×深さ［10］ | （楕円形）・逆台形 | |
| SK26 | E370・N370 | N-12°　-W | 長軸 50 ×短軸［30］×深さ 5 | 楕円形・逆台形 | |
| SK27 | E370・N370 | N-87°　-E | 長軸［60］×短軸 51 ×深さ 10 | （楕円形）・逆台形 | |
| SK28 | E370・N370 | N-78°　-E | 長軸［130］×短軸［25］×深さ［16］ | （楕円形）・逆台形 | |
| SK29 | E370・N370 | N-10°　-E | 長軸［50］×短軸［20］×深さ［20］ | （方形）・不整形 | |
| SK30 | E370・N370 | N-1°　-W | 長軸［110］×短軸 80 ×深さ［20］ | 不整楕円形・逆台形 | |
| SK31 | E370・N370 | - | 長軸-×短軸［115］×深さ［15］ | 不明・- | |
| SK53 | E360・N350 | N-12°　-E | 長軸 115 ×短軸 100 ×深さ 65 | 楕円形・逆台形 | |
| SK57 | E360・N340 | N-47°　-W | 長軸［50］×短軸 35 ×深さ［20］ | 楕円形・不整形 | |
| SK58 | E370・N380 | N-4°　-W | 長軸 100 ×短軸［85］×深さ 22 | 楕円形・逆台形 | |
| SK59 | E370・N380 | N-8°　-E | 長軸［165］×短軸［150］×深さ 15 | 方形・開いたＵ字状 | |
| SK65 | E370・N350 | N-0° | 長軸［125］×短軸［60］×深さ 30 | 不明・逆台形 | |

**性格不明遺構**

| 遺構番号 | 位置（グリッド） | 長軸方向 | 規　模（cm） | 平面形・断面形 | 備　考 |
|---|---|---|---|---|---|
| SX2 | E370・N360 | N-14°　-E | 長軸 120 ×短軸 105 ×深さ 25 | 楕円形・不整逆台形 | |
| SX4 | E390・N370 | N-85°　-W | 長軸［170］×短軸［30］×深さ 40 | 不明・不整逆台形 | |
| SX7 | E360・N340 | N-85°　-W | 長軸［305］×短軸［60］×深さ 40 | 不明・不整逆台形 | |
| SX18 | E370・N370 | N-35°　-E | 長軸 270 ×短軸 120 ×深さ 30 | 不整方形・皿形 | |
| SX20 | E360・N350 | N-4°　-E | 長軸［120］×短軸 100 ×深さ 12 | 不明・不整逆台形 | |
| SX21 | E360 ～ 370・N350 ～ 360 | N-25°　-E | 長軸［440］×短軸［240］×深さ 50 | 不明・概ね逆台形 | |
| SX32 | E370・N370 | N-88°　-E | 長軸 102 ×短軸 85 ×深さ 22 | 不整形・逆台形 | |
| SX33 | E370・N370 | N-13°　-W | 長軸［530］×短軸［230］×深さ 25 | 不明・不整形 | |
| SX35 | E360・N340 ～ 350 | N-4°　-E | 長軸 250 ×短軸 205 ×深さ 10 | 不整方形・皿形 | |
| SX51 | E370・N350 | N-24°　-E | 長軸 140 ×短軸［80］×深さ 45 | 不整形・逆台形 | |
| SX52 | E370・N350 | N-66°　-W | 長軸 140 ×短軸 120 ×深さ 40 | 楕円形・逆台形 | |
| SX55 | E360・N350 | N-72°　-E | 長軸 150 ×短軸［70］×深さ 12 | 不明・逆台形 | |

**溝跡**

| 遺構番号 | 位置（グリッド） | 方　向 | 規　模（m） | 断面形 | 備　考 |
|---|---|---|---|---|---|
| SD1 | E380 ～ 400・N370 ～ 380 | N-55°　-E | 長さ［17.6］×幅 6.45 ×深さ 1.2 | 逆台形 | 近世 |
| SD3 | E390 ～ 400・N370 | - | 長さ-×幅-×深さ［0.35］ | 不整形 | |
| SD5 | E370 ～ 380・N370 ～ 380 | N-6°　-E | 長さ［1.40］×幅［2.75］×深さ［0.65］ | 逆台形 | |
| SD34 | E360 ～ 370・N340 ～ 380 | N-3°　-E | 長さ 35.2 ×幅 5.0 ×深さ 1.65 | 逆台形 | 中世 |
| SD36 | E360・N350 | N-0° | 長さ［2.0］×幅 0.4 ×深さ 0.1 | 逆台形 | |
| SD42 | E360・N340 | N-3°　-E | 長さ［2.5］×幅 0.35 ×深さ 0.1 | Ｕ字形 | |
| SD44 | E360・N340 | N-9°　-E | 長さ［0.25］×幅 0.3 ×深さ 0.1 | 逆台形 | |
| SD45 | E360 ～ 370・N340 | N-78°　-E | 長さ［5.25］×幅 0.4 ×深さ 0.15 | 逆台形 | |
| SD60 | E370・N340 ～ 350 | N-5°　-W | 長さ［6.6］×幅［0.5］×深さ 0.15 | 逆台形 | |

**小溝状遺構群**

| 遺構番号 | 位置（グリッド） | 方　向 | 規　模（m） | 断面形 | 備　考 |
|---|---|---|---|---|---|
| Ⅰ-1 | E370・N370 ～ 380 | N-10°　-E | 長さ［2.0］×幅［0.15 ～ 0.5］×深さ 0.2 | 逆台形 | |

## 第２表　遺構一覧表（2）

１区中区Ⅳ・Ⅴ層

土坑

| 遺構番号 | 位置（グリッド） | 長軸方向 | 規　模（cm） | 平面形・断面形 | 備　考 |
|---|---|---|---|---|---|
| SK71 | E340・N340 | N-3°　-E | 長軸 80 ×短軸 30 ×深さ 20 | 楕円形・逆台形 | |
| SK72 | E340・N350 | N-28°　-E | 長軸 72 ×短軸 55 ×深さ 40 | 楕円形・逆台形 | |
| SK73 | E330 ～ 340・N350 | N-0° | 長軸 100 ×短軸 55 ×深さ 40 | 楕円形・逆台形 | |
| SK74 | E340・N350 | N-76°　-W | 長軸 110 ×短軸 60 ×深さ 10 | 不整形・逆台形 | |
| SK75 | E330 ～ 340・N340 | N-6°　-E | 長軸［140］×短軸 215 ×深さ 30 | 不整楕円形・不整形 | |
| SK76 | N340・E340 ～ 350 | N-6°　-E | 長軸 120 ×短軸 40 ×深さ 35 | 楕円形・不整形 | |
| SK77 | E340・N350 | N-84°　-W | 長軸 65 ×短軸 45 ×深さ 20 | 楕円形・逆台形 | |
| SK78 | E340・N350 | N-6°　-W | 長軸［70］×短軸 35 ×深さ 20 | 楕円形・逆台形 | |
| SK79 | E340・N340 | N-13°　-W | 長軸 60 ×短軸 45 ×深さ 10 | 楕円形・逆台形 | |
| SK80 | E340・N340 | N-8°　-E | 長軸［45］×短軸 45 ×深さ 10 | 楕円形・不整形 | |
| SK81 | E340・N340 | N-90° | 長軸［20］×短軸 30 ×深さ 10 | 不整形・逆台形 | |
| SK82 | E340・N350 | N-0° | 長軸 85 ×短軸 35 ×深さ 10 | 楕円形・逆台形 | |
| SK83 | E340・N350 | N-83°　-E | 長軸［65］×短軸［25］×深さ 10 | 楕円形・逆台形 | |
| SK84 | E340・N350 | N-4°　-W | 長軸 15 ×短軸 35 ×深さ 10 | 長楕円形・不明 | |
| SK85 | E340・N350 | N-0° | 長軸［80］×短軸 60 ×深さ 50 | 長楕円形・不明 | |
| SK86 | E340・N350 | N-5°　-W | 長軸［90］×短軸［40］×深さ 5 | 楕円形・Ｕ字形 | |
| SK87 | E340・N350 | N-86°　-W | 長軸［90］×短軸［30］×深さ 10 | 不整形・不整形 | |
| SK88 | E340・N350 | N-13°　-E | 長軸 100 ×短軸 80 ×深さ 45 | 不整方形・逆台形 | |
| SK91 | E340・N350 | N-12°　-E | 長軸 85 ×短軸 50 ×深さ 10 | 楕円形・逆台形 | |
| SK96 | E340・N350 | N-70°　-E | 長軸［60］×短軸 55 ×深さ 10 | 不整形・逆台形 | |
| SK97 | E340・N340 | N-15°　-E | 長軸 65 ×短軸 35 ×深さ 10 | 楕円形・逆台形 | |
| SK98 | E330・N330 | N-9°　-E | 長軸［55］×短軸 120 ×深さ 25 | 不明・不整形 | |
| SK100 | E330・N350 | N-3°　-E | 長軸 75 ×短軸 40 ×深さ 35 | 楕円形・逆台形 | |
| SK104 | E330・N340 | N-5°　-E | 長軸 210 ×短軸［85］×深さ 50 | 不整方形・逆台形 | |
| SK115 | E330・N340 | N-55°　-E | 長軸［110］×短軸 55 ×深さ 15 | 不整形・逆台形 | |

性格不明遺構

| 遺構番号 | 位置（グリッド） | 長軸方向 | 規　模（cm） | 平面形・断面形 | 備　考 |
|---|---|---|---|---|---|
| SX124 | E340・N350 | N-85°　-W | 長軸 340 ×短軸［260］×深さ 45 | 不整形・逆台形 | |
| SX125 | E320・N350 | N-33°　-E | 長軸［65］×短軸 65 ×深さ 35 | 不明 | |

溝跡

| 遺構番号 | 位置（グリッド） | 方　向 | 規　模（m） | 断面形 | 備　考 |
|---|---|---|---|---|---|
| SD89 | E340・N340 | N-75°　-E | 長さ［1.95］×幅 0.20 ×深さ 0.05 | 逆台形 | |
| SD90 | E340・N340 | N-78°　-E | 長さ［1.40］×幅 0.20 ×深さ 0.05 | 逆台形 | |
| SD99 | E330・N340 | N-5°　-E | 長さ［1.90］×幅 0.35 ×深さ 0.10 | 逆台形 | |
| SD101 | E320 ～ 330・N350 | N-3°　-E | 長さ［5.90］×幅 3.50 ×深さ 1.55 | 逆台形 | ２時期あり |
| SD103 | E330・N350 | N-5°　-E | 長さ［3.60］×幅 0.75 ×深さ 0.15 | 逆台形 | |
| SD111 | E330・N350 | N-4°　-E | 長さ［5.50］×幅 1.10 ×深さ 1.10 | 不整形 | ３時期あり |
| SD113 | E320・N350 | N-5°　-E | 長さ［5.60］×幅 1.30 ×深さ 0.10 | 逆台形 | |
| SD122 | E340・N350 | N-0° | 長さ［6.10］×幅［0.60］×深さ 0.60 | 不明 | |
| SD123 | E340・N350 | N-5°　-E | 長さ［6.00］×幅 2.10 ×深さ 0.65 | Ｕ字形 | |

小溝状遺構群

| 遺構番号 | 位置（グリッド） | 方　向 | 規　模（m） | 断面形 | 備　考 |
|---|---|---|---|---|---|
| Ⅰ-1 | E340・N340 | N-78°　-W | 長さ［1.30］×幅 0.20 ×深さ 0.10 | Ｕ字形 | |
| Ⅱ-1 | E340・N340 | N-3°　-E | 長さ［4.50］×幅 0.32 ～ 0.55 ×深さ 0.10 | 逆台形 | |
| Ⅲ-1 | E340・N340 | N-5°　-W | 長さ［2.20］×幅 0.15 ～ 0.35 ×深さ 0.08 | 逆台形 | |
| Ⅳ-1 | E340・N340 | N-3°　-E | 長さ［2.50］×幅 0.23 ～ 0.33 ×深さ 0.03 | 皿形 | |
| Ⅴ-1 | E340・N340 | N-7°　-E | 長さ［1.20］×幅 0.30 ×深さ 0.10 | 逆台形 | |
| Ⅵ-1 | E330・N350 | N-90° | 長さ 1.75 ×幅 0.30 ×深さ 0.10 | 逆台形 | |
| Ⅵ-2 | E330・N350 | N-90° | 長さ 1.75 ×幅 0.35 ×深さ 0.20 | Ｕ字形 | |
| Ⅶ-1 | E320・N350 | N-2°　-W | 長さ［4.65］×幅 0.35 ×深さ 0.10 | 逆台形 | |
| Ⅶ-2 | E320・N350 | N-82°　-W | 長さ［1.65］×幅 0.28 ×深さ 0.05 | 逆台形 | |
| Ⅶ-3 | E320・N350 | N-90° | 長さ［2.60］×幅 0.35 ×深さ 0.04 | 皿状 | |
| Ⅷ-1 | E330・N350 | N-6°　-E | 長さ 1.28 ×幅 0.30 ×深さ 0.05 | 逆台形 | |
| Ⅷ-2 | E330・N350 | N-2°　-W | 長さ［0.60］×幅 0.35 ×深さ 0.05 | 逆台形 | |
| Ⅷ-3 | E330・N350 | N-90° | 長さ［1.20］×幅 0.40 ×深さ 0.10 | 逆台形 | |
| Ⅸ-1 | E330・N340 ～ 350 | N-0° | 長さ［1.32］×幅 0.35 ×深さ 0.20 | 逆台形 | |
| Ⅹ-1 | E330・N350 | N-6°　-E | 長さ 2.20 ×幅 0.33 ×深さ 0.10 | Ｕ字形 | |
| Ⅺ-1 | E320・N350 | N-8°　-E | 長さ［2.25］×幅 0.35 ×深さ 0.10 | 逆台形 | |
| Ⅺ-2 | E320・N350 | N-3°　-E | 長さ［2.75］×幅 0.32 ×深さ 0.10 | 逆台形 | |
| Ⅺ-3 | E320・N350 | N-7°　-W | 長さ［1.85］×幅 0.28 ×深さ 0.10 | 逆台形 | |
| ⅩⅡ-1 | E330・N340 ～ 350 | N-13°　-E | 長さ［0.43］×幅 0.30 ×深さ 0.25 | Ｕ字形 | |
| ⅩⅢ-1 | E330・N340 ～ 350 | N-9°　-E | 長さ［1.90］×幅 0.20 ～ 0.30 ×深さ 0.10 | Ｕ字形 | |
| ⅩⅣ-1 | E320・N350 | N-13°　-E | 長さ 0.85 ×幅 0.23 ×深さ 0.10 | 逆台形 | |

１区西区Ⅴ層

竪穴住居跡

| 遺構番号 | 位置（グリッド） | 主軸方向 | 規　模（m） | 平面形 | 備　考 |
|---|---|---|---|---|---|
| SI41 | E310・N340 | N-85°　-W | 東西［4.1］×南北 3.7 ×壁高 0.2 | 方形 | ９世紀 |
| SI56 | E310・N330 | N-11°　-E | 東西［2.74］×南北［2.6］×壁高 0.45 | 方形 | |
| SI68 | E310・N350 | N-15°　-W | －×－×壁高 0.55 | 方形 | |
| SI69 | E300・N350 | N-5°　-E | ［3.45］×［3.15］×壁高 0.2 | 不明 | ４世紀後半 |
| SI70 | E300・N350 | － | － | 不明 | |

## 第３表　遺構一覧表（3）

1 区西区Ⅴ層

土坑

| 遺構番号 | 位置（グリッド） | 長軸方向 | 規　模（cm） | 平面形・断面形 | 備　考 |
|---|---|---|---|---|---|
| SK66 | E300・N350 | N-90° | 長軸 80 ×短軸［37］×深さ 44 | 不整円形・U字形 | |
| SK130 | E300・N350 | N-84°　-W | 長軸 112 ×短軸［54］×深さ 8 | 不整方形・不整形 | 火葬遺構・中世 |
| SK131 | E300・N350 | N-6°　-W | 長軸 62 ×短軸［38］×深さ 8 | 不整楕円形・不整形 | |

性格不明遺構

| 遺構番号 | 位置（グリッド） | 長軸方向 | 規　模（cm） | 平面形・断面形 | 備　考 |
|---|---|---|---|---|---|
| SX40 | E310・N340 ～ 350 | N-1°　-E | 長軸 697 ×短軸 87 ×深さ 92 | 不整方形・逆台形 | |
| SX67 | E300・N350 | N-82°　-W | 長軸 380 ×短軸 100 ×深さ 15 | 不整方形・不整形 | |

溝跡

| 遺構番号 | 位置（グリッド） | 方　向 | 規　模（m） | 断面形 | 備　考 |
|---|---|---|---|---|---|
| SD37 | E310・N330 | N-89°　-W | 長さ［2.35］×幅 0.45 ×深さ 0.2 | 逆台形 | |
| SD38A | E310・N330 | N-89°　-W | 長さ［2.3］×幅 2.4 ×深さ 0.8 | U字形 | |
| SD38B | E310・N330 | N-89°　-W | 長さ［2.3］×幅 1.85 ×深さ［0.95］ | 逆台形 | |
| SD39 | E310・N340 | N-87°　-W | 長さ［3.95］×幅 0.8 ×深さ 0.15 | 不整形 | |
| SD127 | E290 ～ 300・N350 | N-0° | 長さ 1.15 ×幅 0.35 ×深さ 0.45 | 箱形 | |
| SD129 | E300・N350 | N-10°　-E | 長さ［3.1］×幅 1.58 ×深さ 0.82 | 逆台形 | |

小溝状遺構群

| 遺構番号 | 位置（グリッド） | 方　向 | 規　模（m） | 断面形 | 備　考 |
|---|---|---|---|---|---|
| Ⅰ -1 | E310・N330 ～ 340 | - | 長さ - ×幅 0.22 ×深さ 0.12 | U字形 | |
| Ⅰ -2 | E310・N330 ～ 340 | - | 長さ - ×幅 0.45 ×深さ 0.15 | 不明 | |
| Ⅱ -1 | E310・N330 ～ 340 | - | 長さ - ×幅 0.28 ×深さ 0.12 | 逆台形 | |
| Ⅱ -2 | E310・N330 | N-7°　-E | 長さ［3.11］×幅 0.35 ×深さ 0.1 | U字形 | |
| Ⅱ -4 | E310・N330 | N-11°　-E | 長さ［1.38］×幅 0.22 ×深さ 0.07 | 逆台形 | |
| Ⅳ -1 | E310・N330 | N-85°　-W | 長さ［3.7］×幅 0.35 ×深さ 0.17 | 逆台形 | |
| Ⅳ -2 | E310・N330 | N-81°　-E | 長さ［0.93］×幅 0.32 ×深さ 0.16 | 逆台形 | |
| Ⅴ -1 | E310・N330 | N-0° | 長さ［0.74］×幅 0.3 ×深さ 0.05 | 不整形 | |
| Ⅵ -1 | E310・N330 | N-63°　-W | 長さ - ×幅［0.14］×深さ［0.08］ | 不明 | |
| Ⅶ -1 | E310・N340 ～ 350 | N-6°　-E | 長さ - ×幅 0.35 ×深さ 0.24 | U字形 | |
| Ⅷ -1 | E290・N350 | N-3°　-E・N-16°　-E | 長さ［4.74］×幅 0.78 ×深さ 0.24 | 擂り鉢状 | |
| Ⅷ -2 | E300・N350 | - | 長さ - ×幅 0.52 ×深さ 0.21 | 逆台形 | |
| Ⅸ -1 | E290 ～ 300・N350 | N-85°　-W | 長さ［1.8］×幅 0.22 ×深さ 0.20 | 逆台形 | |
| Ⅸ -2 | E290 ～ 300・N350 | - | 長さ - ×幅 0.46 ×深さ 0.16 | 浅い擂り鉢形 | |
| Ⅸ -3 | E290 ～ 300・N350 | N-82°　-W | 長さ - ×幅 0.34 ×深さ 0.1 | 浅い擂り鉢形 | |
| Ⅹ -1 | E290 ～ 300・N350 | - | 長さ - ×幅 0.36 ×深さ 0.28 | V字形 | |
| Ⅹ -2 | E290 ～ 300・N350 | - | 長さ - ×幅 0.46 ×深さ 0.16 | 浅い擂り鉢形 | |
| Ⅺ -1 | E300・N350 | N-85°　-E | 長さ［3.4］×幅 0.48 ×深さ 0.16 | 浅い擂り鉢形 | |

2 区Ⅳ層

溝跡

| 遺構番号 | 位置（グリッド） | 方　向 | 規　模（m） | 断面形 | 備　考 |
|---|---|---|---|---|---|
| SD1 | E300 ～ 320・N300 | N-87°　-W | 長さ［17.9］×幅 0.6 ×深さ 0.1 | 皿形 | |
| SD2 | E310・N310 | - | - | 不明 | |

小溝状遺構群

| 遺構番号 | 位置（グリッド） | 方　向 | 規　模（m） | 断面形 | 備　考 |
|---|---|---|---|---|---|
| Ⅰ -1 | E300・N310 | N-2°　-E | 長さ［0.67］×幅 0.2 ×深さ 0.02 | 浅い擂り鉢状 | |
| Ⅰ -2 | E300・N310 | N-4°　-E | 長さ［0.67］×幅 0.3 ×深さ 0.05 | 浅い擂り鉢状 | |
| Ⅰ -3 | E300・N310 | N-3°　-E | 長さ［0.69］×幅 0.35 ×深さ 0.08 | 浅い擂り鉢状 | |
| Ⅰ -4 | E300・N300 ～ 310 | N-3°　-E | 長さ［0.76］×幅 0.4 ×深さ 0.1 | 擂り鉢状 | |
| Ⅰ -5 | E300・N300 ～ 310 | N-3°　-W・N-0° | 長さ 0.74 ×幅 0.28 ×深さ 0.06 | 擂り鉢状 | |
| Ⅰ -6 | E310・N310 | N-2°　-E | 長さ 0.63 ×幅 - ×深さ - | 不明 | |
| Ⅰ -7 | E310・N300 ～ 310 | N-3°　-E | 長さ 0.72 ×幅 0.2 ×深さ 0.05 | 擂り鉢状 | |
| Ⅰ -8 | E310・N310 | N-5°　-E | 長さ 0.67 ×幅 - ×深さ - | 不明 | |
| Ⅰ -9 | E310・N310 | N-5°　-E | 長さ［0.56］×幅 0.4 ×深さ 0.05 | 浅い擂り鉢状 | |
| Ⅰ -10 | E310・N310 | N-2°　-W | 長さ［0.41］×幅 0.16 ×深さ 0.05 | U字形 | |
| Ⅰ -11 | E310・N310 | N-0° | 長さ［0.25］×幅 0.28 ×深さ 0.05 | U字形 | |
| Ⅰ -12 | E310・N300 ～ 310 | N-3°　-W・N-6°　-W | 長さ［0.68］×幅 0.28 ×深さ 0.05 | 浅い擂り鉢状 | |
| Ⅰ -13 | E310・N310 | N-6°　-E | 長さ［0.53］×幅 0.24 ×深さ 0.05 | U字形 | |
| Ⅰ -14 | E310・N310 | N-3°　-E | 長さ［0.56］×幅 0.3 ×深さ 0.02 | 皿形 | |
| Ⅰ -15 | E310・N300 ～ 310 | N-2°　-W | 長さ［0.46］×幅 - ×深さ - | 不明 | |
| Ⅱ -1 | E300・N300 ～ 310 | N-4°　-E・N-4°　-W | 長さ［0.5］×幅 0.35 ×深さ 0.15 | 擂り鉢状 | |
| Ⅱ -2 | E300 ～ 310・N300 ～ 310 | N-5°　-E | 長さ［0.94］×幅 0.42 ×深さ 0.05 | 皿形 | |
| Ⅱ -3 | E310・N300 ～ 310 | N-5°　-E | 長さ［0.91］×幅 0.75 ×深さ 0.07 | 皿形 | |

2 区Ⅴ層

土坑

| 遺構番号 | 位置（グリッド） | 長軸方向 | 規　模（cm） | 平面形・断面形 | 備　考 |
|---|---|---|---|---|---|
| SK20 | E310・N300 | N-0° | 長軸 82 ×短軸 70 ×深さ 66 | 隅丸長方形・内湾し開くU字状 | |
| SK22 | E310・N310 | N-88°　-W | 長軸 140 ×短軸 130 ×深さ 90 | 不整形・逆台形 | |

溝跡

| 遺構番号 | 位置（グリッド） | 方　向 | 規　模（m） | 断面形 | 備　考 |
|---|---|---|---|---|---|
| SD11 | E300・N310 | N-12°　-W | 長さ［1.65］×幅 0.25 ×深さ 0.1 | 擂り鉢状 | |
| SD12 | E300 ～ 320・N300 | - | - | U字形 | |
| SD13 | E310・N300 ～ 310 | N-4°　-E | 長さ［8.3］×幅 0.8 ×深さ 0.52 ～ 0.85 | 箱形 | |
| SD14 | E310・N300 ～ 310 | N-10°　-E | 長さ 5.9 ×幅 1.2 ×深さ 0.7 ～ 1.0 | 箱形 | |
| SD15 | E310・N300 ～ 310 | N-5°　-E | 長さ 7.5 ×幅 1.1 ×深さ 0.5 | 逆台形 | |
| SD16 | E310・N300 ～ 310 | N-17°　-E | 長さ［5.0］×幅 0.9 ×深さ 0.5 | 逆台形 | |
| SD17 | E310・N310 | N-9°　-W | 長さ 1.9 ×幅 0.9 ×深さ 0.65 | 逆台形 | |

## 第４表　遺構一覧表（4）

| 遺構番号 | 位置（グリッド） | 方　向 | 規　模（m） | 断面形 | 備　考 |
|---|---|---|---|---|---|
| SD18 | E310・N310 | N-78°　-W | 長さ 0.56 ×幅 0.2 ×深さ 0.06 | 擂り鉢形 | |
| SD19 | E310・N300 ～ 310 | N-3°　-E | 長さ 1.8 ×幅 0.53 ×深さ - | 不明 | |

**小溝状遺構群**

| 遺構番号 | 位置（グリッド） | 方　向 | 規　模（m） | 断面形 | 備　考 |
|---|---|---|---|---|---|
| Ⅲ -1 | E300・N310 | ″N-9°　-E・N-4°　-W″ | 長さ [5.2] ×幅 0.3 ×深さ 0.1 | 浅い擂り鉢状 | |
| Ⅲ -2 | E300・N310 | N-2°　-E | 長さ [6.3] ×幅 0.3 ×深さ 0.05 | 逆台形 | |
| Ⅲ -3 | E300・N310 | N-9°　-E | 長さ [6.0] ×幅 0.3 ×深さ 0.07 | 浅い擂り鉢状 | |
| Ⅲ -4 | E300・N310 | N-5°　-E | 長さ [6.2] ×幅 0.4 ×深さ 0.27 | 擂り鉢状 | |
| Ⅲ -5 | E300 ～ 310・N300 ～ 310 | N-0°　・N-15°　-E | 長さ [7.3] ×幅 0.3 ×深さ 0.15 | 擂り鉢状 | |
| Ⅲ -6 | E310・N310 | N-4°　-E | 長さ [6.2] ×幅 0.3 ×深さ 0.18 | 逆台形 | |
| Ⅲ -7 | E310・N310 | N-0° | 長さ [5.4] ×幅 0.14 ×深さ 0.02 | 皿形 | |
| Ⅲ -8 | E310・N310 | N-4°　-E | 長さ [6.1] ×幅 0.18 ×深さ 0.07 | 擂り鉢状 | |
| Ⅲ -9 | E310・N310 | N-3°　-E | 長さ [5.8] ×幅 0.35 ×深さ 0.1 | 浅い擂り鉢状 | |
| Ⅲ -10 | E310・N310 | N-5°　-E | 長さ [5.8] ×幅 0.28 ×深さ 0.1 | 擂り鉢状 | |
| Ⅲ -11 | E310・N310 | N-5°　-E | 長さ [5.2] ×幅 0.4 ×深さ 0.1 | 浅い擂り鉢状 | |
| Ⅲ -12 | E310・N310 | N-5°　-E | 長さ [5.4] ×幅 0.28 ×深さ 0.2 | U字形 | |
| Ⅲ -13 | E310・N310 | N-5°　-E | 長さ [3.5] ×幅 0.26 ×深さ 0.1 | 浅い擂り鉢状 | |
| Ⅲ -14 | E310・N310 | N-5°　-E | 長さ [3.4] ×幅 0.12 ×深さ 0.02 | 皿形 | |
| Ⅳ -1 | E300・N310 | N-6°　-E | 長さ [4.6] ×幅 0.3 ×深さ 0.1 | 逆台形 | |
| Ⅳ -2 | E300・N310 | N-6°　-E | 長さ [3.2] ×幅 0.15 ×深さ 0.1 | 不明 | |
| Ⅳ -3 | E300・N300 ～ 310 | N-2°　-E | 長さ [2.5] ×幅 0.26 ×深さ 0.05 | 皿形 | |
| Ⅳ -4 | E310・N310 | N-5°　-E | 長さ [5.2] ×幅 0.3 ×深さ 0.02 | 皿形 | |
| Ⅳ -5 | E310・N310 | N-5°　-E | 長さ [6.0] ×幅 0.28 ×深さ 0.1 | 浅い擂り鉢状 | |
| Ⅳ -6 | E310・N310 | N-3°　-W | 長さ [3.9] ×幅 0.22 ×深さ 0.05 | 逆台形 | |
| Ⅴ -1 | E310・N310 | N-90° | 長さ [3.2] ×幅 0.24 ×深さ 0.04 | 皿形 | |
| Ⅴ -2 | E310・N310 | N-90° | 長さ [2.0] ×幅 0.2 ×深さ 0.04 | 皿形 | |
| Ⅴ -3 | E310・N310 | N-90° | 長さ [1.7] ×幅 0.3 ×深さ 0.04 | 皿形 | |
| Ⅵ -1 | E300・N300 ～ 310 | N-31°　-W | 長さ [2.3] ×幅 0.18 ×深さ 0.1 | 擂り鉢状 | |
| Ⅵ -2 | E300・N300 ～ 310 | N-29°　-W | 長さ [5.3] ×幅 0.2 ×深さ 0.12 | 擂り鉢状 | |
| Ⅵ -3 | E300・N300 ～ 310 | N-31°　-W | 長さ [9.1] ×幅 0.2 ×深さ 0.06 | 浅い擂り鉢状 | |
| Ⅵ -4 | E300 ～ 310・N300 ～ 310 | N-34°　-W・N-20°　-W | 長さ [8.4] ×幅 0.2 ×深さ 0.06 | 浅い擂り鉢状 | |
| Ⅵ -5 | E300 ～ 310・N310 | N-21°　-W・N-34°　-W | 長さ [8.3] ×幅 0.16 ×深さ 0.05 | 浅い擂り鉢状 | |
| Ⅵ -6 | E300 ～ 310・N310 | N-33°　-W | 長さ [4.8] ×幅 0.26 ×深さ 0.06 | 浅い擂り鉢状 | |
| Ⅵ -7 | E310・N310 | N-29°　-W | 長さ [4.8] ×幅 0.18 ×深さ 0.04 | 皿形 | |
| Ⅵ -8 | E310・N300 ～ 310 | N-23°　-W | 長さ [2.9] ×幅 0.15 ×深さ 0.04 | 皿形 | |
| Ⅵ -10 | E310・N310 | N-27°　-W | 長さ [1.9] ×幅 0.3 ×深さ 0.05 | 皿形 | |
| Ⅵ -11 | E310・N310 | N-25°　-W | 長さ [0.4] ×幅 0.2 ×深さ 0.03 | 皿形 | |

**ピット列**

| 遺構番号 | 位置（グリッド） | 主軸方向 | ピット数 | 規　模（m） | 備　考 |
|---|---|---|---|---|---|
| 1 号ピット列 | E310・N310 | N-1°　-W | 5 基 | 長さ 2.1 | |

# 元袋遺跡写真図版

１区東区Ⅴ層 調査区中央（北より）

１区東区Ⅴ層 調査区南側（北西より）

１区東区Ⅴ層 SK19 火葬遺構（西より）

１区中区Ⅳ層 調査区東側（東より）

１区中区Ⅴ層 調査区西側（西より）

１区西区Ⅴ層 調査区南側（南より）

１区西区Ⅴ層 調査区北側（東より）

１区西区Ⅴ層 SI41（西より）

写真図版１　元袋遺跡（1）

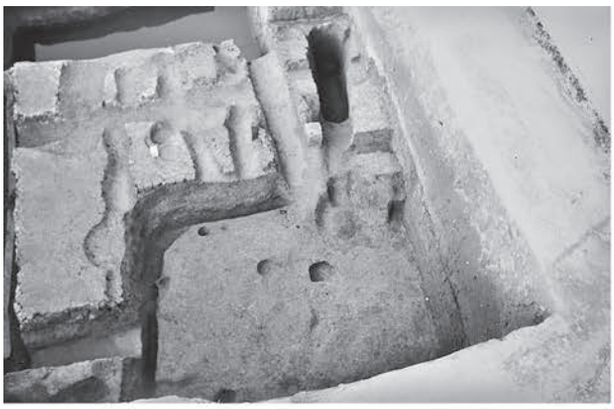

１区西区Ⅴ層 SI56（南より）

１区西区Ⅴ層 SI56 カマド（南より）

１区西区Ⅴ層 SI68（南より）

１区西区Ⅴ層 SI68 炭化材出土状況（南より）

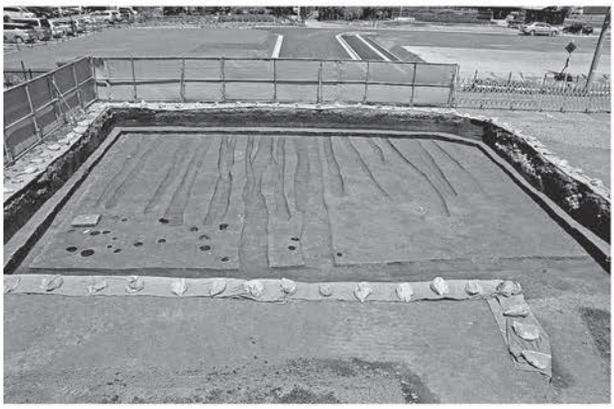

２区Ⅳ層 調査区全景（南より）

２区Ⅳ層 SD1（東より）

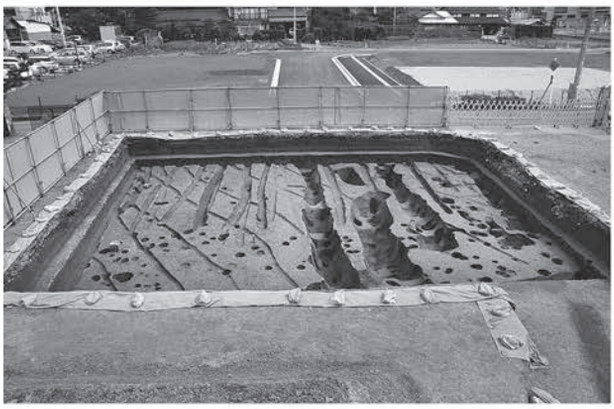

２区Ⅴ層 調査区全景（南より）

２区Ⅴ層 SD12 ～ 19　SK20 ～ 22（南より）

写真図版２　元袋遺跡（2）

1
（第８図３）

2
（第８図４）

3
（第８図２）

１区Ⅴ層 SI41（1 ～ 3）

4
（第 10 図４）

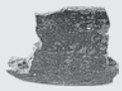
5
（第 10 図１）

１区Ⅴ層 SI56（4・5）

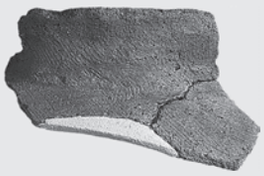
6
（第 14 図１）

7
（第 14 図２）

8
（第 14 図４）

9
（第 14 図３）

１区Ⅴ層 SI69（6 ～ 9）

10
（第 18 図４）

11
（第 18 図３）

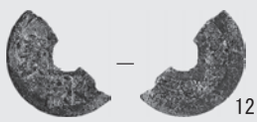
12
（第 18 図２）

13
（第 18 図１）

１区Ⅴ層 SE8（10 ～ 13）

14
（第 22 図１）

１区Ⅴ層 SK13

15
（第 22 図３）

１区Ⅴ層 SK74

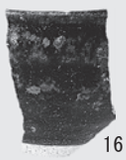
16
（第 22 図４）

１区Ⅴ層 SK85

写真図版３　元袋遺跡出土遺物（1）

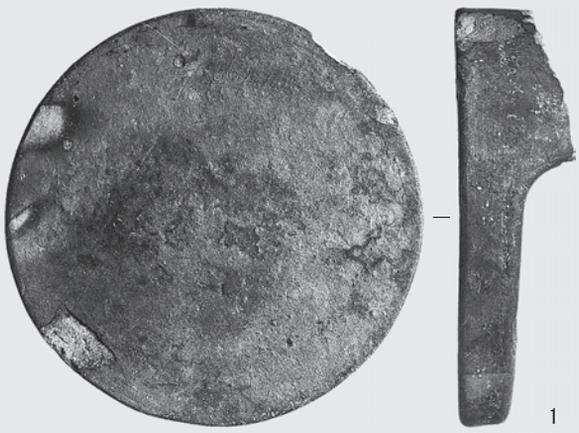

1
（第 26 図 1）

1 区Ⅴ層 SX2

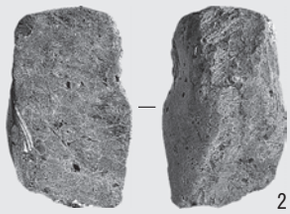

2
（第 26 図 4）

3
（第 26 図 3）

1 区Ⅴ層 SX21（2・3）

4
（第 26 図 8）

5
（第 26 図 7）

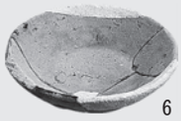

6
（第 26 図 6）

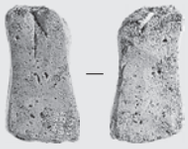

7
（第 26 図 9）

8
（第 27 図 1）

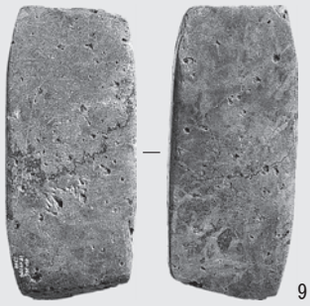

9
（第 27 図 2）

10
（第 27 図 3）

11
（第 27 図 4）

12
（第 27 図 5）

13
（第 27 図 6）

1 区Ⅴ層 SX40（4 ～ 13）

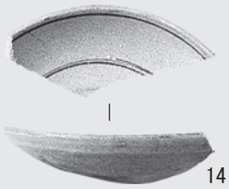

14
（第 27 図 8）

15
（第 27 図 7）

1 区Ⅴ層 SX67（14・15）

**写真図版 4　元袋遺跡出土遺物（2）**

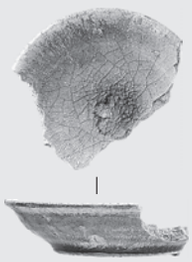

1
（第 33 図 1）

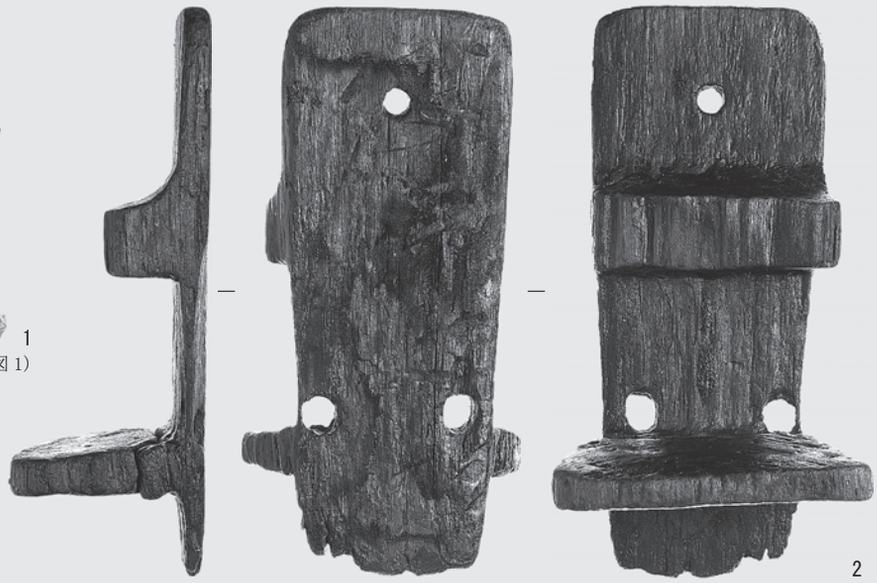

2
（第 34 図 2）

3
（第 33 図 2）

4
（第 33 図 3）

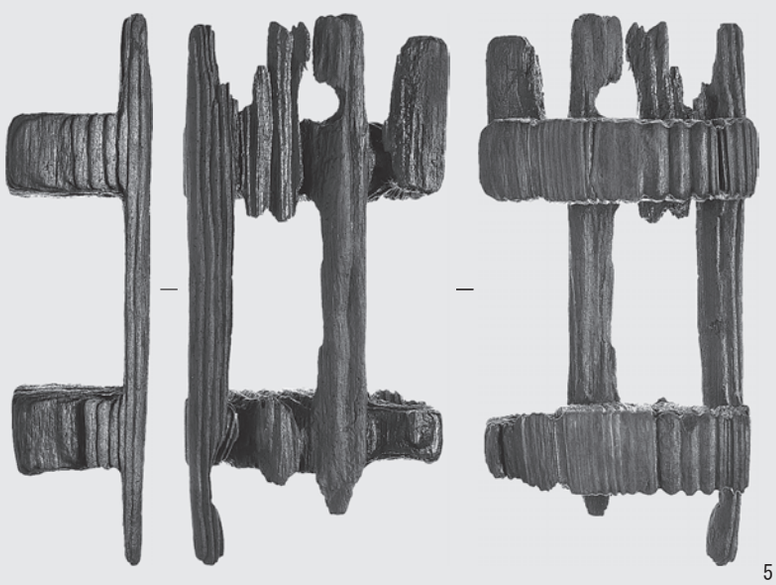

5
（第 34 図 1）

6
（第 35 図 1）

1 区Ⅴ層 SD1（1 ～ 6）

写真図版 5　元袋遺跡出土遺物（3）

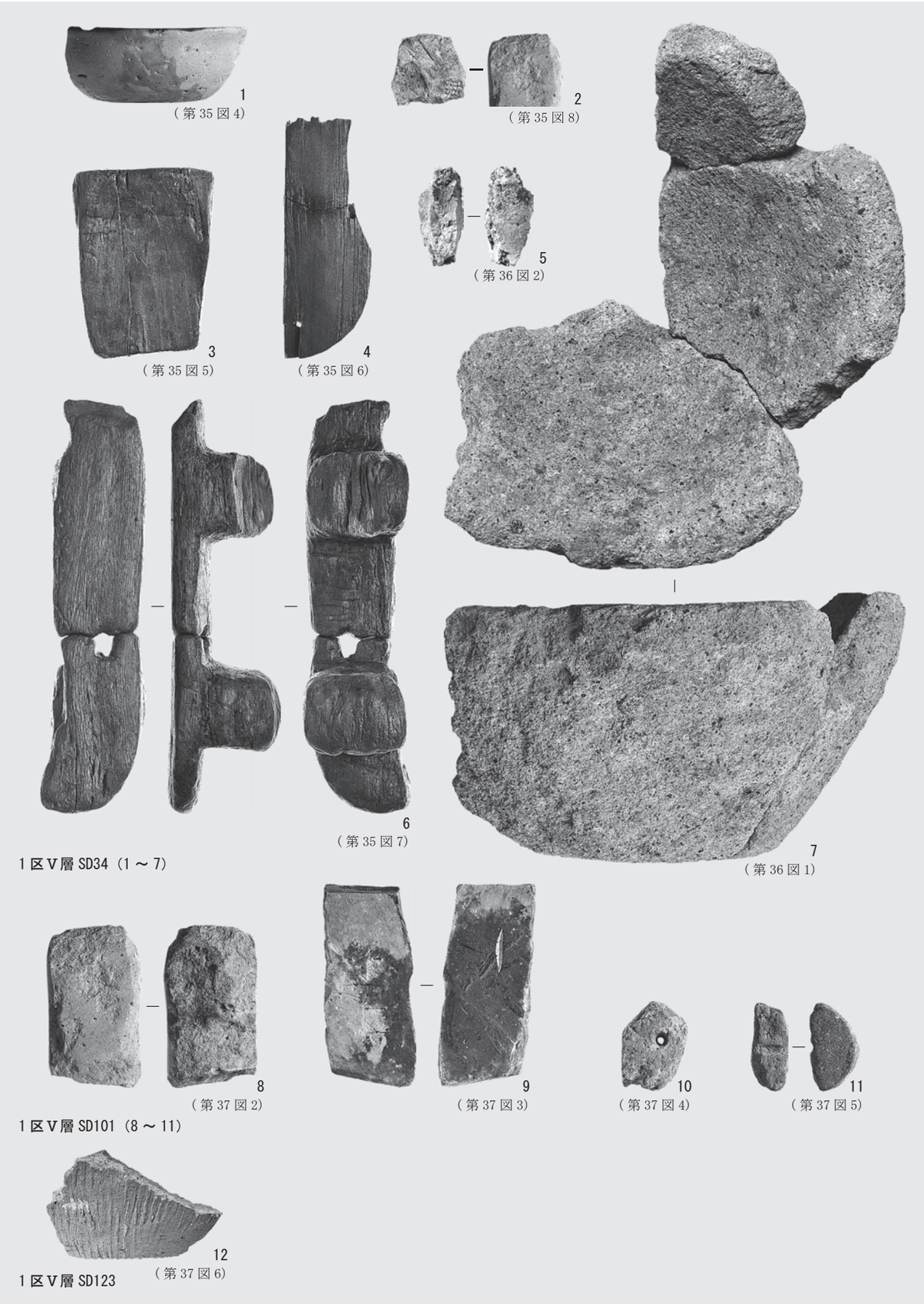


写真図版 6　元袋遺跡出土遺物（4）

写真図版７　元袋遺跡出土遺物（5）

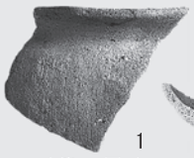
1
（第 40 図 2）

2
（第 40 図 5）

1 区Ⅴ層 P38（1・2）

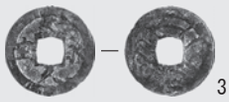
3
（第 40 図 11）

1 区Ⅴ層 P105

4
（第 40 図 10）

1 区Ⅴ層 P141

5
（第 41 図 3）

1 区Ⅴ層 P90

6
（第 42 図 1）

1 区Ⅴ層 P383

7
（第 42 図 5）

1 区Ⅴ層 P341

8
（第 40 図 9）

1 区Ⅴ層 P284

9
（第 42 図 4）

1 区Ⅴ層 P181

10
（第 40 図 8）

1 区Ⅴ層 P400

11
（第 41 図 2）

1 区Ⅴ層 P407

12
（第 41 図 1）

1 区Ⅴ層 P436

写真図版 8　元袋遺跡出土遺物（6）

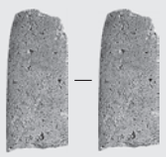
1
（第 40 図 7）
1 区Ⅴ層 P448

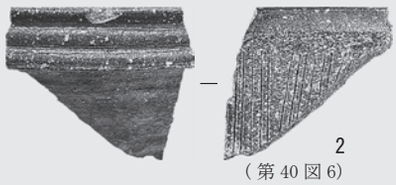
2
（第 40 図 6）
1 区Ⅴ層 P489

5
（第 42 図 3）
1 区Ⅴ層 P458

6
（第 42 図 2）
1 区Ⅴ層 P789

3
（第 43 図 2）

4
（第 43 図 1）
1 区Ⅳ・Ⅴ層遺構外（3・4）

7
（第 43 図 3）

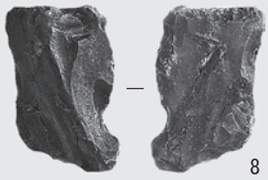
8
（第 43 図 7）

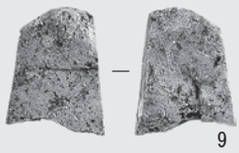
9
（第 43 図 8）

10
（第 43 図 9）

11
（第 43 図 4）

12
（第 43 図 11）

13
（第 43 図 10）
1 区Ⅴ層遺構外（7 ～ 13）

14
（第 44 図 3）
1 区Ⅶａ層遺構外

15
（第 44 図 4）

16
（第 44 図 5）

17
（第 44 図 6）
1 区Ⅶ層遺構外（15 ～ 17）

写真図版 9　元袋遺跡出土遺物（7）

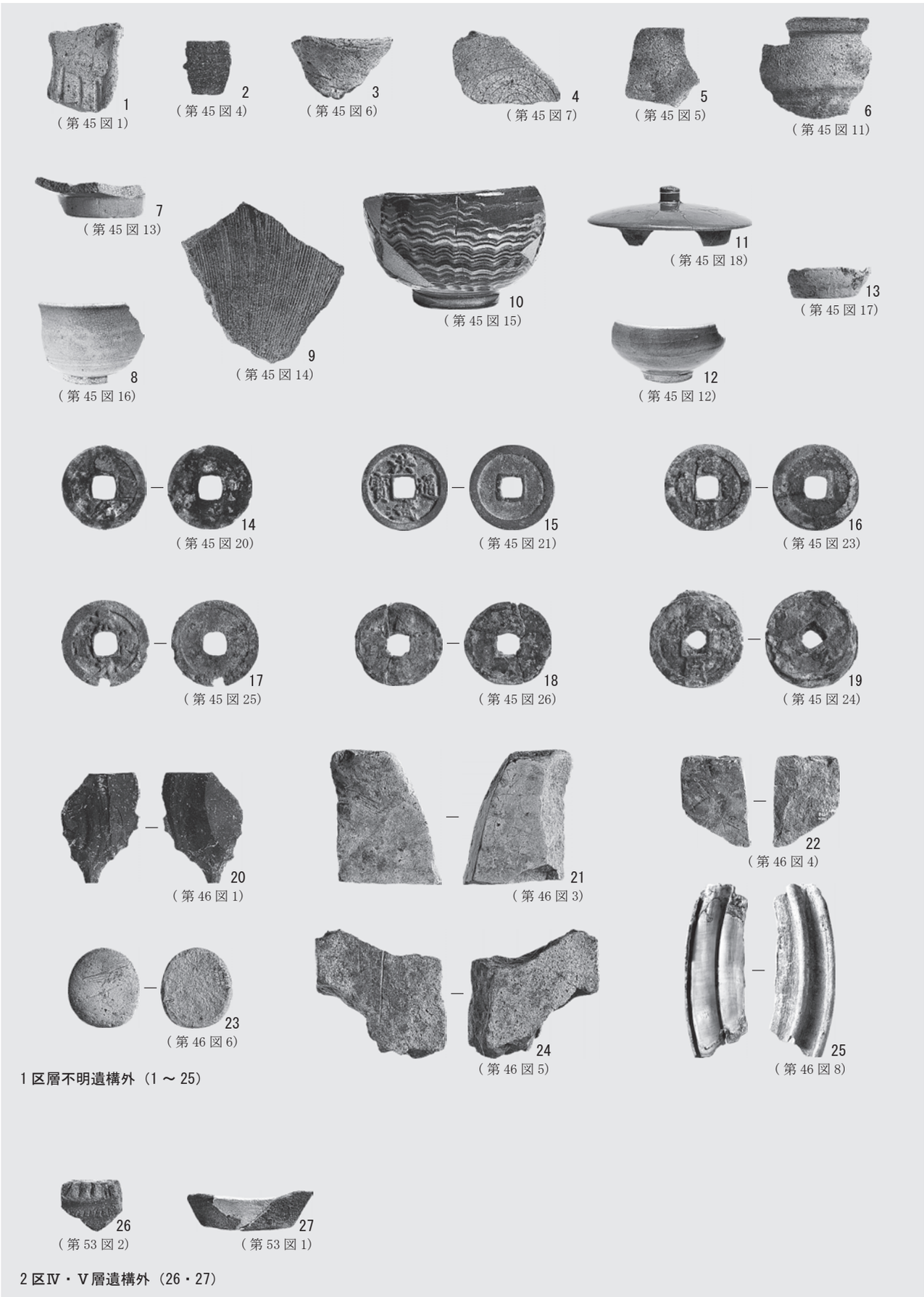


写真図版 10　元袋遺跡出土遺物（8）

# 第３節　六反田遺跡

## 1．調査要項

(1) 遺 跡 名：六反田遺跡（宮城県遺跡登録番号 01189）
(2) 所 在 地：仙台市太白区大野田字下ノ内・竹松・袋前・元袋・六反田
(3) 調査面積：約 6,051 ㎡
　・平成 17 年度：約 569 ㎡（2A・2B 区）
　・平成 18 年度：約 967 ㎡（3A・3B・3C 区）
　・平成 19 年度：約 925 ㎡（4A・4B 区）
　・平成 20 年度：約 1,660 ㎡（5A・5B・5C・5D 区）
　・平成 21 年度：約 1,930 ㎡（6A・6B・6E・6F・6G 区）
(4) 調査主体：仙台市教育委員会
(5) 調査担当：仙台市教育委員会文化財課
(6) 担当職員
　・平成 17 年度：荒井　格・門馬有希
　・平成 18 年度：荒井　格・佐藤典昭
　・平成 19 年度：荒井　格・佐藤典昭
　・平成 20 年度：平間亮輔・米川暢敬・佐藤典昭・佐々木匠
　　（派遣調査員：馬場由行・日紫喜勝重／国際文化財㈱）
　・平成 21 年度：小泉博明・廣瀬真理子・大久保弥生・吉野　信
　　（派遣調査員：土沼章一・竹内俊之・関　美男・長内礼二／国際文化財㈱）
(7) 調査期間
（野外調査）・平成 17 年度：平成 17 年 6 月 1 日～平成 18 年 2 月 22 日
　・平成 18 年度：平成 18 年 5 月 18 日～ 12 月 20 日
　・平成 19 年度：平成 19 年 6 月 4 日～ 12 月 19 日
　・平成 20 年度：平成 20 年 6 月 2 日～ 11 月 27 日
　・平成 21 年度：平成 21 年 4 月 30 日～ 12 月 15 日

## 2．2A 区の調査

基本層Ⅴ層上面（古墳時代～古代の遺構検出面）において、土坑 8 基、性格不明遺構 2 基、溝跡 2 条、小溝状遺構群 3 群、ピット 407 基を検出した。

### （１）Ⅴ層検出の遺構と遺物（第 1 ～ 5 図、写真図版 1）

**SD153 溝跡**（第 4 図）

調査区西側 E190･N230 ～ 240 グリッドで検出した。SK150･151 土坑、SD157 溝跡、小溝状遺構群、ピット群と重複し、SK150・151 土坑、ピット群より古く、SD157 溝跡、小溝状遺構群より新しい。主軸方向は N-5°　-W の南北溝である。検出長は 5.4 m、溝幅は 1.4 ～ 2.2 m を測る。断面形はＵ字形を呈し、深さは 45cm である。堆積土は 5 層に分けられる。

時期決定できるような遺物は出土しなかった。

### （２）遺構外出土の遺物（第 5 図、写真図版 14）

Ⅳ層から須恵器甕片、Ⅵ層下位から後期と考えられる縄文土器深鉢片が出土した。

## 3．2B 区の調査

Ⅲ層上面（中世以降の遺構検出面）において、土坑 1 基、性格不明遺構 1 基、溝跡 5 条、ピット列 2 列、ピット 37 基を検出した。Ⅴ層上面では、土坑 8 基、性格不明遺構 12 基、溝跡 5 条、小溝状遺構群 4 群、ピット 815 基を検出した。また、部分的に掘り下げた箇所のⅥ層上面から性格不明遺構 1 基を検出した。

なお、Ⅴ層上面で検出したSD185溝跡については、大野田官衙遺跡の一部として報告済みである〔仙台市教委　2011〕。

### （１）Ⅲ層検出の遺構と遺物（第６～８図、写真図版１）

**SD173溝跡**（第７・８図、写真図版14）

調査区南側E170～180・N200グリッドで検出した東西溝跡である。検出長は9.8mを測る。北側の一部のみの検出で規模等は不明。深さは最大48cmを測る。時期は検出された層位から中世以降と考えられるが、大野田官衙遺跡に関わる平瓦片が出土した。

### （２）Ⅴ層検出の遺構と遺物（第９～22図、写真図版１）

**SK180土坑**（第10～15図、写真図版１・14～16）

調査区中央西側E170～180･N210～220グリッドで検出した。小溝状遺構群やピット群と重複し､いずれよりも古い。平面形はやや不整な楕円形を呈し、規模は長軸155cm、短軸112cmを測る。主軸方向はN-25°-Wである。断面形はＵ字形を呈し、深さ45cmを測る。堆積土は３層に分けられ１・２層間に粘土が認められる部分がある。この部分では瓦や土器片も多く出土しており、投棄されたものと考えられる。

出土遺物には土師器・平瓦・鉄滓などがあり、本土坑より新しい小溝状遺構群からも同様の遺物が出土した。時期は出土した平瓦から８世紀第２四半期以前と考えられ、大野田官衙期に関連する遺構と考えられる。

本土坑の北側15ｍには大野田官衙の北側区画溝であるSD185溝跡が位置し、平瓦などが出土した。西側には建物配置から大野田官衙遺跡の掘立柱建物跡が検出される可能性がある。

**SD176溝跡**（第18・19図、写真図版１・16）

調査区中央南寄りE170～190･N210グリッドで検出した東西溝跡である。小溝状遺構群と重複し､これよりも新しい。検出長は12.9ｍ、溝幅0.9～1.1ｍを測る。断面形は両端部が開くＵ字状を呈し、深さ50cmを測る。堆積土は４層に分けられ自然堆積である。溝跡底面に工具痕が観察される。遺物は大野田官衙期の平瓦片が出土した。

本溝跡は小溝状遺構群との重複関係から官衙期より新しい溝跡と考えられ、何らかの区画施設と考えられる。袋前遺跡４区の調査ではSD176溝跡の東側延長上にⅤ層上面で検出したSD143溝跡があり、東側でほぼ直角に折れ南側に向かっている〔仙台市教委　2011〕。

### （３）遺構外出土の遺物（第21・22図、写真図版16・17）

Ⅲ～Ⅴ層から弥生時代後期の土器、大野田官衙期の平瓦片、土師器坏などが出土した。

## ４．3A区の調査

Ⅴ層上面において、竪穴住居跡７軒、土坑20基、性格不明遺構６基、溝跡13条、小溝状遺構群16群、ピット777基を検出した。

### （１）Ⅴ層検出の遺構と遺物（第23～48図、写真図版２～４）

**SI17・18竪穴住居跡**（第28～33図、写真図版３・17・18）

［位置］調査区北側中央E160～170・N310～320グリッドに位置する。

［重複関係］小溝状遺構群と重複し本住居跡が古い。SI18竪穴住居跡が拡張前、SI17竪穴住居跡が拡張後でさらにａ期（新段階）、ｂ期（古段階）の２時期に分かれる。北側は撹乱による削平を受けている。

［規模・形態］SI17竪穴住居跡ａ・ｂ期は南北7.3ｍ、東西7.2ｍを測り、隅丸方形を呈するものと考えられる。SI18竪穴住居跡は東西6.0ｍ、南北5.4ｍを測り、隅丸方形を呈する。

［主軸方向］共にN-14°-Eである。

［堆積土・構築土］SI17竪穴住居跡は20層に分層され１～８層がａ期堆積土、９・10層がａ期貼床で11層までが掘り方埋土と考えられる。ｂ期は掘り方埋土が残存し、12・13層はSK9堆積土、14～20層が掘り方埋土である。SI18竪穴住居跡は８層に分層され１～４層が堆積土、５～８層が掘り方埋土である。

［壁面］床面からやや外傾して立ち上がり、壁高はａ期29cm、SI18竪穴住居跡は40cmを測る。

［柱穴］ａ期ではピットをP1～３の３基検出した。SI18竪穴住居跡で検出されたP6・P12は、P2・３と共にSI17竪穴住居跡ａ・ｂ期の主柱穴の可能性がある。S18竪穴住居跡は14基検出した。P1・5・7・9が主柱穴の可能性がある。

［その他の施設］ａ期は土坑を３基、ｂ期は土坑を６基検出した。SI18竪穴住居跡は土坑を13基検出した。

［床面］ａ期はほぼ平坦で貼床が施される。ｂ期はａ期の掘り方に削平されたものと考えられる。SI18 竪穴住居跡は南側の一部のみ検出した。
［カマド］ａ期は北壁中央に位置するものと推定され、焼土範囲が認められる。ｂ期は不明である。SI18 竪穴住居跡は北壁中央に両袖の基部と焼土ブロックを多量に含む範囲を検出した。
［周溝］ａ期は検出された部分では全周する。ｂ期は不明である。SI18 竪穴住居跡は SI17 竪穴住居跡と重複する部分以南で検出した。
［掘り方］共にやや凹凸が認められる。
［出土遺物］SI17 竪穴住居跡はａ期は非ロクロ土師器の坏・高坏・甕・須恵器円面硯を出土した。ｂ期は土師器甕（第 30 図 11）を出土した。ほとんどが堆積土中の遺物である。SI17 竪穴住居跡の時期は８世紀中葉頃と考えられる。SI18 竪穴住居跡から大野田官衙期と考えられる平瓦片が出土しており。時期は他の土師器、須恵器からも８世紀初頭から前半頃と推定される。

**SI19 竪穴住居跡**（第 34 ～ 36 図、写真図版 3・18・19）
［位置］調査区北西側 E140・N310 グリッドに位置する。
［重複関係］小溝状遺構群と重複しⅡ・Ⅳ群より古く、XⅡ・XⅢ群より新しい。
［規模・形態］西側は調査区外へ延び、南北 4.4 ｍ、東側は 3.5 ｍ以上で、隅丸方形を呈するものと考えられる。
［主軸方向］N-5°　-W
［堆積土・構築土］21 層に分層され、1 ～ 19 層がカマドを含めた堆積土、20・21 層が掘り方埋土である。
［壁面］床面から外傾して立ち上がり、壁高は 30cm を測る。
［柱穴］ピットを 13 基検出した。P10 ～ 13 はカマド周辺掘り方検出である。
［その他の施設］柱穴とした P1 は貯蔵穴と考えられる。掘り方から SK1 土坑を検出した。
［床面］掘り方底面をそのまま床面とし、ほぼ平坦である。
［カマド］東壁南寄りに位置する。袖は検出されなかった。
［周溝］カマド周辺と南壁の一部を除き検出した。
［掘り方］カマド周辺に認められる。
［出土遺物］ロクロ土師器が主で赤焼土器が含まれることから、本住居跡は９世紀末葉前後の時期と考えられる。

**SI21 竪穴住居跡**（第 37・38 図、写真図版 3・19）
［位置］調査区東側 E180・N300 グリッドに位置する。
［重複関係］小溝状遺構群 XV 群と重複し本住居跡が新しい。東側の壁面をわずかに拡張している。
［規模・形態］南北 3.7m、東側は 3.0m の隅丸長方形を呈する。
［主軸方向］N-3°　-W
［堆積土・構築土］15 層に分層され、拡張後のａ期は１～６層がカマドを含めた堆積土、７～ 10 層が貼床土、11・12 層がカマド掘り方埋土、13 ～ 15 層が拡張前のｂ期の掘り方埋土である。
［壁面］ａ期は床面から外傾して立ち上がり、壁高は 20cm を測る。
［柱穴］ｂ期の床面でピットを１基検出した。
［その他の施設］ｂ期の床面南東側で SK1 を検出した。貯蔵穴と考えられる。
［床面］共にやや凹凸があり、ａ期はｂ期の床面に貼床を施している。ｂ期は北側がやや凹んでいる。
［カマド］ａ期は東壁南寄りに位置する。袖が一部残存し支脚の石が検出されている。ｂ期は東壁中央に位置する。南側の袖が残存する。ａ期と共有していたものであろうか。北側の袖は壊されたものと思われる。
［周溝］ａ期はカマド周辺を除き検出した。ｂ期は検出されなかった。
［掘り方］ｂ期のみにあり、東側がやや浅くなっている。
［出土遺物］ロクロ土師器が主で赤焼土器が含まれることから、本住居跡は９世紀末葉前後の時期と考えられる。

### （２）遺構外出土の遺物（第 49 ～ 52 図、写真図版 19・20）

主にⅣ・Ⅴ層から弥生時代中・後期土器、古代の土師器、赤焼土器、土錘、鉄鏃などが出土した。土錘は管状のもので６点出土した。

## 5．3B 区の調査

今回の調査では、Ⅲ層とⅤ層の２面の調査を想定したが、調査区全体が旧笊川の河川域であったため、遺構は検出されなかった。（第 53 図、写真図版 4）

調査終了後、東側に深掘りトレンチを設定し、掘り下げを行ったが河川堆積土である状況に変化はなかった。

## 6．3C 区の調査

Ⅴ層上面において、溝跡１条、ピット１基を検出した。遺構が検出できたのは調査区東端の一部のみで、ほかは旧笊川の河川域であった。

### （１）Ⅴ層検出の遺構と遺物（第 54 図、写真図版 4）

調査区のほとんどは河川堆積土である。東端部で検出した溝１条、ピット１基は 4A 区Ⅴ層検出 SI17 竪穴住居跡の一部の可能性がある。

## 7．4A 区の調査

Ⅳ層上面（古代の遺構検出面）において、溝跡１条、ピット 29 基を検出した。Ⅴ層上面では、竪穴住居跡６軒、土坑 15 基、性格不明遺構２基、溝跡 21 条、小溝状遺構群７群、ピット 377 基を検出した。調査区の北西側は旧笊川の河川域にあり、調査区の北東側と南側が遺構の検出面となった。

### （１）Ⅳ層検出の遺構と遺物（第 55・56 図、写真図版 4）

**SD3 溝跡**（第 55・56 図、写真図版 4）

調査区北東側 E90 ～ 100・N270 ～ 280 グリッドで検出した。主軸方向は N-22°　E である。検出長は 10.6 m、溝幅は 38cm を測る。断面形は皿形を呈し、深さ 4cm を測る。堆積土は単層。遺物は出土しなかった。

### （２）Ⅴ層検出の遺構と遺物（第 57 ～ 82 図、写真図版 4 ～ 6）

**SI1 竪穴住居跡**（第 59 ～ 61 図、写真図版 5・20・21）

［位置］調査区南側 E70・N240 グリッドに位置する。

［重複関係］SK5 土坑、ピット群と重複し、本住居跡が古い。

［規模･形態］南東側は調査区外へ延びる。東西 4.34 m、南北 2.96 mを測り、隅丸方形を呈するものと考えられる。

［主軸方向］N-6°　-E

［堆積土・構築土］11 層に分層され、1 ～ 4 層が堆積土、5 層が掘り方埋土、6 ～ 8 層がカマド堆積土、9 ～ 11 層がカマド袖構築土である。

［壁面］床面から緩やかに外傾して立ち上がる。壁高は 20cm を測る。

［柱穴］ピットを 9 基検出した。主柱穴は不明である。ピット 8・9 は掘り方底面検出である。

［その他の施設］カマド西側に SK1 土坑を検出した。

［床面］掘り方埋土上面を床面とし、ほぼ平坦である。

［カマド］北壁東寄りに位置する。支脚に使用されていたと考えられる石が SK1 土坑から出土した。カマド周辺に焼土分布範囲が認められる。

［周溝］カマド周辺を除き検出した。

［掘り方］平坦な浅い掘り込みである。

［出土遺物］ロクロ土師器が主で赤焼土器が含まれることから、本住居跡は 9 世紀末葉前後の時期と考えられる。

**SI17 竪穴住居跡**（第 62・63 図、写真図版 5・22）

［位置］調査区中央東側 E80 ～ 90・N260 グリッドに位置する。

［重複関係］SK7・16 土坑、SD23・34 溝跡、小溝状遺構群、ピット群と重複し、本住居跡が古い。西側は河川跡により削平されている。

［規模・形態］南東側は調査区外へ延び全体規模は不明である。隅丸方形を呈するものと考えられる。

［主軸方向］N-14°　-E

［堆積土・構築土］16 層に分層され、1 ～ 6 層が堆積土、7 層が掘り方埋土、8 ～ 13 層がカマド堆積土、14 層がカ

マド掘り方埋土、15・16 層が周溝堆積土である。
［壁面］床面から緩やかに外傾して立ち上がる。壁高は 25cm を測る。
［柱穴］ピットを 14 基検出した。P1 ～ 4 が主柱穴と考えられる。
［その他の施設］カマド西側に SK1 土坑を検出した。
［床面］住居跡中央部が若干高くなっているがほぼ平坦である。
［カマド］北壁東寄りに位置する。カマド内及び東側に焼土分布範囲が認められる。
［周溝］検出部分ではカマド周辺を除き検出した。
［掘り方］やや凹凸が認められる。
［出土遺物］非ロクロ土師器と須恵器坏、土製紡錘車が出土した。本住居跡は 8 世紀中葉頃の時期と考えられる。

**SI20 竪穴住居跡**（第 64・65 図、写真図版 5・22）
［位置］調査区北東側 E90 ～ 100・N270 ～ 280 グリッドに位置する。
［重複関係］SI35 竪穴住居跡、SK9 ～ 13 土坑、SX39 性格不明遺構、ピット群と重複し、本住居跡は SI35 竪穴住居跡、SX39 性格不明遺構より新しく SK9 ～ 13 土坑、ピット群よりも古い。西側の一部は河川跡により削平されている。
［規模・形態］北西・南東 6.32 m、北東・南西 5.96 mを測り、方形を呈するものと考えられる。
［主軸方向］N-53°　-E
［堆積土・構築土］15 層に分層され、1 ～ 5 層が堆積土、6 ～ 10 層がピット堆積土、11 層が掘り方埋土、12・13 層がカマド袖構築土、14・15 層がカマド掘り方埋土である。
［壁面］床面から緩やかに外傾して立ち上がる。壁高は 18cm である。
［柱穴］ピットを 21 基検出した。
［床面］掘り方埋土上面を床面とし、ほぼ平坦である。
［カマド］北東壁南東寄りに位置する。袖は砂質シルトで構築され、小形壺が支脚として逆位で据えられている。
［周溝］検出部分ではカマド周辺を除き検出した。
［掘り方］やや凹凸が認められる。
［出土遺物］非ロクロ土師器が出土した。本住居跡は 5 世紀後半頃、大野田古墳群と同時期と考えられる。また、SI35 竪穴住居跡は本住居跡と主軸方向が同じであり拡張以前の竪穴の可能性もある。

**SK4 土坑**（第 71 ～ 74 図、写真図版 6・23）
調査区中央東側 E90･N260 グリッドで検出した。東側は噴砂による撹乱で削平されている。平面形は不整形を呈し、規模は長軸 324cm、短軸 156cm 以上を測る。主軸方向は N-10°　-E である。堆積土は 5 層に分けられ、人為堆積と考えられる。掘り込みは不整で最大深さ 58cm を測る。堆積土上層を中心に土師器坏・赤焼土器坏が多量に出土し一括廃棄と考えられる。本土坑の時期は出土遺物から 10 世紀前半頃と考えられる。

**SX39 性格不明遺構**（第 77・78 図、写真図版 1・24）
調査区北東側 E100・N270 グリッドで検出した。東側は調査区外へ延びる。SI20 竪穴住居跡と重複し本遺構が古い。平面形は隅丸方形を呈すると考えらる。規模等は不明である。南側に土坑状の隅丸方形の掘り込みが認められる。堆積土は 10 層に分けられ自然堆積と考えられる。深さは最大で 89cm を測る。出土した遺物は土師器の坏、甕、瑕などで、これから本遺構の時期は 5 世紀後半頃と考えられる。

### （３）遺構外出土の遺物（第 83 ～ 85 図、写真図版 24・25）
Ⅳ層から弥生時代中期後半の壺形土器が出土した。深掘りトレンチのⅦ層からは打製石器が出土した。その他遺構外からは赤焼土器の坏や土師器の甑などが出土した。

## 8. 4B 区の調査
Ⅴ層上面において、掘立柱建物跡 1 棟、木棺墓 1 基、土坑 7 基、溝跡 15 条、小溝状遺構群 6 群、ピット 113 基を検出した。
なお、調査区南西端で検出した掘立柱建物跡については、南側に隣接する 5C 区において一連の遺構として調査されており（SB64 掘立柱建物跡）、大野田官衙遺跡の一部として報告済みである〔仙台市教委　2011〕。

（１）Ⅴ層検出の遺構と遺物（第 86 ～ 91 図、写真図版 6）

**SK19 木棺墓**（第 87 図、写真図版 6）

調査区南西端部 E160･N80 グリッドで検出した。平面形は隅丸長方形を呈する。規模は長軸 108cm、短軸 50cm を測る。長軸方向は N-0°である。断面形は逆台形を呈し、深さ 25cm である。堆積土は 2 層に分けられ、1 層下部に粘土化した木棺痕跡と思われる木質部を検出した。北側には頭骨が遺存する。漆器 4 点が出土した。

出土した遺物から中世または近世の木棺墓と考えられる。

（２）遺構外出土の遺物（第 92 図、写真図版 25）

Ⅳ層から赤焼土器坏と須恵器片が出土した。

## 9．5A 区の調査

Ⅴ層上面において、竪穴住居跡 2 軒、土坑 7 基、河川跡 1 条、性格不明遺構 2 基、溝跡 10 条、小溝状遺構群 4 群、ピット 56 基を検出した。調査区中央部が旧笊川の河川域（SR36）のため、調査区の東西両端部のみで遺構が検出した。

（１）Ⅴ層検出の遺構と遺物（第 93 ～ 99 図、写真図版 6・7）

**SI1 竪穴住居跡**（第 94・95 図、写真図版 7・25）

［位置］調査区南西側 E100・N300 グリッドに位置する。

［重複関係］SD4・6 溝跡、小溝状遺構群、ピット群と重複し、本住居跡が古い。

［規模･形態］北西側のみの検出で他は調査区外へ延び、全体の規模は不明である。方形を呈するものと考えられる。

［主軸方向］N-45°-E

［堆積土・構築土］3 層に分層され 1 層が堆積土、2 層が周溝堆積土、3 層が掘り方埋土である。

［壁面］床面から外傾して立ち上がる。壁高は最大で 25cm を測る。

［柱穴］ピットを 15 基検出した。P1 ～ 6、11 は堆積土中に焼土ブロックを含む。

［床面］一部のみの検出であるが、掘り方埋土上面を床面としており、ほぼ平坦である。

［カマド］不明であるが、北東側の壁際に焼土ブロックを含むピットが集中しており、カマドと関連している可能性がある。

［周溝］検出部分では北東側の一部を除き廻る。

［掘り方］やや凹凸が認められる。

［出土遺物］非ロクロ土師器坏が出土した。本住居跡は、5 世紀後半頃、大野田古墳群と同時期と考えられる。

**SI10 竪穴住居跡**（第 96・97 図、写真図版 7・25・26）

［位置］調査区東側 E120 ～ 130・N310 グリッドに位置する。

［重複関係］SK29 土坑、SD13･15 溝跡、小溝状遺構群と重複し本住居跡が新しい。西側は SR36 河川跡に削平されている。

［規模・形態］南北 4.0 ｍを測り、隅丸方形を呈するものと考えられる。

［主軸方向］N-96°-E

［堆積土・構築土］21 層に分層され、1 ～ 8 層が堆積土、14・15 層がカマド袖構築土、9 ～ 13・16 ～ 20 層がカマド堆積土、20 層が被熱している。21 層が掘り方埋土である。

［壁面］床面からやや外傾して立ち上がる。壁高は 25cm を測る。

［柱穴］ピットを 12 基検出した。P9・10 は袖石の抜き取り穴と考えられ、P12 は掘り方検出である。

［その他の施設］SK1 ～ 3 土坑を検出した。

［床面］掘り方埋土上面を床面としている。ほぼ平坦である。

［カマド］東壁南寄りに位置する。

［周溝］検出されない。

［掘り方］やや凹凸が認められる。

［出土遺物］非ロクロ土師器甕とロクロ土師器坏、須恵器坏などが出土した。ロクロ土師器坏は体部下端をヘラケズリ調整するものが多く含まれる。本住居跡の時期は 9 世紀後半頃と考えられる。

（２）遺構外出土の遺物（第 100 図、写真図版 26）

古墳時代前期の複合口縁壺や、古墳時代の須恵器が出土した。

## 10．5B 区の調査

Ⅲ層上面において、土坑１基、ピット２基を検出した。Ⅴ層上面では、小溝状遺構群Ⅰ群３条、ピット 12 基を検出した。

（１）Ⅲ層検出の遺構と遺物（第 101 図、写真図版 7）

SK1 土坑

調査区南西側 E190･N190 グリッドで検出した。平面形は隅丸長方形を呈する。規模は長軸 148cm、短軸 90cm を測る。長軸方向は N-90°である。断面形は箱形を呈し、深さ 50cm である。堆積土は単層で遺物は出土しなかった。

（２）Ⅴ層検出の遺構と遺物（第 102 図、写真図版 7）

検出した小溝状遺構群はⅠ群３条で南北方向である。遺物は出土しなかった。

## 11．5C 区の調査

調査区は４地区に分かれ、Ⅰ～Ⅳ区と呼称した。

Ⅲ層上面において、土坑２基、小溝状遺構群Ⅰ群９条、ピット９基を検出した。Ⅴ層上面では、竪穴住居跡３軒、掘立柱建物跡１棟、井戸跡１基、土坑 29 基、性格不明遺構１基、溝跡 15 条、小溝状遺構群 10 群、ピット 694 基を検出した。

なお、Ⅴ層上面で検出した SB64 掘立柱建物跡と SD57 溝跡については、大野田官衙遺跡の遺構として報告済みである〔仙台市教委　2011〕。

（１）Ⅲ層検出の遺構と遺物（第 103 図、写真図版 8）

Ⅳ区調査区北側で SK6・14 土坑と小溝状遺構群Ⅰ群９条を検出した。いずれも南北方向で、東西に列をなして検出した。

（２）Ⅴ層検出の遺構と遺物（第 104 ～ 121 図、写真図版 7・8）

SI1 竪穴住居跡（第 108・109 図、写真図版 9・27）

［位置］Ⅳ区調査区中央西側 E180・N110 ～ 120 グリッドに位置する。

［重複関係］小溝状遺構群Ⅰ・Ⅱ群と重複し本住居跡が新しい。

［規模・形態］南北 3.7 m、東西 3.6 mを測り、隅丸方形を呈する。

［主軸方向］N-90°-E

［堆積土・構築土］14 層に分層され、1・4・5・8 層が堆積土、2・3・6・7 層がカマド堆積土、9 層がカマド袖構築土、10 ～ 14 層が掘り方埋土で、13 層は顕著な貼床である。

［壁面］床面からやや外傾して立ち上がり、壁高は 30cm を測る。

［柱穴］ピットを６基検出した。P1 ～ 4 は主柱穴と考えられる。

［その他の施設］P5・6 はやや大形で貯蔵穴の可能性がある。

［床面］掘り方埋土上面を床面としている。ほぼ平坦で、南西側に硬化面が認められる。

［カマド］東壁南寄りに位置する。

［周溝］カマド周辺と北西側の一部を除き検出した。

［掘り方］周縁部が深くなる。

［出土遺物］ロクロ土師器甕と坏が出土した。本住居跡は平安時代９世紀後半頃の時期と考えられる。

SI23 竪穴住居跡（第 110・111 図、写真図版 26）

［位置］Ⅱ区調査区中央 E200 ～ 210・N120 グリッドに位置する。

［重複関係］ピット群と重複し本住居跡が古い。

［規模・形態］南北 3.6 m、東西 2.9 mを測り、隅丸長方形を呈する。

［主軸方向］N-90°-E

［堆積土・構築土］８層に分層され、1 層がカマド煙道部堆積土、2 層が住居跡堆積土、3 ～ 5 層がカマド堆積土、6

層が周溝堆積土、7 層がカマド袖構築土、8 層が掘り方埋土である。
［壁面］床面から外傾して立ち上がる。壁高は 15cm を測る。
［柱穴］ピットを 17 基検出した。位置・規模等から主柱穴は確認されない。
［床面］掘り方埋土上面を床面としており、凹凸が認められる。
［カマド］東壁南寄りに位置する。袖は左袖のみの検出で、支脚の石が検出した。
［周溝］住居跡南側で検出した。
［掘り方］平坦な掘り方である。
［出土遺物］ロクロ土師器甕と坏が出土した。本住居跡は平安時代 9 世紀後半頃の時期と考えられる。

**S156 竪穴住居跡**（第 112・113 図、写真図版 8・26）
［位置］C1 区南西側 E180・N50 ～ 60 グリッドに位置する。
［重複関係］SK51・55 土坑と重複し本住居跡が古い。
［規模・形態］西側は調査区外へ延び、規模等は不明である。
［主軸方向］不明である。
［堆積土・構築土］5 層に分層され、1 ～ 4 層が堆積土、5 層が掘り方埋土である。
［壁面］床面からやや外傾して立ち上がる。壁高は 30cm を測る。
［柱穴］ピットを 5 基検出した。
［床面］掘り方埋土上面を床面としている。ほぼ平坦である。
［カマド］検出されなかった。
［周溝］住居跡検出範囲で検出した。
［掘り方］ほぼ平坦で、わずかに認められる。
［出土遺物］非ロクロ土師器・土師器坏が出土した。本住居跡は 7 世紀後半から末葉頃の時期と考えられる。

**SK51 土坑**（第 115・117 図、写真図版 8・26）

C1 区調査区南西側 E180・N50 ～ 60 グリッドで検出した。SI56 竪穴住居跡、SK34・35・55 土坑と重複し、SK34・35 土坑より古く、SI56 竪穴住居跡、SK55 土坑より新しい。平面形はやや不整な楕円形を呈し、規模は長軸 437cm、短軸 289cm を測る。主軸方向は N-85°-E である。断面形は逆台形を呈し、深さは 54cm を測る。堆積土は 5 層に分けられ、自然堆積である。

堆積土 1 層から大野田官衙期と考えられる須恵器脚付盤が出土した。

**SK55 土坑**（第 116・117 図、写真図版 26）

C1 区調査区南西側 E180・N50 グリッドで検出した。SI56 竪穴住居跡、SK51 土坑と重複し、本土坑が古い。南西側は調査区外に延びる。平面形は不整形を呈し、規模等は不明である。堆積土は 2 層に分けられ、深さ 54cm を測る。堆積土中から須恵器高台部や鞴の羽口片が出土した。

SK51・55 土坑が検出した地区は大野田官衙西側の掘立柱建物跡が検出した中間に位置する。

### （3）遺構外出土の遺物（第 122・123 図、写真図版 26 ～ 28）

Ⅰ・Ⅲ・Ⅳ層から平安時代 9 世紀後半頃の遺物が出土した。Ⅳ区西側深掘り区のⅥ・Ⅶ層から縄文時代後期の土器や打製石器が出土した。

## 12．5D 区の調査

Ⅴ層上面において、土坑 1 基を検出した。

### （1）Ⅴ層検出の遺構と遺物（第 124・125 図、写真図版 9）

**SK1 土坑**（第 125 図）

調査区西側 E200・N190 グリッドで検出された。北側は撹乱により削平され、西・南側は調査区外に延びる。規模は東西 264cm 以上、南北 72cm 以上あり、深さは 20cm を測る。堆積土は単層である。遺物は出土しなかった。

## 13．6A 区の調査

Ｖ層上面において、竪穴住居跡５軒、土坑 16 基、性格不明遺構１基、溝跡８条、小溝状遺構群６群、ピット群を検出した。深堀区トレンチを設定したが（第 127 図）遺構は検出されなかった。

なお、SD6 溝跡については、大野田官衙遺跡の一部として報告済みである〔仙台市教委　2011〕。

### （１）Ｖ層検出の遺構と遺物（第 126・128 ～ 139 図、写真図版 9・10）

**SI3 竪穴住居跡**（第 128・129 図、写真図版 9・28）

［位置］調査区東側 E150・N80 ～ 90 グリッドに位置する。

［重複関係］SD4 溝跡、ピットと重複し本住居跡が古い。

［規模・形態］南北 2.6 ｍ、東西 2.5 ｍを測り、方形を呈する。

［主軸方向］N-0°　-E

［堆積土・構築土］堆積土は３層に分層される。1・2 層は堆積土、3 層は掘り方埋土である。

［壁面］床面からやや外傾して立ち上がる。壁高は 33cm を測る。

［柱穴］検出されなかった。

［その他の施設］北東側に SK1 土坑を検出した。断面形は逆台形を呈し、堆積土は単層である。深さ 15cm を測る。

［床面］掘り込み面をそのまま床面とし、やや凹凸が認められる。

［カマド］検出されなかった。

［周溝］検出されなかった。

［出土遺物］須恵器甕と坏が出土した。時期は８世紀頃と考えられる。本住居跡は大野田官衙の西側区画溝の内側に位置し主軸は真北方向であることから、官衙関連の遺構の可能性がある。

**SI65 竪穴住居跡**（第 133・134 図、写真図版 10・28）

［位置］調査区北西側 E50・N70 グリッドに位置する。

［重複関係］なし。

［規模・形態］南東隅のみの検出であり、規模・平面形は不明である。

［主軸方向］南壁はほぼ東西方向である。

［堆積土・構築土］3 層に分層され、1・2 層は堆積土、3 層は掘り方埋土である。

［壁面］床面からやや外傾して立ち上がる。壁高は 42cm を測る。

［床面］掘り方埋土上面を床面としており、やや凹凸が認められる。

［掘り方］検出部では南側が深い。

［出土遺物］窯で使用した焼台を転用したと考えられる須恵器甕体部片が出土した。付近で焼台が出土した窯跡には 7 世紀中葉頃の土手内窯跡がある〔仙台市教委　1992〕。

**SD32 溝跡**（第 137・138 図、写真図版 10・28・29）

調査区西側 E50･N60 ～ 70 グリッドで検出した。ピット群と重複し､本溝跡が古い。検出長 5.12m､溝幅は 1.19 ～ 1.44m を測る。主軸方向は N-7°　-W の南北方向に延びる溝跡である。断面形は端部が開くＵ字形を呈し､深さは 68cm を測る。堆積土は３層に分けられ自然堆積である。六反田遺跡 6B3 区 SD53 溝跡、大野田古墳群 4B 区 SD92 溝跡と同一遺構の可能性がある。位置的には大野田官衙西側区画溝のさらに西側 170m 程にある。

遺物は主に１層下部から出土した。非ロクロ土師器の坏・甕、須恵器の坏・鉢・瑕などが出土した。古墳時代の遺物も含まれるが８世紀初頭前後の遺物を多く含む。

### （２）遺構外出土の遺物（第 140 図、写真図版 29）

主にＩ・Ｖ層から古代の須恵器、深掘区トレンチのⅥ・Ⅶ層から縄文時代の遺物が出土した。

## 14．6B 区の調査

調査区は４地区に分けられ、南から１～４区と呼称した。なお、３区はさらに３地区に細分され、南からａ～ｃ区と呼称した。１区ではⅢ・Ｖ層上面、２区ではⅣ層上面、３区ではⅢ・Ⅳ・Ｖ層上面、４区ではＶ層上面で遺構を検出した。

Ⅲ層上面において、土坑１基、土器埋設遺構１基、溝跡３条、ピット５基を検出した。Ⅳ層上面では、竪穴住居跡１軒、土坑１基、小溝状遺構群１群、ピット 12 基を検出した。Ⅴ層上面において、竪穴住居跡１軒、土坑 11 基、河川跡１条、性格不明遺構２基、溝跡 31 条、ピット 470 基を検出した。

### （１）Ⅲ層検出の遺構と遺物（第 141・142・148・149 図、写真図版 11）

**SX38 埋設土器遺構**（第 148・149 図、写真図版 11・31）

3b 区北側 E60・N210 グリッドで検出した。掘り方の平面形は径 20cm 程の円形を呈する。断面形状は壁が急角度で立ち上がる逆台形を呈し、深さは 17cm である。小礫を含む暗褐色の粘土シルトで底面から 9cm ほど埋め戻したのち、礫と赤焼土器高台坏を逆位で据え、高台内に赤焼土器小皿を正位で据えている。

出土した遺物から 10 世紀末葉前後の時期と考えられる。

### （２）Ⅳ層検出の遺構と遺物（第 143・144・150 ～ 153 図、写真図版 11）

**SI3 竪穴住居跡**（第 152・153 図、写真図版 11・30・31）

［位置］２区 E40・N160 ～ 170 グリッドに位置する。

［重複関係］小溝状遺構群と重複し本住居跡が新しい。

［規模・形態］西側は調査区外に延びる。 南北 4.5 m、東西 4.6 m以上で、方形を呈するものと考えられる。

［主軸方向］N-0°　-E

［堆積土・構築土］21 層に分層され、1 ～ 18 層はカマド部分を含めた堆積土、19 層は貼床、20・21 層は掘り方埋土である。

［壁面］床面からやや外傾して立ち上がる。壁高は 37cm を測る。

［床面］掘り方埋土上面を床面としている。ほぼ平坦である。

［カマド］北壁に位置する。袖構築土は３層に分層される。

［柱穴］検出されなかった。

［その他の施設］土坑を２基検出した。カマド東側の SK1 土坑は貯蔵穴の可能性がある。

［掘り方］ほぼ平坦である。

［出土遺物］須恵器双耳坏や長頸壺などが出土し、土師器甕には非ロクロのものも見られる。本住居跡の時期は８世紀末葉から９世紀初頭頃と考えられる。大野田官衙期の瓦片も出土した。

### （３）Ⅴ層検出の遺構と遺物（第 145 ～ 147・154 ～ 165 図、写真図版 10 ～ 12）

**SI34a・b 竪穴住居跡**（第 154 ～ 157 図、写真図版 11・29）

［位置］１区調査区中央 E30・N150 グリッドに位置する。

［重複関係］SD24・29 溝跡と重複し SD24 溝跡より新しく SD29 溝跡より古い。a 期が拡張後の竪穴住居跡である。

［規模・形態］ a 期は南北 4.1 m、東西 4.2 m、b 期は南北 3.7 m、東西 3.4 mを測り、隅丸方形を呈するものと考えられる。

［主軸方向］共に N-20°　-E である。

［堆積土･構築土］a 期は 23 層に分層され､1 ～ 20 層はカマド部分を含めた堆積土､21 層は貼り床(b 期の堆積土１層)、22・23 層はカマド袖構築土である。b 期は２層残存し、上層が堆積土、下層が掘り方埋土である。

［壁面］床面から垂直ぎみに立ち上がる。壁高は 47cm を測る。

［床面］ a 期は b 期の堆積土を床面としており、ほぼ平坦である。b 期は a 期に削平されなかった部分の床面はほぼ平坦である。

［カマド］a 期は北壁東側で検出した。トンネル状の煙道部が残存する。b 期は不明である。

［柱穴］a 期はピットを検出しなかった。b 期はピットを１基検出し、柱痕跡を確認した。

［周溝］a 期は確認されない。b 期は北壁中央から西壁、南壁まで検出した。

［その他の施設］ a 期は土坑を３基検出した。カマド東側の SK1 土坑は貯蔵穴の可能性がある。b 期は土坑を３基検出した。

［掘り方］a 期はやや凹凸が認められる。b 期はほぼ平坦である。

［出土遺物］a 期は須恵器やロクロ土師器の高台坏、非ロクロ甕などが出土した。b 期はロクロ土師器坏が出土した。

住居跡の時期は共に９世紀前半頃と考えられる。

**SD72 溝跡**（写真図版 10）

４区調査区中央 E70･N230 グリッドで検出した。SD74 溝跡、SX71 性格不明遺構、SR76 河川跡と重複し、本溝跡が古い。検出長 7.37 m、溝幅は 1.22 ～ 1.50 mを測り、主軸方向は東西方向である。断面形は逆台形を呈し、深さは 37cm を測る。堆積土は単層でⅤ層ブロックを含む黒褐色の粘土質シルトである。東側は六反田遺跡 6F 区 SD1 溝跡に連続するものと考えられ、大野田官衙の北側区画溝の西側延長上に位置し、官衙関連の区画溝の可能性がある。また六反田遺跡 6B3a 区 SD53 溝跡と連続して東西・南北を区画する同一溝跡の可能性がある。また北西側で交わると推定される部分は笊川の旧河道で削平されている。官衙に関連すると考えられる遺物は出土しなかった。

**SD53 溝跡**（第 162 図、写真図版 11）

3a 区調査区東側 E60 ～ 70･N200 ～ 210 グリッドで検出した。SD41 溝跡、ピット群と重複し、SD41 溝跡より新しく、ピット群より古い。検出長 18.95 m、溝幅は 1.56 ～ 3.05 mを測り、主軸方向は南北方向である。断面形は逆台形を呈し、深さは 62cm を測る。堆積土は６層に分けられる。南側は六反田遺跡 6A 区 SD32 溝跡、大野田古墳群 14B 区 SD92 溝跡に連続するものと考えられ、主軸方向は若干ずれるが、大野田古墳群 15A 区 SD125 溝跡も同一溝跡の可能性がある〔仙台市教委　2017〕。大野田官衙の西側区画溝から 90m 西側に位置し、官衙関連の区画溝の可能性がある。また六反田遺跡 6B4 区 SD72 溝跡と連続して東西･南北を区画する可能性がある。官衙に関連すると考えられる遺物は出土しなかった。

### （４）遺構外出土の遺物（第 166 ～ 170 図、写真図版 30 ～ 34）

主にⅠ～Ⅴ層から縄文時代後期中葉から後半の土器、土偶などの土製品、石器、弥生時代中期後半から後期にかけての土器、古代の土器や平瓦片が出土した。瓦は大野田官衙期のものである。

## 15．6E 区の調査

調査区は２地区に分かれ、それぞれ東・西区と呼称した。

Ⅳ層上面において、竪穴住居跡２軒、掘立柱建物跡２棟、土坑２基、性格不明遺構１基、小溝状遺構群６群などを検出した。

なお、東区で検出した SI17 竪穴住居跡は、すでに六反田遺跡第５次調査で SI110 竪穴住居跡として東半部を調査しており報告済みである〔仙台市教委　2000a〕。

### （１）Ⅳ層検出の遺構と遺物（第 171 ～ 183 図、写真図版 12・13）

**SI1a・b 竪穴住居跡**（第 173・174 図、写真図版 12・13・34）

［位置］西区南側 E140・N270 グリッドに位置する。

［重複関係］東側をわずかに拡張しているとみられ、a 期が新しく b 期が古い。

［規模･形態］a 期が東西 4.96m を測る。南側のほとんどは調査区外に延びるが、隅丸方形を呈するものと考えられる。

［主軸方向］共に N-6°　-E である。

［堆積土･構築土］カマド部分を含め 29 層に分層され、8 層が a 期貼床、9 層が掘り方埋土、9 層上面が b 期の床面である。

［壁面］a 期は床面からやや外傾して立ち上がる。壁高は 65cm を測る。

［床面］a 期はほぼ平坦で貼床が認められる。 b 期は掘り方埋土上面を床面とし、やや凹凸が認められる。

［カマド］a 期は北壁中央に位置し、１号カマドとした。袖は検出されず、燃焼部と煙道部を検出した。 b 期は北壁西寄りに位置する２号カマド、東寄りに位置する３号カマドの２基を検出した。２号カマドは燃焼部、３号カマドは煙道の天井部がトンネル状に残存する。燃焼部は検出されなかった。

［柱穴］a 期は検出されなかった。b 期はピットを２基検出し、P1 は柱抜き取り痕が見られ主柱穴と考えられる。

［掘り方］ b 期に認められ、やや凹凸がある。

［出土遺物］僅かであるが非ロクロ土師器の甕、須恵器の甕が出土した。時期は８世紀頃と考えられる。

**SI17 竪穴住居跡**（第 175・176 図、写真図版 12・34）

［位置］東区南側 E160・N280 グリッドに位置する。東側は六反田遺跡第５次調査 1C 区で SI110 竪穴住居跡として報告済みである〔仙台市教委　2000a〕。

［重複関係］本地区内ではない。

［規模・形態］5 次調査 1C 区検出部分と合わせると、南北 5.6 m、東西 3.6 mを測り、隅丸方形を呈する。
［主軸方向］N-95°-E
［堆積土・構築土］6 層に分層され、1 ～ 5 層が堆積土、6 層が掘り方埋土である。
［壁面］床面から垂直ぎみに立ち上がり、壁高は 45cm を測る。
［床面］掘り方埋土上面を床面とし、ほぼ平坦である。
［カマド］5 次調査 1C 区では東側南寄りで検出した。
［柱穴］西壁部でピットを 3 基検出した。壁柱穴と考えられる。
［掘り方］ほぼ平坦である。
［出土遺物］灰釉陶器の埦が出土した。六反田遺跡第 5 次調査 1C 区出土の灰釉陶器と同一個体の可能性がある。時期は 9 世紀中葉から後半頃と考えられる。

### （２）遺構外出土の遺物（第 185 図、写真図版 34）

主にⅣ層から古代の土師器・須恵器が出土した。

## 16．6F 区の調査

Ⅴ層上面において、土坑 5 基、溝跡 2 条、ピット 29 基を検出した。

### （１）Ⅴ層検出の遺構と遺物（第 185 ～ 189 図、写真図版 13）

**SD1 溝跡**（第 186・187 図、写真図版 13・35）

調査区中央 E80 ～ 130･N230 グリッドで検出した。SK4･6 土坑、SD2 溝跡と重複し、SK6 土坑より新しく、SK4 土坑、SD2 溝跡よりも古い。検出長は 49.4 m、溝幅は 1.18 ～ 2.23 mを測り、主軸方向は東西方向である。断面形は逆台形を呈し、深さは 53 ～ 103cm である。堆積土は 4 層に分けられ、自然堆積である。西側は六反田遺跡 6B4 区の SD72 溝跡に連続するものと考えられ、大野田官衙の北側区画溝の西側延長上に位置し、官衙関連の区画溝の可能性がある。

堆積土中から縄文土器や古墳時代の須恵器と共に 8 世紀前半頃の土師器が出土した。

### （２）遺構外出土の遺物（第 190 図、写真図版 35）

Ⅳ層から古代の土師器、Ⅳ・Ⅵ層から縄文土器が出土した。

## 17．6G 区の調査

Ⅴ層上面において、土坑 3 基、性格不明遺構 1 基、溝跡 1 条、小溝状遺構群 3 群、ピット 19 基を検出した。

### （１）Ⅴ層検出の遺構と遺物（第 191 図、写真図版 13）

**SD1 溝跡**（第 191 図、写真図版 13）

調査区東側 E250・N240 グリッドで検出した。SK28 土坑、小溝状遺構群、ピット群と重複し、SK28 土坑、小溝状遺構群より新しく、ピット群より古い。検出長 4.75 m、溝幅は 73 ～ 98cm を測り、主軸方向は南北方向である。断面形は逆台形を呈し､深さは 42cm を測る。堆積土は 4 層に分けられ､自然堆積である。遺物は土師器片が少量出土した。

**SX30 性格不明遺構**（第 191 図、写真図版 13）

調査区西側 E230 ～ 240・N240 グリッドで検出した。全体図には範囲のみを示している。SK21 土坑、小溝状遺構群と重複し、いずれよりも古い。検出長東西 11.2 m、南北 5.6 mを測る。主軸方向は東西方向である。さらに東側を除き調査区外へと延びる。平面形は不整形を呈し、底面の凹凸が著しい。深さは 90 ～ 100cm である。堆積土は 11 層に分けられる。詳細は不明であるが、小溝状遺構群との関連が考えられる。遺物は土師器片が少量出土した。

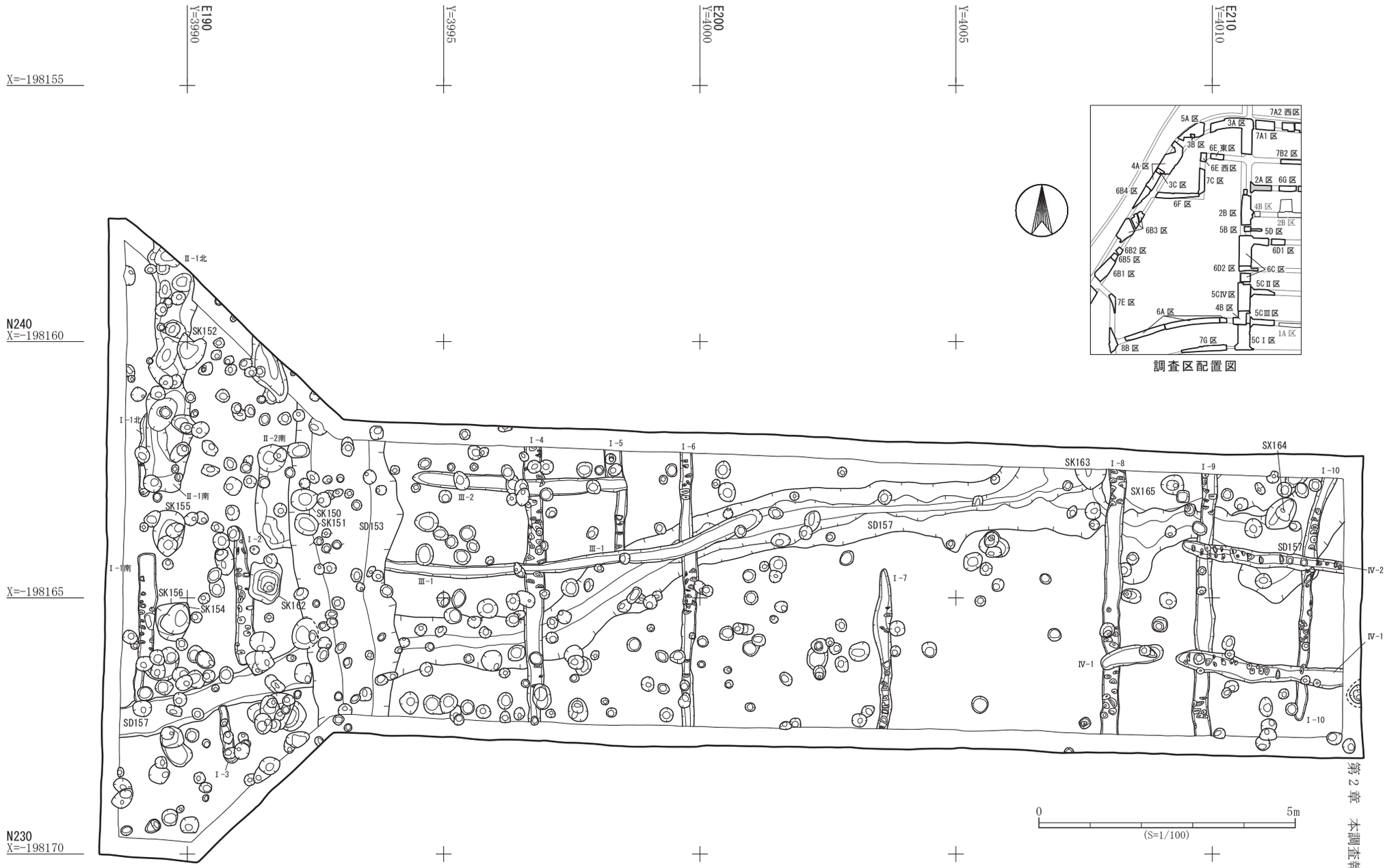


第１図　六反田遺跡 2A 区Ⅴ層遺構配置図

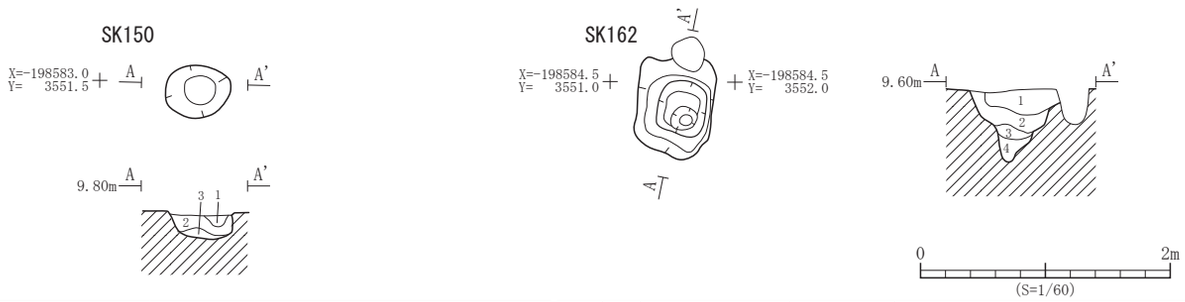


| 遺構 | 層位 | 土　色 | 土　性 | 備　　考 |
|---|---|---|---|---|
| SK150 | 1 | 10YR4/4 褐色 | シルト質粘土 | |
| | 2 | 10YR3/3 暗褐色 | 粘土 | 褐色細砂を少量含む |
| | 3 | 10YR4/4 褐色 | 粘土 | 褐色細砂、暗褐色粘土ブロックを含む |

| 遺構 | 層位 | 土　色 | 土　性 | 備　　考 |
|---|---|---|---|---|
| SK162 | 1 | 10YR3/2 黒褐色 | シルト質粘土 | |
| | 2 | 10YR3/3 暗褐色 | 粘土 | |
| | 3 | 10YR4/3 にぶい黄褐色 | 粘土 | 黒褐色粘土ブロックを多量含む |
| | 4 | 10YR4/3 にぶい黄褐色 | 粘土 | 黒褐色粘土小ブロックを少量含む |

第 2 図　SK150・162 土坑平面図・断面図

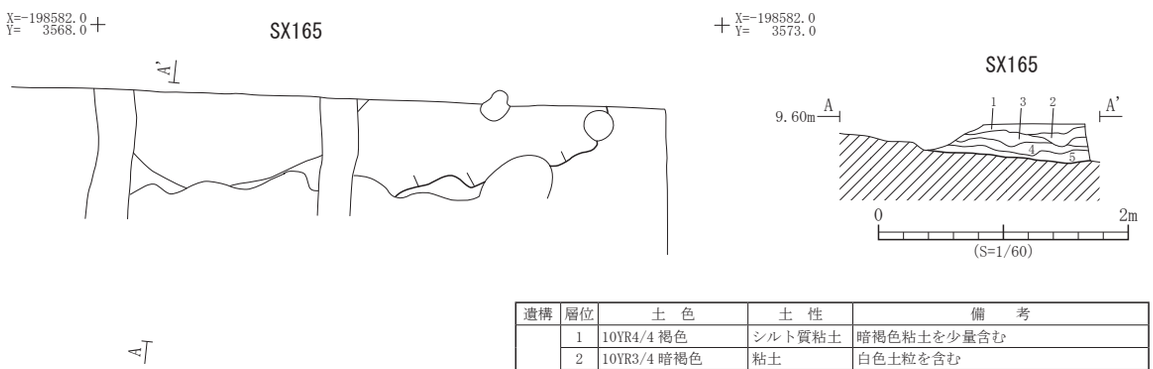


| 遺構 | 層位 | 土　色 | 土　性 | 備　　考 |
|---|---|---|---|---|
| SX165 | 1 | 10YR4/4 褐色 | シルト質粘土 | 暗褐色粘土を少量含む |
| | 2 | 10YR3/4 暗褐色 | 粘土 | 白色土粒を含む |
| | 3 | 10YR3/2 黒褐色 | 粘土 | 灰白色シルト粒を少量含む |
| | 4 | 10YR3/4 暗褐色 | 粘土 | 褐色細砂を含む |
| | 5 | 10YR4/3 にぶい黄褐色 | 粘土 | 底面に細砂と粗砂、泥岩状小ブロックを少量含む |

第 3 図　SX165 性格不明遺構平面図・断面図

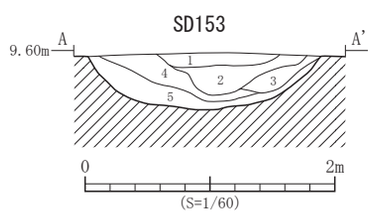


| 遺構 | 層位 | 土　色 | 土　性 | 備　　考 |
|---|---|---|---|---|
| SD153 | 1 | 10YR3/4 暗褐色 | シルト質粘土 | 灰黄褐色粘土小ブロックを多量含む |
| | 2 | 10YR3/4 暗褐色 | 粘土 | 灰黄褐色粘土ブロックを多量含む |
| | 3 | 10YR4/2 灰黄褐色 | 粘土 | 灰黄褐色粘土ブロックを多量含む |
| | 4 | 10YR3/4 暗褐色 | シルト質粘土 | 褐色細砂を多量含む |
| | 5 | 10YR4/6 褐色 | 粘土 | 白色砂粒を多量含む |

第 4 図　SD153 溝跡断面図

| No. | 登録番号 | 区 | グリッド | 層位 | 種　別 | 器　種 | 口径×底径×器高（cm） | 外面調整 | 内面調整 | 備　考 | 写真図版 |
|---|---|---|---|---|---|---|---|---|---|---|---|
| 1 | E-001 | 2A | E190・N235 | Ⅳ | 須恵器 | 甕 | －×－×現 3.4 | 平行タタキ | ロクロナデ・ナデ | | - |

| No. | 登録番号 | 区 | グリッド | 層位 | 種　別 | 器　種 | 文　様　等 | 備　考 | 写真図版 |
|---|---|---|---|---|---|---|---|---|---|
| 2 | A-001 | 2A | － | Ⅵ下位 | 縄文土器 | 深鉢 | 口縁部 -R 撚糸文 | | 14 - 1 |

第 5 図　遺構外出土遺物

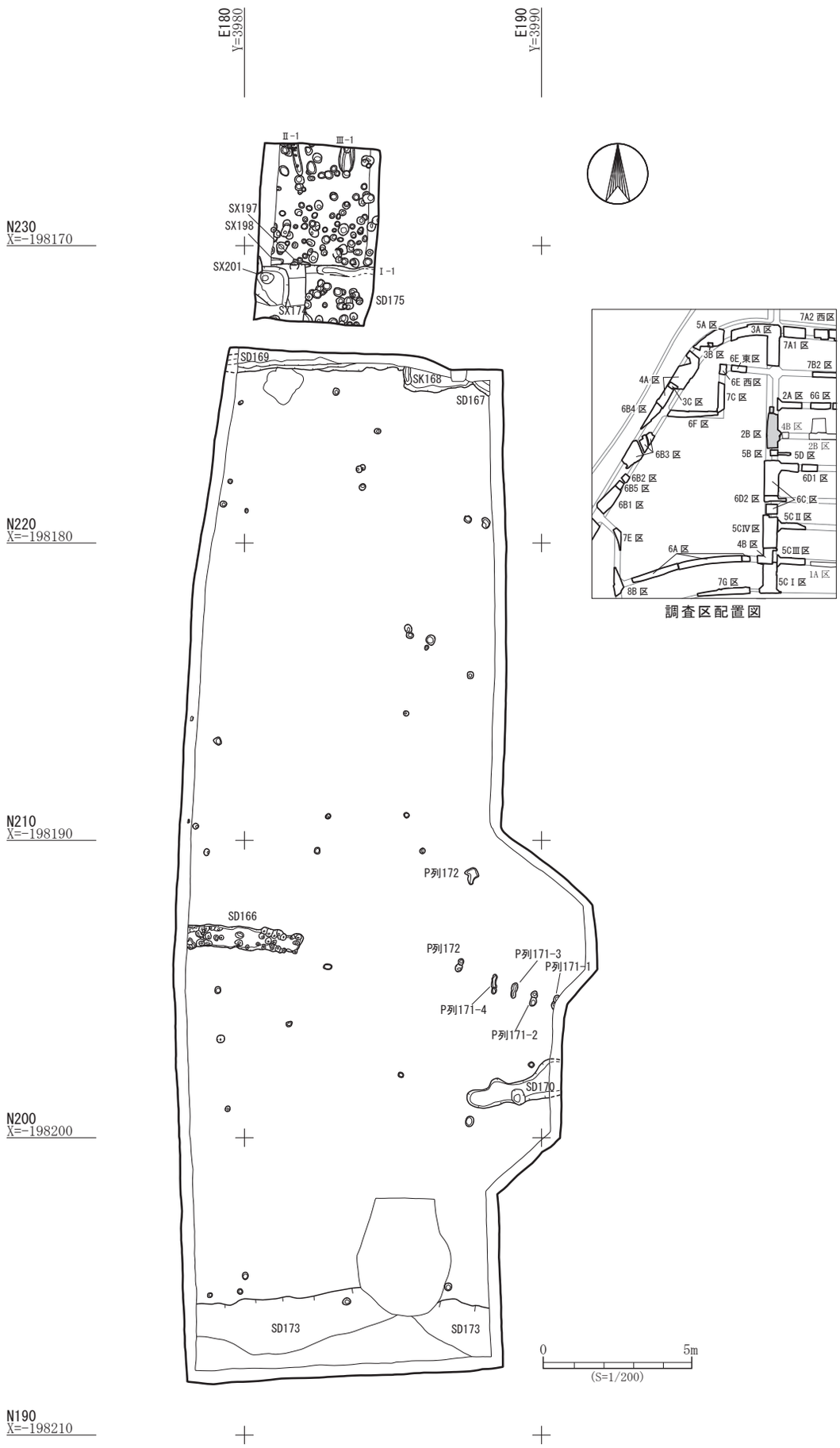


第 6 図　六反田遺跡 2B 区Ⅲ層遺構配置図

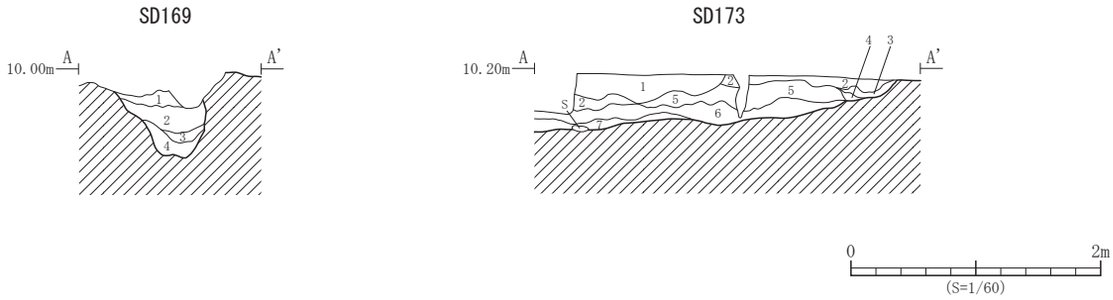


| 遺構 | 層位 | 土　色 | 土　性 | 備　　考 |
|---|---|---|---|---|
| SD169 | 1 | 10YR4/2 灰黄褐色 | 粘土 | 灰黄褐色細砂、灰白色火山灰ブロックを含む |
| | 2 | 10YR4/2 灰黄褐色 | 粘土 | 酸化鉄を斑状多量含む |
| | 3 | 10YR5/2 灰黄褐色 | 粘土 | 褐灰色シルト質粘土・灰黄褐色粘土の混合土　灰黄褐色細砂を含む |
| | 4 | 10YR4/ 1 褐灰色 | 粘土 | |

| 遺構 | 層位 | 土　色 | 土　性 | 備　　考 |
|---|---|---|---|---|
| SD173 | 1 | 10YR3/1 黒褐色 | シルト質粘土 | にぶい黄褐色粘土を粒状、橙色粒を少量含む |
| | 2 | 10YR4/3 にぶい黄褐色 | シルト質粘土 | 褐色粘土ブロックを多量含む |
| | 3 | 10YR3/2 黒褐色 | シルト質粘土 | にぶい黄褐色粘土を粒状に少量含む |
| | 4 | 10YR3/2 黒褐色 | シルト質粘土 | にぶい黄褐色粘土を粒状に少量含む |
| | 5 | 10YR3/3 暗褐色 | シルト質粘土 | にぶい黄褐色粘土ブロックを少量含む |
| | 6 | 10YR3/1 黒褐色 | 粘土 | にぶい黄褐色粘土を粒状に少量含む |
| | 7 | 10YR4/3 にぶい黄褐色 | 粘土 | 細砂を含む |

第 7 図　SD169・173 溝跡断面図

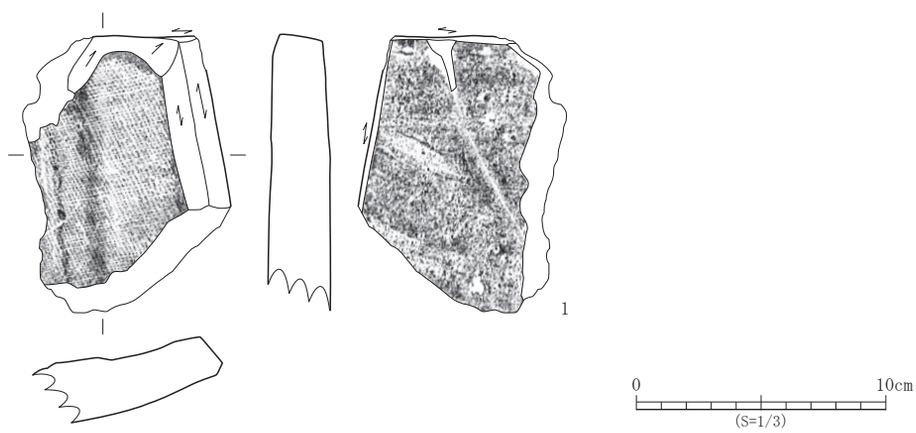


| No. | 登録番号 | 区 | 出土遺構 | 層位 | 種　別 | 器　種 | 長さ×幅×厚さ（cm） | 凹面調整 | 凸面調整 | 備　考 | 写真図版 |
|---|---|---|---|---|---|---|---|---|---|---|---|
| 1 | G-023 | 2B | SD173 | 6 | 瓦 | 平瓦 | 現 11.1 ×現 8.2 × 2.4 | 布目痕・模骨痕・側縁部ヘラ調整 | ナデ・側縁部ヘラ調整 | 桶巻き作り。 | 14 - 2 |

第 8 図　SD173 溝跡出土遺物

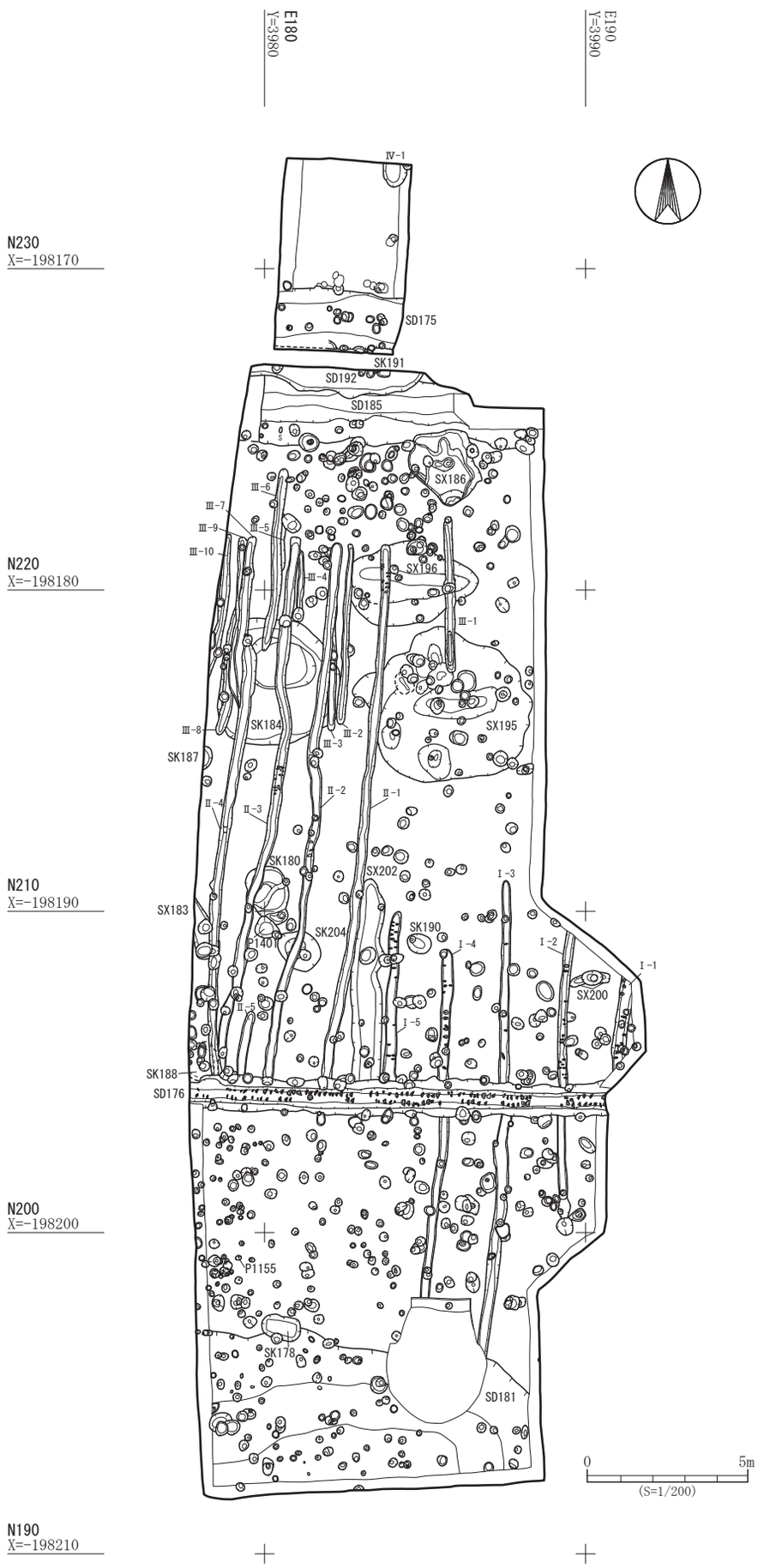


第９図　六反田遺跡 2B 区Ⅴ層遺構配置図

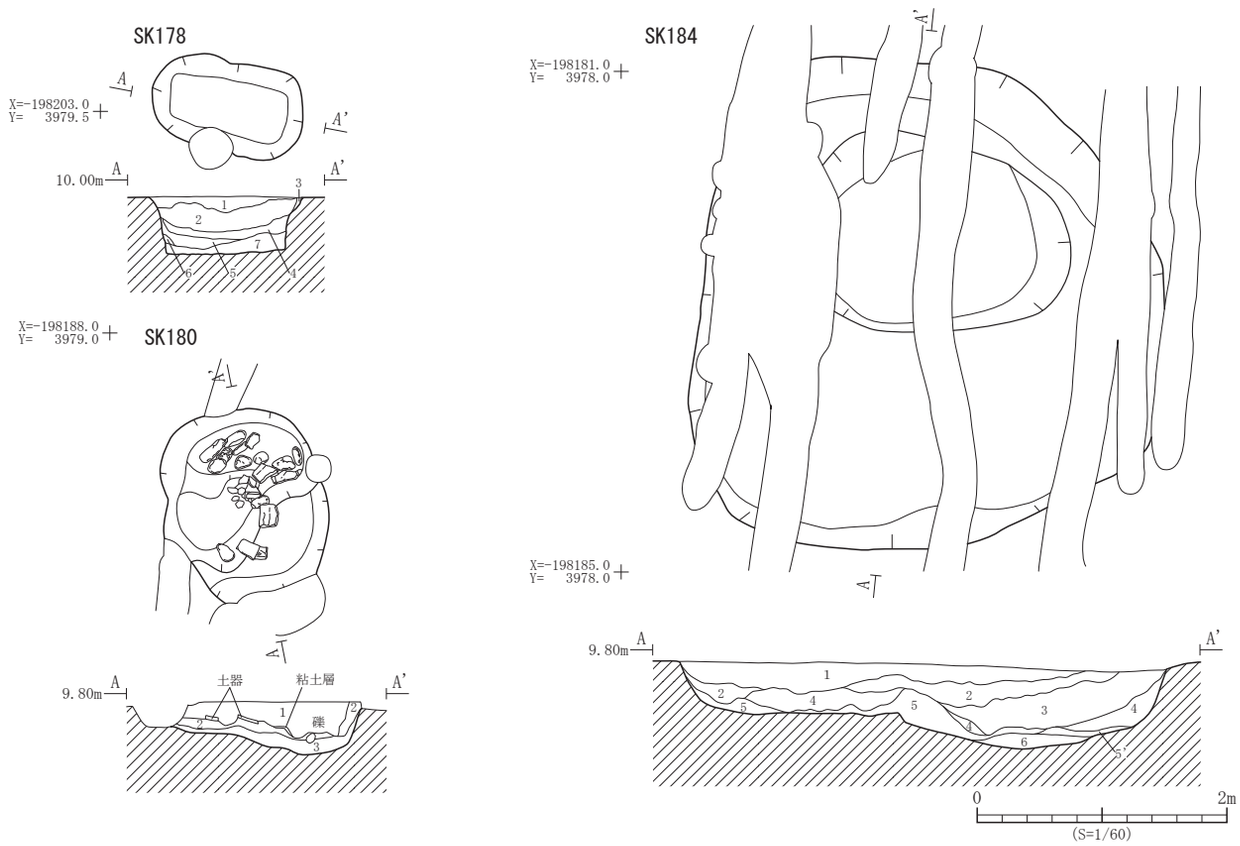


| 遺構 | 層位 | 土　色 | 土　性 | 備　　考 |
|---|---|---|---|---|
| SK178 | 1 | 10YR4/4 褐色 | シルト質粘土 | 黄褐色シルトブロック、炭化物を少量含む |
| | 2 | 10YR4/3 にぶい黄褐色 | シルト質粘土 | 黄褐色シルトブロック、炭化物を少量含む |
| | 3 | 10YR4/6 褐色 | シルト | にぶい黄褐色土・暗褐色土の混合土 |
| | 4 | 10YR4/3 にぶい黄褐色 | シルト | |
| | 5 | 10YR4/6 褐色 | シルト質粘土 | 黄褐色粘土を多量、炭化物を少量含む |
| | 6 | 10YR3/4 暗褐色 | シルト質粘土 | |
| | 7 | 10YR4/4 褐色 | シルト質粘土 | 炭化物・焼土粒を多量含む |

| 遺構 | 層位 | 土　色 | 土　性 | 備　　考 |
|---|---|---|---|---|
| SK180 | 1 | 10YR3/3 暗褐色 | シルト質粘土 | 炭化物・焼土ブロックを多量含む |
| | 2 | 10YR4/3 にぶい黄褐色 | 粘土 | |
| | 3 | 10YR4/3 にぶい黄褐色 | 粘土 | 灰黄褐色粘土・細砂を多量 |
| SK184 | 1 | 10YR3/3 暗褐色 | シルト質粘土 | 褐色粘土粒・炭化物・焼土粒を少量含む |
| | 2 | 10YR4/3 にぶい黄褐色 | シルト質粘土 | 褐色粘土ブロックを含む |
| | 3 | 10YR3/4 暗褐色 | シルト質粘土 | 褐色粘土ブロックを多量含む |
| | 4 | 10YR4/4 褐色 | 粘土 | 褐色粘土ブロックを含む |
| | 5 | 10YR4/6 褐色 | 粘土 | 黄褐色細砂を多量含む |
| | 5' | 10YR4/6 褐色 | 粘土 | 黄褐色細砂を・暗褐色土を多量含む |
| | 6 | 10YR4/6 褐色 | 粘土 | 黄褐色細砂を多量含む |

第 10 図　SK178・180・184 土坑平面図・断面図

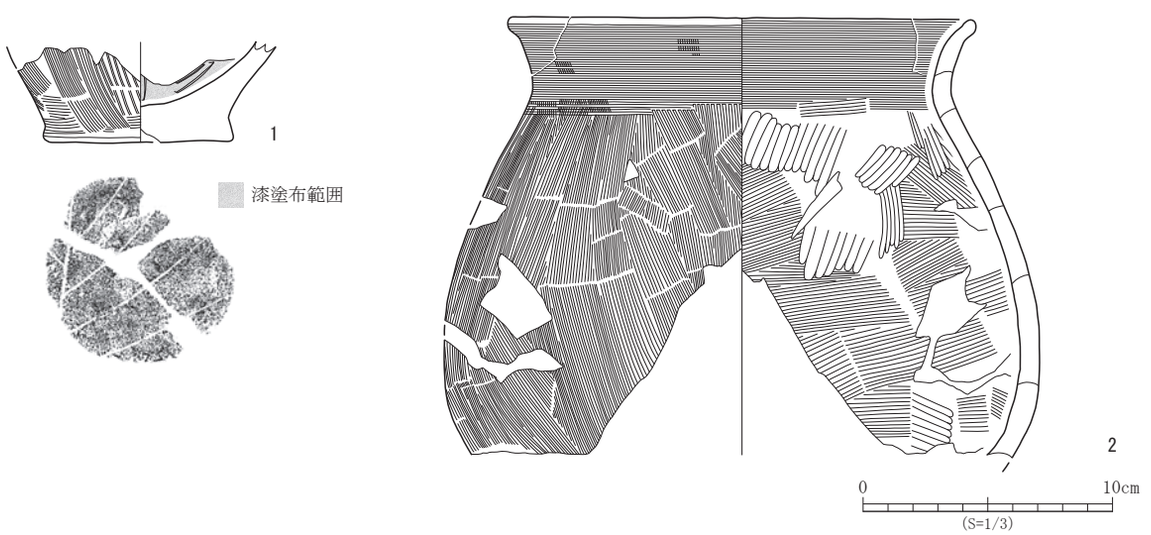


| No. | 登録番号 | 区 | 出土遺構 | 層位 | 種　別 | 器　種 | 口径×底径×器高（cm） | 外面調整 | 内面調整 | 備　考 | 写真図版 |
|---|---|---|---|---|---|---|---|---|---|---|---|
| 1 | C-007 | 2B | SK180 | － | 土師器 | 甕 | －×7.8×現 4.0 | ナデ・ハケメ | ヘラナデ | 底部木葉痕、内面黒漆塗布。 | 14 - 5 |
| 2 | C-006 | 2B | SK180 | － | 土師器 | 甕 | (18.5)×－×現 17.5 | ヨコナデ・ハケメ | ヨコナデ・ナデ・ミガキ | | 14 - 3 |

第 11 図　SK180 土坑出土遺物（1）

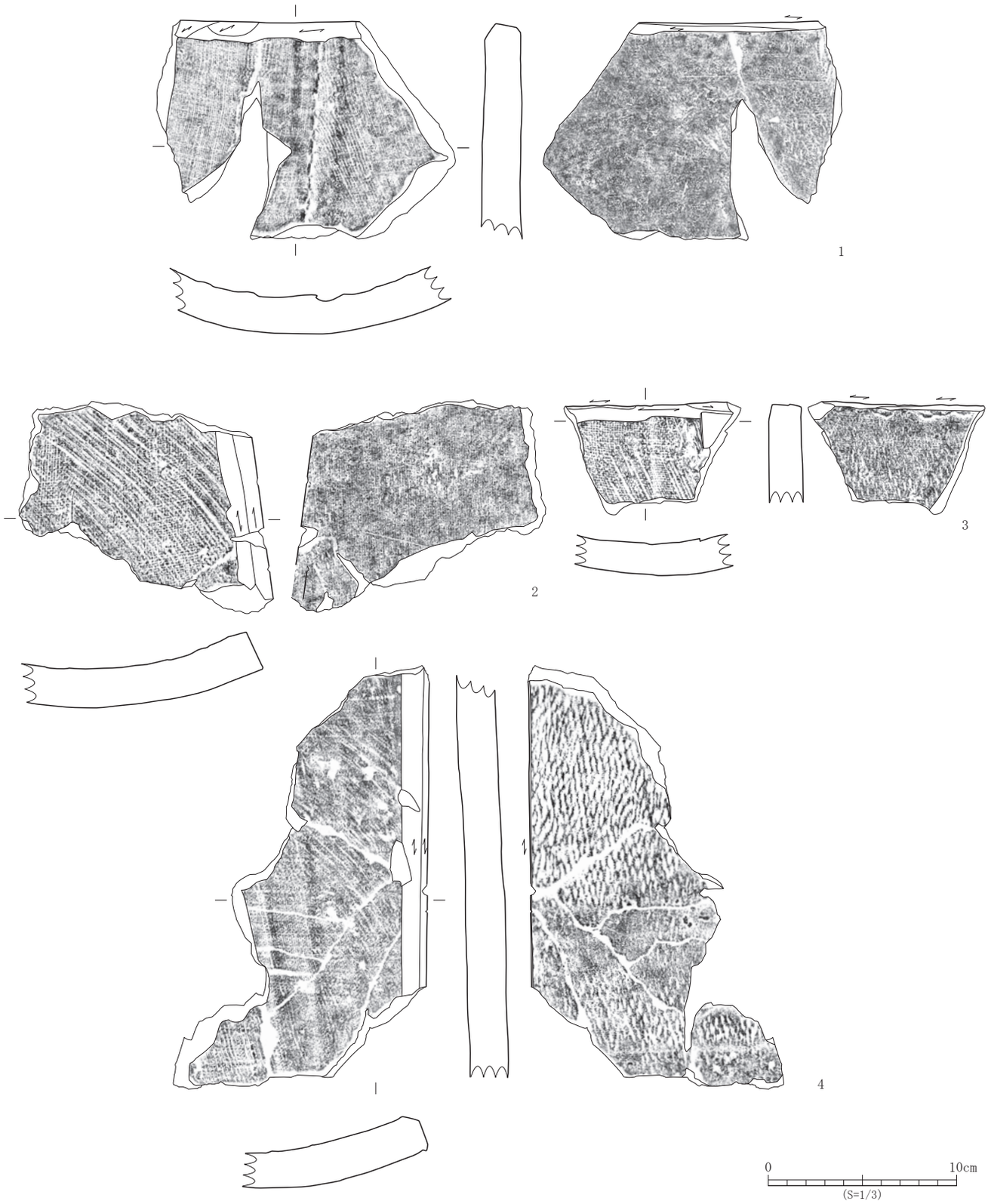


| No. | 登録番号 | 区 | 出土遺構 | 層位 | 種　別 | 器　種 | 長さ×幅×厚さ（cm） | 凹面調整 | 凸面調整 | 備　考 | 写真図版 |
|---|---|---|---|---|---|---|---|---|---|---|---|
| 1 | G-001 | 2B | SK180 | － | 瓦 | 平瓦 | 現 11.6 ×現 15.9 × 2.0 | 糸切り・布目痕・模骨痕・側縁部ヘラ調整・圧痕 | 縦位縄タタキ・側縁部ヘラ調整 | 桶巻き作り、焼成あまい。 | 14 - 6 |
| 2 | G-032 | 2B | SK180 | － | 瓦 | 平瓦 | 現 11.2 ×現 13.5 × 2.2 | 糸切り痕・布目痕・模骨痕・側縁部ヘラ調整 | 縦位縄タタキ・ナデ・側縁部ヘラ調整 | 桶巻き作り。 | 14 - 4 |
| 3 | G-007 | 2B | SK180 | － | 瓦 | 平瓦 | 現 6.0 ×現 9.4 × 1.7 | 糸切り・布目痕・模骨痕・側縁部ヘラ調整 | 縦位縄タタキ・ナデ・側縁部ヘラ調整 | 桶巻き作り。 | 15 - 3 |
| 4 | G-003 | 2B | SK180 | － | 瓦 | 平瓦 | 現 22.4 ×現 13.6 × 2.1 | 糸切り痕・布目痕・模骨痕・側縁部ヘラ調整 | 縦位縄タタキ・ナデ・側縁部ヘラ調整 | 桶巻き作り。 | 14 - 7 |

第 12 図　SK180 土坑出土遺物（2）

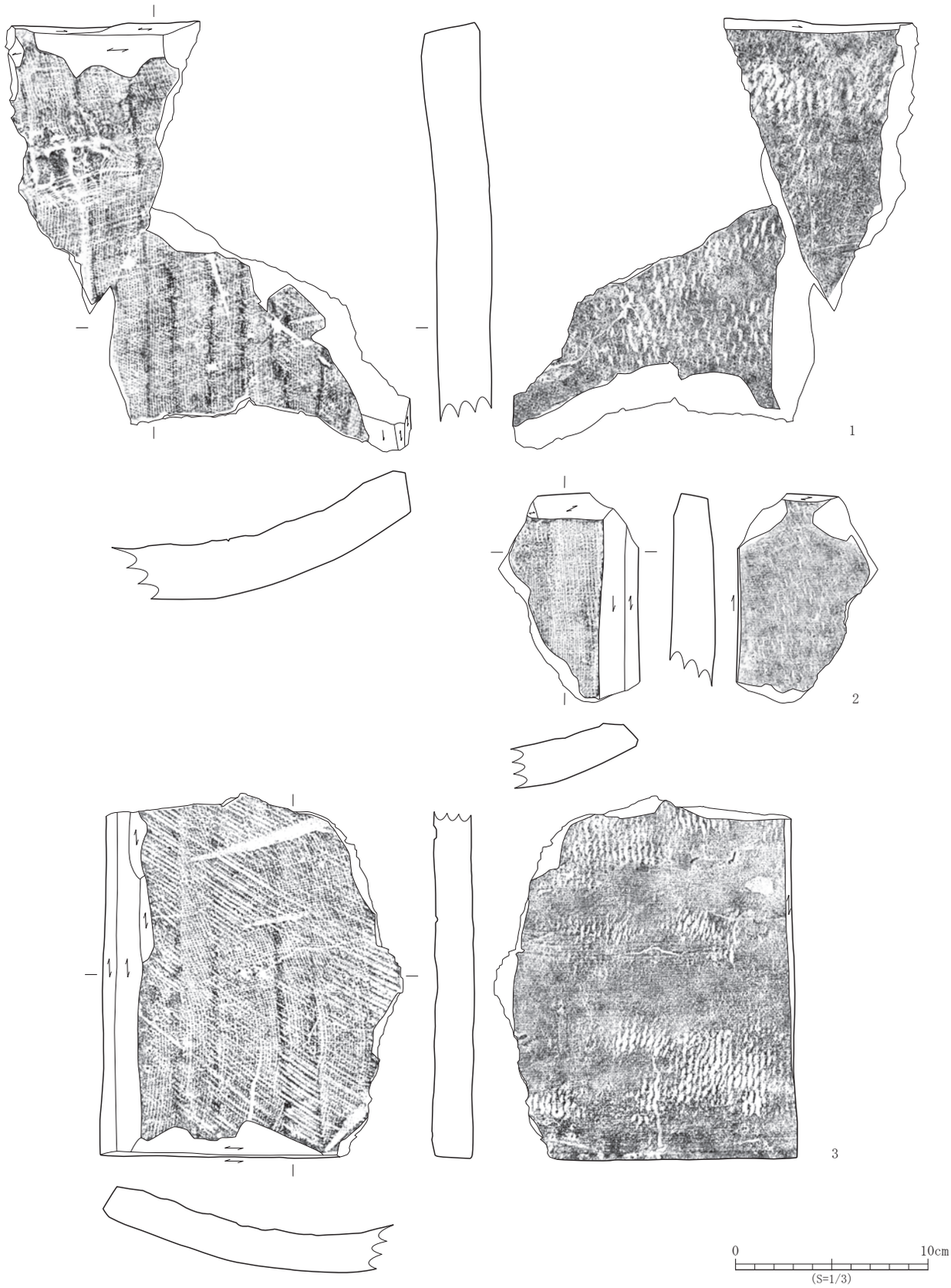


| No. | 登録番号 | 区 | 出土遺構 | 層位 | 種　別 | 器　種 | 長さ×幅×厚さ（cm） | 凹面調整 | 凸面調整 | 備　考 | 写真図版 |
|---|---|---|---|---|---|---|---|---|---|---|---|
| 1 | G-004 | 2B | SK180 | － | 瓦 | 平瓦 | 現 22.4 ×現 21.1 × 2.9 | 糸切り痕・布目痕・模骨痕・ヘラ描き・側縁部ヘラ調整 | 縦位縄タタキ・ナデ・側縁部ヘラ調整 | 桶巻き作り。 | 15 - 1 |
| 2 | G-009 | 2B | SK180 | － | 瓦 | 平瓦 | 現 10.9 ×現 7.3 × 2.2 | 布目痕・模骨痕・側縁部ヘラ調整 | 縦位縄タタキ・ナデ・側縁部ヘラ調整 | 桶巻き作り。 | 15 - 4 |
| 3 | G-012 | 2B | SK180 | － | 瓦 | 平瓦 | 現 18.9 ×現 15.7 × 2.0 | 糸切り痕・布目痕・模骨痕・側縁部ヘラ調整 | 縦位縄タタキ・ナデ・側縁部ヘラ調整 | 桶巻き作り。 | 16 - 2 |

第 13 図　SK180 土坑出土遺物（3）

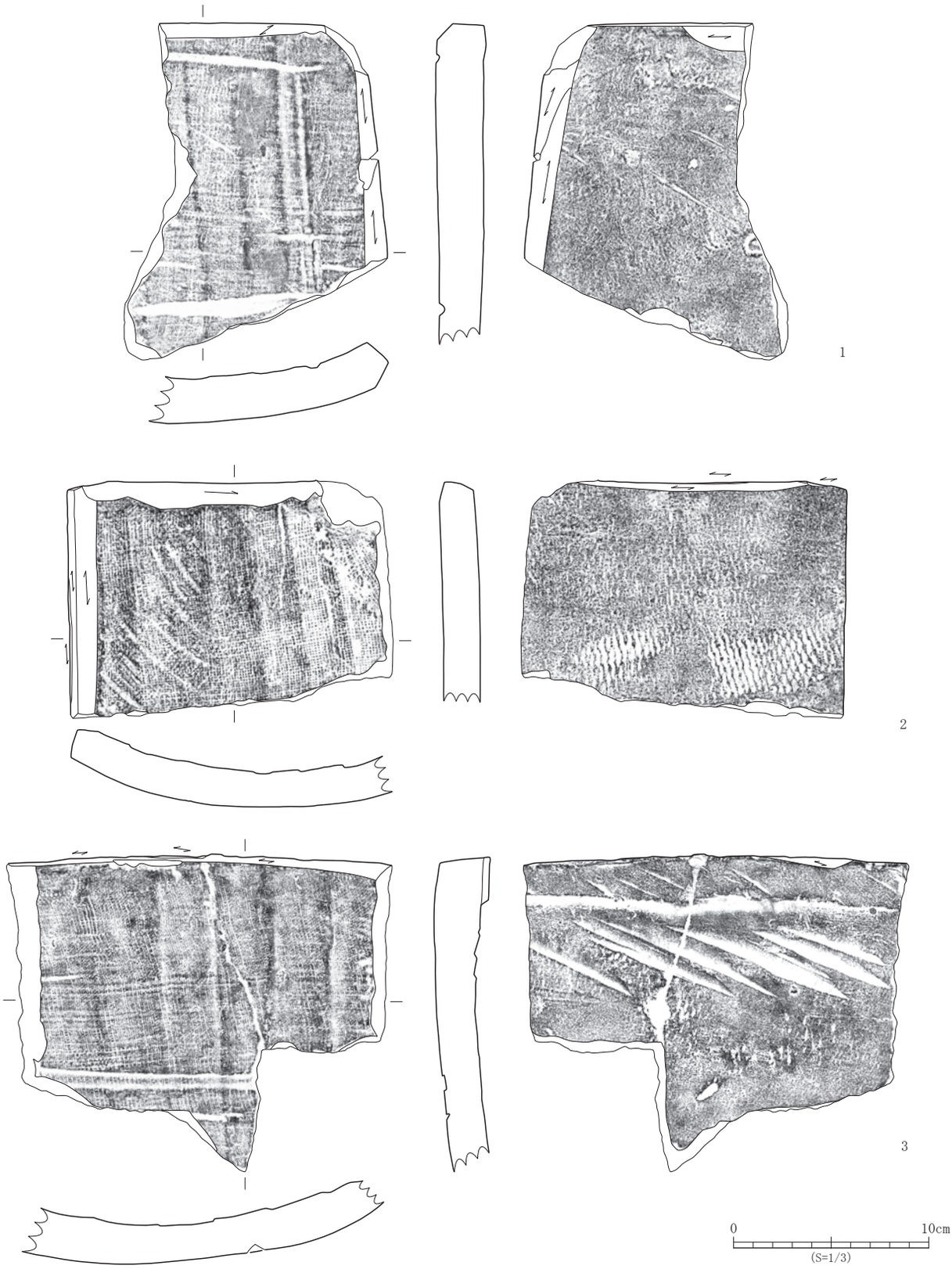


| No. | 登録番号 | 区 | 出土遺構 | 層位 | 種　別 | 器　種 | 長さ×幅×厚さ（cm） | 凹面調整 | 凸面調整 | 備　考 | 写真図版 |
|---|---|---|---|---|---|---|---|---|---|---|---|
| 1 | G-013 | 2B | SK180 | － | 瓦 | 平瓦 | 現 18.4 ×現 13.4 × 2.3 | 布目痕・模骨痕・側縁部ヘラ調整 | 縦位縄タタキ・ナデ・側縁部ヘラ調整 | 桶巻き作り、凸面に刻印？、焼成あまい。 | 15 - 2 |
| 2 | G-021 | 2B | SK180 | － | 瓦 | 平瓦 | 現 12.2 ×現 16.7 × 1.9 | 糸切り痕・布目痕・模骨痕・側縁部ヘラ調整 | 縦位縄タタキ・ナデ・側縁部ヘラ調整 | 桶巻き作り。 | 15 - 6 |
| 3 | G-015 | 2B | SK180 | － | 瓦 | 平瓦 | 現 16.1 ×現 19.7 × 2.0（凸面粘土帯の貼付部の厚さ 2.7） | 布目痕・模骨痕・側縁部ヘラ調整 | 縦位縄タタキ・ナデ・側縁部ヘラ調整　上端部粘土帯貼り付け→板状工具による叩き？ | 桶巻き作り。 | - |

第 14 図　SK180 土坑出土遺物（4）

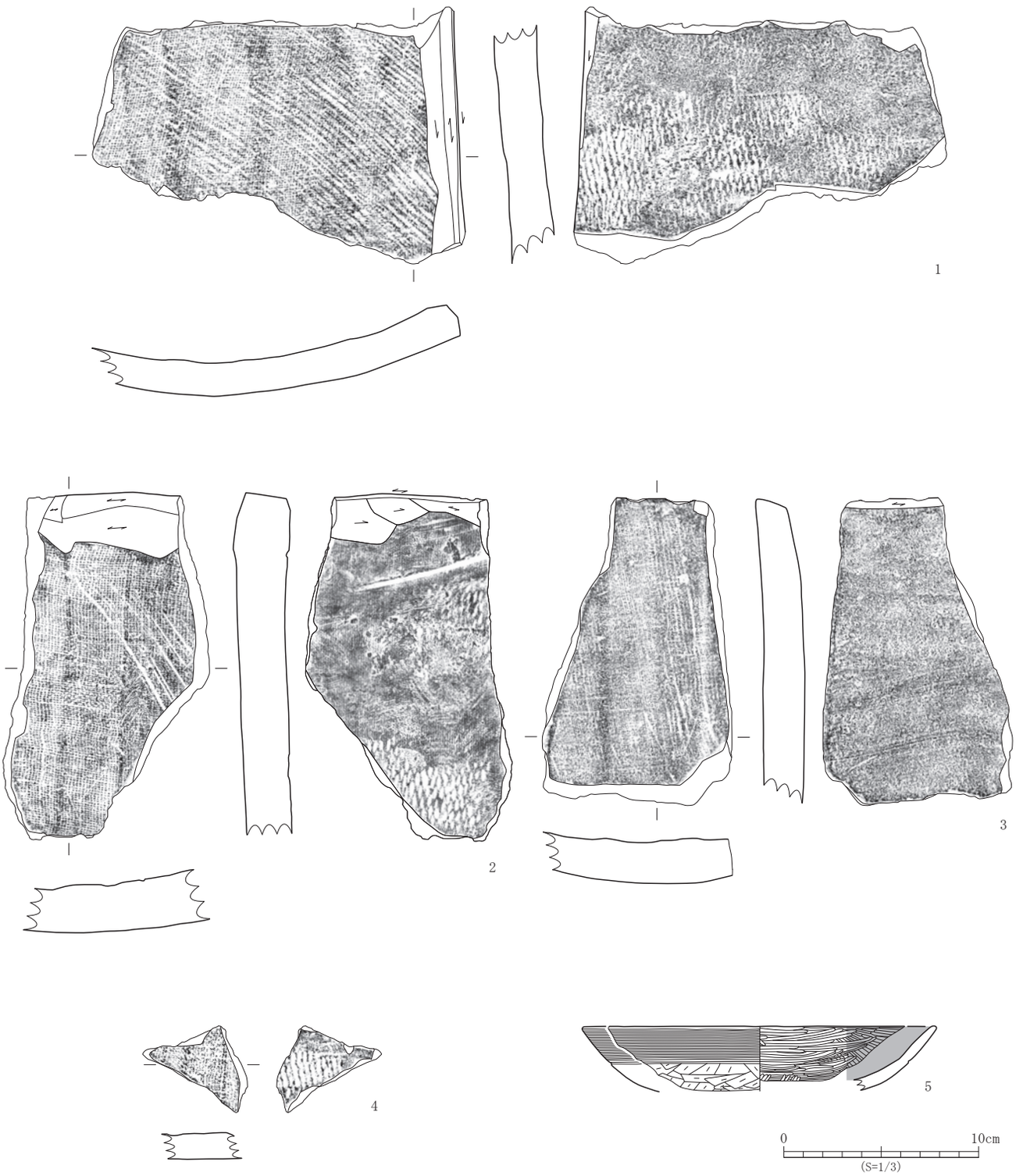


| No. | 登録番号 | 区 | 出土遺構 | 層位 | 種　別 | 器　種 | 長さ×幅×厚さ（cm） | 凹面調整 | 凸面調整 | 備　考 | 写真図版 |
|---|---|---|---|---|---|---|---|---|---|---|---|
| 1 | G-029 | 2B | SK180 | － | 瓦 | 平瓦 | 現 13.2 ×現 19.1 × 2.2 | 糸切り痕・布目痕・模骨痕・側縁部ヘラ調整 | 縦位縄タタキ・ナデ・側縁部ヘラ調整 | 桶巻き作り。 | 16 - 1 |
| 2 | G-020 | 2B | SK180 | － | 瓦 | 平瓦 | 現 12.8 ×現 10.6 × 2.5 | 糸切り痕・布目痕・模骨痕・側縁部ヘラ調整 | 縦位縄タタキ・ナデ・側縁部ヘラ調整 | 桶巻き作り。 | 15 - 5 |
| 3 | G-028 | 2B | SK180 | － | 瓦 | 平瓦 | 現 15.8 ×現 9.7 × 2.3 | 布目痕・模骨痕・側縁部ヘラ調整 | 縦位縄タタキ・ナデ・側縁部ヘラ調整 | 桶巻き作り、焼成あまい、平瓦を半裁して道具瓦とした可能性あり（のし瓦か？）。 | 14 - 8 |
| 4 | G-025 | 2B | SK184 | － | 瓦 | 平瓦 | 現 4.4 ×現 5.4 × 1.3 | 布目痕・模骨痕 | 縦位縄タタキ・ナデ | 桶巻き作り。 | - |

| No. | 登録番号 | 区 | 出土遺構 | 層位 | 種　別 | 器　種 | 口径×底径×器高（cm） | 外面調整 | 内面調整 | 備　考 | 写真図版 |
|---|---|---|---|---|---|---|---|---|---|---|---|
| 5 | C-004 | 2B | SK184 | － | 土師器 | 坏 | (18.2) × － 現 3.3 | ヨコナデ・ヘラケズリ | ヘラミガキ・黒色処理 | | 16 - 7 |

第 15 図　SK180・184 土坑出土遺物

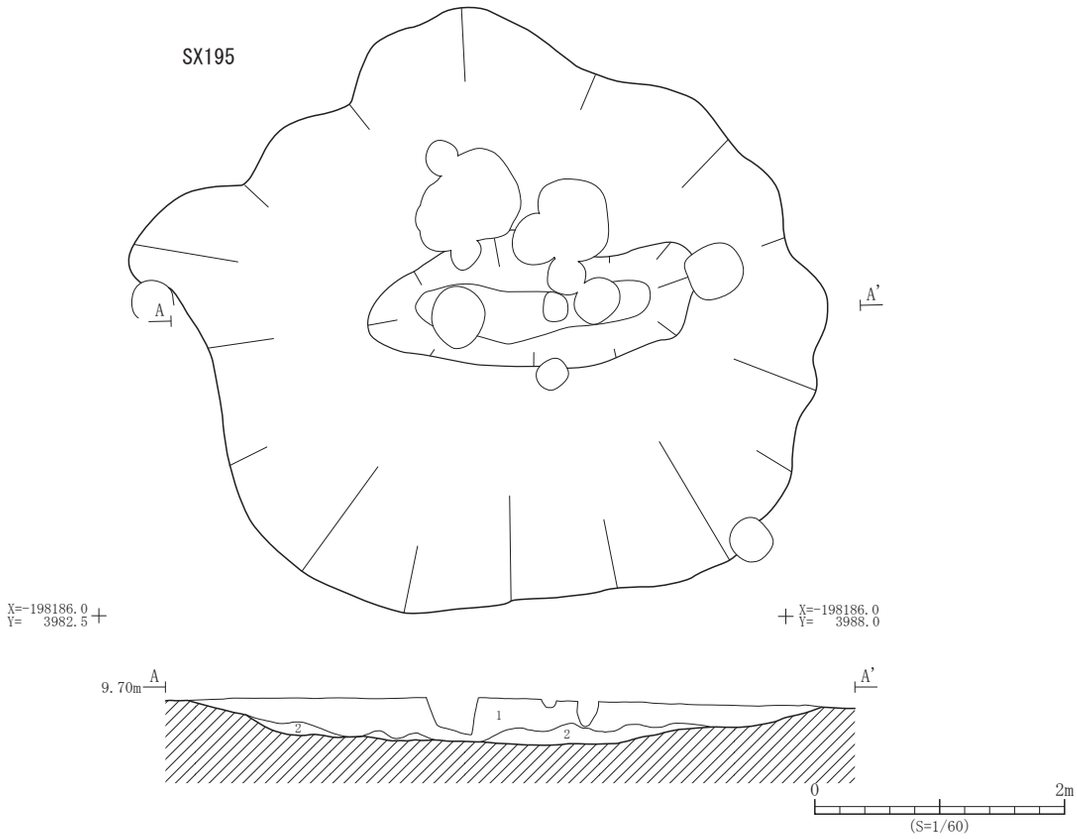


| 遺構 | 層位 | 土　色 | 土　性 | 備　　考 |
|---|---|---|---|---|
| SX195 | 1 | 10YR4/2 灰黄褐色 | 粘土 | にぶい黄褐色粘土小ブロックを含む |
| | 2 | 10YR4/3 にぶい黄褐色 | 粘土 | にぶい黄褐色粘土小ブロック、黄褐色細砂を多量含む |

第 16 図　SX195 性格不明遺構平面図・断面図

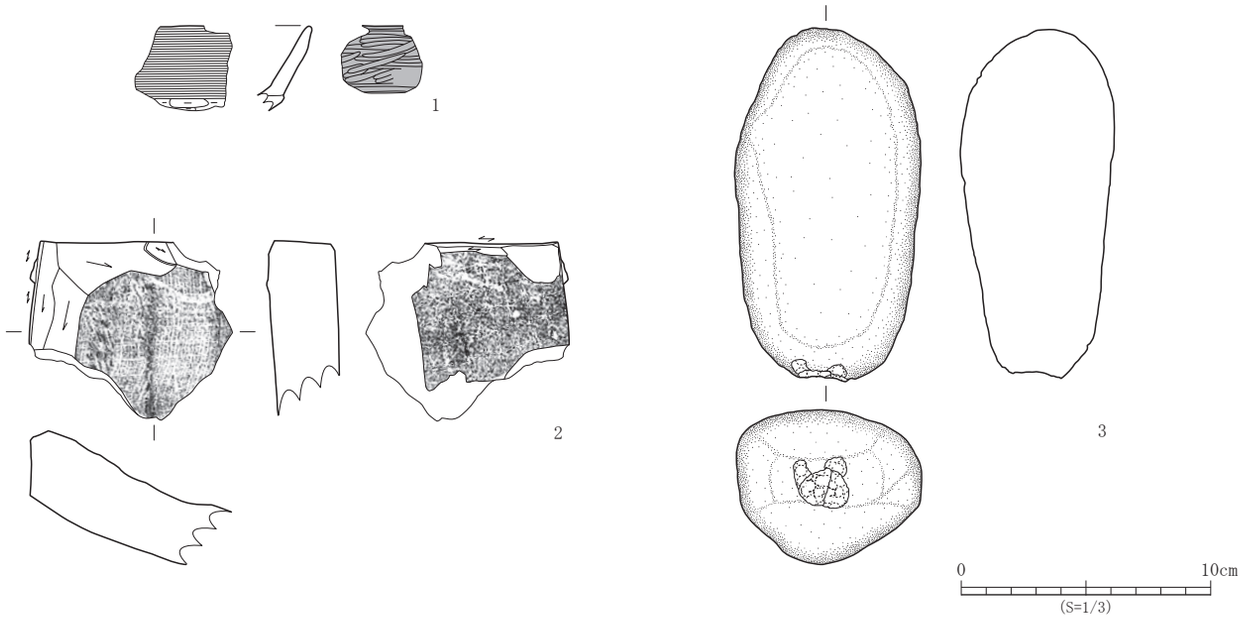


| No. | 登録番号 | 区 | 出土遺構 | 層位 | 種　別 | 器　種 | 口径×底径×器高（cm） | 外面調整 | 内面調整 | 備　考 | 写真図版 |
|---|---|---|---|---|---|---|---|---|---|---|---|
| 1 | C-001 | 2B | SX183 | － | 土師器 | 坏 | －×－×現 3.4 | ヨコナデ・ヘラケズリ | ヘラミガキ・黒色処理 | | - |

| No. | 登録番号 | 区 | 出土遺構 | 層位 | 種別 | 器種 | 長さ×幅×厚さ（cm） | 凹面調整 | 凸面調整 | 備　考 | 写真図版 |
|---|---|---|---|---|---|---|---|---|---|---|---|
| 2 | G-010 | 2B | SX183 | － | 瓦 | 平瓦 | 現 7.3 ×現 8.1 × 2.8 | 布目痕・模骨痕・側縁部ヘラ調整 | ナデ・側縁部ヘラ調整 | 桶巻き作り。 | 16 - 6 |

| No. | 登録番号 | 区 | 出土遺構 | 層位 | 種　別 | 器　種 | 石　　材 | 長さ×幅×厚さ（cm）　重さ（g） | 備　考 | 写真図版 |
|---|---|---|---|---|---|---|---|---|---|---|
| 3 | Kc-c-1 | 2A | SX195 | － | 礫石器 | 敲 | 石英安山岩 | 14.1 × 7.4 × 6.2　762.5 | 敲下 4 | 16 - 8 |

第 17 図　SX183・195 性格不明遺構出土遺物

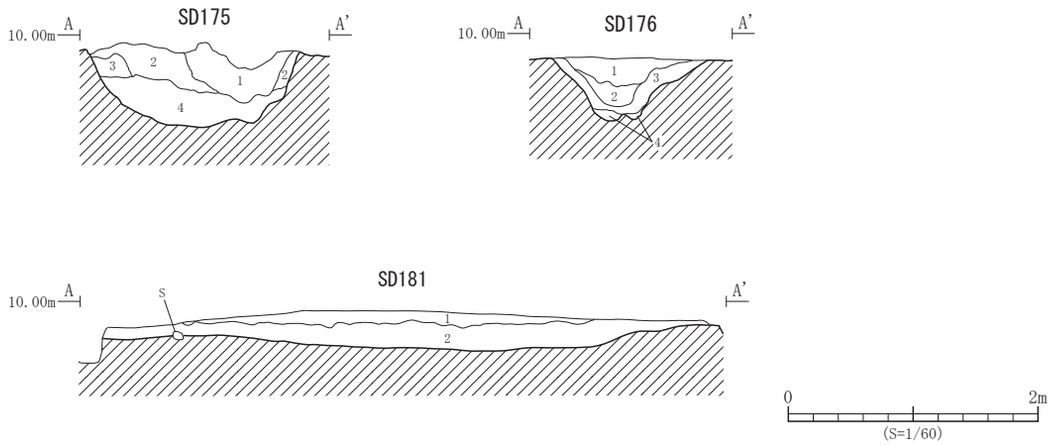


| 遺構 | 層位 | 土　色 | 土　性 | 備　　考 |
|---|---|---|---|---|
| SD175 | 1 | 10YR5/2 灰黄褐色 | シルト | にぶい黄褐色粘土ブロックを多量、酸化鉄を斑状に含む |
| | 2 | 10YR6/2 灰黄褐色 | シルト | にぶい黄褐色粘土を粒状に含む |
| | 3 | 10YR4/ 1 褐灰色 | シルト | 酸化鉄を斑状に含む |
| | 4 | 10YR4/4 褐色 | シルト | 酸化鉄を斑状に含む |

| 遺構 | 層位 | 土　色 | 土　性 | 備　　考 |
|---|---|---|---|---|
| SD176 | 1 | 10YR2/2 黒褐色 | シルト質粘土 | 褐色粘土を少量含む |
| | 2 | 10YR2/2 黒褐色 | シルト質粘土 | 褐色粘土を少量含む |
| | 3 | 10YR2/2 黒褐色 | シルト質粘土 | 褐色粘土を多量、黒褐色粘土を少量含む |
| | 4 | 10YR3/2 黒褐色 | 粘土 | 褐色粘土ブロックを含む |
| SD181 | 1 | 5Y4/2 灰オリーブ色 | シルト質粘土 | オリーブ褐色粘土粒を多量含む |
| | 2 | 2.5Y4/3 オリーブ褐色 | シルト質粘土 | 黄褐色細砂を多量含む |

**第 18 図　SD175・176・181 溝跡断面図**

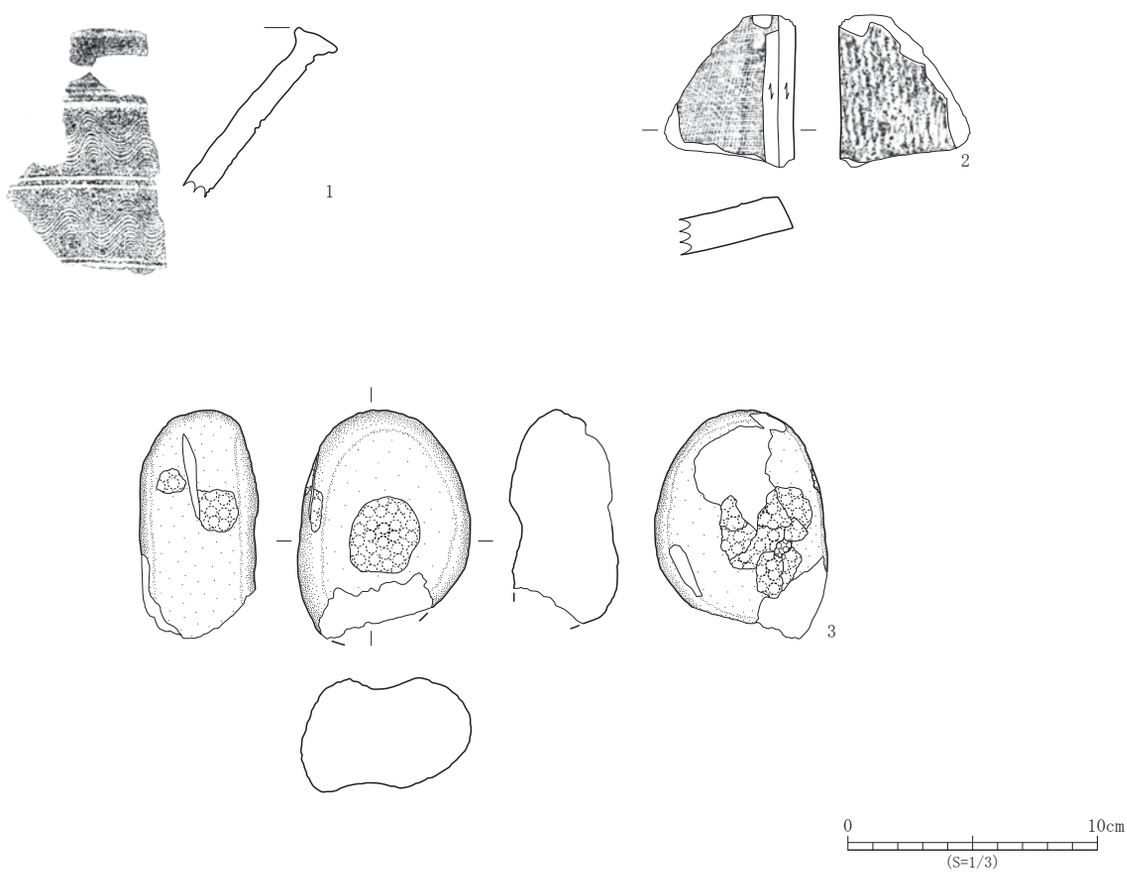


| No. | 登録番号 | 区 | 出土遺構 | 層位 | 種　別 | 器　種 | 口径×底径×器高（cm） | 外面調整 | 内面調整 | 備　考 | 写真図版 |
|---|---|---|---|---|---|---|---|---|---|---|---|
| 1 | E-002 | 2B | SD175 | － | 須恵器 | 甕 | －×－×6.8 | ロクロナデ・沈線・櫛描波状文 | ロクロナデ | 内外面自然釉付着。 | 16 - 3 |

| No. | 登録番号 | 区 | 出土遺構 | 層　位 | 種　別 | 器　種 | 長さ×幅×厚さ（cm） | 凹面調整 | 凸面調整 | 備　考 | 写真図版 |
|---|---|---|---|---|---|---|---|---|---|---|---|
| 2 | G-006 | 2B | SD176 | － | 瓦 | 平瓦 | 現 6.1 ×現 5.2 × 1.4 | 布目痕・模骨痕・側縁部ヘラ調整 | 縦位縄タタキ・側縁部ヘラ調整 | 桶巻き作り。 | 16 - 5 |

| No. | 登録番号 | 区 | 出土遺構 | 層位 | 種　別 | 器　種 | 石　　材 | 長さ×幅×厚さ（cm）　重さ（g） | 備　考 | 写真図版 |
|---|---|---|---|---|---|---|---|---|---|---|
| 3 | Kc-b2-1 | 2B | SD175 | － | 礫石器 | 凹＋敲 | 石英安山岩 | (9.1) × 6.9 × 4.3　(311.6) | 凹表 1、敲裏 9 ＋横 2、下部欠損 | 16 - 4 |

**第 19 図　SD175・176 溝跡出土遺物**

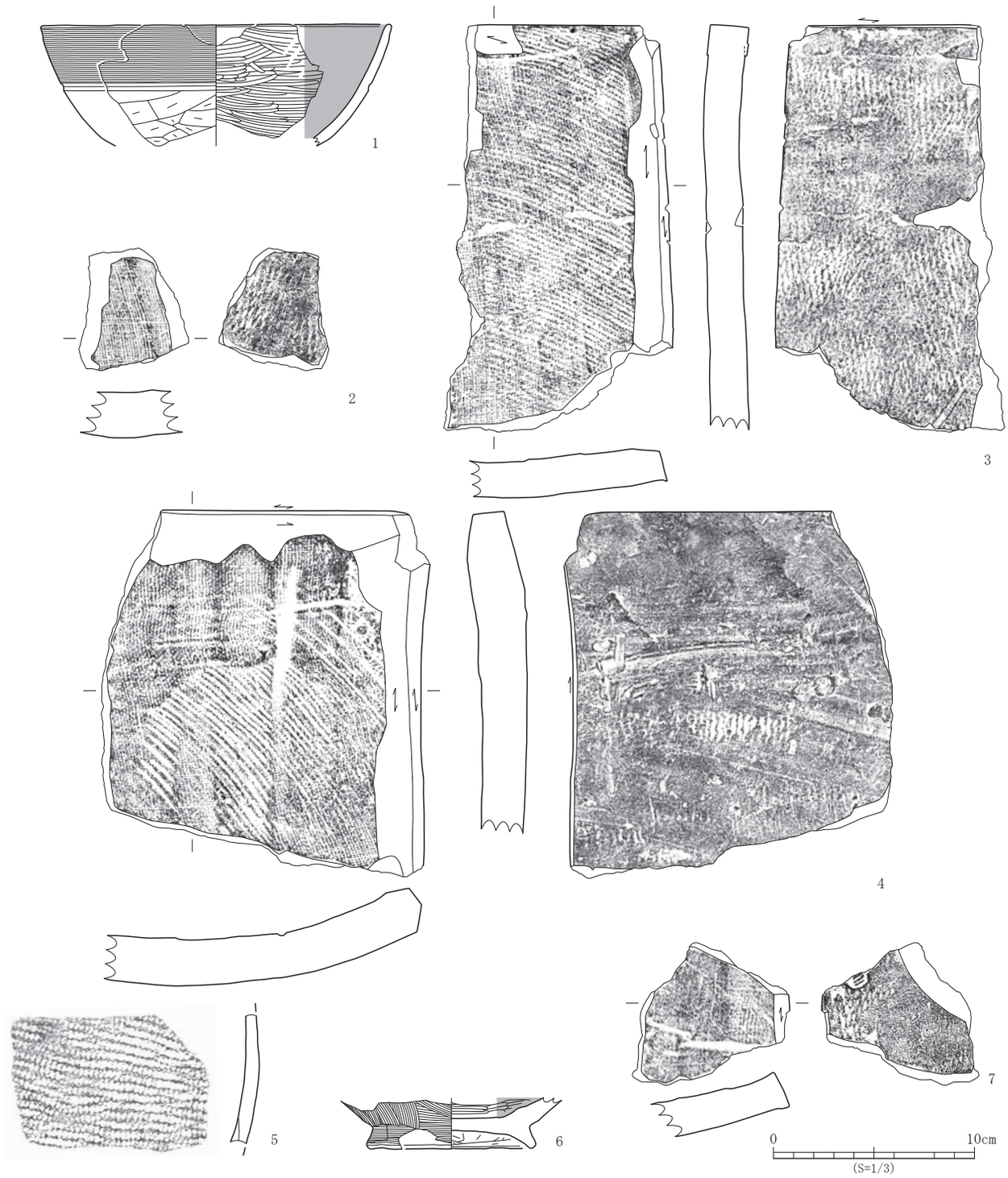


| No. | 登録番号 | 区 | 出土遺構 | 層位 | 種　別 | 器　種 | 口径×底径×器高（cm） | 外面調整 | 内面調整 | 備　考 | 写真図版 |
|---|---|---|---|---|---|---|---|---|---|---|---|
| 1 | C-002 | 2B | Ⅱ-4 | － | 土師器 | 坏 | (17.4) ×－×現 6.0 | ヨコナデ・ヘラケズリ | ヘラミガキ・黒色処理 | | - |
| 6 | C-003 | 2B | P1404 | － | 土師器 | 台付鉢 | －×8.0×現 2.5 | ヘラナデ | ヘラミガキ・ヘラケズリ・黒色処理 | | 16 - 10 |

| No. | 登録番号 | 区 | 出土遺構 | 層位 | 種　別 | 器　種 | 長さ×幅×厚さ（cm） | 凹面調整 | 凸面調整 | 備　考 | 写真図版 |
|---|---|---|---|---|---|---|---|---|---|---|---|
| 2 | G-031 | 2B | Ⅱ-3 | － | 瓦 | 平瓦 | 現 6.1×現 5.5×2.3 | 布目痕・模骨痕・側縁部ヘラ調整 | 縦位縄タタキ・ナデ・側縁部ヘラ調整 | 桶巻き作り。 | - |
| 3 | G-030 | 2B | Ⅱ-3 | － | 瓦 | 平瓦 | 現 20.3×現 11.4×1.8 | 糸切り痕・布目痕・模骨痕・側縁部ヘラ調整 | 縦位縄タタキ・ナデ・側縁部ヘラ調整 | 桶巻き作り。 | 16 - 12 |
| 4 | G-014 | 2B | Ⅱ-3 | － | 瓦 | 平瓦 | 現 18.2×現 16.3×2.5 | 糸切り痕・布目痕・模骨痕・側縁部ヘラ調整 | 縦位縄タタキ・ナデ・側縁部ヘラ調整 | 桶巻き作り。 | - |
| 7 | G-026 | 2B | P1155 | － | 瓦 | 平瓦 | 現 7.1×現 7.9×1.9 | 糸切り痕・布目痕・模骨痕・側縁部ヘラ調整 | 縦位縄タタキ・ナデ・側縁部ヘラ調整 | 桶巻き作り、焼成あまい。 | - |

| No. | 登録番号 | 区 | 出土遺構 | 層位 | 種　別 | 器　種 | 文　様　等 | 備　考 | 写真図版 |
|---|---|---|---|---|---|---|---|---|---|
| 5 | A-003 | 2B | P1401 | － | 縄文土器 | 深鉢 | 胴部 -LR 縄文 | | 16 - 9 |

**第 20 図　小溝状遺構群・ピット出土遺物**

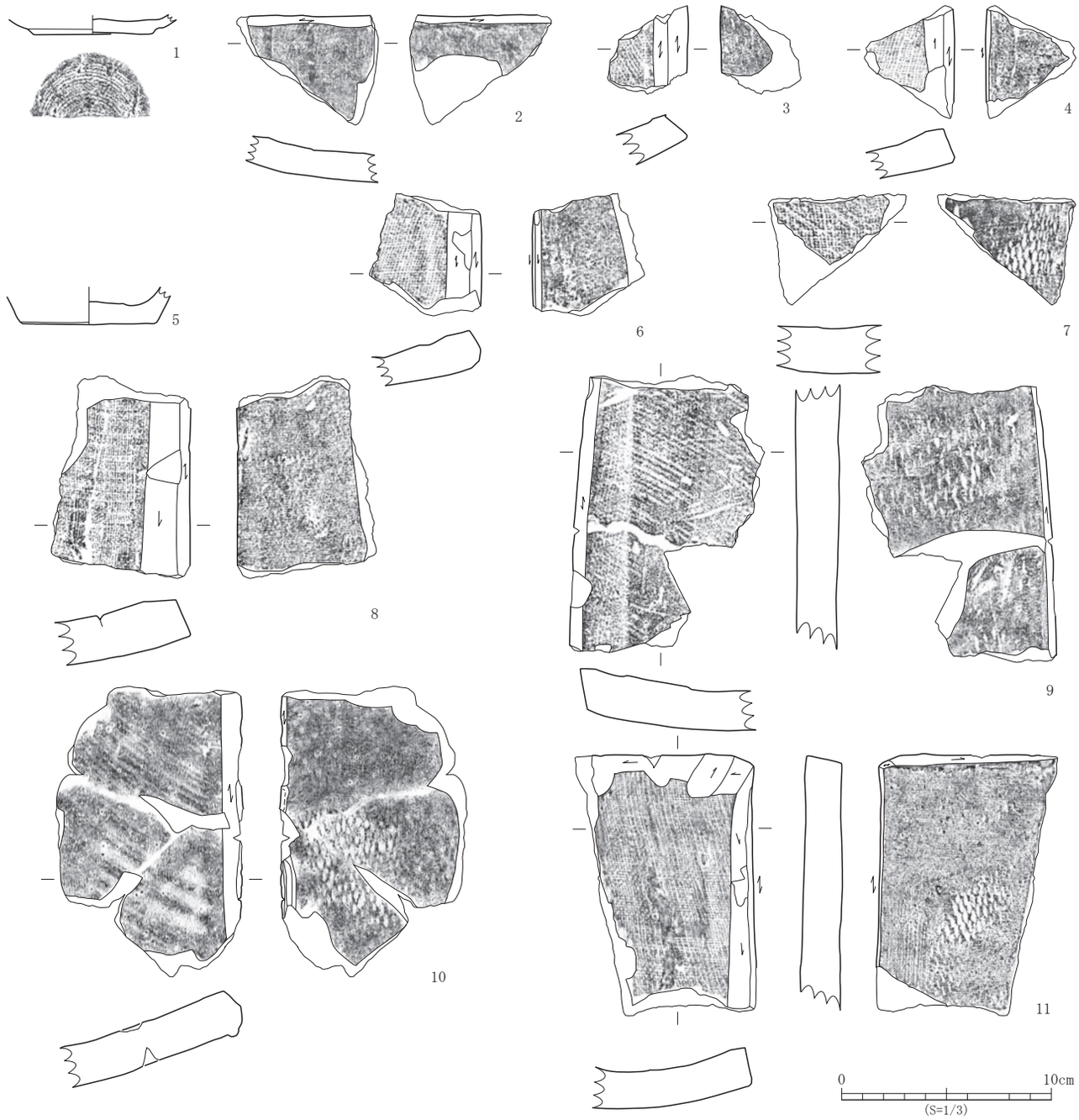


| No. | 登録番号 | 区 | グリッド | 層位 | 種　別 | 器　種 | 口径×底径×器高（cm） | 外面調整 | 内面調整 | 備　考 | 写真図版 |
|---|---|---|---|---|---|---|---|---|---|---|---|
| 1 | E-003 | 2B | E180・N210 | Ⅲ | 須恵器 | 坏 | －×5.7×現0.9 | ロクロナデ　底部回転糸切り | ロクロナデ | | - |

| No. | 登録番号 | 区 | グリッド | 層位 | 種　別 | 器　種 | 長さ×幅×厚さ（cm） | 凹面調整 | 凸面調整 | 備　考 | 写真図版 |
|---|---|---|---|---|---|---|---|---|---|---|---|
| 2 | G-017 | 2B | E175・N210 | Ⅲ | 瓦 | 平瓦 | 現5.2×現6.8×1.3 | 布目痕・模骨痕・側縁部ヘラ調整 | 縦位縄タタキ・ナデ・側縁部ヘラ調整 | 桶巻き作り。 | - |
| 3 | G-019 | 2B | E175・N210 | Ⅲ | 瓦 | 平瓦 | 現4.25×現3.9×1.7 | 糸切り痕・布目痕・側縁部ヘラ調整 | 縦位縄タタキ・ナデ・側縁部ヘラ調整 | 桶巻き作り。 | - |
| 4 | G-016 | 2B | E180・N215 | Ⅲ | 瓦 | 平瓦 | 現5.3×現4.3×2.3 | 布目痕・模骨痕？・側縁部ヘラ調整 | ナデ・側縁部ヘラ調整 | 桶巻き作り。 | - |
| 6 | G-008 | 2B | E180・N215 | Ⅲ～Ⅳ | 瓦 | 平瓦 | 現5.8×現5.3×1.8 | 布目痕・模骨痕・側縁部ヘラ調整 | 縦位縄タタキ・ナデ・側縁部ヘラ調整 | 桶巻き作り。 | 17－2 |
| 7 | G-024 | 2B | － | Ⅲ～Ⅳ | 瓦 | 平瓦 | 現5.4×現6.5×2.2 | 糸切り痕・布目痕・模骨痕 | 縦位縄タタキ・ナデ | 桶巻き作り。 | - |
| 8 | G-011 | 2B | E180・N215 | Ⅲ～Ⅳ | 瓦 | 平瓦 | 現9.6×現6.65×2.2 | 布目痕・側縁部ヘラ調整 | 縦位縄タタキ・ナデ・側縁部ヘラ調整 | 桶巻き作り。 | 17－4 |
| 9 | G-002 | 2B | E180・N215 | Ⅲ～Ⅳ | 瓦 | 平瓦 | 現13.2×現9.2×2.1 | 糸切り・布目痕・模骨痕・側縁部ヘラ調整 | 縦位縄タタキ・ナデ・側縁部ヘラ調整 | 桶巻き作り。 | 17－3 |
| 10 | G-022 | 2B | E180・N215 | Ⅲ～Ⅳ | 瓦 | 平瓦 | 現13.8×現9.0×2.0 | 糸切り痕・側縁部ヘラ調整 | 縦位縄タタキ・ナデ・側縁部ヘラ調整 | 桶巻き作り、側縁に圧痕あり、焼成あまい。 | - |
| 11 | G-005 | 2B | E175・N215 | Ⅲ～Ⅳ | 瓦 | 平瓦 | 現12.5×現8.4×1.8 | 布目痕・模骨痕・ナデ・側縁部ヘラ調整 | 縦位縄タタキ・ナデ・側縁部ヘラ調整 | 桶巻き作り。 | 17－1 |

| No. | 登録番号 | 区 | グリッド | 層位 | 種　別 | 器　種 | 文　様　等 | 備　考 | 写真図版 |
|---|---|---|---|---|---|---|---|---|---|
| 5 | B-004 | 2B | E180・N205 | Ⅲ～Ⅳ | 弥生土器 | 壺・鉢 | 底部－ミガキ | | - |

第 21 図　遺構外出土遺物（1）

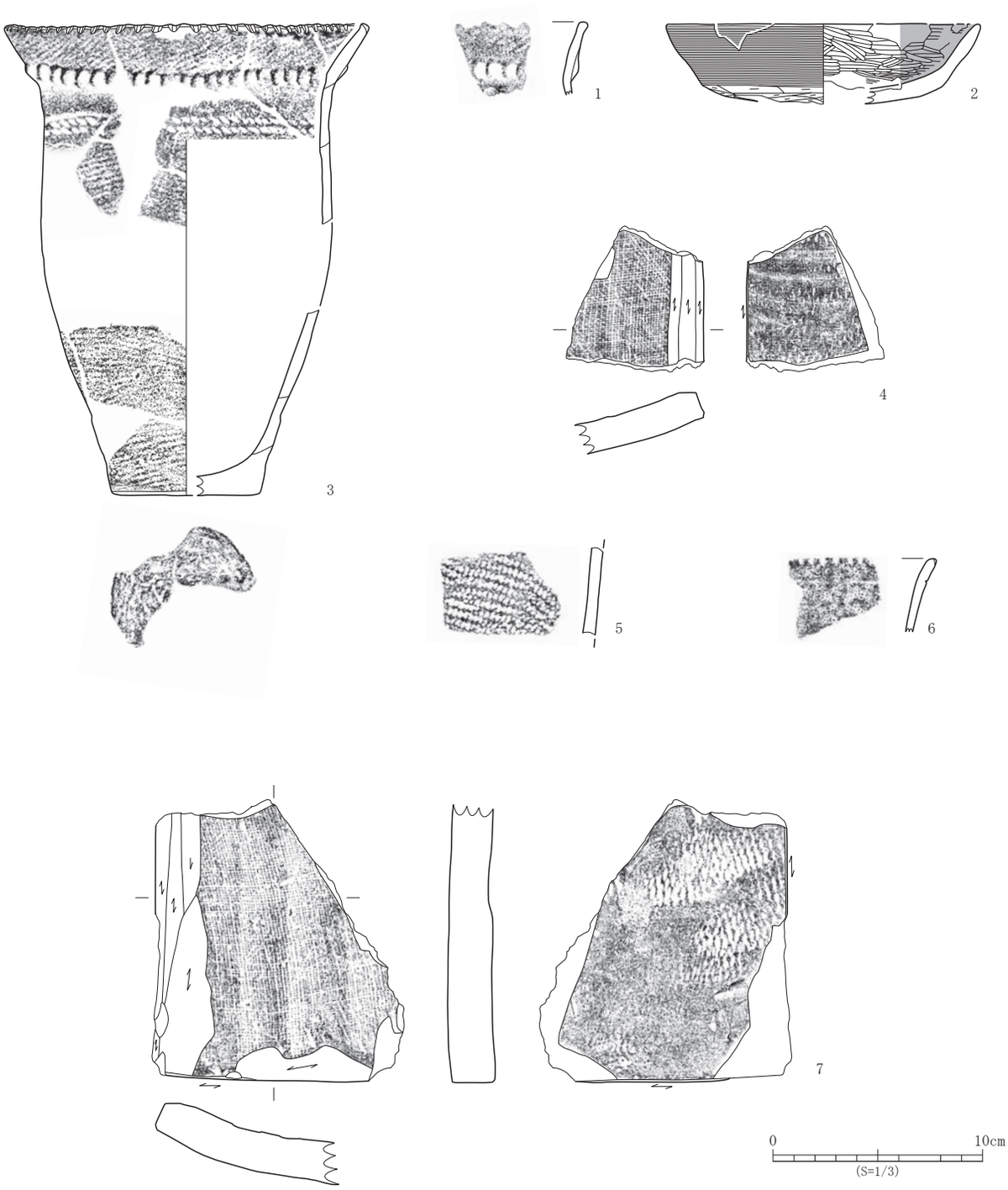


| No. | 登録番号 | 区 | グリッド | 層位 | 種　別 | 器　種 | 文　様　等 | 備　考 | 写真図版 |
|---|---|---|---|---|---|---|---|---|---|
| 1 | B-001 | 2B | E180･N205 | Ⅳ | 弥生土器 | 壺 | 口縁部 -LR 縄文 | | 17 - 9 |
| 3 | B-003 | 2B | E180･N205 | Ⅳb | 弥生土器 | 甕 | 口唇部 - 有刻　口縁部 -LR 縄文　隆帯 - 指頭押圧　胴部 -LR 縄文・押圧縄文　底部 - 木葉痕 | 図上復元。 | 17 - 5 |
| 5 | A-002 | 2B | E180･N210 | Ⅴ | 縄文土器 | 深鉢 | 胴部 -LR 縄文 | | 17 - 6 |
| 6 | B-002 | 2B | E190･N210 | Ⅴ | 弥生土器 | 甕 | 口唇部 - 有刻　口縁部 - 沈線文 | 外面摩滅。 | 17 - 7 |

| No. | 登録番号 | 区 | グリッド | 層位 | 種　別 | 器　種 | 口径×底径×器高（cm） | 外面調整 | 内面調整 | 備　考 | 写真図版 |
|---|---|---|---|---|---|---|---|---|---|---|---|
| 2 | C-005 | 2B | E175･N200 | Ⅳ | 土師器 | 坏 | (14.8) × - ×現 3.8 | ヨコナデ・ヘラケズリ | ヘラミガキ・黒色処理 | | 17 - 8 |

| No. | 登録番号 | 区 | グリッド | 層位 | 種　別 | 器　種 | 長さ×幅×厚さ（cm） | 凹面調整 | 凸面調整 | 備　考 | 写真図版 |
|---|---|---|---|---|---|---|---|---|---|---|---|
| 4 | G-018 | 2B | E175･N210 | Ⅳ | 瓦 | 平瓦 | 現 6.9 ×現 6.6 × 1.5 | 糸切り痕・布目痕・模骨痕・側縁部ヘラ調整 | 縦位縄タタキ・糸切り痕・ナデ・側縁部ヘラ調整 | 桶巻き作り。 | - |
| 7 | G-027 | 2B | - | - | 瓦 | 平瓦 | 現 13.4 ×現 11.8 × 1.9 | 布目痕・模骨痕・側縁部ヘラ調整 | 縦位縄タタキ・ナデ・側縁部ヘラ調整 | 桶巻き作り。 | 16 - 11 |

**第 22 図　遺構外出土遺物（2）**

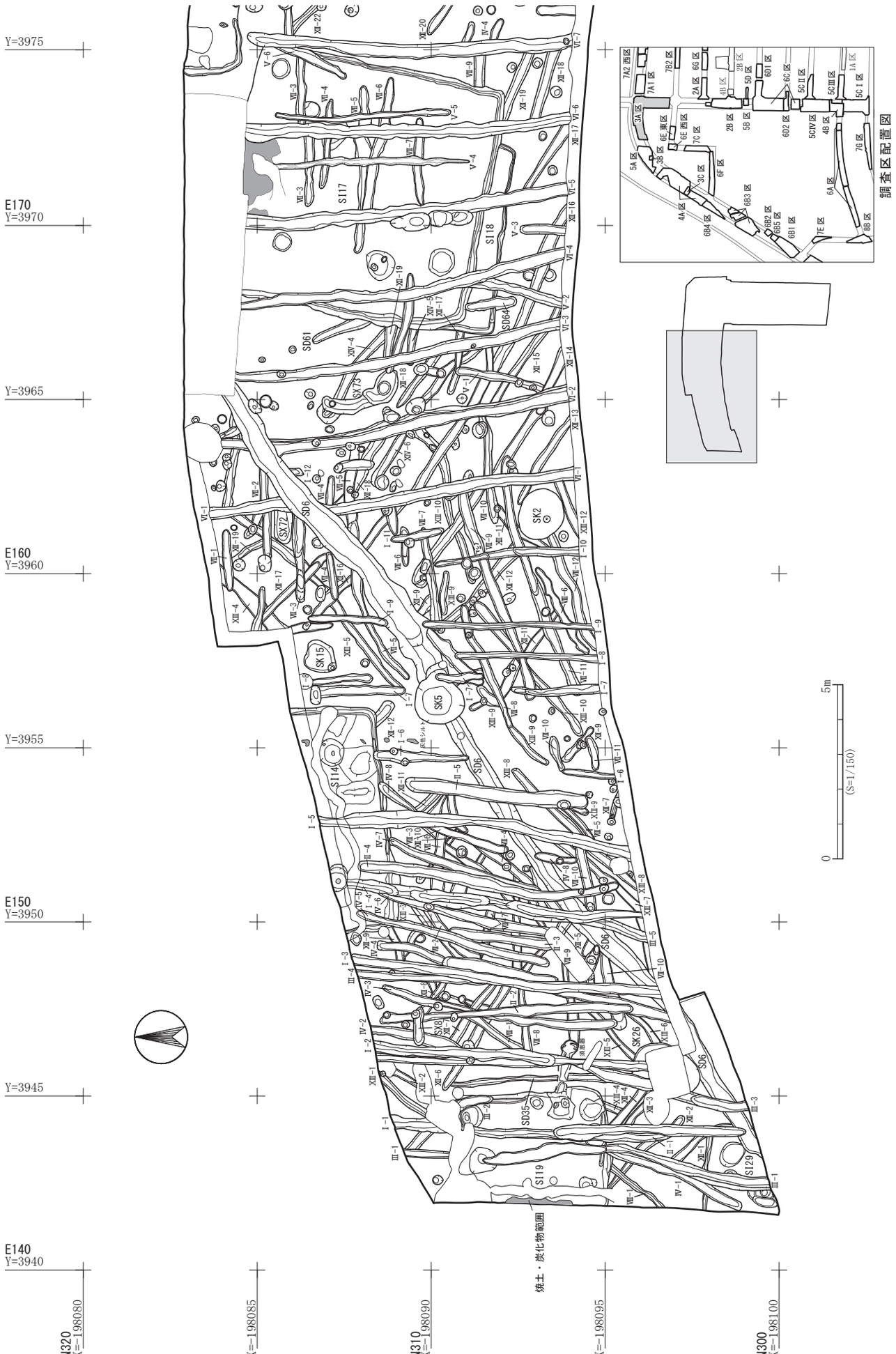


第 23 図　六反田遺跡 3A 区Ⅴ層遺構配置図（1）

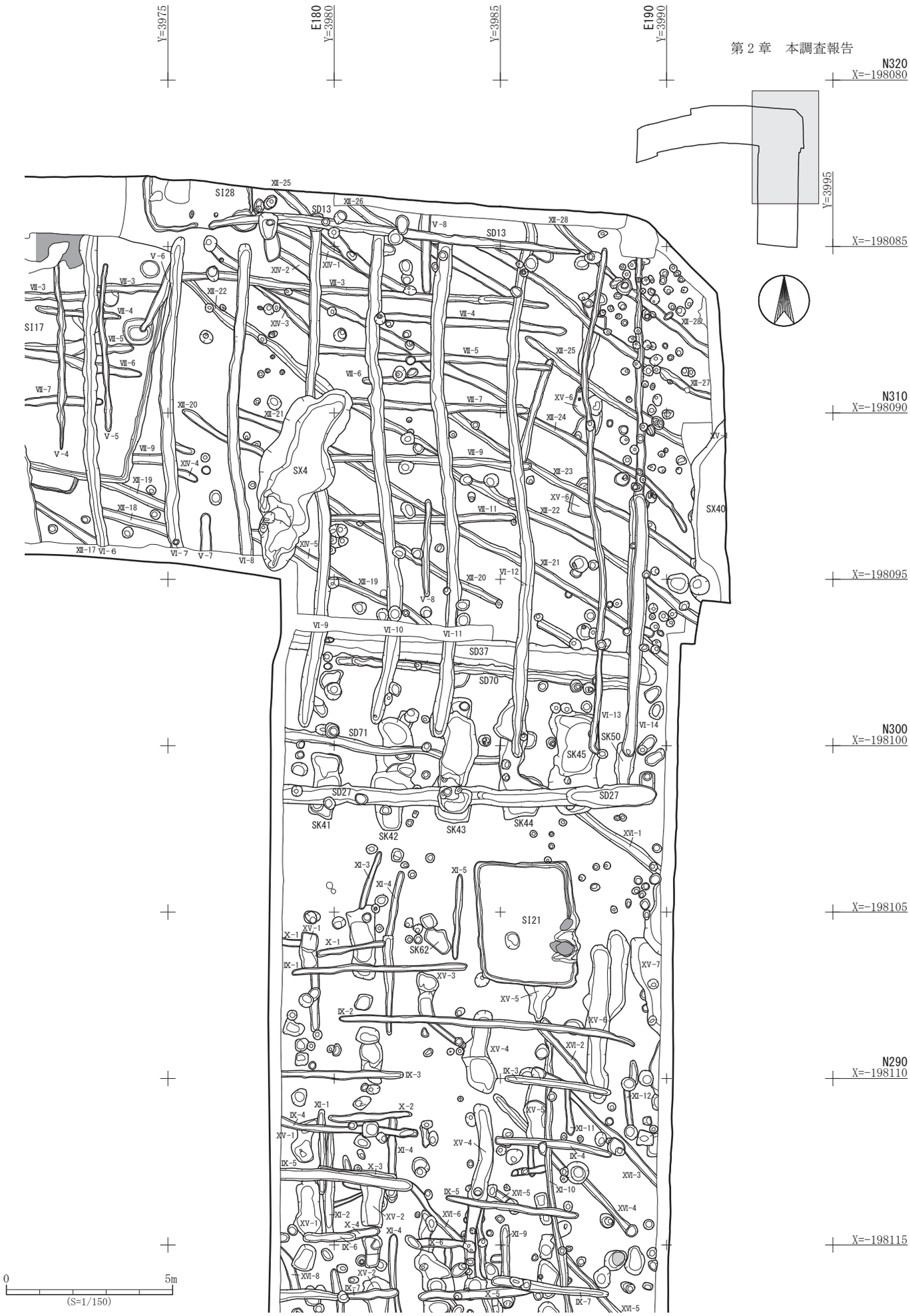


第 24 図　六反田遺跡 3A 区Ⅴ層遺構配置図（2）

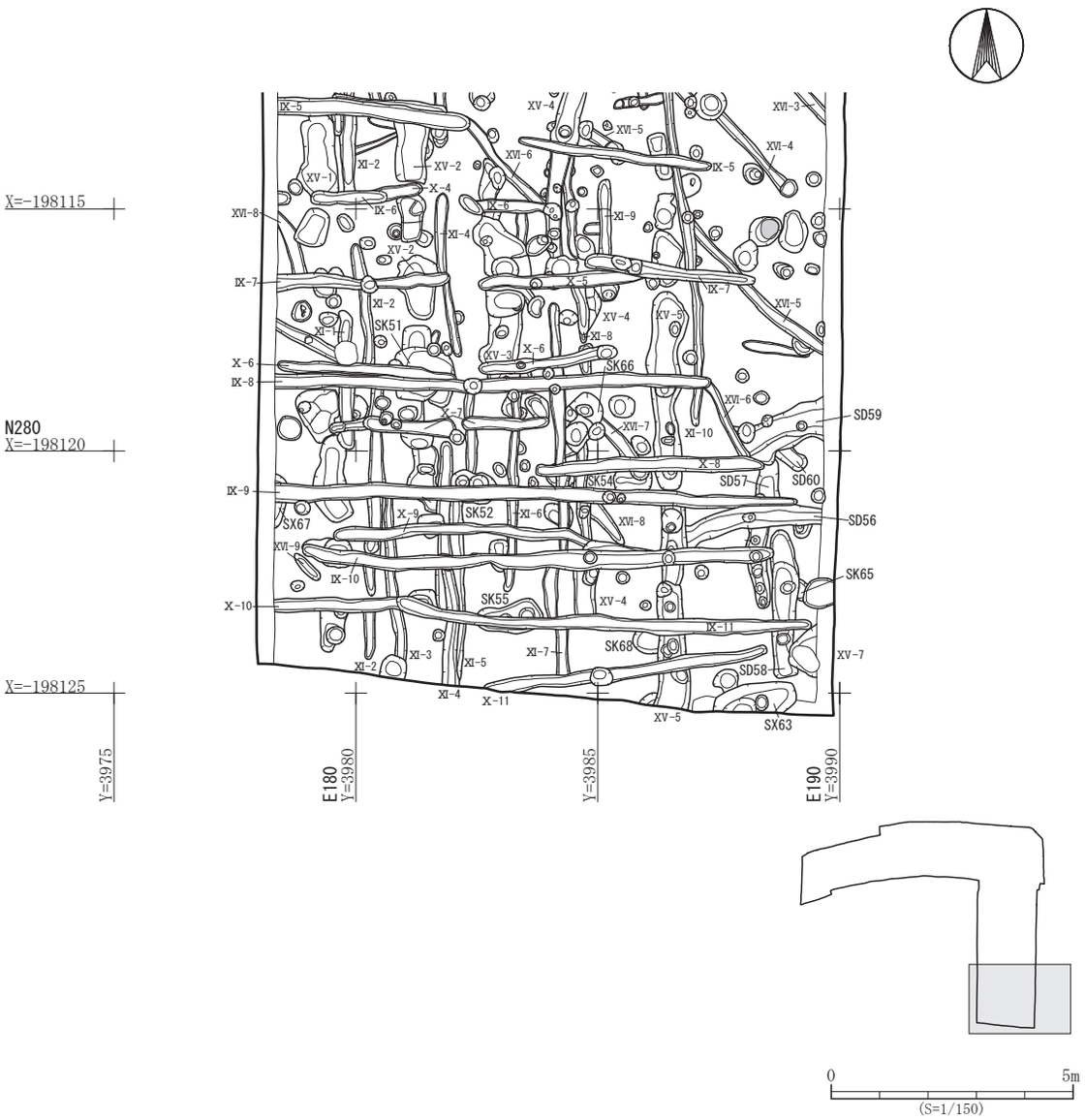


第 25 図　六反田遺跡 3A 区Ⅴ層遺構配置図（3）

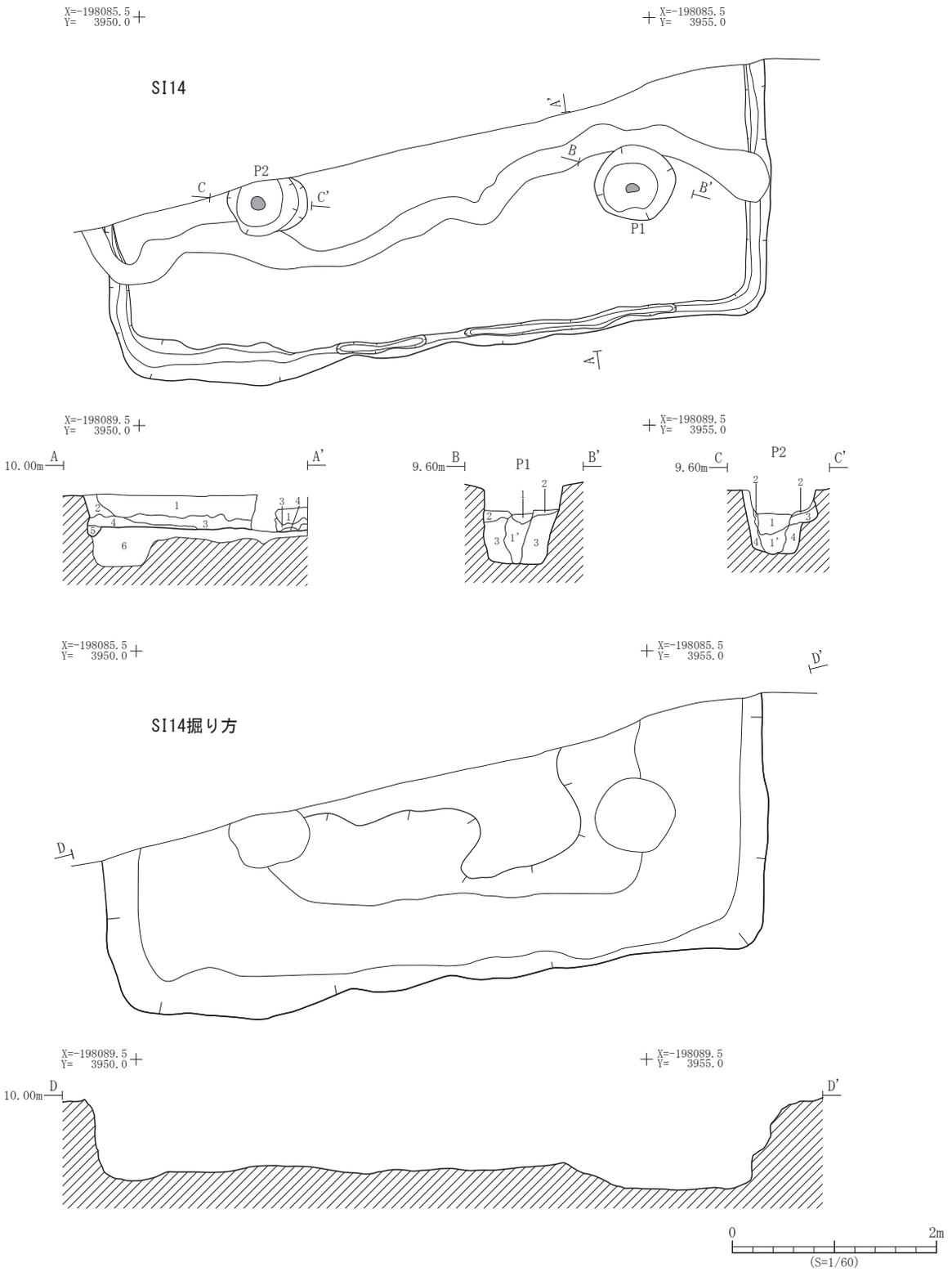


| 遺構 | 層位 | 土　色 | 土　性 | 備　　考 |
|---|---|---|---|---|
| SI14 | 1 | 10YR3/3 暗褐色 | 粘土質シルト | 褐色粘土質シルトブロックを少量含む |
| | 2 | 10YR3/3 暗褐色 | シルト質粘土 | 褐色粘土質シルトを粒状に多量含む |
| | 3 | 10YR3/3 暗褐色 | シルト質粘土 | 褐色粘土質シルト小ブロックを含む |
| | 4 | 10YR3/3 暗褐色 | シルト質粘土 | 褐色粘土質シルト小ブロックを多量含む |
| | 5 | 10YR3/4 暗褐色 | シルト質粘土 | 褐色粘土質シルトを多量含む　周溝 |
| | 6 | - | - | 掘り方 |

| 遺構 | 層位 | 土　色 | 土　性 | 備　　考 |
|---|---|---|---|---|
| P1 | 1 | 7.5Y3/1 オリーブ黒色 | 粘土 | 柱痕灰色粘土を多量含む　柱痕 |
| | 1' | 7.5Y3/1 オリーブ黒色 | 粘土 | 柱痕黒色粘土ブロックを含む　柱痕 |
| | 2 | 7.5YR3/4 暗褐色 | シルト質粘土 | 酸化鉄を多量含む |
| | 3 | 7.5YR2/2 黒褐色 | 粘土 | 砂を多量含む |
| P2 | 1 | 10YR3/2 黒褐色 | シルト質粘土 | 焼土粒を多量含む　柱痕 |
| | 1' | 10YR3/2 黒褐色 | 粘土 | 柱痕 |
| | 2 | 10YR3/3 暗褐色 | シルト質粘土 | 褐色シルト質粘土を粒状に少量含む |
| | 3 | 10YR4/3 にぶい黄褐色 | シルト質粘土 | 褐色シルト質粘土ブロック・黒褐色粘土を多量含む |
| | 4 | 10YR4/3 にぶい黄褐色 | シルト質粘土 | 褐色シルト質粘土ブロックを多量含む |

第 26 図　SI14 竪穴住居跡平面図・断面図

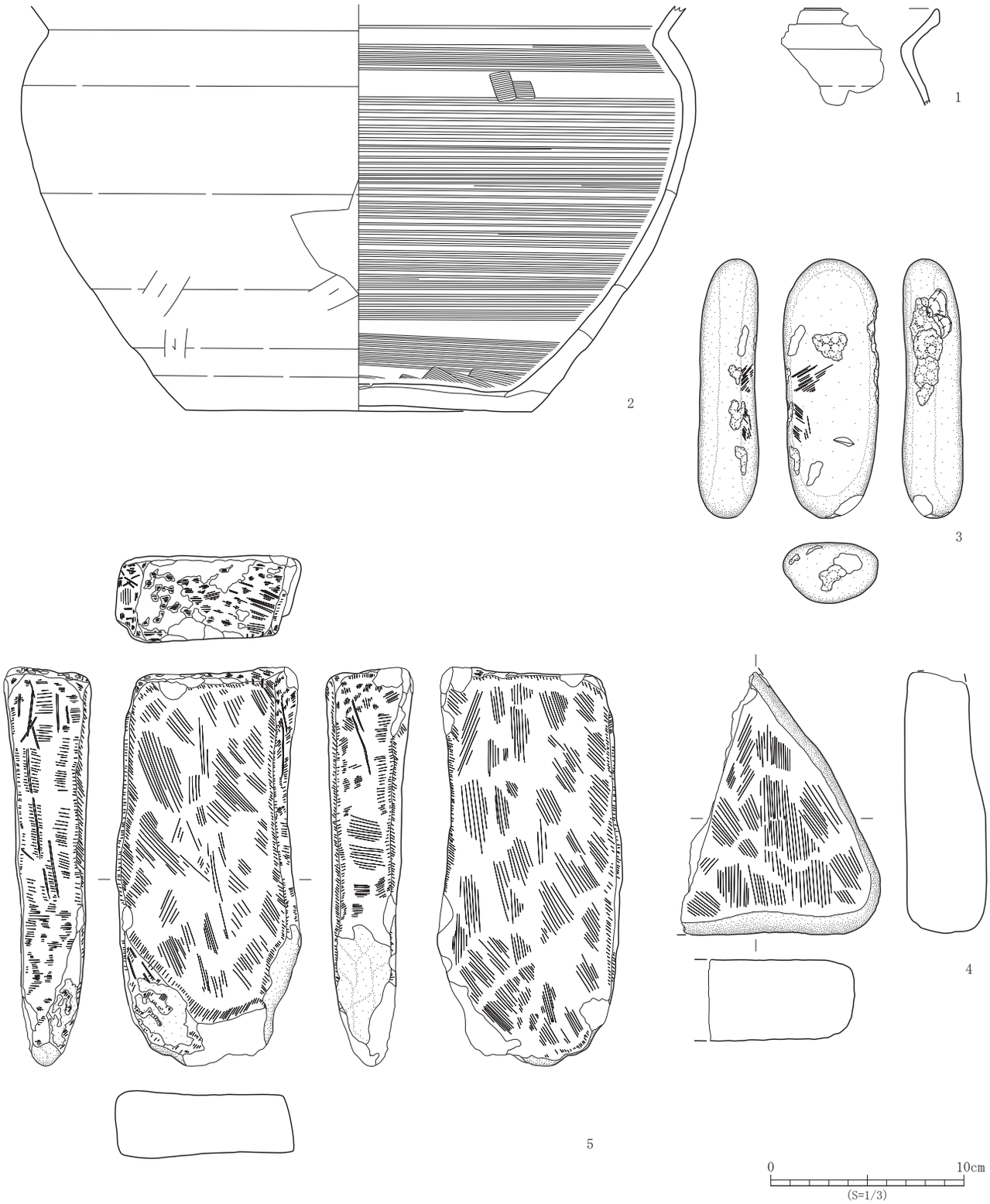


| No. | 登録番号 | 区 | 出土遺構 | 層位 | 種　別 | 器　種 | 口径×底径×器高（cm） | 外面調整 | 内面調整 | 備　考 | 写真図版 |
|---|---|---|---|---|---|---|---|---|---|---|---|
| 1 | D-028 | 3A | SI14 | 2 | 土師器 | 甕 | －×－×現 5.0 | ロクロナデ | ロクロナデ・ヘラナデ | | - |
| 2 | D-029 | 3A | SI14 | － | 土師器 | 甕 | －×（18.0）×現 20.9 | ロクロナデ・ヘラケズリ | ロクロナデ・回転ハケメ・ヘラナデ | | 17 - 12 |

| No. | 登録番号 | 区 | 出土遺構 | 層位 | 種　別 | 器　種 | 石　　材 | 長さ×幅×厚さ（cm）　重さ（g） | 備　考 | 写真図版 |
|---|---|---|---|---|---|---|---|---|---|---|
| 3 | Kc-c-2 | 3A | SI14 | － | 礫石器 | 敲 | 石英安山岩質凝灰岩 | 13.4 × 5.0 × 3.1　186.4 | 敲表 1 ＋右 5 ＋左 3 ＋下 1 | 17 - 10 |
| 4 | Kc-d-2 | 3A | SI14 | 掘り方 | 礫石器 | 砥石 | 石英安山岩 | （13.4）×（10.1）× 4.3　（847.7） | 破片。 | 17 - 11 |
| 5 | Kd-a-1 | 3A | SI14 | 掘り方 | 石製品 | 砥石 | 凝灰質砂岩 | 20.7 × 9.5 × 4.5　1245.3 | | - |

第 27 図　SI14 竪穴住居跡出土遺物

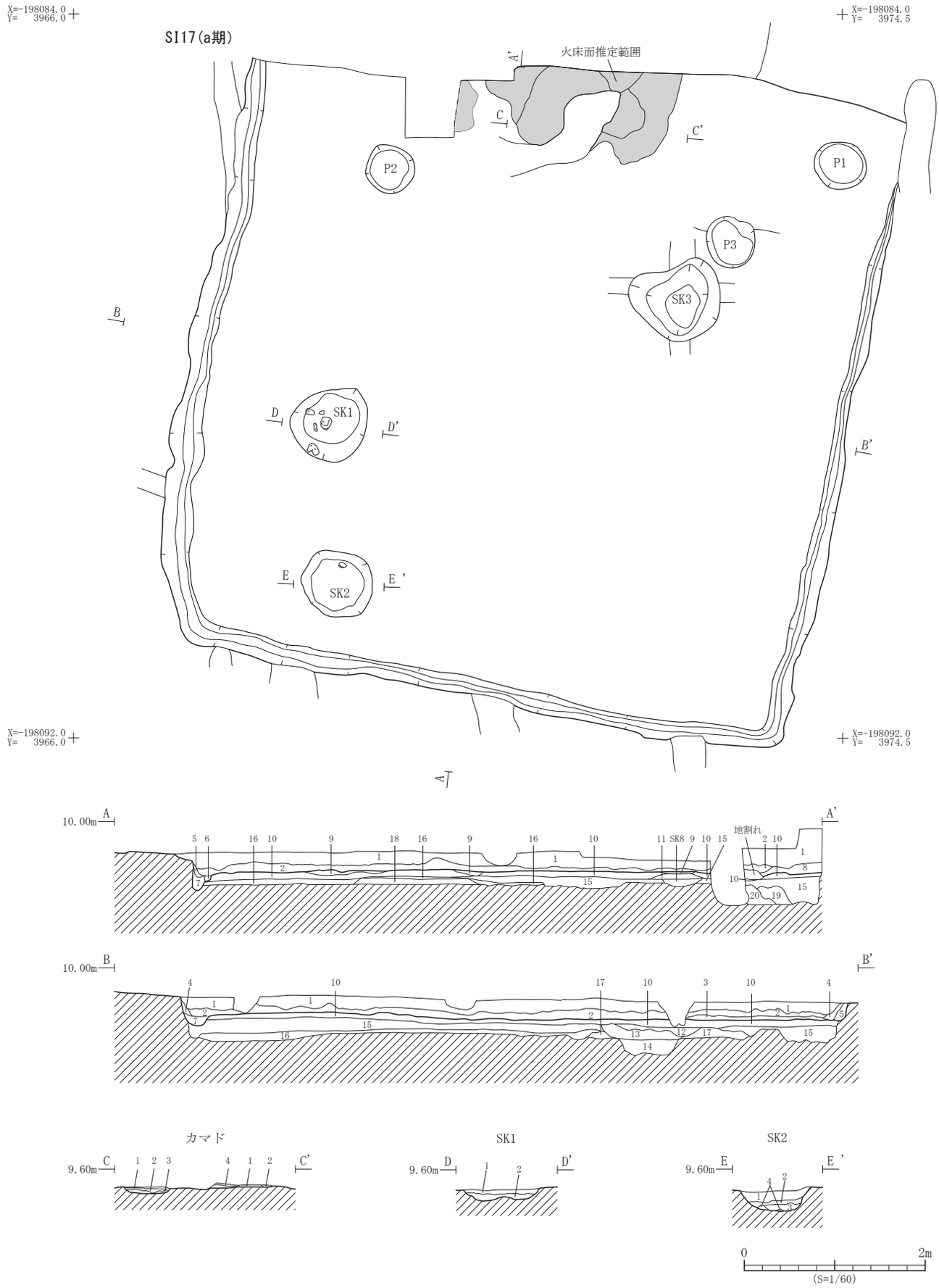


第 28 図　SI17（a 期）竪穴住居跡平面図・断面図

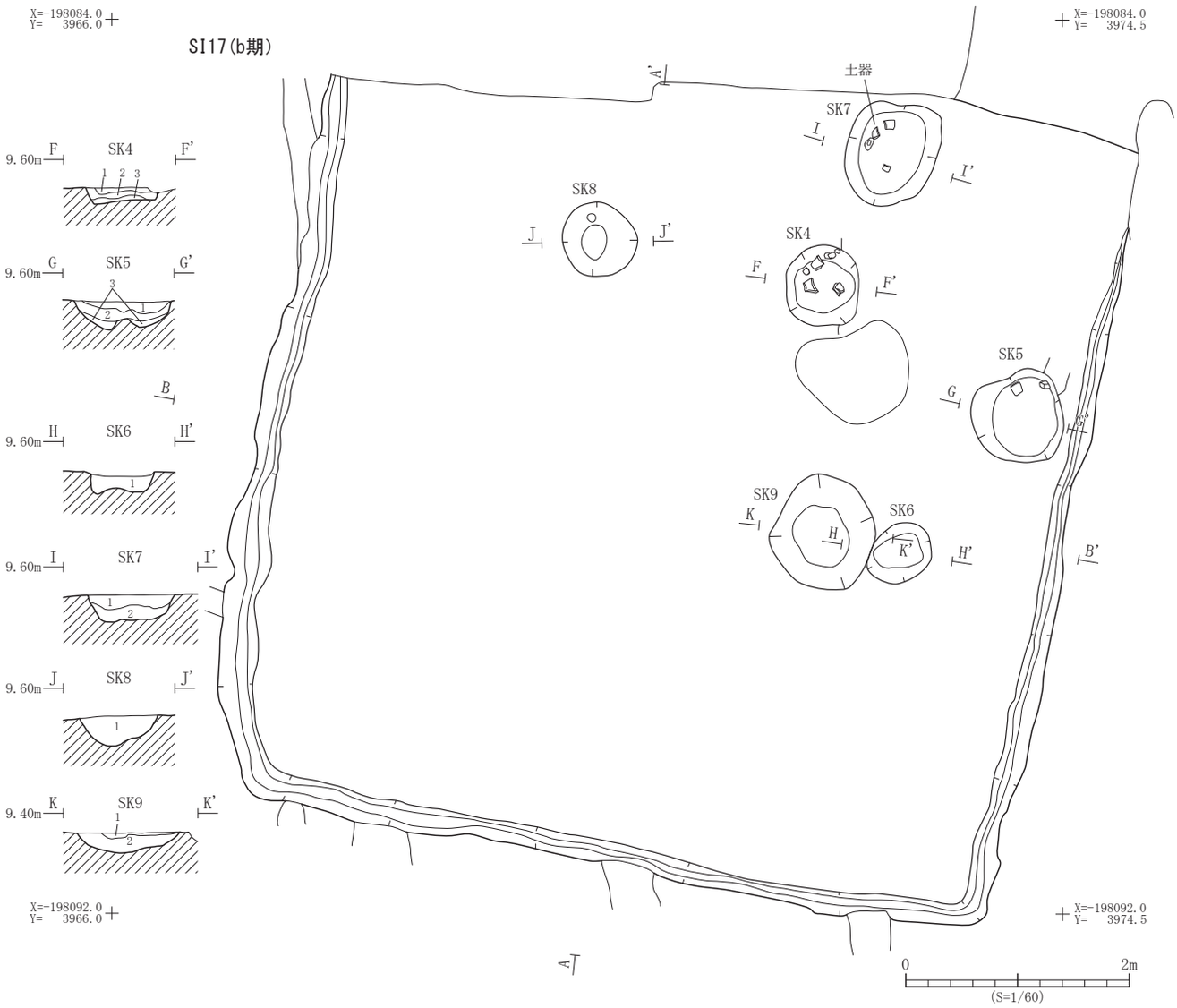


| 遺構 | 層位 | 土　色 | 土　性 | 備　　考 |
|---|---|---|---|---|
| SI17 | 1 | 10YR3/2 黒褐色 | シルト質粘土 | 炭化物・焼土粒を少量含む |
| | 2 | 10YR3/1 黒褐色 | シルト質粘土 | 炭化物・焼土粒を多量含む |
| | 3 | 10YR3/3 暗褐色 | シルト質粘土 | 黄褐色シルト質粘土ブロックを含む |
| | 4 | 10YR3/1 黒褐色 | シルト質粘土 | 褐色シルト質粘土ブロックを少量、炭化物・焼土粒を含む |
| | 5 | 10YR3/2 黒褐色 | シルト質粘土 | 褐色シルト質粘土ブロックを少量、炭化物・焼土粒を含む |
| | 6 | 10YR3/2 黒褐色 | シルト質粘土 | 周溝 |
| | 7 | 10YR3/3 暗褐色 | シルト質粘土 | 周溝 |
| | 8 | 10YR2/1 黒色 | シルト質粘土 | にぶい黄褐色シルト質粘土ブロック・炭化物・焼土を少量含む |
| | 9 | 2.5Y4/1 黄灰色 | 粘土 | 貼床 |
| | 10 | 10YR4/6 褐色 | シルト質粘土 | 褐色粘土質シルトを多量含む　貼床 |
| | 11 | 10YR4/3 にぶい黄褐色 | 粘土質シルト | 焼土ブロックを多量含む　掘り方 |
| | 12 | 10YR4/2 灰黄褐色 | シルト質粘土 | SK9 堆積土 |
| | 13 | 10YR3/2 黒褐色 | シルト質粘土 | SK9 堆積土 |
| | 14 | 10YR3/2 黒褐色 | シルト質粘土 | 焼土を含む　掘り方 |
| | 15 | 2.5Y5/4 黄褐色 | シルト質粘土 | 焼土ブロック・焼土粒を含む　掘り方 |
| | 16 | 10YR4/3 にぶい黄褐色 | シルト質粘土 | にぶい黄褐色シルト質粘土ブロック・焼土粒を多量含む　掘り方 |
| | 17 | 10YR5/4 にぶい黄褐色 | シルト質粘土 | にぶい黄褐色シルト質粘土ブロックを多量含む　掘り方 |
| | 18 | 10YR5/6 黄褐色 | 粘土 | 細砂・粗砂を多量含む　掘り方 |
| | 19 | 2.5Y4/2 暗灰黄色 | 粘土 | 掘り方 |
| | 20 | 2.5Y3/1 黒褐色 | 粘土 | 掘り方 |
| カマド | 1 | 10YR3/2 黒褐色 | シルト質粘土 | 焼土粒を多量含む |
| | 2 | 10YR4/3 にぶい黄褐色 | シルト質粘土 | 焼土を少量含む |
| | 3 | 10YR4/4 褐色 | シルト質粘土 | 焼土を少量含む |
| | 4 | 10YR2/1 黒色 | シルト質粘土 | |

| 遺構 | 層位 | 土　色 | 土　性 | 備　　考 |
|---|---|---|---|---|
| P1 | 1 | 10YR3/3 暗褐色 | 粘土 | 褐色シルト質粘土ブロックを含む |
| P2 | 1 | 10YR4/2 灰黄褐色 | 粘土質シルト | |
| | 2 | 10YR4/1 褐灰色 | 粘土 | |
| P3 | 1 | 10YR4/3 にぶい黄褐色 | 粘土質シルト | 細砂を多量含む |
| | 2 | 10YR3/2 黒褐色 | シルト質粘土 | にぶい黄褐色粘土を粒状に少量含む |
| SK1 | 1 | 10YR4/2 灰黄褐色 | シルト質粘土 | にぶい黄褐色シルト質粘土ブロックを含む |
| | 2 | N2/0 黒色 | シルト質粘土 | 炭化物層 |
| SI17 SK2 | 1 | 10YR2/2 黒褐色 | シルト質粘土 | 炭化物・橙色焼土を多量含む |
| | 2 | 10YR3/3 暗褐色 | シルト質粘土 | 褐色シルト質粘土ブロックを含む |
| | 3 | 10YR3/3 暗褐色 | 粘土 | 炭化物・焼土粒を含む |
| | 4 | 10YR3/4 暗褐色 | 粘土 | 細砂を多量含む |
| SI17 SK4 | 1 | 10YR3/3 暗褐色 | シルト質粘土 | 焼土粒を多量含む |
| | 2 | 10YR3/3 暗褐色 | シルト質粘土 | 焼土粒を多量含む |
| | 3 | 10YR3/3 暗褐色 | 粘土 | 焼土粒を少量含む |
| SK5 | 1 | 10YR3/3 暗褐色 | シルト質粘土 | 焼土粒を含む |
| | 2 | 10YR3/3 暗褐色 | シルト質粘土 | 炭化物・灰・焼土粒を多量含む |
| | 3 | 10YR3/3 暗褐色 | シルト質粘土 | 炭化物・灰・焼土粒を少量含む |
| SK6 | 1 | 10YR3/3 暗褐色 | シルト質粘土 | 灰・粘土を粒状に少量含む |
| SK7 | 1 | 10YR3/3 暗褐色 | シルト質粘土 | 褐色シルト質粘土ブロック・炭化物・焼土粒を含む |
| | 2 | 10YR3/4 暗褐色 | シルト質粘土 | 粘土・炭化物ブロック・灰・焼土の混合土焼土小ブロックを多量含む |
| SK8 | 1 | 10YR3/4 暗褐色 | シルト質粘土 | 褐色シルト質粘土、炭化物・灰・焼土粒を多量含む |
| SK9 | 1 | 10YR4/2 灰黄褐色 | シルト質粘土 | にぶい黄褐色粘土ブロックを少量含む |
| | 2 | 10YR3/2 黒褐色 | シルト質粘土 | |

第 29 図　SI17（b 期）竪穴住居跡平面図・断面図

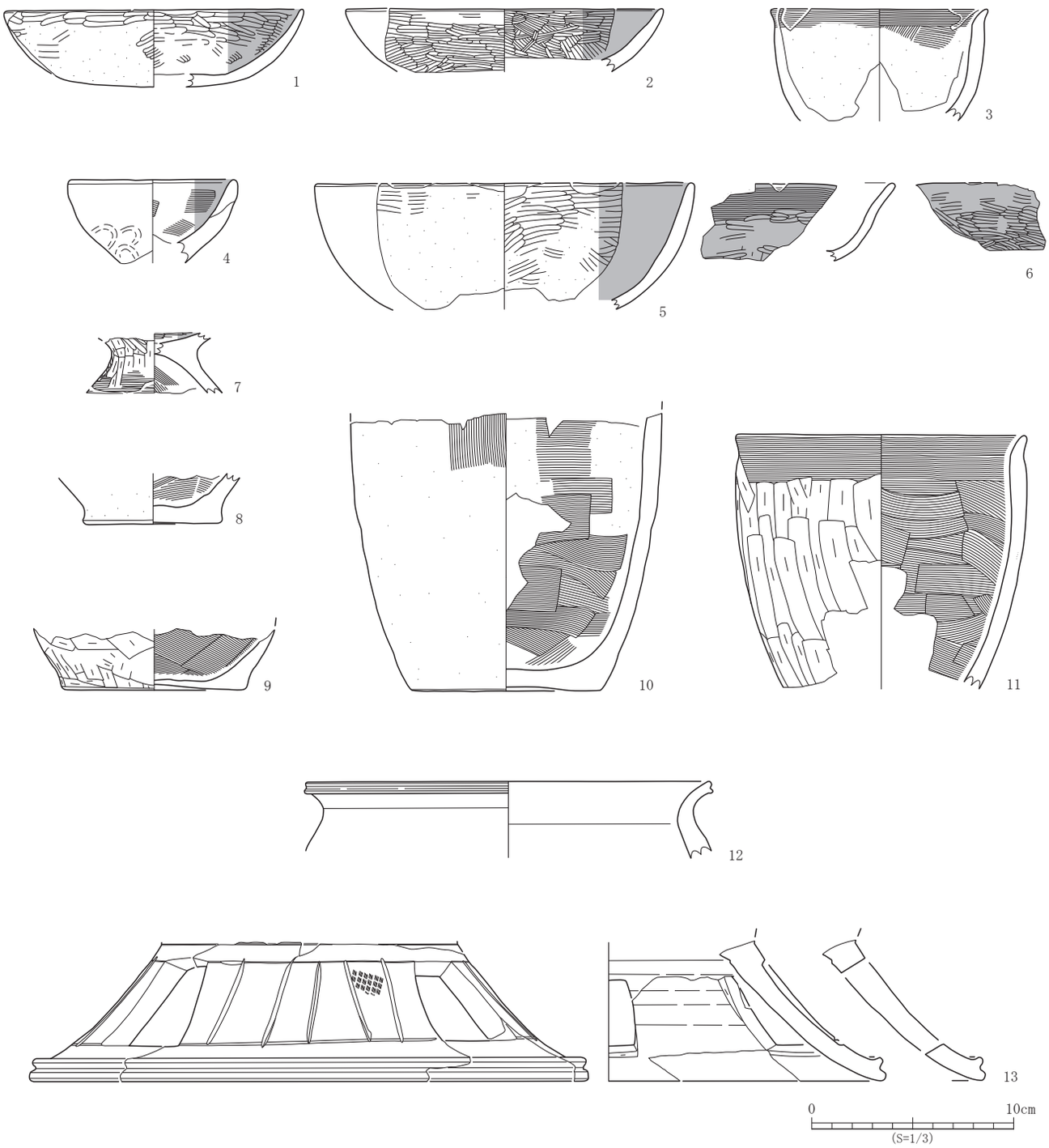


| No. | 登録番号 | 区 | 出土遺構 | 層位 | 種　別 | 器　種 | 口径×底径×器高（cm） | 外面調整 | 内面調整 | 備　考 | 写真図版 |
|---|---|---|---|---|---|---|---|---|---|---|---|
| 1 | C-014 | 3A | SI17 | － | 土師器 | 坏 | (14.8) ×－× 3.8 | ヘラミガキ | ヘラミガキ・黒色処理 | 内外面剥落。 | 17 - 16 |
| 2 | C-017 | 3A | SI17 | － | 土師器 | 坏 | (15.8) ×－×現 3.1 | ヘラミガキ | ヘラミガキ・黒色処理 | | 17 - 14 |
| 3 | C-021 | 3A | SI17 | 床直 | 土師器 | 鉢 | (10.8) ×－×現 5.5 | ヨコナデ | ヨコナデ・ヘラナデ | 内外面摩滅。 | 17 - 15 |
| 4 | C-024 | 3A | SI17 | － | 土師器 | ミニチュア | (8.0) ×－×現 4.1 | ナデ？ | ヘラナデ・黒色処理 | 器面に凹凸あり。 | 17 - 13 |
| 5 | C-015 | 3A | SI17 | － | 土師器 | 坏 | (18.7) ×－×現 6.7 | ヘラミガキ | ヘラミガキ・黒色処理 | | 17 - 19 |
| 6 | C-016 | 3A | SI17 | － | 土師器 | 坏 | －×－×現 3.8 | ヨコナデ・ヘラミガキ・黒色処理 | ヘラミガキ・黒色処理 | | - |
| 7 | C-020 | 3A | SI17 | － | 土師器 | 高坏 | －×－×現 3.0 | ヨコナデ・ヘラケズリ・ヘラミガキ | ヘラミガキ・ナデ・黒色処理 | | - |
| 8 | C-022 | 3A | SI17 | － | 土師器 | 甕 | －× 6.8 ×現 2.5 | － | ナデ | 底部木葉痕、外面摩滅。 | - |
| 9 | C-023 | 3A | SI17 | － | 土師器 | 甕 | －× (8.8) ×現 3.0 | ヘラケズリ | ヘラナデ | 底部木葉痕。 | - |
| 10 | C-029 | 3A | SI17　SK1 | － | 土師器 | 甕 | －× 9.4 ×現 13.9 | ヘラナデ | ナデ・ヘラナデ | 底部木葉痕、外面被熱。 | - |
| 11 | C-030 | 3A | SI17　SK4 | － | 土師器 | 甕 | (14.4) ×－×現 12.5 | ヨコナデ・ヘラケズリ | ヨコナデ・ヘラナデ | | 17 - 18 |
| 12 | D-008 | 3A | SI17 | － | 土師器 | 甕 | (20.0) ×－×現 3.8 | ロクロナデ | ロクロナデ | | 17 - 20 |
| 13 | E-004 | 3A | SI17 | － | 須恵器 | 円面硯 | －× (27.4) ×現 6.9 | 平行タタキ・ロクロナデ・回転ヘラケズリ・沈線（横位・縦位） | ロクロナデ | 透かし推定５窓。 | 18 - 1 |

第 30 図　SI17 竪穴住居跡出土遺物（1）

| No. | 登録番号 | 区 | 出土遺構 | 層位 | 種　別 | 器　種 | 石　　材 | 長さ×幅×厚さ（cm）　重さ（g） | 備　　考 | 写真図版 |
|---|---|---|---|---|---|---|---|---|---|---|
| 1 | Ka-a4-1 | 3A | SI17 SK2 | － | 打製石器 | 石鏃 | 流紋岩 | 2.1 × 1.4 × 0.5　0.8 | アメリカ式石鏃、摩滅あり。 | 17 - 21 |
| 2 | Kc-b1-1 | 3A | SI17 | － | 礫石器 | 凹 | 石英安山岩質凝灰岩 | (12.4) × (14.9) × 4.5　(626.4) | 凹表 3、縁辺部欠損 | - |
| 3 | Kc-c-3 | 3A | SI17 | － | 礫石器 | 敲 | 石英安山岩 | 12.7 × 8.5 × 6.2　709.1 | 敲表 18 ＋裏 13 ＋左 3 ＋右 11 ＋上 9 ＋下 4 | 17 - 17 |
| 4 | Kd-a-2 | 3A | SI17 | － | 石製品 | 砥石 | 凝灰質砂岩 | 16.3 × 12.5 × 3.1　805.1 | | - |

第 31 図　SI17 竪穴住居跡出土遺物（2）

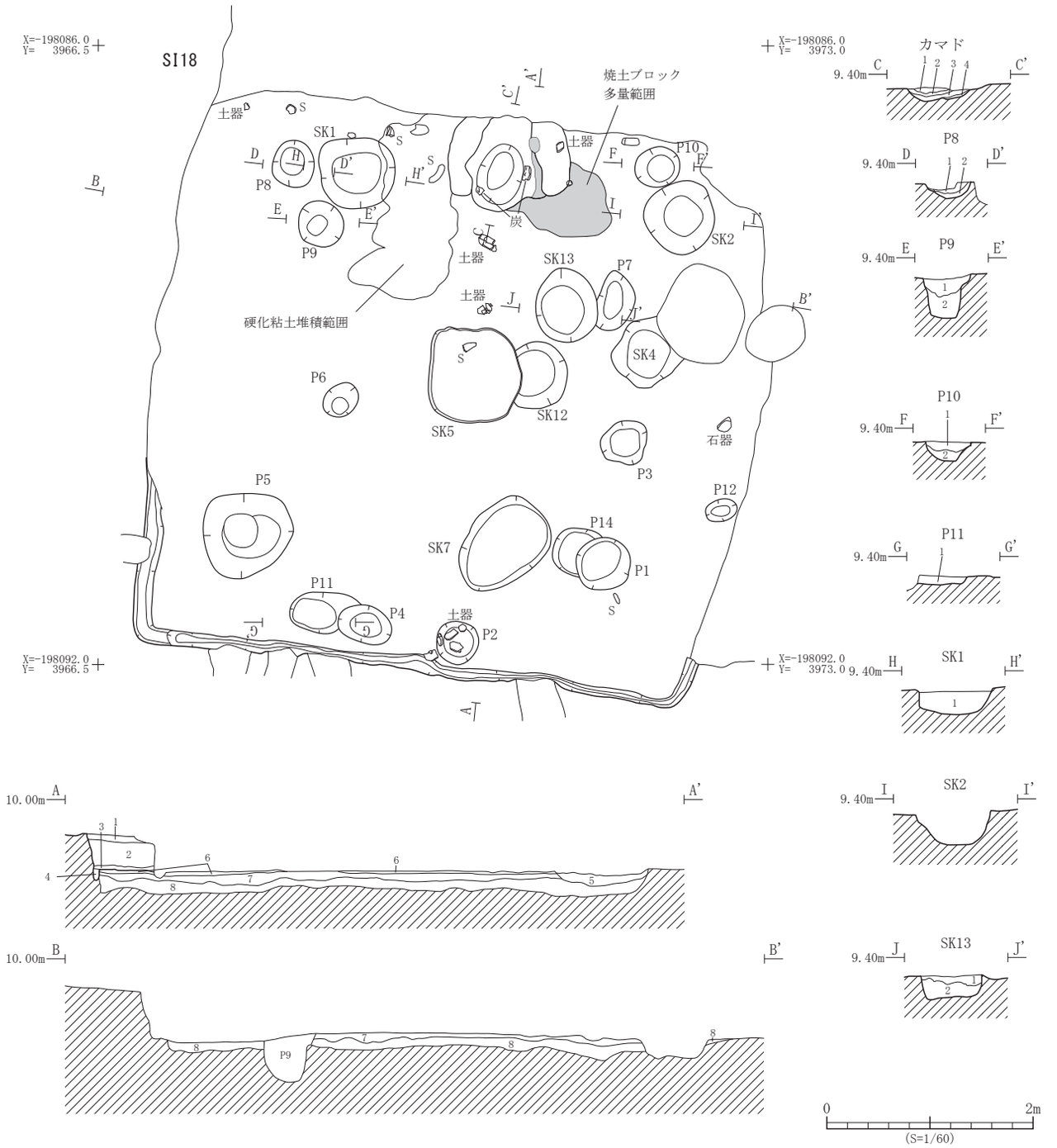


| 遺構 | 層位 | 土　色 | 土　性 | 備　　考 |
|---|---|---|---|---|
| SI18 | 1 | 10YR3/2 黒褐色 | シルト質粘土 | にぶい黄褐色土粒・炭化物・焼土粒を少量含む |
| | 2 | 10YR3/1 黒褐色 | シルト質粘土 | にぶい黄褐色土粒・炭化物・焼土粒を少量含む |
| | 3 | 10YR3/3 暗褐色 | シルト質粘土 | 黄褐色土ブロックを多量含む |
| | 4 | 10YR3/1 黒褐色 | シルト質粘土 | 褐色土ブロックを少量、炭化物・焼土粒を含む 周溝 |
| | 5 | 10YR3/2 黒褐色 | シルト質粘土 | 褐色土ブロックを少量、炭化物・焼土粒を含む 掘り方 |
| | 6 | 10YR3/2 黒褐色 | シルト質粘土 | にぶい黄褐色土ブロックを少量含む　掘り方 |
| | 7 | 10YR5/4 にぶい黄褐色 | シルト質粘土 | 掘り方 |
| | 8 | 10YR2/1 黒色 | シルト質粘土 | にぶい黄褐色土ブロック・炭化物・焼土を少量含む　掘り方 |
| カマド | 1 | 5YR6/6 橙色 | 粘土質シルト | 焼土を含む |
| | 2 | 5YR4/3 にぶい赤褐色 | 粘土質シルト | 焼土を含む |
| | 3 | 5YR4/3 にぶい赤褐色 | シルト質粘土 | 焼土を含む |
| | 4 | 5YR2/4 極暗赤褐色 | シルト質粘土 | 焼土を含む |

| 遺構 | 層位 | 土　色 | 土　性 | 備　　考 |
|---|---|---|---|---|
| P8 | 1 | 10YR3/3 暗褐色 | 粘土 | 焼土粒・炭化物を多量含む |
| | 2 | 10YR3/1 黒褐色 | 粘土質シルト | 灰と炭化物の層 |
| P9 | 1 | 10YR3/3 暗褐色 | 粘土 | 焼土粒を少量含む |
| | 2 | 10YR4/2 灰黄褐色 | 粘土 | 焼土粒を少量含む |
| P10 | 1 | 10YR4/3 にぶい黄褐色 | シルト質粘土 | 褐色土小ブロックを多量、炭化物・焼土粒を含む |
| | 2 | 10YR4/3 にぶい黄褐色 | シルト質粘土 | 褐色土・にぶい黄褐色土ブロック・炭化物・焼土粒を含む |
| P11 | 1 | 10YR4/3 にぶい黄褐色 | 粘土 | |
| SK1 | 1 | 10YR4/3 にぶい黄褐色 | 粘土 | 焼土ブロック・炭化物ブロックを多量含む |
| SK13 | 1 | 10YR4/2 灰黄褐色 | シルト質粘土 | にぶい黄褐色土を小ブロック状に含む |
| | 2 | 10YR3/2 黒褐色 | 粘土質シルト | にぶい黄褐色土ブロック、炭化物・灰を多量に含む |

第 32 図　SI18 竪穴住居跡平面図・断面図

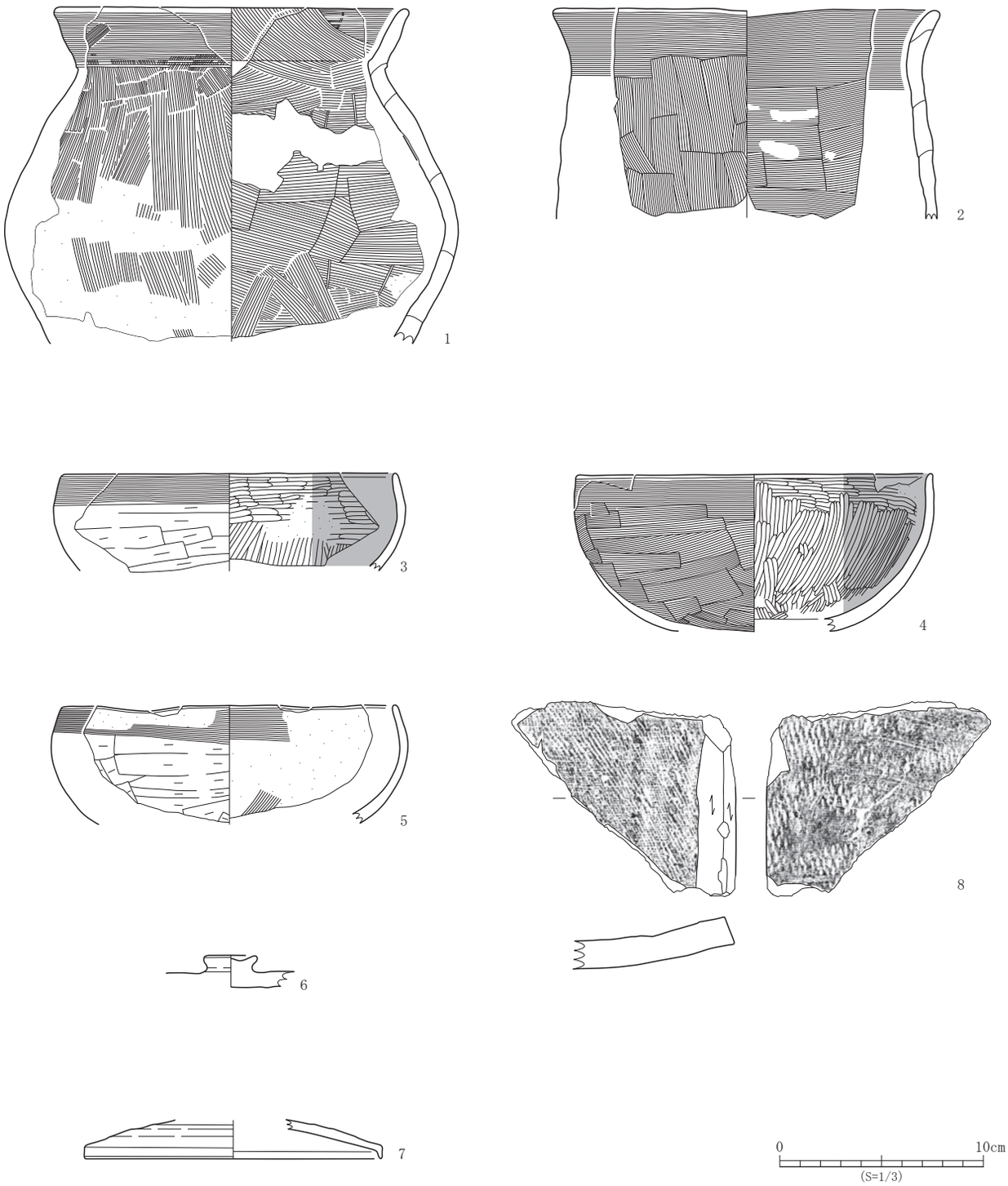


| No. | 登録番号 | 区 | 出土遺構 | 層位 | 種　別 | 器　種 | 口径×底径×器高（cm） | 外面調整 | 内面調整 | 備　考 | 写真図版 |
|---|---|---|---|---|---|---|---|---|---|---|---|
| 1 | C-011 | 3A | SI18 | － | 土師器 | 甕 | (17.0) ×－×現 16.4 | ヨコナデ・ハケメ | ヨコナデ・ヘラナデ・ナデ | | 18 - 2 |
| 2 | C-010 | 3A | SI18 | カマド周辺 | 土師器 | 甕 | (19.0) ×－×現 10.2 | ヨコナデ・ヘラナデ | ヨコナデ・ヘラナデ | 甑の可能性あり。 | 18 - 3 |
| 3 | C-013 | 3A | SI18　SK12 | － | 土師器 | 坏 | (16.4) ×－×現 4.8 | ヨコナデ・ヘラケズリ | ヘラミガキ・黒色処理 | | 18 - 4 |
| 4 | C-012 | 3A | SI18 | － | 土師器 | 坏 | (17.5) ×－×現 7.7 | ヨコナデ・ヘラナデ | ヘラミガキ・黒色処理 | | 18 - 8 |
| 5 | C-009 | 3A | SI18　SK12 | － | 土師器 | 坏 | (16.4) ×－×現 5.8 | ヨコナデ・ヘラケズリ | ヨコナデ・ナデ | | 18 - 5 |
| 6 | E-005 | 3A | SI18 | 床 | 須恵器 | 蓋 | －×－×現 1.6<br>擬宝珠摘み径 2.6 | ロクロナデ | ロクロナデ | | 18 - 6 |
| 7 | E-006 | 3A | SI18 | 1 | 須恵器 | 蓋 | (14.6) ×－×現 1.9 | ロクロナデ　回転ヘラケズリ | ロクロナデ | | 18 - 7 |

| No. | 登録番号 | 区 | 出土遺構 | 層位 | 種　別 | 器　種 | 長さ×幅×厚さ（cm） | 凹面調整 | 凸面調整 | 備　考 | 写真図版 |
|---|---|---|---|---|---|---|---|---|---|---|---|
| 8 | G-033 | 3A | SI18 | － | 瓦 | 平瓦 | 現 9.6 ×現 11.0 × 1.4 | 糸切り痕・布目痕・模骨痕・側縁部ヘラ調整 | 縦位縄タタキ・ナデ・側縁部ヘラ調整 | 桶巻き作り。 | 18 - 9 |

第 33 図　SI18 竪穴住居跡出土遺物

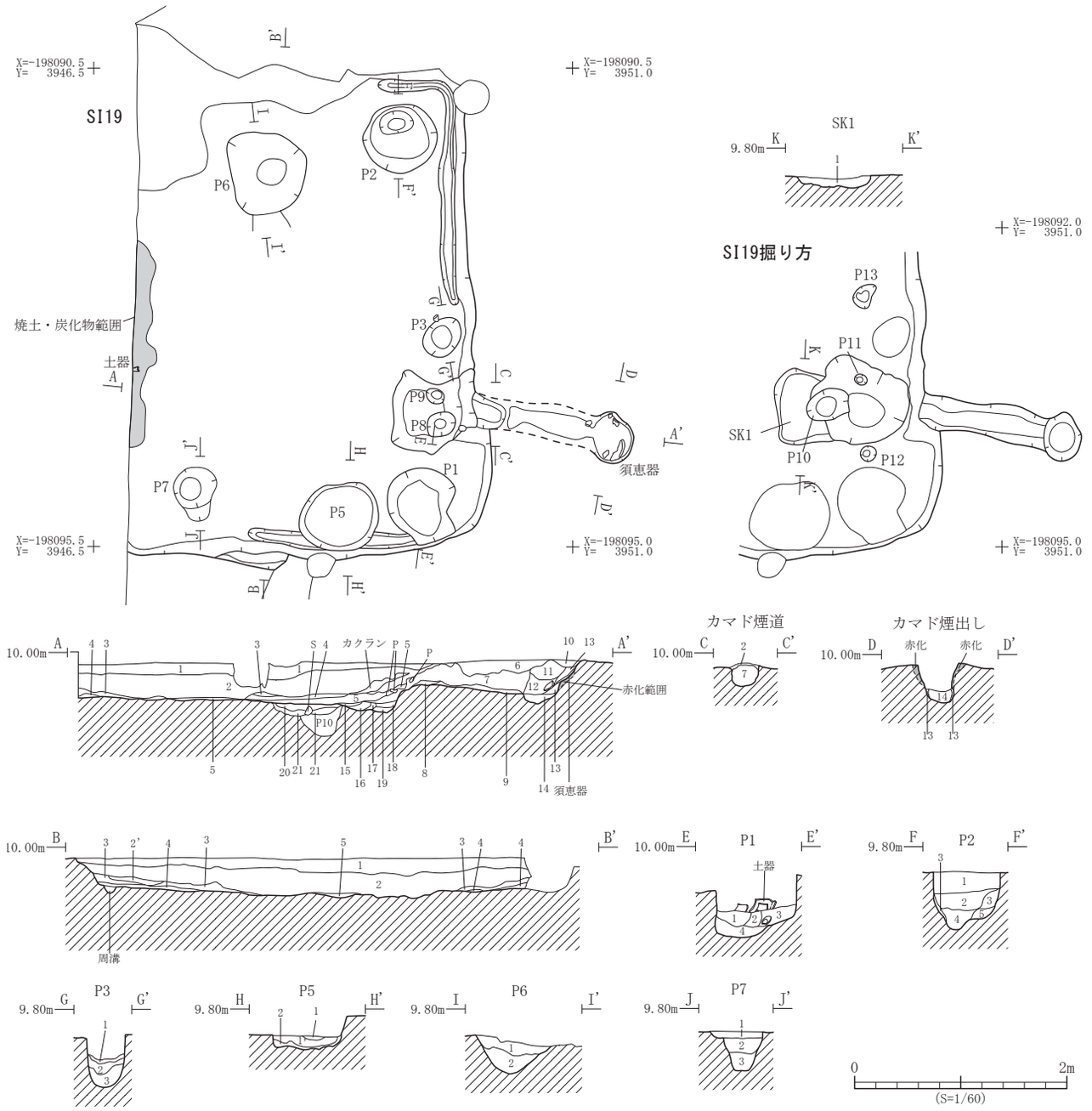


| 遺構 | 層位 | 土　色 | 土　性 | 備　　考 |
|---|---|---|---|---|
| SI19 | 1 | 10YR3/2 黒褐色 | 粘土質シルト | 灰黄色土・炭化物を少量含む |
| | 2 | 7.5YR3/2 黒褐色 | 粘土質シルト | 灰白色土ブロックを多量含む |
| | 2’ | 7.5YR3/2 黒褐色 | 粘土質シルト | |
| | 3 | 10YR3/3 暗褐色 | 粘土質シルト | にぶい黄橙色土・炭化物を含む |
| | 4 | 10YR3/3 暗褐色 | 粘土質シルト | 炭化物粒・焼土を多量含む |
| | 5 | 10YR3/3 暗褐色 | 粘土質シルト | 炭化物・焼土を多量含む |
| | 6 | 10YR4/3 にぶい黄褐色 | 粘土質シルト | 焼土・炭化物小ブロックを多量含む |
| | 7 | 10YR4/3 にぶい黄褐色 | 粘土質シルト | 炭化物・焼土ブロックを含む |
| | 8 | 10YR3/2 黒褐色 | 粘土質シルト | |
| | 9 | 10YR2/1 黒色 | 粘土質シルト | 煤を多量含む |
| | 10 | 10YR4/3 にぶい黄褐色 | 粘土質シルト | 炭化物・焼土ブロックを含む |
| | 11 | 10YR4/3 にぶい黄褐色 | 粘土質シルト | 炭化物・焼土ブロックを多量含む |
| | 12 | 10YR4/3 にぶい黄褐色 | シルト質粘土 | 炭化物・焼土ブロックを含む |
| | 13 | 10YR5/2 灰黄褐色 | 粘土質シルト | 焼土ブロック・褐色土の混合土 |
| | 14 | 10YR2/1 黒色 | 粘土質シルト | 煤を多量含む |
| | 15 | 7.5YR3/2 黒褐色 | 粘土質シルト | 灰を含む |
| | 16 | 10YR3/3 暗褐色 | 粘土質シルト | |
| | 17 | 10YR3/3 暗褐色 | 粘土質シルト | 焼土粒を多量含む　被熱により赤変 |
| | 18 | 10YR2/2 黒褐色 | シルト質粘土 | 炭化物・焼土を多量含む　被熱 |
| | 19 | 10YR2/1 黒色 | 粘土質シルト | 炭化物・焼土を多量含む |
| | 20 | 10YR2/2 黒褐色 | シルト質粘土 | 褐色土ブロックを多量含む　カマド掘り方 |
| | 21 | 10YR2/2 黒褐色 | シルト質粘土 | 褐色土ブロックを含む　カマド掘り方 |

| 遺構 | 層位 | 土　色 | 土　性 | 備　　考 |
|---|---|---|---|---|
| P1 | 1 | 10YR3/4 暗褐色 | 粘土質シルト | 細砂・炭化物・焼土粒を多量含む |
| | 2 | 10YR3/4 暗褐色 | 粘土質シルト | 炭化物・焼土粒を含む |
| | 3 | 10YR3/3 暗褐色 | シルト質粘土 | 炭化物を少量含む |
| | 4 | 10YR3/3 暗褐色 | シルト質粘土 | |
| P2 | 1 | 10YR4/3 にぶい黄褐色 | シルト質粘土 | 炭化物・焼土粒を少量含む |
| | 2 | 10YR4/3 にぶい黄褐色 | シルト質粘土 | 炭化物・焼土粒を多量に含む |
| | 3 | 10YR3/3 暗褐色 | 粘土 | |
| | 4 | 10YR2/2 黒褐色 | 粘土 | グライ化 |
| | 5 | 10YR3/3 暗褐色 | 粘土 | |
| P3 | 1 | 10YR3/4 暗褐色 | シルト質粘土 | 黒灰色土を多量含む |
| | 2 | 10YR3/3 暗褐色 | シルト質粘土 | 黒灰色土・炭化物を含む |
| | 3 | 10YR3/3 暗褐色 | シルト質粘土 | 黒灰色土・炭化物を少量含む |
| P5 | 1 | 10YR3/4 暗褐色 | 粘土 | 炭化物・焼土ブロックを多量含む |
| | 1’ | 10YR4/ 1 褐灰色 | シルト質粘土 | 炭化物・焼土ブロックを多量含む |
| | 2 | 10YR3/3 暗褐色 | シルト質粘土 | 炭化物・焼土粒を少量含む |
| P6 | 1 | 10YR4/3 にぶい黄褐色 | シルト質粘土 | 炭化物・焼土ブロックを含む |
| | 2 | 10YR4/3 にぶい黄褐色 | シルト質粘土 | 炭化物・焼土ブロックを多量含む |
| P7 | 1 | 10YR4/3 にぶい黄褐色 | シルト質粘土 | 炭化物・焼土粒を多量含む |
| | 2 | 10YR3/3 暗褐色 | シルト質粘土 | 炭化物・焼土粒を多量含む |
| | 3 | 10YR3/3 暗褐色 | 粘土 | 炭化物・焼土粒を少量含む |
| SK1 | 1 | 10YR3/3 暗褐色 | シルト質粘土 | 黄褐色土ブロック・焼土粒を含む |

第 34 図　SI19 竪穴住居跡平面図・断面図

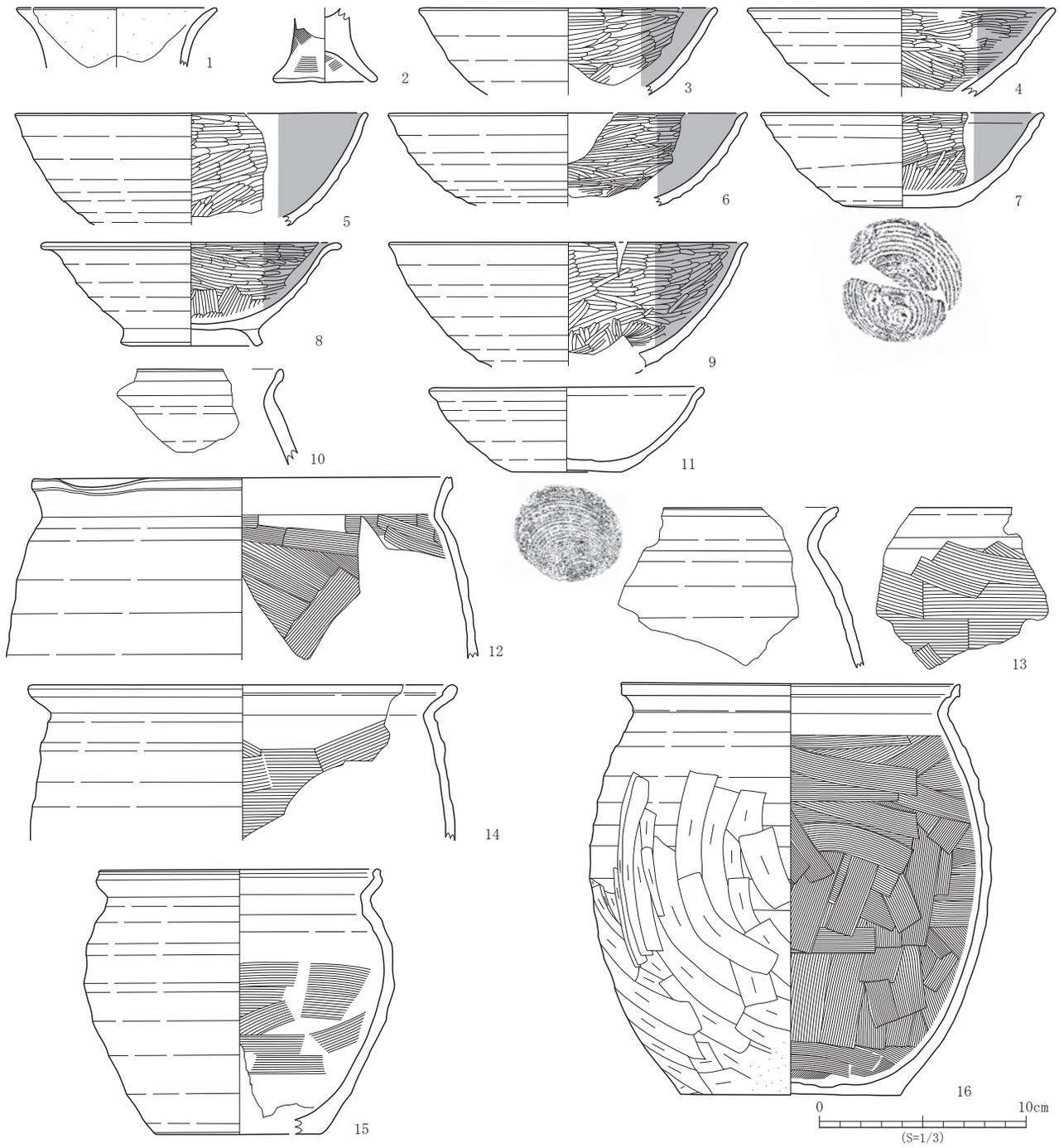


| No. | 登録番号 | 区 | 出土遺構 | 層位 | 種　別 | 器　種 | 口径×底径×器高（cm） | 外面調整 | 内面調整 | 備　考 | 写真図版 |
|---|---|---|---|---|---|---|---|---|---|---|---|
| 1 | C-033 | 3A | SI19　P1 | － | 土師器 | 壺 | (9.8) × － ×現2.9 | － | － | 内外面摩滅。 | - |
| 2 | C-025 | 3A | SI19 | 1 | 土師器 | ミニチュア | － × 4.8 ×現3.6 | ナデ | ナデ | | 18 - 13 |
| 3 | D-022 | 3A | SI19 | － | 土師器 | 坏 | (14.4) × － ×現4.2 | ロクロナデ | ヘラミガキ・黒色処理 | | 19 - 5 |
| 4 | D-009 | 3A | SI19 | 2 | 土師器 | 坏 | (14.8) × － ×現4.4 | ロクロナデ | ヘラミガキ・黒色処理 | | 19 - 7 |
| 5 | D-016 | 3A | SI19 | － | 土師器 | 坏 | (17.1) × － ×現5.4 | ロクロナデ | ヘラミガキ・黒色処理 | | - |
| 6 | D-014 | 3A | SI19 | カマド周辺 | 土師器 | 坏 | (17.2) × － ×現4.5 | ロクロナデ | ヘラミガキ・黒色処理 | | 19 - 4 |
| 7 | D-018 | 3A | SI19 | 2 | 土師器 | 坏 | (13.5) × 5.8 × 4.6 | ロクロナデ　底部回転糸切り | ヘラミガキ・黒色処理 | | 18 - 15 |
| 8 | D-012 | 3A | SI19 | 2 | 土師器 | 高台付坏 | (14.6) × 6.8 × 5.0 | ロクロナデ　底部回転糸切り→高台貼付 | ヘラミガキ・黒色処理 | | 18 - 17 |
| 9 | D-023 | 3A | SI19 | 1 | 土師器 | 坏 | (17.0) × － ×現6.0 | ロクロナデ | ヘラミガキ・黒色処理 | | 18 - 18 |
| 10 | D-017 | 3A | SI19 | 1 | 土師器 | 甕 | － × － ×現4.6 | ロクロナデ | ロクロナデ | | - |
| 11 | D-013 | 3A | SI19　P1 | － | 赤焼土器 | 坏 | (13.3) × 5.2 × 4.1 | ロクロナデ　底部回転糸切り | ロクロナデ | | 18 - 14 |
| 12 | D-010 | 3A | SI19 | 堆3（床面直上） | 土師器 | 甕 | (20.2) × － ×現8.8 | ロクロナデ | ロクロナデ・ヘラナデ | 口縁部に歪みあり。 | 18 - 11 |
| 13 | D-015 | 3A | SI19 | 2 | 土師器 | 甕 | － × － ×現7.8 | ロクロナデ | ロクロナデ・ヘラナデ | | - |
| 14 | D-011 | 3A | SI19 | － | 土師器 | 甕 | (20.6) × － ×現7.5 | ロクロナデ | ロクロナデ・ヘラナデ | | 19 - 3 |
| 15 | D-025 | 3A | SI19 | 床直 | 土師器 | 甕 | 13.6 × (8.0) × 12.8 | ロクロナデ　底部回転糸切り | ロクロナデ・ヘラナデ | | 18 - 16 |
| 16 | D-026 | 3A | SI19　P1 | － | 土師器 | 甕 | 18.4 × 10.6 × 19.9 | ロクロナデ・ヘラケズリ | ロクロナデ・ヘラナデ・ナデ | | 18 - 12 |

第35図　SI19竪穴住居跡出土遺物（1）

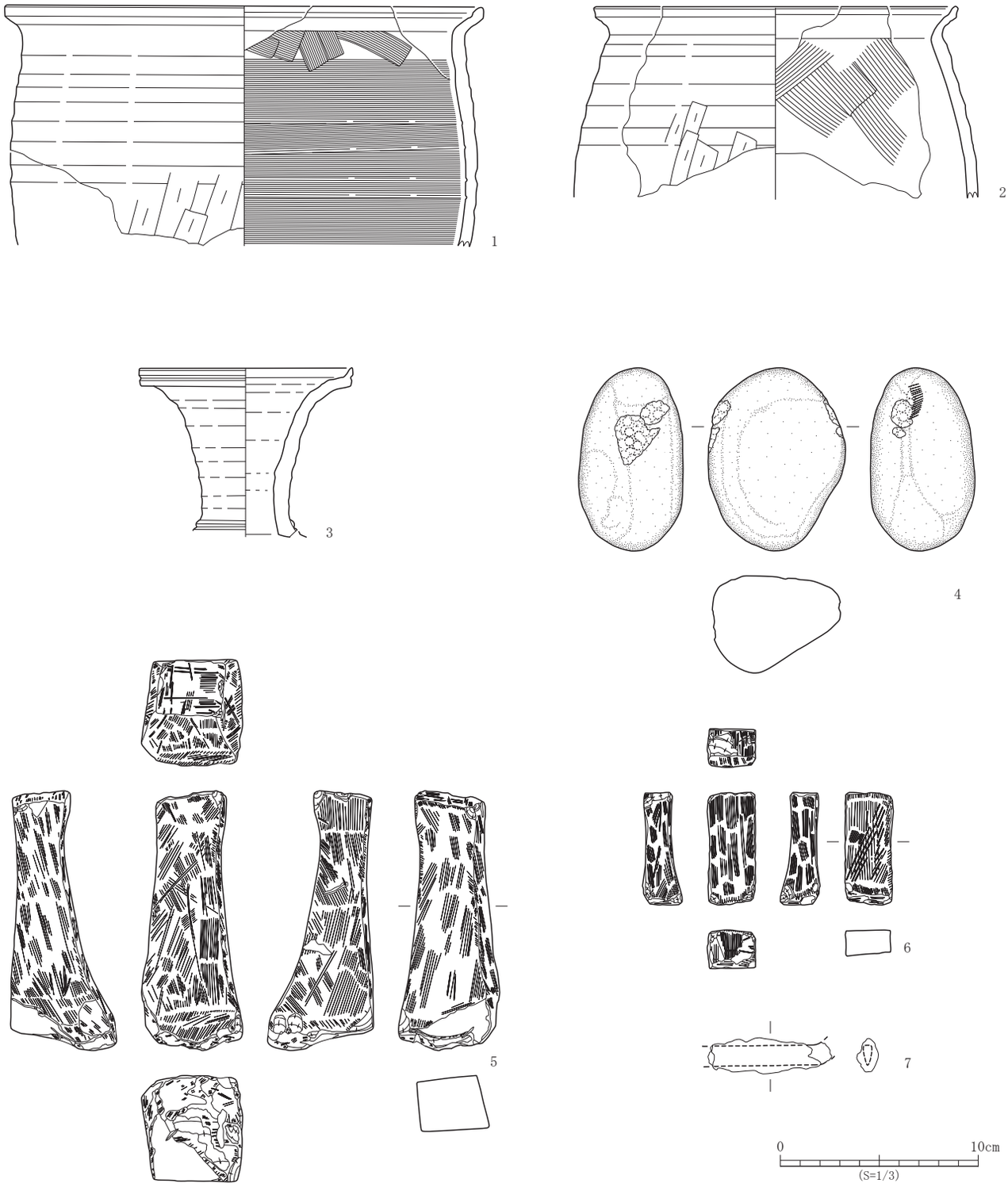


| No. | 登録番号 | 区 | 出土遺構 | 層位 | 種　別 | 器　種 | 口径×底径×器高（cm） | 外面調整 | 内面調整 | 備　考 | 写真図版 |
|---|---|---|---|---|---|---|---|---|---|---|---|
| 1 | D-027 | 3A | SI19 | 煙出し | 土師器 | 甕 | (24.2) × － ×現 12.1 | ロクロナデ・ヘラケズリ | ロクロナデ・ヘラナデ・回転ヘラナデ（胴部沈線状） | | 19 - 1 |
| 2 | D-019 | 3A | SI19 | 堆３（床面直上） | 土師器 | 甕 | (18.4) × － ×現 9.7 | ロクロナデ・ヘラケズリ | ロクロナデ・ヘラナデ | | 19 - 2 |
| 3 | E-011 | 3A | SI19 | 堆３（床面直上） | 須恵器 | 長頸瓶 | 10.8 × － ×現 8.5 | ロクロナデ　頸部隆帯貼り付け | ロクロナデ | | 18 - 10 |

| No. | 登録番号 | 区 | 出土遺構 | 層位 | 種　別 | 器　種 | 石　材 | 長さ×幅×厚さ（cm）　重さ（g） | 備　考 | 写真図版 |
|---|---|---|---|---|---|---|---|---|---|---|
| 4 | Kc-c-4 | 3A | SI19 | － | 礫石器 | 敲 | 石英安山岩質凝灰岩 | 9.3 × 6.9 × 5.2　440.3 | 敲左２＋右２ | 19 - 6 |
| 5 | Kd-a-3 | 3A | SI19 | 床面 | 石製品 | 砥石 | 石英安山岩質凝灰岩 | 13.1 × 5.1 × 5.4　305.2 | | - |
| 6 | Kd-a-4 | 3A | SI19 | － | 石製品 | 砥石 | 石英安山岩質凝灰岩 | 5.6 × 2.4 × 1.8　35.8 | | - |

| No. | 登録番号 | 区 | 出土遺構 | 層位 | 種　別 | 器　種 | 長さ×幅×厚（cm） | 備　考 | 写真図版 |
|---|---|---|---|---|---|---|---|---|---|
| 7 | N-001 | 3A | SI19 | 床直 | 金属製品 | 刀子？ | 現 6.25 × 1.7 × 1.1 | | － |

第 36 図　SI19 竪穴住居跡出土遺物（2）

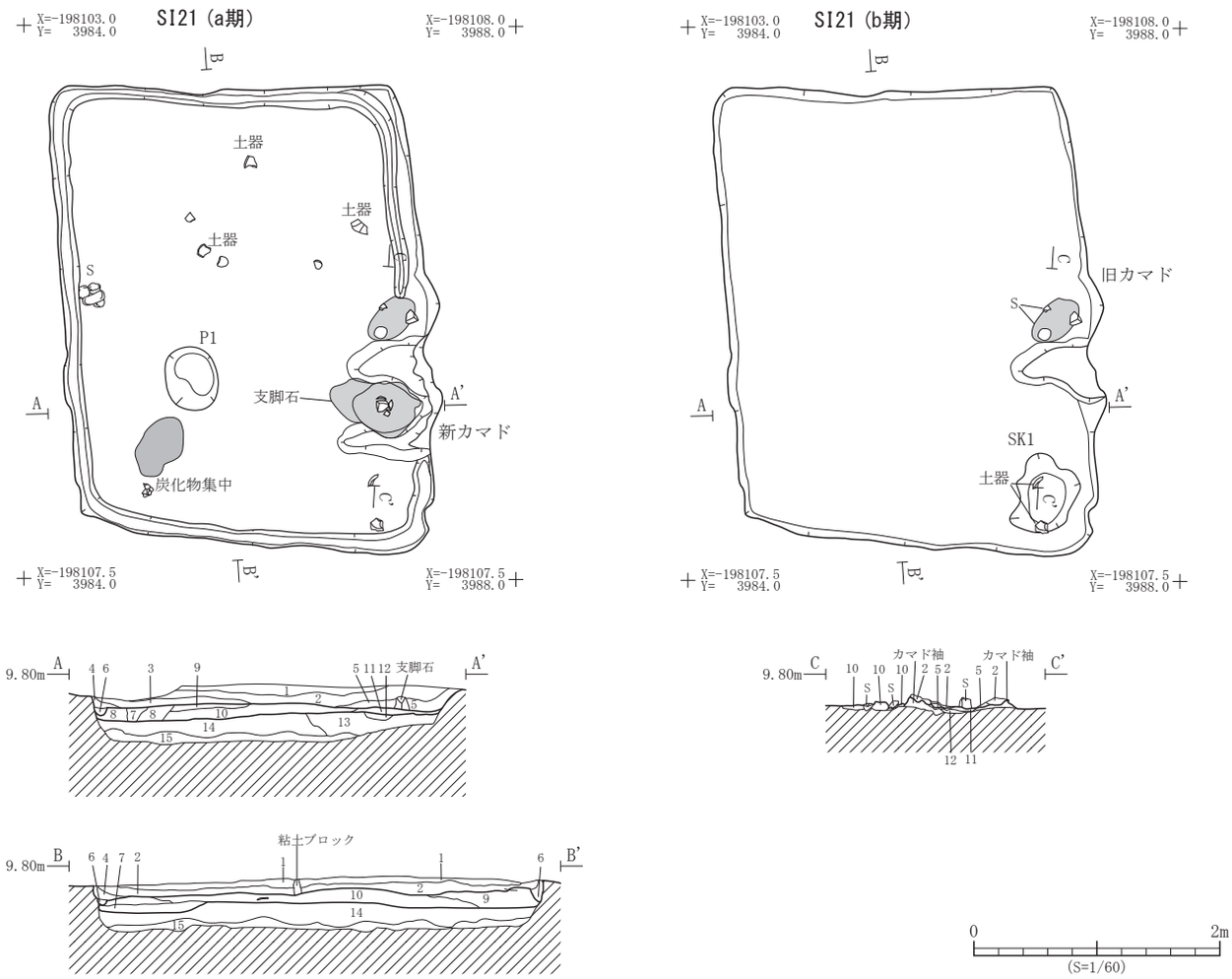


| 遺構 | 層位 | 土　色 | 土　性 | 備　　考 |
|---|---|---|---|---|
| SI21 | 1 | 10YR4/3 にぶい黄褐色 | 粘土質シルト | 黄褐色シルトブロックを多量・細砂を多量含む |
| | 2 | 10YR4/2 灰黄褐色 | 粘土質シルト | 黄褐色シルトブロックを多量、細砂を多量含む |
| | 3 | 10YR4/2 灰黄褐色 | 粘土質シルト | |
| | 4 | 10YR4/2 灰黄褐色 | 粘土質シルト | 黄褐色シルトブロックを含む |
| | 5 | 10YR4/3 にぶい黄褐色 | シルト質粘土 | 炭化物・焼土粒を含む |
| | 6 | 10YR3/3 暗褐色 | シルト質粘土 | 周溝 |
| | 7 | 10YR3/3 暗褐色 | シルト質粘土 | 貼床 |

| 遺構 | 層位 | 土　色 | 土　性 | 備　　考 |
|---|---|---|---|---|
| SI21 | 8 | 10YR4/2 灰黄褐色 | シルト質粘土 | 貼床 |
| | 9 | 10YR4/2 灰黄褐色 | シルト質粘土 | 暗褐色土ブロックを含む　貼床 |
| | 10 | 10YR4/3 にぶい黄褐色 | シルト質粘土 | 暗褐色土ブロックを含む　貼床 |
| | 11 | 10YR3/3 暗褐色 | シルト質粘土 | カマド掘り方 |
| | 12 | 10YR4/2 灰黄褐色 | シルト質粘土 | カマド掘り方 |
| | 13 | 10YR3/3 暗褐色 | シルト質粘土 | にぶい黄褐色シルト・炭化物を含む　掘り方 |
| | 14 | 10YR3/3 暗褐色 | シルト質粘土 | にぶい黄褐色土を含む　掘り方 |
| | 15 | 10YR4/3 にぶい黄褐色 | シルト質粘土 | 細砂を多量含む　掘り方 |

第 37 図　SI21 竪穴住居跡平面図・断面図

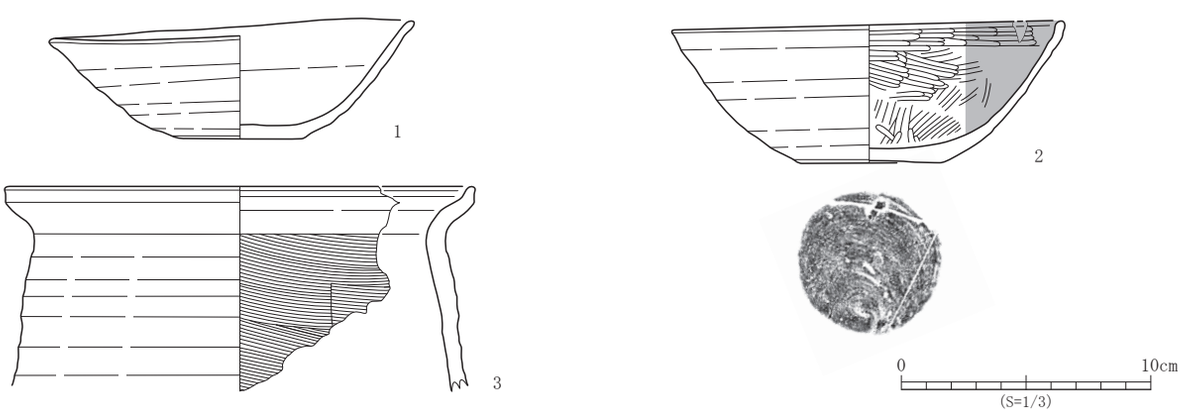


| No. | 登録番号 | 区 | 出土遺構 | 層位 | 種　別 | 器　種 | 口径×底径×器高（cm） | 外面調整 | 内面調整 | 備　考 | 写真図版 |
|---|---|---|---|---|---|---|---|---|---|---|---|
| 1 | D-002 | 3A | SI21　P1 | － | 赤焼土器 | 坏 | 15.0 × 5.0 × 4.8 | ロクロナデ　底部回転糸切り | ロクロナデ | | 19 - 8 |
| 2 | D-003 | 3A | SI21 | － | 土師器 | 坏 | (15.7) × 5.8 × 5.7 | ロクロナデ　底部回転糸切り | ヘラミガキ・黒色処理 | | 19 - 9 |
| 3 | D-001 | 3A | SI21 | － | 土師器 | 甕 | (18.6) × － × 現 8.2 | ロクロナデ | ロクロナデ・ヘラナデ | | 19 - 10 |

第 38 図　SI21 竪穴住居跡出土遺物

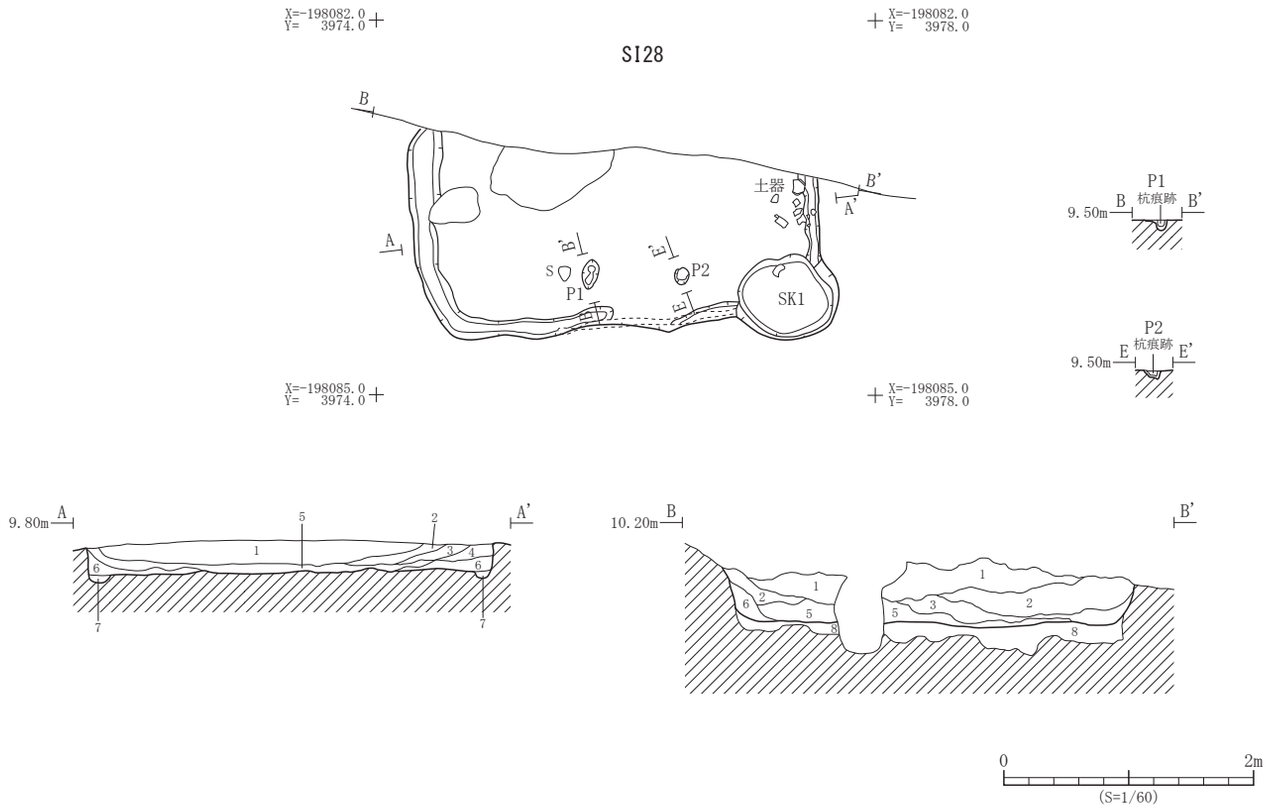


| 遺構 | 層位 | 土　色 | 土　性 | 備　　考 |
|---|---|---|---|---|
| SI28 | 1 | 10YR3/2 黒褐色 | 粘土質シルト | |
| | 2 | 10YR3/2 黒褐色 | 粘土質シルト | |
| | 3 | 10YR3/2 黒褐色 | 粘土質シルト | 炭化物を多量含む |
| | 4 | 10YR3/2 黒褐色 | 粘土 | |

| 遺構 | 層位 | 土　色 | 土　性 | 備　　考 |
|---|---|---|---|---|
| SI28 | 5 | 10YR3/3 暗褐色 | 粘土質シルト | |
| | 6 | 10YR3/2 黒褐色 | 粘土質シルト | |
| | 7 | 10YR3/3 暗褐色 | 粘土質シルト | 周溝 |
| | 8 | 10YR3/2 黒褐色 | 粘土 | 掘り方 |

第 39 図　SI28 竪穴住居跡平面図・断面図

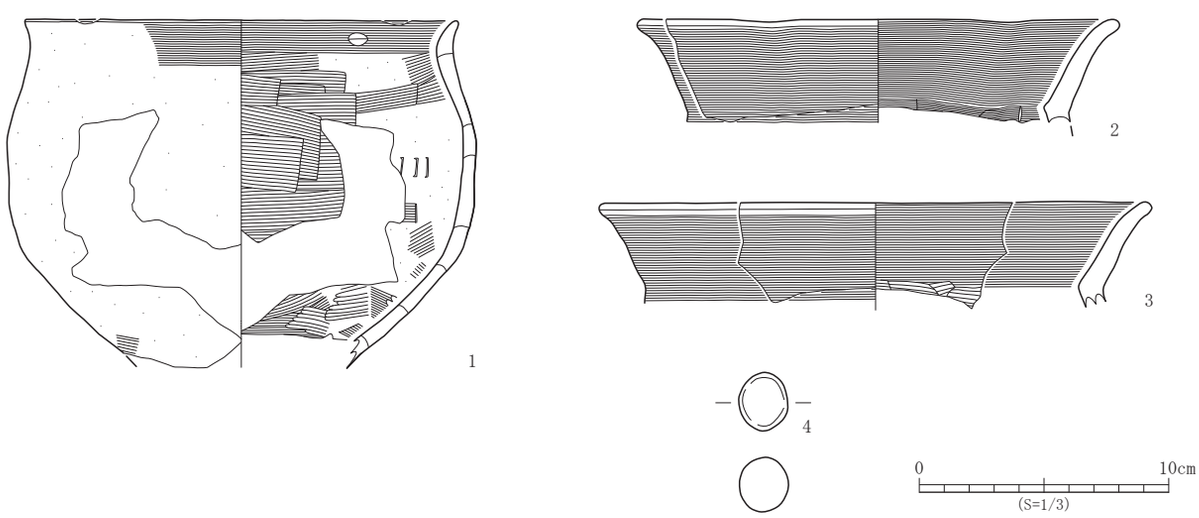


| No. | 登録番号 | 区 | 出土遺構 | 層位 | 種　別 | 器　種 | 口径×底径×器高（cm） | 外面調整 | 内面調整 | 備　考 | 写真図版 |
|---|---|---|---|---|---|---|---|---|---|---|---|
| 1 | C-028 | 3A | SI28 | 炭化物層 | 土師器 | 甕 | (17.6) × － ×現 13.9 | ヨコナデ・ヘラナデ | ヨコナデ・ヘラナデ・ヘラミガキ | 口縁部内面に刷痕、内外面被熱。 | 19 - 15 |
| 2 | C-032 | 3A | SI28 | － | 土師器 | 甕 | (19.0) × － ×現 4.1 | ヨコナデ | ヨコナデ・ヘラナデ | | 19 - 14 |
| 3 | C-031 | 3A | SI28 | － | 土師器 | 甕 | (21.8) × － ×現 4.3 | ヨコナデ | ヨコナデ・ヘラナデ | | 19 - 16 |

| No. | 登録番号 | 区 | 出土遺構 | 層位 | 種　別 | 器　種 | 文　様　等 | 備　考 | 写真図版 |
|---|---|---|---|---|---|---|---|---|---|
| 4 | P-006 | 3A | SI28 | － | 土製品 | 土玉 | 2.4 × 2.0 × 2.2　9.0g | | 19 - 17 |

第 40 図　SI28 竪穴住居跡出土遺物

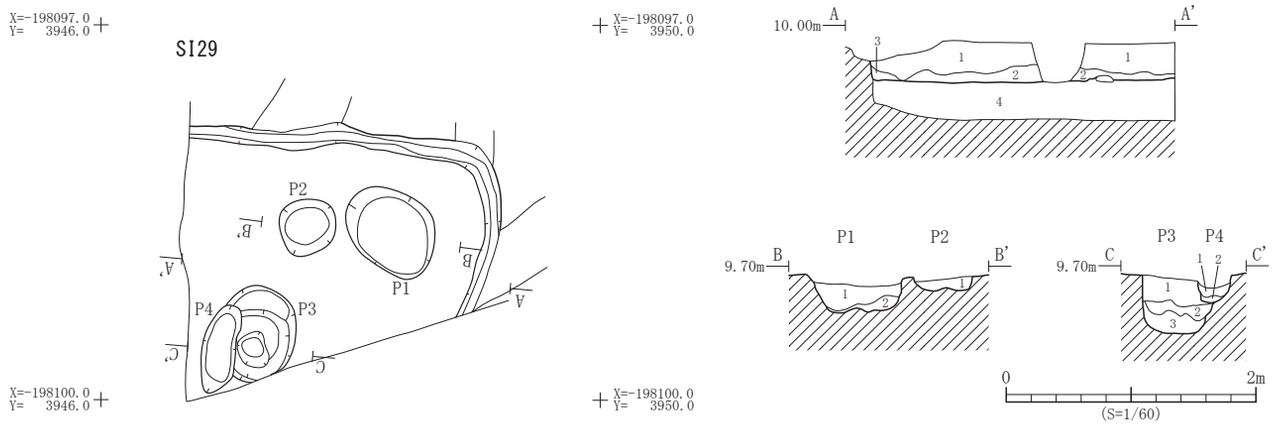


| 遺構 | 層位 | 土　色 | 土　性 | 備　　考 |
|---|---|---|---|---|
| SI29 | 1 | 10YR4/3 にぶい黄褐色 | シルト質粘土 | 灰色土を多量含む |
| | 2 | 10YR3/3 暗褐色 | シルト質粘土 | 炭化物・焼土粒を多量含む |
| | 3 | 10YR3/2 黒褐色 | シルト質粘土 | 褐色土小ブロックを少量含む |
| | 4 | 10YR3/3 暗褐色 | シルト質粘土 | にぶい黄褐色土ブロックを多量含む　掘り方 |
| P1 | 1 | 10YR4/3 にぶい黄褐色 | シルト質粘土 | 黄灰色土ブロック・炭化物・焼土粒を多量含む |
| | 2 | 10YR3/3 暗褐色 | 粘土 | 褐色土ブロックを多量含む |

| 遺構 | 層位 | 土　色 | 土　性 | 備　　考 |
|---|---|---|---|---|
| P2 | 1 | 10YR4/6 褐色 | シルト質粘土 | 灰・炭化物・焼土粒を多量含む |
| P3 | 1 | 10YR2/3 黒褐色 | 粘土 | 炭化物・焼土粒を含む |
| | 2 | 10YR2/3 黒褐色 | 粘土 | 黄灰色土ブロックを多量含む |
| | 3 | 10YR2/3 黒褐色 | 粘土 | 黄灰色土ブロックを少量含む |
| P4 | 1 | 10YR3/3 暗褐色 | 粘土 | 炭化物・焼土粒を含む |
| | 2 | 10YR3/2 黒褐色 | 粘土 | 炭化物・焼土粒を少量含む |

第 41 図　SI29 竪穴住居跡平面図・断面図

| No. | 登録番号 | 区 | 出土遺構 | 層位 | 種　別 | 器　種 | 口径×底径×器高（cm） | 外面調整 | 内面調整 | 備　考 | 写真図版 |
|---|---|---|---|---|---|---|---|---|---|---|---|
| 1 | C-027 | 3A | SI29 | 1 | 土師器 | 坏 | －×－×現 2.7 | ヨコナデ・ヘラケズリ・ヘラミガキ | ヘラミガキ・黒色処理 | | - |
| 2 | E-013 | 3A | SI29 | 1 | 須恵器 | 甕 | －×－×現 4.2 | ロクロナデ・沈線・櫛描波状文 | ロクロナデ | | 19 - 12 |
| 3 | E-012 | 3A | SI29 | 掘り方 | 須恵器 | 甕 | －×－×現 3.5 | ロクロナデ | ロクロナデ | | 19 - 11 |

第 42 図　SI29 竪穴住居跡出土遺物

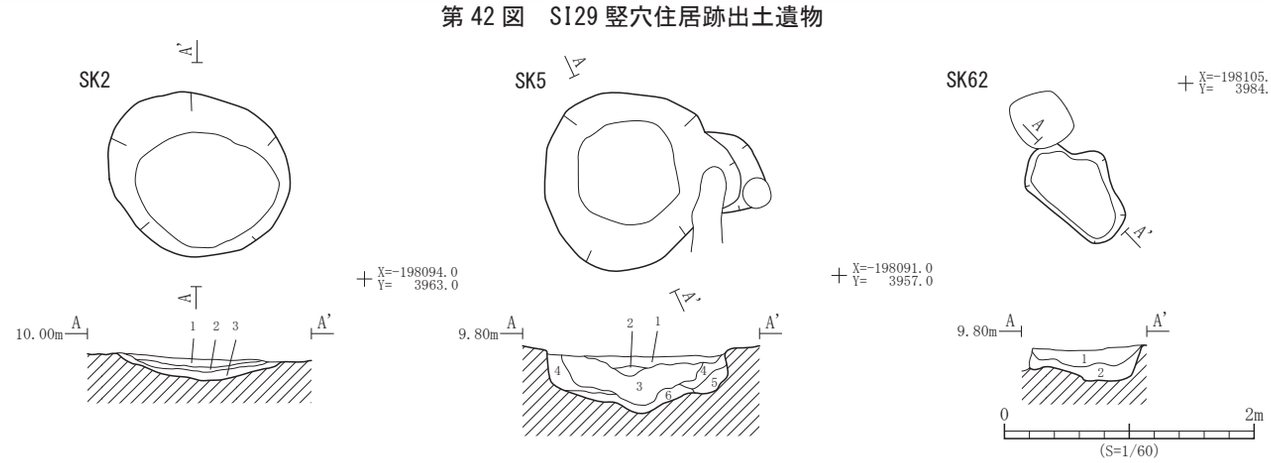


| 遺構 | 層位 | 土　色 | 土　性 | 備　　考 |
|---|---|---|---|---|
| SK2 | 1 | 10YR4/3 にぶい黄褐色 | 粘土質シルト | 褐色土ブロックを少量含む |
| | 2 | 10YR4/3 にぶい黄褐色 | 粘土質シルト | 褐色土ブロックを多量含む |
| | 3 | 10YR4/4 褐色 | 粘土質シルト | 暗褐色土、細砂・炭化物・灰を多量含む |
| SK5 | 1 | 10YR3/3 暗褐色 | 粘土質シルト | 褐色土ブロックを多量含む |
| | 2 | 10YR4/3 にぶい黄褐色 | 粘土質シルト | 褐色土ブロックを含む |
| | 3 | 10YR3/3 暗褐色 | 粘土質シルト | 褐色土ブロックを多量含む |

| 遺構 | 層位 | 土　色 | 土　性 | 備　　考 |
|---|---|---|---|---|
| SK5 | 4 | 10YR3/3 暗褐色 | 粘土質シルト | 褐色土ブロックを含む |
| | 5 | 10YR3/2 黒褐色 | 粘土質シルト | 褐色土ブロックを多量含む |
| | 6 | 10YR3/2 黒褐色 | 粘土質シルト | 褐色土ブロックを少量含む |
| SK62 | 1 | 10YR4/3 にぶい黄褐色 | 粘土質シルト | 褐色土小ブロックを多量含む |
| | 2 | 10YR2/3 黒褐色 | 粘土質シルト | 褐色土小ブロックを多量含む |

第 43 図　SK2・5・62 土坑平面図・断面図

| No. | 登録番号 | 区 | 出土遺構 | 層位 | 種　別 | 器　種 | 口径×底径×器高（cm） | 外面調整 | 内面調整 | 備　考 | 写真図版 |
|---|---|---|---|---|---|---|---|---|---|---|---|
| 1 | C-026 | 3A | SK5 | 1 | 土師器 | 甕 | －×8.6～9.4×現 2.0 | － | － | 底部木葉痕、内外面摩滅。 | - |

第 44 図　SK5 土坑出土遺物

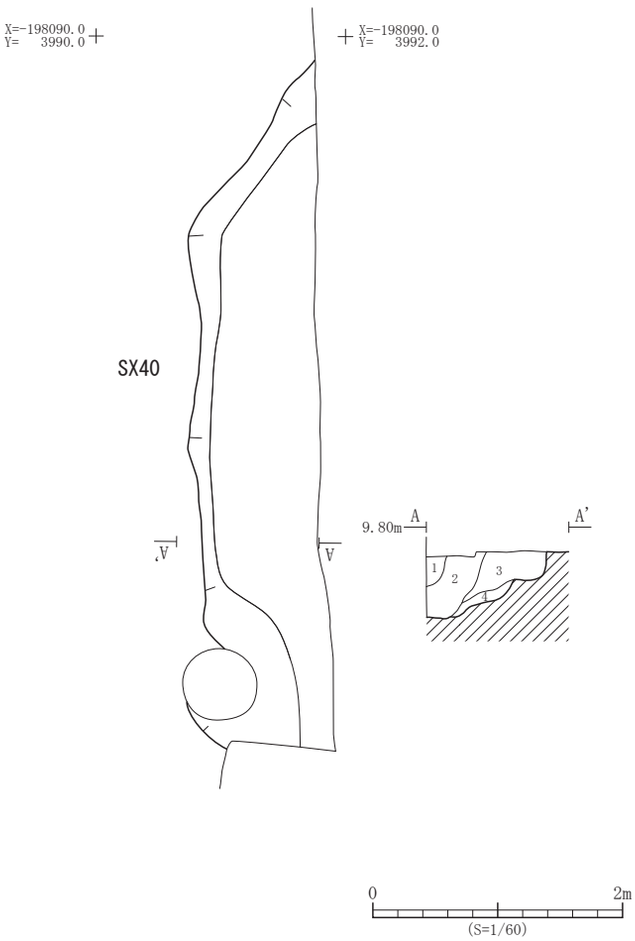


| 遺構 | 層位 | 土　色 | 土　性 | 備　　考 |
|---|---|---|---|---|
| SX40 | 1 | 10YR3/3 暗褐色 | 粘土質シルト | 褐色土ブロックを含む |
| | 2 | 10YR3/3 暗褐色 | 粘土質シルト | 褐色土小ブロックを含む |
| | 3 | 10YR3/3 暗褐色 | 粘土質シルト | 褐色土ブロックを含む |
| | 4 | 10YR4/3 にぶい黄褐色 | 粘土質シルト | 褐色土ブロックを含む |

第 45 図　SX40 性格不明遺構平面図・断面図

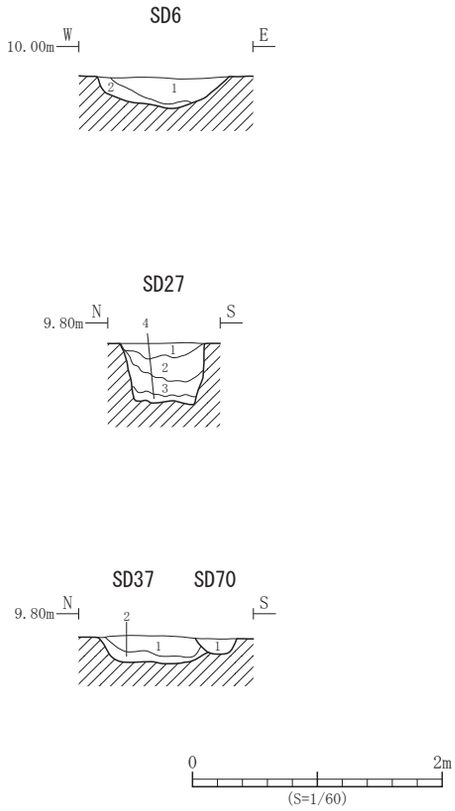


| 遺構 | 層位 | 土　色 | 土　性 | 備　　考 |
|---|---|---|---|---|
| SD6 | 1 | 10YR3/2 黒褐色 | 粘土質シルト | 褐色土小ブロックを含む |
| | 2 | 10YR4/3 にぶい黄褐色 | 粘土質シルト | 褐色土ブロック・暗褐色土ブロックを多量含む |
| SD27 | 1 | 10YR3/2 黒褐色 | 粘土質シルト | 褐色土ブロックを含む |
| | 2 | 10YR3/3 暗褐色 | 粘土質シルト | 褐色土小ブロックを多量含む |
| | 3 | 10YR3/3 暗褐色 | 粘土質シルト | |
| | 4 | 10YR4/3 にぶい黄褐色 | 粘土質シルト | 褐色土小ブロック・細砂を多量含む |
| SD37 | 1 | 10YR3/2 黒褐色 | 粘土質シルト | 褐色土ブロックを含む |
| | 2 | 10YR3/3 暗褐色 | 粘土質シルト | 褐色土小ブロックを多量含む |
| SD70 | 1 | 10YR3/2 黒褐色 | 粘土質シルト | 褐色土小ブロックを含む |

第 46 図　溝跡断面図

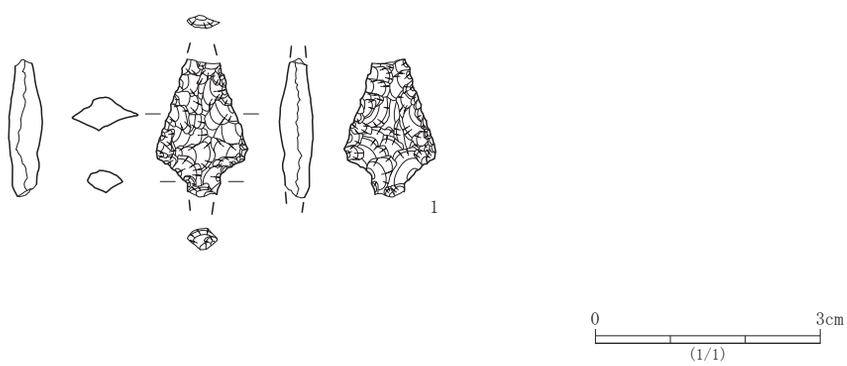


| No. | 登録番号 | 区 | 出土遺構 | 層位 | 種　別 | 器　種 | 石　　材 | 長さ×幅×厚さ（cm）　重さ（g） | 備　　考 | 写真図版 |
|---|---|---|---|---|---|---|---|---|---|---|
| 1 | Ka-a1-1 | 3A | Ⅵ-5 | - | 打製石器 | 石鏃 | 玉髄 | (1.9) × 1.2 × 0.4　(0.8) | 有茎鏃、両端部欠損。 | 19 - 13 |

第 47 図　小溝状遺構群出土遺物

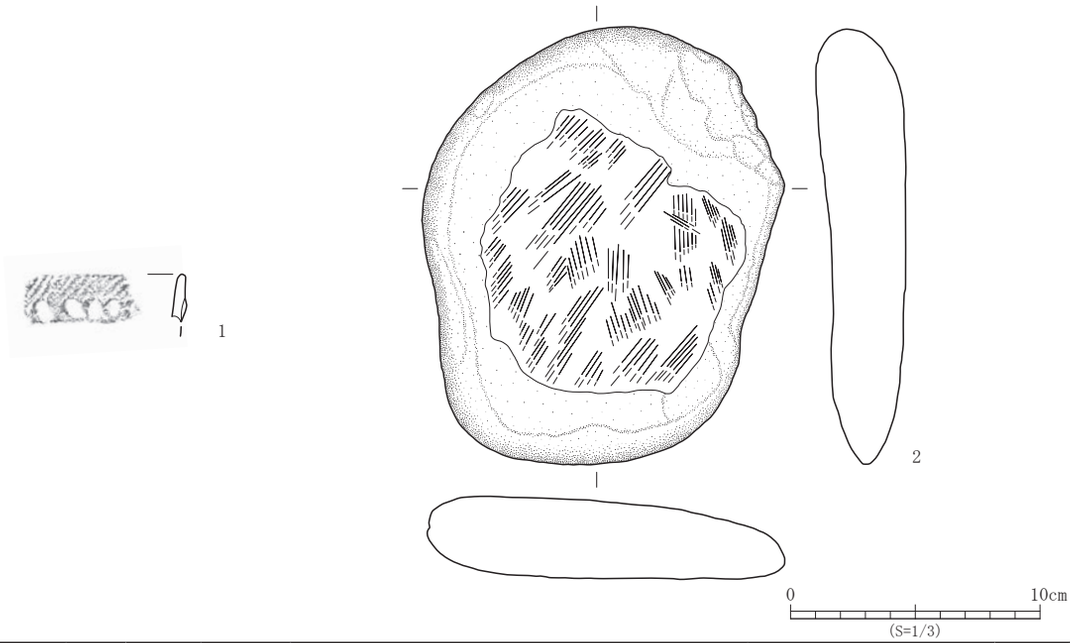


| No. | 登録番号 | 区 | 出土遺構 | 層位 | 種　別 | 器　種 | 文　様　等 | 備　考 | 写真図版 |
|---|---|---|---|---|---|---|---|---|---|
| 1 | B-006 | 3A | P529 | － | 弥生土器 | 甕 | 口縁部 -LR 縄文　隆帯－指頭押圧 | | 19 - 18 |

| No. | 登録番号 | 区 | 出土遺構 | 層位 | 種　別 | 器　種 | 石　　材 | 長さ×幅×厚さ（cm）　重さ（g） | 備　考 | 写真図版 |
|---|---|---|---|---|---|---|---|---|---|---|
| 2 | Kc-d-1 | 3A | P529 | － | 礫石器 | 砥石 | 石英安山岩 | 17.3 × 14.3 × 3.5　1286.8 | | 19 - 19 |

**第 48 図　P529 ピット出土遺物**

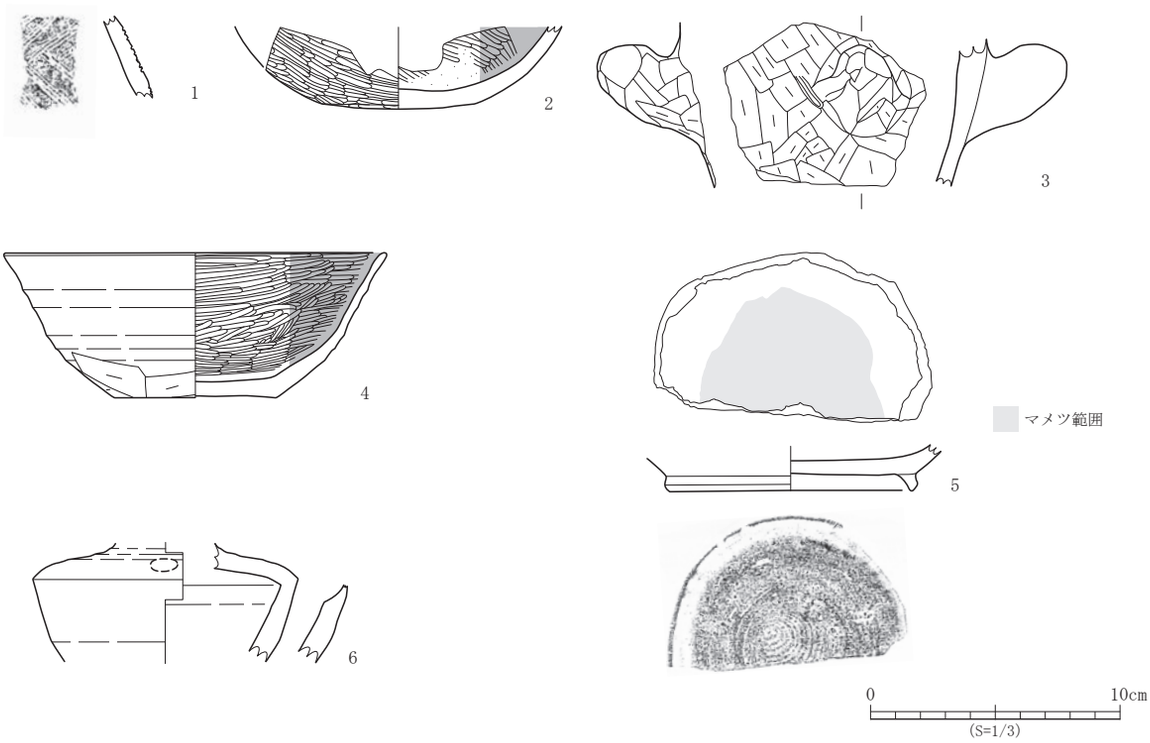


| No. | 登録番号 | 区 | グリッド | 層位 | 種　別 | 器　種 | 文　様　等 | 備　考 | 写真図版 |
|---|---|---|---|---|---|---|---|---|---|
| 1 | B-011 | 3A | E165･N315 | Ⅳ | 弥生土器 | 壺 | 胴部－重菱形文（三本一描沈線） | B-009・B-010 と同一。 | 19 - 20 |

| No. | 登録番号 | 区 | グリッド | 層位 | 種　別 | 器　種 | 口径×底径×器高（cm） | 外面調整 | 内面調整 | 備　考 | 写真図版 |
|---|---|---|---|---|---|---|---|---|---|---|---|
| 2 | C-018 | 3A | E145･N305 | Ⅳ | 土師器 | 坏 | －×（6.2）×現 3.3 | ヘラミガキ | ヘラミガキ・黒色処理 | | - |
| 3 | C-019 | 3A | － | Ⅳ | 土師器 | 甑 | －×－×現 6.6 | ヘラケズリ・ナデ | － | 内面摩滅。 | 19 - 21 |
| 4 | D-005 | 3A | E155･N315 | Ⅳ | 土師器 | 坏 | (15.3) × 6.6 × 5.8 | ロクロナデ・手持ちヘラケズリ | ヘラミガキ・黒色処理 | 底部切り離し技法不明。 | 20 - 4 |
| 5 | E-008 | 3A | － | Ⅳ | 須恵器 | 高台付坏 | －×（9.8）×現 1.8 | ロクロナデ　底部回転糸切り→回転ヘラケズリ→高台貼付 | ロクロナデ | 転用硯、外面自然釉付着。 | 20 - 3 |
| 6 | E-007 | 3A | E145･N315 | Ⅳ | 須恵器 | 甕 | －×－×現 4.8 | ロクロナデ | ロクロナデ | 外面自然釉付着。 | 20 - 2 |

**第 49 図　Ⅳ層遺構外出土遺物（1）**

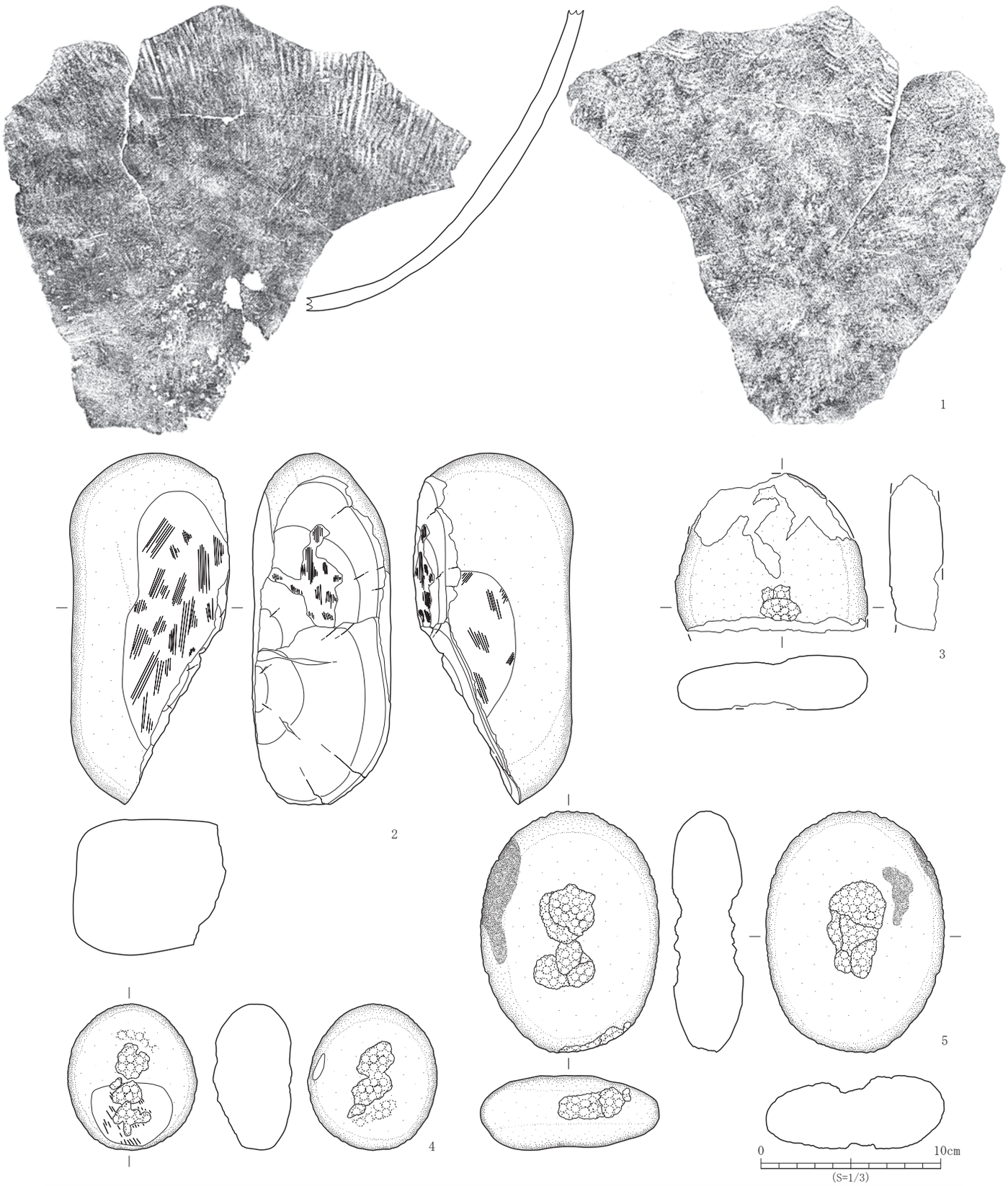


| No. | 登録番号 | 区 | グリッド | 層位 | 種　別 | 器　種 | 口径×底径×器高（cm） | 外面調整 | 内面調整 | 備　考 | 写真図版 |
|---|---|---|---|---|---|---|---|---|---|---|---|
| 1 | E-010 | 3A | E175･N315 | Ⅳ | 須恵器 | 甕 | －×－×現 16.8 | 平行タタキ・ナデ | 青海波文・ナデ | | - |

| No. | 登録番号 | 区 | グリッド | 層位 | 種　別 | 器　種 | 石　　材 | 長さ×幅×厚さ（cm）　重さ（g） | 備　考 | 写真図版 |
|---|---|---|---|---|---|---|---|---|---|---|
| 2 | Kc-d-3 | 3A | E180・N315 | Ⅳ | 礫石器 | 砥石 | 石英安山岩 | 19.2 × 8.7 × 7.7　1955.6 | | 20 - 1 |
| 3 | Kc-b1-2 | 3A | E170・N315 | Ⅳ | 礫石器 | 凹 | 石英安山岩質凝灰岩 | (8.9) × (10.5) × 3.2　(239.0) | 凹表 3、縁辺部欠損 | 19 - 23 |
| 4 | Kc-a4-1 | 3A | E180・N315 | Ⅳ | 礫石器 | 磨＋凹＋敲 | 石英安山岩 | 8.1 × 7.2 × 4.5　389.3 | 磨表 1、凹表 2 ＋裏 2、敲表 3+ 裏 2 | 19 - 22 |
| 5 | Kc-b1-4 | 3A | E170・N320 | Ⅳ | 礫石器 | 凹＋敲 | 石英安山岩 | 13.5 × 10.0 × 4.2　578.7 | 凹表 6 ＋裏 5、敲下 3、被熱あり。 | 19 - 24 |

**第 50 図　Ⅳ層遺構外出土遺物（2）**

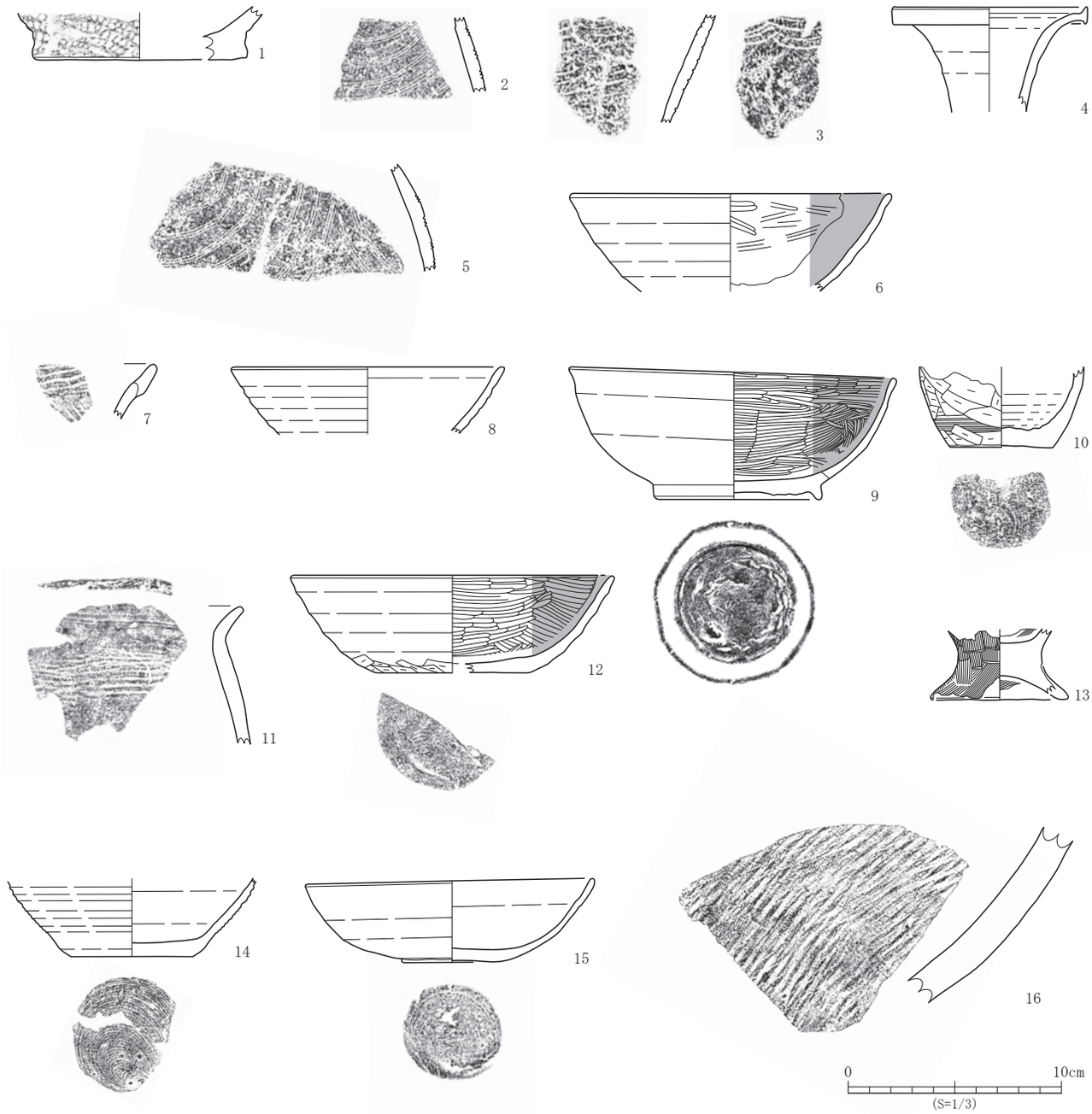


| No. | 登録番号 | 区 | グリッド | 層位 | 種　別 | 器　種 | 文　様　等 | 備　考 | 写真図版 |
|---|---|---|---|---|---|---|---|---|---|
| 1 | A-004 | 3A | － | Ⅳ～Ⅴ | 縄文土器 | 深鉢 | 胴部 -LR 縄文　底部 - ミガキ | | 20 - 5 |
| 2 | B-010 | 3A | E150･N310 | Ⅳ～Ⅴ | 弥生土器 | 壺 | 胴部 - 同心円文（三本一描沈線） | B-009・B-011 と同一。 | 20 - 6 |
| 3 | B-005 | 3A | E145･N310 | Ⅳ～Ⅴ | 弥生土器 | 高坏 | 内外面 - 連弧文（四本一描沈線？） | 内外面摩滅。 | 20 - 7 |
| 5 | B-009 | 3A | E155･N315 | Ⅴ | 弥生土器 | 壺 | 胴部 - 同心円文（三本一描沈線） | B-010・B-011 と同一。 | 20 - 9 |
| 7 | B-007 | 3A | E160･N310 | － | 弥生土器 | 甕 | 口縁～胴部 -R 撚糸文 | | - |
| 11 | B-008 | 3A | E140･N310 | － | 弥生土器 | 甕 | 口唇・胴部 -R 撚糸文　口縁部 - ヨコナデ | | 20 - 16 |

| No. | 登録番号 | 区 | グリッド | 層位 | 種　別 | 器　種 | 口径×底径×器高（cm） | 外面調整 | 内面調整 | 備　考 | 写真図版 |
|---|---|---|---|---|---|---|---|---|---|---|---|
| 4 | E-009 | 3A | E140･N305 | Ⅳ～Ⅴ | 須恵器 | 長頸瓶 | (9.2) × － ×現 4.9 | ロクロナデ | ロクロナデ | 口縁部内面漆付着。 | 20 - 8 |
| 6 | D-021 | 3A | － | Ⅴ | 土師器 | 坏 | (15.0) × － ×現 4.6 | ロクロナデ | ヘラミガキ・黒色処理 | | 20 - 10 |
| 8 | D-020 | 3A | － | － | 赤焼土器 | 坏 | (12.8) × － ×現 3.1 | ロクロナデ | ロクロナデ | | 20 - 15 |
| 9 | D-024 | 3A | － | － | 土師器 | 高台付坏 | 15.2 × 7.7 × 6.2 | ロクロナデ　底部回転糸切り→高台貼付 | ヘラミガキ・黒色処理 | 外面被熱、タール状物質付着。 | 20 - 11 |
| 10 | D-004 | 3A | － | － | 土師器 | 甕 | － × 4.8 ×現 3.8 | 回転ハケメ・手持ちヘラケズリ　底部回転糸切り→手持ちヘラケズリ | ロクロナデ | | - |
| 12 | D-006 | 3A | － | － | 土師器 | 坏 | (15.2) × (7.2) × 4.6 | ロクロナデ・手持ちヘラケズリ　底部回転糸切り | ヘラミガキ・黒色処理 | | 20 - 17 |
| 13 | C-008 | 3A | － | 表土 | 土師器 | 台付甕 | － × (6.4) ×現 3.2 | ヘラナデ・ナデ | ナデ | | - |
| 14 | D-007 | 3A | カクラン | － | 赤焼土器 | 坏 | － × (5.8) ×現 3.7 | ロクロナデ　底部回転糸切り | ロクロナデ | | - |
| 15 | E-014 | 3A | 側溝 | － | 須恵器 | 坏 | (13.8) × 4.8 × 4.3 | ロクロナデ　底部回転糸切り | ロクロナデ | | 20 - 12 |
| 16 | E-015 | 3A | － | 表土 | 須恵器 | 甕 | － × － ×現 8.3 | 平行タタキ | ナデ | | - |

**第 51 図　遺構外出土遺物（1）**

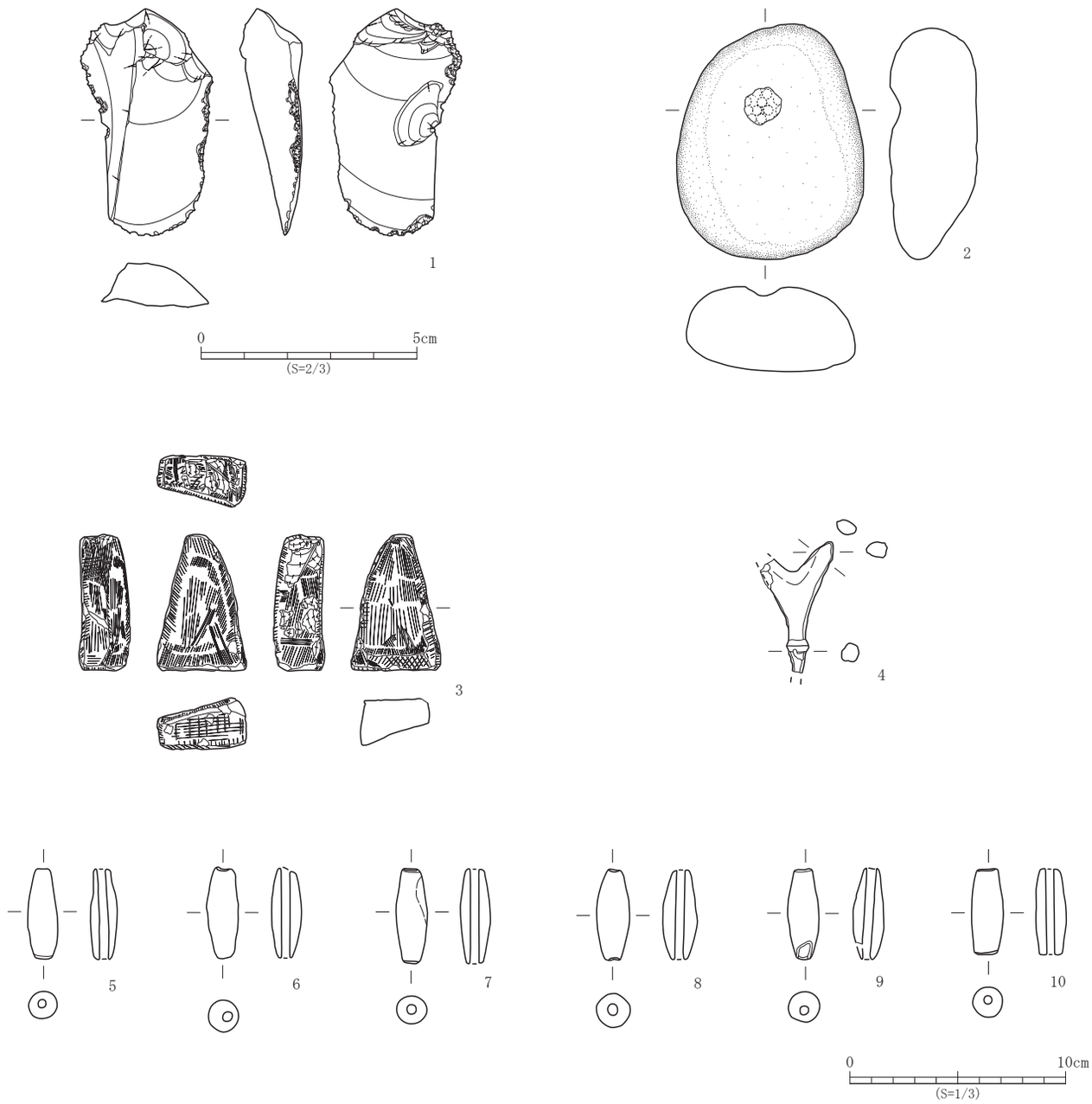


| No. | 登録番号 | 区 | グリッド | 層位 | 種　別 | 器　種 | 石　　材 | 長さ×幅×厚さ（cm）　重さ（g） | 備　考 | 写真図版 |
|---|---|---|---|---|---|---|---|---|---|---|
| 1 | Ka-e6-1 | 3A | － | 表土 | 打製石器 | 不定形石器 | 珪質頁岩 | 5.3 × 3.1 × 1.4　16.3 | | 20 - 14 |
| 2 | Kc-b1-3 | 3A | E150・N310 | － | 礫石器 | 凹 | 石英安山岩 | 10.8 × 8.7 × 4.0　557.9 | 凹表１ | 20 - 13 |
| 3 | Kd-a-5 | 3A | 拡張部 | － | 石製品 | 砥石 | 石英安山岩質凝灰岩 | 6.2 × 4.1 × 2.2　65.1 | | - |

| No. | 登録番号 | 区 | 出土遺構 | 層位 | 種　別 | 器　種 | 長さ×幅×厚（cm） | 備　考 | 写真図版 |
|---|---|---|---|---|---|---|---|---|---|
| 4 | N-002 | 3A | － | － | 金属製品 | 鉄鏃 | 現 6.1 ×現 3.4 × 0.1 ～ 0.15 | 雁又鏃。 | 20-18 |

| No. | 登録番号 | 区 | グリッド | 層位 | 種　別 | 器　種 | 長さ×幅×厚さ（cm）　重量（g） | 備　考 | 写真図版 |
|---|---|---|---|---|---|---|---|---|---|
| 5 | P-001 | 3A | － | 表土 | 土製品 | 土錘 | 4.2 × 1.3 × 1.2　5.7g | 孔径 0.4 cm。 | 20 - 19 |
| 6 | P-002 | 3A | － | － | 土製品 | 土錘 | 4.2 × 1.4 × 1.5　6.1g | 孔径 0.4 cm。 | 20 - 20 |
| 7 | P-003 | 3A | － | － | 土製品 | 土錘 | 4.4 × 1.4 × 1.3　6.3g | 孔径 0.5 cm。 | 20 - 21 |
| 8 | P-004 | 3A | E144･N310 | － | 土製品 | 土錘 | 4.2 × 1.5 × 1.6　7.5g | 孔径 0.4 cm。 | 20 - 22 |
| 9 | P-005 | 3A | E145･N315 | － | 土製品 | 土錘 | 4.2 × 1.5 × 1.4　6.3g | 孔径 0.5 cm。 | 20 - 23 |
| 10 | P-007 | 3A | E144･N309 | － | 土製品 | 土錘 | 4.0 × 1.5 × 1.5　7.4g | 孔径 0.4 cm。 | 20 - 24 |

**第 52 図　遺構外出土遺物（2）**

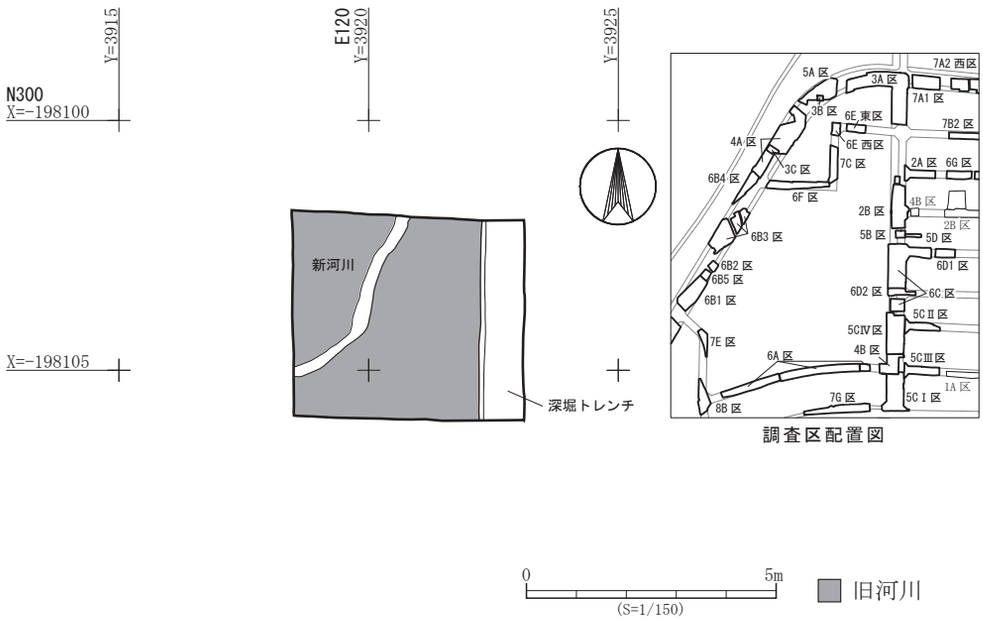


第 53 図　六反田遺跡 3B 区遺構配置図

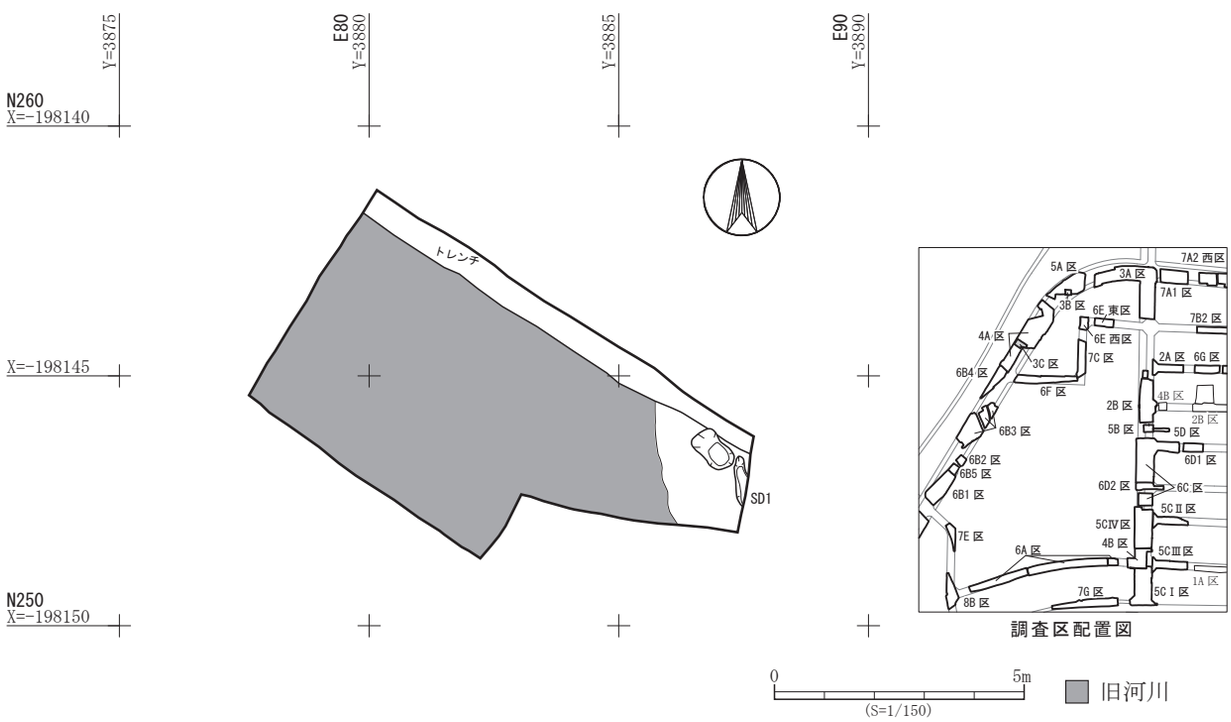


第 54 図　六反田遺跡 3C 区Ⅴ層遺構配置図

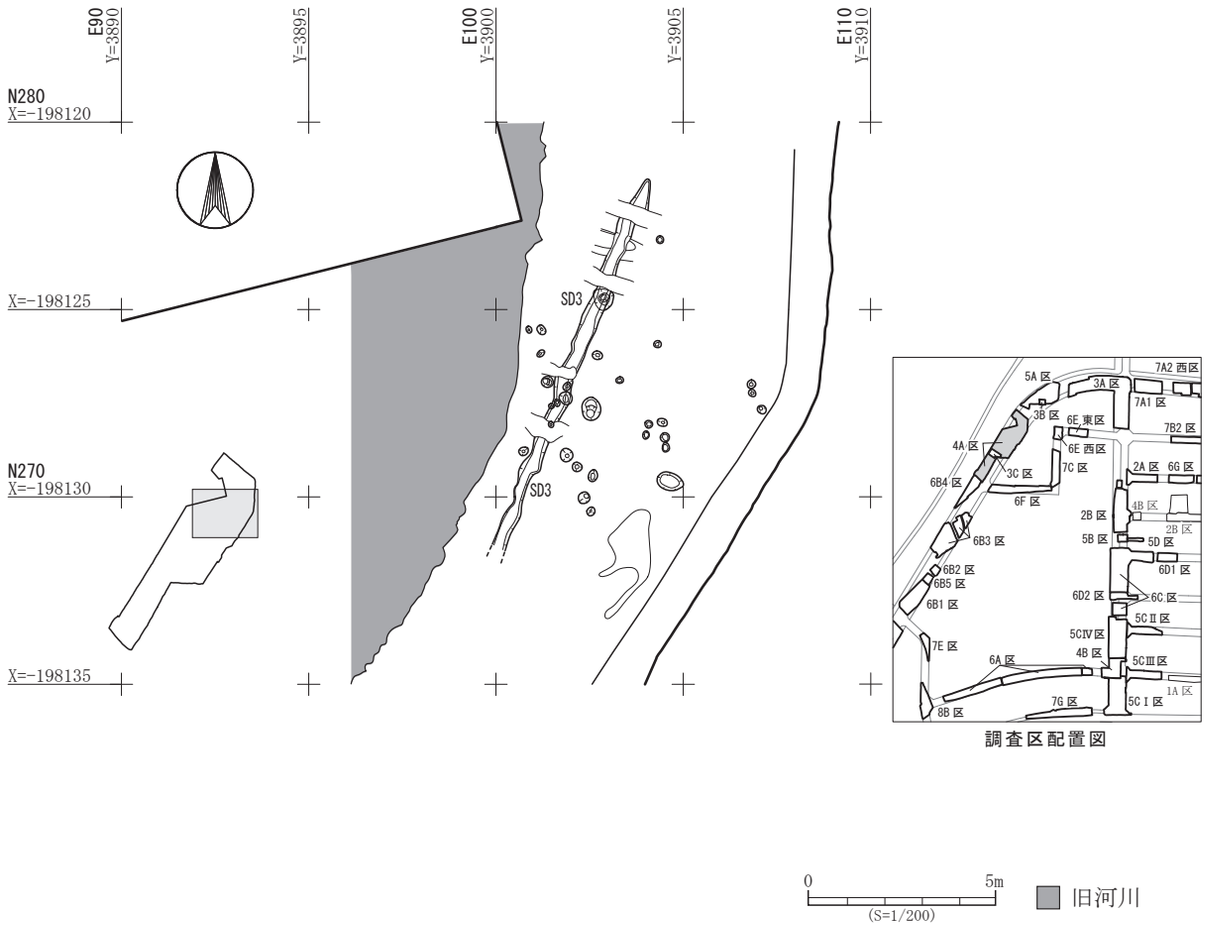


第 55 図　六反田遺跡 4A 区Ⅳ層遺構配置図

| 遺構 | 層位 | 土　色 | 土　性 | 備　　考 |
|---|---|---|---|---|
| SD3 | 1 | 10YR5/2 灰黄褐色 | 粘土質シルト | マンガン粒・酸化鉄を微量含む |

第 56 図　SD3 溝跡断面図

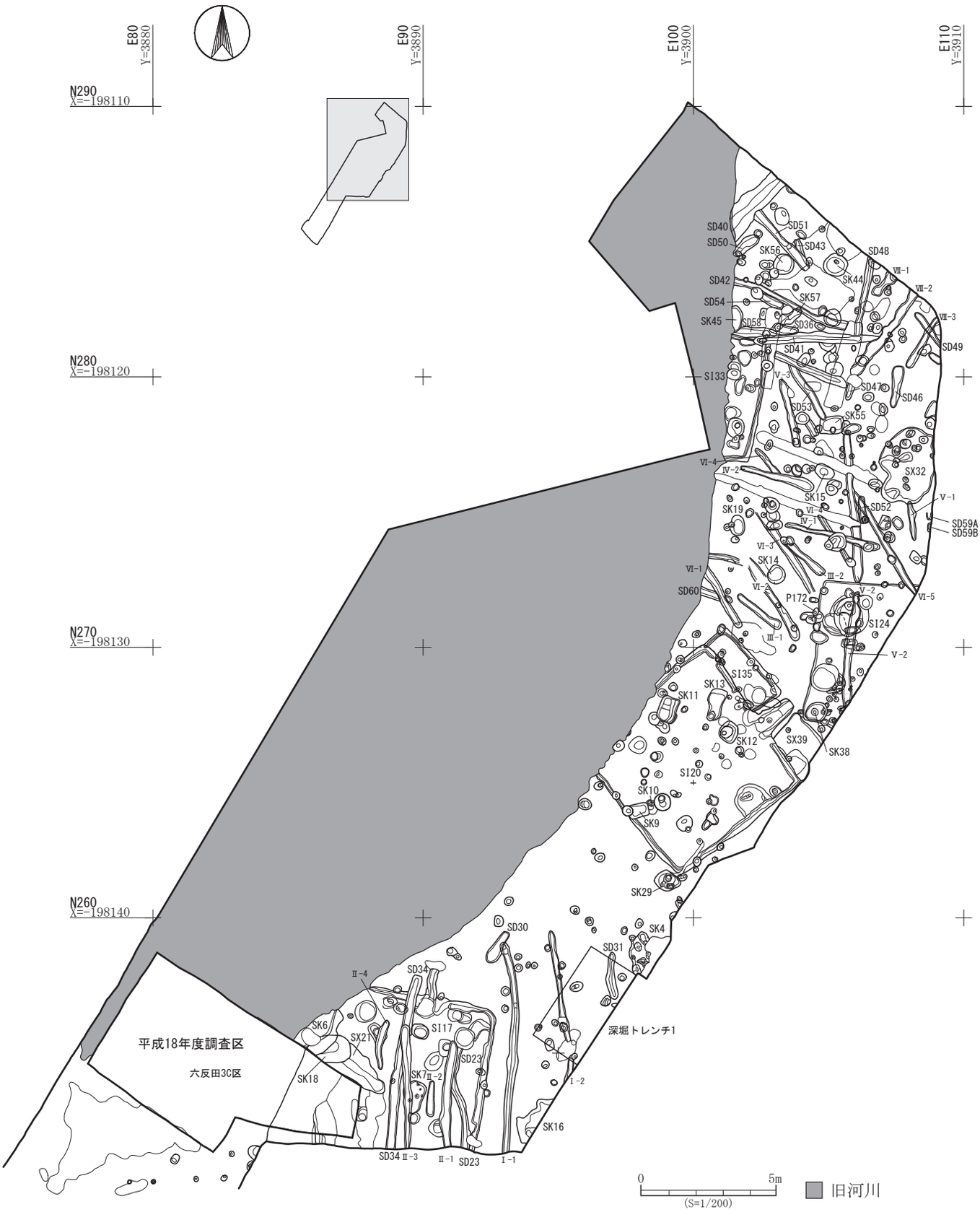


第 57 図　六反田遺跡 4A 区Ⅴ層遺構配置図（1）

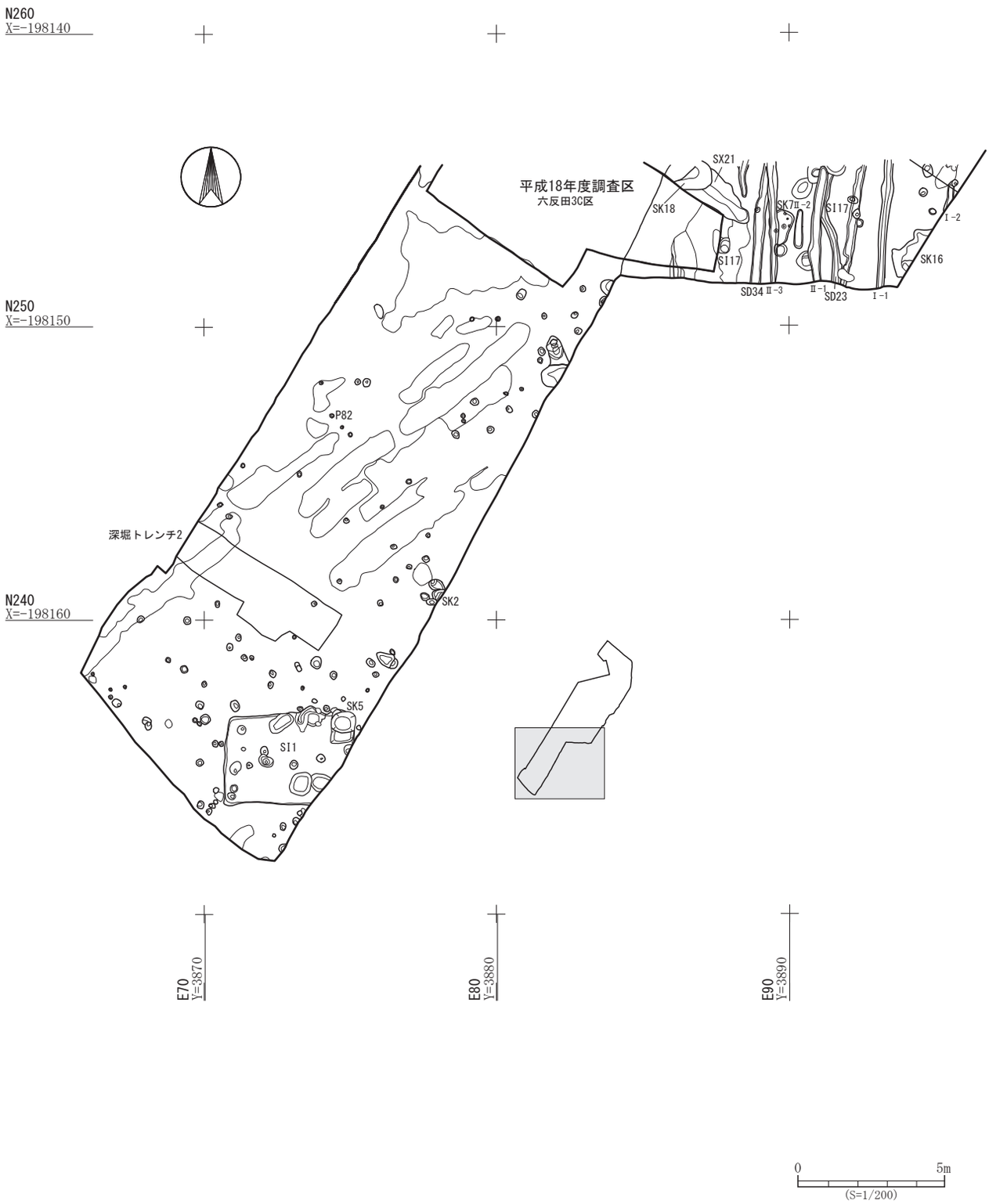


第 58 図　六反田遺跡 4A 区Ⅴ層遺構配置図（2）

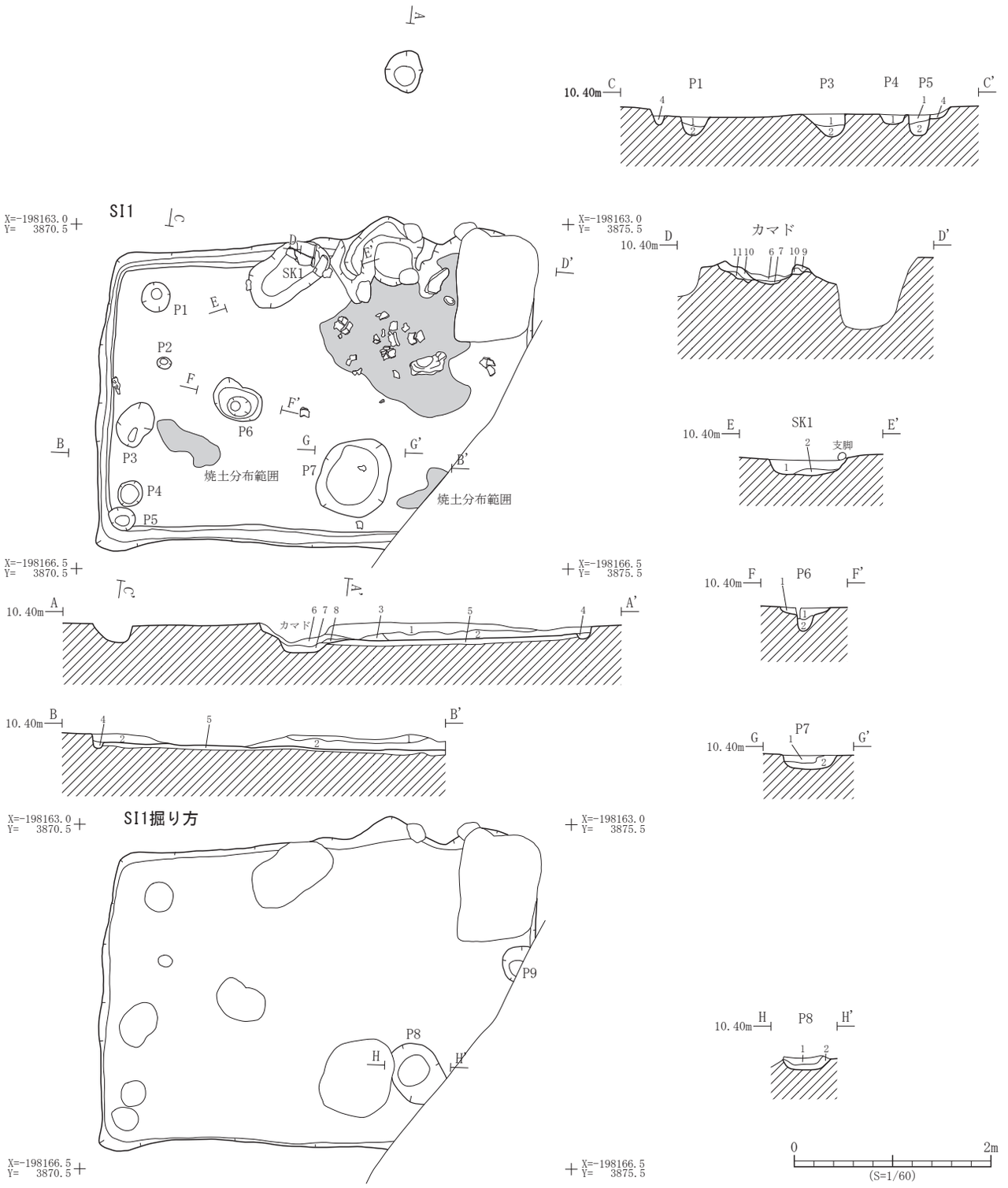


| 遺構 | 層位 | 土　色 | 土　性 | 備　　考 |
|---|---|---|---|---|
| SI1 | 1 | 10YR3/3 暗褐色 | シルト | 炭化物・灰黄褐色土を斑状に少量含む |
| | 2 | 10YR2/3 黒褐色 | シルト | 炭化物・灰黄褐色土を斑状に少量含む |
| | 3 | 10YR3/3 暗褐色 | シルト | 炭化物・灰黄褐色土を斑状に少量含む |
| | 4 | 10YR4/4 褐色 | シルト | 炭化物・細砂を少量含む　周溝 |
| | 5 | 10YR4/3 暗褐色 | シルト | 掘り方 |
| カマド | 6 | 10YR3/2 黒褐色 | シルト | 炭化物・細砂を少量含む　壁崩落土 |
| | 7 | 7.5YR4/3 褐色 | 粘土質シルト | 炭化物・焼土を少量含む |
| | 8 | 10YR3/4 暗褐色 | シルト | 炭化物を少量、細砂を斑状に多量含む |
| | 9 | 7.5YR3/2 黒褐色 | 粘土質シルト | 被熱赤変　袖部 |
| | 10 | 10YR3/3 暗褐色 | シルト | 炭化物・焼土を含む　袖部 |
| | 11 | 10YR3/3 暗褐色 | シルト | 炭化物・焼土を少量含む　袖部 |
| SK1 | 1 | 10YR3/3 暗褐色 | シルト | 炭化物・細砂を斑状に少量含む |
| | 2 | 10YR3/4 暗褐色 | シルト | 炭化物・細砂を斑状に少量含む |

| 遺構 | 層位 | 土　色 | 土　性 | 備　　考 |
|---|---|---|---|---|
| P1 | 1 | 10YR4/3 黄褐色 | 粘土質シルト | 炭化物を少量含む |
| | 2 | 10YR3/4 暗褐色 | シルト | 炭化物・細砂を斑状に少量含む |
| P3 | 1 | 10YR4/3 黄褐色 | 粘土質シルト | 炭化物を少量含む |
| | 2 | 10YR3/4 暗褐色 | シルト | 炭化物・細砂を斑状に少量含む |
| P4 | 1 | 10YR4/3 黄褐色 | 粘土質シルト | 炭化物を少量含む |
| P5 | 1 | 10YR4/3 黄褐色 | 粘土質シルト | 炭化物を少量含む |
| | 2 | 10YR3/4 暗褐色 | シルト | 炭化物・細砂を斑状に少量含む |
| P6 | 1 | 10YR4/3 黄褐色 | 粘土質シルト | 炭化物を少量含む |
| | 2 | 10YR3/4 暗褐色 | シルト | 炭化物・細砂を斑状に少量含む |
| P7 | 1 | 10YR3/4 暗褐色 | シルト | 炭化物・細砂を斑状に少量含む |
| | 2 | 10YR3/4 暗褐色 | シルト | 炭化物・細砂を斑状に含む |
| P8 | 1 | 10YR3/3 暗褐色 | シルト | 炭化物・細砂を斑状に少量含む |
| | 2 | 10YR3/2 黒褐色 | シルト | 炭化物・焼土を少量含む |

第 59 図　SI1 竪穴住居跡平面図・断面図

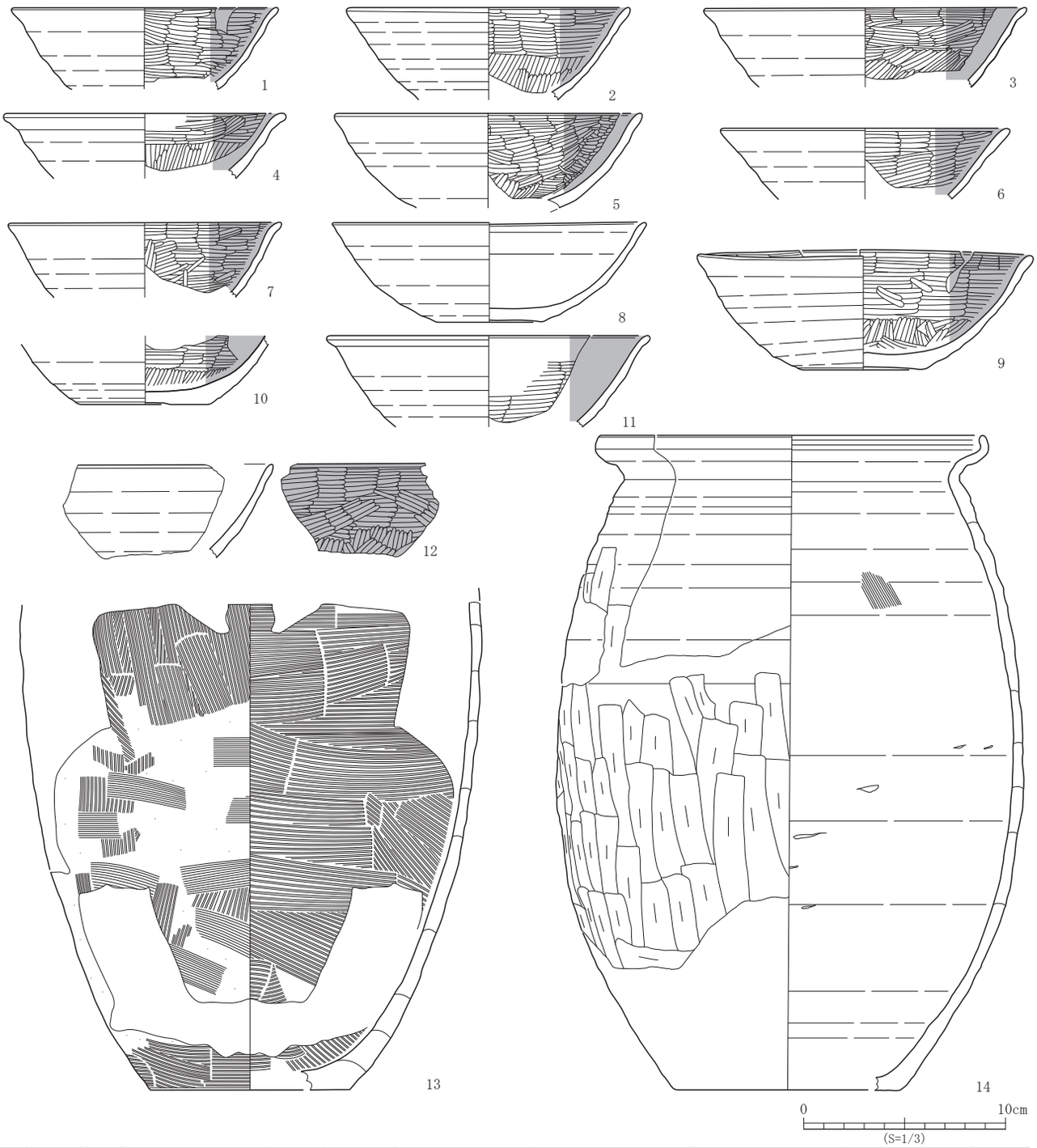


| №. | 登録番号 | 区 | 出土遺構 | 層位 | 種　別 | 器　種 | 口径×底径×器高（cm） | 外面調整 | 内面調整 | 備　考 | 写真図版 |
|---|---|---|---|---|---|---|---|---|---|---|---|
| 1 | D-034 | 4A | SI1 | 床直 | 土師器 | 坏 | (13.2) × － ×現 4.0 | ロクロナデ | ヘラミガキ | | - |
| 2 | D-035 | 4A | SI1-SK4 | 堆積土上層 | 土師器 | 坏 | (14.0) × － ×現 4.5 | ロクロナデ | ヘラミガキ・黒色処理 | | - |
| 3 | D-036 | 4A | SI1-SK1 | 堆積土上層 | 土師器 | 坏 | (16.0) × － ×現 3.9 | ロクロナデ | ヘラミガキ・黒色処理 | 外面摩滅。 | - |
| 4 | D-037 | 4A | SI1-SK1 | 堆積土上層 | 土師器 | 坏 | (14.0) × － ×現 3.2 | ロクロナデ | ヘラミガキ・黒色処理 | | 21 - 3 |
| 5 | D-041 | 4A | SI1-SK5 | － | 土師器 | 坏 | (15.2) × － ×現 4.6 | ロクロナデ | ヘラミガキ・黒色処理 | | 20 - 29 |
| 6 | D-042 | 4A | SI1-SK5 | － | 土師器 | 坏 | (14.3) × － ×現 3.5 | ロクロナデ | ヘラミガキ・黒色処理 | 外面摩滅。 | 21 - 1 |
| 7 | D-044 | 4A | SI1-SK5 | － | 土師器 | 坏 | (13.6) × － ×現 3.7 | ロクロナデ | ヘラミガキ・黒色処理 | | - |
| 8 | D-040 | 4A | SI1-SK5 | － | 赤焼土器 | 坏 | (15.6) × 5.2 × 4.9 | ロクロナデ　底部回転糸切り | ロクロナデ | | 20 - 28 |
| 9 | D-039 | 4A | SI1-SK5 | － | 土師器 | 坏 | 16.6 × 6.1 × 5.9 | ロクロナデ　底部回転糸切り | ヘラミガキ・黒色処理 | | 20 - 27 |
| 10 | D-045 | 4A | SI1-SK5 | － | 土師器 | 坏 | － × 6.5 ×現 3.4 | ロクロナデ　底部糸切り | ヘラミガキ・黒色処理 | 外面摩滅。 | 21 - 2 |
| 11 | D-038 | 4A | SI1-SK1 | 堆積土上層 | 土師器 | 坏 | (16.0) × － ×現 4.5 | ロクロナデ | ヘラミガキ・黒色処理 | 内外面摩滅。 | 21 - 4 |
| 12 | D-043 | 4A | SI1-SK5 | － | 土師器 | 坏 | － × － ×現 4.6 | ロクロナデ | ヘラミガキ・黒色処理 | | - |
| 13 | C-054 | 4A | SI1 | 床直 | 土師器 | 甕 | － × 9.9 ×現 24.0 | ハケメ・ナデ　底部ナデ | ハケメ | 外面摩滅。 | 21 - 6 |
| 14 | D-031 | 4A | SI1 | 床直 | 土師器 | 甕 | (19.0) × (11.2) ×現 32.4 | ロクロナデ・ヘラケズリ | ロクロナデ・ナデ | 図上復元。SI1-SK5と接合。 | 21 - 5 |

第 60 図　SI1 竪穴住居跡出土遺物（1）

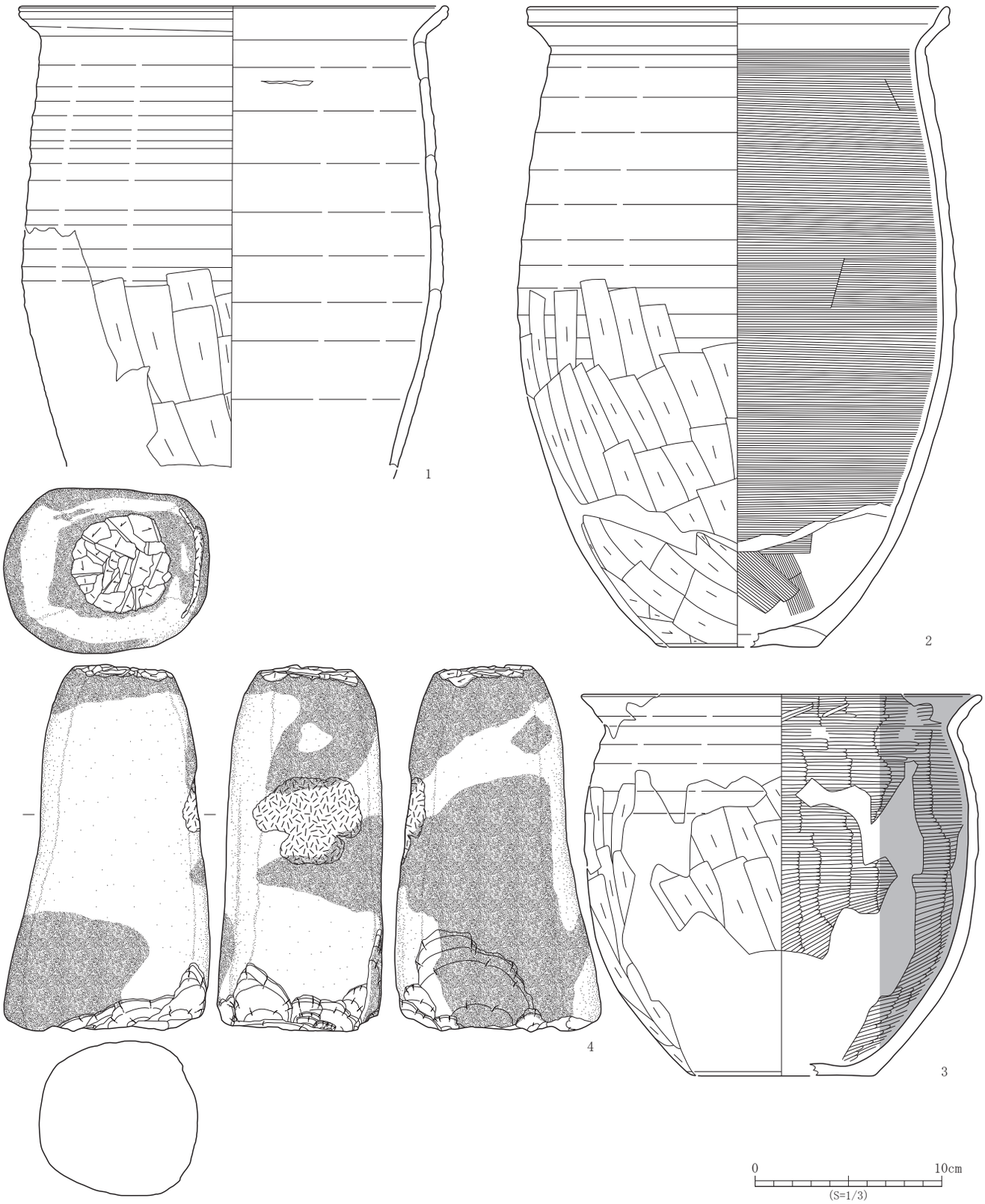


| No. | 登録番号 | 区 | 出土遺構 | 層位 | 種　別 | 器　種 | 口径×底径×器高（cm） | 外面調整 | 内面調整 | 備　考 | 写真図版 |
|---|---|---|---|---|---|---|---|---|---|---|---|
| 1 | D-032 | 4A | SI1 | 床直 | 土師器 | 甕 | (23.0) × － ×現 24.8 | ロクロナデ・ヘラケズリ | ロクロナデ | No.10 | 21 - 8 |
| 2 | D-047 | 4A | SI1-SK1 | 2 | 土師器 | 甕 | 22.6 × (8.7) ×現 34.2 | ロクロナデ・ヘラケズリ | ロクロナデ・回転ヘラナデ・ヘラナデ | 図上復元。SI1-SK5 と接合。 | 21 - 7 |
| 3 | D-033 | 4A | SI1 | 床直 | 土師器 | 甕 | (21.3) × (9.8) × 20.4 | ロクロナデ・ヘラケズリ | ロクロナデ・ヘラミガキ・黒色処理 | No.5・14、SI1-SK1・5 と接合。 | 22 - 1 |

| No. | 登録番号 | 区 | 出土遺構 | 層位 | 種　別 | 器　種 | 石　　材 | 長さ×幅×厚さ（cm）　重さ（g） | 備　考 | 写真図版 |
|---|---|---|---|---|---|---|---|---|---|---|
| 4 | Kd-1-1 | 4A | SI1-SK1 | 床直 | 石製品 | 支脚 | 石英安山岩質凝灰岩 | 19.6 × 11.1 × 8.3　1537.0 | 被熱あり。 | 20 - 26 |

第 61 図　SI1 竪穴住居跡出土遺物（2）

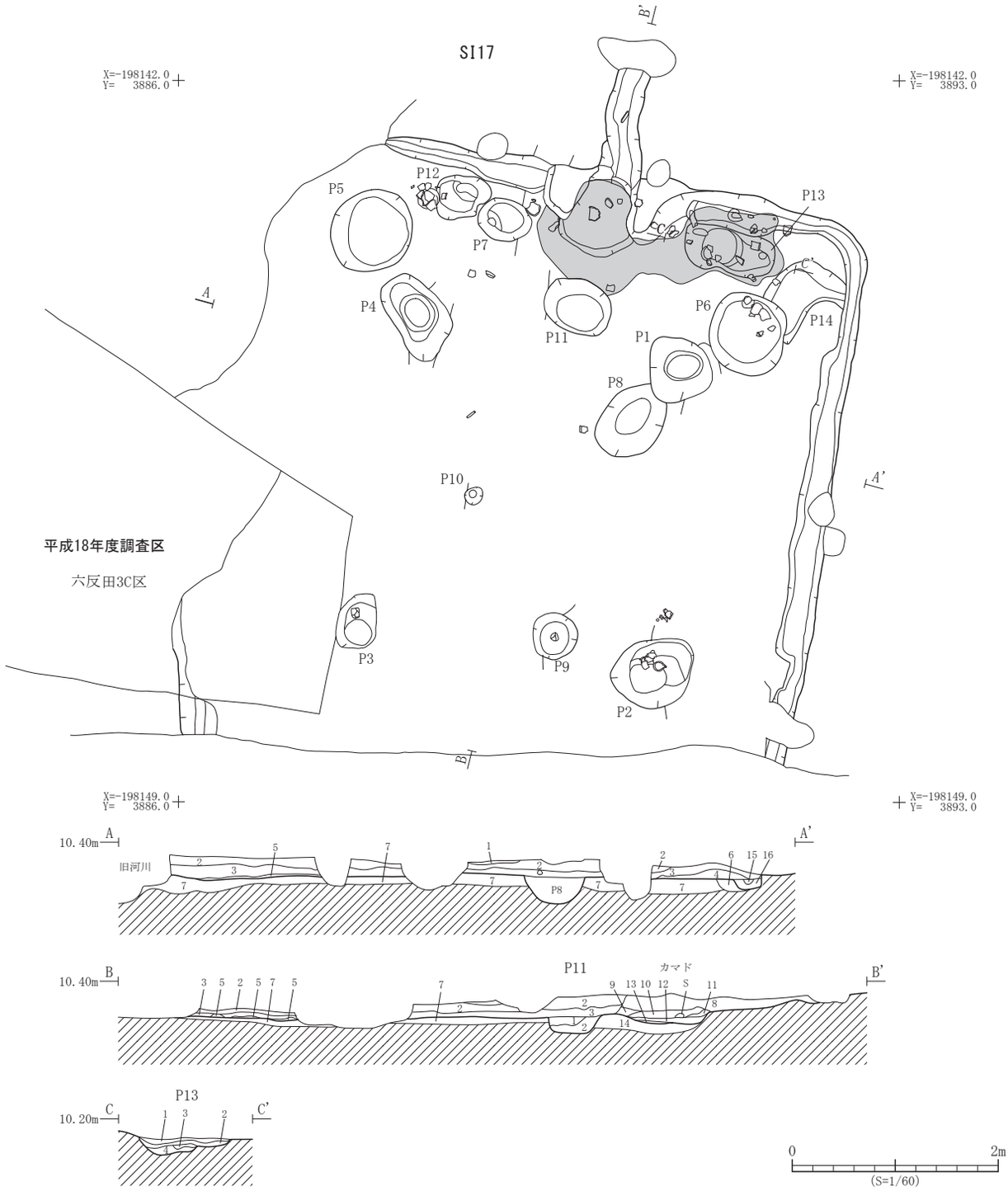


| 遺構 | 層位 | 土　色 | 土　性 | 備　　考 |
|---|---|---|---|---|
| SI17 | 1 | 10YR3/4 暗褐色 | シルト | 炭化物を少量含む |
| | 2 | 10YR3/3 暗褐色 | シルト | 炭化物を少量含む |
| | 3 | 10YR3/3 暗褐色 | シルト | 炭化物を含む |
| | 4 | 10YR3/3 暗褐色 | シルト | 炭化物・焼土粒を少量含む |
| | 5 | 10YR4/4 褐色 | シルト | 暗褐色土を少量含む |
| | 6 | 7.5YR3/4 暗褐色 | シルト | 炭化物を少量含む　掘り方 |
| | 7 | 10YR3/4 暗褐色 | シルト | 炭化物を少量含む　掘り方 |
| カマド | 8 | 10YR3/3 暗褐色 | シルト | 炭化物・焼土を少量含む |
| | 9 | 10YR3/4 暗褐色 | シルト | 炭化物・焼土を少量含む |
| | 10 | 10YR2/3 黒褐色 | シルト | 炭化物・焼土を含む |
| | 11 | 10YR2/2 黒褐色 | シルト | 炭化物・焼土を含む |
| | 12 | 7.5YR3/3 暗褐色 | シルト | 炭化物・焼土を含む |
| | 13 | 10YR2/3 黒褐色 | シルト | 焼土を多量含む |
| | 14 | 10YR3/3 暗褐色 | シルト | カマド掘り方 |

| 遺構 | 層位 | 土　色 | 土　性 | 備　　考 |
|---|---|---|---|---|
| 周溝 | 15 | 10YR4/3 にぶい黄褐色 | シルト | 焼土粒を少量含む |
| | 16 | 10YR3/3 暗褐色 | 粘土質シルト | 炭化粒を少量含む |
| P8 | 1 | 10YR3/3 暗褐色 | シルト | 炭化物・粘土を多量含む |
| | 2 | 10YR3/4 暗褐色 | シルト | 炭化物・焼土粒を少量含む |
| | 3 | 10YR2/3 黒褐色 | シルト | 炭化物・焼土粒を少量含む |
| | 4 | 10YR5/1 褐灰色 | 粘土質シルト | |
| P11 | 1 | 10YR3/3 暗褐色 | シルト | 炭化物・焼土粒を少量含む |
| | 2 | 10YR2/3 黒褐色 | 粘土質シルト | 炭化物・焼土粒を少量含む |
| P13 | 1 | 10YR3/2 黒褐色 | 砂質シルト | 炭化物・焼土粒を少量含む |
| | 2 | 10YR3/4 暗褐色 | 砂質シルト | 炭化物・焼土粒を少量含む |
| | 3 | 10YR4/3 にぶい黄褐色 | 粘土質シルト | 炭化物・焼土粒を少量含む |
| | 4 | 10YR3/3 暗褐色 | 粘土質シルト | 炭化物・焼土粒を少量含む |

第 62 図　SI17 竪穴住居跡平面図・断面図

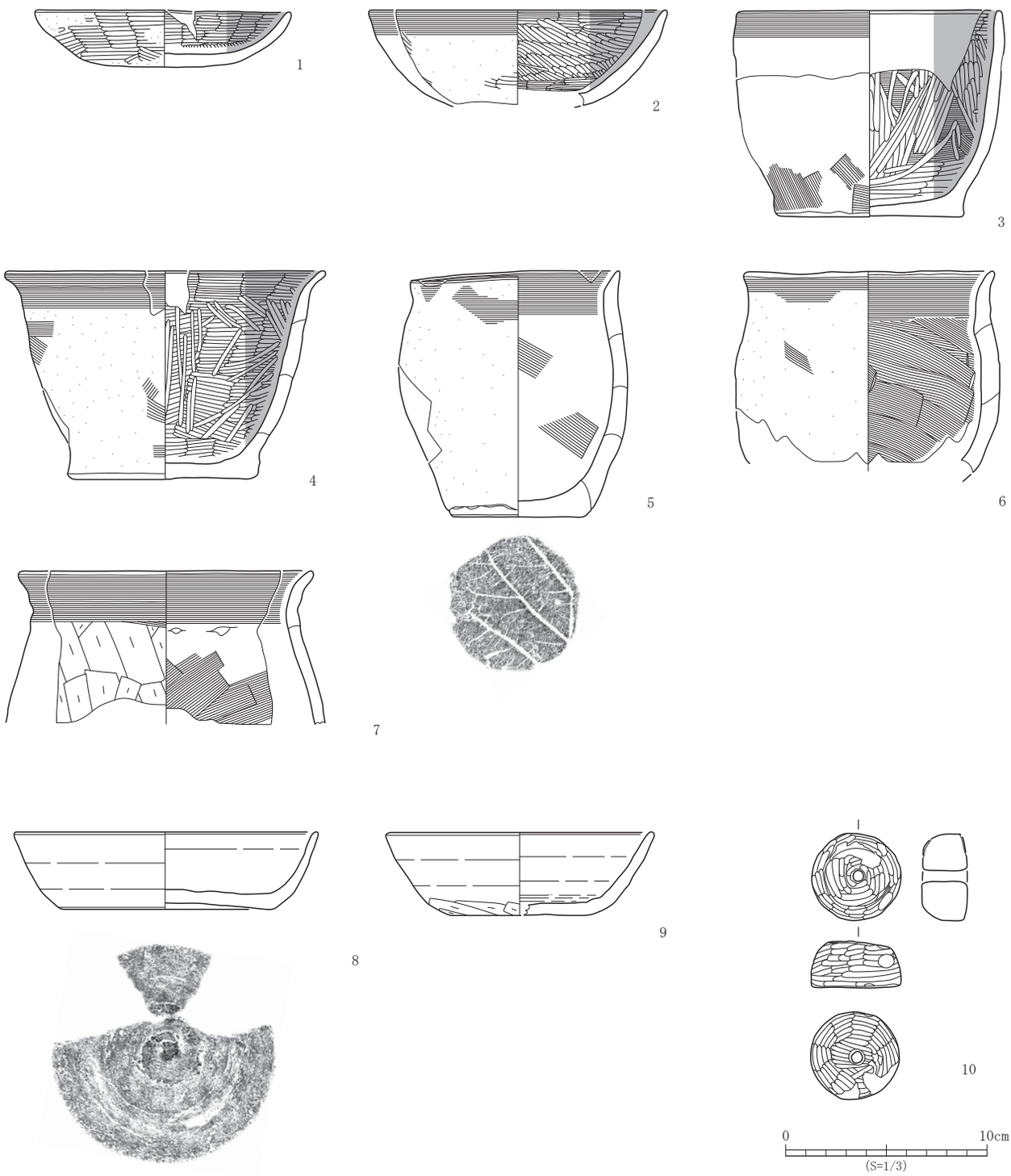


| No. | 登録番号 | 区 | 出土遺構 | 層位 | 種　別 | 器　種 | 口径×底径×器高（cm） | 外面調整 | 内面調整 | 備　考 | 写真図版 |
|---|---|---|---|---|---|---|---|---|---|---|---|
| 1 | C-034 | 4A | SI17 | － | 土師器 | 坏 | 12.7 × 4.0 × 2.8 | ヘラミガキ | ヘラミガキ・黒色処理 | 内外面摩滅。 | 22 - 7 |
| 2 | C-035 | 4A | SI17 | 3 | 土師器 | 坏 | (14.8) × － ×現 4.7 | ヨコナデ・ヘラミガキ | ヘラミガキ・黒色処理 | 外面摩滅。 | 22 - 8 |
| 3 | C-036 | 4A | SI17　P1 | 2 | 土師器 | 鉢 | (13.0) × 9.4 × 10.2 | ヨコナデ・ヘラナデ | ヘラナデ→ヘラミガキ・黒色処理 | 外面摩滅、剥離。 | 22 - 5 |
| 4 | C-037 | 4A | SI17　P1 | － | 土師器 | 鉢 | (15.8) × 9.0 × 10.3 | ヨコナデ・ヘラナデ | ヘラミガキ・黒色処理 | 外面摩滅、剥落。 | 22 - 6 |
| 5 | C-038 | 4A | SI17　P2 | 2 | 土師器 | 甕 | 10.4 × 6.5 × 12.2 | ヨコナデ・ヘラケズリ？ | ヨコナデ | 底部木葉痕。内外面摩滅。 | - |
| 6 | C-039 | 4A | SI17 | 1 | 土師器 | 甕 | 12.4 × － ×現 9.9 | ヨコナデ・ヘラナデ | ヨコナデ・ヘラナデ | 外面摩滅。 | 22 - 10 |
| 7 | C-040 | 4A | SI17 | － | 土師器 | 甕 | (14.5) × － ×現 7.6 | ヨコナデ・ヘラケズリ | ヨコナデ・ヘラナデ | 内面摩滅。 | - |
| 8 | D-106 | 4A | SI17-P5 | 3 | 須恵器 | 坏 | 15.1 × 10.7 × 3.9 | ロクロナデ　底部回転ヘラ切り | ロクロナデ | 内面摩滅。還元不良 | 22 - 9 |
| 9 | E-016 | 4A | SI17-P6 | 2 | 須恵器 | 坏 | (13.3) × (7.2) × 4.1 | ロクロナデ　底部ヘラケズリ | ロクロナデ | 内面口縁部摩滅。 | - |

| No. | 登録番号 | 区 | 出土遺構 | 層位 | 種　別 | 器　種 | 長さ×幅×厚さ（cm）　重量（g） | 備　考 | 写真図版 |
|---|---|---|---|---|---|---|---|---|---|
| 10 | P-008 | 4A | SI17 | 床直 | 土製品 | 紡錘車 | 4.3 × 4.4 × 2.2　44.7g | 孔径 0.5 cm　ヘラミガキ。 | - |

**第 63 図　SI17 竪穴住居跡出土遺物**

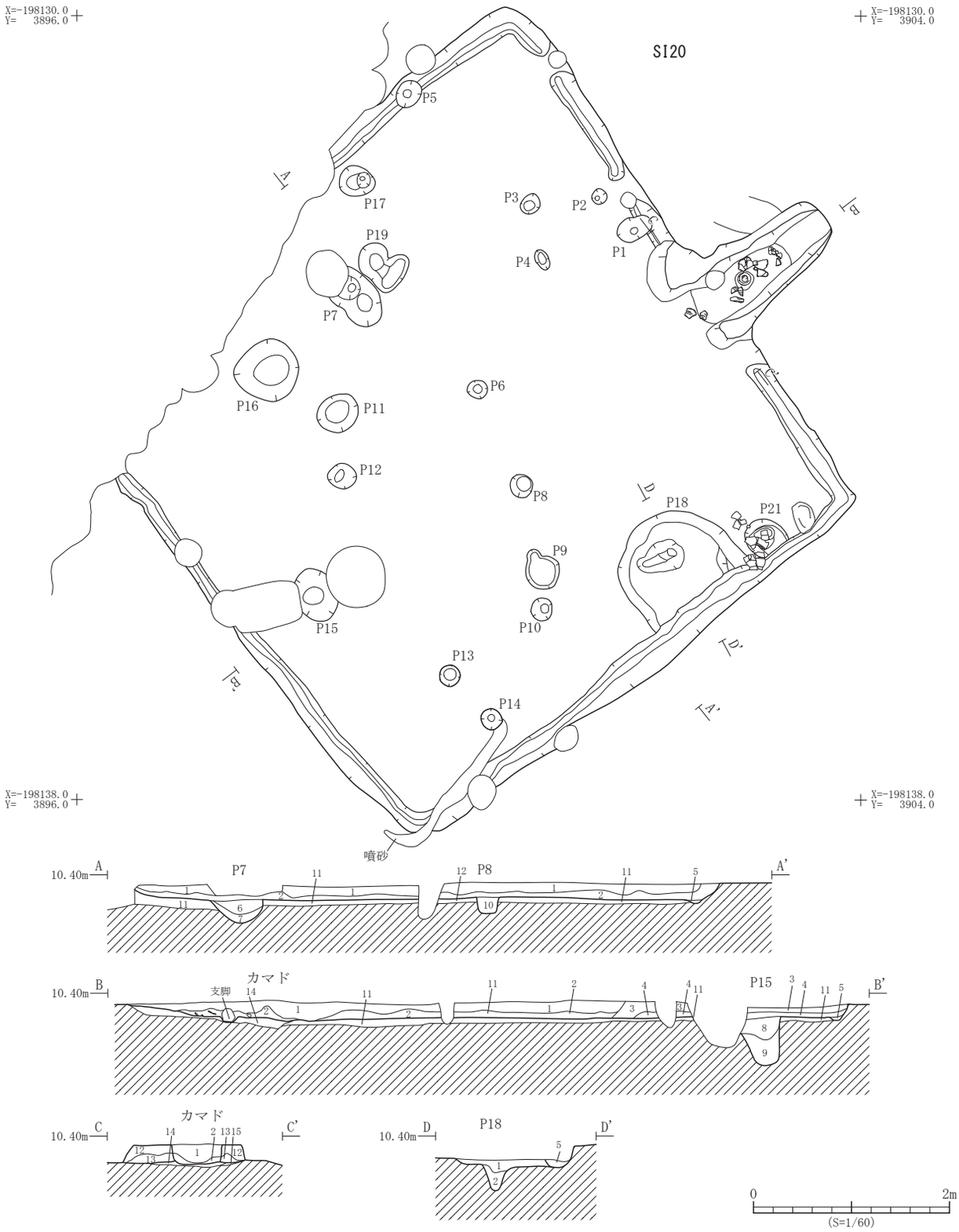


| 遺構 | 層位 | 土　色 | 土　性 | 備　　考 |
|---|---|---|---|---|
| SI20 | 1 | 10YR3/4 暗褐色 | シルト | 炭化物・褐色土を斑状に少量含む |
| | 2 | 10YR3/3 暗褐色 | シルト | 炭化物・褐色土を斑状に少量含む |
| | 3 | 10YR4/3 にぶい黄褐色 | 砂質シルト | 炭化物を少量、褐色土を斑状に多量含む |
| | 4 | 10YR4/4 褐色 | 砂質シルト | 炭化物を少量、褐色土を斑状に多量含む |
| | 5 | 10YR3/4 暗褐色 | 砂質シルト | 炭化物を少量、褐色土を斑状に多量含む<br>周溝 |
| | 6 | 10YR3/3 暗褐色 | 粘土質シルト | 炭化物を少量含む　P7-1 層 |
| | 7 | 10YR4/4 褐色 | 砂質シルト | 炭化物を含む　P7-2 層 |
| | 8 | 10YR3/3 暗褐色 | 粘土質シルト | 炭化物を含む　P15-1 層 |

| 遺構 | 層位 | 土　色 | 土　性 | 備　　考 |
|---|---|---|---|---|
| SI20 | 9 | 10YR3/4 暗褐色 | 粘土質シルト | 炭化物を含む　P15-2 層 |
| | 10 | 10YR3/2 黒褐色 | 粘土質シルト | 炭化物を少量含む　P8-1 層 |
| | 11 | 10YR4/4 褐色 | 砂質シルト | 炭化物を少量含む　掘り方 |
| カマド | 12 | 10YR4/4 褐色 | 砂質シルト | カマド構築土 |
| | 13 | 10YR3/4 暗褐色 | 砂質シルト | カマド構築土 |
| | 14 | 5YR4/4 にぶい赤褐色 | 砂質シルト | 被熱により赤変　カマド掘り方 |
| | 15 | 10YR4/3 にぶい黄褐色 | 砂質シルト | カマド掘り方 |
| P18 | 1 | 10YR3/3 暗褐色 | 粘土質シルト | 炭化物を少量含む |
| | 2 | 10YR3/4 暗褐色 | 粘土質シルト | 炭化物を少量含む |

第 64 図　SI20 竪穴住居跡平面図・断面図

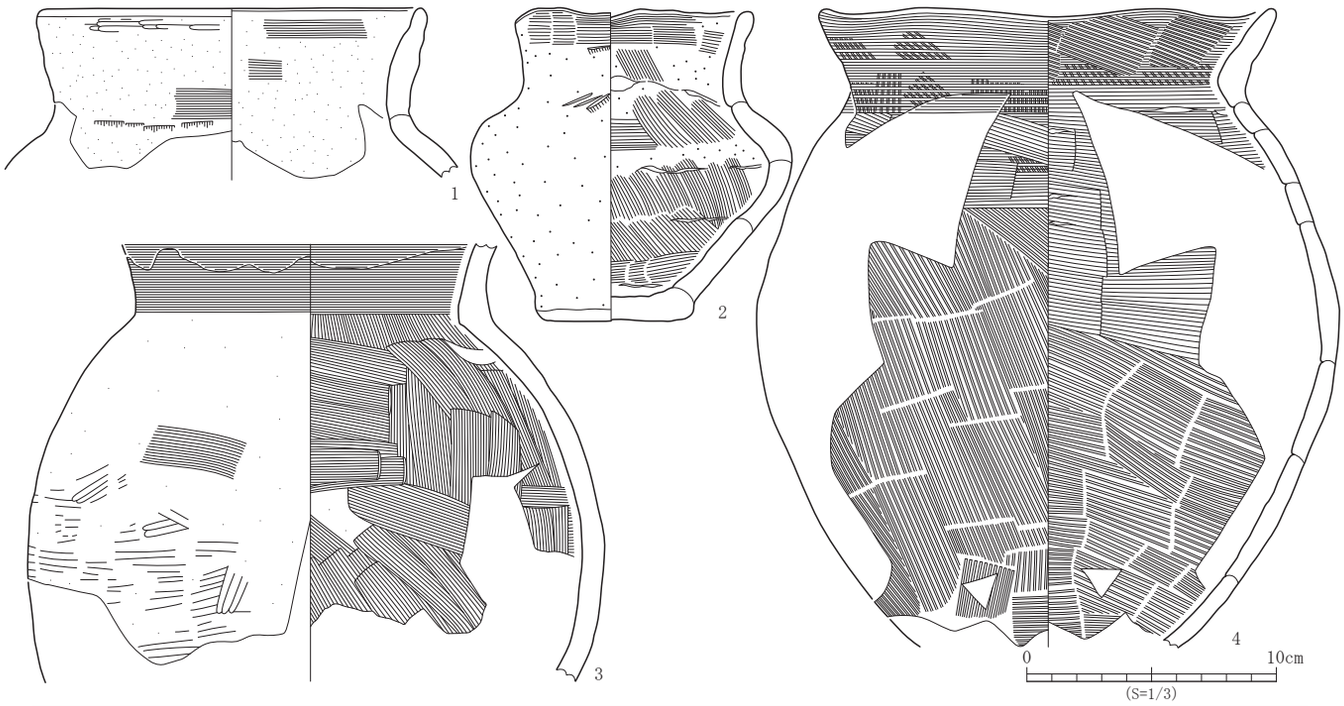


| No. | 登録番号 | 区 | 出土遺構 | 層位 | 種　別 | 器　種 | 口径×底径×器高（cm） | 外面調整 | 内面調整 | 備　考 | 写真図版 |
|---|---|---|---|---|---|---|---|---|---|---|---|
| 1 | C-042 | 4A | SI20 | 床直 | 土師器 | 甕 | (15.2) × - × 現 6.8 | ヘラミガキ・ヨコナデ・ヘラナデ | ナデ？ | 内外面摩滅。 | - |
| 2 | C-041 | 4A | SI20 | 煙道 | 土師器 | 壺 | 9.3 × 5.7 × 12.5 | ナデ・ヘラナデ | ヨコナデ・ナデ | 内外面摩滅。 | 22 - 13 |
| 3 | C-044 | 4A | SI20 | 床直 | 土師器 | 甕 | - × - × 現 17.5 | ヨコナデ・ヘラミガキ | ヨコナデ・ヘラナデ | 内外面摩滅。 | 22 - 12 |
| 4 | C-045 | 4A | SI20 | 2 | 土師器 | 甕 | (18.3) × - × 現 25.5 | ハケメ・ヨコナデ・ヘラナデ | ハケメ・ヨコナデ・ヘラナデ | P304 と接合 | 22 - 11 |

第 65 図　SI20 竪穴住居跡出土遺物

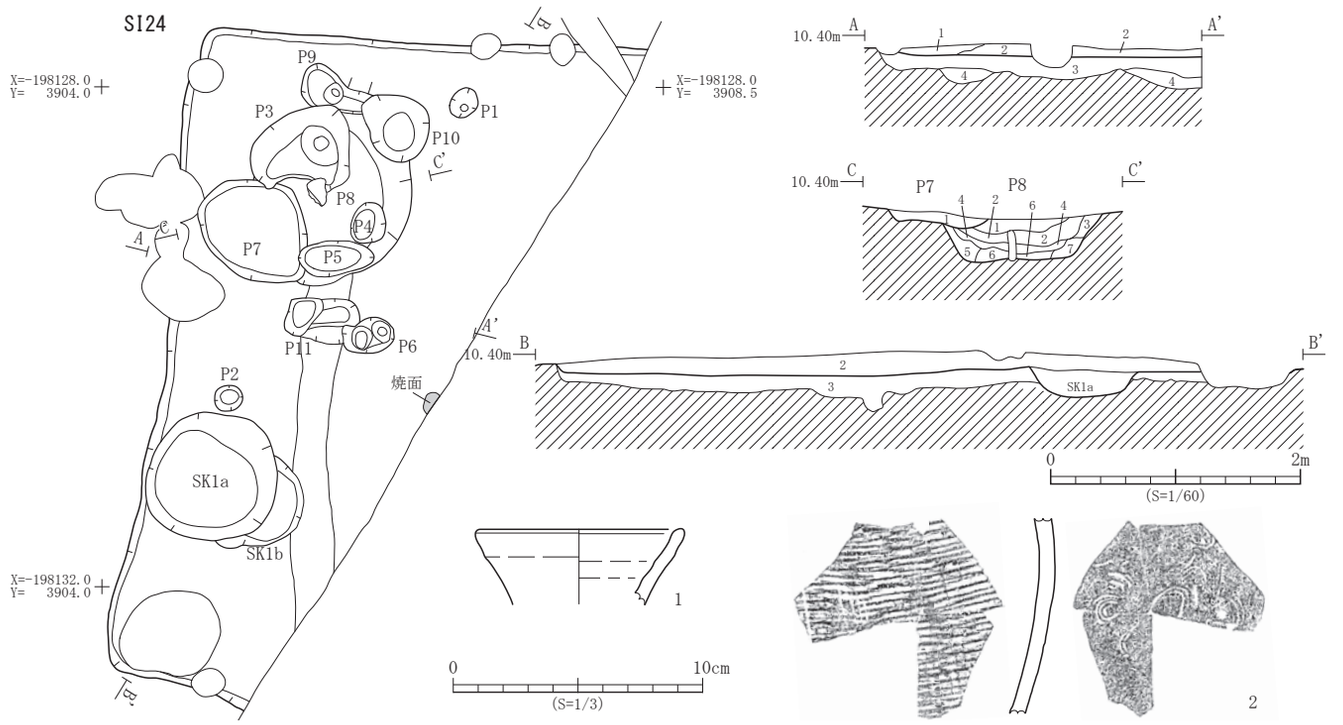


| 遺構 | 層位 | 土　色 | 土　性 | 備　考 |
|---|---|---|---|---|
| SI24 | 1 | 10YR3/3 暗褐色 | 粘土質シルト | 炭化物を少量含む |
| | 2 | 10YR2/3 黒褐色 | 粘土質シルト | 炭化物を少量含む |
| | 3 | 10YR5/2 にぶい灰黄褐色 | 砂質シルト | 黒褐色土を斑状に含む　掘り方 |
| | 4 | 10YR4/4 褐色 | 粘土質シルト | にぶい黄褐色土を少量含む　掘り方 |
| SK1a | 1 | 10YR4/2 灰黄褐色 | 粘土質シルト | 炭化物・焼土粒を少量含む |
| P7 | 1 | 10YR5/3 にぶい黄褐色 | 粘土質シルト | 暗褐色土・褐色土の混合土 |

| 遺構 | 層位 | 土　色 | 土　性 | 備　考 |
|---|---|---|---|---|
| P8 | 1 | 10YR2/1 黒色 | 粘土質シルト | 炭化物を少量含む |
| | 2 | 10YR2/2 黒褐色 | 粘土質シルト | 炭化物・焼土粒を少量含む |
| | 3 | 10YR4/2 灰黄褐色 | 粘土質シルト | 褐色土を斑状に含む |
| | 4 | 10YR3/1 黒褐色 | 粘土質シルト | 炭化物を少量含む |
| | 5 | 10YR4/3 にぶい黄褐色 | 粘土質シルト | 炭化物を少量含む |
| | 6 | 10YR5/6 黄褐色 | 粘土質シルト | 炭化物を少量含む |
| | 7 | 10YR3/3 褐色 | 粘土質シルト | 炭化物を少量含む |

| No. | 登録番号 | 区 | 出土遺構 | 層位 | 種　別 | 器　種 | 口径×底径×器高（cm） | 外面調整 | 内面調整 | 備　考 | 写真図版 |
|---|---|---|---|---|---|---|---|---|---|---|---|
| 1 | E-017 | 4A | SI24 | - | 須恵器 | 瓶・壺 | (8.4) × - × 現 3.0 | ロクロナデ | ロクロナデ | 内外面自然釉付着。 | - |
| 2 | E-018 | 4A | SI24 | 床直 | 須恵器 | 甕 | - × - × 現 7.7 | 平行タタキ・ナデ | 青海波文 | | - |

第 66 図　SI24 竪穴住居跡平面図・断面図・出土遺物

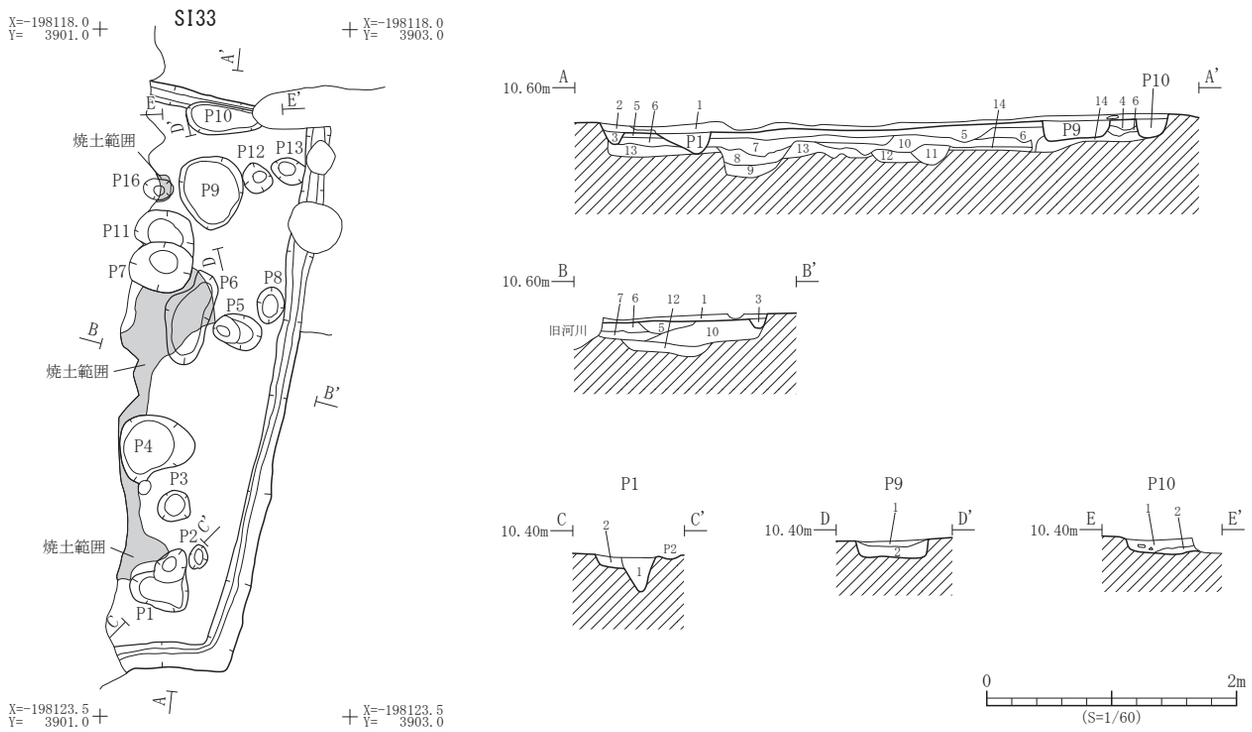


| 遺構 | 層位 | 土　色 | 土　性 | 備　　考 |
|---|---|---|---|---|
| SI33 | 1 | 10YR4/4 褐色 | 砂質シルト | |
| | 2 | 10YR3/1 黒褐色 | 砂質シルト | |
| | 3 | 10YR4/3 にぶい黄褐色 | 砂質シルト | 周溝 |
| | 4 | 10YR3/4 暗褐色 | 砂質シルト | 掘り方 |
| | 5 | 10YR4/4 褐色 | 砂質シルト | 炭化物を少量含む　掘り方 |
| | 6 | 10YR3/1 黒褐色 | 砂質シルト | 炭化物・褐色土を斑状に多量含む　掘り方 |
| | 7 | 10YR4/3 にぶい黄褐色 | 砂質シルト | 暗褐色土・褐色土の混合土　掘り方 |
| | 8 | 10YR4/4 褐色 | 砂質シルト | 暗褐色土・褐色土の混合土　掘り方 |
| | 9 | 10YR3/4 暗褐色 | 粘土質シルト | 掘り方 |
| | 10 | 10YR3/3 暗褐色 | 粘土質シルト | 褐色土粒を斑状に含む　掘り方 |

| 遺構 | 層位 | 土　色 | 土　性 | 備　　考 |
|---|---|---|---|---|
| SI33 | 11 | 10YR3/2 黒褐色 | 粘土質シルト | 炭化物を少量含む　掘り方 |
| | 12 | 10YR3/2 黒褐色 | 粘土質シルト | 炭化物を少量含む　掘り方 |
| | 13 | 10YR5/4 にぶい黄褐色 | 砂質シルト | 暗褐色土・褐色土の混合土　掘り方 |
| | 14 | 10YR5/3 にぶい黄褐色 | 砂質シルト | 暗褐色土・褐色土の混合土　掘り方 |
| P1 | 1 | 10YR3/2 黒褐色 | 粘土質シルト | 炭化物を少量含む |
| | 2 | 10YR3/1 黒褐色 | 粘土質シルト | 褐色土を斑状に含む |
| P9 | 1 | 10YR4/2 灰黄褐色 | 砂質シルト | |
| | 2 | 10YR2/2 黒褐色 | 粘土質シルト | |
| P10 | 1 | 10YR3/3 暗褐色 | 砂質シルト | 褐色土小ブロックを斑状に含む |
| | 2 | 10YR4/3 にぶい黄褐色 | 砂質シルト | 暗褐色土を斑状に含む |

第 67 図　SI33 竪穴住居跡平面図・断面図

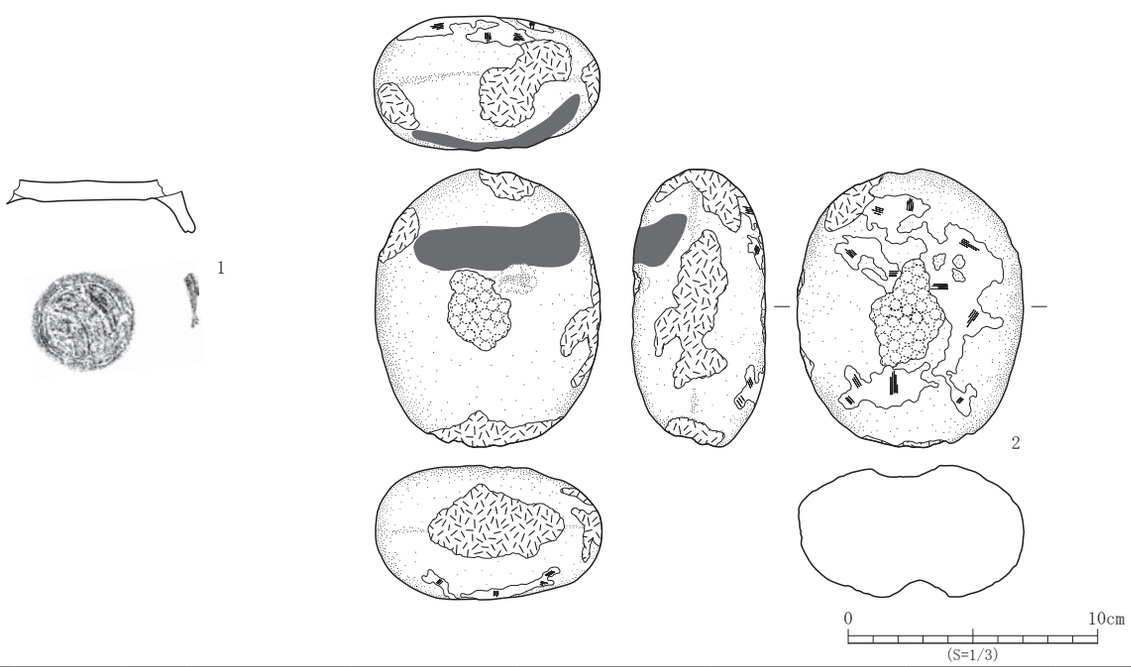


| No. | 登録番号 | 区 | 出土遺構 | 層位 | 種　別 | 器　種 | 口径×底径×器高（cm） | 外面調整 | 内面調整 | 備　考 | 写真図版 |
|---|---|---|---|---|---|---|---|---|---|---|---|
| 1 | D-046 | 4A | SI33 | 10 | 土師器 | 高台付坏 | －×－×現 2.1 | ロクロナデ　底部糸切り→高台貼付 | ロクロナデ | | 22 - 3 |

| No. | 登録番号 | 区 | 出土遺構 | 層位 | 種　別 | 器　種 | 石　　材 | 長さ×幅×厚さ（cm）　重さ（g） | 備　考 | 写真図版 |
|---|---|---|---|---|---|---|---|---|---|---|
| 2 | Kc-b1-5 | 4A | SI33 | 床直 | 礫石器 | 凹 | 石英安山岩 | 11.1 × 9.0 × 4.9　687.3 | 磨裏1、凹表1+裏1、黒色付着物あり。 | 22 - 2 |

第 68 図　SI33 竪穴住居跡出土遺物

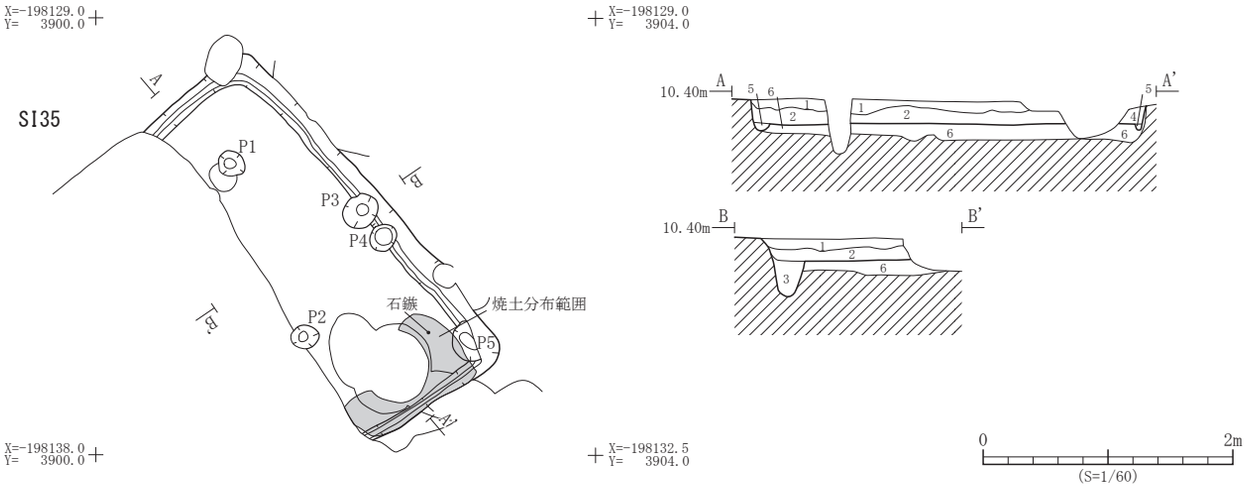


| 遺構 | 層位 | 土　色 | 土　性 | 備　　考 |
|---|---|---|---|---|
| SI35 | 1 | 10YR2/3 黒褐色 | 粘土質シルト | 炭化物を少量含む |
| | 2 | 10YR3/2 黒褐色 | 砂質シルト | 炭化物・褐色土を含む |
| | 3 | 10YR3/2 黒褐色 | 粘土質シルト | 炭化物を少量含む　P3 |

| 遺構 | 層位 | 土　色 | 土　性 | 備　　考 |
|---|---|---|---|---|
| SI35 | 4 | 10YR3/4 暗褐色 | 粘土質シルト | 炭化物を少量含む |
| | 5 | 10YR4/4 褐色 | 砂質シルト | 炭化物を少量含む　周溝 |
| | 6 | 10YR4/2 灰黄褐色 | 砂質シルト | 掘り方 |

第 69 図　SI35 竪穴住居跡平面図・断面図

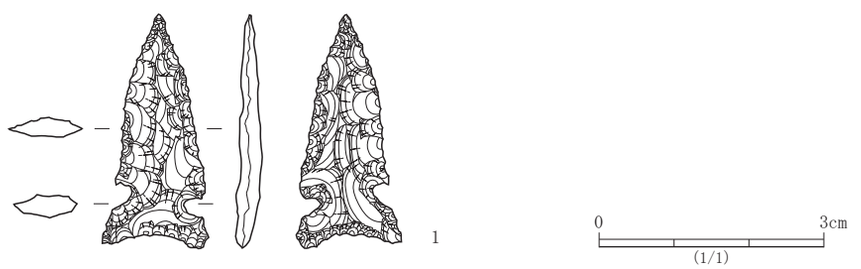


| No. | 登録番号 | 区 | 出土遺構 | 層位 | 種　別 | 器　種 | 石　　材 | 長さ×幅×厚さ（cm）　重さ（g） | 備　考 | 写真図版 |
|---|---|---|---|---|---|---|---|---|---|---|
| 1 | Ka-a4-2 | 4A | SI35 | - | 打製石器 | 石鏃 | 鉄石英 | 3.1 × 1.4 × 0.3　1.0 | アメリカ式石鏃。 | 22 - 4 |

第 70 図　SI35 竪穴住居跡出土遺物

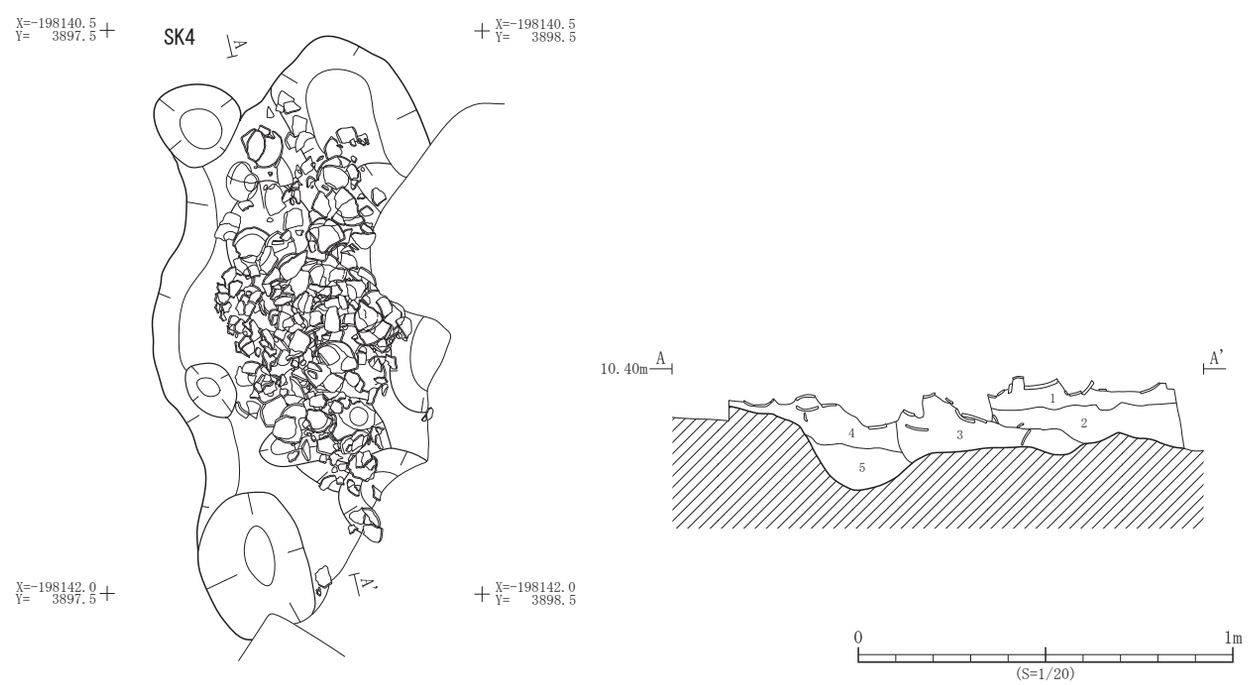


| 遺構 | 層位 | 土　色 | 土　性 | 備　　考 |
|---|---|---|---|---|
| SK4 | 1 | 10YR4/3 にぶい黄褐色 | 砂質シルト | 黒褐色・オリーブ黒色土を少量含む |
| | 2 | 5Y3/2 オリーブ黒色 | 細砂 | にぶい黄褐色土を斑状に少量含む |
| | 3 | 2.5Y3/3 暗オリーブ褐色 | 砂質シルト | |

| 遺構 | 層位 | 土　色 | 土　性 | 備　　考 |
|---|---|---|---|---|
| SK4 | 4 | 10YR3/3 暗褐色 | 砂質シルト | 炭化物を少量含む |
| | 5 | 10YR4/3 にぶい黄褐色 | 砂質シルト | |

第 71 図　SK4 土坑平面図・断面図

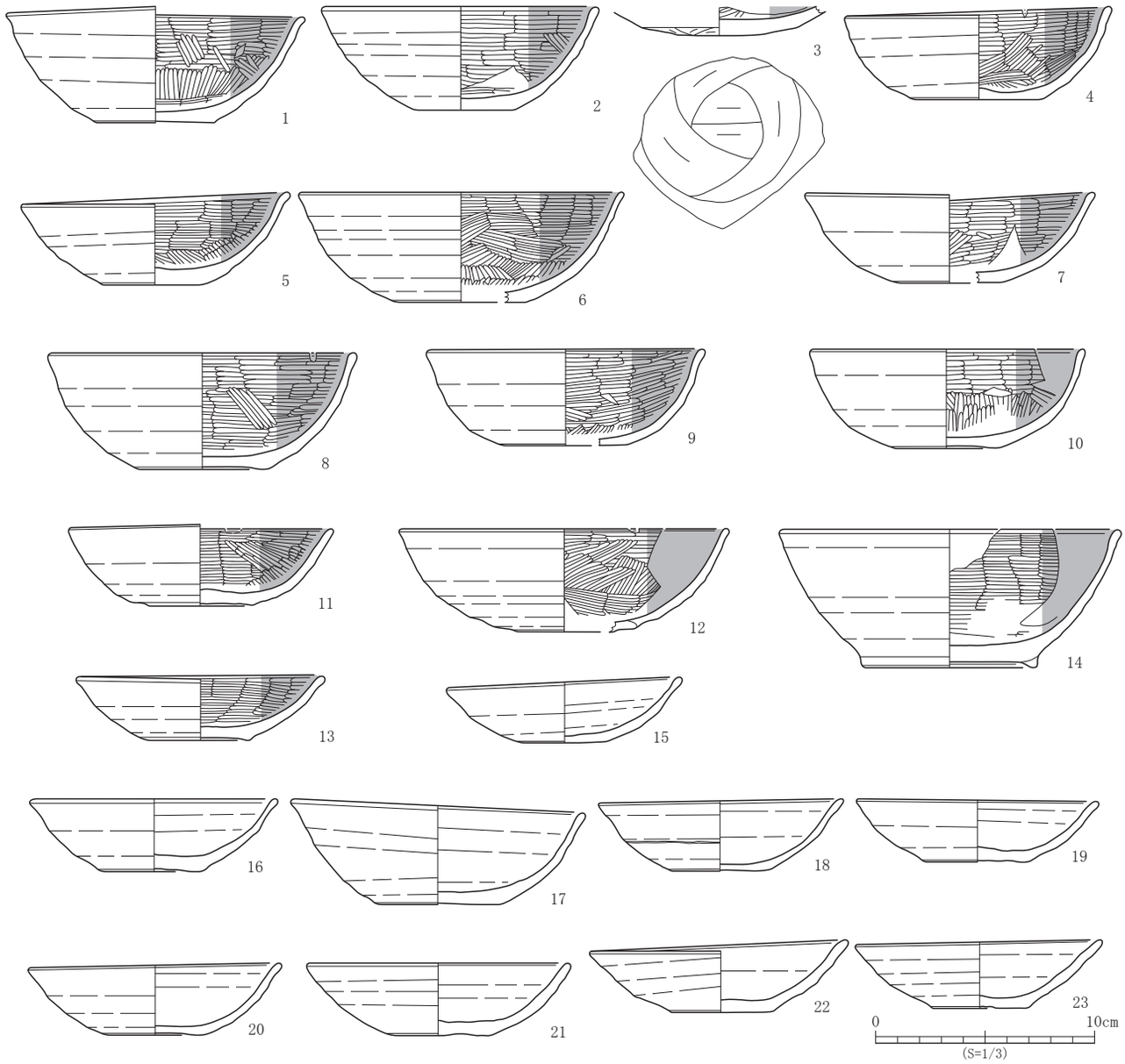


| No. | 登録番号 | 区 | 出土遺構 | 層位 | 種　別 | 器　種 | 口径×底径×器高（cm） | 外面調整 | 内面調整 | 備　考 | 写真図版 |
|---|---|---|---|---|---|---|---|---|---|---|---|
| 1 | D-048 | 4A | SK4 | － | 土師器 | 坏 | 13.6 × 5.4 × 5.3 | ロクロナデ　底部回転糸切り | ヘラミガキ・黒色処理 | | 23 - 1 |
| 2 | D-049 | 4A | SK4 | － | 土師器 | 坏 | 12.6 × 5.0 × 4.7 | ロクロナデ　底部回転糸切り | ヘラミガキ・黒色処理 | | 23 - 2 |
| 3 | D-060 | 4A | SK4 | － | 土師器 | 坏 | － × (7.2) ×現 1.3 | ロクロナデ　底部糸切り→ヘラケズリ | ヘラミガキ・黒色処理 | | - |
| 4 | D-051 | 4A | SK4 | － | 土師器 | 坏 | 12.2 × 5.9 × 4.2 | ロクロナデ　底部回転糸切り | ヘラミガキ・黒色処理 | | - |
| 5 | D-052 | 4A | SK4 | － | 土師器 | 坏 | 12.2 × 4.6 × 4.2 | ロクロナデ　底部回転糸切り | ヘラミガキ・黒色処理 | | 23 - 4 |
| 6 | D-053 | 4A | SK4 | － | 土師器 | 坏 | (14.8) × (6.0) × 5.0 | ロクロナデ　底部回転糸切り | ヘラミガキ・黒色処理 | | 23 - 5 |
| 7 | D-054 | 4A | SK4 | － | 土師器 | 坏 | (13.2) × (4.7) ×現4.1 | ロクロナデ | ヘラミガキ・黒色処理 | 外面摩滅。 | 23 - 7 |
| 8 | D-055 | 4A | SK4 | － | 土師器 | 坏 | (14.1) × 5.6 × 5.3 | ロクロナデ　底部回転糸切り | ヘラミガキ・黒色処理 | | - |
| 9 | D-056 | 4A | SK4 | － | 土師器 | 坏 | (12.7) × (5.6) × 4.4 | ロクロナデ　底部回転糸切り | ヘラミガキ・黒色処理 | | 23 - 9 |
| 10 | D-057 | 4A | SK4 | － | 土師器 | 坏 | (12.6) × 4.8 × 4.4 | ロクロナデ　底部回転糸切り | ヘラミガキ・黒色処理 | 外面摩滅。 | 23 - 3 |
| 11 | D-058 | 4A | SK4 | － | 土師器 | 坏 | 12.1 × 4.8 × 3.6 | ロクロナデ　底部回転糸切り | ヘラミガキ・黒色処理 | | 23 - 10 |
| 12 | D-059 | 4A | SK4 | － | 土師器 | 坏 | (15.0) × (4.2) × 4.7 | ロクロナデ　底部回転糸切り | ヘラミガキ・黒色処理 | | - |
| 13 | D-050 | 4A | SK4 | － | 土師器 | 坏 | 11.4 × 4.6 × 3.0 | ロクロナデ　底部回転糸切り | ヘラミガキ・黒色処理 | | 23 - 6 |
| 14 | D-061 | 4A | SK4 | － | 土師器 | 高台付坏 | (15.6) × 8.0 × 6.3 | ロクロナデ　底部回転糸切り→高台貼付 | ヘラミガキ・黒色処理 | | 23 - 12 |
| 15 | D-063 | 4A | SK4 | － | 赤焼土器 | 坏 | 10.8 × 4.0 × 3.0 | ロクロナデ　底部回転糸切り | ロクロナデ | | 23 - 11 |
| 16 | D-064 | 4A | SK4 | － | 赤焼土器 | 坏 | (11.3) × 4.6 ×現 3.3 | ロクロナデ　底部回転糸切り | ロクロナデ | | 23 - 14 |
| 17 | D-065 | 4A | SK4 | － | 赤焼土器 | 坏 | 13.4 × 5.7 × 4.8 | ロクロナデ　底部回転糸切り | ロクロナデ | | 23 - 25 |
| 18 | D-066 | 4A | SK4 | － | 赤焼土器 | 坏 | 11.2 × 4.4 × 3.3 | ロクロナデ　底部回転糸切り | ロクロナデ | | 23 - 15 |
| 19 | D-067 | 4A | SK4 | － | 赤焼土器 | 坏 | 11.1 × 4.7 × 2.9 | ロクロナデ　底部回転糸切り | ロクロナデ | 外面煤付着。 | 23 - 21 |
| 20 | D-068 | 4A | SK4 | － | 赤焼土器 | 坏 | 11.5 × 4.4 × 3.2 | ロクロナデ　底部回転糸切り | ロクロナデ | 外面煤付着、内外面摩滅。 | 23 - 16 |
| 21 | D-069 | 4A | SK4 | － | 赤焼土器 | 坏 | 12.2 × 4.6 × 3.3 | ロクロナデ　底部回転糸切り | ロクロナデ | 外面煤付着。 | 23 - 17 |
| 22 | D-070 | 4A | SK4 | － | 赤焼土器 | 坏 | 11.8 × 4.6 × 3.3 | ロクロナデ　底部回転糸切り | ロクロナデ | 内面煤付着。 | 23 - 18 |
| 23 | D-072 | 4A | SK4 | － | 赤焼土器 | 坏 | 11.3 × 4.4 × 3.1 | ロクロナデ　底部回転糸切り | ロクロナデ | 内面摩滅。 | 23 - 22 |

第 72 図　SK4 土坑出土遺物（1）

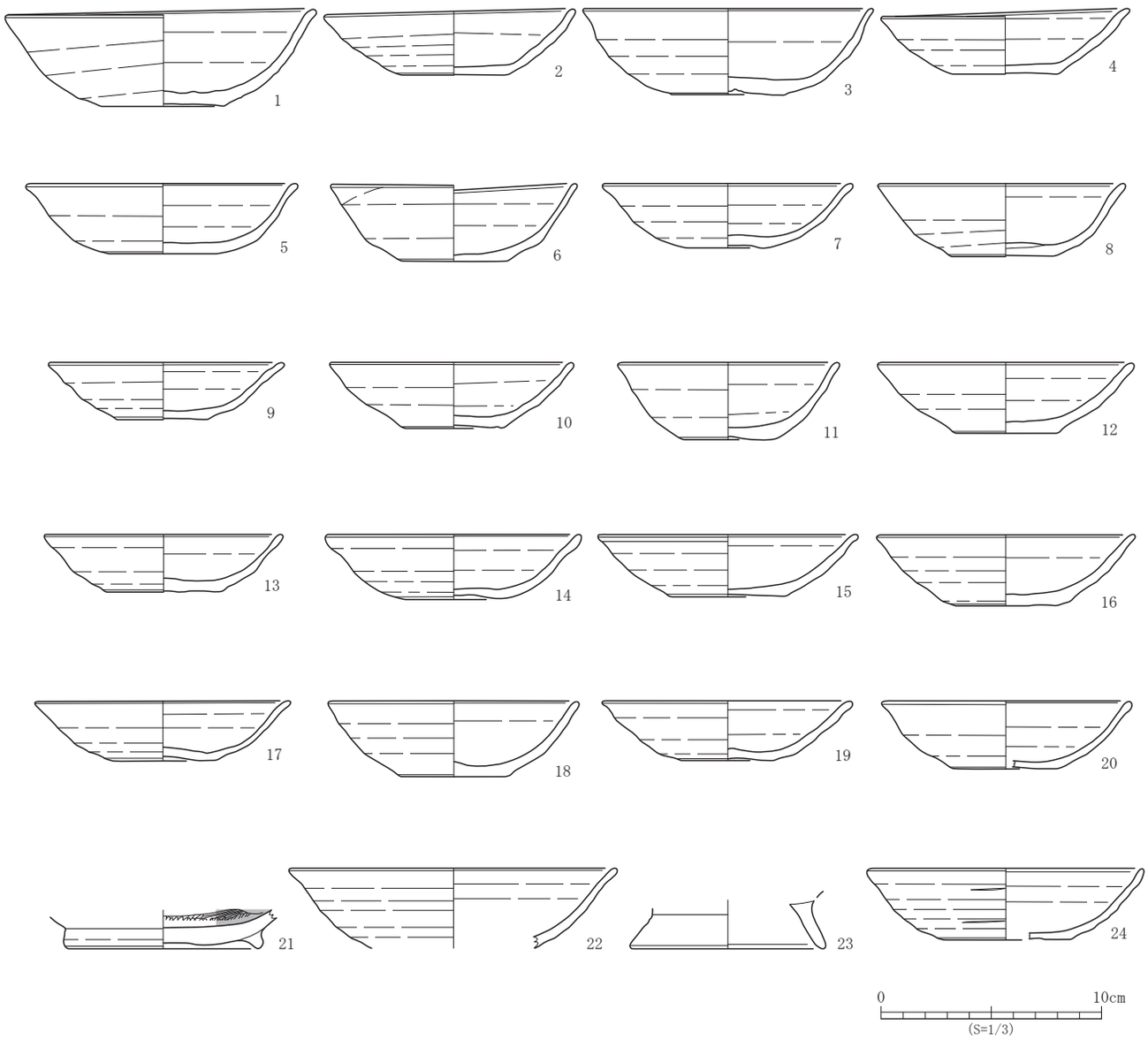


| №. | 登録番号 | 区 | 出土遺構 | 層位 | 種　別 | 器　種 | 口径×底径×器高（cm） | 外面調整 | 内面調整 | 備　考 | 写真図版 |
|---|---|---|---|---|---|---|---|---|---|---|---|
| 1 | D-071 | 4A | SK4 | - | 赤焼土器 | 坏 | 14.0 × 5.5 × 4.4 | ロクロナデ　底部回転糸切り | ロクロナデ | | 23 - 20 |
| 2 | D-073 | 4A | SK4 | - | 赤焼土器 | 坏 | 11.4 × 4.8 × 3.0 | ロクロナデ　底部回転糸切り | ロクロナデ | 内面摩滅。 | 23 - 23 |
| 3 | D-074 | 4A | SK4 | - | 赤焼土器 | 坏 | (13.2) × 5.0 × 3.9 | ロクロナデ　底部回転糸切り | ロクロナデ | | 23 - 24 |
| 4 | D-075 | 4A | SK4 | - | 赤焼土器 | 坏 | 11.3 × 4.9 × 3.0 | ロクロナデ　底部回転糸切り | ロクロナデ | 内外面煤付着、摩滅。 | 23 - 26 |
| 5 | D-076 | 4A | SK4 | - | 赤焼土器 | 坏 | 12.3 × 4.8 × 3.2 | ロクロナデ　底部回転糸切り | ロクロナデ | 内外面煤付着、摩滅。 | 23 - 29 |
| 6 | D-077 | 4A | SK4 | - | 赤焼土器 | 坏 | 11.2 × 4.8 × 3.5 | ロクロナデ　底部回転糸切り | ロクロナデ | | 23 - 27 |
| 7 | D-078 | 4A | SK4 | - | 赤焼土器 | 坏 | (11.4) × 3.7 × 2.9 | ロクロナデ　底部回転糸切り | ロクロナデ | | 23 - 28 |
| 8 | D-079 | 4A | SK4 | - | 赤焼土器 | 坏 | 11.3 × 5.0 × 3.3 | ロクロナデ　底部回転糸切り | ロクロナデ | | 23 - 30 |
| 9 | D-080 | 4A | SK4 | - | 赤焼土器 | 坏 | 11.7 × 4.1 × 2.6 | ロクロナデ　底部回転糸切り | ロクロナデ | | 23 - 31 |
| 10 | D-081 | 4A | SK4 | - | 赤焼土器 | 坏 | 11.0 × 4.5 × 3.0 | ロクロナデ　底部回転糸切り | ロクロナデ | 内面摩滅。 | 23 - 32 |
| 11 | D-082 | 4A | SK4 | - | 赤焼土器 | 坏 | 10.0 × 4.3 × 3.5 | ロクロナデ　底部回転糸切り | ロクロナデ | | 23 - 33 |
| 12 | D-083 | 4A | SK4 | - | 赤焼土器 | 坏 | (11.5) × 4.7 × 3.2 | ロクロナデ　底部回転糸切り | ロクロナデ | | 23 - 34 |
| 13 | D-084 | 4A | SK4 | - | 赤焼土器 | 坏 | 10.8 × 5.3 × 2.6 | ロクロナデ　底部回転糸切り | ロクロナデ | | 23 - 8 |
| 14 | D-085 | 4A | SK4 | - | 赤焼土器 | 坏 | 11.6 × 4.4 × 2.9 | ロクロナデ　底部回転糸切り | ロクロナデ | 内外面摩滅。 | - |
| 15 | D-086 | 4A | SK4 | - | 赤焼土器 | 坏 | (11.8) × 5.2 × 2.8 | ロクロナデ　底部回転糸切り | ロクロナデ | 内面摩滅。 | - |
| 16 | D-087 | 4A | SK4 | - | 赤焼土器 | 坏 | (11.7) × 4.6 × 3.2 | ロクロナデ　底部回転糸切り | ロクロナデ | | 23 - 13 |
| 17 | D-088 | 4A | SK4 | - | 赤焼土器 | 坏 | (11.6) × 4.5 × 2.7 | ロクロナデ　底部回転糸切り | ロクロナデ | | 23 - 19 |
| 18 | D-089 | 4A | SK4 | - | 赤焼土器 | 坏 | (11.4) × (4.8) × 3.4 | ロクロナデ　底部回転糸切り | ロクロナデ | | 23 - 35 |
| 19 | D-090 | 4A | SK4 | - | 赤焼土器 | 坏 | (11.5) × (4.3) × 2.7 | ロクロナデ　底部回転糸切り | ロクロナデ | | - |
| 20 | D-091 | 4A | SK4 | - | 赤焼土器 | 坏 | (11.2) × (4.7) × 3.1 | ロクロナデ　底部回転糸切り | ロクロナデ | | 23 - 36 |
| 21 | D-062 | 4A | SK4 | - | 土師器 | 高台付坏 | - × 8.6 ×現 1.8 | ロクロナデ　底部回転糸切り →高台貼付 | ヘラミガキ・黒色処理 | | - |
| 22 | D-094 | 4A | SK4 | - | 赤焼土器 | 坏 | (15.0) × - ×現 3.6 | ロクロナデ | ロクロナデ | 外面口唇部煤付着。 | - |
| 23 | D-096 | 4A | SK4 | - | 土師器 | 高台付坏 | - × 8.9 ×現 2.2 | ロクロナデ | ロクロナデ | 高台外面煤付着。 | - |
| 24 | D-092 | 4A | SK4 | - | 赤焼土器 | 坏 | (12.6) × (5.8) × 3.3 | ロクロナデ　底部回転糸切り | ロクロナデ | | - |

第 73 図　SK4 土坑出土遺物（2）

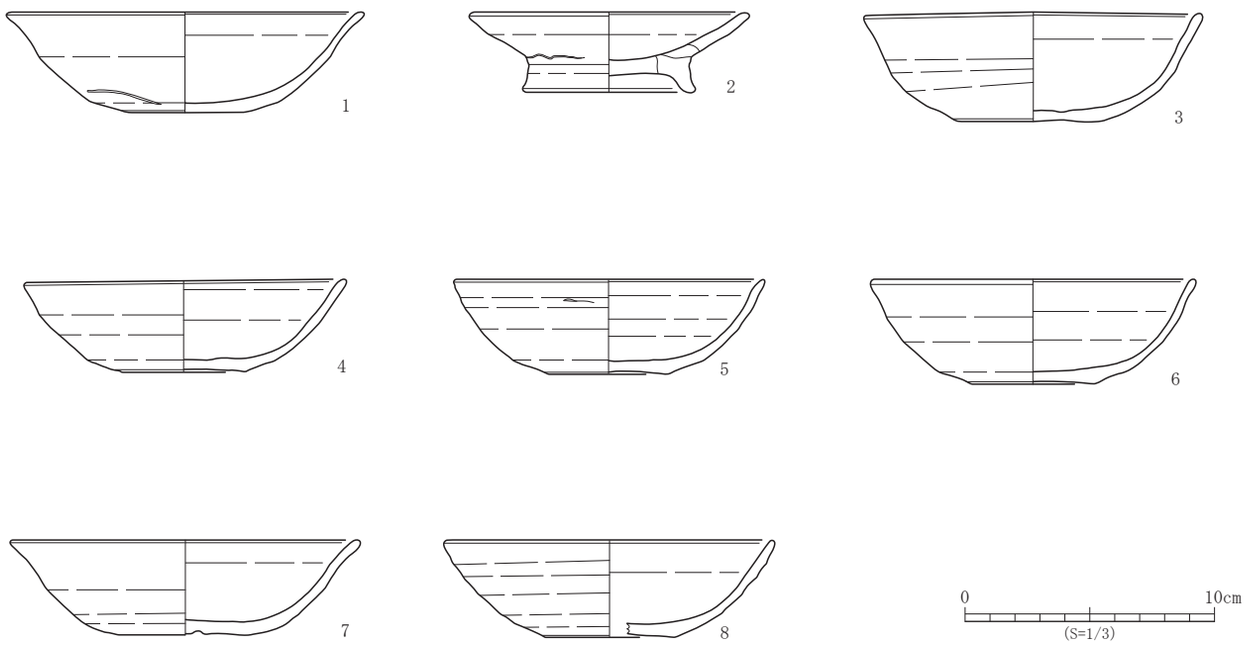


| No. | 登録番号 | 区 | 出土遺構 | 層位 | 種　別 | 器　種 | 口径×底径×器高（cm） | 外面調整 | 内面調整 | 備　考 | 写真図版 |
|---|---|---|---|---|---|---|---|---|---|---|---|
| 1 | D-093 | 4A | SK4 | － | 赤焼土器 | 坏 | (14.3) × (5.0) × 4.0 | ロクロナデ　底部回転糸切り | ロクロナデ | | 23 - 38 |
| 2 | D-095 | 4A | SK4 | － | 赤焼土器 | 高台付坏 | (11.2) × 6.8 × 3.2 | ロクロナデ　高台貼付 | ロクロナデ | 内外面摩滅。 | 23 - 37 |
| 3 | E-019 | 4A | SK4 | － | 須恵器 | 坏 | 13.6 × 5.6 × 4.4 | ロクロナデ　底部回転糸切り | ロクロナデ | 内外面摩滅。 | 23 - 39 |
| 4 | E-020 | 4A | SK4 | － | 須恵器 | 坏 | 12.9 × 5.0 × 3.7 | ロクロナデ　底部回転糸切り | ロクロナデ | | 23 - 40 |
| 5 | E-021 | 4A | SK4 | － | 須恵器 | 坏 | (12.4) × 4.8 × 3.8 | ロクロナデ　底部回転糸切り | ロクロナデ | | 23 - 42 |
| 6 | E-022 | 4A | SK4 | － | 須恵器 | 坏 | (13.0) × 4.9 × 4.2 | ロクロナデ　底部回転糸切り | ロクロナデ | | 23 - 43 |
| 7 | E-023 | 4A | SK4 | － | 須恵器 | 坏 | (14.0) × (4.8) × 3.8 | ロクロナデ　底部回転糸切り | ロクロナデ | 内外面摩滅。 | 23 - 41 |
| 8 | E-024 | 4A | SK4 | － | 須恵器 | 坏 | (13.3) × (5.2) × 3.9 | ロクロナデ　底部回転糸切り | ロクロナデ | | 23 - 44 |

第 74 図　SK4 土坑出土遺物（3）

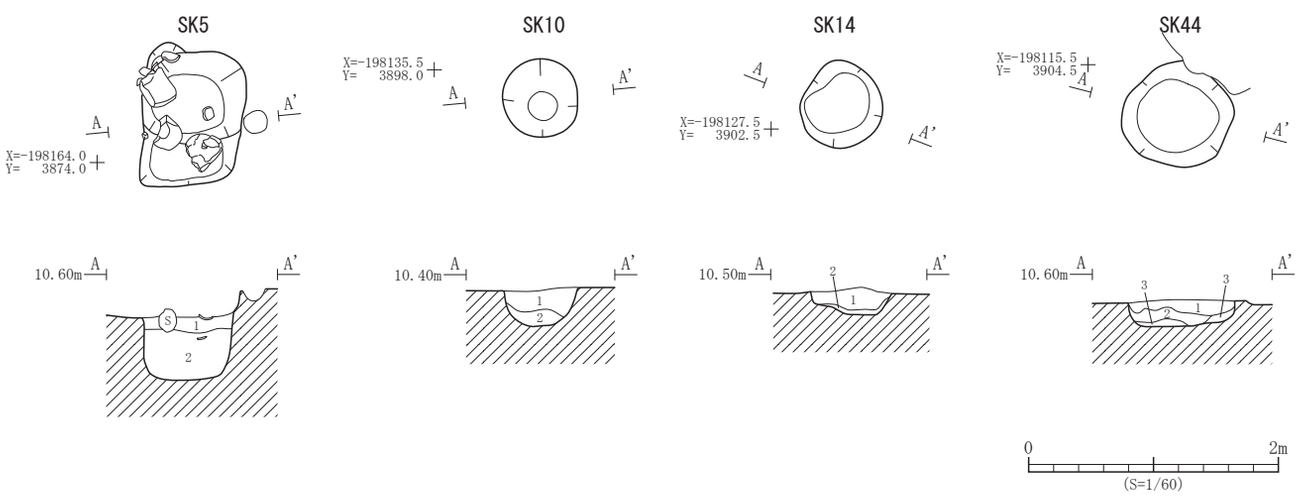


| 遺構 | 層位 | 土　色 | 土　性 | 備　考 |
|---|---|---|---|---|
| SK5 | 1 | 10YR3/3 暗褐色 | シルト | 炭化物・細砂を斑状に少量含む |
| | 2 | 10YR3/4 暗褐色 | シルト | 炭化物・細砂を斑状に少量含む |
| SK10 | 1 | 10YR3/4 暗褐色 | 粘土質シルト | 炭化物を少量含む |
| | 2 | 10YR3/3 暗褐色 | 粘土質シルト | |
| SK14 | 1 | 10YR2/3 黒褐色 | シルト | 炭化物・褐色土を斑状に少量含む |
| | 2 | 10YR3/3 暗褐色 | 砂質シルト | 炭化物を少量、褐色土を斑状に多量含む |

| 遺構 | 層位 | 土　色 | 土　性 | 備　考 |
|---|---|---|---|---|
| SK44 | 1 | 10YR4/4 褐色 | 粘土質シルト | 暗褐色土の小ブロックを斑状に・炭化物を少量含む |
| | 2 | 10YR5/4 にぶい黄褐色 | 砂質シルト | 暗褐色土小ブロックを斑状に含む |
| | 3 | 10YR にぶい黄褐色 | 粘土質シルト | 炭化物を少量含む |

第 75 図　土坑平面図・断面図

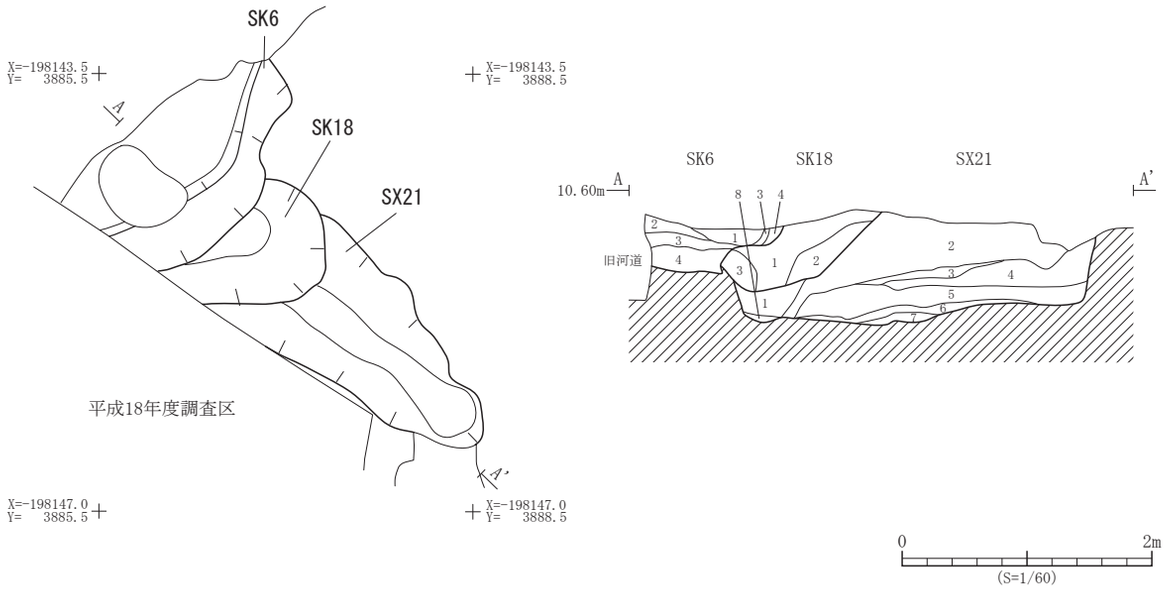


| 遺構 | 層位 | 土　色 | 土　性 | 備　　考 |
|---|---|---|---|---|
| SK6 | 1 | 10YR3/2 黒褐色 | 砂質シルト | |
| | 2 | 10YR4/4 褐色 | 砂質シルト | |
| | 3 | 10YR4/2 灰黄褐色 | 砂質シルト | |
| | 4 | 10YR4/4 褐色 | 砂質シルト | |
| SK18 | 1 | 10YR5/3 にぶい黄褐色 | 砂質シルト | |
| | 2 | 10YR5/2 灰黄褐色 | 砂質シルト | |
| | 3 | 10YR3/3 暗褐色 | 粘土質シルト | |

| 遺構 | 層位 | 土　色 | 土　性 | 備　　考 |
|---|---|---|---|---|
| SX21 | 1 | 10YR4/2 灰黄褐色 | 砂質シルト | |
| | 2 | 10YR5/2 灰黄褐色 | 砂質シルト | |
| | 3 | 10YR5/2 灰黄褐色 | 砂質シルト | |
| | 4 | 10YR2/3 黒褐色 | 砂質シルト | |
| | 5 | 10YR5/2 灰黄褐色 | 砂質シルト | |
| | 6 | 10YR4/3 にぶい黄褐色 | 砂質シルト | |
| | 7 | 10YR4/2 灰黄褐色 | 砂質シルト | |
| | 8 | 10YR4/2 灰黄褐色 | 砂質シルト | |

第 76 図　SK6・18 土坑　SX21 性格不明遺構平面図・断面図

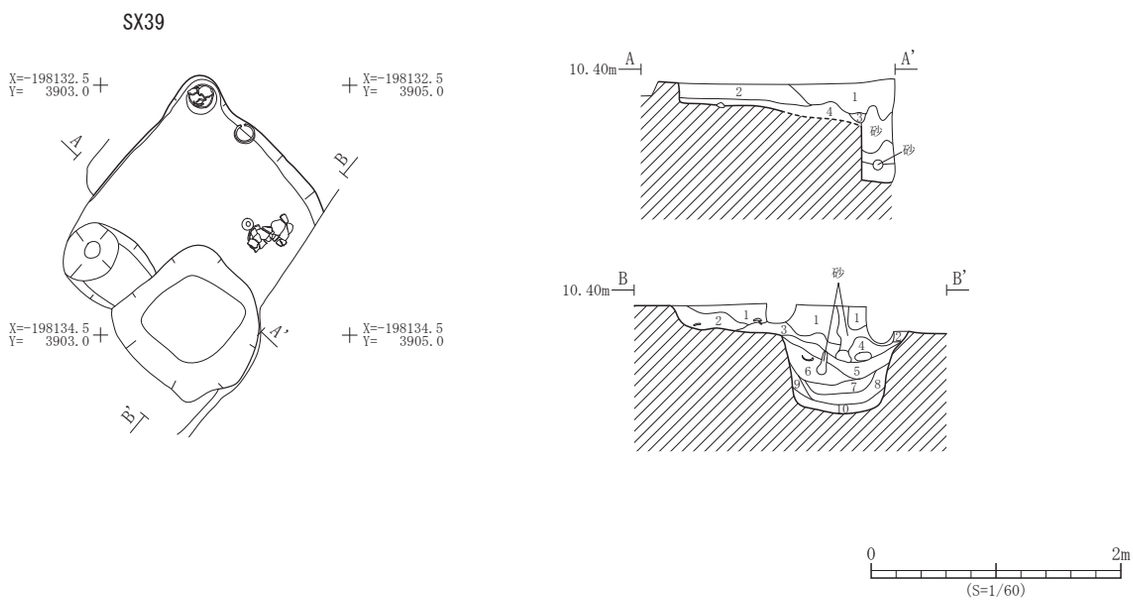


| 遺構 | 層位 | 土　色 | 土　性 | 備　　考 |
|---|---|---|---|---|
| SX39 | 1 | 10YR3/3 暗褐色 | 粘土質シルト | 炭化物・焼土を少量含む |
| | 2 | 10YR3/2 黒褐色 | 粘土質シルト | 炭化物・焼土を少量含む　遺物集中層 |
| | 3 | 10YR3/4 暗褐色 | 砂質シルト | 炭化物を少量含む |
| | 4 | 10YR4/2 灰黄褐色 | 砂質シルト | 炭化物を少量含む |
| | 5 | 10YR4/3 にぶい黄褐色 | 粘土質シルト | |
| | 6 | 10YR3/3 暗褐色 | 粘土質シルト | |

| 遺構 | 層位 | 土　色 | 土　性 | 備　　考 |
|---|---|---|---|---|
| SX39 | 7 | 10YR5/3 にぶい黄褐色 | 粘土質シルト | 暗褐色・褐色の混合層　焼土粒・炭化物を少量含む |
| | 8 | 10YR3/2 黒褐色 | 粘土質シルト | 褐色土ブロックを斑状に、焼土・炭化物を少量含む |
| | 9 | 10YR2/2 黒褐色 | 粘土質シルト | 壁崩落土 |
| | 10 | 10YR5/6 黒褐色 | 粘土質シルト | 黄褐色土ブロックを少量含む |

第 77 図　SX39 性格不明遺構平面図・断面図

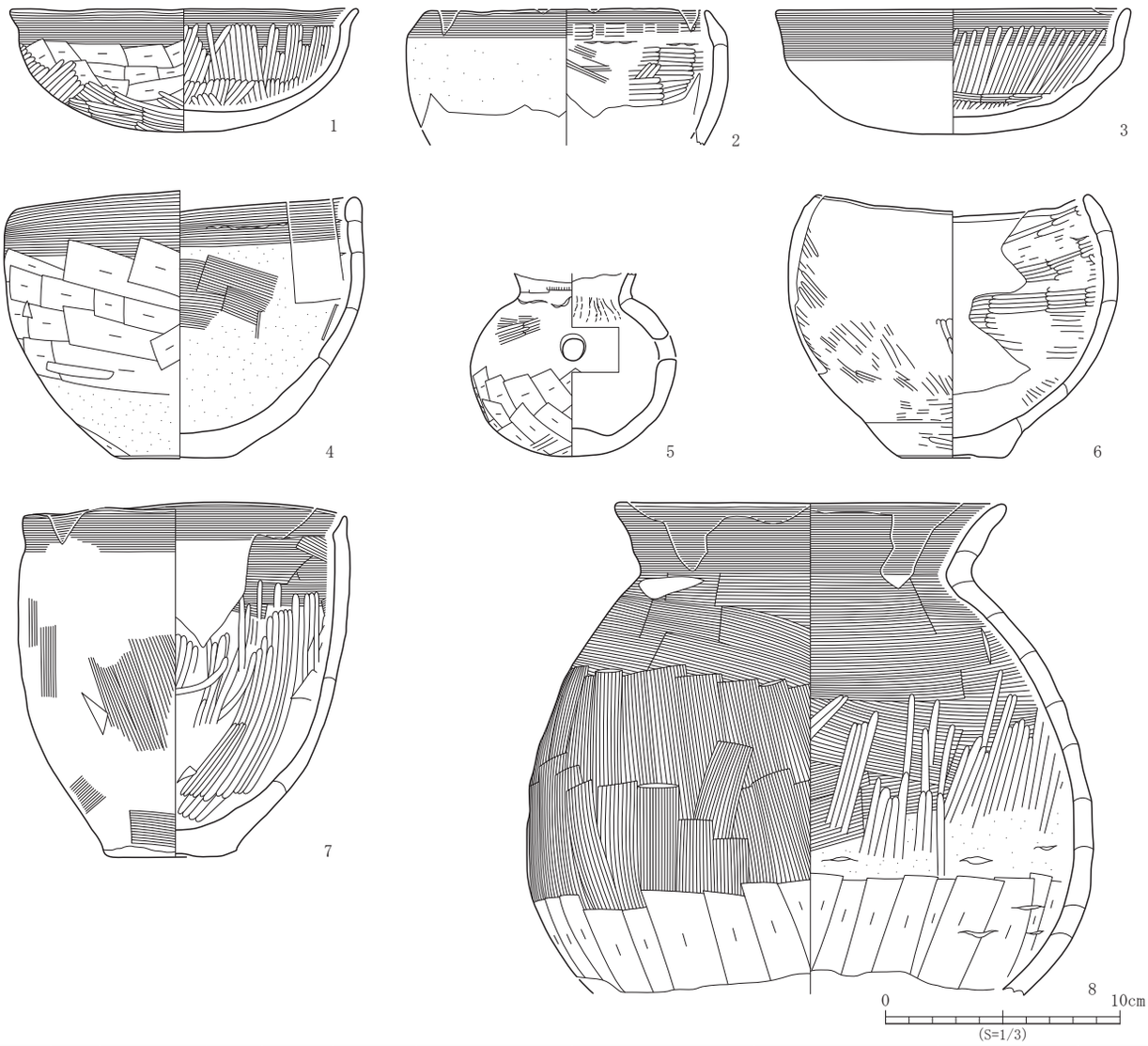


| No. | 登録番号 | 区 | 出土遺構 | 層位 | 種　別 | 器　種 | 口径×底径×器高（cm） | 外面調整 | 内面調整 | 備　考 | 写真図版 |
|---|---|---|---|---|---|---|---|---|---|---|---|
| 1 | C-043 | 4A | SX39 | － | 土師器 | 坏 | (14.8) × － × 5.2 | ヨコナデ・ヘラケズリ・ヘラミガキ | ヨコナデ・ヘラミガキ | | - |
| 2 | C-049 | 4A | SX39 | － | 土師器 | 鉢 | (11.8) × － ×現 5.7 | ヘラケズリ | ヨコナデ・ヘラミガキ | 内外面摩滅。 | - |
| 3 | C-046 | 4A | SX39 | － | 土師器 | 坏 | (15.1) × － × 5.3 | ヨコナデ | ヨコナデ・ヘラミガキ | 外面摩滅。 | 24 - 1 |
| 4 | C-047 | 4A | SX39 | － | 土師器 | 鉢 | 14.8 × 5.0 × 11.4 | ヨコナデ・ヘラケズリ | ヨコナデ・ヘラナデ | 内外面摩滅。 | 24 - 2 |
| 5 | C-050 | 4A | SX39 | － | 土師器 | 甑 | － × － ×現 7.8 | ヘラケズリ・ヘラミガキ・ナデ | － | 孔内ケズリ。 | 24 - 5 |
| 6 | C-048 | 4A | SX39 | － | 土師器 | 鉢 | (11.4) × 4.8 × 11.1 | ヘラミガキ | ヘラミガキ | 内外面摩滅。 | 24 - 4 |
| 7 | C-051 | 4A | SX39 | － | 土師器 | 甕 | 13.8 × 5.6 × 14.5 | ヨコナデ　ヘラナデ | ヨコナデ・ヘラナデ・ヘラミガキ | 内外面摩滅。 | - |
| 8 | C-052 | 4A | SX39 | － | 土師器 | 甕 | 16.6 × － ×現 20.9 | ヨコナデ・ヘラケズリ・ヘラナデ | ヨコナデ・ヘラナデ・ヘラミガキ・ヘラケズリ | 内外面摩滅。 | 24 - 3 |

**第 78 図　SX39 性格不明遺構出土遺物**

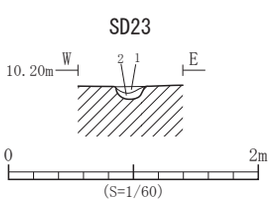


| 遺構 | 層位 | 土　色 | 土　性 | 備　考 |
|---|---|---|---|---|
| SD23 | 1 | 10YR3/3 暗褐色 | 粘土質シルト | 炭化物を含む |
| | 2 | 10YR3/3 暗褐色 | 粘土質シルト | 炭化物を少量含む |

**第 79 図　SD23 溝跡断面図**

| No. | 登録番号 | 区 | 出土遺構 | 層位 | 種　別 | 器　種 | 長さ×幅×厚さ（cm）　重量（g） | 備　考 | 写真図版 |
|---|---|---|---|---|---|---|---|---|---|
| 1 | P-009 | 4A | SD23 | 1 | 土製品 | 土鈴 | 現 2.4 ×現 2.6 ×現 1.7　9.0g | ナデ、外面摩滅。 | - |

**第 80 図　SD23 溝跡出土遺物**

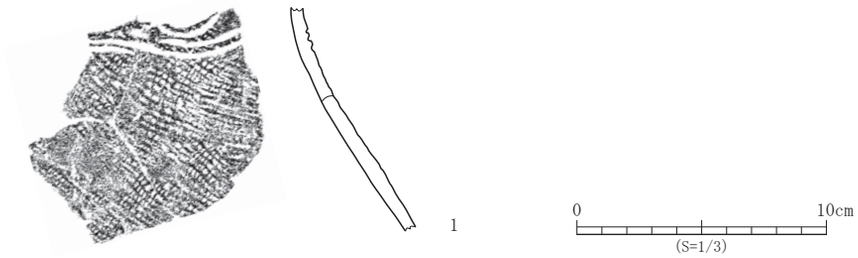


| No. | 登録番号 | 区 | 出土遺構 | 層位 | 種　別 | 器　種 | 文　様　等 | 備　考 | 写真図版 |
|---|---|---|---|---|---|---|---|---|---|
| 1 | B-012 | 4A | Ⅵ-5 | - | 弥生土器 | 壺 | 胴部 -RL 縄文・沈線文 | 内面剥離。 | 24 - 9 |

第 81 図　小溝状遺構群出土遺物

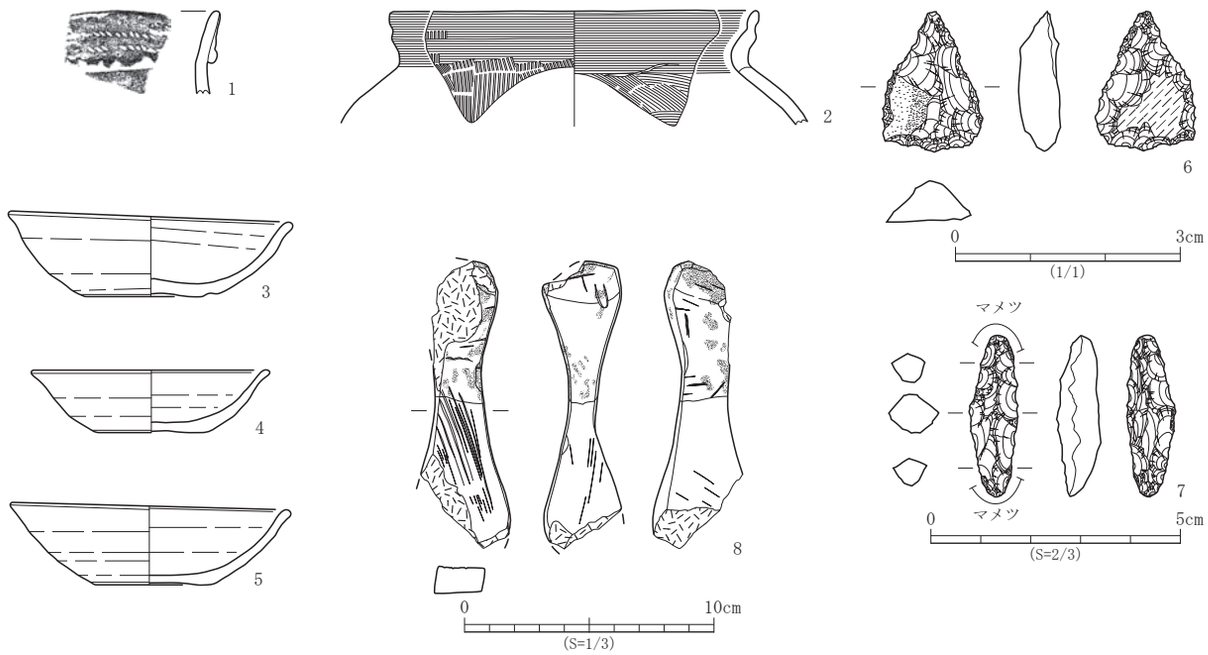


| No. | 登録番号 | 区 | 出土遺構 | 層位 | 種　別 | 器　種 | 文　様　等 | 備　考 | 写真図版 |
|---|---|---|---|---|---|---|---|---|---|
| 1 | B-013 | 4A | P82 | - | 弥生土器 | 甕 | 口縁部 -LR 縄文・棒状工具による刻目 | 内外面摩滅。 | 20 - 25 |

| No. | 登録番号 | 区 | 出土遺構 | 層位 | 種　別 | 器　種 | 口径×底径×器高（cm） | 外面調整 | 内面調整 | 備　考 | 写真図版 |
|---|---|---|---|---|---|---|---|---|---|---|---|
| 2 | C-053 | 4A | P172 | - | 土師器 | 甕 | (14.7) × - ×現 4.6 | ヨコナデ・ハケメ | ヨコナデ・ナデ | | - |
| 3 | D-097 | 4A | P186 | - | 赤焼土器 | 坏 | 11.4 × 5.3 × 3.4 | ロクロナデ　底部回転糸切り | ロクロナデ | | 24 - 8 |
| 4 | D-098 | 4A | P209 | - | 赤焼土器 | 坏 | (9.5) × (4.5) × 2.5 | ロクロナデ　底部回転糸切り | ロクロナデ | | - |
| 5 | D-099 | 4A | P270 | - | 赤焼土器 | 坏 | 11.2 × 4.6 × 3.3 | ロクロナデ　底部回転糸切り | ロクロナデ | | 24 - 10 |

| No. | 登録番号 | 区 | 出土遺構 | 層位 | 種　別 | 器　種 | 石　　材 | 長さ×幅×厚さ（cm）　重さ (g) | 備　考 | 写真図版 |
|---|---|---|---|---|---|---|---|---|---|---|
| 6 | Ka-a2-1 | 4A | P99 | - | 打製石器 | 石鏃 | 鉄石英 | 1.9 × 1.4 × 5.3　1.0 | | 24 - 6 |
| 7 | Ka-c1-1 | 4A | P100 | - | 打製石器 | 石錐 | 流紋岩 | 3.3 × 9.5 × 8.5　2.2 | | 24 - 7 |
| 8 | Kd-a-7 | 4A | P281 | - | 石製品 | 砥石 | 石英安山岩質凝灰岩 | (11.5) × (3.6) × (3.2)　(76.4) | 砥面 4 面。被熱あり。 | 24 - 11 |

第 82 図　ピット出土遺物

| No. | 登録番号 | 区 | グリッド | 層位 | 種　別 | 器　種 | 文　様　等 | 備　考 | 写真図版 |
|---|---|---|---|---|---|---|---|---|---|
| 1 | B-014 | 4A | E95・N260 | Ⅳ | 弥生土器 | 壺 | 口唇部 -LR 縄文　口縁～胴部 - 連弧文（二本一描沈線）・LR 縄文 | | 24 - 12 |

第 83 図　Ⅳ層遺構外出土遺物

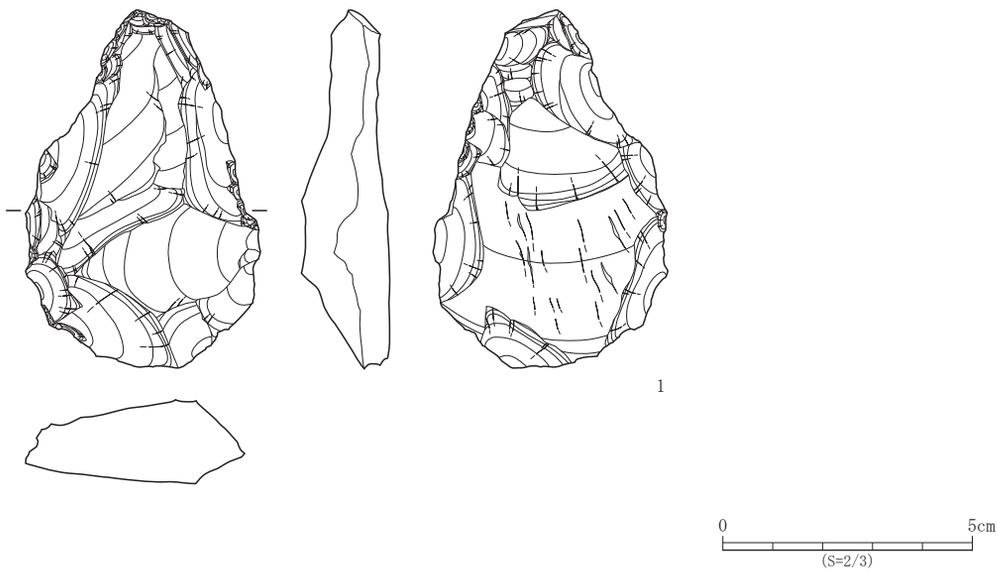


| No. | 登録番号 | 区 | 出土遺構 | 層位 | 種　別 | 器　種 | 石　　材 | 長さ×幅×厚さ（cm）　重さ（g） | 備　考 | 写真図版 |
|---|---|---|---|---|---|---|---|---|---|---|
| 1 | Ka-e1-1 | 4A | トレンチ | Ⅶ | 打製石器 | 不定形石器 | 珪質頁岩 | 7.2 × 4.6 × 1.8　55.6 | | 24 - 13 |

**第 84 図　Ⅶ層遺構外出土遺物**

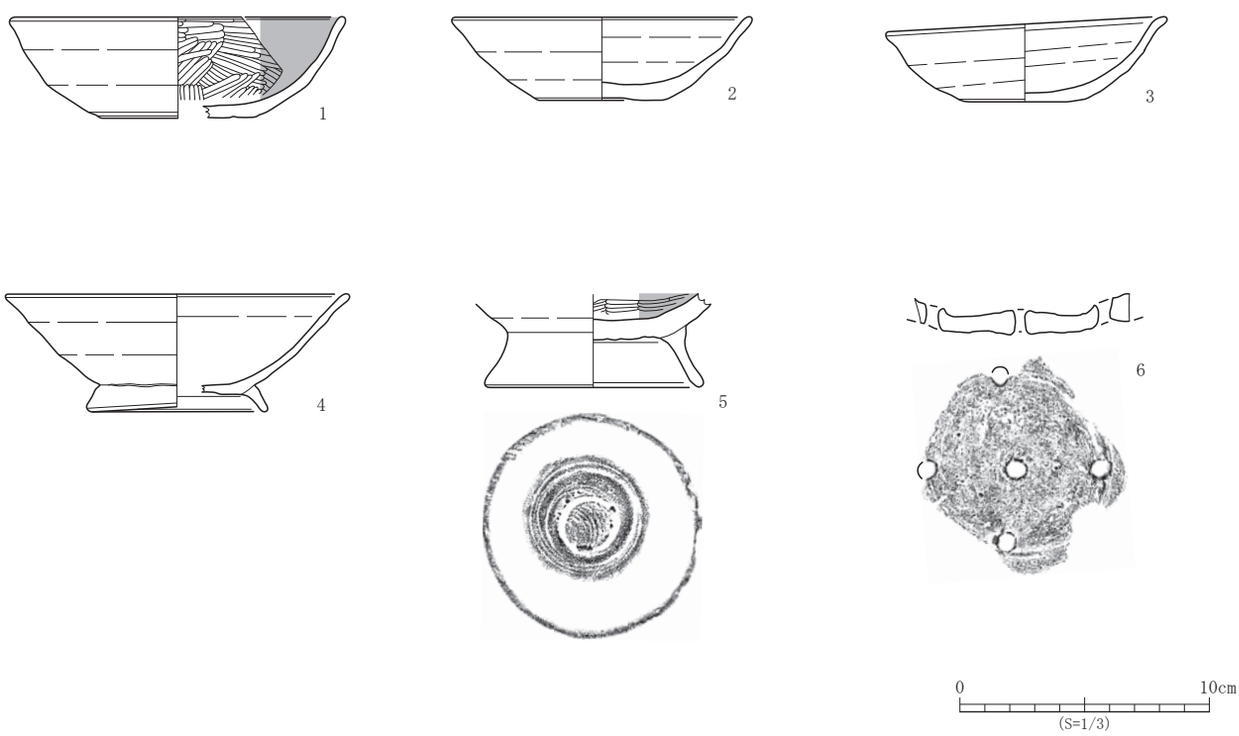


| No. | 登録番号 | 区 | グリッド | 層位 | 種　別 | 器　種 | 口径×底径×器高（cm） | 外面調整 | 内面調整 | 備　考 | 写真図版 |
|---|---|---|---|---|---|---|---|---|---|---|---|
| 1 | D-100 | 4A | E95 N260 | - | 土師器 | 坏 | (13.4) × (6.1) × 4.0 | ロクロナデ　底部回転糸切り | ヘラミガキ・黒色処理 | 外面煤付着。 | - |
| 2 | D-101 | 4A | E95 N260 | - | 赤焼土器 | 坏 | 12.0 × 5.2 × 3.3 | ロクロナデ　底部回転糸切り | ロクロナデ | | 25 - 3 |
| 3 | D-104 | 4A | カクラン | - | 赤焼土器 | 坏 | 11.3 × 4.6 × 3.4 | ロクロナデ　底部回転糸切り | ロクロナデ | 内面煤付着。内外面摩滅。 | 25 - 2 |
| 4 | D-102 | 4A | E95 N260 | - | 赤焼土器 | 高台付坏 | (13.6) × (7.3) × 4.7 | ロクロナデ　高台貼付 | ロクロナデ | 内外面摩滅。 | 25 - 4 |
| 5 | D-103 | 4A | E95 N260 | - | 土師器 | 高台付坏 | - × 8.8 ×現 3.7 | ロクロナデ　底部回転糸切り→高台貼付 | ヘラミガキ・黒色処理 | | - |
| 6 | D-105 | 4A | カクラン | - | 土師器 | 甑 | - × (8.1) ×現 1.7 | ロクロナデ　回転ヘラケズリ | ヘラナデ | 穿孔５ヶ所、多孔式。 | 25 - 1 |

**第 85 図　層位不明遺構外出土遺物**

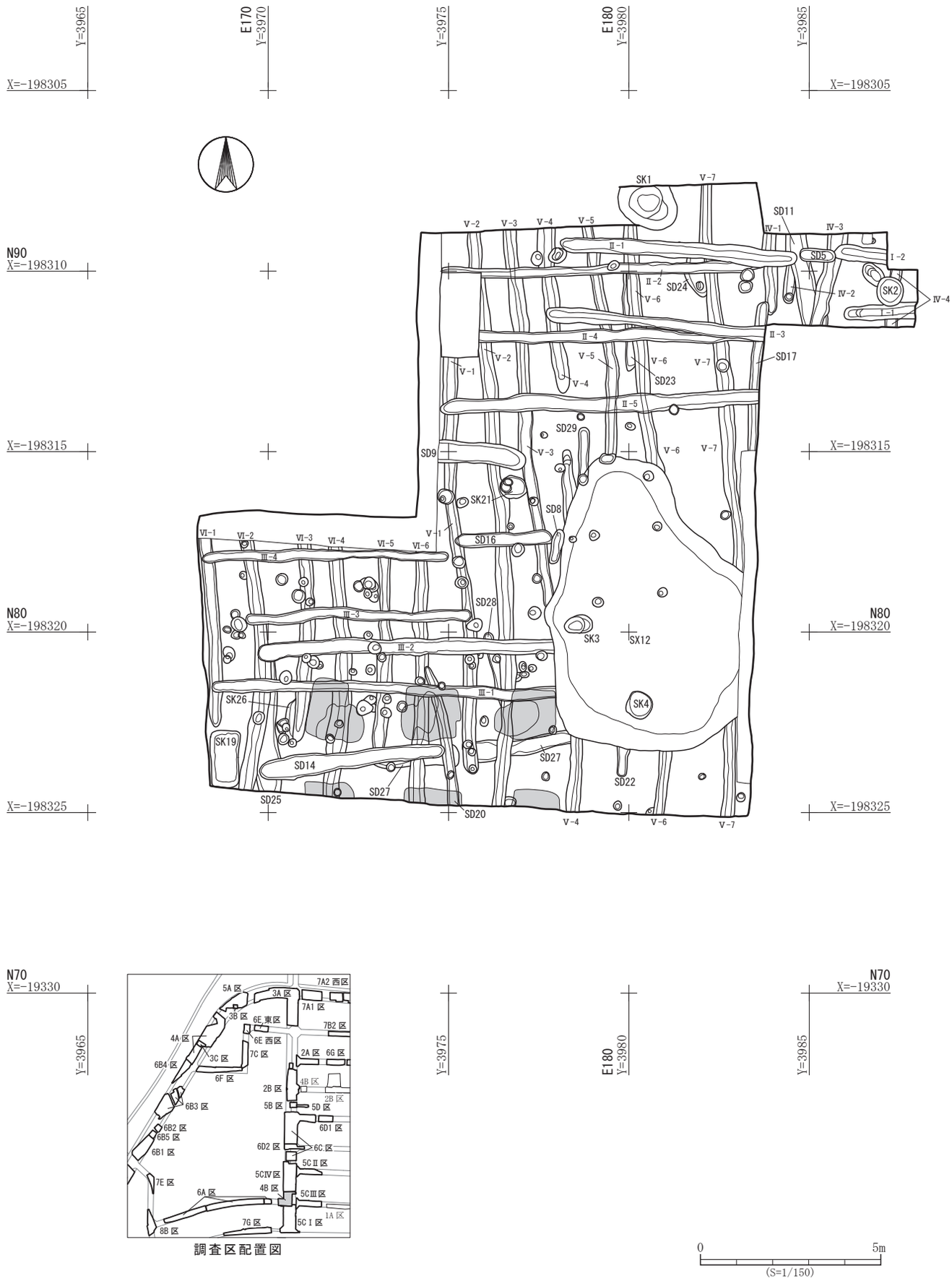


第 86 図　六反田遺跡 4B 区Ⅴ層遺構配置図

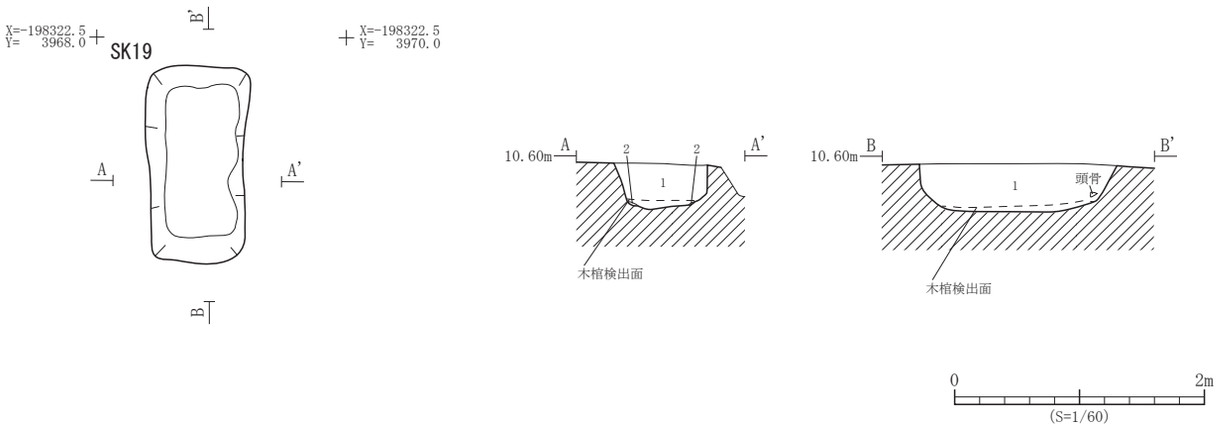


| 遺構 | 層位 | 土　色 | 土　性 | 備　考 |
|---|---|---|---|---|
| SK19 | 1 | 10YR4/4 褐色 | 粘土質シルト | 黒褐色土・暗褐色土を含む |
| | 2 | 10YR2/2 黒褐色 | 粘土質シルト | にぶい黄褐色土小ブロックを少量含む |

第 87 図　SK19 木棺墓平面図・断面図

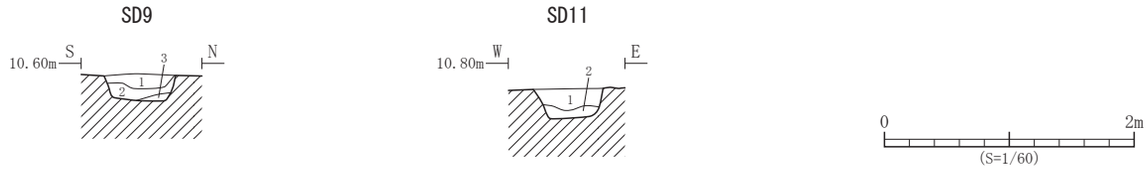


| 遺構 | 層位 | 土　色 | 土　性 | 備　考 |
|---|---|---|---|---|
| SD9 | 1 | 10YR2/3 黒褐色 | 粘土質シルト | にぶい黄褐色土ブロックを含む |
| | 2 | 10YR4/4 褐色 | 砂質シルト | 黒褐色土小ブロックを少量含む |
| | 3 | 10YR3/2 黒褐色 | 粘土質シルト | |

| 遺構 | 層位 | 土　色 | 土　性 | 備　考 |
|---|---|---|---|---|
| SD11 | 1 | 10YR3/3 暗褐色 | 粘土質シルト | にぶい黄褐色土小ブロックを含む |
| | 2 | 10YR4/3 にぶい黄褐色 | 粘土質シルト | |

第 88 図　SD9・11 溝跡断面図

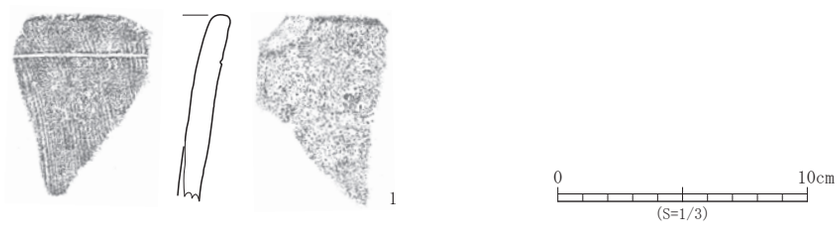


| No. | 登録番号 | 区 | 出土遺構 | 層位 | 種　別 | 器　種 | 法　量（cm） | 外面調整 | 内面調整 | 備　考 | 写真図版 |
|---|---|---|---|---|---|---|---|---|---|---|---|
| 1 | S-001 | 4B | SD11 | － | 埴輪 | 円筒埴輪 | －×－×現 7.4 | タテハケメ・ヨコナデ・沈線 | ヨコハケメ | 内外面摩滅。 | 25 - 5 |

第 89 図　SD11 溝跡出土遺物

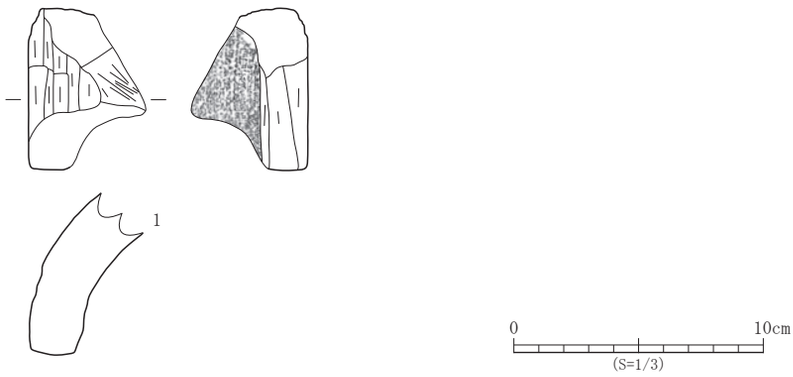


| No. | 登録番号 | 区 | 出土遺構 | 層位 | 種　別 | 器　種 | 長さ×幅×厚さ（cm） | 凹面調整 | 凸面調整 | 備　考 | 写真図版 |
|---|---|---|---|---|---|---|---|---|---|---|---|
| 1 | F-001 | 4B | V -7 | 1 | 瓦 | 丸瓦 | 現 6.5 ×現 4.7 × 2.3 | 布目圧痕 | ヘラケズリ | 砥石に転用？ | 25 - 7 |

第 90 図　小溝状遺構群出土遺物

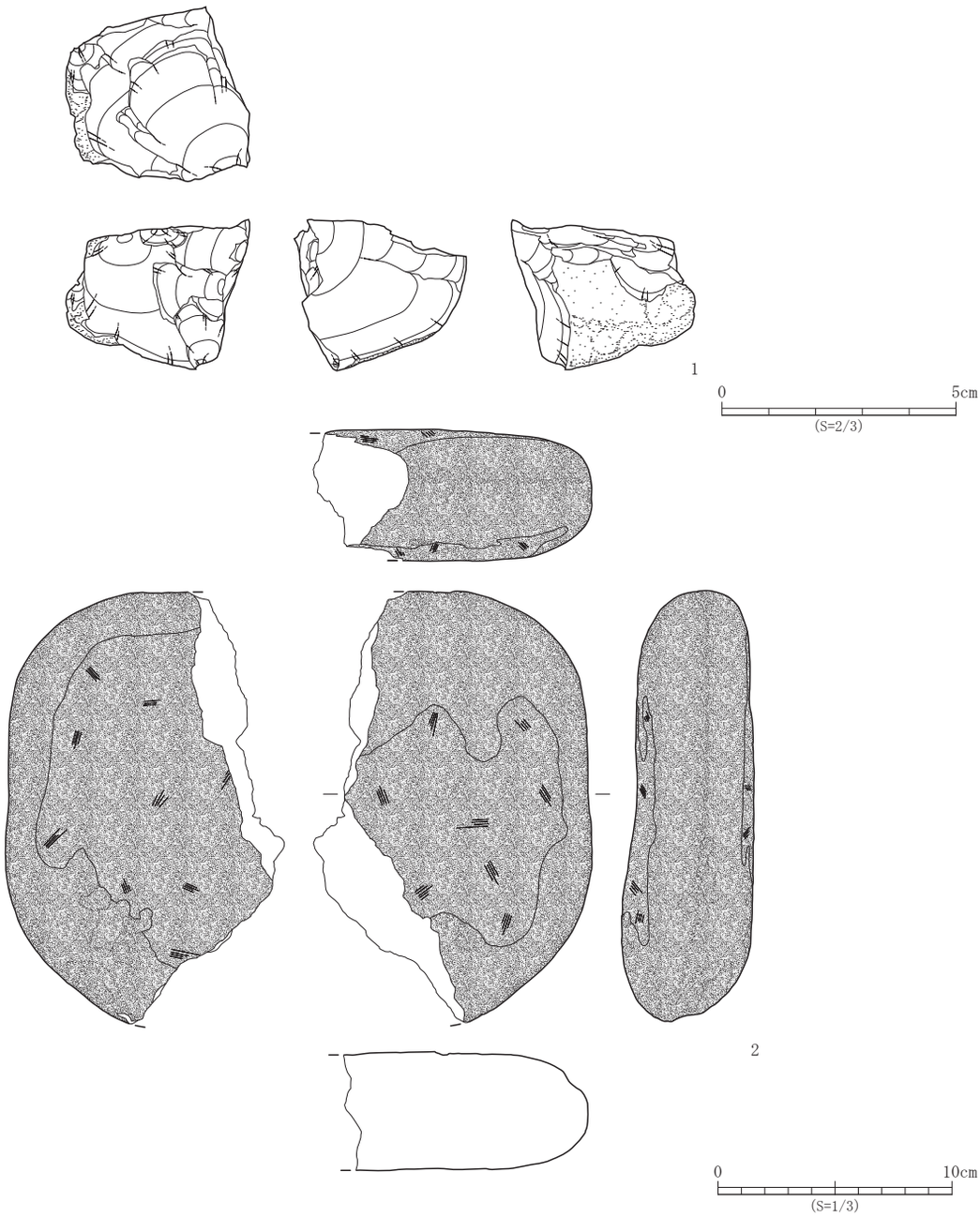


| No. | 登録番号 | 区 | 出土遺構 | 層位 | 種　別 | 器　種 | 石　　材 | 長さ×幅×厚さ（cm）　重さ（g） | 備　考 | 写真図版 |
|---|---|---|---|---|---|---|---|---|---|---|
| 1 | Ka-m-1 | 4B | P41 | － | 打製石器 | 石核 | 珪質頁岩 | 3.2 × 3.9 × 3.7　42.2 | | 25 - 9 |
| 2 | Kc-a1-1 | 4B | P2 | － | 礫石器 | 磨 | 石英安山岩 | (18.4) × (11.8) × (5.6)　(1538.0) | 磨表 1+ 裏 1、被熱あり。 | 25 - 6 |

第 91 図　P2・41 ピット出土遺物

| No. | 登録番号 | 区 | グリッド | 層位 | 種　別 | 器　種 | 口径×底径×器高（cm） | 外面調整 | 内面調整 | 備　考 | 写真図版 |
|---|---|---|---|---|---|---|---|---|---|---|---|
| 1 | D-107 | 4B | E180・N80 | Ⅳ | 赤焼土器 | 坏 | 14.5 × 4.4 × 4.7 | ロクロナデ　底部回転糸切り→ナデ | ロクロナデ | | 25 - 8 |
| 2 | E-025 | 4B | N90・E180 | Ⅳ | 須恵器 | 甕 | － × － × 現 5.5 | 平行タタキ・ナデ | 青海波文 | 外面自然釉付着。 | - |

第 92 図　Ⅳ層遺構外出土遺物

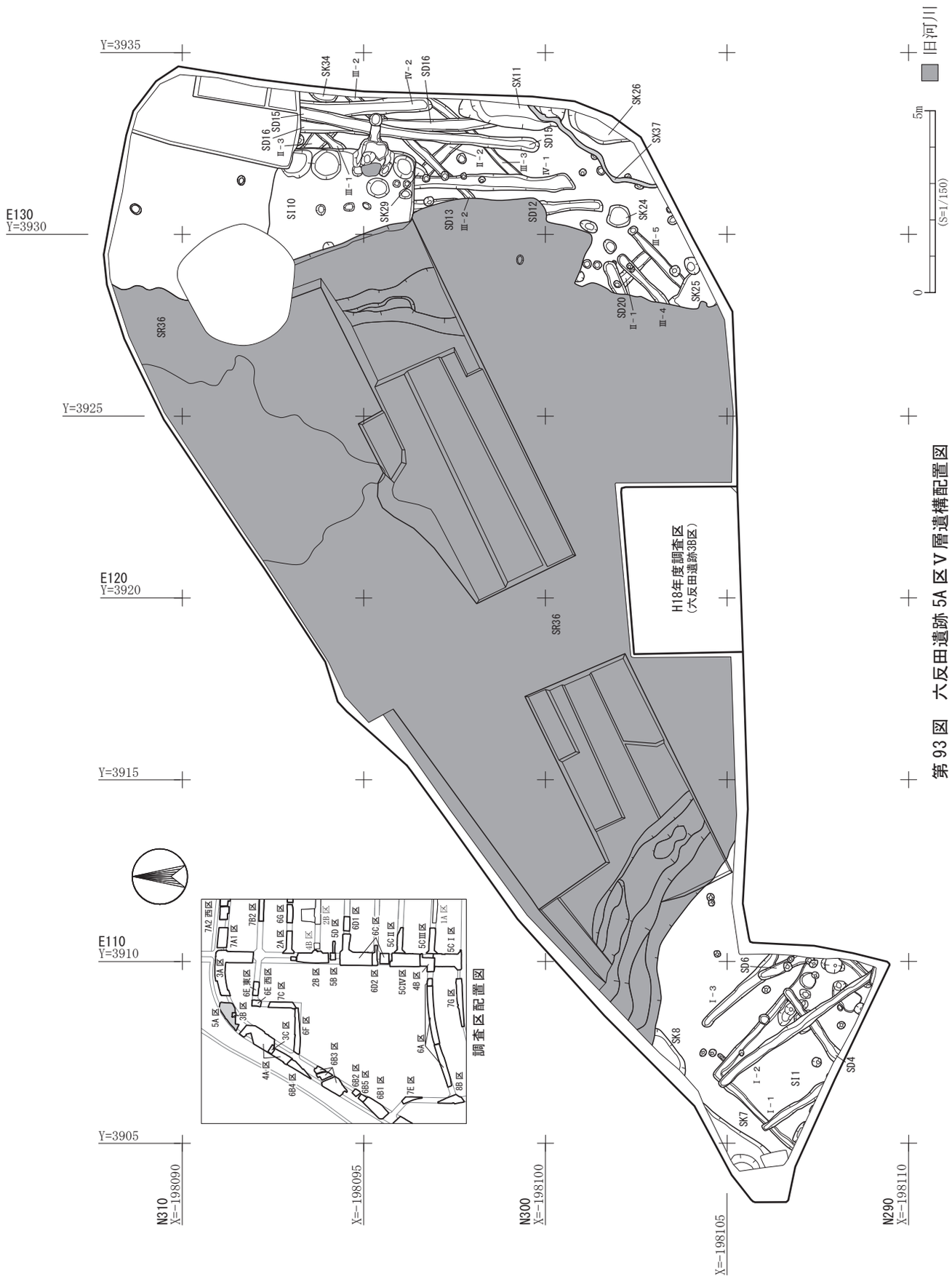


第93図　六反田遺跡 5A 区Ⅴ層遺構配置図

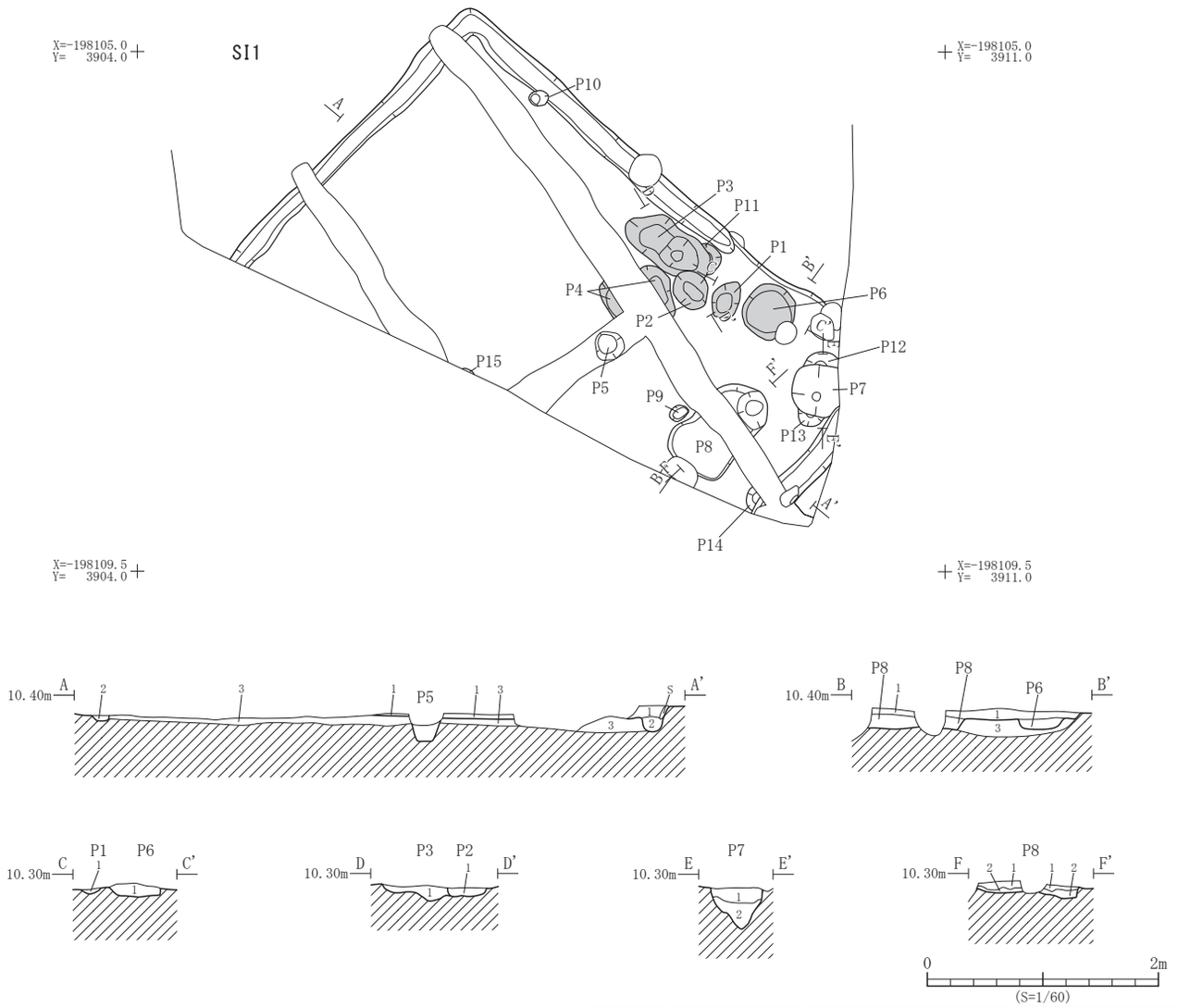


| 遺構 | 層位 | 土　色 | 土　性 | 備　　考 |
|---|---|---|---|---|
| SI1 | 1 | 10YR3/3 暗褐色 | 粘土質シルト | 褐色土を小ブロックで含む炭化物・焼土粒を少量含む |
| | 2 | 10YR4/4 褐色 | 粘土質シルト | 炭化物を少量含む　周溝 |
| | 3 | 10YR5/4 にぶい黄褐色 | 砂質シルト | 暗褐色土ブロックを含む炭化物・焼土粒を少量含む　掘り方 |
| P1 | 1 | 10YR5/4 にぶい黄褐色 | 粘土質シルト | 砂粒・炭化物・焼土ブロックを含む |
| P2 | 1 | 10YR4/3 にぶい黄褐色 | 粘土質シルト | にぶい黄褐色土の小ブロック・焼土ブロック・炭化物を含む |

| 遺構 | 層位 | 土　色 | 土　性 | 備　　考 |
|---|---|---|---|---|
| P3 | 1 | 10YR4/4 褐色 | 粘土質シルト | にぶい黄褐色土・炭化物・焼土ブロックを含む |
| P6 | 1 | 10YR4/3 にぶい黄褐色 | 粘土質シルト | 灰色土・砂粒・炭化物・焼土ブロックを含む |
| P7 | 1 | 10YR3/3 暗褐色 | 粘土質シルト | にぶい黄褐色土の小ブロック・炭化物・焼土粒を少量含む |
| | 2 | 10YR4/3 にぶい黄褐色 | 粘土質シルト | 炭化物・焼土粒を含む |
| P8 | 1 | 10YR3/3 暗褐色 | 粘土質シルト | にぶい黄褐色土・炭化物を含む |
| | 2 | 10YR4/3 にぶい黄褐色 | 粘土質シルト | 炭化物を少量含む |

**第 94 図　SI1 竪穴住居跡平面図・断面図**

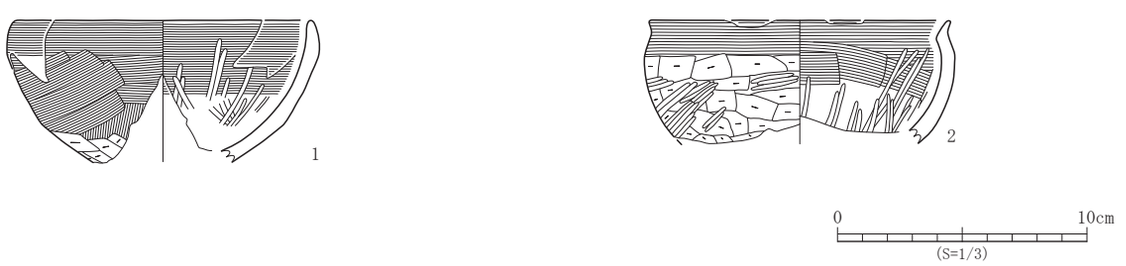


| No. | 登録番号 | 区 | 出土遺構 | 層位 | 種　別 | 器　種 | 口径×底径×器高（cm） | 外面調整 | 内面調整 | 備　考 | 写真図版 |
|---|---|---|---|---|---|---|---|---|---|---|---|
| 1 | C-055 | 5A | SI1 | 1 | 土師器 | 坏 | (11.8) × - ×現 5.7 | ヨコナデ・ヘラケズリ・ヘラナデ | ヨコナデ・ヘラケズリ・ヘラミガキ | | 25 - 10 |
| 2 | C-056 | 5A | SI1 | 1 | 土師器 | 坏 | (12.0) × - ×現 4.9 | ヨコナデ・ヘラケズリ・ヘラミガキ | ヨコナデ・ヘラナデ・ヘラミガキ | | 25 - 11 |

**第 95 図　SI1 竪穴住居跡出土遺物**

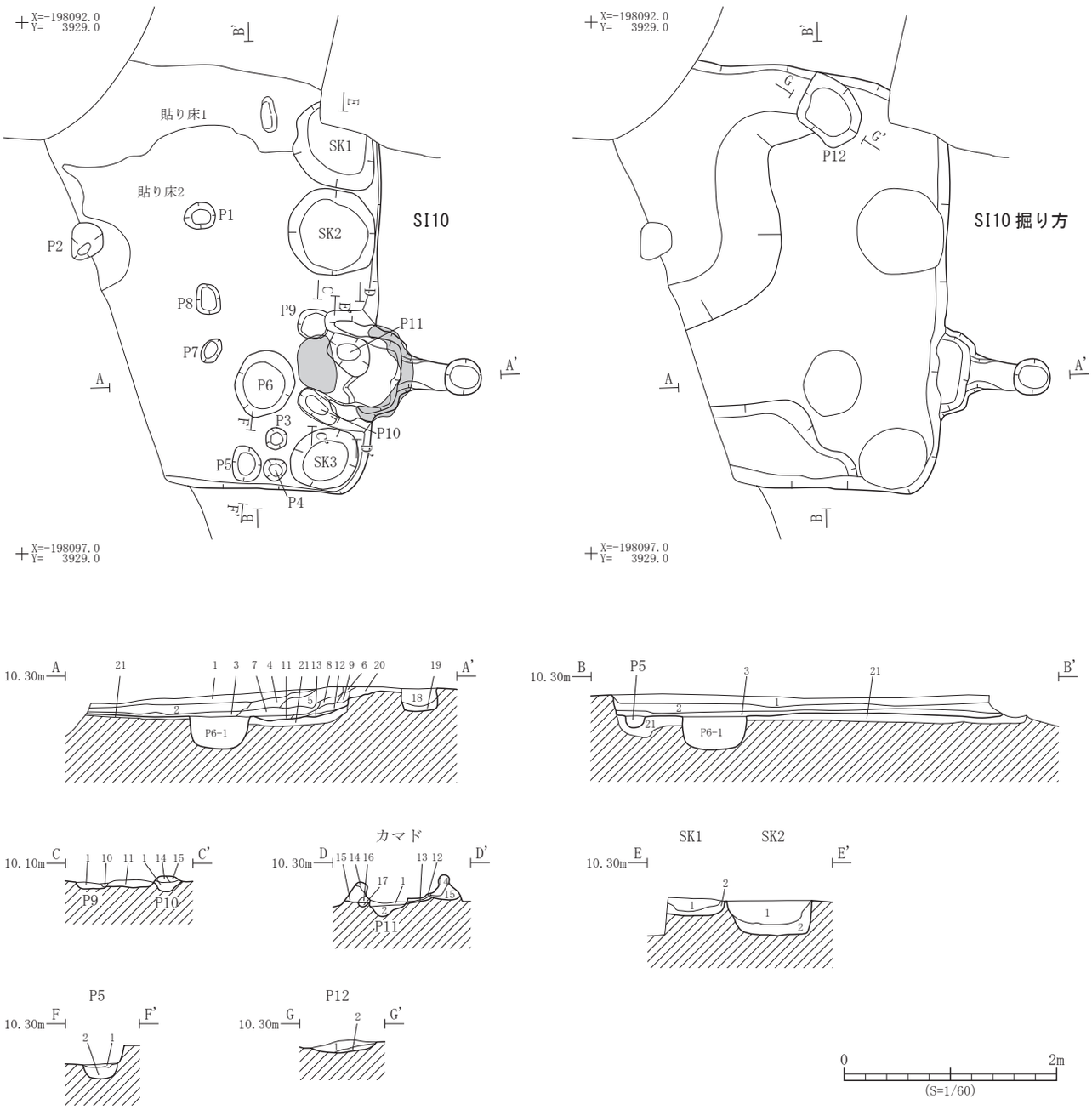


| 遺構 | 層位 | 土　色 | 土　性 | 備　　考 |
|---|---|---|---|---|
| SI10 | 1 | 10YR3/2 黒褐色 | 粘土質シルト | にぶい黄橙色の砂小ブロック，炭化物・焼土を少量含む |
| | 2 | 10YR5/2 灰黄褐色 | 粘土質シルト | 明黄褐色砂小ブロック、炭化物・焼土を少量含む |
| | 3 | 10YR5/3 にぶい黄褐色 | 粘土質シルト | にぶい黄褐色砂小ブロック、炭化物を少量含む |
| | 4 | 10YR3/2 黒褐色 | 粘土質シルト | 焼土粒・被熱した黒褐色土小ブロックを含む |
| | 5 | 10YR3/2 黒褐色 | 粘土質シルト | 炭化物・焼土粒を含む |
| | 6 | 10YR3/1 黒褐色 | 粘土質シルト | 炭化物・焼土粒を含む |
| | 7 | 10YR3/2 黒褐色 | 粘土質シルト | 炭化物・焼土を含む |
| | 8 | 2.5YR4/6 赤褐色 | 粘土質シルト | 炭化物・焼土を含む |
| | 9 | 10YR5/3 にぶい黄褐色 | 粘土質シルト | 炭化物・焼土ブロックを少量含む |
| | 10 | 7.5YR3/3 暗褐色 | 粘土質シルト | 炭化物・焼土ブロックを多量含む |
| | 11 | 2.5YR3/4 暗赤褐色 | 粘土質シルト | 被熱 |
| | 12 | 10YR5/3 にぶい黄褐色 | 粘土質シルト | 炭化物・焼土ブロックを少量含む |
| | 13 | 10YR4/2 灰黄褐色 | 粘土質シルト | 明黄褐色砂・焼土ブロックを少量含む |
| | 14 | 5YR3/4 暗赤褐色 | 粘土質シルト | カマド袖構築土 |
| | 15 | 10YR4/4 褐色 | 粘土質シルト | カマド袖構築土 |
| | 16 | 10YR4/3 にぶい黄褐色 | 粘土質シルト | 焼土ブロック・炭化物を含む |
| | 17 | 10YR4/3 にぶい黄褐色 | 粘土質シルト | 焼土ブロック・炭化物を少量含む |

| 遺構 | 層位 | 土　色 | 土　性 | 備　　考 |
|---|---|---|---|---|
| SI10 | 18 | 10YR5/3 にぶい黄褐色 | 粘土質シルト | 褐灰色土ブロック・炭化物を少量含む<br>煙出穴 |
| | 19 | 10YR6/4 にぶい黄橙色 | 粘土質シルト | 煙出穴 |
| | 20 | 10YR4/3 にぶい黄褐色 | 粘土質シルト | 被熱　煙道 |
| | 21 | 10YR5/4 にぶい黄褐色 | 粘土質シルト | にぶい黄褐色砂を含む　掘り方 |
| P5 | 1 | 10YR5/2 灰黄褐色 | 粘土質シルト | にぶい黄橙色砂・炭化物・焼土を含む |
| | 2 | 10YR5/2 灰黄褐色 | 粘土質シルト | にぶい黄橙色砂を少量含む |
| P6 | 1 | 10YR3/4 暗褐色 | 粘土質シルト | 焼土・炭化物ブロック・褐色土小ブロックを含む |
| P9 | 1 | 10YR4/4 褐色 | 粘土質シルト | 焼土粒・炭化物を含む |
| P10 | 1 | 10YR6/4 にぶい黄橙色 | 砂質シルト | 焼土粒・炭化物を少量含む |
| P11 | 1 | 10YR5/3 にぶい黄褐色 | 粘土質シルト | 黒褐色土小ブロック・焼土粒を少量含む |
| | 2 | 10YR5/3 にぶい黄褐色 | 粘土質シルト | 黒褐色土小ブロックを少量含む |
| SK1 | 1 | 10YR5/3 にぶい黄褐色 | 粘土質シルト | 褐灰色土・焼土ブロック・炭化物を少量含む |
| | 2 | 10YR5/3 にぶい黄褐色 | 粘土質シルト | 焼土粒・炭化物を少量含む |
| SK2 | 1 | 10YR5/2 灰黄褐色 | 粘土質シルト | にぶい黄橙色砂・焼土粒・炭化物を少量含む |
| | 2 | 10YR5/3 にぶい黄褐色 | 粘土質シルト | 炭化物を少量含む |
| P12 | 1 | 10YR4/2 灰黄褐色 | 粘土質シルト | にぶい黄褐色土・炭化物を少量含む |
| | 2 | 10YR5/4 にぶい黄褐色 | 粘土質シルト | 炭化物を少量含む |

第 96 図　SI10 竪穴住居跡平面図・断面図

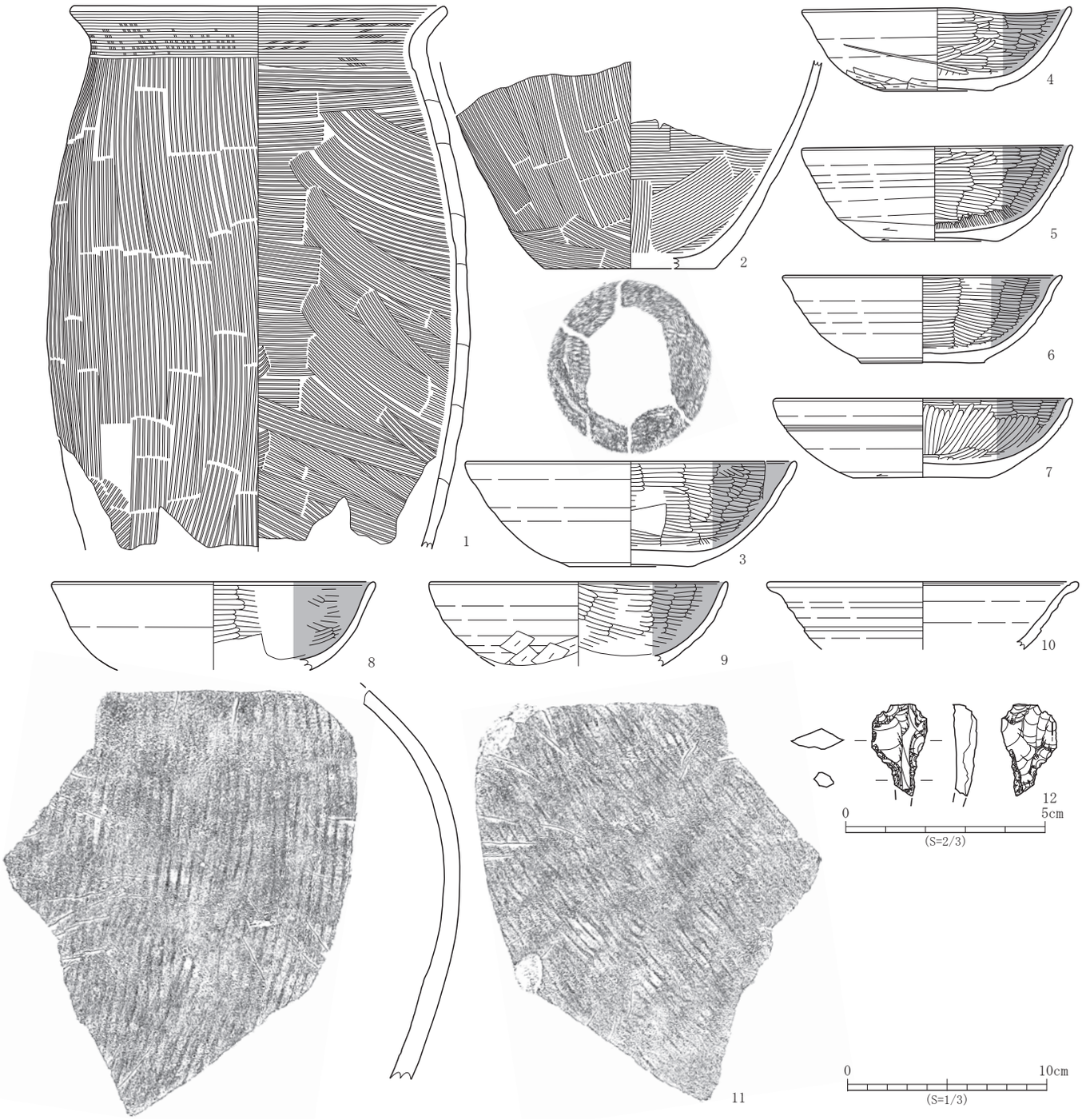


| No. | 登録番号 | 区 | 出土遺構 | 層位 | 種　別 | 器　種 | 口径×底径×器高（cm） | 外面調整 | 内面調整 | 備　考 | 写真図版 |
|---|---|---|---|---|---|---|---|---|---|---|---|
| 1 | C-058 | 5A | SI10 | 床直 | 土師器 | 甕 | (19.0) × － ×現 27.3 | ハケメ・ヨコナデ | ハケメ・ヨコナデ・ヘラケズリ | | 25 - 12 |
| 2 | C-057 | 5A | SI10　SK3 | 1 | 土師器 | 甕 | － × 8.4 ×現 10.4 | ハケメ | ヘラナデ | 底部綱代。 | 25 - 13 |
| 3 | D-112 | 5A | SI10 | 床直 | 土師器 | 坏 | (16.6) × 6.4 × 5.3 | ロクロナデ　底部回転糸切り | ヘラミガキ・黒色処理 | 外面タール状物質付着。 | 25 - 15 |
| 4 | D-109 | 5A | SI10 | 煙出し堆 12 | 土師器 | 坏 | (13.5) ×4.8～5.2×4.2 | ロクロナデ・手持ちヘラケズリ底部回転糸切り | ヘラミガキ・黒色処理 | | 25 - 21 |
| 5 | D-114 | 5A | SI10　SK3 | 1 | 土師器 | 坏 | 13.6 × 6.2 × 4.8 | ロクロナデ・回転ヘラケズリ底部回転糸切り | ヘラミガキ・黒色処理 | 外面底部に線刻？ | 25 - 19 |
| 6 | D-111 | 5A | SI10　P11 | 1 | 土師器 | 坏 | (14.0) × 6.0 × 4.4 | ロクロナデ　底部回転糸切り | ヘラミガキ・黒色処理（一部未処理） | | 25 - 20 |
| 7 | D-113 | 5A | SI10 | 床直 | 土師器 | 坏 | (15.0) ×7.0～7.4×4.0 | ロクロナデ・回転ヘラケズリ底部回転糸切り→回転ヘラケズリ→手持ちヘラケズリ | ヘラミガキ・黒色処理 | | 25 - 16 |
| 8 | D-108 | 5A | SI10　カマド | 7 | 土師器 | 坏 | (16.2) × － ×現 4.4 | ロクロナデ | ヘラミガキ・黒色処理 | 外面摩滅。 | 25 - 17 |
| 9 | D-110 | 5A | SI10 | 床直 | 土師器 | 坏 | (15.0) × － ×現 4.2 | ロクロナデ・手持ちヘラケズリ | ヘラミガキ・黒色処理 | | 25 - 14 |
| 10 | E-026 | 5A | SI10　P6 | 1 | 須恵器 | 坏 | (15.6) × － ×現 3.4 | ロクロナデ・沈線 | ロクロナデ・沈線 | | 25 - 18 |
| 11 | E-028 | 5A | SI10　SK3 | 1 | 須恵器 | 甕 | － × － ×現 19.5 | 平行タタキ | 平行当て具痕 | 外面自然釉付着。 | 26 - 1 |

| No. | 登録番号 | 区 | 出土遺構 | 層位 | 種　別 | 器　種 | 石　材 | 長さ×幅×厚さ（cm）　重さ（g） | 備　考 | 写真図版 |
|---|---|---|---|---|---|---|---|---|---|---|
| 12 | Ka-c2-1 | 5A | SI10 | 1 | 打製石器 | 石錐 | 流紋岩 | (2.3) × 1.4 × 0.6　(1.4) | 尖端部欠損。 | 25 - 22 |

第 97 図　SI10 竪穴住居跡出土遺物

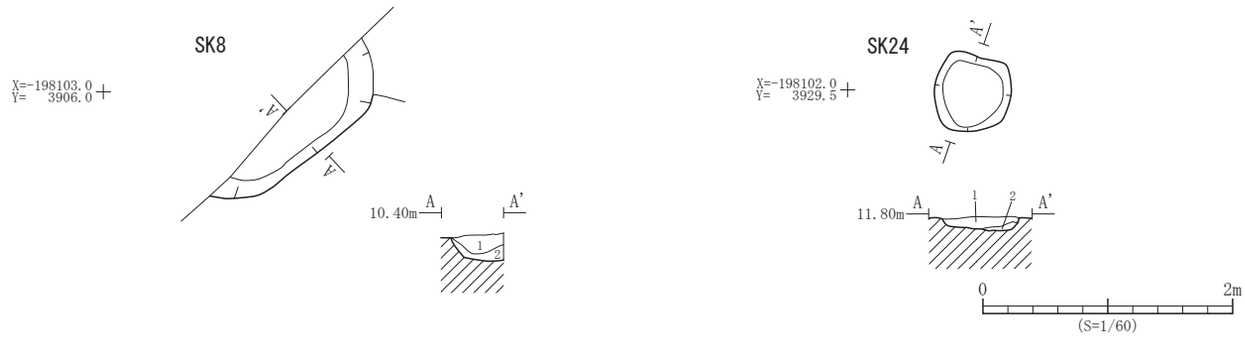


| 遺構 | 層位 | 土　色 | 土　性 | 備　　考 |
|---|---|---|---|---|
| SK8 | 1 | 10YR4/2 灰黄褐色 | 粘土質シルト | にぶい黄褐色土・炭化物を少量含む |
| | 2 | 10YR5/4 にぶい黄褐色 | 砂質シルト | 灰黄褐色土を粒状に少量含む |

| 遺構 | 層位 | 土　色 | 土　性 | 備　　考 |
|---|---|---|---|---|
| SK24 | 1 | 10YR3/2 黒褐色 | 粘土質シルト | 灰黄褐色土の小ブロック・炭化物を少量含む |
| | 2 | 10YR4/3 にぶい黄褐色 | 粘土質シルト | 褐色土を粒状に少量含む |

第 98 図　SK8・24 土坑平面図・断面図

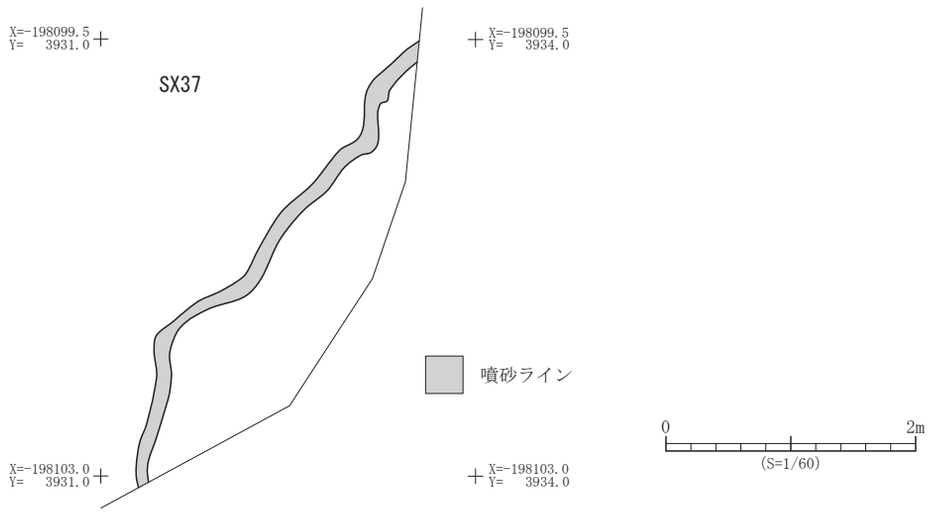


第 99 図　SX37 性格不明遺構平面図

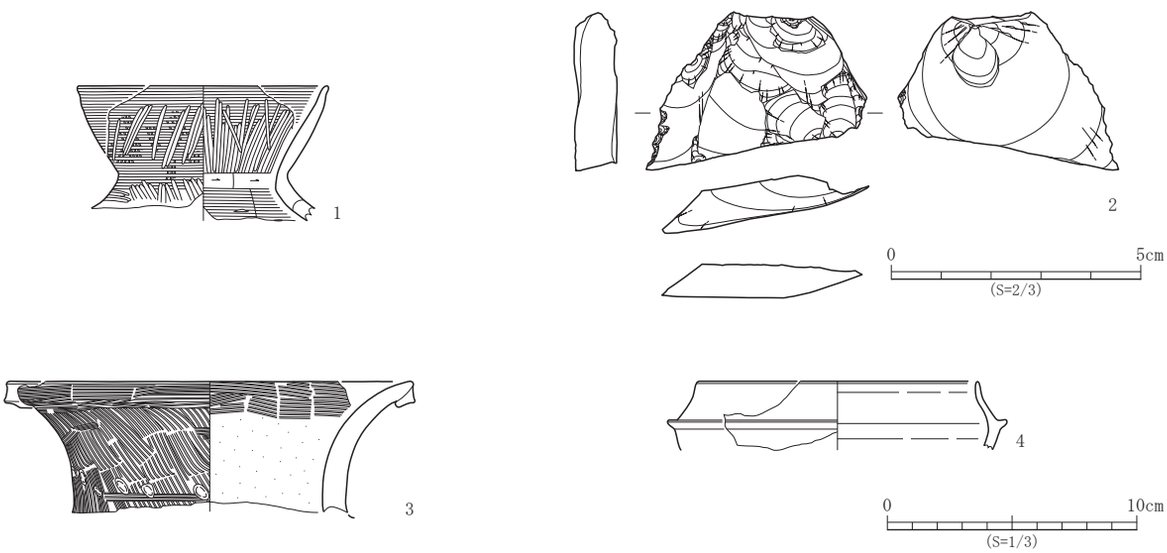


| No. | 登録番号 | 区 | グリッド | 層位 | 種　別 | 器　種 | 口径×底径×器高（cm） | 外面調整 | 内面調整 | 備　考 | 写真図版 |
|---|---|---|---|---|---|---|---|---|---|---|---|
| 1 | C-059 | 5A | E105･N295 | Ⅳ | 土師器 | 壺 | (10.1) × － × 現 5.5 | ハケメ・ヨコナデ・ヘラミガキ | ヨコナデ・ヘラミガキ・ヘラケズリ・ヘラナデ | | 26 - 3 |
| 3 | C-060 | 5A | － | 9 | 土師器 | 壺 | (16.2) × － × 現 5.2 | ハケメ・指頭圧痕 | ハケメ | 内面摩滅と剥離。 | 26 - 5 |
| 4 | E-027 | 5A | 河川トレンチ（東部） | 11 | 須恵器 | 坏身 | (11.2) × － × 現 2.8 | ロクロナデ | ロクロナデ | 一部に蓋端部の溶着と思われる部分あり。 | 26 - 4 |

| No. | 登録番号 | 区 | グリッド | 層位 | 種　別 | 器　種 | 石　　材 | 長さ×幅×厚さ（cm）　重さ（g） | 備　考 | 写真図版 |
|---|---|---|---|---|---|---|---|---|---|---|
| 2 | Ka-j-1 | 5A | － | Ⅳ | 打製石器 | 微細剥離のある剥片 | 流紋岩 | 2.8 × 4.0 × 0.9　10.9 | | 26 - 2 |

第 100 図　遺構外出土遺物

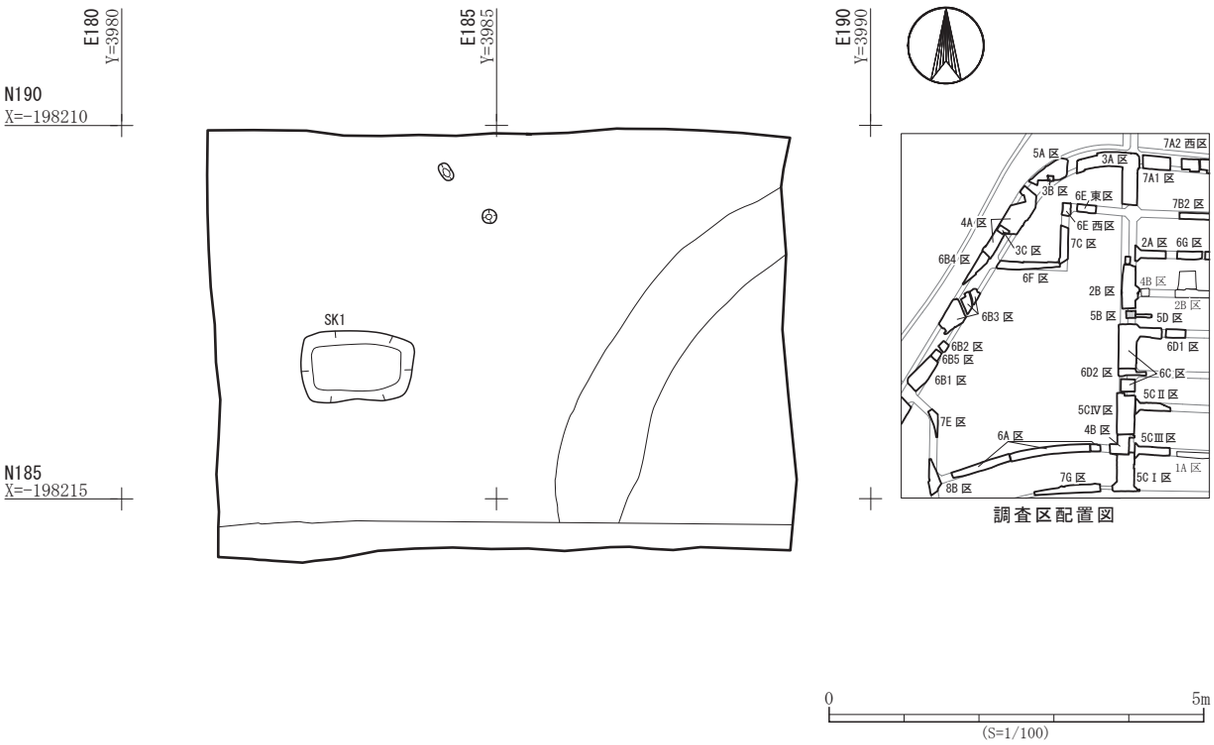


第 101 図　六反田遺跡 5B 区Ⅲ層遺構配置図

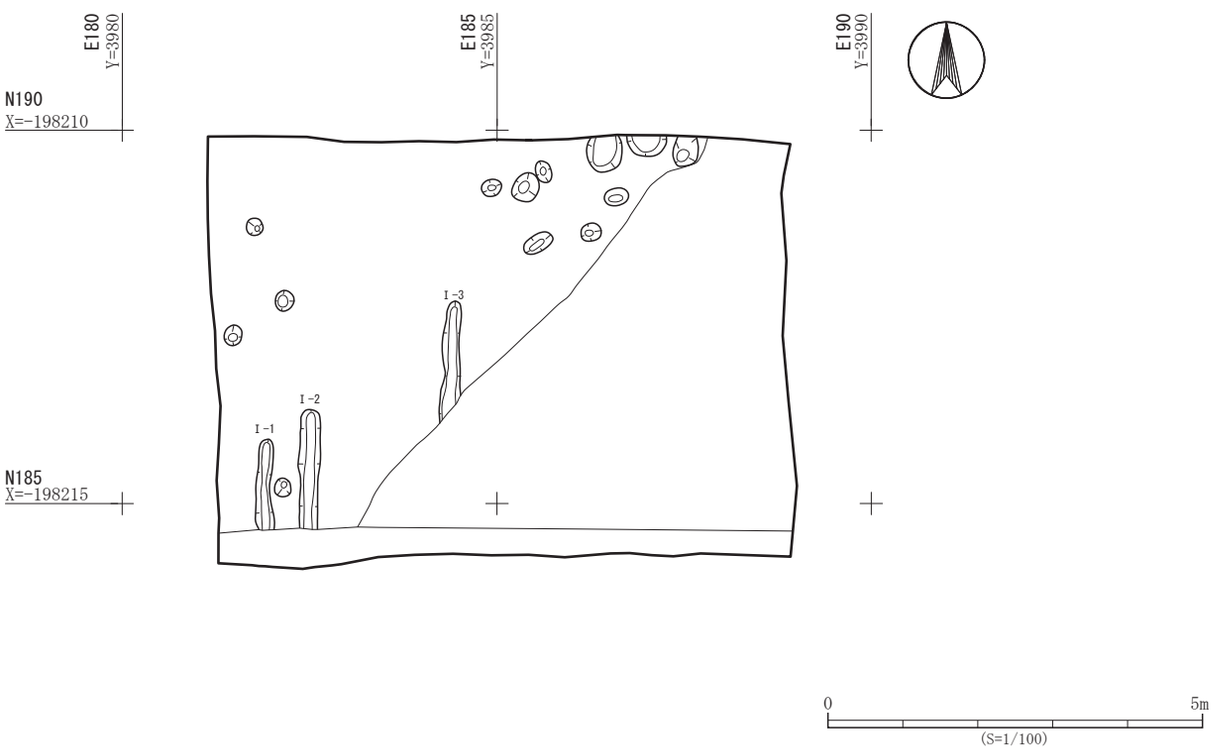


第 102 図　六反田遺跡 5B 区Ⅴ層遺構配置図

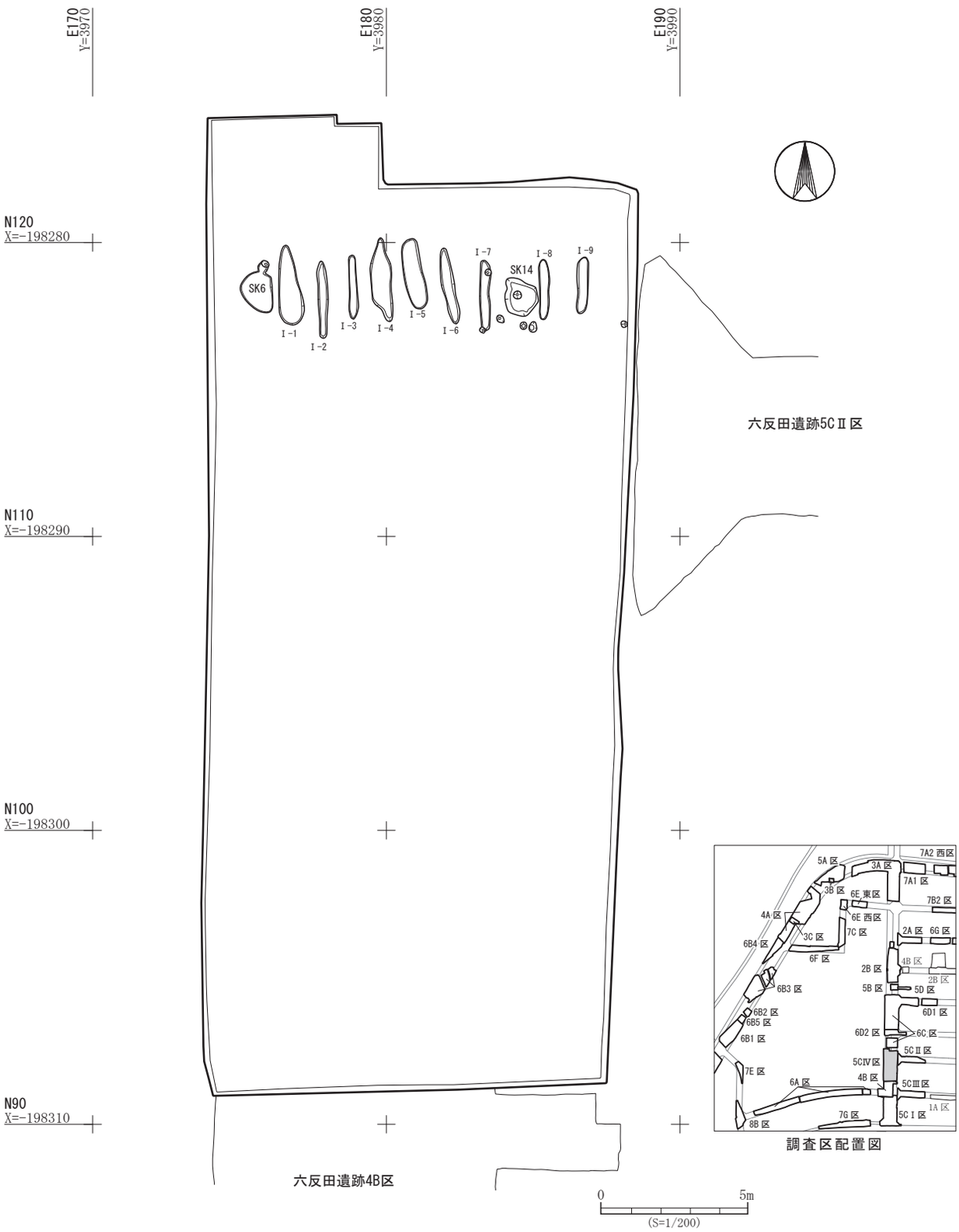


第 103 図　六反田遺跡 5C Ⅳ区Ⅲ層遺構配置図

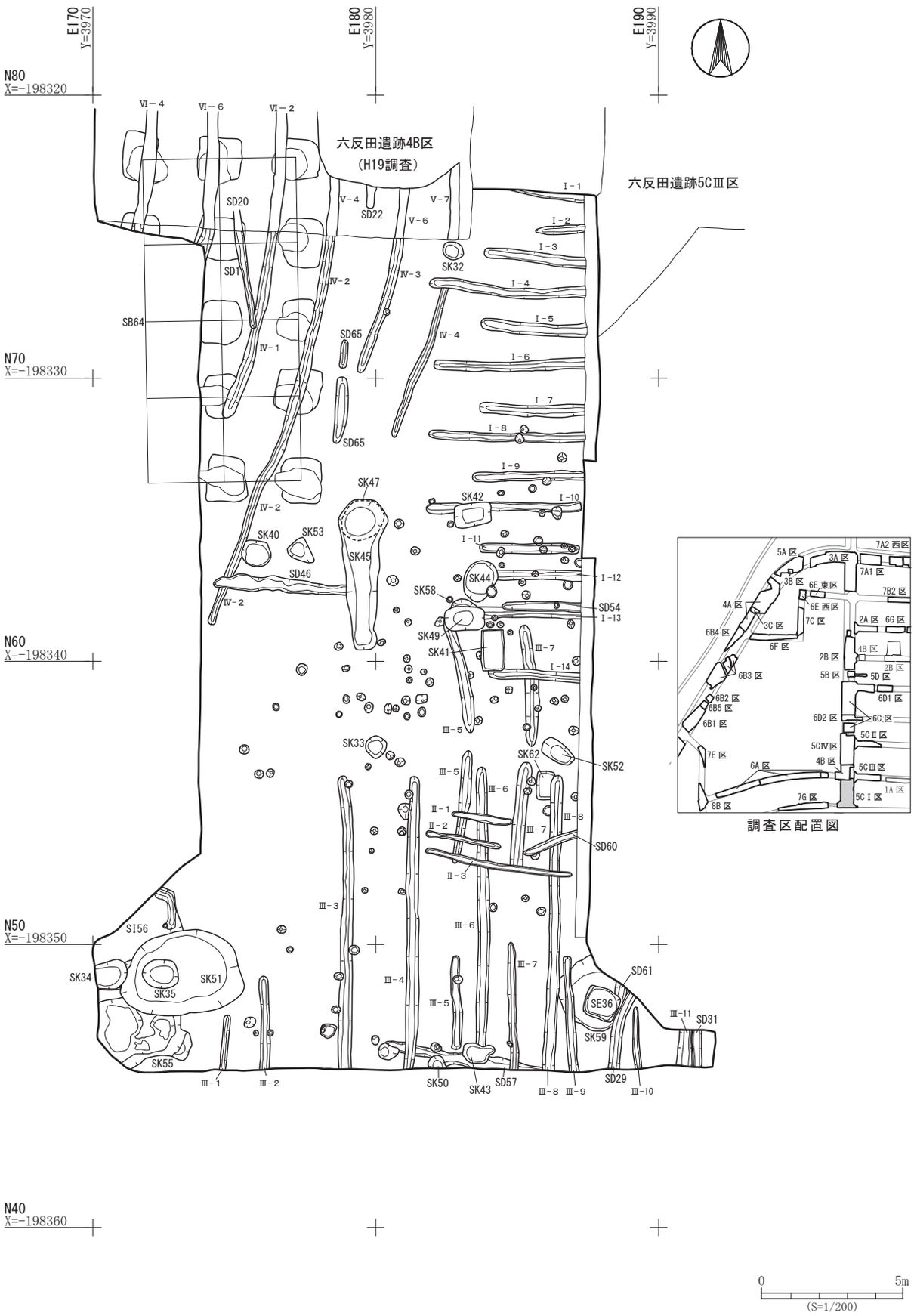


第 104 図　六反田遺跡 5C Ⅰ区Ⅴ層遺構配置図

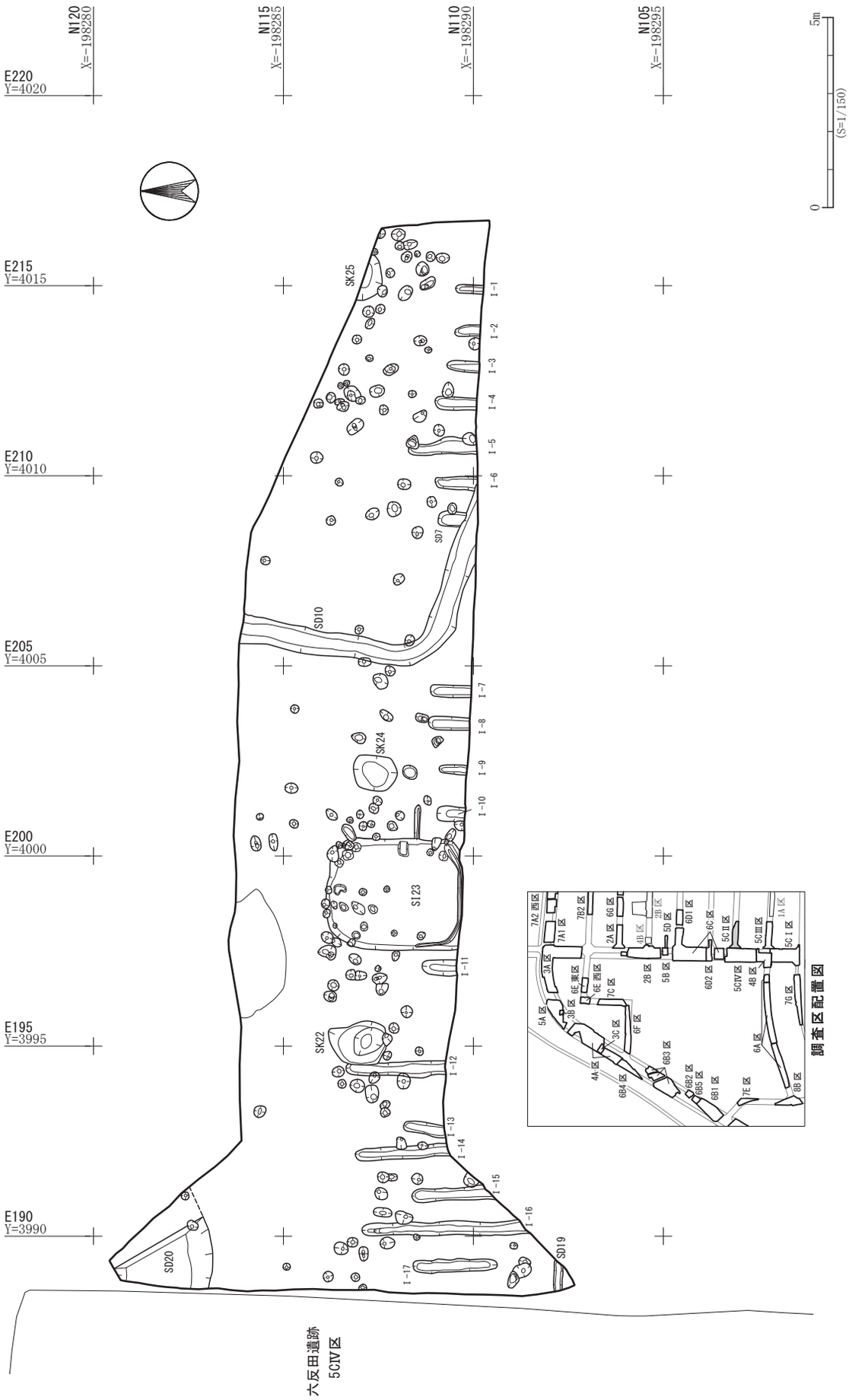


第 105 図　六反田遺跡 5C Ⅱ区Ⅴ層遺構配置図

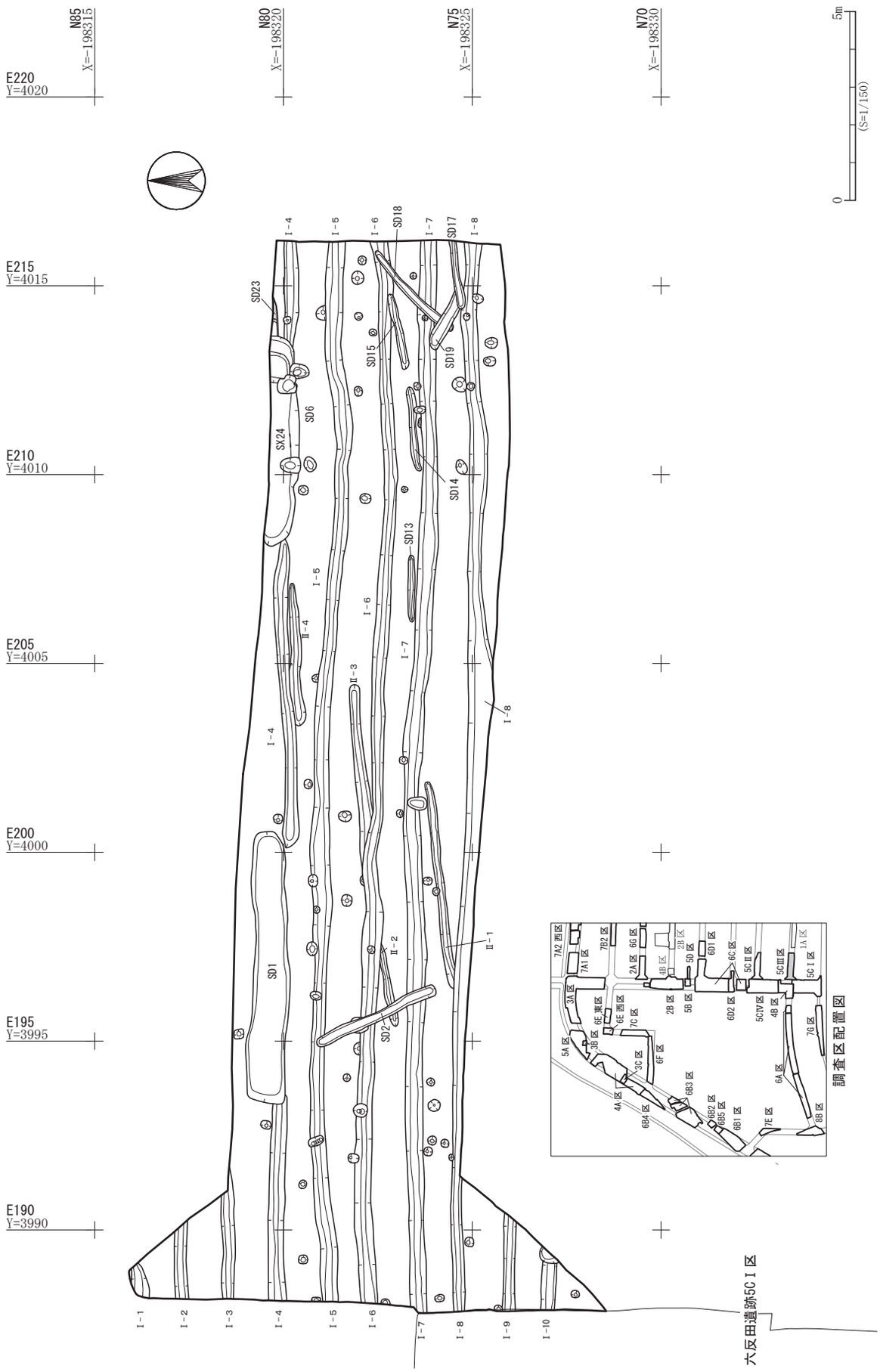


第 106 図　六反田遺跡 5C Ⅲ区Ⅴ層遺構配置図

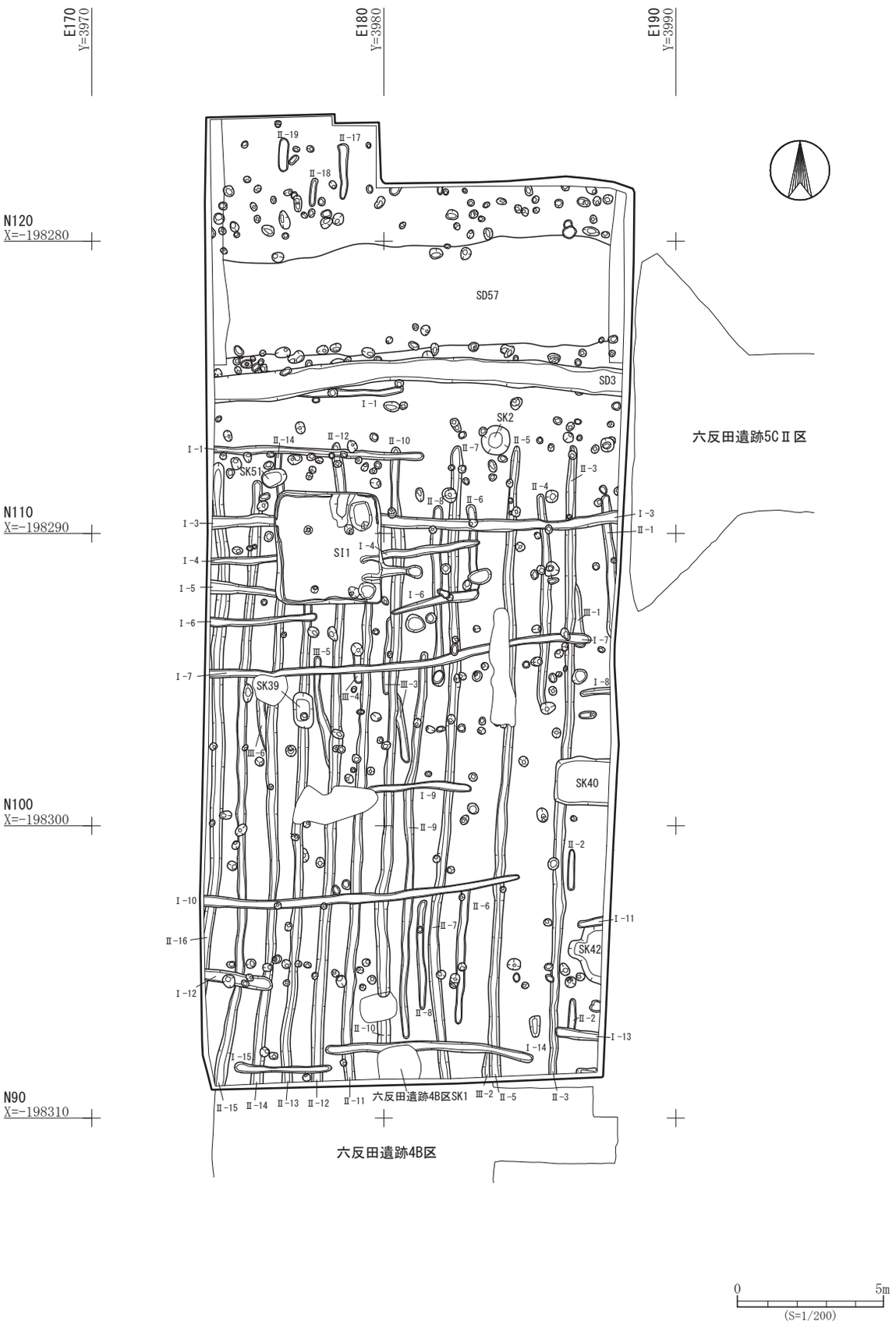


第 107 図　六反田遺跡 5C Ⅳ区Ⅴ層遺構配置図

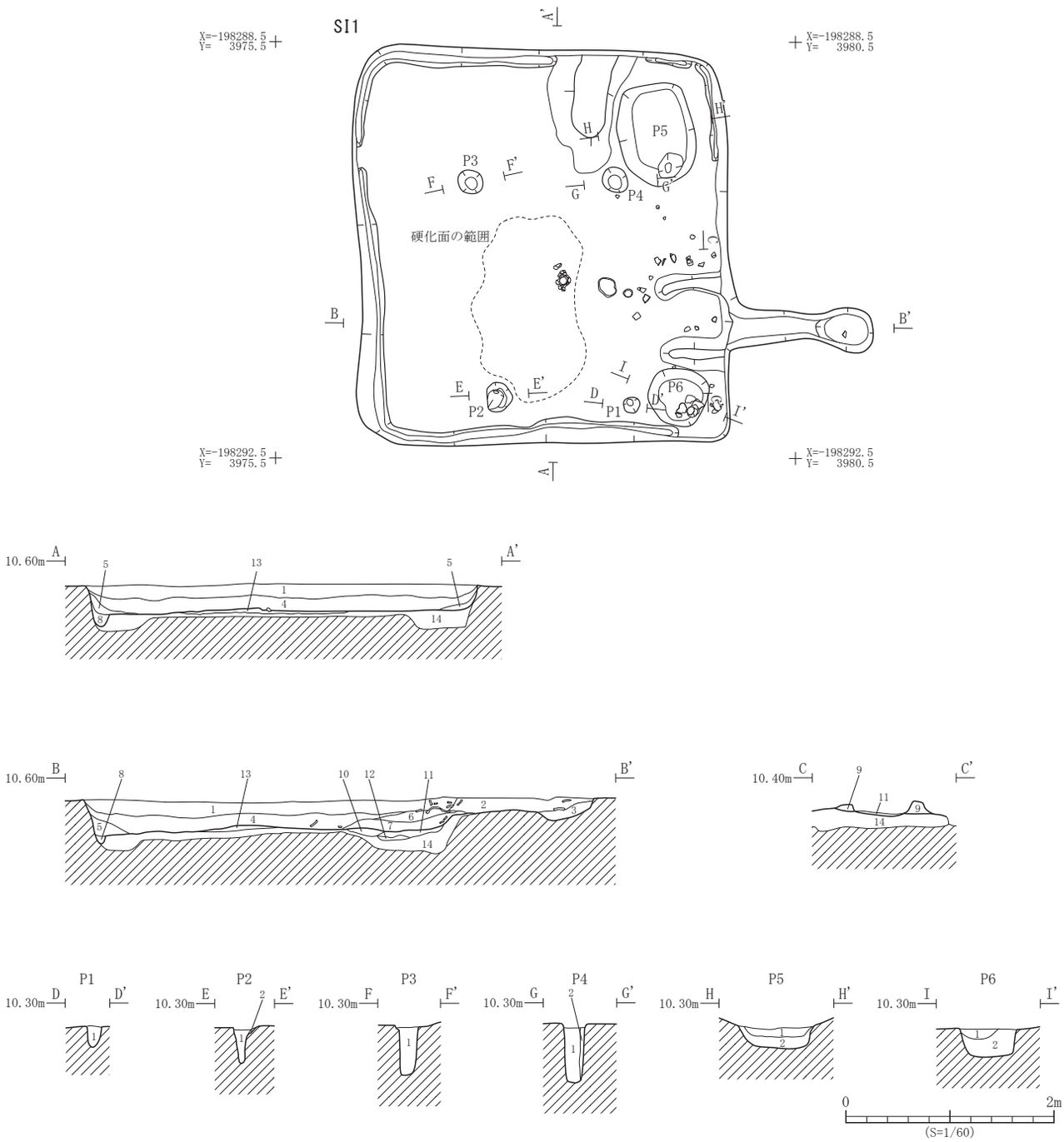


| 遺構 | 層位 | 土　色 | 土　性 | 備　　考 |
|---|---|---|---|---|
| SI1 | 1 | 10YR3/3 暗褐色 | シルト質粘土 | にぶい黄褐色土ブロック・炭化物・白色砂粒を少量含む |
| | 2 | 10YR3/4 暗褐色 | シルト質粘土 | 黄褐色土ブロックを斑状に含む |
| | 3 | 10YR3/2 黒褐色 | 粘質土 | 黄褐色ブロックを少量含む　煙出部 |
| | 4 | 10YR5/2 灰黄褐色 | 粘土質シルト | 赤褐色焼土のブロックを多量、炭化物を少量含む |
| | 5 | 10YR4/2 灰黄褐色 | 粘土質シルト | 赤褐色焼土ブロック・炭化物ブロックを含む |
| | 6 | 10YR3/1 黒褐色 | 粘土質シルト | 赤褐色焼土ブロック・炭化物・にぶい黄褐色ブロックを少量含む |
| | 7 | 10YR6/2 灰黄褐色 | 粘土質シルト | 赤褐色焼土ブロック・にぶい黄褐色土ブロック・暗赤褐色土ブロックを少量含む |
| | 8 | 10YR3/4 暗褐色 | シルト質粘土 | 褐色土の小ブロックを少量含む　周溝 |
| | 9 | 10YR4/3 鈍い黄褐色 | 粘土質シルト | 黒褐色土のブロック、褐色土のブロックを少量含む　カマド構築土 |
| | 10 | 2.5YR3/6 暗赤褐色 | シルト | 被熱硬化面 掘り方 |
| | 11 | 10YR4/3 にぶい黄褐色 | 粘土質シルト | 黒褐色土のロックを多量、焼土・炭化物ブロックを少量含む　掘り方 |

| 遺構 | 層位 | 土　色 | 土　性 | 備　　考 |
|---|---|---|---|---|
| SI1 | 12 | 10YR4/2 灰黄褐色 | 粘土質シルト | 褐色土粒・炭化物を少量含む　掘り方 |
| | 13 | 10YR6/6 明黄褐色 | シルト | 黒褐色土粒を少量含む　貼床 |
| | 14 | 10YR4/6 褐色 | 粘土質シルト | 暗褐色土小ブロックを少量含む　掘り方 |
| P1 | 1 | 10YR3/3 暗褐色 | 粘土質シルト | 褐色土小ブロック・層上部炭化物・焼土ブロックを少量含む |
| P2 | 1 | 10YR3/2 黒褐色 | 粘土質シルト | 褐色土小ブロックを少量、層上層焼土ブロックを少量含む |
| | 2 | 10YR4/6 褐色 | シルト質粘土 | 暗褐色土・焼土小ブロックを少量含む |
| P3 | 1 | 10YR3/3 暗褐色 | 粘土質シルト | にぶい黄褐色土ブロックを少量含む |
| P4 | 1 | 10YR3/2 黒褐色 | 粘土質シルト | にぶい黄褐色土小ブロックを少量含む |
| | 2 | 10YR4/3 にぶい黄褐色 | シルト質粘土 | 暗褐色土小ブロックを少量含む |
| P5 | 1 | 10YR4/3 にぶい黄褐色 | シルト質粘土 | 炭化物を少量含む |
| | 2 | 10YR1.7/1 黒色 | 灰 | 灰の層　にぶい黄褐色土・明褐色焼土ブロックを少量含む |
| P6 | 1 | 10YR2/3 黒褐色 | 粘土質シルト | 暗褐色土・焼土ブロックを多量含む |
| | 2 | 10YR3/4 暗褐色 | シルト質粘土 | 褐色土ブロック・炭化物を少量含む |

第 108 図　SI1 竪穴住居跡平面図・断面図

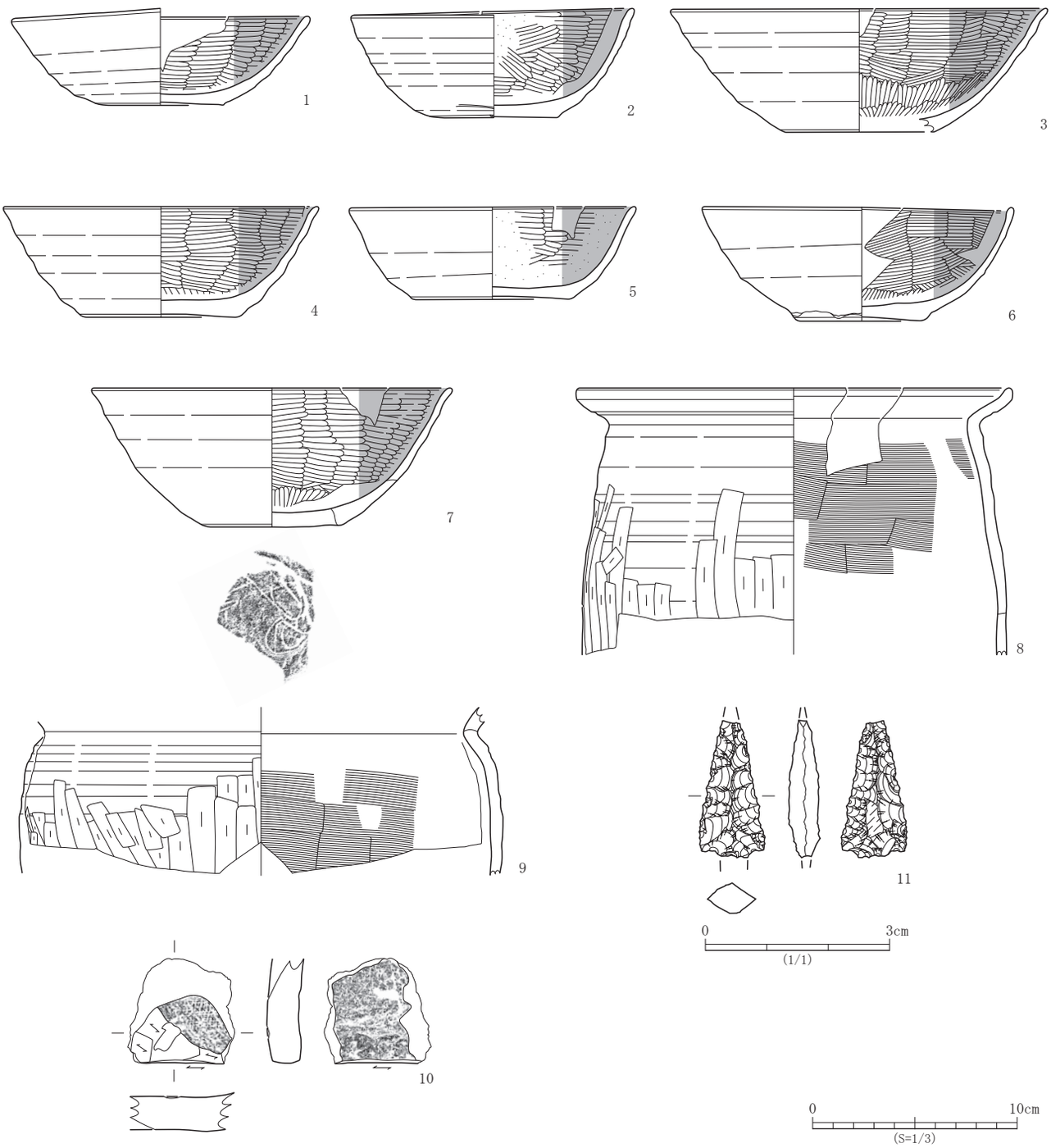


| No. | 登録番号 | 区 | 出土遺構 | 層位 | 種　別 | 器　種 | 口径×底径×器高（cm） | 外面調整 | 内面調整 | 備　考 | 写真図版 |
|---|---|---|---|---|---|---|---|---|---|---|---|
| 1 | D-126 | 5C Ⅳ | SI1 | 2 | 土師器 | 坏 | 14.6×6.2×4.2～4.7 | ロクロナデ　底部回転糸切り | ヘラミガキ・黒色処理 | 内外面摩滅。 | 27 - 10 |
| 2 | D-125 | 5C Ⅳ | SI1 | 床面 | 土師器 | 坏 | 13.8×6.2～6.5×5.3 | ロクロナデ・手持ちヘラケズリ<br>底部回転糸切り | ヘラミガキ・黒色処理 | 外面被熱、摩滅。 | 27 - 9 |
| 3 | D-127 | 5C Ⅳ | SI1　カマド | 1 | 土師器 | 坏 | (18.4)×(7.2)×現6.0 | ロクロナデ | ヘラミガキ・黒色処理 | | 27 - 11 |
| 4 | D-128 | 5C Ⅳ | SI1 | 2 | 土師器 | 坏 | (15.4)×7.4×5.4 | ロクロナデ　底部回転糸切り | ヘラミガキ・黒色処理 | | 27 - 12 |
| 5 | D-129 | 5C Ⅳ | SI1 | P6 堆 2 | 土師器 | 坏 | (14.0)×7.1～7.5×4.5 | ロクロナデ・回転ヘラケズリ？<br>底部回転糸切り | ヘラミガキ・黒色処理 | 内外面摩滅。 | 27 - 13 |
| 6 | D-131 | 5C Ⅳ | SI1 | 床面 | 土師器 | 坏 | 15.2×5.9×5.6 | ロクロナデ　底部回転糸切り | ヘラミガキ・黒色処理 | 外面摩滅。 | 27 - 15 |
| 7 | D-130 | 5C Ⅳ | SI1 | 2 | 土師器 | 坏 | (17.6)×(6.8)×6.8 | ロクロナデ　底部ヘラケズリ | ヘラミガキ・黒色処理 | 底部外面に繊維痕？ | 27 - 14 |
| 8 | D-132 | 5C Ⅳ | SI1 | 床面 | 土師器 | 甕 | (21.2)×－×現13.0 | ロクロナデ・ヘラケズリ | ロクロナデ・ヘラナデ | | 27 - 17 |
| 9 | D-133 | 5C Ⅳ | SI1　煙道 | 1 | 土師器 | 甕 | －×－×現8.2 | ロクロナデ・ヘラケズリ | ロクロナデ・ヘラナデ | | 27 - 18 |

| No. | 登録番号 | 区 | 出土遺構 | 層位 | 種　別 | 器　種 | 長さ×幅×厚さ（cm） | 凹面調整 | 凸面調整 | 備　考 | 写真図版 |
|---|---|---|---|---|---|---|---|---|---|---|---|
| 10 | G-034 | 5C Ⅳ | SI1 | 1 | 瓦 | 平瓦 | 現5.1×現5.1×1.6 | 糸切り痕・布目痕・側縁部ヘラ調整 | 縦位縄タタキ・ナデ | | 27 - 16 |

| No. | 登録番号 | 区 | 出土遺構 | 層位 | 種　別 | 器　種 | 石　材 | 長さ×幅×厚さ（cm） | 重さ（g） | 備　考 | 写真図版 |
|---|---|---|---|---|---|---|---|---|---|---|---|
| 11 | Ka-a1-2 | 5C Ⅳ | SI1 | 掘り方 | 打製石器 | 石鏃 | 玉髄 | (2.2)×1.1×0.5 | 1.0 | 凹基有茎。尖端部および基部欠損。 | 27 - 19 |

第 109 図　SI1 竪穴住居跡出土遺物

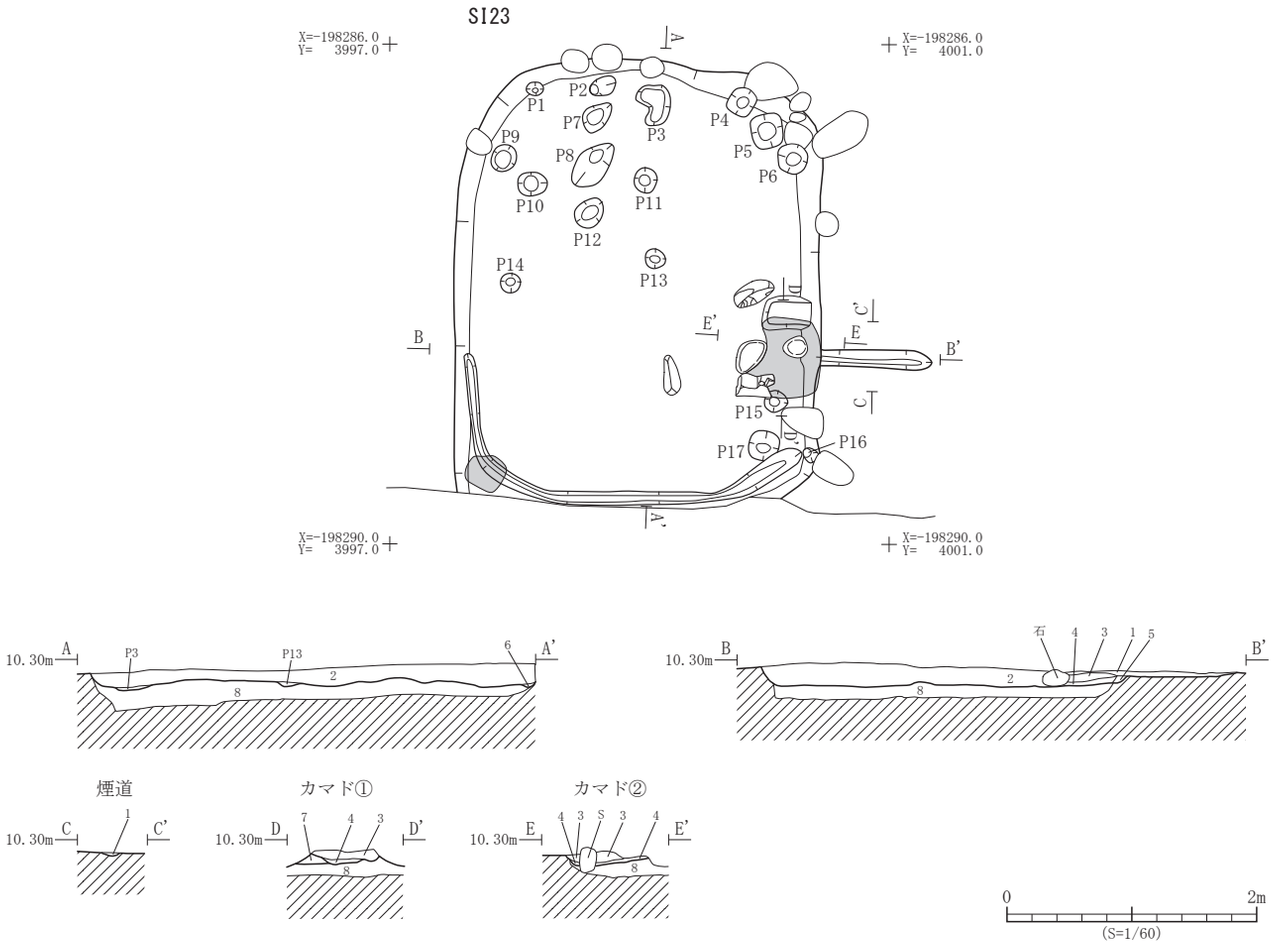


| 遺構 | 層位 | 土　色 | 土　性 | 備　　考 |
|---|---|---|---|---|
| SI23 | 1 | 5YR6/1 褐灰色 | 砂質シルト | 炭化物を多量含む　煙道部 |
| | 2 | 5Y6/1 灰色 | 粘土質シルト | |
| | 3 | 10YR6/2 灰黄褐色 | 砂質シルト | 焼土ブロック・炭化物を多量含む　カマド |
| | 4 | 7.5YR3/1 黒褐色 | 粘土質シルト | カマド |

| 遺構 | 層位 | 土　色 | 土　性 | 備　　考 |
|---|---|---|---|---|
| SI23 | 5 | 5YR5/1 褐灰色 | 砂質シルト | 炭化物を多量含む　カマド |
| | 6 | 2.5Y6/4 にぶい黄色 | 砂質シルト | 灰色土ブロックを多量含む　周溝 |
| | 7 | 2.5Y6/3 にぶい黄色 | 砂質シルト | カマド構築土 |
| | 8 | 2.5YR6/4 にぶい橙色 | 砂質シルト | 掘り方 |

第 110 図　SI23 竪穴住居跡平面図・断面図

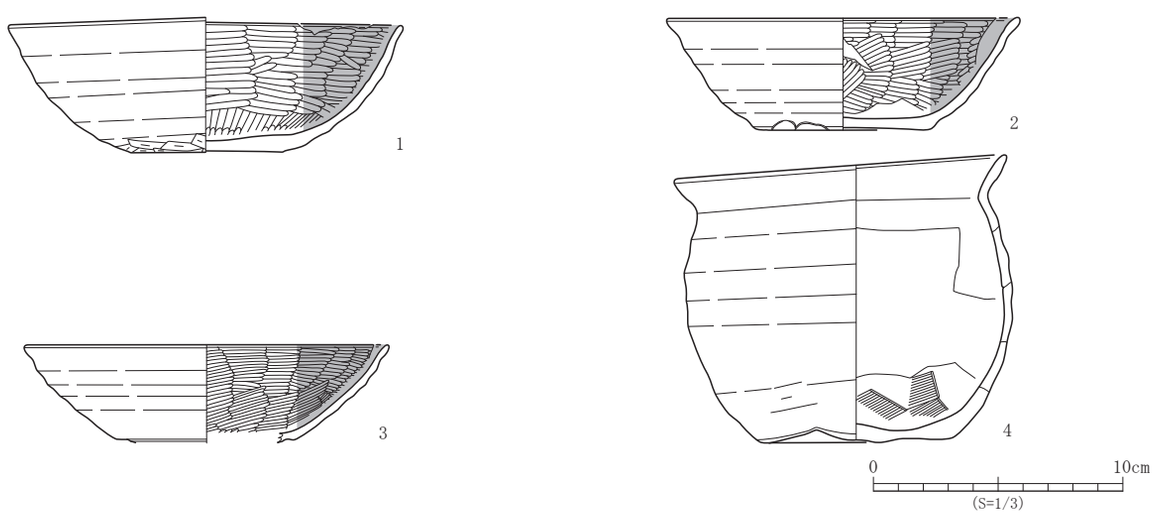


| No. | 登録番号 | 区 | 出土遺構 | 層位 | 種　別 | 器　種 | 口径×底径×器高（cm） | 外面調整 | 内面調整 | 備　　考 | 写真図版 |
|---|---|---|---|---|---|---|---|---|---|---|---|
| 1 | D-115 | 5C Ⅱ | SI23 | 1 | 土師器 | 坏 | 15.2 ～ 15.8 × 5.9 ～ 6.3 × 5.4 | ロクロナデ・手持ちヘラケズリ 底部回転糸切り | ヘラミガキ・黒色処理 | | 26 - 17 |
| 2 | D-116 | 5C Ⅱ | SI23 | 1 | 土師器 | 坏 | (14.2) × (6.6) × 4.5 | ロクロナデ | ヘラミガキ・黒色処理 | 底部図上復元。 | 26 - 18 |
| 3 | D-117 | 5C Ⅱ | SI23 | 1 | 土師器 | 坏 | (14.6) × - ×現 3.9 | ロクロナデ | ヘラミガキ・黒色処理 | | 26 - 19 |
| 4 | D-118 | 5C Ⅱ | SI23 | 1 | 土師器 | 甕 | 13.3 × 7.6 × 10.5 ～ 11.5 | ロクロナデ・手持ちヘラケズリ | ロクロナデ・ヘラナデ | 内外面被熱、摩滅。 | 26 - 20 |

第 111 図　SI23 竪穴住居跡出土遺物

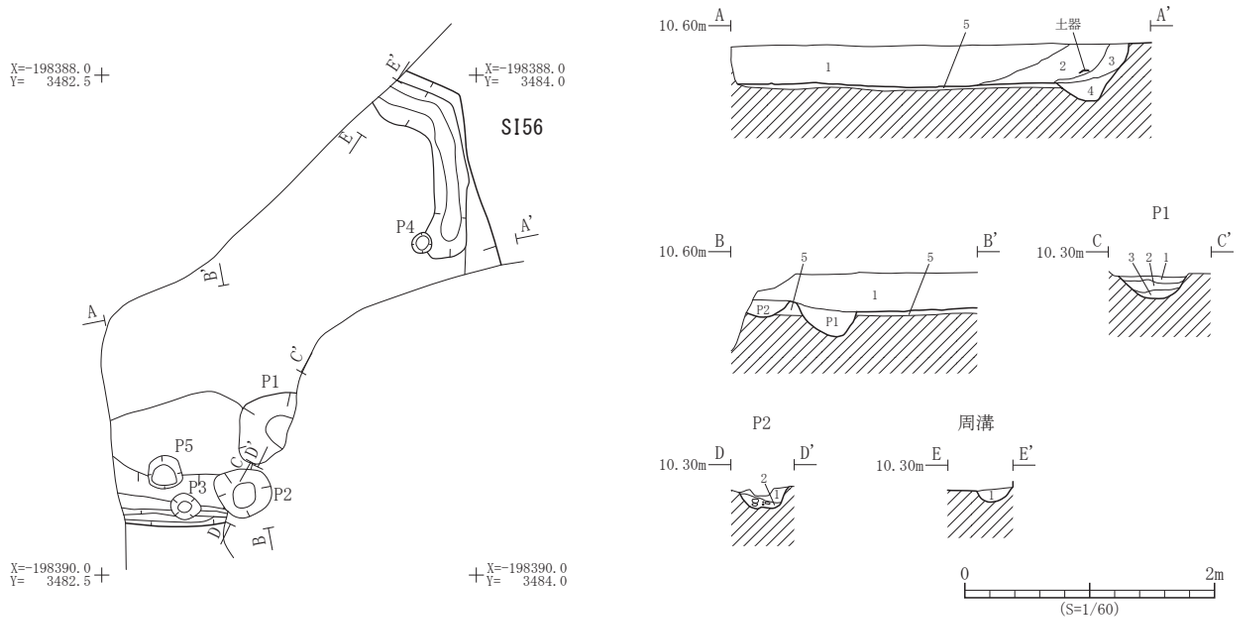


| 遺構 | 層位 | 土　色 | 土　性 | 備　　考 |
|---|---|---|---|---|
| SI56 | 1 | 10YR3/2 黒褐色 | 粘土質シルト | にぶい黄褐色土ブロック多量、焼土粒・炭化物を少量含む |
| | 2 | 10YR3/3 暗褐色 | 粘土質シルト | にぶい黄褐色土のブロック・黒色土粒焼土・炭化物を少量含む |
| | 3 | 10YR4/4 褐色 | 粘土質シルト | 黒褐色土ブロックを含む |
| | 4 | 10YR4/4 褐色 | 砂質シルト | 黒褐色土ブロック・黄褐色土ブロックを少量含む　周溝 |
| | 5 | 10YR4/3 にぶい黄褐色 | 粘土質シルト | 灰黄褐色土ブロック・褐色土ブロック・焼土・炭化物を少量含む　掘り方 |

| 遺構 | 層位 | 土　色 | 土　性 | 備　　考 |
|---|---|---|---|---|
| P1 | 1 | 10YR4/3 にぶい黄褐色 | 粘土質シルト | 黒色土ブロック・炭化物・焼土粒を少量含む |
| | 2 | 10YR4/4 褐色 | 粘土質シルト | 灰黄褐色土ブロック・黒色土ブロック・炭化物・焼土粒を少量含む |
| | 3 | 10YR4/4 褐色 | 粘土質シルト | 灰黄褐色土ブロック・炭化物・焼土粒を少量含む |
| P2 | 1 | 10YR4/2 灰黄褐色 | 粘土質シルト | にぶい黄褐色ブロック・炭化物を少量含む |
| | 2 | 10YR4/3 にぶい黄褐色 | 粘土質シルト | 褐色土ブロック・焼土ブロック・炭化物を少量含む |
| 周溝 | 1 | 10YR4/3 にぶい黄褐色 | 粘土質シルト | 炭化物、焼土粒を少量含む |

第 112 図　SI56 竪穴住居跡平面図・断面図

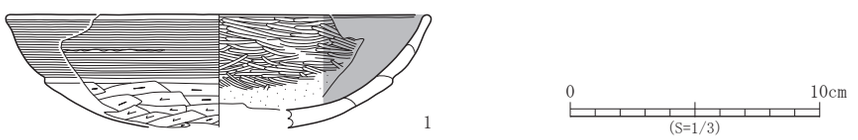


| No. | 登録番号 | 区 | 出土遺構 | 層位 | 種　別 | 器　種 | 口径×底径×器高（cm） | 外面調整 | 内面調整 | 備　考 | 写真図版 |
|---|---|---|---|---|---|---|---|---|---|---|---|
| 1 | C-061 | 5C Ⅰ | SI56 | 1 | 土師器 | 坏 | (16.8) × － × 現 4.5 | ヨコナデ・ヘラケズリ | ヘラミガキ・黒色処理 | 内面底部付近摩滅。 | 26 - 6 |

第 113 図　SI56 竪穴住居跡出土遺物

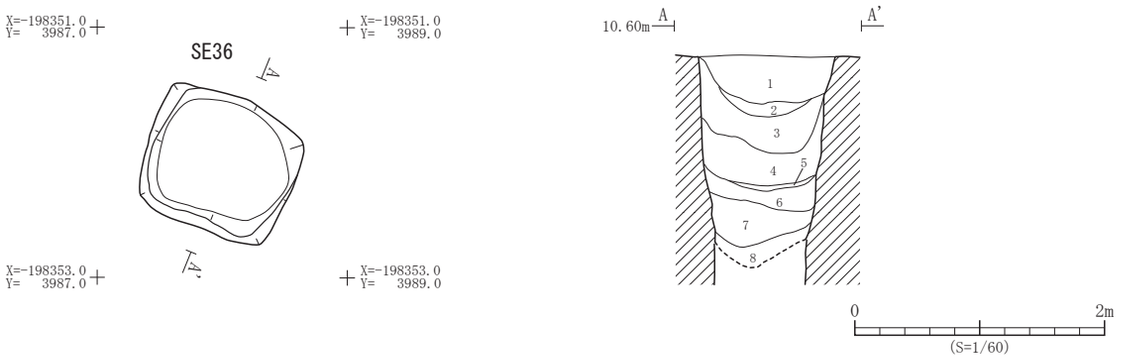


| 遺構 | 層位 | 土　色 | 土　性 | 備　　考 |
|---|---|---|---|---|
| SE36 | 1 | 10YR5/1 褐灰色 | 粘土質シルト | 酸化鉄粒を多量含む |
| | 2 | 10YR3/2 黒褐色 | 粘土質シルト | 炭化物を少量含む |
| | 3 | 10YR3/2 黒褐色 | 粘土質シルト | 褐色土粒・炭化物・焼土粒を少量含む |
| | 4 | 10YR3/1 黒褐色 | 粘土質シルト | 炭化物ブロックを多量含む |
| | 5 | 10YR3/2 黒褐色 | 粘土質シルト | にぶい黄褐色土ブロック・炭化物・焼土粒を含む |

| 遺構 | 層位 | 土　色 | 土　性 | 備　　考 |
|---|---|---|---|---|
| SE36 | 6 | 10YR3/2 黒褐色 | 粘土質シルト | にぶい黄褐色土ブロック・炭化物・焼土粒を含む |
| | 7 | 10YR5/6 黄褐色 | 砂 | |
| | 8 | 7.5YR2/1 黒色 | 砂質シルト | 褐色土ブロックを含む |

第 114 図　SE36 井戸跡平面図・断面図

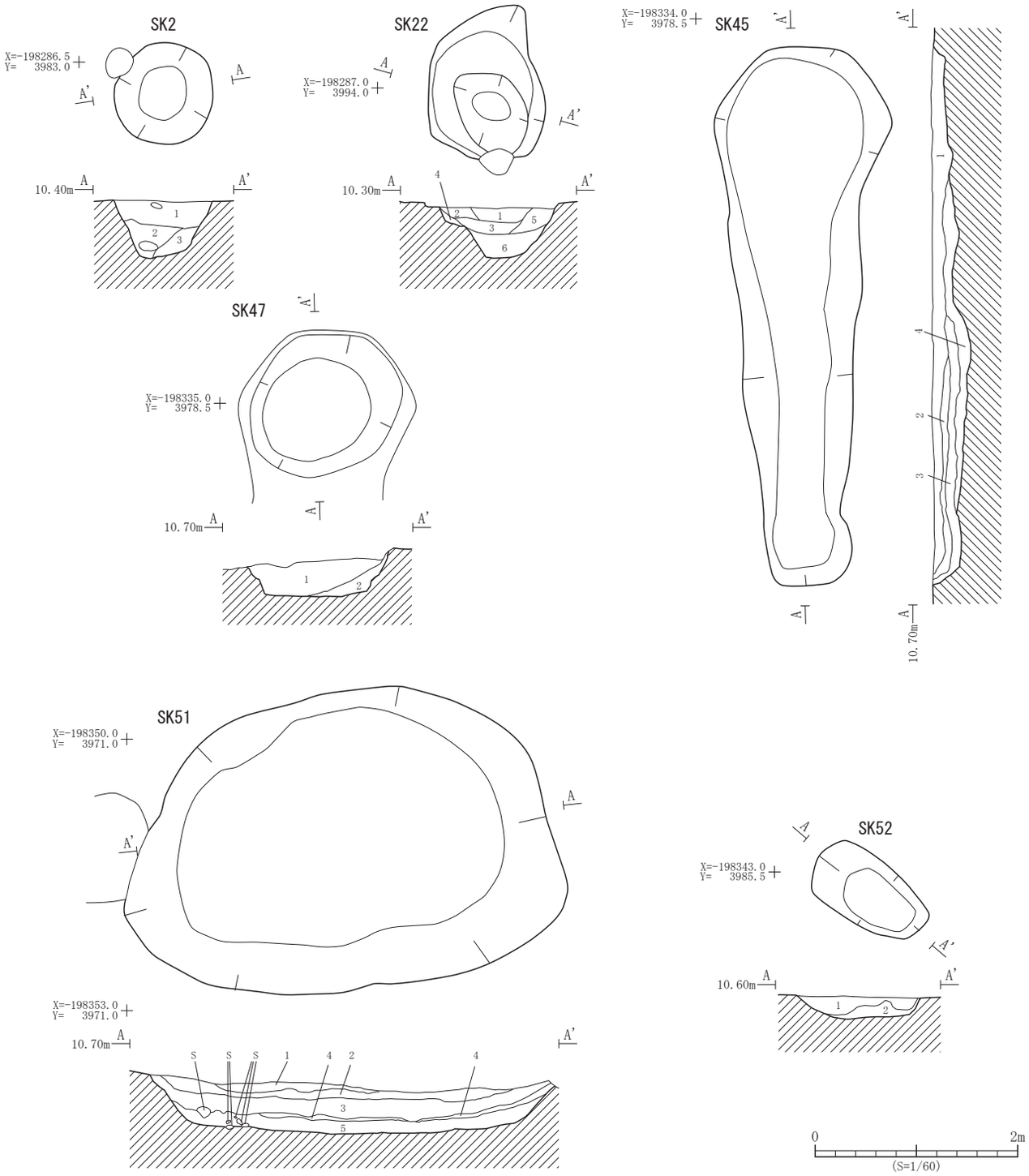


| 遺構 | 層位 | 土　色 | 土　性 | 備　　考 |
|---|---|---|---|---|
| SK2 | 1 | 10YR4/2 灰黄褐色 | 粘土質シルト | |
| | 2 | 10YR4/2 灰黄褐色 | 粘土質シルト | |
| | 3 | 10YR4/1 褐灰色 | 粘土質シルト | |
| SK22 | 1 | 10YR3/1 黒褐色 | 粘土質シルト | 灰褐色土ブロックを含む |
| | 2 | 10YR3/1 黒褐色 | 粘土質シルト | 黄褐色土ブロックを含む |
| | 3 | 7.5YR6/2 灰褐色 | 粘土質シルト | |
| | 4 | 10YR3/1 黒褐色 | 粘土質シルト | 部分的に炭化物を含む |
| | 5 | 2.5YR2/1 赤黒褐色 | 粘土質シルト | |
| | 6 | 10YR2/1 黒色 | 砂質シルト | |
| SK45 | 1 | 10YR3/1 黒褐色 | 粘土質シルト | 焼土・炭化物・粗砂を少量含む |
| | 2 | 10YR4/2 灰黄褐色 | 粘土質シルト | 褐色土ブロック・焼土・炭化物・粗砂を少量含む |
| | 3 | 10YR4/1 褐灰色 | 粘土質シルト | 褐色土ブロックを含む |
| | 4 | 10YR4/3 にぶい黄褐色 | 粘土質シルト | 褐灰色土ブロックを少量含む |

| 遺構 | 層位 | 土　色 | 土　性 | 備　　考 |
|---|---|---|---|---|
| SK47 | 1 | 10YR3/2 黒褐色 | 粘土質シルト | 炭化物ブロック・粗砂を少量含む |
| | 2 | 10YR4/2 灰黄褐色 | 粘土質シルト | にぶい黄褐色土ブロック・粗砂を含む |
| SK51 | 1 | 10YR3/1 黒褐色 | 粘土質シルト | にぶい黄褐色土粒・褐色土ブロック・炭化物を少量含む |
| | 2 | 10YR4/2 灰黄褐色 | 砂質シルト | 黒褐色土粒・灰黄褐色土を含む |
| | 3 | 10YR5/1 褐灰色 | 粘土質シルト | 灰黄褐色土を層状に、黒褐色土のブロック・酸化鉄を粒状に少量含む |
| | 4 | 10YR4/1 褐灰色 | 粘土質シルト | 酸化鉄を粒状に少量含む |
| | 5 | 10YR4/1 褐灰色 | 粘土質シルト | 灰黄褐色土・黒褐色土を層状・にぶい黄褐色土を含む |
| SK52 | 1 | 10YR3/1 黒褐色 | 粘土質シルト | 褐色土粒を多量含む |
| | 2 | 10YR4/3 にぶい黄褐色 | 粘土質シルト | 黒褐色土粒を少量含む |

**第 115 図　土坑平面図・断面図**

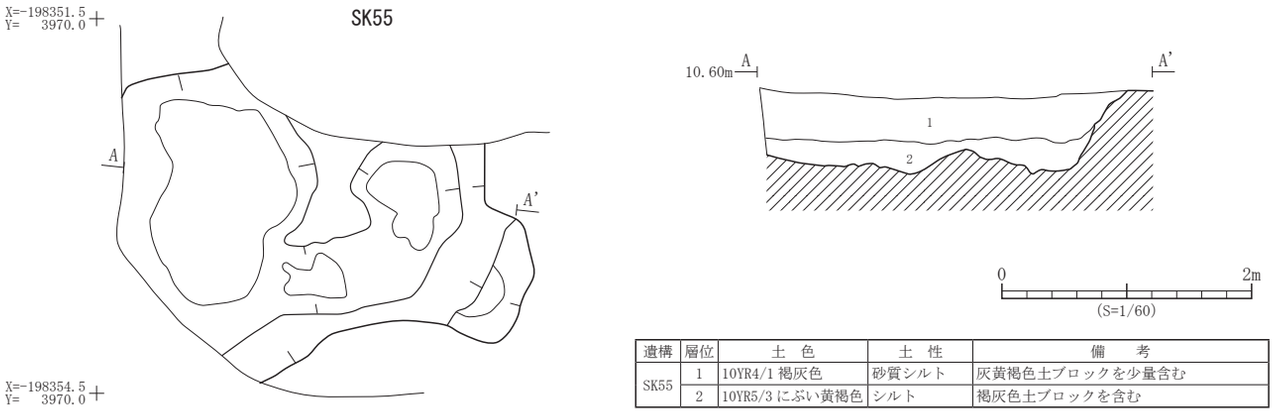


| 遺構 | 層位 | 土　色 | 土　性 | 備　　考 |
|---|---|---|---|---|
| SK55 | 1 | 10YR4/1 褐灰色 | 砂質シルト | 灰黄褐色土ブロックを少量含む |
| | 2 | 10YR5/3 にぶい黄褐色 | シルト | 褐灰色土ブロックを含む |

第 116 図　SK55 土坑平面図・断面図

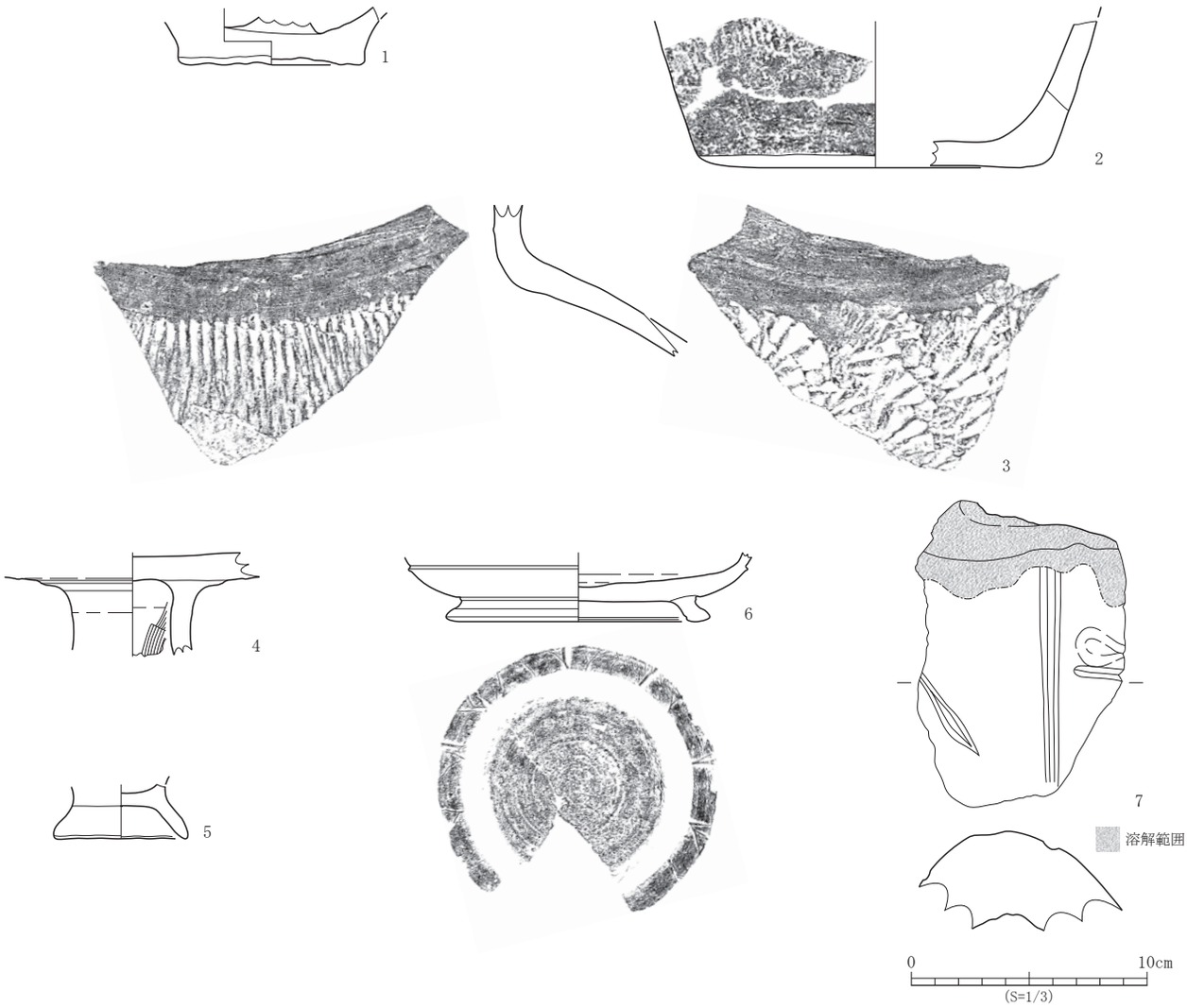


| No. | 登録番号 | 区 | 出土遺構 | 層位 | 種　別 | 器　種 | 文　様　等 | 備　考 | 写真図版 |
|---|---|---|---|---|---|---|---|---|---|
| 1 | A-006 | 5C Ⅰ | SK51 | 1 | 縄文土器 | 鉢 | 底部－ナデ・木葉痕 | 内面に突起？外面被熱。 | 26 - 10 |
| 2 | A-005 | 5C Ⅰ | SK51 | 1 | 縄文土器 | 深鉢 | 胴部 -L 撚糸文・ミガキ　底部－ナデ | | 26 - 7 |
| 5 | P-010 | 5C Ⅰ | SK51 | 1 | 土製品 | ミニチュア | ナデ | 台付。 | 26 - 9 |
| 7 | P-011 | 5C Ⅰ | SK55 | 1 | 土製品 | 鞴（羽口） | (13.0) × (8.8) ×現 3.5 | 溶解物付着。 | 26 - 12 |

| No. | 登録番号 | 区 | 出土遺構 | 層位 | 種　別 | 器　種 | 口径×底径×器高（cm） | 外面調整 | 内面調整 | 備　考 | 写真図版 |
|---|---|---|---|---|---|---|---|---|---|---|---|
| 3 | E-030 | 5C Ⅰ | SK51 | 1 | 須恵器 | 甕 | －×－×現 6.3 | ロクロナデ・平行タタキ | ロクロナデ・ヘラナデ・当て具痕 | | 26 - 8 |
| 4 | E-029 | 5C Ⅰ | SK51 | 1 | 須恵器 | 脚付盤 | －×－×現 4.4 | ロクロナデ | ロクロナデ　脚部ヘラナデ | | 26 - 11 |
| 6 | E-031 | 5C Ⅰ | SK55 | 1 | 須恵器 | 台付（不明） | －× 11.2 ×現 2.9 | ロクロナデ　底部回転ヘラケズリ→高台貼付 | ロクロナデ | | 26 - 13 |

第 117 図　SK51・55 土坑出土遺物

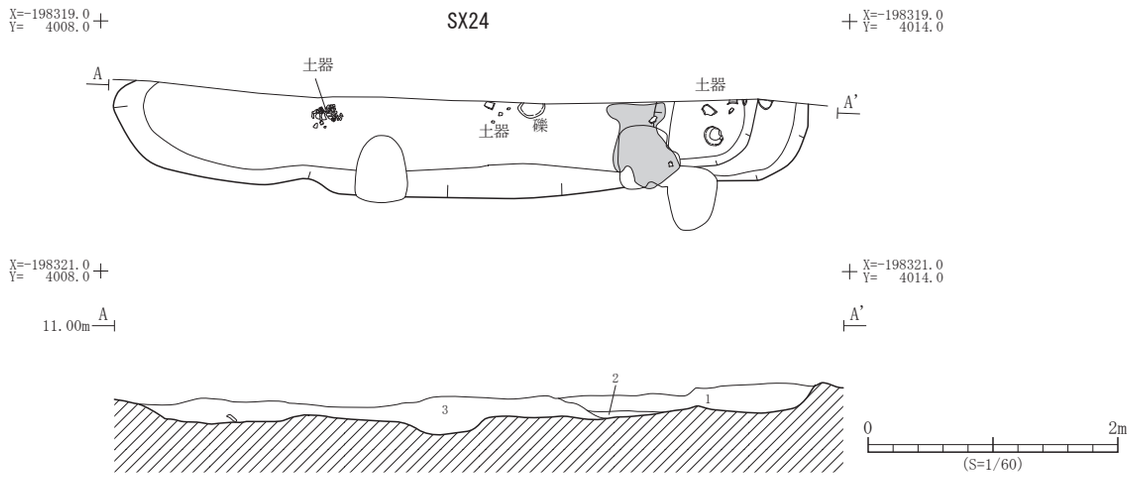


| 遺構 | 層位 | 土　色 | 土　性 | 備　　考 |
|---|---|---|---|---|
| SX24 | 1 | 10YR4/2 灰黄褐色 | 砂質シルト | 長石粒を少量含む |
| | 2 | 2.5YR5/6 明赤褐色 | 砂質シルト | 長石粒を少量含む |
| | 3 | 7.5YR4/3 褐色 | 砂質シルト | |

第 118 図　SX24 性格不明遺構平面図・断面図

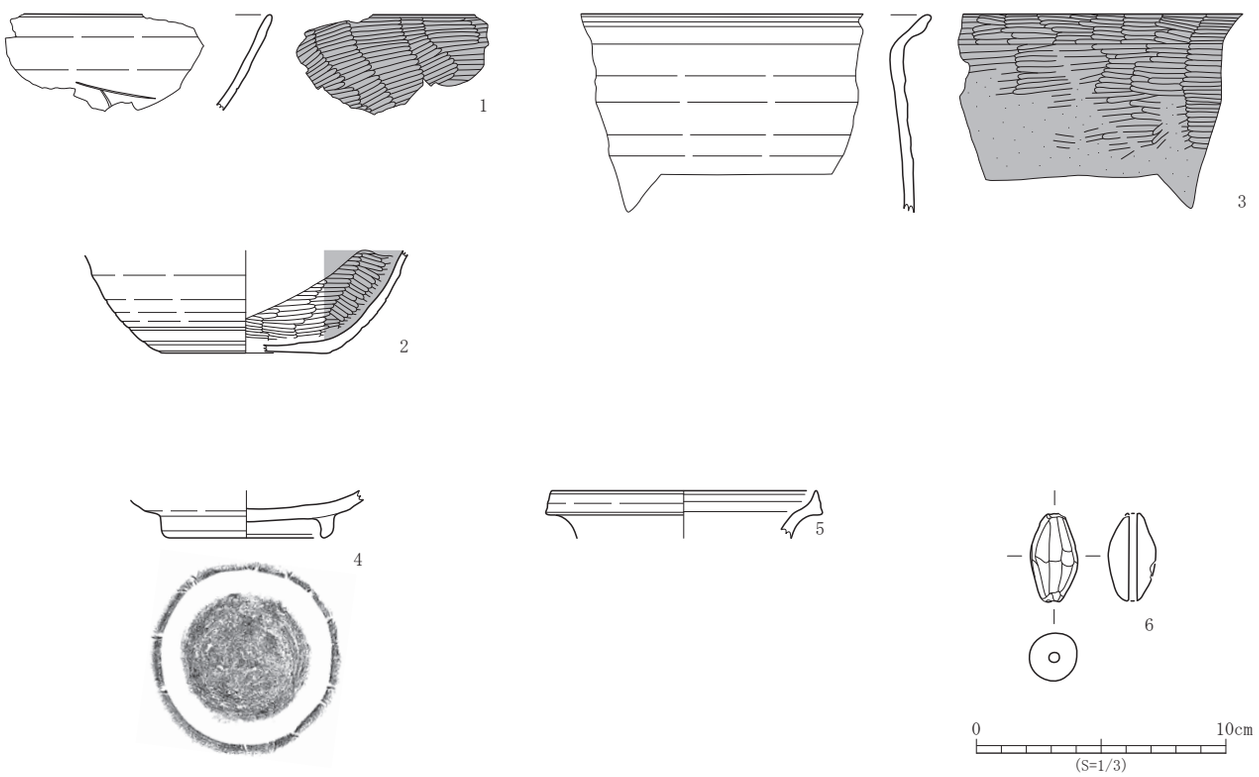


| No. | 登録番号 | 区 | 出土遺構 | 層位 | 種　別 | 器　種 | 口径×底径×器高（cm） | 外面調整 | 内面調整 | 備　考 | 写真図版 |
|---|---|---|---|---|---|---|---|---|---|---|---|
| 1 | D-122 | 5C Ⅲ | SX24 | 1 | 土師器 | 坏 | －×－×現 3.8 | ロクロナデ | ヘラミガキ・黒色処理 | 外面に刻書あり。 | 27 - 1 |
| 2 | D-123 | 5C Ⅲ | SX24 | 4 | 土師器 | 坏 | －×（6.6）×現 4.1 | ロクロナデ・沈線　底部手持ちヘラケズリ | ヘラミガキ・黒色処理 | | 27 - 3 |
| 3 | D-124 | 5C Ⅲ | SX24 | 1 | 土師器 | 甕 | －×－×現 7.8 | ロクロナデ | ヘラミガキ・黒色処理 | 内外面摩滅。 | 27 - 6 |

| No. | 登録番号 | 区 | 遺構名 | 層位 | 種　別 | 器　種 | 口径×底径×器高（cm） | 外面調整 | 内面調整 | 時　期 | 写真図版 |
|---|---|---|---|---|---|---|---|---|---|---|---|
| 4 | I-002 | 5C Ⅲ | SX24 | 4 | 灰釉陶器 | 高台付坏 | －×6.2×現 1.9 | ロクロナデ　底部回転糸切り→高台貼付 | ロクロナデ→施釉（ハケヌリ？） | 三日月高台。体部打ち欠き。 | 27 - 2 |
| 5 | I-003 | 5C Ⅲ | SX24 | 1 | 灰釉陶器 | 長頸壺 | （10.6）×－×現 2.0 | ロクロナデ | ロクロナデ | 浸け掛け。内面自然釉付着。 | 27 - 4 |

| No. | 登録番号 | 区 | 出土遺構 | 層位 | 種　別 | 器　種 | 長さ×幅×厚さ（cm）　重量（g） | 備　考 | 写真図版 |
|---|---|---|---|---|---|---|---|---|---|
| 6 | P-012 | 5C Ⅲ | SX24 | 3 | 土製品 | 土錘 | 3.5×1.9×1.9　（10.8）g | 孔径 0.35 cm | 27 - 5 |

第 119 図　SX24 性格不明遺構出土遺物

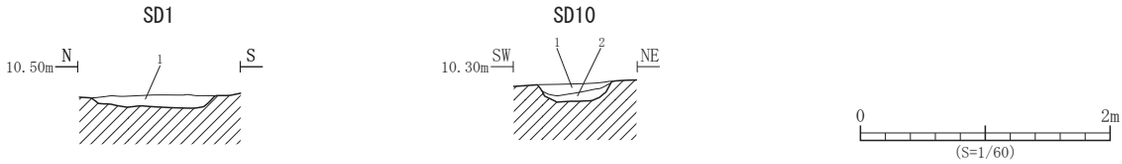


| 遺構 | 層位 | 土　色 | 土　性 | 備　　考 |
|---|---|---|---|---|
| SD1 | 1 | 10YR3/1 黒褐色 | 粘土質シルト | 黄褐色土ブロックを多量含む |

| 遺構 | 層位 | 土　色 | 土　性 | 備　　考 |
|---|---|---|---|---|
| SD10 | 1 | 10YR3/1 黒褐色 | 粘土質シルト | |
| | 2 | 2.5Y7/6 明黄褐色 | シルト | 灰褐色土ブロックを含む |

第 120 図　SD1・10 溝跡断面図

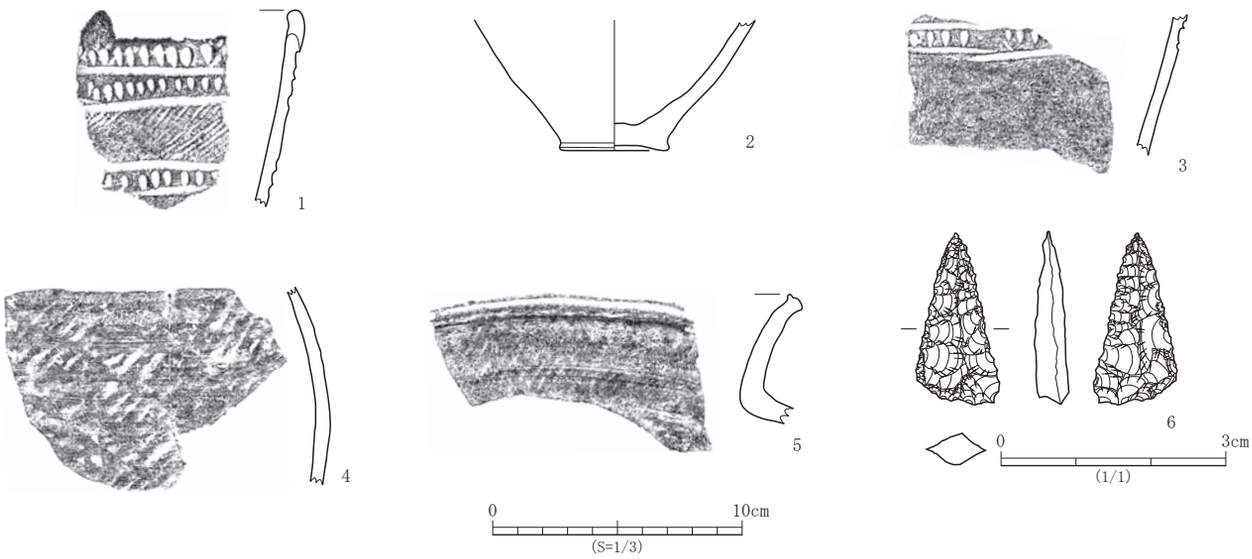


| No. | 登録番号 | 区 | 出土遺構 | 層位 | 種　別 | 器　種 | 文　様　等 | 備　考 | 写真図版 |
|---|---|---|---|---|---|---|---|---|---|
| 1 | A-009 | 5C Ⅳ | P105 | 1 | 縄文土器 | 深鉢 | 口縁部－山形突起・沈線文・列点文・LR 縄文 | 胎土に金雲母混入。A-004 と同一。 | 27 - 21 |
| 2 | A-007 | 5C Ⅳ | P108 | 1 | 縄文土器 | 壺 | 胴～底部－ミガキ | | 27 - 22 |
| 3 | A-008 | 5C Ⅳ | P105 | 1 | 縄文土器 | 深鉢 | 胴部－沈線文・刺突文・ミガキ | 胎土に金雲母混入。A-005 と同一。 | 27 - 20 |

| No. | 登録番号 | 区 | 出土遺構 | 層位 | 種　別 | 器　種 | 口径×底径×器高（cm） | 外面調整 | 内面調整 | 備　考 | 写真図版 |
|---|---|---|---|---|---|---|---|---|---|---|---|
| 4 | E-033 | 5C Ⅲ | P33 | 1 | 須恵器 | 甕 | －×－×現 7.9 | 平行タタキ→ロクロナデ | ロクロナデ | E-007 と同一？ | 27 - 8 |
| 5 | E-032 | 5C Ⅲ | P33 | 1 | 須恵器 | 甕 | －×－×現 5.2 | 平行タタキ→ロクロナデ | ロクロナデ | E-008 と同一？ | 27 - 7 |

| No. | 登録番号 | 区 | 出土遺構 | 層位 | 種　別 | 器　種 | 石　　材 | 長さ×幅×厚さ（cm）　重さ（g） | 備　考 | 写真図版 |
|---|---|---|---|---|---|---|---|---|---|---|
| 6 | Ka-a2-2 | 5C Ⅰ | P35 | 1 | 打製石器 | 石鏃 | 玉髄 | 2.3 × 1.1 × 0.4　0.8 | 凸基有茎。基部欠損後二次加工。 | 26 - 14 |

第 121 図　ピット出土遺物

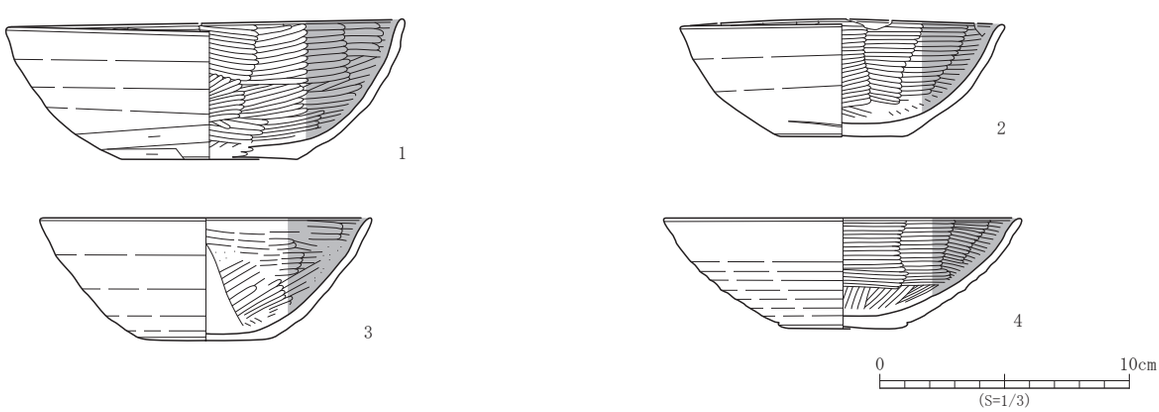


| No. | 登録番号 | 区 | グリッド | 層位 | 種　別 | 器　種 | 口径×底径×器高（cm） | 外面調整 | 内面調整 | 備　考 | 写真図版 |
|---|---|---|---|---|---|---|---|---|---|---|---|
| 1 | D-119 | 5C Ⅱ | － | Ⅰ | 土師器 | 坏 | (16.0) × (7.0) × 5.0 ～ 5.7 | ロクロナデ・回転ヘラケズリ 底部回転糸切り | ヘラミガキ・黒色処理 | | 26 - 21 |
| 2 | D-120 | 5C Ⅱ | － | Ⅰ | 土師器 | 坏 | 13.0 × 5.0 × 4.4 ～ 4.7 | ロクロナデ・回転ヘラケズリ 底部回転糸切り | ヘラミガキ・黒色処理 | 外面摩滅。 | 26 - 22 |
| 3 | D-121 | 5C Ⅱ | － | Ⅲ | 土師器 | 坏 | (13.3) × (5.6) × 4.9 | ロクロナデ　底部手持ちヘラケズリ | ヘラミガキ・黒色処理 | 外面被熱、摩滅。 | 26 - 23 |
| 4 | D-134 | 5C Ⅳ | － | Ⅲ | 土師器 | 坏 | (14.4) × (4.4) × 4.4 | ロクロナデ　底部回転糸切り | ヘラミガキ・黒色処理 | | 27 - 23 |

第 122 図　遺構外出土遺物（1）

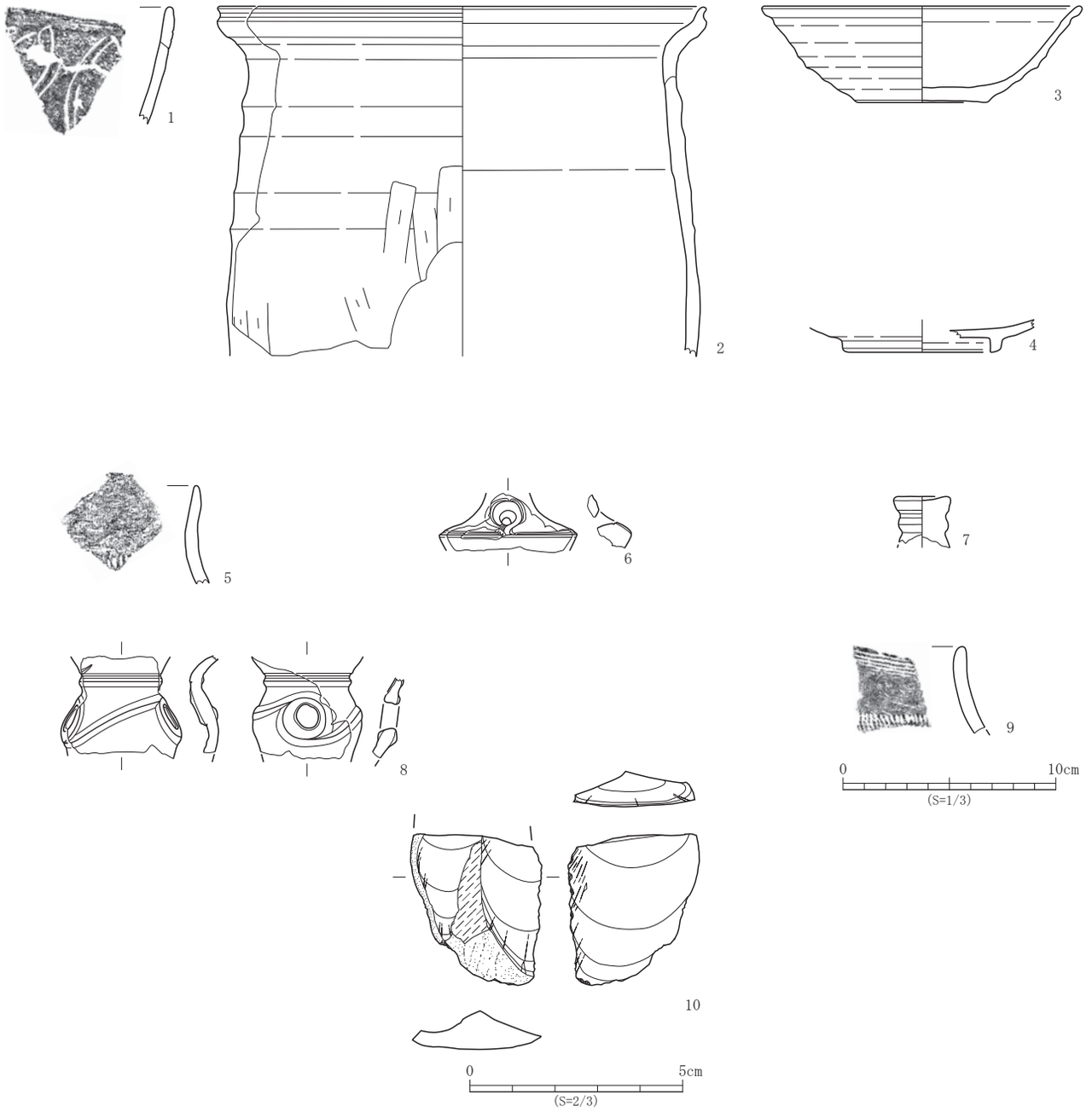


| No. | 登録番号 | 区 | グリッド | 層位 | 種　別 | 器　種 | 文　様　等 | 備　考 | 写真図版 |
|---|---|---|---|---|---|---|---|---|---|
| 1 | A-010 | 5C Ⅳ | － | Ⅳ | 縄文土器 | 深鉢 | 口縁部－波状口縁・沈線文 | | 27 - 24 |
| 5 | A-014 | 5C Ⅳ | － | Ⅵ | 縄文土器 | 壺 | 口縁部－ミガキ・R 撚糸文 | | 28 - 4 |
| 6 | A-012 | 5C Ⅳ | － | Ⅵ | 縄文土器 | 不明 | 隆線文・沈線文・貫通孔 | A-007 と同一。 | 28 - 2 |
| 7 | A-013 | 5C Ⅳ | － | Ⅵ | 縄文土器 | 深鉢 | 突起部－ミガキ | | 28 - 3 |
| 8 | A-011 | 5C Ⅳ | － | Ⅵ | 縄文土器 | 不明 | 口縁～胴部－隆線文 | 孔 2 ヶ所あり。A-008 と同一。 | 28 - 1 |
| 9 | B-015 | 5C Ⅰ | － | Ⅵ | 弥生土器 | 壺？ | 口縁部－波状口縁・R 撚糸文・ミガキ | | 26 - 16 |

| No. | 登録番号 | 区 | グリッド | 層位 | 種　別 | 器　種 | 口径×底径×器高（cm） | 外面調整 | 内面調整 | 備　考 | 写真図版 |
|---|---|---|---|---|---|---|---|---|---|---|---|
| 2 | D-135 | 5C Ⅳ | － | Ⅳ | 土師器 | 甕 | (23.0) × － × 現 16.4 | ロクロナデ・ヘラケズリ | ロクロナデ | 内外面被熱による摩滅顕著。外面炭化物付着。内面煤付着。 | 27 - 25 |
| 3 | E-034 | 5C Ⅳ | － | Ⅳ | 須恵器 | 坏 | (15.0) × 6.2 × 4.5 | ロクロナデ　底部回転糸切り | ロクロナデ | | 27 - 26 |

| No. | 登録番号 | 区 | 遺構名 | 層位 | 種　別 | 器　種 | 口径×底径×器高（cm） | 外面調整 | 内面調整 | 備　考 | 写真図版 |
|---|---|---|---|---|---|---|---|---|---|---|---|
| 4 | I-001 | 5C Ⅰ | － | Ⅳ | 灰釉陶器 | 高台付坏 | － × (6.8) × 現 1.5 | ロクロナデ | ロクロナデ | 三日月高台。施釉手法不明。 | 26 - 15 |

| No. | 登録番号 | 区 | グリッド | 層位 | 種　別 | 器　種 | 石　材 | 長さ×幅×厚さ（cm）　重さ（g） | 備　考 | 写真図版 |
|---|---|---|---|---|---|---|---|---|---|---|
| 10 | Ka-k-1 | 5C Ⅳ | － | Ⅷ | 打製石器 | 微細剥離のある剥片 | 石英安山岩 | (3.4) × 3.0 × 0.9　(9.4) | | 28 - 5 |

**第 123 図　遺構外出土遺物（2）**

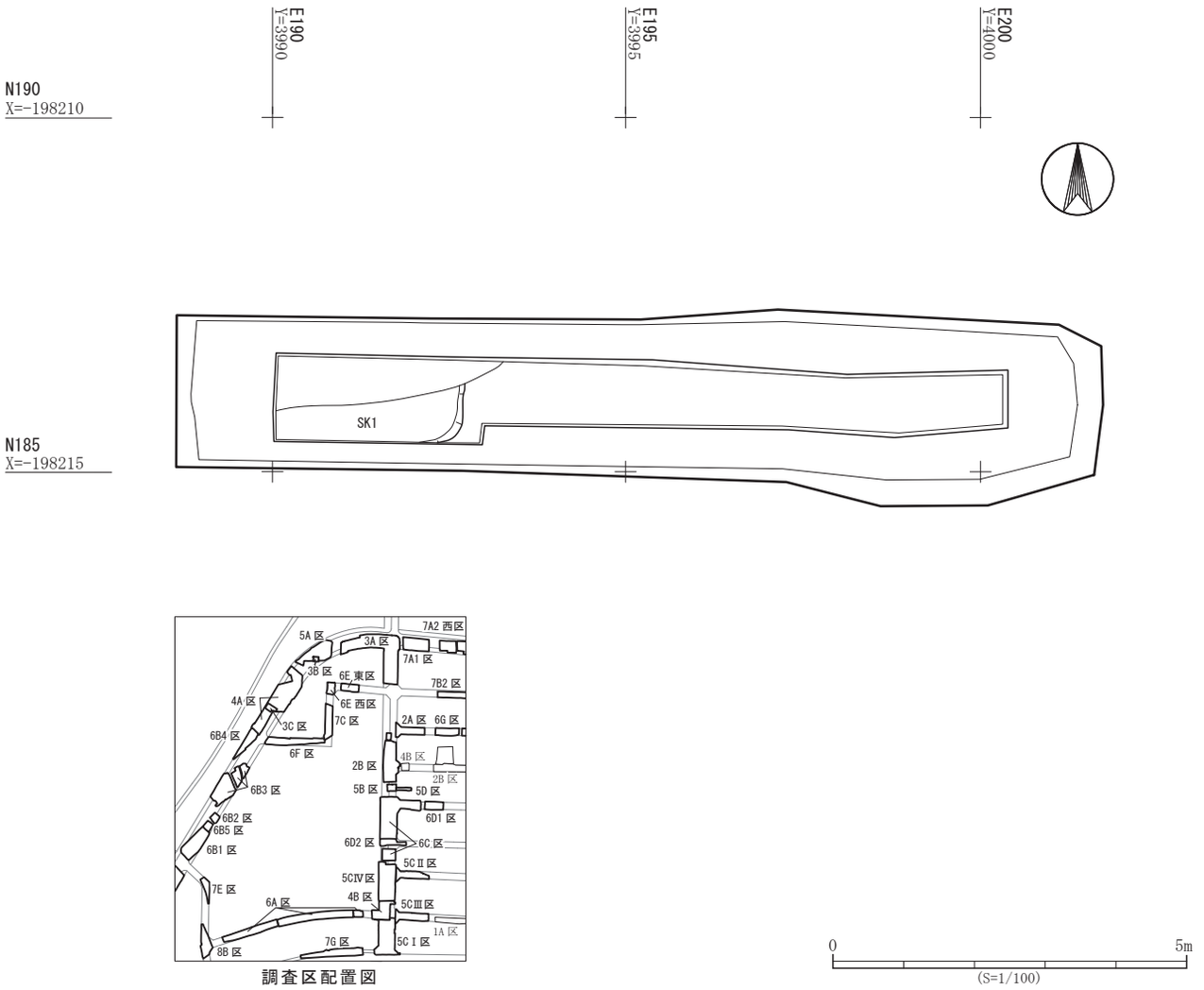


第 124 図　六反田遺跡 5D 区Ⅴ層遺構配置図

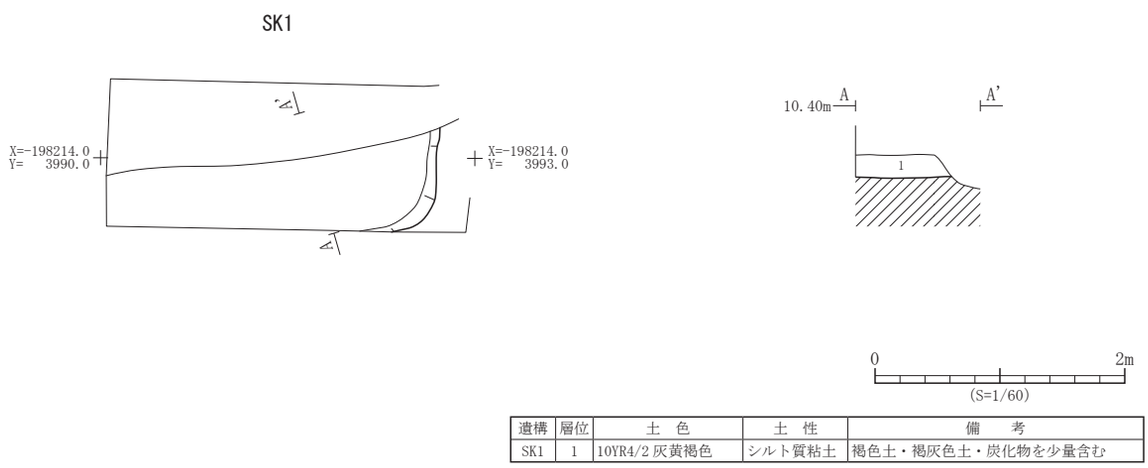


| 遺構 | 層位 | 土　色 | 土　性 | 備　　考 |
|---|---|---|---|---|
| SK1 | 1 | 10YR4/2 灰黄褐色 | シルト質粘土 | 褐色土・褐灰色土・炭化物を少量含む |

第 125 図　SK1 土坑平面図・断面図

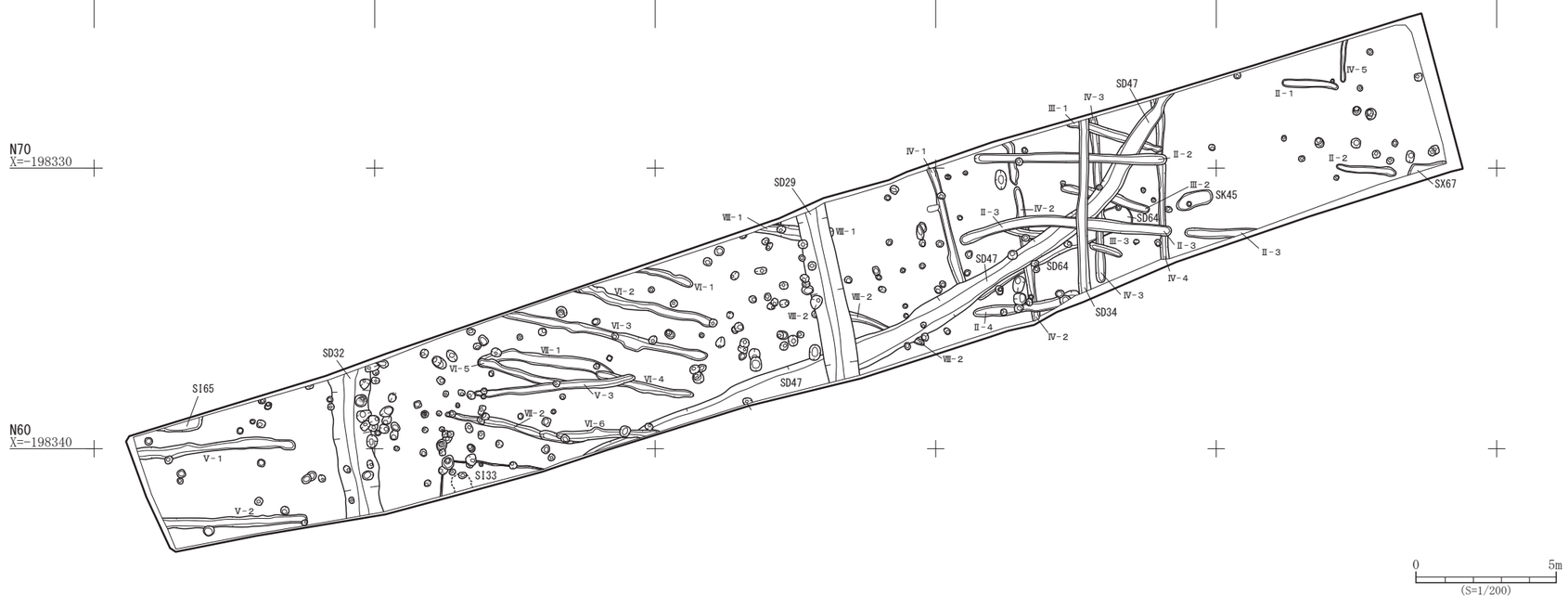


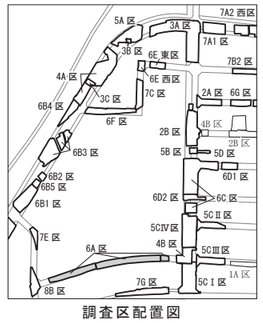


調査区配置図

第 126 図　六反田遺跡 6A 区Ⅴ層遺構配置図

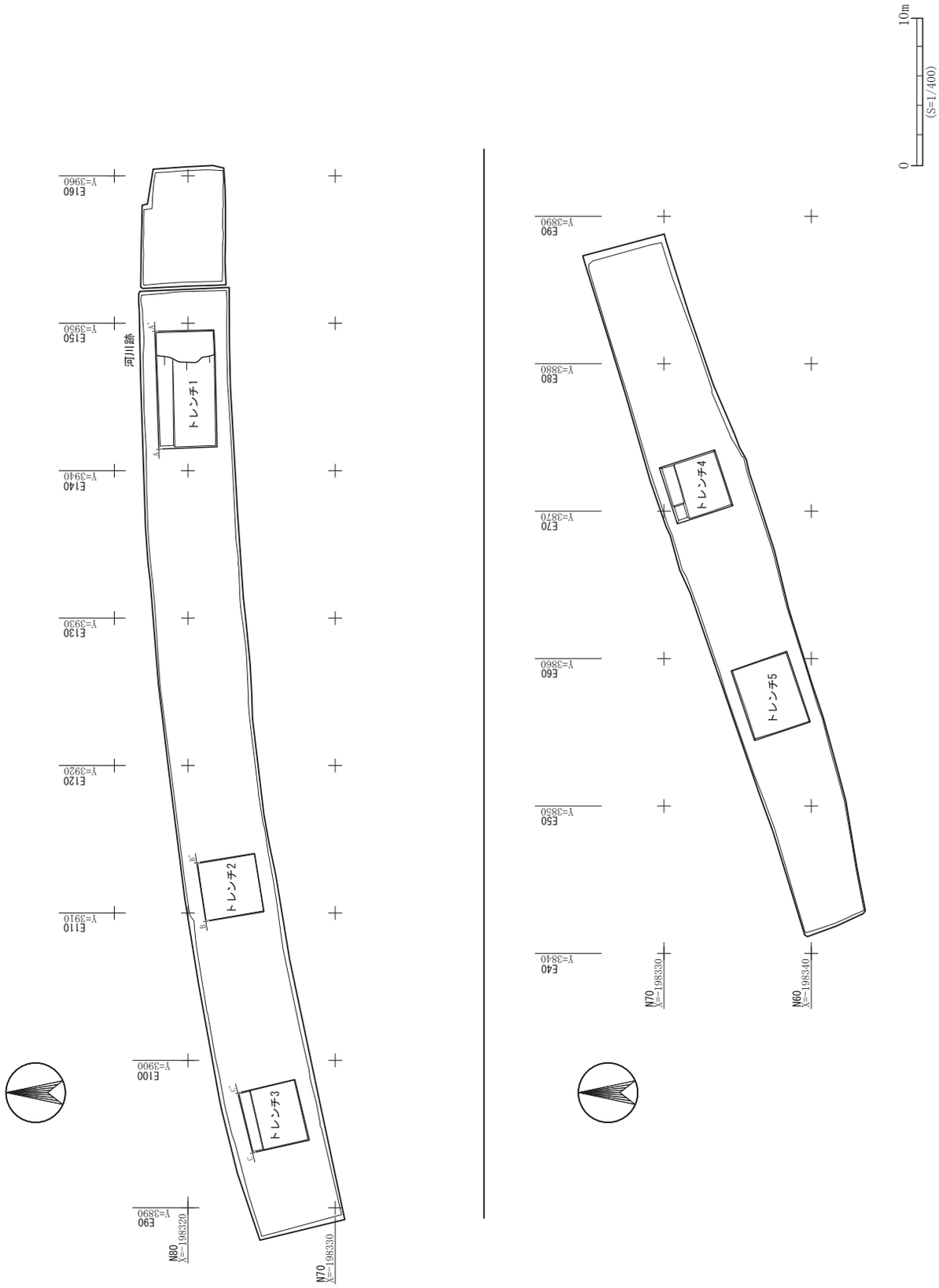


第 127 図　六反田遺跡 6A 区深堀トレンチ配置図

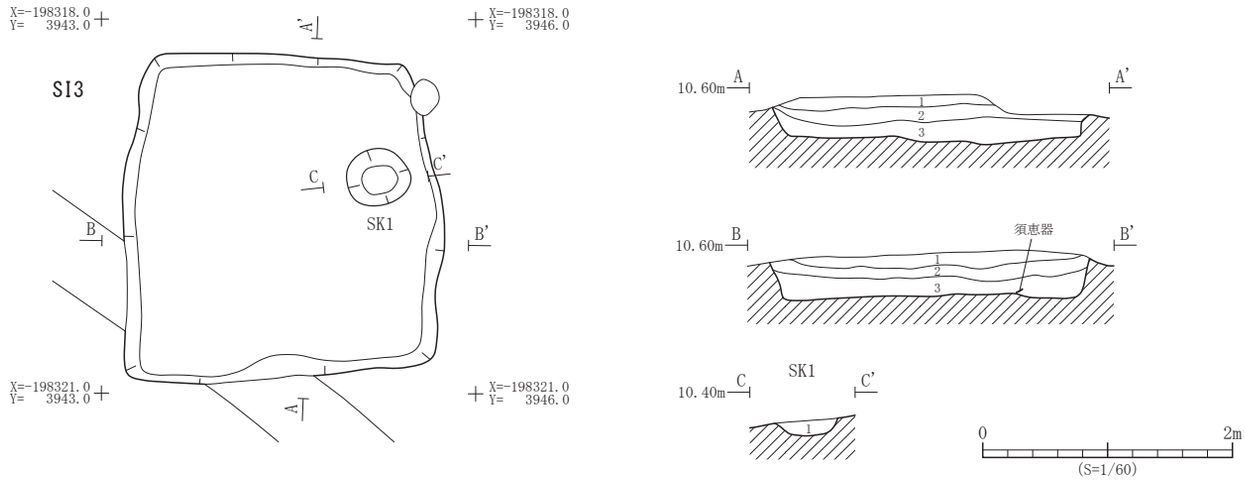


| 遺構 | 層位 | 土　色 | 土　性 | 備　　考 |
|---|---|---|---|---|
| SI3 | 1 | 10YR3/2 黒褐色 | 粘土質シルト | 砂・小礫を多量、炭化物を少量含む |
| | 2 | 10YR3/1 黒褐色 | 粘土質シルト | 砂・小礫を多量、炭化物・焼土粒を少量含む |
| | 3 | 10YR3/3 暗褐色 | 粘土質シルト | 砂・小礫、炭化物・焼土粒を少量含む |

| 遺構 | 層位 | 土　色 | 土　性 | 備　　考 |
|---|---|---|---|---|
| SK1 | 1 | 2.5Y3/2 黒褐色 | 砂質シルト | 粗砂を多量含む |

**第 128 図　SI3 竪穴住居跡平面図・断面図**

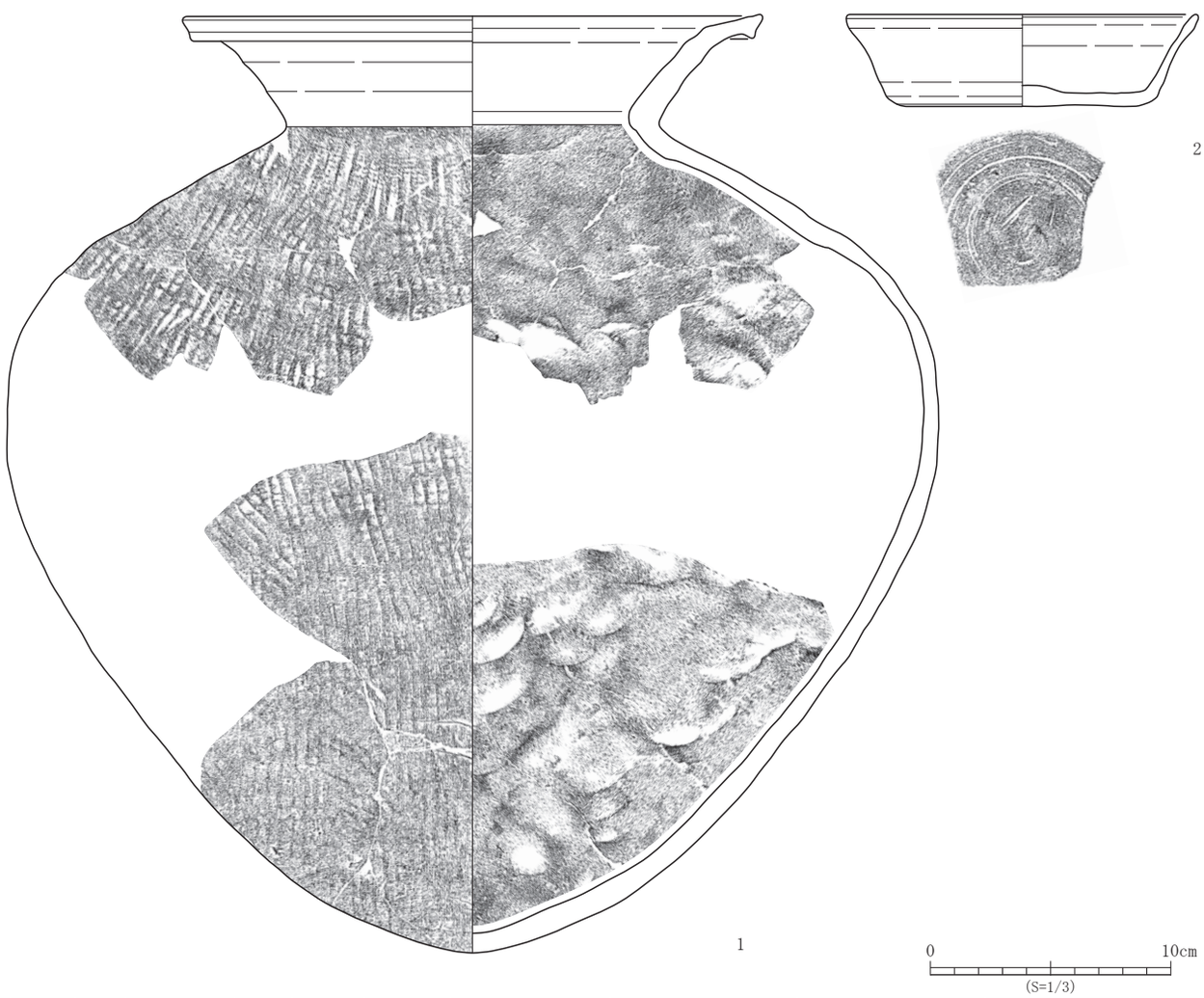


| No. | 登録番号 | 区 | 出土遺構 | 層位 | 種　別 | 器　種 | 口径×底径×器高（cm） | 外面調整 | 内面調整 | 備　考 | 写真図版 |
|---|---|---|---|---|---|---|---|---|---|---|---|
| 1 | E-035 | 6A | SI3 | － | 須恵器 | 甕 | (24.2) × － × 38.9 | ロクロナデ・平行タタキ | ロクロナデ・当て具痕・ヘラナデ | | 28 - 6 |
| 2 | E-037 | 6A | SI3 | － | 須恵器 | 坏 | (14.6) × (9.6) × 3.8 | ロクロナデ　底部回転ヘラケズリ | ロクロナデ | | 28 - 7 |

**第 129 図　SI3 竪穴住居跡出土遺物**

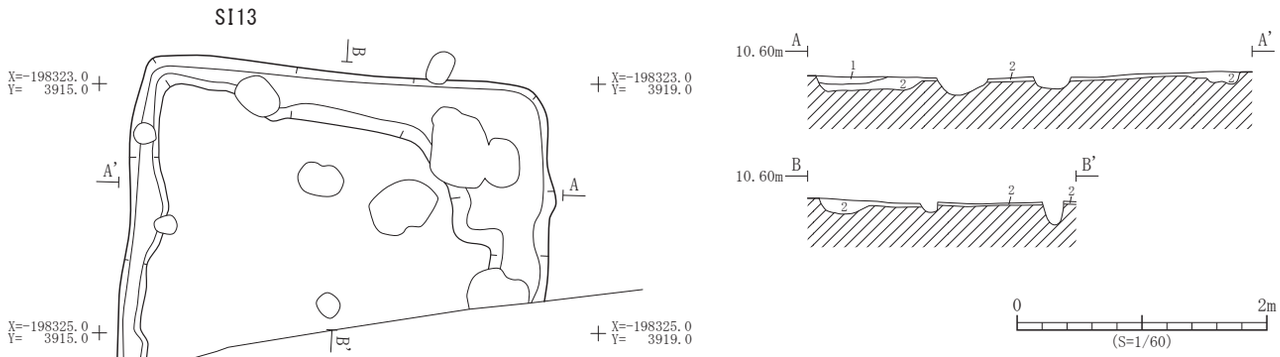


| 遺構 | 層位 | 土　色 | 土　性 | 備　　考 |
|---|---|---|---|---|
| SI13 | 1 | 10YR3/2 黒褐色 | 粘土質シルト | 白色砂を少量含む　掘り方 |
| | 2 | 10YR3/3 暗褐色 | 粘土質シルト | 白色砂を少量含む　掘り方 |

第 130 図　SI13 竪穴住居跡平面図・断面図

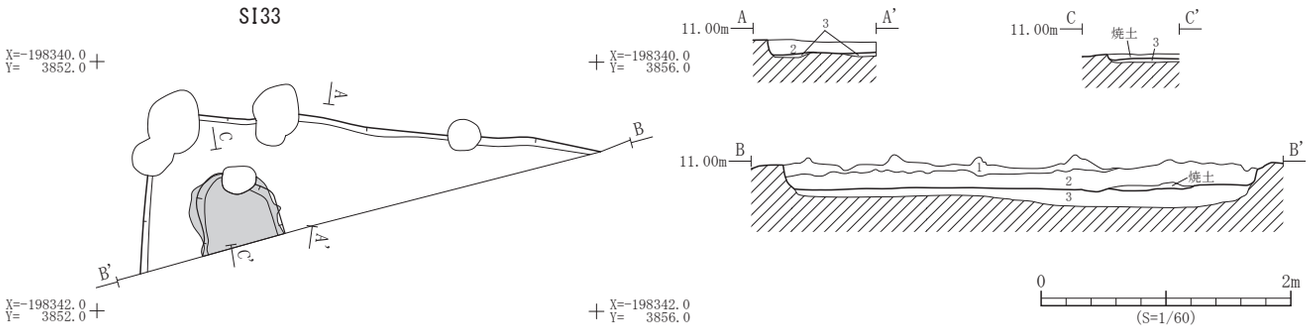


| 遺構 | 層位 | 土　色 | 土　性 | 備　　考 |
|---|---|---|---|---|
| SI33 | 1 | 10YR3/3 暗褐色 | 粘土質シルト | 褐灰色土ブロック・炭化物を少量含む |
| | 2 | 10YR3/2 黒褐色 | 粘土質シルト | にぶい黄褐色土ブロック・炭化物を少量含む |
| | 3 | 10YR5/8 黄褐色 | 粘土質シルト | 黒褐色土を多量含む　掘り方 |

第 131 図　SI33 竪穴住居跡平面図・断面図

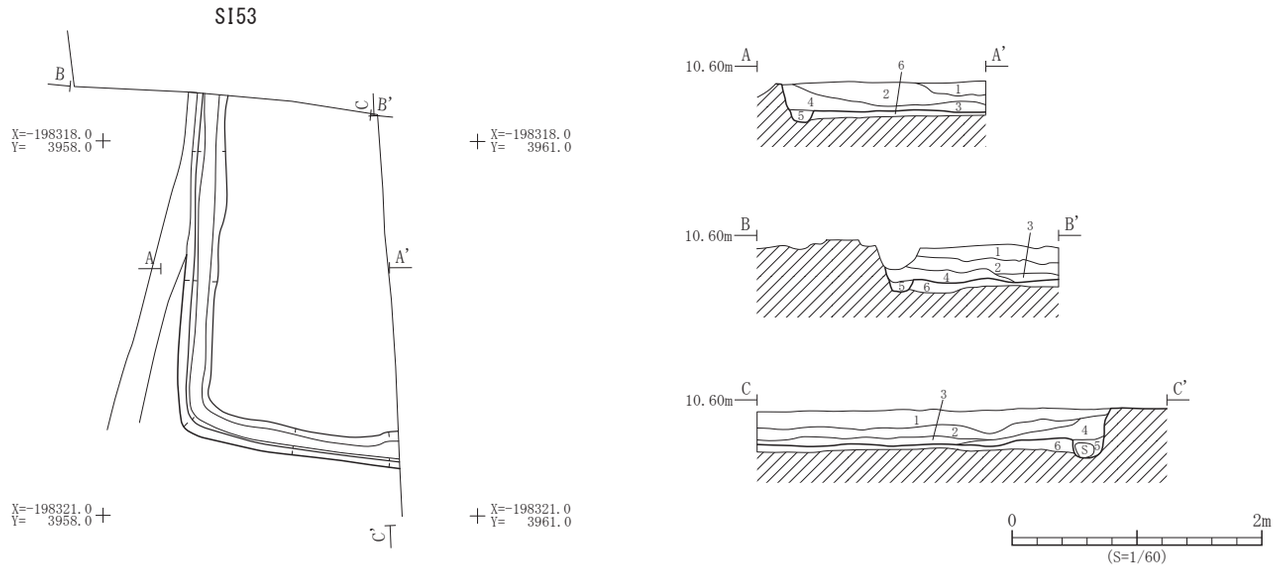


| 遺構 | 層位 | 土　色 | 土　性 | 備　　考 |
|---|---|---|---|---|
| SI53 | 1 | 10YR3/2 黒褐色 | 粘土質シルト | 褐色土粒・炭化物・焼土粒を少量含む |
| | 2 | 10YR4/2 灰黄褐色 | 粘土質シルト | 褐色土ブロックを多量含む |
| | 3 | 10YR3/1 黒褐色 | 粘土質シルト | 褐色土ブロック・炭化物を含む |

| 遺構 | 層位 | 土　色 | 土　性 | 備　　考 |
|---|---|---|---|---|
| SI53 | 4 | 2.5Y3/2 黒褐色 | 粘土質シルト | 褐色土粒・黒褐色土ブロックを少量含む |
| | 5 | 10YR4/2 灰黄褐色 | 粘土質シルト | 埋土褐色土ブロック・炭化物を少量含む<br>周溝 |
| | 6 | 10YR5/3 にぶい黄褐色 | 粘土質シルト | 褐灰色土ブロックを含む　掘り方 |

第 132 図　SI53 竪穴住居跡平面図・断面図

| 遺構 | 層位 | 土　色 | 土　性 | 備　　考 |
|---|---|---|---|---|
| SI65 | 1 | 10YR3/2 黒褐色 | 粘土質シルト | にぶい黄褐色土ブロック・焼土・炭化物を少量含む |
| | 2 | 10YR2/2 黒褐色 | 粘土質シルト | にぶい黄褐色土ブロック・焼土・炭化物を少量含む |
| | 3 | 10YR4/6 褐色 | 粘土質シルト | 黒褐色土ブロックを多量含む　掘り方 |

第 133 図　SI65 竪穴住居跡平面図・断面図

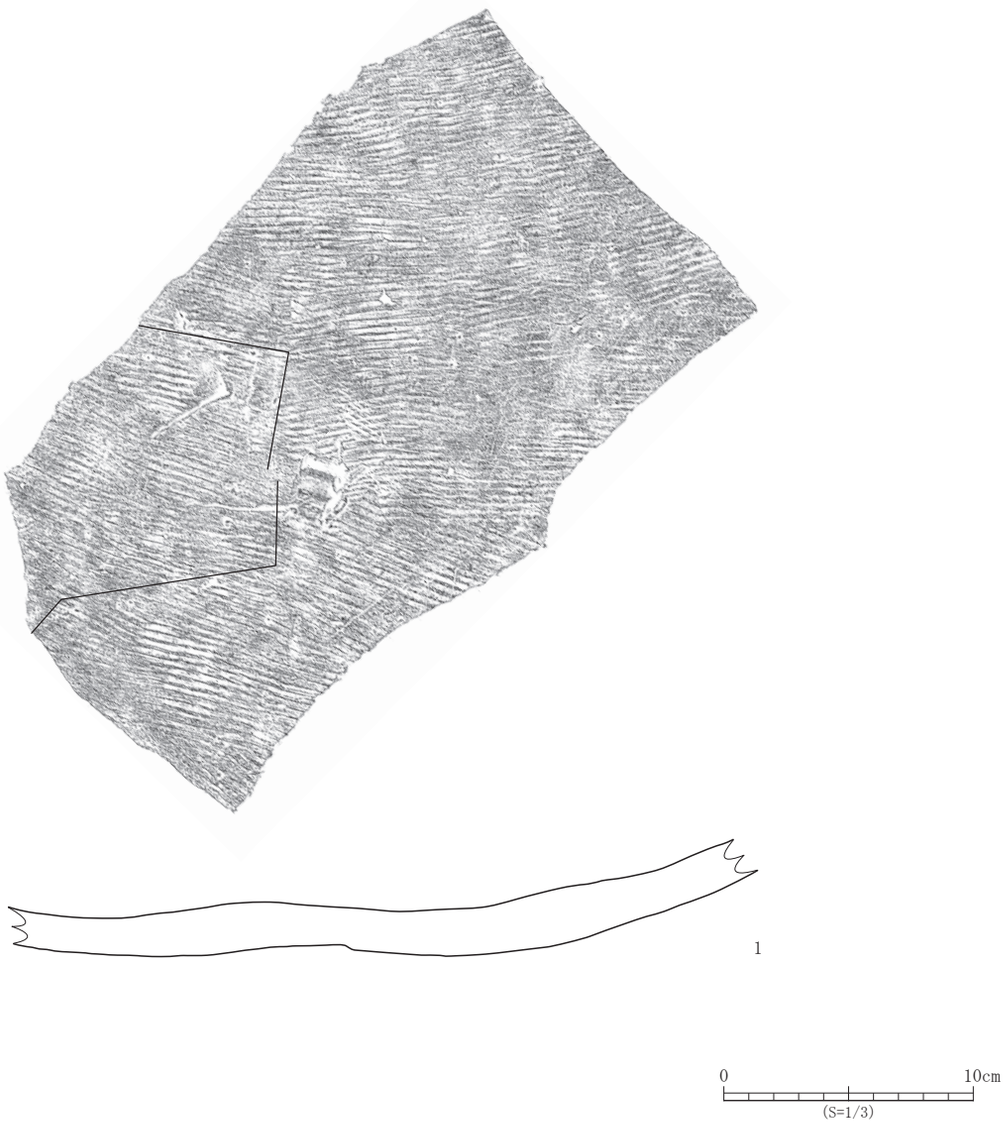


| No. | 登録番号 | 区 | 出土遺構 | 層位 | 種　別 | 器　種 | 口径×底径×器高（cm） | 外面調整 | 内面調整 | 備　考 | 写真図版 |
|---|---|---|---|---|---|---|---|---|---|---|---|
| 1 | E-036 | 6A | SI65 | 2 | 須恵器 | 甕 | －×－×現 4.8 | 平行タタキ | ヘラナデ | 外面に焼台の痕跡あり。これ自体が焼台？内面自然釉、溶解物付着。窯道具として再利用された破片と考えられる。 | 28 - 8 |

第 134 図　SI65 竪穴住居跡出土遺物

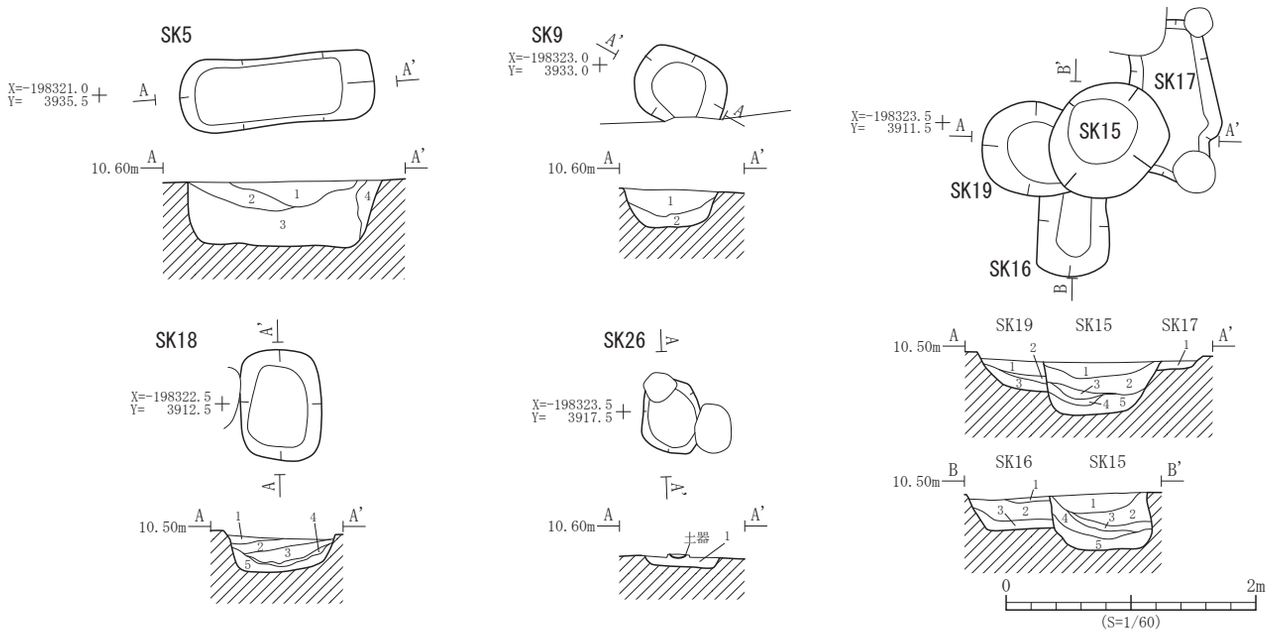


| 遺構 | 層位 | 土　色 | 土　性 | 備　　考 |
|---|---|---|---|---|
| SK5 | 1 | 10YR3/1 黒褐色 | 粘土質シルト | 褐色土ブロックを多量含む |
| | 2 | 10YR3/1 黒褐色 | 粘土質シルト | 褐色土ブロックを少量含む |
| | 3 | 10YR3/1 黒褐色 | 粘土質シルト | 褐色土ブロックを多量含む |
| | 4 | 10YR4/6 褐色 | 粘土質シルト | |
| SK9 | 1 | 10YR3/1 黒褐色 | シルト質粘土 | にぶい黄褐色土ブロックを多量含む |
| | 2 | 10YR3/1 黒褐色 | シルト質粘土 | にぶい黄褐色土小ブロックを少量含む |
| SK15 SK17 | 1 | 10YR3/2 黒褐色 | 粘土質シルト | 炭化物を少量含む |
| | 2 | 10YR3/1 黒褐色 | 粘土質シルト | 炭化物・焼土粒を少量含む |
| | 3 | 10YR2/1 黒色 | 粘土質シルト | 焼土粒を少量含む |
| | 4 | 10YR3/3 暗褐色 | 粘土質シルト | 焼土粒を少量含む |
| | 5 | 10YR3/2 黒褐色 | 粘土質シルト | 炭化物・砂を少量含む |

| 遺構 | 層位 | 土　色 | 土　性 | 備　　考 |
|---|---|---|---|---|
| SK16 | 1 | 10YR3/1 黒褐色 | 粘土質シルト | 焼土・炭化物を少量含む |
| | 2 | 10YR3/2 黒褐色 | 粘土質シルト | 褐色土ブロック・炭化物を少量含む |
| | 3 | 10YR4/1 褐灰色 | 粘土質シルト | 褐色土ブロックを含む |
| SK18 | 1 | 10YR4/1 褐灰色 | 粘土質シルト | 焼土・炭化物を少量含む |
| | 2 | 10YR3/2 黒褐色 | 粘土質シルト | 焼土粒・炭化物を含む |
| | 3 | 10YR4/3 にぶい黄褐色 | 粘土質シルト | 焼土粒・炭化物を少量含む |
| | 4 | 10YR2/1 黒色 | 粘土質シルト | 焼土粒・炭化物を少量含む |
| | 5 | 10YR3/2 黒褐色 | 粘土質シルト | 焼土粒・炭化物を少量含む |
| SK19 | 1 | 10YR3/2 黒褐色 | 粘土質シルト | 褐色土粒を少量含む |
| | 2 | 2.5Y3/2 黒褐色 | 粘土質シルト | 炭化物を少量含む |
| | 3 | 10YR3/1 黒褐色 | 粘土質シルト | 砂を多量含む |
| SK26 | 1 | 10YR3/1 黒褐色 | 粘土質シルト | 褐色土小ブロックを多量含む |

第 135 図　土坑平面図・断面図

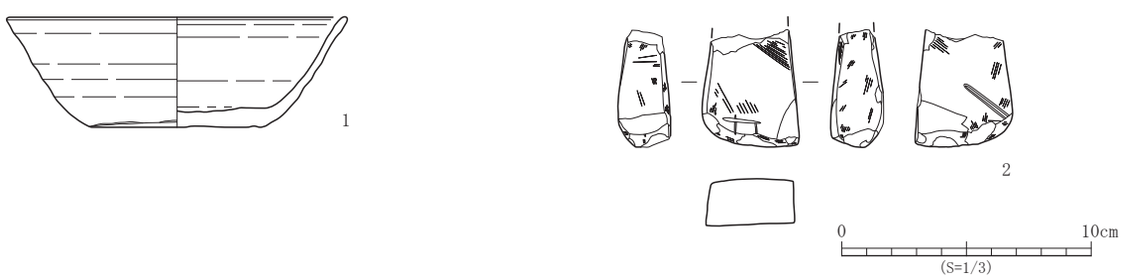


| No. | 登録番号 | 区 | 出土遺構 | 層位 | 種　別 | 器　種 | 口径×底径×器高（cm） | 外面調整 | 内面調整 | 備　考 | 写真図版 |
|---|---|---|---|---|---|---|---|---|---|---|---|
| 1 | E-038 | 6A | SK26 | 1 | 須恵器 | 坏 | (13.6) × 6.6 × 4.4 | ロクロナデ　底部回転ヘラ切り | ロクロナデ | 内面口縁部煤付着。内外面火襷痕あり。 | 28 - 10 |

| No. | 登録番号 | 区 | 出土遺構 | 層位 | 種　別 | 器　種 | 石　　材 | 長さ×幅×厚さ（cm）　重さ（g） | 備　考 | 写真図版 |
|---|---|---|---|---|---|---|---|---|---|---|
| 2 | Kd-a-8 | 6A | SK15 | － | 石製品 | 砥石 | 石英安山岩質凝灰岩 | (4.7) × 3.8 × 2.1　(57.2) | 砥面５面。溝状痕あり。 | 28 - 9 |

第 136 図　SK15・26 土坑出土遺物

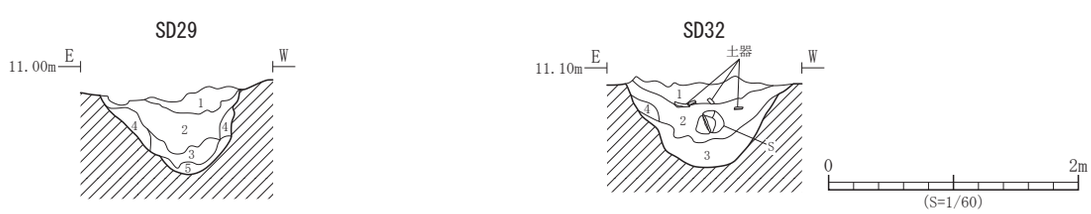


| 遺構 | 層位 | 土　色 | 土　性 | 備　　考 |
|---|---|---|---|---|
| SD29 | 1 | 10YR5/4 にぶい黄褐色 | 粘土質シルト | 褐色土ブロックを少量含む |
| | 2 | 10YR3/2 黒褐色 | 粘土質シルト | 灰黄褐色土ブロックを少量含む |
| | 3 | 10YR4/1 褐灰色 | 粘土質シルト | 褐色土ブロックを少量含む |
| | 4 | 10YR3/2 黒褐色 | 粘土質シルト | 褐色土ブロックを多量含む |
| | 5 | 10YR6/6 明黄褐色 | 粘土質シルト | |

| 遺構 | 層位 | 土　色 | 土　性 | 備　　考 |
|---|---|---|---|---|
| SD32 | 1 | 10YR4/2 灰黄褐色 | 粘土質シルト | 明黄褐色土ブロックを少量含む |
| | 2 | 10YR3/3 暗褐色 | 粘土質シルト | にぶい黄褐色土ブロック・炭化物を少量含む |
| | 3 | 10YR5/6 黄褐色 | 粘土質シルト | 明黄褐色土ブロックを多量含む |
| | 4 | 10YR6/6 明黄褐色 | 粘土質シルト | |

第 137 図　SD29・32 溝跡断面図

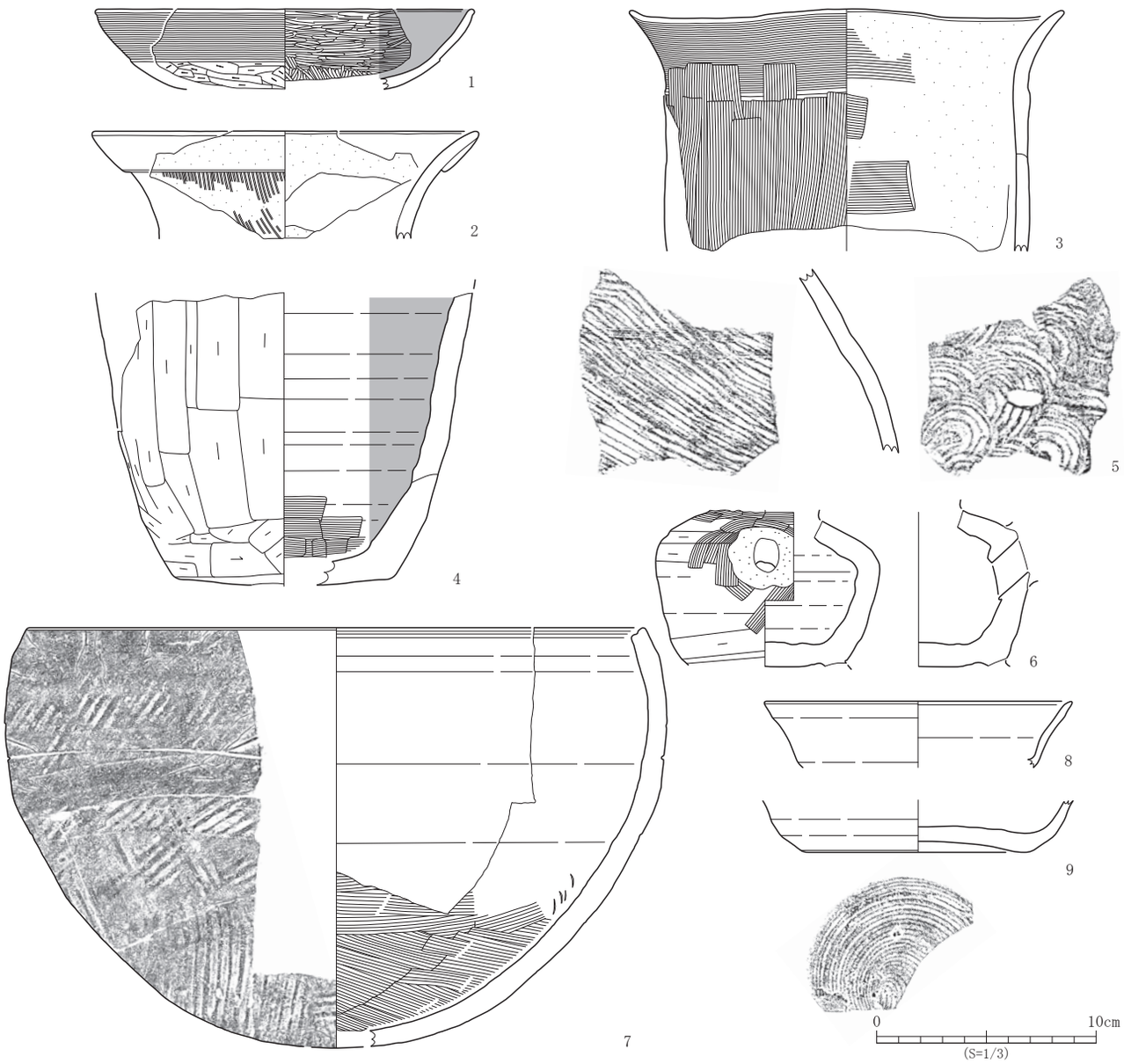


| No. | 登録番号 | 区 | 出土遺構 | 層位 | 種　別 | 器　種 | 口径×底径×器高（cm） | 外面調整 | 内面調整 | 備　考 | 写真図版 |
|---|---|---|---|---|---|---|---|---|---|---|---|
| 1 | C-063 | 6A | SD32 | 1 | 土師器 | 坏 | (17.2) × - ×現 3.6 | ヨコナデ・ヘラケズリ・ヘラミガキヘラナデ | ヘラミガキ・黒色処理 | | 28 - 12 |
| 2 | C-062 | 6A | SD32 | 1 | 土師器 | 甕 | (17.6) × - ×現 4.9 | ハケメ | - | 内外面摩滅。内面剥離。 | 28 - 13 |
| 3 | C-064 | 6A | SD32 | 1 | 土師器 | 甕 | (19.6) × - ×現 11.0 | ヨコナデ・ヘラナデ | ヨコナデ・ヘラナデ | 内外面摩滅。 | 29 - 3 |
| 4 | D-136 | 6A | SD32 | 1 | 土師器 | 甕 | - × (10.0) ×現 13.3 | ヘラケズリ | ロクロナデ・ヘラナデ・黒色処理 | 内外面摩滅。 | 29 - 2 |
| 5 | E-040 | 6A | SD32 | 1 | 須恵器 | 甕 | - × - ×現 8.4 | 平行タタキ→ロクロナデ？ | 青海波文 | | 28 - 11 |
| 6 | E-041 | 6A | SD32 | 1 | 須恵器 | 甕 | - × - ×現 7.1 | ロクロナデ･回転ヘラケズリ･ヘラナデ | ロクロナデ | 注口部及び高台剥落。 | 29 - 4 |
| 7 | E-047 | 6A | SD32 | 1 | 須恵器 | 鉢 | (28.0) × - × 20.1 | ロクロナデ・沈線・平行タタキ | ロクロナデ・ヘラナデ・当て具痕 | 口唇部に沈線。 | 29 - 1 |
| 8 | E-043 | 6A | SD32 | 1 | 須恵器 | 坏 | (14.0) × - ×現 3.0 | ロクロナデ | ロクロナデ | | 28 - 14 |
| 9 | E-039 | 6A | SD32 | 1 | 須恵器 | 坏 | - × (10.0) ×現 2.4 | ロクロナデ　底部回転糸切り | ロクロナデ | | 28 - 15 |

第 138 図　SD32 溝跡出土遺物

| No. | 登録番号 | 区 | 出土遺構 | 層位 | 種　別 | 器　種 | 石　　材 | 長さ×幅×厚さ（cm）　重さ（g） | 備　考 | 写真図版 |
|---|---|---|---|---|---|---|---|---|---|---|
| 1 | Kb-f-1 | 6A | P633 | 1 | 磨製石器 | 石庖丁 | 粘板岩 | (4.0) × (6.3) × 1.0　(33.1) | 外弯刃半月形。欠損品。 | 29 - 5 |

| No. | 登録番号 | 区 | 出土遺構 | 層位 | 種　別 | 器　種 | 口径×底径×器高（cm） | 外面調整 | 内面調整 | 備　考 | 写真図版 |
|---|---|---|---|---|---|---|---|---|---|---|---|
| 2 | E-042 | 6A | P687 | 1 | 須恵器 | 甕 | - × - ×現 3.1 | 平行タタキ | 当て具痕 | | 29 - 6 |

第 139 図　P633・687 ピット出土遺物

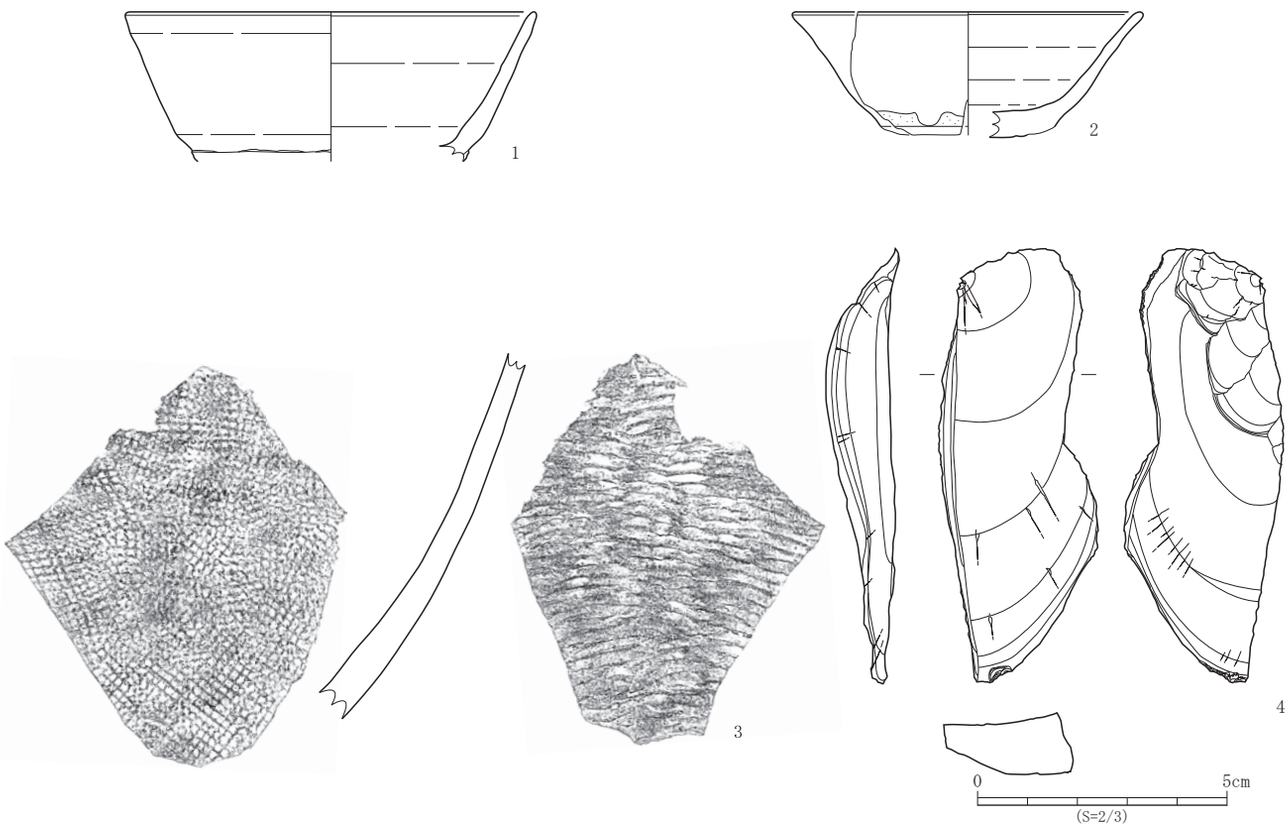


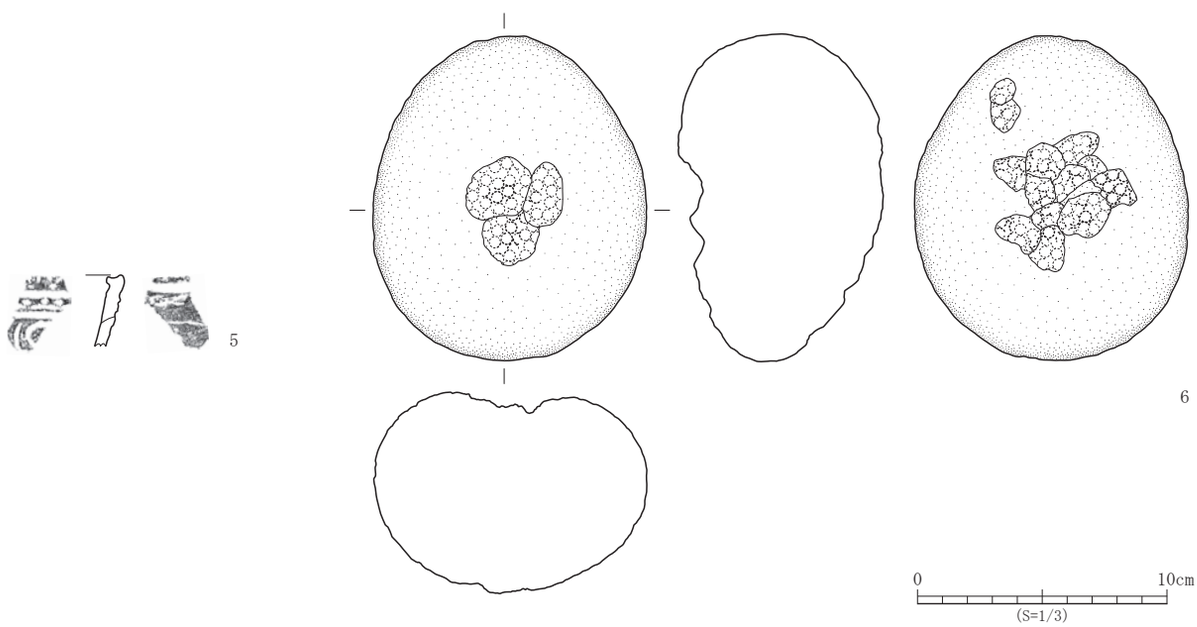


| No. | 登録番号 | 区 | グリッド | 層位 | 種　別 | 器　種 | 口径×底径×器高（cm） | 外面調整 | 内面調整 | 備　考 | 写真図版 |
|---|---|---|---|---|---|---|---|---|---|---|---|
| 1 | E-044 | 6A | － | Ⅰ | 須恵器 | 高台付坏？ | (16.4) ×－×現 5.5 | ロクロナデ | ロクロナデ | | 29 - 7 |
| 2 | E-045 | 6A | － | Ⅴ | 須恵器 | 高台付坏 | (14.0) ×－×現 5.0 | ロクロナデ | ロクロナデ | 焼成前に高台剥落。底部切り離し技法不明。 | 29 - 9 |
| 3 | E-046 | 6A | － | Ⅴ | 須恵器 | 甕 | －×－×現 14.7 | 格子タタキ | 平行当て具痕 | 大野田古墳群 E-006（古墳群 14-017）と同一の可能性あり。 | 29 - 10 |

| No. | 登録番号 | 区 | グリッド | 層位 | 種　別 | 器　種 | 文　様　等 | 備　考 | 写真図版 |
|---|---|---|---|---|---|---|---|---|---|
| 5 | A-015 | 6A | － | Ⅵ | 縄文土器 | 鉢 | 口縁部－沈線文・列点文・LR 縄文？　内面に沈線文 | | 29 - 11 |

| No. | 登録番号 | 区 | グリッド | 層位 | 種　別 | 器　種 | 石　材 | 長さ×幅×厚さ（cm）　重さ（g） | 備　考 | 写真図版 |
|---|---|---|---|---|---|---|---|---|---|---|
| 4 | Ka-k-2 | 6A | － | Ⅴ | 打製石器 | 微細剥離痕のある剥片 | 流紋岩 | 8.1 × 2.8 × 1.2　25.5 | | 29 - 8 |
| 6 | Kc-b2-2 | 6A | サブトレンチ | Ⅶ | 礫石器 | 凹＋敲 | 安山岩 | 13.0 × 10.9 × 8.1　1239.0 | 凹：3+0　敲：裏 13 | 29 - 12 |

**第 140 図　遺構外出土遺物**

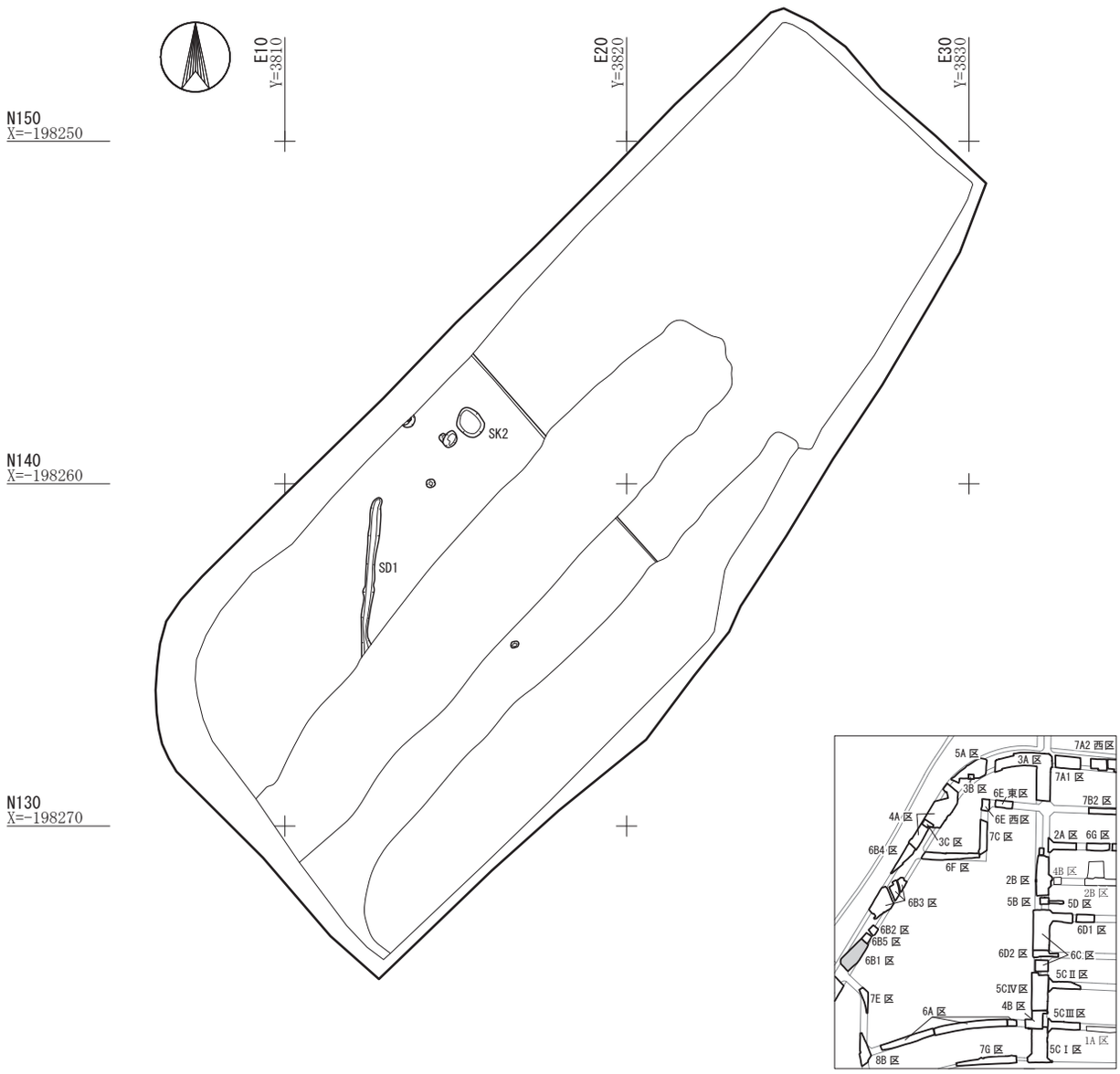


0　5m
(S=1/200)

第 141 図　六反田遺跡 6B1 区Ⅲ層遺構配置図

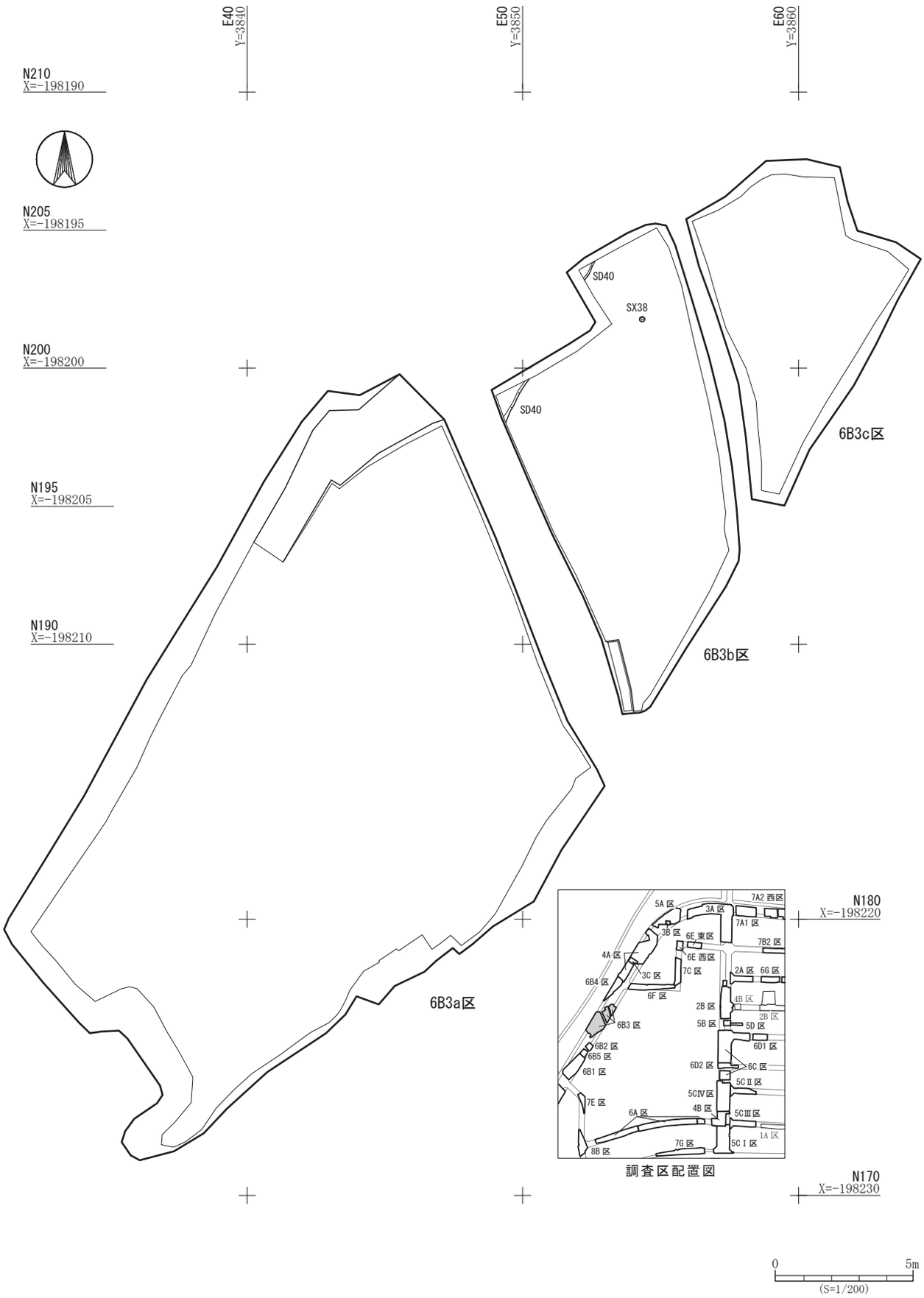


第 142 図　六反田遺跡 6B3 区Ⅲ層遺構配置図

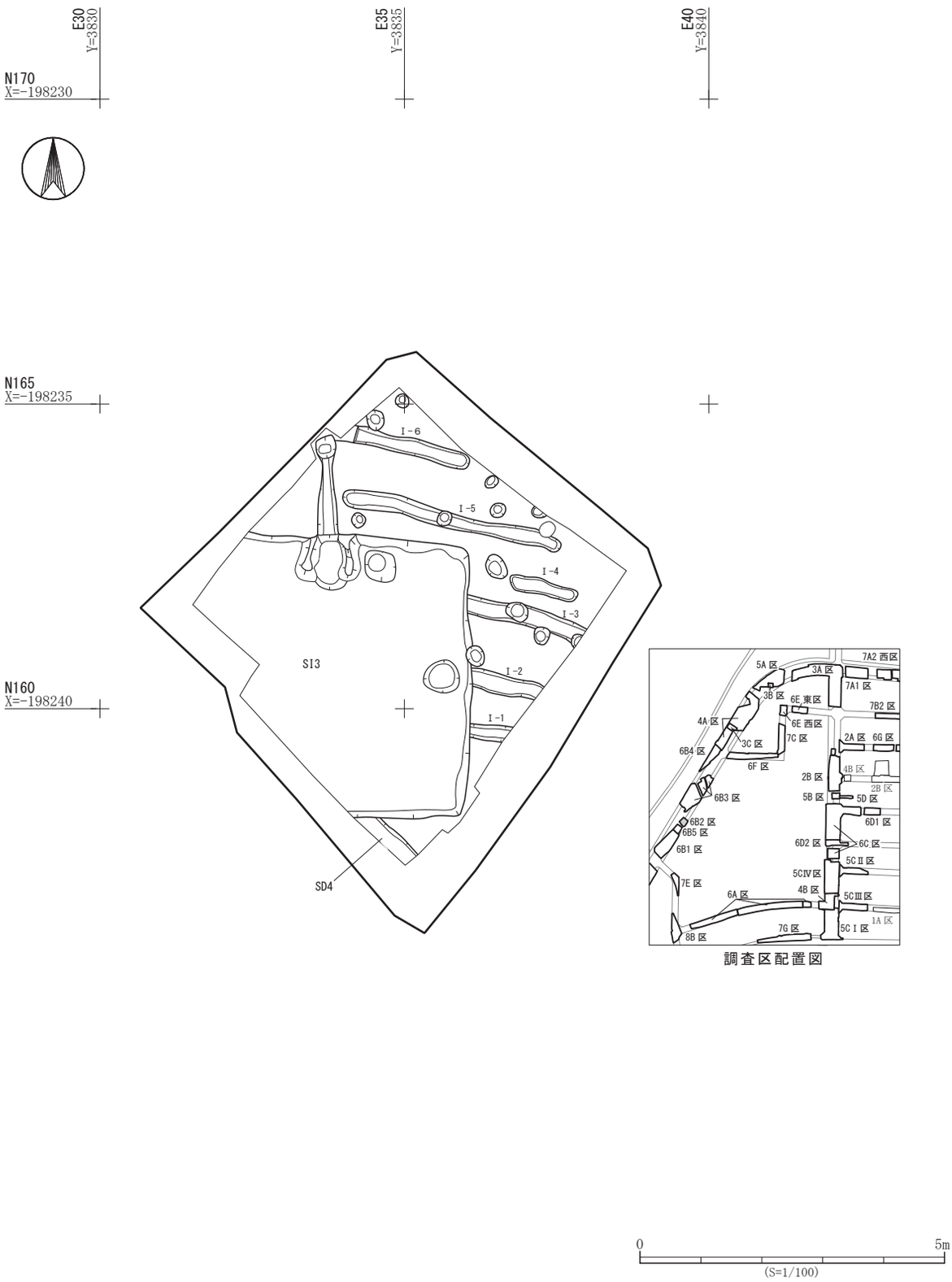


第 143 図　六反田遺跡 6B2 区Ⅳ層遺構配置図

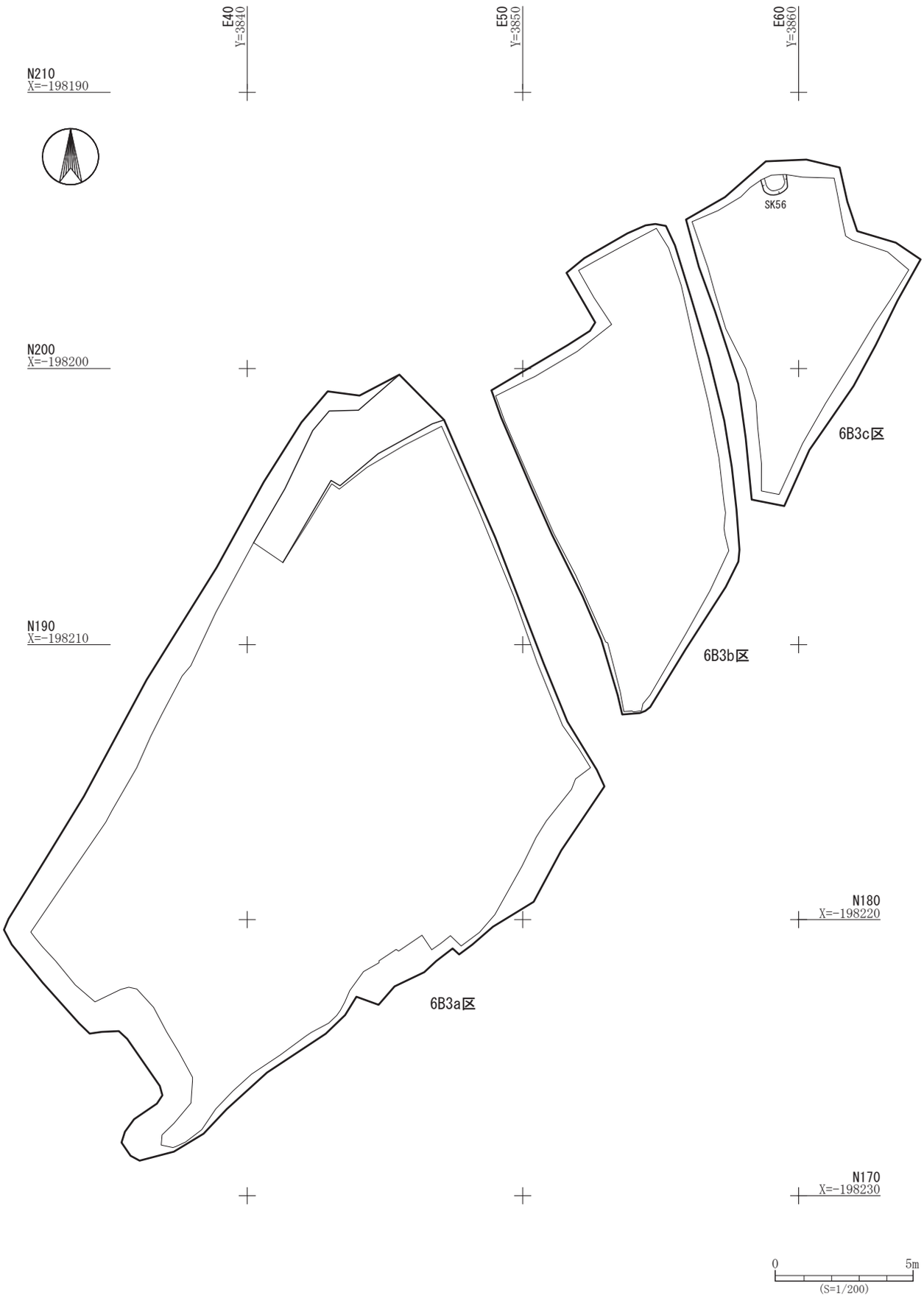


第 144 図　六反田遺跡 6B3 区Ⅳ層遺構配置図

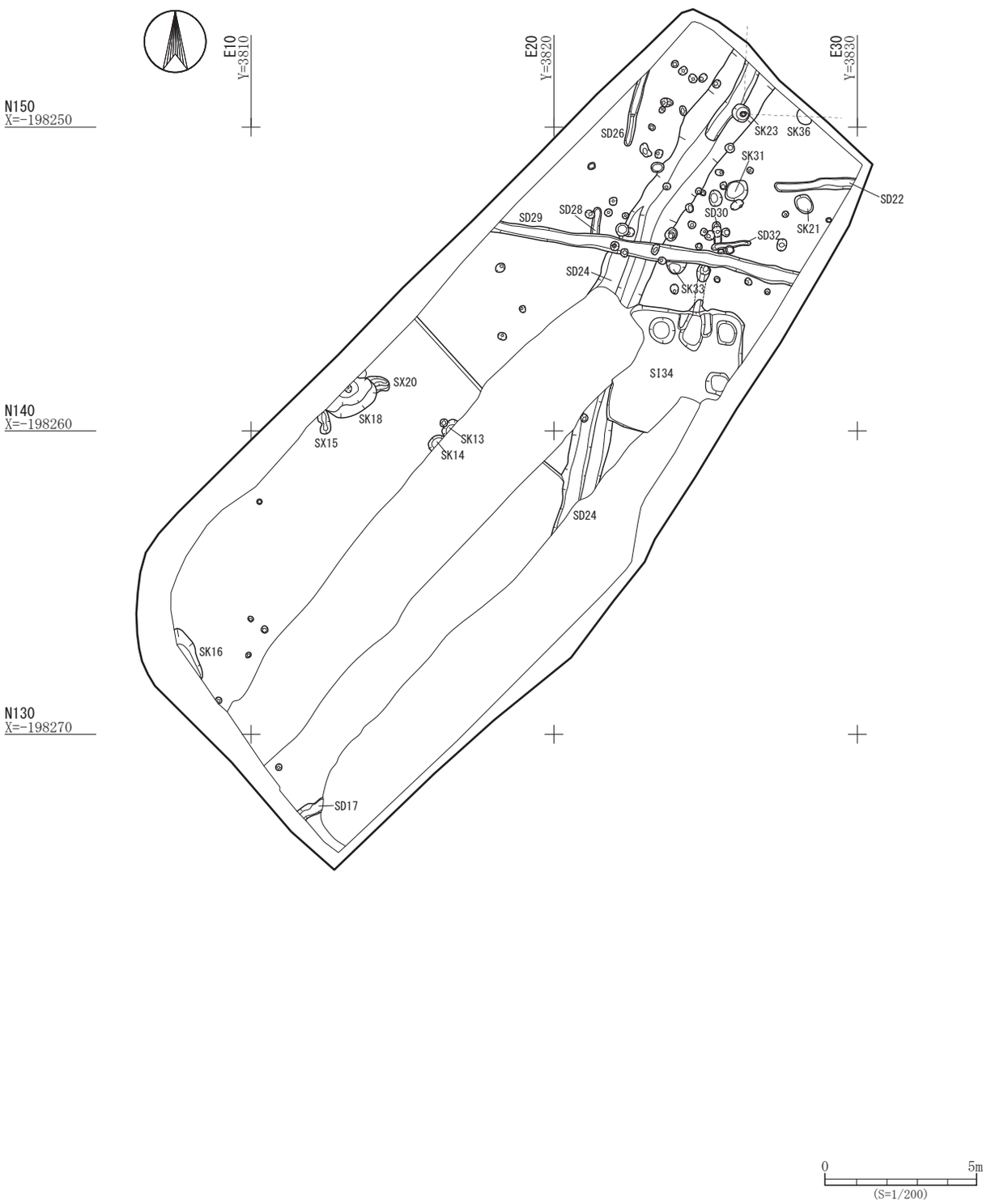


第 145 図　六反田遺跡 6B1 区Ⅴ層遺構配置図

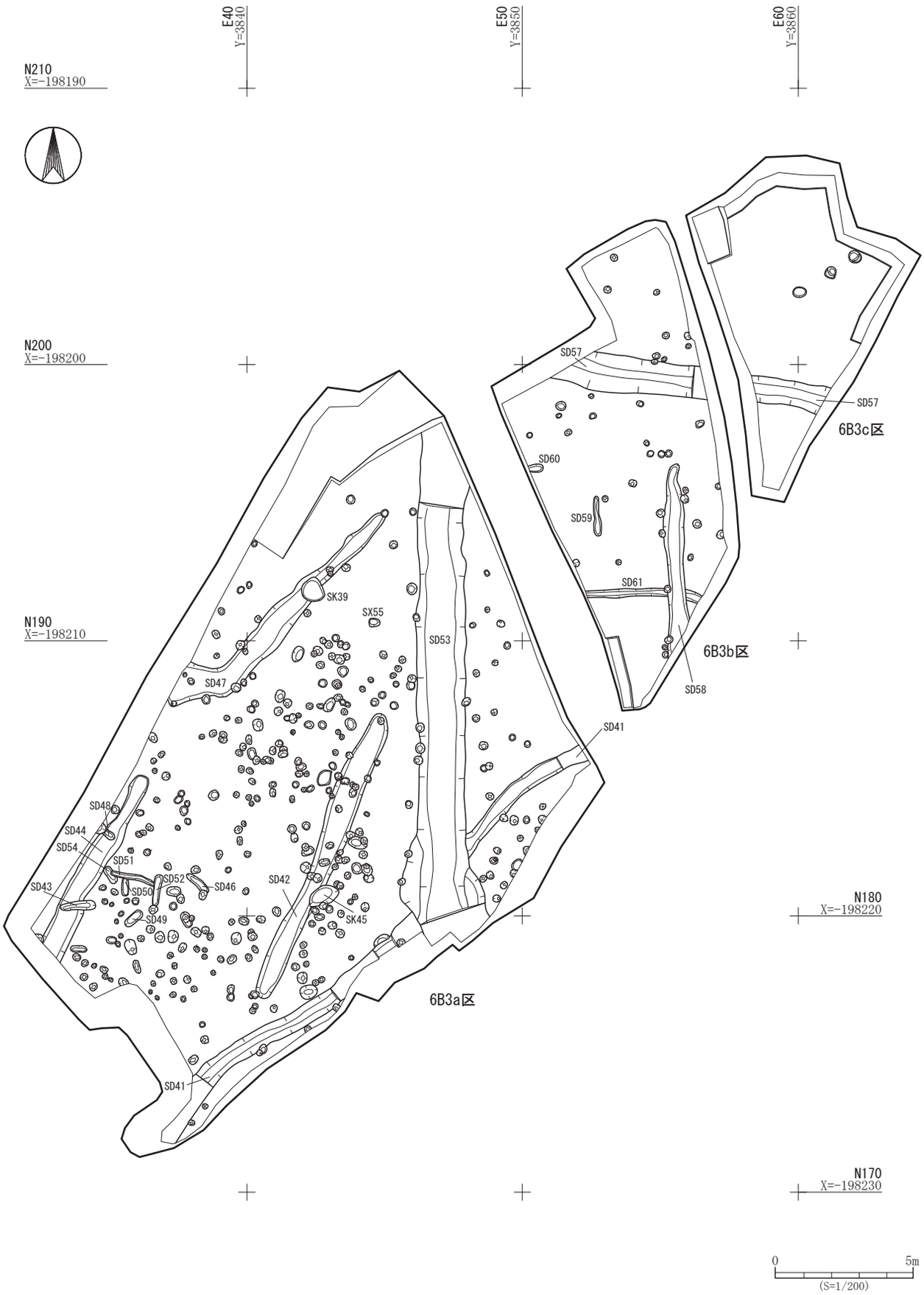


第 146 図　六反田遺跡 6B3 区Ⅴ層遺構配置図

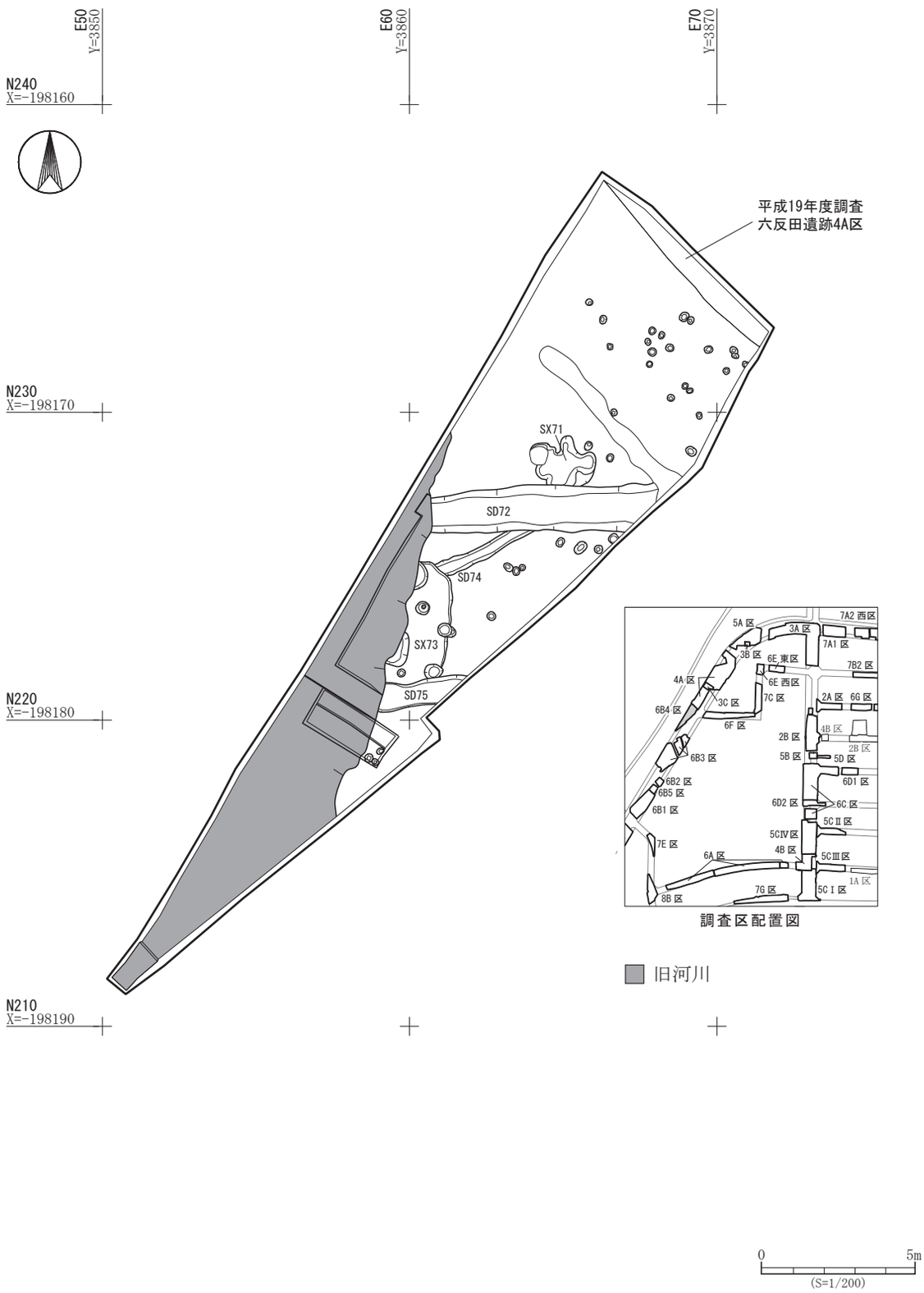


第 147 図　六反田遺跡 6B4 区Ⅴ層遺構配置図

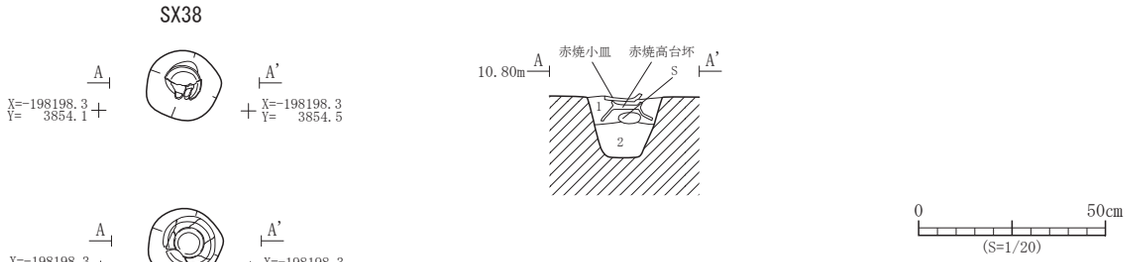


| 遺構 | 層位 | 土　色 | 土　性 | 備　　考 |
|---|---|---|---|---|
| SX38 | 1 | 10YR4/1 褐灰色 | 粘土質シルト | 灰白色火山灰を少量含む |
| | 2 | 10YR3/3 暗褐色 | 粘土質シルト | 小礫・砂を少量含む |

第 148 図　SX38 埋設土器遺構平面図・断面図・遺物出土状況図

| No. | 登録番号 | 区 | 出土遺構 | 層位 | 種　別 | 器　種 | 口径×底径×器高（cm） | 外面調整 | 内面調整 | 備　考 | 写真図版 |
|---|---|---|---|---|---|---|---|---|---|---|---|
| 1 | D-144 | 6B3 | SX38 | 検出面 | 赤焼土器 | 高台付坏 | 14.2 × 8.0 × 4.2 | ロクロナデ　底部回転糸切り→高台貼付 | ロクロナデ | | 31 - 4 |
| 2 | D-145 | 6B3 | SX38 | 検出面 | 赤焼土器 | 小皿 | 9.5 × 3.4 × 2.0 | ロクロナデ　底部回転糸切り | ロクロナデ | | 31 - 5 |

第 149 図　SX38 埋設土器遺構出土遺物

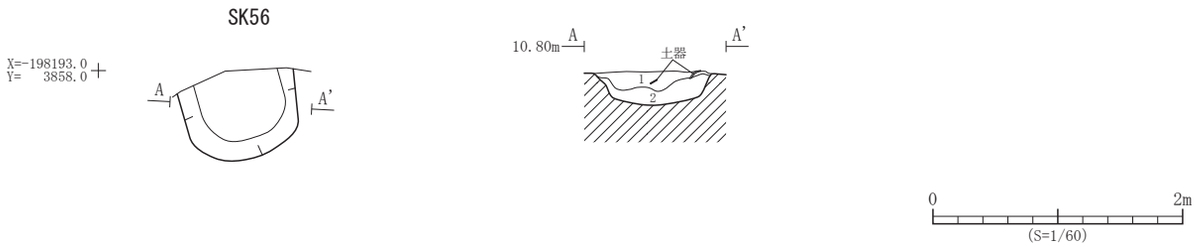


| 遺構 | 層位 | 土　色 | 土　性 | 備　　考 |
|---|---|---|---|---|
| SK56 | 1 | 10YR3/2 黒褐色 | 粘土質シルト | 炭化物・焼土のブロックを多量含む |
| | 2 | 10YR4/3 にぶい黄褐色 | 粘土質シルト | 炭化物・焼土を少量含む |

第 150 図　SK56 土坑平面図・断面図

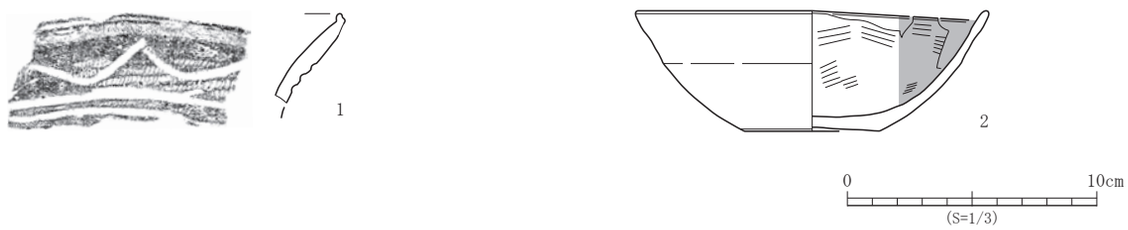


| No. | 登録番号 | 区 | 出土遺構 | 層位 | 種　別 | 器　種 | 文　様　等 | 備　考 | 写真図版 |
|---|---|---|---|---|---|---|---|---|---|
| 1 | B-032 | 6B3 | SK56 | - | 弥生土器 | 甕 | 口縁部 - 沈線文・LR 縄文？ | 外面隆帯剥落。胎土に金雲母混入。外面摩滅。B-019 と同一 | 31 - 6 |

| No. | 登録番号 | 区 | 出土遺構 | 層位 | 種　別 | 器　種 | 口径×底径×器高（cm） | 外面調整 | 内面調整 | 備　考 | 写真図版 |
|---|---|---|---|---|---|---|---|---|---|---|---|
| 2 | D-143 | 6B3 | SK56 | - | 土師器 | 坏 | (14.0) × (5.5) × 4.8 | ロクロナデ　底部回転糸切り | ヘラミガキ・黒色処理 | 内外面摩滅。 | 31 - 7 |

第 151 図　SK56 土坑出土遺物

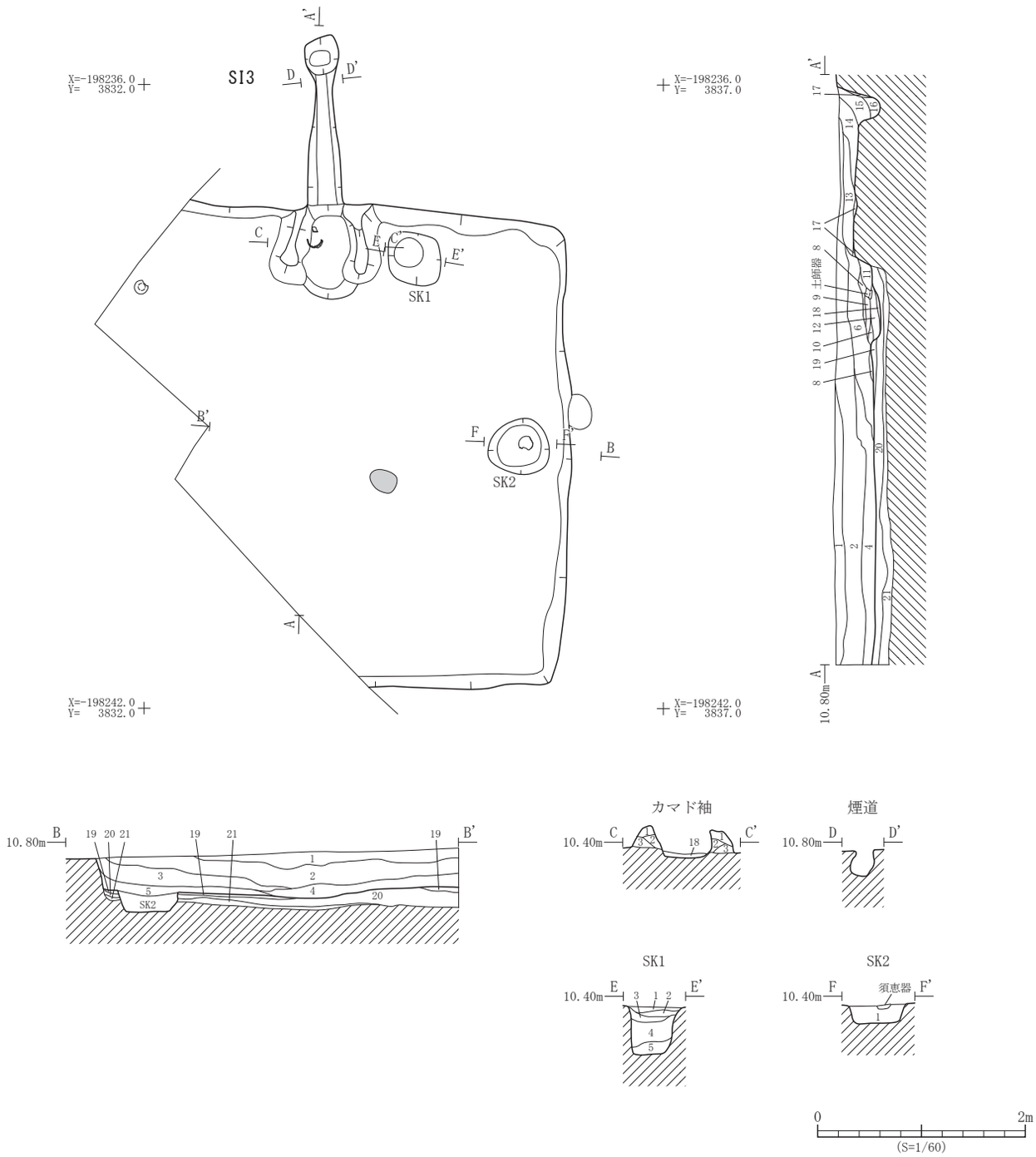


| 遺構 | 層位 | 土　色 | 土　性 | 備　　考 |
|---|---|---|---|---|
| SI3 | 1 | 2.5Y3/2 黒褐色 | 粘土質シルト | 焼土粒を少量含む |
| | 2 | 2.5Y3/1 黒褐色 | 粘土質シルト | 焼土粒・炭化物を少量含む |
| | 3 | 2.5Y3/3 暗オリーブ褐色 | 粘土質シルト | 褐色土粒を少量含む |
| | 4 | 10YR3/2 黒褐色 | 粘土質シルト | 炭化物・焼土粒を含む |
| | 5 | 10YR3/3 暗褐色 | 粘土質シルト | 褐色土粒・炭化物を少量含む |
| | 6 | 2.5Y3/2 黒褐色 | 粘土質シルト | 焼土粒・炭化物を少量含む |
| | 7 | 10YR3/3 暗褐色 | 粘土質シルト | 褐色土のブロック・炭化物・焼土粒を少量含む |
| | 8 | 10YR3/1 黒褐色 | 粘土質シルト | 焼土ブロック・炭化物を含む |
| | 9 | 10YR6/2 灰黄褐色 | 粘土 | 焼土粒を少量含む |
| | 10 | 10YR3/1 黒褐色 | 粘土質シルト | 焼土のブロック・炭化物を含む |
| | 11 | 10YR4/3 にぶい黄褐色 | 粘土 | 焼土塊・炭化物を含む |
| | 12 | 10YR5/2 灰黄褐色 | 粘土 | 焼土粒を少量含む |
| | 13 | 10YR4/2 灰黄褐色 | 粘土質シルト | 焼土粒・炭化物を含む |
| | 14 | 10YR2/2 黒褐色 | 粘土質シルト | 炭化物・褐色土粒を含む |
| | 15 | 10YR3/1 黒褐色 | 粘土質シルト | 炭化物・褐色土粒を含む |

| 遺構 | 層位 | 土　色 | 土　性 | 備　　考 |
|---|---|---|---|---|
| SI3 | 16 | 10YR2/1 黒色 | 粘土 | 炭化物主体　褐色土ブロックを少量含む |
| | 17 | 5YR3/1 黒褐色 | 粘土質シルト | 煙道の壁面に付着したスス状の炭化物層 |
| | 18 | 2.5Y3/2 黒褐色 | 粘土質シルト | 黒褐色土小ブロックを少量含む |
| | 19 | 2.5Y5/3 黄褐色 | 粘土 | 貼床 |
| | 20 | 10YR4/2 灰黄褐色 | 粘土質シルト | 掘り方 |
| | 21 | 2.5Y4/1 黄灰色 | 粘土質シルト | 掘り方 |
| カマド | 1 | 10YR3/3 暗褐色 | 砂質シルト | カマド構築土 |
| | 2 | 10YR4/1 褐灰色 | 砂質シルト | カマド構築土 |
| | 3 | 10YR5/3 にぶい黄褐色 | 砂質シルト | カマド構築土 |
| SK1 | 1 | 2.5Y3/3 暗オリーブ褐色 | 粘土質シルト | 焼土粒・褐色土粒を少量含む |
| | 2 | 2.5Y3/2 黒褐色 | 粘土質シルト | 焼土ブロックを多量含む |
| | 3 | 2.5Y5/2 暗灰黄色 | 粘土質シルト | 炭化物を少量含む |
| | 4 | 10YR3/3 暗褐色 | 粘土 | 焼土小ブロック・炭化物を含む |
| | 5 | 10YR4/3 にぶい黄褐色 | 粘土 | 焼土小ブロックを少量含む |
| SK2 | 1 | 2.5Y3/3 暗オリーブ褐色 | 粘土質シルト | 褐色土ブロックを多量含む |

第 152 図　SI3 竪穴住居跡平面図・断面図

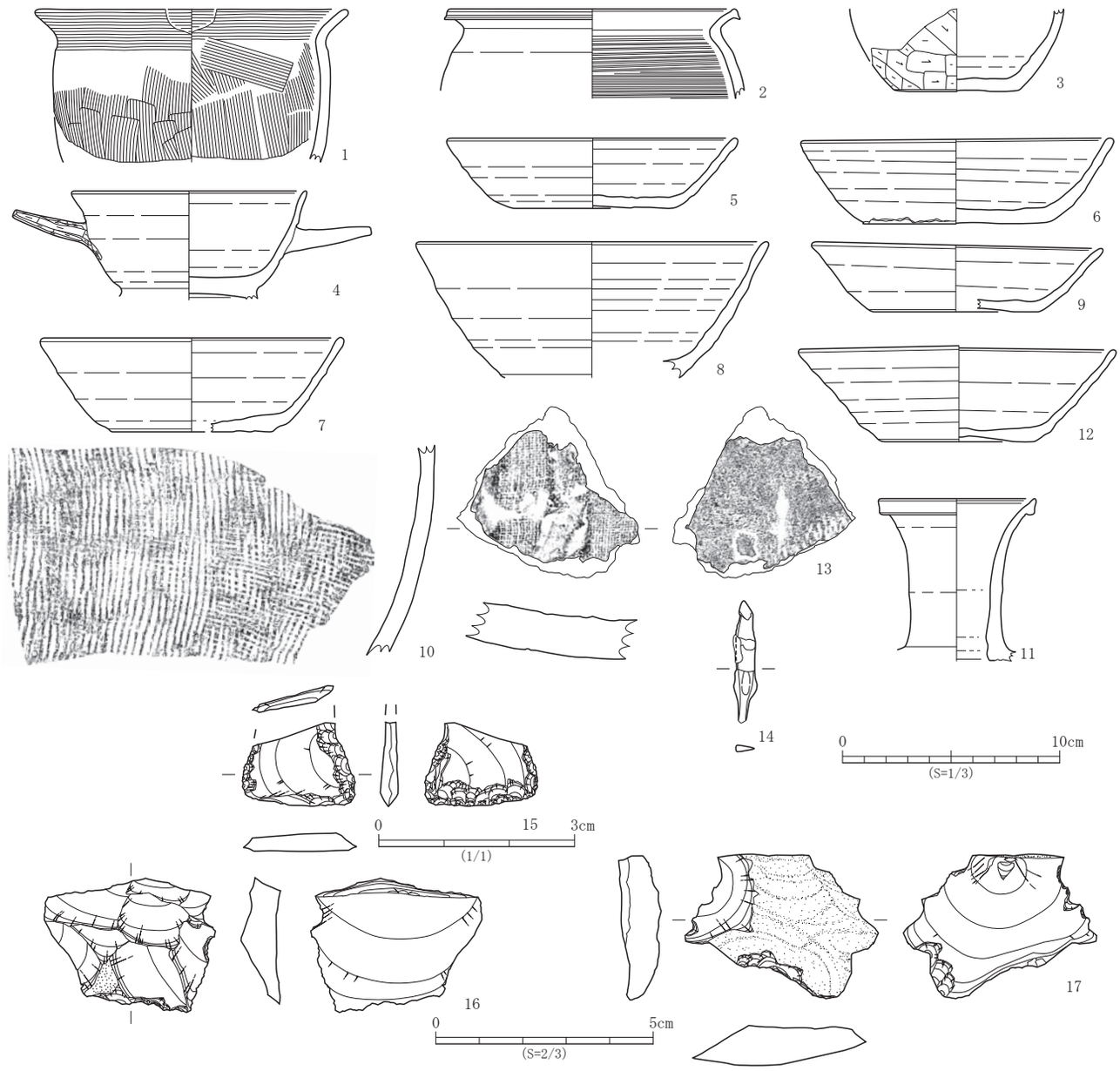


| No. | 登録番号 | 区 | 出土遺構 | 層位 | 種　別 | 器　種 | 口径×底径×器高（cm） | 外面調整 | 内面調整 | 備　考 | 写真図版 |
|---|---|---|---|---|---|---|---|---|---|---|---|
| 1 | C-066 | 6B2 | SI3 | カマド | 土師器 | 甕 | (14.2) × － ×現 7.1 | ヨコナデ・ヘラナデ | ヨコナデ・ヘラナデ | | 30 - 15 |
| 2 | D-141 | 6B2 | SI3 | － | 土師器 | 甕 | (13.6) × － ×現 4.1 | ロクロナデ | ロクロナデ・回転ハケメ | | 30 - 16 |
| 3 | D-142 | 6B2 | SI3 | － | 土師器 | 甕 | － × 5.7 ×現 3.8 | ロクロナデ・ヘラケズリ | ロクロナデ | 底部切り離し技法不明。 | 30 - 17 |
| 4 | E-050 | 6B2 | SI3 | － | 須恵器 | 双耳坏 | 10.8 × － ×現 4.9 | ロクロナデ　底部回転糸切り→高台貼付　把手部手持ちヘラケズリ | ロクロナデ | | 30 - 18 |
| 5 | E-053 | 6B2 | SI3　SK2 | 掘り方 | 須恵器 | 坏 | 13.4 × 7.2 × 3.2 | ロクロナデ　底部回転ヘラ切り→一部ヘラナデ | ロクロナデ | 内外面火襷痕あり。 | 30 - 28 |
| 6 | E-052 | 6B2 | SI3 | － | 須恵器 | 坏 | 14.3 × 8.2 × 3.9 | ロクロナデ　底部回転ヘラケズリ→手持ちヘラケズリ | ロクロナデ | 内外面火襷痕あり。 | 30 - 21 |
| 7 | E-055 | 6B2 | SI3 | 2 | 須恵器 | 坏 | (14.0) × 7.3 × 4.3 | ロクロナデ　底部回転ヘラ切り | ロクロナデ | | 30 - 27 |
| 8 | E-056 | 6B2 | SI3 | － | 須恵器 | 坏 | (16.2) × － ×現 6.2 | ロクロナデ | ロクロナデ | | 30 - 24 |
| 9 | E-054 | 6B2 | SI3 | － | 須恵器 | 坏 | (13.3) × 7.7 × 2.9 | ロクロナデ　底部ヘラナデ | ロクロナデ | 底部切り離し技法不明。内外面火襷痕あり。 | 30 - 22 |
| 10 | E-058 | 6B2 | SI3 | 床直 | 須恵器 | 甕 | － × － ×現 9.6 | 平行タタキ→ヘラナデ | 当て具痕→ヘラナデ | | 30 - 20 |
| 11 | E-057 | 6B2 | SI3 | － | 須恵器 | 長頸壺 | (7.2) × － ×現 7.5 | ロクロナデ | ロクロナデ | 内外面自然釉付着。 | 30 - 25 |
| 12 | E-051 | 6B2 | SI3 | － | 須恵器 | 坏 | 13.8～14.6 × 7.0 × 4.4 | ロクロナデ　底部回転ヘラ切り | ロクロナデ | 内外面火襷痕あり。 | 30 - 19 |

| No. | 登録番号 | 区 | 出土遺構 | 層位 | 種　別 | 器　種 | 長さ×幅×厚さ（cm） | 凹面調整 | 凸面調整 | 備　考 | 写真図版 |
|---|---|---|---|---|---|---|---|---|---|---|---|
| 13 | G-036 | 6B2 | SI3 | － | 瓦 | 平瓦 | 現 7.5 ×現 8.0 × 1.8 | 模骨痕・布目痕 | 縦位縄タタキ・ナデ | | 30 - 23 |

| No. | 登録番号 | 区 | 出土遺構 | 層位 | 種　別 | 器　種 | 長さ×幅×厚（cm） | 備　考 | 写真図版 |
|---|---|---|---|---|---|---|---|---|---|
| 14 | N-003 | 6B2 | SI3 | － | 金属製品 | 刀子 | 現 5.6 × 1.1 × 0.9 | 柄部木質部残存。 | 30-26 |

| No. | 登録番号 | 区 | グリッド | 層位 | 種　別 | 器　種 | 石　材 | 長さ×幅×厚さ（cm）　重さ（g） | 備　考 | 写真図版 |
|---|---|---|---|---|---|---|---|---|---|---|
| 15 | Ka-a2-3 | 6B2 | SI3 | － | 打製石器 | 石鏃 | 頁岩 | (1.7) × 1.3 × (0.3)　0.6 | 平基無茎。 | 31 - 2 |
| 16 | Ka-e3-2 | 6B2 | SI3 | － | 打製石器 | 不定形石器 | 頁岩 | 2.9 × 3.8 × 0.9　9.4 | | 31 - 1 |
| 17 | Ka-e3-3 | 6B2 | SI3 | － | 打製石器 | 不定形石器 | 頁岩 | 3.3 × 4.4 × 1.0　11.1 | | 31 - 3 |

第 153 図　SI3 竪穴住居跡出土遺物

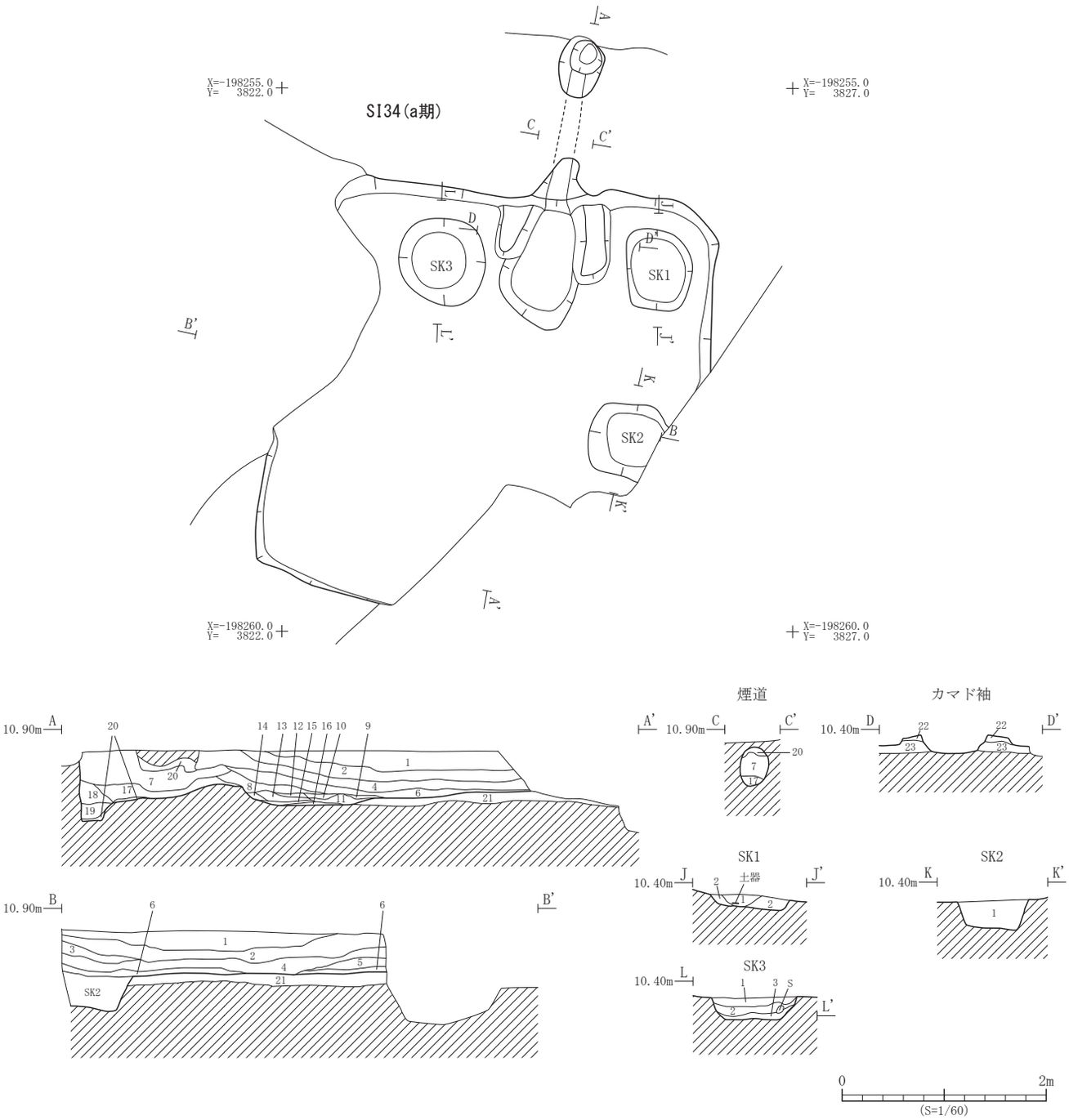


| 遺構 | 層位 | 土　色 | 土　性 | 備　　考 |
|---|---|---|---|---|
| SI34 (a 期) | 1 | 10YR4/1 褐灰色 | 粘土質シルト | 炭化物・焼土小ブロックを多量含む |
| | 2 | 10YR4/2 灰黄褐色 | 粘土質シルト | 褐色土ブロック・炭化物を少量含む |
| | 3 | 2.5Y4/1 黄灰色 | 粘土質シルト | 褐色土粒・焼土粒を少量含む |
| | 4 | 10YR3/2 黒褐色 | 粘土質シルト | 褐色土のブロック・焼土・炭化物を少量含む |
| | 5 | 10YR4/2 灰黄褐色 | 粘土質シルト | 褐色土小ブロック・炭化物を少量含む |
| | 6 | 10YR3/2 黒褐色 | 粘土質シルト | 炭化物を少量含む |
| | 7 | 2.5Y4/2 暗灰黄色 | 粘土質シルト | 黒褐色土ブロックを少量含む |
| | 8 | 7.5Y3/2 黒褐色 | 粘土質シルト | 炭化物・褐色土粒を少量含む　焼土ブロック層 |
| | 9 | 7.5Y4/1 褐灰色 | 粘土質シルト | 焼土粒・炭化物を多量含む |
| | 10 | 7.5Y3/2 黒褐色 | 粘土質シルト | 炭化物・焼土ブロックを少量含む |
| | 11 | 10YR6/3 にぶい黄褐色 | 粘土 | 褐色土主体 |
| | 12 | 10YR6/1 褐灰色 | 粘土 | 灰の層 |
| | 13 | 5YR5/4 にぶい赤褐色 | 粘土 | 焼土ブロック層 |
| | 14 | 7.5Y3/2 黒褐色 | 粘土質シルト | 焼土ブロックを多量含む |
| | 15 | 5YR3/3 暗赤褐色 | 粘土質シルト | 焼土小ブロックを多量含む |

| 遺構 | 層位 | 土　色 | 土　性 | 備　　考 |
|---|---|---|---|---|
| SI34 (a 期) | 16 | 5YR3/2 暗赤褐色 | 粘土 | 灰との互層 |
| | 17 | 2.5Y5/2 暗灰黄色 | 粘土質シルト | 炭化物（スス状）ブロックを多量含む |
| | 18 | 10YR6/3 にぶい黄褐色 | 粘土 | 炭化物小ブロックを少量含む |
| | 19 | 10YR5/3 にぶい黄褐色 | 粘土 | 炭化物小ブロックを多量含む |
| | 20 | 7.5YR2/2 黒褐色 | 粘土 | 炭化物（スス状）の層 |
| | 21 | 10YR3/3 暗褐色 | 粘土質シルト | 貼り床　SI34( b 期 )1 層 |
| | 22 | 10YR4/1 褐灰色 | 粘土質シルト | カマド構築土 |
| | 23 | 10YR4/2 灰黄褐色 | 粘土 | カマド構築土 |
| SK1 | 1 | 10YR4/3 にぶい黄褐色 | 粘土質シルト | 焼土ブロック・炭化物を含む |
| | 2 | 2.5Y4/2 暗灰黄色 | 粘土質シルト | 褐色土のブロック・焼土・炭化物を少量含む |
| SK2 | 1 | 10YR4/2 灰黄褐色 | 粘土質シルト | 褐色土のブロック・炭化物・焼土を含む |
| SK3 | 1 | 10YR4/2 灰黄褐色 | 粘土質シルト | 褐色土の小ブロックを含む |
| | 2 | 2.5Y4/2 暗灰黄色 | 粘土 | 褐色土粒を少量含む |
| | 3 | 7.5Y3/2 黒褐色 | 粘土質シルト | 褐色土粒の小ブロック・焼土小ブロック・炭化物を含む |

第 154 図　SI34（a 期）竪穴住居跡平面図・断面図

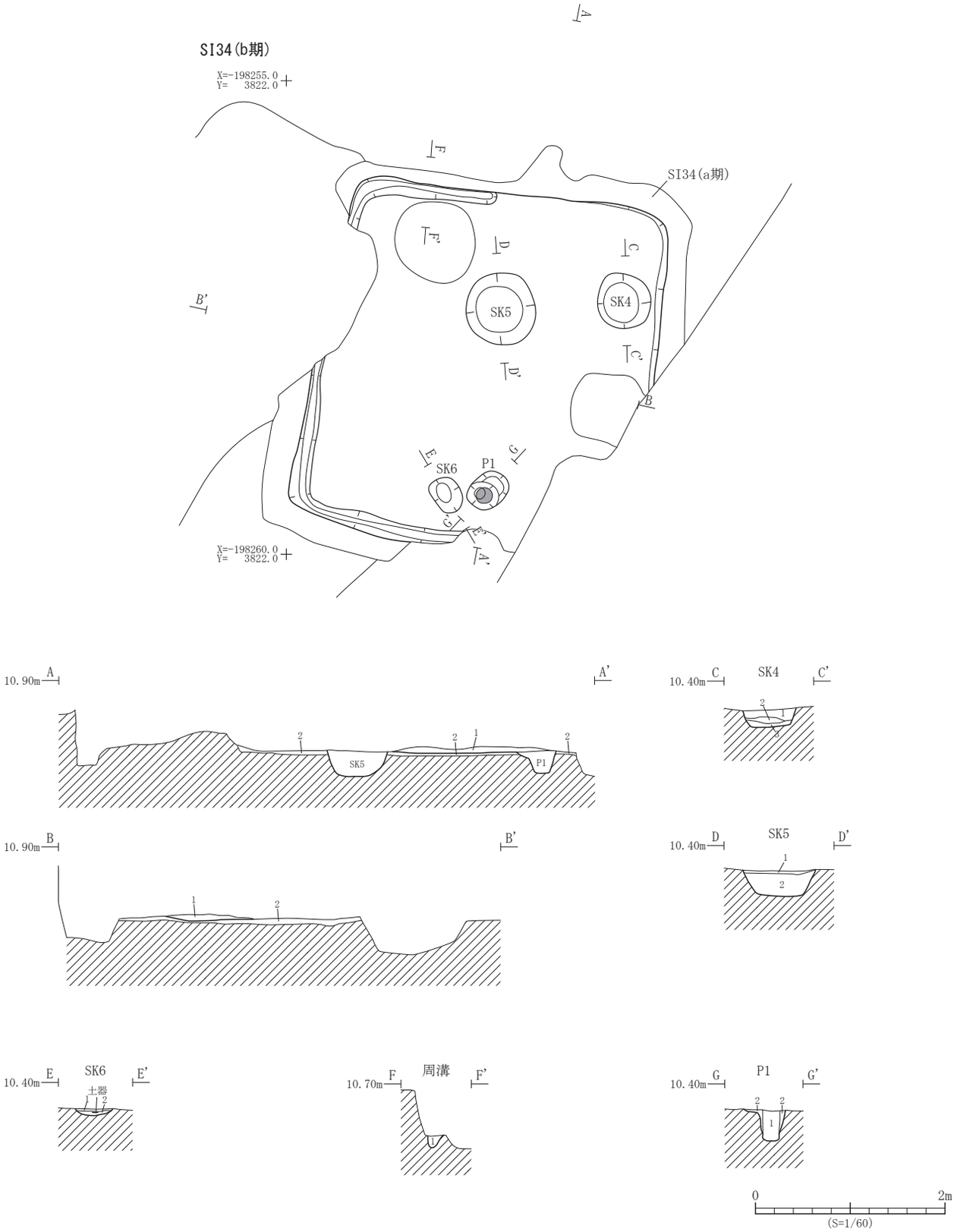


| 遺構 | 層位 | 土　色 | 土　性 | 備　　考 |
|---|---|---|---|---|
| SI34 (b 期) | 1 | 10YR3/3 暗褐色 | 粘土質シルト | 褐色土粒・焼土・炭化物を少量含む |
| | 2 | 10YR4/3 にぶい黄褐色 | 粘土質シルト | 掘り方 |
| SK4 | 1 | 10YR4/1 褐灰色 | 粘土質シルト | 褐色土ブロック・焼土粒・炭化物を少量含む |
| | 2 | 7.5YR3/2 黒褐色 | 粘土質シルト | 炭化物・焼土ブロックを含む |
| | 3 | 10YR5/4 にぶい黄褐色 | 粘土 | 焼土・炭化物を少量含む |

| 遺構 | 層位 | 土　色 | 土　性 | 備　　考 |
|---|---|---|---|---|
| SK5 | 1 | 10YR3/3 暗褐色 | 粘土質シルト | 褐色土粒・焼土・炭化物を少量含む |
| | 2 | 10YR5/2 灰黄褐色 | 粘土質シルト | 褐色土ブロックを多量含む |
| SK6 | 1 | 10YR3/3 暗褐色 | 粘土質シルト | 褐色土ブロック・焼土・炭化物を少量含む |
| | 2 | 10YR4/2 灰黄褐色 | 粘土質シルト | 褐色土ブロック・炭化物を含む |
| 周溝 | 1 | 10YR4/2 灰黄褐色 | 粘土質シルト | 褐色土ブロックを多量含む |
| P1 | 1 | 10YR4/2 灰黄褐色 | 粘土質シルト | 柱痕 |
| | 2 | 10YR4/2 灰黄褐色 | 粘土質シルト | 褐色土粒・炭化物を少量含む　掘り方 |

第 155 図　SI34（b 期）竪穴住居跡平面図・断面図

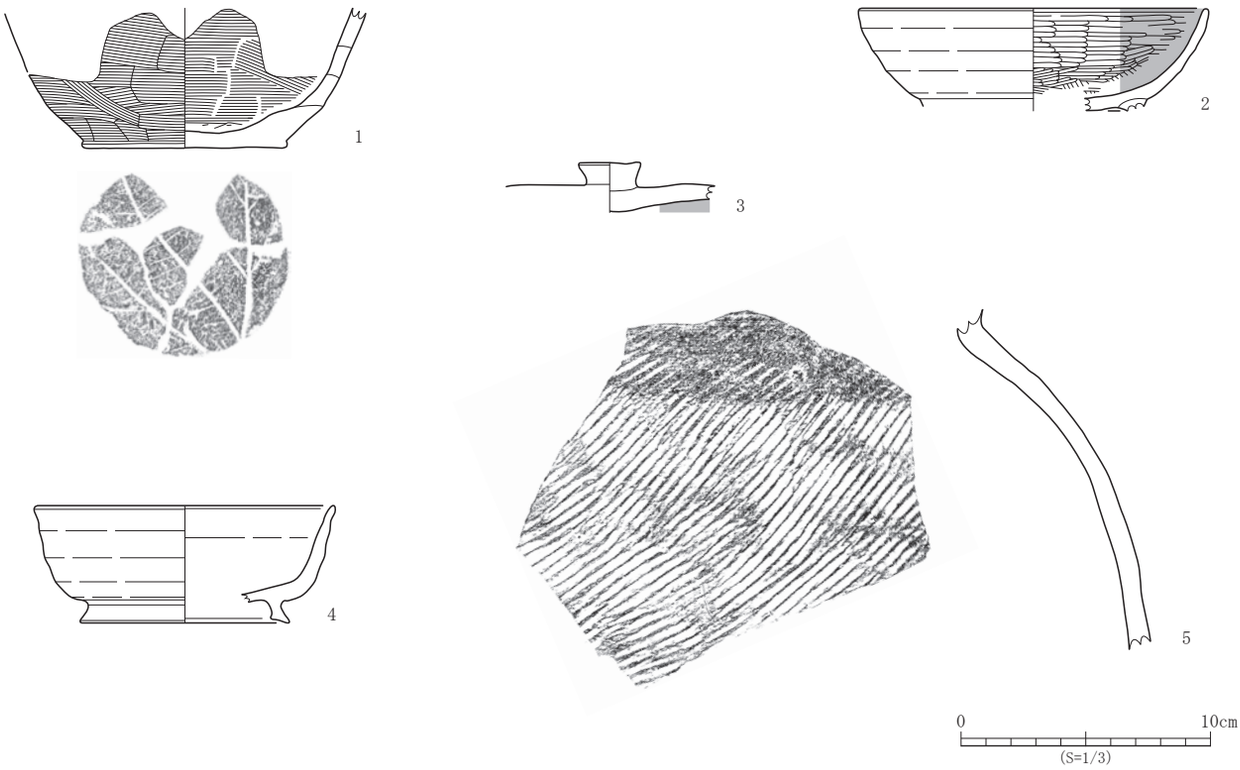


| No. | 登録番号 | 区 | 出土遺構 | 層位 | 種　別 | 器　種 | 口径×底径×器高（cm） | 外面調整 | 内面調整 | 備　考 | 写真図版 |
|---|---|---|---|---|---|---|---|---|---|---|---|
| 1 | C-065 | 6B1 | SI34 | 煙道崩落土 | 土師器 | 甕 | －×8.2×現5.6 | ヘラナデ | ナデ・ヘラケズリ | 底部木葉痕。 | 29 - 20 |
| 2 | D-139 | 6B1 | SI34 | － | 土師器 | 高台付坏 | (14.0)×－×現4.1 | ロクロナデ | ヘラミガキ・黒色処理 | 外面摩滅。底部切り離し技法不明。 | 29 - 16 |
| 3 | D-140 | 6B1 | SI34 | － | 土師器 | 蓋 | －×－×現2.0<br>ボタン状つまみ径2.4 | ロクロナデ　天井部回転ヘラケズリ？ | ヘラミガキ・黒色処理 | 内外面摩滅。 | 29 - 18 |
| 4 | E-048 | 6B1 | SI34 | － | 須恵器 | 高台付坏 | (12.1)×(8.4)×4.7 | ロクロナデ | ロクロナデ | 付高台。底部切り離し技法不明。 | 29 - 14 |
| 5 | E-049 | 6B1 | SI34 | － | 須恵器 | 甕 | －×－×現13.7 | ロクロナデ・平行タタキ | ロクロナデ・ヘラナデ | 外面自然釉付着。 | 29 - 13 |

第 156 図　SI34（a 期）竪穴住居跡出土遺物

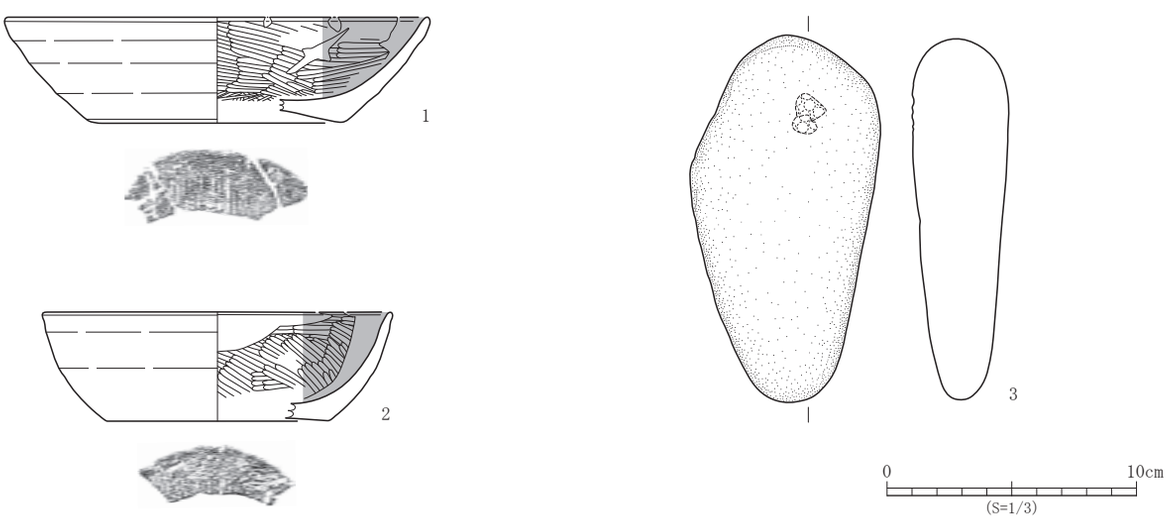


| No. | 登録番号 | 区 | 出土遺構 | 層位 | 種　別 | 器　種 | 口径×底径×器高（cm） | 外面調整 | 内面調整 | 備　考 | 写真図版 |
|---|---|---|---|---|---|---|---|---|---|---|---|
| 1 | D-137 | 6B1 | SI34 | 掘り方 | 土師器 | 坏 | (17.0)×(10.0)×4.2 | ロクロナデ　底部静止糸切り | ヘラミガキ・黒色処理 | | 29 - 17 |
| 2 | D-138 | 6B1 | SI34　SK2 | － | 土師器 | 坏 | (14.0)×(9.0)×現4.4 | ロクロナデ　底部静止糸切り | ヘラミガキ・黒色処理 | 外面摩滅。 | 29 - 19 |

| No. | 登録番号 | 区 | 出土遺構 | 層位 | 種　別 | 器　種 | 石　材 | 長さ×幅×厚さ（cm）　重さ（g） | 備　考 | 写真図版 |
|---|---|---|---|---|---|---|---|---|---|---|
| 3 | Kc-c-5 | 6B1 | SI34 | 掘り方 | 礫石器 | 敲 | 石英安山岩 | 14.7×7.5×4.0　522.2 | 敲表 1 | 29 - 15 |

第 157 図　SI34（b 期）竪穴住居跡出土遺物

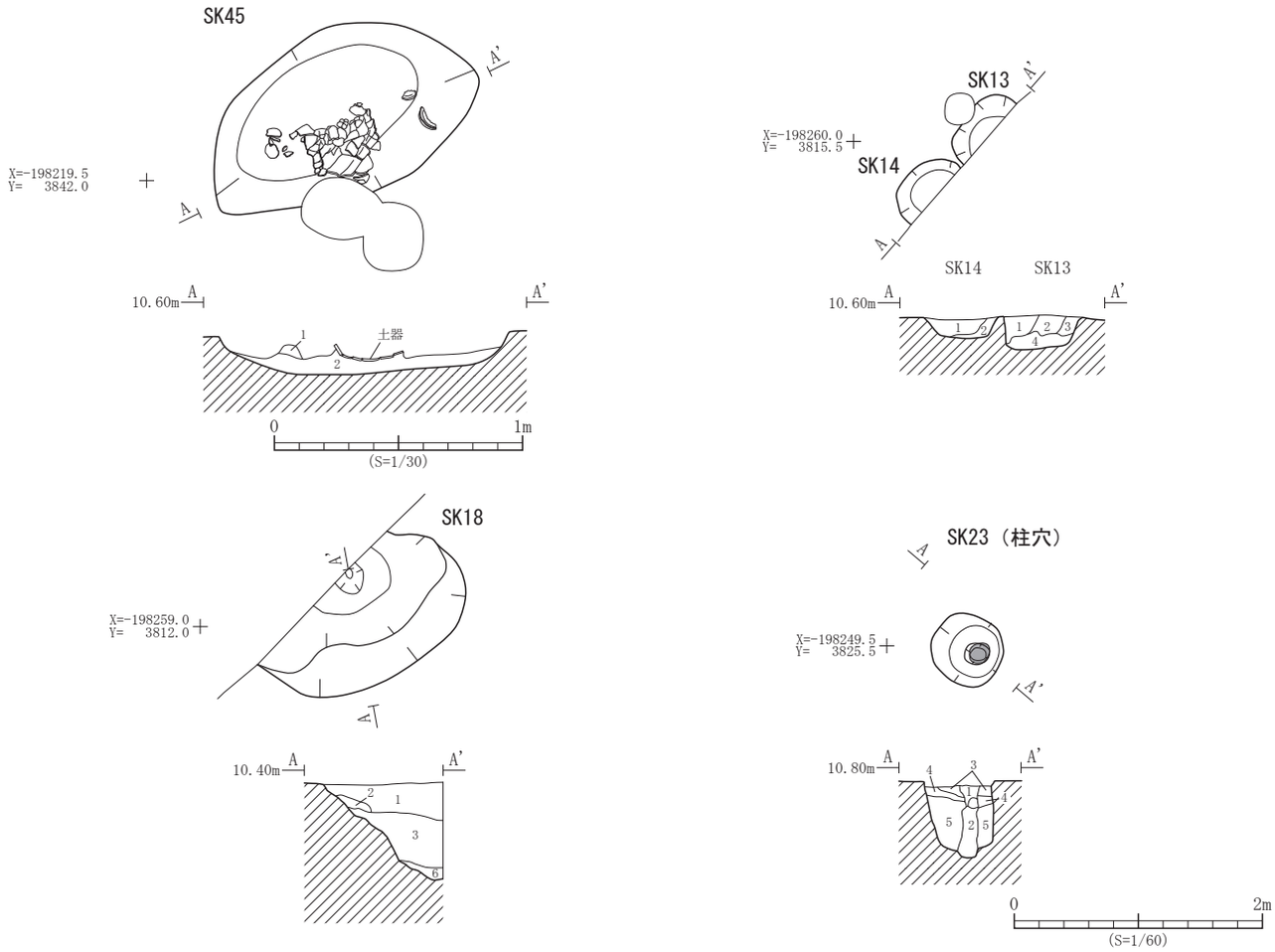


| 遺構 | 層位 | 土　色 | 土　性 | 備　　考 |
|---|---|---|---|---|
| SK45 | 1 | 10YR3/3 暗褐色 | シルト | 褐色土粒を少量含む |
| | 2 | 10YR4/3 にぶい黄褐色 | シルト | 褐色土小ブロック・炭化物を少量含む |
| SK13 | 1 | 2.5Y3/3 暗オリーブ褐色 | 粘土質シルト | 褐色土粒を少量含む |
| | 2 | 10YR3/4 暗褐色 | 粘土質シルト | 褐色土粒を少量含む |
| | 3 | 10YR3/4 暗褐色 | 粘土質シルト | 褐色土ブロック・炭化物を少量含む |
| | 4 | 10YR4/3 にぶい黄褐色 | 砂質シルト | 褐色土ブロックを少量含む |
| SK14 | 1 | 2.5Y3/3 暗オリーブ褐色 | 粘土質シルト | 炭化物・褐色土粒を少量含む |
| | 2 | 10YR3/4 暗褐色 | 砂質シルト | |

| 遺構 | 層位 | 土　色 | 土　性 | 備　　考 |
|---|---|---|---|---|
| SK18 | 1 | 10YR3/2 黒褐色 | 粘土質シルト | 褐色土粒・炭化物を少量含む |
| | 2 | 10YR3/3 暗褐色 | 粘土質シルト | 褐色土粒を少量含む |
| | 3 | 10YR3/3 暗褐色 | 粘土質シルト | 褐色土ブロック・炭化物・褐色土粒を少量含む |
| | 4 | 10YR3/2 黒褐色 | 粘土質シルト | 褐色粒・炭化物を少量含む |
| | 5 | 10YR3/4 暗褐色 | 粘土質シルト | 炭化物を微量含む |
| | 6 | 10YR4/4 褐色 | 砂質シルト | |
| SK23 | 1 | 10YR4/2 灰黄褐色 | 粘土質シルト | 褐色土粒を少量含む |
| | 2 | 10YR4/3 鈍い黄褐色 | 粘土 | 粘土の層　柱痕 |
| | 3 | 10YR4/2 灰黄褐色 | 粘土質シルト | 褐色土ブロックを少量含む |
| | 4 | 10YR4/2 灰黄褐色 | 粘土質シルト | 褐色土ブロックを多量含む |
| | 5 | 2.5Y4/2 暗灰黄色 | 粘土質シルト | 褐色土ブロックを少量含む |

第 158 図　土坑平面図・断面図

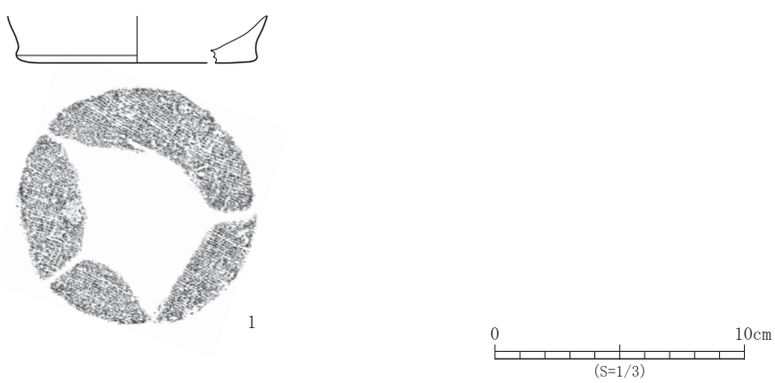


| No. | 登録番号 | 区 | 出土遺構 | 層位 | 種　別 | 器　種 | 文　様　等 | 備　考 | 写真図版 |
|---|---|---|---|---|---|---|---|---|---|
| 1 | B-031 | 6B3 | SK45 | － | 弥生土器 | 壺・甕 | 胴部－ケズリ・ミガキ　底部－織布痕 | 内面剥落。 | 31－8 |

第 159 図　SK45 土坑出土遺物

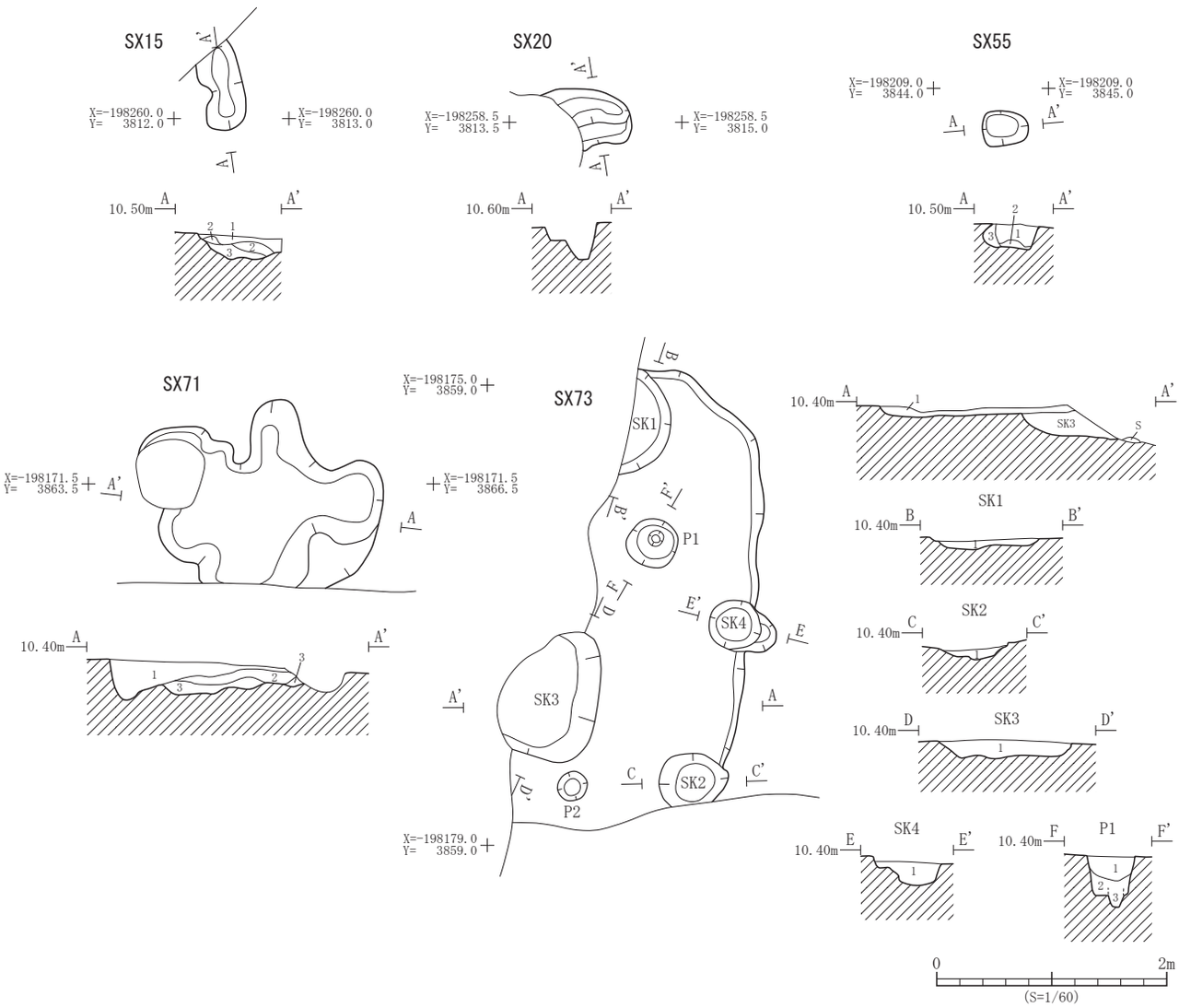


| 遺構 | 層位 | 土　色 | 土　性 | 備　　考 |
|---|---|---|---|---|
| SX15 | 1 | 10YR3/3 暗褐色 | 粘土質シルト | 灰黄褐色土ブロック・褐色土粒・炭化物を少量含む |
| | 2 | 10YR4/4 褐色 | 砂質シルト | 灰黄褐色土粒・炭化物を少量含む |
| | 3 | 10YR4/3 にぶい黄褐色 | 粘土質シルト | 褐色土粒を少量含む |
| SX55 | 1 | 2.5Y5/2 暗灰黄色 | シルト | 炭化物を微量、焼土ブロックを少量含む |
| | 2 | 10YR4/3 にぶい黄褐色 | 粘土質シルト | 炭化物を微量含む |
| | 3 | 2.5Y3/2 黒褐色 | 粘土質シルト | 焼土粒、炭化物を微量含む |
| SX71 | 1 | 10YR3/2 黒褐色 | 粘土質シルト | 炭化物ブロックを多量含む |
| | 2 | 2.5Y2/1 黒色 | 粘土質シルト | 褐色土粒を少量含む |
| | 3 | 10YR3/2 黒褐色 | 粘土質シルト | 褐色土粒を多量含む |

| 遺構 | 層位 | 土　色 | 土　性 | 備　　考 |
|---|---|---|---|---|
| SX73 | 1 | 10YR3/3 暗褐色 | 粘土質シルト | 炭化物・焼土粒を少量含む |
| SK1 | 1 | 10YR3/4 暗褐色 | 粘土質シルト | 褐色土ブロック・炭化物を少量含む |
| SK2 | 1 | 10YR3/3 暗褐色 | 粘土質シルト | 褐色土ブロックを少量、炭化物ブロックを多量含む |
| SK3 | 1 | 10YR3/4 暗褐色 | 粘土質シルト | 褐色土ブロックを少量、炭化物を多量含む |
| SK4 | 1 | 10YR3/4 暗褐色 | 粘土質シルト | 焼土ブロック、炭化物ブロックを多量含む |
| P1 | 1 | 10YR3/4 暗褐色 | 粘土質シルト | 褐色土小ブロック・炭化物を少量含む |
| | 2 | 2.5YR3/3 暗オリーブ褐色 | 粘土質シルト | 褐色土粒を少量含む |
| | 3 | 10YR3/4 暗褐色 | 粘土 | |

第 160 図　性格不明遺構平面図・断面図

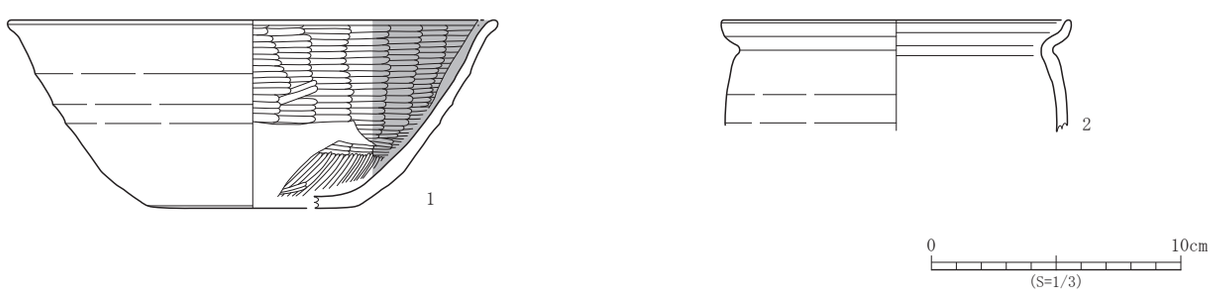


| No. | 登録番号 | 区 | 出土遺構 | 層位 | 種　別 | 器　種 | 口径×底径×器高（cm） | 外面調整 | 内面調整 | 備　考 | 写真図版 |
|---|---|---|---|---|---|---|---|---|---|---|---|
| 1 | D-151 | 6B4 | SX73 | － | 土師器 | 坏 | (19.6) × (8.3) × 7.5 | ロクロナデ・ヘラケズリ？<br>底部手持ちヘラケズリ | ヘラミガキ・黒色処理 | 外面被熱、摩滅。底部切り離し技法不明。 | 33 - 14 |
| 2 | D-147 | 6B4 | SX75　SK2 | － | 土師器 | 甕 | (14.0) × － × 現 4.5 | ロクロナデ | ロクロナデ | 内外面摩滅。 | 33 - 13 |

第 161 図　性格不明遺構出土遺物

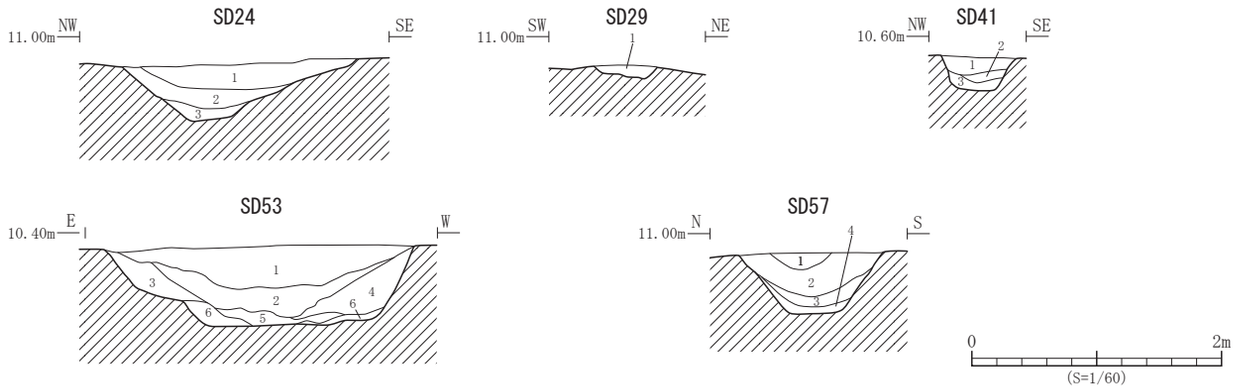


| 遺構 | 層位 | 土　色 | 土　性 | 備　　考 |
|---|---|---|---|---|
| SD24 | 1 | 10YR4/2 灰黄褐色 | 粘土質シルト | |
| | 2 | 10YR3/3 暗褐色 | 粘土質シルト | 褐色土のブロック・炭化物を少量含む |
| | 3 | 10YR3/1 黒褐色 | 粘土質シルト | 褐色土粒を少量含む |
| SD29 | 1 | 10YR3/3 暗褐色 | 粘土質シルト | 褐色土・炭化物を粒状に少量含む |
| SD41 | 1 | 10YR3/3 暗褐色 | 粘土質シルト | 砂粒・炭化物を少量含む |
| | 2 | 10YR4/2 灰黄褐色 | 粘土質シルト | 褐色土粒を少量含む |
| | 3 | 10YR3/2 黒褐色 | 粘土質シルト | 褐色土粒を少量含む |

| 遺構 | 層位 | 土　色 | 土　性 | 備　　考 |
|---|---|---|---|---|
| SD53 | 1 | 10YR4/2 灰黄褐色 | 粘土質シルト | 褐色土小ブロック・炭化物を少量含む |
| | 2 | 10YR4/3 にぶい黄褐色 | 粘土質シルト | 炭化物を少量含む |
| | 3 | 2.5Y4/3 オリーブ褐色 | 粘土質シルト | 褐色土粒を少量含む |
| | 4 | 10YR3/3 暗褐色 | 粘土質シルト | 砂を含む |
| | 5 | 2.5Y5/2 暗灰黄色 | 粘土 | 砂を含む |
| | 6 | 2.5Y4/1 黄褐色 | 粘土 | 褐色土小ブロック・砂を含む |
| SD57 | 1 | 10YR4/2 灰黄褐色 | 粘土質シルト | 褐色土ブロックを少量含む |
| | 2 | 2.5Y4/2 暗灰黄色 | 粘土質シルト | 褐色土小ブロック・炭化物を少量含む |
| | 3 | 2.5Y4/3 オリーブ褐色 | 粘土質シルト | 褐色土小ブロックを少量含む |
| | 4 | 2.5Y3/3 暗オリーブ褐色 | 粘土質シルト | 褐色土粒・炭化物を少量含む |

第 162 図　溝跡断面図

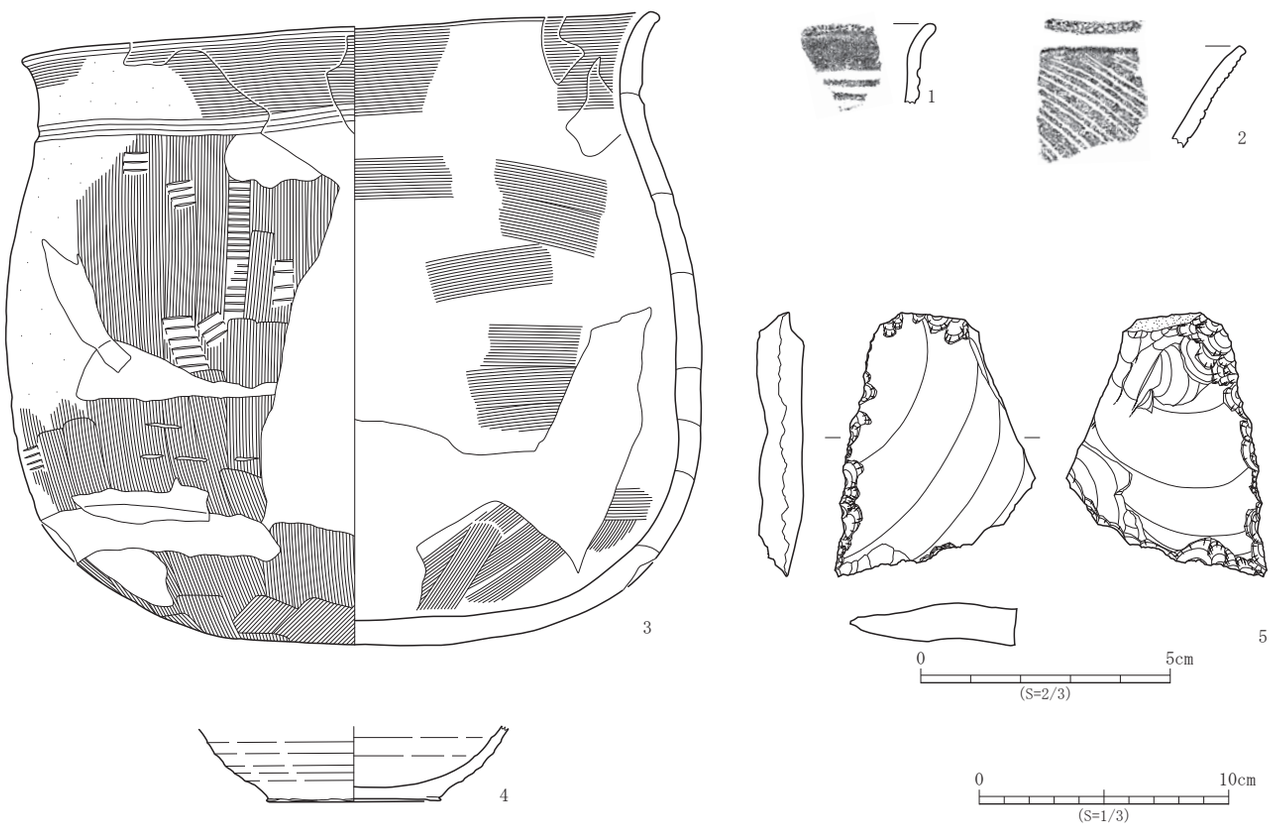


| No. | 登録番号 | 区 | 出土遺構 | 層位 | 種　別 | 器　種 | 文　様　等 | 備　考 | 写真図版 |
|---|---|---|---|---|---|---|---|---|---|
| 1 | B-033 | 6B3 | SD41 | － | 弥生土器 | 鉢・深鉢 | 口縁部－沈線文 | | 31 - 9 |
| 2 | B-034 | 6B3 | SD47 | － | 弥生土器 | 甕 | 口唇部 -LR 縄文　口縁部－沈線文（二本一描沈線） | | 31 - 10 |

| No. | 登録番号 | 区 | 出土遺構 | 層位 | 種　別 | 器　種 | 口径×底径×器高（cm） | 外面調整 | 内面調整 | 備　考 | 写真図版 |
|---|---|---|---|---|---|---|---|---|---|---|---|
| 3 | C-067 | 6B3 | SD57 | － | 土師器 | 甕 | 25.5 × － × 25.4 | ヨコナデ・ヘラナデ　頸部沈線 | ヨコナデ・ヘラナデ・ナデ | 内外面摩滅。外面剥離。 | 31 - 11 |
| 4 | D-148 | 6B4 | SD75 | － | 土師器 | 甕 | － × 6.8 ×現 3.0 | ロクロナデ　底部回転糸切り | ロクロナデ | 外面被熱。 | 33 - 15 |

| No. | 登録番号 | 区 | 出土遺構 | 層位 | 種　別 | 器　種 | 石　　材 | 長さ×幅×厚さ（cm）　重さ（g） | 備　考 | 写真図版 |
|---|---|---|---|---|---|---|---|---|---|---|
| 5 | Ka-e3-4 | 6B3b | SD57 | － | 打製石器 | 不定形石器 | 頁岩 | 5.4 × 4.6 × 1.3　21.9 | 削器（尖頭削器）。 | 31 - 12 |

第 163 図　溝跡出土遺物

| No. | 登録番号 | 区 | 出土遺構 | 層位 | 種　別 | 器　種 | 口径×底径×器高（cm） | 外面調整 | 内面調整 | 備　考 | 写真図版 |
|---|---|---|---|---|---|---|---|---|---|---|---|
| 1 | D-149 | 6B4 | SR76 | － | 土師器 | 坏 | 15.8 ×－×現 5.7 | ロクロナデ | ヘラミガキ・黒色処理 | 内外面摩滅。底部切り離し技法不明。 | 33 - 11 |
| 2 | E-064 | 6B4 | SR76 | － | 須恵器 | 甕 | －×－×現 2.0 | ロクロナデ | ロクロナデ | 外面自然釉付着。 | 33 - 12 |

第 164 図　SR76 河川跡出土遺物

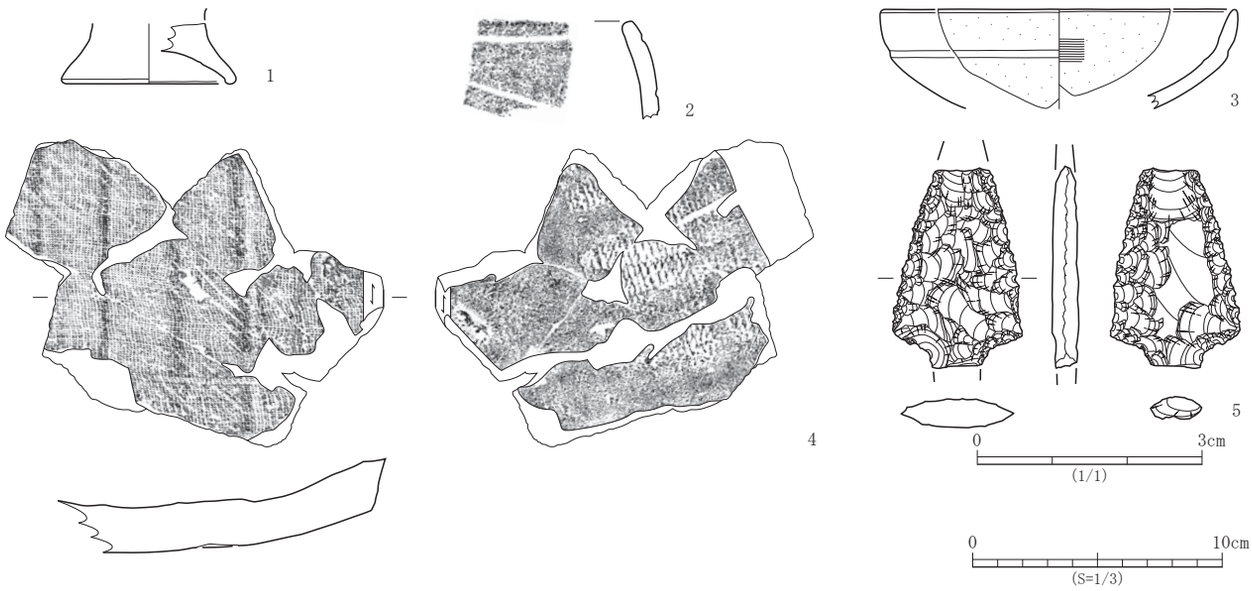


| No. | 登録番号 | 区 | 出土遺構 | 層位 | 種　別 | 器　種 | 文　様　等 | 備　考 | 写真図版 |
|---|---|---|---|---|---|---|---|---|---|
| 1 | A-023 | 6B3 | P453 | － | 縄文土器 | 台付土器 | 台部－ナデ | | 31 - 14 |
| 2 | B-030 | 6B3 | P111 | － | 弥生土器 | 深鉢？ | 口縁部－沈線文・LR 縄文？ | 内外面摩滅。 | 31 - 15 |

| No. | 登録番号 | 区 | 出土遺構 | 層位 | 種　別 | 器　種 | 口径×底径×器高（cm） | 外面調整 | 内面調整 | 備　考 | 写真図版 |
|---|---|---|---|---|---|---|---|---|---|---|---|
| 3 | C-068 | 6B4 | P484 | － | 土師器 | 坏 | (17.2) ×－×現 4.1 | － | ヨコナデ | 内外面摩滅。 | 33 - 16 |

| No. | 登録番号 | 区 | 出土遺構 | 層位 | 種　別 | 器　種 | 長さ×幅×厚さ（cm） | 凹面調整 | 凸面調整 | 備　考 | 写真図版 |
|---|---|---|---|---|---|---|---|---|---|---|---|
| 4 | G-037 | 6B3 | P329 | － | 瓦 | 平瓦 | 現 12.3 ×現 15.1 × 1.9 | 糸切り痕・布目痕・模骨痕 | 縦位縄タタキ・側縁部ヘラ調整 | | 31 - 16 |

| No. | 登録番号 | 区 | 出土遺構 | 層位 | 種　別 | 器　種 | 石　材 | 長さ×幅×厚さ（cm）　重さ（g） | 備　考 | 写真図版 |
|---|---|---|---|---|---|---|---|---|---|---|
| 5 | Ka-a1-4 | 6B3c | P453 | － | 打製石器 | 石鏃 | 頁岩 | 2.7 × 1.7 × 0.4　2.0 | 凸基有茎。尖端部および基部欠損。加熱処理あり。 | 31 - 13 |

第 165 図　ピット出土遺物

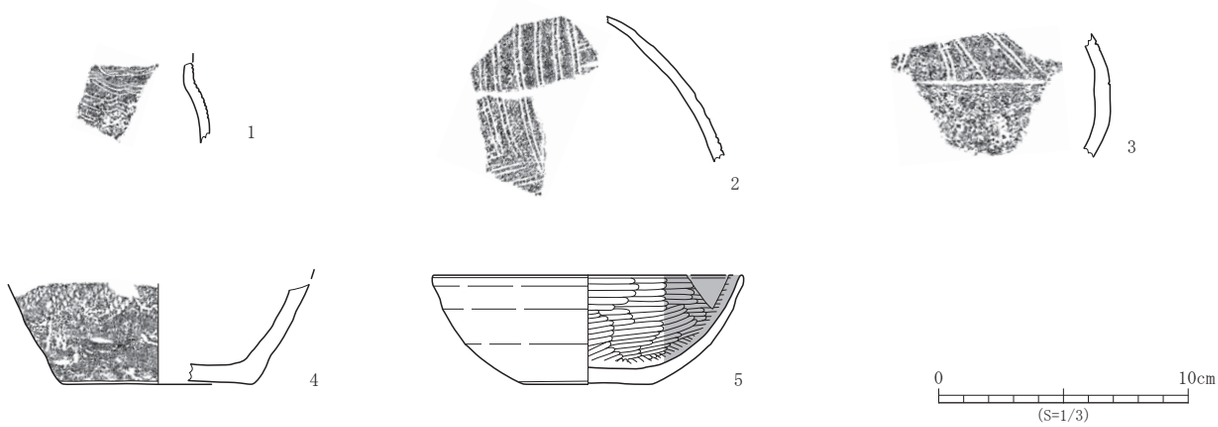


| No. | 登録番号 | 区 | 出土遺構 | 層位 | 種　別 | 器　種 | 文　様　等 | 備　考 | 写真図版 |
|---|---|---|---|---|---|---|---|---|---|
| 1 | B-017 | 6B1 | － | Ⅰ | 弥生土器 | 壺 | 頸～胴部－沈線文（三本一描沈線） | 内外面摩滅。 | 30 - 1 |
| 2 | B-018 | 6B1 | － | Ⅱ | 弥生土器 | 壺 | 胴部－沈線文（二本一描沈線） | 内外面摩滅。 | 30 - 4 |
| 3 | B-019 | 6B1 | － | Ⅱ | 弥生土器 | 壺 | 胴部－沈線文 | 内外面摩滅。 | 30 - 2 |
| 4 | B-020 | 6B1 | － | Ⅱ | 弥生土器 | 壺・甕 | 胴部 -LR 縄文・ケズリ・ミガキ　底部－ナデ | | 30 - 3 |

| No. | 登録番号 | 区 | グリッド | 層位 | 種　別 | 器　種 | 口径×底径×器高（cm） | 外面調整 | 内面調整 | 備　考 | 写真図版 |
|---|---|---|---|---|---|---|---|---|---|---|---|
| 5 | D-146 | 6B3 | － | Ⅱ | 土師器 | 坏 | (12.4) × 5.2 × 4.4 | ロクロナデ　底部回転糸切り | ヘラミガキ・黒色処理 | 外面摩滅。 | 31 - 17 |

第 166 図　Ⅰ・Ⅱ層遺構外出土遺物

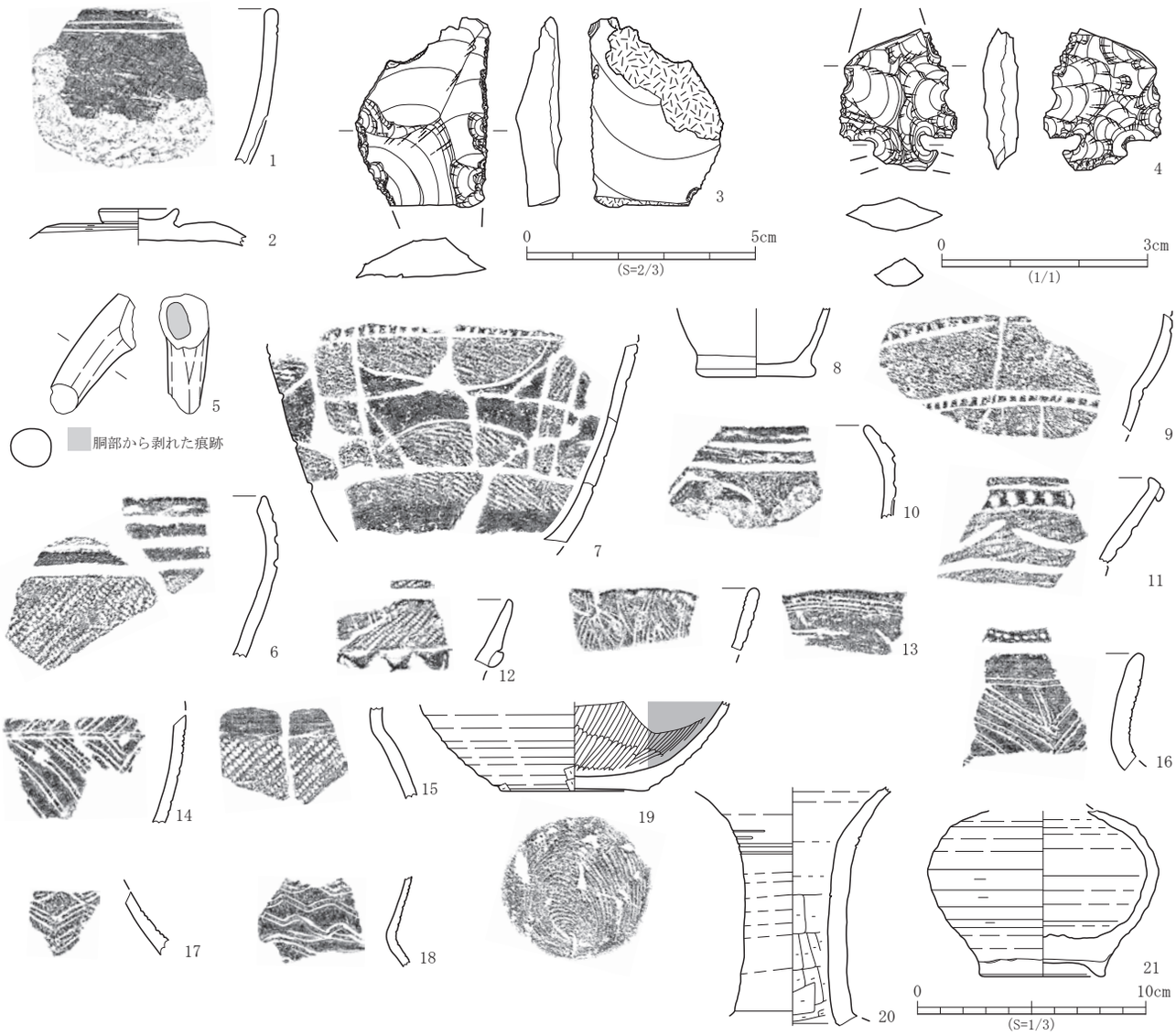


| No. | 登録番号 | 区 | 出土遺構 | 層位 | 種　別 | 器　種 | 文　様　等 | 備　考 | 写真図版 |
|---|---|---|---|---|---|---|---|---|---|
| 1 | B-026 | 6B3 | － | Ⅲ | 弥生土器 | 鉢 | 口縁～胴部－沈線文・ミガキ | | 32 - 3 |
| 5 | P-013 | 6B3 | － | Ⅲ | 土製品 | 土偶 | 右腕部－ナデ | | 32 - 4 |
| 6 | A-019 | 6B3 | － | Ⅳ | 縄文土器 | 深鉢 | 口縁部－沈線文　胴部 -LR 縄文 | 沈線内赤彩？ | 33 - 4 |
| 7 | A-020 | 6B3 | － | Ⅳ | 縄文土器 | 深鉢 | 胴部－刺突文・沈線文・R 縄文 | 外面摩滅。A-019 と同一？ | 33 - 2 |
| 8 | A-016 | 6B1 | － | Ⅳ | 縄文土器 | 鉢 | 胴～底部－ナデ・ミガキ | 内外面摩滅。 | 30 - 5 |
| 9 | A-021 | 6B3 | － | Ⅳ | 縄文土器 | 深鉢 | 口縁～胴部－沈線文・有刻・RL 縄文 | 外面摩滅。A-018 と同一？ | 33 - 5 |
| 10 | A-018 | 6B3 | － | Ⅳ | 縄文土器 | 深鉢 | 口縁部－沈線文・LR 縄文 | 外面摩滅。A-020 と同一？ | 33 - 3 |
| 11 | B-035 | 6B4 | － | Ⅳ | 弥生土器 | 甕 | 口縁部－沈線文・LR 縄文　隆帯－有刻 | 胎土に金雲母混入。B-016 と同一 | 33 - 21 |
| 12 | B-027 | 6B3 | － | Ⅳ | 弥生土器 | 甕 | 口唇部 -LR 縄文　口縁部－隆帯貼付・LR 縄文　隆帯－文互刺突文 | | 32 - 7 |
| 13 | B-025 | 6B1 | － | Ⅳ | 弥生土器 | 甕？ | 口縁部－外面：RL 縄文・沈線文（四本一描沈線）　内面：沈線文（四本一描沈線） | | 30 - 10 |
| 14 | B-022 | 6B1 | － | Ⅳ | 弥生土器 | 壺？ | 胴部－沈線文（二本一描沈線） | B-005 と同一？ | 30 - 7 |
| 15 | B-028 | 6B3 | － | Ⅳ | 弥生土器 | 甕 | 口縁部－ヨコナデ・ミガキ　胴部 -LR 縄文 | | 32 - 6 |
| 16 | B-021 | 6B1 | － | Ⅳ | 弥生土器 | 壺？ | 口唇部 -LR 縄文・側面押圧　口縁部－ヨコナデ・沈線文（二本一描沈線） | B-006 と同一？ | 30 - 6 |
| 17 | B-023 | 6B1 | － | Ⅳ | 弥生土器 | 壺 | 胴部－沈線文（三本一描沈線） | 内外面摩滅。 | 30 - 8 |
| 18 | B-024 | 6B1 | － | Ⅳ | 弥生土器 | 壺 | 頸～胴部－沈線文（二本一描沈線） | | 30 - 9 |

| No. | 登録番号 | 区 | グリッド | 層位 | 種　別 | 器　種 | 石　材 | 長さ×幅×厚さ（cm）　重さ（g） | 備　考 | 写真図版 |
|---|---|---|---|---|---|---|---|---|---|---|
| 3 | Ka-e1-2 | 6B3c | － | Ⅲ | 打製石器 | 不定形石器 | 頁岩 | 4.2 × 2.8 × 1.0　10.3 | 削器。火ハネあり。 | 32 - 1 |
| 4 | Ka-a4-3 | 6B3b | － | Ⅲ | 打製石器 | 石鏃 | 頁岩 | (2.1) × 1.7 × 0.5　(1.4) | アメリカ式。尖端部および基部欠損。 | 32 - 2 |

| No. | 登録番号 | 区 | グリッド | 層位 | 種　別 | 器　種 | 口径×底径×器高（cm） | 外面調整 | 内面調整 | 備　考 | 写真図版 |
|---|---|---|---|---|---|---|---|---|---|---|---|
| 2 | E-059 | 6B3 | － | Ⅲ | 須恵器 | 蓋 | －×－×現 1.6<br>ボタン状つまみ径 3.5 | ロクロナデ　天井部回転ヘラケズリ | ロクロナデ | | 32 - 5 |
| 19 | D-150 | 6B4 | － | Ⅳ | 土師器 | 坏 | －× 6.4 ×現 3.9 | ロクロナデ・手持ちヘラケズリ<br>底部回転糸切り | ヘラミガキ・黒色処理 | | 33 - 18 |
| 20 | E-061 | 6B3 | － | Ⅳ | 須恵器 | 長頸壺 | －×－×現 10.4 | ロクロナデ・沈線 | ロクロナデ・ヘラケズリ | 内外面自然釉付着。 | 32 - 9 |
| 21 | E-060 | 6B3 | － | Ⅳ | 須恵器 | 短頸壺 | －× 5.5 ×現 7.2 | ロクロナデ・回転ヘラケズリ<br>底部回転ヘラ切り→高台貼付 | ロクロナデ | | 32 - 8 |

**第 167 図　Ⅲ・Ⅳ層遺構外出土遺物**

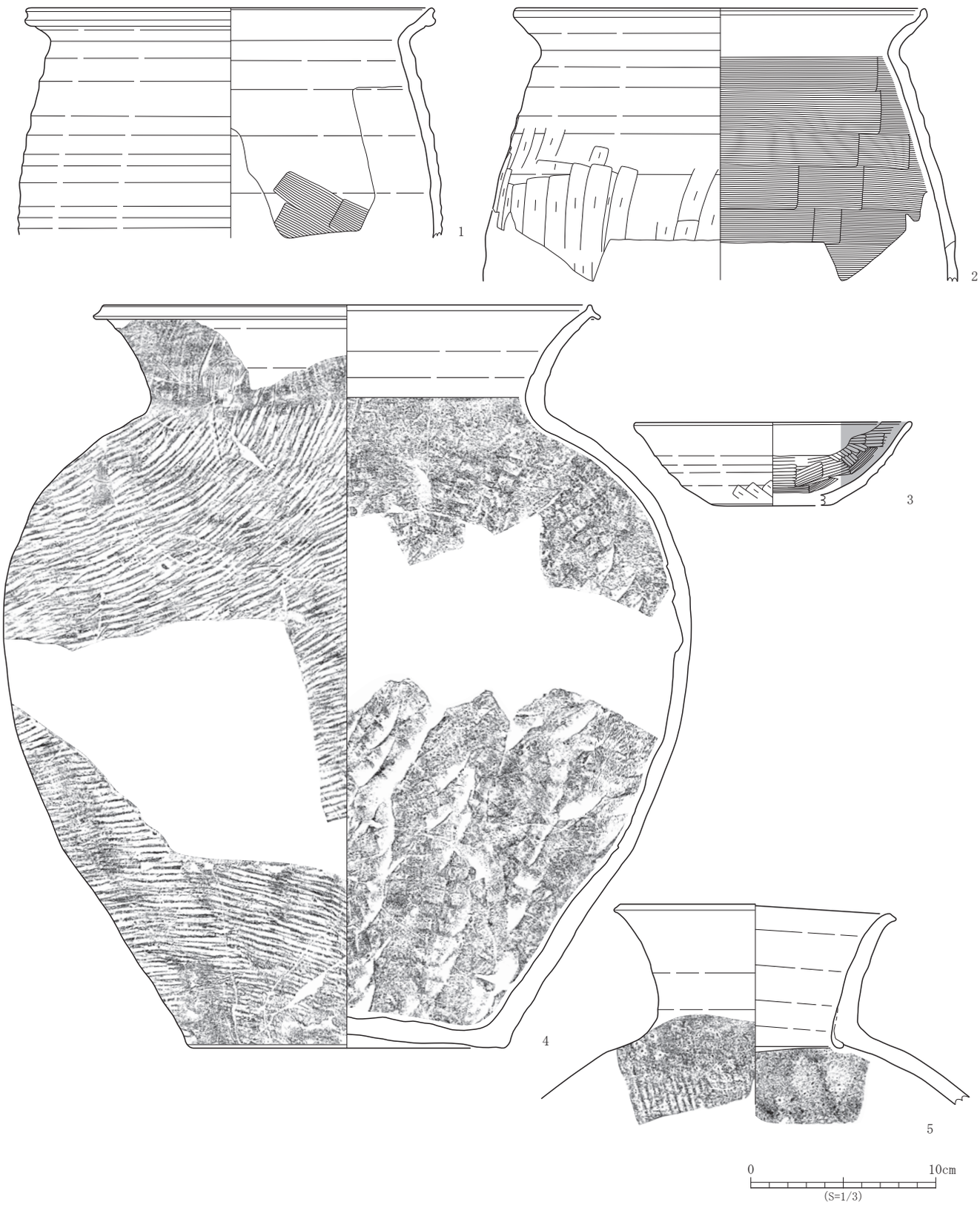


| No. | 登録番号 | 区 | グリッド | 層位 | 種　別 | 器　種 | 口径×底径×器高（cm） | 外面調整 | 内面調整 | 備　考 | 写真図版 |
|---|---|---|---|---|---|---|---|---|---|---|---|
| 1 | D-153 | 6B4 | － | Ⅳ | 土師器 | 甕 | (22.0) ×－×現 12.4 | ロクロナデ | ロクロナデ・ヘラナデ | | 33 - 19 |
| 2 | D-154 | 6B4 | － | Ⅳ | 土師器 | 甕 | (22.4) ×－×現 14.7 | ロクロナデ・ヘラケズリ | ロクロナデ・ヘラナデ | | 33 - 20 |
| 3 | D-152 | 6B4 | － | Ⅳ | 土師器 | 坏 | (15.0) ×－× 4.5 | ロクロナデ・手持ちヘラケズリ | ヘラミガキ・黒色処理 | 外面摩滅。 | 33 - 17 |
| 4 | E-062 | 6B3 | － | Ⅳ | 須恵器 | 甕 | (27.4) × (17.4) × 40.2 | ロクロナデ・平行タタキ・ヘラケズリ | ロクロナデ・当て具痕・ヘラナデ | 内外面自然釉付着。 | 32 - 12 |
| 5 | E-063 | 6B3 | － | Ⅳ | 須恵器 | 甕 | 15.2 ×－×現 10.8 | ロクロナデ・平行タタキ | ロクロナデ・当て具痕 | 内外面自然釉付着。器形に歪みあり。 | 32 - 11 |

**第 168 図　Ⅳ層遺構外出土遺物（1）**

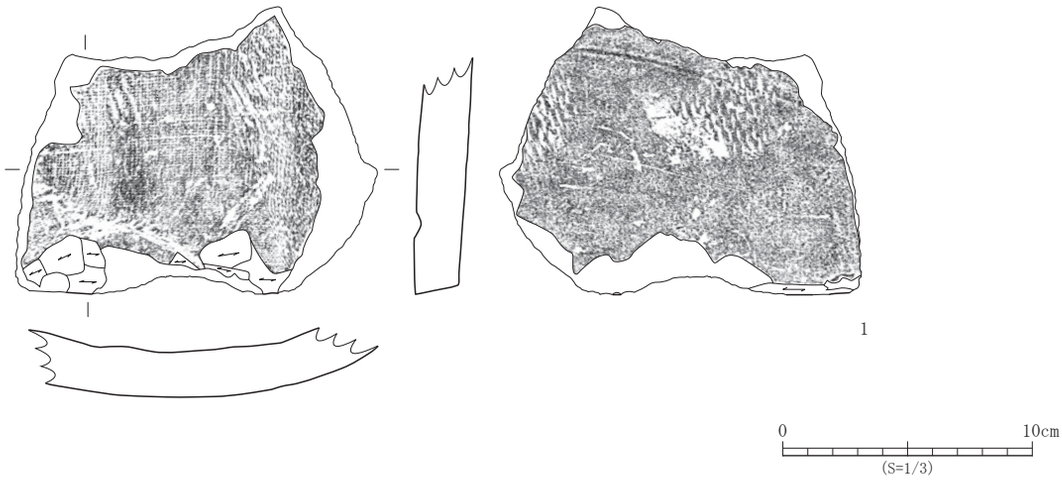


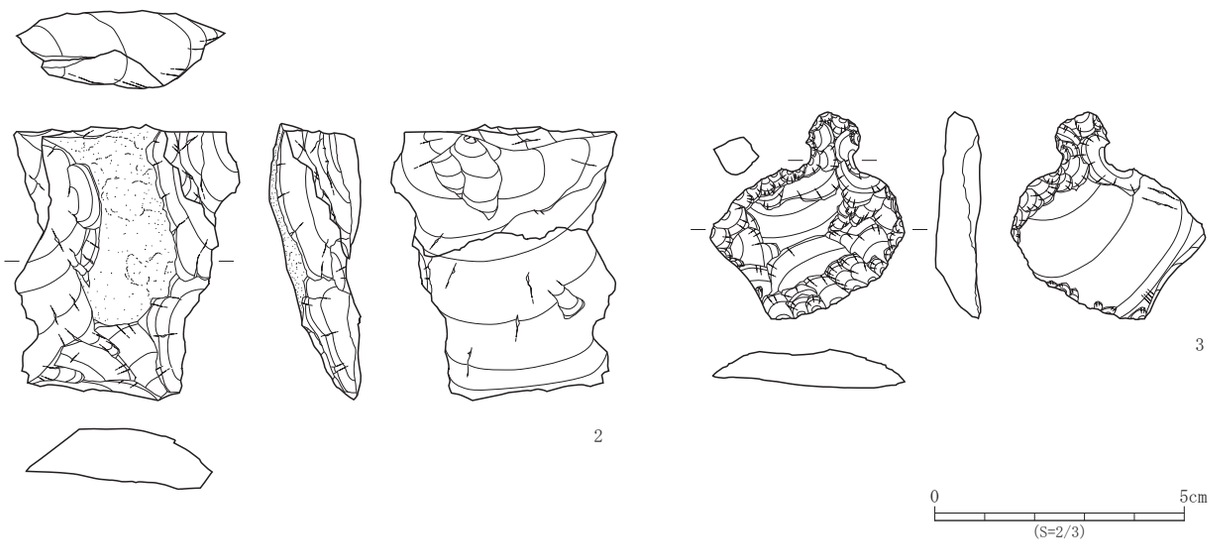


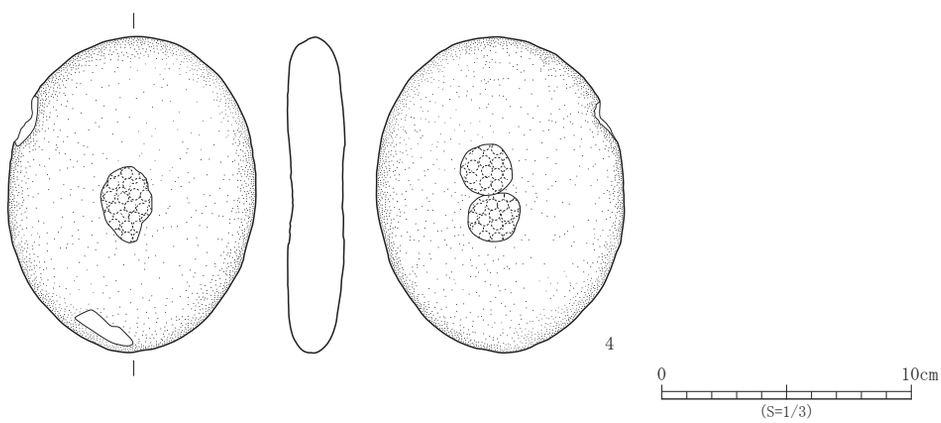


| No. | 登録番号 | 区 | グリッド | 層位 | 種　別 | 器　種 | 長さ×幅×厚さ（cm） | 凹面調整 | 凸面調整 | 備　考 | 写真図版 |
|---|---|---|---|---|---|---|---|---|---|---|---|
| 1 | G-038 | 6B3 | － | Ⅳ | 瓦 | 平瓦 | 現 21.5 ×現 14.1 × 1.9 | 糸切り痕・布目痕・模骨痕・側縁部ヘラ調整 | 縦位縄タタキ・ナデ・側縁部ヘラ調整 | | 33 - 1 |

| No. | 登録番号 | 区 | グリッド | 層位 | 種　別 | 器　種 | 石　　材 | 長さ×幅×厚さ（cm）　重さ（g） | 備　考 | 写真図版 |
|---|---|---|---|---|---|---|---|---|---|---|
| 2 | Ka-l-1<br>Ka-l-2 | 6B3b | － | Ⅳ | 打製石器 | 剥片 | 流紋岩 | 5.5 × 4.5 × 1.8　34.5 | 接合資料 1。 | 32 - 13 |
| 3 | Ka-d1-1 | 6B3c | － | Ⅳ | 打製石器 | 石匙 | 石英安山岩 | 4.1 × 3.9 × 0.9　9.1 | 斜め型。端部欠損。 | 33 - 6 |
| 4 | Kc-c-6 | 6B3b | － | Ⅳ | 礫石器 | 敲 | 石英安山岩 | 12.6 × 9.9 × 2.3　441.8 | 敲表 1+ 裏 2 | 32 - 10 |

**第 169 図　Ⅳ層遺構外出土遺物（2）**

| No. | 登録番号 | 区 | 出土遺構 | 層位 | 種　別 | 器　種 | 文　様　等 | 備　考 | 写真図版 |
|---|---|---|---|---|---|---|---|---|---|
| 1 | A-022 | 6B3 | - | V | 縄文土器 | 深鉢 | 口縁～胴部－波状口縁？・沈線文・LR 縄文 | 外面摩滅。A-016 と同一？ | 33 - 9 |
| 2 | A-017 | 6B1 | - | V | 縄文土器 | 深鉢 | 口縁～胴部－瘤状突起貼付・沈線文・LR 縄文 | 胎土に金雲母混入。内外面摩滅。 | 30 - 14 |
| 3 | B-016 | 6B1 | - | V | 弥生土器 | 鉢 | 口縁部－沈線文 | 外面摩滅。 | 30 - 13 |
| 4 | B-029 | 6B3 | - | V | 弥生土器 | 壺 | 胴部－沈線文（二本一描沈線） | | 33 - 8 |
| 8 | P-014 | 6B3 | - | Ⅶ | 土製品 | 土製円盤 | 沈線文・LR 縄文 | 5.2 × 4.9 × 0.9 ㎝　(23.4) g | 33 - 10 |

| No. | 登録番号 | 区 | グリッド | 層位 | 種　別 | 器　種 | 長さ×幅×厚さ（㎝） | 凹面調整 | 凸面調整 | 備　考 | 写真図版 |
|---|---|---|---|---|---|---|---|---|---|---|---|
| 5 | G-035 | 6B1 | - | V | 瓦 | 平瓦 | 現 8.0 ×現 5.6 × 1.3 | 糸切り痕・布目痕・側縁部ヘラ調整 | 縦位縄タタキ・ナデ | | 30 - 11 |

| No. | 登録番号 | 区 | グリッド | 層位 | 種　別 | 器　種 | 口径×底径×器高（㎝） | 外面調整 | 内面調整 | 備　考 | 写真図版 |
|---|---|---|---|---|---|---|---|---|---|---|---|
| 9 | E-065 | 6B4 | - | - | 須恵器 | 甕？ | - × - ×現 10.1 | 格子タタキ | 不明 | 焼成あいまい。輪積痕明瞭。内面摩滅。 | 34 - 1 |

| No. | 登録番号 | 区 | グリッド | 層位 | 種　別 | 器　種 | 石　材 | 長さ×幅×厚さ（㎝）　重さ (g) | 備　考 | 写真図版 |
|---|---|---|---|---|---|---|---|---|---|---|
| 6 | Ka-a1-3 | 6B3b | - | V | 打製石器 | 石鏃 | 頁岩 | (2.2) × 1.0 × 0.4　(0.7) | 有茎。黒色付着物あり。 | 33 - 7 |
| 7 | Ka-j-2 | 6B1 | - | V | 打製石器 | 微細剥離痕のある剥片 | 珪質凝灰岩 | 3.4 × 2.3 × 0.8　7.0 | | 30 - 12 |

**第 170 図　遺構外出土遺物**

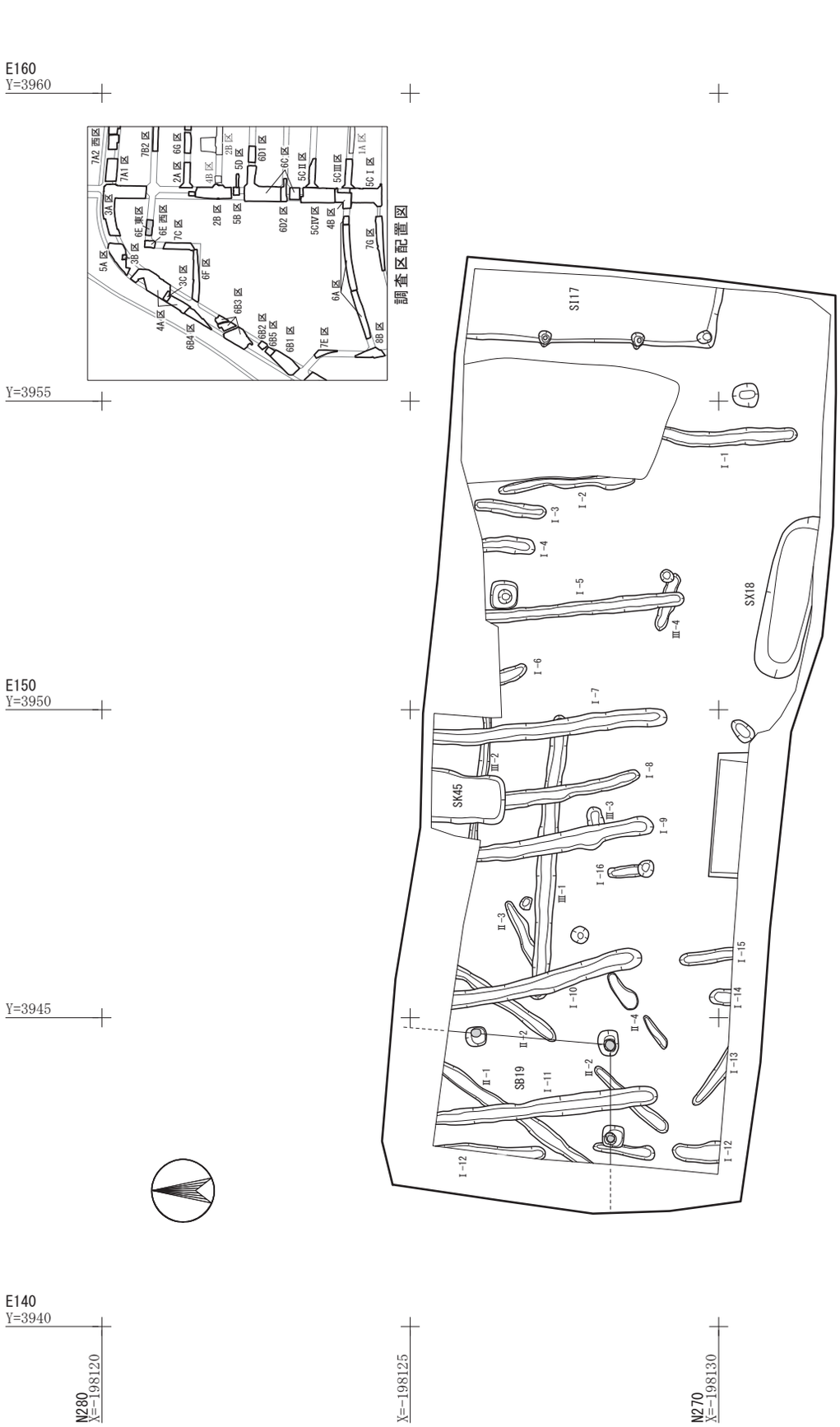


第 171 図　六反田遺跡 6E 東区Ⅳ層遺構配置図

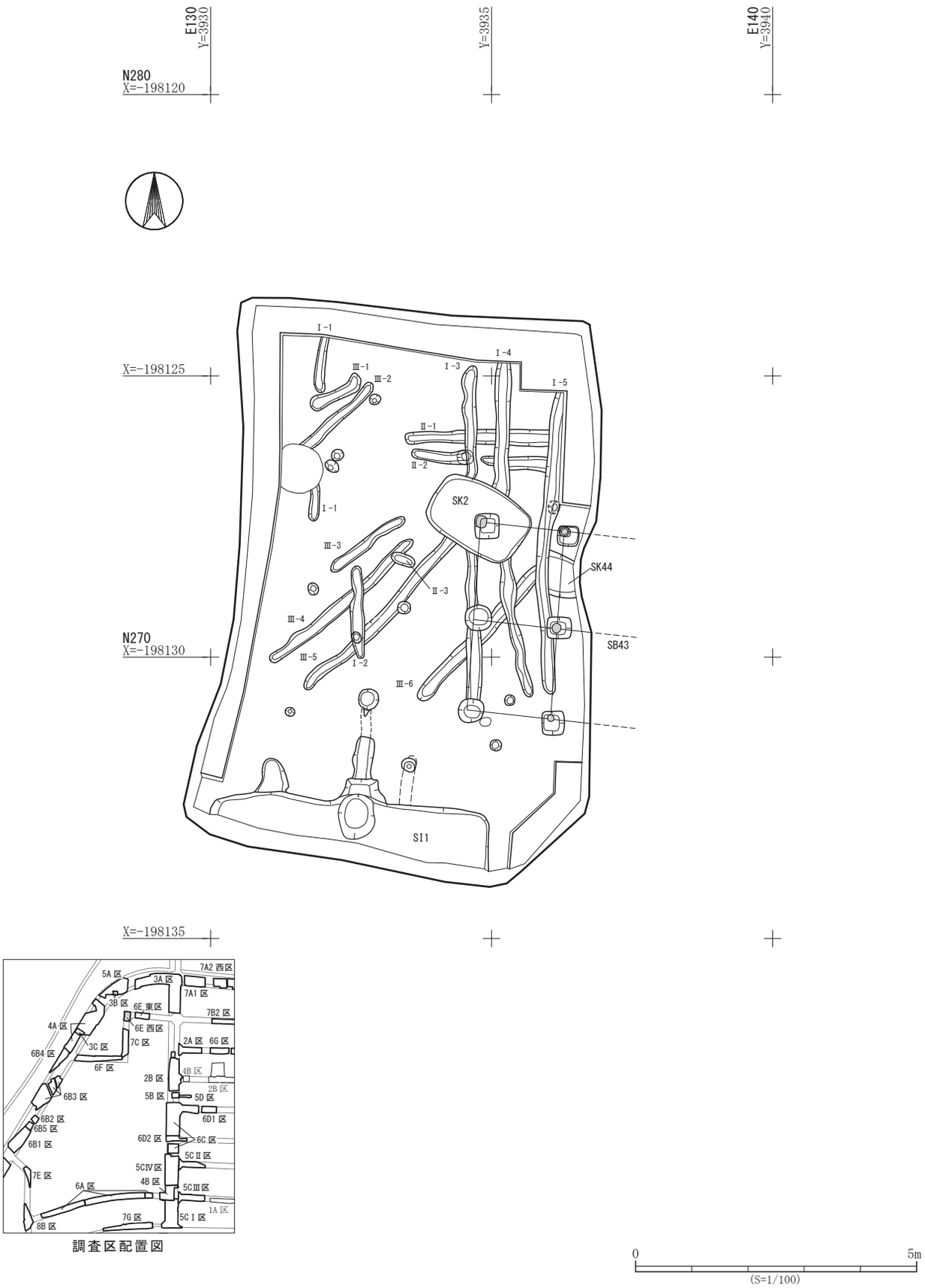


第 172 図　六反田遺跡 6E 区Ⅳ層遺構配置図

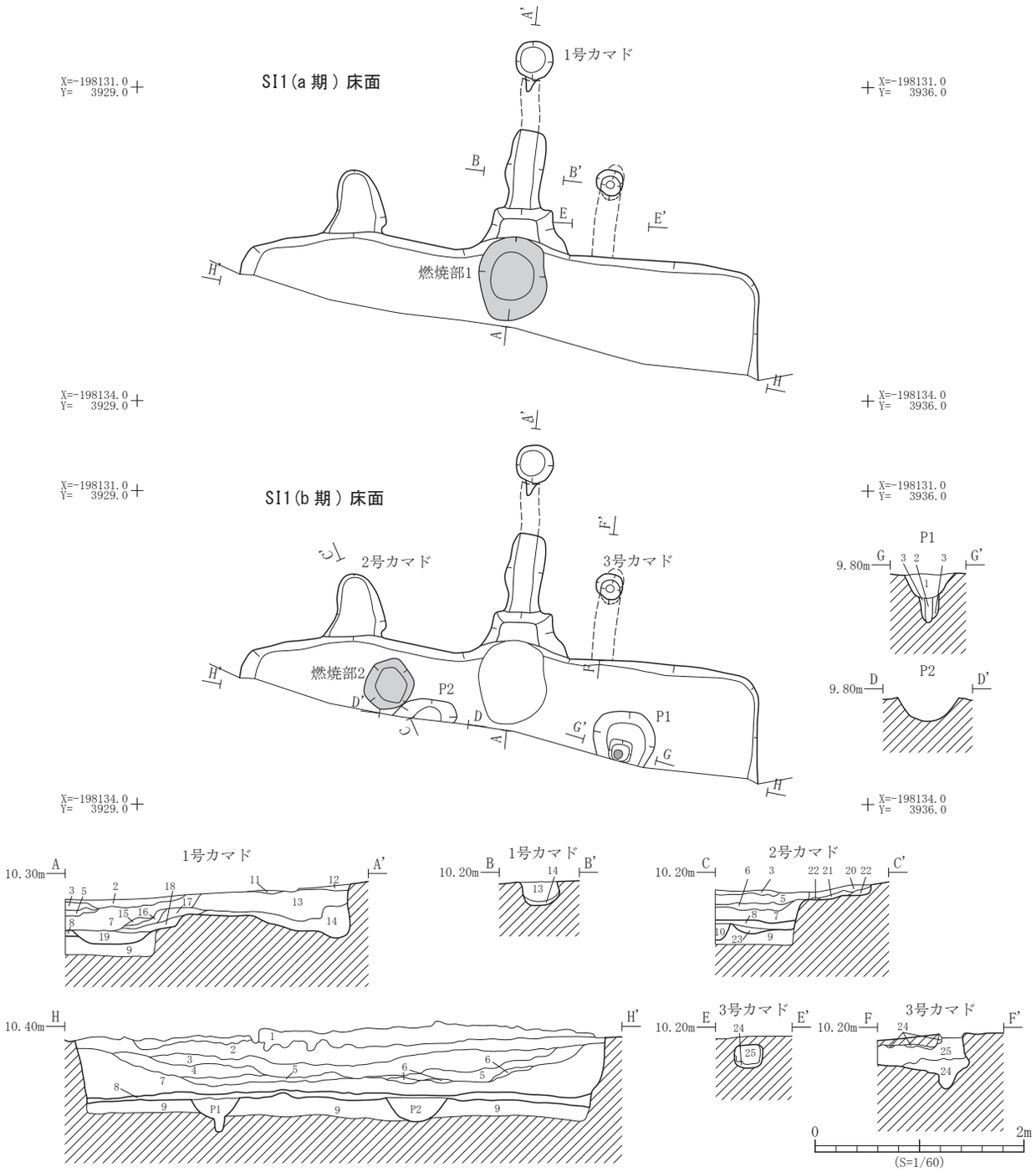


| 遺構 | 層位 | 土　色 | 土　性 | 備　　考 |
|---|---|---|---|---|
| SI1 | 1 | 10YR2/2 黒褐色 | 粘土質シルト | 炭化物粒・焼土粒を多量含む |
| | 2 | 10YR3/4 暗褐色 | 粘土質シルト | 焼土粒・炭化物粒を少量含む |
| | 3 | 10YR2/3 黒褐色 | 粘土質シルト | 焼土粒・炭化物粒を少量含む |
| | 4 | 10YR3/2 黒褐色 | 粘土質シルト | 焼土粒・炭化物粒を少量含む |
| | 5 | 10YR2/3 黒褐色 | 粘土質シルト | にぶい黄褐色砂を多量、焼土粒・炭化物粒を少量含む |
| | 6 | 10YR4/ にぶい黄褐色 | 砂 | 硬化している |
| | 7 | 10YR3/2 黒褐色 | 粘土質シルト | 焼土粒・炭化物粒ブロックを少量含む |
| | 8 | 10YR3/4 暗褐色 | 粘土質シルト | SI1(a 期）の貼床土 |
| | 9 | 10YR2/3 黒褐色 | 粘土質シルト | 掘り方 |
| | 10 | 10YR3/3 暗褐色 | 粘土質シルト | 焼土・炭化物ブロックを多量含む |
| | 11 | 10YR2/2 黒褐色 | 砂質シルト | |
| | 12 | 10YR2/3 黒褐色 | 粘土質シルト | 炭化物ブロックを多量含む |
| | 13 | 10YR2/3 黒褐色 | 粘土質シルト | 炭化物ブロック多量含む |
| | 14 | 10YR1.7/1 黒色 | 粘土 | 炭化物（煤）の堆積 |
| | 15 | 10YR3/4 暗褐色 | 粘土質シルト | 炭化物粒・焼土粒・灰を少量含む |
| | 16 | 10YR3/3 暗褐色 | 粘土質シルト | 灰の堆積 |

| 遺構 | 層位 | 土　色 | 土　性 | 備　　考 |
|---|---|---|---|---|
| SI1 | 17 | 10YR3/2 黒褐色 | 粘土質シルト | 焼土ブロックを多量含む |
| | 18 | 10YR3/3 暗褐色 | 粘土質シルト | 炭化物粒・焼土粒を多量含む |
| | 19 | 10YR2/3 黒褐色 | 粘土質シルト | 炭化物粒・焼土粒を少量含む |
| | 20 | 10YR2/3 黒褐色 | 粘土質シルト | 焼土ブロック・炭化物粒を少量含む |
| | 21 | 7.5YR2/3 極暗褐色 | 粘土質シルト | 焼土ブロック・炭化物粒を含む |
| | 22 | 10YR1.7/1 黒色 | 粘土 | 炭化物（煤）の堆積 |
| | 23 | 10YR3/4 暗褐色 | 粘土質シルト | 焼土・炭化物ブロックを多量含む |
| | 24 | N2/0 黒色 | 粘土 | 炭化物（煤）の堆積 |
| | 25 | 10YR3/2 黒褐色 | 粘土質シルト | 炭化物を多量含む |
| P1 | 1 | 10YR3/3 暗褐色 | 粘土質シルト | 柱抜き取り穴の堆積土 |
| | 2 | 10YR2/3 黒褐色 | 粘土質シルト | 柱痕 |
| | 3 | 10YR3/4 暗褐色 | 粘土 | |

第 173 図　SI1 竪穴住居跡平面図・断面図

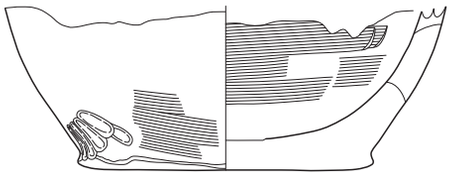

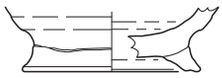

1

2

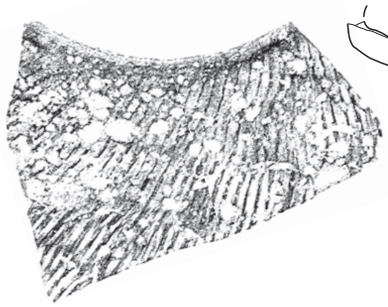

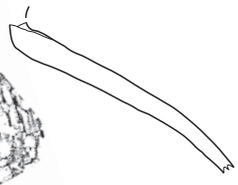

3

0　10cm
(S=1/3)

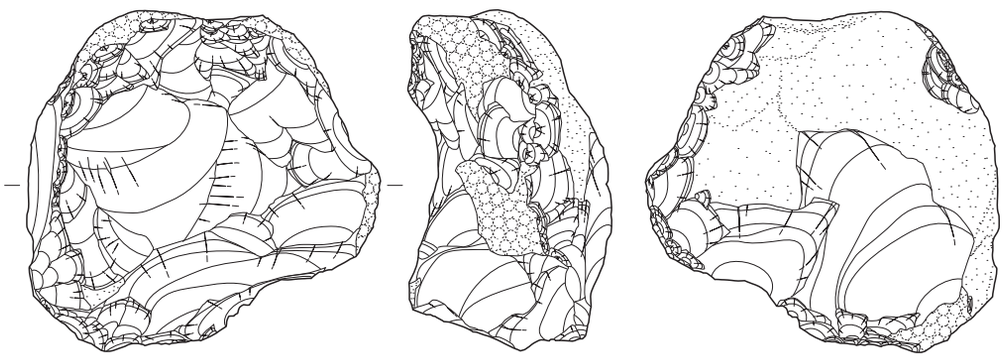

4

0　5cm
(S=2/3)

| No. | 登録番号 | 区 | 出土遺構 | 層位 | 種　別 | 器　種 | 口径×底径×器高（cm） | 外面調整 | 内面調整 | 備　考 | 写真図版 |
|---|---|---|---|---|---|---|---|---|---|---|---|
| 1 | C-070 | 6E 西 | SI1 | 1 | 土師器 | 甕 | －× 11.8 ×現 6.6 | ヘラナデ・指頭圧痕 | ヘラナデ | 外面 2 次被熱。底部木葉痕。 | 34 - 15 |
| 2 | E-069 | 6E 西 | SI1 | － | 須恵器 | 壺？ | －× (7.1) ×現 2.6 | ロクロナデ | ロクロナデ | 内外面自然釉付着。 | 34 - 17 |
| 3 | E-070 | 6E 西 | SI1 | 2 | 須恵器 | 甕 | －×－×現 6.0 | 平行タタキ | ヘラナデ | 外面火ハネ顕著。 | 34 - 16 |

| No. | 登録番号 | 区 | 出土遺構 | 層位 | 種　別 | 器　種 | 石　　材 | 長さ×幅×厚さ（cm）　重さ（g） | 備　考 | 写真図版 |
|---|---|---|---|---|---|---|---|---|---|---|
| 4 | Ka-m-2 | 6E 西 | SI1 | 2 | 打製石器 | 石核 | 碧玉 | 6.7 × 7.0 × 3.8　209.1 | 敲石に転用。 | 34 - 14 |

第 174 図　SI1 竪穴住居跡出土遺物

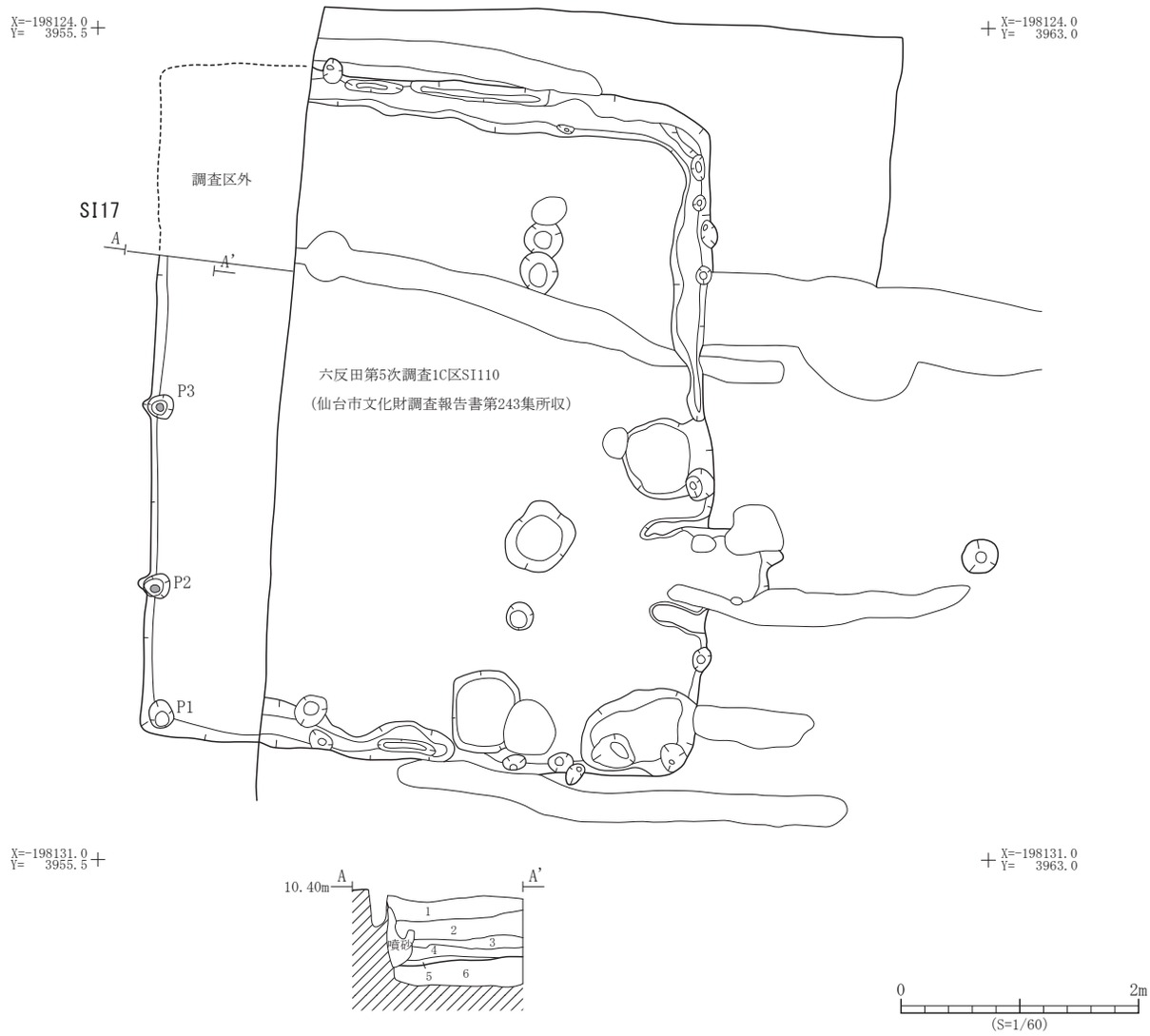


| 遺構 | 層位 | 土　色 | 土　性 | 備　　考 |
|---|---|---|---|---|
| SI17 | 1 | 10YR3/4 暗褐色 | 粘土質シルト | |
| | 2 | 10YR3/4 暗褐色 | 粘土質シルト | 炭化物を少量含む |
| | 3 | 10YR3/3 暗褐色 | 粘土質シルト | 炭化物を少量含む |

| 遺構 | 層位 | 土　色 | 土　性 | 備　　考 |
|---|---|---|---|---|
| SI17 | 4 | 10YR2/3 黒褐色 | 粘土質シルト | 炭化物を多量含む |
| | 5 | 7.5YR1.7/1 黒色 | 粘土質シルト | 炭化物が主体 |
| | 6 | 10YR3/4 暗褐色 | 粘土質シルト | 掘り方 |

第 175 図　SI17 竪穴住居跡平面図・断面図

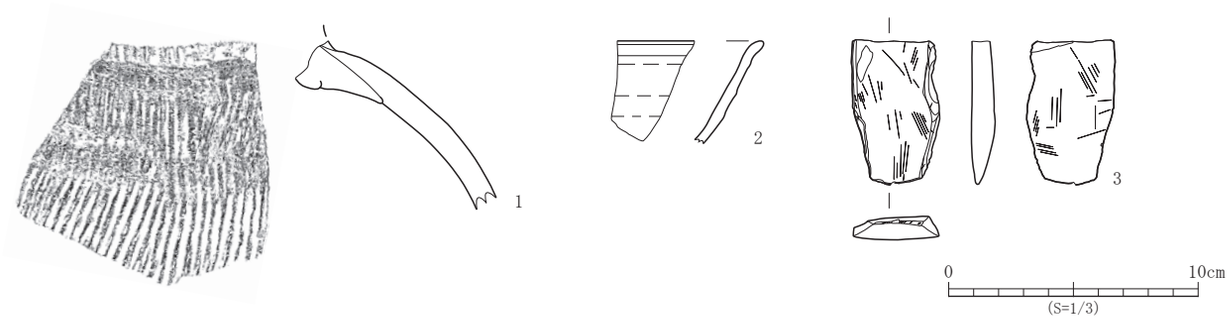


| No. | 登録番号 | 区 | 出土遺構 | 層位 | 種　別 | 器　種 | 口径×底径×器高（cm） | 外面調整 | 内面調整 | 備　考 | 写真図版 |
|---|---|---|---|---|---|---|---|---|---|---|---|
| 1 | E-071 | 6E 東 | SI17 | 床面 | 須恵器 | 甕 | －×－×現 6.7 | 平行タタキ→ロクロナデ | ヘラナデ | | 34 - 6 |

| No. | 登録番号 | 区 | 遺構名 | 層位 | 種　別 | 器　種 | 口径×底径×器高（cm） | 外面調整 | 内面調整 | 備　考 | 写真図版 |
|---|---|---|---|---|---|---|---|---|---|---|---|
| 2 | I-004 | 6E 東 | SI17 | 2 | 灰釉陶器 | 坏 | －×－×現 4.1 | ロクロナデ | ロクロナデ→施釉（ハケヌリ） | | 34 - 8 |

| No. | 登録番号 | 区 | 出土遺構 | 層位 | 種　別 | 器　種 | 石　　材 | 長さ×幅×厚さ（cm）　重さ（g） | 備　　考 | 写真図版 |
|---|---|---|---|---|---|---|---|---|---|---|
| 3 | Kd-a-9 | 6E 東 | SI17 | － | 石製品 | 砥石 | 石英安山岩質凝灰岩 | 5.8 × 3.5 × 1.0　28.3 | 砥面 3 面。 | 34 - 7 |

第 176 図　SI17 竪穴住居跡出土遺物

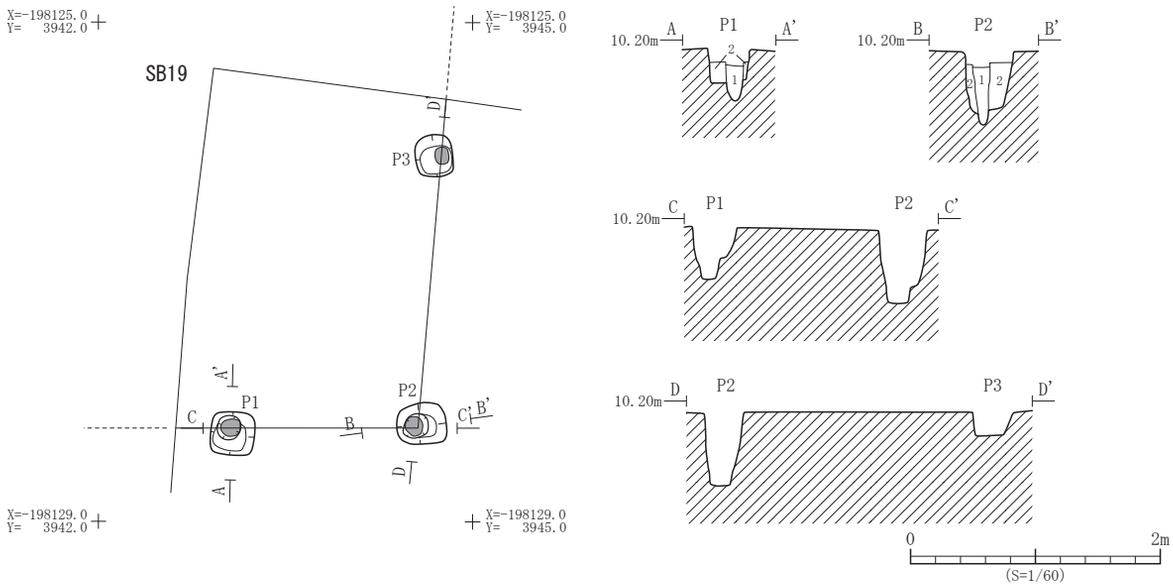


| 遺構 | 層位 | 土　色 | 土　性 | 備　　考 |
|---|---|---|---|---|
| SB19 | 1 | 10YR2/3 黒褐色 | 粘土質シルト | 焼土粒・炭化物を少量含む　柱痕 |
| P1 | 2 | 10YR2/3 黒褐色 | 粘土質シルト | |

| 遺構 | 層位 | 土　色 | 土　性 | 備　　考 |
|---|---|---|---|---|
| SB19 | 1 | 10YR3/3 暗褐色 | 粘土質シルト | 焼土粒・炭化物を少量含む　柱痕 |
| P2 | 2 | 10YR3/3 暗褐色 | 粘土質シルト | 褐色土粒を多量含む |

第 177 図　SB19 掘立柱建物跡平面図・断面図

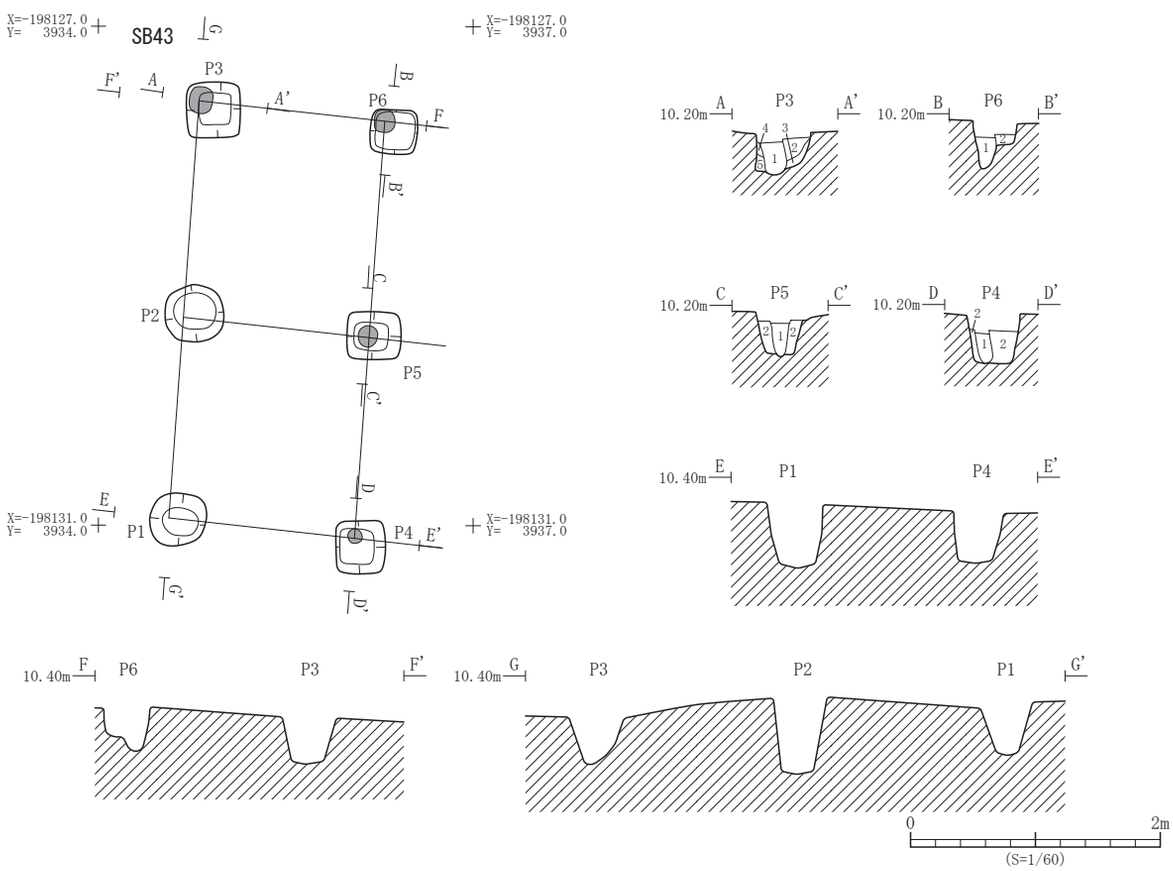


| 遺構 | 層位 | 土　色 | 土　性 | 備　　考 |
|---|---|---|---|---|
| SB43 P3 | 1 | 10YR2/2 黒褐色 | 粘土質シルト | 炭化物を少量含む　柱痕 |
| | 2 | 10YR2/2 黒褐色 | 粘土質シルト | 褐色土ブロックを多量含む |
| | 3 | 10YR2/2 黒褐色 | 粘土質シルト | 褐色土ブロックを多量含む |
| | 4 | 10YR2/2 黒褐色 | 粘土質シルト | 褐色土ブロックを少量含む |
| | 5 | 10YR2/2 黒褐色 | 粘土質シルト | |

| 遺構 | 層位 | 土　色 | 土　性 | 備　　考 |
|---|---|---|---|---|
| SB43 | 1 | 10YR2/3 黒褐色 | 粘土質シルト | 炭化物を少量含む　柱痕 |
| P4 | 2 | 10YR2/3 黒褐色 | 粘土質シルト | 褐色土粒を少量含む |
| SB43 | 1 | 10YR2/3 黒褐色 | 粘土質シルト | 炭化物を少量含む　柱痕 |
| P5 | 2 | 10YR2/3 黒褐色 | 粘土質シルト | 褐色土粒を少量含む |
| SB43 | 1 | 10YR2/2 黒褐色 | 粘土質シルト | 柱痕 |
| P6 | 2 | 10YR2/2 黒褐色 | 粘土質シルト | 褐色土粒を少量含む |

第 178 図　SB43 掘立柱建物跡平面図・断面図

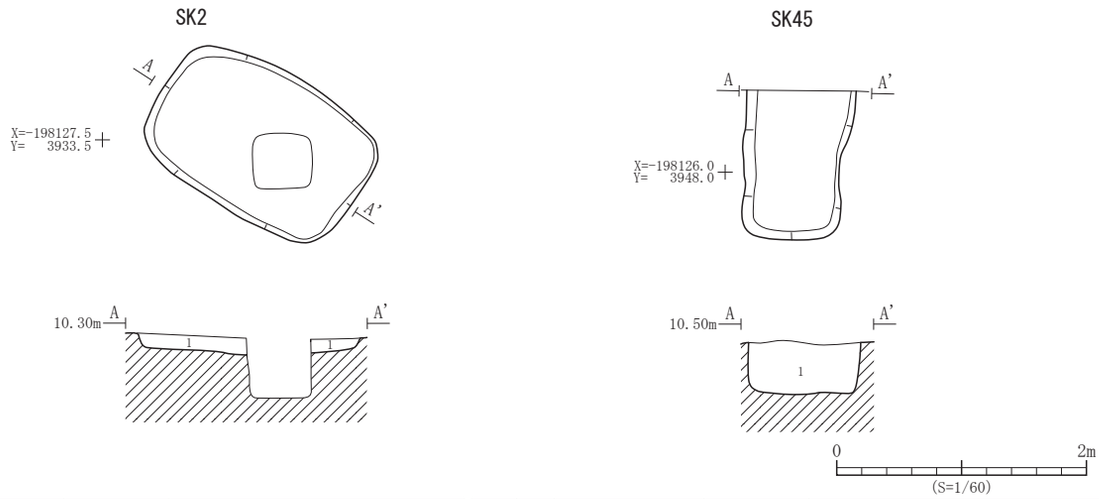


| 遺構 | 層位 | 土　色 | 土　性 | 備　　考 |
|---|---|---|---|---|
| SK2 | 1 | 10YR3/2 黒褐色 | 粘土質シルト | 褐色土粒を多量含む |

| 遺構 | 層位 | 土　色 | 土　性 | 備　　考 |
|---|---|---|---|---|
| SK45 | 1 | 10YR3/2 黒褐色 | 粘土質シルト | 炭化物・焼土粒、褐色土粒を少量含む |

第 179 図　SK2・45 土坑平面図・断面図

| No. | 登録番号 | 区 | 出土遺構 | 層位 | 種　別 | 器　種 | 口径×底径×器高（cm） | 外面調整 | 内面調整 | 備　考 | 写真図版 |
|---|---|---|---|---|---|---|---|---|---|---|---|
| 1 | E-072 | 6E 東 | SK45 | 1 | 須恵器 | 蓋 | －×－×現 3.0<br>擬宝珠状つまみ径 3.6 | ロクロナデ | ロクロナデ | | 34 - 9 |

第 180 図　SK45 土坑出土遺物

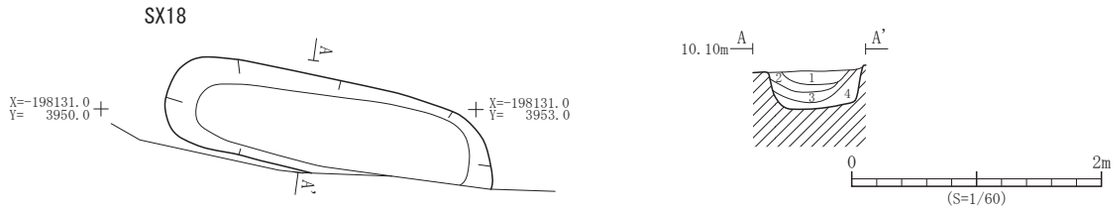


| 遺構 | 層位 | 土　色 | 土　性 | 備　　考 |
|---|---|---|---|---|
| SX18 | 1 | 10YR3/2 黒褐色 | 粘土 | |
| | 2 | 10YR2/3 黒褐色 | 粘土 | |

| 遺構 | 層位 | 土　色 | 土　性 | 備　　考 |
|---|---|---|---|---|
| SX18 | 3 | 10YR2/3 黒褐色 | 粘土 | 炭化物を少量含む |
| | 4 | 10YR3/2 黒褐色 | 粘土 | 褐色土ブロックを多量含む |

第 181 図　SX18 性格不明遺構平面図・断面図

| No. | 登録番号 | 区 | 出土遺構 | 層位 | 種　別 | 器　種 | 口径×底径×器高（cm） | 外面調整 | 内面調整 | 備　考 | 写真図版 |
|---|---|---|---|---|---|---|---|---|---|---|---|
| 1 | C-071 | 6E 東 | SX18 | 1 | 土師器 | 坏 | 13.0 × 7.2 × 3.5 | ヨコナデ | ヘラミガキ・黒色処理 | 外面摩滅。 | 34 - 11 |
| 2 | E-073 | 6E 東 | SX18 | 1 | 須恵器 | 甕 | －×－×現 3.2 | 列点刺突？→ロクロナデ | ロクロナデ | | 34 - 12 |

第 182 図　SX18 性格不明遺構出土遺物

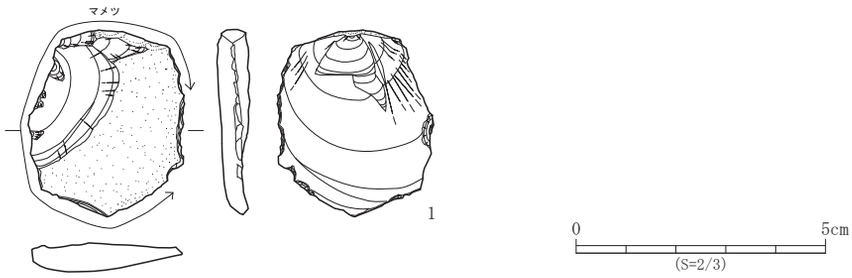


| No. | 登録番号 | 区 | 出土遺構 | 層位 | 種　別 | 器　種 | 石　　材 | 長さ×幅×厚さ（cm）　重さ（g） | 備　考 | 写真図版 |
|---|---|---|---|---|---|---|---|---|---|---|
| 1 | Ka-e7-1 | 6E 東 | I-8 | － | 打製石器 | 不定形石器 | 頁岩 | 3.7 × 3.1 × 0.7　8.0 | | 34 - 10 |

第 183 図　小溝状遺構群出土遺物

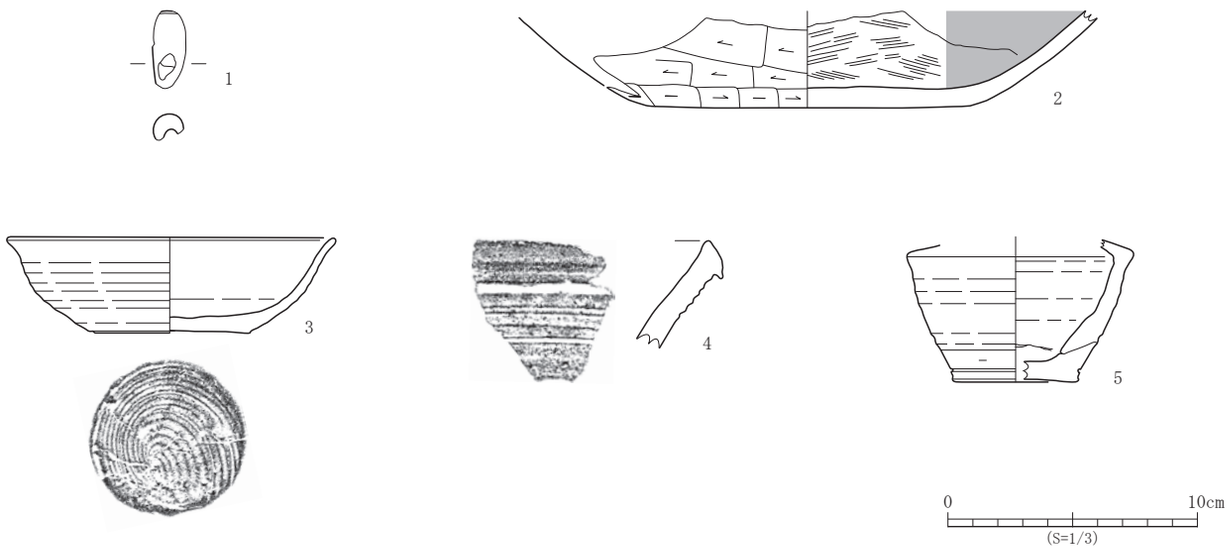


| No. | 登録番号 | 区 | 出土遺構 | 層位 | 種　別 | 器　種 | 長さ×幅×厚さ（cm）　重量（g） | 備　考 | 写真図版 |
|---|---|---|---|---|---|---|---|---|---|
| 1 | P-015 | 6E 西 | － | Ⅰ | 土製品 | 土錘 | (3.1) × (1.3) × (0.9)　(3.1)g | | 34 - 13 |

| No. | 登録番号 | 区 | グリッド | 層位 | 種　別 | 器　種 | 口径×底径×器高（cm） | 外面調整 | 内面調整 | 備　考 | 写真図版 |
|---|---|---|---|---|---|---|---|---|---|---|---|
| 2 | C-069 | 6E | － | Ⅳ | 土師器 | 鉢 | －×（13.0）×現 3.9 | ヘラケズリ | ヘラミガキ・黒色処理 | 内面摩滅と使用による剥落。 | 34 - 2 |
| 3 | E-066 | 6E | － | Ⅳ | 須恵器 | 坏 | 13.1 × 6.4 × 3.8 | ロクロナデ　底部回転糸切り | ロクロナデ | 内外面火襷痕あり。底部内面摩滅。転用硯？ | 34 - 3 |
| 4 | E-067 | 6E | － | Ⅳ | 須恵器 | 甕 | －×－×現 4.3 | ロクロナデ・沈線 | ロクロナデ | 内外面自然釉付着。 | 34 - 4 |
| 5 | E-068 | 6E | － | Ⅳ | 須恵器 | 壺 | －× 5.0 ×現 5.8 | ロクロナデ・回転ヘラケズリ・沈線　底部回転糸切り | ロクロナデ | | 34 - 5 |

**第 184 図　遺構外出土遺物**

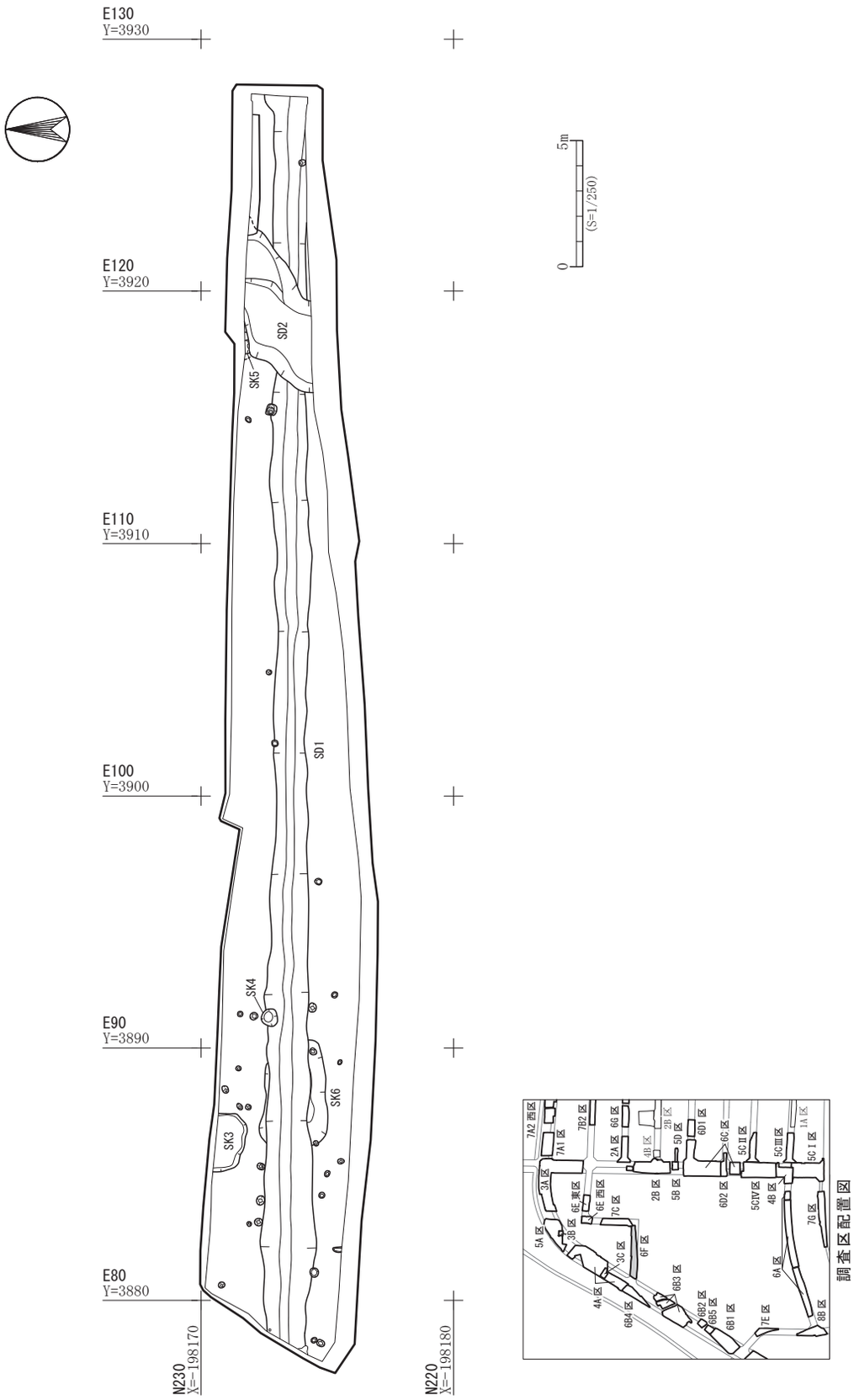


第 185 図　六反田遺跡 6F 区Ⅴ層遺構配置図

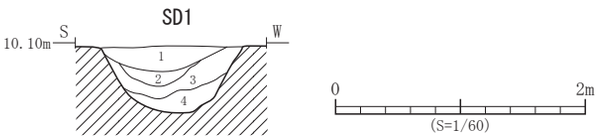


| 遺構 | 層位 | 土　色 | 土　性 | 備　　考 |
|---|---|---|---|---|
| SD1 | 1 | 2.5Y3/3 暗オリーブ褐色 | 粘土質シルト | 炭化物を微量含む |
| | 2 | 10YR3/1 黒褐色 | 粘土 | にぶい黄褐色土小ブロックを少量含む |
| | 3 | 10YR3/3 暗褐色 | 粘土質シルト | 黄灰色土小ブロックを少量含む |
| | 4 | 2.5Y3/2 黒褐色 | 粘土 | 黄褐色土ブロックを少量含む |

第 186 図　SD1 溝跡断面図

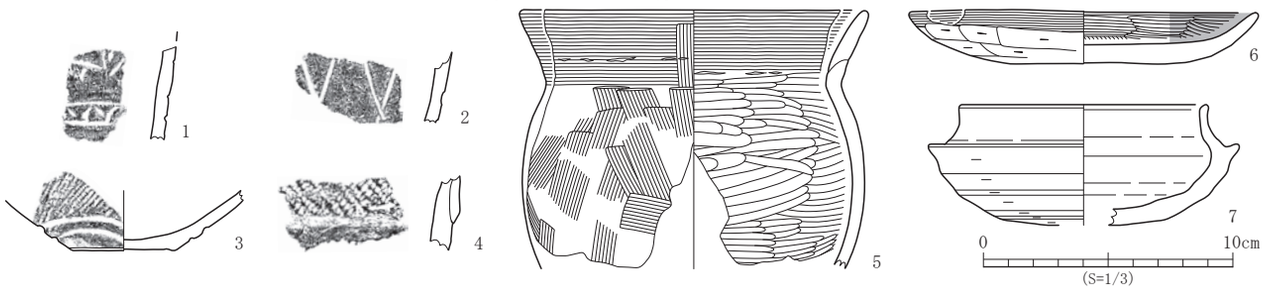


| No. | 登録番号 | 区 | 出土遺構 | 層位 | 種　別 | 器　種 | 文　様　等 | 備　考 | 写真図版 |
|---|---|---|---|---|---|---|---|---|---|
| 1 | A-027 | 6F | SD1 | 2 | 縄文土器 | 深鉢 | 胴部－沈線文・刺突文 | 胎土に金雲母混入。外面摩滅。 | 35 - 7 |
| 2 | A-028 | 6F | SD1 | 2 | 縄文土器 | 深鉢 | 胴部－沈線文 | 胎土に金雲母混入。 | 35 - 5 |
| 3 | A-026 | 6F | SD1 | 2 | 縄文土器 | 浅鉢 | 胴部－沈線文・LR 縄文　底部－ケズリ | | 35 - 4 |
| 4 | A-029 | 6F | SD1 | 1 | 縄文土器 | 深鉢 | 口縁部 -RL 縄文・ナデ | 折り返し口縁。 | 35 - 6 |

| No. | 登録番号 | 区 | 出土遺構 | 層位 | 種　別 | 器　種 | 口径×底径×器高（cm） | 外面調整 | 内面調整 | 備　考 | 写真図版 |
|---|---|---|---|---|---|---|---|---|---|---|---|
| 5 | C-073 | 6F | SD1 | 1 | 土師器 | 甕 | (14.0) ×－×現 10.4 | ヨコナデ・ヘラナデ | ヨコナデ・ミガキ | | 35 - 1 |
| 6 | C-072 | 6F | SD1 | 1 | 土師器 | 皿 | 14.0 × 7.0 × 2.2 | ヨコナデ・ヘラケズリ | ヘラミガキ・黒色処理 | | 35 - 2 |
| 7 | E-074 | 6F | SD1 | － | 須恵器 | 坏身 | (10.0) ×－×現 4.8 | ロクロナデ・回転ヘラケズリ | ロクロナデ　底部ヘラナデ（図示なし） | | 35 - 3 |

第 187 図　SD1 溝跡出土遺物

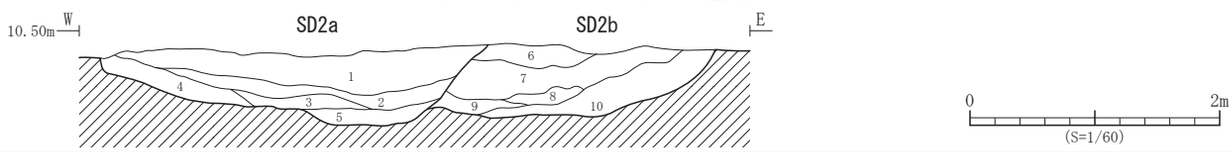


| 遺構 | 層位 | 土　色 | 土　性 | 備　　考 |
|---|---|---|---|---|
| SD2a | 1 | 10YR3/4 暗褐色 | 粘土質シルト | 黄褐色土・焼土粒を微量含む |
| | 2 | 10YR3/2 黒褐色 | 粘土質シルト | 黄褐色土粒・炭化物を微量含む |
| | 3 | 10YR3/3 暗褐色 | 粘土質シルト | にぶい黄褐色砂質シルトブロックを少量含む |
| | 4 | 10YR3/4 暗褐色 | 粘土質シルト | 黄褐色土小ブロックを少量含む |
| | 5 | 10YR3/1 黒褐色 | 粘土質シルト | 黄褐色土ブロックを多量含む |

| 遺構 | 層位 | 土　色 | 土　性 | 備　　考 |
|---|---|---|---|---|
| SD2b | 6 | 10YR3/2 黒褐色 | 粘土質シルト | 炭化物を微量含む |
| | 7 | 10YR3/4 暗褐色 | 粘土質シルト | 黄褐色土粒を少量含む |
| | 8 | 10YR3/1 黒褐色 | 粘土質シルト | 黄褐色土ブロックを含む |
| | 9 | 10YR3/3 暗褐色 | 粘土質シルト | 黄褐色土粒・炭化物を微量含む |
| | 10 | 10YR4/2 灰黄褐色 | 粘土質シルト | 黄褐色土小ブロック・炭化物を少量含む |

第 188 図　SD2 溝跡断面図

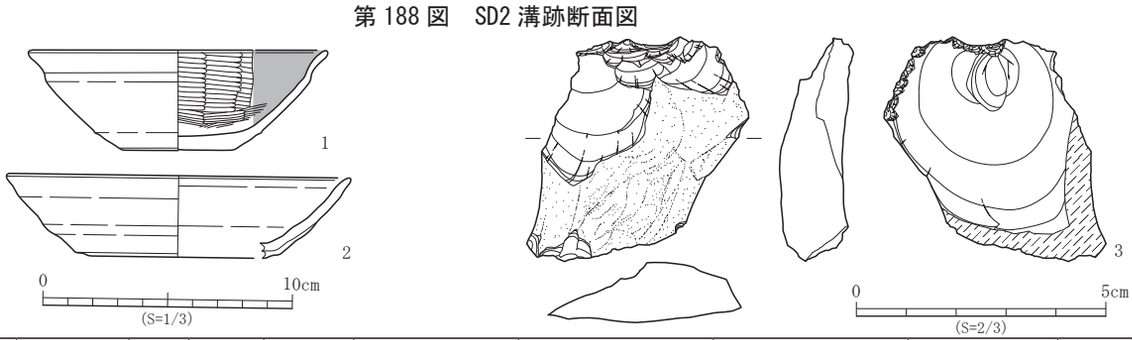


| No. | 登録番号 | 区 | 出土遺構 | 層位 | 種　別 | 器　種 | 口径×底径×器高（cm） | 外面調整 | 内面調整 | 備　考 | 写真図版 |
|---|---|---|---|---|---|---|---|---|---|---|---|
| 1 | D-155 | 6F | SD2 | － | 土師器 | 坏 | (12.0) × 4.4 × 4.0 | ロクロナデ・手持ちヘラケズリ 底部回転糸切り | ヘラミガキ・黒色処理 | 外面摩滅。 | 35 - 10 |
| 2 | E-075 | 6F | SD2 | － | 須恵器 | 坏 | (13.8) × (7.2) ×現3.3 | ロクロナデ | ロクロナデ | 内面火襷痕あり。 | 35 - 9 |

| No. | 登録番号 | 区 | 出土遺構 | 層位 | 種　別 | 器　種 | 石　　材 | 長さ×幅×厚さ（cm）　重さ（g） | 備　考 | 写真図版 |
|---|---|---|---|---|---|---|---|---|---|---|
| 3 | Ka-j-3 | 6F | SD2 | － | 打製石器 | 微細剥離痕のある剥片 | 頁岩 | 4.5 × 3.9 × 1.3　21.1 | | 35 - 8 |

第 189 図　SD2 溝跡出土遺物

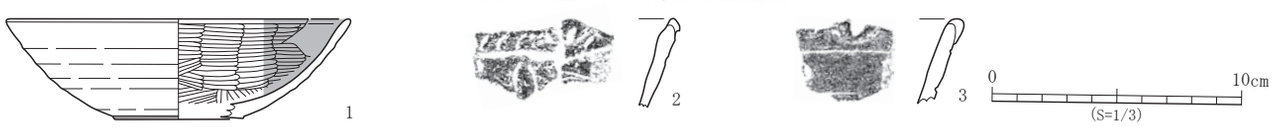


| No. | 登録番号 | 区 | グリッド | 層位 | 種　別 | 器　種 | 口径×底径×器高（cm） | 外面調整 | 内面調整 | 備　考 | 写真図版 |
|---|---|---|---|---|---|---|---|---|---|---|---|
| 1 | D-156 | 6F | － | Ⅳ | 土師器 | 坏 | (13.8) × (5.2) × 4.0 | ロクロナデ　底部回転糸切り | ヘラミガキ・黒色処理 | 外面摩滅。 | 35 - 12 |

| No. | 登録番号 | 区 | 出土遺構 | 層位 | 種　別 | 器　種 | 文　様　等 | 備　考 | 写真図版 |
|---|---|---|---|---|---|---|---|---|---|
| 2 | A-024 | 6F | － | Ⅳ | 縄文土器 | 深鉢 | 口縁部－山形突起・沈線文・刺突文 | 胎土に金雲母混入。 | 35 - 11 |
| 3 | A-025 | 6F | － | Ⅵ | 縄文土器 | 深鉢 | 口縁部－山形突起・沈線文・ミガキ | 胎土に金雲母混入。 | 35 - 13 |

第 190 図　Ⅳ・Ⅵ層遺構外出土遺物

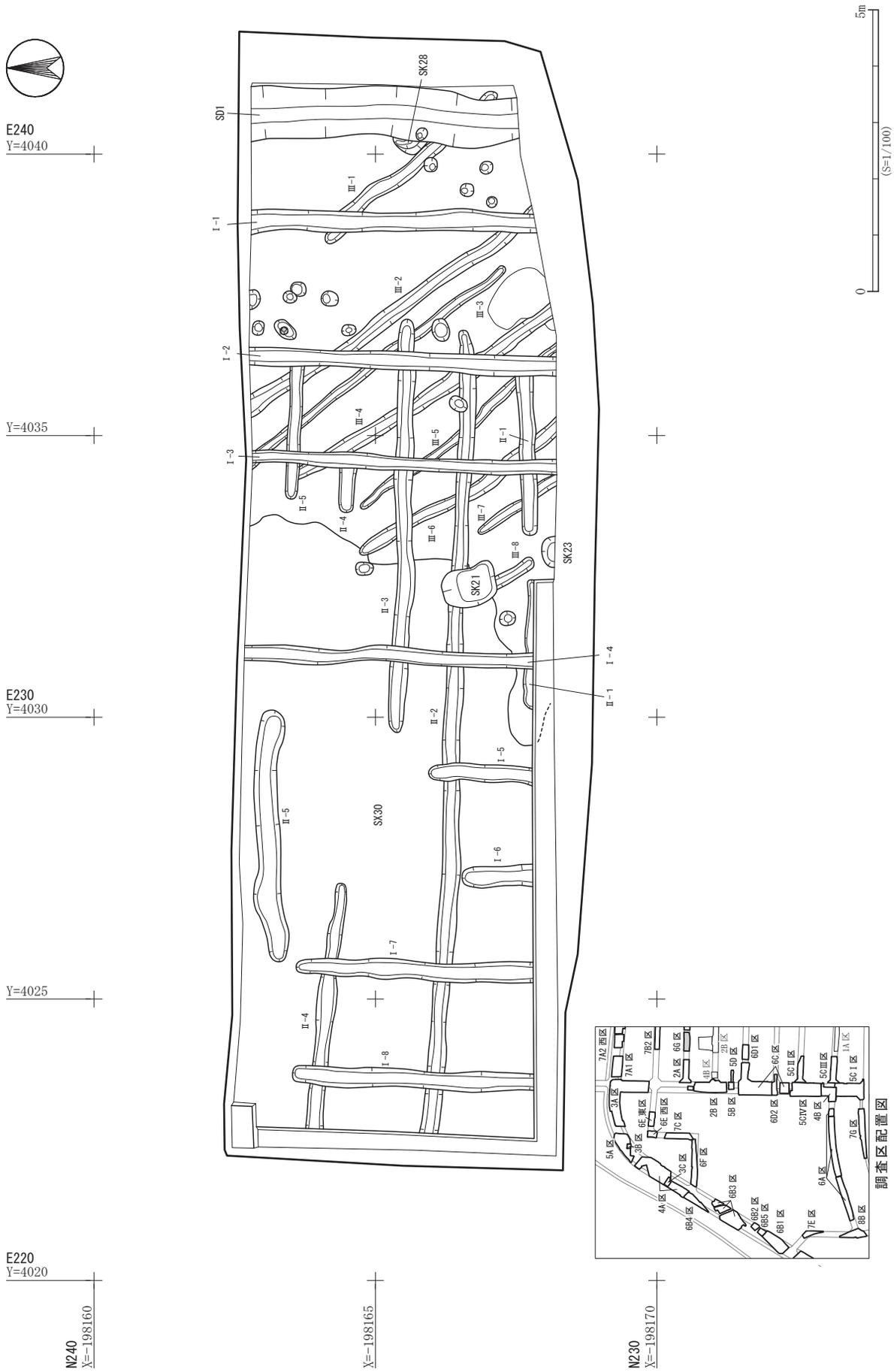


第 191 図　六反田遺跡 6G 区Ⅴ層遺構配置図

## 18. ま　と　め

六反田遺跡は、仙台市太白区大野田字下ノ内・竹松・袋前・元袋・六反田にあり、自然堤防に立地する。標高は11.6ｍ前後である。平成17年度に2A・2B区、平成18年度に3A・3B・3C区、平成19年度に4A・4B区、平成20年度に5A・5B・5C・5D区、平成21年度に6A・6B・6E・6F・6G区の調査を行い、合計面積は約6,051㎡である。各遺構検出面から、古墳時代、古代、中世の遺構群を検出した。

### (1) 遺構について

1）古代から中世以降の遺構は、基本層Ⅲ層上面で検出した。

2B区－土坑1基、性格不明遺構1基、溝跡5条、ピット列2列、ピット37基

5B区－土坑1基、ピット2基

5C区－土坑2基、溝跡9条、ピット9基

6B区－土坑1基、土器埋設遺構1基、溝跡3条、ピット5基

2）古代の遺構は、基本層Ⅳ層上面で検出した。

4A区－溝跡1条、ピット29基

6B区－竪穴住居跡1軒、土坑1基、小溝状遺構群1群、ピット12基

6E区－竪穴住居跡2軒、掘立柱建物跡2棟、土坑2基、性格不明遺構1基、小溝状遺構群6群

3）古墳時代から古代の遺構は、基本層Ⅴ層上面で検出した。

2A区－土坑8基、性格不明遺構2基、溝跡2条、小溝状遺構群3群、ピット407基

2B区－土坑8基、性格不明遺構12基、溝跡5条、小溝状遺構群4群、ピット815基

3A区－竪穴住居跡7軒、土坑20基、性格不明遺構6基、溝跡13条、小溝状遺構群16群、ピット777基

3C区－溝跡1条、ピット1基

4A区－竪穴住居跡6軒、土坑15基、性格不明遺構2基、溝跡21条、小溝状遺構群7群、ピット377基

4B区－掘立柱建物跡1棟、木棺墓1基、土坑7基、溝跡15条、小溝状遺構群6群、ピット113基

5A区－竪穴住居跡2軒、土坑7基、河川跡1条、性格不明遺構2基、溝跡10条、小溝状遺構群4群、ピット56基

5B区－小溝状遺構群1群、ピット12基

5C区－竪穴住居跡3軒、掘立柱建物跡1棟、井戸跡1基、土坑29基、性格不明遺構1基、溝跡15条、小溝状遺構群10群、ピット694基

5D区－土坑1基

6A区－竪穴住居跡5軒、土坑16基、性格不明遺構1基、溝跡8条、小溝状遺構群8群、ピット群

6B区－竪穴住居跡2軒、土坑11基、河川跡1条、性格不明遺構2基、溝跡21条、小溝状遺構群1群、ピット470基

6E区－竪穴住居跡2軒、掘立柱建物跡2棟、土坑3基、性格不明遺構1基、小溝状遺構群6群

6F区－土坑5基、溝跡2条、ピット29基

6G区－土坑3基、性格不明遺構1基、溝跡1条、小溝状遺構群3群、ピット19基

### (2) 遺物について

六反田遺跡からは主に古代、8世紀から10世紀にかけての遺物が出土した。

1）縄文時代

後期の土器や石器がわずかに出土した。

2）弥生時代

中期後半から後期にかけての土器やアメリカ式石鏃が出土した。6A区Ⅴ層検出のP633からは石庖丁が出土した。

3）古墳時代

前期では、4A区P72からＳ字状口縁甕が出土した。

中期後半の遺物は4A区SI20竪穴住居跡、SX39性格不明遺構、5A区SI1竪穴住居跡から出土した。

4）古　代

大野田官衙期の遺物は2B区SK180土坑から8世紀第2四半期以前と考えられる粘土板樋巻作りの平瓦がまとまって出土した。3A区SI18竪穴住居跡もほぼ同時期と考えられる。また3A区SI18竪穴住居跡の拡張住居跡である

SI17 竪穴住居跡からは円面硯 1 点が出土した。硯面を欠くが推定底径 27.4cm と大形である。出土地点の南側約 80 mには大野田官衙遺跡が位置しており、同遺跡との関連性が窺われる資料である。

8 世紀後半頃の遺物は 4A 区 SI17 竪穴住居跡から出土した。

8 世紀末葉から 9 世紀初頭頃、須恵器双耳坏など、須恵器ロクロ土師器が普及し始める頃の遺物は 6B2 区 SI3 竪穴住居跡から出土した。

9 世紀後半頃の遺物は 5A 区 SI10 竪穴住居跡、5C4 区 SI1 竪穴住居跡などから出土した。

9 世紀末葉頃、ロクロ土師器坏とほぼ同様の法量の赤焼土器坏が共伴し始める土器群は 3A 区 SI19･21 竪穴住居跡、4A 区 SI1 竪穴住居跡などから出土した。

4A 区 SK4 土坑は 10 世紀前半頃、法量がやや小形化した赤焼土器坏が主体となる時期である。

6B 区 SX38 土器埋設遺構から出土した赤焼土器には小皿が含まれ 10 世紀末葉前後の時期と考えられる。

5) 中・近世

4B 区 SK19 木棺墓からは本書未掲載であるが、中・近世と思われる漆器 4 点が出土した。

## 第１表　遺構一覧表（1）

2A 区Ⅴ層

土坑

| 遺構番号 | 位置（グリッド） | 長軸方向 | 規　模（cm） | 平面形・断面形 | 備　考 |
|---|---|---|---|---|---|
| SK150 | E190・N240 | N-13°　-W | 長軸 54 ×短軸 42 ×深さ 22 | 楕円形・U字状 | |
| SK151 | E190・N240 | N-62°　-W | 長軸 50 ×短軸 40 ×深さ 20 | 楕円形・U字状 | |
| SK152 | E180 ～ 190・N240 ～ 250 | N-29°　-E | 長軸 68 ×短軸 46 ×深さ 24 | 不整楕円形・U字形 | |
| SK154 | E180 ～ 190・N240 | N-20°　-E | 長軸 60 ×短軸 50 ×深さ 36 | 楕円形・U字状 | |
| SK155 | E180・N240 | N-7°　-E | 長軸 88 ×短軸 58 ×深さ [20] | 楕円形・概ね逆台形 | |
| SK156 | E180 ～ 190・N240 | N-5°　-W | 長軸 74 ×短軸 55 ×深さ 38 | 楕円形・U字状 | |
| SK162 | E190・N240 | N-11°　-E | 長軸 [80] ×短軸 60 ×深さ 60 | 隅丸長方形・V字状 | |
| SK163 | E200・N240 | N-0° | 長軸 [40] ×短軸 [60] ×深さ [30] | 楕円形？・逆台形 | |

性格不明遺構

| 遺構番号 | 位置（グリッド） | 長軸方向 | 規　模（cm） | 平面形・断面形 | 備　考 |
|---|---|---|---|---|---|
| SX164 | E210・N240 | N-47°　-E | 長軸 78 ×短軸 50 ×深さ 46 | 楕円形・V字形 | |
| SX165 | E200 ～ 210・N240 | N-88°　-W | 長軸 [200] ×短軸 [80] ×深さ [30] | 楕円形？・不明 | |

溝跡

| 遺構番号 | 位置（グリッド） | 方　向 | 規　模（m） | 断面形 | 備　考 |
|---|---|---|---|---|---|
| SD153 | E190・N230 ～ 240 | N-5°　-W | 長さ [5.4] ×幅 1.4 ～ 2.2 ×深さ 0.45 | U字形 | |
| SD157 | E180 ～ 210・N240 | N-73°　-E・N-87°　-W | 長さ [24.7] ×幅 [0.5 ～ 1.2] ×深さ 0.13 ～ 0.22 | U字形 | |

小溝状遺構群

| 遺構番号 | 位置（グリッド） | 方　向 | 規　模（m） | 断面形 | 備　考 |
|---|---|---|---|---|---|
| Ⅰ -1 | E180・N240 | 南北 | 長さ [2.8] ×幅 0.3 ×深さ 0.07 | 不定形 | |
| Ⅰ -2 | E190・N240 | N-5°　-W | 長さ [2.2] ×幅 0.4 ×深さ 0.02 | 皿状 | |
| Ⅰ -3 | E190・N240 | N-9°　-W | 長さ [1.1] ×幅 0.2 ×深さ 0.08 | 擂り鉢状 | |
| Ⅰ -4 | E190・N240 | 南北 | 長さ [5.2] ×幅 0.4 ×深さ 0.03 | 皿状 | |
| Ⅰ -5 | E190・N240 | 南北 | 長さ [2.0] ×幅 0.2 ～ 0.4 ×深さ 0.02 | 皿状 | |
| Ⅰ -6 | E190 ～ 200・N240 | N-3°　-W | 長さ [5.3] ×幅 0.3 ×深さ 0.05 | 浅い擂り鉢状 | |
| Ⅰ -7 | E200・N240 | 南北 | 長さ [3.1] ×幅 0.2 ～ 0.4 ×深さ 0.02 | 皿状 | |
| Ⅰ -8 | E200・N240 | 南北 | 長さ [5.1] ×幅 0.3 ×深さ 0.03 | 皿状 | |
| Ⅰ -9 | E200 ～ 210・N240 | 南北 | 長さ [5.1] ×幅 0.3 ×深さ 0.03 | 逆台形 | |
| Ⅰ -10 | E210・N240 | N-5°　-E | 長さ [4.8] ×幅 0.2 ×深さ 0.02 | 皿状 | |
| Ⅱ -1 | E180 ～ 190・N240 ～ 250 | N-3°　-E | 長さ [4.5] ×幅 0.8 ×深さ 0.46 | 不定形 | |
| Ⅱ -2 | E190・N240 | N-4°　-W | 長さ [2.8] ×幅 0.4 ～ 0.6 ×深さ 0.27 | 浅い擂り鉢状 | |
| Ⅲ -1 | E190・N240 | N-88°　-W | 長さ 4.2 ×幅 0.3 ×深さ 0.08 | 浅い擂り鉢状 | |
| Ⅲ -2 | E190 ～ 200・N240 | N-67°　-E・N-88°　-E | 長さ [7.5] ×幅 0.2 ～ 0.3 ×深さ 0.07 | 逆台形 | |
| Ⅳ -1 | E200 ～ 210・N240 | N-80°　-E・N-83°　-W | 長さ [4.4] ×幅 0.4 ×深さ 0.04 ～ 0.09 | 皿状 | |
| Ⅳ -2 | E200 ～ 210・N240 | N-82°　-W | 長さ [3.2] ×幅 0.3 ×深さ 0.07 | 逆台形 | |

2B 区Ⅲ層

土坑

| 遺構番号 | 位置（グリッド） | 長軸方向 | 規　模（cm） | 平面形・断面形 | 備　考 |
|---|---|---|---|---|---|
| SK168 | E180・N230 | 東西 | 長軸 [215] ×短軸 [68] ×深さ 0.8 | 不明・皿状 | |

性格不明遺構

| 遺構番号 | 位置（グリッド） | 長軸方向 | 規　模（cm） | 平面形・断面形 | 備　考 |
|---|---|---|---|---|---|
| SX174 | E180・N230 | N-42°　-W | 長軸 [120] ×短軸 125 ×深さ 46 | 不整形・U字状 | |
| SX197 | E180・N230 | N-80°　-W | 長軸 [60] ×短軸 [10] ×深さ [6] | 不明・逆台形？ | |
| SX198 | E180・N230 | N-80°　-W | 長軸 - ×短軸 - ×深さ 24 | 不明・不明 | |

溝跡

| 遺構番号 | 位置（グリッド） | 方　向 | 規　模（m） | 断面形 | 備　考 |
|---|---|---|---|---|---|
| SD166 | E170 ～ 180・N210 | N-85°　-W | 長さ [3.82] ×幅 0.78 ×深さ 0.02 ～ 0.06 | 不整形 | |
| SD167 | E180・N230 | - | 長さ - ×幅 - ×深さ 0.2 | 逆台形 | |
| SD169 | E170 ～ 180・N230 | 東西 | 長さ [7.2] ×幅 [0.56] ×深さ 0.5 | U字状 | |
| SD170 | E180 ～ 190・N210 | N-78°　-E | 長さ [2.8] ×幅 0.64 ～ 1.24 ×深さ 0.02 ～ 0.16 | 不整形 | |
| SD173 | E170 ～ 180・N200 | 不明 | 長さ [9.8] ×幅 1.6 ～ 2.6 ×深さ 0.46 | U字状 | |

小溝状遺構群

| 遺構番号 | 位置（グリッド） | 方　向 | 規　模（m） | 断面形 | 備　考 |
|---|---|---|---|---|---|
| Ⅰ -1 | E180・N230 | N-86°　-W | 長さ [1.92] ×幅 [0.35] ×深さ [0.26] | U字状 | |

ピット列

| 遺構番号 | 位置（グリッド） | 主軸方向 | ピット数 | 規　模（m） | 備　考 |
|---|---|---|---|---|---|
| ピット列 171 ② | E180・N210 | N-15°　-E | 2 基 | 長さ 5.2 | |
| ピット列 17 ③ | E180・N210 | N-11°　-E | 1 基 | 長さ 5.2 | |
| ピット列 171 ④ | E180・N210 | N-6°　-E | 2 基 | 長さ 5.6 | |
| ピット列 172 | E180・N210 | N-9°　-E | 1 基 | 長さ 5.8 | |

2B 区Ⅴ層

土坑

| 遺構番号 | 位置（グリッド） | 長軸方向 | 規　模（cm） | 平面形・断面形 | 備　考 |
|---|---|---|---|---|---|
| SK178 | E170 ～ 180・N200 | N-76°　-W | 長軸 123 ×短軸 74 ×深さ 45 | 楕円形・コの字形 | |
| SK180 | E170 ～ 180・N210 ～ 220 | N-25°　-W | 長軸 [155] ×短軸 112 ×深さ 45 | やや不整な楕円形・U字形 | 7 世紀末葉～ 8 世紀初頭 |
| SK184 | E170 ～ 180・N220 | - | 長軸 395 ×短軸 368 ×深さ 50 ～ 65 | 不整形・開いたU字形 | |
| SK187 | E170・N220 | - | 長軸 74 ×短軸 [28] ×深さ 55 | 楕円形・U字形 | |
| SK188 | E170・N210 | - | 長軸 120 ×短軸 [30] ×深さ 30 | 不整形・逆台形 | |
| SK190 | E180・N210 | N-65°　-W | 長軸 78 ×短軸 60 ×深さ 30 | 楕円形・擂り鉢形 | |
| SK204 | E180・N210 | N-43°　-W | 長軸 140 ×短軸 110 ×深さ 20 | 楕円形・擂り鉢形 | |

## 第２表　遺構一覧表（2）

**性格不明遺構**

| 遺構番号 | 位置（グリッド） | 長軸方向 | 規　模（cm） | 平面形・断面形 | 備　考 |
|---|---|---|---|---|---|
| SX183 | E170・N210 ～ 220 | N-26°　-E | 長軸［90］×短軸 80 ×深さ 15 | 不明・逆台形 | |
| SX186 | E180・N230 | N-37°　-W | 長軸 240 ×短軸 150 ～ 200 ×深さ 50 | 不整形・皿形 | |
| SX195 | E180・N220 | N-90° | 長軸［490］×短軸 460 ×深さ 35 | 不整形・逆台形 | |
| SX196 | E180・N220 ～ 230 | N-90° | 長軸［370］×短軸 250 ×深さ 15 | 不整形・逆台形 | |
| SX202 | E180・N210 ～ 220 | N-2°　-E | 長軸［630］×短軸 70 ～ 90 ×深さ 12 | 不明・開いた∪字状 | |

**溝跡**

| 遺構番号 | 位置（グリッド） | 方　向 | 規　模（m） | 断面形 | 備　考 |
|---|---|---|---|---|---|
| SD175 | E180・N230 | N-90° | 長さ［3.9］×幅［1.9］×深さ 0.7 | 擂り鉢状 | |
| SD176 | E170 ～ 190・N210 | N-90° | 長さ［12.9］×幅［0.9 ～ 1.1］×深さ 0.5 | U字状 | |
| SD181 | E170 ～ 180・N200 | - | 長さ［9.9］×幅［2.2 ～ 4.8］×深さ［0.3］ | 舟底状 | |
| SD192 | E170 ～ 180・N230 | - | 長さ［5.0］×幅［0.2 ～ 0.9］×深さ［0.4 ～ 0.6］ | 開いた∪字状 | |

**小溝状遺構群**

| 遺構番号 | 位置（グリッド） | 方　向 | 規　模（m） | 断面形 | 備　考 |
|---|---|---|---|---|---|
| Ⅰ -1 | E190・N210 | N-7°　-E | 長さ［2.5］×幅 0.4 ×深さ 0.15 | 開いた∪字状 | |
| Ⅰ -2 | E180・N210 | N-3°　-E | 長さ［8.9］×幅 0.3 ×深さ 0.08 | 擂り鉢状 | |
| Ⅰ -3 | E180 ～ 200・N220 | N-0°　・N-7°　-E | 長さ［14.6］×幅 0.3 ×深さ 0.08 | 擂り鉢状 | |
| Ⅰ -4 | E180・N200 ～ 210 | N-2°　-E・N-7°　-E | 長さ［10.8］×幅 0.3 ×深さ 0.04 | 逆台形 | |
| Ⅰ -5 | E180・N210 | N-3°　-E | 長さ［5.8］×幅 0.4 ×深さ 0.03 | 皿形 | |
| Ⅱ -1 | E180・N210 ～ 230 | N-5°　-E | 長さ［16.6］×幅 0.3 ×深さ 0.08 | 逆台形 | |
| Ⅱ -2 | E180・N210 ～ 230 | N-5°　-E・N-10°　-E | 長さ［16.9］×幅 0.2 ～ 0.35 ×深さ 0.05 | 逆台形 | |
| Ⅱ -3 | E170 ～ 180・N210 ～ 230 | N-5°　-E・N-10°　-E | 長さ［16.7 ×幅 0.25 ～ 0.4 ×深さ 0.12 | 逆台形 | |
| Ⅱ -4 | E170・N210 ～ 220 | N-0°　・N-8°　-E | 長さ［13.8 ×幅 0.33 ～ 0.45 ×深さ 0.08 | 浅い擂り鉢状 | |
| Ⅲ -1 | E180・N220 ～ 230 | N-1°　-W | 長さ 4.6 ×幅 0.3 ×深さ 0.1 | U字状 | |
| Ⅲ -2 | E180・N220 ～ 230 | N-3°　-E | 長さ 5.6 ×幅 0.15 ～ 0.25 ×深さ 0.2 | U字状 | |
| Ⅲ -4 | E180・N220 ～ 230 | N-1°　-E | 長さ［1.7］×幅 0.2 ×深さ 0.08 | U字状 | |
| Ⅲ -5 | E180・N230 | N-0° | 長さ［1.8］×幅［0.1］×深さ［0.2］ | U字状 | |
| Ⅲ -6 | E170 ～ 180・N220 ～ 230 | N-5°　-E | 長さ 5.7 ×幅 0.3 ×深さ 0.2 | U字状 | |
| Ⅲ -7 | E170・N220 ～ 230 | N-4°　-E | 長さ［5.3］×幅 0.3 ×深さ 0.1 | 浅い擂り鉢状 | |
| Ⅲ -10 | E170・N220 ～ 230 | N-9°　-E | 長さ［4.5］×幅 0.3 ×深さ 0.25 | U字状 | |

**2B 区Ⅵ層**

**性格不明遺構**

| 遺構番号 | 位置（グリッド） | 長軸方向 | 規　模（cm） | 平面形・断面形 | 備　考 |
|---|---|---|---|---|---|
| SX203 | - | - | - | - | |

**3A 区Ⅴ層**

**竪穴住居跡**

| 遺構番号 | 位置（グリッド） | 主軸方向 | 規　模（m） | 平面形 | 備　考 |
|---|---|---|---|---|---|
| SI14 | E140 ～ 150・N320 | N-1°　-W | 東西［6.5］×南北［2.5］×壁高 0.36 | （方形） | |
| SI17a期b 期 | E160 ～ 170・N310 ～ 320 | N-14°　-E | 東西 7.3 ×南北 7.2 ×壁高 0.29 | 隅丸方形 | 8 世紀中葉 |
| SI18 | E160 ～ 170・N310 ～ 320 | N-14°　-E | 東西 6.0 ×南北 5.4 ×壁高 0.4 | 隅丸方形 | 8 世紀初頭～前半 |
| SI19 | E140・N310 | N-5°　-W | 東西［3.5］×南北 4.4 ×壁高 0.3 | 隅丸方形 | 9 世紀末葉 |
| SI21 | E180・N300 | N-3°　-W | 東西 3.0 ×南北 3.7 ×壁高 0.2 | 長方形 | 9 世紀末葉 |
| SI28 | E170・N320 | N-3°　-W | 東西 3.3 ×南北［1.7］×壁高 0.22 | （方形） | |
| SI29 | E140・N310 | N-9°　-E | 東西［2.4］×南北［2.2］×壁高 0.28 | （方形） | |

**土坑**

| 遺構番号 | 位置（グリッド） | 長軸方向 | 規　模（cm） | 平面形・断面形 | 備　考 |
|---|---|---|---|---|---|
| SK2 | E160・N310 | N-54°　-W | 長軸 140 ×短軸 125 ×深さ 25 | 円形・皿形 | |
| SK5 | E150・N310 ～ 320 | N-76°　-E | 長軸 165 ×短軸 135 ×深さ 50 | 不整円形・不整逆台形 | |
| SK15 | E150・N320 | N-35°　-E | 長軸 90 ×短軸 80 ×深さ 10 ～ 50 | 不整方形・不整逆台形 | |
| SK26 | E140・N310 | N-4°　-E | 長軸 190 ×短軸［15］×深さ［10］ | 不明・- | |
| SK41 | E170 ～ 180・N300 | N-0° | 長軸 190 ×短軸 80 ×深さ 25 | 不整長方形・逆台形 | |
| SK42 | E180・N300 ～ 310 | N-0° | 長軸 330 ×短軸 120 ×深さ 25 | 不明・逆台形 | |
| SK43 | E180・N300 ～ 310 | N-5°　-E | 長軸 365 ×短軸 100 × 20 深さ | 不整長方形・逆台形 | |
| SK44 | E180・N300 ～ 310 | N-0° | 長軸 350 ×短軸 80 ～ 140 ×深さ 25 | 不明・逆台形 | |
| SK45 | E180・N300 ～ 310 | N-0° | 長軸 295 ×短軸 120 ×深さ 30 | 不明・逆台形 | |
| SK52 | E180・N280 | N-70°　-W | 長軸［35］×短軸 60 ×深さ 20 | 不整楕円形・逆台形 | |
| SK54 | E180・N280 | N-86°　-W | 長軸 75 ×短軸［35］×深さ 10 | （楕円形）・逆台形 | |
| SK55 | E180・N280 | N-75°　-E | 長軸 130 ×短軸 105 ×深さ 20 | 不整楕円形・逆台形 | |
| SK62 | E180・N300 | N-42°　-W | 長軸［90］×短軸 40 ～ 60 ×深さ 28 | 不整長方形・逆台形 | |
| SK65 | E180・N280 | N-48°　-W | 長軸［10］×短軸［25］×深さ 25 | 不明・逆台形 | |
| SK66 | E180・N280 ～ 290 | N-23°　-E | 長軸［115］×短軸［55］×深さ 20 | 不明・不整逆台形 | |
| SK68 | E180・N280 | N-67°　-E | 長軸［50］×短軸［40］×深さ 25 | 不明・逆台形 | |

**性格不明遺構**

| 遺構番号 | 位置（グリッド） | 長軸方向 | 規　模（cm） | 平面形・断面形 | 備　考 |
|---|---|---|---|---|---|
| SX4 | E170 ～ 180・N310 ～ 320 | N-19°　-E | 長軸 560 ×短軸［120 ～ 215］×深さ 65 | 不整形・不整形 | |
| SX40 | E190・N310 | N-0° | 長軸［530］×短軸［90］×深さ 50 | 不明・逆台形 | |
| SX63 | E180・N280 | N-78°　-E | 長軸［170］×短軸［60］×深さ 32 | 楕円形・逆台形 | |
| SX67 | E170・N280 | N-2°　-E | 長軸［105］×短軸［20］×深さ［25］ | 楕円形・逆台形 | |

**溝跡**

| 遺構番号 | 位置（グリッド） | 方　向 | 規　模（m） | 断面形 | 備　考 |
|---|---|---|---|---|---|
| SD6 | E140 ～ 160・N300 ～ 320 | N-52°　-E | 長さ 26 ×幅 0.6 ～ 1.0 ×深さ 0.2 | 逆台形 | |
| SD13 | E170 ～ 180・N320 | N-84°　-W | 長さ 11.2 ×幅 0.3 ×深さ 0.1 | U字形 | |
| SD27 | E170 ～ 180・N300 | N-90° | 長さ［11.2］×幅［0.5 ～ 0.7］×深さ 0.45 | 逆台形 | |
| SD37 | E170 ～ 180・N310 | N-85°　-W | 長さ［11］×幅［0.75］×深さ 0.2 | 逆台形 | |
| SD70 | E180・N310 | N-85°　-W | 長さ 8.8 ×幅［0.25］×深さ 0.1 | U字形 | |
| SD71 | E170 ～ 180・N300 ～ 310 | N-84°　-W | 長さ［6.5］×幅 0.25 ×深さ 0.08 | 逆台形 | |

## 第３表　遺構一覧表（3）

**小溝状遺構群**

| 遺構番号 | 位置（グリッド） | 方　向 | 規　模（m） | 断面形 | 備　考 |
|---|---|---|---|---|---|
| Ⅰ-1 | E140・N310～320 | N-2°-W | 長さ[10.1]×幅0.3×深さ0.1 | 逆台形 | |
| Ⅰ-2 | E140・N310～320 | N-5°-E | 長さ[7.9]×幅0.3×深さ0.15 | U字形 | |
| Ⅰ-3 | E140・N310～320 | N-5°-E | 長さ[9.0]×幅0.3×深さ0.2 | 逆台形 | |
| Ⅰ-4 | E150・N310～320 | N-7°-E | 長さ[8.6]×幅0.3×深さ0.15 | U字形 | |
| Ⅰ-5 | E150・N310～320 | N-6°-E | 長さ[9.1]×幅0.3×深さ0.2 | U字形 | |
| Ⅰ-6 | E150・N310～320 | N-7°-E | 長さ[7.0]×幅0.2×深さ0.05 | 皿形 | |
| Ⅰ-7 | E150・N310～320 | N-0° | 長さ[8.0]×幅0.25×深さ0.05 | 逆台形 | |
| Ⅰ-8 | E150・N310～320 | N-0° | 長さ[8.2]×幅0.2×深さ0.05 | 皿形 | |
| Ⅰ-9 | E150・N310～320 | N-0° | 長さ[8.2]×幅0.2×深さ0.1 | U字形 | |
| Ⅰ-10 | E160・N310 | N-5°-W | 長さ[4.2]×幅0.25×深さ0.1 | 逆台形 | |
| Ⅱ-1 | E140・N310 | N-2°-W | 長さ[4.4]×－×深さ0.1 | － | |
| Ⅱ-2 | E140・N310～320 | N-3°-W | 長さ7.3×幅0.28×深さ0.05 | 逆台形 | |
| Ⅱ-3 | E140・N310 | N-6°-E | 長さ2.9×幅0.3×深さ0.1 | 逆台形 | |
| Ⅱ-4 | E150・N310～320 | N-4°-E | 長さ7.6×幅0.3×深さ0.15 | U字形 | |
| Ⅱ-5 | E150・N310～320 | N-7°-E | 長さ5.3×幅0.4×深さ0.15 | 逆台形 | |
| Ⅲ-1 | E140・N310～320 | N-5°-E | 長さ[10.6]×幅0.25×深さ0.05 | 逆台形 | |
| Ⅲ-3 | E140・N310～320 | N-3°-E | 長さ[5.0]×幅[0.2]×深さ0.1 | U字形 | |
| Ⅲ-4 | E140・N310～320 | N-4°-E | 長さ[3.7]×幅0.2×深さ0.1 | 不明 | |
| Ⅲ-5 | E140～150・N310～320 | N-8°-E | 長さ[6.3]×幅[0.3]×深さ0.1 | 不明 | |
| Ⅳ-2 | E140・N310～320 | N-12°-E | 長さ[8.2]×幅0.3×深さ0.05 | 浅い擂り鉢状 | |
| Ⅳ-3 | E140・N310～320 | N-8°-E | 長さ[6.9]×幅0.25×深さ0.05 | 皿形 | |
| Ⅳ-4 | E140・N310～320 | N-14°-E | 長さ[8.7]×幅0.23×深さ0.05 | 皿形 | |
| Ⅳ-5 | E140～150・N310～320 | N-15°-E | 長さ5.7×幅0.2×深さ0.04 | 逆台形 | |
| Ⅳ-6 | E140～150・N310～320 | N-15°-E | 長さ[4.9]×幅0.2×深さ0.1 | 逆台形 | |
| Ⅳ-7 | E150・N310～320 | N-18°-E | 長さ[4.5]×幅0.22×深さ0.05 | 逆台形 | |
| Ⅳ-8 | E150・N310～320 | N-27°-E | 長さ5.4×幅0.2×深さ0.05 | 逆台形 | |
| Ⅴ-1 | E160・N310 | N-13°-E | 長さ[2.6]×幅0.25×深さ0.05 | 逆台形 | |
| Ⅴ-2 | E160・N310 | N-12°-E | 長さ[2.4]×幅0.28×深さ0.15 | 逆台形 | |
| Ⅴ-3 | E160・N310 | N-3°-E | 長さ[1.3]×幅0.26×深さ0.06 | 逆台形 | |
| Ⅴ-4 | E170・N310～320 | N-1°-W | 長さ5.9×幅0.26×深さ0.12 | U字形 | |
| Ⅴ-5 | E170・N310～320 | N-1°-W | 長さ5.0×幅0.14×深さ0.05 | 逆台形 | |
| Ⅴ-7 | E170・N310 | N-0° | 長さ[1.15]×幅0.26×深さ0.24 | U字形 | |
| Ⅴ-8 | E180・N310 | N-0° | 長さ2.9×幅0.2×深さ0.08 | 逆台形 | |
| Ⅵ-1 | E160・N310～320 | N-5°-W | 長さ[10.6]×幅0.34×深さ0.1 | 逆台形 | |
| Ⅵ-2 | E160・N310～320 | N-8°-W | 長さ[10.1]×幅0.3×深さ0.05 | 逆台形 | |
| Ⅵ-3 | E160・N310～320 | N-8°-W | 長さ[9.5]×幅0.26×深さ0.1 | 逆台形 | |
| Ⅵ-4 | E160・N310～320 | N-8°-W | 長さ[9.5]×幅0.32×深さ0.1 | 逆台形 | |
| Ⅵ-5 | E160～170・N310～320 | N-7°-W | 長さ[9.3]×幅0.4×深さ0.1 | 逆台形 | |
| Ⅵ-6 | E170・N310～320 | N-2°-W | 長さ[9.3]×幅0.3×深さ0.2 | U字形 | |
| Ⅵ-7 | E170・N310～320 | N-0° | 長さ[9.3]×幅0.38×深さ0.25 | コの字状 | |
| Ⅵ-8 | E170・N310～320 | N-1°-W | 長さ[9.4]×幅0.34×深さ0.15 | 逆台形 | |
| Ⅵ-9 | E170・N310～320 | N-1°-E | 長さ[15.1]×幅0.35×深さ0.2 | U字形 | |
| Ⅵ-10 | E180・N310～320 | N-1°-W | 長さ[14.8]×幅0.4×深さ0.15 | 逆台形 | |
| Ⅵ-11 | E180・N310～320 | N-0° | 長さ[15.0]×幅0.4×深さ0.21 | U字形 | |
| Ⅵ-12 | E180・N300～320 | N-1°-E | 長さ[16.1]×幅0.4×深さ0.2 | U字形 | |
| Ⅵ-13 | E180・N300～320 | N-0° | 長さ15.4×幅0.2×深さ0.06 | 逆台形 | |
| Ⅵ-14 | E180・N300～320 | N-1°-E | 長さ[15.0]×幅[0.2～0.5]×深さ0.05～0.1 | 逆台形 | |
| Ⅶ-1 | E150～160・N320 | N-85°-W | 長さ[5.0]×幅0.25×深さ0.08 | 逆台形 | |
| Ⅶ-2 | E160～170・N320 | N-85°-W | 長さ[4.6]×幅0.25×深さ0.08 | 逆台形 | |
| Ⅶ-3 | E150～180・N320 | N-88°-W | 長さ[27.4]×幅0.23×深さ0.15 | U字形 | |
| Ⅶ-4 | E150～180・N320 | N-88°-W | 長さ[27.8]×幅0.3×深さ0.07 | 逆台形 | |
| Ⅶ-5 | E150～180・N320 | N-87°-W | 長さ[29.6]×幅0.2×深さ0.1 | 逆台形 | |
| Ⅶ-6 | E160～180・N320 | N-87°-W | 長さ[14.8]×幅0.2×深さ0.15 | U字形 | |
| Ⅶ-7 | E150～180・N310～320 | N-90° | 長さ[28.1]×幅0.25×深さ0.07 | 逆台形 | |
| Ⅶ-8 | E140～160 | N-68°-W | 長さ[13.0]×幅0.2×深さ0.1 | 逆台形 | |
| Ⅶ-9 | E150～180・N310 | N-90° | 長さ[28.5]×幅0.25×深さ0.1 | 逆台形 | |
| Ⅶ-10 | E140～160・N310 | N-85°-E | 長さ[3.1]×幅0.25×深さ0.12 | 逆台形 | |
| Ⅶ-11 | E150～180・N310 | N-88°-W | 長さ[28.6]×幅0.25×深さ0.05～0.15 | 逆台形 | |
| Ⅶ-12 | E150～160・N310 | N-70°-E | 長さ[3.4]×幅0.3×深さ0.5 | 逆台形 | |
| Ⅷ-6 | E150・N310 | N-60°-E | 長さ2.9×幅0.23×深さ0.1 | 逆台形 | |
| Ⅸ-1 | E170～180・N300 | N-88°-E | 長さ5.3×幅0.2×深さ0.1 | U字形 | |
| Ⅸ-2 | E180・N300 | N-85°-W | 長さ8.8×幅0.2×深さ0.1 | 逆台形 | |
| Ⅸ-3 | E170～180・N290～300 | N-87°-W | 長さ[10.0]×幅0.23×深さ0.1 | 逆台形 | |
| Ⅸ-4 | E170～180・N290 | N-85°-W | 長さ[9.9]×幅0.25×深さ0.1 | 逆台形 | |
| Ⅸ-5 | E170～180・N290 | N-85°-W | 長さ[9.1]×幅0.2×深さ0.05 | 皿形 | |
| Ⅸ-6 | E170～180・N290 | N-83°-W | 長さ[4.8]×幅0.25×深さ0.1 | 浅い擂り鉢状 | |
| Ⅸ-7 | E170～180・N290 | N-90° | 長さ[9.9]×幅0.25×深さ0.15 | 逆台形 | |
| Ⅸ-8 | E170～180・N290 | N-89°-E | 長さ[9.0]×幅0.21×深さ0.1 | 逆台形 | |
| Ⅸ-9 | E170～180・N280 | N-89°-W | 長さ[10.8]×幅0.29×深さ0.02 | 皿形 | |
| Ⅸ-10 | E170～180・N280 | N-89°-E | 長さ9.7×幅0.25×深さ0.05 | 逆台形 | |
| Ⅸ-11 | E180・N280 | N-87°-W | 長さ8.6×幅0.3×深さ0.1 | 逆台形 | |
| Ⅹ-2 | E170～180・N290 | N-87°-E | 長さ2.5×幅0.25×深さ0.1 | 逆台形 | |
| Ⅹ-3 | E170～180・N290 | N-84°-W | 長さ2.4×幅[0.1]×深さ0.1 | 逆台形 | |
| Ⅹ-6 | E170～180・N290 | N-88°-E | 長さ[7.0]×幅0.2×深さ0.1 | 逆台形 | |
| Ⅹ-7 | E180・N290 | N-88°-E | 長さ4.5×幅0.25×深さ0.1 | 逆台形 | |
| Ⅹ-8 | E180・N280 | N-88°-E | 長さ4.7×幅0.3×深さ0.05 | 逆台形 | |
| Ⅹ-9 | E170～180・N280 | N-89°-W | 長さ[5.3]×幅0.2×深さ0.07 | 浅い擂り鉢状 | |
| Ⅹ-10 | E170～180・N280 | N-86°-E | 長さ[3.2]×幅0.28×深さ0.1 | 開いたU字形 | |

## 第４表　遺構一覧表（4）

| 遺構番号 | 位置（グリッド） | 方　向 | 規　模（m） | 断面形 | 備　考 |
|---|---|---|---|---|---|
| Ⅹ-11 | E180・N280 | N-81°　-E | 長さ［5.6］×幅 0.25 ×深さ 0.1 | 逆台形 | |
| Ⅺ-1 | E190・N290 | N-1°　-W | 長さ［3.7］×幅 0.15 ×深さ 0.05 | 逆台形 | |
| Ⅺ-2 | E170 ～ 180・N280 ～ 290 | N-2°　-W | 長さ［12.7］×幅 0.15 ×深さ 0.07 | 逆台形 | |
| Ⅺ-3 | E180・N280 ～ 300 | N-2°　-E | 長さ［21.2］×幅 0.18 ×深さ 0.05 | 逆台形 | |
| Ⅺ-4 | E180・N280 ～ 300 | N-2°　-E | 長さ［21.1］×幅 0.23 ×深さ 0.12 | U字形 | |
| Ⅺ-5 | E180・N280 ～ 300 | N-6°　-E | 長さ［21.0］×幅 0.18 ×深さ 0.08 | 逆台形 | |
| Ⅺ-6 | E180・N280 ～ 290 | N-2°　-E | 長さ［7.8］×幅 0.16 ×深さ 0.06 | 逆台形 | |
| Ⅺ-7 | E180・N280 ～ 290 | N-1°　-E | 長さ［13.9］×幅 0.2 ×深さ 0.08 | 逆台形 | |
| Ⅺ-8 | E180・N280 ～ 290 | N-2°　-W | 長さ［8.65］×幅 0.2 ×深さ 0.05 | 逆台形 | |
| Ⅺ-9 | E180・N290 | N-0° | 長さ 2.5 ×幅 0.2 ×深さ 0.05 | 逆台形 | |
| Ⅺ-10 | E180・N290 ～ 300 | N-3°　-W | 長さ［10.7］×幅 0.15 ×深さ 0.1 | 逆台形 | |
| ⅩⅡ-1 | E140・N310 | N-45°　-W | 長さ［0.94］×幅 0.22 ×深さ 0.05 | 逆台形 | |
| ⅩⅡ-2 | E140・N310 | N-43°　-W | 長さ［2.8］×幅 0.25 ×深さ 0.15 | 逆台形 | |
| ⅩⅡ-4 | E140・N310 | N-50°　-W | 長さ［1.3］×幅 0.21 ×深さ 0.09 | 逆台形 | |
| ⅩⅡ-5 | E140・N310 ～ 320 | N-31°　-W | 長さ［2.9］×幅 0.21 ×深さ 0.1 | U字形 | |
| ⅩⅡ-7 | E140 ～ 150・N310 | N-55°　-W | 長さ［8.4］×幅 0.25 ×深さ 0.08 | 逆台形 | |
| ⅩⅡ-8 | E140・N310 ～ 320 | N-57°　-W | 長さ［3.4］×幅 0.3 ×深さ 0.1 | 逆台形 | |
| ⅩⅡ-11 | E150・N310 ～ 320 | N-54°　-W | 長さ［7.0］×幅 0.22 ×深さ 0.1 | 逆台形 | |
| ⅩⅡ-12 | E150 ～ 160・N310 ～ 320 | N-51°　-W | 長さ［6.4］×幅 0.33 ×深さ 0.2 | 逆台形 | |
| ⅩⅡ-13 | E160・N310 | N-58°　-W | 長さ［2.8］×幅 0.2 ×深さ 0.12 | 逆台形 | |
| ⅩⅡ-14 | E150 ～ 160・N310 ～ 320 | N-57°　-W | 長さ［7.8］×幅 0.25 ×深さ 0.05 | 逆台形 | |
| ⅩⅡ-15 | E160・N310 | N-56°　-W | 長さ［3.2］×幅 0.18 ×深さ 0.1 | 逆台形 | |
| ⅩⅡ-16 | E150 ～ 170・N310 ～ 320 | N-58°　-W | 長さ［13.5］×幅 0.23 ×深さ 0.1 | 逆台形 | |
| ⅩⅡ-17 | E150 ～ 170・N310 ～ 320 | N-58°　-W | 長さ［16.6］×幅 0.25 ×深さ 0.12 | U字形 | |
| ⅩⅡ-18 | E160 ～ 170・N310 ～ 320 | N-65°　-W | 長さ［14.8］×幅 0.28 ×深さ 0.08 | 逆台形 | |
| ⅩⅡ-19 | E160 ～ 180・N310 ～ 320 | N-59°　-W | 長さ［25.8］×幅 0.28 ×深さ 0.1 | 逆台形 | |
| ⅩⅡ-20 | E170 ～ 180・N310 ～ 320 | N-59°　-W | 長さ［13.6］×幅 0.25 ×深さ 0.05 | 逆台形 | |
| ⅩⅡ-21 | E170 ～ 190・N310 ～ 320 | N-62°　-W | 長さ［14.9］×幅 0.20 ×深さ 0.08 | 浅い擂り鉢状 | |
| ⅩⅡ-22 | E170 ～ 190・N310 ～ 320 | N-57°　-W | 長さ［18.6］×幅 0.22 ×深さ 0.1 | 逆台形 | |
| ⅩⅡ-23 | E170 ～ 190・N310 ～ 320 | N-58°　-W | 長さ［8.6］×幅 0.24 ×深さ 0.05 | 逆台形 | |
| ⅩⅡ-24 | E170 ～ 190・N310 ～ 320 | N-58°　-W | 長さ［14.0］×幅 0.20 ×深さ 0.05 | 逆台形 | |
| ⅩⅡ-25 | E170 ～ 190・N310 ～ 320 | N-57°　-W | 長さ［15.4］×幅 0.25 ×深さ 0.06 | 逆台形 | |
| ⅩⅡ-26 | E180・N320 | N-60°　-W | 長さ［5.52］×幅 0.29 ×深さ 0.05 | 逆台形 | |
| ⅩⅡ-27 | E180 ～ 190・N320 | N-57°　-W | 長さ［8.1］×幅 0.20 ×深さ 0.07 | 逆台形 | |
| ⅩⅡ-28 | E180 ～ 190・N320 | N-51°　-W | 長さ［5.9］×幅 0.18 ×深さ 0.09 | 逆台形 | |
| ⅩⅢ-1 | E140・N320 | N-40°　-E | 長さ［1.7］×幅 0.2 ×深さ 0.05 | 逆台形 | |
| ⅩⅢ-2 | E140・N310 ～ 320 | N-2°　-E | 長さ［5.9］×幅 0.17 ×深さ 0.04 | 逆台形 | |
| ⅩⅢ-5 | E150 ～ 160・N320 | N-47°　-E | 長さ［6.8］×幅 0.15 ×深さ 0.05 | 逆台形 | |
| ⅩⅢ-7 | E140 ～ 150・N310 | N-39°　-E | 長さ［4.9］×幅 0.22 ×深さ 0.10 | U字形 | |
| ⅩⅢ-10 | E150 ～ 160・N310 ～ 320 | N-70°　-E | 長さ［4.7］×幅 0.16 ×深さ 0.05 | 逆台形 | |
| ⅩⅢ-12 | E160・N310 | N-67°　-E | 長さ［1.4］×幅 0.26 ×深さ 0.04 | 逆台形 | |
| ⅩⅣ-2 | E170・N320 | N-55°　-W | 長さ［1.0］×幅 0.29 ×深さ 0.07 | 逆台形 | |
| ⅩⅣ-3 | E170・N320 | N-49°　-W | 長さ［3.75］×幅 0.17 ×深さ 0.05 | 逆台形 | |
| ⅩⅣ-4 | E160 ～ 170・N310 ～ 320 | N-66°　-W | 長さ［12.1］×幅 0.20 ×深さ 0.10 | 逆台形 | |
| ⅩⅤ-1 | E170・N280 ～ 300 | N-1°　-W | 長さ［18.5］×幅 0.61 ×深さ 0.40 | 逆台形 | |
| ⅩⅤ-2 | E180・N280 ～ 300 | N-2°　-W | 長さ［16.4］×幅 0.60 ×深さ 0.35 | 逆台形 | |
| ⅩⅤ-3 | E180・N290 ～ 300 | N-2°　-W | 長さ［11.4］×幅 0.40 ×深さ 0.25 | 逆台形 | |
| ⅩⅤ-4 | E180・N280 ～ 300 | N-1°　-W | 長さ［15.4］×幅 0.42 ×深さ 0.07 | 逆台形 | |
| ⅩⅤ-5 | E180・N280 ～ 300 | N-1°　-W | 長さ［18.1］×幅 0.51 ×深さ 0.15 | 逆台形 | |
| ⅩⅤ-6 | E180・N290 ～ 300 | N-0° | 長さ 4.8 ×幅 1.05 ×深さ 0.2 | 逆台形 | |
| ⅩⅤ-7 | E180・N280 ～ 300 | N-0° | 長さ［19.4］×幅［0.60］×深さ 0.25 | 逆台形 | |
| ⅩⅥ-1 | E180・N300 | N-52°　-W | 長さ［3.0］×幅 0.3 ×深さ 0.07 | 逆台形 | |
| ⅩⅥ-3 | E180・N290 ～ 300 | N-44°　-W | 長さ［5.4］×幅 0.25 ×深さ 0.07 | 浅い擂り鉢状 | |
| ⅩⅥ-4 | E180・N290 | N-46°　-W | 長さ［5.7］×幅 0.16 ×深さ 0.05 | 逆台形 | |
| ⅩⅥ-5 | E180・N290 | N-47°　-W | 長さ［6.5］×幅 0.15 ×深さ 0.06 | U字形 | |
| ⅩⅥ-6 | E180・N290 | N-41°　-W | 長さ［8.9］×幅 0.19 ×深さ 0.06 | 逆台形 | |
| ⅩⅥ-7 | E180・N280 ～ 290 | N-40°　-W | 長さ［1.5］×幅 0.22 ×深さ 0.05 | 逆台形 | |
| ⅩⅥ-8 | E170 ～ 180・N280 ～ 290 | N-47°　-W | 長さ［9.7］×幅 0.25 ×深さ 0.15 | 擂り鉢状 | |
| ⅩⅥ-9 | E170・N280 | N-42°　-W | 長さ［0.72］×幅 0.20 ×深さ 0.11 | U字状 | |

**4A 区Ⅳ層**

**溝跡**

| 遺構番号 | 位置（グリッド） | 方　向 | 規　模（m） | 断面形 | 備　考 |
|---|---|---|---|---|---|
| SD3 | E90 ～ 100・N270 ～ 280 | N-22°　-E | 長さ［10.6］×幅 0.38 ～ 0.45 ×深 0.04 | 皿形 | |

**4A 区Ⅴ層**

**竪穴住居跡**

| 遺構番号 | 位置（グリッド） | 主軸方向 | 規　模（m） | 平面形 | 備　考 |
|---|---|---|---|---|---|
| SI1 | E70・N240 | N-6°　-E | 東西 4.34 ×南北 2.96 ×壁高 0.2 | 隅丸方形 | 9 世紀末葉 |
| SI17 | E80 ～ 90・N260 | N-14°　-E | 東西 5.9 ×南北［6.0］×壁高 0.25 | 隅丸方形 | 8 世紀中葉 |
| SI20 | E90 ～ 100・N270 ～ 280 | N-53°　-E | 6.32 × 5.96 ×壁高 0.18 | 隅丸方形 | 5 世紀後半 |
| SI24 | E100・N270 ～ 280 | - | - × - ×壁高 0.21 | 隅丸方形 | |
| SI33 | E100・N270 ～ 280 | - | - × - ×壁高 0.15 | 不明 | |
| SI35 | E100・N270 ～ 280 | - | - × - ×壁高 0.19 | 不明 | |

## 第 5 表　遺構一覧表（5）

**土坑**

| 遺構番号 | 位置（グリッド） | 長軸方向 | 規　模（cm） | 平面形・断面形 | 備　考 |
|---|---|---|---|---|---|
| SK2 | E70・N250 | N-32°　-E | 長軸 69 ×短軸［31］×深さ 39 | 不明・不整形 | |
| SK4 | E90・N260 | N-10°　-E | 長軸 324 ×短軸 156 ×深さ 58 | 不整形・不整形 | 10 世紀前半 |
| SK5 | E70・N240 | N-6°　-W | 長軸 105 ×短軸 78 ×深さ 75 | 隅丸方形・開いたU字形 | |
| SK6 | E80・N260 | - | 長軸 - ×短軸 - ×深さ 47 | 不明・不整形 | |
| SK7 | E80 ～ 90・N260 | N-16°　-E | 長軸 119 ×短軸 80 ×深さ 4 ～ 10 | 不整楕円形・不整形 | |
| SK9 | E90・N270 | N-80°　-E | 長軸［58］×短軸 50 ×深さ 16 | 不整隅丸方形・開いたU字形 | |
| SK10 | E90・N270 | - | 径 63 ×深さ 32 | ほぼ円形・U字形 | |
| SK11 | E90・N270 | N-24°　-E | 長軸 92 ×短軸 67 ×深さ 15 | 不整隅丸方形・不整形 | |
| SK12 | E90・N270 | N-31°　-E | 長軸 73 ×短軸 68 ×深さ 16 | 不整円形・開いたU字形 | |
| SK13 | E90・N270 | N-11°　-E | 長軸 119 ×短軸 44 ～ 60 ×深さ 10 | 不整形・不整形 | |
| SK14 | E100・N280 | - | 径 66 ×深さ 22 | ほぼ円形・逆台形 | |
| SK15 | E100・N280 | N-56°　-W | 長軸 73 ×短軸［51］×深さ 26 | 楕円形・擂り鉢形 | |
| SK16 | E90・N260 | N-32°　-E | 長軸 193 ×短軸［80］×深さ 64 | 不整形・不明 | |
| SK18 | E80・N260 | N-90° | 長軸 212 ×短軸 100 ×深さ 93 | 不整隅丸方形・不整形 | |
| SK19 | E100・N280 | N-1°　-E | 長軸 74 ×短軸 58 ×深さ 20 | 不整楕円形・開いたU字形 | |
| SK29 | E90・N270 | N-84°　-W | 長軸 98 ×短軸 74 ×深さ 22 | 不整隅丸方形・開いた擂り鉢形 | |
| SK38 | E100・N270 | N-58°　-E | 長軸 83 ×短軸 71 ×深さ 18 | 不整円形・逆台形 | |
| SK44 | E100・N290 | N-76°　-W | 長軸 85 ×短軸 83 ×深さ 22 | 不整円形・開いたU字形 | |
| SK45 | E100・N290 | N-0° | 長軸 96 ×短軸［42］×深さ 28 | 不明・逆台形 | |
| SK55 | E100・N280 | N-86°　-W | 長軸 89 ×短軸 66 ×深さ 30 | 不整長方形・開いたU字形 | |
| SK56 | E100・N290 | N-34°　-W | 長軸 75 ×短軸［68］×深さ 28 | 楕円形・開いたU字形 | |
| SK57 | E100・N290 | N-33°　-E | 長軸［79］×短軸［50］×深さ 15 | 不整楕円形・不整形 | |

**性格不明遺構**

| 遺構番号 | 位置（グリッド） | 長軸方向 | 規　模（cm） | 平面形・断面形 | 備　考 |
|---|---|---|---|---|---|
| SX21 | E100・N250 ～ 260 | N-43°　-W | 長軸 297 ×短軸 109 ×深さ 91 | 不整形・不整形 | |
| SX32 | E100・N280 | N-2°　-E | 長軸 276 ×短軸［202］×深さ 16 | 不整楕円形・不整形 | |
| SX39 | E100・N270 | N-40°　-E | 長軸 191 ×短軸［159］×深さ 22 ～ 89 | 隅丸方形・柄杓形 | 5 世紀後半 |

**溝跡**

| 遺構番号 | 位置（グリッド） | 方　向 | 規　模（m） | 断面形 | 備　考 |
|---|---|---|---|---|---|
| SD23 | E90・N260 | N-11°　-W・N-11°　-E | 長さ［3.78］×幅 0.25 ×深さ 0.11 | U字形 | |
| SD30 | E90・N260 | N-34°　-E | 長さ［1.32］×幅 0.29 ～ 0.49 ×深さ 0.1 | 逆台形 | |
| SD31 | E90・N260 | N-2°　-E・N-17°　-W | 長さ 1.75 ×幅 0.22 ～ 0.34 ×深さ 0.12 | 擂り鉢形 | |
| SD34 | E100・N260 | N-8°　-E・N-16°　-E | 長さ［6.52］×幅 0.37 ×深さ 0.1 | U字形 | |
| SD36 | E100・N290 | N-86°　-W | 長さ 1.06 ×幅 0.39 ×深さ 0.07 | 皿形 | |
| SD41 | E100・N290 | N-89°　-E | 長さ［4.63］×幅 0.21 ～ 0.34 ×深さ 0.21 | 擂り鉢形 | |
| SD42 | E100・N290 | N-67°　-W | 長さ［4.46］×幅 0.2 ～ 0.31 ×深さ 0.14 | U字形 | |
| SD43 | E100・N290 | N-41°　-W | 長さ［2.85］×幅 0.26 ～ 0.37 ×深さ 0.12 | U字形 | |
| SD46 | E100・N280 ～ 290 | N-9°　-E | 長さ 1.55 ×幅 0.3 ～ 0.43 ×深さ 0.09 | 擂り鉢形 | |
| SD47 | E100・N280 ～ 290 | N-67°　-W | 長さ［2.88］×幅 0.28 ×深さ 0.16 | 擂り鉢形 | |
| SD48 | E100・N290 | N-10°　-E | 長さ［2.4］×幅 0.23 ×深さ 0.08 | 逆台形 | |
| SD49 | E100・N290 | N-38°　-W | 長さ［2.5］×幅 0.16 ～ 0.25 ×深さ 0.05 | 逆台形 | |
| SD50 | E100・N290 | N-49°　-E | 長さ［1.03］×幅 0.45 ×深さ 0.18 | 擂り鉢形 | |
| SD51 | E100・N290 | N-13°　-W | 長さ［0.45］×幅 0.21 ×深さ 0.09 | U字形 | |
| SD52 | E100・N280 | N-6°　-W | 長さ 1.0 ×幅 0.25 ×深さ 0.14 | U字形 | |
| SD53 | E100・N280 ～ 290 | N-31°　-W | 長さ［2.32］×幅 0.3 ×深さ 0.09 | 皿形 | |
| SD54 | E100・N290 | N-62°　-W | 長さ［0.85］×幅 0.34 ×深さ 0.16 | 擂り鉢形 | |
| SD58 | E100・N290 | N-85°　-W | 長さ［0.26］×幅 0.2 ×深さ 0.18 | U字形 | |
| SD59A | E100・N280 | N-0° | 長さ［0.26］×幅 0.2 ×深さ 0.2 | U字形 | |
| SD59B | E100・N280 | N-4°　-E | 長さ 0.33 ×幅［0.1］×深さ 0.06 | 皿形 | |
| SD60 | E100・N280 | N-72°　-W | 長さ［1.23］×幅 0.28 ×深さ 0.03 | 皿形 | |

**小溝状遺構群**

| 遺構番号 | 位置（グリッド） | 方　向 | 規　模（m） | 断面形 | 備　考 |
|---|---|---|---|---|---|
| Ⅰ -1 | E90・N260 | N-4°　-E・N-11°　-W | 長さ［7.85］×幅 0.22 ～ 0.42 ×深さ 0.15 | U字形 | |
| Ⅰ -2 | E90・N260 | N-8°　-W | 長さ［5.34］×幅 0.23 ×深さ 0.04 | 皿形 | |
| Ⅱ -2 | E90・N260 | N-3°　-E | 長さ 1.33 ×幅 0.26 ×深さ 0.03 | 皿形 | |
| Ⅱ -3 | E80・N260 | N-1°　-W | 長さ［4.59］×幅 0.24 ～ 0.37 ×深さ 0.08 | 擂り鉢形 | |
| Ⅲ -1 | E90・N280 | N-53°　-W | 長さ 1.97 ×幅 0.24 ×深さ 0.09 | 皿形 | |
| Ⅲ -2 | E90・N280 | N-49°　-W | 長さ［1.71］×幅 0.25 ×深さ 0.03 | 皿形 | |
| Ⅳ -1 | E100・N280 | N-76°　-W | 長さ 3.58 ×幅 0.18 ～ 0.3 ×深さ 0.05 | 逆台形 | |
| Ⅳ -2 | E100・N280 | N-74°　-W | 長さ 2.81 ×幅 0.26 ～ 0.43 ×深さ 0.1 | U字形 | |
| Ⅴ -1 | E100・N280 | N-7°　-W | 長さ 1.46 ×幅 0.2 ～ 0.3 ×深さ 0.06 | 皿形 | |
| Ⅴ -2 | E100・N280 | N-4°　-W | 長さ 6.0 ×幅 0.29 ×深さ 0.05 | 逆台形 | |
| Ⅴ -3 | E100・N280 | N-13°　-W | 長さ 2.57 ×幅 0.27 ×深さ 0.05 | 逆台形 | |
| Ⅵ -1 | E100・N280 | N-31°　-W | 長さ［2.42］×幅 0.26 ×深さ 0.05 | 逆台形 | |
| Ⅵ -2 | E100・N280 | N-32°　-W | 長さ［3.4］×幅 0.23 ～ 0.42 ×深さ 0.05 | 皿形 | |
| Ⅵ -3 | E100・N280 | N-32°　-W | 長さ［3.47］×幅 0.31 ×深さ 0.1 | 逆台形 | |
| Ⅵ -4 | E100・N280 | N-40°　-W | 長さ［1.18］×幅 0.19 ×深さ 0.06 | U字形 | |
| Ⅵ -4 | E100・N280 | N-49°　-W | 長さ［1.92］×幅 0.19 ×深さ 0.1 | U字形 | |
| Ⅵ -5 | E100・N280 | N-32°　-W | 長さ［7.5］×幅 0.23 ×深さ 0.07 | U字形 | |
| Ⅶ -1 | E100・N290 | N-47°　-E | 長さ［1.04］×幅 0.43 ×深さ 0.13 | 逆台形 | |
| Ⅶ -2 | E100・N280 ～ 290 | N-37°　-E・N-21°　-E | 長さ［4.72］×幅 0.35 ×深さ 0.04 | 開いたU字形 | |
| Ⅶ -3 | E100・N290 | N-32°　-E | 長さ［2.13］×幅 0.26 ×深さ 0.04 | 皿形 | |

## 第６表　遺構一覧表（6）

4B 区Ⅴ層

土坑

| 遺構番号 | 位置（グリッド） | 長軸方向 | 規　模（cm） | 平面形・断面形 | 備　考 |
|---|---|---|---|---|---|
| SK1 | E170 ～ 180・N100 | N-56°-W | 長軸［122］×短軸［80］×深さ 50 | 不整楕円形・U字形 | |
| SK2 | E180・N90 | N-2°-E | 長軸 55 ×短軸 50 ×深さ 8 | 円形・逆台形 | |
| SK3 | E170・N90 | N-78°-E | 長軸 53 ×短軸 35 ×深さ 15 | 不整楕円形・逆台形 | |
| SK4 | E180・N80 | N-7°-W | 長軸 50 ×短軸 53 ×深さ 5 | 不整円形・皿形 | |
| SK19 | E160・N80 | N-0° | 長軸 108 ×短軸 50 ×深さ 22 ～ 25 | 隅丸長方形・逆台形 | |
| SK21 | E170・N90 | N-79°-E | 長軸［50］×短軸 45 ×深さ 5 | 不整楕円形・皿形 | |
| SK26 | E170・N80 | - | 長軸－×短軸－×深さ［8］ | 不明・不明 | |
| SK30 | E170・N80 | - | 長軸－×短軸－×深さ 15 | 不明・開いたU字形 | |

性格不明遺構

| 遺構番号 | 位置（グリッド） | 長軸方向 | 規　模（cm） | 平面形・断面形 | 備　考 |
|---|---|---|---|---|---|
| SX12 | E170 ～ 180・N80 ～ 90 | N-2°-W | 長さ 550 ×短［350］×深さ 13 ～ 23 | 不整形・逆台形 | |

溝跡

| 遺構番号 | 位置（グリッド） | 方　向 | 規　模（m） | 断面形 | 備　考 |
|---|---|---|---|---|---|
| SD5 | E180・N100 | N-88°-W | 長さ 1 ×幅 0.36 ×深さ 0.05 | 逆台形 | |
| SD8 | E170・N90 | N-14°-E | 長さ 0.96 ×幅 0.34 ×深さ 0.1 | U字形 | |
| SD9 | E170・N90 | N-83°-W | 長さ［2.44］×幅 0.53 ×深さ 0.21 | 逆台形 | |
| SD11 | E180・N90 ～ 100 | N-78°-W | 長さ［2.6］×幅 0.56 ×深さ 0.24 | 逆台形 | |
| SD14 | E160 ～ 170・N80 | N-83°-E | 長さ 5.16 ×幅 0.4 ×深さ 0.08 | 逆台形 | |
| SD16 | E170・N90 | N-87°-E | 長さ 2.68 ×幅 0.37 ×深さ 0.07 | 逆台形 | |
| SD17 | E180・N90 | N-5°-E | 長さ［4.12］×幅 0.26 ×深さ 0.09 | 皿形 | |
| SD20 | E170・N80 | N-16°-E・N-7°-E | 長さ［3.96］×幅 0.3 ×深さ 0.08 | 浅い擂り鉢形 | |
| SD22 | E170・N80 | N-0° | 長さ 1.04 ×幅 0.25 ×深さ 0.05 | 皿形 | |
| SD23 | E170 ～ 180・N90 | N-0° | 長さ［2.68］×幅［0.4］×深さ 0.1 | 不明 | |
| SD24 | E180・N90 ～ 100 | - | 長さ－×幅－×深さ 0.12 | 逆台形 | |
| SD25 | E160 ～ 170・N80 | - | 長さ［3.6］×幅［0.64］×深さ 0.28 | 逆台形 | |
| SD27 | E170・N80 | N-82°-E | 長さ［5.52］×幅 0.6 ×深さ 0.1 | 皿形 | |
| SD28 | E170・N80 | N-13°-W | 長さ［1.3］×幅－×深さ 0.12 | V字形 | |
| SD29 | E170・N90 | N-1°-E | 長さ 1.8 ×幅 0.28 ×深さ 0.08 | 擂り鉢形 | |

小溝状遺構群

| 遺構番号 | 位置（グリッド） | 方　向 | 規　模（m） | 断面形 | 備　考 |
|---|---|---|---|---|---|
| Ⅰ-1 | E180・N100 | N-84°-W | 長さ［1.44］×幅 0.4 ×深さ 0.13 | 擂り鉢形 | |
| Ⅰ-2 | E180・N90 | N-86°-E | 長さ［1.96］×幅 0.44 ×深さ 0.31 | U字形 | |
| Ⅱ-1 | E170 ～ 180・N100 | N-84°-W | 長さ［6.56］×幅 0.4 ×深さ 0.24 | 開いたU字形 | |
| Ⅱ-2 | E170 ～ 180・N90 ～ 100 | N-89°-E | 長さ［8.4］×幅 0.32 ×深さ 0.07 | 皿形 | |
| Ⅱ-3 | E170 ～ 180・N90 | N-85°-W | 長さ［6.6］×幅 0.29 ×深さ 0.12 | 開いたU字形 | |
| Ⅱ-4 | E170 ～ 180・N90 | N-90° | 長さ［7.6］×幅 0.35 ×深さ 0.08 | 皿形 | |
| Ⅱ-5 | E170 ～ 180・N90 | N-88°-E | 長さ［8.84］×幅 0.47 ×深さ 0.08 | 逆台形 | |
| Ⅲ-1 | E160 ～ 170・N80 | N-88°-W | 長さ［9.52］×幅 0.3 ×深さ 0.07 | 皿形 | |
| Ⅲ-2 | E160 ～ 170・N80 | N-89°-E | 長さ［8.16］×幅 0.44 ×深さ 0.22 | 逆台形 | |
| Ⅲ-3 | E160 ～ 170・N90 | N-90° | 長さ［6.24］×幅 0.26 ×深さ 0.03 | 皿形 | |
| Ⅲ-4 | E160 ～ 170・N90 | N-90° | 長さ［6.8］×幅 0.22 ×深さ 0.03 | 皿形 | |
| Ⅳ-1 | E180・N90 ～ 100 | N-1°-W | 長さ［2.24］×幅 0.36 ×深さ 0.14 | 擂り鉢形 | |
| Ⅳ-2 | E180・N90 ～ 100 | N-6°-E | 長さ［1.0］×幅 0.33 ×深さ 0.1 | 浅い擂り鉢形 | |
| Ⅳ-3 | E180・N90 ～ 100 | N-12°-E | 長さ［2.6］×幅 0.55 ×深さ 0.17 | 擂り鉢形 | |
| Ⅳ-4 | E180・N90 | N-6°-E | 長さ［1.6］×幅 0.33 ×深さ 0.04 | 逆台形 | |
| Ⅴ-1 | E170・N80 ～ 90 | N-4°-W | 長さ［13.12］×幅 0.4 ×深さ 0.2 | 開いたU字形 | |
| Ⅴ-2 | E170・N80 ～ 100 | N-6°-W・N-1°-E | 長さ［15.96］×幅 0.42 ×深さ 0.26 | 逆台形 | |
| Ⅴ-3 | E170・N90 ～ 100 | N-5°-W・N-9°-W | 長さ［10.44］×幅 0.34 ×深さ 0.1 | 擂り鉢形 | |
| Ⅴ-4 | E170・N80 ～ 100 | N-5°-W・N-2°-E | 長さ［15.24］×幅 0.39 ×深さ 0.37 | U字形 | |
| Ⅴ-5 | E170・N90 ～ 100 | N-10°-W・N-2°-E | 長さ［6.32］×幅 0.35 ×深さ 0.06 | U字形 | |
| Ⅴ-6 | E170 ～ 180・N80 ～ 100 | N-7°-W・N-3°-E | 長さ［16.44］×幅 0.38 ×深さ 0.37 | U字形 | |
| Ⅴ-7 | E180・N80 ～ 100 | N-6°-W・N-3°-E | 長さ［16.56］×幅 0.45 ×深さ 0.3 | U字形 | |
| Ⅵ-1 | E160・N80 ～ 90 | N-3°-W | 長さ［5.24］ | - | |
| Ⅵ-2 | E160 ～ 170・N80 ～ 90 | N-7°-W・N-8°-E | 長さ［6.96］ | - | |
| Ⅵ-3 | E170・N80 ～ 90 | N-2°-W・N-6°-E | 長さ［5.48］ | - | |
| Ⅵ-4 | E170・N80 ～ 90 | N-5°-W・N-7°-E | 長さ［6.96］ | - | |
| Ⅵ-5 | E170・N80 ～ 90 | N-3°-E | 長さ［5.24］ | - | |
| Ⅵ-6 | E170・N80 ～ 90 | N-1°-E | 長さ［6.72］ | - | |

5A 区Ⅴ層

竪穴住居跡

| 遺構番号 | 位置（グリッド） | 方　向 | 規　模（m） | 平面形・断面形 | 備　考 |
|---|---|---|---|---|---|
| SI1 | E100・N300 | N-45°-E | 東西 5 ×南北 3 以上×深さ 0.25 | 隅丸方形 | 5 世紀後半 |
| SI10 | E120 ～ 130・N310 | N-96°-E | 東西 3.2 以上×南北 3.9 以上×深さ 0.25 | 隅丸方形 | 9 世紀後半 |

土坑

| 遺構番号 | 位置（グリッド） | 長軸方向 | 規　模（cm） | 平面形・断面形 | 備　考 |
|---|---|---|---|---|---|
| SK7 | E100・N300 | - | 東西［109］×南北［127］×深さ［13］ | 皿形 | |
| SK8 | E100・N300 | - | 東西［42］×南北［170］×深さ［20］ | 楕円形・逆台形 | |
| SK24 | E130・N300 | - | 径 62 ×深さ 12 | 楕円形・皿形 | |
| SK25 | E120・N300 | - | 東西［100）×南北［129］×深さ［7］ | 不整形・皿形 | |
| SK29 | E130・N310 | - | 東西［32］×南北［42］×深さ［12］ | 楕円形・逆台形 | |
| SK34 | E130・N310 | - | 東西［34］×南北［82］×深さ［12］ | 円形・逆台形 | |

河川跡

| 遺構番号 | 位置（グリッド） | 方　向 | 規　模（m） | 断面形 | 備　考 |
|---|---|---|---|---|---|
| SR36 | E100 ～ 130・N300 ～ 320 | N-40°-W | 長さ［14.25）×幅［22.12］×深さ 2.15 以上 | - | |

## 第 7 表　遺構一覧表（7）

**性格不明遺構**

| 遺構番号 | 位置（グリッド） | 方　向 | 規　模（cm） | 平面形・断面形 | 備　考 |
|---|---|---|---|---|---|
| SX11 | N300 ～ 310・E130 | - | 東西［291］×南北［67］×深さ［25］ | 不整長方形・皿形 | |
| SX37 | N300 ～ 310・E130 | N-33°　-E | 長軸［421］×短軸［7］×深さ［15 ～ 28］ | - | |

**溝跡**

| 遺構番号 | 位置（グリッド） | 方　向 | 規　模（m） | 断面形 | 備　考 |
|---|---|---|---|---|---|
| SD4 | E100・N300 | N-53°　-E | 長さ［2.35］×幅 0.18 ～ 0.35 ×深さ 0.10 | U字形 | |
| SD6 | E100 ～ 110・N300 | N-22°　-W | 長さ［0.95］×幅 0.30 ×深さ 0.03 | 皿形 | |
| SD12 | E130・N300 ～ 310 | N-2°　-E | 長さ［1.75］×幅 0.25 ～ 0.35 ×深さ 0.07 | U字形 | |
| SD13 | E130・N310 | N-6°　-W | 長さ［1.25］×幅［0.17 ～ 0.30 ×深さ 0.14 | 皿形 | |
| SD15 | E130・N310 | N-8°　-E | 長さ［6.63］×幅 0.25 ～ 0.35 ×深さ 0.15 | U字形 | |
| SD16 | E130・N310 | N-2°　-W | 長さ［5.38］×幅 0.33 ～ 0.37 ×深さ 0.80 | 逆台形 | |
| SD20 | E120・N310 | N-67°　-E | 長軸［1.01］×幅 0.32 ～ 0.47 ×深さ 0.07 | 皿形 | |
| SD30 | E130・N310 | N-5°　-E | 長さ 1.40 ×幅 0.22 ～ 0.32 ×深さ 0.07 | U字形 | |
| SD31 | E130・N310 | N-2°　-W | 長さ 1.67 ×幅 0.30 ～ 0.32 ×深さ 0.07 | U字形 | |
| SD32 | E130・N310 | N-2°　-W | 長さ 1.37 ×幅 0.18 ～ 0.28 ×深さ 0.06 | U字形 | |

**小溝状遺構群**

| 遺構番号 | 位置（グリッド） | 方　向 | 規　模（m） | 断面形 | 備　考 |
|---|---|---|---|---|---|
| Ⅰ -1 | E100・N300 | N-32°　-W | 長さ［1.65］×幅 0.17 ～ 0.27 ×深さ 0.07 | U字形 | |
| Ⅰ -2 | E100・N300 | N-36°　-W | 長さ［5.23］×幅 0.22 ～ 0.33 ×深さ 0.17 | U字形 | |
| Ⅰ -3 | E100 ～ 110・N300 | N-45°　-W | 長さ［2.82］×幅 0.25 ～ 0.40 ×深さ 0.07 | U字形 | |
| Ⅱ -1 | E120・N300 | N-42°　-W | 長さ［1.02］×幅 0.28 ～ 0.37 ×深さ 0.07 | 皿形 | |
| Ⅱ -2 | E130・N310 | N-43 ～ 53°　-W | 長さ［1.18］×幅 0.30 ～ 0.35 ×深さ 0.12 | 皿形 | |
| Ⅱ -3 | E130・N310 | N-49°　-W | 長さ［0.97］×幅 0.48 ×深さ 0.08 | 皿形 | |
| Ⅲ -1 | E130・N310 | N-44°　-E | 長さ［0.92］×幅 0.18 ～ 0.28 ×深さ 0.04 | 皿形 | |
| Ⅲ -2 | E130・N310 | N-43°　-E | 長さ［4.45］×幅 0.20 ～ 0.27 ×深さ 0.07 | 皿形 | |
| Ⅲ -3 | E130・N310 | N-42°　-E | 長さ［3.32］×幅 0.18 ～ 0.27 ×深さ 0.03 | 皿形 | |
| Ⅲ -4 | E120・N300 | N-48°　-E | 長さ［1.90］×幅 0.18 ～ 0.28 ×深さ 0.06 | 皿形 | |
| Ⅲ -5 | E120 ～ 130・N300 | N-43°　-E | 長さ［1.92］×幅 0.17 ～ 0.28 ×深さ 0.06 | 皿形 | |
| Ⅳ -1 | E130・N300 ～ 310 | N-1°　-E | 長さ［4.45］　×幅 0.35 ～ 0.47 ×深さ 0.13 | U字形 | |
| Ⅳ -2 | E130・N310 | N-2°　-W | 長さ［3.65］×幅 0.37 ～ 0.42 ×深さ 0.05 | U字形 | |

**5B 区Ⅲ層**

**土坑**

| 遺構番号 | 位置（グリッド） | 長軸方向 | 規　模（cm） | 平面形・断面形 | 備　考 |
|---|---|---|---|---|---|
| SK1 | E190・N190 | 東西 | 長軸 148 ×短軸 90 ×深さ 50 | 隅丸方形・箱形 | |

**小溝状遺構群**

| 遺構番号 | 位置（グリッド） | 方　向 | 規　模（m） | 断面形 | 備　考 |
|---|---|---|---|---|---|
| Ⅰ -1 | E190・N190 | 南北 | 長さ［1.19］×幅 0.19 ～ 0.23 ×深さ 0.05 | 皿形 | |
| Ⅰ -2 | E190・N190 | 南北 | 長さ［1.58］×幅 0.22 ～ 0.29 ×深さ 0.08 | 皿形 | |
| Ⅰ -3 | E190・N190 | 南北 | 長さ［1.40］×幅 0.20 ～ 0.28 ×深さ 0.07 | 皿形 | |

**5C Ⅰ区Ⅴ層**

**竪穴住居跡**

| 遺構番号 | 位置（グリッド） | 方　向 | 規　模（m） | 平面形 | 備　考 |
|---|---|---|---|---|---|
| SI56 | E180・N50 ～ 60 | - | 東西 3.3 以上×南北 1.5 以上×壁高 0.30 | 隅丸方形 | 7 世紀後半～末葉 |

**掘立柱建物跡**

| 遺構番号 | 位置（グリッド） | 主軸方向 | 参考報告書 | 建物規模（m） | 備　考 |
|---|---|---|---|---|---|
| SB64 | - | - | 仙台市文化財調査報告書第 390 集で既報告 | - | |

**井戸跡**

| 遺構番号 | 位置（グリッド） | 長軸方向 | 規　模（cm） | 平面形・断面形 | 備　考 |
|---|---|---|---|---|---|
| SE36 | E190・N50 | N-69°　-W | 長軸 119 ×短軸 108 ×深さ［171］ | 方形・筒形 | |

**土坑**

| 遺構番号 | 位置（グリッド） | 長軸方向 | 規　模（cm） | 平面形・断面形 | 備　考 |
|---|---|---|---|---|---|
| SK32 | E190・N70 | N-65°　-W | 長軸 76 ×短軸 59 ×深さ 25 | 円形・逆台形 | |
| SK33 | E180 ～ 190・N50 | - | 径 72 ×深さ 16 | 円形・逆台形 | |
| SK34 | E180・N50 | N-80°　-E | 長軸［112］×短軸［100］×深さ 19 | 楕円形・舟底形 | |
| SK35 | E180・N50 | N-76°　-W | 長軸 129 ×短軸 100 ×深さ 35 | 楕円形・舟底形 | |
| SK40 | E180・N70 | N-75°　-W | 長軸 103 ×短軸 89 ×深さ 5 | 楕円形・皿形 | |
| SK41 | E190・N60 ～ 70 | 南北 | 長軸 145 ×短軸 83 ×深さ 11 | 長方形・皿形 | |
| SK42 | E190・N70 | N-82°　-E | 長軸 129 ×短軸 81 ×深さ 12 | 長方形・皿形 | |
| SK43 | E190・N50 | 東西 | 長軸 110 ×短軸 69 ×深さ 10 | 不整形・皿形 | |
| SK44 | E190・N70 | N-37°　-E | 長軸 142 ×短軸 109 ×深さ 35 | 円形・U字形 | |
| SK45 | E180・N70 | N-2°　-W | 長軸 533 ×短軸 74 ～ 174 ×深さ 36 | 溝状・舟底形 | |
| SK47 | E180・N70 | - | 径 146 ×深さ 42 | 円形・逆台形 | |
| SK49 | E190・N70 | 東西 | 長軸 140 ×短軸 84 ×深さ 39 | 隅丸長方形・U字形 | |
| SK50 | E190・N50 | N-23°　-W | 長軸［47］×短軸 57 ×深さ 71 | 楕円形・U字形 | |
| SK51 | E180・N50 ～ 60 | N-85°　-E | 長軸 437 ×短軸 289 ×深さ 54 | やや不整な楕円形・逆台形 | |
| SK52 | E190・N60 | N-54°　-W | 長軸 122 ×短軸 64 ×深さ 22 | 長方形・舟底形 | |
| SK53 | E180・N70 | N-48°　-W | 長軸 97 ×短軸 77 ×深さ 25 | 不整形・逆台形 | |
| SK55 | E180・N50 | N-74°　-W | 長軸［331］×短軸 102 ～［203］×深さ 54 | 不整形・不整形 | |
| SK58 | E190・N70 | - | 長軸［85］×短軸［24］×深さ 25 | 円形・U字形 | |
| SK59 | E190・N50 | N-35°　-W | 長軸 251 ×短軸［205］×深さ 22 | 楕円形・皿形 | |
| SK62 | E190・N60 | 南北 | 長軸 98 ×短軸［51］×深さ 7 | 長方形・皿形 | |

## 第８表　遺構一覧表（8）

**溝跡**

| 遺構番号 | 位置（グリッド） | 方　向 | 規　模（m） | 断面形 | 備　考 |
|---|---|---|---|---|---|
| SD31 | E200・N50 | 南北 | 長さ［1.29］×幅 0.28 ～ 0.32 ×深さ 0.15 | U字形 | |
| SD46 | E180・N70 | N-87°　-W | 長さ［4.68］×幅 0.28 ～ 0.55 ×深さ 0.09 | U字形 | |
| SD54 | E190・N70 | 東西 | 長さ［2.77］×幅 0.25 ～ 0.31 ×深さ 0.03 | 皿形 | |
| SD65 | E180・N70 ～ 80 | N-5°　-E | 長さ 3.65 ×幅 0.20 ～ 0.44 ×深さ 0.22 | U字形 | |

**小溝状遺構群**

| 遺構番号 | 位置（グリッド） | 方　向 | 規　模（m） | 断面形 | 備　考 |
|---|---|---|---|---|---|
| Ⅰ -1 | E190・N70 | N-81°　-W | 長さ［2.78］×幅［0.12 ～ ］×深さ 0.09 | - | |
| Ⅰ -2 | E190・N70 | N-86°　-W | 長さ［1.75］×幅 0.25 ～ 0.28 ×深さ 0.20 | U字形 | |
| Ⅰ -3 | E190・N70 | N-84°　-W | 長さ［3.61］×幅 0.34 ～ 0.40 ×深さ 0.22 | U字形 | |
| Ⅰ -4 | E190・N70 | 東西　N-82°　-W | 長さ［5.54］×幅 0.30 ～ 0.37 ×深さ 0.29 | U字形 | |
| Ⅰ -5 | E190・N70 | N-86°　-W | 長さ［3.76］×幅 0.40 ～ 0.51 ×深さ 0.25 | 逆台形 | |
| Ⅰ -6 | E190・N70 | 東西 | 長さ［5.32］×幅 0.28 ～ 0.38 ×深さ 0.21 | 逆台形 | |
| Ⅰ -7 | E190・N70 | 東西 | 長さ［3.69］×幅 0.34 ～ 0.44 ×深さ 0.17 | U字形 | |
| Ⅰ -8 | E190・N70 | 東西 | 長さ［5.54］×幅 0.23 ～ 0.32 ×深さ 0.20 | 逆台形 | |
| Ⅰ -10 | E190・N70 | 東西 | 長さ 5.48 ×幅 0.23 ～ 0.37 ×深さ 0.10 | 逆台形 | |
| Ⅰ -11 | E190・N70 | 東西 | 長さ 3.50 ×幅 0.30 ～ 0.36 ×深さ 0.17 | U字形 | |
| Ⅰ -12 | E190・N70 | 東西 | 長さ［2.95）×幅 0.30 ～ 0.36 ×深さ 0.19 | U字形 | |
| Ⅰ -13 | E190・N70 | 東西 | 長さ［3.67］×幅 0.33 ～ 0.42 ×深さ 0.15 | U字形 | |
| Ⅰ -14 | E190・N60 | 東西 | 長さ［3.24］×幅 0.29 ～ 0.37 ×深さ 0.12 | 逆台形 | |
| Ⅲ -3 | E180・N50 ～ 60 | 南北 | 長さ［10.31］×幅 0.33 ～ 0.46 ×深さ 0.31 | V字形 | |

**5C Ⅱ区Ⅴ層**

**竪穴住居跡**

| 遺構番号 | 位置（グリッド） | 方　向 | 規　模（m） | 平面形 | 備　考 |
|---|---|---|---|---|---|
| SI23 | E200 ～ 210・N120 | N-90°　-E | 南北 3.6 ×東西 2.9 ×壁高 0.15 | 隅丸方形 | 9 世紀後半 |

**土坑**

| 遺構番号 | 位置（グリッド） | 長軸方向 | 規　模（cm） | 平面形・断面形 | 備　考 |
|---|---|---|---|---|---|
| SK22 | E200・N120 | N-20°　-E | 長軸 153 ×短軸 120 ×深さ 55 | 楕円形・逆台形 | |
| SK24 | E210・N120 | N-3°　-E | 長軸 117 ×短軸 92 ×深さ 28 | 楕円形・U字形 | |
| SK25 | E220・N120 | - | 東西［111］×南北［52］×深さ - | 略円形・U字形 | |

**溝跡**

| 遺構番号 | 位置（グリッド） | 方　向 | 規　模（m） | 断面形 | 備　考 |
|---|---|---|---|---|---|
| SD10 | E210・N120 | N-9°　-E　N-67°　-W | 長さ［9.34］×幅 0.55 ～ 0.77 ×深さ 0.23 | U字形 | |
| SD19 | E190・N110 | ほぼ東西 | 長さ［0.82］×幅 0.17 ×深さ 0.05 ～ 0.15 | 皿形 | |
| SD20 | E190 ～ 200・N120 | N-73°　-E | 長さ［1.85］×幅［2.65］×深さ 1.20 | 逆台形 | |

**小溝状遺構群**

| 小溝番号 | 位置（グリッド） | 方　向 | 規　模（m） | 断面形 | 備　考 |
|---|---|---|---|---|---|
| Ⅰ -1 | E220・N110 ～ 120 | N-2°　-E | 長さ［0.73］×幅 0.22 ×深さ 0.08 | 皿形 | |
| Ⅰ -2 | E220・N110 ～ 120 | N-1°　-W | 長さ［0.67］×幅 0.27 ×深さ 0.12 | V字形 | |
| Ⅰ -3 | E220・N110 ～ 120 | N-3°　-E | 長さ［0.86］×幅 0.28 ×深さ 0.12 | 逆台形 | |
| Ⅰ -4 | E220・N110 ～ 120 | N-3°　-E | 長さ［1.08］×幅 0.32 ×深さ 0.02 | 皿形 | |
| Ⅰ -5 | E220・N110 ～ 120 | N-2°　-W | 長さ［1.80］×幅 0.27 ～ 0.44 ×深さ［0.04］ | 皿形 | |
| Ⅰ -6 | E210・N120 | N-1°　-E | 長さ［1.12］×幅 0.28 ～ 0.37 ×深さ［0.06］ | 皿形 | |
| Ⅰ -7 | E210・N120 | N-2°　-E | 長さ［1.07］×幅 0.30 ×深さ 0.22 | V字形 | |
| Ⅰ -8 | E210・N120 | N-4°　-E | 長さ［1.06］×幅 0.32 ～ 0.35 ×深さ 0.12 | 逆台形 | |
| Ⅰ -9 | E210・N120 | N-4°　-E | 長さ［0.72］×幅 0.21 ～ 0.25 ×深さ 0.17 | V字形 | |
| Ⅰ -10 | E210・N120 | N-4°　-E | 長さ［0.72］×幅 0.42 ×深さ 0.40 | 逆台形 | |
| Ⅰ -11 | E200・N120 | N-4°　-E | 長さ［0.90］×幅 0.35 ～ 0.42 ×深さ 0.25 | 逆台形 | |
| Ⅰ -12 | E200・N120 | N-1°　-W | 長さ［2.62］×幅 0.32 ～ 0.45 ×深さ 0.07 | U字形 | |
| Ⅰ -13 | E200・N120 | N-9°　-E | 長さ［1.12］×幅 0.28 ～ 0.32 ×深さ 0.07 | 皿形 | |
| Ⅰ -14 | E200・N120 | N-3°　-W | 長さ［2.42］×幅 0.30 ～ 0.32 ×深さ 0.20 | 逆台形 | |
| Ⅰ -15 | E200・N110 ～ 120 | N-3°　-W | 長さ［2.20］×幅 0.28 ～ 0.37 ×深さ 0.08 | 皿形 | |
| Ⅰ -16 | E200・N110 ～ 120 | N-2°　-W | 長さ［4.42］×幅 0.28 ～ 0.37 ×深さ 0.13 | 逆台形 | |

**5C Ⅲ区Ⅴ層**

**性格不明遺構**

| 遺構番号 | 位置（グリッド） | 方　向 | 規　模（m） | 平面形・断面形 | 備　考 |
|---|---|---|---|---|---|
| SX24 | E210 ～ 220・N90 | - | 東西［555］×南北［78］×深さ 28 | 不明・舟底形 | |

**溝跡**

| 遺構番号 | 位置（グリッド） | 方　向 | 規　模（m） | 断面形 | 備　考 |
|---|---|---|---|---|---|
| SD1 | E200 ～ 210・N90 | 東西 | 長さ 7.20 ×幅 0.80 ～ 1.02 ×深さ 0.10 ～ 0.20 | 皿形～U字形 | |
| SD13 | E210・N80 | 東西 | 長さ 1.75 ×幅 0.15 ～ 0.17 ×深さ 0.09 | U字形 | |
| SD14 | E220・N80 | 東西 | 長さ 2.23 ×幅 0.13 ～ 0.20 ×深さ 0.07 | U字形 | |
| SD15 | E220・N80 | N-77°　-E | 長さ 2.02 ～幅 0.18 ～ 0.22 ×深さ 0.08 | U字形 | |
| SD17 | E220・N80 | N-83°　-E | 長さ［1.82］×幅 0.15 ～ 0.22 ×深さ 0.17 | V字形 | |
| SD18 | E220・N80 | N-44°　-E | 長さ 2.90 ×幅 0.17 ～ 0.25 ×深さ 0.12 | U字形 | |
| SD19 | E220・N80 | N-60°　-W | 長さ［1.55］×幅 0.32 ～ 0.38 ×深さ - | U字形 | |

## 第９表　遺構一覧表（9）

**小溝状遺構群**

| 小溝番号 | 位置（グリッド） | 方　向 | 規　模（m） | 断面形 | 備　考 |
|---|---|---|---|---|---|
| Ⅰ-1 | E190・N90 | 東西 | 長さ［0.95］×幅 0.28 ～ 0.47 ×深さ 0.19 | 逆台形 | |
| Ⅰ-2 | E190 ～ 200・N90 | 東西 | 長さ［2.08］×幅 0.32 ～ 0.35 ×深さ 0.18 | U字形 | |
| Ⅰ-3 | E190 ～ 200・N90 | 東西 | 長さ［3.50］×幅 0.27 ～ 0.35 ×深さ 0.12 | U字形 | |
| Ⅰ-4 | E190 ～ 220・N90 | 東西 | 長さ［28.0］×幅 0.28 ～ 0.48 ×深さ 0.35 | 逆台形～U字形 | |
| Ⅰ-5 | E190 ～ 220・N80 | 東西 | 長さ（28.0）×幅 0.30 ～ 0.50 ×深さ 0.42 | 逆台形～V字形 | |
| Ⅰ-6 | E190 ～ 220・N80 | 東西 | 長さ［27.92］×幅 0.27 ～ 0.53 ×深さ 0.23 ～ 0.30 | 逆台形～U字形 | |
| Ⅰ-7 | E190 ～ 220・N80 | 東西 | 長さ［28.32］×幅 0.35 ～ 0.52 ×深さ 0.26 ～ 0.32 | 逆台形～U字形 | |
| Ⅰ-8 | E190 ～ 220・N80 | 東西 | 長さ［28.22］×幅 0.22 ～ 0.66 ×深さ［0.27］ | U字形～逆台形 | |
| Ⅰ-9 | E190 ～ 220・N80 | 東西 | 長さ［2.60］×幅 0.28 ～ 0.33 ×深さ 0.10 | U字形 | |
| Ⅰ-10 | E190・N70 | 東西 | 長さ［1.65］×幅 0.35 ～ 0.40 ×深さ 0.28 | 逆台形 | |
| Ⅱ-1 | E200 ～ 210・N80 | N-83°-E | 長さ 5.53 ×幅 0.17 ～ 0.38 ×深さ 0.13 | U字形 | |
| Ⅱ-2 | E200・N80 | N-78°-E | 長さ 2.28 ×幅 0.15 ～ 0.23 ×深さ 0.12 | U字形 | |
| Ⅱ-3 | E210・N80 | N-84°-E | 長さ［4.80］×幅 0.25 ～ 0.35 ×深さ 0.28 | U字形 | |

**5C Ⅳ区Ⅲ層**

**土坑**

| 遺構番号 | 位置（グリッド） | 長軸方向 | 規　模（cm） | 平面形・断面形 | 備　考 |
|---|---|---|---|---|---|
| SK6 | E180・N120 | N-8°-W | 長軸 174 ×短軸 35 ～ 107 ×深さ 3 | 不整形・皿形 | |
| SK14 | E190・N120 | N-27°-W | 長軸 141 ×短軸 113 ×深さ 2 | 略円形・皿形 | |

**小溝状遺構群**

| 遺構番号 | 位置（グリッド） | 方　向 | 規　模（m） | 断面形 | 備　考 |
|---|---|---|---|---|---|
| Ⅰ-1 | E180・N120 | N-6°-W | 長さ 2.72 ～幅 0.27 ～ 0.85 ×深さ 0.02 | 皿形 | |
| Ⅰ-2 | E180・N120 | 南北 | 長さ 2.60 ×幅 0.24 ～ 0.31 ×深さ 0.05 | 皿形 | |
| Ⅰ-3 | E180・N120 | 南北 | 長さ 2.16 ×幅 0.22 ～ 0.32 ×深さ 0.03 | 皿形 | |
| Ⅰ-4 | E180 ～ 190・N120 | N-6°-W | 長さ 2.84 ×幅 0.23 ～ 0.73 ×深さ 0.04 | 皿形 | |
| Ⅰ-5 | E190・N120 | N-9°-W | 長さ 2.40 ×幅 0.52 ～ 0.67 ×深さ 0.04 | 皿形 | |
| Ⅰ-6 | E190・N120 | N-10°-W | 長さ 2.59 ×幅 0.34 ～ 0.43 ×深さ 0.05 | 皿形 | |
| Ⅰ-7 | E190・N120 | 南北 | 長さ 2.39 ×幅 0.30 ～ 0.35 ×深さ 0.03 | 皿形 | |
| Ⅰ-8 | E190・N120 | 南北 | 長さ 2.03 ×幅 0.29 ～ 0.34 ×深さ 0.01 | 皿形 | |
| Ⅰ-9 | E190・N120 | N-5°-E | 長さ 1.92 ×幅 0.33 ～ 0.35 ×深さ 0.03 | 皿形 | |

**5C Ⅳ区Ⅴ層**

**竪穴住居跡**

| 遺構番号 | 位置（グリッド） | 方　向 | 規　模（m） | 平面形 | 備　考 |
|---|---|---|---|---|---|
| SI1 | N110 ～ 120・E180 | N-90°-E | 南北 3.7 ×東西 3.6 ×壁高 0.30 | 隅丸方形 | 9 世紀後半 |

**土坑**

| 遺構番号 | 位置（グリッド） | 長軸方向 | 規　模（cm） | 平面形・断面形 | 備　考 |
|---|---|---|---|---|---|
| SK2 | E190・N120 | - | 径 95 ×深さ 55 | 円形・逆台形 | |
| SK39 | E180・N110 | N-0° | 長軸 120 ×短軸 67 ×深さ 28 | 隅丸長方形・U字形 | |
| SK40 | E190・N110 | ほぼ東西 | 長軸［182］×短軸 167 ×深さ 28 | 長方形・箱形 | |
| SK42 | E190・N100 | - | 東西［115］×南北［205］×深さ 35 | 不整形・舟底形 | |
| SK51 | E180・N120 | N-70°-E | 長軸 85 ×短軸 61 ×深さ 33 | 楕円形・U字形 | |

**溝跡**

| 遺構番号 | 位置（グリッド） | 方　向 | 規　模（m） | 断面形 | 備　考 |
|---|---|---|---|---|---|
| SD3 | E180 ～ 190・N120 | ほぼ東西 | 長さ［13.95］×幅 0.67 ～ 1.00 ×深さ 0.27 | 逆台形 | |

**小溝状遺構群**

| 小溝番号 | 位置（グリッド） | 方　向 | 規　模（m） | 断面形 | 備　考 |
|---|---|---|---|---|---|
| Ⅰ-1 | E180 ～ 190・N120 | ほぼ東西 | 長さ［3.62］×幅 0.18 ～ 0.28 ×深さ 0.04 | 逆台形 | |
| Ⅰ-2 | E180 ～ 190・N120 | ほぼ東西 | 長さ［7.15］×幅 0.22 ～ 0.30 ×深さ 0.10 | U字形 | |
| Ⅰ-3 | E180 ～ 190・N120 | ほぼ東西 | 長さ［13.85］×幅 0.27 ～ 0.48 ×深さ 0.20 | U字形 | |
| Ⅰ-4 | E180 ～ 190・N110 | N-85°-E | 長さ［9.20］×幅 0.22 ～ 0.30 ×深さ 0.15 | 逆台形 | |
| Ⅰ-5 | E180・N110 | N-85°-W | 長さ［2.33］×幅 0.23 ～ 0.47 ×深さ 0.15 | U字形 | |
| Ⅰ-6 | E180 ～ 190・N110 | N-85°-E | 長さ［9.22］×幅 0.19 ～ 0.37 ×深さ 0.12 | U字形 | |
| Ⅰ-7 | E180 ～ 190・N110 | N-84°-E | 長さ［13.12］×幅 0.22 ～ 0.35 ×深さ 0.15 | U字形 | |
| Ⅰ-8 | E180 ～ 190・N110 | N-85°-E | 長さ［1.02］×幅 0.22 ×深さ 0.10 | 逆台形 | |
| Ⅰ-9 | E180 ～ 190・N110 | ほぼ東西 | 長さ［3.60］×幅 0.17 ～ 0.28 ×深さ 0.06 | U字形 | |
| Ⅰ-10 | E180 ～ 190・N100 | N-85°-E | 長さ［10.82］×幅 0.22 ～ 0.37 ×深さ 0.07 | 皿形 | |
| Ⅰ-11 | E190・N100 | N-77°-E | 長さ［0.88］×幅 0.22 ～ 0.27 ×深さ 0,10 | 逆台形 | |
| Ⅰ-12 | E180・N100 | N-80°-W | 長さ［2.35］×幅 0.37 ～ 0.47 ×深さ 0.07 | 皿形 | |
| Ⅰ-13 | E190・N100 | N-80°-W | 長さ［1.50］×幅 0.32 ～ 0.35 ×深さ 0.12 | 逆台形 | |
| Ⅰ-14 | E180 ～ 190・N100 | N-86°-W | 長さ［7.08］×幅 0.25 ～ 0.37 ×深さ 0.08 | 逆台形 | |
| Ⅰ-15 | E180・N100 | ほぼ東西 | 長さ［3.32］×幅 0.17 ～ 0.35 ×深さ 0.02 | 皿形 | |
| Ⅱ-1 | E190・N110 ～ 120 | N-4°-W | 長さ［4.85］×幅 0.32 ×深さ 0.05 | 逆台形 | |
| Ⅱ-2 | E190・N100 | N-0° | 長さ［6.20］×幅 0.21 ～ 0.27 ×深さ 0.05 | 皿形 | |
| Ⅱ-3 | E190・N100 ～ 120 | N-2°-E | 長さ［21.45］×幅 0.23 ～ 0.45 ×深さ 0.17 | U字形 | |
| Ⅱ-4 | E190・N110 ～ 120 | N-0° | 長さ［7.15］×幅 0.25 ～ 0.40 ×深さ 0.10 | U字形 | |
| Ⅱ-5 | E190・N100 ～ 120 | N-2°-E | 長さ［21.55］×幅 0.25 ～ 0.38 ×深さ 0.18 | U字形 | |
| Ⅱ-6 | E190・N100 ～ 120 | N-3°-E | 長さ 17.6 ×幅 0.17 ～ 0.32 ×深さ 0.03 ～ 0.05 | 皿形 | |
| Ⅱ-7 | E190・N100 ～ 120 | N-1°-E | 長さ［21.65］×幅 0.26 ～ 0.42 ×深さ 0.27 | 逆台形 | |
| Ⅱ-8 | E190・N100 ～ 120 | N-2°-E | 長さ 17.11 ×幅 0.20 ～ 0.38 ×深さ 0.07 | 逆台形 | |
| Ⅱ-9 | E190・N100 ～ 110 | N-2°-E | 長さ 13.23 ×幅 0.22 ～ 0.32 ×深さ 0.06 ～ 0.08 | U字形 | |
| Ⅱ-10 | E190・N100 ～ 120 | N-2°-E | 長さ［20.67］×幅 0.25 ～ 0.47 ×深さ 0.18 | U字形 | |
| Ⅱ-11 | E180・N100 ～ 110 | N-3°-E | 長さ［16.30］×幅 0.23 ～ 0.37 ×深さ 0.15 | U字形 | |
| Ⅱ-12 | E180・N100 ～ 120 | N-3°-E | 長さ［21.75］×幅 0.28 ～ 0.42 ×深さ 0.22 | U字形 | |
| Ⅱ-13 | E180・N100 ～ 110 | N-2°-E | 長さ［16.35］×幅 0.27 ～ 0.37 ×深さ 0.22 | U字形 | |
| Ⅱ-14 | E180・N100 ～ 120 | N-2°-E | 長さ［21.65］×幅 0.22 ～ 0.42 ×深さ 0.22 | U字形 | |
| Ⅱ-15 | E180・N100 ～ 120 | N-3°-E | 長さ［20.75］×幅 0.23 ～ 0.45 ×深さ 0.08 | U字形 | |

## 第 10 表　遺構一覧表（10）

| 遺構番号 | 位置（グリッド） | 方　向 | 規　模（m） | 断面形 | 備　考 |
|---|---|---|---|---|---|
| Ⅱ -16 | E180・N100 ～ 120 | N-3°　-E | 長さ［18.15］×幅 0.35 ～ 0.45 ×深さ 0.29 | U字形 | |
| Ⅱ -17 | E180・N130 | N-2°　-E | 長さ［1.85］×幅 0.22 ～ 0.35 ×深さ 0.02 | 逆台形 | |
| Ⅱ -18 | E180・N130 | N-7°　-E | 長さ［0.98］×幅 0.20 ×深さ 0.15 | U字形 | |
| Ⅱ -19 | E180・N130 | N-2°　-E | 長さ［1.13］×幅 0.32 ×深さ 0.02 | 逆台形 | |
| Ⅲ -1 | E190・N110 | N-10°　-W | 長さ［2.16］×幅［0.37］×深さ 0.12 | U字形 | |
| Ⅲ -2 | E190・N100 | N-6°　-E | 長さ［0.87］×幅［0.25］×深さ 0.14 | 逆台形 | |
| Ⅲ -3 | E190・N110 | N-5°　-W | 長さ［5.02］×幅 0.23 × 0.28 ×深さ 0.09 | 皿形 | |
| Ⅲ -4 | E180・N110 | N-3°　-W | 長さ［0.95］×幅 0.23 ×深さ 0.06 | 皿形 | |
| Ⅲ -5 | E180・N110 | N-8°　-W | 長さ［3.85］×幅 0.21 ～ 0.35 ×深さ 0.06 ～ 0.12 | 皿形 | |
| Ⅲ -6 | E180・N110 | N-7°　-W | 長さ［1.83］×幅 0.30 ～ 0.32 ×深さ 0.08 | 皿形 | |

**5D 区Ⅴ層**

**土坑**

| 遺構番号 | 位置（グリッド） | 長軸方向 | 規　模（cm） | 平面形・断面形 | 備　考 |
|---|---|---|---|---|---|
| SK1 | E200・N190 | - | 長軸［264］×短軸［72］×深さ 20 | 方形・皿形 | |

**6A 区Ⅴ層**

**竪穴住居跡**

| 遺構番号 | 位置（グリッド） | 方　向 | 規　模（m） | 平面形 | 備　考 |
|---|---|---|---|---|---|
| SI3 | E150・N80 ～ 90 | N-0° | 東西 2.5 ×南北 2.6 ×壁高 0.33 | 隅丸方形 | 8 世紀 |
| SI13 | E120・N80 | - | 東西 3.3 ×南北 2.5 以上×壁高 0.03 | 方形 | |
| SI33 | E60・N60 | - | 東西 3.6 以上×南北 1.3 以上×壁高 0.16 | 方形 | |
| SI53 | E160・N80 ～ 90 | - | 東西 2.0 以上×南北 2.7 以上×壁高 0.28 | 方形を基調 | |
| SI65 | E50・N70 | - | 東西 2.7 以上×南北 0.5 以上×壁高 0.42 | 方形を基調 | |

**土坑**

| 遺構番号 | 位置（グリッド） | 長軸方向 | 規　模（cm） | 平面形・断面形 | 備　考 |
|---|---|---|---|---|---|
| SK5 | E140・N80 | 東西 | 長軸 155 ×短軸 57 ×深さ 53 | 隅丸長方形・箱形 | |
| SK8 | E140・N80 | N-14°　-W | 長軸 81 ×短軸 49 ×深さ 3 | 略楕円形・皿形 | |
| SK9 | E140・N80 | N-64°　-W | 長軸 74 ×短軸 58 ×深さ 30 | 楕円形・逆台形 | |
| SK10 | E140・N80 | N-38°　-E | 長軸 135 ×短軸 101 ×深さ 10 | 略半円形・皿形 | |
| SK11 | E140・N80 | 南北［0°］ | 長軸 119 ×短軸 28 ×深さ 5 | 溝状・皿形 | |
| SK15 | E120・N80 | N-44°　-E | 長軸 98 ×短軸 84 ×深さ 47 | 楕円形・逆台形 | |
| SK16 | E120・N80 | N-1°　-E | 長軸［65］×短軸 56 ×深さ 25 | - | |
| SK17 | E120・N80 | N-7°　-W | 長軸［107］×短軸 64 ×深さ 11 | 隅丸長方形・逆台形 | |
| SK18 | E120・N80 | 南北［0°］ | 長軸 87 ×短軸 63 ×深さ 32 | 隅丸長方形・逆台形 | |
| SK19 | E120・N80 | N-70°　-W | 長軸［42］×短軸 53 ×深さ 30 | 楕円形・逆台形 | |
| SK20 | E100・N80 | N-17°　-E | 長軸 88 ×短軸 77 ×深さ - | 略隅丸方形・- | |
| SK21 | E100・N80 | N-27°　-W | 長軸 78 ×短軸 68 ×深さ 15 | 略楕円形・箱形 | |
| SK22 | E100・N80 | N-76°　-E | 長軸 74 ×短軸 67 ×深さ 15 | 略長方形・箱形 | |
| SK23 | E100・N80 | N-20°　-W | 長軸 79 ×短軸 69 ×深さ 22 | 略方形・逆台形 | |
| SK24 | E100・N80 | N-3°　-W | 長軸［116］×短軸［90］×深さ 17 | 楕円形・逆台形 | |
| SK26 | E120・N80 | N-21°　-W | 長軸［47］×短軸 49 ×深さ 8 | 楕円形・逆台形 | |
| SK27 | E120・N80 | - | 長軸 48 ×短軸［29］×深さ 12 | 不整形・逆台形 | |
| SK28 | E120・N80 | N-73°　-W | 長軸 48 ×短軸 44 ×深さ 8 | 略円形・U字形 | |
| SK45 | E80・N70 | N-70°　-E | 長軸 134 ×短軸 57 ×深さ - | 楕円形・皿形 | |

**河川跡**

| 遺構番号 | 位置（グリッド） | 方　向 | 規　模（m） | 断面形 | 備　考 |
|---|---|---|---|---|---|
| SR1 | | | | | |

**性格不明遺構**

| 遺構番号 | 位置（グリッド） | 方　向 | 規　模（cm） | 平面形・断面形 | 備　考 |
|---|---|---|---|---|---|
| SX67 | E90・N70 ～ 80 | - | 長軸［145］×短軸［32］×深さ 24 | 不明・箱形 | |

**溝跡**

| 遺構番号 | 位置（グリッド） | 方　向 | 規　模（m） | 断面形 | 備　考 |
|---|---|---|---|---|---|
| SD4 | E140 ～ 150・N80 ～ 90 | N-52°　-W | 長さ［8.98］×幅 0.45 ～ 0.60 ×深さ - | 逆台形 | |
| SD7 | E140・N80 ～ 90 | N-3°　-W | 長さ［5.81］×幅 0.47 ～ 0.67 ×深さ - | 逆台形 | |
| SD12 | E130・N80 ～ 90 | N-2°　-E | 長さ［3.21］×幅 0.53 ～ 0.58 ×深さ - | 皿形 | |
| SD14 | E120 ～ 130・N90 | 西からN-71°　W・0°・75°　W | 長さ［10.07］×幅 0.47 ～ 0.68 ×深さ 0.21 | U字形 | |
| SD29 | E70・N70 | N-10°　-W | 長さ［6.12］×幅 1.04 ～ 1.19 ×深さ 0.67 | V字形～逆台形 | |
| SD32 | E50・N60 ～ 70 | N-7°　-W | 長さ［5.12］×幅 1.19 ～ 1.44 ×深さ 0.68 | 開くU字形 | |
| SD34 | E90・N70 ～ 80 | N-83°　-W | 長さ 2.13 ×幅 0.19 ～ 0.31 ×深さ 0.03 | 皿形 | |
| SD47 | E60 ～ 80・N60 ～ 80 | 西からN-59°　E・35°　-E | 長さ［25.11］×幅 0.35 ～［1.02］×深さ 0.18 | 皿形 | |

**小溝状遺構群**

| 遺構番号 | 位置（グリッド） | 方　向 | 規　模（m） | 断面形 | 備　考 |
|---|---|---|---|---|---|
| Ⅰ -1 | E150・N80 ～ 90 | N-3°　-E　N-10°　-E | 長さ［5.70］×幅 0.23 ～ 0.32 ×深さ 0.07 | 逆台形 | |
| Ⅰ -2 | E160・N80 ～ 90 | N-9°　-E | 長さ［3.69］×幅 0.25 ～ 0.31 ×深さ 0.13 | U字形 | |
| Ⅰ -3 | E160・N80 ～ 90 | N-10°　-E | 長さ［5.43］×幅 0.22 ～ 0.31 ×深さ 0.14 | 逆台形 | |
| Ⅰ -4 | E160・N80 ～ 90 | N-10°　-E | 長さ［5.52］×幅 0.22 ～ 0.25 ×深さ 0.16 | 逆台形 | |
| Ⅰ -5 | E160・N80 ～ 90 | N-15°　-E　N-10°　-E | 長さ［4.85］×幅 0.18 ～ 0.34 ×深さ 0.19 | 逆台形 | |
| Ⅱ -1 | E90・N80 | N-86°　-W | 長さ 1.98 ×幅 0.20 ～ 0.27 ×深さ 0.05 | 皿形 | |
| Ⅱ -2 | E80・N80 | 東西 | 長さ［6.84］×幅 0.28 ～ 0.39 ×深さ 0.17 | 逆台形 | |
| Ⅱ -3 | E80 ～ 90・N70 | 西からN-74°　E・85°　-W・東西 | 長さ［10.68］×幅 0.28 ～ 0.44 ×深さ 0.19 | 逆台形 | |
| Ⅱ -4 | E80・N70 | N-82°　-E | 長さ［3.82］×幅 0.26 ～ 0.35 ×深さ 0.08 | 逆台形 | |
| Ⅲ -1 | E80・N80 | N-72°　-W | 長さ［3.26］×幅 0.16 ～ 0.33 ×深さ 0.07 | 皿形 | |
| Ⅲ -2 | E80・N70 | N-75°　-W | 長さ 3.23 ×幅 0.26 ～ 0.36 ×深さ 0.04 | 皿形 | |
| Ⅲ -3 | E80・N70 | N-71°　-W | 長さ 1.19 ×幅 0.22 ～ 0.25 ×深さ 0.06 | 皿形 | |
| Ⅳ -2 | E80・N70 ～ 80 | 北からN-46°　W・8°　-W | 長さ［6.44］×幅 0.24 ～ 0.38 ×深さ 0.18 | 逆台形 | |

## 第 11 表　遺構一覧表（11）

| 遺構番号 | 位置（グリッド） | 方　向 | 規　模（m） | 断面形 | 備　考 |
|---|---|---|---|---|---|
| Ⅳ-3 | E80・N70 ～ 80 | N-4°　-W | 長さ [5.89] ×幅 0.24 ～ 0.33 ×深さ 0.11 | 逆台形 | |
| Ⅳ-4 | E80・N70 ～ 80 | N-2°　-W | 長さ [5.75] ×幅 0.23 ～ 0.30 ×深さ 0.02 | 皿形 | |
| Ⅳ-5 | E90・N80 | N-3°　-E | 長さ [1.48] ×幅 0.14 ～ 0.17 ×深さ 0.06 | 逆台形 | |
| Ⅴ-1 | E50・N60 ～ 70 | N-86°　-E | 長さ [5.61] ×幅 0.34 ～ 0.45 ×深さ 0.08 | 皿形 | |
| Ⅴ-2 | E50・N60 | 東西 | 長さ [5.06] ×幅 0.26 ～ 0.37 ×深さ 0.12 | 逆台形 | |
| Ⅴ-3 | E60・N70 | N-84°　-E | 長さ 5.73 ×幅 0.19 ～ 0.31 ×深さ 0.12 | 逆台形 | |
| Ⅵ-1 | E60 ～ 70・N70 | N-74°　-W | 長さ [1.87] ×幅 0.17 ～ 0.31 ×深さ 0.06 | 皿形 | |
| Ⅵ-2 | E60 ～ 70・N70 | N-76°　-W | 長さ [4.70] ×幅 0.28 ～ 0.39 ×深さ 0.10 | 逆台形 | |
| Ⅵ-3 | E60 ～ 70・N70 | N-78°　-W | 長さ [7.26] ×幅 0.24 ～ 0.51 ×深さ 0.11 | 逆台形 | |
| Ⅵ-4 | E60 ～ 70・N70 | N-78°　-W | 長さ 3.54 ×幅 0.24 ～ 0.35 ×深さ 0.12 | 逆台形 | |
| Ⅵ-5 | E60・N70 | N-77°　-W | 長さ [3.18] ×幅 0.21 ～ 0.32 ×深さ 0.07 | 逆台形 | |
| Ⅵ-6 | E60・N70 | 東西 | 長さ [3.67] ×幅 0.24 ～ 0.41 ×深さ 0.10 | 逆台形 | |
| Ⅶ-2 | E60・N70 | N-78°　-W | 長さ [4.91] ×幅 0.16 ～ 0.33 ×深さ 0.15 | 逆台形 | |
| Ⅷ-1 | E70・N70 | N-87°　-W | 長さ [2.79] ×幅 0.32 ～ 0.48 ×深さ 0.08 | 皿形 | |
| Ⅷ-2 | E70・N70 | N-85°　W・67°　W | 長さ 4.18 ×幅 0.18 ～ 0.32 ×深さ 0.12 | 逆台形 | |

6B1 区Ⅲ層

土坑

| 遺構番号 | 位置（グリッド） | 長軸方向 | 規　模（cm） | 平面形・断面形 | 備　考 |
|---|---|---|---|---|---|
| SK2 | E20・N150 | N-50°　-W | 長軸 85 ×短軸 72 ×深さ - | 不整円形・逆台形 | |

溝跡

| 遺構番号 | 位置（グリッド） | 方　向 | 規　模（m） | 平面形・断面形 | 備　考 |
|---|---|---|---|---|---|
| SD1 | E20・N140 | N-5°　-E | 長さ [4.65] ×幅 0.18 ～ 0.22 ×深 0.10 | 皿形 | |

6B1 区Ⅴ層

竪穴住居跡

| 遺構番号 | 位置（グリッド） | 方　向 | 規　模（m） | 平面形 | 備　考 |
|---|---|---|---|---|---|
| SI34a | E30・N150 | N-20°　-E | 東西 4.2 ×南北 4.1 ×壁高 0.47 | 隅丸方形 | 9 世紀前半 |
| SI34b | E30・N150 | N-20°　-E | 東西 3.4 ×南北 3.7 ×壁高 0.53 | 隅丸方形 | 9 世紀前半 |

土坑

| 遺構番号 | 位置（グリッド） | 長軸方向 | 規　模（cm） | 平面形・断面形 | 備　考 |
|---|---|---|---|---|---|
| SK13 | E20・N140 ～ 150 | - | 東西 [30] ×南北 [65] ×深さ 26 | 円形・逆台形 | |
| SK14 | E20・N140 | - | 東西 [27] ×南北 [60] ×深さ 13 | 円形・逆台形 | |
| SK16 | E10・N140 | - | 東西 [93] ×南北 [115] ×深さ (0.15) | 不整形・舟底形 | |
| SK18 | E20・N150 | - | 東西 [150] ×南北 [90] ×深さ [50 ～ 80] | 楕円形・不明 | |
| SK21 | E30・N150 | N-22°　-W | 長軸 65 ×短軸 52 ×深さ 0.12 | 楕円形・逆台形 | |
| SK23 | E30・N160 | - | 径 57 ×深さ 60 | 円形・U字形 | |
| SK31 | E30・N150 | N-80°　-E | 長軸 75 ×短軸 62 ×深さ 0.23 | 楕円形・逆台形 | |
| SK33 | E30・N150 | - | 東西 [67] ×南北 38 ×深さ 0.18 | 楕円形・逆台形 | |
| SK36 | E30・N160 | N-48°　-W | 長軸 52 ×短軸 [32] ×深さ - | 楕円形・- | |

性格不明遺構

| 遺構番号 | 位置（グリッド） | 方　向 | 規　模（cm） | 平面形・断面形 | 備　考 |
|---|---|---|---|---|---|
| SX15 | E20・N150 | N-6°　-W | 長軸 [80] ×短軸 [25] ×深さ 22 | 不整形・U字形 | |
| SX20 | E20・N150 | - | 東西 [75] ×南北 [52] ×深さ - | 不整形・不整形 | |

溝跡

| 遺構番号 | 位置（グリッド） | 方　向 | 規　模（m） | 平面形・断面形 | 備　考 |
|---|---|---|---|---|---|
| SD17 | E20・N130 | N-61°　-E | 長さ [0.95] ×幅 0.35 ～ 0.40 ×深さ 0.06 | 皿形 | |
| SD22 | E30・N150 | ほぼ東西 | 長さ [2.62] ×幅 0.25 ～ 0.38 ×深さ 0.08 | 略逆台形 | |
| SD24 | E30・N140 ～ 160 | N-13°　-E　N-32°　-E | 長さ [16.97] ×幅 1.17 ～ 1.85 ×深さ 0.42 | 逆台形 | |
| SD26 | E30・N150 ～ 160 | N-10°　-E | 長さ [2.62] ×幅 0.25 ～ 0.28 ×深さ 0.10 | U字形 | |
| SD28 | E30・N150 | N-6°　-E | 長さ [0.85] ×幅 0.25 ～ 0.27 ×深さ 0.09 | 逆台形 | |
| SD29 | E20 ～ 30・N150 | N-80°　-W | 長さ [10.22] ×幅 0.35 ～ 0.58 ×深さ 0.08 | 舟底形 | |
| SD30 | E30・N150 | N-2°　-W | 長さ [0.70] ×幅 0.22 ～ 0.25 ×深さ 0.04 | 皿形 | |
| SD32 | E30・N150 | N-84°　-E | 長さ 1.28 ～幅 0.15 ～ 0.20 ×深さ 0.07 | 逆台形 | |

6B2 区Ⅳ層

竪穴住居跡

| 遺構番号 | 位置（グリッド） | 方　向 | 規　模（m） | 平面形 | 備　考 |
|---|---|---|---|---|---|
| SI3 | E40・N160 ～ 170 | N-0° | 南北 4.5 ×東西 4.6 以上×壁高 0.37 | 隅丸方形 | 8 世紀末葉～ 9 世紀初頭 |

溝跡

| 遺構番号 | 位置（グリッド） | 方　向 | 規　模（m） | 断面形 | 備　考 |
|---|---|---|---|---|---|
| SD4 | E40・N160 | N-46°　-W | 長さ [1.17] ×幅 [0.30] ×深さ 0.07 | - | |

小溝状遺構群

| 遺構番号 | 位置（グリッド） | 方　向 | 規　模（m） | 断面形 | 備　考 |
|---|---|---|---|---|---|
| Ⅰ-1 | E40・N160 | N-83°　-W | 長さ [0.69] ×幅 0.20 ～ 0.27 ×深さ 0.16 | 逆台形 | |
| Ⅰ-2 | E40・N170 | N-86°　-W | 長さ [1.18] ×幅 0.27 ～ 0.32 ×深さ 0.04 | 皿形 | |
| Ⅰ-3 | E40・N170 | N-73°　-W | 長さ [2.07] ×幅 0.30 ×深さ 0.05 | 逆台形 | |
| Ⅰ-4 | E40・N170 | N-84°　-W | 長さ [1.15] ×幅 0.20 ～ 0.25 ×深さ 0.04 | 逆台形 | |
| Ⅰ-5 | E40・N170 | N-77°　-W | 長さ 3.65 ×幅 0.20 ～ 0.30 ×深さ 0.08 | 逆台形 | |
| Ⅰ-6 | E40・N170 | N-75°　-W | 長さ [1.92] ×幅 0.22 ～ 0.28 ×深さ 0.10 | U字形 | |

6B3 区Ⅲ層

性格不明遺構

| 遺構番号 | 位置（グリッド） | 方　向 | 規　模（cm） | 平面形・断面形 | 備　考 |
|---|---|---|---|---|---|
| SX38 | E60・N210 | - | 径 20 ×深さ 17 | 円形・逆台形 | 10 世紀後半～ 11 世紀初頭 |

溝跡

| 遺構番号 | 位置（グリッド） | 方　向 | 規　模（m） | 断面形 | 備　考 |
|---|---|---|---|---|---|
| SD40 | E50 ～ 60・N200 ～ 210 | N-30°　-E | 長さ [0.67] ×幅 [0.75] ×深さ 0.21 | 舟底形 | |

## 第 12 表　遺構一覧表（12）

6B3 区Ⅳ層

土坑

| 遺構番号 | 位置（グリッド） | 長軸方向 | 規　模（cm） | 平面形・断面形 | 備　考 |
|---|---|---|---|---|---|
| SK56 | E60・N210 | - | 東西 95 ×南北 72 ×深さ 26 | 不明・舟底形 | |

6B3 区Ⅴ層

土坑

| 遺構番号 | 位置（グリッド） | 長軸方向 | 規　模（cm） | 平面形・断面形 | 備　考 |
|---|---|---|---|---|---|
| SK39 | E50・N200 | - | 東西 80 ×南北 90 ×深さ - | 楕円形 | |
| SK45 | E50・N190 | N-65°　-E | 長軸 115 ×短軸 68 ×深さ 12 | 楕円形・舟底形 | |

性格不明遺構

| 遺構番号 | 位置（グリッド） | 方　向 | 規　模（cm） | 平面形・断面形 | 備　考 |
|---|---|---|---|---|---|
| SX55 | E50・N200 | ほぼ東西 | 長軸 40 ×短軸 29 ×深さ 20 | 楕円形・箱形 | |

溝跡

| 遺構番号 | 位置（グリッド） | 方　向 | 規　模（m） | 断面形 | 備　考 |
|---|---|---|---|---|---|
| SD41 | E40 ～ 60・N180 ～ 190 | N-36°　～ 60°　-E | 長さ［20.90］×幅 0.48 ～ 0.82 ×深さ 0.23 | 逆台形 | |
| SD42 | E50・N180 ～ 190 | N-23°　-E | 長さ 11.15 ×幅 0.62 ～ 1.03 ×深さ 0.21 | 逆台形 | |
| SD44 | E40・N180 ～ 190 | N-28°　-E | 長さ［7.35］×幅 0.45 ～ 0.97 ×深さ 0.09 | 皿形 | |
| SD47 | E40 ～ 50・N190　E40・N200 | ほぼ東西　N-43°　-E | 長さ［10.32］×幅 0.48 ～ 1.42 ×深さ 0.18 | 舟底形 | |
| SD53 | E60 ～ 70・N200 ～ 210 | ほぼ南北 | 長さ［18.95］×幅 1.56 ～ 3.05 ×深さ 0.62 | 逆台形 | |
| SD57 | E60 ～ 70・N200 ～ 210 | N-80°　-W | 長さ［10.11］×幅 0.87 ～ 1.40 ×深さ 0.47 | 逆台形 | |
| SD58 | E60・N190 ～ 200 | ほぼ南北 | 長さ［7.02］×幅 0.35 ～ 0.75 ×深さ 0.17 | 逆台形 | |

6B4 区Ⅴ層

河川跡

| 遺構番号 | 位置（グリッド） | 長軸方向 | 規　模（m） | 平面形・断面形 | 備　考 |
|---|---|---|---|---|---|
| SR76 | E60 ～ 70・N220 ～ 230 | - | 長さ［13.25］×幅［3.55］×深さ［1.35］ | - | |

性格不明遺構

| 遺構番号 | 位置（グリッド） | 長軸方向 | 規　模（cm） | 平面形・断面形 | 備　考 |
|---|---|---|---|---|---|
| SX71 | E70・N230 | - | 東西 190 ×南北［162］×深さ 33 | 不整形・逆台形 | |
| SX73 | E60 ～ 70・N230 | - | 東西［212］×南北［392］×深さ 10 | 不明・皿形 | |

溝跡

| 遺構番号 | 位置（グリッド） | 長軸方向 | 規　模（m） | 断面形 | 備　考 |
|---|---|---|---|---|---|
| SD72 | E70・N230 | ほぼ東西 | 長さ［7.37］×幅 1.22 ～ 1.50 ×深さ 0.37 | 逆台形 | |
| SD74 | E70・N230 | N-62°　-E | 長さ［3.35］×幅 0.40 ～ 0.52 ×深さ - | 皿形 | |
| SD75 | E60 ～ 70・N230 | ほぼ東西 | 長さ［2.87］×幅 0.75 ～ 0.85 ×深さ - | - | |

6E 西区Ⅴ層

竪穴住居跡

| 遺構番号 | 位置（グリッド） | 方　向 | 規　模（m） | 断面形 | 備　考 |
|---|---|---|---|---|---|
| SI1a･b | E140・N270 | N-6°　-E | 東西 4.96 ×南北 1 以上×壁高 0.65、カマド長さ 3.2 | 隅丸方形 | 8 世紀 |

掘立柱建物跡

| 遺構番号 | 位置（グリッド） | 主軸方向 | 柱間数 | 建物規模（m） | 備　考 |
|---|---|---|---|---|---|
| SB43 | E140・N270 ～ 280 | N-84°　-W | 桁行（1）間×梁行 2 間　掘り方一辺 34 ～ 47cm・深さ 33 ～ 39cm・柱痕径 10 ～ 18cm | 桁行総長（1.5）×梁行総長 3.3 | |

土坑

| 遺構番号 | 位置（グリッド） | 長軸方向 | 規　模（cm） | 平面形・断面形 | 備　考 |
|---|---|---|---|---|---|
| SK2 | E140・N280 | N-57°　-W | 長軸 177 ×短軸 119 ×深さ 10 | 隅丸長方形 | |
| SK44 | E140・N280 | - | 長軸［46］×短軸 46 ×深さ - | - | |

小溝状遺構群

| 遺構番号 | 位置（グリッド） | 方　向 | 規　模（m） | 平面形・断面形 | 備　考 |
|---|---|---|---|---|---|
| Ⅰ -5 | E140・N270 ～ 280 | N-2°　-E | 長さ［5.36］×幅 0.21 ～ 0.30 ×深さ 0.06 | 逆台形 | |
| Ⅰ -4 | E140・N270 ～ 280 | N-2°　-E　N-12°　-W | 長さ［6.00］×幅 0.16 ～ 0.29 ×深さ 0.07 | 逆台形 | |
| Ⅰ -3 | E140・N270 ～ 280 | N-1°　-W | 長さ［5.91］×幅 0.16 ～ 0.26 ×深さ 0.08 | 逆台形 | |
| Ⅰ -2 | E140・N280 | N-3°　-W | 長さ 1.64 ×幅 0.17 ～ 0.24 ×深さ 0.06 | 逆台形 | |
| Ⅰ -1 | E140・N280 | 北から N-7°　E・2°　E | 長さ［3.26］×幅 0.15 ～ 0.19 ×深さ 0.03 | 皿形 | |
| Ⅱ -3 | E140・N280 | N-67°　-W | 長さ 0.44 ×幅 0.20 ×深さ 0.06 | 逆台形 | |
| Ⅱ -2 | E140・N280 | N-85°　-W | 長さ［2.40］×幅 0.17 ～ 0.25 ×深さ 0.06 | 逆台形 | |
| Ⅱ -1 | E140・N280 | 東西 | 長さ［2.56］×幅 0.18 ～ 0.29 ×深さ 0.10 | 逆台形 | |
| Ⅲ -6 | E140・N270 ～ 280 | N-43°　-E | 長さ［3.05］×幅 0.23 ～ 0.27 ×深さ 0.10 | 逆台形 | |
| Ⅲ -5 | E140・N270 ～ 280 | N-44°　-E | 長さ［3.69］×幅 0.19 ～ 0.23 ×深さ 0.06 | 逆台形 | |
| Ⅲ -4 | E140・N270 ～ 280 | N-49°　-E | 長さ 3.31 ×幅 0.21 ～ 0.25 ×深さ 0.06 | 逆台形 | |
| Ⅲ -3 | E140・N280 | N-53°　-E | 長さ 1.61 ×幅 0.14 ～ 0.21 ×深さ 0.03 | 皿形 | |
| Ⅲ -2 | E140・N280 | N-46°　-E | 長さ［1.61］×幅 0.14 ～ 0.21 ×深さ 0.05 | 逆台形 | |
| Ⅲ -1 | E140・N280 | N-64°　-E | 長さ 1.00 ×幅 0.19 ～ 0.27 ×深さ 0.02 | 皿形 | |

6E 東区Ⅳ層

竪穴住居跡

| 遺構番号 | 位置（グリッド） | 方　向 | 規　模（m） | 平面形 | 備　考 |
|---|---|---|---|---|---|
| SI17 | E160・N280 | N-95°　-E | SI110 のと合わせ、南北 5.60 ×東西 3.6 ×壁高 0.45 | 隅丸方形 | 9 世紀中葉～後半 |

掘立柱建物跡

| 遺構番号 | 位置（グリッド） | 主軸方向 | 柱間数 | 建物規模（m） | 備　考 |
|---|---|---|---|---|---|
| SB19 | E150・N280 | 東西 | 梁･桁行とも 1 間以上。柱穴掘り方一辺 29 ～ 40cm､深さ［18］～ 57cm、柱痕径 11 ～ 15cm | 桁行総長 1.5 ×梁行総長 2.1 以上 | |

土坑

| 遺構番号 | 位置（グリッド） | 長軸方向 | 規　模（cm） | 平面形・断面形 | 備　考 |
|---|---|---|---|---|---|
| SK45 | E150・N280 | N-3°　-E | 長軸［119］×短軸 86 ×深さ 41 | （長方形）・箱形 | |

性格不明遺構

| 遺構番号 | 位置（グリッド） | 方　向 | 規　模（cm） | 平面形・断面形 | 備　考 |
|---|---|---|---|---|---|
| SX18 | E160・N270 | N-85°　-E | 長軸 268 ×短軸 78 ×深さ 30 | 楕円形・逆台形 | |

## 第 13 表　遺構一覧表（13）

**溝跡**

| 遺構番号 | 位置（グリッド） | 方　向 | 規　模（m） | 平面形・断面形 | 備　考 |
|---|---|---|---|---|---|
| SD31 | E150・N270 ～ 280 | N-3°　-E | 長さ［0.34］×幅 0.26 ×深さ 0.09 | 逆台形 | |
| SD32 | E150・N270 ～ 280 | N-8°　-W | 長さ［0.88］×幅 0.19 ～ 0.22 ×深さ 0.07 | 逆台形 | |
| SD33 | E150・N280 | N-6°　-W | 長さ［0.50］×幅 0.16 ～ 0.19 ×深さ 0.05 | 逆台形 | |
| SD36 | E150・N280 | N-77°　-E | 長さ［0.30］×幅 0.26 ×深さ 0.10 | 逆台形 | |
| SD37 | E160・N280 | N-73°　-W | 長さ 0.95 × 0.18 ～ 0.22 ×深さ 0.07 | 逆台形 | |
| SD40 | E150・N280 | N-61°　-E | 長さ［1.09］×幅 0.17 ～ 0.22 ×深さ 0.03 | 皿形 | |
| SD41 | E150・N280 | N-52°　-E | 長さ 1.51 ×幅 0.11 ～ 0.29 ×深さ 0.02 | 皿形 | |
| SD42 | E150・N270 ～ 280 | N-49°　-W | 長さ［1.10］×幅 0.15 ～ 0.23 ×深さ 0.04 | 逆台形 | |

**6E 区Ⅳ層**

**小溝状遺構群**

| 遺構番号 | 位置（グリッド） | 方　向 | 規　模（m） | 平面形・断面形 | 備　考 |
|---|---|---|---|---|---|
| Ⅰ -1 | E160・N270 ～ 280 | N-19°　-E　N-3°　-W | 長さ［2.18］×幅 0.22 ～ 0.28 ×深さ 0.10 | 逆台形 | |
| Ⅰ -2 | E160・N280 | N-5°　-W | 長さ［2.21］×幅 0.10 ～ 0.17 ×深さ 0.03 | 皿形 | |
| Ⅰ -3 | E160・N280 | N-7°　-E | 長さ 1.17 ×幅 0.19 ～ 0.23 ×深さ 0.08 | 逆台形 | |
| Ⅰ -4 | E160・N280 | N-5°　-E | 長さ［0.84］×幅 0.22 ～ 0.28 ×深さ 0.12 | 逆台形 | |
| Ⅰ -5 | E160・N280 | N-6°　-W | 長さ［3.22］×幅 0.18 ～ 0.25 ×深さ 0.04 | 皿形 | |
| Ⅰ -6 | E160・N280 | N-22°　-W | 長さ［0.46］×幅 0.18 ～ 0.23 ×深さ 0.04 | 逆台形 | |
| Ⅰ -7 | E150・N280 | N-6°　-W | 長さ［3.81］×幅 0.23 ～ 0.29 ×深さ 0.39 | 逆台形 | |
| Ⅰ -8 | E150・N280 | N-11°　-W | 長さ［2.23］×幅 0.18 ～ 0.27 ×深さ 0.07 | 逆台形 | |
| Ⅰ -9 | E150・N280 | N-11°　-W | 長さ［2.90］×幅 0.23 ～ 0.41 ×深さ 0.10 | 逆台形 | |
| Ⅰ -10 | E150・N280 | N-14°　-W | 長さ［3.16］×幅 0.27 ～ 0.36 ×深さ 0.15 | 逆台形 | |
| Ⅰ -11 | E150・N280 | N-7°　-W | 長さ［3.60］×幅 0.21 ～ 0.34 ×深さ 0.09 | 逆台形 | |
| Ⅰ -12 | E150・N280 | N-2°　-W | 長さ［4.65］×幅 0.14 ～ 0.36 ×深さ - | - | |
| Ⅱ -1 | E150・N280 | N-34°　-E | 長さ［2.92］×幅 0.18 ～ 0.28 ×深さ 0.06 | 皿形 | |
| Ⅱ -2 | E150・N280 | N-35°　-E　N-42°　-E | 長さ［4.35］×幅 0.15 ～ 0.24 ×深さ 0.06 | 逆台形 | |
| Ⅲ -1 | E150・N280 | N-85°　-W | 長さ 4.62 ×幅 0.26 ～ 0.32 ×深さ 0.05 | 逆台形 | |
| Ⅲ -2 | E150・N280 | N-83°　-W | 長さ［1.98］×幅 0.12 ～ 0.18 ×深さ 0.10 | 逆台形 | |

**6F 区Ⅴ層**

**土坑**

| 遺構番号 | 位置（グリッド） | 長軸方向 | 規　模（cm） | 平面形・断面形 | 備　考 |
|---|---|---|---|---|---|
| SK3 | E90・N230 | - | 東西 232 ×南北［115］×深さ 15 | (略円形)・舟底形 | |
| SK4 | E100・N230 | - | 東西 70 ×南北 65 ×深さ 22 | 楕円形・U字形 | |
| SK5 | E120・N230 | - | 東西 53 ×南北［17］×深さ 52 | (楕円形)・擂り鉢形 | |
| SK6 | E90・N230 | ほぼ東西 | 長軸 415 ×短軸 235 ×深さ 52 | 不整形・逆台形 | |

**性格不明遺構**

| 遺構番号 | 位置（グリッド） | 長軸方向 | 規　模（cm） | 平面形・断面形 | 備　考 |
|---|---|---|---|---|---|
| SX7 | E120・N230 | | 平面で確認されず。壁面のみ。深さ 17 | | |

**溝跡**

| 遺構番号 | 位置（グリッド） | 方　向 | 規　模（m） | 断面形 | 備　考 |
|---|---|---|---|---|---|
| SD1 | E80 ～ 130・N230 | ほぼ東西 | 長さ［49.4］×幅 1.18 ～ 2.23 ×深さ 0.53 ～ 1.03 | 逆台形 | 灰白火山灰以前 |
| SD2 | E120 ～ 130・N230 | N-40°　-E | 長さ［3.45］×幅 2.75 ～ 3.00 ×深さ 0.55 | 舟底形 | |

**6G 区Ⅴ層**

**土坑**

| 遺構番号 | 位置（グリッド） | 長軸方向 | 規　模（cm） | 平面形・断面形 | 備　考 |
|---|---|---|---|---|---|
| SK21 | E240・N240 | N-12°　-W | 長軸 97 ×短軸 68 ×深さ 10 | 不整楕円形・皿形 | |
| SK23 | E240・N240 | - | 東西 55 ×南北［22］×深さ 12 | 楕円形・逆台形 | |
| SK28 | E250・N240 | - | 東西［25］×南北 60 ×深さ 57 | 楕円形・擂り鉢形 | |

**性格不明遺構**

| 遺構番号 | 位置（グリッド） | 方　向 | 規　模（cm） | 平面形・断面形 | 備　考 |
|---|---|---|---|---|---|
| SX30 | E230 ～ 240・N240 | - | 東西［112.2］×南北［56.3］×深さ 90 ～ 100 | 不整形・凹凸が著しい | |

**溝跡**

| 遺構番号 | 位置（グリッド） | 方　向 | 規　模（m） | 断面形 | 備　考 |
|---|---|---|---|---|---|
| SD1 | E250・N240 | ほぼ南北 | 長さ［4.75］×幅 0.73 ～ 0.98 ×深さ 0.42 | 逆台形 | |

**小溝状遺構群**

| 遺構番号 | 位置（グリッド） | 方　向 | 規　模（m） | 断面形 | 備　考 |
|---|---|---|---|---|---|
| Ⅰ -1 | E240・N240 | ほぼ南北 | 長さ［5.07］×幅 0.32 ～ 0.40 ×深さ 0.13 | 逆台形 | |
| Ⅰ -2 | E240・N240 | ほぼ南北 | 長さ［5.45］×幅 0.28 ～ 0.37 ×深さ 0.15 | U字形 | |
| Ⅰ -3 | E240・N240 | ほぼ南北 | 長さ［5.42］×幅 0.20 ～ 0.28 ×深さ 0.12 | 逆台形 | |
| Ⅰ -4 | E240・N240 | ほぼ南北 | 長さ［5.12］×幅 0.21 ～ 0.27 ×深さ 0.15 | V字形 | |
| Ⅰ -5 | E230・N240 | ほぼ南北 | 長さ［1.82］×幅 0.28 ～ 0.32 ×深さ 0.07 | U字形 | |
| Ⅰ -6 | E230・N240 | ほぼ南北 | 長さ［1.25］×幅 0.33 ～ 0.37 ×深さ 0.16 | U字形 | |
| Ⅰ -7 | E230・N240 | ほぼ南北 | 長さ［4.20］×幅 0.27 ～ 0.38 ×深さ 0.20 | 逆台形 | |
| Ⅰ -8 | E230・N240 | ほぼ南北 | 長さ［4.27］×幅 0.27 ～ 0.35 ×深さ 0.18 | U字形 | |
| Ⅱ -1 | E240・N240 | ほぼ南北 | 長さ［5.90］×幅 0.27 ～ 0.31 ×深さ - | 皿形 | |
| Ⅱ -2 | E230 ～ 240・N240 | N-87°　-W | 長さ［14.23］×幅 0.23 ～ 0.33 ×深さ 0.20 | 逆台形 | |
| Ⅱ -3 | E230 ～ 240・N240 | ほぼ東西 | 長さ 7.32 ×幅 0.27 ～ 0.32 ×深さ - | 逆台形 | |
| Ⅱ -4 | E240・N240 | ほぼ東西 | 長さ［0.78］×幅 0.25 ～ 0.30 ×深さ - | 逆台形 | |
| Ⅱ -5 | E240・N240 | ほぼ東西 | 長さ 10.59 ×幅 0.22 ～ 0.49 ×深さ - | 皿形 | |
| Ⅲ -1 | E240 ～ 250・N240 | N-41°　-W | 長さ［2.22］×幅 0.22 ～ 0.27 ×深さ - | 逆台形 | |
| Ⅲ -2 | E240・N240 | N-33°　-W | 長さ［6.22］×幅 0.24 ～ 0.37 ×深さ 0.10 | 逆台形 | |
| Ⅲ -3 | E230 ～ 240・N240 | N-32°　-W | 長さ［5.72］×幅 0.15 ～ 0.17 ×深さ - | 皿形 | |
| Ⅲ -4 | E240・N240 | N-32°　-W | 長さ［5.44］×幅 0.21 ～ 0.30 ×深さ 0.09 | U字形 | |
| Ⅲ -5 | E230 ～ 240・N240 | N-39°　-W | 長さ［4.53］×幅 0.12 ～ 0.20 ×深さ 0.08 | U字形 | |
| Ⅲ -6 | E240・N240 | N-32°　-W | 長さ［4.25］×幅 0.18 ～ 0.28 ×深さ 0.13 | U字形 | |
| Ⅲ -7 | E240・N240 | N-36°　-W | 長さ［1.22］×幅 0.18 ～ 0.22 ×深さ［0.07］ | U字形 | |
| Ⅲ -8 | E240・N240 | N-31°　-W | 長さ［0.82］×幅 0.18 ～ 0.22 ×深さ - | 逆台形 | |

# 六反田遺跡写真図版

2A 区Ⅴ層 調査区全景（西より）

2A 区Ⅴ層 調査区東側、小溝状遺構群（北より）

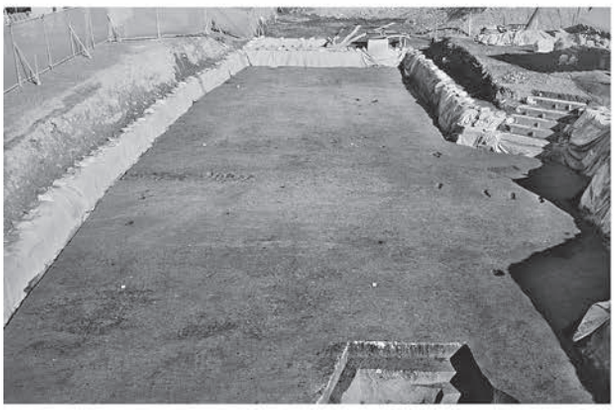

2B 区Ⅲ層 調査区全景（南より）

2B 区Ⅲ層 SD166（東より）

2B 区Ⅴ層 調査区北側（東より）

2B 区Ⅴ層 SK180（東より）

2B 区Ⅴ層 SD176（西より）

2B 区Ⅴ層 小溝状遺構群（南より）

写真図版１　六反田遺跡（1）

3A 区Ⅴ層 調査区北側（南西より）

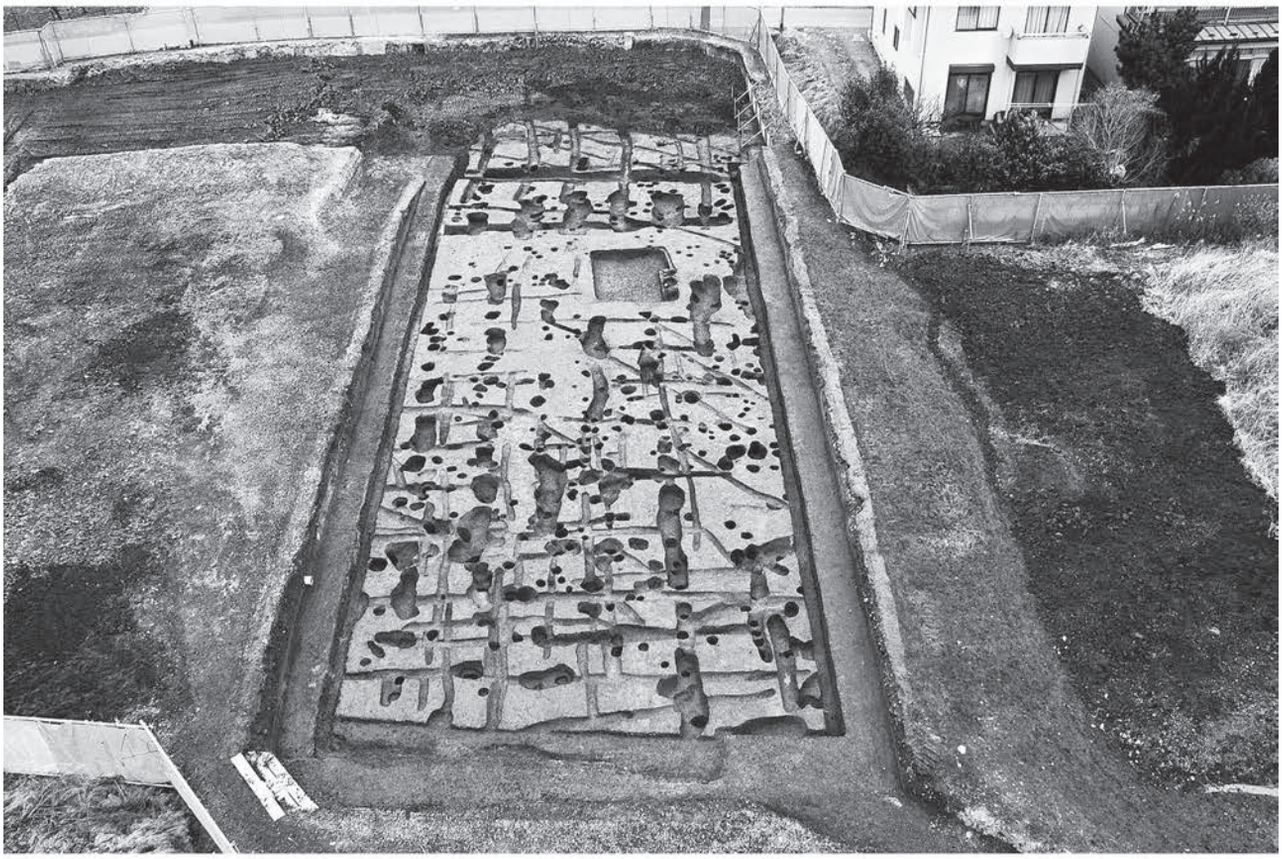

3A 区Ⅴ層 調査区南側（南より）

写真図版２　六反田遺跡（2）

3A 区Ⅴ層 SI14（西より）

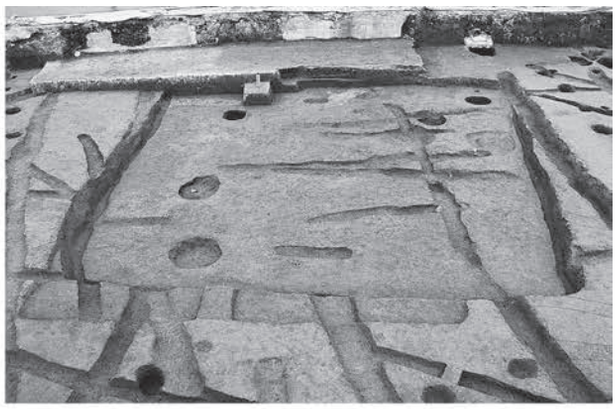

3A 区Ⅴ層 SI17a 期（南より）

3A 区Ⅴ層 SI18（南より）

3A 区Ⅴ層 SI19（南より）

3A 区Ⅴ層 SI19 カマド（西より）

3A 区Ⅴ層 SI21（西より）

3A 区Ⅴ層 SI28（南より）

3A 区Ⅴ層 SI28 床面炭化物出土状況（南より）

写真図版３　六反田遺跡（3）

3A 区Ⅴ層 SI29（西南より）

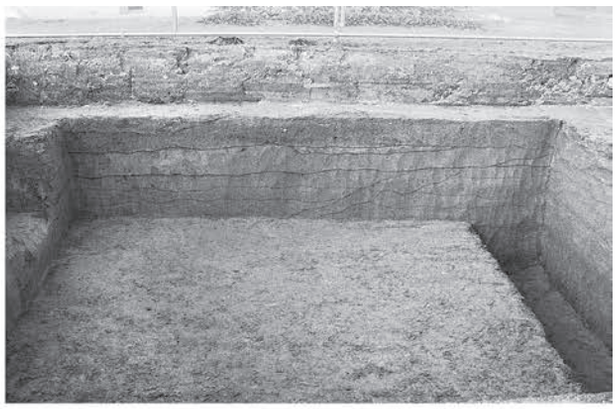

3B 区Ⅴ層 調査区全景（南より）

3C 区Ⅴ層 調査区全景（西より）

4A 区Ⅳ層 SD3（北より）

4A 区Ⅴ層 調査区北側（西より）

写真図版４　六反田遺跡（4）

4A 区Ⅴ層 調査区南側（北より）

4A 区Ⅴ層 SI1（南より）

4A 区Ⅴ層 SI1 カマド（南より）

4A 区Ⅴ層 SI17（南より）

4A 区Ⅴ層 SI20（南より）

4A 区Ⅴ層 SI20 カマド（南より）

4A 区Ⅴ層 SI24（西より）

4A 区Ⅴ層 SI33（東より）

写真図版５　六反田遺跡（5）

4A 区Ⅴ層 SI35（西より）

4A 区Ⅴ層 SK4 遺物出土状況（北西より）

4A 区Ⅴ層 SK4（西より）

報告 4B 区Ⅴ層 調査区全景（南より）

4B 区Ⅴ層 SK19 木棺墓遺物出土状況（東より）

4B 区Ⅴ層 SK19 木棺墓（東より）

5A 区Ⅴ層 調査区東側（南西より）

5A 区Ⅴ層 調査区西側（北東より）

写真図版６　六反田遺跡（6）

5A 区Ⅴ層 SI10（西より）

5A 区Ⅴ層 SI1（北東より）

5A 区Ⅴ層 SI1 掘り方（北より）

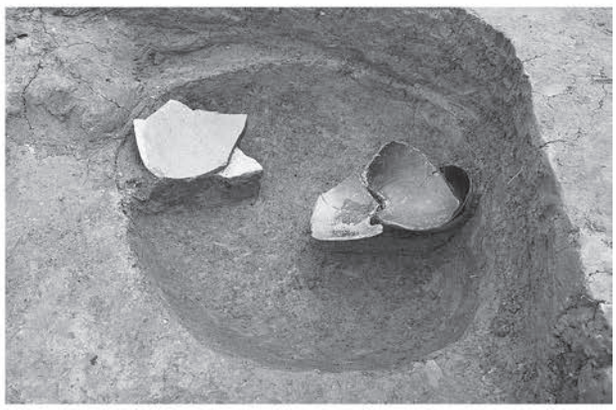

5A 区Ⅴ層 SI10 内 SK3 遺物出土状況（西より）

5A 区Ⅴ層 SR36 断面（西より）

5B 区Ⅲ層 調査区遺構検出状況（北より）

5B 区Ⅴ層 調査区全景（北より）

5C 区Ⅰ区Ⅴ層 調査区全景（東より）

写真図版７　六反田遺跡（7）

5C 区Ⅰ区Ⅴ層 SI56（東より）

5C 区Ⅰ区Ⅴ層 SE36（西より）

5C 区Ⅰ区Ⅴ層 SK51（東より）

5C 区Ⅰ区Ⅴ層 SK51 断面（北より）

5C 区Ⅱ区Ⅴ層 調査区遺構検出状況（西より）

5C 区Ⅱ区Ⅴ層 SI23（北西より）

5C 区Ⅲ区Ⅴ層 調査区全景（西より）

5C 区Ⅳ区Ⅴ層 調査区全景（南より）

写真図版８　六反田遺跡（8）

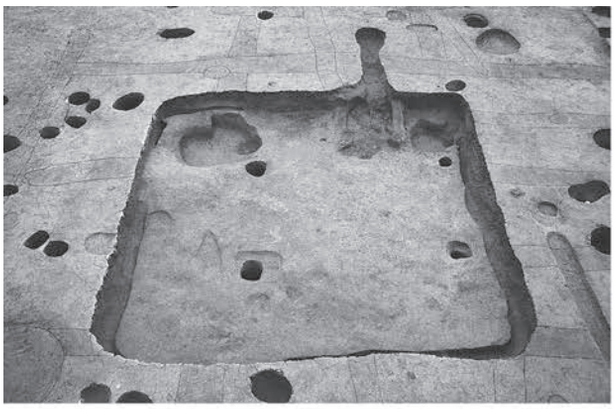

5C 区Ⅳ区Ⅴ層 SI1（西より）

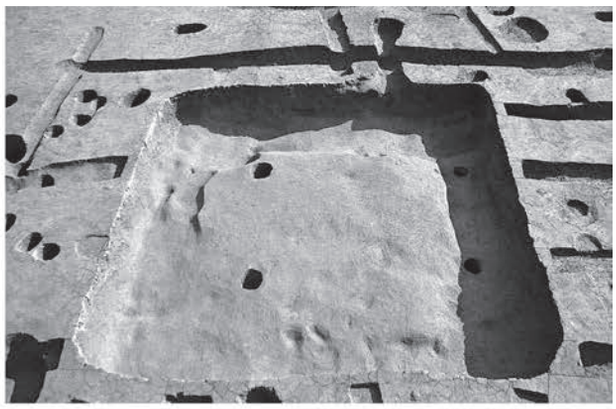

5C 区Ⅳ区Ⅴ層 SI1 掘り方（西より）

5D 区Ⅴ層 調査区全景（西より）

6A 区Ⅴ層 調査区西側（西より）

6A 区Ⅴ層 調査区東側（西より）

6A 区Ⅴ層 調査区東端（南より）

6A 区Ⅴ層 SI3（南より）

6A 区Ⅴ層 SI13（西より）

写真図版９　六反田遺跡（9）

6A 区Ⅴ層 SI33（北より）

6A 区Ⅴ層 SI53（南より）

6A 区Ⅴ層 SI65（南より）

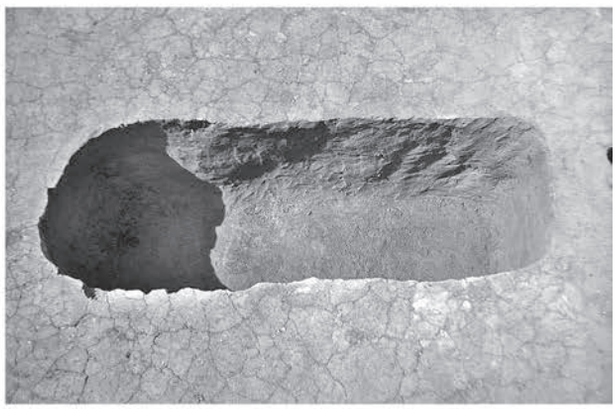

6A 区Ⅴ層 SK5（南より）

6A 区Ⅴ層 SD29（北より）

6A 区Ⅴ層 SD29 断面（北より）

6A 区Ⅴ層 SD32 断面（北より）

6B 区１区Ⅴ層 調査区北側（南西より）

写真図版 10　六反田遺跡（10）

6B 区１区Ⅴ層 SI34a 期（南より）

6B 区１区Ⅴ層 SI34b 期（南より）

6B 区２区Ⅳ層 調査区全景（南西より）

6B 区２区Ⅳ層 SI3（南より）

6B 区２区Ⅳ層 SI3 カマド（南より）

6B 区 3a 区Ⅴ層 調査区全景（南西より）

6B 区 3a 区Ⅴ層 SD53（北より）

6B 区 3b 区Ⅲ層 SX38 土器埋設遺構（北より）

写真図版 11　六反田遺跡（11）

6B 区 3b 区Ⅴ層 調査区全景（北西より）

6B 区 4 区Ⅴ層 調査区南側（北東より）

6B 区 4 区Ⅴ層 調査区北側（北東より）

6E 区東区Ⅳ層 調査区全景（西より）

6E 区東区Ⅳ層 SI17（西より）

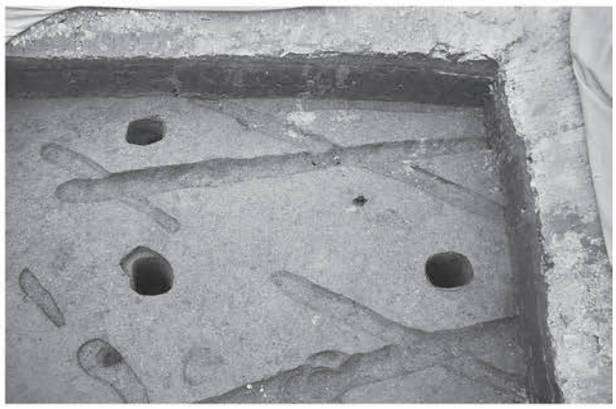

6E 区東区Ⅳ層 SB19（東より）

6E 区西区Ⅳ層 調査区全景（北より）

6E 区西区Ⅳ層 SI1a 期（北より）

写真図版 12　六反田遺跡（12）

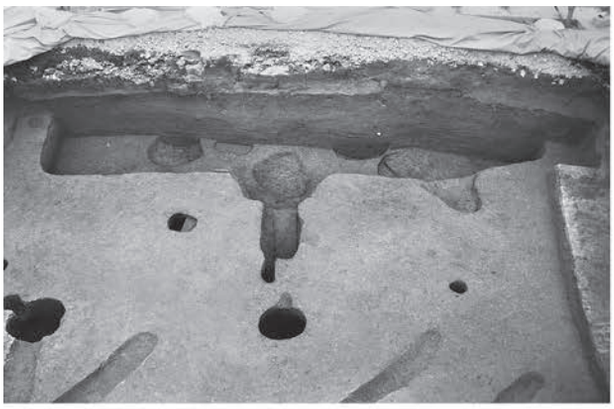

6E 区西区Ⅳ層 SI1b 期（北より）

6E 区西区Ⅳ層 SB43（西より）

6F 区Ⅴ層 SD1、調査区全景（西より）

6F 区Ⅴ層 SD1 断面（東より）

6F 区Ⅴ層 SD1 遺物出土状況（北より）

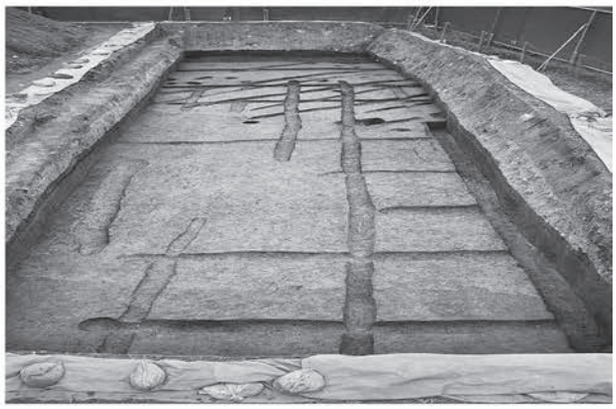

6G 区Ⅴ層 調査区全景（西より）

6G 区Ⅴ層 調査区東側（北より）

6G 区Ⅴ層 SX30（東より）

写真図版 13　六反田遺跡（13）

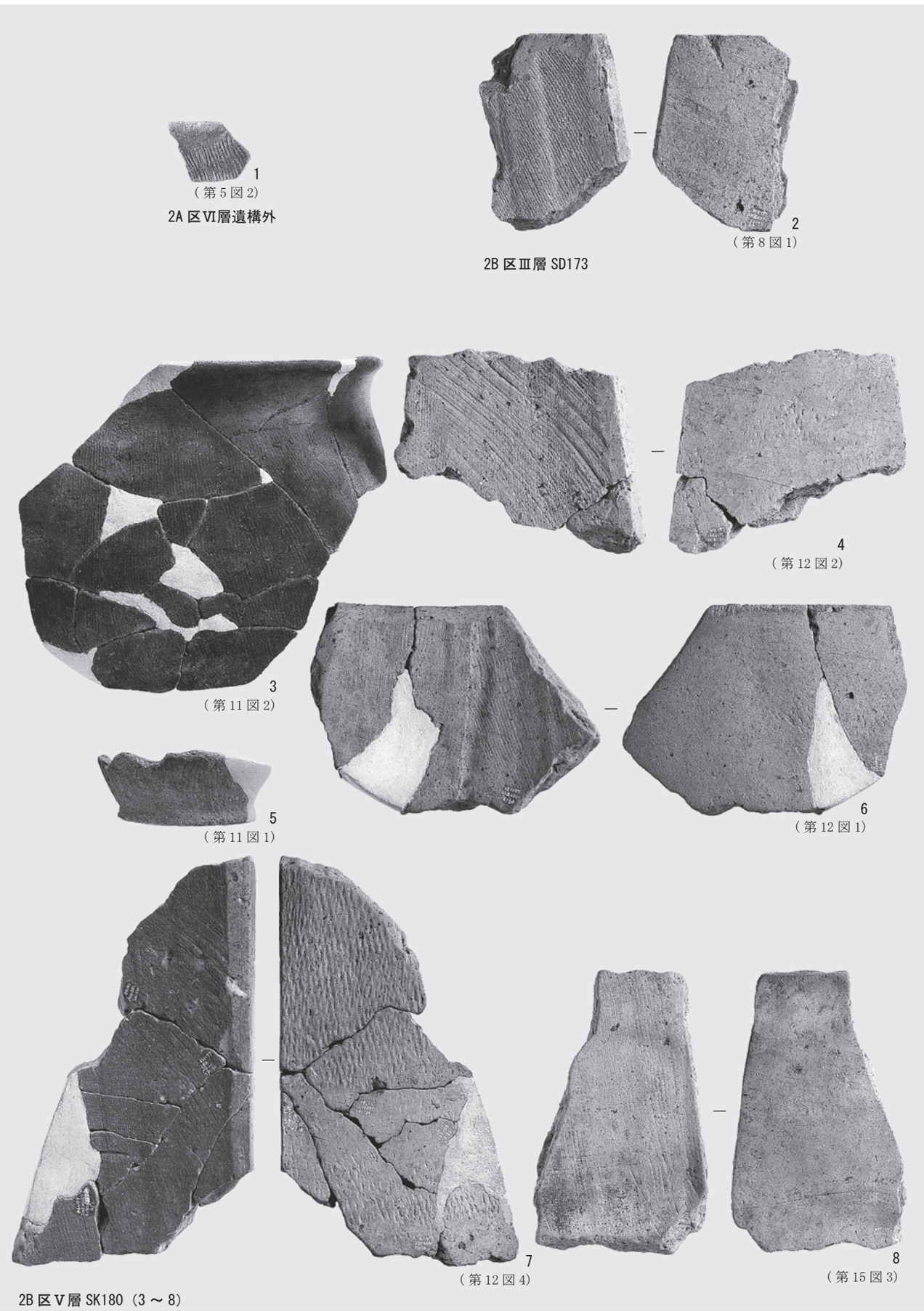


写真図版 14　六反田遺跡出土遺物（1）

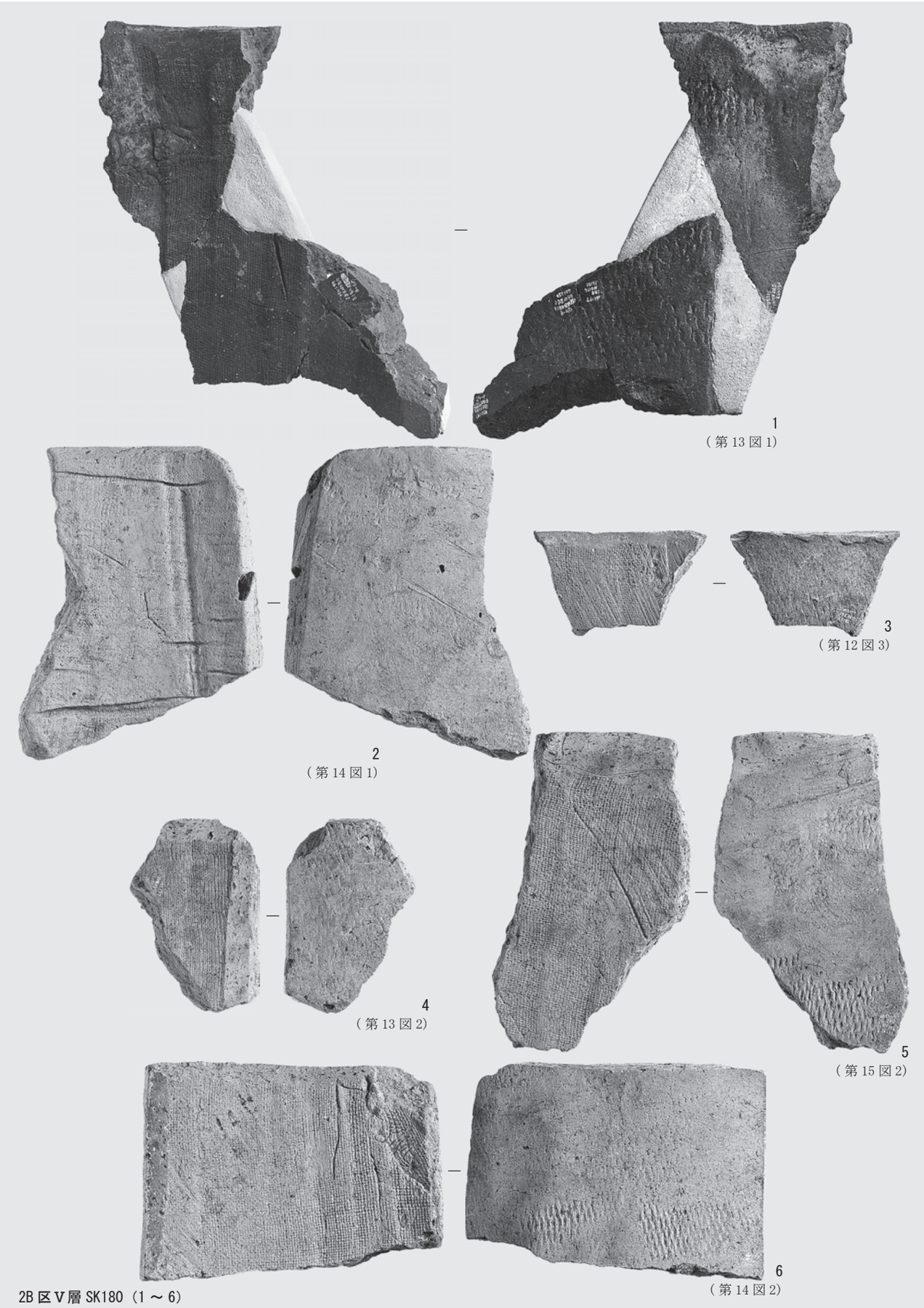


写真図版 15　六反田遺跡出土遺物（2）

写真図版 16　六反田遺跡出土遺物（3）

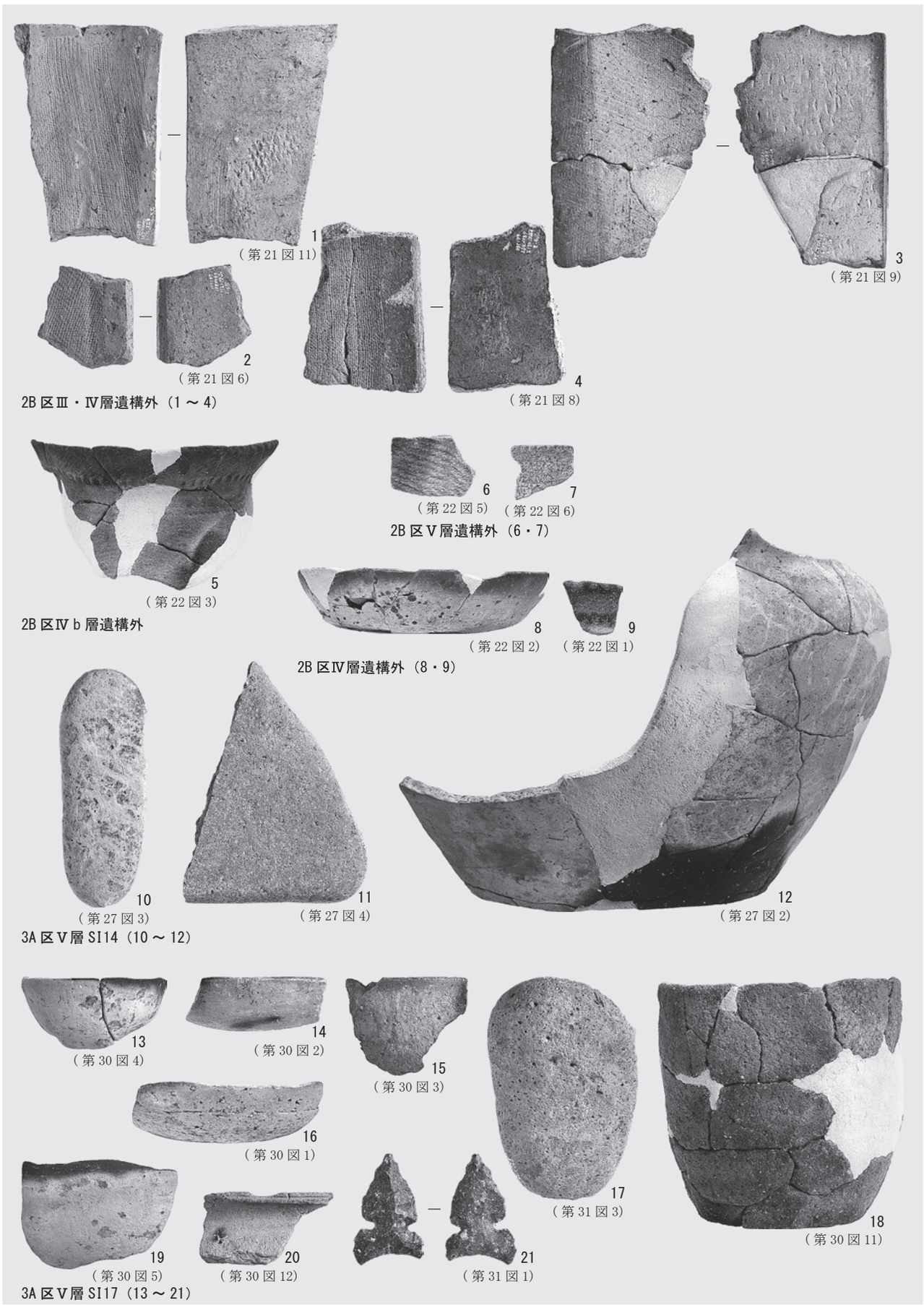


写真図版 17　六反田遺跡出土遺物（4）

写真図版 18　六反田遺跡出土遺物（5）

写真図版 19　六反田遺跡出土遺物（6）

写真図版 20　六反田遺跡出土遺物（7）

写真図版 21　六反田遺跡出土遺物（8）

1
（第 61 図 3）
4A 区Ⅴ層 SI1

2
（第 68 図 2）

3
（第 68 図 1）
4A 区Ⅴ層 SI33（2・3）

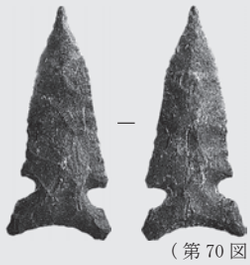

4
（第 70 図 1）
4A 区Ⅴ層 SI35

8
（第 63 図 2）

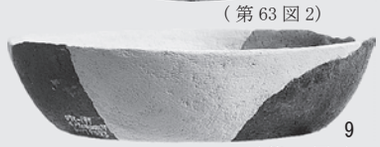

9
（第 63 図 8）

6
（第 63 図 4）

5
（第 63 図 3）
4A 区Ⅴ層 SI17（5 ～ 10）

7
（第 63 図 1）

10
（第 63 図 6）

11
（第 65 図 4）
4A 区Ⅴ層 SI20（10 ～ 13）

12
（第 65 図 3）

13
（第 65 図 2）

写真図版 22　六反田遺跡出土遺物（9）

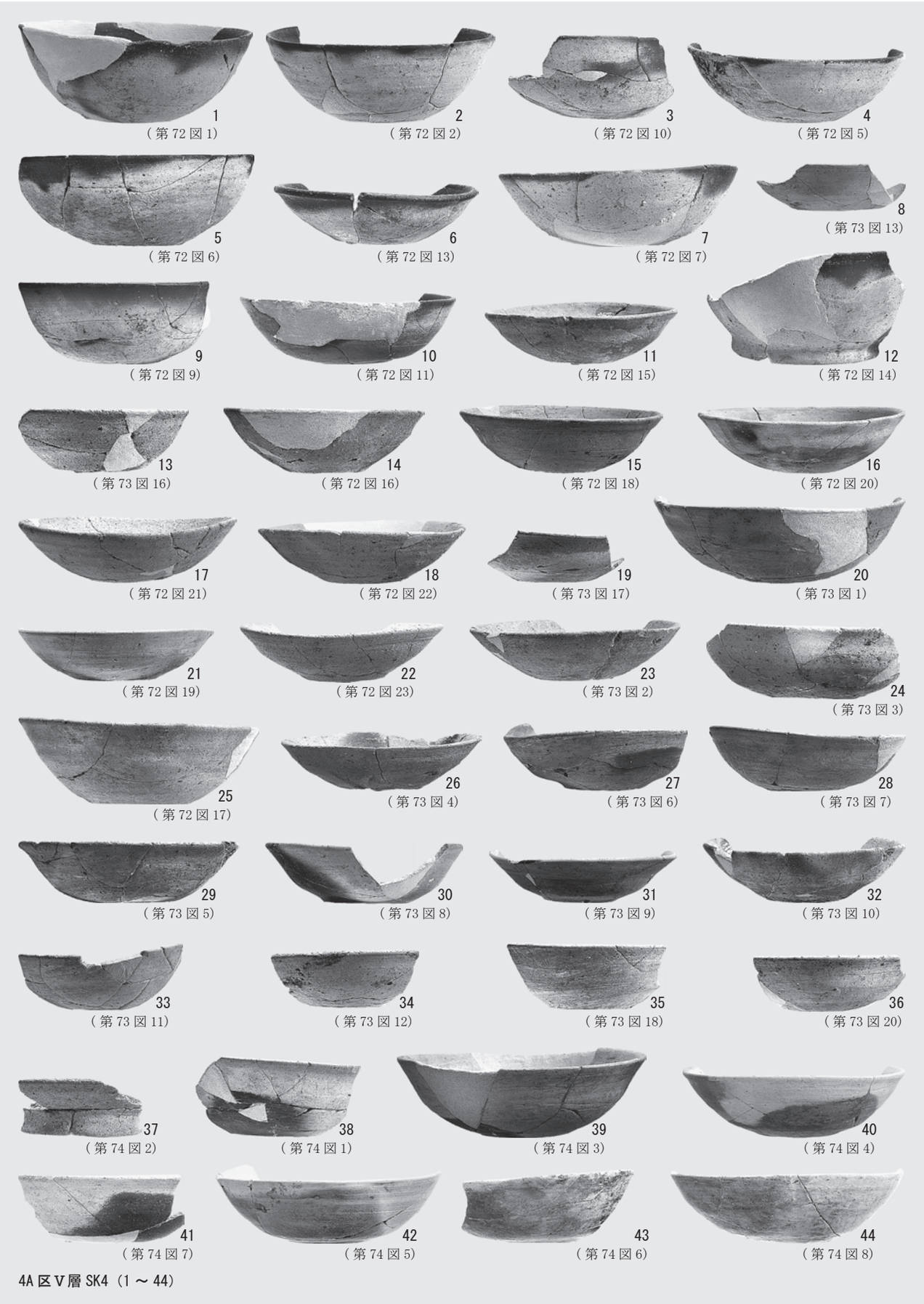


写真図版 23　六反田遺跡出土遺物（10）

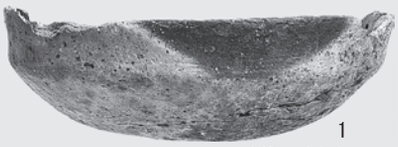
1
（第 78 図 3）

2
（第 78 図 4）

3
（第 78 図 8）

4
（第 78 図 6）

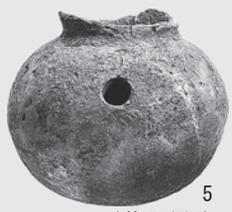
5
（第 78 図 5）

4A 区Ⅴ層 SX39（1 ～ 5）

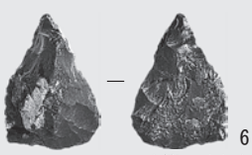
6
（第 82 図 6）

4A 区Ⅴ層 P99

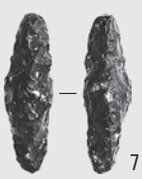
7
（第 82 図 7）

4A 区Ⅴ層 P100

9
（第 81 図 1）

4A 区Ⅴ層小溝状遺構群

8
（第 82 図 3）

4A 区Ⅴ層 P186

10
（第 82 図 5）

4A 区Ⅴ層 P270

11
（第 82 図 8）

4A 区Ⅴ層 P281

12
（第 83 図 1）

4A 区Ⅳ層遺構外

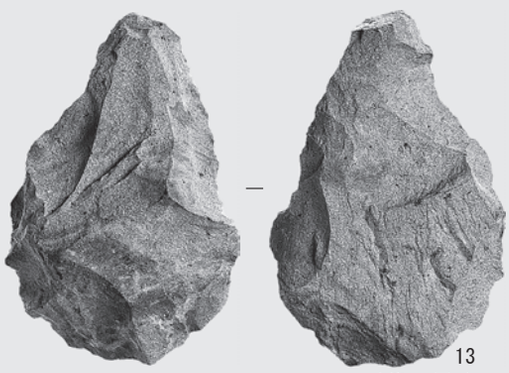
13
（第 84 図 1）

4A 区Ⅶ層遺構外

写真図版 24　六反田遺跡出土遺物（11）

写真図版 25　六反田遺跡出土遺物（12）

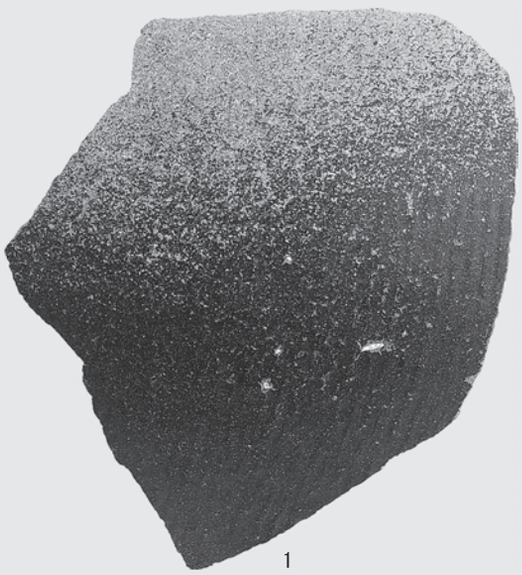
1
（第 97 図 11）
5A 区Ⅴ層 SI10

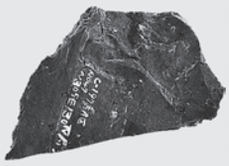
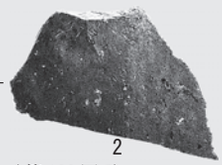
2
（第 100 図 2）

3
（第 100 図 1）
5A 区Ⅳ層遺構外（2・3）

4
（第 100 図 4）
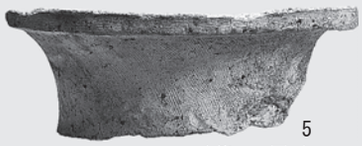
5
（第 100 図 3）
5A 区層不明（4・5）

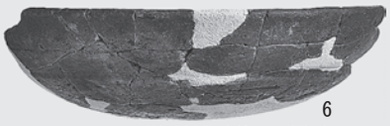
6
（第 113 図 1）
5C Ⅰ区Ⅴ層 SI56

12
（第 117 図 7）
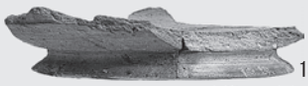
13
（第 117 図 6）
5C Ⅰ区Ⅴ層 SK55（12・13）

7
（第 117 図 2）

8
（第 117 図 3）

9
（第 117 図 5）
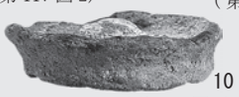
10
（第 117 図 1）

11
（第 117 図 4）
5C Ⅰ区Ⅴ層 SK51（7 ～ 11）

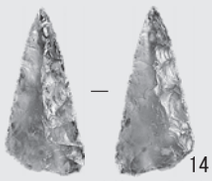
14
（第 121 図 6）
5C Ⅰ区Ⅴ層 P35

15
（第 123 図 4）
5C Ⅰ区Ⅳ層遺構外

16
（第 123 図 9）
5C Ⅰ区Ⅵ層遺構外

17
（第 111 図 1）
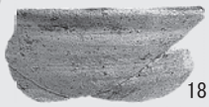
18
（第 111 図 2）

19
（第 111 図 3）

20
（第 111 図 4）
5C Ⅱ区Ⅴ層 SI23（17 ～ 20）

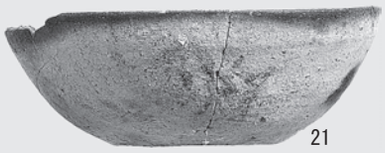
21
（第 122 図 1）

22
（第 122 図 2）

23
（第 122 図 3）
5C Ⅱ区Ⅰ層遺構外（21・22）
5C Ⅱ区Ⅲ層遺構外

写真図版 26　六反田遺跡出土遺物（13）

1
（第 119 図 1）

2
（第 119 図 4）

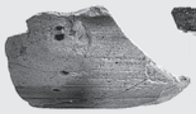
3
（第 119 図 2）

4
（第 119 図 5）

5
（第 119 図 6）

5C Ⅲ区Ⅴ層 SX24（1 ～ 6）

6
（第 119 図 3）

7
（第 121 図 5）

8
（第 121 図 4）

5C Ⅲ区Ⅴ層 P33（7・8）

9
（第 109 図 2）

10
（第 109 図 1）

11
（第 109 図 3）

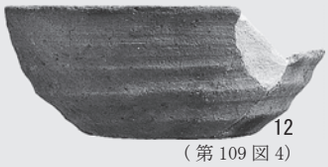
12
（第 109 図 4）

13
（第 109 図 5）

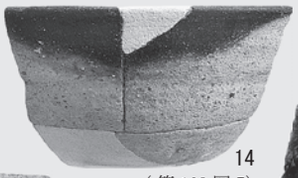
14
（第 109 図 7）

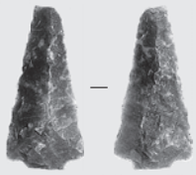
19
（第 109 図 11）

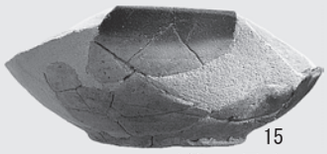
15
（第 109 図 6）

17
（第 109 図 8）

18
（第 109 図 9）

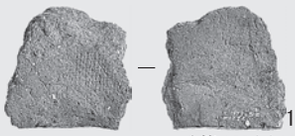
16
（第 109 図 10）

5C Ⅳ区Ⅴ層 SI1（9 ～ 19）

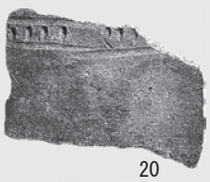
20
（第 121 図 3）

21
（第 121 図 1）

5C Ⅳ区Ⅴ層 P105（20・21）

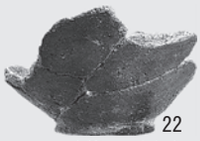
22
（第 121 図 2）

5C Ⅳ区Ⅴ層 P108

25
（第 123 図 2）

24
（第 123 図 1）

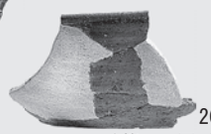
26
（第 123 図 3）

5C Ⅳ区Ⅳ層遺構外（24 ～ 26）

23
（第 122 図 4）

5C Ⅳ区Ⅲ層遺構外

**写真図版 27　六反田遺跡出土遺物（14）**

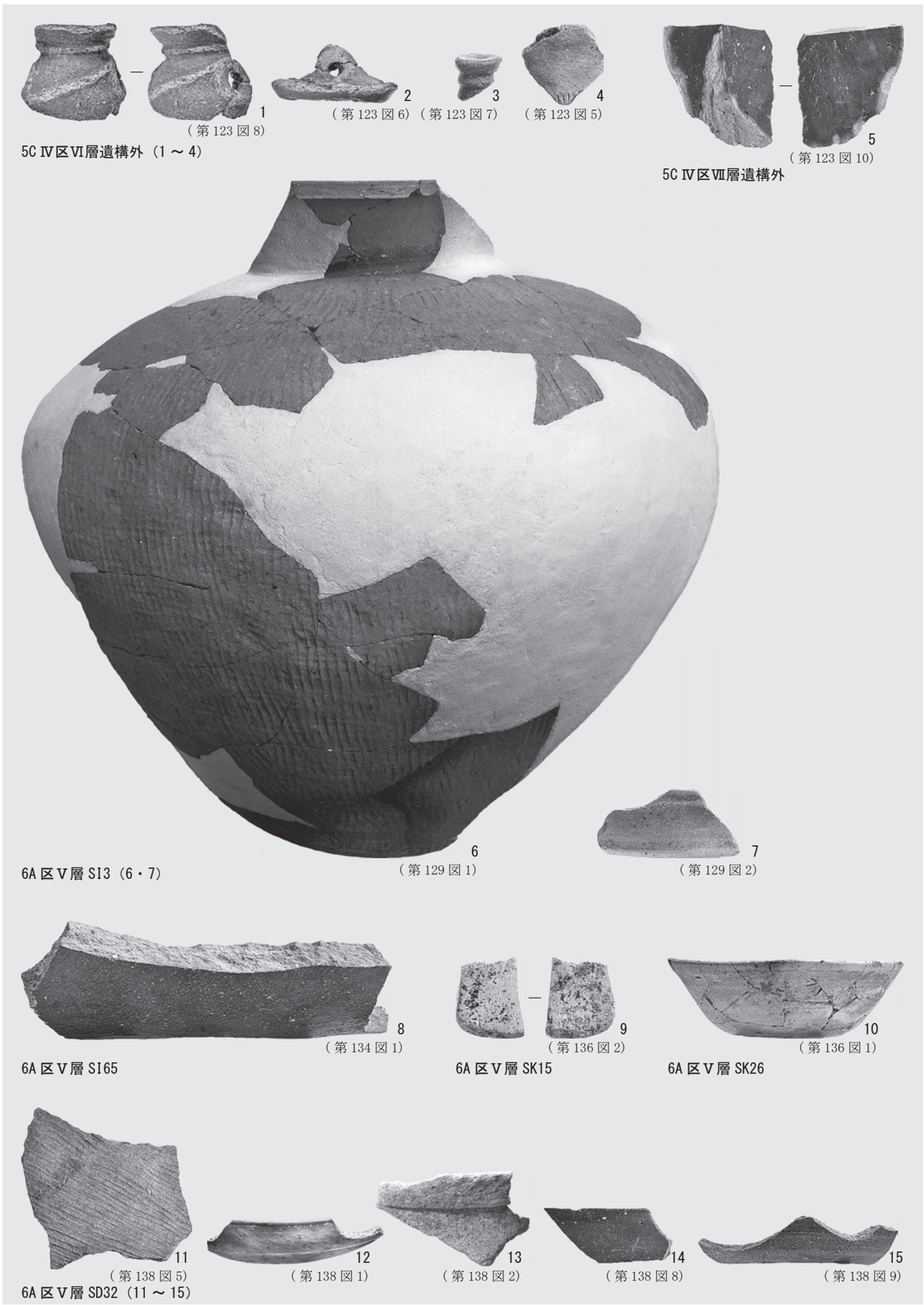


写真図版 28　六反田遺跡出土遺物（15）

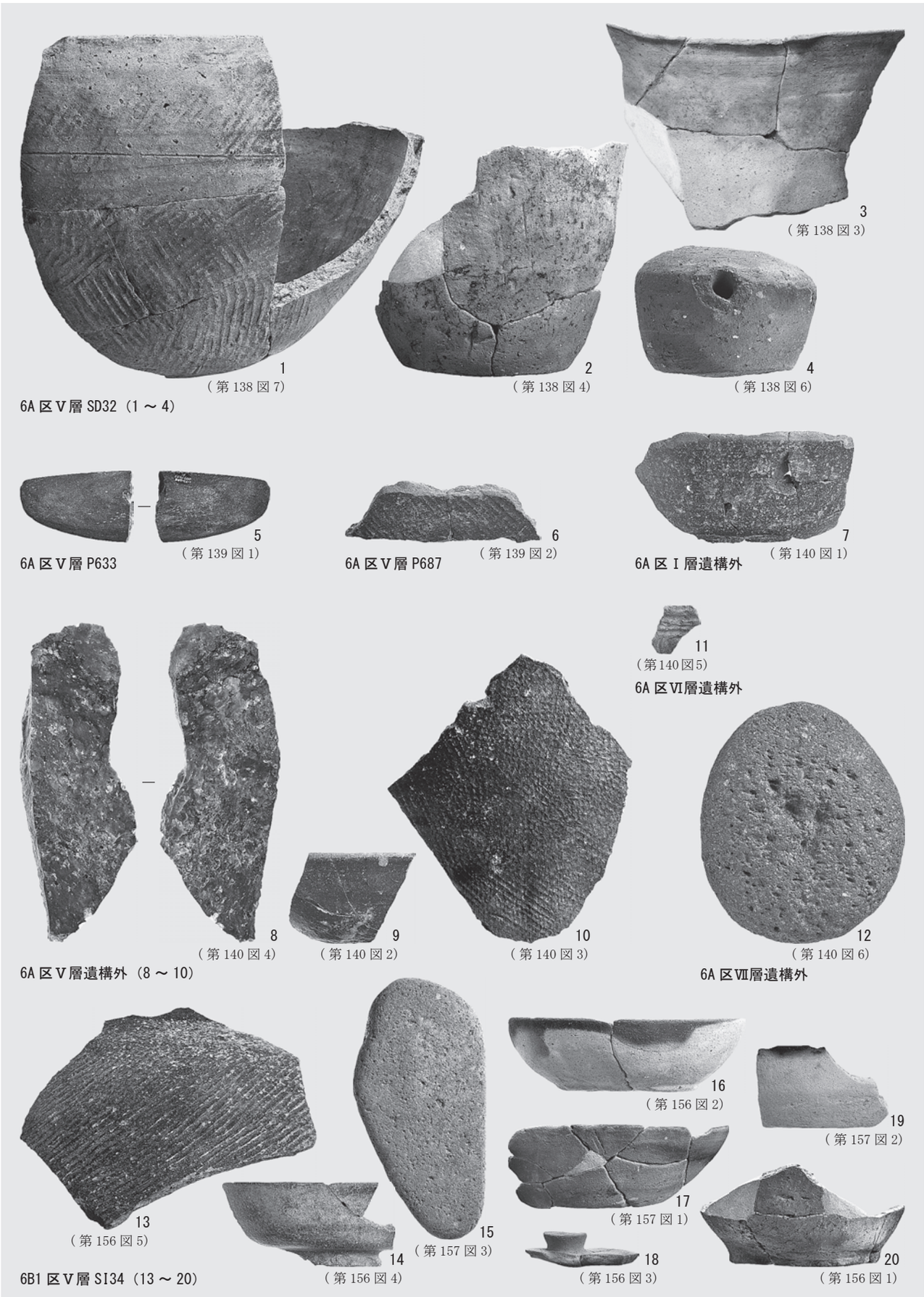


写真図版 29　六反田遺跡出土遺物（16）

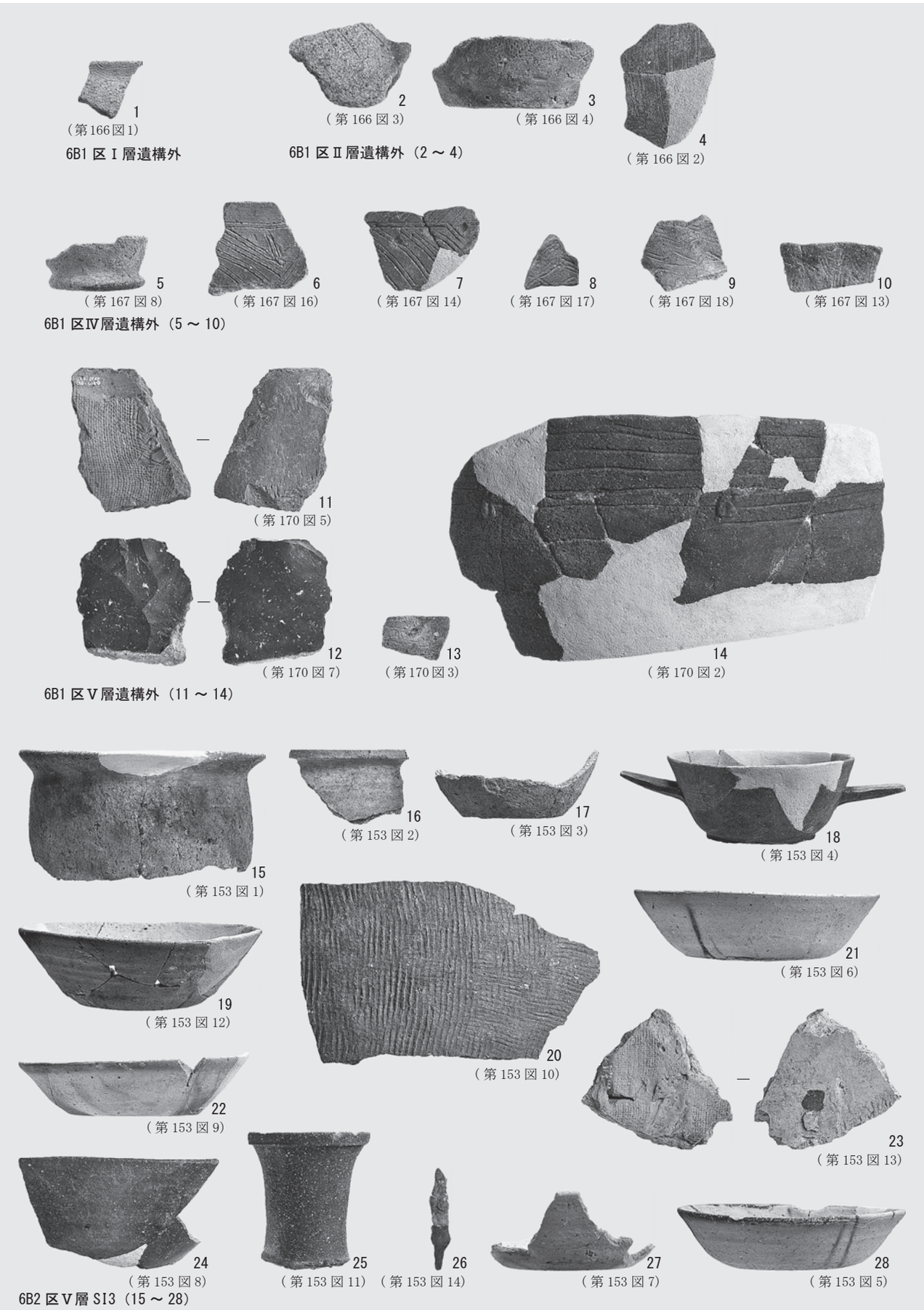


写真図版 30　六反田遺跡出土遺物（17）

1（第 153 図 16）　2（第 153 図 15）　3（第 153 図 17）

6B2 区Ⅴ層 SI3（1 ～ 3）

4（第 149 図 1）　5（第 149 図 2）

6B3 区Ⅲ層 SX38（4・5）



6（第 151 図 1）　7（第 151 図 2）

6B3 区Ⅳ層 SK56（6・7）

8（第 159 図 1）

6B3 区Ⅴ層 SK45

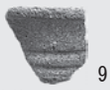

9（第 163 図 1）

6B3 区Ⅴ層 SD41

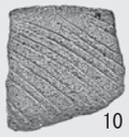

10（第 163 図 2）

6B3 区Ⅴ層 SD47

11（第 163 図 3）

6B3 区Ⅴ層 SD57（11・12）

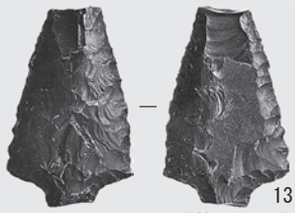

13（第 165 図 5）

14（第 165 図 1）

6B3 区Ⅴ層 P453（13・14）

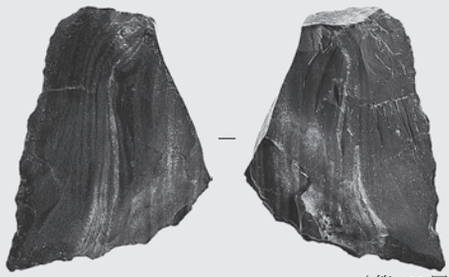

12（第 163 図 5）

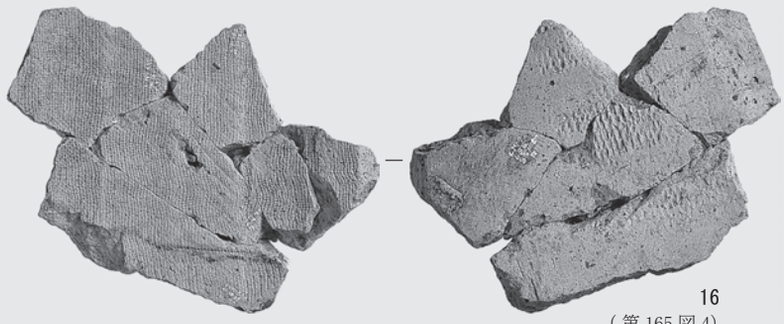

16（第 165 図 4）

6B3 区Ⅴ層 P329

15（第 165 図 2）

6B3 区Ⅴ層 P111

17（第 166 図 5）

6B3 区Ⅱ層遺構外

写真図版 31　六反田遺跡出土遺物（18）

写真図版 32　六反田遺跡出土遺物（19）

写真図版 33　六反田遺跡出土遺物（20）

1
（第 170 図 9）
6B4 区層不明

2
（第 184 図 2）

3
（第 184 図 3）

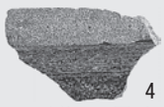
4
（第 184 図 4）

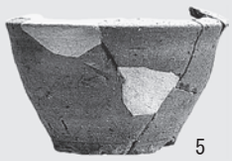
5
（第 184 図 5）

6E 区Ⅳ層遺構外（2 ～ 5）

6
（第 176 図 1）

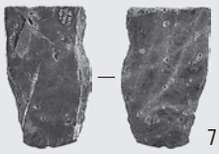
7
（第 176 図 3）

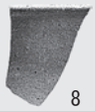
8
（第 176 図 2）

6E 東区Ⅴ層 SI17（6 ～ 8）

9
（第 180 図 1）

6E 東区Ⅴ層 SK45

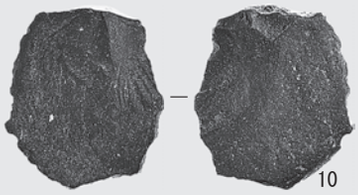
10
（第 183 図 1）

6E 東区Ⅴ層小溝状遺構群

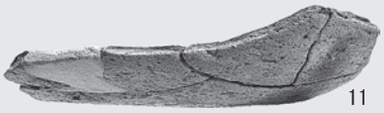
11
（第 182 図 1）

12
（第 182 図 2）

6E 東区Ⅴ層 SX18（11・12）

13
（第 184 図 1）

6E 西区Ⅰ層遺構外

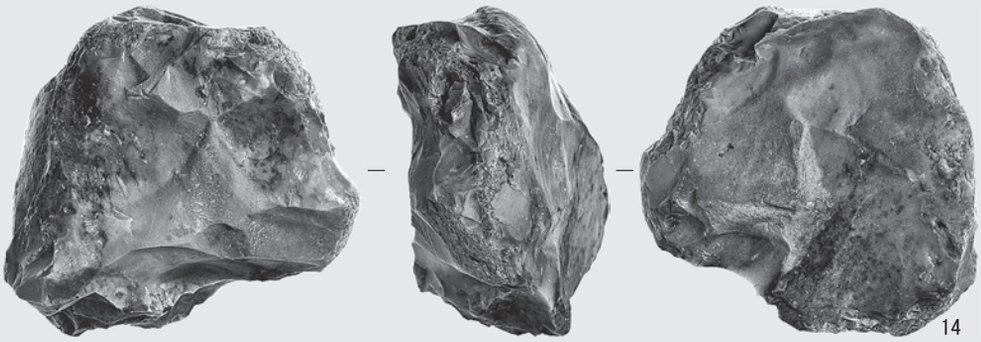
14
（第 174 図 4）

15
（第 174 図 1）

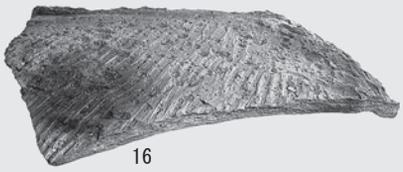
16
（第 174 図 3）

17
（第 174 図 2）

6E 西区Ⅴ層 SI1（14 ～ 17）

写真図版 34　六反田遺跡出土遺物（21）

1
（第 187 図 5）

2
（第 187 図 6）

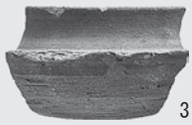
3
（第 187 図 7）

4
（第 187 図 3）

5
（第 187 図 2）

6
（第 187 図 4）

7
（第 187 図 1）

6F 区Ⅴ層 SD1（1 ～ 7）

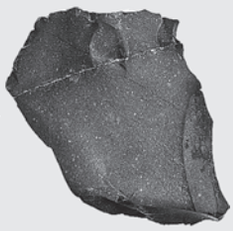
8
（第 189 図 3）

9
（第 189 図 2）

10
（第 189 図 1）

6F 区Ⅴ層 SD2（8 ～ 10）

11
（第 190 図 2）

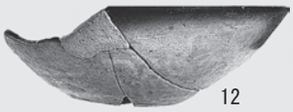
12
（第 190 図 1）

6F 区Ⅳ層遺構外（11・12）

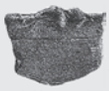
13
（第 190 図 3）

6F 区Ⅵ層遺構外

写真図版 35　六反田遺跡出土遺物（22）

仙台市文化財調査報告書第455集

# 元袋遺跡・六反田遺跡・大野田古墳群ほか

## 仙台市富沢駅周辺土地区画整理事業関係遺跡
## 発掘調査報告書Ⅴ

〔第１分冊〕

2017年3月

発行　仙台市教育委員会
宮城県仙台市青葉区上杉一丁目5番12号 上杉分庁舎
文化財課 TEL 022(214)8899

印刷　株式会社ライフ
千葉県成田市東和田595
TEL 0476(24)1564