隠岐空港整備事業に係る埋蔵文化財調査報告書　第２冊

東船遺跡
（ひがしふないせき）

― 旧石器時代から近代までの複合遺跡の調査 ―

2002年3月

島根県教育委員会

隠岐空港整備事業に係る埋蔵文化財調査報告書　第２冊

東船遺跡（ひがしふないせき）

― 旧石器時代から近代までの複合遺跡の調査 ―

２００２年３月

島 根 県 教 育 委 員 会

序

本報告書は、島根県教育委員会が島根県土木部から委託を受けて、平成10年度から平成12年度の３か年で実施した隠岐郡西郷町大字今津の隠岐空港整備事業予定地内に所在する東船遺跡の発掘調査成果を記録したものです。

この調査では、旧石器時代から近代までの数多くの遺構や遺物が発見されました。

この遺構や遺物は今津地区の集落の変遷と当時の生活を知るうえで大変貴重な資料といえます。

本書が、この地方の歴史に触れる契機となり、私たちの周りに残されている文化財への理解に少なからず寄与すれば幸いに存じます。

最後になりましたが、発掘調査と調査報告書作成にあたって、御協力いただきました地元の皆様をはじめ関係各位に厚くお礼申し上げます。

平成14年３月

島根県教育委員会

教育長 **山　﨑　悠　雄**

例　　言

1．本書は、島根県教育委員会が島根県土木部港湾空港課から委託を受けて、平成10年度から平成12年度に実施した隠岐空港整備事業に係る埋蔵文化財発掘調査報告書である。

2．発掘調査を行った遺跡は、次のとおりである。

東船遺跡（隠岐郡西郷町大字今津字東船）

3．調査組織は次のとおりである。

〔平成10年度〕

事務局　勝部　昭（文化財課長）　宍道正年（埋蔵文化財調査センター長）
秋山　実（課長補佐）

調査員　丹羽野裕（調査第５係長）　原田敏照（同主事）　田中強志（同調査補助員）
内田直美（同調査補助員）　野津　旭（同調査補助員）
野津研吾（研修生：隠岐島後教育委員会）

〔平成11年度〕

事務局　宍道正年（埋蔵文化財調査センター所長）　秋山　実（同総務課長）
松本岩雄（同調査第１課長）　今岡　宏（同総務係長）

調査員　西尾克己（同調査第２係長）　原田敏照（同主事）　伊藤徳広（同主事）
大野芳典（同調査補助員）　田中芳文（同調査補助員）　守山博義（同調査補助員）
丸谷万美子（同調査補助員）
野津研吾（研修生：隠岐島後教育委員会）

〔平成12年度〕

事務局　宍道正年（島根県埋蔵文化財調査センター所長）　内田　融（総務課長）
松本岩雄（調査課長）　今岡　宏（総務係長）

調査員　広江耕史（調査第６係長）　伊藤徳広（同主事）　田中芳文（同調査補助員）
丸谷万美子（同調査補助員）　守山博義（同調査補助員）

〔平成13年度〕

事務局　宍道正年（島根県埋蔵文化財調査センター所長）　内田　融（総務課長）
松本岩雄（調査第１課長）　今岡　宏（総務係長）

調査員　柳浦俊一（調査第２係長）　伊藤徳広（同主事）　勝部幸治（同調査補助員）

4．本書の執筆・編集は、文化財課・埋蔵文化財調査センター職員の協力を得て原田と伊藤が行い、自然科学的分析については㈲遺物分析研究所に依頼し、藁科哲男が執筆した。

5．挿図中の方位は、測量法による第Ⅲ座標系のＸ軸方向である。従って各遺跡の座標北方向と磁北、真北との関係は以下のとおりである。

東船遺跡　磁北より７°６１′ 32″、真北より０°41′ 32″ 東の方向

6．本書に掲載した遺構実測図は調査員が作成した。

7．遺物の実測図は、調査員を中心として以下のものが実測した。
石橋俊朗　池橋こずえ　赤井和代　石田為成　大畑真由美　金森千恵子　高島留美　鉄尾愛子
野中洋子

8．遺跡の調査後の空中撮影及び図化については、㈱ジェクトに委託した。

9．遺物の写真は、調査員と整理作業員の協力を得て原田と伊藤が撮影した。

10．遺物の整理作業については、以下の者が従事した。
大畑　金森　高島　鉄尾　野中　大田栄子　奥村美恵子　荒川あかね　吉田典子　西上美穂子
村上広美　川津 史　渡部哲子

11．本報告作成作業に関わる実測図の浄書、版下の作成は、金森、大畑、野中、鉄尾、高島が中心となって行った。

12．カラー図版２および図版60は西郷町ふるさと振興課の提供を受けた。図版94の著作権者は国土地理院である。

13．本遺跡の出土遺物及び実測図、写真は島根県埋蔵文化財調査センターで保管している。

14．調査にあたり協力・教示いただいた方は次のとおりである。（敬称略）
田中義昭（県文化財審議委員）、蓮岡法暲（県文化財保護審議会委員）・竹広文明（島根大学）、鈴木忠司（京都文化博物館）、横田登（隠岐島後教育委員会）、柚原恒平（西ノ島町教育委員会）、高橋弘丞（海士町教育委員会）、山下峰司（瀬戸市歴史民俗資料館）、阿部朝衛（帝京大学）、稲田孝司（岡山大学）、藤野次史（広島大学）、藁科哲男（京都大学）、浅川滋男（奈良国立文化財研究所〔当時〕）、藤野　薫（今津区長〔当時〕）、竹林啓三郎（今津区長〔現在〕）

15．現地調査の発掘作業に従事していただいた方は次のとおりである。
門脇武男、但馬　保、松本由和、井川京子、鶴居　優、宇野マツ子、金岡道子、古山長太郎
古林和子、高梨美穂子、横地為憲、滝下好一、根本八重子、岩田良夫、上代佐重子、杉谷昭子
角　浩子、日野義勝、藤野庄一、斉藤正敏、高平鈴江、池田長之進、佐々木安江、服部　勤
佐々木菊雄、佐々木貞子、白川仁美、荒木忠義、川上秀親、高井章策、鶴居信子、池田重夫
川上ふみ枝、村上礼子、新見俶子、岩山和宏、清水和雄、安部陽子、原　晴美、井上佳枝
下澤　収、土築智則、橋本芳巳、藤野喜多子、菊池千栄子、景山広子、松浦エミ子、川本智美
寺道道江、福島秀則、今岡由美、篠原久栄、森脇真子、宮脇みどり、住田洋之、永海大輔
神田由美子、鹿島章義、岳野恵里、原　裕教、竹内美代江、河原ヨシノブ、村上志津子
平井政行、服部卓哉、小野さゆり、長谷川幸生、平井政行、西尾文成、吉田直樹、安部　亨
白根健太、池田ひろし、岡田　圭、真野幸子、船田一也、村上広美、米津正基、高比良将行
中西　進、物部久美子、遠藤桂子、村上志津子、西村　航

本　文　目　次

序
第１章　調査に至る経緯……（伊藤）　1
第２章　調査の経過と方法……（原田）　3
　第２節　調査の方法
第３章　遺跡の環境と歴史的背景……（原田）　5
　第１節　遺跡の位置と立地
　第２節　周辺の遺跡と歴史的背景
第４章　検出遺構・遺物の概要……（原田）　8
第５章　旧石器・縄文時代の遺構と遺物……（伊藤）　27
　第１節　旧石器時代
　第２節　縄文時代
第６章　弥生時代の遺構と遺物……（原田）　43
　第１節　竪穴建物跡
　第２節　土坑
　第３節　溝状遺構
　第４節　その他の出土弥生土器
　第５節　小結
第７章　古墳時代の遺構と遺物……（伊藤）　55
　第１節　竪穴建物跡
　第２節　土坑
　第３節　性格不明遺構
　第４節　遺構外出土遺物
　第５節　小結
第８章　古代の遺物……（伊藤）　63
　第１節　出土遺物
　第２節　小結
第９章　中世の遺構と遺物……（伊藤）　63
　第１節　掘立柱建物跡
　第２節　出土遺物
　第３節　小結
第10章　近世以降の遺構と遺物……（原田）　83
　第１節　土坑
　第２節　近世墓
　第３節　遺構外出土遺物
　第４節　小結
　第５節　小結
第11章　時期不明の遺構と遺物……（伊藤）105
　第１節　遺構
　第２節　遺物
第12章　まとめ……（伊藤）111
　第１節　東船遺跡で出土した遺物について
　第２節　旧石器時代の東船遺跡
　第３節　中世の東船遺跡
自然科学的分析……（藁科）117
観察表
石器計測表
カラー図版
図版

挿　図　目　次

第１図　東船遺跡の位置 …… 1
第２図　東船遺跡周辺地形測量図（Ｓ＝１／10,000） …… 5
第３図　東船遺跡と周辺の遺跡（Ｓ＝１／50,000） …… 6
第４図　第１調査区調査後測量図（Ｓ＝１／300） …… 8
第５図　第２調査区調査後測量図（Ｓ＝１／300） …… 8
第６図　調査区配置図（Ｓ＝１／2,000） …… 9
第７図　第３調査区調査後測量図（Ｓ＝１／300） …… 10
第８図　第５調査区調査後測量図（Ｓ＝１／300） …… 10
第９図　第７調査区調査後測量図（Ｓ＝１／300） …… 11
第10図　第９調査区調査後測量図（Ｓ＝１／300） …… 11
第11図　舟王区調査前測量図（Ｓ＝１／300） …… 12
第12図　第10調査区調査後測量図（Ｓ＝１／300） …… 13
第13図　舟王区調査後測量図（Ｓ＝１／300） …… 14
第14図　伝舟親王区土層断面図（Ｓ＝１／40） …… 14
第15図　第Ｆ調査区調査後測量図（Ｓ＝１／300） …… 15
第16図　第12調査区調査後測量図（Ｓ＝１／300） …… 15
第17図　第13調査区調査後測量図（Ｓ＝１／300） …… 16
第18図　第11・14調査区調査後測量図（Ｓ＝１／400） …… 17･18
第19図　第15調査区調査後測量図（Ｓ＝１／300） …… 19
第20図　第16調査区調査後測量図（Ｓ＝１／300） …… 20
第21図　第17調査区調査後測量図（Ｓ＝１／300） …… 20
第22図　第19調査区調査後測量図（Ｓ＝１／300） …… 21
第23図　第18調査区調査後測量図（Ｓ＝１／300） …… 21
第24図　第20調査区調査後測量図（Ｓ＝１／300） …… 22
第25図　第21調査区調査後測量図（Ｓ＝１／300） …… 22
第26図　第22調査区調査後測量図（Ｓ＝１／300） …… 22
第27図　第23調査区調査後測量図（Ｓ＝１／300） …… 23
第28図　第24調査区調査後測量図（Ｓ＝１／300） …… 23
第29図　第25調査区調査後測量図（Ｓ＝１／300） …… 24
第30図　旧石器実測図（Ｓ＝２／３） …… 27
第31図　ＳＫ０１・０２遺構実測図（Ｓ＝１／20） …… 29
第32図　ＳＫ０３遺構実測図（Ｓ＝１／20） …… 30
第33図　縄文土器実測図（Ｓ＝１／３） …… 30
第34図　石鏃実測図（Ｓ＝２／３） …… 32
第35図　石器実測図（１）（Ｓ＝２／３） …… 33

第36図　石器実測図（２）（Ｓ＝２／３）…… 34
第37図　石器実測図（３）（Ｓ＝２／３）…… 35
第38図　石器実測図（４）（Ｓ＝２／３）…… 36
第39図　石器実測図（５）（Ｓ＝２／３）…… 37
第40図　石器実測図（６）（Ｓ＝２／３）…… 38
第41図　石器実測図（７）（Ｓ＝１／２）…… 39
第42図　石器実測図（８）（Ｓ＝１／２）…… 40
第43図　調査区石器出土量比較グラフ図…… 42
第44図　ＳＩ０１遺構実測図（Ｓ＝１／40）…… 43
第45図　ＳＩ０１遺物出土状況実測図（Ｓ＝１／40・１／４）…… 44
第46図　ＳＩ０１出土弥生土器実測図（Ｓ＝１／３）…… 45
第47図　ＳＩ０１出土砥石実測図（Ｓ＝１／３）…… 46
第48図　ＳＩ０２遺構実測図（Ｓ＝１／40）…… 47
第49図　ＳＩ０２遺物出土状況実測図（Ｓ＝１／40・１／４・１／２）…… 48
第50図　ＳＩ０２出土遺物実測図（Ｓ＝１／３・２／３）…… 49
第51図　ＳＫ０４出土弥生土器実測図（Ｓ＝１／３）…… 50
第52図　ＳＫ０４遺構実測図（Ｓ＝１／20）…… 50
第53図　ＳＫ０５出土遺物実測図（Ｓ＝１／３・２／３）…… 51
第54図　ＳＫ０５・０６・０７遺構実測図（Ｓ＝１／20）…… 51
第55図　ＳＤ０１出土遺物実測図（Ｓ＝１／３）…… 52
第56図　ピット内・遺構外出土遺物実測図（Ｓ＝１／３）…… 52
第57図　ＳＤ０１遺構実測図（Ｓ＝１／20・１／40）…… 52
第58図　ＳＤ０２・０３遺構実測図（Ｓ＝１／100・１／40）…… 53
第59図　ＳＩ０３出土遺物実測図（Ｓ＝１／３）…… 55
第60図　ＳＩ０３遺構実測図（Ｓ＝１／40）…… 55
第61図　ＳＩ０４遺構実測図（Ｓ＝１／40）…… 56
第62図　ＳＫ０８遺構実測図（Ｓ＝１／20）…… 57
第63図　ＳＫ０８出土遺物実測図（Ｓ＝１／３）…… 57
第64図　ＳＫ０９遺構実測図（Ｓ＝１／20）…… 58
第65図　ＳＫ０９出土遺物実測図（Ｓ＝１／３）…… 58
第66図　ＳＫ１０遺構実測図（Ｓ＝１／20）…… 59
第67図　ＳＫ１０出土遺物実測図（Ｓ＝１／３）…… 59
第68図　ＳＸ０１・０２遺構実測図（Ｓ＝１／40）…… 60
第69図　ＳＸ０１出土遺物実測図（Ｓ＝１／３）…… 60
第70図　ピット内出土遺物実測図（Ｓ＝１／３）…… 60
第71図　遺構外出土須恵器実測図（Ｓ＝１／３）…… 61
第72図　遺構外出土土師器実測図（Ｓ＝１／３）…… 62
第73図　ピット内出土須恵器実測図（Ｓ＝１／３）…… 63

第74図　ＳＢ０１出土遺物実測図（Ｓ＝１／３）…… 63
第75図　ＳＢ０１遺構実測図（Ｓ＝１／60）…… 64
第76図　ＳＢ０２遺構実測図（Ｓ＝１／60）…… 65
第77図　ＳＢ０３遺構実測図（Ｓ＝１／60）…… 65
第78図　ＳＢ０４遺構実測図（Ｓ＝１／80）…… 67･68
第79図　ＳＢ０５遺構実測図（Ｓ＝１／60）…… 69
第80図　ＳＢ０６遺構実測図（Ｓ＝１／60）…… 69
第81図　ＳＢ０７遺構実測図（Ｓ＝１／60）…… 70
第82図　ＳＢ０８・０９遺構実測図（Ｓ＝１／60）…… 71
第83図　ＳＢ１０・１１遺構実測図（Ｓ＝１／80）…… 73･74
第84図　ＳＢ１２遺構実測図（Ｓ＝１／80）…… 75･76
第85図　ＳＢ１３遺構実測図（Ｓ＝１／60）…… 77
第86図　ＳＢ１４遺構実測図（Ｓ＝１／80）…… 78
第87図　ＳＢ１５遺構実測図（Ｓ＝１／60）…… 79
第88図　ＳＢ１６遺構実測図（Ｓ＝１／60）…… 80
第89図　遺構外出土陶磁器実測図（Ｓ＝１／３）…… 81
第90図　中世土師器・黒色土器実測図（Ｓ＝１／３）…… 82
第91図　遺構出土遺物（Ｓ＝１／３）…… 82
第92図　ＳＫ１１出土遺物実測図（Ｓ＝１／３）…… 83
第93図　ＳＫ１１遺構実測図（Ｓ＝１／40）…… 83
第94図　ＳＫ１２遺構実測図（Ｓ＝１／20）…… 84
第95図　ＳＫ１３・１４遺構実測図（Ｓ＝１／20）…… 84
第96図　ＳＫ１５出土鉄器実測図（Ｓ＝１／２）…… 85
第97図　ＳＫ１５遺構実測図（Ｓ＝１／10・１／20）…… 86
第98図　ＳＫ１６遺構実測図（Ｓ＝１／20）…… 86
第99図　ＳＫ１７出土遺物実測図（Ｓ＝１／２）…… 87
第100図　ＳＫ１７遺構実測図（Ｓ＝１／10・１／20）…… 87
第101図　ＳＫ１８出土鉄器実測図（Ｓ＝１／２）…… 88
第102図　ＳＫ１８遺構実測図（Ｓ＝１／20）…… 88
第103図　ＳＫ１９遺構実測図（Ｓ＝１／20）…… 89
第104図　ＳＫ２０遺構実測図（Ｓ＝１／20）…… 89
第105図　ＳＫ２１出土鉄器実測図（Ｓ＝１／２）…… 90
第106図　ＳＫ２１遺構実測図（Ｓ＝１／20）…… 90
第107図　ＳＫ２１出土遺物実測図（Ｓ＝１／３）…… 91
第108図　ＳＫ２２遺構実測図（Ｓ＝１／20）…… 91
第109図　ＳＫ２２出土遺物実測図（Ｓ＝１／３）…… 92
第110図　ＳＫ２３遺構実測図（Ｓ＝１／20）…… 92
第111図　ＳＫ２２出土金属器実測図（Ｓ＝１／２）…… 93

第112図　ＳＫ２３出土金属器実測図（Ｓ＝１／２）…… 92
第113図　ＳＫ２４遺構実測図（Ｓ＝１／20）…… 94
第114図　ＳＫ２５遺構実測図（Ｓ＝１／20）…… 94
第115図　ＳＫ２６・２９出土小玉実測図（Ｓ＝１／１）…… 95
第116図　ＳＫ２６・２７出土鉄器実測図（Ｓ＝１／２）…… 95
第117図　ＳＫ２６遺構実測図（Ｓ＝１／20）…… 95
第118図　ＳＫ２７遺構実測図（Ｓ＝１／20）…… 96
第119図　ＳＫ２８遺構実測図（Ｓ＝１／20）…… 96
第120図　ＳＫ２８出土鉄器実測図（Ｓ＝１／２）…… 97
第121図　ＳＫ２９出土小刀実測図（Ｓ＝１／２）…… 97
第122図　ＳＫ２９遺構実測図（Ｓ＝１／20）…… 97
第123図　ＳＫ３０遺構実測図（Ｓ＝１／20）…… 98
第124図　ＳＫ３１遺構実測図（Ｓ＝１／20）…… 98
第125図　ＳＫ３２遺構実測図（Ｓ＝１／20）…… 99
第126図　ＳＫ３３遺構実測図（Ｓ＝１／20）…… 100
第127図　ＳＫ３４遺構実測図（Ｓ＝１／20）…… 100
第128図　第17調査区遺構外出土鉄釘実測図（Ｓ＝１／２）…… 101
第129図　舟王区出土陶磁器実測図（Ｓ＝１／３）…… 101
第130図　遺構外出土近世～近代陶磁器実測図（Ｓ＝１／３）…… 101
第131図　出土銭貨拓影（Ｓ＝１／２）…… 102
第132図　段状遺構実測図（Ｓ＝１／60）…… 105
第133図　ＳＡ０１遺構実測図（Ｓ＝１／60）…… 106
第134図　ＳＸ０３遺構実測図（Ｓ＝１／30）…… 106
第135図　古道実測図（Ｓ＝１／100・１／20）…… 107・108
第136図　ＳＸ０４遺構実測図（Ｓ＝１／40）…… 109
第137図　ＳＸ０５遺構実測図（Ｓ＝１／40）…… 109
第138図　ＳＫ３５遺構実測図（Ｓ＝１／20）…… 110
第139図　ＳＫ３５出土紡錘車実測図（Ｓ＝１／２）…… 110
第140図　不明土製品実測図（Ｓ＝１／３）…… 110
第141図　土錘実測図（Ｓ＝１／３）…… 110
第142図 …… 127
第143図 …… 128

写真図版目次

カラー図版１　東船遺跡全景空撮
カラー図版２　遺跡全景空撮
　　遺跡全景空撮
カラー図版３　日本海より遺跡を望む
　　ＳＩ01・ＳＤ01出土弥生土器
カラー図版4　出土中世陶磁器
　　ＳＫ22出土金属製品

図版１　第１調査区全景（調査後）
　　第３調査区全景（調査後）
　　第５調査区全景（調査後北側）
図版２　第５調査区全景（調査後南側）
　　第7調査区全景（調査後西側）
　　第７調査区全景（調査後東側）
図版３　第９調査区全景（調査後）
　　第10調査区全景（調査後西側）
　　第10調査区全景（調査後東側）
図版４　船王調査区全景（調査後南側）
　　船王調査区全景（調査後北側）
　　Ｆ調査区全景（調査後）
図版５　第11調査区全景（調査後）
　　第12調査区全景（調査後）
　　第13調査区全景（調査後）
図版６　第14調査区全景（調査後）
　　第16調査区全景（調査後）
　　第17調査区全景（調査後）
図版７　第18調査区全景（調査後）
　　第21調査区全景（調査後）
　　第22調査区全景（調査後）
図版８　第23調査区全景（調査後）
　　第24調査区全景（調査後）
　　遺跡見学会風景
図版９　伝船親王墓全景（調査前南西より）
　　伝船親王墓全景（調査前北西より）
　　伝船親王墓　石塔
図版10　伝船親王墓　土層断面（東西ベルト）
　　伝船親王墓土層断面（東西ベルト）
　　伝船親王墓土層断面（南北ベルト）
図版11　ＳＫ０３検出状況
　　ＳＫ０３遺物出土状況
図版12　ＳＩ０１検出状況
　　ＳＩ０１遺物出土状況
　　ＳＩ０１土層断面
図版13　ＳＩ０１ピット・溝検出状況
　　ＳＩ０１完掘状況
図版14　ＳＩ０２ピット・溝検出状況
　　ＳＩ０２完掘状況
図版15　ＳＩ０２土層断面
　　ＳＩ０２遺物出土状況
　　ＳＩ０２遺物出土状況
図版16　ＳＫ０５・０６・０７検出状況
　　ＳＫ０５弥生土器状況
図版17　ＳＫ０５土層断面
　　ＳＫ０６土層断面
　　ＳＫ０７土層断面
図版18　ＳＫ０４遺物出土状況
　　ＳＤ０１完掘状況
　　ＳＤ０１弥生土器出土状況
図版19　ＳＤ０２・０３検出状況
　　ＳＤ０３遺物出土状況
図版20　ＳＤ０３発掘状況
　　ＳＤ０３土層断面
　　ＳＤ０２完掘状況
図版21　ＳＤ０３完掘状況
　　ＳＤ０２完掘状況
図版22　ＳＩ０３遺物出土状況
ＳＩ０３完掘状況
図版23　ＳＩ０３遺物出土状況
ＳＩ０３焼土面検出状況
ＳＩ０３ピット土層断面
図版24　ＳＫ０８土層断面
　　ＳＫ０８遺物出土状況
図版25　ＳＫ０８遺物出土状況
　　ＳＫ０８遺物出土状況
　　ＳＫ０８完掘状況
図版26　ＳＫ１０検出状況
　　ＳＫ１０土層断面
図版27　ＳＫ１０遺物出土状況
　　ＳＫ１０完掘状況
図版28　ＳＫ０９土層断面
　　ＳＫ０９完掘状況
図版29　第１調査区ピット群検出状況
　　第16調査区ピット・土坑検出状況
図版30　ＳＢ０１完掘状況

ＳＢ０２完掘状況
ＳＢ０１ピット内遺物出土状況
図版31　ＳＢ１０・１１完掘状況（北から）
ＳＢ１０・１１完掘状況（東から）
図版32　ＳＢ１２完掘状況（北から）
ＳＢ１２完掘状況（南西から）
図版33　ＳＢ１２周辺状況
ＳＢ１２周辺ピット内遺物出土状況
ＳＢ１２礎石状礫検出状況
図版34　ＳＢ０７完掘状況
ＳＢ０７完掘状況（アップ）
図版35　ＳＢ０６作業状況
ＳＢ０６完掘状況
図版36　ＳＢ１７完掘状況
ＳＢ１７完掘状況
図版37　ＳＢ１４完掘状況
ＳＢ１５完掘状況
図版38　ＳＢ１３完掘状況
ＳＢ１６完掘状況
ＳＢ０５完掘状況
図版39　ＳＢ０４完掘状況（西から）
ＳＢ０４完掘状況（北から）
図版40　ＳＢ０８・０９完掘状況
ＳＢ１３作業風景
図版41　古道検出状況（南より）
古道完掘状況（南西より）
古道礫検出状況
図版42　古道状況
古道精査状況
古道半裁状況
図版43　古道精査後状況
古道礫検出状況
古道完掘状況
図版44　古道全景
図版45　ＳＫ１５・１６完掘状況
ＳＫ１５完掘状況
ＳＫ１５遺物出土状況
図版46　ＳＫ１６土層断面
ＳＫ１７土層断面
ＳＫ１７遺物出土状況
図版47　17区近世墓群
17区石列完掘状況
図版48　ＳＫ１８土層断面
ＳＫ１８遺物出土状況
ＳＫ１９完掘状況
図版49　ＳＫ２０完掘状況
ＳＫ２０土層断面
ＳＫ２１遺物出土状況
図版50　ＳＫ２１土層断面
ＳＫ２１完掘状況
ＳＫ２２完掘状況
図版51　ＳＫ２２遺物出土状況
ＳＫ２２遺物出土状況
ＳＫ２２遺物出土状況（柄鏡取上後）
図版52　ＳＫ２３完掘状況
ＳＫ２５完掘状況
ＳＫ２６遺物出土状況
図版53　ＳＫ２７完掘状況
ＳＫ２８遺物出土状況
ＳＫ２８土層断面
図版54　ＳＫ２９土層断面
ＳＫ２９遺物出土状況
ＳＫ３０石材出土状況
図版55　ＳＫ３１遺物出土状況
ＳＫ３２完掘状況
ＳＫ３２土層断面
図版56　ＳＫ３３石材出土状況
ＳＫ３４完掘状況
ＳＫ３４土層断面
図版57　段状遺構検出状況
ＳＫ３５出土状況
ＳＫ３５土層断面
図版58　ＳＸ０４・０５完掘状況
ＳＸ０５土層断面
図版59　ＳＸ０３検出状況
18区打製石斧出土状況
18区より今津集落を望む
図版60　今津とんど風景
白鳥神社奉納北前船模型
図版61　旧石器時代遺物
図版62　旧石器時代遺物
細石刃核
図版63　縄文土器（外面）
縄文土器（内面）
図版64　石鏃
図版65　石器（１）
図版66　石器（２）
図版67　石器（３）
図版68　石器（４）
図版69　石器（５）

図版70　石器（６）
図版71　石器（７）
　　石器（８）
図版72　ＳＩ０１出土弥生土器（在地）
　　ＳＩ０１出土弥生土器（搬入系）
図版73　ＳＩ０１出土弥生土器
　　ＳＩ０２出土弥生土器
　　ＳＫ０５出土弥生土器
図版74　ＳＩ０１出土砥石
　　ＳＩ０２出土石器
図版75　ＳＫ０４出土弥生土器
　　遺構外出土弥生土器（底部）
　　遺構外出土弥生土器（底部）
図版76　ＳＤ０１出土弥生土器
　　ＳＤ０１出土弥生土器
図版77　ＳＩ０３出土土師器・須恵器
　　ＳＩ０３出土須恵器蓋
　　ＳＩ０３出土土師器甕
　　ＳＩ０３出土須恵器坏身
図版78　ＳＫ０８出土土師器・須恵器
　　ＳＫ０８出土須恵器坏身
　　11区ピット内出土土師器（甕口縁）
図版79　ＳＫ０９出土土師器・須恵器
　　ＳＫ０９出土須恵器（直口壷）
　　ＳＫ０９出土土師器（高坏）
　　ＳＸ０１出土土師器（甕）
図版80　遺構外出土須恵器
　　遺構外出土須恵器蓋
　　遺構外出土須恵器坏身
図版81　遺構外出土須恵器横瓶
　　遺構外出土土師器
図版82　遺構外出土土師器甕
　　遺構外出土土師器椀
図版83　甕口縁
　　遺構外出土土師器高坏
　　遺構外出土土師器高坏
　　遺構外出土土師器甕
　　土師器甕
図版84　ＳＢ０１出土こね鉢
　　遺構外出土東播系鉢
　　李朝碗
　　遺構外出土陶器擂鉢
図版85　遺構外出土中世土師器
　　遺構外出土中世土師器
　　青磁椀
　　ピット出土硯
図版86　ＳＫ１１出土陶磁器・土錘
　　ＳＫ１１出土陶磁器椀
　　ＳＫ２１出土硯
　　ＳＫ２１出土水滴
図版87　ＳＫ２２出土陶器・硯
　　ＳＫ２２出土硯
　　小玉（ＳＫ26・29・17）
　　ＳＫ１５・１７出土鉄器
図版88　ＳＫ１８・２１出土鉄器
　　ＳＫ２２出土小柄・柄鏡
図版89　ＳＫ２２出土鉄器
　　ＳＫ23・26～29遺構外出土金属製品
図版90　出土銭貨
図版91　遺構外出土陶磁器（近世以降）
　　船王調査区出土陶磁器（近世）
図版92　遺構外出土陶磁器
　　船王調査区出土陶磁器
　　船王調査区出土土製品
　　25調査区出土陶磁器（統制番号入り）
図版93　ＳＫ３５出土鉄製紡錘車
　　遺構外出土不明土製品
　　出土土錘
図版94　今津周辺空撮写真

表　目　次

表１　調査地と周辺の遺跡　一覧…… 7
表２　各調査区の遺構・遺物…… 25・26
表３　縄文時代　遺構一覧…… 41
表４　調査区石器出土表…… 42
表５　ＳＩ０１出土石材　計測表…… 46
表６　ＳＩ０２出土石材　計測表…… 50
表７　弥生時代　遺構一覧…… 54
表８　古墳時代　遺構一覧 …… 60
表９　中世　遺構一覧 …… 82
表10　近世墓　一覧 …… 104
表11　調査区遺物集計表 …… 112
表12　石器・土師器以外遺物比率 …… 113
表13　貿易陶磁集計表 …… 114
表14　中世土師器集計表 …… 115

第１章　調査に至る経緯

昭和40年８月に開港した隠岐空港は開港当時の1,200m×30mの滑走路を昭和54年４月に新たに1,500m×45mに拡張するなどの施設変更し、現在に至っている。

この間運航されてきた機体はプロペラ機のＹＳ－11型機であるが、滑走路の長さの関係でジェット機の使用は不可能であった。このＹＳ－11型機は現在製造中止になっており、その後継機として小型ジェット機が考えられた。

そこで島根県では、隠岐島の振興や活性化、航空機運航の安全性・就航率向上のため、滑走路を小型ジェット機の運航可能な長さ2,000mにする等の事業を計画した。

そこでこの計画に伴う埋蔵文化財調査について、平成8年から周辺事業予定地内も含め隠岐島後教育委員会・島根県教育委員会によって遺跡の分布調査が実施された。これによって空港整備事業予定地内に御崎谷遺跡・大床遺跡・東船遺跡の３か所で遺跡の存在が明らかになった。

・御崎谷遺跡（西郷町大字岬町字御崎谷）・・明治：海軍望楼跡

・大床遺跡（西郷町大字岬町字大床）・・・・昭和：防空監視哨跡

・東船遺跡（西郷町大字今津字東船）・・・・旧石器時代～中世：集落跡等

分布調査の成果を基に、遺跡の取り扱いについて協議が行われ、御崎谷遺跡・大床遺跡については、遺跡の時代・性格について不明確な点が多いことや近代以降の新しいものである可能性があっ

第１図　東船遺跡の位置図

たが、地元の要望等もあり調査を行うこととなった。

そして、隠岐島後教育委員会により平成９年に遺跡の広がりを確認するための東船遺跡の範囲確認調査が行われた。これにより東船遺跡の調査範囲が確定することとなった。以上の分布調査、範囲確認調査を基に埋蔵文化財調査の基本計画が協議され、現地調査については島根県教育委員会が平成10年度～平成12年度の３か年で基本的に行うこととなった。また、埋蔵文化財調査を円滑に進める上での調査地の用地買収・重機による表土掘削・立ち木伐採・発掘作業員確保等の環境整備について協議し、本格的な調査を実施する上での準備は整えられた。

現地調査は、平成10年度に御崎谷遺跡・大床遺跡・東船遺跡の３か所について行い、11年度以降については、東船遺跡の調査を継続して行うこととなった。

また、平成11年度には、地元住民の方からの指摘と文献資料から御崎谷遺跡と大床遺跡の中間地点の谷奥に遺跡が存在することが新たに確認された。この新たに発見された遺跡を御崎谷Ⅱ遺跡として平成12年度に調査することとなった。

平成10年度の調査は４月から諸準備をおこない、１パーティで同年６月に御崎谷遺跡から実施し、同年８月からは大床遺跡の調査を開始した。この２遺跡については同年９月には調査を終了し、それ以降同年12月まで東船遺跡の調査を行い、平成10年度の現地調査は終了した。

平成11年度の調査は、調査班を２パーティに増やして４月より実施した。遺跡は前年度から継続して東船遺跡の調査を実施し、同年12月に終了した。

平成12年度は、前年度同様に東船遺跡の調査を４月より実施した。11月からは御崎谷Ⅱ遺跡の調査も並行して行い、同年12月に両遺跡の現地調査を終了した。

この段階で東船遺跡の調査部分のうち調査を実施できなかった部分が残ることとなったが、それについては、協議の結果、隠岐島後教育委員会によって平成13年度に調査を実施することが決定した。

今回報告する東船遺跡（西郷町大字今津）は、平成10年度から平成12年度に現地で行った調査と平成10年度から平成13年度に行った遺物の整理作業の成果をまとめたものである。

第２章　調査の経過と方法

第１節　調査経過

遺跡の調査範囲は、平成９年度の隠岐島後教育委員会によるトレンチ調査の成果に基づいた部分である。また調査は、用地買収の終了している部分と発掘調査の承諾が得られた部分から実施することとなり、初年度は１パーティで部分的に所々調査を行った。またそれぞれの調査区名の名称は土地所有者一覧表の番号をそのまま踏襲しておこなったが、最終的に番号が飛ぶなど一貫性に欠けた名称となり問題があった。

調査は現地での準備段階を経て、平成10年10月５日から発掘作業を開始した。この年度の調査面積は3,500㎡であった。10月21日には、隠岐では調査例の少ない弥生時代後期の竪穴建物跡を検出した。そして、10月29日には、伝船王墓の立ち木の伐採を開始して11月10日に調査前のお祀いを行い地形測量を行った。こうして平成10年度は、12月18日に現地作業を終了した。また、この年は石器が多数出土する可能性を考え７月１日・２日に竹広文明氏から調査指導を受けた。

平成11年度の調査は、４月21日よりパーティ数を増やし２パーティで実施した。５月10日には伝船王墓の調査を開始した。そして6月1日には、弥生時代後期の竪穴建物跡２棟を検出したことから調査指導を田中義昭氏にお願いした。さらに６月26日には弥生時代後期の竪穴建物跡を中心に遺跡の見学会を開催して地元から60名の参加があった。10月25日・26日には、黒曜石製の石器が多数出土していることや旧石器の細石核について竹広文明氏の調査指導を受けた。11月13日には、黒曜石製の旧石器と掘立柱建物跡を中心に２回目の遺跡見学会を開催して地元から40名の参加があった。12月16日には現地調査を終了し、調査面積は9,400㎡であった。

平成12年度の調査は、４月24日から１パーティで現地調査を開始した。また、過去に黒曜石製の石器剥片等の表採が見られた場所が調査区外に存在していたことが分かり、新たにトレンチ調査も実施することとなった。トレンチ調査は５月15日から開始して計24本入れたが遺物の出土はなかった。11月７日からは御崎谷Ⅱ遺跡（西郷町大字岬町）の調査も並行して行った。10月28日には、中世の掘立柱建物跡と古墳時代後期の竪穴建物跡を中心に遺跡見学会を開催して50名の参加を得た。そして12月12日～13日には、遺跡の空撮を行って12月21日に現地調査を終了した。またこの年度の調査面積は7,300㎡であった。なお、出土した石器について平成13年３月12日・13日に鈴木忠治・竹広文明氏の両名に調査指導を受けた。

なお、用地の関係で調査が不可能であった場所については、平成13年度に隠岐島後教育委員会によって調査が行われることになった。調査は、５月７日から開始し12月21日に終了し、調査面積は1904㎡であった。

最後に隠岐空港整備事業に係る埋蔵文化財調査で刊行配布したものについて以下のとおりである。

（発掘たより）

隠岐空港発掘たより「隠岐に召すまま」B4版　隠岐郡西郷町内配布（950部）隔月　１号～16号

（カラーパンフレット）

隠岐空港発掘たより『隠岐に召すままスペシャル』８Ｐ　5,600部印刷　１号（1999年３月刊行）

隠岐空港発掘たより『隠岐に召すままスペシャル』８Ｐ　5,600部印刷　２号（2000年３月刊行）

隠岐空港発掘たより『隠岐に召すままスペシャル』12Ｐ　5,800部印刷　３号（2002年３月刊行）

（隠岐空港整備事業に係る埋蔵文化財調査報告書）

第１冊　『御崎谷遺跡・大床遺跡－明治の海軍望楼跡と昭和の防空監視硝跡の調査－』2001年３月刊行

第２冊　『東船遺跡－旧石器から近代までの複合遺跡の調査－』2002年３月刊行　本書

第３冊　『御崎谷Ⅱ遺跡－海軍望楼の官舎跡の調査－』2002年３月刊行

第２節　調査の方法

ここでは、遺跡の現地調査の方法と出土した遺物の整理分析について述べたい。ただし、特殊な遺構等については若干異なっており、それについては別に詳細に述べることとして基本的な方針について記述しておきたい。

１．遺跡の発掘

遺跡の現況はほとんどの部分が畑として耕作されていることから耕作土については、重機によって基盤層（地山）近くまで除去した後に精査を行った。また、調査区ごとの土層堆積状況は記録しなかった。

基盤層の精査によって検出された遺構は、土層の写真・図化等の記録（土層観察は中軸１本または、直交する十字方向の２本で基本的に行った）を行い、遺物が出土している場合にはその状況によって手測りによる実測または、遺跡調査システム『サイト』によってその出土したポイントを記録した。最後に遺構完掘後の遺構実測は『サイト』を使用し、打ち出して図化したものを現地で校正するよう努めた。なお、遺構の断面図については『サイト』によって作成した。

調査区から出土した遺構に伴わない遺物は、平成10年の調査では遺跡を10ｍのメッシュで区切ったもので取り上げていたが、基本的に耕作土からの出土であることから平成11年の調査からは調査区で一括して取り上げた。

調査終了後には、その都度調査区全体の測量図を25㎝コンター、1/100縮尺で作成した。また平成12年度には、遺跡の全体の空中撮影を行った。

２．出土遺物の整理・分析

遺跡から出土した遺物は水洗・注記・接合を行った後に土器・須恵器・陶磁器・石器に分類し整理した。

このうち石器については、全点数を計測し一覧表を作成した。そしてその中で遺構に伴うものはおおむね実測し、遺構外出土のものは必要と考えられるものを実測し図化した。

土器・須恵器・陶磁器については同一分類のものの中で実測可能な１～数点を実測し、図化した。

第３章　遺跡の環境と歴史的背景

第１節　遺跡の位置と立地

東船遺跡は、隠岐の島後西郷町大字今津字東船に所在し、南側に日本海を臨む島の南側の今津港に面した低い台地に位置している。この今津港は、奥行き約500m程の天然の入江となっており、ここから北に向かって幅は狭いが平坦な平野が続いている。遺跡の立地する台地は、今津港から東の岬の突端付近まで広がる広大なものであり、その先端部分の標高12m～31m程の緩斜面に遺跡が立地している。また、調査前はほとんどの部分が畑として利用されている外は墓地が点在していた。

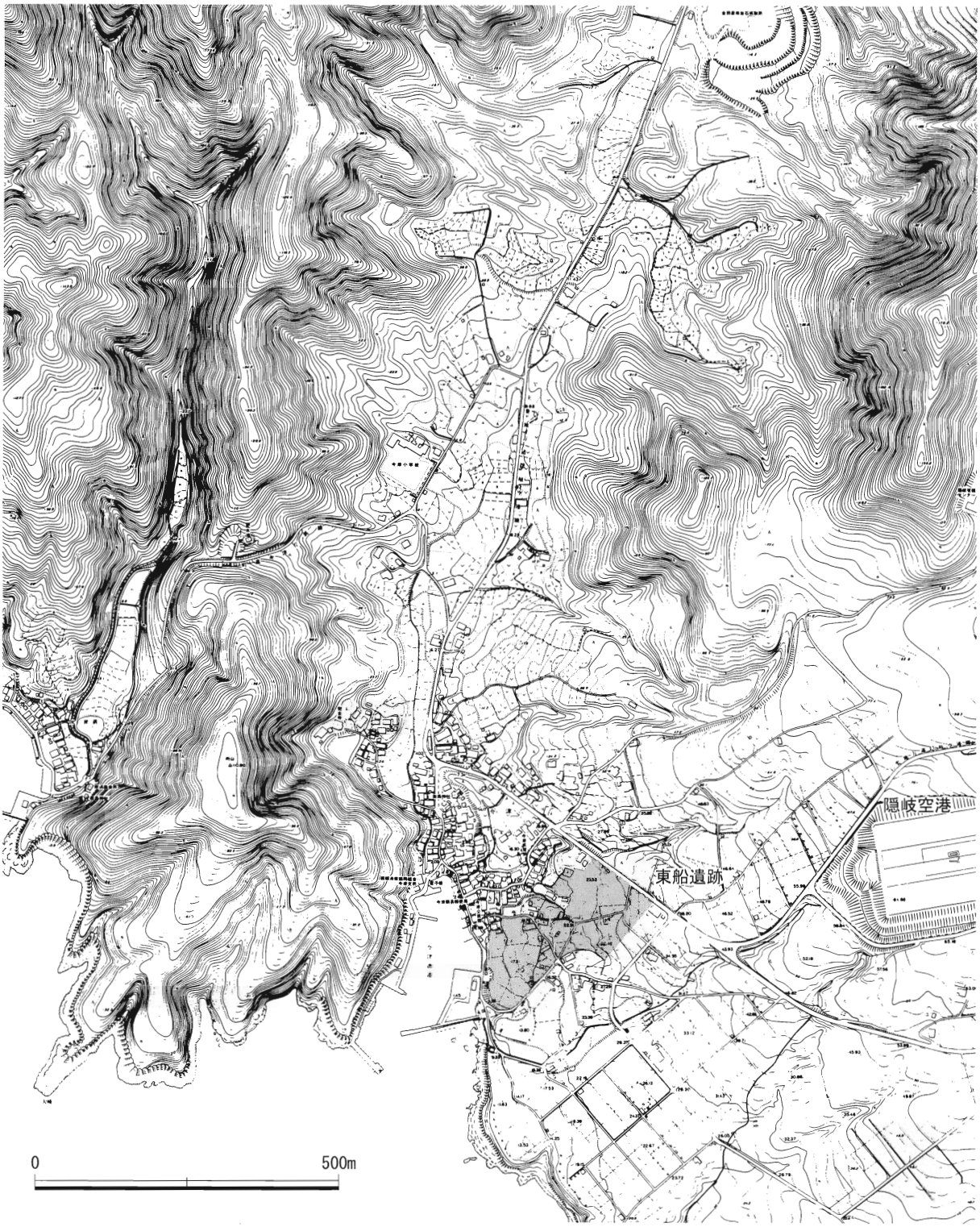

第２図　東船遺跡　周辺地形測量図（S＝1/10, 000）

第２節　周辺の遺跡と歴史的背景

隠岐島後の南部では、西郷湾周辺とそこに注ぎ込む矢尾川流域を中心として多くの遺跡が存在している。その中で東船遺跡の位置する今津周辺は今津港から北に西郷湾へ向かって谷筋となり、西郷湾周辺の中心部と繋がっている。

この地域では、旧石器時代の細石核と台形様石器が東船遺跡で出土し約３万～２万４千年まで隠岐島の人類史を遡ることが可能となった。そして縄文時代では、宮尾遺跡で前期に遡る土器が出土し、また東船遺跡でも縄文土器が出土していることから、ある程度継続的に人類の歴史をたどることができ、さらに、隠岐産の黒曜石の中国地方各地の出土例からも足跡をたどることができる。

弥生時代には、月無遺跡から弥生時代前期～中期の遺物が出土し、また後期には大城遺跡で四隅突出型弥生墳丘墓が築かれ、尼寺原遺跡や東船遺跡では住居跡が検出されており、遺構の検出はまだ少ないがある程度の集落の存在を窺わせるものである。

古墳時代～奈良時代は、矢尾川流域と玉若酢神社周辺に大型の古墳が集中し、また国分寺、国府が存在し隠岐島の中心地域の一つに挙げられる。今津周辺地域では、古墳時代後期から奈良時代頃の遺構・遺物が東船遺跡・奥田遺跡・森遺跡で認められている。

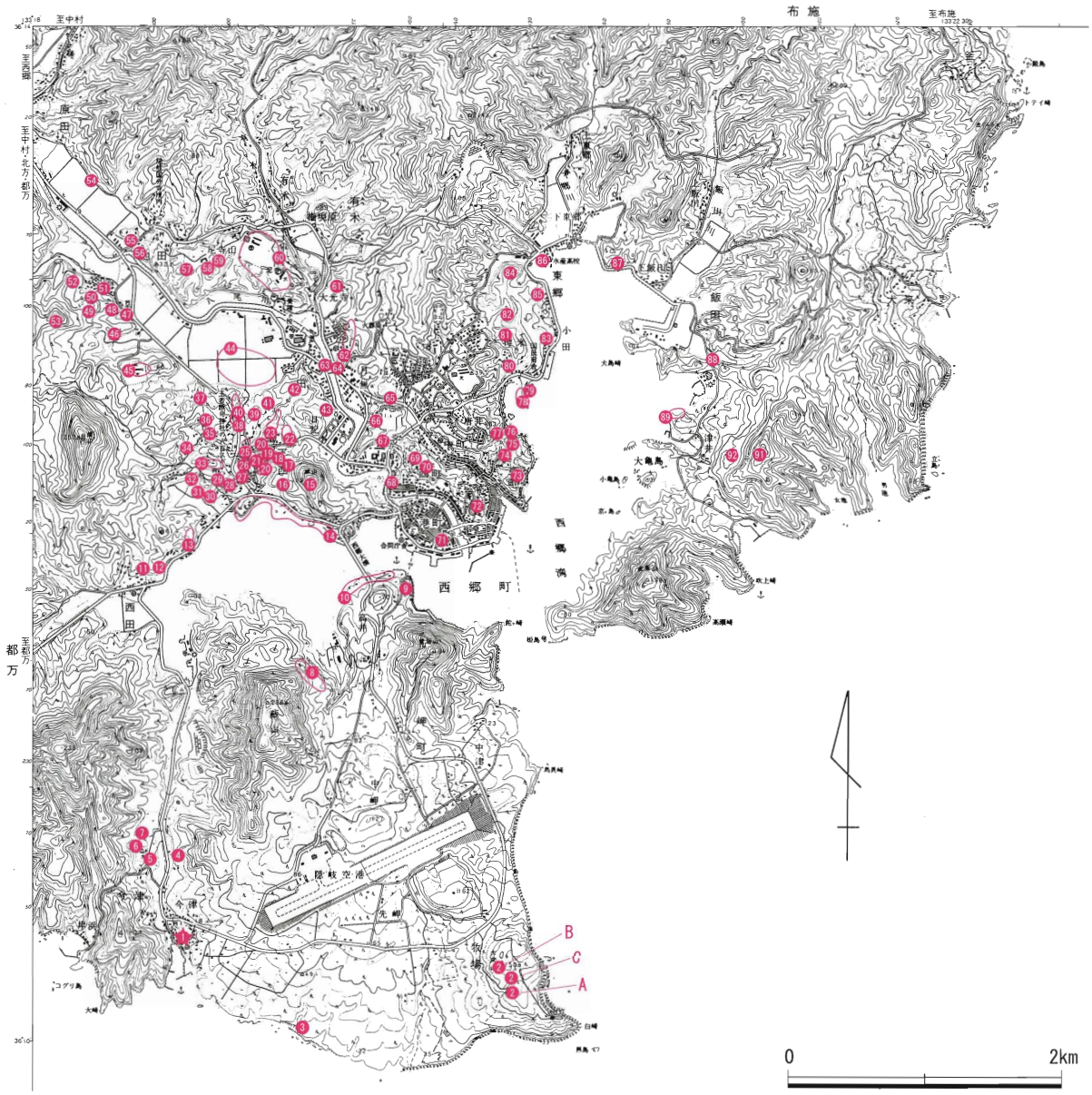

第３図　東船遺跡　調査遺跡と周辺の遺跡（S＝1/50, 000）

中・近世は、やはり中心地は矢尾川周辺と考えられ、また、役人が巡検使として訪れる場合に今津港から入港して陸路で北の陣屋へ向かっていることから、今津周辺は交通の要衝と位置づけられる。このことから古代においても中心地の矢尾川周辺へ向かう場合に、西郷湾へ入港する場合と今津港へ入港する場合が考えられ、近世と同じように交通の要衝であった可能性が考えられる。

以上のように遺跡の所在する今津周辺では港周辺とそこから北に向かう平野部の山裾に沿って古代から集落が営まれ、また、中心部の矢尾川流域に至るための交通の要衝の地であったものと思われる。

表１　調査地と周辺の遺跡　一覧

地図番号	遺跡名	概要	地図番号	遺跡名	概要
1	**東船遺跡**	**集落跡 旧石器～中世**	46	中山古墳群	古墳３基（墳形不明）
2 A	御崎谷遺跡	海軍望楼跡、近代	47	小安神社古墳	古墳、前方後円墳、葺石他
2 B	大床遺跡	防空監視哨跡、近代	48	平東古墳群	円墳２基
2 C	御崎谷Ⅱ遺跡	海軍望楼官舎跡、近代	49	釜山古墳	古墳、割石
3	国主塚古墳	円墳	50	平西の古墳	円墳、横穴式石室
4	森遺跡	集落跡　奈良時代	51	平神社古墳	前方後円墳、石室、葺石、埴輪
5	奥田Ⅰ遺跡	包含層　須恵器・土師器	52	本先古墳	円墳、石棺、土師器・須恵器
6	奥田Ⅱ遺跡	集落跡　須恵器・土師器	53	小松城跡	城跡
7	奥田Ⅲ遺跡	集落跡　須恵器・土師器	54	斎宮遺跡	散布地、土師器
8	飯の山横穴墓群	20基以上、壁画、須恵器、玉類	55	船ヶ谷古墳	古墳（墳形不明）
9	高井古墳	円墳	56	隠岐国分寺跡	寺院跡、礎石、軒平瓦
10	くだりま遺跡	散布地、石鏃	57	野中西遺跡	散布地、須恵器
11	西田古墳	円墳	58	野中東遺跡	散布地、須恵器
12	磯中学校脇古墳	古墳、刀子、鋤先、須恵器他	59	高城遺跡	散布地、土師器
13	大座古墳群	円墳３基	60	尼寺原遺跡	掘建柱建物跡、鉄器、瓦、須恵器
14	下西海岸遺跡	散布地、縄文土器、石鏃	61	大光寺跡	寺院跡、石垣
15	国府尾城跡	城跡	62	名田古墳群	古墳３基（円墳、前方後円墳）
16	白髪古墳群	古墳４基	63	月無遺跡	散布地、弥生土器、木器他
17	国府原館跡	館跡	64	八田横穴墓群	横穴墓、須恵器
18	甲の原古墳群	古墳４基	65	要木遺跡	散布地、土師器・須恵器
19	甲の原古墳群	古墳５基	66	大城遺跡	散布地、弥生土器（スタンプ文）
20	大将軍遺跡	散布地、須恵器、黒曜石	67	大城四隅突出型墳丘墓	弥生土器、管玉
21	大将軍遺跡	散布地、須恵器、黒曜石	68	大川神社古墳	古墳、円墳、横穴式石室
22	能木原遺跡	散布地、須恵器	69	西郷小学校１号墳	古墳、円墳
23	能木原古墳群	古墳８基	70	西郷小学校２号墳	古墳、円墳
24	能木原古墳群	古墳９基	71	天神古墳群	古墳、円墳２基、葺石
25	甲の原遺跡	散布地、須恵器、黒曜石	72	西郷公園古墳	古墳、円墳
26	宮の前遺跡	散布地、須恵器、黒曜石	73	半崎古墳群	横穴墓
27	宮の前１号墳	古墳、円墳	74	清久寺裏遺跡	散布地、古銭、陶磁器
28	宮の前２号墳	古墳、円墳	75	ヘギ遺跡	散布地、土師器・須恵器
29	玉若酢命神社境内古墳群	円墳４基	76	ヘギ古墳	古墳、土師器・須恵器
30	岩泉古墳	円墳	77	登具トンネル遺跡	散布地、須恵器
31	神殿古墳群	円墳５基	78	宮尾古墳群	古墳、円墳５基
32	神殿古墓群	古墓40基以上、塔婆	79	宮尾遺跡	集落跡、縄文土器、石器他
33	玉若酢命神社古墳群	14基、前方後円・円墳、須恵器他	80	神米遺跡	散布地、土師器
34	権得寺跡	寺院跡、礎石、軒平・丸瓦	81	神米古墳群	古墳３基
35	椿古墳	円墳	82	小田横穴墓	横穴墓、須恵器
36	下西御崎神社古墳群	円墳２基	83	小田西光寺古墳	古墳、円墳、石室、勾玉、刀他
37	ヒノメサン古墳群	古墳２基	84	宮田城跡	城跡
38	馬場遺跡	散布地	85	小田古墳	古墳、円墳
39	斎京谷南古墳群	古墳２基	86	水産高校西側横穴墓	横穴墓、須恵器
40	ハサコ古墳群	４基、円墳、前方後円墳	87	飯田小学校裏古墳	古墳、須恵器、土師器
41	斎京谷古墳群	古墳４基	88	津井古墳群	古墳２基
42	田井古墳	古墳、墳形不明	89	湊遺跡	集落跡、縄文・弥生土器
43	日記古墳	円墳	90	蓮華寺跡	寺院跡
44	矢尾川流域条里遺跡	条里制遺跡	91	蓮華寺山経塚	経塚
45	中山遺跡	集落跡、竪穴住居跡、須恵器他			

第４章　検出遺構・遺物の概要

東船遺跡では３ヶ年にわたって調査を行い、第６図のように調査可能な部分から順次発掘を実施した。この章では、それぞれの調査区の検出遺構と出土遺物についてその概要を記述する。なお、各遺構遺物の詳細報告は、時代ごとに次章以降より記述する。

１．第1調査区（第４図）

第１調査区は遺跡の中程標高17m～18mに位置し、地形は遺跡東側に存在する谷に面した緩やかな丘陵の裾部分である。調査前の現状は畑であり標高の高い北側部分は耕作によって上面が削られている。調査は畑の耕作土を重機によって除去した後人力で精査をおこなった。

遺構は、南西側の比較的標高が低い部分のみでピットを検出しており、調査区の北側の大部分では遺構を検出しなかった。ただし北側は耕作によって削られていることから、本来はピットが調査区全体にある程度存在していた可能性が考えられる。検出したピット群は、おそらく掘立柱建物跡を構成するものと考えられるが、建物跡を復元可能な並びは存在しなかった。また、ピット内から須恵器甕片が出土したものがあることから古墳時代後期頃の建物跡が存在していた可能性が考えられる。

基本的に検出した遺構はピットであるが、調査区の東側では土坑を検出した。この土坑は覆土が非常に硬く締まったものであり、遺物は出土しなかった。性格不明な土坑である。

２．第２調査区（第５図）

第２調査区は、遺跡の南端に位置し東側の谷に面した丘陵裾部標高13m～15mにあたる。調査前の状況は畑であり、耕作土を重機によって除去した後人力で精査した。検出した遺構は、弥生時代後期の竪穴建物跡が１基と近世以降の時期が考えられるピット列と溝である。竪穴建物跡は、東側の道路で半分程削られているが、比較的残存状況は良好なもの

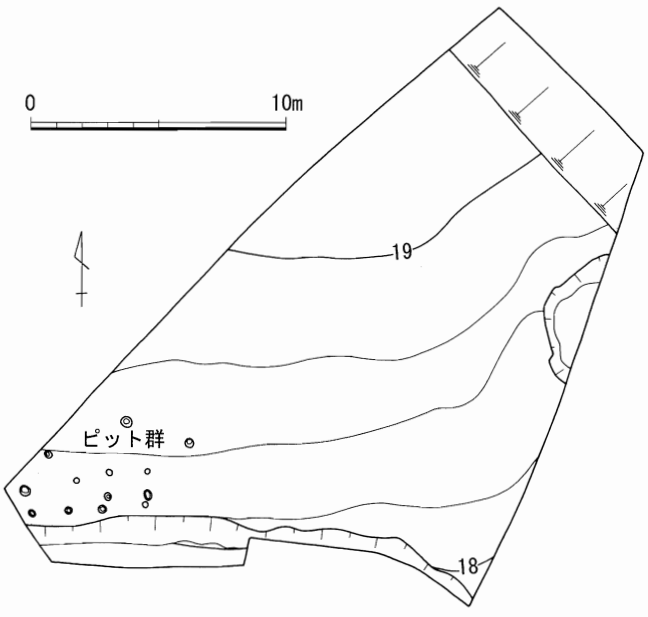

第４図　第１調査区測量図（S＝1/300）

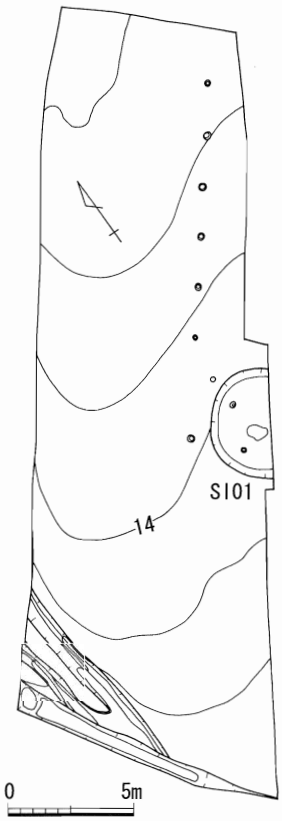

第５図　第２調査区測量図（S＝1/300）

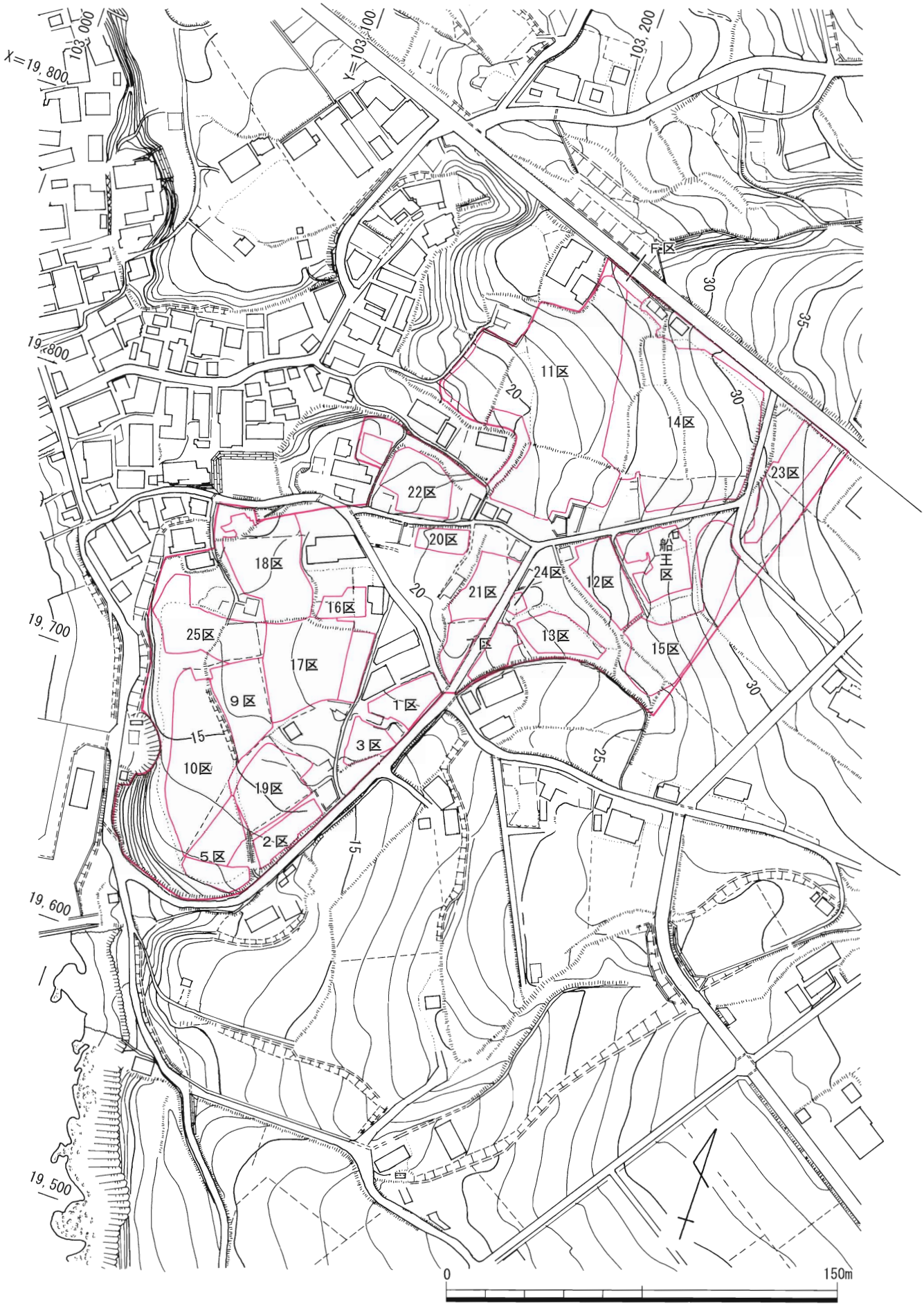

第６図　調査区配置図（S＝1/2,000）

であった。この調査区の主な出土遺物は、建物跡出土の弥生土器と石器であり、それ以外には近代以降の陶磁器が若干出土している。

３．第３調査区（第７図）

第３調査区は、第１調査区の南側に位置しており、そこは遺跡東側の谷に面した緩やかな丘陵の裾部分標高16m～18mにあたる。調査前の現状は畑であり、耕作土を重機によって除去した後人力で精査をおこなった。なお果樹が植えられた周辺は調査不可能であったため、その部分は掘り残したままで調査した。

遺構は調査区の北側でピットと土坑を検出し、南側では後世の改変が著しい部分であることから遺構を検出しなかった。土坑は、近世の土坑と縄文時代の可能性のあるものを各１基検出した。ピットは遺物が出土したものは無く時期は不明なものである。

４．第５調査区（第８図）

第５調査区は標高12m～14mの遺跡の南端にあたり、東側は谷に面しまた南側は大きく崖になって落込んでいる。調査前の状況は畑であり、その耕作土を重機によって除去した後人力で精査を行った。また、用地買収の関係で平成９年度と10年度の２か年に分けて調査を行っている。

遺構は調査区の北側で多数のピットを検出した。これは、大形の建物跡のピットであるが、覆土が非常に軟らかい事と出土遺物から近代の時期の建物跡であった。また、周辺で検出した土坑も出土遺物等から大部分が近代のものである。

調査区の南側では、弥生時代後期の竪穴建物跡を１基とその周辺で多数のピットと土坑を検出した。また、調査区の南東端ではマウンド状の高まりが存在しており、平板測量（25cmコンタ、1/100）を行った後に調査した。これは、盛土や旧表土の状態から古墳の可能性が考えられたが、最終的に旧表土中及び盛土から近代以降の陶磁器などが出土したことから、新しい時期の土盛りであることが判明した。

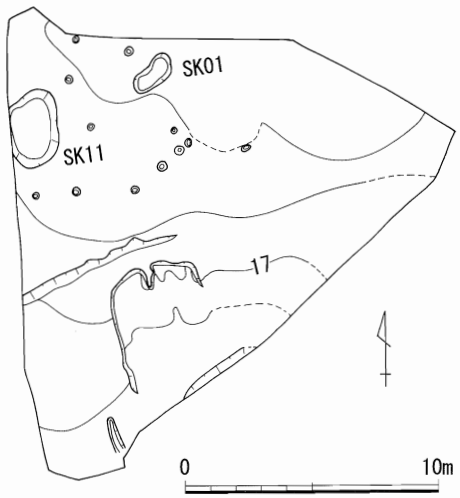

第７図　第３調査区測量図（S＝1/300）

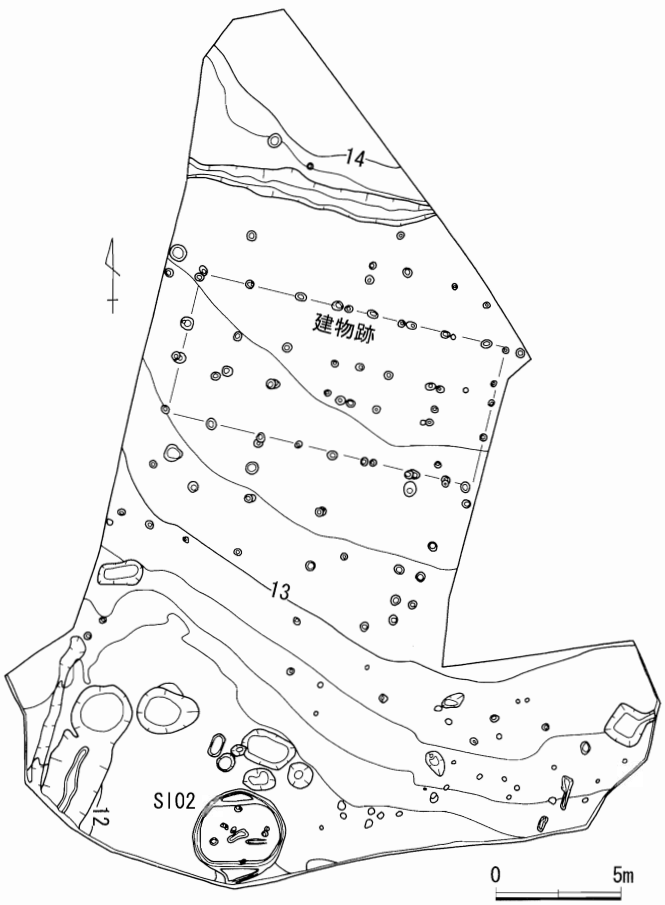

第８図　第５調査区測量図（S＝1/300）

この調査区からの出土遺物は竪穴建物跡の弥生土器、石器が主なものであり、ほかに陶磁器と黒曜石の石器がある。

５．第７調査区（第９図）

第７調査区は１区の北側に位置し、遺跡東側の谷に面した丘陵裾部標高20ｍ～21ｍにあたる。調査区は道路によって東西に分かれ、東側を７Ａ区、西側を７Ｂ区として調査を行った。調査前の状況は畑であり、その耕作土を重機によって除去した後に人力で精査を行った。

遺構は溝状遺構、ピット、土坑を検出しているが、いずれのものも近代以降の陶磁器片が出土しているものが多く、また覆土も軟らかい土層であり古い遺構と思われるものは存在しなった。また、畑の耕作に伴うものと思われる溝が数条平行して確認された。なお、この区から出土した遺物は、近世後半～近代の陶磁器のみである。

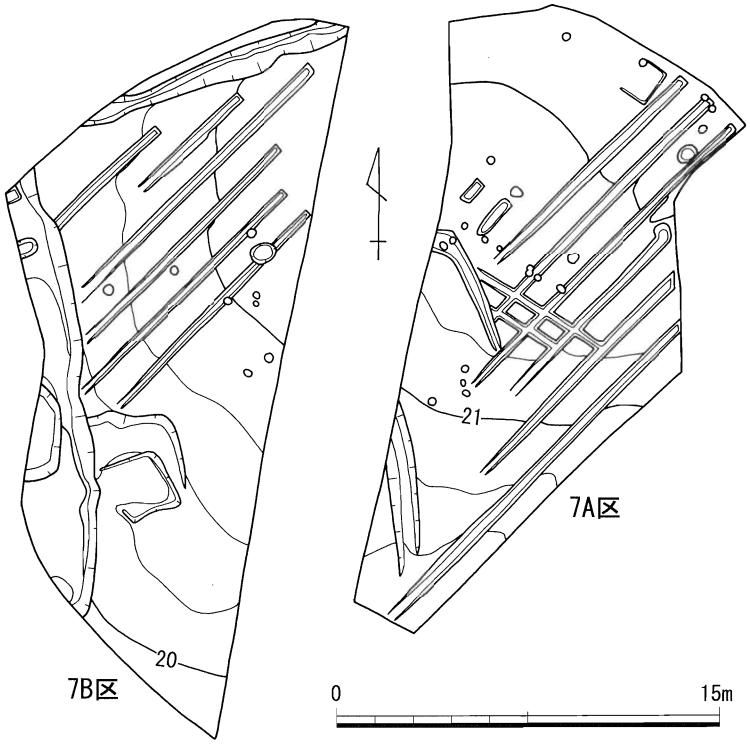

第９図　第７調査区測量図（Ｓ＝1/300）

６．第９調査区（第10図）

第９調査区は遺跡の南側に位置し、そこは丘陵先端部付近標高16ｍ～17ｍになる。調査前の状況は畑であり、耕作土から人力で調査を行った。

遺構は、土坑と溝状遺構を検出しており、そのうちの１基（ＳＫ02）から近代以降の陶磁器片が出土している。このことから土坑は新しい時代である可能性が高く、溝状遺構も同様に新しいものと判断した。

調査区からの出土遺物は、陶磁器、土師器、須恵器等があり、その割合は陶磁器が殆どであり、土師器・須恵器等は数点である。また、陶磁器は、近世以降のものが主流であり、中世のものは青磁が2点だけ出土している。

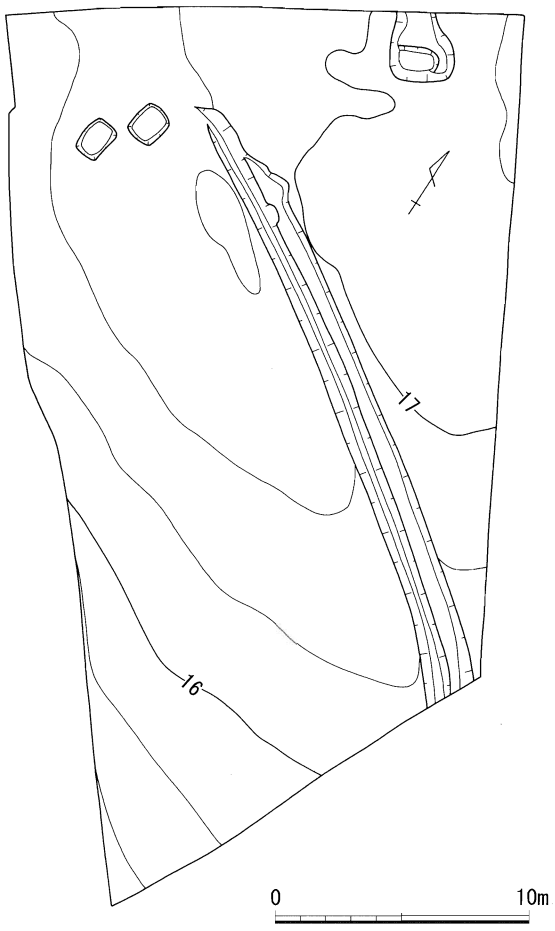

第 10 図　第９調査区測量図（Ｓ＝1/300）

７．第10調査区（第12図）

第10調査区は9区の南側下方に位置し、遺跡の南端丘陵先端部標高13m～15m付近の部分にあたる。調査前は、畑であり耕作土を重機によって除去した後に人力で精査をおこなった。

遺構は溝状遺構、ピット、土坑を検出している。このうち土坑は縄文時代と弥生時代後期に属するものがあり、溝状遺構は弥生時代後期のものである。ピットは多数検出しているが、遺物の出土が見られるものはほとんどなかった。またピット内出土の遺物は、黒曜石の剥片や弥生土器片であり詳細な時期が分かるものはなかった。ただし、遺物からはピットの時期を明確に出来ないが、覆土の状態を観察すると非常に硬く締まった暗褐色土のピットも存在し、弥生時代後期のもの以外に縄文時代まで遡る可能性も考えられるものも含まれていた。

なお、調査区の北側と東側に見られる溝状遺構は、畑などに付属するものと考えられるもので新しい時期のものと思われる。

遺物は黒曜石剥片、縄文土器小片、弥生土器、陶磁器が出土している。陶磁器は中世のものは含まれておらず、近世後半～近代のものが出土している。

８．舟王墓調査区（第13図）

舟王墓調査区は遺跡の北側標高25m～29mの緩斜面にあたり、隠岐に流罪になった奈良時代の舟王（舟親王）の墓と地元で伝えられている塚を中心とした区である。調査は、伝舟王墓周辺は人力によって調査し、畑である部分については耕作土を重機によって除去した後に人力で精査した。

（調査前の状況）　（第11図）

伝舟王墓の調査前の状況は、塚の南側に高さ１m程人頭大の石が石垣状に積み上げられ、その上に石塔（五輪塔・宝篋印塔）が据え置かれていた。塚は耕作の手が加わっていないことから木が生い茂っていた。塚状の高まりは東西６m、南北３m程で高さ0.8m程であった。また、その高まりの地表面には石垣の石と同じ石が所々見られた。また、この塚状の高まりは、径・高さとも以前はもう一回り大きいものであったと地元で言い伝えられている。

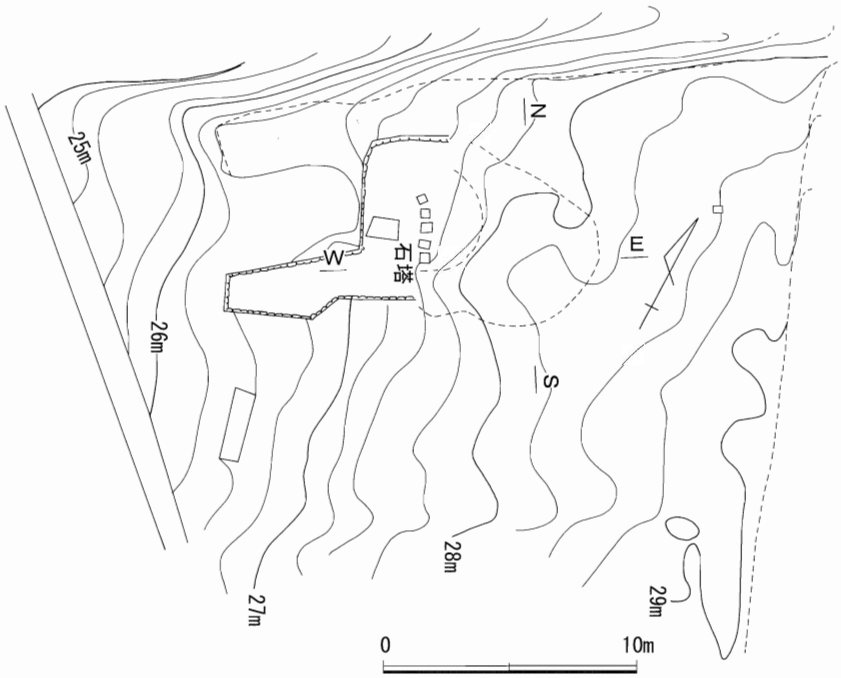

第 11 図　舟王区調査前地形測量図（S＝1/300）

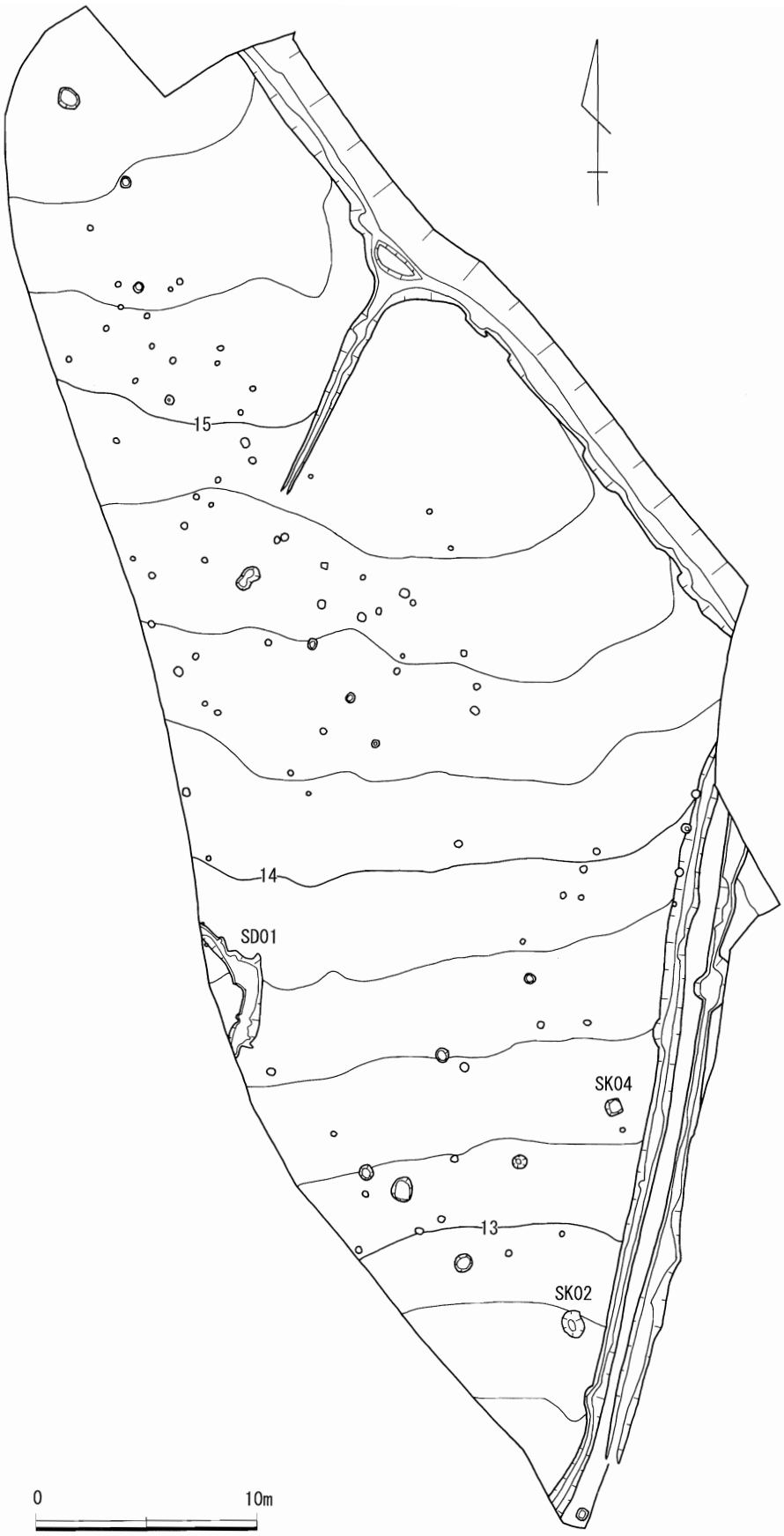

第 12 図　第 10 区調査後地形測量図（S = 1/300）

（調査後の状況）（第13図）

伝船王墓は移転の計画があることから石塔の置かれている石垣の周囲は発掘調査を行わなかった。ただしマウンド状の高まりで調査可能な部分については、十字方向に土層観察用の畦を設けて表土を除去した。その結果明確な盛土・旧表土については、確認できなかったが、第14図の第６層については、盛土の可能性が考えられるが明確にはできなかった。

検出した遺構は、土坑とピットがある。土坑は、近世の墓と考えられるものが３基見つかっている。ピットは、掘立柱建物跡が１棟復元できるものがある。時期は中世頃と思われるが詳細について不明である。

遺物は、近世墓から出土した銭貨・鉄器以外では、須恵器・陶磁器・土錘・黒曜石剥片等が若干ある。陶磁器は近世後半から近代のものが多く、伝舟王墓周辺からほとんどのものが出土している。

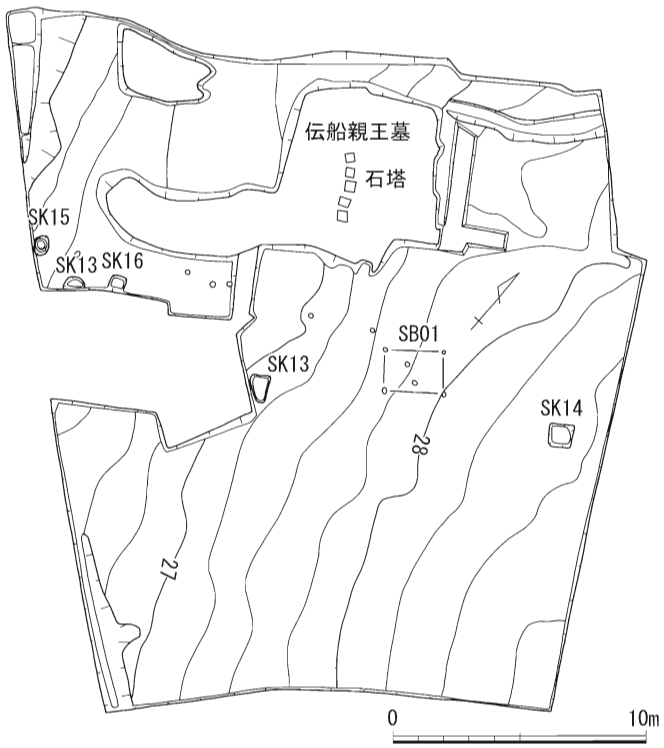

第 13 図　船王区調査後地形測量図（S = 1/300）

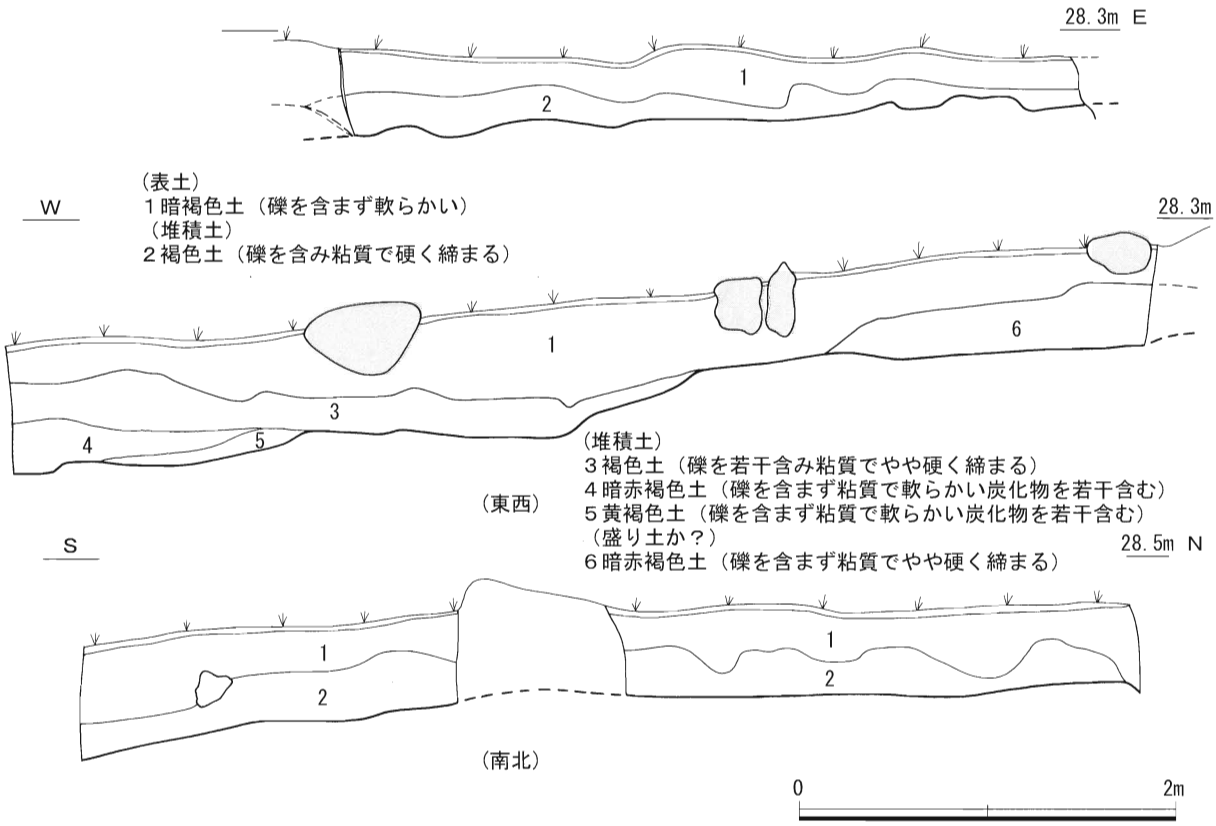

第 14 図　船王区土層図（S = 1/40）

９．Ｆ調査区（第15図）

Ｆ調査区は遺跡の北端の標高26m前後の緩斜面に設定した小規模な調査区である。調査前は、畑であり耕作土を重機によって除去した後に人力で精査をおこなった。

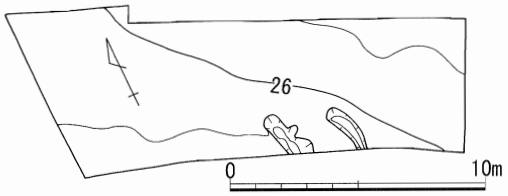

第 15 図　第Ｆ区測量図（S＝1/300）

遺構は溝状に落ち込んだ遺構を２基検出した。どちらも土師器と推測される土器小片を覆土に含み、近接する第11調査区で見つかっている遺物の状況から考えて古墳時代後期頃の時期と思われる。

調査区から出土した遺物は、溝状遺構から出土した土師器小片以外では近代の陶磁器が数片出土したのみであった。

10. 第12調査区（第16図）

第12調査区は、舟王区の南側の調査区にあたり、標高は24m～26mである。調査前は畑として利用されており、耕作土を重機によって除去した後に人力で精査した。

遺構は、ピット群、土坑、溝状遺構を検出した。ピット群は、調査区の東側に集中しており、並びの判明したものでは掘立柱建物跡と柵列 が復元できるものであった。また、ピット内から出土した鉢から時期は中世であることが判明した。土坑は時期の判明するものはなかったが、北側に接した舟王区からは近世墓を検出していることから近世の墓である可能性が考えられる。

調査区の北側で検出した溝状遺構は、底にピットが等間隔に見られることから道であった可能性が考えられるが、時期の分かる遺物は出土しなかった。

遺物は、掘立柱建物跡のピットから出土した土器以外には、耕作土より黒曜石剥片、土師器片、陶磁器が出土している。また、陶磁器は近代以降のものがほとんどであり、近世に属する時期のものは２点出土しているのみである。

11. 第13調査区（第17図）

第13調査区は、12区の南側に設定した調査区であり、標高は22m～24mであり、ちょうど遺跡東側の谷の奥にあたる部分である。調査前は、畑と墓地として利用されており畑の部分について調査

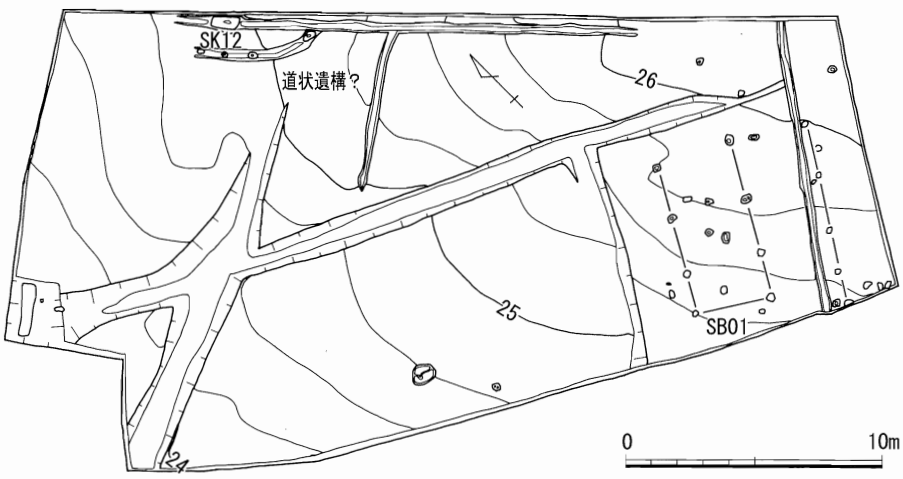

第 16 図　第 12 区調査後測量図（S＝1/300）

した。また、耕作土は重機によって除去した後に人力で精査した。

遺構は土坑とピットを検出したが、遺物の出土が見られなかったことから時期を明らかにすることはできなかった。また、ピットは掘立柱建物跡１棟を復元できるものであった。

遺物は、須恵器甕小片、陶磁器、煙管、土錘があり、陶磁器は近代以降のものが大多数で近世に属するものは少ない。

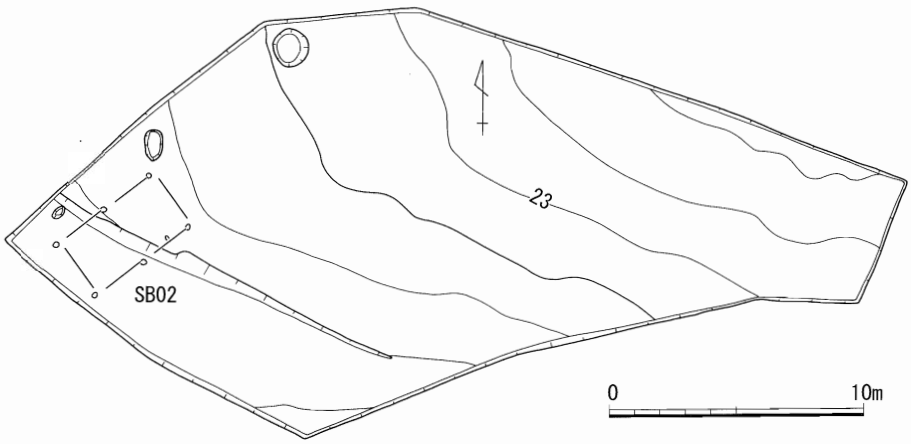

第 17 図　第 13 区調査後測量図（S＝ 1/300）

12. 第11・14調査区（第18図）

第11調査区は、遺跡北側の標高は17m～25m付近の緩斜面に設定した調査区である。また、第14調査区は11区東側に隣接した緩斜面の標高23m～31m程の調査区である。11区の調査を先行して行ったが、一体のものと考えられるので、一括して報告している。両調査区とも調査前は畑として利用されており、耕作土を重機によって除去した後に人力で精査した。

11区で検出した遺構は、掘立柱建物跡、竪穴建物跡、ピット群、土坑、溝状遺構、古道を検出した。掘立柱建物跡は調査区の南側で検出しており、時期はほとんどのものが中世と考えられるものである。また竪穴建物跡と土坑には古墳時代後期の時期が考えられるものがある。調査区の北側で検出した道状遺構は、溝の底に浅いピットを掘り礫を詰めているものである。

また調査区の南側には東西方向にはしる古い谷を検出し、そこの堆積層からは弥生時代を除く旧石器時代～中世頃までの遺物が多く出土している。

遺物は中世の陶磁器が主に掘立柱建物跡周辺から主に出土している。また、旧谷地形の堆積層から土師器、須恵器、陶磁器、黒曜石製の石器等が出土している。なお、この堆積層から出土した石器の中には旧石器が含まれていた。

第14調査区で検出した遺構は、掘立柱建物跡、土坑、溝状遺構、柵列、ピット群、古道であり、第11調査区で見られる遺構と同じようなものが見つかっている。また、掘立柱建物跡は時期の分かるものは中世に属するものであり、11区と14区にかけては中世の集落跡の中心部として考えて良いものと思われる。

出土遺物は、石器、土師器、須恵器、陶磁器であり基本的に耕作土等から出土している。また、陶磁器は主に中世に属しているものである。

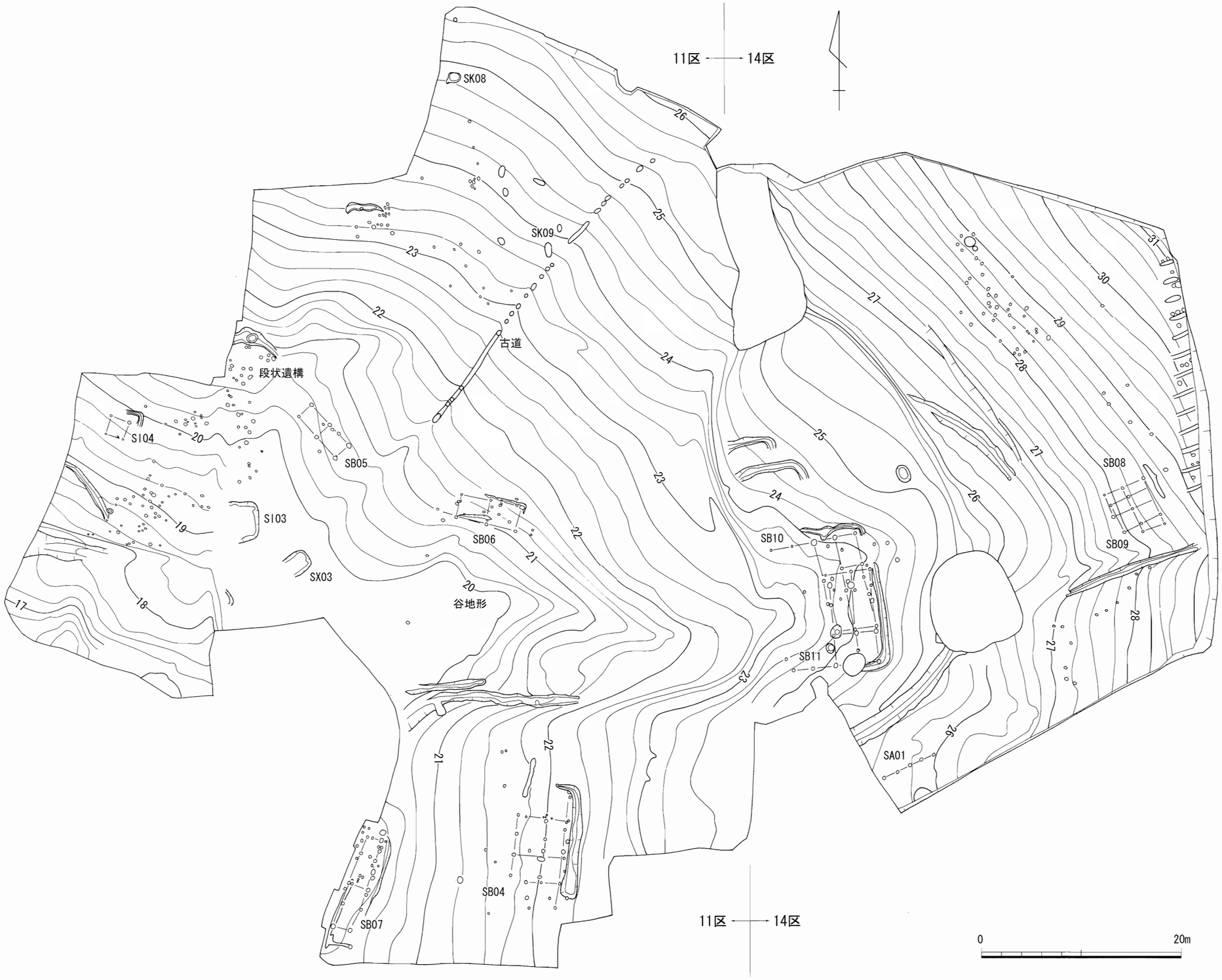

第 18 図　第 11・14 区調査後測量図（S = 1/400）

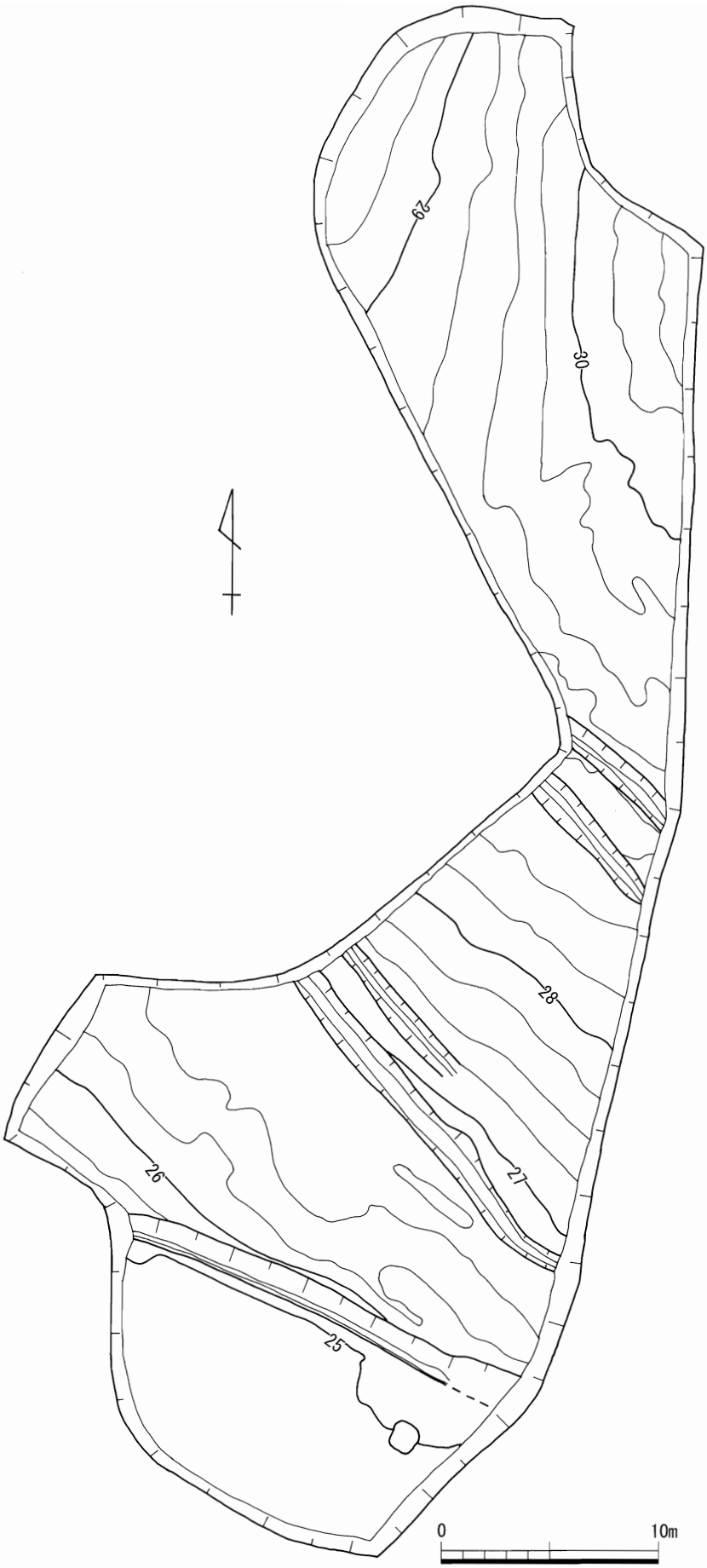

第 19 図　第 15 区調査後測量図（S = 1/300）

13. 第15調査区（第19図）

第15調査区は、遺跡の東端の標高25m～30m付近の緩斜面に設定した調査区である。調査前は、畑として利用されており、その耕作土については重機によって除去し、その後に人力で精査した。

遺構は溝状遺構、ピット、土坑等を検出したが、ピット以外のものは近代に属する新しい時期のものである。

遺物は石器、土師器、須恵器、陶磁器が出土している。このうち陶磁器は青磁が出土しているものの大半は近代のものである。

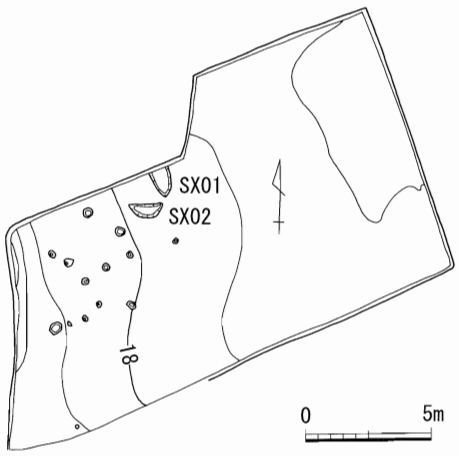

第 20 図　第 16 区調査後測量図（S＝1/300）

14. 第16調査区（第20図）

第16調査区は遺跡の南側の標高17m～18m付近に設定した調査区である。調査前は畑として利用されており、その耕作土については重機によって除去した後に人力で精査した。

遺構は古墳時代後期頃のピット、土坑を検出しており、遺物は土師器、陶磁器、黒曜石製の石器が出土している。また陶磁器は近代以降の新しい時期が考えられるものである。

15. 第17調査区（第21図）

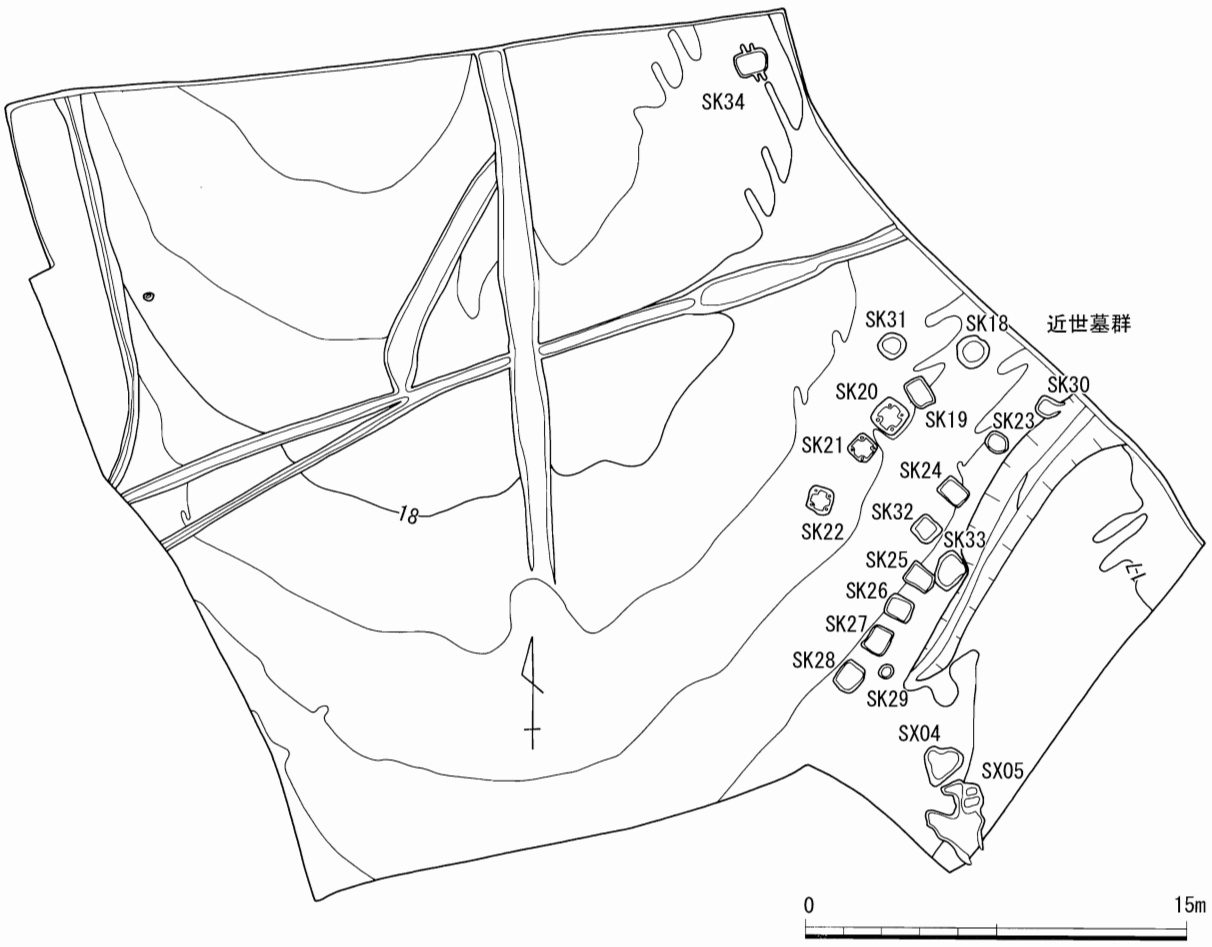

第 21 図　第 17 区調査後測量図（S＝1/300）

第17調査区は遺跡の南西側の標高17m～19m付近に設定したもので、９区・16区・18区・25区に隣接している。調査前は畑であり耕作土は重機によって除去し、その後人力で精査した。

遺構は調査区の南側で列状に並んだ16基の土坑を検出した。これらは出土遺物から近世の墓地であることが判明した。また、それらの土坑と平行するように沿った溝と石列を検出している。

遺物は黒曜石製の石器、石斧、土錘、陶磁器と近世墓から陶磁器片、鉄器、硯、銭貨等が出土している。遺構外から出土した陶磁器には中世のものは無く、近世以降の時期のものであった。

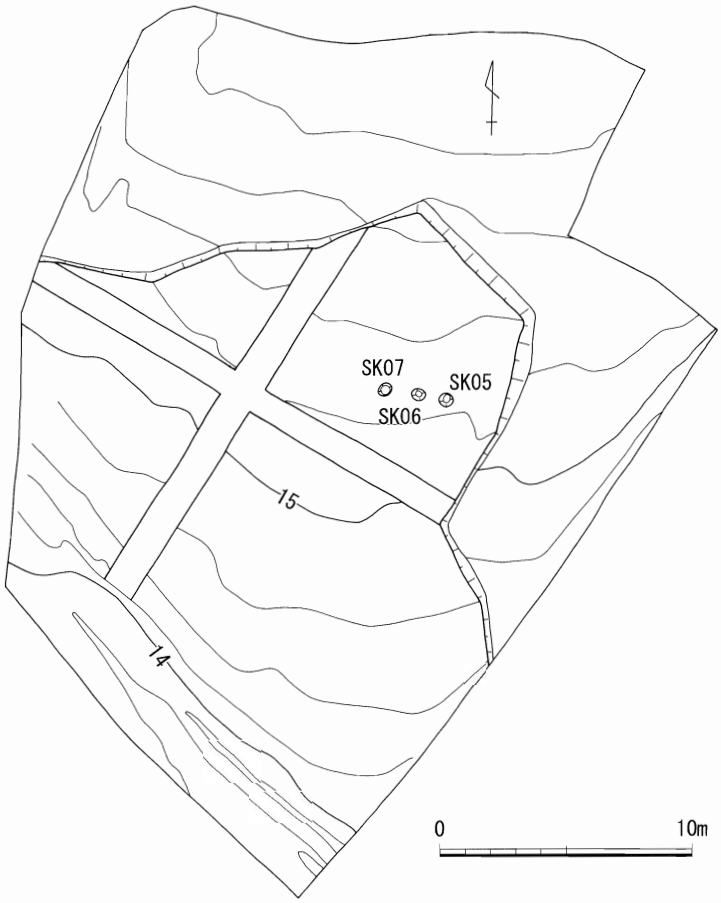

第 22 図　第 19 区調査後測量図（S＝1/300）

16. 第18調査区（第23図）

第18調査区は遺跡の南西側に設定した調査区であり、東西方向にはしる谷の奥標高13m～17m付近あたる。調査前は畑であり耕作土は重機によって除去し、その後に

第 23 図　第 18 区調査後測量図（S＝1/300）

黒色土（遺物包含層）を人力で精査した。

遺構は掘立柱建物跡、土坑、溝状遺構、ピット群を検出している。このうちピット群は谷に沿って多数検出しており、いくつかの掘立柱建物跡が存在していたものと考えられる。

遺物は石器、縄文土器、土師器、須恵器、陶磁器、内面黒色土器等の各時代の土器が出土している。この中で土師器は中世に属するものが多数出土している点が特徴的である。また縄文土器はやや硬く締まる暗褐色の堆積土層から出土しており、このような古い堆積層が認められる調査区は遺跡の南側に設定した調査区でいくつか存在する。

17. 第19調査区（第22図）

第19調査区は遺跡の南側の標高14m～16m付近丘陵上に設定した調査区で、２区・５区の北方向に位置している。調査前は畑であり耕作土は重機によって除去し、その後に人力で精査した。

遺構は土坑、ピット、石列を検出しているが、石列は近代の新しい時期のものである。調査区の中央部で検出した土坑は３基並んでいるもので弥生時代後期のものである。

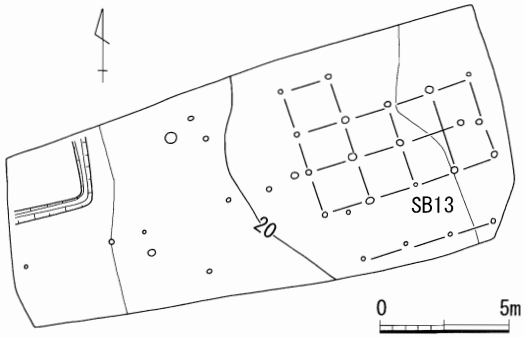

第 24 図　第 20 区調査後測量図（S＝1/300）

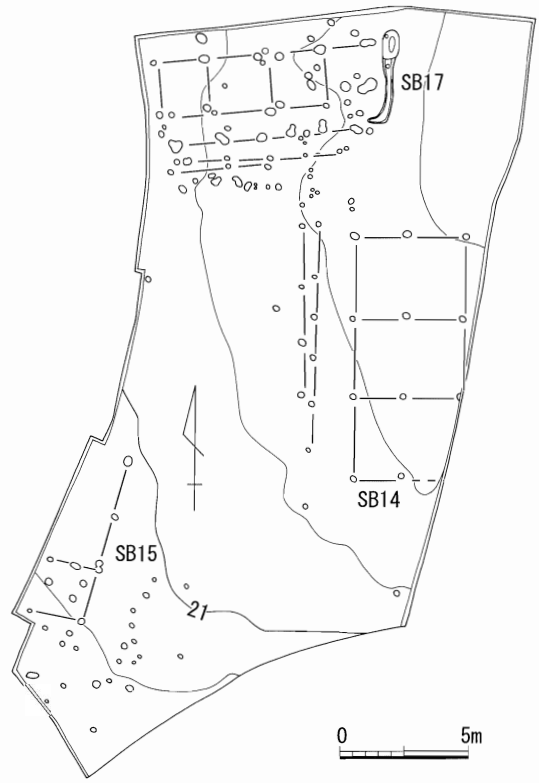

第 25 図　第 21 区調査後測量図（S＝1/300）

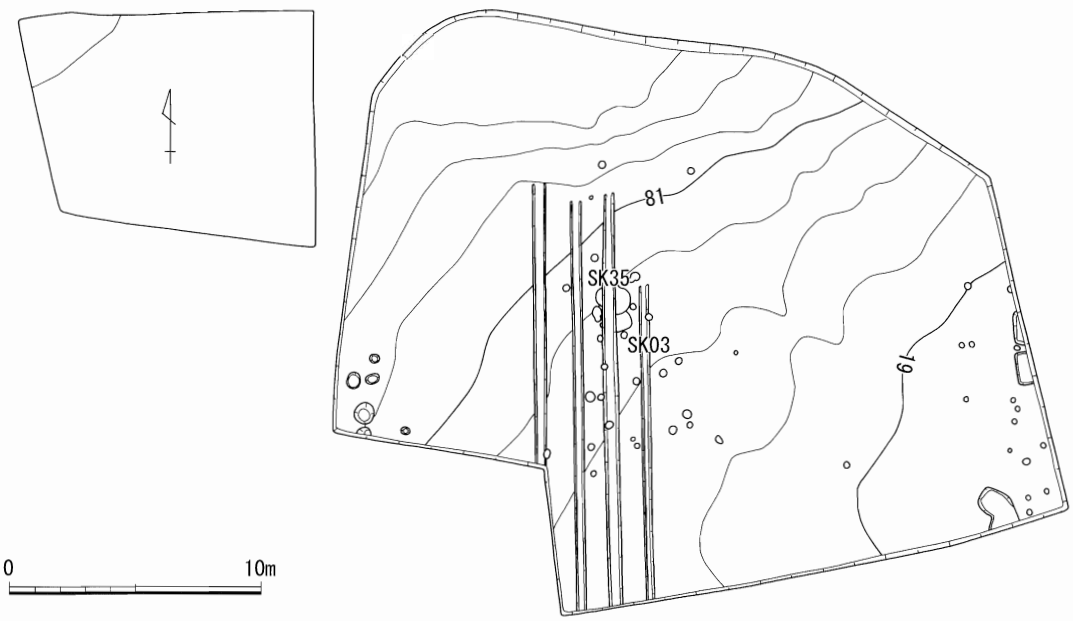

第 26 図　第 22 区調査後測量図（S＝1/300）

遺物は石器、弥生土器、土師器、須恵器、陶磁器、土錘が出土している。弥生土器は土坑に伴う遺物であり、他の遺物は耕作土中から出土しているものである。出土した遺物では土師器が比較的多く出土している点が特徴的である。

なお、陶磁器は多数出土しているが多くは近代以降のものであり、中近世のものは僅かである。

18. 第20調査区（第24図）

第20調査区は遺跡の中央部標高20m前後の丘陵上に設定した調査区である。調査前は畑であり耕作土は重機によって除去した後に人力で精査した。

遺構は掘立柱建物跡と多数のピットを検出している。このうち掘立柱建物跡は、中世の時期が考えられるものである。

遺物は黒曜石製の石器、土師器、須恵器、陶磁器、土錘が出土している。陶磁器は近代以降のものが多く中近世に属する時期のものはほとんど認められない。

19. 第21調査区（第25図）

第21調査区は遺跡の中央部標高21m～22m付近に設定した調査区であり、７区の北に隣接している。調査前は畑であり耕作土については重機によって除去し、その後に人力で精査した。

遺構は掘立柱建物跡と多くのピットを検出している。このうち掘立柱建物跡は、周辺の調査区と同様に中世の時期と思われる。

遺物は台形様石器を含む石器、土師器、須恵器、陶磁器等が出土している。

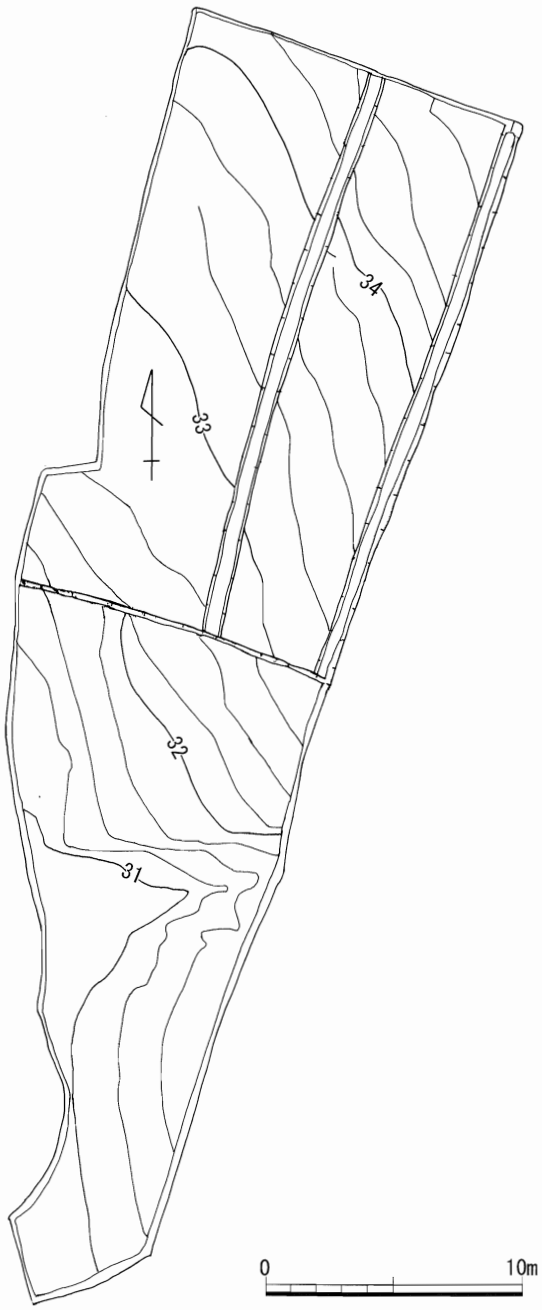

第 27 図　第 23 区調査後測量図（S ＝ 1/300）

20. 第22調査区（第26図）

第22調査区は遺跡の中央部標高17m～19m付近に設定したもので第20調査区の北西側に位置している。調査前は畑であり耕作土を重機によって除去した後に人力で精査した。

遺構は土坑と溝状遺構、ピットを検出しているが、溝状遺構は近代以降の時期のものである。また土坑は縄文時代に属するものと近世墓の可能性があるものをを検出している

遺物は石器、縄文土器、土師器、須恵器、陶磁器が出土しており、須恵器の出土量が多い調査区である。また、陶磁器は近代以降のものが多く出

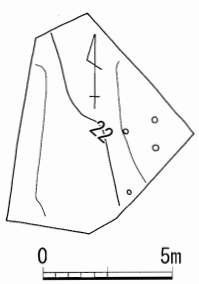

第 28 図　第 24 区調査後測量図（S ＝ 1/300）

土しているが中世に属する時期のものも比較的多く見られる。

21. 第23調査区（第27図）

第23調査区は遺跡の東端の緩斜面標高31m～35m付近に設定したものである。調査前は畑であり耕作土を重機によって除去した後に人力で精査した。

遺構はピットをいくつか検出しているのみであり、調査区の南端では狭い谷が入り込んでいるのを確認した。

遺物は石器、土師器、須恵器、陶磁器等が出土しているが、陶磁器以外は少量である。また陶磁器は近代以降のものがほとんどであり、中・近世に属するものは僅かである。

22. 第24調査区（第28図）

第24調査区は遺跡の中央部標高22m前後に設定した非常に面積の狭い調査区であり、13区・21区の間に位置している。調査前は畑であり耕作土を重機によって除去した後に人力で精査した。

遺構はピットをいくつか検出しただけであり、出土した石器と陶磁器も少量である。なお陶磁器は中・近世ものが２点あるのみで、近代以降のものが多い。

23. 第25調査区（第29図）

第25調査区は遺跡の南端部に設定した標高15～17m付近の調査区であり、すぐ間近に今津港を臨む位置にある。調査前は畑であり、その耕作土を重機によって除去した後に人力精査した。

遺構は掘立柱建物跡、土坑、溝状遺構、ピットを検出している。掘立柱建物跡は中世のものであり、土坑は古墳時代後期に属するものである。溝状遺構は弥生時代後期の区画墓である可能性をもつものである。

遺物は石器、弥生土器、土師器、須恵器、陶磁器といった各時代のものが出土しているが、近代以降の陶磁器が大きな割合を占めている。

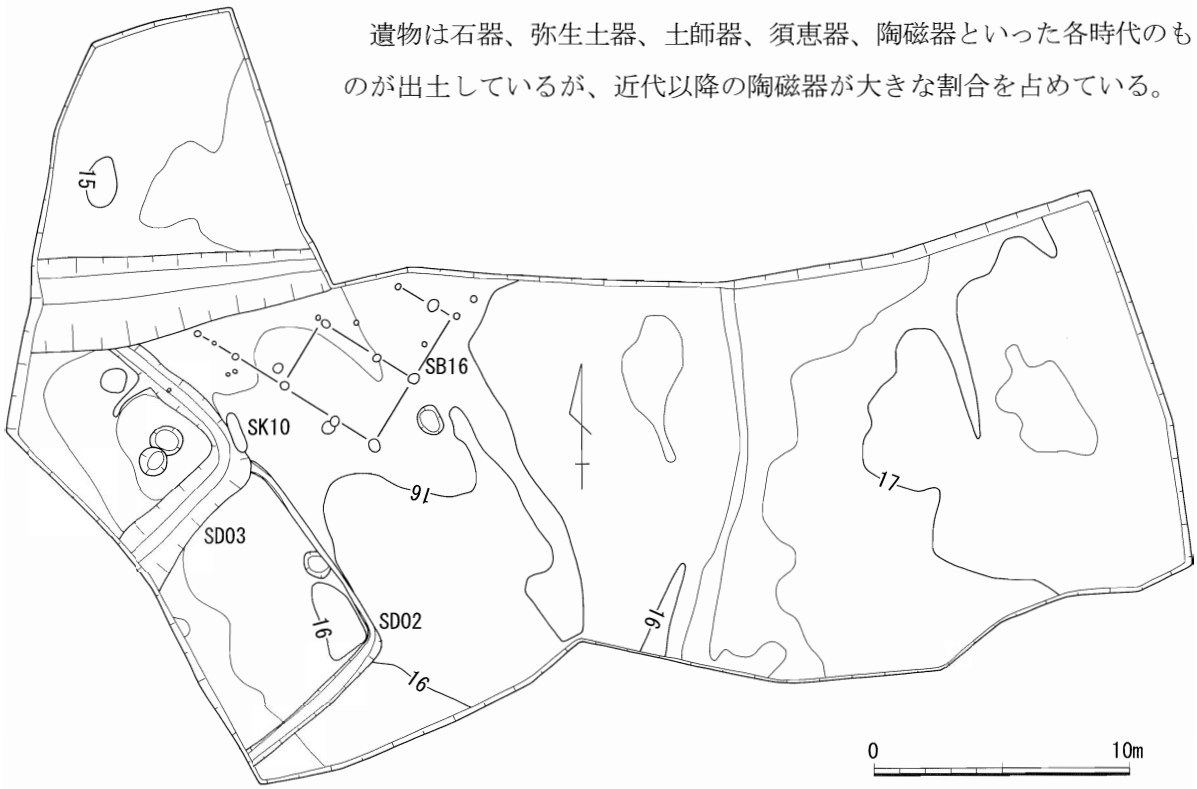

第 29 図　第 25 区調査後測量図（S＝1/300）

表２　各調査区の遺構・遺物

調査区	主な遺構	時　期	出　土　遺　物	その他の遺構	遺構外遺物	調査年度
01	－	－	－	土坑、ピット（古墳時代）	縄文土器・弥生土器・土師器・須恵器・陶磁器	1998
02	ＳＩ０１	弥生	弥生土器・石器	－	弥生土器・土錘・砥石	1998・1999
	－	－	－			
03	ＳＫ０１	縄文	縄文土器・石器	ピット	石器・縄文土器・弥生土器・土師器・須恵器・陶磁器	1998
	ＳＫ１１	近世	陶磁器・土錘			
05	ＳＩ０２	弥生	弥生土器・石器	ピット、建物跡（近代）	石器・陶磁器	1998・1999
	－	－	－			
07	－	－	－	土坑・ピット・溝状遺構（近代）	石器・陶磁器	1998
09	－	－	－	土坑（近世～近代）	石器・土師器・須恵器・陶磁器	1998
10	ＳＫ０２	縄文	縄文土器・石器	ピット	石器・土師器・陶磁器	1998
	ＳＫ０１	弥生	弥生土器			
	ＳＤ０４	弥生	弥生土器			
11	ＳＩ０３	古墳	須恵器・土師器	ピット、溝状遺構谷地形	石器・須恵器・土師器・陶磁器	1999・2000
	ＳＩ０４	古墳				
	ＳＫ０８	古墳	須恵器・土師器			
	ＳＫ０９	古墳	鉄器			
	ＳＢ０５	中世				
	ＳＢ０６	中世				
	ＳＢ０４	中世				
	ＳＢ０７	中世				
	段状遺構	不明				
	古道	不明				
	ＳＸ０３	不明	陶磁器			
12	ＳＢ０１	中世	土師器鉢	ピット・道状遺構？	石器・弥生土器・土師器・陶磁器	1999
	ＳＫ０１	近世	石材			
13	ＳＢ０２	中世		土坑・ピット	須恵器・陶磁器・土錘	1999
14	ＳＢ１０	中世		ピット、土坑、溝状遺構谷地形	石器・須恵器・土師器・陶磁器	1999
	ＳＢ１１	中世				
	ＳＢ０８	中世				
	ＳＢ０９	中世				
	ＳＡ０１	不明				
15				溝状遺構・土坑	須恵器・青磁	1999
16	ＳＸ０１	古墳	土師器	ピット・土坑	石器・土師器・陶磁器	1999
	ＳＸ０２	古墳	土師器			
18	ＳＢ１２	中世		土坑・溝状遺構・ピット・谷地形	石器・縄文土器・土師器・須恵器・陶磁器・硯・内面黒色土器	2000
19	ＳＫ０２	弥生	弥生土器	ピット・石列	石器・土師器・須恵器・陶磁器・土錘	2000
	ＳＫ０３	弥生				
	ＳＫ０４	弥生				

調査区	主な遺構	時　期	出　土　遺　物	その他の遺構	遺構外遺物	調査年度
17	ＳＫ１８	近世	鎌・小刀・銭貨・人骨	石列・ピット	石器・陶磁器・土錘	1999
	ＳＫ１９	近世	―			
	ＳＫ２０	近世	―釘・人骨			
	ＳＫ２１	近世	小刀・釘・銭貨・硯・水滴・			
	ＳＫ２２	近世	柄鏡・小柄・釘・銭貨・硯・鋏			
	ＳＫ２３	近世	釘・環状製品			
	ＳＫ２４	近世				
	ＳＫ２５	近世				
	ＳＫ２６	近世	包丁・煙管			
	ＳＫ２７	近世	釘			
	ＳＫ２８	近世	小刀・釘			
	ＳＫ２９	近世	小刀・銭貨・小玉・櫛			
	ＳＫ３０	近世				
	ＳＫ３１	近世	銭貨・人骨			
	ＳＫ３２	近世				
	ＳＫ３３	近世				
	ＳＫ３４	近世	炭			
	ＳＸ０４	不明				
	ＳＸ０５	不明				
20	ＳＢ０１	中世		ピット	石器・土師器・須恵器・陶磁器	2000
21	ＳＢ１５	中世		柵列・ピット	石器・土師器・須恵器・陶磁器・土錘	2000
	ＳＢ０４	中世				
	ＳＢ１７	中世				
22	ＳＫ０３	縄文	縄文土器	土坑・溝状遺構・ピット・谷地形	石器・縄文土器・土師器・須恵器・陶磁器	2000
	ＳＫ３５	不明	鉄器			
23				ピット・谷地形	石器・土師器・須恵器・陶磁器・土錘	2000
24				ピット	石器・陶磁器	2000
25	ＳＤ０２	弥生	縄文土器・石器	溝状遺構・ピット	石器・弥生土器・土師器・須恵器・陶磁器	2000
	ＳＤ０３	弥生	縄文土器・弥生土器・石器			
	ＳＫ１０	古墳	須恵器・土師器			
	ＳＢ１６	中世				
船	ＳＢ０３	中世		ピット・宝篋印塔・五輪等	石器・須恵器・陶磁器・銭貨・土錘・小玉	1998・1999
	ＳＫ１５	近世	小刀・銭貨			
	ＳＫ１６	近世				
	ＳＫ１７	近世	小刀・釘・銭貨			
	ＳＫ１３	近世				
	ＳＫ１４	近世				
Ｆ区				溝状遺構	土師器	1998

第５章　旧石器・縄文時代の遺構と遺物

第１節　旧石器時代

概要　東船遺跡から出土したのは、石器のみである。明らかに旧石器時代の遺物と分かるものは８点である。出土した調査区は11区４点が最も多く、21区と25区から各２点出土している。出土した層位は耕作土や古墳時代後期の層から出土しており、旧石器時代の層は確認されなかった。しかし、第38図７と８は同一の層位で同じ日に出土しており、本来は近接していたものと考えられる。また第30図５以外はほとんど欠損しておらず、耕作や流水などの諸影響はあまり受けていないものと推測される。したがって出土した地点からさほど遠くない所に埋まっていたものと考えられる。

第 30 図　旧石器時代遺物実測図（Ｓ＝２／３）

出土遺物（第30図）

旧石器時代の遺物は石器が８点出土している。全て黒曜石製であった。

11区から３と５、７、８、21区から１と２、25区は４と６が出土している。全て原位置を保っておらず、11区は古墳時代後期の層から、25区は弥生時代後期から古墳時代後期の間に掘られたＳＤ０３の覆土中からの出土である。１～６が台形様石器で、７が細石刃核である。８は細石刃核の素材と考えられる。５の刃部は欠損しており本来の形状も不明であるので台形様石器なのか判断しづらいが、形状や調整により台形様石器であると考えている。

１と２は他よりも表面の風化が進んでいる台形様石器で小形の逆台形である。４と５は撥状になるもの、３と６は方形あるいは長方形になるものである。３は側縁調整を背面側から行っているが、それ以外は全て腹面側から行っている。また１は腹面の調整も行っている。１～３・５・６は縦長の剥片を切断し素材としているので、剥片の側縁が刃部となる。４のみが素材となる剥片の末端を刃部としている。１・２・４・５は腹面のリングを見ると素材剥片の中程ではないかと思われる。３と６はフィッシャー（打裂）やバルバースカー（打瘤裂痕）から素材の打面にかなり近いと思われる。７は細石刃の剥離を一方向から行っている細石刃核である。下縁に自然面を残している。細石刃の剥離は作業面を見る限り数本しか取れていないように思われる。しかし素材自体は長大であったが細石刃の剥離作業によって短くなった可能性も否定できない。両側面には一方からの側縁調整が行われているが右側面は欠損により一部しか見ることができない。船野型か幌加型と思われるが現状では判断できない。

８は細石刃核の素材ではないかと考えている。原位置を保っていないが７とは同じ谷部の層から同日に出土しており関係が注目される。７と同じく両側面には側縁調整が行われており打面の側縁が平行になるように調整されている。

以上が旧石器時代の遺物であるがここからは時期について考えたい。台形様石器は後期旧石器前半（ＡＴ以前）から後半にかけて見られるもので、細石刃核は船野型か幌加型のどちらでも後期旧石器時代後半期のナイフ形石器文化期よりも新しい。船野型と幌加型は後半期でも新しい時期のものであるが、いずれにしても後半期には違いないと言える。以上から後期旧石器時代に隠岐で人間の活動があったことが、隠岐で発掘された遺物で初めて証明された[1]。

第２節　縄文時代

概要　縄文時代の遺構は土坑が３基検出されている。遺物は縄文土器が86点、石器が多数出土している。縄文土器のうち数点は後述の土坑（ＳＫ０１～０３）から出土したが、その他はほとんどが弥生時代後期以降の溝（ＳＤ０３（第15図））から出土している。包含層出土分も縄文時代といえる層からの出土はなかった。したがって原位置である可能性のあるものはＳＫ０１～０３から出土した数点のみである。またほとんどの石器も時期が不明であり、便宜上、明らかに旧石器時代のものと弥生時代の遺構から出土したもの以外は縄文時代の石器として扱っている。実際、縄文時代の石器として認識できるものは尖頭器や石鏃、石匙だけである。多くの石器は谷状の地形（11・18・22区など）から土師器や須恵器などと共に出土しているので時期は不明である。

ＳＫ０１（第31図）

３区の北側に位置している長楕円形の土坑である。長軸は1.85ｍで短軸が0.90～0.75ｍである。

深さは最も残りが良いところで25cmであった。覆土は固く締まった淡褐色土で後述のＳＫ０２やＳＫ０３の覆土と同じであった。出土遺物は１cm角程しか残っていない縄文土器と思われる土器片と黒曜石の剥片がわずかに出土している。覆土の色調や締まり、出土遺物、ＳＫ０２とＳＫ０３との関係から縄文時代の土坑ではないかと考えている。

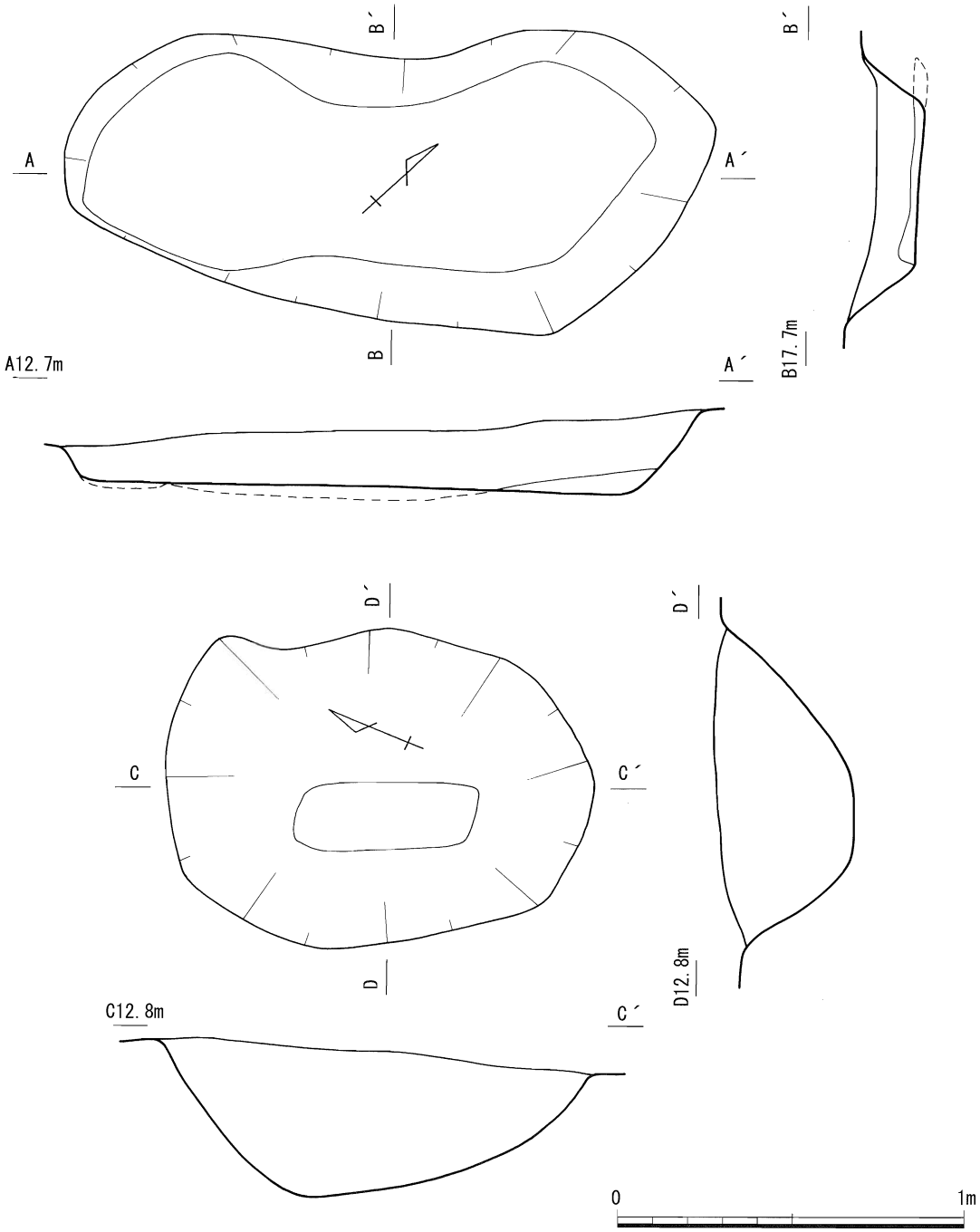

第31図　ＳＫ０１・ＳＫ０２実測図（Ｓ＝１／20）

10区ＳＫ０２（第31図）

10区の南側に位置している楕円形の土坑である。長軸は1.25ｍで短軸が0.95ｍである。深さは最も残りが良いところで43cmであった。覆土は固く締まった淡褐色土であった。ＳＫ０１と同じく出土遺物は１cm角程の縄文土器と思われる破片と黒曜石の剥片である。縄文時代の土坑と考えたい。

22区ＳＫ０３（第32図）

時期不明のＳＫ35と桑畑の溝に切られていた土坑である。土層は淡褐色土のみで上面は削平され

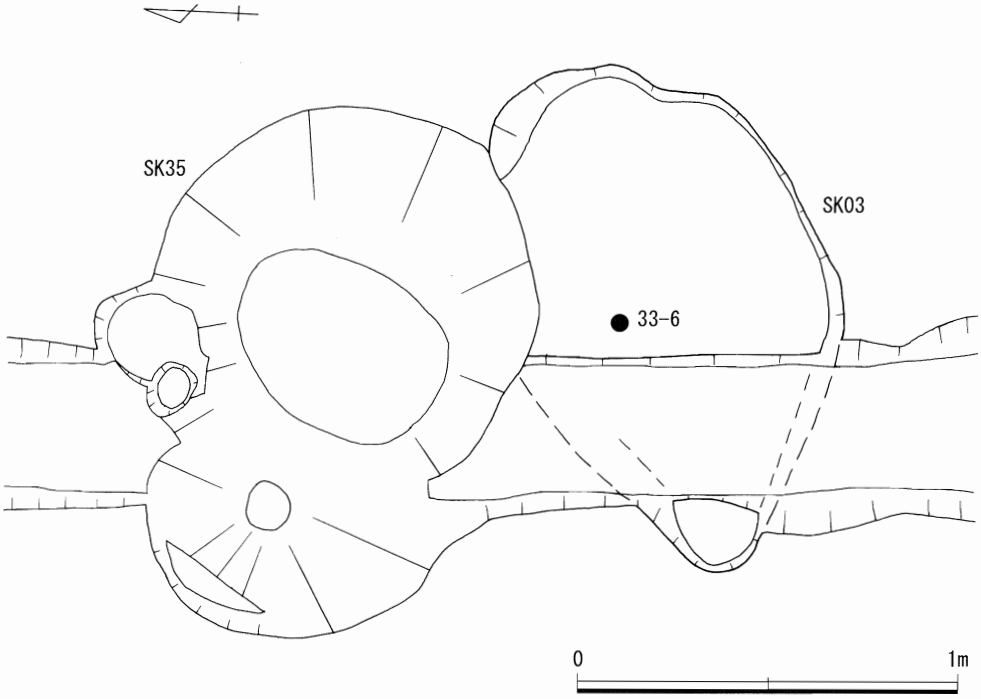

第32図　ＳＫ０３実測図（Ｓ＝１／20）

ているようだった。遺構の検出面と同じ面で縄文土器（第33図６）が１点出土している。長軸は1.4ｍ短軸が現存長0.9ｍであった。覆土の淡褐色土層は弥生時代や古墳時代の土層に比べると色が薄く地山との区別がつきにくい。確証はないが縄文時代の遺構ではないかと考えている。

縄文土器（第33図）

１～６は粗製の深鉢の破片である。このうち１～３はＳＤ０３から、６は上記のＳＫ０３で出土している。それ以外の土器は土師器や須恵器と共に18区の包含層から出土している。

１は表面に縄文を持っている。ＬＲの１段の縄文が斜めに施されている。内面は不明である。２は外面に沈線が横方向に施されているものである。３の外面には条痕が横に施されているが内面は不明である。４は内外面共に風化しているので分からないが縄文などの文様はないように思われる。５は外面は風化しているので不明であるが内面は斜めの条痕で、６は外面のみ条痕が確認されている。また５と６は断面を観察すると数条の細長い圧痕のようなものが見られた。これは土器に混入された繊維の痕跡ではないかと考えている。繊維の痕跡は少ないものの繊維土器の可能性を考えている。

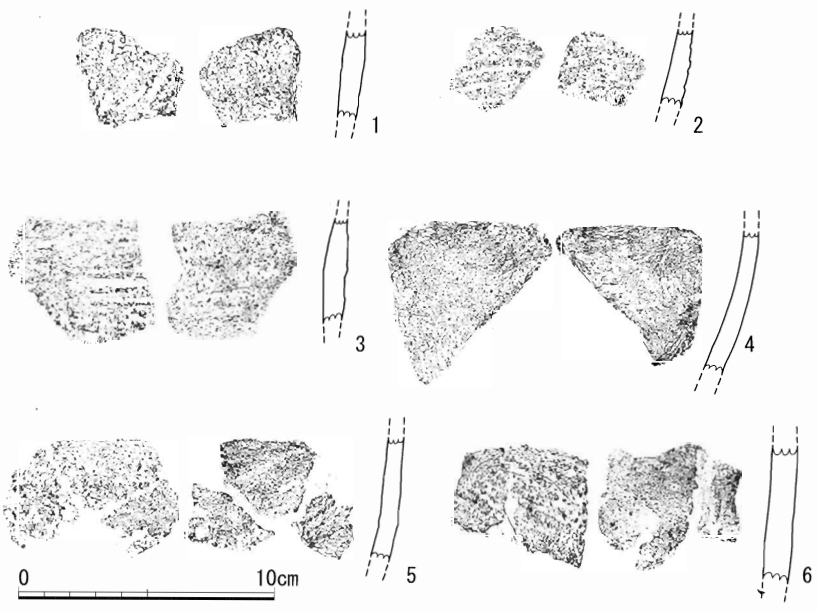

第33図　縄文土器実測図（Ｓ＝１／３）

石器（第34～42図）

石器は旧石器時代の石器

と弥生時代の遺構（ＳＩ０１など）から出土した石器を除いたものをここでは扱っている。この中には石槍や石鏃、石匙があり、縄文時代を中心とした石器と考えられる。しかし弥生時代の石器も含まれていると考えられるが、分類することができなかったため、包含層から出土した石器についてはここでまとめて報告する。詳細は石器計測表を参照していただきたい。

石鏃（第34図）

東船遺跡からは石鏃が44点出土しているが縄文時代と弥生時代のものも含んでいると思われる。これらは完形品だけでなく欠損品、未製品を含んでいるためはっきりしないが全て無茎石鏃と見られる。出土した石鏃のうち基部の形状が分かるものを分類すると平基式と凹基式の２種類になる。石材は全て黒曜石であった。

１は未製品で平基式とも凹基式とも判断できない。凸基式の可能性も考えられる。２～５は平基式である。これらは基部の調整が丁寧に行われておりスクレイパーとも考えられる。６～22は凹基式である。凹基式の中でも長いもの（６）、脚端部が尖らず基部のえぐりが三角形のもの（７）、脚端部が尖り、えぐりが三角形のもの（８）、幅広の薄い剥片を素材としており両側縁も湾曲するもの（10・11）、両側縁から先端にかけて直線に尖るもの（12）、素材が比較的厚く両側縁の突起が大きいもの（13）、基部のえぐりが弧状で脚端部が尖るもの（14～16）左右対称でないもの（15～19）、短いもの（18～19）、えぐりが浅く平基式に近いもの（20～21）、脚部が端部に向けて広がっており「鍬形鏃」（22）に分けられる。

第35図１は安山岩系の石材を使用した尖頭器である。上下と左側縁が欠損しているが上方の折れ面はその他の折れ面より風化が著しいため石器を使用あるいは製作時の欠損と考えられる。

２はサヌカイト（金山産）製の石匙である。背面側の調整を主とし、腹面の調整が少ない。

３は黒曜石製の石錐である。さほど長くない剥片の端部に刃部を作っている。

第35図４～第36図６はスクレイパーである。スクレイパーには掻器（エンドスクレイパー）と削器（サイドスクレイパー）、円形掻器（ラウンドスクレイパー）、両面調整石器を含んでいる。

第35図４～６は掻器である。４は両面調整石器になる可能性もある。腹面側からの調整が顕著である。５と６は分厚い剥片を使っており特に６は石斧に近いものである。７はラウンドスクレイパーの可能性がある。８・９は両面調整石器と考えている。しかしラウンドスクレイパーや小形の尖頭器とも考えられる。８は右側縁が未加工であり未製品と思われる。第35図10～第36図６まで削器である。10と11は背面に自然面を残し横長の剥片を素材としている。12も横長の剥片を使った削器であるが表面の風化の状態が第30図１の台形様石器と非常に似ている。両者は同じ21区から出土しており、12は旧石器時代の石器の可能性もある。第36図１～５までは縦長かそれに近い剥片を素材とした削器である。左右一方の側縁に調整が入るものや両側縁にはいるもの、腹面か背面どちらか一方の調整のみ行っているもの、両面から調整を施しているものなど多種にわたる。また５は削器の中でも大きい調整剥離が施されている。

７～９は楔形石器（ピエスエスキーユ）である。７・８は厚みがあり９は薄い剥片を素材としている。３点とも両極打法による上下からの剥離をもっている。

10は石核の作業面再生剥片か剥片である。背面に残る剥離方向を見ると上下で打面を転移している様子が分かる。

第36図11は二次加工のある剥片（リタッチドフレイク）としているものである。二次加工はある

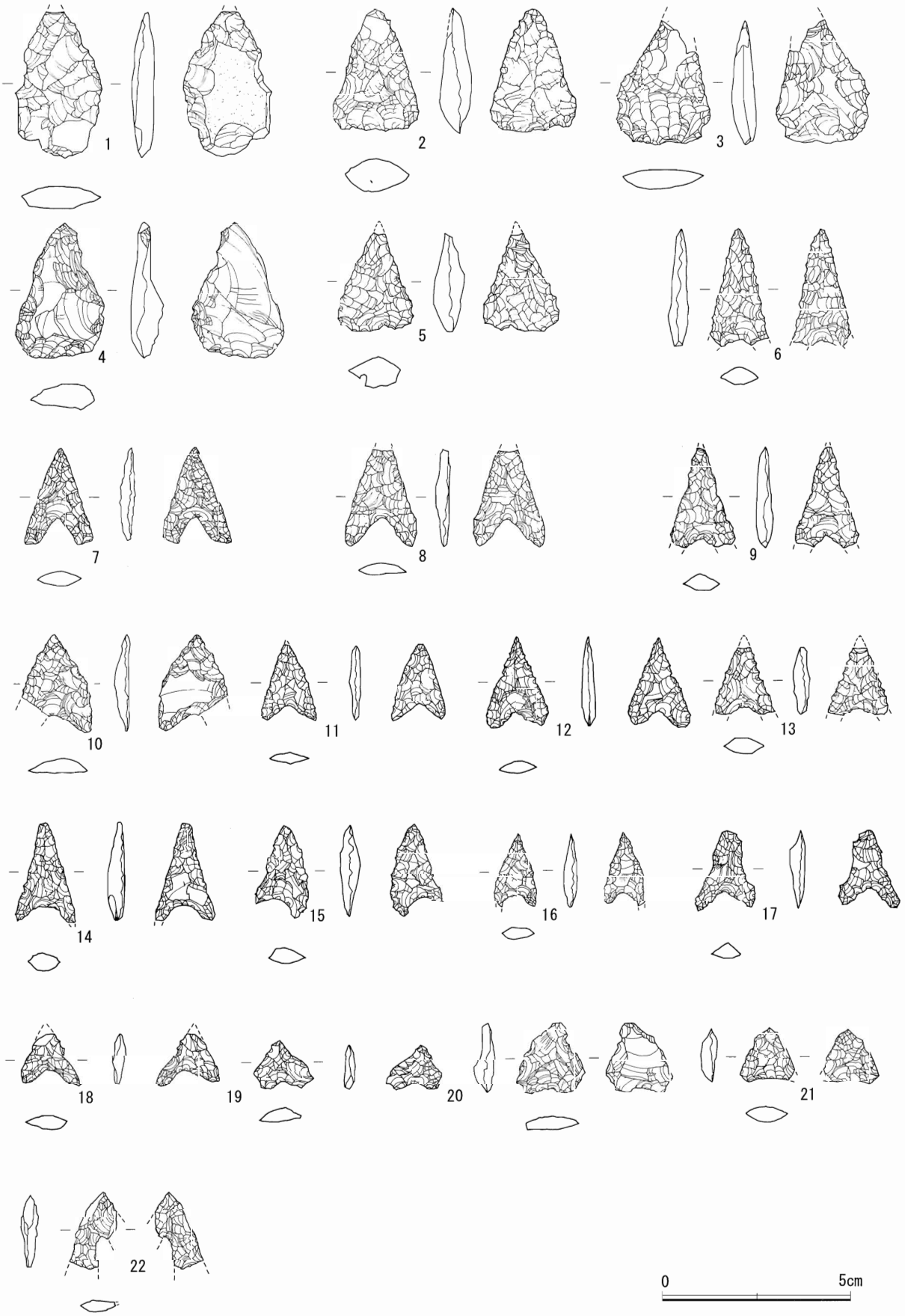

第 34 図　石鏃実測図（S＝2／3）

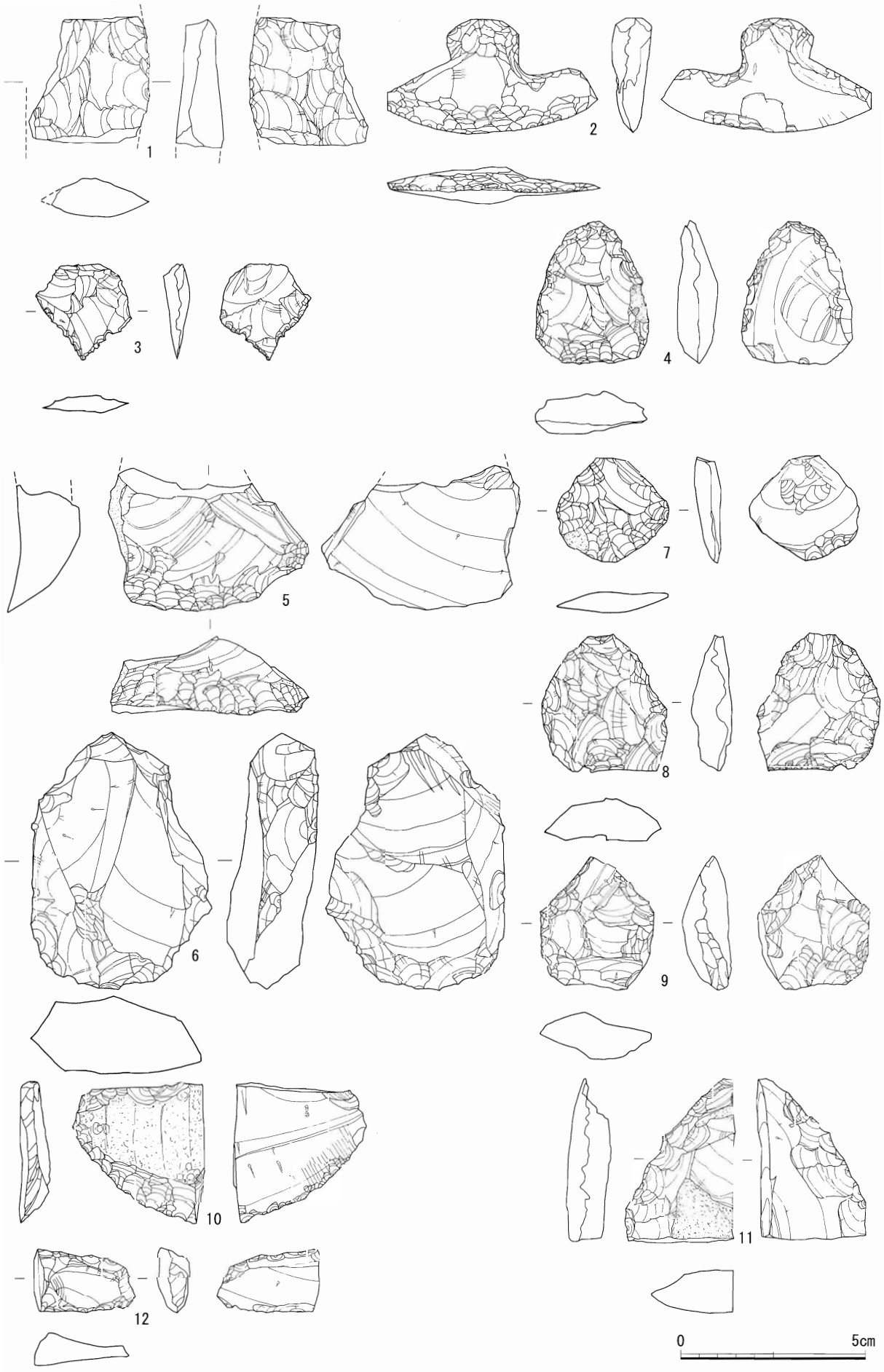

第 35 図　石器実測図（1）（S＝2／3）

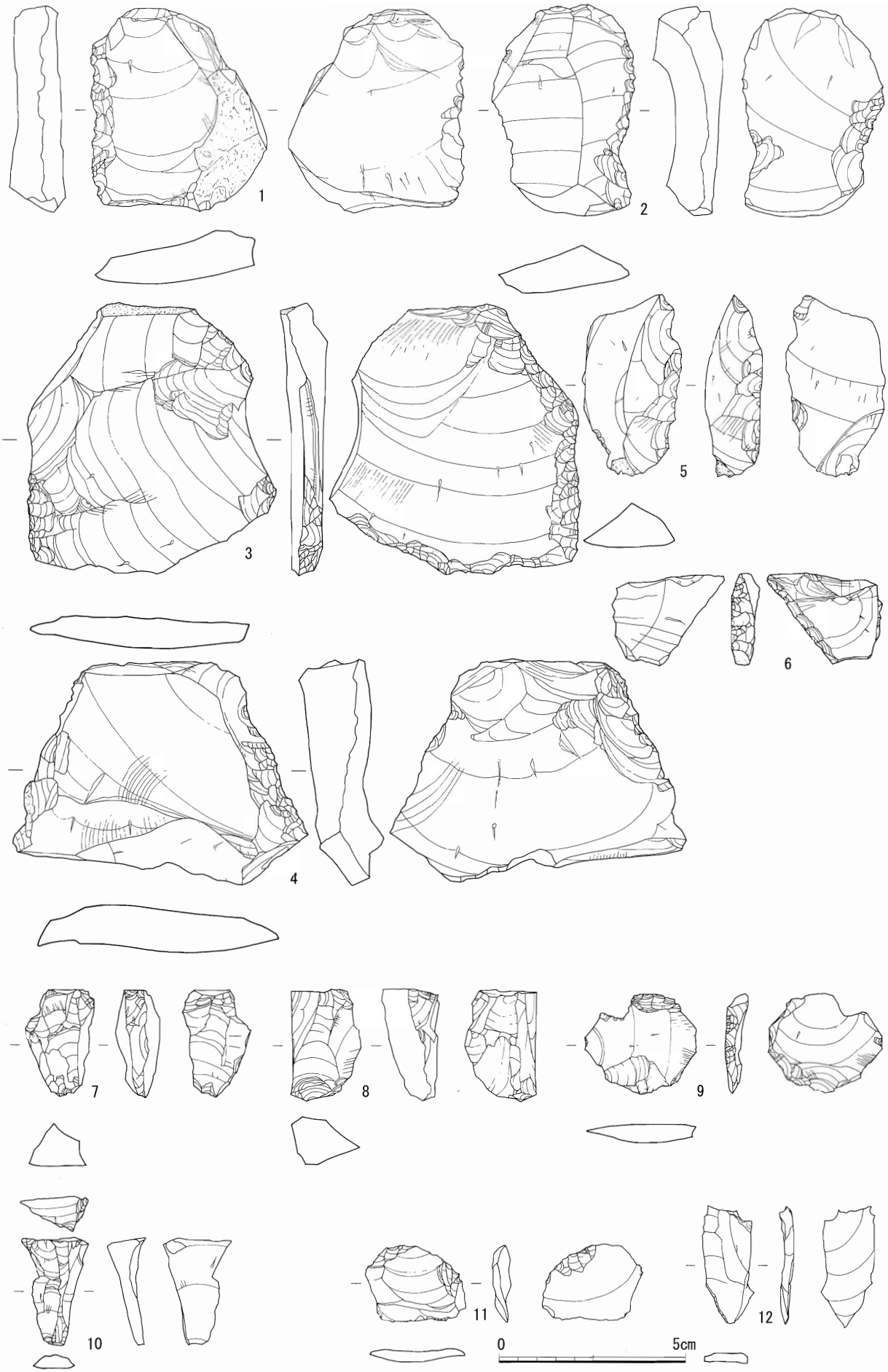

第 36 図　石器実測図（2）（S＝2／3）

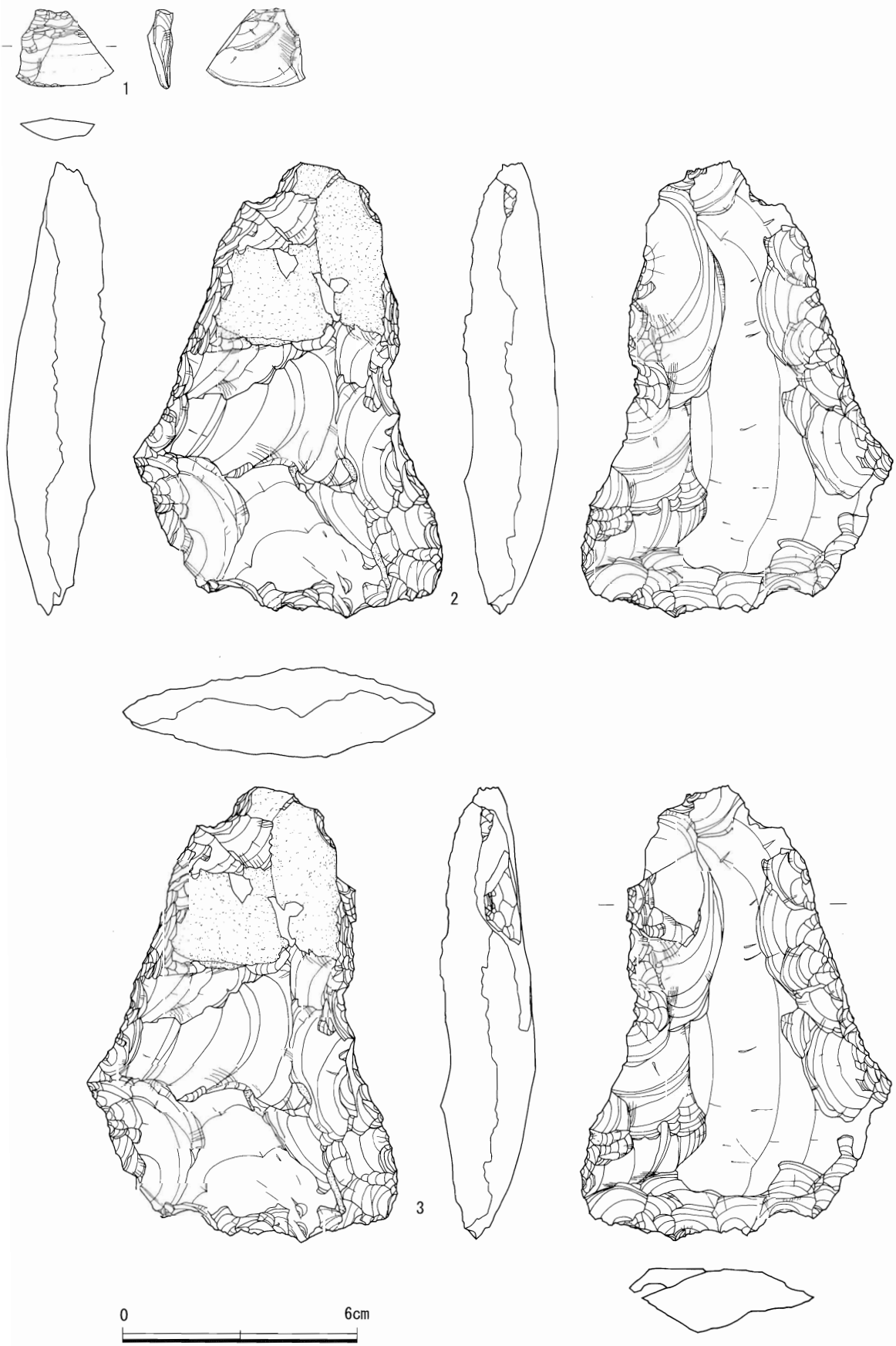

第 37 図　石器実測図（3）（S＝2／3）

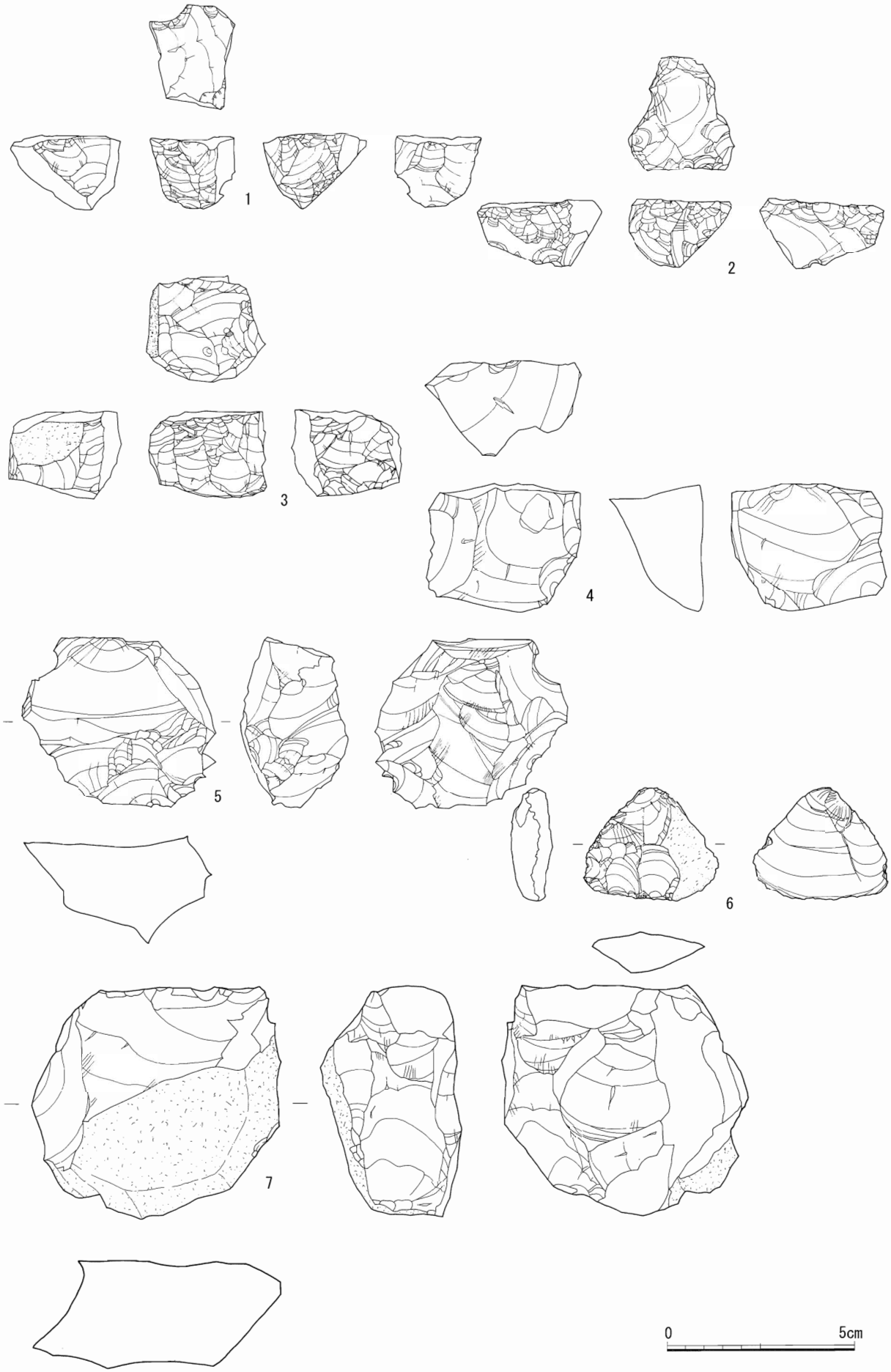

第 38 図　石器実測図（4）（S＝2／3）

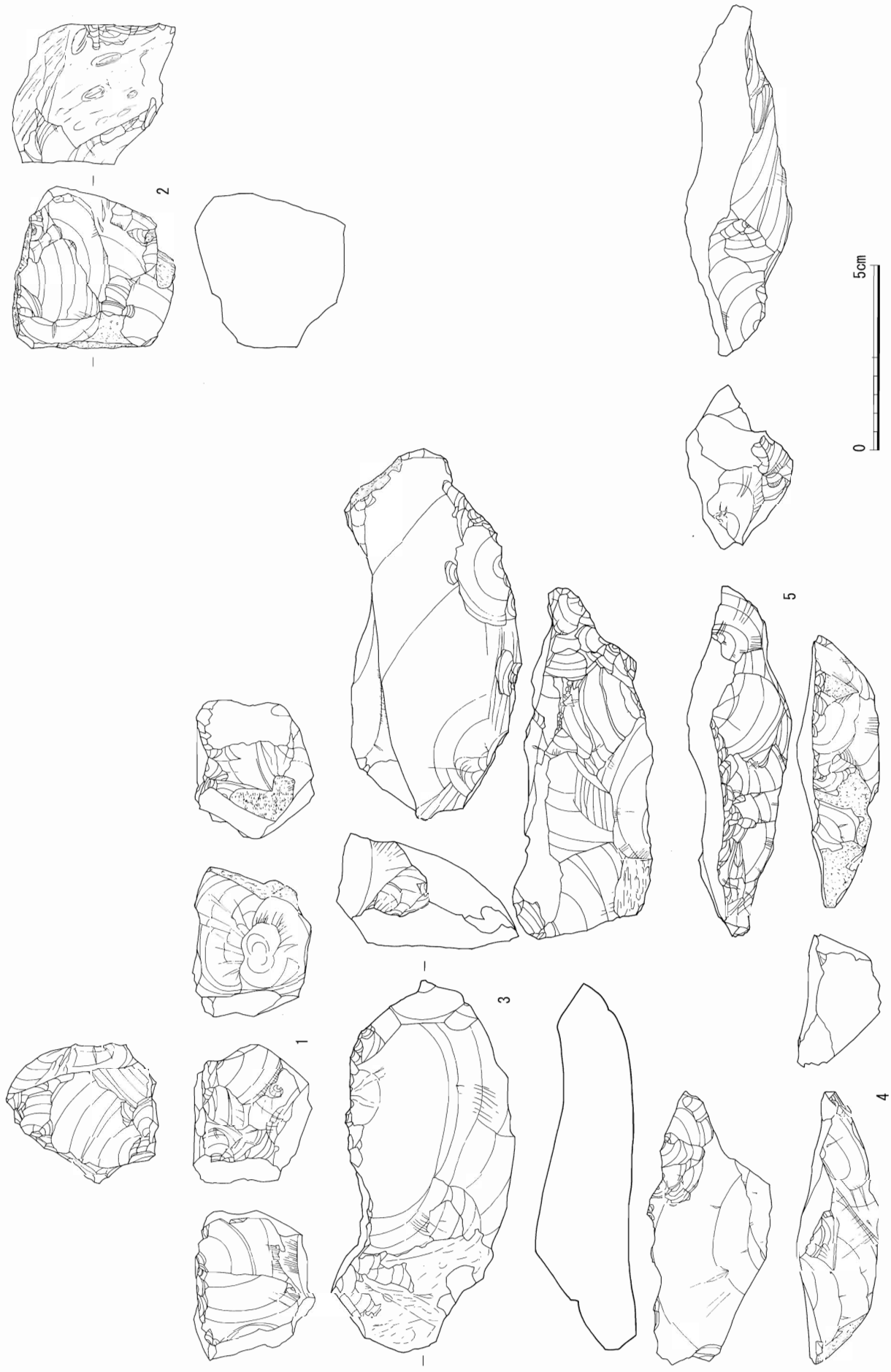

第 39 図　石器実測図（5）（S＝2／3）

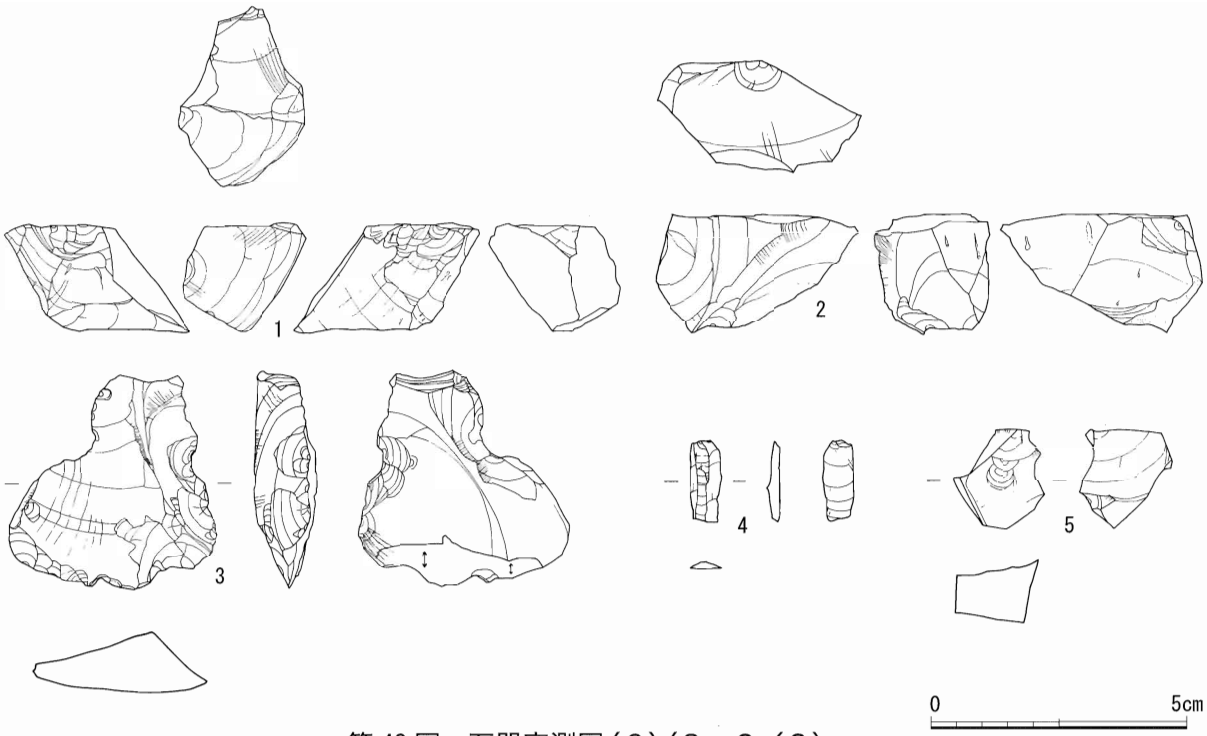

第40図　石器実測図（6）（S＝2／3）

がスクレイパーほどの連続した調整ではないものをあてている。12は微細剥離のある剥片である。使用の痕跡による微細な剥離（刃こぼれなど）をもつものも含んでいる。

第37図１は二次加工のある剥片と考えられるが、微細剥離も末端部にある剥片である。右側縁には切断面のような剥離があり腹面にも二次加工が施されているので、台形様石器の可能性が考えられるが確実性に欠けるためここでは二次加工のある剥片としておきたい。１は２の腹面側の大きな剥離面に接合する。

２は石核あるいはスクレイパー、石斧と考えられる石器で１と接合する。背面に自然面をもつ、かなり大きな剥片を素材としている。両側縁と下縁には多くの調整が見られるが、剥片剥離を目的とした剥離とも考えられる。調整であれば石斧やスクレイパーなどのこの石器自体が道具として使用されたと考えられ、剥片剥離が目的であるなら石核ということになろう。しかし両者が明確に分けられていたかも不明であるので、この石器の器種は不明である。

３は１と２が接合した状況を図示している。接合の結果１は本来横長の剥片であったことが分かる。また１の背面の大きな剥離は２の主要剥離面ということも分かった。器種の不明な２と二次加工のある剥片である１が接合することによって２は少なくとも意図的であるかは別としても結果的に石核の役割は果たしている。２に残された１の剥離は比較的大きなもので、剥片を作ることを目的として剥離されたのかも知れない。しかし両側縁、特に左側縁に細かい剥離が多くスクレイパーといった可能性も捨てきれない。

第38図１～第39図５は石核である。第38図１～３は小形の石核で打面が平坦なものである。１と３は幅の狭い剥片を剥離している。２はわずかに剥片の剥離を行っているが縦長の剥片は剥離しておらず、石核の素材の可能性がある。３の打面には何かを打ちつけた痕が数カ所見られる。剥片を剥離しようとしたものであろうか。また３から取られた剥片の幅が狭いので細石刃核の可能性もある。４は打面が平らで大きな剥片を剥離している。５と７は打面転位を繰り返している石核である。６は剥片が素材で、石鏃などの細かい石器の石核と考えているがスクレイパーとなる可能性もある。

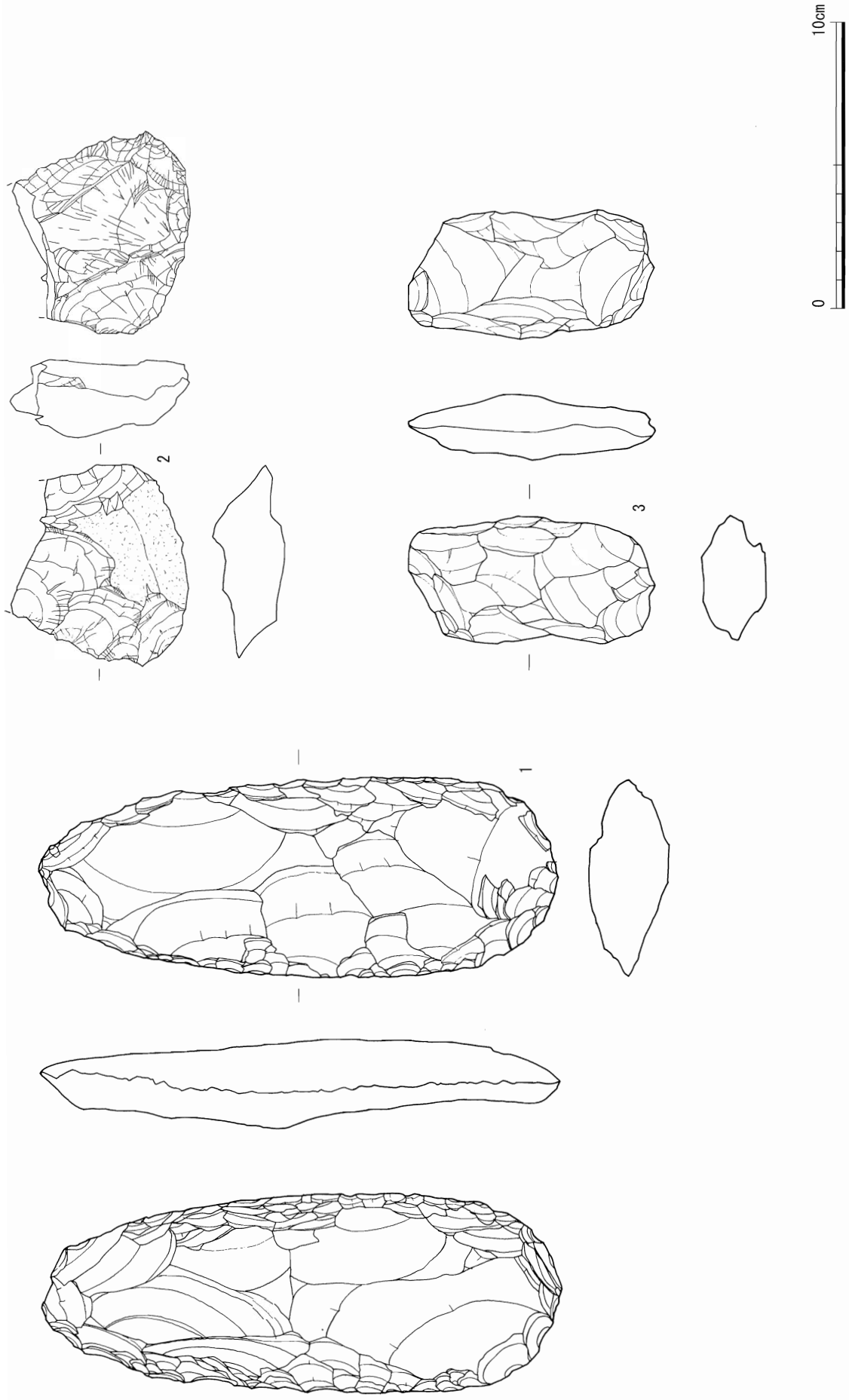

第 41 図　石器実測図（7）（S＝1／2）

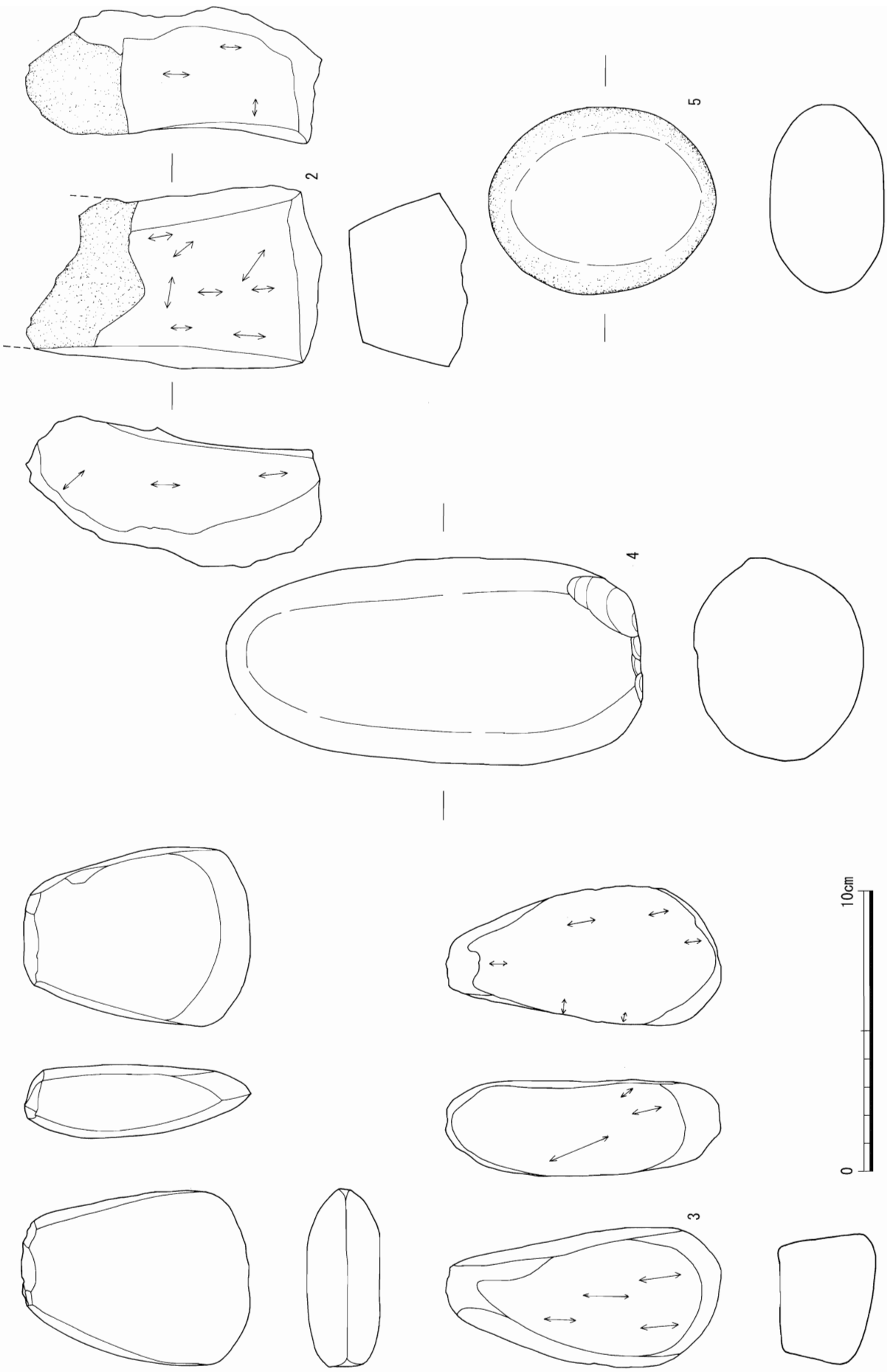

第 42 図　石器実測図（8）（S＝1／2）

第39図１は大きな剥片は剥離されていない石核である。２は自然面を打面とした石核である。３～５は船底状ともいえる石核または石核の素材となるものである。３は主だった剥離はないので素材であろうか。４と５は側面に剥離が行われているが、石核の側面調整の可能性があり細石刃核の素材である可能性も考えられる。

第40図１は正面が欠損しており本来の形状は不明であるが第30図７の細石刃核に側面調整など類似しているため欠損した細石刃核の可能性を考えている。２は石核の素材となるかもしれない。３は下縁に擦痕がみられる二次加工のある剥片である。当遺跡で出土した黒曜石製の石器で磨製のものはこれのみである。４は細石刃にも思えるが、背面の両側縁の２面は中心の剥離面と剥離された時期が違っているようなので細石刃の可能性は少ないと思われる。５は緑色の石材の剥片である。碧玉を想定していたが比重が非常に軽いので違うようである。詳細は自然科学的分析を参照のこと。

第41図は打製石斧で、１は大形の石斧である。第42図１は磨製石斧である。２と３は黄褐色の石材を使用している砥石である。４は砂岩製の敲石で、５は同じ石材の磨石である。

小結

旧石器・縄文時代の遺構と遺物について述べてきたが、ここでは東船遺跡の遺物の中で最も多く出土している石器について集計表などから気づいた点を述べてみたい。

表５は調査区毎に出土した石器の器種を集計したものである。出土数は11区と18区、22区が1000点を超えており突出している。これら３つの調査区には谷があり多量の遺物が流れ込んでいたためである。なお25区にも谷があり773点出土している。第43図には表５を基に調査区毎で出土した石器の比率をグラフ化している。出土数が少なくグラフの中に現れない器種は「その他」に含んでいる。

旧石器時代の遺物が出土している調査区は11区と21区、25区である。このうち21区は総出土数が少ない割に台形様石器が２点も出土している。また11区と14区は調査の進行の上で別の調査区としているが、地形的には同じものと考えられる。器種比率を見ても11区から出土した器種が若干多いものの、剥片が占める割合などが出土数が大きく異なっているにもかかわらずほぼ同じ様相を示している。

以上から東船遺跡では谷ごとに出土する石器の比率が違っていることが分かった。これは原位置を保っていない多くの石器が本来埋まっていた（使用された）場所をある程度示していると考えられる。

表３　縄文時代　遺構一覧

遺構名	規　模（m）			形　状	出土遺物	時　期
	長径（一辺）	短　径	深　さ			
ＳＫ０１	1.85	0.75～0.9	0.25	長楕円形	縄文土器片	
ＳＫ０２	1.25	0.95	0.43	楕円形	縄文土器片	
ＳＫ０３	1.4	0.86	－	楕円形	縄文土器片	早期末～前期？

表４　調査区石器出土表

調査区	剥片	ＲＦ	微細	石核	石核素材	チップ	原石	台形様石　器	細石刃核	石鏃	ＳＣ	その他	合計
1													0
2	23			2		3							26
3	104			5		1	1			3		1	115
5	152	2	2	1		8				1	2	2	170
6	5									1			6
7	11						1						12
9	65			3		3	1						72
10	151			4		6	2			3	1		167
11	851	119	2	45	6	53	17	2	1	14	23	14	1147
12	9					1	1						11
13	22						4						26
14	17			2			1				1	1	22
15	37			2		1	2				1	1	44
16	17					1	1						19
17	68	19		3		1	8					1	100
18	748	222	14	80	5	121	9			4	45	7	1255
19	152	48		18	1	13	15				7	6	260
20	24	9		5			1				4		43
21	74	14		11	1	9	4	2			2	1	118
22	579	142		46	5	118	18			10	63	21	1002
23	53	10	1	5		7	1				3	1	81
24	1			1									2
25	496	60	18	52		114	4	2		6	8	14	774
船王区	5					1	1			1			8
不明	31	2		5						1			39
合計	3695	647	37	290	18	461	92	6	1	44	160	70	5521

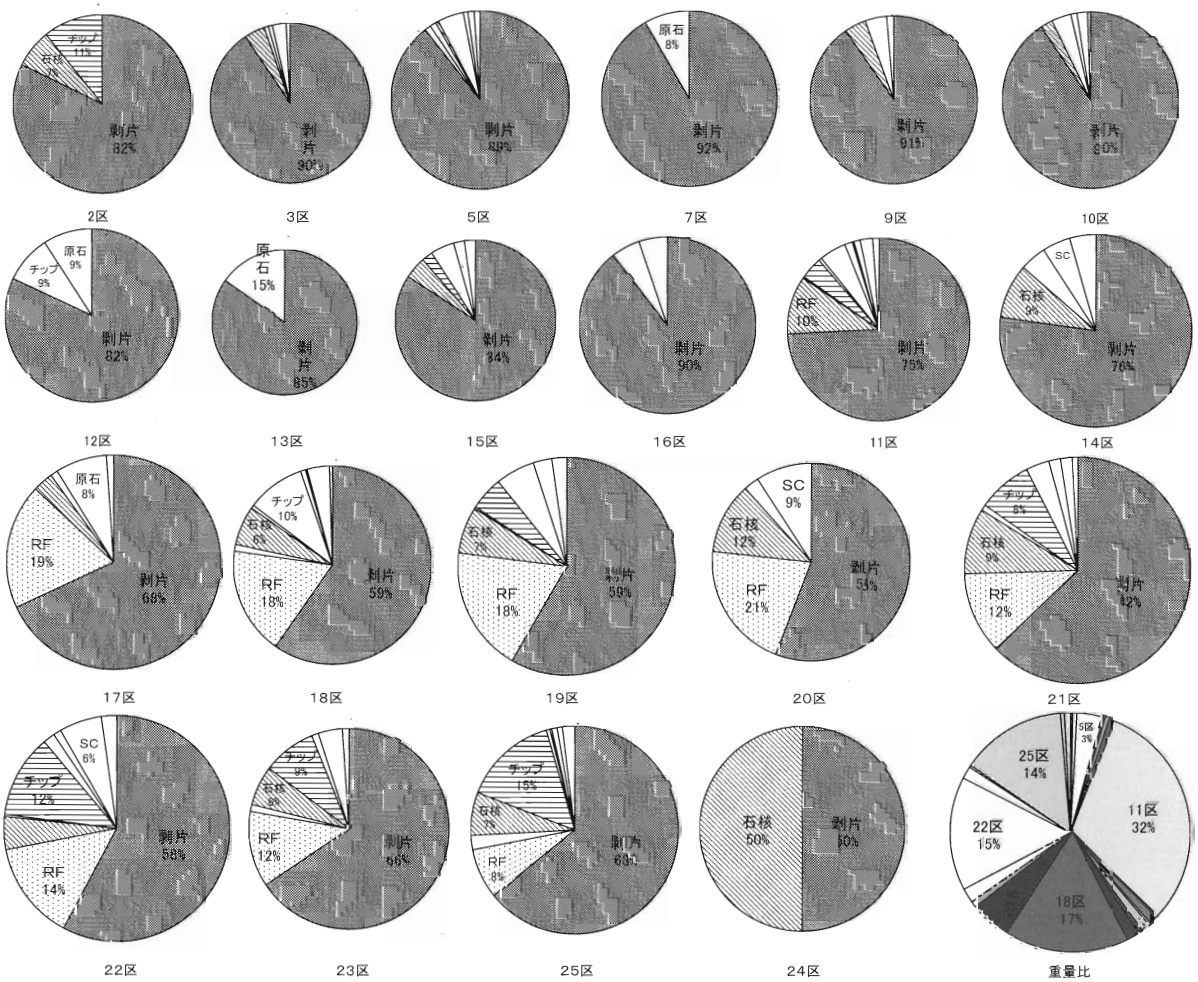

第 43 図　調査区石器出土量比較グラフ

第６章　弥生時代の遺構と遺物

弥生時代の遺構は、２区・５区・10区・19区・25区といった遺跡の南端部に集中して見つかっている。そこは、今津港に向かって延びる丘陵の先端部にあたる部分である。おそらくこの周辺が弥生時代後期の居住域として利用されていたものと推測される。以下検出遺構について竪穴建物跡、土坑、溝状遺構の順に述べる。

第１節　竪穴建物跡

ＳＩ０１（第44図）

ＳＩ０１は、第２調査区区で検出した建物跡で標高14ｍの丘陵裾部に位置し、東側は道路によって大きく削られ残っていなかった。遺構の平面プランは径4.4ｍ程の円形であり、床面までの深さは現状で0.5ｍである。また床面の壁際には、幅12㎝、深さ42㎝程の溝がめぐっている。

床面からはピット２基と焼土面１か所を検出している。建物跡はピットが西壁沿いにあることから本来は調査区外のピット２基とセットの４本の主柱が復元される。ピットの規模は、Ｐ１が径26㎝、深さ50㎝、Ｐ２が径22㎝・深さ42㎝である。焼土面は床面の中央付近で検出しており、その範囲は径60㎝ほどである。

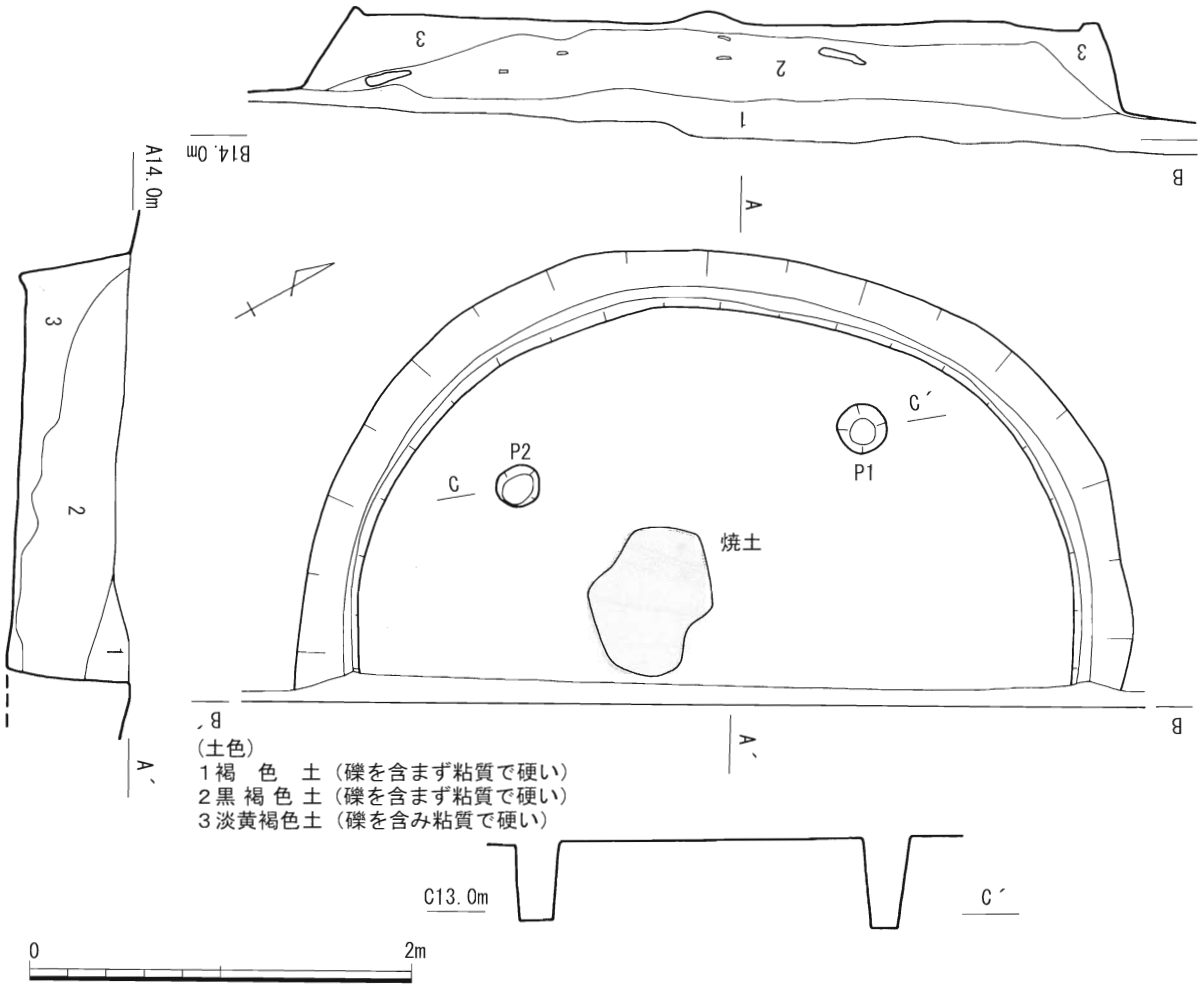

第 44 図　ＳＩ０１実測図（Ｓ＝ 1/40）

遺物は、覆土から出土するものと床面付近から出土するものを区別して取り上げた。また、取り上げはポイントを記録しておこなった。建物跡から出土した遺物の多くは弥生土器であるが、その他に拳大から人頭大の自然石が多数出土している。出土した自然石は計測表（表５）の通りであるが、これらの性格については建物の屋根上に置かれていた可能性が考えられるが、今後の他の類例を待って再検討が必要である。

出土した弥生土器（第46図）は甕のみであり、 器台・壷・高坏などは含まれていなかった。１～13の土器は床面付近から出土したものであり、14～20は覆土中から出土している。これらの土器の色調は基本的に橙色系のものであり比較的大きめの砂粒を含んだものが主流である。ただし、11は白色系の色調で砂粒も細かいものを含み全体的に器壁が薄くシャープである。このように他と異な

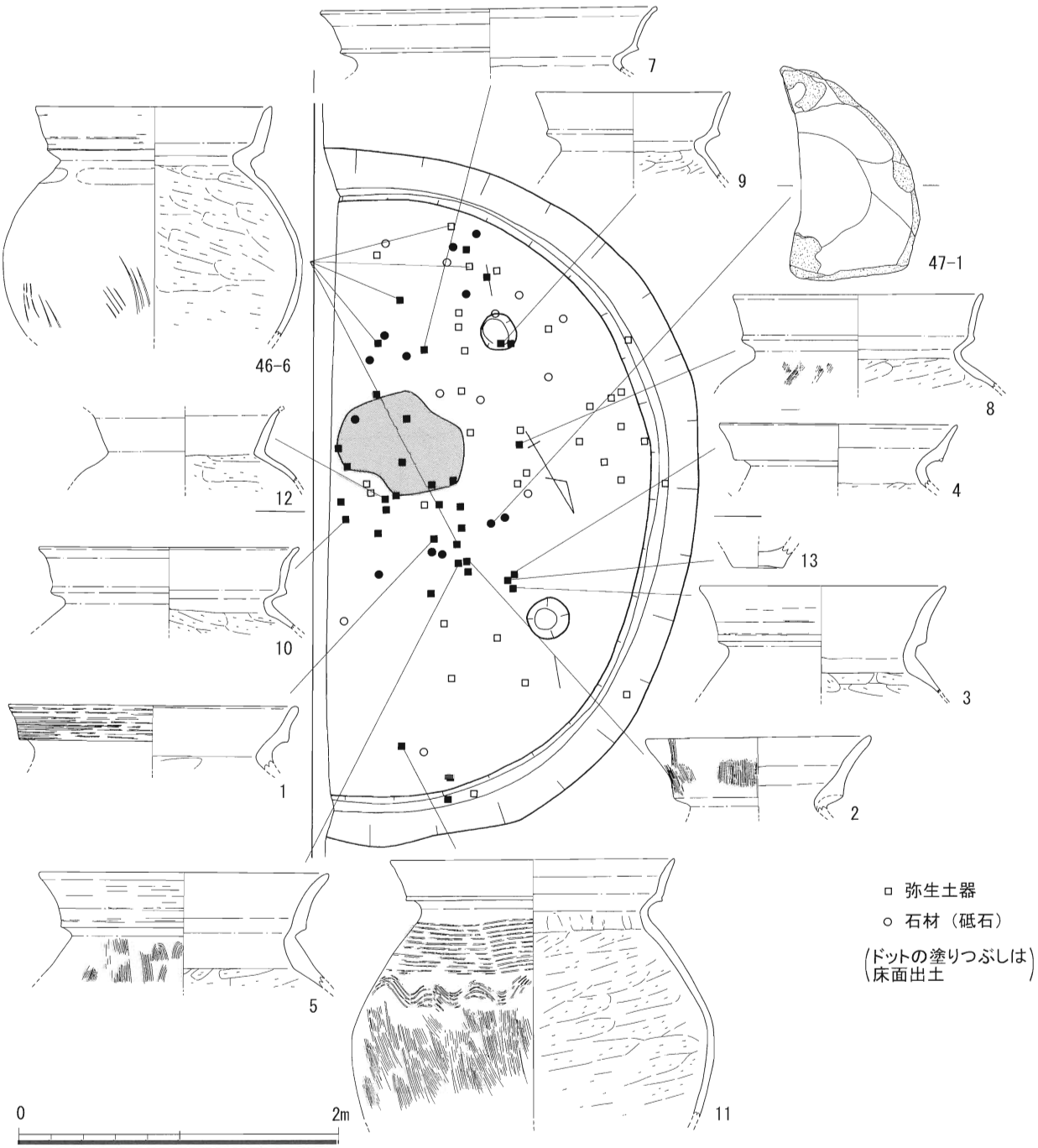

第45図　ＳＩ０１遺物出土状況実測図（Ｓ＝1/40・1/4）

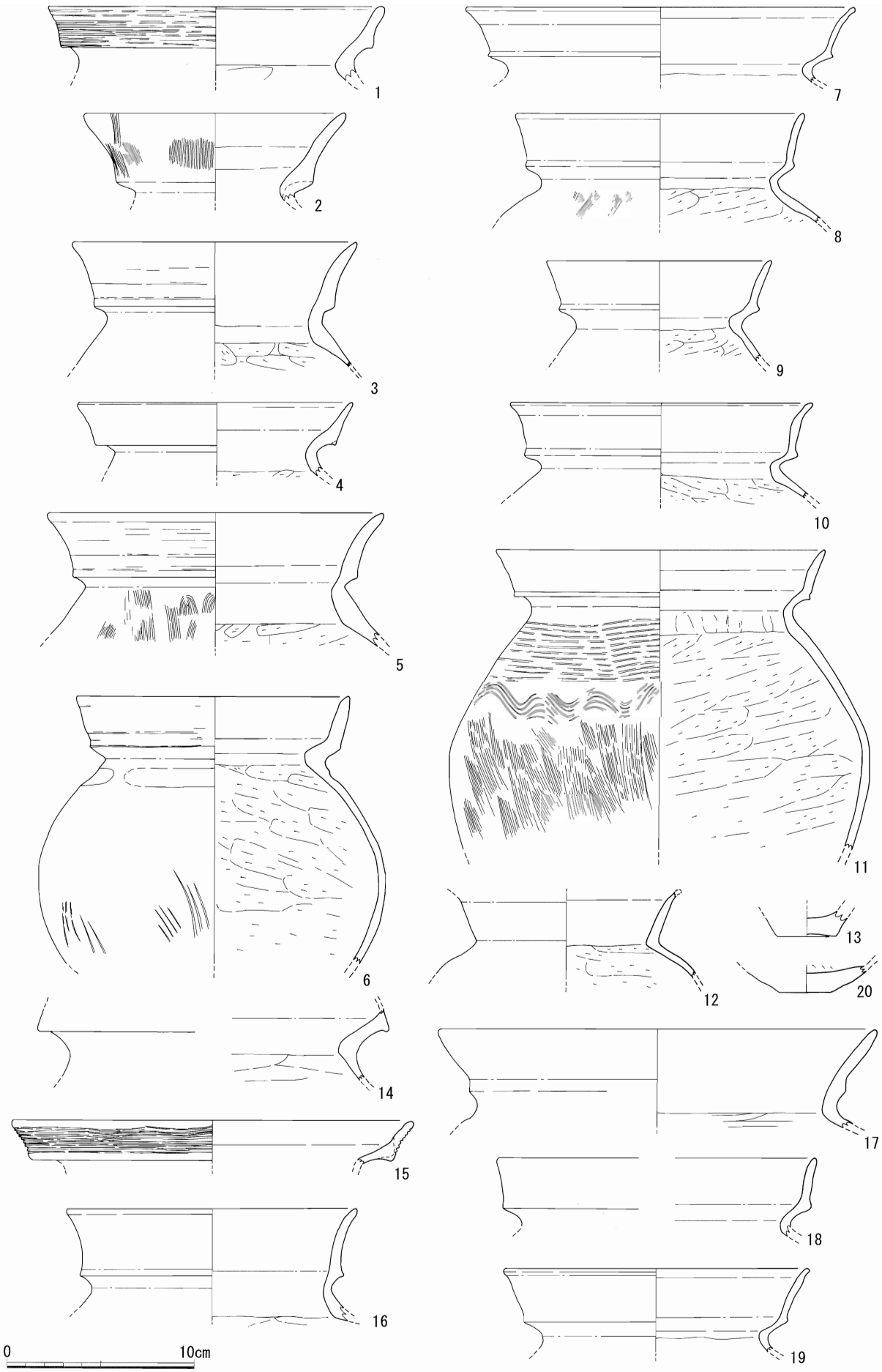

第46図　ＳＩ０１出土弥生土器実測図（Ｓ＝1/3）

る特徴が見られることからこの土器は本土からの搬入土器である可能性を持つものである。

出土した甕の口縁形態は基本的に複合口縁であるが、12だけは単純口縁の形態をとるものであり外来系と考えられる。ただし、胎土・色調は基本的にこの遺構から多く出土するものと変わらないものである。17は口縁が長く直口系の甕になるものと思われる。出土した土器の時期は、14が弥生時代後期初頭頃、１・15が草田３期[2]、２～6・16～18が草田４期、7～11・19が草田５期と考えられる。

砥石（第47図）は肌理の細かい岩石のもので３面の使用面が確認できるものである。

最後に建物跡の廃絶の時期については床面出土の弥生土器から草田５期頃と考えられ弥生時代後期後半と推測される。

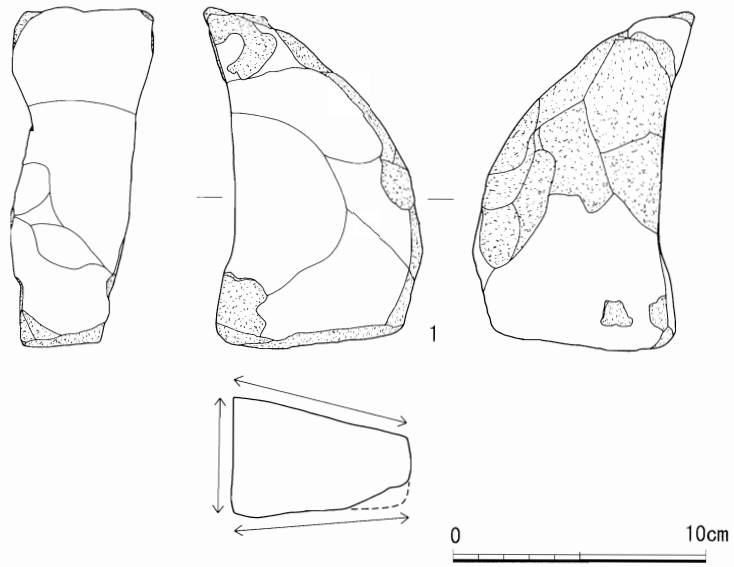

第47図　ＳＩ０１出土砥石実測（Ｓ＝1/3）

表５　東船遺跡　ＳＩ０１出土石材　計測表

個体番号	層位	取上番号	長径(cm)	短径(cm)	厚さ(cm)	重量(kg)	備考
1		41	25	20	9	5.36	板状
2		76	16	13	8	2.68	色白、粉ふく
3		75	27	21	8	8.08	円礫
4		27	17	11	7	3.06	円礫
5		88	20	10	6	1.08	表面に穴
6		57	13	10	5	1.02	表面に穴、亜角礫
7		29	23	19	9	5.40	表面に穴
8		80	12	7	5	0.58	表面に穴
9		60	13	10	5	1.04	亜円礫
10		8	19	13	4	1.14	板状
11		9	14	12	6	1.70	円礫、表面に穴
12		30	17	10	7	1.92	亜円礫、表面に穴
13		37	13	10	6	1.66	表面に穴
14		95	14	9	4	0.78	亜角礫
15		36	15	8	7	1.16	円礫
16		44	11	11	6	1.02	亜角礫、表面に穴
17		15	17	11	4	1.32	円礫
18	床付近	79	10	10	5	0.72	表面なめらか、工具痕
19		32	12	8	3	0.52	板状
20		26	12	9	4	0.62	板状
21	床面付近		5.5	3.5	3	0.09	円礫
22			5	4	1.5	0.05	平丸形
23		18	4.5	3	3	0.04	表面に穴
24		51	6	4	2.5	0.05	表面に穴
25			8	6	4.5	0.26	亜円礫
26	ベルト中上層		3	3	2	0.04	表面なめらか
27		59	7.5	5.5	2	0.10	板状
28		51	7	4	2.5	0.08	表面凹凸
29		51	6	3.5	2.5	0.07	表面ざらざら
30			8	6.5	4	0.26	円礫
31			9	7.5	6	0.72	表面なめらか
32		51	15.5	7.5	5	0.94	長方形、表面に穴
33			13	11	6	0.88	表面凹凸

ＳＩ０２（第48図）

ＳＩ０２は、5区で検出した建物跡で標高12ｍの丘陵先端部に位置している。遺構は検出当初には分からなかったが、２棟が切り合っているものであった。建物跡は、古い方が円形のプランを呈し、新しい方がやや規模を縮小した隅丸方形の形態をとるものであった。この２棟は非常に近接していることから建て替えに伴う遺構の切り合いと認識した。

建物跡の規模は（古）で径3.6ｍの円形プランで床面までの深さ14㎝、（新）で東西3.6ｍ、南北2.8ｍの隅丸方形で深さ20㎝である。また、壁沿いには幅18㎝、深さ８㎝程の溝がめぐっている。床面からは、９基のピットを検出し、このうち主柱穴はＰ１～Ｐ４と考えられる。これらのピットが4基とも関連したものと考えると円形プランの（古）の主柱穴となるが、（古）と（新）がそれぞれ

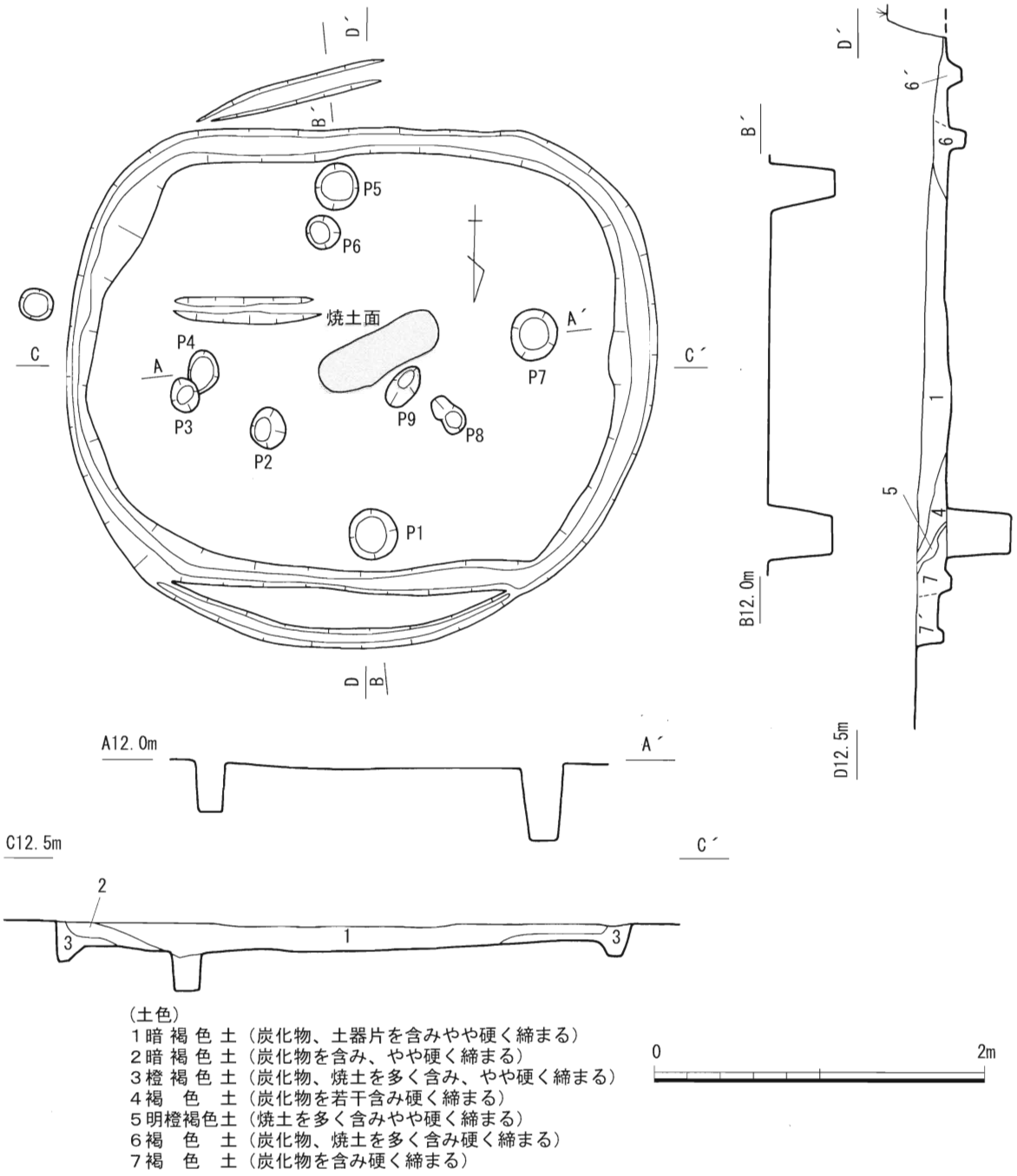

第48図　ＳＩ０２遺構実測図（Ｓ＝1/40）

２本柱の主柱をもつ構造のものであったと考えると（古）にＰ１、５が（新）にＰ４、７が伴うものと考えられる。建物跡の床面には、ピット以外に中央付近に焼土面が確認され、その範囲は東西80cm、南北26cmである。また、中央よりやや南西側に幅16cm、深さ10cm、長さ90cm程の溝を検出したが性格については不明なものである。

建物跡の覆土からは遺物が出土しているが、ＳＩ０１と比較すると非常に僅かなものである。また遺物は覆土のものと床面付近から出土したものを分けて、出土ポイントを記録して取り上げた。

遺物の出土状況（第49図）は、中央付近に集中しているがその数は少ない。また、炭化材が出土しており焼失した建物跡の可能性も考えられる。なお、ＳＩ０１と同じように自然石（表６）が出土しているがその数は少ない。

出土した遺物（第50図）は弥生土器と石器があるが、弥生土器は小片のため図化できたものは３点（１～３）のみである。また弥生土器は甕が出土しているが摩滅が著しいものであり時期の確実に分かるものはかろうじて１であり、それは草田３期と推測される。

石器は、敲石（４）、砥石（５）、黒曜石製の石器（６～10）が出土している。４は広い面の１面だけで敲打痕が認められた。５は肌理の滑らかな石材のもので２面で使用時の擦痕を確認することができた。

最後にこの建物跡の時期であるが、良好な弥生土器が出土していないことから難しいが、草田３期～４期頃の可能性があり、弥生時代後期後半頃と思われることをとりあえず指摘しておきたい。

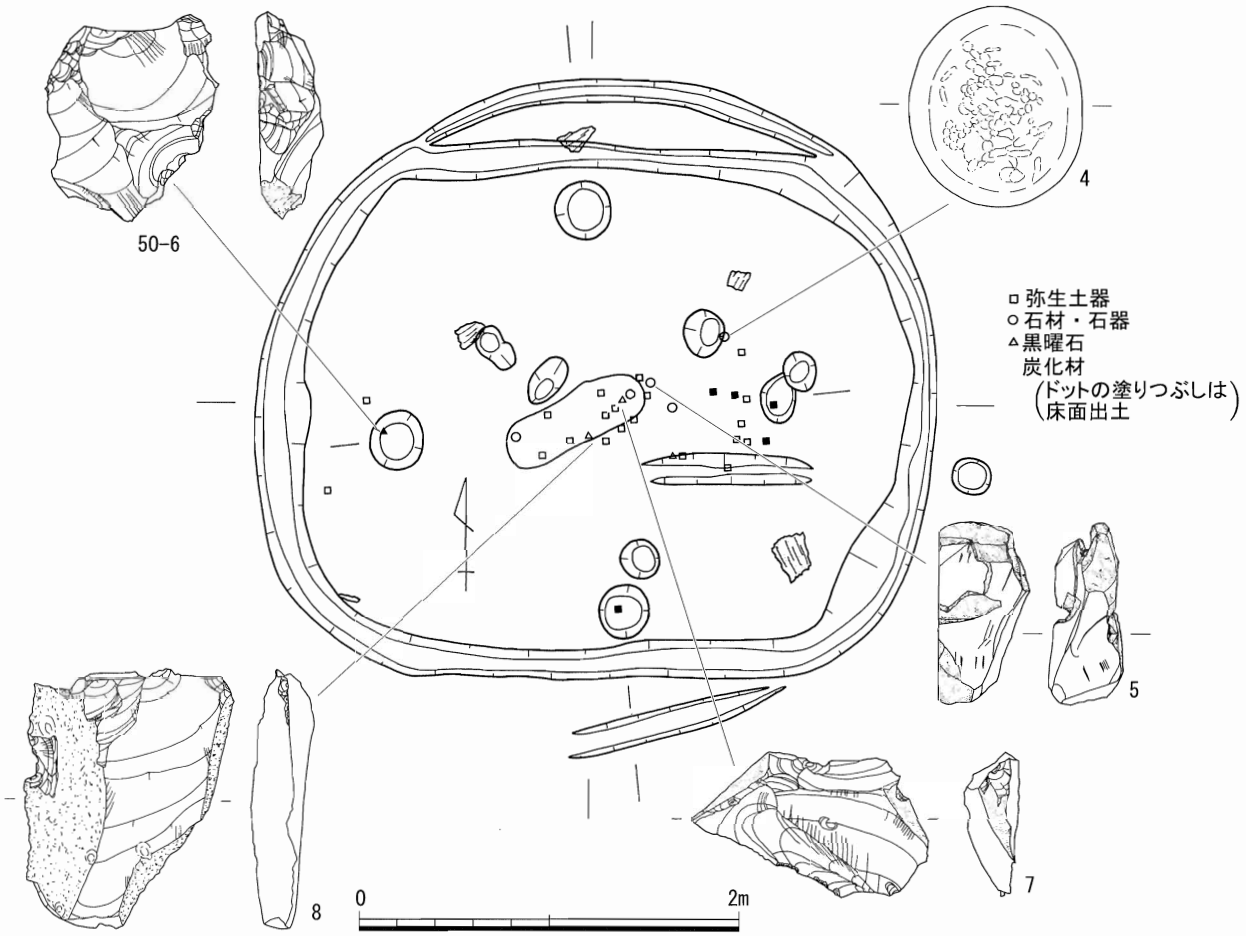

第 49 図　ＳＩ０２遺物出土状況実測図（S＝1/40・1/4・1/2）

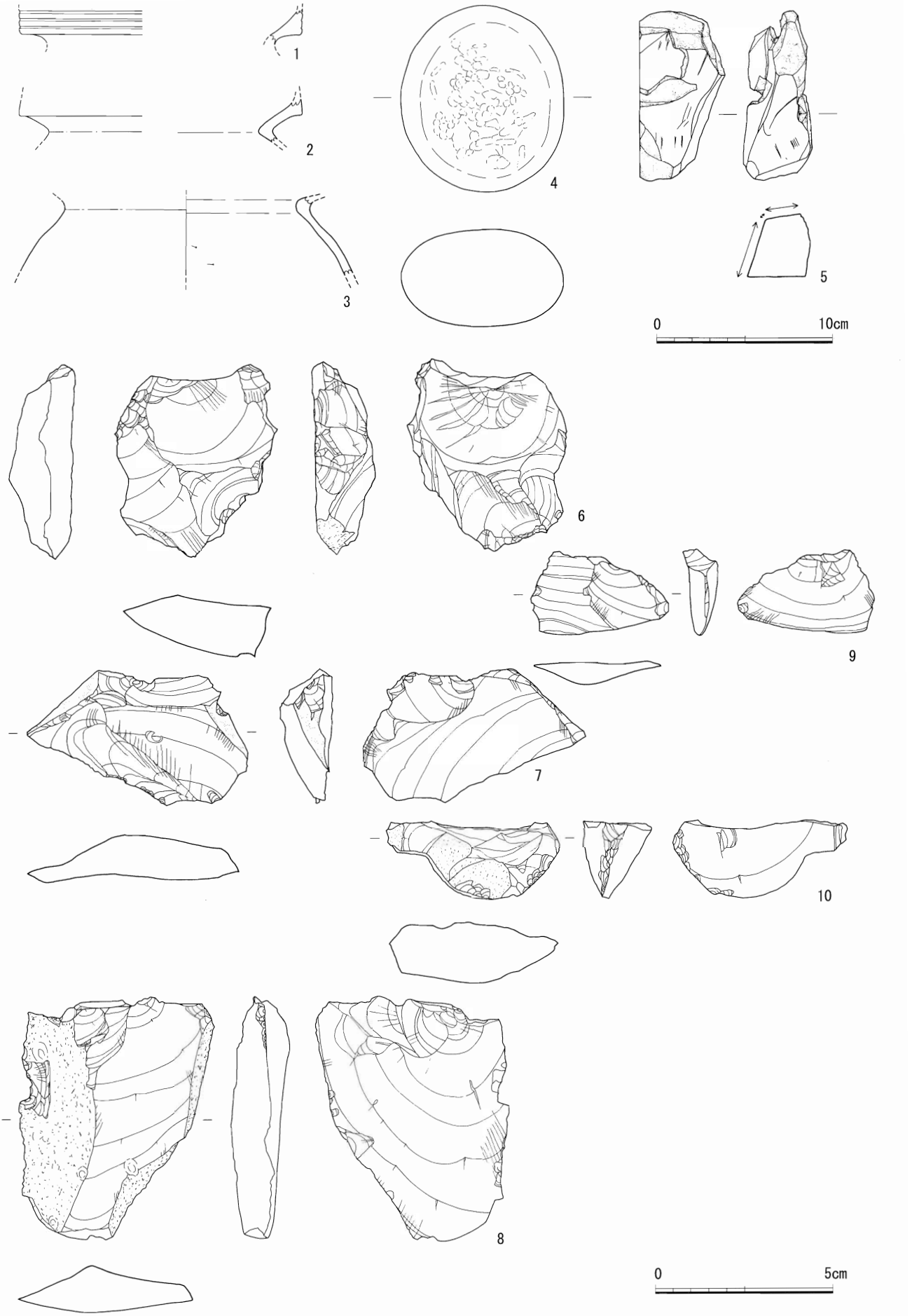

第 50 図　ＳＩ０２出土遺物実測図（Ｓ＝ 1/3・2/3）

表６　東船遺跡　ＳＩ０２出土石材　計測表

個体番号	層位	取上番号	長径(cm)	短径(cm)	厚さ(cm)	重量(kg)	備　考	個体番号	層位	取上番号	長径(cm)	短径(cm)	厚さ(cm)	重量(kg)	備　考
1		41	25	20	9	5.36	板状	18	床付近	79	10	10	5	0.72	表面なめらか、工具痕
2		76	16	13	8	2.68	色白、粉ふく	19		32	12	8	3	0.52	板状
3		75	27	21	8	8.08	円礫	20		26	12	9	4	0.62	板状
4		27	17	11	7	3.06	円礫	21	床面付近		5.5	3.5	3	0.09	円礫

第２節　土坑

ＳＫ０４（第52図）

ＳＫ０４は10区の標高13m付近で検出した土坑である。平面は方形を呈し長径67cm、短径64cmで深さは15cmである。土坑底面は平坦であり暗黒色土が堆積していた。

土坑内からは、弥生土器（第51図）と礫が出土している。弥生土器は甕の口縁から胴部にかけての破片であり、時期は草田１期に相当し、弥生時代後期初頭と考えられる。

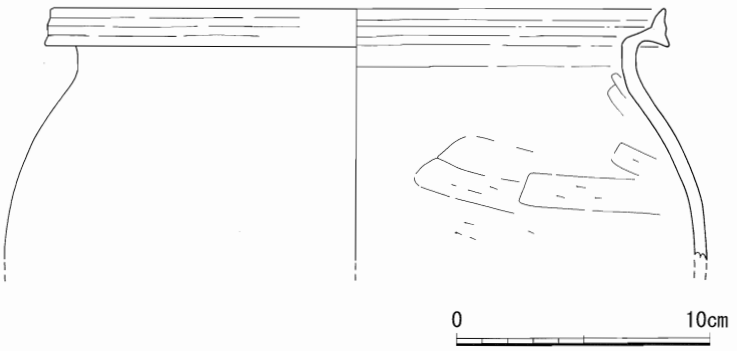

第 51 図　ＳＫ０４出土弥生土器実測図（Ｓ＝ 1/3)

ＳＫ０５（第54図）

ＳＫ０５は19区の標高15m付近で検出している。この調査区からはこの土坑を合わせて３基が並んだ状態で検出している。

この土坑の平面は円形のもので、規模は径55cm、深さ16m程と小さいものである。土坑底面は平坦であり黒色土が堆積していた。土坑内からは弥生土器と黒曜石製の石鏃が各１点出土している。弥生土器は、完形に近いものが置かれそれが潰れた状態で出土している。

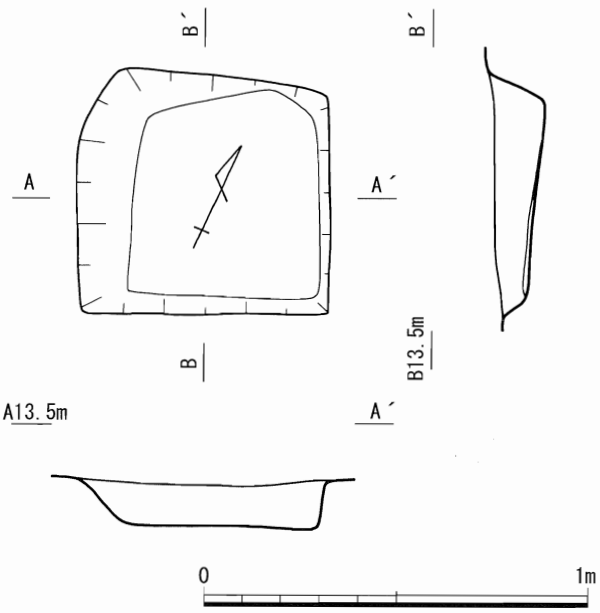

第 52 図　ＳＫ０４遺構実測図（Ｓ＝ 1/20)

出土した弥生土器（53図1）は、甕の口縁から胴部にかけて部分であり、口縁帯には平行沈線が施されていない。時期は草田４期に相当するものと思われ、弥生時代後期後半である。石鏃（2）は、凹基式のものである。

ＳＫ０６（第54図）

ＳＫ０６は、ＳＫ０５の隣に位置し、平面形は円形である。規模は径45cm程で深さ15cmである。覆土は黒色土が堆積しており遺物の出土はなかった。この土坑の時期は不明であるがＳＫ０２と並ぶように存在し覆土も同じ土であるので弥生時代後期と推測される。

ＳＫ０７（第54図）

ＳＫ07は，ＳＫ０６の隣にあり平面形は円形である。規模は径55㎝、深さ16㎝であり、土坑内には黒色土が堆積し遺物は出土していない。遺構の時期は不明であるが一連で並んでいるＳＫ０５・０６と同じ時期と推測され弥生時代後期と思われる。

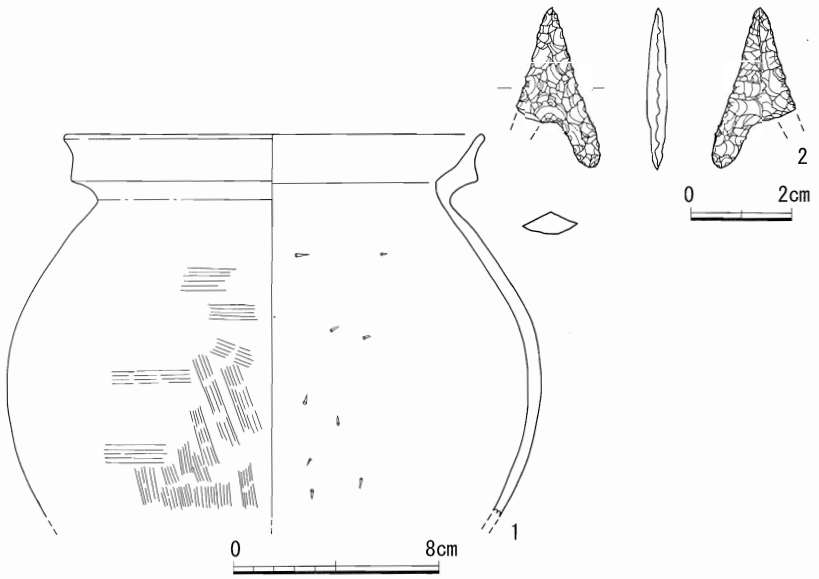

第 53 図　ＳＫ０５出土遺物実測図（Ｓ＝ 1/3・2/3）

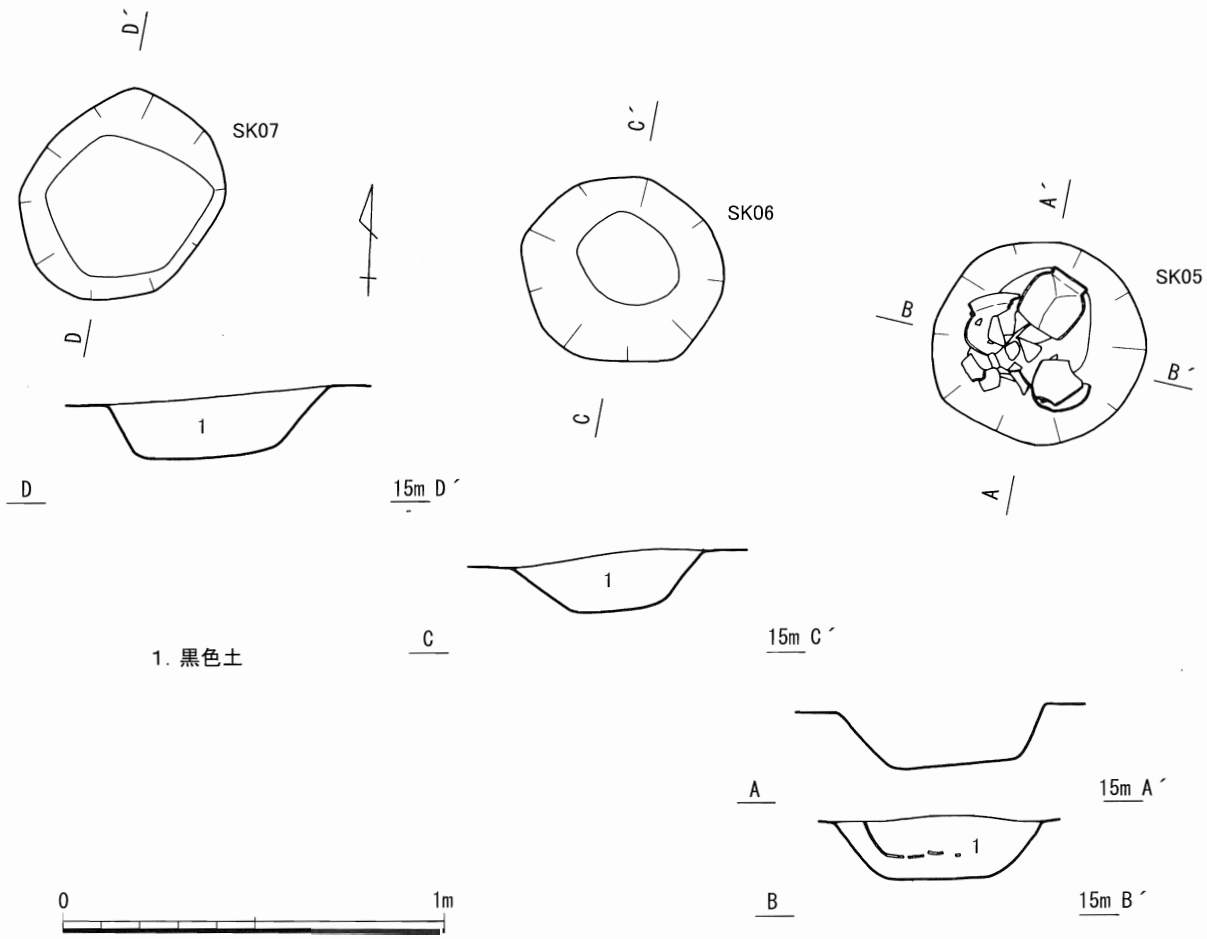

第 54 図　ＳＫ０５・０６・０７遺構実測図（Ｓ＝ 1/20）

第３節　溝状遺構

溝状遺構は３基検出しておりそれぞれ共通する点が見られる。それは、丘陵先端部に位置している点と周溝状に廻るような形状を呈している点である。

ＳＤ０１（第57図）

ＳＤ０１は、10区の調査区境界付近標高14m付近で検出し、北側に４ｍ延びた後に西側に折れ３ｍ程延びる形状のものである。溝状遺構の幅は0.８ｍで深さは20㎝程である。溝状遺構からは伏せられた弥生土器椀が３個体分と細片が出土した。出土した椀は図化可能なものが２個体（55図）あった。１はやや浅いタイプのもので、２は深くて体部が直立するタイプである。これらの土器の時期は草田６期に相当すると思われ、弥生時代後期後半と推測される。

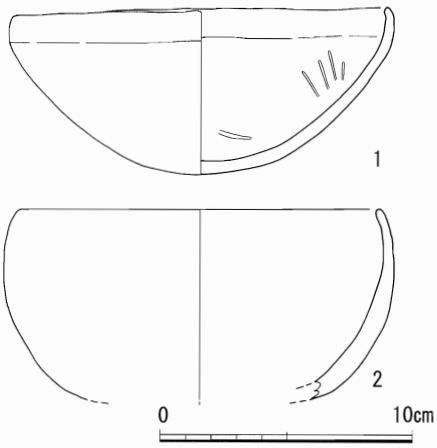

第 55 図　ＳＤ０１出土遺物実測図（Ｓ＝ 1/3）

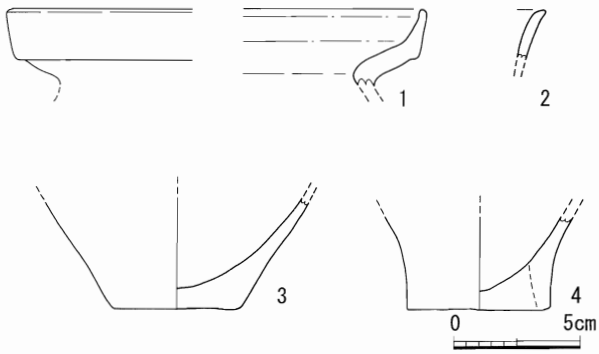

第 56 図　その他の出土遺物実測図（Ｓ＝ 1/3）

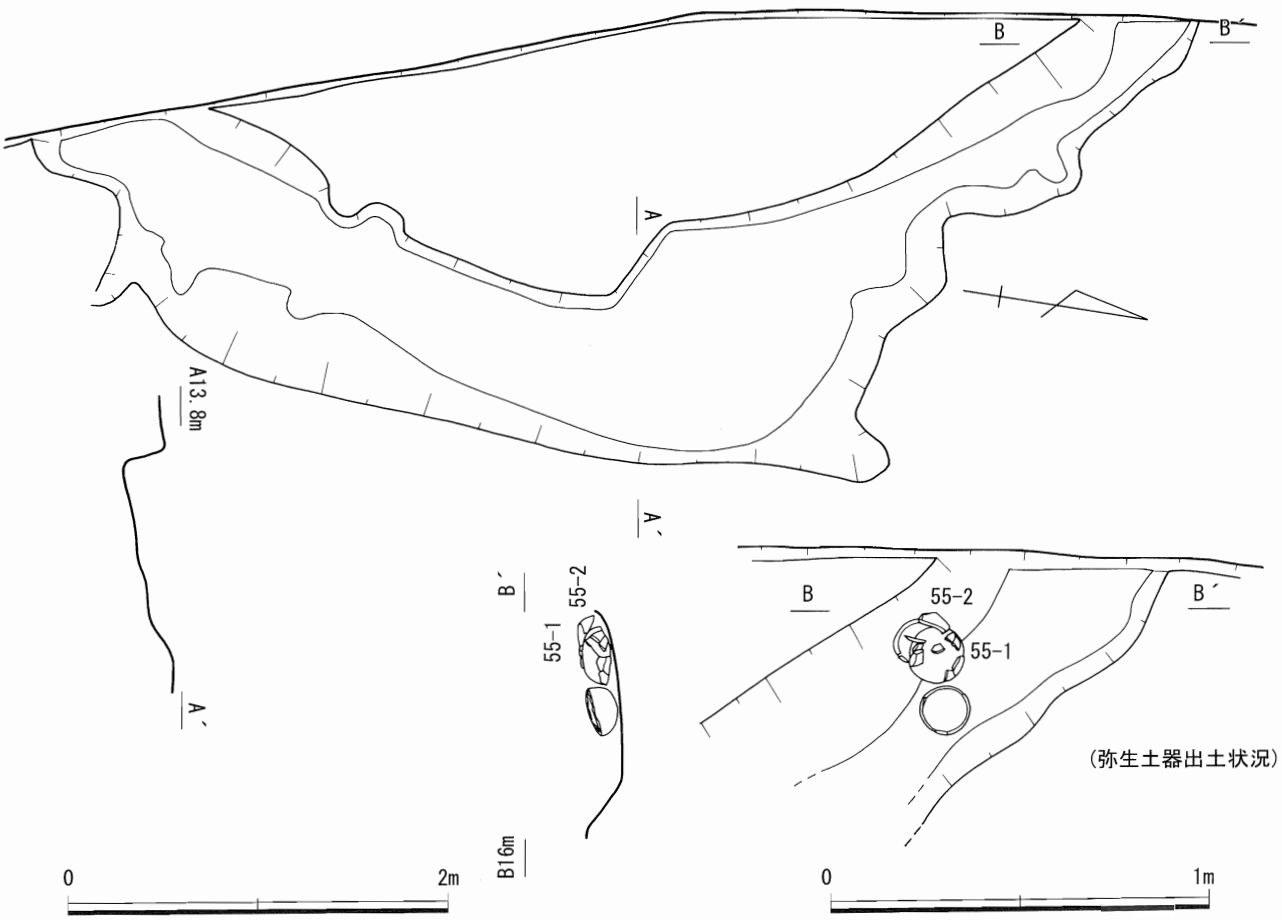

第 57 図　ＳＤ０１遺構実測図（Ｓ＝ 1/20・1/40）

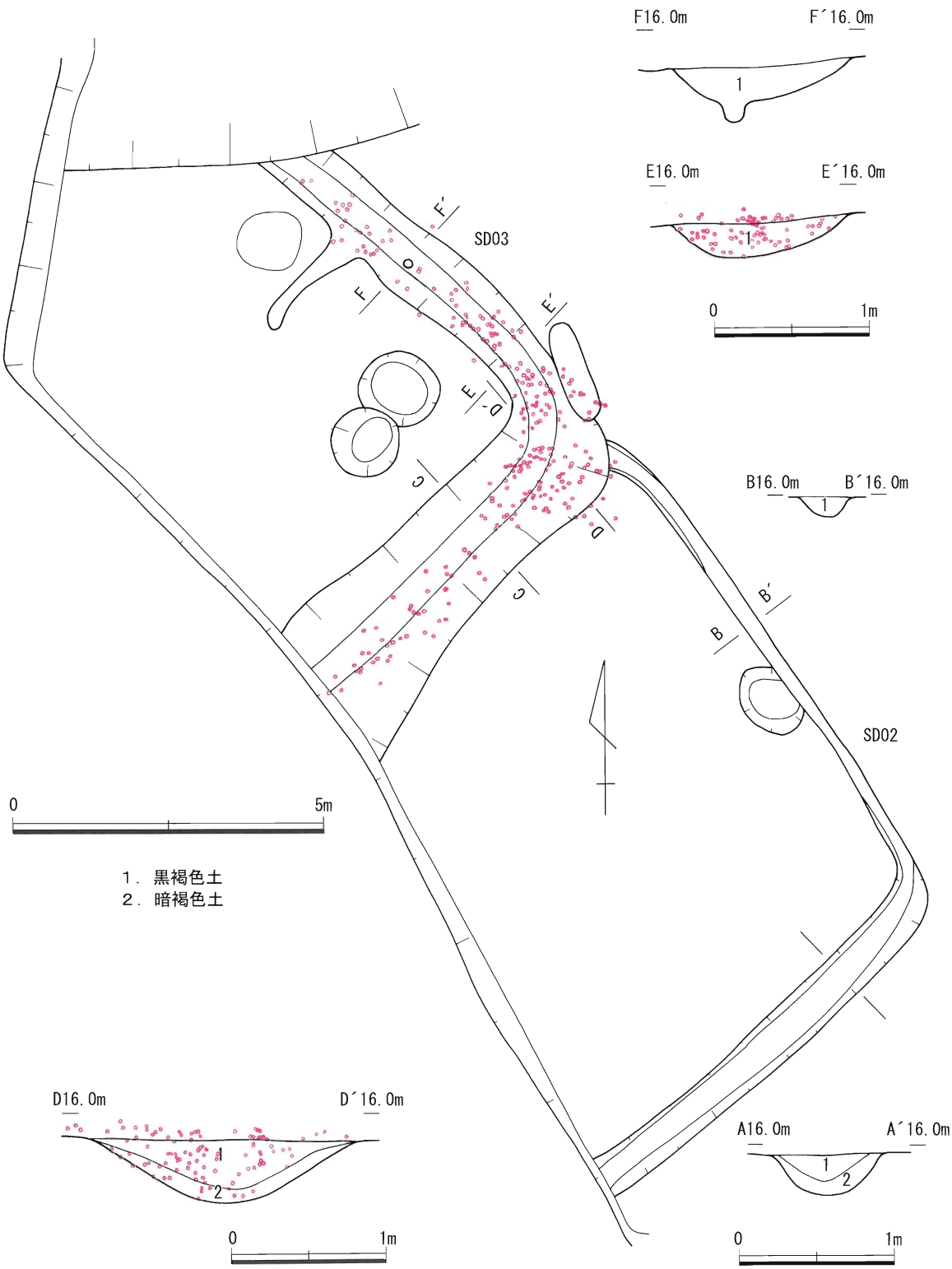

第58図　ＳＤ０２・０３遺構実測図（Ｓ＝1/100・1/40）

ＳＤ０２（第58図）

ＳＤ02は、25区の調査区境界付近の丘陵先端部標高16m付近で検出しており、後述するＳＤ０３とは近接し切り合い関係からＳＤ０２の方が古い時期のものである。

遺構は「コ」字形に廻る周溝状を呈しており、その長さは南東側の辺が７m、北東側の辺が９mで幅0.75m、深さ28cmである。遺物は南東側で縄文土器片が出土しているが、遺構に伴う可能性は考え難い。この溝状遺構の性格については、周溝状に廻る形状から墳墓の区画溝である可能性が考えられるが、区画された内側は上面が耕作で削られており墓坑等の施設が確認されなかったことから明確には出来なかった。

ＳＤ０３（第58図）

ＳＤ０３は、ＳＤ０２を切って造られており、現状では「Ｌ」字形の平面形を呈す。その規模は、南東側の辺が7.3m、北東側の辺が７m程で幅1.2m、深さ0.2mである。遺物は周溝内から弥生土器、縄文土器の破片が出土しており、図化できたものは１点（56図2）であった。２は、弥生土器甕の複合口縁端部と考えられ、明確に出来ないが弥生時代後期に属するものと思われる。この遺構の性格についてはＳＤ０２と同様に墳墓の区画溝である可能性があることを指摘しておきたい。

第４節　その他の出土弥生土器（第56図）

１は５区のピットから出土した弥生土器の複合口縁であり草田４～５期に相当し、時期は弥生時代後期後半と考えられる。３，４は弥生土器の甕底部であり、３は５区、４は18区の包含層中から出土している。

第５節　小結

最後に弥生時代の遺構について整理しておきたい。弥生時代の遺構で竪穴建物跡は、隠岐では類例が少なくこれまで隠岐島後で１遺跡[3]、島前で２遺跡[4]あるのみであり検討する上で貴重な資料を提供することとなった。また弥生時代後期の土器の地域的特徴も今後検討する上での貴重な資料となった。

溝状遺構としたものは墳墓の区画溝である可能性も考えられ、今後の類例の増加を踏まえて近年調査された西郷町大城遺跡の四隅突出型墳丘墓[5]も含めて再度検討する必要がある。

表７　東船遺跡　弥生時代　遺構一覧

遺構名	規　模（m）			形　状	出土遺物	時　期
	長径（一辺）	短　径	深　さ			
ＳＩ０１	4.4	－	0.5	円形	弥生土器・石器	草田５期
ＳＩ０２(古)	3.6	－	0.14	円形	弥生土器・石器	草田３期～４期
ＳＩ０２(新)	3.6	2.8	0.2	隅丸方形	弥生土器・石器	草田３期～４期
ＳＫ０４	0.67	0.64	0.15	方形	弥生土器甕	草田１期
ＳＫ０５	0.55	－	0.16	円形	弥生土器甕	草田４期
ＳＫ０６	0.45	－	0.15	円形	－	－
ＳＫ０７	0.55	－	0.16	円形	－	－
ＳＤ０１	一辺4×3m	0.8(幅)	0.2	方形に廻る？	弥生土器椀	草田６期
ＳＤ０２	一辺7×9m	0.75(幅)	0.28	方形に廻る	弥生土器片	弥生時代後期
ＳＤ０３	一辺7×7.3m	1.2(幅)	0.2	方形に廻る	弥生土器片	弥生時代後期

第７章　古墳時代の遺構と遺物

概要　東船遺跡で検出された古墳時代の遺構は竪穴住居跡が２棟、土坑３基、性格不明遺構２基である。その他には土師器の出土したピットもあった。

遺構のうち、25区のＳＫ１０と16区のＳＸ０１・０２以外は全て11区で検出している。

古墳時代の遺物は表11にあるようにほとんどの調査区で出土している。遺物は土師器、須恵器と多い。鉄器もわずかに出土している。そのうち11区は谷部から遺物がまとまって出土している。その他の18区や22区でも数多く出土しているが、これらも谷状に落ち込んだ部分から出土している。

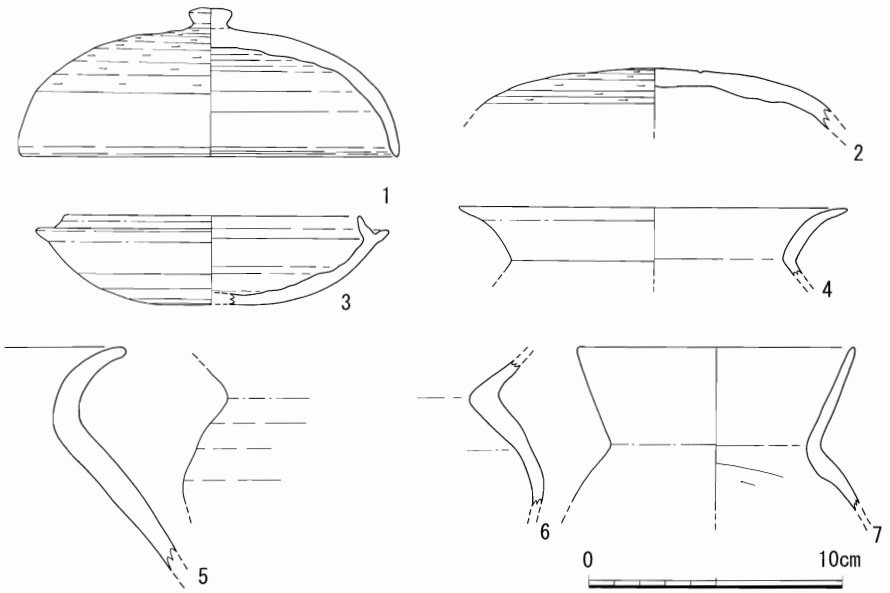

第59図　ＳＩ０３出土遺物実測図（Ｓ＝１／３）

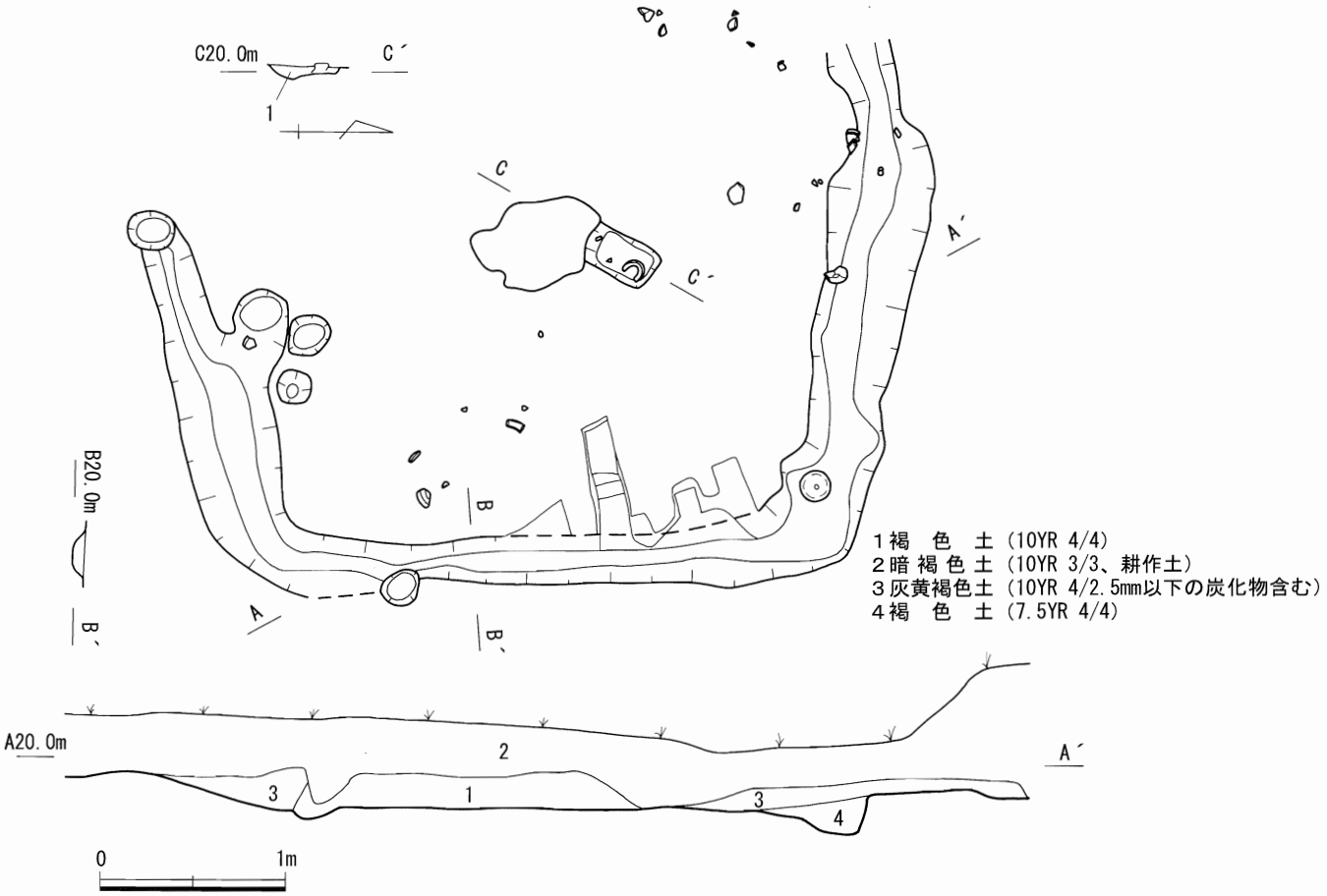

第60図　ＳＩ０３実測図（Ｓ＝１／40）

第１節　竪穴建物跡

ＳＩ０３（第60図）

ＳＩ０３は方形の竪穴住居跡である。調査区の関係で２か年にわたり調査が行われた。建物跡の上面と西側は削平されており、建物の規模は長さ4.2m前後、幅3.2m以上で、壁の高さは20㎝残っていた。柱を立てられるような柱穴は見つからず、床の中央には焼土面があった。削平により一方の壁が残っていないが造り付けのかまども無いと思われ、また移動式かまども無くこの焼土面を炉として使っていたようで、ここで火を使い煮炊きや暖をとっていたものと考えられる。

出土遺物（第59図）は須恵器と土師器である。１と７は床近くから、それ以外は床面から浮いて出土している。１は須恵器のつまみ付きの蓋である。周溝の北東隅でひっくり返った状態で出土している。当遺跡出土の須恵器で唯一の完形品である。高坏か坏の蓋と考えられるが、セットになりそうな須恵器は出土していない。隠岐や出雲地方では見られない器形である。２・３は須恵器の坏蓋と坏身である。４～７は土師器で、５と６は小片のため、径等が不明である。７は焼土面に近い落ち込みから出土している。須恵器の年代から６世紀後半（大谷編年出雲４期）と考えられる[6]。

ＳＩ０４（第61図）

ＳＩ０３の北西約15mのところに位置している。斜面に作られているため残りが悪いが、Ｌ字状に溝が巡りその内側に４本の柱穴が方形に並ぶ。柱穴間は1.8m前後で、段状遺構に立てられた掘立柱建物跡とも思われたが、柱穴が４つであることから竪穴住居跡と想定した。出土遺物もなく建物の時期は不明であるが、溝がＬ字に曲がっていることから古墳時代の竪穴建物の可能性が高い。

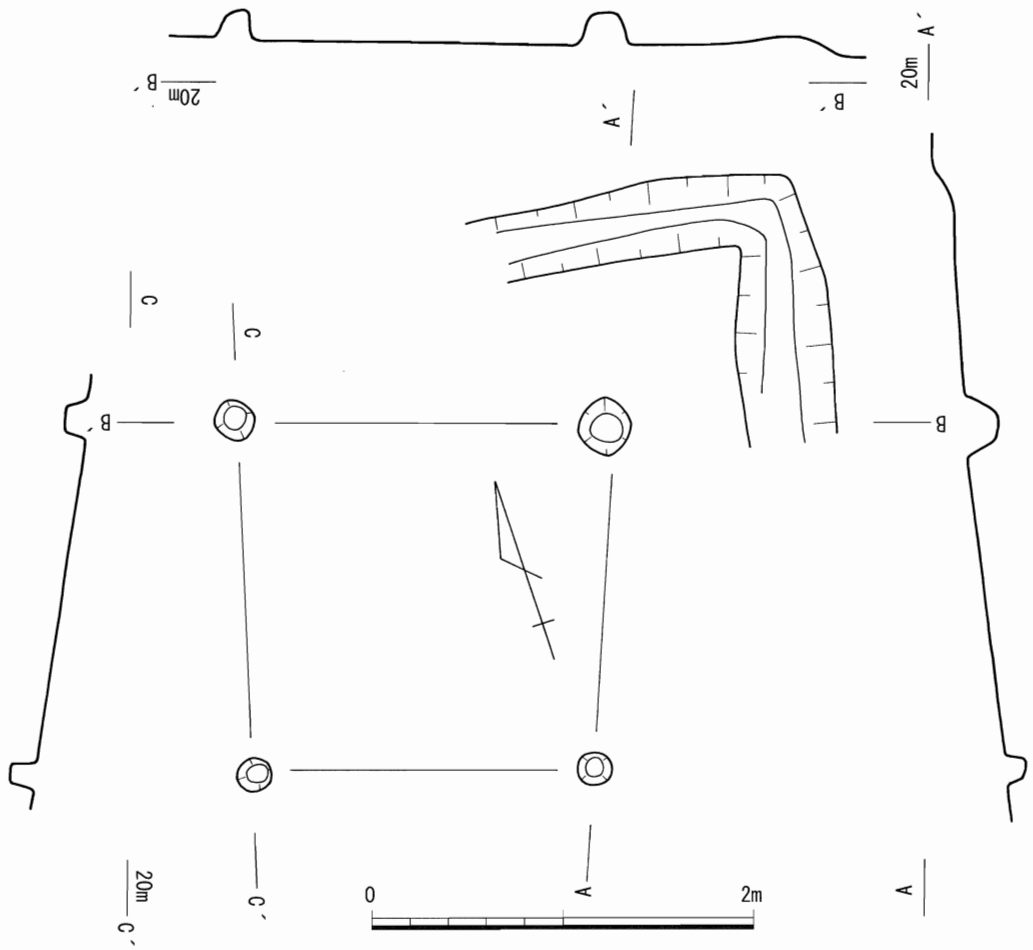

第61図　11区ＳＩ０３実測図（Ｓ＝１／40）

第２節　土坑

ＳＫ０８（第62図）

楕円形の土坑である。周囲には柱穴らしきピットも見られるが、この土坑との関係は不明である。長軸約1.2ｍで短軸約1.1ｍ、深さは約0.7ｍである。底は平面で壁面はまっすぐ落ち込む。

出土遺物（第63図）は、須恵器（１）と土師器（１～４）である。１は７層直上から、３は２層直上で横になって出土している。２と３は土坑の落ち際からの出土である。１は坏身である。２は高坏であるが脚部は無い。坏部の底外面には脚部を接合した痕跡が見られる。３は甕である。口縁

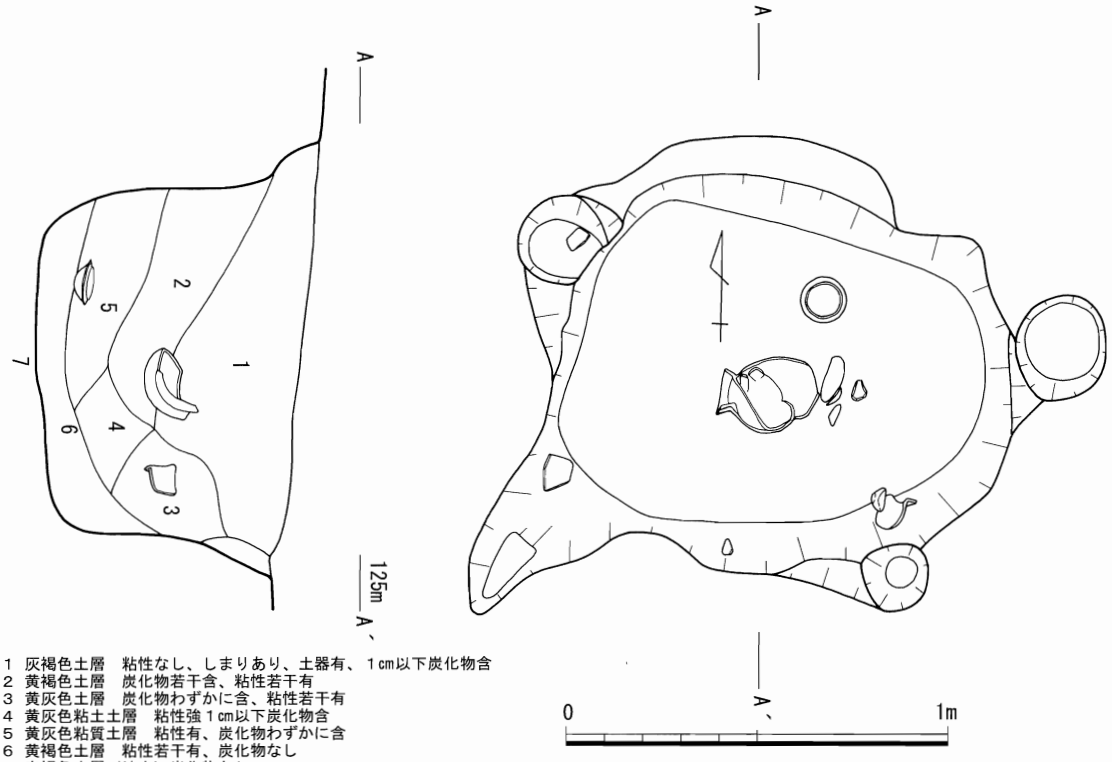

1 灰褐色土層　粘性なし、しまりあり、土器有、１cm以下炭化物含
2 黄褐色土層　炭化物若干含、粘性若干有
3 黄灰色土層　炭化物わずかに含、粘性若干有
4 黄灰色粘土土層　粘性強１cm以下炭化物含
5 黄灰色粘質土層　粘性有、炭化物わずかに含
6 黄褐色土層　粘性若干有、炭化物なし
7 赤褐色土層（地山）炭化物なし

第 62 図　ＳＫ０８実測図（Ｓ＝１／20）

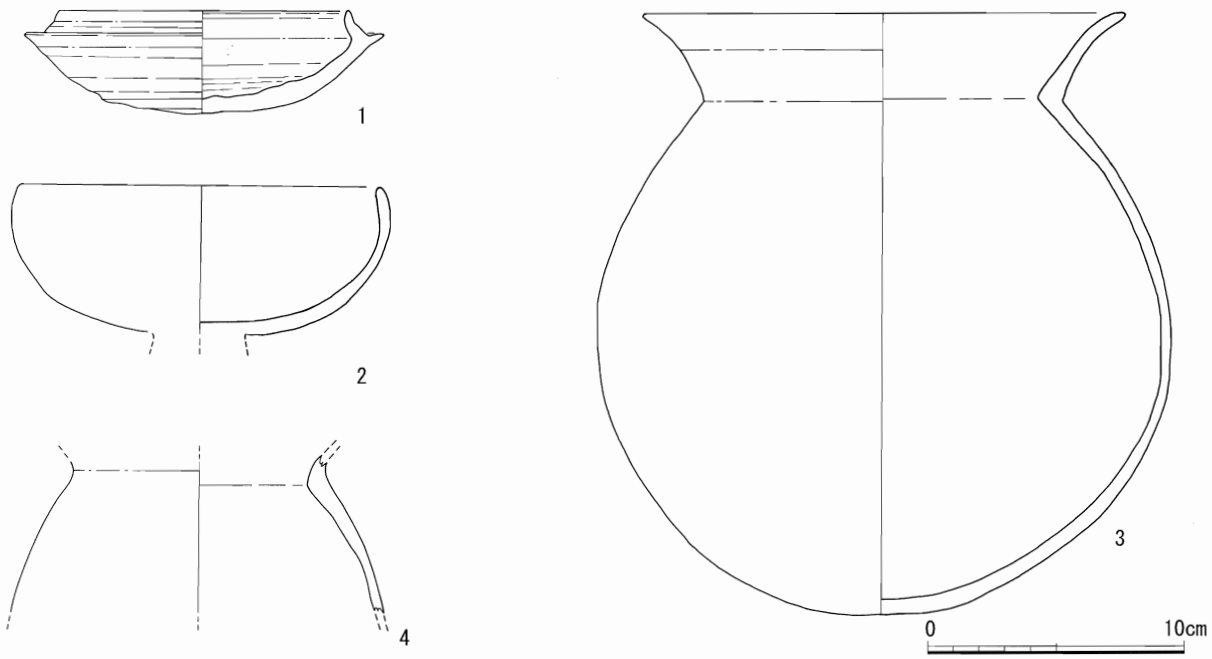

第 63 図　ＳＫ０８出土遺物実測図（Ｓ＝１／３）

部は大きく外反し、さらに口唇部は外に反る。４は小形の甕である。口縁部は残ってない。摩耗により外面の調整は不明で、胴部内面はケズリである。須恵器の坏は出雲Ⅳ期と考えられる。

ＳＫ０９（第64図）

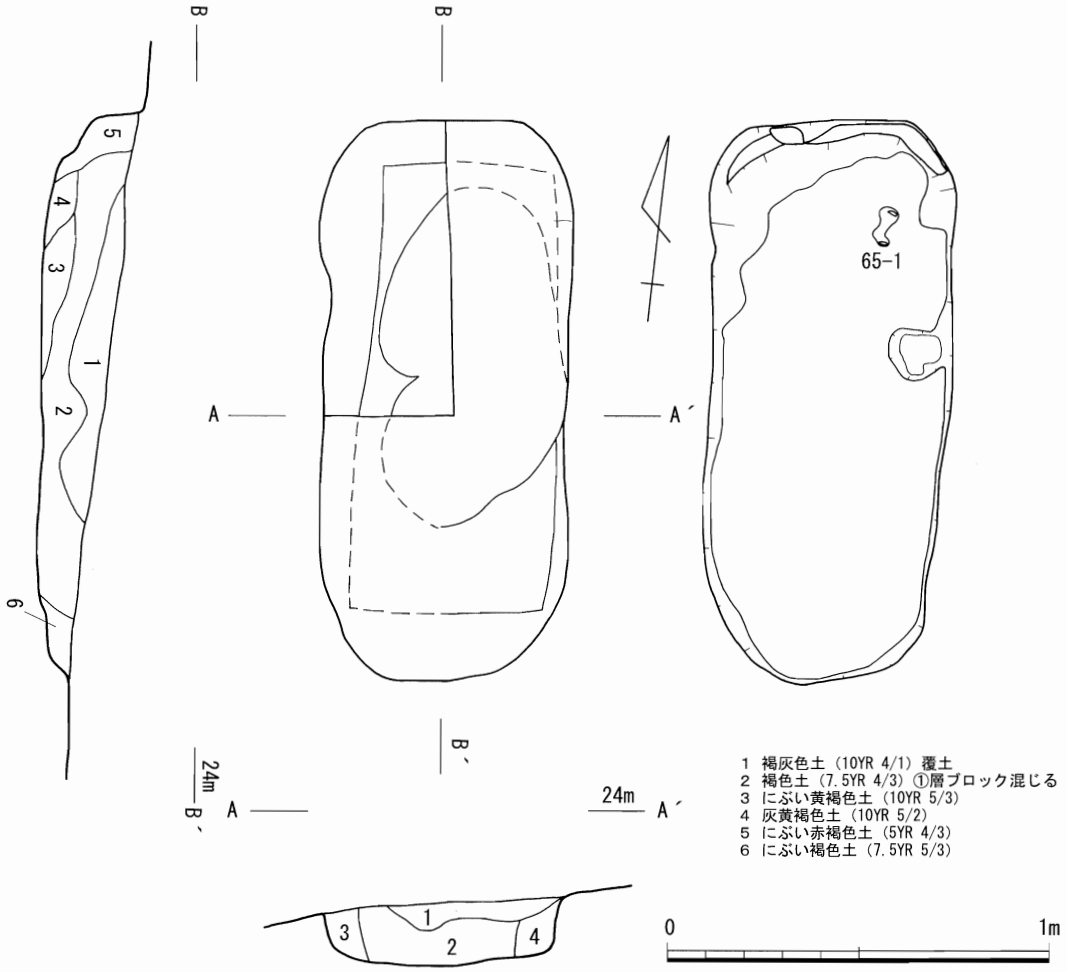

第 64 図　ＳＫ０９実測図（Ｓ＝１／20）

緩斜面に作られた土坑である。当初は近世墓を想定していたが調査中に鉄製の直刀が出土し古墳時代の土坑として認識した。この土坑は長さ1.5ｍで幅が0.6ｍである。深さが0.2ｍあるが上面は削平されているようである。土層の堆積状況を見るとまず平面図には遺構のすぐ内側に長方形になるであろう第２層が堆積し、更に第１層が内に堆積している。第２層は木棺の内部に落ち込んだため木棺の形を反映し、このような形になっているものと考えられる。土層の断面を見ても第２層は縦に堆積していることが分かる。したがって第２層の外側の層は木棺の外側の埋葬時に木棺の外側を固めた層と思われる。

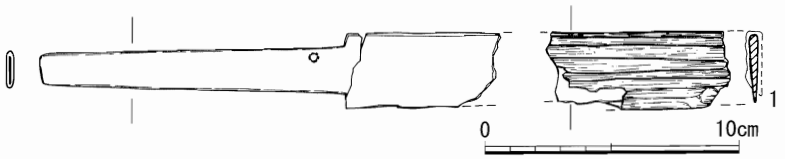

第 65 図　ＳＫ０９出土遺物実測図（Ｓ＝１／２）

出土遺物（第65図）ＳＫ０９からは１のみ出土している。１は両関の直刀である。調査中の破損が多いが、それ以前の破損も見られる。このため長さは不明である。刀身には木質が残っており鞘に入っていたものと考えられる。目釘穴は１つ確認されている。刀身に反りは無く、古墳時代の直刀と考えられる。

出土状況は、ほとんどの部分が排土から発見されたため詳細は不明である。しかし柄の位置は判

明しているのでこれから直刀の出土状況を想定すると、柄が下を向いていたものと考えられる。

ＳＫ１０（第66図）

ＳＫ０７は弥生時代以降に作られた溝（ＳＤ０３）に一部が削平されている土坑である。現在、遺構の南西約８ｍには今津港に落ち込む10ｍの断崖があり、遺構の作られた当時も今津の入り江を見下ろせる高台であったと思われる。

遺構は長さ約1.4ｍで幅約0.5ｍの長楕円形で、深さが約20㎝である。北側は別の遺構によって撹乱を受けている。土層の観察からは木棺の痕跡などは確認されなかった。

土坑内からは３点の遺物が出土している（第67図）。

１と２は土師器の高坏で、１は調査時に破損してしまった。１と２は並んで出土しているが、１は色調が黄橙色だが２は淡褐色で、また脚部の上半が１は２よりも太いという違いが見られる。３は１と２の下方で出土した完形の須恵器の直口壺である。この壺の内部には１㎝程の黒曜石の剥片が入っていたが、流れ込みにより入ったものと思われる。

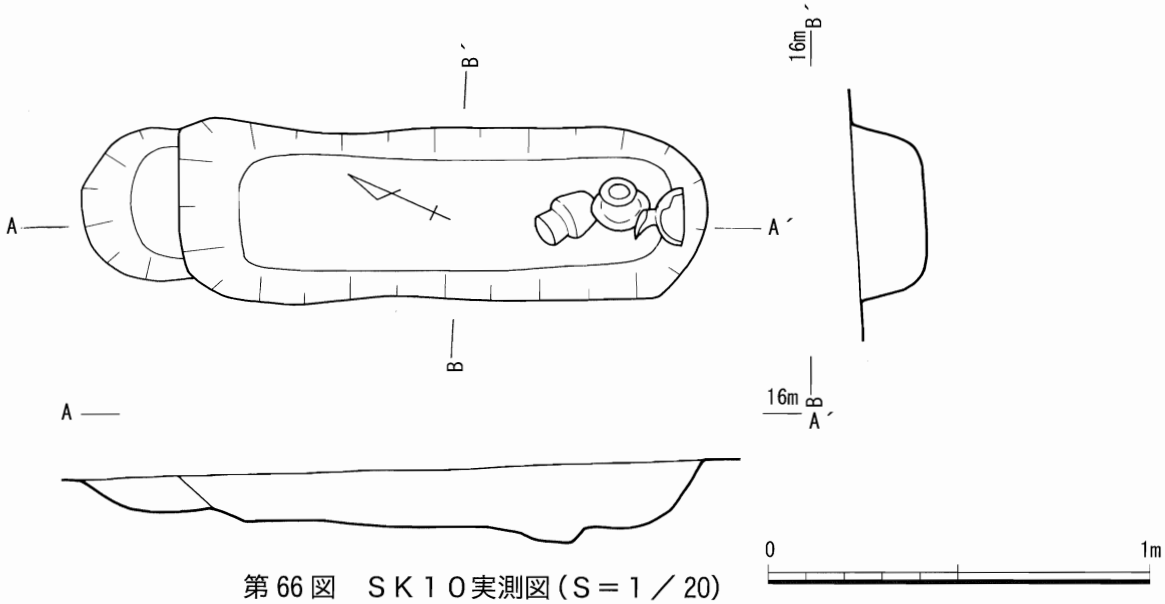

第66図　ＳＫ１０実測図（Ｓ＝１／20）

これら３点は土坑の南端にまとまって出土しており、埋葬時に供献した状態をある程度反映しているものと考えられる。

さてこの遺構の時期であるが、弥生土器とみられる小片が出土しているＳＤ０３を堀り込むように造られている。さらに供献されたと思われる遺物の年代から古墳時代後期と考えている。

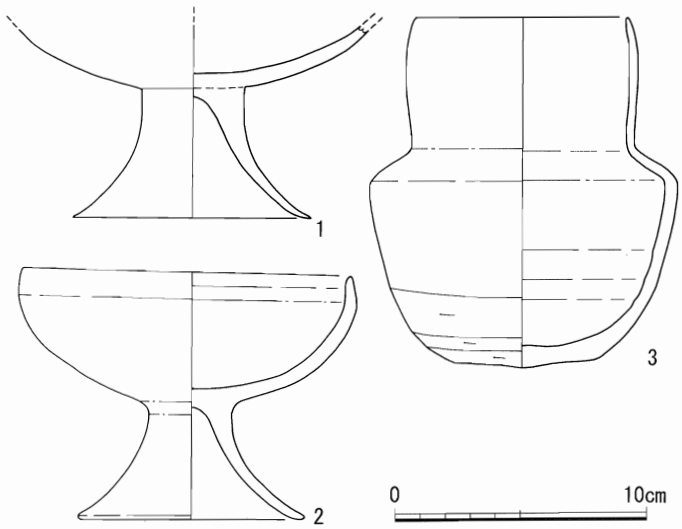

第67図　ＳＫ１０出土遺物実測図（Ｓ＝１／３）

第３節　性格不明遺構

ＳＸ０１・０２（第68図）

ＳＸ０１・０２は性格不明の遺構である。ＳＸ０１は調査区の際で検出された。一部が調査区外に広がっており全体の形は不明である。現在の規模は長さ約1.1ｍで幅約0.7ｍ、深さ約５㎝である。

覆土は暗褐色土層で硬く締まっていた。土師器の甕（第69図）が出土している。古墳時代後期のものであろう。

ＳＸ０２は三日月状の遺構である。ＳＸ０１も同じような形になるかもしれない。長さ約1.3m、幅約0.5m、深さ約５cmで土層も同じである。出土遺物はない。ＳＸ０１と時期を同じくすると考えられる。

ピット出土遺物（第70図）

これは11区のＳＫ０２の北側約5.6m検出されたピットから出土した土師器の甕である。口縁下半部が厚くなっており、外面中程に段ができる。内面は胴部からくの字に開き中程をすぎて更に外傾する。調整は胴部内面は削りで、それ以外はナデのようであるが、風化のため明確ではない。弥生時代後期から古墳時代前期に見られる「二重口縁」の影響を残す「隠岐型甕」[7]である。古墳時代後期のものである。

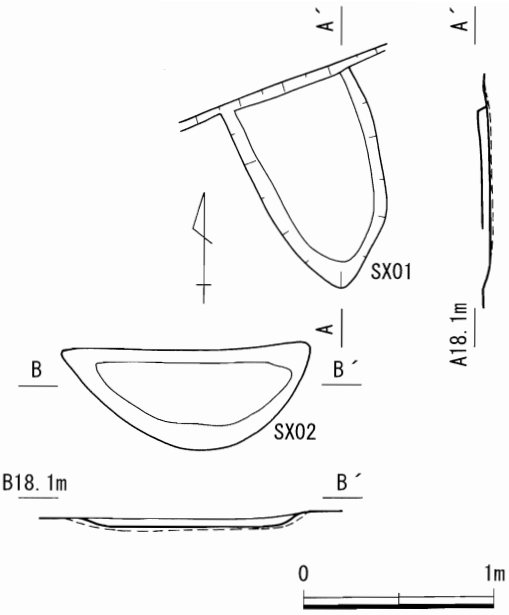

第68図　ＳＸ０１・０２実測図（Ｓ＝１／40）

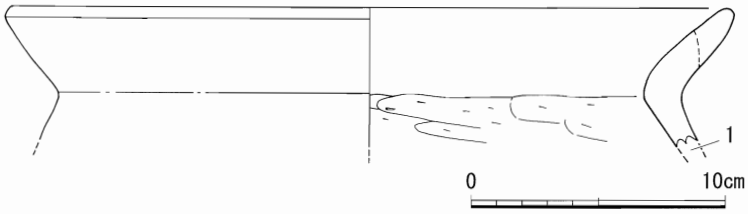

第69図　ＳＸ０１出土遺物実測図（Ｓ＝１／３）

第４節　遺構外出土遺物

第71図は須恵器である。16から21は甕片の胴部の叩き目を示している。当遺跡では外面は平行タタキ目と格子目文で内面は同心円文である。１・２は出雲３期で３は出雲４期の坏である。東船遺跡ではこの２時期の須恵器が出土している。

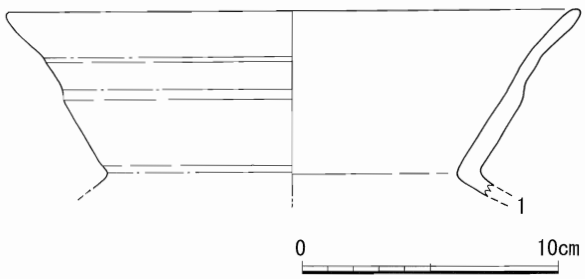

第70図　ピット出土遺物実測図（Ｓ＝１／３）

第72図は土師器である。１から７は甕であるが、口縁部の形状は多様である。二重口縁が退化したような１や口唇部の外傾が著しい３や５、口縁下部が厚い４、６や７には二重口縁の名残は見られない。坏(8･9) は図化した２種類以上あるようだが小片であるため不明である。高坏（10～12）は坏部の口唇にわずかに違いがあるが内傾する。しかし脚部は低いもの(10)と高いもの(11・12）がある。13～15は甕としているが既述の甕と違い鍋のようなものと考えられる。

第５節　小結

以上のように古墳時代を見てきたが、東船遺跡の古墳時代は後期に限られるが、主体は出雲４期である。遺構も同じ時期のものと考えている。特に竪穴建物は方形プランで、立地は弥生時代後期

表８　古墳時代遺構一覧

調査区	遺構名	規模（m）			形状	出土遺物	時期
		長径（一辺）	短径	深さ			
11	ＳＩ０３	4.2	(3.2)	0.2	方形	須恵器・土師器	古墳時代後期
11	ＳＩ０４				方形？		古墳時代？
11	ＳＫ０８	1.2	1.1	0.7	楕円形	須恵器・土師器	古墳時代後期
11	ＳＫ０９	1.5	0.6	0.2	長楕円形	鉄器（直刀）	古墳時代？
25	ＳＫ１０	1.4	0.5	0.2	長楕円形	須恵器・土師器	古墳時代後期
16	ＳＸ０１	(1.1)	0.7	0.05	不明	土師器	古墳時代
16	ＳＸ０２	1.3	0.5	0.05	三日月	―	古墳時代

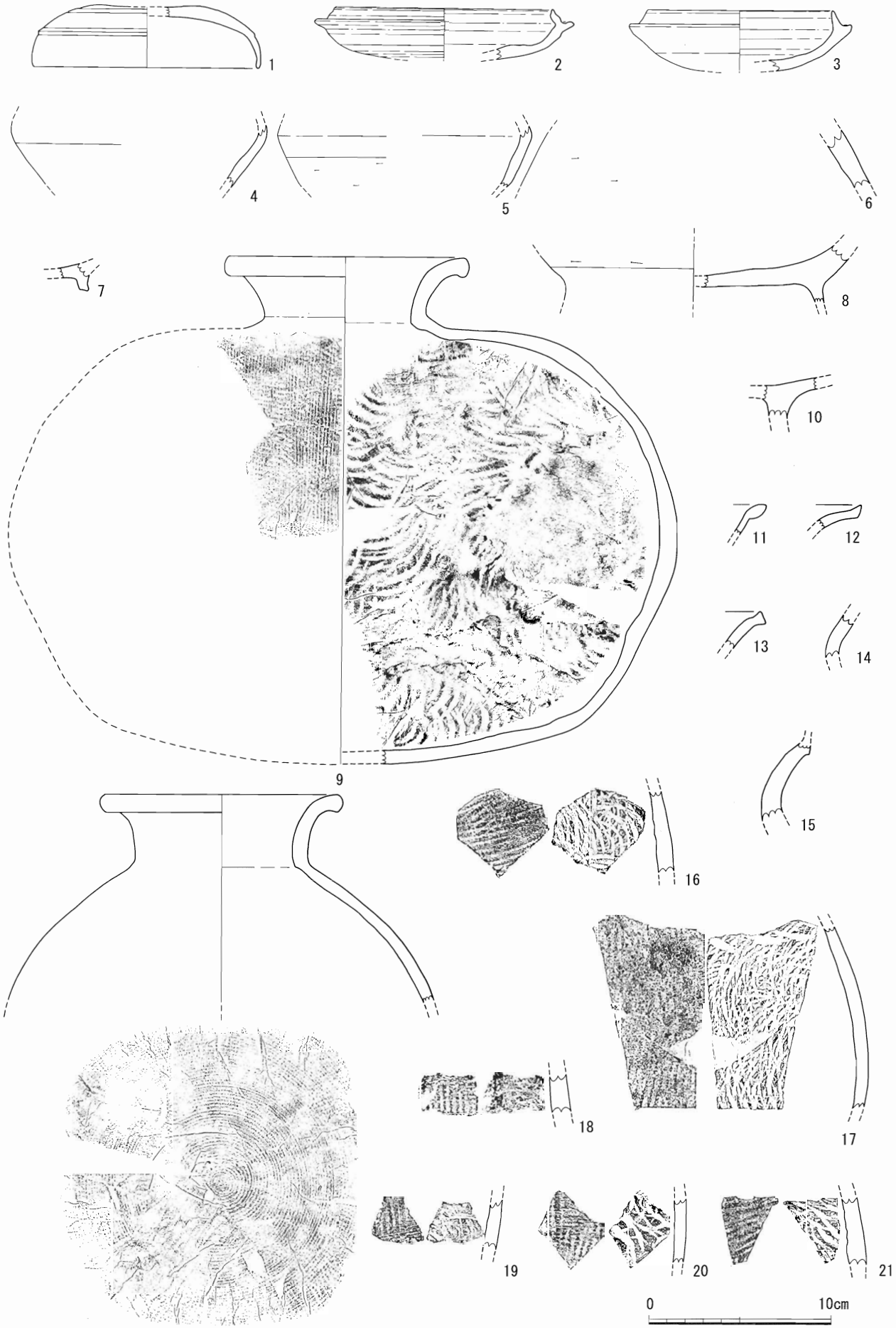

第 71 図　遺構外出土須恵器実測図（S＝1／3）

の竪穴建物と異なり海岸に近いところには造られず、やや高い所に造られるようになる。

以上が古墳時代の東船遺跡の様相である。

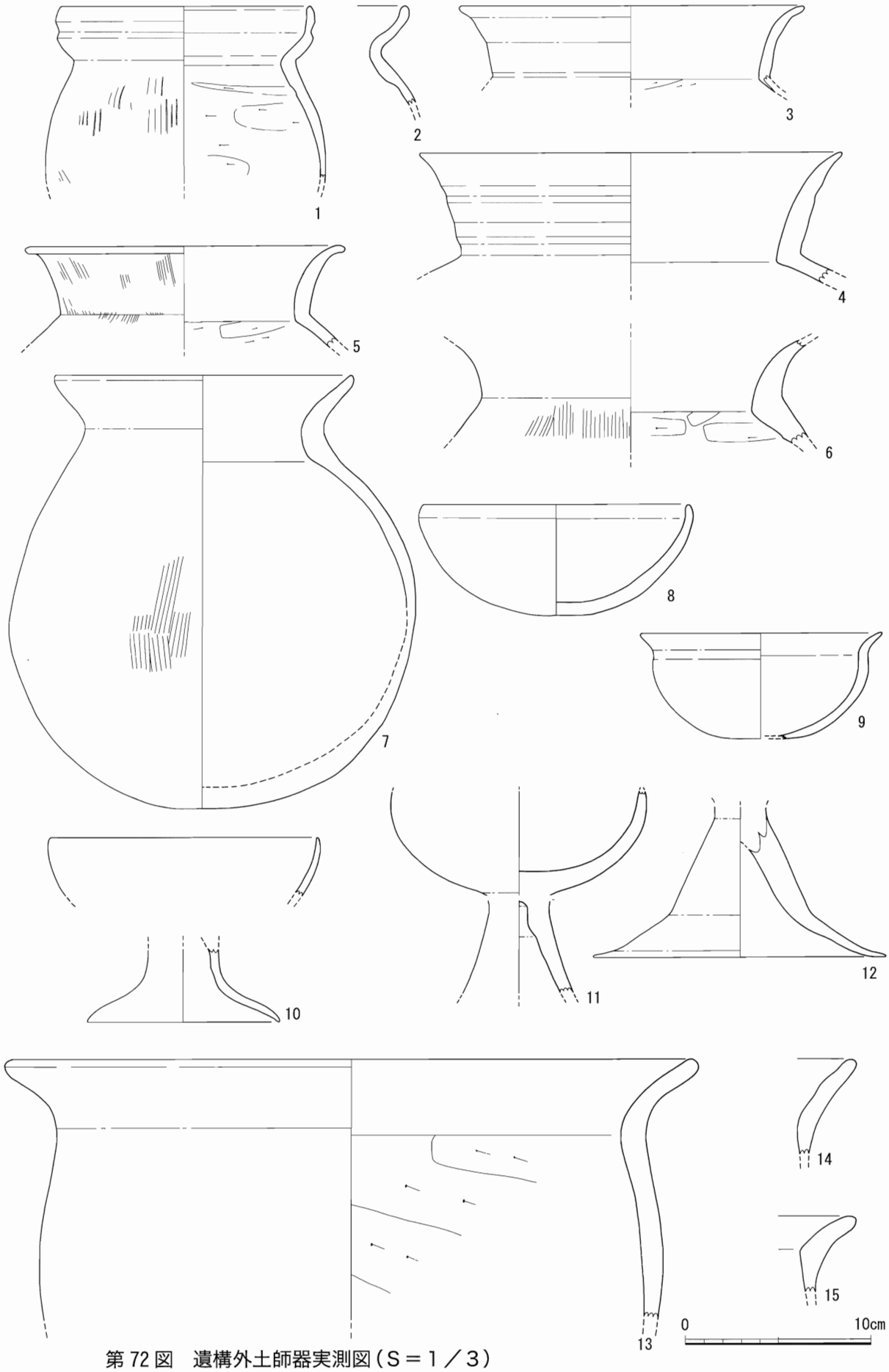

第 72 図　遺構外土師器実測図（S＝1／3）

第８章　古　　代

概要　東船遺跡の確実に古代といえる遺構は確認されていない。

遺物は18区の段状遺構のピットから出土している１点のみである。

第１節　出土遺物（第73図）

須恵器の壺あるいは瓶の肩部である。両面の調整は共に回転ナデである。細かい時期は不明であるが奈良時代以降の須恵器であろう。

第73図　ピット内出土遺物実測図（S＝1／3）

第２節　小結

古代の遺構・遺物はほとんど無く、東船遺跡では古代に集落など営まれていなかったと思われる。

第９章　中　　世

概要　東船遺跡は古代で激減した遺構や遺物が、中世になるとまた増加する。特に掘立柱建物跡は17棟確認されている。調査区毎に見ると11区・14区が４棟と多いが、両区は他の調査区に比べると面積が広いので、一概に掘立柱建物跡が集中しているとは言えない。しかし11区は遺物も多く出土している。

東船遺跡の掘立柱建物跡は谷に近い緩斜面や谷地形に立地していることが多いようで、斜面を削り出し平坦面を造り建物を建てている。こういった平坦面が確認された掘立柱建物跡は全体で６棟存在する。

遺物は中世土師器や中世陶器、青磁、白磁が出土している。これらは11区と18区から比較的多く出土している（表11～14参照）。この２つの調査区には谷地形が存在し、そこから遺物が出土している。12区には柱穴から東播系中世須恵器を模倣した土師器が出土していて遺構の時期決定の基準になっている。その他の調査区も谷地形から遺物が出土することが多かった。

第１節　　掘立柱建物跡（ＳＢ）

この節では掘立柱建物跡について述べるが、時期が不明なものも含んでおり、全てを中世と考えていない。掘立柱建物跡の時期が確定できないのは遺物が出土することが少なく時期が判断しづらいことが一因である。また建物の構造（例えば柱穴の大きさや並びなど）は時期決定の参考にはなるがその点のみで判断はできない。

ここで紹介する掘立柱建物跡は出土遺物は当然として、立地や周辺の出土遺物の数や割合などから時期をある程度推測しているが、年代について

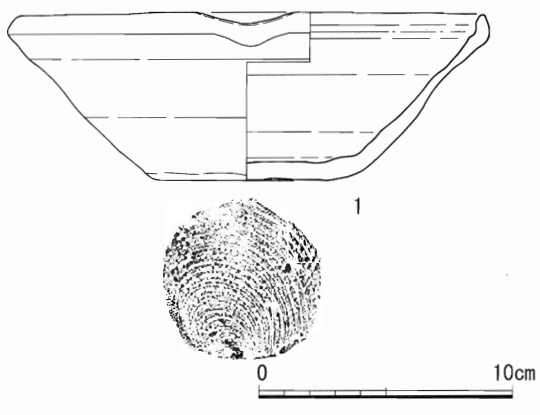

第74図　ＳＢ01出土遺物実測図（S＝1／3）

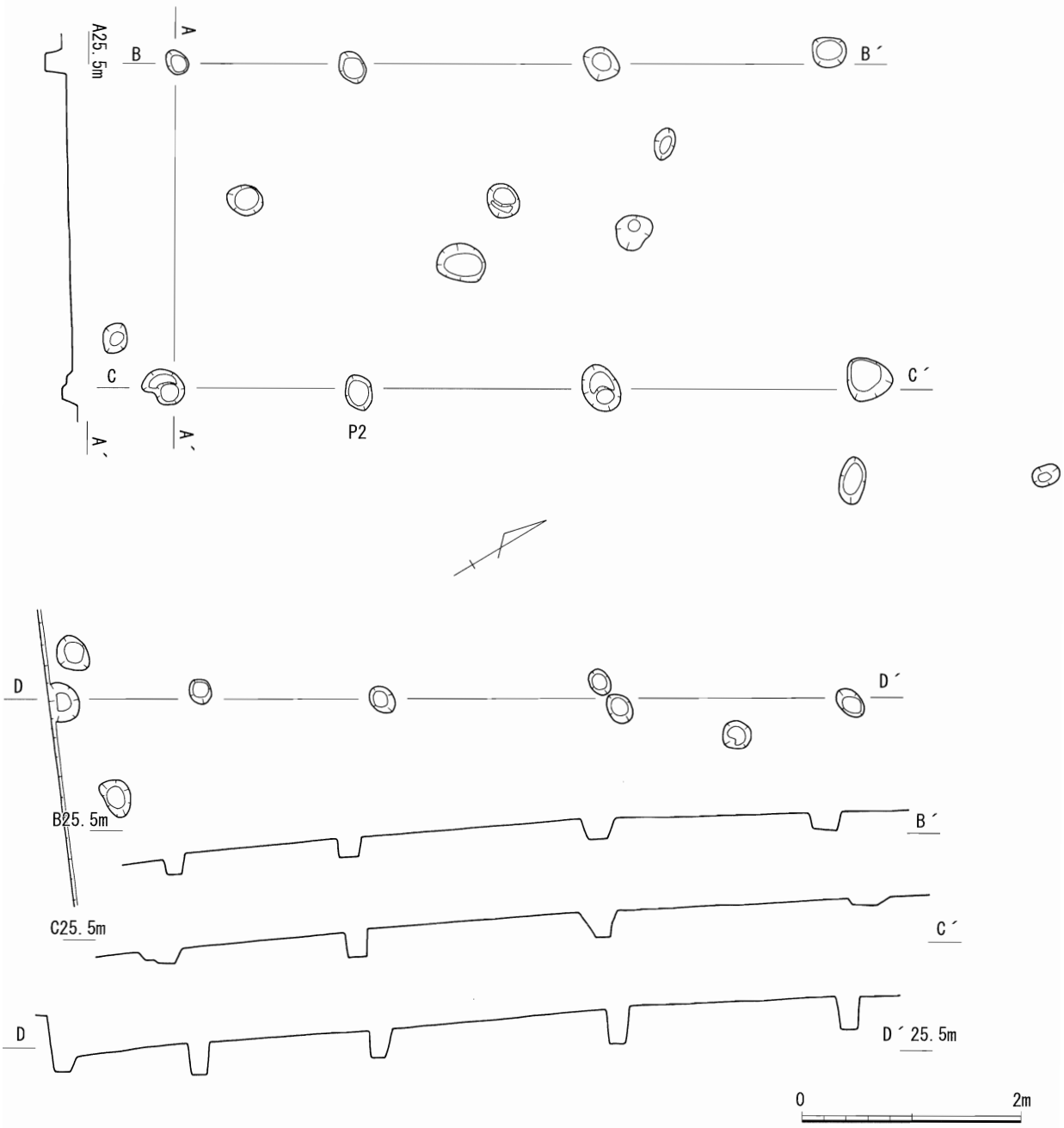

第75図　ＳＢ０１遺構実測図（Ｓ＝１／60）

は参考程度に留めていただきたい。時期不明のものをあえて中世の章にまとめて掲載するのは掘立柱建物跡を相互に比較しやすくするためであり、全ての掘立柱建物跡を中世としているわけではないことを記しておく。

ＳＢ０１（第75図）

ＳＢ０１は12区の東側の平坦面に位置している。桁行３間（６～6.3m）、梁間１間（３m）で面積はおよそ18㎡である。柱間寸法は桁行1.6～2.2mである。柱堀形は円形である。東側に柱穴列がほぼ同じ柱間で並んでおり、柵か塀を想定しているが、建物の一部となって総柱建物になる可能性もある。柱穴列は調査区の境まで延びているので建物自体もさらに南方向に延びることも考えられる。Ｐ２からは割れた１個体分の土師器が重なって出土している。

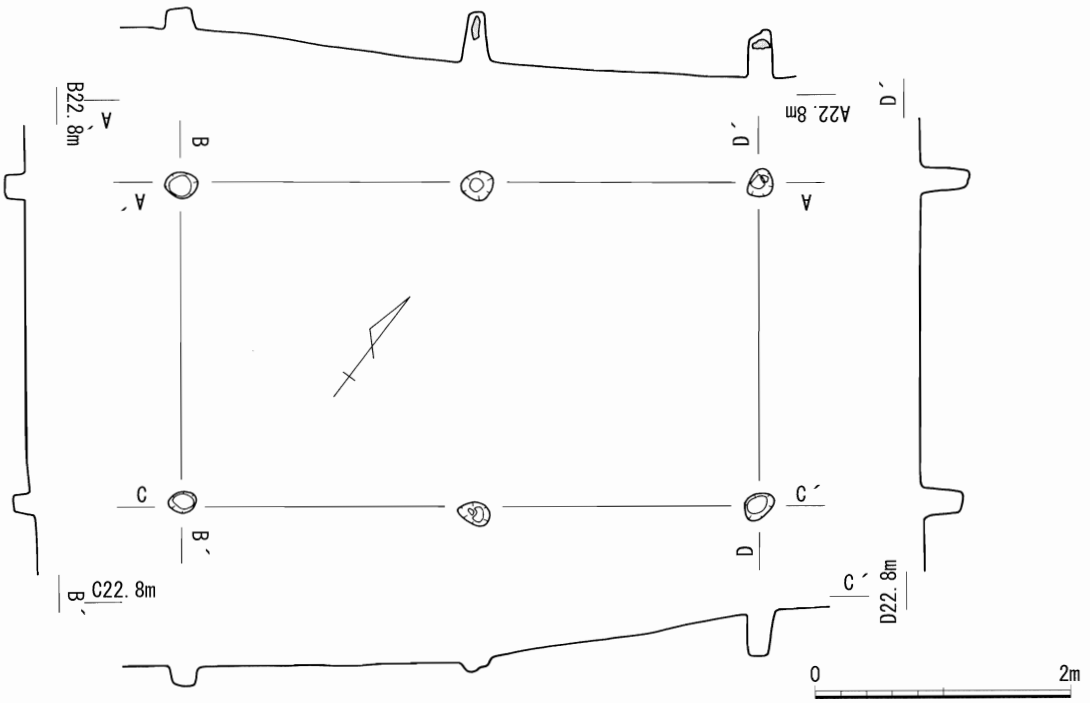

第76図　ＳＢ０２遺構実測図（Ｓ＝１／60）

出土遺物（第74図）

Ｐ２から出土した土師器の片口鉢である。東播系中世須恵器の片口鉢を模倣して作っている。口縁部は厚みをもち、端部を上方へ拡張している。口径がおよそ18.4cmと小振りである。森田氏の編年[8]によると第Ⅱ期第１段階（12世紀中葉～後半）の片口鉢を模倣しているようであるが、口径はかなり小さい。この遺物からSB01の年代は12世紀中頃以降と考えられる。

ＳＢ０２（第76図）

13区の西側の平坦面に位置している。桁行２間（4.6m）、梁間１間（2.5m）で面積はおよそ11.5㎡である。柱間寸法は桁行2.2mである。柱堀形は円形で、柱穴内には根石が残っているものもあった。根石に

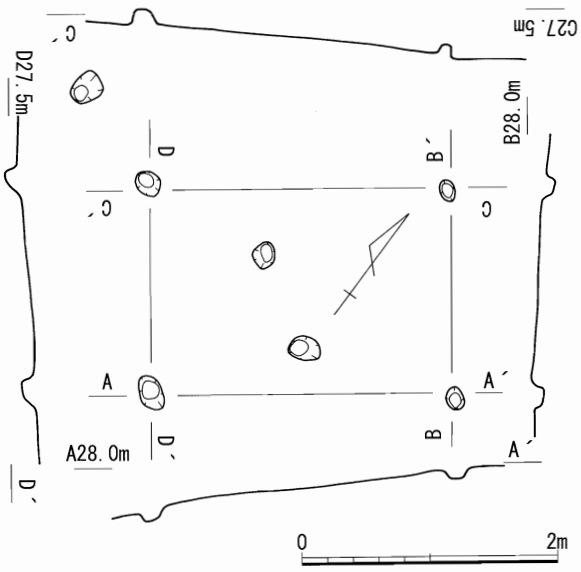

第77図　ＳＢ０３遺構実測図（Ｓ＝１／60）

は加工のない自然石を使用している。石材は不明である。周辺からその他の遺構は確認されていない。出土遺物は無く時期は不明であるが、12区SB01に近い時期ではないかと考えている。

ＳＢ０３（第77図）

船王区の中央の緩斜面に位置している。伝船親王墓から4.2mほど離れている。桁行１間（2.4m）、梁間１間（1.7m）で面積はおよそ４㎡である。柱堀形は円形である。周辺から検出されているピットはこの遺構に関係したものであるか不明である。出土遺物は無く時期は不明である。伝船親王墓にある石塔との関係も不明である。

ＳＢ０４（第78図）

11区の南端、谷の左岸で緩やかな斜面に位置する。柱穴の配置がはっきりせず建物の構造は不明である。確実な部分では桁行３間（6.3m）、梁間２間（4.2m）で面積はおよそ26.5㎡である。斜面の上手には溝が掘られている。この溝は斜面上方からと、屋根から落ちる雨水を排水していたと考えられる。溝の北隅の内側には柱穴があり、ここを基準に建物を配置すると最大で桁行４間（９m）、梁間３間（6.4m）なるが推測の域をでない。西側にも柱穴が残っていたようであるが残りが悪く不明である。柱間寸法は桁行1.9～２m、梁間２～2.9mである。柱堀形は円形で、土層に柱痕が残るものもある。出土遺物はなく時期は不明である。

ＳＢ０５（第79図）

11区の中央やや西よりに位置する。古墳時代の竪穴建物跡のＳＩ０３から北東に９mのところにある。桁行２間（5.5m）、梁間１間（1.7m）で面積はおよそ9.3㎡である。柱間寸法は桁行2.7～2.8m、梁間1.7mである。柱堀形は円形で、土層に柱痕が残るものもある。出土遺物は無く、周辺からも関係するような遺構や遺物は検出されなかった。したがって時期は不明である。

ＳＢ０６（第80図）

11区の中央を横切る谷の右岸にあたる斜面に位置する。建物は傾斜に直交するように建てられている。桁行２間（6.1m）、梁間１間（2.3m）で面積はおよそ14㎡である。柱間寸法は桁行2.9～3.1m、梁間2.3mである。束柱はない。建物の山側には溝があり斜面から流れてくる水や屋根から落ちる雨水を排水していたものと考えられる。この溝は柱穴に沿って直角に曲がるが、斜面のため一部しか残っていない。Ａ－Ａ’ライン近くにはもう一条の溝があるが、この建物との関係は不明である。この溝の内側に径は小さいながらも深いピットがあり、あるいはSB02と同じ様な建物があったのかもしれない。出土遺物はなく時期は不明である。

ＳＢ０７（第81図）

11区の南端の緩斜面に位置している。確実に柱穴が並ぶもので桁行３間（6.3m）、梁間１間（1.9m）で面積はおよそ12㎡である。建物の一部は調査区の外に広がっていると思われるので、さらに面積は大きくなるようである。柱間寸法は桁行1.7～2.5m、梁間1.9mである。建物は斜面を削り出した平坦面に造られている。山側には浅い溝が掘られているが、北側しか残っていない。その溝には建物の柱穴に合わせて小さいピットが２つ掘られている。柱穴との並びからいっても庇か出入口かそういったものの可能性がある。平坦面には並ばなかったピットが数多くある。束柱や建て替え、他の遺構の重複などが考えられる。出土遺物はなく時期は不明である。

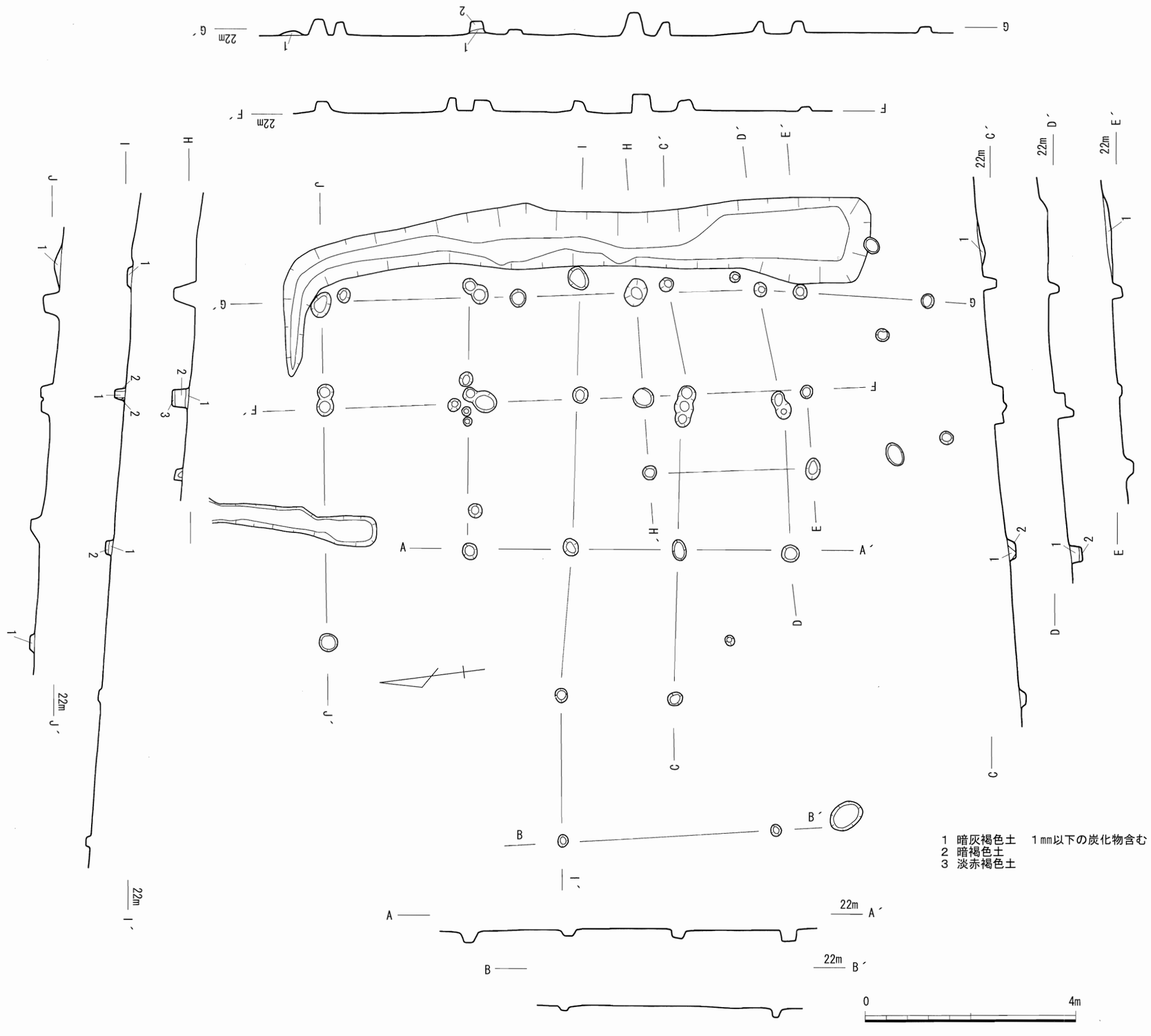

第 78 図　ＳＢ０４遺構実測図（Ｓ＝１／80）

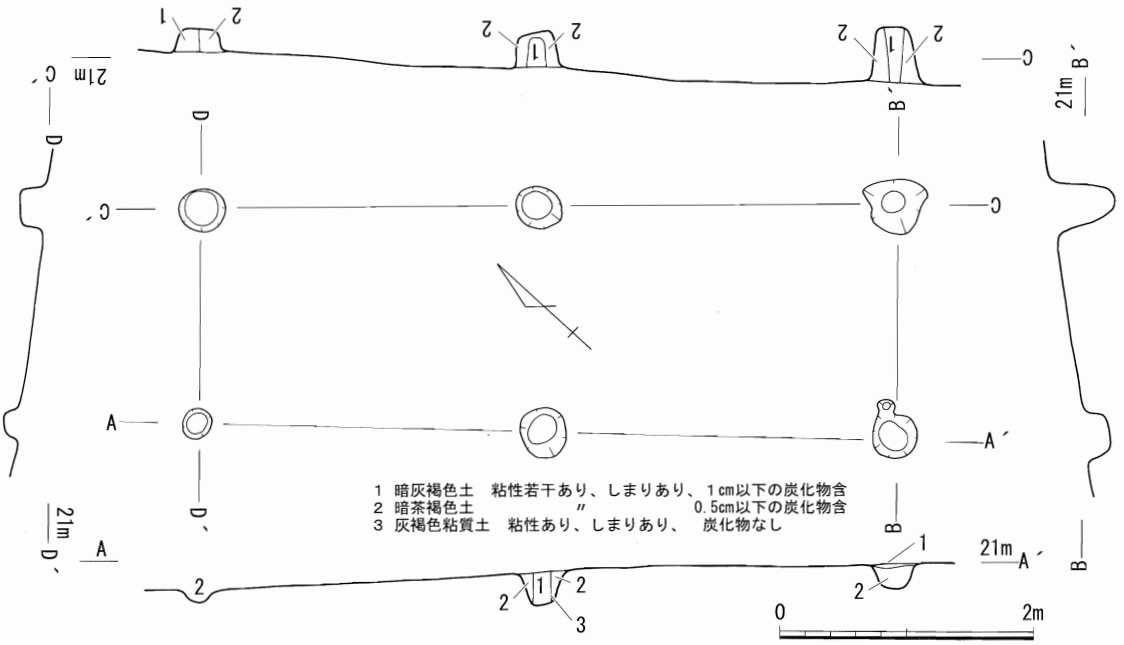

第79図　ＳＢ０５遺構実測図（Ｓ＝１／60）

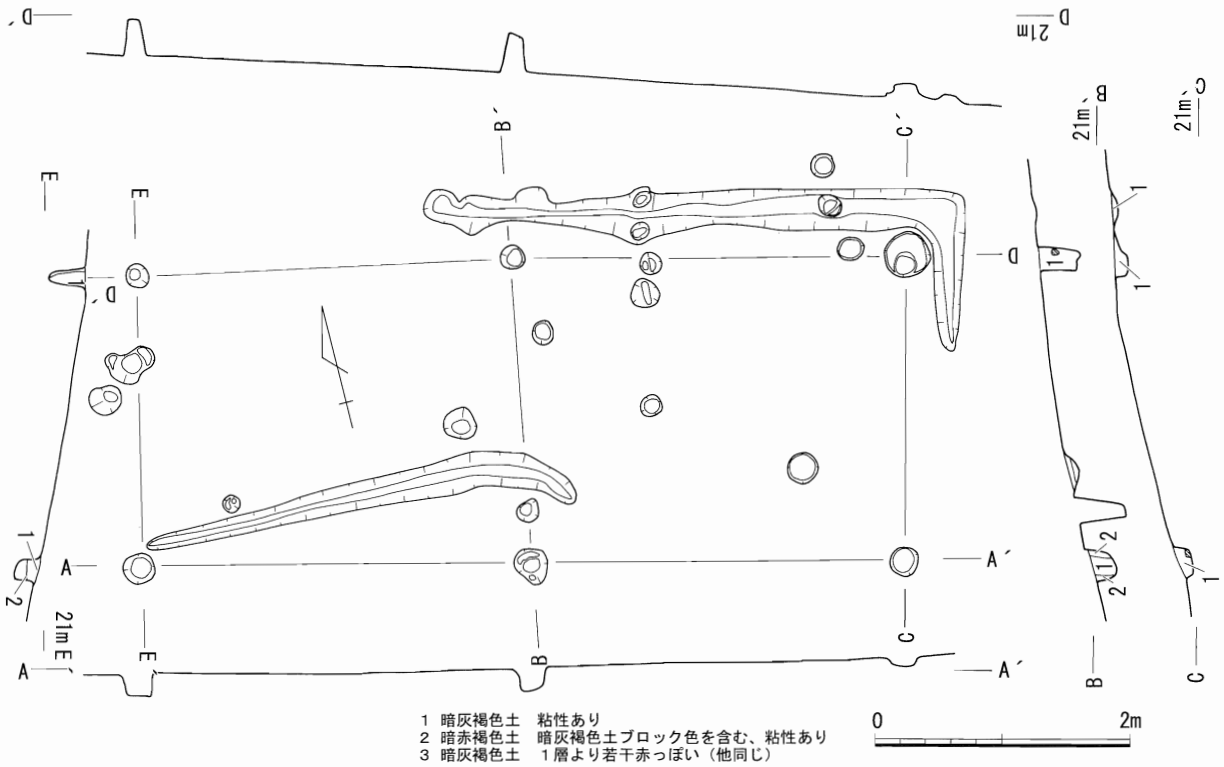

第80図　ＳＢ０６遺構実測図（Ｓ＝１／60）

ＳＢ０８・０９（第82図）

この２棟の建物は14区の中央東側の斜面に位置する。建物は傾斜に直交するように建てられている。ＳＢ０８は桁行２間（4.9m）で梁間２間（4.3m）だが、南西隅の柱が検出されず、面積はおよそ16㎡のＬ字状の建物である。ＳＢ０９は桁行２間（4.1m）で梁間１間（4.7m）、面積はおよそ19.2㎡である。柱間寸法はＳＢ０８が桁行2.3～2.4m、梁間1.9～2.3mで、ＳＢ０９が桁行2.0m、梁間2.9mある。束柱はない。隅柱が特別太く掘られているといったことも無いようである。こ

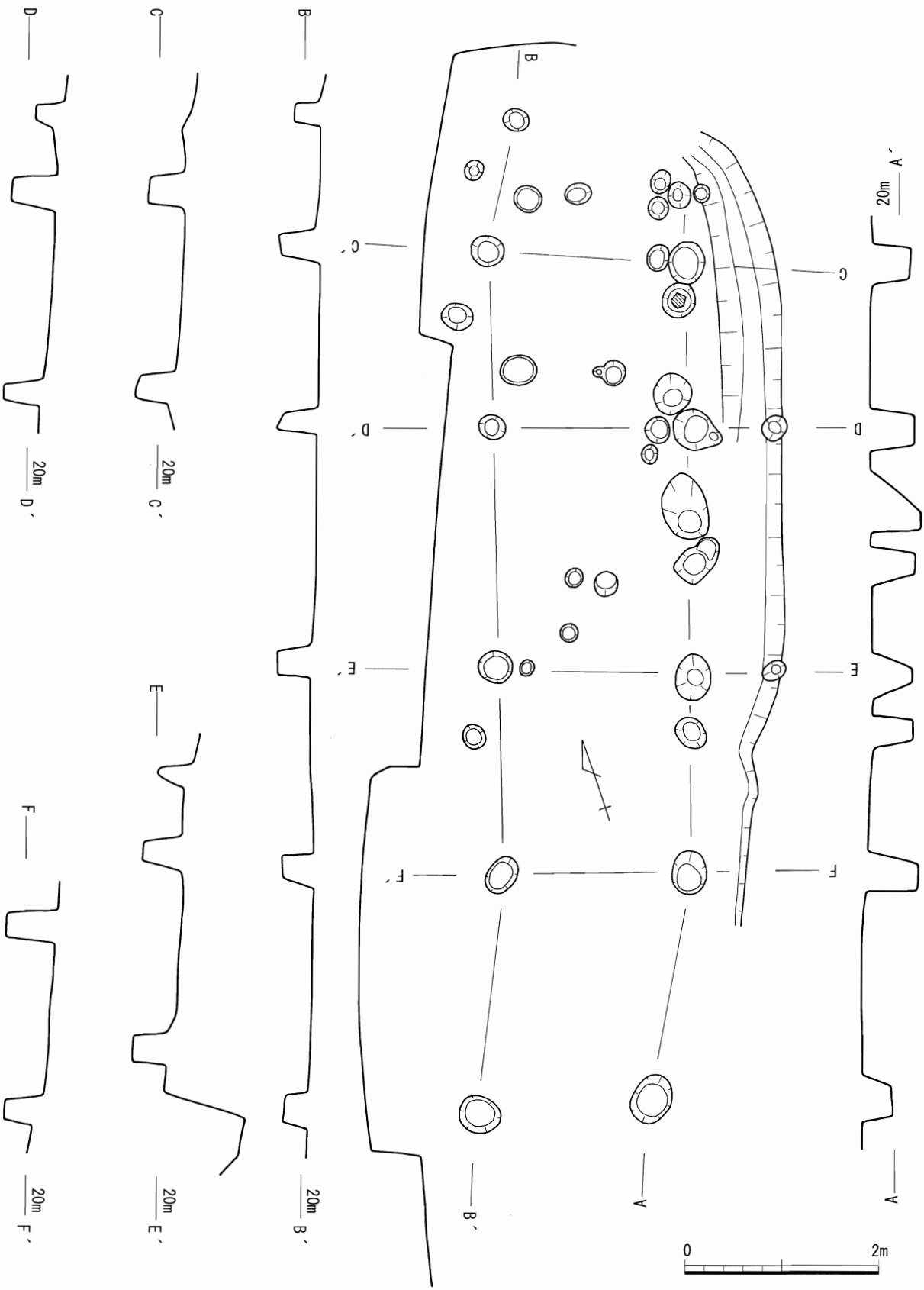

第81図　ＳＢ０７遺構実測図（Ｓ＝１／60）

の２棟の新旧は全く不明で、出土遺物もなく両者の時期も不明である。

ＳＢ１０・１１（第83図）

ＳＢ１０とＳＢ１１は14区中央を東から西に流れる自然流路（谷地形）上に位置している。ＳＢ１０がＳＢ１１より若干大きいが一方は建て替えによるものと考えられる。これらは遺跡の中でも最大規模の建物である。桁行３間（最大9.1・9.4m）、梁間４間（最大8.5m）で面積は77.3・80㎡と大形である。束柱はない。建物は斜面を削り出した平坦面に作られている。平坦面の山側には溝があり斜面から流れてくる水や屋根から落ちる雨水を排水していたものと考えられる。ＳＢ１０は平坦面の北端から造られており南側に空きスペースがある。ＳＢ１１は反対に南端を基準に北側を空けているようである。この２つの建物の新旧は不明である。柱間は両者とも桁行３～3.3m、梁間2.15～2.3mで梁間の西の一間は２mである。この部分は庇と思われる。柱堀形は30～47㎝の円形で深さは最大72㎝である。柱穴の検出面で柱の痕跡が見られ、15～18㎝四方の角柱と15～18㎝の円形のものがあった。抜き取りの痕跡は見られなかった。ＳＢ１１の柱穴からは根石が検出されたもの

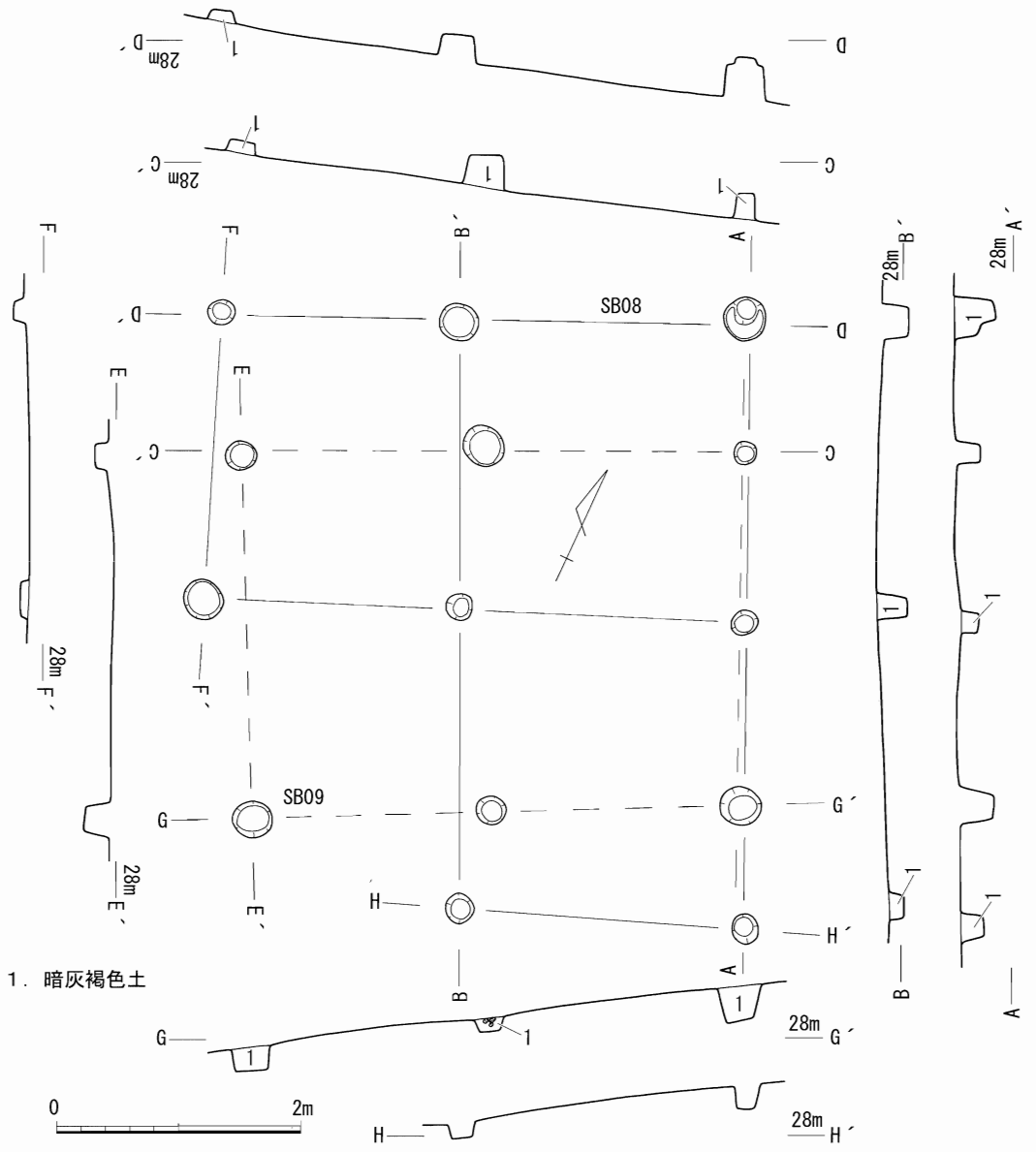

第 82 図　ＳＢ０８・０９遺構実測図（Ｓ＝１／60）

もある。２棟とも出土した遺物は無いが周辺からは備前焼Ⅳ期頃と思われる擂鉢（第89図29）が出土している。

建物の構造と周辺出土遺物から、この２棟は14世紀中頃以降の掘立柱建物と考えている。

ＳＢ１２（第84図）

18区の西側の緩斜面に流れる自然流路（谷地形）に立地している。建物は斜面を削り出した平坦面に作られている。平坦面の山側は浅い溝状になっており斜面から流れてくる水や屋根から落ちる雨水を排水していたものと考えられる。平坦面にはピットが数多く存在し、確実に並ぶものから考えると、桁行４間（８ｍ）で梁間２間（5.8ｍ）、面積はおよそ46.4㎡である。梁間のＦ－Ｆ’ラインにはその他の梁間よりも１間分ピットが多い。このピットの北側にはほとんど遺構は無いが、これは谷地形になっているので遺構面が流失しているためであり、建物はさらに北西側に広がっていた可能性もある。建物の南西には柱穴列が２条あり、柵列か塀ではないかと考えている。建物と関係する遺構かもしれない。一条の柵列は調査区の端に造られているので、調査区外に広がっていることも考えられる[9]。柱間寸法は桁行1.85～2.15ｍ、梁間2.6～3.2ｍである。平坦面の中央に近い所には焼土面があった。この焼土面が建物に関係したものか不明である。また、建物と柱穴列の間には礎石状の石が置かれていた。この石は加工は無いが明らかに平坦面をもっており、建物や柱穴列に関係する可能性もある。

遺物は建物の柱穴や溝から出土していないが、柱穴列に近いピットから白磁の皿の底部（第89図19）と小片の土師器が、別のピットからは石製の硯（第91図２）が出土している。またこの建物は谷地形に建てられているが平坦面よりさらに下った谷の黒褐色土層（黒色土層）に青磁（第89図11など）や中世の土師器（第90図５など）が出土している。このような出土遺物から13世紀以降の掘立柱建物と考えられる。

ＳＢ１３（第85図）

この建物は20区の東側にあり平坦地に造られている。北西に造り出しをもち桁行４間（7.1ｍ）で梁間２(３)間（3.4(5.2)ｍ）、面積はおよそ34.3㎡である。柱間寸法は桁行1.6～1.9ｍ、梁間1.6～1.8ｍである。柱堀形は円形で、土層に柱痕が残るものもある。建物の北側には柱穴は検出されなかったので、造り出し部のみ突出している。建物の東端は柱穴の並びが揃っておらず、さらに調査区の外まで広がっている可能性もある。建物の南側には径が建物の柱穴より小さい柱穴の列があり柵か塀の可能性がある。柱間寸法は1.7ｍである。出土遺物は無く周辺からも関係するような遺構や遺物は検出されなかった。中世の掘立柱建物ではないかと推測している。

ＳＢ１４（第86図）

21区の東側の平坦面に造られており、建物の一部は調査区の外に広がっている。建物の軸が南北を向いている東船遺跡で唯一の建物である。調査区の外に存在すると考えられる１つの柱穴を含めると桁行３間（7.2ｍ）で梁間２間（3.2ｍ）、面積はおよそ23㎡である。柱間寸法は桁行2.4ｍ、梁間1.6～1.7ｍである。柱堀形は円形で、柱穴内に拳大の根石が残っているものもあった。東に建物が広がる可能性もあるが隣接する24区には関係するような柱穴など無く大きくは広がらない。さらに南にはＢ－Ｂ’ラインのようにやや離れているが直線に並ぶものピットもあるので、建物の規模は検出できた規模より大きくなる可能性もある。出土遺物は無く周辺からも関係するような遺構や遺物は検出されなかった。時期を確定できる証拠はないが、中世の掘立柱建物と考えたい。

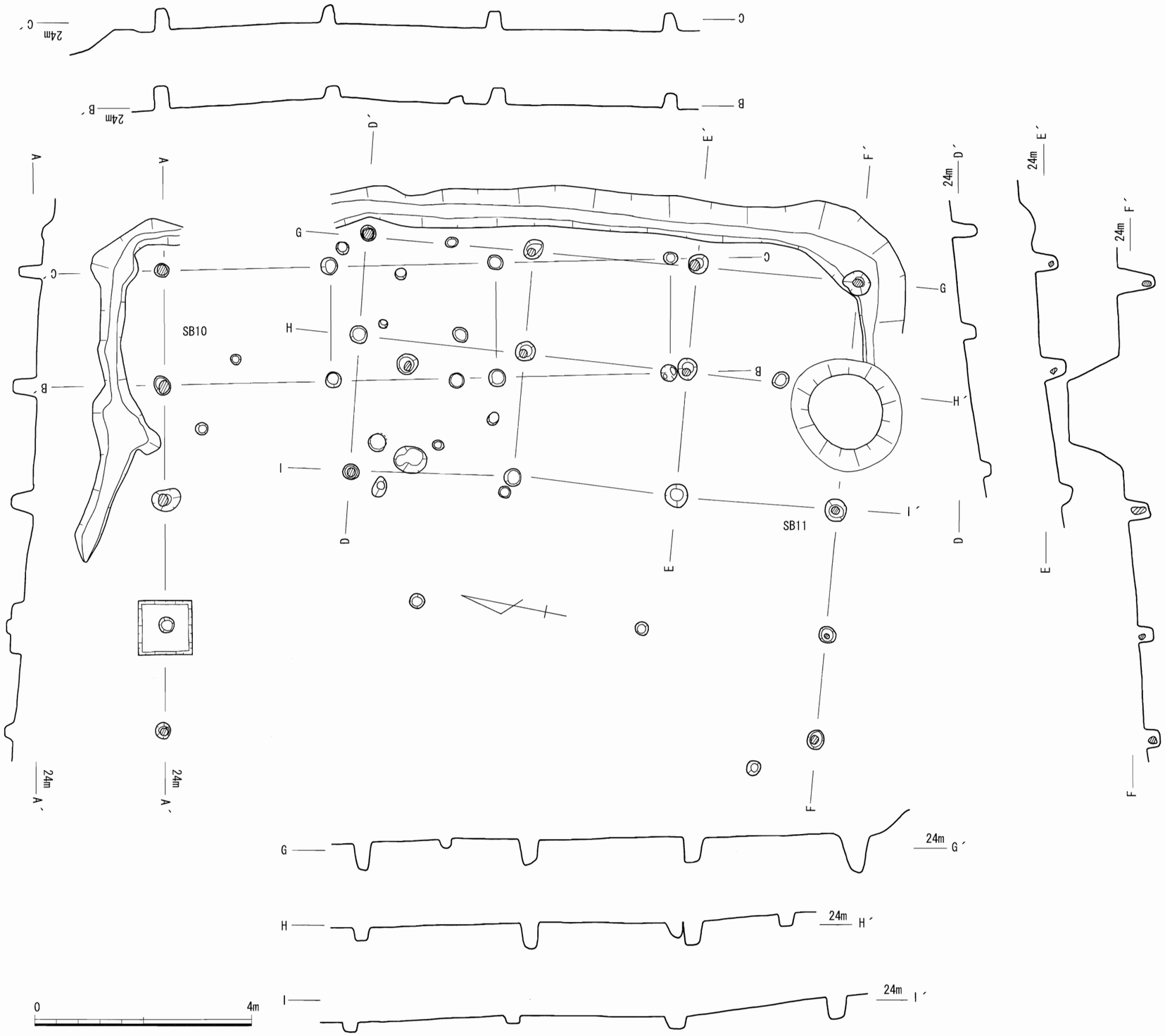

第 83 図　ＳＢ１０・１１遺構実測図（Ｓ＝１／80）

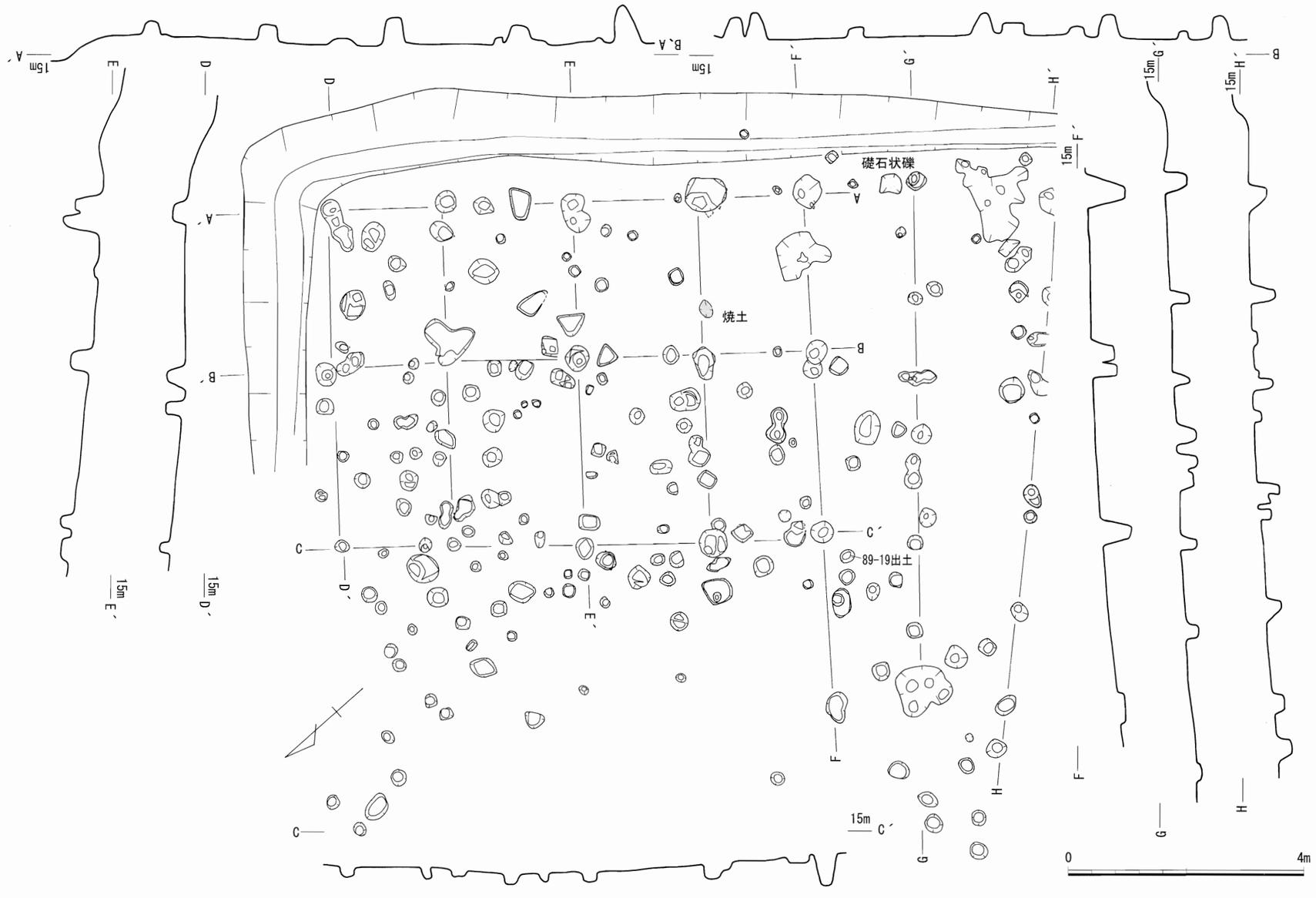

第 84 図　ＳＢ１２遺構実測図（Ｓ＝１／80）

ＳＢ１５（第87図）

21区の南端の平坦面に造られている。調査区の際にあたり一部が調査区外に広がっている。Ｂ－Ｂ’ラインの柱穴列は土層の堆積や柱穴の大きさから同じ遺構と判断した。そして南側の２穴にある程度平行した位置に並び、なおかつ土層も同じ様相であった２穴を含め建物と考えた。したがって北側の２穴に平行するであろう柱穴は調査区外にあると推定される。柱穴列は長さが３間（6.6ｍ）で、方形に柱穴が並ぶ部分は柱間がおよそ２ｍであった。柱穴の壁を掘りすぎているものが多く断面には壁の推定ラインを破線で記載している。出土遺物は無く時期を特定できない。

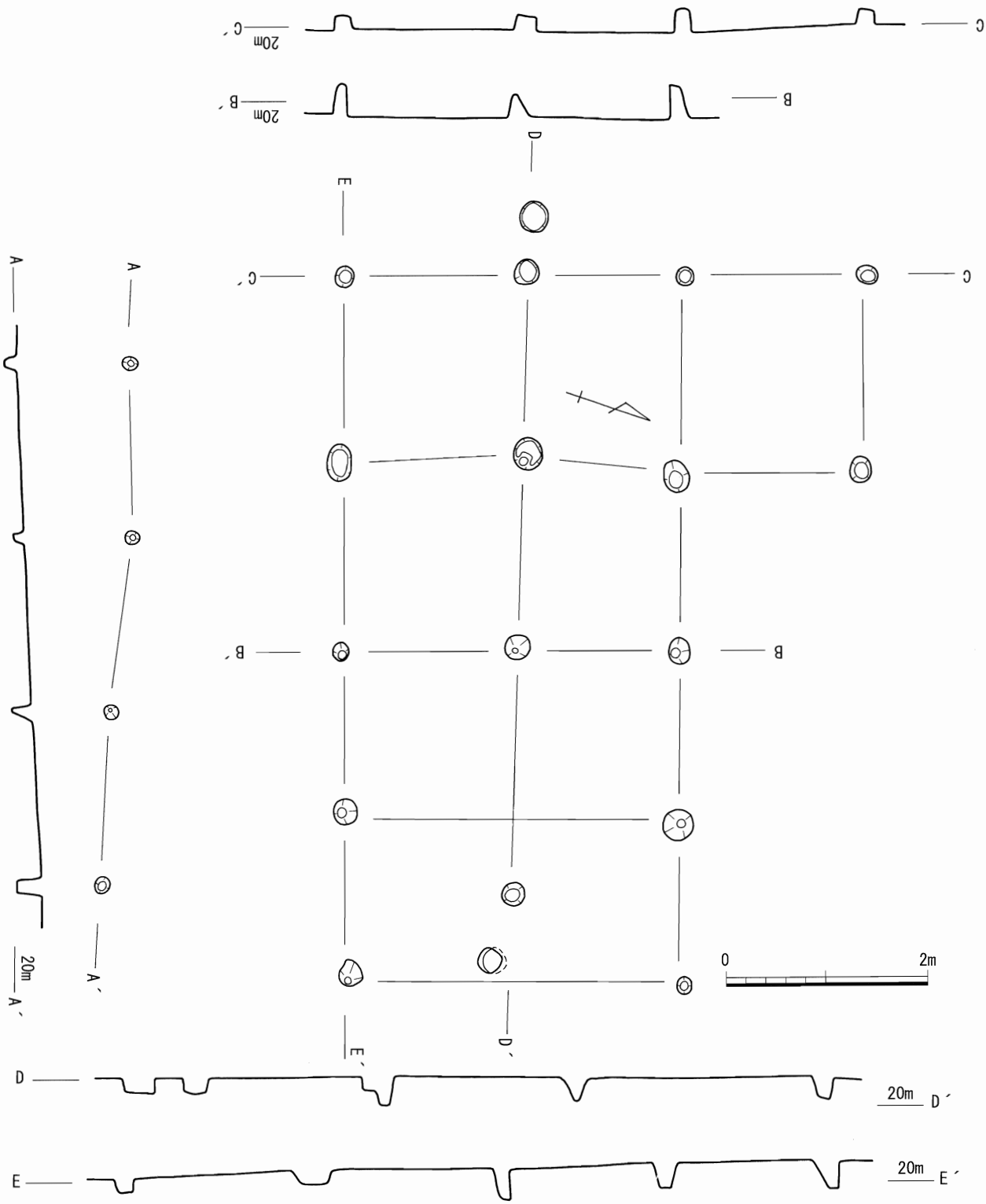

第 85 図　ＳＢ１３遺構実測図（Ｓ＝１／60）

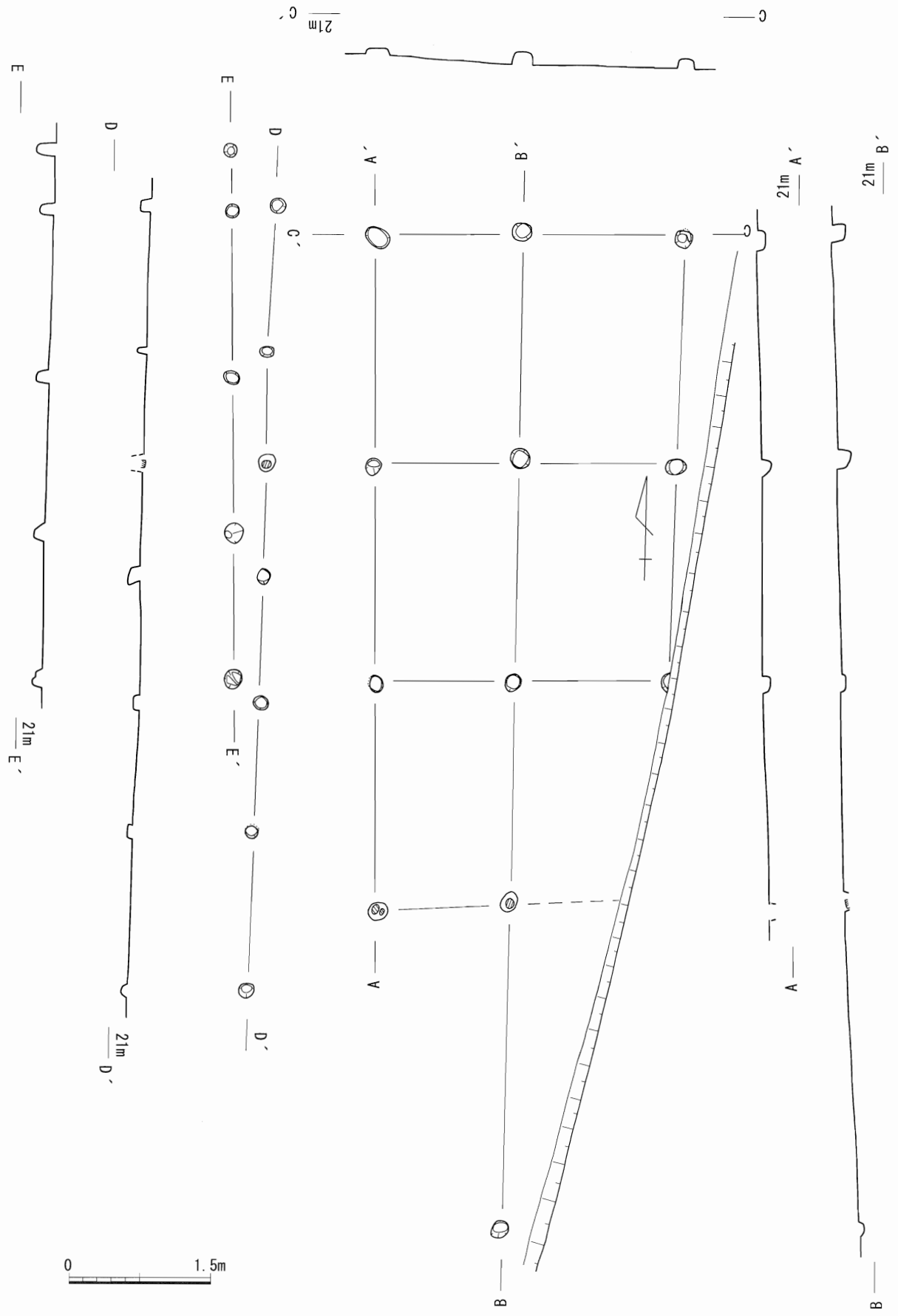

第 86 図　ＳＢ１４遺構実測図（Ｓ＝１／60）

ＳＢ１６（第88図）

この建物は25区のほぼ中央の平坦面で弥生時代後期以降のＳＤ０３や古墳時代後期のＳＫ１０の東側に造られている。調査区の角にあたるため遺構の一部は調査区外に広がっている。また25区は北西に広がっている部分が一段低くなっており、そこを削平した時に遺構の一部も破壊されているようである。したがって建物全体の把握は不可能である。調査によって確認された建物の規模は桁行２間（4.2m）で梁間１間（３m）、面積はおよそ12.6㎡となるが、Ａ－Ａ’ラインは延びるようであり、Ｂ－Ｂ’ラインも同じであることから最低４間×２間になる可能性が高い。柱間寸法は桁行1.8～2.4m、梁間３mである。柱堀形は円形で、柱穴内に扁平な根石が残っているものもあった。出土遺物はなく時期は不明である。

第２節　出土遺物（第89～91図）

中世の遺物は陶器、磁器、土師器、石製品が出土している。この節では12区のＳＢ０１で出土した土師器以外の遺物を掲載している。したがってピットから出土したものや遺構の周辺から出土したもの、包含層から出土したものを扱っている。

第89図１～13は青磁である。１～６と８が碗の口縁部から胴部のもの、10～13は碗の底部である。碗はしっかりした鎬蓮弁文のもの（１・２・８）と鎬蓮弁が退化したもの（３）、雷文のもの(4)、無文のもの（５・６）に分けられる。７は口縁部との境に段が付く皿である。15は青白磁の菊皿である。９と14は李朝で、９がそば茶碗、14は白磁の皿である。16～19は白磁で全て無文である。17と18は口禿の皿で19は皿の底部である。19は18区のＳＢ１２が建つ平坦面に掘られていたピットから図化できないほどの小片の土師器と共に出土している。20と21は染付の皿と碗である。22～24は東播系の須恵器で片口鉢の口縁部である。22は片口が残っている。25は内外面に叩き目のある須恵器の胴部である。東播系須恵器の範疇ではないかと考えている。26からは陶器である。26と27は鉢だが産地と時期は不明である。28と29は備前焼の擂鉢である。29は14区のＳＢ１０・１１の周辺で出土したものである。30と31、33は擂鉢である。30は片口が付く。32と34は鉢である。擂目は見られないが擂鉢かもしれない。34は内面にハケメが施されている。

第90図は１～10が中世土師器である。１と２は皿で３～10は碗である。９と10には付け高台が施

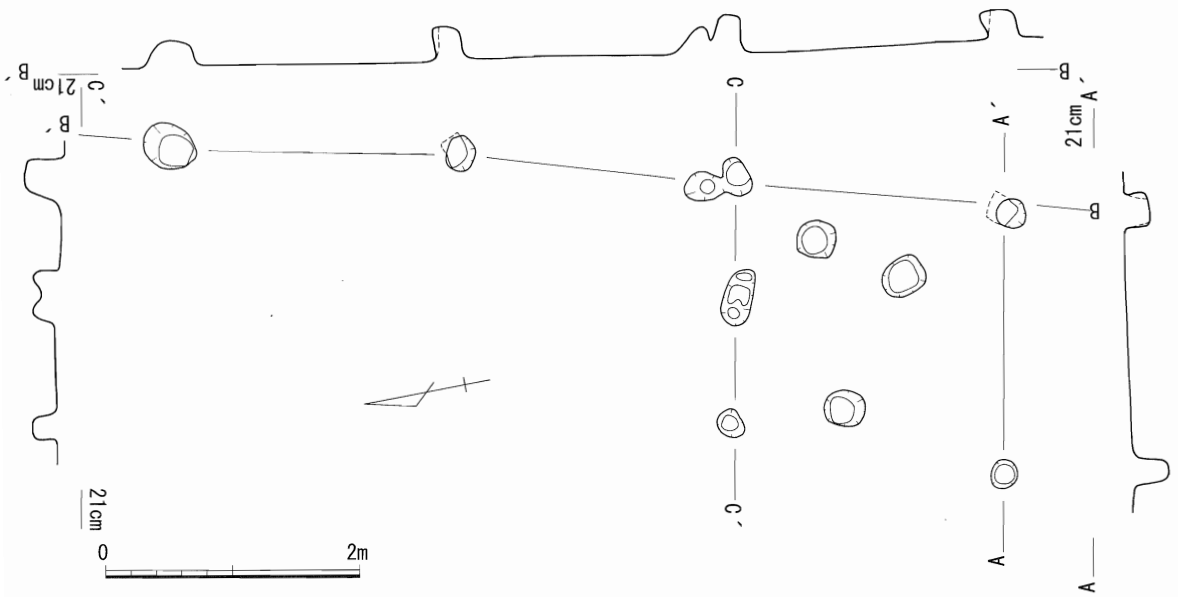

第 87 図　21 区　ＳＢ１５遺構実測図（S＝1/60）

されている。口縁部まで残っているものは２点のみでほとんどは底部あるいは胴部のみである。底部の切り離し技法は基本的に回転糸切りであるようだが、ナデや風化によって痕跡の残っているものはほとんど無かった。11と12は内面黒色土器であるが粗い作りで内面の黒色は著しくいない。12は付け高台である。これらは産地も不明であるし時期も明らかではないので中世土師器と同じ図版に掲載している。

ではここまで説明した遺物の時期を表11を参考にして考えてみたい。青磁は龍泉窯系碗Ｂ１類（13世紀初頭から前半）から無文の龍泉窯系碗Ｄ類（15世紀後葉～16世紀前前葉）の時期に収まる[10]。出土した割合から見ると13～14世紀が中心ではないだろうか。白磁碗皿はＡ類（13～14世紀）からＥ２（16世紀）まで出土している。東播系須恵器は12世紀末葉～13世紀初頭とされる第Ⅱ期の第２段

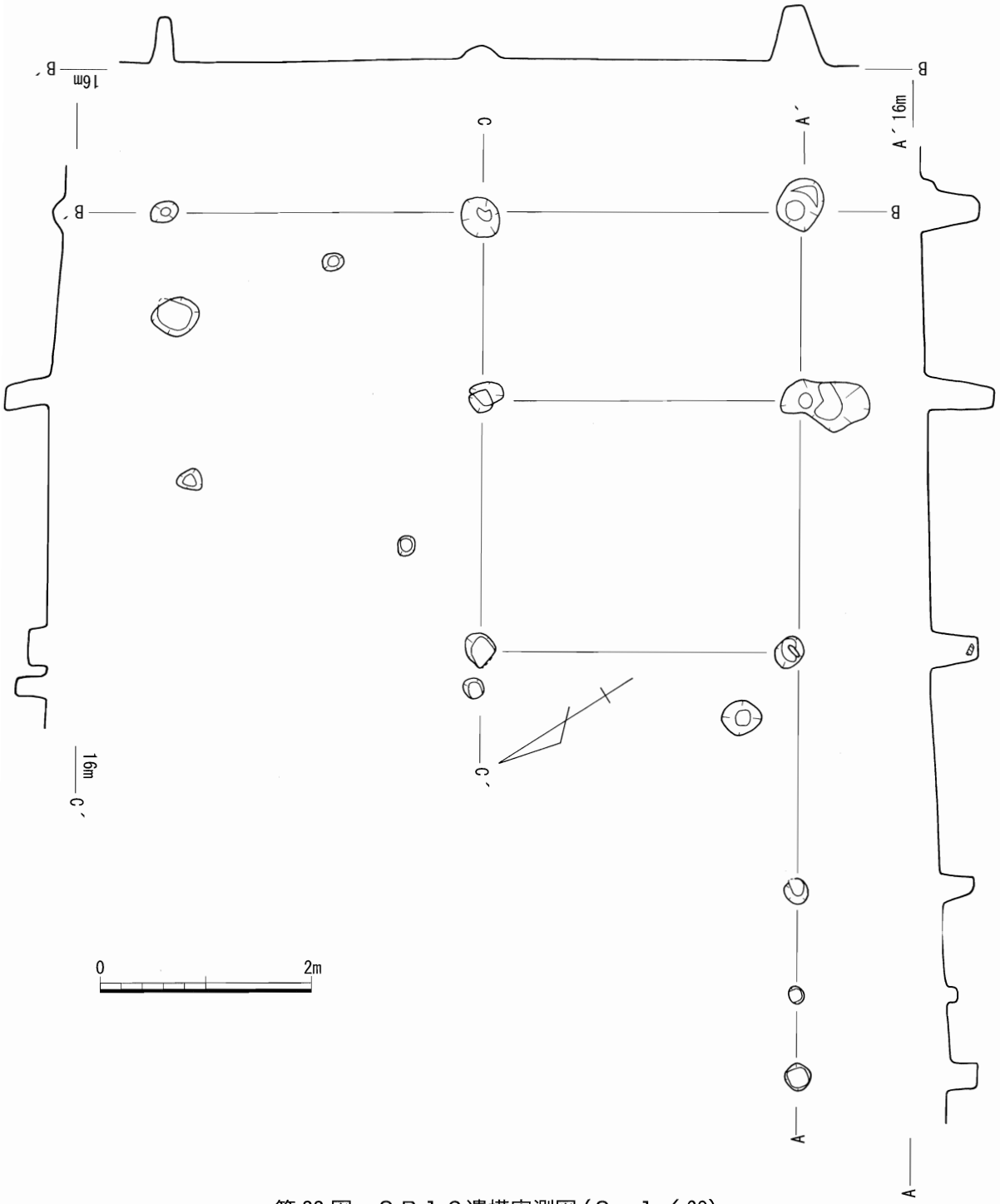

第88図　ＳＢ１６遺構実測図（Ｓ＝１／60）

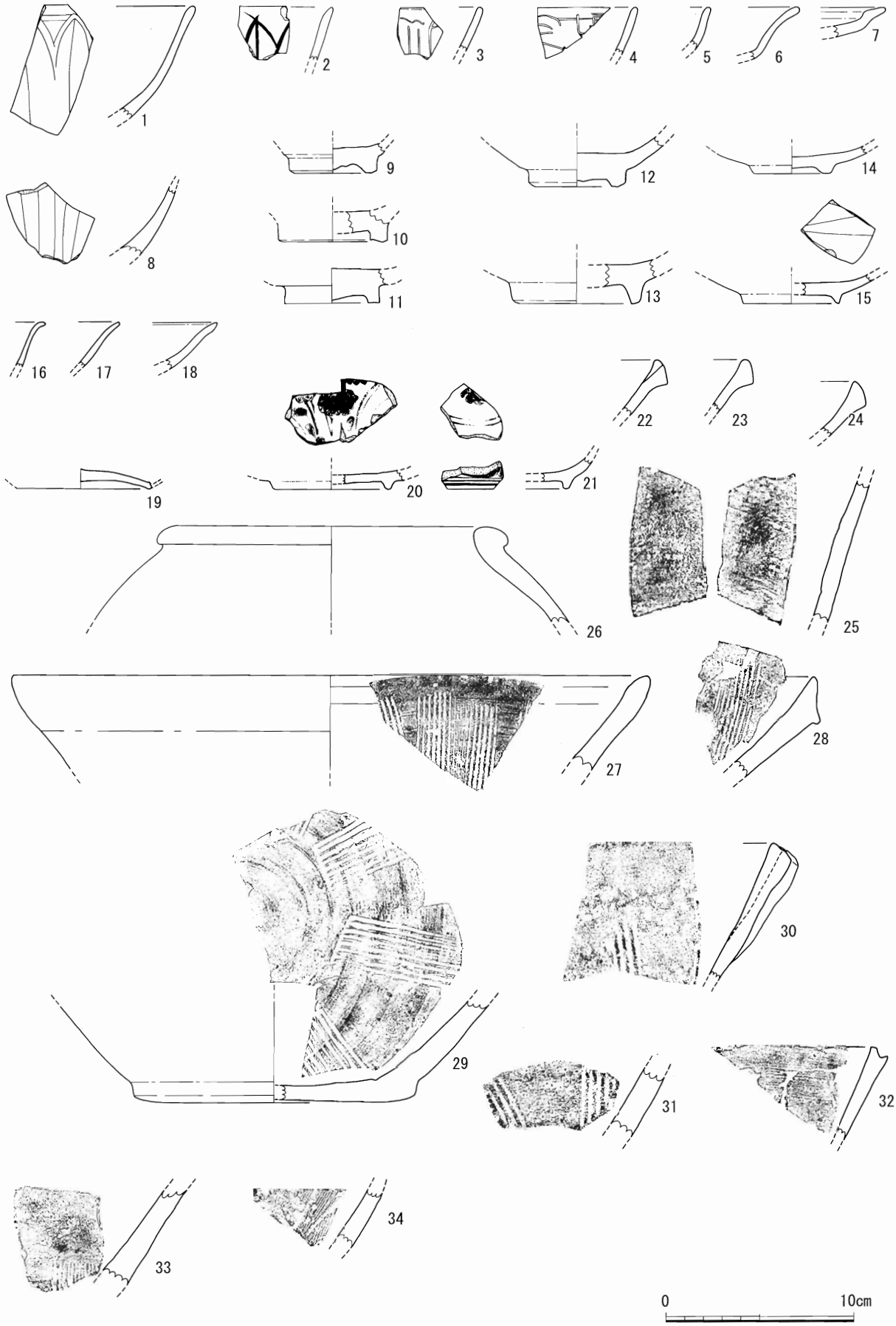

第 89 図　遺構外出土陶磁器実測図（S＝1／3）

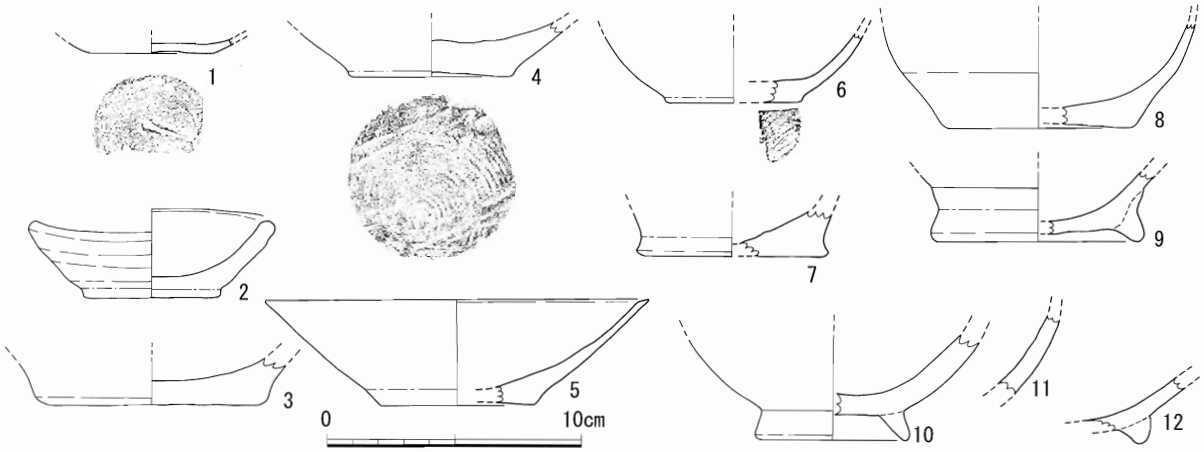

第90図　中世土師器・黒色土器実測図（S＝1／3）

階の口縁部が出土している。備前焼はⅣ期以降にあたるようなので14世紀中頃から15世紀になるだろうか⑪。

第89図のその他の陶器は在地産のものではないかと考えている。これらは現在のところ時期や産地を判断することはできていない。

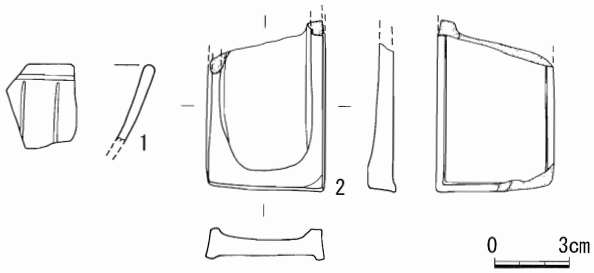

第91図　ピット内出土遺物（S＝1／3）

第90図の中世土師器の時期は隠岐での出土例に限りがあるため今のところ編年は行われていない。出雲や石見地方は土師器の編年が提示されているので、参考にしながら隠岐出土の土師器の編年を考える必要があるが、今後の課題としたい。11と12の内面黒色土器の時期は不明である。

第3節　小結

東船遺跡の掘立柱建物は表9に示したように17棟検出された。このうち遺物の出土したのはＳＢ０１のみでその他は時期が不明である。しかし柱穴の配置からは１間×２間など柱穴の少ないものと数間×数間規模のものに分けられる。これらは時期と遺構の性格を反映しているものと考えられるが今後の課題としたい。

表9　中世遺構一覧

調査区	遺構名	桁行（m）	梁間（m）	面積（㎡）	規　模（間）	出土遺物	時　期
12	ＳＢ０１	6.0～6.3	3.0	18.0	3×1	土師器	12世紀中頃以降
13	ＳＢ０２	4.6	2.5	11.5	2×1	－	
船王	ＳＢ０３	2.4	1.7	4.0	1×1	－	
11	ＳＢ０４	6.3	4.2	26.5	3×2	－	
11	ＳＢ０５	5.5	1.7	9.3	2×1	－	
11	ＳＢ０６	6.1	2.3	14.0	2×1	－	
11	ＳＢ０７	6.3	1.9	12.0	3×1	－	
14	ＳＢ０８	4.9	4.3	16.0	2×2(変則)	－	
14	ＳＢ０９	4.1	4.7	19.2	2×1	－	
14	ＳＢ１０	9.1	8.5	77.3	(3×4)	－	14世紀中頃以降
14	ＳＢ１１	9.4	8.5	80.0	(3×4)	－	〃
18	ＳＢ１２	8.0	5.8	46.4	4×2	－	13世紀以降
20	ＳＢ１３	7.1	3.4(5.2)	34.3	4×2(3)	－	
21	ＳＢ１４	7.2	3.2	23.0	3×2	－	
21	ＳＢ１５	6.6			3×2	－	
25	ＳＢ１６	4.2	3.0	12.6	2×1	－	
21	ＳＢ１７	6.6	2.1	13.8	3×1	－	

第 10 章　近世以降の遺構と遺物

近世の遺構は土坑が確認され、それらは墓坑であるものが多くを占め船王区と17区で集中して検出している。また、遺物は陶磁器を中心に遺構に伴わないものが各調査区から出土している。

第１節　土坑

ＳＫ１１（第93図）

ＳＫ１１は、３区の西壁沿いの標高17.5m付近で検出し、調査区外にも広がる遺構である。平面は不整円形状を呈して、その規模は南北3.2m、東西1.8m以上、深さ40cm程である。土坑底面は平坦であり締まりのない暗褐色土が堆積していた。土坑内からは陶磁器・土錘（第92図）、銭貨（第131図1）が覆土に混在しており、これらの出土遺物は土坑に廃棄されたものと考えられる。

出土した陶磁器のうちで図化したものは５点（１～５）ある。１は肥前系の磁器碗⑫であり、２は石見焼の陶器碗、３は陶器壺底部、４は陶器甕口縁、５は陶器擂鉢である。また、他に肥前系の広

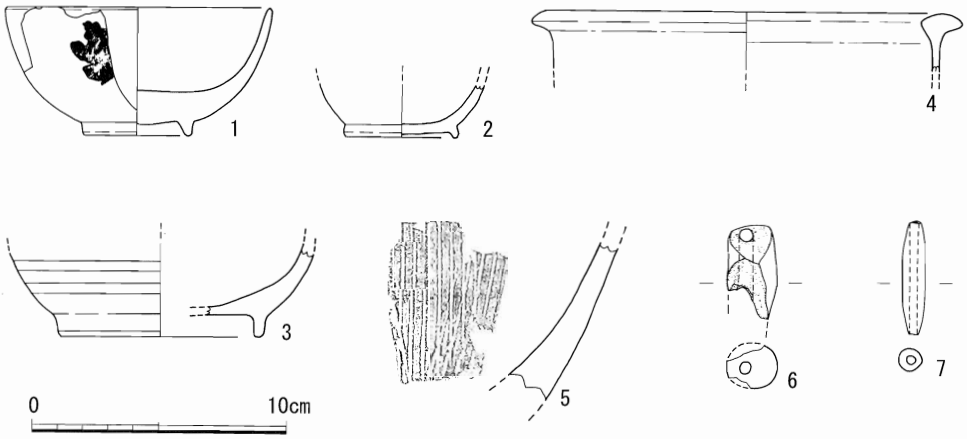

第 92 図　ＳＫ１１出土遺物実測図（S＝1/3）

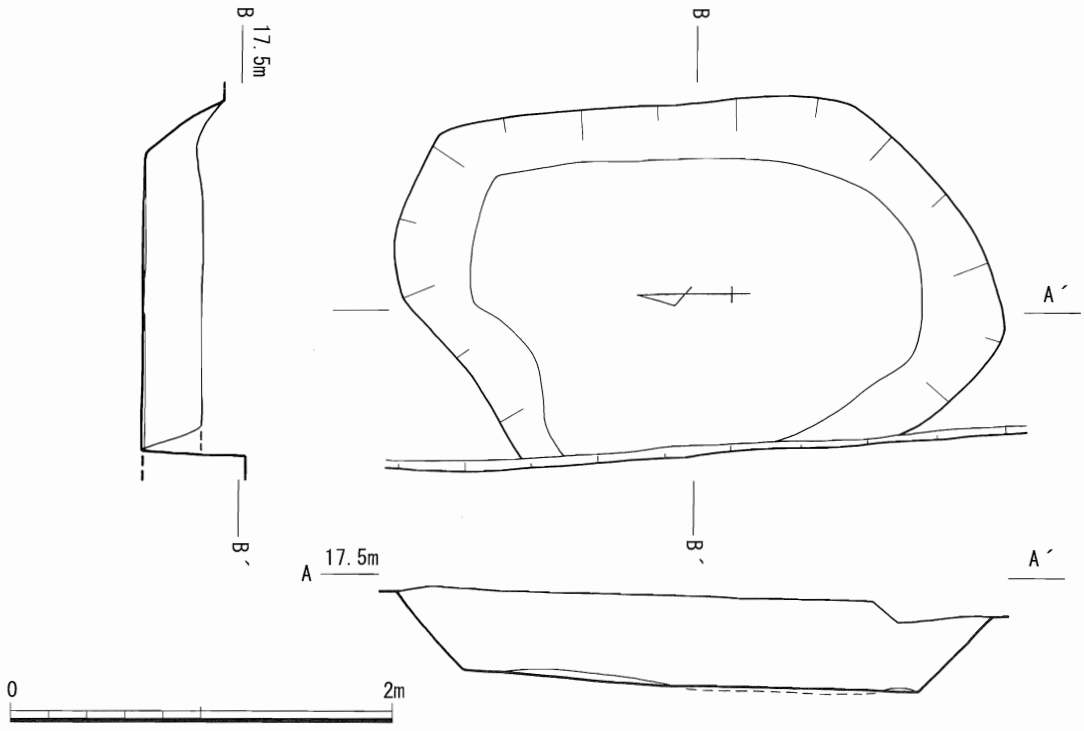

第 93 図　ＳＫ１１遺構実測図（S＝1/40）

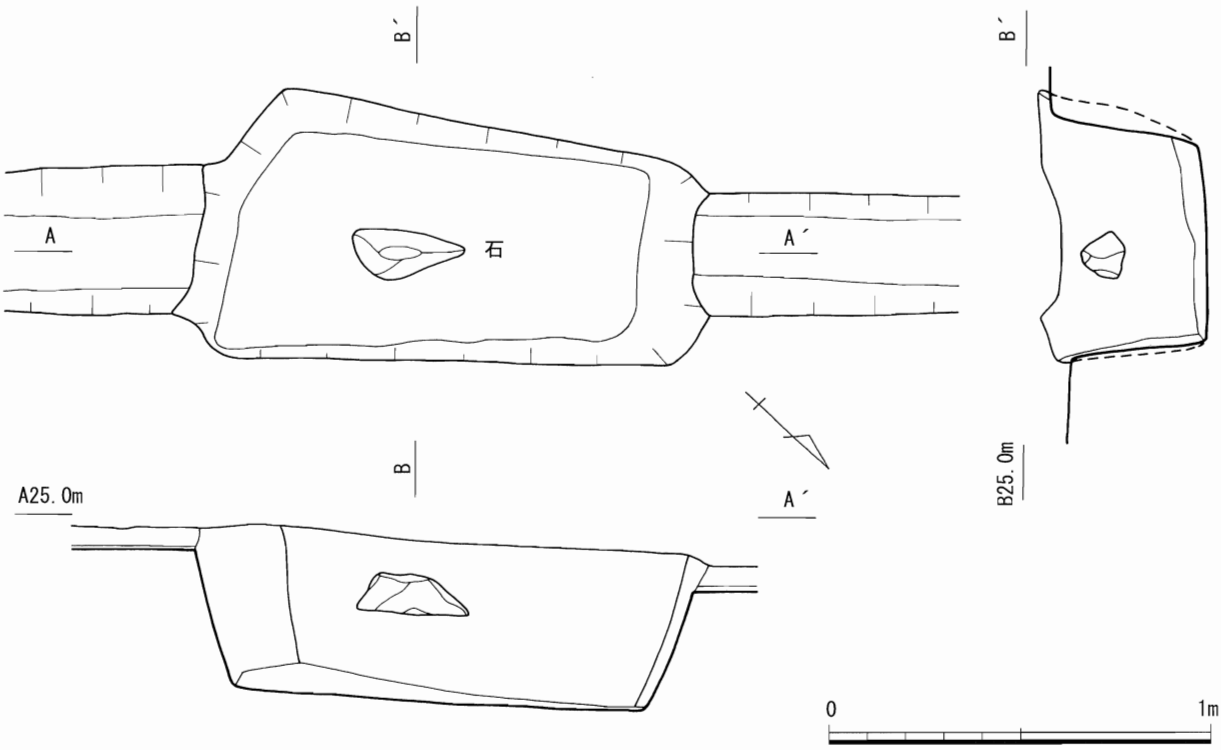

第94図　ＳＫ１２遺構実測図（Ｓ＝1/20）

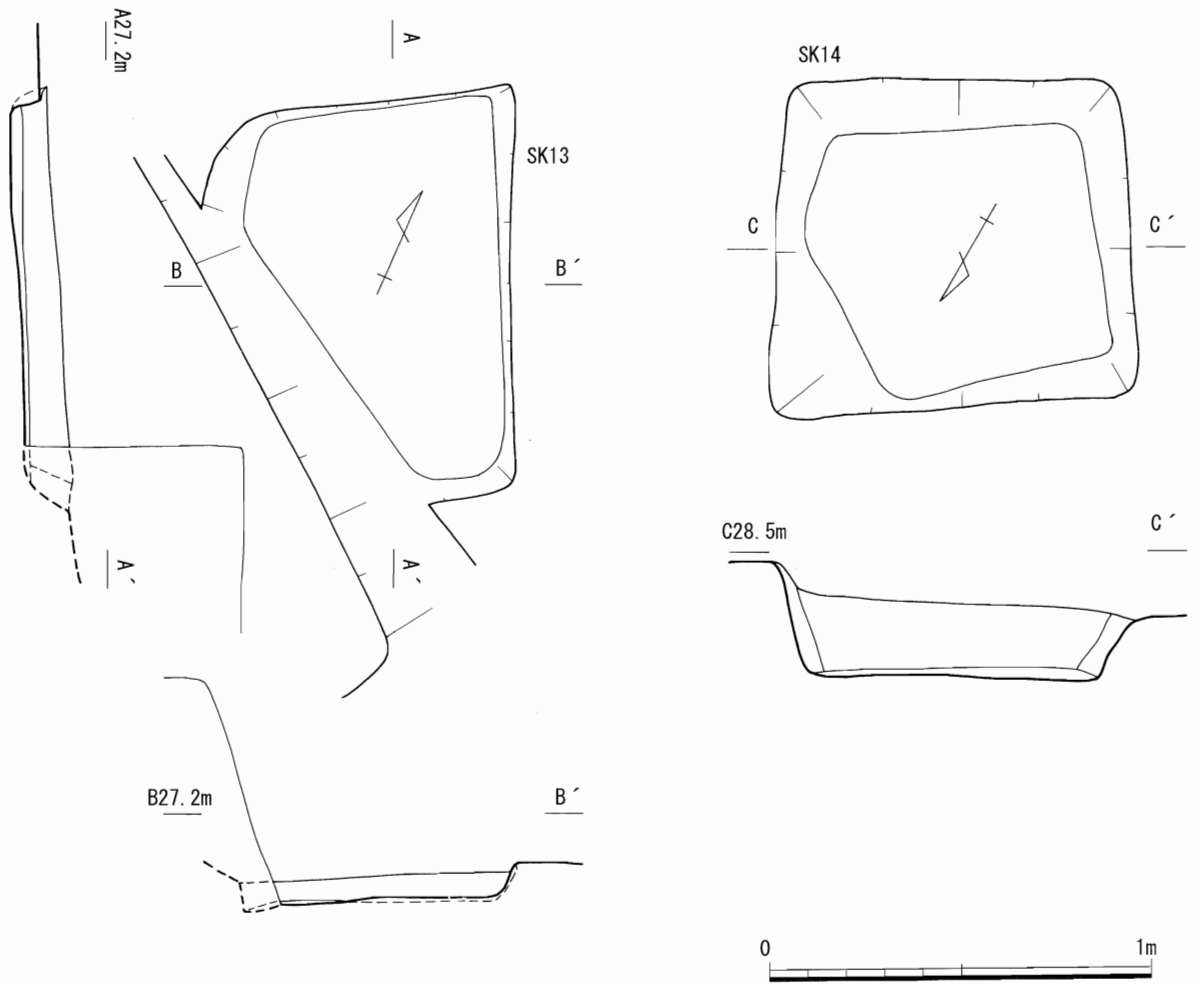

第95図　ＳＫ１３・１４遺構実測図（Ｓ＝1/20）

東系碗、肥前系の見込み蛇目釉剥ぎの皿、陶胎染め付けの碗等が出土している。これらの陶磁器の時期が18世紀～19世紀前半になることから、土坑は19世紀前半頃の時期が推測される。

ＳＫ１２（第94図）

ＳＫ０２は12区の北西側標高25m付近で検出した土坑である。平面は長方形に近い形で長径1.3m、短径0.7m、深さは45cmである。土坑内には締まりのない暗褐色土が堆積しており、中央付近からは石材が出土している。この遺構の性格は明確に出来ないが、近接する船王区で近世墓を3基検出していることから墓坑である可能性が考えられる。

ＳＫ１３（第95図）

ＳＫ１３は船王区の中央付近の標高27m付近で検出し、コーナーの一部を調査できなかった土坑である。平面は長方形で長径1.1m、短径0.8m、深さは10cm程である。覆土は暗褐色土であり遺物の出土はなかった。この土坑の時期については遺物が無く分からないが、同調査区内で近世墓を検出しているから近世頃の時期が想定される。

ＳＫ１４（95図）

ＳＫ１４は船王区の北東側標高28.5mで検出した長方形の土坑である。土坑の規模は径95cm、深さ30cm程で底面は平坦である。覆土は暗褐色土で出土遺物は認められなかった。この土坑の時期は不明であるが、ＳＫ１３と同様に近世のものである可能性が考えられる。

第２節　近世墓

検出した土坑のうちで、近世墓と確実に考えられるものが船王区、17区で集中して検出した。近世墓は船王区で３基、17区で17基の総数20基検出した。以下それぞれの近世墓について述べる。

（船王区）

ＳＫ１５（97図）

遺構は調査区の西側標高25.5m付近で検出しており、一部が現代の墓地へのコンクリート道があるために調査ができなかった。土坑の形状は円形であり規模は径65cm、深さ40cmである。底面は平坦で壁に沿って幅10～15cm、深さ５cm程の溝が穿たれていた。土層断面の観察から土坑内には棺が納められていたものと推測され、５層が裏込め土、２～４層が棺内流入土と思われる。土坑内からは、棺床と考えられる木片と小刀（96図1）１本、銭貨５枚（131図76～79）、漆器が副葬され、銭貨は小刀の周辺とやや離れた場所に集中した状態で置かれていた。包丁は若干曲がっているもので、銭貨は分かるものは新寛永[13]である。

ＳＫ１６（第98図）

遺構は調査区西側のＳＫ１５の東側で検出し半分ほどが未調査部分である。また２つの新旧の土坑が切り合っていることが土層断面から判明した。

土坑の形状は明確にはならないが不整な円形を呈し、規模は現状で長径0.8m、短径0.45m、深さは新土坑で0.7m、旧土坑で0.85mである。土坑内から

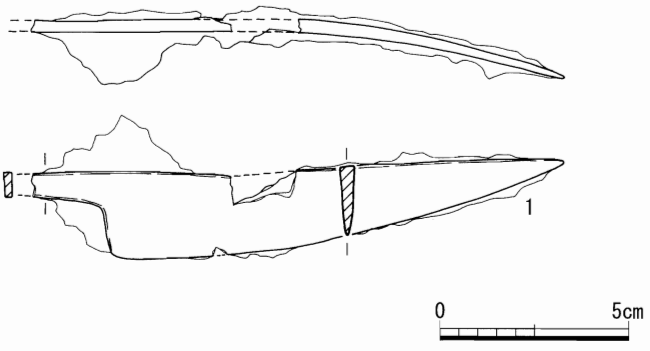

第96図　ＳＫ１５鉄器実測図（S＝1/2）

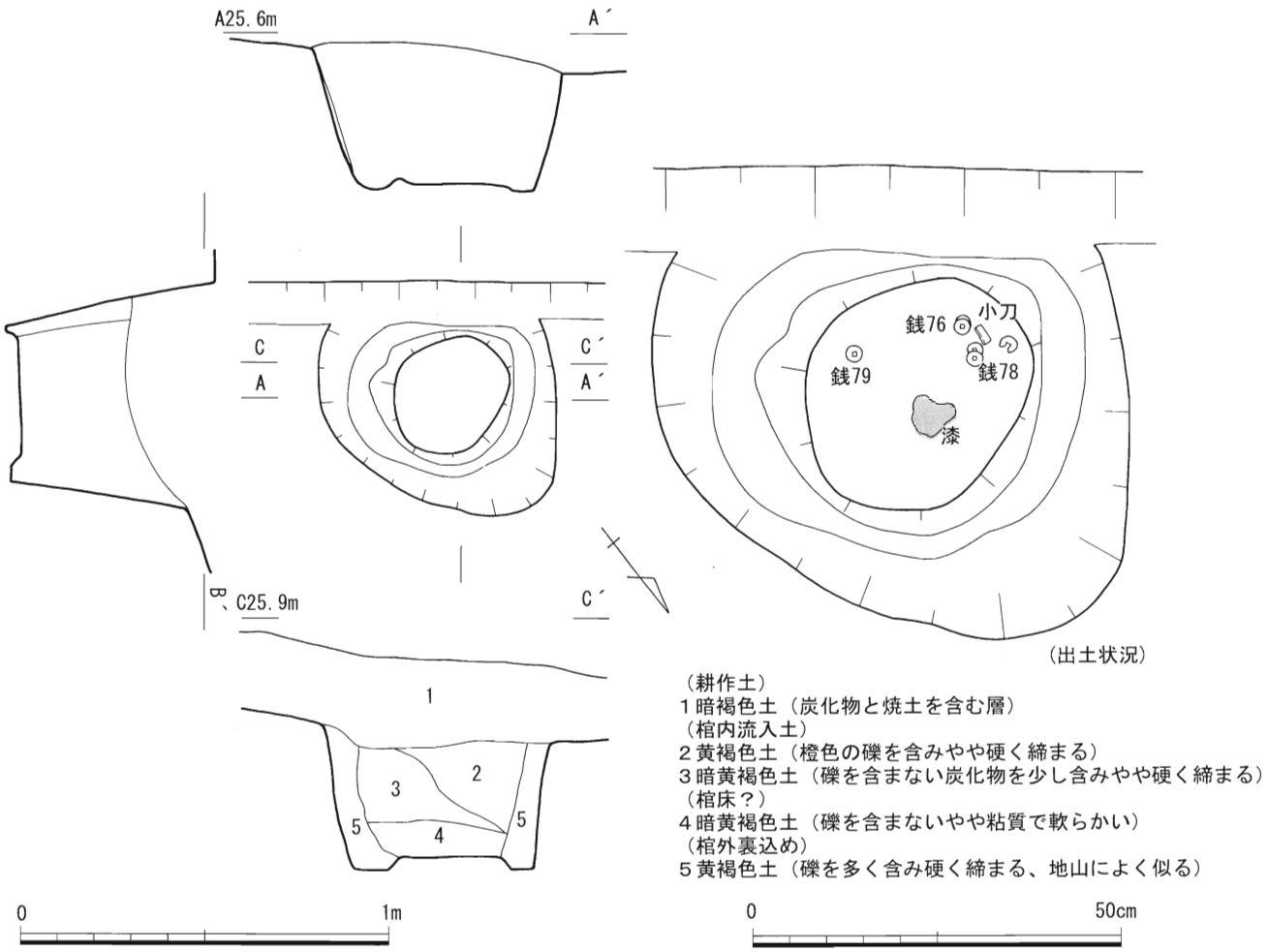

第97図　ＳＫ１５遺構実測図（Ｓ＝1/10・1/20）

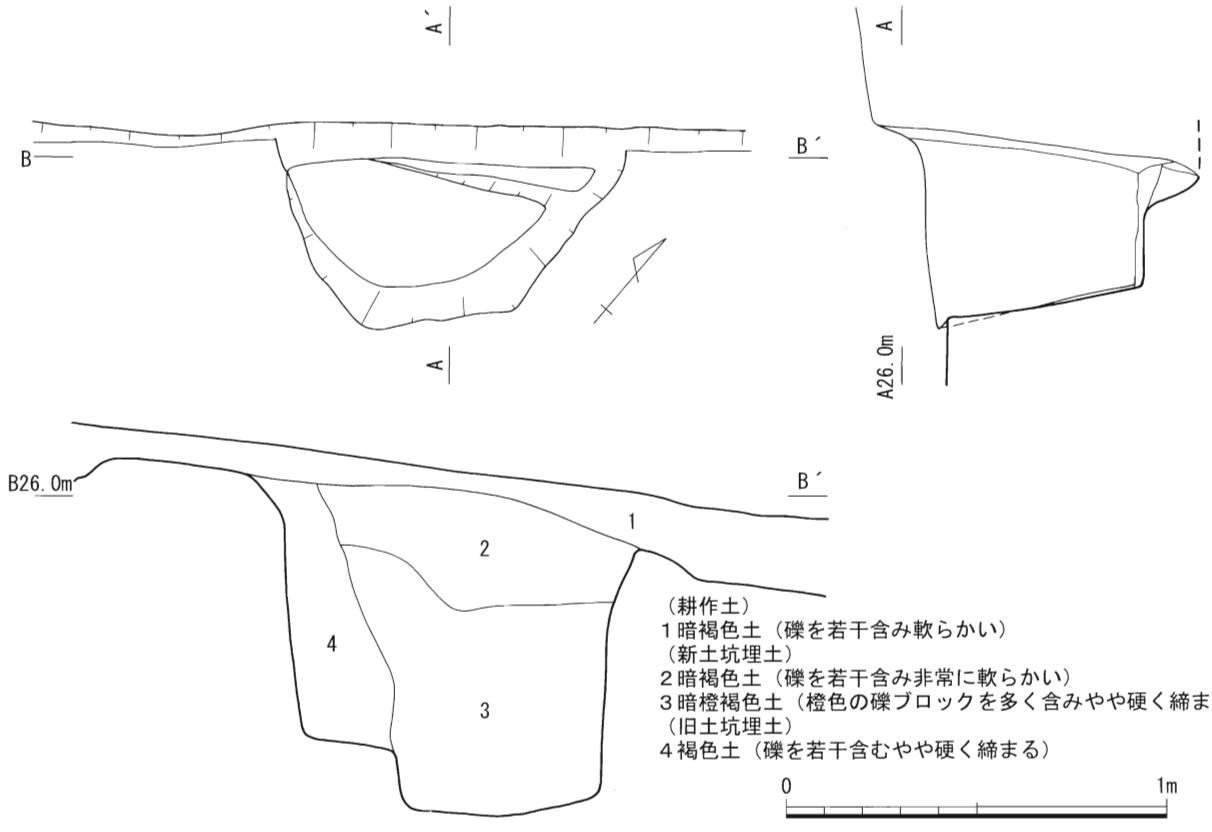

第98図　ＳＫ１６遺構実測図（Ｓ＝1/20）

は遺物は出土しなかった。

ＳＫ１７（第100図）

遺構は、ＳＫ１６の北西側に並ぶように位置し、土坑の南西側の一部を調査できなかった土坑である。土坑の形状は方形を呈し規模は東西0.7m、南北0.55m以上、深さ0.5mである。土坑内からは、棺財と思われる木片と漆器、小刀片（99図１）、鉄釘（99図2～5）、銭貨（131図80～83）、小玉（図版77）の他に人骨（歯）が中央付近で出土している。また、銭貨は、漆器や小玉の周辺と中

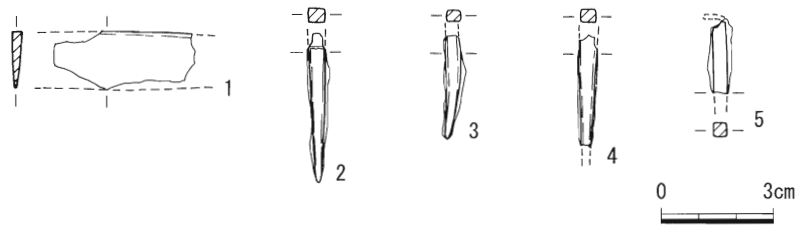

第 99 図　ＳＫ１７出土遺物実測図（S＝1/2）

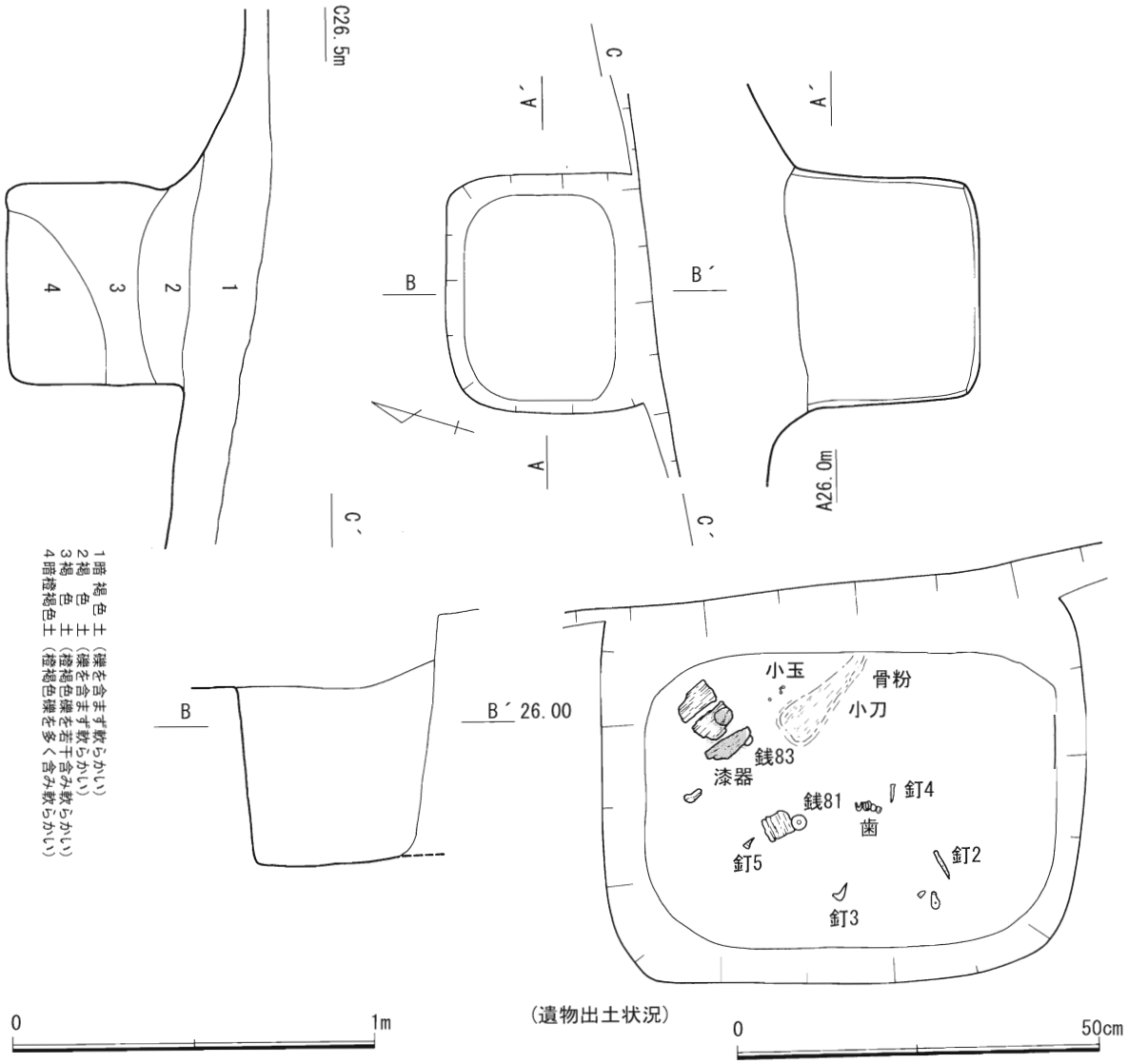

第 100 図　ＳＫ１７遺構実測図（S＝1/10・1/20）

央付近で出土し、分かるものは無文銭と新寛永である。釘は北側で出土している。

（１７区）

17区の南西側では、大きく３群に分かれた近世墓を検出している。第１群は南北方向に並ぶ２基（ＳＫ18・31）で円形プランで墓抗といった特徴を持つ一群である。第２群と３群は、平行して北西－南東方向に列状に並ぶ近世墓群であり北東側（第２群）の４基（ＳＫ19～22）と南西側（第３群）の10基とに分けられる。

ＳＫ１８（第102図）

遺構は第１群として分けられるもので、標高17.5m付近で検出している。形状は円形の墓坑であり規模は径1.2m深さ0.65mで深く底面は平坦である。土層観察から墓坑内には棺が納められたと考えられ、棺外の裏込め土（５～７層）と棺内流入土（１～３層）、棺床の腐植土（４層）とに分けることができる。墓坑内

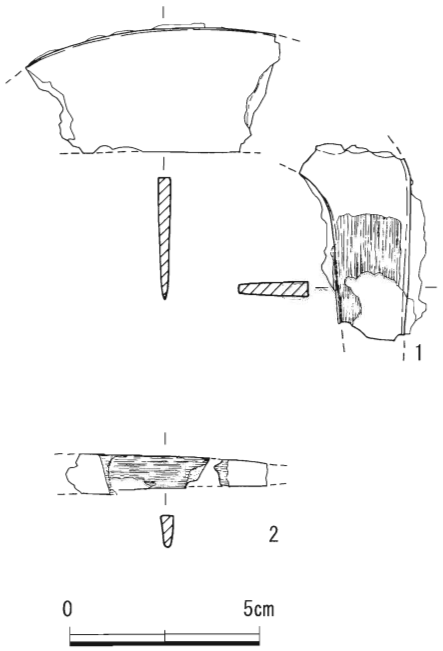

第101図　ＳＫ１８出土鉄器実測図（S＝1/2）

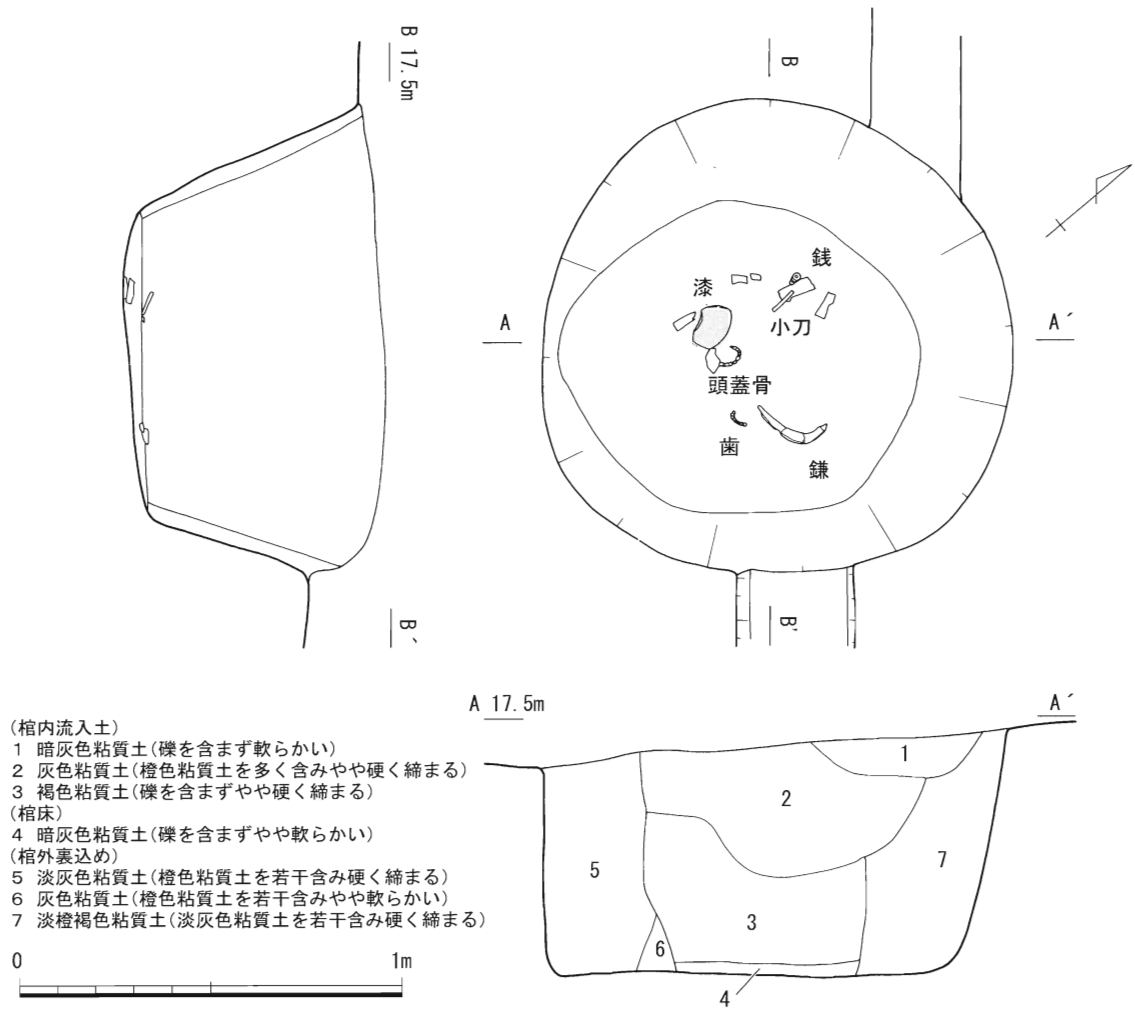

第102図　ＳＫ１８遺構実測図（S＝1/20）

の棺床の腐食土層直上からは、棺材の木片、鎌（101図１）、小刀（101図２）、銭貨と中央部分からは漆器片と人骨（顎）が出土している。銭貨は小刀の近くから３枚がまとまって出土している。銭貨は寛永通宝で、判別可能な２枚は文銭である。

ＳＫ１９（第103図）

遺構は第２群として分けられる一群の南東端の標高17.5m付近に位置している。形状は長方形の墓坑であり規模は長径1.2m、短径0.9m、深さ７cm程と浅いものである。底面は平坦で灰色粘質土が堆積していた。墓坑内からは遺物は出土しなかった。

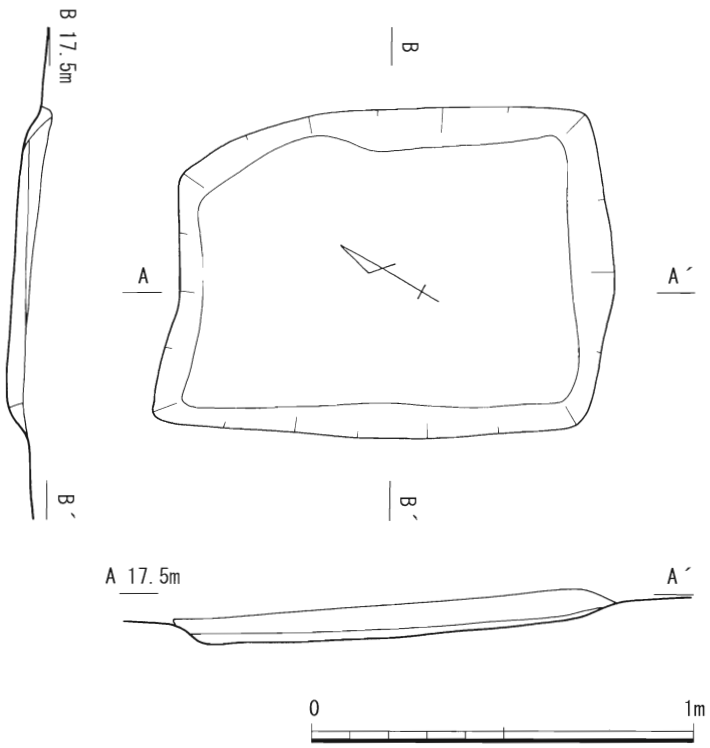

第 103 図　ＳＫ１９遺構実測図（S＝1/2）

ＳＫ２０（第104図）

遺構は第２群として分けられるもので、標高17.5m付近で検出している。形状は方形の墓坑であり規模は長径1.25m、短径1.2m、深さ35cm程で浅い墓坑で底面は平坦である。また、床面の四隅に

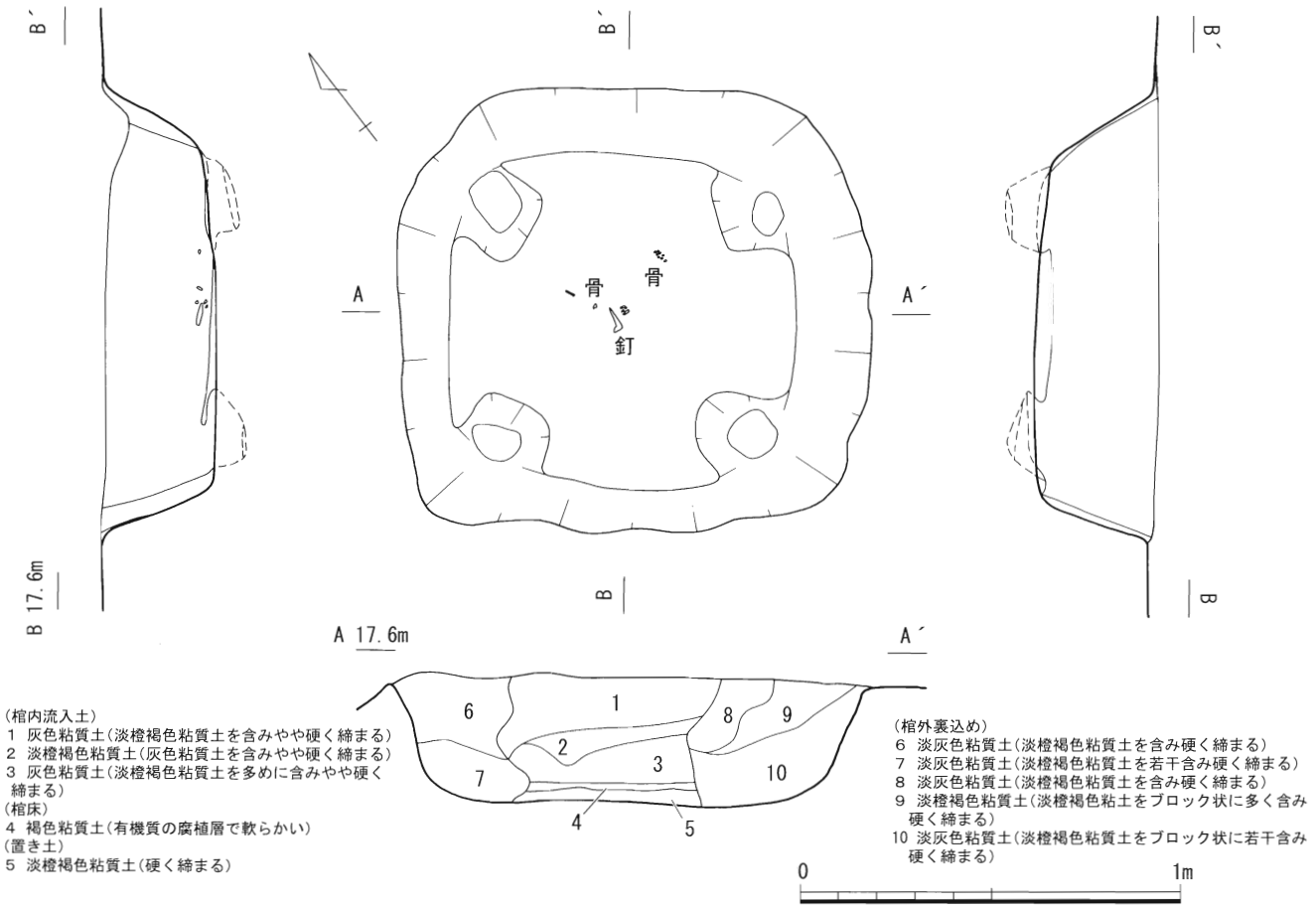

第 104 図　ＳＫ２０遺構実測図（S＝1/20）

は径25cm、深さ10cm程のピットが掘られていた。

土層観察から墓坑内には棺が納められたと考えられ、棺外の裏込め土（６～10層）と棺内流入土（１～３層）、棺床の腐植土（４層）、棺底下の置き土（５層）とに分けることができる。墓坑内の棺床の腐食土層直上からは、人骨片が中央から北側にかけて、鉄釘１本が中央部より出土している。

ＳＫ２１（第106図）

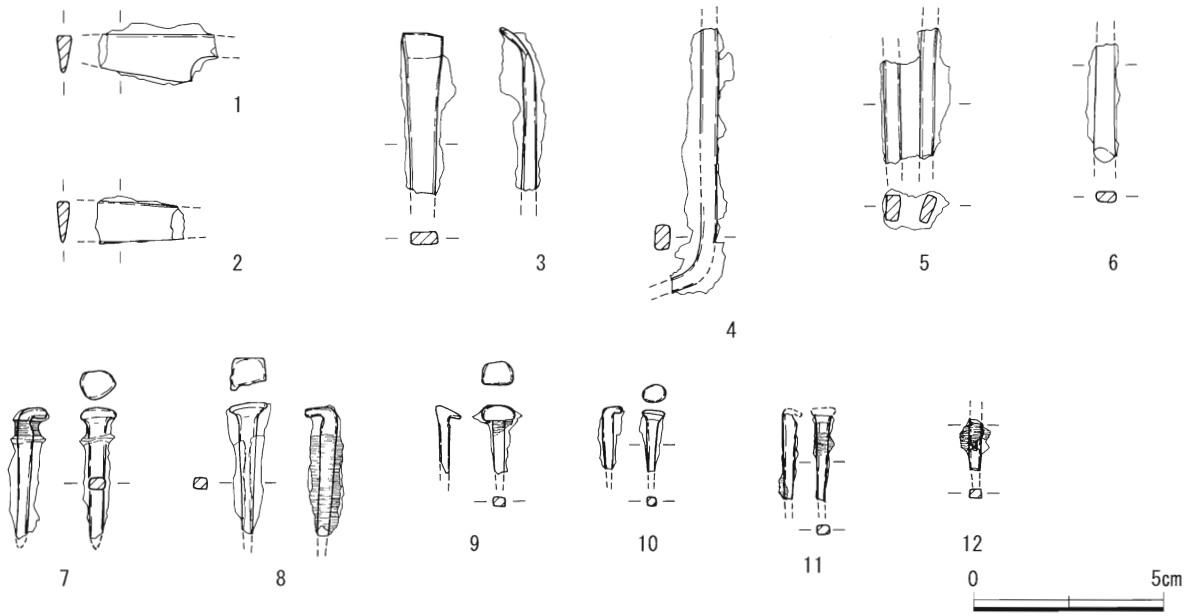

第 105 図　ＳＫ２１出土鉄器実測図（S＝1/2）

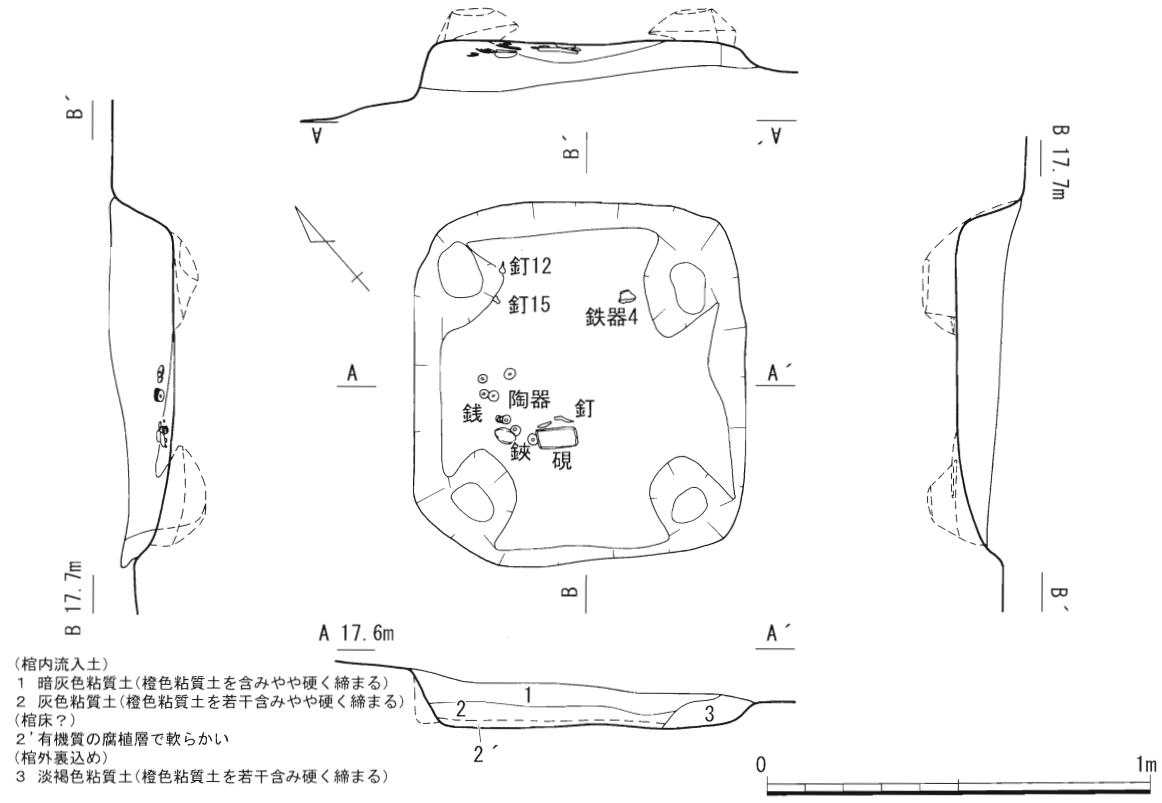

第 106 図　ＳＫ２１遺構実測図（S＝1/20）

遺構は、第２群として分けた一群に属すものである。形状は方形の墓坑で規模は長径95cm、短径90cm、深さ15cmで浅い墓坑である。墓坑床面は平坦でＳＫ20と同じように四隅に径20cm深さ10cm程のピットが掘られていた。

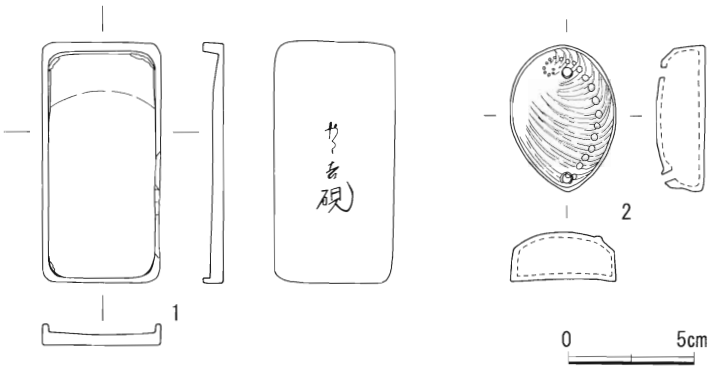

第 107 図　ＳＫ２１出土遺物実測図（Ｓ＝ 1/3)

浅いこともあり良く分からない土層断面であったが、墓坑内には棺が納められていたものと思われ、棺外の裏込め土（３層）、棺内流入土（１・２層）、棺床の腐植土（２’層）とに分けて考えることができる。墓坑内の腐食土層上面からは、硯（107図１）、水滴（107図２）、銭貨（131図10～34）、鉄器（105図１～６）が西側でまとまって出土し、漆器片が東側で出土している。これらは副葬品と考えられるもので、硯と水滴は伏せられた状態で置かれ、銭貨は重なるようにまとまっており、紐に通した状態で置かれていた可能性が考えられる。硯は裏面に文字が描かれているものであり、水滴は鮑を模した形状のもので孔が１対付いているものである。

鉄器は、１・２が小刀と考えられる破片であり、３が用途不明なものであるが先端が薄く反っている形状のものである。４～６は断面が方形で鉄釘より長いものであるが用途が不明なものである。銭貨は総数で27枚と大量に出土しており、判別が付く24枚すべて寛永通宝である。これらは、古寛永が16枚、文銭が８枚である。

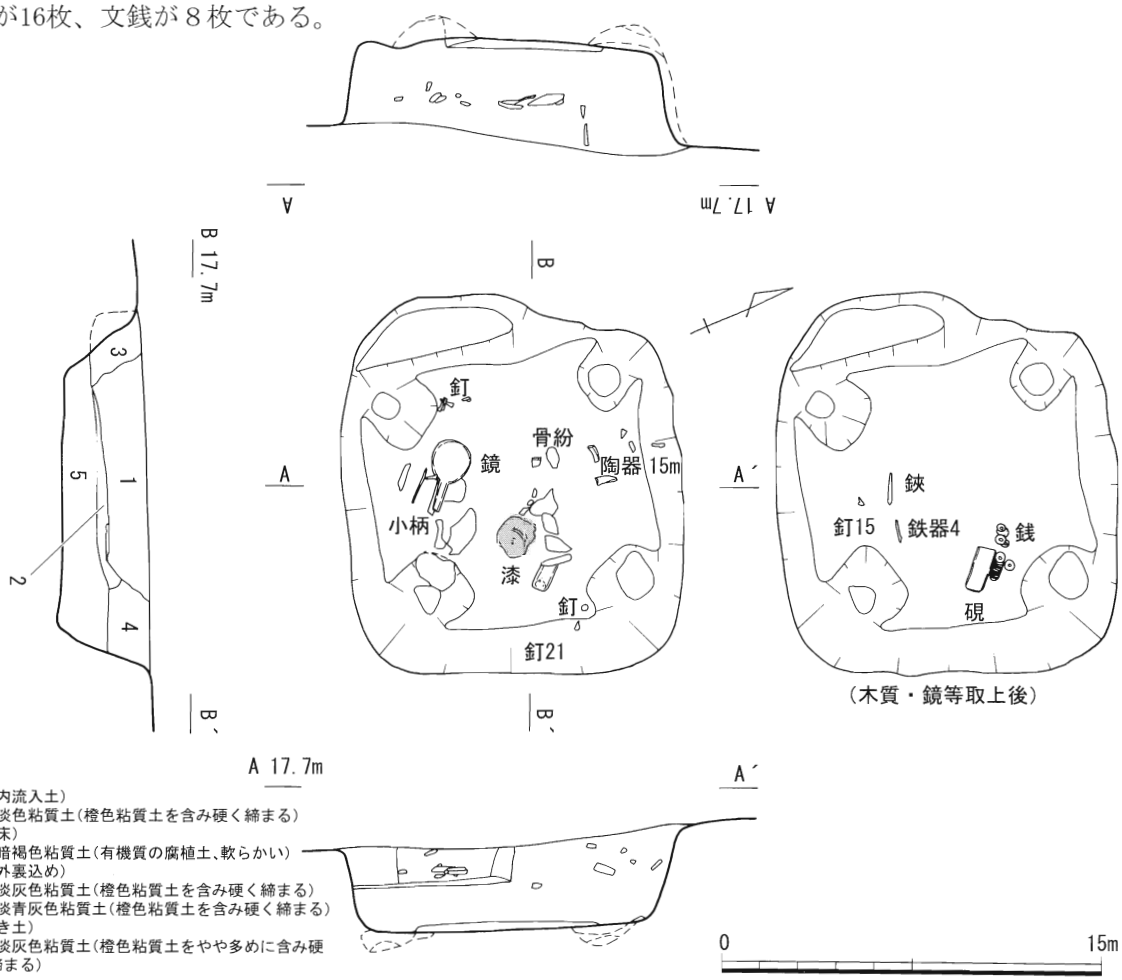

第 108 図　ＳＫ２２　遺構実測図（Ｓ＝ 1/20)

ＳＫ２２（第108図）

遺構は、第２群として分けた群に属し、最も西側に位置している。形状は方形の墓坑で規模は長径95㎝、短径90㎝、深さ25㎝で浅い墓坑である。墓坑床面は平坦であり、ＳＫ20・21と同じように四隅に径20㎝、深さ５㎝程のピットが掘られていた。

土層断面観察から墓坑内には棺が納められていたと推測され、棺外の裏込め土（３・４層）、棺内流入土（１層）、棺の腐食土（２層）、置き土（５層）とに分けて考えることができる。

墓坑内の腐食土層上からは、棺材と思われる木片、硯（109図２）、柄鏡（111図１）、小柄（111図２）、鋏等の鉄器（111図３、４～６）、銭貨（131図35～59）、漆器片、人骨片が出土し、副葬品と考えられる遺物は墓坑の東側に集中している。また、副葬品は大きくその出土位置で２群に分かれ、重なって置かれた柄鏡と小柄周辺の鋏等鉄器の一群と硯、漆器、銭貨の１群に分かれる。さらに銭貨は大量に重なって出土していることから紐に通したものと考えられる。また、覆土に混在して鉄釘、陶器片（109図１）、土師器片も出土している。

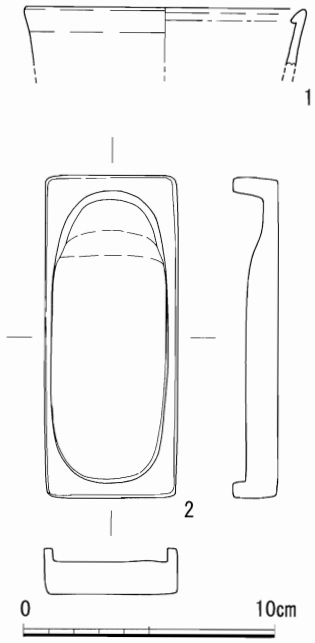

第109図 ＳＫ２２
出土遺物実測図（Ｓ＝1/3）

陶器片は香炉の破片と思われ、布志名焼系で時期が19世紀代頃のものと思われる。

柄鏡は非常に遺存状態が良好で白銅色に輝く部分が見られるものである。鏡背文様は中央部に家紋が配置されており、左下には「天下一」とある。小柄は柄部に梅花の文様が見られるものである。

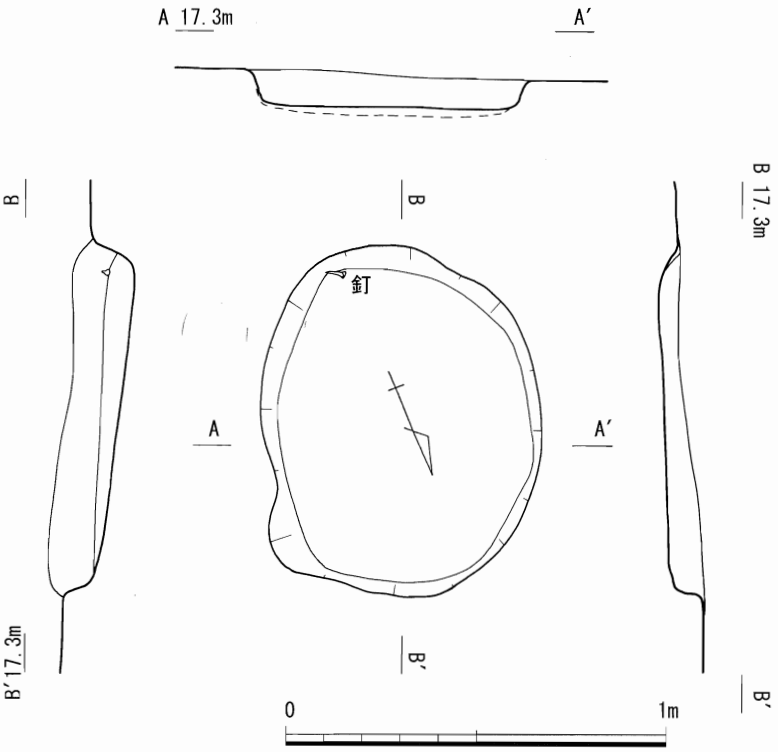

第110図　ＳＫ２３　遺構実測図（Ｓ＝1/20）

銭貨は大観通宝１枚、開元通宝１枚、寛永通宝24枚が出土している。寛永通宝は判別ができるものは古寛永12枚、文銭７枚、新寛永が２枚である。

鉄釘は15本出土しており長さ４㎝前後である。

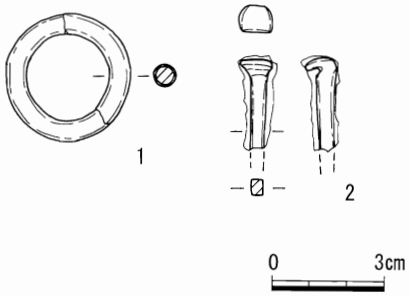

第112図　ＳＫ２３　金属器実測図（Ｓ＝1/2）

ＳＫ２３（第110図）

遺構は、第３群として分けた一群に属し標高17m付近に位置している。形状は楕円形の墓坑で規模は長径95㎝、短径75㎝、深さ10㎝と浅いものである。墓坑床面は平坦であり、覆

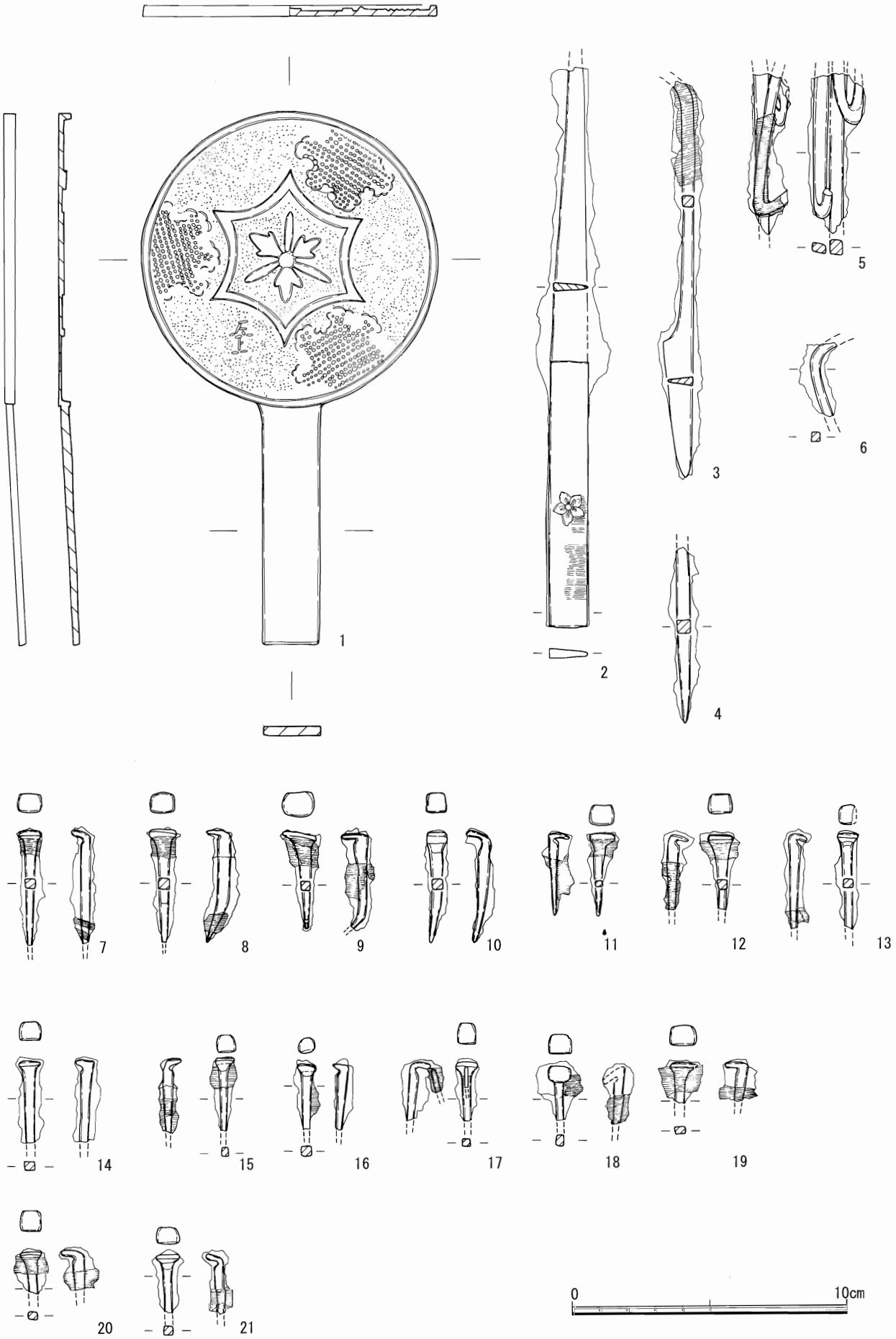

第 111 図　ＳＫ２２　金属器実測図（Ｓ＝ 1/2）

土は暗褐色土である。墓坑内からは、環状金属器（112図１）、鉄釘（112図）が出土しているが、環状金属器については出土位置を明確にできなかった。

環状金属器は用途は分からないが、鉄地に銅が張ってあるもので、貫通していない孔が一つ空けられている。鉄釘は他の近世墓出土のものと大差ないサイズのものである。

ＳＫ２４（第113図）

遺構は、第３群として分けた一群に属すものである。形状は長方形の墓坑で規模は長径1.1m、短径0.8m、深さ25cmである。土層断面観察から墓坑内には棺が納められていたと推測され、棺外の裏

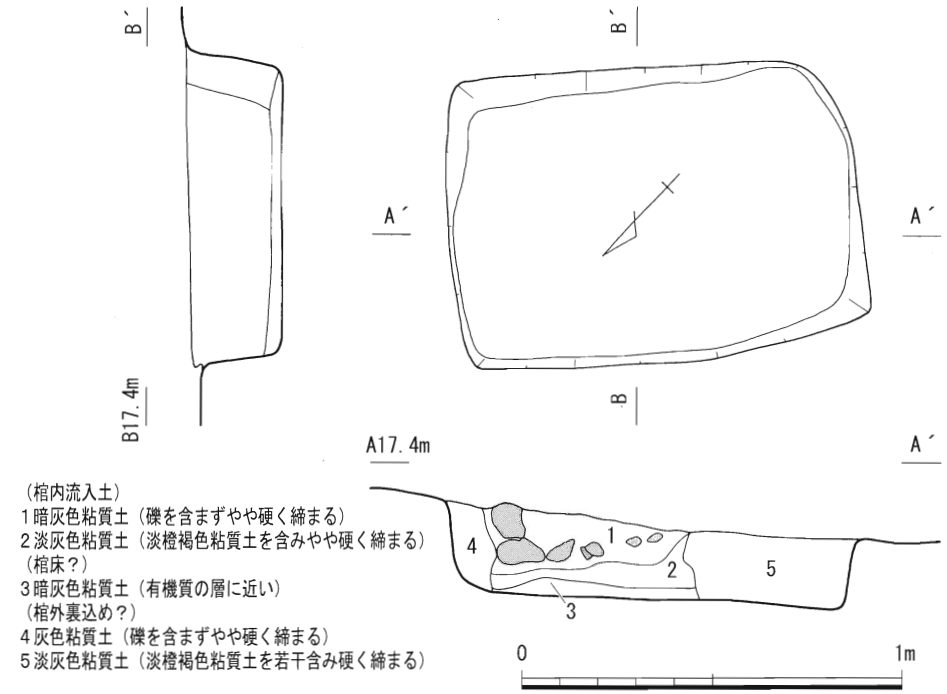

第 113 図　ＳＫ２４　遺構実測図（S＝1/20）

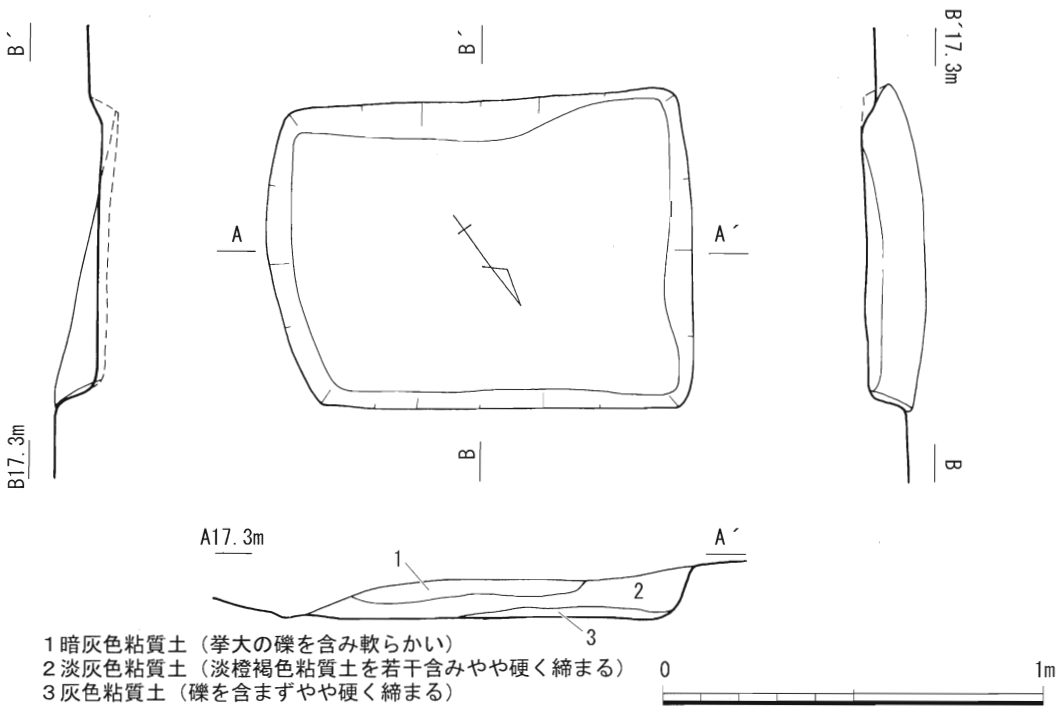

第 114 図　ＳＫ２５　遺構実測図（S＝1/20）

込め土（４・５層）、棺内流入土（１・２層）、棺の腐食土（３層）とに分けて考えることができる。なお、墓坑内からは遺物は出土しなかった。

ＳＫ２５（第114図）

遺構は第３群として分けた一群に属している。形状は長方形の墓坑で規模は長径1.15m、短径0.8m、深さ15cm程である。土層断面観察からは、墓坑内に棺が納められていたと積極的に認めら

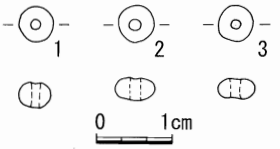

第115図　ＳＫ26･29小玉実測図（S＝1/1）

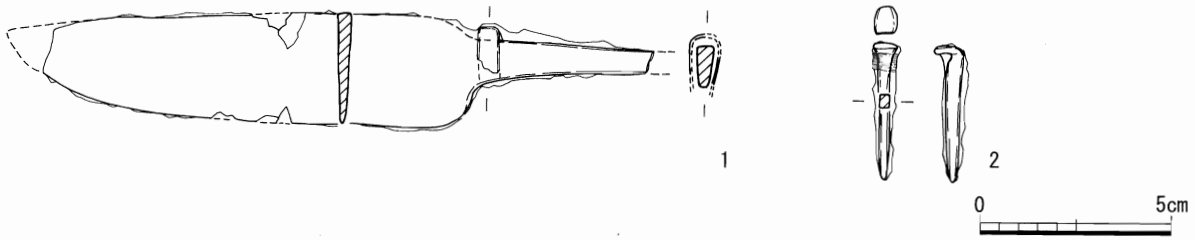

第116図　ＳＫ２６・２７　鉄器実測図（S＝1/2）

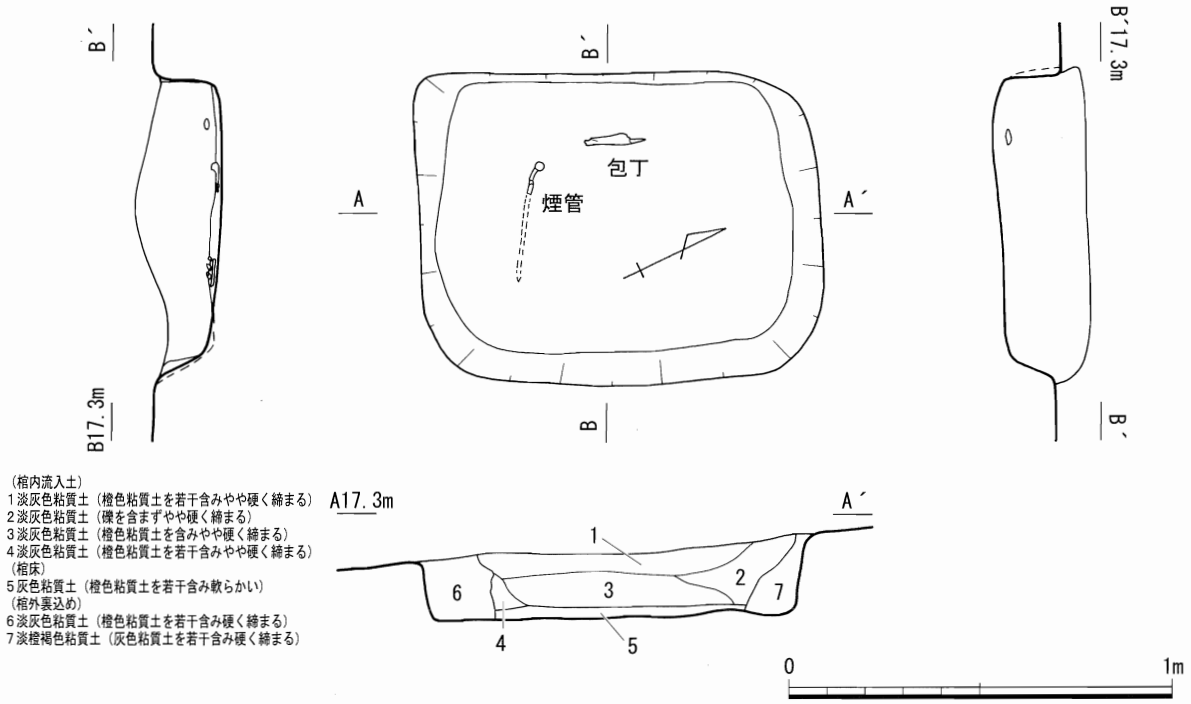

第117図　ＳＫ２６　遺構実測図（S＝1/20）

れる証拠はなかった。また遺物も出土しなかった。

ＳＫ２６（第117図）

遺構は第３群とした一群に属し形状は長方形の墓坑である。規模は長径1.05m、短径0.8m、深さ20cm程で床面は平坦である。土層断面観察から墓坑内に棺が納められていたと考えられ棺外の裏込土（６・７層）、棺内流入土（１～４層）、棺の腐食土（５層）とに分けて考えることができる。墓坑内からは棺の腐植土上面から包丁（116図１）と煙管、小玉（115図１）が出土している。

ＳＫ２７（第118図）

遺構は第３群とした一群のもので長方形の墓坑である。墓坑の規模は長径1.15m、短径0.9m、深さ20cm程で床面は平坦である。土層断面の観察から墓坑内に棺が納められていたと考えられ、棺外の裏込め土（３・４層）、棺内流入土（５層）、棺の腐食土（２層）とに分けて考えられる。墓坑内

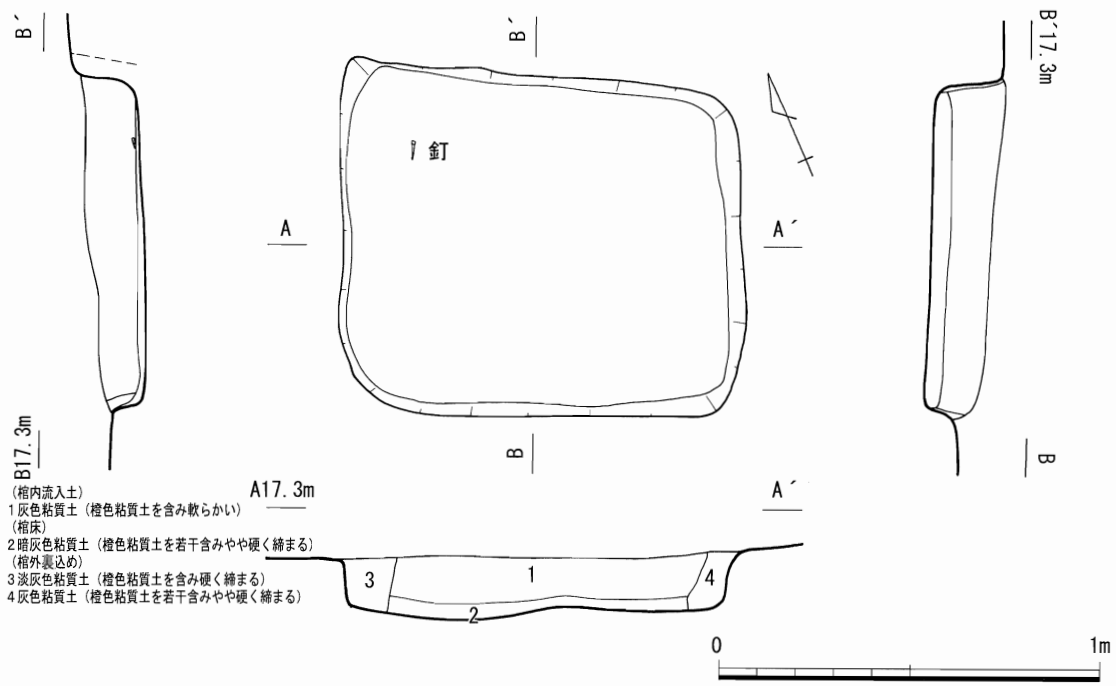

第118図　ＳＫ２７　遺構実測図（Ｓ＝1/20）

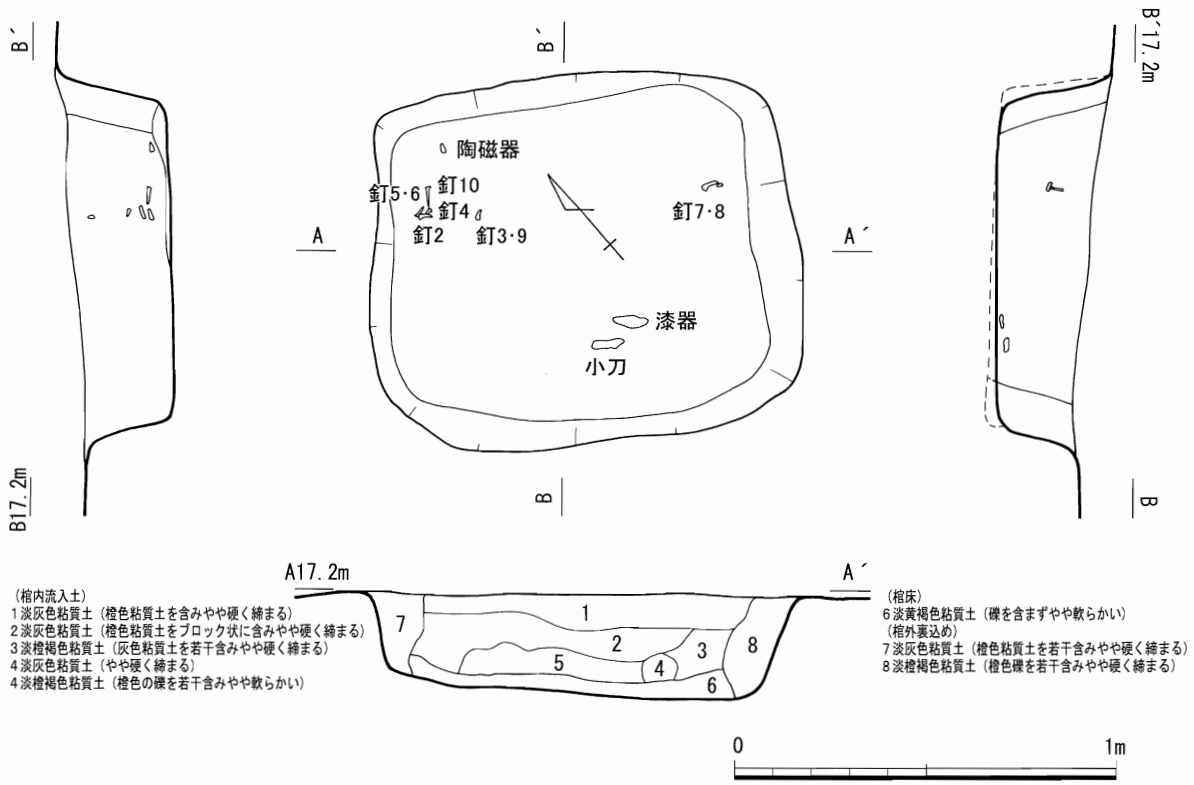

第119図　ＳＫ２８　遺構実測図（Ｓ＝1/20）

からは鉄釘（116図２）が１本出土している。

ＳＫ２８（第119図）

遺構は第３群とした一群の中で最も北西に位置している。墓坑は長方形でその規模は長径1.1m、短径１m、深さ30cmで床面は平坦である。土層断面の観察から墓坑内に棺が納められていたと推測され、棺外の裏込め土（７・８層）、棺内流入土（１～５層）、棺の腐食土（６層）とに分けて考えられる。墓坑内の棺の腐植土上面からは、小刀（120図１）、漆器片が南側に纏まって出土している。また、鉄釘（120図２～10）と陶磁器片が出土している。出土した小刀は刃部のみが遺存してい

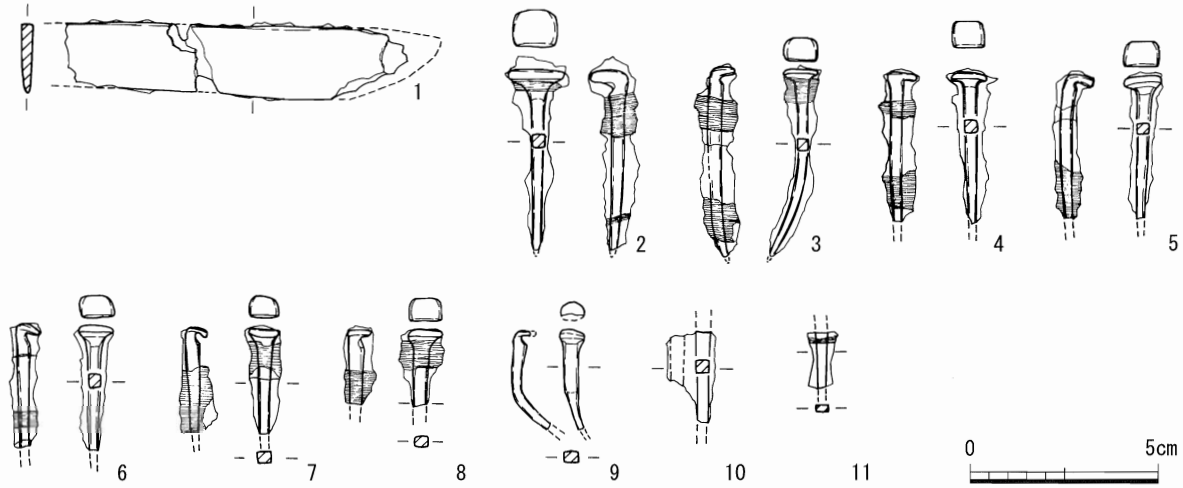

第120図　ＳＫ２８　出土鉄器実測図（Ｓ＝1/2）

るものであり、鉄釘は５cm前後のものである。

ＳＫ２９（第122図）

遺構は第３群とした一群に属しているが、列からややはずれたＳＫ10・11の南西側に位置している。墓坑は楕円形でその規模は長径0.6m、短径0.5m、深さ20cmと他のものに比して非常に小さいものである。土層断面の観察では、墓坑内に棺が納められていた積極的な証拠については見て取ることはできなかった。

墓坑内の床面付近からは櫛、小玉（115図２・３）、銭貨（131図60～74）、小刀（121図１）、丸い石、人骨（歯）が出土している。櫛は上手く取り上げることが出来なかったが、長さ12cm、幅４cm程のものである。丸い石は、図化しなかったが暗緑色の川原石状のものである。

銭貨は24枚全て寛永通宝であり、判別が付いたものは古寛永13枚、文銭２枚、新寛永３枚である。

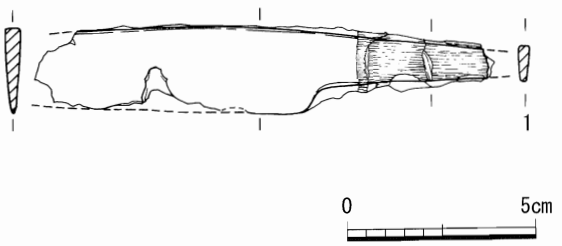

第121図　ＳＫ２９　出土小刀実測図（Ｓ＝1/2）

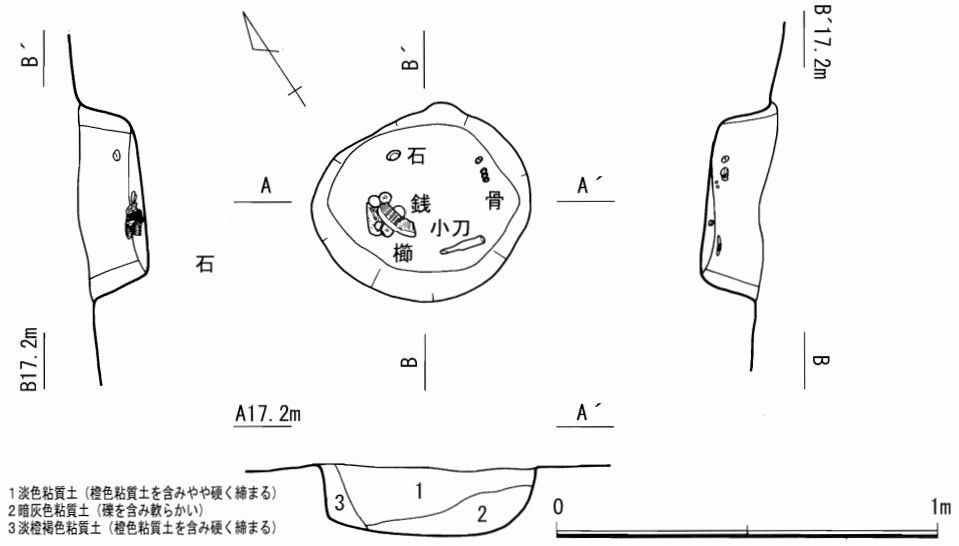

第122図　ＳＫ２９　遺構実測図（Ｓ＝1/20）

ＳＫ３０（第123図）

遺構は、第３群とした一群の東端標高17ｍ付近に位置している。墓坑は不整な楕円形であり、その規模は長径１ｍ、短径0.８ｍ、深さ30㎝である。墓坑床面は平坦であり、20㎝程の角礫が墓坑壁際

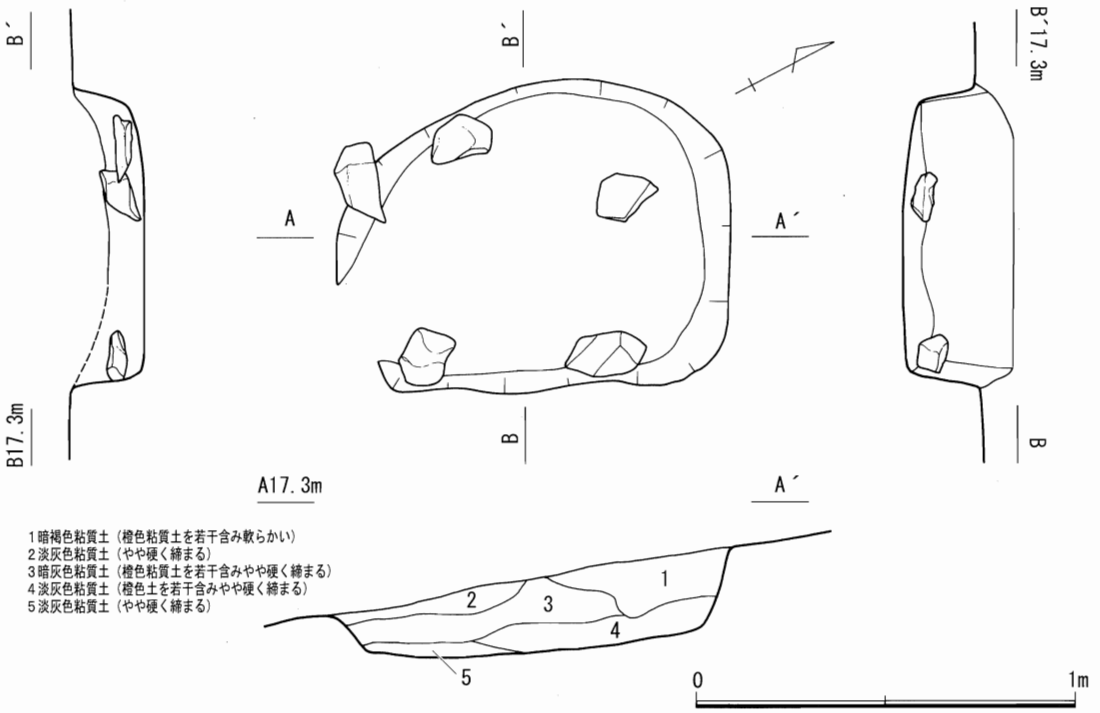

第 123 図　ＳＫ３０　遺構実測図（Ｓ＝ 1/20）

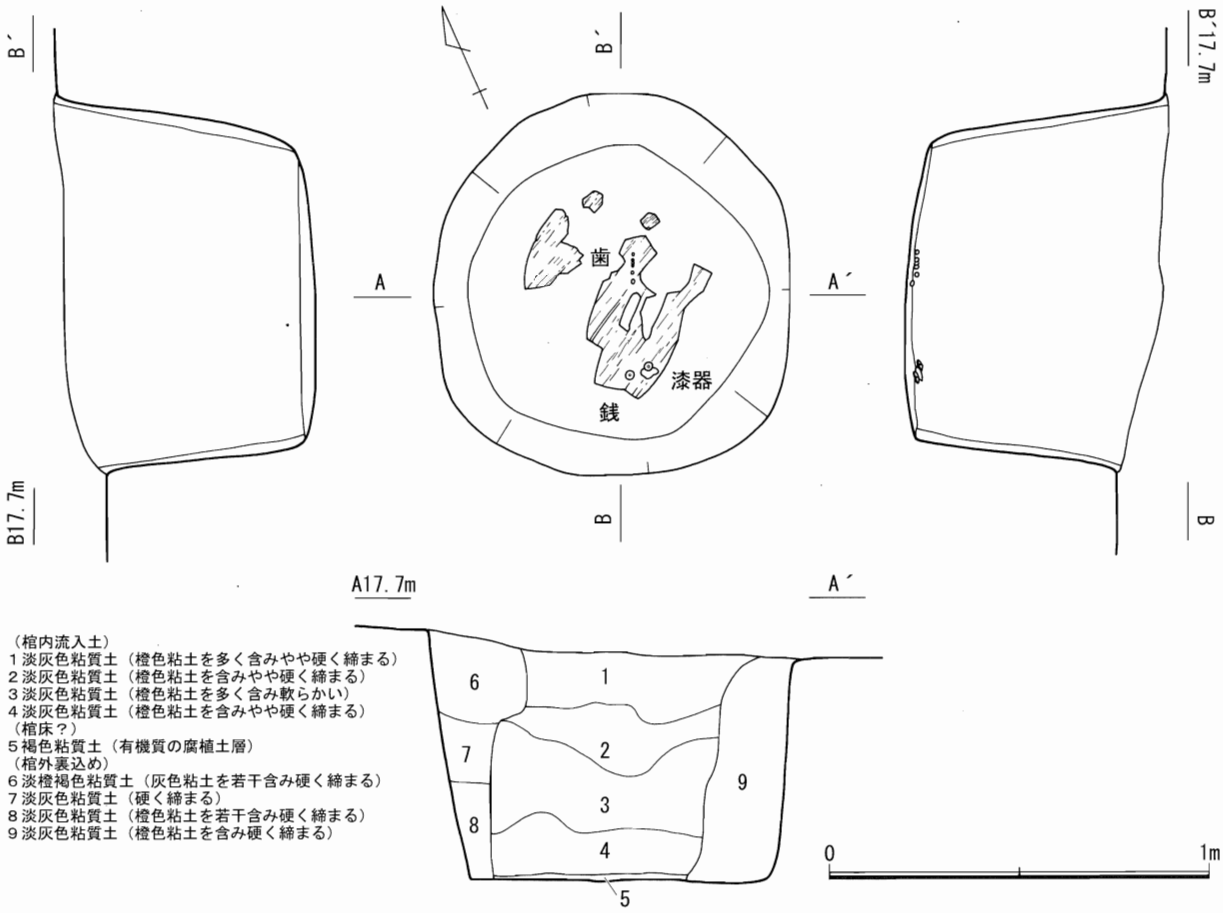

第 124 図　ＳＫ３１　遺構実測図（Ｓ＝ 1/20）

に５点出土している。この角礫は用途が分からないものであるが、棺の設置に関わっている可能性も考えられる。ただし墓坑内の土層観察では、棺が納められていた積極的な証拠は見ることが出来なかった。また角礫以外の遺物は出土していない。

ＳＫ３１（第124図）

遺構は第１群とした群に属する近世墓である。墓坑は円形でその規模は長径１ｍ、短径0.95ｍ、深さ0.7ｍと深いものである。土層断面の観察では、墓坑内に棺が納められていた可能性が考えられ、棺外の裏込め土（６～９層）、棺内流入土（１～４層）、棺の腐食土（５層）とに分けて考えられる。墓坑内の棺腐植土層上面からは、棺材と考えられる木片とその上から漆器、銭貨（131図75）、人骨（歯）が出土している。銭貨と漆器は南側に纏まって置かれており、人骨は中央部から出土している。出土した銭貨は２枚とも寛永通宝であり、その内の一枚は古寛永と思われるが不明瞭である。

ＳＫ３２（第125図）

遺構は第３群とした分けた一群に属する近世墓で墓坑の形状は円形である。その規模は長径１ｍ、短径0.95ｍ、深さ70㎝とこの一群では深い墓坑である。土層断面の観察では、墓坑内に棺が納められていた可能性はないものと考えられた。また、墓坑内からは遺物の出土はなかった。

ＳＫ３３（第126図）

遺構は第３群に属する土坑であるが、列から外れていることや土坑内に多数の礫が詰まっていること等の理由から墓では無い可能性を持つものである。墓坑の形状は楕円形であり長径1.5ｍ、短径

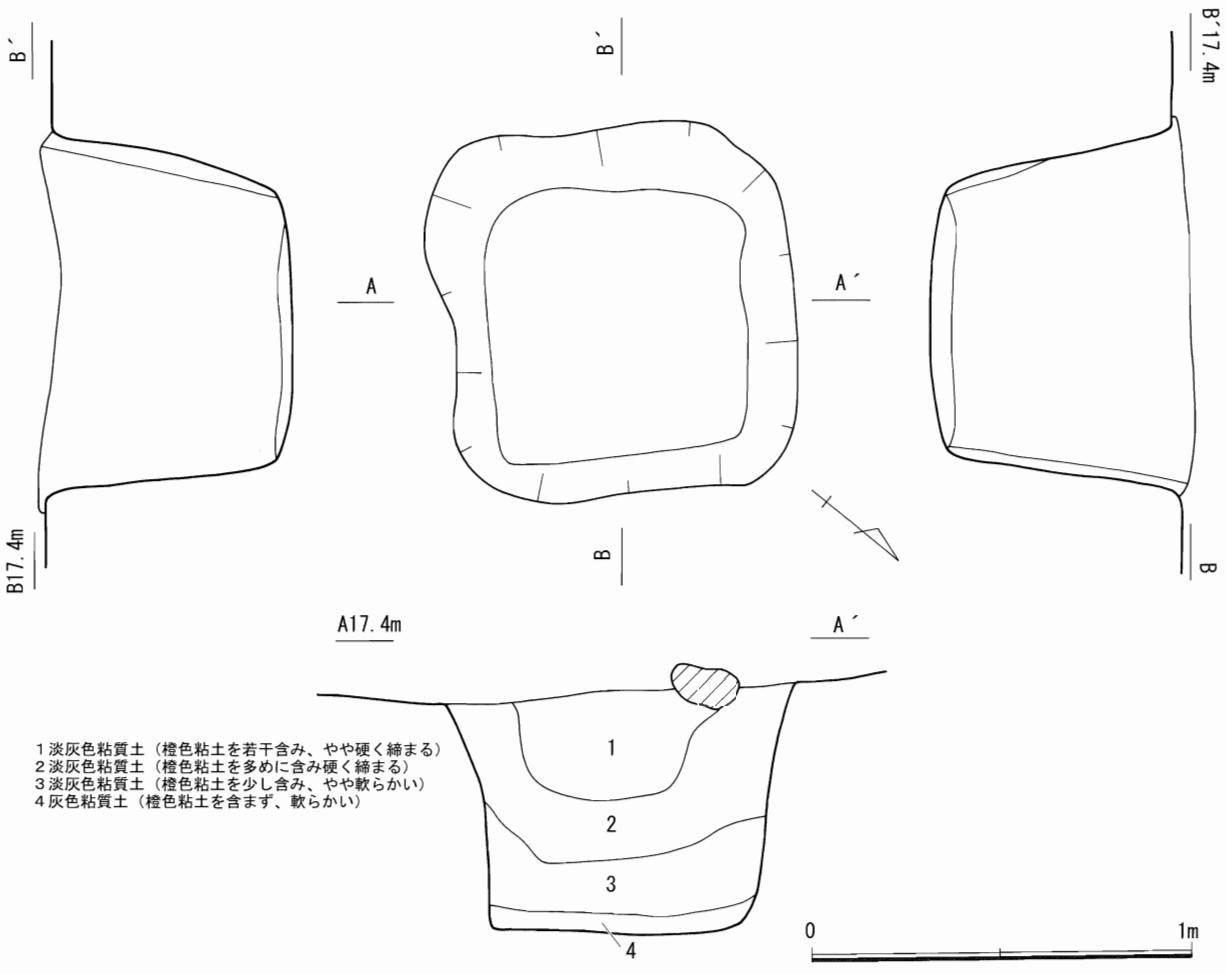

第 125 図　ＳＫ３２　遺構実測図（Ｓ＝1/20）

１ｍ、深さ25㎝である。土坑内には、円礫と海岸でよく見られる石が詰められており、遺物は出土していない。

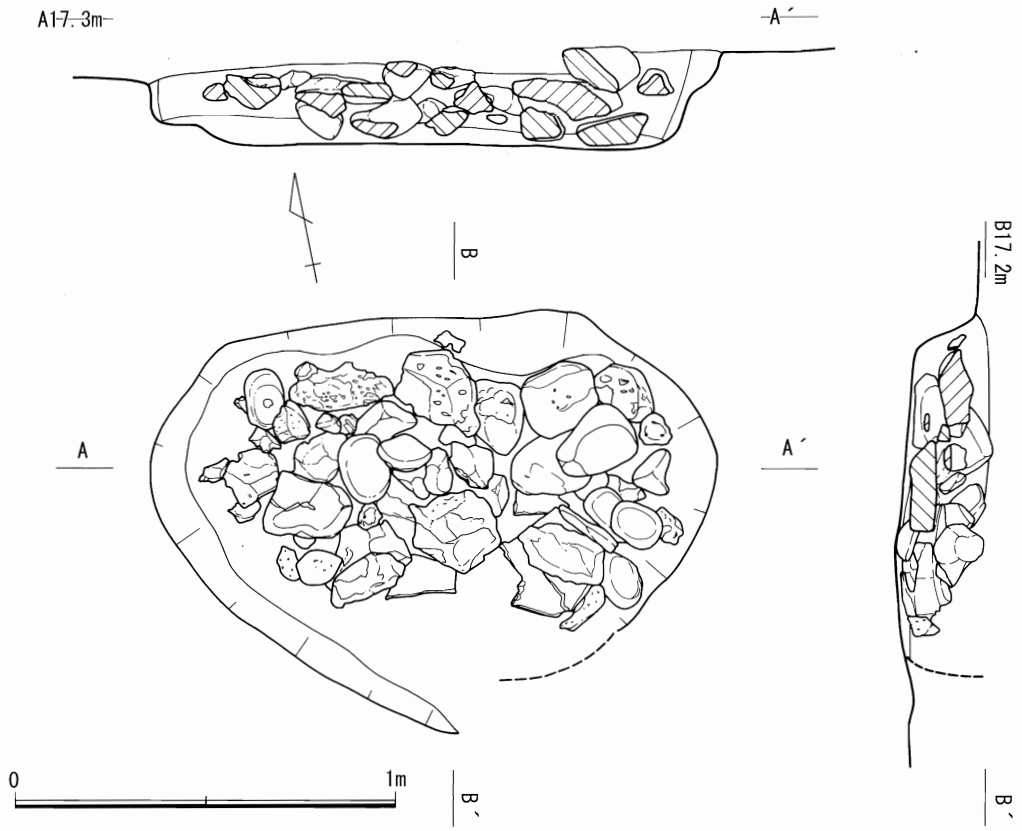

第126図　ＳＫ３３　遺構実測図（Ｓ＝1/20）

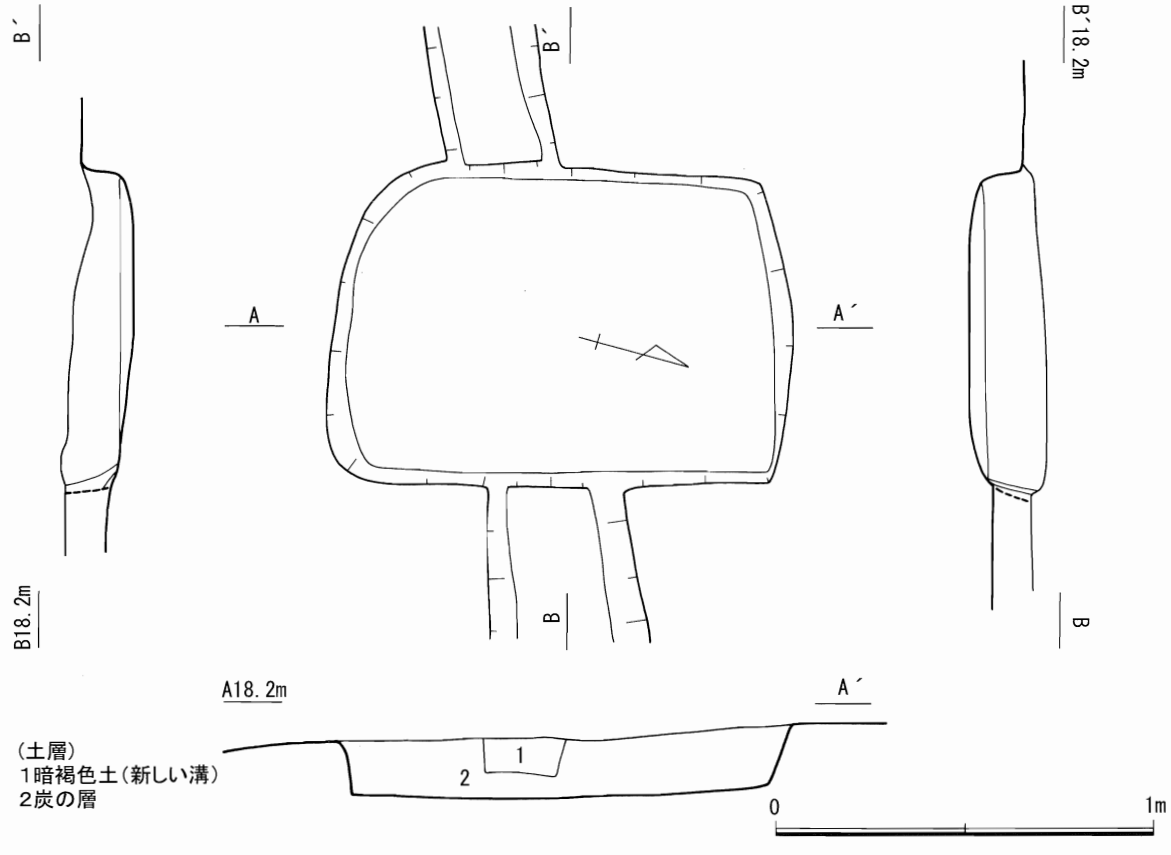

第127図　ＳＫ３４　遺構実測図（Ｓ＝1/20）

ＳＫ３４（第127図）

遺構は第１群～第３群の近世墓とは離れた位置にある土坑であり、調査区の東端標高18m付近に位置している。土坑の形状は長方形で規模は長径1.2m、短径0.85m、深さ20cm程である。土坑内には木炭が充填してあり、土坑壁面が火を受けている可能性が考えられた。なお、土坑内からは遺物は出土していない。

第３節　遺構外出土遺物

各調査区で遺構以外から出土した近世～近代の遺物についてここでは述べる。また、遺物の出土した土層は基本的に耕作土である。

17区遺構外出土鉄釘（128図）

１、２とも17区の近世墓から出土している棺釘と同じようなサイズであり、木質が付着しているものである。

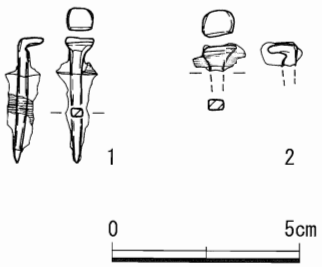

第 128 図　17 区遺構外出土
鉄釘実測図（S＝1/2）

舟王区出土陶磁器（第129図）

舟王区から出土している陶磁器は、伝舟王墓周辺の表土から出土してるものが多い。これらは伝船王墓の祭祀と何らかの関わりがある可能性が考えられる陶磁器である。

１と２は肥前系の磁器碗である。３は肥前系の磁器碗であり、広東系の高台をもつもので19世紀前半頃の磁器が考えられる。４は、肥前系の磁器小杯であり18世紀代頃と思われる。

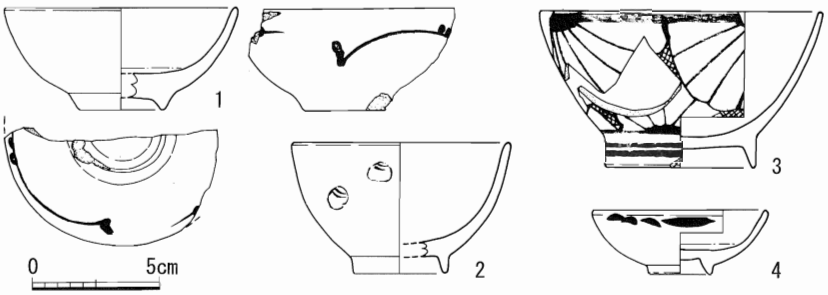

第 129 図　舟王区　出土陶磁器　実測図

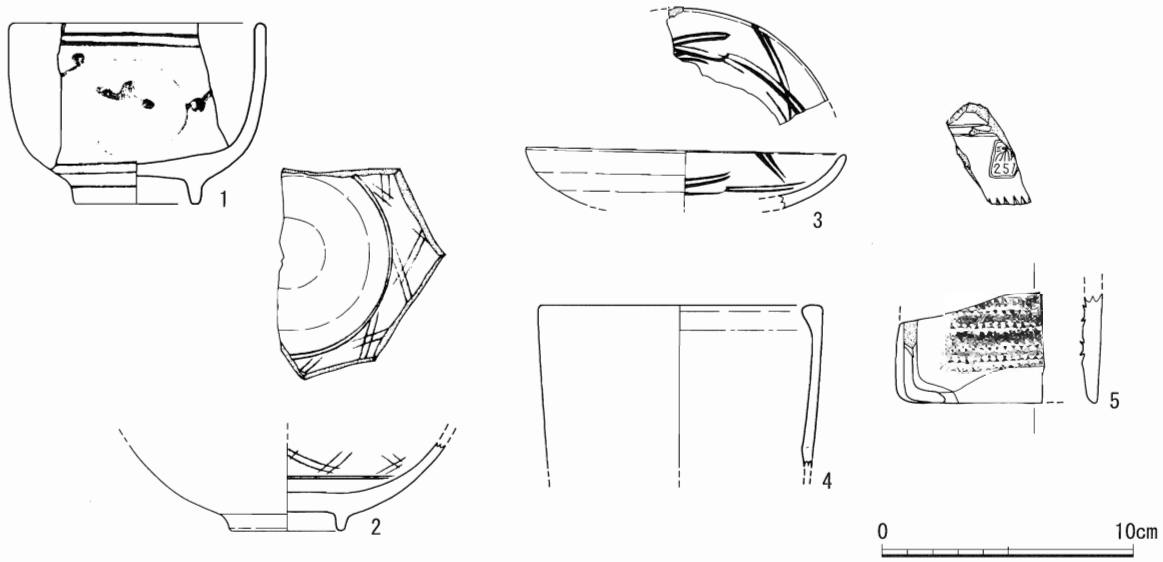

第 130 図　遺構外出土　陶磁器　実測図（S＝1/3）

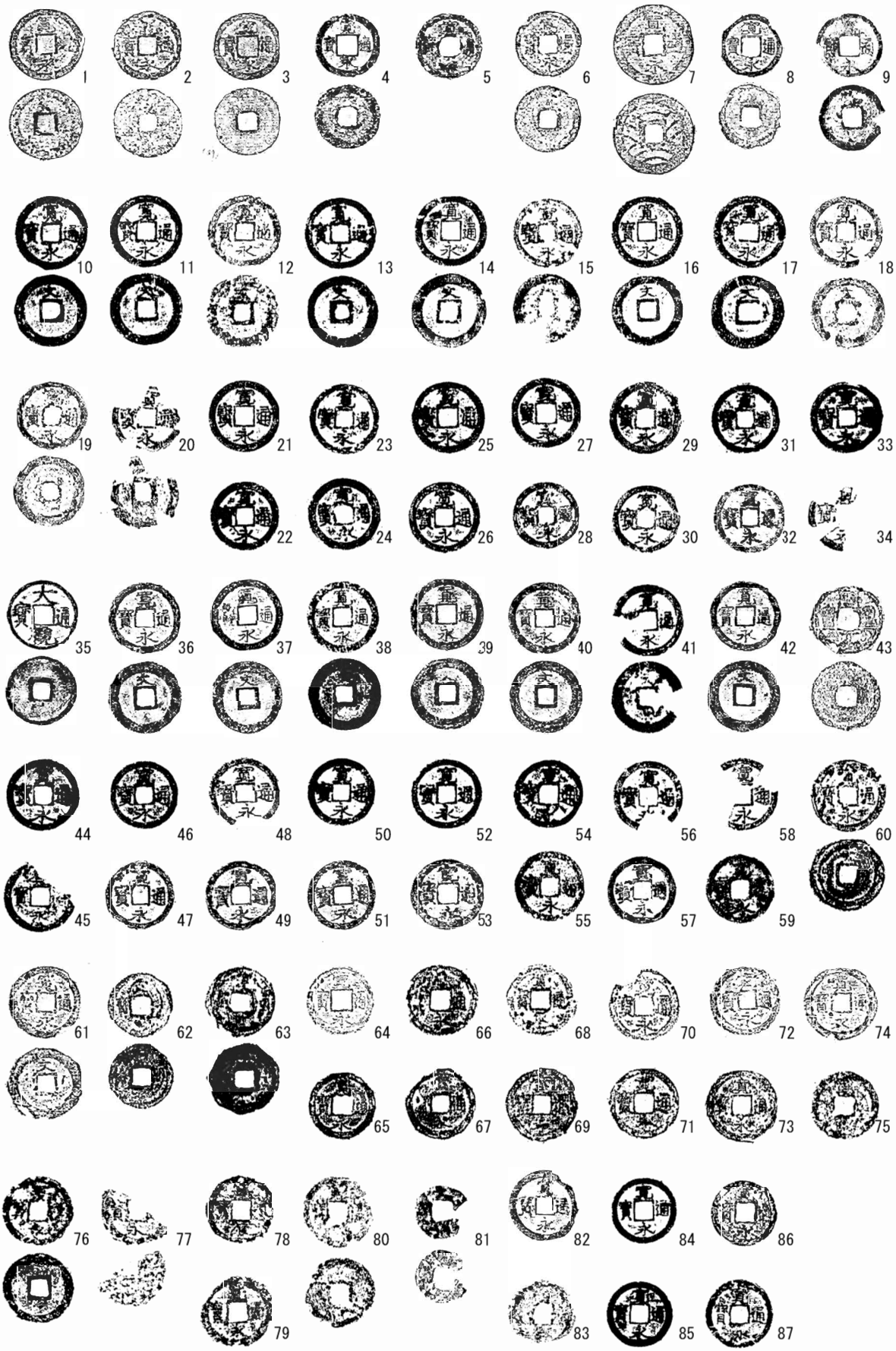

第131図　銭貨　拓影（S＝1/2）

遺構外出土陶磁器（130図）

１は肥前系の陶器碗で、陶胎染め付けである。時期は18世紀後半頃と考えられる。２は肥前系の磁器皿であり、見込み部分は蛇の目に釉を剥ぎ取っている。３は肥前系の磁器皿であり18世紀後半頃の時期が考えられる。４は肥前系の磁器香炉である。

５は、１～４の陶磁器とは異なり近代の陶磁器である。これは白磁のおろし皿であり、「瀬256」とあることから第二次大戦中のいわゆる「統制食器」と考えられる。また、「瀬256」は、瀬戸陶磁器工業組合所属者の生産によるものであることから産地は瀬戸であると考えられる[14]。

遺構外出土銭貨（131図３～９、84～87）

遺構外から寛永通宝がいくつか出土している。４は９区出土の文銭、７は11波の四文銭であり、他のものは新寛永である。なお、寛永通宝の古寛永に分類されるものは遺構に伴うものだけ出土しており、遺構外から出土したものは存在しない。

第４節　小結

はじめに　これまで主に近世の遺構それも近世墓について記述してきたが、最後にこれらの船王調査区と17調査区で検出した近世墓について特徴をまとめておいて結びとしたい。

近世墓の一覧をまとめたものが表10であるが、17区検出のＳＫ３０・３３については墓坑である可能性が低いものである。また、基本的に副葬品の豊富なものから順番に並べたものである。

近世墓の時期　検出した近世墓群の時期については、銭貨から推測すると古新の２つに分けることが出来る。古相のものは17区ＳＫ１８・21で、これは副葬された銭貨が新寛永の文銭のみであるグループであり、新相のものは文銭以外の新寛永が含まれるグループである。出土銭貨から推測される時期は、古相のものは17世紀代、新相のものは18世紀以降の時期の可能性が考えられる。

副葬品について　副葬品を見ると大きくＡ～Ｃの３つのグループに分けることができる。Ａは最も副葬品が豊富なグループであり、ＳＫ22・21・29が含まれる。このグループは銭貨が24枚～27枚と非常に多数副葬されており、刃物、漆器も含むという特徴がある。また、ＳＫ21・22は、硯を副葬しており文字の書ける被葬者が想像される。

Ｂは銭貨が２枚～６枚と少ないもの又は無いもので、刃物、漆器も副葬されるグループである。これは銭貨の有無でさらに２つに細分される可能性が考えられるものである。

そして、Ｃは副葬品が無いものである。以上のように遺跡で検出した近世墓は副葬品に階層差が認められることが指摘でき、また銭貨が多量に副葬されている墓が存在する点が特徴であり、島根県内でも特異な例であると言える[15]。この銭貨大量副葬が東船遺跡のみで見られる特徴なのか隠岐地方に広がる特徴であるかどうかについては今後の類例をまって再検討が必要である。

墓坑構造について　墓坑の平面プランを見ると大きく３つに分けることができる。それは、方形のもの、長方形のもの、円形のものに分けられる。また、方形のものは四隅のピットの有無でさらに細分は可能なものである。この墓坑の平面プランと副葬品の関係を見ると、銭貨を副葬する墓は方形か円形のものであり、長方形のものは副葬品があまり豊富でないことが指摘される。

おわりに　以上のように東船遺跡検出の近世墓は副葬品から階層差が認められ、さらに銭貨の大量副葬がある点が特徴である。これらの特徴をさらに他地域との比較検討によって深めていく必要があるが今後の課題としておわりたい。

表 10　東船遺跡　近世墓　一覧

葬送グループ分け	地区	遺構名	墓坑				木棺	出土遺物																						
									副葬品																					
											銭貨										刃物									
																寛永通寶													
			形状	規模(m)				釘	硯	柄鏡	開元通寶	大観通寶	無文銭	古寛永	新寛永		不明	銭貨合計	小柄	鎌	包丁	小刀	鉄	漆器	煙管	小玉	その他
				長径	短径	深さ									(文銭)														
A	17	SK22	方形・四隅ピット	0.95	0.9	0.25	○	15	1	1	1	1	—	12	(7)	9	3	26	1	—	—	—	1	○	-	—	木片・土師器・陶磁器
	17	SK21	方形・四隅ピット	0.95	0.9	0.15	○	5	1	—	—	—	—	16	(8)	8	3	27	—	—	—	2	—	○	-	—	水滴・不明鉄器
	17	SK29	小形円形	0.6	0.5	0.2	-	—	—	—	—	—	—	13	(2)	5	6	24	—	—	—	1	—	○	-	○	櫛・木質・丸石・人骨
B	船	SK17	長方形	0.7	0.5	0.5	○	○?4	-	—	—	—	1	—	—	1	4	6	—	—	—	1	—	○	-	○	木片・人骨
	船	SK15	円形	0.65	0.65	0.4	○	—	—	—	—	—	—	—		2	3	5	—	—	—	1	—	○	-	—	木片
	17	SK18	円形	1.2	1.2	0.65	○	—	—	—	—	—	—	—	(2)	2	—	2	—	1	—	1	—	○	-	—	木片・人骨
	17	SK31	円形	1	0.95	0.7	○	—	—	—	—	—	—	—	—		2	2	—	—	—	—	—	○	-	—	木片・人骨
	17	SK28	長方形	1.1	1	0.3	○	9	—	—	—	—	—	—	—		—		—	—	—	1	—	○	-	—	陶磁器
	17	SK26	長方形	1.05	0.8	0.2	○	—	—	—	—	—	—	—	—		—		—	—	1	—	—	—	1	○	木質
C	17	SK23	楕円形	0.95	0.75	0.1	-	1	—	—	—	—	—	—	—		—		—	—	—	—	—	—	-	—	環状製品
	17	SK20	方形・四隅ピット	1.25	1.2	0.35	○	○?	-	—	—	—	—	—	—		—		—	—	—	—	—	—	-	—	人骨
	17	SK33	方形	1	0.95	0.7	-	—	—	—	—	—	—	—	—		—		—	—	—	—	—	—	-	—	—
	17	SK27	長方形	1.05	0.9	0.2	○	1	—	—	—	—	—	—	—		—		—	—	—	—	—	—	-	—	—
	17	SK19	長方形	1.2	0.9	0.07	-	—	—	—	—	—	—	—	—		—		—	—	—	—	—	—	-	—	—
	17	SK24	長方形	1.1	0.8	0.25	○	—	—	—	—	—	—	—	—		—		—	—	—	—	—	—	-	—	—
	17	SK25	長方形	1.15	0.8	0.15	-	—	—	—	—	—	—	—	—		—		—	—	—	—	—	—	-	—	—
	船	SK16	不整円形	0.8	0.45	0.8	-	—	—	—	—	—	—	—	—		—		—	—	—	—	—	—	-	—	
	17	SK30	不整楕円形	1	0.8	0.3	-	—	—	—	—	—	—	—	—		—		—	—	—	—	—	—	-	—	—
	17	SK33	楕円形	1.5	1	0.25	-	—	-	—	—	—	—	—	—		—		—	—	—	—	-	—	-	-	石が詰まる

第11章　時期不明の遺構

第1節　遺　構

段状遺構（第132図）

遺構は11区の西端の斜面を削平し平坦面を造っている段状遺構である。平成11年度に調査を行い、一部が調査区外に広がっていることが判明したので、12年度に西側の調査を行った。12年度調査でさらに西に遺構が広がっていることが分かったが、以前に行われた墓地の造成によって破壊されていることが明らかとなり、残存している部分のみ調査を行っている。

斜面を10.6mほど削り、平坦面との境には浅い溝が掘られている。平坦面には多くのピットが掘られていたが建物などが建てられるような配置になるものは無く、この段状遺構が何のために造られたのか不明である。溝の中には直径0.8mの土坑が掘られており検出面には礫がまばらに散らばっていた。土坑の性格も不明である。12年度の調査によって溝内にも礫が散乱していることが判明し、礫は土坑ではなく溝に伴うものであると考えられる。この段状遺構からは全く遺物は出土せず性格は不明であるが、竪穴建物か掘立柱建物を建てるための造成であることが考えられる。

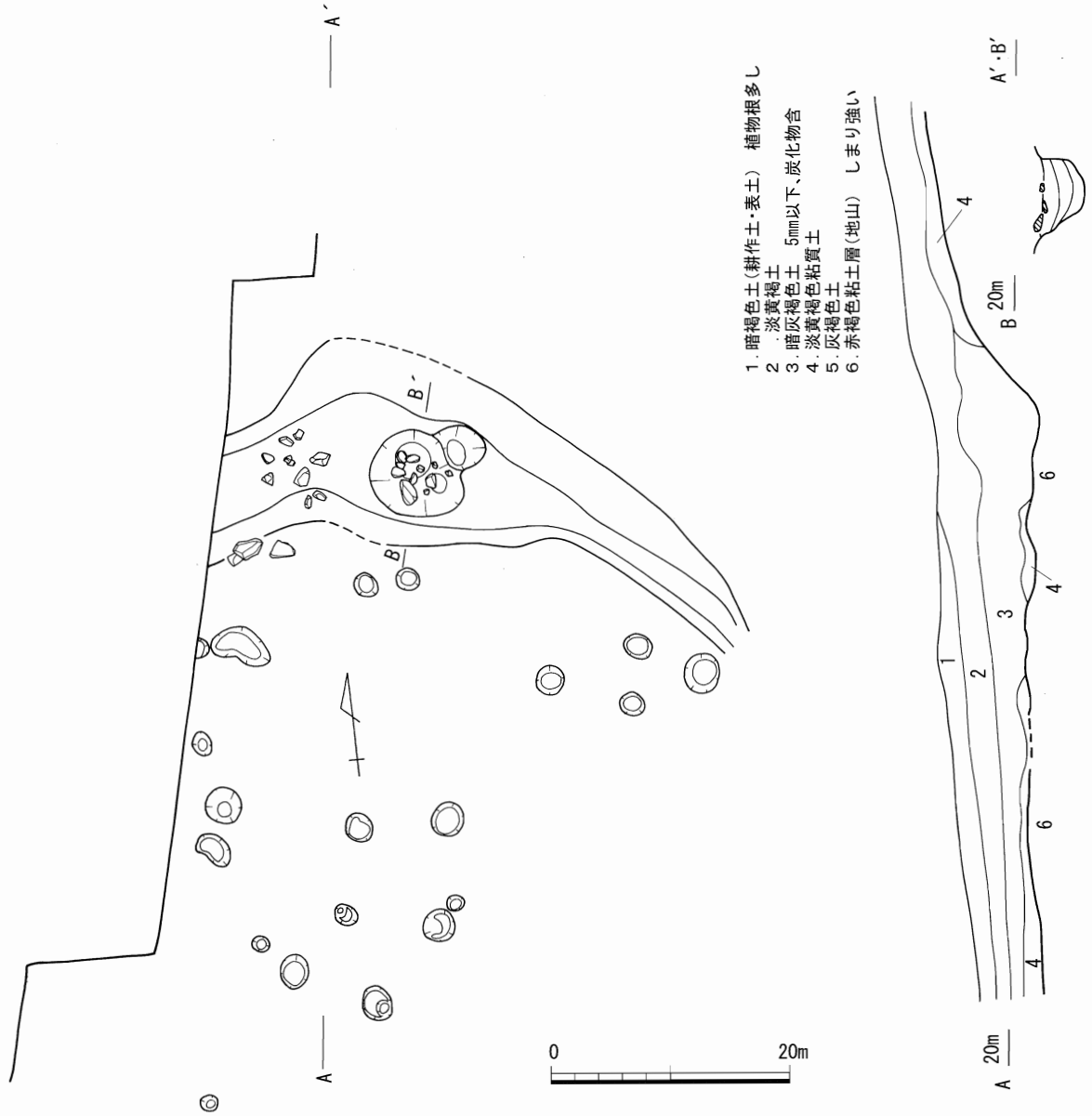

第132図　段状遺構実測図（S＝1／60）

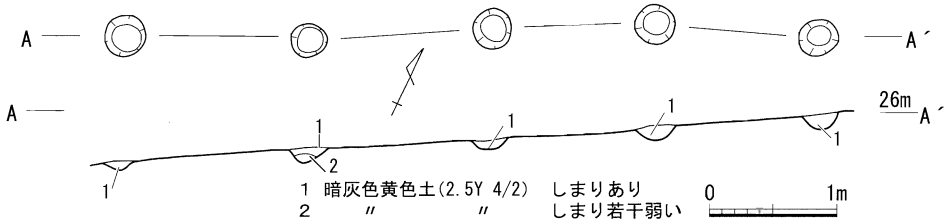

第133図　ＳＡ０１遺構実測図（Ｓ＝１／60）

ＳＡ０１（第133図）

この遺構は14区の南側でＳＢ１０・１１より一段登った平坦面に位置する柱穴列である。伝船親王墓からは20ｍ程離れている。柱間は４間あり１間が1.2～1.4ｍで全長5.1ｍである。柱堀形はおおよそ直径30㎝の円形である。出土遺物はなく時期は不明であるが、遺構の性格としては柵や塀が考えられる。ＳＢ１０・１１などと同じ時期の可能性もあるが不明である。

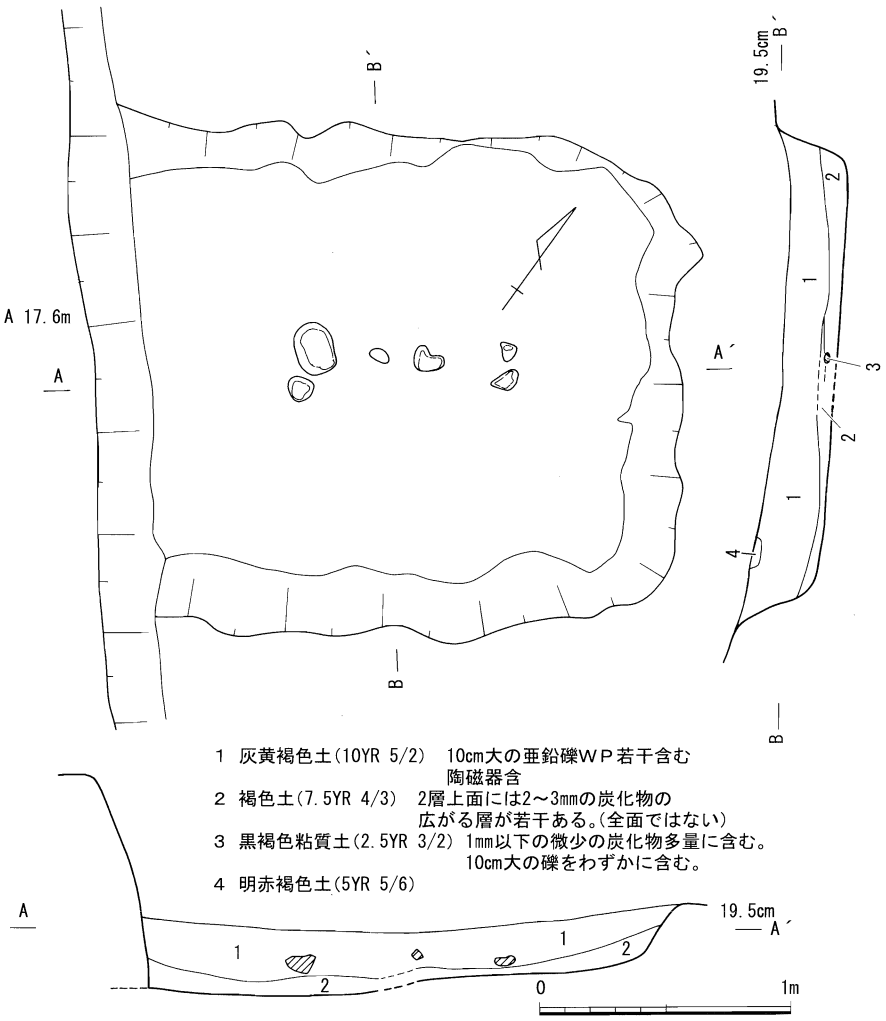

第134図　ＳＸ０３遺構実測図（Ｓ＝１／30）

ＳＸ０３（第134図）

11区のうち11年度に調査を行った部分の西端にあり、遺構の一部が調査区外に広がっている。方形の遺構で調査時では長さ2.1ｍで幅も2.1ｍ、深さ0.3ｍであった。底面中央部からは10～20㎝の礫がやや浮いた状態で出土しているが、遺構の性格も含めて全く不明である。出土遺物は図示していいないが磁器の小片が出土している。小片であるためはっきりしないが近世のものかもしれない。

古道（第135図）

11区と14区にまたがり斜面に造られている。遺構のほとんどは敷かれた礫以外は降雨などの作用で流失している状態で検出された。遺構は北東方向に斜面を上っているが直線ではなく緩やかなＳ字を描いている。全長が23.8ｍで幅がおおよそ30ｍである。流失した部分も合わせるとさらに長かったものと思われる。最も低い地点から最高所までの比高差は2.9ｍである。古道の構造は、一定の間隔で溝の幅ほどのピットを掘り、そのピットに拳大の礫を敷き詰めている。しかし一部ではピット

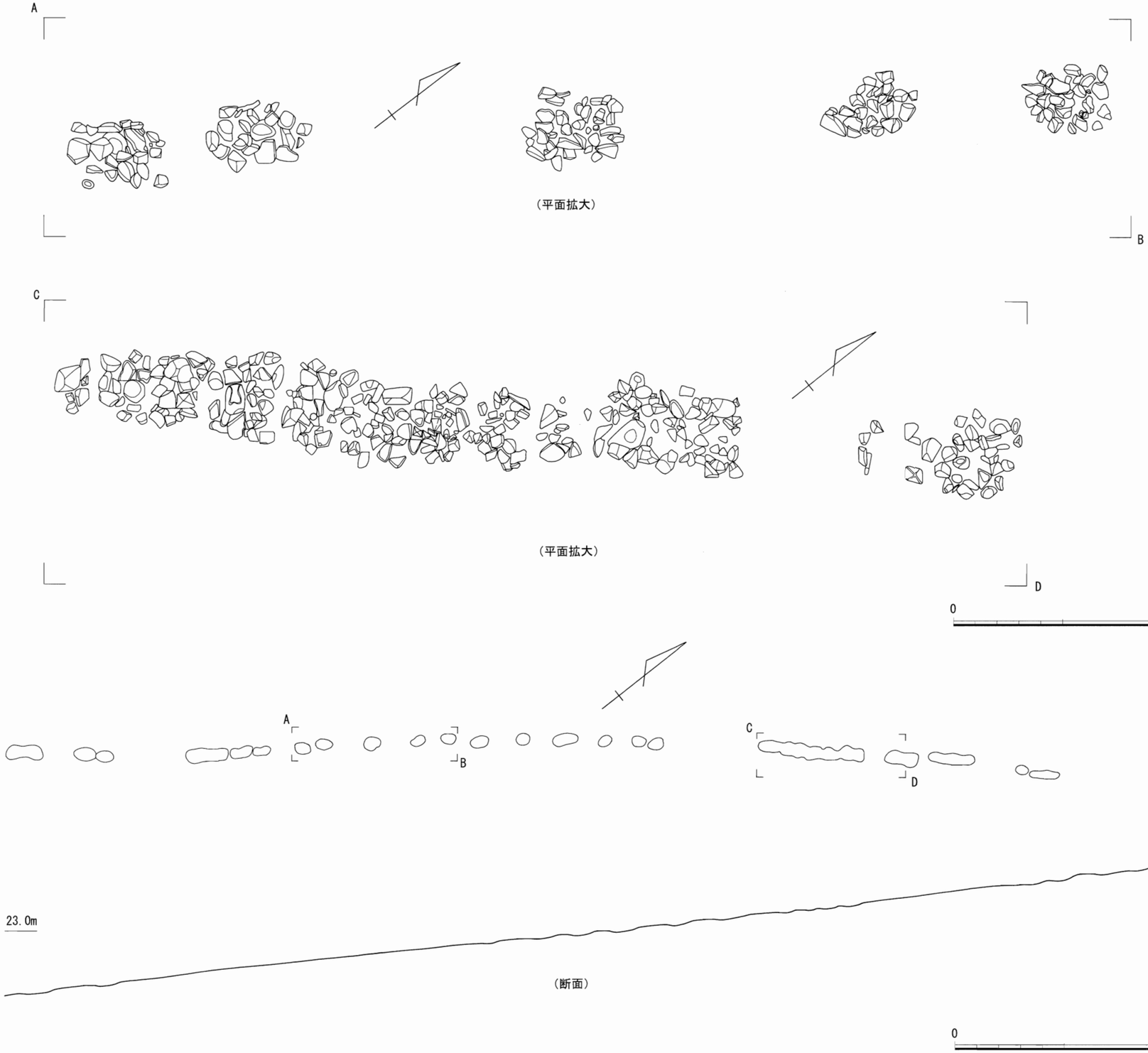

第 135 図　古道実測図（S＝1／20・100）

だけでなく溝にも礫が敷かれていたことが判明しているので、礫はピットにのみ敷かれていた訳ではないようである。遺構に伴って遺物は出土せず、また関係のありそうな遺構も周辺から検出されていないので、時期は全く不明である。

ＳＸ０４（第136図）

17区の南東端に位置する。後述するＳX02と隣り合った遺構である。平面が三角形の浅い土坑状になっているが、底は平面ではなく土坑とも異なっているようである。埋土は硬く締まっており近代などの遺構とも考えられない。出土遺物はなく時期も性格も不明である。

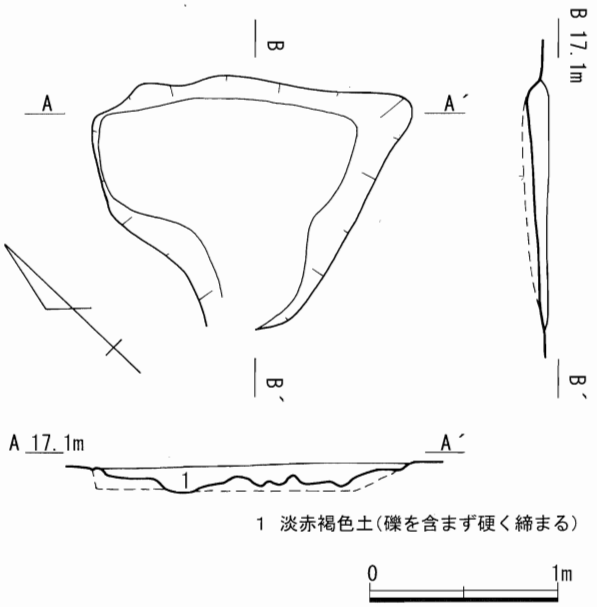

第136図　ＳＸ０４遺構実測図（Ｓ＝１／40）

17区ＳＸ０５（第137図）

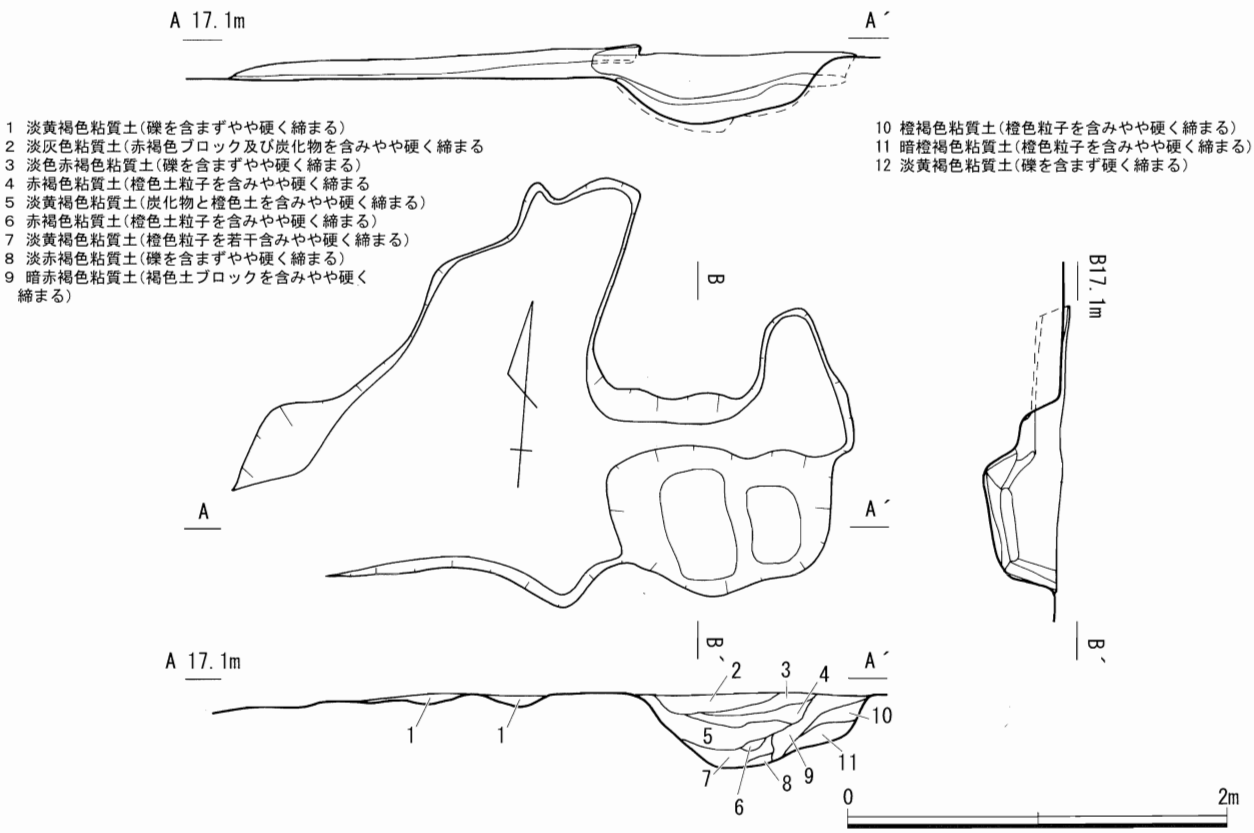

第137図　ＳＸ０５遺構実測図（Ｓ＝１／40）

ＳX01に隣接する遺構である。浅く掘り窪められた部分と0.4mほど堀り込まれた土坑状の部分からなっている。埋土は硬く締まっており近代などの新しい時期の遺構ではない可能性がある。出土遺物はなく時期も性格も不明である。

22区ＳＫ３５（第138図）

22区の中央に位置し、縄文時代の土坑と思われるＳＫ０３を掘り込んでいる。さらに両者も近代以降の桑畑に削平されている。規模は長さ1.4mで幅１mの卵形である。底には30cm程の礫があったが、そこにあった理由は定かではない。

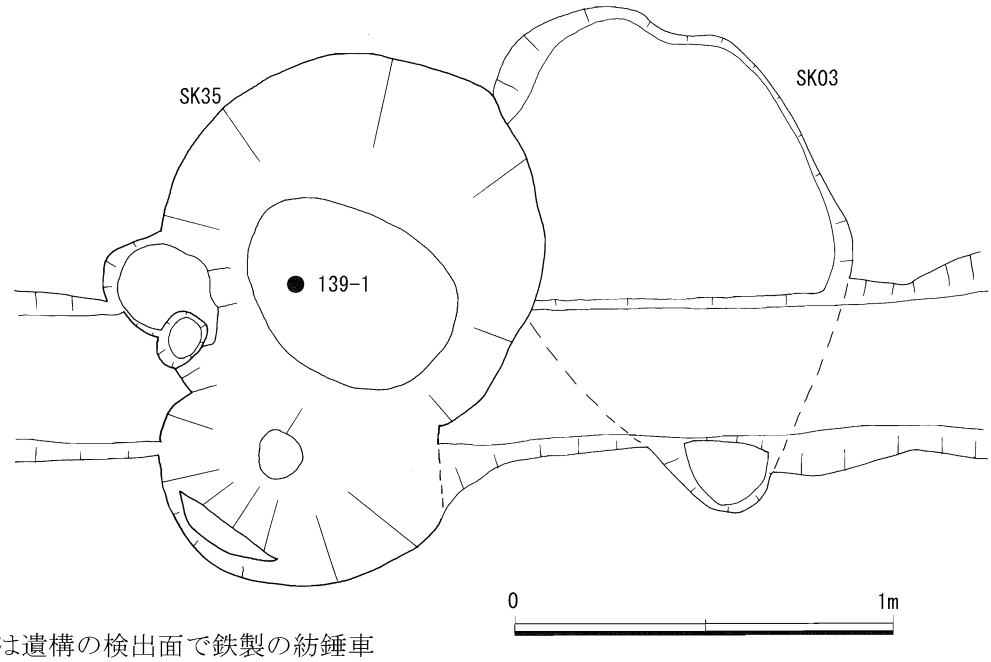

第138図　ＳＫ３５遺構実測図（Ｓ＝１／20）

遺物は遺構の検出面で鉄製の紡錘車が１点出土している（第139図）。それ以外は出土せず遺構の時期や性格は不明である。

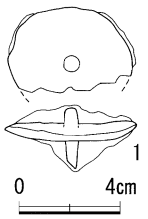

第139図　ＳＫ３５
出土紡錘車実測図
（Ｓ＝１／３）

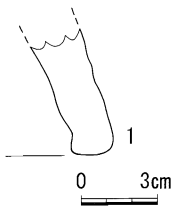

第140図　不明土製品実測図
（Ｓ＝１／３）

第２節　遺　物

第140図は不明土製品である。土師器のようにみえるが、東船遺跡では出土する土師器は古墳時代と中世であるがどちらに含まれるか不明である。また器種も不明である。内面には指頭圧痕が見られる。

第141図は土錘である。東船遺跡からは土錘が30点出土している。全て土師質である。そのうち19点を図化している。これらは大きさと形状から大きく３つに分類できる。

分類１は大形で俵型のもの（１）、分類２は中形のもの（２～18）、分類３は細形のもの(19）である。中形のものは更に平面が長方形になるもの（６・７）と先端に向かって緩やかに細くなるものに分けられる。このような形態の分類からは土錘の使用方法はいくつかあったのではないかと考えられる。

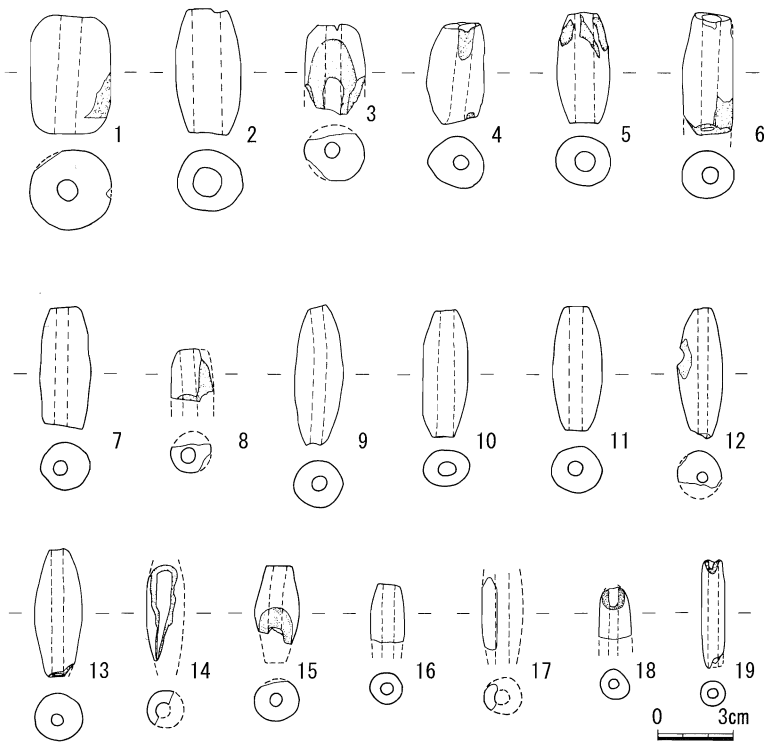

第141図　土錘実測図（Ｓ＝１／３）

東船遺跡は今津港に面していて、当遺跡に生活していたどの時代の人々も漁業にある程度依存していたと考えられる。出土した土錘はこの一端を示している資料である。

第12章　ま　と　め

３か年にわたる東船遺跡の発掘調査では、縄文時代から近世まで様々な遺構を検出し、旧石器時代から近代までの数多くの遺物が出土している。これらは東船遺跡での人間活動の痕跡を現しており、東船遺跡を含む今津地区の歴史の一端を明らかにすることができた。

これまでの章で時代毎のまとめは簡単ではあるが行っている。ここでは述べられなかったことを整理し、東船遺跡のまとめとしたい。

第１節　東船遺跡で出土した遺物について

東船遺跡では様々な遺物が多量に出土している。表９と第142図には調査区毎にどういった種類の遺物がどれぐらい出土しているのかまとめている。集計方法は遺物の残りに関わらず１つの破片を１点として集計している。したがって集計表の点数は個体数ではなことを付け加えておく。

表11にあるように東船遺跡から出土した遺物は土師器と石器が圧倒的に多い。土師器は古墳時代後期のものがほとんどであると思われる。とりわけ11区から出土した土師器は５千点を超え、18区も千点を超えている。この２つの調査区には谷地形がありそこから土師器の大部分が出土している。しかし谷地形が検出された他の調査区ではこれほど出土していないことを考えると、11・18区周辺には古墳時代後期に何らかの人間の活動があったものと考えられる。

第２節　旧石器時代の東船遺跡

今回の東船遺跡の調査によって、発掘調査による隠岐島初の旧石器時代の遺物が出土した。旧石器として報告したのは台形様石器と細石刃核、細石刃核素材の３器種８点である。この器種の多様性と出土数は島根県内では際だっている。

また隠岐の島後には黒曜石の原産地があり、東船遺跡の調査以前から隠岐を除く中国地方を中心に隠岐産黒曜石を使った旧石器が出土していた。これは原産地である隠岐では旧石器が見つかっておらず、反対に消費地では見つかっているという状態であった。今回の調査は原産地である隠岐で後期旧石器時代前半期から隠岐産黒曜石の使用が認められたことは、広域で利用される黒曜石の流れを把握する上で貴重な資料を提供したといえる。

東船遺跡で出土した石器のうち、道具（狭義の石器）以外の器種、例えば剥片やチップ、石核の割合は非常に高い。これはここで石器の製作が行われていたことに起因するのではないだろうか。ほとんどの石器は原位置で出土せず、本来埋まっていた層位も分布もおさえられなかったため確かなことは言えない。しかし今津という風裏で良好な入り江にあり、晴れた日には日本海を挟んで島根半島や大山、三瓶山など見渡せる立地に位置している。

こういったことから推測ではあるが、原産地で採集した黒曜石を島根半島方面へと持ち出す一拠点として東船遺跡を考えてみたい。これは旧石器時代に限らず縄文時代や弥生時代も含んでいる。

第３節　中世の東船遺跡

東船遺跡で検出された掘立柱建物跡は時期が不明なものが多いが出土した遺物の地区や構成から中世の掘立柱建物跡と考えられるものもあり、ここでまとめてみたい。

表 11　調査区遺物集計表

調査区	縄文	弥生	土師器	須恵器	中世土師器	中世陶器	青磁・白磁	青花	陶器	陶胎染付	磁器（近世）	磁器（近代以降）	土製品	石器	合計
1	1		4	2					2			4		0	13
2	1	631							6			8	1	28	675
3	4		10	1					20	1	15	7	3	115	176
5		146							262		17	289		170	884
7									45	4	6	64		12	131
9			3	3		1	1		17	5	9	23	1	72	135
10	5	19							26		3	30		167	250
船王区			1	2	1				580	1	61	692	5	8	1351
11			5532	58	19	22	16		141	21	78	250	4	1147	7288
12			10				1		6		2	11		11	41
13				3					22		1	25	1	26	78
14			20	3		3	3		50	4	35	23	3	22	166
15				14			7		81	9	34	71	3	44	263
16			15						1			1		19	36
17					1	1	1		119	7	15	217	1	100	462
18	2		1103	114	112		16		17	7	39	6	3	1255	2674
19	2	1	40	8		1	3	3	128	32	87	165	2	260	732
20			6	2					22	9	18	33	2	43	135
21				4	1	2	2		47	11	13	108	2	118	308
22	4		85	30		8	9		116	12	25	36		1003	1328
23				1					69			132	1	81	284
24									2		1	6		2	11
25	67	1		2					19	2	12	21		773	897
調査区不明							1			5	7			39	52
合計	86	798	6829	247	134	38	60	3	1798	130	478	2222	32	5521	18318

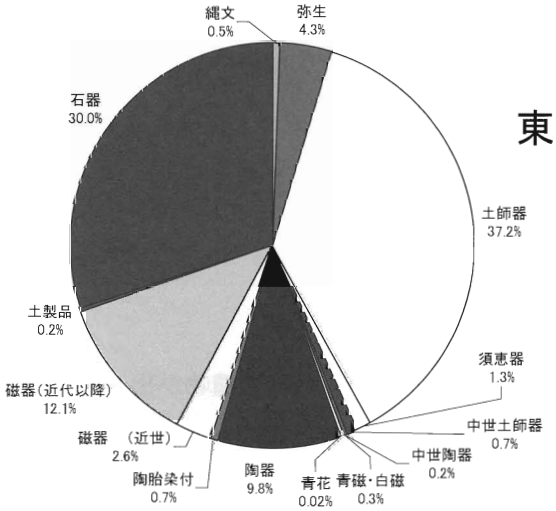

東船遺跡　遺物比率

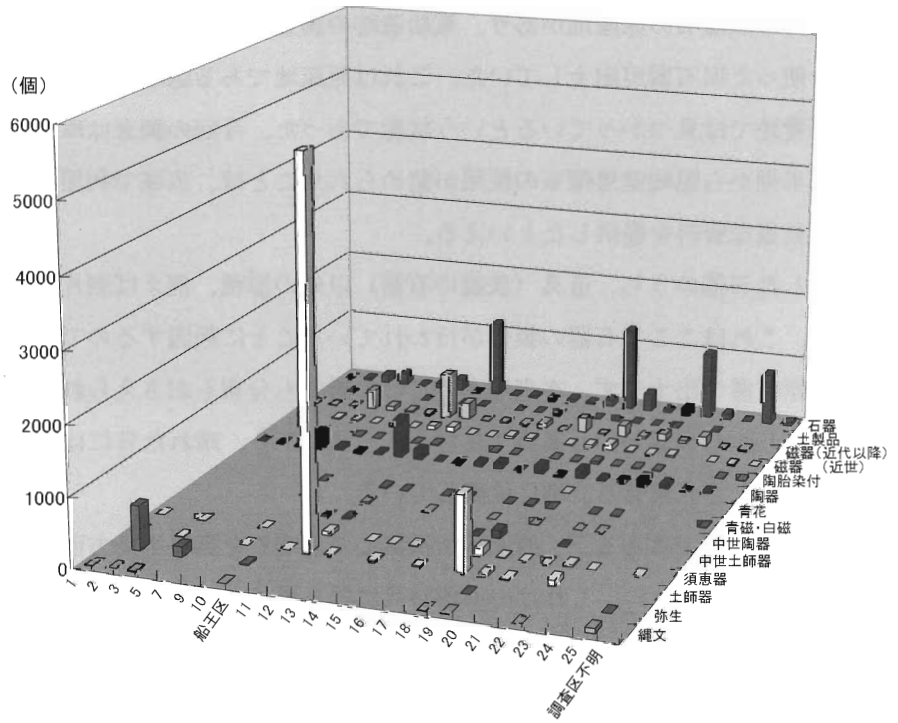

表 12　石器・土師器以外遺物比率

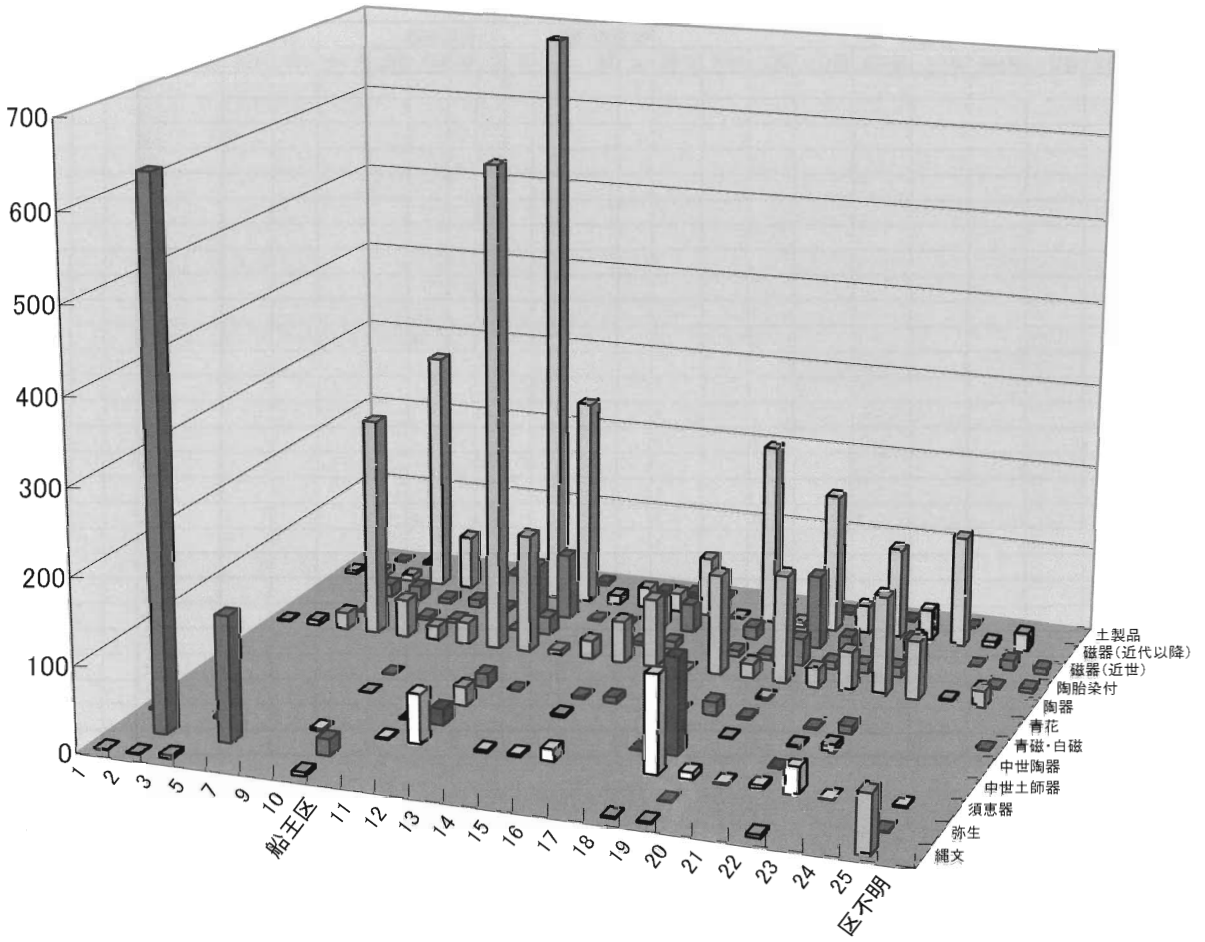

遺物出土調査区比率(石器・土師器除く)

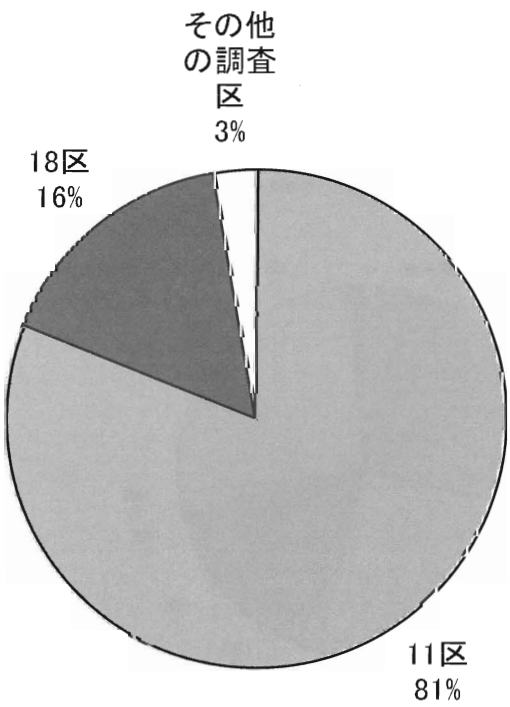

土師器出土調査区比率

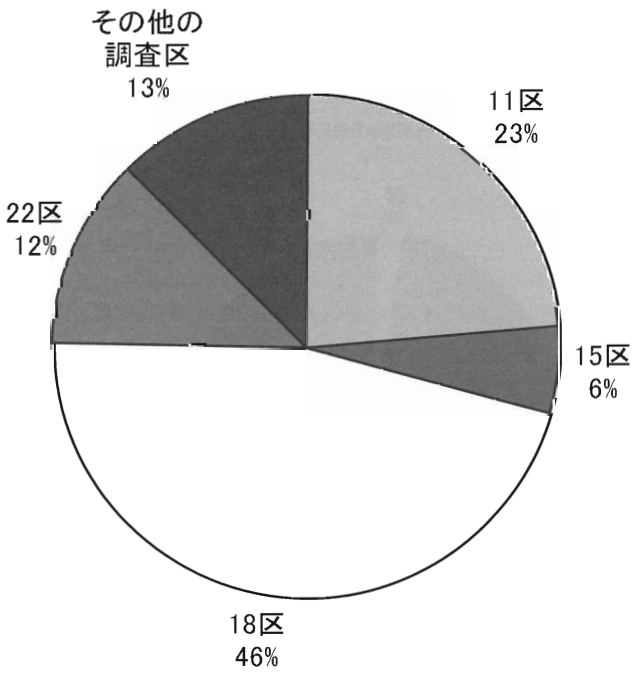

須恵器出土調査区比率

表 13　貿易陶磁集計表

調査区	青磁碗										青磁皿・盤		白磁碗皿							青花皿		中国製品	李朝		合計
	蓮B1	蓮B2	蓮B3	蓮B4	雷C1	雷C2	雷C3	龍D	龍E	不明	皿	盤	A	B	C	D	E1	E2	不明	E群	華南	合計	碗	皿	
1																						0			0
2																						0			0
3																						0			0
4																						0			0
5																						0			0
6																						0			0
7																						0			0
8																						0			0
9	1																					1			1
10																						0			0
11	2		1			1		3		5				2			1					15	1		16
12	1																					1			1
13																						0			0
14										3												3			3
15				1				2		3								1				7			7
16																						0			0
17										1												1			1
18	2					1		4		7				1			1					16			16
19			1							1										1	2	5		1	6
20																						0			0
21		1															1					2			2
22	4									2		1	1									8		1	9
23																						0			0
24																						0			0
25																						0			0
不明	1																					1			1
合計	11	1	2	1	0	2	0	9	0	22	0	1	1	3	0	0	3	1	0	1	2	60	1	2	63

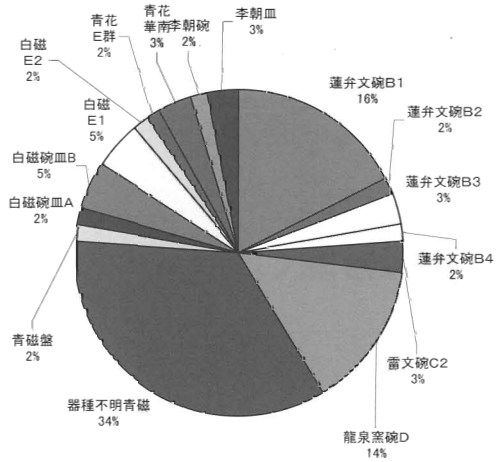

貿易陶磁器種比率

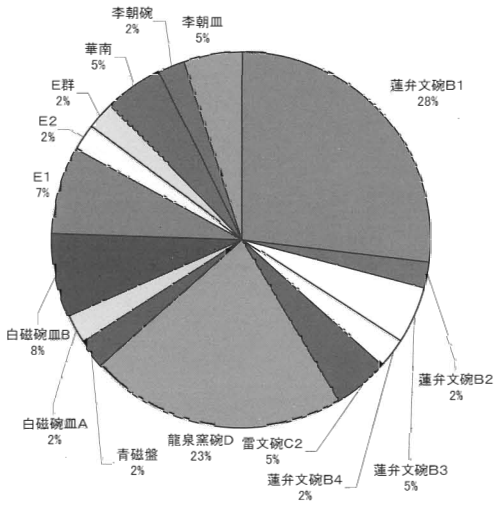

貿易陶磁器種比率（不明除く）

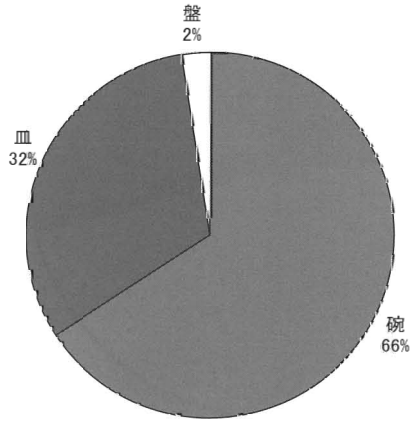

貿易陶磁組成比率

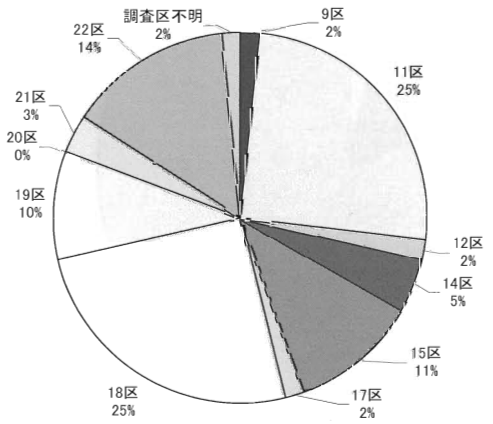

貿易陶磁出土調査区比率

表 14　中世土師器集計表

調査区	白色系（底部）	白色系（胴部）	褐色系（底部）	褐色系（胴部）	内黒系（底部）	内黒系（胴部）	合計
船王区			1				1
11		1	11	7			19
17			1				1
18	7	16	34	49	4	2	112
21			1				1
合計	7	17	47	56	4	2	133

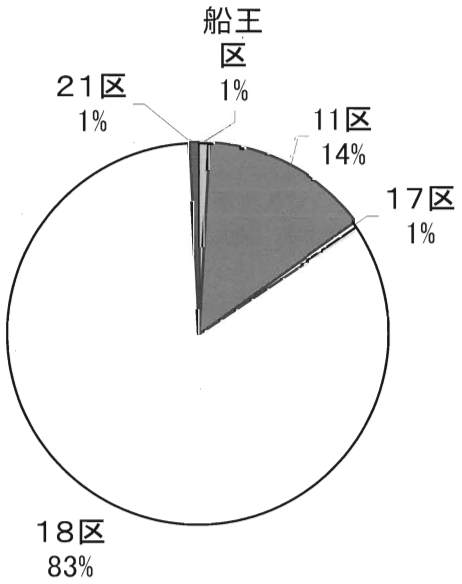

中世土師器調査区比率

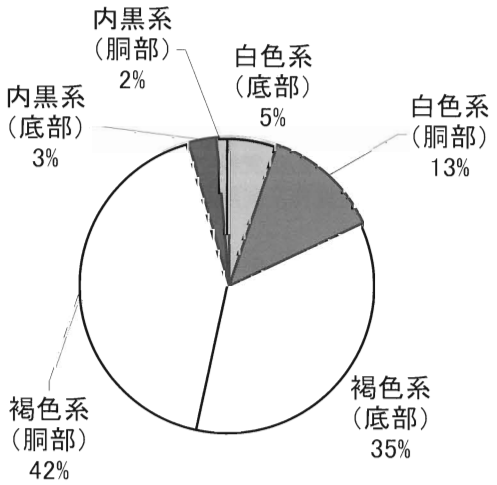

中世土師器分類比率

東船遺跡の掘立柱建物跡は平坦面に造られるもの、緩斜面に造られるもの、谷地形内に造られるものに立地が分けられる。これは時期差によるものか性格の違いなのか分からない。しかし谷地形内の掘立柱建物跡は規模や周辺から出土した遺物から中世の遺構である可能性が高いと思われる。

隠岐の島後には中世の掘立柱建物跡は確認されていないようである。したがって東船遺跡で検出されたものが唯一の事例となる。しかし実際は調査されていないだけで中世の集落はどこにでもあり、現在人々が生活している集落内か、その周辺には必ず中世の集落があるのではないかと思う。

今回の調査で検出された掘立柱建物跡の内、ＳＢ１０・１１は床面積も広く一般の建物であったとは考えられない。しかし遺跡の出土遺物は通常の集落から出土するものが多く役所などとは考えがたい。したがって今津の有力者の建物や集落の共同施設などを想定してみたい。

また意図的に谷に直交して掘立柱建物が建てられている例があった。調査中は谷を下る流水により遺構が破壊されるなど苦労したが、この水を当時は利用するために谷に掘立柱建物を建てたのではないかと考えている。

以上、今回の調査成果について想像を交えながらまとめてみた。検討すべき項目はまだあり反省すべき点は多いが、今後の課題としたい。

（註）

①旧石器の可能性のある資料（彫刻刀形石器）が紹介されている。 竹広文明 1999 「旧石器時代における隠岐産黒曜石の獲得と利用をめぐって」『田中義昭先生退官記念文集　地域に根ざして』田中義昭先生退官記念事業会

②弥生時代後期の土器の編年観については、出雲地方の編年を提示している以下の文献による。またこの章で草田○期として表現するものは全てそれによる。
鹿島町教育委員会 1992 『南講武草田遺跡』

③西郷町尼寺原遺跡で弥生時代後期と考えられる竪穴建物跡が２棟検出されている。
隠岐島後教育委員会 1982 『甲ノ原遺跡発掘調査概報』Ⅲ

④海士町の郡山遺跡で弥生時代後期と考えられる竪穴建物跡が２棟と西ノ島町タヤ遺跡で弥生時代末から古墳時代初頭の竪穴建物が２棟検出されている。
勝部　昭 1970 「調査概報　郡山台地の住居址」『島前の文化財』第１号　隠岐島前教育委員会
西ノ島町教育委員会 柚原恒平氏御教示による。

⑤横田　登 2000 「大城遺跡の四隅突出型墳丘墓について」『隠岐の文化財』第17集 隠岐島後教育委員会・海士町教育委員会・西ノ島町教育委員会・知夫村教育委員会

⑥東船遺跡で出土した須恵器の年代などは以下の文献を参照した。
大谷晃二 1994 「出雲地方の須恵器の編年と地域色」『島根考古学会誌』第11集 島根考古学会

⑦大谷晃二氏が隠岐型土師器甕として紹介している。
島根県立八雲立つ風土記の丘 1998 『八雲立つ風土記の丘』№147・148・149合併号

⑧東播系須恵器は以下の文献を参考にした。
森田　稔 1995 「８．中世須恵器」中世土器研究会編『概説　中世の土器・陶磁器』

⑨25区に隣接した調査区は2001年度に調査が行われ、平坦面の溝が調査区のすぐ外で曲がることが分かり、遺構はこれ以上広がらないと判明した。　隠岐島後教育委員会 野津研吾氏の御教示による。

⑩貿易陶磁については右の文献を参考にした。　国立歴史民俗博物館編 1993 『日本出土の貿易陶磁』

⑪備前焼は以下の文献を参考にした。
伊藤　晃 1995 「９．中世陶器［４］備前」中世土器研究会編『概説　中世の土器・陶磁器』

⑫この章の陶磁器の時期については以下の文献を参照した。
『北海道から沖縄まで国内出土の肥前陶磁』佐賀県立九州陶磁文化館 1984
『九州陶磁の編年』九州近世陶磁学会 2000

⑬出土銭貨については以下の文献を参照している。
永井久実男編 1998 『近世の出土銭』Ⅱ　兵庫県埋蔵銭調査会

⑭沼崎　陽 1999 「戦時下の『生産者別表示記號』（いわゆる統制番号）」を実見して」『東京考古』17号　東京考古談話会

⑮すでに銭貨の大量副葬が特徴的である点は西尾克己によって島根県内の銭貨出土近世墓の集成検討によって指摘されている。
西尾克己 2001 「島根県の近世墓出土銭について」『出土銭貨』第15号　出土銭貨研究会

東船遺跡出土黒曜石製遺物およびサヌカイト製遺物の原材産地分析

藁科哲男
（京都大学原子炉実験所）

はじめに

石器石材の産地を自然科学的な手法を用いて、客観的に、かつ定量的に推定し、古代の交流、交易および文化圏、交易圏を探ると言う目的で、蛍光X線分析法によりサヌカイトおよび黒曜石遺物の石材産地推定を行なっている1,2,3)。 地質時代に自然の力で移動した岩石の出発露頭を元素分析で求めるとき、岩石と露頭原石の組成が一致すれば、その露頭から流れた岩石であると言うことは、自然法則に従って流れたルートを証明できる。産地分析では『石器とある産地の原石が一致したからと言って、そこの産地のものと言い切れないが、一致しなかった場合そこの産地のものでないと言い切れる』が大原則である。人が移動させた石器の組成とA産地原石の組成が一致したからと言って、産地と出土遺跡の間に地質的関連性がないため、移動ルートが自然の法則に従って証明できず、その石器がA産地の原石と決定することができない。従って、石器原材と産地原石が一致したことが、直ちに考古学の資料とならない、確かにA産地との交流で伝播した可能性は否定できなくなったが、B、C、Dの産地でないとの証拠がないために、A産地だと言い切れない。A産地と一致しなかった場合、結果は考古学の資料として非常に有用である。それは石器に関してはA産地と交流がなかったと言い切れるからである。考古学において様式が一致すると言う結果が非常に重要な意味を持っていて、まず見える様式としての形態、文様があり、それから見えない様式として土器、青銅器、ガラスなどの素材があり、それらが一致すると言うことは古代人が意識して一致させた可能性があり、また一致すると言うことは、古代人の思考が一致すると考えてもよく、相互関係を調査する上で重要な意味を持っている。

地質など自然科学の場合は、自然科学的方法（物理・化学的方法）に従って産地を特定するものである。しかし、分析装置を使用すれば科学的分析と誤解している科学者が一部にみられるが、あくまで装置は物差しにすぎず、得られた結果を自然の法則に従って処理し産地を特定しなければならない。考古学者は考古学を基準にして、例えば産地が遺跡から近い、移動キャンプ地のルート上に位置する、または原産地地方との交流が石器以外の他の遺物で証明されているなどの条件を考えて、石器の石質と一致する最も近い産地の原石を肉眼観察を基準にして推測する。しかしこの結果が信用されるのは、石質の一致という条件よりも産地との交流を推測できる考古学条件に無理がない場合である。これは、遺跡から500km以上離れた産地の石材が石器と一致しても、遠距離の産地を言わず、近くの一致した産地しか言わないことから分かる。従って、実際に遠距離から伝播した原材でも、近くの産地のものとして処理してしまっている。だが日本中の産地の石材を観察すると、とても肉眼観察で産地を特定することはできないと思う。また地質学者に聞いても、とても肉眼観察で産地など特定できないと言う人が多い。このことから客観的なデータに基づいて決定した石器原材の岩石名、産出産地を記さなければ、報告書全体が正確さを欠くように思われる。黒曜石、サヌカイトなどの主成分組成は、原産地ごとに大きな差はみられないが、不純物として含有される微量成分組成には異同があると考えられるため、微量成分を中心に元素分析を行ない、これを産地を特定する指標とした。分類の指標とする元素組成を遺物について求め、あらかじめ、各原産地ごと

に数十個の原石を分析して求めておいた各原石群の元素組成の平均値、分散などと遺物のそれを対比して産地を推定する。この際多変量解析の手法を用いて、各産地に帰属される確率を求めて産地を同定する。　蛍光X線分析法は試料を破壊せずに分析することができて、かつ、試料調整が単純、測定の操作も簡単である。石器のような古代人の日用品で多数の試料を分析しなければ遺跡の正しい性格が分からないという場合にはことさら有利な分析法である。今回分析した遺物は島根県隠岐郡西郷町大字今津に位置する東船遺跡の後期旧石器時代（約３万年前）～古墳時代初頭（約1,700年前）と推測される黒曜石製遺物108、奥田遺跡出土黒曜石製遺物６個と安山岩製遺物３個と原石１個および碧玉様剥片１個の合計120個について産地分析の結果が得られたので報告する。

黒曜石、安山岩（サヌカイト含む）原石の分析

黒曜石、サヌカイト（斑晶の少ない緻密な安山岩を含む）両原石の自然面を打ち欠き、新鮮面を出し、塊状の試料を作り、エネルギー分散型蛍光X分析装置によって元素分析を行なう。分析元素はAl、Si、K、Ca、Ti、Mn、Fe、Rb、Sr、Y、Zr、Nbの12元素をそれぞれ分析した。

塊試料の形状差による分析値への影響を打ち消すために元素量の比を取り、それでもって産地を特定する指標とした。

黒曜石原石

黒曜石は、Ca/K、Ti/K、Mn/Zr、Fe/Zr、Rb/Zr、Sr/Zr、Y/Zr、Nb/Zrの比量を産地を区別する指標をしてそれぞれ用いる。黒曜石の原産地は北海道、東北、北陸、東関東、中信高原、伊豆箱根、伊豆七島の神津島、山陰、九州の各地に黒曜石の原産地は分布する。調査を終えた原産地を図１に示す。黒曜石原産地のほとんどすべてが調べつくされている。元素組成によってこれら原石を分類し表１に示す。この原石群に原石産地は不明の遺物で作った遺物群を加えると202個の原石群になる。中信高原地域の黒曜石産地の中で、霧ケ峰群は、長野県下諏訪町金明水、星ヶ塔、星ヶ台の地点より採取した原石でもって作られた群で、同町観音沢の露頭の原石も、霧ケ峰群に一致する元素組成を示した。和田峠地域原産の原石は、星ヶ塔の西方の山に位置する旧和田峠トンネルを中心にした数百メートルの範囲より採取され、これらを元素組成で分類すると、和田峠第一、第二、第三、第四、第五、第六の各群に分かたれる。和田峠第一、第三群に分類された原石は旧トンネル付近より北側の地点より採取され、和田峠第二群のものは、トンネルの南側の原石に多くみられる。和田峠第四群は男女倉側の新トンネルの入り口、また、和田峠第五、第六群は男女倉側新トンネル入り口左側で、和田峠第一、第三の両群の産地とは逆の方向である。男女倉原産地の原石は男女倉群にまとまり組成は和田峠第五群に似る。鷹山、星糞峠の黒曜石の中に和田峠第一群に属する物が多数みられる。麦草峠群は大石川の上流および麦草峠より採取された原石で作られた。これら中信高原の原産地は、元素組成で和田峠、霧ケ峰、男女倉、麦草峠の各地域に区別される。伊豆箱根地方の原産地は笛塚、畑宿、鍛冶屋、上多賀、柏峠西の各地にあり、良質の石材は畑宿、柏峠西で、斑晶の多いやや石質の悪いものは鍛冶屋、上多賀の両原産地でみられる。笛塚産のものはピッチストーン様で、石器原材としては良くないであろう。伊豆諸島の神津島原産地は砂糠崎、長浜、沢尻湾、恩馳島の各地点から黒曜石が採取され、これら原石から神津島第一群および第二群の原石群にまとめられる。浅間山の大窪沢の黒曜石は貝殻状剥離せず石器の原材料としては不適当ではあるが、考古学者の間でしばしば話題に上るため大窪沢群として遺物と比較した。また、北陸地方では、富山県の魚津、石川県の比那、福井県の三里山、安島の各原産地が調査されていて、比那、魚津産黒曜石

が石器原材として使用されている。山陰地方の原産地は隠岐島の久見、津井、加茂に代表され石器原材としては小さすぎる豆粒大の黒曜石の露頭が福浦地区にある。また、兵庫、鳥取の県境の雨滝地区から発見されている黒曜石は微小で石器原材としては使用できない。九州北部地方では佐賀県の腰岳地域および大分県の姫島地域の観音崎、両瀬の両地区は黒曜石の有名な原産地で、姫島地域ではガラス質安山岩もみられ、これについても分析を行なった。また、長崎県、壱岐島も君ケ浦、久喜ノ辻、角川、貝畑など地点から黒曜石が採取できる。西北九州地域で似た組成を示す黒曜石の原石群は、腰岳、古里第一、松浦第一の各群（腰岳系と仮称する）、それから淀姫、中町第一、古里第三、松浦第四の各群（淀姫系と仮称する）などである。また、古里第二群原石と肉眼的および成分的に似た原石は嬉野町松尾地区でも採取でき、この原石は姫島産乳灰色黒曜石と同色調をしているが、組成によって姫島産の黒曜石と容易に区別できる。だが、もし似た組成の原石で遺物が作られたとき、この遺物は複数の原産地に帰属され原石産地を特定できない場合がある。たとえ遺物の原石産地がこれら腰岳系、淀姫系の原石群の中の一群および古里第二群のみに帰属されても、この遺物の原石産地は腰岳系、淀姫系および古里第二群の原石を産出する複数の地点を考えなければならない。また、角礫の黒曜石の原産地は腰岳および淀姫で、円礫は松浦、中町、古里（第二群は角礫）の各産地で産出していることから、似た組成の原石産地の区別は遺物の自然面から円礫か角礫かを判断すれば原石産地の判定に有用な情報となる。九州中部地域の塚瀬と小国の原産地は隣接し、黒曜石の生成マグマは同質と推測され両産地は区別できない。そして熊本県の南関、轟、冠ケ岳の各産地原石はローム化した阿蘇の火砕流の層の中に含まれる最大で親指大の黒曜石で、非常に広範囲な地域から採取される原石である。

サヌカイト原石

サヌカイトでは、K/Ca、Ti/Ca、Mn/Sr、Fe/Sr、Rb/Sr、Y/Sr、Zr/Sr、Nb/Srの比量を指標として用いる。サヌカイトの原産地は、西日本に集中してみられ、石材として良質な原石の産地および質は良くないが考古学者の間で使用されたのではないかと話題に上る産地、その他には玄武岩、ガラス質安山岩など、合わせて３２ヶ所の調査を終えている。図２にサヌカイトの原産地の地点を示す。このうち、香川県の金山・五色台地域では、その中の多く地点からは良質のサヌカイトおよびガラス質安山岩が多量に産出し、かつそれらは数ヶの群に分かれる。近年、丸亀市の双子山の南嶺から産出するサヌカイト原石で双子山群を確立し、またガラス質安山岩は細石器時代に使用された原材で善通寺市の大麻山南からも産出している。これらの原石を良質の原石が産出する産地および原石産地不明の遺物として元素組成で分類すると101個の原石群に分類でき、その結果を表２に示した。香川県内の石器原材の産地では金山・五色台地域のサヌカイト原石を分類すると、金山西群、金山東群、国分寺群、蓮光寺群、白峰群、法印谷群の６個の群、城山群および双子山群に、またガラス質安山岩は、金山奥池・五色台地区産が奥池第一、二群、雄山群、神谷・南山群の４個の群に、大麻山南産が大麻山南第一、二群の２群にそれぞれ分類され区別が可能なことを明らかにした。金山・五色台地域産のサヌカイト原石の諸群にほとんど一致する元素組成を示すサヌカイト原石が淡路島の岩屋原産地の堆積層から円礫状で採取される。これら岩屋のものを分類すると、全体の約２／３が表３に示す割合で金山・五色台地域の諸群に一致し、これらが金山・五色台地域から流れ着いたことがわかる。淡路島中部地域の原産地である西路山地区および大崩地区からは、それぞれの地区に対して９２％および８８％の割合で岩屋第一群に一致する原石が存在し、その他に群を作らない

数個の原石とがみられ、金山・五色台地域の諸群に一致するものはみられなかった。和泉・岸和田原産地からも全体の約１％であるが金山東群に一致する原石が採取される（表４）。また和歌山市梅原原産地からは、金山原産地の原石に一致する原石はみられない（表５）。仮に、遺物が岩屋、和泉・岸和田原産地などの原石で作られている場合には、産地分析の手続きは複雑になる。その遺跡から10個以上の遺物を分析し、表３、４のそれぞれの群に帰属される頻度分布を求め、確率論による期待値と比較して確認しなければならない。二上山群を作った原石は奈良県北葛城郡当麻町に位置する二上山を中心にした広い地域から採取された。この二上山群と組成の類似する原石は和泉・岸和田の原産地から６％の割合で採取されることから、一遺跡10個以上の遺物を分析し、表４のそれぞれの群に帰属される頻度分布をもとめて、和泉・岸和田原産地の原石が使用されたかどうか判断しなければならない。

結果と考察

遺跡から出土した石器、石片は、風化のためサヌカイト製は表面が白っぽく変色し、新鮮な部分と異なった元素組成になっている可能性が考えられる。このため遺物の測定面の風化した部分に、圧縮空気によってアルミナ粉末を吹きつけ風化層を取り除き新鮮面を出して測定を行なった。

一方、黒曜石製のものは風化に対して安定で、表面に薄い水和層が形成されているにすぎないため、表面の泥を水洗するだけで完全な非破壊分析が可能であると考えられる。産地分析で水和層の影響は、軽い元素の分析ほど大きいと考えられるが、影響はほとんど見られない。Ca/K、Ti/Kの両軽元素比量を除いて産地分析を行なった場合、また除かずに産地分析を行った場合同定される原産地に差はない。他の元素比量についても風化の影響を完全に否定することができないので、得られた確率の数値にはやゝ不確実さを伴うが、遺物の石材産地の判定を誤るようなことはない。今回分析した東船遺跡から出土した黒曜石、安山岩製石器・剥片の分析結果を表６－１、６－２に示した。石器の分析結果から石材産地を同定するために数理統計の手法を用いる。例えば試料番号78864番の遺物ではRb/Srの値は0.309で、金山東群の［平均値］±［標準偏差値］は、0.316±0.017である。遺物と原石群の差を標準偏差値（σ）を基準にして考えると遺物は原石群から0.4σ離れている。ところで金山東原産地から100ヶの原石を採ってきて分析すると、平均値から±0.4σのずれより大きいものが68個ある。すなわち、この遺物が金山東群の原石から作られていたと仮定しても、0.4σ以上離れる確率は68％であると言える。だから、金山東群の平均値から0.4σしか離れていないときには、この遺物が金山東群の原石から作られたものでないとは、到底言い切れない。ところがこの遺物を二上山産地の原石に比較すると、二上山群の平均値からの隔たりは、約10σである。これを確率の言葉で表現すると、二上山群の原石を採ってきて分析したとき、平均値から10σ以上離れている確率は、百億分の一であると言える。このように、百億個に一個しかないような原石をたまたま採取して、この遺物が作られたとは考えられないから、この遺物は、二上山群の原石から作られたものではないと断定できる。これらのことを簡単にまとめて言うと、「この遺物は金山東群に68％で帰属され、信頼限界の0.1％を満たしていることから金山東産原石が使用されいると同定され、さらに二上山群に対しては一億分の一％の低い確率で帰属され、信頼限界の0.1％に満たないことから二上山産原石でないと同定される」。遺物が一ヶ所の産地（金山東産地）と一致したからと言って、例え金山東群と二上山群の原石は成分が異なっていても、分析している試料は原石でなく遺物でさらに分析誤差が大きくなる不定形（非破壊分析）であることから、他の産地に一致しないとは言えない、同種

岩石の中での分類である以上、他の産地にも一致する可能性は推測される。即ちある産地（金山東群）に一致したと言っても一致した産地の原石とは限らないために、帰属確率による判断を表2の101個すべての原石群について行ない、低い確率で帰属された原石群を消していくことにより、はじめて金山東産地の石材のみが使用されていると判定される。実際はRb/Srといった唯１ヶの変量だけでなく、前述した８ヶの変量で取り扱うので変量間の相関を考慮しなければならならい。例えばＡ原産地のＡ群で、Ca元素とRb元素との間に相関があり、Caの量を計ればRbの量は分析しなくても分かるようなときは、Ａ群の石材で作られた遺物であれば、Ａ群と比較したとき、Ca量が一致すれば当然Rb量も一致するはずである。したがって、もしRb量だけが少しずれている場合には、この試料はＡ群に属していないと言わなければならない。このことを数量的に導き出せるようにしたのが相関を考慮した多変量統計の手法であるマハラノビスの距離を求めて行なうホテリングのＴ2検定である。これによって、それぞれの群に帰属する確率を求めて産地を同定する4､5)。産地の同定結果は１個の遺物に対して、安山岩（サヌカイト）製では101個、黒曜石製では202個の推定確率結果が得られている。今回産地分析を行った遺物の産地推定結果については低い確率で帰属された原産地の推定確率は紙面の都合上記入を省略しているが、これら産地の可能性が非常に低いことを確認したという非常に重要な意味を含んでいる、すなわち、香川県の金山東産原石と判定された遺物について、奈良県の二上山の原石とか北海道旭山産の原石の可能性を考える必要がない結果で、高い確率で同定された産地のみの結果を表７に記入した。原石群を作った原石試料は直径３㎝以上であるが、多数の試料を処理するために、小さな遺物試料の分析に多くの時間をかけられない事情があり、短時間で測定を打ち切る。このため、得られた遺物の測定値には、大きな誤差範囲が含まれ、ときには原石群の元素組成のバラツキの範囲を越て大きくなる。したがって、小さな遺物の産地推定を行なったときに、判定の信頼限界としている0.1%に達しない確率を示す場合が比較的多くみられる。この場合には、原石産地（確率）の欄の確率値に替えて、マハラノビスの距離Ｄ２乗の値を記した。この遺物については、記入されたＤ２乗の値が原石群の中で最も小さなＤ２乗値で、この値が小さい程、遺物の元素組成はその原石群の組成と似ていると言えるため、推定確率は低いが、そこの原石産地と考えてほゞ間違いないと判断されたものである。今回分析した東船遺跡出土の黒曜石製遺物109個の中で久見産は82%(89個)、加茂産は11%(12個)、加茂または津井と同定された加茂・津井産が６%(６個)にそれぞれ判定された。また分析番号78952番の真珠岩様黒曜石は101個の原石・遺物群の中で久見群に比較的似た組成であるが、久見群に信頼限界の0.1%に達しなかった。また、久見産と同定された分析番号78869、78888、78905、78908、78944番の遺物は軽元素比を入れると表１の202個の何処群にも同定されなかった。産地分析で産地が特定できなかった理由は、(1)遺物が異常に風化し元素組成の変化が非常に激しい場合、(2)遺物の厚さが非常に薄いとき、特に遺物の平均厚さが1.5㎜以下の薄い試料では、Mn/Zr、Fe/Zrの比値が大きく分析され、１㎜厚でFe/Zr比は約15%程度大きく分析される。しかし、１㎜厚あればRb/Zr、Sr/Zr、Y/Zrについては分析誤差範囲で産地分析結果への影響は小さく、Mn/Zr、Fe/Zrの影響で推定確率は低くなるが原産地の同定は可能と思われる。(3)未発見の原石を使用している場合などが考えられる。今回分析した遺物は１㎜以上の厚さがあり、厚さの影響はないと言える。産地が同定出来なかった遺物は、産地が同定された遺物より風化層が厚く、風化の影響を強く受けていると推測される。これは推測であるが、風化層内のＫ元素が黒曜石表面に移動し濃縮し、マトリクス効果の自己吸収によるK元素蛍光Ｘ線の減衰が減少す

るために、K元素のピークが大きく観測される。従ってK元素が分母のCa/K,Ti/Kの比値が小さくなる。将来的には風化層の厚さから補正が可能の様に思える。現時点では軽元素比を抜いてマハラノビスの距離を求めて行なうホテリングのＴ２乗検定を表１の202群の全ての原石、遺物群について行った結果を推定確率の欄に【　】内に区別して記した。次に東船遺跡出土の安山岩製石器、剥片４個の中で、分析番号78864番の石匙は金山東産に同定された。金山東産原石と同定された金山東群のサヌカイトは香川県金山原産地以外に岩屋原産地、和泉・岸和田原産地からも採取されるため、この石匙の原石産地は複数の地点を考えなければならない。この石匙の原石１個を岩屋原産地から採取する確率は５％で、和泉・岸和田原産地からは１％の確率で採取されることから、確率論的にはこれら産地で採取された原石の可能性も否定できない。岩屋原産地、和泉・岸和田原産地で確率高く採取される岩屋第１群と和泉群の原石が鳥取、島根県の遺跡で使用が確認されていないと言う考古学的事実を入れて考えると、即ち東船遺跡では金山東産は１個だけのため、近隣遺跡を含めて確率論的に考察すると、これら遺跡で使用された数多くの安山岩製遺物の中に、岩屋第1群と和泉群の石材が見られないのは、岩屋原産地、和泉・岸和田原産地から安山岩原石の供給を受けていなかったと結論できる。従って、石匙の原石は香川県金山東地区産サヌカイトが使用されていると判定できる。残りの分析番号78913、78914、78951番の３個の安山岩製遺物の原石産地は特定できなかった。これら３個の遺物の組成は相互に似ていて同じマグマで生成した、同じ産地の可能性が推測されるため、これら遺物の分析場所を変えて数十回分析し東船１遺物群を作った。今後、分析遺跡を増やして行くことにより東船１遺物群の使用圏が明らかになってくる。分析番号78970番の安山岩は隠岐郡五箇村郡ダム付近で採取された原石で、この原石は東船遺跡に持ち込まれた結果は得られなかった。ダム露頭の安山岩はＳｒが、東船１遺物群より大きく、隠岐の黒曜石を作ったマグマと異なっているようである。安山岩とした東船１遺物群の組成は、久見、加茂、津井産黒曜石とＫが多い、Ｓｒが少ないなど共通点が多い。東船１遺物群の原石がこれら黒曜石産地の近くで採取できるとすれば、黒曜石を採取のときに採取された可能性が推測される。

次に分析番号78915番の碧玉様遺物の原材産地分析の結果について報告する。

現在調査を終えている碧玉・碧玉様原産地を図３に示す。佐渡猿八原産地は、①新潟県佐渡郡畑野町猿八地区で、産出する原石は地元で青玉と呼ばれている緑色系の石で、良質なものは割れ面がガラス光沢を示し、質の良くないものは光沢の少ないグリーンタフ的なものである。産出量は豊富であったらしく採石跡が何ケ所か見られるが、今回分析した原石は猿八の各地点から表採したもの、および地元で提供された原石などであり、また提供されたものの中には露頭から得られたものがあり、それはグリーンタフ層の間に約７㎝幅の良質の碧玉層が挟まれた原石であった。分析した原石の比重と個数は、比重が2.6～2.5の間のものは31個、2.5～2.4の間は5個の合計36個で、この中には、茶色の碧玉も２個含まれている。原石の比重が2.6～2.3の範囲で違っても、碧玉の色が茶色、緑色、また、茶系色と緑系色の縞があるなど、多少色の違いがあっても分析した組成上には大きな差はみられなかった。出雲の花仙山は近世まで採掘が行われた原産地で、所在地は②島根県八束郡玉湯町玉造温泉地域である。産出する原石は、濃緑色から緑色の緻密で剥離面が光沢をもつ良質の碧玉から淡緑色から淡白色などいろいろで、他に硬度が低そうなグリーンタフの様な原石も見られる。良質な原石の比重は2.5以上あり、質が悪くなるにしたがって比重は連続的に2.2まで低くなる。分析した原石は、比重が2.619～2.600の間のものは10個、2.599～2.500は18個、2.499～2.400は７

個、2.399～2.300は11個、2.299～2.200は11個、2.199～2.104は3個の合計60個である。比重から考えると碧玉からグリーンタフまでの領域のものが分析されているのがわかる。花仙山産原石は色の違い、比重の違いによる分析組成の差はみられなかった。玉谷原産地は、③兵庫県豊岡市辻、八代谷、日高町玉谷地域で産出する碧玉の色、石質などは肉眼では花仙山産の原石と全く区別がつかない。また、原石の中には緑系色に茶系色が混じるものもみられ、これは佐渡猿八産原石の同質のものに非常によく似ている。比重も2.6以上あり、質は花仙山産、佐渡猿八産原石より緻密で優れた感じのものもみられる。この様な良質の碧玉の採取は、産出量も少ないことから長時間をかけて注意深く行う必要がある。分析した玉谷産原石は、比重が2.644～2.600は23個、2.599～2.589は４個の合計27個で、玉谷産原石は色の違いによる分析組成の差はみられなかった。また、玉谷原石と一致する組成の原石は日高町八代谷、石井、アンラクなどで採取できる。二俣原産地は、④石川県金沢市二俣町地域で、原石は二俣川の河原で採取できる。二俣川の源流は医王山であることから、露頭は医王山に存在する可能性がある。ここの河原で見られる碧玉原石は、大部分がグリーンタフ中に層状、レンズ状に非常に緻密な部分として見られる。分析した４個の原石の中で、３個は同一塊から３分割したもので、1個は別の塊からのもので、前者の３個の比重は2.42で後者は2.34である。また元素組成は他の産地の組成と異なっており区別できる。しかし、この4個が二俣原産地から産出する碧玉原石の特徴を代表しているかどうか検証するために、さらに分析数を増やす必要がある。細入村の産地は、⑤富山県婦負郡細入村割山定座岩地区にあり、そのグリーンタフの岩脈に団塊として緻密な濃緑の碧玉質の部分が見られる。それは肉眼では、他の産地の碧玉と区別できず、また、出土する碧玉製の玉類とも非常に似た石質である。しかし、比重が分析した８個は2.25～2.12と非常に軽く、この比重の値で他の原産地と区別できる場合が多い。土岐原産地は、⑥愛知県土岐市地域であり、そこでは赤色、黄色、緑色などが混じり合った原石が産出している。このうち緻密な光沢のよい濃緑で比重が2.62～2.60の原石を碧玉として11個分析を行った。ここの原石は鉄の含有量が非常に大きく、カリウム含有量が小さいという特徴を持ち、この元素比の値で他の原産地と区別できる。興部産地は、⑦北海道紋別郡西興部村にあり、その碧玉原石は鉄の含有量が非常に高く、他の原産地と区別する指標になっている。また、比重が2.6以下のものはなく遺物の産地を特定する指標として重要である。石戸の産地は、⑧兵庫県氷上郡山南町地区にあり、その安山岩に脈岩として採取されるが産出量は非常に少ない。また元素組成から他の産地の碧玉と区別できる。⑨北海道富良野市の空知川流域から採取される碧玉は濃い緑色で比重が2.6以上が４個、2.62.5が５個、2.52.4が５個である。その碧玉の露頭は不明で河原の礫から採取するため、短時間で良質のもの碧玉を多数収集することは困難である。また元素組成から他の産地の碧玉と区別できる。⑩北海道上磯郡上磯町の茂辺地川の川原で採取される碧玉は不均一な色の物が多く、管玉に使用できる色の均一な部分を大きく取り出せる原石は少ない。これら原石を原産地ごとに統計処理を行い、元素比の平均値と標準偏差値をもとめて母集団を作り表８－１に示す。各母集団に原産地名を付けて、その産地の原石群、例えば花仙山群と呼ぶ。花仙山群は比重によって２個の群に分けて表に示したが比重は異なっても組成に大きな違いはみられない。したがって、統計処理は一緒にして行い、花仙山群として取り扱った。原石群とは異なるが、例えば、豊岡市女代南遺跡で主体的に使用されている原石産地不明の碧玉製の玉の原材料で、玉作り行程途中の遺物が多数出土している。当初、原石産地を探索すると言う目的で、これら玉、玉材遺物で作った女代南Ｂ（女代(B)）群であるが、同質の

材料で作られた可能性がある玉類は最近の分析結果で日本全土に分布していることが明らかになってきた。宇木汲田遺跡の管玉に産地未発見の原石を使用した同質の材料で作られた管玉で作った未定C（未定(C)）群をそれぞれ原石群と同じように使用する。また、岐阜県可児市の長塚古墳出土の管玉で作った長塚(1)、(2)の遺物群、多摩ニュウタウン遺跡、梅田古墳群、上ノ段遺跡、梅田東古墳群、新方遺跡などから出土した玉類および玉材剥片でそれぞれ遺物群を作り他の遺跡、墳墓から出土する玉類に組成が一致するか定量的に判定できるようにし、遺物群を表８－２に示した。この他、鳥取県の福部村多鯰池、鳥取市防己尾岬などの自然露頭からの原石を4個分析した。比重は2.6以上あり元素比組成は、興部、玉谷、土岐石に似るが、他の原産地の原石とは組成で区別される。また、緑系の原石ではない。最近、兵庫県香住町の海岸から採取された親指大１個の碧玉様の玉材は貝殻状剥離がみられる緻密な石質で少し青っぽい緑の石材で玉の原材料になると思われる。この玉材の蛍光Ｘ線分析の結果では、興部産碧玉に似ているが、ＥＳＲ信号および比重（2.35）が異なっているため、興部産碧玉と区別ができる。これら碧玉・碧玉様原石および遺物群と碧玉様遺物との比較する。遺物は表面の泥を超音波洗浄器で水洗するだけの完全な非破壊分析で行っている。遺物の原材産地の同定をするために、(1)蛍光Ｘ線法で求めた原石群と碧玉製遺物の分析結果を数理統計の手法を用いて比較をする定量的な判定法で行なう。 ((2)また、ＥＳＲ分析法により各産地の原石の信号と遺物のそれを比較して、似た信号の原石の産地の原材であると推測する方法も応用した。

蛍光Ｘ線法による碧玉様遺物の産地分析

碧玉様遺物の蛍光Ｘ線分析のスペクトルを図４に示し、比重および元素組成比を求めて結果を表８に示す。本研究で碧玉と分類するには、緻密で、蛍光Ｘ線分析でRb, Sr, Y, Zrの各元素が容易に観測でき、比重が2.6～2.3を条件に分類するが、分析した碧玉様遺物の比重は2.19で吸水が激しく正確なかさ比重を求めることができなかった。この碧玉様遺物と似た原石は、富山県の細入産碧玉（碧玉様）原石である。この遺物の元素組成比の結果を碧玉原石群（表８）の結果と比較してみる。分析個数が少なくて統計処理ができる群が作れなかった産地については、原石の元素組成比を比較したが一致するものは見られなかった。原石の数が多く分析された原産地については、数理統計のマハラノビスの距離を求めて行うホテリングＴ２乗検定により同定を行ったところ、一致する原石・遺物群が見られなかったことから、未発見の碧玉様原石産地の原石を使用している可能性が推測される。従って、碧玉様製遺物の結果から、東船遺跡は比較した碧玉産地および碧玉製遺物を使用している遺跡と関係がなかったことが証明された。東船遺跡で碧玉様玉材が持ち込まれていることは、碧玉様製品が作られ他の遺跡に伝播している可能性も想定されることから、この碧玉様遺物の分析場所を変えて、40回分析し、東船２遺物群を作り、原石・遺物群（表８）に登録し、他の遺跡で、この碧玉様原材で作られた兄弟石製品の同定できるようにした。より正確に産地を特定するためにＥＳＲ分析を併用して産地分析を行った。

ＥＳＲ法による産地分析

ＥＳＲ分析は碧玉原石に含有されているイオンとか、碧玉が自然界からの放射線を受けてできた色中心などの常磁性種を分析し、その信号から碧玉産地間を区別する指標を見つけて、産地分析に利用した。ＥＳＲの測定は、完全な非破壊分析で、直径が１１ｍｍ以下の管玉なら分析は可能で、小さい物は胡麻粒大で分析ができる場合がある。図５－(1)のＥＳＲのスペクトルは、幅広く磁場掃引したときに得られた信号スペクトルで、ｇ値が4.3の小さな信号（Ｉ）は鉄イオンによる信号で、

g値が2付近の幅の広い信号（Ⅱ）と何本かの幅の狭いピーク群からなる信号（Ⅲ）で構成されたている。図５－(1)では、信号（Ⅱ）より信号（Ⅲ）の信号の高さが高く、図５－(2)、－(3)の二俣、細入原石ではこの高さが逆になっているため、原石産地の判定の指標に利用できる。例えば、碧玉遺物の中で信号（Ⅱ）が信号（Ⅲ）より小さい場合は、二俣、細入産でないといえる。各原産地の原石の信号（Ⅲ）の信号の形は産地ごとに異同があり産地分析の指標となる。図６－(1)に花仙山、猿八、玉谷、土岐を図６－(2)に興部、石戸、八代谷－４、女代（Ｂ）遺物群、八代谷および図６－(3)に富良野市空知川の空知（Ａ）、（Ｂ）、北海道今金町花石および茂辺地川の各原石の代表的な信号（Ⅲ）のスペクトルを示す。図６－(4)には宇木汲田遺跡の管玉で作った未定Ｃ形と未定Ｄ形およびグリーンタフ製管玉によく見られる不明Ｅ形を示した。ＥＳＲ分析では玉材剥片と管玉のＥＳＲ信号の形が、それぞれ似た信号を示す原石だったり、産地不明遺物群のＥＳＲ信号形と一致した場合、そこの産地の可能性が大きいことを示唆している。今回分析した碧玉様遺物のＥＳＲ信号（Ⅲ）の結果を図７に示すように、鋸の刃のようにギザギザとなっているのが特徴で、一致する原石・遺物群は見られなかった。この碧玉様原材で作られた兄弟石製品が他の遺跡で使用されていれば、ＥＳＲ信号（Ⅲ）は図７の鋸の刃状の信号になり、蛍光Ｘ線分析の結果が東船２遺物群に0.1%以上の確率で帰属されると、東船遺跡の碧玉様遺物と同定できる。

非破壊分析による黒曜石製遺物の水和層測定

分析は黒曜石の表面に顕微鏡を通して光を照射したときに、黒曜石の表面で反射する光と、水和層で反射する光りで生じるの干渉波の波長から水和層の厚さを求める方法。光りの反射を利用するため、遺物の表面のにできた使用痕および埋土中にできた摩耗傷などが水和層測定の障害になり測定できない場合が多々ある。また、水和層と新鮮面との境界面での反射光が非常に弱いため、境界面が明確に発達した部分を探して測定しなければならない。従って、傷のない場所を顕微鏡下で探して分析を行うため、試料によっては１個に三時間以上かかることもある。今回、分析一試料について一ヶ所10回以上測定し水和層厚さの平均値を求め、これを３ヶ所以上を分析し、分析値の最大、中間、最小値を選んで表９に記した。年代換算されていない水和層厚さの結果は、同じ遺跡で出土する黒曜石の水和層厚さを比較することにより古さ(年代)の上下関係が明らかになる。水和層厚さを経過年代に換算するには、水和層を分析した黒曜石の経過年代を炭素－14法、フィッショントラック法で求めた絶対年代から、水和速度を求めて行う。この水和速度は黒曜石の埋土中に受ける温度によって異なるため、黒曜石が環境から受けた温度を正確に求めなければ、正確な年代の換算はできない。年代は下記の式により水和層厚さを経過年代に換算する。

$$\text{推定換算年代（千年）} = \frac{\text{測定水和層厚（μm）}\times\text{測定水和層厚（μm}}{\text{水和速度（μ2／1000年）}}$$

今回の水和層測定を行った東船産黒曜石の水和速度は不明で年代に換算できないため、今後、水和層厚さを経過年代に換算するときの重要な係数である水和速度を決める必要がある。水和速度を左右する重要な要因は、黒曜石の化学組成と温度であるため、自然科学者の実験室で水和実験によって水和速度を決定できるが、国内産黒曜石に関して研究はそこまで進んでいないのが現状である。現在は水和速度の決定については考古学者の協力なしではできない。水和速度と温度の関係は、例えば、水和層年代が炭素－14年代に比べて古すぎる場合は、温泉地とか温度の高い地下水などで埋

土中の遺物温度が異常に高かったことが推測され、水和層は非常に厚くなり推定換算年代は古くなる。これは遺物の埋土位置の地温測定で推測できるが、しかし、過去の地温の測定はできない。実験室での水和層生成が困難である限り、水和速度の決定の舞台は遺跡になる。炭素－14年代などで年代の分かる層から出土する黒曜石の水和層から水和速度を決定するため、発掘が重要な鍵を握ることは言うまでもない。石器の組成（原産地）さえ分かれば、考古学者が炭素－14年代と水和層のデーターを集積し整理するだけで、正確な水和層年代が得られるようになる。これら考古学的作業により求められた水和速度は、水和機構（理論）が証明されていないが、考古学試料として実用するには問題ないと推測できる。したがって、水和層年代は考古学者が企画するだけで実用的な年代が得られるため、将来、水和層年代が石器における土器編年のように身近な存在になると推測できる。

参考文献

1) 藁科哲男・東村武信(1975)，蛍光X線分析法によるサヌカイト石器の原産地推定(Ⅱ)。考古学と自然科学，8:61-69
2) 藁科哲男・東村武信・鎌木義昌(1977)，(1978)，蛍光X線分析法によるサヌカイト石器の原産地推定(Ⅲ)。(Ⅳ)。考古学と自然科学，10,11:53-81:33-47
3) 藁科哲男・東村武信(1983)，石器原材の産地分析。考古学と自然科学，16:59-89
4) 東村武信(1976)，産地推定における統計的手法。考古学と自然科学，9:77-90
5) 東村武信(1980)，考古学と物理化学。学生社

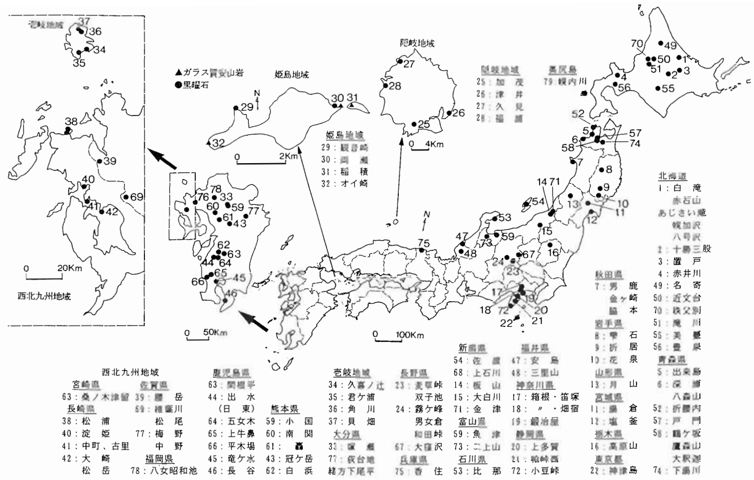
▲ガラス質安山岩
●黒曜石
0 20Km
西北九州地域
0 50Km
0 100Km
0 2Km
0 4Km
西北九州地域
宮崎県
63：桑ノ木津留
長崎県
38：松 浦
40：淀 姫
41：中町、古里
42：大 崎
松 岳
松 尾
77：梅 野
中 野
福岡県
78：八女昭和池
63：
44：出 水
（日 東）
64：五女木
65：上牛鼻
66：平木場
45：竜ケ水
46：長 谷
熊本県
59：小 国
60：南 関
43：冠ケ岳
62：白 浜
34：久喜ノ辻
35：君ケ浦
36：角 川
37：貝 畑
緒方下尾平
双子池
24：霧ケ峰
男女倉
和田峠
新潟県
68：上石川
14：板 山
15：大白川
71：金 津
富山県
59：魚 津
73：二上山
石川県
53：比 那
神奈川県
17：箱根・笛塚
18：〃 ・畑宿
20：上多賀
72：小豆峠
秋田県
7：男 鹿
金ケ崎
脇 本
石
居
10：花 泉
13：月 山
倉
12：塩 釜
16：高原山
22：神津島
2：十勝三股
3：置 戸
4：赤井川
49：名 寄
八森山
74：下湯川

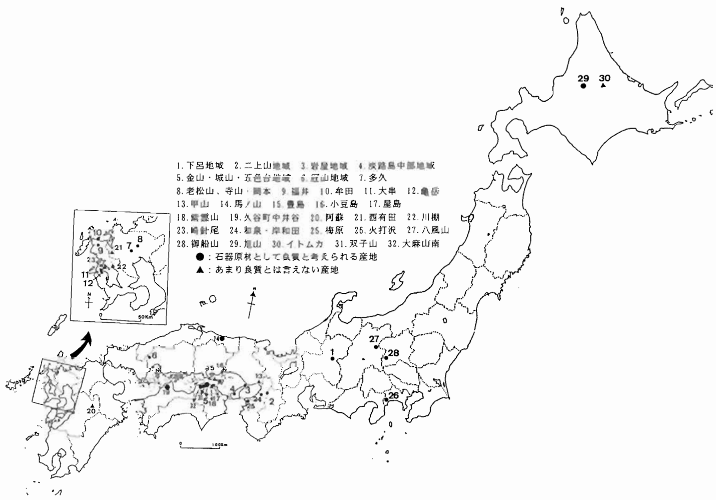
1.下呂地域 2.二上山
5.金山・城山・
山地域 7.多久
8.老松山、寺山
10.牟田 11.大串 12.
14.馬ノ山
16.小豆島 17.屋島
18.
山 19.久
阿蘇 21.西有田 22.川棚
23.
尾 24.和
梅原 26.火打沢 27.八風山
28.御船山 29.
31.双子山 32.大麻山南
●：石器原材
▲：あまり良質とは言えない産地

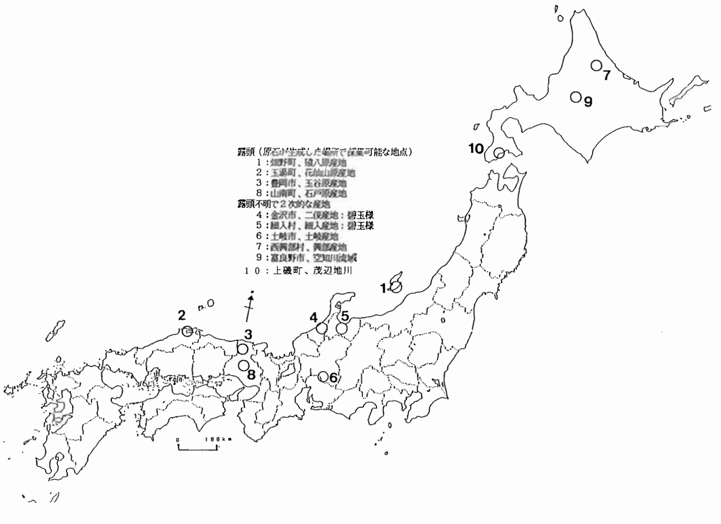
露頭（原
可能な地点）
1：
2：
3：
8：
露頭不明で
4：
玉様
5：
玉様
6：
7：
9：
10：上磯町、茂辺地川

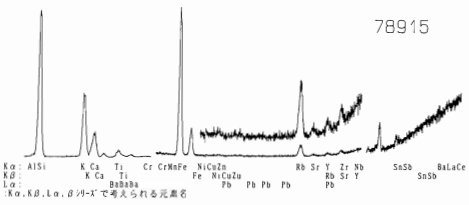
78915
Kα: AlSi K Ca Ti Cr CrMnFe NiCuZn Rb Sr Y Zr Nb SnSb BaLaCe
Kβ: K Ca Ti Fe NiCuZu Rb Sr Y SnSb
Lα: BaBaBa Pb Pb Pb Pb Pb
:Kα,Kβ,Lα,βシリーズで考えられる元素名

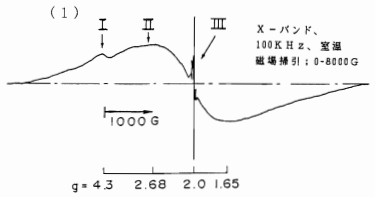
(1)
Ⅰ Ⅱ Ⅲ
X－バンド、
100KHz、室温
磁場掃引：0-8000G
1000G
g=4.3 2.68 2.0 1.65

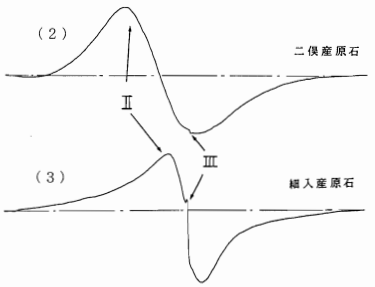
(2)
二俣産原石
Ⅱ
Ⅲ
(3)
細入産原石

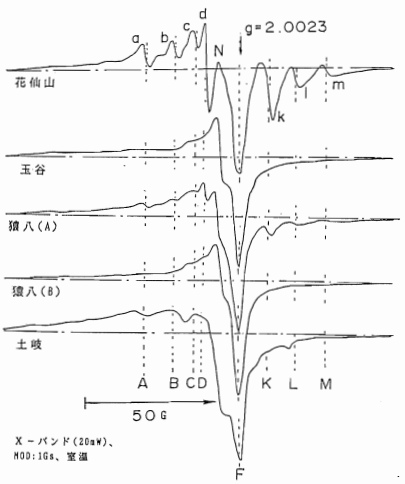
a b c d N g=2.0023 k l m
花仙山
玉谷
猿八(A)
猿八(B)
土岐
A B CD K L M
50G
X－バンド(20mW)、
MOD:1Gs、室温
F

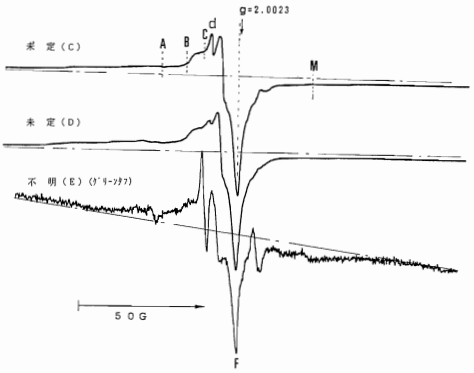
g=2.0023
未定(C)
未定(D)
不明(E)(ｶﾞﾗｽﾀｲﾌﾟ)
A B C d M
50G
F

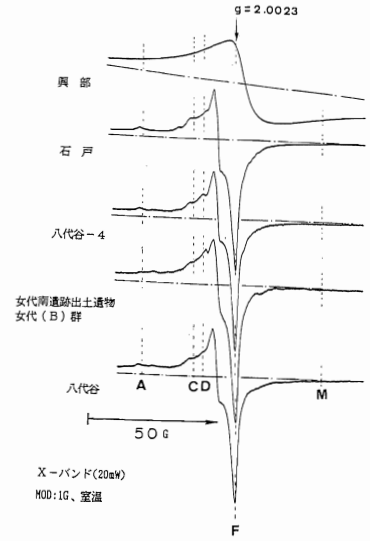
g=2.0023
興部
石戸
八代谷－4
女代南遺跡出土遺物
女代(B)群
八代谷
A CD M
50G
X－バンド(20mW)
MOD:1G、室温
F

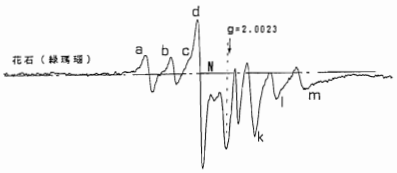
d
g=2.0023
花石(緑珪凝)
a b c
N
l m
k

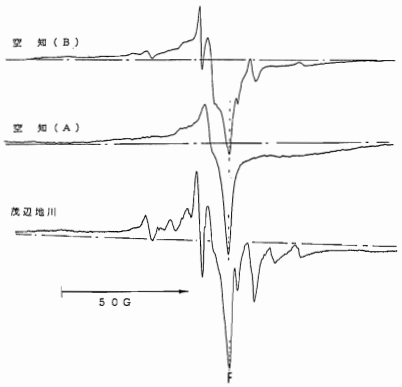
空知(B)
空知(A)
茂辺地川
50G
F

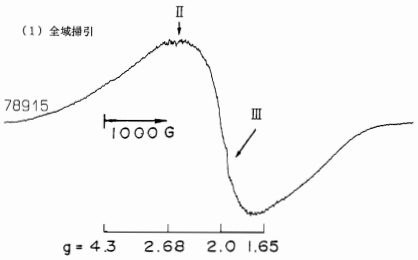
(1) 全域掃引
Ⅱ
78915
Ⅲ
1000G
g=4.3 2.68 2.0 1.65

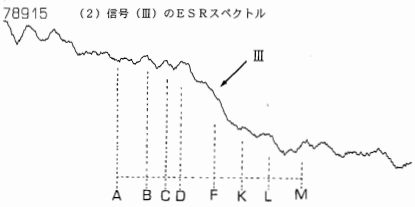
78915 (2) 信号(Ⅲ)のESRスペクトル
Ⅲ
A B CD F K L M

表１－１　各黒耀石の原産地における原石群の元素比の平均値と標準偏差値

原産地	原石群名	分析個数	Ca/K	Ti/K	Mn/Zr	Fe/Zr	Rb/Zr	Sr/Zr	Y/Zr	Nb/Zr	Al/K	Si/K
北海道	名寄 第一	114	0.478±0.011	0.121±0.005	0.035±0.007	2.011±0.063	0.614±0.032	0.574±0.022	0.120±0.017	0.024±0.016	0.033±0.002	0.451±0.010
	〃 第二	35	0.309±0.015	0.103±0.005	0.021±0.006	1.774±0.055	0.696±0.044	0.265±0.011	0.301±0.022	0.026±0.020	0.028±0.007	0.394±0.010
	白滝地区 赤石山	130	0.173±0.014	0.061±0.003	0.079±0.013	2.714±0.142	1.340±0.059	0.283±0.019	0.341±0.030	0.073±0.026	0.028±0.002	0.374±0.010
	白滝地区 白土号沢	27	0.138±0.004	0.021±0.002	0.102±0.015	3.049±0.181	1.855±0.088	0.097±0.016	0.492±0.039	0.107±0.019	0.027±0.002	0.368±0.006
	白滝地区 八号沢	30	0.138±0.010	0.022±0.002	0.105±0.017	3.123±0.127	1.846±0.065	0.105±0.019	0.475±0.045	0.076±0.046	0.027±0.008	0.359±0.042
	白滝地区 幌加沢	23	0.139±0.009	0.023±0.001	0.099±0.015	2.975±0.102	1.794±0.077	0.104±0.010	0.470±0.037	0.103±0.027	0.027±0.002	0.369±0.007
	白滝地区 あじさい滝	29	0.142±0.010	0.023±0.001	0.101±0.014	3.038±0.125	1.787±0.076	0.115±0.015	0.457±0.035	0.076±0.044	0.027±0.005	0.365±0.011
	置戸・置戸山 近文台第一	30	0.819±0.013	0.165±0.006	0.081±0.010	3.266±0.117	0.604±0.031	0.941±0.030	0.165±0.020	0.039±0.016	0.039±0.002	0.457±0.008
	〃 第二	107	0.517±0.011	0.099±0.005	0.067±0.090	2.773±0.097	0.812±0.037	0.818±0.034	0.197±0.024	0.041±0.019	0.035±0.002	0.442±0.009
	〃 第三	17	0.514±0.012	0.098±0.005	0.066±0.014	2.765±0.125	0.814±0.068	0.815±0.042	0.199±0.039	0.078±0.008	0.034±0.002	0.443±0.011
	置戸・置戸山 秩父別第一	51	0.249±0.017	0.122±0.006	0.078±0.011	1.614±0.068	0.995±0.037	0.458±0.023	0.235±0.024	0.023±0.021	0.022±0.004	0.334±0.013
	〃 第二	25	0.506±0.016	0.098±0.005	0.070±0.011	2.750±0.099	0.805±0.042	0.808±0.032	0.197±0.026	0.027±0.016	0.027±0.003	0.371±0.010
	滝川第一	31	0.253±0.018	0.122±0.006	0.077±0.009	1.613±0.090	1.017±0.045	0.459±0.025	0.233±0.029	0.038±0.018	0.025±0.003	0.370±0.023
	〃 第二	15	0.510±0.015	0.098±0.005	0.068±0.009	2.740±0.072	0.802±0.019	0.812±0.019	0.192±0.026	0.032±0.023	0.030±0.004	0.393±0.031
	置戸・置戸山 戸・所山	65	0.326±0.008	0.128±0.005	0.045±0.008	1.813±0.062	0.824±0.034	0.454±0.020	0.179±0.023	0.044±0.020	0.030±0.002	0.412±0.010
	置戸・置戸山	58	0.464±0.016	0.138±0.005	0.049±0.008	1.726±0.072	0.449±0.024	0.407±0.023	0.133±0.019	0.026±0.014	0.032±0.003	0.456±0.010
	ケショマップ 第一	68	0.575±0.056	0.110±0.011	0.051±0.011	2.555±0.086	0.595±0.058	0.636±0.027	0.167±0.027	0.037±0.020	0.030±0.003	0.397±0.013
	ケショマップ 第二	65	0.676±0.011	0.145±0.005	0.056±0.014	2.631±0.126	0.606±0.030	0.712±0.032	0.170±0.028	0.030±0.013	0.030±0.003	0.392±0.010
	十勝 十勝三股	60	0.256±0.018	0.074±0.005	0.068±0.010	2.281±0.087	1.097±0.055	0.434±0.023	0.334±0.029	0.064±0.025	0.029±0.002	0.396±0.013
	十勝 美蔓第一	41	0.499±0.020	0.124±0.007	0.052±0.010	2.635±0.181	0.802±0.061	0.707±0.044	0.199±0.029	0.039±0.023	0.033±0.002	0.442±0.015
	十勝 〃 第二	28	0.593±0.036	0.144±0.012	0.056±0.010	3.028±0.251	0.762±0.040	0.764±0.051	0.197±0.026	0.038±0.022	0.034±0.002	0.449±0.009
	赤井川第一	50	0.254±0.029	0.070±0.004	0.086±0.010	2.213±0.104	0.969±0.060	0.428±0.021	0.249±0.024	0.058±0.023	0.027±0.002	0.371±0.009
	〃 第二	30	0.258±0.065	0.072±0.002	0.080±0.010	2.207±0.083	0.970±0.045	0.436±0.026	0.245±0.021	0.021±0.029	0.025±0.007	0.371±0.007
	豊泉第一	75	0.473±0.019	0.148±0.007	0.060±0.015	1.764±0.072	0.438±0.027	0.607±0.028	0.157±0.020	0.025±0.017	0.032±0.002	0.469±0.013
	〃 第二	40	0.377±0.009	0.133±0.006	0.055±0.008	1.723±0.066	0.516±0.019	0.513±0.018	0.177±0.016	0.007±0.015	0.030±0.005	0.431±0.010
	奥尻島・幌内川	58	0.285±0.026	0.087±0.005	0.193±0.032	1.834±0.182	2.043±0.224	1.475±0.207	0.269±0.068	0.085±0.031	0.031±0.004	0.347±0.011
青森県	折腰内	35	0.190±0.015	0.075±0.003	0.040±0.008	1.575±0.066	1.241±0.046	0.318±0.014	0.141±0.033	0.076±0.021	0.024±0.002	0.348±0.010
	出来島	27	0.346±0.022	0.132±0.007	0.231±0.019	2.268±0.085	0.865±0.044	1.106±0.056	0.399±0.038	0.179±0.031	0.038±0.003	0.499±0.013
	深浦 六角沢	36	0.080±0.008	0.097±0.011	0.013±0.002	0.697±0.021	0.128±0.008	0.002±0.002	0.064±0.007	0.035±0.004	0.026±0.002	0.379±0.010
	深浦 八森山	41	0.077±0.005	0.098±0.003	0.013±0.002	0.701±0.018	0.134±0.005	0.002±0.002	0.070±0.005	0.034±0.006	0.027±0.005	0.384±0.009
	青森市 戸門第一	28	0.250±0.024	0.069±0.003	0.068±0.012	2.358±0.257	1.168±0.062	0.521±0.063	0.277±0.065	0.076±0.025	0.026±0.002	0.362±0.015
	青森市 〃 第二	28	0.084±0.006	0.104±0.004	0.013±0.002	0.691±0.021	0.123±0.006	0.002±0.002	0.069±0.010	0.033±0.005	0.025±0.002	0.369±0.007
	青森市 ケ坂	33	0.344±0.017	0.132±0.007	0.232±0.023	2.261±0.143	0.861±0.052	1.081±0.060	0.390±0.039	0.186±0.037	0.037±0.002	0.496±0.018
	青森市 鷹森山	47	0.252±0.017	0.068±0.009	0.079±0.033	2.548±0.131	1.149±0.069	0.568±0.108	0.288±0.037	0.049±0.036	0.028±0.005	0.383±0.018
	青森市 下湯川	36	9.673±0.479	2.703±0.149	3.267±0.217	21.648±1.500	0.090±0.021	1.708±0.102	0.155±0.015	0.169±0.031	0.053±0.042	0.858±0.088
	大釈迦	67	0.253±0.016	0.067±0.008	0.077±0.029	2.519±0.148	1.147±0.065	0.558±0.087	0.286±0.035	0.047±0.040	0.028±0.003	0.385±0.018
	黒石	41	8.905±0.243	2.484±0.055	0.161±0.018	7.570±0.336	0.068±0.014	1.621±0.063	0.244±0.022	0.027±0.014	0.124±0.014	1.409±0.044
秋田県	男鹿 金ケ崎	43	0.294±0.009	0.087±0.004	0.220±0.018	1.644±0.081	1.493±0.081	0.930±0.043	0.287±0.039	0.098±0.040	0.029±0.002	0.368±0.008
	男鹿 脇本	45	0.295±0.008	0.087±0.004	0.219±0.017	1.671±0.077	1.503±0.072	0.939±0.054	0.286±0.045	0.108±0.034	0.028±0.006	0.367±0.009

表１－２　各黒耀石の原産地における原石群の元素比の平均値と標準偏差値

原産地	原石群名	分析個数	Ca/K	Ti/K	Mn/Zr	Fe/Zr	Rb/Zr	Sr/Zr	Y/Zr	Nb/Zr	Al/K	Si/K
山形県	月山	44	0.285±0.021	0.123±0.007	0.182±0.016	1.906±0.096	0.966±0.069	1.022±0.071	0.276±0.036	0.119±0.033	0.033±0.002	0.443±0.014
	寒河江	48	0.385±0.008	0.116±0.005	0.049±0.017	1.806±0.054	0.580±0.025	0.441±0.023	0.212±0.020	0.056±0.015	0.033±0.003	0.460±0.010
岩手県	冷石	25	0.636±0.033	0.187±0.012	0.052±0.007	1.764±0.061	0.305±0.016	0.431±0.021	0.209±0.016	0.045±0.014	0.041±0.003	0.594±0.014
	折居	22	0.615±0.055	0.180±0.016	0.058±0.007	1.751±0.062	0.306±0.033	0.421±0.051	0.228±0.079	0.045±0.011	0.041±0.005	0.594±0.055
	花泉	30	0.596±0.046	0.177±0.018	0.056±0.008	1.742±0.072	0.314±0.019	0.420±0.025	0.220±0.016	0.044±0.013	0.041±0.003	0.586±0.030
宮城県	湯倉	21	2.174±0.068	0.349±0.017	0.057±0.005	2.544±0.149	0.116±0.009	0.658±0.024	0.138±0.015	0.020±0.013	0.073±0.003	0.956±0.040
	塩釜	37	4.828±0.395	1.630±0.104	0.178±0.017	11.362±1.150	0.168±0.018	1.298±0.063	0.155±0.016	0.037±0.018	0.077±0.002	0.720±0.032
栃木県	高原山	40	0.738±0.067	0.200±0.010	0.044±0.007	2.016±0.110	0.381±0.025	0.502±0.028	0.190±0.017	0.023±0.014	0.036±0.002	0.516±0.012
東京都	神津島 第一	56	0.381±0.014	0.136±0.005	0.102±0.011	1.729±0.079	0.471±0.027	0.689±0.037	0.247±0.021	0.090±0.026	0.036±0.003	0.504±0.012
	神津島 第二	23	0.317±0.016	0.120±0.008	0.114±0.014	1.833±0.069	0.615±0.039	0.656±0.050	0.303±0.034	0.107±0.026	0.033±0.002	0.471±0.009
	長根	40	0.318±0.020	0.120±0.005	0.118±0.014	1.805±0.096	0.614±0.036	0.664±0.045	0.291±0.029	0.093±0.039	0.034±0.006	0.476±0.012
神奈川県	箱根・笛塚	30	6.765±0.254	2.219±0.057	0.228±0.019	9.282±0.622	0.048±0.017	1.757±0.061	0.252±0.017	0.025±0.019	0.140±0.008	1.528±0.046
	〃・畑宿	41	2.056±0.064	0.669±0.019	0.076±0.007	2.912±0.104	0.062±0.007	0.680±0.029	0.202±0.011	0.011±0.010	0.080±0.005	1.126±0.031
	鍛冶屋	31	1.663±0.071	0.381±0.019	0.056±0.007	2.139±0.097	0.073±0.008	0.629±0.025	0.154±0.009	0.011±0.009	0.067±0.005	0.904±0.020
静岡県	上多賀	31	1.329±0.078	0.294±0.018	0.041±0.006	1.697±0.068	0.087±0.009	0.551±0.023	0.138±0.011	0.010±0.009	0.059±0.004	0.856±0.018
	柏峠西	35	1.213±0.164	0.314±0.028	0.031±0.004	1.699±0.167	0.113±0.007	0.391±0.022	0.143±0.007	0.009±0.009	0.047±0.004	0.663±0.020
	小豆峠	40	0.110±0.008	0.052±0.004	0.297±0.038	3.211±0.319	0.829±0.089	0.154±0.030	0.547±0.054	0.087±0.057	0.025±0.014	0.429±0.016
富山県	魚津	12	0.278±0.013	0.065±0.004	0.064±0.008	2.084±0.095	0.906±0.057	0.641±0.046	0.194±0.014	0.102±0.021	0.027±0.002	0.372±0.009
	高岡市 二上山第一	36	0.319±0.017	0.113±0.006	0.040±0.008	1.720±0.080	0.740±0.052	0.665±0.029	0.121±0.026	0.047±0.031	0.015±0.014	0.392±0.018
	高岡市 〃 第二	40	0.710±0.017	0.202±0.008	0.054±0.011	1.994±0.152	0.413±0.028	0.840±0.050	0.118±0.025	0.051±0.031	0.020±0.020	0.599±0.024
	高岡市 〃 第三	45	0.441±0.052	0.108±0.014	0.079±0.021	2.251±0.138	0.794±0.155	1.222±0.088	0.127±0.041	0.067±0.053	0.015±0.014	0.412±0.025
長野県	鷲ケ峰	171	0.138±0.009	0.066±0.003	0.104±0.011	1.339±0.057	1.076±0.047	0.360±0.023	0.275±0.030	0.112±0.023	0.026±0.002	0.361±0.013
	和田峠第一	143	0.167±0.028	0.049±0.008	0.117±0.011	1.346±0.085	1.853±0.124	0.112±0.056	0.409±0.048	0.139±0.026	0.025±0.002	0.355±0.016
	〃 第二	17	0.146±0.003	0.032±0.003	0.151±0.010	1.461±0.039	2.449±0.135	0.036±0.012	0.517±0.044	0.186±0.025	0.027±0.002	0.368±0.007
	〃 第三	62	0.248±0.048	0.064±0.012	0.114±0.011	1.520±0.182	1.673±0.140	0.274±0.104	0.374±0.048	0.122±0.024	0.025±0.003	0.348±0.017
	〃 第四	37	0.144±0.017	0.063±0.004	0.094±0.009	1.373±0.085	1.311±0.037	0.206±0.030	0.263±0.038	0.090±0.022	0.023±0.002	0.331±0.019
	〃 第五	47	0.176±0.019	0.075±0.010	0.073±0.011	1.282±0.086	1.053±0.196	0.275±0.058	0.184±0.042	0.066±0.023	0.021±0.002	0.306±0.013
	〃 第六	53	0.156±0.011	0.055±0.005	0.095±0.012	1.333±0.064	1.523±0.093	0.134±0.031	0.279±0.039	0.010±0.017	0.021±0.002	0.313±0.012
	鷹山・和田	53	0.138±0.004	0.042±0.002	0.123±0.010	1.259±0.041	1.978±0.067	0.045±0.010	0.442±0.039	0.142±0.022	0.026±0.002	0.360±0.010
	男女倉	119	0.223±0.026	0.102±0.010	0.059±0.008	1.169±0.081	0.701±0.109	0.409±0.052	0.128±0.024	0.053±0.017	0.026±0.002	0.354±0.008
	麦草峠	68	0.263±0.020	0.138±0.011	0.049±0.008	1.403±0.069	0.532±0.048	0.764±0.031	0.101±0.018	0.056±0.016	0.029±0.002	0.401±0.017
	双子池	83	0.252±0.027	0.129±0.007	0.059±0.010	1.630±0.179	0.669±0.052	0.802±0.058	0.111±0.024	0.037±0.032	0.027±0.007	0.401±0.011
	大窪沢	42	1.481±0.117	0.466±0.021	0.042±0.006	2.005±0.135	0.182±0.011	0.841±0.044	0.105±0.010	0.009±0.008	0.033±0.005	0.459±0.012
	横川	41	3.047±0.066	1.071±0.026	0.115±0.015	7.380±0.366	0.158±0.016	0.833±0.040	0.186±0.015	0.023±0.012	0.045±0.005	0.513±0.021

表１－３ 各黒耀石の原産地における原石群の元素比の平均値と標準偏差値

原産地	原石群名	分析個数	Ca/K	Ti/K	Mn/Zr	Fe/Zr	Rb/Zr	Sr/Zr	Y/Zr	Nb/Zr	Al/K	Si/K
新潟県	佐渡第一	34	0.228±0.013	0.078±0.006	0.020±0.005	1.492±0.079	0.821±0.047	0.288±0.018	0.142±0.018	0.049±0.017	0.024±0.004	0.338±0.013
	〃 第二	12	0.263±0.032	0.097±0.018	0.020±0.006	1.501±0.053	0.717±0.106	0.326±0.029	0.091±0.022	0.046±0.015	0.026±0.002	0.338±0.009
	上石川	45	0.321±0.007	0.070±0.003	0.069±0.011	2.051±0.070	0.981±0.042	0.773±0.034	0.182±0.023	0.038±0.027	0.026±0.007	0.359±0.009
	板山	44	0.232±0.011	0.068±0.003	0.169±0.017	2.178±0.110	1.772±0.098	0.772±0.046	0.374±0.047	0.154±0.034	0.027±0.002	0.359±0.009
	大白川	22	0.569±0.012	0.142±0.007	0.033±0.005	1.608±0.049	0.261±0.012	0.332±0.011	0.150±0.015	0.033±0.011	0.036±0.003	0.491±0.014
	金津	46	0.331±0.011	0.097±0.037	0.030±0.007	1.711±0.066	0.618±0.027	0.283±0.012	0.181±0.016	0.035±0.018	0.027±0.009	0.402±0.012
	羽根川	55	0.163±0.019	0.053±0.005	0.099±0.011	1.354±0.058	1.615±0.063	0.084±0.012	0.309±0.036	0.100±0.028	0.023±0.007	0.340±0.030
石川県	比那	17	0.370±0.014	0.087±0.004	0.060±0.009	2.699±0.167	0.639±0.028	0.534±0.023	0.172±0.028	0.052±0.018	0.032±0.002	0.396±0.017
福井県	安島	21	0.407±0.007	0.123±0.005	0.038±0.006	1.628±0.051	0.643±0.041	0.675±0.030	0.113±0.020	0.061±0.016	0.032±0.002	0.450±0.010
	三里山	21	0.350±0.018	0.123±0.008	0.036±0.006	1.561±0.081	0.608±0.031	0.798±0.039	0.069±0.020	0.062±0.013	0.028±0.002	0.381±0.008
兵庫県	香住第一群	30	0.216±0.005	0.062±0.002	0.045±0.007	1.828±0.056	0.883±0.034	0.265±0.012	0.097±0.021	0.139±0.018	0.024±0.007	0.365±0.008
	〃 第二群	40	0.278±0.012	0.100±0.004	0.048±0.009	1.764±0.066	0.813±0.045	0.397±0.020	0.112±0.026	0.138±0.024	0.026±0.012	0.446±0.012
島根県	加茂	20	0.166±0.006	0.093±0.008	0.014±0.003	0.899±0.031	0.278±0.017	0.009±0.003	0.061±0.015	0.154±0.018	0.020±0.001	0.249±0.016
	津井	30	0.161±0.008	0.132±0.182	0.015±0.003	0.940±0.041	0.301±0.014	0.015±0.005	0.060±0.013	0.144±0.008	0.020±0.002	0.244±0.008
	久見	31	0.145±0.006	0.061±0.003	0.021±0.004	0.980±0.023	0.386±0.011	0.007±0.003	0.109±0.013	0.238±0.011	0.023±0.002	0.315±0.006
香川県	奥池第一群	51	1.202±0.077	0.141±0.010	0.032±0.008	3.126±0.170	0.686±0.065	1.350±0.082	0.026±0.026	0.065±0.019	0.041±0.004	0.507±0.011
	〃 第二群	50	1.585±0.126	0.194±0.018	0.035±0.007	2.860±0.160	0.423±0.058	1.044±0.077	0.024±0.019	0.042±0.013	0.045±0.004	0.507±0.013
	雄山	50	1.224±0.081	0.144±0.011	0.035±0.012	3.138±0.163	0.669±0.078	1.335±0.091	0.023±0.027	0.061±0.020	0.041±0.003	0.500±0.012
	神谷・南山	51	1.186±0.057	0.143±0.008	0.038±0.012	3.202±0.163	0.707±0.061	1.386±0.088	0.029±0.025	0.073±0.021	0.041±0.005	0.500±0.014
	大麻山南第一群	39	1.467±0.120	0.203±0.023	0.042±0.009	3.125±0.179	0.494±0.080	1.010±0.073	0.038±0.023	0.047±0.013	0.041±0.003	0.487±0.016
	〃 第二群	34	1.018±0.043	0.116±0.012	0.043±0.014	3.305±0.199	0.895±0.048	1.256±0.050	0.029±0.030	0.072±0.018	0.038±0.004	0.476±0.012
福岡県	八女昭和溜池	68	0.261±0.010	0.211±0.007	0.033±0.003	0.798±0.027	0.326±0.013	0.283±0.015	0.071±0.009	0.034±0.008	0.024±0.006	0.279±0.009
佐賀県	中野第一群	39	0.267±0.007	0.087±0.003	0.027±0.005	1.619±0.083	0.628±0.028	0.348±0.015	0.103±0.018	0.075±0.018	0.023±0.007	0.321±0.011
	〃 第二群	40	0.345±0.007	0.104±0.003	0.027±0.005	1.535±0.039	0.455±0.017	0.397±0.014	0.069±0.016	0.059±0.014	0.026±0.008	0.328±0.008
	梅野	39	0.657±0.014	0.202±0.006	0.071±0.013	4.239±0.205	1.046±0.065	1.269±0.058	0.104±0.032	0.380±0.047	0.028±0.005	0.345±0.009
	腰岳	44	0.211±0.009	0.031±0.005	0.075±0.019	2.572±0.212	1.600±0.086	0.414±0.042	0.311±0.046	0.256±0.043	0.025±0.002	0.335±0.008
	椎葉川	59	0.414±0.009	0.071±0.003	0.101±0.017	2.947±0.142	1.253±0.081	2.015±0.099	0.147±0.035	0.255±0.040	0.030±0.007	0.388±0.009
	松尾第一群	40	0.600±0.067	0.153±0.029	0.125±0.018	4.692±0.369	1.170±0.114	2.023±0.122	0.171±0.032	0.255±0.037	0.032±0.003	0.376±0.008
	〃 第二群	40	0.953±0.027	0.307±0.010	0.126±0.013	6.666±0.342	0.856±0.070	1.907±0.119	0.147±0.029	0.194±0.028	0.033±0.008	0.383±0.010
大分県 姫島地域	観音崎	41	0.216±0.017	0.045±0.003	0.428±0.057	6.897±0.806	1.829±0.220	1.572±0.180	0.325±0.088	0.622±0.099	0.035±0.002	0.418±0.011
	両瀬第一	33	0.221±0.021	0.045±0.003	0.450±0.061	7.248±0.668	1.917±0.194	1.660±0.173	0.355±0.057	0.669±0.105	0.035±0.002	0.419±0.009
	＊〃 第二	32	0.634±0.047	0.140±0.013	0.194±0.026	4.399±0.322	0.614±0.077	3.162±0.189	0.144±0.031	0.240±0.041	0.038±0.002	0.451±0.011
	＊〃 第三	10	1.013±0.140	0.211±0.026	0.126±0.016	3.491±0.231	0.305±0.067	4.002±0.174	0.109±0.021	0.137±0.028	0.040±0.004	0.471±0.017
	＊オイ崎	29	1.074±0.110	0.224±0.024	0.122±0.012	3.460±0.301	0.286±0.048	4.010±0.197	0.101±0.022	0.133±0.025	0.040±0.003	0.469±0.014
	＊稲積	25	0.653±0.066	0.141±0.016	0.189±0.030	4.398±0.425	0.605±0.096	3.234±0.264	0.151±0.033	0.245±0.050	0.037±0.002	0.448±0.015
	塚瀬	30	0.313±0.023	0.127±0.009	0.065±0.010	1.489±0.124	0.600±0.051	0.686±0.082	0.175±0.018	0.102±0.020	0.028±0.002	0.371±0.009
	荻台地	50	1.615±0.042	0.670±0.013	0.096±0.008	5.509±0.269	0.284±0.031	1.526±0.053	0.097±0.016	0.032±0.018	0.032±0.005	0.310±0.011
	緒方下尾平	64	0.482±0.036	0.286±0.015	0.051±0.008	1.361±0.095	0.303±0.019	0.712±0.043	0.089±0.018	0.055±0.021	0.012±0.010	0.288±0.016

表１－４ 各黒耀石の原産地における原石群の元素比の平均値と標準偏差値

原産地	原石群名	分析個数	Ca/K	Ti/K	Mn/Zr	Fe/Zr	Rb/Zr	Sr/Zr	Y/Zr	Nb/Zr	Al/K	Si/K
長崎県 壱岐島	久喜ノ辻	37	0.172±0.009	0.066±0.002	0.030±0.005	1.176±0.043	0.385±0.012	0.011±0.004	0.135±0.018	0.354±0.014	0.023±0.002	0.276±0.007
	君ケ浦	28	0.174±0.007	0.065±0.002	0.033±0.006	1.174±0.035	0.389±0.012	0.013±0.005	0.129±0.014	0.356±0.012	0.023±0.003	0.275±0.008
	角川	28	0.146±0.009	0.038±0.002	0.059±0.009	1.691±0.100	1.726±0.085	0.035±0.008	0.344±0.040	0.717±0.047	0.023±0.002	0.338±0.010
	貝畑	49	0.135±0.010	0.037±0.002	0.056±0.009	1.746±0.073	1.834±0.064	0.022±0.013	0.334±0.046	0.714±0.040	0.021±0.009	0.339±0.015
	松浦第一	23	0.215±0.018	0.032±0.008	0.072±0.016	2.554±0.181	1.538±0.176	0.429±0.026	0.271±0.064	0.254±0.046	0.025±0.002	0.340±0.006
	〃 第二	17	0.183±0.011	0.031±0.005	0.071±0.024	2.288±0.319	1.523±0.193	0.309±0.083	0.244±0.074	0.204±0.049	0.024±0.002	0.337±0.010
	〃 第三	16	0.249±0.023	0.062±0.006	0.051±0.016	1.936±0.231	0.856±0.112	0.405±0.093	0.148±0.052	0.139±0.031	0.025±0.002	0.333±0.014
	〃 第四	22	0.284±0.022	0.066±0.008	0.045±0.012	1.890±0.157	0.774±0.179	0.454±0.036	0.120±0.044	0.132±0.036	0.026±0.002	0.343±0.010
	淀姫	44	0.334±0.014	0.080±0.004	0.044±0.009	1.744±0.069	0.533±0.030	0.485±0.039	0.094±0.022	0.119±0.017	0.027±0.002	0.353±0.011
	中町第一	25	0.243±0.019	0.059±0.007	0.057±0.015	1.849±0.104	0.811±0.089	0.398±0.028	0.135±0.035	0.147±0.023	0.026±0.002	0.345±0.009
	〃 第二	17	0.322±0.034	0.081±0.015	0.045±0.011	1.788±0.108	0.654±0.085	0.485±0.042	0.118±0.025	0.099±0.016	0.026±0.002	0.338±0.015
	古里第一	38	0.199±0.011	0.030±0.004	0.083±0.018	2.649±0.195	1.714±0.195	0.421±0.060	0.306±0.055	0.265±0.044	0.024±0.002	0.333±0.009
	〃 第二	19	0.413±0.013	0.076±0.005	0.094±0.023	2.866±0.173	1.204±0.071	1.874±0.106	0.144±0.037	0.247±0.033	0.028±0.002	0.357±0.008
	〃 第三	19	0.266±0.035	0.065±0.010	0.051±0.009	1.847±0.146	0.788±0.108	0.419±0.048	0.127±0.040	0.137±0.040	0.025±0.002	0.335±0.010
	松岳	43	0.194±0.009	0.054±0.005	0.040±0.008	1.686±0.114	0.833±0.058	0.251±0.025	0.192±0.032	0.124±0.039	0.018±0.011	0.331±0.017
	大崎	74	0.176±0.012	0.053±0.002	0.041±0.012	1.710±0.081	0.912±0.036	0.181±0.022	0.202±0.029	0.133±0.024	0.023±0.002	0.319±0.010
熊本県	小国	30	0.317±0.023	0.127±0.005	0.063±0.007	1.441±0.070	0.611±0.032	0.703±0.044	0.175±0.233	0.097±0.017	0.023±0.002	0.320±0.007
	南関	30	0.261±0.016	0.214±0.007	0.034±0.003	0.788±0.033	0.326±0.012	0.278±0.015	0.069±0.012	0.031±0.009	0.021±0.002	0.243±0.008
	轟	44	0.258±0.009	0.214±0.006	0.033±0.005	0.794±0.078	0.329±0.017	0.275±0.010	0.066±0.011	0.033±0.009	0.020±0.003	0.243±0.008
	大柿	53	1.534±0.139	0.665±0.035	0.075±0.008	4.494±0.460	0.247±0.014	1.236±0.092	0.090±0.018	0.041±0.012	0.030±0.003	0.292±0.010
	冠ケ岳	21	0.261±0.012	0.211±0.008	0.032±0.003	0.780±0.038	0.324±0.011	0.279±0.017	0.064±0.011	0.037±0.006	0.025±0.002	0.277±0.009
	滝室坂	57	1.599±0.107	0.722±0.046	0.085±0.011	6.205±0.305	0.256±0.018	1.154±0.055	0.103±0.014	0.047±0.013	0.027±0.004	0.247±0.016
	箱石峠	84	0.791±0.082	0.279±0.009	0.045±0.005	1.208±0.023	0.279±0.018	0.811±0.046	0.046±0.012	0.029±0.014	0.031±0.009	0.366±0.033
	長谷峠	53	1.668±0.165	0.694±0.036	0.080±0.010	4.977±0.587	0.253±0.015	1.335±0.104	0.098±0.016	0.040±0.008	0.031±0.003	0.295±0.012
	五ヶ瀬川	48	1.471±0.136	0.602±0.041	0.078±0.011	4.838±0.634	0.252±0.016	1.288±0.124	0.101±0.014	0.043±0.013	0.027±0.003	0.265±0.020
	御船	49	1.558±0.146	0.651±0.030	0.075±0.011	4.571±0.572	0.257±0.016	1.252±0.112	0.091±0.016	0.040±0.009	0.030±0.004	0.291±0.010
	白浜	78	0.208±0.021	0.101±0.009	0.024±0.006	1.382±0.086	1.021±0.099	0.351±0.037	0.162±0.027	0.027±0.022	0.022±0.007	0.317±0.009
宮崎県	桑ノ木津留											
	〃 第一群	47	0.207±0.015	0.094±0.006	0.070±0.009	1.521±0.075	1.080±0.048	0.418±0.020	0.266±0.034	0.063±0.024	0.020±0.003	0.314±0.011
	〃 第二群	33	0.261±0.015	0.094±0.006	0.066±0.010	1.743±0.095	1.242±0.060	0.753±0.039	0.205±0.029	0.047±0.036	0.022±0.002	0.323±0.019
	霧島	36	35.158±1.118	5.001±0.175	0.041±0.002	0.038±0.002	0.009±0.004	0.155±0.005	0.035±0.019	0.000±0.000	0.035±0.019	0.446±0.022
鹿児島県	間根ケ平											
	〃 第一群	45	0.186±0.010	0.083±0.005	0.047±0.008	1.611±0.079	0.948±0.055	0.340±0.032	0.281±0.031	0.041±0.032	0.022±0.008	0.358±0.014
	〃 第二群	45	0.247±0.018	0.106±0.006	0.047±0.008	1.488±0.074	0.768±0.034	0.428±0.049	0.235±0.020	0.039±0.027	0.024±0.008	0.378±0.013
	〃 第三群	42	0.584±0.012	0.176±0.005	0.037±0.007	1.484±0.097	0.449±0.031	0.675±0.049	0.143±0.023	0.036±0.022	0.023±0.014	0.390±0.019
	日東	42	0.262±0.018	0.143±0.006	0.022±0.004	1.178±0.040	0.712±0.028	0.408±0.025	0.100±0.018	0.029±0.013	0.019±0.001	0.275±0.006
	五女木	37	0.266±0.021	0.140±0.006	0.019±0.003	1.170±0.064	0.705±0.027	0.405±0.021	0.108±0.015	0.028±0.013	0.019±0.001	0.275±0.006
	上牛鼻	41	1.629±0.098	0.804±0.037	0.053±0.006	3.342±0.215	0.188±0.013	1.105±0.056	0.087±0.009	0.022±0.009	0.036±0.002	0.391±0.011
	平木場	34	1.944±0.054	0.912±0.028	0.062±0.005	3.975±0.182	0.184±0.011	1.266±0.049	0.093±0.010	0.021±0.010	0.038±0.003	0.408±0.010
	竜ケ水	48	0.533±0.029	0.167±0.006	0.061±0.013	1.494±0.093	0.611±0.039	0.688±0.052	0.127±0.023	0.069±0.022	0.033±0.003	0.494±0.011
	長谷	30	0.553±0.032	0.137±0.006	0.065±0.010	1.815±0.062	0.644±0.028	0.553±0.029	0.146±0.021	0.066±0.020	0.037±0.003	0.524±0.012
台湾	台東山脈	37	0.510±0.010	0.198±0.007	0.038±0.007	1.862±0.079	0.353±0.019	0.519±0.017	0.123±0.012	0.024±0.017	0.029±0.007	0.407±0.010
ロシア	カムチャッカ	72	0.473±0.012	0.166±0.007	0.046±0.007	1.572±0.059	0.199±0.011	0.497±0.016	0.126±0.011	0.009±0.014	0.039±0.010	0.460±0.030

表１－５ 各黒耀石の原産地における黒曜石製遺物群の元素比の平均値と標準偏差値

原産地	原石群名	分析個数	Ca/K	Ti/K	Mn/Zr	Fe/Zr	Rb/Zr	Sr/Zr	Y/Zr	Nb/Zr	Al/K	Si/K
北海道	HS１遺物群	67	0.241±0.021	0.107±0.005	0.018±0.006	1.296±0.077	0.430±0.016	0.153±0.009	0.140±0.015	0.008±0.013	0.018±0.012	0.325±0.042
	HS２遺物群	60	0.453±0.011	0.135±0.008	0.041±0.008	1.765±0.075	0.448±0.021	0.419±0.019	0.130±0.015	0.015±0.019	0.034±0.010	0.500±0.015
	FR１遺物群	51	0.643±0.012	0.124±0.008	0.052±0.007	2.547±0.143	0.530±0.032	0.689±0.032	0.156±0.015	0.004±0.008	0.029±0.011	0.407±0.047
	FR２遺物群	59	0.535±0.061	0.106±0.012	0.053±0.009	2.545±0.138	0.557±0.051	0.685±0.029	0.165±0.021	0.016±0.022	0.027±0.009	0.373±0.043
	FR３遺物群	37	0.380±0.037	0.084±0.007	0.052±0.009	2.548±0.145	0.586±0.056	0.681±0.033	0.164±0.021	0.017±0.023	0.023±0.006	0.292±0.037
	FR４遺物群	44	0.261±0.043	0.074±0.010	0.051±0.008	2.500±0.117	0.639±0.057	0.679±0.032	0.155±0.021	0.009±0.017	0.018±0.008	0.258±0.036
	FH１遺物群	32	0.898±0.032	0.221±0.007	0.054±0.006	2.540±0.101	0.426±0.018	0.802±0.023	0.109±0.013	0.017±0.021	0.037±0.003	0.447±0.011
	KT１遺物群	56	1.103±0.050	0.146±0.007	0.081±0.008	2.942±0.133	0.314±0.053	0.775±0.082	0.133±0.016	0.019±0.021	0.043±0.007	0.516±0.015
	KT２遺物群	38	0.959±0.027	0.154±0.005	0.085±0.010	2.882±0.092	0.542±0.028	1.111±0.040	0.107±0.015	0.012±0.016	0.042±0.008	0.519±0.010
	KS１遺物群	32	0.275±0.007	0.107±0.005	0.047±0.010	1.751±0.051	0.836±0.038	0.468±0.021	0.180±0.019	0.023±0.028	0.025±0.007	0.345±0.010
	KS２遺物群	62	0.244±0.011	0.070±0.004	0.056±0.013	1.749±0.168	1.080±0.108	0.424±0.036	0.327±0.042	0.037±0.031	0.023±0.011	0.379±0.011
	KS３遺物群	48	0.164±0.008	0.041±0.002	0.080±0.013	2.565±0.126	1.460±0.057	0.162±0.019	0.389±0.042	0.069±0.028	0.024±0.002	0.337±0.015
	K１９遺物群	48	0.185±0.007	0.049±0.003	0.081±0.013	2.162±0.122	1.031±0.041	0.435±0.025	0.263±0.028	0.050±0.019	0.023±0.002	0.260±0.009
青森県	HY遺物群	31	0.238±0.011	0.131±0.006	0.048±0.008	1.636±0.066	0.418±0.028	1.441±0.015	0.482±0.024	0.029±0.028	0.020±0.015	0.481±0.068
	SN１遺物群	33	0.287±0.006	0.087±0.004	0.033±0.005	1.597±0.037	0.244±0.011	0.258±0.011	0.281±0.012	0.009±0.012	0.021±0.006	0.329±0.006
	SN２遺物群	29	0.209±0.006	0.116±0.006	0.076±0.008	1.571±0.082	0.716±0.035	0.292±0.017	0.264±0.029	0.028±0.030	0.023±0.009	0.383±0.015
秋田県	KN遺物群	107	0.351±0.011	0.121±0.006	0.053±0.007	1.581±0.071	0.347±0.020	0.219±0.014	0.216±0.015	0.054±0.017	0.029±0.011	0.475±0.040
	TB遺物群	60	0.252±0.014	0.113±0.007	0.124±0.015	1.805±0.088	0.875±0.056	0.663±0.038	0.272±0.029	0.083±0.037	0.026±0.008	0.378±0.021
岩手県	AI１遺物群	41	1.519±0.026	0.277±0.010	0.078±0.006	2.849±0.073	0.167±0.010	0.526±0.017	0.251±0.013	0.009±0.012	0.058±0.017	0.929±0.024
	AI２遺物群	61	3.141±0.074	0.552±0.021	0.080±0.008	2.752±0.062	0.094±0.009	0.716±0.019	0.242±0.011	0.008±0.014	0.083±0.029	1.353±0.049
	AI３遺物群	61	0.950±0.013	0.215±0.004	0.117±0.009	4.306±0.100	0.114±0.008	0.909±0.028	0.248±0.012	0.014±0.016	0.028±0.006	0.360±0.009
	AI４遺物群	122	1.850±0.059	0.474±0.025	0.067±0.007	2.055±0.077	0.083±0.006	0.531±0.030	0.177±0.010	0.011±0.013	0.064±0.025	1.061±0.105
	AI５遺物群	122	3.167±0.092	0.696±0.027	0.101±0.009	3.787±0.108	0.114±0.010	0.892±0.026	0.241±0.012	0.006±0.012	0.091±0.020	1.234±0.052
	FS遺物群	45	0.272±0.090	0.097±0.029	0.053±0.007	1.791±0.083	0.327±0.019	0.453±0.024	0.207±0.018	0.029±0.027	0.017±0.011	0.339±0.011
	SD遺物群	48	2.900±0.050	0.741±0.016	0.118±0.010	3.922±0.077	0.117±0.012	0.906±0.026	0.246±0.013	0.008±0.017	0.083±0.013	1.195±0.029
新潟県	AC１遺物群	63	0.479±0.014	0.192±0.006	0.054±0.008	1.561±0.075	0.400±0.017	0.440±0.019	0.169±0.019	0.061±0.015	0.033±0.005	0.427±0.016
	AC２遺物群	48	0.251±0.007	0.081±0.003	0.112±0.013	2.081±0.076	0.904±0.035	0.406±0.020	0.409±0.024	0.108±0.023	0.036±0.003	0.419±0.007
	AC３遺物群	36	0.657±0.016	0.144±0.005	0.083±0.010	1.891±0.051	0.202±0.010	0.381±0.017	0.286±0.018	0.041±0.012	0.049±0.005	0.616±0.013
	IN１遺物群	48	0.326±0.012	0.078±0.004	0.066±0.010	2.056±0.177	0.901±0.048	0.751±0.045	0.172±0.030	0.068±0.016	0.028±0.030	0.338±0.007
	IN２遺物群	48	0.745±0.013	0.110±0.004	0.140±0.015	3.176±0.212	0.728±0.039	1.582±0.080	0.104±0.030	0.038±0.013	0.036±0.003	0.396±0.010
長野県	NK遺物群	57	0.566±0.019	0.163±0.007	0.086±0.011	1.822±0.084	0.467±0.031	1.691±0.064	0.102±0.021	0.041±0.028	0.038±0.003	0.500±0.014
山口県	YM遺物群	56	0.381±0.016	0.138±0.005	0.038±0.012	1.611±0.102	0.721±0.039	0.497±0.026	0.128±0.022	0.047±0.016	0.023±0.003	0.331±0.013
	NM遺物群	40	0.330±0.010	0.103±0.003	0.042±0.012	1.751±0.083	1.048±0.057	0.518±0.034	0.196±0.037	0.058±0.018	0.022±0.003	0.326±0.011
	MK-1遺物群	48	0.087±0.008	0.059±0.002	0.010±0.003	0.677±0.023	0.370±0.097	0.006±0.002	0.125±0.012	0.292±0.010	0.022±0.002	0.337±0.010
	MK-2遺物群	48	0.258±0.010	0.026±0.002	0.055±0.013	1.745±0.121	1.149±0.092	0.297±0.029	0.202±0.037	0.177±0.022	0.021±0.002	0.268±0.007

表１－６ 各黒耀石の原産地における黒曜石製遺物群の元素比の平均値と標準偏差値

原産地	原石群名	分析個数	Ca/K	Ti/K	Mn/Zr	Fe/Zr	Rb/Zr	Sr/Zr	Y/Zr	Nb/Zr	Al/K	Si/K
宮崎県	HB１遺物群	48	0.197±0.035	0.754±0.055	0.098±0.042	7.099±0.844	0.434±0.062	0.975±0.130	0.368±0.079	0.126±0.079	0.093±0.022	6.312±0.525
	HB２遺物群	48	0.414±0.100	1.557±0.674	0.110±0.044	9.900±1.595	0.176±0.088	1.209±0.459	0.327±0.052	0.178±0.069	0.178±0.044	9.938±1.532
鹿児島県	KI1遺物群	45	0.383±0.012	0.101±0.005	0.061±0.024	1.913±0.158	0.985±0.057	0.527±0.038	0.197±0.030	0.079±0.028	0.028±0.002	0.409±0.009
	KI2遺物群	46	0.402±0.015	0.146±0.008	0.060±0.017	1.529±0.148	0.729±0.052	0.565±0.038	0.137±0.024	0.083±0.026	0.029±0.003	0.443±0.022
	UT1遺物群	46	0.297±0.013	0.107±0.005	0.053±0.010	1.638±0.104	1.012±0.056	0.736±0.039	0.168±0.027	0.034±0.028	0.024±0.011	0.390±0.014
	SG遺物群	48	1.668±0.034	0.778±0.038	0.082±0.010	4.106±0.222	0.202±0.014	0.699±0.025	0.133±0.013	0.015±0.019	0.027±0.021	0.553±0.033
	OK遺物群	32	1.371±0.074	0.687±0.025	0.061±0.008	3.109±0.161	0.202±0.012	0.579±0.027	0.122±0.014	0.009±0.014	0.027±0.018	0.518±0.021
	KK1遺物群	48	0.347±0.010	0.080±0.003	0.081±0.012	3.085±0.155	0.887±0.036	1.487±0.065	0.119±0.036	0.184±0.023	0.027±0.002	0.265±0.009
	KK2遺物群	46	0.521±0.012	0.122±0.004	0.076±0.013	3.125±0.222	0.877±0.048	1.500±0.074	0.109±0.034	0.187±0.023	0.035±0.004	0.359±0.010
北朝鮮	会寧城外遺跡遺物群	70	0.135±0.012	0.062±0.006	0.017±0.003	1.118±0.051	0.585±0.036	0.068±0.019	0.150±0.022	0.372±0.035	0.025±0.004	0.319±0.012
ロシア	イリスタヤ	26	18.888±2.100	6.088±0.868	0.293±0.032	27.963±2.608	0.055±0.017	2.716±0.162	0.163±0.019	0.036±0.030	0.173±0.029	1.674±0.240
	ﾊﾟﾗﾄｳﾝｶｰ1	56	0.706±0.048	0.225±0.011	0.048±0.010	1.851±0.180	0.246±0.014	0.752±0.070	0.075±0.016	0.015±0.008	0.041±0.004	0.482±0.022
	ﾊﾟﾗﾄｳﾝｶｰ2	40	0.717±0.018	0.269±0.006	0.031±0.006	1.604±0.043	0.119±0.007	0.398±0.016	0.095±0.008	0.016±0.006	0.031±0.003	0.402±0.010
	ﾊﾟﾗﾄｳﾝｶｰ3	48	0.384±0.008	0.097±0.004	0.043±0.007	1.642±0.053	0.262±0.011	0.753±0.026	0.066±0.026	0.013±0.062	0.017±0.003	0.176±0.009
	ﾊﾟﾗﾄｳﾝｶｰ4	48	0.141±0.007	0.074±0.003	0.029±0.004	1.069±0.025	0.203±0.007	0.150±0.006	0.106±0.009	0.024±0.006	0.016±0.002	0.146±0.004
	ナチキ	48	0.220±0.008	0.104±0.004	0.099±0.016	1.261±0.062	0.608±0.028	0.500±0.026	0.122±0.030	0.064±0.023	0.024±0.003	0.340±0.006
	アバチャ	40	0.255±0.007	0.160±0.005	0.029±0.004	1.121±0.034	0.192±0.007	0.151±0.008	0.106±0.009	0.024±0.007	0.026±0.003	0.303±0.007
標準試料	JG－1 a)	127	0.755±0.010	0.202±0.005	0.076±0.011	3.759±0.111	0.993±0.036	1.331±0.046	0.251±0.027	0.105±0.017	0.028±0.002	0.342±0.004

HS２群＝置戸・置戸山群に一致、FR２群＝ケショマップ第一群に一致

平均値±標準偏差値、　＊：ガラス質安山岩　　NK遺物群：中ッ原遺跡、HY遺物群：日和山遺跡、SN遺物群：三内丸山遺跡出土、KN遺物群：此掛沢遺跡、HS遺物群：北進遺跡、KI遺物群：桐木遺跡、UT遺物群：内屋敷遺跡、AI遺物群：相ノ沢遺跡、FS遺物群：房ノ沢遺跡、SD遺物群：下舘鍋屋遺跡、FR遺物群：東麓郷1，２遺跡、FH遺物群：東９線８遺跡KT遺物群：北区１遺跡、KS遺物群：キウス４遺跡A-R地区、SG遺物群：志風頭遺跡、OK遺物群：奥名野遺跡、TB遺物群：戸平川遺跡、NM遺物群：長柄遺跡、MK遺物群：南方遺跡、YM遺物群：南方、藤尾、岩上遺跡、AC１、２、３遺物群：アチャ平遺跡、IN１、２遺物群：岩野原遺跡、K１９遺物群：K３９遺跡、KK１，２遺物群：計志加里遺跡、HB１，２（フリ様）：八久保第２遺跡など出土遺物の産地不明の原石群。ウラジオストック付近：イリスタヤ遺跡、南カムチャッカ：パラトウンカ、ナチキ、アバチャ遺跡

a)：Ando, A., Kurasawa, H., Ohmori, T. & Takeda, E. (1974). 1974 compilation of data on the GJS geochemical reference samples JG-1 granodiorite and JB-1 basalt. Geochemical Journal Vol. 8, 175-192.

表２－１ 各サヌカイトの原産地における原石群の元素比の平均値と標準偏差値

原産地	原石群名	分析個数	K/Ca	Ti/Ca	Mn/Sr	Fe/Sr	Rb/Sr	Y/Sr	Zr/Sr	Nb/Sr	Al/Ca	Si/Ca
北海道	イトムカ	46	0.359±0.020	0.430±0.014	0.081±0.006	5.884±0.223	0.166±0.011	0.120±0.013	0.883±0.030	0.015±0.013	0.013±0.001	0.137±0.007
	旭山	80	0.351±0.011	0.288±0.010	0.089±0.005	5.064±0.140	0.174±0.011	0.096±0.009	0.903±0.029	0.015±0.012	0.015±0.001	0.141±0.005
新潟県	極野	48	0.231±0.008	0.349±0.028	0.141±0.015	10.218±0.328	0.141±0.012	0.159±0.011	0.819±0.042	0.019±0.012	0.012±0.001	0.124±0.005
群馬県	荒船山	43	0.194±0.070	0.360±0.028	0.129±0.014	9.205±1.153	0.080±0.034	0.085±0.014	0.458±0.082	0.009±0.010	0.013±0.021	0.123±0.032
長野県	横川	70	0.183±0.007	0.340±0.017	0.153±0.017	11.018±0.398	0.118±0.011	0.157±0.013	0.721±0.030	0.019±0.009	0.012±0.001	0.113±0.005
	八風山	46	0.274±0.028	0.324±0.010	0.090±0.008	4.905±0.505	0.104±0.009	0.100±0.009	0.581±0.033	0.012±0.009	0.018±0.002	0.168±0.014
神奈川県	火打沢	40	0.092±0.005	0.285±0.009	0.166±0.009	12.406±0.332	0.023±0.006	0.111±0.008	0.483±0.023	0.005±0.007	0.012±0.001	0.012±0.001
岐阜県	下呂	93	1.576±0.055	0.227±0.011	0.038±0.004	0.766±0.025	0.277±0.020	0.031±0.013	0.504±0.024	0.035±0.009	0.052±0.003	0.660±0.025
奈良県	二上山	51	0.288±0.010	0.215±0.006	0.071±0.006	4.629±0.270	0.202±0.012	0.066±0.009	0.620±0.022	0.024±0.010	0.019±0.001	0.144±0.005
大阪府	和泉	26	0.494±0.023	0.325±0.025	0.056±0.004	4.060±0.148	0.296±0.021	0.065±0.010	0.706±0.025	0.038±0.010	0.023±0.001	0.194±0.009
兵庫県	岩屋第一	28	0.616±0.021	0.254±0.012	0.057±0.005	3.610±0.189	0.365±0.019	0.056±0.012	0.846±0.026	0.027±0.017	0.018±0.001	0.186±0.007
	〃 第二	24	0.535±0.020	0.263±0.005	0.053±0.005	3.438±0.103	0.340±0.015	0.042±0.012	1.069±0.030	0.026±0.014	0.017±0.001	0.173±0.008
	甲山	22	0.300±0.017	0.154±0.005	0.056±0.007	3.350±0.261	0.130±0.012	0.061±0.033	0.574±0.021	0.012±0.007	0.018±0.001	0.159±0.008
香川県	五色台 国分寺	28	0.457±0.011	0.251±0.007	0.053±0.005	3.574±0.122	0.311±0.019	0.043±0.016	0.970±0.033	0.038±0.015	0.015±0.001	0.149±0.005
	五色台 蓮光寺	18	0.459±0.012	0.249±0.008	0.053±0.005	3.518±0.129	0.308±0.019	0.043±0.015	0.972±0.037	0.034±0.009	0.016±0.001	0.150±0.004
	五色台 白峰	51	0.534±0.015	0.262±0.005	0.053±0.005	3.376±0.108	0.340±0.014	0.040±0.016	1.071±0.051	0.032±0.011	0.017±0.001	0.173±0.007
	五色台 法印谷	25	0.397±0.009	0.239±0.004	0.069±0.005	4.619±0.127	0.277±0.012	0.059±0.011	1.145±0.029	0.031±0.013	0.015±0.001	0.130±0.004
	金山 金山東	24	0.488±0.012	0.222±0.004	0.079±0.005	4.617±0.126	0.316±0.017	0.057±0.011	1.186±0.033	0.020±0.015	0.017±0.001	0.155±0.005
	金山 〃 西	19	0.406±0.009	0.216±0.005	0.082±0.005	4.808±0.125	0.292±0.017	0.064±0.011	1.059±0.025	0.020±0.011	0.015±0.001	0.133±0.006
	城山	63	0.402±0.011	0.216±0.006	0.079±0.006	4.741±0.138	0.289±0.014	0.068±0.016	1.065±0.026	0.021±0.014	0.013±0.001	0.116±0.003
	双子山	54	0.350±0.007	0.233±0.005	0.074±0.006	4.898±0.169	0.261±0.012	0.061±0.014	1.093±0.035	0.023±0.016	0.011±0.002	0.105±0.004
	＊奥池第一群	51	0.842±0.046	0.127±0.006	0.024±0.006	2.087±0.088	0.492±0.030	0.018±0.018	0.722±0.047	0.045±0.013	0.035±0.003	0.434±0.024
	＊奥池第二群	50	0.641±0.052	0.133±0.007	0.033±0.007	2.471±0.135	0.391±0.028	0.021±0.017	0.934±0.067	0.038±0.011	0.029±0.003	0.331±0.027
	＊雄山	50	0.827±0.052	0.128±0.006	0.026±0.008	2.119±0.091	0.485±0.032	0.016±0.018	0.731±0.050	0.043±0.014	0.035±0.003	0.421±0.027
	＊神谷・南山	51	0.852±0.040	0.131±0.007	0.027±0.008	2.083±0.088	0.495±0.026	0.020±0.016	0.703±0.045	0.050±0.014	0.035±0.004	0.433±0.023
	＊大麻山南第一	39	0.693±0.072	0.149±0.007	0.041±0.010	2.792±0.180	0.473±0.043	0.034±0.021	0.965±0.061	0.044±0.012	0.029±0.003	0.344±0.038
	＊〃 第二	34	0.992±0.041	0.124±0.009	0.034±0.011	2.370±0.138	0.691±0.024	0.021±0.022	0.774±0.032	0.054±0.015	0.039±0.004	0.480±0.018
愛媛県	中井谷	40	0.458±0.041	0.374±0.007	0.073±0.009	5.160±0.157	0.393±0.022	0.108±0.017	1.473±0.051	0.037±0.021	0.020±0.008	0.219±0.009
鳥取県	馬ノ山	23	0.188±0.007	0.178±0.006	0.011±0.001	0.916±0.033	0.032±0.002	0.001±0.002	0.177±0.009	0.004±0.002	0.015±0.001	0.111±0.005
	下砂見	46	0.168±0.003	0.162±0.004	0.021±0.003	1.447±0.038	0.028±0.004	0.011±0.003	0.262±0.026	0.007±0.003	0.016±0.001	0.119±0.005
	坂本	51	0.442±0.012	0.444±0.044	0.061±0.006	3.570±0.097	0.109±0.008	0.080±0.009	0.988±0.032	0.078±0.009	0.027±0.003	0.206±0.006

坂本原石産地は岡山理科大学白石純氏発見の原産地（近日正式発表予定）

表２－２ 各サヌカイトの原産地における原石群の元素比の平均値と標準偏差値

原産地	原石群名	分析個数	K/Ca	Ti/Ca	Mn/Sr	Fe/Sr	Rb/Sr	Y/Sr	Zr/Sr	Nb/Sr	Al/Ca	Si/Ca
広島県	冠山 冠高原	60	0.651±0.021	0.485±0.014	0.046±0.004	3.322±0.104	0.174±0.009	0.029±0.009	0.462±0.017	0.185±0.010	0.025±0.002	0.241±0.008
	冠山 伴蔵C	45	0.277±0.010	0.345±0.008	0.019±0.002	1.604±0.057	0.039±0.015	0.008±0.006	0.368±0.012	0.026±0.006	0.019±0.001	0.171±0.006
	冠山 伴蔵A	51	0.340±0.008	0.319±0.008	0.020±0.003	1.347±0.025	0.047±0.011	0.011±0.005	0.381±0.021	0.044±0.056	0.019±0.002	0.190±0.009
	冠山 冠山東	29	0.323±0.019	0.363±0.031	0.019±0.001	1.607±0.060	0.059±0.009	0.003±0.005	0.399±0.043	0.025±0.009	0.021±0.001	0.171±0.006
	飯山	25	1.116±0.061	0.472±0.022	0.037±0.005	2.228±0.080	0.245±0.011	0.023±0.009	0.524±0.014	0.246±0.013	0.038±0.003	0.391±0.021
山口県	平生	45	0.184±0.009	0.190±0.006	0.112±0.031	7.290±0.346	0.170±0.015	0.077±0.011	0.691±0.040	0.026±0.010	0.011±0.001	0.097±0.004
福岡県	八女市 昭和池第一	50	1.825±0.041	0.644±0.024	0.053±0.007	2.125±0.063	0.453±0.019	0.107±0.017	1.477±0.049	0.044±0.022	0.050±0.003	0.500±0.012
	八女市 〃 第二	50	1.592±0.066	0.609±0.020	0.061±0.005	3.075±0.123	0.534±0.039	0.111±0.020	1.671±0.134	0.049±0.012	0.042±0.003	0.419±0.014
	八女市 〃 第三	50	3.144±0.069	0.724±0.036	0.073±0.009	2.919±0.099	0.925±0.048	0.181±0.026	2.820±0.114	0.072±0.020	0.074±0.026	0.817±0.040
	八女市 〃 第四	50	1.922±0.108	0.681±0.050	0.064±0.005	3.023±0.103	0.607±0.033	0.122±0.017	1.887±0.098	0.050±0.015	0.050±0.004	0.499±0.018
佐賀県	多久第一	53	0.831±0.047	0.404±0.013	0.056±0.007	4.718±0.225	0.510±0.037	0.062±0.019	0.850±0.033	0.222±0.018	0.016±0.003	0.201±0.011
	〃 第二	23	0.834±0.055	0.396±0.016	0.065±0.010	5.342±0.317	0.566±0.047	0.081±0.028	0.866±0.046	0.242±0.023	0.016±0.005	0.202±0.014
	〃 第三	8	1.097±0.232	0.350±0.028	0.065±0.014	4.498±0.903	0.701±0.084	0.084±0.025	0.828±0.052	0.239±0.019	0.021±0.003	0.263±0.046
	梅野	42	1.287±0.051	0.340±0.013	0.058±0.010	3.643±0.225	0.784±0.030	0.081±0.022	0.824±0.033	0.265±0.032	0.038±0.009	0.458±0.050
	老松山	62	0.705±0.034	0.314±0.011	0.067±0.009	5.323±0.244	0.543±0.036	0.075±0.021	0.691±0.034	0.208±0.023	0.014±0.002	0.174±0.007
	寺山・[illegible]本	30	0.629±0.043	0.310±0.010	0.070±0.008	5.600±0.323	0.489±0.029	0.066±0.017	0.644±0.032	0.192±0.018	0.013±0.001	0.157±0.010
	西有田	17	0.453±0.019	0.331±0.005	0.098±0.010	7.489±0.249	0.307±0.024	0.081±0.015	0.568±0.023	0.106±0.010	0.023±0.002	0.237±0.016
	松尾転[illegible]	47	0.717±0.036	0.410±0.012	0.081±0.006	5.312±0.241	0.383±0.024	0.094±0.013	0.810±0.039	0.095±0.023	0.028±0.027	0.291±0.014
	松尾第二	40	0.970±0.032	0.330±0.009	0.066±0.007	3.683±0.122	0.431±0.021	0.077±0.016	0.554±0.023	0.110±0.021	0.034±0.003	0.377±0.012
	椎葉[illegible]第一	42	0.822±0.027	0.369±0.010	0.065±0.007	3.888±0.236	0.392±0.021	0.076±0.018	0.540±0.049	0.089±0.020	0.027±0.009	0.330±0.013
	〃 第二	41	0.675±0.016	0.390±0.010	0.073±0.007	4.666±0.218	0.346±0.021	0.078±0.012	0.582±0.065	0.087±0.013	0.024±0.007	0.280±0.011
	〃 第三	12	0.538±0.011	0.401±0.007	0.076±0.010	5.271±0.189	0.296±0.019	0.075±0.015	0.587±0.024	0.075±0.009	0.022±0.002	0.227±0.009
	〃 第四	37	0.744±0.014	0.409±0.010	0.080±0.010	5.176±0.202	0.399±0.020	0.092±0.015	0.807±0.027	0.096±0.023	0.029±0.003	0.302±0.010
長崎県	大串	28	1.111±0.118	0.140±0.009	0.055±0.020	1.650±0.236	0.236±0.043	0.041±0.027	0.486±0.038	0.082±0.022	0.050±0.006	0.607±0.059
	亀岳	19	1.072±0.042	0.144±0.008	0.041±0.006	1.776±0.152	0.233±0.014	0.015±0.013	0.497±0.018	0.065±0.015	0.049±0.003	0.587±0.018
	牟[illegible]田第一	30	0.784±0.092	0.345±0.026	0.069±0.008	4.561±0.236	0.875±0.132	0.220±0.028	0.727±0.053	0.299±0.039	0.015±0.003	0.188±0.021
	〃 第二	13	0.594±0.048	0.328±0.013	0.088±0.010	7.759±0.411	1.114±0.104	0.348±0.031	0.989±0.071	0.496±0.041	0.012±0.001	0.144±0.010
	川棚第一	59	0.498±0.030	0.302±0.011	0.067±0.005	4.225±0.181	0.220±0.018	0.076±0.010	0.814±0.048	0.035±0.012	0.012±0.002	0.133±0.008
	〃 第二	9	0.406±0.048	0.265±0.027	0.071±0.004	4.854±0.374	0.203±0.029	0.081±0.012	0.714±0.048	0.034±0.017	0.011±0.001	0.109±0.011
	福[illegible]井第一	15	0.630±0.012	0.329±0.005	0.090±0.011	7.531±0.315	1.211±0.040	0.365±0.035	1.028±0.047	0.534±0.033	0.013±0.001	0.154±0.003
	〃 第二	25	0.512±0.014	0.317±0.008	0.084±0.011	7.157±0.312	0.941±0.037	0.301±0.027	0.874±0.043	0.431±0.033	0.011±0.002	0.126±0.004
	崎針尾第一	68	0.382±0.026	0.252±0.023	0.052±0.006	4.106±0.227	0.160±0.018	0.057±0.009	0.434±0.039	0.056±0.011	0.010±0.001	0.107±0.007
	〃 第二	14	0.599±0.115	0.373±0.045	0.073±0.014	5.167±0.749	0.320±0.058	0.077±0.016	0.650±0.084	0.086±0.027	0.015±0.002	0.163±0.031
	駒崎鼻	42	0.642±0.071	0.310±0.010	0.070±0.008	5.529±0.354	0.498±0.051	0.081±0.015	0.656±0.039	0.200±0.028	0.022±0.006	0.246±0.023
熊本県	阿蘇第一	15	2.006±0.258	0.646±0.052	0.064±0.011	2.085±0.320	0.481±0.068	0.106±0.028	1.647±0.197	0.063±0.012	0.057±0.010	0.597±0.099
	〃 第二	14	0.993±0.198	0.514±0.070	0.061±0.008	3.087±0.441	0.299±0.066	0.064±0.013	1.043±0.182	0.038±0.013	0.032±0.005	0.293±0.041
	菊池	42	0.678±0.057	0.458±0.020	0.062±0.005	3.457±0.206	0.194±0.018	0.072±0.009	0.728±0.054	0.025±0.010	0.019±0.002	0.185±0.015
	JG－1[a)]	56	1.327±0.021	0.266±0.006	0.058±0.006	2.817±0.074	0.756±0.015	0.183±0.024	0.762±0.033	0.078±0.014	0.036±0.003	0.448±0.011

平均値±標準偏差値、　＊：黒曜石様ガラス質な山岩　a)：Ando, A., Kurasawa, H., Ohmori, T. & Takeda, E. (1974). 1974 compilation of data on the GSJ geochemical reference samples JG-1 granodiorite and JB-1 basalt. Geochemical Journal Vol.8 175-192.

表２－３ 原石産地不明の組成の似た遺物で作られた遺物群の元素比の平均値と標準偏差値

遺跡名 遺物群名		分析個数	元素比 K/Ca	Ti/Ca	Mn/Sr	Fe/Sr	Rb/Sr	Y/Sr	Zr/Sr	Nb/Sr	Al/Ca	Si/Ca
北海道	頭無川遺物群	35	0.352±0.029	0.291±0.021	0.094±0.012	5.376±0.721	0.170±0.015	0.103±0.016	0.874±0.101	0.018±0.011	0.017±0.021	0.156±0.090
石川県	酒見遺物群	39	0.476±0.016	0.596±0.012	0.097±0.053	5.229±0.168	0.160±0.010	0.110±0.015	1.282±0.033	0.031±0.008	0.025±0.017	0.228±0.075
岐阜県	野笹No.261他群	56	0.632±0.032	0.393±0.013	0.045±0.005	2.234±0.070	0.170±0.009	0.046±0.012	1.030±0.041	0.029±0.006	0.022±0.002	0.213±0.010
	野笹No.271他群	35	0.407±0.010	0.304±0.005	0.040±0.005	1.882±0.041	0.089±0.005	0.033±0.005	0.671±0.030	0.023±0.005	0.018±0.002	0.177±0.006
	野笹No.282他群	33	0.799±0.009	0.512±0.010	0.050±0.005	2.540±0.096	0.221±0.014	0.077±0.011	1.213±0.039	0.034±0.007	0.026±0.002	0.240±0.009
	野笹No.289他群	32	3.515±0.134	1.068±0.047	0.149±0.023	6.620±0.453	0.617±0.041	0.210±0.032	1.330±0.067	0.158±0.027	0.167±0.015	2.525±0.081
	野笹No.262群	40	0.384±0.004	0.318±0.006	0.057±0.005	2.356±0.068	0.102±0.007	0.051±0.007	0.651±0.022	0.022±0.005	0.017±0.002	0.161±0.004
	野笹No.295群	32	3.584±0.178	1.077±0.058	0.075±0.016	3.775±0.153	0.441±0.024	0.197±0.019	1.118±0.053	0.150±0.028	0.183±0.019	2.989±0.159
愛知県	朝日No.7群	35	0.334±0.004	0.362±0.005	0.067±0.009	3.895±0.150	0.082±0.005	0.044±0.007	0.758±0.044	0.027±0.009	0.017±0.002	0.147±0.010
	朝日No.15群	35	1.016±0.022	0.582±0.012	0.043±0.005	4.187±0.141	0.477±0.019	0.089±0.020	1.722±0.058	0.058±0.026	0.032±0.009	0.557±0.021
大阪府	向出No.6群	30	0.236±0.003	0.189±0.003	0.075±0.005	4.966±0.089	0.194±0.010	0.063±0.011	0.588±0.019	0.010±0.011	0.015±0.001	0.127±0.002
	向出No.49群	30	0.310±0.003	0.203±0.003	0.052±0.004	3.734±0.074	0.228±0.016	0.059±0.010	0.610±0.021	0.011±0.012	0.017±0.001	0.147±0.002
	中社No.62群	30	0.333±0.003	0.229±0.003	0.066±0.004	4.363±0.080	0.212±0.014	0.066±0.011	0.618±0.019	0.010±0.011	0.017±0.001	0.142±0.002
	中社No.82群	30	0.340±0.003	0.226±0.003	0.065±0.005	4.305±0.085	0.208±0.010	0.069±0.009	0.628±0.015	0.010±0.010	0.016±0.001	0.136±0.002
	中社No.86群	30	2.638±0.057	0.949±0.026	0.025±0.008	4.536±0.105	0.624±0.019	0.139±0.027	1.425±0.050	0.059±0.019	0.097±0.033	1.903±0.055
	中社No.89群	30	0.600±0.005	0.287±0.004	0.046±0.004	3.077±0.060	0.363±0.014	0.048±0.012	1.088±0.022	0.022±0.016	0.028±0.002	0.256±0.004
	中社No.104群	30	0.133±0.002	0.117±0.002	0.095±0.006	6.365±0.098	0.112±0.007	0.044±0.010	0.328±0.020	0.009±0.009	0.011±0.001	0.102±0.002
	鬼虎No.16群	33	0.361±0.004	0.253±0.004	0.053±0.007	3.105±0.070	0.238±0.106	0.063±0.014	0.684±0.025	0.027±0.008	0.018±0.001	0.170±0.004
	鬼虎No.17群	33	0.372±0.004	0.250±0.004	0.049±0.007	2.987±0.060	0.241±0.010	0.056±0.009	0.675±0.024	0.023±0.008	0.018±0.001	0.176±0.005
	粟生間谷No.98群	48	0.421±0.009	0.227±0.005	0.066±0.009	4.359±0.132	0.217±0.015	0.067±0.009	0.651±0.025	0.026±0.009	0.015±0.002	0.129±0.006
	粟生間谷No.75群	48	0.240±0.002	0.268±0.005	0.058±0.007	4.106±0.087	0.160±0.010	0.059±0.009	0.582±0.027	0.022±0.008	0.018±0.002	0.123±0.004
鳥取県	笹畝２No.2群	48	0.491±0.008	0.524±0.009	0.040±0.005	2.278±0.047	0.098±0.006	0.045±0.007	0.629±0.017	0.066±0.006	0.028±0.002	0.222±0.006
	笹畝２No.3群	48	0.324±0.007	0.508±0.007	0.048±0.005	2.859±0.079	0.068±0.056	0.051±0.006	0.622±0.025	0.048±0.008	0.021±0.002	0.152±0.006
島根県	平田遺物群	70	0.211±0.006	0.296±0.007	0.092±0.014	7.108±0.245	0.098±0.011	0.071±0.012	0.552±0.038	0.021±0.008	0.013±0.001	0.118±0.005
	喜時雨遺物群	44	3.461±0.177	2.341±0.134	0.158±0.041	17.661±1.079	1.099±0.048	0.268±0.036	2.124±0.106	0.157±0.035	0.116±0.012	1.201±0.085
	下山遺物群	60	0.190±0.003	0.286±0.005	0.090±0.010	6.872±0.311	0.088±0.008	0.064±0.008	0.528±0.021	0.017±0.008	0.014±0.001	0.102±0.005
	下山No.5遺物群	48	0.178±0.002	0.284±0.003	0.086±0.007	7.148±0.141	0.082±0.007	0.060±0.009	0.501±0.023	0.013±0.005	0.012±0.001	0.092±0.003
	下山No.11遺物群	48	0.161±0.004	0.272±0.004	0.090±0.008	7.586±0.287	0.076±0.009	0.060±0.008	0.468±0.019	0.014±0.006	0.012±0.001	0.087±0.003
	東船１遺物群	48	4.547±0.269	0.836±0.030	0.168±0.048	10.523±1.762	2.447±0.594	0.375±0.120	14.278±3.081	1.094±0.249	0.114±0.008	1.029±0.047
香川県	六ツ目遺物群	30	0.307±0.004	0.258±0.005	0.067±0.005	4.736±0.096	0.235±0.010	0.058±0.014	0.840±0.023	0.030±0.013	0.016±0.005	0.133±0.004
	庵の谷遺物群	60	0.684±0.012	0.248±0.006	0.066±0.012	4.139±0.128	0.429±0.019	0.077±0.022	1.178±0.040	0.058±0.013	0.025±0.002	0.262±0.007
高知県	松ノ木遺物群	37	0.610±0.017	0.223±0.004	0.797±0.005	4.528±0.120	0.325±0.016	0.063±0.017	1.151±0.028	0.019±0.014	0.024±0.002	0.193±0.006
宮崎県	永迫No.18遺物群	48	0.293±0.007	0.237±0.003	0.050±0.006	3.976±0.127	0.164±0.010	0.061±0.010	0.658±0.026	0.024±0.008	0.017±0.002	0.127±0.007
	永迫No.19遺物群	48	0.440±0.085	2.190±0.242	0.026±0.005	0.671±0.068	0.012±0.002	0.057±0.005	0.913±0.047	0.050±0.008	0.339±0.037	4.867±0.543

注：向出遺跡、下山No.5,No11群、中ノ社遺跡、六ツ目遺跡、松ノ木遺跡、朝日遺跡、鬼虎川遺跡、野笹No.262、295群、粟生間谷遺跡、永迫２遺跡、笹畝２遺跡の遺物群の分析個数は１個の遺物の分析場所を変えて分析した回数をあらわす。下山遺跡(No.4,No.14,No.15)、平田遺跡(No.12,No.13)、庵の谷遺跡、野笹遺跡、喜時雨遺跡、東船遺跡の分析個数はそれぞれ２、３個の遺物の分析場所を変えて分析した回数をあらわす。

表３ 岩屋原産地からのサヌカイト原石６６個の分類結果

原石群名	個数	百分率	他原産地および他原石群との関係
岩屋第一群	２０個	３０％	淡路島、岸和田、和歌山に出現
第二群	２２	３３	白峰群に一致
	６	９	法印谷群に一致
	５	８	国分寺群に一致
	４	６	蓮光寺群に一致
	３	５	金山東群に一致
	２	３	和泉群に一致
	４	６	不明（どこの原石群にも属さない）

表４ 和泉・岸和田原産地からのサヌカイト原石７２個の分類結果

原石群名	個数	百分率	他原産地および他原石群との関係
岩屋第一群	１２個	１７％	淡路島、岸和田、和歌山に出現
和泉群	９	１３	〃 、 〃 、 〃
岩屋第二群	６	８	白峰群に一致
	４	６	二上山群に一致
	１	１	法印谷群に一致
	１	１	金山東群に一致
	３９	５４	不明（どこの原石群にも属さない）

表５ 和歌山市梅原原産地からのサヌカイト原石２１個の分類結果

原石群名	個数	百分率	他原産地および他原石群との関係
和泉群	１０個	４８％	淡路島、岸和田、和歌山に出現
岩屋第一群	１	５	〃 、 〃 、 〃
	１０	４８	不明（どこの原石群にも属さない）

表６－１東船遺跡出土黒曜石製石器・剥片の元素比分析結果

分析番号	Ca/K	Ti/K	Mn/Zr	Fe/Zr	Rb/Zr	Sr/Zr	Y/Zr	Nb/Zr	Al/K	Si/K
				元	素	比				
78851	0.139	0.058	0.013	0.936	0.371	0.005	0.111	0.256	0.026	0.286
78852	0.148	0.070	0.020	0.954	0.370	0.003	0.094	0.245	0.025	0.296
78853	0.152	0.062	0.017	0.935	0.369	0.004	0.089	0.250	0.026	0.298
78854	0.155	0.095	0.018	0.919	0.289	0.007	0.059	0.148	0.022	0.248
78855	0.139	0.067	0.012	0.971	0.393	0.007	0.122	0.231	0.026	0.307
78856	0.162	0.101	0.019	0.923	0.281	0.010	0.063	0.146	0.025	0.235
78857	0.159	0.061	0.018	0.962	0.384	0.003	0.101	0.248	0.023	0.284
78858	0.146	0.062	0.021	1.064	0.402	0.008	0.123	0.248	0.026	0.287
78859	0.169	0.061	0.032	1.028	0.407	0.010	0.125	0.250	0.023	0.286
78860	0.136	0.064	0.019	1.063	0.392	0.005	0.106	0.247	0.026	0.302
78861	0.138	0.060	0.017	0.927	0.372	0.004	0.105	0.235	0.026	0.297
78862	0.133	0.064	0.017	1.002	0.378	0.008	0.104	0.251	0.022	0.301
78863	0.154	0.062	0.019	0.976	0.387	0.005	0.113	0.240	0.027	0.299
78865	0.160	0.066	0.014	0.958	0.383	0.000	0.096	0.239	0.026	0.297
78866	0.141	0.059	0.017	1.051	0.384	0.005	0.101	0.240	0.027	0.298
78867	0.161	0.072	0.016	0.930	0.332	0.006	0.108	0.208	0.024	0.289
78868	0.147	0.065	0.018	0.955	0.378	0.006	0.093	0.248	0.024	0.289
78869	0.096	0.044	0.019	0.955	0.400	0.007	0.110	0.251	0.016	0.216
78870	0.158	0.071	0.015	0.873	0.330	0.006	0.081	0.200	0.025	0.300
78871	0.152	0.061	0.019	0.982	0.387	0.006	0.104	0.255	0.020	0.290
78872	0.133	0.055	0.013	1.003	0.388	0.007	0.109	0.242	0.026	0.285
78873	0.146	0.061	0.021	1.040	0.381	0.009	0.116	0.262	0.025	0.312
78874	0.167	0.095	0.011	0.890	0.282	0.007	0.054	0.158	0.024	0.260
78875	0.138	0.061	0.011	0.930	0.378	0.003	0.097	0.244	0.026	0.300
78876	0.154	0.056	0.016	0.981	0.398	0.005	0.114	0.254	0.021	0.292
78877	0.140	0.062	0.024	0.930	0.386	0.005	0.107	0.247	0.024	0.275
78878	0.138	0.060	0.023	1.039	0.376	0.006	0.096	0.248	0.027	0.300
78879	0.132	0.062	0.013	0.917	0.380	0.008	0.098	0.242	0.028	0.285
78880	0.158	0.058	0.015	0.966	0.373	0.005	0.103	0.252	0.025	0.299
78881	0.154	0.062	0.015	0.968	0.370	0.006	0.117	0.250	0.029	0.295
78882	0.157	0.058	0.020	1.026	0.385	0.004	0.121	0.246	0.022	0.306
78883	0.162	0.087	0.014	0.987	0.288	0.006	0.060	0.150	0.027	0.262
78884	0.137	0.062	0.023	0.946	0.378	0.004	0.090	0.243	0.020	0.293
78885	0.143	0.060	0.015	0.960	0.385	0.004	0.098	0.242	0.023	0.304
78886	0.154	0.059	0.021	0.998	0.376	0.007	0.103	0.243	0.023	0.310
78887	0.131	0.060	0.018	0.961	0.387	0.007	0.090	0.256	0.026	0.296
78888	0.094	0.039	0.019	0.872	0.375	0.007	0.090	0.241	0.017	0.191
78889	0.151	0.089	0.012	0.958	0.290	0.010	0.052	0.164	0.031	0.242
78890	0.134	0.064	0.016	1.017	0.397	0.008	0.102	0.244	0.020	0.295
78891	0.157	0.071	0.016	0.879	0.309	0.003	0.090	0.199	0.029	0.284
78892	0.135	0.062	0.017	0.930	0.400	0.011	0.117	0.252	0.030	0.294
78893	0.132	0.067	0.017	0.845	0.335	0.008	0.100	0.212	0.027	0.295
78894	0.155	0.062	0.021	0.968	0.382	0.006	0.101	0.246	0.026	0.296
78895	0.137	0.071	0.015	0.844	0.324	0.005	0.089	0.215	0.028	0.286
78896	0.140	0.061	0.018	0.997	0.385	0.005	0.140	0.249	0.027	0.305
78897	0.148	0.060	0.017	0.928	0.367	0.006	0.106	0.241	0.026	0.304
78898	0.163	0.057	0.016	1.032	0.377	0.008	0.081	0.237	0.024	0.293
78899	0.162	0.062	0.019	0.974	0.384	0.011	0.095	0.261	0.029	0.301
78900	0.156	0.071	0.014	0.905	0.318	0.006	0.094	0.197	0.026	0.294
78901	0.157	0.067	0.016	0.904	0.326	0.006	0.100	0.210	0.022	0.304

表６－２ 東船遺跡出土黒曜石製石器・剥片の元素比分析結果

分析番号	Ca/K	Ti/K	Mn/Zr	Fe/Zr	Rb/Zr	Sr/Zr	Y/Zr	Nb/Zr	Al/K	Si/K
				元	素	比				
78902	0.154	0.061	0.016	0.992	0.383	0.003	0.110	0.236	0.023	0.306
78903	0.151	0.080	0.015	0.882	0.267	0.007	0.073	0.169	0.028	0.263
78904	0.169	0.093	0.013	0.909	0.276	0.005	0.055	0.166	0.030	0.245
78905	0.121	0.074	0.020	0.952	0.394	0.009	0.125	0.269	0.026	0.295
78906	0.161	0.061	0.013	0.996	0.387	0.004	0.093	0.247	0.023	0.308
78907	0.150	0.063	0.019	1.027	0.386	0.005	0.104	0.238	0.029	0.288
78908	0.108	0.048	0.022	0.953	0.393	0.005	0.101	0.262	0.021	0.229
78909	0.127	0.061	0.015	0.955	0.388	0.005	0.097	0.239	0.024	0.282
78910	0.164	0.057	0.026	1.041	0.384	0.005	0.121	0.262	0.029	0.315
78911	0.150	0.074	0.019	0.917	0.314	0.006	0.070	0.215	0.027	0.292
78912	0.142	0.074	0.016	0.992	0.292	0.007	0.070	0.152	0.027	0.234
78916	0.144	0.062	0.020	0.992	0.375	0.005	0.106	0.250	0.026	0.294
78917	0.137	0.065	0.012	0.935	0.385	0.005	0.091	0.253	0.024	0.297
78918	0.157	0.063	0.013	0.949	0.387	0.004	0.087	0.242	0.027	0.296
78919	0.145	0.062	0.016	0.952	0.376	0.005	0.092	0.252	0.027	0.298
78920	0.150	0.061	0.018	0.939	0.373	0.003	0.100	0.241	0.026	0.311
78921	0.132	0.057	0.016	0.964	0.391	0.006	0.125	0.250	0.024	0.289
78922	0.170	0.066	0.028	1.021	0.384	0.006	0.101	0.246	0.029	0.300
78923	0.115	0.055	0.016	0.949	0.373	0.004	0.122	0.247	0.023	0.262
78924	0.163	0.062	0.018	0.976	0.370	0.007	0.119	0.235	0.027	0.290
78925	0.145	0.058	0.022	0.988	0.389	0.008	0.110	0.265	0.029	0.287
78926	0.142	0.061	0.021	1.033	0.375	0.005	0.112	0.267	0.022	0.302
78927	0.122	0.063	0.015	0.932	0.360	0.003	0.115	0.233	0.029	0.303
78928	0.135	0.063	0.020	0.993	0.370	0.007	0.111	0.249	0.030	0.299
78929	0.134	0.066	0.022	1.010	0.385	0.007	0.115	0.251	0.027	0.315
78930	0.148	0.065	0.018	0.973	0.387	0.006	0.080	0.237	0.033	0.311
78931	0.151	0.063	0.028	1.033	0.382	0.011	0.105	0.244	0.025	0.316
78932	0.159	0.054	0.017	0.906	0.365	0.010	0.130	0.263	0.023	0.309
78933	0.165	0.058	0.016	1.045	0.384	0.010	0.116	0.250	0.025	0.309
78934	0.123	0.051	0.020	0.957	0.375	0.010	0.107	0.269	0.022	0.260
78935	0.148	0.059	0.013	1.049	0.398	0.005	0.108	0.251	0.027	0.313
78936	0.137	0.060	0.020	1.008	0.386	0.004	0.101	0.241	0.027	0.303
78937	0.157	0.058	0.017	1.003	0.378	0.005	0.111	0.257	0.027	0.292
78938	0.166	0.060	0.016	1.028	0.393	0.006	0.108	0.269	0.023	0.316
78939	0.164	0.064	0.015	0.976	0.380	0.004	0.107	0.251	0.023	0.290
78940	0.174	0.060	0.022	1.020	0.389	0.005	0.129	0.249	0.026	0.315
78941	0.142	0.054	0.019	0.960	0.373	0.006	0.099	0.234	0.026	0.303
78942	0.147	0.060	0.019	1.004	0.394	0.005	0.125	0.246	0.023	0.306
78943	0.149	0.059	0.026	1.037	0.388	0.006	0.114	0.247	0.029	0.318
78944	0.082	0.035	0.023	0.967	0.394	0.011	0.111	0.275	0.020	0.182
78945	0.139	0.059	0.019	0.969	0.377	0.007	0.105	0.223	0.021	0.319
78946	0.127	0.063	0.018	0.982	0.388	0.005	0.132	0.249	0.024	0.302
78947	0.166	0.061	0.016	1.024	0.385	0.010	0.123	0.241	0.026	0.304
78948	0.139	0.063	0.017	0.997	0.372	0.006	0.118	0.252	0.024	0.303
78949	0.162	0.055	0.018	1.040	0.387	0.006	0.104	0.257	0.021	0.314
78950	0.162	0.060	0.020	0.965	0.369	0.008	0.110	0.258	0.026	0.297
78952	0.142	0.068	0.013	0.909	0.302	0.005	0.088	0.210	0.025	0.277
78953	0.145	0.082	0.014	0.927	0.277	0.008	0.070	0.171	0.021	0.249
78954	0.157	0.062	0.016	0.910	0.317	0.007	0.101	0.206	0.024	0.318
78955	0.139	0.090	0.013	0.712	0.268	0.005	0.074	0.161	0.022	0.220

表６－３ 東船遺跡出土黒曜石製石器・剥片の元素比分析結果

分析番号	Ca/K	Ti/K	Mn/Zr	Fe/Zr	Rb/Zr	Sr/Zr	Y/Zr	Nb/Zr	Al/K	Si/K
				元	素	比				
78956	0.145	0.070	0.015	0.800	0.252	0.006	0.082	0.188	0.026	0.298
78957	0.156	0.062	0.020	0.996	0.367	0.004	0.110	0.239	0.025	0.290
78958	0.158	0.062	0.018	0.911	0.375	0.005	0.117	0.226	0.022	0.268
78959	0.131	0.058	0.022	0.922	0.380	0.006	0.084	0.253	0.019	0.267
78960	0.134	0.057	0.018	1.074	0.406	0.006	0.089	0.264	0.029	0.329
78961	0.158	0.059	0.014	1.001	0.377	0.005	0.111	0.251	0.025	0.291
78962	0.146	0.063	0.017	0.967	0.380	0.003	0.120	0.252	0.022	0.303
78963	0.160	0.057	0.017	1.030	0.396	0.007	0.128	0.251	0.026	0.309
78964	0.162	0.073	0.016	0.908	0.319	0.005	0.109	0.220	0.031	0.294
78965	0.168	0.081	0.015	0.975	0.269	0.006	0.072	0.169	0.025	0.262
78966	0.152	0.068	0.019	0.931	0.339	0.006	0.096	0.235	0.028	0.311
78967	0.153	0.069	0.022	0.879	0.319	0.005	0.102	0.207	0.028	0.303
78968	0.150	0.073	0.015	0.928	0.316	0.004	0.099	0.196	0.026	0.294
78969	0.152	0.071	0.017	0.981	0.315	0.010	0.087	0.198	0.038	0.319
JG-1	0.811	0.221	0.070	3.899	0.930	1.279	0.310	0.073	0.022	0.299

表６－４ 東船遺跡出土安山岩製石器・剥片の元素比分析結果

分析番号	K/Ca	Ti/Ca	Mn/Sr	Fe/Sr	Rb/Sr	Y/Sr	Zr/Sr	Nb/Sr	Al/Ca	Si/Ca
				元	素	比				
78864	0.438	0.217	0.083	4.756	0.309	0.068	1.192	0.024	0.026	0.189
78913	4.763	0.843	0.260	12.695	2.906	0.197	18.578	1.484	0.120	1.058
78914	4.877	0.855	0.168	12.077	2.767	0.347	17.985	1.458	0.140	1.083
78951	4.198	0.832	0.084	8.103	1.581	0.094	10.320	0.869	0.132	0.967
78970	0.841	0.628	0.030	3.233	0.223	0.078	1.117	0.031	0.033	0.260
JG-1	1.286	0.295	0.052	2.722	0.745	0.194	0.725	0.072	0.039	0.403

JG-1：標準試料-Ando, A., Kurasawa, H., Ohmori, T. & Takeda, E. 1974 compilation of data on the GJS geochemical reference samples JG-1 granodiorite and JB-1 basalt. *Geochemical Journal*, Vol.8 175-192 (1974)

表７－１ 東船遺跡出土黒曜石、安山岩製石器・剥片の原材産地分析結果

分析番号	遺物番号	実・計測番号	原石産地(確率)	判定	種別	備考
78851	1	197	久見(7%)	久見	台形様石器	
78852	2	220	久見(5%)	久見	細石刃核	
78853	3	⑪計1	久見(19%),加茂(0.2%)	久見	細石刃核	
78854	4	223	津井(86%),加茂(5%)	加茂・津井	台形様石器	
78855	5	207	久見(7%)	久見	台形様石器	
78856	6	213	津井(83%),加茂(64%)	加茂・津井	台形様石器	
78857	7	214	久見(26%)	久見	台形様石器	
78858	8	188	久見(7%)	久見	細石刃様石器	
78859	9	217	久見(4%)	久見	細石刃様石器	
78860	10	195	久見(7%)	久見	細石刃様石器	
78861	11	161	久見(49%)	久見	楔形石器	
78862	12	51	久見(49%)	久見	楔形石器	
78863	13	240	久見(72%)	久見	石錐	
78864	14	162	金山東(52%)	金山東	石匙	エアブラシ処理
78865	15	156	久見(1%)	久見	石錐	
78866	16	211	久見(20%)	久見	篦状石器	
78867	17	157	加茂(14%),久見(0.9%)	加茂	細石刃核素材	
78868	18	70	久見(53%)	久見	細石刃核素材	
78869	19	151	【久見(33%)】	久見	細石刃核素材	
78870	20	218	加茂(35%),久見(0.2%)	加茂	細石刃核素材	
78871	21	203	久見(54%)	久見	スクレイパー	
78872	22	36	久見(41%)	久見	スクレイパー	
78873	23	100	久見(22%)	久見	スクレイパー	
78874	24	32	津井(97%),加茂(41%)	加茂・津井	スクレイパー	
78875	25	73	久見(19%)	久見	スクレイパー	
78876	26	90	久見(31%)	久見	スクレイパー	
78877	27	136	久見(24%)	久見	スクレイパー	
78878	28	26	久見(20%)	久見	スクレイパー	
78879	29	35	久見(24%),加茂(0.1%)	久見	スクレイパー	
78880	30	94	久見(22%),加茂(0.1%)	久見	スクレイパー	
78881	31	198	久見(14%),加茂(0.1%)	久見	スクレイパー	
78882	32	11	久見(37%)	久見	スクレイパー	
78883	33	52	津井(37%),加茂(0.1%)	津井・加茂	スクレイパー	
78884	34	178	久見(33%)	久見	スクレイパー	
78885	35	180	久見(89%)	久見	スクレイパー	
78886	36	233	久見(87%)	久見	二次加工のある剥片	
78887	37	95	久見(33%)	久見	台形様石器	
78888	38	103	【久見(0.3%),加茂(0.2%)】	久見	二次加工のある剥片	
78889	39	計326	津井(23%),加茂(2%)	加茂・津井	二次加工のある剥片	
78890	40	計656	久見(43%)	久見	二次加工のある剥片	
78891	41	計572	加茂(30%),久見(0.07%)	加茂	二次加工のある剥片	
78892	42	計902	久見(13%),加茂(0.2%)	久見	二次加工のある剥片	
78893	43	107	加茂(5%),久見(0.1%)	加茂	二次加工のある剥片	
78894	44	234	久見(87%),加茂(0.1%)	久見	石核	
78895	45	158	加茂(10%)	加茂	石核	

表７－２ 東船遺跡出土黒曜石、安山岩製石器・剥片の原材産地分析結果

分析番号	遺物番号	実・計測番号	原石産地(確率)	判定	種別	備考
78896	46	98	久見(8%)	久見	石核	
78897	47	150	久見(42%),加茂(0.8%)	久見	石核	
78898	48	110	久見(2%)	久見	石核	
78899	49	106	久見(10%)	久見	石核	
78900	50	93	加茂(22%),久見(0.1%)	加茂	石核	
78901	51	97	加茂(24%),久見(1%)	久見	石核	
78902	52	215	久見(51%)	久見	石核	
78903	53	242	加茂(7%),津井(6%)	加茂	尖頭器	割れ新鮮面 安山岩
78904	54	88	加茂(71%),津井(16%)	加茂	石核	新鮮面は下呂石様
78905	55	236	【久見(1%)】	久見	剥片	
78906	56	237	久見(10%)	久見	剥片	
78907	57	49	久見(53%)	久見	剥片	
78908	58	96	【久見(49%)】	久見	剥片	
78909	59	5	久見(39%)	久見	剥片	
78910	60	189	久見(8%)	久見	剥片	
78911	61	計3736	加茂(2%)	加茂	剥片	
78912	62	235	津井(12%)	津井	剥片	
78913	63	計4127	東船1遺物群(18%)	東船遺物群	剥片	エアブラシ処理
78914	64	200	東船1遺物群(20%)	東船1遺物群	剥片	エアブラシ処理
78915	65	123	碧玉様岩 (東船群作る)		剥片	緑色
78916	66	134	久見(82%)	久見	剥片	
78917	67	164	久見(5%)	久見	石鏃	
78918	68	89	久見(14%)	久見	石鏃	
78919	69	124	久見(50%)	久見	石鏃	
78920	70	73	久見(55%),加茂(0.1%)	久見	石鏃	
78921	71	120	久見(35%)	久見	石鏃	
78922	72	145	久見(5%)	久見	石鏃	
78923	73	119	久見(0.7%)	久見	石鏃	
78924	74	129	久見(21%),加茂(0.5%)	久見	石鏃	
78925	75	135	久見(50%)	久見	石鏃	
78926	76	115	久見(8%)	久見	石鏃	
78927	77	125	久見(7%)	久見	石鏃	
78928	78	121	久見(59%)	久見	石鏃	
78929	79	224	久見(26%)	久見	石鏃	
78930	80	225	久見(67%)	久見	石鏃	
78931	81	128	久見(26%)	久見	石鏃	
78932	82	69	加茂(0.8%)	加茂	石鏃	
78933	83	63	久見(2%)	久見	石鏃	
78934	84	212	久見(0.6%)	久見	石鏃	
78935	85	130	久見(11%)	久見	石鏃	
78936	86	209	久見(83%)	久見	石鏃	
78937	87	131	久見(26%)	久見	石鏃	
78938	88	216	久見(0.7%)	久見	石鏃	
78939	89	132	久見(1%)	久見	石鏃	
78940	90	204	久見(0.6%)	久見	石鏃	

表７－３ 東船遺跡出土黒曜石、安山岩製石器・剥片の原材産地分析結果

分析番号	遺物番号	実・計測番号	原石産地(確率)	判定	種別	備考
78941	91	205	久見(14%)	久見	石鏃	
78942	92	137	久見(57%)	久見	石鏃	
78943	93	133	久見(70%)	久見	石鏃	
78944	94	108	【久見(2%)】	久見	石鏃	
78945	95	126	久見(47%)	久見	石鏃	
78946	96	66	久見(9%)	久見	石鏃	
78947	97	210	久見(2%)	久見	石鏃	
78948	98	64	久見(35%)	久見	石鏃	
78949	99	138	久見(16%)	久見	石鏃	
78950	100	76	久見(7%),加茂(0.2%)	久見	石鏃	
78951	101	202	東船1遺物群(24%)	東船1遺物群	石斧	エアブラシ処理
78952	102	計3048	久見(0.0%)		原石	真珠岩様
78953	103	62	津井(6%),加茂(0.4%)	久見	原石	
78954	104	計1952	加茂(11%)	加茂	原石	
78955	105	118	津井(0.2%),加茂(0.2%)	加茂・津井	原石	
78956	106	117	加茂(2%)	加茂	原石	
78957	107	102	久見(54%)	久見	剥片	
78958	108	⑪計407	久見(17%),加茂(2%)	久見	剥片	
78959	109	239	久見(1%)	久見	剥片	
78960	110	計723	久見(7%)	久見	剥片	
78961	111	計2035	久見(21%)	久見	剥片	
78962	112	計3350	久見(7%)	久見	剥片	
78963	113	238	久見(7%)	久見	剥片	
78964	114		加茂(14%)	加茂	原石	全面自然面
78965	115		津井(1%),加茂(0.3%)	加茂・津井	原石	
78966	116		久見(5%),加茂 (2%)	久見・加茂	原石	全面自然面
78967	117		加茂(21%),久見(0.2%)	加茂	原石	
78968	118		久見(0.3%)	久見	原石	
78969	119		津井(0.1%),加茂(0.3%)	津井・加茂	原石	
78970	120	ダム 露頭			原石	安山岩

【久見(5%)】:【 】で示された推定確率は風化層の影響を受けやすい軽元素 (Ca/K,Ti/K) の軽元素比を抜いて判定を行った結果で、202個原石群の中で0.1%以上の確率で判定された原石産地を記した。

注意:近年産地分析を行う所が多くなりましたが、判定根拠が曖昧にも関わらず結果のみを報告される場合があります。本報告では日本における各遺跡の産地分析の判定基準を一定にして、産地分析を行っていますが、判定基準の異なる研究方法(土器様式の基準も研究方法で異なるように)にも関わらず、似た産地名のために同じ結果のように思われるが、全く関係(相互チェックなし)ありません。本研究結果に連続させるには本研究法で再分析が必要です。本報告の分析結果を考古学資料とする場合には常に同じ基準で判定されている結果で古代交流圏などを考察をする必要があります。

表８－１ 各碧玉の原産地における原石群の元素比の平均値と標準偏差値

原石群名	分析個数	Al／Si $X_{av}\pm\sigma$	K／Si $X_{av}\pm\sigma$	Ca／K $X_{av}\pm\sigma$	Ti／K $X_{av}\pm\sigma$	K／Fe $X_{av}\pm\sigma$
興部	31	0.011±0.003	0.580±0.320	0.123±0.137	0.061±0.049	0.022±0.006
空知A1	42	0.039±0.006	1.026±0.281	2.728±0.907	0.547±0.119	0.042±0.011
空知A2	3	0.019±0.009	0.675±0.377	0.623±0.203	0.172±0.031	0.040±0.007
空知B	2	0.066±0.001	3.927±0.267	0.088±0.004	0.089±0.003	0.283±0.034
猿八	36	0.046±0.007	3.691±0.548	0.049±0.038	0.058±0.011	0.370±0.205
土岐	51	0.006±0.004	0.361±0.131	0.072±0.063	0.098±0.063	0.023±0.005
玉谷	27	0.025±0.009	0.625±0.297	0.110±0.052	0.476±0.104	0.045±0.014
花仙山1	27	0.019±0.004	0.909±0.437	0.171±0.108	0.222±0.098	0.059±0.019
花仙山2	33	0.023±0.003	1.178±0.324	0.157±0.180	0.229±0.139	0.055±0.015
細入	8	0.019±0.003	0.534±0.284	0.991±0.386	0.372±0.125	0.031±0.008
二俣	4	0.043±0.001	2.644±0.183	0.337±0.079	0.158±0.009	0.312±0.069
石戸	4	0.019±0.004	0.601±0.196	0.075±0.022	0.086±0.038	0.154±0.072
茂辺地川	4	0.031±0.002	1.847±0.246	0.077±0.024	0.222±0.052	0.092±0.021

原石群名	分析個数	Rb／Fe $X_{av}\pm\sigma$	Fe／Zr $X_{av}\pm\sigma$	Rb／Zr $X_{av}\pm\sigma$	Sr／Zr $X_{av}\pm\sigma$	Y／Zr $X_{av}\pm\sigma$
興部	31	0.070±0.021	174.08±124.9	16.990±13.44	0.668±0.435	1.801±1.434
空知A1	42	0.124±0.058	3.309±1.295	0.353±0.101	12.485±3.306	0.032±0.045
空知A2	3	0.037±0.010	27.651±10.97	1.132±0.759	5.930±3.179	0.349±0.251
空知B	2	0.455±0.010	2.281±0.278	1.035±0.104	0.235±0.084	0.129±0.022
猿八	36	0.384±0.153	1.860±1.070	0.590±0.185	0.139±0.127	0.165±0.138
土岐	51	0.096±0.025	43.067±23.28	4.056±2.545	0.271±0.308	0.159±0.180
玉谷	27	0.151±0.020	6.190±1.059	0.940±0.205	0.192±0.170	0.158±0.075
花仙山1	27	0.225±0.028	10.633±3.616	2.345±0.693	0.476±0.192	0.098±0.052
花仙山2	33	0.219±0.028	12.677±2.988	2.723±0.519	0.472±0.164	0.132±0.071
細入	8	0.073±0.020	12.884±3.752	0.882±0.201	1.879±0.650	0.026±0.032
二俣	4	0.338±0.039	1.495±0.734	0.481±0.176	0.697±0.051	0.088±0.015
石戸	4	0.170±0.079	7.242±1.597	1.142±0.315	0.649±0.158	0.247±0.092
茂辺地川	4	0.190±0.052	5.566±1.549	0.980±0.044	0.300±0.032	0.171±0.051

原石群名	分析個数	Mn／Fe $X_{av}\pm\sigma$	Ti／Fe $X_{av}\pm\sigma$	Nb／Zr $X_{av}\pm\sigma$	比重 $X_{av}\pm\sigma$
興部	31	0.004±0.003	0.001±0.001	0.455±0.855	2.626±0.032
空知A1	42	0.028±0.009	0.020±0.005	0.007±0.010	2.495±0.039
空知A2	3	0.009±0.003	0.006±0.002	0.118±0.167	2.632±0.012
空知B	2	0.015±0.002	0.022±0.004	0.123±0.010	2.607±0.001
猿八	36	0.003±0.001	0.018±0.010	0.032±0.014	2.543±0.049
土岐	51	0.001±0.001	0.001±0.001	0.072±0.160	2.607±0.009
玉谷	27	0.006±0.003	0.016±0.003	0.054±0.021	2.619±0.014
花仙山1	27	0.001±0.001	0.009±0.002	0.042±0.034	2.570±0.044
花仙山2	33	0.001±0.001	0.009±0.004	0.035±0.025	2.308±0.079
細入	8	0.003±0.002	0.008±0.002	0.021±0.344	2.169±0.039
二俣	4	0.007±0.002	0.043±0.010	0.043±0.023	2.440±0.091
石戸	4	0.007±0.001	0.009±0.002	0.227±0.089	2.598±0.008
茂辺地川	4	0.003±0.008	0.016±0.001	0.132±0.069	2.536±0.033

X_{av}：平均値、 σ：標準偏差値

遺物群名	分析回数	Mn／Fe $X_{av}\pm\sigma$	Ti／Fe $X_{av}\pm\sigma$	Nb／Zr $X_{av}\pm\sigma$	比重 $X_{av}\pm\sigma$
女代南B	68	0.011±0.004	0.026±0.009	0.034±0.016	2.554±0.019
未定C	58	0.002±0.001	0.101±0.019	0.019±0.016	2.646±0.023
長塚(1)	47	0.005±0.001	0.094±0.013	0.022±0.016	2.533±0.016
長塚(2)	45	0.004±0.001	0.047±0.004	0.024±0.013	2.569±0.003
No.200-1	32	0.006±0.001	0.033±0.001	0.006±0.009	2.308
No.200-2	28	0.008±0.001	0.038±0.002	0.006±0.010	2.277
No.200-3	28	0.014±0.003	0.058±0.003	0.002±0.005	2.270
No.200-4	32	0.005±0.001	0.068±0.002	0.006±0.008	2.256
No.200-6	32	0.011±0.002	0.082±0.003	0.038±0.026	2.542
梅田1	40	0.001±0.000	0.009±0.001	0.014±0.019	2.579±0.013
梅田2	44	0.005±0.001	0.080±0.011	0.035±0.015	2.531±0.007
梅田3	40	0.005±0.001	0.121±0.005	0.033±0.027	2.511
梅田4	38	0.006±0.001	0.039±0.002	0.039±0.010	2.446
上ノ段1	42	0.006±0.001	0.019±0.001	0.014±0.018	2.636±0.001
梅田東1	51	0.008±0.001	0.095±0.014	0.027±0.018	2.541±0.016
新方1	67	0.050±0.020	0.046±0.006	0.027±0.009	2.290±0.018
新方2	30	0.010±0.003	0.061±0.004	0.032±0.017	2.546±0.011
新方3	39	0.068±0.027	0.057±0.013	0.007±0.007	2.257±0.024
新井1	51	0.084±0.001	0.035±0.001	0.021±0.011	2.482
亀井3	41	0.005±0.001	0.022±0.002	0.094±0.020	2.530±0.054
東船2	40	0.001±0.000	0.002±0.000	0.115±0.058	2.190 吸水

表８－２ 各原石産地不明碧玉玉類、玉材の遺物群の元素比の平均値と標準偏差値

遺物群名	分析回数	Al／Si $X_{av}\pm\sigma$	K／Si $X_{av}\pm\sigma$	Ca／K $X_{av}\pm\sigma$	Ti／K $X_{av}\pm\sigma$	K／Fe $X_{av}\pm\sigma$
女代南B	68	0.045±0.016	3.115±0.445	0.042±0.024	0.107±0.036	0.283±0.099
未定C	58	0.030±0.028	4.416±0.618	0.013±0.013	0.207±0.034	0.589±0.130
長塚(1)	47	0.036±0.004	3.525±0.347	0.033±0.005	0.439±0.050	0.204±0.037
長塚(2)	45	0.028±0.007	2.659±0.122	0.010±0.004	0.064±0.003	0.719±0.065
No.200-1	32	0.042±0.004	0.808±0.025	3.588±0.074	0.639±0.016	0.051±0.002
No.200-2	28	0.037±0.004	0.990±0.021	2.384±0.067	0.605±0.029	0.064±0.003
No.200-3	28	0.039±0.003	0.926±0.020	2.527±0.114	1.085±0.059	0.053±0.002
No.200-4	32	0.047±0.007	0.855±0.025	3.771±0.079	1.228±0.035	0.057±0.003
No.200-6	32	0.040±0.006	4.185±0.162	0.031±0.006	0.103±0.003	0.821±0.019
梅田1	40	0.021±0.003	1.204±0.094	0.066±0.017	0.143±0.008	0.065±0.005
梅田2	44	0.032±0.004	2.539±0.246	0.025±0.006	0.522±0.050	0.172±0.035
梅田3	40	0.027±0.003	1.911±0.062	0.020±0.007	0.518±0.010	0.261±0.012
梅田4	38	0.081±0.008	7.149±0.288	0.023±0.003	0.082±0.002	0.558±0.020
上ノ段1	42	0.014±0.002	0.413±0.046	0.054±0.026	0.395±0.040	0.053±0.005
梅田東1	51	0.030±0.007	1.974±0.317	0.026±0.011	0.529±0.061	0.192±0.011
新方1	67	0.062±0.005	1.868±0.115	1.640±0.137	0.733±0.069	0.078±0.012
新方2	30	0.056±0.005	4.152±0.162	0.226±0.181	0.313±0.010	0.212±0.019
新方3	39	0.044±0.008	0.912±0.178	2.416±0.174	0.786±0.267	0.080±0.011
新井1	51	0.046±0.004	3.875±0.879	0.316±0.009	0.234±0.004	0.146±0.018
亀井3	41	0.112±0.010	3.879±0.431	0.122±0.022	0.668±0.030	0.034±0.004
東船2	40	0.118±0.001	0.466±0.010	0.376±0.009	0.108±0.004	0.020±0.001

遺物群名	分析回数	Rb／Fe $X_{av}\pm\sigma$	Fe／Zr $X_{av}\pm\sigma$	Rb／Zr $X_{av}\pm\sigma$	Sr／Zr $X_{av}\pm\sigma$	Y／Zr $X_{av}\pm\sigma$
女代南B	68	0.267±0.063	2.374±0.676	0.595±0.065	0.214±0.097	0.171±0.047
未定C	58	0.650±0.113	0.583±0.110	0.369±0.035	0.090±0.030	0.070±0.026
長塚(1)	47	0.361±0.040	2.756±0.473	0.980±0.110	0.472±0.083	0.379±0.143
長塚(2)	45	0.832±0.054	0.412±0.038	0.341±0.023	0.036±0.010	0.386±0.242
No.200-1	32	0.042±0.006	1.751±0.149	0.073±0.016	4.665±0.374	0.239±0.026
No.200-2	28	0.072±0.011	1.422±0.075	0.102±0.015	6.680±0.322	0.170±0.017
No.200-3	28	0.053±0.009	1.668±0.093	0.088±0.015	4.455±0.197	0.343±0.031
No.200-4	32	0.118±0.023	1.110±0.129	0.130±0.030	9.626±1.090	0.117±0.025
No.200-6	32	0.692±0.040	0.646±0.037	0.447±0.025	0.207±0.020	0.296±0.026
梅田1	40	0.220±0.029	12.333±0.882	2.710±0.421	0.273±0.374	0.741±0.134
梅田2	44	0.299±0.051	3.517±0.603	2.024±0.053	0.316±0.048	0.283±0.066
梅田3	40	0.430±0.017	3.262±0.209	1.401±0.057	0.338±0.028	0.386±0.048
梅田4	38	0.473±0.026	1.003±0.046	0.473±0.018	0.222±0.032	0.100±0.013
上ノ段1	42	0.223±0.020	3.772±0.448	0.833±0.068	0.077±0.037	0.296±0.053
梅田東1	51	0.219±0.019	2.366±0.474	0.512±0.069	0.072±0.024	0.101±0.042
新方1	67	0.111±0.205	1.610±0.264	0.175±0.018	8.298±0.619	0.078±0.019
新方2	30	0.297±0.018	3.847±0.314	1.137±0.057	0.649±0.095	0.139±0.053
新方3	39	0.086±0.018	1.685±0.413	0.144±0.050	7.449±1.605	0.182±0.056
新井1	51	0.255±0.021	1.874±0.168	0.476±0.020	1.994±0.080	0.077±0.022
亀井3	41	0.073±0.011	9.768±0.951	0.706±0.062	0.117±0.011	0.126±0.022
東船2	40	0.087±0.004	48.841±6.946	4.250±0.538	0.756±0.136	0.056±0.074

X_{av}：平均値、 σ：標準偏差値

女代南B：女代南遺跡（豊岡市）、未定C：宇木汲田遺跡（唐津市）、長塚(1)、(2)：長塚古墳（可児市）、No.200-1～6：多摩ニュウタウン遺跡、（東京都）

梅田１～４：梅田古墳（兵庫県和田山町）、梅田東１：梅田東古墳（兵庫県和田山町）

上ノ段１：上ノ段遺跡（兵庫県島町）、新方１～３：新方遺跡（神戸市）、

新井１：新井三丁目遺跡（東京都中野区）、亀川３：亀川遺跡（阪南市自然田）、

東船１：東船遺跡（島根県西郷町）で使用されている原石産地不明の玉類で作った群

表９－１　　東船遺跡出土黒曜石製石器、剥片の非破壊分析による水和層測定結果

分析番号	遺物番号	実・計測番号	原石産地	水和層の厚さ（μm）			種　別	備　考
78851	1	197	久　見	4.587	4.520	4.501	台形様石器	
78852	2	220	久　見	---	---	---	細石刃核	干渉光測定できず
78853	3	⑪計1	久　見	2.799	---	---	細石刃核	
78854	4	223	加茂・津井	---	---	---	台形様石器	干渉光測定できず
78855	5	207	久　見	---	---	---	台形様石器	干渉光測定できず
78856	6	213	加茂・津井	---	---	---	台形様石器	干渉光測定できず
78857	7	214	久　見	2.560	2.570	5.888	台形様石器	
78858	8	188	久　見	---	---	---	細石刃様石器	干渉光測定できず
78859	9	217	久　見	4.268	4.529	4.466	細石刃様石器	
78860	10	195	久　見	5.440	5.548	5.747	細石刃様石器	
78861	11	161	久　見	4.586	4.649	4.816	楔形石器	
78862	12	51	久　見	4.602	4.635	4.605	楔形石器	
78863	13	240	久　見	5.191	5.090	4.959	石鏃	
78865	15	156	久　見	4.746	4.831	5.113	石錐	
78866	16	211	久　見	4.771	4.719	4.646	箆状石器	
78867	17	157	加　茂	4.817	4.848	4.923	細石刃核素材	
78868	18	70	久　見	4.716	4.716	4.684	細石刃核素材	
78869	19	151	久　見	4.644	4.755	4.653	細石刃核素材	
78870	20	218	加　茂	4.764	4.795	4.539	細石刃核素材	
78871	21	203	久　見	4.667	4.593	4.529	スクレイパー	
78872	22	36	久　見	4.544	4.718	4.514	スクレイパー	
78873	23	100	久　見	5.049	4.523	4.607	スクレイパー	
78874	24	32	加茂・津井	4.490	4.336	5.045	スクレイパー	
78875	25	73	久　見	4.836	4.494	4.877	スクレイパー	
78876	26	90	久　見	4.307	4.371	4.521	スクレイパー	
78877	27	136	久　見	4.586	4.551	4.590	スクレイパー	
78878	28	26	久　見	4.523	4.040	4.552	スクレイパー	
78879	29	35	久　見	4.469	4.537	4.561	スクレイパー	
78880	30	94	久　見	4.833	4.756	4.802	スクレイパー	
78881	31	198	久　見	4.696	4.462	4.515	スクレイパー	
78882	32	11	久　見	4.844	4.748	4.407	スクレイパー	
78883	33	52	津井・加茂	4.756	4.588	5.185	スクレイパー	
78884	34	178	久　見	4.827	4.885	4.820	スクレイパー	
78885	35	180	久　見	4.840	4.874	4.783	スクレイパー	
78886	36	233	久　見	4.848	4.758	4.720	二次加工のある剥片	
78887	37	95	久　見	4.970	4.952	4.852	台形様石器	
78888	38	103	久　見	4.843	4.629	4.727	二次加工のある剥片	
78890	40	計656	久　見	4.672	4.426	4.767	二次加工のある剥片	
78891	41	計572	加　茂	4.394	4.771	4.780	二次加工のある剥片	
78893	43	107	加　茂	4.503	5.053	3.487	二次加工のある剥片	
78894	44	234	久　見	4.822	4.985	4.730	石核	
78895	45	158	加　茂	4.561	4.584	4.975	石核	

表９－２　　東船遺跡出土黒曜石製石器、剥片の非破壊分析による水和層測定結果

分析番号	遺物番号	実・計測番号	原石産地	水和層の厚さ（μm）			種　別	備　考
78896	46	98	久　見	4.718	4.795	4.641	石核	
78897	47	150	久　見	5.003	4.904	4.846	石核	
78898	48	110	久　見	4.701	4.638	4.459	石核	
78899	49	106	久　見	4.730	4.593	4.639	石核	
78900	50	93	加　茂	4.567	4.497	4.519	石核	
78901	51	97	久　見	4.716	4.693	4.662	石核	
78902	52	215	久　見	4.396	4.447	4.425	石核	
78905	55	236	久　見	4.605	4.727	5.004	剥片	
78906	56	237	久　見	4.671	4.579	4.573	剥片	
78907	57	49	久　見	4.603	4.625	4.559	剥片	
78908	58	96	久　見	4.585	4.800	4.707	剥片	
78909	59	5	久　見	4.530	4.226	4.536	剥片	
78910	60	189	久　見	4.677	4.560	4.540	剥片	
78911	61	計3736	加　茂	4.740	4.919	4.724	剥片	
78912	62	235	津　井	4.795	4.612	4.579	剥片	
78918	68	89	久　見	4.735	4.699	4.625	石鏃	
78919	69	124	久　見	4.781	4.644	4.772	石鏃	
78924	74	129	久　見	5.150	5.024	4.670	石鏃	
78928	78	121	久　見	4.893	4.968	5.105	石鏃	
78947	97	210	久　見	5.013	4.708	4.854	石鏃	
78948	98	64	久　見	4.771	4.748	4.799	石鏃	
78958	108	⑪計407	久　見	---	---	---	剥片	干渉光測定できず
78959	109	239	久　見	3.112	3.362	3.400	剥片	
78960	110	計723	久　見	---	---	---	剥片	干渉光測定できず
78961	111	計2035	久　見	4.002	4.285	4.031	剥片	
78962	112	計3350	久　見	4.684	5.749	4.369	剥片	
78963	113	計238	久　見	---	---	---	剥片	干渉光測定できず
78964	114	奥田遺跡	加茂	4.484	4.500	4.576	原石	
78965	115	奥田遺跡	加茂・津井	---	---	---	原石	干渉光測定できず
78966	116	奥田遺跡	久見・加茂	4.748	4.581	4.641	原石	
78967	117	奥田遺跡	加　茂	---	---	---	原石	顕微鏡に載らず
78968	118	奥田遺跡	久　見	4.505	4.596	4.579	原石	
78969	119	奥田遺跡	津井・加茂	4.551	4.584	4.512	原石	
78970	120	ダム露頭		---	---	---	原石	干渉光測定できず

石器観察表

挿図No.	種　別	区	遺構	層位・取上ＮＯ	長径（cm）	短径（cm）	厚さ（cm）	重量（ｇ）	計測No.（旧No.）	石材
第30図１	台形様石器	21		褐色土	2.4	2.4	1.1		5525（4185）	黒曜石
第30図２	台形様石器	21		褐色土	(2.0)	2.0	0.9		4885（3545）	黒曜石
第30図３	台形様石器	11			1.5	2.5	1.1		3658（2320）	黒曜石
第30図４	台形様石器	25	ＳＤ０３		3.3	2.1	1.1	7.4	5553（4267）	黒曜石
第30図５	台形様石器	11	谷部	299	3.3	1.9	1.15		5522（4182）	黒曜石
第30図６	台形様石器	25	ＳＤ０３	暗褐色土	3.4	1.9	0.9		5165（3825）	黒曜石
第30図７	細石刃核	11	谷部	黒色土	2.1	2.5	3.4		1	黒曜石
第30図８	細石刃核素材	11	谷部	灰褐色土	3.55	2.5	1.6	13.67	5521（4181）	黒曜石
第34図１	石鏃	11		灰褐色土	(3.8)	2.3	0.6	g	663	黒曜石
第34図２	石鏃	11	谷部	暗褐色土	3.3	2.3	0.9	5.1	650	黒曜石
第34図３	石鏃	18	北壁	黒色土	3.3	2.4	0.6	4.3		黒曜石
第34図４	石鏃	11	竪穴部		3.6	2.3	0.8	g	3578（2238）	黒曜石
第34図５	石鏃	22	谷部	暗褐色土	(2.5)	1.9	0.8	2.8	2102（736）	黒曜石
第34図６	石鏃	11	谷部	暗褐色土	3.1	1.6	0.5	1.4	644	黒曜石
第34図７	石鏃	11		耕作土	2.6	1.8	0.4	1.0	645	黒曜石
第34図８	石鏃	18			(2.6)	1.9	0.4	1.1	(7)	黒曜石
第34図９	石鏃				2.7	1.7	0.45	1.36	(16)	黒曜石
第34図10	石鏃	18			2.6	1.8	0.4	1.3	(4)	黒曜石
第34図11	石鏃	18			(2.0)	1.4	0.3	0.5	(14)	黒曜石
第34図12	石鏃	25	ＳＤ０３	232	2.6	1.6	0.3	0.7	5532（4246）	黒曜石
第34図13	石鏃	22		褐色土	(1.7)	1.5	0.4	0.79	220	黒曜石
第34図14	石鏃	18			2.7	1.6	0.5	1.2	(6)	黒曜石
第34図15	石鏃	22	ＳＫ０３		2.5	1.4	0.5	g	1417（51）	黒曜石
第34図16	石鏃	25	ＳＤ０３	298	1.9	1.1	0.3	g	5552（4266）	黒曜石
第34図17	石鏃				2.0	1.5	0.4	0.8	15	黒曜石
第34図18	石鏃				1.4	1.6	0.4	0.4	13	黒曜石
第34図19	石鏃	22	谷部	暗褐色土	1.3	1.4	0.3	0.4	2103（737）	黒曜石
第34図20	石鏃	22		褐色土	1.9	1.7	5.0	g	1521（155）	黒曜石
第34図21	石鏃				1.4	1.3	0.4	0.6	(5)	黒曜石
第34図22	石鏃	25	ＳＤ０１	黒色土	2.05	(1.25)	0.4	0.55	5421（4081）	黒曜石
第35図１	石鏃	6			(3.5)	(3.3)	1.3		726	黒曜石
第35図２	石鏃	14	表採		5.7	3.1	1.0	g	672	サヌカイト
第35図３	石鏃				2.5	2.5	0.7	g	(725)	黒曜石
第35図４	スクレイパー				3.9	3	1.1		5384（4044）	黒曜石
第35図５	スクレイパー		谷部		5.2	3.8	2.1	30.3	(666)	黒曜石
第35図６	スクレイパー	18		表土	7.0	4.9	2.35		2776（1410）	黒曜石
第35図７	スクレイパー	18	北壁	褐色土	2.9	3.0	0.7	g	3414（2071）	黒曜石
第35図８	スクレイパー	11		暗褐色土	3.75	3.35	1.1	11.94	3985（2647）	黒曜石
第35図９	スクレイパー	22	谷部	暗褐色土	3.7	3.0	1.3	g	2250（884）	黒曜石
第35図10	スクレイパー	22			3.8	3.6	0.8	g	1543（177）	黒曜石
第35図11	スクレイパー	25	ＳＤ０３	黒色土	4.5	3.0	1.2	g	5392（4052）	黒曜石
第35図12	スクレイパー	22		褐色土	1.7	2.7	0.8	g	1533（167）	黒曜石
第36図１	スクレイパー	23		褐色土	5.5	4.7	1.5	g	3796（2458）	黒曜石
第36図２	スクレイパー	18	北壁		5.7	3.9	1.8	g	4635（3297）	黒曜石
第36図３	スクレイパー	23			7.4	6.7	1.2	g	3522（2182）	黒曜石
第36図４	スクレイパー	20			6.0	7.9	2.3	g	5526（4186）	黒曜石
第36図５	スクレイパー	22		褐色土	5.0	2.7	1.6	g	2704（1338）	黒曜石
第36図６	スクレイパー	18	北側拡張部	黒色土	2.4	2.8	0.7	g	3716（2378）	黒曜石
第36図７	楔形石器	17	表採		2.9	1.8	1.2	5.4	3885（2547）	黒曜石
第36図８	楔形石器	18		162	3.0	1.9	1.5	g	2576（1210）	黒曜石
第36図９	楔形石器	22		褐色土	2.7	3.0	0.6	g	4632（3294）	黒曜石
第36図10	楔形石器	19			2.9	1.8	1.0	g	4637（3299）	黒曜石
第36図11	作業面調整剥片	22			2.1	2.5	0.3	g	1367（1）	黒曜石
第36図12	二次加工のある剥片	18	北側拡張部	黒色土	3.2	1.4	0.4	g	3674（2336）	黒曜石
第37図１	二次加工のある剥片	18	北側拡張部	黒色土	2.4	2.0	0.5	g	3820（2482）	黒曜石
第37図２	二次加工のある剥片	18	北側拡張部	黒色土	11.8	8	2.4		4634（3296）	黒曜石
第38図１	石核？	18	北壁	褐色土	2.7	2.3	2.0	g	3034（1672）	黒曜石
第38図２	石核	19			3.2	2.8	1.8	g	2474（1108）	黒曜石
第38図３	石核	11		表土	2.3	3.2	3.0		5524（4184）	黒曜石
第38図４	石核	11		暗褐色土	3.5	3.1	2.5	g	4122（2784）	黒曜石
第38図５	石核	25	ＳＤ０３	黒色土148	4.6	5.1	3.0		5143（3803）	黒曜石
第38図６	石核	5	ＳＩ０２	Ｍ層46	4.6	5.5	1.2		4624（3286）	黒曜石
第38図７	石核	18	北側拡張部	黒色土	6.3	6.7	3.4	g	3128（1774）	黒曜石
第39図１	石核	23		褐色土	3.2	3.7	4.0	g	3798（2460）	黒曜石
第39図２	石核	11			4.4	4.4	3.8	g	4301（2963）	黒曜石
第39図３	石核	18	北側拡張部	黒色土	4.9	10.0	2.8	g	3661（2323）	黒曜石
第39図４	石核	20			2.2	7.4	3.6	g	3521（2181）	黒曜石
第39図５	石核	18	北側拡張部	黒色土	2.9	9.5	4.4	g	3631（2293）	黒曜石
第40図１	細石刃核？	11		表土	(2.9)	(3.15)	(1.75)	g	4330（2992）	黒曜石
第40図２	石核素材？	18		褐色土	2.35	2.4.0	2.3		4005（2667）	黒曜石
第40図３	磨製遺石器	22	谷部	褐色土	4.3	4.1	1.2	g	2200（834）	黒曜石
第40図４	剥片	11	ＳＤ０３	黒色土	1.6	0.65	0.25		5128（3788）	黒曜石
第40図５	剥片	25			2.0	1.75	1.8		5555（4269）	碧玉？
第41図１	打製石斧	11	谷部	灰褐色土	18.1	7.0	3.15		669	不　明
第41図２	打製石斧	25	ＳＤ０１	黒色土288	(6.2)	7.0	2.7		5475（4135）	不　明
第41図３	打製石斧	11			8.6	4.5	2.3		668	不　明
第42図１	打製石斧	18	北側拡張部		8.15	7.3	2.5		5509（4169）	不　明
第42図２	砥石	11	谷　部	暗褐色土	10.6	6.4	4.1			不　明
第42図３	砥石	11	谷　部	暗灰褐色土	9.8	5.05	3.5		5511（4171）	不　明
第42図４	敲石	11		褐色土	14.8	7.4	6		5516（4176）	砂　岩
第42図５	磨石	11	谷　部	灰褐色土	8.1	6.75	4.1		5510（4170）	砂　岩
第47図１	砥石	2	ＳＩ０１	83	13.5	7.5	4.8	660.0		不　明
第50図４	敲石	５Ｂ	ＳＩ０２	Ｍ層34	10.6	9.2	5.5	720.0		不　明
第50図５	砥石	５Ｂ	ＳＩ０２	Ｍ層49	9.6	4.8	3.9	160.0		不　明
第50図６		５Ｂ	ＳＩ０２							黒曜石
第50図７		５Ｂ	ＳＩ０２							黒曜石
第50図８		５Ｂ	ＳＩ０２							黒曜石
第50図９		５Ｂ	ＳＩ０２							黒曜石
第50図10		５Ｂ	ＳＩ０２							黒曜石

縄文土器　観察表

挿図No.	器　種	区	遺構	層位・取上NO	口径（cm）	器高（cm）	最大径（cm）	底径（cm）	調整	胎土	色調
第33図1	深鉢	22	SK03	上層	cm	cm	cm	cm	(外)縄文 (内)不明	2ミリ以下の砂粒含む	暗黄褐色／暗橙褐色
第33図2	深鉢	25	SD03	黒色土334	cm	cm	cm	cm	(外)条痕 (内)不明	2ミリ以下の砂粒含む	(外)黒褐色 (内)茶褐色
第33図3	深鉢	25	SD03	黒色土333	cm	cm	cm	cm	(外)条痕？ (内)不明	2ミリ以下の砂粒含む	
第33図4	深鉢	25	SD03	黒色土236	cm	cm	cm	cm	(外)不明 (内)不明	2ミリ以下の砂粒含む	
第33図5	深鉢	18	北側拡張部	黒色土	cm	cm	cm	cm	(外)不明 (内)不明	2ミリ以下の砂粒含む	
第33図6	深鉢	18	北側拡張部	黒色土	cm	cm	cm	cm	(外)ハケメ？不明 (内)不明	2ミリ以下の砂粒含む	

弥生土器　観察表

挿図No.	器　種	区	遺構	層位・取上NO	口径（cm）	器高（cm）	最大径（cm）	底径（cm）	調整	胎土	色調
第46図1	甕	2	SK03	GY P89	(18.2) (復元)	(4.0)	(18.2)	cm	(外)ハケメ (内)ヨコナデ、ヘラケズリ	2.0ミリ程度の砂粒含む	(外)暗褐色 (内)暗黄褐色
第46図2	甕	2	SI01	GY P84	(14.0) (復元)	(4.8)	(14.1)	cm	(外)ナデ、ヨコナデ、ハケメ (内)ヨコナデ、ヘラケズリ	2.0ミリ程度の砂粒と黒色粒子を含む	(外)明黄褐色 (内)明黄褐色
第46図3	甕	2	SI01	GY P85	(15.3) (復元)	(6.8)	(15.4)	cm	(外)ナデ、ハケメ (内)ナデ、ヘラケズリ	1.5ミリ以下の粒子と1.0ミリ程度の黒色粒子含む	明黄褐色～灰黄褐色
第46図4	甕	2	SI01	GY P80	(14.9) (復元)	(4.0)	(14.9)	cm	(外)ナデ (内)ナデ、ヘラケズリ	2.5ミリ程度の砂粒と2.0ミリの黒色粒子を含む	(外)明褐色 (内)暗茶褐色
第46図5	甕	2	SI01	GY P87	(18.1) (復元)	(7.3)	(18.2)	cm	(外)ナデ、ヨコナデ、ハケメ (内)ヨコナデ、ヘラケズリ	2.0ミリ程度の砂粒と黒色粒子を含む	(外)明黄褐色 (内)明黄褐色
第46図6	甕	2	SI01	GY P58, 90, 56 MD P38, 42	14.7	(14.5)	(18.8)	cm	(外)ナデ、ハケメ (内)ナデ、ヘラケズリ	1.5ミリ以下の粒子と1.0ミリ程度の黒色粒子含む	明黄褐色～灰黄褐色
第46図7	甕	2	SI01	GY P61	20.8	(4.1以上)	(21.0)	cm	(外)ヨコナデ (内)ヨコナデ、ヘラケズリ	密（1ミリ程度の砂粒含む）	(外)暗橙褐色 (内)橙褐色
第46図8	甕	2	SI01	GY P52	15.6	(6.0以上)	(17.3)	cm	(外)ヨコナデ、ハケメ (内)ヨコナデ、ヘラケズリ	密（1ミリ程度の砂粒を多めに含む）	暗橙褐色
第46図9	甕	2	SI01	GY P50	12.2	(5.5以上)	(12.2)	cm	(外)ヨコナデ (内)ヘラケズリ	密（1～2ミリの砂粒を多く含む）	(外)暗黄褐色 (内)淡褐色
第46図10	甕	2	SI01	GY P98	16.2	(5.2以上)	(16.4)	cm	(外)ヨコナデ (内)ヨコナデ、ヘラケズリ	密（1～3ミリの大きめの砂粒含む）	暗橙褐色
第46図11	甕	2	SI01	GY P73	17.7	(16.3)	22.7	cm	(外)ナデ、ヨコナデ、ハケメ、波状文 (内)ナデ、ヘラケズリ	1.0ミリ以下の砂粒含む	(外)淡黄褐色～灰黄褐色 (内)淡黄褐色
第46図12	甕	2	SI01	GY P71	(9.4) (復元)	cm	cm	cm	(外)ナデ (内)ナデ、ケズリ	2.0ミリ程度の砂粒と黒色粒子を含む	(外)明褐色 (内)明褐色
第46図13	甕 (底部)	2	SI01	GY P81	3.1	(1.4)	(4.3)	cm	(外)ナデ (内)ナデ	2.0ミリ程度の砂粒含む	(外)明褐色 (内)黒褐色
第46図14	甕	2	SI01	MD P33	不明	(4.0以上)	cm	cm	(外)ヨコナデ？ (内)ヨコナデ、ヘラケズリ	密（1～2ミリの砂粒を多く含む）	(外)暗黄褐色 (内)暗褐色
第46図15	甕	2	SI01	MD P43	21.6	(2.3以上)	(21.7)	cm	(外)ヨコナデ、平行沈線文 (内)ヨコナデ	密（1～3ミリ程度の砂粒含む）	(外)暗褐色 (内)淡黒色
第46図16	甕	2	SI01	ベルト内上層	15.6	(6.1以上)	cm	cm	(外)ヨコナデ (内)ヨコナデ、ヘラケズリ	密（1～2ミリの砂粒を多く含む）	(外)暗褐色 (内)暗茶褐色
第46図17	甕	2	SI01	MD P45	(23.7) (復元)	(5.3)	(23.7)	cm	(外)風化が著しく不明 (内)ヘラケズリ	2.5～5.0ミリの砂粒含む	(外)明褐色～淡灰褐色 (内)灰茶褐色
第46図18	甕	2	SI01	MD P40	不明	(4.2以上)	cm	cm	(外)ヨコナデ（平行沈線文消し？ナデ） (内)ヨコナデ、ヘラケズリ	密（1～2ミリの砂粒を多く含む）	(外)暗褐色 (内)暗橙褐色
第46図19	甕	2	SI01	MD P13	16.4	(4.5以上)	(16.5)	cm	(外)ヨコナデ (内)ヨコナデ、ヘラケズリ？	密（1ミリ程度の砂粒含む）	(外)暗橙褐色 (内)暗茶褐色
第46図20	甕 (底部)	2	SI01	MD P7	cm	(1.5以上)	(6.3)	cm	(外)ヨコナデ (内)ヘラケズリ	密（1～2ミリの砂粒を多く含む）	(外)暗橙褐色 (内)暗褐色
第50図1	甕	5B	SI01	埋土	cm	cm	cm	cm	(外)ヨコナデか？ (内)不明	1～2ミリの砂粒含む	黄褐色
第50図2	甕	5B	SI01	M層	cm	cm	cm	cm	(外)ヨコナデか？ (内)不明	1～2ミリの砂粒含む	(外)橙褐色 (内)褐色
第50図3	甕	5B	SI01	M層	cm	cm	cm	cm	(外)不明 (内)ケズリ	密（1ミリ程度の砂粒含む）	(外)褐色 (内)黄褐色
第51図1	甕	10	SK04		(24.2) (復元)	(10.0)	(27.7)	cm	(外)ヨコナデ (内)ヨコナデ、ナデ、ケズリ後ナデ？	3.0～6.0ミリの砂粒を多く含む	(外)黄褐色 (内)黄褐色 （スス付着）
第53図1	甕	19	SK05	黒色土	(16.3)	(15.3)	(21.2)	cm	(外)ハケメ、ナデ (内)ケズリ、不明	5ミリ以下の砂粒含む	(外)明褐色 (内)淡褐色
第55図1	椀	10	SD01	No2	(16.3)	(15.3)	(21.2)	cm	(外)ナデ (内)ヨコナデ、ミガキ、ケズリ後ナデ？	密（1～1.5ミリ程度の砂粒含む）	明黄褐色～灰褐色
第55図2	椀	10	SD01	No1 番外	(14.1)	(7.5)	(15.4)	cm	(外)ヘラケズリ後ナデ？ミガキ？ (内)	1.5ミリ程度の砂粒含む	(外)明褐色～明黄褐色 (内)明褐色
第56図1	甕	5B	Pit		cm	cm	cm	cm	(外)ヨコナデか？ (内)ヨコナデか？	1～2ミリの砂粒を多く含む	黄褐色
第56図2	甕か壺	25	SD03	PNo182	cm	cm	cm	cm	(外)不明 (内)不明	1ミリの石英、長石、金雲母含む	淡褐色
第56図3	底部	5B	Pit30		cm	cm	cm	4.8	(外)不明 (内)不明	1～2ミリの砂粒を多く含む	(外)橙褐色 (内)暗褐色
第56図4	底部	18			cm	現在(3.7)	cm	5.4	(外)不明 (内)不明	2ミリ以下の石英、長石含む 長石含む	(外)灰褐色 (内)淡褐色

須恵器　観察表

挿図No.	器　種	区	遺構	層位・取上ＮＯ	口径（cm）	器高（cm）	最大径（cm）	底径（cm）	調整	胎土	色調
第59図1	つまみ付きの蓋	11	S103	1	14.8	5.9	15.1	cm	(外)回転ナデ、回転ヘラケズリ (内)回転ナデ、静止ナデ	密（2ミリ以下の砂粒含む）	(外)青灰色 (内)青灰色
第59図2	蓋	11	S103	暗褐色土	cm	cm	cm	cm	(外)ヘラ切り後回転ヘラケズリ (内)回転ナデ	2ミリ以下の　長石含む	灰色
第59図3	坏身	11	S103	S103-11,12,13	(13.6)	(14.0)	(3.6)	cm	(外)回転ナデ、回転ヘラケズリ (内)回転ナデ	2ミリ以下の　長石、石英わずかに含む	灰色
第63図1	蓋坏（坏身）	11	SK08	7	cm	4.1	cm	cm	(外)回転ナデ、回転ヘラケズリ後ナデ、ヘラケズリ後ナデ、もしくは板状工具ナデ (内)回転ナデ、静止ナデ	密（2ミリ以下の砂粒含む）	(外)灰色 (内)灰色
第67図3	直口蓋	25	SK10	黒色土	8.4	8.9	12.2	5.5	(外)回転ナデ、回転ヘラケズリ、回転ヘラ切り (内)回転ナデ	密（1ミリ程度の砂粒含む）	薄灰色
第71図1	蓋坏（蓋）	18	北壁	黒色土31	12.5	3.5	12.7	cm	(外)回転ナデ、ナデ (内)回転ナデ、ナデ	密（1ミリ程度の砂粒含む）	薄灰色
第71図2	蓋坏（坏身）	11		灰褐色土2	12.0	(2.8)	14.4	cm	(外)回転ナデ (内)回転ナデ、静止ナデ	密（2ミリ以下の砂粒を若干含む）	(外)青灰褐色 (内)青灰色
第71図3	蓋坏（坏身）	11		PNo338 PNo14	10.2	(3.4)	12.4	cm	(外)回転ナデ (内)回転ナデ、静止ナデ	密（4ミリ以下の砂粒を若干含む）	(外)青灰色 (内)青灰色
第71図4	壺	1(13K)		排土	cm	cm	cm	cm	(外)ヘラケズリ、ナデ (内)回転ナデ	密	(外)灰色 (内)灰色
第71図5	壺	9(10D小)			cm	cm	cm	cm	(外)ナデ、回転ヘラケズリ (内)回転ナデ	密	(外)青灰色 (内)青灰色
第71図6	壺	13			cm	cm	cm	cm	(外)ヘラケズリ (内)回転ナデ	密（2ミリ以下の砂粒含む）	(外)暗灰色 (内)灰色
第71図7	壺？の高台	18	北壁	黒色土	cm	cm	cm	cm	(外)回転ナデ？ (内)ナデ？	密（1ミリ以下の砂粒含む）	薄灰色
第71図8	壺の高台	11			cm	cm	cm	cm	(外)ヘラケズリ、ナデ (内)ナデ、回転ナデ	7センチ程度の小石含む	灰褐色
第71図9	横瓶	11	谷部	暗灰褐色土など PNo8など	13.0	(28.4)	(18.6)	cm	(外)平行タタキ後回転、回転ナデ (内)回転ナデ、同心円文おさえ	密（3ミリ以下の砂粒含む）	淡灰色
第71図10	高坏	18	北側拡張部		cm	cm	cm	cm	(外)回転ナデ、ナデ (内)ナデ？	密（1ミリ程度の砂粒含む）	暗灰色
第71図11	口縁	18		238	cm	cm	cm	cm	(外)ナデ、回転ナデ (内)回転ナデ	密（3ミリ以下の砂粒含む）	(外)暗灰色 (内)薄灰色
第71図12	口縁	11		黒色土	cm	cm	cm	cmcm	(外)回転ナデ (内)回転ナデ	密（1ミリ程度の砂粒含む）	淡灰褐色
第71図13	口縁	18	北側拡張部		cm	cm	cm	cm	(外)回転ナデ (内)ナデ	密（1ミリ程度の砂粒含む）	(外)黒灰色 (内)薄灰色
第71図14	壺？	船塚古墳王墓東			cm	cm	cm	cm	(外)回転ナデ (内)回転ナデ	密（1ミリ以下の砂粒含む）	(外)灰色 (内)灰色
第71図15	壺口縁	18	北壁		cm	cm	cm	cm	(外)回転ナデ (内)回転ナデ	密（1ミリ程度の砂粒含む）	(外)淡灰色 (内)薄灰褐色
第71図16	甕片	3(10K小)			cm	cm	cm	cm	(外)平行タタキ (内)同心円状当具痕	密（1ミリ以下の砂粒含む）	(外)灰色 (内)灰色
第71図17	甕片	1	Pit13		cm	cm	cm	cm	(外)平行タタキ (内)同心円状当具痕	密（1ミリ以下の砂粒含む）	(外)茶灰色 (内)青灰色
第71図18	甕片	19S			cm	cm	cm	cm	(外)平行タタキ (内)同心円状当具痕	密	(外)暗茶色 (内)暗茶色
第71図19	甕片	B			cm	cm	cm	cm	(外)平行タタキ (内)同心円状当具痕	密（1ミリ以下の砂粒含む）	(外)灰色 (内)灰色
第71図20	甕片	10K			cm	cm	cm	cm	(外)平行タタキ (内)同心円状当具痕	密（1ミリ以下の砂粒含む）	(外)淡灰色 (内)淡灰色
第71図21	甕片	10K			cm	cm	cm	cm	(外)平行タタキ (内)同心円状当具痕	密	(外)灰色 (内)灰色
第73図1	壺か瓶	18		褐色土	cm	cm	cm	cm	(外)回転ナデ (内)ナデ	密（3ミリ以下の砂粒含む）	薄灰色
第89図22	片口鉢	20			cm	cm	cm	cm	(外)回転ナデ (内)回転ナデ後ナデ	1ミリ以下の　石英含む	灰色
第89図23	片口鉢	18	石垣		cm	cm	cm	cm	(外)回転ナデ (内)回転ナデ、ナデ	密（1ミリ程度の砂粒含む）	(外)黒灰色／薄灰色 (内)薄灰色
第89図24	片口鉢	11	谷部	暗褐色土	cm	cm	cm	cm	(外)ナデ (内)ナデ	密（1ミリ程度の砂粒含む）	(外)薄青灰色／薄灰色 (内)薄灰色

土師器　観察表

挿図No.	器　種	区	遺構	層位・取上NO	口径（cm）	器高（cm）	最大径（cm）	底径（cm）	調整	胎土	色調
第59図4	甕	11	SI03	褐色土	(15.3)	現在長(2.6)	cm	cm	(外)不明 (内)不明	2ミリ以下の石英、長石多量に含む	灰褐色
第59図5	甕	11	SI03	暗褐色土	cm	cm	cm	cm	(外)ハケメ (内)不明	1ミリ以下の長石、石英含む	(外)黒褐色 (内)赤褐色
第59図6	甕	11	SI03	SI03-10	cm	cm	cm	cm	(外)回転ナデ? (内)不明	密	黄褐色
第59図7	小壺	11	SI03	SI03-23	10.9	現在長(6.2)	cm	cm	(外)不明 (内)ヘラケズリ、不明	0.5ミリ程度の長石わずかに含む	黄橙色
第63図2	高坏（坏身）	11	SK08	2	(14.1)(復元)	(5.9)	(15.0)	cm	(外)ヨコナデ、ナデ (内)不明	1.5ミリ程度の砂粒を多く含む	(外)明黄褐色 (内)明黄褐色
第63図3	甕	11	SK08	灰褐色土層	19.0	23.9	22.6	cm	(外)ヨコナデ、ナデ? (内)ヨコナデ、ケズリ後ナデ?	2ミリ以下の砂粒含む	(外)朱橙色 (内)薄黄橙色
第63図4	甕瓦	11	SK08		cm	cm	cm	cm	(外)不明 (内)不明	石英、長石わずかに含む	黄橙色
第67図1	高坏	25	SK10		cm	(7.7)	(13.7)	9.4	(外)不明 (内)不明	5ミリ以下の砂粒含む	濃橙色
第67図2	高坏	25	SK10		12.9	10.1	3.3	8.8	(外)不明 (内)不明	1ミリ程度の砂粒含む	淡橙色
第69図1	甕	16	SX01	黒色土	(28.8)(復元)	(5.5)	cm	cm	(外)ナデ (内)ナデ	2.0ミリ程度の砂粒含む	(外)暗茶褐色 (内)茶褐色
第70図1	甕	11	Pit	PNo510?	(22.4)	cm	cm	cm	(外)不明 (内)不明	1ミリ以下の長石、石英わずかに含む	(外)明黄褐色 (内)明黄褐色
第72図1	甕	11		暗灰褐色土 P532	(13.4)(復元)	(9.6)	(15.1)	cm	(外)指ナデ、ハケメ後ナデ (内)ナデ、ヘラケズリ	2.5ミリ以下の砂粒と3.0以下の黒色粒子含む	(外)明黄褐色 (内)明黄褐色
第72図2	甕	11		暗褐色土	cm	cm	cm	cm	(外)不明 (内)指おさえ、ケズリ	2ミリ以下の長石、石英多く含む	(外)褐色 (内)淡褐色
第72図3	甕	11		P240	(18.4)(復元)	(4.6)	(18.6)	cm	(外)ヨコナデ、ハケメ (内)ヨコナデ、ケズリ	1.5ミリ程度の砂粒を多く含む	(外)淡黄灰褐色～灰褐色 (内)淡黄褐色
第72図4	甕	11		P242	(18.3)(復元)	(7.1)	(22.8)	cm	(外)ヨコナデ、指ナデ (内)ヨコナデ、ケズリ	密（1.5ミリ程度の砂粒含む）	(外)明黄褐色 (内)淡黄褐色
第72図5	甕	11		P252 P240	(17.2)(復元)	(5.6)	(17.1)	cm	(外)ヨコナデ、ハケメ後ナデ? (内)ヨコナデ	1.5ミリ程度の砂粒を多く含む	(外)淡黄褐色 (内)淡明黄褐色
第72図6	甕	11		P252 P368	cm	cm	cm	cm	(外)ヨコナデ、ハケメ後ナデ (内)ヨコナデ、ヘラケズリ	3.0ミリ程度の砂粒を多く含む	(外)明黄褐色 (内)明黄褐色
第72図7	甕	11		暗褐色土	16.2	23.5	22.0	cm	(外)ハケメ (内)不明	3ミリ以下の砂粒含む	濃橙色
第72図8	鉢	11		暗茶褐色土	14.2	6.0	14.7	cm	(外)不明 (内)不明	2ミリ以下の石英多く含む	橙色
第72図9	鉢	11		灰褐色土 PNo24	(12.8)	現在（5.7）	(13.0)	cm	(外)不明 (内)ナデ	2ミリ以下の石英、長石含む	(外)褐色 (内)褐色＋黒褐色
第72図10	高坏	11		暗褐色土	(14.4)	cm	(14.7)	(10.3)	(外)不明 (内)不明	2ミリ以下の礫多く含む	(外)赤褐色、黒褐色 (内)黒褐色
第72図11	高坏（脚部）（坏部）	11		P201 P193	cm	cm	cm	cm	(外)ナデ (内)ナデ	1.5ミリ程度の砂粒を多く含む	(外)明褐色 (内)明褐色
第72図12	高坏	11		PNo557	cm	現在(8.1)	cm	(15.6)	(外)不明 (内)不明	3ミリ以下の礫含む	不明
第72図13	甕	11	谷	暗褐色土				cm	(外)ヨコナデ、ナデ? (内)ヨコナデ、ナデ?	2ミリ以下の砂粒含む	朱褐色
第72図14	甕瓦	18			cm	cm	cm	cm	(外)不明 (内)ヘラケズリ、指頭圧痕	1ミリ以下の長石をわずかに含む	(外)赤褐色 (内)淡褐色
第72図15	竈	18	北壁	黒色土	cm	cm	cm	cm	(外)回転ナデ (内)回転ナデ、ケズリ	1ミリ以下の長石、石英多く含む	赤褐色
第74図1	片口鉢	12	SB01 Pit2		18.4	6.7	19.0	7.2	(外)回転ナデ、回転糸切り (内)回転ナデ、静止ナデ	密（1ミリ前後の砂粒をやや多めに含む）	淡白灰色

中世土師器・黒色土器・不明土製品　観察表

挿図No.	器　種	区	遺構	層位・取上NO	口径（cm）	器高（cm）	最大径（cm）	底径（cm）	調整	胎土	色調
第90図1	かわらけ皿（底部）	17		耕作土	cm	(0.6)	(6.6)	4.4	(外)底部　糸切り痕 (内)ナデ	1ミリ以下の砂粒含む	(外)淡橙褐色 (内)淡橙褐色
第90図2	皿（かわらけ）	11		P126	(9.2)	3.4	(9.8)	(5.4)	(外) (内)	密	(外)橙色 (内)橙色
第90図3	碗（かわらけ）	11		No411	cm	(1.9)	(10.6)	(8.4)	(外)回転糸切り (内)	密	(外)橙色 (内)橙色
第90図4	椀?（かわらけ）	18			cm	cm	現在(10.3)	6.0	(外)回転糸切り、不明 (内)回転ナデ	2ミリ以下の砂粒含む	淡褐色
第90図5	かわらけ碗	18	北側拡張部		(15.0)	4.2	(15.2)	(6.0)	(外)不明 (内)不明	2ミリ以下の砂粒含む	白褐色
第90図6	かわらけ碗	18	北側拡張部	黒色土	cm	(2.7)	(10.2)	(5.4)	(外)静止糸切り、不明 (内)不明	2ミリ以下の砂粒含む	明橙色
第90図7	かわらけ碗	18	北壁	黒色土	cm	(1.8)	(7.8)	(6.8)	(外)静止糸切り、不明 (内)不明	密	明橙色
第90図8	かわらけ碗	21		黒色土	cm	(4.1)	(12.3)	(7.2)	(外)不明 (内)不明	2ミリ以下の砂粒含む	明橙色
第90図9	かわらけ高台付碗	18	北壁	No5	cm	(2.8)	(9.3)	(8.0)	(外)不明 (内)回転ナデ	2ミリ以下の砂粒含む	淡橙色
第90図10	かわらけ高台付碗	18	北側拡張部	45	cm	cm	cm	(5.7)	(外)不明 (内)不明	2ミリ以下の砂粒含む	淡橙色
第90図11	黒色土器高台付碗	18	北側　試掘		cm	cm	cm	cm	(外)ミガキ (内)ミガキ	2ミリ以下の砂粒含む	(外)濃橙色 (内)黒色
第90図12	黒色土器高台付碗	18	北側　試掘		cm	cm	cm	cm	(外)不明 (内)不明	2ミリ以下の砂粒含む	(外)濃橙色 (内)黒色
第140図1	不明土製品	18	北側拡張部	黒色土	cm	cm	cm	cm	(外)不明 (内)ナデ?指頭圧痕	2ミリ以下の砂粒含む	(外)黄褐色 (内)暗褐色

陶磁器　観察表

挿図No.	器　種	区	遺構	層位・取上ＮＯ	口径（cm）	器高（cm）	最大径（cm）	底径（cm）	調整	胎土	備考
第89図1	青磁碗	22	谷部	暗褐色土	cm	cm	cm	cm	（外）釉、鎬蓮弁 （内）釉、無文	密、灰色	
第89図2	青磁（碗）	9(9F小)			cm	cm	cm	cm	（外）鎬蓮弁、釉薬 （内）釉薬	密（1ミリ以下の砂粒含む）	
第89図3	青磁碗	15	北	褐色土	cm	cm	cm	cm	（外）釉、細線、鎬蓮弁 （内）釉、無文	密、青灰色	
第89図4	青磁碗	11	中央東側谷		cm	cm	cm	cm	（外）釉、雷文 （内）釉、無文	密、灰色	
第89図5	青磁碗	15	地上直上		cm	cm	cm	cm	（外）釉、無文 （内）釉、無文	密、青灰色	
第89図6	青磁碗	11	谷部	暗茶褐色	cm	cm	cm	cm	釉、無文	密、灰色	
第89図7	青白磁皿	22	谷部	褐色土	cm	cm	cm	cm	（外）釉 （内）釉	密、白色（黒色粒子含む）	
第89図8	青磁碗				cm	cm	cm	cm	（外）釉、鎬蓮弁 （内）釉、無文	密、白灰色	
第89図9	青磁碗か坏	11	谷部	上層	cm	(1.6)	(5.4)	3.6	（外） （内）	密、赤褐色	
第89図10	青磁碗か坏	11	谷部	上層	cm	(1.6)	(6.0)	(5.3)	（外） （内）回転ナデ	密、灰色／白黄色	
第89図11	青磁碗か坏	18	北側拡張部		cm	(1.9)	(6.0)	(5.1)	（外） （内）回転ナデ	密、白灰色	
第89図12	青磁碗	22	谷部		cm	(2.7)	(9.2)	(4.4)	釉（内底部なし、回転ナデ）	密、薄黄土色／灰色（焼きの甘い）	
第89図13	青磁碗	18			cm	(2.4)	(8.6)	(6.8)	釉（内底部なし、回転ナデ）	密、白色	
第89図14	白磁皿（李朝）	22		褐色土	cm	(1.1)	(8.0)	(2.1)	（外）釉 （内）釉	密、白黄色	
第89図15	白磁菊皿	15			cm	cm	cm	(5.1)	（外） （内）	密、白黄色	
第89図16	白磁碗	11	谷部	暗褐色土	cm	cm	cm	cm	（外）釉、回転ナデ、無文 （内）釉、回転ナデ、無文	密、白色	
第89図17	白磁碗or碗	11			cm	cm	cm	cm	（外）無文 （内）無文	密、白色	
第89図18	白磁皿	11			cm	cm	cm	cm	釉（内外上面なし）	密、白黄色	
第89図19	白磁皿	18			cm	(1.1)	(7.3)	7.0	（外） （内）	密、白灰色	
第89図20	青花皿	19			cm	(1.0)	(7.8)	(6.0)	（外） （内）	密、白黄色	
第89図21	青花碗	19			cm	cm	cm	cm	（外） （内）	密、白黄色	
第89図25	壺？	9F			cm	cm	cm	cm	（外）タタキ （内）当具痕、ナデ消し	密（1ミリ以下の砂粒含む）	
第89図26	壺？	18	北側拡張部		(16.8)	(5.1)	(25.4)	cm	（外）回転ナデ、ナデ （内）回転ナデ	2ミリ以下の砂粒含む	
第89図27	擂鉢	17		耕作土	34.0	(5.1)	34.2	cm	（外） （内）ハケメ、単位（８条）	1～2ミリの砂粒含む	
第89図28	擂鉢	11	中央		cm	cm	cm	cm	（外）回転ナデ （内）回転ナデ、カキ目	3ミリ以下の砂粒含む	
第89図29	擂鉢	14 15		PNo560	cm	(5.4)	(23.0)	(15.0)	（外）回転ナデ、ナデ （内）回転ナデ、カキ目	5ミリ以下の砂粒含む	
第89図30	片口擂鉢	21			cm	cm	cm	cm	（外）回転ナデ、菊花文 （内）	3ミリ以下の砂粒含む	
第89図31	擂鉢	11	谷部	茶褐色土層	cm	cm	cm	cm	（外）不明 （内）不明	6ミリ以下の砂粒含む	焼成やや不良
第89図32	鉢	18	北壁	褐色土	cm	cm	cm	cm	（外）回転ナデ、ナデ （内）ハケメ、ナデ	2ミリ以下の砂粒含む	
第89図33	擂鉢	11	東際溝	暗灰褐色土	cm	cm	cm	cm	（外）回転ナデ （内）回転ナデ	4ミリ以下の砂粒含む	
第89図34	鉢	11	谷部		cm	cm	cm	cm	（外）不明 （内）ハケメ	1ミリ以下の砂粒含む	焼成やや不良
第91図1	青磁碗	15	SD03		cm	cm	cm	cm	（外）釉、細線、鎬蓮弁 （内）釉、無文	密、灰色	
第92図1	壺　底部	3	SK11		cm	(3.7)	(12.0)	7.9	（外）回転ナデ （内）回転ナデ	密	
第92図2	碗	3	SK11		10.4	5.1	10.6	4.2	全面に釉薬	密（1ミリ以下の砂粒含む）	
第92図3	碗	3	SK11		cm	(2.1)	(6.5)	4.4	（外） （内）	密（1ミリ以下の砂粒を若干含む）	
第92図4	鉢か？	3	SK11		15.5	(2.3)	17.0	cm	全面に釉薬だが口縁部のみなし	密（1ミリ以下の砂粒含む）	
第92図5	擂鉢	3	SK11		cm	cm	cm	cm	（外） （内）	密（1ミリ以下の砂粒含む）	
第107図2	水滴	17	SK21	No5	長径 5.8	短径 4.2	高さ 1.95	cm	（外） （内）		
第109図1	香炉	17	SK21	No7	11.0	(2.2)	11.2	cm	（外）釉薬あり （内）口縁部のみ釉薬あり	密（1ミリ以下の砂粒含む）	
第129図1	碗	船親王墓（東）			9.0	4.05	9.2	3.1	全面に釉薬	密	
第129図2	碗	船親王墓A	SK5	表土	8.6	5.2	8.7	3.6	全面に釉薬	密（1ミリ以下の砂粒含む）	
第129図3	碗	船親王墓A		表土	11.2	6.2	11.2	5.8	（外）青色線４本（1，1，2） （内）	密	
第130図1	碗	7A(15L小)			10.1	7.2	10.2	4.9	（外）釉薬 （内）釉薬	密	
第130図2	か？	15L小(南)			cm	(3.5)	(12.4)	4.2	（外） （内）青色２条線他、砂付着	密	

挿図No.	器　種	区	遺構	層位・取上NO	口径（cm）	器高（cm）	最大径（cm）	底径（cm）	調整	胎土	備考
第130図3	皿	10(6D小)			12.5	(2.2)	12.9	cm	(外) 回転ナデ？ (内) 回転ナデ？	密	
第130図4	香炉 (青磁)	7A(15L南)			10.8	(6.4)	11.2	cm	(外) 釉薬、回転ナデ (内) 口縁部まで釉薬、回転ナデ	密（1ミリ以下の砂粒含む）	
第130図5	おろし皿	18		表土	cm	cm	cm	cm	(外) (内)	密、白色	

金属器　観察表

挿図No.	器　種	区	遺構	層位・取上NO	長さ（cm）	幅（cm）	厚さ（cm）	その他（cm）	備考
第65図1	直刀	11	SK09		残存長 13.2+6.3	茎長　12.0	茎巾 1.2～1.9	身巾 2.8～3.0	身厚0.6以下木質部巾3.2木質部厚1.0　木質
第96図1	刀子	船王区	SK15	No4　No8 番外	全長 (14.4以上)	刀身長 12.6	刀身幅 2.3	刀身厚 0.4	茎長1.8茎幅0.9茎厚0.3茎尻部欠
第99図1	刀子	船王区	SK17	No11	3.7	1.5	0.25		刀身部　　残存状況　悪
第99図2	鉄釘	船王区	SK17	No1	4.0	0.45	0.40	cm	
第99図3	鉄釘	船王区	SK17	No4	2.8	0.4	0.35	cm	
第99図4	鉄釘	船王区	SK17	No9	3.0	0.4	0.35	cm	
第99図5	鉄釘	船王区	SK17	No6	1.9	0.35	0.4	cm	
第101図1	鎌	17	SK18	No2	刀長 (6.6以上)	刀幅 3.3	刀厚 0.3	柄長 (3.7以上)	柄幅2.2柄厚0.4刃先は欠、木質
第101図2	刀子	17	SK18	No1	長 (4.9以上)	茎幅 0.9	茎厚 3.5	刃部幅 1.1	刃部長(1.2以上)木質、X線はり関があると思われる
第105図1	刀子 (ハサミ？)	17	SK21	番外D	3.1	1.10	0.40	cm	
第105図2	刀子 (ハサミ？)	17	SK21	番外C	2.4	1.10	0.35	cm	
第105図3	？	17	SK21	No3-1	4.5 (4.3)	0.70	0.35	cm	
第105図4	？	17	SK21	No4	7.6	0.65	0.40	cm	
第105図5	？	17	SK21	番外A	2.7	0.70	0.40	cm	
第105図6	？	17	SK21	No3-2	3.1	0.50	0.30	cm	
第105図7	釘	17	SK21	番外G	3.5	0.45	0.30	cm	木質 頭部は方形と思われる
第105図8	釘	17	SK21	番外F	3.4	0.35	0.30	cm	木質 頭部は方形
第105図9	釘	17	SK21	No16	1.7	0.30	0.30	cm	木質 頭部は方形
第105図10	釘	17	SK21	No11	1.7	0.25	0.20	cm	頭部は方形
第105図11	釘	17	SK21	番外E	2.3	0.40	0.25	cm	木質
第105図12	釘	17	SK21	No12	1.4	0.35	0.20	cm	木質
第111図1	白銅柄鏡	17	S22 No9		全長　19.6	鏡面最大径 10.9	厚さ 0.15～0.45	重量 137.84	
第111図2	小柄	17	SK22	No10	全長 (20.6以上)	刀部長 10.8	刀部幅 1.4	刀部厚 0.3	柄長9.8柄幅1.4柄厚0.35柄は銅板、花文様、刀身鉄製
第111図3	ヤス？ ハサミ？	17	SK22	No17	7.8	0.4	0.45	cm	木質
第111図3	ハサミ	17	SK22	No6	全長 (14.6以上)	刀身長 5.0	幅 1.1	厚 0.4	茎長　9.6茎幅0.6茎厚0.4茎部は断石か方形でやや変
第111図4	ヤス？ ハサミ？	17	SK22	No18	6.4	0.5	0.5	cm	
第111図5	ヤス？ ハサミ？	17	SK22	番外B1	5.5	0.5	0.4	cm	
第111図5	ヤス？ ハサミ？	17	SK22	番外B2	5.8	0.5	0.55	cm	
第111図5	ヤス？ ハサミ？	17	SK22	番外B3	3.3	0.4	0.4	cm	
第111図6	ヤス？ ハサミ？	17	SK22	番外C	3.3	0.35	0.4	cm	木質
第111図7	釘	17	SK22	No1-3	4.3	0.40	0.40	cm	木質
第111図8	釘	17	SK22	No1-1	4.3	0.40	0.40	cm	木質
第111図9	釘	17	SK22	No1-2	3.8	0.35	0.40	cm	
第111図10	釘	17	SK22	No2	4.2	0.40	0.40	cm	木質
第111図11	釘	17	SK22	No7-1	3.0	0.25	0.2	cm	木質
第111図12	釘	17	SK22	No3-1	2.8	0.35	0.4	cm	木質
第111図13	釘	17	SK22	No7-2	3.5	0.4	0.4	cm	
第111図14	釘	17	SK22	No7-3	3.0	0.4	0.35	cm	木質
第111図15	釘	17	SK22	No19	2.7	0.3	0.35	cm	木質

挿図No.	器　種	区	遺構	層位・取上NO	長さ（cm）	幅（cm）	厚さ（cm）	その他（cm）	備考
第111図16	釘	17	SK22	No20	2.4	0.4	0.35	cm	木質
第111図17	釘 ヤス？	17	SK22	No16	2.2	0.3	0.3	cm	木質
第111図18	釘 ヤス？	17	SK22	No4-1	1.9	0.25	0.4	cm	木質
第111図19	釘 ヤス？	17	SK22	No5	1.4	0.4	0.3	cm	木質
第111図20	釘 ヤス？	17	SK22	番外A	1.5	0.35	0.3	cm	木質
第111図21	釘 ヤス？	17	SK22	No21	2.2	0.35	0.4	cm	木質
第112図1	環状製品 （銅？）	17	SK23	番外	径 3.35	cm	0.6	cm	2つに折れている（表面は緑色）鉄地に銅張りか？
第112図2	釘	17	SK23	No1	2.4	0.35	0.4	cm	
第116図1	刀子 （小刀？）	17	SK26	No1	刀身長 （11.4以上）	刀身幅 3.0	刀身厚 0.4	茎長 4.9以上	茎幅1.6茎厚0.4全長（16.3以上）先端、茎尻欠、茎口部に鉄
第116図2	釘	17	SK27	No1	3.7	0.3	0.4	cm	頭部付近に木質
第120図1	刀子	17	SK28	No6	刀身長 9.0	1.9	0.35	cm	切先、茎部欠
第120図2	釘	17	SK28	No1	4.8	0.4	0.4	cm	木質
第120図3	釘	17	SK28	No2	5.2	0.3	0.3	cm	木質
第120図4	釘	17	SK28	No8	4.0	0.35	0.35	cm	木質
第120図5	釘	17	SK28	No9-1	3.8	0.35	0.3	cm	木質
第120図6	釘	17	SK28	No9-2	3.4	0.35	0.4	cm	木質
第120図7	釘	17	SK28	No4（頭部） No3-2 （銅部）	2.8	0.4	0.3	cm	木質
第120図8	釘	17	SK28	No3-1	2.0	0.35	0.3	cm	木質
第120図9	釘	17	SK28	No2-2	3.1	0.4	0.3	cm	
第120図10	釘	17	SK28	No10-1(A)	1.4	0.35	0.35	cm	
第120図10	釘	17	SK28	No10-1(B)	2.4	0.35	0.35	cm	
第120図11	釘	17	SK28	No10-2	1.5	0.3	0.2	cm	
第121図1	刀子	17	SK29	No1	刀身長 7.4	刀身幅 2.3	刀身厚 0.4	茎長 4.5	茎幅1.5茎厚0.3全長11.9 柄木の木質が遺存
第128図1	釘	17			3.3	0.3	0.25	cm	木質
第128図2	釘	17			0.7	0.4	0.3	cm	木質
第139図1	紡錘車	22区							

古銭　観察表

挿図No.	器　種	区	遺構	層位・取上NO	径（cm）	厚さ（cm）	重量（g）	備考
第131図1	新寛永	3	SK11		2.52	0.12	2.35	背面に文？
第131図2	？	3	10J		2.42	0.13	2.06	
第131図3	新寛永？	5	5G		2.38	0.11	2.69	
第131図4	新寛永	9	11E ①		2.28	0.12	1.84	背面に文？
第131図5	新寛永？	9	11E ③		2.32	0.13	2.10	
第131図6	新寛永？	9	11E ②		2.32	0.10	2.39	
第131図7	四文銭 （11波）	9B			2.83	0.12	4.71	
第131図8	新寛永	10			2.15	0.09	1.53	
第131図9	新寛永	17	石の入った溝		2.31	0.11	133	
第131図10	新寛永	17	SK21	7-5	2.55	0.13	3.59	背面に文
第131図11	新寛永	17	SK21	6-4	2.55	0.13	3.53	背面に文
第131図12	新寛永	17	SK21	2-2	2.57	0.17	2.22	背面に文
第131図13	新寛永	17	SK21	6-3	2.54	0.19	4.36	背面に文
第131図14	新寛永	17	SK21	14-1	2.56	0.16	1.66	背面に文
第131図15	寛永	17	SK21	7-1	2.43	0.13	1.69	
第131図16	新寛永	17	SK21	8-2	2.55	0.17	2.64	背面に文

挿図No.	器　種	区	遺構	層位・取上NO	径（cm）	厚さ（cm）	重量（g）	備考
第131図17	新寛永	17	SK21	番外2	2.55	0.13	1.84	背面に文
第131図18	新寛永？	17	SK21	番外5	2.52	0.13	2.01	背面に文字？
第131図19	寛永	17	SK21	番外4	2.45	0.18	3.62	
第131図20	寛永	17	SK21	番外3	(2.40?)	0.14	0.89	
第131図21	寛永	17	SK21	8-1	2.54	0.13	2.72	
第131図22	寛永	17	SK21	15-1	2.43	0.12	2.61	
第131図23	寛永	17	SK21	7-4	2.47	0.15	2.88	
第131図24	寛永	17	SK21	6-2	2.55	0.14	3.30	
第131図25	寛永	17	SK21	15-2	2.51	0.13	2.28	
第131図26	寛永	17	SK21	7-3	2.49	0.14	3.38	
第131図27	寛永	17	SK21	15-3	2.50	0.16	3.02	
第131図28	寛永？	17	SK21	6-1	2.35	0.15	2.65	
第131図29	寛永	17	SK21	7-2	2.52	0.11	2.08	
第131図30	寛永	17	SK21	番外1	2.38	0.12	2.96	
第131図31	寛永	17	SK21	6-5	2.41	0.15	2.68	
第131図32	寛永	17	SK21	2-4	2.48	0.17	2.66	
第131図33	寛永	17	SK21	7-6	2.52	0.14	0.28	
第131図34	寛永	17	SK21	2-1	cm	cm	0.28	
第131図35	大観通寶	17	SK22	14-18	2.47	0.13	3.68	
第131図36	新寛永	17	SK22	14-3	2.54	0.12	3.14	背面に文
第131図37	新寛永	17	SK22	14-4	2.53	0.11	2.86	背面に文
第131図38	新寛永	17	SK22	13-3	2.54	0.13	2.56	背面に文
第131図39	新寛永	17	SK22	14-9	2.51	0.12	3.85	背面に文
第131図40	新寛永	17	SK22	14-10	2.55	0.11	2.88	背面に文
第131図41	新寛永？	17	SK22	11-2	2.54	0.12	1.85	背面に文
第131図42	新寛永	17	SK22	14-8	2.50	0.11	3.29	背面に文
第131図43	開元通寶	17	SK22	14-13	2.43	0.12	2.25	
第131図44	寛永	17	SK22	14-15	2.51	0.12	3.29	
第131図45	新寛永	17	SK22	13-2	2.51	0.10	1.41	背面不明
第131図46	寛永	17	SK22	14-14	2.40	0.13	2.99	
第131図47	寛永	17	SK22	14-1	2.40	0.13	3.46	
第131図48	新寛永	17	SK22	14-12	2.47	0.15	3.19	
第131図49	寛永	17	SK22	14-2	2.45	0.11	2.97	
第131図50	寛永	17	SK22	14-6	2.38	0.11	2.97	
第131図51	寛永	17	SK22	14-5	2.42	0.12	3.87	
第131図52	寛永	17	SK22	14-16	2.44	0.12	2.82	
第131図53	寛永	17	SK22	14-11	2.50	0.11	2.26	
第131図54	寛永	17	SK22	14-17	2.45	0.18	3.73	
第131図55	寛永？（古の可能性有）	17	SK22	12-2	2.48	0.14	2.88	
第131図56	寛永	17	SK22	13-1	2.49	0.11	1.56	
第131図57	寛永	17	SK22	14-7	2.43	0.15	3.38	
第131図57	寛永？	17	SK22	11-1	(2.51?)	0.12	1.13	
第131図59	古寛永	17	SK22	12-1	2.42	0.14	2.66	
第131図60	新寛永	17	SK29	4-5	2.52	0.14	3.45	背面に文
第131図61	新寛永	17	SK29	4-7	2.52	0.15	3.30	背面に文

挿図No.	器　種	区	遺構	層位・取上ＮＯ	径（cm）	厚さ（cm）	重量（g）	備考
第131図62	？	17	SK29	5-14	2.27	0.10	3.13	
第131図63	寛永？	17	SK29	5-12	2.37	0.13	2.90	
第131図64	古寛永	17	SK29	5-8	2.35	0.13	2.86	
第131図65	新寛永	17	SK29	5-11	2.33	0.11	2.96	
第131図66	寛永	17	SK29	5-9	2.47	0.13	2.52	
第131図67	？	17	SK29	5-10	2.45	0.11	3.04	
第131図68	新寛永	17	SK29	5-13	2.41	0.10	2.55	
第131図69	寛永	17	SK29	5-2	2.53	0.13	2.57	
第131図70	寛永	17	SK29	4-1	2.45	0.13	2.07	
第131図71	寛永	17	SK29	5-1	2.47	0.13	2.70	
第131図72	寛永	17	SK29	4-8	2.44	0.17	2.75	
第131図73	寛永	17	SK29	4-6	2.51	0.17	4.18	
第131図74	寛永	17	SK29	4-4	2.55	0.16	3.75	
第131図75	寛永	17	SK31	No1	2.41	0.10	1.83	
第131図76	？	船親王墓区	SK15	6	2.50	0.17	3.11	
第131図77	？	船親王墓区	SK15	1-2	(2.59)	(0.23)	1.04	
第131図78	新寛永？	船親王墓区	SK15	5	2.44	0.13	2.10	
第131図79	新寛永	船親王墓区	SK15	1-1	2.62	0.21	2.19	
第131図80	新寛永？	船親王墓区	SK17	15-1	2.54	0.17	1.58	
第131図81	無文銭？	船親王墓区	SK17	5	1.92	0.12	0.40	
第131図82	新寛永	船親王墓区	SK17	19	2.52	0.15	1.94	
第131図83	？	船親王墓区	SK17	17-1	(5.28)	(0.13)	0.62	
第131図84	新寛永	船親王墓東区		990701	2.34	0.11	2.99	
第131図85	新寛永	船親王墓東区		990608	2.32	0.12	2.89	
第131図86	新寛永	船親王墓Ａ区		表土	2.31	0.13	3.30	
第131図87	新寛永	船親王墓区	下段表土		2.42	0.13	2.26	

硯　観察表

挿図No.	器　種	区	遺構	層位・取上ＮＯ	長さ（cm）	幅（cm）	厚さ（cm）	備考
第　図-	硯	17	SK22	No15	12.85	5.3	1.85	
第107図1	硯	17	SK21	No1	9.55	4.7	0.85	裏底に文字
第91図2	硯	18	ピット					

小玉　観察表

挿図No.	器　種	区	遺構	層位・取上ＮＯ	直　径（cm）	穴直径（cm）	厚　さ（cm）	備考
第115図1	数珠玉	17	SK26	番外	4.4	1.0	3.5	
第115図2	数珠玉	17	SK29	No7-1	4.75	1.20	3.0	
第115図3	数珠玉	17	SK29	No7-2	4.75	1.20	3.0	

土錘　観察表

挿図No.	種　別	区	遺構	層位・取上ＮＯ	長　さ (cm)	最大径 (cm)	孔　径 (cm)	備考
第92図6	土錘	3	SK11		(3.7)	(2.0)	0.55	密（1ミリ以下の砂粒） 焼良、橙褐色
第92図7	土錘	3	SK11		4.5	1.0	0.3	1ミリ以下の砂粒含む 焼良、茶褐色
第141図1	土錘	19		褐色土	4.75	3.2	0.8	
第141図2	土錘	船親王	NSベルト内		5.0	2.6	1.1	瓦質（焼成良好）　密 灰色～黒
第141図3	土錘	17	溝		推定(3.6)	2.4	0.6	密（1ミリ以下の砂粒） 焼良好、褐色
第141図4	土錘	19			4.05	2.3	0.65	
第141図5	土錘	船親王20R			4.4	2.1	0.7～0.8	瓦質（焼良）密 灰色～黒
第141図6	土錘	21			4.9	2.1	0.75	
第141図7	土錘	（池田オマツ）2			4.85	2.0	0.5	端部の面の広さが違う 密、焼良、橙褐色
第141図8	土錘	15	南	褐色土	(2.1)	1.7	0.6	
第141図9	土錘	20			5.6	1.95	0.5	
第141図10	土錘	23		褐色土	5.0	1.8	0.6	
第141図11	土錘	13			4.9	2.0	0.55	密（1ミリ以下の砂粒） 焼良好、橙褐色
第141図12	土錘	船親王A		表土	5.2	1.8	0.4	焼成良好 密（1ミリ程の砂粒）橙褐色
第141図13	土錘	船親王墓A			5.1	1.9	0.5	密（1ミリ以下の砂粒） 焼良、黄褐色
第141図14	土錘	15			(3.8)	(1.5)	(0.5)	
第141図15	土錘	9(9F)			推定(3.9)	1.8	0.5	密（1ミリ以下の砂粒） 焼良好、橙褐色
第141図16	土錘	11	谷部	暗茶褐色土	(2.3)	1.4	0.4	
第141図17	土錘	11	谷部左斜面		(2.9)	(1.6)	(0.4)	
第141図18	土錘	11		表土	(2.1)	1.2	0.35	
第141図19	土錘	21			4.3	1.0	0.4	

石器計測表 （MC：細石刃検　F：剥片　RF：二次加工のある剥片　SC：スクレイパー）

No.	調査	遺構	層	Pno.	器種	長さ(cm)	幅(cm)	厚さ(cm)	重さ(g)	石材	二次加工	被熱	欠損	備考
1	11	谷部	灰褐色		MC					黒曜石		無		
2	11	谷部			F	(4.67)	(4.98)	1.57	29.96	黒曜石	無	無	左半欠	
3	11	谷部			RF	5.64	(3.01)	1.23	18.60	黒曜石	有	無	左	
4	11	谷部	暗茶褐色		F	3.60	3.77	1.33	18.12	黒曜石	無	無	無	
5	11	谷部	暗灰褐色		F	4.36	3.79	1.71	22.09	黒曜石	無	無	無	
6	11	谷部	暗灰褐色		F	3.35	4.70	1.10	17.32	黒曜石	無	無	無	
7	11	谷部	茶褐色		F	3.95	3.63	1.41	14.98	黒曜石	無	無	無	
8	11	谷部	暗褐色		RF	2.09	4.59	1.07	8.80	黒曜石	有	無	無	
9	11	谷部	暗灰褐色		F	3.08	3.75	0.91	8.29	黒曜石	無		無	
10	11	谷部	茶褐色		F	2.09	3.23	0.97	8.44	黒曜石	無	無		
11	11	谷部	暗灰褐色		F	3.11	2.70	1.06	6.60	黒曜石	無	無		
12	11	谷部	暗茶褐色		F	(4.46)	(3.53)	1.16	14.90	黒曜石	無	無	左・下	
13	11	谷部	暗茶褐色		F	(4.32)	2.63	1.55	17.89	黒曜石	無	無	上	
14	11	谷部	暗灰褐色		石核	3.15	4.08	1.45	16.75	黒曜石	無	無		
15	11	谷部	暗灰褐色		RF	3.50	3.82	1.26	13.32	黒曜石	有	無		
16	11	谷部西			RF	4.35	(2.56)	1.50	15.80	黒曜石	有	無	左	
17	11	谷部西			F	2.37	3.05	0.58	4.30	黒曜石	無	無	無	
18	11	谷部			RF	3.66	2.13	0.85	5.29	黒曜石	有	無	無	
19	11	谷部	暗褐色		F	3.84	(2.84)	0.95	9.37	黒曜石	無	無	左・右	
20	11	谷部	暗灰褐色		RF	3.14	3.18	0.80	4.93	黒曜石	有	無	無	
21	11	谷部（下）	暗褐色		RF	(2.58)	3.54	0.70	6.66	黒曜石	有	無	下	
22	11	谷部西			F	3.44	(3.79)	1.17	6.59	黒曜石	無	無	左	
23	11	谷部			石鏃	(2.23)	2.81	0.70	3.75	黒曜石	有	無	上	
24	11	谷部	暗灰褐色		F	(3.59)	2.75	1.32	8.09	黒曜石	無	無	下	
25	11	谷部	暗灰褐色		F	3.69	2.70	1.71	16.25	黒曜石	無	無	無	
26	11	谷部	暗褐色		F	3.94	3.69	1.97	22.18	黒曜石	無	無	無	
27	11	谷部	暗褐色		F	3.70	(3.09)	1.27	10.32	黒曜石	無		右	
28	11	谷部	暗茶褐色		F	3.15	1.73	0.54	3.40	黒曜石	無	無	無	
29	11	谷部	暗茶褐色		F	3.44	1.92	1.24	6.63	黒曜石	無		無	
30	11	谷部	暗褐色		F	4.53	(2.03)	1.24	10.59	黒曜石	無	無		
31	11	谷部			F	1.84	3.14	0.55	2.75	黒曜石	無	無	無	
32	11	谷部	暗褐色		F	4.36	(2.24)	0.77	5.80	黒曜石	無	無	右・左	
33	11	谷部			F	3.36	1.79	0.62	4.29	黒曜石	無	無		
34	11	谷部西	暗褐色		F	3.43	1.90	1.03	5.51	黒曜石	無	無	無	
35	11	谷部	暗灰褐色		RF	3.32	5.53	1.62	23.04	黒曜石	有		無	
36	11	谷部	暗茶褐色		F	2.80	3.35	1.19	6.96	黒曜石	無	無		
37	11	谷部	暗褐色		RF	(2.58)	4.25	0.99	7.48	黒曜石	有	無	末	
38	11	谷部西			F	3.14	3.25	0.72	7.99	黒曜石	無	無	無	
39	11	谷部	暗褐色		RF	2.97	1.66	0.37	2.14	黒曜石	有	無	無	
40	11	谷部	暗灰褐色		F	(2.25)	(1.24)	(0.96)	2.70	黒曜石	無	無	四方	
41	11	谷部			F	(2.20)	3.72	0.78	5.72	黒曜石	無	無	末	
42	11	谷部	暗褐色		F	2.96	1.68	1.09	5.37	黒曜石	無	無		
43	11	谷部			RF	2.53	(3.52)	0.52	3.12	黒曜石	有	無	左・右	
44	11	谷部	暗灰褐色		RF	3.58	2.89	0.63	5.70	黒曜石	有	無	無	
45	11	谷部西			F	(4.51)	(3.13)	1.73	17.04	黒曜石	無	無	右・末	
46	11	谷部			F	1.48	3.73	(1.61)	7.52	黒曜石	無	無	腹	
47	11	谷部	暗灰褐色		F	2.66	2.95	0.87	4.21	黒曜石	無	無		
48	11	谷部	暗灰褐色		F	1.87	2.77	2.05	9.36	黒曜石	無	無		
49	11	谷部	暗灰褐色		F	(2.26)	4.49	1.41	10.60	黒曜石	無	無	上・下	
50	11	谷部	暗灰褐色		F	(2.72)	3.17	1.31	9.97	黒曜石	無	無	上	
51	11	谷部	暗灰褐色（上）		RF	(3.59)	2.01	0.82	10.51	黒曜石	有	無	末	
52	11	谷部西			F	2.58	2.86	0.96	6.52	黒曜石	無	無	無	
53	11	谷部	暗灰褐色		F	4.55	(2.67)	2.06	14.90	黒曜石	無	無	左	
54	11	谷部	茶褐色		F	2.20	3.01	1.49	9.14	黒曜石	無	無		
55	11	谷部	暗茶褐色		F	3.36	(3.10)	1.12	12.01	黒曜石	無	無	右	
56	11	谷部	暗灰褐色		RF	(2.29)	3.26	0.66	5.26	黒曜石	有	無	末	
57	11	谷部			RF	3.60	2.30	0.72	5.11	黒曜石	有	無	無	
58	11	谷部	暗褐色		RF	(1.87)	3.54	0.81	5.85	黒曜石	有	無	上・下	
59	11	谷部	暗灰褐色		F	2.21	2.26	1.34	3.85	黒曜石	無	無	無	
60	11	谷部	暗褐色		F	3.05	(2.97)	1.60	15.85	黒曜石	無	無	左	
61	11	谷部	暗褐色		F	1.96	2.58	0.58	2.05	黒曜石	無	無	無	
62	11	谷部			F	(3.64)	2.89	1.08	6.23	黒曜石	無	無	上	
63	11	谷部	暗褐色		F	(2.90)	2.97	1.40	10.84	黒曜石	無	無		
64	11	谷部	暗茶褐色		F	3.06	1.65	(1.38)	5.80	黒曜石	無	無	腹	
65	11	谷部	暗褐色		F	5.77	(2.92)	1.22	24.48	黒曜石	有	無		
66	11	谷部	暗灰褐色		F	2.64	3.04	1.36	7.53	黒曜石	無	無		
67	11	谷部	暗灰褐色		F	1.94	2.75	1.11	5.36	黒曜石	無	無		
68	11	谷部	暗灰褐色		F	2.97	3.64	0.93	7.86	黒曜石	無	無	無	
69	11	谷部			F	(5.61)	5.80	1.57	56.09	黒曜石	無		末	
70	11	谷部	茶褐色		RF	4.31	(2.20)	0.83	7.20	黒曜石	有	無	右	
71	11	谷部	暗灰褐色		F	(5.30)	(4.77)	1.97	46.33	黒曜石	無	無	右・左・下	
72	11	谷部			F	(2.10)	(3.23)	0.96	6.12	黒曜石	無	無	上・下	
73	11	谷部	暗茶褐色		RF	(4.03)	(2.48)	1.55	15.12	黒曜石	有	無	末	
74	11	谷部西			RF	2.55	1.77	0.52	2.14	黒曜石	有	無		
75	11	谷部	茶褐色		F	(2.19)	(2.14)	0.96	2.35	黒曜石	無	無	上半	
76	11	谷部	暗茶褐色		RF	1.74	2.19	0.55	2.12	黒曜石	有	無	無	
77	11	谷部	暗灰褐色		F	(2.62)	(1.38)	(1.28)	4.36	黒曜石	無	無	四方	
78	11	谷部	暗灰褐色		F	(3.43)	(1.68)	(1.57)	6.92	黒曜石	無	無	腹	
79	11	谷部	暗灰褐色		F	(1.74)	2.72	0.48	1.54	黒曜石	無	無	打	
80	11	谷部	暗灰褐色		RF	2.12	2.64	0.50	2.55	黒曜石	有	無		
81	11	谷部			F	(2.01)	3.65	(1.19)	9.24	黒曜石	無	無	下・腹	
82	11	谷部西			F	2.93	1.47	1.00	4.03	黒曜石	無	無	無	
83	11	谷部	暗褐色（下）		F	2.50	2.49	1.06	3.67	黒曜石	無	無	無	
84	11	谷部	暗灰褐色		F	3.44	2.58	0.60	3.20	黒曜石	無	無	無	
85	11	谷部	暗褐色		F	3.39	2.29	1.53	12.11	黒曜石	無	無	無	
86	11	谷部	暗褐色		F	(3.87)	2.26	1.61	15.95	黒曜石	無	無	上	
87	11	谷部	暗灰褐色		SC	5.47	2.49	1.80	21.81	黒曜石	有	無	無	
88	11	谷部			F	1.93	2.87	1.37	6.24	黒曜石	無	無	無	
89	11	谷部			RF	1.60	2.75	1.72	3.02	黒曜石	有	無	無	
90	11	谷部	暗褐色		F	2.72	1.88	0.58	2.10	黒曜石	無	無	無	
91	11	谷部	暗褐色		F	2.00	2.81	1.00	2.45	黒曜石	無	無	無	
92	11	谷部			F	(2.89)	(2.25)	(1.09)	5.35	黒曜石	無	無	四方	
93	11	谷部西			F	2.22	1.91	1.11	4.60	黒曜石	無	無	無	
94	11	谷部	暗褐色		F	4.95	1.90	1.61	12.26	黒曜石	無	無	無	
95	11	谷部	暗灰褐色		F	2.92	4.28	0.94	9.48	黒曜石	無	無	無	
96	11	谷部	暗褐色		F	3.41	4.72	1.24	15.21	黒曜石	無	無	無	
97	11	谷部	暗茶褐色		F	3.12	(2.47)	0.53	3.61	黒曜石	無	無	両側	
98	11	谷部	暗灰褐色		F	3.61	2.01	1.67	9.98	黒曜石	無	無	無	
99	11	谷部	暗茶褐色		F	2.39	3.68	0.77	5.21	黒曜石	無	無	無	
100	11	谷部	暗褐色（下）		F	2.94	2.73	0.73	2.10	黒曜石	無	無	無	
101	11	谷部			SC	3.24	3.58	0.85	12.93	黒曜石	有	無	無	
102	11	谷部			F	1.66	8.27	3.29	39.58	黒曜石	無	無	無	
103	11	谷部	暗灰褐色		F	3.01	4.95	1.29	18.20	黒曜石	無	無	無	
104	11	谷部	暗灰褐色		F	2.85	3.47	1.70	10.36	黒曜石	無	無	無	
105	11	谷部	暗褐色		F	2.21	3.35	0.95	4.96	黒曜石	無	無	無	
106	11	谷部	暗灰褐色（下）		RF	(4.85)	3.97	1.51	22.70	黒曜石	有	無	無	
107	11	谷部			F	(2.10)	(2.93)	1.38	5.77	黒曜石	有	無	末・左	
108	11	谷部			F	2.90	3.06	0.40	3.23	黒曜石	無	無	無	
109	11	谷部西			F	2.60	3.15	1.00	7.45	黒曜石	無	無	無	
110	11	谷部			F	3.01	1.56	0.31	1.46	黒曜石	無	無	無	
111	11	谷部	暗茶褐色		SC	4.40	3.08	1.28	13.84	黒曜石	有	無	無	
112	11	谷部	暗褐色		F	4.98	3.44	1.05	16.86	黒曜石	有	無	無	
113	11	谷部	灰褐色		F	2.68	3.90	0.76	5.73	黒曜石	無	無	無	
114	11	谷部	暗灰褐色		F	2.32	3.30	0.80	5.67	黒曜石	無	無	無	
115	11	谷部	暗褐色		F	2.61	(3.27)	1.08	10.14	黒曜石	無	無	右	
116	11	谷部	暗褐色		F	3.20	3.08	1.28	6.70	黒曜石	有	無	無	
117	11	谷部西			RF	1.99	(2.86)	(0.95)	3.96	黒曜石	有	無	無	
118	11	谷部	暗茶褐色		RF	0.97	2.31	0.67	2.60	黒曜石	有	無	無	
119	11	谷部	暗灰褐色		F	2.28	1.90	0.46	1.47	黒曜石	無	無	無	
120	11	谷部			F	(2.42)	2.02	0.45	1.46	黒曜石	有	無	下	
121	11	谷部	暗灰褐色		RF	2.50	4.95	1.59	12.37	黒曜石	有	無	無	
122	11	谷部	暗灰褐色（下）		F	3.27	5.79	1.19	18.99	黒曜石	無	無	無	
123	11	谷部	暗褐色（下）		F	3.95	4.22	0.98	15.03	黒曜石	無	無	右	
124	11	谷部	灰褐色		RF	4.60	2.79	1.02	11.45	黒曜石	有	無	無	
125	11	谷部	暗茶褐色		RF	5.25	2.50	1.63	13.36	黒曜石	有	無	左	
126	11	谷部	暗灰褐色		F	1.75	2.43	0.70	2.30	黒曜石	有	無	無	
127	11	谷部左	暗灰褐色		RF	(2.65)	(2.03)	0.63	2.78	黒曜石	有	無	右	
128	11	谷部			RF	3.40	1.84	0.80	4.67	黒曜石	有	無	無	
129	11	谷部	暗灰褐色		RF	3.92	(3.13)	0.85	10.49	黒曜石	有	無	右・左	
130	11	谷部	暗灰褐色		RF	3.57	3.04	1.34	10.60	黒曜石	有	無	無	
131	11	谷部	灰褐色		RF	(2.17)	3.27	2.18	11.53	黒曜石	有	無	下	
132	11	谷部西			RF	(2.64)	(2.43)	(1.00)	5.39	黒曜石	有	無	無	
133	11	谷部	暗灰褐色		F	4.66	2.86	0.75	10.02	黒曜石	無	無	無	
134	11	谷部	暗灰褐色（下）		F	2.99	(1.83)	0.74	3.47	黒曜石	無	無	左	
135	11	谷部			F	2.64	1.83	0.20	1.02	黒曜石	無	無	無	
136	11	谷部			F	1.46	3.03	1.08	4.20	黒曜石	無	無	無	
137	11	谷部西			F	(2.35)	2.42	1.17	4.73	黒曜石	無	無	上	
138	11	谷部			F	3.64	4.59	1.01	9.89	黒曜石	無	無	無	
139	11	谷部	暗灰褐色		F	2.07	3.90	0.94	4.68	黒曜石	無	無	無	
140	11	谷部	暗灰褐色		F	3.09	3.80	0.94	10.10	黒曜石	無	無	無	
141	11	谷部	暗褐色		石核	2.31	3.63	2.17	21.82	黒曜石	無	無	無	
142	11	谷部	暗茶褐色		F	3.75	(3.01)	0.83	9.92	黒曜石	無	無	左	
143	11	谷部西			RF	2.90	(3.20)	0.85	5.58	黒曜石	有	無	左	
144	11	谷部	暗褐色		F	(2.63)	(5.91)	(1.41)	16.21	黒曜石	無	無	四方	
145	11	谷部	暗灰褐色		F	(4.47)	4.72	1.51	21.02	黒曜石	無	無	上	
146	11	谷部	暗灰褐色		RF	3.15	2.47	0.72	6.45	黒曜石	有	無	無	
147	11	谷部	暗灰褐色		F	3.09	1.02	1.78	6.14	黒曜石	有	無	無	
148	11	谷部左	暗灰褐色		F	(2.17)	(2.84)	0.76	3.38	黒曜石	無	無	下・左	
149	11	谷部	暗茶褐色		F	2.99	2.59	0.54	2.35	黒曜石	無	無	無	
150	11	谷部	暗茶褐色		F	(2.83)	2.67	0.92	5.52	黒曜石	無	無	下	
151	11	谷部	暗褐色（下）		F	4.22	(3.62)	1.82	20.38	黒曜石	無	無	右	
152	11	谷部西			F	(2.15)	(4.08)	(1.55)	13.59	黒曜石	無	無	下半	
153	11				F	3.07	2.55	0.45	3.03	黒曜石	無	無	無	
154	11	谷部	暗茶褐色		F	2.00	2.65	0.71	2.14	黒曜石	無	無	無	
155	11	谷部左	暗褐色		RF	(3.35)	2.70	0.64	4.37	黒曜石	有	無	下	
156	11	谷部左	暗灰褐色		RF	2.47	3.19	0.58	4.24	黒曜石	有	無	無	
157	11	谷部左	暗茶褐色		F	2.39	4.14	1.60	14.34	黒曜石	無	無	無	
158	11	谷部左	茶褐色		F	1.72	3.54	1.14	6.09	黒曜石	無	無	無	
159	11	谷部			F	2.97	5.87	2.57	38.50	黒曜石	無	無	無	
160	11	谷部	暗灰褐色		RF	1.98	3.11	1.22	6.03	黒曜石	有	無	無	
161	11	谷部	暗茶褐色		F	(3.31)	(2.02)	0.58	3.49	黒曜石	無	無	左・上・下	
162	11	谷部	暗灰褐色		F	(1.95)	3.55	0.46	3.30	黒曜石	無	無	下	
163	11	谷部西			F	2.48	3.22	(0.99)	6.70	黒曜石	無	無	無	
164	11	谷部	暗灰褐色		RF	2.50	3.83	1.69	10.33	黒曜石	有	無	無	
165	11	谷部	暗褐色		F	(2.14)	2.34	0.94	4.21	黒曜石	無	無	上	
166	11	谷部	暗褐色		F	3.15	1.44	1.75	9.80	黒曜石	無	無	無	
167	11	谷部西			F	2.80	4.31	1.21	11.53	黒曜石	無	無	無	
168	11	谷部	茶褐色		F	2.10	3.04	0.79	4.80	黒曜石	無	無	無	
169	11	谷部	暗灰褐色		F	2.39	3.39	0.90	4.43	黒曜石	無	無	右	
170	11	谷部			F	(2.55)	2.81	0.83	6.05	黒曜石	無	無	下	
171	11	谷部	暗褐色（下）		F	1.62	2.28	0.73	2.00	黒曜石	無	無	無	
172	11	谷部	暗灰褐色		F	2.03	(2.29)	0.56	2.01	黒曜石	無	無	右	
173	11	谷部	灰褐色		F	3.80	2.27	0.66	4.73	黒曜石	無	無	無	
174	11	谷部西			RF	2.56	(3.89)	1.02	8.62	黒曜石	有	無	右	
175	11	谷部	暗茶褐色		F	4.19	3.43	1.69	20.41	黒曜石	無	無	無	
176	11	谷部			F	2.24	1.35	0.68	2.44	黒曜石	無	無	無	
177	11	谷部	茶褐色		SC	3.66	2.31	0.94	9.37	黒曜石	有	無	無	
178	11	谷部			RF	(2.46)	2.18	0.67	2.65	黒曜石	有	無	上	
179	11	谷部			SC	2.76	2.42	0.88	4.09	黒曜石	有	無	無	
180	11	谷部	暗灰褐色		RF	2.08	1.93	0.80	2.16	黒曜石	有	無	無	
181	11	谷部	暗灰褐色（上）		F	2.11	2.15	0.79	2.44	黒曜石	無	無	無	
182	11	谷部	暗灰褐色		F	1.99	3.45	0.73	5.11	黒曜石	無	無	無	
183	11	谷部	暗灰褐色		RF	1.62	2.72	0.69	2.81	黒曜石	有	無	無	
184	11	谷部	暗灰褐色		ピエス？	2.97	1.67	0.87	4.96	黒曜石	有	無	無	
185	11	谷部	暗灰褐色		F	3.70	2.56	0.69	3.71	黒曜石	無	無	無	
186	11	谷部	暗灰褐色		F	2.73	2.55	0.50	2.96	黒曜石	無	無	無	
187	11	谷部	暗灰褐色（下）		RF	(2.82)	(1.90)	0.78	3.92	黒曜石	有	無	下・右	
188	11	谷部	暗褐色（下）		F	2.77	2.35	0.45	2.17	黒曜石	無	無	無	
189	11	谷部			F	2.09	(3.05)	0.80	426.00	黒曜石	無	無	右	
190	11	谷部	暗褐色（下）		F	2.32	1.87	0.46	1.46	黒曜石	無	無	無	
191	11	谷部	暗灰褐色（上）		F	(2.75)	(2.20)	0.74	4.00	黒曜石	無	無	上・右・左	
192	11	谷部			ピエス？	1.94	(1.95)	0.89	3.33	黒曜石	無	無	左	
193	11	谷部			F	2.70	1.80	1.52	5.07	黒曜石	無	無	無	
194	11	谷部西			F	2.79	(2.12)	0.46	3.14	黒曜石	無	無	右・左	
195	11	谷部	暗褐色（下）		F	2.12	1.85	0.70	2.09	黒曜石	無	無	無	
196	11	谷部西			F	1.74	2.78	0.51	2.02	黒曜石	無	無	無	
197	11	谷部			F	1.81	2.00	0.34	1.06	黒曜石	無	無	無	
198	11	谷部	暗褐色		F	(2.26)	2.80	0.63	3.45	黒曜石	有	無	上・左	
199	11	谷部西			SC	2.48	3.53	1.12	7.70	黒曜石	有	無	無	
200	11	谷部左	暗灰褐色		F	(2.98)	(1.97)	0.65	2.46	黒曜石	無	無	左・上	
201	11	谷部			RF	(1.72)	2.33	0.68	2.82	黒曜石	有	無	末・上半	
202	11	谷部	暗茶褐色		F	(4.07)	1.83	0.74	6.98	黒曜石	無	無	末	
203	11	谷部	暗灰褐色（上）		F	1.95	1.91	1.87	3.59	黒曜石	無	無	無	
204	11	谷部			F	2.73	2.41	1.11	5.43	黒曜石	無	無	無	
205	11	谷部	暗灰褐色		F	1.78	2.76	0.77	2.41	黒曜石	無	無	無	
206	11	谷部			F	(2.72)	(2.32)	(0.98)	4.82	黒曜石	無	無	四方	
207	11	谷部	暗茶褐色		F	2.28	1.76	0.61	2.29	黒曜石	無	無	無	
208	11	谷部	茶褐色		F	2.62	(2.75)	0.75	3.30	黒曜石	無	無	右	
209	11	谷部	暗灰褐色		F	(1.72)	2.69	1.45	4.19	黒曜石	無	無	末	
210	11	谷部西			F	(2.65)	2.71	0.48	2.04	黒曜石	無	無	上・下	
211	11	谷部	暗褐色		RF	1.47	(2.80)	1.45	3.10	黒曜石	有	無	左	
212	11	谷部	暗褐色		石核	2.86	3.40	1.26	12.21	黒曜石	有	無	無	
213	11	谷部	暗褐色		F	(2.42)	2.75	0.62	3.44	黒曜石	無	無	末	
214	11	谷部	暗灰褐色		F	(2.70)	(1.90)	(0.61)	2.82	黒曜石	無	無	右・上	
215	11	谷部	暗灰褐色		RF	(2.24)	(2.30)	0.49	2.34	黒曜石	有	無	右	
216	11	谷部			F	1.98	1.82	0.91	2.59	黒曜石	無	無	無	
217	11	谷部	暗灰褐色		RF	(2.17)	(2.24)	(0.66)	2.17	黒曜石	有	無	左・末・上	
218	11	谷部	暗褐色		F	2.35	2.02	0.43	1.19	黒曜石	無	無	無	
219	11	谷部	暗褐色		F	2.71	(1.80)	0.47	2.26	黒曜石	無	無	右	
220	11	谷部	暗灰褐色		F	2.50	1.73	0.63	1.17	黒曜石	無	無	無	
221	11	谷部	暗褐色（下）		RF	2.66	(1.57)	0.67	2.88	黒曜石	有	無	右	
222	11	谷部	暗灰褐色		F	2.76	1.19	2.38	6.87	黒曜石	無	無	無	
223	11	谷部	暗灰褐色		F	2.54	1.68	0.58	1.90	黒曜石	無	無	無	
224	11	谷部左			F	1.55	2.75	0.55	1.81	黒曜石	無	無	無	
225	11	谷部	暗灰褐色		F	2.96	(1.66)	0.57	2.76	黒曜石	無	無	右	
226	11	谷部			F	(2.36)	(2.77)	1.21	8.09	黒曜石	無	無	上半	
227	11	加工段5	溝1		F	1.94	2.22	0.22	0.97	黒曜石	無	無	無	
228	11	谷部	暗灰褐色		F	(2.25)	(1.70)	0.33	1.09	黒曜石	無	無	左・右・下	
229	11	谷部西			RF	(3.14)	2.93	1.68	12.02	黒曜石	有	無	上	
230	11	谷部			F	(2.22)	(3.51)	(1.20)	6.02	黒曜石	無	無	上半	
231	11	谷部	暗灰褐色		F	1.33	3.48	2.07	6.45	黒曜石	無	無	無	
232	11	谷部	上		F	(2.73)	3.00	1.06	6.12	黒曜石	無	無	末	
233	11	谷部	暗灰褐色		RF	2.40	2.07	1.70	8.70	黒曜石	有	無	無	
234	11	谷部西			F	(4.88)	(2.61)	(1.10)	12.07	黒曜石	無	無	左・右・下	
235	11	谷部	暗灰褐色		F	1.97	7.46	1.68	17.22	黒曜石	無	無	右	
236	11	谷部	暗褐色		F	1.37	2.51	1.38	3.96	黒曜石	無	無	無	
237	11	谷部	暗灰褐色		F	2.87	1.71	0.97	3.48	黒曜石	無	無	無	
238	11	谷部	暗灰褐色		F	2.12	2.11	0.65	2.80	黒曜石	無	無	無	
239	11	谷部	茶褐色		F	2.01	(1.81)	(0.51)	2.41	黒曜石	無	無	右	
240	11	谷部	暗褐色		F	1.82	2.44	0.94	3.72	黒曜石	無	無	無	

No.	調査	遺構	層	Pno.	器種	長さ(cm)	幅(cm)	厚さ(cm)	重さ(g)	石材	二次加工	被熱	欠損	備考
241	11	谷部	暗灰褐色		F	(1.19)	3.32	0.88	(3.09)	黒曜石	無	無	下	
242	11	谷部	暗褐色		RF	(1.97)	1.91	0.93	(3.15)	黒曜石	有	無	下	
243	11	谷部	暗褐色		F	2.14	2.03	0.83	2.50	黒曜石	無	無	無	
244	11	谷部	暗灰褐色		RF	2.25	(1.98)	1.88	(3.59)	黒曜石	有	無	左・右	
245	11	谷部			F	1.10	3.45	0.36	1.19	黒曜石	無	無	無	
246	11	谷部	暗茶褐色		F	(1.82)	2.19	0.52	1.59	黒曜石	無	無	上	
247	11	谷部	暗茶褐色		微細	2.42	1.92	0.62	2.12	黒曜石	無	無	無	
248	11	谷部			F	(1.70)	2.43	1.05	(4.01)	黒曜石	無	無	下	
249	11	谷部	暗褐色		F	3.42	1.45	0.59	2.11	黒曜石	無	無	無	
250	11	谷部西			F	(1.63)	1.83	0.47	(1.25)	黒曜石	無	無	下	
251	11	谷部			F	(1.51)	(3.10)	6.50	(2.83)	黒曜石	無	無	無	
252	11	谷部	暗灰褐色		F	2.06	1.98	0.64	2.16	黒曜石	無	無	下・右	
253	11	谷部	暗灰褐色		F	1.49	2.59	0.94	2.52	黒曜石	無	無	無	
254	11	谷部			F	2.00	2.00	0.78	2.57	黒曜石	無	無	無	
255	11	谷部			F	2.78	1.30	0.25	1.10	黒曜石	無	無	無	
256	11	谷部			F	0.59	2.61	1.63	1.52	黒曜石	無	無	無	
257	11	谷部	暗灰褐色(上)		F	1.78	2.38	0.62	1.67	黒曜石	無	無	無	
258	11	谷部	暗褐色		F	2.11	1.81	0.36	1.11	黒曜石	無	無	無	
259	11	谷部	暗灰褐色		F	(2.27)	(1.13)	(0.66)	1.75	黒曜石	有	無	無	
260	11	谷部	暗褐色		F	1.73	1.65	0.66	2.14	黒曜石	無	無	無	
261	11	谷部	暗灰褐色		RF	1.34	2.64	0.57	1.96	黒曜石	有	無	無	
262	11	谷部	暗灰褐色		RF	(1.45)	2.47	0.80	2.67	黒曜石	有	無	下	
263	11	谷部	暗褐色		石核	1.69	1.85	1.08	3.41	黒曜石	有	無	無	
264	11	谷部	暗褐色		F	1.49	1.97	0.59	1.30	黒曜石	無	無	無	
265	11	谷部	暗灰褐色		F	1.02	1.68	1.42	2.22	黒曜石	無	無	無	
266	11	谷部	暗灰褐色		RF	0.85	(1.66)	1.89	(2.49)	黒曜石	有	無	右	
267	11	谷部	暗褐色		F	2.46	2.16	0.64	2.16	黒曜石	無	無	無	
268	11	谷部			F	1.54	2.13	0.59	1.77	黒曜石	無	無	無	
269	11	谷部	暗灰褐色		F	1.28	1.77	0.55	1.03	黒曜石	無	無	無	
270	11	谷部	暗灰褐色		F	2.50	1.31	0.34	0.89	黒曜石	無	無	無	
271	11	谷部	暗褐色		F	1.17	2.53	1.78	1.96	黒曜石	無	無	無	
272	11	谷部	暗茶褐色		F	2.95	(1.95)	0.94	(3.46)	黒曜石	無	無	左	
273	11	谷部			F	2.41	1.46	0.43	1.52	黒曜石	無	無	無	
274	11	谷部	暗灰褐色		F	(1.94)	1.41	0.59	(1.43)	黒曜石	無	無	上	
275	11	谷部	暗灰褐色		F	(1.97)	1.91	0.57	(2.44)	黒曜石	無	無	下	
276	11	谷部	暗褐色		F	2.14	1.14	1.38	2.58	黒曜石	無	無	無	
277	11	谷部	暗灰褐色		F	(1.93)	1.41	0.26	(0.68)	黒曜石	無	無	下	
278	11	谷部	暗灰褐色		F	(2.06)	2.21	0.58	(1.68)	黒曜石	無	無	下	
279	11	谷部	暗茶褐色		F	(2.32)	(0.82)	0.36	(0.63)	黒曜石	無	無	上半	
280	11	谷部左			F	(1.59)	(1.94)	0.43	(1.14)	黒曜石	無	無	左・下	
281	11	谷部	暗茶褐色		RF	1.46	2.82	0.83	2.48	黒曜石	有	無	無	
282	11	谷部	暗灰褐色		F	(1.70)	1.46	0.73	(1.64)	黒曜石	無	無	上	
283	11	谷部	暗茶褐色		SC	(1.25)	(2.66)	0.79	(2.30)	黒曜石	有	無	上・下	
284	11	谷部	暗茶褐色		RF	2.00	1.54	0.35	1.02	黒曜石	有	無	無	
285	11	谷部	暗茶褐色		F	(2.18)	(1.28)	0.87	(2.26)	黒曜石	無	無	下・左	
286	11	谷部	暗灰褐色		F	(0.55)	1.18	1.55	(1.03)	黒曜石	無	無	下	
287	11	谷部	暗褐色		F	(2.12)	1.59	0.70	(1.54)	黒曜石	無	無	上半	
288	11	谷部	灰褐色		F	1.94	1.59	0.55	1.09	黒曜石	無	無	無	
289	11	谷部	暗褐色(下		F	1.17	2.36	0.55	1.53	黒曜石	無	無	無	
290	11	谷部	暗灰褐色		F	1.57	2.00	0.50	1.24	黒曜石	無	無	無	
291	11	谷部	暗褐色		F	1.32	2.22	0.63	1.94	黒曜石	無	無	無	
292	11	谷部	暗灰褐色		RF	2.09	1.82	0.52	1.71	黒曜石	有	無	無	
293	11	谷部	暗灰褐色(上)		F	2.06	1.58	0.40	1.27	黒曜石	無	無	無	
294	11	谷部	暗灰褐色		F	1.71	2.13	0.45	(1.65)	黒曜石	無	無	上・下	
295	11	谷部	褐色		F	2.09	1.41	0.45	0.87	黒曜石	無	無	上・下	
296	11	谷部西			RF	1.39	2.77	0.47	1.37	黒曜石	有	無	無	
297	11	谷部	暗灰褐色		F	1.59	1.84	0.30	0.87	黒曜石	無	無	無	
298	11	谷部			F	(1.68)	(1.25)	0.51	(1.32)	黒曜石	無	無	上半	
299	11	谷部	暗褐色		F	(2.05)	(1.41)	0.59	(1.70)	黒曜石	無	無	四方	
300	11	谷部			F	2.25	1.51	0.42	1.08	黒曜石	無	無	無	
301	11	谷部	暗灰褐色		F	2.56	1.10	0.35	1.07	黒曜石	無	無	無	
302	11	谷部			F	1.62	1.16	0.39	0.74	黒曜石	無	無	無	
303	11	谷部	茶褐色		F	(2.00)	(1.57)	0.97	(2.36)	黒曜石	無	無	左・下	
304	11		暗褐色		F	2.00	1.66	0.39	1.08	黒曜石	無	無	無	
305	11	谷部			F	2.25	(1.14)	0.59	(1.07)	黒曜石	無	無	右	
306	11	谷部			F	1.63	1.68	0.35	0.83	黒曜石	無	無	無	
307	11	谷部	暗灰褐色		F	1.81	2.51	0.63	1.68	黒曜石	無	無	無	
308	11	谷部			F	1.77	2.09	0.30	0.90	黒曜石	無	無	無	
309	11	谷部	暗褐色		F	1.76	1.78	0.29	0.81	黒曜石	無	無	無	
310	11	谷部	暗灰褐色		F	(2.44)	(1.30)	(0.64)	(1.83)	黒曜石	無	無	下半	
311	11	谷部	暗茶褐色		F	(1.64)	1.88	0.59	(2.14)	黒曜石	無	無	下	
312	11	谷部	暗灰褐色		F	(2.19)	1.38	0.27	(0.93)	黒曜石	無	無	下	
313	11	谷部	灰褐色		F	1.33	1.67	0.54	1.10	黒曜石	無	無	無	
314	11	谷部	暗灰褐色		F	1.79	1.46	0.38	0.96	黒曜石	無	無	無	
315	11	谷部			F	1.65	1.36	0.27	0.53	黒曜石	無	無	無	
316	11	谷部西			F	1.32	2.06	0.23	0.70	黒曜石	無	無	無	
317	11	谷部	暗褐色(下		F	2.49	(1.48)	0.54	(1.46)	黒曜石	無	無	右	
318	11	谷部	暗灰褐色		F	1.18	2.29	0.35	0.99	黒曜石	無	無	無	
319	11	谷部	暗灰褐色		F	(1.46)	(1.27)	(0.93)	(2.65)	黒曜石	無	無	四方	
320	11	谷部			F	2.30	1.16	0.26	0.79	黒曜石	無	無	無	
321	11	谷部	暗灰褐色(上		F	1.42	0.93	0.52	1.23	黒曜石	有	無	無	
322	11	谷部	暗灰褐色		F	1.04	1.87	0.39	0.56	黒曜石	有	無	無	
323	11	谷部	暗灰褐色(直上)		F	1.33	1.97	0.30	0.69	黒曜石	無	無	無	
324	11	谷部	暗灰褐色		F	1.95	1.63	0.85	1.77	黒曜石	無	無	無	
325	11	谷部	暗灰褐色(上		F	1.93	1.49	0.34	1.01	黒曜石	無	無	無	
326	11	谷部	暗茶褐色		F	(2.13)	(1.14)	(0.59)	1.42	黒曜石	無	無		
327	11	谷部	暗褐色		F	(1.60)	(2.09)	(0.52)	1.83	黒曜石	無	無		
328	11	谷部	上		F	(1.37)	(2.45)	(0.33)	1.18	黒曜石	無	無		
329	11	谷部	暗灰褐色		F	(1.49)	(1.40)	(0.44)	0.74	黒曜石	無	無		
330	11	谷部			F	(1.17)	(1.68)	(0.47)	0.84	黒曜石	無	無		
331	11	谷部	暗灰褐色		F	1.89	1.28	0.26	0.76	黒曜石	無	無	無	
332	11	谷部	暗褐色		F	1.70	2.06	0.41	1.10	黒曜石	無	無	無	
333	11	谷部			F	(1.87)	(0.83)	(0.95)	1.70	黒曜石	無	無		
334	11	谷部	暗褐色		F	2.47	1.30	0.60	1.26	黒曜石	無	無	無	
335	11	谷部	暗灰褐色		F	1.84	1.10	0.28	0.71	黒曜石	無	無	無	
336	11	谷部			F	(1.48)	(1.47)	(0.50)	0.96	黒曜石	無	無		
337	11	谷部	暗褐色		F	(1.97)	(1.27)	(0.53)	1.17	黒曜石	無	無		
338	11	谷部			F	1.57	1.75	0.47	0.71	黒曜石	無	無	無	
339	11	谷部西			F	(1.12)	(2.04)	(0.80)	1.43	黒曜石	無	無		
340	11	谷部	暗茶褐色		F	(1.41)	(1.76)	(0.65)	1.23	黒曜石	無	無		
341	11	谷部	暗褐色(下)		F	1.28	1.95	0.73	1.59	黒曜石	有	無	無	
342	11	谷部	暗褐色		F	1.98	1.69	0.41	1.13	黒曜石	無	無	無	
343	11	谷部			F	(1.52)	1.57	0.38	0.91	黒曜石	無	無		
344	11	谷部			F	1.82	1.79	0.19	0.39	黒曜石	無	無	無	
345	11		暗灰褐色		F	(1.03)	(1.66)	(0.66)	1.01	黒曜石	無	無		
346	11	谷部	暗灰褐色(上)		F	(1.27)	(1.91)	(0.61)	1.21	黒曜石	無	無		
347	11	谷部	暗灰褐色		F	2.42	1.17	0.72	1.37	黒曜石	無	無	無	
348	11	谷部			F	(1.28)	(1.94)	(0.70)	1.83	黒曜石	無	無		
349	11	谷部	暗灰褐色(上)		F	1.85	1.50	0.61	1.36	黒曜石	無	無	無	
350	11	谷部			F	(1.52)	(1.26)	(0.46)	0.92	黒曜石	無	無		
351	11	谷部			F	(1.59)	(1.85)	0.45	0.78	黒曜石	無	無		
352	11	谷部	暗褐色(下)		F	(1.40)	(1.76)	0.62	1.43	黒曜石	無	無		
353	11	谷部	暗褐色(下)		F	1.65	1.90	0.32	0.79	黒曜石	有	無	無	
354	11	谷部	暗灰褐色		F	(1.58)	(1.35)	0.45	1.07	黒曜石	無	無		
355	11	谷部	茶褐色		F	(2.29)	(0.69)	(1.24)	1.34	黒曜石	無	無		
356	11	谷部	暗灰褐色		F	(1.78)	(1.61)	(0.89)	2.48	黒曜石	無	無		
357	11	谷部			F	1.84	1.13	0.78	1.61	黒曜石	無	無	無	
358	11	谷部	暗茶褐色		F	(1.61)	(1.73)	(0.50)	1.26	黒曜石	無	無		
359	11	谷部	暗茶褐色		F	3.02	0.86	0.52	0.85	黒曜石	無	無	無	
360	11	谷部	暗茶褐色		F	(2.10)	(1.29)	(0.64)	1.78	黒曜石	有	無		

No.	調査	遺構	層	Pno.	器種	長さ(cm)	幅(cm)	厚さ(cm)	重さ(g)	石材	二次加工	被熱	欠損	備考
361	11	谷部	暗灰褐色		F	1.50	1.75	0.70	1.75	黒曜石	無	無	無	
362	11	谷部	暗灰褐色		F	(1.45)	(1.73)	0.37	0.69	黒曜石	無	無		
363	11	谷部			F	(1.63)	(1.65)	(0.61)	1.30	黒曜石	無	無		
364	11	谷部	暗灰褐色		F	2.39	1.18	0.32	0.69	黒曜石	無	無	無	
365	11	谷部	暗褐色		F	(1.36)	1.68	0.38	0.94	黒曜石	有	無		
366	11	谷部	暗灰褐色		F	1.97	1.25	0.49	1.09	黒曜石	無	無	無	
367	11	谷部	茶褐色		F	(1.75)	(1.18)	(0.75)	1.52	黒曜石	無	無		
368	11		AHK		F	(1.08)	1.61	0.40	0.78	黒曜石	有	無		
369	11	谷部	暗褐色		F	(1.45)	(1.45)	(0.75)	1.32	黒曜石	無	無		
370	11	谷部			F	1.28	1.50	0.34	0.69	黒曜石	無	無	無	
371	11	谷部			F	0.96	1.79	0.28	0.51	黒曜石	無	無	無	
372	11	谷部			F	(1.42)	(1.46)	(0.12)	0.20	黒曜石	有	無		
373	11	谷部			F	(1.10)	(1.69)	(0.40)	0.75	黒曜石	無	無		
374	11	谷部	暗褐色		F	(1.42)	(1.75)	(0.63)	1.03	黒曜石	無	無		
375	11	谷部	暗灰褐色		F	(1.23)	(1.70)	(0.39)	0.71	黒曜石	有	無		
376	11	谷部	暗褐色		F	1.16	1.77	0.31	0.44	黒曜石	無	無	無	
377	11	谷部	灰褐色		F	1.29	1.68	0.23	0.37	黒曜石	無	無	無	
378	11	谷部			F	(1.10)	(1.74)	(0.35)	0.69	黒曜石	無	無		
379	11	谷部	暗褐色		F	(1.77)	(0.89)	(0.42)	0.63	黒曜石	無	無		
380	11	谷部	暗褐色		F	(1.45)	(1.53)	(0.55)	0.80	黒曜石	無	無		
381	11	谷部			F	(1.42)	(1.17)	(0.51)	0.58	黒曜石	無	無		
382	11	谷部			F	(1.28)	(1.28)	(0.22)	0.38	黒曜石	無	無		
383	11	谷部			F	1.21	1.34	0.33	0.42	黒曜石	無	無	無	
384	11	谷部	暗褐色		F	(1.08)	(1.89)	(0.29)	0.43	黒曜石	無	無		
385	11	谷部			F	1.33	1.46	0.24	0.50	黒曜石	無	無	無	
386	11	谷部	暗灰褐色		F	1.19	1.72	0.30	0.49	黒曜石	無	無	無	
387	11	谷部			F	(0.98)	(2.21)	(0.48)	0.88	黒曜石	無	無		
388	11	谷部			F	1.20	1.40	0.34	0.54	黒曜石	無	無	無	
389	11	谷部			F	(1.54)	(1.13)	(0.45)	0.64	黒曜石	無	無		
390	11	谷部	暗灰褐色		F	(1.45)	(0.79)	(0.72)	0.97	黒曜石	無	無		
391	11	谷部	暗褐色		F	1.43	1.70	0.26	0.49	黒曜石	無	無	無	
392	11	谷部			F	1.00	1.73	0.22	0.41	黒曜石	無	無	無	
393	11	谷部左			F	(1.28)	(1.12)	(0.52)	0.77	黒曜石	無	無		
394	11		暗茶褐色		F	1.02	1.58	0.43	0.59	黒曜石	無	無	無	
395	11	谷部	暗茶褐色		F	(1.25)	(0.90)	(0.35)	0.43	黒曜石	無	無		
396	11	谷部			F	(1.25)	(1.70)	(0.31)	0.61	黒曜石	無	無		
397	11	谷部	暗茶褐色		F	(1.07)	(1.25)	(0.20)	0.21	黒曜石	無	無		
398	11	谷部	暗褐色		F	(0.90)	(1.77)	(0.32)	0.36	黒曜石	無	無		
399	11	谷部			F	(2.09)	(0.90)	(0.40)	0.58	黒曜石	無	無		
400	11	谷部			F	(1.39)	(0.76)	(0.21)	0.15	黒曜石	無	無		
401	11	谷部			F	(1.32)	(0.99)	(0.23)	0.31	黒曜石	無	無		
402	11	谷部	暗褐色		F	(0.99)	(1.51)	(0.34)	0.42	黒曜石	無	無		
403	11	谷部			F	0.83	1.34	0.23	0.22	黒曜石	無	無	無	
404	11	谷部			F	(0.75)	(1.62)	(0.51)	0.34	黒曜石	無	無		
405	11				F	(1.15)	(0.88)	(0.35)	0.30	黒曜石	無	無		
406	11			414	F	(10.02)	(8.10)	(2.70)	140.89	黒曜石	無	無		
407	11			396	F	3.56	5.05	1.13	14.77	黒曜石	無	無	無	
408	11			207	F	(4.35)	(3.77)	(1.23)	23.16	ゴカイト	無	無		
409	11			207	F	(3.66)	(2.03)	(0.79)	5.81	黒曜石	有	無		
410	11			207	F	(1.47)	(2.59)	(0.77)	2.77	黒曜石	有	無		
411	11			425	F	(4.61)	(6.54)	(3.07)	87.01	黒曜石	有	無		
412	11			325	F	(2.55)	(5.38)	(1.18)	13.86	黒曜石	有	無		
413	11			88	F	4.17	2.50	1.07	10.30	黒曜石	無	無	無	
414	11			207	F	(3.65)	(5.25)	(1.36)	15.54	黒曜石	無	無		
415	11			325	F	3.38	3.61	1.56	14.25	黒曜石	無	無	無	
416	11			174	F	(3.61)	(5.29)	(1.69)	28.50	黒曜石	無	無		
417	11			248	F	(3.97)	(3.28)	(0.88)	10.98	黒曜石	有	無		
418	11			207	F	(3.78)	(1.96)	(1.68)	10.77	黒曜石	無	無		
419	11			207	F	(4.15)	(2.12)	(1.09)	8.72	黒曜石	無	無		
420	11			339	F	(6.12)	(3.56)	(1.10)	20.89	黒曜石	有	無		
421	11			366	F	5.68	3.90	1.24	20.01	黒曜石	無	無	無	
422	11			207	F	(2.40)	(1.78)	(0.64)	1.96	黒曜石	無	無		
423	11			207	F	(2.02)	(2.47)	(0.60)	2.54	黒曜石	無	無		
424	11			324	F	3.89	4.26	0.73	11.44	黒曜石	無	無	無	
425	11			112	F	2.67	1.78	1.02	3.74	黒曜石	無	無	無	
426	11			207	F	(1.88)	(3.42)	(0.99)	4.49	黒曜石	無	無		
427	11			207	F	(2.00)	(1.85)	(0.46)	1.27	黒曜石	無	無		
428	11			207	F	(1.76)	(2.55)	(0.81)	2.71	黒曜石	無	無		
429	11			207	F	(3.12)	(1.68)	(0.49)	2.87	黒曜石	無	無		
430	11			207	F	1.96	1.51	0.52	1.68	黒曜石	無	無	無	
431	11			112	F	(1.93)	(1.85)	(0.77)	2.09	黒曜石	無	無		
432	11			396	F	(3.66)	(0.51)	(0.94)	1.94	黒曜石	無	無		
433	11			207	F	2.30	1.66	0.35	1.12	黒曜石	無	無	無	
434	11			339	F	(1.12)	(2.75)	(0.39)	1.03	黒曜石	無	無		
435	11			207	F	(2.41)	(1.65)	(0.61)	1.79	黒曜石	有	無		
436	11			207	F	1.55	2.25	0.53	1.48	黒曜石	無	無	無	
437	11			207	F	(2.33)	(1.58)	(0.87)	2.84	黒曜石	無	無		
438	11			112	F	(2.59)	(1.29)	(0.71)	1.82	黒曜石	無	無		
439	11			339	F	1.25	2.01	0.39	0.85	黒曜石	無	無	無	
440	11			112	F	1.85	1.87	0.67	1.70	黒曜石	無	無	無	
441	11			207	F	(2.29)	(1.19)	(0.32)	0.78	黒曜石	無	無		
442	11			112	F	(1.20)	(1.20)	(0.95)	1.03	黒曜石	無	無		
443	11			396	F	(1.97)	(0.73)	(0.84)	1.09	黒曜石	無	無		
444	11			7	F	0.95	1.56	0.24	0.30	黒曜石	無	無	無	
445	11	谷部西			F	2.93	5.87	2.21	39.40	黒曜石	無	無	無	
446	11				F	(3.31)	(3.56)	(3.56)	40.68	黒曜石	無	無		
447	11	谷部	暗灰褐色		F	5.05	2.09	1.45	14.08	黒曜石	無	無	無	
448	11	谷部	暗灰褐色		F	(5.01)	(2.99)	(1.26)	17.51	黒曜石	有	無		
449	11	谷部	茶褐色		F	(3.31)	(3.10)	(1.10)	10.88	黒曜石	無	無		
450	11	谷部	茶褐色		F	(1.85)	(3.74)	(0.69)	4.33	黒曜石	有	無		
451	11	谷部西			F	(2.98)	(3.18)	(1.21)	10.03	黒曜石	有	無		
452	11	谷部左	暗茶褐色		F	(2.78)	(2.54)	(0.74)	5.99	黒曜石	無	無		
453	11	谷部西			F	(2.71)	(2.63)	(1.32)	7.04	黒曜石	無	無		
454	11	谷部	茶褐色		F	(2.76)	(1.59)	(0.86)	3.96	黒曜石	無	無		
455	11				F	(2.46)	(2.10)	(0.84)	4.21	黒曜石	無	無		
456	11				F	(3.31)	(1.67)	(0.55)	3.39	黒曜石	無	無		
457	11				F	(1.75)	(2.14)	(0.61)	2.18	黒曜石	無	無		
458	11	加工段7			F	2.92	2.00	1.98	8.83			無		
459	11				F	(1.83)	(1.68)	(1.49)	3.56	黒曜石	無	無		
460	11				F	(1.40)	(1.61)	(0.37)	0.93	黒曜石	無	無		
461	11	谷部西			F	(3.50)	(1.27)	(1.06)	4.18	黒曜石	有	無		
462	11				F	(2.40)	(3.00)	(0.69)	4.22	黒曜石	無	無		
463	11	谷部西			F	(1.89)	(1.80)	(0.85)	1.97	黒曜石	無	無		
464	11				F	(2.42)	(0.49)	(0.68)	0.88	黒曜石	無	無		
465	11	谷部	暗灰褐色		F	(3.87)	(2.99)	(1.33)	16.32	黒曜石	有	無		
466	11	谷部	暗褐色		F	(4.02)	(6.72)	(2.07)	58.13	黒曜石	無	無		
467	11	谷部	暗茶褐色		F	(3.66)	(4.01)	(1.10)	14.84	黒曜石	有	無		
468	11	谷部	暗灰褐色		F	(3.71)	(3.56)	(0.66)	5.22	黒曜石	無	無		
469	11	谷部	暗褐色(下)		F	(2.93)	(2.40)	(1.18)	8.52	黒曜石	無	無		
470	11	谷部	暗灰褐色		F	(3.38)	(2.47)	(1.11)	10.91	黒曜石	無	無		
471	11	谷部			F	6.00	5.81	2.13	52.94	ゴカイト	無	無	無	
472	11	谷部西			F	(1.63)	(3.13)	(0.52)	2.39	黒曜石	無	無		
473	11	谷部	灰褐色		F	(4.27)	(2.54)	(1.10)	11.77	黒曜石	有	無		
474	11	谷部西			F	(2.62)	(3.91)	(0.91)	10.04	黒曜石	有	無		
475	11	谷部西			F	(2.88)	(2.45)	(1.06)	5.94	黒曜石	有	無		
476	11	谷部	暗褐色		F	(2.62)	(2.73)	(0.70)	5.28	黒曜石	無	無		
477	11	谷部			F	(3.15)	(2.22)	(0.77)	4.51	黒曜石	無	無		
478	11	谷部	暗茶褐色		F	(2.42)	(1.93)	(1.52)	4.57	黒曜石	無	無		
479	11	谷部	暗灰褐色		F	(2.74)	(1.12)	(2.19)	8.44	黒曜石	無	無		
480	11	谷部	暗灰褐色		F	(3.02)	(3.05)	(1.27)	12.16	黒曜石	無	無		

No.	調査	遺構	層	Pn o.	器種	長さ (cm)	幅 (cm)	厚さ (cm)	重さ(g)	石材	二次加工	被熱	欠損	備考
481	11	谷部	暗灰褐色(上)		F	(2.35)	(2.41)	(0.63)	2.50	黒曜石	無	無		
482	11	谷部	暗灰褐色		F	1.95	4.24	1.34	7.56	黒曜石	無	無	無	
483	11	加工段2	I		F	1.15	1.97	0.39	0.82	黒曜石	無	無	無	
484	11	谷部	暗褐色		F	(2.50)	(2.47)	(0.88)	2.63	黒曜石	無	無		
485	11	谷部	明褐色(下)		F	(1.68)	(2.54)	(0.78)	2.50	黒曜石	無	無		
486	11	谷部	下		F	(2.45)	(2.91)	(1.90)	19.71	黒曜石	無	無		
487	11	谷部	暗灰褐色		F	(2.38)	(3.76)	(1.88)	11.10	黒曜石	無	無		
488	11	谷部			F	1.73	4.97	4.33	28.72	黒曜石	無	無	無	
489	11	谷部	暗灰褐色(上)		F	(4.17)	(6.35)	(2.50)	45.10	黒曜石	無	無		
490	11	谷部	暗褐色		F	(3.38)	(4.00)	(1.43)	16.44	黒曜石	無	無		
491	11	谷部左	暗灰褐色		F	(3.79)	(2.73)	(1.99)	19.99	黒曜石	無	無		
492	11	谷部	暗灰褐色		F	(3.59)	(2.73)	(2.34)	23.10	黒曜石	無	無		
493	11	谷部	暗褐色		F	(4.73)	(4.38)	(2.08)	40.05	黒曜石	無	無		
494	11	谷部	暗褐色		F	(4.68)	(6.46)	(1.86)	54.28	黒曜石	無	無		
495	11	谷部	暗灰褐色		F	(4.66)	(6.48)	(1.79)	53.69	黒曜石	無	無		
496	11	谷部	上		F	(3.23)	(3.76)	(1.83)	22.03	黒曜石	無	無		
497	11	谷部	暗灰褐色		F	(4.94)	(5.42)	(1.65)	29.83	黒曜石	無	無		
498	11	谷部			F	(3.34)	(3.59)	(1.53)	14.07	黒曜石	無	無		
499	11	谷部	暗褐色		F	(3.20)	(3.70)	(1.26)	12.84	黒曜石	無	無		
500	11	谷部	暗茶褐色		F	(2.94)	(5.61)	(1.35)	19.52	黒曜石	無	無		
501	11	谷部	暗灰褐色		F	6.95	4.88	2.77	90.23	ゴカイト	無	無	無	
502	11	谷部	暗灰褐色		F	(4.41)	(6.52)	(3.17)	99.23	黒曜石	無	無		
503	11	谷部	暗茶褐色		F	(3.32)	(6.60)	(3.05)	65.29	黒曜石	無	無		
504	11	谷部	暗灰褐色		F	(3.12)	(3.42)	(1.47)	17.86	黒曜石	無	無		
505	11	谷部	暗灰褐色		F	(3.98)	(4.08)	(2.15)	32.48	黒曜石	無	無		
506	11	谷部			F	(4.69)	(3.09)	(2.64)	33.31	黒曜石	無	無		
507	11	谷部	暗灰褐色		F	(3.32)	(3.46)	(1.07)	13.17	黒曜石	無	無		
508	11	谷部	暗茶褐色		F	(3.71)	(1.62)	(3.14)	14.52	黒曜石	無	無		
509	11	谷部	暗褐色		F	(2.55)	(3.58)	(1.40)	10.25	黒曜石	無	無		
510	11	谷部	暗褐色		F	(4.51)	(3.00)	(1.81)	22.20	黒曜石	有	無		
511	11	谷部	灰褐色		F	(2.07)	(3.25)	(1.33)	7.42	黒曜石	無	無		
512	11				F	2.88	5.22	2.08	21.76	黒曜石	無	無	無	
513	11		耕作		F	5.83	4.44	1.92	41.44	黒曜石	無	無	無	
514	11	北	耕作		F	2.71	4.55	0.74	7.08	黒曜石	無	無	無	
515	11		表		F	(2.35)	(3.81)	(1.63)	13.28	黒曜石	無	無		
516	11		表		F	(3.98)	(3.66)	(2.87)	35.37	黒曜石	無	無		
517	11				F	(2.75)	(4.15)	(1.80)	11.88	黒曜石	無	無		
518	11		耕作		F	(3.92)	(4.13)	(1.43)	15.64	黒曜石	無	無		
519	11				F	4.02	3.46	1.00	12.13	黒曜石	無	無	無	
520	11	北	耕作		F	(2.90)	(3.08)	(0.88)	9.13	黒曜石	無	無		
521	11	南西	耕作		F	3.74	2.30	0.78	4.46	黒曜石	無	無	無	
522	11				F	(2.21)	(3.07)	(0.61)	2.17	黒曜石	無	無		
523	11	北	耕作		F	(2.59)	(3.44)	(1.80)	13.04	黒曜石	無	無		
524	11		表		F	(3.07)	(2.49)	(1.07)	7.95	黒曜石	無	無		
525	11				F	2.39	3.97	0.80	6.53	黒曜石	無	無		
526	11		耕作		F	(3.10)	(2.46)	(0.77)	6.68	黒曜石	無	無	無	
527	11				F	(3.56)	(2.19)	(1.16)	7.41	黒曜石	有	無		
528	11		表		F	(3.48)	(1.96)	(1.00)	6.21	黒曜石	無	無		
529	11				F	(3.42)	(1.70)	(1.37)	6.73	黒曜石	無	無		
530	11		耕作		F	(3.28)	(2.38)	(0.73)	6.01	黒曜石	無	無		
531	11				F	(2.75)	(1.90)	(0.76)	3.70	黒曜石	無	無		
532	11	北	耕作		F	(2.10)	(2.94)	(0.42)	2.17	黒曜石	無	無		
533	11				F	(2.25)	(2.09)	(0.48)	3.01	黒曜石	無	無		
534	11	北	耕作		F	(2.66)	(3.35)	(0.64)	2.91	黒曜石	無	無		
535	11				F	(1.79)	(2.74)	(0.75)	2.60	黒曜石	無	無		
536	11		表		F	(1.85)	(1.89)	(1.17)	3.58	黒曜石	無	無		
537	11				F	(2.03)	(2.65)	(0.95)	2.85	黒曜石	無	無		
538	11				F	(1.99)	(3.22)	(0.33)	2.14	黒曜石	無	無		
539	11				F	(2.56)	(1.75)	(0.71)	2.52	黒曜石	有	無		
540	11		表		F	1.92	2.44	0.56	1.95	黒曜石	無	無	無	
541	11				F	2.60	1.50	0.34	1.18	黒曜石	無	無	無	
542	11		表		F	(1.87)	(1.39)	(0.94)	2.61	黒曜石	無	無		
543	11	北	耕作		F	(2.09)	(2.54)	0.80	3.15	黒曜石	無	無		
544	11				F	(1.90)	(2.17)	(0.60)	2.93	黒曜石	無	無		
545	11				F	(1.55)	(2.27)	(0.57)	1.74	黒曜石	無	無		
546	11		耕作		F	1.15	2.37	0.47	1.29	黒曜石	無	無	無	
547	11		耕作		F	(2.26)	(2.20)	(0.42)	1.51	黒曜石	無	無		
548	11		表		F	1.59	2.65	0.88	3.39	黒曜石	無	無	無	
549	11		暗灰褐色		F	(1.88)	(2.12)	(0.59)	1.66	黒曜石	無	無		
550	11		表		F	(1.93)	(2.32)	(0.44)	1.37	黒曜石	無	無		
551	11				F	2.01	1.73	0.57	1.37	黒曜石	無	無	無	
552	11		表		F	(1.96)	(2.23)	(0.64)	2.35	黒曜石	無	無		
553	11				F	(1.49)	(2.03)	(0.65)	1.80	黒曜石	無	無		
554	11		表		F	(1.93)	(1.58)	(0.96)	2.05	黒曜石	無	無		
555	11	北谷部	耕作		F	(1.80)	(1.06)	(0.30)	0.63	黒曜石	無	無		
556	11		表		F	(1.48)	(1.98)	(0.52)	1.36	黒曜石	無	無		
557	11				F	1.31	2.21	1.03	2.01	黒曜石	無	無	無	
558	11	北	耕作		F	(1.58)	(2.27)	(0.57)	1.79	黒曜石	無	無		
559	11		耕作		F	1.13	2.50	0.60	1.11	黒曜石	無	無	無	
560	11		表		F	1.85	1.77	0.21	0.58	黒曜石	無	無	無	
561	11	北	耕作		F	(1.66)	(1.44)	(0.60)	1.28	黒曜石	無	無		
562	11		表		F	(1.96)	1.24	(0.54)	1.26	黒曜石	無	無		
563	11				F	(1.08)	(1.68)	(0.17)	0.19	黒曜石	無	無		
564	11		表		F	(1.31)	(1.62)	(0.30)	0.52	黒曜石	無	無		
565	11				F	(1.85)	(1.65)	(0.48)	0.51	黒曜石	無	無		
566	11				F	(1.43)	(1.29)	(0.47)	0.50	黒曜石	無	無		
567					F	(1.55)	(1.00)	(0.35)	0.63	黒曜石	無	無		
568	11	北	耕作		F	(1.23)	(1.15)	(0.35)	0.77	黒曜石	無	無		
569	11		表		F	1.08	1.91	0.23	0.34	黒曜石	無	無	無	
570	11		表		F	(0.93)	(1.67)	(0.22)	0.44	黒曜石	無	無		
571	11	谷部	耕作		F	1.05	1.04	0.28	0.22	黒曜石	無	無	無	
572	11	北			F	0.55	1.29	0.17	0.14	黒曜石	無	無	無	
573	11		耕作		F	0.79	1.28	0.47	0.31	黒曜石	無	無	無	
574	11	北	耕作		F	(1.18)	(1.07)	(0.18)	0.20	黒曜石	無	無		
575	11	焼土2下			F	(4.03)	(3.32)	(1.40)	18.19	黒曜石	無	無		
576	11	P87			F	(3.74)	(3.12)	(1.23)	12.67	黒曜石	有	無		
577	11	P90			F	2.65	4.46	1.11	11.29	黒曜石	無	無	無	
578	11	焼土2下			F	3.10	3.15	0.90	6.96	黒曜石	無	無		
579	11	焼土2下			F	(2.09)	(3.81)	(1.14)	6.83	黒曜石	無	無		
580	11	SD26	1層		F	(1.12)	(3.13)	(1.41)	3.84	黒曜石	無	無		
581	11	焼土2下			F	(2.01)	(1.94)	(1.51)	5.74	黒曜石	無	無		
582	11	SD20	1層		F	(1.66)	(1.70)	(1.42)	3.92	黒曜石	無	無		
583	11	加工段7	焼3下		F	(2.95)	(1.27)	(0.86)	3.13	黒曜石	無	無		
584	11	加工段7	焼3下		F	(2.70)	(1.86)	(1.00)	5.01	黒曜石	無	無		
585	11	加工段4	地山直上		F	(1.95)	(1.75)	(1.21)	3.20	黒曜石	有	無		
586	11	焼土3上	上		F	(1.48)	(1.88)	(0.53)	1.35	黒曜石	有	無		
587	11	P86	1層		F	1.49	1.49	0.39	0.80	黒曜石	無	無	無	
588	11	加工段7	壁崩作		F	(1.81)	(1.72)	(0.46)	1.33	黒曜石	有	無		
589	11	焼土2下	直下		F	(1.25)	(1.86)	(0.30)	0.79	黒曜石	無	無		
590	11	加工段7	焼3下		F	1.37	2.13	0.50	0.92	黒曜石	無	無	無	
591	11			248	F	1.04	1.26	0.43	0.52	黒曜石	無	無	無	
592	11	加工段8	地山直上		F	(4.10)	(2.46)	(1.28)	8.84	黒曜石	有	無		
593	11	加工段8	地山直上		F	(2.05)	(2.88)	(1.09)	4.99	黒曜石	無	無		
594	11	加工段8	地山直上		F	2.35	2.08	0.54	2.15	黒曜石	無	無	無	
595	11	加工段8	地山直上		F	(1.83)	(1.16)	(0.57)	0.66	黒曜石	無	無		
596	11		赤褐色直上		F	(2.15)	(3.99)	(1.15)	8.60	黒曜石	無	無		
597	11	加工段7	P139、3層		F	(5.11)	(3.59)	(1.50)	17.70	黒曜石	有	無		
598	11	加工段7	焼3、下層		F	(2.52)	(1.78)	(0.68)	2.47	黒曜石	無	無		
599	11	加工段7	焼3、下層		F	(1.47)	(3.00)	(1.19)	4.76	黒曜石	無	無		
600	11	加工段7	焼3、下層		F	(2.30)	(1.03)	(0.48)	0.97	黒曜石	無	無		

No.	調査	遺構	層	Pn o.	器種	長さ (cm)	幅 (cm)	厚さ (cm)	重さ(g)	石材	二次加工	被熱	欠損	備考
601	11	加工段7	焼3、下層		F	(1.60)	(1.91)	(0.59)	1.73	黒曜石	無	無		
602	11	掻土			F	(3.76)	(2.65)	(1.87)	19.73	黒曜石	有	無		
603	11	掻土			F	(2.67)	(1.80)	(0.98)	3.22	黒曜石	無	無		
604	11	掻土			F	(1.73)	(1.93)	(0.75)	2.34	黒曜石	無	無		
605	11	掻土			F	1.95	3.73	0.81	3.32	黒曜石	無	無	無	
606	11	掻土			F	1.37	1.41	0.30	0.44	黒曜石	無	無	無	
607	11	凍土3	拡張表		F	(1.96)	(1.95)	(0.57)	2.41	黒曜石	無	無		
608	11	凍土2	下		F	(2.09)	(1.95)	(0.60)	2.02	黒曜石	無	無		
609	11	凍土2	直下		F	(2.06)	(2.44)	(0.84)	3.20	黒曜石	無	無		
610	11	焼土2	直下		F	1.69	0.92	0.55	0.79	黒曜石	無	無	無	
611	11	北	耕作		F	2.80	5.35	1.30	18.44	ゴカイト	無	無	無	
612	11	加工段7	壁崩作		F	(3.09)	(3.85)	(1.26)	12.56	黒曜石	無	無		
613	11	北	耕作		F	(2.88)	(2.98)	(1.43)	11.62	黒曜石	無	無		
614	11				F	(3.27)	(4.34)	(1.47)	12.94	黒曜石	有	無		
615	11		耕作		F	(2.84)	(2.93)	(1.55)	12.12	黒曜石	無	無		
616	11	掻土			F	(3.19)	(3.50)	(1.59)	15.59	黒曜石	無	有		
617	11	掻土			F	(3.08)	(1.98)	(1.06)	5.29	黒曜石	無	無		
618	11	SD08	1層		F	(2.27)	(0.90)	(0.82)	1.32	黒曜石	無	無		
619	11	SD01	1層		F	(1.74)	(2.75)	(0.95)	4.49	黒曜石	無	無		
620	11	SD01	黒褐色		F	(2.34)	(2.29)	(0.75)	3.07	黒曜石	無	無		
621	11	SD01	黒褐色		F	1.84	1.58	0.35	0.90	黒曜石	無	無	無	
622	11	SD01	黒褐色		F	(1.38)	(1.16)	(0.42)	0.49	黒曜石	無	無		
623	11	SD02	1層		F	(1.49)	(1.59)	(1.20)	2.48	黒曜石	無	無		
624	11	SX01			F	0.78	1.14	0.31	0.25	黒曜石	無	無	無	
625	14	SD26	柿木		F	(2.15)	(0.96)	(0.54)	1.37	黒曜石	無	無		
626	14	SD26	柿木		F	(1.57)	(2.02)	(1.00)	3.32	黒曜石	無	無		
627	14	焼土			F	1.32	1.88	0.35	0.87	黒曜石	無	無	無	
628	14	SD23			F	(1.87)	(1.62)	(0.96)	2.38	黒曜石	無	無		
629	15	下	褐色		F	(3.18)	(4.71)	(2.08)	35.76	黒曜石	無	無		
630	15	下	褐色		F	(3.63)	(7.33)	(1.81)	44.02	黒曜石	無	無		
631	15	下	褐色		F	(4.48)	(2.85)	(1.73)	20.07	黒曜石	有	無		
632	15		耕作		F	(4.93)	(2.62)	(1.73)	22.54	黒曜石	無	無		
633	15	下	褐色		F	(3.37)	(2.14)	(1.23)	11.64	黒曜石	無	無		
634	15		地山直上		F	2.45	2.40	0.96	4.08	黒曜石	無	無	無	
635	15		耕作		F	2.34	3.13	0.51	3.00	黒曜石	無	無	無	
636	15	中	褐色		F	(0.95)	(2.02)	(1.32)	2.28	黒曜石	無	無		
637	15	中央溝	上層		F	(1.60)	(1.45)	(1.02)	2.99	黒曜石	無	無		
638	15	中	褐色		F	1.71	1.83	0.24	0.62	黒曜石	無	無	無	
639	15		耕作		F	(2.04)	(1.18)	(0.59)	0.93	黒曜石	無	無		
640	15				F	(1.31)	(1.63)	(0.87)	1.60	黒曜石	無	無		
641	15	中央溝	上		F	0.82	1.26	0.16	0.14	黒曜石	無	無	無	
642	15	下	褐色		F	(1.95)	(1.58)	(1.67)	6.30		無	無		
643	11	谷部	暗灰褐色		石鏃	(2.83)	(1.67)	0.45	1.30	黒曜石	有	無		
644	11	谷部	暗褐色		石鏃	(3.05)	(1.49)	0.53	1.47	黒曜石	有	無		
645	11		耕作		石鏃	2.55	1.77	0.35	1.04	黒曜石	有	無	無	
646	11	谷部	暗褐色		石鏃	(1.32)	(1.29)	0.31	0.44	黒曜石	有	無		
647	11	谷部	暗褐色		石鏃	(1.58)	(1.03)	0.35	0.38	黒曜石	有	無		
648	11	谷部左	暗灰褐色		石鏃	(1.55)	(1.39)	0.43	0.87	黒曜石	有	無		
649	11	谷部			石鏃	(2.91)	(1.72)	0.41	1.27	黒曜石	有	無		
650	11		暗灰褐色		石鏃	3.23	2.26	0.89	5.10	黒曜石	有	無	無	
651	11	谷部			石鏃	2.15	1.85	0.42	1.03	黒曜石	有	無	無	
652					石鏃	2.61	2.08	0.40	1.20	黒曜石	有	無	無	
653	11			251	SC	4.73	3.28	1.21	16.39	黒曜石	有	無		
654	14				SC	5.43	3.16	1.20	18.74	黒曜石	有	無		
655	11	谷部	暗褐色		SC	2.25	4.66	0.84	7.66	黒曜石	無	無		
656	11	谷部	暗褐色		SC	4.03	3.86	1.25	13.78	黒曜石	有	有		
657	11	谷部	暗褐色		SC	3.37	2.98	1.08	10.56	黒曜石	有	無	無	
658	11	谷部			SC	2.36	3.68	0.84	7.55	黒曜石	有	無	無	
659	11	谷部	暗褐色		SC	2.53	3.29	0.97	6.66	黒曜石	有	無	無	
660	11	谷部	暗茶褐色		SC	1.10	3.30	0.87	4.57	黒曜石	有	無	無	
661	11	谷部西			SC	1.23	2.62	0.64	1.95	黒曜石	有	無	無	
662	11	谷部	暗灰褐色		SC	(1.97)	(2.81)	(0.50)	2.96	黒曜石	有	無		
663	11	谷部			石鏃未	(3.85)	(2.30)	0.58	5.20	黒曜石	有	無		
664	11	谷部西			石核	8.16	4.83	2.50	78.60	黒曜石		無		
665	11			413	石核	5.82	6.59	2.76	77.75	黒曜石				
666	14	谷部			石核	3.53	5.16	1.66	30.40	黒曜石	有	無		
667	11			184	石斧	9.58	4.65	2.03	129.52					
668	11			299	石斧	8.65	4.45	2.41	85.88					
669	11		灰褐色	11	石斧	18.10	7.07	2.95	408.57					
670	11	谷部	暗灰褐色(下)		礫石	9.77	4.95	3.45	212.42					
671	11	谷部	灰褐色		扁き石	8.16	6.75	4.00	307.69					
672	14	表採			石匙	5.67	3.14	1.01	12.88					
673	17	SX－1			F	(6.25)	(3.21)	(1.43)	24.70	黒曜石	有	無		
674	17		耕作		F	(2.51)	(3.49)	(2.08)	17.48	黒曜石	有	無		
675	17		耕作		F	(4.18)	(3.13)	(0.36)	4.87	黒曜石	無	無		
676	17		耕作		F	2.71	3.20	0.60	5.07	黒曜石	無	無	無	
677	17		耕作		F	(2.52)	(3.76)	(1.21)	10.03	黒曜石	無	無		
678	17	石の入った溝			F	(2.19)	(1.98)	(2.20)	10.84	黒曜石	無	無		
679	17	SK05		23	F	2.12	2.12	1.36	2.82	黒曜石	無	無	無	
680	17	石の入った溝			F	(1.57)	(2.68)	(0.99)	4.34	黒曜石	有	無		
681	17	石の入った溝			F	(1.81)	(2.24)	(0.84)	2.60	黒曜石	無	無		
682	17	石の入った溝			F	1.18	2.03	0.30	0.64	黒曜石	無	無	無	
683	17	石の入った溝			F	1.25	1.15	0.32	0.50	黒曜石	無	無	無	
684	17	石の入った溝			F	(1.53)	(1.13)	(0.71)	1.18	黒曜石	無	無		
685	17	溝			F	(1.97)	(1.84)	(0.60)	2.06	黒曜石	無	無		
686	17	溝			F	(1.80)	(1.20)	(0.81)	1.98	黒曜石	無	無		
687	17	SK03			F	(2.00)	(2.09)	(1.12)	4.23	黒曜石	無	無		
688	17	SK03			F	1.17	1.47	0.27	0.47	黒曜石	無	無	無	
689	17	SK05		6	F	(1.40)	(2.30)	(0.55)	2.26	黒曜石	無	無		
690	17	SK05		22	F	(1.99)	1.32	0.63	1.39	黒曜石	有	無		
691	17	SK11		8	F	(1.79)	(3.34)	(1.37)	5.89	黒曜石	有	無		
692	17		耕作		原石	(1.60)	(2.60)	(2.39)	10.53	黒曜石	無	無		
693	17		耕作		F	(2.10)	(2.14)	(0.73)	2.95	黒曜石	無	無		
694	17		耕作		F	(1.73)	(2.13)	(0.45)	1.90	黒曜石	有	無		
695	17		耕作		F	(1.73)	(0.87)	(0.54)	1.03	黒曜石	無	無		
696	17	表採			F	2.24	1.48	0.74	2.18	黒曜石	無	無	無	
697	17	表採			F	1.91	2.12	0.57	2.47	黒曜石	有	無	無	
698	17	表採			F	(1.71)	(2.94)	(0.60)	2.77	黒曜石	無	無		
699	17	SK03			F	1.33	1.16	0.73	0.83	黒曜石	無	無	無	
700	17	表採			F	1.19	1.54	0.24	0.40	黒曜石	無	無	無	
701	17	表採			F	(1.17)	(1.50)	(0.50)	0.89	黒曜石	無	無		
702	11	SK02			F	(2.65)	(3.17)	(1.25)	11.17	黒曜石	有	無		
703	11	SK02	中層		F	(3.17)	(4.81)	(1.69)	12.01	黒曜石	無	無		
704	11	SK10	1層		F	1.36	2.38	0.60	1.52	黒曜石	無	無		
705	11	SK03			F	2.30	3.54	0.79	3.79	黒曜石	無	無		
706	11	SK03			F	(1.33)	(0.44)	(0.25)	0.19	黒曜石	無	無		
707	11	SK04－1		235	F	(2.19)	(1.38)	(0.56)	1.92	黒曜石	無	無		
708	11	SK04－1		235	F	1.96	1.61	0.28	1.04	黒曜石	無	無	無	
709	11	SD02			F	(2.43)	(4.49)	(1.34)	10.35	黒曜石	有	無		
710	11	SD02			チップ	0.80	1.09	0.30	0.26	黒曜石	無	無	無	
711	11	表採			F	(3.84)	(3.82)	(1.85)	29.61	黒曜石	有	無		
712	11	表採			F	(1.79)	(1.48)	(0.80)	1.92	黒曜石	有	無		
713	船観王墓	東			原石	(6.63)	3.29	2.85	74.31	黒曜石	無	無		
714	船観王墓	周辺	表		F	(1.58)	(2.09)	(0.51)	1.26	黒曜石	無	無		
715	船観王墓	窪			F	2.33	3.43	0.58	5.31	黒曜石	有	無	無	
716	船観王墓	東	表		F	(2.94)	(4.27)	(1.25)	13.49	黒曜石	有	無		
717	船観王墓	窪			石鏃	1.82	1.67	0.27	0.88	黒曜石	有	無		
718	16		包含層		F	(1.97)	(1.29)	(0.78)	1.73	黒曜石	無	無		
719	15		褐色		F	(1.89)	(1.46)	(1.49)	8.57	黒曜石	有	無		
720	16		包含層		F	(4.95)	(2.89)	(1.27)	14.78	黒曜石	無	無		

No.	調査	遺構	層	Pno.	器種	長さ(cm)	幅(cm)	厚さ(cm)	重さ(g)	石材	二次加工	被熱	欠損	備考
721	15	南	褐色		F	(1.93)	(2.13)	(1.59)	8.40	ゴカイト	無	無		
722	15	南			F	(2.78)	(4.58)	(1.86)	23.68	ゴカイト	無	無		
723	17	SX－1			F	(1.85)	(0.70)	(0.48)	0.42	黒曜石	無	無		
724	17	SX－1			F	1.18	0.78	0.13	0.13	黒曜石	無	無	無	
725	17	SX－1			F	(1.57)	(1.04)	(0.28)	0.36	黒曜石	無	無		
726	6E				槍	(3.38)	(3.29)	(1.26)	14.13	ゴカイト	有	無		
727	11			380	F	(4.01)	(4.19)	(1.43)	20.29	サヌカイト	有	無		
728	5B		表		F	(5.50)	(5.96)	(1.90)	50.91	黒曜石	有	無		
729	5B		耕作		F	4.67	4.02	0.95	13.42	黒曜石	有	無		
730	5B	溝状			F	(2.90)	(4.13)	(1.38)	16.54	黒曜石	無	無		
731	5B	SK15			F	2.53	4.81	0.86	11.26	黒曜石	無	無	無	
732	5B		耕作		F	(3.34)	(3.75)	(0.92)	11.09	黒曜石	無	無		
733	5B				F	(3.15)	(4.31)	(1.73)	21.76	黒曜石	無	有		
734	5B	古墳	赤色盛		F	(2.77)	(3.38)	(1.10)	11.34	黒曜石	無	無		
735	5B	古墳	盛		F	(3.61)	(5.88)	(1.57)	34.71	黒曜石	有	無		
736	5B	SI01	C埋		F	2.36	3.79	0.79	4.29	黒曜石	無	無	無	
737	5B	SK10			F	(3.47)	(5.41)	(1.90)	34.70	黒曜石	無	無		
738	5B	溝状			F	(3.70)	(3.92)	2.00	29.37	黒曜石	無	無		
739	5B	古墳D			F	3.04	2.95	0.60	3.39	黒曜石	無	無	無	
740	5B		表		石鏃未	3.10	2.78	0.55	4.51	黒曜石	有	無	無	
741	5B				F	1.58	2.35	0.92	3.19	黒曜石	無	無	無	
742	5B	SI01	埋		F	(2.23)	(4.92)	(1.50)	15.82	黒曜石	無	無		
743	5B	古墳D			F	(2.25)	(3.49)	(1.81)	14.87	黒曜石	有	無		
744	5B		耕作		F	(3.43)	(3.37)	(0.86)	6.50	黒曜石	無	無		
745	5B				F	(2.65)	(2.68)	(1.51)	9.01	黒曜石	有	無		
746	5B		表		F	(6.41)	(3.75)	(1.81)	36.36	黒曜石	有	無		
747	5B		表		F	(2.94)	(4.86)	(1.30)	13.45	黒曜石	有	無		
748	5B				F	(3.73)	(2.77)	(1.14)	9.54	黒曜石	有	無		
749	5B	SI01	埋		F	(3.14)	(1.59)	(0.38)	1.56	黒曜石	無	無		
750	5B	SI01	埋		F	(1.37)	(3.63)	(0.68)	3.27	黒曜石	無	無		
751	5B	古墳D			F	(2.23)	(3.07)	(0.61)	2.75	黒曜石	有	無		
752	5B	古墳D			F	(3.46)	(2.38)	(1.14)	8.11	黒曜石	有	無		
753	5B		耕作		F	(2.18)	(3.89)	(1.31)	9.89	黒曜石	有	無		
754	5B	P1			F	(2.01)	(3.05)	(0.63)	2.96	黒曜石	無	無		
755	5B	古墳D			F	(2.00)	(2.40)	(0.54)	2.52	黒曜石	無	無		
756	5B		耕作		F	(2.53)	(2.18)	(0.56)	3.74	黒曜石	無	無		
757	5B	P8			F	(2.50)	(1.80)	(0.51)	1.42	黒曜石	無	無		
758	5B	古墳D			F	(2.18)	(1.98)	0.39	1.41	黒曜石	無	無		
759	5B		表		F	(2.32)	(2.44)	(0.68)	1.80	黒曜石	無	無		
760	5B	古墳D			F	(2.21)	(3.00)	(1.42)	8.02	黒曜石	無	無		
761	5B	ピット内			F	(2.02)	(2.51)	(1.09)	4.23	黒曜石	無	無		
762	5B	古墳D			F	(2.08)	(2.86)	(0.86)	6.29	黒曜石	無	無		
763	5B	SI01	埋		F	(1.95)	(2.51)	(0.62)	1.96	黒曜石	無	無		
764	5B	古墳D			F	(2.99)	(2.21)	(0.72)	4.16	黒曜石	無	無		
765	5B	溝状			F	(2.45)	(2.48)	(1.85)	10.60	黒曜石	無	無		
766	5B		耕作		F	(3.21)	(2.91)	(0.97)	10.03	黒曜石	無	無		
767	5B	SK15			F	(2.49)	(2.33)	(0.39)	1.83	黒曜石	無	無		
768	5B				F	(2.68)	(2.40)	(1.02)	4.79	黒曜石	無	無		
769	5B	SI01	埋		F	(1.26)	(2.73)	(0.53)	1.56	黒曜石	無	無		
770	5B	古墳D			F	(2.46)	(2.42)	(0.85)	4.90	黒曜石	無	無		
771					F	(2.54)	(2.28)	(1.08)	5.66	黒曜石	無	無		
772	5B				F	(3.46)	(2.29)	(1.05)	7.48	黒曜石	無	無		
773	5B		耕作		F	3.84	3.44	1.34	13.54	黒曜石	無	無	無	
774	5B	SK15			F	(4.11)	(1.81)	(1.10)	6.43	黒曜石	無	無		
775	5B	SI01	P1		F	2.68	3.15	0.72	4.47	黒曜石	無	無	無	
776	5B	古墳B	旧表		F	(2.30)	(3.28)	(1.03)	7.89	黒曜石	無	無		
777	5B		表		F	(2.35)	(1.90)	0.71	2.22	黒曜石	無	無		
778	5B	溝状			F	(3.17)	(1.91)	(1.48)	9.85	黒曜石	無	無		
779	5B	古墳D			F	(2.50)	(2.86)	(1.03)	6.32	黒曜石	無	無		
780	5B		表		F	(2.75)	(1.97)	(0.66)	3.30	黒曜石	無	無		
781	5B		盛		F	(3.96)	(1.71)	(1.04)	4.02	黒曜石	無	無		
782	5B	古墳D			F	(1.78)	(2.55)	(0.65)	2.78	黒曜石	有	無		
783	5B		耕作		F	(2.24)	(1.70)	(0.86)	2.66	黒曜石	無	無		
784	5B	古墳D	旧表		F	1.71	2.90	0.58	2.42	黒曜石	有	無	無	
785	5B	古墳	P4		F	1.71	2.55	0.91	2.59	黒曜石	無	無	無	
786	5B	古墳D	旧表		F	(2.22)	(2.11)	(1.23)	5.46	黒曜石	無	無		
787	5B		耕作		F	(2.25)	(3.63)	(1.34)	7.08	黒曜石	無	無		
788	5B	SI01	C埋		F	(2.46)	(1.25)	(0.78)	2.36	黒曜石	無	無		
789	5B	SI01	C埋		F	(1.70)	(2.75)	(0.50)	2.20	黒曜石	無	無		
790	5B	SI01	C埋		F	(2.21)	(1.64)	(0.38)	1.24	黒曜石	無	無		
791	5B		耕作		F	(1.30)	(2.54)	(0.69)	1.82	黒曜石	無	無		
792	5B	古墳D			F	2.05	1.56	0.70	2.36	黒曜石	無	無	無	
793	5B		耕作		F	1.95	(2.28)	0.39	0.86	黒曜石	無	無		
794	5B		表		F	3.97	(1.83)	(1.00)	6.55	黒曜石	無	無		
795	5B		表		F	(2.43)	(1.68)	(0.84)	3.08	黒曜石	無	無		
796	5B	SI01	C埋		F	(2.49)	(1.75)	(0.70)	1.97	黒曜石	無	無		
797	5B	古墳D			F	(1.99)	(2.20)	(0.80)	3.01	黒曜石	無	無		
798	5B	SI01	P8		F	(1.83)	(1.76)	(1.18)	3.31	黒曜石	有	無		
799	5B	古墳D	旧表		F	(2.10)	(2.30)	(0.91)	3.23	黒曜石	無	無		
800	5B	SI01	埋		F	(2.56)	(1.63)	(0.73)	2.43	黒曜石	無	無		
801	5B	Pit			F	(2.25)	(1.27)	(0.44)	1.14	黒曜石	有	無		
802	5B	古墳D			F	(2.20)	(1.05)	(0.80)	1.85	黒曜石	無	無		
803	5B		耕作		F	(1.32)	(1.33)	(0.25)	0.63	黒曜石	無	無		
804	5B	SK15			F	(1.66)	(1.84)	(0.41)	0.73	黒曜石	無	無		
805	5B	古墳D			F	(0.99)	(2.50)	(0.96)	2.65	黒曜石	無	無		
806	5B	SI01	埋		F	(1.00)	(3.28)	(0.66)	1.95	黒曜石	無	無		
807	5B		表		F	(2.00)	(1.81)	(0.99)	3.81	黒曜石	無	無		
808	5B	古墳C	赤褐色		F	(1.22)	(2.66)	(0.71)	2.05	黒曜石	無	無		
809	5B	SO1	埋		F	(1.52)	(2.16)	(0.32)	0.99	黒曜石	無	無		
810	5B	古墳C	赤褐色		F	(1.46)	(2.33)	(0.65)	2.34	黒曜石	無	無		
811	5B		耕作		F	(1.33)	(2.62)	(0.57)	1.20	黒曜石	無	無		
812	5B	SK14			F	2.00	1.59	0.25	0.62	黒曜石	無	無	無	
813	5B	SI01	埋		F	(1.92)	(1.62)	(0.65)	1.55	黒曜石	無	無		
814	5B	SK14			F	1.87	(2.11)	0.38	1.05	黒曜石	無	無		
815	5B	古墳	盛		F	(2.13)	(1.79)	(1.11)	3.00	黒曜石	無	無		
816	5B		表		F	(1.35)	(1.96)	(0.65)	1.66	黒曜石	無	無		
817	5B	SI01	埋		F	1.28	(2.62)	0.51	1.72	黒曜石	無	無		
818	5B	SI01	埋		F	(1.32)	(2.31)	(0.43)	1.01	黒曜石	無	無		
819	5B		表		F	(1.77)	(2.50)	(0.50)	1.72	黒曜石	無	無		
820	5B		耕作		F	1.55	1.84	0.30	0.94	黒曜石	無	無	無	
821	5B				F	(1.38)	(1.79)	(0.60)	1.67	黒曜石	有	無		
822					F	(1.65)	(1.35)	(0.43)	1.08	黒曜石	無	無		
823	5B		耕作		F	(1.96)	(1.23)	(0.24)	0.78	黒曜石	無	無		
824	5B	古墳	Pit, No1		F	(2.23)	(1.55)	(0.87)	2.46	黒曜石	無	無		
825	5B	SI01	埋		F	(1.31)	(3.41)	(0.30)	1.51	黒曜石	無	無		
826	5B		表		F	(3.09)	(0.96)	(0.97)	1.63	黒曜石	無	無		
827	5B	古墳D			F	2.08	1.25	0.29	0.79	黒曜石	無	無	無	
828	5B		表		F	(0.88)	(2.17)	(0.57)	1.01	黒曜石	無	無		
829	5B	古墳D			F	(1.61)	(1.68)	(0.51)	1.33	黒曜石	無	無		
830	5B	古墳B	旧表		F	1.74	(1.28)	0.30	0.63	黒曜石	無	無		
831	5B	溝状			F	(1.65)	(1.84)	(1.27)	3.96	黒曜石	無	無		
832	5B		耕作		F	(1.50)	(1.40)	(0.87)	1.36	黒曜石	無	無		
833	5B	古墳B	旧表		F	(1.53)	(1.92)	(0.38)	1.19	黒曜石	無	無		
834	5B				F	(1.84)	(1.21)	(0.25)	0.76	黒曜石	無	無		
835	5B		耕作		F	(1.31)	1.53	0.47	0.82	黒曜石	無	無		
836					F	(1.50)	(1.96)	(0.74)	1.03	黒曜石	無	無		
837	5B	SI01	埋		F	(1.21)	(1.48)	(0.50)	1.37	黒曜石	無	無		
838	5B		表		F	1.29	2.00	0.20	0.42	黒曜石	無	無	無	
839	5B		表		F	1.61	1.18	0.31	0.64	黒曜石	無	無	無	
840	5B	SK14			F	1.62	1.26	0.34	0.49	黒曜石	無	無	無	

No.	調査	遺構	層	Pno.	器種	長さ(cm)	幅(cm)	厚さ(cm)	重さ(g)	石材	二次加工	被熱	欠損	備考
841	5B	古墳D			F	(1.33)	(1.22)	(0.38)	0.79	黒曜石	無	無		
842	5B				F	(1.35)	(1.59)	(0.68)	0.85	黒曜石	無	無		
843	5B				F	(0.83)	(1.33)	(0.39)	0.63	黒曜石	無	無		
844	5B		耕作		F	0.95	1.85	0.32	0.43	黒曜石	無	無	無	
845	5B		耕作		F	1.20	1.83	0.29	0.47	黒曜石	無	無	無	
846	5B	古墳D			F	1.71	1.18	0.46	0.68	黒曜石	無	無	無	
847	5B	SK14			F	0.71	1.49	0.10	0.14	黒曜石	無	無	無	
848	5B	SK14			チップ	1.03	0.96	0.13	0.12	黒曜石	無	無		
849	5B	古墳A			F	(1.20)	(1.20)	(0.50)	0.76	黒曜石	無	無		
850	5B	SK14			F	(3.79)	(2.35)	(1.93)	17.02	黒曜石	有	無		
851	5B		耕作		F	(5.26)	(6.54)	(1.49)	43.82	黒曜石	有	無		
852	5B		表		F	(4.22)	(5.87)	(2.72)	53.38	黒曜石	有	無		
853	5B	SI01	埋		F	1.72	2.13	1.65	6.04	黒曜石	無	無		
854	5B	SI01	埋		F	1.53	1.57	0.89	2.08	黒曜石	無	無		
855	5B	SI01	埋		F	3.00	1.40	1.24	4.46	黒曜石	無	無		
856	5B	SI01	埋		F	1.80	1.83	0.76	1.96	黒曜石	無	無		
857	5B	SI01	埋		F	1.57	1.91	0.36	1.05	黒曜石	無	無		
858	5B	SI01	埋		F	2.00	1.21	0.76	1.71	黒曜石	無	無		
859	5B	SI01	埋		F	1.24	1.38	0.82	1.29	黒曜石	無	無		
860	5B	SI01	埋		F	2.15	1.59	0.83	2.77	黒曜石	無	無		
861	5B	SI01	埋		F	2.16	1.21	1.14	2.77	黒曜石	無	無		
862	5B	SI01	C埋		F	1.56	1.64	0.83	1.67	黒曜石	無	無		
863	5B	SI01	C埋		F	2.54	1.61	1.06	3.62	黒曜石	無	無		
864	5B	SI01	C埋		F	2.44	2.45	1.25	5.36	黒曜石	無	無		
865	5B	SI01	C埋		F	1.73	1.49	0.89	2.04	黒曜石	無	無		
866	5B	SI01	C埋		F	3.53	2.78	0.77	8.14	黒曜石	無	無		
867	16		包含層		F	(1.82)	(2.24)	(0.52)	1.93	黒曜石	無	無		
868	16		包含層		F	(1.79)	(2.54)	(0.65)	3.06	黒曜石	無	無		
869	16		包含層		F	(1.75)	(3.29)	(1.10)	4.86	黒曜石	有	無		
870	16		包含層		F	(1.61)	(3.29)	(1.33)	5.17	黒曜石	無	無		
871	16	P1			F	0.73	1.95	0.51	0.50	黒曜石	無	無	無	
872	16	P1			チップ	0.90	0.59	0.27	0.14	黒曜石	無	無	無	
873	16		包含層		F	(3.13)	(2.26)	(0.62)	3.91	黒曜石	無	無		
874	16		包含層		F	0.85	1.84	0.39	0.48	黒曜石	無	無	無	
875	16		包含層		F	1.17	1.40	0.36	0.56	黒曜石	無	無	無	
876	16		包含層		F	(2.05)	(1.78)	(0.91)	2.56	黒曜石	有	無		
877	16		包含層		F	(2.47)	(4.09)	(2.49)	24.71	黒曜石	無	無		
878	16		包含層		原石	5.66	2.76	2.59	44.86	黒曜石	無	無		
879	16	SX1			F	(1.14)	(2.07)	(0.91)	1.51	黒曜石	無	無		
880	16	SX1			F	(3.14)	(3.76)	(1.22)	13.23	黒曜石	有	無		
881	16		暗褐色		F	(4.53)	(4.48)	(1.29)	29.21	黒曜石	無	有		
882	16		耕作		F	(2.21)	(1.69)	(1.12)	3.32	黒曜石	無	無		
883	16		耕作		F	(1.30)	(2.33)	(0.64)	1.46	黒曜石	無	無		
884	15	中央溝	上層		F	(0.73)	(1.49)	(0.55)	0.54	黒曜石	無	無		
885	12		耕作		F	2.47	2.13	0.52	2.50	黒曜石	無	無	無	
886	12	船親王墓	排		F	(3.35)	(3.09)	(0.95)	6.69	黒曜石	無	無		
887	12		耕作		F	(2.64)	(2.54)	(1.19)	8.15	黒曜石	無	無		
888	12		耕作		F	(2.45)	(1.81)	(0.76)	3.63	黒曜石	有	無		
889	12		耕作		F	(1.55)	(2.22)	(0.42)	1.39	黒曜石	有	無		
890	12		耕作		F	(1.52)	(1.88)	(0.33)	1.04	黒曜石	無	無		
891	12		耕作		F	(1.03)	(1.80)	(0.70)	1.20	黒曜石	無	無		
892	12		耕作		原石	1.24	1.78	0.63	1.52	黒曜石	無	無		
893	12		耕作		F	(4.11)	(3.95)	(2.60)	45.66	黒曜石	有	無		
894	12		耕作		F	1.95	1.92	1.01	5.11	黒曜石		無		
895	13				F	(3.78)	(6.32)	(2.13)	45.22	黒曜石	有	無		
896	13				F	(3.91)	(4.55)	(1.94)	34.78	黒曜石	有	無		
897	13				F	(3.12)	(3.16)	(1.13)	14.15	黒曜石	有	無		
898	13				F	(4.59)	(2.38)	(2.22)	18.84	黒曜石	有	無		
899	13				F	(5.64)	(2.78)	(2.36)	30.61	黒曜石	有	無		
900	13		表		F	(3.34)	(3.77)	(1.03)	12.12	黒曜石	無	無		
901	13				F	(3.78)	(3.35)	(3.02)	41.47	黒曜石	無	無		
902	13				F	(2.21)	(3.12)	(1.78)	9.23	黒曜石	無	無		
903	13				F	(2.13)	(3.63)	(1.13)	8.01	黒曜石	無	無		
904	13				F	(3.03)	(2.05)	(1.82)	10.43	黒曜石	無	無		
905	13				F	(3.27)	(2.46)	(0.90)	8.27	黒曜石	無	無		
906	13				F	(2.31)	(2.11)	(0.72)	3.21	黒曜石	無	無		
907	13				原石	1.98	2.34	1.16	6.61	黒曜石	無	無		
908	13				原石	(2.84)	(1.90)	(1.50)	8.54	黒曜石	無	無		
909	13				原石	3.28	2.58	1.65	13.96	黒曜石	無	無		
910	13				F	(1.76)	(1.08)	(0.56)	1.66	黒曜石	無	無		
911	13				F	(2.06)	(2.04)	(0.36)	1.30	黒曜石	有	無		
912	13				F	(1.75)	(2.29)	(0.66)	1.73	黒曜石	無	無		
913	13				F	(2.28)	(1.23)	(1.26)	2.32	黒曜石	無	無		
914	13				F	(2.02)	(1.49)	(1.04)	3.04	黒曜石	無	無		
915	13				F	(1.21)	(2.61)	(0.80)	2.84	黒曜石	無	無		
916	13				F	(1.11)	(1.71)	(0.89)	1.58	黒曜石	無	無		
917	13				F	(1.28)	(1.79)	(0.98)	1.77	黒曜石	無	無		
918	13				F	0.89	1.94	0.55	0.69	黒曜石	無	無	無	
919	13				F	1.27	1.19	0.82	1.34	黒曜石	無	無		
920					F	1.37	1.16	0.43	0.53	黒曜石	無	無	無	
921					F	(1.34)	(1.15)	(0.25)	0.41	黒曜石	無	無		
922	3	10K			石鏃	2.04	1.56	0.36	0.89	黒曜石	有	無	無	
923	3	SK8			石鏃	2.70	1.51	0.37	1.01	黒曜石	有	無	無	
924	3	10J			石鏃	(2.80)	(1.93)	(0.58)	2.10	黒曜石	有	無		
925	10	6E			石鏃	(1.94)	(2.55)	(0.66)	3.18	黒曜石	有	無		
926	10	7E			石鏃	(1.30)	(1.25)	(0.47)	0.70	黒曜石	有	無		
927	6	20S			石鏃未	(1.44)	(1.93)	(0.26)	0.81	黒曜石	有	無		
928	10	SD01			石鏃未	2.71	2.27	0.86	4.48	黒曜石	有	無	無	
929	10	6D			SC	5.39	3.64	1.13	18.84	黒曜石	有	無		
930	5	4G			SC	4.06	2.43	0.77		黒曜石	有	無		
931	2	SI01			F	(2.71)	(3.07)	(0.42)	4.23	黒曜石	無	無		
932	2	SI01			F	(1.88)	(1.87)	(0.35)	1.11	黒曜石	無	無		
933	2	SI01			F	3.10	4.10	1.48	11.78	黒曜石	無	無	無	
934	2	SI01			F	(2.66)	(1.15)	(1.21)	3.80	黒曜石	無	無		
935	2	SI01			F	2.53	4.17	1.13	11.18	黒曜石	無	無	無	
936	2	SI01	床面付近		F	1.96	3.28	0.80	3.54	黒曜石	無	無	無	
937	2	SI01	床面付近		F	(1.20)	(1.40)	0.40	0.76	黒曜石	無	無		
938	3	10K			F	(2.62)	(4.20)	(1.47)	10.51	黒曜石	有	無		
939	3	10K			F	2.59	4.82	1.45	15.14	黒曜石	有	無	無	
940	3	10K			F	(2.75)	(2.18)	(0.58)	2.13	黒曜石	無	無		
941	3	10K			F	(1.92)	(2.83)	(0.51)	3.22	黒曜石	無	無		
942	3	10K			F	(2.39)	(3.31)	(0.61)	3.78	黒曜石	無	無		
943	3	10K			F	(1.26)	(2.50)	(0.95)	2.30	黒曜石	無	無		
944	3	10K			F	(3.03)	(2.64)	(1.14)	5.66	黒曜石	有	無		
945	3	10K			F	(2.23)	(2.15)	(0.55)	2.70	黒曜石	無	無		
946	3	10K			F	(1.47)	(2.65)	(1.27)	4.35	黒曜石	無	無		
947	3	10K			F	(1.78)	(2.08)	(0.44)	1.71	黒曜石	無	無		
948	3	10K			F	(2.06)	(1.82)	(0.61)	2.20	黒曜石	無	無		
949	3	10K			F	2.25)	(1.28)	(0.40)	1.20	黒曜石	無	無		
950	3	10K			F	(1.89)	(1.70)	(0.73)	1.91	黒曜石	無	無		
951	3	10K			F	(1.17)	(2.67)	(0.69)	1.90	黒曜石	無	無		
952	3	10K			F	(1.98)	(1.57)	(0.75)	1.62	黒曜石	無	無		
953	3	10K			F	(1.15)	(1.95)	(0.25)	0.76	黒曜石	無	無		
954	3	10K			F	(1.27)	(1.45)	(0.38)	0.60	黒曜石	無	無		
955	3	10K			F	1.42	1.49	0.42	0.63	黒曜石	無	無	無	
956	3	10K			F	(1.13)	(1.50)	(0.23)	0.38	黒曜石	無	無		
957	3	10K			F	(1.21)	(1.03)	(0.41)	0.59	黒曜石	無	無		
958	3	10K			F	0.98	1.59	0.42	0.50	黒曜石	無	無	無	
959	3	10K			F	(1.43)	(0.74)	(0.23)	0.28	黒曜石	無	無		
960	3	10K			F	(1.29)	(0.88)	(0.35)	0.32	黒曜石	無	無		

No.	調査	遺構	層	Pn o.	器種	長さ (cm)	幅 (cm)	厚さ (cm)	重さ(g)	石材	二次加工	被熱	欠損	備考
961	3	10K			F	0.87	1.17	0.22	0.27	黒曜石	無	無	無	
962	7A	15L			F	(2.73)	(2.52)	(0.53)	3.30	黒曜石	無	無		
963	7A	15L			F	(1.47)	(2.66)	(0.83)	1.88	黒曜石	無	無		
964	7A	15L			F	(2.95)	(1.55)	(5.04)	5.05	黒曜石	無	無		
965	3	10J			F	(1.00)	(1.49)	(0.40)	0.67	黒曜石	無	無		
966	3	10J			F	(1.67)	(2.36)	(0.92)	3.31	黒曜石	無	無		
967	3	10J			F	(1.37)	(2.04)	(0.48)	1.21	黒曜石	無	無		
968	3	10J			F	(1.63)	(1.62)	(0.88)	2.20	黒曜石	無	無		
969	3	10J			F	(1.78)	(2.01)	(0.56)	2.02	黒曜石	無	無		
970	3	10J			F	(1.75)	(1.78)	(0.47)	1.16	黒曜石	無	無		
971	3	10J			F	(1.25)	(1.60)	(0.60)	0.96	黒曜石	無	無		
972	5	SK01			F	(3.03)	(3.65)	(0.95)	5.75	黒曜石	無	無		
973	5	SK01			F	(0.89)	(1.80)	(0.42)	0.45	黒曜石	無	無		
974	5	SK01			F	(1.38)	(2.24)	(0.68)	1.43	黒曜石	無	無		
975	5	SK01			F	(2.61)	(3.05)	(1.15)	7.96	黒曜石	有	無		
976	2	7I			F	(1.64)	(2.85)	(1.06)	4.96	黒曜石	有	無		
977	2	7I			F	(1.28)	(1.98)	(0.99)	2.56	黒曜石	有	無		
978	2	7I			F	(1.89)	(1.28)	(0.79)	1.67	黒曜石	無	無		
979	2	7I			F	(1.23)	(1.61)	(0.94)	1.35	黒曜石	無	無		
980	2	7I			F	(1.12)	(1.21)	(0.85)	1.38	黒曜石	無	無		
981	2	7I			チップ	0.99	1.02	0.39	0.50	黒曜石	無	無	無	
982	2	7I			チップ	1.10	1.10	0.42	0.53	黒曜石	無	無	無	
983	2	7I			チップ	0.74	1.63	0.33	0.31	黒曜石	無	無	無	
984	9	9F			F	(5.21)	(4.66)	(1.26)	22.34	黒曜石	有	無		
985	9	9F			F	(2.85)	(5.93)	(1.75)	26.94	黒曜石	無	無		
986	9	9F			F	(3.48)	(3.39)	(1.75)	17.03	黒曜石	無	無		
987	9	9F			F	3.66	3.72	0.97	12.61	黒曜石	無	無	無	
988	9	9F			F	(3.08)	(3.72)	(1.65)	19.58	黒曜石	有	無		
989	9	9F			F	(2.81)	(4.25)	(1.13)	13.34	黒曜石	有	無		
990	9	9F			F	(3.83)	(3.36)	(1.23)	12.04	黒曜石	有	無		
991	9	9F			F	(2.19)	2.88	1.29	6.33	黒曜石	無	無		
992	9	9F			F	(1.86)	(3.08)	(0.92)	4.44	黒曜石	有	無		
993	9	9F			F	(2.94)	(2.31)	(1.91)	13.91	黒曜石	無	無		
994	9	9F			F	2.41	3.67	1.10	8.59	黒曜石	無	無	無	
995	9	9F			F	2.74	2.98	1.55	12.06	黒曜石	無	無	無	
996	9	9F			F	(2.01)	(2.62)	(1.23)	5.50	黒曜石	有	無		
997	9	9F			F	2.09	1.82	0.32	1.47	黒曜石	無	無	無	
998	9	9F			F	1.55	2.58	0.73	2.90	黒曜石	無	無	無	
999	9	9F			F	(2.04)	(1.93)	(1.40)	4.23	黒曜石	有	無		
1000	9	9F			F	(2.16)	(2.45)	(1.75)	7.00	黒曜石	有	無		
1001	9	9F			F	(2.01)	(1.58)	(0.84)	2.14	黒曜石	無	無		
1002	9	9F			F	1.69	(1.48)	0.40	1.16	黒曜石	無	無		
1003	9	9F			F	(1.55)	(2.09)	(0.62)	2.12	黒曜石	無	無		
1004	9	9F			F	2.05	2.59	0.69	3.10	黒曜石	無	無	無	
1005	9	9F			F	(1.41)	(1.48)	0.45	0.80	黒曜石	無	無		
1006	9	9F			F	1.62	1.28	0.42	0.81	黒曜石	無	無	無	
1007	9	9F			F	(1.38)	(1.26)	(0.29)	0.45	黒曜石	無	無		
1008	9	9F			F	1.12	1.32	0.13	0.19	黒曜石	無	無	無	
1009	9	9F			チップ	1.01	0.94	0.23	0.22	黒曜石	無	無	無	
1010	7A	15L南			F	(5.35)	(3.44)	(1.16)	23.89	黒曜石	有	無		
1011	7A	15L南			F	(4.30)	(2.20)	(2.05)	23.90	黒曜石		無		
1012	7A	15L南			F	(2.41)	(2.95)	(0.89)	5.15	黒曜石	無	無		
1013	7A	15L南			F	(1.77)	(1.90)	(0.70)	2.57	黒曜石	無	無		
1014	7A	15L南			F	(1.58)	(1.81)	(0.38)	1.30	黒曜石	無	無		
1015	7A	15L南			F	1.22	1.40	0.40	0.58	黒曜石	無	無	無	
1016	10	6D			F	4.60	2.78	1.22	11.47	黒曜石	無	無	無	
1017	10	6D			F	(1.97)	3.16	1.17	7.06	黒曜石	有	無		
1018	10	6D			F	2.72	4.00	0.90	8.24	ゴカイト	無	無	無	
1019	10	6D			原石	6.00	4.82	1.85	64.00	ゴカイト	無	無	無	
1020	10	6D			F	(4.31)	(1.33)	(1.88)	12.70	黒曜石	無	無		
1021	10	6D			F	(2.18)	(1.25)	(1.67)	3.39	黒曜石	無	無		
1022	10	6D			F	(1.49)	(2.46)	(0.60)	1.98	黒曜石	無	無		
1023	10	6D			F	(1.77)	(2.72)	(0.86)	4.06	黒曜石	有	無		
1024	10	6D			F	1.56	2.04	0.27	0.79	黒曜石	無	無	無	
1025	10	6D			F	1.75	1.11	0.48	0.60	黒曜石	無	無	無	
1026	10	6D			F	(1.26)	(1.61)	(0.25)	0.59	黒曜石	無	無		
1027	10	6D			F	0.67	2.21	0.30	0.36	黒曜石	無	無	無	
1028	3	10J			F	(3.14)	(3.73)	(2.30)	20.86	黒曜石	無	無		
1029	3	10J			F	2.35	3.07	0.93	6.03	黒曜石	無	無	無	
1030	3	10J			F	(2.97)	(4.00)	(1.50)	21.81	黒曜石	無	無		
1031	3	10J			F	(2.13)	(3.11)	0.71	5.31	黒曜石	有	無		
1032	3	10J			F	(3.13)	(3.15)	(1.51)	13.30	黒曜石	無	無		
1033	3	10J			F	3.10	2.24	1.36	7.27	黒曜石	無	無	無	
1034	3	10J			F	(2.61)	(3.47)	(1.01)	7.56	黒曜石	無	無		
1035	3	10J			F	(2.73)	(2.71)	(1.04)	9.48	黒曜石	有	無		
1036	3	10J			F	(2.80)	(2.82)	(0.59)	4.54	黒曜石	無	無		
1037	3	10J			F	(2.08)	(2.41)	(1.05)	5.81	黒曜石	無	無		
1038	3	10J			F	(1.95)	(2.99)	(0.90)	5.19	黒曜石	無	無		
1039	3	10J			F	(3.29)	(2.21)	(1.19)	7.90	黒曜石	無	無		
1040	3	10J			F	(2.54)	(2.13)	(0.63)	3.11	黒曜石	無	無		
1041	3	10J			F	(1.99)	(2.42)	(0.66)		黒曜石	無	無		
1042	3	10J			F	1.18	(2.46)	1.11		黒曜石	有	無		
1043	3	10J			F	(2.43)	(1.26)	0.46		黒曜石	無	無		
1044	3	10J			F	(1.69)	(2.26)	(1.37)		黒曜石	有	無		
1045	3	10J			F	(2.81)	(1.48)	(0.47)		黒曜石	有	無		
1046	3	10J			F	(3.15)	(1.34)	(0.71)		黒曜石	無	無		
1047	3	10J			F	1.56	2.38	0.43		黒曜石	無	無	扁	
1048	3	10J			F	(1.17)	(2.08)	(0.41)		黒曜石	無	無		
1049	3	10J			F	(1.46)	(1.64)	(0.30)		黒曜石	無	無		
1050	3	10J			F	(1.27)	(1.09)	0.20		黒曜石	無	無		
1051	3	10J			F	(0.97)	1.82	0.70		黒曜石	無	無		
1052	3	10J			F	(1.26)	(1.34)	(0.32)		黒曜石	無	無		
1053	2	6I			F	(2.00)	(1.16)	(0.62)		黒曜石	無	無		
1054	2	6I			F	(1.95)	(1.81)	(0.52)		黒曜石	有	無		
1055	2	6I			F	(1.37)	(1.99)	(0.83)		黒曜石	無	無		
1056	2	6I			F	(1.74)	(1.49)	(0.32)		黒曜石	無	無		
1057	10	9C			F	(2.24)	(1.14)	(0.53)		黒曜石	無	無		
1058	10	10D			F	(2.91)	(2.66)	(1.07)		黒曜石	有	無		
1059	10	10D			F	(2.25)	(2.28)	(1.03)		黒曜石	有	無		
1060	10	6D			F	(3.03)	(3.70)	(1.00)		黒曜石	有	無		
1061	10	6D			F	3.20	3.76	1.41		黒曜石	無	無	無	
1062	10	6D			F	(2.67)	(3.65)	(0.76)		黒曜石	無	無		
1063	10	6D			F	(2.91)	(3.75)	0.95		黒曜石	無	無		
1064	10	6D			F	(2.54)	(2.59)	(0.85)		黒曜石	無	無		
1065	10	6D			F	(1.82)	(1.32)	(1.04)		黒曜石	無	無		
1066	10	6D			F	(1.55)	(2.88)	(0.76)		黒曜石	無	無		
1067	10	6D			F	1.98	2.27	0.42		黒曜石	無	無	無	
1068	10	6D			F	1.09	2.32	0.46		黒曜石	無	無	無	
1069	10	6D			F	(1.90)	(1.86)	(1.01)		黒曜石	有	無		
1070	10	6D			F	(0.78)	(2.55)	(0.28)		黒曜石	無	無		
1071	10	6D			F	(1.69)	(1.33)	(0.28)		黒曜石	無	無		
1072	10	6D			F	(1.38)	(1.54)	(0.56)		黒曜石	無	無		
1073	10	6D			F	(1.77)	(1.07)	0.17		黒曜石	無	無		
1074	10	6D			F	(1.04)	(1.68)	(0.54)		黒曜石	無	無		
1075	10	6D			F	1.04	2.00	0.61		黒曜石	無	無	無	
1076	10	6D			F	(0.83)	(1.12)	(0.40)		黒曜石	無	無		
1077	10	6D			F	(0.55)	(1.61)	(0.43)		黒曜石	無	無		
1078	10				F	(1.78)	(1.43)	(1.10)		黒曜石	無	無		
1079	10				F	(1.98)	(3.09)	0.97		黒曜石	有	無		
1080	10				F	(1.17)	(1.45)	(0.56)		黒曜石	無	無		

No.	調査	遺構	層	Pn o.	器種	長さ (cm)	幅 (cm)	厚さ (cm)	重さ(g)	石材	二次加工	被熱	欠損	備考
1081	10	6D			F	(1.75)	(2.43)	(0.50)		黒曜石	無	無		
1082	10	6D			F	(1.89)	(1.39)	(0.60)		黒曜石	無	無		
1083	10	6D			F	(0.95)	(1.57)	(0.23)		黒曜石	無	無		
1084	3	11J			F	(3.04)	(2.88)	(1.01)		黒曜石	無	無		
1085	3	10J			F	1.90	2.64	0.51		黒曜石	無	無	無	
1086	3	10J			F	(1.39)	(1.43)	(0.67)		黒曜石	無	無		
1087	3	10J			F	(4.92)	(4.30)	1.52		黒曜石	有	無		
1088	10	7E			F	(3.10)	(2.94)	(0.79)		黒曜石	有	無		
1089	10	6D			F	1.15	2.46	0.51		黒曜石	無	無	無	
1090	10	6D			F	(2.09)	(1.89)	(0.64)		黒曜石	無	無		
1091	6	20S			F	(1.78)	2.30	0.74		黒曜石	無	無		
1092	10	5H			F	(2.14)	(2.38)	0.63		黒曜石	無	無		
1093	3	10J			F	2.27	3.50	0.84		黒曜石	無	無	無	
1094	3	10J			F	(2.56)	(3.63)	0.86		黒曜石	無	無		
1095	3	10J			F	2.18	5.79	0.64		黒曜石	無	無	無	
1096	3	10J			F	(2.19)	(2.04)	(0.46)		黒曜石	無	無		
1097	9	9F			F	3.64	2.45	0.49		黒曜石	無	無	無	
1098	2	SI01		24	F	(2.68)	2.60	0.39		黒曜石	無	無		
1099	2	SI01			F	4.90	6.24	1.60		黒曜石	無	無	無	
1100	10	SD02			F	(2.73)	(4.48)	1.27		黒曜石	無	無		
1101	10	SD02			F	(2.76)	(2.61)	(1.22)		黒曜石	有	無		
1102	9	SK03			F	(1.37)	(2.97)	(0.66)		黒曜石	無	無		
1103	3	SK02			F	(4.65)	(2.03)	(0.65)		黒曜石	有	無		
1104		SI01			F	(2.42)	(2.09)	(1.59)		黒曜石	無	無		
1105		SK01			F	(3.38)	(3.15)	(1.35)		黒曜石	有	無		
1106	5	Pit33			F	(3.41)	(3.05)	(0.74)		黒曜石	無	無		
1107	2	SI01		24	F	(2.70)	(3.04)	(0.45)		黒曜石	無	無		
1108	9	SK02			F	(2.04)	(2.18)	(0.79)		黒曜石	無	無		
1109	9	SK02			F	(1.41)	(1.10)	(0.34)		黒曜石	無	無		
1110	2	SI01		82	F	(2.87)	(3.17)	(0.64)		黒曜石	無	無		
1111	9	SK02			F	1.89	2.22	0.48		黒曜石	無	無	無	
1112	10	SD01			F	(2.83)	(3.52)	(0.82)		黒曜石	無	無		
1113	10	SD01			F	(2.75)	(1.50)	(0.51)		黒曜石	無	無		
1114	10	SD01			F	(1.42)	(3.04)	(0.55)		黒曜石	無	無		
1115	10	SD01			F	0.88	1.14	0.27		黒曜石	無	無	無	
1116	10	SD01			F	0.81	1.34	0.34		黒曜石	無	無	無	
1117	10	SK03			F	(0.88)	(1.27)	(0.33)		黒曜石	無	無		
1118	10	SK03			F	(1.35)	(2.04)	(0.77)		黒曜石	無	無		
1119	10	SK02			F	(2.84)	(2.82)	(1.17)		黒曜石	無	無		
1120	10	SK02			F	1.49	2.20	0.45		黒曜石	無	無	無	
1121	10	SK02			F	(1.67)	(1.70)	(0.45)		黒曜石	無	無		
1122	10	SK01			F	1.60	1.07	0.13		黒曜石	無	無	無	
1123	10	SX01			F	1.00	1.49	0.59		黒曜石	無	無	無	
1124	10	SD01			F	(1.84)	(2.05)	(0.83)		黒曜石	無	無		
1125	10	SD01			F	(3.18)	(3.23)	(0.85)		黒曜石	無	無		
1126	10	SD01			F	(2.06)	(2.21)	(1.02)		黒曜石	無	無		
1127	10	SD04			F	2.99	2.90	0.90		黒曜石	無	無	無	
1128	10	SD02			F	1.93	2.26	0.59		黒曜石	無	無	無	
1129		SI01		54	F	(3.88)	(0.99)	(1.15)		黒曜石	無	無		
1130	2	SI01			F	(1.59)	(1.97)	(0.26)		黒曜石	無	無		
1131	3	SK01			F	(3.45)	1.63	0.55		黒曜石	無	無		
1132		Pit29			F	0.89	1.20	0.20		黒曜石	無	無	無	
1133	10	7D			F	(1.82)	(2.76)	(0.85)		黒曜石	無	無		
1134	10	7D			F	(1.83)	(1.25)	(0.68)		黒曜石	無	無		
1135	10	7D			F	(1.01)	(1.10)	(0.35)		黒曜石	無	無		
1136	10	7D			F	(0.69)	(1.78)	(0.18)		黒曜石	無	無		
1137	10	7D			チップ	1.18	0.62	0.10		黒曜石	無	無	無	
1138	10	7D			チップ	0.59	0.60	0.18		黒曜石	無	無	無	
1139	10	7D			チップ	(0.40)	(0.92)	(0.15)		黒曜石	無	無		
1140	10	7D			F	2.14	2.73	0.72		黒曜石	無	無	無	
1141	10	7D			F	(2.97)	(3.08)	0.75		黒曜石	無	無		
1142	10	9C			F	(1.74)	(3.03)	(1.03)		黒曜石	無	無		
1143	10	9C			F	(2.94)	(3.45)	(0.71)		黒曜石	無	無		
1144	10	9C			F	(2.82)	(3.13)	0.70		黒曜石	無	無		
1145	10	9C			F	1.37	1.53	0.32		黒曜石	無	無	無	
1146	10	9C			F	1.80	2.29	0.44		黒曜石	無	無	無	
1147	10	9C			F	(1.63)	(1.76)	(0.45)		黒曜石	無	無		
1148	10	9C			F	1.29	1.93	0.62		黒曜石	無	無	無	
1149	10	9C			F	2.23	1.87	1.45		黒曜石	無	無		
1150	10	9C			F	1.47	1.70	0.54		黒曜石	無	無		
1151	10	7E			F	(2.05)	(3.49)	(1.31)		黒曜石	無	無		
1152	10	7E			F	(3.41)	(3.67)	(1.62)		黒曜石	有	無		
1153	10	7E			F	(2.89)	(3.69)	(0.91)		黒曜石	無	無		
1154	10	7E			F	(1.76)	(3.09)	(1.84)		黒曜石	無	無		
1155	10	7E			F	(2.56)	(2.48)	(0.82)		黒曜石	無	無		
1156	10	7E			F	(2.79)	(3.10)	(0.79)		黒曜石	無	無		
1157	10	7E			F	(1.97)	(2.89)	(0.83)		黒曜石	無	無		
1158	10	7E			F	(2.39)	(3.84)	1.30		黒曜石	無	無		
1159	10	7E			F	(3.58)	(2.14)	(1.16)		黒曜石	有	無		
1160	10	7E			F	(1.63)	(2.81)	(0.81)		黒曜石	無	無		
1161	10	7E			F	(1.57)	(2.50)	1.11		黒曜石	無	無		
1162	10	7E			F	(1.53)	(2.39)	(1.24)		黒曜石	無	無		
1163	10	7E			F	(1.94)	(2.72)	(0.99)		黒曜石	無	無		
1164	10	7E			F	(2.44)	(2.78)	(1.54)		黒曜石	無	無		
1165	10	7E			F	1.55	2.27	0.71		黒曜石	無	無	無	
1166	10	7E			F	2.00	1.82	0.68		黒曜石	無	無	無	
1167	10	7E			F	(1.79)	(1.99)	(0.59)		黒曜石	無	無		
1168	10	7E			F	1.87	2.00	0.37		黒曜石	無	無	無	
1169	10	7E			F	(1.25)	(2.06)	(0.99)		黒曜石	無	無		
1170	10	7E			F	1.64	1.96	0.33		黒曜石	無	無	無	
1171	10	7E			F	(1.35)	(2.08)	(0.54)		黒曜石	無	有		
1172	10	7E			F	(1.20)	(2.17)	(0.70)		黒曜石	無	無		
1173	10	7E			F	1.91	0.92	0.43		黒曜石	無	無	無	
1174	10	7E			F	(1.12)	(1.98)	(0.95)		黒曜石	無	無		
1175	10	7E			F	1.39	1.72	0.38		黒曜石	無	無	無	
1176	10	7E			F	(1.21)	(1.56)	(0.56)		黒曜石	無	無		
1177	10	7E			F	(1.59)	(1.13)	(0.39)		黒曜石	無	無		
1178	10	7E			F	1.00	1.57	0.87		黒曜石	無	無	無	
1179	10	7E			F	1.45	1.40	0.45		黒曜石	無	無	無	
1180	10	7E			F	(1.62)	(1.00)	(0.39)		黒曜石	無	無		
1181	10	7E			F	(1.57)	(0.92)	(0.34)		黒曜石	無	無		
1182	10	7E			F	1.25	0.90	0.17		黒曜石	無	無	無	
1183	10	6E			F	(3.16)	(3.47)	(1.00)		黒曜石	無	無		
1184	10	6E			F	2.02	2.04	0.38		黒曜石	無	無	無	
1185	10	6E			F	(2.93)	(3.51)	(0.66)		黒曜石	有	無		
1186	10	6E			F	(2.15)	(2.77)	(1.09)		黒曜石	有	無		
1187	10	7E			原石	3.71	2.61	2.02		黒曜石				
1188	10	6E			F	(3.60)	(3.27)	(1.20)		黒曜石	有	無		
1189	10	6E			F	(2.79)	(2.13)	(0.77)		黒曜石	有	無		
1190	10	6E			F	2.33	2.03	0.51		黒曜石	無	無	無	
1191	10	6E			F	(2.36)	(2.02)	(0.67)		黒曜石	無	無		
1192	10	6E			F	(2.48)	(3.16)	(1.26)		黒曜石	無	無		
1193	10	6E			F	2.46	2.86	1.10		黒曜石	無	無	無	
1194	10	6E			F	(1.62)	(3.37)	(0.67)		黒曜石	無	無		
1195	10	6E			F	(3.14)	(3.17)	(1.72)		黒曜石	無	無		
1196	10	6E			F	(2.15)	(2.38)	(0.95)		黒曜石	無	無		
1197	10	6E			F	(2.16)	(2.48)	(2.46)		黒曜石		無		
1198	10	6E			F	(1.95)	(1.58)	(0.50)		黒曜石	無	無		
1199	10	6E			F	1.45	3.70	0.74		黒曜石	無	無	無	
1200	10	6E			F	(2.43)	(2.57)	(0.75)		黒曜石	無	無		

No.	調査	遺構	層	Pno.	器種	長さ(cm)	幅(cm)	厚さ(cm)	重さ(g)	石材	二次加工	被熱	欠損	備考
1201	10	6E			F	(1.71)	(2.31)	(1.08)		黒曜石	無	無		
1202	10	6E			F	(2.14)	1.47	0.27		黒曜石	無	無	無	
1203	10	6E			F	2.23	2.23	0.95		黒曜石	無	無	無	
1204	10	6E			F	(2.43)	(1.83)	0.79		黒曜石	無	無		
1205	10	6E			F	1.02	2.32	0.60		黒曜石	無	無	無	
1206	10	6E			F	1.20	1.60	0.47		黒曜石	無	無	無	
1207	10	6E			F	1.40	1.00	0.30		黒曜石	無	無	無	
1208	10	6E			F	1.56	1.49	0.50		黒曜石	無	無	無	
1209	10	6E			F	0.99	1.55	0.28		黒曜石	無	無	無	
1210	10	6E			チップ	(0.85)	(1.27)	(0.40)		黒曜石	無	無		
1211	10	6E			チップ	1.16	0.84	0.22		黒曜石	無	無	無	
1212	10	6E			チップ	(1.00)	(1.03)	(0.18)		黒曜岩	無	無		
1213	10	6E			F	(1.20)	(1.11)	(0.85)		黒曜石	無	無		
1214	10	6E			F	8.50	4.95	1.91		黒曜石	無	無	無	
1215	10	5D			F	(1.35)	(2.27)	(0.19)		黒曜石	無	無		
1216	10	5D			F	(1.64)	(2.22)	(1.01)		黒曜石	無	無		
1217	10	5D			F	(1.75)	(2.20)	(0.30)		黒曜石	無	無		
1218	10	5D			F	(1.75)	(1.37)	(0.62)		黒曜石	無	無		
1219	10	5D			F	2.55	1.13	0.27		黒曜石	無	無	無	
1220	10	5D			F	2.36	1.14	0.15		黒曜石	無	無	無	
1221	10	6D			F	3.08	(3.23)	0.58		黒曜石	有	無		
1222	10	6D			F	1.18	1.71	0.33		黒曜石	無	無	無	
1223	10	10D			F	1.91	1.14	0.41		黒曜石	無	無	無	
1224	10				F	(2.23)	(2.73)	1.40		黒曜石	無	無		
1225	10	8D			F	2.06	3.33	0.67		黒曜石	無	無	無	
1226	10	8D			F	(2.13)	(2.08)	(0.42)		珪曜石	無	無		
1227	10	8D			F	1.94	1.34	0.28		黒曜石	無	無	無	
1228	9	9F			F	(3.35)	(4.02)	(0.76)		黒曜石	無	無		
1229	9	9F			F	4.82	1.89	0.89		黒曜石	無	無	無	
1230	9	9F			F	(3.30)	(4.45)	(1.36)		黒曜石	無	無		
1231	9	9F			F	(2.73)	(4.13)	(1.83)		黒曜石	無	無		
1232	9	9F			F	(4.03)	(3.91)	(1.79)		黒曜石	無	無		
1233	9	9F			F	(2.30)	(3.43)	(1.01)		黒曜石	無	無		
1234	9	9F			F	(3.13)	(3.40)	(1.13)		黒曜石	有	無		
1235	9	9F			F	(2.23)	(3.46)	(1.06)		黒曜石	有	無		
1236	9	9F			F	(4.86)	(1.77)	(1.32)		黒曜石	無	無		
1237	9	9F			F	(2.58)	(1.83)	(0.55)		黒曜石	無	無		
1238	9	9F			F	2.02	2.70	0.69		黒曜石	無	無	無	
1239	9	9F			F	(2.89)	(2.47)	(1.10)		黒曜石	無	無		
1240	9	9F			F	2.85	2.21	1.17		黒曜石	無	無	無	
1241	9	9F			原石	2.51	1.43	0.75		黒曜石	無	無	無	
1242	9	9F			F	(3.50)	(3.30)	(2.03)		黒曜石	無	無		
1243	9	9F			F	(1.45)	(2.00)	(1.15)		黒曜石	無	無		
1244	9	9F			F	1.09	1.88	0.26		黒曜石	無	無	無	
1245	9	9F			F	(0.98)	(1.58)	(0.59)		黒曜石	無	無		
1246	9	9F			F	1.03	1.63	0.64		黒曜石	無	無	無	
1247	9	9F			チップ	1.00	1.40	0.54		黒曜石	無	無	無	
1248	9	9F			チップ	(0.97)	(1.26)	(0.12)		黒曜石	無	無		
1249	9	9F			F	(0.96)	(1.47)	(0.67)		黒曜石	無	無		
1250	9	10E			F	(2.41)	(3.25)	(0.56)		黒曜石	有	無		
1251	9	10E			F	(2.05)	(2.41)	(1.01)		黒曜石	無	無		
1252	9	10E			F	(1.53)	(1.20)	(0.43)		黒曜石	無	無		
1253	9	10E			F	4.55	3.29	1.48		黒曜石	無	有	無	
1254	9	10E			F	1.93	3.11	1.46		黒曜石	無	無	無	
1255	9	10E			F	(2.75)	(1.50)	(0.84)		黒曜石	無	無		
1256	9	10E			F	(1.28)	(1.80)	(1.30)		黒曜石	無	無		
1257	9	10E			F	(1.79)	(1.67)	(1.09)		黒曜石	無	無		
1258	9	10E			F	(1.73)	(2.18)	0.79		黒曜石	無	無		
1259	9	10E			F	1.78	1.88	0.43		黒曜石	無	無	無	
1260	9	10E			F	2.45	1.60	0.62		黒曜石	無	無	無	
1261	9	10E			F	1.45	0.94	0.27		黒曜石	無	無	無	
1262	9	10E			F	1.99	0.65	0.36		黒曜石	無	無	無	
1263	9	11E			F	(1.52)	(3.47)	(1.40)		黒曜石	無	無		
1264	9	10E			F	(2.27)	(3.50)	(0.62)		黒曜石	無	無		
1265	3	10K			F	3.88	3.17	0.92		黒曜石	無	無	無	
1266	3	10K			F	(4.46)	(2.42)	1.76		黒曜石	無	無		
1267	3	10K			F	(3.33)	(2.48)	(1.34)		黒曜石	無	無		
1268	3	10K			F	2.33	3.12	1.08		黒曜石	無	無	無	
1269	3	10K			F	(1.93)	(2.76)	(0.63)		黒曜石	無	無		
1270	3	10K			F	(1.90)	(1.85)	(0.97)		黒曜石	無	無		
1271	3	10K			F	(1.73)	(2.25)	(1.30)		黒曜石	無	無		
1272	3	10K			F	1.69	2.13	0.70		黒曜石	無	無	無	
1273	3	10K			F	1.81	(2.35)	0.57		黒曜石	無	無		
1274	3	10K			F	(2.07)	(2.06)	0.86		黒曜石	無	無		
1275	3	10K			F	(1.04)	(2.15)	(0.69)		黒曜石	無	無		
1276	3	10K			F	1.89	2.12	0.56		黒曜石	無	無	無	
1277	3	10K			F	2.14	1.45	0.19		黒曜石	無	無	無	
1278	3	10K			F	(1.53)	(1.43)	(0.46)		黒曜石	無	無		
1279	3	10K			F	(1.85)	(1.17)	0.58		黒曜石	無	無		
1280	3	10K			F	(1.73)	(1.30)	0.25		黒曜石	無	無		
1281														
1282	3	10K			F	1.07	1.19	0.69		黒曜石	無	無	無	
1283	3	10K			F	1.14	1.85	0.60		黒曜石	無	無	無	
1284	3	10K			F	0.80	1.77	0.32		黒曜石	無	無	無	
1285	3	10K			F	(0.98)	(1.44)	(0.36)		黒曜石	無	無		
1286	3	10K			F	(1.18)	(1.61)	(0.47)		黒曜石	無	無		
1287	3				F	3.74	3.53	1.03		黒曜石	無	無	無	
1288	3				F	(2.50)	(4.67)	(0.89)		黒曜石	無	無		
1289	3				F	(2.42)	(3.62)	(1.55)		黒曜石	無	無		
1290	3				F	(1.45)	(3.05)	(0.59)		黒曜石	無	無		
1291	3				F	1.45	2.14	0.37		黒曜石	無	有	無	
1292	3				F	(1.66)	(2.05)	(0.54)		黒曜石	無	無		
1293	3				F	(2.21)	(1.27)	(0.54)		黒曜石	無	無		
1294	3				F	(2.03)	(1.17)	(0.49)		黒曜石	無	無		
1295	3				F	(1.42)	(1.98)	(0.33)		黒曜石	有	無		
1296	3				F	(0.72)	(2.02)	(0.38)		黒曜石	無	無		
1297	3				チップ	1.06	0.88	0.20		黒曜石	無	無	無	
1298	3				F	(1.29)	(1.13)	(0.27)		黒曜石	無	無		
1299	5	6F			F	(2.79)	(4.37)	(1.81)		黒曜石	無	無		
1300	5	6F			F	(3.71)	(4.14)	(0.74)		黒曜石	有	無		
1301	5	6F			F	(2.78)	(3.32)	(1.38)		黒曜石	有	無		
1302	5	6F			F	(2.61)	(3.16)	(1.30)		黒曜石	無	無		
1303	5	6F			F	(0.90)	(1.14)	(0.27)		黒曜石	無	無		
1304	5	6F			F	0.92	0.88	0.23		黒曜石	無	無	無	
1305	5	4G			F	2.51	1.17	0.36		黒曜石	無	無	無	
1306	5	5G			F	(2.40)	(1.99)	(1.13)		黒曜石	無	無		
1307	2	5H			F	1.40	2.15	0.75		黒曜石	無	無	無	
1308	2	5H			F	(1.24)	(1.01)	(0.33)		黒曜石	無	無		
1309	3	11J		耕作	原石	2.32	5.15	1.95		黒曜石	無	無		
1310	3	11J		耕作	F	(2.08)	(1.75)	(0.49)		黒曜石	無	無		
1311	3	11J		耕作	F	0.63	1.78	0.58		黒曜石	無	無	無	
1312	3	10J			F	(2.35)	(3.21)	(0.84)		黒曜石	無	無		
1313	3	10J			F	(2.05)	(2.26)	(1.15)		黒曜石	無	無		
1314	3	10J			F	1.15	1.30	0.54		黒曜石	無	無	無	
1315	3	10J			F	1.78	0.65	0.46		黒曜石	無	無	無	
1316	6	20S			F	2.08	3.96	0.92		黒曜石	無	無	無	
1317	6	20S			F	(1.88)	(1.18)	(0.62)		黒曜石	無	無		
1318	6	20S			F	(1.07)	(1.74)	(0.35)		黒曜石	無	無		
1319	6	20S			F	0.89	1.15	0.24		黒曜石	無	無		
1320	7A	15L			F	(3.66)	(2.02)	(0.94)		黒曜石	無	無		

No.	調査	遺構	層	Pno.	器種	長さ(cm)	幅(cm)	厚さ(cm)	重さ(g)	石材	二次加工	被熱	欠損	備考
1321	7A	15L			F	(1.72)	(1.52)	(0.42)		黒曜石	無	無		
1322		8J	掠		F	(1.95)	(3.47)	(0.68)		黒曜石	無	無		
1323		8J	掠		F	(1.48)	(1.17)	(0.62)		黒曜石	無	無		
1324		8J	掠		F	1.42	1.27	0.32		黒曜石	無	無	無	
1325	番外	9H	表彩		F	2.01	2.50	1.00		黒曜石	無	無		
1326	2	SI01			石核	1.90	3.42	1.26		黒曜石	無	無		
1327	10	6D			石核	3.71	4.53	1.41		黒曜石	無	無		
1328	3	10J			石核	3.63	4.50	2.21		黒曜石	無	無		
1329	9	SK02			石核	4.37	3.70	2.39		黒曜石	無	無		
1330	9	9F			石核	3.65	3.90	2.13		黒曜石	無	無		
1331	10	6D			石核	3.08	5.24	1.71		黒曜石	無	無		
1332	3	10J			石核	2.71	3.22	1.08		黒曜石	無	無		
1333	2	6I			石核	2.90	3.72	1.62		黒曜石	有	無		
1334	3	10J			石核	2.17	3.66	1.97		黒曜石	無	無		
1335	3	10K			石核	3.20	3.59	1.20		黒曜石	有	無		
1336	10	10D			石核	2.67	4.09	1.57		黒曜石	有	無		
1337	5	6F			石核	3.33	3.98	1.32		黒曜石	有	無		
1338	3	10J			石核	2.48	3.39	1.48		黒曜石	無	無		
1339	10	6D			石核	2.80	2.97	1.32		黒曜石	無	無		
1340	9	10E			石核	2.30	3.26	1.20		黒曜石	有	無		
1341	11	谷部	暗褐色		石核	3.86	4.85	1.22		黒曜石	有	無		
1342	11			89	石核	10.44	5.96	4.74		黒曜石	無	無		
1343	11		暗褐色		原石	3.11	3.93	2.00		黒曜石	無	無		
1344	11	谷部	暗褐色		原石	6.02	2.64	2.10		黒曜石	無	無		
1345	11			207	原石	3.15	3.85	1.46		黒曜石	無	無		
1346	11		86－1層		原石	3.89	2.22	1.75		黒曜石	無	無		
1347	14		表		原石	(2.12)	(2.99)	(1.26)		黒曜石	無	無		
1348	14	谷部	灰褐色		石核	(8.00)	(5.35)	1.55		安山岩	有	無		
1349	14			207	F	(5.02)	(5.95)	(1.34)		安山岩	無	無		
1350	14	焼土2	下		F	(4.40)	(3.64)	(1.78)		安山岩	無	無		
1351	14	谷部	暗灰褐色		F	4.82	4.75	2.13		安山岩	無	無	無	
1352	14	焼土3	上		F	1.50	5.00	1.54		安山岩	無	無		
1353	14	谷部	暗茶褐色		F	3.39	4.88	1.15		安山岩	無	無		
1354	14	谷部			F	4.49	2.54	1.15		安山岩	無	無	無	
1355	14	谷部			F	3.90	3.88	0.67		安山岩	無	無	無	
1356	14			381	F	2.34	3.69	1.46		安山岩	無	無		
1357	14	谷部床	暗褐色		F	3.26	2.73	0.53		安山岩	無	無	無	
1358	14	谷部	暗灰褐色		F	1.54	2.06	0.46		安山岩	無	無	無	
1359	14	谷部	暗灰褐色		F	3.20	6.62	1.21		安山岩	無	無		
1360	14			382	F	3.44	5.41	1.69		凝灰岩	無	無		
1361	14		掠		F	1.96	1.35	0.61		めのう	無	無		
1362	11	谷部	上		F	2.13	1.71	1.13		アマゾナイト	無	無		
1363	5B				F	(3.40)	(4.77)	(1.47)		黒曜石	有	無		
1364	5B				F	(1.21)	(1.87)	(0.79)		黒曜石	無	無		
1365	5B				チップ	0.52	1.02	0.27		黒曜石	無	無	無	
1366	3	SK02			石斧？	(2.90)	(3.81)	(1.15)						磨？
1367	22	SK01(東)	1		RF	2.10	(2.89)	0.36	2.11	黒曜石	有	無	右	
1368	22	SK01(西)	暗褐色		チップ	0.62	1.25	0.34	0.20	黒曜石	無	無	無	
1369	22	SK01(西)	暗褐色		チップ	0.58	(0.97)	0.19	0.09	黒曜石	無	無	左	
1370	22	SK01			F	2.38	2.40	0.28	0.55	黒曜石	無	無	無	
1371	22	SK01			F	1.71	(2.13)	0.20	0.63	黒曜石	無	無	左・右	
1372	22	SK01			F	1.35	2.33	0.69	1.95	黒曜石	無	無	無	
1373	22	SK01			RF	1.95	(2.40)	0.54	2.55	黒曜石	有	無	右	
1374	22	SK01			F	2.15	2.65	0.75	3.38	黒曜石	無	無	無	
1375	22	SK01	黄褐色		RF	2.00	(1.61)	0.30	0.69	黒曜石	有	無	右	
1376	22	SK01	暗褐色		チップ	(0.72)	1.02	0.09	0.08	黒曜石	無	無	下半	
1377	22	SK01	暗褐色		チップ	1.07	1.26	0.41	0.30	黒曜石	無	無		
1378	22	SK01	暗褐色		チップ	0.73	1.04	0.16	0.14	黒曜石	無	無	無	
1379	22	SK01	暗褐色		チップ	1.08	0.75	0.19	0.15	黒曜石	無	無	無	
1380	22	SK01	暗褐色		チップ	0.62	1.16	0.24	0.16	黒曜石	無	無	無	
1381	22	SK01	暗褐色		F	1.23	1.38	0.15	0.20	黒曜石	無	無	無	
1382	22	SK01	暗褐色		F	0.99	1.31	0.23	0.18	黒曜石	無	無	無	
1383	22	SK01	暗褐色		F	(1.12)	1.60	0.27	0.39	黒曜石	無	無	下半	
1384	22	SK01	暗褐色		RF	(1.79)	(1.35)	0.25	0.59	黒曜石	有	無	上・左	
1385	22	SK01	暗褐色		F	2.36	2.65	0.25	1.38	黒曜石	無	無	無	
1386	22	SK01	暗褐色		F	(1.34)	1.77	0.18	0.39	黒曜石	無	無	末	
1387	22	SK01	暗褐色		F	1.78	1.94	0.37	0.91	黒曜石	無	無	無	
1388	22	SK02	褐色		チップ	0.54	0.53	0.09	0.02	黒曜石	無	無	無	
1389	22	SK02	褐色		F	1.08	1.68	0.56	0.69	黒曜石	無	無	無	
1390	22	SK02	褐色		F	1.46	1.56	0.51	0.63	黒曜石	無	無	無	
1391	22	SK02	褐色		チップ	1.33	1.02	0.46	0.46	黒曜石	無	無	無	
1392	22	SK02	褐色		F	0.98	1.51	0.31	0.34	黒曜石	無	無	無	
1393	22	SK02	褐色		チップ	1.44	1.14	0.50	0.42	黒曜石	無	無	無	
1394	22	SK02	褐色		チップ	0.81	(1.29)	0.27	0.26	黒曜石	無	無	左	
1395	22	SK02	褐色		チップ	0.15	1.23	0.17	0.12	黒曜石	無	無	無	
1396	22	SK02	褐色		チップ	1.19	1.25	0.21	0.22	黒曜石	無	無	無	
1397	22	SK02	褐色		チップ	1.22	0.94	0.15	0.10	黒曜石	無	無	無	
1398	22	SK02	褐色		チップ	1.10	1.21	0.11	0.12	黒曜石	無	無	無	
1399	22	SK02	褐色		F	0.50	1.73	0.24	0.13	黒曜石	無	無	無	
1400	22	SK02	褐色		チップ	0.82	0.52	0.13	0.04	黒曜石	無	無	無	
1401	22	SK02	褐色		チップ	0.72	0.64	0.06	0.03	黒曜石	無	無	無	
1402	22	SK02	褐色		石錐	1.86	1.17	0.44	0.79	黒曜石	有	無	右肩・先端	
1403	22	SK02	褐色		原石	1.37	0.88	0.95	1.30	黒曜石	無	無	無	
1404	22	SK02	褐色		F	3.63	1.95	0.68	2.72	黒曜石	無	無	無	
1405	22	SK02	褐色		RF	2.22	1.94	0.78	1.97	黒曜石	有	無	無	
1406	22	SK02	褐色		F	2.12	1.20	0.43	0.76	黒曜石	無	無	左	
1407	22	SK02	褐色		F	(1.16)	(2.33)	0.42	0.78	黒曜石	無	無	上半	
1408	22	SK02	褐色		F	2.11	(1.13)	0.70	1.30	黒曜石	無	無	左	
1409	22	SK02	褐色		F	1.91	1.85	0.60	1.51	黒曜石	無	無	無	
1410	22	SK02	褐色		RF	3.23	2.07	0.57	3.64	黒曜石	有	無	無	
1411	22	溝			F	(1.91)	1.56	0.30	0.53	黒曜石	無	無	末	
1412	22	溝			F	1.34	2.70	0.56	1.93	黒曜石	無	無	無	
1413	22	溝			F	(1.39)	(2.54)	(0.53)	1.49	黒曜石	無	無	末・上半	
1414	22	溝			石核	2.57	2.34	1.08	5.62	黒曜石	無	無	無	
1415	22	溝			チップ	1.13	1.15	0.11	0.14	黒曜石	無	無	無	
1416	22	P144			チップ	1.28	0.63	0.26	0.17	黒曜石	無	無	無	
1417	22	縄文土坑			石錐	2.42	1.35	0.45	1.00	黒曜石	有	無	無	
1418	22	P144			F	3.75	5.62	2.00	16.93	黒曜石	無	無	無	
1419	22	P155			F	1.94	1.00	0.21	0.48	黒曜石	無	無	無	
1420	22	P158			F	1.79	2.19	0.55	1.99	黒曜石	無	無	無	
1421	22	桑溝			F	2.39	1.48	1.37	3.79	黒曜石	無	無	無	
1422	22	桑溝			F	2.04	2.16	0.99	2.85	黒曜石	無	無	無	
1423	22	桑溝			F	2.28	2.22	0.21	0.89	黒曜石	無	無	無	
1424	22	桑溝			F	1.78	1.28	0.36	0.62	黒曜石	無	無	無	
1425	22	桑溝			RF	1.70	1.23	0.26	0.44	黒曜石	有	無	無	
1426	22	桑溝			F	3.58	2.41	0.50	3.77	安山岩	有	無	左・上	
1427	22	桑溝			F	2.37	1.64	0.39		安山岩	有	無	右	
1428	22	盛土			RF	(1.24)	2.12	0.14	0.38	黒曜石	有	無	下半	
1429	22	盛土			RF	2.09	3.10	1.28	6.15	黒曜石	有	無	無	
1430	22	盛土			RF	2.89	1.96	0.67	0.96	黒曜石	有	無	無	
1431	22	盛土			F	1.57	1.95	0.58	1.71	黒曜石	無	無	無	
1432	22	盛土			F	1.76	1.21	1.15	2.50	黒曜石	無	無	無	
1433	22	盛土			F	(1.70)	1.58	0.67	2.07	黒曜石	無	無	上	
1434	22	盛土			F	(1.90)	(2.72)	(1.22)	5.34	黒曜石	無	無	四方	
1435	22	盛土			石核	1.93	3.46	1.56	7.46	黒曜石	有	無	無	
1436	22	盛土			F	2.75	3.73	1.50	13.12	黒曜石	無	無	無	
1437	22	盛土			F	(4.08)	(3.15)	1.85	23.38	黒曜石	無	無	左・右・末	
1438	22	盛土			F	(2.92)	(4.82)	(1.91)	23.25	黒曜石	無	無	四方	
1439	22		褐色		石核	1.10	1.99	1.43	3.50	黒曜石	有	無	無	
1440	22		褐色		F	(1.28)	(1.84)	0.51	0.93	黒曜石	無	無	左・右・末	

No.	調査	遺構	層	Pno.	器種	長さ(cm)	幅(cm)	厚さ(cm)	重さ(g)	石材	二次加工	被熱	欠損	備考
1441	22		褐色		F	(1.71)	(0.94)	(0.52)	0.76	黒曜石	無	無	上半	
1442	22		褐色		RF	(2.30)	(1.87)	0.70	3.55	黒曜石	有	無	末	
1443	22		褐色		F	(1.86)	1.53	0.82	2.16	黒曜石	無	無	下半	
1444	22		褐色		RF	1.83	2.11	0.88	2.83	黒曜石	有	無	無	
1445	22		褐色		石核	1.82	2.81	0.91	3.80	黒曜石	有	無	無	
1446	22		褐色		F	2.95	(1.31)	0.83	2.88	黒曜石	無	無	右	
1447	22		褐色		原石	1.65	1.68	0.95	2.53	黒曜石	無	?		
1448	22		褐色		F	(1.32)	(1.80)	0.70	1.72	黒曜石	有	無		
1449	22		褐色		F	2.16	1.51	0.83	2.75	黒曜石	無	無		
1450	22		褐色		RF	2.08	1.53	0.90	2.66	黒曜石	有	無		
1451	22		褐色		RF	(2.50)	(0.92)	0.40	1.77	黒曜石	有	無		
1452	22		褐色		F	(1.73)	(2.88)	0.62	2.31	黒曜石	無	無		
1453	22		褐色		RF	(1.34)	(2.44)	0.52	2.09	黒曜石	有	無		
1454	22		褐色		RF	2.38	2.24	0.77	5.12	黒曜石	有	無		
1455	22		褐色		F	2.54	0.90	0.77	2.15	黒曜石	無	無		
1456	22		褐色		石核	1.57	2.03	1.26	3.94	黒曜石	有	無		
1457	22				F	1.98	1.05	1.04	1.27	黒曜石	無	無		
1458	22				F	(1.16)	1.72	0.46	0.68	黒曜石	無	無		
1459	22				F	1.38	1.85	0.71	1.42	黒曜石	無	無		
1460	22				チップ	0.58	1.32	0.18	0.16	黒曜石	無	無		
1461	22				チップ	1.02	0.79	0.24	0.29	黒曜石	無	無		
1462	22				F	1.16	1.82	0.16	0.44	黒曜石	無	無		
1463	22				F	1.13	2.12	0.66	1.24	黒曜石	無	無		
1464	22				F	1.67	1.23	0.71	1.01	黒曜石	無	無		
1465	22				F	0.89	1.56	0.51	0.89	黒曜石	無	無		
1466	22				F	(1.54)	(1.01)	0.44	0.79	黒曜石	無	無		
1467	22				F	0.85	1.55	0.18	0.25	黒曜石	無	無		
1468	22				F	1.11	2.19	0.63	0.95	黒曜石	無	無		
1469	22				F	(1.68)	(1.02)	0.48	0.67	黒曜石	無	無		
1470	22				F	(0.79)	2.21	0.16	0.35	黒曜石	無	無		
1471														
1472	22		褐色		チップ	1.22	0.81	0.14	0.13	黒曜石	無	無		
1473														
1474	22		褐色		チップ	1.08	0.83	0.18	0.16	黒曜石	無	無		
1475	22				F	1.35	1.12	0.35	0.56	黒曜石	無	無		
1476	22				RF	1.52	1.11	0.25	0.35	黒曜石	有	無		
1477	22				F	2.00	1.35	0.30	0.53	黒曜石	無	無		
1478	22				チップ	1.42	1.00	0.33	0.42	黒曜石	無	無		
1479	22				F	(1.60)	(0.70)	0.51	0.49	黒曜石	無	無		
1480	22				F	1.53	0.97	0.42	0.48	黒曜石	無	無		
1481	22				F	(1.61)	(0.77)	0.33	0.38	黒曜石	無	無		
1482	22				チップ	1.40	(0.81)	0.54	0.45	黒曜石	無	無		
1483	22				RF	1.49	(1.49)	0.56	1.18	黒曜石	有	無		
1484	22				F	(1.67)	1.91	0.56	1.32	黒曜石	無	無		
1485	22				チップ	1.04	0.91	0.28	0.24	黒曜石	無	無		
1486	22				F	1.62	1.03	0.22	0.30	黒曜石	無	無		
1487	22				チップ	1.07	0.80	0.52	0.46	黒曜石	無	無		
1488	22				RF	1.71	1.50	0.80	1.35	黒曜石	有	無		
1489	22				F	1.38	1.62	1.08	1.78	黒曜石	無	無		
1490	22				F	0.86	1.87	0.54	0.68	黒曜石	無	無		
1491	22				RF	2.30	1.61	0.61	1.87	黒曜石	有	無		
1492	22				F	2.25	2.56	0.89	4.74	黒曜石	無	無		
1493	22				火打ち石?	1.49	2.24	1.22	4.35	黒曜石	有	無		
1494	22				RF	3.02	2.48	0.70	4.18	黒曜石	有	無		
1495	22				RF	3.16	3.14	1.20	9.06	黒曜石	有	無		
1496	22				F	2.02	2.02	0.88	2.45	黒曜石	無	無		
1497														
1498	22				素材?	2.14	3.12	1.33		黒曜石	無	無		
1499	22				F	2.42	(3.66)	0.95	8.86	黒曜石	無	無		
1500	22				F	(3.35)	(2.73)	0.86	7.95	黒曜石	無	無		
1501														
1502	22				石核	3.74	2.40	1.73		黒曜石	有	無		
1503	22				F	3.38	4.35	1.35	18.06	黒曜石	無	無		
1504	22				F	3.14	(4.21)	2.19	29.03	黒曜石	無	無		
1505	22		褐色		F	1.71	(1.14)	0.40	0.80	黒曜石	無	無		
1506	22		褐色		F	0.92	1.82	0.54	0.82	黒曜石	無	無		
1507	22		褐色		チップ	(1.31)	(1.20)	0.58	0.82	黒曜石	無	無		
1508	22		褐色		原石	1.02	(1.78)	0.75	1.27	黒曜石	無	無		
1509	22		褐色		チップ	1.46	1.15	0.23	0.38	黒曜石	無	無		
1510	22		褐色		F	1.69	1.07	0.75	1.07	黒曜石	無	無		
1511	22		褐色		F	(1.55)	(1.29)	0.61	1.29	黒曜石		無		
1512	22		褐色		F	1.99	(1.29)	0.97	2.42	黒曜石		無		
1513	22		褐色		RF	(2.11)	2.53	0.60	2.81	黒曜石	有	無		
1514	22		褐色		F	1.42	1.98	0.66	1.54	黒曜石	無	無		
1515	22		褐色		F	1.35	1.79	(1.11)	2.55	黒曜石	無	無		
1516	22		褐色		F	(1.48)	2.36	0.89	2.22	黒曜石	無	無		
1517	22		褐色		石器未かSC	1.85	1.81	0.86	2.58	黒曜石	有	無		
1518	22		褐色		F	(2.39)	(2.13)	0.77	3.42	黒曜石	無	無		
1519	22		褐色		F	(2.98)	3.08	0.67	3.81	黒曜石	無	無		
1520	22		褐色		RF	2.26	1.31	0.70	1.81	黒曜石	有	無		
1521	22		褐色		石匙未?	2.00	(1.75)	0.49	1.22	黒曜石	有	無		
1522	22		褐色		F	1.61	1.95	1.24	2.92	黒曜石	無	無		
1523	22		褐色		RF	(2.30)	(2.71)	0.92	5.73	黒曜石	有	無		
1524	22		褐色		石核	4.00	5.78	2.44	69.70	黒曜石	有	無		
1525														
1526	22		褐色		F	(1.98)	(1.68)	0.32	1.06	黒曜石	無	無		
1527	22		褐色		F	2.54	(3.03)	0.68	6.55	黒曜石	無	無	左・右	
1528	22		褐色		F	1.64	2.55	1.00	2.34	黒曜石	無	無	無	
1529	22		褐色		原石	1.23	0.89	0.68	0.83	黒曜石	無	無	無	
1530	22		褐色		原石	1.24	1.02	0.79	1.19	黒曜石	無	無	無	
1531	22		褐色		F	0.80	2.06	0.58	0.92	黒曜石	無	無	左	
1532	22		褐色		原石	(1.10)	(1.15)	0.59	0.92	黒曜石	無	無	無	
1533	22		褐色		SC	2.30	(2.92)	0.82		黒曜石	有	無	上半	
1534	22		褐色		RF	3.73	(2.81)	(0.95)	7.80	黒曜石	有	無	右	
1535	22		褐色		RF	2.59	3.03	1.16	7.44	黒曜石	有	無	無	
1536	22		褐色		原石	2.61	2.95	1.65	17.44	不明	無	無	無	
1537	22		褐色		F	1.86	1.69	0.91	2.09	黒曜石	無	無	無	
1538	22		褐色		チップ	(1.11)	(1.05)	0.23	0.28	黒曜石	無	無	上・左・下	
1539	22		褐色		RF	2.68	2.19	0.69	3.27	黒曜石	有	無	左	
1540	22		褐色		F	(2.15)	(1.76)	0.67	2.26	黒曜石	無	無	右・下	
1541	22		褐色		F	(2.37)	(2.13)	0.56	2.08	黒曜石	無	無	左・上	
1542	22				F	2.86	2.75	0.62	5.10	黒曜石	無	無	無	
1543	22				SC	3.65	3.69	0.79		黒曜石	有	無	下半?	
1544	22				石核?	(4.30)	(5.51)	2.09	41.88	黒曜石	無	無	縦刃	
1545	22				RF	2.84	3.35	1.14	5.35	黒曜石	有	無	無	
1546	22				RF	2.55	2.50	0.85	3.06	黒曜石	有	無	無	
1547	22				F	(3.57)	1.72	1.41	6.73	黒曜石	無	無	無	
1548	22				RF	2.62	1.89	0.97	3.42	黒曜石	有	無	上	
1549	22				F	(2.62)	1.92	1.48	5.46	黒曜石	無	無	上	
1550	22				F	(2.34)	(1.52)	0.88	2.72	黒曜石	無	無	上・左・右	
1551	22				石槍	4.56	2.55	2.23	17.38	黒曜石	有	無	無	
1552	22				RF	3.75	1.91	0.81		黒曜石	有	無	末	
1553	22				石核	1.31	1.48	(2.48)	3.47	黒曜石	有	無	上・左	
1554	22				F	(2.40)	2.74	1.21	7.50	黒曜石	無	無	上	
1555	22				F	2.51	1.48	1.08	4.17	黒曜石	無	無	無	
1556	22				F	3.20	(1.97)	0.83	4.07	黒曜石	無	無	右・左	
1557	22				F	(2.98)	(1.36)	0.84	3.26	黒曜石	無	無	左	
1558	22				F	2.49	2.03	1.12	2.92	黒曜石	無	無	無	
1559	22				F	(2.19)	2.52	0.78	3.33	黒曜石	無	無	上・下	
1560	22				F	2.70	3.23	1.20	5.46	黒曜石	無	無	無	

No.	調査	遺構	層	Pno.	器種	長さ(cm)	幅(cm)	厚さ(cm)	重さ(g)	石材	二次加工	被熱	欠損	備考
1561	22				RF	2.49	3.22	1.38	8.45	黒曜石	有	無	無	
1562	22				F	1.57	1.38	0.28	0.71	黒曜石	無	無	無	
1563	22				RF	(1.92)	(2.54)	0.87	4.67	黒曜石	有	無	上半・右	
1564	22				F	(2.52)	(2.43)	1.52	6.32	黒曜石	無	無	左・末	
1565	22				F	2.32	2.16	1.24	3.73	黒曜石	無	無	無	
1566	22				F	(2.47)	1.38	1.50	4.36	黒曜石	有	無	上・下	
1567	22				F	1.29	2.45	1.17	2.25	黒曜石	無	無	無	
1568	22				RF	2.51	2.06	0.81	2.55	黒曜石	有	無	無	
1569	22				F	(1.77)	2.23	0.42	1.42	黒曜石	無	無	末	
1570	22				F	(2.38)	(1.57)	0.88	2.34	黒曜石	無	無	無	
1571	22				F	(2.17)	1.89	0.38	1.69	黒曜石	無	無	末	
1572	22				F	(1.94)	(1.84)	0.19	0.57	黒曜石	無	無	上・左・右	
1573	22				F	(1.29)	1.79	0.44	0.80	黒曜石	無	無	上	
1574	22				F	2.12	(1.49)	0.58	1.61	黒曜石	無	無	右	
1575	22				F	2.21	1.13	1.73	1.89	黒曜石	無	無	無	
1576	22				SC	1.38	1.84	0.58	1.70	黒曜石	有	無	無	
1577	22				F	1.62	2.44	0.28	1.02	黒曜石	無	無	無	
1578	22				F	2.39	1.52	0.64	1.32	黒曜石	無	無	無	
1579	22				RF	1.29	(1.75)	0.36	0.95	黒曜石	有	無	左・右	
1580	22				F	(1.66)	1.68	0.39	0.86	黒曜石	無	無	上	
1581	22				F	(1.83)	(3.00)	0.50	1.64	黒曜石	無	無	上・左	
1582	22				SC	1.91	1.23	0.68	1.08	黒曜石	有	無	無	
1583	22				RF	1.88	(1.21)	0.50	0.85	黒曜石	有	無	右	
1584	22				RF	1.64	(2.06)	(1.15)	2.70	黒曜石	有	無	左	
1585	22				F	(1.56)	2.37	0.86	2.71	黒曜石	無	無	上	
1586	22		褐色		石錐	(1.76)	(1.53)	0.42	0.79	黒曜石	有	無	両脚末・先端	
1587	22		褐色		チップ	1.44	(0.86)	0.11	0.19	黒曜石	無	無	右	
1588	22		褐色		チップ	1.07	1.21	0.28	0.33	黒曜石	無	無	右・下	
1589	22		褐色		F	(1.52)	(1.21)	(0.58)	0.66	黒曜石	無	無	四方	
1590	22		褐色		RF	1.13	1.16	0.41	0.50	黒曜石	有	無	無	
1591	22		褐色		チップ	1.21	1.06	0.24	0.30	黒曜石	無	無	無	
1592	22		褐色		RF	(1.19)	(0.90)	0.36	0.46	黒曜石	有	無	上・下・左	
1593	22		褐色		チップ	1.47	0.94	0.33	0.42	黒曜石	無	無	無	
1594	22		褐色		チップ	1.13	1.21	0.49	0.63	黒曜石	無	無	無	
1595	22		褐色		F	0.71	1.66	0.41	0.36	黒曜石	無	無	無	
1596	22		褐色		チップ	1.17	1.18	0.30	0.34	黒曜石	無	無	無	
1597	22		褐色		F	1.43	1.68	0.43	0.57	黒曜石	無	無	無	
1598	22		褐色		F	2.33	1.65	0.69	2.21	黒曜石	無	無	無	
1599	22		褐色		F	2.01	1.48	0.88	1.99	黒曜石	無	無	無	
1600	22		褐色		F	1.69	1.72	0.40	0.83	黒曜石	無	無	無	
1601	22		褐色		F	1.62	(1.60)	0.25	0.79	黒曜石	無	無	右・左	
1602	22		褐色		F	1.34	(1.97)	0.49	1.03	黒曜石	無	無	右	
1603	22		褐色		F	1.91	1.86	0.40	0.96	黒曜石	無	無	無	
1604	22		褐色		F	(1.79)	2.00	0.36	1.08	黒曜石	無	無	下	
1605	22		褐色		RF	1.14	(1.94)	0.48	0.88	黒曜石	有	無	右	
1606	22		褐色		F	1.70	1.85	0.32	0.79	黒曜石	無	無	無	
1607	22		褐色		F	1.78	1.23	0.50	0.62	黒曜石	無	無	無	
1608	22		褐色		F	1.75	1.14	0.57	0.83	黒曜石	無	無	無	
1609	22		褐色		チップ	1.42	0.96	0.51	0.59	黒曜石	無	無	無	
1610	22		褐色		原石	1.20	(1.57)	0.76	1.53	黒曜石	無	無	右	
1611	22		褐色		チップ	1.34	1.48	0.51	0.93	黒曜石	無	無	無	
1612	22		褐色		チップ	1.27	1.34	0.42	0.59	黒曜石	無	無	無	
1613	22		褐色		RF	1.88	1.16	0.60	1.14	黒曜石	有	無	無	
1614	22		褐色		F	(1.78)	(1.09)	(0.64)	1.17	黒曜石	無	無	下半	
1615	22		褐色		F	1.67	0.84	0.72	0.76	黒曜石	無	無	無	
1616	22		褐色		SC 基部?	(1.43)	(1.50)	(0.39)		黒曜石	有	無	上半	
1617	22		褐色		RF	1.31	1.44	0.85	1.33	黒曜石	有	無	無	
1618	22		褐色		F	1.27	1.64	0.58	0.95	黒曜石	無	無	無	
1619	22		褐色		F	1.55	1.26	0.46	0.86	黒曜石	無	無	無	
1620	22		褐色		RF	1.34	(2.14)	0.44	1.09	黒曜石	有	無	右	
1621	22		褐色		F	1.55	1.49	0.87	1.72	黒曜石	有	無	右	
1622	22		褐色		RF	2.45	1.19	0.33	0.66	黒曜石	有	無	無	
1623	22		褐色		F	(2.31)	(1.14)	(0.20)	0.54	黒曜石	無	無	上半	
1624	22		褐色		RF	1.52	1.96	0.67	1.36	黒曜石	有	無	無	
1625	22		褐色		チップ	(1.21)	1.32	0.46	0.77	黒曜石	無	無	下	
1626	22		褐色		チップ	1.48	1.16	0.37	0.58	黒曜石	無	無	無	
1627	22		褐色		チップ	(1.44)	0.87	0.74	0.89	黒曜石	無	無	下	
1628	22		褐色		F	1.35	1.65	0.36	0.50	黒曜石	無	無	無	
1629	22		褐色		F	1.37	1.65	0.37	0.74	黒曜石	無	無	無	
1630	22		褐色		F	1.66	(1.39)	0.25	0.58	黒曜石	無	無	左	
1631	22		褐色		F	(1.61)	(1.62)	0.30	0.65	黒曜石	無	無	右・下半	
1632	22		褐色		F	1.54	1.71	0.25	0.49	黒曜石	無	無	無	
1633	22		褐色		F	1.31	(1.78)	0.47	1.09	黒曜石	無	無	右	
1634	22		褐色		F	(1.08)	(1.80)	(0.29)	0.47	黒曜石	無	無	上半	
1635	22		褐色		F	1.32	1.71	0.54	0.92	黒曜石	無	無	無	
1636	22		褐色		SC	(1.96)	(1.02)	(0.51)	0.85	黒曜石	有	無	左・下	
1637	22		褐色		F	1.34	1.68	(1.12)	1.58	黒曜石	無	無	下	
1638	22		褐色		RF	(1.61)	(1.59)	0.53	1.26	黒曜石	有	無	上・右	
1639	22		褐色		石核未基部欠損?	(1.87)	1.88	0.66	1.40	黒曜石	無	無	上	
1640	22		褐色		F	1.33	1.86	0.34	0.84	黒曜石	無	無	無	
1641	22		褐色		RF	0.85	2.29	0.49	0.93	黒曜石	有	無	無	
1642	22		褐色		F	(2.16)	1.18	0.63	1.20	黒曜石	無	無	末	
1643	22		褐色		F	1.11	2.04	0.63	1.40	黒曜石	無	無	無	
1644	22		褐色		F	(1.30)	(2.44)	0.64	1.84	黒曜石	無	無	左・下半	
1645	22		褐色		RF	1.48	2.17	0.73	1.65	黒曜石	有	無	無	
1646	22		褐色		自然製ナイフ 石?	1.55	2.15	0.67		黒曜石	有	無	上半	
1647	22		褐色		F	1.57	2.12	0.59	1.60	黒曜石	無	無	無	
1648	22		褐色		F	2.56	1.24	0.56	1.62	黒曜石	無	無	無	
1649	22		褐色		F	1.67	1.97	0.74	1.75	黒曜石	無	無	無	
1650	22		褐色		F	1.61	2.49	0.72	2.25	黒曜石	無	無	無	
1651	22		褐色		F	1.42	2.24	0.72	1.98	黒曜石	無	無	無	
1652	22		褐色		F	1.66	(1.96)	0.56	2.30	黒曜石	有	無	右	
1653	22		褐色		RF	1.87	1.54	0.51	1.57	黒曜石	有	無	無	
1654	22		褐色		F	(2.67)	(1.83)	0.67	1.92	黒曜石	無	無	上・右	
1655	22		褐色		F	1.66	2.04	0.72	2.55	黒曜石	無	無	無	
1656	22		褐色		F	2.04	(2.59)	0.73	3.30	黒曜石	無	無	左・右	
1657	22		褐色		F	1.56	3.10	0.44	1.51	黒曜石	無	無	無	
1658	22		褐色		F	(2.14)	(1.59)	1.08	3.21	黒曜石	無	無	上半	
1659	22		褐色		F	1.87	2.69	1.02	2.90	黒曜石	無	無	無	
1660	22		褐色		F	2.05	2.26	0.49	1.99	黒曜石	無	無	無	
1661	22		褐色		F	2.02	1.69	0.74	2.05	黒曜石	無	無	無	
1662	22		褐色		F	1.88	2.01	0.45	1.95	黒曜石	無	無	無	
1663	22		褐色		F	1.54	2.39	0.52	2.03	黒曜石	無	無	無	
1664	22		褐色		F	1.79	3.31	0.94	4.01	黒曜石	無	無	無	
1665	22		褐色		F	(1.83)	(2.11)	0.59	2.30	黒曜石	無	無	下半	
1666	22		褐色		F	1.54	2.52	1.04	2.80	黒曜石	無	無	無	
1667	22		褐色		F	(1.54)	(2.67)	0.34	1.13	黒曜石	無	無	下半・左	
1668	22		褐色			2.06	1.84	(0.76)		黒曜石	有	無	両面	
1669	22		褐色		F	1.86	2.92	0.35	1.15	黒曜石	無	無	無	
1670	22		褐色		F	(2.14)	(2.69)	0.50	2.16	黒曜石	無	無	上・右	
1671	22		褐色		F	2.14	1.97	0.62	2.48	黒曜石	無	無	無	
1672	22		褐色		SC	(1.91)	(2.39)	(0.65)	2.89	黒曜石	有	無	上半	
1673	22		褐色		RF	(2.56)	2.47	0.71	5.83	黒曜石	有	無	末	
1674	22		褐色		石核	4.23	5.11	(2.98)	32.16	黒曜石	有	無	両面	
1675	22		褐色		F	4.51	6.32	2.21	47.16	黒曜石	無	無	無	
1676	22		褐色		F	2.54	(5.70)	1.44	19.40	黒曜石	無	無	左	
1677	22		褐色		F	2.36	2.11	0.94	3.95	黒曜石	無	無	無	
1678	22		褐色		F	(2.27)	(3.53)	0.82	4.43	黒曜石	無	無	左・上	
1679	22		褐色		F	1.63	3.22	0.61	3.81	黒曜石	無	無	無	
1680	22		褐色		ナイフ?	(2.51)	(2.76)	(0.49)		黒曜石	有	無	上半	

No.	調査	遺構	層	Pno.	器種	長さ(cm)	幅(cm)	厚さ(cm)	重さ(g)	石材	二次加工	被熱	欠損	備考
1681	22		褐色		RF	1.57	(2.72)	0.58	2.52	黒曜石	有	無	左	
1682	22		褐色		F	2.13	2.89	0.67	3.14	黒曜石	無	無	右	
1683	22		褐色		F	(1.61)	2.69	0.73	2.66	黒曜石	無	無	末	
1684	22		褐色		F	1.48	2.33	1.40	3.90	黒曜石	無	無	無	
1685	22		褐色		RF	2.19	(1.85)	1.07	3.85	黒曜石	有	無	右・左	
1686	22		褐色		F	2.05	2.88	0.99	3.40	黒曜石	無	無	無	
1687	22		褐色		RF	(2.28)	3.07	(1.10)	6.19	黒曜石	有	無	末・背面	
1688	22		褐色		SC	2.58	4.75	1.61	16.48	黒曜石	有	無	上	
1689	22		褐色		F	3.03	3.48	0.79	6.00	黒曜石	無	無	無	
1690	22		褐色		F	2.52	3.89	1.47	8.95	黒曜石	無	無	無	
1691	22		褐色		F	2.91	1.71	1.21	6.34	黒曜石	無	無	無	
1692	22		褐色		石核？	3.05	4.34	1.11	10.54	黒曜石	有	無	無	
1693	22		褐色		F	1.51	(2.31)	0.64	2.17	黒曜石	無	無	左	
1694	22		褐色		石核？	3.43	4.60	2.10	19.27	黒曜石	有	無	無	
1695	22		褐色		石核？	2.68	3.45	2.30	12.35	黒曜石	有	無	無	
1696	22		褐色		F	(2.69)	(3.32)	1.26	8.64	黒曜石	無	無	左・末・上	
1697	22		褐色		F	(2.88)	(3.68)	1.43	15.42	黒曜石	無	無	末・左	
1698	22		褐色		RF	(2.26)	3.27	1.04	8.27	黒曜石	有	無	末・右	
1699	22		褐色		石核？	2.76	5.25	1.73	18.05	黒曜石	有	無	無	
1700	22		褐色		F	2.94	5.38	1.70	10.63	黒曜石	無	無	無	
1701	22		褐色		SC	2.69	5.05	1.27		黒曜石	有	無	無	
1702	22		褐色		SC	2.59	(3.31)	1.69	12.96	黒曜石	無	無	左・右	
1703	22		褐色		F	1.91	2.91	0.48		黒曜石	有	無	下	
1704	22		褐色		F	1.77	2.72	0.97	4.42	黒曜石	無	無	無	
1705	22		褐色		石核	2.37	1.78	(1.22)	4.09	黒曜石	有	無	末	
1706	22		褐色		F	1.71	(3.07)	1.16	5.02	黒曜石	無	無	右・末	
1707	22		褐色		RF	1.92	2.94	1.06	5.22	黒曜石	有	無	無	
1708	22		褐色		RF	1.78	2.52	1.26	4.45	黒曜石	有	無	無	
1709	22		褐色		SC	2.44	3.39	1.04	6.05	黒曜石	有	無	左	
1710	22		褐色		F	2.35	(3.96)	1.04	6.00	黒曜石	無	無	右	
1711	22		褐色		RF	1.77	2.84	0.94	3.38	黒曜石	有	無	無	
1712	22		褐色		F	1.35	2.64	1.23	4.14	黒曜石	無	無	無	
1713	22		褐色		F	2.03	3.52	0.50	2.48	黒曜石	無	無	無	
1714	22		褐色		F	(2.57)	(3.55)	0.73	6.17	黒曜石	無	無	上・右・下	
1715	22		褐色		SC	2.97	3.01	0.82		黒曜石	有	無	無	
1716	22		褐色		RF	2.36	3.56	0.79	5.70	黒曜石	有	無	無	
1717	22		褐色		SC	3.17	(2.39)	1.32	9.35	黒曜石	有	無	左	
1718	22		褐色		RF	2.48	(3.10)	1.79	9.14	黒曜石	有	無	左・右	
1719	22		褐色		石核素材？	1.87	3.18	1.74	8.96	黒曜石	有	無	無	
1720	22		褐色		F	2.43	3.10	0.66	3.65	黒曜石	無	無	無	
1721	22		褐色		F	(1.62)	(2.84)	1.39	5.75	黒曜石	無	無	左・右・末	
1722	22		褐色		F	1.73	2.53	1.23	4.27	黒曜石	無	無	無	
1723	22		褐色		F	2.18	3.98	0.96	5.88	黒曜石	無	無	末	
1724	22		褐色		F	(2.26)	2.36	0.97	4.83	黒曜石	無	無	上	
1725	22		褐色		石核？	1.82	2.79	1.06	5.32	黒曜石	有	無	無	
1726	22		褐色		F	(2.85)	3.52	0.82	8.23	黒曜石	無	無	上	
1727	22		褐色		F	1.96	2.92	0.36	1.65	安山岩	無	無	無	
1728	22		褐色		ナイフ基部？	2.78	3.05	0.77		黒曜石	有	無	無	
1729	22		褐色		F	(2.93)	3.04	1.31	9.24	黒曜石	無	無	右	
1730	22		褐色		F	1.56	(2.54)	0.53	2.11	黒曜石	無	無	右	
1731	22		褐色		F	3.14	1.93	1.26	5.89	黒曜石	無	無	無	
1732	22		褐色		F	(3.42)	(2.85)	1.23	10.26	黒曜石	無	無	上・左・右	
1733	22		褐色		F	2.34	2.74	0.59	3.64	黒曜石	無	無	無	
1734	22		褐色		RF	(1.84)	2.00	0.85	2.67	黒曜石	有	無	上	
1735	22		褐色		F	2.64	(3.66)	1.78	10.20	黒曜石	無	無	右	
1736	22		褐色		石核	4.01	3.93	1.77	21.88	黒曜石	有	無	無	
1737	22		褐色		RF	3.05	(1.76)	0.73	3.84	黒曜石	有	無	右	
1738	22		褐色		F	2.63	2.75	0.82	4.66	黒曜石	無	無	無	
1739	22		褐色		RF	2.10	(3.09)	1.16	5.73	黒曜石	有	無	右	
1740	22		褐色		F	1.24	2.12	0.44	0.98	黒曜石	無	無	無	
1741	22		褐色		F	(1.53)	(1.94)	0.36	0.95	黒曜石	無	無	上半・右	
1742	22		褐色		楔形石器	3.04	1.69	0.96	5.66	黒曜石	有	無	無	
1743	22		褐色		F	4.23	3.88	1.56	17.20	黒曜石	無	無	無	
1744	22		褐色		RF	3.77	(3.06)	1.26	14.24	黒曜石	有	無	左	
1745	22		褐色		F	2.66	2.43	1.12	9.65	黒曜石	無	無	無	
1746	22		褐色		F	2.04	1.48	0.49	1.87	黒曜石	無	無	無	
1747	22		褐色		F	1.47	1.89	0.76	1.99	黒曜石	無	無	無	
1748	22		褐色		F	1.85	(1.46)	0.55	1.31	黒曜石	無	無	右	
1749	22		褐色		F	2.11	3.04	0.31	2.06	黒曜石	無	無	無	
1750	22		褐色		F	(2.37)	1.66	0.84	3.57	黒曜石	無	無	上	
1751	22		褐色		原石	(2.51)	2.14	1.43	5.79	黒曜石	無	無	上	
1752	22		褐色		SC	(2.28)	(2.68)	(0.56)		安山岩系	有	無	下半	
1753	22		褐色		F	2.73	2.01	0.97	5.24	黒曜石	無	無	無	
1754	22		褐色		石核？	1.53	(2.66)	1.22	5.31	黒曜石	有	無	無	
1755	22		褐色		石核	2.84	3.69	1.27	9.95	黒曜石	有	無	左	
1756	22		褐色		F	2.17	2.94	0.79	4.91	黒曜石	無	無	無	
1757	22		褐色		F	2.24	3.49	1.56	9.38	黒曜石	無	無	無	
1758	22		褐色		石核	(3.34)	2.67	1.90	11.65	黒曜石	有	無	上	
1759	22		褐色		F	(2.76)	1.94	0.45		安山岩系	無	無	上・下	
1760	22		褐色		F	2.73	1.21	0.74	3.00	黒曜石	無	無	無	
1761	22		褐色		F	1.73	2.09	0.86	2.64	黒曜石	無	無	無	
1762	22		褐色		F	1.11	1.83	0.27	0.53	黒曜石	無	無	無	
1763	22		褐色		F	1.63	2.57	0.58	2.83	黒曜石	無	無	無	
1764	22		褐色		F	(2.23)	(3.22)	(0.89)	7.70	黒曜石	無	無	四方	
1765	22		褐色		原石	1.59	2.18	1.02	3.45	黒曜石	無	無	無	
1766	22													
1767	22		褐色		F	(2.64)	1.94	1.14	3.90	黒曜石	無	無	上	
1768	22		褐色		F	(2.01)	(1.82)	0.34	1.31	黒曜石	無	無	上・左・下・右	
1769	22		褐色		SC	2.60	2.96	0.52		黒曜石	有	無	無	
1770	22		褐色		F	1.78	1.68	0.91	2.00	黒曜石	無	無	無	
1771	22		褐色		RF	1.35	2.46	0.72	2.41	黒曜石	有	無	無	
1772	22		褐色		RF	(2.10)	(2.74)	0.82	4.24	黒曜石	有	無	右・下	
1773	22		褐色		RF	(1.56)	(3.04)	0.78	4.03	黒曜石	有	無	上・下・左	
1774	22		褐色		F	2.50	(3.38)	1.08	5.92	黒曜石	無	無	右・左	
1775	22		褐色		RF	1.65	(2.36)	0.62	2.59	黒曜石	有	無	左	
1776	22		褐色		F	(1.26)	(1.83)	0.38	1.05	黒曜石	無	無	右・下	
1777	22		褐色		SC	2.26	(1.65)	0.59	2.09	黒曜石	有	無	右	
1778	22		褐色		F	1.60	2.02	0.71	1.83	黒曜石	無	無	無	
1779	22		褐色		RF	1.47	(2.82)	0.77	3.05	黒曜石	有	無	左	
1780	22		褐色		F	2.14	1.33	0.42	0.71	黒曜石	無	無	無	
1781	22		褐色		F	(1.33)	2.61	0.42	1.32	黒曜石	無	無	下	
1782	22		褐色		RF	(1.84)	(2.28)	0.62	2.74	黒曜石	有	無	下・右	
1783	22		褐色		F	(2.52)	(3.24)	1.03	6.76	黒曜石	無	無	上・右	
1784	22		褐色		F	(1.73)	2.11	0.89	3.07	黒曜石	無	無	下	
1785	22		褐色		F	2.31	(2.54)	0.66	3.60	黒曜石	無	無	右	
1786	22		褐色		RF	1.21	(2.55)	0.43	1.71	黒曜石	有	無	右	
1787	22		褐色		F	2.13	1.46	0.32	0.77	黒曜石	無	無	無	
1788	22		褐色		RF	(2.14)	(1.42)	0.73	1.81	黒曜石	有	無	上・左	
1789	22		褐色		SC	1.55	(1.66)	0.64	1.65	黒曜石	有	無	右	
1790	22		褐色		SC	3.35	5.16	2.06		黒曜石	有	無	無	
1791	22		褐色		F	2.63	1.35	0.76	1.53	黒曜石	無	無	無	
1792	22		褐色		石核	2.91	4.10	2.78		黒曜石	有	無	無	
1793	22		褐色		チップ	1.06	1.48	0.92	1.10	黒曜石	無	無	無	
1794	22		褐色		F	1.72	1.13	0.74	1.11	黒曜石	無	無	無	
1795	22		褐色		チップ	(1.47)	(1.08)	0.28	0.43	黒曜石	無	無	左・末	
1796	22		褐色		チップ	0.77	1.15	0.63	0.46	黒曜石	無	無	無	
1797	22		褐色		F	0.72	1.64	0.54	0.49	黒曜石	無	無	無	
1798	22		褐色		細石刃？	(0.79)	(1.51)	0.21		黒曜石	無	無	左・末	
1799	22		褐色		F	1.12	1.78	0.44	0.69	黒曜石	無	無	無	
1800	22		褐色		チップ？	0.94	1.11	0.14	0.18	黒曜石	無	無	無	
1801	22		褐色		F	1.39	2.01	0.79	1.68	黒曜石	無	無	無	
1802	22		褐色		F	1.42	(2.02)	0.56	1.56	黒曜石	無	無	右	
1803	22		褐色		F	(1.95)	2.21	0.86	3.28	黒曜石	無	無	末	
1804	22		褐色		SC	2.75	1.64	0.99	4.72	黒曜石	有	無	無	
1805	22		褐色		F	(3.51)	(2.52)	1.52	13.24	黒曜石	無	無	左・下・上	
1806	22		褐色		F	(3.39)	(3.06)	1.27	14.13	黒曜石	無	無	下・右	
1807	22		褐色		原石	3.11	3.61	1.68	18.01	黒曜石	無	無	下・右	
1808	22		褐色		SC	1.84	2.77	0.74	3.71	黒曜石	有	無	無	
1809	22		褐色		RF	(1.81)	(2.74)	0.88	4.70	黒曜石	有	無	上・右	
1810	22		褐色		SC	2.13	2.06	0.55	2.29	黒曜石	有	無	無	
1811	22		褐色		F	(2.44)	(1.65)	(1.06)	3.48	黒曜石	無	無	四方	
1812	22		褐色		RF	(1.61)	2.98	0.81	3.91	黒曜石	有	無	上・下	
1813	22		褐色		F	(1.36)	(1.73)	0.30	0.68	黒曜石	無	無	左・下	
1814	22		褐色		F	1.81	2.48	1.01	4.36	黒曜石	無	無	無	
1815	22		褐色		F	3.59	2.99	1.13	13.03	黒曜石	無	無	無	
1816	22		褐色		SC	1.41	2.42	0.59	1.65	黒曜石	有	無	無	
1817	22		褐色		F	1.71	1.00	0.23	0.42	黒曜石	無	無	無	
1818	22		褐色		F	2.76	1.35	0.83	2.39	黒曜石	無	無	無	
1819	22		褐色		RF	(2.84)	1.88	1.25	8.14	黒曜石	有	無	末	
1820	22		褐色		SC	2.77	3.29	1.41	10.00	黒曜石	有	無	無	
1821	22		褐色		SC	3.92	5.94	1.51		黒曜石	有	無	無	
1822	22		褐色		SCor石鏃	(2.82)	(2.63)	1.01	5.40	黒曜石	有	無	右・下	
1823	22		褐色		F	3.87	2.66	1.24	11.31	黒曜石	無	無	無	
1824	22		褐色		チップ	0.95	1.41	0.64	0.81	黒曜石	無	無	無	
1825	22		褐色		F	1.38	1.51	0.24	0.46	黒曜石	無	無	無	
1826	22		褐色		チップ	0.72	0.81	0.19	0.11	黒曜石	無	無	無	
1827	22		褐色		チップ	0.62	1.13	0.22	0.14	黒曜石	無	無	無	
1828	22		褐色		チップ	0.50	0.87	0.20	0.10	黒曜石	無	無	無	
1829	22		褐色		石鏃	(1.13)	(2.35)	(0.40)	0.89	黒曜石	有	無	左脚・上・右・右脚先	
1830	22		褐色		チップ	0.84	0.30	0.25	0.12	黒曜石	無	無	無	
1831	22		褐色		チップ	1.28	0.91	0.34	0.40	黒曜石	無	無	無	
1832	22		褐色		チップ	1.14	0.76	0.35	0.18	黒曜石	無	無	無	
1833	22		褐色		チップ	0.92	1.25	0.28	0.28	黒曜石	無	無	無	
1834	22		褐色		チップ	0.82	1.30	0.21	0.29	黒曜石	無	無	無	
1835	22		褐色		チップ	1.03	1.35	0.36	0.47	黒曜石	無	無	無	
1836	22		褐色		チップ	0.75	1.31	0.37	0.29	黒曜石	無	無	無	
1837	22		褐色		F	(1.15)	1.88	0.54	1.07	黒曜石	無	無	上	
1838	22		褐色		F	1.24	1.60	1.28	0.41	黒曜石	無	無	無	
1839	22		褐色		F	0.63	1.53	0.40	0.25	黒曜石	無	無	無	
1840	22		褐色		F	1.11	1.76	0.32	0.58	黒曜石	無	無	無	
1841	22		褐色		RF	(1.02)	(1.31)	0.93	0.55	黒曜石	有	無	下	
1842	22		褐色		チップ	1.31	0.95	0.50	0.62	黒曜石	無	無	無	
1843	22		褐色		チップ	1.44	0.89	0.44	0.42	黒曜石	無	無	無	
1844	22		褐色		チップ	1.19	1.08	0.60	0.57	黒曜石	無	無	無	
1845	22		褐色		チップ	1.44	1.40	0.38	0.82	黒曜石	無	無	無	
1846	22		褐色		F	1.28	2.18	0.26	0.58	黒曜石	無	無	無	
1847	22		褐色		F	2.45	2.74	(1.16)	7.05	黒曜石	無	無	背面	
1848	22		褐色		F	1.69	3.04	1.17	2.74	黒曜石	無	無	無	
1849	22		褐色		石核	2.56	2.65	1.31	8.64	黒曜石	有	無	無	
1850	22		褐色		F	2.44	(2.31)	1.45	8.04	黒曜石	無	無	右	
1851	22		褐色		F	3.97	3.28	0.95	10.75	黒曜石	無	無	無	
1852	22		褐色		F	2.22	3.27	1.22	8.07	黒曜石	無	無	無	
1853	22		褐色		F	2.77	3.68	1.67	10.10	黒曜石	無	無	無	
1854	22		褐色		F	(1.34)	2.02	0.63	1.64	黒曜石	無	無	上	
1855	22		褐色		RF	2.01	2.63	0.35	1.96	黒曜石	有	無	無	
1856	22		褐色		SC	(2.65)	(3.22)	1.20	5.94	黒曜石	有	無	左・末	
1857	22		褐色		F	3.20	5.31	1.64	20.17	黒曜石	無	無	無	
1858	22		褐色		F	1.61	2.07	0.59	1.18	黒曜石	無	無	左	
1859	22		褐色		RF	2.83	4.24	0.99	12.60	黒曜石	有	無	無	
1860	22		褐色		F	1.43	1.94	0.85	3.16	黒曜石	無	無	無	
1861	22		褐色		F	1.68	1.87	0.36	0.89	黒曜石	無	無	無	
1862	22		褐色		F	1.24	2.20	1.14	2.72	黒曜石	無	無	無	
1863	22		褐色		石核	5.07	2.51	2.68	26.77	黒曜石	無	無	無	
1864	22		褐色		F	(2.09)	(2.97)	0.88	5.98	黒曜石	無	無	上・右	
1865	22		褐色		F	(1.68)	2.88	0.57	2.87	黒曜石	無	無	末	
1866	22		褐色		RF	1.69	(2.59)	0.90	4.78	黒曜石	有	無	左・上半	
1867	22		褐色		F	2.53	1.97	0.77	3.72	黒曜石	無	無	無	
1868	22		褐色		F	1.78	1.44	0.46	0.93	黒曜石	無	無	無	
1869	22		褐色		SC	2.13	(1.99)	0.62	2.27	黒曜石	有	無	左	
1870	22		褐色		SC	2.02	(2.92)	0.59	3.53	黒曜石	有	無	右	
1871	22		褐色		F	(4.70)	2.97	1.92	27.17	黒曜石	無	無	上	
1872	22		褐色		RF	3.41	3.28	0.69	6.25	黒曜石	有	無	無	
1873	22		褐色		F	4.26	2.56	(1.18)	11.56	黒曜石	無	無	背面	
1874	22		褐色		F	(1.93)	(2.05)	1.05	4.71	黒曜石	無	無	右・左・下	
1875	22		褐色		F	(2.30)	2.34	0.63	3.33	黒曜石	無	無	末	
1876	22		褐色		F	1.75	(1.93)	0.89	2.17	黒曜石	無	無	右・左	
1877	22		褐色		F	2.09	2.07	0.42	1.32	黒曜石	無	無	無	
1878	22		褐色		F	1.40	2.33	0.73	1.51	黒曜石	無	無	無	
1879	22		褐色		チップ	1.44	1.48	0.68	0.90	黒曜石	無	無	無	
1880	22		褐色		F	1.94	1.21	0.32	0.68	黒曜石	無	無	無	
1881	22		褐色		F	1.26	2.01	0.53	0.97	黒曜石	無	無	無	
1882	22		褐色		F	1.33	1.93	0.78	1.55	黒曜石	無	無	無	
1883	22				F	(2.12)	(2.79)	1.10	5.72	黒曜石	無	無	末・左・右	
1884	22				F	2.26	(2.67)	1.08	5.82	黒曜石	無	無	左・右	
1885	22				F	1.37	1.76	0.46	0.91	黒曜石	無	無	無	
1886	22				F	(1.97)	(2.49)	(0.68)	3.10	黒曜石	無	無	右・左・下	
1887	22				F	1.75	3.38	0.86	4.50	黒曜石	無	無	無	
1888	22				RF	1.09	1.52	0.46	0.74	黒曜石	有	無	無	
1889	22				F	(1.63)	(2.02)	0.52	1.53	黒曜石	無	無	四方	
1890	22				RF	0.91	1.52	0.39	0.67	黒曜石	有	無	無	
1891	22				F	(1.33)	(2.08)	0.83	1.93	黒曜石	無	無	四方	
1892	22				F	1.34	1.98	0.77	1.57	黒曜石	無	無	無	
1893	22				F	1.32	2.49	1.00	3.44	黒曜石	無	無	左	
1894	22(広)				RF	(3.15)	(2.29)	1.10	7.20	黒曜石	有	無	下	
1895	22(広)				F	(1.82)	1.16	0.54	0.89	黒曜石	無	無	下	
1896	22(広)				F	1.68	1.20	0.98	1.91	黒曜石	無	無	無	
1897	22(広)				F	2.22	1.82	1.16	3.10	黒曜石	無	無	無	
1898	22(広)				F	1.73	1.72	0.59	1.28	黒曜石	無	無	無	
1899	22(広)				F	1.61	1.94	0.69	2.36	黒曜石	無	無	無	
1900	22(広)				F	(1.65)	1.97	0.57	1.64	黒曜石	無	無	上半	
1901	22(広)				F	1.57	2.14	0.73	2.07	黒曜石	無	無	無	
1902	22(広)				F	(2.22)	1.71	0.69	3.15	黒曜石	無	無	上	
1903	22(広)				RF	(3.33)	2.30	0.97	5.92	黒曜石	有	無	末	
1904	22(広)				F	2.29	2.22	0.68	2.86	黒曜石	無	無	無	
1905	22(広)				F	2.73	2.15	1.76	7.81	黒曜石	無	無	無	
1906	22(広)				F	(1.83)	2.95	0.87	3.77	黒曜石	無	無	下	
1907	22(広)				F	1.62	1.98	0.62	1.80	黒曜石	無	無	無	
1908	22(広)				F	(3.20)	2.79	1.51	13.60	黒曜石	無	無	上・下	
1909	22(広)				F.	(4.54)	3.03	(1.61)	17.51	黒曜石	無	無	末・背面	
1910	22(広)				F	(1.76)	(3.16)	0.80	3.24	黒曜石	無	無	末・右	
1911	22(広)				SC	(2.39)	(2.19)	0.80	3.94	黒曜石	有	無	左・末	
1912	22(広)				チップ	0.82	1.08	0.43	0.31	黒曜石	無	無	無	
1913	22(広)				F	1.45	2.28	0.50	1.46	黒曜石	無	無	無	
1914	22(広)				SC	(1.37)	(1.91)	0.65	1.88	黒曜石	有	無	左・右	
1915	22(広)				F	2.63	4.11	1.11	9.46	黒曜石	無	無	無	
1916	22(広)				石核	2.94	3.91	1.63	13.94	黒曜石	有	無	無	
1917	22(広)				RF	(2.99)	5.09	1.79	27.00	黒曜石	有	無	上	
1918	22(広)				石核	4.37	3.00	2.00	22.27	黒曜石	有	無	無	
1919	22(広)				F	3.55	4.70	1.56	18.93	黒曜石	無	無	無	
1920	22(広)				SC	(6.42)	(4.03)	1.51	28.32	黒曜石	有	無	四方	

No.	調査	遺構	層	Pno.	器種	長さ(cm)	幅(cm)	厚さ(cm)	重さ(g)	石材	二次加工	被熱	欠損	備考
1921	22(広)				F	(2.11)	2.51	0.75	4.05	黒曜石	無	無	上	
1922	22(広)				F	(1.77)	(3.21)	0.77	3.83	黒曜石	無	無	左・下	
1923	22(広)				F	1.91	2.59	0.51	2.24	黒曜石	無	無	無	
1924	22(広)				F	1.99	3.12	1.34	6.05	黒曜石	無	無	無	
1925	22(広)				F	1.84	3.21	0.69	3.00	黒曜石	無	無	無	
1926	22(広)				F	(2.04)	(2.94)	1.12	6.10	黒曜石	無	無	左・上	
1927	22(広)				F	2.69	2.67	0.90	4.37	黒曜石	無	無	無	
1928	22(広)				F	1.97	2.93	0.96	5.26	黒曜石	無	無	無	
1929	22(広)				F	1.51	3.52	0.40	2.12	黒曜石	無	無	無	
1930	22(広)				F	2.20	(2.71)	0.51	2.76	黒曜石	無	無	左	
1931	22(広)				F	(2.90)	(2.11)	0.65	4.22	黒曜石	無	無	上・左・右	
1932	22(広)				F	(2.73)	(2.58)	(0.61)		黒曜石	有	無	右	
1933	22(広)				F	2.02	2.45	0.89	4.58	黒曜石	有	無	無	
1934	22(広)				F	2.32	(3.62)	1.12	4.59	黒曜石	無	無	左	
1935	22(広)				F	1.88	2.71	0.95	3.56	黒曜石	無	無	無	
1936	22(広)				F	1.66	2.93	1.41	4.49	黒曜石	無	無	無	
1937	22(広)				F	(2.21)	3.56	1.56	2.85	黒曜石	無	無	上	
1938	22(広)				F	2.35	2.71	1.44	7.82	黒曜石	無	無	無	
1939	22(広)				打面再生？	3.13	2.36	1.50	9.23	黒曜石	無	無	左	
1940	22(広)				F	(3.76)	(2.68)	0.84	8.52	黒曜石	無	無	上・下	
1941	22(広)				F	(2.12)	(3.55)	(1.57)	9.70	黒曜石	無	無	四方	
1942	22(広)				F	2.27	(3.89)	1.28	7.63	黒曜石	無	無	左	
1943	22(広)				RF	(3.06)	(3.69)	1.12	11.63	黒曜石	有	無	四方	
1944	22(広)				F	2.91	(4.84)	1.39	15.21	黒曜石	無	無	右	
1945	22(広)				F	2.32	3.47	0.63	5.22	黒曜石	無	無	無	
1946	22(広)				RF	1.86	(3.76)	1.04	6.00	黒曜石	有	無	右・左	
1947	22(広)				F	3.19	3.33	1.12	8.79	黒曜石	無	無	無	
1948	22(広)				石核	(1.64)	3.95	1.11	6.70	黒曜石	有	無	末	
1949	22(広)				RF	(3.00)	(3.99)	1.42	16.49	黒曜石	有	無	四方	
1950	22(広)				SC	(2.09)	(4.00)	1.27	8.52	黒曜石	有	無	上半・右	
1951	22(広)				RF	4.07	(4.42)	2.07	22.58	黒曜石	有	無	左	
1952	22(広)				ノッチ？	(2.83)	4.70	1.33	17.10	黒曜石	有	無	上	
1953	22(広)				石核	4.31	5.73	2.02	44.68	黒曜石	有	無	無	
1954	22		黄褐色		チップ	1.07	1.43	0.28	0.40	黒曜石	無	無	無	
1955	22		黒褐色		F	1.28	(1.65)	0.58	1.09	黒曜石	無	無	左	
1956	22		黒褐色		F	1.33	(1.73)	0.42	1.23	黒曜石	無	無	左	
1957	22		黒褐色		F	1.63	2.01	0.72	2.00	黒曜石	無	無	無	
1958	22		黒褐色		F	1.91	2.31	0.42	1.87	黒曜石	無	無	無	
1959	22		黒褐色		F	(1.49)	(2.08)	(0.56)	2.18	黒曜石	無	無	上・右・下	
1960	22		黒褐色		F	1.37	1.96	0.47	1.20	黒曜石	無	無	無	
1961	22		黒褐色		細石刃？	(1.46)	1.72	0.53	1.12	黒曜石	無	無	上・下	
1962	22		黒褐色		F	1.33	1.70	0.48	0.96	黒曜石	無	無	無	
1963	22		黒褐色		F	(1.21)	2.04	1.02	1.88	黒曜石	無	無	上	
1964	22		黒褐色		F	(1.69)	2.39	1.02	2.49	黒曜石	無	無	上	
1965	22		黒褐色		F	(1.41)	1.85	0.60	1.17	黒曜石	無	無	末	
1966	22		黒褐色		F	1.67	(1.86)	0.75	1.98	黒曜石	無	無	右	
1967	22		黒褐色		SC	1.62	2.02	0.58	1.67	黒曜石	有	無	無	
1968	22		黒褐色		F	1.74	2.32	0.98	2.36	黒曜石	無	無	無	
1969	22		黒褐色		細石刃？	(1.20)	(1.92)	0.22	0.65	黒曜石	有	無	右・上・下	
1970	22		黒褐色		チップ	1.40	(1.48)	0.52	0.93	黒曜石	無	無	左	
1971	22		黒褐色		F	(1.04)	2.56	0.49	1.22	黒曜石	無	無	末	
1972	22		黒褐色		F	(2.06)	1.24	0.26	0.75	黒曜石	無	無	上	
1973	22		黒褐色		F	1.17	3.02	1.04	2.04	黒曜石	無	無	無	
1974	22		黒褐色		F	(1.59)	(2.46)	0.80	3.09	黒曜石	無	無	右・下	
1975	22		黒褐色		F	1.59	2.38	1.06	3.50	黒曜石	無	無	無	
1976	22		黒褐色		F	2.49	2.15	0.93	4.76	黒曜石	無	無	無	
1977	22		黒褐色		F	(1.64)	(3.21)	0.87	3.83	黒曜石	無	無	左・末	
1978	22		黒褐色		F	(2.79)	4.01	0.77	7.26	黒曜石	無	無	末	
1979	22		黒褐色		SC	2.80	2.71	0.94	3.87	黒曜石	有	無	無	
1980	22		黒褐色		F	(2.46)	3.59	1.78	10.94	黒曜石	無	無	上	
1981	22		黒褐色		SC	2.58	(3.49)	0.88	7.89	黒曜石	有	無	左	
1982	22		黒褐色		F	2.78	3.09	0.81	3.93	黒曜石	無	無	無	
1983	22		黒褐色		F	1.92	2.37	0.68	2.48	黒曜石	無	無	無	
1984	22		黒褐色		F	2.92	5.13	1.65	11.70	黒曜石	無	無	無	
1985	22		黒褐色		F	3.90	4.62	1.68	19.53	黒曜石	無	無	無	
1986	22		黒褐色		F	3.25	2.94	1.49	11.55	黒曜石	無	無	無	
1987	22		黒褐色		F	5.61	2.52	1.08	17.91	黒曜石	無	無	無	
1988	22		褐色		原石	(3.17)	1.88	2.25	15.73	黒曜石	無	無	下	
1989	22		褐色		原石	(1.35)	1.31	0.92	2.02	黒曜石	無	無	下	
1990	22		褐色		原石	(2.10)	1.91	1.56	7.61	黒曜石	無	無	下	
1991														
1992	22		褐色		原石	3.92	2.95	2.32	29.02	黒曜石	無	無	無	
1993	22		褐色		原石	3.70	(2.01)	(1.80)	16.01	黒曜石	無	無	有	
1994	22	谷部	褐色		RF	1.27	1.56	0.44	0.66	黒曜石	有	無	無	
1995	22	谷部	褐色		チップ	1.24	1.40	0.19	0.33	黒曜石	無	無	無	
1996	22	谷部	褐色		F	2.02	0.94	0.42	0.41	黒曜石	無	無	右	
1997	22	谷部	褐色		F	1.24	2.09	0.32	1.08	黒曜石	無	無	無	
1998	22	谷部	褐色		チップ	1.40	1.31	0.68	1.00	黒曜石	無	無	無	
1999	22	谷部	褐色		RF	1.83	1.32	0.31	0.75	黒曜石	有	無	無	
2000	22	谷部	褐色		F	2.04	1.05	0.42	0.76	黒曜石	無	無	無	
2001	22	谷部	褐色		F	(1.58)	(1.40)	0.32	0.79	黒曜石	無	無	上・右	
2002	22	谷部	褐色		チップ	1.19	1.40	0.33	0.61	黒曜石	無	無	無	
2003	22	谷部	褐色		F	1.96	0.99	0.49	0.97	黒曜石	無	無	無	
2004	22	谷部	褐色		RF	1.72	0.87	0.60	0.83	黒曜石	有	無	無	
2005	22	谷部	褐色		F	(1.68)	1.66	0.66	1.41	黒曜石	無	無	末	
2006	22	谷部	褐色		F	(0.99)	(1.78)	0.69	1.12	黒曜石	無	無	上・右	
2007	22	谷部	褐色		F	1.86	(1.11)	0.66	1.20	黒曜石	無	無	左	
2008	22	谷部	褐色		RF	1.12	1.41	0.66	0.85	黒曜石	有	無	無	
2009	22	谷部	褐色		チップ	1.19	1.40	0.19	0.28	黒曜石	無	無	無	
2010	22	谷部	褐色		RF	1.51	1.49	0.54	1.14	黒曜石	有	無	無	
2011	22	谷部	褐色		F	1.62	1.14	0.53	0.95	黒曜石	無	無	無	
2012	22	谷部	褐色		チップ	(1.26)	(1.36)	0.63	1.08	黒曜石	無	無	上・右	
2013	22	谷部	褐色		F	1.58	1.38	0.67	1.02	黒曜石	無	無	無	
2014	22	谷部	褐色		原石	1.16	1.81	0.77	1.61	黒曜石	無	無	無	
2015	22	谷部	褐色		F	1.94	1.32	0.95	1.67	黒曜石	無	無	無	
2016	22	谷部	褐色		F	2.04	1.45	0.68	1.75	黒曜石	無	無	右	
2017	22	谷部	褐色		F	1.29	2.29	0.74	1.69	黒曜石	無	無	無	
2018	22	谷部	褐色		チップ	1.13	1.10	0.09	0.16	黒曜石	無	無	無	
2019	22	谷部	褐色		RF	1.61	2.05	0.81	2.43	黒曜石	有	無	無	
2020	22	谷部	褐色		SC	(4.50)	3.19	0.94	13.37	黒曜石	有	無	右・末	
2021	22	谷部	褐色		ノッチ	(3.57)	3.31	1.32		黒曜石	有	無	末	
2022	22	谷部	褐色		RF	3.99	2.83	1.58	12.14	黒曜石	有	無	右	
2023	22	谷部	褐色		RF	3.11	1.70	0.69	2.87	黒曜石	有	無	無	
2024	22	谷部	褐色		F	1.72	(2.77)	0.92	2.93	黒曜石	無	無	右	
2025	22	谷部	褐色		F	2.52	1.63	0.77	2.20	黒曜石	無	無	無	
2026	22	谷部	褐色		SC	3.77	2.20	0.89	4.49	黒曜石	無	無	無	
2027	22	谷部	褐色		F	2.67	1.84	1.21	4.93	黒曜石	無	無	無	
2028	22	谷部	褐色		F	2.20	(2.76)	0.37	1.92	黒曜石	無	無	右	
2029	22	谷部	褐色		F	2.02	1.80	0.43	1.60	黒曜石	無	無	無	
2030	22	谷部	褐色		F	1.92	1.78	0.47	1.72	黒曜石	無	無	無	
2031	22	谷部	褐色		F	2.55	(1.60)	0.45	1.89	黒曜石	無	無	左	
2032	22	谷部	褐色		F	1.97	2.37	0.42	1.41	黒曜石	無	無	無	
2033	22	谷部	褐色		F	4.61	(2.27)	0.91	9.22	黒曜石	無	無	右	
2034	22	谷部	褐色		F	2.11	(2.27)	0.84	4.02	黒曜石	無	無	右・左	
2035	22	谷部	褐色		F	1.22	1.86	0.32	0.86	黒曜石	無	無	無	
2036	22	谷部	褐色		F	1.52	1.92	0.75	1.51	黒曜石	無	無	無	
2037	22	谷部	褐色		RF	1.57	2.27	0.57	1.82	黒曜石	有	無	無	
2038	22	谷部	褐色		RF	1.86	2.50	0.50	2.15	黒曜石	有	無	無	
2039	22	谷部	褐色		RF	(1.43)	2.67	0.55	2.02	黒曜石	有	無	上	
2040	22	谷部	褐色		F	(1.92)	2.83	0.79	5.42	黒曜石	無	無	下	

No.	調査	遺構	層	Pno.	器種	長さ(cm)	幅(cm)	厚さ(cm)	重さ(g)	石材	二次加工	被熱	欠損	備考
2041	22	谷部	褐色		F	2.02	1.82	1.24	3.19	黒曜石	無	無	無	
2042	22	谷部	褐色		F	(2.78)	1.56	0.73	3.16	黒曜石	無	無	下	
2043	22	谷部	褐色		F	(3.28)	3.79	1.22	9.11	黒曜石	無	無	上	
2044	22	谷部	褐色		RF	2.66	1.76	0.62	3.15	黒曜石	有	無	無	
2045	22	谷部	褐色		RF	2.06	2.00	0.61	2.03	黒曜石	有	無	無	
2046	22	谷部	褐色		RF	1.77	1.64	0.82	2.22	黒曜石	無	有	無	
2047	22	谷部	褐色		F	2.26	(2.01)	0.85	3.28	黒曜石	無	無	左	
2048	22	谷部	褐色		RF	2.47	2.52	1.07	6.40	黒曜石	有	無	上・左	
2049	22	谷部	褐色		F	(3.06)	(3.55)	0.78	9.96	黒曜石	有	無	四方	
2050	22	谷部	褐色		F	(2.95)	3.57	1.63	11.98	黒曜石	無	無	無・上・下	
2051	22	谷部	褐色		RF	2.06	2.08	0.63	2.71	黒曜石	有	無	無	
2052	22	谷部	褐色		F	2.85	2.73	0.90	6.38	黒曜石	有	無	無	
2053	22	谷部	褐色		F	1.07	1.60	0.36	0.42	黒曜石	無	無	無	
2054	22	谷部	褐色		チップ	1.49	1.02	0.32	0.42	黒曜石	無	無	無	
2055	22	谷部	褐色		F	(1.40)	1.53	0.38	0.74	黒曜石	有	無	上半	
2056	22	谷部	褐色		F	0.89	1.70	0.45	0.53	黒曜石	無	無	無	
2057	22	谷部	褐色		チップ	0.89	1.33	0.30	0.39	黒曜石	無	無	末	
2058	22	谷部	褐色		RF	0.93	(1.30)	0.25	0.32	黒曜石	有	無	右	
2059	22	谷部	褐色		F	0.70	1.65	0.30	0.25	黒曜石	無	無	無	
2060	22	谷部	褐色		F	1.54	0.81	0.49	0.47	黒曜石	無	無	無	
2061	22	谷部	褐色		F	1.10	(1.62)	0.60	1.00	黒曜石	無	無	右	
2062	22	谷部	褐色		F	(2.24)	(2.40)	1.18	5.82	黒曜石	無	無	下・左	
2063	22	谷部	褐色		SC	1.71	1.46	1.01	2.00	黒曜石	有	無	無	
2064	22	谷部	褐色		F	1.92	1.40	0.84	1.67	黒曜石	無	無	無	
2065	22	谷部	褐色		SC	2.16	(3.04)	1.12	5.64	黒曜石	有	無	右	
2066	22	谷部	褐色		F	3.23	(1.67)	(1.00)	5.64	黒曜石	無	無	右	
2067	22	谷部	褐色		SC	3.69	(1.84)	0.73	4.74	黒曜石	有	無	右	
2068	22	谷部	褐色		F	2.33	(3.64)	1.18	10.99	黒曜石	無	無	右	
2069	22	谷部	褐色		F	2.75	2.14	1.64	9.08	黒曜石	無	無	無	
2070	22	谷部	褐色		F	(2.09)	3.49	1.19	7.43	黒曜石	有	無	上	
2071	22	谷部	褐色		RF	2.22	(3.31)	0.83	5.30	黒曜石	有	無	左	
2072	22	谷部	褐色		ノッチ？	(2.83)	5.20	1.35	12.39	黒曜石	有	無	末	
2073	22	谷部	褐色		F	(3.58)	(4.10)	1.11	14.10	黒曜石	無	無	四方	
2074	22	谷部			F	(1.85)	(2.58)	1.19	3.80	黒曜石	無	無	四方	
2075	22	谷部			F	(1.81)	(2.97)	0.76	3.27	黒曜石	無	無	上・右	
2076	22	谷部			RF	1.75	2.06	0.56	1.89	黒曜石	有	無	無	
2077	22	谷部			F	(1.56)	2.34	0.64	1.72	黒曜石	無	無	下	
2078	22	谷部			F	(1.33)	2.53	0.42	1.00	黒曜石	無	無	上	
2079	22	谷部			RF	1.42	(2.19)	0.93	2.04	黒曜石	有	無	右	
2080	22	谷部			F	2.82	3.18	0.87	4.62	黒曜石	無	無	無	
2081	22	谷部			細石刃？	(2.10)	1.26	0.33		黒曜石	有	無	上	
2082	22	谷部			F	2.95	1.83	1.03	4.58	黒曜石	無	無	無	
2083	22	谷部			F	(1.14)	2.97	0.49	1.47	黒曜石	無	無	上	
2084	22	谷部			F	1.63	(2.56)	0.94	3.80	黒曜石	無	無	左	
2085	22	谷部			RF	1.29	2.12	0.55	1.20	黒曜石	有	無	無	
2086	22	谷部			F	2.10	1.42	0.58	1.63	黒曜石	無	無	無	
2087	22	谷部			F	(2.03)	1.89	0.97	3.55	黒曜石	無	無	上・下	
2088	22	谷部			SC？	(1.47)	2.38	0.70	2.61	黒曜石	有	無	下	
2089	22	谷部			F	2.02	4.12	0.60	6.17	黒曜石	無	無	無	
2090	22	谷部			F	(2.69)	(4.45)	(1.69)	19.24	黒曜石	無	無	四方	
2091	22	谷部			MC	2.45	(4.20)	(1.40)		黒曜石	有	無	左	
2092	22	谷部			石核？	3.01	5.49	(1.57)		黒曜石	有	無	正面	
2093	22	谷部	褐色		SC	(2.13)	(1.01)	0.62	1.18	黒曜石	有	無	左	
2094	22	谷部	褐色		F	2.54	2.44	1.61	7.36	黒曜石	無	無	無	
2095	22	谷部	褐色		F	2.13	1.82	1.33	5.10	黒曜石	無	無	無	
2096	22	谷部	褐色		F	(2.77)	(1.78)	0.71	3.83	黒曜石	無	無	四方	
2097	22	谷部	褐色		F	2.54	2.30	1.39	6.51	黒曜石	無	無	無	
2098	22	谷部	褐色		F	2.15	1.55	1.24	5.15	黒曜石	無	無	無	
2099	22	谷部	褐色		F	(1.31)	(2.79)	(0.52)	1.81	黒曜石	無	無	上	
2100	22	谷部	褐色		F	2.31	2.03	1.08	4.66	黒曜石	無	無	無	
2101	22	谷部	褐色		F	(1.41)	(2.02)	0.23	0.64	黒曜石	無	無	上・左・下	
2102	22	谷部	暗褐色		石鏃	(2.49)	(1.94)	0.79	2.85	黒曜石	有	無	先・左脚先	
2103	22	谷部	暗褐色		石鏃	(1.16)	(1.51)	0.33	0.49	黒曜石	有	無	左脚先・右脚	
2104	22	谷部	暗褐色		チップ	0.66	0.51	0.11	0.04	黒曜石	無	無	無	
2105	22	谷部	暗褐色		RF	0.95	0.63	0.21	0.14	黒曜石	有	無	無	
2106	22	谷部	暗褐色		F	0.77	1.47	0.18	0.26	黒曜石	無	無	無	
2107	22	谷部	暗褐色		F	1.57	1.04	0.55	0.75	黒曜石	無	無	無	
2108	22	谷部	暗褐色		F	(1.89)	(1.11)	0.35	0.79	黒曜石	無	無	右	
2109	22	谷部	暗褐色		F	1.03	1.98	0.29	0.62	黒曜石	無	無	無	
2110	22	谷部	暗褐色		F	1.76	1.07	0.67	0.95	黒曜石	無	無	無	
2111	22	谷部	暗褐色		チップ	1.43	1.21	0.97	1.70	黒曜石	無	無	無	
2112	22	谷部	暗褐色		F	1.50	1.31	0.58	0.75	黒曜石	無	無	無	
2113	22	谷部	暗褐色		F	1.13	1.78	0.63	1.21	黒曜石	無	無	無	
2114	22	谷部	暗褐色		チップ	1.25	(1.39)	0.79	1.19	黒曜石	無	無	右	
2115	22	谷部	暗褐色		原石	1.41	0.91	0.80	1.15	黒曜石	無	無	右	
2116	22	谷部	暗褐色		F	(1.02)	1.44	0.49	0.55	黒曜石	無	無	末	
2117	22	谷部	暗褐色		チップ	1.49	1.27	0.45	0.60	黒曜石	無	無	末	
2118	22	谷部	暗褐色		チップ	1.27	1.27	0.39	0.53	黒曜石	無	無	末	
2119	22	谷部	暗褐色		F	1.86	1.29	0.54	0.79	黒曜石	無	無	末	
2120	22	谷部	暗褐色		F	(0.88)	1.93	0.26	0.44	黒曜石	無	無	末	
2121	22	谷部	暗褐色		F	(1.01)	(1.08)	0.32	0.54	黒曜石	無	無	上・左・下	
2122	22	谷部	暗褐色		SC	(0.97)	(1.41)	(0.47)	0.57	黒曜石	有	無	上・下	
2123	22	谷部	暗褐色		F	0.93	1.77	0.51	0.58	黒曜石	無	無	無	
2124	22	谷部	暗褐色		チップ	1.35	1.16	0.24	0.30	黒曜石	無	無	無	
2125	22	谷部	暗褐色		F	1.96	1.56	0.27	0.67	黒曜石	無	無	無	
2126	22	谷部	暗褐色		チップ	0.78	1.01	0.72	0.52	黒曜石	無	無	無	
2127	22	谷部	暗褐色		F	1.62	1.61	0.59	1.07	黒曜石	無	無	無	
2128	22	谷部	暗褐色		チップ	0.74	1.36	0.38	0.37	黒曜石	無	無	無	
2129	22	谷部	暗褐色		チップ	1.31	0.98	0.32	0.32	黒曜石	無	無	無	
2130	22	谷部	暗褐色		チップ	0.94	0.94	0.21	0.16	黒曜石	無	無	無	
2131	22	谷部	暗褐色		RF	(0.96)	(1.45)	0.23	0.35	黒曜石	有	無	左	
2132	22	谷部	暗褐色		チップ	1.33	1.45	0.27	0.50	黒曜石	無	無	無	
2133	22	谷部	暗褐色		チップ	0.79	0.80	0.30	0.19	黒曜石	無	無	無	
2134	22	谷部	暗褐色		チップ	0.88	0.73	0.19	0.11	黒曜石	無	無	無	
2135	22	谷部	暗褐色		ナイフ？	(1.57)	(1.33)	(0.36)		黒曜石	有	無	右・下	
2136	22	谷部	暗褐色		チップ	0.86	1.12	0.15	0.16	黒曜石	無	無	無	
2137	22	谷部	暗褐色		チップ	1.23	(0.82)	0.25	0.23	黒曜石	無	無	右	
2138	22	谷部	暗褐色		チップ	(1.02)	(1.06)	0.27	0.27	黒曜石	無	無	右・末	
2139	22	谷部	暗褐色		チップ	0.88	0.90	0.31	0.23	黒曜石	無	無	無	
2140	22	谷部	暗褐色		チップ	0.85	1.30	0.36	0.38	黒曜石	無	無	無	
2141	22	谷部	暗褐色		チップ	0.88	1.06	0.29	0.20	黒曜石	無	無	無	
2142	22	谷部	暗褐色		チップ	1.07	1.30	0.32	0.44	黒曜石	無	無	無	
2143	22	谷部	暗褐色		チップ	0.90	1.40	0.35	0.29	黒曜石	無	無	無	
2144	22	谷部	暗褐色		チップ	0.83	1.43	0.60	0.54	黒曜石	無	無	無	
2145	22	谷部	暗褐色		チップ	0.75	1.05	0.27	0.23	黒曜石	無	無	無	
2146	22	谷部	暗褐色		チップ	0.62	1.09	0.27	0.17	黒曜石	無	無	無	
2147	22	谷部	暗褐色		チップ	(0.95)	(1.03)	0.27	0.28	黒曜石	無	無	上・左・下	
2148	22	谷部	暗褐色		チップ	0.79	1.01	0.36	0.27	黒曜石	無	無	無	
2149	22	谷部	暗褐色		F	1.11	1.51	0.58	0.94	黒曜石	無	無	無	
2150	22	谷部	暗褐色		チップ	0.59	1.39	0.28	0.21	黒曜石	無	無	無	
2151	22	谷部	暗褐色		チップ	0.99	1.19	0.75	0.81	黒曜石	無	無	無	
2152	22	谷部	暗褐色		F	0.98	1.52	0.28	0.39	黒曜石	無	無	無	
2153	22	谷部	暗褐色		チップ	0.62	1.22	0.45	0.30	黒曜石	無	無	無	
2154	22	谷部	暗褐色		F	1.34	1.63	0.26	0.62	黒曜石	無	無	無	
2155	22	谷部	暗褐色		F	1.80	1.08	0.31	0.54	黒曜石	無	無	無	
2156	22	谷部	暗褐色		F	0.97	1.62	0.25	0.35	黒曜石	無	無	無	
2157	22	谷部	暗褐色		F	1.09	1.88	0.50	0.53	黒曜石	無	無	無	
2158	22	谷部	暗褐色		F	1.63	(1.00)	0.28	0.57	黒曜石	無	無	右	
2159	22	谷部	暗褐色		F	1.85	1.27	0.29	0.71	黒曜石	無	無	無	
2160	22	谷部	暗褐色		F	0.68	1.94	0.31	0.50	黒曜石	無	無	無	

No.	調査	遺構	層	Pno.	器種	長さ(cm)	幅(cm)	厚さ(cm)	重さ(g)	石材	二次加工	被熱	欠損	備考
2161	22	谷部	暗褐色		F	1.34	1.85	0.58	0.98	黒曜石	無	無	無	
2162	22	谷部	暗褐色		チップ	1.25	1.11	0.32	0.38	黒曜石	無	有	無	
2163	22	谷部	暗褐色		チップ	(1.45)	(1.27)	0.44	0.78	黒曜石	無	無	上・右	
2164	22	谷部	暗褐色		細石刃？	(2.26)	0.90	0.26		黒曜石	無	無	右・末	
2165	22	谷部	暗褐色		SC	(0.97)	(1.64)	0.26	0.54	黒曜石	有	無	上	
2166	22	谷部	暗褐色		チップ	1.46	1.29	0.39	0.63	黒曜石	無	無	無	
2167	22	谷部	褐色		チップ	0.44	1.01	0.17	0.07	黒曜石	無	無	無	
2168	22	谷部	褐色		細石刃？	(0.64)	(1.01)	0.12	0.10	黒曜石	無	無	末	
2169	22	谷部	褐色		チップ	0.32	1.28	0.20	0.07	黒曜石	無	無	無	
2170	22	谷部	褐色		石鏃	(1.40)	(1.30)	0.33	0.52	黒曜石	有	無	上・左先・右脚	
2171	22	谷部	褐色		石鏃	(1.44)	(1.56)	0.37	0.59	黒曜石	有	無	上・左先・右脚	
2172	22	谷部	褐色		F	(1.27)	(1.65)	0.22	0.53	黒曜石	無	無	上・左	
2173	22	谷部	褐色		F	(1.11)	1.39	0.29	0.48	黒曜石	無	無	左・下	
2174	22	谷部	褐色		F	0.49	1.77	0.35	0.22	黒曜石	無	無	無	
2175	22	谷部	褐色		F	1.52	1.52	0.46	1.05	黒曜石	無	無	無	
2176	22	谷部	褐色		F	2.05	0.90	0.69	1.05	黒曜石	無	無	無	
2177	22	谷部	褐色		F	1.51	1.54	0.58	1.08	黒曜石	無	無	無	
2178	22	谷部	褐色		RF	(1.79)	1.23	0.41	1.25	黒曜石	有	無	上	
2179	22	谷部	褐色		F	1.81	1.48	0.41	0.89	黒曜石	無	無	無	
2180	22	谷部	褐色		F	(1.64)	(1.60)	0.63	1.46	黒曜石	無	無	上・下	
2181	22	谷部	褐色		F	1.69	(1.45)	0.72	1.55	黒曜石	無	無	左	
2182	22	谷部	褐色		RF	1.48	1.37	0.35	0.71	黒曜石	有	無	無	
2183	22	谷部	褐色		RF	1.62	1.38	0.26	0.69	黒曜石	有	無	無	
2184	22	谷部	褐色		F	1.19	1.60	0.55	0.67	黒曜石	無	無	無	
2185	22	谷部	褐色		F	1.03	1.61	0.54	0.81	黒曜石	無	無	無	
2186	22	谷部	褐色		RF	1.21	2.12	0.27	0.63	黒曜石	有	無	無	
2187	22	谷部	褐色		RF	2.18	1.63	0.79	2.00	黒曜石	有	無	無	
2188	22	谷部	褐色		F	0.70	2.25	0.62	1.11	黒曜石	無	無	無	
2189	22	谷部	褐色		F	(1.05)	(1.89)	(0.64)	0.86	黒曜石	無	無	四方	
2190	22	谷部	褐色		F	1.51	1.39	0.44	0.97	黒曜石	無	無	無	
2191	22	谷部	褐色		F	(1.46)	(1.29)	0.16	0.48	黒曜石	無	無	上・左・右	
2192	22	谷部	褐色		F	1.04	(2.17)	(0.59)	1.09	黒曜石	無	無	腹面	
2193	22	谷部	褐色		SC	1.51	1.54	0.34	0.89	黒曜石	有	無	無	
2194	22	谷部	褐色		RF	(3.20)	4.36	0.93	11.04	黒曜石	有	無	末	
2195	22	谷部	褐色		ノッチor未製品	(2.70)	3.49	0.51	5.61	黒曜石	有	無	上	
2196	22	谷部	褐色		RF	6.53	5.69	1.77	44.47	黒曜石	有	無	無	
2197	22	谷部	褐色		F	4.46	2.83	0.89	9.81	黒曜石	無	無	無	
2198	22	谷部	褐色		F	3.91	(4.88)	1.20	22.85	黒曜石	無	無	左	
2199	22	谷部	褐色		F	(4.04)	3.98	1.00	15.13	黒曜石	無	無	末	
2200	22	谷部	褐色		磨製？	(4.14)	(4.33)	1.20	17.41	黒曜石	有	無	四方	
2201	22	谷部	褐色		SC	2.54	3.31	0.90	7.34	黒曜石	有	無	無	
2202	22	谷部	褐色		石核？	3.12	2.82	1.07	8.48	黒曜石	有	無	無	
2203	22	谷部	褐色		F	3.58	3.93	1.83	21.72	黒曜石	無	無	無	
2204	22	谷部	褐色		RF	2.91	3.55	0.95	10.64	黒曜石	有	無	無	
2205	22	谷部	褐色		エンドSC	4.65	4.18	1.38	22.06	黒曜石	有	無	無	
2206	22	谷部	褐色		石核	4.61	3.09	1.42	13.07	黒曜石	有	無	無	
2207	22	谷部	褐色		石核	3.39	4.47	2.48	39.26	黒曜石	有	無	無	
2208	22	谷部	褐色		SC	(2.42)	2.52	0.62	4.40	黒曜石	有	無	上	
2209	22	谷部	褐色		石核	2.99	3.54	1.39	14.11	黒曜石	有	無	無	
2210	22	谷部	褐色		F	2.69	(3.33)	1.44	11.44	黒曜石	無	無	右	
2211	22	谷部	褐色		石核	4.03	5.27	1.53	26.65	黒曜石	有	無	無	
2212	22	谷部	暗褐色		F	(1.61)	(1.57)	0.50	1.16	黒曜石	無	無	左	
2213	22	谷部	暗褐色		F	2.51	1.31	(0.72)	1.81	黒曜石	無	無	背面	
2214	22	谷部	暗褐色		F	1.58	2.04	1.33	4.16	黒曜石	無	無	無	
2215	22	谷部	暗褐色		F	1.60	2.45	0.90	2.73	黒曜石	無	無	無	
2216	22	谷部	暗褐色		石核	1.94	2.03	1.47	5.70	黒曜石	有	無	無	
2217	22	谷部	暗褐色		SC	2.01	3.37	0.78	5.82	黒曜石	有	無	無	
2218	22	谷部	暗褐色		F	(2.10)	(2.69)	0.97	3.52	黒曜石	無	無	右・左・下	
2219	22	谷部	暗褐色		F	2.34	(3.15)	0.98	7.76	黒曜石	無	無	左	
2220	22	谷部	暗褐色		F	1.63	2.27	0.69	2.17	黒曜石	無	無	無	
2221	22	谷部	暗褐色		RF	2.01	(2.40)	1.06	4.53	黒曜石	有	無	右	
2222	22	谷部	暗褐色		RF	2.52	1.91	0.80	3.96	黒曜石	有	無	無	
2223	22	谷部	暗褐色		SC	1.24	2.83	0.65	1.88	黒曜石	有	無	無	
2224	22	谷部	暗褐色		F	2.04	2.11	0.54	1.69	黒曜石	無	無	無	
2225	22	谷部	暗褐色		F	3.21	1.65	0.60	2.53	黒曜石	無	無	無	
2226	22	谷部	暗褐色		F	1.52	(2.16)	0.72	2.39	黒曜石	無	無	左	
2227	22	谷部	暗褐色		F	1.57	1.71	0.31	0.72	黒曜石	無	無	無	
2228	22	谷部	暗褐色		SC	2.22	1.21	0.69	1.62	黒曜石	有	無	無	
2229	22	谷部	暗褐色		SC	1.29	1.84	0.45	0.77	黒曜石	有	無	無	
2230	22	谷部	暗褐色		F	1.64	2.64	0.83	1.83	黒曜石	無	無	無	
2231	22	谷部	暗褐色		F	1.37	2.08	0.59	1.34	黒曜石	無	無	無	
2232	22	谷部	暗褐色		F	(1.57)	(2.95)	0.86	3.76	黒曜石	無	無	下	
2233	22	谷部	暗褐色		F	(1.85)	(3.32)	(0.97)	5.94	黒曜石	無	無	四方	
2234	22	谷部	暗褐色		F	2.59	(2.44)	0.84	4.29	黒曜石	無	無	右	
2235	22	谷部	暗褐色		F	1.39	1.90	0.49	1.01	黒曜石	無	無	無	
2236	22	谷部	暗褐色		RF	1.18	(2.47)	0.32	0.87	黒曜石	有	無	右	
2237	22	谷部	暗褐色		RF	3.29	2.91	1.01	8.30	黒曜石	有	無	無	
2238	22	谷部	暗褐色		F	1.80	2.14	0.78	2.19	黒曜石	無	無	無	
2239	22	谷部	暗褐色		F	1.69	2.84	1.32	4.33	黒曜石	無	無	無	
2240	22	谷部	暗褐色		F	1.45	2.44	1.12	3.28	黒曜石	無	無	無	
2241	22	谷部	暗褐色		F	2.01	2.33	1.22	4.19	黒曜石	無	無	無	
2242	22	谷部	暗褐色		RF	3.07	2.62	0.78	6.90	黒曜石	有	無	無	
2243	22	谷部	暗褐色		F	1.96	1.62	0.33	1.29	黒曜石	無	無	無	
2244	22	谷部	暗褐色		RF	2.37	1.60	0.62	2.75	黒曜石	有	無	無	
2245	22	谷部	暗褐色		F	1.47	3.12	0.28	1.40	黒曜石	無	無	無	
2246	22	谷部	暗褐色		F	2.16	2.75	1.17	6.64	黒曜石	無	無	無	
2247	22	谷部	暗褐色		F	(2.50)	4.63	1.70	10.98	黒曜石	無	無	下	
2248	22	谷部	暗褐色		石核素材？	2.71	2.12	1.42	7.64	黒曜石	有	無	無	
2249	22	谷部	暗褐色		F	3.85	3.57	1.79	17.75	黒曜石	無	無	無	
2250	22	谷部	暗褐色		SC	(3.27)	(3.11)	1.19	12.63	黒曜石	有	無	下・右	
2251	22	谷部	暗褐色		F	(3.61)	(3.03)	0.80	8.55	黒曜石	無	無	右・上・左	
2252	22	谷部	暗褐色		F	(4.66)	3.65	1.46	16.85	黒曜石	無	無	上	
2253	22	谷部	暗褐色		F	4.19	3.23	1.74	16.96	黒曜石	無	無	無	
2254	22	谷部	暗褐色		SC	3.21	3.70	1.03	11.83	黒曜石	有	無	上	
2255	22	谷部	暗褐色		F	(4.01)	(4.60)	(1.31)	25.21	黒曜石	無	無	四方	
2256														
2257	22	谷部	暗褐色		SC	(2.37)	3.23	0.85	6.27	黒曜石	有	無	末	
2258	22	谷部	暗褐色		SC	(2.65)	2.88	0.49	3.44	黒曜石	有	無	上	
2259	22	谷部	暗褐色		F	(3.04)	(1.67)	0.59	2.92	黒曜石	無	無	上・右	
2260	22	谷部	暗褐色		SC	1.88	1.82	0.66	2.27	黒曜石	有	無	無	
2261	22	谷部	暗褐色		F	(2.33)	(3.16)	0.95	6.49	黒曜石	無	無	下・左	
2262	22	谷部	暗褐色		SC	2.58	2.05	0.89	4.46	黒曜石	有	無	無	
2263	22	谷部	暗褐色		RF	2.28	3.33	0.65	4.49	黒曜石	有	無	無	
2264	22	谷部	暗褐色		F	2.13	(2.72)	0.81	4.06	黒曜石	無	無	左	
2265	22	谷部	暗褐色		F	2.26	(3.18)	0.75	3.79	黒曜石	無	無	左・右	
2266	22	谷部	暗褐色		RF	3.05	3.22	1.68	12.01	黒曜石	有	無	無	
2267	22	谷部	暗褐色		F	2.86	3.37	0.82	5.68	黒曜石	無	無	無	
2268	22	谷部	暗褐色		F	(2.16)	(4.38)	1.25	7.67	黒曜石	無	無	左・上	
2269	22	谷部	暗褐色		RF	(1.81)	(3.19)	(0.57)	3.02	黒曜石	有	無	下	
2270	22	谷部	暗褐色		F	1.94	3.31	0.86	4.07	黒曜石	無	無	無	
2271	22	谷部	暗褐色		F	2.53	1.54	0.51	2.78	黒曜石	無	無	無	
2272	22	谷部	暗褐色		F	(1.77)	(2.63)	0.83	3.61	黒曜石	無	無	上・左	
2273	22	谷部	暗褐色		F	1.81	1.89	0.87	2.96	黒曜石	無	無	無	
2274	22	谷部	暗褐色		F	(2.12)	(2.12)	0.55	2.56	黒曜石	無	無	上・右・下	
2275	22	谷部	暗褐色		F	2.68	3.26	1.68	7.41	黒曜石	無	無	無	
2276	22	谷部	暗褐色		SC	1.19	3.49	0.84	3.03	黒曜石	有	無	無	
2277	22	谷部	暗褐色		F	(2.10)	(3.08)	0.90	4.30	黒曜石	無	無	右・下・左	
2278	22	谷部	暗褐色		F	(1.96)	(2.69)	0.67	2.88	黒曜石	無	無	上・左	
2279	22	谷部	暗褐色		F	1.81	(2.76)	0.78	3.30	黒曜石	無	無	左	
2280	22	谷部	暗褐色		F	1.48	2.27	1.08	3.03	黒曜石	無	無	無	

No.	調査	遺構	層	Pno.	器種	長さ(cm)	幅(cm)	厚さ(cm)	重さ(g)	石材	二次加工	被熱	欠損	備考
2281	22	谷部	暗褐色		F	2.79	(1.25)	0.85	2.67	黒曜石	無	無	左・右	
2282	22	谷部	暗褐色		SC	1.94	3.21	1.02	3.55	黒曜石	有	無	無	
2283	22	谷部	暗褐色		くさび	1.71	2.70	0.89	3.93	黒曜石	有	無	無	
2284	22	谷部	暗褐色		F	2.89	(2.24)	0.69	4.02	黒曜石	無	無	左・右	
2285	22	谷部	暗褐色		F	1.33	3.65	0.88	3.50	黒曜石	無	無	無	
2286	22	谷部	暗褐色		F	3.45	1.81	1.01	5.55	黒曜石	無	無	無	
2287	22	谷部	暗褐色		F	1.39	3.51	0.76	3.69	黒曜石	無	無	無	
2288	22	谷部	暗褐色		SC	2.00	(2.73)	0.60	2.27	黒曜石	有	無	左	
2289	22	谷部	暗褐色		F	1.63	3.40	0.82	4.03	黒曜石	無	無	無	
2290	22	谷部	暗褐色		F	(2.17)	(3.08)	0.87	4.95	黒曜石	無	無	右・末	
2291	22	谷部	暗褐色		F	1.37	3.32	1.36	5.63	黒曜石	無	無	無	
2292	22	谷部	暗褐色		RF	2.92	2.37	0.66	2.96	黒曜石	有	無	無	
2293	22	谷部	暗褐色		F	(2.21)	(3.60)	1.27	6.42	黒曜石	無	無	四方	
2294	22	谷部	暗褐色		石核	2.02	3.60	0.91	6.90	黒曜石	有	無	無	
2295	22	谷部	暗褐色		F	1.77	3.31	0.81	5.14	黒曜石	無	無	無	
2296	22	谷部	暗褐色		SC	2.25	3.73	1.48	9.84	黒曜石	有	無	無	
2297	22	谷部	暗褐色		石核素材？	2.68	3.74	1.63	13.07	黒曜石	有	無	無	
2298	15	SD01			F	1.80	2.43	0.74	2.28	黒曜石		無		
2299	15	SD01			F	2.29	3.83	1.19	7.12	黒曜石		無		
2300	15	SD01			F	4.32	5.46	1.00	24.32	黒曜石		無		
2301	15	SD01			F	1.15	1.55	0.91	1.29	黒曜石		無		
2302	15	SD03			F	1.41	1.83	0.65	1.74	黒曜石		無		
2303	15	SD03			F	0.94	1.31	0.37	0.43	黒曜石		無		
2304	15	加工段1			F	1.63	2.83	1.35	6.90	黒曜石		無		
2305	15(南)	畑	表採		F	1.69	2.40	0.51	2.26	黒曜石		無		
2306	15(南)	畑	表採		F	1.99	2.72	1.31	9.54	黒曜石		無		
2307	15		表採		F	2.55	2.16	0.53	3.12	黒曜石		無		
2308	15		表採		F	2.39	3.37	1.43	9.15	黒曜石		無		
2309	15		表採		原石	(1.96)	1.15	(0.36)	0.92	黒曜石		無		
2310	15(南)		褐色		F	1.34	0.76	0.26	0.26	黒曜石		無		
2311	15(南)		褐色		F	0.98	1.09	0.44	0.34	黒曜石		無		
2312	15(南)		褐色		F	3.28	4.79	1.16	8.36	黒曜石		無		
2313	15(南)		褐色		F	1.75	2.03	0.64	1.54	黒曜石		無		
2314	15(南)		褐色		F	1.45	3.59	0.65	2.64	黒曜石		無		
2315	15(南)		褐色		F	2.19	2.64	0.75	4.96	黒曜石		無		
2316	19(東)	Pit	黒色		F	2.00	2.08	0.63	2.86	黒曜石		無		
2317	19(東)	Pit	黒色		F	1.52	3.01	0.50	1.87	黒曜石		無		
2318	19(東)	Pit	黒色		F	2.30	1.15	0.37	1.36	黒曜石		無		
2319	19	石組			F	6.02	3.07	2.56	43.30	黒曜石		無		
2320	19	石組			F	2.91	4.60	1.58	26.84	黒曜石		無		
2321	19		表採		原石	4.66	3.53	(2.16)	44.59	黒曜石		無		
2322	19		表採		F	3.31	3.82	1.03	12.66	黒曜石		無		
2323	19		表採			2.60	2.51	1.25	6.82	黒曜石		無		
2324	19				原石	3.37	(1.94)	1.93	14.96	黒曜石		無		
2325	19				原石	1.64	2.07	0.96	3.96	黒曜石		無		
2326	19				F	1.76	2.29	0.89	3.08	黒曜石		無		
2327	19				RF	1.24	1.82	0.53	1.18	黒曜石	有	無	無	
2328	19				チップ	0.96	1.36	0.42	0.53	黒曜石	無	無	無	
2329	19				F	0.96	(1.29)	0.55	(0.57)	黒曜石	無	無	右	
2330	19				F	(1.77)	(1.90)	0.84	(2.91)	黒曜石	無	無	四方	
2331	19				RF	1.96	1.61	1.54	5.48	黒曜石	有	無	無	
2332	19				F	2.06	1.50	0.83	3.12	黒曜石	有	無	無	
2333	19				F	1.67	1.44	0.34	0.31	黒曜石	無	無	無	
2334	19				F	1.77	1.22	0.45	0.77	黒曜石	無	無	無	
2335	19				F	1.66	1.24	0.52	0.54	黒曜石	無	無	無	
2336	19				F	1.05	1.65	0.52	0.81	黒曜石	無	無	無	
2337	19				F	1.14	1.84	0.98	1.46	黒曜石	無	無	無	
2338	19				F	1.74	2.21	1.88	2.32	黒曜石	無	無	無	
2339	19				F	1.81	(2.11)	0.84	(2.33)	黒曜石	無	無	右	
2340	19				F	(1.26)	(2.08)	0.82	(1.81)	黒曜石	無	無	下・右	
2341	19				F	2.03	1.46	0.78	2.27	黒曜石	無	無	下・右	
2342	19				RF	1.86	(2.00)	0.76	(2.59)	黒曜石	有	無	無	
2343	19				RF	1.68	1.42	0.91	1.75	黒曜石	有	無	無	
2344	19				SC	(1.78)	(2.00)	(0.61)	(1.98)	黒曜石	有	無	上	
2345	19				石核	1.71	(1.78)	1.39	(3.55)	黒曜石	有	無	右	
2346	19				F	(1.28)	(2.79)	(0.94)	(2.71)	黒曜石	無	無	無	
2347	19				F	1.52	3.12	1.34	5.29	黒曜石	無	無	四方	
2348	19				RF	2.50	2.70	0.90	5.36	黒曜石	有	無	無	
2349	19				F	(2.39)	2.44	0.95	(5.92)	黒曜石	無	無	下	
2350	19				SC	(2.04)	3.86	0.66	(4.20)	黒曜石	有	無	下	
2351	19				F	3.90	3.37	0.63	7.38	黒曜石	無	無	無	
2352	19				RF	(2.20)	2.11	0.87	3.48	黒曜石	有	無	上	
2353	19				F	3.18	3.46	0.96	7.37	黒曜石	無	無	無	
2354	19				F	2.91	2.80	1.12	7.16	黒曜石	無	無	無	
2355	19				F	3.38	2.79	0.38	1.83	黒曜石	無	無	無	
2356	19				F	2.19	3.15	0.96	5.26	黒曜石	無	無	無	
2357	19				石核	3.08	3.65	1.45	14.18	黒曜石	有	無	無	
2358	19				石核	2.49	1.96	1.25	6.37	黒曜石	有	無	無	
2359	19				F	2.03	2.44	1.60	5.76	黒曜石	無	無	無	
2360	19				F	(1.63)	2.61	(0.84)	(3.22)	黒曜石	無	無	上	
2361	19				F	2.21	3.09	1.21	8.14	黒曜石	無	無	無	
2362	19				RF	1.49	1.63	0.38	1.10	黒曜石	有	無	無	
2363	19				RF	1.98	1.61	0.72	2.02	黒曜石	有	無	無	
2364	19				F	1.21	1.28	0.52	0.71	黒曜石	無	無	無	
2365	19				原石	5.37	3.15	1.32	18.71	黒曜石	無	無	無	
2366	19				F	2.31	4.33	0.60	5.64	黒曜石	無	無	無	
2367	19				RF	2.40	3.77	0.83	4.98	黒曜石	有	無	無	
2368	19				F	2.92	1.31	0.38	1.56	黒曜石	無	無	無	
2369	19				RF	2.42	0.94	0.37	0.48	黒曜石	有	無	無	
2370	19				F	1.18	2.67	0.48	1.43	黒曜石	無	無	無	
2371	19				石核	3.70	2.51	1.46	8.38	黒曜石	有	無	無	
2372	19				チップ	1.14	1.32	0.27	0.41	黒曜石	無	無	無	
2373	19				チップ	0.96	1.20	0.24	0.35	黒曜石	無	無	無	
2374	19				F	(1.48)	(1.659	(0.33)	(0.63)	黒曜石	無	無	上半	
2375	19				チップ	0.80	1.11	0.15	0.16	黒曜石	無	無	無	
2376	19				チップ	0.94	1.19	0.48	0.55	黒曜石	無	無	無	
2377	19				SC	(2.06)	(2.50)	(0.42)	(1.90)	黒曜石	有	無	上半	
2378	19				F	1.51	1.82	0.48	1.30	黒曜石	無	無	無	
2379	19				F	1.60	2.05	0.44	1.24	黒曜石	無	無	無	
2380	19				F	1.61	1.08	0.52	0.94	黒曜石	無	無	無	
2381	19				F	1.31	2.09	0.89	1.90	黒曜石	無	無	無	
2382	19				F	1.49	2.50	0.40	2.05	黒曜石	無	無	無	
2383	19				F	(1.54)	2.64	0.56	(2.05)	黒曜石	無	無	下	
2384	19				F	1.49	(2.09)	0.65	(2.06)	黒曜石	無	無	左・右	
2385	19				F	2.01	1.99	0.78	2.67	黒曜石	無	無	無	
2386	19				F	2.93	1.83	(0.98)	(4.38)	黒曜石	無	無	右	
2387	19				F	1.43	2.82	0.90	3.35	黒曜石	無	無	無	
2388	19				F	(1.63)	(1.79)	(0.59)	(2.08)	黒曜石	無	無	下	
2389	19				RF	1.40	1.57	0.66	1.37	黒曜石	有	無	無	
2390	19				原石	2.23	1.80	1.06	5.14	黒曜石	無	無	無	
2391	19				原石	1.37	1.00	0.85	1.45	黒曜石	無	無	無	
2392	19				F	2.85	3.24	1.16	10.24	黒曜石	無	無	無	
2393	19				F	2.63	1.14	0.86	3.18	黒曜石	無	無	無	
2394	19				F	1.48	1.97	1.05	3.77	黒曜石	無	無	無	
2395	19				RF	1.12	1.91	0.84	1.43	黒曜石	有	無	無	
2396	19				F	1.24	1.98	0.72	1.04	黒曜石	無	無	無	
2397	19				F	4.89	3.52	2.37	27.90	黒曜石	無	無	無	
2398	19				F	1.60	1.61	0.75	1.64	黒曜石	無	無	無	
2399	19				F	1.24	1.87	0.92	1.36	黒曜石	無	無	無	
2400	19				原石	2.90	2.31	1.18	7.82	黒曜石	無	無	無	

No.	調査	遺構	層	Pno.	器種	長さ(cm)	幅(cm)	厚さ(cm)	重さ(g)	石材	二次加工	被熱	欠損	備考
2401	19				F	1.64	0.79	0.22	0.30	黒曜石	無	無	無	
2402	19				石核素材	3.17	2.70	1.82	15.24	黒曜石	有	無	無	
2403	19				RF	3.14	3.12	1.13	12.53	黒曜石	有	無	無	
2404	19				F	2.89	(5.10)	1.47	(14.29)	黒曜石	無	無	左・右	
2405	19				F	3.35	3.05	1.22	11.47	黒曜石	無	無	無	
2406	19				F	(2.61)	(2.89)	1.08	(8.97)	黒曜石	無	無	上・左・下	
2407	19				RF	1.30	1.45	0.28	0.59	黒曜石	有	無	無	
2408	19				RF	1.77	2.33	0.47	2.81	黒曜石	有	無	無	
2409	19				RF	(3.00)	2.50	0.76	(5.50)	黒曜石	有	無	下	
2410	19				F	(2.68)	(2.93)	(1.07)	(8.29)	黒曜石	無	無	四方	
2411	19				F	(2.57)	(2.94)	1.27	(10.29)	黒曜石	無	無	上・右	
2412	19				F	(3.52)	(3.26)	1.30	(9.69)	黒曜石	無	無	左・右・下	
2413	19				石核	2.28	2.04	(1.27)	7.50	黒曜石	有	無	無	
2414	19				RF	1.54	3.06	0.94	3.65	黒曜石	有	無	無	
2415	19				RF	1.42	2.08	0.80	2.13	黒曜石	有	無	無	
2416	19				F	1.15	2.06	0.24	0.90	黒曜石	無	無	無	
2417	19				F	2.11	(1.63)	0.88	(2.52)	黒曜石	無	無	左	
2418	19				F	1.28	2.44	0.88	2.40	黒曜石	無	無	無	
2419	19				F	1.55	1.37	0.53	1.03	黒曜石	無	無	無	
2420	19				F	1.28	1.92	0.25	0.62	黒曜石	無	無	無	
2421	19				F	0.63	0.75	0.18	0.10	黒曜石	無	無	無	
2422	19				F	2.00	0.76	0.67	0.82	黒曜石	無	無	無	
2423	19				F	1.05	1.34	0.90	1.27	黒曜石	無	無	無	
2424	19				F	1.76	0.99	0.38	0.66	黒曜石	無	無	無	
2425	19				F	1.54	1.49	0.78	1.16	黒曜石	無	無	無	
2426	19				チップ	1.23	0.75	0.52	0.34	黒曜石	無	無	無	
2427	19				F	1.29	1.65	0.40	0.67	黒曜石	無	無	無	
2428	19				チップ	0.68	1.09	0.29	0.25	黒曜石	無	無	無	
2429	19				F	0.60	0.98	0.30	0.17	黒曜石	無	無	無	
2430	19				F	1.41	(2.26)	0.36	(1.30)	黒曜石	無	無	右	
2431	19				F	1.00	2.00	0.62	1.02	黒曜石	無	無	右	
2432	19				F	1.21	(2.23)	0.62	(1.28)	黒曜石	無	無	右	
2433	19				F	(1.96)	2.34	0.81	(3.47)	黒曜石	無	無	上・下	
2434	19				F	1.98	(2.44)	0.78	(2.93)	黒曜石	無	無	左・右	
2435	19				F	1.91	(2.55)	0.56	(2.69)	黒曜石	無	無	左・右	
2436	19				F	0.89	2.95	0.34	0.84	黒曜石	無	無	無	
2437	19				F	(3.11)	(2.09)	0.85	(4.07)	黒曜石	無	無	四方	
2438	19				F	2.00	3.04	0.44	2.11	黒曜石	無	無	無	
2439	19				F	2.65	1.56	0.62	2.42	黒曜石	無	無	無	
2440	19				F	2.14	2.55	1.43	7.38	黒曜石	無	無	四方	
2441	19				F	(2.96)	1.34	0.65	(2.16)	黒曜石	無	無	上	
2442	19				石核	(1.66)	(3.33)	0.93	(5.56)	黒曜石	有	無	右・下	
2443	19				F	1.93	2.90	1.09	4.26	黒曜石	無	無	無	
2444	19				石核	1.76	2.10	1.25	5.41	黒曜石	有	無	無	
2445	19				RF	2.75	2.30	0.96	4.58	黒曜石	有	無	無	
2446	19				F	(2.40)	(2.33)	1.07	(5.10)	黒曜石	無	無	下	
2447	19				RF	4.15	5.18	1.32	23.14	黒曜石	有	無	無	
2448	19				模形石器	4.21	3.32	1.37	20.98	黒曜石	有	無	無	
2449	19				F	1.91	2.68	1.49	5.50	黒曜石	無	無	無	
2450	19				RF	2.89	1.90	1.01	4.90	黒曜石	有	無	無	
2451	19				F	2.13	3.61	1.12	8.28	黒曜石	無	無	無	
2452	19				F	3.39	1.55	1.26	6.80	黒曜石	無	無	無	
2453	19				F	2.02	(2.55)	1.09	(4.76)	黒曜石	無	無	左	
2454	19				原石	1.71	1.69	0.82	2.04	黒曜石	無	無	無	
2455	19				F	2.46	(2.11)	0.95	6.26	黒曜石	無	無	無	
2456	19				F	6.25	5.29	1.33	52.69	黒曜石	無	無	無	
2457	19				F	(0.97)	(1.88)	(0.22)	0.51	黒曜石	無	無	無	
2458	19				F	1.04	1.78	0.26	0.35	黒曜石	無	無	無	
2459	19				F	1.50	1.46	0.32	0.98	黒曜石	無	無	無	
2460	19				RF	1.34	2.07	0.64	1.54	黒曜石	有	無	無	
2461	19				F	1.33	0.94	0.39	0.48	黒曜石	無	無	無	
2462	19				F	1.25	1.52	0.58	0.90	黒曜石	無	無	無	
2463	19				F	2.60	3.49	1.19	10.96	黒曜石	無	無	無	
2464	19				F	(2.39)	(1.70)	(0.73)	(2.56)	黒曜石	無	無	四方	
2465	19				F	2.14	1.38	0.76	1.44	黒曜石	無	無	無	
2466	19				F	2.48	3.33	0.46	2.75	黒曜石	無	無	無	
2467	19				RF	(1.46)	(2.00)	(0.86)	(2.15)	黒曜石	有	無	下半	
2468	19				F	1.28	1.82	0.67	1.25	黒曜石	無	無	無	
2469	19				F	1.96	1.99	1.00	3.06	黒曜石	無	無	無	
2470	19				RF	2.74	2.92	1.37	9.19	黒曜石	有	無	無	
2471	19				石核	2.91	3.61	1.48	17.39	黒曜石	有	無	無	
2472	19				石核	4.55	3.18	1.71	21.67	黒曜石	有	無	無	
2473	19				石核	3.94	5.47	2.02	35.92	黒曜石	有	無	無	
2474	19				石核	3.18	2.81	1.83	13.61	黒曜石	有	無	無	
2475	19		褐色		F	2.11	3.19	1.27	7.36	黒曜石	無	無	無	
2476	19		褐色		F	1.31	1.65	0.62	1.29	黒曜石	有	無	無	
2477	19		褐色		F	1.55	2.07	0.52	1.04	黒曜石	無	無	無	
2478	19		褐色		F	1.30	1.55	0.59	1.05	黒曜石	無	無	無	
2479	19		褐色		F	2.17	(2.11)	0.60	2.61	黒曜石	無	無	右	
2480	19		褐色		RF	2.09	2.48	0.95	4.27	黒曜石	有	無	無	
2481	19		褐色		F	2.48	3.82	1.58	10.47	黒曜石	無	無	無	
2482	19		褐色		原石	(3.15)	(2.12)	(1.47)	(10.17)	黒曜石	無	無	右	
2483	19		褐色		意製石器下?	(4.85)	(2.97)	(0.44)	(7.04)	凝灰岩?	有	無	右	
2484	19				RF	1.57	3.23	0.86	4.21	玉髄	有	無	無	
2485	19				F	2.36	1.72	0.20	0.53	黒曜石	有	無	無	
2486	19				RF	2.07	1.35	0.30	0.94	黒曜石	有	無	無	
2487	19				RF	2.28	(1.85)	0.69	(2.86)	黒曜石	有	無	左	
2488	19				SC	3.43	2.90	1.07	9.73	黒曜石	有	無	無	
2489	19				F	3.49	3.84	1.69	16.64	黒曜石	無	無	無	
2490	19				F	0.96	2.14	0.58	1.04	黒曜石	無	無	無	
2491	19				F	1.25	1.59	0.41	0.65	黒曜石	無	無	無	
2492	19				RF	0.92	1.33	0.44	0.53	黒曜石	有	無	無	
2493	19				F	1.88	1.21	0.46	1.18	黒曜石	無	無	無	
2494	19				チップ	0.99	(1.47)	0.59	0.76	黒曜石	無	無	右	
2495	19				F	1.84	1.21	0.26	0.57	黒曜石	無	無	無	
2496	19				打面再生F	(1.94)	(2.79)	(1.15)	(5.52)	黒曜石	有	無	未	
2497	19				F	1.76	1.34	0.62	1.44	黒曜石	無	無	無	
2498	19				RF	2.69	2.29	0.77	4.06	黒曜石	有	無	無	
2499	19				F	1.83	1.61	0.73	2.40	黒曜石	無	無	無	
2500	19				F	(2.76)	2.25	0.88	(4.69)	黒曜石	無	無	未	
2501	19				F	1.74	2.40	1.04	4.68	黒曜石	無	無	無	
2502	19				RF	1.37	3.26	1.06	4.65	黒曜石	有	無	無	
2503	19				RF	3.96	3.05	1.18	15.84	黒曜石	有	無	無	
2504	19		褐色		石核	(2.33)	2.44	1.40	(8.22)	黒曜石	有	無	上	
2505	19		褐色		SC	1.41	1.94	0.57	1.37	黒曜石	有	無	無	
2506	19		褐色		F	3.19	(2.52)	1.02	(5.13)	黒曜石	無	無	右	
2507	19		褐色		F	2.49	2.50	0.65	5.97	黒曜石	無	無	無	
2508	19		褐色		F	1.11	1.51	0.24	0.50	黒曜石	無	無	無	
2509	19		褐色		F	0.95	1.25	0.26	0.33	黒曜石	無	無	無	
2510	19		褐色		RF	1.90	2.12	0.70	2.73	黒曜石	有	無	無	
2511	19		褐色		RF	2.14	2.19	1.04	5.08	黒曜石	有	無	無	
2512	19		褐色		石核	2.87	(2.87)	1.05	(8.16)	黒曜石	有	無	右	
2513	19		褐色		F	2.49	2.66	1.45	9.90	黒曜石	無	無	無	
2514	19		褐色		石核	(2.72)	(3.49)	(1.40)	(13.04)	黒曜石	有	無	四方	
2515	19		褐色		原石	4.60	3.40	2.20	18.33	黒曜石	無	無	上	
2516														
2517	19				原石	4.05	3.39	1.71	26.75	黒曜石	無	無	無	
2518	19				F	1.04	2.12	0.63	1.54	黒曜石	無	無	無	
2519	19				SC	1.78	2.58	0.76	3.73	黒曜石	有	無	無	
2520	19				F	2.65	2.14	0.84	3.17	黒曜石	無	無	無	

No.	調査	遺構	層	Pno.	器種	長さ(cm)	幅(cm)	厚さ(cm)	重さ(g)	石材	二次加工	被熱	欠損	備考
2521	19				RF	2.22	3.34	0.87	4.69	黒曜石	有	無	無	
2522	19				F	2.34	1.74	0.93	3.03	黒曜石	無	無	無	
2523	19				石核	3.53	2.34	2.30	11.24	黒曜石	有	無	無	
2524	19				F	1.94	2.40	0.83	3.76	黒曜石	無	無	無	
2525	19				RF	1.96	1.39	0.60	2.25	黒曜石	有	無	無	
2526	19				F	1.78	2.30	0.77	2.11	黒曜石	無	無	無	
2527	19				F	(2.68)	(2.59)	1.22	(7.97)	黒曜石	無	無	無	
2528	19				F	3.55	3.32	1.27	16.47	黒曜石	無	無	左・右・下	
2529	19				F	(3.62)	4.96	0.98	(13.22)	黒曜石	無	無	未	
2530	19				F	(1.72)	(1.39)	0.32	(0.68)	黒曜石	無	無	右・下・上	
2531	19				RF	1.25	2.13	0.64	1.52	黒曜石	有	無	無	
2532	19				F	1.19	1.28	0.46	0.82	黒曜石	無	無	無	
2533	19				RF	1.48	1.63	0.50	1.13	黒曜石	有	無	下半	
2534	19				RF	1.32	1.39	0.49	0.70	黒曜石	有	無	無	
2535	19				F	1.12	1.61	0.75	1.05	黒曜石	無	無	無	
2536	19				F	1.68	1.80	0.41	1.25	黒曜石	無	無	無	
2537	19				RF	1.77	2.30	0.26	1.09	黒曜石	有	無	無	
2538	19				SC	2.58	3.30	1.40	9.35	黒曜石	有	無	無	
2539	19				F	1.62	2.62	0.71	2.27	黒曜石	無	無	無	
2540	19				F	(3.27)	(2.29)	1.40	(10.69)	黒曜石	無	無	四方	
2541	19				F	1.72	2.83	1.90	2.88	黒曜石	無	無	無	
2542	19				RF	2.12	2.90	0.55	2.87	黒曜石	有	無	無	
2543	19				F	1.94	1.92	0.42	1.18	黒曜石	無	無	無	
2544	19				原石	1.26	2.55	0.78	3.03	黒曜石	無	無	無	
2545	19				F	1.93	1.07	0.77	1.46	黒曜石	無	無	無	
2546	19				F	0.98	2.11	0.52	0.76	黒曜石	無	無	無	
2547	19				石核	2.51	4.60	1.64	13.72	黒曜石	有	無	無	
2548	19				F	1.39	1.56	0.51	0.73	黒曜石	無	無	無	
2549	19				F	1.09	2.04	0.25	0.55	黒曜石	無	無	無	
2550	19				F	2.78	(2.92)	1.33	(8.98)	黒曜石	無	無	左・右	
2551	19				原石	(4.39)	3.02	1.74	(27.04)	黒曜石	無	無	上	
2552	19			褐色	F	0.54	1.72	0.25	0.20	黒曜石	無	無	無	
2553	19			褐色	RF	1.28	2.05	0.41	1.20	黒曜石	有	無	無	
2554	19			褐色	RF	1.86	1.28	0.37	0.66	黒曜石	有	無	無	
2555	19			褐色	RF	2.85	2.73	1.26	9.15	黒曜石	有	無	無	
2556	19			褐色	石核	2.84	4.32	2.30	25.18	黒曜石	有	無	無	
2557	19			褐色	石核	3.11	2.89	0.95	6.66	黒曜石	有	無	無	
2558	19			褐色	F	2.40	2.03	0.32	1.28	黒曜石	無	無	無	
2559	19			褐色	F	4.46	2.65	0.91	5.77	黒曜石	無	無	無	
2560	19			褐色	F	3.71	2.65	1.42	10.27	黒曜石	無	無	無	
2561	19			褐色	チップ	1.46	(1.40)	0.47	(1.28)	黒曜石	無	無	左	
2562	19				原石	3.35	(2.98)	2.45	(20.37)	黒曜石	無	無	右	
2563	19				チップ	(0.86)	1.38	0.75	0.94	黒曜石	無	無	無	
2564	19				RF	1.34	1.54	0.37	0.95	黒曜石	有	無	無	
2565	19(西)			黄褐色	F	1.41	2.24	1.15	3.71	黒曜石	無	無	無	
2566	19(西)			黄褐色	RF	0.98	1.97	0.73	1.17	黒曜石	有	無	無	
2567	19			黄褐色	F	2.41	1.99	1.29	5.42	黒曜石	無	無	無	
2568	19			黄褐色	チップ	1.31	0.79	0.33	0.34	黒曜石	無	無	無	
2569	19			黄褐色	F	1.76	0.73	0.37	0.45	黒曜石	無	無	無	
2570	19(西)			黄褐色	原石	0.88	1.01	0.48	0.44	黒曜石	無	無	無	
2571	19(西)			黄褐色	RF	1.04	1.00	0.29	0.32	黒曜石	有	無	無	
2572	19			黄褐色	チップ	1.46	1.42	0.22	0.41	黒曜石	無	無	無	
2573	18	P119			チップ	1.23	1.27	0.08	0.12	黒曜石	無	無	無	
2574	18	P300			F	1.57	2.05	0.68	1.41	黒曜石	無	無	無	
2575	18	P162			石核	3.55	3.00	1.60	20.89	黒曜石	有	無	無	
2576	18	P162			石核	2.98	1.92	1.63	7.98	黒曜石	有	無	無	
2577	18	P189			SC	2.81	2.65	0.99	5.99	黒曜石	有	無	無	
2578	18	P306			F	2.68	2.73	0.73	4.88	黒曜石	無	無	無	
2579	18	加工段1	黒色		石核	3.78	4.42	1.65	25.27	黒曜石	有	無	無	
2580	18	加工段1	黒色		RF	4.23	3.50	1.50	13.80	黒曜石	有	無	無	
2581	18	加工段1	黒色		ピエス	3.39	3.45	1.03	10.49	黒曜石	有	無	無	
2582	18	加工段1	黒色		RF	2.67	2.58	1.32	8.56	黒曜石	有	無	無	
2583	18	加工段1	黒色		石核	3.04	2.20	0.84	5.37	黒曜石	有	無	無	
2584	18	加工段1	黒色		SC	2.83	2.29	0.81	4.44	黒曜石	有	無	無	
2585	18	加工段1	黒色		F	(1.85)	(1.49)	(0.84)	(1.62)	黒曜石	無	無	上半	
2586	18	加工段1	黒色		RF	1.42	2.01	0.82	1.89	黒曜石	有	無	無	
2587	11	加工段1	黒色		原石	1.35	1.25	1.13	1.92	黒曜石	無	無	無	
2588	11	中段SD			原石	(1.01)	0.94	0.66	0.87	黒曜石	無	無	無	
2589	11	中段SD			F	1.88	2.60	0.90	3.50	黒曜石	無	無	無	
2590	11	北東SD			チップ	0.89	1.30	0.26	0.27	黒曜石	無	無	無	
2591	11	北東SD			チップ	1.40	0.83	0.28	0.30	黒曜石	無	無	無	
2592	11	北東SD			チップ	1.16	0.97	0.33	0.36	黒曜石	無	無	無	
2593	11	北東SD			RF	2.31	1.88	0.72	3.13	黒曜石	有	無	無	
2594	11	北東SD			F	2.24	3.26	1.18	7.13	黒曜石	無	無	無	
2595	11	北東SD			F	3.64	3.26	1.18	13.55	黒曜石	無	無	無	
2596	11	北東SD			SC	1.77	2.42	0.42	1.74	黒曜石	有	無	無	
2597	11	北東SD			F	(2.32)	(1.33)	1.11	(5.45)	黒曜石	無	無	四方	
2598	11	北東SD			F	2.18	1.11	0.53	1.46	黒曜石	無	無	無	
2599	11	北東SD			F	(1.16)	(1.33)	(0.41)	(0.66)	黒曜石	無	無	下半	
2600	11	北東SD			F	1.63	(1.02)	0.56	(0.94)	黒曜石	無	無	右・左	
2601	18(南)	SD			RF	2.42	3.05	1.08	7.82	黒曜石	有	無	無	
2602	18(南)	SD			F	2.78	(2.66)	1.35	(8.56)	黒曜石	無	無	右	
2603	18(南)	SD			F	2.54	2.45	0.50	2.42	黒曜石	無	無	無	
2604	18(南)	SD			F	1.83	1.83	0.55	1.55	黒曜石	無	無	無	
2605	18(南)	SD			F	1.35	1.85	0.80	1.38	黒曜石	無	無	無	
2606	18(南)	SD			F	1.74	1.09	0.37	0.59	黒曜石	無	無	無	
2607	18(南)	SD			F	1.33	0.77	0.78	0.61	黒曜石	無	無	無	
2608	18(南)	SD			RF	(1.51)	(0.85)	0.44	(0.82)	黒曜石	有	無	左	
2609	18(南)	SD			F	1.90	1.32	0.56	1.21	黒曜石	無	無	無	
2610	18(南)	SD			F	2.43	2.03	0.25	0.71	黒曜石	無	無	無	
2611	18	柔溝			F	1.36	2.48	0.64	2.20	黒曜石	無	無	無	
2612	18	柔溝			F	2.01	2.76	0.95	3.94	黒曜石	無	無	無	
2613	18(南)	SD			チップ	0.88	1.23	0.46	0.33	黒曜石	無	無	無	
2614	18(南)	SD			チップ	0.79	1.14	0.47	0.30	黒曜石	無	無	無	
2615	18(南)	SD			チップ	0.59	1.39	0.14	0.21	黒曜石	無	無	無	
2616	18(南)	SD			チップ	0.57	0.99	0.13	0.05	黒曜石	無	無	無	
2617	18(南)	SD			チップ	0.58	0.90	0.21	0.08	黒曜石	無	無	無	
2618	18(南)	SD			チップ	0.27	0.75	0.18	0.03	黒曜石	無	無	無	
2619	18	加工段1			F	1.32	1.69	0.35	0.59	黒曜石	無	無	無	
2620	18	加工段1			F	1.55	1.55	0.63	1.25	黒曜石	無	無	無	
2621	18	P22(荒木)			F	2.22	2.52	0.66	3.40	黒曜石	無	無	無	
2622	18	P22(荒木)			SC	3.09	2.52	0.90	6.48	黒曜石	有	無	無	
2623	18	加工段2			石核	4.79	4.90	1.89	29.49	黒曜石	有	無	無	
2624	18	加工段2			RF	2.92	3.04	0.92	6.54	黒曜石	有	無	無	
2625	18	加工段2			RF	2.03	2.37	0.84	4.72	黒曜石	有	無	無	
2626	18	加工段2			F	2.73	(2.69)	1.23	(6.52)	黒曜石	無	無	左	
2627	18	加工段2			F	3.83	2.44	1.65	12.08	黒曜石	無	無	無	
2628	18	加工段2			F	3.63	(3.80)	1.45	(20.02)	黒曜石	無	無	左	
2629	18	加工段2			RF	(3.33)	(3.25)	(0.98)	(9.63)	黒曜石	有	無	上半	
2630	18	加工段2			石核	(3.05)	(2.62)	(1.43)	(8.17)	黒曜石	有	無	下半	
2631	18	加工段2			F	1.75	2.36	1.22	3.34	黒曜石	無	無	無	
2632	18	加工段2			F	(2.35)	(1.93)	0.63	(2.73)	黒曜石	無	無	下半	
2633	18	加工段2			F	1.67	1.05	0.75	1.43	黒曜石	無	無	無	
2634	18	加工段2			RF	2.13	2.48	0.95	3.75	黒曜石	有	無	無	
2635	18	加工段2			F	2.85	1.96	0.32	0.68	黒曜石	無	無	無	
2636	18	加工段2			RF	1.45	2.22	0.36	0.95	黒曜石	有	無	無	
2637	18	加工段2			石核	3.41	3.24	1.98	15.17	黒曜石	有	無	無	
2638	18	加工段2			F	(2.62)	(4.40)	1.33	(16.00)	黒曜石	無	無	四方	
2639	18	加工段2			F	2.38	3.90	0.82	5.53	黒曜石	無	無	無	
2640	18	加工段2			F	1.88	2.87	1.78	8.14	黒曜石	無	無	無	

No.	調査	遺構	層	Pno.	器種	長さ(cm)	幅(cm)	厚さ(cm)	重さ(g)	石材	二次加工	被熱	欠損	備考
2641	18	加工段2			F	1.49	2.91	1.73	5.86	黒曜石	無	無	無	
2642	18	加工段2			F	1.90	1.57	0.54	1.12	黒曜石	無	無	無	
2643	18	加工段2			SC	(1.88)	(2.08)	(0.67)	(2.51)	黒曜石	有	無	下半	
2644	18	加工段2			F	2.54	2.85	0.92	6.49	黒曜石	無	無	無	
2645	18	加工段2			RF	2.13	2.60	0.54	2.92	黒曜石	有	無	無	
2646	18	加工段2			F	2.66	2.97	0.59	3.68	黒曜石	無	無	無	
2647	18	加工段2			F	2.13	3.26	1.23	5.85	黒曜石	無	無	無	
2648	18	加工段2			RF	1.43	1.85	0.35	0.99	黒曜石	有	無	無	
2649	18	加工段2			RF	1.71	3.15	0.54	2.96	黒曜石	有	無	無	
2650	18	加工段2			F	1.74	2.03	0.44	1.27	黒曜石	無	無	無	
2651	18	加工段2			F	1.57	0.50	0.64	0.79	黒曜石	無	無	無	
2652	18	加工段2			F	0.78	2.78	0.43	1.03	黒曜石	無	無	無	
2653	18	加工段2			F	(1.44)	(1.40)	(0.44)	(0.98)	黒曜石	無	無	上半	
2654	18	加工段2			RF	1.88	1.20	0.62	1.17	黒曜石	有	無	無	
2655	18	加工段2			F	0.94	1.30	0.27	0.45	黒曜石	無	無	無	
2656	18	加工段2			F	1.50	1.43	0.38	1.06	黒曜石	無	無	無	
2657	18		表採		石核	3.12	3.23	1.63	11.50	黒曜石	有	無	無	
2658	18		表採		RF	3.66	3.41	0.91	7.89	黒曜石	有	無	無	
2659	18		表採		F	2.12	3.57	1.51	8.38	黒曜石	無	無	無	
2660	18		表採		F	2.14	1.41	0.75	1.35	黒曜石	無	無	無	
2661	18		表採		F	2.52	3.24	0.82	4.81	黒曜石	無	無	無	
2662	18		表採		F	1.93	1.79	0.80	2.13	黒曜石	無	無	無	
2663	18		表採		F	1.56	1.46	1.08	1.93	黒曜石	無	無	無	
2664	18		表採		チップ	0.82	0.90	0.54	0.32	黒曜石	無	無	無	
2665	18		表採		チップ	1.47	1.48	0.28	0.59	黒曜石	無	無	無	
2666	18		表採		チップ	0.96	1.29	0.12	0.17	黒曜石	無	無	無	
2667	18		表採		F	1.44	3.33	1.44	6.16	黒曜石	無	無	無	
2668	18		表採		F	1.68	2.56	0.78	2.79	黒曜石	無	無	無	
2669	18		表採		F	2.23	2.79	0.91	2.25	黒曜石	無	無	無	
2670	18		表採		RF	2.71	1.96	0.82	3.92	黒曜石	有	無	無	
2671	18		表採		RF	(1.37)	(1.30)	(0.46)	(0.80)	黒曜石	有	無	上半	
2672	18		表採		SC	1.65	1.57	0.38		黒曜石	有	無	無	
2673	18		表採		RF	1.52	1.10	0.30	0.55	黒曜石	有	無	無	
2674	18	石垣			F	2.44	1.47	1.26	3.91	黒曜石	無	無	無	
2675	18	石垣			RF	2.01	2.68	1.50	7.73	黒曜石	有	無	無	
2676	18	石垣			石核	3.36	(2.76)	0.86	(8.66)	黒曜石	有	無	左	
2677	18	石垣			F	2.80	1.75	1.63	3.80	黒曜石	無	無	無	
2678	18	石垣			RF	(2.81)	3.04	0.93	(5.65)	黒曜石	有	無	下	
2679	18	石垣			F	3.28	4.68	0.83	9.66	黒曜石	無	無	無	
2680	18	石垣			F	1.98	1.77	1.11	2.66	黒曜石	無	無	無	
2681	18	石垣			RF	1.93	3.32	0.85	4.65	黒曜石	有	無	無	
2682	18	石垣			F	1.94	1.14	1.31	2.14	黒曜石	無	無	無	
2683	18	石垣			F	2.51	0.74	0.78	1.36	黒曜石	無	無	無	
2684	18	石垣			F	1.16	1.51	0.37	0.53	黒曜石	無	無	無	
2685	18	石垣			F	2.27	2.44	0.67	1.91	黒曜石	無	無	無	
2686	18	石垣			F	2.34	1.40	0.81	1.78	黒曜石	無	無	無	
2687	18	石垣			RF	1.18	2.20	0.63	1.49	黒曜石	有	無	無	
2688	18	石垣			RF	1.35	1.87	0.38	0.82	黒曜石	有	無	無	
2689	18	石垣			F	1.82	1.39	0.53	1.00	黒曜石	無	無	無	
2690	18	石垣			F	1.85	1.80	0.24	0.84	黒曜石	無	無	無	
2691	18	石垣			F	1.56	1.25	0.30	0.59	黒曜石	無	無	無	
2692	18	石垣			F	1.50	1.46	0.33	0.64	黒曜石	無	無	無	
2693	18	石垣			F	1.53	1.30	0.35	0.67	黒曜石	無	無	無	
2694	18	石垣			F	1.22	0.84	0.28	0.24	黒曜石	無	無	無	
2695	18(南)	SD			石核	3.43	5.79	2.13		黒曜石	有	無	無	
2696	18(南)	SD			F	1.85	4.17	1.11	7.02	黒曜石	無	無	無	
2697	18(南)	SD			F	2.53	1.40	0.41	1.76	黒曜石	無	無	無	
2698	18(南)	SD			石核素材	2.95	1.88	1.16	7.01	黒曜石	有	無	無	
2699	18(南)	SD			RF	2.01	1.46	0.66	1.87	黒曜石	有	無	無	
2700	18(南)	SD			F	1.78	1.81	0.61	1.93	黒曜石	無	無	無	
2701	18(南)	SD			F	1.99	1.60	1.05	4.10	黒曜石	無	無	無	
2702	18(南)	SD			F	1.87	(1.95)	0.46	(1.31)	黒曜石	無	無	右	
2703	18(北)	SD			石核	3.03	5.64	2.01		黒曜石	有	無	無	
2704	18(北)	拡張部試掘	黒色		F	7.53	3.49	1.66		黒曜石	無	無	無	
2705	18(北)	拡張部試掘	黒色		石核	4.03	4.11	2.45	28.68	黒曜石	有	無	無	
2706	18(北)	拡張部試掘	黒色		石核素材	3.39	4.95	2.23	29.00	黒曜石	無	無	無	
2707	18(北)	拡張部試掘	黒色		F	2.50	2.04	0.33	0.78	黒曜石	無	無	無	
2708	18(北)	拡張部試掘	黒色		F	1.98	2.15	0.75	3.24	黒曜石	無	無	無	
2709	18(北)	拡張部試掘	黒色		F	1.42	1.79	0.61	0.75	黒曜石	無	無	無	
2710	18(北)	拡張部試掘	黒色		F	1.68	2.35	0.44	1.67	黒曜石	無	無	無	
2711	18(北)	拡張部試掘	黒色		SC	(2.47)	3.12	0.69	5.00	黒曜石	有	無	上半 折	
2712	18(北)	拡張部試掘	黒色		F	1.64	2.89	0.55	2.03	黒曜石	無	無	無	
2713	18(北)	拡張部試掘	黒色		RF	2.03	2.54	0.40	1.51	黒曜石	有	無	無	
2714	18(北)	拡張部試掘	黒色		F	3.56	2.74	1.45	8.89	黒曜石	無	無	無	
2715	18(北)	拡張部試掘	黒色		石核	2.11	3.85	1.53	7.72	黒曜石	有	無	無	
2716	18(北)	拡張部試掘	黒色		SC	5.57	4.72	1.59		黒曜石	有	無	無	
2717	18(北)	拡張部試掘	黒色		F	4.45	4.34	1.42	20.48	黒曜石	無	無	無	
2718	18(北)	拡張部試掘	黒色		石核	3.90	(3.68)	2.51	(24.74)	黒曜石	有	無	左	
2719	18(北)	拡張部試掘	黒色		F	2.18	2.51	0.81	4.11	黒曜石	無	無	無	
2720	18(北)	拡張部試掘	黒色		F	2.12	2.41	1.26	3.50	黒曜石	無	無	無	
2721	18(北)	拡張部試掘	黒色		F	1.97	2.26	0.43	1.55	黒曜石	無	無	無	
2722	18(北)	拡張部試掘	黒色		F	3.09	1.99	1.11	5.21	黒曜石	無	無	無	
2723	18(北)	拡張部試掘	黒色		RF	2.70	2.04	0.50	2.24	黒曜石	有	無	無	
2724	18(北)	拡張部試掘	黒色		F	2.18	1.86	0.99	2.83	黒曜石	無	無	無	
2725	18(北)	拡張部試掘	黒色		RF	1.92	2.21	0.42	1.47	黒曜石	有	無	無	
2726	18(北)	拡張部試掘	黒色		RF	2.18	1.65	0.31	0.90	黒曜石	有	無	無	
2727	18(北)	拡張部試掘	黒色		RF	2.36	1.73	0.79	1.80	黒曜石	有	無	無	
2728	18(北)	拡張部試掘	黒色		F	2.14	1.39	0.31	0.60	黒曜石	無	無	無	
2729	18(北)	拡張部試掘	黒色		F	1.55	1.56	0.22	0.41	黒曜石	無	無	無	
2730	18		表採		チップ	1.31	0.95	0.65	0.64	黒曜石	無	無	無	
2731	18		表採		チップ	1.10	1.32	0.56	0.50	黒曜石	無	無	無	
2732	18		表採		F	0.84	1.60	0.13	0.20	黒曜石	有	無	無	
2733	18		表採		チップ	1.05	1.10	0.27	0.23	黒曜石	無	無	無	
2734	18		表採		チップ	1.00	1.04	0.19	0.18	黒曜石	無	無	無	
2735	18		表採		RF	0.87	0.91	0.13	0.10	黒曜石	無	無	無	
2736	18		表採		F	2.56	1.22	0.76	2.00	黒曜石	無	無	無	
2737	18		表採		チップ	1.18	1.20	0.24	0.34	黒曜石	無	無	無	
2738	18		表採		チップ	1.04	1.33	0.62	0.57	黒曜石	無	無	無	
2739	18		表採		RF	2.48	1.41	0.62	1.33	黒曜石	有	無	無	
2740	18		表採		RF	2.73	2.00	0.81	3.61	黒曜石	有	無	無	
2741	18		表採		RF	2.05	2.82	0.45	2.62	黒曜石	有	無	無	
2742	18		表採		F	(1.46)	2.29	0.54	(2.09)	黒曜石	無	無	下	
2743	18		表採		RF	1.41	1.88	0.53	1.29	黒曜石	有	無	無	
2744	18		表採		F	1.42	1.78	0.20	0.55	黒曜石	無	無	無	
2745	18		表採		F	1.66	1.02	0.52	0.66	黒曜石	無	無	無	
2746	18		表採		原石	4.94	4.09	2.53	54.02	黒曜石	無	無	無	
2747	18		表採		石核	4.26	2.80	1.34	17.85	黒曜石	有	無	無	
2748	18		表採		RF	2.81	3.48	1.52	11.01	黒曜石	有	無	無	
2749	18		表採		石核	2.90	2.53	1.25	9.06	黒曜石	有	無	無	
2750	18		表採		石核	3.24	2.85	1.24	12.48	黒曜石	有	無	無	
2751	18		表採		石核	2.98	2.18	1.04	8.50	黒曜石	有	無	無	
2752	18		表採		F	1.97	3.18	1.23	6.81	黒曜石	無	無	無	
2753	18		表採		F	2.76	3.12	0.94	6.28	黒曜石	無	無	無	
2754	18		表採		F	3.99	3.74	0.91	9.61	黒曜石	無	無	無	
2755	18		表採		F	1.90	3.04	0.29	1.57	黒曜石	無	無	無	
2756	18		表採		F	1.37	2.08	0.72	1.99	黒曜石	無	無	無	
2757	18		表採		F	1.67	1.31	0.74	1.39	黒曜石	無	無	無	
2758	18		表採		RF	1.71	1.60	0.50	1.68	黒曜石	有	無	無	
2759	18		表採		F	1.63	1.89	0.43	1.33	黒曜石	有	無	無	
2760	18		表採		F	1.77	1.01	0.30	0.51	黒曜石	無	無	無	

No.	調査	遺構	層	Pno.	器種	長さ(cm)	幅(cm)	厚さ(cm)	重さ(g)	石材	二次加工	被熱	欠損	備考
2761	18		表採		F	1.64	1.40	0.16	0.36	黒曜石	無	無	無	
2762	18		表採		RF	(0.78)	(2.04)	0.46	(0.52)	黒曜石	有	無	下半	
2763	18		表採		F	1.35	1.21	0.34	0.47	黒曜石	無	無	無	
2764	18		表採		F	0.61	1.73	0.36	0.45	黒曜石	無	無	無	
2765	18		表採		石核	4.18	3.66	1.94		黒曜石	有	無	無	
2766	18		表採		F	(2.21)	2.95	(1.36)	(6.96)	黒曜石	無	無	下	
2767	18		表採		RF	1.19	2.04	0.50	1.03	黒曜石	有	無	無	
2768	18		表採		F	2.09	2.98	0.65	2.90	黒曜石	無	無	無	
2769	18		表採		RF	1.15	2.76	0.52	1.41	黒曜石	有	無	無	
2770	18		表採		F	1.95	1.25	0.45	0.70	黒曜石	無	無	無	
2771	18		表採		RF	1.01	2.17	0.38	0.62	黒曜石	有	無	無	
2772	18		表採		チップ	0.89	1.13	0.17	0.18	黒曜石	無	無	無	
2773	18		表採		チップ	0.64	1.04	0.08	0.04	黒曜石	無	無	無	
2774	18		表採		F	(1.49)	(3.05)	0.79	(3.92)	黒曜石	無	無	右	
2775	18		表採		石核	2.69	5.16	1.61		黒曜石	有	無	無	
2776	18		表採		SC	7.00	5.33	2.33		黒曜石	有	無	無	
2777	18		表採		石核	3.03	2.89	1.34	10.43	黒曜石	有	無	無	
2778	18		表採		RF	2.56	2.61	1.06	6.58	黒曜石	有	無	無	
2779	18		表採		F	(2.63)	2.52	(1.31)	(5.53)	黒曜石	無	無	上	
2780	18		表採		F	2.56	1.77	1.00	2.52	黒曜石	無	無	無	
2781	18		表採		RF	(3.42)	(2.26)	0.67	(3.10)	黒曜石	有	無	上・右	
2782	18		表採		石核	2.00	3.41	0.99	5.38	黒曜石	有	無	無	
2783	18		表採		RF	3.22	2.44	0.87	6.05	黒曜石	有	無	無	
2784	18		表採		F	1.95	2.60	1.10	3.68	黒曜石	無	無	無	
2785	18		表採		F	2.73	1.73	0.91	3.96	黒曜石	無	無	無	
2786	18		表採		F	1.62	1.58	0.83	1.72	黒曜石	無	無	無	
2787	18		表採		RF	1.49	1.87	0.46	1.10	黒曜石	有	無	無	
2788	18		表採		F	1.30	1.82	0.32	0.74	黒曜石	無	無	無	
2789	18		表採		チップ	1.44	1.35	0.33	0.73	黒曜石	無	無	無	
2790	18		表採		RF	1.29	1.14	0.30	0.36	黒曜石	有	無	無	
2791	18(北)	試掘			原石	3.52	2.74	3.09		黒曜石	無	無	無	
2792	18(北)	試掘			F	2.95	2.86	1.64	10.50	黒曜石	無	無	無	
2793	18(北)	試掘			F	2.69	1.75	1.05	5.52	黒曜石	無	無	無	
2794	18(北)	試掘			F	1.70	2.93	0.51	2.52	黒曜石	無	無	無	
2795	18(北)	試掘	黒色		F	1.40	2.84	1.26	4.61	黒曜石	無	無	無	
2796	18(北)	試掘			F	1.75	2.07	0.31	1.00	黒曜石	無	無	無	
2797	18(北)	試掘			石核	3.55	2.19	1.12	8.15	黒曜石	有	無	無	
2798	18(北)	試掘			SC	1.79	2.86	0.60		黒曜石	有	無	無	
2799	18(北)	試掘			F	2.87	2.54	0.48	2.51	黒曜石	無	無	無	
2800	18(北)	試掘			F	1.43	1.97	0.85	2.02	黒曜石	無	無	無	
2801	18(北)	試掘			F	1.49	2.05	0.50	1.44	黒曜石	無	無	無	
2802	18	北壁	黒色		石核	4.15	2.95	2.14		黒曜石	有	無	無	
2803	18	北壁	黒色		石核	3.78	2.48	1.46		黒曜石	有	無	無	
2804	18	北壁	黒色		F	1.82	1.97	1.02	2.89	黒曜石	無	無	無	
2805	18	北壁	黒色		F	(1.60)	1.88	0.38	(0.91)	黒曜石	無	無	上	
2806	18	北壁	黒色		F	1.60	2.11	0.45	1.58	黒曜石	無	無	無	
2807	18	北壁	黒色		F	2.17	1.56	0.79	2.05	黒曜石	無	無	無	
2808	18	試掘3	黒色		F	2.35	4.22	0.47	4.10	黒曜石	無	有	無	
2809	18	北壁	黒色		石核	6.53	5.40	1.78		黒曜石	有	無	無	
2810	18	北壁	黒色		RF	2.61	2.17	1.13	5.27	黒曜石	有	無	無	
2811	18	北壁	褐色		SC	3.95	2.27	0.90		黒曜石	有	無	無	
2812	18	北壁	褐色		SC	2.81	(4.40)	1.45		黒曜石	有	無	右	
2813	18	北壁	褐色		使用	3.31	3.36	0.70		黒曜石	有	無	無	
2814	18	北壁	褐色		F	3.68	1.95	0.60	4.27	凝灰岩?	無	無	無	
2815	18	北壁	褐色		RF	2.85	2.89	0.69	5.73	黒曜石	有	無	無	
2816	18	北壁	褐色		原石	1.66	1.80	0.91	2.68	黒曜石	無	無	無	
2817	18	北壁	褐色		チップ	1.13	1.02	0.36	0.33	黒曜石	無	無	無	
2818	18	北壁	褐色		RF	1.31	2.31	0.91	2.35	黒曜石	有	無	無	
2819	18	北壁	褐色		RF	1.51	1.77	0.58	1.34	黒曜石	有	無	無	
2820	18	北壁	褐色		F	0.95	1.26	0.58	0.63	黒曜石	無	無	無	
2821	18	北壁	褐色		F	1.67	1.52	0.74	1.42	黒曜石	無	無	無	
2822	18	北壁	褐色		F	1.42	0.88	0.34	0.52	黒曜石	無	無	無	
2823	18	北壁	褐色		RF	1.77	1.11	0.57	0.96	黒曜石	有	無	無	
2824	18	北壁	褐色		F	1.82	1.27	0.69	1.43	黒曜石	無	無	無	
2825	18	北壁	褐色		F	1.01	2.08	0.61	0.84	黒曜石	無	無	無	
2826	18	北壁	褐色		F	1.13	1.89	0.33	0.50	黒曜石	無	無	無	
2827	18	北壁	褐色		F	1.63	0.98	0.52	0.65	黒曜石	無	無	無	
2828	18	北壁	褐色		F	1.73	1.33	0.38	0.72	黒曜石	無	無	無	
2829	18	北壁	褐色		F	0.92	1.82	0.33	0.67	黒曜石	無	無	無	
2830	18	北壁	褐色		F	1.55	0.91	0.25	0.38	黒曜石	無	無	無	
2831	18	北壁	褐色		F	(1.72)	(2.62)	(1.18)	(3.92)	黒曜石	無	無	上半	
2832	18	北壁	褐色		石核	3.04	1.97	1.12	7.88	黒曜石	有	無	無	
2833	18	北壁	褐色		石核	3.40	4.02	1.11	12.16	黒曜石	有	無	無	
2834	18	北壁	褐色		F	2.26	3.05	0.88	5.22	黒曜石	無	無	無	
2835	18	北壁	褐色		RF	3.05	2.77	1.17	10.21	黒曜石	有	無	無	
2836	18	北壁	褐色		RF	(1.74)	2.67	1.09	4.42	黒曜石	有	無	下	
2837	18	北壁	褐色		RF	2.89	1.91	0.87	4.40	黒曜石	有	無	無	
2838	18	北壁	褐色		F	1.25	2.19	0.70	2.12	黒曜石	無	無	無	
2839	18	北壁	褐色		RF	2.38	1.78	0.64	2.63	黒曜石	有	無	無	
2840	18	北壁	褐色		ピエス	1.85	2.60	0.96		黒曜石	有	無	無	
2841	18	北壁	褐色		F	2.11	3.18	0.71	4.25	黒曜石	無	無	無	
2842	18	北壁	褐色		SC	2.01	2.12	0.52		黒曜石	有	無	無	
2843	18	北壁	褐色		F	1.71	1.92	0.83	2.63	黒曜石	無	無	無	
2844	18	北壁	褐色		F	2.11	1.22	0.90	2.32	黒曜石	無	無	無	
2845	18	北壁	褐色		F	1.97	1.91	0.77	2.50	黒曜石	無	無	無	
2846	18	北壁	褐色		F	1.37	2.55	0.67	2.15	黒曜石	無	無	無	
2847	18	北壁	褐色		F	2.29	2.62	0.51	2.07	黒曜石	無	無	無	
2848	18	北壁	褐色		F	1.63	1.82	0.45	1.04	黒曜石	無	無	無	
2849	18	北壁	褐色		RF	1.32	2.07	0.61	1.49	黒曜石	有	無	無	
2850	18	北壁	褐色		F	(1.11)	(1.69)	(0.40)	(0.82)	黒曜石	無	無	上半	
2851	18	北壁	黒色		F	2.07	1.89	0.57	1.76	黒曜石	無	無	無	
2852	18	北壁	黒色		チップ	0.75	0.83	0.07	0.05	黒曜石	無	無	無	
2853	18	北壁	黒色		チップ	1.27	1.01	0.48	0.40	黒曜石	無	無	無	
2854	18	北壁	黒色		F	(1.16)	1.52	0.36	(0.51)	黒曜石	無	無	上半	
2855	18	北壁	黒色		チップ	1.41	1.23	0.50	0.44	黒曜石	無	無	無	
2856	18	北壁	黒色		F	1.54	1.60	0.64	1.11	黒曜石	無	無	無	
2857	18	北壁	黒色		F	1.83	(1.12)	0.81	(1.29)	黒曜石	無	無	左	
2858	18	北壁	黒色		RF	2.05	1.94	0.40	0.96	黒曜石	有	無	無	
2859	18	北壁	黒色		F	1.01	1.59	0.52	0.84	黒曜石	無	無	無	
2860	18	北壁	黒色		SC	(1.95)	1.63	0.37		黒曜石	有	無	下	
2861	18	北壁	黒色		F	2.28	1.24	0.51	1.19	黒曜石	無	無	無	
2862	18	北壁	黒色		F	1.74	1.56	0.38	0.72	黒曜石	無	無	無	
2863	18	北壁	黒色		F	1.06	(1.57)	0.60	(0.62)	黒曜石	無	無	右	
2864	18	北壁	黒色		F	1.22	(1.49)	0.54	(0.86)	黒曜石	無	無	右	
2865	18	北壁	黒色		F	1.45	(1.72)	0.25	(0.56)	黒曜石	有	無	左	
2866	18	北壁	黒色		F	1.38	(1.25)	0.38	(0.67)	黒曜石	無	無	左	
2867	18	北壁	黒色		チップ	1.43	0.90	0.62	0.60	黒曜石	無	無	無	
2868	18	北壁	黒色		F	1.30	1.82	0.51	0.90	黒曜石	無	無	無	
2869	18	北壁	黒色		RF	2.48	1.37	0.60	0.98	黒曜石	有	無	無	
2870	18	北壁	黒色		F	2.09	1.59	0.32	0.90	黒曜石	無	無	無	
2871	18	北壁	黒色		RF	1.32	1.19	0.20	0.38	黒曜石	有	無	無	
2872	18	北壁	黒色		RF	1.20	1.50	0.41	0.69	黒曜石	有	無	無	
2873	18	北壁	黒色		RF	1.53	1.71	0.21	0.43	黒曜石	有	無	無	
2874	18	北壁	黒色		F	1.11	1.59	0.51	0.64	黒曜石	無	無	無	
2875	18	北壁	黒色		F	0.57	1.69	0.46	0.28	黒曜石	無	無	無	
2876	18	北壁	黒色		RF	0.94	1.85	0.49	0.81	黒曜石	有	無	無	
2877	18	北壁	黒色		F	1.15	1.61	0.23	0.45	黒曜石	無	無	無	
2878	18	北壁	黒色		F	1.10	1.62	0.34	0.36	黒曜石	無	無	無	
2879	18	北壁	黒色		RF	(0.88)	(1.70)	(0.30)	(0.57)	黒曜石	有	無	下半	
2880	18	北壁	黒色		RF	1.12	1.28	0.26	0.34	黒曜石	有	無	無	

No.	調査	遺構	層	Pno.	器種	長さ(cm)	幅(cm)	厚さ(cm)	重さ(cm)	石材	二次加工	被熱	欠損	備考
2881	18	北壁	黒色		RF	1.46	1.47	0.41	0.90	黒曜石	有	無	無	
2882	18	北壁	黒色		チップ	0.70	1.11	0.33	0.17	黒曜石	無	無	無	
2883	18	北壁	黒色		F	1.08	0.66	0.16	0.11	黒曜石	無	無	無	
2884	18	北壁	黒色		石鏃	(0.73)	(0.91)	(0.31)		黒曜石	有	無	上半	
2885	18	北壁	黒色		F	0.84	1.12	0.26	0.19	黒曜石	無	無	無	
2886	18	北壁	黒色		F	0.98	(1.29)	0.22	(0.23)	黒曜石	無	無	左	
2887	18	北壁	黒色		RF	1.00	1.45	0.31	0.37	黒曜石	有	無	無	
2888	18	北壁	黒色		F	0.96	1.61	0.28	0.37	黒曜石	無	無	無	
2889	18	北壁	黒色		チップ	(0.78)	(1.36)	0.32	(0.38)	黒曜石	無	無	上・下	
2890	18	北壁	黒色		チップ	1.23	1.28	0.53	0.48	黒曜石	無	無	無	
2891	18	北壁	黒色		チップ	(0.97)	(1.50)	0.34	(0.47)	黒曜石	無	無	上・左	
2892	18	北壁	黒色		原石	0.95	0.65	0.55	0.32	黒曜石	無	無	無	
2893	18	北壁			F	1.57	1.30	0.88	0.87	黒曜石	無	無	無	
2894	18	北壁			チップ	0.43	1.14	0.14	0.06	黒曜石	無	無	無	
2895	18	北壁			チップ	1.07	1.38	0.66	0.78	黒曜石	無	無	無	
2896	18	北壁			チップ	0.63	1.07	0.25	0.09	黒曜石	無	無	無	
2897	18	北壁			チップ	1.02	0.71	0.35	0.25	黒曜石	無	無	無	
2898	18	北壁			F	1.62	1.87	0.79	1.37	黒曜石	無	無	無	
2899	18	北壁			RF	(1.66)	(1.53)	1.41	(0.74)	黒曜石	有	無	左	
2900	18	北壁			F	2.13	0.92	0.66	1.01	黒曜石	無	無	無	
2901	18	北壁			F	0.92	2.45	0.71	0.90	黒曜石	無	無	無	
2902	18	北壁			F	(2.12)	(2.16)	0.49	(1.32)	黒曜石	無	無	下	
2903	18	北壁			F	1.22	2.16	0.57	0.84	黒曜石	無	無	無	
2904	18	北壁			F	1.50	1.72	0.41	0.93	黒曜石	無	無	無	
2905	18	北壁			F	1.97	1.30	0.54	1.21	黒曜石	無	無	無	
2906	18	北壁			F	1.26	2.03	0.32	0.63	黒曜石	無	無	無	
2907	18	北壁			F	1.50	1.74	0.26	0.83	黒曜石	無	無	無	
2908	18	北壁			F	1.93	1.25	0.30	0.40	黒曜石	無	無	無	
2909	18	北壁			F	1.13	1.71	1.02	1.29	黒曜石	無	無	無	
2910	18	北壁			F	1.04	1.65	0.35	0.38	黒曜石	無	無	無	
2911	18	北壁			RF	1.57	1.46	0.39	0.70	黒曜石	有	無	無	
2912	18	北壁			チップ	1.14	1.31	0.17	0.19	黒曜石	無	無	無	
2913	18	北壁			F	1.60	1.12	0.19	0.39	黒曜石	無	無	無	
2914	18	北壁			チップ	1.10	1.35	0.12	0.25	黒曜石	無	無	無	
2915	18	北壁			チップ	1.15	0.91	0.12	0.15	黒曜石	無	無	無	
2916	18	北壁			F	0.81	1.67	0.26	0.16	黒曜石	無	無	無	
2917	18	北壁			チップ	1.24	0.80	0.16	0.12	黒曜石	無	無	無	
2918	18	北壁			チップ	0.72	0.89	0.28	0.18	黒曜石	無	無	無	
2919	18	北壁			RF	5.65	6.82	2.66		黒曜石	有	無	無	
2920	18	北壁			F	5.60	4.53	1.70	31.48	黒曜石	無	無	無	
2921	18	北壁			F	(2.91)	(1.93)	0.69	(3.76)	黒曜石	無	無	上・右	
2922	18	北壁			石核	4.89	5.63	1.98	24.85	黒曜石	有	無	無	
2923	18	北壁			F	1.97	4.56	1.53	8.67	黒曜石	無	無	無	
2924	18	北壁			F	4.09	2.26	1.52	13.77	黒曜石	無	無	無	
2925	18	北壁			F	2.73	(4.21)	1.30	(11.21)	黒曜石	無	無	左	
2926	18	北壁			石核	3.31	3.72	1.64	16.44	黒曜石	有	無	無	
2927	18	北壁			F	2.32	4.14	1.18	8.16	黒曜石	無	無	無	
2928	18	北壁			SC	2.34	3.77	0.89		黒曜石	有	無	無	
2929	18	北壁			F	2.68	1.70	1.49	6.59	黒曜石	無	無	無	
2930	18	北壁			F	2.25	(3.04)	0.88	(6.02)	黒曜石	無	無	右	
2931	18	北壁			F	2.78	1.73	0.72	1.86	黒曜石	無	無	無	
2932	18	北壁			F	1.42	3.86	1.03	5.95	黒曜石	無	無	無	
2933	18	北壁			F	2.45	4.01	0.76	6.99	黒曜石	無	無	無	
2934	18	北壁			石核	3.39	3.51	2.02	15.46	黒曜石	有	無	無	
2935	18	北壁			F	2.15	2.07	0.91	4.35	黒曜石	無	無	無	
2936	18	北壁			使用	(4.52)	(2.49)	(1.03)	(10.48)	黒曜石	有	無	(下半)	
2937	18	北壁			F	2.50	1.20	0.88	3.40	黒曜石	無	無	無	
2938	18	北壁			F	2.48	2.20	0.58	1.69	黒曜石	無	無	無	
2939	18	北壁			RF	(2.29)	(2.41)	0.68	(2.59)	黒曜石	有	無	左	
2940	18	北壁			F	2.10	1.84	0.42	1.06	黒曜石	無	無	無	
2941	18	北壁			F	3.71	2.19	0.93	6.60	黒曜石	無	無	無	
2942	18	北壁			石核	3.11	(4.50)	1.91		黒曜石	有	無	左・奥	
2943	18	北壁			F	3.01	2.83	1.30		黒曜石	無	無	無	
2944	18	北壁			F	1.42	2.88	1.05	4.13	黒曜石	無	無	無	
2945	18	北壁			RF	2.48	3.96	1.17	10.56	黒曜石	有	無	無	
2946	18	北壁			F	2.43	2.77	0.33	2.31	黒曜石	無	無	無	
2947	18	北壁			F	2.46	2.76	0.58	3.02	黒曜石	無	無	無	
2948	18	北壁			F	2.45	(3.03)	0.95	(7.26)	黒曜石	無	無	右	
2949	18	北壁			F	1.87	2.29	0.60	2.52	黒曜石	無	無	無	
2950	18	北壁			F	2.30	(3.31)	1.14	(9.47)	黒曜石	無	無	左・右	
2951	18	北壁			石核	2.65	2.33	1.17	7.26	黒曜石	有	無	無	
2952	18	北壁			F	1.41	2.46	0.80	2.95	黒曜石	無	無	無	
2953	18	北壁			RF	1.77	2.07	0.67	2.28	黒曜石	有	無	無	
2954	18	北壁			F	2.66	3.96	1.27	5.18	黒曜石	無	無	無	
2955	18	北壁			F	6.54	2.30	1.42	18.56	黒曜石	無	無	無	
2956	18	北壁			F	2.38	2.06	0.64	2.47	黒曜石	無	無	無	
2957	18	北壁			RF	1.32	2.86	0.48	1.64	黒曜石	有	無	無	
2958	18	北壁			F	(2.65)	(3.04)	(1.66)	(11.21)	黒曜石	無	無	左・右・下	
2959	18	北壁			F	2.14	3.07	0.59	4.01	黒曜石	無	無	無	
2960	18	北壁			F	2.21	2.08	0.56	1.93	黒曜石	無	無	無	
2961	18	北壁			F	2.09	2.45	0.33		黒曜石	無	有	無	
2962	18	北壁			F	2.29	1.36	0.26	0.93	黒曜石	無	無	無	
2963	18	北壁			RF	1.51	2.07	0.47	1.25	黒曜石	有	無	無	
2964	18	北壁			F	1.88	2.12	0.68	1.80	黒曜石	無	無	無	
2965	18	北壁			石核	2.38	1.44	0.87	2.60	黒曜石	有	無	無	
2966	18	北壁			F	1.23	2.79	0.64	1.19	黒曜石	無	無	無	
2967	18	北壁			F	3.51	1.44	0.54	2.42	黒曜石	無	無	無	
2968	18	北壁			RF	1.28	1.90	0.37	1.20	黒曜石	有	無	無	
2969	18	北壁			F	2.81	1.53	0.25	0.82	黒曜石	無	無	無	
2970	18	北壁			F	2.50	1.87	0.32	1.03	黒曜石	無	無	無	
2971	18	北壁			F	1.76	2.63	1.04	3.25	黒曜石	無	無	無	
2972	18	北壁			F	1.69	1.94	0.32	0.91	黒曜石	無	無	無	
2973	18	北壁	褐色		F	(2.45)	4.52	1.09	(8.15)	黒曜石	無	無	上	
2974	18	北壁	褐色		F	1.75	2.12	0.75	1.82	黒曜石	無	無	無	
2975	18	北壁	褐色		F	1.56	1.50	1.10	3.02	黒曜石	無	無	無	
2976	18	北壁	褐色		F	(1.35)	(2.70)	(1.32)	(5.08)	黒曜石	無	無	四方	
2977	18	北壁	褐色		RF	2.09	2.56	1.01	4.83	黒曜石	有	無	無	
2978	18	北壁	褐色		F	(2.60)	(2.06)	(1.19)	(5.65)	黒曜石	無	無	四方	
2979	18	北壁	褐色		RF	1.35	1.92	0.60	1.17	黒曜石	有	無	無	
2980	18	北壁	黒色		RF	1.59	2.09	0.22		黒曜石	有	無	無	
2981	18	北壁	黒色		F	1.94	2.60	0.55	1.89	黒曜石	無	無	無	
2982	18	北壁	黒色		RF	1.54	1.62	0.23	0.66	黒曜石	有	無	無	
2983	18	北壁	黒色		RF	3.23	2.09	0.97	3.19	黒曜石	有	無	無	
2984	18	北壁	黒色		F	1.57	2.77	0.88	2.73	黒曜石	無	無	無	
2985	18	北壁	黒色		F	(1.52)	2.13	0.93	(2.78)	黒曜石	無	無	上	
2986	18	北壁	褐色		F	4.17	3.44	1.02		安山岩	無	無	無	
2987	18	北壁	黒色		RF	2.18	2.12	0.25	2.04	黒曜石	有	無	無	
2988	18	北壁	黒色		F	(3.39)	(3.83)	1.11	(9.91)	黒曜石	無	無	上・左	
2989	18	北壁	黒色		F	3.44	2.66	1.26	10.03	黒曜石	無	無	無	
2990	18	北壁	黒色		RF	2.36	1.86	0.46	2.20	黒曜石	有	無	無	
2991	18	北壁	黒色		RF	1.86	1.26	0.47	0.99	黒曜石	有	無	無	
2992	18	北壁	黒色		RF	(2.31)	2.63	1.22	(5.19)	黒曜石	有	無	下	
2993	18	北壁	黒色		RF	1.76	2.64	0.56	2.70	黒曜石	有	無	無	
2994	18	北壁	黒色		F	2.64	3.11	0.73	3.74	黒曜石	無	無	無	
2995	18	北壁	黒色		SC	2.35	4.03	0.98		黒曜石	有	無	無	
2996	18	北壁	黒色		F	(2.92)	(1.22)	(0.97)	(3.56)	黒曜石	無	無	四方	
2997	18	北壁	黒色		F	1.78	3.02	1.47	5.36	黒曜石	無	無	無	
2998	18	北壁	黒色		F	1.33	2.43	0.58	1.10	黒曜石	無	無	無	
2999	18	北壁	黒色		F	(2.11)	(1.89)	(0.78)	(3.62)	黒曜石	無	無	四方	
3000	18	北壁	黒色		F	4.03	3.84	1.32	16.27	黒曜石	無	無	無	

No.	調査	遺構	層	Pno.	器種	長さ(cm)	幅(cm)	厚さ(cm)	重さ(g)	石材	二次加工	被熱	欠損	備考
3001	18	北壁	黒色		石核	2.65	3.54	1.42	12.67	黒曜石	有	無	無	
3002	18	北壁	黒色		F	4.59	3.21	2.79	25.72	黒曜石	無	無	無	
3003	18	北壁	黒色		RF	2.17	1.32	0.32	0.97	黒曜石	有	無	無	
3004	18	北壁	黒色		F	3.17	1.15	0.67	2.72	黒曜石	無	無	無	
3005	18	北壁	黒色		F	1.18	2.16	0.87	3.25	黒曜石	無	無	無	
3006	18	北壁	黒色		石核	3.09	4.13	1.24	14.00	黒曜石	有	無	無	
3007	18	北壁	黒色		RF	3.33	3.90	1.03	9.55	黒曜石	有	無	無	
3008	18	北壁	黒色		F	1.69	2.60	1.28	3.44	黒曜石	無	無	無	
3009	18	北壁	黒色		F	(2.76)	(2.23)	0.94	(4.28)	黒曜石	無	無	上・下	
3010	18	北壁	黒色		F	2.33	2.95	0.74	4.97	黒曜石	無	無	無	
3011	18	北壁	黒色		石核	4.85	4.39	2.28		黒曜石	有	無	無	
3012	18	北壁	黒色		F	2.29	1.36	0.79	1.59	黒曜石	無	無	無	
3013	18	北壁	黒色		RF	2.34	2.92	0.35	1.64	黒曜石	有	無	無	
3014	18	北壁	黒色		F	2.66	2.01	0.64	3.13	黒曜石	無	無	無	
3015	18	北壁	黒色		F	2.39	1.45	0.64	1.99	黒曜石	無	無	無	
3016	18	北壁	黒色		F	(2.94)	1.40	0.84	(2.78)	黒曜石	無	無	下	
3017	18	北壁	黒色		F	1.21	2.84	1.15	3.84	黒曜石	無	無	無	
3018	18	北壁	黒色		F	1.73	2.46	0.70	2.77	黒曜石	無	無	無	
3019	18	北壁	黒色		F	(2.43)	1.74	0.72	(2.27)	黒曜石	無	無	下	
3020	18	北壁	黒色		F	2.53	2.29	0.94	4.95	黒曜石	無	無	無	
3021	18	北壁	黒色		F	0.90	(2.45)	0.85	(2.08)	黒曜石	無	無	左・右	
3022	18	北壁	黒色		F	2.67	2.11	0.29	0.90	黒曜石	無	無	無	
3023	18	北壁	黒色		F	1.85	2.43	0.87	2.59	黒曜石	無	無	無	
3024	18	北壁	黒色		F	1.43	1.91	0.25	0.56	黒曜石	無	無	無	
3025	18	北壁	褐色		RF	(1.12)	1.15	0.49	(0.50)	黒曜石	有	無	上	
3026	18	北壁(東)			F	2.67	(2.61)	0.98	(7.82)	黒曜石	有	無	右	
3027	18	北壁(東)			SC	2.42	2.14	0.86		黒曜石	有	無	無	
3028	18	北壁(東)			原石	1.92	1.34	1.02	3.28	黒曜石	無	無	無	
3029	18	北壁(東)			F	1.90	1.36	0.54	1.32	黒曜石	無	無	無	
3030	18	北壁(東)			F	1.83	0.88	1.19	2.00	黒曜石	無	無	無	
3031	18	北壁(東)			F	1.72	1.78	0.82	2.37	黒曜石	無	無	無	
3032	18	北壁	褐色		石核	4.65	3.04	2.81		黒曜石	有	無	無	
3033	18	北壁	褐色		石核	4.63	1.95	1.82		黒曜石	有	無	無	
3034	18	北壁	褐色		石核	0.88	2.33	2.05		黒曜石	有	無	無	
3035	18	北壁	褐色		F	3.56	(2.11)	1.43	(11.20)	黒曜石	無	無	左	
3036	18	北壁	褐色		F	2.64	1.43	1.27	7.18	黒曜石	無	無	無	
3037	18	北壁	褐色		F	2.78	2.79	2.93	5.22	黒曜石	無	無	無	
3038	18	北壁	褐色		RF	3.25	2.30	0.48	4.03	黒曜石	有	無	無	
3039	18	北壁	褐色		RF	2.72	2.15	0.97	4.28	黒曜石	有	無	無	
3040	18	北壁	褐色		石核	1.72	2.88	0.99	6.69	黒曜石	有	無	無	
3041	18	北壁	褐色		RF	2.01	3.05	1.06	5.08	黒曜石	有	無	無	
3042	18	北壁	褐色		RF	2.57	2.65	1.04	6.97	黒曜石	有	無	無	
3043	18	北壁	褐色		F	3.19	2.54	1.33	8.57	黒曜石	有	無	無	
3044	18	北壁	褐色		F	3.12	2.83	0.73	5.89	黒曜石	有	無	無	
3045	18	北壁	褐色		SC	2.28	2.89	1.04		黒曜石	有	無	無	
3046	18	北壁	褐色		RF	2.07	2.34	0.57	2.61	黒曜石	有	無	無	
3047	18	北壁	褐色		RF	2.38	3.18	1.23		黒曜石	有	無	無	
3048	18	北壁	褐色		F	(3.25)	(1.68)	(0.77)	(4.87)	黒曜石	無	無	右・下	
3049	18	北壁	褐色		RF	2.22	2.07	0.79	3.20	黒曜石	有	無	無	
3050	18	北壁	褐色		RF	2.06	2.35	1.23	5.23	黒曜石	有	無	無	
3051	18	北壁	褐色		F	2.15	2.86	0.62	2.69	黒曜石	有	無	無	
3052	18	北壁	褐色		F	2.04	(1.84)	0.99	(3.44)	黒曜石	無	無	右	
3053	18	北壁	褐色		F	2.04	2.37	0.88	3.75	黒曜石	無	無	無	
3054	18	北壁	褐色		F	1.38	2.44	0.88	2.97	黒曜石	無	無	無	
3055	18	北壁	褐色		石核	2.84	2.79	1.23	6.20	黒曜石	有	無	無	
3056	18	北壁	褐色		RF	2.55	1.81	0.89	3.85	黒曜石	有	無	無	
3057	18	北壁	褐色		F	1.31	1.64	0.77	1.32	黒曜石	無	無	無	
3058	18	北壁	褐色		RF	2.52	2.37	0.74	4.11	黒曜石	有	無	無	
3059	18	北壁	褐色		F	2.13	1.01	0.86	2.15	黒曜石	無	無	無	
3060	18	北壁	褐色		F	1.80	1.88	0.30	1.42	黒曜石	無	無	無	
3061	18	北壁	褐色		F	1.31	1.91	0.79	1.64	黒曜石	無	無	無	
3062	18	北壁	褐色		F	0.97	2.79	0.57	1.50	黒曜石	無	無	無	
3063	18	北壁	褐色		RF	1.64	2.75	0.79	3.65	黒曜石	有	無	無	
3064	18	北壁	褐色		F	0.97	2.73	0.58	1.88	黒曜石	無	無	無	
3065	18	北壁	褐色		F	2.37	0.92	0.50	1.31	黒曜石	無	無	無	
3066	18	北壁	褐色		F	2.08	1.59	0.81	1.73	黒曜石	無	無	無	
3067	18	北壁	褐色		F	1.69	1.79	0.73	1.86	黒曜石	無	無	無	
3068	18	北壁	褐色		F	1.54	2.07	0.49	1.36	黒曜石	無	無	無	
3069	18	北壁	褐色		F	1.49	1.76	0.51	1.29	黒曜石	無	無	無	
3070	18	北壁	褐色		RF	1.67	1.50	0.55	1.29	黒曜石	有	無	無	
3071	18	北壁	褐色		RF	1.39	(1.64)	0.51	1.00	黒曜石	有	無	右	
3072	18	北壁	褐色		F	(1.78)	(0.64)	(0.60)	0.94	黒曜石	無	無	四方	
3073	18	北壁	褐色		F	1.16	1.06	0.42	0.46	黒曜石	無	無	無	
3074	18	北壁	褐色		F	1.14	0.86	0.65	0.43	黒曜石	無	無	無	
3075	18	北壁	褐色		F	0.90	1.60	0.22	0.23	黒曜石	無	無	無	
3076	18		褐色		SC	3.72	6.21	1.58		黒曜石	有	無	無	
3077	18		褐色		RF	(6.53)	(5.27)	0.97	(25.17)	黒曜石	有	無	左	
3078	18		褐色		石核	2.79	4.20	2.51	22.41	黒曜石	有	無	無	
3079	18		褐色		石核	2.38	2.67	1.27	5.93	黒曜石	有	無	無	
3080	18		褐色		F	2.67	1.63	1.39	4.12	黒曜石	無	無	無	
3081	18		褐色		石核	2.07	4.08	1.25	7.56	黒曜石	有	無	無	
3082	18		褐色		ノッチ	4.29	2.11	1.11		黒曜石	有	無	無	
3083	18		褐色		RF	2.56	3.52	0.91	7.35	黒曜石	有	無	無	
3084	18		褐色		F	1.45	1.54	0.72	1.76	黒曜石	無	無	無	
3085	18		褐色		F	2.00	2.20	0.62	2.48	黒曜石	無	無	無	
3086	18		褐色		F	2.98	1.08	0.65	1.55	黒曜石	無	無	無	
3087	18		褐色		F	1.89	2.14	0.42	1.17	黒曜石	無	無	無	
3088	18		褐色		F	1.45	2.31	0.43	1.37	黒曜石	無	無	無	
3089	18		褐色		F	1.21	2.01	0.71	1.51	黒曜石	無	無	無	
3090	18		褐色		F	2.08	2.22	1.05	3.78	黒曜石	無	無	無	
3091	18		褐色		F	3.42	3.37	1.17	9.80	黒曜石	無	無	無	
3092	18		褐色		F	2.76	2.67	0.66	2.86	黒曜石	無	無	無	
3093	18		褐色		RF	1.54	1.99	0.33	0.83	黒曜石	有	無	無	
3094	18		褐色		F	2.21	1.63	0.65	2.67	黒曜石	無	無	無	
3095	18		褐色		F	1.09	1.67	0.72	1.29	黒曜石	無	無	無	
3096	18				RF	2.77	3.64	1.37	8.83	黒曜石	有	無	無	
3097	18	北東	褐色		F	3.57	2.67	0.84	7.70	黒曜石	無	無	無	
3098	18				F	3.28	1.89	0.78	3.25	黒曜石	無	無	無	
3099	18				F	1.71	2.30	0.53	1.35	黒曜石	無	無	無	
3100	18		褐色		F	2.52	3.21	1.59	13.54	黒曜石	無	無	無	
3101	18		褐色		F	3.05	3.49	1.26	8.26	黒曜石	無	無	無	
3102	18		褐色		F	(1.80)	(3.04)	(1.30)	(6.98)	黒曜石	無	無	四方	
3103	18		褐色		RF	1.34	2.19	0.46	1.32	黒曜石	有	無	無	
3104	18		褐色		石核	3.35	2.95	0.91		黒曜石	有	無	無	
3105	18		褐色		F	1.44	2.00	0.48	1.18	黒曜石	無	無	無	
3106	18		褐色		RF	1.60	0.95	0.31	0.48	黒曜石	有	無	無	
3107	18		褐色		F	1.75	0.84	0.29	0.46	黒曜石	無	無	無	
3108	18		褐色		F	2.82	1.57	0.56	1.88	黒曜石	無	無	無	
3109	18		黒色		F	1.79	2.47	1.08	4.33	黒曜石	無	無	無	
3110	18		黒色		RF	3.04	3.56	1.13	12.83	黒曜石	有	無	無	
3111	18		黒色		F	2.84	1.37	0.22	0.95	黒曜石	無	無	無	
3112	18		黒色		F	2.31	4.59	0.78	4.75	黒曜石	無	無	無	
3113	18		黒色		F	1.79	1.30	0.50	1.00	黒曜石	無	無	無	
3114	18		黒色		F	1.34	2.30	0.52	1.25	黒曜石	無	無	無	
3115	18	北拡張部	黒色		チップ	0.75	1.36	0.20	0.17	黒曜石	無	無	無	
3116	18	北拡張部	黒色		チップ	0.94	1.25	0.17	0.22	黒曜石	無	無	無	
3117	18	北拡張部	黒色		チップ	0.85	1.32	0.25	0.19	黒曜石	無	無	無	
3118	18	北拡張部	黒色		チップ	0.48	1.03	0.08	0.02	黒曜石	無	無	無	
3119	18	北拡張部	黒色		チップ	1.13	0.77	0.18	0.12	黒曜石	無	無	無	
3120	18	北拡張部	黒色		チップ	0.76	1.29	0.17	0.16	黒曜石	無	無	無	

No.	調査	遺構	層	Pno.	器種	長さ(cm)	幅(cm)	厚さ(cm)	重さ(g)	石材	二次加工	被熱	欠損	備考
3121	18	北拡張部	黒色		チップ	1.59	1.07	0.17	0.25	黒曜石	無	無	無	
3122	18	北拡張部	黒色		チップ	0.80	1.05	0.22	0.24	黒曜石	無	無	無	
3123	18	北試掘部	黒色		F	1.35	0.90	0.13	0.17	黒曜石	無	無	無	
3124	18	北試掘部	黒色		F	1.38	1.45	0.55	0.95	黒曜石	無	無	無	
3125	18	北試掘部	黒色		RF	2.10	1.47	0.63	1.48	黒曜石	有	無	無	
3126	18	北試掘部	黒色		F	1.13	1.51	0.31	0.50	黒曜石	無	無	無	
3127	18	北拡張部	黒色		石核	5.29	6.88	1.56		黒曜石	有	無	無	
3128	18	北拡張部	黒色		石核	7.13	6.28	3.27		安山岩	有	無	無	
3129	18	北拡張部			F	2.08	2.64	0.89	2.95	黒曜石	無	無	無	
3130	18	北拡張部			F	1.23	1.96	0.35	0.94	黒曜石	無	無	無	
3131	18	北拡張部			F	(2.24)	(2.82)	1.23	(6.01)	黒曜石	無	無	上・右	
3132	18	北拡張部			F	1.16	2.01	0.42	0.68	黒曜石	無	無	無	
3133	18	北拡張部			石核	1.42	2.01	0.70	1.35	黒曜石	無	無	無	
3134	18	北拡張部			F	2.01	2.87	1.00	5.31	黒曜石	有	無	無	
3135	18	北拡張部			SC	2.99	(4.19)	1.26		黒曜石	有	無	右	
3136	18	北拡張部			F	2.20	2.84	0.82	5.27	黒曜石	無	無	無	
3137	18	北拡張部			F	1.25	2.12	0.21	0.49	黒曜石	無	無	無	
3138	18	北拡張部			F	0.76	2.13	0.70	1.05	黒曜石	無	無	無	
3139	18	北拡張部			石核	2.21	3.85	1.10	7.12	黒曜石	有	無	無	
3140	18	北拡張部			RF	3.97	3.69	1.33	21.06	黒曜石	有	無	無	
3141	18	北拡張部			F	2.50	3.07	1.06	5.11	黒曜石	無	無	無	
3142	18	北拡張部			F	2.85	1.97	0.68	2.62	黒曜石	無	無	無	
3143	18	北拡張部			F	(2.37)	(1.67)	(1.39)	(4.37)	黒曜石	無	無	左・右・上	
3144	18	北拡張部			F	(2.69)	2.28	0.63	(3.10)	黒曜石	無	無	下	
3145	18	拡張部			石核	4.90	4.13	2.40		黒曜石	有	無	無	
3146	18	拡張部			F	3.28	2.17	1.46	7.87	黒曜石	無	無	無	
3147	18	拡張部			F	(1.92)	(1.90)	0.58	(2.19)	黒曜石	無	無	右・下	
3148	18	拡張部			F	1.86	1.10	0.73	0.89	黒曜石	無	無	無	
3149	18	拡張部			チップ	1.30	1.25	0.12	0.28	黒曜石	無	無	無	
3150	18	拡張部			F	1.73	1.17	0.15	0.38	黒曜石	無	無	無	
3151	18	拡張部			チップ	1.30	0.76	0.08	0.12	黒曜石	無	無	無	
3152	18	北拡張部			チップ	1.47	1.44	0.82	1.25	黒曜石	無	無	無	
3153	18	北拡張部			F	1.81	1.59	0.72	1.67	黒曜石	無	無	無	
3154	18	北拡張部			SC	2.21	1.37	0.62		黒曜石	有	無	無	
3155	18	北拡張部			素材	2.18	1.49	0.97		黒曜石	有	無	無	
3156	18	北拡張部			RF	1.60	(1.55)	0.67	(1.83)	黒曜石	有	無	右	
3157	18	北拡張部			F	1.92	1.62	0.34	1.12	黒曜石	無	無	無	
3158	18	北拡張部			F	2.02	1.45	0.83	2.76	黒曜石	無	無	無	
3159	18	北拡張部			RF	2.35	1.30	0.66	1.95	黒曜石	有	無	無	
3160	18	北拡張部			RF	1.73	1.70	0.27	0.92	黒曜石	有	無	無	
3161	18	北拡張部			RF	3.02	1.43	0.35	1.56	黒曜石	有	無	無	
3162	18	北拡張部			F	1.80	(1.71)	0.51	(1.14)	黒曜石	無	無	左	
3163	18	北拡張部			F	(1.71)	(1.60)	0.62	(1.16)	黒曜石	無	無	上・右	
3164	18	北拡張部			F	1.59	1.39	0.34	0.99	黒曜石	無	無	無	
3165	18	北拡張部			F	(1.84)	(1.80)	(0.75)	(2.13)	黒曜石	無	無	四方	
3166	18	北拡張部			F	1.94	0.88	0.57	0.98	黒曜石	無	無	無	
3167	18	北拡張部			SC	2.56	1.19	1.85		黒曜石	有	無	無	
3168	18	北拡張部			F	(2.04)	1.53	0.37	(1.49)	黒曜石	無	無	下	
3169	18	北拡張部			F	1.57	1.22	0.30	0.70	黒曜石	無	無	無	
3170	18	北拡張部			F	1.56	1.68	0.20	0.58	黒曜石	無	無	無	
3171	18	北拡張部			チップ	1.23	0.93	0.82	1.18	黒曜石	無	無	無	
3172	18	北拡張部			F	1.82	1.45	0.44	0.95	黒曜石	無	無	無	
3173	18	北拡張部			F	2.25	1.60	0.20	0.90	黒曜石	無	無	無	
3174	18	北拡張部			F	2.47	1.39	0.61	1.76	黒曜石	無	無	無	
3175	18	北拡張部			F	2.08	1.39	0.40	1.02	黒曜石	無	無	無	
3176	18	北拡張部			F	1.77	1.05	0.45	1.08	黒曜石	無	無	無	
3177	18	北拡張部			チップ	1.29	1.13	0.42	0.45	黒曜石	無	無	無	
3178	18	北拡張部			石核	1.68	1.53	0.66	1.68	黒曜石	有	無	無	
3179	18	北拡張部			RF	2.15	1.87	0.50	1.62	黒曜石	有	無	無	
3180	18	北拡張部			RF	1.92	1.68	0.68	1.60	黒曜石	有	無	無	
3181	18	北拡張部			F	1.21	1.65	0.69		黒?頁岩?	無	?	無	
3182	18	北拡張部			F	1.80	1.14	0.54	0.88	黒曜石	無	無	無	
3183	18	北拡張部			F	1.56	1.45	0.47	0.78	黒曜石	無	無	無	
3184	18	北拡張部			RF	2.07	1.45	0.52	1.17	黒曜石	有	無	無	
3185	18	北拡張部			RF	1.55	1.30	0.30	0.50	黒曜石	有	無	無	
3186	18	北拡張部			F	1.79	0.83	0.80	0.64	黒曜石	無	無	無	
3187	18	北拡張部			F	2.28	1.15	0.18	0.40	黒曜石	無	無	無	
3188	18	北拡張部			F	2.41	1.43	0.57	1.78	黒曜石	無	無	無	
3189	18	北拡張部			F	(1.81)	1.38	0.34	(0.76)	黒曜石	無	無	無	
3190	18	北拡張部			F	1.48	1.52	0.40	0.66	黒曜石	無	無	上	
3191	18	北拡張部			F	1.59	1.19	0.20	0.59	黒曜石	無	無	無	
3192	18	北拡張部			F	1.38	1.07	0.77	0.74	黒曜石	無	無	無	
3193	18	北拡張部			RF	1.21	1.33	0.25	0.49	黒曜石	有	無	無	
3194	18	北拡張部			F	1.29	1.10	0.25	0.33	黒曜石	無	無	無	
3195	18	北側拡張部	黒色		F	3.35	2.27	1.56	11.30	黒曜石	無	無	無	
3196	18	北側拡張部	黒色		石核	3.31	2.06	1.65	8.17	黒曜石	有	無	無	
3197	18	北側拡張部	黒色		RF	3.39	1.75	2.23	9.96	黒曜石	有	無	無	
3198	18	北側拡張部	黒色		F	2.58	1.27	0.73	2.16	黒曜石	無	無	無	
3199	18	北側拡張部	黒色		F	1.53	1.49	1.10	2.49	黒曜石	無	無	無	
3200	18	北側拡張部	黒色		F	2.72	1.76	0.56	2.26	黒曜石	無	無	無	
3201	18	北側拡張部	黒色		F	(1.73)	(1.38)	0.18	(0.56)	黒曜石	無	無	右・下	
3202	18	北側拡張部	黒色		F	2.93	1.84	0.55	2.40	黒曜石	無	無	無	
3203	18	北側拡張部	黒色		RF	2.86	2.42	1.35	7.07	黒曜石	有	無	無	
3204	18	北側拡張部	黒色		F	2.19	1.80	0.61	2.05	黒曜石	無	無	無	
3205	18	北側拡張部	黒色		F	4.27	3.13	1.67	16.22	黒曜石	無	無	無	
3206	18	北側拡張部	黒色		F	2.32	1.77	0.36	1.37	黒曜石	無	無	無	
3207	18	北側拡張部			F	1.90	1.35	0.40	1.07	黒曜石	無	無	無	
3208	18	北側拡張部			RF	2.09	1.24	0.64	1.27	黒曜石	有	無	無	
3209	18	北側拡張部			RF	1.78	1.48	0.55	1.65	黒曜石	有	無	無	
3210	18	北側拡張部			F	(2.00)	(1.81)	1.18	(4.00)	黒曜石	無	無	右・下	
3211	18	北側拡張部		51	F	3.45	2.16	0.73	4.30	黒曜石	無	無	無	
3212	18	北側拡張部		51	素材	3.33	2.40	1.33		黒曜石	有	無	無	
3213	18	北側拡張部		51	RF	2.60	2.03	1.34	6.45	黒曜石	有	無	無	
3214	18	北側拡張部		51	F	2.74	2.09	0.76	3.06	黒曜石	無	無	無	
3215	18	北側拡張部		51	F	2.05	1.04	0.53	0.60	黒曜石	無	無	無	
3216	18	北側拡張部		51	RF	1.72	1.22	0.53	0.85	黒曜石	有	無	無	
3217	18	北側拡張部	黒色		石核	3.41	3.04	2.15	24.28	黒曜石	有	無	無	
3218	18	北側拡張部	黒色		F	(2.68)	(1.90)	0.67		黒曜石	無	有?	左・下	
3219	18	北側拡張部	黒色		F	3.10	1.43	0.82	1.93	黒曜石	無	無	無	
3220	18	北側拡張部	黒色		F	2.33	1.47	0.29	0.87	黒曜石	無	無	無	
3221	18	北側拡張部	黒色		F	3.29	1.83	0.92	4.01	黒曜石	無	無	無	
3222	18	北側拡張部	黒色		F	2.48	1.16	0.58	2.08	黒曜石	無	無	無	
3223	18	北側拡張部	黒色		RF	4.21	1.99	0.74	4.90	黒曜石	有	無	無	
3224	18	北側拡張部	黒色		RF	2.55	2.54	0.56	2.75	黒曜石	有	無	無	
3225	18	北側拡張部	黒色		RF	3.58	1.94	1.23	5.91	黒曜石	有	無	無	
3226	18	北側拡張部	黒色		RF	4.39	(2.70)	1.23	(13.68)	黒曜石	有	無	左	
3227	18	北側拡張部	黒色		F	3.35	2.62	0.74	6.57	黒曜石	無	無	無	
3228	18	北側拡張部	黒色		F	(2.93)	(2.03)	1.00	(6.07)	黒曜石	無	無	下・右・左	
3229	18	北側拡張部	黒色		F	3.15	1.84	0.71	2.53	黒曜石	無	無	無	
3230	18	北側拡張部	黒色		RF	2.65	2.04	0.85	4.58	黒曜石	有	無	無	
3231	18	北側拡張部	黒色		F	3.00	2.19	0.55	2.40	黒曜石	無	無	無	
3232	18	北側拡張部	黒色		F	2.67	1.27	0.49	1.41	黒曜石	無	無	無	
3233	18	北側拡張部	黒色		F	2.54	1.45	0.84	2.17	黒曜石	無	無	無	
3234	18	北側拡張部	黒色		F	1.98	1.53	0.36	0.76	黒曜石	無	無	無	
3235	18	北側拡張部	黒色		F	2.60	1.62	0.56	1.07	黒曜石	無	無	無	
3236	18	北側拡張部	黒色		F	2.48	1.36	0.67	1.51	黒曜石	無	無	無	
3237	18	北側拡張部	黒色		F	2.35	1.81	0.63	1.20	黒曜石	無	無	無	
3238	18	北側拡張部	黒色		RF	2.57	1.99	0.69	2.51	黒曜石	有	無	無	
3239	18	北側拡張部	黒色		F	2.00	1.85	0.55	1.08	黒曜石	無	無	無	
3240	18	北側拡張部	黒色		SC	2.96	2.65	1.27		黒曜石	有	無	無	

No.	調査	遺構	層	Pno.	器種	長さ(cm)	幅(cm)	厚さ(cm)	重さ(g)	石材	二次加工	被熱	欠損	備考
3241	18	北側拡張部	黒色		F	2.59	1.83	0.53	1.97	黒曜石	無	無	無	
3242	18	北側拡張部	黒色		RF	2.33	1.77	0.59	2.16	黒曜石	有	無	無	
3243	18	北側拡張部	黒色		RF	2.12	1.51	0.43	1.17	黒曜石	有	無	無	
3244	18	北側拡張部	黒色		F	2.44	1.93	1.26	4.77	黒曜石	無	無	無	
3245	18	北側拡張部	黒色		RF	2.20	2.09	1.36	4.65	黒曜石	有	無	無	
3246	18	北側拡張部	黒色		F	5.25	4.04	2.19	33.49	黒曜石	有	無	無	
3247	18	北側拡張部	黒色		RF	(3.79)	(2.63)	(0.88)	(11.28)	黒曜石	有	無	下半	
3248	18	北側拡張部	黒色		RF	4.19	2.76	1.02	10.20	黒曜石	有	無	無	
3249	18	北側拡張部	黒色		RF	4.00	2.52	0.87	7.94	黒曜石	有	無	無	
3250	18	北側拡張部	黒色		RF	4.15	1.48	0.84	3.41	黒曜石	有	無	無	
3251	18	北側拡張部	黒色		RF	5.04	3.13	1.29	16.45	黒曜石	有	無	右	
3252	18	北側拡張部	黒色		F	7.27	2.88	1.69	22.87	黒曜石	無	無	無	
3253	18	北側拡張部	黒色		SC	4.57	3.94	1.48		黒曜石	有	無	無	
3254	18	北側拡張部	黒色		RF	5.33	4.82	1.50	32.04	黒曜石	有	無	無	
3255	18	北側拡張部	黒色		RF	2.94	2.00	0.41	2.74	黒曜石	有	無	無	
3256	18	北側拡張部	黒色		F	4.02	2.64	0.84	6.35	黒曜石	無	無	無	
3257	18	北側拡張部	黒色		F	3.28	1.28	0.96	3.91	黒曜石	無	無	無	
3258	18	北側拡張部	黒色		F	3.70	2.45	0.82	5.60	黒曜石	無	無	無	
3259	18	北側拡張部	黒色		使用	3.32	2.09	0.66	3.21	黒曜石	有	無	無	
3260	18	北側拡張部	黒色		SC	4.07	2.25	0.97		黒曜石	有	無	無	
3261	18	北側拡張部	黒色		RF	3.23	2.36	0.75	4.86	黒曜石	有	無	無	
3262	18	北側拡張部	黒色		F	3.00	1.61	0.59	1.53	黒曜石	無	無	無	
3263	18	北側拡張部	黒色		石核	3.41	2.61	1.02	8.51	黒曜石	有	無	無	
3264	18	北側拡張部	黒色		F	2.77	2.33	0.82	4.15	黒曜石	無	無	無	
3265	18	北側拡張部	黒色		F	4.33	2.17	1.02	8.05	黒曜石	無	無	無	
3266	18	北側拡張部	黒色		RF	3.82	2.56	0.72	7.96	黒曜石	有	無	無	
3267	18	北側拡張部	黒色		F	3.80	1.67	0.67	2.52	黒曜石	無	無	無	
3268	18	北側拡張部	黒色		RF	3.37	3.00	0.80	6.21	黒曜石	有	無	無	
3269	18	北側拡張部	黒色		F	1.81	1.73	0.29	0.93	黒曜石	無	無	無	
3270	18	北側拡張部	黒色		F	3.30	1.40	0.63	2.95	黒曜石	無	無	無	
3271	18	北側拡張部	黒色		F	1.50	1.62	0.26	0.47	黒曜石	無	無	無	
3272	18	北側拡張部	黒色		F	1.62	0.92	0.28	0.22	黒曜石	無	無	無	
3273	18	北側拡張部	黒色		F	2.00	0.14	0.34	0.34	黒曜石	無	無	無	
3274	18	北側拡張部	黒色		F	1.89	0.55	0.19	0.10	黒曜石	無	無	無	
3275	18	北側拡張部	黒色		チップ	1.33	0.78	0.36	0.22	黒曜石	無	無	無	
3276	18	北側拡張部	黒色		RF	1.98	1.74	0.32	0.77	黒曜石	有	無	無	
3277	18	北側拡張部	黒色		チップ	1.40	1.50	0.25	0.31	黒曜石	無	無	無	
3278	18	北側拡張部	黒色		チップ	1.25	1.48	0.10	0.07	黒曜石	無	無	無	
3279	18	北側拡張部	黒色		F	2.78	0.88	0.38	0.58	黒曜石	無	無	無	
3280	18	北側拡張部	黒色		F	1.80	1.37	0.21	0.30	黒曜石	無	無	無	
3281	18	北側拡張部	黒色		F	2.01	1.12	0.32	0.46	黒曜石	無	無	無	
3282	18	北側拡張部	黒色		F	1.59	0.82	0.17	0.12	黒曜石	無	無	無	
3283	18	北側拡張部	黒色		F	1.68	0.84	0.35	0.27	黒曜石	無	無	無	
3284	18	北側拡張部	黒色		F	1.63	0.87	0.11	0.03	黒曜石	無	無	無	
3285	18	北側拡張部	黒色		F	2.25	1.52	0.24	0.45	黒曜石	無	無	無	
3286	18	北側拡張部	黒色		F	1.69	1.47	0.23	0.32	黒曜石	無	無	無	
3287	18	北側拡張部	黒色		チップ	1.35	0.92	0.36	0.30	黒曜石	無	無	無	
3288	18	北側拡張部	黒色		チップ	1.44	0.96	0.18	0.18	黒曜石	無	無	無	
3289	18	北側拡張部	黒色		チップ	1.50	0.76	0.14	0.04	黒曜石	無	無	無	
3290	18	北側拡張部	黒色		チップ	1.10	1.30	0.10	0.04	黒曜石	無	無	無	
3291	18	北側拡張部	黒色		チップ	1.00	0.45	0.30	0.02	黒曜石	無	無	無	
3292	18	北側拡張部	黒色		チップ	1.14	0.70	0.40	0.05	黒曜石	無	無	無	
3293	18	北拡張部			F	2.07	1.29	0.42	0.65	黒曜石	無	無	無	
3294	18	北拡張部			F	1.74	1.60	0.32	0.59	黒曜石	無	無	無	
3295	18	北拡張部			F	1.96	1.16	0.36	0.78	黒曜石	無	無	無	
3296	18	北拡張部			F	1.85	0.98	0.35	0.45	黒曜石	無	無	無	
3297	18	北拡張部			F	1.58	1.05	0.33	0.32	黒曜石	無	無	無	
3298	18	北拡張部			原石	0.98	0.70	0.01		黒曜石	無	無	無	
3299	18	北拡張部			F	1.77	0.97	0.36	0.42	黒曜石	無	無	無	
3300	18	北拡張部			チップ	1.42	1.21	0.17	0.15	黒曜石	無	無	無	
3301	18	北拡張部			F	1.56	1.25	0.18	0.28	黒曜石	無	無	無	
3302	18	北拡張部			F	1.93	(0.91)	0.20	(0.24)	黒曜石	無	無	右	
3303	18	北拡張部			チップ	1.38	1.30	0.49	0.53	黒曜石	無	無	無	
3304	18	北拡張部			チップ	1.48	0.90	0.22	0.22	黒曜石	無	無	無	
3305	18	北拡張部			F	1.42	(0.96)	0.57	(0.45)	黒曜石	無	無	左	
3306	18	北拡張部			F	1.65	0.77	0.47	0.28	黒曜石	無	無	無	
3307	18	北拡張部			F	(1.61)	1.29	0.60	(0.18)	黒曜石	無	無	下	
3308	18	北拡張部			チップ	1.15	0.62	0.20	0.03	黒曜石	無	無	無	
3309	18	北拡張部			チップ	1.20	1.15	0.50	0.47	黒曜石	無	無	無	
3310	18	北拡張部			F	(1.23)	1.00	0.32	(0.25)	黒曜石	無	無	下	
3311	18	北拡張部			チップ	1.10	1.19	0.52	0.41	黒曜石	無	無	無	
3312	18	北拡張部			チップ	1.33	0.93	0.16	0.13	黒曜石	無	無	無	
3313	18	北拡張部			RF	1.32	0.93	0.25	0.13	黒曜石	有	無	無	
3314	18	北拡張部			チップ	1.36	0.96	0.14	0.02	黒曜石	無	無	無	
3315	18	北拡張部			F	(1.44)	0.90	0.19	(0.11)	黒曜石	無	無	下	
3316	18	北拡張部			F	1.73	0.69	0.51	0.41	黒曜石	無	無	無	
3317	18	北拡張部			チップ	1.34	0.72	0.58	0.23	黒曜石	無	無	無	
3318	18	北拡張部			F	1.57	(0.85)	0.32	(0.12)	黒曜石	無	無	右	
3319	18	北拡張部			チップ	1.12	1.04	0.28	0.15	黒曜石	無	無	無	
3320	18	北拡張部			チップ	1.20	0.74	0.35	0.05	黒曜石	無	無	無	
3321	18	北側拡張部			チップ	1.30	0.98	0.58	0.48	黒曜石	無	無	無	
3322	18	北側拡張部			チップ	1.37	1.18	0.62	0.67	黒曜石	無	無	無	
3323	18	北側拡張部			チップ	1.18	0.69	0.32	0.17	黒曜石	無	無	無	
3324	18	北側拡張部			F	1.80	1.26	0.43	0.24	黒曜石	無	無	無	
3325	15	南	褐色		チップ	1.18	0.55	0.53	0.17	黒曜石	無	無	無	
3326	15	南	褐色		石核	3.06	1.96	1.12	6.24	黒曜石	有	無	無	
3327	15	南	褐色		F	(2.50)	(2.02)	0.55	(2.58)	黒曜石	無	無	上・右	
3328	15	南	褐色		SC	(1.86)	(1.25)	(0.42)	(1.00)	黒曜石	有	無	上半	
3329	18	北側拡張部	黒色		F	1.85	1.00	0.21	0.43	黒曜石	無	無	無	
3330	18	北側拡張部	黒色		F	1.86	(1.56)	0.39	(1.10)	黒曜石	無	無	左	
3331	18	北側拡張部	黒色		F	2.04	1.37	0.52	1.48	黒曜石	無	無	無	
3332	18	北側拡張部	黒色		F	1.66	1.12	0.22	0.35	黒曜石	無	無	無	
3333	18	北側拡張部	黒色		F	2.15	0.93	0.52	0.58	黒曜石	無	無	無	
3334	18	北側拡張部	黒色		F	1.85	1.42	0.62	1.41	黒曜石	無	無	無	
3335	18	北側拡張部	黒色		F	(2.00)	(1.45)	0.42	(0.97)	黒曜石	有	無	上・左	
3336	18	北側拡張部	黒色		F	1.94	1.60	0.45	0.99	黒曜石	無	無	無	
3337	18	北側拡張部	黒色		F	1.64	0.90	0.22	0.12	黒曜石	無	無	無	
3338	18	北側拡張部	黒色		F	2.69	0.74	0.72	1.13	黒曜石	無	無	無	
3339	18	北側拡張部	黒色		F	1.94	(1.15)	0.19	(0.42)	黒曜石	無	無	右	
3340	18	北側拡張部	黒色		RF	1.37	1.67	0.30	0.42	黒曜石	有	無	無	
3341	18	北側拡張部	黒色		F	1.55	0.85	0.45	0.20	黒曜石	無	無	無	
3342	18	北側拡張部	黒色		チップ	1.22	0.97	0.29	0.22	黒曜石	無	無	無	
3343	18	北側拡張部	黒色		チップ	1.50	1.29	0.39	0.44	黒曜石	無	無	無	
3344	18	北側拡張部	黒色		チップ	1.18	1.03	0.13	0.01	黒曜石	無	無	無	
3345	18	北側拡張部	黒色		チップ	1.41	0.97	0.26	0.10	黒曜石	無	無	無	
3346	18	北側拡張部	黒色		チップ	1.26	0.90	0.27	0.19	黒曜石	無	無	無	
3347	11		暗褐色		F	(4.71)	(3.30)	(1.77)	(19.40)	黒曜石	無	無	四方	
3348	11		暗褐色		RF	4.68	2.62	1.40	12.57	黒曜石	有	無	無	
3349	11		暗褐色		石核	4.50	1.90	1.30	14.13	黒曜石	有	無	無	
3350	11		暗褐色		F	3.29	1.98	1.53	7.28	黒曜石	無	無	無	
3351	11		暗褐色		F	(3.65)	2.32	0.75	(6.50)	黒曜石	無	無	上	
3352	11		暗褐色		F	3.65	2.00	0.82	4.67	黒曜石	無	無	無	
3353	11		暗褐色		F	2.81	1.40	1.31	4.31	黒曜石	無	無	無	
3354	11		暗褐色		石核	1.78	1.28	0.80	1.78	黒曜石	有	無	無	
3355	18	北側拡張部	黒色		F	3.80	3.27	1.06	10.65	黒曜石	無	無	無	
3356	18	北側拡張部	黒色		SC	4.50	4.22	1.38		黒曜石	有	無	無	
3357	18	北側拡張部	黒色		SC	3.91	(2.97)	1.35		黒曜石	有	無	左	
3358	18	北側拡張部	黒色		F	3.17	(2.64)	1.17	(7.28)	黒曜石	無	無	左・右	
3359	18	北側拡張部	黒色		F	2.95	2.01	2.00	13.68	黒曜石	無	無	無	
3360	18	北側拡張部	黒色		F	4.24	1.59	1.04	6.73	黒曜石	無	無	無	

No.	調査	遺構	層	Pno.	器種	長さ (cm)	幅 (cm)	厚さ (cm)	重さ(g)	石材	二次加工	被熱	欠損	備考
3361	18	北側拡張部	黒色		F	3.84	1.98	0.59	3.30	黒曜石	無	無	無	
3362	18	北側拡張部	黒色		F	4.18	1.75	0.68	3.50	黒曜石	無	無	無	
3363	18	北側拡張部	黒色		F	2.68	2.31	0.74	3.66	黒曜石	無	無	無	
3364	18	北側拡張部	黒色		使用痕	3.19	2.37	0.42	1.74	黒曜石	無	無	無	
3365	18	北側拡張部	黒色		F	2.12	1.94	0.51	2.30	黒曜石	無	無	無	
3366	18	北側拡張部	黒色		F	2.27	1.81	0.69	2.13	黒曜石	無	無	無	
3367	18	北側拡張部	黒色		使用痕	2.53	1.79	0.57	2.21	黒曜石	無	無	無	
3368	18	北側拡張部	黒色		F	1.98	1.60	0.81	1.74	黒曜石	無	無	無	
3369	18	北側拡張部	黒色		F	2.16	1.68	0.44	0.91	黒曜石	無	無	無	
3370	18	北側拡張部			石核	4.00	3.61	1.57	23.75	黒曜石	有	無	無	
3371	18	北側拡張部			SC	4.17	3.07	0.97		黒曜石	有	無	無	
3372	18	北側拡張部			石核	3.94	3.12	1.74	23.18	黒曜石	有	無	無	
3373	18	北側拡張部			SC	5.37	4.64	1.99	57.77	黒曜石	有	無	無	
3374	18	北側拡張部			F	3.47	2.20	1.86	10.58	黒曜石	無	無	無	
3375	18	北側拡張部			石核	4.50	2.32	1.73	16.07	黒曜石	有	無	無	
3376	18	北側拡張部			石核	4.51	2.83	1.55	19.04	黒曜石	有	無	無	
3377	18	北側拡張部			SC	(5.40)	4.59	1.38		黒曜石	有	無	下	
3378	18	北側拡張部			SC	(5.37)	(2.94)	(1.49)		黒曜石	有	無	下半	
3379	18	北側拡張部			F	4.62	3.14	1.66		黒曜石	無	無	無	
3380	18	北側拡張部			F	(4.57)	(3.41)	(1.69)	(20.70,)	黒曜石	無	無	下・右	
3381	18	北側拡張部			SC	5.77	5.05	1.60		黒曜石	有	無	無	
3382	18	北側拡張部			RF	3.56	2.81	1.49	14.06	黒曜石	有	無	無	
3383	18	北側拡張部			RF	3.68	3.08	1.50	10.70	黒曜石	有	無	無	
3384	18	北側拡張部			石核	3.70	2.84	1.58	10.37	黒曜石	有	無	無	
3385	18	北側拡張部			SC	3.93	2.26	1.44	10.42	黒曜石	有	無	無	
3386	18	北側拡張部			F	3.08	2.37	1.97	12.71	黒曜石	無	無	無	
3387	18	北側拡張部			石核	4.33	2.62	1.45		黒曜石	有	無	無	
3388	18	北側拡張部			RF	3.92	2.50	0.99	8.57	黒曜石	有	無	無	
3389	18	北側拡張部			RF	3.55	2.94	1.37	14.85	黒曜石	有	無	無	
3390	18	北側拡張部			RF	4.24	2.54	0.73	9.06	黒曜石	有	無	無	
3391	18	北側拡張部			RF	3.75	2.74	1.08	9.37	黒曜石	有	無	無	
3392	18	北側拡張部			F	2.66	2.05	1.59	7.70	黒曜石	無	無	無	
3393	18	北側拡張部			F	(4.38)	(2.62)	1.12	(9.69)	黒曜石	無	無	無	
3394	18	北側拡張部			F	4.26	2.22	1.02	7.70	黒曜石	無	無	無	
3395	18	北側拡張部			F	(3.56)	2.36	0.75	(7.66)	黒曜石	無	無	上	
3396	18	北側拡張部			RF	3.61	2.23	0.88	6.02	黒曜石	有	無	無	
3397	18	北側拡張部			石核	2.55	2.26	1.44	8.86	黒曜石	有	無	無	
3398	18	北側拡張部			F	3.84	2.35	0.86	5.20	黒曜石	無	無	無	
3399	18	北側拡張部			石核	3.22	(2.15)	1.20	(8.11)	黒曜石	有	無	左	
3400	18	北側拡張部			F	3.39	2.77	1.25	9.79	黒曜石	無	無	無	
3401	18	北側拡張部			石核	3.09	2.60	1.20	9.84	黒曜石	有	無	無	
3402	18	北側拡張部			SC	3.41	2.92	0.89	6.74	黒曜石	有	無	無	
3403	18	北側拡張部			F	3.28	2.56	1.13	7.85	黒曜石	無	無	無	
3404	18	北側拡張部			RF	4.30	2.57	0.77	5.11	黒曜石	有	無	無	
3405	18	北側拡張部			SC	3.55	1.99	1.13		黒曜石	有	無	無	
3406	18	北側拡張部			F	2.78	1.93	1.21	5.86	黒曜石	無	無	無	
3407	18	北側拡張部			使用痕	3.35	2.31	0.87	5.45	黒曜石	無	無	無	
3408	18	北側拡張部			F	3.35	1.86	1.58	8.84	黒曜石	無	無	無	
3409	18	北側拡張部			F	3.50	2.15	0.87	4.75	黒曜石	無	無	無	
3410	18	北側拡張部			素材？	2.91	1.93	1.22	5.47	黒曜石	有	無	無	
3411	18	北側拡張部			F	4.23	1.91	0.67	4.61	黒曜石	無	無	無	
3412	18	北側拡張部			RF	2.92	2.52	0.92	5.85	黒曜石	有	無	無	
3413	18	北側拡張部			RF	2.85	1.98	1.01	5.40	黒曜石	有	無	無	
3414	18	北側拡張部			F	3.09	1.96	0.73	4.59	黒曜石	無	無	無	
3415	18	北側拡張部			SC	2.73	2.60	0.58		黒曜石	有	無	無	
3416	18	北側拡張部			RF	3.27	1.53	0.89	5.46	黒曜石	有	無	無	
3417	18	北側拡張部			F	3.65	1.99	0.75	4.17	黒曜石	無	無	無	
3418	18	北側拡張部			F	2.67	2.44	0.76	3.98	黒曜石	無	無	無	
3419	18	北側拡張部			F	2.88	(1.90)	1.25	(6.07)	黒曜石	無	無	左・右	
3420	18	北側拡張部			F	2.61	(1.87)	1.20	(4.57)	黒曜石	無	無	右	
3421	18	北側拡張部			F	3.13	1.94	0.45	2.50	黒曜石	無	無	無	
3422	18	北側拡張部			F	3.03	1.90	0.72	3.95	黒曜石	無	無	無	
3423	18	北側拡張部			F	2.67	2.41	1.07	7.73	黒曜石	無	無	無	
3424	18	北側拡張部			F	(2.82)	(2.35)	(0.90)	(4.00)	黒曜石	有	無	上半	
3425	18	北側拡張部	黒色		F	2.88	2.18	0.45	3.00	黒曜石	無	無	無	
3426	18	北側拡張部	黒色		使用痕	3.80	1.83	0.44	3.17	黒曜石	無	無	無	
3427	18	北側拡張部	黒色		F	3.48	1.64	1.41	6.47	黒曜石	無	無	無	
3428	18	北側拡張部	黒色		F	2.05	1.76	0.24	0.78	黒曜石	無	無	無	
3429	18	北側拡張部	黒色		F	2.73	1.46	0.38	1.42	黒曜石	無	無	無	
3430	18	北側拡張部	黒色		F	4.22	3.20	1.16	14.35	黒曜石	無	無	無	
3431	18	北側拡張部	黒色		RF	4.01	1.86	0.67	3.13	黒曜石	有	無	無	
3432	18	北側拡張部	黒色		F	(2.69)	2.03	0.76	(3.32)	黒曜石	無	無	下	
3433	18	北側拡張部	黒色		F	2.73	1.67	0.51	2.13	黒曜石	無	無	無	
3434	18	北側拡張部	黒色		石核	4.03	2.54	1.26	11.06	黒曜石	有	無	無	
3435	18	北側拡張部	黒色		F	2.47	2.06	0.33	1.82	黒曜石	無	無	無	
3436	18	北側拡張部	黒色		F	3.76	2.23	0.83	5.33	黒曜石	無	無	無	
3437	18	北側拡張部	黒色		RF	3.44	2.89	1.27	12.19	黒曜石	有	無	無	
3438	18	北側拡張部	黒色		F	2.67	1.87	0.80	2.50	黒曜石	無	無	無	
3439	18	北側拡張部	黒色		RF	3.35	2.46	1.21	8.50	黒曜石	有	無	無	
3440	18	北側拡張部	黒色		F	2.46	1.45	0.63	1.65	黒曜石	無	無	無	
3441	18	北側拡張部	黒色		石核	3.75	2.99	1.38		黒曜石	有	無	無	
3442	18	北側拡張部	黒色		F	3.24	2.09	0.97	5.27	黒曜石	無	無	無	
3443	18	北側拡張部	黒色		使用痕	3.31	2.95	1.07	6.83	黒曜石	無	無	無	
3444	18	北側拡張部	黒色		石核	4.37	3.06	1.93	22.45	黒曜石	有	無	無	
3445	18	北側拡張部	黒色		F	1.86	1.70	0.33	1.03	黒曜石	無	無	無	
3446	18	北側拡張部	黒色		RF	3.53	2.65	0.93	6.02	黒曜石	有	無	無	
3447	18	北側拡張部	黒色		F	4.25	(3.13)	1.02	(9.87)	黒曜石	無	無	左	
3448	18	北側拡張部	黒色		RF	(2.34)	(2.54)	(0.95)		黒曜石	有	無	上半	
3449	18	北側拡張部	黒色		F	2.60	1.62	0.62	1.85	黒曜石	無	無	無	
3450	18	北側拡張部	黒色		F	2.74	2.58	0.47	3.10	黒曜石	無	無	無	
3451	18	北側拡張部	黒色		RF	2.40	2.12	0.84	3.80	黒曜石	有	無	無	
3452	18	北側拡張部	黒色		RF	2.11	1.80	0.71	2.05	黒曜石	有	無	無	
3453	18	北側拡張部	黒色		石核	3.62	2.47	1.45	6.36	黒曜石	有	無	無	
3454	18	北側拡張部	黒色		F	2.63	2.44	1.04	5.60	黒曜石	無	無	無	
3455	18	北側拡張部	黒色		F	1.86	1.65	0.70	1.79	黒曜石	無	無	無	
3456	18	北側拡張部	黒色		F	2.94	2.01	0.71	3.95	黒曜石	無	無	無	
3457	18	北側拡張部	黒色		F	2.75	1.99	0.56	1.74	黒曜石	無	無	無	
3458	18	北側拡張部	黒色		RF	2.51	1.89	0.72	2.62	黒曜石	有	無	無	
3459	18	北側拡張部	黒色		F	2.30	1.93	0.72	3.47	黒曜石	無	無	無	
3460	18	北側拡張部	黒色		石鏃未	2.20	1.88	0.65		黒曜石	有	無	無	
3461	18	北側拡張部	黒色		F	2.55	1.91	0.77	3.01	黒曜石	無	無	無	
3462	18	北側拡張部	黒色		F	(2.44)	1.49	0.80	(2.33)	黒曜石	無	無	下	
3463	18	北側拡張部	黒色		F	2.46	1.78	0.69	2.04	黒曜石	無	無	無	
3464	18	北側拡張部	黒色		F	1.97	1.50	0.84	2.55	黒曜石	無	無	無	
3465	18	北側拡張部	黒色		F	2.39	1.60	0.80	1.67	黒曜石	無	無	無	
3466	18	北側拡張部	黒色		F	2.17	1.82	0.72	2.09	黒曜石	無	無	無	
3467	18	北側拡張部	黒色		RF	3.17	2.64	0.73	3.46	黒曜石	有	無	無	
3468	18	北側拡張部	黒色		F	2.30	1.97	0.80	1.58	黒曜石	無	無	無	
3469	25	SD01	黒色	82	F	2.37	1.63	0.77	2.27	黒曜石	無	無	無	
3470	18	北側拡張部	黒色		F	3.94	2.92	0.89	6.94	黒曜石	無	無	無	
3471	18	北側拡張部	黒色		RF	3.65	2.18	1.02	5.60	黒曜石	有	無	無	
3472	18	北側拡張部	黒色		RF	(4.23)	(2.58)	1.32	(13.95)	黒曜石	有	無	右・下	
3473	18	北側拡張部	黒色		SC	(4.98)	(2.25)	0.93	(11.56)	黒曜石	有	無	右・下	
3474	18	北側拡張部	黒色		F	(3.80)	(2.67)	(0.87)	(8.24)	黒曜石	無	無	四方	
3475	18	北側拡張部	黒色		F	3.14	1.38	0.90	2.80	黒曜石	無	無	無	
3476	18	北側拡張部	黒色		RF	3.23	1.89	0.49	2.69	黒曜石	有	無	無	
3477	18	北側拡張部	黒色		F	2.96	(1.92)	0.63	(2.66)	黒曜石	無	無	右	
3478	18	北側拡張部	黒色		F	3.73	2.23	0.89	6.32	黒曜石	無	無	無	
3479	18	北側拡張部	黒色		RF	2.91	1.47	0.50	1.61	黒曜石	有	無	無	
3480	18	北側拡張部	黒色		F	3.38	(1.60)	1.26	(4.79)	黒曜石	無	無	左・右	
3481	18	北側拡張部	黒色		F	2.38	1.94	0.44	1.55	黒曜石	無	無	無	
3482	18	北側拡張部	黒色		石核	2.23	1.55	(1.01)	(3.22)	黒曜石	無	無	無	
3483	18	北側拡張部	黒色		F	3.32	3.00	1.54	18.51	黒曜石	有	無	正面	
3484	18	北側拡張部	黒色		F	(4.75)	3.34	2.14	(30.55)	黒曜石	無	無	下	
3485	18	北側拡張部	黒色		F	(2.96)	(2.03)	(1.32)	(8.71)	黒曜石	無	無	上半・下	
3486	18	北側拡張部	黒色		F	3.40	2.34	1.68	8.93	黒曜石	無	無	無	
3487	18	北側拡張部	黒色		RF	2.35	1.62	0.49	1.91	黒曜石	有	無	無	
3488	18	北側拡張部	黒色		F	2.92	1.28	0.85	3.16	黒曜石	無	無	無	
3489	18	北側拡張部	黒色		RF	(2.95)	2.23	0.88	(4.30)	黒曜石	有	無	上	
3490	18	北側拡張部	黒色		RF	2.10	1.58	0.66	1.63	黒曜石	有	無	無	
3491	18	北側拡張部	黒色		SC	3.25	2.45	1.11	7.45	黒曜石	有	無	無	
3492	18	北側拡張部	黒色		F	3.50	3.29	1.14	11.54	黒曜石	無	無	無	
3493	18	北側拡張部	黒色		SC	2.73	2.68	1.03		黒曜石	有	無	無	
3494	18	北側拡張部	黒色		原石	2.45	1.56	0.95	3.72	黒曜石	無	無	無	
3495	18	北側拡張部	黒色		F	2.06	1.41	1.04	2.75	黒曜石	無	無	無	
3496	18	北側拡張部	黒色		F	2.83	(1.90)	0.67	(3.08)	黒曜石	無	無	左	
3497	18	北側拡張部	黒色		F	(1.98)	(1.54)	(0.72)	(2.64)	黒曜石	無	無	上半	
3498	18	北側拡張部	黒色		F	2.98	2.05	0.63	2.64	黒曜石	無	無	無	
3499	18	北側拡張部	黒色		F	1.97	1.59	0.64	1.51	黒曜石	無	無	無	
3500	18	北側拡張部	黒色		RF	2.32	1.78	0.68	2.31	黒曜石	有	無	無	
3501	18	北側拡張部	黒色		F	2.12	1.73	0.47	1.81	黒曜石	無	無	無	
3502	18	北側拡張部	黒色		F	(2.62)	(2.23)	(1.18)	(5.67)	黒曜石	無	無	四方	
3503	20				SC	(4.68)	2.14	1.97		黒曜石	有	無	上	
3504	20				RF	2.50	1.98	0.58	3.12	黒曜石	有	無	無	
3505	20				石核	(3.08)	(2.66)	(1.57)	(9.94)	黒曜石	有	無	四方	
3506	20				F	3.56	(2.94)	0.98	6.92	黒曜石	無	無	左・右・	
3507	20				F	3.60	2.58	1.26	13.40	黒曜石	無	無	無	
3508	20				F	3.75	2.55	1.59	13.10	黒曜石	無	無	無	
3509	20				F	2.74	2.49	1.07	6.53	黒曜石	無	無	無	
3510	20				RF	3.00	2.31	1.34	7.32	黒曜石	有	無	無	
3511	20				F	(2.32)	(2.09)	0.54	(2.27)	黒曜石	無	無	上・右	
3512	20				SC	2.92	1.66	0.76		黒曜石	有	無	無	
3513	20				RF	2.14	1.91	1.06	3.89	黒曜石	有	無	無	
3514	20				RF	2.74	2.01	0.89	4.12	黒曜石	有	無	無	
3515	20				F	2.08	1.53	0.88	2.90	黒曜石	無	無	無	
3516	20				F	2.39	1.25	1.30	3.30	黒曜石	無	無	無	
3517	20				RF	2.57	1.57	0.42	1.55	黒曜石	有	無	無	
3518	20				F	2.07	(0.85)	0.59	(1.35)	黒曜石	無	無	右	
3519	20				F	(1.47)	(1.23)	0.47	(0.85)	黒曜石	無	無	上・右	
3520	20				F	1.33	1.26	0.63	1.07	黒曜石	無	無	無	
3521	20				石核	7.45	3.44	1.98	1.56	黒曜石	有	無	無	
3522	20				SC	8.11	6.97	1.11		黒曜石	有	無	無	
3523	18	北側拡張部	黒色		RF	2.00	1.31	0.62		黒曜石	有	無	無	
3524	18	北側拡張部	黒色		F	2.50	2.18	0.91	3.92	黒曜石	無	無	無	
3525	18	北側拡張部	黒色		F	2.07	1.31	0.28	0.50	黒曜石	無	無	無	
3526	18	北側拡張部	黒色		F	(2.27)	1.23	0.44	(1.04)	黒曜石	無	無	上	
3527	18	北側拡張部	黒色		F	2.44	1.18	0.30	0.66	黒曜石	無	無	無	
3528	18	北側拡張部	黒色		F	1.98	1.42	0.48	0.78	黒曜石	無	無	無	
3529	18	北側拡張部	黒色		F	2.63	1.12	0.28	0.80	黒曜石	無	無	無	
3530	18	北側拡張部	黒色		F	1.96	1.43	0.61	1.29	黒曜石	無	無	無	
3531	18	北側拡張部	黒色		F	1.52	1.43	0.66	1.60	黒曜石	無	有?	無	
3532	18	北側拡張部	黒色		F	2.55	0.72	0.71	1.29	黒曜石	無	無	無	
3533	18	北側拡張部	黒色		F	1.69	(0.73)	0.49	(0.54)	黒曜石	無	無	右	
3534	18	北側拡張部	黒色		F	1.47	1.01	0.28	0.28	黒曜石	無	無	無	
3535	18	北側拡張部	黒色		F	1.96	1.17	1.21	1.81	黒曜石	無	無	無	
3536	18	北側拡張部	黒色		F	1.83	1.23	0.23	0.46	黒曜石	無	無	無	
3537	18	北側拡張部	黒色		F	1.88	0.61	0.64	0.35	黒曜石	無	無	無	
3538	18	北側拡張部	黒色		F	1.75	1.14	0.39	0.67	黒曜石	無	無	無	
3539	18	北側拡張部	黒色		F	1.52	1.11	0.67	0.56	黒曜石	無	無	無	
3540	18	北側拡張部	黒色		F	1.83	1.28	0.40	0.86	黒曜石	無	無	無	
3541	18	北側拡張部	黒色		F	1.50	1.48	0.63	1.17	黒曜石	無	無	無	
3542	18	北側拡張部	黒色		F	2.98	1.31	0.52	0.80	黒曜石	無	無	無	
3543	18	北側拡張部	黒色		F	1.61	1.15	0.50	0.83	黒曜石	無	無	無	
3544	18	北側拡張部	黒色		RF	2.02	1.05	0.44	0.82	黒曜石	有	無	無	
3545	18	北側拡張部	黒色		RF	(2.18)	(0.91)	(0.34)	(0.67)	黒曜石	有	無	下半	
3546	18	北側拡張部	黒色		F	1.91	0.94	0.26	0.43	黒曜石	無	無	無	
3547	18	北側拡張部	黒色		F	1.69	1.20	0.26	0.37	黒曜石	無	無	無	
3548	18	北側拡張部	黒色		F	1.86	1.19	0.38	0.48	黒曜石	無	無	無	
3549	18	北側拡張部	黒色		F	2.16	0.87	0.39	0.52	黒曜石	無	無	無	
3550	18	北側拡張部	黒色		F	1.28	0.86	0.23	0.27	黒曜石	無	無	無	
3551	18	北側拡張部	黒色		F	1.95	1.29	0.26	0.47	黒曜石	無	無	無	
3552	18	北側拡張部	黒色		F	2.21	1.27	0.29	0.49	黒曜石	無	無	無	
3553	18	北側拡張部	黒色		F	1.82	1.01	0.40	0.46	黒曜石	無	無	無	
3554	18	北側拡張部	黒色		F	1.69	1.27	0.22	0.53	黒曜石	無	無	無	
3555	18	北側拡張部	黒色		F	1.45	0.81	0.26	0.18	黒曜石	無	無	無	
3556	18	北側拡張部	黒色		F	1.38	1.31	0.30	0.60	黒曜石	無	無	無	
3557	18	北側拡張部	黒色		F	1.23	1.01	0.24	0.24	黒曜石	無	無	無	
3558	18	北側拡張部	黒色		F	1.64	1.10	0.32	0.47	黒曜石	無	無	無	
3559	18	北側拡張部	黒色		F	1.29	0.78	0.48	0.30	黒曜石	無	無	無	
3560	18	北側拡張部	黒色		F	1.95	1.24	0.24	0.33	黒曜石	無	無	無	
3561	18	北側拡張部	黒色		F	1.55	1.10	0.24	0.38	黒曜石	無	無	無	
3562	18	北側拡張部	黒色		F	1.34	0.72	0.13	0.15	黒曜石	無	無	無	
3563	18	北側拡張部	黒色		F	1.67	0.74	0.61	0.48	黒曜石	無	無	無	
3564	18	北側拡張部	黒色		F	1.60	0.66	0.43	0.28	黒曜石	無	無	無	
3565	18	北側拡張部	黒色		F	1.05	0.50	0.19	0.10	黒曜石	無	無	無	
3566	17	東側拡張部			石核	3.20	1.96	1.27	6.60	黒曜石	有	無	無	
3567	17	東側拡張部			F	(2.37)	(2.23)	0.66	(3.84)	黒曜石	無	無	四方	
3568	17	東側拡張部			RF	2.66	1.62	0.81	3.04	黒曜石	有	無	無	
3569	17	東側拡張部			F	2.30	1.72	0.75	3.33	黒曜石	無	無	無	
3570	17	東側拡張部			F	1.41	1.24	0.43	0.79	黒曜石	無	無	無	
3571	11		褐色		石核	3.52	(2.68)	1.49	(13.21)	黒曜石	有	無	左・右	
3572	11		褐色		RF	2.61	2.25	0.96	4.49	黒曜石	有	無	無	
3573	11		褐色		F	2.06	1.80	0.70	2.17	黒曜石	無	無	無	
3574	11		褐色		F	2.61	1.88	0.87	3.72	黒曜石	無	無	無	
3575	11		褐色		RF	(2.28)	(0.98)	(0.47)	(1.19)	黒曜石	有	無	下半	
3576	11	竪穴部			RF	6.04	4.13	1.71	29.68	黒曜石	有	無	無	
3577	11	竪穴部			F	(3.38)	2.86	1.10	(6.60)	黒曜石	無	無	下	
3578	11	竪穴部			石鏃未	3.68	2.42	0.84		黒曜石	有	無	無	
3579	11	竪穴部			F	2.07	0.88	0.54	0.72	黒曜石	無	無	無	
3580	11	竪穴部			F	1.59	1.11	0.55	0.58	黒曜石	無	無	無	
3581	18	北側拡張部	黒色		F	(1.20)	0.92	0.20	(0.21)	黒曜石	無	無	下	
3582	18	北側拡張部	黒色		チップ	1.32	0.66	0.47	0.30	黒曜石	無	無	無	
3583	18	北側拡張部	黒色		チップ	1.48	0.68	0.17	0.14	黒曜石	無	無	無	
3584	18	北側拡張部	黒色		F	1.99	1.27	0.66	1.37	黒曜石	無	無	無	
3585	18	北側拡張部			F	1.62	0.98	0.49	0.61	黒曜石	無	無	無	
3586	18	北側拡張部			F	1.53	1.02	0.21	0.31	黒曜石	無	無	無	
3587	18	北側拡張部			F	1.71	1.35	0.62	1.31	黒曜石	無	無	無	
3588	18	北側拡張部			RF	1.50	1.07	0.40	0.68	黒曜石	有	無	無	
3589	18	北側拡張部			F	1.92	1.14	0.47	0.93	黒曜石	無	無	無	
3590	18	北側拡張部			チップ	1.38	0.87	0.42	0.46	黒曜石	無	無	無	
3591	18	北側拡張部			F	2.13	0.77	0.45	0.76	黒曜石	無	無	無	
3592	18	北側拡張部			チップ	1.22	1.33	0.17	0.25	黒曜石	無	無	無	
3593	18	北側拡張部			F	1.56	1.15	0.14	0.21	黒曜石	無	無	無	
3594	18	北側拡張部			F	1.51	1.10	0.35	0.52	黒曜石	無	無	無	
3595	18	北側拡張部			F	1.57	1.12	0.50	1.00	黒曜石	無	有?	無	
3596	18	北側拡張部			F	1.69	1.32	0.75	1.03	黒曜石	無	無	無	
3597	18	北側拡張部			F	1.71	1.07	0.21	0.35	黒曜石	無	無	無	
3598	18	北側拡張部			F	2.11	1.05	0.45	0.69	黒曜石	無	無	無	
3599	18	北側拡張部			F	1.56	1.48	0.30	0.75	黒曜石	無	無	無	
3600	18	北側拡張部			F	1.84	1.62	0.25	0.61	黒曜石	無	無	無	

No.	調査	遺構	層	Pno.	器種	長さ(cm)	幅(cm)	厚さ(cm)	重さ(g)	石材	二次加工	被熱	欠損	備考
3601	18	北側拡張部			F	1.58	0.93	0.29	0.42	黒曜石	無	無	無	
3602	18	北側拡張部			チップ	1.40	1.26	0.30	0.52	黒曜石	無	無	無	
3603	18	北側拡張部			チップ	1.27	1.00	0.31	0.30	黒曜石	無	無	無	
3604	18	北側拡張部			F	1.68	(0.97)	0.38	(0.55)	黒曜石	無	無	右	
3605	18	北側拡張部			チップ	1.40	1.15	0.45	0.66	黒曜石	無	無	無	
3606	18	北側拡張部			F	1.59	1.67	0.30	0.41	黒曜石	無	無	無	
3607	18	北側拡張部			RF	1.66	1.65	0.46	0.88	黒曜石	有	無	無	
3608	18	北側拡張部			チップ	1.15	1.42	0.25	0.32	黒曜石	無	無	無	
3609	18	北側拡張部			F	2.05	0.92	0.35	0.53	黒曜石	無	無	無	
3610	18	北側拡張部			チップ	1.49	1.03	0.25	0.42	黒曜石	無	無	無	
3611	18	北側拡張部			チップ	1.31	0.83	0.63	0.59	黒曜石	無	無	無	
3612	18	北側拡張部			F	1.54	1.47	0.12	0.29	黒曜石	無	無	無	
3613	18	北側拡張部			チップ	1.30	1.50	0.25	0.39	黒曜石	無	無	無	
3614	18	北側拡張部			F	1.52	1.25	0.36	0.53	黒曜石	無	無	無	
3615	18	北側拡張部			RF	1.42	0.96	0.40	0.46	黒曜石	有	無	無	
3616	18	北側拡張部			チップ	1.04	0.99	0.69	0.39	黒曜石	無	無	無	
3617	18	北側拡張部			チップ	1.46	1.04	0.23	0.37	黒曜石	無	無	無	
3618	18	北側拡張部			F	1.66	0.99	0.24	0.35	黒曜石	無	無	無	
3619	18	北側拡張部			チップ	0.87	0.86	0.23	0.23	黒曜石	無	無	無	
3620	18	北側拡張部			チップ	1.15	1.12	0.15	0.12	黒曜石	無	無	無	
3621	18	北側拡張部			チップ	1.45	0.80	0.69	0.51	黒曜石	無	無	無	
3622	18	北側拡張部			チップ	1.36	0.67	0.43	0.26	黒曜石	無	無	無	
3623	18	北側拡張部			チップ	1.00	1.22	0.17	0.16	黒曜石	無	無	無	
3624	18	北側拡張部			チップ	1.20	0.81	0.21	0.15	黒曜石	無	無	無	
3625	18	北側拡張部			チップ	0.92	0.86	0.15	0.08	黒曜石	無	無	無	
3626	18	北側拡張部			チップ	0.92	0.72	0.18	0.07	黒曜石	無	無	無	
3627	18	北側拡張部			チップ	0.99	0.61	0.40	0.10	黒曜石	無	無	無	
3628	18	北側拡張部			チップ	1.25	0.94	0.16	0.22	黒曜石	無	無	無	
3629	18	北側拡張部			チップ	1.01	0.75	0.12	0.06	黒曜石	無	無	無	
3630	17		排		F	(4.20)	(2.39)	(1.44)	(17.15)	黒曜石	無	無	四方	
3631	18	北側試掘部	黒色		石核	9.41	3.48	2.57		黒曜石	有	無	無	
3632	17	東			F	2.49	1.33	0.83	2.76	黒曜石	無	無	無	
3633	17	東			F	1.76	1.45	0.54	1.30	黒曜石	無	無	無	
3634	17	表採			石核	5.23	4.38	1.53	33.90	黒曜石	有	無	無	
3635	17	表採			原石	1.12	1.07	0.56	0.66	黒曜石	有	無	無	
3636	17	表採			原石	1.57	1.27	0.76	1.43	黒曜石	有	無	無	
3637	17	表採			F	1.55	0.70	0.30	0.28	黒曜石	有	無	無	
3638	17		褐色		RF	2.93	1.32	0.71	3.18	黒曜石	有	無	無	
3639	17		褐色		原石	2.73	1.77	1.44	8.02	黒曜石	無	無	無	
3640	17		褐色		F	2.52	1.98	0.80	3.33	黒曜石	無	無	無	
3641	17		褐色		RF	2.25	1.29	0.66	2.16	黒曜石	有	無	無	
3642	17		褐色		RF	2.59	1.57	0.71	2.18	黒曜石	有	無	無	
3643	17		褐色		F	2.12	1.85	0.97	3.53	黒曜石	無	無	無	
3644	11		褐色		RF	(2.45)	(1.75)	0.58	(2.25)	黒曜石	有	無	上・左	
3645	11		褐色		F	4.16	2.50	0.80	5.85	黒曜石	無	無	無	
3646	11		褐色		・石核	3.42	2.14	1.24	6.66	黒曜石	有	無	無	
3647	11		褐色		RF	5.30	4.15	1.20	21.73	黒曜石	有	無	無	
3648	11		褐色		F	2.84	1.72	0.96	3.53	黒曜石	無	無	無	
3649	11		褐色		F	1.62	1.52	0.45	0.84	黒曜石	無	無	無	
3650	11		褐色		F	1.92	1.12	0.29	0.70	黒曜石	無	無	無	
3651	11		東表		SC	3.10	2.65	0.97	10.09	黒曜石	有	無	無	
3652	11		東表		F	2.12	1.47	0.72	2.23	黒曜石	無	無	無	
3653	11		東表		F	2.18	(1.49)	0.78	(2.29)	黒曜石	無	無	左	
3654	11		東表		F	1.63	1.25	0.54	1.19	黒曜石	無	無	無	
3655	11		東表		F	2.20	1.42	0.72	1.96	黒曜石	無	無	無	
3656	11		T地山直上		F	2.74	2.04	2.14	9.26	黒曜石	無	無	無	
3657	11	SI03	埋		RF	2.08	2.36	0.47	2.44	黒曜石	有	無	無	
3658	11	SI03	黒褐色		台形様石器	3.03	(2.57)	0.90		黒曜石	有	無	左	
3659	18	北側拡張部	黒色		F	2.45	2.02	1.51	7.30	安山岩	無	無	無	
3660	18	北側拡張部	黒色		F	2.42	1.97	1.39	6.91	黒曜石	無	無	無	
3661	18	北側拡張部	黒色		石核	10.08	4.12	2.69		黒曜石	有	無	無	
3662	18	北側拡張部	黒色		石核	9.20	3.82	1.88	47.26	黒曜石	無	無	無	
3663	18	北側拡張部	黒色		F	7.91	4.26	1.77		黒曜石	有	無	無	
3664	18	北側拡張部	黒色		F	4.89	3.63	2.22	37.43	黒曜石	無	無	無	
3665	18	北側拡張部	黒色		石核	(5.97)	(4.53)	1.89	(46.82)	黒曜石	有	無	上・左・右	
3666	18	北側拡張部	黒色		F	6.17	2.85	1.33	29.17	黒曜石	無	無	無	
3667	18	北側拡張部	黒色		F	5.42	3.53	1.41	27.84	黒曜石	無	無	無	
3668	18	北側拡張部	黒色		F	5.14	3.36	1.53	17.43	黒曜石	無	無	無	
3669	18	北側拡張部	黒色		RF	6.02	3.02	1.12	14.15	黒曜石	有	無	無	
3670	18	北側拡張部	黒色		RF	3.86	3.58	1.48	22.47	黒曜石	有	無	無	
3671	18	北側拡張部	黒色		RF	4.89	2.96	1.50	19.69	黒曜石	有	無	無	
3672	18	北側拡張部	黒色		使用痕	4.04	3.34	1.36	17.28	黒曜石	無	無	無	
3673	18	北側拡張部	黒色		SC	3.74	2.09	0.82	6.07	黒曜石	有	無	無	
3674	18	北側拡張部	黒色		使用痕	3.19	1.31	0.22		チャート	無	無	無	
3675	18	北側拡張部	黒色		F	3.64	1.46	0.65	2.30	黒曜石	無	無	無	
3676	18	北側拡張部	黒色		F	2.30	1.23	0.47	1.18	黒曜石	無	無	無	
3677	18	北側拡張部	黒色		F	1.64	1.27	0.35	0.88	黒曜石	無	無	無	
3678	18	北側拡張部	黒色		F	(2.60)	(1.73)	0.53	(1.73)	黒曜石	無	無	上・右	
3679	18	北側拡張部	黒色		石核	3.82	2.66	1.25	12.30	黒曜石	有	無	無	
3680	18	北側拡張部	黒色		使用痕	4.18	2.54	0.38	2.47	黒曜石	無	無	無	
3681	18	北側拡張部	黒色		F	3.51	1.94	0.98	4.79	黒曜石	無	無	無	
3682	18	北側拡張部	黒色		RF	4.52	2.53	1.89	18.03	黒曜石	有	無	無	
3683	18	北側拡張部	黒色		RF	3.53	2.52	1.04	7.86	黒曜石	有	無	無	
3684	18	北側拡張部	黒色		F	2.42	1.30	0.67	1.86	黒曜石	無	無	無	
3685	18	北側拡張部	黒色		F	3.26	2.38	1.53	9.60	黒曜石	無	無	無	
3686	18	北側拡張部	黒色		F	2.16	1.09	0.46	0.92	黒曜石	無	無	無	
3687	18	北側拡張部	黒色		RF	4.02	3.07	1.53	11.18	黒曜石	有	無	無	
3688	18	北側拡張部	黒色		F	4.18	1.68	0.84	5.46	黒曜石	無	無	無	
3689	18	北側拡張部	黒色		石核	4.12	2.47	1.71	15.37	黒曜石	有	無	無	
3690	18	北側拡張部	黒色		F	3.49	1.35	0.65	1.48	黒曜石	無	無	無	
3691	18	北側拡張部	黒色		F	3.56	(2.10)	1.26	(7.56)	黒曜石	無	無	左	
3692	18	北側拡張部	黒色		石核	4.01	2.20	2.25	19.28	黒曜石	有	無	無	
3693	18	北側拡張部	黒色		F	(3.16)	(1.86)	1.14	(5.38)	黒曜石	無	無	上・左	
3694	18	北側拡張部	黒色		SC	(3.92)	3.34	1.15	14.96	黒曜石	有	無	上・下	
3695	18	北側拡張部	黒色		RF	2.30	3.57	1.00	5.82	黒曜石	有	無	無	
3696	18	北側拡張部	黒色		SC	3.65	3.24	1.39	15.92	黒曜石	有	無	無	
3697	18	北側拡張部	黒色		RF	1.81	2.83	0.37	1.72	黒曜石	有	無	無	
3698	18	北側拡張部	黒色		F	2.25	1.53	0.26	0.73	黒曜石	無	無	無	
3699	18	北側拡張部	黒色		F	2.52	1.48	0.27	0.94	黒曜石	無	無	無	
3700	18	北側拡張部	黒色		RF	2.70	2.37	0.57	3.51	黒曜石	有	無	無	
3701	18	北側拡張部	黒色		F	3.25	1.67	1.18	4.03	黒曜石	無	無	無	
3702	18	北側拡張部	黒色		RF	(3.18)	(1.76)	0.75	(3.49)	黒曜石	無	無	左・下	
3703	18	北側拡張部	黒色		SC	(1.80)	2.61	0.94	(4.10)	黒曜石	有	無	左・右	
3704	18	北側拡張部	黒色		F	2.44	3.22	1.34	6.48	黒曜石	無	無	無	
3705	18	北側拡張部	黒色		F	3.25	2.14	0.77	3.79	黒曜石	無	無	無	
3706	18	北側拡張部	黒色		F	2.63	1.60	0.41	1.21	黒曜石	無	無	無	
3707	18	北側拡張部	黒色		F	2.44	1.81	0.37	1.26	黒曜石	無	無	無	
3708	18	北側拡張部	黒色		F	2.25	2.93	0.57	2.53	黒曜石	無	無	無	
3709	18	北側拡張部	黒色		F	2.79	3.47	0.90	7.28	黒曜石	無	無	無	
3710	18	北側拡張部	黒色		F	2.70	2.33	0.87	2.90	黒曜石	無	無	無	
3711	18	北側拡張部	黒色		F	2.12	3.12	0.65	3.21	黒曜石	無	無	左・右	
3712	18	北側拡張部	黒色		F	(3.51)	3.42	1.58	(14.93)	黒曜石	無	無	下	
3713	18	北側拡張部	黒色		F	2.51	2.76	0.83	6.05	黒曜石	無	無	無	
3714	18	北側拡張部	黒色		F	3.49	2.54	1.30	10.35	黒曜石	無	無	無	
3715	18	北側拡張部	黒色		F	2.70	1.53	0.97	3.68	黒曜石	無	無	無	
3716	18	北側拡張部	黒色		SC	2.43	3.15	0.75		黒曜石	有	無	無	
3717	18	北側拡張部	黒色		F	3.00	2.50	0.63	3.79	黒曜石	無	無	無	
3718	18	北側拡張部	黒色		F	3.31	2.44	0.67	4.23	黒曜石	無	無	無	
3719	18	北側拡張部	黒色		RF	2.46	1.94	0.83	2.87	黒曜石	有	無	無	
3720	18	北側拡張部	黒色		F	2.27	3.97	0.87	5.63	黒曜石	無	無	無	

No.	調査	遺構	層	Pno.	器種	長さ(cm)	幅(cm)	厚さ(cm)	重さ(g)	石材	二次加工	被熱	欠損	備考
3721	18	北側拡張部	黒色		RF	2.83	1.40	0.89	2.63	黒曜石	有	無	無	
3722	18	北側拡張部	黒色		使用痕	2.86	2.61	0.37	2.50	黒曜石	無	無	無	
3723	18	北側拡張部	黒色		F	2.20	1.60	0.97	2.75	黒曜石	無	無	無	
3724	18	北側拡張部	黒色		F	2.82	2.04	0.72	2.16	黒曜石	無	無	無	
3725	18	北側拡張部	黒色		F	2.75	1.22	0.57	1.44	黒曜石	無	無	無	
3726	18	北側拡張部	黒色		F	2.84	2.05	0.82	3.41	黒曜石	無	無	無	
3727	18	北側拡張部	黒色		F	(2.04)	2.92	0.98	(3.94)	黒曜石	無	無	右	
3728	18	北側拡張部	黒色		F	2.43	2.57	0.50	2.30	黒曜石	無	無	無	
3729	18	北側拡張部	黒色		RF	2.11	3.20	0.52	2.52	黒曜石	有	無	無	
3730	18	北側拡張部	黒色		F	2.86	1.58	0.75	3.06	黒曜石	無	無	無	
3731	18	北側拡張部	黒色		F	2.77	2.34	0.65	4.32	黒曜石	無	無	無	
3732	18	北側拡張部	黒色		F	2.69	2.01	0.74	2.31	黒曜石	無	無	無	
3733	18	北側拡張部	黒色		F	1.84	3.02	0.27	1.71	黒曜石	無	無	無	
3734	18	北側拡張部	黒色		RF	1.85	(2.98)	0.54	(2.91)	黒曜石	有	無	下	
3735	18	北側拡張部	黒色		F	3.27	2.17	1.46	6.77	黒曜石	無	無	無	
3736	18	北側拡張部	黒色		F	3.05	1.72	1.14	5.42	黒曜石	無	無	無	
3737	18	北側拡張部	黒色		石核	2.26	2.92	1.38	8.38	黒曜石	有	無	無	
3738	18	北側拡張部	黒色		F	2.03	2.80	1.02	5.16	黒曜石	無	無	無	
3739	18	北側拡張部			F	3.09	1.63	0.78	3.56	黒曜石	無	無	無	
3740	18	北側拡張部			F	3.29	1.80	1.10	4.63	黒曜石	無	無	無	
3741	18	北側拡張部			石核	2.52	1.98	0.87	4.18	黒曜石	有	無	無	
3742	18	北側拡張部			F	3.40	1.79	0.50	2.07	黒曜石	無	無	無	
3743	18	北側拡張部			RF	1.90	3.45	0.65	3.31	黒曜石	有	無	無	
3744	18	北側拡張部			F	2.47	1.99	1.66	6.23	黒曜石	無	無	無	
3745	18	北側拡張部			F	1.43	3.39	0.56	2.35	黒曜石	無	無	無	
3746	18	北側拡張部			F	2.79	1.71	1.45	4.18	黒曜石	無	無	無	
3747	18	北側拡張部			F	3.00	2.71	1.13	5.15	黒曜石	無	無	無	
3748	18	北側拡張部			F	2.51	2.46	0.67	3.20	黒曜石	無	無	無	
3749	18	北側拡張部			F	2.78	1.72	0.27	1.21	黒曜石	無	無	無	
3750	18	北側拡張部			F	3.09	1.78	0.69	2.26	黒曜石	無	無	無	
3751	18	北側拡張部			F	2.54	1.49	0.89	2.75	黒曜石	無	無	無	
3752	18	北側拡張部			F	1.84	2.20	0.56	1.99	黒曜石	無	無	無	
3753	18	北側拡張部			F	2.41	1.76	0.64	2.82	黒曜石	無	無	無	
3754	18	北側拡張部			RF	2.61	1.41	0.73	2.62	黒曜石	有	無	無	
3755	18	北側拡張部			RF	2.46	1.50	0.72	2.12	黒曜石	有	無	無	
3756	18	北側拡張部			F	2.46	1.41	1.24	4.17	黒曜石	無	無	無	
3757	18	北側拡張部			F	(2.27)	2.17	0.40	(1.52)	黒曜石	無	無	上	
3758	18	北側拡張部			F	2.43	1.90	0.43	1.28	黒曜石	無	無	無	
3759	18	北側拡張部			F	(2.88)	(1.35)	(0.44)	(1.54)	黒曜石	無	無	上半	
3760	18	北側拡張部			RF	2.63	1.54	0.65	2.34	黒曜石	有	無	無	
3761	18	北側拡張部			F	2.12	1.49	0.65	2.16	黒曜石	無	無	無	
3762	18	北側拡張部			F	1.56	2.50	1.09	2.76	黒曜石	無	無	無	
3763	18	北側拡張部			RF	(2.04)	(1.85)	(0.51)	(1.90)	黒曜石	有	無	上半	
3764	18	北側拡張部			F	1.41	(2.00)	0.69	(2.20)	黒曜石	無	無	上	
3765	18	北側拡張部			F	1.68	1.65	0.57	1.85	黒曜石	無	無	無	
3766	18	北側拡張部			F	(1.00)	(2.67)	(0.38)	(1.45)	黒曜石	無	無	上半	
3767	18	北側拡張部			F	2.05	1.61	0.65	1.65	黒曜石	無	無	無	
3768	18	北側拡張部			F	1.48	2.11	0.53	1.11	黒曜石	無	無	無	
3769	18	北側拡張部			F	1.51	2.16	0.52	1.66	黒曜石	無	無	無	
3770	18	北側拡張部			F	2.53	1.15	0.46	1.42	黒曜石	無	無	無	
3771	18	北側拡張部			F	1.91	1.42	0.65	1.80	黒曜石	無	無	無	
3772	18	北側拡張部			F	1.77	1.50	0.92	2.52	黒曜石	無	無	無	
3773	18	北側拡張部			F	2.59	1.72	0.30	1.14	黒曜石	無	無	無	
3774	18	北側拡張部			F	1.34	2.72	0.38	0.87	黒曜石	無	無	無	
3775	18	北側拡張部			F	2.07	1.18	0.26	0.79	黒曜石	無	無	無	
3776	18	北側拡張部			RF	2.09	1.64	0.74	1.50	黒曜石	有	無	無	
3777	18	北側拡張部			F	2.01	1.83	0.38	1.05	黒曜石	無	無	無	
3778	18	北側拡張部			F	(1.02)	(2.71)	(0.48)	(1.44)	黒曜石	無	無	下半	
3779	18	北側拡張部			F	2.58	1.07	0.29	0.83	黒曜石	無	無	無	
3780	18	北側拡張部			F	2.36	1.42	0.58	1.80	黒曜石	無	無	無	
3781	17		褐色		F	(4.45)	(2.17)	(1.98)	17.46	黒曜石	無	無	四方	
3782	17		褐色		原石	(3.25)	(2.50)	(1.56)	(9.08)	黒曜石	無	無	四方	
3783	17		褐色		RF	2.44	3.24	1.24	8.70	黒曜石	有	無	無	
3784	17		褐色		F	(2.31)	3.35	0.51	(3.60)	黒曜石	無	無	右	
3785	17		褐色		F	(3.46)	(2.54)	(1.04)	(7.76)	黒曜石	無	無	四方	
3786	17		褐色		F	2.85	1.64	0.74	3.00	黒曜石	無	無	無	
3787	17		褐色		F	2.54	1.79	0.90	3.28	黒曜石	無	無	無	
3788	17		褐色		RF	1.40	2.24	0.53	1.71	黒曜石	有	無	無	
3789	17		褐色		RF	1.44	2.24	0.49	1.44	黒曜石	有	無	無	
3790	17		褐色		RF	2.10	1.73	0.48	1.88	黒曜石	有	無	無	
3791	17		褐色		F	2.09	1.45	0.46	1.07	黒曜石	無	無	無	
3792	17		褐色		原石	1.23	1.17	0.83	1.15	黒曜石	無	無	無	
3793	17		褐色		F	1.60	0.95	0.55	0.59	黒曜石	無	無	無	
3794	23		褐色		石核	5.88	4.30	2.04	43.90	黒曜石	無	無	無	
3795	23		褐色		石核	3.26	6.10	1.92	36.06	黒曜石	有	無	無	
3796	23		褐色		SC	4.76	5.54	1.42		黒曜石	有	無	無	
3797	23		褐色		石核	6.68	2.78	2.57	39.89	黒曜石	有	無	無	
3798	23		褐色		石核	4.33	3.19	3.17		黒曜石	有	無	無	
3799	23		褐色		F	5.76	2.79	1.50	21.00	黒曜石	無	無	無	
3800	23		褐色		F	(3.10)	3.36	1.13	(10.96)	黒曜石	有	無	右	
3801	23		褐色		石核	3.47	3.35	1.39	16.25	黒曜石	有	無	無	
3802	23		褐色		F	3.29	(2.96)	0.71	(6.80)	黒曜石	無	無	右	
3803	23		褐色		RF	4.62	2.45	1.13	12.59	黒曜石	有	無	無	
3804	23		褐色		F	4.21	(2.71)	1.04	8.62	黒曜石	無	無	左	
3805	23		褐色		RF	3.52	2.87	1.02	9.19	黒曜石	有	無	無	
3806	23		褐色		SC	3.48	2.65	0.69	8.01	黒曜石	有	無	無	
3807	23		褐色		SC	2.04	3.53	1.12		黒曜石	有	無	無	
3808	23		褐色		F	3.01	2.63	1.78	10.16	黒曜石	無	無	無	
3809	23		褐色		RF	3.20	3.13	0.71	5.75	黒曜石	有	無	無	
3810	23		褐色		F	3.71	(2.41)	1.14	(8.03)	黒曜石	無	無	左	
3811	23		褐色		F	(2.81)	1.96	1.14	(6.04)	黒曜石	無	無	下	
3812	23		褐色		F	3.30	1.29	0.85	3.57	黒曜石	無	無	無	
3813	23		褐色		F	(3.19)	(2.19)	0.80	(6.48)	黒曜石	無	無	右・左・下	
3814	23		褐色		F	3.04	2.32	0.92	4.35	黒曜石	無	無	無	
3815	23		褐色		RF	(2.66)	2.07	1.03	(5.06)	黒曜石	有	無	下	
3816	23		褐色		F	3.68	2.13	0.81	4.58	黒曜石	無	無	無	
3817	23		褐色		F	3.48	1.83	0.98	5.01	黒曜石	無	無	無	
3818	23		褐色		F	(2.99)	(2.44)	0.99	(6.11)	黒曜石	無	無	上・右	
3819	18	北側拡張部	黒色		F	1.37	2.44	0.58	1.47	黒曜石	無	無	無	
3820	18	北側拡張部	黒色		RF	2.45	2.04	(0.62)		黒曜石	有	無	無	
3821	18	北側拡張部	黒色		F	3.12	1.74	0.92	3.69	黒曜石	無	無	無	
3822	18	北側拡張部	黒色		石核	2.86	2.11	1.35	5.80	黒曜石	有	無	無	
3823	18	北側拡張部	黒色		RF	(2.22)	(2.15)	(0.72)	(2.77)	黒曜石	有	無	上半	
3824	18	北側拡張部	黒色		F	(2.61)	1.54	0.40	(1.41)	黒曜石	無	無	下	
3825	18	北側拡張部	黒色		F	2.44	1.71	0.26	0.87	黒曜石	無	無	無	
3826	18	北側拡張部	黒色		RF	(2.49)	(2.70)	0.93	(5.88)	黒曜石	有	無	上・右	
3827	18	北側拡張部	黒色		F	2.75	2.05	1.26	6.29	黒曜石	無	無	無	
3828	18	北側拡張部	黒色		F	3.14	(2.34)	1.42	(7.73)	黒曜石	無	無	左	
3829	18	北側拡張部	黒色		石核	2.69	1.74	1.48	7.58	黒曜石	有	無	無	
3830	18	北側拡張部	黒色		F	3.31	1.33	1.41	4.92	黒曜石	無	無	無	
3831	18	北側拡張部	黒色		F	2.65	2.05	0.69	2.63	黒曜石	無	有?	無	
3832	18	北側拡張部	黒色		F	3.16	2.03	1.36	4.46	黒曜石	無	無	無	
3833	18	北側拡張部	黒色		F	(2.53)	(2.12)	(1.22)	(5.44)	黒曜石	無	無	四方	
3834	18	北側拡張部	黒色		F	(2.63)	1.62	0.38	(1.21)	黒曜石	無	無	下	
3835	18	北側拡張部	黒色		RF	(2.89)	(1.83)	(0.70)	(3.35)	黒曜石	有	無	下半	
3836	18	北側拡張部	黒色		RF	(2.07)	1.78	0.54	1.75	黒曜石	有	無	上	
3837	18	北側拡張部	黒色		F	2.30	1.95	1.63	5.44	黒曜石	無	無	無	
3838	18	北側拡張部	黒色		F	2.08	1.87	0.40	1.29	黒曜石	無	無	無	
3839	18	北側拡張部	黒色		RF	2.93	2.68	0.83	4.74	黒曜石	有	無	無	
3840	18	北側拡張部	黒色		原石	(2.59)	(2.20)	0.85	(4.17)	黒曜石	無	無	四方	

No.	調査	遺構	層	Pno.	器種	長さ(cm)	幅(cm)	厚さ(cm)	重さ(g)	石材	二次加工	被熱	欠損	備考
3841	18	北側拡張部	黒色		F	2.03	1.75	0.66	1.80	黒曜石	無	無	無	
3842	18	北側拡張部	黒色		F	(2.24)	(1.81)	0.48	(1.70)	黒曜石	無	無	左・下	
3843	18	北側拡張部	黒色		RF	1.02	1.72	0.28	0.46	黒曜石	有	無	無	
3844	18	北側拡張部	黒色		F	2.13	1.11	0.56	1.09	黒曜石	無	無	無	
3845	18	北側拡張部	黒色		RF	1.35	2.20	0.40	0.79	黒曜石	有	無	無	
3846	18	北側拡張部	黒色		F	1.82	1.12	0.49	0.77	黒曜石	無	無	無	
3847	18	北側拡張部	黒色		F	2.45	1.49	0.37	1.08	黒曜石	無	無	無	
3848	18	北側拡張部	黒色		F	1.80	1.13	0.40	0.58	黒曜石	無	無	無	
3849	18	北側拡張部	黒色		F	2.59	(1.47)	0.40	(1.30)	黒曜石	無	無	左	
3850	18	北側拡張部	黒色		F	2.61	2.12	1.01	2.59	黒曜石	無	無	無	
3851	18	北側拡張部	黒色		RF	1.82	1.63	0.57	1.39	黒曜石	有	無	無	
3852	18	北側拡張部	黒色		F	2.04	1.21	0.57	1.12	黒曜石	無	無	無	
3853	18	北側拡張部	黒色		チップ	1.33	1.47	0.37	0.61	黒曜石	無	無	無	
3854	18	北側拡張部	黒色		F	2.33	1.46	0.75	1.85	黒曜石	無	無	無	
3855	18	北側拡張部	黒色		使用痕	1.84	1.55	0.36	0.94	黒曜石	無	無	無	
3856	18	北側拡張部	黒色		F	1.91	1.46	0.47	0.83	黒曜石	無	無	無	
3857	18	北側拡張部	黒色		RF	1.82	1.28	0.31	0.66	黒曜石	有	無	無	
3858	18	北側拡張部	黒色		F	2.17	1.48	0.36	0.77	黒曜石	無	無	無	
3859	18	北側拡張部	黒色		F	2.26	1.41	0.57	1.15	黒曜石	無	無	無	
3860	18	北側拡張部	黒色		F	1.75	1.35	0.46	0.69	黒曜石	無	無	無	
3861	18	北側拡張部	黒色		F	2.76	1.81	0.61	1.30	黒曜石	無	無	無	
3862	18	北側拡張部	黒色		F	1.58	1.53	0.37	0.45	黒曜石	無	無	無	
3863	18	北側拡張部	黒色		F	2.40	2.15	0.55	2.04	黒曜石	無	無	無	
3864	18	北側拡張部	黒色		F	2.34	1.10	0.85	1.43	黒曜石	無	無	無	
3865	18	北側拡張部	黒色		RF	2.83	1.77	0.61	2.15	黒曜石	有	無	無	
3866	18	北側拡張部	黒色		F	1.77	1.42	0.41	0.60	黒曜石	無	無	無	
3867	18	北側拡張部	黒色		F	1.97	1.83	0.49	1.03	黒曜石	無	無	無	
3868	18	北側拡張部	黒色		F	1.83	1.78	0.45	1.08	黒曜石	無	無	無	
3869	18	北側拡張部	黒色		F	1.56	1.33	0.18	0.40	黒曜石	無	無	無	
3870	18	北側拡張部	黒色		F	1.95	1.53	0.44	0.93	黒曜石	無	無	無	
3871	18	北側拡張部	黒色		F	2.01	1.74	0.65	2.24	黒曜石	無	無	無	
3872	18	北側拡張部	黒色		RF	2.10	1.93	0.67	1.92	黒曜石	有	無	無	
3873	18	北側拡張部	黒色		F	2.49	1.33	0.97	2.63	黒曜石	無	無	無	
3874	18	北側拡張部	黒色		RF	2.19	2.05	1.04	3.03	黒曜石	有	無	無	
3875	18	北側拡張部	黒色		F	1.70	1.27	0.55	0.71	黒曜石	無	無	無	
3876	18	北側拡張部	黒色		F	2.00	(1.48)	0.78	(1.59)	黒曜石	無	無	右	
3877	18	北側拡張部	黒色		F	2.49	1.50	0.54	1.51	黒曜石	有	無	無	
3878	18	北側拡張部	黒色		RF	2.12	1.38	1.04	2.08	黒曜石	有	無	無	
3879	18	北側拡張部	黒色		F	2.08	1.92	1.15	3.16	黒曜石	無	無	無	
3880	18	北側拡張部	黒色		F	1.68	1.36	0.95	1.73	黒曜石	無	無	無	
3881	18	北側拡張部	黒色		F	2.02	1.78	0.66	1.57	黒曜石	無	無	無	
3882	17		表採		F	2.94	1.85	1.03	4.10	黒曜石	無	無	無	
3883	17		表採		RF	3.25	2.23	0.79	4.81	黒曜石	有	無	無	
3884	17		表採		RF	2.03	2.77	0.82	3.93	黒曜石	有	無	無	
3885	17		表採		ピエス	2.90	1.72	1.15		黒曜石	有	無	無	
3886	17		表採		F	0.95	2.78	0.72	1.93	黒曜石	無	無	無	
3887	17		表採		RF	2.47	2.28	1.19	6.61	黒曜石	有	無	無	
3888	17		表採		F	1.42	2.49	0.36	1.47	黒曜石	無	無	無	
3889	17		表採		RF	2.26	2.19	1.08	6.17	黒曜石	有	無	無	
3890	17		表採		RF	(2.43)	2.00	1.11	(4.26)	黒曜石	有	無	上半	
3891	17		表採		F	2.24	1.37	0.84	2.58	黒曜石	無	無	無	
3892	17		表採		F	(1.69)	(2.45)	(0.95)	(3.97)	黒曜石	無	無	四方	
3893	17		表採		F	(1.77)	(2.50)	(1.01)	(2.78)	黒曜石	無	無	四方	
3894	17		表採		F	2.15	1.73	1.13	3.96	黒曜石	無	無	無	
3895	17		表採		F	1.75	1.45	0.73	1.60	黒曜石	無	無	無	
3896	17		表採		F	(2.15)	(2.03)	1.00	(4.20)	黒曜石	無	無	下・右	
3897	17		表		F	(4.16)	(3.75)	1.30	(23.52)	黒曜石	有	無	左・下	
3898	17		表		RF	1.92	2.27	0.86	2.62	黒曜石	有	無	無	
3899	17		表		RF	(3.93)	(2.65)	1.28	(12.35)	黒曜石	有	無	四方	
3900	17		表		RF	2.63	2.57	0.93	7.16	黒曜石	有	無	無	
3901	17		表		F	(2.49)	1.70	0.98	(4.29)	黒曜石	無	無	上	
3902	17		表		F	(2.21)	(2.13)	(0.82)	(4.45)	黒曜石	無	無	四方	
3903	17		表		F	(1.98)	1.89	0.83	(3.19)	黒曜石	無	無	上・下	
3904	17		表		F	2.02	(1.99)	0.56	(2.06)	黒曜石	無	無	左・右	
3905	17				F	(2.43)	(3.54)	(1.05)	(9.16)	黒曜石	無	無	右・上・下	
3906	17				RF	3.72	2.59	1.38	12.86	黒曜石	有	無	無	
3907	17				F	0.96	3.05	0.97	3.09	黒曜石	無	無	無	
3908	17				F	(3.01)	(2.53)	1.12	(7.31)	黒曜石	無	無	上・右	
3909	17				F	2.25	1.72	0.78	2.45	黒曜石	無	無	無	
3910	17				石核	1.81	1.81	1.25	3.86	黒曜石	有	無	無	
3911	17				原石	1.71	1.19	0.75	1.71	黒曜石	無	無	無	
3912	17				F	0.98	1.68	0.53	0.65	黒曜石	無	無	無	
3913	17				RF	(1.36)	(1.25)	(0.54)		黒曜石	有	無	下半	
3914	17		褐色		F	1.55	1.16	0.54	0.79	黒曜石	無	無	無	
3915	17		褐色		原石	(1.68)	(0.81)	(0.84)	(1.26)	黒曜石	無	無	四方	
3916	17		褐色		チップ	1.42	1.05	0.35	0.50	黒曜石	無	無	無	
3917	18	北側拡張部	黒色		RF	0.96	2.96	0.54	1.32	黒曜石	有	無	無	
3918	18	北側拡張部	黒色		F	(2.32)	(1.16)	(1.03)	(2.69)	黒曜石	無	無	上半	
3919	18	北側拡張部	黒色		F	2.43	1.65	0.53	1.50	黒曜石	無	無	無	
3920	18	北側拡張部	黒色		F	2.28	(1.38)	0.64	(1.82)	黒曜石	無	無	左	
3921	18	北側拡張部	黒色		F	1.84	1.11	0.73	0.89	黒曜石	無	無	無	
3922	18	北側拡張部	黒色		F	2.00	1.35	0.34	0.67	黒曜石	無	無	無	
3923	18	北側拡張部	黒色		RF	1.86	0.88	0.42	0.42	黒曜石	有	無	無	
3924	18	北側拡張部	黒色		F	2.04	1.98	0.70	2.15	黒曜石	無	無	無	
3925	18	北側拡張部	黒色		F	1.77	1.22	0.38	0.61	黒曜石	無	無	無	
3926	18	北側拡張部	黒色		F	2.23	(0.75)	0.25	(0.33)	黒曜石	無	無	右	
3927	18	北側拡張部	黒色		F	1.51	1.03	0.33	0.42	黒曜石	無	無	無	
3928	18	北側拡張部	黒色		F	1.08	1.77	0.40	0.65	黒曜石	無	無	無	
3929	18	北側拡張部	黒色		F	1.72	0.97	1.34	1.71	黒曜石	無	無	無	
3930	18	北側拡張部	黒色		F	1.53	0.89	0.33	0.39	黒曜石	無	無	無	
3931	18	北側拡張部	黒色		F	1.72	(0.63)	0.28	(0.31)	黒曜石	無	無	右・左	
3932	18	北側拡張部	黒色		RF	1.93	1.46	0.47	1.06	黒曜石	有	無	無	
3933	18	北側拡張部	黒色		F	(1.97)	(1.76)	0.58	(2.09)	黒曜石	無	無	左	
3934	18	北側拡張部	黒色		F	(2.33)	(0.98)	(0.42)	(0.80)	黒曜石	無	無	上半	
3935	18	北側拡張部	黒色		F	2.43	1.45	0.75	1.87	黒曜石	無	無	無	
3936	18	北側拡張部	黒色		F	1.87	1.85	0.73	1.85	黒曜石	無	無	無	
3937	18	北側拡張部	黒色		F	1.67	1.17	0.41	0.66	黒曜石	無	無	無	
3938	18	北側拡張部	黒色		SC？	(1.58)	(0.93)	(0.27)		黒曜石	有	無	上半	
3939	18	北側拡張部	黒色		F	2.14	0.98	0.49	1.07	黒曜石	無	無	無	
3940	18	北側拡張部	黒色		F	1.68	2.16	0.37	0.87	黒曜石	無	無	無	
3941	18	北側拡張部	黒色		F	1.80	1.06	0.62	1.23	黒曜石	無	無	無	
3942	18	北側拡張部	黒色		F	1.60	(1.43)	0.30	(0.66)	黒曜石	無	無	右	
3943	18	北側拡張部	黒色		F	(1.76)	(1.52)	(0.51)	(1.25)	黒曜石	有	無	上半	
3944	18	北側拡張部	黒色		F	1.49	2.10	0.34	0.81	黒曜石	無	無	無	
3945	18	北側拡張部	黒色		石核	1.64	0.77	0.33		黒曜石	有	無	左	
3946	18	北側拡張部	黒色		F	1.72	0.91	0.28	0.29	黒曜石	無	無	無	
3947	18	北側拡張部	黒色		チップ	1.31	0.75	0.19	0.11	黒曜石	無	無	無	
3948	18	北側拡張部	黒色		F	0.95	(1.81)	0.43	(0.71)	黒曜石	無	無	上半	
3949	18	北側拡張部	黒色		F	1.71	1.14	0.32	0.59	黒曜石	無	無	無	
3950	18	北側拡張部	黒色		RF	1.22	1.11	0.29	0.44	黒曜石	有	無	無	
3951	18	北側拡張部	黒色		F	1.70	1.37	0.35	0.66	黒曜石	無	無	無	
3952	18	北側拡張部	黒色		F	1.51	0.68	0.85	0.67	黒曜石	無	無	無	
3953	18	北側拡張部	黒色		F	2.33	1.39	1.05	2.07	黒曜石	無	無	無	
3954	18	北側拡張部	黒色		F	1.87	0.95	0.62	0.68	黒曜石	無	無	無	
3955	18	北側拡張部	黒色		RF	(1.18)	(0.82)	(0.22)		黒曜石	有	無	下・左	
3956	18	北側拡張部	黒色		F	(1.53)	(1.26)	(0.42)	(0.83)	黒曜石	無	無	下半	
3957	18	北側拡張部	黒色		チップ	1.16	1.15	0.47	0.56	黒曜石	無	無	無	
3958	18	北側拡張部	黒色		F	1.80	1.11	0.50	0.85	黒曜石	無	無	無	
3959	18	北側拡張部	黒色		チップ	1.18	0.79	0.33	0.25	黒曜石	無	無	無	
3960	18	北側拡張部	黒色		チップ	1.47	0.98	0.38	0.34	黒曜石	無	無	無	
3961	18	北側拡張部	黒色		F	1.98	1.14	0.27	0.36	黒曜石	無	無	無	
3962	18	北側拡張部	黒色		RF	1.68	1.33	1.17	2.40	黒曜石	有	無	無	
3963	18	北側拡張部	黒色		F	1.81	1.30	0.49	0.82	黒曜石	無	無	無	
3964	18	北側拡張部	黒色		F	1.70	1.40	0.36	0.74	黒曜石	無	無	無	
3965	18	北側拡張部	黒色		チップ	1.42	1.26	0.28	0.44	黒曜石	無	無	無	
3966	18	北側拡張部	黒色		チップ	0.94	0.55	0.32	0.10	黒曜石	無	無	無	
3967	18	北側拡張部	黒色		チップ	1.02	1.01	0.24	0.21	黒曜石	無	無	無	
3968	18	北側拡張部	黒色		F	1.58	0.90	0.40	0.40	黒曜石	無	無	無	
3969	18	北側拡張部	黒色		チップ	1.38	1.37	0.81	1.11	黒曜石	無	無	無	
3970	18	北側拡張部	黒色		チップ	1.31	1.30	0.46	0.83	黒曜石	無	無	無	
3971	18	北側拡張部	黒色		チップ	1.24	1.08	0.30	0.31	黒曜石	無	無	無	
3972	18	北側拡張部	黒色		チップ	1.14	1.15	0.60	0.62	黒曜石	無	有	無	
3973	18	北側拡張部	黒色		チップ	1.22	1.11	0.35	0.44	黒曜石	無	無	無	
3974	18	北側拡張部	黒色		チップ	1.14	1.06	0.35	0.33	黒曜石	無	無	無	
3975	18	北側拡張部	黒色		チップ	1.15	1.10	0.27	0.30	黒曜石	無	無	無	
3976	18	北側拡張部	黒色		チップ	1.03	1.02	0.33	0.31	黒曜石	無	無	無	
3977	18	北側拡張部	黒色		チップ	1.19	0.84	0.42	0.22	黒曜石	無	無	無	
3978	18	北側拡張部	黒色		チップ	0.93	0.80	0.30	0.20	黒曜石	無	無	無	
3979	11	SIO3			F	2.50	5.12	0.81	10.74	黒曜石	無	無	無	
3980	11	SIO3			F	(1.53)	2.87	1.36	(4.63)	黒曜石	無	無	左	
3981	11	SIO3			F	0.96	2.08	0.89	1.14	黒曜石	無	無	無	
3982	11	SIO3			チップ	1.12	1.08	0.38	0.45	黒曜石	無	無	無	
3983	11	SIO3			チップ	0.87	0.74	0.33	0.19	黒曜石	無	無	無	
3984	11	SIO3	暗褐色		石核	5.85	4.41	2.02		黒曜石	有	無	無	
3985	11	SIO3	暗褐色		SC	4.09	3.30	1.07		黒曜石	有	無	無	
3986	11	SIO3	暗褐色		F	3.40	2.84	1.14	10.08	黒曜石	無	無	無	
3987	11		褐色		F	6.09	(5.96)	1.64	(59.27)	黒曜石	無	無	右	
3988	11		褐色		F	3.83	2.48	1.64	12.98	黒曜石	無	無	無	
3989	11		褐色		F	(3.32)	(2.94)	(1.09)	(10.31)	黒曜石	無	無	四方	
3990	11		褐色		石核	3.81	2.81	1.75	17.36	黒曜石	有	無	無	
3991	11		褐色		RF	2.18	1.88	0.51	2.37	黒曜石	有	無	無	
3992	11		褐色		F	(4.23)	(2.02)	(0.71)	(5.03)	黒曜石	無	無	左	
3993	11		褐色		F	3.86	1.95	1.45	6.97	黒曜石	無	無	無	
3994	11		褐色		F	2.97	2.35	1.05	5.08	黒曜石	無	無	無	
3995	11		褐色		RF	2.79	1.62	0.82	3.44	黒曜石	有	無	無	
3996	11		褐色		石核	3.00	1.25	1.03	3.76	黒曜石	有	無	無	
3997	11		褐色		F	2.23	(3.07)	0.80	(4.56)	黒曜石	無	無	上半	
3998	11		褐色		F	2.17	1.52	0.75	2.33	黒曜石	無	無	無	
3999	11		褐色		F	2.03	1.81	1.05	3.15	黒曜石	無	無	無	
4000	11		褐色		RF	2.73	1.54	0.50	2.09	黒曜石	有	無	無	
4001	11		褐色		F	1.89	1.38	1.48	1.07	黒曜石	無	無	無	
4002	11		褐色		F	1.85	1.59	0.41	1.02	黒曜石	無	無	無	
4003	11		褐色		F	1.03	2.09	0.75	1.38	黒曜石	無	無	無	
4004	11		褐色		原石	0.98	0.94	0.66	0.69	黒曜石	無	無	無	
4005	11		褐色		素材	2.34	4.08	2.11		黒曜石	無	無	無	
4006	11		褐色		F	2.75	3.20	1.95	15.92	黒曜石	無	無	無	
4007	11		褐色		F	2.10	1.50	0.52	1.72	黒曜石	無	無	無	
4008	11		褐色		F	(2.22)	1.71	0.80	(3.09)	黒曜石	有	無	下	
4009	11		褐色		F	2.84	1.60	1.40	3.95	黒曜石	無	無	無	
4010	11		褐色		F	1.90	1.45	0.69	1.85	黒曜石	無	無	無	
4011	11		褐色		RF	1.76	(1.67)	0.43	(1.18)	黒曜石	有	無	右	
4012	11		褐色		チップ	0.86	0.76	0.61	0.56	黒曜石	無	無	無	
4013	11		黒褐色		F	3.06	2.46	1.77	11.19	黒曜石	無	無	無	
4014	11		黒褐色		F	1.67	3.34	1.05	3.16	黒曜石	無	無	無	
4015	11		黒褐色		RF	2.33	1.32	0.54	1.59	黒曜石	有	無	無	
4016	11		黒褐色		F	1.92	1.86	1.00	2.74	黒曜石	無	無	左	
4017	11		黒褐色		F	1.77	1.21	0.79	1.51	黒曜石	無	無	無	
4018	11		黒褐色		F	1.53	0.84	0.09	0.17	黒曜石	無	無	無	
4019	11		表		原石	2.26	1.92	0.74	2.68	黒曜石？	無	無	無	
4020	11		表		RF	1.96	1.32	0.56	1.25	黒曜石	有	無	無	
4021	11		表		F	1.50	0.97	0.57	0.75	黒曜石	無	無	無	
4022	11		表		チップ	1.48	1.22	0.28	0.48	黒曜石	無	無	無	
4023	11		褐色		F	4.02	2.71	0.83	7.22	黒曜石	無	無	無	
4024	11		褐色		F	(2.89)	4.03	1.05	(10.66)	黒曜石	無	無	左	
4025	11	SIO3	暗褐色		F	1.89	1.38	0.23	0.57	黒曜石	無	有	無	
4026	11	SIO3	暗褐色		チップ	1.20	1.16	0.34	0.30	黒曜石	無	無	無	
4027	11	畑段			石核	5.60	2.61	2.60	30.37	黒曜石	有	無	無	
4028	11	畑段			F	(2.99)	2.04	(1.61)	(10.90)	黒曜石	無	無	下	
4029	11	畑段			F	2.66	2.22	1.22	5.25	黒曜石	無	無	無	
4030	11	畑段			F	2.25	(1.15)	0.77	(1.67)	黒曜石	無	無	右	
4031	11	畑段			F	1.59	(1.55)	0.58	(0.91)	黒曜石	無	無	右	
4032	11	畑段			RF	1.01	1.66	0.82	1.17	黒曜石	有	無	無	
4033	11	畑段			F	2.00	1.61	0.39	1.17	黒曜石	無	無	無	
4034	11		表		F	3.37	3.98	1.34	11.98	黒曜石	無	無	無	
4035	11		表		F	(2.92)	2.31	1.06	(6.45)	黒曜石	無	無	上	
4036	11		表		F	(2.98)	1.91	1.02	1.40	黒曜石	無	無	上	
4037	11		表		F	2.41	2.18	0.57	2.58	黒曜石	無	無	無	
4038	11		表		F	2.71	1.61	0.79	3.26	黒曜石	無	無	無	
4039	11		表		F	1.59	1.44	0.36	0.78	黒曜石	無	無	無	
4040	11		表		F	(2.34)	(1.30)	(0.73)	(1.92)	黒曜石	無	無	四方	
4041	11		褐色		F	4.59	3.10	1.25	14.87	黒曜石	無	無	無	
4042	11		褐色		F	2.21	1.67	1.11	4.01	黒曜石	無	無	無	
4043	11		褐色		RF	2.92	1.96	0.77	4.01	黒曜石	有	無	無	
4044	11		褐色		F	2.00	3.17	0.66	2.52	黒曜石	無	無	無	
4045	11		褐色		F	(1.70)	2.65	0.48	(2.16)	黒曜石	無	無	右	
4046	11		暗褐色		F	3.10	2.15	0.61	3.08	黒曜石	無	無	無	
4047	11		暗褐色		F	2.04	(3.07)	0.69	(3.15)	黒曜石	無	無	上	
4048	11		暗褐色		F	1.69	1.00	0.35	0.50	黒曜石	無	無	無	
4049	11		暗褐色		チップ	1.26	0.88	0.24	0.21	黒曜石	無	無	無	
4050	11	竪穴部	暗褐色		RF	3.19	2.21	0.96	7.16	黒曜石	有	無	無	
4051	11	竪穴部	暗褐色		F	2.15	(3.07)	1.28	6.53	黒曜石	無	無	上	
4052	11	竪穴部	暗褐色		F	1.87	2.70	0.64	3.20	黒曜石	無	無	無	
4053	11	竪穴部	暗褐色		F	1.74	2.95	0.82	4.48	黒曜石	無	無	無	
4054	11	竪穴部	暗褐色		F	3.56	1.93	0.88	5.37	黒曜石	無	無	無	
4055	11	竪穴部	暗褐色		F	1.85	2.39	0.56	1.91	黒曜石	無	無	無	
4056	11	竪穴部	暗褐色		F	2.01	1.32	0.79	1.44	黒曜石	無	無	無	
4057	11	竪穴部	暗褐色		F	2.06	1.27	0.54	1.16	黒曜石	無	無	無	
4058	不明				石核	2.40	1.58	1.32	3.80	黒曜石	無	無	無	
4059	11		褐色		石核	3.10	3.22	1.68	3.21	黒曜石	有	無	無	
4060	11		褐色		石核	3.22	2.30	1.48	10.32	黒曜石	有	無	無	
4061	11		褐色		石核	2.12	1.94	1.22	4.62	黒曜石	有	無	無	
4062	11		褐色		F	3.12	1.85	1.30	5.52	黒曜石	無	無	無	
4063	11		褐色		F	2.05	1.64	0.30	0.95	黒曜石	無	無	無	
4064	11		黒褐色		チップ	1.38	0.99	0.80	0.90	黒曜石	無	無	無	
4065	11		黒褐色		F	1.79	1.48	0.68	1.08	黒曜石	無	無	無	
4066	11		黒褐色		チップ	1.30	0.70	0.42	0.29	黒曜石	無	無	無	
4067	11		表		F	(3.82)	(2.49)	(1.83)	(25.74)	黒曜石	無	無	四方	
4068	11		表		原石	(3.52)	(2.20)	(1.27)	(10.27)	黒曜石	無	無	四方	
4069	11		表		素材？	(2.15)	(4.01)	(1.59)	(15.86)	黒曜石	無	無	四方	
4070	11		表		F	1.82	1.22	1.56	2.18	黒曜石	無	無	無	
4071	11		表		F	1.66	(1.48)	0.62	(1.81)	黒曜石	無	無	左	
4072	11		表		F	1.78	1.04	0.70	1.11	黒曜石	無	無	無	
4073	11		表		F	1.95	1.70	0.45	1.46	黒曜石	無	無	無	
4074	11		表		F	2.62	1.88	0.87	4.99	黒曜石	無	無	無	
4075	11		表		F	(3.10)	(3.15)	(1.21)	(10.00)	黒曜石	無	無	四方	
4076	11		表		RF	3.42	1.61	1.35	6.22	黒曜石	有	無	無	
4077	11		表		F	(2.73)	(2.44)	(0.67)	(3.92)	黒曜石	無	無	四方	
4078	11		表		F	(3.50)	(1.81)	0.86	(6.22)	黒曜石	無	無	四方	
4079	11		表		F	1.72	3.40	1.20	7.79	黒曜石	無	無	無	
4080	11		表		F	2.83	(1.38)	0.86	(2.66)	黒曜石	無	無	右	

No.	調査	遺構	層	Pno.	器種	長さ(cm)	幅(cm)	厚さ(cm)	重さ(g)	石材	二次加工	被熱	欠損	備考
4081	11		表		F	1.50	1.75	0.77	1.63	黒曜石	無	無	無	
4082	11		表		F	2.49	1.70	0.85	3.37	黒曜石	無	無	無	
4083	11		表		F	2.15	2.11	0.96	4.07	黒曜石	無	無	無	
4084	11		表		F	1.85	1.32	0.56	1.68	黒曜石	無	無	無	
4085	11		表		RF	1.65	1.60	0.62	1.47	黒曜石	有	無	無	
4086	11		表		F	1.68	1.40	0.45	1.19	黒曜石	無	無	無	
4087	11		表		F	1.20	1.87	0.45	1.06	黒曜石	無	無	無	
4088	11		表		F	1.32	1.56	0.74	1.51	黒曜石	無	無	無	
4089	11		表		F	1.88	1.05	0.34	0.69	黒曜石	無	無	無	
4090	11		表		チップ	0.92	0.82	0.29	0.24	黒曜石	無	無	無	
4091	11		褐色		石核	4.64	3.43	1.27	19.51	黒曜石	有	無	無	
4092	11		褐色		F	(3.08)	(1.56)	0.90	(3.68)	黒曜石	無	無	四方	
4093	11		褐色		F	(2.58)	(2.21)	1.35	(7.04)	黒曜石	無	無	四方	
4094	11		褐色		石核	1.82	1.80	0.90	3.42	黒曜石	有	無	無	
4095	11		褐色		F	1.72	1.20	0.56	1.05	黒曜石	無	無	無	
4096	11		褐色		F	1.58	1.45	0.46	1.06	黒曜石	無	無	無	
4097	11		褐色		F	1.60	0.90	0.18	0.36	黒曜石	無	無	無	
4098	11		褐色		チップ	0.45	0.20	0.10	0.01	黒曜石	無	無	無	
4099	11		黒褐色		F	3.22	(2.31)	0.98	(7.37)	黒曜石	無	無	右	
4100	11		黒褐色		F	1.98	1.58	0.63	1.79	黒曜石	無	無	無	
4101	11		黒褐色		F	2.07	0.89	0.55	1.13	黒曜石	無	無	無	
4102	11		黒褐色		F	(1.30)	1.10	0.30	(0.39)	黒曜石	無	無	上	
4103	11		表		F	3.76	2.74	1.50	13.07	黒曜石	無	無	無	
4104	11		表		F	2.92	1.98	1.40	6.28	黒曜石	無	無	無	
4105	11		表		F	3.50	2.96	1.23	10.81	黒曜石	無	無	無	
4106	11		表		F	4.52	2.83	0.97	7.15	黒曜石	無	無	無	
4107	11		表		F	2.10	1.80	0.96	2.17	黒曜石	無	無	無	
4108	11		表		石核	2.95	2.14	1.45	8.69	黒曜石	有	無	無	
4109	11		表		F	3.15	2.04	1.40	8.33	黒曜石	無	無	無	
4110	11		表		チップ	1.75	1.23	1.00	1.70	黒曜石	無	無	無	
4111	11		表		F	3.12	1.12	0.88	2.60	黒曜石	無	無	無	
4112	11		表		F	2.92	(1.72)	0.45	(2.32)	黒曜石	無	無	左	
4113	11		表		F	2.12	1.40	0.40	1.16	黒曜石	無	無	無	
4114	11		表		F	2.20	1.86	0.70	2.69	黒曜石	無	無	無	
4115	11		表		チップ	1.40	1.30	0.40		黒曜石		無		
4116	11		表		F	1.28	1.80	0.24	0.44	黒曜石	無	無	無	
4117	11		表		チップ	1.40	1.47	0.37	0.53	黒曜石	無	無	無	
4118	11		褐色		F	0.81	1.84	0.60	0.60	黒曜石	無	無	無	
4119	11		褐色		チップ	0.95	0.69	0.11	0.07	黒曜石	無	無	無	
4120	11		褐色		チップ	0.81	1.45	0.17	0.29	黒曜石	無	無	無	
4121	11		褐色		チップ	1.22	0.54	0.20	0.11	黒曜石	無	無	無	
4122	11		暗褐色		石核	3.34	4.05	2.56		黒曜石	有	無	無	
4123	11		暗褐色		RF	4.64	2.81	1.28	20.27	黒曜石	有	無	無	
4124	11		暗褐色		F	3.15	2.77	0.28	2.21	黒曜石	無	無	無	
4125	11		暗褐色		F	2.25	2.90	0.62	2.71	黒曜石	無	無	無	
4126	11		暗褐色		F	2.67	2.54	0.40	3.87	凝灰岩2	無	無	無	
4127	11		暗褐色		F	1.37	1.98	0.52	1.37	黒曜石	無	無	無	
4128	11		暗褐色		F	0.90	2.12	0.33	0.43	黒曜石	無	無	無	
4129	5B		表		F	0.40	2.10	0.18	0.63	黒曜石	無	無	無	
4130	5B		表		チップ	1.27	0.46	0.20	0.12	黒曜石	無	無	無	
4131	5B		表		チップ	1.29	0.90	0.40	0.29	黒曜石	無	無	無	
4132	5B		表		チップ	1.12	0.82	0.15	0.18	黒曜石	無	無	無	
4133	23				チップ	1.15	1.15	0.30	0.38	黒曜石	無	無	無	
4134	23				チップ	1.40	1.30	0.40	0.56	黒曜石	無	無	無	
4135	23				チップ	0.80	0.95	0.60	0.43	黒曜石	無	無	無	
4136	23				チップ	0.59	0.34	0.05	0.01	黒曜石	無	無	無	
4137	12		耕作		チップ	1.32	0.67	0.28	0.27	黒曜石	無	無	無	
4138	縮E (C)		表		F	1.16	1.84	0.30	0.56	黒曜石	無	無	無	
4139	18	北側拡張部	黒色		F	0.62	1.03	0.23	0.07	黒曜石	無	無	無	
4140	18	北側拡張部	黒色		チップ	0.94	0.63	0.22	0.11	黒曜石	無	無	無	
4141	11		褐色		F	1.65	0.87	0.29	0.32	黒曜石	無	無	無	
4142	11		褐色		F	1.54	0.92	0.26	0.19	黒曜石	無	無	無	
4143	11		褐色		RF	1.61	1.04	0.50	0.61	黒曜石	有	無	無	
4144	11		褐色		チップ	1.35	0.95	0.30	0.21	黒曜石	無	無	無	
4145	11		褐色		RF	1.14	0.94	0.30	0.34	黒曜石	有	無	無	
4146	11		褐色		石核	1.32	1.08	0.45	0.58	黒曜石	無	無	無	
4147	11		表		F	4.66	3.77	1.54	33.06	黒曜石	有	無	無	
4148	11		表		SC	3.34	4.60	1.23		黒曜石	有	無	無	
4149	11		表		F	(3.80)	(2.78)	1.04	(11.20)	黒曜石	無	無	下・右	
4150	11		表		F	3.25	(2.57)	1.79	(9.72)	黒曜石	無	無	右	
4151	11		表		RF	2.79	(2.10)	0.74	(5.19)	黒曜石	有	無	右	
4152	11		表		F	3.35	1.70	0.88	4.30	黒曜石	無	無	無	
4153	11		表		素材	2.42	2.30	1.29	7.93	黒曜石	無	無	無	
4154	11		表		チップ	1.44	1.20	0.49	0.65	黒曜石	無	無	無	
4155	11		表		チップ	1.33	0.77	0.40	0.30	黒曜石	無	無	無	
4156	11		褐色		RF	3.68	2.14	0.90	6.80	黒曜石	有	無	無	
4157	11		褐色		F	(3.50)	1.33	1.20	(7.09)	黒曜石	無	無	上	
4158	11		褐色		F	3.06	1.57	1.03	4.66	黒曜石	無	無	無	
4159	11		褐色		F	(3.66)	3.26	1.17	(11.19)	黒曜石	無	無	上・下	
4160	11		褐色		原石	3.44	1.93	1.48	7.33	黒曜石	無	無	無	
4161	11		褐色		F	2.75	2.68	0.67	5.57	黒曜石	無	無	無	
4162	11		褐色		F	2.55	(1.57)	1.23	(4.21)	黒曜石	無	無	左	
4163	11		褐色		F	2.32	1.86	0.89	2.98	黒曜石	無	無	無	
4164	11		褐色		F	(2.08)	(1.82)	(1.41)	(4.67)	黒曜石	無	無	四方	
4165	11		褐色		F	2.06	1.11	0.98	1.60	黒曜石	無	無	無	
4166	11		褐色		F	(1.30)	1.96	0.48	1.03	黒曜石	無	無	右	
4167	11		褐色		F	1.58	0.74	0.52	0.45	黒曜石	無	無	無	
4168	11		褐色		F	(1.51)	(1.23)	0.31	(0.64)	黒曜石	無	無	上・左	
4169	11		褐色		F	1.80	1.25	0.85	1.22	黒曜石	無	無	無	
4170	11		褐色		F	1.51	1.28	0.32	0.40	黒曜石	無	無	無	
4171	11		褐色		石核	5.20	3.35	2.02		黒曜石	有	無	無	
4172	11		褐色		F	4.25	2.91	0.90	7.25	黒曜石	無	無	無	
4173	11		褐色		石核	3.73	2.55	2.02	16.98	黒曜石	有	無	無	
4174	11		褐色		F	(3.29)	(2.29)	(1.42)	(9.58)	黒曜石	無	無	右・左・下	
4175	11		褐色		F	(3.30)	2.54	1.35	11.14	黒曜石	無	無	下	
4176	11		褐色		F	(2.94)	1.85	1.63	(12.09)	黒曜石	無	無	上・下	
4177	11		褐色		RF	2.35	2.12	0.65	3.11	黒曜石	有	無	無	
4178	11		褐色		F	2.22	1.04	1.17	2.10	黒曜石	無	無	無	
4179	11		褐色		F	1.97	3.01	1.30	6.23	黒曜石	無	無	無	
4180	11		褐色		F	(2.40)	(1.93)	(1.61)	(7.03)	黒曜石	無	無	上・右	
4181	11		褐色		F	(2.56)	2.07	1.02	(5.57)	黒曜石	無	無	上	
4182	11		褐色		F	2.69	2.48	0.66	3.87	黒曜石	無	無	無	
4183	11		褐色		F	2.78	(1.57)	0.81	(2.75)	黒曜石	無	無	右	
4184	11		褐色		F	2.67	1.76	0.53	2.02	黒曜石	無	無	無	
4185	11		褐色		F	2.83	1.91	0.65	2.63	黒曜石	無	無	無	
4186	11		褐色		F	1.93	1.13	0.82	2.73	黒曜石	無	無	無	
4187	11		褐色		F	1.15	2.47	1.03	2.90	黒曜石	無	無	無	
4188	11		褐色		F	1.41	2.56	1.01	3.51	黒曜石	無	無	無	
4189	11		褐色		F	(2.04)	(1.95)	0.64	(1.92)	黒曜石	無	無	左・下	
4190	11		褐色		F	1.84	(1.58)	0.60	(1.69)	黒曜石	無	無	右	
4191	11		褐色		F	1.96	1.14	0.78	1.61	黒曜石	無	無	無	
4192	11		褐色		F	(2.00)	(1.54)	1.09	(2.20)	黒曜石	無	無	左	
4193	11		褐色		F	(2.10)	1.91	1.02	(3.36)	黒曜石	無	無	上	
4194	11		褐色		F	1.60	1.07	0.60	0.84	黒曜石	無	無	無	
4195	11		褐色		F	1.52	1.20	0.28	0.49	黒曜石	無	無	無	
4196	11		褐色		F	1.52	1.22	0.81	1.36	黒曜石	無	無	無	
4197	11		褐色		チップ	0.88	0.80	0.25	0.15	黒曜石	無	無	無	
4198	21		褐色		石核	3.25	(4.40)	1.30	(22.18)	黒曜石	有	無	下	
4199	21		褐色		石核	(3.14)	3.75	1.66	20.43	黒曜石	有	無	左	
4200	21		褐色		RF	3.22	2.53	0.81	8.50	黒曜石	有	無	無	

No.	調査	遺構	層	Pno.	器種	長さ(cm)	幅(cm)	厚さ(cm)	重さ(g)	石材	二次加工	被熱	欠損	備考
4201	21		褐色		F	1.87	4.23	1.65	11.71	黒曜石	無	無	無	
4202	21		褐色		石核	3.53	2.31	1.61	10.90	黒曜石	有	無	無	
4203	21		褐色		石核	1.91	1.71	1.12	3.05	黒曜石	有	無	無	
4204	21		褐色		F	1.56	1.43	0.59	1.23	黒曜石	無	無	無	
4205	21		褐色		チップ	1.37	1.01	0.31	0.50	黒曜石	無	無	無	
4206	21		褐色		F	1.70	1.45	0.54	1.14	黒曜石	無	無	無	
4207	21		褐色		F	1.66	1.40	1.15	2.20	黒曜石	無	無	無	
4208	11		褐色		F	2.64	1.63	0.85	3.17	黒曜石	無	無	無	
4209	11		褐色		石核	(3.83)	3.41	1.77	(20.39)	黒曜石	有	無	下	
4210	11		褐色		石核	3.34	1.71	0.98	5.71	黒曜石	有	無	無	
4211	11		褐色		F	2.81	2.02	1.03	6.25	黒曜石	無	無	無	
4212	11		褐色		RF	2.75	1.95	1.16	5.50	黒曜石	有	無	無	
4213	11		褐色		F	2.71	2.15	0.93	5.35	黒曜石	無	無	無	
4214	11		褐色		F	2.42	1.08	0.89	2.06	黒曜石	無	無	無	
4215	11		褐色		F	(2.47)	1.57	0.74	(3.44)	黒曜石	無	無	下	
4216	11		褐色		石核	2.02	1.74	1.05	3.18	黒曜石	有	無	無	
4217	11		褐色		F	2.23	1.03	0.70	1.25	黒曜石	無	無	無	
4218	11		褐色		チップ	1.45	1.31	0.57	1.15	黒曜石	無	無	無	
4219	23		褐色		F	3.20	2.12	0.72	4.33	黒曜石	無	無	無	
4220	23		褐色		F	2.30	2.10	0.53	3.07	黒曜石	無	無	無	
4221	23		褐色		F	2.50	1.77	1.23	6.19	黒曜石	無	無	無	
4222	23		褐色		F	2.96	1.79	0.74	3.13	黒曜石	無	無	無	
4223	23		褐色		RF	2.37	2.25	1.32	5.12	黒曜石	有	無	無	
4224	23		褐色		F	(3.03)	2.09	1.51	(7.02)	黒曜石	無	無	下	
4225	23		褐色		F	3.32	2.27	0.67	3.41	黒曜石	無	無	無	
4226	23		褐色		F	(2.65)	(1.67)	0.80	(2.71)	黒曜石	無	無	右・上	
4227	23		褐色		F	2.76	1.56	1.04	5.22	黒曜石	無	無	無	
4228	23		褐色		F	1.57	2.80	1.05	3.96	黒曜石	無	無	無	
4229	23		褐色		原石	1.79	1.52	1.27	4.28	黒曜石	無	無	無	
4230	23		褐色		F	2.76	1.85	0.58	2.22	黒曜石	無	無	無	
4231	23		褐色		F	2.49	1.63	1.01		黒曜石	無	有	無	
4232	23		褐色		F	1.50	3.24	0.54	2.33	黒曜石	無	無	無	
4233	23		褐色		F	2.57	1.48	1.13	3.93	黒曜石	無	無	無	
4234	23		褐色		F	2.56	(1.91)	0.49	(2.63)	黒曜石	有	無	右	
4235	23		褐色		F	2.26	1.97	1.25	4.66	黒曜石	無	無	無	
4236	23		褐色		F	2.37	1.90	0.62	2.79	黒曜石	無	無	無	
4237	23		褐色		RF	2.39	2.21	0.52	2.06	黒曜石	有	無	無	
4238	23		褐色		RF	(2.68)	(1.91)	0.64	(3.51)	黒曜石	有	無	右	
4239	23		褐色		F	1.99	3.11	0.68	3.01	黒曜石	無	無	無	
4240	23		褐色		F	2.37	1.67	1.20	3.34	黒曜石	無	無	無	
4241	23		褐色		F	1.67	2.78	0.53	1.90	黒曜石	無	無	無	
4242	23		褐色		微細	2.21	2.10	0.39	1.88	黒曜石	有	無	無	
4243	23		褐色		F	2.36	1.40	0.94	2.85	黒曜石	無	無	無	
4244	23		褐色		F	1.80	2.44	0.62	2.36	黒曜石	無	無	無	
4245	23		褐色		F	1.91	2.13	0.53	1.69	黒曜石	無	無	無	
4246	23		褐色		F	1.81	1.79	0.75	2.11	黒曜石	無	無	無	
4247	23		褐色		F	2.77	2.19	1.12	3.42	黒曜石	無	無	無	
4248	23		褐色		RF	2.45	1.52	0.93	2.72	黒曜石	有	無	無	
4249	23		褐色		F	1.71	1.93	0.39	1.19	黒曜石	無	無	無	
4250	23		褐色		RF	(1.85)	(1.42)	(0.46)	(1.17)	黒曜石	有	無	(下半)	
4251	23		褐色		F	2.29	1.48	0.62	1.47	黒曜石	無	無	無	
4252	23		褐色		F	2.22	1.42	0.64	1.64	黒曜石	無	無	無	
4253	23		褐色		ノッチ	(1.87)	1.43	0.51		黒曜石	有	無	下	
4254	11		褐色		F	(3.87)	(2.49)	1.01	(10.19)	黒曜石	無	無	上・右	
4255	11		褐色		F	(3.49)	(3.33)	1.27	(13.52)	黒曜石	有	無	四方	
4256	11		褐色		F	3.68	3.68	0.88	10.64	黒曜石	無	無	無	
4257	11		褐色		F	3.45	2.65	1.30	10.40	黒曜石	無	無	無	
4258	11		褐色		RF	(2.46)	2.40	0.90	(4.58)	黒曜石	有	無	上	
4259	11		褐色		RF	1.79	3.53	0.80	5.16	黒曜石	有	無	無	
4260	11		褐色		F	3.14	1.64	0.94	4.25	黒曜石	無	無	無	
4261	11		褐色		F	3.35	2.16	0.50	2.87	黒曜石	無	無	無	
4262	11		褐色		F	2.10	1.34	0.58	1.78	黒曜石	無	無	無	
4263	11		褐色		RF	3.05	1.55	0.53	1.88	黒曜石	有	無	無	
4264	11		褐色		砥石	5.04	7.87	0.70			無	無	無	
4265	11		褐色		F	3.38	2.65	0.93	6.36	黒曜石	無	無	無	
4266	11		褐色		F	(2.75)	2.04	1.27	(5.64)	黒曜石	無	無	上・下	
4267	11		褐色		RF	3.09	1.03	0.74	1.71	黒曜石	有	無	無	
4268	11		褐色		F	1.37	1.57	0.67	1.05	黒曜石	無	無	無	
4269	11		褐色		F	1.56	1.32	0.55	0.76	黒曜石	無	無	無	
4270	5B	SI01		58	微細剥離のある[illegible]	7.68	5.52	1.41		黒曜石	無	無	無	
4271	5B	SI01		61	微細剥離のある[illegible]	3.79	6.23	1.37		黒曜石	無	無	無	
4272	5B		古墳D		F	1.45	2.61	0.61	1.92	黒曜石	無	無	無	
4273	17		耕作		RF	(1.36)	(1.04)	(0.22)	(0.28)	黒曜石	有	無	下半	
4274	17		耕作		F	1.33	1.05	0.30	0.38	黒曜石	無	無	無	
4275	A		表		ピエス	2.92	2.45	0.75	4.72	黒曜石	有	無	無	
4276	D		表		原石	6.44	4.32	2.82		黒曜石	無	無	左	
4277	25	SK04	黒色		F	2.41	2.40	0.67	3.95	黒曜石	無	無	無	
4278	25	SK04	黒色		チップ	0.83	0.81	0.10	0.13	黒曜石	無	無	無	
4279	25	SK04	黒色		F	2.81	1.67	0.65	1.61	黒曜石	無	無	無	
4280	25	SK04	黒色		細石刃？	(1.11)	0.41	0.13	(0.06)	黒曜石	無	無	下	
4281	25	SK04	黒色		チップ	0.49	0.77	0.20	0.06	黒曜石	無	無	無	
4282	22		褐色		チップ	0.91	1.25	0.17	0.28	黒曜石	無	無	無	
4283	22		褐色		F	0.75	(1.39)	0.40	(0.32)	黒曜石	無	無	下	
4284	22		耕作		F	4.17	2.45	1.55	13.99	黒曜石	無	無	無	
4285	22		耕作		F	1.48	1.80	0.18	0.83	黒曜石	無	無	無	
4286	22		耕作		RF	3.76	2.95	1.02	10.65	黒曜石	有	無	無	
4287	22		耕作		F	(2.62)	1.75	0.66	(2.93)	黒曜石	無	無	上	
4288	22		耕作		石核	2.99	1.60	1.45	7.54	黒曜石	有	無	無	
4289	22		耕作		チップ	1.27	1.43	0.39	0.82	黒曜石	無	無	無	
4290	22		耕作		F	2.10	2.01	1.14	4.60	黒曜石	無	無	無	
4291	22		褐色		RF	(2.44)	(2.07)	0.50	(3.79)	黒曜石	有	無	上・右	
4292	22		褐色		F	1.64	1.44	0.49	1.27	黒曜石	無	無	無	
4293	22		褐色		F	2.08	0.91	0.46	0.70	黒曜石	無	無	無	
4294	22		褐色		F	1.18	1.72	0.37	0.79	黒曜石	無	無	無	
4295	22		褐色		石核	1.86	4.10	1.29	9.38	黒曜石	有	無	無	
4296	22		褐色		石核	3.45	1.98	2.23	9.67	黒曜石	有	無	無	
4297	22		褐色		石錘？	(5.52)	(2.63)	(0.80)		黒曜石	有	無	右	
4298	22		褐色			1.90	3.15	1.16	6.39	黒曜石	無	無	無	
4299	11		褐色		RF	1.39	1.34	0.94	1.57	黒曜石	有	無	無	
4300	11	加工段	埋		F	2.52	1.99	0.83	2.20	黒曜石	無	無	無	
4301	11		褐色		石核	5.45	4.65	4.21		黒曜石	有	無	無	
4302	11		褐色		石核	4.40	3.90	2.26	29.22	黒曜石	有	無	無	
4303	11		褐色		RF	2.84	(2.70)	0.90	(6.91)	黒曜石	有	無	右	
4304	11		褐色		F	2.81	(1.74)	0.53	(2.73)	黒曜石	無	無	左・右	
4305	11		褐色		F	2.57	1.95	0.78	2.55	黒曜石	無	無	無	
4306	11		褐色		石核	2.65	1.78	1.21	6.01	黒曜石	有	無	無	
4307	11		褐色		F	3.45	1.57	1.21	5.87	黒曜石	無	無	無	
4308	11		褐色		RF	2.13	1.53	0.80	3.18	黒曜石	有	無	無	
4309	11		褐色		F	(2.51)	(1.29)	0.57	(1.44)	黒曜石	無	無	四方	
4310	11		褐色		F	(1.53)	1.97	0.95	(3.64)	黒曜石	無	無	右	
4311														
4312														
4313	11		褐色		F	(2.89)	(1.46)	0.53	(1.68)	黒曜石	無	無	上・右	
4314	11		褐色		RF	1.21	2.50	0.35	0.92	黒曜石	有	無	無	
4315	11		褐色		F	(2.01)	1.56	0.65	(2.12)	黒曜石	無	無	上	
4316														
4317	11		褐色		原石	1.94	1.40	0.64	1.73	黒曜石	無	無	無	
4318	11		褐色		F	(1.78)	(2.07)	0.47	(1.62)	黒曜石	無	無	下・左	
4319	11		褐色		F	(1.80)	(1.20)	(0.34)	(0.57)	黒曜石	無	無	上半	
4320														

No.	調査	遺構	層	Pno.	器種	長さ(cm)	幅(cm)	厚さ(cm)	重さ(g)	石材	二次加工	被熱	欠損	備考
4321	11		表		F	5.96	3.83	1.22	20.57	黒曜石	無	無	無	
4322	11		表		石核	2.76	3.91	1.64	14.88	黒曜石	有	無	無	
4323	11		表		F	1.61	2.66	0.65	3.00	黒曜石	無	無	無	
4324	11		表		F	2.37	3.63	0.69	3.96	黒曜石	無	無	右	
4325	11		表		F	2.39	1.75	0.71	2.10	黒曜石	無	無	無	
4326	11		表		F	1.23	2.69	0.52	1.36	黒曜石	無	無	無	
4327	11		表		F	1.95	1.15	0.72	0.85	黒曜石	無	無	無	
4328	11		表		F	1.56	1.41	0.66	1.19	黒曜石	無	無	無	
4329	11		表		F	(2.00)	(3.09)	(1.11)	(8.01)	黒曜石	無	無	下半	
4330	11		表		石核	3.00	2.88	1.90		黒曜石	有	無	無	
4331	11		表		RF	2.87	2.83	1.67	9.66	黒曜石	有	無	無	
4332	11		表		F	2.28	(2.93)	0.87	(5.92)	黒曜石	有	無	上	
4333	11		表		F	2.86	(2.13)	0.96	(6.02)	黒曜石	無	無	左・右	
4334	11		表		原石	(2.67)	(1.79)	(1.30)	(5.17)	黒曜石	無	無	右	
4335	11		表		F	2.66	1.97	0.88	4.30	黒曜石	無	無	無	
4336	11		表		RF	2.22	3.03	1.00	4.85	黒曜石	有	無	無	
4337	11		表		RF	(2.48)	2.21	0.69	(3.66)	黒曜石	有	無	下	
4338	11		表		F	2.48	2.07	0.75	3.24	黒曜石	無	無	無	
4339	11		表		F	(1.65)	2.64	1.08	(3.46)	黒曜石	無	無	右	
4340	11		表		F	2.32	1.91	0.51	1.98	黒曜石	無	無	無	
4341	11		表		石核	2.51	1.84	0.99	4.56	黒曜石	有	無	無	
4342	11		表		F	1.30	2.77	0.51	0.99	黒曜石	無	無	無	
4343	11		表		石核	2.29	2.00	1.32	5.56	黒曜石	有	無	無	
4344	11		表		F	1.75	1.54	1.15	2.72	黒曜石	無	無	無	
4345	11		表		RF	2.13	1.36	0.58	1.24	黒曜石	有	無	無	
4346	11		表		RF	2.57	1.93	0.53	2.01	黒曜石	有	無	無	
4347	11		表		原石	(1.90)	(1.49)	(1.27)	(4.28)	黒曜石	無	無	四方	
4348	11		表		F	1.52	2.03	0.46	0.97	黒曜石	無	無	無	
4349	11		表		石核	2.24	1.53	1.03	3.76	黒曜石	有	無	無	
4350	11		表		RF	2.06	1.71	0.61	2.13	黒曜石	有	無	無	
4351	11		表		F	(1.50)	(1.34)	0.37	(0.71)	黒曜石	無	無	下・左	
4352	11		表		F	1.63	1.52	0.86	1.91	黒曜石	無	無	無	
4353	11		表		F	1.54	1.95	0.89	2.62	黒曜石	無	無	無	
4354	11		表		F	2.30	1.67	0.77	1.70	黒曜石	無	無	無	
4355	11		表		F	1.64	1.90	0.86	1.69	黒曜石	無	無	無	
4356	11		表		F	1.44	1.47	0.56	1.16	黒曜石	無	無	無	
4357	11		表		F	2.02	1.01	0.32	0.66	黒曜石	無	無	無	
4358	11		表		RF	1.55	1.22	1.05	1.88	黒曜石	無	無	無	
4359	11	谷	暗褐色		SC	6.52	3.66	0.95		黒曜石	有	無	無	
4360	11	谷	暗褐色		F	3.21	(6.12)	1.00	(15.98)	黒曜石	無	無	下	
4361	11	谷	暗褐色		石核	4.82	3.57	4.12		黒曜石	有	無	無	
4362	11	谷	暗褐色		石核	4.45	3.82	2.11		安山岩	無	無	無	
4363	11	谷	暗褐色		RF	3.55	4.80	1.25	15.59	黒曜石	無	無	無	
4364	11	谷	暗褐色		F	4.05	3.21	1.04	11.46	黒曜石	有	無	無	
4365	11	谷	暗褐色		RF	3.26	3.15	1.48	13.27	黒曜石	有	無	無	
4366	11	谷	暗褐色		素材	4.36	2.38	1.11	8.28	黒曜石	有	無	無	
4367	11	谷	暗褐色		F	(2.51)	(3.50)	1.15	(13.21)	黒曜石	無	無	右・左・下	
4368	11	谷	暗褐色		F	3.29	(1.80)	0.71	(3.50)	黒曜石	無	無	右	
4369	11	谷	暗褐色		F	3.40	3.20	0.63	5.58	黒曜石	無	無	無	
4370	11	谷	暗褐色		RF	3.12	2.71	0.56	3.97	黒曜石	有	無	無	
4371	11	谷	暗褐色		F	3.93	1.58	1.20	5.52	黒曜石	無	無	無	
4372	11	谷	暗褐色		F	1.93	3.53	1.15	4.79	黒曜石	無	無	無	
4373	11	谷	暗褐色		F	2.11	3.30	1.26	5.14	黒曜石	無	無	無	
4374	11	谷	暗褐色		F	2.92	1.70	0.44	2.15	黒曜石	無	無	無	
4375	11	谷	暗褐色		F	2.32	2.29	1.42	5.32	黒曜石	無	無	無	
4376	11	谷	暗褐色		F	(2.14)	1.44	0.78	(1.68)	黒曜石	無	無	上	
4377	11	谷	暗褐色		RF	1.89	1.76	0.78	1.67	黒曜石	有	無	無	
4378	11	谷	暗褐色		チップ	0.80	0.47	0.27	0.05	黒曜石	無	無	無	
4379	11	中央	褐色		F	3.94	(2.01)	0.58	(4.12)	黒曜石	無	無	左・右	
4380	11	中央	褐色		RF	(2.30)	3.60	1.12	(8.71)	黒曜石	有	無	左	
4381	11	中央	褐色		RF	2.02	3.37	0.86	4.02	黒曜石	有	無	無	
4382	11	中央	褐色		ノッチ	3.24	1.91	1.22		黒曜石	有	無	無	
4383	11	中央	褐色		ピエス	2.61	(1.95)	0.92		黒曜石	有	無	右	
4384	11	中央	褐色		F	1.35	2.44	0.57	1.87	黒曜石	無	無	無	
4385	11	中央	褐色		F	1.80	1.43	0.49	1.15	黒曜石	無	無	無	
4386	11	中央	褐色		原石	6.64	4.47	2.86		黒曜石	無	無	無	
4387	11	中央	褐色		F	6.60	3.25	3.86		黒曜石	無	無	無	
4388	11		褐色		F	3.27	4.21	2.89	[illegible]	黒曜石	無	無	無	
4389	11		褐色		F	1.82	(2.66)	1.23	(7.02)	黒曜石	無	無	上	
4390	11		褐色		F	(2.65)	(2.34)	1.05	(5.20)	黒曜石	無	無	上・左	
4391	11	畑段	褐色		石核	1.95	2.81	1.62	7.53	黒曜石	有	無	無	
4392	11	畑段	褐色		RF	1.86	2.57	0.61	3.44	黒曜石	有	無	無	
4393	11	畑段	褐色		RF	1.53	2.90	1.02	2.99	黒曜石	有	無	無	
4394	11		表		F	1.46	2.17	0.83	2.25	黒曜石	無	無	無	
4395	11		表		F	1.76	2.16	0.42	0.87	黒曜石	無	無	無	
4396	11	SIO3	上面		石核	2.29	1.94	1.22	3.82	黒曜石	有	無	無	
4397	11	SIO3	上面		チップ	1.01	1.11	0.46	0.35	黒曜石	無	無	無	
4398	11		黒褐色		原石	1.59	1.38	0.93	1.98	黒曜石	無	無	無	
4399	11		黒褐色		原石	1.13	0.78	0.46	0.38	黒曜石	無	無	無	
4400	11		黒褐色		原石	0.59	0.45	0.32	0.08	黒曜石	無	無	無	
4401	11		表		石鏃	(1.83)	(0.93)	(0.36)		黒曜石	有	無	上・左	
4402	11		表		チップ	1.30	1.34	0.47	0.52	黒曜石	無	無	無	
4403	11		表		RF	1.42	1.23	0.56	0.76	黒曜石	有	無	無	
4404	11		表		F	1.58	0.91	0.51	0.53	黒曜石	無	無	無	
4405	11		表		F	0.98	1.80	0.30	0.33	黒曜石	無	無	無	
4406	11		表		チップ	1.24	0.90	0.65	0.60	黒曜石	無	無	無	
4407	11		表		F	1.57	0.95	0.54	0.48	黒曜石	無	無	無	
4408	11		表		チップ	1.04	1.50	0.36	0.38	黒曜石	無	無	無	
4409	11		表		チップ	1.12	0.92	0.55	0.40	黒曜石	無	無	無	
4410	11		表		チップ	0.94	0.83	0.40	0.37	黒曜石	無	無	無	
4411	11		表		F	(1.00)	(0.80)	(0.35)	(0.31)	黒曜石	無	無	四方	
4412	11		表		チップ	1.39	0.73	0.43	0.32	黒曜石	無	無	無	
4413	11		表		チップ	1.29	0.93	0.46	0.32	黒曜石	無	無	無	
4414	11		表		チップ	1.25	0.77	0.55	0.56	黒曜石	無	無	無	
4415	11		表		チップ	0.85	0.73	0.33	0.21	黒曜石	無	無	無	
4416	11	地山直上			F	3.05	5.95	0.95	12.84	黒曜石	無	無	無	
4417	11	地山直上			F	(2.58)	1.98	0.45	(2.15)	黒曜石	無	無	下	
4418	11	竪穴上			F	3.20	3.64	1.46	16.78	黒曜石	無	無	無	
4419	11	竪穴上			F	1.92	2.63	0.72	3.16	黒曜石	無	無	無	
4420	11	竪穴上			F	(2.17)	(1.69)	(1.29)	(2.34)	黒曜石	無	無	四方	
4421	11	竪穴上			F	(1.95)	(1.22)	0.76	(1.55)	黒曜石	無	無	左・下	
4422	11	竪穴上			F	1.62	1.03	0.45	0.53	黒曜石	無	無	無	
4423	11		褐色		石核	(4.04)	(3.58)	1.47	(19.11)	黒曜石	有	無	右・下	
4424	11		褐色		F	1.43	2.89	0.89	4.43	黒曜石	無	無	無	
4425	11		褐色		素材	3.75	2.23	1.47	9.54	黒曜石	有	無	無	
4426	11		褐色		F	1.61	(3.26)	0.91	(3.84)	黒曜石	無	無	上	
4427	11		褐色		RF	1.56	2.32	1.01	3.53	黒曜石	有	無	無	
4428	11		褐色		RF	(1.92)	2.75	0.50	(2.84)	黒曜石	有	無	右	
4429	11		褐色		F	1.47	2.57	0.56	2.10	黒曜石	無	無	無	
4430	11		褐色		F	1.97	1.38	0.64	1.07	黒曜石	無	無	無	
4431	11		褐色		F	1.83	1.53	0.33	0.78	黒曜石	無	無	無	
4432	11		褐色		チップ	1.47	1.15	0.33	0.68	黒曜石	無	無	無	
4433	11	北	表		SC	3.98	2.10	1.34	10.25	黒曜石	有	無	無	
4434	11	北	表		SC	2.41	1.83	0.22	1.06	黒曜石	有	無	無	
4435	11		褐色		石核	2.29	4.80	1.67	19.36	黒曜石	有	無	無	
4436	11		褐色		F	4.30	(3.45)	1.33	(19.02)	黒曜石	無	無	左	
4437	11		褐色		F	5.45	(2.55)	1.19	(13.16)	黒曜石	無	無	左	
4438	11		褐色		[illegible]	(4.48)	(2.46)	0.77	(6.40)	黒曜石	有	無	上・右	
4439	11		褐色		F	2.37	2.01	1.26	5.70	黒曜石	無	無	無	
4440	11		褐色		F	2.11	2.38	0.84	2.38	黒曜石	無	無	無	

No.	調査	遺構	層	Pno.	器種	長さ(cm)	幅(cm)	厚さ(cm)	重さ(g)	石材	二次加工	被熱	欠損	備考
4441	11		褐色		RF	(2.00)	(1.74)	0.49	(1.62)	黒曜石	有	無	上・右	
4442	11		褐色		F	2.38	0.78	0.33	0.53	黒曜石	無	無	無	
4443	11		褐色		F	(2.20)	(1.17)	(0.56)	(0.93)	黒曜石	無	無	四方	
4444	11		暗褐色		F	(1.29)	(2.00)	0.79	(1.69)	黒曜石	無	無	上・右	
4445	11		暗褐色		F	1.88	1.10	0.45	0.64	黒曜石	無	無	無	
4446	11		暗褐色		F	1.87	1.07	0.62	0.90	黒曜石	無	無	無	
4447	11		暗褐色		細石刃？	(1.85)	1.10	0.24		黒曜石	無	無	下	
4448	11		暗褐色		F	2.19	0.86	0.25	0.42	黒曜石	無	無	無	
4449	11		暗褐色		F	1.19	1.76	0.39	0.56	黒曜石	無	無	無	
4450	11		暗褐色		F	1.20	1.61	0.38	0.49	黒曜石	無	無	無	
4451	11		暗褐色		チップ	0.78	1.10	0.25	0.15	黒曜石	無	無	無	
4452	11		暗褐色		チップ	0.52	1.10	0.21	0.07	黒曜石	無	無	無	
4453	11		暗褐色		チップ	0.67	0.55	0.25	0.03	黒曜石	無	無	無	
4454	11		暗褐色		チップ	0.93	0.37	0.15	0.05	黒曜石	無	無	無	
4455	11	T	黒褐色		F	2.43	1.56	1.25	3.84	黒曜石	無	無	無	
4456	11	T	黒褐色		F	1.76	2.13	0.58	1.34	黒曜石	無	無	無	
4457	11	T	黒褐色		F	2.32	1.42	0.36	0.86	黒曜石	無	無	無	
4458	11	T	黒褐色		F	1.80	(1.60)	0.71	(1.39)	黒曜石	無	無	右・左	
4459	11		表		石核	2.62	(4.88)	1.24	(14.38)	黒曜石	有	無	下	
4460	11		表		F	(2.81)	(2.64)	(0.75)	(5.49)	黒曜石	無	無	四方	
4461	11		表		F	1.82	3.04	1.09	4.14	黒曜石	無	無	無	
4462	11		表		F	2.81	1.50	0.82	2.70	黒曜石	無	無	無	
4463	11		表		F	2.05	1.65	0.58	2.35	黒曜石	無	無	無	
4464	11		表		RF	1.17	1.78	0.59	1.25	黒曜石	有	無	無	
4465	11		表		RF	(1.96)	(1.66)	0.50	1.36	黒曜石	有	無	上・右	
4466	11		表		F	1.20	2.17	0.69	1.79	黒曜石	無	無	無	
4467	11		表		F	1.75	1.02	0.55	0.82	黒曜石	無	無	無	
4468	11		表		F	2.05	1.33	0.71	1.63	黒曜石	無	無	無	
4469	11		表		F	2.18	1.58	0.43	1.35	黒曜石	無	無	無	
4470	11	畑段	褐色		F	1.29	1.88	0.30	0.48	黒曜石	無	無	無	
4471	11	畑段	褐色		チップ	0.91	1.30	0.21	0.18	黒曜石	無	無	無	
4472	11	畑段	褐色		チップ	1.05	0.75	0.34	0.19	黒曜石	無	無	無	
4473	23		褐色		F	1.16	2.45	0.61	1.74	黒曜石	無	無	無	
4474	23		褐色		F	(1.91)	(1.29)	(0.45)	(1.14)	黒曜石	無	無	四方	
4475	23		褐色		F	(2.05)	1.38	0.37	(0.85)	黒曜石	無	無	上	
4476	23		褐色		F	1.25	1.70	0.41	0.55	黒曜石	無	無	無	
4477	23		褐色		RF	1.30	1.96	0.31	0.66	黒曜石	有	無	無	
4478	23		褐色		F	1.51	1.51	0.36	0.86	黒曜石	無	無	無	
4479	23		褐色		F	1.85	1.52	0.42	0.91	黒曜石	無	無	無	
4480	23		褐色		チップ	1.38	1.32	0.30	0.39	黒曜石	無	無	無	
4481	5B	SI01	埋		F	1.53	0.82	0.37	0.40	黒曜石	無	無	無	
4482	5B	SI01	埋		RF	0.62	1.40	0.30	0.20	黒曜石	有	無	無	
4483														
4484	5B	SI01	埋		チップ	1.01	1.46	0.20	0.21	黒曜石	無	無	無	
4485														
4486	5B	SK15			チップ	1.39	0.87	0.46	0.45	黒曜石	無	無	無	
4487	船王墓	ベルトEE～WW			チップ	1.21	0.97	0.33	0.28	黒曜石	無	無	無	
4488														
4489	5B	PIT			チップ	1.03	0.48	0.47	0.09	黒曜石	無	無	無	
4490	23		褐色		F	(5.20)	(3.43)	(1.37)	(23.66)	黒曜石	無	無	四方	
4491	23		褐色		F	(2.58)	(2.25)	0.84	(5.09)	黒曜石	無	無	右・下	
4492	23		褐色		チップ	1.31	1.13	0.70	0.74	黒曜石	無	無	無	
4493	23				F	[illegible]	2.69	1.45	9.23	黒曜石	無	無	無	
4494	23				F	(2.05)	1.57	0.56	(1.41)	黒曜石	無	無	上	
4495	25	SD01		84	F	3.26	1.78	0.45	2.14	黒曜石	無	無	無	
4496	25	SK03	下層		F	4.25	2.72	1.06	11.40	黒曜石	無	無	無	
4497	25	SK03	下層		F	3.55	2.45	0.70	5.12	黒曜石	無	無	無	
4498	25	SK03	下層		F	2.42	1.63	0.68	1.49	黒曜石	無	無	無	
4499	25	SK03	下層		F	1.81	1.57	0.42	1.05	安山岩	無	無	無	
4500	25	SK03	下層		チップ	1.35	1.31	0.21	0.28	黒曜石	無	無	無	
4501	23		褐色		チップ	1.48	1.11	0.33	0.39	黒曜石	無	無	無	
4502	5B	SI01			RF	5.73	4.44	1.72		黒曜石	有	無	無	
4503	22		黒褐色		F	2.03	1.05	0.45	0.73	黒曜石	無	無	無	
4504	22		黒褐色		F	0.75	2.18	0.30	0.60	黒曜石	無	無	無	
4505	22		黒褐色		F	1.56	1.14	0.35	0.53	黒曜石	無	無	無	
4506	22		黒褐色		F	1.82	0.92	0.46	0.82	黒曜石	無	無	無	
4507	22		黒褐色		チップ	1.30	1.20	0.20	0.33	黒曜石	無	無	無	
4508	22		黒褐色		チップ	1.14	1.00	0.32	0.34	黒曜石	無	無	無	
4509	22		黒褐色		チップ	1.05	1.40	0.34	0.58	黒曜石	無	無	無	
4510	22		褐色		RF	2.92	1.77	0.56		黒曜石	有	無	無	
4511	22		褐色		RF	2.83	2.32	0.63	3.30	黒曜石	有	無	無	
4512	22		褐色		F	1.48	3.10	0.60	2.60	黒曜石	無	無	無	
4513	22		褐色		RF	2.73	1.55	0.52	2.24	黒曜石	有	無	無	
4514	22		褐色		F	(3.15)	2.08	1.00	(5.07)	黒曜石	無	無	上・下	
4515	22		褐色		F	2.22	2.02	0.70	2.19	黒曜石	無	無	無	
4516	22		褐色		F	(2.48)	(1.88)	0.49	(1.81)	黒曜石	無	無	四方	
4517	22		褐色		F	(2.16)	(1.92)	(1.06)	(4.05)	黒曜石	無	無	四方	
4518	22		褐色		石核	2.30	1.83	1.50	6.90	黒曜石	有	無	無	
4519	22		褐色		SC	1.81	2.38	0.90	3.57	黒曜石	有	無	無	
4520	22		褐色		F	1.87	2.20	0.76	3.44	黒曜石	無	無	無	
4521	22		褐色		RF	(2.23)	1.63	0.53	(2.16)	黒曜石	有	無	下	
4522	22		褐色		F	3.06	(1.96)	0.76	(4.61)	黒曜石	無	無	左	
4523	22		褐色		F	2.53	1.73	1.05	3.60	黒曜石	無	無	無	
4524	22		褐色		F	1.84	(2.37)	1.04	(4.59)	黒曜石	無	無	上	
4525	22		褐色		微細	1.36	1.35	0.34	0.67	黒曜石	有	無	無	
4526	22		褐色		石核	1.80	1.79	1.21	3.54	黒曜石	有	無	無	
4527	22		褐色		チップ	1.19	1.47	0.31	0.60	黒曜石	無	無	無	
4528	22		褐色		RF	2.04	(1.34)	1.02	(2.50)	黒曜石	有	無	右	
4529	22		褐色		F	(1.57)	(1.56)	0.67	(1.46)	黒曜石	無	無	四方	
4530	22		褐色		F	1.55	1.03	0.60	1.05	黒曜石	無	無	無	
4531	22		褐色		F	1.66	1.43	0.55	1.27	黒曜石	無	無	無	
4532	22		褐色		F	2.00	2.90	0.81	3.20	黒曜石	無	無	無	
4533	22		褐色		RF	2.03	1.42	0.44	1.40	黒曜石	有	無	無	
4534	22		褐色		チップ	1.47	1.50	0.62	1.09	黒曜石	無	無	無	
4535	22		褐色		F	2.52	(1.62)	0.74	(2.79)	黒曜石	無	無	左・右	
4536	22		褐色		F	1.00	1.55	0.20	0.39	黒曜石	無	無	無	
4537	22		褐色		F	(1.52)	(1.45)	(0.90)	(0.98)	黒曜石	無	無	四方	
4538	22		褐色		F	(1.66)	(1.60)	(0.41)	(0.66)	黒曜石	無	無	四方	
4539	23				F	(2.60)	3.20	1.32	(12.29)	黒曜石	無	無	上	
4540	23				F	(4.81)	2.80	1.28	(12.10)	黒曜石	無	無	下	
4541	25	SK02			F	3.81	2.85	0.36	3.75	[illegible]	無	無	無	
4542	25	SD01	黒色	87	F	2.12	2.92	0.37	1.75	黒曜石	無	無	無	
4543	25B(9B)				F	2.20	3.45	0.83	5.62	黒曜石	無	無	無	
4544	25	SD01	黒色	89	石核	2.20	4.51	1.39		黒曜石	有	無	無	
4545	25	SD01	黒色	89	チップ	1.36	0.90	0.14	0.18	黒曜石	無	無	無	
4546	7	SK01			原石	1.77	1.13	0.95	2.75	黒曜石	無	無	無	
4547	B	船観王墓			RF	0.99	1.18	0.32	0.27	黒曜石	有	無	無	
4548	C	船観王墓			F	1.32	2.12	0.52	1.47	黒曜石	無	無	無	
4549	C	船観王墓			F	2.60	1.82	1.50	6.17	黒曜石	無	無	無	
4550	13				原石	1.83	1.66	1.60	4.45	黒曜石	無	無	無	
4551	6IB(2)				磨製石斧片？	(2.20)	(1.32)	(1.70)		黒曜石	無	無	四方	
4552														
4553														
4554	19		赤褐色		チップ	1.04	0.68	0.25	0.14	黒曜石	無	無	無	
4555	11	谷部	暗茶褐色		チップ	0.96	1.50	0.33	0.46	黒曜石	無	無	無	
4556	11	谷部	暗茶褐色		F	2.08	1.20	0.48	0.75	黒曜石	無	無	無	
4557	11	谷部	暗茶褐色		RF	(1.34)	1.28	0.12	(0.27)	黒曜石	有	無	下	
4558	11	谷部	暗茶褐色		チップ	1.49	1.08	0.23	0.37	黒曜石	無	無	無	
4559	11	谷部	暗茶褐色(下		F	0.75	2.40	0.30	0.65	黒曜石	無	無	無	
4560	11	谷部	暗茶褐色(下		RF	2.57	1.55	0.53	1.83	黒曜石	有	無	無	

No.	調査	遺構	層	Pno.	器種	長さ(cm)	幅(cm)	厚さ(cm)	重さ(g)	石材	二次加工	被熱	欠損	備考
4561	11	谷部	暗茶褐色(下)		F	0.89	2.81	0.68	1.08	黒曜石	無	無	無	
4562	11	谷部	暗茶褐色(下)		F	1.83	1.93	0.33	1.06	黒曜石	無	無	無	
4563	11	谷部	暗茶褐色(下)		F	1.99	1.44	0.35	0.82	黒曜石	無	無	無	
4564	11	谷部	暗茶褐色(下)		チップ	1.17	0.77	0.17	0.08	黒曜石	無	無	無	
4565	11	谷部	暗茶褐色(下)		RF	1.48	1.35	0.27	0.54	黒曜石	有	無	無	
4566	11	谷部	暗茶褐色(下)		石鏃	(1.26)	(0.83)	(0.30)		黒曜石	有	無	下半	
4567	11	谷部	暗茶褐色(下)		F	1.68	1.27	0.19	0.43	黒曜石	無	無	無	
4568	11	谷部	暗茶褐色(下)		F	1.67	0.91	0.45	0.50	黒曜石	無	無	無	
4569	11	谷部	暗茶褐色(下)		F	1.78	1.25	0.35	0.79	黒曜石	無	無	無	
4570	11	谷部	暗茶褐色(下)		チップ	1.20	1.40	0.27	0.24	黒曜石	無	無	無	
4571	11	谷部	暗茶褐色(下)		チップ	0.88	1.35	0.20	0.15	黒曜石	無	無	無	
4572	11	谷部	暗茶褐色(下)		チップ	0.68	1.01	0.31	0.17	黒曜石	無	無	無	
4573	11	谷部	暗茶褐色(下)		チップ	1.40	1.24	0.67	0.65	黒曜石	無	無	無	
4574	11	谷部	暗茶褐色(下)		F	1.30	2.01	0.30	0.68	黒曜石	無	無	無	
4575	11	谷部	暗茶褐色(下)		チップ	0.97	0.95	0.20	0.23	黒曜石	無	無	無	
4576	11	谷部	暗茶褐色(下)		チップ	0.89	1.14	0.27	0.24	黒曜石	無	無	無	
4577	11	谷部	暗茶褐色(下)		チップ	1.02	1.30	0.12	0.23	黒曜石	無	無	無	
4578	20	溝			原石	2.77	2.30	1.51	10.91	黒曜石	無	無	無	
4579	20	溝			RF	1.80	1.48	0.40	0.84	黒曜石	有	無	無	
4580	20		褐色		F	2.82	1.05	0.96	3.71	黒曜石	無	無	無	
4581	20		褐色		F	2.14	2.28	0.37	1.40	黒曜石	無	無	無	
4582	20		褐色		RF	2.30	1.45	0.84	2.18	黒曜石	有	無	無	
4583	20		褐色		F	1.72	1.16	0.60	1.52	黒曜石	無	無	無	
4584	20				RF	2.82	3.13	0.88	8.40	黒曜石	有	無	無	
4585	20				F	1.82	1.29	0.45	0.63	黒曜石	無	無	無	
4586	20				石核	3.81	3.49	1.87	27.08	黒曜石	有	無	無	
4587	20				石核	2.85	1.70	1.62	5.33	黒曜石	有	無	無	
4588	20				F	(3.92)	(2.77)	1.07	(11.70)	黒曜石	無	無	下・左	
4589	20				石核	3.91	2.80	1.06	16.13	黒曜石	有	無	無	
4590	20				F	3.32	1.84	0.96	6.06	黒曜石	無	無	無	
4591														
4592	20				F	(1.76)	2.34	0.51	(2.53)	黒曜石	無	無	下	
4593														
4594														
4595	20				F	1.80	1.17	0.47	1.18	黒曜石	無	無	無	
4596	20				F	1.56	1.66	0.30	0.68	黒曜石	無	無	無	
4597	22		褐色		チップ	1.34	0.93	0.30	0.44	黒曜石	無	無	無	
4598	22		褐色		チップ	1.32	0.98	0.42	0.51	黒曜石	無	無	無	
4599	22		褐色		RF	1.31	0.85	0.34	0.36	黒曜石	無	無	無	
4600	22		褐色		チップ	1.22	0.97	0.36	0.38	黒曜石	有	無	無	
4601	22				F	3.60	(1.92)	0.82	(6.14)	黒曜石	無	無	左	
4602	22				F	1.61	2.84	0.45	1.36	黒曜石	無	無	無	
4603	22				F	2.30	(2.22)	0.67	(4.62)	黒曜石	無	無	左	
4604	22				F	2.80	1.87	0.44	2.24	黒曜石	無	無	無	
4605	22				F	2.38	1.35	0.32	1.45	黒曜石	無	無	無	
4606	22				F	2.30	1.26	0.59	1.22	黒曜石	無	無	無	
4607	22	SK01西	暗褐色		F	2.54	2.12	0.46	2.26	黒曜石	無	無	無	
4608	22	SK01西	暗褐色		F	1.80	1.30	0.41	0.95	黒曜石	無	無	無	
4609	22	SK01西	暗褐色		F	1.58	1.46	0.52	1.21	黒曜石	無	無	無	
4610	22		褐色		石鏃	(1.80)	(1.27)	0.34		黒曜石	有	無	下	
4611	22		褐色		F	1.50	2.65	0.47	2.21	黒曜石	無	無	無	
4612	22		褐色		RF	2.15	1.62	0.52	1.86	黒曜石	有	無	無	
4613	22		褐色		RF	2.71	2.15	0.74	3.08	黒曜石	有	無	無	
4614	22		褐色		F	1.77	1.35	0.44	0.80	黒曜石	無	無	無	
4615	22		褐色		F	1.74	0.56	0.60	1.80	黒曜石	無	無	無	
4616	22		褐色		チップ	1.36	1.35	0.24	0.40	黒曜石	無	無	無	
4617	22		褐色		RF	2.33	1.49	0.97	3.77	黒曜石	有	無	無	
4618	22		褐色		F	2.01	(1.60)	0.44	(1.52)	黒曜石	無	無	左	
4619	25	SD01	黒色	83	F	2.57	2.02	1.90	2.94	黒曜石	無	無	無	
4620	25	SD01	黒色	85	F	3.42	2.22	0.65	4.98	黒曜石	無	無	無	
4621	25	SD01	黒色	86	F	1.85	1.01	0.26	0.35	黒曜石	無	無	無	
4622	25	SD01	黒色	80	F	5.25	(2.88)	2.23	(23.16)	黒曜石	無	無	左	
4623	25	SD01	黒色	88	石核	3.78	2.78	1.27	12.29	黒曜石	有	無	無	
4624	5B	SI01			SC	5.37	4.63	1.53		黒曜石	有	無	無	
4625	10(6E)				F	3.57	1.93	0.76	5.19	黒曜石	無	無	無	
4626	10(6E)				F	1.68	1.38	0.76	1.10	黒曜石	無	無	無	
4627	25	SD01	黒色	81	RF	3.66	2.50	0.83	6.69	黒曜石	有	無	無	
4628	22		褐色		素材	4.37	3.40	2.01	23.35	黒曜石	有	無	無	
4629	22		褐色		石核	4.34	2.43	1.19	13.74	黒曜石	有	無	無	
4630	22		褐色		石核	4.10	2.62	1.66	19.58	黒曜石	有	無	無	
4631	22		褐色		石核	3.12	2.24	1.48	9.62	黒曜石	有	無	無	
4632	22		褐色		F	2.97	2.71	0.51		黒曜石	無	無	無	
4633	22		褐色		F	2.16	1.11	0.82	1.98	黒曜石	無	無	無	
4634	18	北側拡張部		51	石鏃orSC	11.76	7.03	2.17		黒曜石	有	無	無	
4635	18	北壁			SC	5.64	3.85	1.79		黒曜石	有	無	無	
4636	18	北側拡張部	黒色		RF	3.32	1.68	1.06	6.30	黒曜石	有	無	無	
4637	19				石核作業面再生F	2.87	1.81	0.78		黒曜石	無	無	無	
4638	18	北側拡張部	黒色		微細	4.21	1.29	0.35		黒曜石	無	無	無	
4639	19				RF	2.16	1.55	0.51	1.88	黒曜石	有	無	無	
4640	18		黒色		原石	3.49	2.15	0.64		黒曜石	無	有?	無	
4641	25	SD01	角部暗褐色		F	4.58	3.32	0.86	6.06	黒曜石	無	無	無	
4642	25	SD01	角部暗褐色		F	(5.14)	(3.51)	1.89	(26.80)	黒曜石	無	無	四方	
4643	25	SD01	角部暗褐色		F	2.72	6.16	1.35	17.10	黒曜石	無	無	無	
4644	25	SD01	角部暗褐色		F	4.90	3.23	1.35	11.28	黒曜石	無	無	無	
4645	25	SD01	角部暗褐色		SC	4.88	3.56	0.72		黒曜石	有	無	無	
4646	25	SD01	角部暗褐色		F	2.25	4.00	1.77	12.01	黒曜石	無	無	無	
4647	25	SD01	角部暗褐色		F	2.40	3.74	0.95	5.88	黒曜石	有	無	無	
4648	25	SD01	角部暗褐色		RF	2.92	2.42	1.34	6.19	黒曜石	有	無	無	
4649	21		褐色		F	3.51	4.46	1.60	15.64	黒曜石	無	無	無	
4650	21		褐色		F	3.83	3.65	1.24	13.03	黒曜石	無	無	無	
4651	21		褐色		RF	4.45	2.33	1.00	6.82	黒曜石	有	無	無	
4652	21		褐色		原石	3.31	(2.48)	1.44	(12.78)	黒曜石	無	無	右	
4653	21		褐色		F	1.83	3.11	0.99	4.23	黒曜石	無	無	無	
4654	21		褐色		F	1.95	2.48	0.64	2.30	黒曜石	無	無	無	
4655	21		褐色		F	1.94	2.38	0.45	1.41	黒曜石	無	無	無	
4656	21		褐色		F	2.57	1.69	0.40	1.63	黒曜石	無	無	無	
4657	21		褐色		F	2.36	1.86	0.78	1.99	黒曜石	無	無	無	
4658	21		褐色		F	2.58	1.09	0.57	1.82	黒曜石	無	無	無	
4659	21		褐色		RF	1.67	1.92	0.75	1.85	黒曜石	有	無	無	
4660	21		褐色		F	1.60	1.49	1.12	1.36	黒曜石	無	無	無	
4661	21		褐色		F	2.10	1.63	0.37	0.62	黒曜石	無	無	無	
4662	21		褐色		F	1.67	1.02	0.97	1.29	黒曜石	無	無	無	
4663	21		褐色		F	1.65	1.05	0.62	0.80	黒曜石	無	無	無	
4664	21		褐色		F	1.65	1.18	0.50	0.48	黒曜石	無	無	無	
4665	21		褐色		F	1.14	1.85	0.22	0.37	黒曜石	無	無	無	
4666	21		褐色		F	2.14	0.61	0.43	0.32	黒曜石	無	無	無	
4667	21				素材	(4.48)	(2.72)	(2.23)	(21.71)	黒曜石	無	無	四方	
4668	21				F	2.27	3.28	0.65	3.82	黒曜石	無	無	無	
4669	21				F	3.92	2.14	0.87	3.38	黒曜石	無	無	無	
4670	21				F	3.45	2.06	0.67	3.98	黒曜石	無	無	無	
4671	21				F	1.60	3.62	0.48	3.29	黒曜石	無	無	無	
4672	21				F	2.51	1.87	0.88	4.04	黒曜石	無	無	無	
4673	21				RF	2.53	1.23	1.10	4.02	黒曜石	有	無	無	
4674	21				F	(2.53)	1.56	0.02	(2.73)	黒曜石	無	無	上	
4675	21				F	2.07	1.52	0.74	2.32	黒曜石	無	無	無	
4676	21				石核	2.38	2.07	0.85	2.84	黒曜石	有	無	無	
4677	21				F	(2.09)	(1.70)	(0.90)	(2.64)	黒曜石	無	無	上半	
4678	21				F	1.99	1.98	0.22	0.68	黒曜石	無	無	無	
4679	21				F	1.89	1.36	1.11	2.33	黒曜石	無	無	無	
4680	21				F	1.82	1.45	0.18	0.40	黒曜石	無	無	無	

No.	調査	遺構	層	Pno.	器種	長さ(cm)	幅(cm)	厚さ(cm)	重さ(g)	石材	二次加工	被熱	欠損	備考
4681	21				F	1.79	1.04	1.02	1.52	黒曜石	無	無	無	
4682	21				F	1.28	1.09	0.38	0.45	黒曜石	無	無	無	
4683	21				F	0.81	2.01	0.50	0.55	黒曜石	無	無	無	
4684	21				F	1.18	0.69	0.36	0.23	黒曜石	無	無	無	
4685	15		耕作		石核	7.53	6.49	4.10		安山岩?	有	無	無	
4686	25	SD01	角部黒色		F	2.81	1.71	0.71	3.43	黒曜石	無	無	無	
4687	25	SD01	角部黒色		F	3.32	2.07	0.79	5.11	黒曜石	無	無	無	
4688	25	SD01	角部黒色		F	2.70	3.52	1.51		黒曜石	無	無	無	
4689	25	SD01	角部黒色		石核	2.02	3.39	1.08	6.62	黒曜石	有	無	無	
4690	25	SD01	角部黒色		F	2.22	2.90	0.89	4.39	黒曜石	無	無	無	
4691	25	SD01	角部黒色		石核	3.10	1.69	0.90	3.08	黒曜石	有	無	無	
4692	25	SD01	角部黒色		F	3.14	1.82	0.53	1.94	黒曜石	無	無	無	
4693	25	SD01	角部黒色		F	3.32	1.68	0.51	1.46	黒曜石	無	無	無	
4694	25	SD01	角部黒色		F	1.32	2.49	0.84	1.65	黒曜石	無	無	無	
4695	25	SD01	角部黒色		F	1.22	2.50	0.60	1.56	黒曜石	無	無	無	
4696	25	SD01	角部黒色		F	2.21	2.19	0.39	1.40	黒曜石	無	無	無	
4697	25	SD01	角部黒色		F	2.85	1.37	0.36	0.95	黒曜石	無	無	無	
4698	25	SD01	角部黒色		F	1.66	2.31	0.60	1.42	黒曜石	無	無	無	
4699	25	SD01	黒色	97	F	3.48	3.35	1.07	7.21	黒曜石	無	無	無	
4700	25	SD01	黒色	96	RF	1.66	3.64	0.85	4.67	黒曜石	有	無	無	
4701	25	SD01	黒色	95	F	3.05	1.61	0.63	2.04	黒曜石	無	無	無	
4702	25	SD01	黒色	90	F	1.76	0.97	0.27	0.38	黒曜石	無	無	無	
4703	25	SD01	黒色	99	石核	4.36	3.19	1.07	12.35	黒曜石	有	無	無	
4704	25	SD01	黒色	98	F	2.17	1.77	0.37	1.06	黒曜石	無	無	無	
4705	25	SD01	黒色	93	F	3.76	1.82	0.97	4.40	黒曜石	無	無	無	
4706	25	SD01	黒色	92	F	2.24	2.13	0.45	2.66	黒曜石	無	無	無	
4707	25	SD01	黒色	91	チップ	1.26	0.87	0.51	0.23	黒曜石	無	無	無	
4708	25	SD01	黒色	94	F	3.03	1.53	0.44	1.35	黒曜石	無	無	無	
4709	25	SD01	黒色	100	F	2.34	1.78	1.22	3.28	黒曜石	無	無	無	
4710	25	北西SD01	暗褐色		F	5.62	4.82	3.11	67.06	黒曜石	無	無	無	
4711	25	北西SD01	暗褐色		石核	2.43	1.84	1.39	4.87	黒曜石	有	無	無	
4712	25	北西SD01	暗褐色		F	(2.52)	(1.77)	(1.12)	(3.74)	黒曜石	無	無	四方	
4713	25	北西SD01	暗褐色		F	2.09	1.71	1.12	2.99	黒曜石	無	無	無	
4714	25	北西SD01	暗褐色		F	1.07	2.24	0.07	1.34	黒曜石	無	無	無	
4715	25	北西SD01	暗褐色		F	2.25	1.45	1.33	2.72	安山岩	無	無	無	
4716	25	北西SD01	暗褐色		F	2.40	1.56	0.60	1.77	黒曜石	無	無	無	
4717	25	北西SD01	暗褐色		微細	1.50	2.20	0.30	0.68	黒曜石	無	無	無	
4718	25	北西SD01	暗褐色		F	1.42	1.73	0.37	0.82	黒曜石	無	無	無	
4719	25	北西SD01	暗褐色		F	1.87	0.95	0.33	0.49	黒曜石	無	無	無	
4720	25	北西SD01	暗褐色		F	1.53	2.25	0.41	0.99	黒曜石	無	無	無	
4721	25	北西SD01	暗褐色		F	2.16	1.30	0.37	0.79	黒曜石	無	無	無	
4722	25	北西SD01	暗褐色		F	1.20	1.71	0.31	0.33	黒曜石	無	無	無	
4723	25	北西SD01	暗褐色		F	1.73	1.36	0.23	0.50	黒曜石	無	無	無	
4724	25	北西SD01	暗褐色		F	1.71	0.64	0.22	0.24	黒曜石	無	無	無	
4725	25	北西SD01	暗褐色		チップ	0.92	0.73	0.11	0.07	黒曜石	無	無	無	
4726	25	北西SD01	暗褐色		チップ	1.03	0.62	0.20	0.10	黒曜石	無	無	無	
4727	25	北西SD01	暗褐色		チップ	0.76	1.13	0.15	0.07	黒曜石	無	無	無	
4728	21				F	2.73	5.02	0.81	10.00	黒曜石	無	無	無	
4729	21				石核	4.71	3.31	1.77	26.86	黒曜石	有	無	無	
4730	21				石核	4.02	3.50	2.70	19.98	黒曜石	無	無	無	
4731	21				F	2.34	3.31	0.80	7.89	黒曜石	無	無	無	
4732	21				F	4.02	1.78	1.14	4.75	黒曜石	無	無	無	
4733	21				F	1.67	2.80	0.54	2.93	黒曜石	無	無	無	
4734	21				F	3.39	2.83	0.91	6.54	黒曜石	無	無	無	
4735	21				石核	2.46	1.73	1.16	5.53	黒曜石	有	無	無	
4736	21				F	2.35	1.77	0.75	2.57	黒曜石	無	無	無	
4737	21				RF	2.66	1.86	0.55	2.19	黒曜石	有	無	無	
4738	21				原石	2.09	(1.31)	(1.07)	(2.96)	黒曜石	無	無	左	
4739	21				石核	1.07	1.54	1.98	2.96	黒曜石	有	無	無	
4740	21				F	2.06	1.59	0.50	1.16	黒曜石	無	無	無	
4741	21				F	1.79	1.44	1.07	2.50	黒曜石	無	無	無	
4742	21				F	(1.78)	(1.12)	(0.73)	(1.57)	黒曜石	無	無	右・上	
4743	21				F	1.97	1.20	1.09	1.76	黒曜石	無	無	無	
4744	21				F	2.02	(1.59)	0.38	(1.10)	黒曜石	無	無	左	
4745	21				F	1.85	1.48	0.83	1.95	黒曜石	無	無	無	
4746	21				F	1.60	1.15	0.60	0.88	黒曜石	無	無	無	
4747	21				チップ	1.28	1.12	0.53	0.72	黒曜石	無	無	無	
4748	21				F	0.96	1.91	0.70	1.15	黒曜石	無	無	無	
4749	21		褐色		ノッチ?	4.84	2.74	0.98	9.44	黒曜石	有	無	無	
4750	21		褐色		石核	2.23	4.07	1.78	14.87	黒曜石	有	無	無	
4751	21		褐色		F	(3.85)	(1.85)	0.80	(7.06)	黒曜石	無	無	左・右・上	
4752	21		褐色		RF	3.93	1.27	1.22	1.70	黒曜石	有	無	無	
4753	21		褐色		F	1.28	(0.87)	0.49	(0.41)	黒曜石	無	無	右	
4754	25	SD01周辺	暗褐色		F	4.21	2.09	(1.22)	(9.12)	黒曜石	無	無	背面	
4755	26	SD01周辺	暗褐色		F	3.05	2.63	1.22	9.77	黒曜石	無	無	無	
4756	27	SD01周辺	暗褐色		F	1.71	2.79	0.66	4.36	黒曜石	無	無	無	
4757	28	SD01周辺	暗褐色		F	3.81	1.91	0.76	5.05	黒曜石	無	無	無	
4758	29	SD01周辺	暗褐色		石核	1.74	2.31	1.47	5.51	黒曜石	無	無	無	
4759	30	SD01周辺	暗褐色		F	(1.72)	(2.87)	(0.38)	1.68	黒曜石	無	無	上半	
4760	31	SD01周辺	暗褐色		F	2.55	1.83	0.81	1.97	黒曜石	無	無	無	
4761	32	SD01周辺	暗褐色		F	2.01	1.42	1.24	2.78	黒曜石	無	無	無	
4762	33	SD01周辺	暗褐色		F	1.62	1.92	0.39	0.99	黒曜石	無	無	無	
4763	34	表土	暗褐色		石核	5.66	2.97	1.71	30.88	黒曜石	有	無	無	
4764	35	表土	暗褐色		F	3.26	4.48	1.60	22.65	黒曜石	無	無	無	
4765	36	表土	暗褐色		石核	4.04	3.43	2.77	24.75	黒曜石	有	無	無	
4766	37	表土	暗褐色		石核	5.02	4.27	1.70	18.95	黒曜石	有	無	無	
4767	38	表土	暗褐色		F	4.38	2.55	0.58	7.19	黒曜石	無	無	無	
4768	39	表土	暗褐色		RF	2.97	3.20	0.91	9.41	黒曜石	有	無	無	
4769	40	表土	暗褐色		F	4.05	2.60	1.31	12.32	黒曜石	無	無	無	
4770	41	表土	暗褐色		F	2.24	3.90	0.69	5.60	黒曜石	無	無	無	
4771	42	表土	暗褐色		F	2.05	3.73	0.72	4.54	黒曜石	無	無	無	
4772	43	表土	暗褐色		F	2.03	2.96	1.07	6.09	黒曜石	無	無	無	
4773	44	表土	暗褐色		RF	3.17	2.45	0.70	4.20	黒曜石	有	無	無	
4774	45	表土	暗褐色		F	(4.09)	(1.50)	(0.57)	(3.47)	黒曜石	無	無	上半	
4775	46	表土	暗褐色		F	(2.50)	(2.00)	(0.77)	(3.03)	黒曜石	無	無	上半	
4776	47	表土	暗褐色		F	3.03	1.91	0.45	2.00	黒曜石	無	無	無	
4777	48	表土	暗褐色		F	1.71	2.54	0.67	2.72	黒曜石	無	無	無	
4778	49	表土	暗褐色		F	(3.25)	(1.10)	0.63	(2.22)	黒曜石	無	無	左・右	
4779	25	SD01西側	暗褐色		F	3.41	5.33	1.36	22.60	黒曜石	無	無	無	
4780	25	SD01西側	暗褐色		F	5.62	(3.10)	1.38	(16.01)	黒曜石	無	無	右	
4781	25	SD01西側	暗褐色		F	3.06	3.76	0.82	9.65	黒曜石	無	無	無	
4782	25	SD01西側	暗褐色		石核	3.68	5.01	1.08	15.26	黒曜石	有	無	無	
4783	25	SD01西側	暗褐色		石核	(3.65)	3.10	1.43	(17.95)	黒曜石	有	無	下	
4784	25	SD01西側	暗褐色		RF	3.85	2.97	1.63	18.99	黒曜石	有	無	無	
4785	25	SD01西側	暗褐色		石核	3.51	3.36	1.75	20.76	黒曜石	有	無	無	
4786	25	SD01西側	暗褐色		F	3.89	2.27	0.84	5.07	黒曜石	無	無	無	
4787	25	SD01西側	暗褐色		F	2.83	4.25	0.81	6.33	黒曜石	無	無	無	
4788	25	SD01西側	暗褐色		F	(3.27)	(1.73)	1.11	(5.66)	黒曜石	無	無	下	
4789	25	SD01西側	暗褐色		F	2.37	4.07	0.71	6.68	黒曜石	無	無	無	
4790	25	SD01西側	暗褐色		RF	2.71	2.59	0.77	5.78	黒曜石	有	無	無	
4791	25	SD01西側	暗褐色		F	3.13	2.84	0.78	5.38	黒曜石	無	無	無	
4792	25	SD01西側	暗褐色		F	(2.18)	(1.95)	0.67	(2.39)	黒曜石	無	無	左	
4793	25	SD01西側	暗褐色		F	(2.35)	1.46	1.22	(4.13)	黒曜石	無	無	上	
4794	25	SD01西側	暗褐色		F	2.06	2.53	0.77	3.29	黒曜石	無	無	無	
4795	25	SD01西側	暗褐色		F	2.77	1.78	1.83	4.55	黒曜石	無	無	無	
4796	25	SD01西側	暗褐色		F	1.93	2.67	0.60	2.18	黒曜石	無	無	無	
4797	25	SD01西側	暗褐色		F	1.59	2.73	0.62	2.07	黒曜石	無	無	無	
4798	25	SD01西側	暗褐色		F	1.30	2.33	0.32	0.59	黒曜石	無	無	無	
4799	25	SD01西側	暗褐色		F	1.60	2.33	0.35	0.82	黒曜石	無	無	無	
4800	25	SD01西側	暗褐色		F	2.50	2.11	0.42	1.30	黒曜石	無	無	無	

No.	調査	遺構	層	Pno.	器種	長さ(cm)	幅(cm)	厚さ(cm)	重さ(g)	石材	二次加工	被熱	欠損	備考
4801	25	SD01西側	暗褐色		F	2.03	1.97	0.52	1.71	黒曜石	無	無	無	
4802	25	SD01西側	暗褐色		F	1.96	2.49	0.75	2.22	黒曜石	無	無	無	
4803	25	SD01西側	暗褐色		F	0.27	0.68	0.11	0.03	黒曜石	無	無	無	
4804	20	地山直上			F	1.70	1.53	0.33	0.95	黒曜石	無	無	無	
4805	20				RF	3.93	1.97	0.82	5.55	黒曜石	有	無	無	
4806	20				F	3.28	2.53	1.10		黒曜石		無		
4807	20				F	3.24	2.56	1.08	7.28	黒曜石	無	無	無	
4808	20				F	1.95	2.92	0.90	4.48	黒曜石	無	無	無	
4809	20				F	2.07	2.01	0.33	1.08	黒曜石	無	無	無	
4810	25	SD01角部	暗褐色		F	2.99	0.81	0.44	0.81	黒曜石	無	無	無	
4811	25	SD01角部	暗褐色		F	1.36	2.49	0.40	0.80	黒曜石	無	無	無	
4812	25	SD01角部	暗褐色		F	2.46	0.85	0.54	1.28	黒曜石	無	無	無	
4813	25	SD01角部	暗褐色		F	1.54	2.04	0.68	2.29	黒曜石	無	無	無	
4814	25	SD01角部	暗褐色		F	2.54	0.90	0.55	1.23	黒曜石	無	無	無	
4815	25	SD01角部	暗褐色		F	1.57	2.33	1.23	3.04	黒曜石	無	無	無	
4816	25	SD01角部	暗褐色		F	1.47	2.02	0.30	0.82	黒曜石	無	無	無	
4817	25	SD01角部	暗褐色		F	2.52	0.94	0.56	1.09	黒曜石	無	無	無	
4818	25	SD01角部	暗褐色		F	2.32	1.60	0.35	0.92	黒曜石	無	無	無	
4819	25	SD01角部	暗褐色		F	1.41	1.76	0.32	0.79	黒曜石	無	無	無	
4820	25	SD01角部	暗褐色		F	1.45	1.43	0.77	1.35	黒曜石	無	無	無	
4821	25	SD01角部	暗褐色		F	1.09	1.96	0.63	0.64	黒曜石	無	無	無	
4822	25	SD01角部	暗褐色		F	1.11	1.50	0.21	0.39	黒曜石	無	無	無	
4823	25	SD01角部	暗褐色		F	1.15	1.70	0.69	0.88	黒曜石	無	無	無	
4824	25	SD01角部	暗褐色		F	1.70	1.01	0.28	0.39	安山岩?	無	無	無	
4825	25	SD01角部	暗褐色		F	1.73	1.45	0.56	0.68	黒曜石	無	無	無	
4826	25	SD01角部	暗褐色		F	0.97	1.81	0.48	0.75	黒曜石	無	無	無	
4827	25	SD01角部	暗褐色		チップ	1.46	1.15	0.31	0.39	黒曜石	無	無	無	
4828	25	SD01角部	暗褐色		F	1.62	1.32	0.41	0.78	黒曜石	無	無	無	
4829	25	SD01角部	暗褐色		チップ	1.19	1.35	0.59	1.07	黒曜石	無	無	無	
4830	25	SD01角部	暗褐色		RF	1.24	1.18	0.13	0.24	黒曜石	有	無	無	
4831	25	SD01角部	暗褐色		チップ	1.07	1.42	0.66	0.73	黒曜石	無	無	無	
4832	25	SD01角部	暗褐色		F	1.63	0.59	0.30	0.19	黒曜石	無	無	無	
4833	25	SD01角部	暗褐色		F	1.73	0.83	0.28	0.28	黒曜石	無	無	無	
4834	25	SD01角部	暗褐色		RF	1.01	1.45	0.32	0.43	黒曜石	有	無	無	
4835	25	SD01角部	暗褐色		チップ	1.28	1.18	0.32	0.46	安山岩?	無	無	無	
4836	25	SD01角部	暗褐色		F	1.61	0.92	0.50	0.64	黒曜石	無	無	無	
4837	25	SD01角部	暗褐色		F	0.65	1.66	0.16	0.15	黒曜石	無	無	無	
4838	25	SD01角部	暗褐色		F	0.71	3.44	0.27	0.17	黒曜石	無	無	無	
4839	25	SD01角部	暗褐色		チップ	1.21	1.04	0.18	0.17	黒曜石	無	無	無	
4840	25	SD01角部	暗褐色		チップ	1.11	0.79	0.26	0.17	黒曜石	無	無	無	
4841	25	SD01角部	暗褐色		チップ	0.51	1.05	0.19	0.14	黒曜石	無	無	無	
4842	25	SD01角部	暗褐色		チップ	1.07	0.90	0.24	0.15	黒曜石	無	無	無	
4843	25	SD01角部	暗褐色		チップ	0.98	1.28	0.26	0.20	黒曜石	無	無	無	
4844	25	SD01角部	暗褐色		チップ	1.26	0.97	0.15	0.14	安山岩?	無	無	無	
4845	25	SD01角部	暗褐色		原石	0.97	0.54	0.49	0.28	黒曜石	無	無	無	
4846	25	SD01角部	暗褐色		チップ	1.00	0.74	0.15	0.04	黒曜石	無	無	無	
4847	25	SD01角部	暗褐色		チップ	0.91	0.53	0.22	0.07	黒曜石	無	無	無	
4848	25	SD01角部	暗褐色		チップ	1.00	0.97	0.18	0.17	黒曜石	無	無	無	
4849	25	SD01角部	暗褐色		チップ	0.83	0.69	0.30	0.11	黒曜石	無	無	無	
4850	25	SD01角部	暗褐色		チップ	0.70	0.59	0.23	0.06	黒曜石	無	無	無	
4851	21				F	3.16	1.31	0.65	2.68	黒曜石	無	無	無	
4852	21				SC	3.75	1.70	0.67	4.17	黒曜石	有	無	無	
4853	21				SC	1.72	3.20	0.81	5.82	黒曜石	有	無	無	
4854	21				原石	(2.55)	(2.50)	(1.10)	(7.79)	黒曜石	無	無	下	
4855	21				F	(2.83)	1.52	0.52	(1.78)	黒曜石	無	無	下	
4856	21				RF	1.54	2.31	0.59	2.06	黒曜石	有	無	無	
4857	21				RF	1.99	1.78	0.36	1.27	黒曜石	有	無	無	
4858	21				F	1.53	1.34	0.33	0.47	黒曜石	無	無	無	
4859														
4860														
4861	25	がけ際	暗褐色		石核	5.50	4.94	1.90	46.33	黒曜石	有	無	無	
4862	25	がけ際	暗褐色		F	7.02	5.52	2.20	48.50	黒曜石	無	無	無	
4863	25	がけ際	暗褐色		F	1.85	3.92	1.58	12.71	黒曜石	無	無	無	
4864	25	がけ際	暗褐色		RF	7.21	4.05	1.19		黒曜石	有	無	無	
4865	25	がけ際	暗褐色		石核	(3.83)	6.70	2.05		黒曜石	有	無	右	
4866	25	がけ際	暗褐色		F	3.87	4.02	1.63	30.75	黒曜石	無	無	無	
4867	25	がけ際	暗褐色		RF	2.88	1.84	0.77	3.80	黒曜石	有	無	無	
4868	25	がけ際	暗褐色		F	1.62	2.72	1.10	3.75	黒曜石	無	無	無	
4869	25	がけ際	暗褐色		RF	2.08	4.30	1.68	15.22	黒曜石	有	無	無	
4870	25	がけ際	暗褐色		F	2.80	2.75	1.75	7.58	黒曜石	無	無	無	
4871	25	がけ際	暗褐色		RF	4.79	1.75	2.82	14.06	黒曜石	有	無	無	
4872	25	がけ際	暗褐色		RF	2.18	3.02	1.45	7.63	黒曜石	有	無	無	
4873	25	がけ際	暗褐色		石核	2.83	3.19	1.01	11.66	黒曜石	有	無	無	
4874	25	がけ際	暗褐色		石核	(3.14)	2.90	(1.80)	(9.42)	黒曜石	有	無	下	
4875	25	がけ際	暗褐色		F	2.42	1.73	0.47	2.48	黒曜石	無	無	無	
4876	21				原石	(2.10)	(0.88)	(1.15)	(2.82)	黒曜石	無	無	四方	
4877	21				F	(2.20)	(1.74)	(0.65)	(3.12)	黒曜石	無	無	四方	
4878	21				F	1.23	(1.18)	0.30	(1.09)	黒曜石	無	無	無	
4879	21				チップ	0.40	1.35	0.45	0.72	黒曜石	無	無	無	
4880	21		褐色		石核	2.80	2.18	1.52	8.26	黒曜石	有	無	無	
4881	21		褐色		F	1.00	2.08	0.96	0.72	黒曜石	無	無	無	
4882	21			P119	F	1.67	2.65	0.40	1.53	黒曜石	無	無	無	
4883	21		褐色	P119	F	4.15	2.50	0.95	10.16	黒曜石	無	無	無	
4884	21		褐色	P119	チップ	1.37	1.27	0.29	0.73	黒曜石	無	無	無	
4885	21		褐色		台形様石器	(2.40)	2.15	1.85		黒曜石	有	無	下	
4886	21		褐色		F	2.45	1.69	0.38	1.68	黒曜石	無	無	無	
4887	21		褐色		F	2.57	4.28	0.83	10.38	黒曜石	無	無	無	
4888	21		褐色		F	1.38	1.82	0.38	0.89	黒曜石	無	無	無	
4889	21			P60	チップ	0.79	1.15	0.29	0.18	黒曜石	無	無	無	
4890	21			P90	チップ	1.02	0.78	0.09	0.06	黒曜石	無	無	無	
4891	21			P90	F	2.92	0.83	0.49	0.86	黒曜石	無	無	無	
4892	21			P128	F	2.50	2.85	0.30	1.60	黒曜石	無	無	無	
4893	21				F	1.80	1.62	0.57	1.18	黒曜石	無	無	無	
4894	21		暗褐色		チップ	1.28	1.20	0.25	0.35	黒曜石	無	無	無	
4895	21			P67	RF	1.00	1.44	0.28	0.41	黒曜石	有	無	無	
4896	21			P88	F	2.38	1.76	0.74	2.53	黒曜石	無	無	無	
4897	23	谷部上層			F	3.00	2.24	0.86	6.03	黒曜石	無	無	無	
4898	25		暗褐色		F	1.06	2.13	0.52	1.42	黒曜石	無	無	無	
4899	25		暗褐色		チップ	1.33	1.04	0.22	0.48	黒曜石	無	無	無	
4900	25		暗褐色		チップ	1.19	1.23	0.32	0.34	黒曜石	無	無	無	
4901	25		暗褐色		F	1.42	1.59	0.50	0.84	黒曜石	無	無	無	
4902	15下		褐色		F	(2.12)	(1.91)	(0.84)	(1.28)	黒曜石	無	無	腹面	
4903	15下		褐色		原石	0.84	0.55	0.63	0.33	黒曜石	無	無	無	
4904	21				RF	3.04	4.73	0.77	11.03	黒曜石	有	無	無	
4905	21				チップ	1.24	1.43	0.38	0.46	黒曜石	無	無	無	
4906	21				RF	2.24	(1.46)	0.57	(2.26)	黒曜石	有	無	右	
4907	21				F	3.46	(1.50)	1.44	(12.78)	黒曜石	無	無	左・右	
4908	25		暗褐色		F	(1.70)	1.27	0.55	(1.30)	黒曜石	無	無	上	
4909	25		暗褐色		原石	(1.53)	(0.70)	(0.52)	(0.76)	黒曜石	無	無	右	
4910	25		暗褐色		チップ	1.40	1.33	0.63	1.50	黒曜石	無	無	無	
4911	25		暗褐色		F	1.52	1.60	0.25	0.43	黒曜石	無	無	無	
4912	25		暗褐色		チップ	0.60	1.06	0.20	0.16	黒曜石	無	無	無	
4913														
4914	24		表		F	0.64	1.90	0.90	1.02	黒曜石	無	無	無	
4915	24		表		石核	2.52	3.50	1.20	11.55	黒曜石	有	無	無	
4916	21		褐色		F	4.25	(2.84)	0.89	(9.14)	黒曜石	無	無	左	
4917	21		褐色		F	1.33	2.11	0.60	1.42	黒曜石	無	無	無	
4918	21		褐色		F	4.80	(2.49)	1.49	(15.89)	黒曜石	無	無	右	
4919	25	がけ際	暗褐色		F	1.62	(1.02)	0.25	(0.43)	黒曜石	無	無	無	
4920	25	がけ際	暗褐色		F	(1.25)	(1.96)	0.75	(1.14)	黒曜石	無	無	左	
4921	25		暗褐色		F	1.58	1.35	0.60	0.78	黒曜石	無	無	無	
4922	25		暗褐色		チップ	1.17	1.14	0.14	0.25	黒曜石	無	無	無	
4923	25		暗褐色		チップ	1.25	1.43	0.17	0.35	黒曜石	無	無	無	
4924	25		暗褐色		F	(0.29)	1.89	1.25	(0.63)	黒曜石	無	無	右	
4925	25		暗褐色		F	0.89	2.35	0.45	0.95	黒曜石	無	無	無	
4926	25		暗褐色		F	0.82	1.52	1.39	1.11	黒曜石	無	無	無	
4927	25		暗褐色		チップ	0.82	0.22	0.17	0.22	黒曜石	無	無	無	
4928	21		褐色		RF	1.40	3.84	0.86	4.29	黒曜石	有	無	無	
4929	21		褐色		RF	5.80	5.15	1.01	37.40	黒曜石	有	無	無	
4930	25	SD01	黒色	P210	石核	1.11	3.83	2.30	6.88	黒曜石	有	無	無	
4931	25	SD01	黒色	P209	F	1.85	2.02	0.44	1.24	黒曜石	無	無	無	
4932	25	SD01	黒色	P208	F	2.13	3.30	0.85	4.31	黒曜石	無	無	無	
4933	25	SD01	黒色	P207	微細	(3.15)	2.61	0.73	(4.04)	黒曜石	無	無	下	
4934	25	SD01	黒色	P206	F	2.42	2.20	0.46	2.96	黒曜石	無	無	無	
4935	25	SD01	黒色	P205	F	3.08	2.96	0.96	6.37	黒曜石	無	無	無	
4936	25	SK04	直口壺内		石核	2.56	4.15	1.79	12.31	黒曜石	有	無	無	
4937	25	SK06	褐色		F	(4.32)	4.00	1.68	(22.95)	黒曜石	無	無	上	
4938	25	SK06	褐色		微細	4.15	3.87	2.03	22.60	黒曜石	無	無	無	
4939	25	SK06	褐色		石核	3.18	2.16	1.17	6.85	黒曜石	有	無	無	
4940	25	SK06	褐色		F	2.18	1.93	0.30	1.36	黒曜石	無	無	無	
4941	25		表		F	1.46	2.50	0.81	1.85	黒曜石	無	無	無	
4942	25		表		F	1.29	2.24	0.39	1.08	黒曜石	無	無	無	
4943	25		表		原石	(2.03)	(1.70)	(1.11)	(2.40)	黒曜石	無	無	四方	
4944	25		表		F	0.95	1.84	0.48	0.53	黒曜石	無	無	無	
4945	25		表		F	0.97	1.78	0.45	0.73	黒曜石	無	無	無	
4946	25		表		F	1.44	1.40	(0.54)	(0.69)	黒曜石	無	無	背面	
4947	25		暗褐色		原石	3.91	(3.70)	1.22	(17.07)	黒曜石	無	無	右	
4948	25		暗褐色		石核	3.75	2.24	1.16	9.90	黒曜石	有	無	無	
4949	25		暗褐色		F	(2.86)	(2.67)	1.03	(7.58)	黒曜石	無	無	四方	
4950	25		暗褐色		F	2.62	1.92	1.44	6.46	黒曜石	無	無	無	
4951	25		暗褐色		RF	3.12	2.22	0.74	4.13	黒曜石	有	無	無	
4952	25		暗褐色		F	2.87	1.85	0.59	3.00	黒曜石	無	無	無	
4953	25		暗褐色		F	(3.09)	(2.26)	0.87	(5.63)	黒曜石	無	無	左	
4954	25		暗褐色		F	2.96	1.68	1.30	4.17	黒曜石	無	無	無	
4955	25		暗褐色		RF	1.30	2.56	0.62	1.76	黒曜石	有	無	無	
4956	25		暗褐色		F	(1.32)	(2.79)	(0.78)	(2.96)	黒曜石	無	無	四方	
4957	25		暗褐色		RF	1.90	2.64	0.39	1.56	黒曜石	有	無	無	
4958	25		暗褐色		RF	1.51	2.88	0.46	1.51	黒曜石	有	無	無	
4959	25		暗褐色		F	2.38	1.51	0.90	1.70	黒曜石	無	無	無	
4960	25	SD01北西	暗褐色		F	3.90	2.41	1.65	12.10	黒曜石	無	無	無	
4961	25	SD01北西	暗褐色		F	(3.08)	(2.35)	(0.74)	(5.37)	黒曜石	無	無	四方	
4962	25	SD01北西	暗褐色		石核	1.68	3.20	1.22	5.02	黒曜石	有	無	無	
4963	25	SD01北西	暗褐色		F	(1.83)	3.09	0.49	(3.14)	黒曜石	無	無	左	
4964	25	SD01西側	暗褐色		F	1.54	1.25	0.43	0.65	黒曜石	無	無	無	
4965	25	SD01西側	暗褐色		F	0.90	1.56	0.16	0.25	黒曜石	無	無	無	
4966	25	SD01西側	暗褐色		チップ	1.43	1.46	0.20	0.34	黒曜石	無	無	無	
4967	25	SD01西側	暗褐色		F	1.31	1.89	0.30	0.50	黒曜石	無	無	無	
4968	25	SD01西側	暗褐色		F	1.21	1.92	0.20	0.34	黒曜石	無	無	無	
4969	25	SD01西側	暗褐色		F	1.53	1.17	0.42	0.48	黒曜石	無	無	無	
4970	25	SD01西側	暗褐色		F	(1.73)	(1.00)	(0.12)	(0.15)	黒曜石	無	無	上半	
4971	25	SD01西側	暗褐色		チップ	0.73	1.36	0.11	0.09	黒曜石	無	無	無	
4972	25	SD01西側	暗褐色		チップ	0.87	1.10	0.20	0.17	黒曜石	無	無	無	
4973	25	SD01西側	暗褐色		チップ	1.17	0.62	0.16	0.14	黒曜石	無	無	無	
4974	25	SD01西側	暗褐色		チップ	0.97	1.01	0.25	0.20	黒曜石	無	無	無	
4975	25	SD01西側	暗褐色		チップ	1.21	0.55	0.44	0.09	黒曜石	無	無	無	
4976	25	SD01西側	暗褐色		チップ	0.92	0.82	0.20	0.12	黒曜石	無	無	無	
4977	25	SD01西側	暗褐色		チップ	0.66	0.91	0.08	0.10	黒曜石	無	無	無	
4978	25	SD01西側	暗褐色		チップ	0.62	0.91	0.10	0.04	黒曜石	無	無	無	
4979	25	SD01西側	暗褐色		チップ	0.67	0.45	0.13	0.04	黒曜石	無	無	無	
4980	25		暗褐色		石核	6.48	5.96	2.04	65.21	黒曜石	有	無	無	
4981	25		暗褐色		石核	5.54	4.15	1.40		黒曜石	有	無	無	
4982	25		暗褐色		F	(6.16)	(5.43)	(1.58)	(47.09)	黒曜石	無	無	左・下	
4983	25		暗褐色		F	3.71	3.01	1.29	12.61	黒曜石	無	無	無	
4984	25		暗褐色		RF	4.33	2.41	1.39	11.00	黒曜石	有	無	無	
4985	25		暗褐色		F	3.24	2.41	0.93	5.66	黒曜石	無	無	無	
4986	25		暗褐色		石核	3.56	2.46	0.83	7.01	黒曜石	有	無	無	
4987	25		暗褐色		SC	2.62	3.95	0.97	7.70	黒曜石	有	無	無	
4988	25		暗褐色		F	2.34	2.15	1.23	4.62	黒曜石	無	無	無	
4989	25	SD01近	表		F	4.14	1.85	1.50	9.34	黒曜石	無	無	無	
4990	25	SD01近	表		微細	3.16	2.23	0.84	3.85	黒曜石	無	無	無	
4991	25	SD01近	表		F	1.40	1.93	0.35	1.05	黒曜石	無	無	無	
4992	25	SD01近	表		RF	2.44	1.71	0.86	3.47	黒曜石	有	無	無	
4993	25	SD01近	表		F	1.86	3.29	0.50	2.45	黒曜石	無	無	無	
4994	25	SD01近	表		F	1.69	2.97	0.33	1.68	黒曜石	無	無	無	
4995	25	SD01近	表		RF	1.97	1.82	0.41	1.48	黒曜石	有	無	無	
4996	25	SD01近	表		F	1.55	0.99	0.78	0.99	黒曜石	無	無	無	
4997	25	SD01近	表		RF	1.87	1.08	0.62	1.22	黒曜石	有	無	無	
4998	25	SD01近	表		F	1.52	1.51	0.29	0.53	黒曜石	無	無	無	
4999	25	SD01近	表		F	0.96	1.88	0.22	0.42	黒曜石	無	無	無	
5000	25	SD01近	表		チップ	0.86	1.20	0.48	0.53	黒曜石	無	無	無	
5001	25	SD01近	表		チップ	1.10	1.34	0.21	0.33	黒曜石	無	無	無	
5002	25	SD01近	表		チップ	1.29	1.46	0.11	0.20	黒曜石	無	無	無	
5003	25	SD01近	表		チップ	1.19	0.75	0.13	0.13	黒曜石	無	無	無	
5004	25	SD01近	表		石核	4.42	6.00	2.99	92.86	安山岩?	有	無	無	
5005	25	SD01	黒色		F	4.41	2.23	2.16	23.06	黒曜石	無	無	無	
5006	25	SD01	黒色		F	3.77	3.39	0.96	10.70	黒曜石	無	無	無	
5007	25	SD01	黒色		RF	3.27	2.53	0.97	6.53	黒曜石	有	無	無	
5008	25	SD01	黒色		F	2.02	3.91	1.35	6.94	黒曜石	無	無	無	
5009	25	SD01	黒色		F	1.82	1.65	0.51	1.41	黒曜石	無	無	無	
5010	25	SD01	黒色		F	2.00	3.06	0.42	2.23	安山岩?	無	無	無	
5011	25	SD01	黒色		F	3.01	2.30	0.39	3.45	安山岩?	無	無	無	
5012	25	SD01	黒色		F	1.71	2.32	0.48	1.58	黒曜石	無	無	無	
5013	25	SD01	黒色		F	2.17	2.92	0.79	3.60	黒曜石	無	無	無	
5014	25	SD01	黒色		F	(2.81)	(1.75)	(0.56)	(2.31)	黒曜石	無	無	上	
5015	25	SD01	黒色		F	3.01	(2.11)	0.43	(2.03)	黒曜石	無	無	右	
5016	25	SD01	黒色		F	2.59	1.83	0.68	2.59	黒曜石	無	無	無	
5017	25	SD01	黒色		F	2.10	1.14	0.73	1.30	黒曜石	無	無	無	
5018	25	SD01	黒色		F	2.31	1.72	1.63	1.69	黒曜石	無	無	無	
5019	25	SD01	黒色		F	1.85	1.74	1.05	2.14	黒曜石	無	無	無	
5020	25	SD01	黒色		F	1.59	2.23	0.73	2.11	黒曜石	無	無	無	
5021	25	SD01	角部黒色		F	2.14	1.73	0.43	1.10	黒曜石	無	無	無	
5022	25	SD01	角部黒色		F	1.15	2.36	0.69	1.38	黒曜石	無	無	無	
5023	25	SD01	角部黒色		F	(1.80)	(1.40)	0.62	(1.08)	黒曜石	無	無	上半	
5024	25	SD01	角部黒色		石鏃?	(1.88)	(1.05)	(0.49)		黒曜石	有	無	左	
5025	25	SD01	角部黒色		F	1.19	1.56	0.73	0.86	黒曜石	無	無	無	
5026	25	SD01	角部黒色		F	1.82	1.23	0.41	0.63	黒曜石	無	無	無	
5027	25	SD01	角部黒色		F	1.71	0.94	0.37	0.49	黒曜石	無	無	無	
5028	25	SD01	角部黒色		F	2.38	0.80	0.13	0.27	黒曜石	無	無	無	
5029	25	SD01	角部黒色		F	1.01	1.94	0.49	0.80	黒曜石	無	無	無	
5030	25	SD01	角部黒色		F	1.71	1.39	0.17	0.37	黒曜石	無	無	無	
5031	25	SD01	角部黒色		F	1.88	1.34	0.21	0.37	黒曜石	無	無	無	
5032	25	SD01	角部黒色		チップ	1.29	1.42	0.27	0.36	黒曜石	無	無	無	
5033	25	SD01	角部黒色		F	0.89	1.76	0.21	0.26	黒曜石	無	無	無	
5034	25	SD01	角部黒色		F	0.70	1.75	0.48	0.40	黒曜石	無	無	無	
5035	25	SD01	角部黒色		F	1.65	1.27	0.26	0.31	黒曜石	無	無	無	
5036	25	SD01	角部黒色		F	1.42	1.07	0.23	0.24	黒曜石	無	無	無	
5037	25	SD01	角部黒色		F	0.76	1.62	0.36	0.49	黒曜石	無	無	無	
5038	25	SD01	角部黒色		チップ	1.47	1.03	0.23	0.26	黒曜石	無	無	無	
5039	25	SD01	角部黒色		F	1.65	1.15	0.17	0.21	黒曜石	無	無	無	
5040	25	SD01	角部黒色		石核	4.00	(3.81)	(2.52)	28.05	黒曜石	有	無	右	

No.	調査	遺構	層	Pno.	器種	長さ(cm)	幅(cm)	厚さ(cm)	重さ(g)	石材	二次加工	被熱	欠損	備考
5041	25	SD01	角部黒色		F	3.70	2.10	1.58	13.34	黒曜石	無	無	無	
5042	25	SD01	角部黒色		RF	3.58	(2.87)	1.03	(11.40)	黒曜石	有	無	左	
5043	25	SD01	角部黒色		石核	3.61	(2.62)	1.54	(11.47)	黒曜石	有	無	左・右	
5044	25	SD01	角部黒色		F	3.77	1.84	1.33	8.02	安山岩?	無	無	無	
5045	25	SD01	角部黒色		RF	2.90	2.03	0.68	3.38	黒曜石	有	無	無	
5046	25	SD01	角部黒色		F	2.03	(1.42)	0.59	(1.57)	黒曜石	無	無	右	
5047	25	SD01	角部黒色		F	2.44	1.57	0.88	1.93	黒曜石	無	無	無	
5048	25	SD01	角部黒色		F	1.02	1.97	0.90	1.43	黒曜石	無	無	無	
5049	25	SD01	角部黒色		F	(1.71)	1.86	0.54	(1.69)	黒曜石	無	無	左	
5050	25	SD01	角部黒色		F	0.99	2.02	0.67	1.07	黒曜石	無	無	無	
5051	25	SD01	角部黒色		チップ	1.36	0.94	0.39	0.25	黒曜石	無	無	無	
5052	25	SD03	南黒色		石核	3.01	4.88	1.41	19.68	黒曜石	有	無	無	
5053	25	SD03	南黒色		RF	2.37	2.23	0.56	2.72	黒曜石	有	無	無	
5054	25	SD03	南黒色		F	1.52	2.47	0.47	1.14	黒曜石	無	無	無	
5055	25	SD03	南黒色		F	1.76	1.50	0.55	0.98	黒曜石	無	無	無	
5056	25	SD03	南黒色		F	1.09	1.54	0.43	0.57	黒曜石	無	無	無	
5057	25	SD01	角北黒色		微細	3.95	2.98	1.21	10.40	黒曜石	無	無	無	
5058	25	SD01	角北黒色		F	2.57	4.39	0.65	5.02	黒曜石	無	無	無	
5059	25	SD01	角北黒色		F	1.63	3.35	0.99	4.88	黒曜石	無	無	無	
5060	25	SD01	角北黒色		F	2.50	3.33	0.78	5.47	黒曜石	無	無	無	
5061	25	SD01	角北黒色		石核	3.05	1.93	1.42	5.65	黒曜石	有	無	無	
5062	25	SD01	角北黒色		F	1.98	2.98	0.89	3.77	黒曜石	無	無	無	
5063	25	SD01	角北黒色		F	(2.69)	2.26	0.78	3.40	黒曜石	無	無	下	
5064	25	SD01	角北黒色		F	1.84	3.06	0.76	3.01	黒曜石	無	無	無	
5065	25	SD01	角北黒色		F	2.81	2.53	0.69	2.66	黒曜石	無	無	無	
5066	25	SD01	角北黒色		微細	2.86	2.77	0.50	2.26	黒曜石	無	無	無	
5067	25	SD01	角北黒色		F	1.79	3.41	0.61	2.60	黒曜石	無	無	無	
5068	25	SD01	角北黒色		F	2.45	1.81	0.67	2.39	黒曜石	無	無	無	
5069	25	SD01	角北黒色		F	2.00	2.49	0.80	2.29	黒曜石	無	無	無	
5070	25	SD01	角北黒色		F	1.75	2.08	0.48	1.20	黒曜石	無	無	無	
5071	25	SD01	角北黒色		F	1.65	2.03	0.72	1.43	黒曜石	無	無	無	
5072	25	SD01	角北黒色		F	3.22	0.82	0.71	1.14	黒曜石	無	無	無	
5073	25	SD01	角北黒色		RF	1.71	2.18	0.62	1.21	黒曜石	有	無	無	
5074	25	SD01	角北黒色		F	1.46	1.79	0.49	0.92	黒曜石	無	無	無	
5075	25	SD01	角北黒色		F	1.19	1.55	0.18	0.31	黒曜石	無	無	無	
5076	25	SD01	黒色	359	石核	3.92	7.21	3.30		黒曜石	有	無	無	
5077	25	SD01	黒色	359	F	(2.02)	(1.14)	(0.35)	(0.55)	黒曜石	無	無	上半	
5078	25	SD01	黒色	351	F	2.77	1.29	0.45	1.61	黒曜石	無	無	無	
5079	25	SD01	黒色	354	F	2.11	1.29	0.27	0.59	黒曜石	無	無	無	
5080	25	SD01	黒色	356	石核	3.08	2.39	4.12	15.76	黒曜石	有	無	無	
5081	25	SD01	黒色	353	F	1.82	1.36	0.65	0.87	黒曜石	無	無	無	
5082	25	SD01	黒色	355	F	(1.16)	(1.79)	(0.48)	(0.66)	黒曜石	無	無	左・上	
5083	25	SD01	黒色	355	チップ	(1.45)	(0.65)	(0.48)	(0.48)	黒曜石	無	無	上・下	
5084	25	SD01	黒色	355	チップ	(1.16)	(0.86)	0.52	(0.43)	黒曜石	無	無	上	
5085	25	SD01	黒色	355	チップ	1.15	0.80	0.26	0.15	黒曜石	無	無	無	
5086	25	SD01	黒色	355	チップ	0.63	0.95	0.14	0.07	黒曜石	無	無	無	
5087	25	SD01	黒色	355	チップ	0.54	1.32	0.20	0.15	黒曜石	無	無	無	
5088	25	SD01	黒色	161	F	1.91	4.92	0.97	8.81	安山岩?	無	無	無	
5089	25	SD01	黒色	170	RF	1.71	3.40	1.01	4.50	黒曜石	有	無	無	
5090	25	SD01	黒色	169	RF	3.22	2.44	0.79	3.75	黒曜石	有	無	無	
5091	25	SD01	黒色	168	F	3.14	5.09	1.35	14.47	黒曜石	無	無	無	
5092	25	SD01	黒色	167	F	6.80	5.10	1.77	45.17	安山岩	無	無	無	
5093	25	SD01	黒色	166	RF	3.61	3.35	1.19	12.67	黒曜石	有	無	無	
5094	25	SD01	黒色	164	F	3.04	2.58	0.49	2.45	黒曜石	無	無	無	
5095	25	SD01	黒色	163	F	2.01	1.43	0.25	0.60	黒曜石	無	無	無	
5096	25	SD01	黒色	162	F	1.73	2.42	0.43	1.82	黒曜石	無	無	無	
5097	25	SD01	黒色	329	石核	1.62	5.38	3.33		黒曜石	有	無	無	
5098	25	SD01	黒色	328	F	3.50	3.14	0.64	4.55	黒曜石	無	無	無	
5099	25	SD01	黒色	327	F	1.54	2.68	0.53	1.53	黒曜石	無	無	無	
5100	25	SD01	黒色	326	F	3.22	3.84	0.94	11.01	黒曜石	無	無	無	
5101	25	SD01	黒色		F	1.87	1.44	0.49	1.17	黒曜石	無	無	無	
5102	25	SD01	黒色		RF	1.65	2.27	0.50	1.74	黒曜石	有	無	無	
5103	25	SD01	黒色		F	2.65	2.21	3.00	1.45	黒曜石	無	無	無	
5104	25	SD01	黒色		RF	1.95	1.72	0.42	1.06	黒曜石	有	無	無	
5105	25	SD01	黒色		F	2.17	1.77	0.67	1.26	黒曜石	無	無	無	
5106	25	SD01	黒色		F	2.55	1.92	0.44	1.62	黒曜石	無	無	無	
5107	25	SD01	黒色		F	1.74	2.40	0.43	1.17	黒曜石	無	無	無	
5108	25	SD01	黒色		F	2.42	0.86	0.60	1.40	黒曜石	無	無	無	
5109	25	SD01	黒色		RF	0.93	1.29	0.71	1.39	黒曜石	有	無	無	
5110	25	SD01	黒色		RF	1.70	1.35	0.34	0.80	黒曜石	有	無	無	
5111	25	SD01	黒色		RF	2.18	1.42	0.39	1.28	黒曜石	有	無	無	
5112	25	SD01	黒色		F	2.05	1.05	0.35	0.70	黒曜石	無	無	無	
5113	25	SD01	黒色		F	1.37	2.04	0.39	1.01	黒曜石	無	無	無	
5114	25	SD01	黒色		F	1.43	1.86	0.43	0.79	黒曜石	無	無	無	
5115	25	SD01	黒色		F	1.64	1.44	0.97	2.01	黒曜石	無	無	無	
5116	25	SD01	黒色		RF	2.02	1.32	0.25	0.67	黒曜石	有	無	無	
5117	25	SD01	黒色		RF	1.40	1.77	0.50	0.98	黒曜石	有	無	無	
5118	25	SD01	黒色		F	2.08	1.17	0.33	0.68	黒曜石	無	無	無	
5119	25	SD01	黒色		F	(1.18)	(2.03)	(0.40)	(0.78)	黒曜石	無	無	下半	
5120	25	SD01	黒色		F	0.98	1.79	0.25	0.36	黒曜石	無	無	無	
5121	25	SD01	黒色		RF	1.47	1.20	0.45	0.69	黒曜石	有	無	無	
5122	25	SD01	黒色		チップ	1.34	1.17	0.30	0.48	黒曜石	無	無	無	
5123	25	SD01	黒色		F	0.90	1.71	0.44	0.56	黒曜石	無	無	無	
5124	25	SD01	黒色		F	1.12	1.55	0.42	0.37	黒曜石	無	無	無	
5125	25	SD01	黒色		チップ	0.97	1.43	0.20	0.31	黒曜石	無	無	無	
5126	25	SD01	黒色		F	1.05	1.59	0.22	0.34	黒曜石	無	無	無	
5127	25	SD01	黒色		チップ	1.18	1.22	0.33	0.42	黒曜石	無	無	無	
5128	25	SD01	黒色		細石刃?	1.57	0.57	0.23		黒曜石	無	無	無	
5129	25	SD01	黒色		チップ	1.30	1.21	0.21	0.21	黒曜石	無	無	無	
5130	25	SD01	黒色		チップ	1.11	1.08	0.10	0.14	黒曜石	無	無	無	
5131	25	SD01	黒色		チップ	1.18	0.70	0.25	0.14	安山岩	無	無	無	
5132	25	SD01	黒色		チップ	0.59	1.49	0.54	0.25	黒曜石	無	無	無	
5133	25	SD01	黒色		チップ	0.65	0.95	0.13	0.08	黒曜石	無	無	無	
5134	25	SD01	黒色		チップ	0.66	0.57	0.09	0.01	黒曜石	無	無	無	
5135	25	SD01	黒色	145	F	6.78	4.21	1.27	16.88	黒曜石	無	無	無	
5136	25	SD01	黒色	146	F	2.31	1.49	0.58	1.84	黒曜石	無	無	無	
5137	25	SD01	黒色	142	F	2.48	2.18	0.95	3.76	黒曜石	無	無	無	
5138	25	SD01	黒色	143	RF	2.95	2.20	0.56	3.02	黒曜石	有	無	無	
5139	25	SD01	黒色	144	石核	1.81	4.66	1.21	10.65	黒曜石	有	無	無	
5140	25	SD01	黒色	150	F	1.13	1.44	0.36	0.44	黒曜石	無	無	無	
5141	25	SD01	黒色	149	F	1.83	(2.93)	0.83	(4.47)	黒曜石	無	無	上	
5142	25	SD01	黒色	149	F	(1.03)	1.50	0.47	(0.39)	黒曜石	無	無	左	
5143	25	SD01	黒色	148	石核	5.56	4.25	3.06		黒曜石	有	無	無	
5144	25	SD01	黒色	371	F	2.87	1.72	0.38	0.99	黒曜石	無	無	無	
5145	25	SD01	黒色	371	F	2.38	0.96	0.46	0.86	黒曜石	無	無	無	
5146	25	SD01	黒色	372	F	7.63	(6.69)	2.12	81.42	安山岩	無	無	左	
5147	25	SD01南	黒色		石鏃	2.04	1.38	0.28		黒曜石	有	無	無	
5148	25	SD01南	黒色		チップ	1.27	0.73	0.29	0.26	黒曜石	無	無	無	
5149	25	SD01南	黒色		チップ	1.25	1.07	0.30	0.33	黒曜石	無	無	無	
5150	25	SD01南	黒色		F	1.28	1.20	0.33	0.36	黒曜石	無	無	無	
5151	25	SD01南	黒色		F	1.51	1.16	0.22	0.26	黒曜石	無	無	無	
5152	25	SD01南	黒色		チップ	1.03	0.60	0.19	0.18	黒曜石	無	無	無	
5153	25	SD01南	黒色		チップ	0.99	0.95	0.23	0.20	黒曜石	無	無	無	
5154	25	SD01南	黒色		チップ	0.31	1.29	0.23	0.07	黒曜石	無	無	無	
5155	25	SD01南	黒色		チップ	0.87	0.76	0.20	0.09	黒曜石	無	無	無	
5156	25	SD01南	黒色		チップ	0.82	0.77	0.11	0.09	黒曜石	無	無	無	
5157	25	SD01南	黒色		石核	1.31	4.38	6.68	34.88	黒曜石	有	無	無	
5158	25	SD01南	黒色		F	5.15	3.58	1.91	29.54	安山岩	無	無	無	
5159	25	SD01南	黒色		RF	4.71	4.07	1.31	17.10	黒曜石	有	無	無	
5160	25	SD01南	黒色		ピエス	4.43	2.21	1.11		黒曜石	有	無	無	

No.	調査	遺構	層	Pno.	器種	長さ(cm)	幅(cm)	厚さ(cm)	重さ(g)	石材	二次加工	被熱	欠損	備考
5161	25	SD01南	黒色		石核	4.65	3.73	1.54	17.57	黒曜石	有	無	無	
5162	25	SD01南	黒色		F	(3.73)	(2.48)	1.09	(6.44)	黒曜石	無	無	下・右	
5163	25	SD01南	黒色		F	4.02	3.40	0.86	9.24	黒曜石	無	無	無	
5164	25	SD01南	黒色		F	3.56	2.99	1.00	7.42	黒曜石	無	無	無	
5165	25	SD01南	黒色		台形様石器	2.08	3.35	0.82		黒曜石	有	無	無	
5166	25	SD01南	黒色		F	2.48	3.01	0.88	4.03	黒曜石	無	無	下	
5167	25	SD01南	黒色		F	(3.55)	2.64	0.61	(5.27)	凝灰岩?	無	無	無	
5168	25	SD01南	黒色		F	1.85	4.36	1.84	3.75	黒曜石	無	無	無	
5169	25	SD01南	黒色		F	2.49	1.78	0.53	2.15	黒曜石	無	無	無	
5170	25	SD01南	黒色		F	2.35	2.98	0.82	4.26	黒曜石	無	無	無	
5171	25	SD01南	黒色		F	1.64	2.98	0.34	1.63	黒曜石	無	無	無	
5172	25	SD01南	黒色		SC	3.48	2.52	0.48		黒曜石	有	無	無	
5173	25	SD01南	黒色		F	3.51	1.47	0.42	1.80	黒曜石	無	無	無	
5174	25	SD01南	黒色		F	2.18	2.59	0.63	2.59	安山岩	無	無	無	
5175	25	SD01南	黒色		F	(2.72)	1.72	0.92	(3.31)	黒曜石	無	無	下	
5176	25	SD01南	黒色		RF	1.35	2.45	1.82	2.06	黒曜石	有	無	無	
5177	25	SD01南	黒色		F	3.08	1.35	0.65	2.20	黒曜石	無	無	無	
5178	25	SD01南	黒色		F	2.54	1.28	0.59	1.62	黒曜石	無	無	無	
5179	25	SD01南	黒色		F	2.90	1.47	0.69	2.16	黒曜石	無	無	無	
5180	25	SD01南	黒色		F	2.02	1.49	0.48	1.11	黒曜石	無	無	無	
5181	21				F	1.80	2.56	0.91	3.31	黒曜石	無	無	無	
5182	21				RF	2.18	1.82	0.93	3.04	黒曜石	有	無	無	
5183	21				F	2.24	1.63	0.93	3.45	黒曜石	無	無	無	
5184	21				F	1.84	(1.36)	0.65	(1.62)	黒曜石	無	無	右	
5185	21				F	1.05	1.66	0.52	0.60	黒曜石	無	無	無	
5186	21				チップ	1.19	1.33	0.48	0.46	黒曜石	無	無	無	
5187	21				F	1.41	(0.63)	0.56	(0.28)	黒曜石	無	無	左・右	
5188	25	SD01	黒色	101	F	1.16	1.61	0.56	0.61	黒曜石	無	無	無	
5189	25	SD01	黒色	102	石核	2.88	3.02	1.86	13.92	黒曜石	有	有	左	
5190	25	SD01	黒色	103	F	2.05	2.66	0.65	2.06	黒曜石	無	無	無	
5191	25	SD01	黒色	104	F	1.70	1.36	0.21	0.31	黒曜石	無	無	無	
5192	25	SD01	黒色	105	F	2.46	(2.17)	0.62	(2.45)	安山岩	無	無	左・右	
5193	25	SD01	黒色	106	F	1.38	1.99	0.46	0.83	黒曜石	無	無	無	
5194	25	SD01	黒色	107	F	1.64	2.03	0.82	1.57	黒曜石	無	無	無	
5195	25	SD01	黒色	107	チップ	0.76	1.15	0.14	0.04	黒曜石	無	無	無	
5196	25	SD01	黒色	108	F	2.21	1.35	0.52	1.30	黒曜石	無	無	無	
5197	25	SD01	黒色	109	F	1.67	1.36	0.22	0.14	黒曜石	無	無	無	
5198	25	SD01	黒色	110	F	4.58	2.82	0.42	4.59	黒曜石	無	無	無	
5199	25	SD01	黒色	181	F	2.13	4.01	1.50	8.61	黒曜石	無	無	無	
5200	25	SD01	黒色	187	F	2.59	2.25	0.86	4.70	黒曜石	無	無	無	
5201	25	SD01	黒色	188	F	2.07	1.28	1.03	2.43	黒曜石	無	無	無	
5202	25	SD01	黒色	189	F	4.60	3.85	1.43	20.80	黒曜石	無	無	無	
5203	25	SD01	黒色	190	F	1.98	2.48	0.87	3.38	黒曜石	無	無	無	
5204	25	SD01	黒色	151	F	5.26	3.90	1.61	31.42	黒曜石	無	無	無	
5205	25	SD01	黒色	152	F	2.02	3.14	0.75	4.60	黒曜石	無	無	無	
5206	25	SD01	黒色	153	F	3.97	1.85	0.68	4.69	黒曜石	無	無	無	
5207	25	SD01	黒色	154	F	2.24	1.71	0.53	1.23	黒曜石	無	無	無	
5208	25	SD01	黒色	155	F	1.42	2.87	0.71	2.42	黒曜石	無	無	無	
5209	25	SD01	黒色	156	F	(3.99)	(3.15)	0.82	(9.16)	黒曜石	無	無	上	
5210	25	SD01	黒色	157	F	3.59	2.33	2.24	21.31	黒曜石	無	無	無	
5211	25	SD01	黒色	158	石核	1.36	3.62	3.83	23.14	黒曜石	有	無	無	
5212	25	SD01	黒色	159	石核	4.20	3.76	1.78	25.91	黒曜石	有	無	無	
5213	25	SD01	黒色	160	F	2.08	2.02	0.50	2.18	黒曜石	無	無	無	
5214	25	SD03	暗褐色		F	4.09	1.97	0.70	5.27	黒曜石	無	無	無	
5215	25	SD03	暗褐色		F	2.56	3.58	0.70		黒曜石	無	無	無	
5216	25	SD03	暗褐色		F	2.80	(1.27)	0.83	(2.30)	黒曜石	無	無	右	
5217	25	SK04FP			F	4.08	5.17	1.50	21.46	黒曜石	無	無	無	
5218	25	SDSK		257	F	4.80	6.00	1.51	42.61	黒曜石	無	無	無	
5219	25	P内		518	RF	3.35	2.58	0.70	3.68	黒曜石	有	無	無	
5220	25	P内		518	F	1.55	1.25	0.25	0.34	黒曜石	無	無	無	
5221	25	P内		518	チップ	1.45	1.43	0.48	0.67	黒曜石	無	無	無	
5222	25	土拡T	黒色		石核	1.60	7.00	4.98	38.87	凝灰岩	有	無	無	
5223	25	土拡T	黒色		F	0.60	1.49	0.25	0.14	黒曜石	無	無	無	
5224	25	土拡T	黒色		F	2.07	3.11	0.68	3.42	黒曜石	無	無	無	
5225	25	土拡T	黒色		F	1.51	2.67	0.65	2.23	黒曜石	無	無	無	
5226	25	土拡T	黒色		F	2.85	1.17	0.77	1.50	黒曜石	無	無	無	
5227	25	土拡T	黒色		F	1.47	2.19	0.33	0.79	黒曜石	無	無	無	
5228	25	土拡T	黒色		F	1.64	2.12	0.59	1.30	黒曜石	無	無	無	
5229	25	土拡T	黒色		F	1.27	1.78	0.30	0.58	黒曜石	無	無	無	
5230	25	土拡T	黒色		F	2.19	1.40	0.63	0.94	黒曜石	無	無	無	
5231	25	土拡T	黒色		チップ	0.95	1.28	0.17	0.04	黒曜石	無	無	無	
5232	25	土拡T	黒色		チップ	0.67	1.31	0.27	0.12	黒曜石	無	無	無	
5233	25	SK04	黒色		F	3.77	2.26	0.61	4.30	黒曜石	無	無	無	
5234	25	SK04	黒色		F	2.86	2.15	1.14	5.17	黒曜石	無	無	無	
5235	25	SK04	黒色		F	2.37	2.06	0.40	2.15	黒曜石	無	無	無	
5236	25	SK04	黒色		F	1.60	2.39	0.46	1.15	黒曜石	無	無	無	
5237	25	SK04	黒色		F	1.51	1.47	0.30	0.57	黒曜石	無	無	無	
5238	25	SK04	黒色		F	1.65	1.31	0.25	0.51	黒曜石	無	無	無	
5239	25	SK04	黒色		チップ	1.05	0.52	0.20	0.02	黒曜石	無	無	無	
5240	25	SK04	黒色		チップ	0.78	1.12	0.14	0.08	黒曜石	無	無	無	
5241	25	SK04	黒色		チップ	1.15	0.79	0.51	0.34	黒曜石	無	無	無	
5242	25	SK04	黒色		チップ	1.07	1.37	0.19	0.17	黒曜石	無	無	無	
5243	25	SK02	黄灰色		石核	2.17	5.65	2.77	28.40	黒曜石	有	無	無	
5244	25	SK02	黄灰色		F	1.47	2.91	0.54	2.05	黒曜石	無	無	無	
5245	25	SK02	黄灰色		F	3.11	1.53	0.67	1.79	黒曜石	無	無	無	
5246	25	SK02	黄灰色		F	2.20	1.15	0.40	0.66	黒曜石	無	無	無	
5247	25	SK02	黄灰色		F	1.64	1.26	1.47	2.78	黒曜石	無	無	無	
5248	25	SK02	黄灰色		チップ	1.24	1.19	0.33	0.44	安山岩	無	無	無	
5249	25	SK02	黄灰色		チップ	1.13	1.08	0.23	0.30	黒曜石	無	無	無	
5250	25	SD01角西	黒色		F	1.96	2.67	0.50	1.97	黒曜石	無	無	無	
5251	25	SD01角西	黒色		F	2.83	2.47	0.54	2.90	黒曜石	無	無	無	
5252	25	SD01角西	黒色		F	3.08	(1.85)	0.78	(2.95)	黒曜石	無	無	左	
5253	25	SD01角西	黒色		F	(2.56)	1.45	0.55	(2.05)	黒曜石	無	無	上	
5254	25	SD01角西	黒色		F	1.65	2.60	0.48	1.52	黒曜石	無	無	無	
5255	25	SD01角西	黒色		F	1.46	2.30	0.52	1.45	黒曜石	無	無	無	
5256	25	SD01角西	黒色		F	1.00	2.18	0.42	0.72	黒曜石	無	無	無	
5257	25	SD01角西	黒色		F	1.91	1.40	0.56	0.76	黒曜石	無	無	無	
5258	25	SD01角西	黒色		RF	1.59	1.50	0.33		黒曜石	有	無	無	
5259	25	SD01角西	黒色		F	1.17	2.00	0.29	0.59	黒曜石	無	無	無	
5260	25	SD01角西	黒色		F	1.99	1.12	0.39	0.63	黒曜石	無	無	無	
5261	25	SK06	褐色		チップ	1.08	1.38	0.71	1.42	黒曜石	無	無	無	
5262	25	SK06	褐色		チップ	1.32	2.10	0.22	0.56	黒曜石	無	無	無	
5263	25	SD01角	トレンチ		F	1.64	2.39	0.65	1.80	黒曜石	無	無	無	
5264	25	SD01角	トレンチ		SC	3.80	2.18	0.92		黒曜石	有	無	無	
5265	25	SD01角	トレンチ		F	2.61	1.99	0.66	3.04	黒曜石	無	無	無	
5266	25	SD01角	トレンチ		F	1.72	2.10	0.76	2.72	黒曜石	無	無	無	
5267	25	SD01角	トレンチ		チップ	0.92	1.41	0.12	0.21	黒曜石	無	無	無	
5268	25	SD01角	トレンチ		F	1.21	2.24	0.52	1.35	黒曜石	無	無	無	
5269	25	SD01角	黒色		F	1.98	1.52	0.18	0.74	黒曜石	無	無	無	
5270	25	SD01角	黒色		RF	1.90	1.15	0.39	0.55	黒曜石	有	無	右	
5271	25	SD01角	黒色		F	4.81	4.15	1.30	18.97	安山岩	無	無	無	
5272	25	SD01角	黒色		石核	2.06	3.60	0.92	7.30	黒曜石	有	無	無	
5273	25	SD01角	黒色		石核	1.72	3.50	2.44	8.86	黒曜石	有	無	無	
5274	25	SD01角	黒色		ピエス	2.92	1.20	0.77		黒曜石	有	無	無	
5275	25	SD01角	黒色		F	2.66	2.30	0.30	1.35	黒曜石	無	無	無	
5276	25	SD01角	黒色		F	3.01	2.71	0.67	4.56	黒曜石	無	無	無	
5277	25	SD01角	黒色		F	2.15	1.86	0.27	0.94	黒曜石	無	無	無	
5278	25	SD01角	黒色		ノッチ	1.92	2.47	0.77		黒曜石	有	無	無	
5279	25	SD01角	黒色		F	2.89	1.99	0.87	4.59	黒曜石	無	無	無	
5280	25	SD01角	黒色		F	(2.08)	1.33	0.31	(1.12)	黒曜石	無	無	上	

No.	調査	遺構	層	Pno.	器種	長さ(cm)	幅(cm)	厚さ(cm)	重さ(g)	石材	二次加工	被熱	欠損	備考
5281	25	SD01角	黒色		F	1.48	1.98	0.81	1.61	黒曜石	無	無	無	
5282	25	SD01角	黒色		RF	3.20	2.00	0.76	3.33	黒曜石	有	無	無	
5283	25	SD01角	黒色		F	3.89	2.10	0.60	4.21	黒曜石	無	無	無	
5284	25	SD01角	黒色		F	1.43	2.67	0.90	3.10	黒曜石	無	無	無	
5285	25	SD01角	黒色		F	2.11	1.53	0.30	0.86	黒曜石	無	無	無	
5286	25	SD01角	黒色		F	1.92	1.43	0.72	1.01	黒曜石	無	無	無	
5287	25	SD01角	黒色		チップ	0.62	1.15	0.13	0.08	黒曜石	無	無	無	
5288	25	SD01角	黒色		F	1.92	1.32	0.48	0.94	黒曜石	無	無	無	
5289	25	SD01角	黒色		F	1.83	1.44	0.40	0.86	黒曜石	無	無	無	
5290	25	SD01角	黒色		F	1.76	2.46	0.86	1.95	黒曜石	無	無	無	
5291	25	SD01角	黒色		F	(1.76)	(0.82)	(0.40)	(0.52)	黒曜石	無	無	上半	
5292	25	SD01角	黒色		F	1.51	1.48	0.45	0.79	黒曜石	無	無	無	
5293	25	SD01角	黒色		F	2.38	1.01	0.50	1.10	黒曜石	無	無	無	
5294	25	SD01角	黒色		F	(1.60)	1.73	0.21	(0.70)	黒曜石	無	無	下	
5295	25	SD01角	黒色		F	1.15	2.05	0.74	1.70	黒曜石	無	無	無	
5296	25	SD01角	黒色		チップ	1.40	1.35	0.42	0.68	黒曜石	無	無	無	
5297	25	SD01角	黒色		チップ	1.09	1.36	0.22	0.13	黒曜石	無	無	無	
5298	25	SD01角	黒色		F	1.81	1.24	0.63	0.94	黒曜石	無	無	無	
5299	25	SD01角	黒色		F	1.02	1.82	0.50	1.09	黒曜石	無	無	無	
5300	25	SD01角	黒色		F	1.69	(1.22)	0.42	(1.08)	黒曜石	無	無	右	
5301	25	SD01角	黒色		チップ	1.18	0.80	0.39	0.40	黒曜石	無	無	無	
5302	25	SD01角	黒色		F	1.86	1.22	0.50	0.76	黒曜石	無	無	無	
5303	25	SD01角	黒色		チップ	1.40	1.08	0.13	0.20	黒曜石	無	無	無	
5304	25	SD01角	黒色		F	0.92	1.69	0.18	0.27	黒曜石	無	無	無	
5305	25	SD01角	黒色		チップ	1.15	0.92	0.20	0.18	黒曜石	無	無	無	
5306	25	SD01角	黒色		F	1.07	1.76	0.42	0.61	黒曜石	無	無	無	
5307	25	SD01角	黒色		F	0.92	2.10	0.21	0.30	黒曜石	無	無	無	
5308	25	SD03北	褐灰色		チップ	1.00	1.02	0.23	0.20	黒曜石	無	無	無	
5309	25	SD03北	褐灰色		チップ	0.98	1.03	0.08	0.23	黒曜石	無	無	無	
5310	25	SD03北	褐灰色		チップ	1.03	1.00	0.09	0.08	黒曜石	無	無	無	
5311	25	SD03北	褐灰色		F	3.59	3.05	0.66	7.14	黒曜石	無	無	無	
5312	25	SD03北	褐灰色		磨製石斧	(3.95)	(4.81)	(1.15)		砂岩	無	無	上半	
5313	25	SD03北	褐灰色		石核	3.54	5.52	1.81	24.10	黒曜石	有	無	無	
5314	25	SD03北	褐灰色		F	5.97	(3.15)	1.10	(27.59)	黒曜石	無	無	左	
5315	25	SD03北	褐灰色		F	4.50	2.88	0.68	8.48	黒曜石	無	無	無	
5316	25	SD03北	褐灰色		F	4.79	3.94	1.20		黒曜石	無	無	無	
5317	25	SD03北	褐灰色		F	3.44	3.15	1.50	12.24	黒曜石	無	無	無	
5318	25	SD03北	褐灰色		F	3.50	2.91	0.48	7.01	黒曜石	無	無	無	
5319	25	SD03北	褐灰色		RF	2.13	1.76	0.49	1.58	黒曜石	有	無	無	
5320	25	SD03北	褐灰色		F	1.36	2.12	0.25	1.02	黒曜石	無	無	無	
5321	25	SD03北	褐灰色		F	1.58	0.95	0.62	0.73	黒曜石	無	無	無	
5322	25	SD03北	褐灰色		F	1.62	2.29	0.60	1.87	黒曜石	無	無	無	
5323	25	SD03北	褐灰色		チップ	1.35	0.90	0.19	0.22	黒曜石	無	無	無	
5324	25	SD03北	褐灰色		F	0.51	2.05	0.90	0.93	黒曜石	無	無	無	
5325	25	SD03北	褐灰色		チップ	0.97	0.88	0.08	0.13	黒曜石	無	無	無	
5326	25	SD03北	褐灰色		チップ	1.02	0.60	0.22	0.10	黒曜石	無	無	無	
5327	25	SK04	黒色		微細	2.43	2.60	0.52	2.74	黒曜石	有	無	無	
5328	25	SK04	黒色		石核	1.77	3.92	0.80	4.76	黒曜石	有	無	無	
5329	25	SK04	黒色		F	1.62	2.23	0.60	1.08	黒曜石	無	無	無	
5330	25	SK04	黒色		F	2.52	1.52	0.26	0.83	黒曜石	無	無	無	
5331	25	SD01	黒色	Pno 1 91	F	1.15	2.66	0.64	3.06	黒曜石	無	無	無	
5332	25	SD01	黒色	Pno 1 92	RF	2.20	4.00	0.73	4.73	黒曜石	有	無	無	
5333	25			Pno 1 93	F	0.82	1.50	0.24	0.42	黒曜石	有	無	無	
5334	25			Pno 1 93	チップ	0.65	1.42	0.25	0.22	黒曜石	有	無	無	
5335	25			Pno 3 15	F	2.68	(2.56)	0.50	(3.07)	黒曜石	有	無	無	
5336	25			Pno 3 16	F	1.73	2.60	0.58	2.12	黒曜石	有	無	左	
5337	25			P312	F	1.49	2.86	0.61	2.23	安山岩	有	無	無	
5338	25			P313	F	1.65	2.44	1.01	3.53	黒曜石	有	無	無	
5339	25			P311	F	3.00	2.48	0.79	4.74	黒曜石	有	無	無	
5340	25			Pno 3 14	F	1.98	1.67	0.84	2.25	黒曜石	有	無	無	
5341	25	SD01南	黒色		F	1.88	1.48	0.37	0.92	黒曜石	無	無	無	
5342	25	SD01南	黒色		F	1.51	1.68	0.34	0.93	黒曜石	無	無	無	
5343	25	SD01南	黒色		F	1.79	1.67	0.46	1.24	黒曜石	無	無	無	
5344	25	SD01南	黒色		F	1.87	2.25	0.40	1.11	黒曜石	無	無	無	
5345	25	SD01南	黒色		F	1.73	2.46	0.20	0.83	黒曜石	無	無	無	
5346	25	SD01南	黒色		F	(0.89)	(2.11)	(0.44)	(1.08)	黒曜石	無	無	上半	
5347	25	SD01南	黒色		F	1.75	1.53	0.18	0.56	黒曜石	無	無	無	
5348	25	SD01南	黒色		F	2.33	1.20	0.30	0.64	黒曜石	無	無	無	
5349	25	SD01南	黒色		F	1.73	1.36	0.60	1.01	黒曜石	無	無	無	
5350	25	SD01南	黒色		F	1.07	2.04	0.84	2.13	黒曜石	無	無	無	
5351	25	SD01南	黒色		F	1.19	2.28	0.39	0.73	黒曜石	無	無	無	
5352	25	SD01南	黒色		F	1.90	1.55	0.34	1.05	黒曜石	無	無	無	
5353	25	SD01南	黒色		RF	(1.61)	1.55	0.50	(1.17)	黒曜石	有	無	下	
5354	25	SD01南	黒色		F	0.95	1.94	0.71	0.74	黒曜石	無	無	無	
5355	25	SD01南	黒色		F	(1.69)	(1.10)	(0.62)	(1.23)	黒曜石	無	無	四方	
5356	25	SD01南	黒色		F	1.94	1.77	0.60	1.63	黒曜石	無	無	無	
5357	25	SD01南	黒色		F	1.61	1.53	0.10	0.33	黒曜石	無	無	無	
5358	25	SD01南	黒色		F	1.03	1.84	0.28	0.30	黒曜石	無	無	無	
5359	25	SD01南	黒色		F	1.50	1.48	0.30	0.56	黒曜石	無	無	無	
5360	25	SD01	黒色	111	F	3.98	2.51	0.78	8.42	黒曜石	無	無	無	
5361	25	SD01	黒色	117	微細	2.44	2.41	0.84	3.39	黒曜石	無	無	無	
5362	25	SD01	黒色	113	磨製石斧?	2.27	1.76	0.26		黒曜石	有	無	無	
5363	25	SD01	黒色	114	F	2.06	1.07	1.01	1.21	黒曜石	無	無	無	
5364	25	SD01	黒色	112	F	1.85	3.40	0.42	2.94	黒曜石	無	無	無	
5365	25	SD01	黒色	115	F	2.77	2.68	1.03	7.72	黒曜石	無	無	無	
5366	25	SD01	黒色	115	F	2.10	1.60	0.10	0.50	黒曜石	無	無	無	
5367	25	SD01	黒色	118	SC	4.64	4.47	0.97		黒曜石	有	無	無	
5368	25	SD01	黒色	119	F	3.75	2.15	0.88	4.90	黒曜石	無	無	無	
5369	25	SD01	黒色	119	F	1.27	2.98	0.80	2.15	黒曜石	無	無	無	
5370	25	SD01	黒色	120	F	2.15	2.72	0.71	3.12	黒曜石	無	無	無	
5371	25	SD01	黒色	116	F	1.33	2.70	0.35	1.10	黒曜石	無	無	無	
5372	25	SD01	黒色	116	F	1.72	1.14	1.24	2.21	黒曜石	無	無	無	
5373	25	SD01	黒色	175	F	3.58	3.44	1.34	14.72	黒曜石	無	無	無	
5374	25	SD01	黒色	176	F	1.77	4.58	1.32	5.91	黒曜石	無	無	無	
5375	25	SD01	黒色	177	F	3.15	2.30	0.72	4.38	黒曜石	無	無	無	
5376	25	SD01	黒色	178	F	2.38	2.87	1.20	5.47	黒曜石	無	無	無	
5377	25	SD01	黒色	172	F	5.99	3.10	1.73	35.41	安山岩	無	無	無	
5378	25	SD01	黒色	174	打製石斧	(6.35)	(5.31)	(2.95)		砂岩	有	無	上半	
5379	25	SD01	黒色	171	RF	1.43	2.12	0.45	1.56	黒曜石	有	無	無	
5380	25	SD01	黒色	179	チップ	1.47	0.96	0.25	0.30	黒曜石	無	無	無	
5381	25	SD01	黒色	180	F	2.06	1.50	0.26	0.79	黒曜石	無	無	無	
5382	25	SD01	黒色	180	チップ	0.49	0.82	0.38	0.14	黒曜石	無	無	無	
5383	25	SD01	黒色	220	F	3.90	1.61	0.88	4.68	安山岩?	無	無	無	
5384	25	SD01	黒色	216	SC	3.89	3.01	1.04		黒曜石	有	無	無	
5385	25	SD01	黒色	217	F	2.35	3.46	0.85	5.74	黒曜石	無	無	無	
5386	25	SD01	黒色	218	F	3.16	2.29	1.22	7.15	黒曜石	無	無	無	
5387	25	SD01	黒色	212	石核	2.65	2.10	1.11	6.48	黒曜石	有	無	無	
5388	25	SD01	黒色	212	F	1.16	1.95	0.71	1.46	黒曜石	無	無	無	
5389	25	SD01	黒色	215	チップ	0.86	1.04	0.45	0.24	黒曜石	無	無	無	
5390	25	SD01	黒色	214	チップ	1.14	1.43	0.12	0.31	黒曜石	無	無	無	
5391	25	SD01	黒色	213	F	1.54	2.68	0.46	1.57	黒曜石	無	無	無	
5392	25	SD01	黒色	229	SC	(5.04)	(2.91)	(1.13)		黒曜石	有	無	左・右	
5393	25	SD01	黒色	227	F	2.74	5.57	1.36	16.47	黒曜石	無	無	無	
5394	25	SD01	黒色	225	F	4.21	2.79	1.22	10.39	安山岩	無	無	無	
5395	25	SD01	黒色	225	F	1.63	3.30	0.81	3.35	黒曜石	無	無	無	
5396	25	SD01	黒色	225	チップ	1.28	1.07	0.35	0.36	黒曜石	無	無	無	
5397	25	SD01	黒色	228	微細	5.40	3.04	0.95		黒曜石	無	無	無	
5398	25	SD01	黒色	230	F	2.63	3.61	0.93	5.33	黒曜石	無	無	無	
5399	25	SD01	黒色	221	F	1.73	2.93	0.57	2.52	黒曜石	無	無	無	
5400	25	SD01	黒色	222	F	3.43	2.55	0.93	4.61	黒曜石	無	無	無	

No.	調査	遺構	層	Pno.	器種	長さ(cm)	幅(cm)	厚さ(cm)	重さ(g)	石材	二次加工	被熱	欠損	備考
5401	25	SD01	黒色	223	F	2.05	3.82	0.99	5.35	黒曜石	無	無	無	
5402	25	SD01	黒色	260	石核	6.15	3.27	2.10	33.75	黒曜石	有	無	無	
5403	25	SD01	黒色	258	石核	4.19	5.81	1.53	33.42	黒曜石	有	無	無	
5404	25	SD01	黒色	258	RF	(1.98)	(1.78)	(0.94)	(3.40)	黒曜石	有	無	下半	
5405	25	SD01	黒色	258	F	(2.16)	(0.80)	(0.55)	(0.79)	黒曜石	無	無	上半	
5406	25	SD01	黒色	259	F	3.95	3.34	0.71	7.93	黒曜石	無	無	無	
5407	25	SD01	黒色	226	F	2.62	3.78	0.78	7.63	砂岩	無	無	無	
5408	25	SD01	黒色	235	RF	5.41	3.85	1.75	28.76	安山岩	有	無	無	
5409	25	SD01	黒色	224	F	4.86	6.72	2.57	60.32	安山岩	無	無	無	
5410	25	SD01	黒色	277	F	2.23	3.65	1.52	11.02	黒曜石	無	無	無	
5411	25	SD01	黒色	280	F	3.41	2.67	1.06	6.07	黒曜石	無	無	無	
5412	25	SD01	黒色	271	RF	2.44	1.82	0.60	2.83	黒曜石	有	無	無	
5413	25	SD01	黒色	278	F	2.75	2.01	1.60	4.93	黒曜石	無	無	無	
5414	25	SD01	黒色	273	F	3.05	1.83	1.05	4.90	黒曜石	無	無	無	
5415	25	SD01	黒色	276	石鏃	2.53	1.78	0.34		黒曜石	有	無	無	
5416	25	SD01	黒色	275	F	3.86	1.82	0.77	5.81	黒曜石	無	無	無	
5417	25	SD01	黒色	272	石核	2.34	3.75	1.65	8.69	黒曜石	有	無	無	
5418	25	SD01	黒色	274	RF	2.75	2.74	1.22	4.59	黒曜石	有	無	無	
5419	25	SD01	黒色	274	F	1.04	2.28	0.31	0.51	黒曜石	無	無	無	
5420	25	SD01	黒色	279	RF	3.69	5.75	0.76	17.14	黒曜石	有	無	無	
5421	25	SD01角西	黒色		石鏃	2.04	(0.89)	0.43		黒曜石	有	無	左	
5422	25	SD01角西	黒色		F	0.68	1.91	0.71	0.75	黒曜石	無	無	無	
5423	25	SD01角西	黒色		F	0.43	2.01	0.72	0.48	黒曜石	無	無	無	
5424	25	SD01角西	黒色		F	0.94	1.80	0.41	0.34	黒曜石	無	無	無	
5425	25	SD01角西	黒色		F	0.54	1.73	0.66	0.39	黒曜石	無	無	無	
5426	25	SD01角西	黒色		RF	0.91	1.61	0.33	0.40	黒曜石	有	無	無	
5427	25	SD01角西	黒色		チップ	0.97	1.47	0.21	0.17	黒曜石	無	無	無	
5428	25	SD01角西	黒色		チップ	1.36	0.95	0.25	0.22	黒曜石	無	無	無	
5429	25	SD01角西	黒色		チップ	1.15	0.90	0.56	0.52	黒曜石	無	無	無	
5430	25	SD01角西	黒色		チップ	1.00	1.23	0.29	0.30	黒曜石	無	無	無	
5431	25	SD01角西	黒色		チップ	1.02	0.84	0.30	0.17	黒曜石	無	無	無	
5432	25	地山直上			F	2.71	1.99	0.90	4.16	黒曜石	無	無	無	
5433	25	地山直上			微細	2.25	3.53	0.85	3.83	黒曜石	無	無	無	
5434	25	地山直上			F	1.34	2.53	0.92	2.09	黒曜石	無	無	無	
5435	25	地山直上			チップ	0.53	1.23	0.29	0.17	黒曜石	無	無	無	
5436	25	SD03角	黒色		石核	4.86	2.57	1.21	14.38	黒曜石	有	無	無	
5437	25	SD04角	黒色		F	3.88	2.93	1.84	14.27	黒曜石	無	無	無	
5438	25	SD05角	黒色		F	(3.11)	(4.13)	1.32	(14.49)	黒曜石	無	無	下・右	
5439	25	SD06角	黒色		SC?	2.45	1.86	0.56	2.33	黒曜石	有	無	無	
5440	25	SD07角	黒色		F	1.37	2.81	0.54	1.91	黒曜石	無	無	無	
5441	25	SD08角	黒色		F	1.87	1.25	0.15	0.27	黒曜石	無	無	無	
5442	25	SD09角	黒色		F	1.62	1.09	0.29	0.32	黒曜石	無	無	無	
5443	25	SD10角	黒色		チップ	1.45	1.21	0.15	0.26	黒曜石	無	無	無	
5444	25	SD11角	黒色		チップ	1.01	0.93	0.26	0.14	黒曜石	無	無	無	
5445	25	SD01北	黒色		F	(1.60)	(2.35)	0.59	(1.70)	安山岩	無	無	右	
5446	25	SD01北	黒色		F	(1.68)	(1.82)	0.42	(1.08)	安山岩	無	無	左	
5447	25	SD01北	黒色		F	2.46	1.67	0.32	0.99	黒曜石	無	無	無	
5448	25	SD02南T	灰褐色		F	2.01	4.54	0.86	5.53	黒曜石	無	無	無	
5449	25	SD02南T	灰褐色		F	0.53	1.72	0.24	0.19	安山岩	無	無	無	
5450	25	SD02南T	灰褐色		F	0.73	1.62	0.26	0.21	安山岩	無	無	無	
5451	25	SD02南T	灰褐色		チップ	1.23	0.65	0.27	0.15	安山岩	無	無	無	
5452	25	SD02南T	灰褐色		チップ	0.64	1.05	0.15	0.06	黒曜石	無	無	無	
5453	25	SD01	黒色	361	F	0.92	2.24	0.36	0.57	黒曜石	無	無	無	
5454	25	SD01	黒色	363	F	1.96	3.15	1.13	5.10	黒曜石	無	無	無	
5455	25	SD01	黒色	365	F	3.04	2.41	0.54	2.84	黒曜石	無	無	無	
5456	25	SD01	黒色	366	F	3.17	1.69	0.92	3.71	黒曜石	無	無	無	
5457	25	SD01	黒色	367	微細	2.23	3.27	0.88	5.80	黒曜石	無	無	無	
5458	25	SD01	黒色	368	微細	2.25	2.00	1.08	4.05	黒曜石	無	無	無	
5459	25	SD01	黒色	369	F	3.81	2.83	1.41	11.89	黒曜石	無	無	無	
5460	25	SD01	黒色	369	F	0.96	1.56	0.28	0.32	黒曜石	無	無	無	
5461	25	SD01	黒色	370	微細	4.30	4.75	1.22	22.51	黒曜石	無	無	無	
5462	25	SD01	黒色	341	RF	1.26	5.23	1.14	6.37	黒曜石	有	無	無	
5463	25	SD01	黒色	342	F	2.83	3.49	0.75	6.16	黒曜石	無	無	無	
5464	25	SD01	黒色	343	F	1.13	2.85	1.18	4.04	黒曜石	無	無	無	
5465	25	SD01	黒色	344	F	1.29	2.01	0.40	0.86	黒曜石	無	無	無	
5466	25	SD01	黒色	345	F	4.77	3.53	1.68	21.64	安山岩	無	無	無	
5467	25	SD01	黒色	346	石核	6.35	5.11	2.08		安山岩	有	無	無	
5468	25	SD01	黒色	347	F	1.58	1.95	0.42	1.03	黒曜石	無	無	無	
5469	25	SD01	黒色	350	F	1.80	1.26	0.53	1.01	黒曜石	無	無	無	
5470	25	SD01	黒色	283	微細	1.91	5.16	0.79	5.37	黒曜石	無	無	無	
5471	25	SD01	黒色	284	F	2.57	2.64	0.65	3.55	黒曜石	無	無	無	
5472	25	SD01	黒色	285	RF	5.70	2.96	0.78		砂岩?	有	無	無	
5473	25	SD01	黒色	286	F	3.30	2.89	1.12	6.46	黒曜石	無	無	無	
5474	25	SD01	黒色	287	F	2.97	3.92	1.06	10.40	黒曜石	無	無	無	
5475	25	SD01	黒色	288	石斧	(6.80)	6.66	(2.62)		安山岩	有	無	上半	
5476	25	SD01	黒色	289	石核	2.49	3.28	1.21	6.43	黒曜石	有	無	無	
5477	25	SD01	黒色	290	RF	3.24	2.80	0.77	4.56	黒曜石	有	無	無	
5478	25	SD01	黒色	304	微細	4.71	4.61	1.09	20.87	黒曜石	無	無	無	
5479	25	SD01	黒色	305	F	1.95	1.52	1.34	4.57	黒曜石	無	無	無	
5480	25	SD01	黒色	305	チップ	1.03	0.79	0.65	0.26	黒曜石	無	無	無	
5481	25	SD01	黒色	306	RF	3.96	3.37	0.85	10.69	黒曜石	有	無	無	
5482	25	SD01	黒色	307	F	(3.04)	(2.46)	0.61	(3.58)	黒曜石	無	無	右・上	
5483	25	SD01	黒色	307	F	2.24	2.37	0.51	2.33	黒曜石	無	無	無	
5484	25	SD01	黒色	307	F	1.04	1.97	0.49	0.76	黒曜石	無	無	無	
5485	25	SD01	黒色	308	微細	5.83	6.77	2.49	[illegible]	黒曜石	無	無	無	
5486	25	SD01	黒色	309	F	2.27	3.28	0.93	7.37	黒曜石	無	無	無	
5487	25	SD01	黒色	310	F	1.79	4.93	1.34	7.60	黒曜石	無	無	無	
5488	25	SD01角	黒色		F	1.91	2.85	1.26	3.54	黒曜石	無	無	無	
5489	25	SD01角	黒色		微細	1.90	2.75	0.73	2.73	黒曜石	無	無	無	
5490	25	SD01角	黒色		F	(2.26)	2.23	1.12	(5.72)	黒曜石	無	無	上	
5491	25	SD01	黒色	129	F	1.69	1.25	0.60	1.54	黒曜石	無	無	無	
5492	25	SD01	黒色	129	F	1.54	0.99	0.50	0.67	黒曜石	無	無	無	
5493	25	SK03	褐灰色		F	5.21	2.79	0.81	8.49	黒曜石	無	無	無	
5494	25	SK03	褐灰色		F	0.72	1.72	0.67	0.80	黒曜石	無	無	無	
5495	25	SK03	褐灰色		F	1.99	1.42	0.52	1.33	黒曜石	無	無	無	
5496	25	SK03	褐灰色		チップ	1.48	0.82	0.25	0.35	黒曜石	無	無	無	
5497	25	SK03	褐灰色		RF	1.08	1.49	0.31	0.40	黒曜石	有	無	無	
5498	25	SK03	褐灰色		チップ	0.92	1.29	0.43	0.48	黒曜石	無	無	無	
5499	25	SK03	褐灰色		チップ	1.33	0.74	0.24	0.22	黒曜石	無	無	無	
5500	25	SK03	褐灰色		チップ	1.19	0.94	0.69	0.34	黒曜石	無	無	無	
5501	25	SD01	黒色	325	F	2.70	3.62	1.44	11.51	黒曜石	無	無	無	
5502	25	SD01	黒色	324	F	2.27	1.66	0.41	0.94	黒曜石	無	無	無	
5503	25	SD01	黒色	323	石核	4.52	3.55	2.12	27.40	黒曜石	有	無	無	
5504	25	SD01	黒色	322	F	2.01	1.30	0.44	0.73	黒曜石	無	無	無	
5505	25	SD01	黒色	321	F	2.80	1.67	0.89	4.07	黒曜石	無	無	無	
5506	25	SD01	黒色	301	F	7.81	4.91	2.51	69.61	安山岩	無	無	無	
5507	25	SD01	黒色	302	F	2.13	3.19	0.41	2.42	黒曜石	無	無	無	
5508	25	SD01	黒色	303	横長F	(3.90)	(2.05)	(0.72)		黒曜石	無	無	下・左	
5509	18		北側		F	8.20	6.24	2.48				無		
5510	11	谷部	灰褐色		磨石	8.17	6.82	4.07			無	無	無	
5511	11	谷部	暗褐色(下)		砥石	9.77	4.99	3.45			無	無	無	
5512	18	加工段2			打製石斧	(9.61)	(6.99)	(1.33)			有	無	上半	
5513	18	加工段1	褐色	28	打製石斧	(8.33)	(6.87)	(2.80)			有	無	上半	
5514	18		北側拡張部		打製石斧	(7.03)	(4.90)	(2.12)			有	無	上半	
5515	25			252	台石	12.73	15.12	5.23			無	無	無	
5516	11		褐色		敲石	14.75	7.26	6.00			無	無	無	
5517														
5518	15	SD01			磨石	13.67	11.13	4.78			無	無	無	
5519	19		表採		磨石	9.62	9.95	4.25			無	無	無	
5520	11	谷	暗褐色		砥石						無	無	無	

No.	調査	遺構	層	Pn o.	器種	長さ (cm)	幅 (cm)	厚さ (cm)	重さ(g)	石材	二次加工	被熱	欠損	備考
5521	11	谷			MC素材					黒曜石	有	無	無	
5522	11		暗褐色		台形様石器					黒曜石	有	無	上	
5523	22	谷			MC？					黒曜石	有	無	無	
5524	11		表		MC？					黒曜石	有	無	無	
5525	21		褐色		台形様石器						有	無	無	
5526	20	土坑			SC						有	無	無	
5527	25	SD01	黒色	317	F	1.87	3.08	0.34	1.54	黒曜石	無	無	無	
5528	25	SD01	黒色	318	F	1.22	2.37	0.66	1.51	黒曜石	無	無	無	
5529	25	SD01	黒色	319	F	2.45	4.10	1.49	10.25	黒曜石	無	無	無	
5530	25	SD01	黒色	320	ノッチ	4.04	3.55	1.20	15.23	黒曜石	有	無	無	
5531	25	SD01	黒色	231	F	3.28	2.86	0.67	3.99	黒曜石	無	無	無	
5532	25	SD01	黒色	232	石錐	2.45	1.60	0.30		黒曜石	有	無	無	
5533	25	SD01	黒色	233	F	1.05	2.57	1.10	3.51	黒曜石	無	無	無	
5534	25	SD01	黒色	234	F	1.99	1.98	0.85	3.32	黒曜石	無	無	無	
5535	25	SD01	黒色	261	石核	2.61	5.79	6.09	92.21	安山岩	有	無	無	
5536	25	SD01	黒色	262	ノッチ	2.29	1.48	0.72		黒曜石	有	無	無	
5537	25	SD01	黒色	263	微細	3.12	3.55	0.97	8.05	黒曜石	無	無	無	
5538	25	SD01	黒色	264	F	1.17	2.45	0.33	0.99	黒曜石	無	無	無	

No.	調査	遺構	層	Pn o.	器種	長さ (cm)	幅 (cm)	厚さ (cm)	重さ(g)	石材	二次加工	被熱	欠損	備考
5539	25	SD01	黒色	265	F	1.91	0.94	0.18	0.12	黒曜石	無	無	無	
5540	25	SD01	黒色	266	RF	2.23	3.64	1.13	5.57	黒曜石	有	無	無	
5541	25	SD01	黒色	267	F	3.07	1.75	0.54	2.99	黒曜石	無	無	無	
5542	25	SD01	黒色	268	F	5.61	(1.30)	0.55	(5.28)	黒曜石	無	無	左・右	
5543	25	SD01	黒色	269	F	3.90	1.78	0.49	3.03	黒曜石	無	無	無	
5544	25	SD01	黒色	270	F	2.37	3.29	1.15	6.28	黒曜石	無	無	無	
5545	25	SD01	黒色	291	F	3.13	4.11	1.32	10.80	安山岩	無	無	無	
5546	25	SD01	黒色	292	石核	4.50	3.88	2.65	53.37	安山岩	有	無	無	
5547	25	SD01	黒色	293	F	2.21	2.83	1.01	6.15	黒曜石	無	無	無	
5548	25	SD01	黒色	294	F	3.87	5.81	2.71	47.31	安山岩	無	無	無	
5549	25	SD01	黒色	295	RF	3.23	3.04	1.10	10.10	黒曜石	有	無	無	
5550	25	SD01	黒色	296	F	1.68	0.46	1.65	0.94	黒曜石	無	無	無	
5551	25	SD01	黒色	297	F	1.31	4.40	1.24	13.74	黒曜石	無	無	無	
5552	25	SD01	黒色	298	石錐	1.97	1.03	0.26		黒曜石	有	無	無	
5553	25	SD01	黒色	299	台形様石器	(2.00)	3.30	0.95		黒曜石	有	無	下	
5554	25	SD01	黒色	300	敲石？	3.21	5.77	1.08		凝灰岩	無	無	無	
5555	22		褐色		F	2.00	1.80	1.80		碧玉	無	無	無	

図　　版

東船遺跡全景空撮（今津港上空から）

カラー図版２

遺跡全景空撮（西郷町提供）

遺跡全景空撮（西郷町提供）

日本海より遺跡を望む

SI01・SD01　出土弥生土器

カラー図版４

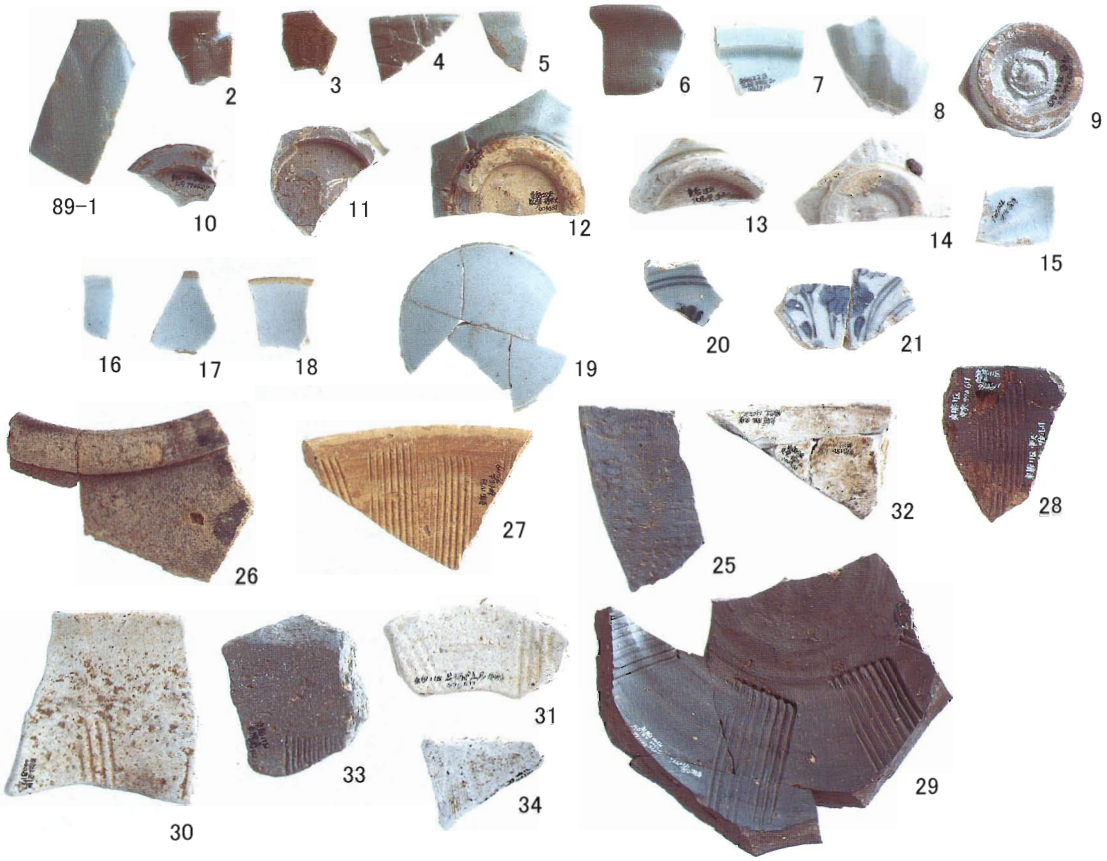

出土中世陶磁器

SK22　出土金属製品

図版1

第1調査区全景（調査後）

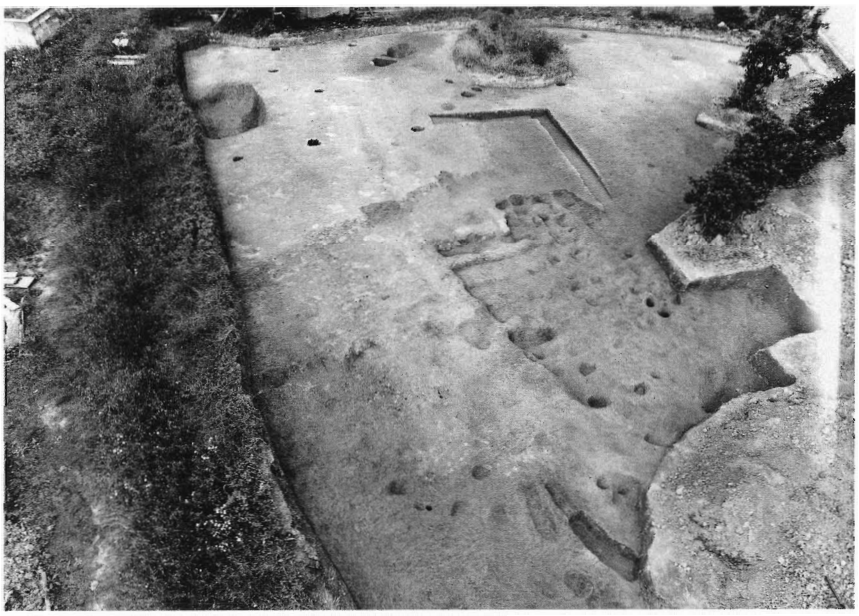

第3調査区全景（調査後）

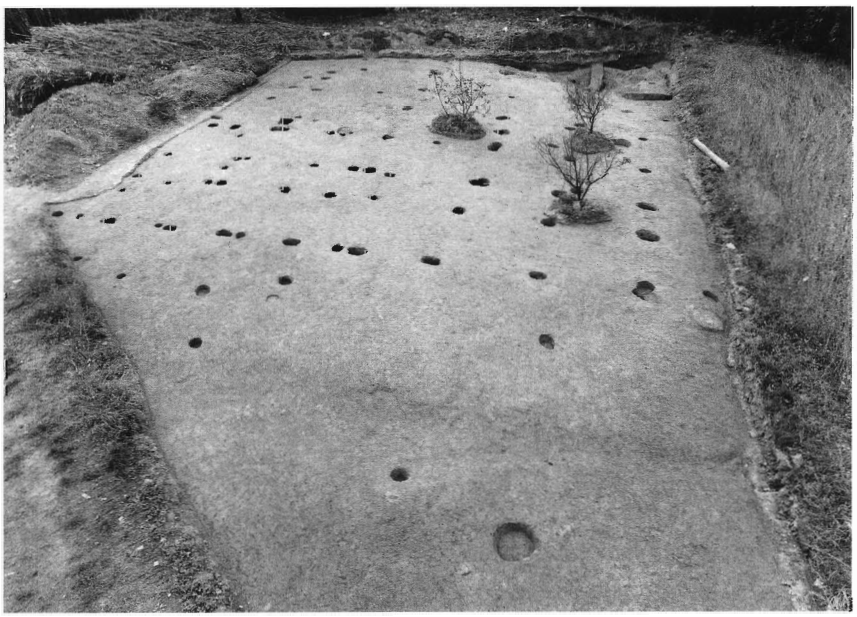

第5調査区全景（調査後北側）

図版 2

第5調査区全景（調査後南側）

第7調査区全景（調査後西側）

第7調査区全景（調査後東側）

第9調査区全景（調査後）

第10調査区全景（調査後西側）

第10調査区全景（調査後東側）

図版４

船王調査区全景（調査後南側）

船王調査区全景（調査後北側）

F調査区全景（調査後）

第11調査区全景（調査後）

第12調査区全景（調査後）

第13調査区全景（調査後）

図版６

第14調査区全景（調査後）

第16調査区全景（調査後）

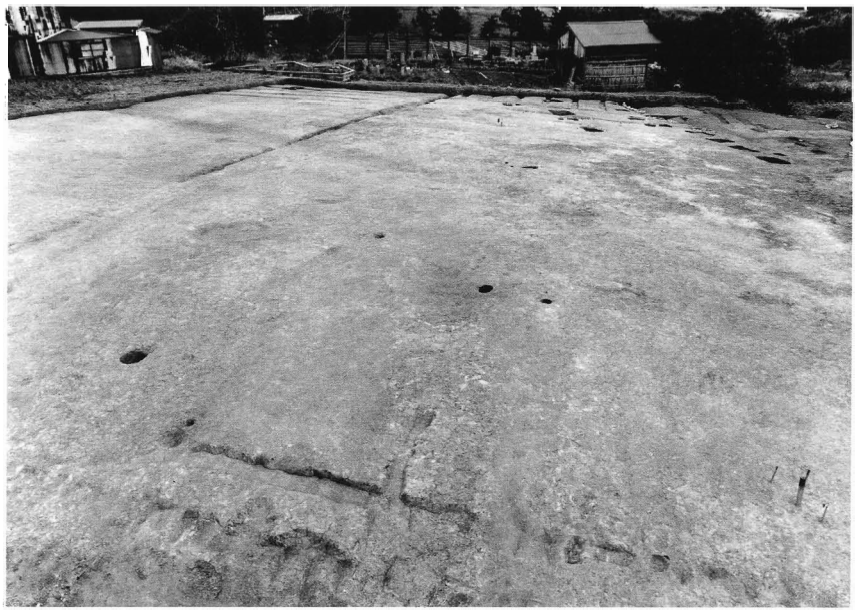

第17調査区全景（調査後）

第18調査区全景（調査後）

第21調査区全景（調査後）

第22調査区全景（調査後）

図版８

第23調査区全景（調査後）

第24調査区全景（調査後）

遺跡見学会風景

伝船親王墓全景
（調査前南西より）

伝船親王墓全景
（調査前北西より）

伝船親王墓　石塔

図版 10

伝船親王墓　土層断面
（東西ベルト）

伝船親王墓　土層断面
（東西ベルト）

伝船親王墓　土層断面
（南北ベルト）

SK03　検出状況

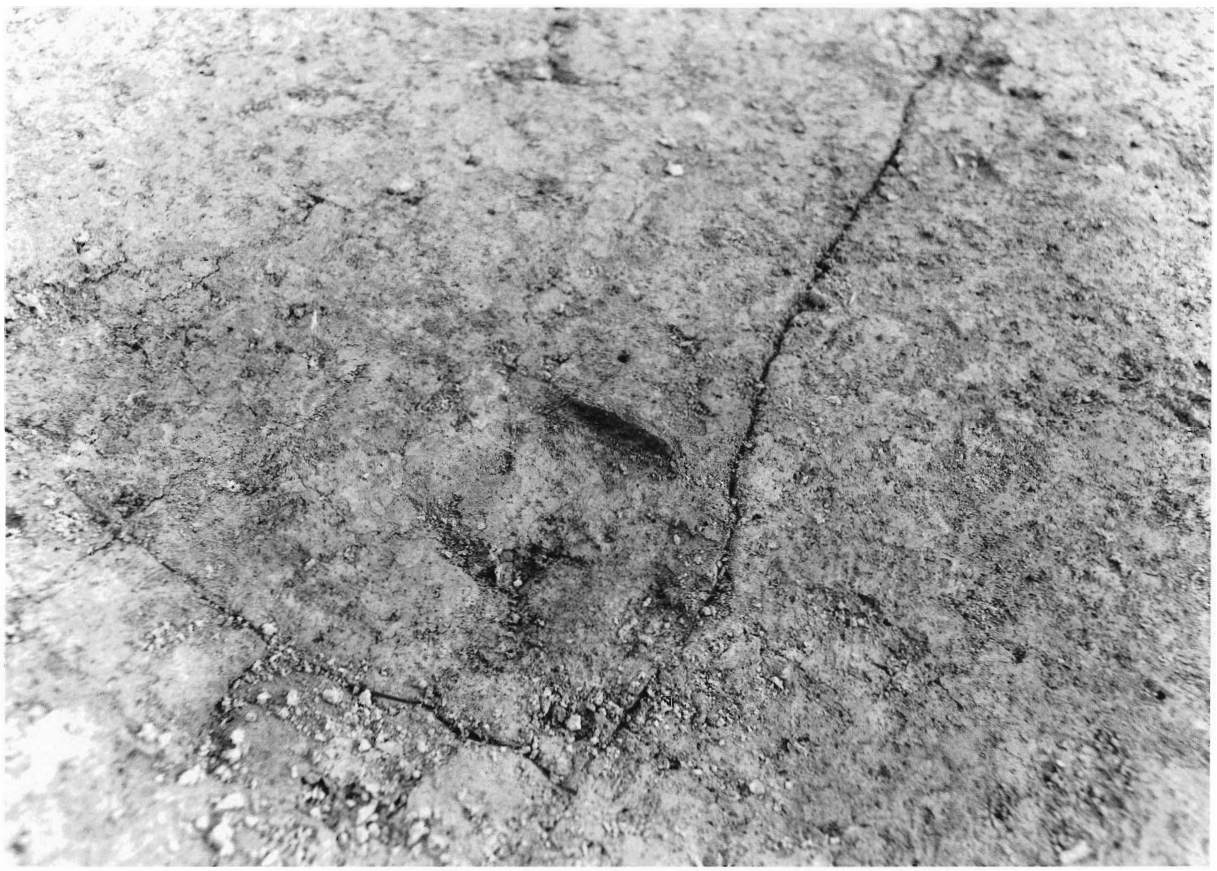

SK03　遺物出土状況

図版 12

SI01　検出状況

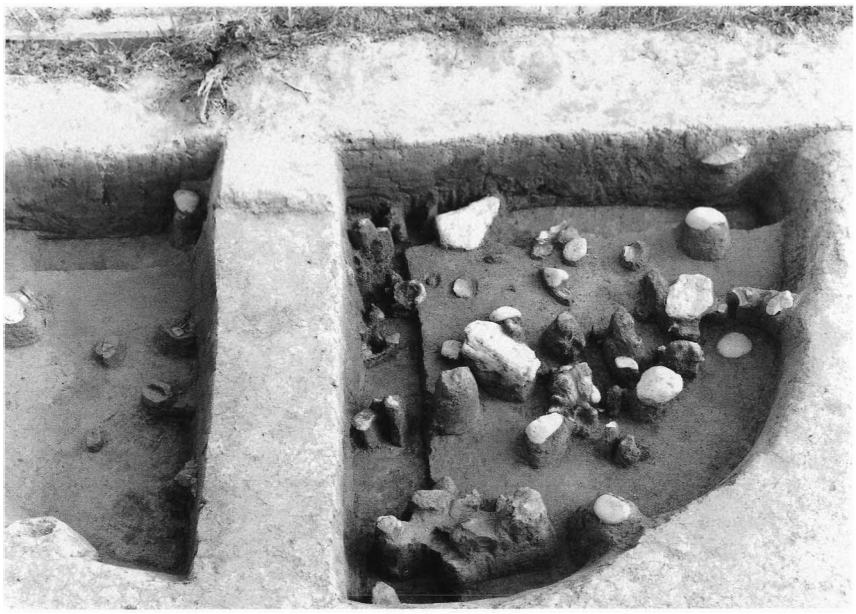

SI01　遺物出土状況

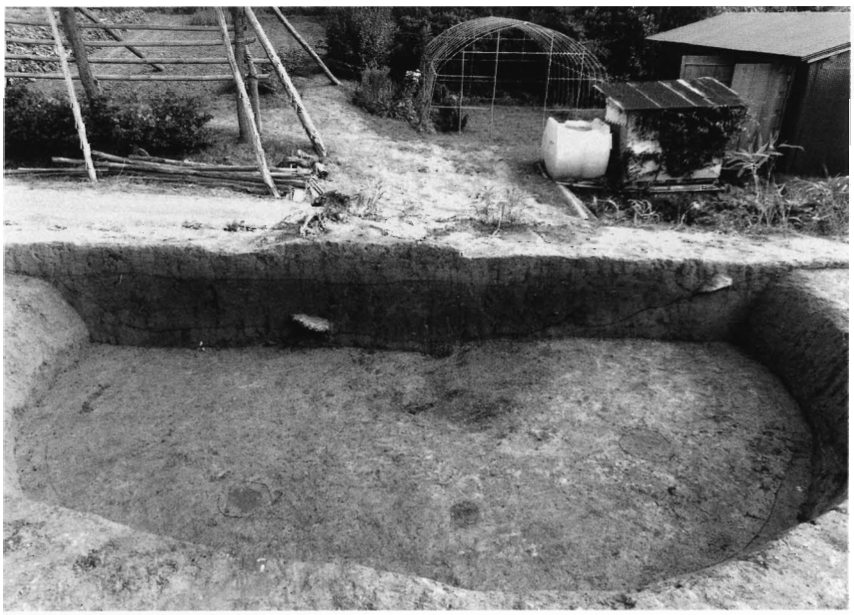

SI01　土層断面

SI01　ピット・溝検出状況

SI01　完掘状況

図版 14

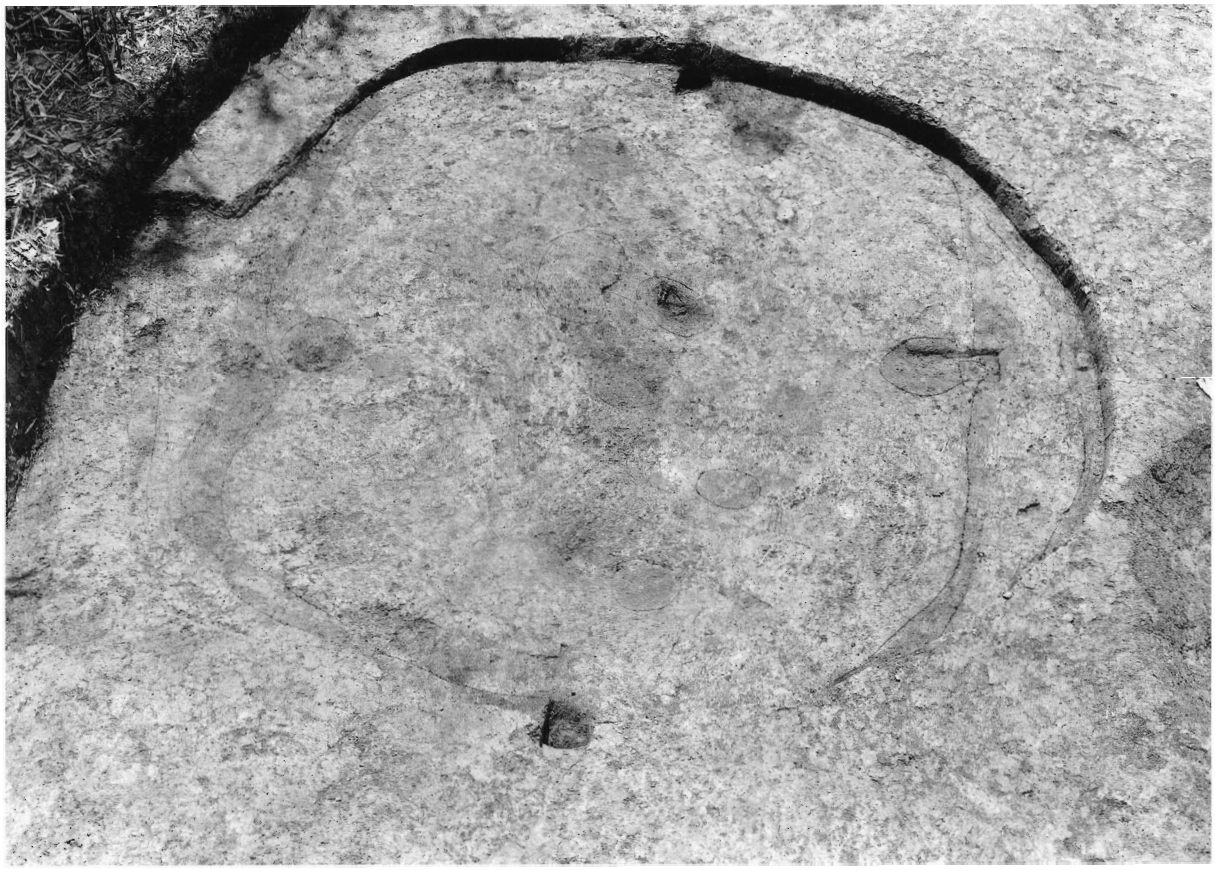

SI02　ピット・溝検出状況

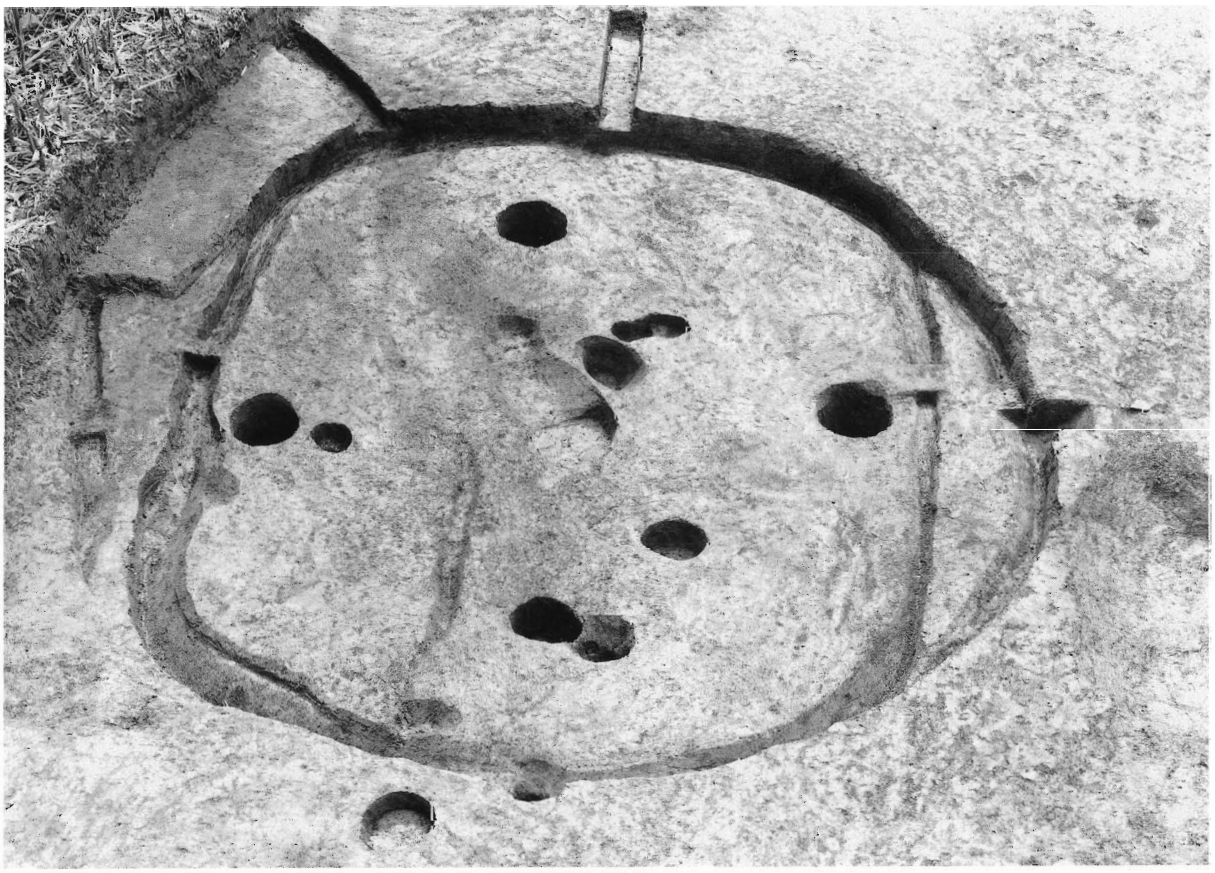

SI02　完掘状況

SI02　土層断面

SI02　遺物出土状況

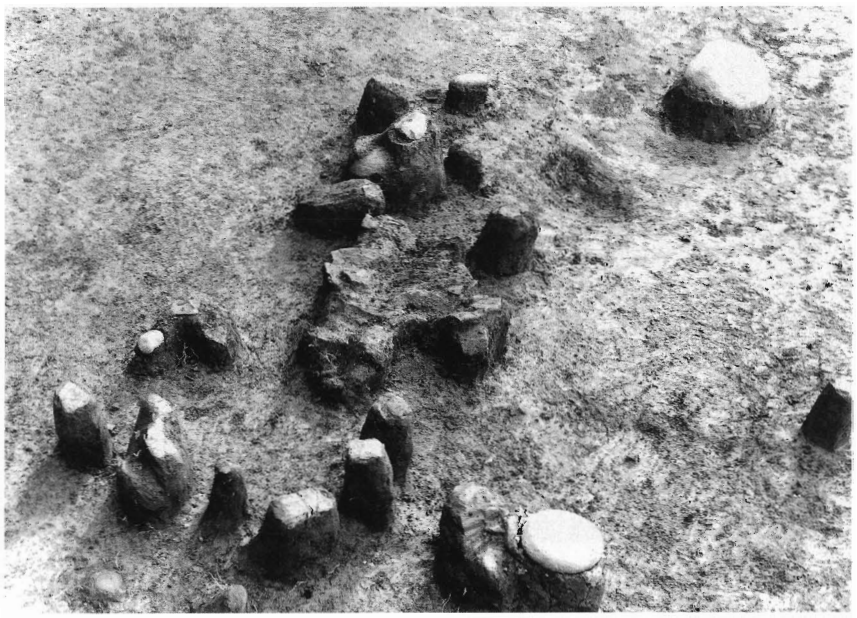

SI02　遺物出土状況

図版 16

SK05・06・07　検出状況

SK05　弥生土器状況

SK05　土層断面

SK06　土層断面

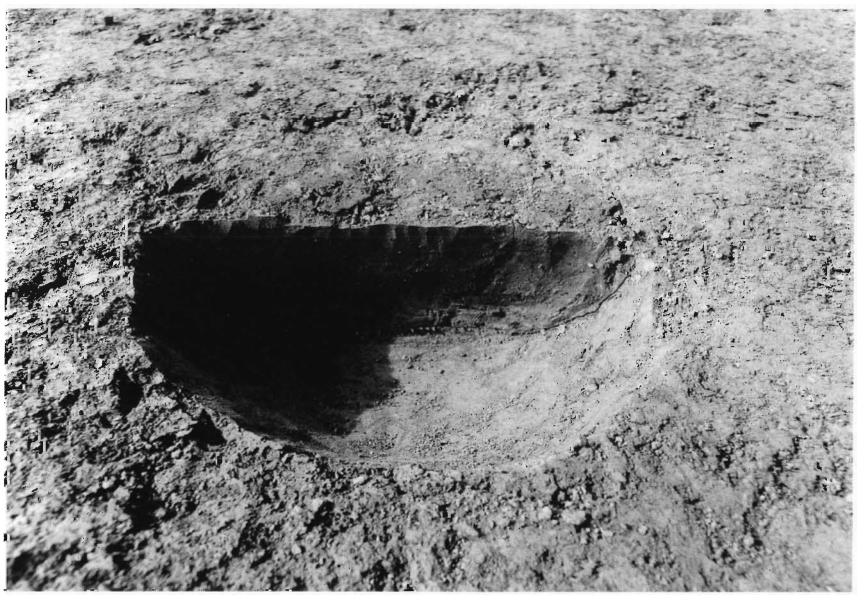

SK07　土層断面

図版 18

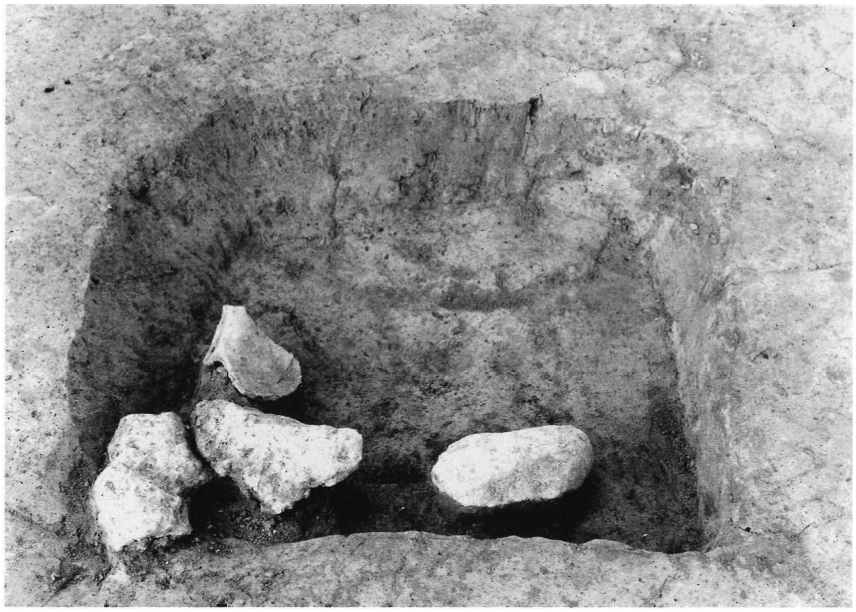

SK04　遺物出土状況

SD01　完掘状況

SD01　弥生土器出土状況

SD02・03　検出状況

SD03　遺物出土状況