鳥取県教育文化財団報告書21

鳥取県日野郡溝口町

中国横断自動車道岡山・米子線建設工事に伴う
埋蔵文化財発掘調査報告書

下山南通遺跡

寄贈

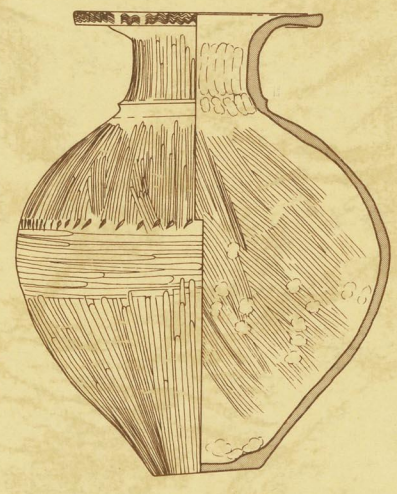

1986

鳥取大学附属図書館
郷土資料室

財団法人　鳥取県教育文化財団

『下山南通遺跡』正誤表

箇所	誤	正
P52　l 13	竪固である	堅固である
P57　挿図37	⑨暗黄褐色土（張床）	⑨暗黄褐色土（貼床）
P79　l 8～9	様子が伺がわれる。	様子が窺われる。
P125　挿図138	Po305	Po289
P149　l 13	平担面	平坦面
P156　挿図194	ＳＫ－177	ＳＫ－117
P157　挿図195	ＳＫ－188	ＳＫ－118
P162　l 7	複原できた個体	復元できた個体
P178　挿表21	弥生地器観察表①	弥生土器観察表①
P185　挿図28	弥生地器観察表⑧	弥生土器観察表⑧
挿表28、Po252	征底径	復底径
Po196　挿表40	弥生土器親察表	弥生土器観察表
Po202～205	Po202、203とPo204、205が順序入れかえ	
Po218、挿表53 ＳＫ－77時期	甕	中期中葉
Po218、219　挿表53	床面積（cm）	床面積（m²）
Po220　l 18	変化を窮う	変化を窺う
Po221　l 21	端部平担面	端部平坦面

序　　文

中国横断自動車道岡山・米子線の建設に伴う埋蔵文化財の発掘調査は、日本道路公団の委託を受けて当財団が実施しているところで、昭和60年度には日野郡内の２地区を調査したが、そのうちの佐川遺跡群については、第20集として既に発刊の運びとなっている。

本書は、溝口町に所在の下山南通遺跡の調査結果であるが、この遺跡は昭和59年度に発見され、急遽調査することになったものである。

調査の結果、遺跡は弥生時代中期から後期を中心とする集落跡で、中期中葉、中期後葉、後期後葉の住居跡が確認され、出土遺物も豊富で、特に中期の土器は保存状態もよく量も多いものである。

また、縄文時代早期から後・晩期までの遺構・遺物が一部で検出されたほか、９世紀後半の製鉄関連の遺構・遺物も検出されており、これらは今後本県における発掘調査の参考資料として役立つものと期待している。

おわりに、この調査に多大の御協力をいただいた町ならびに地元の皆さんをはじめ、御指導いただいた方々、そのほか関係の各位に対し心から感謝し、厚くお礼を申し上げます。

昭和61年３月

財団法人鳥取県教育文化財団
理事長　西　尾　邑　次

遺跡よりみた秀峰大山

鳥取大学附属図書館
郷土資料室

例　　言

1．本報告書は1985年度、中国横断自動車道（岡山～米子線）建設計画に伴う日野郡溝口町上野・金屋谷に所在する下山南通遺跡の発掘調査記録である。

2．下山南通遺跡は新発見の遺跡である為、字名を採って命名したものである。

3．出土遺物の整理は鳥取県埋蔵文化財センターの協力を得て調査員が行なった。

4．遺跡、遺構の実測は調査員、補助員が協力して行なった。遺物の実測は鳥取県埋蔵文化財センターの小林、桑崎、田中出、田中真、福田、山崎が行ない調査員が補足した。

5．遺跡、遺構の写真撮影は調査員が行なった。遺物の撮影は太田と中原が行なった。

6．図面の浄写は、左藤、田中真、中原が行なった。

7．本報告書の作成は調査員の討議に基づくものである、執筆は調査員が分担して行ない、執筆担当者は文末に記載した。編集は中原が担当した。

8．出土遺物、図面等は鳥取県埋蔵文化財センターに保管されており、出土遺物は将来的には溝口町に移管する予定である。

9．本書に掲載の地形図は図土地理院発行の５万分の１地形図「米子」他を使用した。

10．本遺跡出土の鉄滓に関しては、日立金属株式会社安来工場、和鋼記念館に自然科学分析を依頼し、同副館長佐藤豊先生には玉稿を戴いた。共伴した炭化物については京都産業大学理学部、山田治先生に^{14}C年代測定をお願いした。また、鳥取大学教育学部赤木三郎先生には、現地において地学的指導をお願いし、出土石製品の石材鑑定にも御協力を戴いた。記して謝意を表します。

11．現地調査及び報告書作成にあたって下記の方々に助言、指導を戴いた。

足立克己、飯野学、絹見安明、久保穣二朗、小原貴樹、真田廣幸、杉谷愛象、田中精夫、田中弘道、田中義昭、角田徳幸、中村徹、根鈴輝雄、野田久男、原俊一、東森市良、平勢隆郎、松沢亜生、松本岩雄、村上勇、森下哲哉、柳浦俊一、柳沢一男、益田晃

12．発掘調査に際しては地元の方々を始め、下記の方々に便宜をはかっていただいた。謝意を表します。

溝口町教育委員会、溝口町金屋谷（代表：影山博人）、太平原（代表：井上祥一郎）、上野（代表：堀田候公）、岩立（代表：足立登）、岡野里子

凡　　例

1．本報告書における方位は、すべて磁北を示す。

2．本報告書に収載した遺物には観察表中の〈取上番号〉をネーミングしてある。

3．本報告書における遺構記号・遺物記号は次のように表記する。

ＳＩ：竪穴住居跡、ＳＢ：掘立柱建物跡、ＳＫ：土壙、Ｐ：ピット

Ｓ：石器、Ｈ：剝片、Ｆ：鉄器類、Po：土器

4．遺構・遺物挿図中における表示は下記の表記に従う。

焼土、焼土面、磨滅範囲、敲打範囲、凹み範囲、磨面及び磨耗、敲打痕、凹み、煤、灰汁

5．ピットの計数はＰ（長径×短径－深さ）で示した。単位はcmである。

6．遺構挿図中におけるセクション・エレベーションの基準線標高はＨ＝の記号で表わす。

目　　次

序文
例言
凡例
目次
第１章　調査の経緯
　第１節　調査に至る経過……1
　第２節　調査の経過と方法……1
　第３節　調査の概要……3
　第４節　調査体制……4
第２章　位置と環境
　第１節　地理的環境……5
　第２節　歴史的環境……14
第３章　縄文時代の遺構と遺物
　第１節　遺　構……16
　第２節　遺　物……17
　第３節　小　結……33
第４章　弥生時代の遺構と遺物
　第１節　竪穴住居跡……41
　第２節　掘立柱建物跡……63
　第３節　土　壙……73
　第４節　その他の遺構……160
　第５節　遺構外遺物……162
第５章　古墳時代以降の遺構と遺物
　第１節　製鉄関連遺構と遺物……201
　第２節　陶磁器……204
第６章　若干の考察
　第１節　縄文時代――居住空間の復原……206
　第２節　弥生時代……210
　　１．竪穴住居跡　２．掘立柱建物　３．土壙　４．集落　５．土器　６．石器
　第３節　製鉄関連遺構について……228
　第４節　おわりに……231
　報　告　鳥取県日野郡溝口町下山南通遺跡出土鉄滓の調査
　　㈱　日立金属安来工場和鋼記念館副館長　佐藤　豊……232

挿　図　目　次

挿図１　下山南通遺跡調査前地形測量図……折込
挿図２　下山南通遺跡の位置　5
挿図３　鳥取県の地質層序……7
挿図４　遺跡周辺の地形分布図……9
挿図５　下山南通遺跡周辺セクション柱状図…11
挿図６　周辺遺跡分布図……折込
挿図７　Ａ区集石01遺構図……16
挿図８　ＳＫ－60遺構図……17
挿図９　Ａ区出土縄文土器実測図①……19
挿図10　Ａ区出土縄文土器実測図②……20
挿図11　Ａ区出土縄文土器実測図③……21
挿図12　Ａ区出土縄文土器実測図④……22
挿図13　Ａ区出土縄文土器実測図⑤……23
挿図14　Ａ区出土縄文土器実測図⑥……24
挿図15　計測箇所……26
挿図16　Ａ区出土剝片石器実測図①……27
挿図17　Ａ区出土剝片石器実測図②……28
挿図18　Ａ区出土石核・礫石器実測図①……30
挿図19　Ａ区出土石核・礫石器実測図②……31
挿図20　Ａ区出土石器実測図……32
挿図21　ＳＩ－01遺構・遺物図……42
挿図22　ＳＩ－02遺構・遺物図……43
挿図23　ＳＩ－03遺構図……44
挿図24　ＳＩ－04遺構図……44
挿図25　ＳＩ－04遺物出土状況図……45
挿図26　ＳＩ－04遺物図①……46
挿図27　ＳＩ－04遺物図②……47
挿図28　ＳＩ－05遺構図……49
挿図29　ＳＩ－05周辺出土遺物図……50
挿図30　ＳＩ－06遺構・遺物図……51
挿図31　ＳＩ－07遺構図……51
挿図32　ＳＩ－08遺構図……52
挿図33　ＳＩ－09遺構・遺物図……53
挿図34　ＳＩ－10遺構図……54
挿図35　ＳＩ－10遺物図……55
挿図36　ＳＩ－10遺物出土状況図……56
挿図37　ＳＩ－11遺構・遺物図……57
挿図38　ＳＩ－12遺構・遺物図……59
挿図39　ＳＩ－13遺構・遺物図……60
挿図40　ＳＩ－14遺構図……60
挿図41　ＳＩ－15遺構図……61
挿図42　ＳＩ－15遺物図①……62
挿図43　ＳＩ－15遺物図②……62
挿図44　ＳＢ－01遺構図……63
挿図45　ＳＢ－02遺構図……64
挿図46　ＳＢ－03遺構図……65
挿図47　ＳＢ－04遺構図……65
挿図48　ＳＢ－05遺構図……66
挿図49　ＳＢ－06遺構図……67
挿図50　ＳＢ－08遺構図……68
挿図51　ＳＢ－09遺構図……69
挿図52　ＳＢ－10遺構図……70
挿図53　ＳＢ－11遺構図……70
挿図54　ＳＢ－12遺構・遺物図……71
挿図55　ＳＢ－13遺構図……72
挿図56　ＳＢ－14遺構図……72
挿図57　ＳＫ－01遺構・遺物図……73
挿図58　ＳＫ－02遺構・遺物図……74
挿図59　ＳＫ－03遺構図……75
挿図60　ＳＫ－03遺物図……76
挿図61　ＳＫ－04遺構図……76
挿図62　ＳＫ－05遺構図……77
挿図63　ＳＫ－05遺物図……78
挿図64　ＳＫ－06・22遺構・遺物図……79
挿図65　ＳＫ－07遺構遺物図……80
挿図66　ＳＫ－08・31遺構・遺物図……81
挿図67　ＳＫ－09遺構・遺物図……82
挿図68　ＳＫ－10遺構図……83
挿図69　ＳＫ－11遺構・遺物図……83
挿図70　ＳＫ－12遺構図……84
挿図71　ＳＫ－13遺構図……84
挿図72　ＳＫ－14遺構図……84
挿図73　ＳＫ－15遺構・遺物図……85
挿図74　ＳＫ－16遺構・遺物図……86
挿図75　ＳＫ－17遺構・遺物図①……87
挿図76　ＳＫ－17遺物図②……88
挿図77　ＳＫ－18遺構図……89
挿図78　ＳＫ－19遺構図……89

挿図79　ＳＫ－20遺構図……90
挿図80　ＳＫ－21遺構図……90
挿図81　ＳＫ－23遺構図……91
挿図82　ＳＫ－24遺構図……91
挿図83　ＳＫ－25遺構図……92
挿図84　ＳＫ－26遺構図……92
挿図85　ＳＫ－27遺構図……93
挿図86　ＳＫ－28遺構図……93
挿図87　ＳＫ－29遺構図……93
挿図88　ＳＫ－30遺構図……94
挿図89　ＳＫ－32遺構図……94
挿図90　ＳＫ－33遺構図……95
挿図91　ＳＫ－34遺構図……95
挿図92　ＳＫ－35遺構図……96
挿図93　ＳＫ－36遺構図……96
挿図94　ＳＫ－37遺構・遺物図……97
挿図95　ＳＫ－38遺物図①……97
挿図96　ＳＫ－38遺構図……98
挿図97　ＳＫ－38遺物図②……99
挿図98　ＳＫ－39遺構図……99
挿図99　ＳＫ－39遺物図 ……100
挿図100　ＳＫ－40遺構図……100
挿図101　ＳＫ－41遺構図……101
挿図102　ＳＫ－42遺構図……101
挿図103　ＳＫ－42遺物図……102
挿図104　ＳＫ－43遺構・遺物図……103
挿図105　ＳＫ－44遺構・遺物図……103
挿図106　ＳＫ－45遺構図……104
挿図107　ＳＫ－45遺物図……104
挿図108　ＳＫ－46遺構図……105
挿図109　ＳＫ－47遺構・遺物図……105
挿図110　ＳＫ－48遺構・遺物図……106
挿図111　ＳＫ－49遺構・遺物図……106
挿図112　ＳＫ－50遺構・遺物図……107
挿図113　ＳＫ－51遺構図……107
挿図114　ＳＫ－52遺構図……108
挿図115　ＳＫ－52遺物図……108
挿図116　ＳＫ－53遺構図……108
挿図117　ＳＫ－54遺構図……109
挿図118　ＳＫ－55遺構図……109
挿図119　ＳＫ－56遺構図……110
挿図120　ＳＫ－56遺物図……110
挿図121　ＳＫ－57遺構図……111
挿図122　ＳＫ－57遺物図①……112
挿図123　ＳＫ－57遺物図②……113
挿図124　ＳＫ－58・59遺構・遺物図……114
挿図125　ＳＫ－61遺構図……115
挿図126　ＳＫ－62・72遺構図 ……折込
挿図127　ＳＫ－62・72遺物図①……116
挿図128　ＳＫ－62・72遺物図②……117
挿図129　ＳＫ－63遺構・遺物図……117
挿図130　ＳＫ－64遺構図……118
挿図131　ＳＫ－64遺物図……119
挿図132　ＳＫ－65遺構・遺物図……120
挿図133　ＳＫ－66遺構図……121
挿図134　ＳＫ－66遺物図①……122
挿図135　ＳＫ－66遺物図②……123
挿図136　ＳＫ－67遺構図……123
挿図137　ＳＫ－68遺構図……124
挿図138　ＳＫ－69遺構・遺物図……125
挿図139　ＳＫ－70遺構・遺物図……125
挿図140　ＳＫ－71遺構・遺物図……126
挿図141　ＳＫ－73遺構・遺物図①……127
挿図142　ＳＫ－73遺物図・石②……127
挿図143　ＳＫ－74遺構図……128
挿図144　ＳＫ－75遺構図……128
挿図145　ＳＫ－76遺構図……129
挿図146　ＳＫ－77遺構・遺物図……129
挿図147　ＳＫ－78遺構・遺物図……130
挿図148　ＳＫ－79遺構・遺物図……130
挿図149　ＳＫ－80遺構図……131
挿図150　ＳＫ－81遺物図……131
挿図151　ＳＫ－81遺構図……132
挿図152　ＳＫ－82遺構図……133
挿図153　ＳＫ－82遺物図……133
挿図154　ＳＫ－83遺構図……134
挿図155　ＳＫ－83遺物図……134
挿図156　ＳＫ－84遺構図……134
挿図157　ＳＫ－85遺構・遺物図……135
挿図158　ＳＫ－86遺構図……135
挿図159　ＳＫ－87遺構図……136
挿図160　ＳＫ－88遺構図……136

挿図161　ＳＫ－89遺構図……137
挿図162　ＳＫ－90遺構図……137
挿図163　ＳＫ－90遺物図……137
挿図164　ＳＫ－91遺構・遺物図……138
挿図165　ＳＫ－92遺構・遺物図……138
挿図166　ＳＫ－93遺構図……139
挿図167　ＳＫ－93遺物図……139
挿図168　ＳＫ－94遺構・遺物図……140
挿図169　ＳＫ－95遺構図……141
挿図170　ＳＫ－96遺構図……141
挿図171　ＳＫ－97遺構・遺物図……142
挿図172　ＳＫ－98遺構図……142
挿図173　ＳＫ－99遺構図……143
挿図174　ＳＫ－100遺構図……143
挿図175　ＳＫ－101遺構・遺物図……144
挿図176　ＳＫ－102遺構図……144
挿図177　ＳＫ－103遺構図……145
挿図178　ＳＫ－104遺構図……145
挿図179　ＳＫ－105遺構・遺物図……146
挿図180　ＳＫ－106遺構図……147
挿図181　ＳＫ－106遺物図……148
挿図182　ＳＫ－107遺構・遺物図……149
挿図183　ＳＫ－108・109遺構・遺物図……150
挿図184　ＳＫ－110遺構図……150
挿図185　ＳＫ－110遺物図……151
挿図186　ＳＫ－111遺構・遺物図……151
挿図187　ＳＫ－112遺構図……152
挿図188　ＳＫ－112遺物図……153
挿図189　ＳＫ－113遺構・遺物図……153
挿図190　ＳＫ－114遺構図……154
挿図191　ＳＫ－115遺構図……154
挿図192　ＳＫ－115遺物図……155
挿図193　ＳＫ－116遺構図……155
挿図194　ＳＫ－117遺構・遺物図……156
挿図195　ＳＫ－118・119・120・121遺構図
　　ＳＫ－121遺物図……157
挿図196　ＳＫ－122遺構・遺物図……158
挿図197　ＳＫ－123遺構図……159
挿図198　集石－01遺構図……160
挿図199　集石－01石器図……160
挿図200　集石－01遺物図……161
挿図201　Ｃ区 pit 出土土器実測図……161
挿図202　Ｂ区自然河川出土土器実測図……162
挿図203　南部遺構群遺構外遺物図①……163
挿図204　南部遺構群遺構外遺物図②……164
挿図205　南部遺構群遺構外遺物図③……165
挿図206　北部遺構群遺構外遺物図①……166
挿図207　北部遺構群遺構外遺物図②……167
挿図208　北部南部遺構群出土石器①……168
挿図209　北部南部遺構群出土石器②……169
挿図210　北部南部遺構群出土石器③……170
挿図211　北部南部遺構群出土石器④……170
挿図212　北部南部遺構群出土石器⑤……171
挿図213　ＳＢ－07遺構図……201
挿図214　ＳＢ－07遺物出土状況図……202
挿図215　ＳＢ－07関連遺物図①……202
挿図216　ＳＢ－07関連遺物図②……203
挿図217　ＳＢ－07関連遺物図③……204
挿図218　Ｃ区自然河川出土近世陶磁器
　　実測図……204
挿図219　下山南通遺跡
　　第 20tr　DOT－MAP……205
挿図220　縄文土器出土状況……206
挿図221　Ａ区土層断面……207
挿図222　遺物分布範囲……207
挿図223　遺物分布範囲……207
挿図224　竪穴住居模式図……208
挿図225　土壙の最小傾斜角……213
挿図226　下山南通弥生中期中葉土器群
　　器種分類図……折込

挿　表　目　次

挿表１　石鏃　長・幅相関表……25
挿表２　石鏃　長・厚相関表……25
挿表３　石鏃　幅・厚相関表……26
挿表４　下山南通遺跡縄文土器観察表①……34

挿表 5　下山南通遺跡縄文土器観察表②……35
挿表 6　下山南通遺跡縄文土器観察表③……36
挿表 7　下山南通遺跡（A区）剝片石器一覧表①……36
挿表 8　下山南通遺跡（A区）剝片石器一覧表②……37
挿表 9　下山南通遺跡（A区）石核石器・礫石器一覧表……37
挿表10　下山南通遺跡（A区）剝片一覧表①……38
挿表11　下山南通遺跡（A区）剝片一覧表②……39
挿表12　下山南通遺跡（A区）剝片一覧表③……40
挿表13　遺構群別石器個数表 ……168
挿表14　下山南通遺跡竪穴住居跡弥生土器観察表① ……172
挿表15　下山南通遺跡竪穴住居跡弥生土器覧察表② ……173
挿表16　下山南通遺跡竪穴住居跡弥生土器覧察表③ ……174
挿表17　下山南通遺跡竪穴住居跡弥生土器観察表④ ……175
挿表18　下山南通遺跡竪穴住居跡弥生土器観察表⑤ ……176
挿表19　下山南通遺跡竪穴住居跡弥生土器観察表⑥ ……177
挿表20　下山南通遺跡掘立柱建物跡弥生土器観察表 ……177
挿表21　下山南通遺跡土壙弥生土器観察表① ……178
挿表22　下山南通遺跡土壙弥生土器観察表② ……179
挿表23　下山南通遺跡土壙弥生土器観察表③ ……180
挿表24　下山南通遺跡土壙弥生土器観察表④ ……181
挿表25　下山南通遺跡土壙弥生土器観察表⑤ ……182
挿表26　下山南通遺跡土壙弥生土器観察表⑥ ……183
挿表27　下山南通遺跡土壙弥生土器観察表⑦ ……184
挿表28　下山南通遺跡土壙弥生土器観察表⑧ ……185
挿表29　下山南通遺跡土壙弥生土器観察表⑨ ……186
挿表30　下山南通遺跡土壙弥生土器観察表⑩ ……187
挿表31　下山南通遺跡土壙弥生土器観察表⑪ ……188
挿表32　下山南通遺跡土壙弥生土器観察表⑫ ……189
挿表33　下山南通遺跡土壙弥生土器観察表⑬ ……190
挿表34　下山南通遺跡土壙弥生土器観察表⑭ ……191
挿表35　下山南通遺跡土壙弥生土器観察表⑮ ……192
挿表36　下山南通遺跡土壙弥生土器観察表⑯ ……193
挿表37　下山南通遺跡土壙弥生土器観察表⑰ ……194
挿表38　下山南通遺跡土壙弥生土器観察表⑱ ……195
挿表39　下山南通遺跡集石弥生土器観察表 ……195
挿表40　ピット出土弥生土器観察表……195～196
挿表41　遺構外弥生土器観察表① ……196
挿表42　遺構外弥生土器観察表② ……197
挿表43　遺構外弥生土器観察表③ ……198
挿表44　遺構外弥生土器観察表④ ……199
挿表45　下山南通遺跡剝片石器一覧表（B・C区）① ……199

挿表46　下山南通遺跡剝片石器一覧表（Ｂ・Ｃ区）②……200
挿表47　下山南通遺跡石核石器・礫石器一覧表①……200
挿表48　古墳時代以降土器観察表……205
挿表49　Ａ区出土縄文土器組成表……208
挿表50　Ａ区出土石器・剝片・石核組成表……208
挿表51　竪穴住居一覧表……211
挿表52　掘立柱建物一覧表……213
挿表53　土壙一覧表……216

図　版　目　次

図版１　下山南通遺跡調査区全景航空写真
図版２　Ａ区全景・縄文遺構
図版３　縄文土器・出土状況
図版４　Ａ区縄文土器①
図版５　Ａ区縄文土器②
図版６　Ａ区縄文土器③　剝片石器
図版７　Ａ区石核・礫石器
図版８　ＳＩ－01・02遺構
図版９　ＳＩ－03・04遺構
図版10　ＳＩ－05・06・07遺構
図版11　ＳＩ－08・09遺構
図版12　ＳＩ－10・11遺構
図版13　ＳＩ－12・13・14遺構
図版14　ＳＩ－15遺構
図版15　ＳＢ－01・02・03遺構
図版16　ＳＢ－04・05・06遺構
図版17　ＳＢ－07・08・09遺構
図版18　ＳＢ－10・11・12遺構
図版19　ＳＢ－13・14遺構
図版20　ＳＫ－01・02・03遺構
図版21　ＳＫ－04・05・06・07遺構
図版22　ＳＫ－08・09・10・31遺構
図版23　ＳＫ－11・12・13・14遺構
図版24　ＳＫ－15・16・17遺構
図版25　ＳＫ－18・19・20・21遺構
図版26　ＳＫ－23・24・25・26遺構
図版27　ＳＫ－27・28・29・30遺構
図版28　ＳＫ－32・33・34・35遺構
図版29　ＳＫ－36・37・38遺構
図版30　ＳＫ－39・40・41遺構
図版31　ＳＫ－42・43・44遺構
図版32　ＳＫ－45・46・47・48遺構
図版33　ＳＫ－49・50・51・52遺構
図版34　ＳＫ－53・54・55・56遺構
図版35　ＳＫ－57・58・59・60遺構
図版36　ＳＫ－61・62・72遺構
図版37　ＳＫ－63・64・65遺構
図版38　ＳＫ－66遺構
図版39　ＳＫ－67・68・69・70遺構
図版40　ＳＫ－71・73・74・75遺構
図版41　ＳＫ－76・77・78・79遺構
図版42　ＳＫ－80・81・82遺構
図版43　ＳＫ－83・84・85・86遺構
図版44　ＳＫ－87・88・89・90遺構
図版45　ＳＫ－91・92・93・94遺構
図版46　ＳＫ－95・96・97遺構
図版47　ＳＫ－98・99・100・101遺構
図版48　ＳＫ－102・103・104・105遺構
図版49　ＳＫ－106・107・108・109遺構
図版50　ＳＫ－110・111・112・113遺構
図版51　ＳＫ－114・115・116・117遺構
図版52　ＳＫ－118・119・120・121遺構
図版53　ＳＫ－122・123遺構
図版54　弥生土器①
図版55　弥生土器②
図版56　弥生土器③
図版57　弥生土器④
図版58　弥生土器⑤
図版59　弥生土器⑥
図版60　弥生土器⑦
図版61　弥生土器⑧
図版62　弥生土器⑨

図版63　弥生土器⑩
図版64　弥生土器⑪
図版65　剝片石器・石核・礫石器
図版66　石核・礫石器、平安時代土器

写　真　目　次

写真１　小学生による発掘体験
写真２　掘立柱建物 …… 68
写真３　調査風景 ……146
写真４　弥生中期中葉土器文様 ……224
写真５　調査に参加した人々 ……225

附　図　目　次

附図１　下山南通遺跡遺構配置図
附図２　下山南通遺跡　Ａ区出土遺物　DOT－MAP（土器）
附図３　下山南通遺跡　Ａ区出土遺物　DOT－MAP（石器・剝片・石核）
附図４　下山南通遺跡　Ａ区出土遺物　DOT－MAP（断面）

写真１
溝口小学校児童による遺跡見学と発掘体験

第１章　調査の経緯

第１節　調査に至る経過

日本道路公団による中国横断自動車道（岡山・米子線）建設工事に伴う埋蔵文化財発掘調査は昭和57・58年度の西伯郡岸本町久古第３遺跡（主要地方道名和・岸本線道路改良工事関連）、貝田原遺跡、林ケ原遺跡。昭和59年度の米子市上福万遺跡、石州府29・30号墳、日下遺跡、石州府第１遺跡の調査が行なわれている。昭和60年度は日野郡江府町佐川地内の佐川第１遺跡、佐川第２遺跡、佐川古墳群が江府インターチェンジ建設計画地内に既知の遺跡として存在しており、発掘調査が予定されていた。ところが、昭和58年12月に溝口町金屋谷字下山南通の溝口インターチェンジ建設予定地内に土器の散布が認められるとの情報が入り、昭和59年１月10日から13日迄、鳥取県埋蔵文化財センターと鳥取県教育文化財団が担当して、重機を導入しての試掘調査を行なった。その結果、土壙を始めとした遺構と縄文～弥生時代の遺物を多数検出した。すでに建設計画の変更が困難であった為、ここに江府町佐川遺跡群とともに、記録保存を目的とした発掘調査を行なう必要が生じた。新たに発見された本遺跡は字名をとり下山南通遺跡と命名された。試掘調査結果を受けて、日本道路公団は鳥取県教育委員会と協議し、鳥取県教育文化財団が発掘調査の委託を受け、西部埋蔵文化財調査事務所が調査を担当した。本書は溝口町上野字大平ル原、王ノ原二、金屋谷字下山南通一に所在する下山南通遺跡の発掘調査報告書である。　　（中原　斉）

第２節　調査の経過と方法

調査の経過　調査範囲は試掘調査の結果をもとに鳥取県埋蔵文化財センター、鳥取県教育委員会が協議し、調査対象約40,000㎡のうち盛土工区及び遺構・遺物が発見されなかった地区を除外して、約16,000㎡の全面発掘調査を決定した。これを受けて現地での調査は４月８日から開始されたが、先述した試掘調査が厳冬期の降雪をついての緊急確認調査であり、トレンチにおける土層の検討が十分でなかった為、試掘トレンチの清掃から行なった。トレンチ再検討の結果第17トレンチで遺構（ＳＫ－123）を発見し、日本道路公団、鳥取県埋蔵文化財センターと協議してＣ区南側約1,000㎡を拡張することとした。実際の調査は江府町佐川遺跡群の調査と併行した為、４・５・６月の３ケ月は主に重機による表土除去と遺構検出に努め、佐川遺跡群の調査が一段落した６月24日より本格的な発掘調査にかかった。当初予想に比べて遺構分布の密度にはかなり疎密があったことと、小規模な土壙が大多数を占めたことにより、調査は順調に進み、10月３日に若干の補足作業を除き現地作業を終了した。調査の経過は調査日誌（抄）を参照されたい。９月26日にはラジコン飛行機による全体写真の撮影を行ない、９月28日は雨天にもかかわらず約50名の参加者を得て現地説明会を開催した。遺物の整理は現地調査と併行して鳥取県埋蔵文化財センターにおいて行ない、現地調査終了後、12月から埋蔵文化財センターにおいて報告書の作成を進めた。３月20日すべての整理作業を終了した。

〈 調 査 日 誌 抄 〉

4月8日　下山南通遺跡調査開始。試掘トレンチの清掃。
4月10日　第8トレンチで縄文土器の出土を確認。
4月11日　埋文センター・文化課・公団現地協議。
4月15日　重機を投入して表土除去開始。
4月17日　A区第20トレンチより縄文早期末～前期の土器を検出する。
4月20日　表土除去と平行して、遺構検出開始。
4月22日　C区遺構検出開始。
4月23日　B区遺構検出開始。B区第8～10トレンチ拡張部より弥生土器多量検出(土器溜)。
4月25日　A区本調査開始。遺物は全点ポイント取り上げ。
5月17日　B区拡張トレンチにおける包含層の調査結果をもとに現地協議。
5月24日　C区において竪穴住居跡2基検出。
6月13日　B区において竪穴住居跡を検出。
6月24日　佐川より中原、西原、浅川着任。
6月25日　埋文センターと遺物整理方法について協議。
6月26日　休憩小屋建設。
6月27日　C区SK-106遺構調査開始。10mグリットの設定。杭打ちを行なう。
7月3日～　降雨による作業中止続く。
7月15日　旧C区SK-09をローム特殊土壙と判断以後、多数検出。D区調査開始。
7月20日　鳥取大学赤木三郎教授による地学的現地指導。併せて溝口町長山遺跡見学。
7月23日　溝口小学校見学。発掘体験学習。
7月27日　調査区全域の表土除去終了。
7月29日　調査の重点をB区南部遺構群に移す。土壙多数出土。
8月28日　A区調査終了。
8月30日　B区調査後地形測量。
9月6日　C区に調査の重点を移す。
9月26日　ラジコン機による全景写真撮影。
9月27日　D区の調査終了。
9月28日　PM 2:00より現地説明会。雨天強行。
9月30日　B区調査終了。
10月3日　C区調査終了。現地作業全て終了。

調査の方法　先述の如く鳥取県埋蔵文化財センターにより19本の試掘トレンチが入れられ、調査範囲が決定された。調査の方法としては，下山南通遺跡が新発見の遺跡でもあり、調査面積とのかかわりで、期間が限定されることから、表土除去に重機投入はやむをえないと判断された。重機投入の場合どこまで掘り下げるかが問題となるが、先の試掘調査が気候条件等により土層断面の観察が十分ではなかったため、試掘トレンチの断面清掃を行なった。これによりⅠ表土、Ⅱ黒褐色土（クロボク）、Ⅲ暗茶褐色土（中間層）、Ⅳ黄褐色土（地山）の基本層序を確認[註]した。また、試掘トレンチが重機の使用により遺物の出土層位が不明なことと、清掃中にT－8トレンチ東壁Ⅲ層から縄文土器が出土したことから、T－8、9、10間を拡張して掘り下げ、遺物の出土層位、散布の把握に努めた。結果、弥生時代遺物はⅡ層中位で面的に散布しており、Ⅲ層中と思われた縄文土器はⅢ層に掘り込まれた縄文時代土壙SK－60埋土中の遺物であることが判明した。したがって、Ⅲ層以下は無遺物層であり、Ⅱ層途中までが旧表土と考えられた。本来の遺構面はⅡ層中に存在すると思われるが、平面的に遺構を確認するためにはⅡ層を除去し、Ⅲ層上面を確認面としなければならないことが再確認された。一部にはⅡ層すべて重機で除去すべきだという意見もあったが、Ⅱ層中に散布する遺物を考慮し、重機はⅡ層中で止め、以下Ⅲ層上面まで遺物を取り上げながら人力で除去した。これと併せて、縄文遺跡の存在が予測される下谷川に面したテラス（A区）にトレンチT－20を設定した。T－20において良好な縄文遺物包含層を確認したため、A区調査は遺物の全点Point取り上げを行ない、縄文時代生活空間の復原を試みた。A区を除く約15,400㎡は調査区北寄りに流れる水路を境にして、南側は中央稜線より東をB区、西側をC区と呼び、水路より北側をD区として地区設定した。B～D区の本調査は磁北にあわせて南北にA～

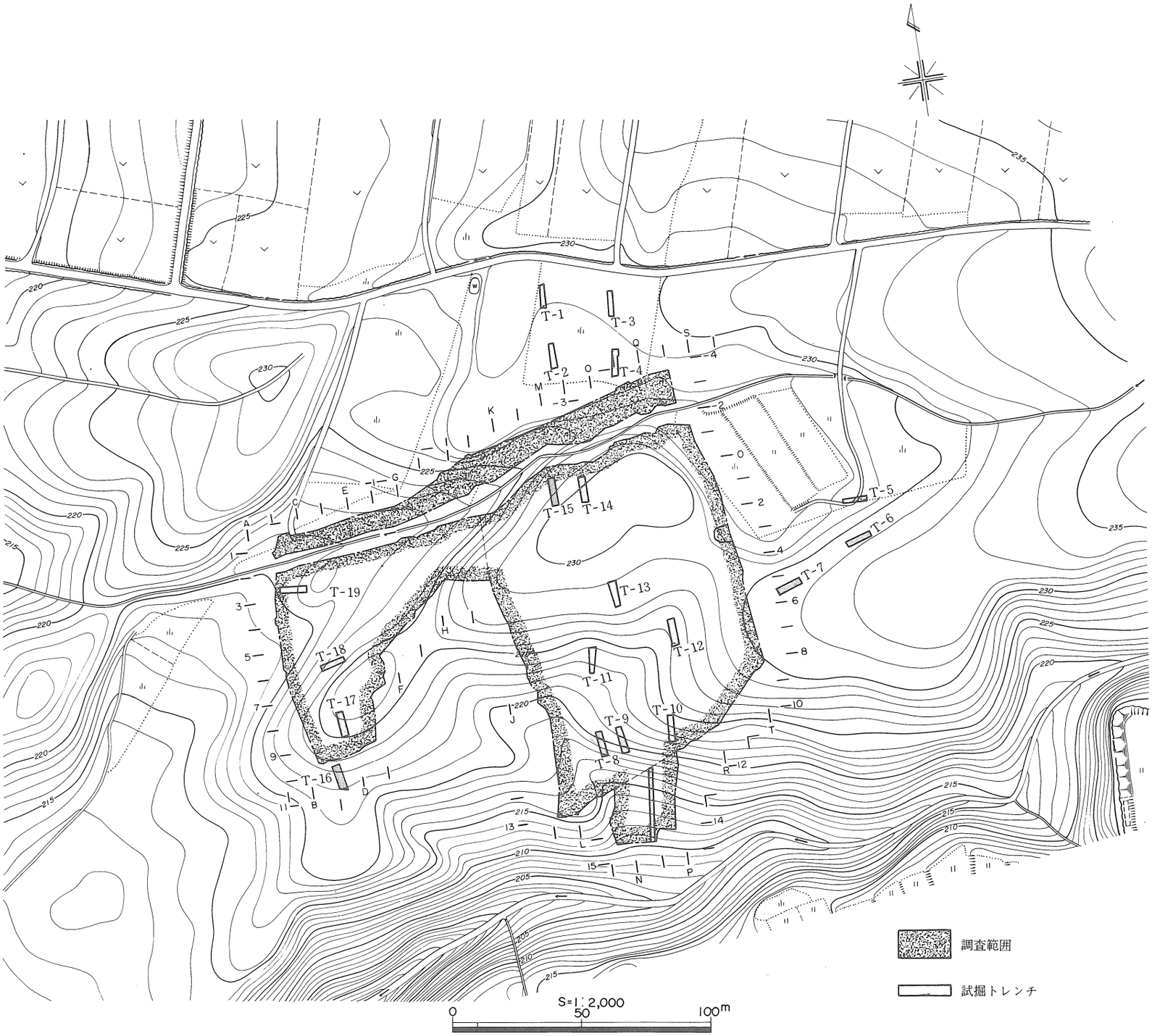

挿図１　下山南遺跡調査前地形測量図

T、これに直交して－4～0～15の10m間隔のラインを引き、このラインに囲まれた10m方眼のグリッドを調査区全域に設定した。このグリッドの北西コーナーの杭名（例3－E杭）をグリッド名（3Eグリッド）として測量の基準とした。遺構外の遺物はグリッド単位で一括し、散布が稠密な場合は1グリッドをさらに4分割して、取り上げを行なった。遺構の実測には簡易遣り方を用い、平板測量を援用した。写真は35mm白黒、カラーリバーサルを撮影している。図面、写真等の記録は鳥取県埋蔵文化財センターにおいて保管している。

註　ここにいう基本層序は調査開始段階で調査員が視覚的な分層を行なったもので、後日、鳥取大学赤木三郎教授の指導を得て地質的な層序を確定した。第2章第1節を参照されたい。　（中原　斉）

第3節　調査の概要

下山南通遺跡の調査は、調査期間等の関係から調査対象約40,000m²のうち盛土工区を除外するなどして、調査範囲の縮小に努め、約16,000m²について発掘調査を実施した。C区南側において遺構を追跡し、約1,000m²の拡張を行なったが、B・C区とD区の境を流れる水路の両側約2mについて水路保護の為、調査を断念し、調査面積は当初計画とほぼ同じである。調査成果の概要は下記の如くである。

〈A区〉

下谷川に面した、幅25m、奥行18mのテラスで、B区との段差5mを測る。試掘調査の段階で、このテラスに設定したT—20から縄文土器・石器の良好な包含層が確認できたため、重機を投入せず、手掘りで掘り下げを行った。遺構としては集石遺構1基とピット4基を検出したのみであるが、遺物は縄文土器、石器を多量に検出している。主体をなすのは早期末～前期初頭の縄文・条痕・沈線文系の土器群であり、他に早期の押型文・無文土器、後・晩期の無文土器が少量出土している。石器は、黒曜石・サヌカイト・チャート・鉄石英製石鏃等の剝片石器・磨石・敲石・石皿・石斧・石錘等の礫石器・石核石器を検出している。A区調査ではほぼ全ての遺物をポイント取り上げし、その分布をDOT—MAPによって観察することにより、当時の生活空間の復原を試みている。

〈B・C・D区〉

調査の便宜上、A区を除く調査区全域にB～D区の3小区を設定したが、遺構の分布にはC区からB区の北西隅部をかすめてD区中央まで広がる遺構群と、B区南東側に分布する遺構群の2つが認められた。前者を「北部遺構群」後者を「南部遺構群」と呼称した。両者の間には、低い稜線と自然河川「旧河道」があり、約70mの距離を測ることができる。南部遺構群は竪穴住居6・掘立柱建物5・土壙85・集石1を検出しており、縄文土壙（早期末）1基を除けば弥生時代中期中葉の集落であった。北部遺構群では竪穴住居9・掘立柱建物9・土壙38を検出した。遺構群の北寄りには中期後葉の遺構が集中し、南寄りには後期後半の遺構の集中が見られた。弥生時代集落に伴う土器・石器は多量に出土しており、特に弥生中期中葉の土器は良好なセット関係を把握し得る資料が出土している。この2つの集落跡には有機的な関係が想定できると考えられる。この他にSI—10に重複したSB—07周辺ピットから鉄滓を検出しており、平安時代前期にこの地で鉄生産が行なわれていたことが確認できた。この後はB区南側で鉄滓、C区河川で近世陶磁器を発

見しており、江戸時代終り頃の一時期を除いて、人間が生活した痕跡はみとめられなかった。

第4節　調査体制

調査は鳥取県教育委員会、鳥取県埋蔵文化財センターの指導のもと下記の体制で実施された。

○調査主体　財団法人鳥取県教育文化財団

理　事　長　西尾　邑次

副理事長　坂田　昭三

常務理事兼事務局長　平木　安市

財団法人鳥取県教育文化財団　埋蔵文化財センター

所　長　田渕　康允

次　長　田中幸治郎

庶務係長　竹内　茂

○調査担当　財団法人鳥取県教育文化財団　西部埋蔵文化財調査事務所

所　長　永原　功

主任調査員　中原　斉　松本　琢己

調　査　員　太田　正康　浅川美佐子　西原　徳善

調査補助員　野崎　正美　左藤　博　西田　直史　長谷川蔦代

事務担当係員　杉田千津子

○調査協力　溝口町教育委員会　上野、大平原、金屋谷、岩立地区

下記の方々に発掘調査作業員、整理作業員として協力していただいた。記して謝意を表したい。

発掘参加者（五十音順）

足立近子、飯塚冨吉、井沢牧子、石本茂雄、井上みのり、入江和子、入江喜美枝、入江恵子、入江純正、入江正、入江智嘉子、入江典子、入江幹子、入江八世栄、入江教之、上田千恵子、内田千登世、遠藤和子、太田一子、大塚夏枝、岡野里子、岡本恵美子、岡本千鶴子、奥田浩志、影山君子、加美谷正毅、幸形勝男、幸形砂恵子、権代寿久、権代史枝、権代義孝、佐々木誠、下高瑞哉、下村君子、下村磨理枝、鈴木茂雄、砂口豊子、宅野正清、戸田艶子、長井千登世、仲田茂、仲田茂子、西村和子、西村武夫、西村波子、野坂綾子、野坂貞子、野坂真、野坂正美、野坂好夫、畠繁秋、飛田初江、深田正子、深田百合子、福田崎枝、松原孝雄、松本光子、宗政久和子、村尾愛子、村尾千鶴子、村尾照子、村尾矩男、村尾瑞葉、村尾ヤスエ、村上美之、森下秀夫、森田幸子、森田しな子、森田美津枝、森田芳子、森本貞純、矢田貝真澄、山崎巧枝、山本邦丈、山本節、吉岡幹江、米山喜美栄、渡辺義行

整理参加者（五十音順）

神矢紀子、河上敦子、桑崎知早子、小林美奈、酒巻佐代子、笹尾千恵子、田中出夫、田中真由美、谷口恭子、福田和美、松岡朋子、山崎保子、山根八重美、山本久美恵　（中原　斉）

第２章　位置と環境

第１節　地理的環境

鳥取県

位　置　本州の西部、中国地方の北東に位置し、東は兵庫県、南は岡山県・広島県、西は島根県に接している。北方には日本海が広がり、南方には標高1,200mを越える山地が連なっている。県域では、東西126km、南北61.85km、総面積3,492.34km²で、日本全体の約１％を占める。また県土の約75％は林野である。気候は、比較的温暖で、年平均気温14.3～14.7°C（冬季：0.7～1.1°C、夏季：29.4～30.8°C）である。これは本県沖合を流れる対馬暖流によるところが大きい。また本県は雪国でもあり、年間の降雪日数は39.1～42.8日、最大積雪深は80～129cmである。人口は、61万6,025人（男29万5,498人・女32万527人、昭和60年10月１日現在）で県庁は、鳥取市に所在する。

面　積

気　候

人　口

地　形　山地が総面積の86.3％を占め、脊梁部に、県東部では、氷ノ山（ひょうのせん）(1,510m)、三室（みむろ）山(1,358m)、那岐（なぎの）山(1,240m)、県中部では高鉢（たかはち）山(1,203m)、蒜山（ひるせん）(1,200m)、県西部では毛無（けなし）山（1,218m）、道後山（1,269m）などが高くそびえている。また、県西部には、東は倉吉市周辺、西は米子市付近、南は脊梁山地などに接し、北は日本海へ没する、広大な裾野を持つ大山（弥山：1,710.6m）が中国地方随一の秀峰として、ひときわ高くそびえている。晩秋初冠雪の頃（10月下旬）に、米子市、島根県松江市側から眺める、大山西側の山容は、「伯耆富士」の名にふさわしい。志賀直哉「暗夜行路」、大町桂月「一蓑一笠」、島崎藤村「山陰土産」、など大山の登場する文学作品も数多くあり、なかでも高浜虚子の「秋風の急に寒しや分の茶屋」が大山寺参道に句碑となって、また郷土の文学者大江賢次の「望郷」の一節「おお大山！いや大山さん／おんみは私の親父／永遠に慈愛と威厳をもつ／母なるふるさとの父よ」は日野郡江府町大平原（おおなるはら）に文学碑となっている。

大　山

平　野　平野は、県三大河川と呼ばれる千代川（東部）、天神川（中部）、日野川（西部）、に沿って発達する。上～中流域には、小規模な谷底平野がみられ、下流域には三角州平野、砂丘（又は砂州）が

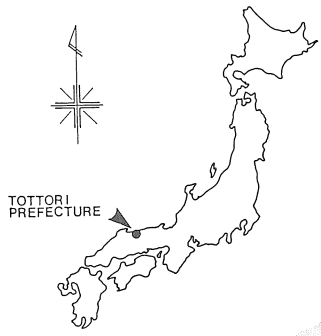

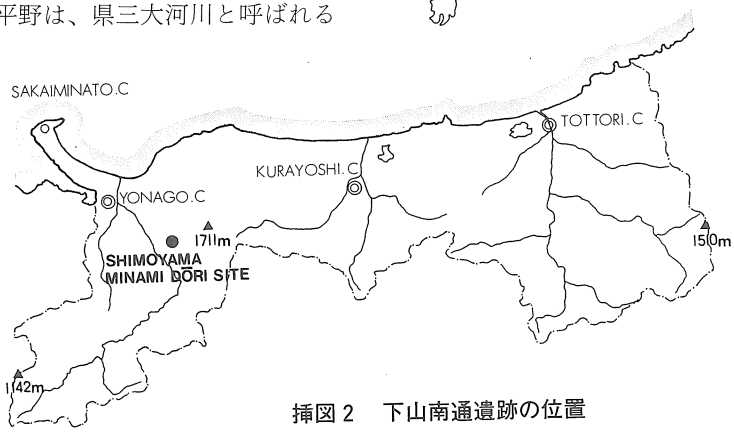

挿図２　下山南通遺跡の位置

広がっている。東部では、鳥取平野―鳥取砂丘、中部では、倉吉・北条平野―長瀬・北条砂丘、西部では、米子平野―弓浜半島の砂州（又は砂丘）があり、これらの三角州平野は、東部では湖山池、中部では東郷池、西部では中海などの潟湖を有し、地盤は軟弱である。鳥取砂丘は、東西15km、南北幅最大２km余の規模を持つ。その起伏に富んだ地形や砂表面の風紋は、四季を通じて、あるいは１日のなかで様々な表情を見せ、これは、田賀久治写真集「砂丘の幻想」で紹介されている。郷土作品を含め、多くの文学作品に登場し、阪本四方太「夢の如し」、志賀直哉「暗夜行路」・「城の崎にて」、島崎藤村「山陰土産」、高浜虚子「砂丘秋晴」などがある。有島武郎は、「浜坂の遠き砂丘の中にしてさびしきわれを見出でけるかも」と詠み、砂丘に句碑が残っている。

鳥取砂丘

地　質

県内最古の岩石は、三郡変成岩[註1]と呼ばれ、県東・西部の脊梁部に小規模に分布している。この岩石は、本州地向斜時代のうち、古生代石炭紀～二畳紀にかけて堆積した海成層を源岩とし、古生代二畳紀末～中生代三畳紀初めに変成作用を受けたもので、このことは、当時（約3.45～２億年前）本県は海域にあったことを示している。その後、古生代二畳紀末～中生代三畳紀前半に起こった地殻変動（本州造山）によって海域が縮少し、本県は陸地化していった。中生代ジュラ紀中頃以降、西南日本内帯[註2]において広島変動と呼ばれる大規模な火成活動が起こった。本県では、中生代白亜紀後期～新生代古第三紀初頭と古第三紀の２回の火成活動がみられる。この火成活動は火山岩類の噴出とそれに続く花崗岩類の貫入がセットになっている。火山岩類のうち流紋岩質の砕屑岩は溶結した構造[註3]を示すことが多く、このことは火山活動が陸上で起こったことを示している。火山岩類のうち前者は中生代火山岩類と呼ばれ、主に県東・西部の脊梁部、東・中部の海岸部に分布する。後者は、主に中部脊梁部に分布する。花崗岩類のうち前者の代表的なものは、鳥取花崗岩[註4]と呼ばれるもので、分布は本県全域にわたり、その延長は県境を越えて東方及び西方へと続く底盤状[註5]岩体を構成する。後者の代表的なものは鉛山文象斑岩[註6]と呼ばれ、主に県中・西部の脊梁部、東部の海岸部に分布する。広島変動の時代が終わり、新第三紀初頭になると、地殻の陥没による堆積盆地の形成と、これに続く海底（または湖底）および陸上での火山活動で特徴づけられるグリーンタフ変動[註7]が始まった。本県は、山陰―北陸区[註8]と呼ばれる西南日本内帯を占める新第三紀の地質区に属し、東部では鳥取層群が発達した。また西端部では法勝寺火砕岩層[註9]（中新世中期）、西南端部では、多里層[註10]（中新世中期）がみられる。グリーンタフ変動期が終わると、島孤変動と呼ばれる時代に入り、火山活動と山地の上昇があり現在にいたる。中新世末～更新世前期にかけて、東部では、霊石山安山岩・稲葉山玄武岩、中部では、ウランを含む陸水成層と陸成火山岩類とからなる三朝層群、西部では、長砂流紋岩、無斑晶安山岩、鶴田玄武岩、蒜山火山の活動などが見られる。更新世中期には、東部で扇ノ山火山の活動が始まり、これに遅れて西部で、大山火山の活動が始まった。大山火山は、更新世中期頃～更新世末にかけて活動した二重式火山で古期大山、新期大山よりなる。古期大山噴出物のうち最も広い面積を占めるのは

本州地向斜～本州造山

広島変動

グリーンタフ変動

島孤変動

大山火山

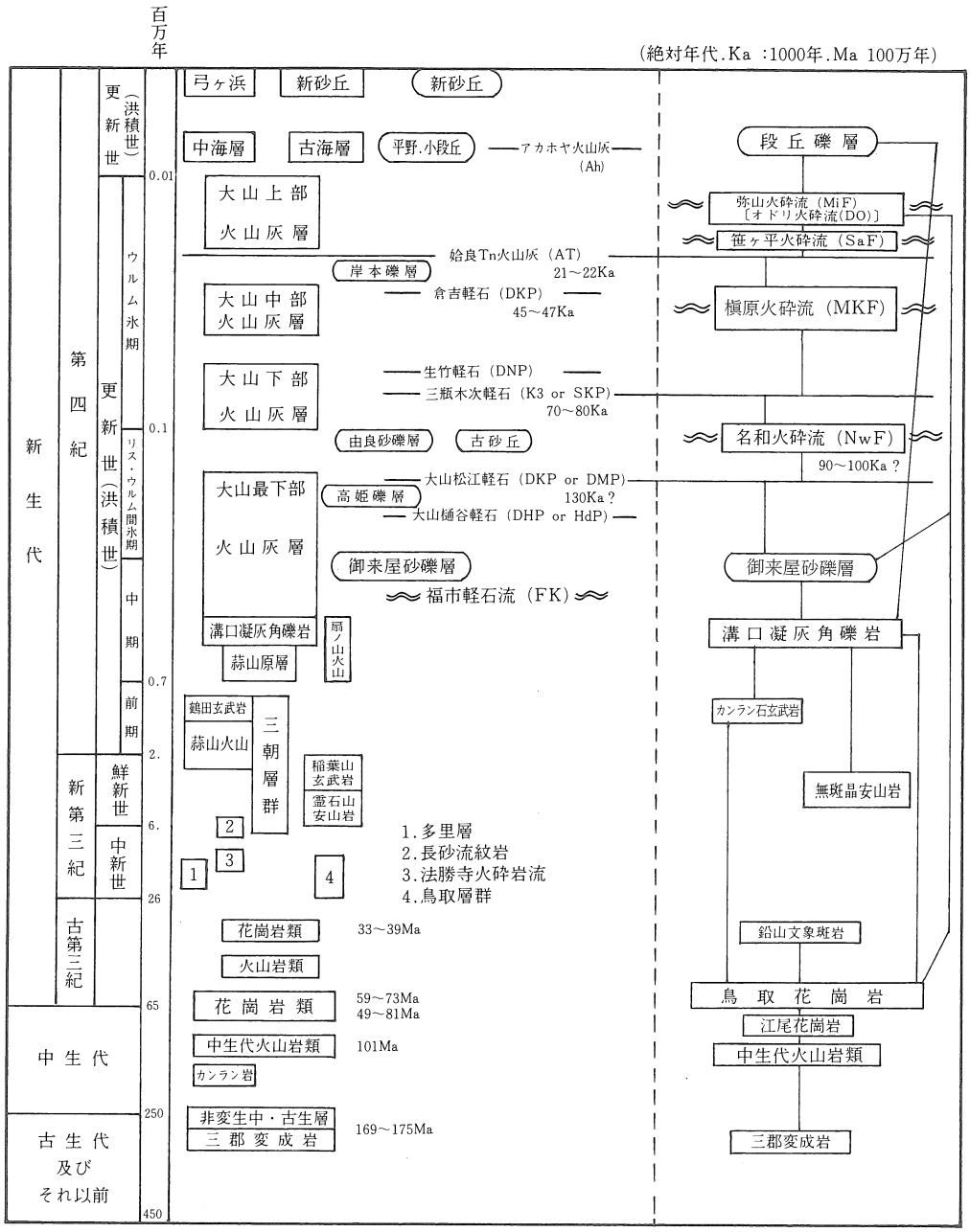

挿図3　鳥取県の地質層序

溝口凝灰角礫岩[註11]と呼ばれる火砕流(又は火山泥流)堆積物で、大山の周辺部とくに東側に広く分布し広大な裾野を形成する。また、船上山溶岩、甲ヶ山(かぶと せん)溶岩、矢筈ヶ山(やはず せん)溶岩、吉原溶岩、城山溶岩などの厚い溶岩や、孝霊山、鍔抜山(つばぬきやま)、鈑戸山(たらど)、豪円山などの側火山もこの時期のものである。新期大山噴出物は、古期大山の中央部で現在峻険な山肌を見せる弥山、三鈷峰、烏ケ山などの溶岩円頂丘[註12]と、古期大山噴出物やこれ以前の岩石（基盤岩類）でできた山地の侵食谷[註13]を埋める、新期火砕流堆積物[註14]と、これらを覆う大山火山灰層[註15]で構成されている。また大山火山の休止期には、侵食、移動、堆積によ

って下流域に火山麓扇状地が形成された。その堆積物は、古いものより御来屋砂礫層、高姫礫層、由良砂礫層、岸本礫層と呼ばれすべて段丘化しており、大山火山灰層が被覆している。また、大山火山灰層中には大山起源の軽石層[註16]、外来の軽石層・火山灰層[註17]が挟在しており、鍵層[註18]として第四紀層の研究に活用されている。海岸部には砂丘が発達し、大山中～上部火山灰層を挟んで古砂丘と新砂丘に分けられている。完新世、縄文海進最盛期（約6,000年前）に県東、中部では古砂丘背後は、入海的環境（潟地）にあったが、その後の海退に伴って河川による土砂の堆積が行なわれ、現在の軟弱な地盤（古海層）からなる三角州平野が形成され、古砂丘の上位に新砂丘が発達し現在に至る。西部では若干様相が異なるが、ほぼ同様の形成をたどり、中海層が堆積し現在に至る。また、新砂丘には、クロスナ[註19]と呼ばれる砂丘の安定期を示す腐植土層が介在しており、縄文時代～中世末に至る遺物、遺跡が包含されている。

砂丘平野

溝口町

位置　鳥取県、4市6郡のうち、県西部日野郡の北部に位置し、東は西伯郡大山町、日野郡江府町、西は西伯郡会見町、同郡西伯町、南は日野郡日野町、北は西伯郡岸本町に接する。中央部を流れる日野川に沿って交通が発達しており、国道181号線、国鉄伯備線が通り溝口には伯耆溝口駅がある。総面積100.06㎢、人口約6,000人の町で、総面積の51.44％を山林と原野が占め、耕作地（水田・畑）は11.27％を占めるに過ぎない。

地形　中央部を北北西に日野川が流れ、大江川、白水川、野上川などがこれに注ぐ。日野川、野上川流域には沖積層からなる谷底平野が発達し、溝口・荘付近では小規模な河岸段丘がみられる。大部分は高地（海抜200～800m位）で占められ、日野川を挟んで北東側は、大山火山の新期火砕流堆積物からなる高原（桝水高原・福永高原など）が広がり、大山火山の溝口凝灰角礫岩からなる丘陵などが小規模に見られる。南西側は日野川右岸域（鬼住山など）から南方向へと、主に白亜期後期～古第三紀の花崗岩類からなる小～中起伏山地がそびえ、北端に更新世前期に噴出した玄武岩類からなる台

用語解説

沖積平野　現成の日野川流域、または日野川水系流域に沿って発達する谷底平野と扇状地（小規模に段丘化しているものも含む）。主に水田として利用されている。

崖錐　新期大山噴出物の溶岩円頂丘の裾部に円錐状に発達する堆積物。

低位段丘　沖積平野との比高差が10～20mの平担地、主に水田として利用されているが、溝口町溝口付近の段丘面は畑地として利用されていることが多い。大山上部火山灰を被覆していないため形成時期は完新世以降であろう。

高位段丘　沖積平野面との比高差が40m±の平担地。溝口町溝口、同町荘付近に小規模に見られ、主に水田として利用されている。大山上部火山灰を被覆している可能性があるが確認していない。

高原　新期大山噴出物の火砕流堆積物で構成された、海抜200～900mと大山に向かって高度を増す、表面起伏の小さい緩傾斜地（3°～6°）。後述の丘陵・台地・山地が開析されてできた谷部を埋めるように発達する。海抜200～500m位までは、水田として利用されることが多いが、大半は原野か植林（または雑木林）地である。岸本町岸本東方に発達する岸本礫層からなる段丘化した扇状地堆積物もこれに含めた。

丘陵　古期大山噴出物の溝口凝灰角礫岩（火砕流または火山泥流堆積物）で構成された、海抜100～1,000mと大山に向かって高度を増す、高原よりはやや開析の進んだ緩傾斜地（3°～4°）。後述の台地・山地にせき止められる様な分布を示す。畑地、植林地として利用されているが大半は雑木林である。岸本町岸本西方に発達する、御来屋砂礫層からなる段丘化した扇状地堆積物もこれに含めた。

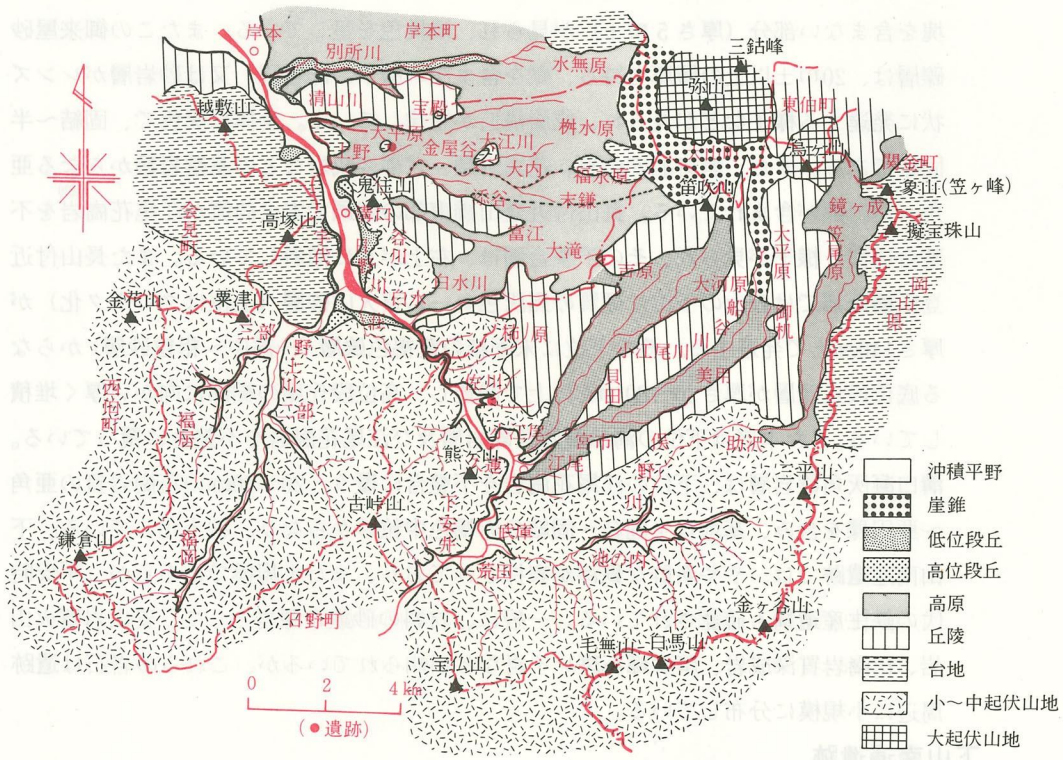

挿図4　遺跡周辺の地形面分布図

地（高塚山・越敷山など）がみられる。また、三郡変成岩が谷川東方及び大内の谷に沿って小規模に分布している。

台　地　鶴田玄武岩と呼ばれるカンラン石玄武岩溶岩で構成された、頂上に海抜200m±の平担地をもち、沖積平野面と急崖をなす卓状の高地。主に畑地、果樹園として利用されていることが多い。溝口町宇代西方、会見町鶴田付近では、この玄武岩が下位の花崗岩類を不整合に覆い、上位に溝口凝灰角礫岩が不整合にのり、その上位に、大山最下部火山灰層（風化してけばけばしい赤色を呈する）、大山松江軽石層（DKP or DMP）が被覆する様子が観察できる。カンラン石玄武岩が分布する岸本町上細見、溝口町大平原東方、同町金屋谷南方、及び普通輝石・カンラン石玄武岩が分布する溝口町宝殿付近もこれに含めた。また無斑晶安山岩が分布する溝口町大内東方、岸本町水無原北方及び蒜山火山群（象山、擬宝珠山など）もこれに含めた。

小～中起伏山地　三郡変成岩と、白亜紀後期～古第三紀の火成岩類（火山岩類と花崗岩類）で構成された、海抜200～1,200mのやや急峻な地形を呈する山地。主に植林地として利用されているが、大半は雑木林である。三郡変成岩は、溝口町内にも小規模に分布するが(谷川東方・大内付近)、その大部分は、江府町武庫一池の内を結ぶ断層線より南側に分布する。火山岩類はこの断層線に沿って分布し、北方の江府町江尾付近まで広がる花崗岩類は、溝口町溝口一江府町江尾一同町助沢を結ぶラインより南側に、主に、鳥取花崗岩、鉛山文象斑岩などが分布し、溝口一江尾ラインの北側（日野川右岸域）には、主に江尾花崗岩が分布する。たたら製鉄遺跡は、この花崗岩の分布する地域に集中している。

大起伏山地　新期大山噴出物の溶岩円頂丘で構成された、海抜1,200m以上の急峻な地形を呈する山地。弥山、三鈷峰、烏ケ山があり、崩壊が激しいため、土地利用は見られない。

周辺の地質　弥山火砕流堆積物は、大平原付近で新鮮な部分が見られ、青灰色を呈する。ここでは上位に向かって風化が進み、赤色化、粘土化がみられる。粘土化した部分の上位80cm±は黒ボク化している。上野付近では、御来屋砂礫層を不整合に覆う同堆積物の岩塊を含まない部分（厚さ５ｍ±）が見られ、淡桃色を呈している。またこの御来屋砂礫層は、20ｍ±以上の層厚を持ち、礫を含まない層や、礫岩層、又は砂岩層がレンズ状に発達する様子などが見られ、成層構造が発達している。全体に灰色で、固結～半固結である。また、無斑晶安山岩、花崗岩類、三郡変成岩などの基盤岩類からなる亜角～亜円礫が含まれている。長山付近登山橋東部の露頭で本火砕流が江尾花崗岩[註20]を不整合に覆う様子が見られ、その不整合面は、右上がりに傾斜している。また長山付近登山橋西部では表土の下位に硬質の黒灰色ローム質火山砂層（上位はクロボク化）が厚さ140cm±で発達する。その下位に未固結の黄褐色礫層（一部中～粗粒砂層）からなる底位段丘礫層が厚さ20～80cm±以上で発達し、高位段丘崖の裾部に向かい厚く堆積している。また本層は下位の溝口凝灰角礫岩層及び江尾花崗岩を不整合に覆っている。溝口凝灰角礫岩層は、下位の江尾花崗岩を不整合に覆う。20～40cmの花崗岩質の亜角～亜円礫を含み、基地は半固結～固結の赤褐色中粒砂からなり、粘土化している。下山南通遺跡では、やや新鮮な鉄滓が表採されており、また小規模ではあるが、平安時代の鉄生産遺構も確認されている。一般に、材料の砂鉄の源岩として、安山岩質火山岩、花崗岩質深成岩、紫蘇輝石斑レイ岩などが知られているが、これらの岩石は遺跡周辺に小規模に分布している。

下山南通遺跡

位　置　鳥取県日野郡溝口町上野字王ノ原ニ、大平（おおな）ル原（はら）、同町金屋谷字下山南通一に所在する。溝口の北方約２km、大平原部落東方に位置し、新期大山山裾より西方へ広がる、弥山火砕流堆積物（津久井、1984）〔荒川（1984）はオドリ火砕流堆積物とした〕で構成される高原上に立地する。西部を日野川が流れ、北部の清山川、南部の大江川によって開析されている。本遺跡の総面積は約16,000m²（うちＡ区は約600m²を占める）である。

地　形　下山南通遺跡の大部分（縄文時代後期・晩期、弥生時代中～後期）は、海抜216～230ｍで、南西下がりの緩傾斜地上（２°～４°）に立地し、下山南通遺跡Ａ区（縄文時代早期・前期・後期・晩期）は、南端を流れる小河川に向かって舌状に伸びる海抜約214ｍの平担地上に立地する。以下前者を本遺跡、後者をＡ区、両者を下山南通遺跡と記述する。遺構検出後（調査終了後）の等高線図〔付図１〕をみると、下山南通遺跡には北東―南西方面に伸びる数本の谷部および尾根部からなる微地形が認められる。本遺跡の遺構は、中央の尾根部と小河川（破線部分）を挟んで北西部と南東部の２地域に分布しており、前者は谷部に、後者は尾根部にそれぞれ北東―南西方向に伸びる分布域を示し、微地形に支配されている。Ａ区の遺構もこれとほぼ同様である。また、Ａ区南端の小河川と接する部分が急崖、又はこれを覆う二次堆積のクロボクからなる斜面をなすことから、それ以後この河川による削剝を受けたと考えられ、遺構が現在より広範囲に

分布していた可能性がある。また本遺跡内で確認した、小河川〔弥山火砕流（地山）を削り込んで南西流するもの〕のうち、中央部の河川はその堆積物中にこれより南東側に広がる遺構群と同時期の遺物（弥生時代中期）のみを包含し、表土（又は風成のクロボク）に覆われているため、遺構群と同時期に存在していた可能性が考えられる。北西部の河川はその堆積物中に、弥生時代中期～近世に至る遺物を包含し、かつ周辺に分布する遺構（土壙・掘立柱建物跡など）を壊していることから、新しい河川（近世以降）と判断した。また現在では、これを切って、貯水池用の水路が作られており、本遺跡の北部を流れている。遺跡より西方を臨むと、眼前に大山がせまる。四季折折とまた日刻刻と移り変わるこの雄大な姿は、遺跡発掘中、我々に深い感動を与え続けた。生まれる喜びと死んでいく悲しみ、生死をかけた争いと収穫を分かち合う心。はるかなるその昔、縄文人・弥生人たちは、何を想い、何を考えて、日々を過ごしていたのだろうか。

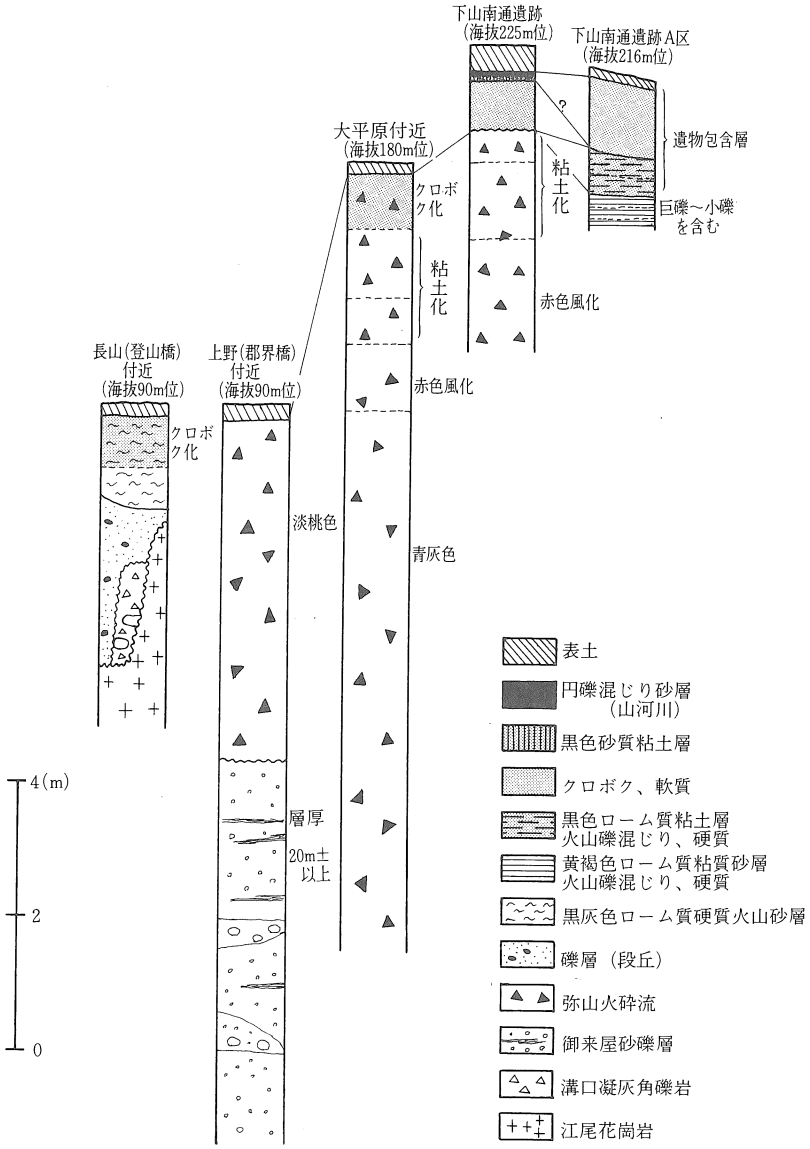

挿図５　下山南通遺跡セクション柱状図

地　質　下山南通遺跡の柱状図は、本遺跡の東壁中央部、下山南通遺跡Ａ区の柱状図は、Ａ区の東壁中央部の土層を表わしたものである。本遺跡では表土下に小河川による砂の薄層（厚さ５cm±）が発達し、その直下にこの小河川の影響による

と考えられる黒色粘質砂層（下位のクロボクの砂質部分、厚さ10cm±）がみられる。この下位にはクロボクが厚さ70cm±で発達し、遺物包含層となっている。遺物には縄文時代早期末～前期（本遺跡南端、A区近く、SK－60）、後期～晩期（本遺跡北部中央付近）の土器が若干含まれている他は、弥生時代中期～後期の遺物が圧倒的に多く含まれている。また遺物は地表面下20cm±の付近に平面的分布を示すことが多く、生活面であった可能性が考えられる。また本遺跡では、その後の小河川などによる遺物包含層の削剝が考えられ、その堆積物は、A区の表土下に厚さ100cm±のクロボク層（二次堆積）として発達する。クロボク層下には黒雲母・紫蘇輝石・角閃石デイサイト質の岩塊と同質の基地からなる固結～半固結の弥山火砕流堆積物が320cm±以上で発達する。その上位2層は粘土化し（上部はクロボク化して暗茶褐色を、下部は黄褐色を呈する）、その下位は赤色を呈する。また地表面には、径2～3mを越える巨礫が尾根部に多数みられ火砕流堆積物の特徴を示す。A区では、表土下に厚さ100cm±のクロボク層（二次堆積）がみられる。これは、本遺跡から流入したものであり、縄文～弥生時代までの遺物が、不規則（渾然と）に包含されている。軟質で、砂質っぽく乾くとしまりがない層である。この下位の黒色ローム質粘土層（火山礫を多量に含む、硬質）が厚さ55cm±で発達し、これが縄文時代早期・前期・中期の遺物包含層となっている。遺構は下位の黄褐色ローム質砂質粘土層（厚さ40cm±以上、火山礫を多量に含む、硬質）を検出面として確認した。この層は、径2～3mを超える亜円礫と、径10～20cmの亜円～円礫を多く含んでおり、特に尾根部に密集している。この下位には弥山火砕流堆積物が堆積していると予想される。（松本琢己）

註1 三郡変成岩　中国地方東部から、九州北部にかけて各地に分布する低変成度の広域変成岩。県内では、泥質の堆積岩を源岩とする黒色片岩、石英長石質の岩石を源岩とする珪岩、塩基性火山岩を源岩とする緑色片岩が卓越し、石灰質の推積岩起源のものは極めて少ない。最近、八頭郡船岡町大江川の河原で、初めて本岩中より中生代三畳紀（約2億年前）の化石が地元の小学生によって発見されたのは記憶に新しい。

註2 西南日本内帯　日本列島の本州区のうち、糸魚川一静岡線（フォッサ・マグナ）より西方を西南日本といい、さらに中央構造線より大陸側を内帯、南側を外帯という。

註3 溶結した構造　色、組成または組織を異にする部分（軽石や火山ガラス等）がしま状またはレンズ状に重なり合う構造で、これは火砕岩、凝灰岩などが堆積時に高温を保っていたことを示す。

註4 鳥取花崗岩　主に粗粒黒雲母花崗岩と僅かに角閃石を含む中粒黒雲母花崗岩の2相からなり、細粒相、アプライト相、ペグマタイト相を伴う。カリ長石が淡紅色を呈し、黒雲母は六角板状、石英は球形に近いのが特徴。

註5 底盤　主として造山帯に分布する花崗岩質の大規模深成岩体で、露出面積が100km²以上にわたるもの。バソリス。

註6 鉛山文象斑岩　三朝町鉛山地区を模式地とし、岩相は、文象斑岩、微文象花崗岩、花崗斑岩、石英閃緑岩などがある。石英と長石（ふつうカリ長石）が楔型文字状に組み合った文象組織（顕微鏡的大きさのものは微文象組織という）が顕著に見られる。

註7 グリーンタフ　グリーンタフ変動によって堆積した、溶岩、火砕流堆積物、火山灰等の

火山岩のうち、中新世中期以前のものをさす。一般に緑色を帯びているためグリーンタフ（緑色凝灰岩）と呼ばれる。

註8山陰一北陸区　大規模な堆積盆地が形成された北陸地方の北陸層群、近畿北部の北但一照木層群、島根県地域の石見一出雲層群が代表的である。鳥取層群は、北但一照木層群のうち北但層群に含められている。

註9法勝寺火砕岩層　米子市の南から西伯郡西伯町法勝寺にかけて小範囲に分布する、石見一出雲層群の緑色凝灰岩。玄武岩～安山岩とその砕屑岩を主とする下部層、石英安山岩とその砕屑岩を主とする中部層、流紋岩とその砕屑岩を主とする上部層からなる。

註10多里層　日野郡日南町多里の南方に分布する。中国脊梁山地の南麓に点在する備北層群の一部である。礫岩、砂岩、泥岩の互層からなる。

註11溝口凝灰角礫岩　古期大山及びそれ以前の噴出物が、火山泥流として2次的に堆積したもの。東麓における典型的な岩相は、淘汰の悪い、最大径50cm以上の岩塊を含む凝灰角礫岩で、厚さ数m～約20mの多くのフローユニットからなる。

註12溶岩円頂丘　粘性の大きな溶岩からなる急傾斜の側面をもつ丘状の火山。鐘状火山、塊状火山ともいう。

註13侵食谷　河川の流水や氷河などの侵食作用によって生じた谷。

註14新期火砕流堆積物　活動の時期によって古いものから順に、名和火砕流堆積物（津久井、1984）〔太田1962a、bの名和軽石流にほぼ相当し、北麓香取から北西へ名和付近を経て日本海へ達するもの、甲（きのえ）川に沿って北へ分布するものの2流からなる〕、槇原火砕流堆積物（津久井、1984）〔太田、1962a、b、cの弥山熱雲のうち、草谷原、槇原から赤松にかけて、末兼から添谷にかけて、吉原から江尾にかけて分布する4つの分流からなる〕、笹ケ平（なる）火砕流堆積物（津久井、1984）〔太田、1962a、b、cの弥山熱雲のうち、鏡ケ成（なる）から笹ケ平を経て関金付近に達するもの、鏡ケ成から南へ分布し、下蚊屋（さがりかや）へ至るもの、美用（みよう）から江尾（えび）に至るもの、弥山南方から西南西へ富江、白水へ至るものの4流からなる〕、弥山火砕流堆積物（津久井、1984）〔太田、1962a、b、cの弥山熱雲のうち、弥山北方清水原から大雀付近まで阿弥陀川に沿って分布するもの、西麓桝水原から西へ向かって分布するものからなる〕に区分されている。

註14火砕流堆積物　火山灰や軽石などが火口から空中高く吹き出ないで、地表をはう乱流となってある方向、または四周へ流れ下ったもの。地形の凹部を埋めて流下する場合が多く、また一般に分級が悪く（砕屑物あるいは砕屑性堆積岩を構成する粒子の粒径の分布のひろがりが広いこと）、類質や異質（同じ火山体の岩石を類質、その火山体と関係のない岩石を異質と呼ぶ）の岩片を含むことが多い。

註15大山火山灰層　活動の時期によって、大山最下部火山灰層（御来屋砂礫層を被覆する）、大山下部火山灰層（由良砂礫層を被覆する）、大山中部火山灰層、大山上部火山灰層（岸本礫層を被覆する）に区分されている。

註16大山起源の軽石層　大山最下部火山灰層中では、大山樋谷軽石層（DHP or HDP）、大山松江軽石層（DKP or DMP）が、大山下部火山灰層中では、生竹軽石層（DNP）が、大山中部火山層中では、倉吉軽石層（DKP）が、それぞれ知られている。

註17外来の軽石層、火山灰層　大山下部火山灰層中の、生竹軽石層より下位に、三瓶木次軽石（K3 or SKP）層〔島根県の三瓶火山起源。大山西麓で厚さ40～45cm、東麓で厚さ20cm程度〕が、大山上部火山灰層中の最下部に発達する姶良（あいら）Tn火山灰（AT）層〔南九州姶良カルデラ起源。大山一帯に分布がみられ厚さ約20cm程度〕が、それぞれ知られている。また、約5,000年前に噴出した、南方の火山島起源と考えられているアカホヤ火山灰（Ah）層〔黄橙色、おがくず状、軽しょうで可塑性のないガラス質火山灰、黒ボク土層中に火山ガラスの密集帯として介在する〕が知られている。

註18鍵（かぎ）　層（Key bed）　任意の地域内で、比較的短期間に堆積し、相対的に大きな広がりをもち、かつ、他の層とくらべて特徴のある岩相を示す地層。それを手がかりとすることによって、その地域の層序、構造の解明を容易にし、また、地層の区分、対比の一つの基準となりうるもの。鍵層が、鍵単層（一枚の単層）または火砕質鍵（単）層（凝灰岩などの火砕質岩からなるもの）の場合には、厳密に同時面をしめす。

註19ク　ロ　ス　ナ　砂丘を構成している砂層中に介在する厚さ20〜50cmの黒色を呈する砂。過去の砂表面が、植物遺体の腐食によって黒色に土壌化したもので、砂丘の安定期（飛砂などによる砂の供給の休止期）をしめす。日本海沿岸の砂丘では普遍的に見られ、かつその形成期が同時期であることなどから、鍵層として、砂丘発達史の解明に役立っている。

註20江　尾　花　崗　岩　日野郡江府町江尾から同郡溝口町長山にかけて、おもに日野川右岸に分布し、ほぼ北西一南東方向の分布傾向をもつ。主に角閃石黒雲母花崗閃緑岩〜石英閃緑岩からなり、しばしば、有色鉱物が一定方向に配列して、片麻状構造を示す。鳥取花崗岩によって各地で貫入されている。

参考文献

赤木三郎　「大山火山の地質」『大山隠岐国立公園、大山地区学術調査報告』（財）日本自然保護協会調査報告第45号、P 9〜32、1973
赤木三郎　「上福万遺跡の自然環境」『上福万遺跡、日下遺跡、石州府第１遺跡、石州府古墳群』、鳥取県教育文化財団調査報告書17、P 9〜15、1985
津久井雅志　「大山火山の地質」『地質学雑誌』90（9）、P643〜658、1984
豊島吉則　「大山の地形」『大山隠岐国立公園、大山地区学術調査報告』（財）日本自然保護協会調査報告第45号、P43〜54、1973
鳥取県　「10万分の１鳥取県地質図および同説明書」鳥取県、1966
地学団体研究会山陰支部　『続山陰地学ハイキング』、1983
溝口町誌編さん委員会　『溝口町誌』、溝口町、1973
江府町町史編さん委員会　『江府町史』、江府町、1975
角川日本地名大辞典編纂委員会　『鳥取県地名大辞典』角川書店、1982
新日本海新聞社鳥取県大百科事典編集委員会　『鳥取県大百科事典』新日本海新聞社、1984

第２節　歴史的環境

旧石器時代　鳥取県内では現在のところ旧石器時代の遺跡は確認されていない。しかしながら、旧石器時代人の落とし物と考えられる遺物がないわけではない。大山山麓一帯で発見された柳葉状尖頭器・舟底形石核（黒曜石製）・ナイフ形石器（淀江町小波出土）・握槌等がそれである。またそれらに若干後出するとみられる有舌尖頭器が、岸本町貝田原、会見町諸木、米子市奈喜良遺跡等で表採され、大山町坊領荘田遺跡でも出土している。現在に生きる我々にとって、その眼に止まり易い土器を所有しない旧石器時代遺跡の発見は非常に難しいことではあるが、この時代の文化究明には、それを待つしか方法がない。

縄文時代　彼の土地に住み着いた人々と同様、此の地の人間も土器作りを実現させる。縄文時代及びその前段階の文化的内容はほとんど解明されていないが、文化的変化の必要に迫られ、その後現在迄脈々と受け継がれる土器生産が開始されたのは具体的事実である。現在のところ県内最古段階とされている土器は、縄文時代早期のものと思われる押型文土器であるが、溝口町長山第１⑥、米子市上福万㊻、岸本町林ケ原㊾、北田山遺跡㊹等で出土している。大山西麓に存在する早期の遺跡としては、溝口町長山第１・

1．溝口上野第１遺跡（土師器）
2．溝口上野第２遺跡（弥生、中、後期）
3．溝口上野第３遺跡（土師器）
4．大平原第１遺跡（弥生、中、後期、土師、須恵）
5．大平原第２遺跡（弥生、中、後期）
6．長山第１遺跡（縄文、弥生、土師、須恵）
7．長山第２遺跡（弥生、土師、須恵）
8．野武士原古墳
9．金屋谷遺跡（弥生土器）
10．谷川遺跡（須恵器）
11．下も要害（堀、土塁状遺構）
12．宮原遺跡（土師器）
13．宮原古墳群
14．添谷遺跡（土師器）
15．西具市遺跡（弥生、中、後期）
16．南原第１遺跡（縄文、山形押型文）
17．南原第２遺跡（弥生、中、後期）
18．タタラ屋敷遺跡（古墳期、土師、須恵）
19．下具市遺跡（弥生土器）
20．富江古墳群
21．井後草里遺跡（縄文）
22．上中ノ原遺跡（弥生、中期中葉）
23．神原遺跡（縄文、晩期、弥生中期中葉）
24．神原古墳
25．鬼の岩屋古墳
26．東原古墳
27．ねずみ谷遺跡（弥生、土師、須恵）
28．屋敷遺跡（古墳、土師、須恵）
29．水尻遺跡（弥生、中、後期）
30．陰平古墳
31．枝谷遺跡（須恵器）
32．根雨原第１遺跡（弥生、中、後期、須恵、土師）
33．根雨原第２遺跡（弥生、土師）
34．諸木遺跡
35．諏訪遺跡群
36．長者原古墳群
37．長者屋敷跡
38．坂中廃寺
39．大寺廃寺
40．越敷ヶ丘遺跡
41．大寺原遺跡
42．越敷山古墳群
43．河岡城跡
44．石州府第４遺跡
45．日下遺跡
46．上福万遺跡
47．日下古墳群
48．石州府古墳群
49．石州府第２遺跡
50．石州府第３遺跡
51．石州府第１遺跡
52．岸本原遺跡
53．岸本要害跡
54．北田山遺跡
55．番原第１遺跡
56．久古第３遺跡
57．貝田原遺跡
58．吉定古墳群
59．林ヶ原遺跡

● ⬭ 古墳・散布地
× 出土地
城跡

挿図６　周辺遺跡分布図

井後草里㉑・下山南通・南原第１⑯・江府町佐川第１・岩屋ケ成・日南町折渡・岸本町林ケ原・北田山・米子市上福万遺跡が主なものとしてあげられる。特に上福万遺跡では莫大な量の遺物と伴に明確な遺構を数多く検出しており、今後当地における縄文時代を考える際に重要な遺跡となるであろう。前期の遺跡としては溝口町下山南通・江府町佐川第１・助沢竜王・江尾宿、米子市上福万・目久美・陰田遺跡等が知られる。中期の遺跡は江府町竜王、岸本町林ケ原、米子市目久美・陰田遺跡等があるが確認されている遺跡数は他の時期に比べるとまだ少ない。後～晩期になると溝口町下山南通・長山第１・井後草里・神原㉓、江府町佐川第１・岩屋ケ成・竜王・美用第１・美用第２遺跡等周辺地域だけ見てもわかるように遺跡数が増加する。そして大山西麓に生活した縄文人は山陰の厳しい自然環境に耐えながらも農耕文化の到来を迎えていくのである。

弥生時代　まず縄文時代後期～弥生時代前期の海退によって形成された低湿地で水稲耕作が開始され、平野をかかえる丘陵地にも前期の遺跡が存在する。水稲耕作の山間部への波及は、その自然的条件によりかなり遅れるが、中期中葉になると溝口町下山南通・神原・上中ノ原㉒、日野町岩田遺跡等で集落が営まれる。後期に入ると灌漑技術・農工具の発達やそれによる人口増加がさらに進み、米子市青木・福市遺跡のような大集落も形成される。溝口町でも下山南通・大平原第１④・大平原第２⑤、溝口上野第２②、長山第１・水尻㉙・根雨原第１遺跡㉜等その数は明らかに増加する。ねずみ谷遺跡㉗から石庖丁、磨製石斧が出土しているが時期は不明である。

古墳時代　溝口町域には鬼の岩屋古墳㉕、上双子古墳・間地古墳・宮原古墳⑬等の後期古墳が存在する。いずれも主体部は横穴式石室であり、２～３基まとまって分布するもの、散在するものがある。今回調査した下山南通遺跡の対岸に存在したとされる野武士原古墳⑧については詳細不明である。周辺地域では穹窿天井をもつ貝田１号墳を含む貝田古墳群、佐川古墳群、美用古墳群、また杉谷横穴墓群、内ノ倉山横穴墓群等が知られている。その他の遺跡としては、溝口上野第１①・溝口上野第３③・大平原第１④・谷川⑩・添谷⑭遺跡等が存在する。

歴史時代　溝口町域は、律令制下では伯耆国日野郡野上郷（和名抄）に属していた。条里制の施行は不明瞭で、溝口に「中坪上」「中坪下」等の坪付地名があるが、明確な地割遺構は発見されていない。中世の当町域は久古牧・新印郷・三部荘から成る。久古牧は大山寺西明院領荘園、新印郷は国衙領で、日野郷に本拠をもつ日野氏の所領だったと推定されるが三部荘を史料上に見出だすことができない。今日の町名「溝口」の名称は戦国期に入ると見出される（年未群７月24日毛利元就他二名連署状）。近世の当町域は溝口荘・三部郷・佐川郷・久古荘・大山寺領からなり、それらは池田鳥取藩主の大名領地、角盤山大山寺の寺領、鳥取藩家老福田氏の知行所に分けられる。　（太田正康）

参考文献『鳥取県地名大辞典』　角川書店　1982
『溝口町誌』　溝口町誌編さん委員会　1973
益田晃他『上中ノ原・井後草里遺跡発掘調査報告書』溝口町教育委員会　1983
『大山西麓埋蔵文化財分布調査報告書』鳥取県教育委員会　1977
『大山山麓遺跡群調査報告書②』鳥取県教育委員会　1977

第３章　縄文時代の遺構と遺物

第１節　遺構

下山南通遺跡では縄文時代遺構として、集石遺構（Ａ区）・土壙（Ｂ区）・ピット（Ａ区）を検出した。いずれも当遺跡南隅に存在する。

１．集石遺構

集石－01

位　　置　　13Ｎグリッド南隅に位置し、本遺跡南端の一段低いテラス上に立地する。

形　　態　　楕円形の掘り方〔1.86×（2.04）－0.20m〕の中央部に５～25cmの礫を配す。礫の重なりは中央部に近いほど厚みを増しほぼ20cm程度である。南側で若干破壊を受け配石が乱れている。また焼石は認められなかった。

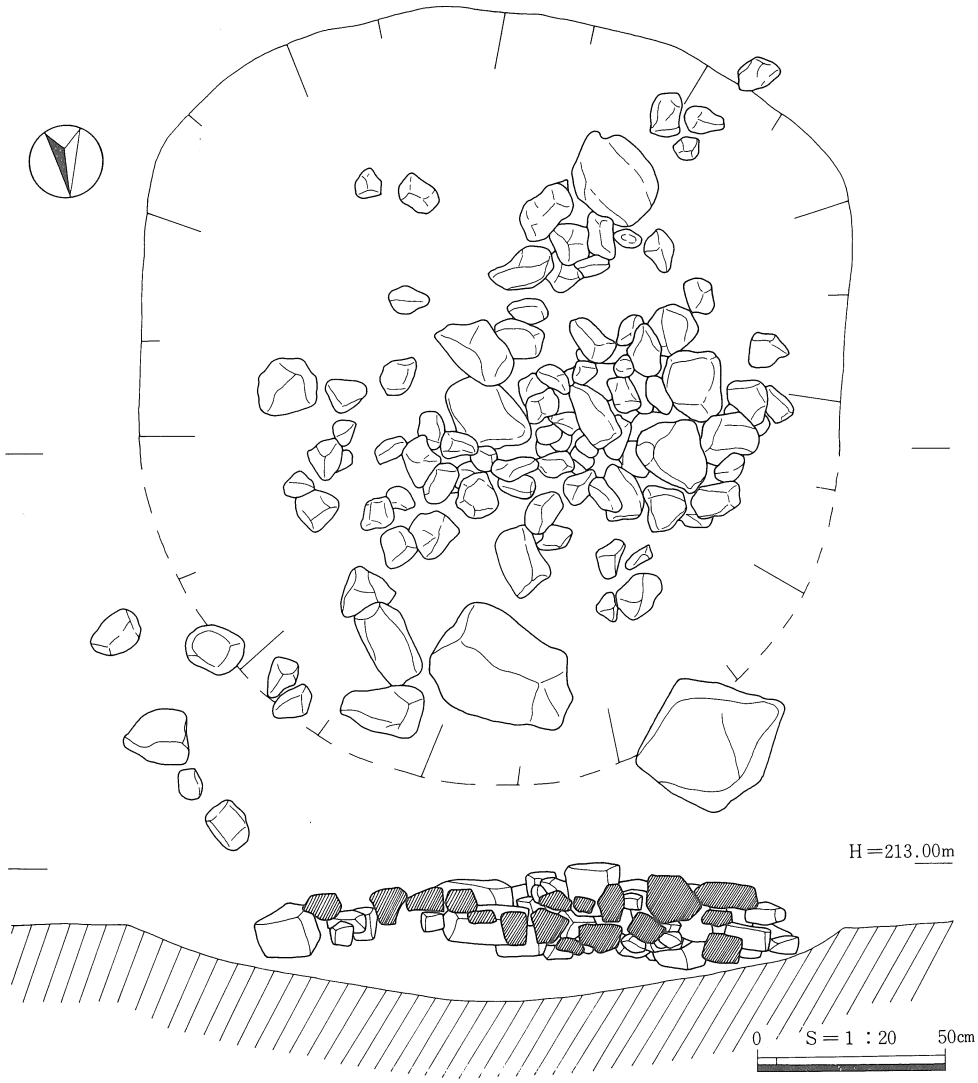

挿図７　Ａ区集石01遺構図

遺　　物　　Po5を含め押型文土器4片、無文土器3片を検出した。

時　　期　　出土遺物より縄文時代早期後半と考える。

特筆事項　　掘り方底面に接する礫がほとんどみられないこと、下位に配された礫のレベルがほぼ横一線であることから推察すると、掘り方を穿ち土入れを行ない、その後礫を配したと考える。

2．土壙

ＳＫ－60

位　　置　　10Ｎグリッド北西隅に位置し、縄文時代遺跡が確認できたＡ区より１段高い緩斜面上に立地する。ＳＫ－58・59に切られる。

形　　態　　試掘トレンチＴ－８及びＳＫ－58・59に壊される為、平面形及び規模は不明であるが、その深さは18cmを測る。断面形は壁の立ち上がりが不明瞭である。

土　　層　　掘り込みは黄褐色粘土に迄達しない。埋土は①～③層である。

遺　　物　　縄文Ｒ施文の土器４片 Po7（１個体）を検出した。

時　　期　　出土遺物より縄文時代早期末～前期初頭と考える。　　（太田正康）

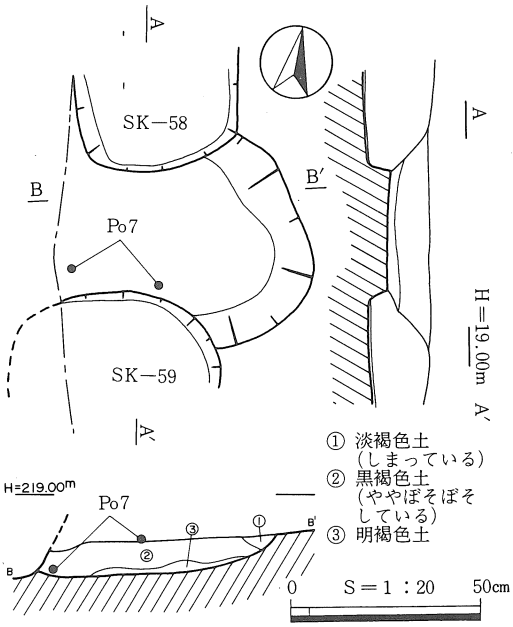

挿図８　S挿図８　ＳＫ－60遺構図

第２節　遺物

下山南通遺跡の調査により縄文土器（早・前・後～晩期）及びそれに伴なう石器（石鏃・磨石・敲石等）が出土した。それらの遺物は特に遺跡南端（Ａ区）に集中している。以下Ａ区出土の遺物を中心に報告する。

ａ土器

本遺跡出土の縄文土器をその文様形態によりⅠ～Ⅵ類に分類した。また、各遺物の詳細は挿表４～６に、出土位置は付図２（下山南通遺跡Ａ区出土遺物 DOT－MAP）に示している。

Ⅰ類　押型文土器（挿図９　Po1～5　図版４）

Po1は縦位に楕円文を施す。口縁端部内面に不明瞭ながら平坦面をもつ。Po2は外面に横位の楕円文を施すが、内面の施文は若干斜位である。Po4・5は特殊菱形[註1]（変形山形）文を外面に施し、他の押型文土器に比べ胎土は緻密である。[註2]

Ⅱ類　縄文土器（挿図９・10　Po6～25　図版４）

①Ｒの縄文を施すもの（Po6・7）

Po6の施文は羽状を呈する。Po7はＢ区 SK－60出土の遺物である。いずれも胎土中に繊維を含まない。

②ＲＬの縄文を施すもの（Po8～12)

Po8・9は口縁下に押し引き沈線、Po10は貼付け突帯上に刻みを施す。Po11・12は薄手で口縁端部は外に張り出す形態である。Po8～10は胎土中に繊維を含むがPo11・12は含まない。

③ＬＲの縄文を施すもの（Po13～25)

Po13は全体の器形がほぼ把握できる唯一の縄文土器である。おそらく底部は鈍い尖底で、その底部より胴部へやや広がり、口縁部は直立気味に立ち上がる。胎土中はキメの粗い繊維を多量に含む。Po14は口縁端部外面に不明瞭な平坦面をもち薄く仕上げる。Po15・16・17の口縁端部には刻みを施す。Po16の口縁下には押し引き沈線を施す。Po18・19はいずれも胴部片である。Po19は外面に段を有する。Po20・21の内面にはヘラ調整痕が明瞭に残る。Po22～24は内外面に縄文施文が行なわれる。25は平底の底部片で外面に沈線が施される。上位に縄文施文が行なわれることがかろうじて確認できた。Po20～24以外は胎土中に繊維を含む。

Ⅲ類　沈線文土器（挿図10・11　Po26・41　図版４・５）

Po26は、一見した感じでは撚糸文かと思われたが、条の中に撚りが確認できず沈線文土器とした。Po41は外面に、３～４㎜の凹状沈線、横位の刺突、縦位の突帯を施す。内面は条痕調整が認められる。

Ⅳ類　条痕文系土器（挿図10・11　図版５・６）

①折り返し口縁を有するもの（Po27～35)

Po27～32は折り返し口縁部及び胴部外面に連続刺突を施す。内面のナデ調整は粗く、粘土積み上げ痕も残存するなど凹凸がはげしい。Po33～35は内外面条痕地文のみである。Po27～32の無文（刺突を施さない）のタイプと考えられる。

②条痕地文に刺突を施すもの（Po36)

内面にナデ調整を施し口縁は単純に仕上げる。

③その他（Po37～40・44)

Po37・40・44は条痕地に突帯を貼付け、その上に刻みを施す。38・39は条痕地のみである。

Ⅴ類　刺突文土器（挿図12　図版６）

①極細工具による刺突を施すもの（Po42・43)

②半截竹管による刺突を施すもの（Po46・47)

③劣截竹管による刺突を施すもの（Po45)

Ⅵ類　無文土器（挿図12～14　図版６）

①ナデ調整・条痕調整により仕上げるもの（Po48～59)

Po48は口縁端部に沈線、口縁下に円孔が施される。Po50は口縁下に円孔を施そうとしたものらしく、その痕跡が内外面に認められる。Po54の口縁端部内面には斜行沈線、Po56の口縁端部内面、Po57の口縁端部外面には絡条体圧痕が施される。Po58・59の上部については不明である。

②粗製土器（Po60～64・69)

Po60・61の口縁端部は、粘土貼り付けにより肥厚する。Po62の口縁は直行し、口縁下に円孔が施される。Po63の口縁はやや内傾する。Po69は上げ底気味である。

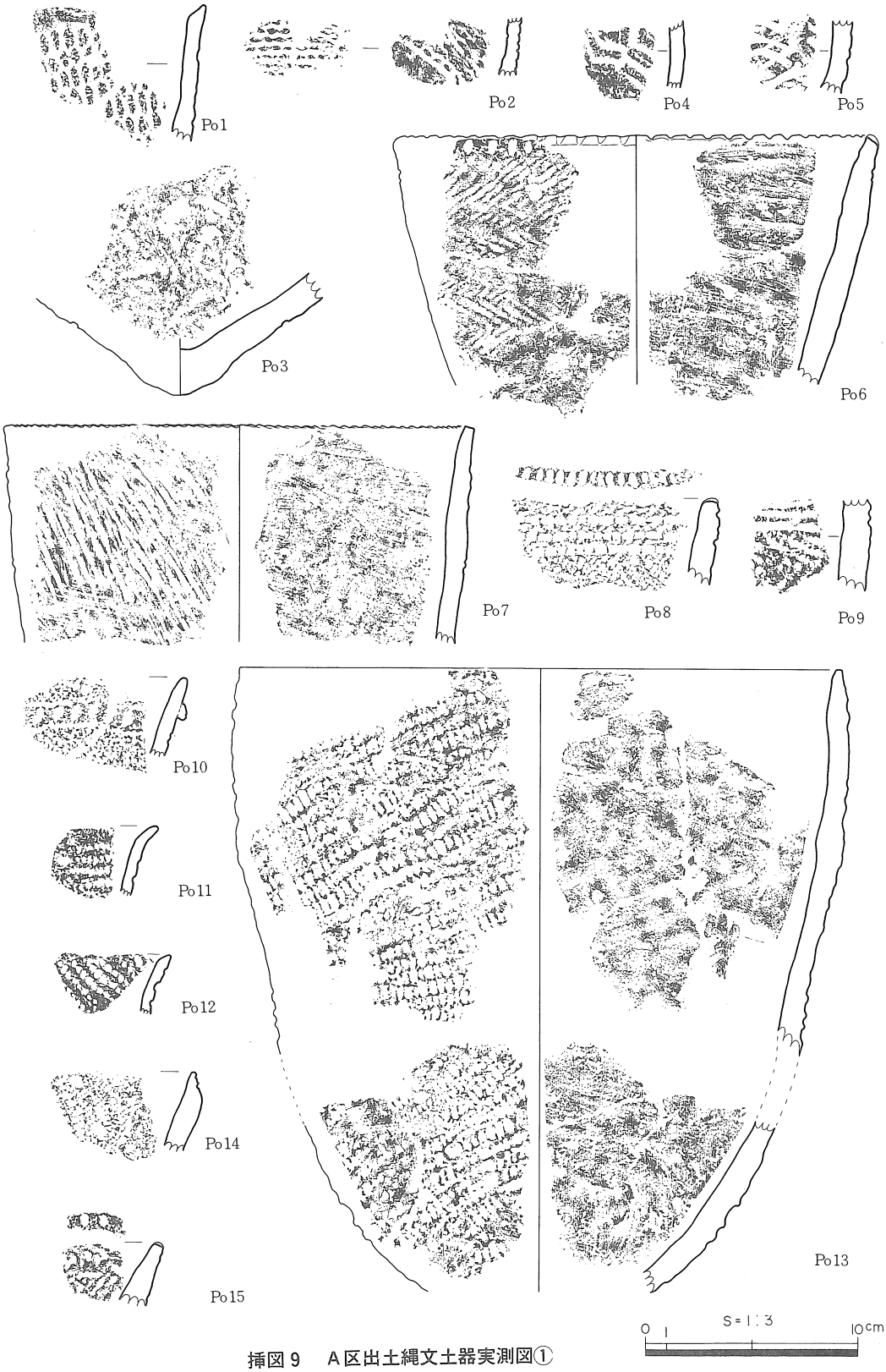

挿図９　Ａ区出土縄文土器実測図①

挿図10　A区出土縄文土器実測図②

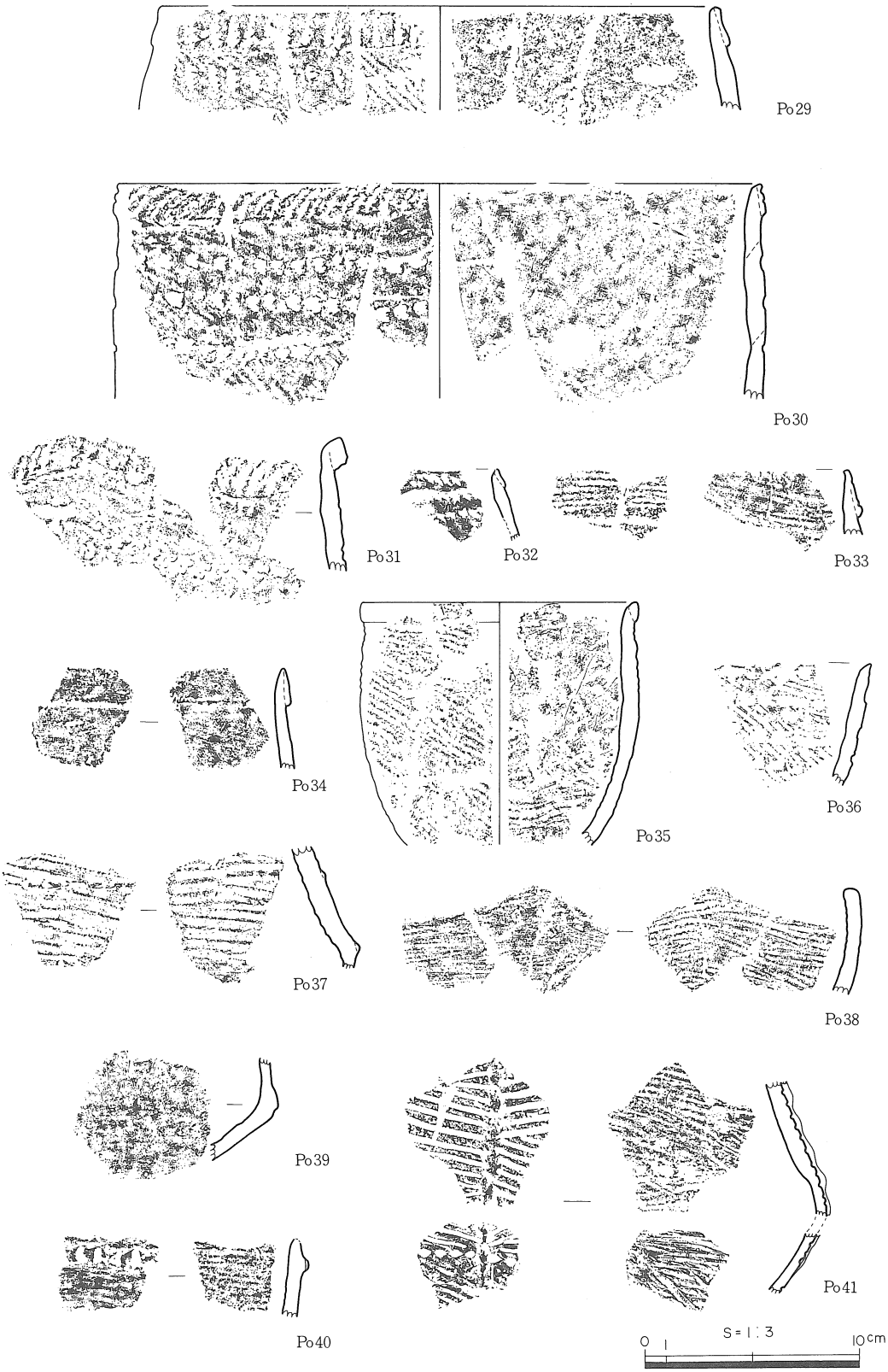

挿図11　A区出土縄文土器実測図③

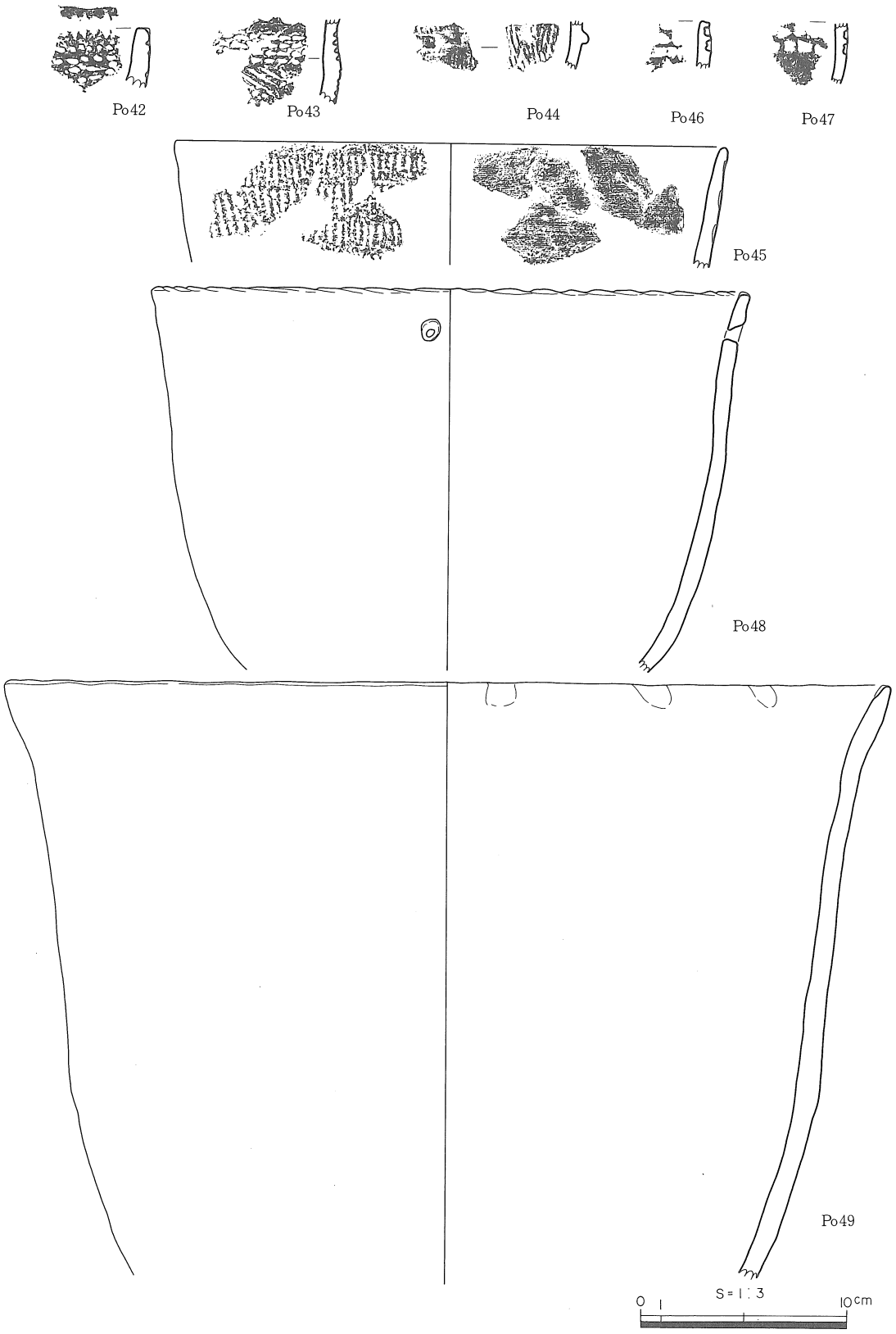

挿図12　A区出土縄文土器実測図④

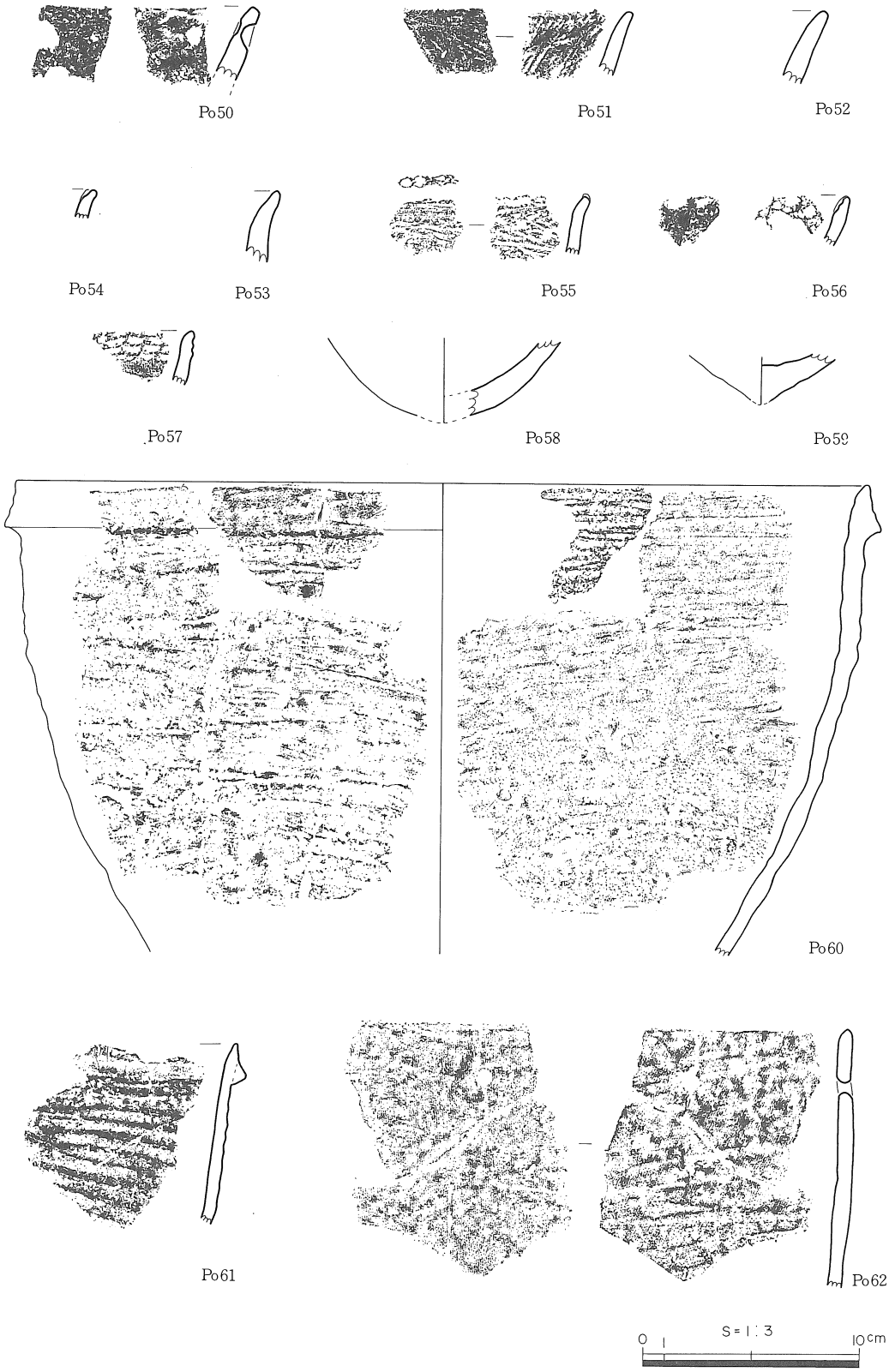

挿図13　A区出土縄文土器実測図⑤

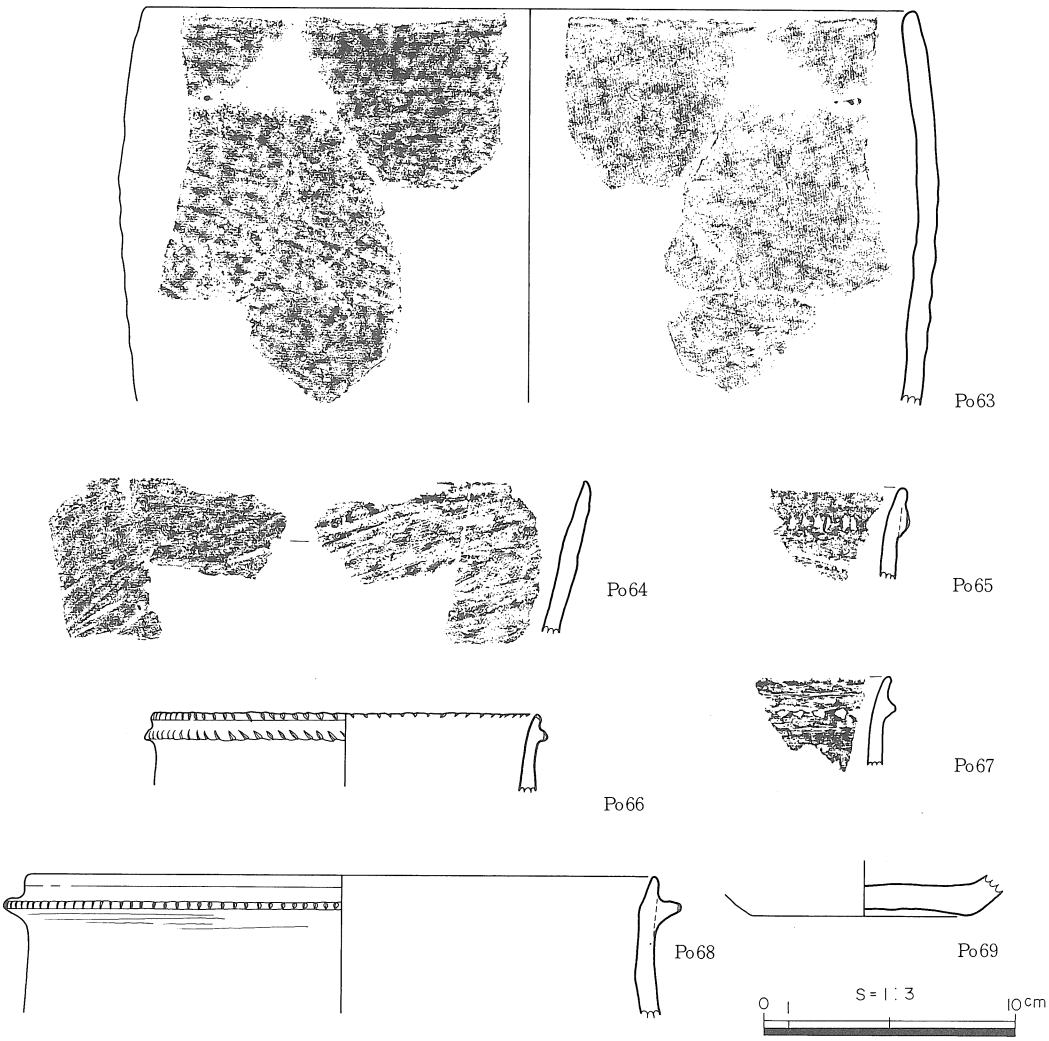

挿図14　A区出土縄文土器実測図⑥

③刻み目突帯を有するもの

Po66は口縁端部にも刻みを施す。

註1　『鳥取県教育文化財団調査報告書17・上福万遺跡』1985における縄文土器の中でⅠ類D種とされるものと同タイプの土器である。

註2　褐色、暗褐色を呈し、焼成も良好、胎土中に砂粒を僅かに含む程度である。

b　石器

下山南通遺跡の石器は、剝片石器と石核石器・礫石器の2つに大別した。その使用時期については、A区出土の石器を縄文時代早～前期（北部・南部遺構群出土の石器を弥生時代中～後期）として取り扱った。

1．剝片石器・剝片・石核（挿図16・17　挿表7・8　図版6）

A区出土の剝片石器は石鏃・尖頭器があり、石鏃未製品と思われるものもある。また、剝片・

石核も出土している。

石鏃（S 1～29）

総数29点。このうち、石材は黒曜石22点（76%）サヌカイト6点（21%）チャート1点（3%）である。完形23点についての長さ・幅の相関を挿表1に示した。長さは10.5～25.5mmの間にある。15.1～20mmの間にあるものは8点（35%）、20.1～25mmの間のものは10点（43%）存在する。幅は9.4～24mmの間にある。10.1～15mmの間のものは11点（48%）、15.1～20mmの間のものは9点(39%)存在する。長さと厚さ、幅と厚さの相関は挿表2・3に示した。厚さは2.2～8.6mmの間にある。

石鏃の製作を考えると、その製作技術が違えば仕上がる製品の形態的特色（長さ・幅・厚さ）にその影響が現れるのは言うまでもない。そのことをふまえて挿表1～3の中でA区とB・C・D区出土の石鏃を見比べる。長さ・幅の相関（挿表1）を見ると、グラフ上のポイント分布は、A区とB・C・D区では27度と14度の範囲内にそれぞれおさまり、そこにはかなりの差が認められる。興味深いのは、双方の石鏃幅及び幅に対する長さの比の最大値を示す直線の傾きが双方とも同様であるのに対し、幅と長さの比の最小値を示す直線の傾きは大きく異なるということである。特にA区では、幅が長さを上回るものも存在する。B・C・D区では19.1mmの石鏃が最も短いが、A区ではそれ以下のものが8点存在しその最短のものは10.5mmである。

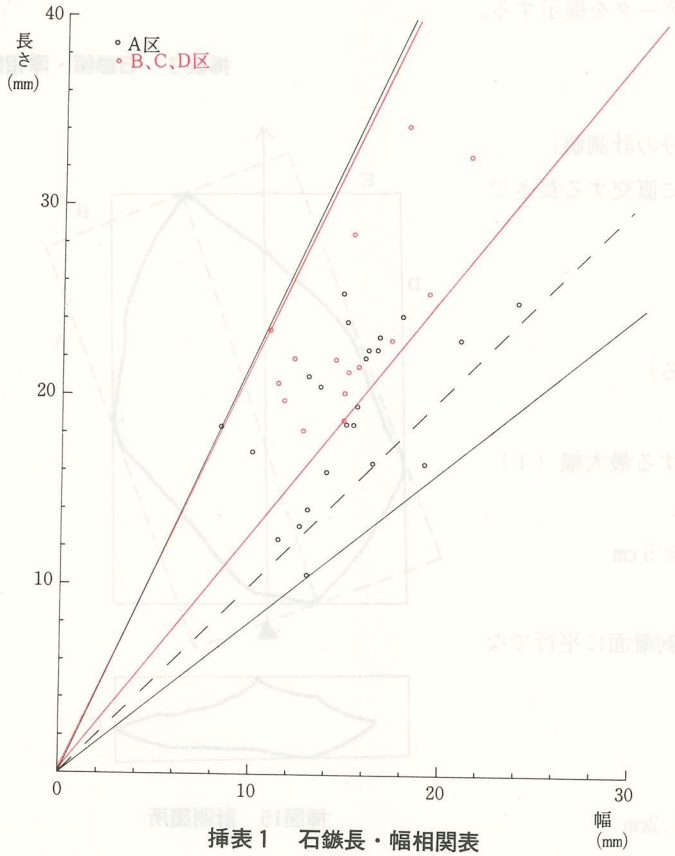

挿表1　石鏃長・幅相関表

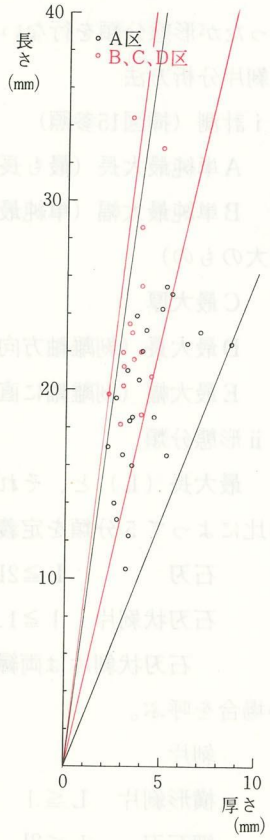

挿表2　石鏃長・厚相関表

次に長さ・厚さ、幅・厚さについてのグラフ中のポイントに着目すると、A区出土のものがB・C・D区に比べより広がりをもつことが窺える。以上のことからA区の石鏃に比べ、B・C・D区の石鏃は長さ・幅・厚さにより企画性をもち全体的にスマートであることが言える。

最後に、A区とB・C・D区出土石鏃の時期であるが、共伴する土器から類推し、縄文時代早期後半～前期前半、弥生時代のものがそれぞれ大半を占めると考える。

尖頭器・石鏃未製品（S30・31）

S30の素材は剝片である。尖端部が僅かに欠損する。背面側は両縁に剝離調整を施し尖端部を作り出すが主剝離面側には一部に剝離調整が認められるだけである。S31はおそらく約½が欠損すると考えられるが、未製品であろうか。

剝片

A区出土の剝片総数は286点であり、石器遺物全体の83%を占める。これらの遺物を分析し検討を加える事は、当時の石器製作技術を知る上で必要不可欠である。今回の報告では検討を加えるまでには至らなかったが形態分類を行ないそのデータを提示する。

Ⅰ剝片分析方法[註1]

ⅰ計測（挿図15参照）

A単純最大長（最も長い部分の計測値）

B単純最大幅（単純最大長に直交する長さで最大のもの）

C最大厚

D最大長（剝離軸方向）

E最大幅（剝離軸に直交する）

ⅱ形態分類

最大長（L）と、それに対する最大幅（l）の比によって5分類を定義する。

石刃　　L≧2l、L≧5cm

石刃状剝片　l≧1.2cm

石刃状剝片は両縁が主剝離面に平行でない場合を呼ぶ。

剝片

横形剝片　L≦l

細石刃　　L≦2l、l＜1.2cm

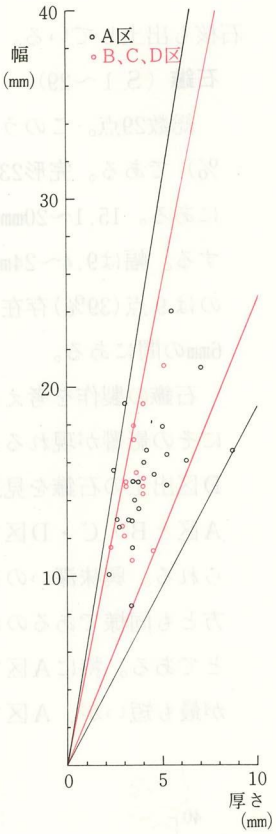

挿表3　石鏃幅・厚相関表

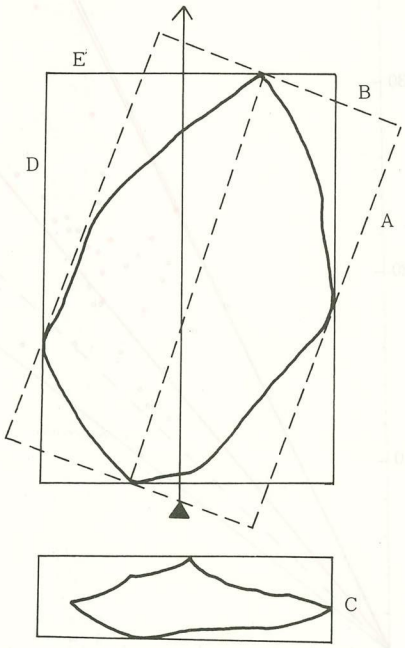

挿図15　計測箇所

II分類結果

分類した各形態別点数は（挿表10～12）、剝片125点（44%）、横形剝片150点（52%）、石刃1点（0.5%）、石刃状剝片1点（0.5%）、細石刃9点（3%）である。石材別に見ると黒曜石257点（90%）、サヌカイト12点（4%）、珪岩6点（2%）、その他頁岩・メノウ・ジャスパー・鉄石英・アプライトが11点（4%）である。黒曜石が大半で僅かにサヌカイトが利用され、その他の石材はほとんど石器素材として用いられることがなかったことを示している。

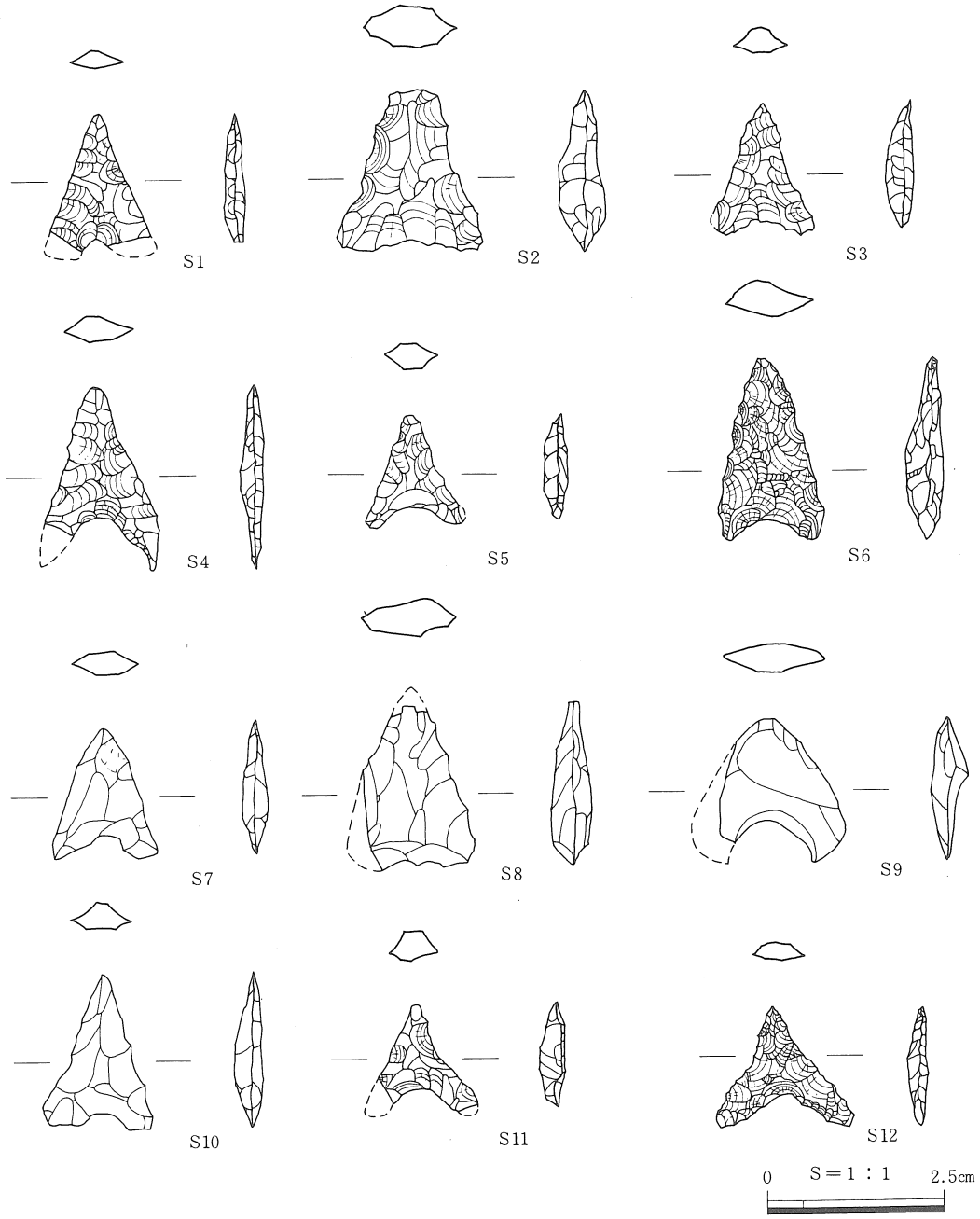

挿図16　A区出土剝片石器実測図①

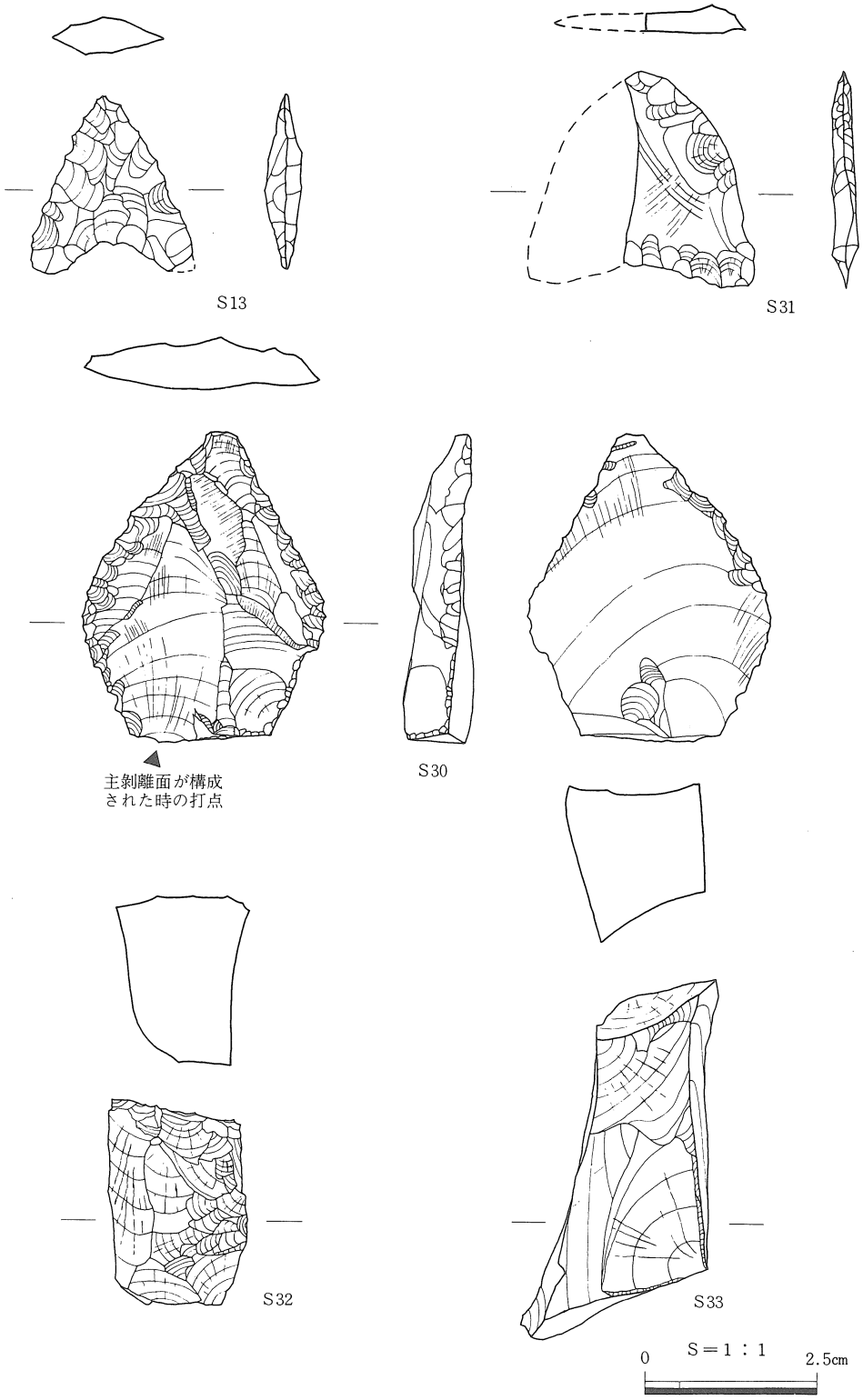

挿図17　A区出土剥片石器実測図②

先述したA区出土の剝片石器の石材別点数をみても同じ傾向を示している。

剝片と横形剝片の比率は1：1.2でやや横形剝片の点数が多く、石刃・石刃状剝片等の石器素材になり得る様なものはごく僅か認められたのみである。剝片・横形剝片の剝取はほぼ同程度になされ、石器素材になり得るものは無駄にされることはほとんどなかったということであろう。この状況は上福万遺跡（米子市上福万）における様相と合致する。[註2] 本遺跡出土の細石刃については、それを利用して製作した小型の石器は確認しておらず、石器製作過程における副産物（屑片）かと考えられる。

石核（挿図17）

6点出土しておりいずれも黒曜石である。

2．石核石器・礫石器

本遺跡の石核石器・礫石器は、次の様に分類した。（鈴木道之助『図録石器の基礎知識III』1981、柏書房のP22表1を参考にした）

① 磨石・敲石……磨痕・磨面、敲痕・敲面、凹みが一個体に併存する場合が多いため、その組み合わせにより次のI～VIの6タイプに細分した。I（磨痕のみ）、II（敲痕のみ）、III（磨痕＋敲痕）、IV（磨痕＋凹み）、V（敲痕＋凹み）、VI（磨痕＋敲痕＋凹み）

② 石斧……打製石斧、局部磨製石斧、磨製石斧、環状石斧がある。

③ 石錘……円礫（又は丸石）を利用して、その長軸方向の両端を欠いた石錘。

④ 石皿……中央部に磨耗による大きな凹みを有する石器。

⑤ 砥石……使用面がほぼ平坦な砥面を有する石器。一部には、磨耗による小さな凹みや、線条痕などが認められる。

⑥ 石庖丁

A区出土の石核石器・礫石器の総数は21点である。その分布範囲は、土器、剝片石器の分布範囲と重なる。

① 磨石・敲石〔挿図18・19　挿表9　図版7〕

磨石・敲石I（S38～42）

5点出土した。両面に磨痕の認められるもの（S40・41・42）、片面に磨痕の認められるもの（S38・39）、周縁部に磨痕の認められるもの（S42）などがあり、これらの中には過度の磨耗によって平坦になった磨面を持つもの（S38・42）、磨面が光沢を持つもの（S41）がある。

石材は、角閃石安山岩、花崗閃緑岩、花崗岩である。

磨石・敲石II（S43・44）

2点出土した。敲痕が長軸方向の上端に認められるもの（S43）、両端に認められるもの（S44）がある。

石材は、砂岩、黒雲母花崗岩である。

磨石・敲石IV（S45～49）

5点出土した。片面に凹みの認められるもの（S45・47・48）、周縁部に凹みの認められる

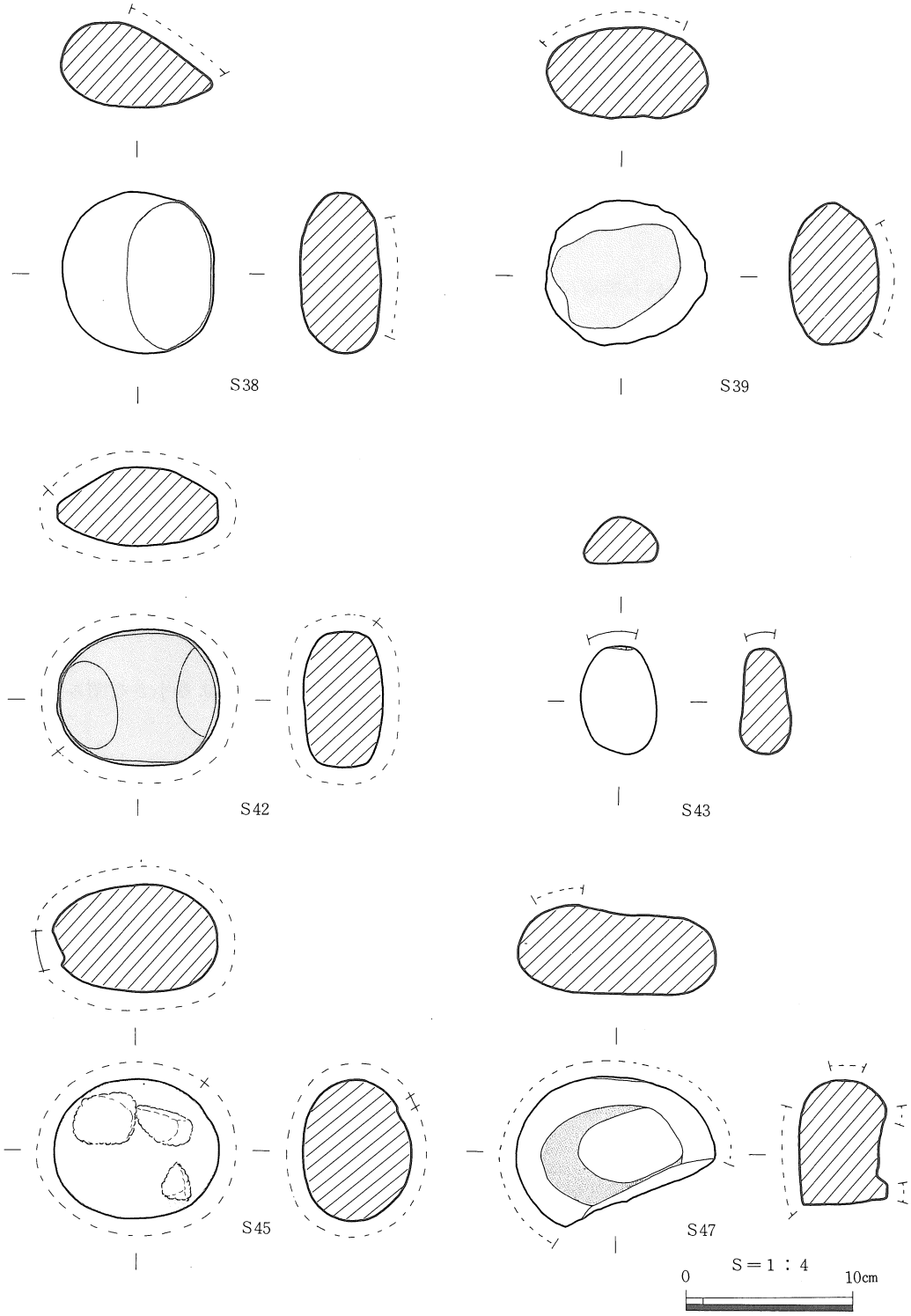

挿図18　A区出土石核石器・礫実測図①

もの（S45・46・49）があり、これらの中には過度の磨耗によって平坦になった磨面を持つもの（S45・47）がある。

石材は、角閃石安山岩、無斑晶安山岩等である。

磨石・敲石Ⅳ（S50～53）

4点出土した。片面に凹みの認められるもの（S51・52）、両面に凹みの認められるもの（S

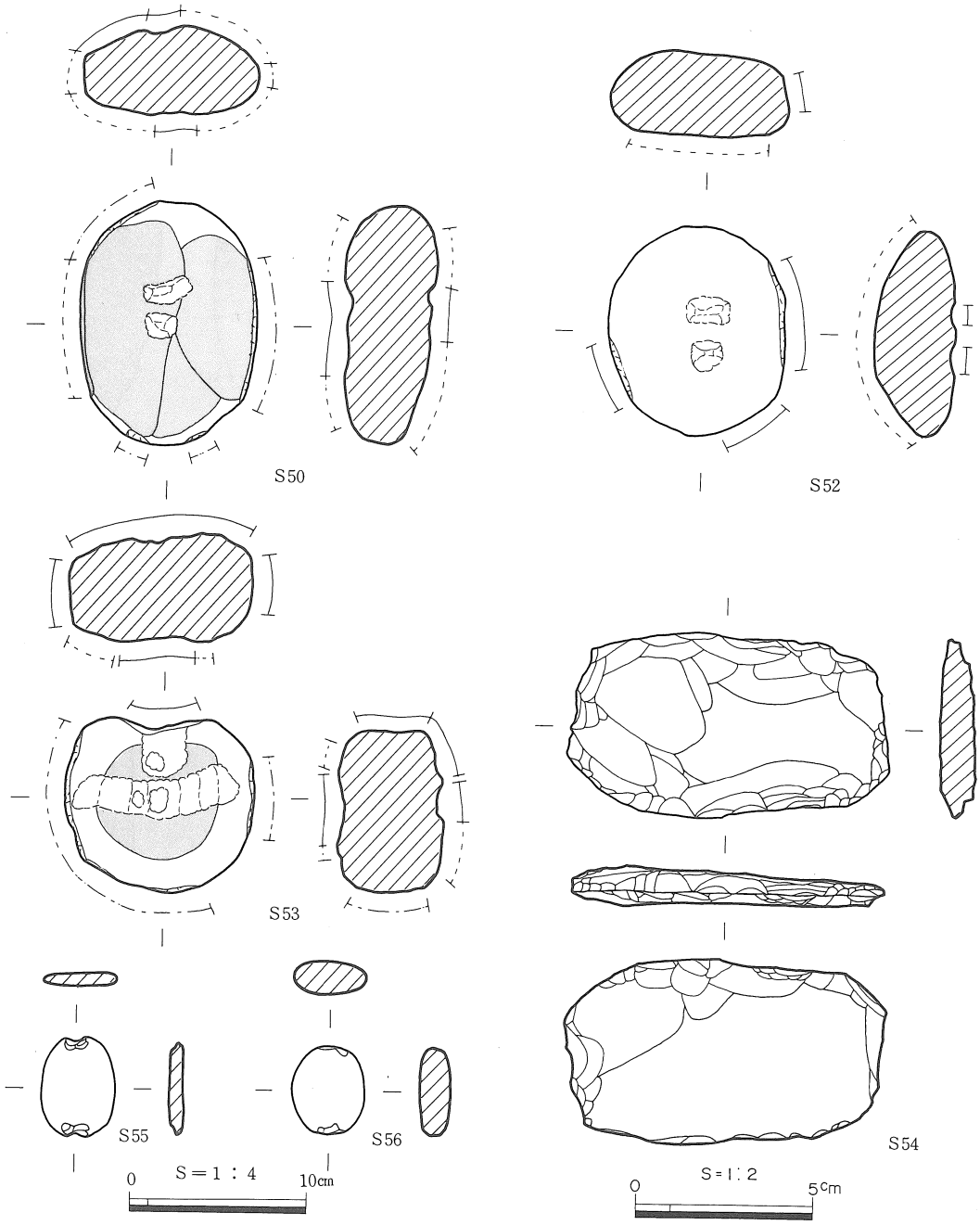

挿図19　A区出土石核石器・礫実測図②

50・53）があり、これらの中には過度の磨耗によって平坦になった磨面を持つもの（S 50・51・52）、過度の敲打によって平坦になった敲面を持つもの（S 50・52・53）がある。

石材は、花崗閃緑岩、角閃石安山岩などである。

② 石斧

打製石斧（S 54）

石材は、ガラス質安山岩である。全体に剝離痕が認められること、周縁部に両面調整によって刃部が作り出されているが、刃部と基部の区別がはっきりしないことなどから、剝片石器に属すると判断できるが、ここでは打製石斧として取り扱った。

③ 石錘（S 55・56）

S 55・56共に礫石錘で、長軸方向の両端に打撃を加え、糸掛けを作り出している。

石材は、角閃石安山岩である。

④ 石皿（S 57）

扁平な石を利用しており、石材は、黒雲母角閃石安山岩である。表面中央部に斜めに伸びる若干の凹みを持つ磨り面が認められる。表面右側には敲打による凹みが認められ、何かを敲く際の台石としても利用されていたことが窺われる。また、石皿として製品化する際の加工痕と思われる平坦な磨面が、縞状に認められる。

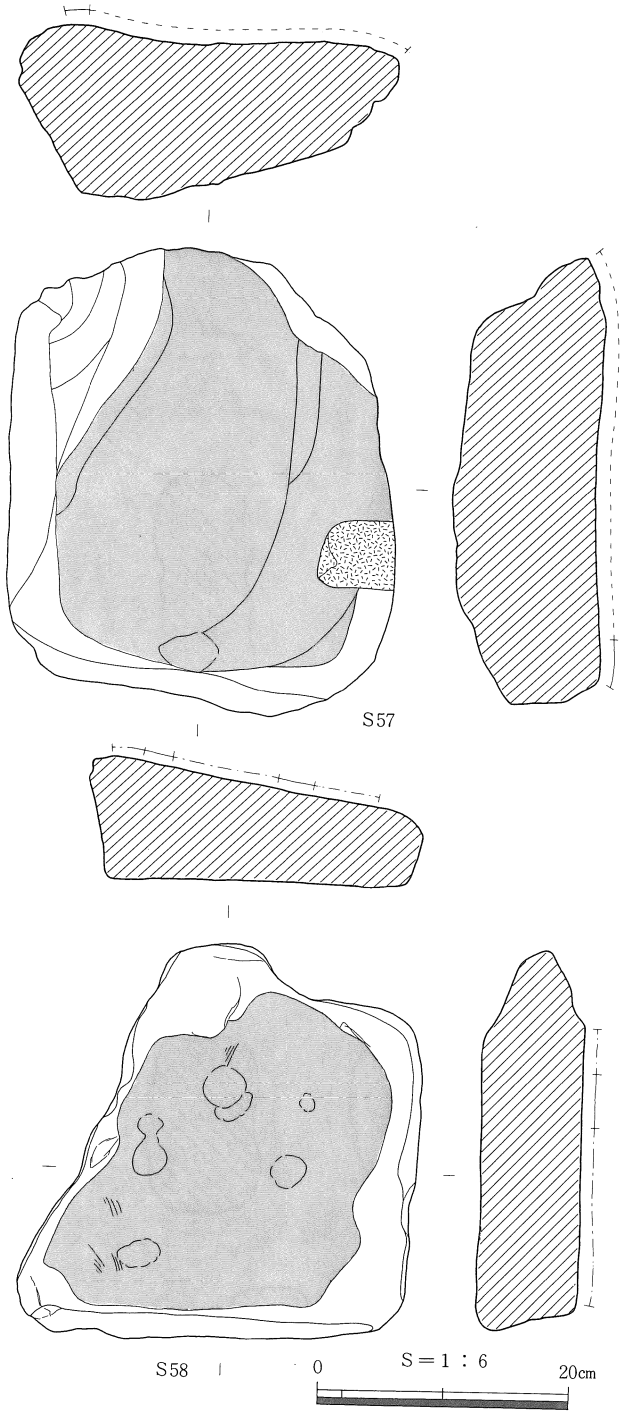

挿図20　A区出土石器実測図

⑤ 砥石（S 58）

扁平な石を利用しており、石材は、角閃石安山岩である。平坦な砥面には、線条痕が認められる。また、砥面には小さな凹みも認められ、敲く際の台石として、又は石皿としても使

用されていたことが窺われる。

（太田正康）

註１①山中一郎「長原遺跡出土の石器について」『大阪市平野区長原遺跡発掘調査報告書』長原遺跡調査会編1978

②根鈴輝雄「原石・剝片・石器・石鏃について」『鳥取県教育文化財団調査報告書17上福万遺跡』1985

註２　註１―②に同じ

また、上福万遺跡では、縄文時代早期後半～前期前半の土器が出土している。本遺跡Ａ区出土の土器もほぼそれと同時期のものであり、対比する好資料であろう。

第３節　小結

前節で述べたＡ区出土の縄文時代遺物について位置づけをして小結とする。

Ｉ類とした押型文土器は、内外面小型楕円文を施すものや文様の粗大化がみられ、早期後半（黄島式[註1]・高山寺式[註2]併行）の時期である。II類とした縄文土器は、縄文ＲＬ・ＬＲの原体により施文されるものがほとんどで、器厚も厚いものが多い。また、縄文Ｒ施文のものは胎土中に繊維を含まないが、それ以外は繊維を含むものが多く（挿表４・５）、II類の特徴の１つとしてあげることができる。[註3] III類としたものには、厚手で胎土中に繊維を含む土器と、外面に突帯をもち内面に条痕調整が施される土器がある。[註4] IV類は本遺跡で最も出土量の多かった土器群である。IV類の土器では、胎土中に繊維を含むものが僅かにみられる程度である。これらの土器は米子市陰田遺跡[註5]・松江市タテチョウ遺跡[註6]出土遺物の中に類似するものがある。前期前半の時期に比定できる。Ｖ類土器の中には羽島下層II式～北白川下層Ｉ式の特徴をもつものが含まれる。[註7] VI類中には時期の異なるものが存在する。VI類①に含まれる各土器は、Ｉ類～Ｖ類のいずれかに伴うものであろうし、VI類②・③は後～晩期の遺物であろう。

以上、本遺跡出土の縄文土器については、早期後半・早期末～前期前半、後～晩期に大別して捉えられる。石器については共伴する土器より、本遺跡南端Ａ区出土のものを縄文時代遺物と考えており、本章に記述した。Ｂ・Ｃ・Ｄ区出土の石器は弥生時代のものを多く含むと考え第６章第２節に記述した。尚Ａ区における各遺物の出土状況等についての細かな検討は第６章第１節に記述する。

（太田正康）

註１　岡山県邑久郡黄島貝塚

註２　和歌山県田辺市高山寺貝塚

註３　II類土器の特徴は、島根県簸川（ひかわ）郡菱根遺跡出土の「縄文地繊維土器」に類似性を求められようか。

註４　後者の土器は、米子市陰田遺跡において出土している。『陰田』米子市教育委員会1984・３、この報告の中で第１群土器とされているものがそうである。

註５　『陰田』米子市教育委員会1984・３

註６　『タテチョウ遺跡発掘調査報告書』―Ｉ―島根県教育委員会1979・３

この報告の中で前期Ｂ・Ｃ類とされる土器群である。Ｂ類を「羽島下層式に近い」としている。

註７　網谷克彦「北白川下層式土器」『縄文文化の研究３・縄文土器Ｉ』雄山閣1982

遺物番号	挿図番号	図版番号	取上番号	口径(cm)	手法・特徴	胎土	色調	焼成
Po 1	9	4	2 A №1049 №892		外面に押型文（楕円）を施す。	砂粒、長石、黒雲母含む。	内外面淡褐色	良好
Po 2	9	4	2 A №1265 №1397		内外面に押型文（楕円）を施す。一部スス付着。	石英、長石を含む。	内外面赤褐色	良好
Po 3	9	4	1 B №1081	尖底部	外面に押型文（楕円）を施す。	石英、長石を多量に含む。繊維少量含む。	内外面淡褐色	良好
Po 4	9	4	1 B №1311		外面に押型文（特殊菱形）を施す。	石英、長石を含む。	内面暗褐色 外面淡褐色	良好
Po 5	9	4	2 A №1370		外面に押型文（特殊菱形）を施す。	石英、長石を多量に含む。黒雲母少量含む。	内外面褐色	良好
Po 6	9	4	2 A №1332 №1409	復口径 22.8	外面に縄文(R)、口縁端部に刻みを施す。	石英を多量に含む。黒雲母含む。	内外面暗褐色	良好
Po 7	9	4	B区SK—60 №937	復口径 21.3	外面に縄文(R)、口縁端部に刻みを施す。	石英、長石を多量に含む。黒雲母含む。	内面暗褐色 外面淡褐色	良好
Po 8	9	4	2 A №187		外面縄文(RL)、口縁端部刻み、口縁下に3条の押し引き沈線を施す。	石英を含む。黒雲母少量含む。繊維含む。	内外面褐色	良好
Po 9	9	4	2 A №1146		外面に縄文（RL）を施す。3条以上の押し引き沈線を施す。	石英を多量に含む。繊維含む。	内面褐色、 外面明褐色	良好
Po10	9	4	1 B №940、944、706、692		外面に縄文(RL)、口縁下の貼付突帯に刻みを入れる。	石英を含む。金・黒雲母含む。繊維多量に含む。	内外面褐色	良好
Po11	9	4	2 A №1019		外面に縄文（RL）を施す。	砂粒、石英を含む。	内外面淡褐色	良好
Po12	9	4	2 A №629		外面に縄文（RL）を施す。	石英を含む。	内外面明褐色	良好
Po13	9	4	1 A №1056、922、1124、1057、1125、1209 2 A №1158、549、1233、1159、1266、1405		外面に縄文（LR）を施す。	砂粒、金・黒雲母含む。繊維多量に含む。	内外面褐色	良好
Po14	9	4	2 A №1234		外面に縄文（LR）を施す。	砂粒、石英を含む。繊維含む。	内外面褐色	良好
Po15	9	4	2 A №1389		外面に縄文(LR)、口縁端部に刻みを施す。	砂粒、石英を含む。繊維多量に含む。	内外面褐色	良好
Po16	10	4	2 A №266		外面縄文(LR)、口縁部に押し引き沈線2条、口縁端部に刻みを施す。	石英を含む。黒雲母、繊維を含む。	内外面褐色	良好
Po17	10	4	1 A №1283		外面に縄文(LR)、口縁端部に刻み施す。	砂粒、長石、金雲母含む。繊維を多量に含む。	内外面褐色	良好
Po18	10	4	2 A №1333 №1409		外面に縄文（LR）を施す。	石英、金雲母含む。繊維多量に含む。	内面暗褐色 外面淡褐色	良好
Po19	10	4	2 A №1369		外面に縄文（LR）を施す。	石英を含む。繊維を多量に含む。	内面褐色 外面淡褐色	良好
Po20	10	4	2 A №1223		外面縄文(LR)、内面へラミガキを施す。一部スス付着。	石英、長石、金雲母含む。	内面赤褐色 外面淡黄褐色	良好
Po21	10	4	2 A №1218		外面に縄文（LR）を施す。一部スス付着。	石英、長石を含む。	内面褐色 外面暗褐色	良好
Po22	10	4	20トレンチ №441		外面及び口縁内面部、口縁端部に縄文（LR）を施す。	石英、長石を含む。金雲母少量含む。	内面暗褐色 外面褐色	良好
Po23	10	4	拡張トレンチ №55		外面縄文(LR)、内面条痕地に縄文（LR）を施す。	石英を少量含む。黒雲母含む。	内面暗褐色 外面淡褐色	良好
Po24	10	4	2 A №1200 №1229		内外面及び口縁端部に縄文（LR）を施す。	長石を含む。	内面赤褐色 外面褐色	良好
Po25	10	4	20トレンチ №462 №464	復底径 7.4	外面に縄文（LR）と沈線を施す。	石英、黒雲母少量含む。繊維含む。	内面褐色 外面淡褐色	不良

挿表4　下山南通遺跡縄文土器観察表①

遺物番号	挿図番号	図版番号	取上番号	口径(cm)	手法・特徴	胎土	色調	焼成
Po26	10	4	2 B No.1344		3本1単位（幅1cm）の条線施す。	長石を多量に含む。黒雲母、繊維含む。	内面灰褐色 外面淡黄褐色	良好
Po27	10	5	1 B No.1092		胴部突帯が折り返し口縁につながる。口縁、突帯及び外面は櫛状工具による刺突が施されている	石英、黒雲母少量含む	内面明褐色 外面褐色	良好
Po28	10	5	1 A No.8		折り返し口縁部に櫛状工具による刺突を施す。内面条痕。	石英を含む。	内外面暗褐色	不良
Po29	11	5	1 B No.664、667、1075、1072	復口径 35.8	折り返し口縁及び外面には、条痕地に櫛状工具による刺突を施す。	石英、長石を多量に含む。黒雲母を少量含む。	内面淡黄褐色 外面褐色	良好
Po30	11	5	1 B No.1071、1072、1075		折り返し口縁は櫛状工具による刺突、外面は半截竹管による刺突が施されている。	石英を多量に含む。長石、繊維を少量含む。	内外面褐色	良好
Po31	11	5	1 B No.813、815、911、915		折り返し口縁が波状をなす。口縁には櫛状工具による刺突、外面には口縁に沿って条痕地に半截竹管による刺突を施す。	石英を多量に含む。長石、金・黒雲母含む。	内外面暗褐色	良好
Po32	11	5	0 C No.984		折り返し口縁及び外面は、条痕地に劣截竹管による刺突が施されている。	砂粒、長石、黒雲母少量含む。	内外面淡褐色	良好
Po33	11	5	2 A No.580		内外面条痕調整。折り返し口縁上に条線をめぐらす。	石英、長石、黒雲母を少量含む。	内外面淡褐色	良好
Po34	11	5	1 B No.913		外面ナデ調整、内面条痕、折り返し口縁をもつ。	砂粒、黒雲母を含む。	内外面淡褐色	良好
Po35	11	5	1 B No.1073	復口径 6.4	折り返し口縁ナデ調整。外面及び胴下半部の内面は条痕を施す。	石英、長石、黒雲母少量含む。繊維含む。	内面暗褐色 外面褐色	良好
Po36	11	5	8 R No.762		外面条痕地に劣截竹管による刺突を施す。	砂粒、黒雲母少量含む。	内面淡黄褐色 外面褐色	良好
Po37	11	5	2 B No.329		内外面条痕。外面突帯上に刻みを施す。	石英、長石、金雲母含む。	内外面褐色	良好
Po38	11	5	1 A No.19、20、21		口縁は波状をなす，内外面条痕調整。	石英、黒雲母含む。	内外面褐色	良好
Po39	11	5	SK－01 No.796		胴屈曲部。外面条痕。内面屈曲部より上位ヘラ削リ、下位ナデ調整。	石英多量に含む。長石黒雲母含む。	内面暗褐色 外面褐色	良好
Po40	11	5	2 A No.619		内外下条痕。口縁面に刻み目突帯あり。	石英多量に含む。	内面淡褐色 外面褐色	良好
Po41	11	5	2 A No.598 3 A No.899		外面は横位に幅広の沈線、縦位に突帯を施す。屈曲下に刺突を施す。内面に条痕調整。	石英、黒雲母を少量含む。	内外面褐色	良好
Po42	12	6	2 A No.1391		外面に極細竹管による刺突、口縁部に刻みを施す。	石英、長石、黒雲母を含む。	内面暗褐色 外面淡灰褐色	良好
Po43	12	6	2 A No.1011 1 B No.1190		外面は横位に刺突を施し、斜位に条線を施す。	長石を多量に含む。	内外面褐色	良好
Po44	12	6	1 B No.706		内外面条痕。外面に突帯が付く。	砂粒を含む。	内面淡褐色 外面黒色	良好
Po45	12	6	2 A No.78、73、77	復口径 26.6	外面は条痕地にC字連続刺突を施す。	石英、黒雲母を含む。	内外面暗褐色	良好
Po46	12	6	2 A No.599		口縁外面に左から右へD字状刺突を2列以上施す。	石英、長石を含む。	内外面暗褐色	良好
Po47	12	6	2 A No.629		外面に左から右へD字状刺突を施す。	石英、長石を含む。	内面暗褐色 外面灰褐色	良好
Po48	12	6	1 B No.845、848、849、1354、1293 1 A No.526 2 A No.1329、1411 2 B No.1383	復口径 28.2	内外面ナデ調整。口縁端部に刻みを施す。口縁下に穿孔がある。	石英を多量に含む。黒雲母を少量含む。	内外面 淡褐色～ 淡灰褐色	良好
Po49	12	6	1 B No.1291、1292、1294	復口径 42.2	内外面ナデ調整。強いナデにより口縁端部歪む。	石英を多量含む。長石、金・黒雲母含む。 繊維少量含む。	内外面 淡灰褐色 ～黒褐色	良好
Po50	13		2 A No.1274		内外面ナデ調整。外面に刺突あり。外面の刺突と対をなす内面に穿孔の痕跡がある。	石英、黒雲母を含む。	内面淡褐色 外面淡灰褐色	良好

挿表5　下山南通遺跡縄文土器観察表②

遺物番号	挿図番号	図版番号	取上番号	口径(cm)	手法・特徴	胎土	色調	焼成
Po51	13		1A No.524		外面ナデ調整。内面条痕。	石英、金・黒雲母を含む。	内面褐色 外面黒褐色	良好
Po52	13		2A No.1326		内外面ナデ調整。	金雲母を含む。	内外面淡褐色	良好
Po53	13		2A No.1175		内外面ナデ調整。	長石、黒雲母を含む。	内外面黒褐色	良好
Po54	13		2A No.1019		内外面ナデ調整。口縁内面に斜行沈線を施す。	長石を含む。	内外面淡褐色	良好
Po55	13		3A No.348		内外面条痕。口縁端部に刻みを施す。	石英を含む。	内外面褐色	良好
Po56	13		2A No.1241		内外面ナデ調整。口縁内面に絡状体圧痕を施す。	石英、長石、黒雲母を含む。	内外面暗褐色	良好
Po57	13		2A No.70		口縁に単位の大きな刻みを施す。	石英、長石を含む。黒雲母を少量含む。	内外面褐色	良好
Po58	13		2A No.1422	尖底部	内外面ナデ調整。	石英を含む。繊維を少量含む。	内外面淡褐色	良好
Po59	13		2B No.1346	尖底部	内外面ナデ調整。	石英、金雲母を含む。	内外面淡褐色	良好
Po60	13	6	表採 No.1446	復口径 39.4	内外面削痕調整。一部スス付着。	石英を多量含む。 黒雲母を少量含む。	内外面淡褐色 ～淡黄褐色	良好
Po61	13	6	2A No.1242		外面削痕。内面ナデ調整。外面スス付着。	石英、長石を含む。黒雲母を少量含む。	内外面明茶褐色	良好
Po62	13	6	1I No.200、259、305		内外面に削痕を施す。口縁部に円孔あり。	石英、長石、黒雲母含む。	内面淡灰褐色 外面淡褐色	良好
Po63	14	6	1I No.305、259	復口径 30.4	外面削痕、一部スス付着。	石英、長石、黒雲母含む。	内面淡褐色 外面暗褐色	良好
Po64	14		2A No.1016		内外面削痕調整。	石英、黒雲母を含む。繊維含む。	内外面淡黄褐色	良好
Po65	14	6	No.374		折り返し口縁部に刻みを施す。	石英を含む。	内面淡灰褐色 外面淡褐色	良好
Po66	14	6	SI－01 No.392	復口径 15.2	口縁端部外面に刻みを2ケ所施す。	長石を含む。	内外面淡褐色	良好
Po67	14	6	SK－16 No.498		口縁下外面に刻み目突帯あり。	長石を含む。	内外面灰褐色	良好
Po68	14	6	SK－64 No.1082	復口径 25.0	口縁下にヘラ状工具による刻み目突帯がめぐる。内外面ナデ調整。	石英を含む。	内外面明褐色	良好
Po69	14		1I No.305	底部径 8.6	底部内外面ナデ調整。	石英、長石、黒雲母含む。	内面黒褐色 外面淡褐色	不良

挿表6　下山南通遺跡縄文土器観察表③

No.	挿図番号	図版番号	分類	出土位置	取上番号	最大長さ(mm)	最大幅(mm)	厚さ(mm)	重さ(g)	石材
S1	16	6	石鏃	A区　1A	45	(19.0)	(14.0)	3.0	0.6	黒曜石
S2	16	6	〃	〃　〃	27	23.0	21.0	7.0	2.1	〃
S3	16	6	〃	〃　2A	1220	18.5	(14.0)	4.0	0.6	〃
S4	16	6	〃	〃　〃	284	26.0	(16.5)	3.5	0.8	〃
S5	16	6	〃	〃　〃	66	16.0	14.0	3.5	0.5	
S6	16	6	〃	〃　〃	285	25.4	14.8	5.2	1.5	〃
S7	16	6	〃	〃　〃	772	18.5	15.0	3.5	0.6	サヌカイト
S8	16	6	〃	〃　〃	1132	(23.0)	(16.0)	(5.5)	1.8	〃
S9	16	6	〃	〃　〃	642	20.0	(17.0)	5.0	1.4	〃
S10	16	6	〃	〃　〃	1432	22.0	16.0	4.0	9.9	〃
S11	16	6	〃	〃　1B	714	(10.0)	(14.0)	4.0	0.5	黒曜石
S12	16	6	〃	〃 3層20トレンチ	427	16.5	19.1	3.0	0.4	〃
S13	17	6	〃	〃	405	25.0	24.0	5.5	2.1	〃
S14			〃	A区　1A	1067	12.2	11.5	3.4	0.3	黒曜石
S15			〃	〃　2A	281	10.5	13.0	3.2	0.3	〃
S16			〃	〃　〃	1254	22.4	16.1	6.3	1.4	〃

挿表7　下山南通遺跡（A区）剥片石器一覧表①

No.	挿図番号	図版番号	分類	出土位置	取上番号	最大長さ (mm)	最大幅 (mm)	厚さ (mm)	重さ (g)	石材
S17			石鏃	A区 2A	1070	21.0	13.0	3.2	0.7	黒曜石
S18			〃	〃 〃	280	24.2	17.9	5.0	1.6	〃
S19			〃	〃 〃	776	17.0	10.1	2.2	0.3	〃
S20			〃	〃 〃	1230	22.4	16.6	8.7	2.4	〃
S21			〃	〃 〃	537	14.0	13.0	2.5	0.6	〃
S22			〃	〃 〃	139	18.5	15.4	4.6	1.0	サヌカイト
S23			〃	〃 〃	603	13.1	12.6	2.7	0.4	〃
S24			〃	〃 1B	322	16.5	16.4	5.3	0.8	黒曜石
S25			〃	〃 〃	1191	23.9	15.0	3.7	1.1	〃
S26			〃	〃 〃	830	18.3	8.4	3.3	0.4	〃
S27			〃	〃 〃	842	20.5	13.6	3.8	0.9	〃
S28			〃	〃 3層20トレンチ	424	23.1	16.7	4.2	1.1	チャート
S29			〃	A区 掘下中	723	19.5	15.6	2.5	0.5	黒曜石
S30	17	6	尖頭器	A区 2A	1040	4.4	1.0	1.0	12.0	〃
S31	17	6	石鏃未製品	〃 1B	699	3.1	(1.9)	0.45	1.33	〃
S32	17	6	石核	A区 SK−01	794	2.91	1.94	2.41	15.9	〃
S33	17	6	〃	〃 1B	694	5.23	2.86	2.68	28.8	〃
S34			〃	〃 2A	861	5.35	4.70	3.15	86.6	〃
S35			〃	〃 〃	1151	4.60	3.30	2.25	28.8	〃
S36			〃	〃 〃	865	3.50	3.15	1.90	19.8	〃
S37			〃	〃 廃土中	1283	4.75	3.70	2.42	42.1	〃

挿表8　下山南通遺跡（A区）剝片石器一覧表②

No.	挿図番号	図版番号	分類	出土位置	取上番号	遺存状態	長さ (cm)	幅 (cm)	厚さ (cm)	重さ (kg)	石材
S38	18	7	磨石・敲石 I	A区 1A	994	完	9.8	9.1	5.2	0.64	角閃石安山岩
S39	18	7	〃 〃	〃 2A	565	〃	9.7	8.6	5.5	0.62	黒雲母角閃石花崗閃緑岩
S40			〃 〃	〃 〃	640	〃	8.2	7.2	5.9	0.59	花崗岩
S41			〃 〃	〃 1B	320	〃	8.9	7.4	5.3	0.52	黒雲母花崗岩
S42	18	7	〃 〃	〃 2B	1382	〃	9.6	8.3	4.7	0.53	角閃石安山岩
S43	18	7	〃 II	〃 2A	539	〃	6.5	4.5	3.1	0.13	砂岩
S44			〃 〃	〃 〃	533	〃	7.6	3.2	2.8	0.10	黒雲母花崗岩
S45	18	7	〃 IV	〃 〃	367	〃	9.8	8.5	5.5	0.71	角閃石安山岩
S46			〃 〃	〃 3A	365	不明	9.7	3.4	5.0	0.17	無斑晶安山岩
S47	18	7	〃 〃	3層20トレンチ	398	⅓欠	12.0	9.1	5.4	0.74	黒雲母角閃石安山岩
S48			〃 〃	〃 〃	381	½欠	7.4	8.0	5.2	0.27	角閃石安山岩
S49			〃 〃	〃 〃	411	完	10.3	8.2	6.5	0.57	黒雲母角閃石安山岩
S50	19	7	〃 VI	A区 2A	1338	〃	13.9	10.2	5.2	1.05	黒雲母角閃石花崗閃緑岩
S51			〃 〃	〃 〃	564	〃	11.3	8.9	5.7	0.17	角閃石安山岩
S52	19	7	〃 〃	〃 1B	1307	〃	12.0	10.2	4.7	0.65	角閃石安山岩
S53	19	7	〃 〃	3層20トレンチ	420	⅓欠	10.0	10.9	6.2	0.73	黒雲母角閃石安山岩
S54	19	7	石斧	A区 1A	1116	完	9.2	5.2	1.0	0.08	ガラス質安山岩
S55	19	7	石錘	〃 3A	365	〃	5.7	4.3	0.8	0.03	角閃石安山岩
S56	19	7	〃	〃 1B	320	〃	5.1	4.1	1.9	0.05	角閃石安山岩
S57	20	7	石皿	〃 2A	897	〃	37.2	30.9	13.7	18.7	黒雲母角閃石安山岩
S58	20	7	砥石	〃 掘下中	1447	〃	31.6	31.7	8.0	12.9	角閃石安山岩

挿表9　下山南通遺跡（A区）石核石器・礫石器一覧表

No.	分　類	出土位置	取上番号	最大長さ(mm)	最大幅(mm)	石　材	No.	分　類	出土位置	取上番号	最大長さ(mm)	最大幅(mm)	石　材
H1	横形剝片	A区　1A	53	18.6	24.4	黒　曜　石	H51	横形剝片	A区　2A	563	11.4	20.2	黒　曜　石
〃2	〃	〃　〃	1205	11.3	22.8	〃	〃52	〃	〃　〃	612	12.1	14.3	〃
〃3	〃	〃　〃	519	5.1	6.2	〃	〃53	〃	〃　〃	1156	16.9	22.5	〃
〃4	〃	〃　〃	26	23.0	44.0	〃	〃54	〃	〃　〃	1032	19.6	32.6	〃
〃5	〃	〃　〃	648	22.5	24.5	〃	〃55	〃	〃　〃	250	7.9	10.9	〃
〃6	〃	〃　〃	1123	12.8	17.7	〃	〃56	〃	〃　〃	91	11.2	17.5	〃
〃7	〃	〃　〃	1058	12.4	42.2	〃	〃57	〃	〃　〃	891	16.8	47.5	〃
〃8	〃	〃　〃	38	11.0	16.5	〃	〃58	〃	〃　〃	67	16.4	22.8	〃
〃9	〃	〃　〃	30	13.5	4.2	〃	〃59	〃	〃　〃	1230	10.5	12.9	〃
〃10	〃	〃　〃	769	14.0	18.5	〃	〃60	〃	〃　〃	1160	9.4	18.8	〃
〃11	〃	〃　〃	1118	16.6	17.0	〃	〃61	〃	〃　〃	614	11.2	19.7	〃
〃12	〃	〃　〃	1067	16.3	18.2	〃	〃62	〃	〃　〃	92	13.2	24.2	〃
〃13	〃	〃　〃	1120	16.8	18.3	〃	〃63	〃	〃　〃	284	13.0	17.8	〃
〃14	〃	〃　〃	1118	11.3	19.4	〃	〃64	〃	〃　〃	1423	10.2	15.1	〃
〃15	〃	〃　〃	1208	28.5	34.3	サヌカイト	〃65	〃	〃　〃	1026	18.3	21.6	〃
〃16	〃	〃　〃	12	23.0	70.8	〃	〃66	〃	〃　〃	154	17.0	18.5	〃
〃17	〃	A区　2A	1410	7.5	14.4	黒　曜　石	〃67	〃	〃　〃	232	9.8	31.3	〃
〃18	〃	〃　〃	851	17.0	19.8	〃	〃68	〃	〃　〃	889	23.0	35.8	〃
〃19	〃	〃　〃	1387	19.2	42.7	〃	〃69	〃	〃　〃	1070	18.3	22.5	〃
〃20	〃	〃　〃	140	19.0	20.0	〃	〃70	〃	〃　〃	1029	16.1	19.9	〃
〃21	〃	〃　〃	1133	23.7	32.3	〃	〃71	〃	〃　〃	192	29.3	33.2	〃
〃22	〃	〃　〃	1018	14.1	23.5	〃	〃72	〃	〃　〃	789	15.8	18.6	〃
〃23	〃	〃　〃	274	27.8	38.1	〃	〃73	〃	〃　〃	618	9.6	19.6	〃
〃24	〃	〃　〃	1216	17.8	29.6	〃	〃74	〃	〃　〃	156	14.9	21.8	〃
〃25	〃	〃　〃	254	29.1	32.2	〃	〃75	〃	〃　〃	1136	28.7	34.5	〃
〃26	〃	〃　〃	863	14.7	18.0	〃	〃76	〃	〃　〃	172	11.7	25.2	〃
〃27	〃	〃　〃	771	11.2	13.5	〃	〃77	〃	〃　〃	870	11.1	13.4	〃
〃28	〃	〃　〃	1144	11.0	12.1	〃	〃78	〃	〃　〃	158	10.7	14.8	〃
〃29	〃	〃　〃	1165	9.5	16.0	〃	〃79	〃	〃　〃	247	15.3	25.4	〃
〃30	〃	〃　〃	248	39.5	53.8	〃	〃80	〃	〃　〃	65	23.9	34.2	〃
〃31	〃	〃　〃	605	16.7	19.0	〃	〃81	〃	〃　〃	775	15.2	31.8	〃
〃32	〃	〃　〃	96	22.3	24.1	〃	〃82	〃	〃　〃	871	29.2	30.3	〃
〃33	〃	〃　〃	135	19.1	19.8	〃	〃83	〃	〃　〃	1020	19.7	24.3	〃
〃34	〃	〃　〃	80	19.0	33.7	〃	〃84	〃	〃　〃	855	18.7	23.8	〃
〃35	〃	〃　〃	874	13.3	16.9	〃	〃85	〃	〃　〃	1030	21.8	22.8	〃
〃36	〃	〃　〃	604	9.0	12.3	〃	〃86	〃	〃　〃	1365	8.4	31.2	〃
〃37	〃	〃　〃	1033	20.4	25.3	〃	〃87	〃	〃　〃	1021	23.4	32.4	〃
〃38	〃	〃　〃	117	17.5	22.7	〃	〃88	〃	〃　〃	615	16.0	21.2	〃
〃39	〃	〃　〃	122	31.0	36.3	〃	〃89	〃	〃　〃	886	14.7	19.5	〃
〃40	〃	〃　〃	81	9.1	18.5	〃	〃90	〃	〃　〃	847	17.1	18.4	〃
〃41	〃	〃　〃	137	27.1	41.0	〃	〃91	〃	〃　〃	547	11.6	21.0	〃
〃42	〃	〃　〃	1342	11.4	16.3	〃	〃92	〃	〃　〃	611	14.6	20.7	〃
〃43	〃	〃　〃	1007	15.0	20.6	〃	〃93	〃	〃　〃	1164	31.1	34.4	〃
〃44	〃	〃　〃	178	11.7	12.5	〃	〃94	〃	〃　〃	1133	18.7	25.4	〃
〃45	〃	〃　〃	1166	22.8	23.5	〃	〃95	〃	〃　〃	887	17.2	23.4	〃
〃46	〃	〃　〃	1152	17.4	21.4	〃	〃96	〃	〃　〃	1131	20.6	22.3	〃
〃47	〃	〃　〃	1150	15.9	25.8	〃	〃97	〃	〃　〃	1226	17.5	17.9	〃
〃48	〃	〃　〃	1169	11.1	12.8	〃	〃98	〃	〃　〃	1246	10.5	17.5	〃
〃49	〃	〃　〃	1242	15.9	19.1	〃	〃99	〃	A区SK−01	793	13.2	18.5	〃
〃50	〃	〃　〃	544	14.0	28.6	〃	〃100	〃	〃　〃	797	23.6	30.9	〃

挿表10　下山南通遺跡（A区）剝片一覧表①

No.	分　類	出土位置	取上番号	最大長さ (mm)	最大幅 (mm)	石　材	No.	分　類	出土位置	取上番号	最大長さ (mm)	最大幅 (mm)	石　材
H101	横形剝片	A区　2A	112	33.6	48.8	珪　岩	H151	剝　片	A区　1A	376	16.2	15.7	黒曜石
〃102	〃	〃　〃	645	30.5	31.2	〃	〃152	〃	〃　〃	770	20.5	18.0	〃
〃103	〃	〃　〃	115	23.9	27.9	〃	〃153	〃	〃　〃	35	46.2	27.8	〃
〃104	〃	〃　〃	127	25.9	32.2	〃	〃154	〃	〃　〃	1054	20.9	17.6	〃
〃105	〃	〃　〃	1242	15.6	23.7	頁　岩	〃155	〃	〃　〃	767	32.8	21.3	〃
〃106	〃	〃　〃	1371	28.2	31.7	サヌカイト	〃156	〃	〃　〃	28	37.6	27.0	〃
〃107	〃	〃　〃	111	13.8	24.5	〃	〃157	〃	〃　〃	1065	36.3	23.7	〃
〃108	〃	〃　〃	1246	12.9	26.3	〃	〃158	〃	〃　〃	528	17.4	16.2	〃
〃109	〃	サブトレンチ	630	15.2	21.0	〃	〃159	〃	〃　〃	31	21.0	13.0	〃
〃110	〃	A区　3A	331	18.5	21.0	黒曜石	〃160	〃	〃　〃	18	26.0	16.0	〃
〃111	〃	〃　〃	357	18.0	20.4	〃	〃161	〃	〃　〃	1289	23.6	20.0	〃
〃112	〃	〃　〃	346	12.0	27.0	〃	〃162	〃	〃　〃	25	25.0	22.0	〃
〃113	〃	〃　〃	353	31.5	38.6	〃	〃163	〃	〃　〃	503	19.4	12.2	〃
〃114	〃	〃　〃	363	9.5	11.7	〃	〃164	〃	〃　〃	34	44.0	25.6	〃
〃115	〃	A区　1B	370	15.0	16.7	〃	〃165	〃	〃　〃	530	14.2	11.2	〃
〃116	〃	〃　〃	965	25.0	27.4	〃	〃166	〃	〃　〃	504	9.0	5.4	〃
〃117	〃	〃　〃	1090	29.0	39.5	〃	〃167	〃	〃　〃	1059	22.5	17.1	〃
〃118	〃	〃　〃	318	20.8	28.5	〃	〃168	〃	〃　〃	22	16.5	15.3	〃
〃119	〃	〃　〃	324	15.0	16.2	〃	〃169	〃	A区　2A	1130	23.2	17.0	〃
〃120	〃	〃　〃	711	16.0	21.5	〃	〃170	〃	〃　〃	1236	17.4	13.0	〃
〃121	〃	〃　〃	751	9.8	13.8	〃	〃171	〃	〃　〃	1154	24.6	17.6	〃
〃122	〃	〃　〃	698	17.8	18.6	〃	〃172	〃	〃　〃	646	42.0	41.0	〃
〃123	〃	〃　〃	738	18.8	22.3	〃	〃173	〃	〃　〃	571	21.3	20.7	〃
〃124	〃	〃　〃	709	12.1	13.0	〃	〃174	〃	〃　〃	164	22.6	22.0	〃
〃125	〃	〃　〃	1094	22.4	22.5	〃	〃175	〃	〃　〃	1047	20.6	16.6	〃
〃126	〃	〃　〃	959	22.6	26.6	〃	〃176	〃	〃　〃	1235	23.5	22.5	〃
〃127	〃	〃　〃	714	16.3	36.2	〃	〃177	〃	〃　〃	630	30.2	29.4	〃
〃128	〃	〃　〃	697	19.6	22.0	〃	〃178	〃	〃　〃	125	9.8	8.2	〃
〃129	〃	〃　〃	1085	15.7	24.6	〃	〃179	〃	〃　〃	368	32.6	22.7	〃
〃130	〃	〃　〃	974	14.7	16.5	〃	〃180	〃	〃　〃	1275	18.0	10.5	〃
〃131	〃	〃　〃	736	20.4	26.3	〃	〃181	〃	〃　〃	1153	19.6	16.0	〃
〃132	〃	〃　〃	1406	21.4	23.5	〃	〃182	〃	〃　〃	788	13.2	8.6	〃
〃133	〃	〃　〃	1181	17.2	18.5	〃	〃183	〃	〃　〃	1443	7.9	6.2	〃
〃134	〃	〃　〃	293	17.0	20.0	サヌカイト	〃184	〃	〃　〃	561	13.6	16.0	〃
〃135	〃	〃　〃	713	22.7	29.5	メノウ	〃185	〃	〃　〃	245	15.5	10.0	〃
〃136	〃	A区　2B	718	8.0	11.8	黒曜石	〃186	〃	〃　〃	588	15.0	14.0	〃
〃137	〃	〃　〃	784	17.0	25.0	〃	〃187	〃	〃　〃	589	18.4	13.7	〃
〃138	〃	〃　〃	782	16.0	28.5	〃	〃188	〃	〃　〃	1221	25.9	23.4	〃
〃139	〃	〃　〃	1349	17.0	27.7	〃	〃189	〃	〃　〃	1220	20.8	18.7	〃
〃140	〃	〃　〃	905	9.6	15.1	〃	〃190	〃	〃　〃	869	18.1	10.9	〃
〃141	〃	〃　〃	907	11.1	18.0	〃	〃191	〃	〃　〃	1170	20.7	15.1	〃
〃142	〃	〃　〃	1404	12.1	20.8	〃	〃192	〃	〃　〃	249	19.1	17.8	〃
〃143	〃	A区　0B	759	17.0	21.6	〃	〃193	〃	〃　〃	163	22.3	19.6	〃
〃144	〃	〃 20トレンチ	119	29.3	31.7	〃	〃194	〃	〃　〃	1226	17.2	12.0	〃
〃145	〃	〃 表　採	1445	18.5	19.5	〃	〃195	〃	〃　〃	1421	17.1	15.1	〃
〃146	〃	〃　掘下中	473	18.7	27.8	〃	〃196	〃	〃　〃	1142	17.2	17.0	〃
〃147	〃	〃　〃	473	28.7	35.3	〃	〃197	〃	〃　〃	97	33.5	29.0	〃
〃148	〃	〃　〃	29	18.1	30.1	〃	〃198	〃	〃　〃	1147	46.2	29.8	〃
〃149	〃	〃　〃	723	19.2	32.9	ジャスパー	〃199	〃	〃　〃	611	11.5	10.9	〃
〃150	〃	表　採	1283	18.2	22.8	サヌカイト	〃200	〃	〃　〃	1006	15.5	12.4	〃

挿表11　下山南通遺跡（A区）剝片一覧表②

No.	分　類	出土位置	取上番号	最大長さ (mm)	最大幅 (mm)	石　材	No.	分　類	出土位置	取上番号	最大長さ (mm)	最大幅 (mm)	石　材
H201	剝　片	A区　2A	773	14.4	12.4	黒　曜　石	H244	剝　片	A区　3A	352	43.0	18.0	黒　曜　石
〃202	〃	〃　〃	904	25.4	14.9	〃	〃245	〃	A区　1B	808	25.7	23.5	鉄　石　英
〃203	〃	〃　〃	591	18.6	15.2	〃	〃246	〃	〃　〃	319	32.0	26.2	ジャスパー
〃204	〃	〃　〃	541	39.2	31.2	〃	〃247	〃	〃　〃	843	13.3	12.2	黒　曜　石
〃205	〃	〃　〃	244	21.5	21.4	〃	〃248	〃	〃　〃	1077	41.0	35.5	〃
〃206	〃	〃　〃	1412	31.8	24.0	〃	〃249	〃	〃　〃	744	27.3	24.6	〃
〃207	〃	〃　〃	1378	15.6	14.2	〃	〃250	〃	〃　〃	735	10.6	7.6	〃
〃208	〃	〃　〃	229	26.9	21.7	〃	〃251	〃	〃　〃	708	17.2	9.3	〃
〃209	〃	〃　〃	1168	17.4	15.1	〃	〃252	〃	〃　〃	312	26.8	15.3	〃
〃210	〃	〃　〃	239	18.4	14.3	〃	〃253	〃	〃　〃	652	15.5	13.1	〃
〃211	〃	〃　〃	1261	16.2	14.7	〃	〃254	〃	〃　〃	831	12.0	7.0	〃
〃212	〃	〃　〃	236	21.0	12.3	〃	〃255	〃	〃　〃	690	25.0	16.5	〃
〃213	〃	〃　〃	1215	15.9	10.2	〃	〃256	〃	〃　〃	1180	22.4	17.5	〃
〃214	〃	〃　〃	86	29.8	21.2	〃	〃257	〃	〃　〃	695	20.3	18.0	サヌカイト
〃215	〃	〃　〃	872	19.2	14.4	〃	〃258	〃	〃　〃	957	36.9	27.7	黒　曜　石
〃216	〃	〃　〃	1256	17.4	13.8	〃	〃259	〃	〃　〃	704	30.2	29.2	〃
〃217	〃	〃　〃	1031	24.5	16.0	〃	〃260	〃	〃　〃	1088	24.0	18.5	〃
〃218	〃	〃　〃	1246	17.8	15.2	〃	〃261	〃	〃　〃	1179	20.0	15.8	〃
〃219	〃	〃　〃	201	20.7	11.4	〃	〃262	〃	〃　〃	708	28.0	15.4	サヌカイト
〃220	〃	〃　〃	1131	14.1	11.0	〃	〃263	〃	〃　〃	846	19.3	17.2	鉄　石　英
〃221	〃	〃　〃	100	22.8	17.0	〃	〃264	〃	A区　2B	906	15.4	15.0	黒　曜　石
〃222	〃	〃　〃	534	15.0	12.5	〃	〃265	〃	〃　〃	1363	17.1	15.0	〃
〃223	〃	〃　〃	1401	40.0	38.3	〃	〃266	〃	〃　〃	326	20.4	20.1	〃
〃224	〃	〃　〃	599	33.4	20.0	〃	〃267	〃	A区 20トレンチ	412	21.5	21.4	〃
〃225	〃	〃　〃	1027	22.5	13.4	〃	〃268	〃	〃　〃	380	27.1	18.8	〃
〃226	〃	〃　〃	1039	29.5	20.3	〃	〃269	〃	A区　掘下中	1200	26.7	16.6	〃
〃227	〃	〃　〃	1036	25.1	24.7	〃	〃270	〃	〃　〃	723	33.4	28.4	〃
〃228	〃	〃　〃	1359	22.2	15.2	〃	〃271	〃	〃　〃	473	38.2	36.2	ジャスパー
〃229	〃	〃　〃	1230	16.4	14.2	〃	〃272	〃	〃　〃	473	52.2	33.1	黒　曜　石
〃230	〃	〃　〃	606	43.4	33.6	〃	〃273	〃	A区　0B	980	30.0	28.0	〃
〃231	〃	〃　〃	597	23.4	21.3	〃	〃274	〃	〃　〃	982	15.0	15.0	〃
〃232	〃	〃 サブトレ	630	21.0	17.3	〃	〃275	〃	A区表　採	1446	40.2	23.0	〃
〃233	〃	〃 SK−01	801	19.3	18.8	〃	〃276	石　刃	A区　1B	847	56.1	15.2	〃
〃234	〃	A区　2A	118	20.5	15.1	珪　岩	〃277	石刃状剝片	〃　2A	641	35.1	16.2	ジャスパー
〃235	〃	〃　〃	538	26.0	25.9	鉄　石　英	〃278	細石刃	〃　〃	890	26.2	8.5	黒　曜　石
〃236	〃	〃　〃	590	16.0	15.5	アプライト	〃279	〃	〃　〃	1008	38.0	17.6	〃
〃237	〃	〃　〃	641	20.4	12.1	サヌカイト	〃280	〃	〃　〃	1355	25.8	8.7	〃
〃238	〃	〃　〃	1069	24.0	18.4	珪　岩	〃281	〃	〃　〃	1157	30.6	13.6	〃
〃239	〃	〃　〃	231	32.8	25.0	サヌカイト	〃282	〃	〃　1B	945	26.5	11.0	〃
〃240	〃	〃　〃	271	39.0	38.7	頁　岩	〃283	〃	〃　〃	322	17.6	7.7	〃
〃241	〃	〃　〃	1241	28.7	21.3	珪　岩	〃284	〃	〃　2B	785	19.6	8.0	〃
〃242	〃	A区　3A	345	19.0	17.0	黒　曜　石	〃285	〃	〃 20トレンチ	424	26.5	11.8	〃
〃243	〃	〃　〃	350	40.7	24.4	〃	〃286	〃	〃　〃	427	23.7	9.0	〃

挿表12　下山南通遺跡（A区）剝片一覧表③

第４章　弥生時代の遺構と遺物

下山南通遺跡ではＡ区で弥生土器、Ｂ・Ｃ・Ｄ区で遺構と遺物を検出した。Ａ区の遺物は全て上方からの流入と考えられる。Ｂ・Ｃ・Ｄ区は北東から南西へ降る地傾斜を有し、小さな稜線（平坦部）と小自然河川の流れる谷部からなる地形のうねりがみられる。遺構はＢ区北側の稜線を境にして、２つの遺構群がみとめられた。北部遺構群はＢ区北西隅、Ｃ・Ｄ区に広がり、Ｃ区中央の自然河川を挟んで北側の平坦面と、南側の傾斜面に立地している。南部遺構群はＢ区東側から南西へ向けて、緩い傾斜をもつ平坦地に立地している。

第１節　竪穴住居跡（ＳＩ）

竪穴住居跡は、やや異形のものと従来「段状遺構」と称されているものも含めて北部遺構群で９基、南部遺構群で６基の計15基を確認した。中期中葉～後期後半の時代幅の中におさまるものと考えられる。

ＳＩ－01

位　　置　　６Ｒ、６Ｓグリッドに渡り、その北側に位置する。南部遺構群の東端にあたり、西下がりの緩傾斜地（尾根部）に立地する。周辺には、ＳＩ－08、SK－42がある。床面標高は、224.20ｍを測る。西側½を失っている。

形　　態　　平面形は円形と推定される。残存する床面は長径5.50ｍ、短径3.40ｍを測り、推定床面積約28㎡となる。最大残存壁高は東側で19.1cmを測る。

側　　溝　　幅20cm、深さ８cmの溝がめぐり、断面形はＵ字形を呈する。

柱　　穴　　主柱穴はＰ１・Ｐ２の２本で、主柱穴間距離は225cmである。規模はＰ１より、(51×50－51.9)（68×66・48×36－36.2）cmを測る。両主柱穴とも柱痕は認められなかったが、Ｐ２では土層断面において柱痕様の分層が確認できるが、その規模からして柱抜き取り痕と推定できる。その他、Ｐ３・Ｐ４のピットを２基確認し、規模はＰ３より、（28×26－12.7）（34×34－18.5）cmを測る。

中央ピット　中央ピットＰ５は、主柱穴間中央やや西よりに位置し、規模は（132×76－25.5）cmを測る。

土　　層　　埋土は、黒色粘質土（②・⑤・⑥）、黄褐色粘質土（①・③・④）に大別でき、主柱穴は前者の住居内及び側溝・中央ピットは、後者の埋土からなっている。土層断面より、住居全体が埋まった後、主柱穴が埋まっていった様子が観察される。また厚さ７cm位の焼土が床面上及び中央ピット内に散在していたが、床面に接する状態では検出しなかった。また焼土面は検出しなかった。

遺　　物　　甕１、底部１、紡錘車１、砥石１を図化した。

時　　期　　遺物より弥生時代中期中葉と考えられる。

特筆事項　　住居内に土壙様のピットＰ５、６を確認した。その埋土が本住居内の埋土と類似しており、その埋土に住居内に散在する焼土と同様の焼土を伴うこと、側溝を攪乱していないことから、居住期に同時存在していたと判断した。

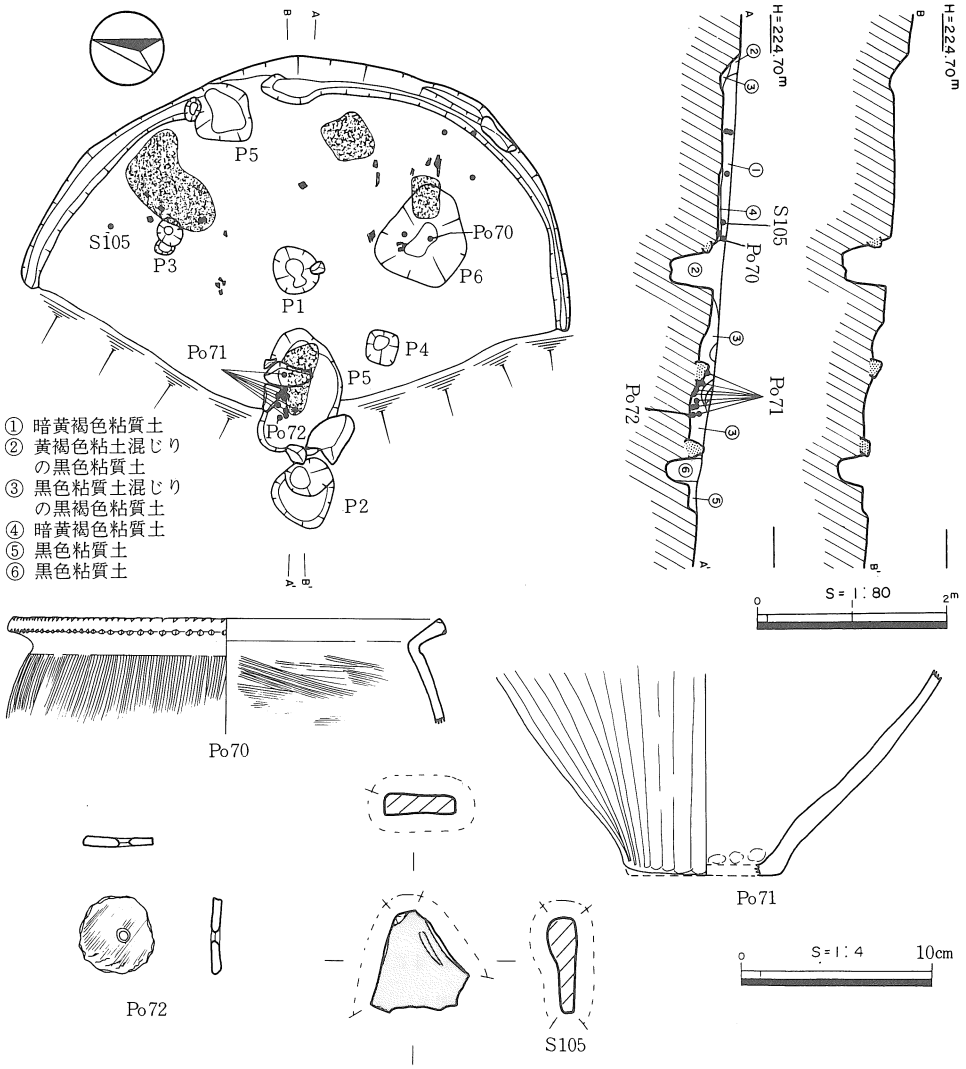

挿図21　ＳＩ—01遺構遺物図

ＳＩ—02

位　　置　　９Ｏグリッドの北部東側に位置する。南部遺構群のほぼ中央にあたり、東下がりの緩傾斜地（尾根部）に立地する。周辺には、SK—08・31、09、10、11、12、30がある。床面標高は、221.74mを測る。西側½の床面を失っている。

形　　態　　平面形は円形と推定される。残存する床面は長径4.10m、短径2.40mを測り、推定床面積約14m²となる。また最大残存壁高は北東側で6.1cmを測る。

側　　溝　　幅20cm、深さ3.7cmの溝がめぐり、断面形は梯形を呈する。

柱　　穴　　主柱穴はＰ１、Ｐ２の２本で、主柱穴間距離は1.88mである。規模はＰ１より、(31×28－48.8)（38×37－44.1)cmを測る。両主柱穴とも柱痕は認められなかった。その他、Ｐ３・Ｐ４のピット２基を検出し、規模はＰ３より（28×26－11.6）（37×33－24.9）

cmである。

中央ピット　中央ピットＰ５は、主柱穴間の中央に位置し、規模は（62×60－31.6）cmを測る。

土　　層　③－②－①層の順序で埋まっていったと考えられる。また焼土面は検出しなかった。

遺　　物　壺１を図化した。

時　　期　遺物より弥生時代中期と考えられる。

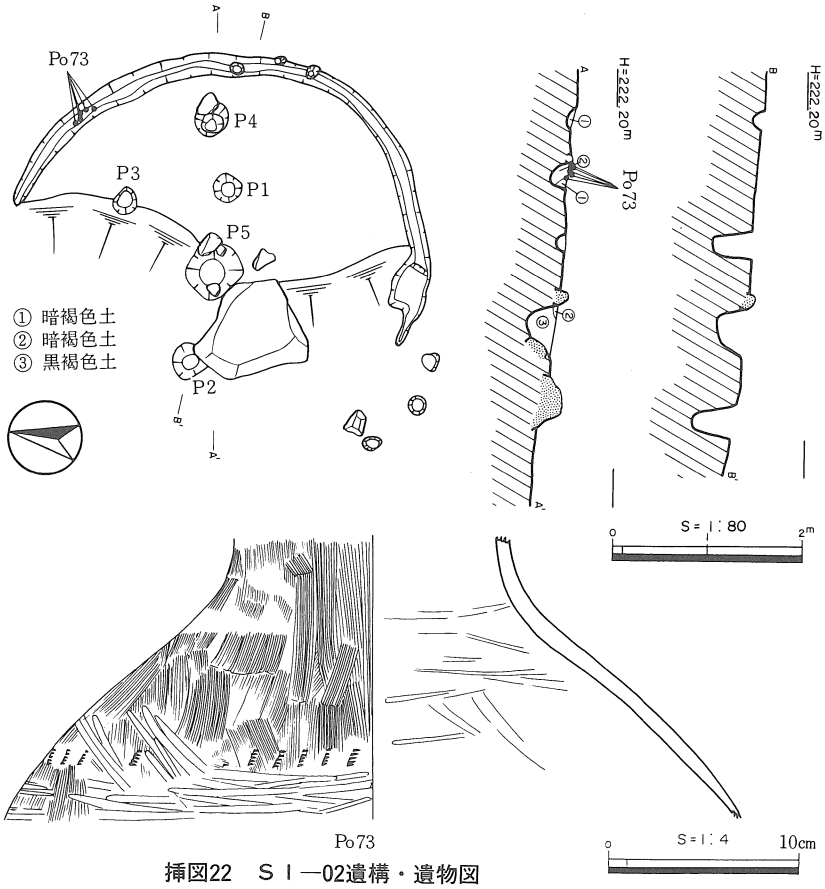

挿図22　ＳＩ―02遺構・遺物図

ＳＩ―03

位　　置　10Ｏグリッドの南側に位置する。南部遺構群の中央南端にあたり、南西下がりの緩傾斜地（尾根部）に立地する。周辺には、ＳＫ―43、56、63、66がある。

形　　態　残存状況より、平面形は方形と推定される。残存する床面は一辺5.90ｍを測り、残存床面積9.19㎡である。また、最大残存壁高は北東側で14.4cmを測る。

側　　溝　幅15cm、深さ3.0cmの溝がめぐり、断面形は梯形を呈する。

柱　　穴　検出しなかった。

中央ピット　検出しなかった。

土　　層　茶褐色土一層である。また焼土面は検出しなかった。

遺　　物　検出しなかった。

時　　期　周辺遺構の遺物より、弥生時代中期と推測する。

特筆事項　ＳＩ―03は円形の平面プランを持たず、柱穴等も検出されていない為、通有の竪穴住居跡とは異っている。側溝等の存在からここでは住居跡として扱った。

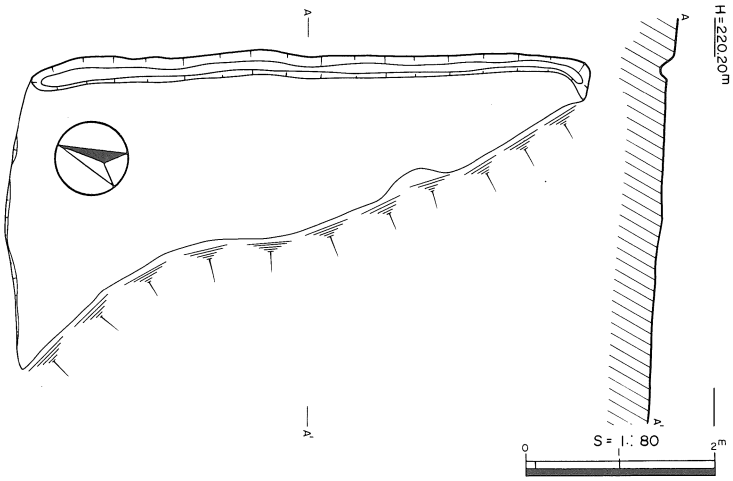

挿図23　ＳＩ―03遺構図

ＳＩ―04

位　置　6Ｍグリッドの東側に位置する。南部遺構群の中央北端にあたり、平坦面に位置する遺構群と離れて、南下がりの緩傾斜地（谷部）に立地する。周辺には、ＳＫ―75、76、77がある。床面標高は、220.00mを測る。南側¼の床面を失っている。

形　態　側溝の残存状況より、平面形は隅丸方形と推定されるが、北側の床面の突出により

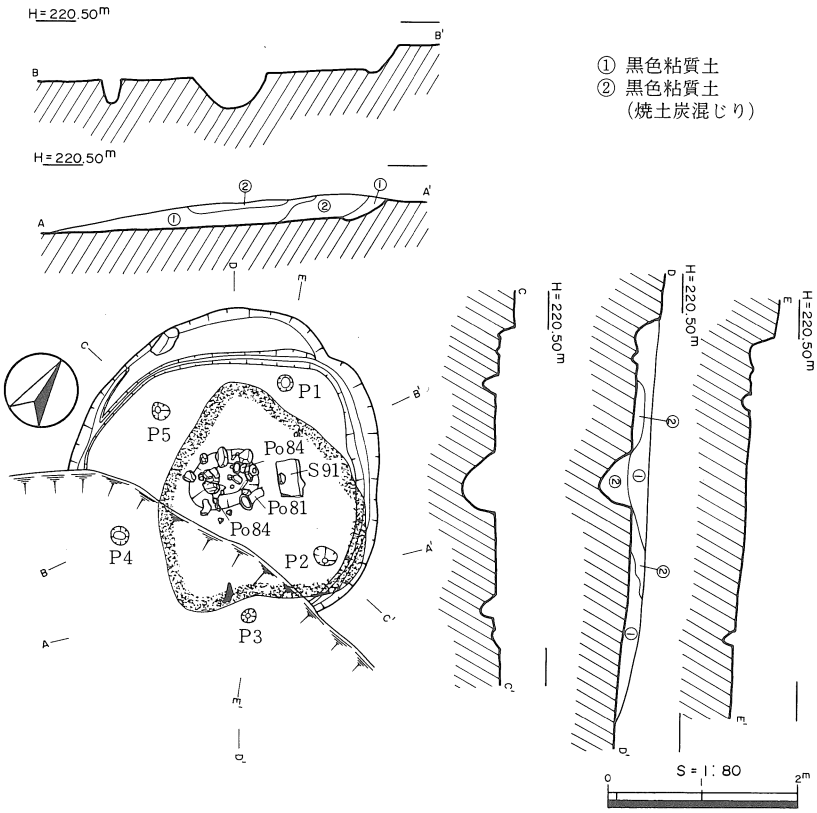

挿図24　ＳＩ―04遺構図

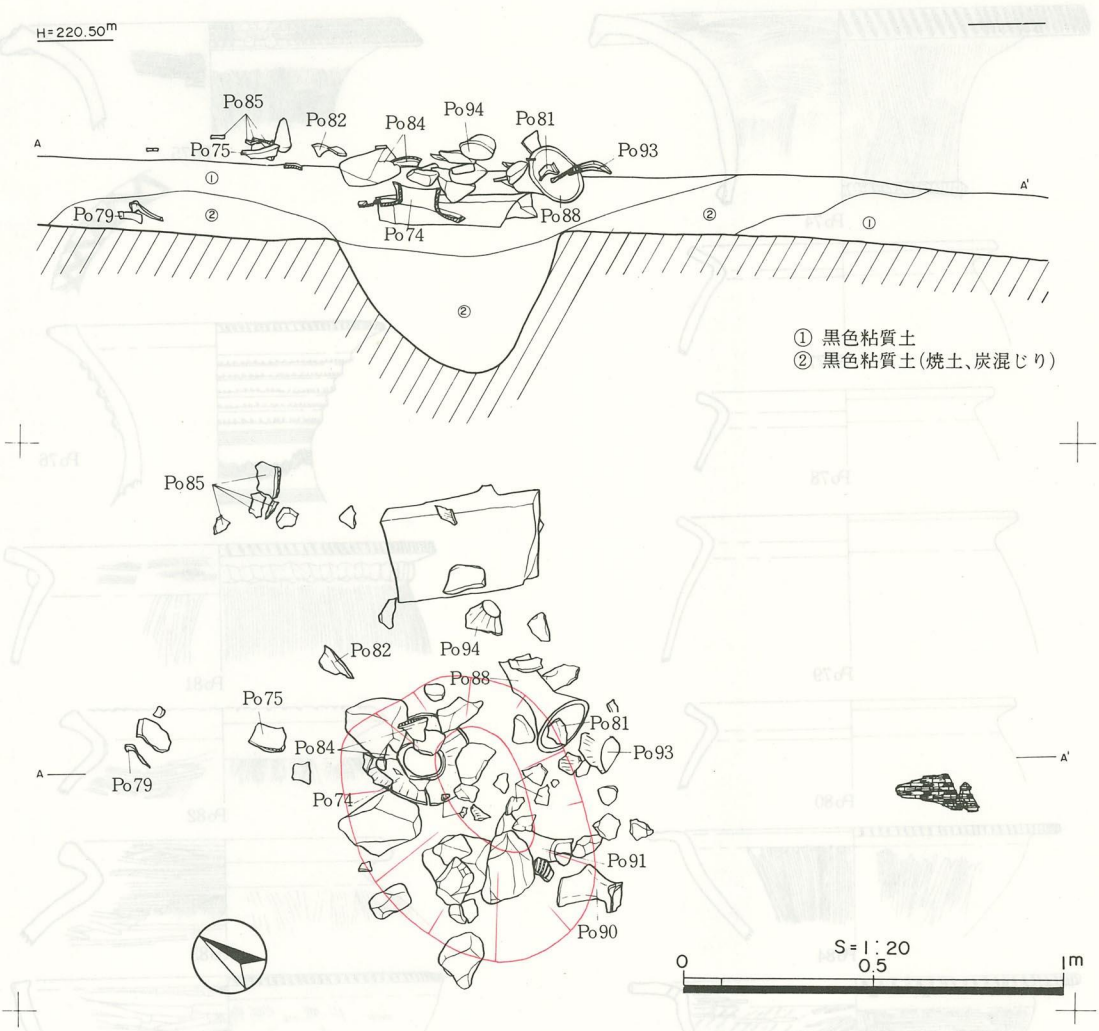

挿図25　ＳＩ―04遺物出土状況図

全体としては不整な形をしている。残存する床面（北側の部分を含む）は、長辺2.90ｍを測り、推定床面積7.3m²となる。また最大残存壁高は北側で28.8cmを測る。

側　溝　幅20cm、深さ4.6cmの溝がめぐり、西側で二肢に分かれている。断面形はＵ字形を呈する。

柱　穴　Ｐ１～Ｐ５のピット５基を確認し、その規模はＰ１より、(17×17－8.9)（25×20－14.7）（28×23－21.9）（21×20－14.1）（21×18－14.1)cmである。南部遺構群中の他の竪穴住居跡の主柱穴の規模と比較すると、かなり貧弱なものであるため、Ｐ１～Ｐ５のピットは恒常的な居住の為の住居構造に伴う構造柱穴（＝主柱穴）とは異なるものであろう。

中央ピット　中央ピットＰ６は、住居のほぼ中央にあり、規模は（80×60－37.3）cmを測る。

土　層　住居跡のほぼ全域を覆うように分布する。焼土、炭混じりの黒色粘質土層（②層、部分的には焼土層を形成する）は、床面に密着してその上位10～15cmの厚さで堆積し

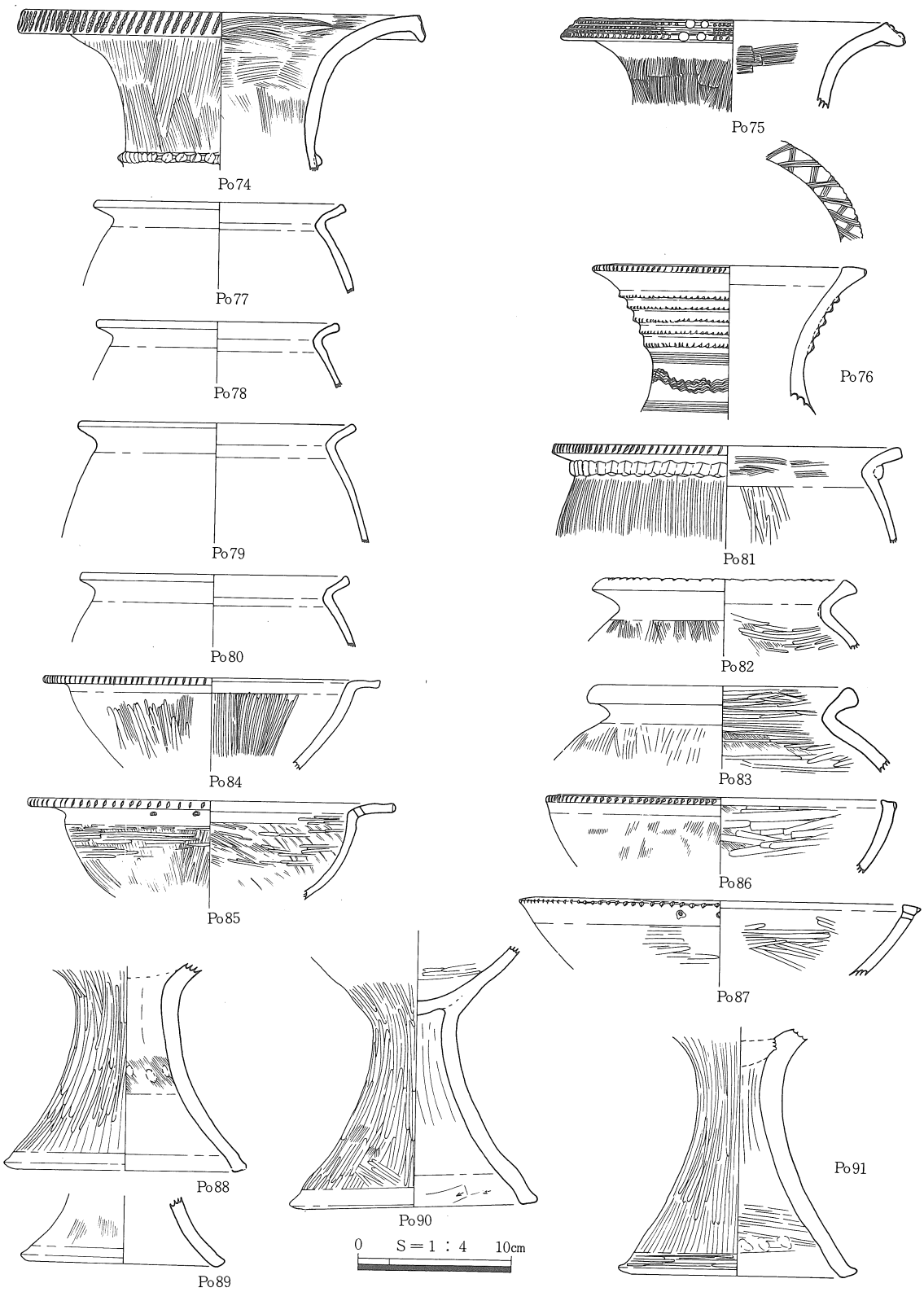

挿図26　ＳＩ—04遺物図①

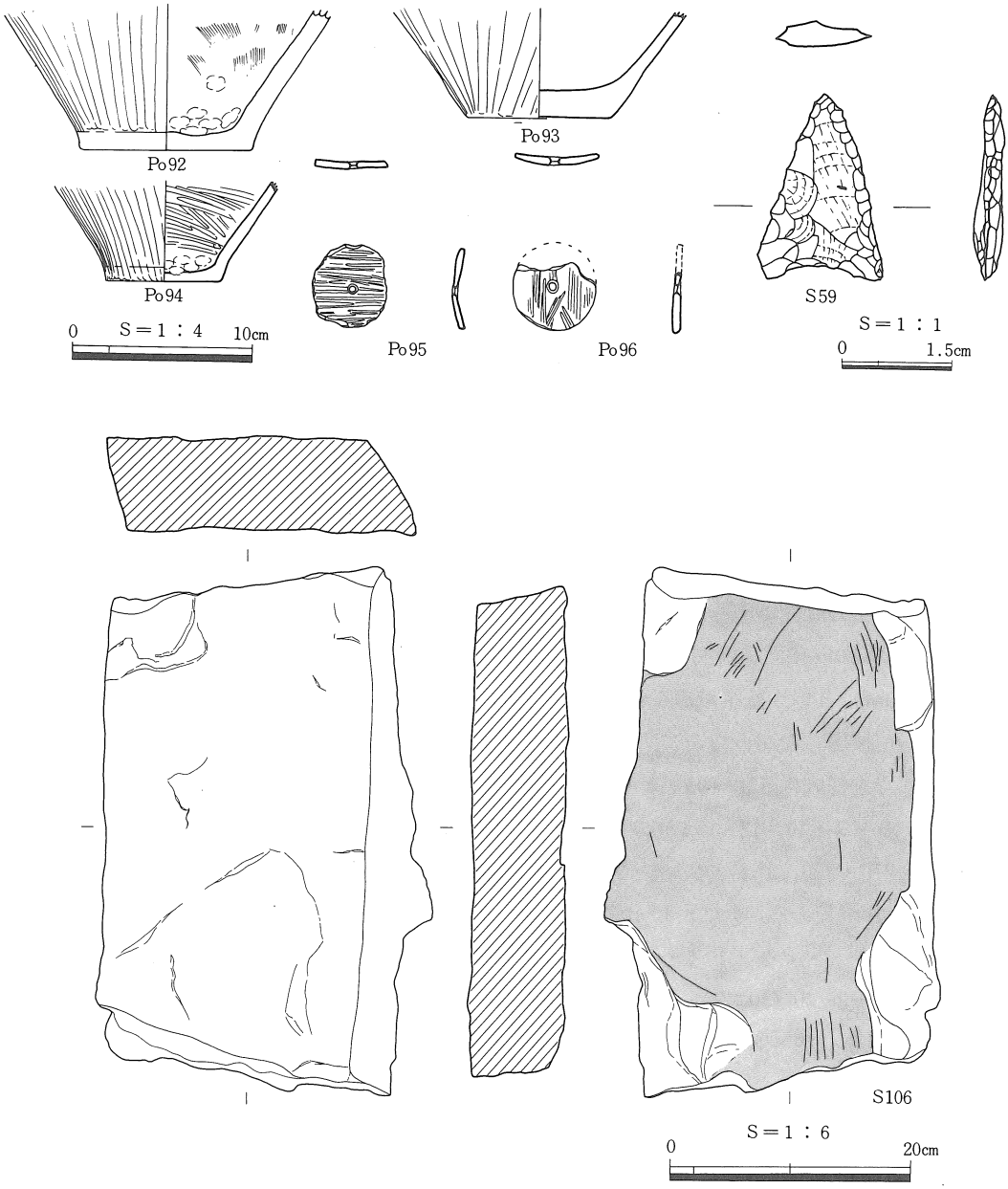

挿図27　ＳＩ―04遺物図②

ており、砥石（S106）の上面とほぼ同じ高さを有する。また、よくしまっており、叩きしめられた床面の如き様相を呈する。また焼土面は検出しなかった。

遺　　物　壺５、甕５、高坏８、底部３、紡錘車２、石鏃１、砥石１を図化した。尚、Po92は内面に赤色顔料が付着している。

出土状況　中央ピット周辺に遺物が集中し、また拳大の礫が集石状を呈する。遺物及び礫は重なり合って混在しており、自然堆積によるとは考えにくく、何らかの人為的行為による所産と考えられる。遺物は弥生時代中期中葉に属し若干の時期差をもつ。

時　　期　遺物が若干の時期幅を持って混在する為時期は判定しにくいが、②層に弥生中期中葉の甕が出土している事からこの遺構は中期中葉に使用されていたものと思われる。

特筆事項　明確な主柱穴が認められないこと、焼土が広く分布し叩きしめられていることから定住を意識した住居とは考えにくく、遺物が一箇所に集中して存在する（放棄の際の投げ込み、又は意図的な積み上げによるものと考えられる）こと、他の住居跡と比べて高坏が多い事、また、赤色顔料の付着した底部片が出土した事などから、祭祀に関係する遺構と考えられる。

ＳＩ—05

位　置　8Ｍ・8Ｎ・9Ｍ・9Ｎグリッドに渡り位置する。南部遺構群の中央やや西寄りにあたり、南西下がりの緩傾斜地（尾根部）に立地する。住居内にＳＫ—68があり、周辺にはＳＫ—62・72、67、69、70がある。床面標高は219.4mを測る。

形　態　内側のＳＩ—05ａ（破線部分）と外側のＳＩ—05ｂ・ｃ（実線部分）の２回の建て替えが想定できる。ＳＩ—05ａは７本柱、ＳＩ—05ｂ・ｃは８本柱構造であり、竪穴の平面形は円形と推定されるが、側溝等を検出しなかったため明確にはできなかった。床面の範囲は不明確だが、主柱に接する円を描き、その規模を測ると内側より（径約5.76m・床面積約26.0m²）、（径約6.50m・床面積約33.0m²）（径約6.50m・床面積約34.0m²）という拡張がみられる。

側　溝　検出しなかった。

柱　穴　主柱穴はＳＩ--05ａよりＰ１～Ｐ７の７本、Ｐ８・９・３・10～14の８本、Ｐ８・９・３・10～12・15・16の８本で、主柱穴間距離はＰ１より186・228・254・232・228・276・220、Ｐ８より186・265・216・200・245・250・260・195、Ｐ12より235・287・220cmである。またＳＩ—05ｂはＳＩ—05ａとＰ３を共有し、ＳＩ—05ｃはＳＩ—05ｂとＰ８・Ｐ９・Ｐ３・Ｐ10・Ｐ11・Ｐ12を共有する。主柱穴の規模はＰ１より（28×26－38.7）（30×29－47.9）（29×28－47.0）（45×43－27.3）（31×30－20.6）（28×27－71.3）（32×30－29.9）（45×30－35.0）（29×28－44.7）（33×32－49.5）（80×75－20.6）（37×34－20.4）（33×25－12.4）（28×27－36.8）（32×28－32.5）（26×25－36.1）cmを測る。また各主柱穴とも柱痕は認められなかった。中央ピットの両端にピットＰ17・18を検出した。規模は（60×50－34.9）（36×34－29.7）cmを測る。いずれも柱痕は認められなかった。

中央ピット　中央ピットＰ19は、住居のほぼ中央に位置すると考えられる。二段掘りになっており、規模は（160×140・102×60－34.9）cmを測る。

土　層　各主柱穴とも埋土は黒色粘質土一層である。また中央ピット内の埋土は、炭を含んでいる。

遺　物　検出していない。

時　期　周辺遺構の遺物より、弥生時代中期中葉と推測される。

特筆事項　住居の東側に隣接して、焼土及び甕１、底部１（赤色顔料付着）、紡錘車１を検出したが、位置的には住居内に含まれることが想定され、住居床面の範囲がここまで広がる可能性は高い（径約8.40m、面積約55.4m²）。またＳＫ—68も住居内施設と考えられ

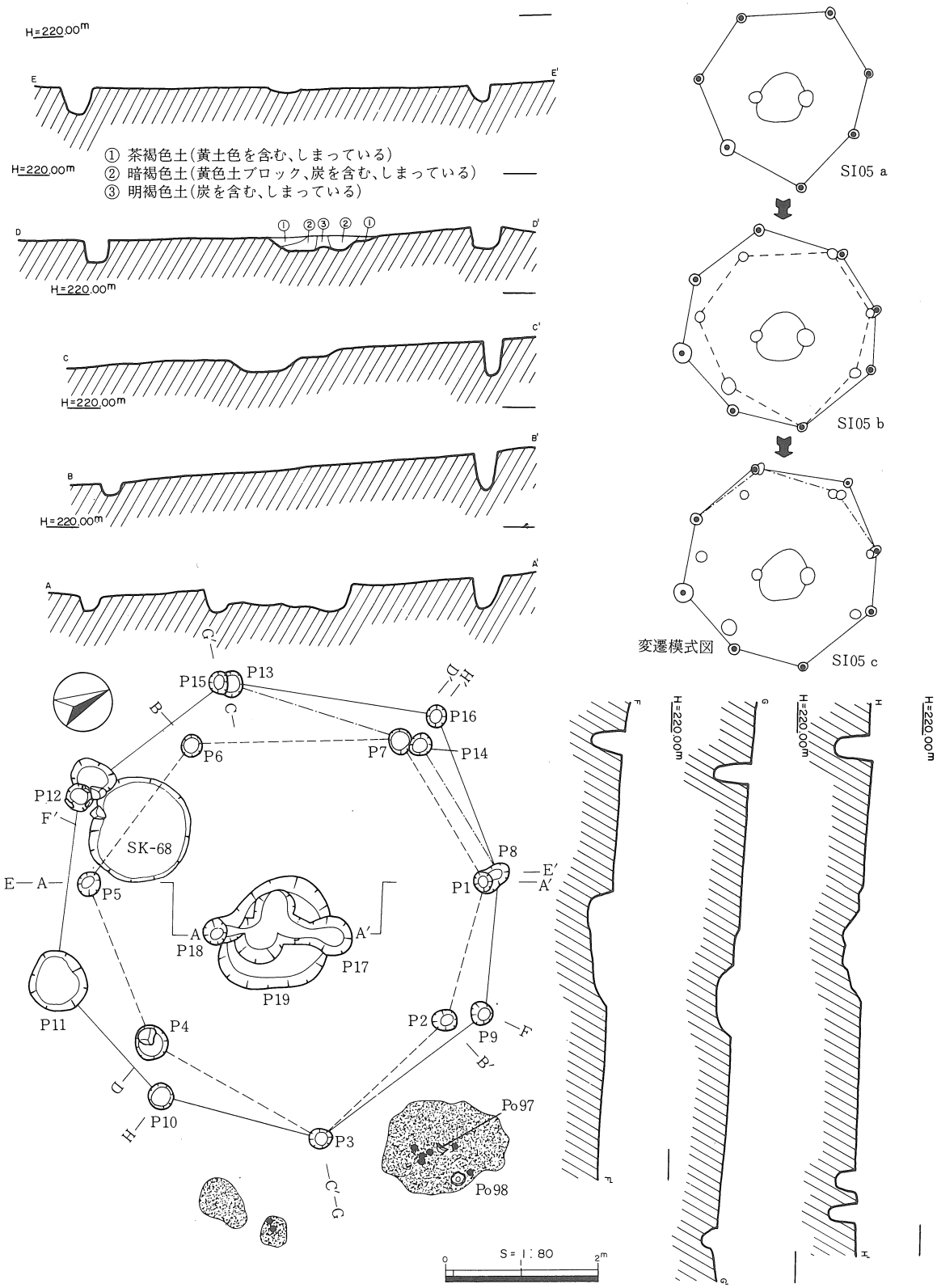

挿図28　ＳＩ—05遺構図

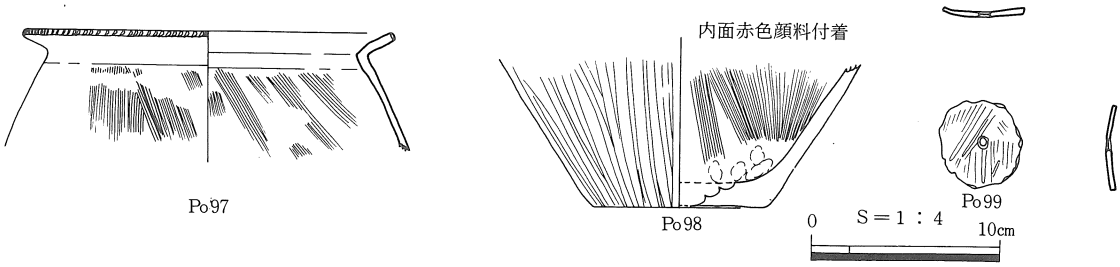

挿図29　ＳＩ—05周辺出土遺物図

るが、詳細は不明である。ＳＩ—05は多主柱構造で、南部遺構群の他の竪穴住居と比べると規模も大きく、北部遺構群のＳＩ—10同様やや突出した存在である。

ＳＩ—06

位　　置　　０Ｋ、０Ｌグリッドに渡り、その南端に位置する。北部遺構群の東端にあたり、北下がりの緩傾斜地に立地する。新旧関係は不明だが、ＳＫ—98と切り合い関係にあり周辺には、ＳＫ—95、96、97がある。床面標高は、224.70mを測る。

形　　態　　平面形は隅丸方形と推定される。残存する床面は、長辺3.40mを測り、推定床面積約11.5m²となる。北方向に若干傾斜する。また最大残存壁高は東側で13.5cmを測る。

側　　溝　　幅16cm、深さ3.7cmの溝がめぐり、断面形はＵ字形を呈する。

柱　　穴　　主柱穴はＰ１～Ｐ３の３本で、主柱穴間はＰ１より、150—200—186cmである。規模はＰ１より、(28×27－59.7)（31×28－67.4）（26×22－36.3)cmを測る。各主柱穴とも柱痕は認められなかった。また床面に対して、Ｐ１は垂直、Ｐ２は東方向に約10°、Ｐ３は南方向に約20°の傾きを有し、住居構造が地傾斜に支配されていたことが類推できる。

中央ピット　中央ピットＰ４は、主柱穴３本を結ぶ三角形の中心より南方へずれ、規模は（80×66－24.6）cmを測る。

土　　層　　残存する床面の大部分は、やや堅固な黄色粘土（地山）を地盤とし、残存床面の一部及び北半分がこれの黒ボク化した軟弱な土層（地山）を地盤としている。全体に叩きしめられており、この傾向は後者の部分に顕著に認められたが、この部分に黄色粘土を覆いかぶせさらに叩きしめるという作業は行なわれていない。

埋土は、焼土、炭、黄褐色粘土粒（細礫）の多少及び色、粘性などで攪乱層（③）を除いて３層に分層した。平面的には焼土を多量に含む層（①）は、住居の中央やや南東側に広く分布する。また各主柱穴の埋土は②層よりなり、中央ピットは①層よりなる。また焼土面は検出しなかった。

遺　　物　　甕１、底部１を図化した。

時　　期　　遺物より、弥生時代中期後葉と考えられる。

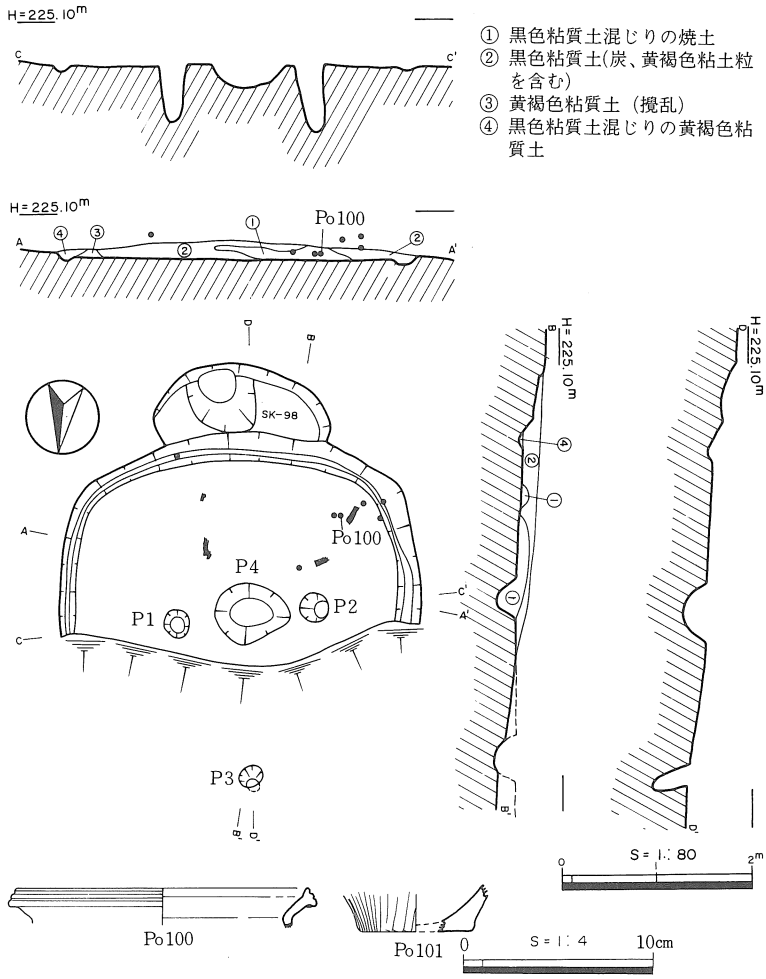

挿図30　ＳＩ—06遺構・遺物図

ＳＩ—07

位　　置　　１Ｊグリッドの中央西寄りに位置する。北部遺構群の東側にあたり、北東下がりの緩傾斜地（谷部）に立地する。周辺にＳＫ—90～93がある。床面標高は、223.27mを測る。

形　　態　　残存状態から隅丸方形か長方形と推測されるが、明確でない。残存する床面は一辺3.10mで、最大残存壁高は南側で14.8cmを測る。

側　　溝　　幅10cm、深さ2.8cmの溝がめぐり、断面形は梯形を呈する。

柱　　穴　　検出しなかった。

中央ピット　検出しなかった。

土　　層　　埋土は黒色粘質土である。また焼土面は検出しなかった。

遺　　物　　弥生土器片を検出したが図化できなかった。

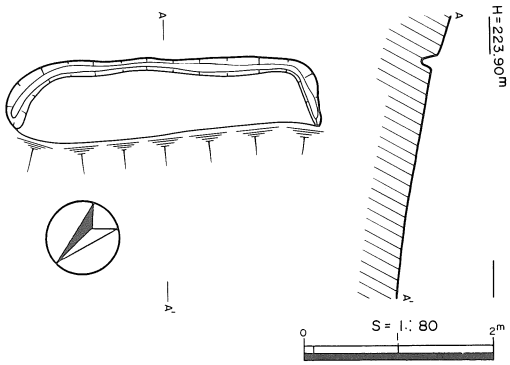

挿図31　ＳＩ—07遺構図

時　　期　　周辺遺構の出土遺物から弥生時代中期後葉と推測する。

ＳＩ―08

位　　置　　６Ｓグリッドの中央南端に位置する。南部遺構群の東端にあたり、南西下がりの緩傾斜地（尾根部）に立地する。周辺には、ＳＩ―01がある。床面標高は、224.32mを測る。

形　　態　　平面形は隅丸長方形である。床面は、長辺3.26m、短辺1.95m、面積5.71m²を測る。また、最大残存壁高は東側で28.9cmを測る。

側　　溝　　幅40cm、深さ4.3cmの溝がめぐり、断面形はＵ字形を呈する。

柱　　穴　　検出しなかった。

中央ピット　住居の西側端に位置する。規模は（61×60－15）cmで、幅21cm、高さ6.2cmの土堤が周囲にめぐる。

土　　層　　床面は、黄色粘土層（地山）を地盤としており、顕著な叩きしめが行なわれている。また土堤を構成する⑥層は、地山を叩きしめたものと考えられ、かなり堅固である。焼土及び焼土面は全く検出せず、中央ピット内の埋土にも焼土・炭などは含まれていなかった。

遺　　物　　検出しなかった。

時　　期　　周辺遺構の遺物より弥生時代中期と推測する。

特筆事項　　ＳＩ―08は長方形の平面プランをとり、規模がやや小さいこと、柱穴がみられないことから当初は土壙と考えた。後に一部側溝がめぐり、位置がずれるが中央ピットに相当するＰ１が存在することから、竪穴住居跡として扱った。普遍的な竪穴住居とは性格を異にするものと考えられる。

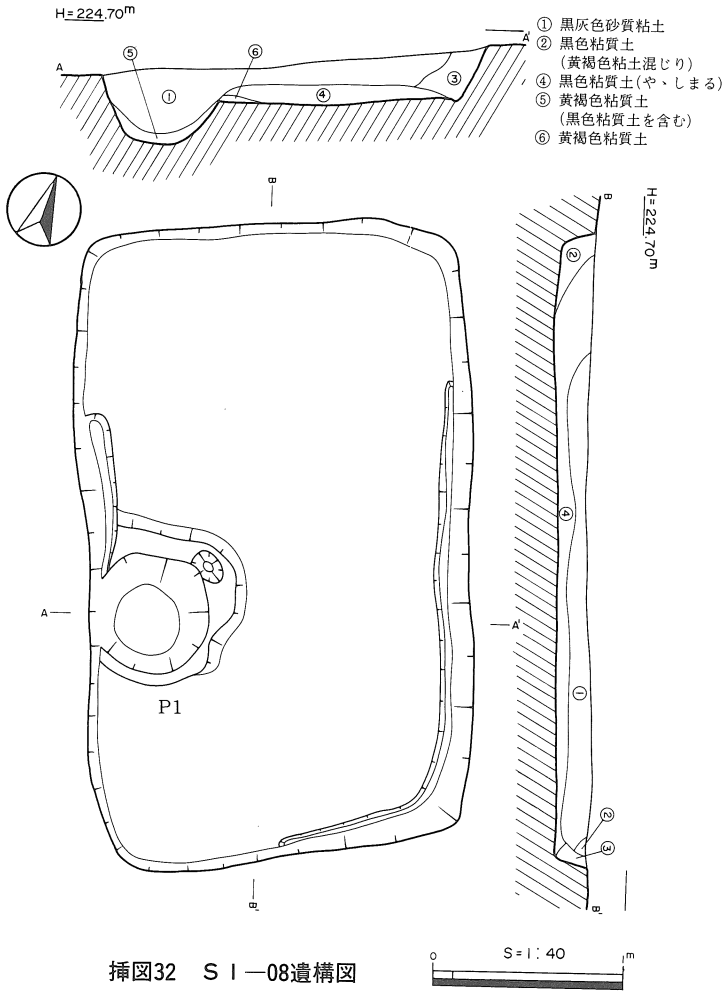

挿図32　ＳＩ―08遺構図

ＳＩ—09

位　　置　　０Ｉグリッド北部にあり、ＳＢ—13の北西側に位置する。北部遺構群北東部の緩傾斜地に立地する。

形　　態　　平面形は隅丸長方形である。床面は長辺2.2m、短辺1.92m、面積3.78m²で、最大残存壁高は北側で18.4cmを測る。床面に食い込む礫が表出している。

側　　溝　　幅12～14cm、深さ１cmの溝が壁際にめぐり、断面形はＵ字形を呈する。西側の１箇

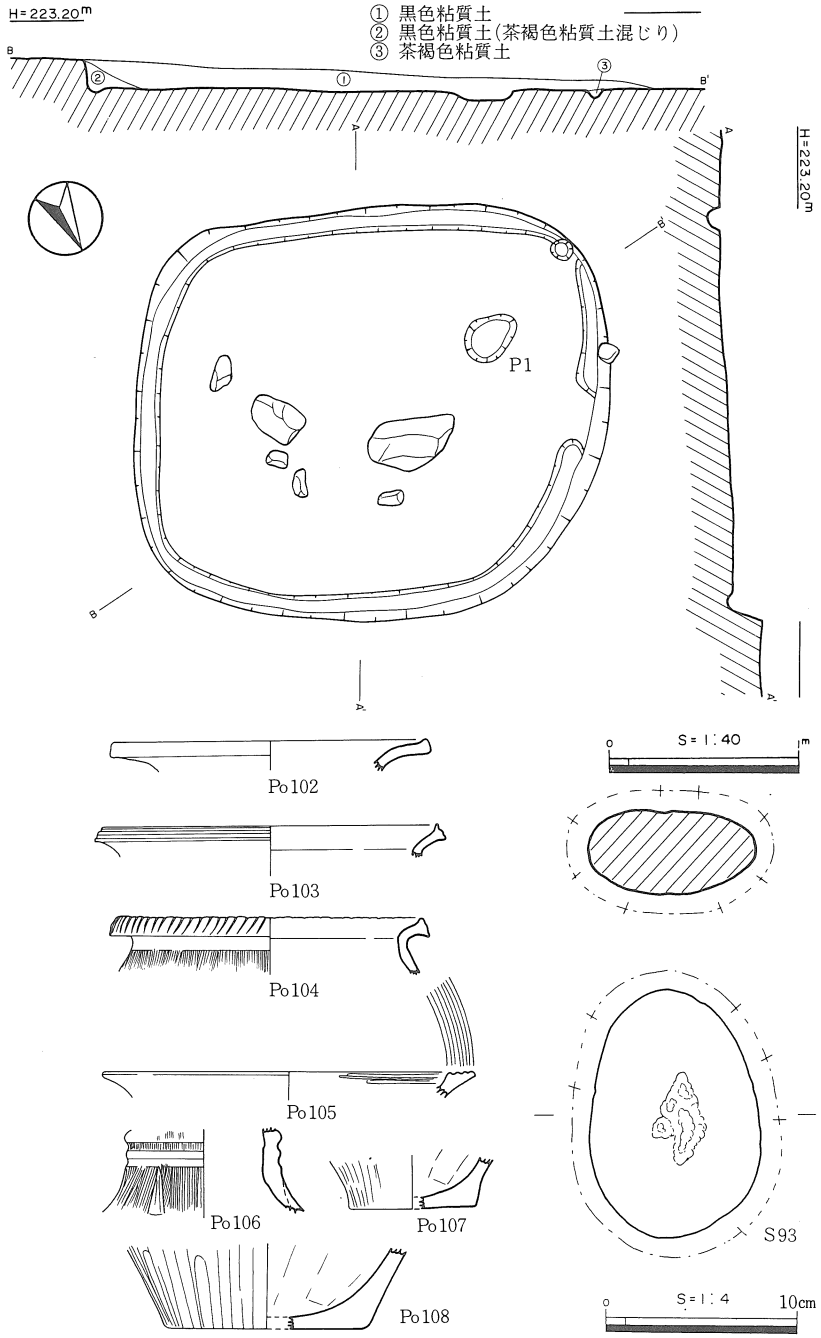

挿図33　ＳＩ—09遺構・遺物図

所で途切れるが、ほぼ全周する。

柱　穴　柱穴は確認できなかったが、住居跡南西部で性格不明のＰ１を検出した。規模は(23×22－4.8) cmである。

土　層　床面は、やや堅固な茶褐色粘質土を地盤とする。埋土はＰ１のそれも含め３層に分層される。

遺　物　壺１、甕２、高坏２、底部２、磨石・敲石１を図化した。

時　期　遺物より弥生時代中期後葉と考えられる。

ＳＩ－10

位　置　５Ｃグリッドの南東隅に位置する。北部遺構群の南側で、北西下がりの緩傾斜地に立地する。ＳＩ－14と切り合い関係にあり、周辺には約５m離れてＳＩ－12、ＳＩ－15、ＳＢ－06が存在し、南東側にはＳＫ－118～121の４基の土壙が検出されている。

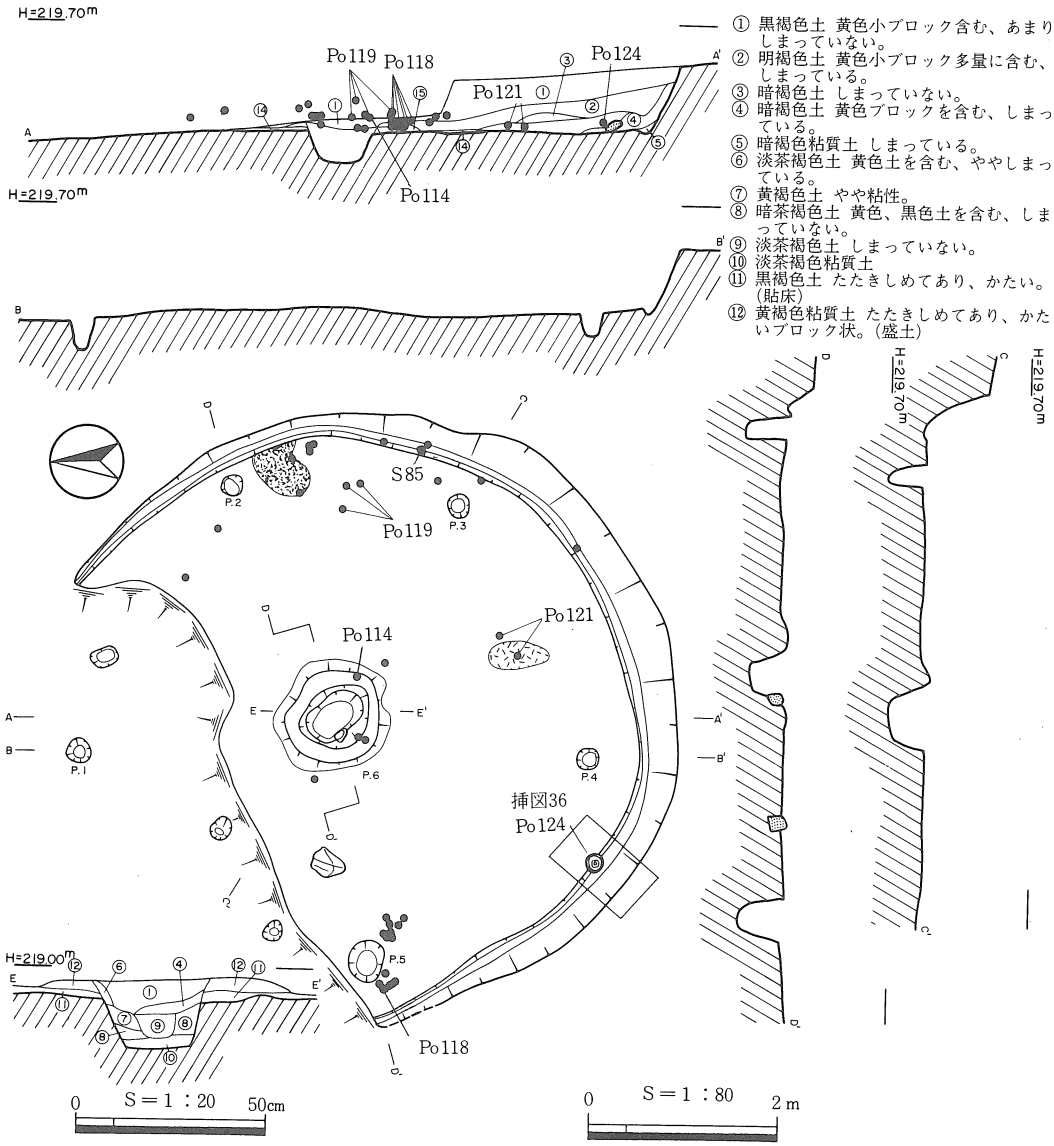

挿図34　ＳＩ－10遺構図

床面標高は218.63mを測る。

形　態　試掘トレンチにより南側の⅓の壁体・床面を失っているが、残存部分と主柱穴数からみて、一辺約３mの隅丸五角形の平面プランを採るものと考えられる。残存する床面は東西径5.86mで、面積23.28m²を測る。復原すれば約30m²前後の床面積があったものと推定される。最大残存壁高は南側で67.5cmを測る。

側　溝　壁際に幅17cm、深さ４cmの断面Ｕ字状の溝が巡るが全周するかどうかは確認できない。

柱　穴　主柱穴はＰ１～Ｐ５の５本で、主柱穴間距離はＰ１から329―245―304―321―377cmを測る。Ｐ１とＰ５の間隔が他に比べて広く、地傾斜と併せて、Ｐ１、Ｐ５間が、入口の可能性がある。各柱穴の規模はＰ１（26×26－36.4）Ｐ２（23×23－44.7）Ｐ３（24×22－36.2）Ｐ４（22×21－25.4）Ｐ５（44×38－45.3）cmとなる。各柱穴とも十分な深さをもつしっかりしたピットであるが、柱痕は検出されなかった。主柱穴以

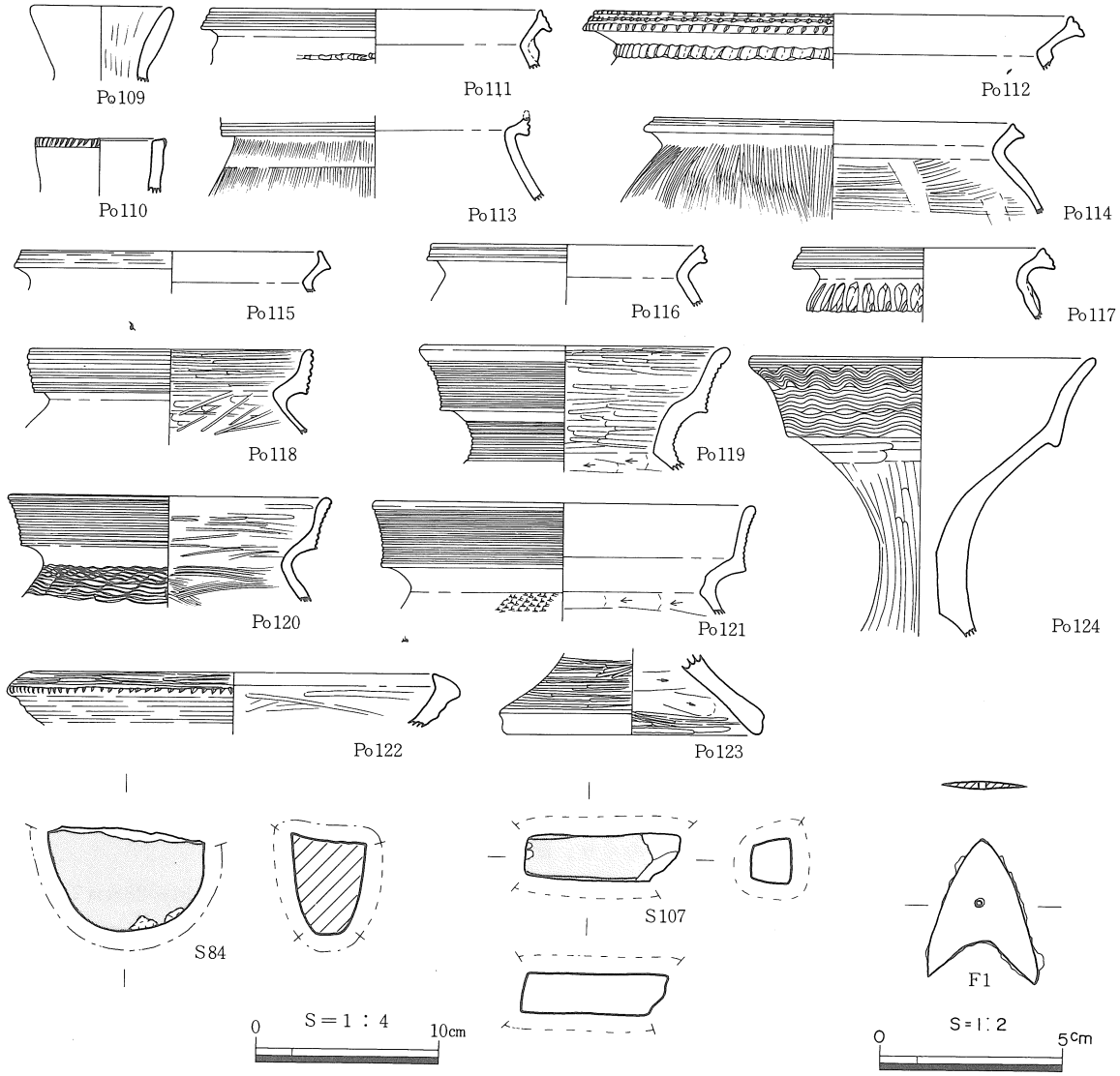

挿図35　Ｓ１―10遺物図

外に３基のピットが存在するが、性格は不明である。

中央ピット　中央ピットＰ６は住居跡のほぼ中央に位置する。平面形は楕円形を呈し、規模は63×41－30cmを測る。上縁周囲を幅30cm、高さ10cmの盛土による土堤が巡っている。

土　　層　床面は全体によくしまっており、低位の北側には黒褐色土をたたきしめて貼床を施している。中央ピットの土堤はこの上に黄褐色粘質土をつき固めて造られていた。埋土は褐色系の土が、地傾斜に沿って南側に厚く、北側に薄く堆積しており、西側壁際で炭化物混じりの焼土のひろがりを確認している。中央ピットは底面に淡茶褐色粘質土が堆積し、中央部に柱痕状のしまりのない淡茶褐色土層がみとめられた。焼土・炭化物・灰等は検出されていない。この他に南側で63×30mの楕円形を呈す焼土面を検出した。

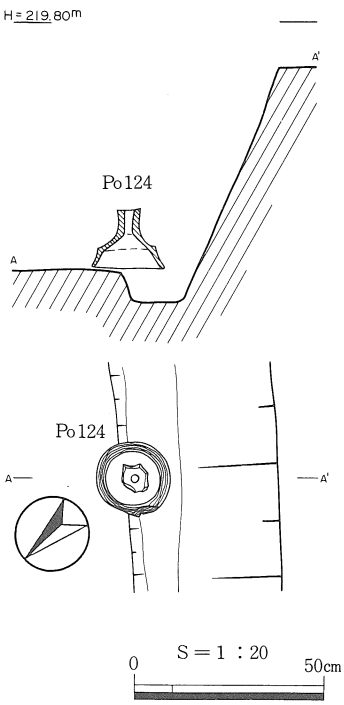

挿図36　ＳＩ－10遺物出土状況図

遺　　物　遺物は中央ピット脇で床面に密着して凹基腹抉式単孔の鉄鏃Ｆ１が検出され、南側では側溝上に脚台部を欠損した器台Ｐｏ124が口縁を下にして置かれていた。その他埋土中から土器片を多く検出しており、甕10、高坏、器台、小型壺２、磨石・敲石１、砥石１を図化した。

時　　期　出土土器には弥生時代中期後葉～後期後半まで幅があるが、床面直上遺物と、竪穴平面プランからみて弥生時代後期後半の住居跡と考えられる。

特筆事項　ＳＩ－10は規模も大きく、構造もしっかりしている。加えて、鉄製品も出土しており、下山南道遺跡の竪穴住居の中では突出した存在である。

ＳＩ－11

位　　置　４Ｅグリッド南東隅に位置する。北部遺構群の西側にあたり、北西向きの緩傾斜地に立地する。新旧関係は不明だがＳＫ－116と切り合い関係にあり、ＳＫ－116がＳＩ－11を切っている可能性が強い。また遺構内には平安時代（９世紀代）の遺構と考えられるＳＢ－07が存在する。床面標高は219.30mを測る。

形　　態　平面形は隅丸方形と推定される。残存する床面は一辺5.1mを測り、推定床面積約26.0m²となる。北西の一辺は傾斜のため削平されている。また最大残存壁高は、東側で50.4cmを測る。

側　　溝　幅12cm、深さ5.3cmの溝がめぐり、断面形はＵ字形を呈する。

柱　　穴　主柱穴はＰ１～Ｐ４の４本で、主柱穴間距離はＰ１より292－295－314－288cmである。規模はＰ１より（33×30－49.9）（32×30－55.9）（31×26－51.9）（42×38－52）cmを測る。各主柱穴とも柱痕は認められなかった。

中央ピット　中央ピットＰ５は住居跡のほぼ中央に位置し、規模は（96×81－32）cmで、中央ピ

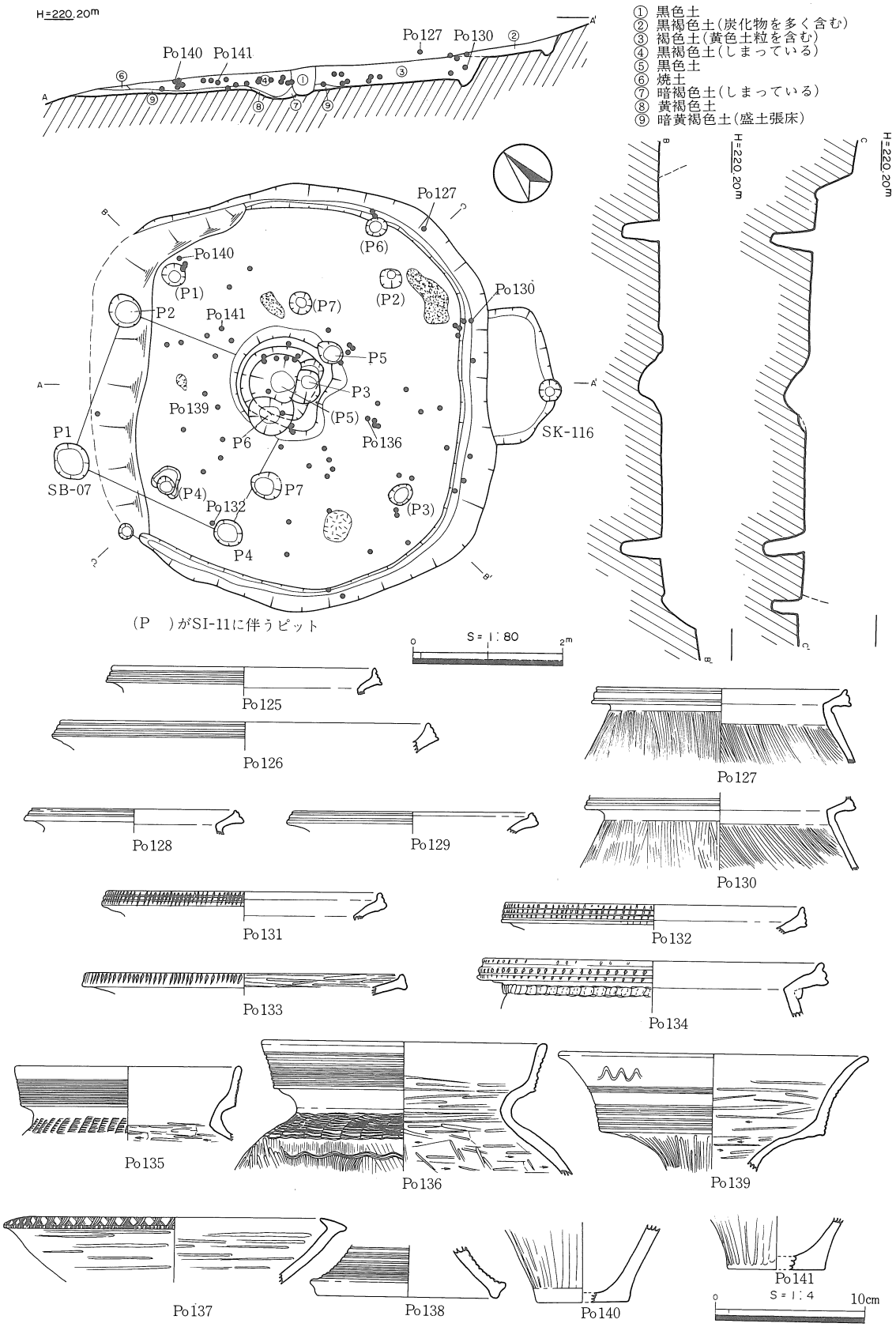

挿図37　S I —11遺構・遺物図

ットのまわりに幅43cm、高さ29cmの土堤が巡る。後の時代のＳＢ－07、及び同時期のピットによって切られている。

土　　層　北西下がり緩傾斜を掘り込んだ住居跡で、その傾斜を平らにするための貼床⑨層が北西側半分程に施されている。暗黄褐色の叩きしめられた粘質土層である。③④⑤層が堆積した後、平安時代のＳＢ－07のピットに切られている。焼土面を１ケ所、焼土を数ケ所確認した。

遺　　物　床面直上から埋土上面にかけて広範囲に散在的に分布しており、甕12、高坏２、器台１を図化した。

時　　期　出土した土器片は、弥生中期中葉～後期後半にかけての時期にあたる。床面に出土した器台片などが後期後半にあたる事、また住居跡の形態が隅丸方形と考えられ、中期においては円形を呈するものが多い事などから、このＳＩ－11は弥生後期後半の住居跡と考えられる。

ＳＩ－12

位　　置　６Ｄグリッドの北東隅に位置する。北部遺構群の西南端にあたり、北下がりの緩傾斜地に立地する。周辺にはＳＫ－118～121・ＳＩ－10がある。床面標高は219.64mを測る。

形　　態　平面形は円形で、床面は長径3.94m、短径3.64m、面積10.96m²となる。また、最大残存壁高は南東側で52.2cmを測る。

側　　溝　幅15cm、深さ6.3cmのしっかりした溝が、その南側を若干切ってめぐり、断面形はＵ字形を呈する。側溝が切れる南側は、入口という可能性も考えられよう。

柱　　穴　主柱穴はＰ１～Ｐ３の３本で、主柱穴間距離は、Ｐ１より310—258—314cmである。規模はＰ１より、(33×31－54)（34×26－42.6）（40×32－61.7)cmを測り、各主柱穴とも柱痕は認められなかった。また中央ピットすぐ北側にしっかりした補助柱穴と思われる規模（14×14－30.5）cmのＰ５を検出している。

中央ピット　中央ピットＰ４は主柱穴３本を結ぶ三角形の中心に位置し、規模は(74×48－31.1)cmを測る。中央ピットのまわりには、黄色土を叩きしめた土堤がその南側半分程度残存している。

土　　層　床面はやや堅固な黄色粘土（地山）を地盤としている。叩きしめられた痕跡、貼床は見られない。埋土は、黄色小粒土の多少及び色、粘性などによって５層に分層した。各主柱穴の埋土は明茶褐色土一層、中央ピットは、しまりのない淡黄色土からなる。焼土面を中央やや東側に、焼土を南西側にそれぞれ１ケ所確認した。

遺　　物　埋土から床面にかけて弥生土器片が出土したが、埋土中より出土した甕５、底部２を図化した。

時　　期　出土した遺物は弥生時代中期～後期まで幅があるが、周辺遺構の時期と併せて考えると、弥生時代後期後半と推定される。

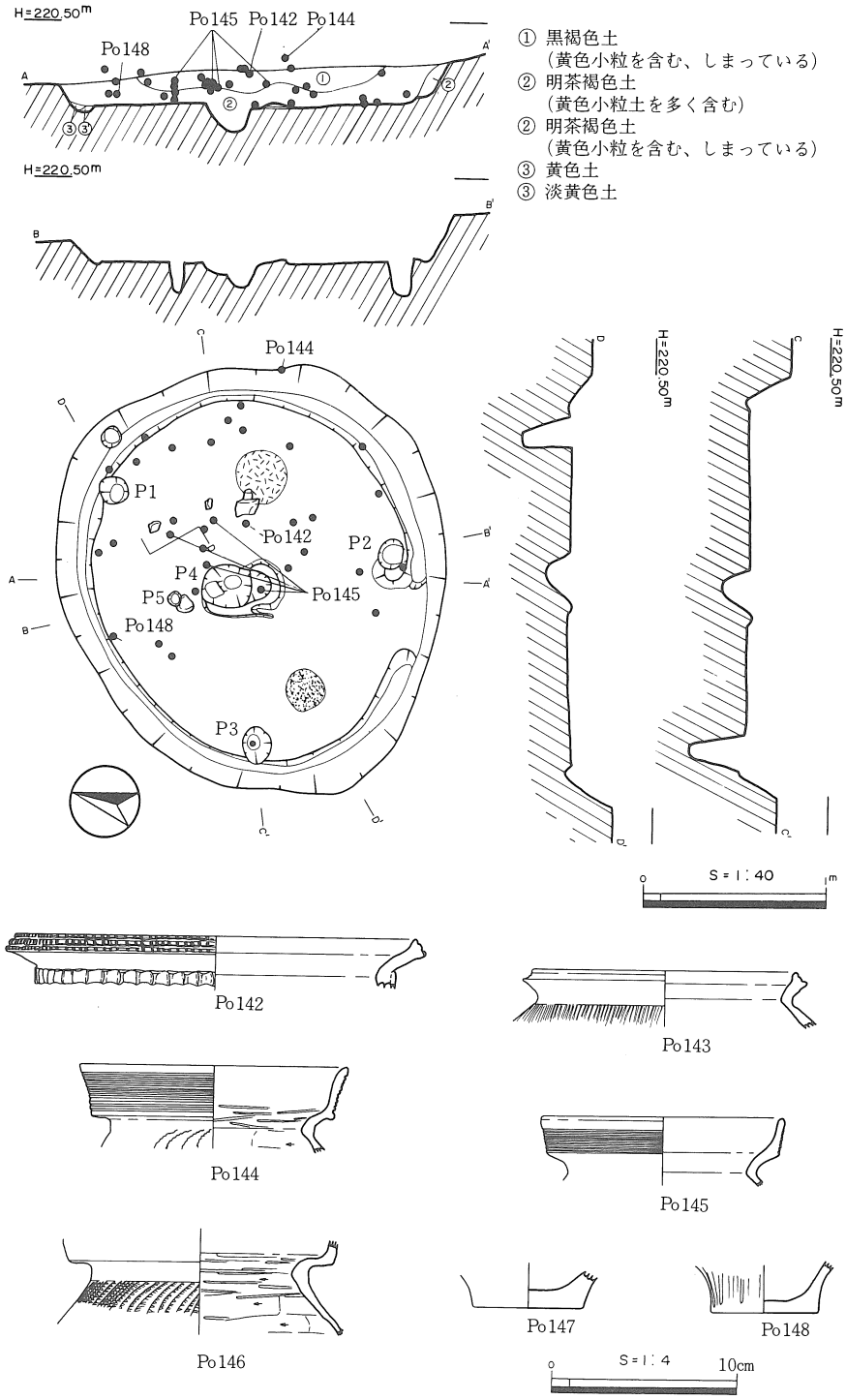

挿図38　S I —12遺構・遺物図

特筆事項　　3本の主柱穴が、側溝に密着して掘り込まれている。この事は側溝が雨よけの溝でない事の根拠となろう。

ＳＩ—13

位　　置　　２Ｈグリッドの北東側に位置する。北部遺構群の東側にあたり、北西下がりの緩傾斜地（尾根斜面）に立地する。周辺には、ＳＫ—87、88、89、90などがある。床面標高は、222.02mを測る。

形　　態　　平面形は、円形と推測されるが明確でない。床面は南側の一部を残し大半が流失している。また、最大残存壁高は東側で8.50cmを測る。

側　　溝　　幅15cm、深さ4.0cmの溝がめぐり、断面形はＵ字形を呈する。

柱　　穴　　ピットＰ１～３を検出した。規模はＰ１より、(32×25－39.9)(23×22－27.3)(22×20－10.5)を測る。また各柱穴とも柱痕は検出しなかった。

Ｐ１－Ｐ２間距離は126cmを測り、ＳＩ—06（Ｐ１－Ｐ２、155cm）から類推すると、Ｐ１・２を逆三角形の底辺におく、３主柱住居であった可能性が考えられる。

中央ピット　Ｐ３が中央ピットである可能性が考えられるが、明確でない。

土　　層　　埋土は黒色粘質土一層である。

遺　　物　　無頸壺Ｐｏ149を検出した。

時　　期　　出土遺物及び周辺遺構の遺物から判断すると、弥生時代中期後葉と推測される。

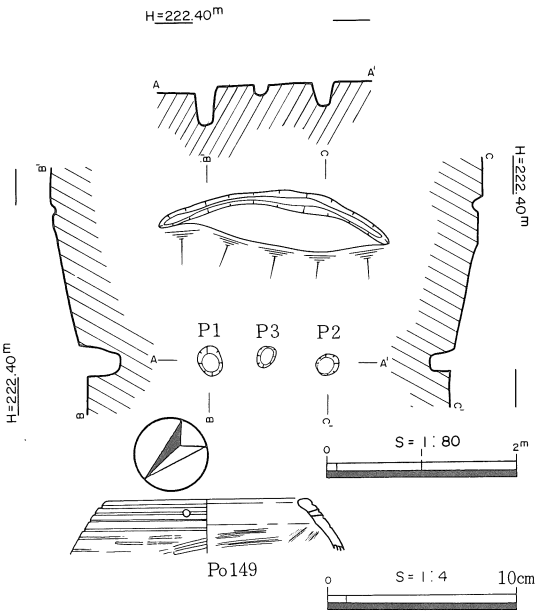

挿図39　ＳＩ—13遺構・遺物図

ＳＩ—14

位　　置　　６Ｃグリッドの北側に位置する。北部遺構群の西側南端にあたり、北西下がりの緩傾斜地（尾根斜面）に立地する。ＳＩ—10によって北東側を切られ、周辺にはＳＩ—15、ＳＢ—06、ＳＫ—122がある。床面の標高は、219.15mを測る。

形　　態　　平面形は隅丸方形と推定される。残存する床面は、一辺4.30mを測り、平面形を方形とした場合推定床面積18.5m²となる。また、最大残存壁高は東側で19.5cmを測る。

側　　溝　　検出しなかった。

柱　　穴　　主柱穴は検出しなかったが、ピットＰ１を１基確認した。規模は（21×18.5－16.9)cmを測

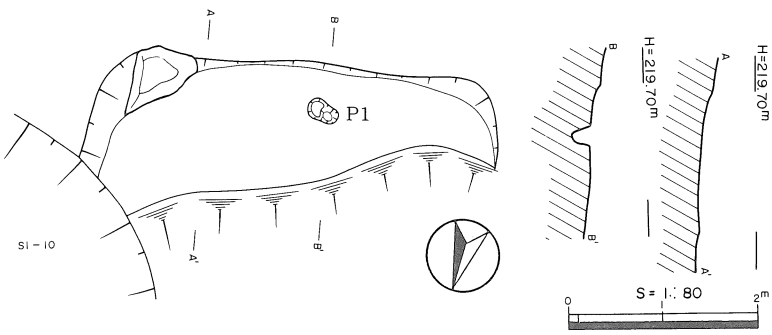

挿図40　ＳＩ—14遺構図

る。

中央ピット　検出しなかった。

土　　層　　黒色粘質土一層である。焼土・焼土面ともに検出しなかった。

遺　　物　　弥生時代中期と思われる土器片を検出したが、図化できなかった。

時　　期　　ＳＩ－10（後期前半）に切られていることと、出土遺物から判断すると弥生時代中期と推測される。

特筆事項　　ＳＩ－14は側溝・柱穴を持たず、通常の竪穴住居跡とは異なり従来「段状遺構」と呼ばれているものである。

ＳＩ－15

位　　置　　６Ｂグリッドのほぼ中央に位置する。北部遺構群の西側南寄りにあたり、北下がりの緩傾斜地（尾根斜面）に立地する。ＳＢ－06と切り合い関係にあり、周辺にはＳＩ－14、ＳＫ－122がある。床面標高は、219.18mを測る。

形　　態　　平面形は隅丸方形と推定される。残存する床面は、長辺6.44mを測り、北側は殆ど流失している。また、最大残存壁高は、南側で24.0cmを測る。

側　　溝　　検出しなかった。

柱　　穴　　検出しなかった。

中央ピット　検出しなかった。

土　　層　　②・③層は地山系の粘土層（厚さ６cm位）で、叩きしめられており、住居の床面を構成している。平・断面に示された溝は②・③層に覆われており、遺物は①層に集中する。

遺　　物　　壺１、甕４、高坏１、底部５、砥石１を図化した。

時　　期　　遺物より弥生時代中期後葉と考える。

特筆事項　　平・断面に示された溝（幅45cm、深さ23cm）は、明らかに住居床面の下位にあり、住居以前の遺構である。住

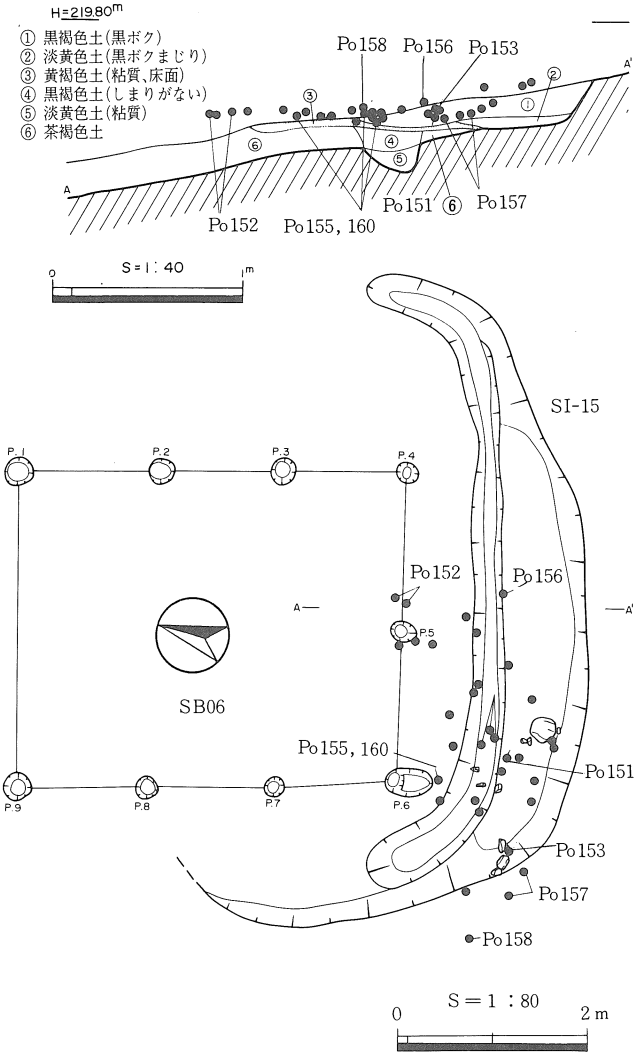

挿図41　ＳＩ－15遺構図

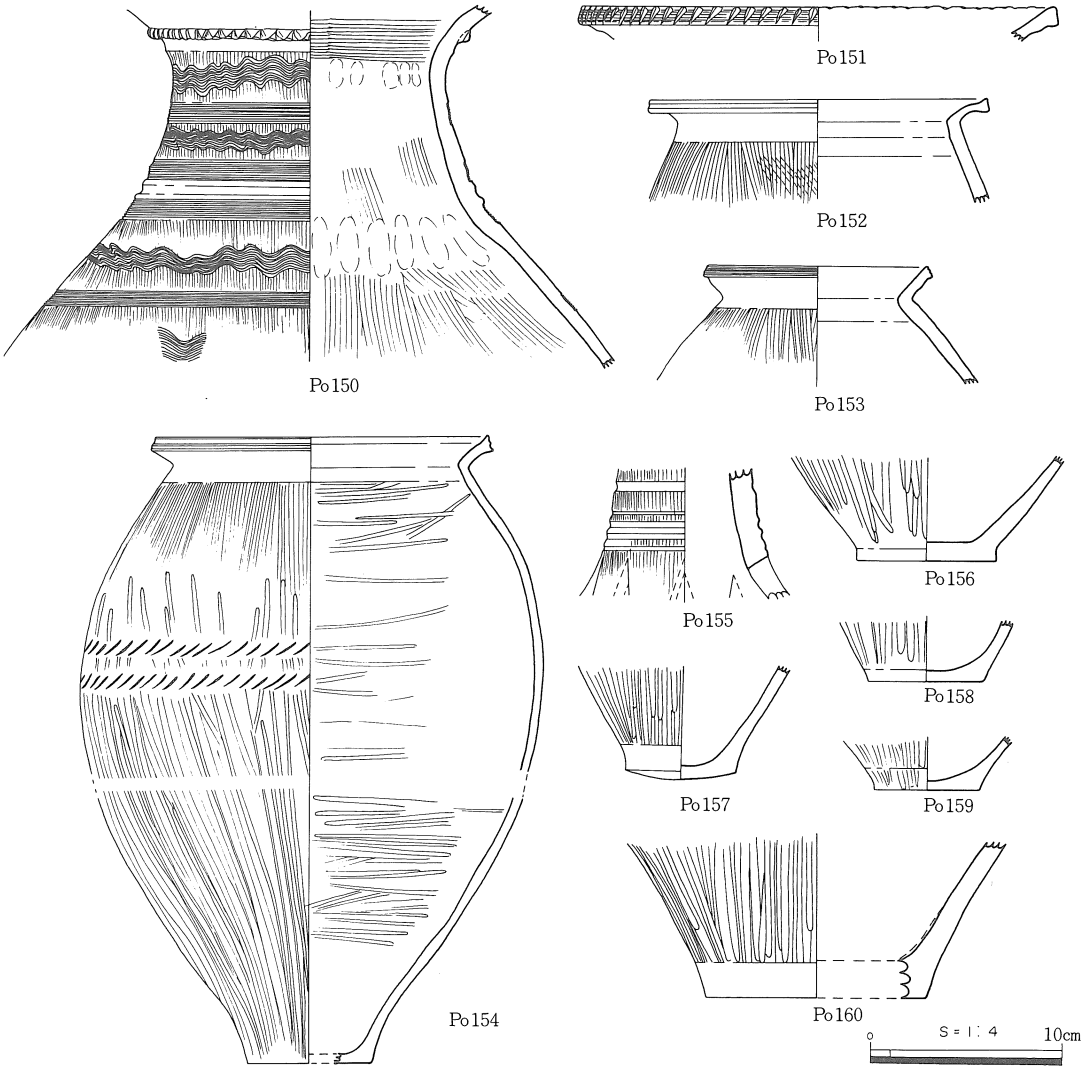

挿図42　ＳＩ—15遺物図①

居の側溝にしては、本遺跡内のものと比較すると、圧倒的に規模が大きく、側溝とは考えにくい。切り合い関係にあるＳＢ—06に伴う施設の可能性も考えられるが、明確なことはいえず、その性格は不明である。ＳＩ—15は、隣接するＳＩ—14と同様に側溝・柱穴がみとめられず、従来「段状遺構」と称されていたものであろう。ここで貼床が検出されたことより居住という機能を推定するのが妥当と考えられる。

（中原　斉、浅川美佐子、松本琢己）

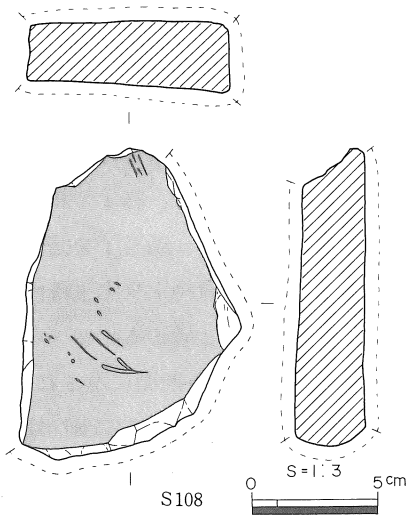

挿図43　ＳＩ—15遺物図②

第２節　掘立柱建物

掘立柱建物はＢ区で５棟、Ｃ区で７棟、Ｄ区で２棟、計14棟を検出した。そのうち弥生時代の遺物を検出したもの３棟、平安時代のもの１棟、遺物による時代判定のできないもの10棟を確認した。弥生時代のもののうち、１棟は束柱をもつ総柱の建物である。

ＳＢ―01

位　　置　　７Ｒ、８Ｒグリッドにわたって位置する。南部遺構群の東端にあたり、南西下がりの緩傾斜面に立地し、柱穴ラインの内側にＳＫ―01、周辺にはＳＩ―01、ＳＫ―03、14、42、52などがある。標高223ｍ前後を測る。

形　　態　　梁間２間（2.88m）桁行５間（7.86m）の長棟建物である。但し、北側のＰ１、Ｐ13間の柱穴は検出しておらず、北側梁間は１間となる。柱穴間距離はＰ１から1.46・1.63・1.44・1.93・1.40・1.31・1.56・1.26・1.98・1.54・1.47・1.60・2.88mで、主軸はＮ―24°―Ｗである。

柱　　穴　　各柱穴の規模はＰ１（26×24－29）Ｐ２（41×36－47）Ｐ３（39×30－15）Ｐ４（24×20－45）Ｐ５（21×19－38）Ｐ６（24×19－30）Ｐ７（21×19－14）Ｐ８（26×25－18）Ｐ９（26×25－47）Ｐ10（30×26－14）Ｐ11（26×24－15）Ｐ12（26×23－18）Ｐ13（29×23－21）cmである。各柱穴とも柱痕は認められなかった。

土　　層　　各柱穴とも埋土は黒色粘質土一層である。

遺　　物　　検出しなかった。

時　　期　　不明である。

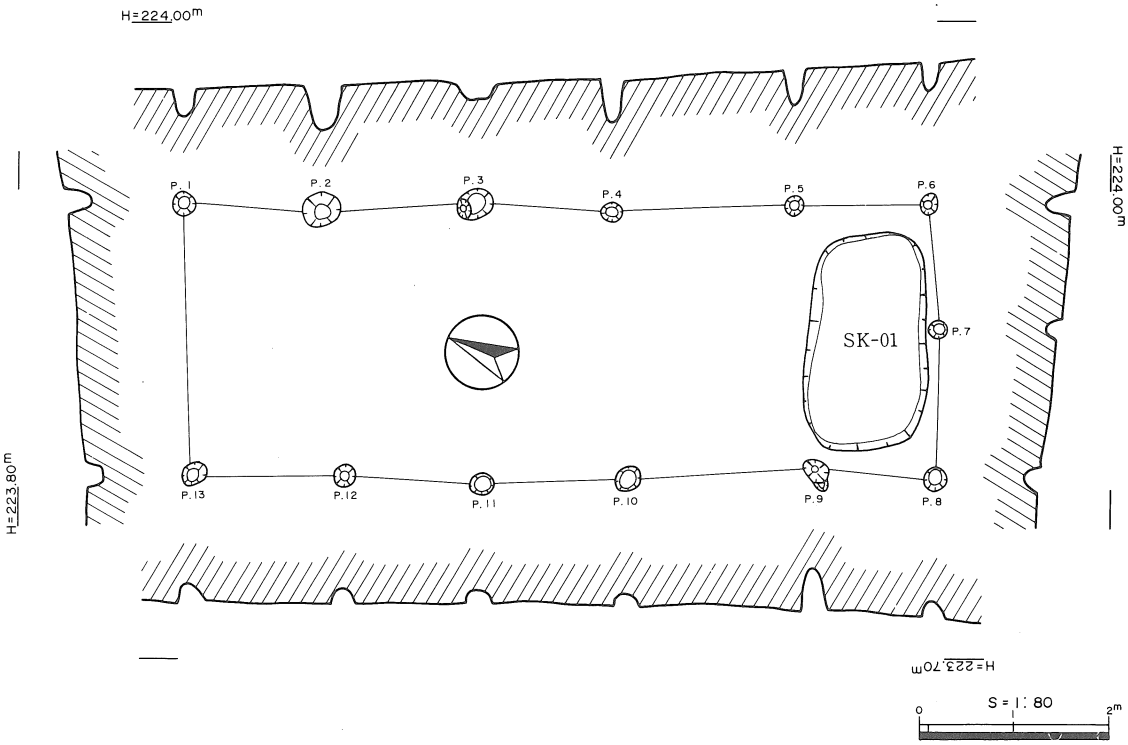

挿図44　ＳＢ―01遺構図

ＳＢ－02

位　　置　　11M、11Nグリッドにわたって位置する。南部遺構群の北端やや西寄りにあたり、南西下がりの緩傾斜面に立地し、周辺には、ＳＫ－57、66、74、85がある。 標高217m前後を測る。

形　　態　　梁間２間（2.84m）桁行５間（7.29m）の長棟建物である。柱穴間距離はＰ１から1.22・1.43・1.62・1.60・1.37・1.34・1.43・1.46・1.60・1.48・1.58・1.15・1.40・1.40mで、主軸はN－80°－Wである。

柱　　穴　　各柱穴の規模はＰ１（32×26－24）Ｐ２（22×19－20）Ｐ３（26×22－24）Ｐ４（22×21－20）Ｐ５（30×26－26）Ｐ６（27×26－21）Ｐ７（21×19－18）Ｐ８（30×26－20）Ｐ９（26×22－11）Ｐ10（28×25－15）Ｐ11（29×24－15）Ｐ12（27×24－20）Ｐ13（26×23－15）Ｐ14（25×22－32）cmである。各柱穴とも柱痕は認められなかった。

土　　層　　各柱穴とも埋土は黒色粘質土一層である。

遺　　物　　検出しなかった。

時　　期　　不明である。

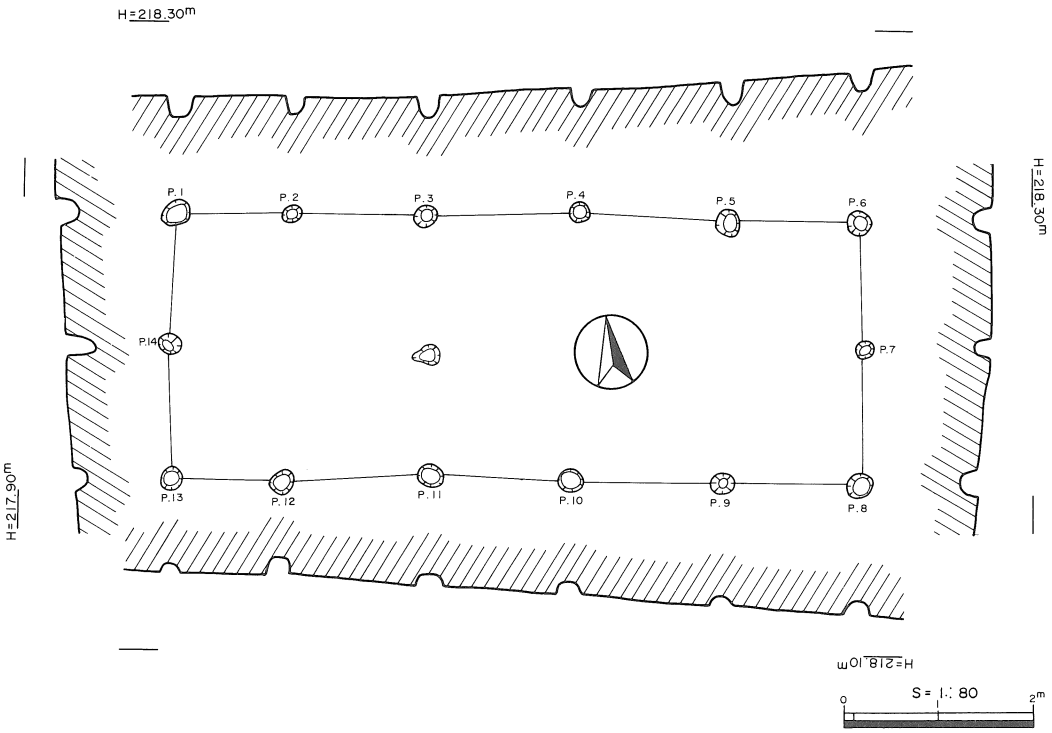

挿図45　ＳＢ－02遺構図

ＳＢ－03

位　　置　　９Ｌグリッド北隅に位置する。南部遺構群のやや南西側にあたり、南西下がりの緩傾斜面に立地し、周辺には、ＳＫ－71、78、79、80がある。標高217m前後を測る。

形　　態　　梁間１間（2.38m）桁行２間（3.08m）の建物である。柱穴間距離はＰ１から2.38・

1.53・1.50・2.21・1.49・1.50mで、主軸はN－32°－Wである。

柱　穴　各柱穴の規模はＰ１（18×17－28）Ｐ２（38×23－23）Ｐ３（24×21－20）Ｐ４（21×20－29）Ｐ５（25×23－32）Ｐ６（24×22－19）cmである。各柱穴とも柱痕は認められなかった。

土　層　各柱穴とも埋土は黒色粘質土一層である。

遺　物　検出しなかった。

時　期　不明である。

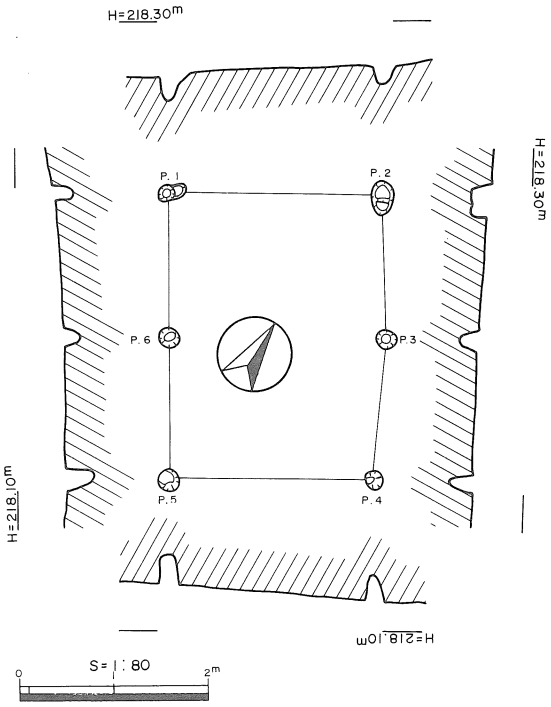

挿図46　ＳＢ－03遺構図

ＳＢ－04

位　置　８Ｐグリッドの北東隅に位置する。南部遺構群の中央やや東寄りにあたり、西下がりの緩傾斜面に立地し、周辺には、ＳＫ－02、06、22、49、52がある。標高221m前後を測る。

形　態　梁間１間（2.81m）桁行２間（3.81m）の建物である。柱穴間距離はＰ１から2.62・1.68・1.69・2.81・1.67・1.40mで、主軸はN－７°－Wである。

柱　穴　各柱穴の規模はＰ１（27×23－23）Ｐ２（34×26－32）Ｐ３（34×31－24）Ｐ４（36×32－23）Ｐ５（23×22－23）Ｐ６（25×23－16）cmである。

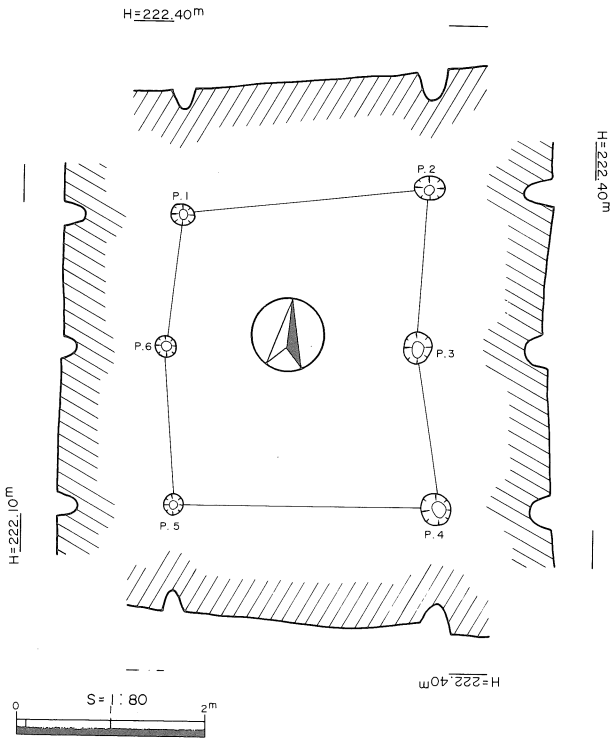

挿図47　ＳＢ－04遺構図

各柱穴とも柱痕は認められなかった。

土　　層　　各柱穴とも埋土は黒色粘質土一層である。

遺　　物　　検出しなかった。

時　　期　　不明である。

ＳＢ—05

位　　置　　10Ｋ、10Ｌグリッドにわたって位置する。南部遺構群のほぼ南西側にあたり、南西下がりの緩傾斜面に立地し、周辺には、ＳＫ—45、51、52、83、84がある。標高216ｍ前後を測る。

形　　態　　梁間１間（2.56ｍ）桁行３間（5.60ｍ）の建物である。柱穴間距離はＰ１から1.33・1.98・1.75・2.53・2.50・1.76・1.29・2.43ｍで、主軸はＮ—66°—Ｅである。

柱　　穴　　各柱穴の規模はＰ１（18×17—37）Ｐ２（26×24—50）Ｐ３（24×22—49）Ｐ４（25×23—61）Ｐ５（24×21—35）Ｐ６（25×22—22）Ｐ７（23×20—35）Ｐ８（22×20—27）cmである。各柱穴とも柱痕は認められなかった。

土　　層　　各柱穴とも埋土は黒色粘質土一層である。

遺　　物　　検出しなかった。

時　　期　　不明である。

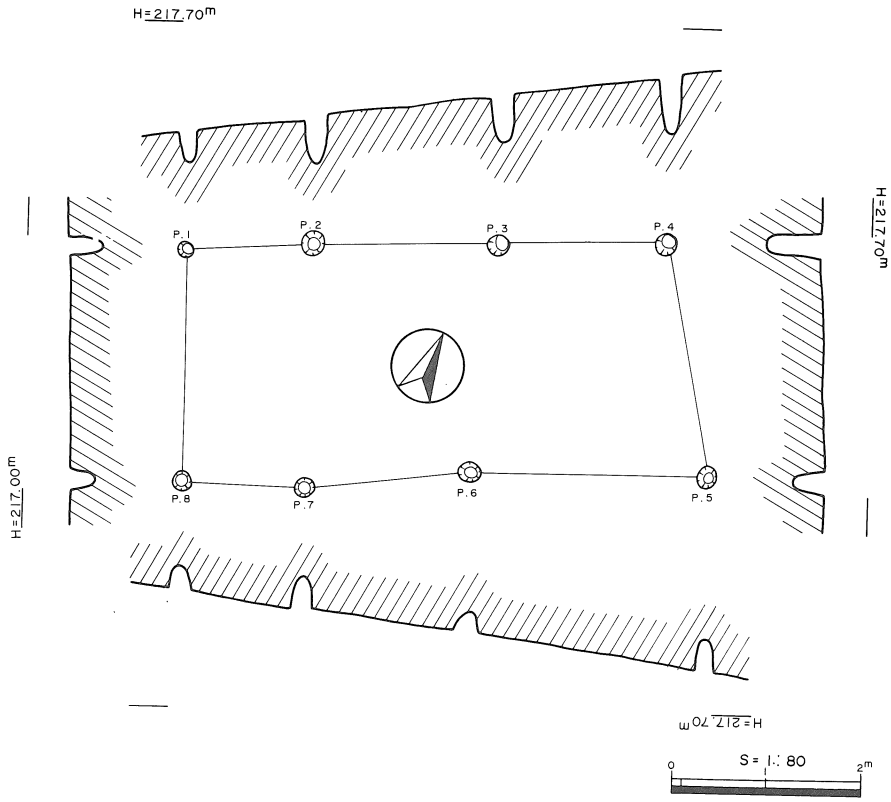

挿図48　ＳＢ—05遺構図

ＳＢ—06

位　　置　　６Ｂグリッドのほぼ北東に位置する。北部遺構群やや西側にあたり、北下がりの緩傾斜面に立地し、ＳＩ—15と重複している。標高218m前後を測る。

形　　態　　梁間２間（3.30m）桁行４間（4.13m）の建物である。但し、北側のＰ１・Ｐ９間は柱穴がみつからず、梁間１間となる。柱穴間距離はＰ１から1.51・1.30・1.32・1.67・1.56・1.27・1.32・1.38・3.32mで、主軸はＮ—16°—Ｗである。

柱　　穴　　各柱穴の規模はＰ１（31×30—29）Ｐ２（28×27—41）Ｐ３（29×26—45）Ｐ４（25×22—32）Ｐ５（28×21—36）Ｐ６（28×20—52）Ｐ７（23×22—30）Ｐ８（25×22—30）Ｐ９（31×30—29）cmである。各柱穴とも柱痕は認められなかった。

土　　層　　各柱穴とも埋土は黒色粘質土一層である。

遺　　物　　検出しなかった。

時　　期　　ＳＩ—15（弥生時代中期後葉）下位より検出の溝との関連性から、弥生時代中期後

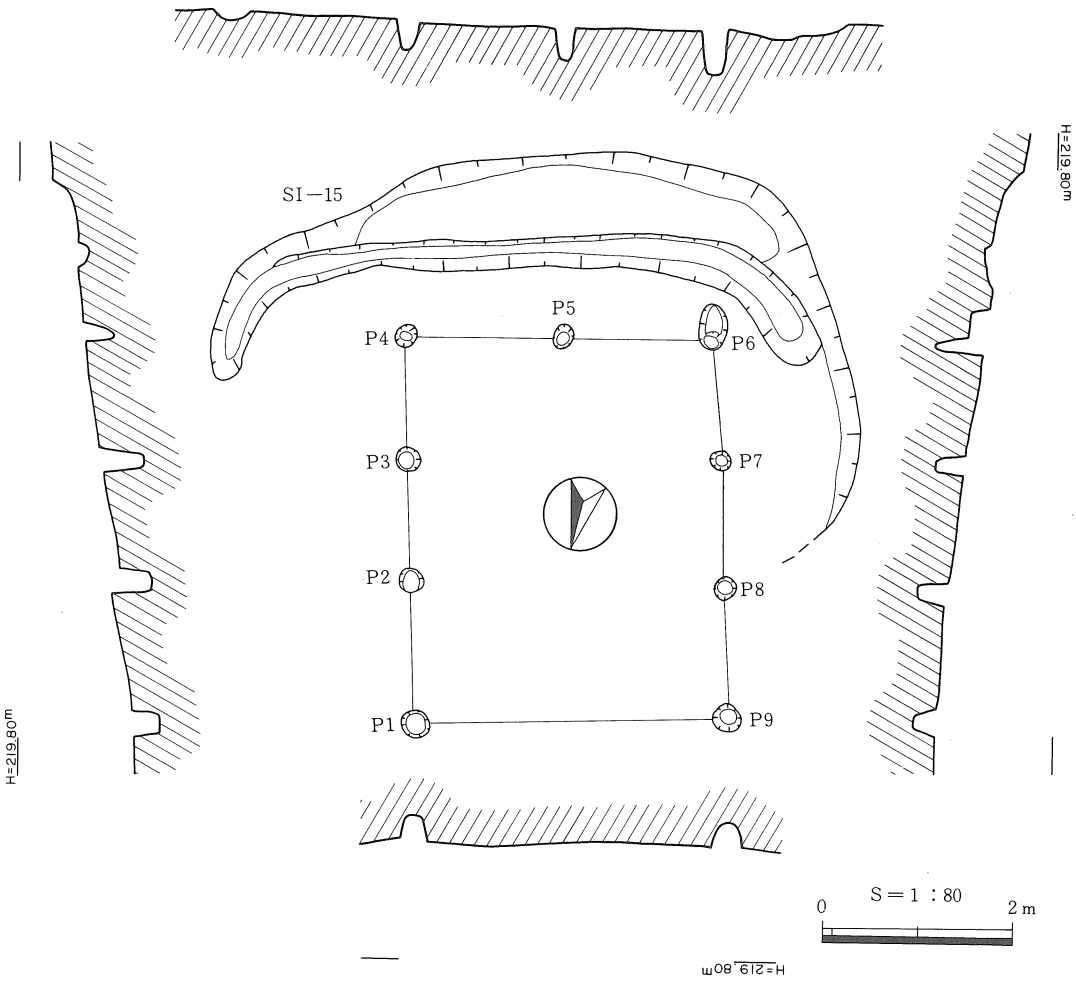

挿図49　ＳＢ—06遺構図

葉以前と考える。

特筆事項　ＳＩ－15の項で述べた様に、ＳＩ－15（弥生時代中期後葉）の下位より検出された溝は、その残存状況より（本建物を囲うように南側に巡る）本建物に伴う遺構である可能性が高いといえる。従って本建物は、弥生時代中期後葉よりも古い時期に比定される。

ＳＢ－08

位　置　３Ｇグリッド中央やや西寄りに位置する。北部遺構群のほぼ北東にあたる。

形　態　傾斜により西側を失っているが、本来は桁行３間の掘立建物であったと推定される。柱穴間距離はＰ１から1.47・1.55・1.94mである。主軸はＮ－29°－Ｗである。

柱　穴　各柱穴の規模はＰ１（31×22－50）Ｐ２（32×26－42）Ｐ３（30×26－44）Ｐ４（33×22－45）cmである。各柱穴とも柱痕は認められなかった。

土　層　各柱穴とも埋土は黒色粘質土一層である。

遺　物　検出しなかった。

時　期　不明である。

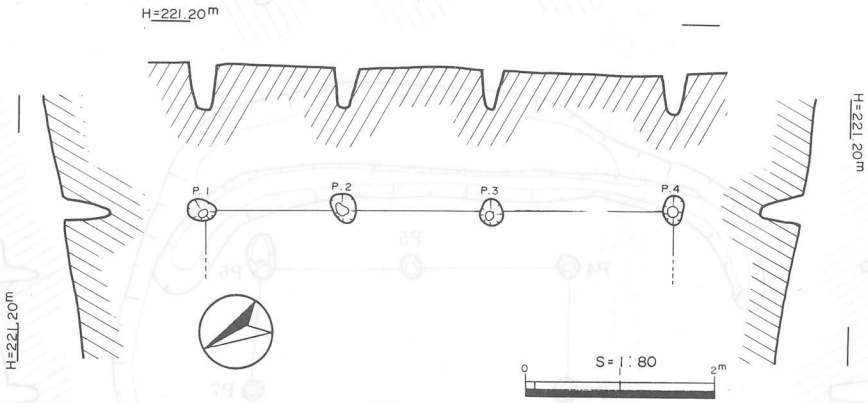

挿図50　ＳＢ－08遺構図

ＳＢ－09

位　置　３Ｃグリッド西側に位置する。北部遺構群のほぼ北西にあたり、南下がりの緩傾斜面に立地する。周辺にＳＫ－111、112、113がある。標高218m前後を測る。

形　態　梁間１間（2.66m）桁行２間（4.74m）の建物である。柱穴間距離はＰ１から2.66・2.36・2.28・2.81・2.24・2.23mで、主軸はＮ－33°－Ｗで

写真２　掘立柱建物

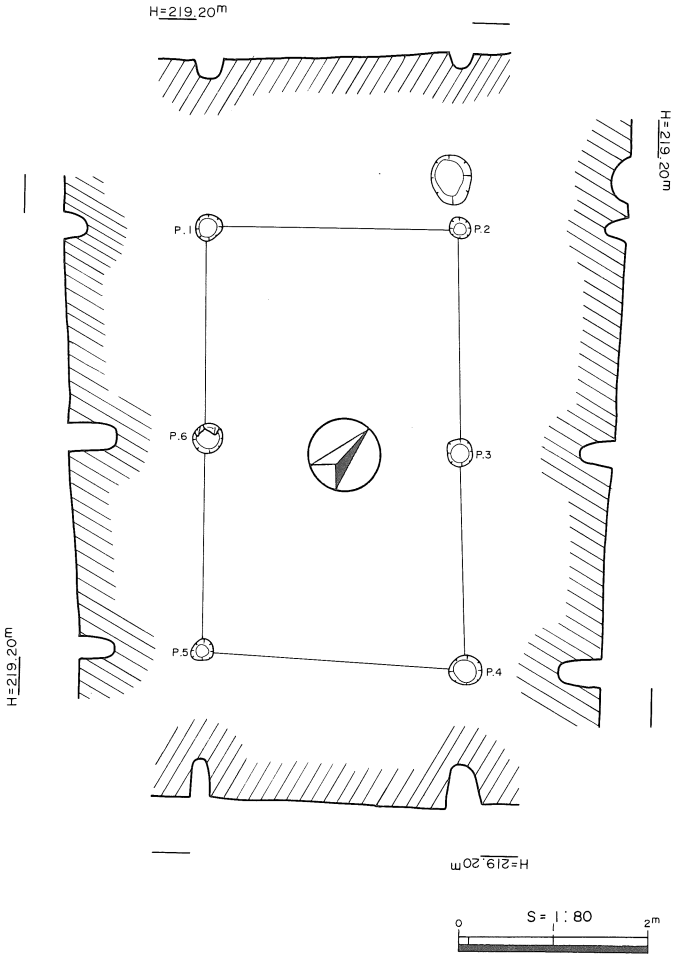

挿図51　ＳＢ—09遺構図

ある。

柱　　穴　　各柱穴の規模はＰ１（26×24－29）Ｐ２（41×36－47）Ｐ３（39×30－15）Ｐ４（24×20－45）Ｐ５（21×19－38）Ｐ６（24×19－30）Ｐ７（21×19－14）Ｐ８（26×25－18）Ｐ９（26×25－47）Ｐ10（30×26－14）Ｐ11（26×24－15）Ｐ12（26×23－18）Ｐ13（29×23－21）cmである。各柱穴とも柱痕は認められなかった。

土　　層　　各柱穴とも埋土は黒色粘質土一層である。

遺　　物　　検出しなかった。

時　　期　　不明である。

ＳＢ—10

位　　置　　３Ｄグリッドの中央に位置する。北部遺構群の北側やや西寄りにあたり、北下がりの緩傾斜面に立地する。周辺にＳＫ—114がある。標高218m前後を測る。

形　　態　　梁間１間（2.32m）桁行２間（3.08m）の建物である。柱穴間距離はＰ１から2.32・1.36・1.41・2.18・1.44・1.62mで、主軸はＮ—48°—Ｅである。

柱　　穴　　各柱穴の規模はＰ１（32×19－55）Ｐ２（29×25－34）Ｐ３（40×37－31）Ｐ４（29×

27－21）Ｐ５（35×29－21）Ｐ６（31×29－20）cmである。各柱穴とも柱痕は認められなかった。

土　　層　各柱穴とも埋土は黒色粘質土一層である。

遺　　物　検出しなかった。

時　　期　不明である。

ＳＢ－11

位　　置　２Ｅグリッド東端、やや南寄りに位置する。北部遺構群のほぼ北端にあたり、南西下がりの緩傾斜面に立地する。標高219m前後を測る。

形　　態　梁間１間（2.03m）桁行２間（3.19m）の建物である。柱穴間距離はＰ１から1.94・1.29・1.65・2.03・1.79・1.44mで、主軸はＮ－37°－Ｅである。

柱　　穴　各柱穴の規模はＰ１（25×24－24）Ｐ２（26×24－14）Ｐ３（24×22－26）Ｐ４（29×25－36）Ｐ５（25×21－31）Ｐ６（25×24－33）cmである。各柱穴とも柱痕は認められなかった。

土　　層　各柱穴とも埋土は黒色粘質土一層である。

遺　　物　Ｐ１より弥生土器（小片）を検出したが、図化できなかった。

時　　期　出土遺物より弥生時代中期と考えられる。

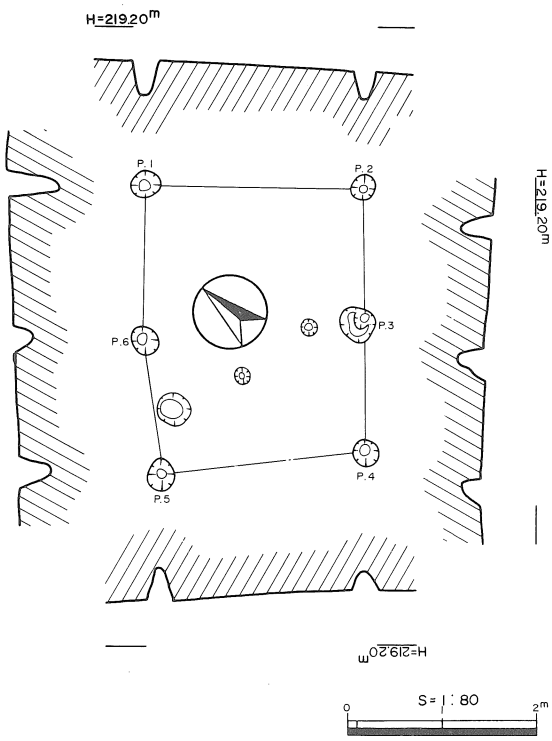

挿図52　ＳＢ－10遺構図

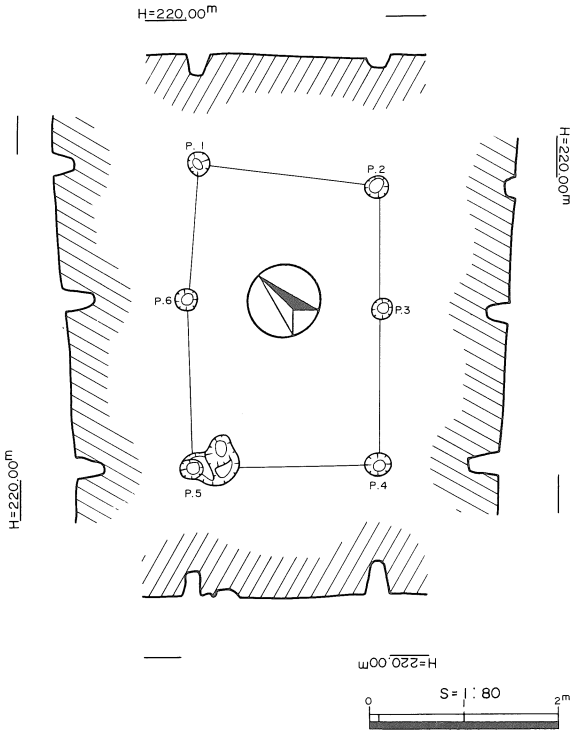

挿図53　ＳＢ－11遺構図

ＳＢ－12

位　　置　　２Ｆグリッドのほぼ中央に位置する。北部遺構群のほぼ北端にあたり、南西下がりの緩傾斜面に立地する。ＳＫ－105と切り合い関係にあり、一部自然河川により削られている。標高219m前後を測る。

形　　態　　梁間２間（3.36m）桁行２間（2.82m）の総柱建物である。柱穴間距離はＰ１から――・――・1.36・1.96・――・――・1.49・1.60・（Ｐ４－９）1.53・（Ｐ８－９）1.37mで、主軸はＮ－９°－Ｅである。

柱　　穴　　各柱穴の規模はＰ１（37×36－38）Ｐ３（66×52－39）Ｐ４（37×30－34）Ｐ５（39×30－39）Ｐ６（39×36－30）Ｐ７（31×30－35）Ｐ８（41×33－36）Ｐ９（38×33－24）cmである。各柱穴とも柱痕は認められなかった。

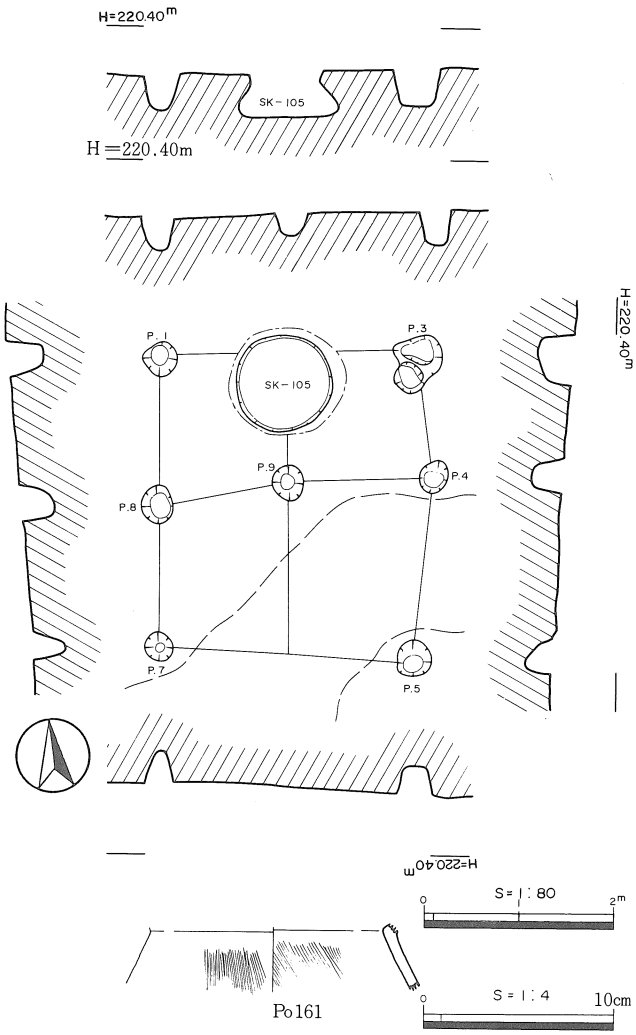

挿図54　ＳＢ－12遺構・遺物図

土　　層　　各柱穴とも埋土は黒色粘質土一層である。

遺　　物　　Ｐ８検出の甕１を図化したが、Ｐ７・Ｐ９検出の弥生土器（小片）は図化できなかった。

時　期　　出土遺物より弥生時代中期と考えられる。

ＳＢ－13

位　　置　　１Ｊグリッドややの北西に位置する。北部遺構群の北東端にあたり、南下がり緩傾斜面に立地する。標高224m前後を測る。

形　　態　　梁間１間（2.38m）桁行１間（2.24m）の建物である。柱穴間距離はＰ１から2.35・2.24・2.38・2.20mで、主軸はＮ－25°－Ｗである。

柱　穴　各柱穴の規模はＰ１（36×29－41）Ｐ２（36×26－36）Ｐ３（33×30－26）Ｐ４（27×26－28）cmである。各柱穴とも柱痕は認められなかった。

土　層　各柱穴とも埋土は黒色粘質土一層である。

遺　物　Ｐ２より弥生土器（小片）を検出したが、図化できなかった。

時　期　出土遺物より弥生時代中期と考えられる。

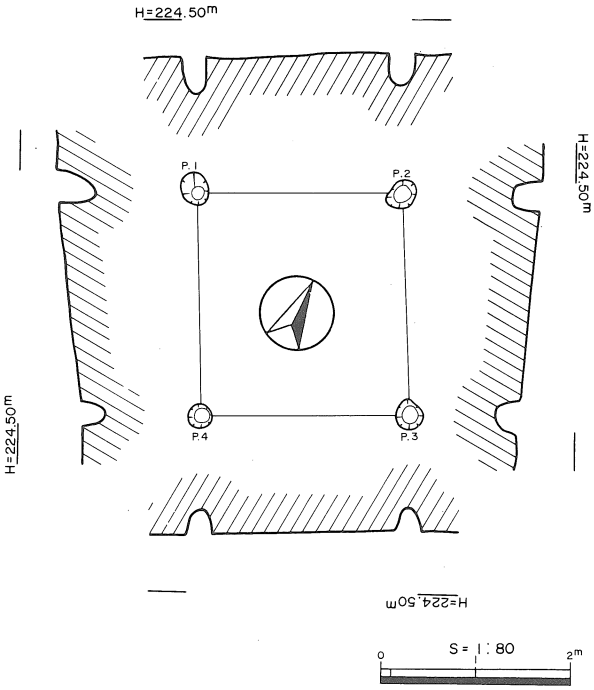

挿図55　ＳＢ—13遺構図

ＳＢ—14

位　置　１Ｋ、２Ｋグリッドにわたって位置する。北部遺構群の北東端にあたり、南西下がりの緩傾斜面に立地する。標高224ｍ前後を測る。

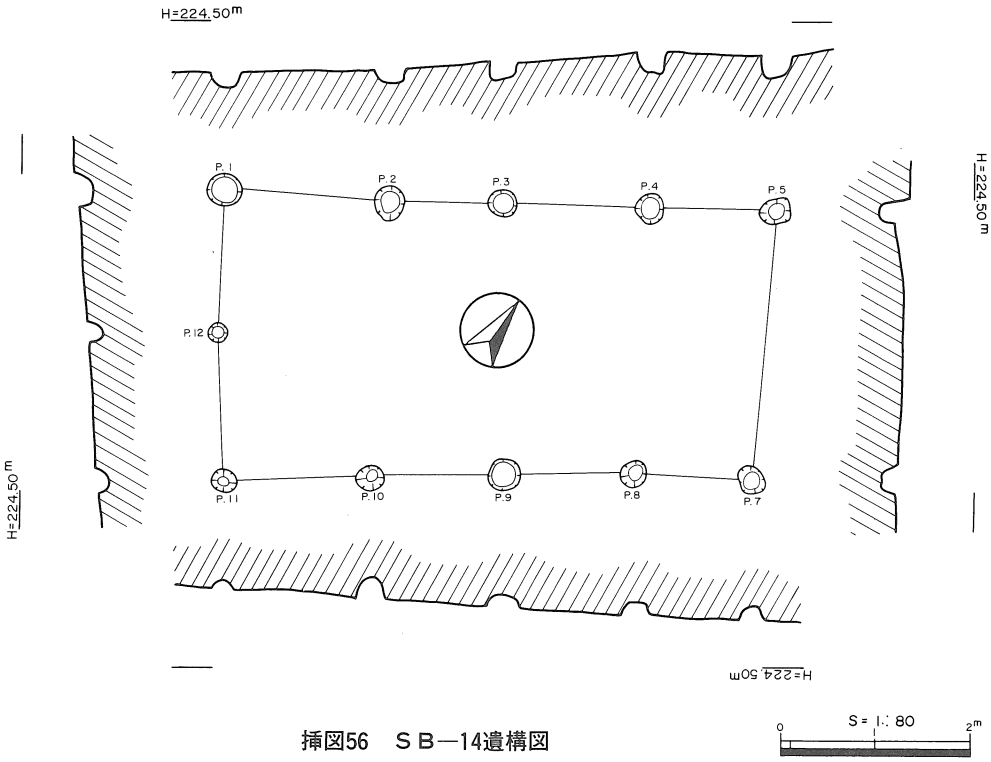

挿図56　ＳＢ—14遺構図

形　態　梁間２間（3.10m）桁行４間（5.86m）の建物である。ただし、西側のＰ５、７間の柱穴はみつからず、梁間１間となる。柱穴間距離はＰ１から1.74・1.19・1.56・1.33・2.86・1.23・1.40・1.37・1.58・1.57・1.51mで、主軸はＮ―14°―Ｅである。

柱　穴　各柱穴の規模はＰ１（38×34－18）Ｐ２（37×26－18）Ｐ３（30×28－20）Ｐ４（32×29－24）Ｐ５（34×27－26）Ｐ７（32×26－18）Ｐ８（30×28－15）Ｐ９（35×33－14）Ｐ10（31×27－24）Ｐ11（27×25－13）Ｐ12（21×20－16）cmである。各柱穴とも柱痕は認められなかった。

土　層　各柱穴とも埋土は黒色粘質土一層である。

遺　物　検出しなかった。

時　期　不明である。

（西原徳善）

第３節　土壙

弥生時代に属する遺構総数150基のうち、土壙は約８割の121基を数える。単純に計算すれば竪穴住居、掘立柱建物１棟につき６～７基が存在することになる。土壙の分布は、時期不明の土壙も含めて中期中葉の南部遺構群に84基、中期後葉の北部遺構群に37基である。後期後半の竪穴住居跡（ＳＩ―10～12）の時期に相当する土壙は検出されなかった。土壙は平面形が、隅丸長方形、円形、楕円形等があり、規模は最も大きいもので２m前後を測るものがある。土壙の性格は断面袋状を呈するものが貯蔵穴と考えられるが、性格不明の土壙が多い。

ＳＫ―01

位　置　８Ｒグリッドの北側に位置する。南部遺構群の東側にあたり、西下がりの緩傾斜面

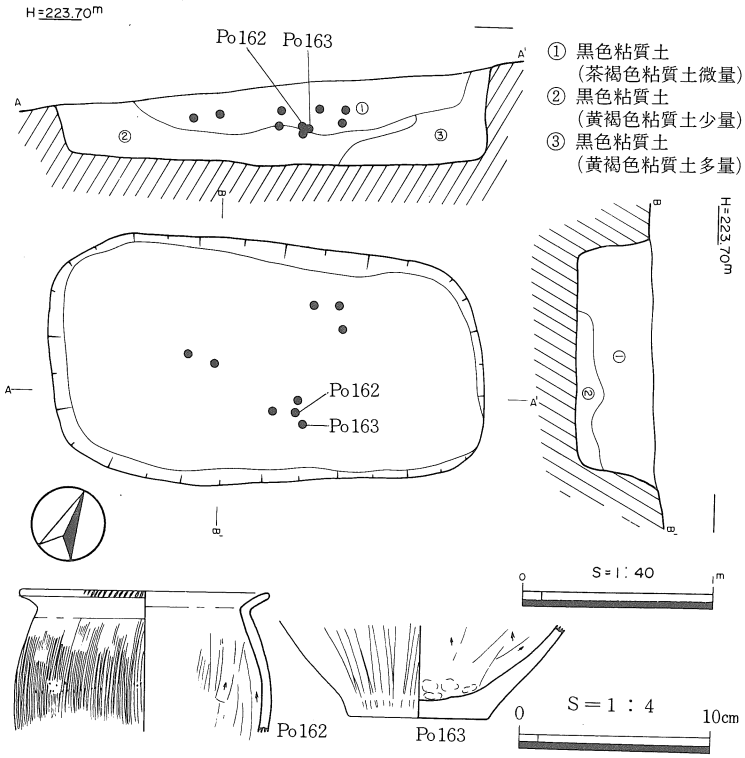

挿図57　ＳＫ―01遺構・遺物図

（谷部）に立地する。ＳＢ－01の柱穴ラインの内側にあたり、周辺にはＳＫ－03、05、52、54などがある。壙底の標高は223.00ｍを測る。

形　態　平面形、底面形共に隅丸長方形で、断面形は北東壁で袋状を呈する、底面のほぼ平坦な土壙である。規模は、検出面で長径228cm、短径132cm、床面で長径216cm、短径110cm、深さ47cmを測る。長軸方向はＮ－65°－Ｅで、壁の最小傾斜角は87°である。

土　層　②、③層は黒色粘質土系の土層であり、土壙の北東側で袋状を呈することを考え合わせると、壁の崩壊による埋土であろう。

遺　物　甕１、底部１を図化した。

性　格　不明である。

時　期　出土遺物より弥生時代中期中葉と考える。

ＳＫ－02

位　置　９Ｐグリッドの北端やや東寄りに位置する。南部遺構群の南東にあたり、西下がりの緩傾斜面に立地する。周辺にＳＢ－04、ＳＫ－10～13などがある。壙底の標高は221.48ｍを測る。

形　態　平面形は不整円形、底面形は円形を呈し、断面形は壁が最小傾斜角100°とやや外傾気味である。底面のほぼ平坦な土壙である。規模は、検出面で長径154cm、短径131cm、底面で長径125cm、短径123cm、深さ38cmを測る。

土　層　②層は壁の崩壊による埋土と思われ、袋状土壙であった可能性が考えられる。

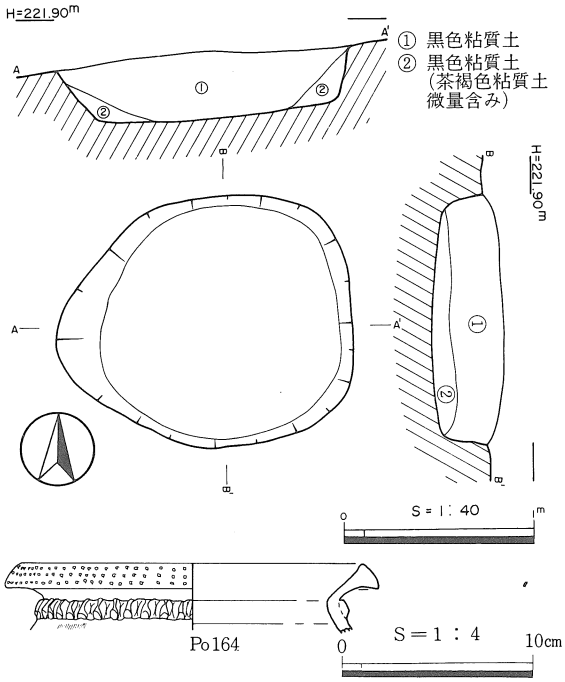

挿図58　ＳＫ－02遺構・遺物図

遺　物　甕１を図化した。

性　格　貯蔵穴と思われる。

時　期　出土遺物より弥生時代中期と考える。

ＳＫ－03

位　置　８Ｑグリッドの北側に位置する。南部遺構群の南東にあたり、南西下がりの緩傾斜面に立地する。周辺にはＳＫ－05、52などがある。壙底の標高は222.32ｍを測る。

形　態　平面形、底面形共に隅丸長方形で、断面形は壁の最小傾斜角度が93°とほぼ直立し、底面はほぼ平坦な土壙である。規模は、検出面で長径132cm、短径105cm、底面で長径121cm、短径91cm、深さ23cmを測る。長軸方向はＮ－75°－Ｅである。

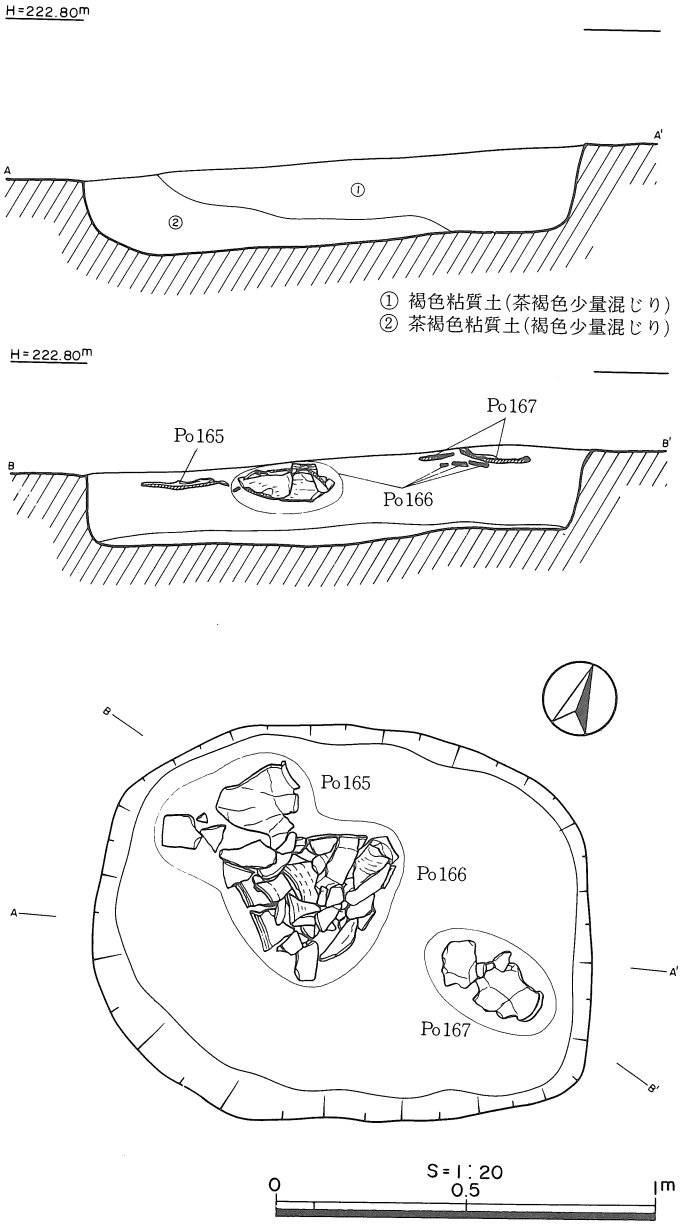

挿図59　ＳＫ―03遺構図

土　　層　　埋土は褐色粘質土、茶褐色粘質土の２層である。

遺　　物　　壺１、甕１、底部１を図化した。

性　　格　　不明である。

時　　期　　出土遺物より弥生時代中期中葉と考える。

ＳＫ―04

位　　置　　10Mグリッドの北西部に位置する。南部遺構群南西側にあたり、南西に下がる緩傾斜面に立地している。このあたりは石の露頭が多く、遺構は少なかったが、西３ｍにＳＫ―46がある。壙底の標高は218.2ｍを測る。

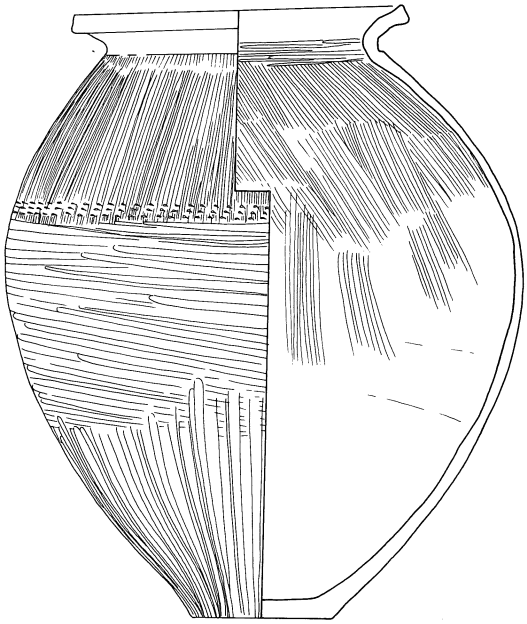

Po165

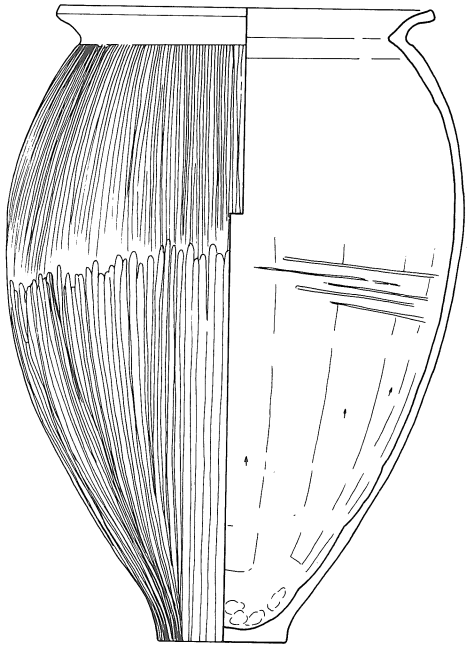

Po166

S＝1：4

0　10cm

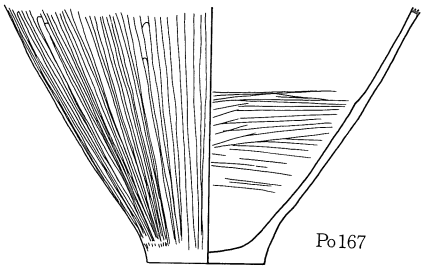

Po167

挿図60　ＳＫ―03遺物図

形　態　平面形は検出面で長径79cm、短径70cmの不整円形で、断面は逆梯形を呈す。底面は長径37cm、短径27cmの楕円形で、非常に小さくなっている。深さは37cmを測る。壁の最小傾斜角は120°である。

土　層　地山に掘り込まれており、埋土は黒色土系の２層である。

遺　物　検出しなかった。

性　格　不明であるが、規模、形態とも普遍的な型の土壙とは異っている。

時　期　周辺遺構の遺物より弥生時代中期と推測する。

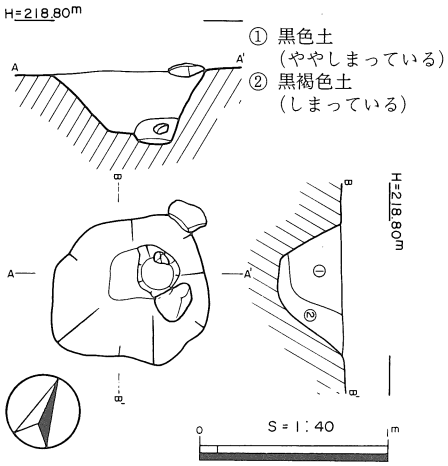

挿図61　ＳＫ―04遺構図

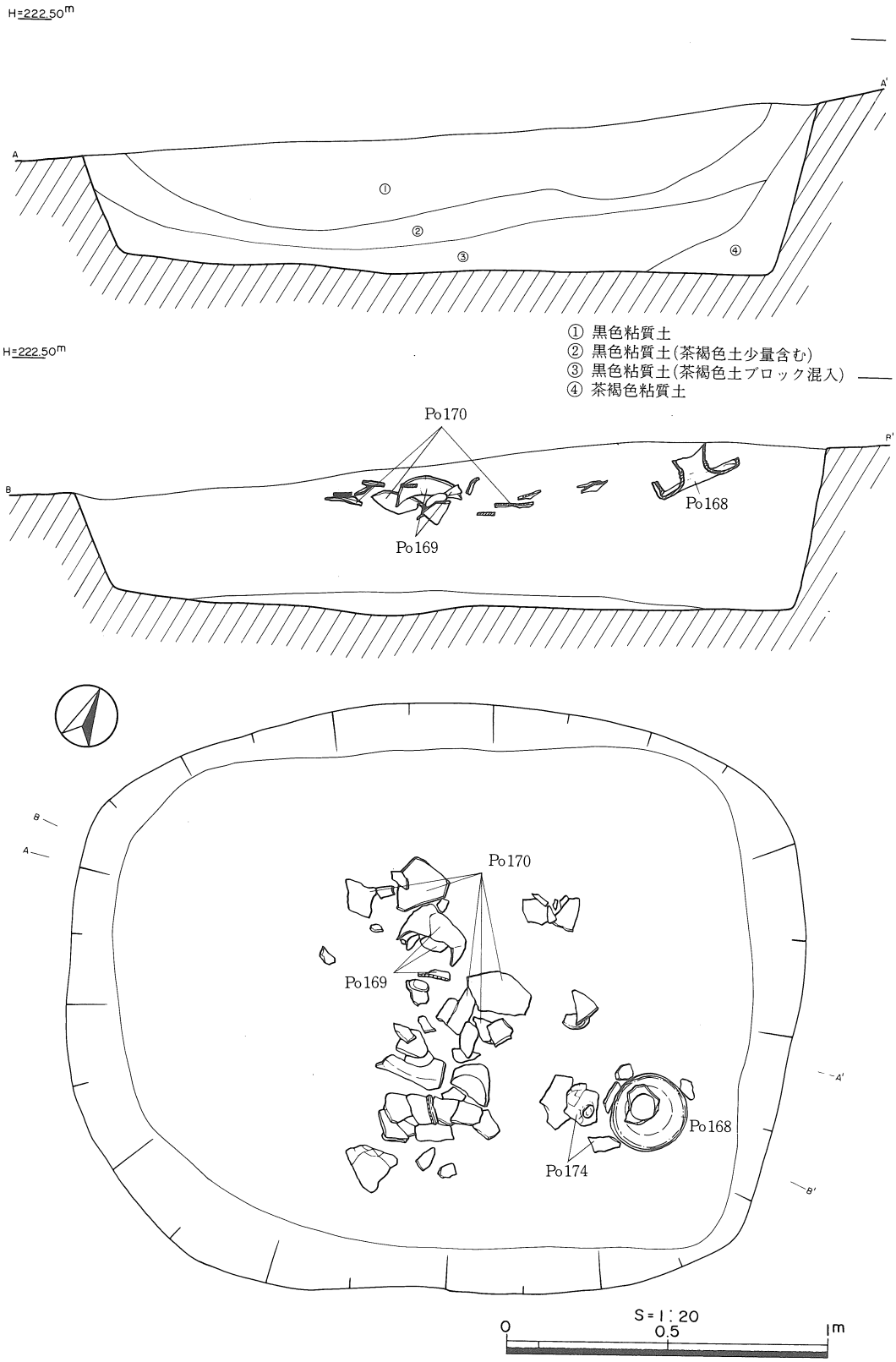

挿図62　ＳＫ—05遺構図

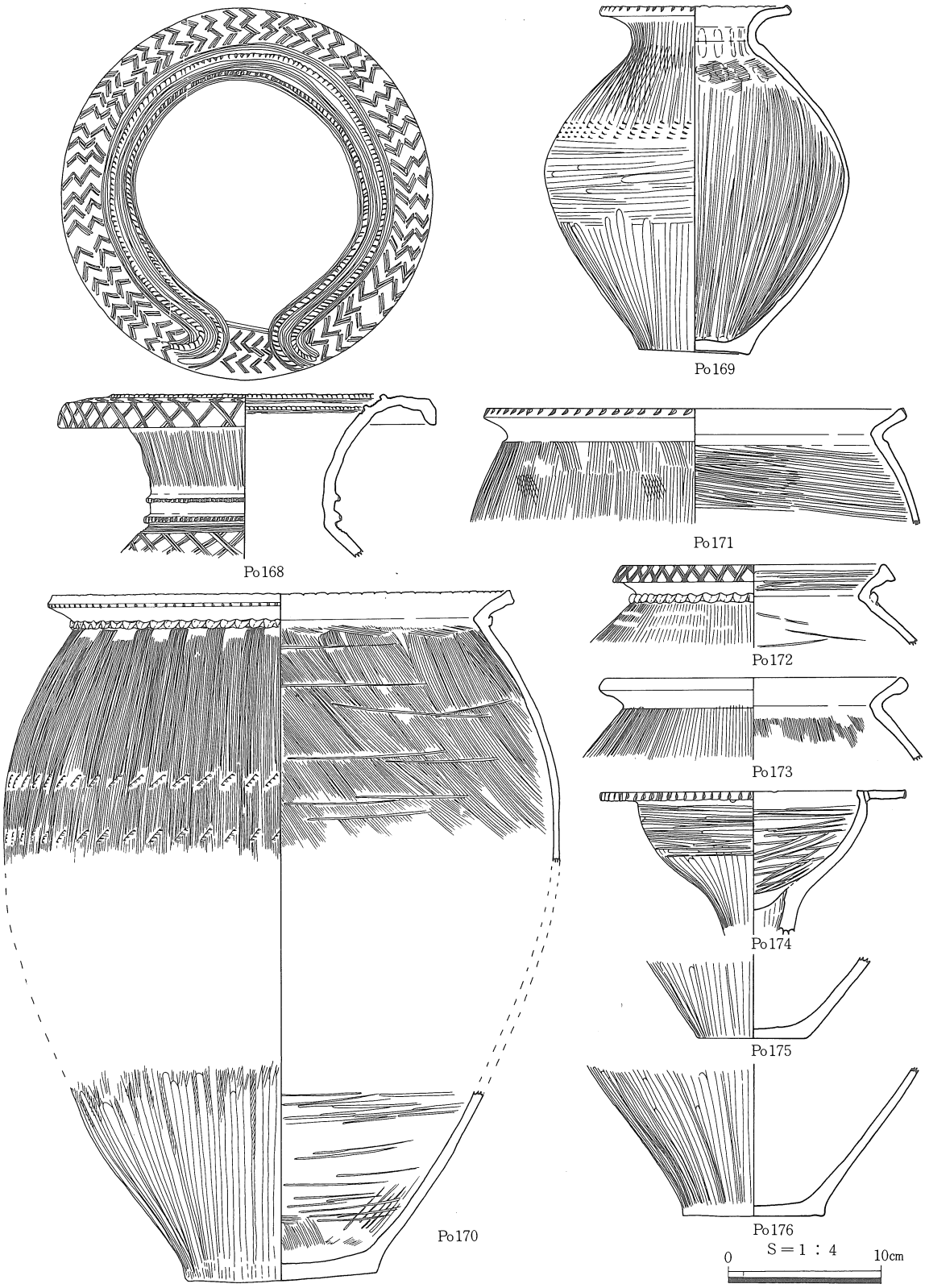

挿図63　ＳＫ―05遺物図

ＳＫ－05

位　　置　　８Ｑグリッドのほぼ北西側に位置する。南部遺構群のほぼ南東にあたり、西下がりの緩傾斜面（谷部）に立地する。周辺にＳＢ－04、ＳＫ－03、52などがある。壙底の標高は221.78ｍを測る。

形　　態　　平面形、底面形共に隅丸長方形で、断面形は壁が最小傾斜角103°と明瞭に外傾する。底面はほぼ平坦な土壙である。規模は、検出面で長径228cm、短径184cm、底面で長径200cm、短径156cm、深さ54cmを測る。長軸方向はＮ－68°－Ｅである。

土　　層　　黄色粘土（地山）に掘り込まれており、④～①層の順で埋まっていった様子が伺がわれる。

遺　　物　　壺２、甕４、高坏１、底部２を図化した。遺物は、①層中に集中しており、Po168は、口縁を下にして出土した。

性　　格　　不明である。

時　　期　　出土遺物より弥生時代中期中葉と考える。

ＳＫ－06・22

位　　置　　８Ｐグリッドの北西隅に位置する。南部遺構群のほぼ中央にあたり、西下がりの緩傾斜面（尾根部）に立地する。ＳＫ－07に隣接し、周辺にはＳＢ－04、ＳＫ－49、53がある。ＳＫ－06をＳＫ－22が切っており、壙底の標高は、ＳＫ－06で221.09ｍ、ＳＫ－22で220.92ｍを測る。

形　　態　　ＳＫ－06・22は平面形、底面形共に円形で、断面形は明瞭に壁が外傾する。底面のほぼ平坦な土壙である。ＳＫ－06の規模は、検出面で径140cm、底面で径127cm、深さ25cmを測る。ＳＫ－22の規模は、検出面で径124cm、底面で径107cm、深さ35cmを測る。壁の最小傾斜角はＳＫ－06で120°、ＳＫ－22で100°を測る。

土　　層　　ＳＫ－06・22共に黄色粘土（地山）に掘り込まれており、ＳＫ－06の埋土は黒褐色土一層である。ＳＫ－22はＳＫ－06の埋土を明瞭に切ってお

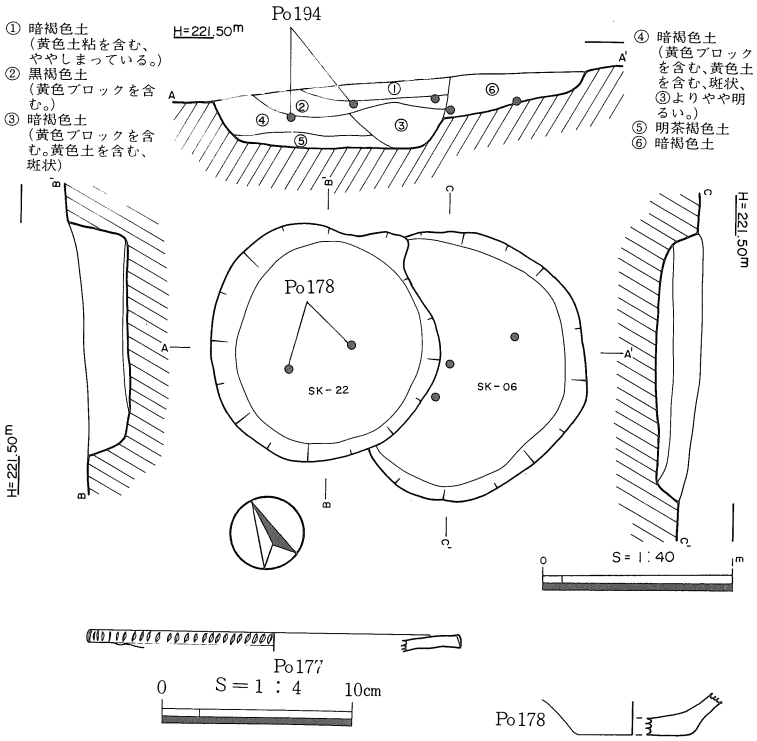

挿図64　ＳＫ－06・22遺構・遺物図

り、埋土は①～⑤層である。

遺　　物　　ＳＫ―06より弥生時代中期と思われる土器片が出土しており、ＳＫ―22より甕１、一括遺物で所属不明の底部１を図化した。

性　　格　　貯蔵穴の可能性が強い。

時　　期　　ＳＫ―22は、出土遺物より弥生時代中期中葉と考えられ、ＳＫ―06はこれ以前であろうと推測する。

ＳＫ―07

位　　置　　8Ｏグリッドの北東隅に位置する。南部遺構群のほぼ中央にあたり、西下がりの緩傾斜面（尾根部）に立地する。ＳＫ―06・22と隣接し、周辺にはＳＫ―53がある。壙底の標高は220.55mを測る。

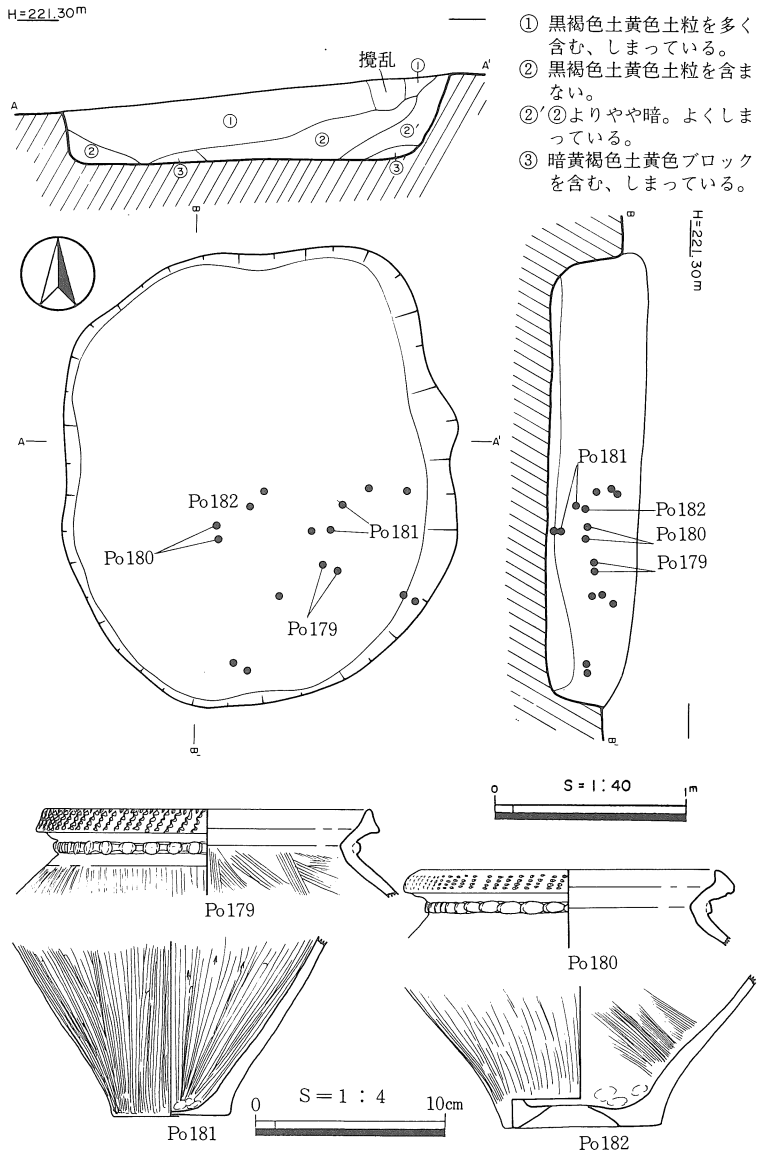

挿図65　ＳＫ―07遺構・遺物図

形　態　平面形、底面形共に隅丸長方形で、断面形は明瞭に壁が外傾する。底面のほぼ平坦な土壙である。規模は、検出面で長径238cm、短径203cm、底面で長径225cm、短径182cm、深さ50cmを測る。長軸方向はN－10°－Wで、壁の最小傾斜角は100°である。

土　層　黄色粘土(地山)に掘り込まれており、③～①の順で埋まっていった様子が伺われる。

遺　物　甕２、底部２を図化した。

性　格　不明である。

時　期　出土遺物より弥生時代中期と考える。

ＳＫ－08・31

位　置　９Ｏグリッドのほぼ中央北端に位置する。南部遺構群のほぼ中央にあたり、西下がりの緩傾斜面（尾根部）に立地する。ＳＩ－02と隣接し、周辺にはＳＫ－09がある。ＳＫ－31をＳＫ－08が切っており、壙底の標高はＳＫ－08で219.80m、ＳＫ－31で219.72mを測る。

形　態　ＳＫ－31は残存状況が悪いため、平面形、底面形共に不明であるが、断面形は明瞭に壁が外傾する土壙である。ＳＫ－08は平面形、底面形共に隅丸長方形で、断面形は明瞭に壁が直立する。底面のほぼ平坦な土壙である。ＳＫ－31の残存規模は、検出面で長径155cm、短径55cm、底面で長径140cm、短径47cm、深さ43cmを測る。SK－08の規模は、検出面で長径191cm、短径176cm、底面で長径165cm、短径160cm、深さ60cmを測

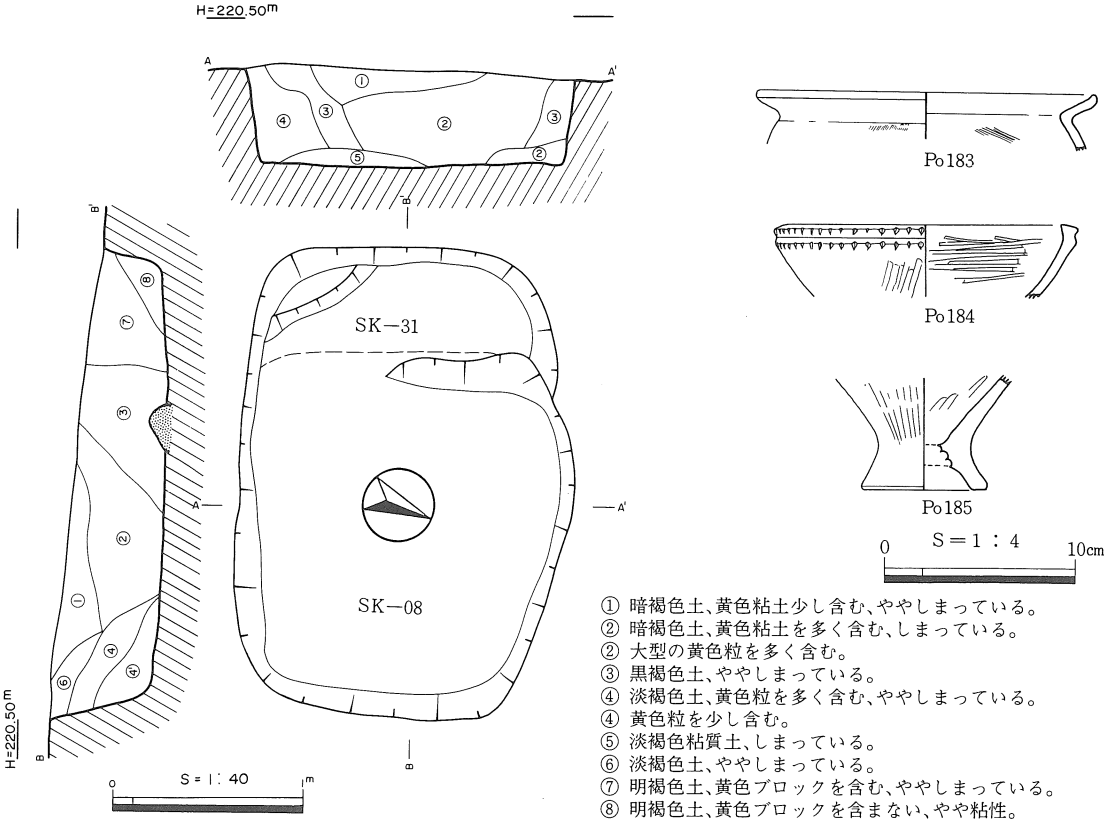

挿図66　ＳＫ－08・31遺構・遺物図

る。壁の最小傾斜角はＳＫ－31で98°、ＳＫ－08で100°である。

土　　層　　ＳＫ－08・31共に黄色粘土（地山）に掘り込まれており、ＳＫ－31の埋土は⑦・⑧層である。ＳＫ－08はＳＫ－31の埋土を明瞭に切っており、埋土は①～⑥層である。

遺　　物　　ＳＫ－08で甕１、鉢１、底部１を図化した。

性　　格　　不明である。

時　　期　　ＳＫ－08は出土遺物より弥生時代中期中葉と考えられ、ＳＫ－31はこれ以前であろうと推測する。

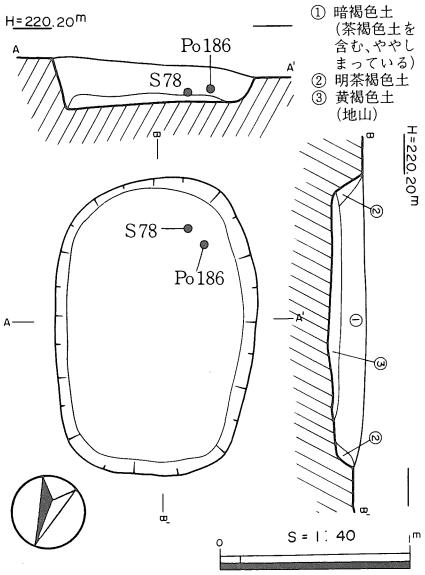

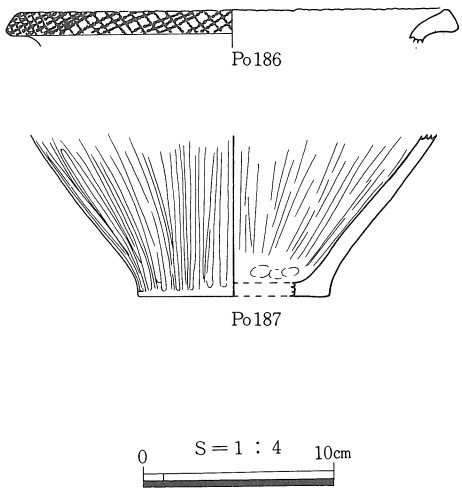

ＳＫ－09

位　　置　　８Ｏグリッドの南西隅に位置する。南部遺構群のほぼ中央にあたり、南西下がりの緩傾斜面に立地する。南東側にＳＫ－08・31が接しており、４ｍ離れてＳＩ－02がある。壙底の標高は219.7ｍを測る。

形　　態　　平面形は隅丸長方形で断面形は逆梯形を呈す。底面はほぼ平坦である。規模は検出面で長径157cm、短径106cm、底面が長径144cm、短径92cm、深さ28cmの浅い土壙である。長軸方向はＮ－19°－Ｗで、壁の最小傾斜角は120°である。

土　　層　　黄色粘質土（地山）に掘り込まれており、埋土は壁崩壊土の②層を除けば、①暗褐色土一層である。

遺　　物　　埋土中より、壺１、底部１、石槍１を検出して図化した。

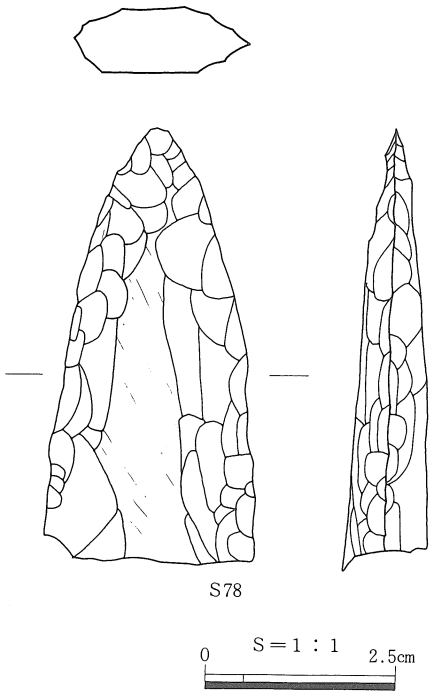

挿図67　ＳＫ－09遺構・遺物図

性　格　不明である。

時　期　出土遺物より弥生時代中期と考える。

ＳＫ－10

位　置　９Ｐグリッドの北西側西寄りに位置する。南部遺構群のほぼ南側にあたり、西下がりの緩傾斜面に立地する。南側にＳＫ－11、西側にＳＫ－12が接し、周辺にＳＩ－02、ＳＫ－02、13、30などがある。壙底の標高は220.76ｍを測る。

形　態　平面形、底面形共に楕円形で、断面形は壁が最小傾斜角89°と袋状を呈し、底面はほぼ平坦な土壙である。規模は、検出面で長径140cm、短径65cm、底面で長径132cm、短径58cm、深さ27cmを測る。長軸方向はＮ－10°－Ｗとほぼ南北にとる。

土　層　黄色粘土（地山）に掘り込まれ、①、⑤の黒色土系と、②～④層の黄色土系の埋土からなる。

遺　物　検出しなかった。

性　格　不明である。

時　期　周辺遺構の遺物より弥生時代中期と推測する。

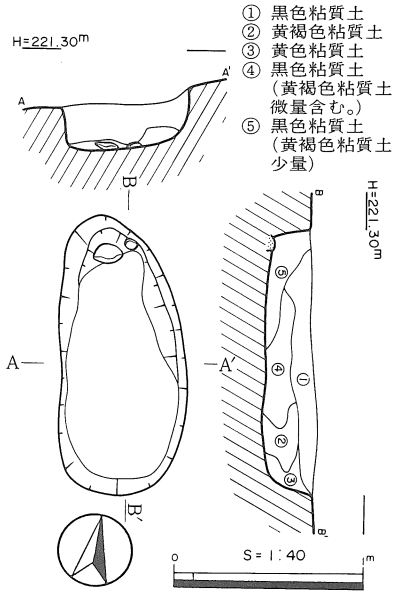

挿図68　ＳＫ－10遺構図

ＳＫ－11

位　置　９Ｐグリッドの南西側南寄りに位置する。南部遺構群のほぼ南側にあたり、南西下がりの緩傾斜面に立地する。周辺にはＳＩ－02、ＳＫ－13・15・30、北西側にＳＫ－10・12などがある。壙底の標高は220.86ｍを測る。

形　態　平面形、底面形共に楕円形を呈し、断面形は壁が最小傾斜角90°と明瞭に直立する、底面のほぼ平坦な土壙である。規模は、検出面で長径232cm、短径72cm、底面で長径216cm、短径65cm、深さ33cmを測る。長軸方向は南北をとる。

土　層　地山に掘り込まれており、埋土は黒色土系の２層である。

遺　物　底部１を図化した。

性　格　不明である。

時　期　出土遺物より弥生時代中期と考える。

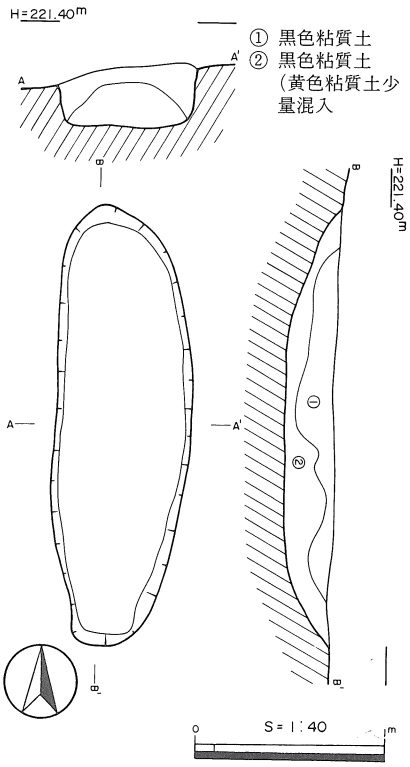

挿図69　ＳＫ－11遺構・遺物図

ＳＫ－12

位　　置　　９Ｐグリッドのほぼ西隅に位置する。南部遺構群の中央やや南側にあたり、西下がりの緩傾斜面に立地する。ＳＫ－10と隣接し、周辺にＳＩ－02、ＳＫ－02、11、30などがある。壙底の標高は220.76ｍを測る。

形　　態　　平面形、底面形共に楕円形を呈し、断面形は壁が最小傾斜角114°と明瞭に外傾する。底面のほぼ平坦な土壙である。規模は、検出面で長径125cm、短径68cm、底面で長径106cm、短径65cm、深さ15cmを測る。長軸方向はＮ－８°－Ｗとほぼ南北をとる。

土　　層　　黄色粘土（地山）に掘り込まれており、埋土は黒色土系である。

遺　　物　　検出しなかった。

性　　格　　不明である。

時　　期　　周辺遺構の遺物より弥生時代中期と推測する。

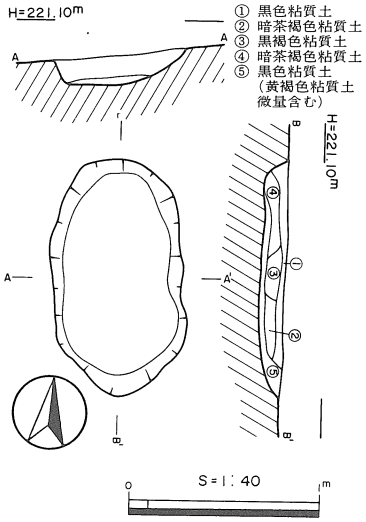

挿図70　ＳＫ－12遺構図

ＳＫ－13

位　　置　　10Ｐグリッドの北東やや北寄りに位置する。南部遺構群の南東にあたり、南西下がりの緩傾斜面（尾根部）に立地する。壙底の標高は221.54ｍを測る。

形　　態　　平面形、底面形共に隅丸長方形で、断面形は壁が最小傾斜角108°と明瞭に外傾する。底面のほぼ平坦な土壙である。規模は、検出面で長径106cm、短径40cm、底面で長径96cm、短径26cm、深さ22cmを測る。長軸方向はＮ－44°－Ｗである。

土　　層　　黄色粘土（地山）に掘り込まれており、埋土は黒褐色土一層である。

遺　　物　　検出しなかった。

性　　格　　不明である。

時　　期　　周辺遺構の遺物より弥生時代中期と推測する。

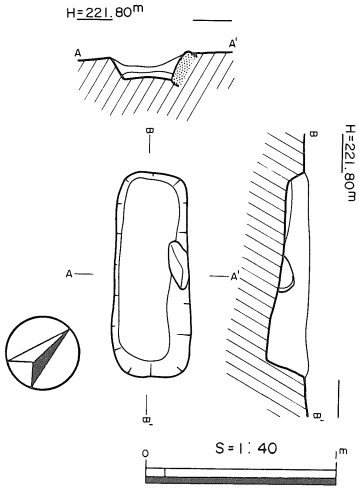

挿図71　ＳＫ－13遺構図

ＳＫ－14

位　　置　　７Ｑグリッドの北東端に位置する。南部遺構群の東側にあたり、南西下がりの緩傾斜面（尾根部）に立地する。周辺にはＳＢ－01、ＳＫ－42がある。壙底の標高は222.80ｍを測る。

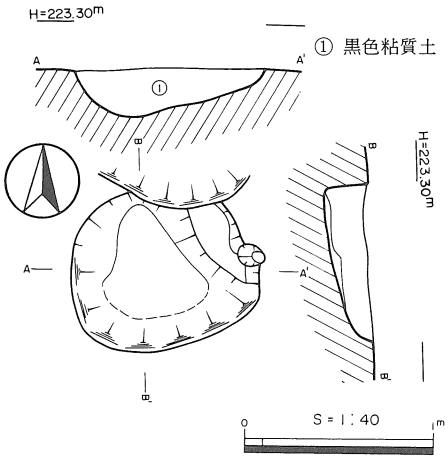

挿図72　ＳＫ－14遺構図

形　態　平面形、底面形共に不明である。断面形は壁の立ち上がりが不明瞭な皿状を呈する残存規模は、検出面で長径100cm、短径50cm、底面で長径50cm、短径40cm、深さ26cmを測る。

土　層　埋土は黒褐色土一層である。

遺　物　検出しなかった。

性　格　不明である。

時　期　周辺遺構遺物より弥生時代中期と推測する。

ＳＫ－15

位　置　10Ｐグリッドの北西側に位置する。南部遺構群のほぼ南側にあたり、南西下がりの緩傾斜面（尾根部）に立地する。周辺にＳＫ－13、30などがある。壙底の標高は220.40ｍを測る。

形　態　平面形、底面形共に隅丸長方形で、断面形は壁の最小傾斜角が94°とほぼ直立する。底面がほぼ平坦な土壙である。規模は、検出面で長径150cm、短径105cm、底面で長径135cm、短径91cm、深さ57cmを測る。長軸方向はＮ－14°－Ｅである。

土　層　⑦層は壁の崩壊による埋土と考えられ、袋状土壙であった可能性がある。

遺　物　高坏１を図化した。

性　格　不明である。

時　期　出土遺物より弥生時代中期と考える。

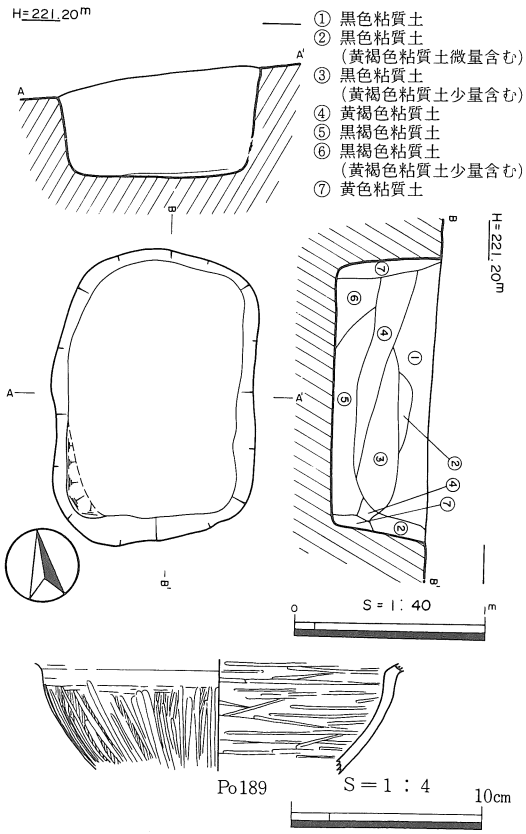

挿図73　ＳＫ－15遺構・遺物図

ＳＫ－16

位　置　12Ｋグリッドのほぼ中央に位置する。南部遺構群の南西にあたり、南西下がりの緩傾斜面（尾根部）に立地する。壙底の標高は215.71ｍを測る。

形　態　平面形は不整楕円形、底面形は楕円形を呈し、断面形は壁が明瞭に外傾する。底面はほぼ平坦な土壙である。規模は、検出面で長径146cm、短径86cm、底面で長径97cm、短径45cm、深さ33cmを測り、非常に小さくなっている。壁の最小傾斜角は136°を測り、長軸方向はＮ－13°－Ｅである。

土　層　黒色粘質土系の２層と茶褐色粘質土１層である。

遺　物　壺１、甕２、底部１を図化した。Po190は、口縁を下にして出土した。

性　　格　　不明である。

時　　期　　出土遺物より弥生時代中期中葉と考える。

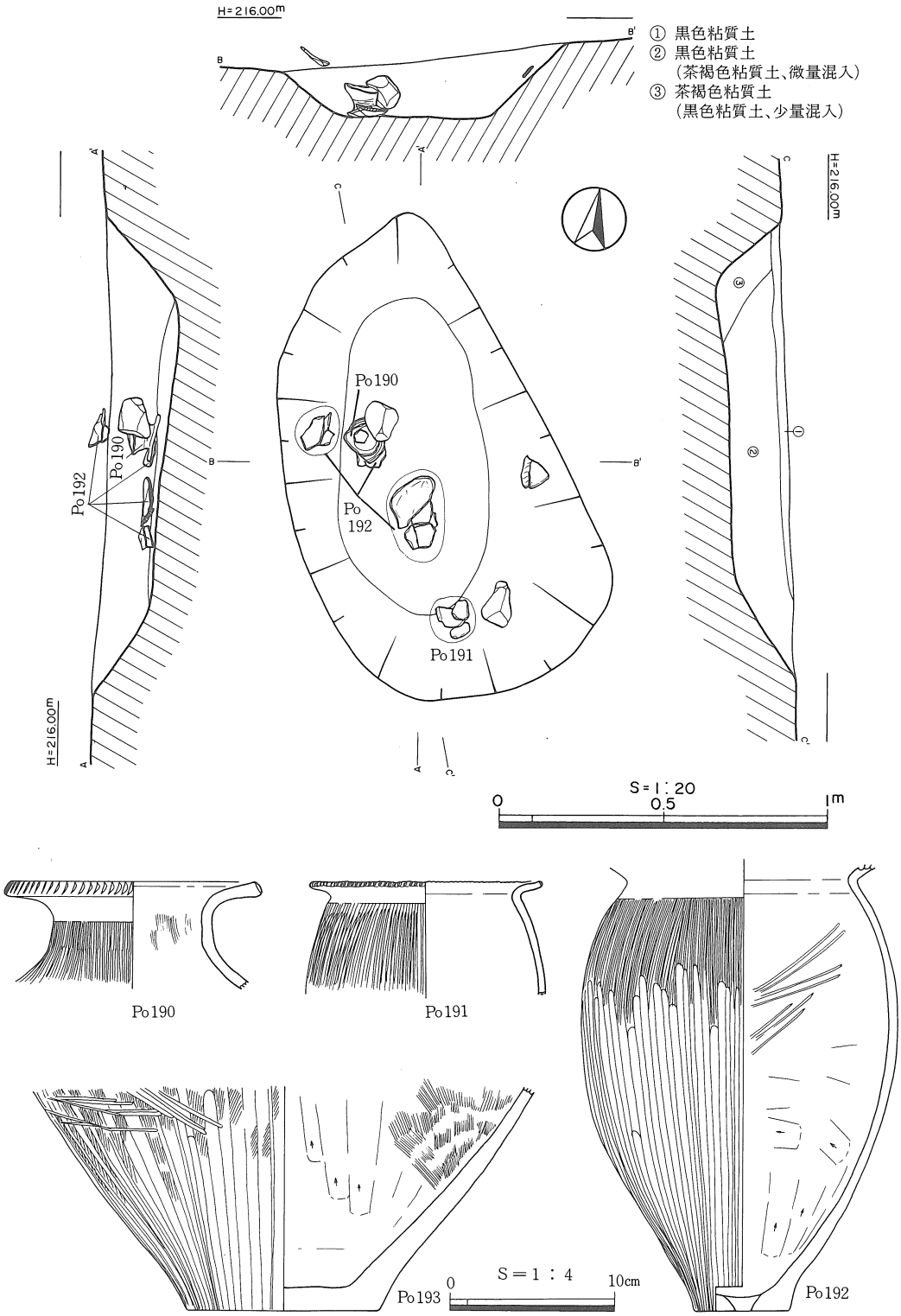

挿図74　ＳＫ―16遺構・遺物図

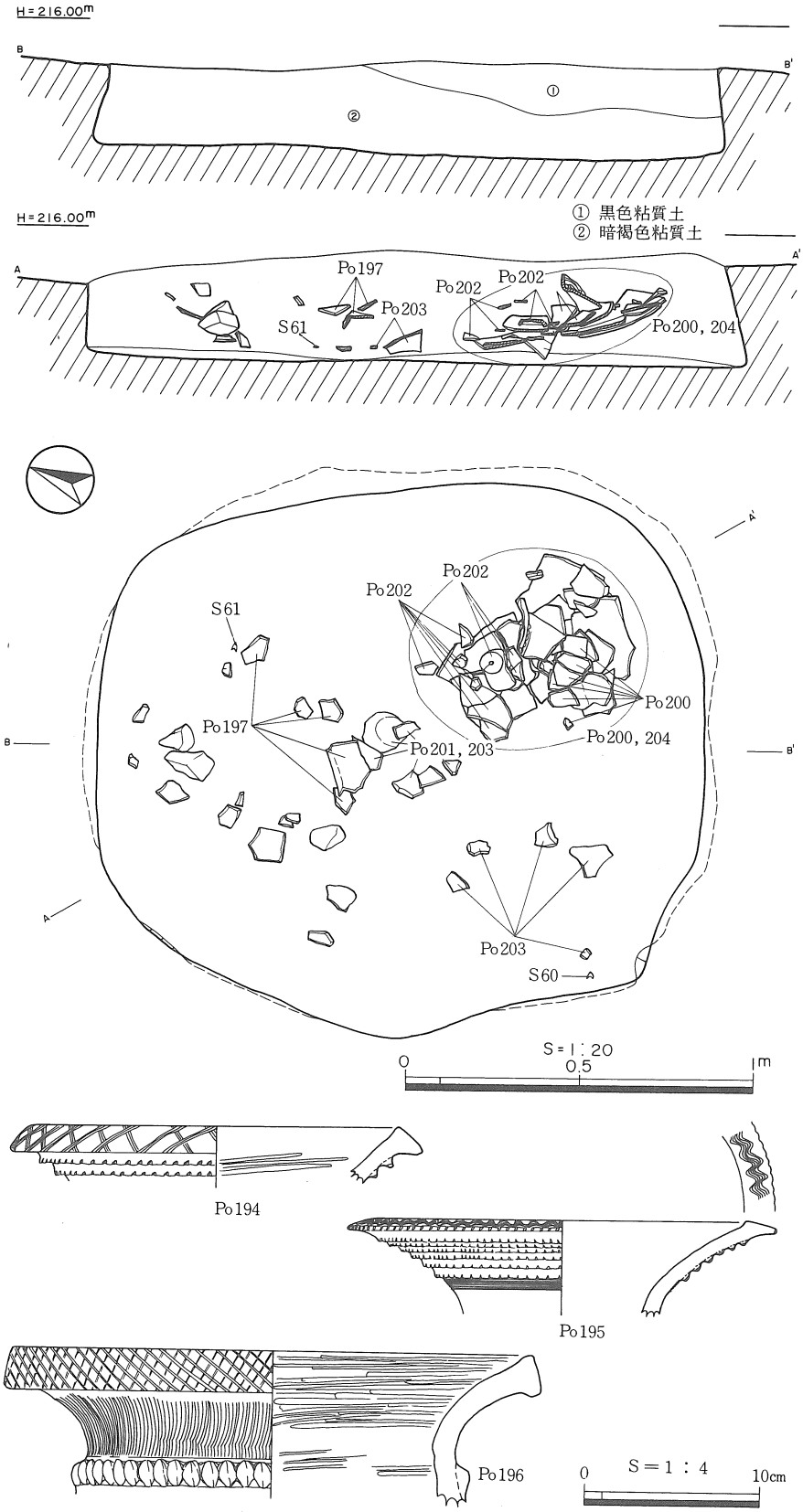

挿図75　ＳＫ—17遺構・遺物図①

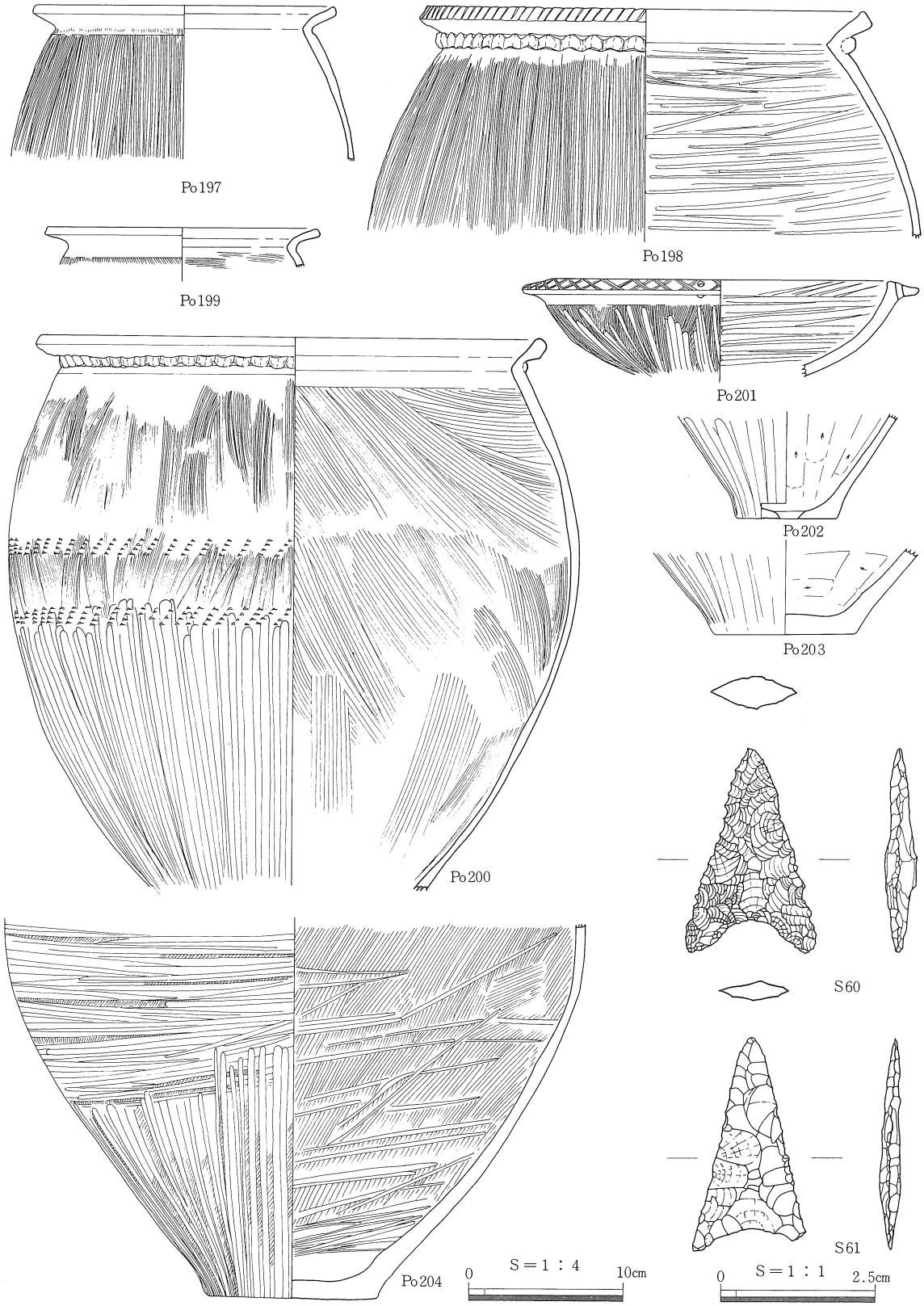

挿図76　ＳＫ―17遺物図②

ＳＫ－17

位　　置　　10Ｋグリッド南隅に位置する。南部遺構群の南西にあたり、南西下がりの緩傾斜面に立地する。ＳＫ－44に隣接し、周辺にＳＫ－16・73・85などがある。壙底の標高は215.64ｍを測る。

形　　態　　平面形、底面形共に隅丸長方形で、断面形は袋状を呈する。底面がほぼ平坦な土壙である。規模は、検出面で長径184cm、短径175cm、底面で長径181cm、短径160cm、深さ33cmを測る。壁の最小傾斜角は77°を測り、長軸方向はＮ－20°－Ｗである。

土　　層　　黒色粘質土、暗褐色粘質土の２層である。

遺　　物　　壺３、甕４、高坏１、底部３、石鏃２を図化した。Po216、218、220は、土壙南東側に多数の破片として集中的に出土しており、断面で見ると重なり合っている。

性　　格　　形態より貯蔵穴と考える。

時　　期　　出土遺物より弥生時代中期中葉と考える。

ＳＫ－18

位　　置　　５Ｓグリッドのほぼ中央に位置する。南部遺構群の東側北寄りにあたり、西下がりの緩傾斜面（尾根部）に立地する。ＳＫ－19に隣接し、周辺には、ＳＩ－01、ＳＫ－20、21、23、28がある。壙底の標高は224.32ｍを測る。

形　　態　　平面形、底面形共に円形で、断面形は東側及び南側で袋状を呈する。底面のほぼ平坦な土壙である。規模は、検出面で長径87cm、短径83cm、底面で長径81cm、短径77cm、深さ30cmを測る。壁の最小傾斜角は81°である。

土　　層　　東側からの流れ込みで、②→①層の順に埋まっていった様子が伺がわれる。

遺　　物　　弥生土器片を検出したが図化できなかった。

性　　格　　形態より貯蔵穴と考える。

時　　期　　出土遺物及び周辺遺構の遺物より弥生時代中期と推測する。

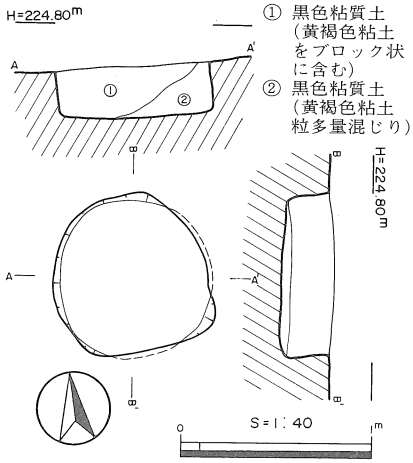

挿図77　ＳＫ－18遺構図

ＳＫ－19

位　　置　　５Ｓグリッドのほぼ中央に位置する。南部遺構群の東側北寄りにあたり、西下がりの緩傾斜面（尾根部）に立地する。ＳＫ－18に隣接し、周辺には、ＳＩ－01、ＳＫ－20、21、23、28がある。壙底の標高は224.24ｍを測る。

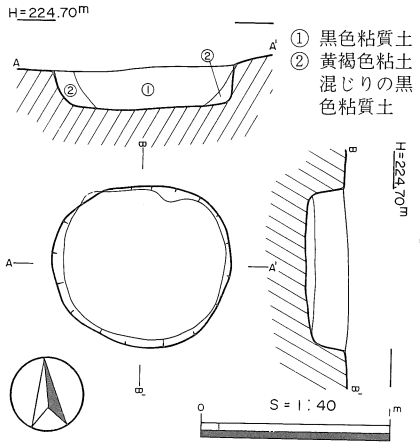

挿図78　ＳＫ－19遺構図

形　　態　　平面形、底面形共に円形で、断面形は明瞭に

壁が直立する。底面のほぼ平坦な土壙である。規模は、検出面で長径93cm、短径84cm、底面で長径84cm、短径78cm、深さ25cmを測る。壁の最小傾斜角は98°と、ほぼ垂直である。

土　　層　②層は壁の崩壊による埋土と推測でき、袋状土壙であった可能性が考えられる。

遺　　物　検出しなかった。

性　　格　埋土より貯蔵穴の可能性がある。

時　　期　周辺遺構の遺物より弥生時代中期と推測する。

ＳＫ―20

位　　置　５Ｓのグリッドの西側北寄りに位置する。南部遺構群の東側北寄りにあたり、西下がりの緩傾斜面（尾根部）に立地する。ＳＫ―21に隣接し、周辺にはＳＫ―18、19、23、24、25、26がある。壙底の標高は223.86ｍを測る。

形　　態　平面形、底面形共に円形で、断面形は東側で若干袋状を呈す。底面が南東側に傾斜する土壙である。規模は、検出面で長径95cm、短径87cm、底面で長径86cm、短径77cm、深さ37cmを測る。壁の最小傾斜角は88°である。

土　　層　④～①の順で埋まっていった様子が伺われる。

遺　　物　弥生土器片を検出したが図化できなかった。

性　　格　形態より貯蔵穴と思われる。

時　　期　出土遺物より弥生時代中期と考える。

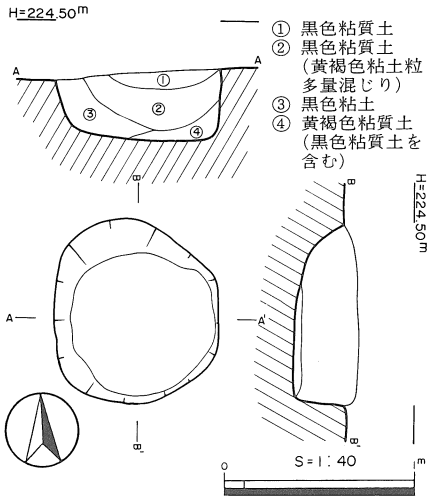

挿図79　ＳＫ―20遺構図

ＳＫ―21

位　　置　５Ｓグリッドの西側北寄りに位置する。南部遺構群の東側北寄りにあたり、西下がりの緩傾斜地（尾根部）に立地する。ＳＫ―20に隣接し、周辺にはＳＫ―20、23、24、25、26がある。壙底の標高は223.72ｍを測る。

形　　態　平面形、底面形共に円形で、断面形は明瞭に壁が直立する。底面のほぼ平坦な土壙である。規模は、検出面で長径105cm、短径101cm、底面で長径94cm、短径88cm、深さ38cmを測る。壁の最小傾斜角は90°である。

土　　層　③～①の順で、四方より埋まっていった様子が伺われる。

遺　　物　検出しなかった。

性　　格　不明である。

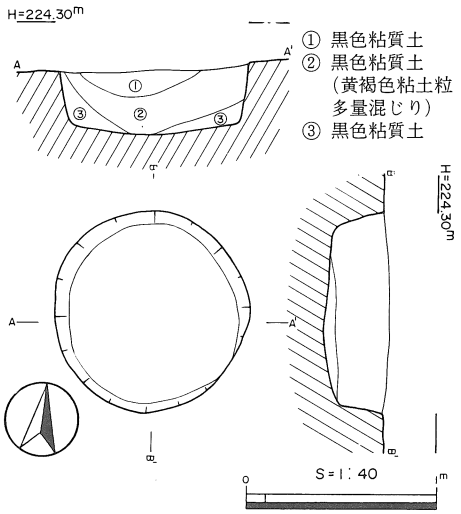

挿図80　ＳＫ―21遺構図

時　　期　　周辺遺構の遺物より弥生時代中期と推測する。

ＳＫ―23

位　　置　　５Ｒグリッドの西端に位置する。南部遺構群の東側北寄りにあたり、北西下がりの緩傾斜地（尾根部）に立地する。ＳＫ―28に接し、周辺には、ＳＫ―19、20、21、24、25がある。壙底の標高は223.68mを測る。

形　　態　　平面形、底面形共に円形で、断面形は明瞭に壁が直立する。底面のほぼ平坦な土壙である。規模は、検出面で長径93cm、短径88cm、底面で長径87cm、短径83cm、深さ31cmを測る。壁の最小傾斜角は90°である。

土　　層　　地山に掘り込まれており、埋土は黒色土系である。

遺　　物　　弥生土器片を検出したが、図化できなかった。

性　　格　　形態より貯蔵穴と思われる。

時　　期　　出土遺物より弥生時代中期と考える。

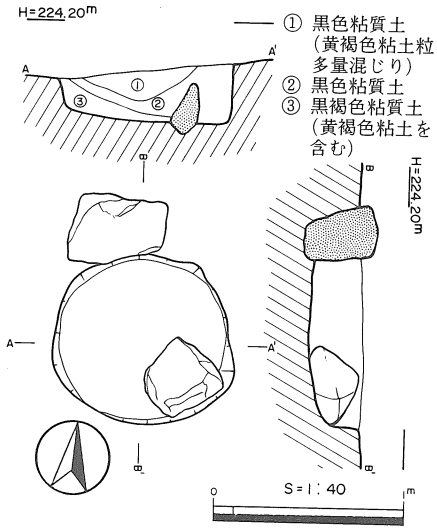

挿図81　ＳＫ―23遺構図

ＳＫ―24

位　　置　　５Ｒグリッドのほぼ中央に位置する。南部遺構群の東側北寄りにあたり、北西下がりの緩傾斜地（尾根部）に立地する。周辺には、ＳＫ―21、23、25、28、29がある。壙底の標高は223.52mを測る。

形　　態　　平面形、底面形共に円形で、断面形は明瞭に壁が直立する。底面のほぼ平坦な土壙である。規模は、検出面で長径85cm、短径83cm、底面で長径77cm、短径76cm、深さ24cmを測る。壁の最小傾斜角は96°と、ほぼ垂直である。

地　　層　　地山に掘り込まれており、埋土は①～③層の黒色土系と、④層の黄褐色土系である。

遺　　物　　検出しなかった。

性　　格　　不明である。

時　　期　　周辺遺構の遺物より弥生時代中期と推測する。

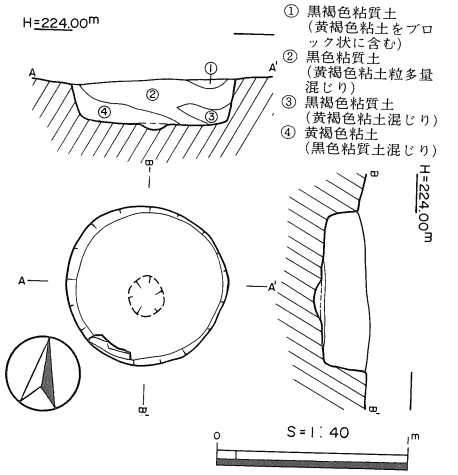

挿図82　ＳＫ―24遺構図

ＳＫ―25

位　　置　　５Ｒグリッドの北側に位置する。南部遺構群の東側北寄りにあたり、北西下がりの緩傾斜面（尾根部）に立地する。周辺には、ＳＫ―21、23、24、26、27、32がある。壙底の標高は223.38mを測る。

形　　態　　平面形、底面形共に円形で、断面形は明瞭に壁が直立する、底面のほぼ平坦な土壙である。規模は、検出面で長径87cm、短径85cm、底面で長径83cm、短径79cm、深さ31cmを測る。壁の最小傾斜角は90°である。

土　　層　　地山に掘り込まれており、埋土は黒色土系である。

遺　　物　　検出しなかった。

性　　格　　貯蔵穴の可能性がある。

時　　期　　周辺遺構の遺物より弥生時代中期と推測する。

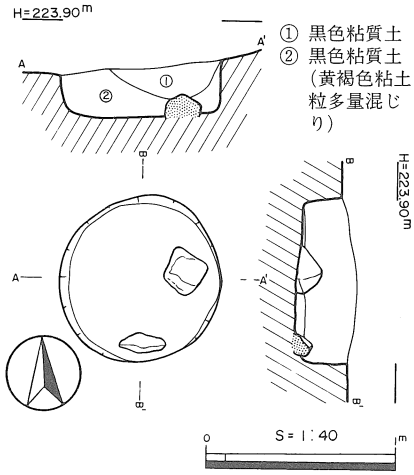

挿図83　ＳＫ―25遺構図

ＳＫ―26

位　　置　　５Ｒグリッドの北東端に位置する。南部遺構群の東側北寄りにあたり、北西下がりの緩傾斜面（尾根部）に立地する。周辺には、ＳＫ―21、25、32、33がある。壙底の標高は223.36mを測る。

形　　態　　平面形、底面形共に円形で、断面形は南東側で袋状を呈する。底面のほぼ平坦な土壙である。規模は、検出面で長径114cm、短径110cm、底面で長径107cm、短径106cm、深さ30cmを測る。壁の最小傾斜角は84°である。

土　　層　　②層は、壁の崩壊による埋土である可能性が考えられる。

遺　　物　　検出しなかった。

性　　格　　形態及び土層より貯蔵穴と考える。

時　　期　　周辺遺構の遺物より弥生時代中期と推測する。

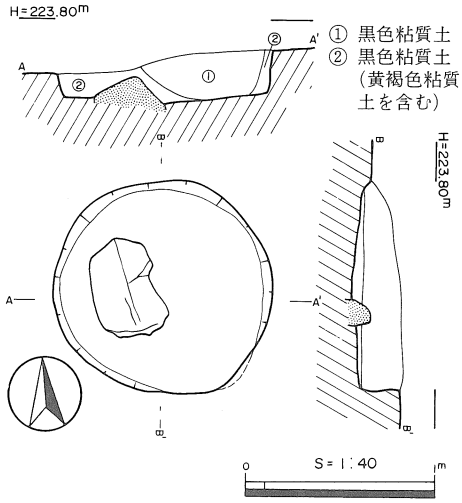

挿図84　ＳＫ―26遺構図

ＳＫ―27

位　　置　　５Ｒグリッドの北西端に位置する。南部遺構群の東側北寄りにあたり、北西下がりの緩傾斜面（谷部）に立地する。周辺には、ＳＫ―32、35などがある。壙底の標高は222.90mを測る。

形　　態　　平面形、底面形共に隅丸長方形で、断面形は明瞭に壁が直立する。底面のほぼ平坦な土壙である。規模は、検出面で長径129cm、短径100cm、床面で長径122cm、短径94cm、

深さ27cmを測る。長軸方向はN－60°－Eで、壁の最小傾斜角は90°である。

土　　層　③層は、壁の崩壊による埋土である可能性が考えられる。

遺　　物　弥生土器片を検出したが図化できなかった。

性　　格　埋土より貯蔵穴と考えられる。

時　　期　出土遺物及び周辺遺構の遺物より弥生時代中期と推測する。

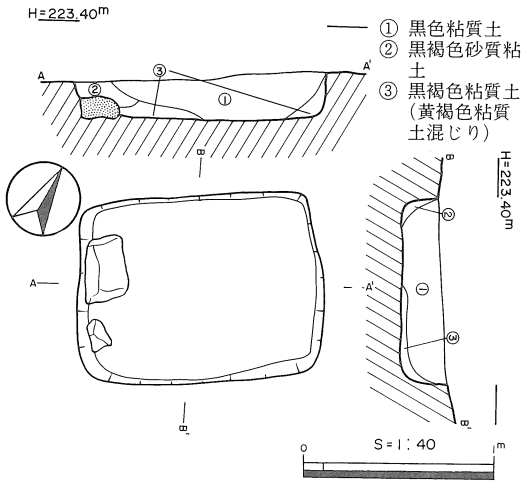

挿図85　ＳＫ－27遺構図

ＳＫ－28

位　　置　５Ｒグリッドの東端に位置する。南部遺構群の東側北寄りにあたり、西下がりの緩傾斜面（尾根部）に立地する。周辺には、ＳＩ－01、ＳＫ－23などがある。壙底の標高は223.86mを測る。

形　　態　平面形、底面形共に楕円形で、断面形は明瞭に壁が外傾し、床面が中央で凹む土壙である。規模は、検出面で長径78cm、短径68cm、底面で長径68cm、短径57cm、深さ24cmを測る。壁の最小傾斜角は100°である。

土　　層　地山に掘り込まれており、埋土は①～③層の黄褐色土系である。

遺　　物　検出しなかった。

性　　格　貯蔵穴の可能性がある。

時　　期　周辺遺構の遺物より弥生時代中期と推測する。

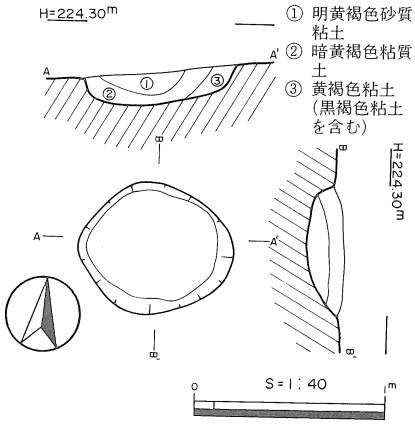

挿図86　ＳＫ－28遺構図

ＳＫ－29

位　　置　５Ｒグリッドのほぼ中央に位置する。南部遺構群の東側北寄りにあたり、北西下がりの緩傾斜面（尾根部）に立地する。周辺には、ＳＫ－23、24、27、28、35などがある。壙底の標高は223.30mを測る。

形　　態　平面形、底面形共に楕円形で、断面形は明瞭に壁が外傾する。底面のほぼ平坦な土壙である。規模は、検出面で長径87cm、短径70cm、底面で長径57cm、短径37cm、深さ29cmを測る。壁の最小傾斜角は98°である。

土　　層　黄褐色土系の埋土一層である。

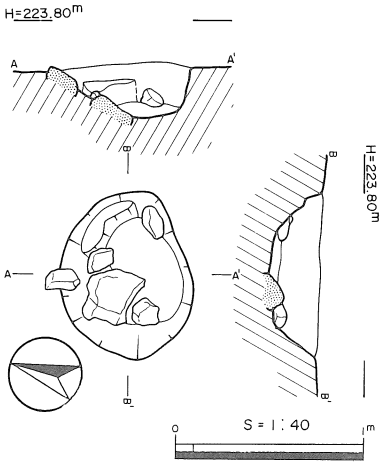

挿図87　ＳＫ－29遺構図

遺　　物　　検出しなかった。

性　　格　　貯蔵穴の可能性がある。

時　　期　　周辺遺構の遺物より弥生時代中期と推測する。

ＳＫ―30

位　　置　　９Ｏグリッドの南東隅に位置する。南部遺構群のほぼ中央南側にあたり、西下がりの緩傾斜面（尾根部）に立地する。周辺には、ＳＩ―02、ＳＫ―10、11、12、15、43がある。壙底の標高は220.53ｍを測る。

形　　態　　西側半分を掘り過ぎているが、平面形、底面形共に楕円形を呈すると考える。断面形は明瞭に壁が外傾し、底面はほぼ平坦である。規模は、検出面で長径113cm、短径80cm、底面で長径89cm、残存短径28cm、深さ15cmを測る。長軸方向はＮ―４°―Ｗで、壁の最小傾斜角は130°である。

土　　層　　埋土は①、②層共に黄褐色土系である。

遺　　物　　検出しなかった。

性　　格　　不明である。

時　　期　　周辺遺構の遺物より弥生時代中期と推測する。

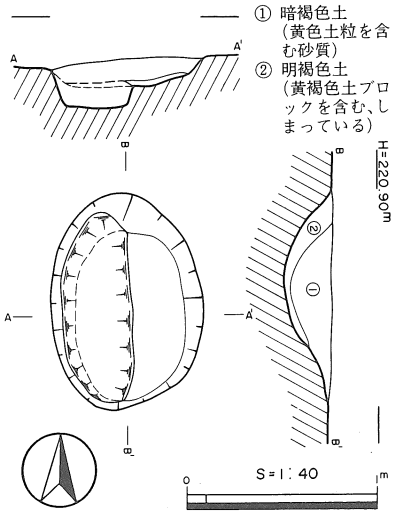

挿図88　ＳＫ―30遺構図

ＳＫ―32

位　　置　　４Ｒグリッドの南東隅に位置する。南部遺構群の東側北端にあたり、北西下がりの緩傾斜面（谷部）に立地する。周辺には、ＳＫ―25、26、27、33がある。壙底の標高は222.80ｍを測る。

形　　態　　平面形、底面形共にほぼ円形で、断面形は明瞭に壁が外傾する、底面のほぼ平坦な土壙である。規模は、検出面で長径130cm、短径112cm、底面で長短径112cm、径97cm、深さ33cmを測る。壁の最小傾斜角は104°である。

土　　層　　地山に掘り込まれており、②、①の順で埋まっていた様子が伺われる。

遺　　物　　弥生土器片を検出したが、図化できなかった。

性　　格　　貯蔵穴の可能性がある。

時　　期　　出土遺物より弥生時代中期と考える。

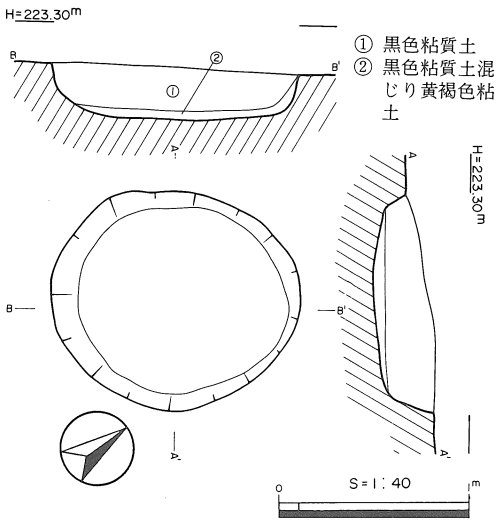

挿図89　ＳＫ―32遺構図

ＳＫ—33

位　　置　　４Ｒグリッドのほぼ中央に位置する。南部遺構群の東側北端にあたり、北西下がりの緩傾斜面（谷部）に立地する。周辺には、ＳＫ—26、32などがある。壙底の標高は222.96ｍを測る。

形　　態　　平面形、底面形共にほぼ円形で、断面形は明瞭に壁が外傾する、底面のほぼ平坦な土壙である。規模は、検出面で長径104cm、短径94cm、底面で長径96cm、短径85cm、深さ24cmを測る。壁の最小傾斜角は100°である。

土　　層　　②層は壁の崩壊による埋土と考えられ、袋状を呈していた可能性がある。

遺　　物　　土器片を検出したが、図化できなかった。

性　　格　　埋土より貯蔵穴と考えられる。

時　　期　　出土遺物より弥生時代中期と考える。

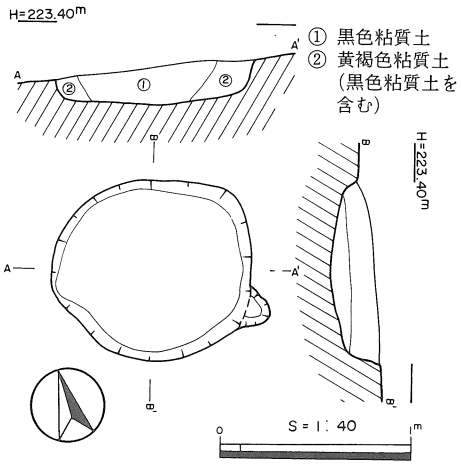

挿図90　ＳＫ33遺構図

ＳＫ—34

位　　置　　４Ｓグリッドの中央北側に位置する。南部遺構群の東側北端にあたり、北西下がりの緩傾斜面（谷部）に立地する。周辺には、遺構が見あたらないが、南西方向に離れた位置にＳＫ—18～21、23～29、32、33がある。壙底の標高は223.90ｍを測る。

形　　態　　平面形は楕円形、底面形は隅丸長方形で、断面形は壁の立ち上がりが不明瞭な皿状を呈する、底面の不規則な土壙である。規模は、検出面で長径105cm、短径94cm、底面で長径89cm、短径78cm、深さ27cmを測る。

土　　層　　①、②層共に黄褐色土系であったため、土壙の掘り方が不明瞭であった。

遺　　物　　検出しなかった。

性　　格　　不明である。

時　　期　　周辺遺構の遺物より弥生時代中期と推測する。

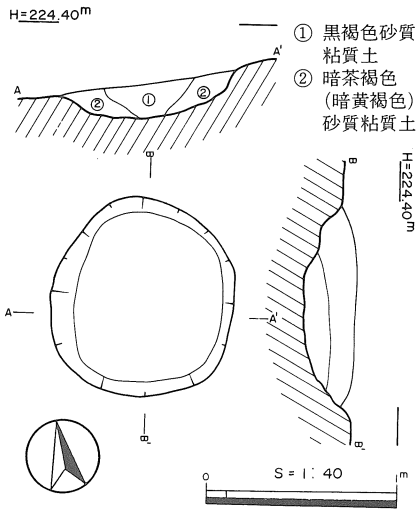

挿図91　ＳＫ—34遺構図

ＳＫ—35

位　　置　　５Ｑグリッドの北東隅に位置する。南部遺構群の東側北寄りにあたり、北西下がりの緩傾斜面（谷部）に立地する。周辺には、ＳＫ—27、29などがある。壙底の標高は223.17ｍを測る。

形　　態　　平面形、底面形共に隅丸長方形で、断面形は明瞭に壁が直立する、底面のほぼ平坦

な土壙である。規模は、検出面で長径141cm、短径122cm、底面で長径131cm、短径108cm、深さ30cmを測る。長軸方向はN－65°－Eで、壁の最小傾斜角は98°と、ほぼ垂直である。

土　　層　地山に掘り込まれており、ほとんど黒色土系の土層で埋まっている。

遺　　物　弥生土器片を検出したが、図化できなかった。

性　　格　貯蔵穴の可能性がある。

時　　期　出土遺物及び周辺遺構の遺物より弥生時代中期と推測する。

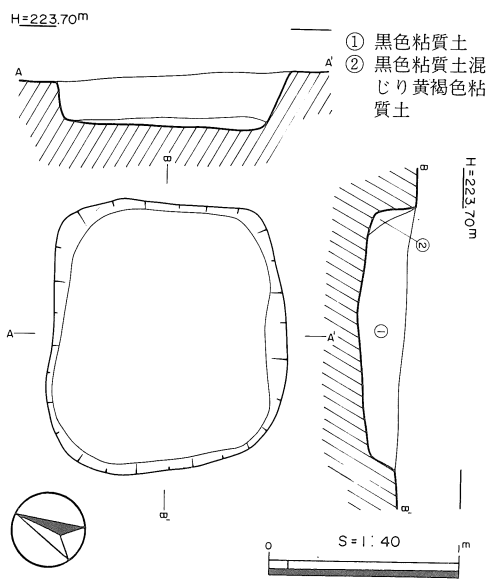

挿図92　ＳＫ－35遺構図

ＳＫ－36

位　　置　５Ｒグリッドの北西隅に位置する。南部遺構群の東側北端にあたり、北西下がりの緩傾斜面（谷部）に立地する。周辺にはＳＫ－35があり、東方に離れてＳＫ－18～21、23～29、32～34がある。壙底の標高は221.86mを測る。

形　　態　平面形、底面形共に隅丸長方形で、断面形は袋状を呈する、底面のほぼ平坦な土壙である。規模は、検出面で長径156cm、短径113cm、底面で長径167cm、短径110cm、深さ44cmを測る。長軸方向はN－87°－Wで、壁の最小傾斜角は62°である。

土　　層　地山に掘り込まれており、埋土は①～④の黒色土系である。

遺　　物　検出しなかった。

性　　格　形態より貯蔵穴の可能性がある。

時　　期　周辺遺構の遺物より弥生時代中期と推測する。

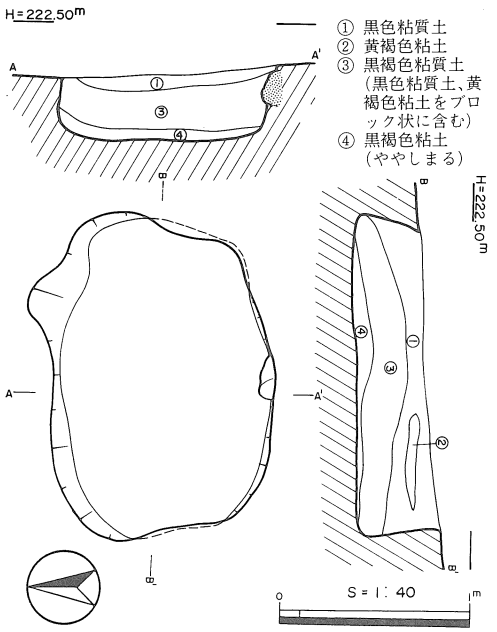

挿図93　ＳＫ－36遺構図

ＳＫ―37

位　　置　　６Ｑグリッドの北西隅に位置する。南部遺構群のほぼ中央北寄りにあたり、西下がりの緩傾斜面（尾根部）に立地する。ＳＫ―38と隣接し、周辺にはＳＫ―39～41などがある。壙底の標高は222.20ｍを測る。

形　　態　　平面形、底面形共に不整楕円形で、断面形は北東側で一部袋状を呈する、底面のほぼ平坦な土壙である。規模は、検出面で長径159cm、短径98cm、底面で長径135cm、短径97cm、深さ37cmを測る。長軸方向はＮ―20°―Ｗで、壁の最小傾斜角は78°である。

土　　層　　②層は壁の崩壊による埋土と考えられる。

遺　　物　　甕２を図化した。

性　　格　　形態及び土層より貯蔵穴の可能性がある。

時　　期　　出土遺物より弥生時代中期中葉と考える。

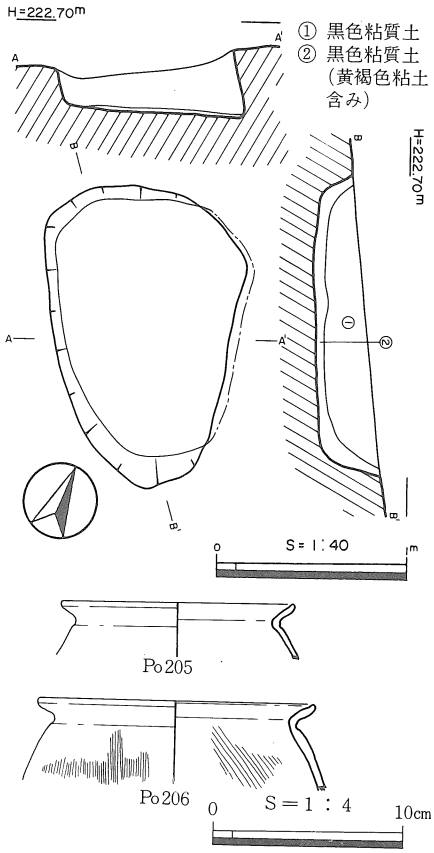

挿図94　ＳＫ―37遺構・遺物図

ＳＫ―38

位　　置　　６Ｐグリッドの北東隅に位置する。南部遺構群のほぼ中央北寄りにあたり、西下がりの緩傾斜面（尾根部）に立地する。ＳＫ―37と隣接し、周辺には、ＳＫ―39～41などがある。壙底の標高は222.17ｍを測る。

形　　態　　平面形、底面形共に隅丸長方形で、断面形は明瞭に壁が外傾する、底面のほぼ平坦な土壙である。規模は、検出面で長径166cm、短径124cm、底面で長径148cm、短径110cm、深さ32cmを測る。長軸方向はＮ―43°―Ｗで、壁の最小傾斜角は102°である。

土　　層　　地山に掘り込まれており、埋土は①②層共に黄褐色土系である。

遺　　物　　壺１、甕１、石斧１を図化した。Po223は、土壙の北西隅、壙底より10cm上位の位置に破片として集中的に出土している。同一個体の破片が口縁の下位に位置すること、流れ込みにしては破片数が多いこと、またその破片が一ケ所に集中することなどから、完形壺が口縁を下にした

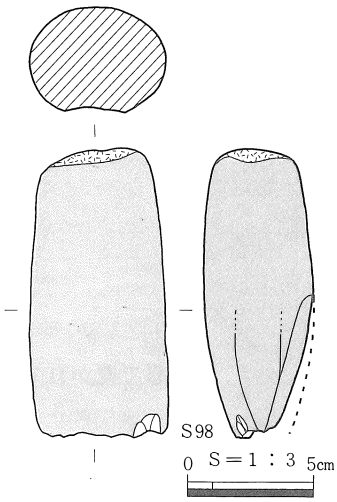

挿図95　ＳＫ―38遺物図①

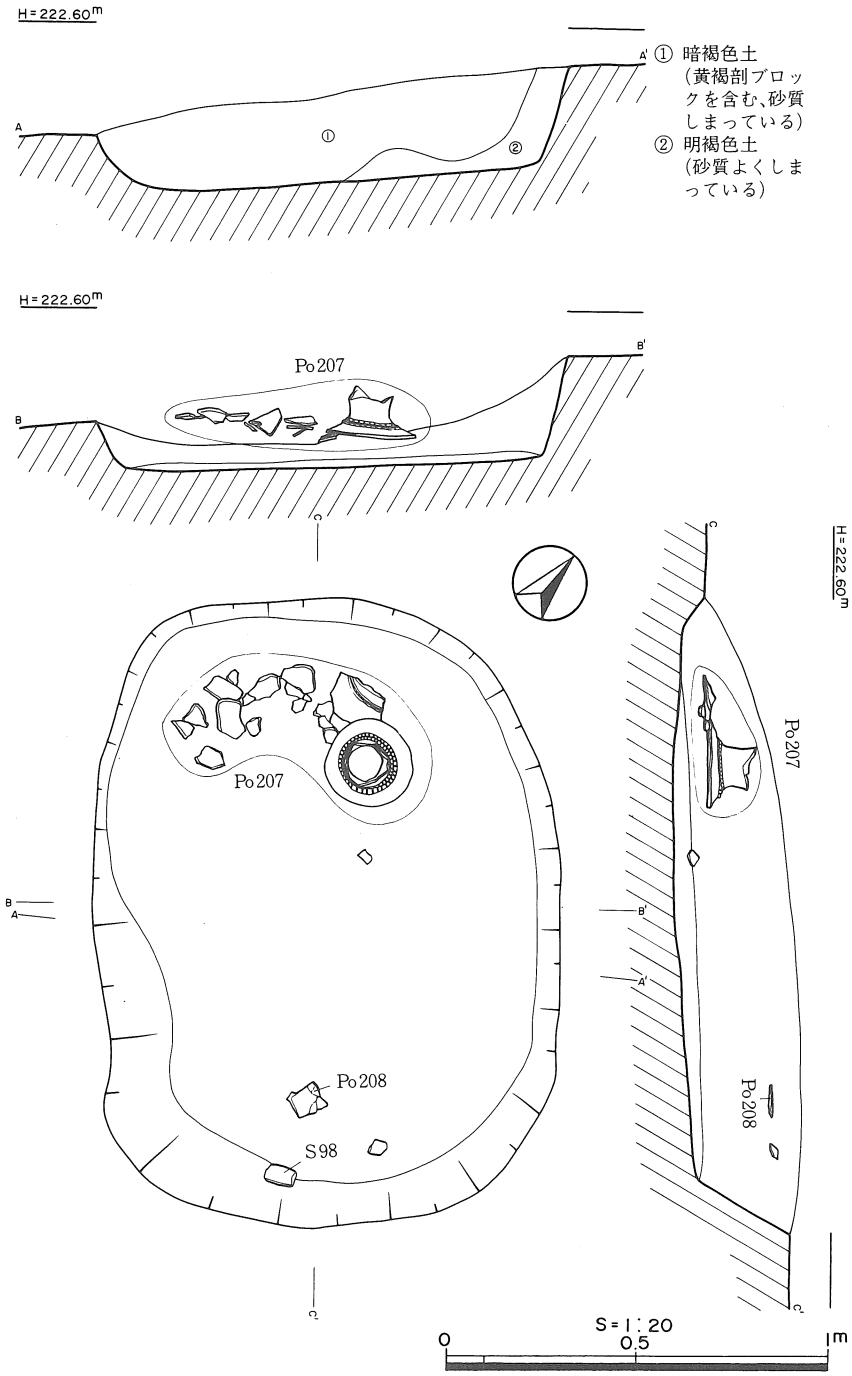

挿図96　ＳＫ—38遺構図

状態で置かれていたものが自然に壊れたものでなく、人為的にあらかじめ壊されたものが意図的に置かれたものである可能性が高いといえる。

性　　格　　不明である。

時　　期　　出土遺物より弥生時代中期中葉と考える。

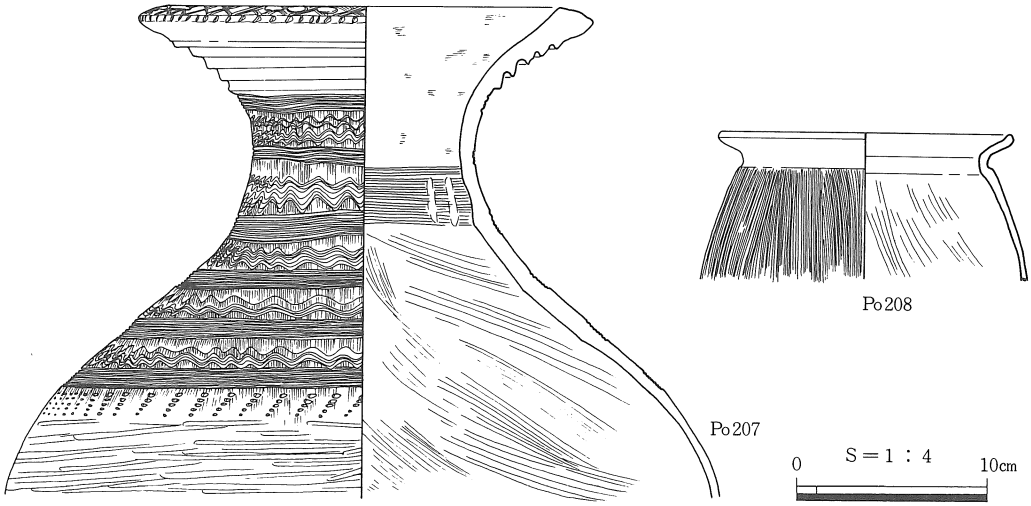

挿図97　ＳＫ―38遺物図②

ＳＫ―39

位　　置　　６Ｐグリッドのほぼ中央に位置する。南部遺構群のほぼ中央北寄りにあたり、西下がりの緩傾斜面（尾根部）に立地する。ＳＫ―40と隣接し、周辺にはＳＫ―37、38、40、41、47、51がある。壙底の標高は221.66ｍを測る。

形　　態　　平面形、底面形共に隅丸長方形で、断面形は壁が明瞭に外傾する。底面のほぼ平坦な土壙である。規模は検出面で長径185cm、短径134cm、底面で長径170cm、短径121cm、深さ40cmを測る。長軸方向はＮ―60°―Ｗで、壁の最小傾斜角は100°である。

土　　層　　②層は壁の崩壊による埋土と考えられ、袋状土壙であった可能性がある。

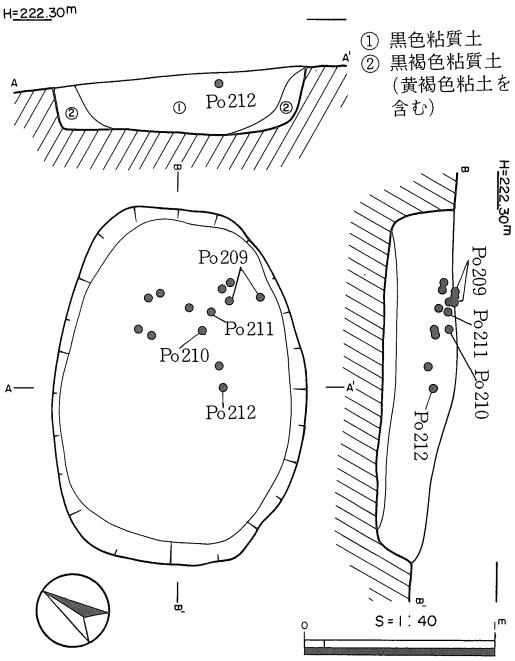

挿図98　ＳＫ―39遺構図

遺　　物　　壺１、底部３を図化した。遺物は壙底より25～35cm上位の位置に集中している。

性　　格　　土層より貯蔵穴の可能性がある。

時　　期　　出土遺物より弥生時代中期と考える。

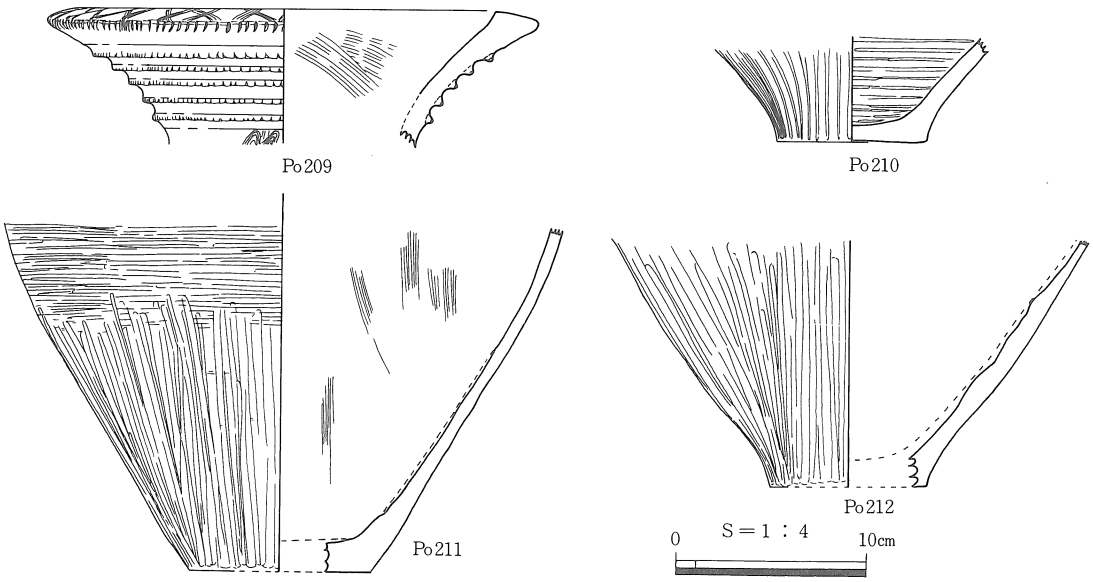

挿図99　ＳＫ―39遺物図

ＳＫ―40

位　　置　　６Ｐグリッドの中央西寄りに位置する。南部遺構群のほぼ中央北寄りにあたり、西下がりの緩傾斜面（尾根部）に立地する。ＳＫ―39と隣接し、周辺にはＳＫ―47、50、51、集石―01がある。壙底の標高は221.55mを測る。

形　　態　　平面形、底面形共にほぼ円形で、断面形は明瞭に壁が外傾する、底面のほぼ平坦な土壙である。規模は検出面で長径133cm、短径119cm、底面で長径117cm、短径104cm、深さ30cmを測る。壁の最小傾斜角は100°である。

土　　層　　②層は壁の崩壊による埋土と考えられ、袋状土壙であった可能性がある。

遺　　物　　弥生土器片を検出したが、図化できなかった。

性　　格　　土層より貯蔵穴の可能性がある。

時　　期　　出土遺物及び周辺遺構の遺物より弥生時代中期と推測する。

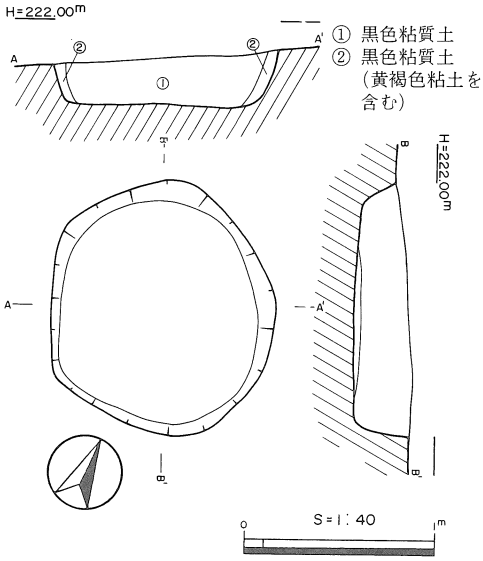

挿図100　ＳＫ―40遺構図

ＳＫ―41

位　　置　　6Ｏグリッドの西端に位置する。南部遺構群のほぼ中央北寄りにあたり、西下がりの緩傾斜面（尾根部）に立地する。周辺にはＳＫ―37～39、47がある。壙底の標高は222.05mを測る。

形　態　北方を攪乱によって切られているが、平面形、底面形共に不整楕円形を呈し、断面形は明瞭に壁が外傾する。底面のほぼ平坦な土壙である。規模は検出面で残存長径120cm、短径110cm、底面で残存長径112cm、短径95cm、深さ26cmを測る。壁の最小傾斜角は102°である。

土　層　埋土は黒色粘土質土一層である。

遺　物　弥生土器片を検出したが、図化できなかった。

性　格　不明である。

時　期　出土遺物及び周辺遺構の遺物より弥生時代中期と推測する。

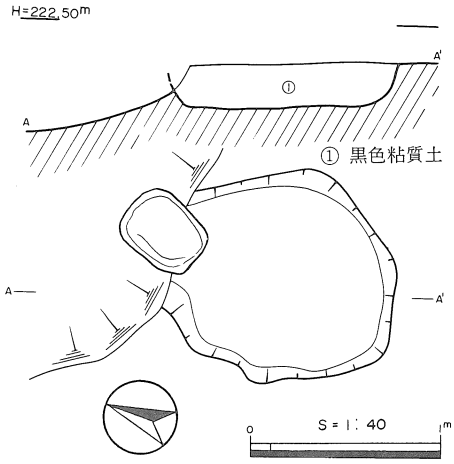

挿図101　ＳＫ—41遺構図

ＳＫ—42

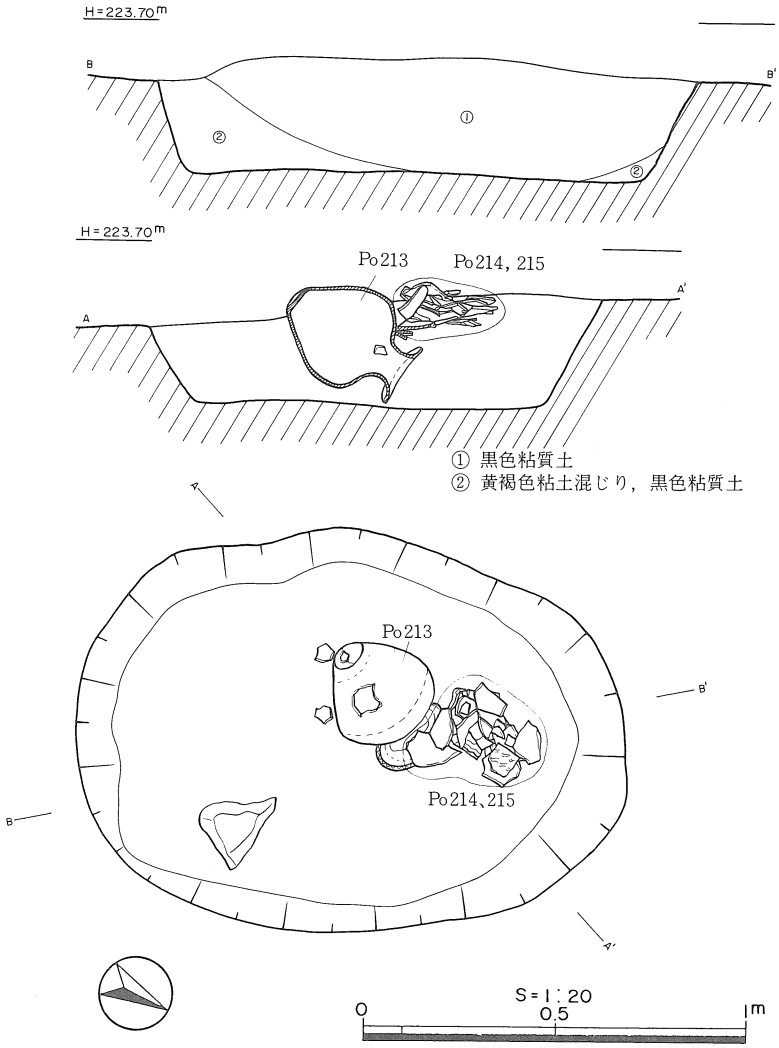

挿図102　ＳＫ—42遺構図

位　　置　　6Rグリッドの中央南隅に位置する。南部遺構群の東側中央にあたり、南西下がりの緩傾斜面（尾根部）に立地する。周辺にはＳＩ—01、08、ＳＢ—01、ＳＫ—14がある。壙底の標高は223.27mを測る。

形　　態　　平面形、底面形共に楕円形で、断面形は明瞭に壁が外傾する。底面のほぼ平坦な土壙である。規模は検出面で長径142cm、短径121cm、底面で長径123cm、短径91cm、深さ31cmを測る。長軸方向はN—25°—Wで、壁の最小傾斜角は108°である。

土　　層　　②層は壁の崩壊による埋土と考えられ、袋状土壙であった可能性がある。

遺　　物　　壺３を図化した。Po213はN—22°—Eの方向に、底部に対して35°の傾きをもって、口縁部を下、底部を上にした状態で出土した。底部に孔があけてあり、壺本来の用途をなさないことから、何らかの祭祀的な目的で置かれたものと考えられる。

性　　格　　不明である。

時　　期　　出土遺物より弥生時代中期中葉と考える。

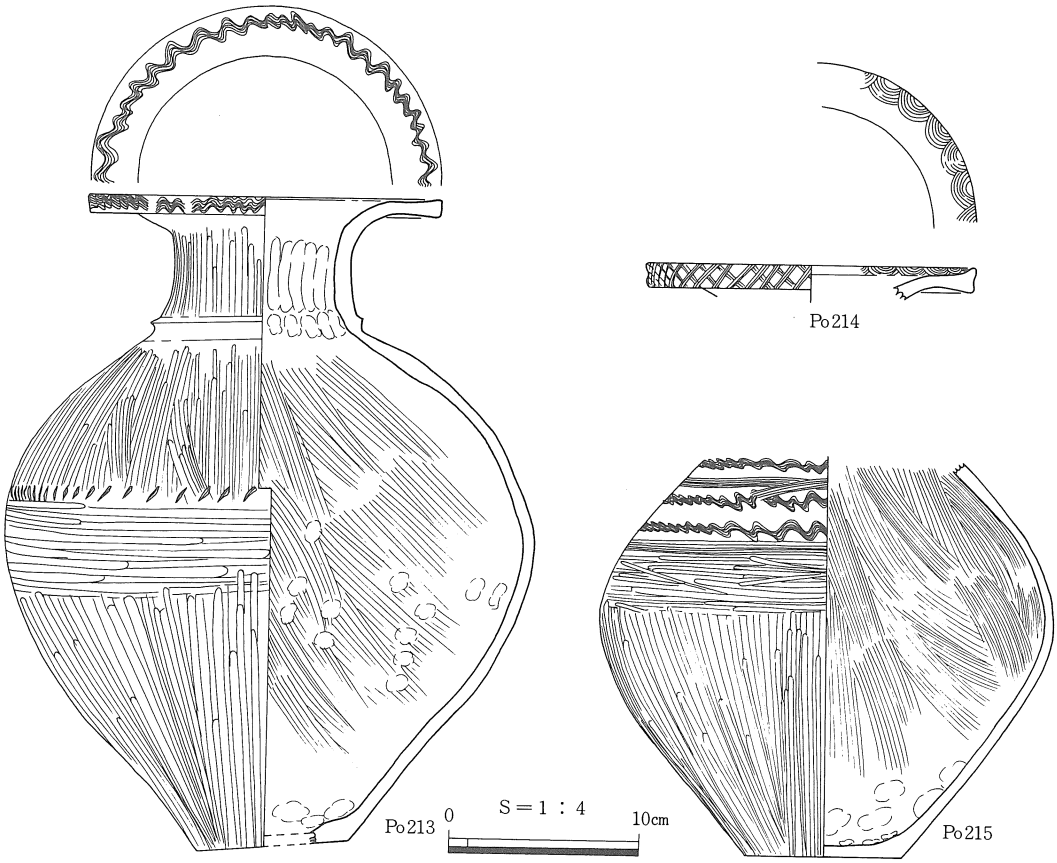

挿図103　ＳＫ—42遺物図

ＳＫ—43

位　　置　　10Oグリッドの中央北寄りに位置する。南部遺構群の中央南寄りにあたり、南西下がりの緩傾斜面（尾根部）に立地する。壙底の標高は221.65mを測る。

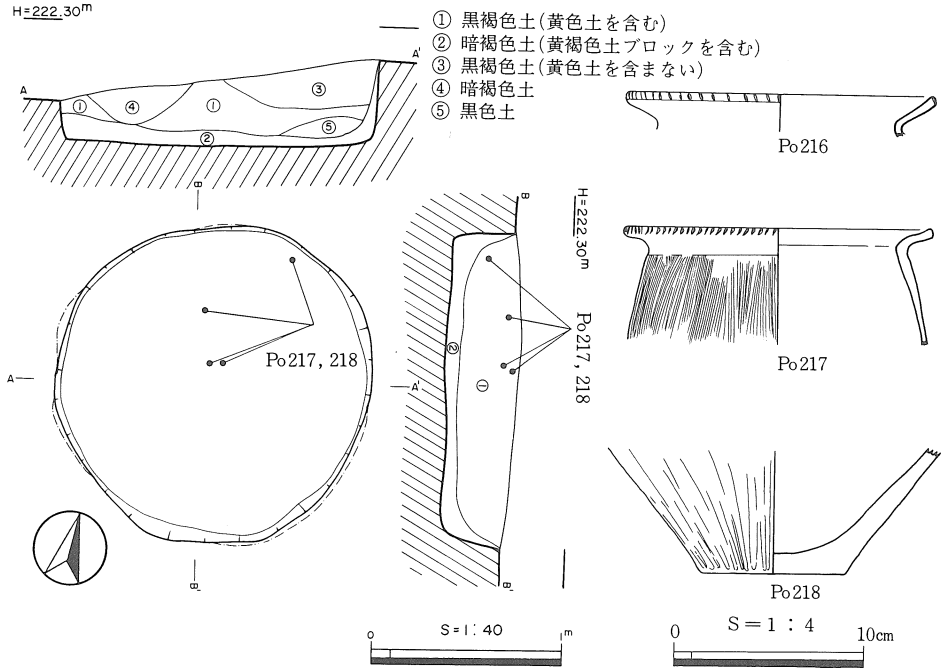

挿図104　ＳＫ—43遺構・遺物図

形　　態　　平面形、底面形共に円形で、断面形は袋状を呈する、底面がほぼ平坦な土壙である。規模は、検出面で径163cm、底面で径171cm、深さ48cmを測る。壁の最小傾斜角は84°である。

土　　層　　②層は壁の崩壊による埋土と考えられる。

遺　　物　　甕２、底部１を図化した。

性　　格　　形態より貯蔵穴と考える。

時　　期　　出土遺物より弥生時代中期中葉と考える。

ＳＫ—４４

位　　置　　11Ｋグリッドの南側に位置する。南部遺構群のほぼ南西にあたり、西下がりの緩傾斜面に立地する。ＳＫ—17と隣接し、周辺にＳＫ—16、73、85などがある。壙底の標高は215.28mを測る。

形　　態　　平面形、底面形共に円形であり、断面形は北側で袋状を呈する、底面のほぼ平坦な土

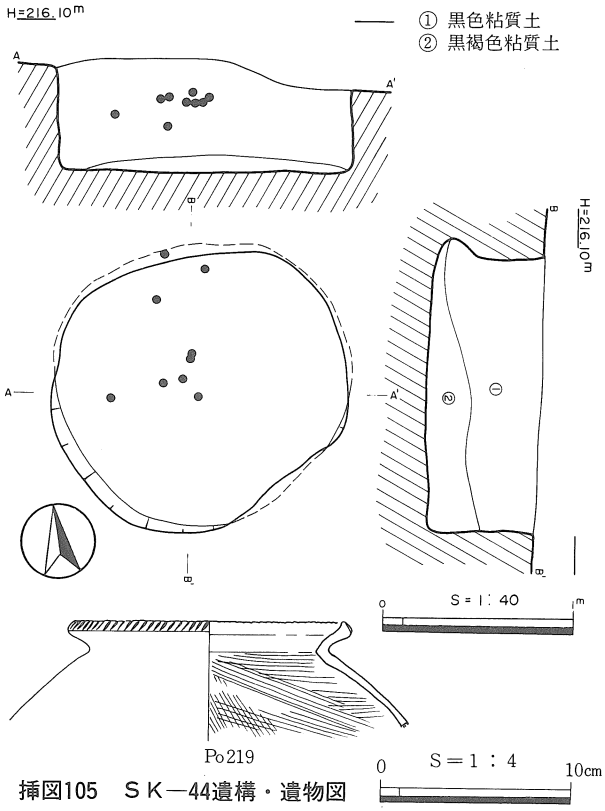

挿図105　ＳＫ—44遺構・遺物図

壙である。規模は、検出面で長径155cm、短径148cm、底面（ふくらんだ部分）で長径154cm、短径150cm、深さ60cmを測る。壁の最小傾斜角は85°である。

土　　層　　黄色土層に掘り込まれ、②→①の順に埋土していった様子が伺われる。

遺　　物　　壺１を図化した。

性　　格　　形態より貯蔵穴の可能性がある。

時　　期　　出土遺物より弥生時代中期中葉と考える。

ＳＫ―45

位　　置　　10Ｌグリッドのほぼ中央北寄りに位置する。南部遺構群の西側ほぼ中央にあたり、南西下がりの緩傾斜面（尾根部）に立地する。周辺にはＳＢ―05、ＳＫ―46、74、79、81、82がある。壙底の標高は217.64mを測る。

形　　態　　平面形、底面形共に不整円形で、断面形は明瞭に壁が直立する、底面のほぼ平坦な土壙である。規模は、検出面で長径127cm、短径124cm、底面で長径122cm、短径112cm、深さ30cmを測る。径10～35cm位の安山岩系の亜角～亜円礫が土壙内に落ち込んでおり、集石状を呈し、この上位には図化していないが、径60cm位の亜円礫がのっていた。壁の最小傾斜角は92°とほぼ垂直である。

土　　層　　埋土は黒褐色土一層である。埋土中には炭化物や焼土は含まれておらず、また礫も赤変していないことから、集石状を呈する礫は、炉として使用されたものではなく、放棄の際に意図的に投げ込まれたと考える。

遺　　物　　壺１、甕１、高坏１、底部２を図化した。

性　　格　　不明である。

時　　期　　出土遺物より弥生時代中期中葉と考える。

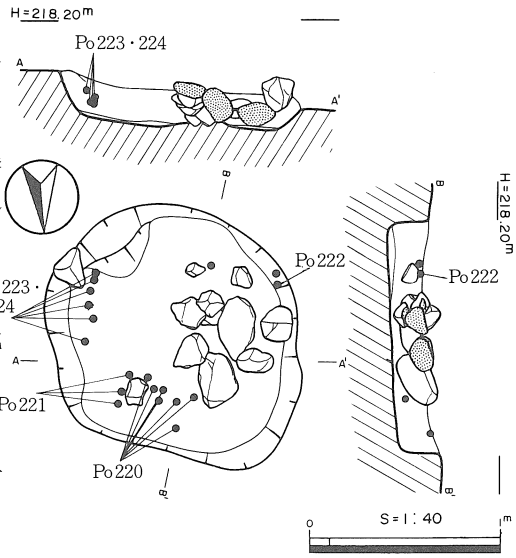

挿図106　ＳＫ―45遺構図

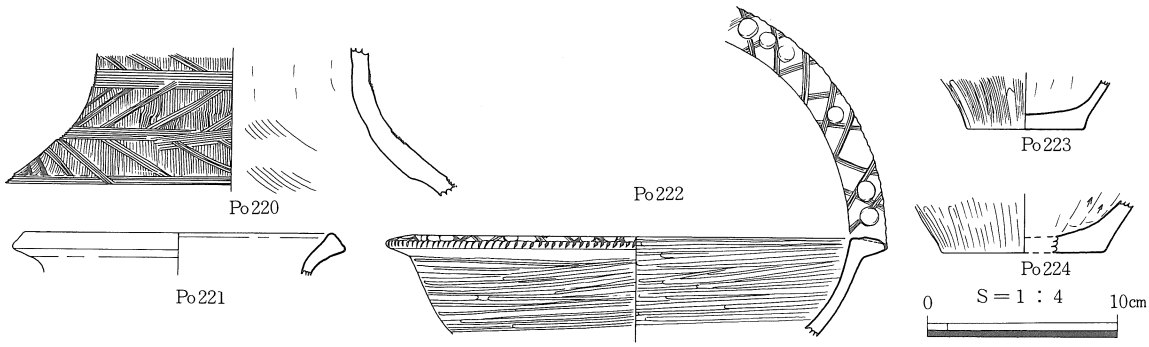

挿図107　ＳＫ―45遺物図

ＳＫ―46

位　　置　　10Ｌグリッドの北東端に位置する。南部遺構群の西側ほぼ中央にあたり、西下がりの緩傾斜面（尾根部）に立地する。周辺にはＳＫ―04、45、74、79がある。壙底の標高は218.15ｍを測る。

形　　態　　平面形、底面形共に隅丸長方形で、断面形は明瞭に壁が外傾する、底面のほぼ平坦な土壙である。規模は、検出面で長径156cm、短径119cm、底面で長径148cm、短径108cm、深さ18cmを測る。長軸方向は南北にとり、壁の最小傾斜角は120°である。

土　　層　　黄色粘土（地山）に掘り込まれており、埋土は黒褐色土一層である。

遺　　物　　弥生土器片を検出したが、図化できなかった。

性　　格　　不明である。

時　　期　　出土遺物及び周辺遺構の遺物より弥生時代中期と推測する。

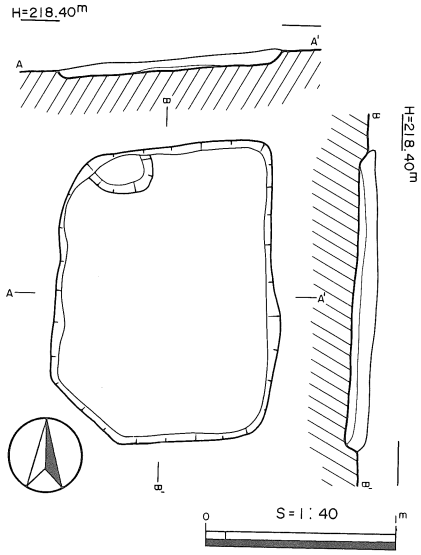

挿図108　ＳＫ―46遺構図

ＳＫ―47

位　　置　　6Ｐグリッドの東南端に位置する。南部遺構群の中央北寄りにあたり、南西下がりの緩傾斜面（尾根部）に立地する。壙底の標高は221.95ｍを測る。

形　　態　　平面形、底面形共に隅丸長方形で、断面形は明瞭に壁が直立する、底面がほぼ平坦な土壙である。規模は、検出面で長径214cm、短径138cm、底面で長径202cm、短径130cm、深さ28cmを測る。長軸方向はＮ―25°―Ｗで、壁の最小傾斜角は98°と、ほぼ垂直である。

土　　層　　②層は壁の崩壊による埋土と考えられ、袋状土壙であった可能性がある。

遺　　物　　甕１を図化した。

性　　格　　不明である。

時　　期　　周辺遺構の遺物より弥生時代中期中葉と考える。

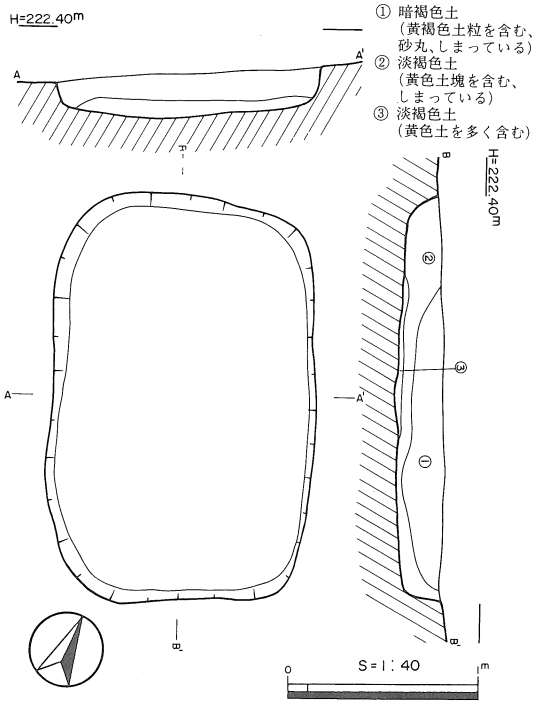

挿図109　ＳＫ―47遺構・遺物図

ＳＫ―48

位　　置　　７Ｐグリッドのほぼ中央北寄りに位置する。南部遺構群の中央北寄りにあたり、南西下がりの緩傾斜面（尾根部）に立地する。周辺にはＳＫ―47、49～51、64がある。壙底の標高は221.42ｍを測る。

形　　態　　平面形、底面形共にほぼ隅丸長方形で、断面形は明瞭に壁が外傾する、底面のほぼ平坦な土壙である。規模は、検出面で長径190cm、短径110cm、底面で長径175cm、短径97cm、深さ42cmを測る。長軸方向はＮ―54°―Ｅで、壁の最小傾斜角は100°である。

土　　層　　黄褐色粘土（地山）に掘り込まれており、①～③層の黒色土系と④、⑤層の黄褐色土系の埋土である。④、⑤層は壁の崩壊による埋土と考えられ、袋状土壙であった可能性がある。

遺　　物　　甕１を図化した。

性　　格　　土層より貯蔵穴の可能性がある。

時　　期　　出土遺物より弥生時代中期中葉と考える。

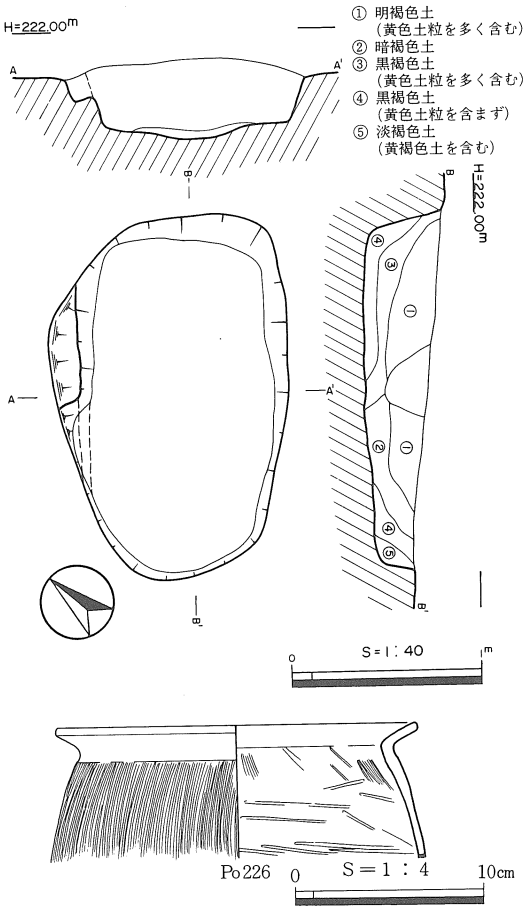

挿図110　ＳＫ―48遺構・遺物図

ＳＫ―49

位　　置　　７Ｐグリッドの南東隅に位置する。南部遺構群のほぼ中央にあたり、南西下がりの緩傾斜面（尾根部）に立地する。周辺にはＳＢ―04、ＳＫ―05、06、22、48、52などがある。壙底の標高は221.55ｍを測る。

形　　態　　平面形、底面形共に隅丸長方形で、断面形は明瞭に壁が直立する。底面のほぼ平坦な土壙である。規模は、検出面で長径131cm、短径85cm、底面で長径128cm、短径82cm、深さ18cmを測る。長軸方向はＮ―35°―Ｗで、壁の最小傾斜角は96°とほぼ垂直である。

土　　層　　黄褐色粘土（地山）に掘り込まれており、埋土は黒褐色土一層である。

遺　　物　　紡錘車１を図化した。

性　　格　　不明である。

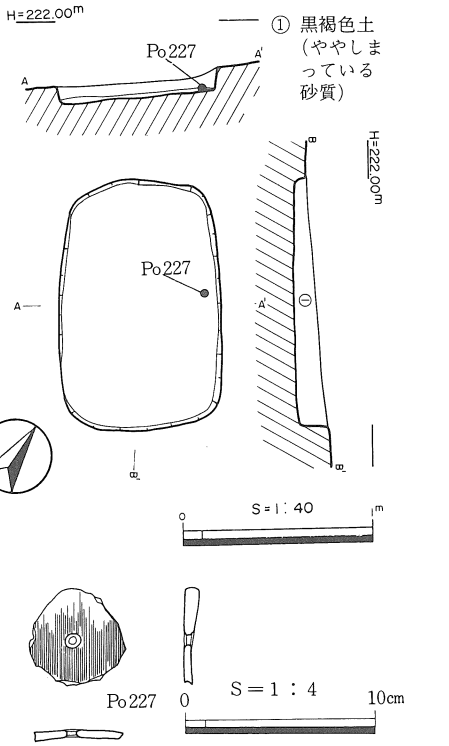

挿図111　ＳＫ―49遺構・遺物図

時　　期　　出土遺物及び周辺遺構の遺物より弥生時代中期と推測する。

ＳＫ―50

位　　置　　７Ｐグリッドの北西隅に位置する。南部遺構群の中央北寄りにあたり、西下がりの緩傾斜面（尾根部）に立地する。ＳＫ―51と隣接し、周辺にはＳＫ―48・64、集石―01がある。壙底の標高は221.32ｍを測る。

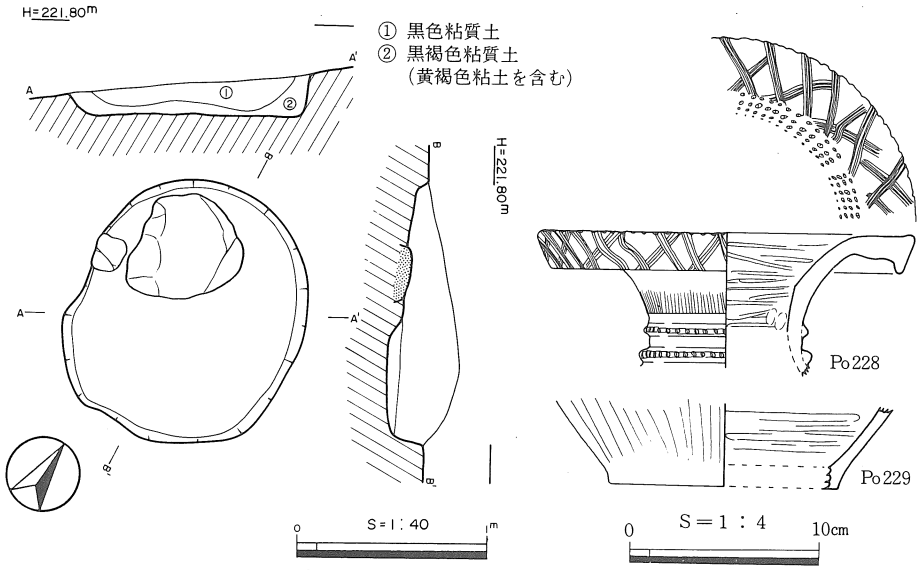

挿図112　ＳＫ―50遺構・遺物図

形　　態　　平面形、底面形共に楕円形で、断面形は明瞭に壁が外傾する、底面のほぼ平坦な土壙である。規模は、検出面で長径140cm、短径120cm、底面で長径132cm、短径116cm、深さ30cmを測る。長軸方向はＮ―７°―Ｗで、壁の最小傾斜角は100°である。

土　　層　　黄色粘土（地山）に掘り込まれており、②→①層の順で埋まっていった様子が伺われる。

遺　　物　　壺１、底部１を図化した。

性　　格　　不明である。

時　　期　　出土遺物より弥生時代中期と考える。

ＳＫ―51

位　　置　　６Ｐグリッドの南西隅に位置する。南部遺構群の中央北寄りにあたり、南西下がりの緩傾斜面（尾根部）に立地する。ＳＫ―50と隣接し、周辺には、ＳＫ―39、40、47、48、64、集石―01がある。壙底の標高は221.40ｍを測る。

形　　態　　平面形、底面形共に不整楕円形で、断面形は明瞭に壁が外傾する。底面のほぼ平坦な土壙である。規模は、検出面で長径83cm、短径70cm、底面で長径72cm、短径65cm、深さ10cmを測る。長軸方向は

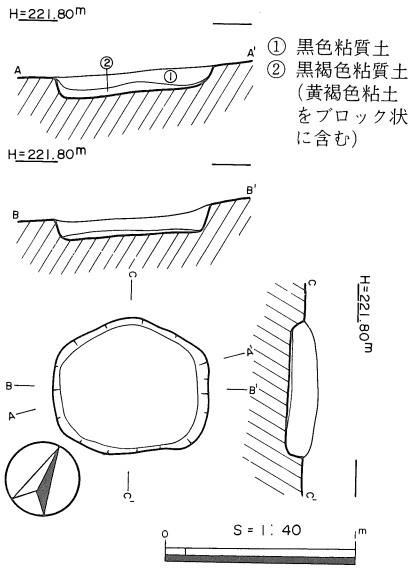

挿図113　ＳＫ―51遺構図

N－64°－E、壁の最小傾斜角は100°である。

土　　層　　黄色粘土（地山）に掘り込まれており、②、①層の順で埋まっていった様子が伺われる。

遺　　物　　検出しなかった。

性　　格　　不明である。

時　　期　　周辺遺構の遺物より弥生時代中期と推測する。

ＳＫ－52

位　　置　　８Ｑグリッドの中央西隅に位置する。南部遺構群のほぼ中央にあたり、西下がりの緩傾斜面（尾根部）に立地する。ＳＢ－04、ＳＫ－05と隣接し、周辺にはＳＫ－03などがある。壙底の標高は221.80mを測る。

形　　態　　平面形、底面形共に隅丸長方形で、断面形は東側で若干袋状を呈する、底面の平坦な土壙である。規模は、検出面で長径138cm、短径84cm、底面で長径127cm、短径77cm、深さ26cmを測る。長軸方向はN－10°－Wで、壁の最小傾斜角は80°である。

土　　層　　②層は壁の崩壊による埋土と考えられる。

遺　　物　　壺１、底部２を図化した。

性　　格　　不明である。

時　　期　　出土遺物より弥生時代中期と考える。

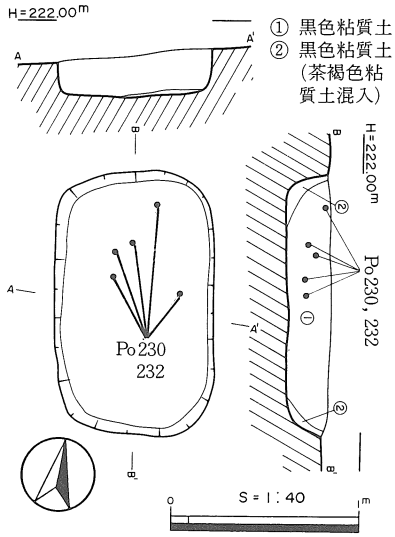

挿図114　ＳＫ－52遺構図

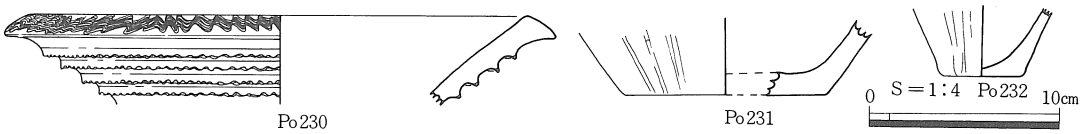

挿図115　ＳＫ－52遺物図

ＳＫ－53

位　　置　　７Ｏグリッドの南東隅に位置する。南部遺構群のほぼ中央にあたり、南西下がりの緩傾斜面（尾根部）に立地する。周辺にはＳＫ－06、07、22がある。壙底の標高は220.86mを測る。

形　　態　　平面形、底面形共に不整楕円形で、断面形は明瞭に壁が外傾する。底面のほぼ平坦な土壙である。規模は、検出面で長径122cm、短径108cm、底面で長径113cm、短径100cm、深さ18cmを測る。長軸方向はN－42°－Wで、壁の最小傾斜角は120°である。

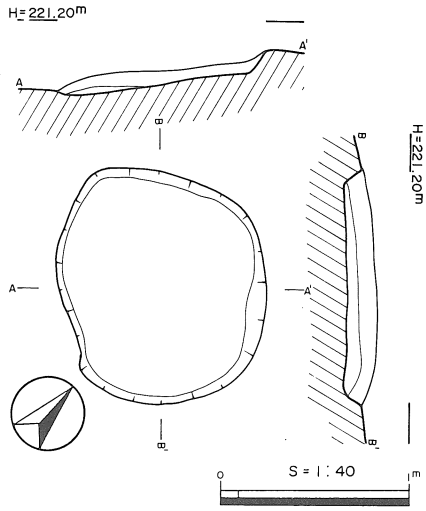

挿図116　ＳＫ－53遺構図

土　　層　　地山に掘り込まれており、埋土は黒褐色土一層である。

遺　　物　　弥生土器片を検出したが、図化できなかった。

性　　格　　不明である。

時　　期　　出土遺物及び周辺遺構の遺物より弥生時代中期と推測する。

ＳＫ―54

位　　置　　９Ｓグリッドの北西端に位置する。南部遺構群の東側南端にあたり、南西下がりの緩傾斜面（尾根部）に立地する。周辺には遺構は見あたらないが、北西方向に離れた位置にＳＢ―01がある。壙底の標高は223.22ｍを測る。

形　　態　　平面形、底面形共に楕円形で、断面形は明瞭に壁が直立する、底面のほぼ平坦な土壙である。規模は検出面で長径136cm、短径105cm、底面で長径124cm、短径94cm、深さ27cmを測る。長軸方向はＮ―50°―Ｅで、壁の最小傾斜角は96°と、ほぼ垂直である。

土　　層　　黄色粘土（地山）に掘り込まれており、④→①層の順で埋まっていった様子が伺われる。

遺　　物　　弥生土器片を検出したが、図化できなかった。

性　　格　　不明である。

時　　期　　出土遺物より弥生時代中期と考える。

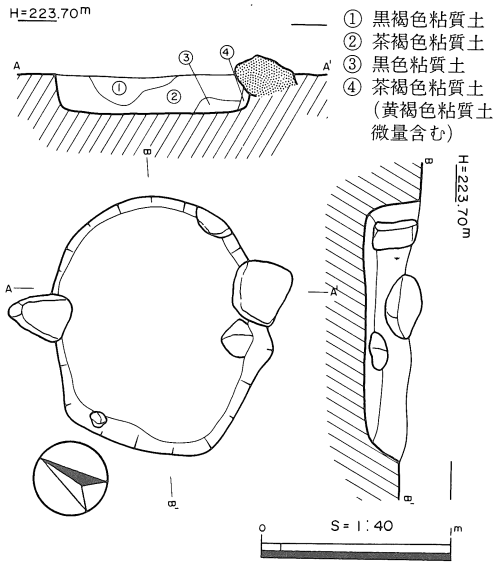

挿図117　ＳＫ―54遺構図

ＳＫ―55

位　　置　　12Ｋグリッドの東南、やや南寄りに位置する。南部遺構群の南西端にあたり、南下がりの緩傾斜面（尾根部）に立地する。周辺にＳＫ―16、61などがある。壙底の標高は215.84ｍを測る。

形　　態　　平面形、底面形共に楕円形を呈し、断面形は壁が明瞭に外傾する、底面はほぼ平坦な土壙である。規模は、検出面で長径140cm、短径85cm、底面で長径135cm、短径79cm、深さ８cmを測る。長軸方向はＮ―８°―Ｗとほぼ南北にとり、壁の最小傾斜角は124°を測る。

土　　層　　明茶褐色土一層である。

遺　　物　　弥生土器片を検出したが、図化できなかった。

性　　格　　不明である。

時　　期　　出土遺物より弥生時代中期と考える。

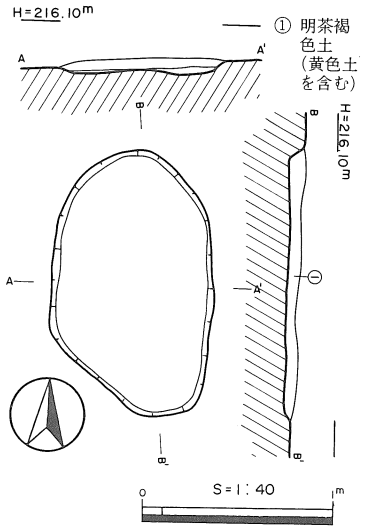

挿図118　ＳＫ―55遺構図

ＳＫ－56

位　　置　11Ｎグリッドのほぼ中央北端に位置する。南部遺構群のほぼ中央南側にあたり、南西下がりの緩傾斜面（尾根部）に立地する。ＳＫ－63と隣接し、周辺にはＳＩ－03、ＳＢ－02、ＳＫ－66がある。壙底の標高は218.28mを測る。

形　　態　平面形、底面形共に隅丸長方形、断面形は袋状を呈し、底面のほぼ平坦な土壙である。規模は、検出面で長径180cm、短径140cm、底面で長径182cm、短径143cm、深さ45cmを測る。長軸方向はＮ－40°－Ｗで、壁の最小傾斜角は80°である。

土　　層　黄色粘土（地山）に掘り込まれており、③→①層の順に埋まっていった様子が伺われる。

遺　　物　壺１、甕１、底部３を図化した。

性　　格　形態より貯蔵穴と考える。

時　　期　出土遺物より弥生時代中期と考える。

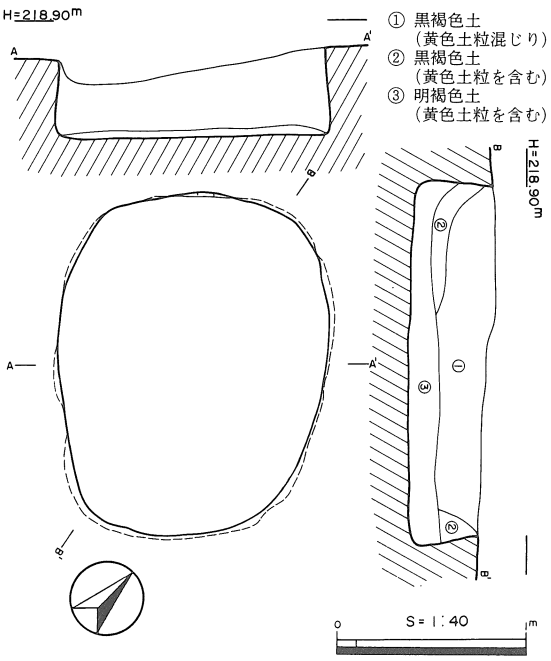

挿図119　ＳＫ－56遺構図

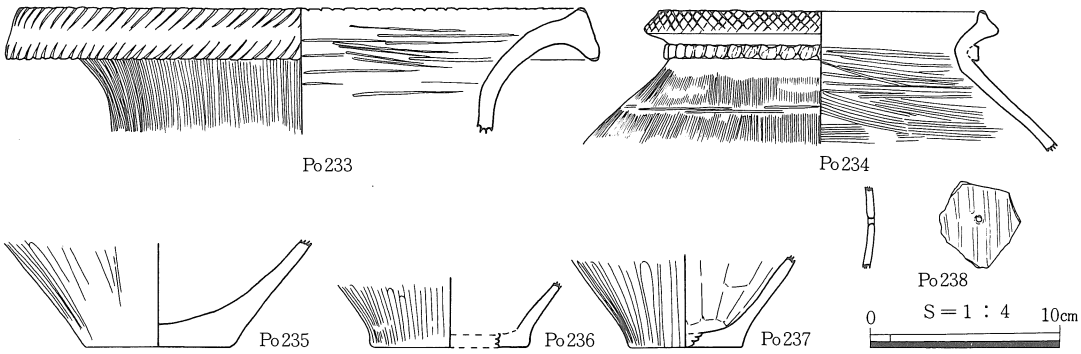

挿図120　ＳＫ－56遺物図

ＳＫ－57

位　　置　10Ｍグリッドの南東側に位置する。南部遺構群やや南西にあたり、南西下がりの緩傾斜面（谷部）に立地する。周辺に、ＳＢ－02、ＳＫ－04、58～60、74などがある。壙底の標高は217.46mを測る。

形　　態　平面形、底面形共に円形で、断面形は袋状を呈する、底面のほぼ平坦な土壙である。規模は、検出面で長径178cm、短径170cm、底面で、長径190cm、短径170cm、深さ81cmを測る。壁の南東側で袋状を呈し、その最小傾斜角は82°である。

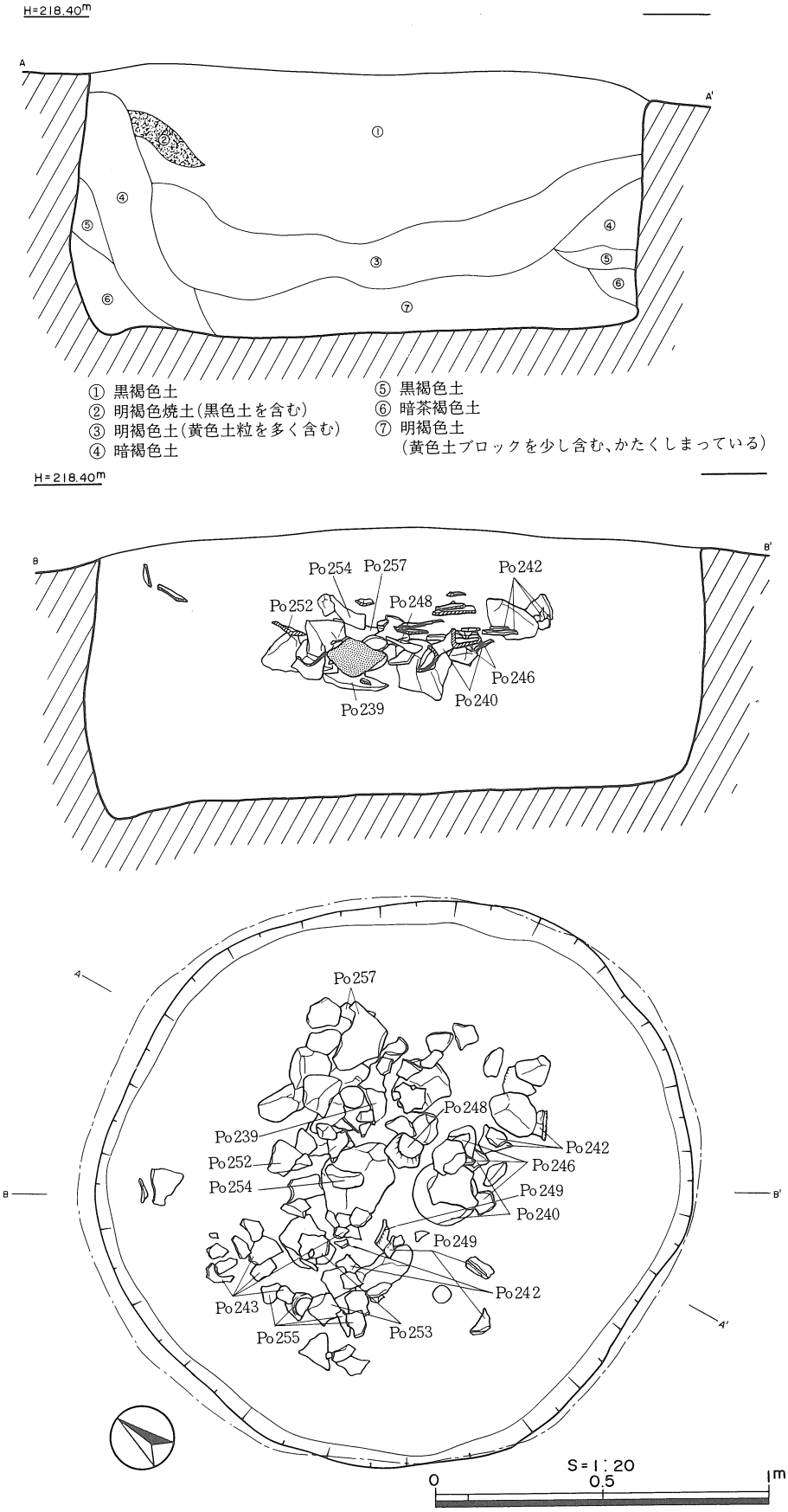

挿図121　ＳＫ—57遺構図

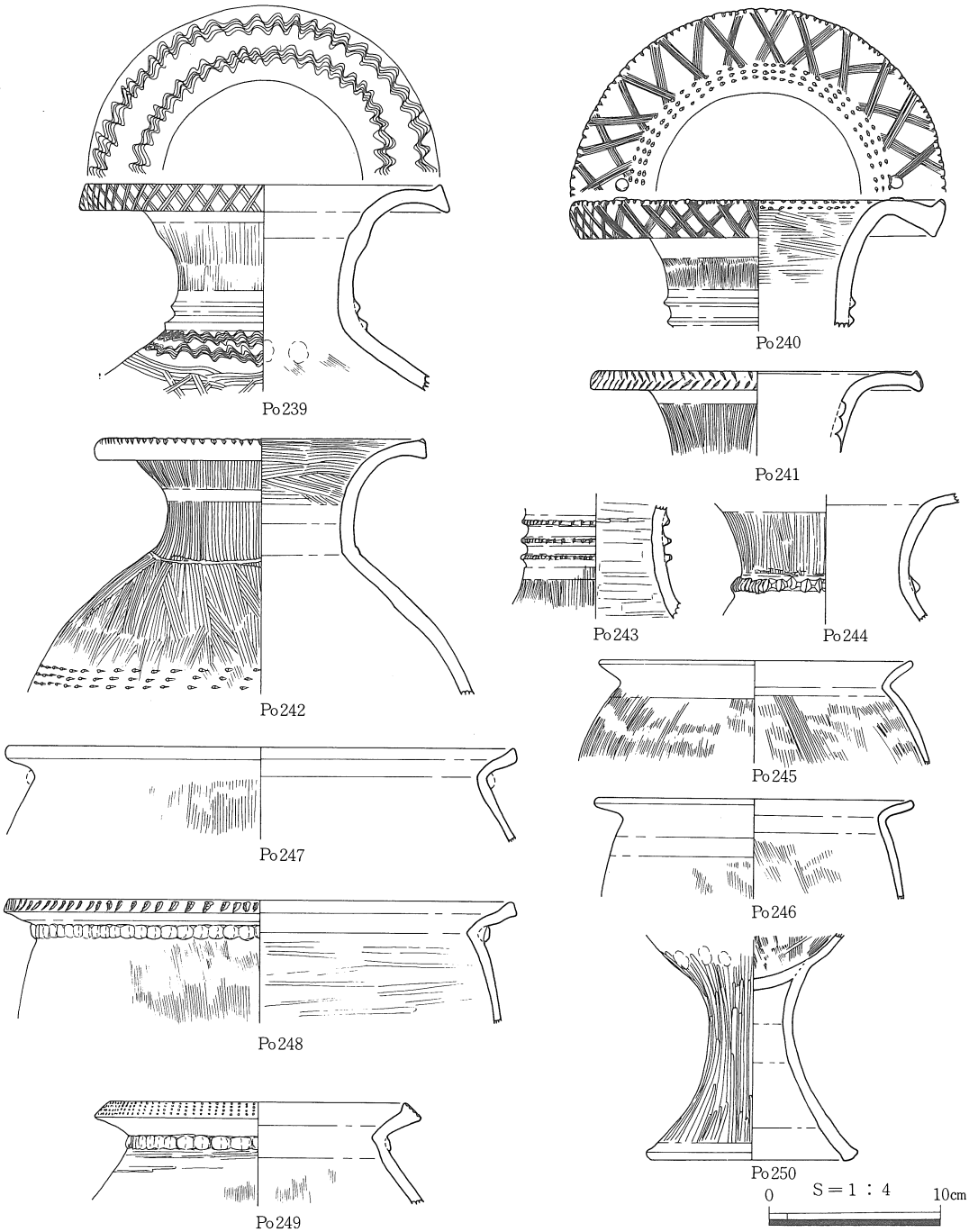

挿図122　ＳＫ―57遺物図①

土　　層　　焼土を含み（②層）、④～⑦層は壁の崩壊した埋土と考える。

遺　　物　　壺６、甕５、高坏（脚部片）１、底部片７を図化した。遺物は①層中に含まれており、壙底より上位70～130cmの幅に集中する。

性　　格　　形態及び土層より貯蔵穴と考える。

時　　期　　遺物より弥生時代中期中葉と考える。

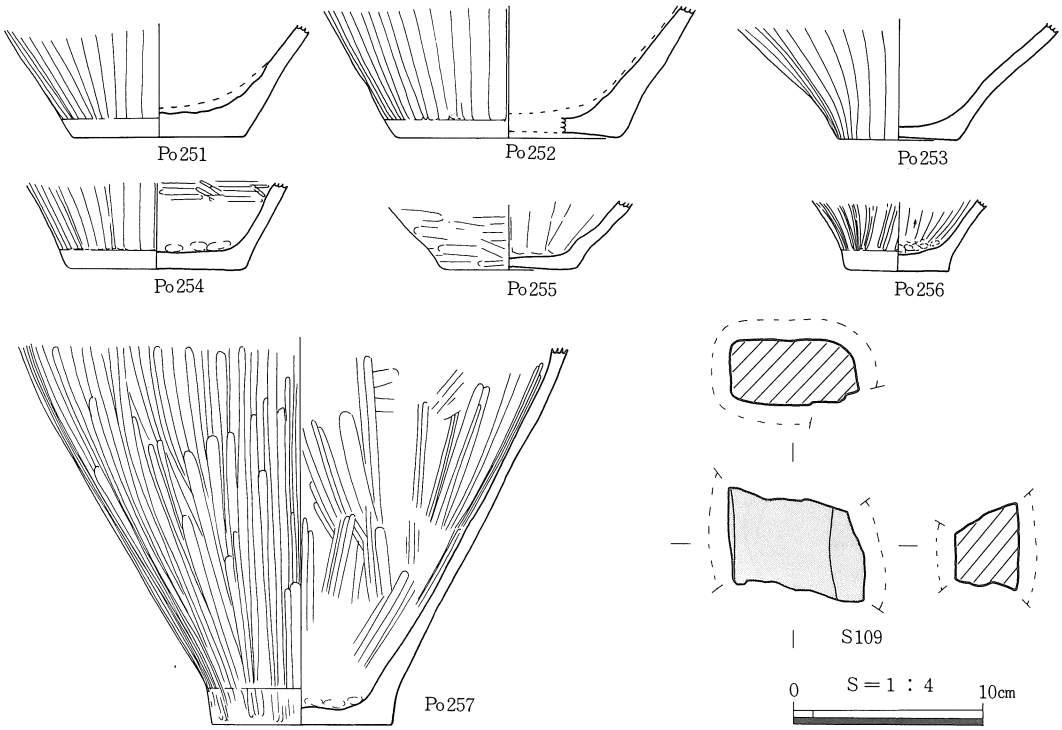

挿図123　ＳＫ—57遺物図②

ＳＫ—58

位　　置　　10Ｎグリッドの北西隅に位置する。南部遺構群の西側にあたり、南西下がりの緩傾斜面（尾根部）に立地する。ＳＫ—60（縄文時代早期末）を明瞭に切り、ＳＫ—59と隣接する。壙底の標高は218.46ｍを測る。

形　　態　　平面形、底面形共に隅丸方形で、断面形は明瞭に壁が外傾する、底面のほぼ平坦な土壙である。規模は、検出面で長径137cm、短径90cm、底面で長径117cm、短径78cm、深さ41cmを測る。長軸方向はＮ—12°—Ｗで、壁の最小傾斜角は109°である。

土　　層　　黄色粘土（地山）に掘り込まれており、④→①層の順に埋まっていった様子が伺われる。

遺　　物　　甕１を図化した。

性　　格　　不明である。

時　　期　　出土遺物より弥生時代中期と考える。

ＳＫ—59

位　　置　　10Ｎグリッドの北西隅に位置する。南部遺構群の西側にあたり、南西下がりの緩傾斜面（尾根部）に立地する。ＳＫ—60（縄文時代早期末）を明瞭に切り、ＳＫ—58と、隣接する。壙底の標高は218.47ｍを測る。

形　　態　　西側部分を第８トレンチによって破壊されているが、平面形、底面形共に楕円形を呈すると推定する。断面形は明瞭に壁が直立する。底面のほぼ平坦な土壙である。規模は、検出面で残存長径82cm、短径87cm、底面で残存長径78cm、短径75cm、深さ32cm

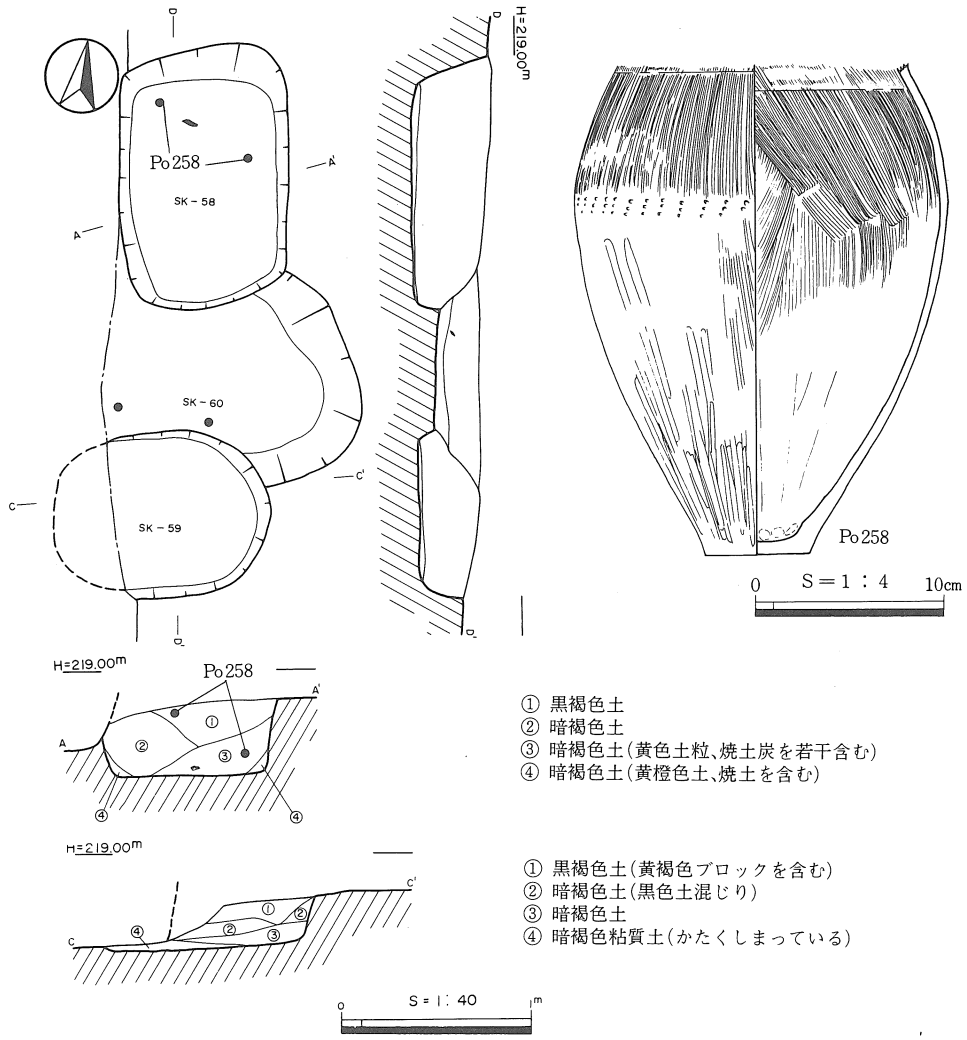

挿図124　ＳＫ―58・59遺構・遺物図

を測る。長軸方向はＮ―75°―Ｅで、壁の最小傾斜角は97°と、ほぼ垂直である。

土　　層　　黄色粘土（地山）に掘り込まれており、④→①の順に埋まっていった様子が伺われる。

遺　　物　　弥生土器片を検出したが、図化できなかった。

性　　格　　不明である。

時　　期　　出土遺物より弥生時代中期と考える。

ＳＫ―61

位　　置　　12Ｌグリッド南西に位置する。南部遺構群南西にあたり、南下がりの緩傾斜面（尾根部）に立地する。周辺にはＳＫ―16、17、44、55、73などがある。壙底の標高は215.60ｍを測る。

形　　態　　平面形、底面形は不整楕円形をなし、断面形は西側で若干攪乱されているが、断面は明瞭に外傾する。規模は、検出面で長径106cm、短径82cm、底面で長径75cm、短径50

cm、深さ20cmを測る。壁の最小傾斜角120°を測る。長軸方向はN—40°—Eである。

土　　層　一部に攪乱を受けるが、地山（黄色粘土）に掘り込まれ、褐色土系の2層である。

遺　　物　弥生土器片を検出したが、図化できなかった。

性　　格　不明である。

時　　期　出土遺物より弥生時代中期と考える。

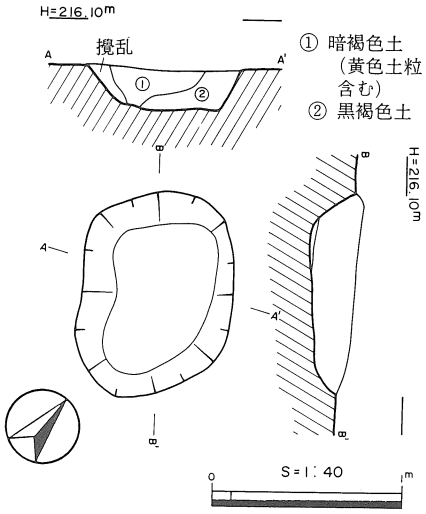

挿図125　ＳＫ—61遺構図

ＳＫ—62・72

位　　置　8Mグリッドの南西隅に位置する。南部遺構群の西側にあたり、西下がりの緩傾斜地に立地する。周辺にはＳＫ69・70・71などがある。ＳＫ—62とＳＫ—72は切り合い関係にあり、壙底の標高はＳＫ—62が218.12m、ＳＫ—72が218.22mを測る。

形　　態　ＳＫ—62は平面形、底面形共に隅丸長方形で、断面形は壁の最小傾斜角が112°と外傾する土壙である。長軸方向は、南北をとる。規模は検出面で長径230cm、短径184cm、底面で長径169cm、短径148cm、深さ36cmを測る。また、ＳＫ—72はＳＫ—62の後に掘り込まれたものと考えられ、平面形、底面形共に隅丸長方形で、断面形は壁の最小傾斜角が111°と外傾する土壙である。長軸方向は東西をとり、規模は、検出面で長径148cm、短径142cm、底面で長径148cm、短径122cm、深さ52cmを測る。

土　　層　ＳＫ—62の埋土は黒褐色土系の①～④層で、その後にＳＫ—72が掘り込まれ、⑤～⑩層が埋まっていった様子が伺われる。しかし、ＳＫ—62の⑤～⑩層は、黄褐色土系・黒褐色系の土層が交互に埋まっており、他の遺構の埋まり方とは違っている点で、自然堆積とは考えにくい。また、ＳＫ—72がＳＫ—62のほぼ中央にすっぽりはめ込まれた様な切り合い関係を示す事など、単に別々の土壙であると言い切れない部分もある。したがってこれらが一つの遺構であり、⑤～⑩層までの土層が人為的なものである可能性が高い。

遺　　物　壺5、甕4、高坏2、底部片2、紡錘車1、砥石2を図化した。これらの土器は位置的にＳＫ—72の遺物と考えられ、土壙のほぼ中央から投げ込まれた様な状態で出土した。床面からは出土しておらず、そのほとんどは埋土中央から上面にかけてである。また土器にまじって直径10～40cm程の石が土器と一緒に投げ込まれた様な状態で検出された。

性　　格　ＳＫ—62の土層の様相からこれらが単一の土壙であるという可能性が高い。土壙墓と推測される。

時　　期　　出土遺物より弥生中期中葉と考えられる。

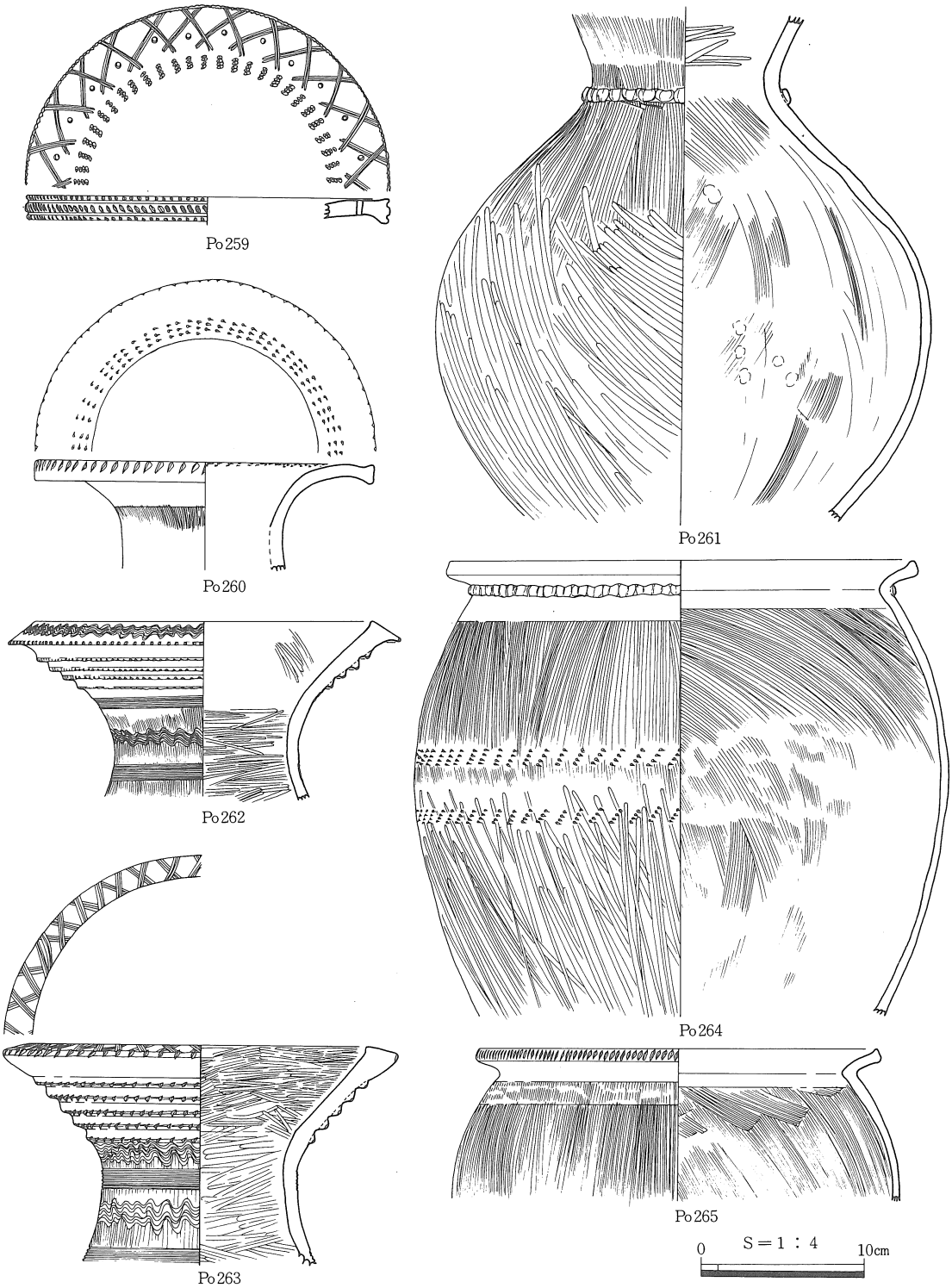

挿図127　ＳＫ―62・72遺物図①

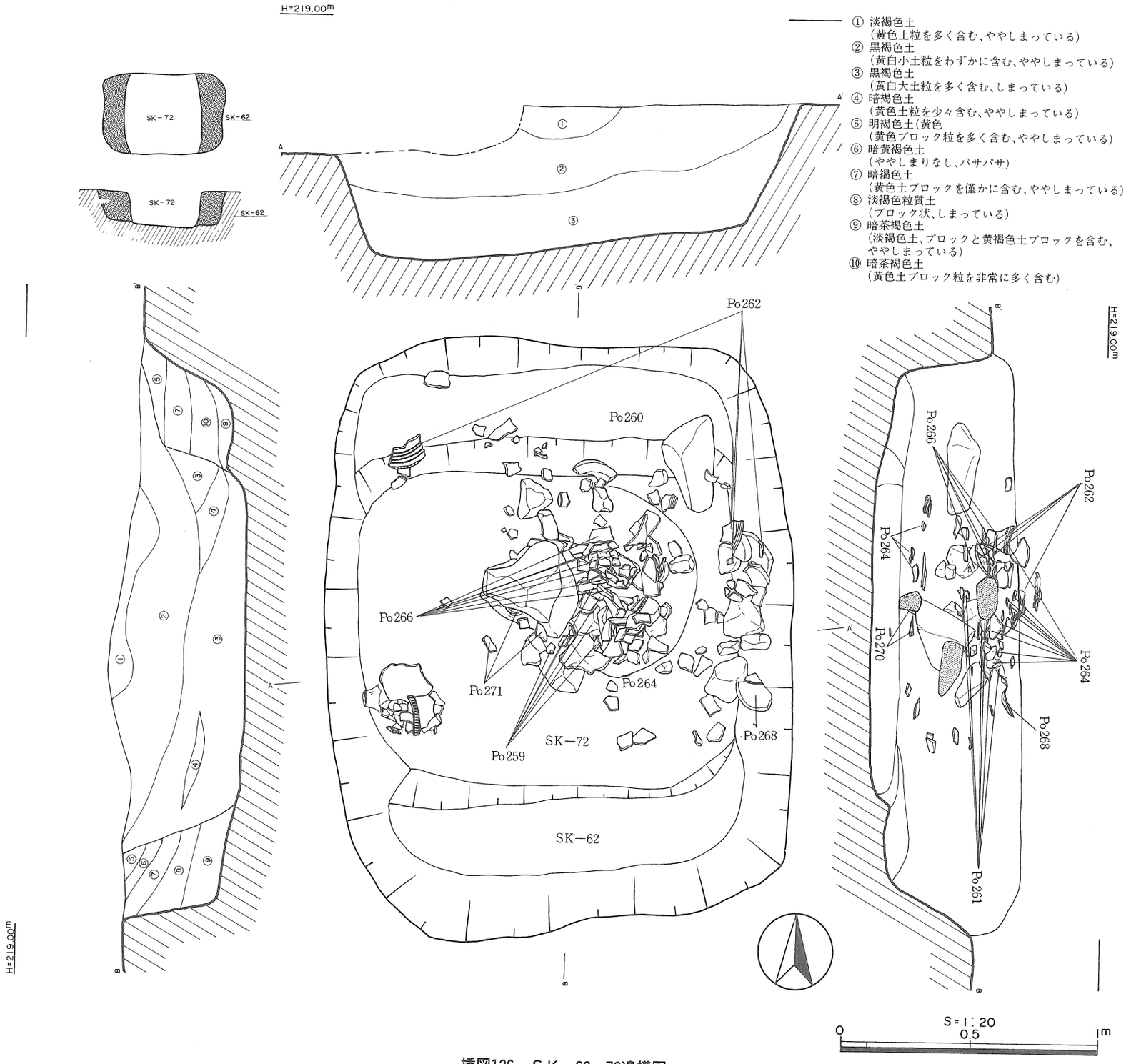

挿図126　ＳＫ—62・72遺構図

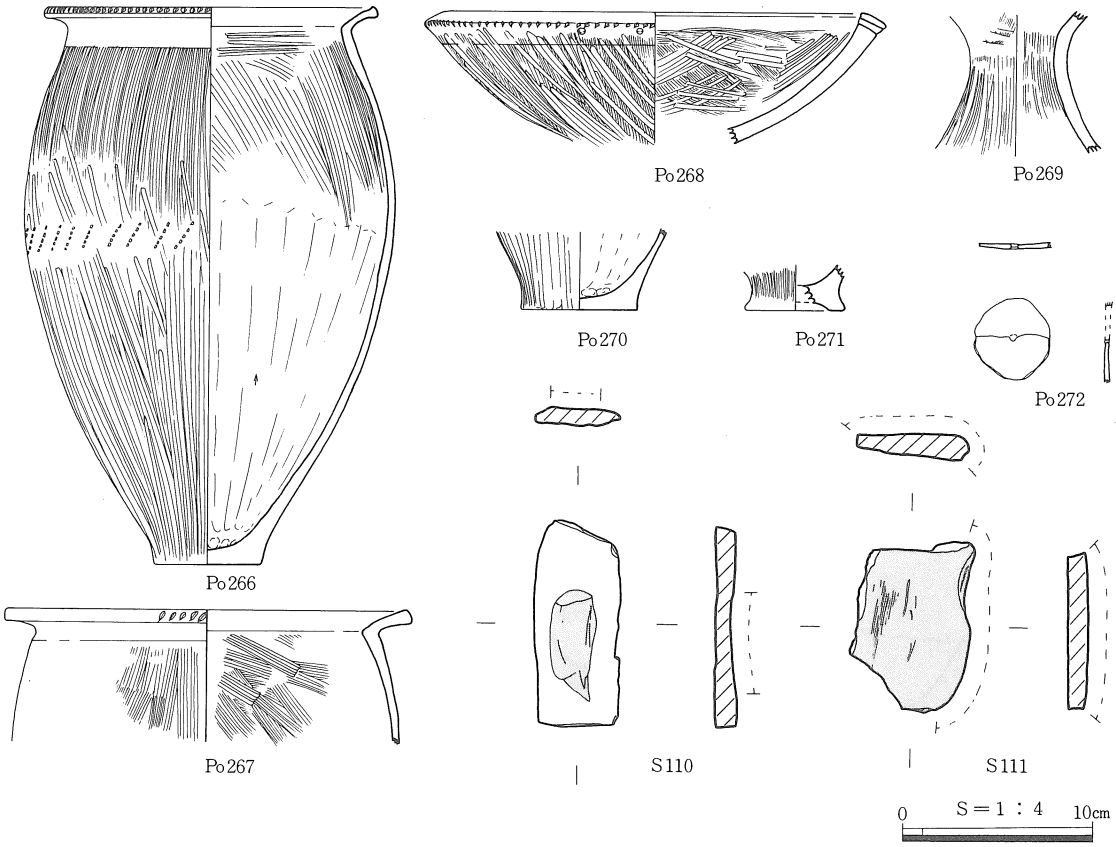

挿図128　ＳＫ―62・72遺物図②

ＳＫ―63

位　　置　　11Ｎグリッドの中央北端に位置する。南部遺構群のほぼ中央南寄りにあたり、南西下がりの緩傾斜面（尾根部）に立地する。ＳＫ―56と隣接し、周辺にはＳＢ―02、Ｓ

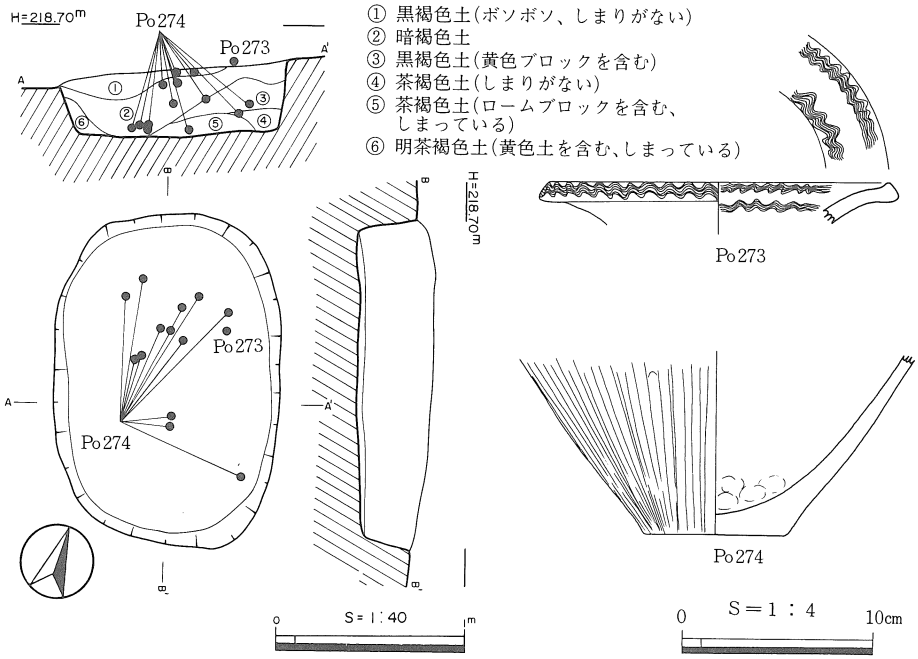

挿図129　ＳＫ―63遺構・遺物図

K－57、66がある。壙底の標高は218.10mを測る。

形　　態　　平面形、底面形共に隅丸長方形。断面形は明瞭に壁が直立する。底面の平坦な土壙である。規模は、検出面で長径173cm、短径118cm、底面で長径162cm、短径107cm、深さ40cmを測る。長軸方向はN－15°－Wで、壁の最小傾斜角は93°と、ほぼ垂直である。

土　　層　　④～⑥層は壁の崩壊による埋土と考えられ、袋状土壙であった可能性がある。

遺　　物　　壺１、底部１を図化した。

性　　格　　土層より貯蔵穴の可能性がある。

時　　期　　出土遺物より弥生時代中期中葉と考える。

ＳＫ－64

位　　置　　７Ｏグリッドの北東隅に位置する。南部遺構群の中央北寄りにあたり、西下がりの緩傾斜面（尾根部）に立地する。周辺にはＳＫ－50、51、集石－01がある。壙底の標

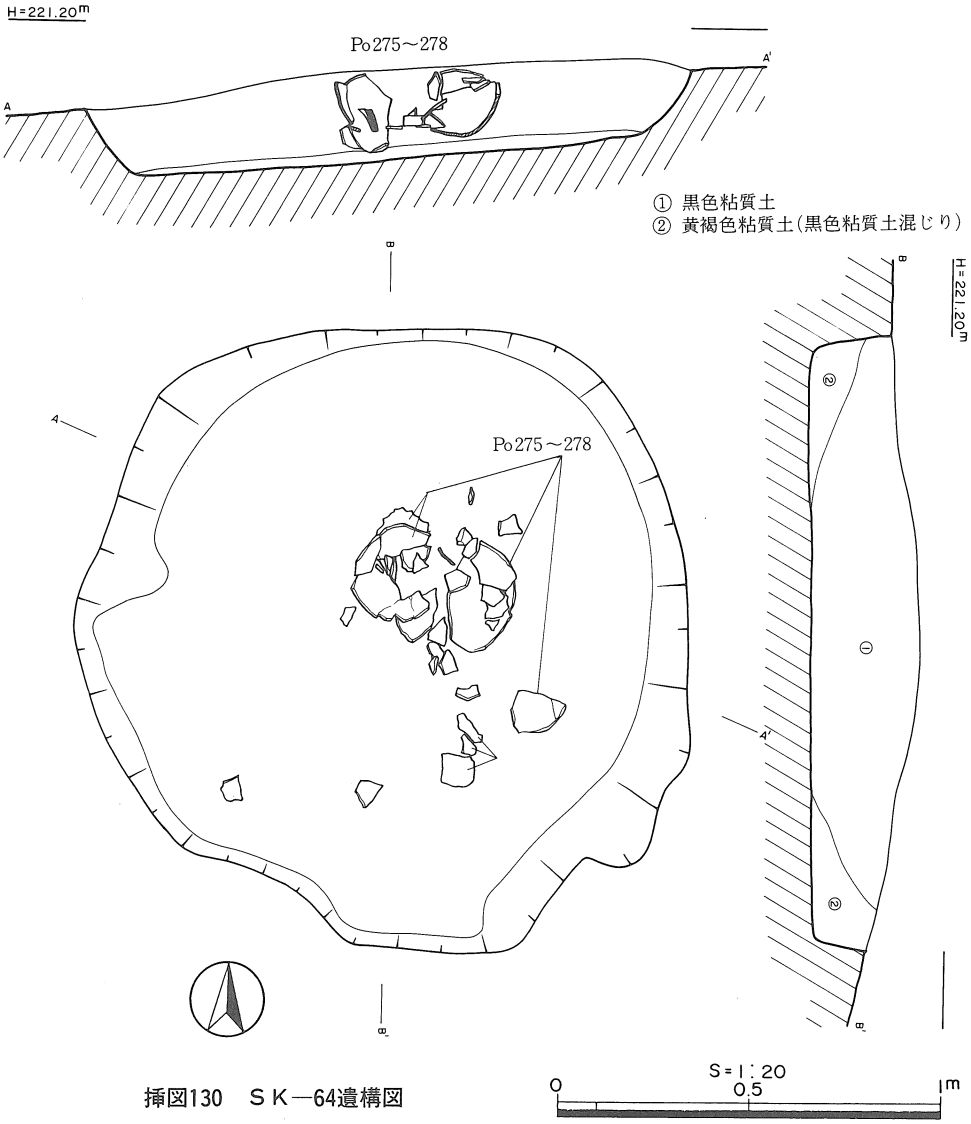

挿図130　ＳＫ－64遺構図

高は220.83mを測る。

形　態　平面形、底面形共にほぼ円形で、断面形は明瞭に壁が直立する、底面のほぼ平坦な土壙である。規模は、検出面で長径162cm、短径159cm、底面で長径147cm、短径137cm、深さ29cmを測る。壁の最小傾斜角は97°と、ほぼ垂直である。

土　層　②層は壁の崩壊による埋土と考えられ、袋状土壙であった可能性がある。

遺　物　甕１、高坏１、底部２を図化した。Po275は土壙内ではN－70°－Wの方向に、底面に対して若干西傾斜で、口縁部を東側に向けて横たわった状態で出土した。この状況より、口縁部を上に向けて置かれていたものが、埋まっていく過程（南東方向からの流れ込み）で、自然に倒れたものと考えられる。

性　格　土層より貯蔵穴の可能性がある。

時　期　出土遺物より弥生時代中期中葉と考える。

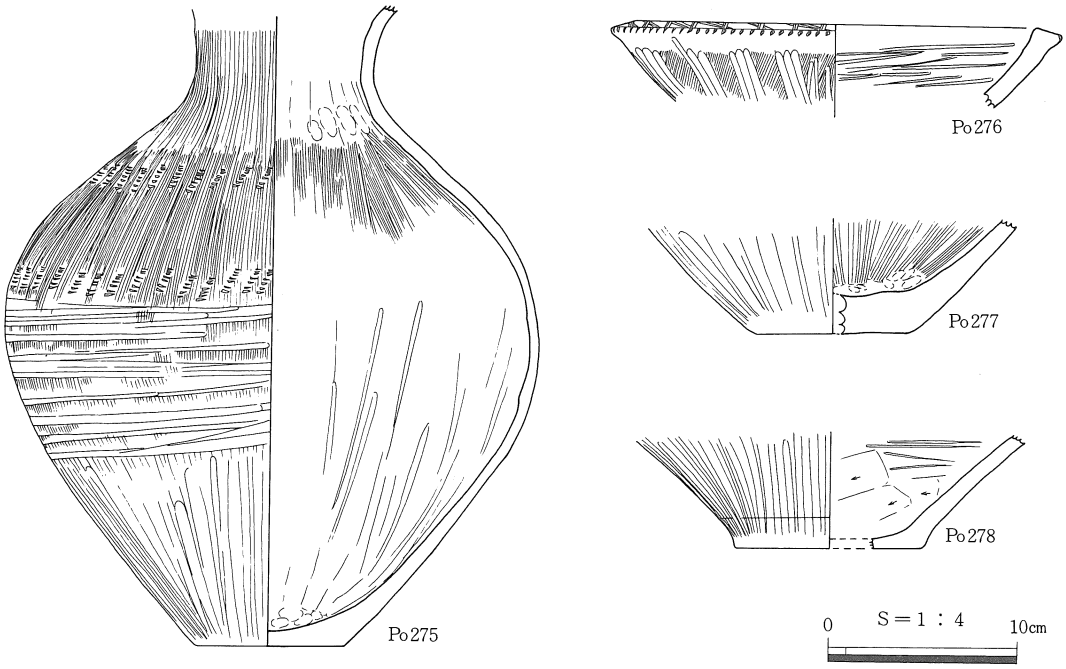

挿図131　ＳＫ－64遺物図

ＳＫ－65

位　置　７Ｎグリッドの南西隅に位置する。南部遺構群の西側北寄りにあたり、西下がりの緩傾斜面（谷部）に立地する。周辺には遺構は見あたらないが、北方にＳＩ－04、南方にＳＩ－05などがある。壙底の標高は218.95mを測る。

形　態　平面形、底面形共に楕円形で、断面形は明瞭に壁が直立する。底面がほぼ平坦な土壙である。規模は、検出面で長径214cm、短径141cm、底面で長径210cm、短径134cm、深さ44cmを測る。長軸方向はN－40°－Wで、壁の最小傾斜角は90°である。

土　層　埋土は黒色粘質土一層である。

遺　物　甕１を図化した。

性　　格　　不明である。

時　　期　　出土遺物より弥生時代中期中葉と考える。

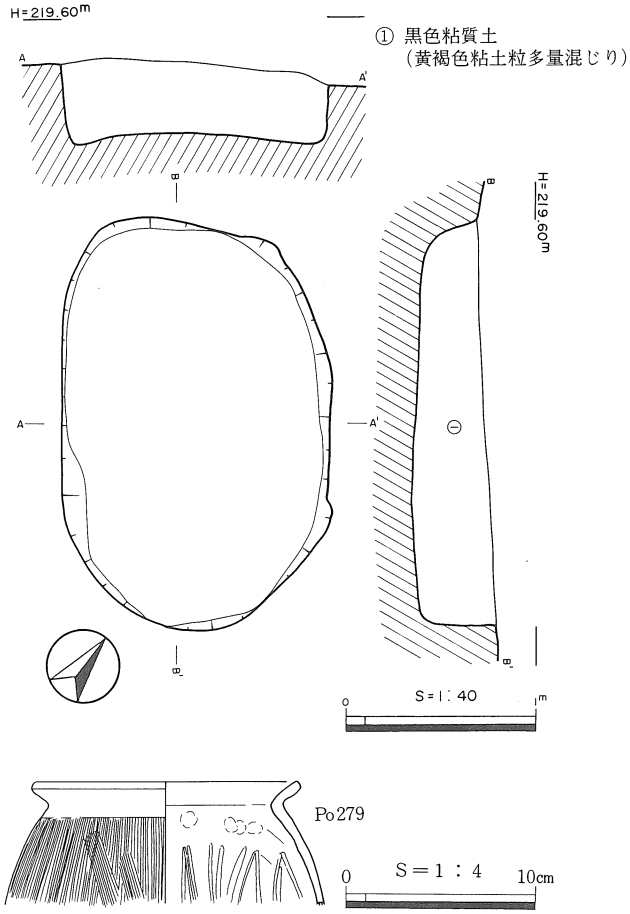

挿図132　ＳＫ―65遺構・遺物図

ＳＫ―66

位　　置　　11グリッド中央やや北寄りに位置しており南３ｍでＡ区テラスに降る斜面となる。南部遺構群南端にあたり、南西下がりの緩傾斜面（尾根部）に立地している。周辺には西３ｍでＳＢ―02、北２ｍにＳＫ―56、63、北東８ｍにはＳＩ―03がある。壙底の標高は218.29ｍを測る。

形　　態　　平面形、底面形はやや不整な隅丸方形を呈する。断面形は壁が外傾しており、壁の最小傾斜角は110°を測る。底面はほぼ平坦であるが、若干の凹凸を持っている。規模は、検出面で長径186cm、短径150cm、底面で長径178cm、短径140cm、深さ18cmを測る、浅い土壙である。長軸方向はほぼ東西にとる。壙底南東隅にピット状の落ち込みが２ケ所みとめられ、規模は（32×24－10）と（32×25－12)cmを測る。

土　　層　　褐色土系の２層からなる。

遺　　物　　壺２、甕１、高坏３、底部２が出土している。出土状況を観察すると、器高56～57cmを測る大型の広口壺Po280、288が斜めにつぶされた形で並んでおり、本来は立て据えられていたものが土圧により押しつぶされた印象を受ける。さらに床面から10～20cm浮いて壺Po281、高坏Po284～287の４個体、底部２個体が小円礫も伴い出土している。Po282の据え置いたような底部の出土状況と高坏が脚部ばかりであることが注目される。

性　格　遺物の出土状況等をみると、土壙そのものが、土圧と削平により大きな変形を受けているようであるが、華麗に飾った大型壺と高坏等の出土からみて、祭祀的な色彩が強く感じられる。

時　期　本土壙の出土土器は、良好な一括資料としてセット関係を示すものであるが、壺などから弥生時代中期中葉と考えられる。

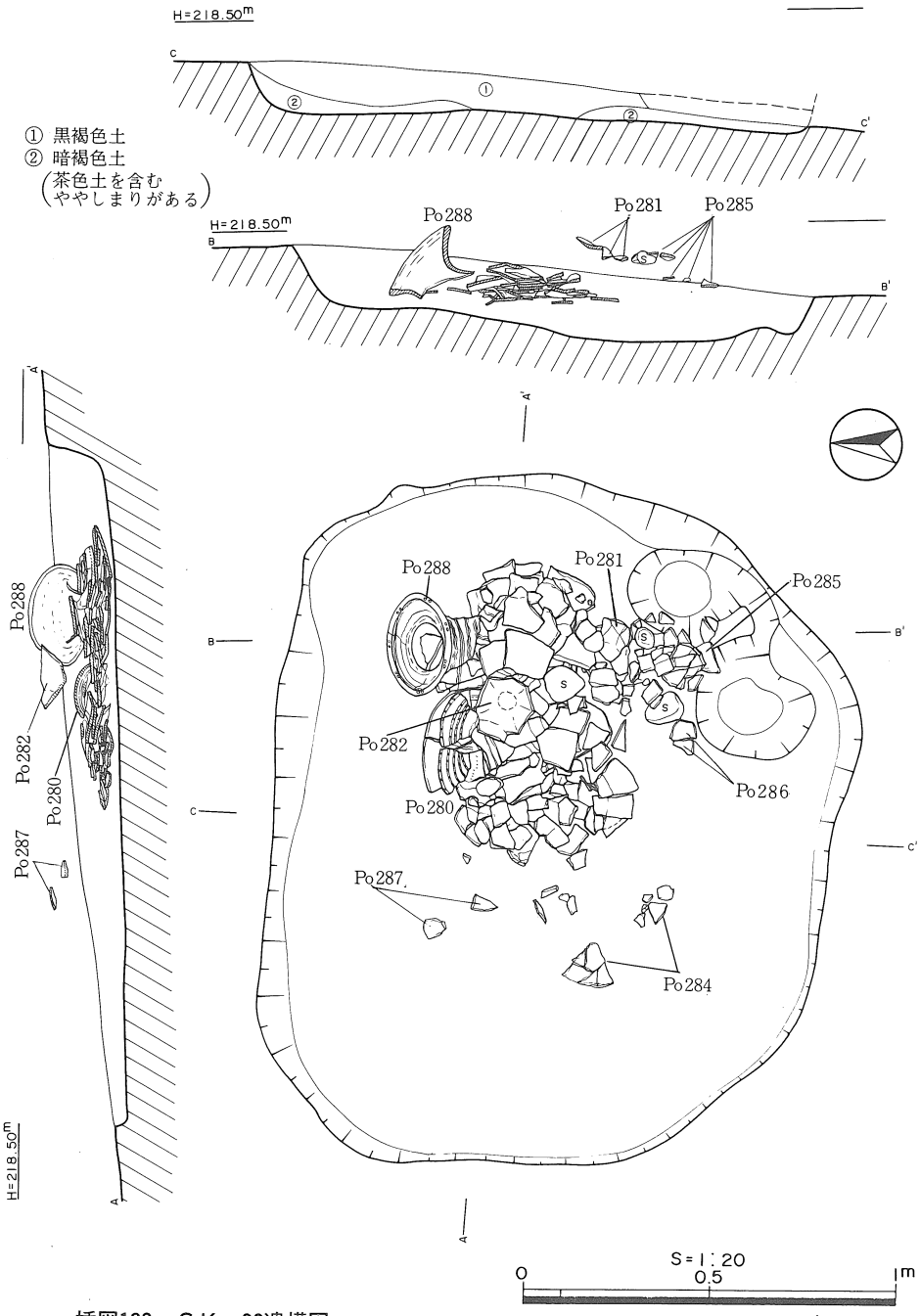

挿図133　ＳＫ—66遺構図

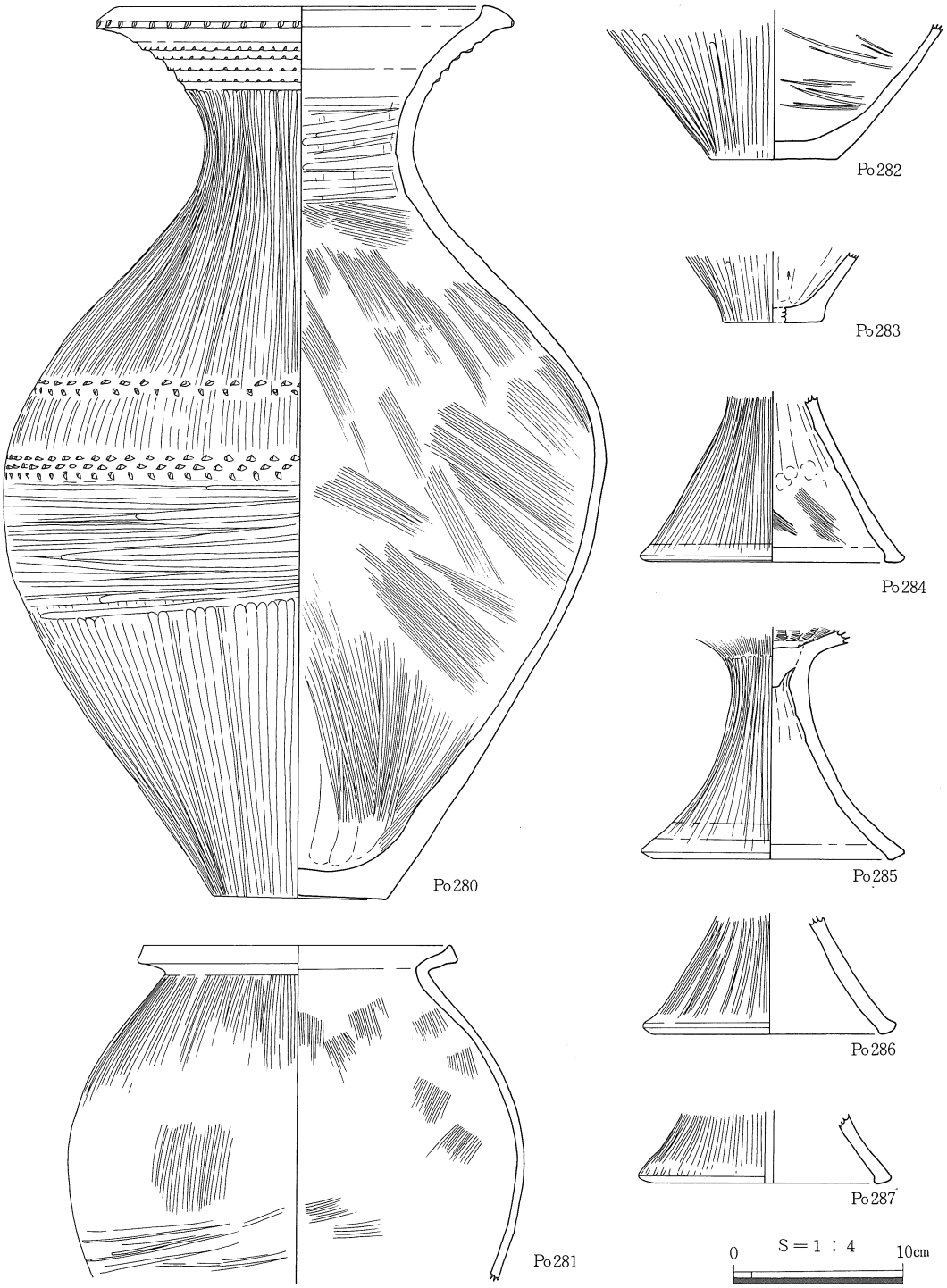

挿図134　ＳＫ―66遺物図①

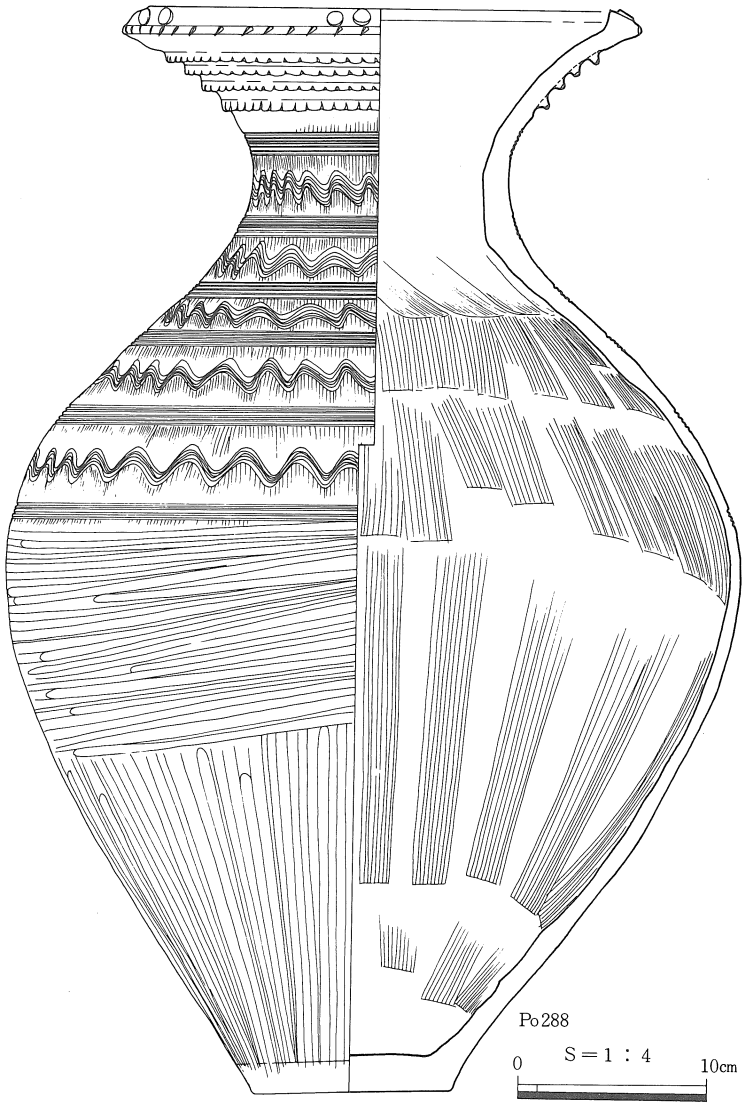

挿図135　ＳＫ―66遺物図②

ＳＫ―67

位　　置　　９Ｎグリッドの中央北寄りに位置する。南部遺構群の西側ほぼ中央にあたり、南西下がりの緩傾斜面（尾根部）に立地する。ＳＩ―05と隣接し、周辺にはＳＫ―68がある。壙底の標高は219.20mを測る。

形　　態　　平面形、底面形共に円形で、断面形は明瞭に壁が外傾する。底面がほぼ平坦な土壙である。規模は、検出面で長径158cm、短径154cm、底面で長径157cm、短径150cm、深さ16cmを測る。壁の最小

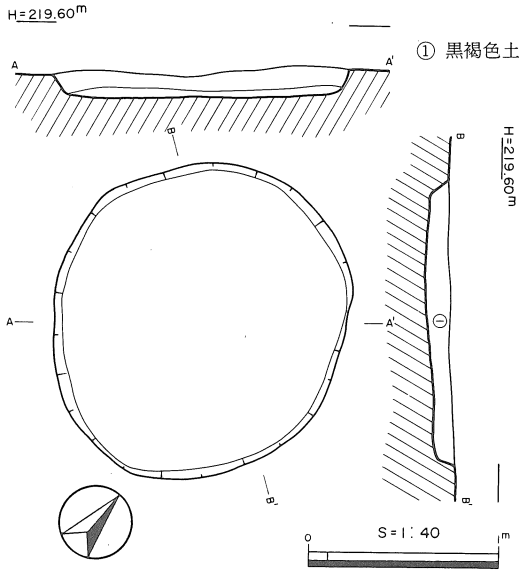

挿図136　ＳＫ―67遺構図

傾斜角は110°である。

土　　層　　埋土は黒褐色土一層である。

遺　　物　　検出しなかった。

性　　格　　不明である。

時　　期　　周辺遺構の遺物より弥生時代中期と推測する。

ＳＫ－68

位　　置　　９Ｍグリッドの北東隅に位置する。南部遺構群の西側ほぼ中央にあたり、南西下がりの緩傾斜面（尾根部）に立地する。ＳＩ－05の中にあり、周辺にはＳＫ－67、70などがある。壙底の標高は220.93ｍを測る。

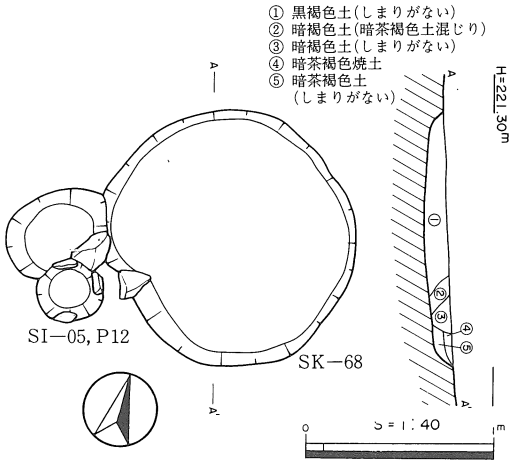

挿図137　ＳＫ－68遺構図

形　　態　　平面形、底面形共に円形で、断面形は明瞭に壁が外傾する。底面はほぼ平坦な土壙である。規模は、検出面で長径135cm、短径134cm、底面で長径125cm、短径123cm、深さ15cmを測る。壁の最小傾斜角は126°である。

土　　層　　黄色粘土（地山）に掘り込まれており、①、⑤、④、②、③の順で埋まっていったと考えられる。ＳＩ－05内と考えられる焼土が東側に分布することから、④層もこれに準ずるものと考えられ、土壙の時期はＳＩ－05と同時、あるいはそれ以前と推測される。

遺　　物　　検出しなかった。

性　　格　　不明である。

時　　期　　ＳＩ－05との関係より弥生時代中期中葉と推測する。

ＳＫ－69

位　　置　　８Ｍグリッドのほぼ中央に位置する。南部遺構群の西側ほぼ中央にあたり、南西下がりの緩傾斜地（谷部）に立地する。周辺には、ＳＩ－05、ＳＫ－65、72、92、80がある。壙底の標高は218.20ｍを測る。

形　　態　　平面形、底面形共に円形で、断面形は検出面〔暗褐色土（地山）〕より深さ23cmの位置ですぼまった後、袋状を呈する、底面のほぼ平坦な土壙である。規模は、検出面〔黄色粘土（地山）、すぼまった部分〕で長径126cm、短径125cm、底面（ふくらんだ部分）で長径139cm、短径135cm、深さ（暗褐色土より）72cmを測る。壁の最小傾斜角は70°である。

土　　層　　西側において黄色粘土（地山）層上位の暗褐色土（地山）よりの掘り方を確認した埋土は、①～③層の黒色土系と、④、⑤層の黄褐色土系の土層からなる。

遺　物　甕１を図化した。

性　格　形態より貯蔵穴と考える。

時　期　出土遺物より弥生時代中期中葉と考える。

ＳＫ―70

位　置　９Ｍグリッドの北西隅に位置する。南部遺構群の西側にあたり、西下がりの尾根部に立地する。周辺には、ＳＫ―71、72がある。壙底の標高は、218.27ｍを測る。

形　態　平面形、底面形共に隅丸長方形で断面は逆梯形を呈す。底面はほぼ平坦な土壙である。規模は検出面で長径178cm、短径146cm、底面が長径155cm、短径135cm、深さ61cmを測る。長軸方向はほぼ南北を取り、壁の最小傾斜角は100°である。

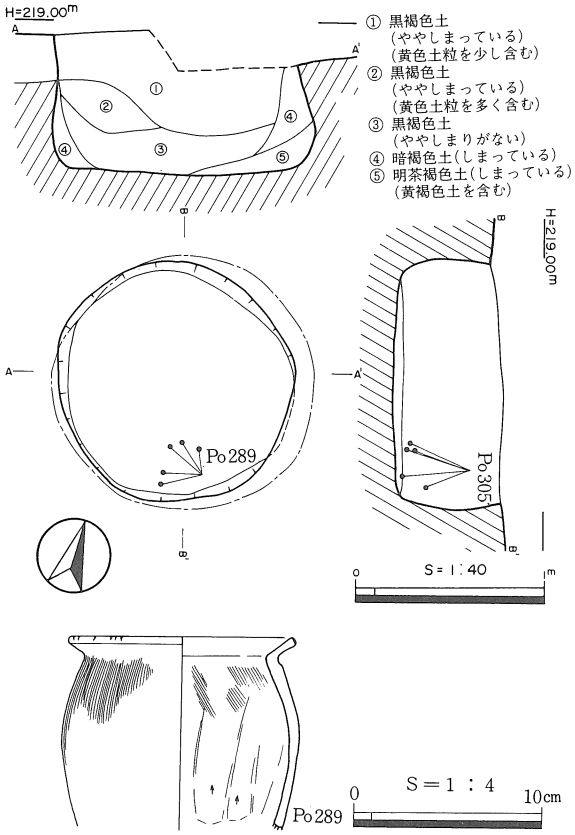

挿図138　ＳＫ―69遺構・遺物図

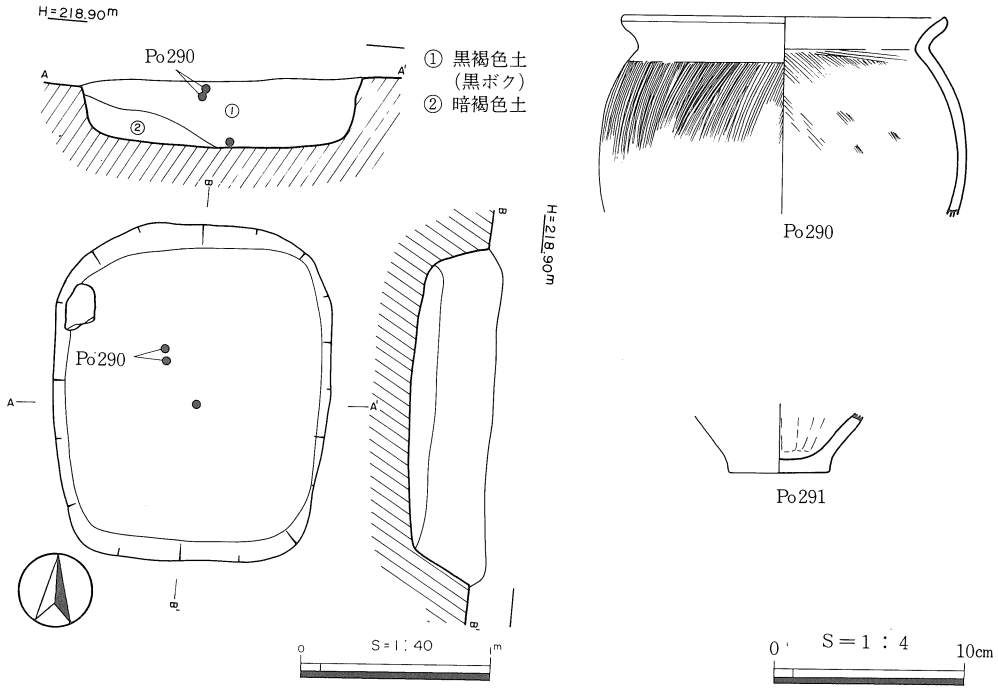

挿図139　ＳＫ―70遺構・遺物図

土　　層　　埋土は黒褐色土、暗褐色土の二層である。

遺　　物　　甕１、底部１を図化した。

性　　格　　不明である。

時　　期　　出土遺物より弥生時代中期中葉と考える。

ＳＫ－71

位　　置　　９Ｍライン上のやや北寄りに位置する。南部遺構群の西側にあたり、西下がりの緩傾斜面に立地する。周辺にはＳＫ－68、71、72、ＳＩ－05があり、壙底の標高は、218.24ｍを測る。

形　　態　　平面形、底面形共に円形に近い楕円形で、底面のほぼ平坦な土壙である。断面形は、壁の最小傾斜角が135°と外傾する。規模は、検出面で長径96cm、短径86cm、底面で長径78cm、短径68cm、深さ10cmを測る。長軸方向はＮ－17°－Ｗである。

土　　層　　黒褐色土一層である。

遺　　物　　甕１を図化した。

性　　格　　不明である。

時　　期　　出土遺物より弥生時代中期中葉と推測される。

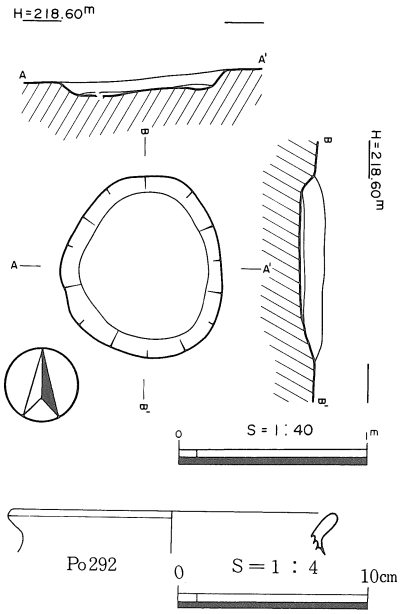

挿図140　ＳＫ－71遺構・遺物図

ＳＫ－73

位　　置　　11Ｊグリッドの南西隅に位置しており、南７ｍは崖、西６ｍは盛土工区との境界となる。南部遺構群の南西側にあたり、南西下がりの緩傾斜面（尾根部）に立地する。周辺には西３ｍにＳＫ－17、44、東３ｍにＳＫ－85などがある。壙底の標高は216.04ｍを測る。

形　　態　　平面形、底面形共に小判形に近い隅丸長方形で、断面形はほぼ直立し、壁の最小傾斜角93°を測る。底面はほぼ平坦な土壙である。規模は、検出面で長径184cm、短径108cm、底面で長径176cm、短径105m、深さ33cmを測る。長軸方向はＮ－41°－Ｗである。

土　　層　　黒色土系の４層よりなる。

遺　　物　　甕１、高坏２、底部３、砥石３が出土しており、高坏の坏部Po294、底部Po296および砥石Ｓ113が①層の上位より出土した。高坏Po294とPo295は同一個体と考えられる。

性　　格　　不明である。

時　　期　　出土遺物より弥生時代中期中葉と考えられる。

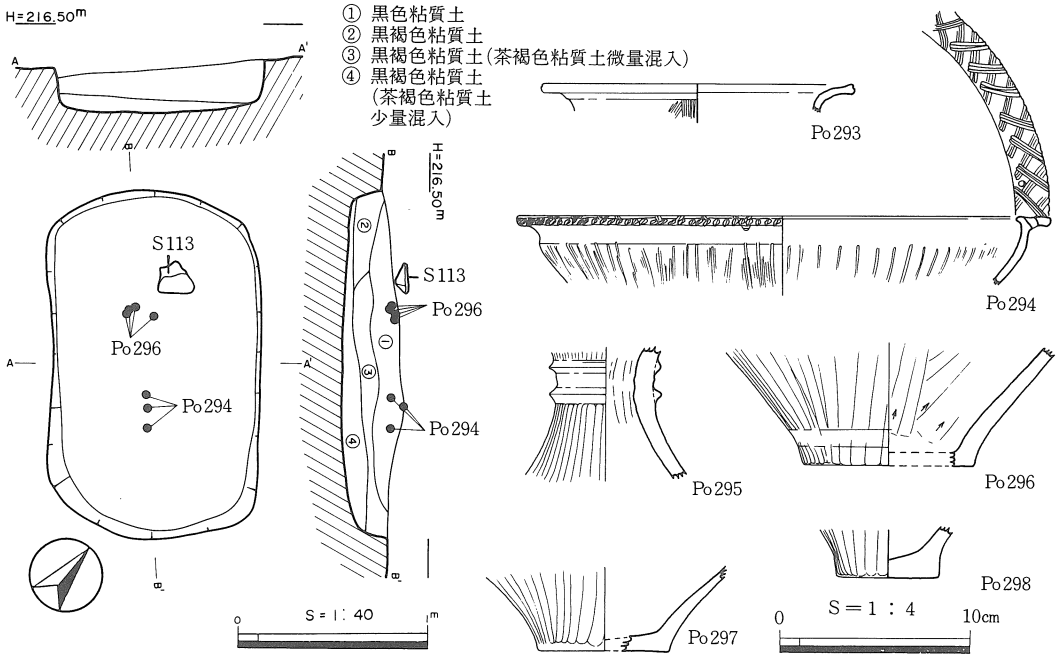

挿図141　ＳＫ―73遺構・遺物図①

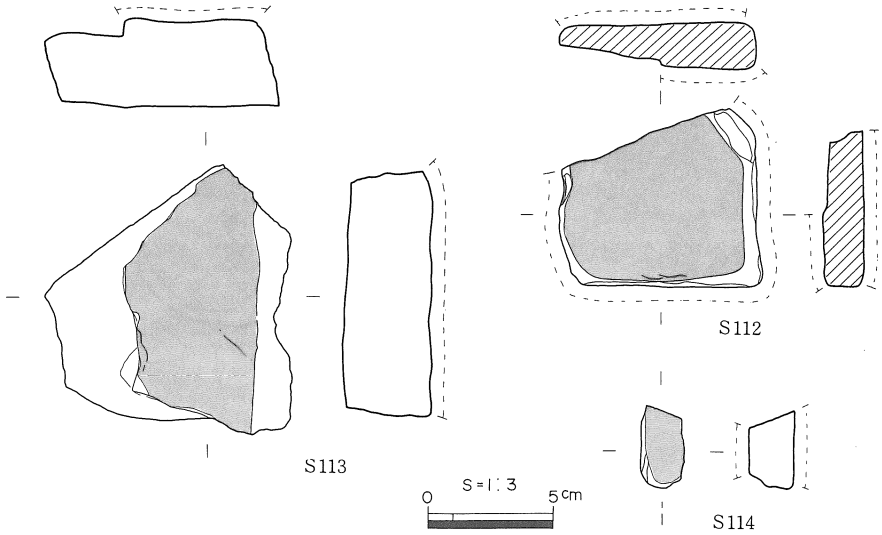

挿図142　ＳＫ―73遺物図②

ＳＫ―74

位　　置　　10Mグリッドの南西隅に位置する。南部遺構群は西側ほぼ中央にあたり、南西下がりの緩傾斜面（尾根部）に立地する。周辺にはＳＫ―40、45、46、57がある。壙底の標高は217.80mを測る。

形　　態　　平面形、底面形共に隅丸長方形で、断面形は明瞭に壁が外傾する。底面のほぼ平坦な土壙である。規模は、検出面で長径169cm、短径114cm、底面で長径160cm、短径107cm、深さ13cmを測る。長軸方向はＮ―30°―Ｗで、壁の最小傾斜角は120°である。

土　　層　　黄色粘土（地山）に掘り込まれており、埋土は黒褐色土一層である。

遺　　物　　検出しなかった。

性　　格　　不明である。

時　　期　　周辺遺構の遺物より弥生時代中期と考える。

ＳＫ―75

位　　置　　６Ｍグリッドのほぼ中央に位置する。南部遺構群の西側北方にあたり、南下がりの緩傾斜面（谷部）に立地する。周辺には、ＳＩ―04、ＳＫ―76、77があり、小さなまとまりを形成する。壙底の標高は219.65ｍを測る。

形　　態　　平面形、底面形共に円形で、断面形は明瞭に壁が外傾する、底面のほぼ平坦な土壙である。規模は、検出面で長径96cm、短径91cm、底面で長径81cm、短径69cm、深さ27cmを測る。壁の最小傾斜角は108°である。

土　　層　　黄色粘土（地山）に掘り込まれており、③→②層の順に埋まっていった様子が伺われる。

遺　　物　　弥生土器片を検出したが、図化できなかった。

性　　格　　不明である。

時　　期　　出土遺物より弥生時代中期中葉と考えられる。

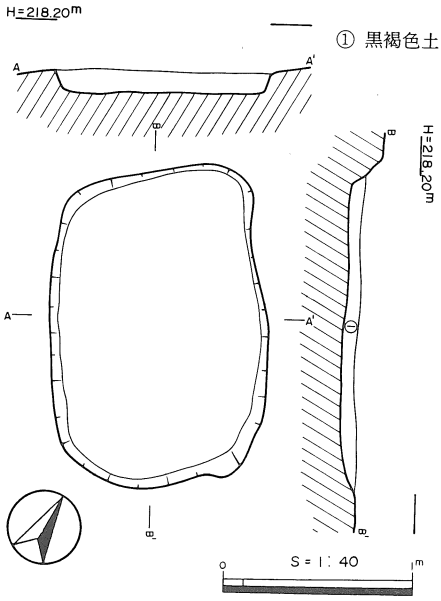

挿図143　ＳＫ―74遺構図

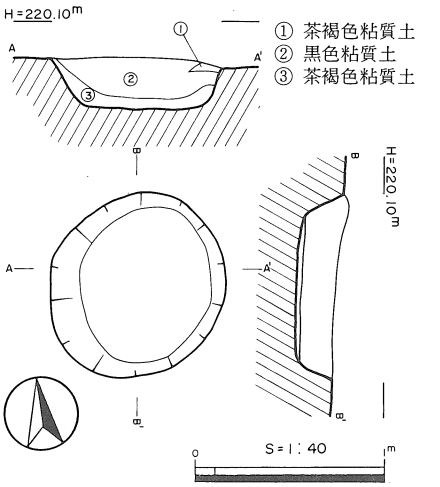

挿図144　ＳＫ―75遺構図

ＳＫ―76

位　　置　　６Ｍグリッドのほぼ中央東寄りに位置する。南部遺構群の西側北方にあたり、南下がりの緩傾斜面（谷部）に立地する。周辺にはＳＩ―04、ＳＫ―75、77があり、小さなまとまりを形成する。壙底の標高は220.00ｍを測る。

形　　態　　平面形、底面形共に隅丸長方形で、断面形は明瞭に壁が外傾する、底面のほぼ平坦な土壙である。規模は、検出面で長径139cm、短径81cm、底面で長径124cm、短径71cm、深さ18cmを測る。長軸方向はＮ―40°―Ｗで、壁の最小傾斜角は100°である。

土　　層　　黄色粘土（地山）に掘り込まれており、埋土は黒色粘質土一層である。

遺　　物　　弥生土器片を検出したが、図化できなかった。

性　格　不明である。

時　期　出土遺物より弥生時代中期と考える。

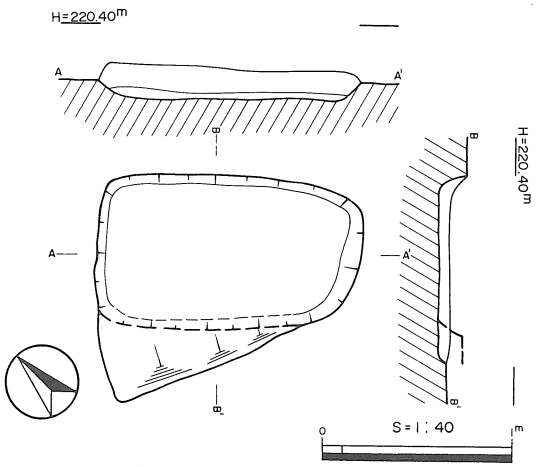

挿図145　ＳＫ―76遺構図

ＳＫ―77

位　置　６Ｍグリッドのほぼ中央西寄りに位置する。南部遺構群の西側北方にあたり、南下がりの緩傾斜面（谷部）に立地する。周辺にはＳＩ―04、ＳＫ―75、76があり、小さなまとまりを形成する。壙底の標高は220.20ｍを測る。

形　態　平面形、底面形共に隅丸長方形で、断面形は明瞭に壁が外傾する、底面のほぼ平坦な土壙である。規模は、検出面で長径167cm、短径134cm、底面で長径154cm、短径121cm、深さ30cmを測る。長軸方向はＮ―40°―Ｅで、壁の最小傾斜角は106°である。

土　層　黄色粘土（地山）に掘り込まれており、埋土は黒色粘質土一層である。

遺　物　甕１を図化した。

性　格　不明である。

時　期　出土遺物より弥生時代中期中葉と考える。

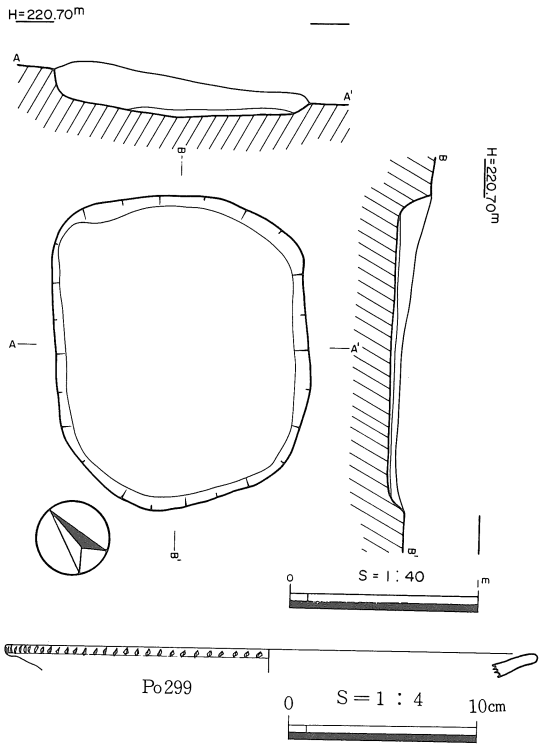

挿図146　ＳＫ―77遺構・遺物図

ＳＫ―78

位　置　８Ｌグリッドの南東端に位置する。東部遺構群の西側北寄りにあたり、南西下がりの緩傾斜面（谷部）に立地する。周辺にはＳＢ―03、ＳＫ―62・72、70、71、80、92がある。壙底の標高は217.92ｍを測る。

形　態　平面形、底面形共に円形で、断面形は明瞭に壁が直立する、底面のほぼ平坦な土壙である。規模は、検出面で長径103cm、短径98cm、底面で長径98cm、短径92cm、深さ27cmを測る。壁の最小傾斜角は90°である。

土　層　黄色粘土（地山）に掘り込まれており、埋土は黒色粘質土一層である。

遺　　物　　底部１を図化した。

性　　格　　不明である。

時　　期　　出土遺物より弥生時代中期と考える。

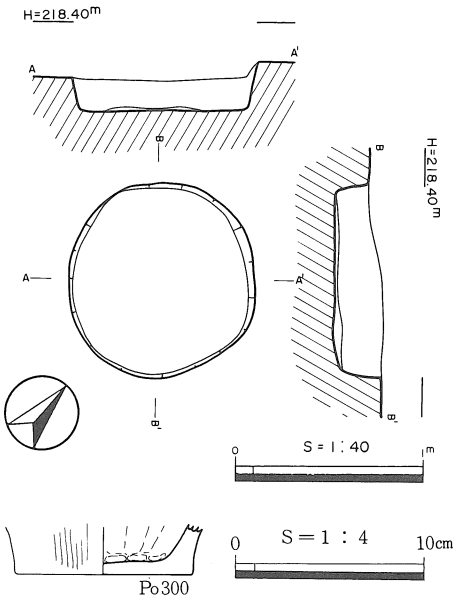

挿図147　ＳＫ―78遺構・遺物図

ＳＫ―79

位　　置　　９Ｌグリッドの南東隅に位置する。南部遺構群の西側ほぼ中央にあたり、西下がりの緩傾斜（尾根部）に立地する。ＳＫ―46と隣接し、周辺にＳＫ―45がある。壙底の標高は217.83m測る。

形　　態　　平面形、底面形共に楕円形で、断面形は明瞭に壁が直立する。底面のほぼ平坦な土壙であるが、東側高さ７cm程度の段を持つ。規模は、検出面で長径136cm、短径109cm、底面で長径121cm、短径104cm、深さ36cmを測る。長軸方向は東西をとり、壁の最小傾斜角は95°である。

土　　層　　黄色粘土（地山）に掘り込まれており、埋土は黒褐色土一層である。

遺　　物　　壺１、甕１、脚部１を図化した。

性　　格　　不明である。

時　　期　　周辺遺構の遺物より弥生時代中期中葉と考える。

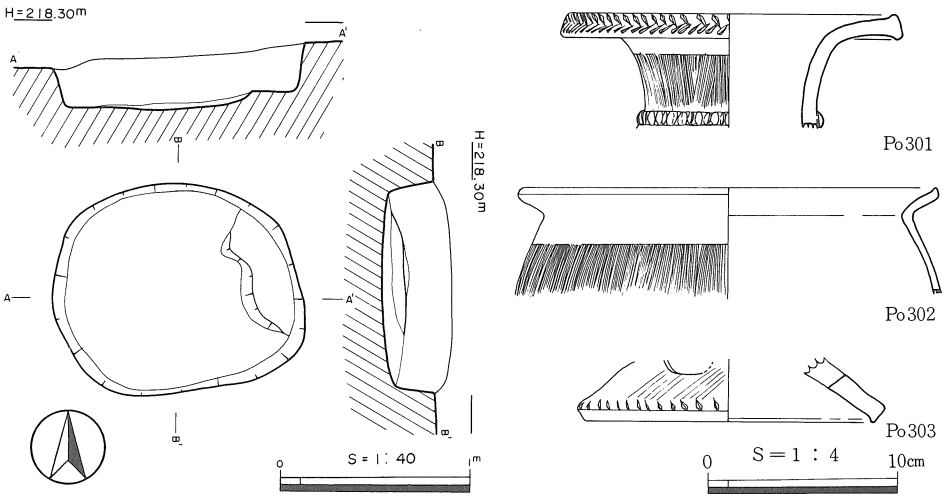

挿図148　ＳＫ―79遺構・遺物図

ＳＫ―80

位　　置　　８Ｌグリッドの東側に位置する。南部遺構群の西側北端にあたり、南東下がりの緩傾斜地（谷部）に立地する。周辺には、ＳＢ―03、ＳＫ―62・72、78がある。壙底の標高は217.96mを測る。

形　態　平面形、底面形共に隅丸長方形で、断面形は土壙東側で袋状を呈す、底面のほぼ平坦な土壙である。規模は、検出面で長径239cm、短径136cm、底面で長径224cm、短径127cm、深さ34cmを測る。長軸方向はN—32°—Wで、壁の最小傾斜角は88°とほぼ垂直である。

土　層　②層は、地山（暗茶褐色粘土）系の土層であり、土壙東側で袋状を呈することと考え合わせると、壁の崩壊による埋土であろうと推定される。

遺　物　弥生土器片を検出したが、図化できなかった。

性　格　不明である。

時　期　出土遺物より弥生時代中期と考える。

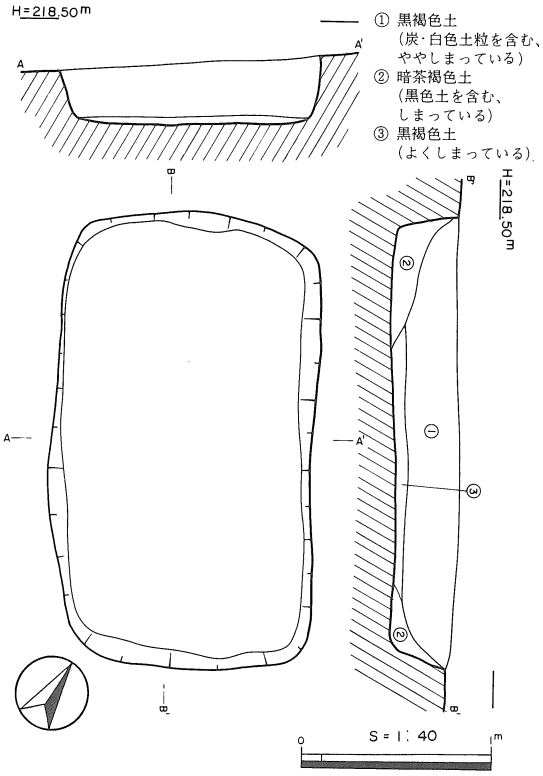

挿図149　ＳＫ—80遺構図

ＳＫ—81

位　置　10Ｌグリッドの北西隅に位置する。南部遺構群の西端にあたり、南西下がりの緩傾斜面（尾根部）に立地する。ＳＫ—82と隣接し、周辺にはＳＢ—05、ＳＫ—45などがある。壙底の標高は216.92mを測る。

形　態　平面形、底面形共に楕円形で、断面形は南側で袋状を呈する。底面のほぼ平坦な土壙である。規模は、検出面で長径176cm、短径153cm、底面で長径178cm、短径154cm、深さ50cmを測る。長軸方向はN—33°—Wで、壁の最小傾斜角は70°である。

土　層　黄色粘土（地山）に掘り込まれており、埋土は①～③の黒色土系と、④～⑥の黄色土系である。

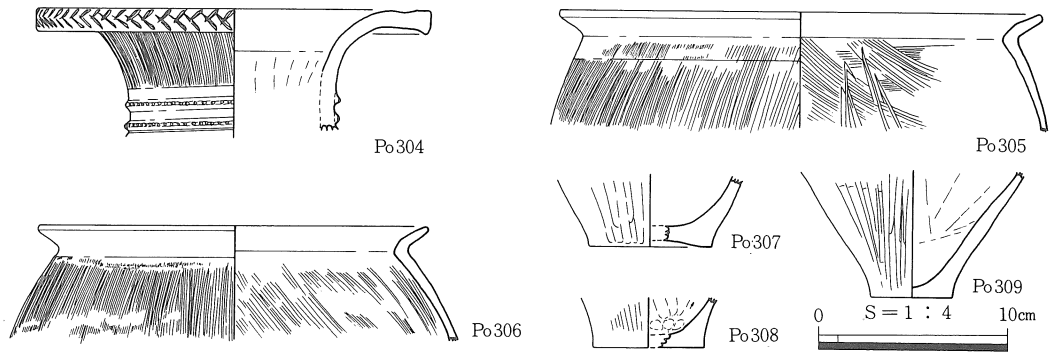

挿図150　ＳＫ—81遺物図

遺　物　壺1、甕2、底部3を図化した。遺物は土壙中央部に集中しており、土器片の他径10～40cm位の亜角～亜円礫が落ち込んでいる。Po315は口縁を下に向け、若干傾いた状態で出土した。

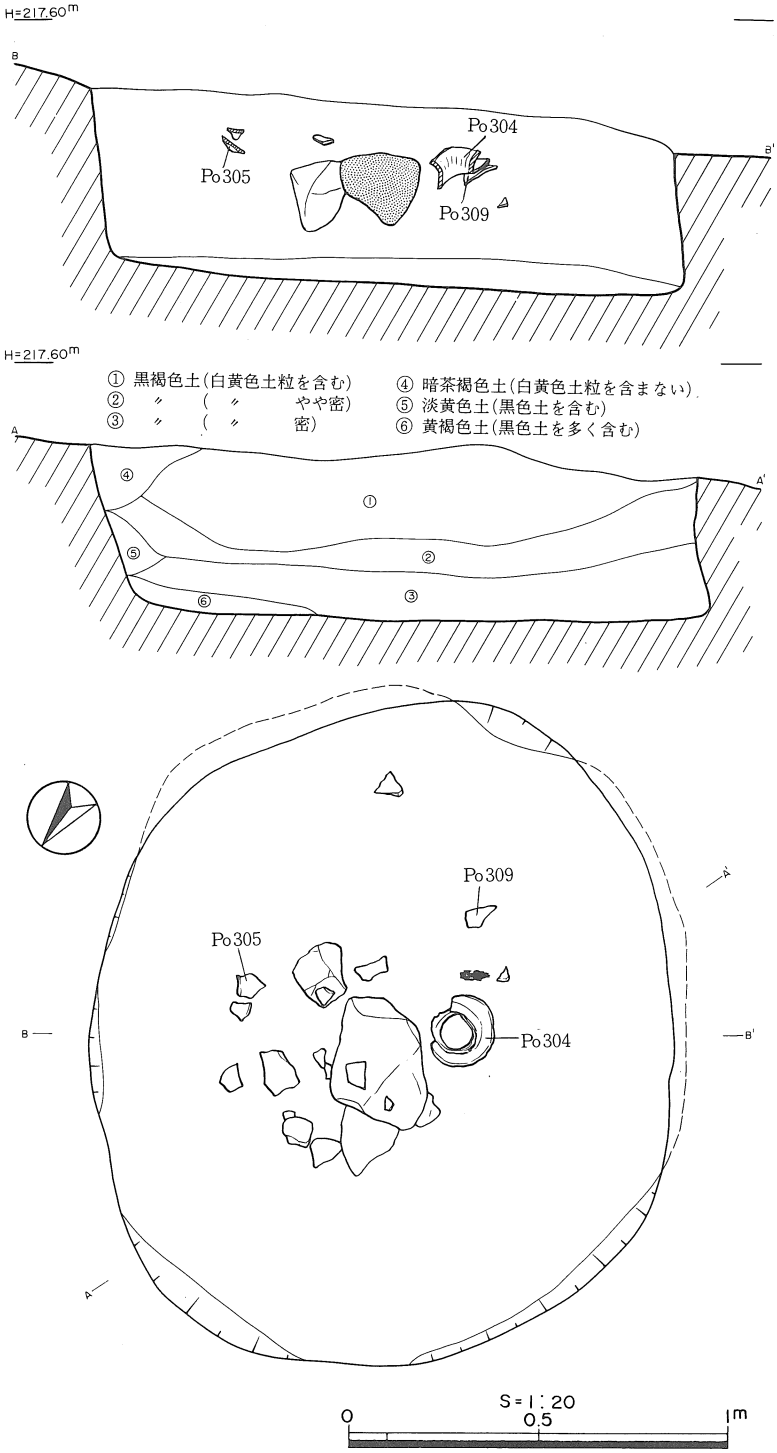

挿図151　ＳＫ―81遺構図

性　格　形態より貯蔵穴と考える。

時　期　出土遺物より弥生時代中期中葉と考える。

ＳＫ－82

位　置　10Ｋグリッドの南東隅に位置する。南部遺構群の西端にあたり、南西下がりの緩傾斜面（尾根部）に立地する。ＳＫ－81と隣接し、周辺にはＳＢ－05、ＳＫ－45などがある。壙底の標高は216.90ｍを測る。

形　態　平面形、底面形共に隅丸長方形で、断面形は東側で袋状を呈する。底面のほぼ平坦な土壙である。規模は、検出面で長径202cm、短径164cm、底面で長径200cm、短径155cm、深さ38cmを測る。長軸方向はＮ－72°－Ｅで、壁の最小傾斜角は80°である。

土　層　黄色粘土（地山）に掘り込まれており、①・③の黒色土系と、②・④の黄色土系の埋土からなる。

遺　物　壺１、甕３、底部１を図化した。

性　格　不明である。

時　期　出土遺物より弥生時代中期中葉と考える。

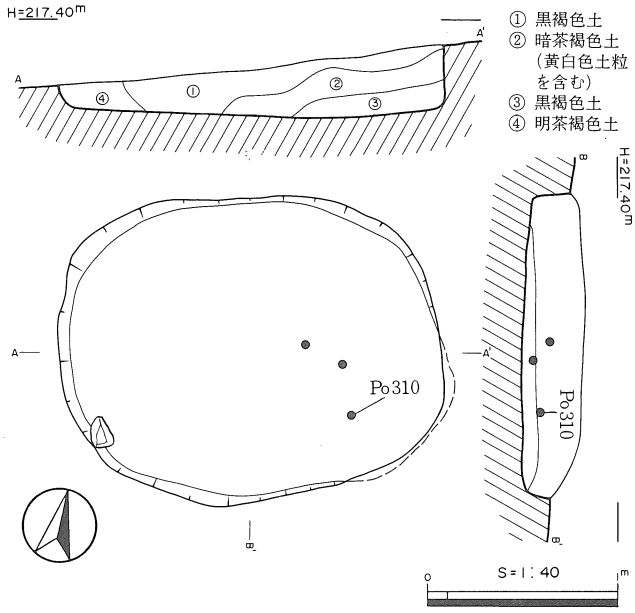

挿図152　ＳＫ－82遺構図

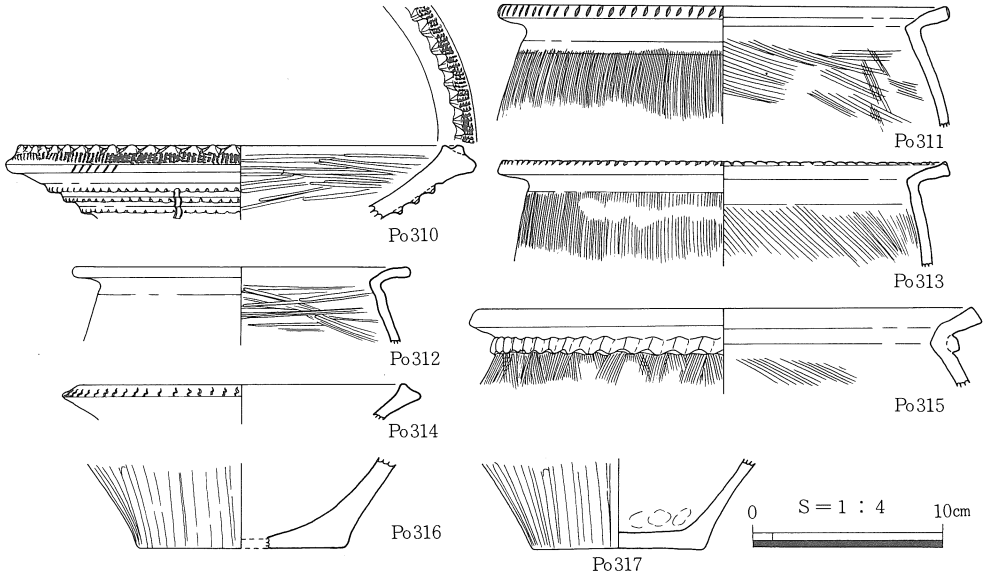

挿図153　ＳＫ－82遺物図

ＳＫ―83

位　　置　　10Ｌグリッドの南西端に位置する。南部遺構群の西端にあたり、南西下がりの緩傾斜面（尾根部）に立地する。ＳＢ―05、ＳＫ―84と隣接する。壙底の標高は216.46mを測る。

形　　態　　平面形、底面形共に隅丸長方形で、断面形は北側で袋状を呈する。底面のほぼ平坦な土壙である。規模は、検出面で長径200cm、短径122cm、底面で長径190cm、短径120cm、深さ37cmを測る。長軸方向はＮ―73°―Ｅで、壁の最小傾斜角は70°である。

土　　層　　②層は壁の崩壊による埋土と考えられる。③層の焼土（厚さ10cm）は底面に密着しており、②・①に覆われていることから、意図的に壙底に敷かれた可能性が考えられる。

遺　　物　　壺１、甕１を図化した。遺物は①層中に含まれており、壙底より上位35cm付近に集中する。

性　　格　　不明である。

時　　期　　出土遺物より弥生時代中期中葉と考える。

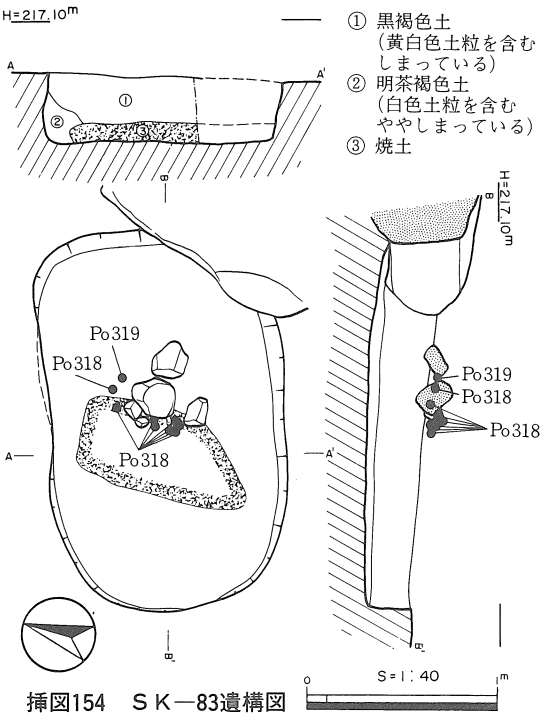

挿図154　ＳＫ―83遺構図

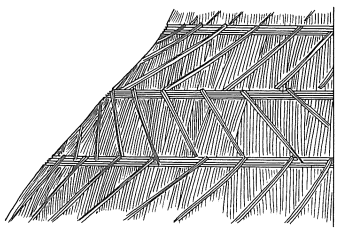

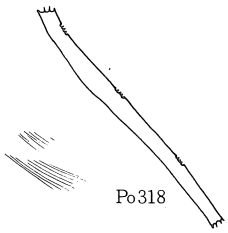

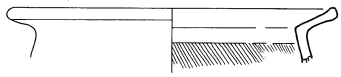

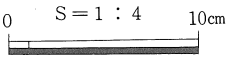

挿図155　ＳＫ―83遺物図

ＳＫ―84

位　　置　　10Ｋグリッドの南東端に位置する。南部遺構群の西端にあたり、南西下がりの緩傾斜面（尾根部）に立地する。ＳＢ―05、ＳＫ―83と隣接する。壙底の標高は216.47mを測る。

形　　態　　平面形、底面形共に円形で、断面形は明瞭に壁が外傾する。底面のほぼ平坦な土壙である。規模は、検出面で径80cm、底面で長径67cm、短径63cm、深さ11cmを測る。壁の最小傾斜角は112°である。

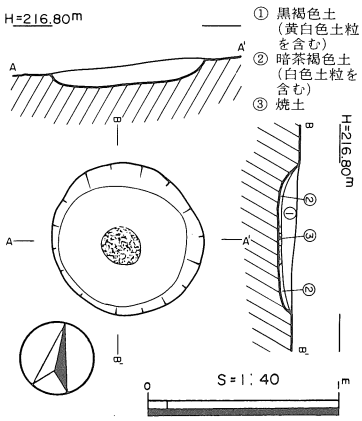

挿図156　ＳＫ―84遺構図

土　　層　②層は壁の崩壊による埋土と考えられ、袋状土壙の可能性がある。③層の焼土（厚さ２cm）は、底面に密着しており、②・①層に覆われていることから、意図的に壙底に敷かれた可能性が考えられる。

遺　　物　検出しなかった。

性　　格　不明である。

時　　期　周辺遺構の遺物より弥生時代中期と推測する。

ＳＫ―85

位　　置　11Ｌグリッド南側やや東寄りに位置する。南部遺構群の南西にあたり、南西下がりの緩傾斜面（尾根部）に立地する。周辺にはＳＫ―17、44、73などがある。壙底の標高は216.62mを測る。

形　　態　平面形、底面形共に不整円形を呈し、断面形は明瞭に壁が外傾する。底面のほぼ平坦な土壙である。規模は、検出面で長径104cm、短径86cm、底面で長径95cm、短径86cm、深さ14cmを測る。壁の最小傾斜角は111°である。

土　　層　黄色粘土（地山）に掘り込まれており、埋土は黒色土系である。

遺　　物　壺１、甕１を図化した。

性　　格　不明である。

時　　期　出土遺物より弥生時代中期中葉と考える。

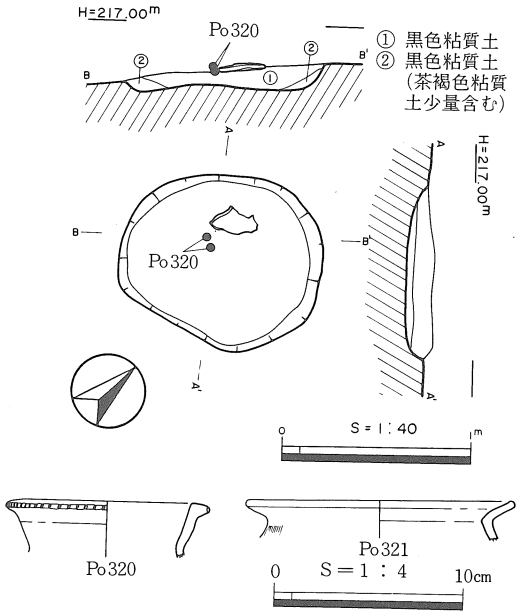

挿図157　ＳＫ―85遺構・遺物図

ＳＫ―86

位　　置　２Ｃライン上に位置する。北部遺構群のほぼ中央にあたり、南西下がりの緩傾斜面に立地する。周辺にはやや離れてＳＫ―87、88、ＳＩ―13がある。壙底の標高は220、86mを測る。

形　　態　平面形、底面形共に隅丸長方形である。規模は、検出面で長径116cm、短径69cm、底面で長径92cm、短径55cm、深さ10cmを測る。底面のほぼ平坦な土壙である。また壁の最小傾斜角

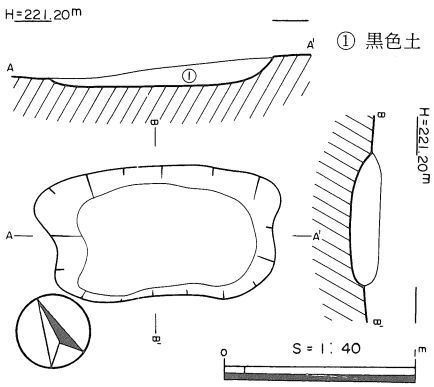

挿図158　ＳＫ―86遺構図

は122°を測るが、上部を大きく削平されていると考えられ明確な土壙の形態・規模は不明である。長軸方向はN—67°—Wである。

土　　層　　黒褐色土一層である。

遺　　物　　検出しなかった。

性　　格　　不明である。

時　　期　　周辺遺構の遺物より弥生時代中期と推測する。

ＳＫ—87

位　　置　　１Ｃグリッドの南東側に位置する。北部遺構群の東側にあたり、北西下がりの緩傾斜面（谷部）に立地する。周辺には、ＳＩ—13、ＳＫ—88、89、90がある。壙底の標高は221.28mを測る。

形　　態　　平面形、底面形共に円形で、断面形は明瞭に壁が外傾する。底面のほぼ平坦な土壙である。規模は、検出面で長径80cm、短径76cm、底面で長径43cm、短径41cm、深さ26cmを測る。壁の最小傾斜角は115°である。

土　　層　　埋土は黒褐色粘質土一層である。

遺　　物　　検出しなかった。

性　　格　　不明である。

時　　期　　周辺遺構の遺物より弥生時代中期と推測する。

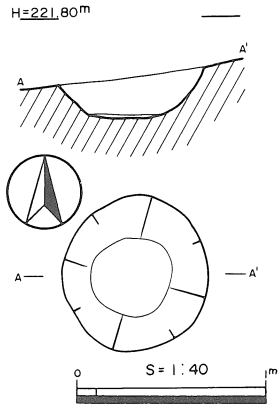

挿図159　ＳＫ—87遺構図

ＳＫ—88

位　　置　　２Ｈグリッドの北東端に位置する。北部遺構群の東側にあたり、北西下がりの緩傾斜面（谷部）に立地する。周辺には、ＳＩ—13、ＳＫ—87、89、90がある。壙底の標高は221.56mを測る。

形　　態　　平面形、底面形共に楕円形で、断面形は明瞭に壁が外傾する、底面のほぼ平坦な土壙である。規模は、検出面で長径86cm、短径67cm、底面で長径78cm、短径61cm、深さ12cmを測る。長軸方向は南北をとり、壁の最小傾斜角は、106°である。

土　　層　　埋土は黒褐色粘質土一層である。

遺　　物　　弥生土器片を検出したが、図化できなかった。

性　　格　　不明である。

時　　期　　出土遺物及び周辺遺構の遺物より弥生時代中期と推測する。

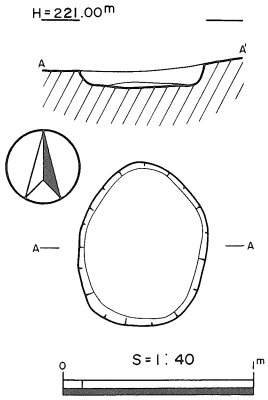

挿図160　ＳＫ—88遺構図

ＳＫ—89

位　　置　　１Ｉグリッドの南西端に位置する。北部遺構群の東側にあたり、北西下がりの緩傾斜面（谷部）に立地する。周辺には、ＳＩ—13、ＳＫ—87、88、90がある。壙底の標高は221.65mを測る。

形　態　平面形、底面形共に楕円形で、断面形は明瞭に壁が外傾する、底面が北西方向に傾斜する土壙である。規模は、検出面で長径72cm、短径64cm、底面で長径65cm、短径59cm、深さ14cmを測る。長軸方向はN－60°－Wで、壁の最小傾斜角は、118°である。

土　層　埋土は、黒褐色粘質土一層である。

遺　物　弥生土器片を検出したが、図化できなかった。

性　格　不明である。

時　期　出土遺物及び周辺遺構の遺物より弥生時代中期と推測する。

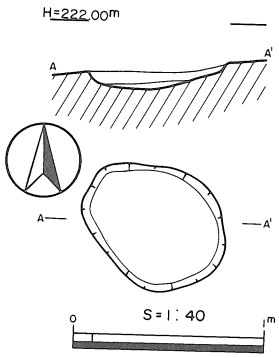

挿図161　ＳＫ－89遺構図

ＳＫ－90

位　置　１Ｉグリッドの中央南端に位置する。北部遺構群の東側にあたり、北西下がりの緩傾斜面（谷部）に立地する。周辺にはＳＩ－07、13、ＳＫ－87、88、92～94があり、ＳＫ－89、91に隣接する。壙底の標高は221.70mを測る。

形　態　平面形、底面形共に隅丸長方形で、断面形は明瞭に壁が外傾する。底面のほぼ平坦な土壙である。規模は、検出面で長径182cm、短径128cm、底面で長径154cm、短径103cm、深さ42cmを測る。長軸方向はN－50°－Wで、壁の最小傾斜角は110°である。

土　層　③層の焼土（厚さ６～10cm）は、土壙のほぼ東側半分に分布し、固く叩きしめられており、意図的に壙底に敷かれた可能性が高い。

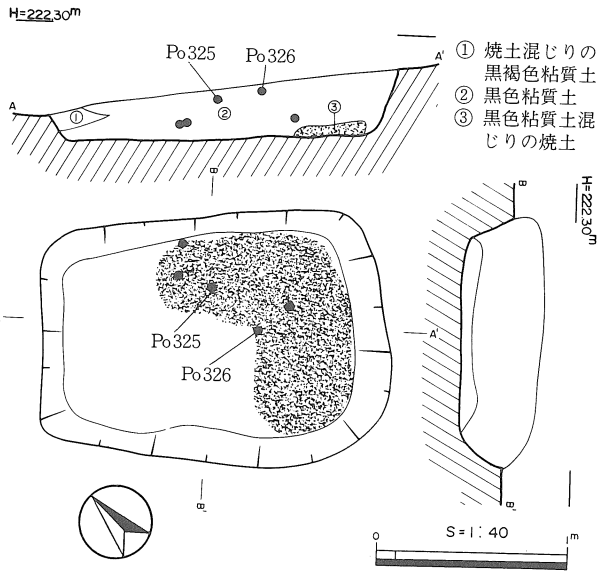

挿図162　ＳＫ－90遺構図

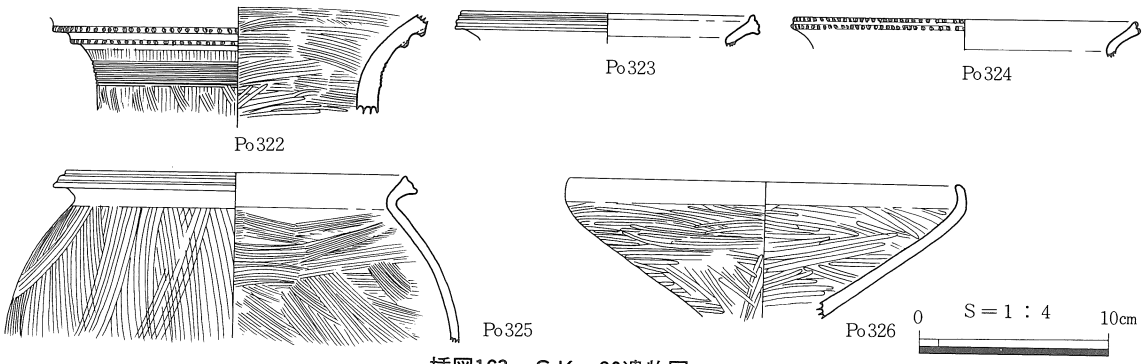

挿図163　ＳＫ－90遺物図

遺　　物　　壺１、甕３、高坏１を図化した。

性　　格　　不明である。

時　　期　　出土遺物より弥生時代中期後葉と考える。

ＳＫ―91

位　　置　　１Ｉグリッドのほぼ中央に位置する。北部遺構群の東側にあたり、北西下がりの緩傾斜面（谷部）に立地する。ＳＫ―90、93に隣接し、周辺にはＳＩ―07、13、ＳＫ―87、88、89、92、94がある。壙底の標高は221.80ｍを測る。

形　　態　　平面形、底面形共に隅丸長方形で、断面形は明瞭に壁が直立する。底面のほぼ平坦な土壙である。規模は、検出面で長径154cm、短径124cm、底面で長径144cm、短径107cm、深さ45cmを測る。長軸方向はＮ―50°―Ｗで、壁の最小傾斜角は97°と、ほぼ垂直である。

土　　層　　埋土は黒色粘質土一層である。

遺　　物　　甕１を図化した。

性　　格　　不明である。

時　　期　　出土遺物より弥生時代中期後葉と考える。

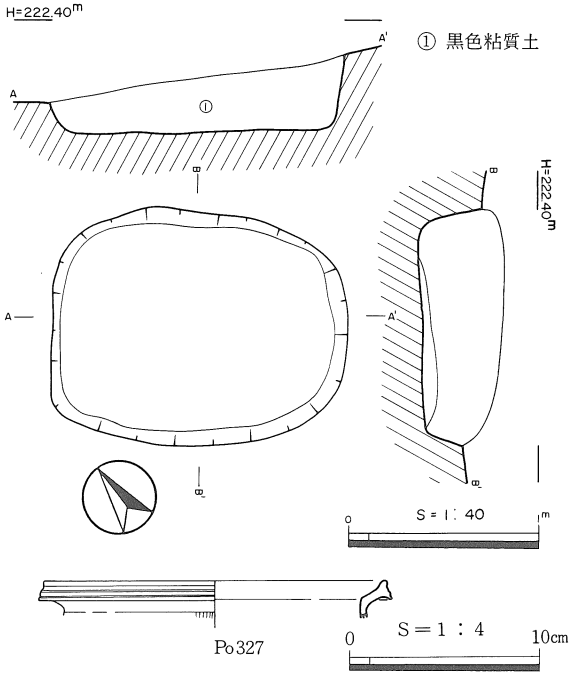

挿図164　ＳＫ―91遺構・遺物図

ＳＫ―92

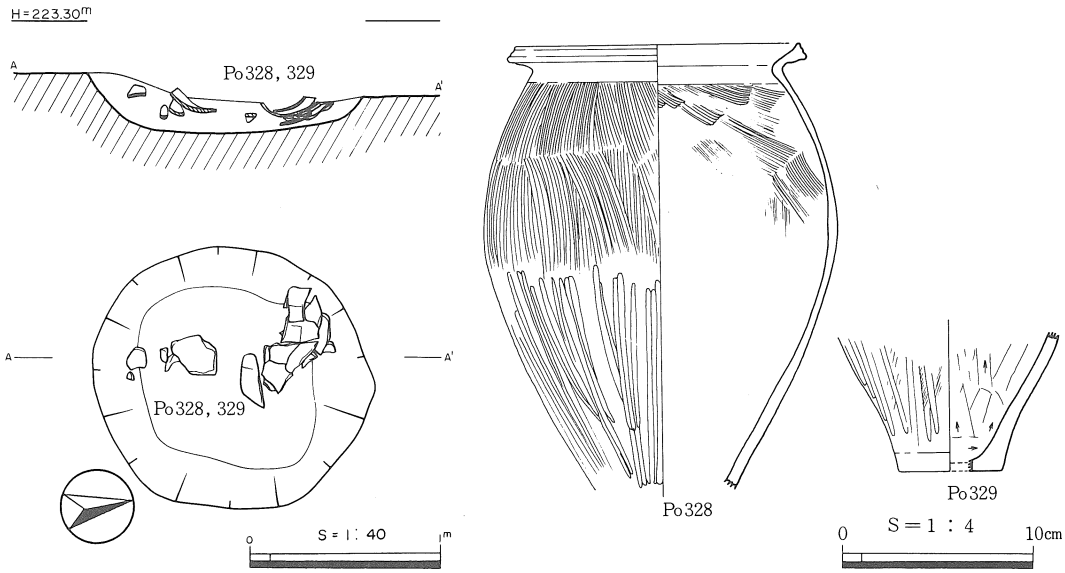

挿図165　ＳＫ―92遺構・遺物図

位　　置　　１Ｉグリッドの南東に位置する。北部遺構群の東側にあたり、北西下がりの緩傾斜面（谷部）に立地する。ＳＩ―07に隣接し、周辺には、ＳＫ―90、91、93がある。壙底の標高は222.72ｍを測る。

形　　態　　平面形は円形、底面形は不整円形で、断面形は明瞭に壁が外傾する。床面のほぼ平坦な土壙である。規模は、検出面で長径145cm、短径136cm、底面で長径93cm、短径90cm、深さ31cmを測る。壁の最小傾斜角は120°である。

土　　層　　埋土は黒色粘質土一層である。

遺　　物　　甕１、底部１を図化した。土器は、多数の胴部片が内面を上に、底面、壁面に接して積み重なるように出土しており、意図的に置かれた可能性が高い。

性　　格　　不明である。

時　　期　　出土遺物より弥生時代中期後葉と考える。

ＳＫ―93

位　　置　　１Ｉグリッドの中央東寄りに位置する。北部遺構群の東側にあたり、北西下がりの緩傾斜面（谷部）に立地する。周辺には、ＳＩ―07、ＳＫ―90、91、92、94がある。壙底の標高は221.60ｍを測る。

形　　態　　平面形、底面形共に円形で、断面形は検出面より深さ20cmの位置ですぼまった後、三角フラスコ状を呈す、底面のほぼ平坦な土壙である。規模は、検出面で長径116cm、短径110cm、底面で径141cm、深さ82cmを測る。また、くびれ部は径103cmを測り、壁の最小傾斜角は48°である。

土　　層　　黄色粘質土（地山）を床面とし、⑥→①層の順序で北東方向からの流れ込みで埋まっていった様子が伺がわれる。また、⑤層及び④、⑥層中の

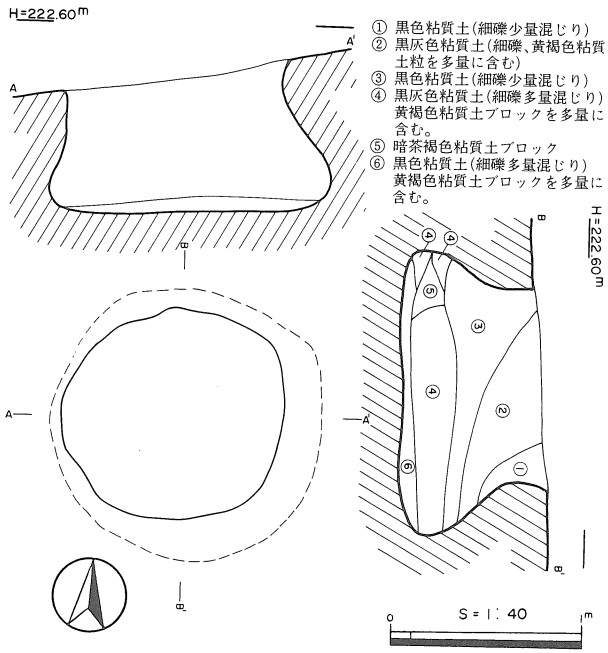

挿図166　ＳＫ―93遺構図

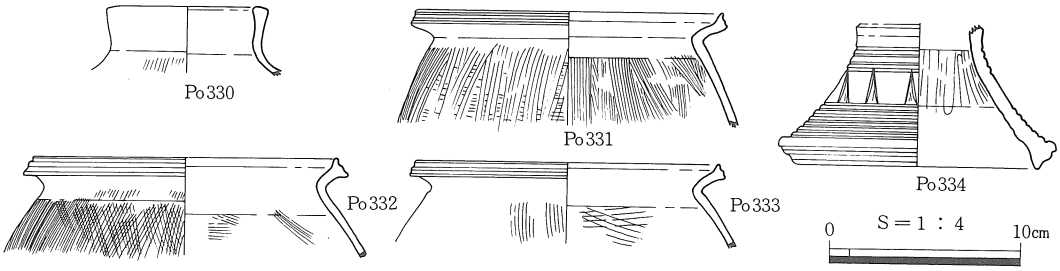

挿図167　ＳＫ―93遺物図

黄褐色粘土のブロックは、壁の崩壊部分であろうと考えられる。

遺　　物　　直口壺１、甕３、高坏１を図化した。

性　　格　　形態及び土層より貯蔵穴と考える。

時　　期　　出土遺物より弥生時代中期後葉と考える。

ＳＫ－94

位　　置　　１Ｉグリッドの中央北端に位置する。北部遺構群の東側にあたり、南西下がりの緩傾斜面（谷部）に立地する。自然河川によって北側の大部分を切られており、周辺にはＳＫ－90、91、93がある。壙底の標高は221.74mと測る。

形　　態　　残存状況より、平面形、底面形共に隅丸長方形を呈すると推測する。断面形は明瞭に壁が外傾する。底面のほぼ平坦な土壙である。残存規模は、検出面で長径100cm、短径160cm、底面で長径85cm、短径145cm、深さ25cmを測る。壁の最小傾斜角は110°である。

土　　層　　①～⑦層のうち、土壙の埋土は⑤層のみで、残りは自然河川の埋土である。

遺　　物　　高坏１、底部２を図化した。

性　　格　　不明である。

時　　期　　出土遺物より弥生時代中期後葉と考える。

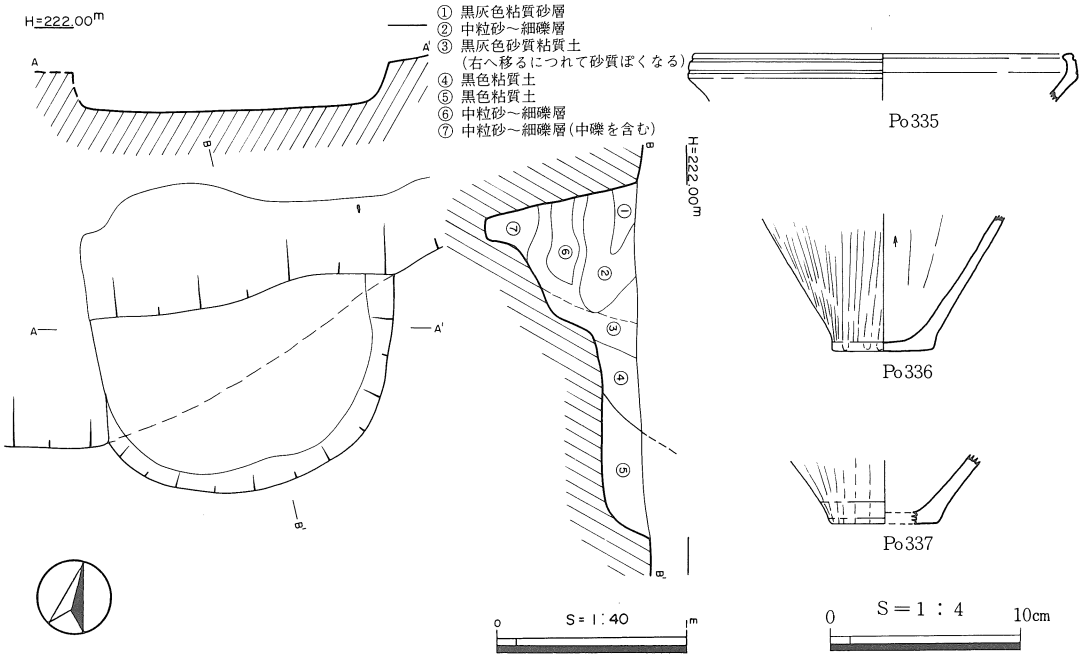

挿図168　ＳＫ－94遺構・遺物図

ＳＫ－95

位　　置　　１Ｌグリッドの南西隅に位置する。北部遺構群の東端にあたり、南西下がりの緩傾斜面（谷部）に立地する。周辺にはＳＩ－06、ＳＫ－96、現在の水路を挟んでＳＢ－14、ＳＫ－99がある。壙底の標高は224.05mを測る。

形　　態　　平面形、底面形共に隅丸長方形で、断面形は明瞭に壁が外傾する、底面のほぼ平坦な土壙である。規模は、検出面で長径200cm、短形169cm、底面で長径189cm、短形159

cm、深さ16cmを測る。長軸方向はN－55°－Eで、壁の最小傾斜角は125°である。

土　　層　　黄色粘土（地山）に掘り込まれており、埋土は黒色粘質土一層である。

遺　　物　　検出しなかった。

性　　格　　不明である。

時　　期　　周辺遺構の遺物より弥生時代中期と推測する。

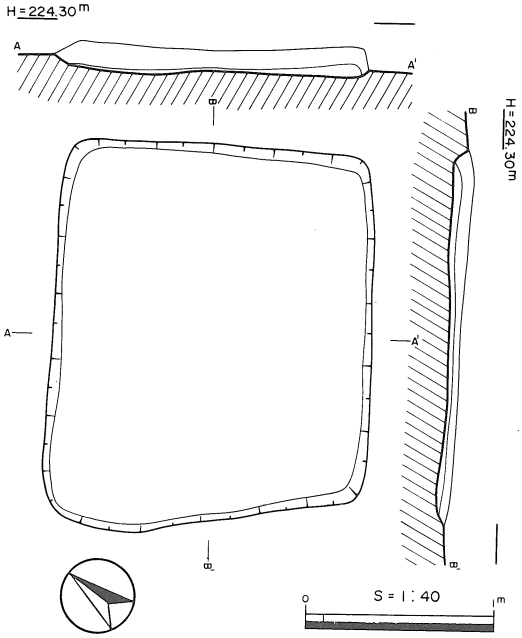

挿図169　ＳＫ－95遺構図

ＳＫ－96

位　　置　　０Ｋグリッドのほぼ中央に位置する。北部遺構群の東端にあたり、西下がりの緩傾斜面（谷部）に立地する。周辺にはＳＩ－06、ＳＫ－95がある。壙底の標高は223.15ｍを測る。

形　　態　　平面形、底面形共に円形、断面形は袋状を呈する。底面のほぼ平坦な土壙である。規模は、検出面で長径80cm、短径77cm、底面で長径103cm、短径96cm、深さ68cmを測る。壁の最小傾斜角は73°である。

土　　層　　茶褐色粘土（地山）より掘り込まれており、埋土は黒色粘質土一層である。

遺　　物　　弥生土器片を検出したが、図化できなかった。

性　　格　　形態より貯蔵穴と考える。

時　　期　　出土遺物より弥生時代中期と考える。

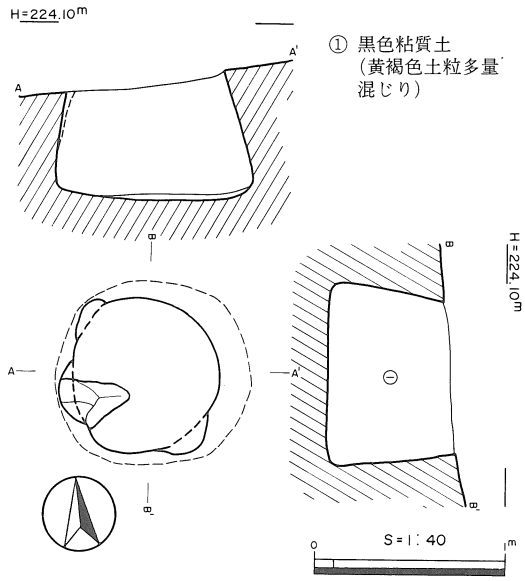

挿図170　ＳＫ－96遺構図

ＳＫ－97

位　　置　　１Ｌグリッドの北端に位置する。北部遺構群の東端にあたり、北下がりの緩傾斜面（尾根部）に立地する。周辺にはＳＩ－04、ＳＫ－98がある。壙底の標高は224.30mを測る。

形　態　平面形、底面形共に不整円形で、断面形は明瞭に壁が外傾する。底面のほぼ平坦な土壙である。規模は、検出面で長径201cm、短径194cm、底面で長径130cm、短径116cm、深さ47cmを測る。径10～50cm位の安山岩系の亜角～亜円礫が土壙内に落ち込んでおり、集石状を呈する。壁の最小傾斜角は110°である。

土　層　埋土は黒色粘質土一層である。埋土中には炭化物又は焼土は含まれておらず、礫も赤変していないことから、集石状を呈する礫は炉として使用されたものではなく、放棄の際に意図的に投げ込まれたと考える。

遺　物　甕１、底部１を図化した。

性　格　不明である。

時　期　出土遺物より弥生時代中期後葉と考える。

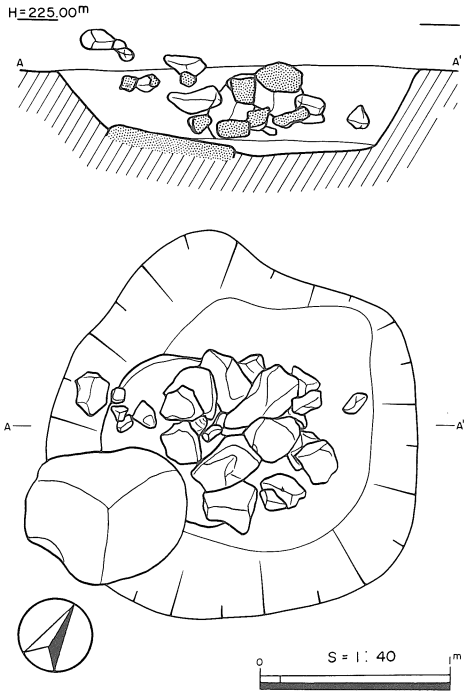

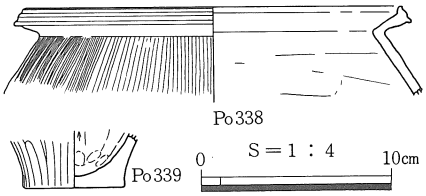

挿図171　ＳＫ―97遺構・遺物図

ＳＫ―98

位　置　１Ｌグリッドの北西端に位置する。北部遺構群の東端にあり、北下がりの緩傾斜面（尾根部）に立地する。ＳＩ―06と切り合い関係にあり、周辺にはＳＫ―97がある。壙底の標高は224.70ｍを測る。

形　態　残存状況より、平面形、底面形に楕円形を呈すると推測する。断面形は明瞭に壁が外傾し、底面のほぼ平坦な土壙であるが、土壙南側にピット状落ち込み（70×63－15cm）を有する。残存規模は、検出面で長径187cm、短径74cm、底面で長径176cm、短径53cm、深さ10cmを測る。長軸方向は東西をとり、壁の最小傾斜角は130°である。

土　層　埋土は黒色粘質土一層であり、ＳＩ―06の埋土として類似していたため、切り合い関係は確認できなかった。

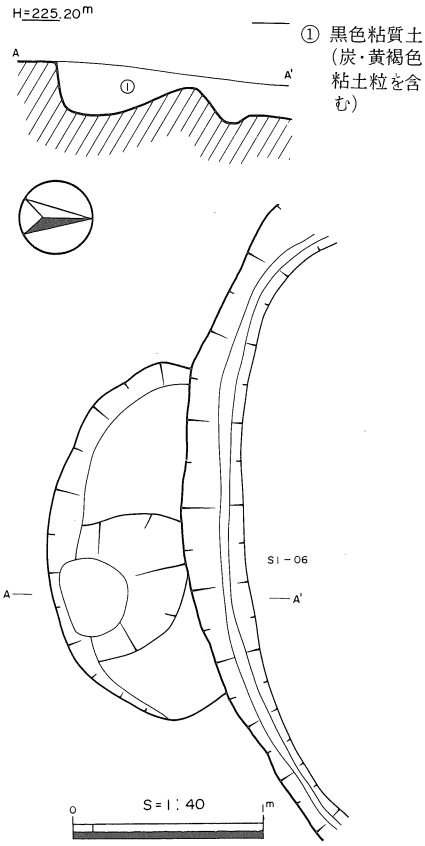

挿図172　ＳＫ―98遺構図

遺　物　検出しなかった。

性　格　不明である。

時　期　周辺遺構の遺物より弥生時代中期と推測する。

ＳＫ－99

位　置　１Ｋグリッドの北西隅に位置する。現在の水路によって隔てられているが、北部遺構群の東端にあたり、南西下がりの緩傾斜面（谷部）に立地する。周辺にはＳＢ－14がある。壙底の標高は223.33ｍを測る。

形　態　平面形、底面形共に円形で、断面形は袋状を呈する底面のほぼ平坦な土壙である。規模は、検出面で長径91cm、短径86cm、底面で長径110cm、短径105cm、深さ51cmを測る。壁の最小傾斜角は60°である。

土　層　②・③層は壁の崩壊による埋土と考えられる。

遺　物　弥生土器片を検出したが、図化できなかった。

性　格　形態及び土層より貯蔵穴と考える。

時　期　出土遺物及び周辺遺構の遺物より弥生時代中期と推測する。

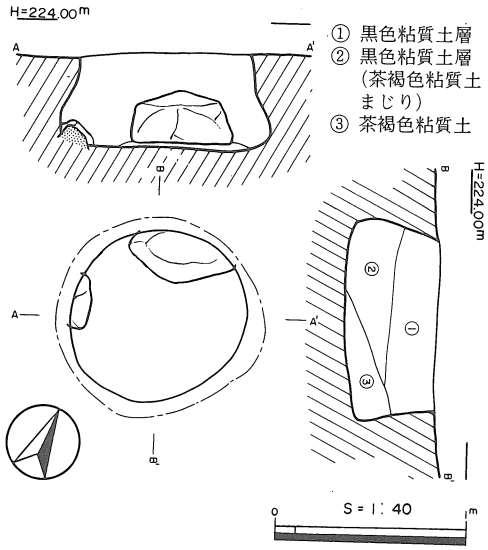

挿図173　ＳＫ－99遺構図

ＳＫ－100

位　置　２Ｌグリッドのほぼ中央に位置する。現在の水路によって隔てられてはいるが、北部遺構群の東端にあたり、南西下がりの緩傾斜面（谷部）に立地する。ＳＫ－101と隣接し、周辺にはＳＫ－102がある。壙底の標高は224.21ｍを測る。

形　態　平面形、底面形共に円形で、断面形は袋状を呈する、底面のほぼ平坦な土壙である。規模は、検出面で長径67cm、短径66cm、底面で長径75cm、短径72cm、深さ64cmを測る。壁の最小傾斜角は80°である。

土　層　黄色粘土（地山）に掘り込まれており、④→①の順で埋まっていった様子が伺われる。

遺　物　弥生土器片を検出したが、図化できなかった。

性　格　形態より貯蔵穴と考える。

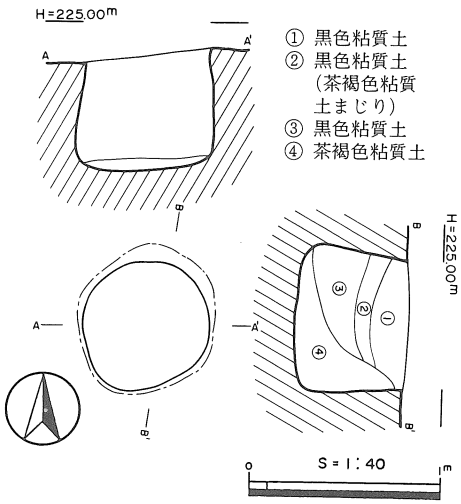

挿図174　ＳＫ－100遺構図

時　　期　　出土遺物及び周辺遺構の遺物より弥生時代中期と推測する。

ＳＫ－101

位　　置　　２Ｌグリッドのほぼ中央に位置する。現在の水路によって隔てられているが、北部遺構群の東端にあたり、南西下がりの緩傾斜面（谷部）に立地する。ＳＫ－100と隣接し、周辺にはＳＫ－102がある。壙底の標高は224.04mを測る。

形　　態　　平面形、底面形共に楕円形で、断面形は北側で袋状を呈する、底面のほぼ平坦な土壙である。規模は、検出面で長径91cm、短径78cm、底面で長径83cm、短径76cm、深さ80cmを測る。長軸方向はＮ－65°－Ｅで、壁の最小傾斜角は87°である。

土　　層　　②～⑤層は壁の崩壊による埋土と考えられる。

遺　　物　　甕２を図化した。

性　　格　　形態及び埋土より貯蔵穴の可能性がある。

時　　期　　出土遺物より弥生時代中期と推測する。

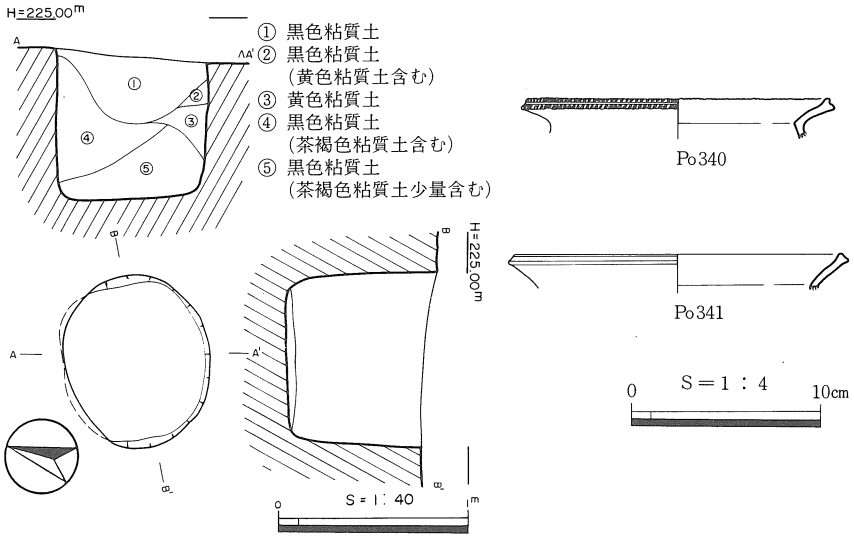

挿図175　ＳＫ－101遺構・遺物図

ＳＫ－102

位　　置　　２Ｌグリッドの南西側に位置する。現在の水路によって隔てられているが、北部遺構群の東端にあたり、南西下がりの緩傾斜面（谷部）に立地する。周辺にはＳＫ－100、101がある。壙底の標高は223.44mを測る。

形　　態　　平面形、底面形共にほぼ円形で、断面形は袋状を呈する、底面のほぼ平坦な土壙である。規模は、検出面で長径56cm、短径49cm、底面で長径65cm、短径61cm、深さ60cmを測る。壁の最小傾斜角は78°である。

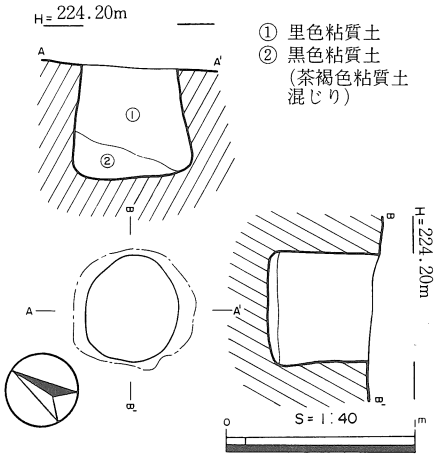

挿図176　ＳＫ－102遺構図

土　　層　　黄色粘土（地山）に掘り込まれており、②、①の順で埋まっていった様子が伺われる。

遺　　物　　弥生土器片を検出したが、図化できなかった。

性　　格　　形態より貯蔵穴と考える。

時　　期　　出土遺物及び周辺遺構の遺物より弥生時代中期と推測する。

ＳＫ－103

位　　置　　１Ｂグリッドの北西隅に位置する現在の水路によって隔てられているが、北部遺構群の北西端にあたり、南西下がりの緩傾斜面（谷部）に立地する。ＳＫ－104に隣接する。壙底の標高は220.65ｍを測る。

形　　態　　平面形、底面形共に隅丸長方形で、断面形は明瞭に壁が外傾する、底面のほぼ平坦な土壙である。規模は、検出面で長径88cm、短径62cm、底面で長径83cm、短径57cm、深さ20cmを測る。長軸方向はＮ－65°－Ｗで、壁の最小傾斜角は101°である。

土　　層　　黄色粘土（地山）に掘り込まれており、埋土は黒褐色土一層である。

遺　　物　　検出しなかった。

性　　格　　不明である。

時　　期　　周辺遺構の遺物より弥生時代中期と推測する。

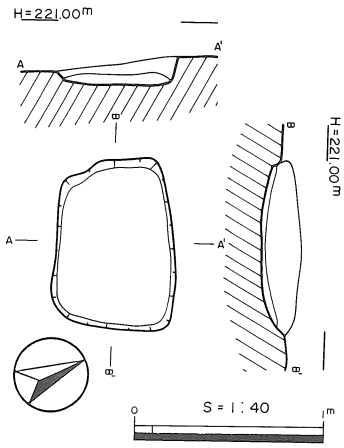

挿図177　ＳＫ－103遺構図

ＳＫ－104

位　　置　　１Ｂグリッドの北西隅に位置する。現在の水路によって隔てられているが、北部遺構群の北西端にあたり、南西下がりの緩傾斜面（谷部）に立地する。ＳＫ－103に隣接する。壙底の標高は220.54ｍを測る。

形　　態　　平面形、底面形共に不整形で、断面形は壁の立ち上がりが不明瞭な皿状を呈する、底面が土壙中央に向かって凹む土壙である。規模は、検出面で長径65cm、短径53cm、底面で長径55cm、短径42cm、深さ22cmを測る。壁の最小傾斜角は測定できない。

土　　層　　黄色粘土（地山）に掘り込まれており、埋土は黒褐色土一層である。

遺　　物　　検出しなかった。

性　　格　　不明であった。

時　　期　　周辺遺構の遺物より弥生時代中期と推測する。

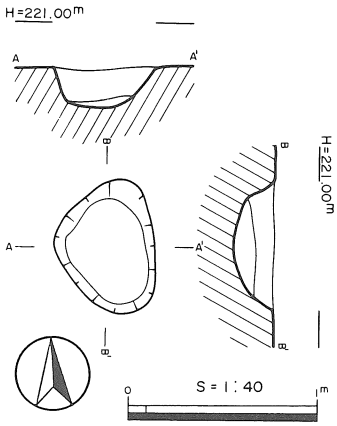

挿図178　ＳＫ－104遺構図

ＳＫ－105

位　　置　　２Ｆグリッドの中央やや北寄りに位置する。北部遺構群のほぼ中央にあたり、南西下がりの緩傾斜地（谷部）に立地する。ＳＢ－12を切っており、周辺にはＳＢ－11が

ある。壙底の標高は219.20mを測る。

形　態　平面形、底面形共に円形で、断面形は、検出面より深さ10cmの位置ですぼまった後三角フラスコ状を呈す、底面のほぼ平坦な土壙である。規模は、検出面で長径130cm、短径100cm、底面で長径122cm、短径118cm、深さ54cmを測る。また、くびれ部は長径98cm、短径96cmを測る。壁の最小傾斜角は62°である。

土　層　地山（黄色粘質土）を床面とし①→⑤層の順序で埋まっていった様子が伺われる。

遺　物　甕1、底部1を図化した。

性　格　形態より貯蔵穴と考える。

時　期　出土遺物より弥生時代中期後葉と考える。

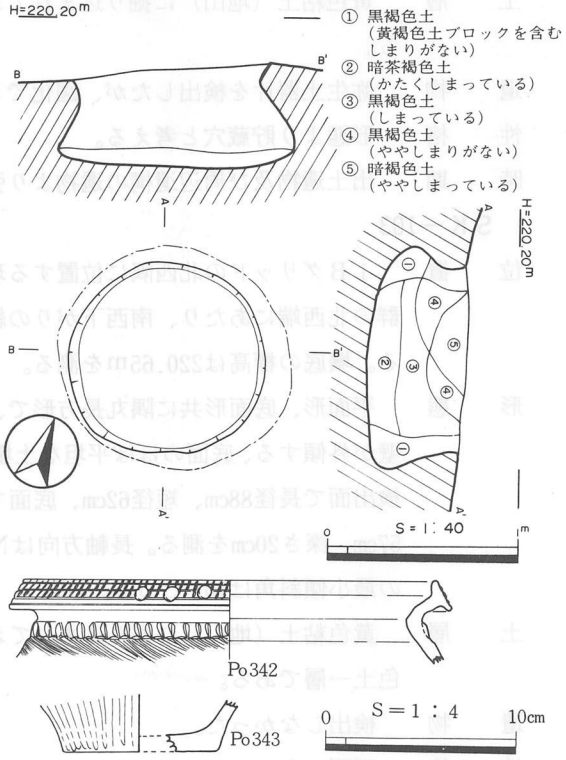

挿図179　ＳＫ—105遺構・遺物図

ＳＫ—106

位　置　２Ｄグリッドの西端に位置する。北部遺構群の西側北寄りにあたり、南下がりの緩傾斜面（谷部）に立地する。周辺には多数のピットが検出されており、南1.5mにＳＫ—07がある。壙底の標高は218.91mを測る。

形　態　平面形、底面形共に隅丸長方形で、断面形は明瞭に壁が外傾する逆梯形を呈し、底面はほぼ平坦である。規模は、検出面で長径216cm、短径140cm、底面で長径203cm、短径130cm、深さ22cmを測る。長軸方向はほぼ東西にとり、壁の最小傾斜角は110°である。

土　層　黄色粘土（地山）に掘り込まれており、②→①の順で埋まっていった様子が伺われる。

遺　物　甕6、高坏1、石斧1が出土した。遺物は、ほぼ土壙東側半分に集中しており、底面に密着した状態で出土した。土器片は重なり合って出土しており、甕Ｐｏ344～346の3個体はほぼ完形になる一括資料である。Ｓ94は本来磨製石

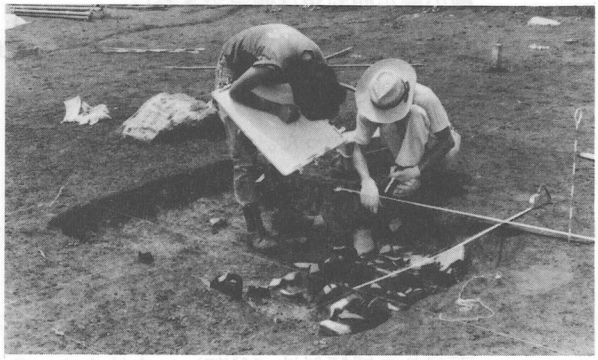

写真3　調査風景

斧で敲石の類の転用したものと考えられる。

性　　格　　断面形、平面形は所謂「袋状貯蔵穴」とは異っているが遺物の出土状況からみて貯蔵穴の可能性が強い。

時　　期　　出土遺物より弥生時代中期後葉と考える。

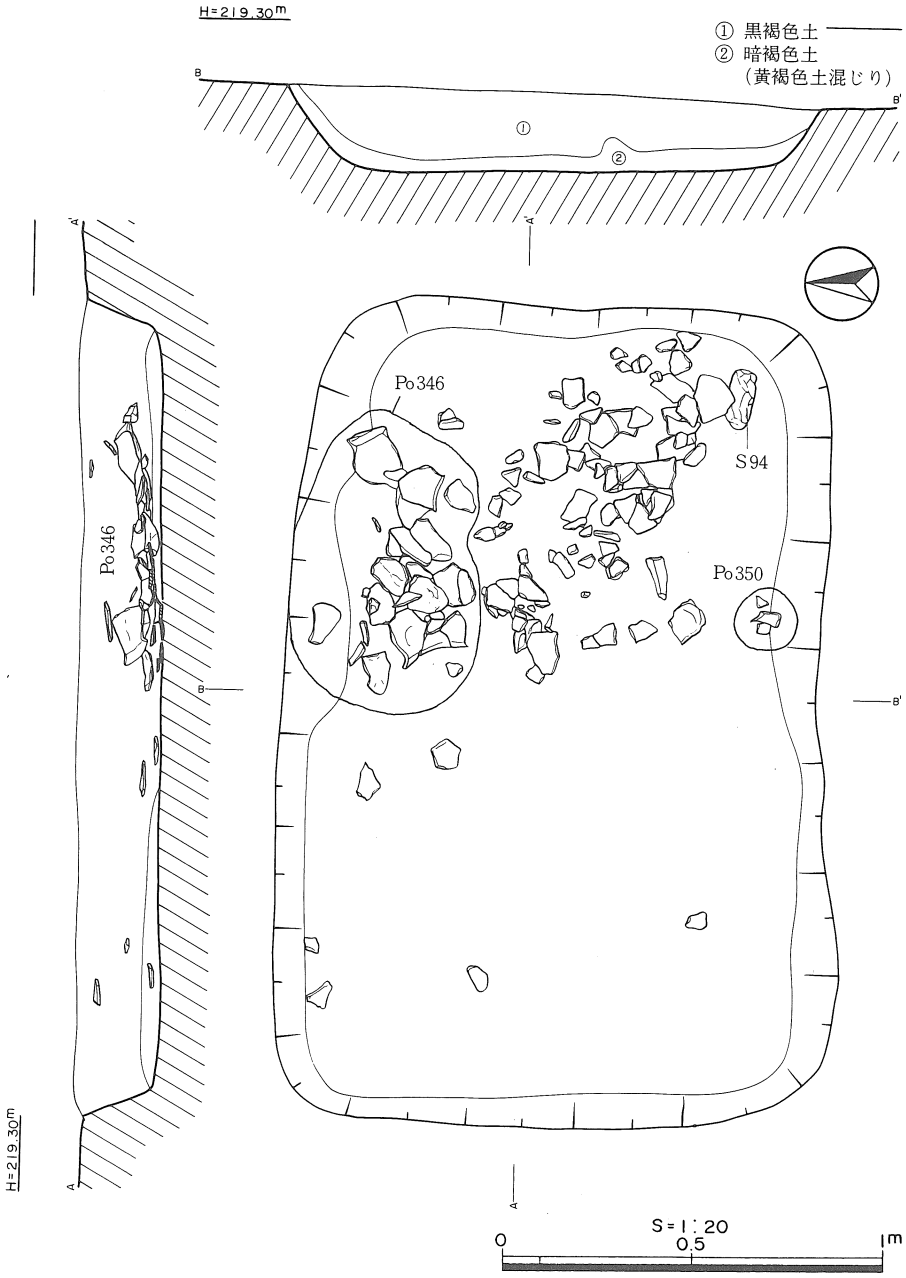

挿図180　ＳＫ―106遺構図

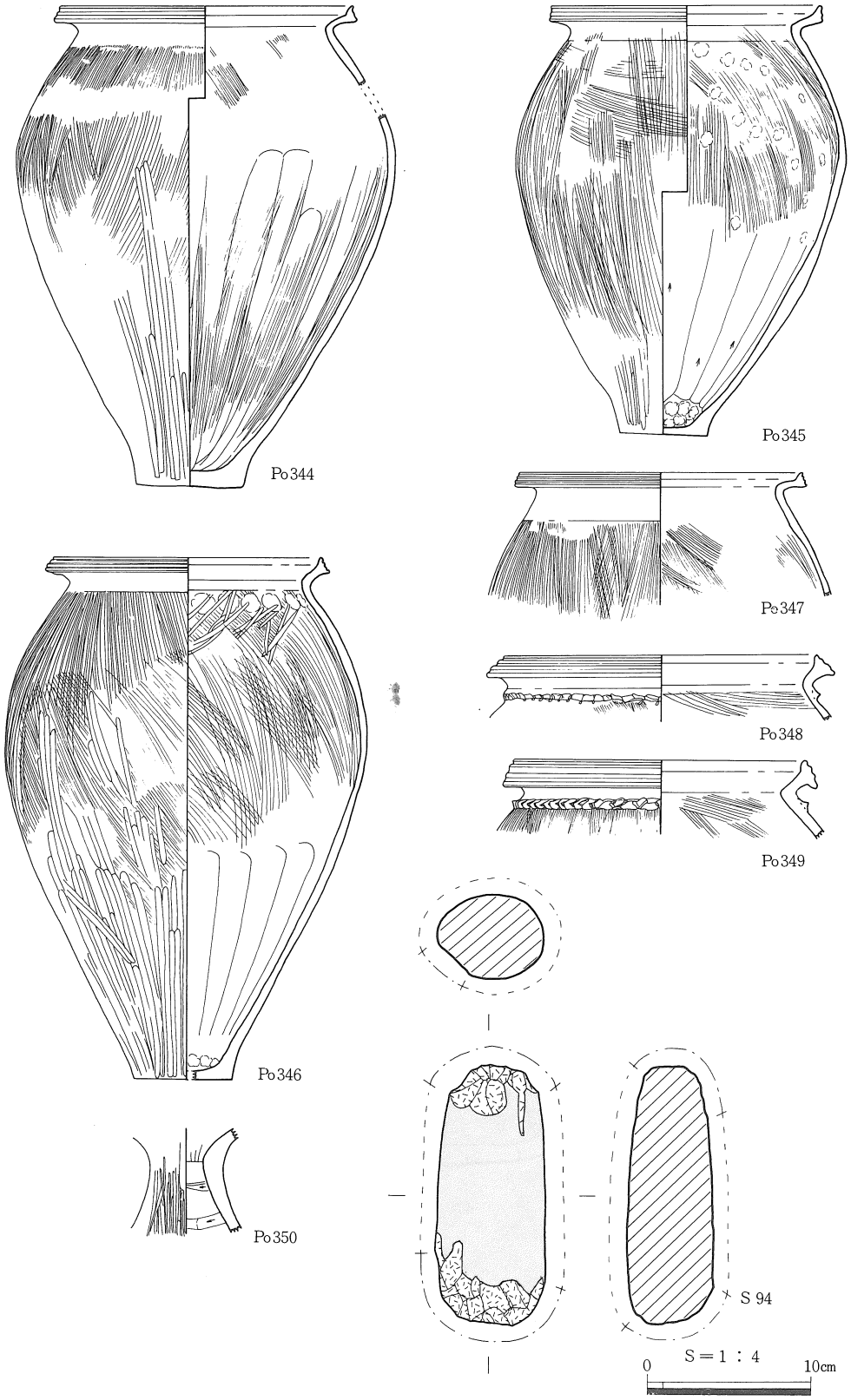

挿図181　ＳＫ―106遺物図

ＳＫ－107

位　　置　　２Ｄライン上のほぼ中央に位置する。北部遺構群の北西側にあたり、南下がりの緩傾斜面に立地する。周辺には、ＳＫ－106、112、114などがある。壙底の標高は、219.16mを測る。

形　　態　　平面形、底面形共に楕円形で、断面形は、壁の最小傾斜角が129°と外傾する土壙である。規模は、検出面で長径156cm、短径77cm、底面で長径132cm、短径60cm、深さ12cmを測る。長軸方向は東西をとる。

土　　層　　黒褐色土一層である。

遺　　物　　甕１を図化した。

性　　格　　不明である。

時　　期　　出土遺物より弥生時代中期と考える。

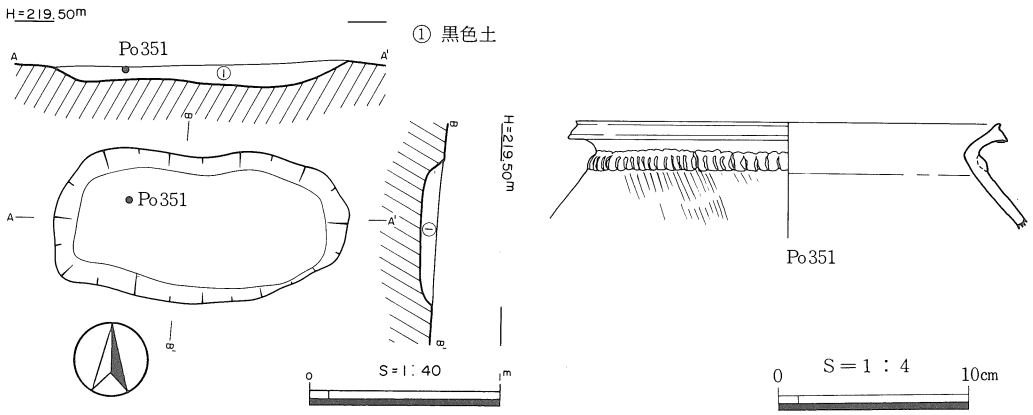

挿図182　ＳＫ－107遺構・遺物図

ＳＫ－108・109

位　　置　　２Ｂグリッドの南側中央に位置する。北部遺構群に属し、調査区西端近くの平担面に立地する。周辺に遺構は殆どみられないが、南西11mにＳＫ－110、南東８mにＳＫ－111がある。壙底の標高は両方とも218.70mを測る。

形　　態　　平面形は検出面では不整形であるが、個別の底面は円形を呈する。この２土壙は西側の大石が互いの壁の一部となっており、その東側では同じレベルで複合している。断面形は共に袋状を呈し、ＳＫ－108の最小傾斜角は57°、ＳＫ－109は52°を測る。底面はほぼ平坦である。規模はＳＫ－108が検出面で径75cm、底面で径95cm、深さ38cm、ＳＫ－109が検出面で径84cm、底面径90cm、深さ36cmを測る小型のものである。

土　　層　　黄色粘質土（地山）に掘り込まれており、ＳＫ－108の埋土状況は底面近くに壁の崩壊土④が堆積し上層は流入土の自然堆積を示している。ＳＫ－109は壙内一杯に拳大から人頭大の塊石を詰め込んで、隙間に黒色粘質土が流入している。

遺　　物　　ＳＫ－108の埋土中からは弥生土器甕、底部片が出土しており、ＳＫ－109には紡錘車未製品Po354が石の隙間から出土したのみである。

性　　格　　いずれも袋状を呈する形態から貯蔵穴と考えられるが、ＳＫ－108の使用時には明ら

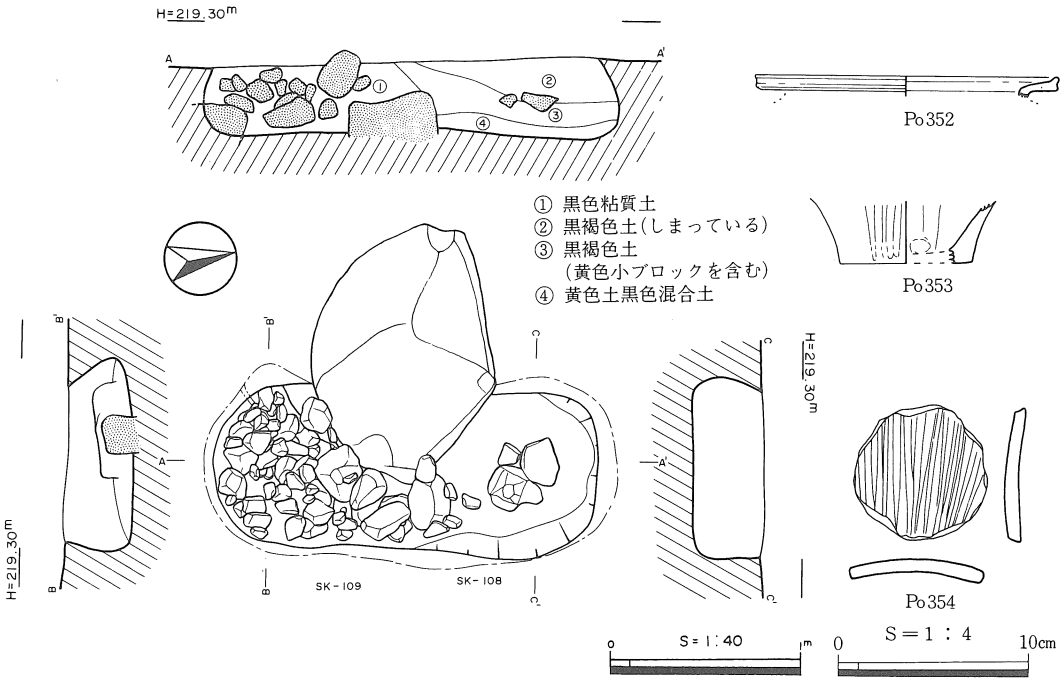

挿図183　ＳＫ―108・109遺構・遺物図

かにＳＫ―109は塊石を詰めて埋め戻されていたと考えられる。

時　　期　　ＳＫ―108出土の土器片からみると弥生時代中期と考えられる。遺構の在り方からしてＳＫ―109はＳＫ―108に先行するがＳＫ―108はＳＫ―109を意識して作られており連続的な放棄、使用が想定される。

ＳＫ―110

位　　置　　３Ａグリッドの南東隅に位置する。北部遺構群に属し、調査を行なった西端にあたり、ほぼ平坦面に立地している。周辺には石が多く露頭し、遺構は殆どみられなかったが、北東11mにＳＫ―108・109がある。壙底の標高は218.40mを測る。

形　　態　　平面形は不整形であるが主軸をＮ―40°―Ｗにとる細長い土壙である。断面形は逆梯形を呈し、底面はほぼ平坦である。規模は、検出面で長径247cm、短径118cm、底面は長径222cm、短径90cm、深さ32cmを測る。

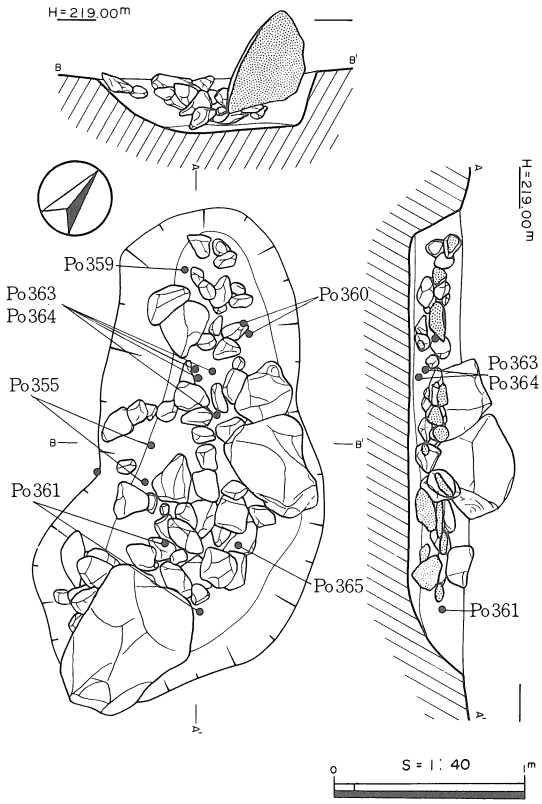

挿図184　ＳＫ―110遺構図

土　　層　　黄色粘質土（地山）に掘り込まれており、埋土は黒褐色系土層である。

集　　石　　床面よりやや浮いて拳大から人頭大の塊石が、積まれた状態で検出された。南側と東側に径50cm～80cmくらいの大型の石が置かれており、それを利用する形で土壙中央には環状の小石列がみられる。

遺　　物　　埋土中の石と混じって、弥生土器が破片で出土しており甕２、高坏筒部２、脚部２、底部５を図化した。

性　　格　　不明である。

時　　期　　埋土中の遺物からみると弥生時代中期後葉と推測される。

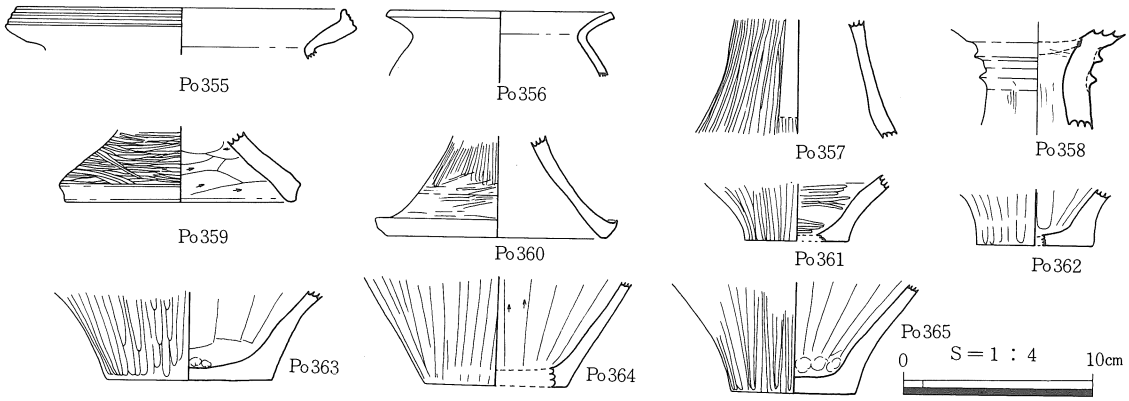

挿図185　ＳＫ―110遺物図

ＳＫ―111

位　　置　　３Ｃグリッドの中央やや北西側に位置する。北部遺構群の北西側にあたり、南下がりの緩傾斜地に立地する。周辺にはＳＫ―112、ＳＢ―09がある。壙底の標高は、218.56mを測る。

形　　態　　平面形、底面形共に楕円形に近い不整形を呈する。断面形は、壁の最小傾斜角が108°と、外傾する土壙である。規模は、検出面で長径102cm、短径76cm、底面で長径80cm、

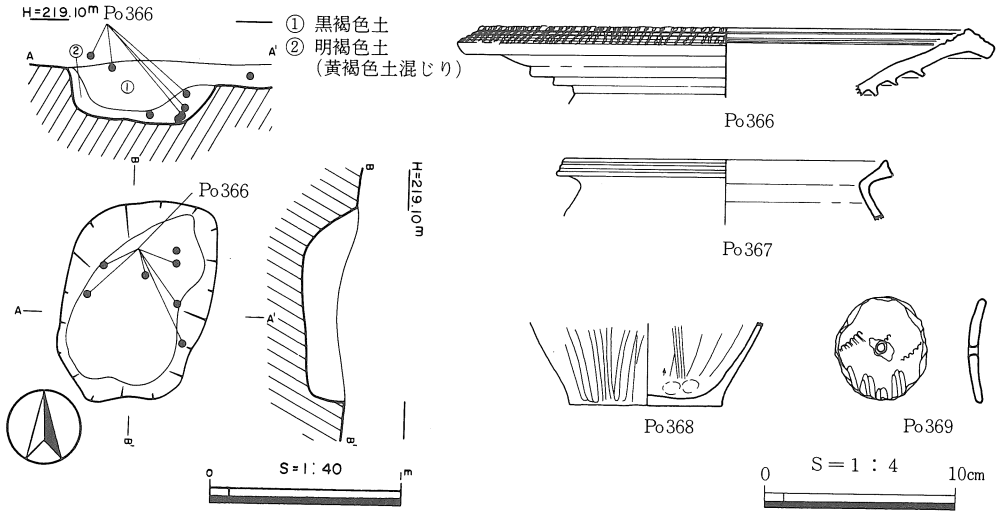

挿図186　ＳＫ111遺構・遺物図

短径56cm、深さ24cmを測る。

土　　層　　黒褐色土、暗褐色土の２層である。

遺　　物　　壺１、甕１、底部１、紡錘車１を図化した。

性　　格　　不明である。

時　　期　　埋土中の遺物より弥生時代中期後葉と考える。

ＳＫ－112

位　　置　　３Ｃグリッドの北東側に位置する。北部遺構群の北西側にあたり南下がりの緩傾斜地に立地する。周辺には、ＳＫ－111、113、ＳＢ－09がある。壙底の標高は、218.69ｍを測る。

形　　態　　平面形、底面形共にほぼ円形で断面形は、壁の最小傾斜角が106°と外傾する、底面がほぼ平坦な土壙である。規模は、検出面で長径112cm、短径101cm、底面で長径90cm、短径73cm、深さ27cmを測る。

土　　層　　埋土は黒褐色土で、黄褐色土混じりの②層は壁の崩壊土と思われる。

遺　　物　　壺１、甕３、蓋１、底部片４を図化した。

性　　格　　不明である。

時　　期　　出土遺物より弥生時代中期後葉と考える。

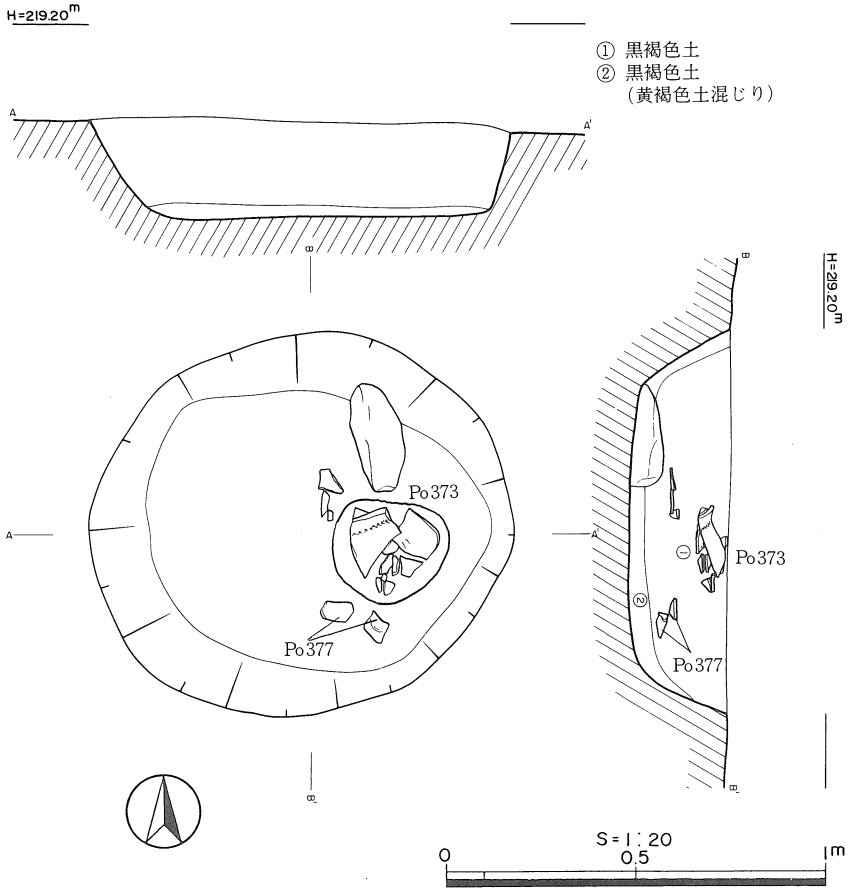

挿図187　ＳＫ－112遺構図

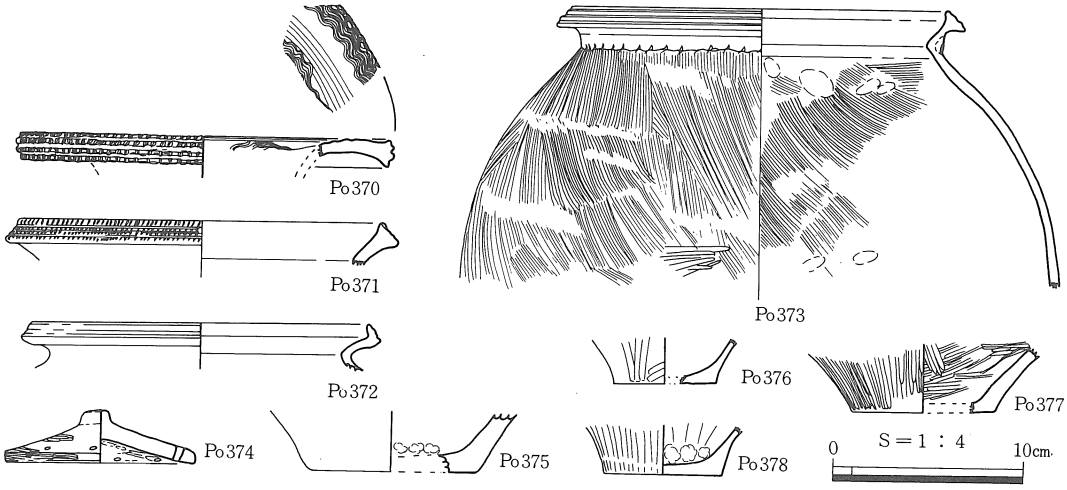

挿図188　ＳＫ―112遺物図

ＳＫ―113

位　　置　　３Ｃグリッドの北東隅に位置し、僅かに南下がりの緩傾斜面に立地している。北部遺構群に属し、北西１ｍにＳＫ―112がある。ＳＫ―113の周辺は、ピットが多数検出され、南西側に接して、ＳＢ―09も存在している。壙底の標高は、218.8ｍを測る。

形　　態　　平面形は卵形に近い楕円形を呈し、断面形は浅い皿状となり、底面はほぼ平坦である。規模は検出面で長径156cm、短径119cm、底面が長径134cm、短径102cm、深さ10cmを測る浅い土壙である。北西隅に（22×20－15）cmのピットがみられるが、土壙に伴うものではないであろう。

土　　層　　黄褐色土混じりの黒褐色土一層の堆積がみられた。

遺　　物　　床面近くの埋土中より弥生土器を検出し、甕２、坏部１、底部片２を図化した。

性　　格　　不明である。

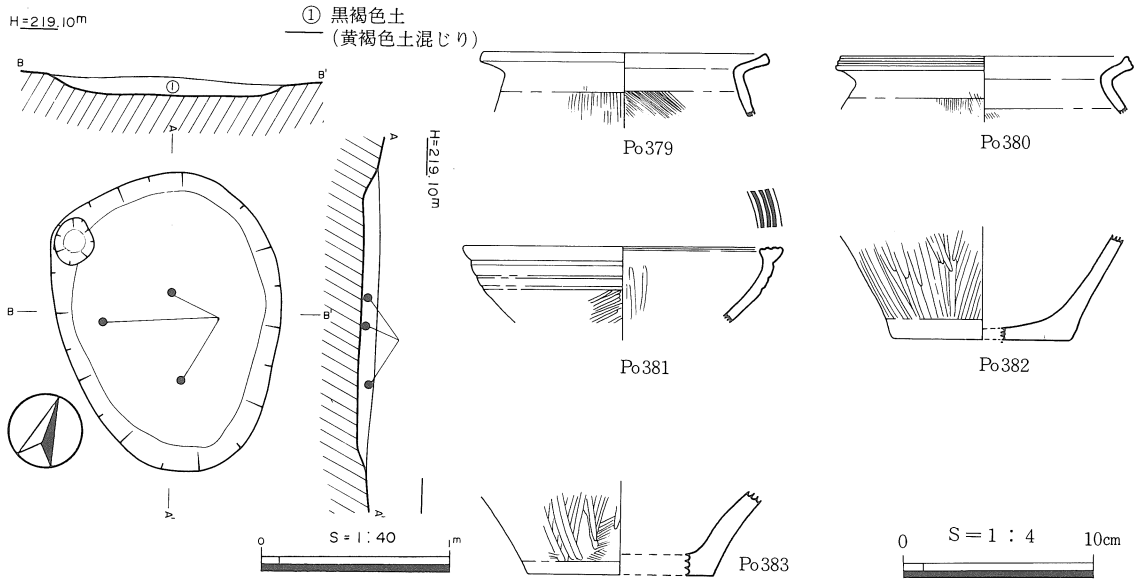

挿図189　ＳＫ―113遺構・遺物図

時　　期　　出土遺物から弥生時代中期後葉と考える。

ＳＫ－114

位　　置　　２Ｄグリッドの南西隅に位置する。北部遺構群の北西側にあたり、南下がりの緩傾斜地に立地する。周辺には、ＳＫ－107、112、113、ＳＢ－10などがある。壙底の標高は、218.87ｍを測る。

形　　態　　平面形、底面形共に楕円形で、土壙の西側隅に底面で長径20cm、短径18cm、深さ16cm程のピットを検出した。断面形は、壁の最小傾斜角が129°と外傾する。規模は検出面で長径167cm、短径100cm、底面で長径157cm、短径85cm、深さ８cmを測る。長軸方向はＮ－57°－Ｅである。

土　　層　　黒褐色土（攪乱土）と暗褐色粘質土の２層である。

遺　　物　　弥生土器片を検出したが図化できなかった。

性　　格　　不明である。

時　　期　　出土遺物より弥生時代中期と推測される。

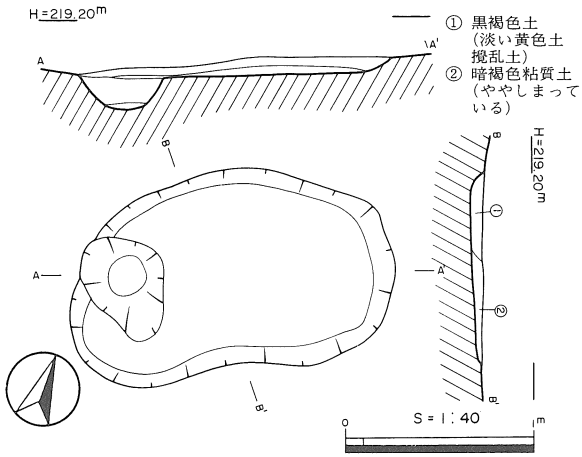

挿図190　ＳＫ－114遺構図

ＳＫ－115

位　　置　　４Ｆグリッドの中央やや西寄りに位置する。北部遺構群の中央部にあたり、北西下がりの緩傾斜地に立地する。周辺には、ＳＫ－115、ＳＩ－11がある。壙底の標高は219.47ｍを測る。

形　　態　　底面形は隅丸方形、平面形は不整形を呈す、底面がほぼ平坦な土壙である。断面形は壁の最小傾斜角が95°と直立形を呈する。規模は、検出面で長径103cm、短径76cm、底面で長径75cm、短径59cm、深さ58cmを測り、長軸方向はＮ－30°－Ｗである。

土　　層　　地山に掘り込まれ、③④②①という順に埋まっていった様子が伺われる。

遺　　物　　甕１、底部片１、砥石１、石鏃１を図化した。

性　　格　　不明である。

時　　期　　出土遺物より弥生時代中期後葉と考える。

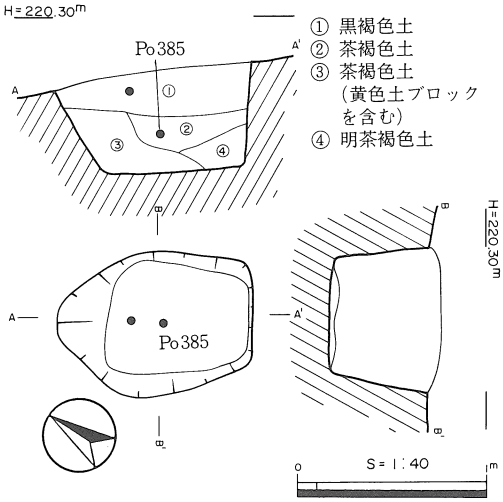

挿図191　ＳＫ－115遺構図

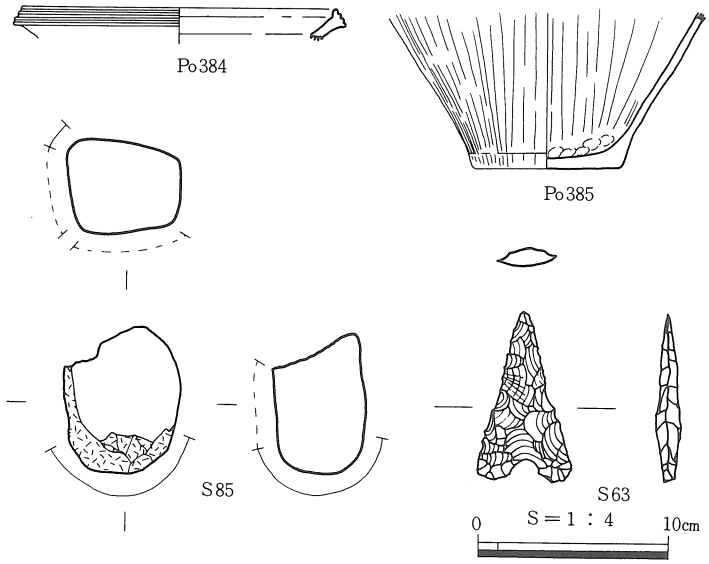

挿図192　ＳＫ―115遺物図

ＳＫ―116

位　　置　　４Ｅグリッドの南東隅に位置する。北部遺構群のほぼ中央にあたり、北西下がりの傾斜面に立地する。北西側でＳＩ―11と切り合っているが、土層断面では前後関係は確認できなかった。周辺にはＳＢ―07、ＳＫ―115、117がある。壙底の標高は219.7mを測る。

形　　態　　西側でＳＩ―11と切り合っているため、平面形は不明であるが、隅丸方形か長方形と考えられる。断面形は皿状を呈し、底面はやや凹凸がある。規模は検出面で南北180cm、底面で南北160cm、深さ20cmの浅い土壙である。東壁中央付近に（29×25－22）cmのピットがある。

土　　層　　炭化物を多く含む黒褐色土一層である。

遺　　物　　弥生土器、土師器細片が出土しているが図化できなかった。

性　　格　　底面に炭化材が多く検出されており、火を用いた痕跡がある。切り合い関係は明らかでないが、ＳＩ―11と時期差があることから、ＳＢ―07及び製鉄遺構に関連する施設の可能性が強い。

時　　期　　平安時代前期と推測される。

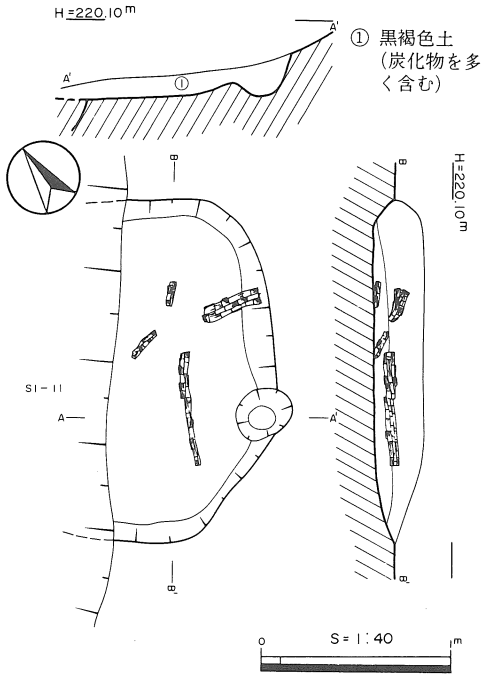

挿図193　ＳＫ―116遺構図

ＳＫ－117

位　　置　　５Ｅグリッドの北西隅に位置する。北部遺構群の西側にあたり、北西下がりの緩傾斜地に立地する。周辺にはＳＩ－11、ＳＢ－07、ＳＫ－116がある。壙底の標高は219.24ｍを測る。

形　　態　　平面形、断面形共に隅丸方形で、断面形は壁の最小傾斜角が110°とやや外傾する。底面のほぼ平坦な土壙である。規模は、検出面で長径237cm、短径154cm、底面で長径193cm、短径138cm、深さ20cmを測る。土壙の北西側肩部に２つのピットを検出したがこの土壙に付属するものとは思われない。長軸方向はＮ－42°－Ｅである。

土　　層　　黒色土系の２層である。

遺　　物　　甕１、高坏脚部片１、底部１を図化した。

性　　格　　不明である。

時　　期　　出土遺物より弥生時代中期後葉と考える。

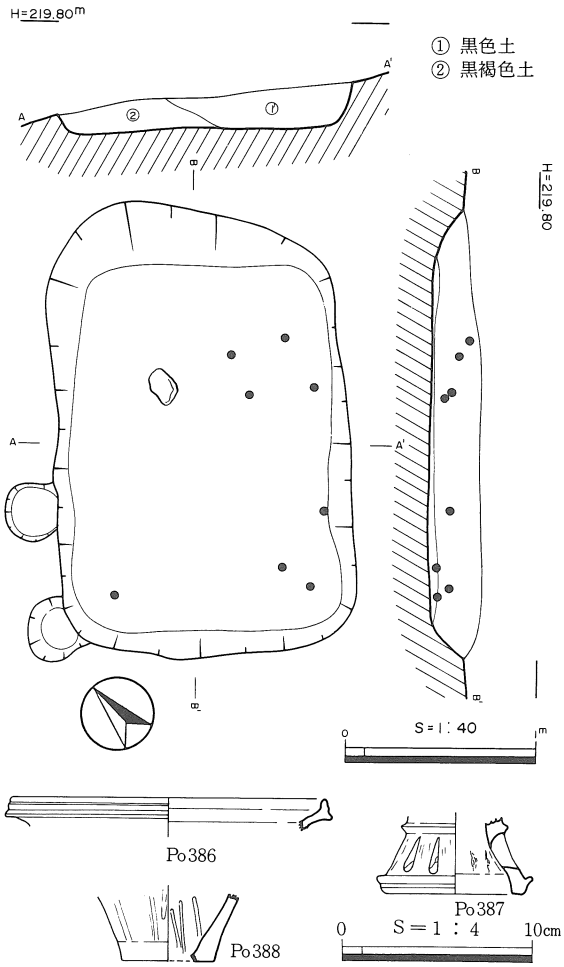

挿図194　ＳＫ－177遺構・遺物図

ＳＫ－118

位　　置　　５Ｄグリッド中央南寄りに位置する。北部遺構群の西側南寄りにあたり、北西下がりの緩傾斜面（谷部）に立地する。ＳＫ－119に隣接し、周辺には、ＳＩ－10、12、ＳＫ－120、121がある。壙底の標高は219.14ｍを測る。

形　　態　　平面形、底面形共に円形で、断面形は明瞭に壁が外傾する、底面が中央で若干凹む土壙である。規模は、検出面で長径78cm、短径70cm、底面で長径59cm、短径52cm、深さ18cmを測る。壁の最小傾斜角は、117°である。

土　　層　　埋土は黒褐色粘質土一層である。

遺　　物　　検出しなかった。

性　　格　　不明である。

時　　期　　周辺遺構の遺物より弥生時代中期と考える。

ＳＫ－119

位　　置　　５Ｄグリッドの中央南寄りに位置する。北部遺構群の西側南寄りにあたり、北西下

がりの緩傾斜面（谷部）に立地する。ＳＫ－118に隣接し、周辺には、ＳＩ－10、12、ＳＫ－120、121がある。壙底の標高は219.06mを測る。

形　態　平面形、底面形共に円形で、断面形は明瞭に壁が外傾する、底面がほぼ平坦な土壙である。規模は、検出面で長径73cm、短径68cm、底面で径50cm、深さ20cmを測る。壁の最小傾斜角は、110°である。

土　層　埋土は黒褐色粘質土一層である。

遺　物　検出しなかった。

性　格　不明である。

時　期　周辺遺構の遺物より弥生時代中期と考える。

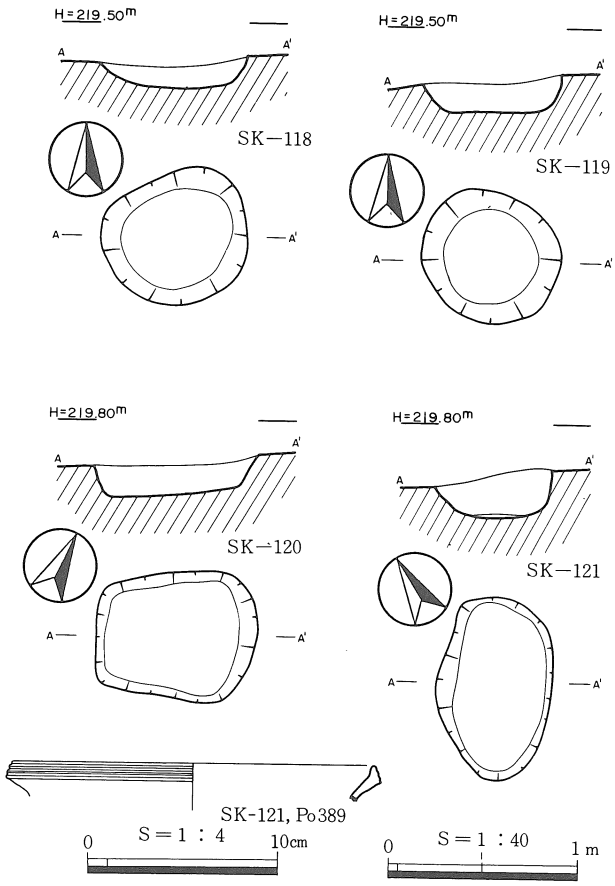

挿図195　ＳＫ－188.119.120.121遺構図

ＳＫ－120

位　置　６Ｄグリッドの中央北端に位置する。北部遺構群の西側南寄りにあたり、北西下がりの緩傾斜面（谷部）に立地する。ＳＫ－121に隣接し、周辺には、ＳＩ－10、12、ＳＫ－118、119がある。壙底の標高は219.40mを測る。

形　態　平面形、底面形共に隅丸方形で、断面形は明瞭に壁が外傾する、底面がほぼ平坦な土壙である。規模は、検出面で長径85cm、短径66cm、底面で長径71cm、短径55cm、深さ16cmを測る。長軸方向はＮ－65°－Ｅで、壁の最小傾斜角は110°である。

土　層　埋土は黒褐色粘質土一層である。

遺　物　検出しなかった。

性　格　不明である。

時　期　周辺遺構の遺物より弥生時代中期と考える。

ＳＫ－121

位　置　６Ｄグリッドの中央北端に位置する。北部遺構群の西側南寄りにあたり、北西下がりの緩傾斜面（谷部）に立地する。ＳＫ－120に隣接し、周辺には、ＳＩ－10、12、ＳＫ－118、119がある。壙底の標高は219.30mを測る。

形　態　平面形、底面形共に楕円形で、断面形は明瞭に壁が直立する、底面がほぼ平坦な土壙である。規模は、検出面で長径96cm、短径60cm、底面で長径88cm、短径46cm、深さ

25cmを測る。長軸方向はN—35°—Eで、壁の最小傾斜角は97°と、ほぼ垂直である。

土　　層　　埋土は黒褐色粘質土一層である。

遺　　物　　検出しなかった。

性　　格　　不明である。

時　　期　　周辺遺構の遺物より弥生時代中期と考える。

ＳＫ—122

位　　置　　６Ｃ、７Ｃグリッドにまたがって位置する。北部遺構群の南端にあたり、北西下が

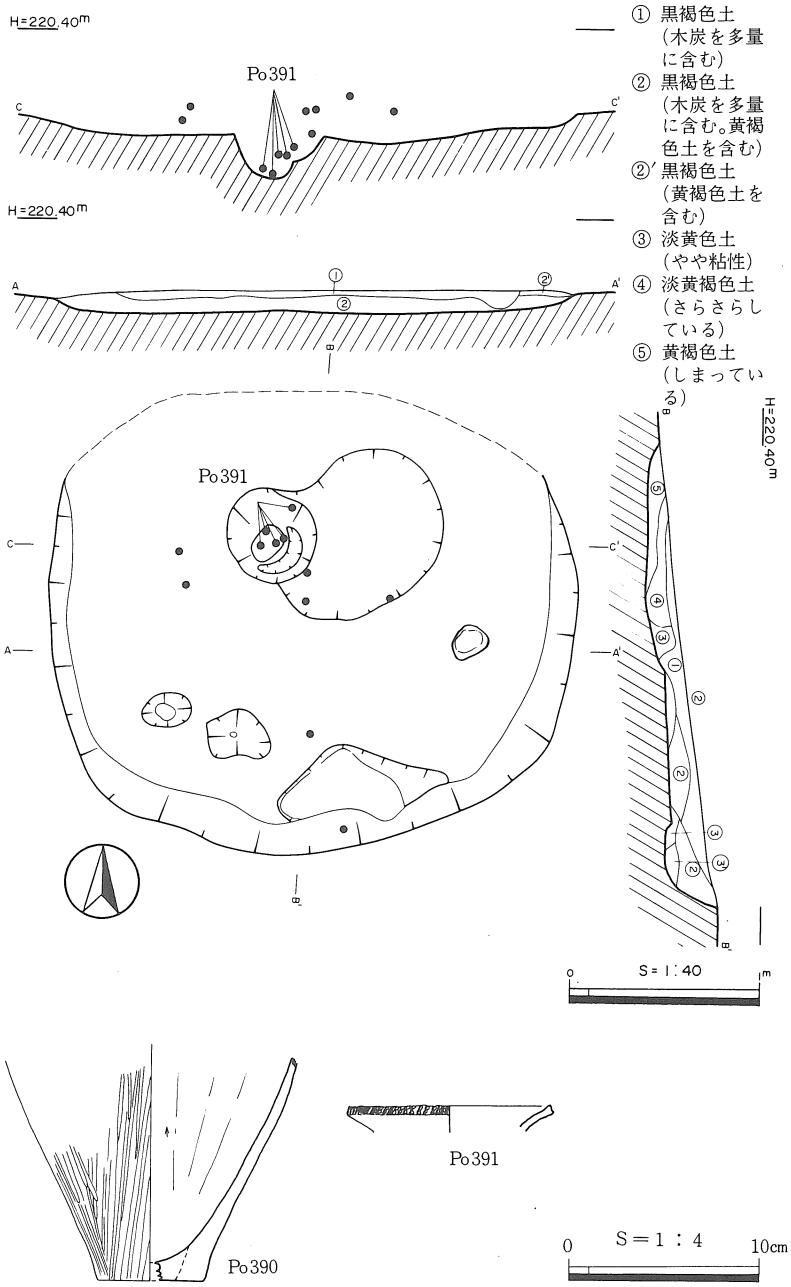

挿図196　ＳＫ—122遺構遺物図

りの緩傾斜地に立地する。周辺には、やや離れてＳＩ－14、15、ＳＢ－06がある。壙底の標高は219.92mを測る。

形　　態　遺構の北側が削平されているため明確ではないが、平面形、底面形共に円形を呈すると考えられる。断面形は壁の最小傾斜角が115°と外傾する土壙である。規模は、検出面で長径275cm、短径245cm、底面で長径254cm、短径245cm、深さ23cmを測る。

土　　層　埋土は黒褐色土、淡黄色土を基本とするが、①層の黒褐色土中には木炭を多量に含む。またその下層の②～⑤層は、全体的にパサパサとしまりのない土である。

遺　　物　壺１、底部片１を図化した。

性　　格　不明である。

時　　期　出土遺物より弥生時代中期と考える。

特筆事項　土壙のほぼ中央に底面で長径20cm、短径13cm、深さ20cm程のピットを検出しており、その中から土器片を出土した。

ＳＫ－123

位　　置　７Ｃグリッドの南端に位置する。北部遺構群の西側南端にあたり、尾根部に立地する。北方にＳＫ－122がある。壙底の標高は、220.16mを測る。

形　　態　土壙西側で２段、東側で３段掘りとなっており、平面形は楕円形、底面形は不整形を呈するが、西側壙底面の安定性を考えると、東側半分は掘り過ぎと思われ、底面形も楕円形であろうと想定される。従って、断面形は壁の立ち上がりが不明瞭な皿状を呈す、底面のほぼ平坦な土壙であろう。想定される規模は、検出面で長径166cm、短径98cm、底面で長径100cm、短径67cm、深さ36cmである。長軸方向はＮ－77°－Ｅで、壁の最小傾斜角は測定できない。

土　　層　②層は、地山（黄褐色粘土）系の土層と類似しているため、掘り過ぎの原因となった。

遺　　物　検出しなかった。

性　　格　周辺に明瞭な遺構が存在しないこと、北部遺構群において全く異なる立地を示すこと、埋土が地山系であることなどから、自然遺構である可能性が高い。

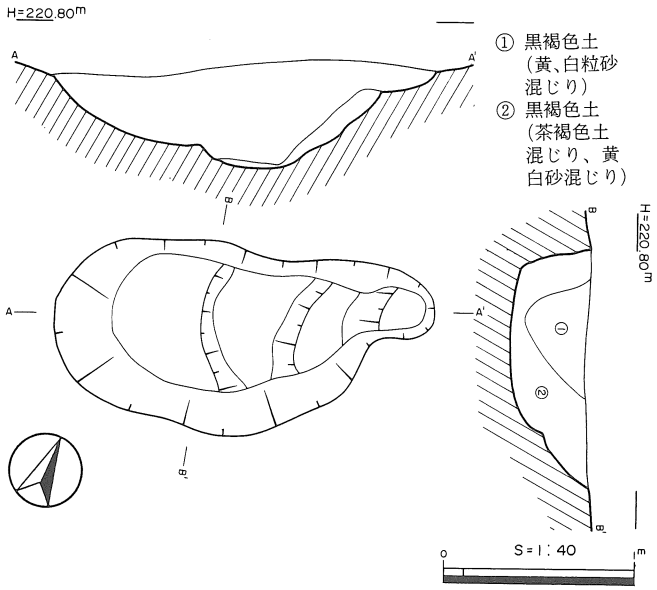

挿図197　ＳＫ－123遺構図

時　　期　不明である。

（中原　斉、西原徳善、浅川美佐子、松本琢己）

第４節　その他の遺構

集石―01

位　　置　　６Ｏグリッドの南東側に位置する。南部遺構群の中央北端にあたり、西下がりの緩傾斜地（谷部）に立地する。周辺には、ＳＫ―40、50、51、64などがある。標高は、220.90ｍを測る。

形　　態　　遺構検出時の攪乱によって破壊を受けており、残存する状態は悪いが、平面形は楕円状を呈し、規模は長径150cm、短径90cm程度の広がりを持つと推定される。径５～15cmの亜角～亜円礫からなり、礫種は安山岩系である本遺跡内では尾根に沿って礫群が存在するがこれとの絡がりはないこと、周辺に自然堆積によって集石状を呈する礫の密集が見られないこと、土器、砥石などの遺物を伴うこと、などから集石遺構であると判断した。

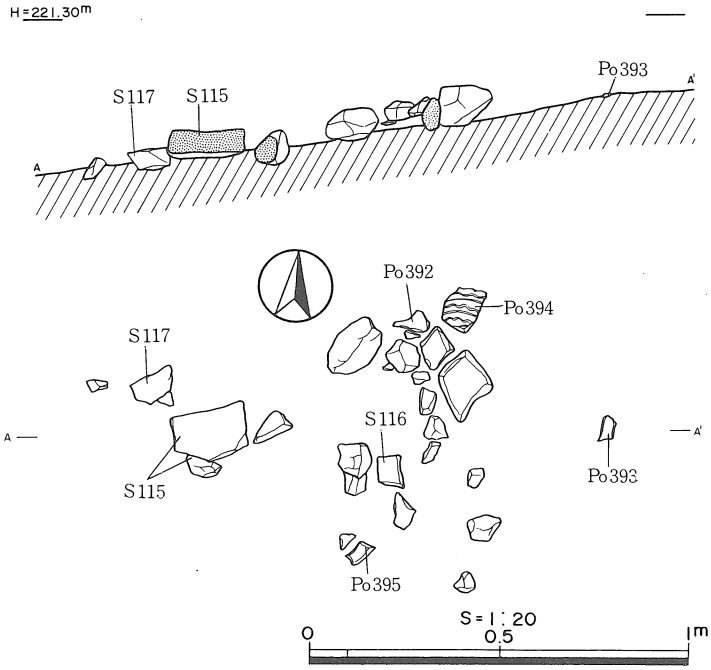

挿図198　集石―01遺構図

土　　層　　検出面は黒色ローム質粘質土（黒ボク）内であり、周辺遺構の検出面よりは10～15cm上位にある。平、断面とも土壙の掘り方は認められなかった。

遺　　物　　壺４、砥石３を図化した。Ｓ―115は２つに壊されており、砥面が上を向いた状態で検出した。

時　　期　　遺物より弥生時代中期中葉と考える。

特筆事項　　遺構検出面は、当時の生活面を示すと推定できるが、土壙底面が地山まで達せず黒色ローム質粘質

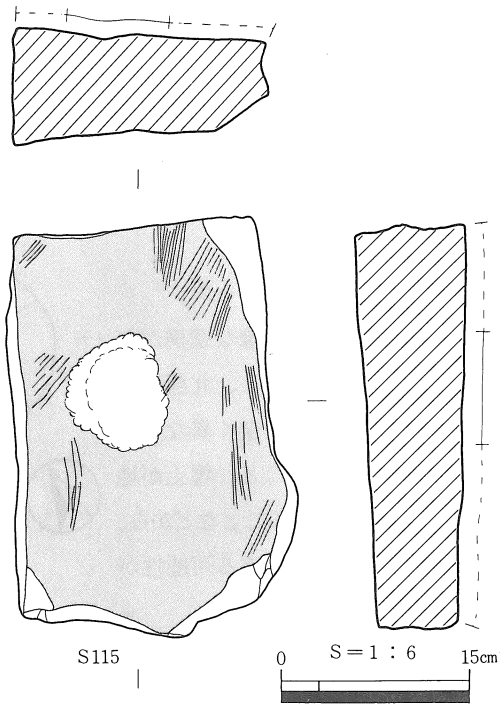

挿図199　集石―01石器図

土（黒ボク）内で止まったため、土壙が検出できなかった可能性があるため、明言はできないが、少なくとも検出面を含めこれより上位に生活面があったといえる。

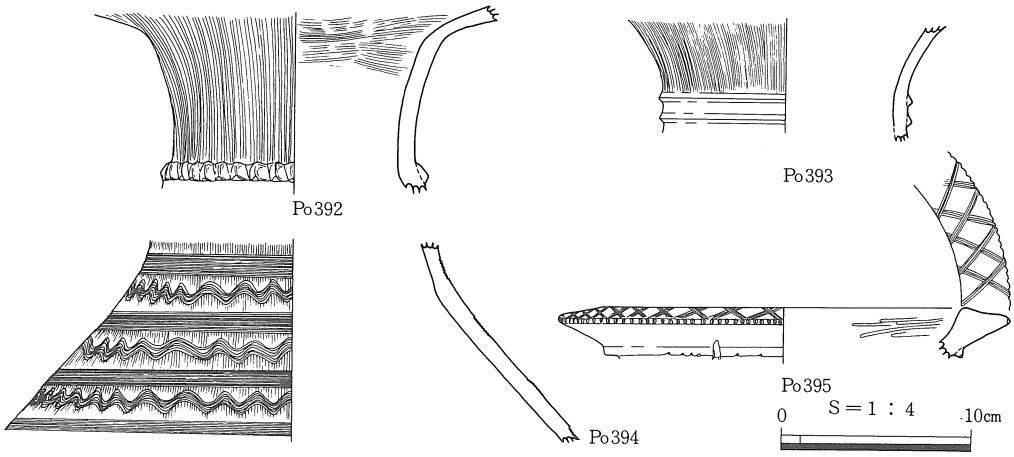

挿図200　集石―01遺物図

Ｐｉｔ群

Ｐｉｔ群　明瞭な遺構及び風倒木痕の他に数ケ所でＰｉｔ群を検出した。南部遺構群においては７Ｒグリッドのｓ Ｂ―01東側、８Ｐ、11Ｋグリッドにみられたが、掘立柱建物等を確認することはできなかった。北部遺構群においては、全域にわたって多数のＰｉｔが検出されている。特にＳＢ―09～12の掘立柱建物周辺には密度濃く集中しており、掘立柱建物の重複が想定される。また、３Ａグリッドにおいて柱穴列が確認できたが、平坦面にもかかわらず、対応する列のＰｉｔ群が検出されなかった為、掘立柱建物とはしなかった。

出土遺物　少量ではあるが、Ｐｉｔ内から土器片が出土しており、甕５、高坏１、底部１を図化した。甕は口縁端部が内傾して、上下に拡張する。外面には凹線、刻み目を施し、頸部に指頭圧痕突帯を貼付けしており、弥生時代中期後葉に属するものである。高坏Po401は内外面へラミガキしており後期後半のものである。　（中原　斉、松本琢己）

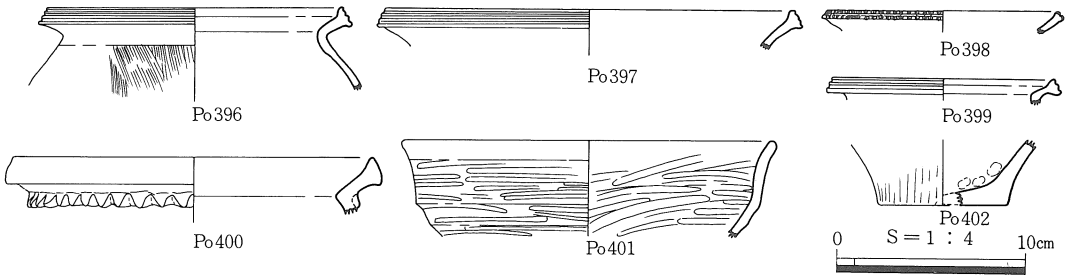

挿図201　Ｃ区Pit出土土器実測図

第５節　遺構外遺物（挿図202～207、図版62～64）

１．土器

調査範囲の全域から多数の遺構外遺物を検出している。第１章第２節、「調査の経過と方法」で述べた如く、遺構確認面が、遺構面より20～30cm低い為、その間の遺構に伴う遺物も含まれる可能性が高い。

南部遺構群　南部遺構群では、10Nグリッドで土器溜を検出した。径６ｍの範囲に、土器片が折り重なって出土しており、複原できた個体も多い。壺は口縁が大きく外反する壺Ａ類（Ｐｏ410）、口縁が外傾して開き、上面に平坦部を持つＢ類（Ｐｏ414、Ｐｏ415、Ｐｏ416）であり、Ｐｏ418は口縁を欠くが、壺Ａ類の小型壺であろう。Ｐｏ417は大きく外反する壺口縁で内面には楕円区画と雷文様の記号文がみられる。甕は頸部に指頭圧痕突帯をもつもの（Ｐｏ425）ともたないもの（Ｐｏ421）がある。これらは中期中葉の土器群である。この他に、南部遺構群東側出土の壺４、甕４、高坏２を図化している。壺Ｐｏ413は口縁に１cmの間隔を持つ穿孔がみられる。甕Ｐｏ423は南部遺構群で出土した唯一の後期に属する土器である。

自然河川　南部遺構群の北側にある旧自然河川は、黒褐色系埋土中から多量の土器片を出土した。壺３、甕２、蓋２を図化した。Ｐｏ404は長頸の小型壺、Ｐｏ405は短頸壺と思われる。Ｐｏ408は外面に刺突による円弧文を施した蓋である。土器は全体にローリングを受けた痕跡はなく時期は中期中葉～後葉の幅を

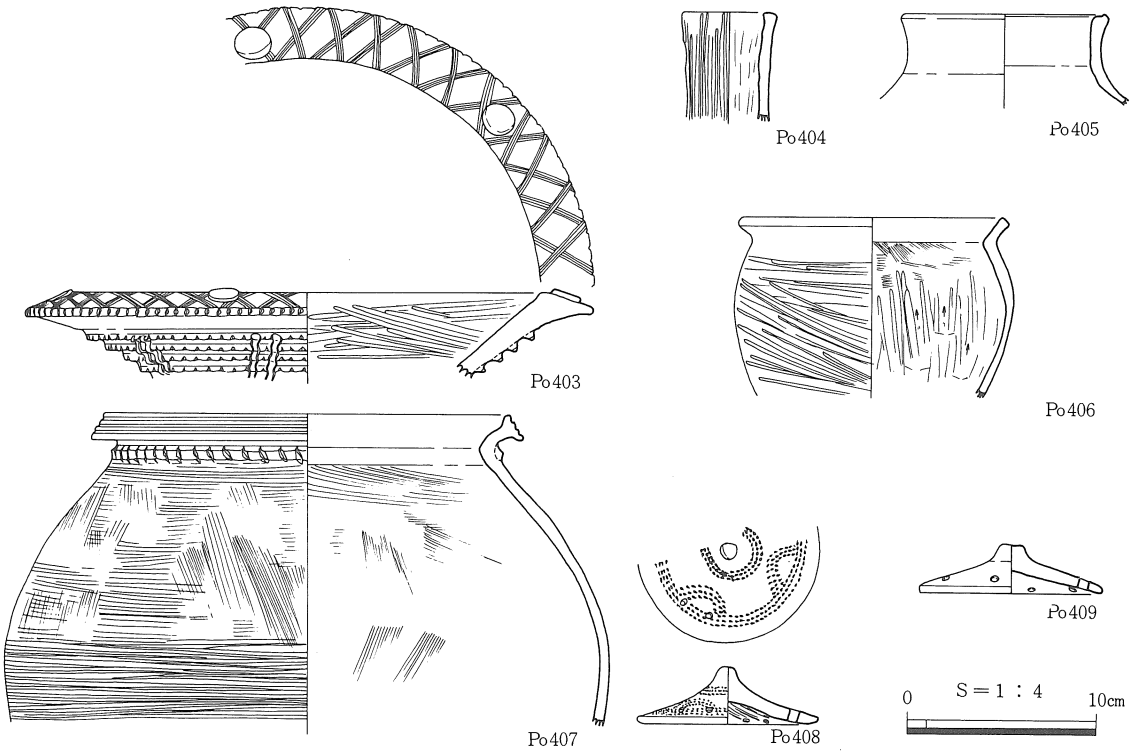

挿図202　Ｂ区自然河川出土土器実測図

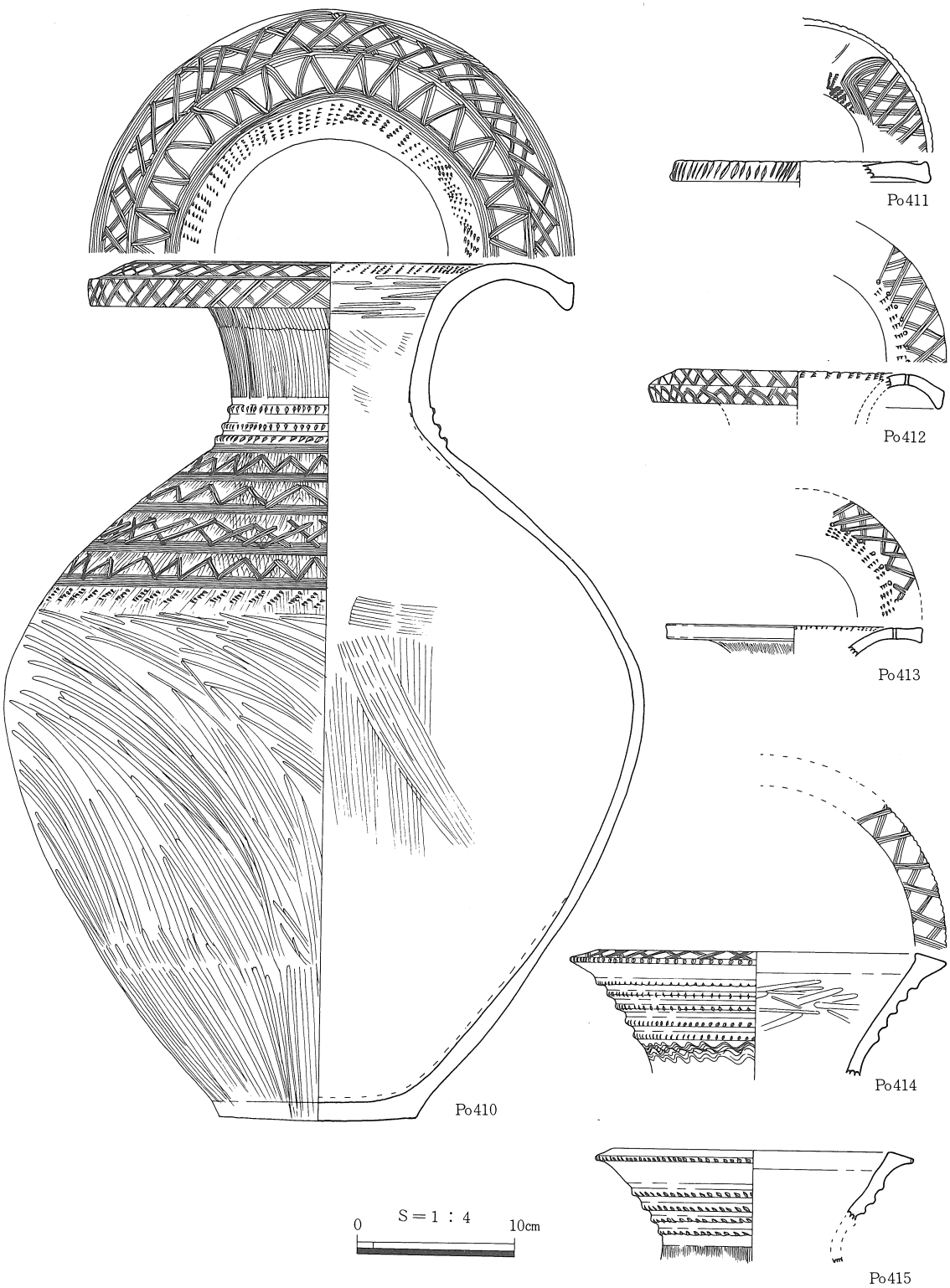

挿図203　南部遺構群遺構外遺物図①

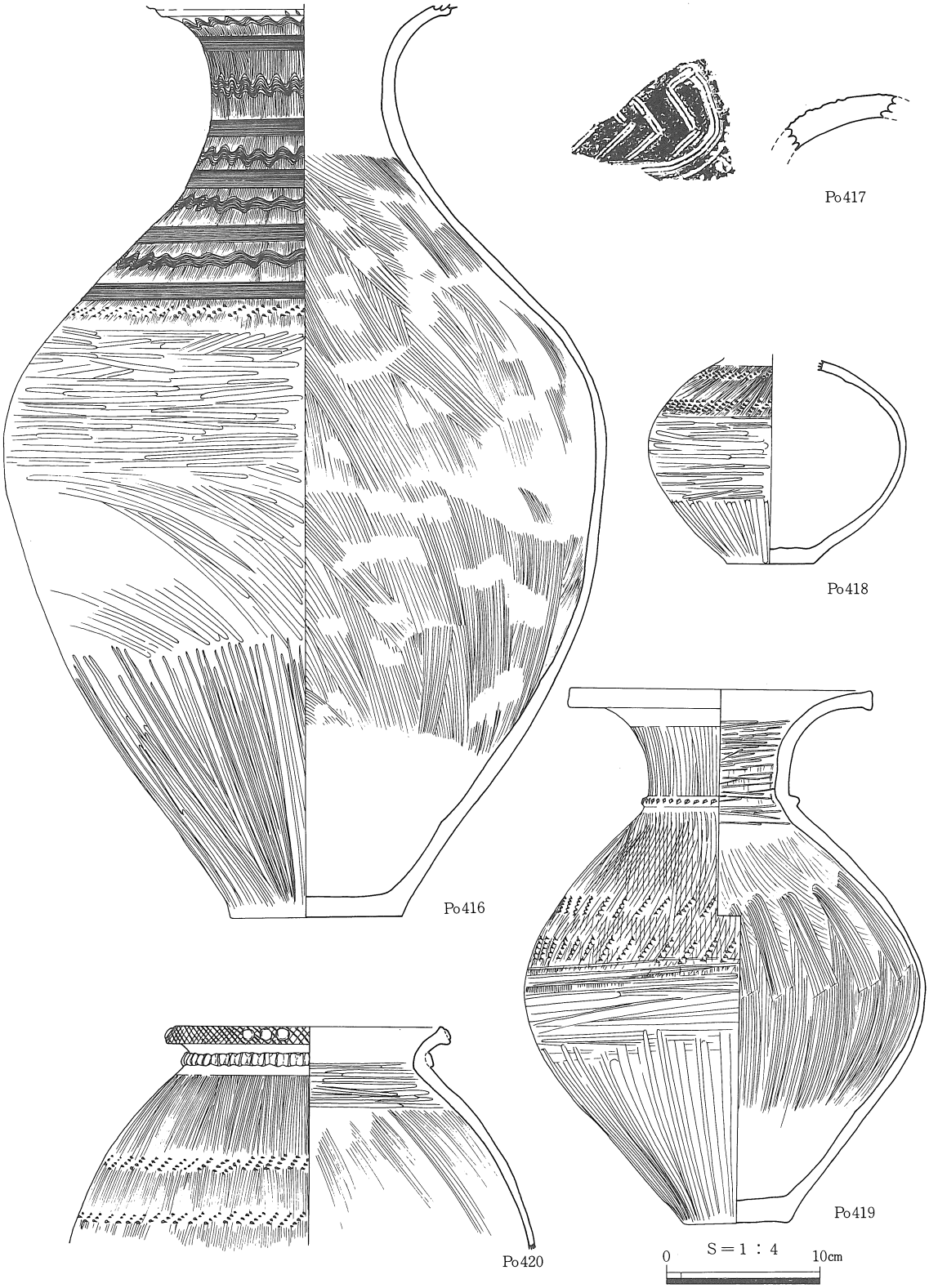

挿図204　南部遺構群遺構外遺物図②

もっている。

北部遺構群　１Ｆ、４Ｅ～４Ｆ、１Ｉ～１Ｊ、０Ｌグリッドでやや小規模な土器溜を検出した。

壺は口縁が大きく外反するＡ類が殆どで、Ｐｏ431は無頸壺、Ｐｏ433はＡ－１類の小

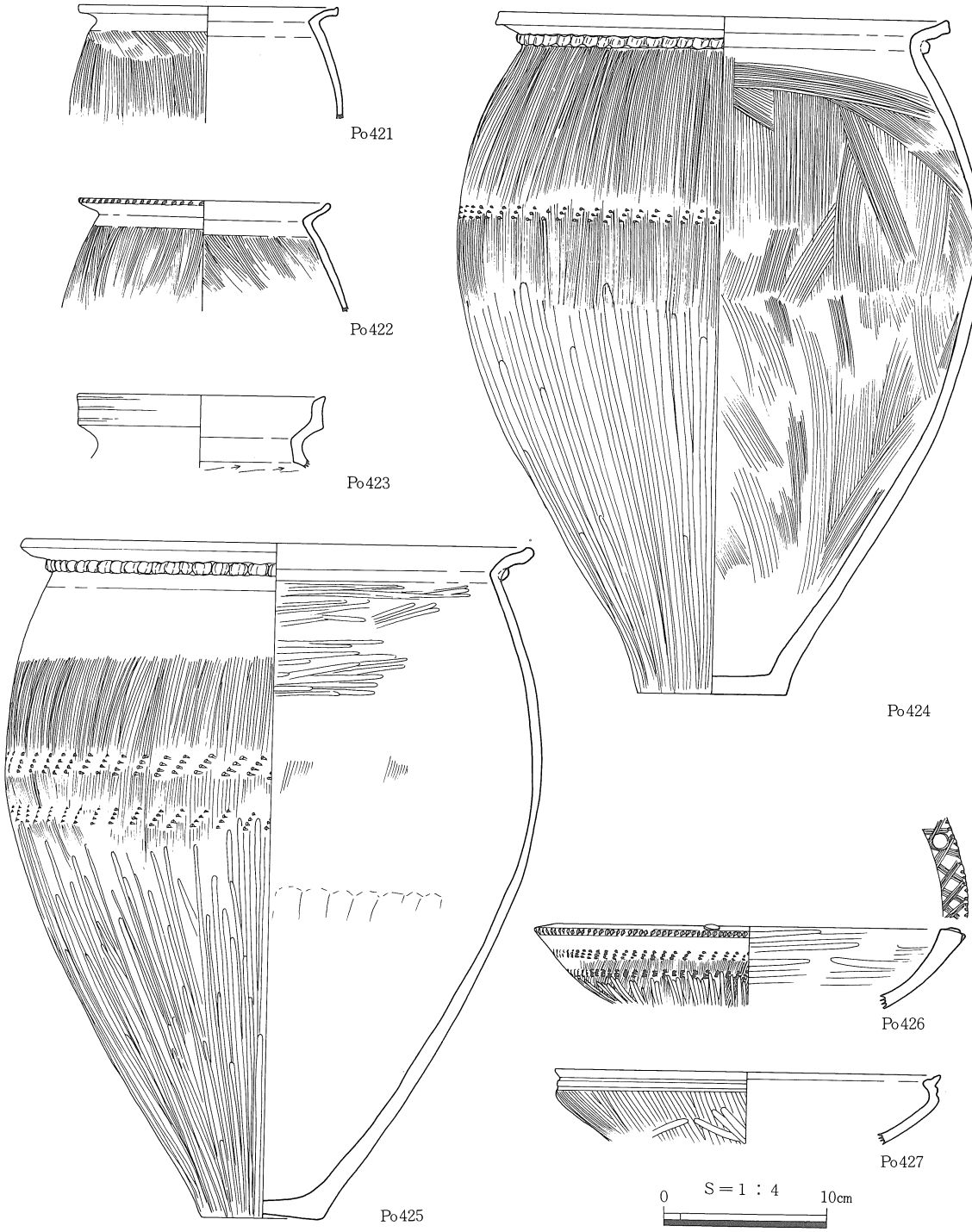

挿図205　南部遺構群遺構外遺物図③

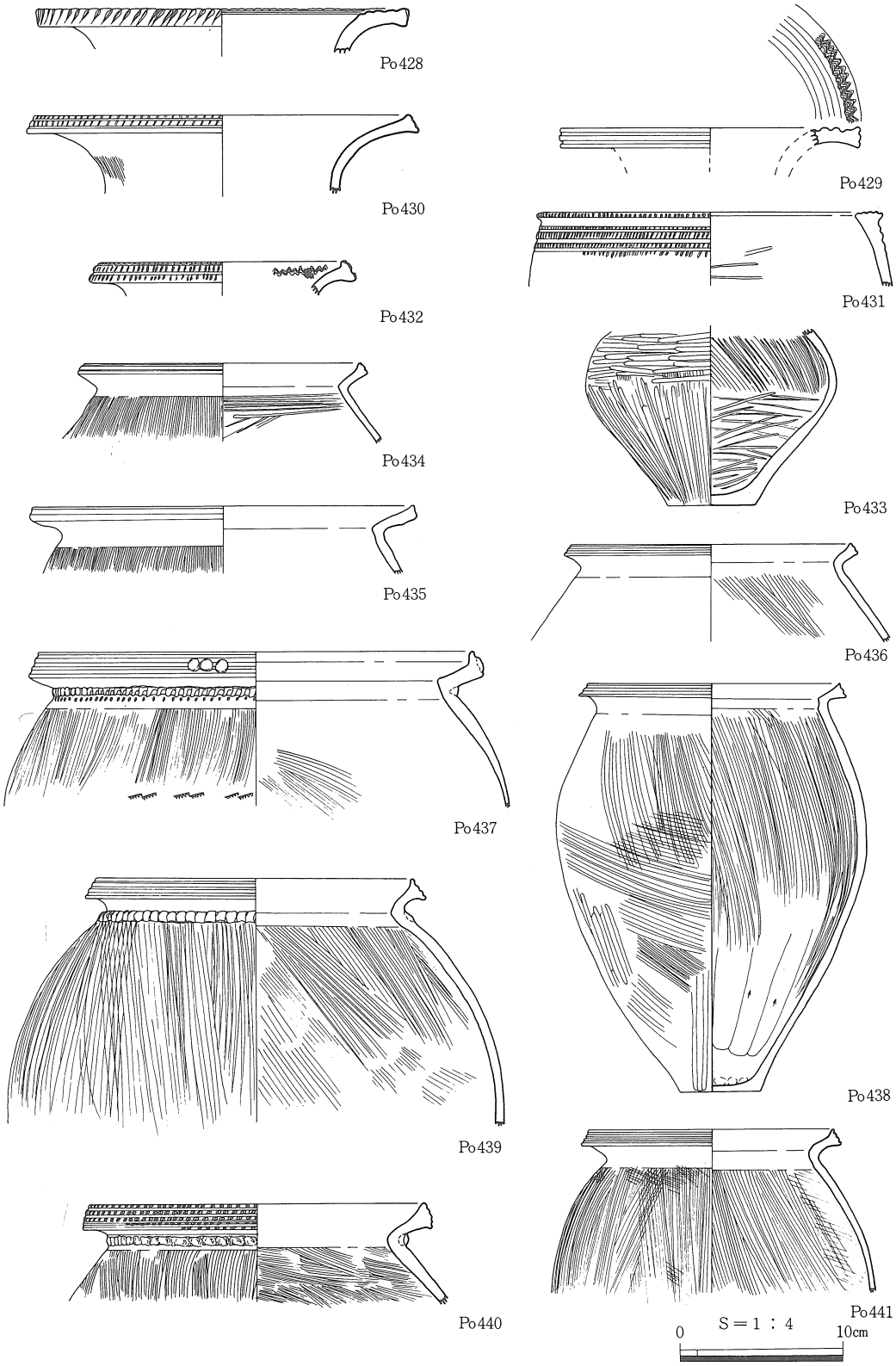

挿図206　北部遺構群遺構外遺物図①

型壺と考えられる。甕はくりあげ口縁B、C類、複合口縁がみられ、口縁の形態、施文にはバラエティーがある。高坏は口縁が強く内湾する皿状の坏部で、脚部には透し孔を施す。坏部底面は円盤充塡による。蓋には2個一対の穿孔を施している。他に弥生土器片転用の紡錘車及び未製品が出土しており、Po458、Po459、Po460は周縁部を擦り切って調整している。時期的には中期後葉と後期後半の2時期が認められる。

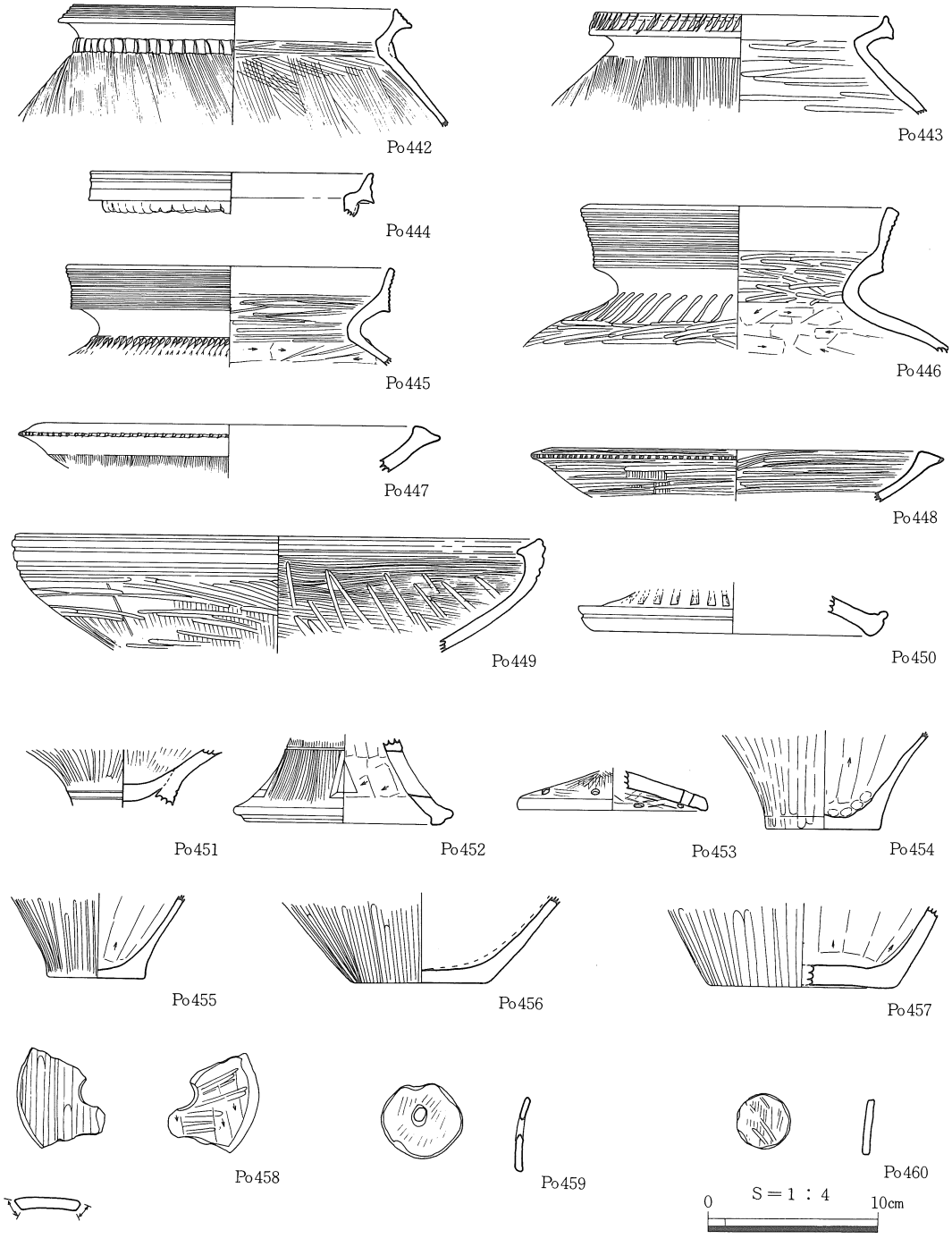

挿図207　北部遺構群遺構外遺物図②

自然河川　北部遺構群中央の旧自然河川は、ＳＢ－12、ＳＫ－94の弥生時代遺構を切っており、時代は降るが江戸時代末期の近世陶磁器（第５章第２節）とローリングを受けた弥生土器片を出土している。底部Ｐｏ454を図化した。　（中原　斉）

２．石器〔挿図208～212、挿図13、図版65、66〕

石器の分類については、第３章２節ｂを参照されたい。遺構外石器として、剝片石器15点（Ｓ65～77、79、80）、石核石器、礫石器28点（Ｓ81～83、86～92、95～97、99～104、118～126）を検出した。剝片石器の内訳は、石鏃13点、削器１点、石匙１点である。石核石器、礫石器の内訳は、磨石・敲石II３点、磨石・敲石III６点、磨石・敲石IV１う、打製石斧３点、磨製石斧４点、環状石斧１点、石皿１点、砥石８点、石庖丁１点である。南部遺構群（弥生時代中期後葉、後期後半）に属する石器の個数を挿表13に示す。その総数は、南部遺構群で16点、北部遺構群で26点と、北部遺構群の方が若干多いが、これに遺構内出土の石器を加えると、南部遺構群で33点、北部遺構群で34点とほぼ同数になり、両者の間に、時期的変化はあっても生活様式はあまり変化しなかったであろうと考える。　（松本琢己）

剝片石器
石核石器
礫石器
南部遺構群
北部遺構群

	剝片石器		石核石器・礫石器							計
	石鏃	その他	磨石・敲石	打製石斧	磨製石斧	環状石斧	石皿	砥石	石庖丁	
南部遺構群	4（8）	1（2）	5	1	1（2）	0	0	3（14）	1	16（33）
北部遺構群	9（11）	1	5（8）	2（3）	3	1	1	4（6）	0	26（34）
計	13（19）	2（3）	10（13）	3（4）	4（5）	1	1	7（20）	1	42（67）

（ ）は遺構出土の個数を加えた個数

挿表13　遺構群別石器個数表

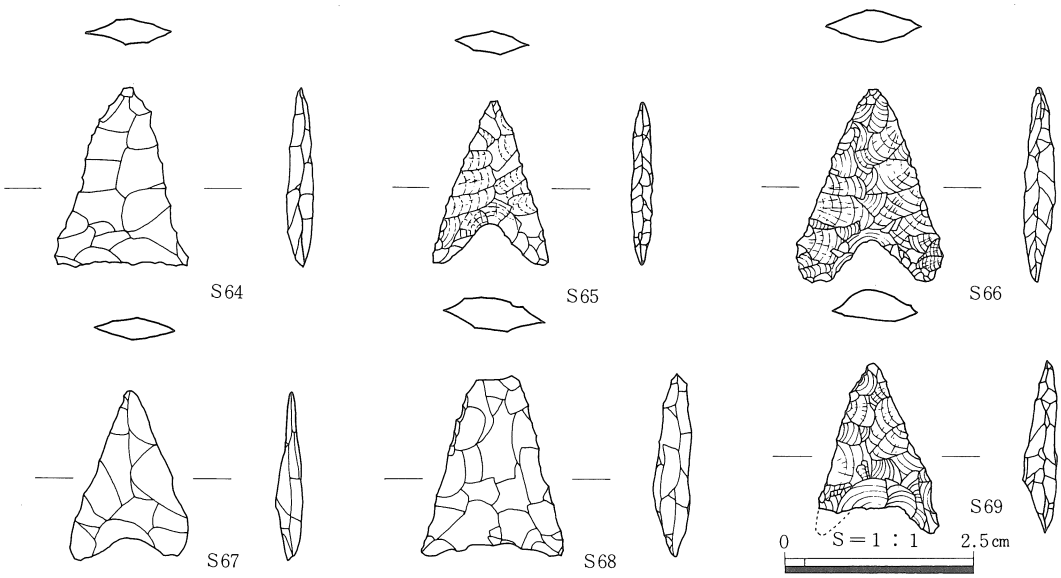

挿図208　北部・南部遺構群出土石器①

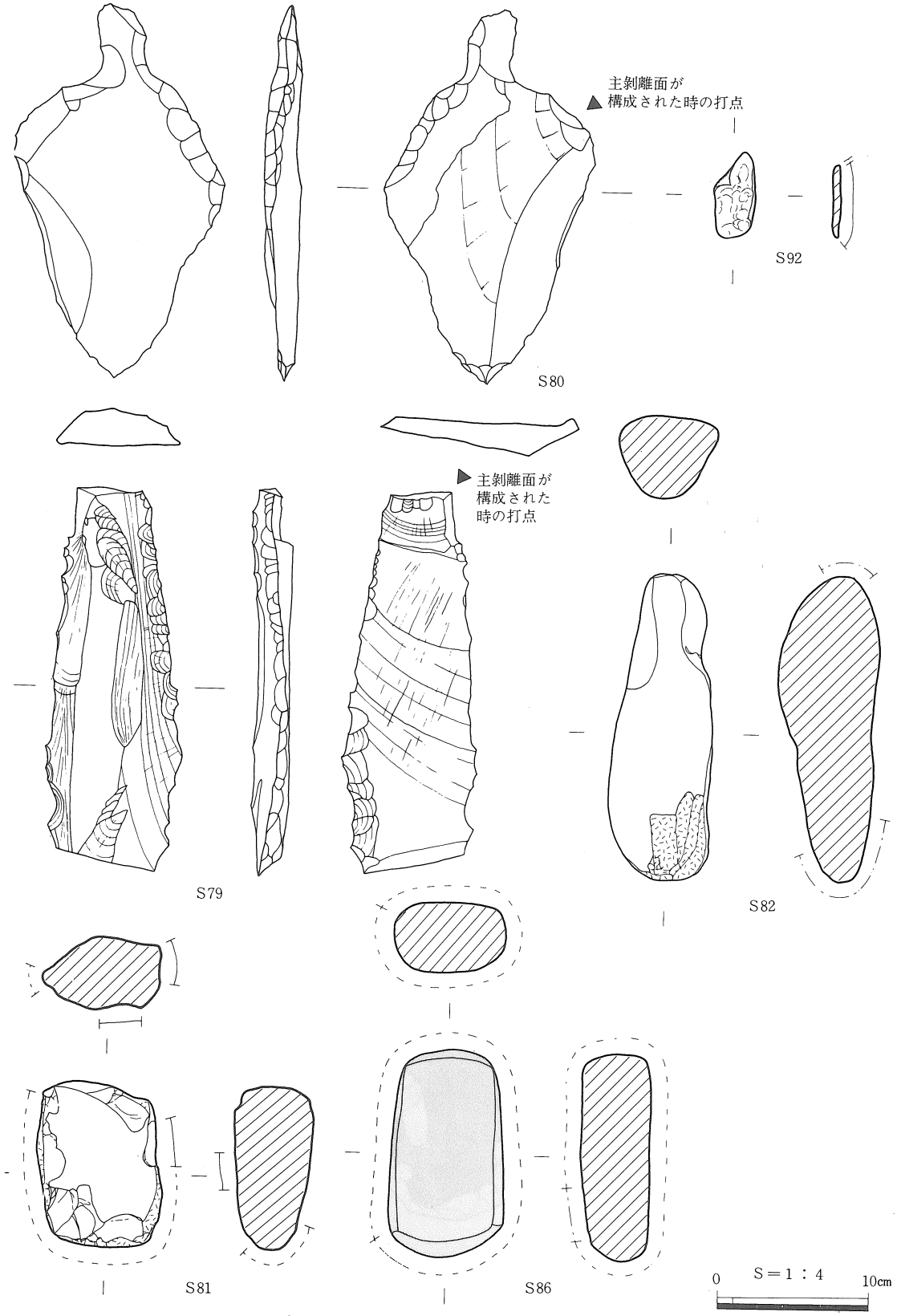

挿図209　北部・南部遺構群出土石器②

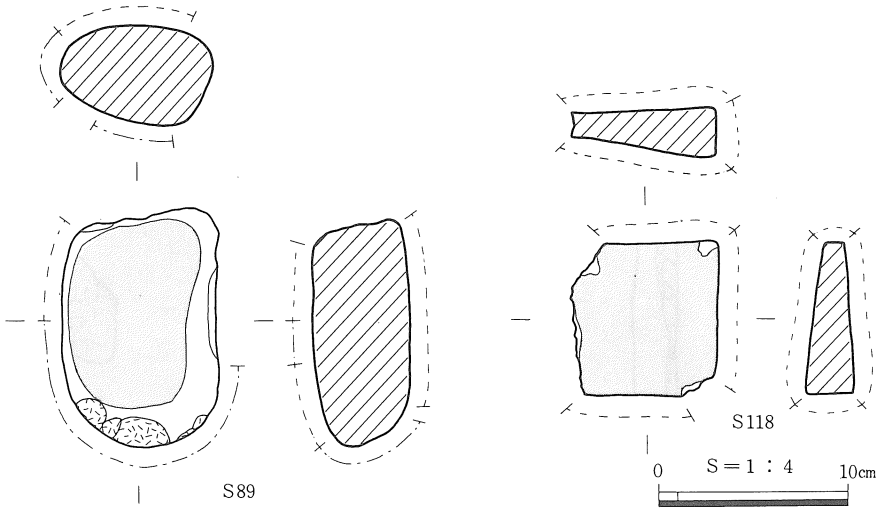

挿図210　北部・南部遺構出土石器③

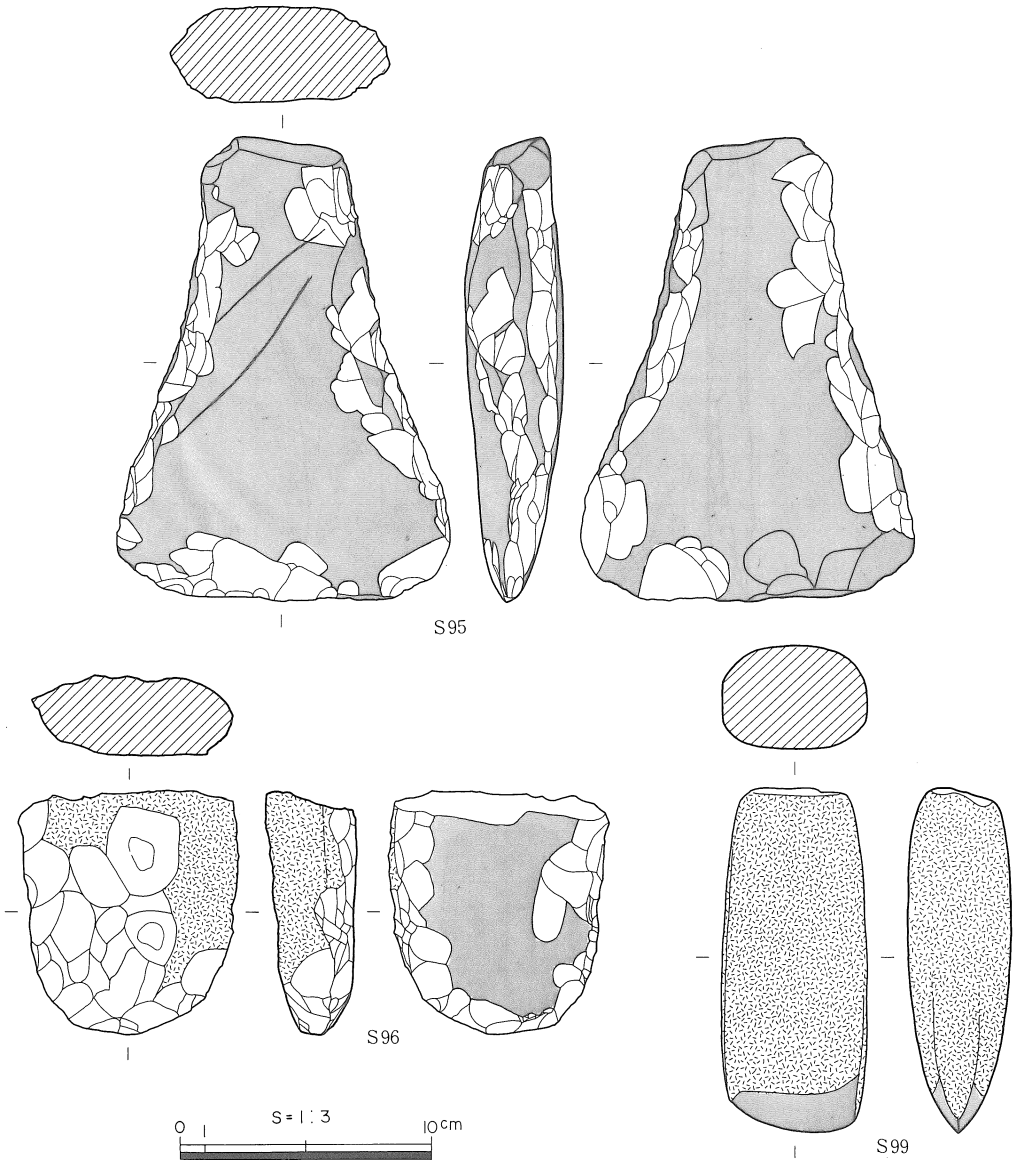

挿図211　北部・南部遺構群出土石器④

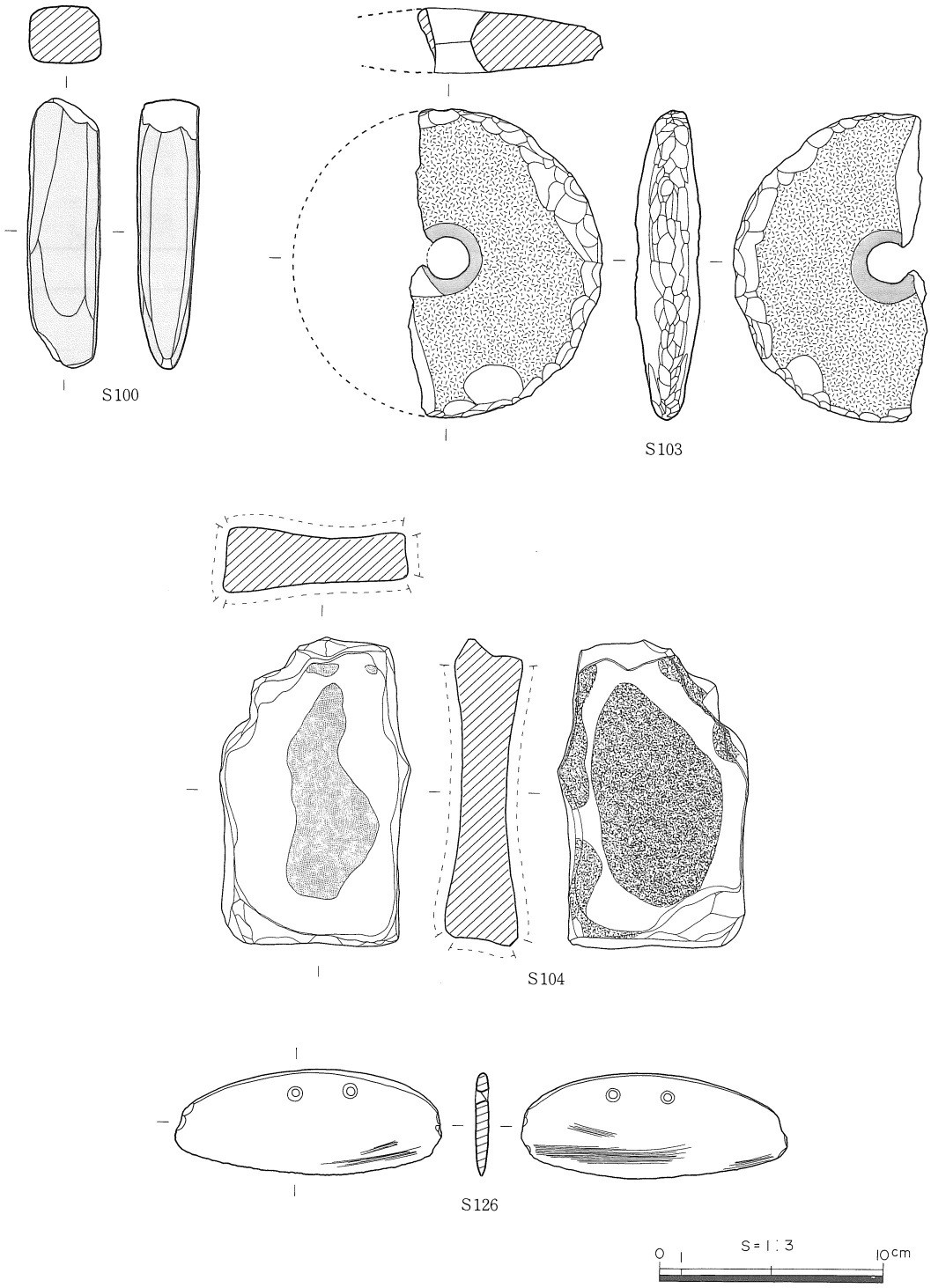

挿図212　北部・南部遺構群出土石器⑤

ＳＩ－01

遺物番号 挿図番号 図版番号	取上番号	器　種	法　量 (cm)	形　　態	手　　法	備　　考
Po70 21 54	ＳＹＢ区 ＳＩ－01 №795	甕	復口径 23.0	頸部から「く」の字状に開く口縁。口縁上下端部には刻み目。	外面ヨコナデ。内面口縁部ヨコナデ。頸部・肩部粗いハケメ。	胎土　1.5mm程の石英を含む。 焼成　良好 色調　内外面淡赤褐色
Po71 21	ＳＹＢ区 ＳＩ－01 №952	底部	復底径 8.0	平底。	外面ヘラミガキ。底面ナデ。内面ナデ。底面指頭圧痕。	胎土　石英、長石を含む 焼成　良好 色調　内外面淡褐色 特徴　黒斑あり
Po72 21 62	ＳＹＢ区 ＳＩ－01 №953	紡錘車	径　4.0 孔径 0.5	弥生土器胴部片転用の紡錘車。	外面ハケメ。	胎土　石英、長石を含む。 焼成　良好 色調　内外面淡茶褐色

ＳＩ－02

遺物番号 挿図番号 図版番号	取上番号	器　種	法　量 (cm)	形　　態	手　　法	備　　考
Po73 22 54	ＳＹＢ区 ＳＩ－02 №953	壺		球形になる胴部の上半部。肩部外面櫛状工具による圧痕文。	外面ナデ。内面不整ヘラミガキ。	胎土　石英、長石を含む。 焼成　良好 色調　内外面淡赤褐色

ＳＩ－04

遺物番号 挿図番号 図版番号	取上番号	器　種	法　量 (cm)	形　　態	手　　法	備　　考
Po74 26 54	ＳＹＢ区 ＳＩ－04 №1205	壺	口径 2.5	大きく外反する口縁部。口縁端部は下垂する。外面に櫛状工具による圧痕。頸部に貼付指頭圧痕突帯。	外面タテハケ。内面粗いハケ後ナデ。	胎土　石英を多量含む。 焼成　やや不良。 色調　内外面淡褐色 特徴　口縁部スス付着
Po75 26 54	ＳＹＢ区 ＳＩ－04 №1050	壺	復口径 20.1	大きく外反する口縁部。口縁下端はやや拡張され凹線、刻み目、円形浮文を施す。	口縁外面ヨコナデ。頸部タテハケ内面ヨコナデ。	胎土　石英を含む。 焼成　良好 色調　内面淡褐色。外面褐色。
Po76 26 54	ＳＹＢ区 ＳＩ－04 №991	壺	復口径 14.8	口縁部片。頸部からゆるやかに外反し，端部に平坦面をもち、３条を単位とする斜格子文と刻み目を施す。頸部には刻み目突帯。数条の櫛描平行線。櫛描波状文がみられる。	外面ヨコナデ、タテハケメ。内面ナデ。口縁端部ヨコナデ。	胎土　石英・長石を含む。 焼成　良好 色調　内面暗茶褐色。外面明茶褐色。 特徴　わずかにスス付着
Po77 26 54	ＳＹＢ区 ＳＩ－04 №991	甕	復口径 15.8	頸部は「く」の字状に屈曲し、端部に面をもつ。	口頸部内外面ヨコナデ。体部外面タテハケ。内面ナデ。	胎土　砂粒を多量に含む 焼成　やや不良 色調　内面淡褐色。外面淡黄褐色。
Po78 26 54	ＳＹＢ区 ＳＩ－04 №991	甕	復口径 15.4	頸部は「く」の字状に屈曲し、端部は丸い。	口頸部内外面ヨコナデ。体部内外面ハケメ後ナデ。	胎土　微砂粒を含む 焼成　良好 色調　内面褐色。外面黒褐色。
Po79 26 54	ＳＹＢ区 ＳＩ－04 №1203	甕	復口径 17.6	頸部は「く」の字状に屈曲し、口縁端部は僅かにつまみあげる。	口頸部内外面ヨコナデ。体部内外面ナデ。	胎土　砂粒を含む 焼成　良好 色調　内面淡褐色。外面茶褐色。
Po80 26 54	ＳＹＢ区 ＳＩ－04 №991	甕	復口径 17.0	頸部は「く」の字状に屈曲し、端部は僅かに上方につまみあげる。	口頸部内外面ヨコナデ。体部内外面タテハケ。	胎土　石英、長石を含む。 焼成　良好 色調　内外面赤褐色。 特徴　黒斑あり。
Po81 26 54	ＳＹＢ区 ＳＩ－04 №1033	甕	復口径 22.4	頸部は「く」の字状に屈曲し、端部は平坦面をもつ。外面にはヘラ状工具による刻み目。頸部には刻み目突帯がある。	外面肩部タテハケ一部ナデ。内面口縁部ハケメの後ナデ。体部ナデ後ヘラミガキ。	胎土　砂粒を含む。 焼成　良好 色調　内面暗茶褐色。外面褐色
Po82 26 54	ＳＹＢ区 ＳＩ－04 №1046	壺	復口径 15.6	頸部は「く」の字状に屈曲し、端部は平坦面をもつ。上端には刻み目を施す。	口頸部内外面ヨコナデ。胴部外面タテハケメ。内面肩部ハケメ後ヘラミガキ。	胎土　石英、長石を多量含む 焼成　良好 色調　内外面暗赤褐色。 特徴　一部スス付着
Po83 26 54	ＳＹＢ区 ＳＩ－04 №991	壺	復口径 17.6	口縁部片。頸部は「く」の字状に屈曲し、端部は丸く肥厚する。	外面口縁部ヨコナデ。肩部タテハケ後ナデ。内面ヨコハケ後ヘラミガキ。	胎土　石英、長石を含む 焼成　良好 色調　内外面赤褐色。 特徴　黒斑あり。
Po84 26 54	ＳＹＢ区 ＳＩ－04 №1042	高坏	復口径 21.6	椀状の坏部。口縁部は屈曲し、水平にのびる。端部にはヘラ状工具による刻み目を施す。	口縁部内外面ヨコナデ。坏部外面タテハケメ後ヘラミガキ。内面坏部ヘラミガキ。	胎土　微砂粒を含む。 焼成　良好 色調　内面黒褐色。外面黒茶褐色。

挿表14　下山南通遺跡竪穴住居跡弥生土器観察表①

S I —04

遺物番号 挿図番号 図版番号	取上番号	器　種	法　量 (cm)	形　　態	手　　法	備　　考
Po85 26 54	S Y B 区 S I —04 No.1052	高坏	復口径 23.4	椀状の坏部。口縁部は屈曲し、水平にのびる。端部にはヘラ状工具による刻み目。口縁下部に２ケ所の穿孔がある。	口縁部内外面ヨコナデ。坏部外面タテハケメ後ヘラミガキ。内面ハケメ後ヘラミガキ。	胎土　石英、長石を含む 焼成　良好 色調　内面茶褐色。外面暗茶褐色。
Po86 26 54	S Y B 区 8 M No.713 S I —04 No.987	高坏	復口径 21.0	椀状の坏部。口縁端部は平坦面をもち、ヘラ状工具による刻み目を施す。	口縁内外面ヨコナデ。外面ハケメ後ヨコナデ。内面ハケメ後ヘラミガキ。	胎土　石英を多量含む 焼成　良好 色調　内外面茶褐色。 特徴　黒斑あり。
Po87 26 54	S Y B 区 S I —04 No.991	高坏	復口径 23.8	椀状の坏部。端部はやや拡張して平坦面をもち、刻み目がめぐる。	口縁部内外面ヨコナデ。体部ヘラミガキ。	胎土　砂粒を含む。 焼成　良好 色調　内面暗褐色。外面褐色。
Po88 26 54	S Y B 区 S I —04 No.1199	高坏	脚径14.0	「ハ」の字状に開く脚部。端部に平坦面をもつ。	外面タテハケ後ヘラミガキ。内面上位ナナメハケ後ナデ。コビオサテ、しぼり目。下位ナデ。脚端部内外面ヨコナデ。	胎土　砂粒、石英を含む 焼成　良好 色調　内外面赤褐色 特徴　黒斑あり。
Po89 26 54	S Y B 区 S I —04 No.991	高坏	復脚径 12.3	「ハ」の字状に開く脚部。端部に	外面タテハケ後ナデ。内面脚端部ヨコナデ。	胎土　砂粒を含む 焼成　良好 色調　内外面茶褐色。 物徴　黒斑あり
Po90 26 54	S Y B 区 S I —04 No.1028	高坏	復脚径 16.1	椀状の受部。円盤充填。「ハ」の字状に開く脚部。端部に平坦面をもつ。	坏部内外面ヘラミガキ。脚部外面ヘラミガキ。内面ナデ、しぼり目あり。脚端部ヨコナデ。	胎土　微砂粒を含む 焼成　良好。 色調　内面明茶褐色。外面淡橙褐色。 特徴　黒斑あり。
Po91 26 54	S Y B 区 S I —04 No.1202	高坏	脚径13.4	「ハ」の字状に開く脚部。端部に平坦面をもつ。円盤充填。	外面タテハケ後タテヘラミガキ。脚端部ヨコナデ後ヘラミガキ。内面上位しぼり目。下位ヨコナデ。	胎土　石英、長石を含む 焼成　良好 色調　内外面赤褐色。 特徴　黒斑あり。
Po92 27	S Y B 区 S I —05 No.980	底部	復底径 9.0	平底。	外面ヘラミガキ。内面タテハケメ。底面オサエ後ナデ。	胎土　石英、長石を含む 焼成　良好 色調　内面淡黒褐色。外面明褐色。 特徴　内面赤色顔料付着。外面黒斑あり。
Po93 27	S Y B 区 S I —04 No.1029	底部	復底径 7.9	平底。	外面ヘラミガキ後ナデ。底面ナデ。内面ナデ。	胎土　大粒の石英、長石を含む。 焼成，良好 色調　内外面赤褐色。
Po94 27	S Y B 区 S I —04 No.1037	底部	底径 6.3	平底。	外面ヘラミガキ。底面ナデ。内面ヘラミガキ。底面ユビオサエ。	胎土　大粒の石英、長石を含む 焼成　良好。 色調　内外面淡赤褐色。 特徴　底部に黒斑。
Po95 27 62	S Y B 区 S I —04 No.998	紡錘車	径　4.6 孔径0.38	弥生土器胴部転用の紡錘車。	外面ヘラミガキ。内面ナデ。	胎土　微細な長石を含む。 焼成　良好 色調　内面黒褐色。外面赤褐色
Po96 27 62	S Y B 区 S I —04 No.991	紡錘車	復径 4.8 孔径0.45	弥生土器胴部転用の紡錘車。周縁部をすって整形する。	外面ヘラミガキ後ナデ。内面ヘラミガキ。	胎土　大粒の石英、長石を含む。 焼成　良好。 色調　内面明褐色。外面黒褐色

S I —05

遺物番号 挿図番号 図版番号	取上番号	器　種	法　量 (cm)	形　　態	手　　法	備　　考
Po97 29 54	S Y B 区 S I —05	甕	復口径 19.3	頸部「く」の字状に屈曲する。端部はヘラ状工具による刻み目。	口縁部内外面ヨコナデ。内面ハケメ後ナデ。胴部外面タテハケ後ナデ。	胎土　石英、長石を含む。 焼成　良好 色調　内外面黄褐色。
Po98 29	S Y B 区 S I —05 No.1008	底部	復口径 9.3	平底。	胴部外面ヘラミガキ、底面ナデ内面ハケメ後ナデ。内面オサエナデ。	胎土　砂粒、石英を含む。 焼成　良好 色調　外面茶褐色。内面淡黄褐色。 特徴　黒斑あり。
Po99 29 62	S Y B 区 S I —05 No.1110	紡錘車	径　4.6 孔径 0.4	弥生土器胴部片転用の紡錘車。	外面不整ヘラミガキ、後ナデ。内面ハケメ。	胎土　微砂粒を含む 焼成　良好 色調　内面淡褐色。外面黒褐色 特徴　黒斑あり

挿表15　下山南通遺跡竪穴住居弥生土器観察表②

ＳＩ－06

遺物番号 挿図番号 図版番号	取上番号	器　種	法　量 (cm)	形　　態	手　　法	備　　考
Po100 30 54	ＳＹＢ区 ＳＩ－06 №1265	甕	復口径 15.5	口縁端部は上下に拡張するくりあげ口縁。端部外面は２条の凹線を施す。	内外面ヨコナデ。	胎土　石英、長石を含む。 焼成　良好 色調　内外面淡褐色。
Po101 30	ＳＹＢ区 ＳＩ－06 №1270	底部	復底径 6.0	平底。	外面胴部ヘラミガキ。底面ナデ。内面オサエナデ。	胎土　石英、長石を含む。 焼成　良好 色調　内面淡褐色。外面黒褐色

ＳＩ－09

遺物番号 挿図番号 図版番号	取上番号	器　種	法　量 (cm)	形　　態	手　　法	備　　考
Po102 33	ＳＹＤ区 ＳＩ－01 №23	壺	復口径 16.7	大きく外反する口縁で端部やや肥厚し丸い。	内外面ヨコナデ。	胎土　石英を少量含む 焼成　良好 色調　内外面淡褐色。
Po103 33	ＳＹＤ区 ＳＩ－01 № 6	甕	復口径 17.8	口縁端部を上下に拡張するくりあげ口縁。外面に２条の凹線を施す。器壁は薄い。	内外面ヨコナデ。	胎土　砂粒を含む 焼成　良好 色調　内外面淡褐色。
Po104 33	ＳＹＤ区 ＳＩ－01 №28	甕	復口径 16.1	頸部は「く」の字状に屈曲し、端部は上方に拡張するくりあげ口縁。外面に圧痕文を施す。	口頸部内外面ヨコナデ。体部外面タテハケ。内面ヨコナデ。	胎土　砂粒を含む 焼成　良好 色調　内外面淡褐色。
Po105 33	ＳＹＤ区 ＳＩ－01 №23	高坏	復口径 17.1	坏部。端面に３条の凹線を施す。	内外面ヨコナデ。	胎土　石英を含む 焼成　良好 色調　内外面茶褐色。
Po106 33	ＳＹＤ区 ＳＩ－01 №23	高坏		貼付突帯を施し、裾部に向けて開く脚部。穿孔されない三角形透し孔あり。	外面タテハケ。内面不明。	胎土　石英を含む 焼成　良好 色調　内外面淡褐色
Po107 33	ＳＹＤ区 ＳＩ－01 №23	底部	復底径 6.7	平底。	外面ヘラミガキ。内面ヘラケズリ後ナデ。	胎土　石英を含む。 焼成　良好 色調　内面茶褐色。外面明褐色
Po108 33	ＳＹＤ区 ＳＩ－01 №12	底部	復底径 10.2	平底。	外面ヘラミガキ。内面ナデ。	胎土　砂粒を含む。 焼成　良好 色調　内外面淡灰褐色

ＳＩ－10

遺物番号 挿図番号 図版番号	取上番号	器　種	法　量 (cm)	形　　態	手　　法	備　　考
Po109 35 55	ＳＹＣ区 ＳＩ－01 №397	壺	復口径 7.5	やや外反しながら立ち上がる口縁。小型壺。	外面ヨコナデ。	胎土　石英を含む 焼成　良好 色調　内面灰褐色。外面淡褐色
Po110 35 55	ＳＹＣ区 ＳＩ－01 №397	壺	復口径 7.1	細い筒状の口縁部。端部にヘラ状工具による刻み目を施す。	内外面ヨコナデ。	胎土　石英、長石を含む。 焼成　良好 色調　内外面暗褐色。
Po111 35 55	ＳＹＣ区 ＳＩ－01 №392	甕	復口径 18.0	頸部から「く」の字状に屈曲し、口縁部は内傾して上下に拡張する。外面に３本の凹線。頸部に指頭圧痕突帯を貼付ける。	内外面ヨコナデ。外面頸部突帯をなでつける。	胎土　石英、長石を含む 焼成　良好 色調　内外面明褐色
Po112 35 55	ＳＹＣ区 ＳＩ－01 №397	甕	復口径 25.9	頸部が「く」の字状に屈曲し、口縁部は内傾して上下に拡張する。外面に２条の凹線と刻み目を施す。頸部に貼付指頭圧痕突帯がある。	内外面ヨコナデ。	胎土　石英、長石、雲母を含む 焼成　良好 色調　内外面赤褐色
Po113 35 55	ＳＹＣ区 ＳＩ－01 №392	甕	復口径 16.6	頸部は「く」の字状に屈曲する。くりあげ口縁で外面に凹線を施す。	外面ヨコナデ。内面ナデ。	胎土　石英、長石を含む 焼成　良好 色調　内外面淡褐色
Po114 35 55	ＳＹＣ区 ＳＩ－01 №420	甕	復口径 19.5	頸部から「く」の字状に屈曲し、端部は上下に拡張する。外面に数条の凹線を施す。	口頸部、内外面ヨコナデ。体部外面タテハケメ。内面ヨコハケ後ナデ。	胎土　長石を含む 焼成　良好 色調　内外面淡褐色
Po115 35 55	ＳＹＣ区 ＳＩ－01 №397	甕	復口径 16.2	頸部から「く」の字状に屈曲し、内傾するくりあげ口縁を呈す。外面に不明瞭な凹線を施す。	内外面ヨコナデ。	胎土　石英、長石、雲母を含む 焼成　良好 色調　内外面淡褐色 特徴　黒斑あり。

挿表16　下山南通遺跡竪穴住居跡弥生土器観察表③

S I —10

遺物番号 挿図番号 図版番号	取上番号	器　種	法　量 (cm)	形　　態	手　　法	備　　考
Po116 35 55	S Y C区 S I —01 No.392	甕	復口径 14.8	頸部から「く」の字状に屈曲し、端部は僅かに拡張する。外面に2条の凹線を施す。	外面ナデ。内面ヨコナデ。	胎土　石英、長石を含む。 焼成　良好 色調　内外面淡褐色
Po117 35 55	S Y C区 S I —01 No.397	甕	復口径 13.2	頸部から「く」の字状に屈曲し、口縁部は内傾して上下に拡張する。外面に3条の凹線。頸部に刻み目突帯を施す。	口縁内外面ヨコナデ。頸部内面にユビオサエ。	胎土　石英、雲母を含む。 焼成　良好 色調　内外面淡褐色
Po118 35 55	S Y C区 S I —01 No.415、188、427、397	甕	復口径 15.1	頸部は「く」の字状に屈曲し、口縁部はほぼ直立して、立ち上がる複合口縁。口縁部には6条の凹線。	口縁外面凹線をミガキ消す。内面ヘラミガキ後ヨコナデ。頸部以下ヘラケズリ後ミガキ。	胎土　石英、長石を含む。 焼成　良好 色調　内外面茶褐色
Po119 35 55	S Y C区 S I —01 No.425	壺	復口径 15.6	頸部から外反して立ち上がる複合口縁、口縁及び頸部外面には数条の櫛描平行線を施す。下端は僅かに下垂する。	外面ヨコナデ。内面口頸部ヘラミガキ、頸部以下ヘラケズリ。	胎土　石英、長石、雲母を含む 焼成　良好 色調　内外面淡褐色 特徴　スス付着。
Po120 35 55	S Y C区 S I —01 No.430	甕	復口径 17.2	頸部は「く」の字状に屈曲し、口縁部は外反する複合口縁。端部に面をもち外面には櫛描平行線。肩部に櫛状工具による押引き沈線文。	外面ヨコナデ。内面口縁部ヘラミガキ。頸部ヨコハケ。	胎土　長石、雲母を含む 焼成　良好 色調　内外面赤褐色
Po121 35 55	S Y C区 S I —01 No.418	甕	復口径 20.8	外反気味に立ちあがる複合口縁外面に櫛描平行線を施す。頸部に圧痕文あり。	口頸部内外面ヨコナデ。内面頸部下位ヘラケズリ後ナデ。	胎土　石英、長石、雲母を含む 焼成　良好 色調　淡褐色
Po122 35 55	S Y C区 S I —01 No.397	高坏	復口径 22.0	浅い椀状の坏部口縁端部は肥厚し上方に拡張する。端部にヘラ状工具による刻み目。坏部外面に凹線を施す。	口縁端部ヘラミガキ。内面ヨコナデ後ヘラミガキ。	胎土　石英、長石を含む 焼成　良好 色調　内面灰褐色、外面淡褐色
Po123 35 55	S Y C区 S I —01 No.397	高坏	復底径 13.7	「ハ」の字状に開く脚部。端部に面をもつ。	外面脚部ヘラミガキ。端部ヨコナデ。内面ヘラケズリ。端部ヘラミガキ。	胎土　大粒の石英、長石を含む 焼成　良好 色調　淡褐色
Po124 35 55	S Y C区 S I —01 No.417	器台	口径18.6	長い筒部から大きく広がる複合口縁の受部。下端部は下垂する外面に6条の櫛描平行沈線・波状文を施す。筒部内面にしぼり目あり。	筒部外面ヘラミガキ。受部内面ナデ。脚部ヘラケズリ後ナデ。	胎土　石英、長石を含む。 焼成　良好 色調　内外面赤褐色

S I —11

遺物番号 挿図番号 図版番号	取上番号	器　種	法　量 (cm)	形　　態	手　　法	備　　考
Po125 37	S Y C区 S I —04 No.542	甕	復口径 17.6	口縁端部は上下に拡張するくりあげ口縁。外面に3条の凹線を施す。	口頸部内外面ヨコナデ。体部内外面タテハケ。	胎土　石英、長石を含む。 焼成　良好 色調　内外面淡褐色
Po126 37	S Y C区 S I —04 No.557	甕	復口径 24.6	口縁端部は内傾し、上方に拡張するくりあげ口縁。外面に3条の凹線を施す。	内外面ヨコナデ。	胎土　砂粒を含む 焼成　良好 色調　内外面淡褐色
Po127 37 55	S Y C区 S I —04 No.546	甕	復口径 16.6	頸部「く」の字状に屈曲し、端部は上下に拡張するくりあげ口縁。外面に2条の凹線を施す。	口頸部内外面ナデ。体部内外面タテハケ。	胎土　石英、長石を含む 焼成　やや不良 色調　内外面淡褐色
Po128 37	S Y C区 S I —04 No.557	甕	復口径 13.6	口縁部は内傾し、端部はややつまみあげるくりあげ口縁。外面に2条の凹線を施す。	口頸部内外面ヨコナデ。	胎土　砂粒を含む 焼成　良好 色調　内外面暗褐色
Po129 37	S Y C区 S I —04 No.557	甕	復口径 16.0	口縁部は内傾し、端部を上方につまみあげるくりあげ口縁。外面に2条の凹線を施す。	内外面ヨコナデ。	胎土　石英、長石を少量含む 焼成　良好 色調　内外面褐色
Po130 37	S Y C区 S I —04 No.543	甕		口縁端部を上方に拡張するくりあげ口縁。外面2条の凹線を施す。口縁端部欠損。	口頸部内外面ヨコナデ。体部内外面タテハケ。	胎土　石英、長石を含む 焼成　良好 色調　内外面淡褐色
Po131 37	S Y C区 S I —04 No.557	甕	復口径 18.2	口縁部は内傾し、端部は上方につまみあげるくりあげ口縁。外面に2条の凹線を引き刻み目を施す。	内外面ヨコナデ。	胎土　砂粒を含む。 焼成　良好 色調　内外面淡褐色
Po132 37	S Y C区 S I —04 No.552	甕	復口径 19.8	口縁端部は肥厚して上方が拡張するくりあげ口縁。外面に3条の凹線を引き刻み目を施す。	内外面ヨコナデ。	胎土　砂粒を含む 焼成　良好 色調　内外面褐色

挿表17　下山南通遺跡竪穴住居跡弥生土器観察表④

ＳＩ－11

遺物番号 挿図番号 図版番号	取上番号	器　種	法　量 (cm)	形　　態	手　　法	備　　考
Po133 37	ＳＹＣ区 ＳＩ－04 No.577	甕	復口径 21.2	端部を上方にやや拡張するくりあげ口縁。外面に刻み目を施す	内面ヘラミガキ。外面ヨコナデ。	胎土　砂粒を含む 焼成　良好 色調　内外面灰褐色
Po134 37 55	ＳＹＣ区 ＳＩ－04 No.558	甕	復口径 22.6	口縁端部はやや肥厚して上下に拡張するくりあげ口縁。外面の凹線の上に刻み目を施す。頸部に貼付指頭圧痕突帯がめぐる。	内外面ヨコナデ。	胎土　石英、長石を含む 焼成　良好 色調　内面褐色。外面淡褐色
Po135 37 55	ＳＹＣ区 ＳＩ－04 No.558	甕	復口径 15.0	ほぼ直立する複合口縁である。外面に櫛描平行沈線を施す。肩部ハケ状工具による押引き沈線文。	口頸部内外面ヨコナデ。頸部内面に一部ミガキが残る。肩部内面ヘラケズリ後ミガキ。	胎土　大粒の石英、長石を含む 焼成　良好 色調　内外面褐色
Po136 37 55	ＳＹＣ区 ＳＩ－04 No.538 ＳＩ－03 No.511	甕	復口径 18.9	外傾する複合口縁である。外面には10条の櫛描平行沈線を施す。肩部には貝殻腹縁による押引沈線。下位に波状文。	口頸部内面ヘラミガキの後、口縁内外面をナデ消す。肩部外面粗いハケメ。内面肩部以下ヘラケズリ後ミガキ。	胎土　大粒の石英、長石を含む 焼成　良好 色調　内面暗褐色。外面淡褐色
Po137 37	ＳＹＣ区 ＳＩ－04 No.540	高坏	復口径 19.6	内湾する受部。口縁端部は内外に拡張し、上面には斜格子文、端部に刻み目を施す。	内外面ヘラミガキ	胎土　石英を含む 焼成　良好 色調　内外面淡褐色
Po138 37 55	ＳＹＣ区 ＳＩ－04 No.551	高坏	復脚径 12.0	「ハ」の字状に開く脚台部。端部は上下に拡張する。裾部外面に櫛描平行沈線を施す。	内外面ヨコナデ。	胎土　砂粒を含む。 焼成　良好 色調　内外面黒褐色
Po139 37 55	ＳＹＣ区 ＳＩ－04 No.537	器台	復口径 20.4	口縁部外反する深めの受部。端部は丸い。外面に櫛描平行沈線を施す。	口縁部内外面ヨコナデ。口縁部上位波状文をナデ消す。筒部ヘラミガキ。内面ヘラケズリ後ヘラミガキ。	胎土　大粒の石英、長石を含む 焼成　良好 色調　内外面赤褐色
Po140 37	ＳＹＣ区 ＳＩ－04 No.558	底部	復底径 6.1	平底。	外面ヘラミガキ。内面ナデ。底面ナデ。	胎土　大粒の石英、長石を含む 焼成　やや不良 色調　内面淡黄褐色。外面黒褐色
Po141 37	ＳＹＣ区 ＳＩ－04 No.549	底部	復底径 6.4	平底。	外面ヘラミガキ。内面ナデ。	胎土　砂粒、雲母少し含む。 焼成　良好 色調　内外面淡褐色

ＳＩ－12

遺物番号 挿図番号 図版番号	取上番号	器　種	法　量 (cm)	形　　態	手　　法	備　　考
Po142 38	ＳＹＣ区 ＳＩ－03 No.509	甕	復口径 21.8	口縁が大きく外反し、端部を上方につまみあげる。外面には2条の凹線後ヘラ状工具による刻み目を施す。頸部に貼付指頭圧痕突帯。	口縁内外面ヨコナデ。	胎土　石英、長石、金雲母含む 焼成　良好 色調　内外面褐色
Po143 38	ＳＹＣ区 ＳＩ－03 No.502	甕	復口径 14.3	頸部「く」の字状に屈曲。くりあげ口縁。凹線を施す。	外面口縁部ナデ。肩部タテハケ内面ナデ。	胎土　石英、長石を含む 焼成　良好 色調　内外面淡褐色
Po144 38 55	ＳＹＣ区 ＳＩ－03 No.512	甕	口径14.5	頸部「く」の字状に屈曲し、口縁やや外傾して立ち上がる。口縁外面に櫛描平行線文。肩部に貝殻腹縁による圧痕文を施す。	口縁部内外面ヨコナデ。頸部内面ヘラミガキ。肩部以下ヘラケズリ。	胎土　石英、長石を含む 焼成　不良 色調　内外面明褐色
Po145 38 55	ＳＹＣ区 ＳＩ－03 No.508	甕	復口径 13.1	頸部「く」の字状に屈曲し、ほぼ直立する複合口縁。口縁外面櫛描平行線文を施す。	内外面ナデ。外面平行線文を一部ナデ消す。	胎土　石英、長石を含む 焼成　良好 色調　内面淡褐色。外面褐色。
Po146 38 55	ＳＹＣ区 ＳＩ－03 No.505	甕		頸部「く」の字状に屈曲する複合口縁。口縁外面櫛描平行線文肩部に貝殻腹縁による押引き沈縁文を施す。	外面平行線文をナデ消し、内面口頸部ヨコヘラミガキ後ヨコナデ。肩部以下ヘラケズリ。	胎土　石英、長石を含む 焼成　良好 色調　内外面明褐色
Po147 38	ＳＹＣ区 ＳＩ－03 No.513	底部	復底径 6.0	平底。	内外面ナデ。	胎土　砂粒を含む 焼成　良好 色調　内外面淡灰褐色
Po148 38	ＳＹＣ区 ＳＩ－03 No.507	底部	底径 5.8	平底。	外面底面ナデ。底部ヘラミガキ内面ナデ。	胎土　黒雲母を少量、石英を含む 焼成　良好 色調　内面淡褐色、外面褐色 特徴　底面黒斑あり

挿表18　下山南通遺跡竪穴住居跡弥生土器観察表⑤

ＳＩ—13

遺物番号 挿図番号 図版番号	取上番号	器　種	法　量 (cm)	形　　態	手　　法	備　　考
Po149 39 55	ＳＹＣ区 ＳＩ—05 No.523	壺	復口径 10.6	無頸壺。口縁部に４条の凹線を施す。円孔あり。	外面ヘラミガキ。内面口縁部ヨコナデ。胴部粗いハケ。	胎土　砂粒、石英を含む 焼成　良好 色調　内外面褐色

ＳＩ—15

遺物番号 挿図番号 図版番号	取上番号	器　種	法　量 (cm)	形　　態	手　　法	備　　考
Po150 42 55	ＳＹＣ区 ＳＩ—02 No.477 No.482	壺		頸部上位に刻み目突帯。その下位に波状文、櫛描平行線、凹線を交互に施す。口縁部、胴部以下欠損。大型壺。	内面頸部上位ヨコハケ。肩部上位にユビオサエが見られる。その下位タテハケ。	胎土　石英、長石を含む 焼成　良好 色調　赤褐色 特徴　黒斑あり
Po151 42	ＳＹＣ区 ＳＩ—02 No.461	甕	復口径 25.0	口縁部片。端部は面をもち刻み目を施す。	内外面ヨコナデ。	胎土　長石を含む 焼成　良好 色調　内外面淡褐色
Po152 42 55	ＳＹＣ区 ＳＩ—02 No.456	甕	復口径 17.8	頸部は「く」の字状に屈曲し端部は僅かにつまみあげる。外面に１条の凹線を施す。	口頸部内外面ヨコナデ。肩部外面タテハケ。内面ナデ。	胎土　長石を含む 焼成　良好 色調　内外面淡明褐色
Po153 42 55	ＳＹＣ区 ＳＩ—02 No.465	甕	復口径 11.6	頸部は「く」の字状に屈曲し、端部に凹線を施す。	口頸部内外面ヨコナデ。体部外面タテハケ。内面体部ナデ。	胎土　長石を含む 焼成　良好 色調　内外面黒褐色
Po154 42	ＳＹＣ区 ＳＩ—02 No.470 No.477	甕	復口径 17.5 復底径 6.6	頸部が「く」の字状に屈曲する。端部はやや拡張し外面に２条の凹線を施す。胴部中位に刺突を施す。平底。器壁は全体に薄い。	口頸部内外面ヨコナデ。肩部内外面タテハケ。胴部外面タテヘラミガキ。底部内外面ナデ。	胎土　砂粒を含む 焼成　良好 色調　内外面明褐色
Po155 42 55	ＳＹＣ区 ＳＩ—02 No.462	高坏		筒状の脚部。外面に凹線を施しその下部に数個三角形の透し孔を施す。	外面タテハケ。内面ナデ。	胎土　石英、長石を含む 焼成　良好 色調　内外面淡褐色 特徴　黒斑あり
Po156 42	ＳＹＣ区 ＳＩ—02 No.454	底部	底径 7.4	平底。	外面ヘラミガキ。底面ナデ。内面ナデ。	胎土　長石を含む 焼成　良好 色調　内外面褐色
Po157 42	ＳＹＣ区 ＳＩ—02 No.466	底部	底径 5.9	膨みをもつ平底。	外面ヘラミガキ。内面ナデ。底面ナデ。	胎土　石英　長石を含む 焼成　良好 色調　内面茶褐色、外面黒褐色
Po158 42	ＳＹＣ区 ＳＩ—02 No.468	底部	復底径 6.1	平底。	外面ヘラミガキ。内面ナデ。底面ナデ。	胎土　石英を含む。 焼成　良好 色調　内外面淡褐色 特徴　一部黒斑あり
Po159 42	ＳＹＣ区 ＳＩ—02 No.483	底部	復底径 5.6	平底。	外面ヘラミガキ。内面ナデ。	胎土　長石を含む 焼成　良好 色調　内外面淡褐色 特徴　内外面に黒漆塗布
Po160 42	ＳＹＣ区 ＳＩ—02 No.462 No.459	底部	復底径 11.6	平底。	外面ヘラミガキ。底面ナデ。内面剝離のため不明。	胎土　石英、長石を含む 焼成　良好 色調　内外面茶褐色

挿表19　下山南通遺跡竪穴住居跡弥生土器観察表⑥

ＳＢ—12

遺物番号 挿図番号 図版番号	取上番号	器　種	法　量 (cm)	形　　態	手　　法	備　　考
Po161 54	ＳＹＣ区 ２Ｆ—Ｐ ８ No.412	甕		肩の張らない胴部	外面ヨコナデ後ハケメ。内面ヨコナデ後ナナメハケ。	胎土　砂粒を含む 焼成　良好 色調　内外面淡褐色

挿表20　下山南通遺跡掘立柱建物跡弥生土器親察表

ＳＫ－01

遺物番号 挿図番号 図版番号	取上番号	器　種	法　量 (cm)	形　　態	手　　法	備　　考
Po162 57 56	ＳＹＢ区 ＳＫ－01 №773	甕	復口径 13.0	頸部は「く」の字状に屈曲し口縁端部に刻み目を施す。胴部中位に刺突状痕跡あり。	口頸部内外面ナデ。胴部内外面タテハケ。	胎土　砂粒を含む。 焼成　良好 色調　内外面淡褐色
Po163 57	ＳＹＢ区 ＳＫ－01 №772	底部	底径 7.2	平底。	外面底部下位ヘラミガキ後ナデ。内面ヘラケズリ後ナデ。底面オサエナデ。	胎土　砂粒を多量含む 焼成　良好 色調　内外面淡褐色 特徴　内外面一部黒斑有り。

ＳＫ－02

遺物番号 挿図番号 図版番号	取上番号	器　種	法　量 (cm)	形　　態	手　　法	備　　考
Po164 58 56	ＳＹＢ区 ＳＫ－02 №766	甕	復口径 18.1	頸部は「く」の字状に屈曲し口縁端部は内傾して上下に拡張する。外面圧痕文を施す。頸部には指頭圧痕突帯を貼付ける。	口縁部内外面ナデ。肩部外面タテハケ。内面ヘラケズリ。	胎土　砂粒含む 焼成　良好 色調　内面淡明褐色。外面明褐色

ＳＫ－03

遺物番号 挿図番号 図版番号	取上番号	器　種	法　量 (cm)	形　　態	手　　法	備　　考
Po165 60 62	ＳＹＢ区 ＳＫ－03 №755、 756、806	壺	復口径 17.4 器高32.6 底径 7.4	頸部は「く」字に屈曲し、口縁端部はやや肥厚する。胴部卵形。中位に工具による圧痕を施す。平底。	口縁部内外面ナデ。外面肩部タテハケメ。胴部ヨコヘラミガキ。下位タテヘラミガキ。内面頸部ヨコヘラミガキ。肩部、胴部上位粗いハケメ。下位風化のため不明。	胎土　石英、長石を含む。 焼成　良好 色調　内面淡褐色。外面暗茶褐色
Po166 60 56	ＳＹＢ区 ＳＫ－03 №805 807 819	甕	口径19.6	頸部は「く」の字状に屈曲し口縁端部はややつまみあげる。胴部は肩がはらない。平底。	口縁部内外面ヨコナデ、外面胴部上位タテハケメ。下位タテヘラミガキ。内面胴部上位ナデ。下位ヘラケズリ後ナデ。底部ユビオサエ。	胎土　石英を含む。 焼成　良好 色調　内面上部明褐色。下部淡褐色。外面明褐色。
Po167 60	ＳＹＢ区 ＳＫ－03 №804	底部	底径 6.2	平底。器壁は薄い。	外面タテヘラミガキ。内面上位ナデ下位ヨコヘラミガキ。	胎土　石英を含む。 焼成　不良 色調　内面淡灰褐色。外面淡褐色

ＳＫ－05

遺物番号 挿図番号 図版番号	取上番号	器　種	法　量 (cm)	形　　態	手　　法	備　　考
Po168 63 56	ＳＹＢ区 ＳＫ－05 №784	壺	口径17.6	口縁部大きく外反し、上部に幅広い平坦面をもつ。上面に羽状文を施す。その内に平行線文・刻み目突帯を交互に施す。口縁外面に斜格子文、頸部２段の刻み目突帯。その下平行線文、肩部斜格子文を施す。	外面頸部タテハケメ。内面ナデ。	胎土　石英を含む。 焼成　良好 色調　内面黄橙褐色。外面赤茶褐色。
Po169 63 56	ＳＹＢ区 ＳＫ－05 №786、 799	壺	口径12.2 最大胴径 20.0 器高23.0 底径 7.2	頸部は短かく、外反する口縁部。端部に刻み目を施す。胴部は圧痕を施す。胴部は球形に張り出し最大径は中位にある。	外面頸部、肩部タテハケメ。胴部ヨコヘラミガキ。下位タテヘラミガキ。内面口縁部ナデ。頸部しぼり目肩部ユビオサエ・ヨコハケメ。胴部以下タテハケメ。	胎土　石英、長石を多量に含む。 焼成　不良 色調　内面暗灰褐色。外面淡褐色。
Po170 63	ＳＹＢ区 ＳＫ－05 №788、 789	甕	復口径 30.0	「く」の字状に屈曲する口縁。上下端部に刻み目を施す。頸部に指頭圧痕突帯をめぐらす。肩部は張らず。胴部に２段の圧痕。	外面肩部、胴部タテハケメ、下位タテヘラミガキ。内面口縁部ナデ。肩部以下ハケメ後ヨコヘラミガキ	胎土　0.5～１㎜程の石英を含む 焼成　やや不良 色調　内外面淡褐色
Po171 63 56	ＳＹＢ区 ＳＫ－05 №798	甕	復口径 27.0	「く」の字状に屈曲する口縁。口縁端部は角ばり、工具による刻み目を施す。	内外面口頸部ヨコナデ。肩部ハケメ。	胎土　砂粒を含む 焼成　良好 色調　内外面淡褐色
Po172 63 56	ＳＹＢ区 ＳＫ－05 №799	甕	口径17.0	頸部は「く」の字状に屈曲し端部は内傾して上下に拡張する。外面に斜格子文を施す。頸部に指頭圧痕突帯を貼付ける。	外面口縁部ナデ。肩部タテハケメ。内面口縁部ヨコヘラミガキ。肩部ナデ後一部ヨコヘラミガキ。	胎土　0.5～１㎜程の石英、長石を含む。 焼成　良好 色調　内面明褐色。外面淡褐色
Po173 63	ＳＹＢ区 ＳＫ－05 №769	甕	復口径 19.4	「く」の字状に屈曲する口縁。端部やや肥厚し角ばる。	口縁部内外面ヨコナデ。肩部タテハケメ。	胎土　0.5㎜程の石英を含む 焼成　良好 色調　内外面淡褐色

挿表21　下山南通遺跡土壙弥生地器観察表①

ＳＫ－05

遺物番号 挿図番号 図版番号	取上番号	器　種	法　量 (cm)	形　　態	手　　法	備　　考
Po174 63 56	ＳＹＢ区 ＳＫ－05 №727、 787、791	高坏	口径13.7	椀状に内湾する坏部は水平に延びる。端部に刻み目を施す。上面の相対する位置に２個の穿孔	外面坏部ヨコヘラミガキ。底部タテヘラミガキ。	胎土　石英を含む。 焼成　やや不良 色調　内面明茶褐色。外面淡褐色。
Po175 63 56	ＳＹＢ区 ＳＫ－05 №787	底部	底径 7.0	平底。	外面タテヘラミガキ。内面ナデ。	胎土　石英を含む。 焼成　良好 色調　内面橙褐色。外面淡褐色
Po176 63	ＳＹＢ区 ＳＫ－05 №788、 790	底部	底径 9.2	平底。器壁は薄い。	外面タテヘラミガキ。底面ナデ。内面風化によって調整不明。	胎土　石英、長石を含む。 焼成　良好 色調　内面淡灰褐色。外面淡褐色。

ＳＫ－06、22

遺物番号 挿図番号 図版番号	取上番号	器　種	法　量 (cm)	形　　態	手　　法	備　　考
Po177 64	ＳＹＢ区 SK－06、 22 №823	壺	復口径 19.5	外方に大きく開く口縁。端部に刻み目を施す。	口縁部内外面ナデ。	胎土　石英を少量含む 焼成　良好 色調　内外面赤褐色
Po178 64	ＳＹＢ区 SK－06、 22 №822	底部	復底径 5.6	不明瞭な平底。内面剝離が激しい。	内外面ナデ。	胎土　長石、石英含む 焼成　不良 色調　内面淡褐色。外面褐色

ＳＫ－07

遺物番号 挿図番号 図版番号	取上番号	器　種	法　量 (cm)	形　　態	手　　法	備　　考
Po179 65 56	ＳＹＢ区 ＳＫ－07 №814	甕	復口径 17.2	頸部「く」の字状に屈曲し、口縁端部は上下に拡張する。外面には貝殻腹縁による圧痕文。頸部には指頭圧痕突帯を貼付ける。	口縁部内外面ナデ。肩部外面タテハケメ。内面粗いハケメ	胎土　0.5～２㎜程の石英含む 焼成　良好 色調　内外面淡褐色～褐色
Po180 65 56	ＳＹＢ区 ＳＫ－07 №808	甕	復口径 15.6	頸部は「く」の字状に屈曲し、口縁端部は上下に拡張する。外面には圧痕文、頸部には指頭圧痕突帯を貼付ける	内外面ナデ。	胎土　長石、石英を多量含む 焼成　不良 色調　内面赤褐色。外面褐色
Po181 65	ＳＹＢ区 ＳＫ－07 №815	底部	復口径 6.0	薄手平底。	外面ヘラミガキ、底面ナデ。内面ヘラケズリ後ヘラミガキ。底面オサエナデ。	胎土　石英を多量、黒雲母を少量含む。 焼成　良好 色調　内面褐色。外面暗褐色
Po182 65	ＳＹＢ区 ＳＫ－07 №809	底部	復底径 8.2	平底の底部片。底部外面より穿孔が見られる。	外面ヘラミガキ、ナデ。底面ナデ。内面ナナメハケ後ナデ。底面にユビオサエ。	胎土　石英、長石を多量含む。 焼成　不良 色調　内外面赤褐色 特徴　底部外面に一部黒斑あり

ＳＫ－08

遺物番号 挿図番号 図版番号	取上番号	器　種	法　量 (cm)	形　　態	手　　法	備　　考
Po183 66	ＳＹＢ区 ＳＫ－08 №780	甕	復口径 17.5	「く」の字状に屈曲する口縁。端部はややつまみあげる。	口縁部内外面ナデ。肩部外面タテハケ後ナデ。内面ナナメハケ後ナデ。	胎土　砂粒を含む。 焼成　良好 色調　内面褐色。外面明褐色
Po184 66	ＳＹＢ区 ＳＫ－08 №780	鉢	復口径 14.2	椀状の坏部。口縁端部に面をもち刻み目を施す。口縁外面は一条の沈線及び端部と同じ刻み目を施す。	口縁内面ナデ。他ヘラミガキ	胎土　砂粒を含む 焼成　良好 色調　内面褐色。外面明褐色
Po185 66	ＳＹＢ区 ＳＫ－08 №780	底部	復底径 6.5	脚台付底部	脚台部内外面ナデ。胴部外面ヘラミガキ後ナデ。内面ヘラミガキ	胎土　砂粒を含む。 焼成　良好 色調　内外面明褐色

挿表22　下山南通遺跡土壙弥生土器観察表②

ＳＫ－09

遺物番号 挿図番号 図版番号	取上番号	器　種	法　量 (cm)	形　　態	手　　法	備　　考
Po186 67	ＳＹＢ区 ＳＫ－09 №803	甕	復口径 22.5	「く」の字状に屈曲する口縁。外面に斜格子刻み目を施す。	内外面口頸部ナデ。	胎土　砂粒を含む 焼成　良好 色調　内外面淡褐色
Po187 67	ＳＹＢ区 ＳＫ－09 №801	底部	復底径 10.0	平底	外面ヘラミガキ、底面ナデ。内面ヘラケズリ後ヘラミガキ底部オサエナデ。	胎土　石英を多量含む。 焼成　良好 色調　内面赤褐色。外面褐色

ＳＫ－11

遺物番号 挿図番号 図版番号	取上番号	器　種	法　量 (cm)	形　　態	手　　法	備　　考
Po188 69	ＳＹＢ区 ＳＫ－11 №887	底部	復底径 5.5	平底。	外面ヘラミガキ。内面ユビナデ。	胎土　石英、長石を含む 焼成　良好 色調　内面灰褐色。外面明褐色 特徴　内面に炭化物付着。

ＳＫ－15

遺物番号 挿図番号 図版番号	取上番号	器　種	法　量 (cm)	形　　態	手　　法	備　　考
Po189 73	ＳＹＢ区 ＳＫ－15 №888	高坏		椀状の坏部。口縁部は屈曲し水平にのびる。	口縁部ヨコナデ。坏部外面タテハケメ後ヘラミガキ。内面ヨコヘラミガキ。	胎土　石英を多量含む 焼成　良好 色調　内外面淡褐色～赤褐色 特徴　一部スス付着

ＳＫ－16

遺物番号 挿図番号 図版番号	取上番号	器　種	法　量 (cm)	形　　態	手　　法	備　　考
Po190 74 56	ＳＹＢ区 ＳＫ－87 №1234	壺	口径15.0	頸部はやや短かく、口縁部は外反し端部に丸い面をもつ。外面に刻み目を施す。	外面頸部以下タテハケメ。口縁部内外面ヨコナデ。内面頸部以下ナデ。	胎土　砂粒を含む 焼成　良好 色調　内面明褐色。外面茶褐色
Po191 74 57	ＳＹＢ区 ＳＫ－87 №1237	甕	復口径 14.0	「く」の字状に屈曲する口縁。端部は丸く、刻み目を施す。肩ははらない。	口縁部内外面ヨコナデ。外面タテハケメ。内面ナデ。	胎土　石英を含む 焼成　良好 色調　内面灰褐色。外面淡褐色
Po192 74 57	ＳＹＢ区 ＳＫ－87 №1233 1235 1236 1239	甕	底径 5.6	口縁部欠損。胴部は肩がはらない、底部は平底で穿孔あり。	頸部内外面ヨコナデ。外面肩部タテハケメ。胴部以下タテヘラミガキ。内面胴部以下ヘラケズリ、肩部ナデ。一部ミガキ。	胎土　石英、長石を含む 焼成　やや不良 色調　内面灰褐色。外面淡褐色
Po193 74	ＳＹＢ区 ＳＫ－87 №1239	底部	復底径 11.5	かなり大形の平底	外面ハケメ後タテヘラミガキ、内面ヘラケズリ一部細かいハケメ。	胎土　石英を含む 焼成　良好 色調　内面淡黄褐色。外面淡褐色

ＳＫ－17

遺物番号 挿図番号 図版番号	取上番号	器　種	法　量 (cm)	形　　態	手　　法	備　　考
Po194 75	ＳＫＢ区 ＳＫ－88 №1106	壺	復口径 21.1	口縁部破片。端部は拡張し、内傾する面をもつ。端面に斜格子文。口縁下部刻み目突帯。	内面ナデ後ヨコヘラミガキ。	胎土　石英を含む 焼成　良好 色調　内面暗褐色。外面茶褐色
Po195 75	ＳＫＢ区 ＳＫ－88 №1106	壺	復口径 21.3	大きく外反する口縁部。端部は拡張し内傾する平坦面をもつ。端面に波状文。口縁外面に刻み目突帯。下位に平行線文を施す。	内面ナデ	胎土　石英、長石を含む 焼成　良好 色調　内面茶褐色。外面暗褐色
Po196 75 57	ＳＫＢ区 ＳＫ－88 №1106 1104	壺	復口径 30.0	大きく外反する口縁。端部は拡張し、幅の広い面をもつ。外面に斜格子文、頸部に指頭圧痕突帯を施す。器壁は厚い。	外面タテハケメ。内面ヨコヘラミガキ。	胎土　石英を含む 焼成　良好 色調　内面明褐色。外面茶褐色
Po197 76 57	ＳＫＢ区 ＳＫ－88 №1245	甕	復口径 19.5	「く」の字状に屈曲する口縁。端部は僅かにつまみあげる。	口縁内外面ヨコナデ。外面胴部タテハケメ。内面胴部ナデ。	胎土　砂粒を含む 焼成　良好 色調　内面淡褐色。外面明褐色

挿表23　下山南通遺跡土壙弥生土器観察表③

ＳＫ－17

遺物番号 挿図番号 図版番号	取上番号	器　種	法　量 (cm)	形　　態	手　　法	備　　考
Po198 76 57	ＳＹＢ区 ＳＫ－88 №1106	甕	復口径 28.5	「く」の字状に屈曲する口縁。端部は面をもち刻み目を施す。頸部に指頭圧痕突帯。	口縁部内外面ヨコナデ。外面胴部タテハケメ。内面胴部ヨコヘラミガキ。	胎土　砂粒を含む。 焼成　良好 色調　内面褐色。外面淡褐色
Po199 76	ＳＹＢ区 ＳＫ－88 №1226	甕	復口径 17.8	「く」の字状に屈曲する口縁。	口縁部内外面ヨコナデ。外面肩部ハケメ。内面ナデ。	胎土　砂粒を含む。 焼成　良好。 色調　内外面明褐色
Po200 76 57	ＳＹＢ区 ＳＫ－88 №1230、 1231、 1247、 1248	甕	口径32.5	「く」の字状に屈曲する口縁。頸部に指頭圧痕突帯、胴部中位に櫛状工具による圧痕を２段に施す。	口縁部内外面ヨコナデ。外面胴部上位タテハケメ。下位タテヘラミガキ。内面胴部ヘラケズリ後粗いハケメ。	胎土　大粒の石英、長石を含む 焼成　良好 色調　内面茶褐色。外面黄褐色
Po201 76	ＳＹＢ区 ＳＫ－88 №1246	高坏	復口径 22.0	椀状の坏部。口縁端部は拡張し内傾する面をもつ。端面に斜格子文を施す。口縁部に穿孔あり。	外面坏部タテハケメ後タテヘラミガキ。内面ヨコヘラミガキ。	胎土　石英を含む。 焼成　良好 色調　内外面赤褐色
Po202 76	ＳＹＢ区 ＳＫ－88 №1247	底部	底径 6.4	平底。底部に穿孔。	外面タテヘラミガキ。内面タテヘラケズリ。	胎土　砂粒を含む。 焼成　良好。 色調　内面暗茶褐色。外面明褐色
Po203 76	ＳＹＢ区 ＳＫ－88 №1246、 №1244	底部	復底径 9.2	平底。	外面タテヘラミガキ。底面ナデ内面ヘラケズリ。	胎土　石英を含む。 焼成　良好。 色調　内面橙褐色。外面淡明褐色 特徴　底部に黒斑あり。
Po204 76	ＳＹＢ区 ＳＫ－88 №1232	壺胴部	底径 6.4	大型の壺の胴部から底部。底部は平底。	外面胴部ハケメ後ヨコヘラミガキ、下位タテヘラミガキ。内面ハケメ後不規則なヘラミガキ。底部ユビオサエ。	胎土　石英、長石を含む。 焼成　良好。 色調　内外面茶褐色。 特徴　黒斑あり。

ＳＫ－37

遺物番号 挿図番号 図版番号	取上番号	器　種	法　量 (cm)	形　　態	手　　法	備　　考
Po205 94	ＳＹＢ区 ＳＫ－37 №839	甕	復口径 12.2	「く」の字状に屈曲する口縁部胴部はあまり張らない。	内外面ナデ。	胎土　石英を多量含む。 焼成　不良 色調　内外面褐色
Po206 94	ＳＹＢ区 ＳＫ－37 №839	甕	復口径 14.4	「く」の字状に屈曲する口縁部胴部はあまり張らない。	口縁部内外面ナデ。肩部内外面一部タテハケメ。	胎土　石英を多量含む。 焼成　不良 色調　内外面淡褐色

ＳＫ－38

遺物番号 挿図番号 図版番号	取上番号	器　種	法　量 (cm)	形　　態	手　　法	備　　考
Po207 97 57	ＳＹＢ区 ＳＫ－38 №842～858 ＳＫ－39 №868	壺	口径20.1	口縁部は大きく外反する。端部は肥厚し面をもち、斜格子文、円形浮文を施す。端部に刻み目口縁下位に５本の貼付突帯。頸部から肩部に数条の櫛描平行線櫛描波状文を交互に施し、胴部上位に圧痕文をめぐらす。	外面口縁部ナデ、頸部タテハケメ。内面口縁部、頸部ヨコハケ後ナデ。頸部下位しぼり目後ヨコハケ。肩部から胴部ナナメハケ。	胎土　石英を多量含む。 焼成　良好 色調　内面淡褐色。外面褐色
Po208 97 57	ＳＹＢ区 ＳＫ－38 №860	甕	復口径 15.3	頸部から「く」の字状に屈曲する。口縁端部をつまみあげる。胴部は張らない。	頸部内外面ナデ。胴部外面タテハケメ。内面ナナメハケメ後ナデ。	胎土　石英を多量含む。雲母少量含む。 焼成　良好 色調　内面淡褐色。外面赤褐色

ＳＫ－39

遺物番号 挿図番号 図版番号	取上番号	器　種	法　量 (cm)	形　　態	手　　法	備　　考
Po209 99 57	ＳＹＢ区 ＳＫ－39 №870、 873、744	壺	口径21.3	口縁は大きく外反し、肥厚した平坦部には斜格子文。端部に刻み目。下位には５本の刻み目突帯、櫛描波状文を施す。	外面タテハケメの後頸部ナデ。内面ナナメハケメ後ナデ。	胎土　大粒の石英、長石を少し含む。 焼成　良好 色調　内面淡灰褐色。外面淡赤褐色。
Po210 99	ＳＹＢ区 ＳＫ－39 №867	底部	復底径 7.9	平底。	内外面ヘラミガキ。底面不整ナデ。	胎土　石英を多量含む。 焼成　良好 色調　内外面淡褐色～褐色。

挿表24　下山南通遺跡土壙弥生土器観察表④

ＳＫ－39

遺物番号 挿図番号 図版番号	取上番号	器　種	法　量 (cm)	形　　態	手　　法	備　　考
Po211 99	ＳＹＢ区 ＳＫ－39 №869	壺胴部	復底径 9.5	平底。	外面ヨコヘラミガキ後タテヘラミガキ。底面不整ナデ。内面剝離のため不明。	胎土　石英を多量含む。 焼成　不良 色調　内外面淡褐色～褐色
Po212 99	ＳＹＢ区 ＳＫ－39 №865	底部	復底径 8.2	平底。	外面ヘラミガキ。内面剝離のため不明。	胎土　大粒の石英を多量に含む。 焼成　不良 色調　外面褐色

ＳＫ－42

遺物番号 挿図番号 図版番号	取上番号	器　種	法　量 (cm)	形　　態	手　　法	備　　考
Po213 103 57	ＳＹＢ区 ＳＫ－42 №892	壺	口径18.6 胴部最大径 28.1 底径 7.8 器高34.8	平底から外傾してたちあがり、胴部最大径は中位で胴が張る。筒状の頸部から口縁部は大きく外反する。内面に櫛描波状文。端部はやや角ばり、櫛描波状文を施す。頸部に貼付突帯。胴部中位に刻み目を施す。	外面胴部中位ヨコヘラミガキ。他はタテヘラミガキ。口縁部内外面ヨコナデ。胴部内面ハケメ一部ユビオサエ。	胎土　石英を少量含む。 焼成　良好 色調　内面褐色。外面赤褐色。
Po214 103	ＳＹＢ区 ＳＫ－42 №891	壺	復口径 17.4	口縁部は大きく外反し、端部は肥厚して平坦面をもつ。外面に斜格子文。内面に櫛描連弧文。	内外面ヨコナデ。	胎土　石英を含む。 焼成　良好 色調　内面茶褐色。外面茶褐色
Po215 103 57	ＳＹＢ区 ＳＫ－42 №891	壺	底径 8.2 胴部最大径 24.0	平底から外傾してたちあがり、胴部は張りがある。胴部最大径は中位。肩部には数条の櫛描平行線、櫛描波状文を施す。	外面ヘラミガキ。内面タテハケメ。底面指頭圧痕。	胎土　砂粒を含む。 焼成　良好 色調　内面褐色。外面茶褐色

ＳＫ－43

遺物番号 挿図番号 図版番号	取上番号	器　種	法　量 (cm)	形　　態	手　　法	備　　考
Po216 104	ＳＹＢ区 ＳＫ－43 №889	甕	復口径 16.0	頸部は「く」の字状に屈曲し、口縁端部に刻み目を施す。	内外面ヨコナデ。	胎土　石英を含む。 焼成　良好 色調　内外面赤褐色
Po217 104 57	ＳＹＢ区 ＳＫ－43 №893	甕	復口径 16.0	頸部は「く」の字状に屈曲し、口縁端部に刻み目。肩部は張らない。	内外面口頸部ヨコナデ。胴部外面タテハケメ。胴部内面ハケメ後ナデ。	胎土　石英を含む。 焼成　良好 色調　内外面赤褐色
Po218 104	ＳＹＢ区 ＳＫ－43 №893	底部	復口径 7.5	平底。	底部外面タテヘラミガキ、内面ナデ。底面ナデ。	胎土　石英、長石を多量含む。 焼成　良好 色調　内外面褐色

ＳＫ－44

遺物番号 挿図番号 図版番号	取上番号	器　種	法　量 (cm)	形　　態	手　　法	備　　考
Po219 105 57	ＳＹＢ区 ＳＫ－89 №1166	壺	復口径 14.0	頸部は「く」の字状に屈曲し、口縁端部は上方につまみあげる外面に工具による刻み目を施す	外面胴部ナデ。口頸部内外面ヨコナデ。胴部内面ハケメ。	胎土　石英を含む。 焼成　良好 色調　内外面橙褐色

ＳＫ－45

遺物番号 挿図番号 図版番号	取上番号	器　種	法　量 (cm)	形　　態	手　　法	備　　考
Po220 107	ＳＹＢ区 ＳＫ－90 №1197	壺		肩部から小さくすぼまる頸部。外面に７条の櫛描平行線文の間に羽状文を交互に施す。	外面タテハケメ。内面ハケメ後ナデ。上位にしぼり目。	胎土　石英を含む 焼成　良好 色調　内面淡黄褐色。外面暗褐色。
Po221 107	ＳＹＢ区 ＳＫ－90 №1197	甕	復口径 16.2	「く」の字状に屈曲する口縁。端部肥厚し面をもつ。	口縁部内外面ヨコナデ。	胎土　砂粒を含む 焼成　良好 色調　内外面暗褐色
Po222 107 57	ＳＹＢ区 ＳＫ－90 №1198	高坏	口径	椀状の坏部。口縁端部は外方に拡張し、上面に斜格子文。円形浮文を施す。端部に刻み目。	坏部内外面ヨコヘラミガキ。	胎土　石英を含む 焼成　良好 色調　内外面灰褐色

挿表25　下山南通遺跡土壙弥生土器観察表⑤

SK—45

遺物番号 挿図番号 図版番号	取上番号	器種	法量 (cm)	形態	手法	備考
Po223 107	SYB区 SK—90 №1107	底部	復底径 6.1	平底。	外面細かいタテハケメ後ヘラミガキ。内面ナデ。	胎土　石英を含む 焼成　良好 色調　内面淡灰褐色。外面暗褐色
Po224 107	SYB区 SK—90 №1197	底部	復底径 8.5	平底。	外面タテヘラミガキ。底部ナデ内面ヘラケズリ。	胎土　石英を含む。 焼成　良好 色調　内外面暗茶褐色

SK—47

遺物番号 挿図番号 図版番号	取上番号	器種	法量 (cm)	形態	手法	備考
Po225 109 57	SYB区 SK—47 №840	甕	復口径 13.4	「く」の字状に屈曲する口縁。口縁端部には刻み目。肩部に櫛状工具による圧痕文を施す。	口縁部内外面ヨコナデ。肩部外面タテハケメ。内面ナナメハケメ。	胎土　石英を多量。雲母を少量含む。 焼成　良好 色調　外面淡褐色　内面淡褐色

SK—48

遺物番号 挿図番号 図版番号	取上番号	器種	法量 (cm)	形態	手法	備考
Po226 110 57	SYB区 SK—48 №864	甕	復口径 19.0	「く」の字状に屈曲する口縁。胴部は張らない。	口頸部内外面ナデ。肩部外面タテハケメ。内面ナデ後ヘラミガキ一部ハケメが残る。	胎土　石英、黒雲母少量含む 焼成　良好 色調　内外面淡褐色

SK—49

遺物番号 挿図番号 図版番号	取上番号	器種	法量 (cm)	形態	手法	備考
Po227 111 62	SYB区 SK—49 №896	紡錘車	長径 5.1 短径 4.7 孔径	弥生土器転用の紡錘車。穿孔あり。	外面タテハケメ。内面ヘラミガキ周縁部打ち欠き整形。	胎土　石英を多量に含む 焼成　良好 色調　内面褐色。外面明褐色

SK—50

遺物番号 挿図番号 図版番号	取上番号	器種	法量 (cm)	形態	手法	備考
Po228 112 58	SYB区 SK—50 №880	壺	復口径 19.6	外反する口縁部。端部は下方に拡張し斜格子文。口縁上端に刻み目。頸部に二本の刻み目突帯口縁内面斜格子文及び刺突文を施す。	外面タテハケ後ヨコナデ。内面ヘラミガキ。頸部ユビオサエ。	胎土　石英を含む 焼成　良好 色調　内面淡褐色。外面淡灰褐色
Po229 112	SYB区 SK—50 №841	底部	復底径 12.0	平底。	外面底部ヘラミガキ。底面ナデ。内面ヘラミガキ。	胎土　石英を含む。 焼成　良好 色調　内外面黒褐色

SK—52

遺物番号 挿図番号 図版番号	取上番号	器種	法量 (cm)	形態	手法	備考
Po230 115 58	SYB区 SK—52 №890	壺	復口径 26.2	外傾する口縁。口縁端部は拡張し櫛描波状文。外面に刻み目突帯を4本以上めぐらす。	内外面ヨコナデ。	胎土　砂粒を含む 焼成　良好 色調　内外面明褐色
Po231 115	SYB区 SK—52 №884	底部	復底径 10.5	平底。	外面ヘラミガキ。底面ナデ。内面ナデ。	胎土　砂粒を含む 焼成　良好 色調　内外面淡灰褐色
Po232 115	SYB区 SK—52 №890	底部	復底径 4.3	平底。	外面ヘラミガキ後ナデ。内面ナデ。	胎土　砂粒を含む 焼成　良好 色調　内面黒褐色。外面淡灰褐色。

挿表26　下山南通遺跡土壙弥生土器観察表⑥

SK—56

遺物番号 挿図番号 図版番号	取上番号	器　種	法　量 (cm)	形　　態	手　　法	備　　考
Po233 120 58	SYB区 SK—56 №943、 №950	壺	復口径 29.8	口縁部は大きく外反し口縁端部は上下に拡張する。外面に刻み目を施す。	外面頸部細かいタテハケメ。内面ヨコヘラミガキ。	胎土　石英を含む 焼成　良好 色調　内面淡黄灰褐色。外面茶褐色
Po234 120 58	SYB区 SK—56 №943	甕	復口径 17.2	頸部は「く」の字状を呈し、口縁端部は上方に拡張する。頸部に指頭圧痕突帯をめぐらし、胴部はやや張り出す。	口縁内外面ヨコナデ。肩部外面タテハケメ。内面肩部ヨコヘラミガキ。胴部ヨコハケメ。	胎土　石英、長石を含む 焼成　良好 色調　内面淡褐色。外面赤茶褐色
Po235 120	SYB区 SK—56 №943	底部	復底径 7.8	平底。器壁はやや厚い。	外面タテヘラミガキ。内面風化によって調整不明。	胎土　石英を多量に含む 焼成　良好 色調　内面淡黄褐色。外面赤茶褐色
Po236 120	SYB区 SK—56 №950	底部	復底径 8.0	平底。	外面タテヘラミガキ。内面剝離のため調整不明。	胎土　石英を含む 焼成　良好 色調　内面暗褐色。外面茶褐色
Po237 120	SYB区 SK—56 №950	底部	復底径 6.0	平底。	外面タテヘラミガキ。内面ヘラケズリ後ナデ。	胎土　石英、長石を含む 焼成　良好 色調　内外面淡褐色
Po238 120 62	SYB区 SK—56 №943	紡錘車	長径 短径 孔径	弥生土器転用の紡錘車。	外面ヘラミガキ。周縁部粗い打ち欠き整形。	胎土　石英を含む 焼成　良好 色調　内面褐色。外面暗褐色

SK—57

遺物番号 挿図番号 図版番号	取上番号	器　種	法　量 (cm)	形　　態	手　　法	備　　考
Po239 122 58	SYB区 SK—57 №1075	壺	復口径 20.8	大きく外反する口縁。端部は拡張し面を上つ。内面に2条の櫛描波状文。端部外面に斜格子文頸部に2本の貼付突帯。肩部に2条の櫛描波状文、櫛描平行線文と斜格子文を施す。	頸部外面ヘラミガキ後ヨコナデ。内面口頸部ヨコナデ。胴部ナデ。	胎土　石英、長石を含む 焼成　良好 色調　内外面淡褐色。一部赤色。 特徴　スス付着。
Po240 122 58	SYB区 SK—57 №1076	壺	復口径 21.7	大きく外反する口縁。端部は上方に拡張し面を持つ。内面に刺突文、円形浮文、斜格子文。外面斜格子文。刻み目を入れる。頸部に2本の貼付突帯。	口頸部外面ハケ一部ヨコナデ。頸部内面ヨコナデ。口縁部内面ヨコハケメ。	胎土　石英、長石を含む。 焼成　良好 色調　内外面黄褐色
Po241 122 58	SYB区 SK—57 №1070	壺	復口径 18.8	口縁部は大きく外反する。端部はやや肥厚して平坦面をもち羽状文を施す。	口縁部内外面ヨコナデ。頸部外面タテハケメ。内面剝離のため不明。	胎土　砂粒、石英を多量に含む 焼成　良好 色調　内外面黄橙色
Po242 122 58	SYB区 SK—57 №1057、 904、907、 940、 1072、 1077、 1074	壺	復口径 18.7	口縁部は大きく外反し端部に刻み目。肩の張る胴部がつづく。胴部上位に刺突文。	口縁端部ヨコナデ。頸部〜胴部外面タテハケ。内面頸部ナデ後ヘラミガキ。胴部ナデ。	胎土　石英、長石を含む 焼成　良好 色調　内面淡褐色。外面褐色 特徴　口縁端部黒斑あり。
Po243 122 58	SYB区 SK—57 №917	壺		細めの頸部、上位に刻み目凸帯が3本。	外面タテハケメ後ヨコナデ。内面ヘラミガキ。	胎土　石英を多量含む。 焼成　良好 色調　内面暗灰色。外面淡褐色
Po244 122	SYB区 SK—57 №954	壺		外反する頸部は上位に刻み目突帯。大きく外反する口縁部がつづく。	頸部外面タテハケメ後ヨコナデ。内面上位ヨコナデ。下位不整ナデ。	胎土　微砂粒を含む。 焼成　良好 色調　内外面褐色
Po245 122 58	SYB区 SK—57 №954	甕	復口径 18.2	頸部は「く」の字状に屈曲し口縁端部は丸い。	口縁部内外面ヨコナデ。胴部内外面タテハケメ後ナデ。	胎土　微砂粒を含む 焼成　良好 色調　内外面淡黄褐色
Po246 122	SYB区 SK—57 №1056	甕	復口径 18.4	張りのない肩に「く」の字状に屈曲する頸部がつづく。口縁端部は僅かにつまみあげる。	口頸部内外面ヨコナデ。胴部内外面タテハケメ後ナデ。	胎土　微砂粒を含む。 焼成　良好 色調　内外面茶褐色。 特徴　黒斑あり。
Po247 122 58	SYB区 SK—57 №954	甕	復口径 29.4	「く」の字状に屈曲する頸部に厚めの口縁がつづく。端部は僅かにつまみあげる。	口縁部内外面ヨコナデ。肩部外面タテハケ後ナデ。内面風化のため調整不明。	胎土　微砂粒を含む 焼成　良好 色調　内外面明黄褐色。
Po248 122 58	SYB区 SK—57 №958	甕	復口径 29.4	口縁端部は面を持ち、外面に刺突文。頸部は「く」の字状に屈曲し、指頭圧痕突帯がめぐる。肩部は張らない。	内外面口縁部ヨコナデ。胴部外面タテハケメ、内面ナデ後ヘラミガキ。	胎土　微砂粒を含む 焼成　良好 色調　内外面茶褐色

挿表27　下山南通遺跡土壙弥生土器観察表⑦

SK—57

遺物番号 挿図番号 図版番号	取上番号	器種	法量(cm)	形態	手法	備考
Po249 122 58	SYB区 SK—57 №908、 №939	甕	復口径 17.2	口縁部は内傾し、上方に拡張する。外面に櫛状工具による圧痕文。頸部指頭圧痕突帯。	口頸部内外面ヨコナデ。肩部内外面タテハケ後ナデ。外面一部ヘラミガキ。	胎土　長石を含む 焼成　良好 色調　内外面黄橙色
Po250 122 58	SYB区 SK—57 №917 1077、903	高坏	底径11.2	椀状の坏部。「ハ」の字状に開く脚部。脚端部は外反し、面をもつ。	脚部外面タテヘラミガキ。内面しぼり後ナデ。脚端部内外面ヨコナデ。坏部内面円盤充塡、ハケメ後ヘラミガキ。	胎土　石英、長石を含む 焼成　良好 色調　内外面赤褐色
Po251 123	SYB区 SK—57 №903	底部	復底径 9.0	平底。	外面ヘラミガキ。内面風化のため調整不明。底面ナデ。	胎土　石英、長石を含む 焼成　やや不良 色調　内面黒灰色。外面淡黄灰白色。底面に黒斑。
Po252 123	SYB区 SK—57 №959	底部	征底径 11.8	平底。	外面ヘラミガキ。底部付近ヘラミガキ後ヨコナデ。底面ナデ。内面剝離のため調整不明。	胎土　微砂粒を含む 焼成　良好 色調　内外面淡黄橙色 特徴　外面底部一部黒斑あり
Po253 123	SYB区 SK—57 №955	底部	復底径 6.3	平底。	外面ヘラミガキ。内面ユビオサエ、ナデ。	胎土　砂粒を含む 焼成　良好 色調　内面明茶褐色。外面明黒褐色。黒斑あり。
Po254 123	SYB区 SK—57 №958	底部	復底径 9.2	平底。	外面ヘラミガキ後ナデ。内面ヘラミガキ後不整ナデ。底面不整ナデ。	胎土　砂粒を含む 焼成　良好 色調　内外面褐色 特徴　黒斑あり。
Po255 123	SYB区 SK—57 №940	底部	復底径 7.2	平底。	外面ヘラミガキ後ナデ。内面ユビオサエ、ナデ。底面ナデ。	胎土　石英を含む 焼成　良好 色調　内面黒色。外面淡黄褐色 特徴　黒斑あり。
Po256 123	SYB区 SK—57 №1056	底部	底径 5.4	平底。	外面ヘラミガキ後ヨコナデ。内面ヘラケズリ後ナデ。底面ナデ内面オサエナデ。	胎土　砂粒を含む 焼成　良好 色調　内外面黄黒褐色。
Po257 123	SYB区 SK—57 №919、 923	底部	復底径 9.5	平底。	底部～胴部内外面ヘラミガキ。底面外面ヨコナデ。内面ユビオサエ、ナデ。	胎土　石英を含む。 焼成　良好 色調　内面赤褐色。外面褐色

SK—58

遺物番号 挿図番号 図版番号	取上番号	器種	法量(cm)	形態	手法	備考
Po258 124 59	SYB区 SK—58 №915	甕	復胴径 19.8 底径 5.6	平底から内湾気味にたちあがる長胴部。口縁部欠損。胴部中位に圧痕文。	外面胴部上位タテハケメ。下位タテハケメ後ヘラミガキ。底面ナデ。内面頸部ハケ後ナデ。胴部上位ハケメ、下位及び底部ヘラケズリ後ナデ、ユビオサエ。	胎土　砂粒を含む 焼成　良好 色調　内面灰褐色。外面黄橙褐色 特徴　内面炭化物付着。

SK—62、72

遺物番号 挿図番号 図版番号	取上番号	器種	法量(cm)	形態	手法	備考
Po259 127 60	SYB区 SK—72、 92 №1225	壺	復口径 22.2	大きく開く口縁。口縁端部は拡張し、2条の凹線の上に刻み目、口縁内面に斜格子文を施す。その間に内から外へ穿孔、圧痕文を施す。	口縁部内外面ヨコナデ。	胎土　砂粒、雲母を少量含む。 焼成　良好 色調　内面暗褐色一部淡褐色。外面暗褐色
Po260 127 59	SYB区 SK—72、 92 №1095、 1220、711	壺	口径20.6	大きく開く口縁部。口縁端部に刻み目。口縁内面に櫛状工具による圧痕文をめぐらす。	外面口縁部ヨコナデ。頸部外面タテハケ後ナデ。内面剝離が著しいため不明。	胎土　石英を多量に含む 焼成　良好 色調　内外面淡明褐色
Po261 127 59	SYB区 SK—72、 92 №1223～ 1225 1227、1207	壺	復胴径 30.4	頸部はやや外傾する。胴部は球形に大きく張り出し、最大径はほぼ中位にある。頸部には指頭圧痕突帯の貼付け。口縁、底部欠損。	外面頸部上位タテハケ後ナデ。肩部タテハケ、胴部中位から下位部分にはヘラミガキ。頸部内面ヘラミガキ、胴部内面ハケメ後ナデ。	胎土　石英を少量含む 焼成　良好 色調　内外面頸部付近淡褐色。胴部黒褐色
Po262 127 60	SK—72、 92 №1143、 1139、 1151、 1141、 1147	壺	口径20.7	大きく外反する口縁部、口縁端部を拡張し面をもつ。面には櫛描波状文、端部には刻み目。口縁外面4本の刻み目突帯、頸部には櫛描平行線文、波状文を交互にめぐらす。	外面口縁部ナデ、頸部タテハケメ、内面口縁部ヘラミガキ後ナデ。頸部ヘラミガキ。	胎土　石英を少量、砂粒を含む 焼成　良好 色調　内外面赤褐色

挿表28　下山南通遺跡土壙弥生地器観察表⑧

ＳＫ－62、72

遺物番号 挿図番号 図版番号	取上番号	器　種	法　量 (cm)	形　　態	手　　法	備　　考
Po263 127 60	ＳＹＢ区 ＳＫ－72 №1094 №1067	壺	復口径 20.5	大きく外反する口縁部。口縁端部に面をもつ。面には斜格子文端部に刻み目。口縁外面に５本の刻み目突帯。頸部には櫛描平行線文、波状文を交互にめぐらす。	外面口縁部ナデ。頸部タテハケメ。内面口縁部、頸部ヘラミガキ。	胎土　石英を含む 焼成　良好 色調　内面暗赤褐色。外面赤褐色
Po264 127 60	ＳＹＢ区 ＳＫ－72、92 №1147、1151、1221、1148、1222、1225、1227、1201	甕	復口径 28.3 復胴径 32.9	頸部は「く」の字状に屈曲し、口縁端部はやや肥厚する。胴部はほとんど張らない。胴部中位に２条の圧痕文。頸部に指頭圧痕突帯。底部欠損。	口縁部内外面ヨコナデ。外面胴部上位タテハケメ、下位ヘラミガキ、内面胴部上位ナナメハケメ、下位ナナメハケ後ナデ。	胎土　砂粒を含む 焼成　良好 色調　内外面淡褐色
Po265 127 60	ＳＹＢ区 ＳＫ－72、92 №1150	甕	復口径 24.4	「く」の字状に屈曲する口縁。端部をつまみあげ、外面に刻み目を施す。	口縁部内外面ナデ。胴部外面タテハケメ、内面ナナメハケメ。	胎土　石英を少量含む 焼成　良好 色調　内外面淡明褐色
Po266 128	ＳＹＢ区 ＳＫ－72、92 №1137、1144、1095	甕	口径17.3 復胴径 19.8 器高29.3 底径 5.7	「く」の字状に屈曲する口縁。口縁端部は肥厚し刻み目を施す。胴部は肩が張らず、中位に圧痕文をめぐらす。平底。	内外面口縁部ヨコナデ。胴部上位タテハケメ。下位タテヘラミガキ。底面ナデ。内面頸部ヘラミガキ。胴部上位ナナメハケメ下位ヘラケズリ後ナデ。	胎土　石英、長石を少量含む 焼成　良好 色調　内面淡褐色。外面淡明褐色
Po267 128	ＳＹＢ区 ＳＫ－72 №1095	甕	復口径 21.2	「く」字状に屈曲する口縁。口縁端部に刻み目を施す。	口縁部内外面ナデ。外面胴部タテハケメ。内面ナナメハケメ。	胎土　石英を含む。 焼成　良好 色調　内面赤褐色。外面淡赤褐色。
Po268 128 60	ＳＹＢ区 ＳＫ－72、92 №1142	高坏	復口径 21.7	ゆるやかに内湾する浅い坏部、口縁端部は肥厚して平坦面をもつ。口縁端部刻み目、口縁部に相対する位置に２孔づつ穿孔あり。	口縁部内外面ヨコナデ。坏部外面ナナメハケメ後ヘラミガキ。内面不整ハケメ後ヘラミガキ。	胎土　石英を少量含む 焼成　良好 色調　内面明褐色。外面暗褐色 特徴　坏部外面黒斑あり
Po269 128	ＳＹＢ区 ＳＫ－72、92 №1222	高坏		高坏筒部。「ハ」の字状に開く脚部。	外面上位タテハケ後ナデ、下位ヘラミガキ。内面しぼり、ナデ。	胎土　石英、長石を少量含む 焼成　良好 色調　内外面淡明褐色
Po270 128	ＳＹＢ区 ＳＫ－72、92 №1209	底部	底径 6.1	平底	外面ヘラミガキ、他ナデ	胎土　石英、長石を少量含む 焼成　良好 色調　内面褐色。外面暗褐色
Po271 128	ＳＹＢ区 ＳＫ－72、92 №1209	底部	復底径 5.2	台付の底部	外面タテハケ後ナデ。端部強いナデ、内面ナデ。	胎土　砂粒、長石を少量含む 焼成　良好 色調　内外面淡褐色
Po272 128 62	ＳＹＢ区 ＳＫ－72 №1095	紡錘車	長径 4.3 短径 4.0 孔径 0.4	弥生土器転用。	表面ヘラミガキ。½欠損	胎土　微砂粒を含む。 焼成　良好 色調　内面茶褐色。外面淡茶褐色

ＳＫ－63

遺物番号 挿図番号 図版番号	取上番号	器　種	法　量 (cm)	形　　態	手　　法	備　　考
Po273 129	ＳＹＢ区 ＳＫ－63 №949	壺	復口径 18.0	外反する口縁、端部をつまみあげる。内面に２条の櫛描波状文を施す。端部にも櫛描波状文。	内外面口縁部ヨコナデ。	胎土　0.5mm程の石英を含む。 焼成　良好 色調　内外面共暗茶褐色
Po274 129	ＳＹＢ区 ＳＫ－63 №948	底部	底径 7.5	平底。	外面タテヘラミガキ。底面ナデ。内面風化のため調整不明、底部にユビオサエ。	胎土　石英を含む。 焼成　良好 色調　内外面明褐色

ＳＫ－64

遺物番号 挿図番号 図版番号	取上番号	器　種	法　量 (cm)	形　　態	手　　法	備　　考
Po275 131 59	ＳＹＢ区 ＳＫ－64 №1081、1082、1088、1089	壺	胴部最大径 28.0 底径 7.8	平底から内湾気味にたちあがり胴部最大径がやや上位にある。頸部は細くすぼまる。肩部と胴部の上位に圧痕文を施す。	外面タテハケメ後ヨコヘラミガキ、下部タテヘラミガキ。内面頸部しぼり目。肩部ハケメ、胴部以下ヘラミガキ、底部付近ヘラケズリ。	胎土　石英を含む 焼成　良好 色調　内面暗灰褐色。外面明茶褐色
Po276 131	ＳＹＢ区 ＳＫ－64 №1082	高坏	復口径 21.2	内湾する浅めの坏部。口縁端部は肥厚し平坦な面をもつ。上面に斜格子文。下端部に刻み目を施す。	外面坏部ハケメ後タテヘラミガキ、内面ナデ後ヨコヘラミガキ。	胎土　石英を含む 焼成　良好 色調　内外面褐色

挿表29　下山南通遺跡土壙弥生土器観察表⑨

ＳＫ－64

遺物番号 挿図番号 図版番号	取上番号	器　種	法　量 (cm)	形　　態	手　　法	備　　考
Po277 131	ＳＹＢ区 ＳＫ－64 No.1082	底部	復底径 8.0	平底。器壁は厚い。	外面タテヘラミガキ。内面タテハケメ、底部にユビオサエ。	胎土　石英を多量に含む 焼成　やや不良 色調　内外面暗茶褐色
Po278 131	ＳＹＢ区 ＳＫ－64 No.1082	底部	復底径 10.0	平底。	外面タテヘラミガキ。内面タテハケメ、底部にユビオサエ。	胎土　石英を含む 焼成　良好 色調　内外面明茶褐色

ＳＫ－65

遺物番号 挿図番号 図版番号	取上番号	器　種	法　量 (cm)	形　　態	手　　法	備　　考
Po279 132	ＳＹＢ区 ＳＫ－65 No.989	甕	復口径 13.8	「く」の字状に屈曲する口縁。肩部は張らない。	口縁部内外面ヨコナデ。外面胴部タテハケメ、内面肩部ユビオサエ、胴部ナデ後タテヘラミガキ。	胎土　石英を含む 焼成　良好 色調　内外面暗褐色

ＳＫ－66

遺物番号 挿図番号 図版番号	取上番号	器　種	法　量 (cm)	形　　態	手　　法	備　　考
Po280 134 59	ＳＹＢ区 ＳＫ－66 No.968、970、971、973、976、979、1013、1018、1020、1022、1024	壺	口径22.0 底径11.2 器高52.7	口縁部は大きく外反し端部は拡張する。口縁外面に４本の刻み目突帯をめぐらす。胴部の最大径は中位にあり２条に圧痕文を施こす。平底。	外面頸部、肩部タテヘラミガキ。胴部ヨコヘラミガキ。下位タテヘラミガキ。内面口縁部ナデ。頸部しぼり後ヨコヘラミガキ。肩部以下不整ハケメ。	胎土　石英を含む 焼成　良好 色調　内面明茶褐色。外面褐色
Po281 134 59	ＳＹＢ区 ＳＫ－66 No.972	壺		「く」の字状に屈曲する口縁。上端部ややつまみ上げる。肩は張らず、なだらかな胴部に続く。	口縁部内外面ヨコナデ。肩部外面タテハケメ。胴部下位ヨコヘラミガキ。内面胴部不整ハケメ。	胎土　石英を含む。 焼成　不良 色調　内外面暗黄褐色。
Po282 134	ＳＹＢ区 ＳＫ－66 No.966	底部	底径 7.5	平底。	外面タテヘラミガキ。内面風化のため不明。	胎土　石英を含む 焼成　良好 色調　内面灰褐色。外面明茶褐色
Po283 134	ＳＹＢ区 ＳＫ－66 No.964	底部	復底径 5.7	平底。	底部外面ヘラミガキ。内面ヘラケズリ。底面内外面ナデ。	胎土　石英、長石を含む 焼成　良好 色調　内面灰褐色。外面明褐色
Po284 134	ＳＹＢ区 ＳＫ－66 No.961 962 964	高坏	底径13.6	「ハ」の字状に広がる脚部。端部は肥厚する。	外面タテヘラミガキ。内面脚部上位しぼり、ナデ。下位ナデ。	胎土　石英を含む 焼成　良好 色調　内面茶褐色。外面淡褐色
Po285 134 59	ＳＹＢ区 ＳＫ－66 No.974	高坏	底径14.0	「ハ」の字状に大きく広がる胴部。端部に面をもつ。	外面坏部ハケメ。脚部タテヘラミガキ。内面坏部円盤充塡、ハケメ。脚部上位しぼり目。下位ナデ。	胎土　石英を含む。 焼成　良好 色調　内面黄灰褐色。外面褐色
Po286 134	ＳＹＢ区 ＳＫ－66 No.967～979 No.1014～1019	高坏	復脚径 13.1	「ハ」の字状に開く脚部。端部はやや肥厚し、面をもつ。	脚部外面タテハケメ。内面脚端部ヨコナデ。	胎土　長石を含む 焼成　良好 色調　内外面褐色
Po287 134	ＳＹＢ区 ＳＫ－69 No.1059	高坏	復脚径 13.2	「ハ」の字状に開く脚部。端部に面をもつ。	脚部外面ヘラミガキ。内面ナデ。脚端部ヨコナデ。	胎土　石英、長石を含む 焼成　良好 色調　内面暗茶褐色。外面暗茶色
Po288 135 59	ＳＹＢ区 ＳＫ－66 No.956～979 No.1041～1009 No.1021	壺	口径24.4 底径10.5 器高57.4	口縁部は大きく外反する端部を内側につまみだす。端部は面をもち円形浮文、刻み目を施す。外面に４本の刻み目突帯。頸部より胴部中位に櫛描平行線文。波状文を交互にめぐらす。胴部最大径中位。平底。	外面頸部、胴部中位にタテハケメ中位ヨコヘラミガキ。下位タテヘラミガキ。内面口縁部ナデ。胴部下から上方向にハケメ。	胎土　砂粒を含む 焼成　良好 色調　内外面明茶褐色

ＳＫ－69

遺物番号 挿図番号 図版番号	取上番号	器　種	法　量 (cm)	形　　態	手　　法	備　　考
Po289 138 60	ＳＹＢ区 ＳＫ－69 No.1059	甕	復口径 11.7	「く」の字状に屈曲する口縁、端部に不規則な刻み目、なだらかな胴部。小型甕。	内外面口縁部ヨコナデ。外面肩部以下タテハケメ、内面肩部ハケメ、胴部ヘラケズリ。	胎土　石英を含む。 焼成　良好 色調　内外面淡褐色

挿表30　下山南通遺跡土壙弥生土器観察表⑩

SK—70

遺物番号 挿図番号 図版番号	取上番号	器　種	法　量 (cm)	形　　態	手　　法	備　　考
Po290 139 60	SYB区 SK—70 №1070	甕	復口径 17.0	「く」の字状に外反する口縁、上端を少しつまみあげる。肩部がやや張り、球形を呈す。	口縁部内外面ナデ。外面タテハケメ。内面ナナメハケメ。	胎土　石英を多量含む 焼成　良好 色調　内面淡褐色。外面褐色
Po291 139	SYB区 SK—70 №999	底部	復底径 5.3	平底	内外面ナデ。	胎土　石英、長石を含む 焼成　良好 色調　内外面淡灰褐色

SK—71

遺物番号 挿図番号 図版番号	取上番号	器　種	法　量 (cm)	形　　態	手　　法	備　　考
Po292 140	SYB区 SK—71 №1004	甕	復口径 17.0	端部僅かに面をもつ口縁	内外面ナデ	胎土　石英、砂粒を含む 焼成　良好 色調　内外面淡明褐色

SK—73

遺物番号 挿図番号 図版番号	取上番号	器　種	法　量 (cm)	形　　態	手　　法	備　　考
Po293 141	SYB区 SK—86 №1102	甕	復口径 16.3	外反する口縁部。端部は丸い。	口縁部内外面ヨコナデ。頸部外面タテハケメ。	胎土　石英を少量含む 焼成　良好 色調　内外茶褐色
Po294 141 60	SYB区 SK—86 №1171	高坏	復口径 2.8	椀状の坏部。口縁端部は内外に拡張し、平坦面をもち、上面に斜格子文、端部に刻み目を施す。口縁上部穿孔あり。	口縁端部内外面ヨコナデ。坏部外面ヘラミガキ。内面ヨコナデ後ヘラミガキ。	胎土　石英、長石を含む 焼成　良好 色調　内面赤褐色。外面黒褐色
Po295 141 60	SYB区 SK—86 №1104	高坏		「ハ」の字状に開く脚部。脚部上位に2条の貼付突帯を施す。	外面ヘラミガキ。内面上位から中程に絞り目。下位ナデ。	胎土　石英を含む 焼成　良好 色調　内外面赤褐色
Po296 141	SYB区 SK—86 №1170	底部	復底径 8.8	平底。	胴部外面ヘラミガキ、下位ヘラミガキ後横ナデ。内面ヘラケズリ後ナデ。底面ナデ。	胎土　石英、長石を含む 焼成　良好 色調　内面淡褐色。外面赤褐色 特徴　黒斑あり
Po297 141	SYB区 SK—86 №1103	底部	復底径 7.0	平底。	外面底部ヘラミガキ。底面ナデ。内面ナデ。	胎土　砂粒を含む 焼成　良好 色調　内面淡茶褐色。外面茶褐色。 特徴　一部黒斑あり。
Po298 141	SYB区 SK—86 №1102	底部	復底径 5.4	平底。	外面ヘラミガキ。底面ナデ。内面ナデ。	胎土　石英、長石を含む 焼成　良好 色調　内面暗褐色。外面赤褐色

SK—77

遺物番号 挿図番号 図版番号	取上番号	器　種	法　量 (cm)	形　　態	手　　法	備　　考
Po299 146	SYB区 SK—77 №993	甕	復口径 28.1	外傾する口縁、端部に刻み目を施す。	内外面ヨコナデ	胎土　砂粒を含む 焼成　良好 色調　内外面淡明褐色

SK—78

遺物番号 挿図番号 図版番号	取上番号	器　種	法　量 (cm)	形　　態	手　　法	備　　考
Po300 147	SYB区 SK—78 №1003	底部	復底径 9.3	平底。	外面ヘラミガキ後ナデ。内面ヘラケズリ後ナデ。	胎土　石英、長石を少量含む 焼成　良好 色調　内面淡褐色、外面明褐色

挿表31　下山南通遺跡土壙弥生土器観察表⑪

SK—79

遺物番号 挿図番号 図版番号	取上番号	器種	法量 (cm)	形態	手法	備考
Po301 148	SYB区 SK—79 No.1091	壺	復口径 17.2	大きく外反する口縁部。外面に綾杉状圧痕文。頸部に指頭圧痕突帯貼付け。	口縁部外面ナデ。頸部外面タテハケメ、内面ナデ。	胎土　石英を少量含む 焼成　良好 色調　内外面淡褐色 特徴　口縁部内面黒斑
Po302 148	SYB区 SK—79 No.1091	甕	復口径 22.0	「く」の字状に屈曲する口縁。端部をつまみあげる、胴部はあまり張らない。	口縁部内外面ヨコナデ。胴部外面タテハケメ。内面ナデ。	胎土　砂粒を含む 焼成　良好 色調　内外面淡褐色
Po303 148	SYB区 SK—79 No.1091	脚部	復底径 15.4	「ハ」の字状に広がる脚部。端部は面をもち、刻み目を施す。裾部に大きな穿孔。	外面ナナメハケ後ナデ。内面ヨコナデ。	胎土　砂粒を含む 焼成　良好 色調　内面淡褐色。外面淡灰褐色

SK—81

遺物番号 挿図番号 図版番号	取上番号	器種	法量 (cm)	形態	手法	備考
Po304 150 60	SYB区 SK—81 No.1123	壺	口径20.8	大きく外反し、端部に面をもつ口縁部外面に綾杉状圧痕文を施す。頸部に2本刻み目突帯貼付け。	外面口頸部タテハケメ、内面口縁部ヨコナデ。頸部ナデ。	胎土　砂粒を含む 焼成　良好 色調　内外面淡褐色
Po305 150	SYB区 SK—81 No.1181	甕	復口径 25.4	「く」の字状に屈曲する口縁。端部は丸い。肩はなだらか。	口縁部内外面ヨコナデ。外面肩部タテハケメ、内面ハケメ後一部ヘラミガキ。	胎土　砂粒を含む 焼成　良好 色調　内外面淡黄褐色
Po306 150	SYB区 SK—81 No.1112	甕	復口径 20.5	「く」の字状に屈曲する口縁。口縁端部は丸い。肩部なだらか。	口縁部内外面ヨコナデ。外面胴部タテハケメ。内面ハケメ。	胎土　砂粒を含む 焼成　良好 色調　内面淡褐色。外面褐色
Po307 150	SYB区 SK—81 No.1112	底部	復底部 6.4	あげ底気味の平底。	外面タテヘラミガキ。内面ナデ。	胎土　砂粒を含む 焼成　良好 色調　内面赤褐色。外面淡明褐色 特徴　内面赤色顔料付着
Po308 150	SYB区 SK—81 No.1128	底部	復底径 5.8	平底	外面タテヘラミガキ、内面ヘラケズリ。底部ユビオサエ	胎土　砂粒を含む 焼成　良好 色調　内面黒色、外面褐色
Po309 150	SYB区 SK—81 No.1121	底部	復底径 4.3	平底	外面タテヘラミガキ。内面ナデ。	胎土　砂粒を含む 焼成　良好 色調　内面黒褐色。外面明褐色

SK—82

遺物番号 挿図番号 図版番号	取上番号	器種	法量 (cm)	形態	手法	備考
Po310 153 60	SYB区 SK—82 No.1165	壺	復口径 22.2	外傾する口縁部。端部は肥厚し平坦面をもつ。上面に刻み目突帯を施し、外側に圧痕文を施す。外面に刻み目突帯。棒状突帯を貼付ける。	口縁部内面不定方向ヘラミガキ口縁部ヨコナデ。	胎土　石英を少量含む。 焼成　良好 色調　内外面茶褐色
Po311 153 60	SYB区 SK—82 No.1113	甕	復口径 23.5	「く」の字状に屈曲する口縁端部は丸く刻みを施す。	内外面口縁部ヨコナデ。胴部外面細かいタテハケメ、胴部内面ハケメ。	胎土　石英を含む 焼成　良好 色調　内外面淡黄褐色
Po312 153	SYB区 SK—82 No.1113	甕	復口径 17.8	「く」の字状に屈曲する口縁。端部は丸い。	口縁部内外面ヨコナデ。外面肩部ナデ。内面不規則なヘラミガキ。	胎土　砂粒を含む 焼成　良好 色調　内面明茶褐色。外面黒褐色
Po313 153	SYB区 SK—82 No.1113	甕	復口径 23.5	「く」の字状に屈曲する口縁。端部はややつまみあげて刻みを施す。肩は張らない。	口縁部内外面ヨコナデ。外面胴部タテハケメ。内面ハケメ。	胎土　砂粒を含む 焼成　良好 色調　内面茶褐色。外面乳白色
Po314 153	SYB区 SK—82 No.1113	甕	復口径 17.0	口縁端部やや肥厚し、わずかな面をもつ。外面に貝殻腹縁による圧痕。	内外面ヨコナデ。	胎土　砂粒を含む 焼成　良好 色調　内外面明茶褐色
Po315 153 60	SYB区 SK—82 No.1113	甕	復口径 26.0	口縁端部やや角ばる。頸部に指頭圧痕突帯を施す。	口縁内外面ヨコナデ。肩部内外面ハケメ。	胎土　石英を含む 焼成　良好 色調　内外面茶褐色
Po316 153	SYB区 SK—82 No.1113	底部	復底径 11.0	平底。器壁はやや厚い。	外面タテヘラミガキ。内面ナデ。	胎土　石英を含む 焼成　良好 色調　内面灰褐色。外面淡褐色
Po317 153	SYB区 SK—82 No.1113	底部	底径 9.0	平底。	外面タテヘラミガキ。内面ナデ底部ユビオサエ。	胎土　石英を含む 焼成　良好 色調　内面暗褐色。外面淡明褐色

挿表32　下山南通遺跡土壙弥生土器観察表⑫

SK—83

遺物番号 挿図番号 図版番号	取上番号	器種	法量 (cm)	形態	手法	備考
Po318 155 60	SYB区 SK—83 No.1195	壺		ゆるやかに張る肩部。4条の櫛描平行線文。綾杉状文を交互に施文する。	肩部外面タテハケメ、内面剝離のため調整不明。	胎土　石英を含む 焼成　良好 色調　内面赤茶褐色。外面暗茶褐色
Po319 155	SYB区 SK—83 No.1194	甕	復口径 17.0	口縁は「く」の字状に屈曲する。口縁端部は僅かにつまみあげる。	口縁部内外面ヨコナデ、内面肩部タテハケメ。	胎土　石英、長石を含む。 焼成　良好 色調　内面明褐色。外面暗褐色

SK—85

遺物番号 挿図番号 図版番号	取上番号	器種	法量 (cm)	形態	手法	備考
Po320 157	SYB区 SK—85 No.1100	壺	復口径 9.2	ゆるく屈曲する頸部から外傾して立ちあがる口縁。端部は外方に拡張し刻み目を施す。	内外面ヨコナデ。	胎土　石英を含む 焼成　良好 色調　内外面明褐色
Po321 157	SYB区 SK—85 No.1100	甕	復口径 14.0	「く」の字状に屈曲する口縁。端部は上方につまみあげる。	口縁部内外面ヨコナデ。	胎土　石英を含む 焼成　不良 色調　内面明褐色。外面茶褐色

SK—90

遺物番号 挿図番号 図版番号	取上番号	器種	法量 (cm)	形態	手法	備考
Po322 163 60	SYC区 SK—21 No.520	壺		外反する口頸部。頸部上位刻み目突帯2本、下位に7条の櫛描平行沈線を施す。	頸部外面上位ヨコナデ。下位タテハケメ後ヨコナデ。内面下位ヘラミガキ後ヨコハケ。	胎土　長石、石英を含む 焼成　良好 色調　内外面赤褐色
Po323 163	SYC区 SK—21 No.520	甕	復口径 15.5	口縁部は内傾して上下に拡張する。外面に3本の凹線を施す。	口頸部内外面ヨコナデ。	胎土　微砂粒を含む 焼成　良好 色調　内外面淡褐色
Po324 163	SYC区 SK—21 No.520	甕	復口径 18.0	外反する口縁。端部は面をもち凹線を刻み目を施す。	口頸部内外面ヨコナデ。	胎土　石英、長石を含む 焼成　良好 色調　内外面淡赤褐色 特徴　外面黒斑あり
Po325 163 60	SYC区 SK—21 No.561	甕	復口径 18.0	口縁端部は内傾して上下に拡張する。外面に2条の凹線を施す。頸部は「く」の字状に屈曲し、胴部やや張る。	内外面口頸部ヨコナデ。胴部外面タテハケメ。胴部内面ヨコハケ。	胎土　石英、長石を含む。 焼成　良好 色調　内面赤褐色。外面淡赤褐色
Po326 163	SYC区 SK—21 No.562	高坏	復口径 20.5	坏部は大きく開き口縁部は強く内湾する。	口縁部内外面ヨコナデ。坏部内外面ヘラミガキ。	胎土　多量の長石を含む 焼成　良好 色調　内外面淡黒褐色

SK—91

遺物番号 挿図番号 図版番号	取上番号	器種	法量 (cm)	形態	手法	備考
Po327 164	SYC区 SK—22 No.521	甕	復口径 18.0	口縁端部は上下に拡張し面をもつ。外面に凹線を施す。	内外面ヨコナデ。	胎土　細砂粒を含む 焼成　良好 色調　内面褐色。外面淡赤褐色

SK—92

遺物番号 挿図番号 図版番号	取上番号	器種	法量 (cm)	形態	手法	備考
Po328 165	SYC区 SK—23 No.527	甕	復口径 15.0	頸部は「く」の字状に屈曲し、口縁端部は内傾し、上下にやや拡張する。外面に凹線を施す。	口頸部内外面ヨコナデ。外面胴部上位タテハケメ。正位タテヘラミガキ。内面胴部上位ハケメ。下位ハケ後ナデ消し。底部付近ヘラケズリ。	胎土　細砂粒を含む 焼成　良好 色調　内面黄褐色。外面暗茶褐色
Po329 165	SYC区 SK—23 No.531	底部	復底径 5.4	平底。	外面ハケメ後タテヘラミガキ。内面ヘラケズリ。	胎土　砂粒を含む 焼成　良好 色調　内面暗褐色。外面黒褐色

挿表33　下山南通遺跡土壙弥生土器観察表⑬

SK—93

遺物番号 挿図番号 図版番号	取上番号	器種	法量(cm)	形態	手法	備考
Po330 167 60	SYC区 SK—24 No.522	壺	復口径 8.0	口縁部はほぼ直立し、端部は上部に平坦面をもつ。	胴部外面タテハケメ。内面ヨコナデ。	胎土　石英、長石を含む 焼成　良好 色調　内外面淡灰褐色
Po331 167 60	SYC区 SK—24 No.522	甕	復口径 16.2	口縁端部は内傾して上方に拡張する。外面には2条の凹線を施す。肩はあまり張らない。	内外面口頸部ヨコナデ。胴部外面ハケメ後タテハケメ。内面タテハケメ後ナデ。	胎土　微砂粒を含む 焼成　良好 色調　内外面淡褐色
Po332 167 60	SYC区 SK—24 No.522	甕	復口径 16.0	口縁端部は内傾してやや上下に拡張する。外面には、2条の凹線を施す。頸部は「く」の字状に屈曲し、胴部につづく。	内外面口頸部ヨコナデ。胴部外面タテハケ。胴部内面粗いハケメ後ナデ。	胎土　極細砂粒を含む 焼成　良好 色調　内外面淡赤褐色
Po333 167	SYC区 SK—24 No.522	甕	復口径 16.0	口縁端部は内傾して面をもち、2条の凹線を施す。頸部は「く」の字状に屈曲し、胴部につづく。	内外面口頸部ヨコナデ。胴部タテハケメ内面ヨコハケの後ナデ。	胎土　石英、長石を含む 焼成　良好 色調　内面淡赤褐色。外面淡褐色
Po334 167 60	SYC区 SK—24 No.522	高坏	復脚径 12.7	「ハ」の字状に開く脚台部。端部は肥厚して、面をもち2条の凹線。筒部は上部より、貼付突帯。4条の凹線、三角形透し、7条の凹線の順に裾部まで施す。	筒部内面ヨコナデ。中位に絞り。	胎土　石英、長石を含む 焼成　良好 色調　内外面淡褐色

SK—94

遺物番号 挿図番号 図版番号	取上番号	器種	法量(cm)	形態	手法	備考
Po335 168	SYC区 SK—25 No.519	高坏	復口径 20.0	浅い坏部で口縁は内湾する。外面に2条の凹線を施す。	内外面横ナデ。	胎土　石英、長石を含む 焼成　良好 色調　内外面黒褐色
Po336 168	SYC区 SK—25 No.519	底部	復底径 5.3	平底。	外面タテヘラミガキ。内面ヘラケズリ後ナデ。	胎土　細砂粒を含む 焼成　良好 色調　内外面暗黒褐色
Po337 168	SYC区 SK—25 No.519	底部	復底径 5.5	平底。	外面タテヘラミガキ。内面ヘラケズリ後ナデ。	胎土　石英、長石を含む 焼成　良好 色調　内外面黒褐色

SK—97

遺物番号 挿図番号 図版番号	取上番号	器種	法量(cm)	形態	手法	備考
Po338 171 61	SYB区 SK—97 No.1277	甕	復口径 19.8	頸部は「く」の字状に折れ、口縁端部は内傾して上下に拡張する。外面に2条の凹線。肩部は張らない。	内外面口頸部ヨコナデ。肩部外面タテハケメ。肩部内面ヘラケズリ。	胎土　砂粒を含む 焼成　良好 色調　内面淡褐色。外面黒褐色
Po339 171	SYB区 SK—97 No.1277	底部	復底径 5.4	平底。	外面タテヘラミガキ。底面ナデ。底部ユビオサエ。	胎土　砂粒を含む 焼成　良好 色調　内面灰褐色。外面茶褐色

SK—101

遺物番号 挿図番号 図版番号	取上番号	器種	法量(cm)	形態	手法	備考
Po340 175	SYD区 SK—05 No.26	甕	復口径 15.8	「く」の字状に屈曲する口縁端部はやや拡張し、上下端部に刻み目。外面に凹線を施す。器壁は薄い。	内外面口縁部ヨコナデ。	胎土　砂粒を含む 焼成　良好 色調　内外面淡褐色
Po341 175	SYD区 SK—05 No.26	甕	復口径 17.2	口縁端部を拡張し、面をもつ。器壁は薄い。	口縁部内外面ヨコナデ。端部は強くナデる。	胎土　石英を少量含む 焼成　良好 色調　内外面淡灰褐色

挿表34　下山南通遺跡土壙弥生土器観察表⑭

ＳＫ－105

遺物番号 挿図番号 図版番号	取上番号	器　種	法　量 (cm)	形　　態	手　　法	備　　考
Po342 179 61	ＳＹＣ区 ＳＫ－13 №398	甕	復口径 21.7	口縁端部は内傾して上下に拡張し、平坦面をもつ、外面に４条の凹線を入れ、その上に刻み目と円形浮文を施す。頸部に刻み目突帯をめぐらす。	外面頸部強いナデ。胴部ナナメハケ。内面ナデ。	胎土　砂粒を含む 焼成　良好 色調　内外面淡褐色
Po343 179	ＳＹＣ区 ＳＫ－13 №399	底部	復口径 8.0	平底。	底部外面ヘラミガキ。底面外面ナデ。	胎土　砂粒を含む 焼成　良好 色調　内面明褐色。外面淡褐色

ＳＫ－106

遺物番号 挿図番号 図版番号	取上番号	器　種	法　量 (cm)	形　　態	手　　法	備　　考
Po344 181 61	Ｃ区 ＳＫ－01 №360	甕	復口径 17.6 胴部最大径　22.9 底径 6.5 復器高 29.3	頸部は「く」の字状に屈曲し、口縁端部上端をつまみあげるくりあげ口縁。外面には２条の凹線。胴部はゆるやかに張りだし平底におわる。	口縁部内外面ヨコナデ。外面胴部上位タテハケメ、下位ヘラミガキ。内面胴部上位ナナメハケ下位ヘラケズリ後タテハケ。	胎土　砂粒を含む 焼成　良好 色調　内面暗褐色。外面淡褐色
Po345 181 61	Ｃ区 ＳＫ－01 №360、 361	甕	口径16.2 胴部最大径　19.8 底径 5.4 器高26.2	頸部は「く」の字状に屈曲し、口縁端部上端を拡張するくりあげ口縁。胴部はゆるやかに張り平底におわる。口縁端部２条の凹線を施す。	外面口縁部ヨコナデ。外面胴部上位ハケメ下位ヘラミガキ。内面胴部ナナメハケ、下位ヘラケズリ、底面ユビオサエ。	胎土　砂粒を含む 焼成　良好 色調　内外面淡黄褐色 特徴　外面一部スス付着
Po346 181 61	Ｃ区 ＳＫ－01 №360、 361	甕	口径16.2 胴部最大径　21.8 底径 6.0 器高31.7	頸部は「く」の字状に屈曲し、口縁上端を拡張するくりあげ口縁。胴部はゆるやかに張り、平底におわる。口縁端部３条の凹線を施す。	内外面口縁部ヨコナデ。胴部上位タテハケ、下位ヘラミガキ、底面ヨコナデ。内面胴部上位粗いハケメ、下位ヘラケズリ。底面ヘラケズリ後ユビオサエ。	胎土　砂粒を含む 焼成　良好 色調　内外面褐色 特徴　外面スス付着
Po347 181 61	Ｃ区 ＳＫ－01 №360、 361	甕	復口径 17.0	頸部は「く」の字状に強く屈曲し、口縁上端をつまみあげるくりあげ口縁。外面に３条の凹線を施す。	口縁部内外面ヨコナデ。肩部内外面タテハケメ。	胎土　砂粒を含む 焼成　良好 色調　内面淡褐色～暗褐色 外面淡明褐色 特徴　外面黒斑あり
Po348 181 61	Ｃ区 ＳＫ－01 №360	甕	復口径 18.9	頸部は「く」の字状に屈曲し、口縁端部は上下に拡張し内傾する。外面には３条の凹線、頸部には指頭圧痕突帯を貼付ける。	口縁部内外面ヨコナデ。肩部内外面ハケメ。	胎土　砂粒を含む 焼成　良好 色調　内面淡褐色。外面淡褐色
Po349 181 61	Ｃ区 ＳＫ－01 №360	甕	復口径 17.7	頸部は「く」の字状に屈曲し、口縁端部は上下に拡張し内傾する。外面には３条の凹線、頸部には指頭圧痕突帯を貼付ける。	口縁部内外面ヨコナデ。肩部内外面ハケメ。	胎土　砂粒を含む 焼成　良好 色調　内面黒褐色。外面淡褐色
Po350 181	Ｃ区 ＳＫ－01 №361	高坏		「ハ」の字状に開く脚部。	外面ヘラミガキ。内面しぼり。受部ナデ。脚部ヘラケズリ。	胎土　砂粒を含む 焼成　良好 色調　内面淡褐色。外面赤褐色

ＳＫ－107

遺物番号 挿図番号 図版番号	取上番号	器　種	法　量 (cm)	形　　態	手　　法	備　　考
Po351 182 61	ＳＹ－Ｃ区 ＳＫ－02 ２Ｄ－ａ №357	甕	復口径 22.4	口縁端部は内傾して面をもち、上端はつまみ出す。頸部は刻み目突帯をめぐらす。	口縁部内外面ヨコナデ。肩部外面ナナメハケ後ナデ。肩部内面ナデ。	胎土　微砂粒を含む 焼成　不良 色調　内外面淡橙褐色

ＳＫ－108

遺物番号 挿図番号 図版番号	取上番号	器　種	法　量 (cm)	形　　態	手　　法	備　　考
Po352 183	Ｃ区 ＳＫ－08 №377	甕	復口径 16.0	大きく外反する口縁で、端部をつまみあげる。	内外面ヨコナデ。	胎土　砂粒を多量に含む 焼成　良好 色調　内外面淡褐色
Po353 183	Ｃ区 ＳＫ－08 №377	底部	復底径 6.9	平底。	外面ヘラミガキ、底面ヨコナデ内面ナデ。	胎土　砂粒を多量に含む 焼成　良好 色調　内外面淡褐色

挿表35　下山南通遺跡土壙弥生土器観察表⑮

ＳＫ－109

遺物番号 挿図番号 図版番号	取上番号	器　種	法　量 (cm)	形　　態	手　　法	備　　考
Po354 183 62	C区 ＳＫ－10 №382	紡錘車	長径 6.6 短径 6.2 厚さ0.65	弥生土器転用の紡錘車未成品。穿孔不明。	表面ヘラミガキ。	胎土　砂粒を含む 焼成　良好 色調　内面淡灰褐色、外面暗褐色

ＳＫ－110

遺物番号 挿図番号 図版番号	取上番号	器　種	法　量 (cm)	形　　態	手　　法	備　　考
Po355 185	C区 ＳＫ－12 №387	甕	復口径 17.1	「く」の字状に屈曲し、口縁はわずかに内傾し上方に拡張する。外面に３条の凹線を施す。	内外面ナデ。	胎土　砂粒を含む 焼成　良好 色調　内外面淡褐色
Po356 185	C区 ＳＫ－12 №434	甕	復口径 11.6	「く」の字状に折れる口縁。端部はやや面をもつ。	内外面ナデ。	胎土　砂粒を含む 焼成　良好 色調　内外面淡褐色
Po357 185	C区 ＳＫ－12 №431	高坏		「ハ」の字状に開く高坏脚部。長方形透し孔有り。	外面タテヘラミガキ。内面剝離のため不明。	胎土　砂粒を含む 焼成　良好 色調　内外面淡褐色
Po358 185	C区 ＳＫ－12 №434	高坏		筒状の脚部。２本の貼付突帯を施す。	外面タテハケメ。内面しぼり。円盤充塡。	胎土　微砂粒を含む 焼成　良好 色調　内外面淡茶褐色
Po359 185	C区 ＳＫ－12 №433	高坏	復脚径 12.0	「ハ」の字状に開く脚部。脚端部は面をもち内湾する。	外面ヘラミガキ。内面ヘラケズリ。端部ヨコナデ。	胎土　砂粒を多量含む 焼成　良好 色調　内面灰褐色。外面赤褐色 特徴　赤色塗彩
Po360 185	C区 ＳＫ－12 №386	高坏	復脚径 11.5	「ハ」の字状に開く脚部。脚端部は面をもち、上端をつまみ上げる。	外面ヘラミガキ、端部ヨコナデ。内面ヨコナデ。	胎土　砂粒を含む 焼成　良好 色調　内外面赤褐色
Po361 185	C区 ＳＫ－12 №390	底部	復底径 5.4	平底。	外面ヘラミガキ、底面ナデ。内面ナデ後ヘラミガキ。	胎土　砂粒を含む 焼成　良好 色調　内外面灰褐色
Po362 185	C区 ＳＫ－12 №434	底部	復底径 6.2	平底。	内外面ナデ。	胎土　砂粒を多量に含む 焼成　良好 色調　内面暗褐色。外面淡赤褐色
Po363 185	C区 ＳＫ－12 №434、 388	底部	復底径 8.8	平底。	外面ヘラミガキ。底面ナデ。内面ヘラケズリ後ナデ。	胎土　砂粒を含む 焼成　良好 色調　内外面淡褐色
Po364 185	C区 ＳＫ－12 №388	底部	復底径 7.3	平底。	外面タテヘラミガキ。内面ヘラケズリ。	胎土　砂粒を含む 焼成　良好 色調　内外面黒褐色
Po365 185	C区 ＳＫ－12 №389	底部	復底径 6.6	平底	外面ヘラミガキ、底面ナデ。内面底部ヘラケズリ、底面ヘラケズリ後オサエ。	胎土　砂粒を含む 焼成　良好 色調　内外面淡褐色

ＳＫ－111

遺物番号 挿図番号 図版番号	取上番号	器　種	法　量 (cm)	形　　態	手　　法	備　　考
Po366 186 61	ＳＹＣ区 ＳＫ－06 №367	壺	復口径 25.4	口縁部が大きく開き、下端が拡張され平坦面をもつ。外面に凹線刻み目を施す。口縁部外面に３条の貼付突帯を施す。	内外面ナデ。	胎土　砂粒を含む 焼成　良好 色調　内外面淡褐色
Po367 186	ＳＹＣ区 ＳＫ－06 №363	甕	復口径 17.0	頸部は「く」の字状に屈曲し、口縁端部は肥厚して面をもつ。外面に２条の凹線を施す。	口縁内外面ヨコナデ。肩部内外面ナデ。	胎土　石英を含む 焼成　良好 色調　内面褐色、外面黒褐色
Po368 186	ＳＹ－Ｃ区 ＳＫ－06 №363	底部	底部径 8.0	平底。	底部外面ミガキ。内面ヘラケズリ。底面ナデ。内部ナデ。ユビオサエあり。	胎土　砂粒を含む 焼成　良好 色調　内外面褐色
Po369 186 62	ＳＹＣ区 ＳＫ－06 Ｃ－ａ №364	紡錘車	長径 5.4 短径 4.9 孔径 0.5	弥生土器転用の紡錘車。表面に貝殻状工具による施文。	外面ヘラミガキ。内面ナデ。周縁部は打ち欠き整形。	胎土　砂粒を含む 焼成　良好 色調　内外面暗褐色

挿表36　下山南通遺跡土壙弥生土器観察表⑯

SK—112

遺物番号 挿図番号 図版番号	取上番号	器種	法量 (cm)	形態	手法	備考
Po370 188 61	SYC区 SK—07 No.370	壺	復口径 19.4	大きく外反する口縁部。端部拡張し面をもつ。外面には凹線後刻み目。口縁内面櫛描波状文、凹線を施す。	内外面ヨコナデ。	胎土　砂粒を含む 焼成　良好 色調　内外面赤褐色
Po371 188	SYC区 SK—07 No.372	甕	復口径 19.2	口縁端部内傾し上下に拡張する外面には凹線後刻み目を施す。	内外面ヨコナデ。	胎土　石英を含む 焼成　やや不良 色調　内外面淡褐色
Po372 188	SYC区 SK—07 No.373	甕	復口径 17.7	頸部「く」の字状に屈曲し、口縁端部は内傾して上方につまみあげる。外面に凹線を施す。	内外面ヨコナデ。	胎土　砂粒を含む 焼成　良好 色調　内外面淡褐色
Po373 188 61	SYC区 SK—07 No.369 4　B No.190 3　C No.116、117、165	甕	復口径 19.8	頸部「く」の字形状に屈曲し、口縁端部は内傾して上下に拡張面をもつ。外面には3条の凹線、頸部に刻み目突帯。胴部やや張り出す。	口縁部内外面ヨコナデ。胴部外面タテハケメ後ナデ。内面粗いサケ。	胎土　細砂粒を含む 焼成　不良 色調　内外面淡赤褐色
Po374 188 61	SYC区 SK—07 No.374	蓋	口径 9.8	小型の笠形。頂部につまみが付く。端部わずかに面をもつ。円孔が2穴を対に4穴穿孔。	内外面ヘラミガキ。つまみオサエ調整。	胎土　砂粒を含む 焼成　良好 色調　内外面淡褐色
Po375 188	SYC区 SK—07 No.372	底部	底部径 8.5	不明瞭な平底。	内外面ナデ。	胎土　砂粒を含む 焼成　良好 色調　内外面赤褐色
Po376 188	SYC区 SK—07 No.373	底部	復底径 7.6	平底。	外面底部ヘラミガキ。底面ナデ内面ヘラケズリ後ナデ。	胎土　砂粒を含む 焼成　良好 色調　内外面淡褐色 特徴　黒斑あり
Po377 188	SYC区 SK—07 No.370	底部	復底径 7.6	平底。	外面底部ヘラミガキ。底面ヨコナデ。内面ヘラミガキ	胎土　砂粒を含む 焼成　良好 色調　内外面淡褐色
Po378 188	SYC区 SK—07 No.373	底部	復底径 6.2	平底。	外面底部ヘラミガキ、底面ナデ内面ヘラケズリ後ナデ。	胎土　砂粒を含む 焼成　良好 色調　内外面暗灰褐色

SK—113

遺物番号 挿図番号 図版番号	取上番号	器種	法量 (cm)	形態	手法	備考
Po379 189	C区 SK—04 No.359	甕		頸部が「く」の字状に屈曲し、端部はやや肥厚する。	口頸部内外面ヨコナデ。肩部外面タテハケ。内面ナナメハケ。	胎土　細砂粒を少量含む 焼成　良好 色調　内面暗褐色
Po380 189	C区 SK—04 No.359	甕	復口径 15.2	頸部が「く」の字状に屈曲し、端部は上方に拡張する。外面2条の凹線を施す。	口縁内外面ヨコナデ。胴部内外面ハケメ。	胎土　砂粒を含む 焼成　やや不良 色調　内外面褐色
Po381 189	C区 SK—04 No.359	高坏		椀状の坏部。端部は内外に拡張し平坦面をもち3本の凹線を施す。坏部外面3本の凹線を施す。	外面受部上位ヨコナデ。下位ヘラミガキ。内面ヨコナデ後ヘラミガキ。	胎土　石英を多量含む 焼成　やや不良 色調　内面赤褐色。外面淡黒色
Po382 189	C区 SK—04 No.359	底部	復底径 9.4	平底。	外面ヘラミガキ。底面ヨコナデ内面ナデ。	胎土　細砂粒含む 焼成　やや不良 色調　内面褐色。外面暗褐色
Po383 189	C区 SK—04 No.359	底部	復底径 9.8	平底。	外面タテハケ後ヘラミガキ。底面ナデ。内面ナデ。外面タタキ状痕跡が残る。	胎土　石英を含む 焼成　良好 色調　内面黒褐色。外面黒褐色

SK—115

遺物番号 挿図番号 図版番号	取上番号	器種	法量 (cm)	形態	手法	備考
Po384 192	SYC区 SK—33 No.567	甕	復口径 16.7	口縁端部は内傾して上方に拡張するくりあげ口縁。外面に3条の凹線を施す。	内外面ヨコナデ。	胎土　細砂粒を含む 焼成　良好 色調　内外面黒褐色
Po385 192	SYC区 SK—33 No.570	底部	底径 7.8	平底	外面ヘラミガキ。底面ヨコナデ。底部内面ユビオサエ。	胎土　石英、長石を含む 焼成　良好 色調　内外面赤褐色

挿表37　下山南通遺跡土壙弥生土器観察表⑰

SK—117

遺物番号 挿図番号 図版番号	取上番号	器種	法量 (cm)	形態	手法	備考
Po386 194	SYC区 SK—34 No.564	甕	復口径 16.6	内傾し、端部を上方に拡張するくりあげ口縁で二条凹線を施す。	内外面ヨコナデ。	胎土　細砂粒含む 焼成　良好 色調　内外面茶褐色。一部黒色
Po387 194 61	SYC区 SK—34 No.564	高坏	復脚径 6.2	脚部中位に貼付突帯、下位三角透しを持つ。脚端部を上方にくりあげる。	脚部外面ハケ後ナデ。端部ヨコナデ。内面脚部ナデ。	胎土　細砂粒を含む 焼成　良好 色調　内外面暗褐色
Po388 194	SYC区 SK—34 No.564	底部	復底径 4.8	平底。	胴部外面ヘラミガキ。底面ナデ内面ナデ。	胎土　石英を含む 焼成　良好 色調　内外面黒茶褐色

SK—121

遺物番号 挿図番号 図版番号	取上番号	器種	法量 (cm)	形態	手法	備考
Po389 195	SYC区 SK—29 No.586	甕	復口径 19.2	口縁端部は上方に拡張するくりあげ口縁。外面に3条の凹線を施す。	内外面ヨコナデ。	胎土　細砂粒を含む 焼成　やや不良 色調　内外面淡褐色

SK—122

遺物番号 挿図番号 図版番号	取上番号	器種	法量 (cm)	形態	手法	備考
Po390 196	SYC区 SK—16 No.451	甕	復口径 10.6	外反する口縁上端を僅かにつまみあげる。端部外面には刻み目を施す。	内外面ナデ。	胎土　砂粒を含む 焼成　良好 色調　内外面褐色。
Po391 196	SYC区 SK—16 No.500	底部	復底径 5.6	平底。	外面底部ヘラミガキ。底面ナデ。内面ヘラケズリ後ナデ。底部中央充塡。	胎土　石英を含む 焼成　やや不良 色調　外面淡茶褐色。内面淡黒色

挿表38　下山南通遺跡土壙弥生土器観察表⑱

B区集石—01

遺物番号 挿図番号 図版番号	取上番号	器種	法量 (cm)	形態	手法	備考
Po392 200 61	SYB区 6—0 No.929	壺		口縁が大きく外反する頸部。外面に指頭圧痕突帯をめぐらす。（口縁部欠損）	外面タテハケ。内面上位ヨコハケ。下位ナデ。	胎土　石英を含む 焼成　良好 色調　内面褐色。外面明褐色
Po393 200 61	SYB区 6—0 No.927	壺		外反する頸部。外面に貼付突帯を施す。（口縁部欠損）	外面細かいタテハケ。内面剝離のため不明。	胎土　石英、長石を少量含む 焼成　良好 色調　内面暗褐色。外面淡褐色
Po394 200 61	SYB区 6—0 No.928	壺		胴部に向かってなだらかに開く肩部。外面に7～8条の櫛描平行線と波状文を交互に施す。	外面タテハケメ。内面風化により調整不明。	胎土　石英、長石を含む 焼成　良好 色調　内外面茶褐色一部暗褐色
Po395 200 61	SYB区 6—0 No.927	壺	復口径 19.0	外反する口縁部、端部は拡張し平坦面をもつ。上面には斜格子文、端部には、工具による刻みを施す。外面に刻み目突帯。浮文を貼付け。	外面ナデ。内面ナデ後一部ミガキ。	胎土　石英、長石を含む 焼成　良好 色調　内面褐色。外面明褐色

挿表39　下山南通遺跡集石弥生土器観察表

C区Pit出土土器

遺物番号 挿図番号 図版番号	取上番号	器種	法量 (cm)	形態	手法	備考
Po396 201 61	SYC区 2F P—6 No.408	甕	復口径 15.8	頸部「く」の字状に屈曲し、口縁端部内傾して上下に拡張する。外面には3条の凹線を施す。	口縁部内外面ヨコナデ。外面胴部タテハケ後ナデ。内面ナデ。	胎土　石英、長石を含む 焼成　良好 色調　内面黒褐色。外面褐色
Po397 201 61	SYC区 3D P—29 No.449	甕	復口径 21.6	口縁端部は内傾して上下に拡張し、外面に3条の凹線を施す。	内外面ヨコナデ。	胎土　微砂粒を含む 焼成　やや不良 色調　内外面褐色
Po398 201	SYC区 2F P—2 No.413	甕	復口径 6.0	口縁端部つまみあげ面をもつ。外面凹線後刻み目を施す。	内外面ヨコナデ。	胎土　微砂粒を含む 焼成　良好 色調　内外面赤褐色

遺物番号 挿図番号 図版番号	取上番号	器　種	法　量 (cm)	形　　態	手　　法	備　　考
Po399 201	ＳＹＣ区 ２Ｆ Ｐ－２ №413	甕	復口径 11.8	口縁端部内傾して上下に拡張する。外面には２条の凹線を施す。	内外面ヨコナデ。	胎土　石英、長石を含む 焼成　良好 色調　内外面淡褐色
Po400 201 61	ＳＹＣ区 ２Ｅ Ｐ－45 №446	甕	復口径 19.0	口縁端部は上下に拡張して面をもち、頸部は「く」の字状に屈曲する。頸部に刻み目突帯を施す。	内外面ヨコナデ。	胎土　微砂粒を含む。 焼成　やや不良 色調　内外面灰褐色
Po401 201 61	ＳＹＣ区 ３Ｆ Ｐ－13 №439	高坏	復口径 19.5	椀状の坏部下半から屈曲し外反する口縁。口縁端部は丸くおさめる。	坏部外面ヘラミガキ後ナデ。内面ヘラミガキ。端部ヨコナデ。	胎土　石英を含む。 焼成　良好 色調　内面淡黄褐色。外面赤褐色
Po402 201	ＳＹＣ区 ２Ｆ Ｐ－１ №407	底部	復底径 6.8	平底。	外面底部ヘラミガキ後ナデ。底面ナデ。内面ユビオサエ後ナデ。	胎土　石英、長石を含む 焼成　良好 色調　内面淡赤褐色。外面淡褐色

挿表40　ピット出土弥生土器観察表

B区南部自然河川

遺物番号 挿図番号 図版番号	取上番号	器　種	法　量 (cm)	形　　態	手　　法	備　　考
Po403 202 62	ＳＹＢ区 ＳＤ－01 №1256、 №1184 ４Ｍ №701	壺	復口径 24.8	大きく外傾する口縁部。端部は肥厚し、平坦面をもつ。上面に斜格子文と円形浮文を施す。端部に刻み目。外面に刻み目突帯と棒状浮文を施す。	外面頸部上位ヨコナデ。内面粗いヘラミガキ。	胎土　石英を含む 焼成　良好 色調　内面明茶褐色。外面茶褐色
Po404 202 62	ＳＹＢ区 ＳＤ－01 №1256	壺	口径 5.0	細い筒状の口縁部。端部は面もつ。	外面ヘラミガキ。内面ナデ。	胎土　石英、長石を含む。 焼成　良好 色調　内外面褐色
Po405 202	ＳＹＢ区 ＳＤ－01 №1256、 №1275	壺	復口径 10.8	口縁がやや外反しながら立み上がる直口壺。端部はやや肥厚する。	外面口頸部ヨコナデ。肩部タテハケメ。内面ヨコナデ。	胎土　砂粒を含む。 焼成　良好 色調　内外面淡褐色
Po406 202 62	ＳＹＢ区 ＳＤ－01 №1256	甕	口径13.7	「く」の字状に屈曲する口縁部。端部に面をもつ。肩部は張らない。	口頸部内外面ヨコナデ。胴部外面ヨコヘラミガキ。内面肩部粗いハケメ。胴部ヘラケズリ後ヘラミガキ。	胎土　石英を含む。 焼成　良好 色調　内外面淡褐色
Po407 202 62	ＳＹＢ区 ＳＤ－01 №1256	甕	復口径 21.4	頸部は「く」の字状に屈曲する。端部は内傾し、上下に拡張する。外面に３条の凹線を施す。頸部に刻み目突帯を貼付ける。胴部はやや張っている。	内外面口頸部ヨコナデ。胴部外面ヨコ、タテハケメ。胴部内面ハケメ。	胎土　砂粒を含む。 焼成　良好 色調　内外面淡褐色
Po408 202 62	ＳＹＢ区 ＳＤ－01 №1258	蓋	復口径 9.7	外反気味に開く笠状を呈し突出したつまみをもつ。口縁部に２個１単位の穿孔があり、外面に刺突による施文。	外面ナデ。内面ヘラミガキ。	胎土　石英を含む。 焼成　良好 色調　内面黒褐色。外面明褐色
Po409 202 62	ＳＹＢ区 ＳＤ－01 №1258	蓋	口径 9.7 器高 2.6	笠状を呈し、突出したつまみをもつ。口縁部に２個１単位の穿孔ある。	内外面ナデ。	胎土　砂粒を含む。 焼成　良好 色調　内面黄灰褐色。外面灰褐色

南部遺構外（1）

遺物番号 挿図番号 図版番号	取上番号	器　種	法　量 (cm)	形　　態	手　　法	備　　考
Po410 203 63	ＳＹＢ区 拡張トレンチ №395、 482、334	壺	口径30.7 復胴径 40.5 底径12.5 器高54.3	口縁部は大きく外反し、端部は肥厚する。肩部が張り出し平底につながる。最大胴部径は胴部上位やや上にある。口縁端面に斜格子文。口縁内面に平行線文、斜格子文、鋸歯文、圧痕文を施す。頸部に刻み目突帯を３本貼り付ける。肩部に平行線文、鋸歯文を交互に施し、下位に圧痕文を施す。	外面口縁部ヨコナデ。頸部タテハケメ。胴部ヘラミガキ。内面口縁部ヘラミガキ。頸部ナナメハケメ後ナデ。胴部ナナメハケメ。	胎土　石英、長石を多量に含む 焼成　良好 色調　内面淡褐色。外面淡明褐色 特徴　口縁部に一部黒斑あり。
Po411 203 63	ＳＹＢ区 №1284	壺	復口径16	大きく外反する口縁部。内面に圧痕文と弧状の櫛描文。斜格子文を施す。端部外面に刻み目。	口縁部内面ヨコナデ。	胎土　長石を含む。 焼成　良好 色調　明褐色

挿表41　遺構外弥生土器観察表①

遺物番号 挿図番号 図版番号	取上番号	器　種	法　量 (cm)	形　　態	手　　法	備　　考
Po412 203 63	ＳＹＢ区 ６Ｐ №898	壺	復口径 18.8	口縁部は大きく外反し、内面に斜格子文。櫛状工具による圧痕文を施し、その間に１cm間隔で穿孔する。口縁端部は平坦面をもち、斜格子文を施す。	口縁部内外面ナデ。	胎土　長石を含む。 焼成　良好 色調　内面茶褐色。外面暗褐色
Po413 203 63	ＳＹＢ区 ８Ｍ №1069	壺	復口径 16.0	大きく外反する口縁。内面に刺突文。１cm間隔の穿孔。斜格子文を施す。	外面頸部ハケメ。他ナデ。	胎土　砂粒を含む。 焼成　良好 色調　内面淡褐色。外面暗褐色
Po414 203 63	ＳＹＢ区 拡張トレンチ №479	壺	復口径 20.0	外反する口縁部。口縁端部肥厚し面をもつ。上面に斜格子文。端部に刻み目を施す。口縁外面に刻み目突帯５本。下位に櫛描波状文を施す。	口縁部内外面ナデ。口縁外面ナデ。内面ヘラミガキ。	胎土　石英、長石、雲母少量含む。 焼成　良好 色調　内外面淡明褐色 特徴　内面一部に黒斑あり。
Po415 203 63	ＳＹＢ区 拡張トレンチ №517	壺	口径17.5	外反する口縁。口縁端部肥厚し面をもつ。端部に刻み目を施す口縁外面に刻み目に突帯４本。	内外面ナデ。端部ヨコナデ。	胎土　石英を少量含む。 焼成　良好 色調　内外面淡明褐色
Po416 204 63	ＳＹＢ区 拡張トレンチ №559、 475、517	壺	復胴径 39.1 底径11.0	口縁部は外反し、肩部が大きく張り出す。平底。最大胴径は胴中位よりやや上にある。口縁外面に刻み目貼付突帯。頸部から肩部にかけて櫛描平行線文。波状文が交互にめぐらす。下位に圧痕文を施す。	外面頸部から肩部タテハケメ。胴部中位ヨコヘラミガキ。下位タテヘラミガキ。内面頸部ナデ胴部ナナメハケメ。	胎土　石英を少量含む 焼成　良好 色調　内外面淡明褐色 特徴　外面黒斑あり。
Po417 204 63	ＳＹＢ区 №1284	壺		大きく外反する口縁部。内面に櫛状工具による鋸歯文を施す。楕円に区画した鋸歯状文、圧痕文を施す。	口縁部内面ヨコナデ。	胎土　微砂粒を含む。 焼成　良好 色調　内外面赤褐色
Po418 204 62	ＳＹＢ区 拡張トレンチ №261、 566、536	壺	復胴径 16.9 底径 5.5	球形の胴部。平底。口縁部欠損肩部に圧痕文を２条めぐらす。	外面肩部ナナメハケメ後ナデ。胴部中位ヘラミガキ下位タテヘラミガキ。内面剝離のため不明	胎土　石英を含む。 焼成　やや不良 色調　内外面淡褐色 特徴　黒斑あり。
Po419 204 63	ＳＹＢ区 ５Ｑ №895	壺	復口径 19.5 底径 7.0 器高34.5	細い頸部から大きく外反する口縁。端部は肥厚する。頸部に刻み目突帯。肩部は張らず中位に２条の圧痕文を施す。底部平底。	口縁部内外面ヨコナデ。外面頸部。肩部タテハケメ。胴部ヨコヘラミガキ。下位タテヘラミガキ。内面頸部ヨコヘラミガキ。胴部タテハケメ。底部にユビオサエ。	胎土　石英を含む。 焼成　良好 色調　内面黒褐色。外面茶褐色
Po420 204 63	ＳＹＢ区 ８Ｍ－ｄ №1065	甕	口径16.5	頸部は「く」の字状に屈曲し、端部は内傾して肥厚する。外面に斜格子文をめぐらし円形浮文を貼り付ける。頸部に指頭圧痕を施す。胴部上位に圧痕文。	胴部外面タテハケメ。内面口縁部ヨコナデ。頸部ヨコヘラミガキ。胴部内面粗いハケメ。	胎土　砂粒を多く含む 焼成　やや不良 色調　内外面淡明褐色
Po421 205 63	ＳＹＢ区 拡張トレンチ №343	甕	復口径 15.9	「く」の字状に屈曲する口縁。上端ややつまみあげる。胴部は張らない。	口縁内外面ヨコナデ。胴部外面タテハケメ。内面ナデ。	胎土　砂粒を含む。 焼成　良好 色調　内外面淡褐色
Po422 205 64	ＳＹＢ区 ８Ｍ－ｃ №736	甕	口径15.3	「く」の字状に屈曲する口縁。端部に刻み目を施す。肩は張らない。	内外面頸部ヨコナデ。肩部以下外面タテハケメ。胴部内面ハケメ。	胎土　砂粒を含む。 焼成　良好 色調　内外面明褐色
Po423 205 63	ＳＹＢ区 ８Ｐ №732	甕	復口径 15.0	頸部は「く」の字状に屈曲し、口縁部はほぼ直立気味の複合口縁。口縁部に数条の平行線文がありナデ消される。	肩部ヘラケズリ。内外面口縁部ヨコナデ。	胎土　大粒の長石を含む。 焼成　良好 色調　淡褐色
Po424 205	ＳＹＢ区 ５Ｍ №1192、 702	甕	口径27.3 底径 7.2 復器高 42.0	口縁端部はやや肥厚して面をもち頸部は「く」の字状に屈曲し指頭圧痕突帯をめぐらす。胴部わずかに張り、胴部最大径付近に圧痕文をめぐらす。	口縁部内外面ヨコナデ。肩部外面タテハケメ。胴部タテヘラミガキ。胴部内面粗いハケメ下位ナデ。底面ナデ。	胎土　石英を多量含む。 焼成　良好 色調　内外面淡褐色
Po425 205 63	ＳＹＢ区 拡張トレンチ №584	甕	復口径 31.2 復胴径 33.0 器高41.6 底径 7.5	「く」の字状に屈曲する口縁。胴部は卵形を呈しあまり張らない。底面上げ底気味。頸部に指頭圧痕突帯貼付。胴部に中位に圧痕文を２条に施す。	口頸部内外面ヨコナデ。胴部外面上位ナデ。中位タテハケメ。下位タテヘラミガキ。胴部内面上位ナデ後ヘラミガキ。中位ハケメ後ナデ。下位ヘラケズリ後ナデ。	胎土　砂粒を多量含む。 焼成　良好 色調　内外面淡明褐色 特徴　黒斑あり。
Po426 205 63	ＳＹＢ区 ６Ｐ №717	高坏	復口径 23.5	ゆるやかに内湾する坏部。口縁端部はやや肥厚する。上面に斜格子文。円形浮文を施す。端部に刻み目がめぐる。外面に圧痕文を施す。	外面口縁部ヨコナデ。下位タテハケメ後ヘラミガキ。内面ヘラミガキ。	胎土　石英、長石を含む。 焼成　良好 色調　明褐色
Po427 205 63	ＳＹＢ区 ０Ｌ－ｂ №679	高坏	復口径 23.6	やや浅めの坏部。内湾し端部は拡張し面をもつ。外面に２条の凹線を施す。	外面ナナメハケメ後ヘラミガキ内面ナデ。	胎土　石英、長石を含む。 焼成　良好 色調　明褐色。

挿表42　遺構外弥生地器観察表②

北部遺構外

遺物番号 挿図番号 図版番号	取上番号	器　種	法　量 (cm)	形　　態	手　　法	備　　考
Po428 206	ＳＹＣ区 １Ｉ №200	壺	復口径 22.8	口縁部は大きく外反し、端部にはヘラ状工具による刻み目。口縁部内面に４条の凹線。	内外面口頸部ナデ。	胎土　石英、長石を含む。 焼成　良好 色調　内外面黒褐色
Po429 206	ＳＹＣ区 ３Ｃ №241	壺	復口径 9.1	大きく外反する口縁。端部外面には２本の凹線。内面には櫛描波状文、３条の凹線を施す。	内外面ヨコナデ。	胎土　石英、長石を含む。黒雲母を少量含む。 焼成　良好 色調　内外面黒褐色
Po430 206	ＳＹＤ区 №28	壺	復口径 23.0	口縁部大きく外反し、端部は内傾し、やや拡張する。外面に２条の凹線と刻み目を施す。	外面風化により調整不明。内面ナデ。	胎土　長石を含む。 焼成　良好 色調　内外面淡褐色
Po431 206	ＳＹＣ区 ５Ｂ №246	壺	復口径 21.0	口縁端部は肥厚して、わずかに外方につまみだす無頸壺。端部に刻み目。上面に４条の凹線。胴部は浅い凹線と刻み目を交互に施す。	口縁部外面強いナデ。内面口縁部ヘラミガキ後ナデ。胴部外面ハケ後ナデ。	胎土　砂粒を含む。 焼成　良好 色調　内面淡褐色。外面灰褐色
Po432 206	ＳＹＣ区 ４Ｅ №209	壺	復口径 15.0	外反する口縁部。端部は内傾し上下に拡張する。外面には凹線後刻み目。内面には櫛描波状文を施す。	内外面ヨコナデ。	胎土　砂粒、黒雲母を含む。 焼成　良好。 色調　内外面野褐色
Po433 206 64	ＳＹＣ区 １Ｊ №271	壺	復胴径 15.3	口縁部欠損。肩部が屈曲し強く張り出す胴部。最大径はやや上位にある。底部は平底。	外面胴部ハケメ後ヨコヘラミガキ。下位タテヘラミガキ。底面ナデ。内面胴部上位ナナメハケ下位ヘラミガキ。	胎土　砂粒を含む。 焼成　良好 色調　内外面淡褐色 特徴　内外面漆塗り
Po434 206 64	ＳＹＤ区 №２	甕	復口径 17.0	「く」の字状に屈曲する口縁。端部はややつまみあげ、外面に２条の凹線を施す。	内外面口頸部ナデ。外面肩部タテハケ。内面肩部以下ヨコヘラミガキ。	胎土　砂粒を含む。 焼成　良好 色調　内外面淡褐色
Po435 206 64	ＳＹＤ区 №34	甕	復口径 23.5	「く」の字状に屈曲する口縁。端部はややつまみあげ、外面に凹線を施す。	内外面口頸部ヨコナデ。肩部外面タテハケ、肩部内面ナデ。	胎土　石英を含む。 焼成　良好 色調　内外面淡褐色
Po436 206 64	ＳＹＤ区 №34	甕	復口径 17.0	「く」の字状に屈曲する口縁。端部はややつまみあげ、外面に２条の凹線を施す。	内外面口頸部ヨコナデ。胴部外面ナデ、胴部内面ナナメハケ。	胎土　砂粒を含む。 焼成　良好 色調　内外面淡灰褐色
Po437 206 64	ＳＹＣ区 ４Ｆ №349	甕	復口径 26.6	頸部「く」の字状に屈曲する。口縁端部は内傾し、上端を拡張する。外面は凹線後ヘラ状工具による刻み目、円形浮文を施す頸部に刻み目突帯を貼付ける。胴部に櫛状工具による刺突文を施す。	口縁部内外面ヨコナデ。肩部外面タテハケ、内面ハケメ後ナデ。	胎土　石英、長石を含む。 焼成　良好。 色調　内面暗黒褐色、外面暗赤褐色
Po438 206 64	ＳＹＣ区 １Ｊ №312	甕	口径15.4	口縁端部は内傾し肥厚する。外面に２条の凹線を施す。頸部は「く」の字状に屈曲し、肩部は張らない胴部。平底。	内外面口頸部ヨコナデ。胴部内外面ハケ、胴部内面下位ヘラケズリ後ハケ、外面下位ヘラミガキ。	胎土　砂粒を含む。 焼成　良好 色調　内外面　淡黄褐色
Po439 206 64	ＳＹＣ区 １Ｊ №311、 322、271	甕	口径19.4	口縁端部は内傾して上下に拡張する。外面には３条の凹線を施す。頸部は刻み目突帯。胴部はやや肩が張る。	内外面口頸部ヨコナデ。胴部外面タテハケ、内面ナナメハケ。	胎土　砂粒を含む。 焼成　良好 色調　内外面淡褐色
Po440 206 64	ＳＹＣ区 ６Ａ №248	甕	復口径 20.7	頸部から「く」の字状に屈曲し口縁は内傾して上下に拡張する。外面に４条の凹線後刻み目、頸部に刻み目突帯を施す。	口縁部内外面ヨコナデ。胴部外面タテハケ。内面粗いハケ。	胎土　石英、長石を含む。 焼成　良好 色調　内外面淡褐色
Po441 206 64	ＳＹＣ区 １Ｊ №311、 322、327	甕	復口径 15.0	口縁端部は内傾して上下に拡張する。外面に３条の凹線を施す頸部は「く」の字状に屈曲し、肩部は張らない。	内外面口頸部ヨコナデ。胴部外面タテハケ。	胎土　砂粒を含む。 焼成　良好 色調　内外面明褐色
Po442 207	ＳＹＣ区 １Ｊ №271	甕	復口径 14.2	口縁端部は内傾して上下に拡張し、外面に４条の凹線を施す。頸部は刻み目突帯の上をナデる。肩部はやや張る。	内外面口縁部ヨコナデ。胴部外面タテハケ、胴部内面粗いハケ。	胎土　砂粒を含む。 焼成　良好 色調　内外面淡褐色 特徴　口縁端部黒斑あり。
Po443 207 64	ＳＹＣ区 ３Ｃ №241	甕	復口径 17.2	頸部「く」の字状に屈曲し、口縁端部は内傾して上下に拡張する。外面にはヘラ状工具による刻み目を施す。	口縁部内外面ヨコナデ。肩部外面タテハケ。内面ヘラミガキ。	胎土　石英、黒雲母を少量含む 焼成　良好 色調　内面淡褐色。外面暗褐色
Po444 207	ＳＹＣ区 ＳＫ－19 №484	甕	復口径 16.6	口縁部はほぼ直立し、端部は上下に拡張する。外面に２条の凹線を施す。頸部には刻み目突帯を貼付ける。	内外面ナデ。	胎土　砂粒を含む。 焼成　良好 色調　内外面淡赤褐色
Po445 207	ＳＹＣ区 №191	甕	復口径 19.5	直立気味の複合口縁。口縁部外面に10条の櫛描平行沈線、肩部に工具による刻み目を施す。	内面口頸部ヘラミガキ後、口縁端部内外面ナデ。胴部ヘラケズリ。	胎土　石英を含む。 焼成　良好 色調　内外面褐色

挿表43　遺構外弥生土器観察表③

遺物番号 挿図番号 図版番号	取上番号	器　種	法　量 (cm)	形　　態	手　　法	備　　考
Po446 207 64	ＳＹＣ区 ６Ａ №248	甕	復口径 17.7	やや外傾してたちあがる複合口縁。端部は面をもち、外面に11条の櫛描平行線、肩部にヘラミガキによる暗文状施文。	内外面口縁部ヨコナデ。肩部外面ヘラミガキ。頸部内面ヘラミガキ。肩部以下ヘラケズリ。	胎土　石英、長石を多量に含む。 焼成　良好 色調　内外面淡黄褐色
Po447 207	ＳＹＤ区 №34	高坏	復口径 22.0	坏部。端部は肥厚し、刻み目を施す。上面を上から下へ穿孔する。	外面口縁部ヨコナデ。坏部タテハケ。内面ヨコヘラミガキ。	胎土　石英を含む。 焼成　良好 色調　内外面茶褐色
Po448 207	ＳＹＤ区 №34	高坏	復口径 21.8	ゆるやかに内湾し、端部が肥厚し面をもつ。外側端部に刻み目を施す。	外下坏部タテヘラミガキ後、ヨコヘラミガキ。内面ヨコヘラミガキ。	胎土　石英を含む。 焼成　良好 色調　内外面茶褐色
Po449 207 64	ＳＹＣ区 ３Ｃ №183	高坏	復口径 31.0	椀状の坏部。口縁部は強く内湾し、端部は平坦面をもつ。口縁外面に４条の凹線をめぐらす。	端部上面強いヨコナデ。外面タテ、ヨコハケ後ヘラミガキ。内面ヨコハケ後ヘラミガキ。	胎土　石英を少量含む。 焼成　良好 色調　内外面褐色
Po450 207 64	ＳＹＣ区 ３Ｃ №183	高坏	復脚径 16.4	「ハ」の字状に開く脚部。脚端部上端をつまみあげる。外面に１条の凹線。脚部透しあり。	剝離のため調整不明。	胎土　石英、長石を含む。 焼成　不良 色調　内面淡褐色。外面淡灰色
Po451 207	ＳＹＣ区 ＳＫ－19 №484	高坏		口縁部・脚部欠損。受部と脚部の境に２条の凹線。	外面ヘラミガキ。	胎土　砂粒を含む。 焼成　良好。 色調　内外面暗灰褐色
Po452 207	ＳＹＣ区 №188	高坏	復脚径 11.6	「ハ」の字状に開く脚部。端部に１条の凹線を施し、三角形の透しを穿つ。	外面タテハケ。内面ヘラケズリ端部ナデ。	胎土　石英を少量含む。 焼成　良好 色調　内外面褐色
Po453 207	ＳＹＣ区 №190	蓋	復口径 11.0	直線的に開く笠形。天井部欠損穿孔あり。	外面粗いハケ。内面ヘラミガキ端部ナデ。	胎土　石英、長石を含む。 焼成　良好 色調　内外面黒褐色
Po454 207	ＳＹＣ区 ＳＤ－01 №569	底部	底径 6.5	平底。	外面底部ヘラミガキ、底面ナデ。内面ヘラケズリ。底面ユビオサエ。	胎土　長石、石英を含む。 焼成　良好 色調　内外面淡黄褐色。 特徴　外面黒斑あり。
Po455 207	ＳＹＤ区 №32	底部	底径 5.6	平底。	外面タテヘラミガキ。内面ヘラケズリ。	胎土　石英を含む。 焼成　良好 色調　内外面淡褐色
Po456 207	ＳＹＤ区 №28	底部	底径 8.0	不明瞭な平底。	外面タテヘラミガキ。内面風化によって不明。	胎土　石英を多量に含む。 焼成　不良 色調　内面暗灰褐色。外面淡褐色
Po457 207	ＳＹＤ区 №28	底部	復底径 11.0	平底。器壁は厚い。	外面タテヘラミガキ。内面ヘラミガキ。	胎土　石英を含む。 焼成　良好 色調　内面灰褐色。外面淡褐色
Po458 207 61	ＳＹＤ区 №２	紡錘車	孔径 1.9 厚さ 0.6	弥生土器転用紡錘車。中心部穿孔。周縁部擦り切り調整。	外面ヘラミガキ。内面ヘラケズリ後ヘラミガキ。	胎土　砂粒を含む 焼成　良好 色調　内外面淡褐色
Po459 207 61	ＳＹＣ区 ５Ｆ №348	紡錘車	長さ 4.8 幅　4.6 厚さ 0.35～0.5	弥生土器転用の紡錘車。	ナナメハケ後ナデ。	胎土　砂粒を含む。 焼成　良好 色調　内外面淡明褐色
Po460 207	ＳＹＣ区 １Ｇ №233	紡錘車	長さ 3.1 幅　3.3 厚さ 0.35～0.5	弥生土器転用の紡錘車未製品。	ハケ後ミガキ。	胎土　砂粒を含む。 焼成　良好 色調　内外面淡褐色

挿表44　遺構外弥生土器観察表④

No.	挿図番号	図版番号	分　類	出土位置	取上番号	最大長さ (mm)	最大幅 (mm)	厚さ (mm)	重さ (g)	石　材
S59	27	65	石　鏃	S　I　－04	1048	25.0	(17.1)	4.2	1.5	サヌカイト
S60	76	65	〃	S　K　－17	1251	32.8	21.2	5.1	1.9	黒　曜　石
S61	76	65	〃	〃	1250	34.4	18.0	3.5	1.3	サヌカイト
S62			〃	S　K　－62・72	1153	(19.3)	10.2	2.5	0.5	〃
S63	192	65	〃	S　K　－115	567	22.0	12.2	3.0	0.5	黒　曜　石
S64	208	65	〃	C区３ＥＰ７	401	23.0	17.3	3.5	1.1	サヌカイト
S65	208	65	〃	B区　ＳＤ－01	1257	21.3	15.0	3.1	0.6	〃
S66	208		〃	〃　２Ｎ	1193	25.5	19.2	4.0	1.3	〃
S67	208		〃	C区　３Ｄ	132	21.6	15.5	3.6	0.8	〃
S68	208	65	〃	〃　４Ｆ	341	(23.4)	18.5	4.6	1.7	〃
S69	208	65	〃	〃　掘下中	490	21.9	(15.4)	4.3	0.9	黒　曜　石
S70		65	〃	B区　ＳＤ－01	1257	22.0	14.4	4.0	0.6	〃

挿表45　下山南通遺跡剝片石器一覧表（Ｂ・Ｃ区）①

No.	挿図番号	図版番号	分類	出土位置	取上番号	最大長さ (mm)	最大幅 (mm)	厚さ (mm)	重さ (g)	石材
S71		65	石鏃	B区 SD−01	1257	20.2	14.8	3.1	0.6	黒曜石
S72			〃	C区 1F	267	18.7	14.8	4.0	0.9	〃
S73			〃	〃 2F	391	18.2	12.7	2.9	0.6	〃
S74			〃	〃 1G	394	20.7	11.4	4.5	0.7	〃
S75			〃	〃 4E	283	19.8	11.6	2.3	0.4	〃
S76			〃	〃 1D	182	28.6	15.2	4.0	1.3	サヌカイト
S77			〃	〃 1F	267	23.5	10.9	3.4	1.1	〃
S78	67	65	石槍	SK−09	802	57.0	28.0	12.0	17.5	〃
S79	209	65	削器	B区拡張トレンチ	38	65.0	22.0	6.2	10.3	黒曜石
S80	209	65	石匙	C区 SD−01	613	60.7	34.6	5.7	8.4	サヌカイト

挿表46　下山南通遺跡剝片石器一覧表（B・C区）②

No.	挿図番号	図版番号	分類	出土位置	取上番号	遺存状態	長さ (cm)	幅 (cm)	厚さ (cm)	重さ (g)	石材
S81	209		磨石・敲石II	B区 掘下	1276	完	11.0	8.2	5.2	0.71	安山岩
S82	209		〃 〃	C区 7B	588	〃	20.3	6.4	6.7	1.15	中生代火山岩類
S83			〃 〃	C区 拡張トレンチ	52	〃	13.2	6.6	3.7	0.51	角閃石安山岩
S84	35		磨石・敲石III	SI−10	424	½欠	5.7	8.6	4.1	0.28	角閃石安山岩
S85	192		〃 〃	SK−115	565	⅓欠	7.6	6.2	4.8	0.39	安山岩
S86	209		〃 〃	B区 掘下	1274	〃	13.8	7.6	4.6	0.91	砂岩
S87			〃 〃	〃	1276	完	6.5	5.8	4.7	0.33	硬砂岩
S88			〃 〃	C区 廃土	187	〃	8.9	6.5	7.6	0.69	中生代火山岩類
S89	210		〃 〃	C区 掘下	217	〃	12.2	8.3	5.3	0.94	閃緑岩
S90			〃 〃	〃 〃	1276	〃	6.7	6.5	6.2	0.61	結晶片岩
S91			〃 〃	B区 5O	706	〃	11.9	6.6	6.0	0.71	石英安山岩
S92	209	65	〃 IV	C区 1D	152	〃	5.6	2.7	0.5	0.01	輝緑凝灰岩
S93	33	65	〃 VI	SI−09	21	〃	13.2	9.1	4.8	0.71	角閃石安山岩
S94		65	打製石斧	SK−106	362	刃部欠	(15.8)	6.7	5.2	1.01	斑れい岩
S95	211	65	〃	B区 SD−01	1261	完	18.5	13.2	3.8	0.96	安山岩
S96	211	65	〃	C区 2D	130	基端欠	9.7	8.8	3.1	0.42	中生代火山岩類
S97			〃	C区18トレンチ	4	刃部欠	8.4	8.7	3.4	0.29	中生代火山岩類
S98	95	65	磨製石斧	SK−38	862	〃	11.5	5.5	4.4	0.46	ミロナイト
S99	211	65	〃	C区 4E	438	完	13.6	5.8	4.1	0.57	閃緑岩
S100	212	65	〃	C区 2H	275	〃	12.1	3.3	2.8	0.21	砂岩
S101			〃	B区 掘下中	1274	基部欠	5.8	5.4	3.4	0.16	閃緑岩
S102			〃	C区 2F	599	刃部欠	7.2	5.3	4.2	0.20	中生代火山岩類
S103	212	65	環状石斧	C区 8C	279	½欠	14.0		3.1	0.42	安山岩
S104	212	65	石皿	C区 3D	136	完	28.0	17.1	6.6	4.94	花崗岩
S105	21	65	砥石	SI−01	797	不明	5.4	5.1	1.6	0.04	細粒花崗岩
S106	27	65	〃	SI−04	1281	完	44.2	28.0	8.5	17.7	輝石安山岩
S107	35	65	〃	SI−10	428	一部欠	8.4	2.6	2.3	0.09	凝灰質砂岩
S108	43	66	〃	SI−15	464	完	24.8	17.5	5.7	3.53	角閃石安山岩
S109	123	65	〃	SK−57	1073	不明	6.0	7.2	3.4	0.19	安山岩
S110	128	65	〃	SK−72	982	完	10.9	4.5	1.2	0.09	絹雲母片岩
S111	128	66	〃	〃	1138	不明	9.0	6.6	1.4	0.10	角閃石安山岩
S112	142	66	〃	SK−73	1255	⅓欠	14.3	16.0	3.8	3.30	角閃石安山岩
S113	142	66	〃	〃	1169	不明	20.5	18.6	6.9	4.32	角閃石輝石安山岩
S114	142	66	〃	〃	1101	〃	6.4	3.5	3.6	0.12	安山岩
S115	199	66	〃	集石−01	933	完	22.2	15.5	6.2	1.24	角閃石安山岩
S116			〃	〃	932	不明	10.2	6.5	5.5	0.60	角閃石安山岩
S117			〃	〃	934	〃	10.1	9.1	4.9	0.54	角閃石安山岩
S118	210	66	〃	B区 4O	1157	不明	8.3	7.9	2.6	0.26	アプライト
S119			〃	〃 1L	698	完	20.0	7.0	4.5	1.07	ひん岩
S120			〃	〃 10O	748	〃	10.3	3.2	2.3	0.12	安山岩
S121			〃	C区 1F	267	不明	6.2	4.1	1.5	0.06	アプライト
S122			〃	〃 2F	599	〃	5.0	2.7	3.0	0.05	アプライト
S123			〃	B区 廃土	699	〃	10.3	8.8	2.1	0.29	アプライト
S124			〃	C区 廃土	188	〃	7.6	6.5	1.5	0.12	結晶片岩
S125			〃	廃土中一括	1283	〃	5.5	4.8	2.3	0.49	細粒花崗岩
S126	212	66	石庖丁	B区 掘下	761	ほぼ完	12.0	4.8	0.6	0.06	硬砂岩

挿表47　下山南通遺跡石核石器・礫石器一覧表①

第５章　古墳時代以降の遺構と遺物

古墳時代以降の下山南通遺跡では平安時代前期の製鉄関連遺構（ＳＢ－07）と、Ｃ区中央を流れていた旧自然河川より近世陶磁器を検出したのみである。

第１節　製鉄関連遺構

ＳＢ－07

位　　置　　Ｃ区中央南側の４Ｅグリッドに位置する。弥生時代北部遺構群の中央にあたり、北西下がりの傾斜面に立地している。弥生時代後期後半の竪穴住居ＳＩ－11と切り合っており、周辺にはＳＫ－115～117が存在している。標高219.40ｍを測る。

形　　態　　梁間１間（2.29ｍ）、桁行１間（2.65ｍ）の建物である。柱穴間距離はＰ１から217、265、229、232cmを測り、主軸はＮ－23°－Ｗをとる。主柱穴間を結ぶ長方形の面積は5.46㎡となる。

柱　　穴　　各柱穴の規模はＰ１（53×47－25）、Ｐ２（46×41－33）、Ｐ３（61×41－24）、Ｐ４（41×34－22）cmを測る。各柱穴とも柱痕は認められなかった。

土　　層　　各柱穴とも埋土は黒色粘質土一層であり、ＳＩ－11の土層断面ベルト（挿図37）でみるとＰ３はＳＩ－11の埋土を切って掘り込まれている。

ピ　ッ　ト　　ＳＢ－07の周辺には同時期と考えられるピットが４基検出された。Ｐ５、Ｐ６は主柱穴Ｐ３の内外に隣接し、ＳＩ－11床面でＰ５が（36×28－９）、Ｐ６（径65－12）cm、Ｐ３、４の中間にあるＰ７が（４２×３７－１４）、Ｐ４の南西1.2ｍにあるＰ８は（36×34－23）cmを測る。これらのピットは柱穴とは考えられず、Ｐ６は埋土中に埋れた土

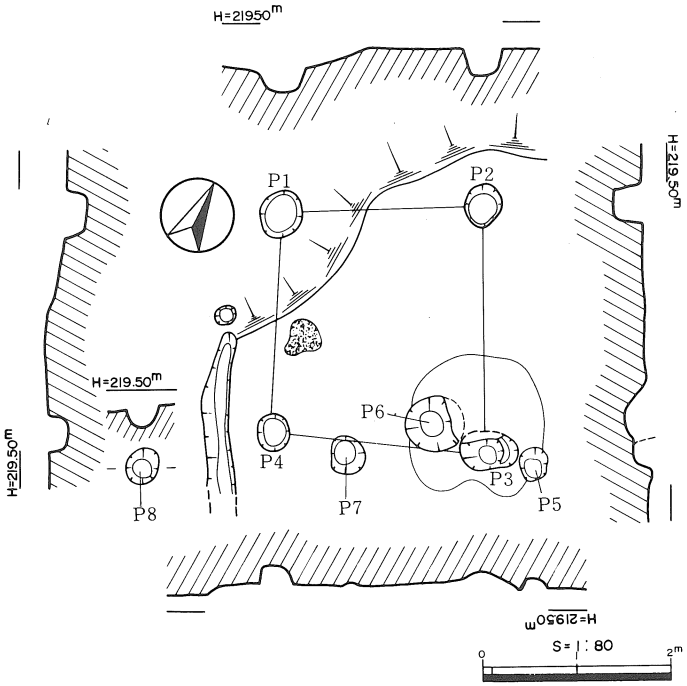

挿図213　ＳＢ－07遺構図

印刷ミスにより正誤表を作製しましたので、お手数ながら二〇一～二〇五迄はさみ込み文で見て下さい。

師器甕片Ｐｏ466、474と鉄滓、炭化物が混在し、Ｐ７には、須恵器甕Ｐｏ465が埋め立てられ、鉄滓、炭化物、土師器片が入れられていた(挿図214)。Ｐ８からも鉄滓が出土している。但し焼土等は認められなかった。

遺　　物　ピット出土の土師器、須恵器、鉄滓の他に、ＳＩ―11埋土中からも、同時期の土師器片が出土している。さらに遺跡全体としてみると、ＳＢ―07の位置する４Ｅ、４Ｆグリッドからのみ当該期の土師器甕、土師器坏（Ｐｏ463）黒色土器（Ｐｏ464）が出土しており、本節に一括して掲載した。

性　　格　鉄滓の出土からみて、ＳＢ―07及び周辺ピットは、製鉄関連遺構と考える。その性格については第６章第３節、報告に譲る。

時　　期　出土土器から平安時代前期と考えられ、^{14}Cの分析結果によると、Po465内出土の炭化物の測量値は1100±15で、年輪年代は９世紀後半～10世紀初頭となる。

特筆事項　ＳＢ―07の南東2.5mに位置するＳＫ―116は時期判定の決め手を欠くが、炭化材を検出したことから、本遺構に伴う可能性が強い。

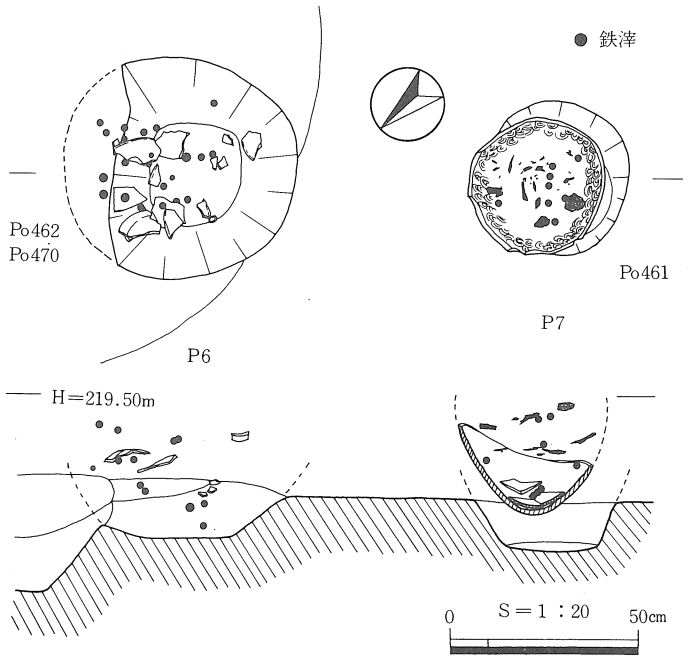

挿図214　ＳＢ―07遺物出土状況図

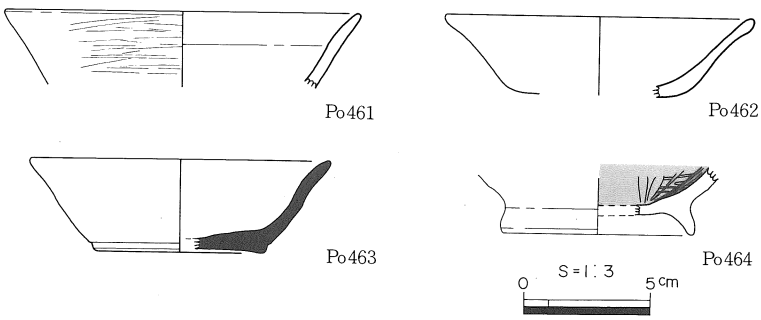

挿図215　ＳＢ―07関連遺物図①

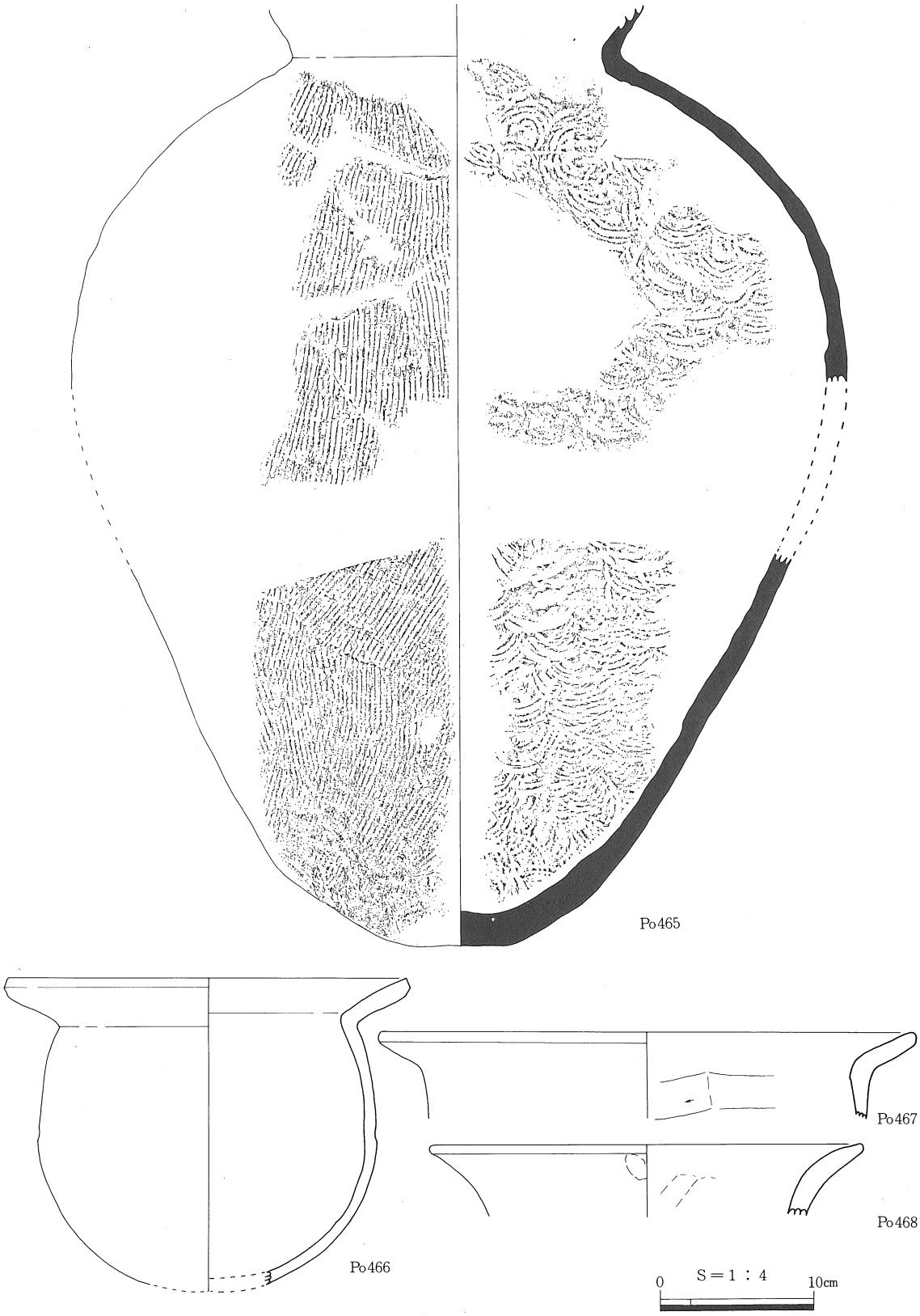

挿図216　ＳＢ—07関連遺物図②

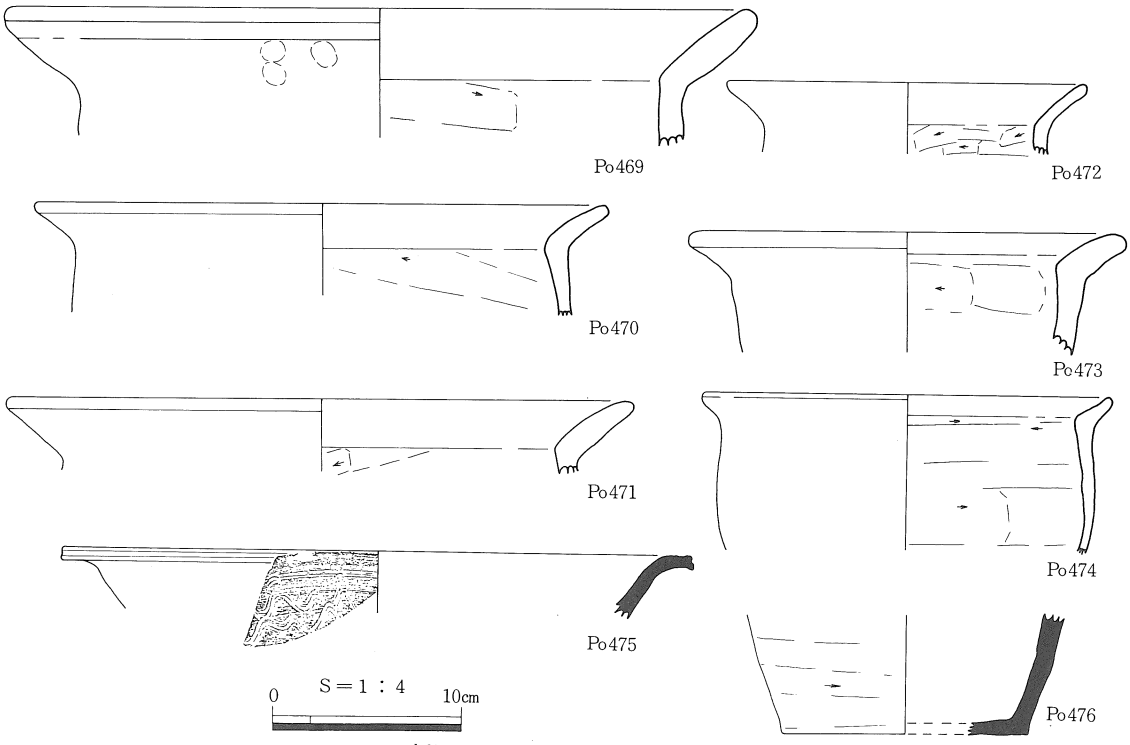

挿図217　ＳＢ―07関連遺物図③

第２節　陶磁器

出土地点　　Ｐｏ１～３は弥生時代北部遺構群の中央を北東から南西へ貫流する旧自然河川の１Ｈグリッド付近で、埋土中から出土している。ローリングを受けた弥生土器等と共伴して出土しており、流入したものである。Ｐｏ477は青磁花瓶？の口縁で国産品と考えられる。Ｐｏ478は伊万里系の染付で18～19世紀の江戸時代後半のものである。

下山南通遺跡では平安時代初頭の製鉄関連遺構以後、近世陶磁器を除けば遺物は全く検出されていない。本遺跡から東へ150ｍの下谷川との接点際に製練滓を出土する下山南通たたら跡が存在し[註]、近くに鉄山墓と考えられる宝永７年（1710年）銘と刻んだ墓碑があることから、これに伴う遺物の可能性が高い。

註　『鳥取県生産遺跡分布調査報告書』鳥取県教育委員会　1984年

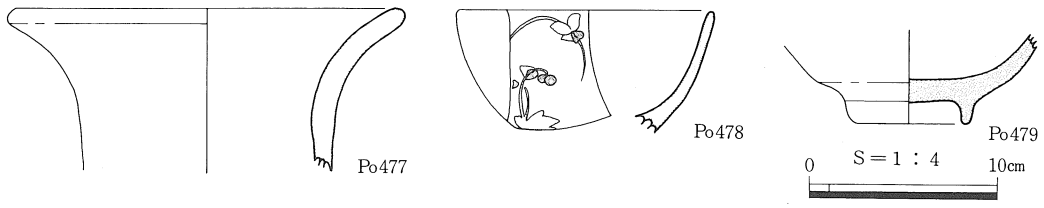

挿図218　Ｃ区自然河川出土近世陶磁器実測図

遺物番号 挿図番号 図版番号	取上番号	器　種	法　量 (cm)	形　　態	手　　法	備　　考
Po461 215	ＳＹＣ区 ＳＩ－04 №557	坏 (土師器)	復口径 14.0	薄手の坏。口縁は外傾して開く。端部は丸くおさめる。	内外面強いナデ。	胎土　砂粒を含む 焼成　良好 色調　内外面暗褐色
Po462 215 66	ＳＹＣ区 ４Ｆ №329	坏 (土師器)	復口径 12.2	薄手の小型坏。口縁は外傾して開き、端部はやや肥厚する。	内外面ヨコナデ。	胎土　石英を含む 焼成　良好 色調　内外面淡赤褐色
Po463 215 66	ＳＹＣ区 ４Ｆ №338	坏 (土師器)	復口径 12.0 復底径 6.8 器高 3.7	上げ底気味の底部から、ゆるやかに外傾し、端部は丸くおさめる小型坏。底部は糸切り後磨滅している。	内外面ヨコナデ。底面糸切り痕。	胎土　細砂粒を含む 焼成　良好 色調　内外面淡灰褐色
Po464 215	ＳＹＣ区 ４Ｅ №289	坏 (黒色土器)	復底径 7.6	やや内湾気味の高台がつく。内湾する坏部。	外面ヨコナデ。内面炭素吸着後ヘラミガキ。	胎土　砂粒を含む 焼成　良好 色調　内面漆黒色。外面明褐色
Po465 216 66	ＳＹＣ区 ４Ｆ №223、345、332、320 ４Ｅ №206、209 ＳＩ－04 №532	甕 (須恵器)		口縁部を欠損するが、丸底で倒卵形の胴部をもち、頸部は「く」の字状に屈曲する。	胴部外面平行タタキ。内面タタキによる同心円文。	胎土　大粒の砂粒を多量に含む 焼成　不良 色調　淡灰色 特徴　外面一部スス付着
Po466 216	ＳＹＣ区 ＳＩ－04 №532、536	甕 (土師器)	復口径 26.0	「く」の字状に屈曲する単純口縁で端部を丸くおさめる。肩部は張らない。器壁は厚い。	外面ヨコナデ。内面ナデ。	胎土　石英、長石を多量含む 焼成　良好 色調　内面　褐色～淡褐色 外面　暗褐色
Po467 216 66	ＳＹＣ区 ３Ｅ №601	甕 (土師器)	復口径 34.8	「く」の字状に屈曲する単純口縁。端部は丸くおさめ、器壁は厚い。肩部は張らない。	外面ユビオサエ後ナデ。内面口縁ナデ、胴部ヘラケズリ。	胎土　大粒の安山岩粒を多量に含む 焼成　良好 色調　内外面、淡褐色
Po468 216	ＳＹＣ区 ４Ｅ №221	甕 (土師器)	復口径 27.9	ゆるやかに屈曲する単純口縁。端部は丸くおさめ、器壁は厚い肩部は張らない。	外面口縁端部ナデ、他ユビオサエ後ナデ。内面口縁部ヨコナデ。胴部ヘラケズリ後ナデ。	胎土　大粒の安山岩粒を多量に含む 焼成　良好 色調　内外面　淡褐色
Po469 217 66	ＳＹＣ区 ４Ｆ №336	甕 (土師器)	復口径 38.4	「く」の字状に屈曲する単純口縁。端部は丸くおさめ、器壁は厚い。肩部は張らない。	外面口縁端部ナデ。他ユビオサエ後ナデ。内面口縁部ヨコナデ。胴部ヘラケズリ。	胎土　石英、長石を多量に含む 焼成　良好 色調　内面淡褐色、外面暗褐色 特徴　胴部外面スス付着
Po470 217 66	ＳＹＣ区 ４Ｆ №332、336	甕 (土師器)	復口径 29.9	「く」の字状に屈曲する単純口縁。端部は丸くおさめ、器壁はやや厚い。肩部は張らない。	外面口縁端部ナデ、他ヨコナデ内面口縁部ヨコナデ、胴部ヘラケズリ。	胎土　石英、長石を多量に含む 焼成　良好 色調　内外面　淡褐色
Po471 217	ＳＹＣ区 ４Ｆ №223	甕 (土師器)	復口径 32.4	「く」の字状に屈曲する単純口縁。端部は丸くおさめ、器壁は厚い。肩部は張らない。	外面口縁端部ナデ、他ヨコナデ内面口縁部ヨコナデ、胴部ヘラケズリ。	胎土　大粒の安山岩粒を多量に含む 焼成　良好 色調　内外面　淡褐色
Po472 217 66	ＳＹＣ区 ４Ｆ №329	甕 (土師器)	復口径 19.0	ゆるやかに屈曲する単純口縁。端部は丸くおさめ、やや肥厚する。器壁は薄い。肩部は張らない。	外面ヨコナデ。内面口縁部ヨコナデ、胴部ヘラケズリ。	胎土　石英、長石を含む 焼成　良好 色調　内面　明黄褐色 外面　明赤褐色
Po473 217 66	ＳＹＣ区 ４Ｆ №336	甕 (土師器)	復口径 21.9	「く」の字状に屈曲する短い単純口縁。端部は丸くおさめ、器壁は厚い。肩部は張らない。	外面口縁端部ナデ、他ヨコナデ。内面口縁部ヨコナデ、胴部ヘラケズリ。	胎土　石英、長石を含む 焼成　良好 色調　内外面淡褐色
Po474 217 66	ＳＹＣ区 ＳＩ－04 №536	甕 (土師器)	復口径 21.4	「く」の字形に屈曲する短い単純口縁。口縁はやや内湾気味で端部は丸くおさめる。器壁はやや薄い。肩部は張らない。	外面ナデ。内面口縁部ケズリ後ナデ、胴部ヘラケズリ。	胎土　石英、長石を含む 焼成　良好 色調　内外面淡褐色 特徴　外面スス付着
Po475 217 66	ＳＹＣ区 ４Ｆ №332	器台 (須恵器)	復口径 33.0	受部。端部外反し、面をもつ。外面に波状文を施す。	内外面ヨコナデ。	胎土　細砂粒を多量含む 焼成　良好 色調　内面淡青灰色、外面青灰色
Po476 217	ＳＹＣ区 ４Ｅ №206	底部 (須恵器)	復底径 13.0	平底。体部はほぼ直立気味にのびる。	外面ヘラケズリ後回転ナデ。内面ヨコナデ。	胎土　長石、石英を含む 焼成　不良 色調　内外面灰褐色
Po477 218 66	ＳＹＣ区 ＳＤ－01 №572	壺 (花瓶？)	復口径 10.6	青磁壺の口縁部。ゆるやかに外反し、端部を丸くおさめる。	内外面釉。	国産と思われる
Po478 218 66	ＳＹＣ区 ＳＤ－01 №572	碗	復口径 6.8	青色の染付を施した口縁部。	内外面釉。	伊万里系。下手。
Po479 218 66	ＳＹＣ区 ＳＤ－01 №614	碗		碗の底部。底部に釉が淡く残る		

挿表48　古墳時代以降土器観察表

第６章　若干の考察

第１節　縄文時代

居住空間の復原（ＤＯＴ－ＭＡＰ　付図２～４参照）

今回の調査に伴なって作成したＤＯＴ－ＭＡＰを検討し、当時の居住空間の復原を試みる（出土遺物のほぼ全てをポイントあげしている）[註1]。まず、垂直分布をみて該当遺跡の資料の妥当性を確認する。

垂直分布は、土器と石器・剥片・石核を別々に示しているが、そのうち現段階で明確に時期の相違が知られるものは、古い順に□（押型文土器）と△・▲・★（縄文・条痕系・刺突文土器）[註2]と●（無文粗製土器）の３段階である。遺物包含層は30～70cmの間にあり、包含層の厚い箇所では新旧の上下関係を、薄い箇所ではそれらの混在する状況を認めることができる。従って新しい時期の遺物は現位置を保つと考えられ、当時の居住空間を復原する資料として妥当性を持つと考える。以後、平面分布を参考にし検討を加えていく。

①早期後半の居住空間（挿図222）

当時期の遺物と考えられるものは、押型文土器・無文土器の１部（Ａブロック垂直分布で下位にＤＯＴされるもの等）、少量の石器・剥片・石核である。それらの分布範囲をみると、２Ａグリッド[註3]北西部及び東部、１Ｂグリッド東部、１Ａグリッドの南東部～１Ｂグリッドにかけてそれぞれ分布する。大きくブロック分けしてみると、２Ａグリッドに第１ブロック、１Ｂグリッド東部に第２ブロックが存在し、その中間に少量の遺物が散布する。これらの遺物分布範囲は、後に此地に居住した人間による清掃行為によって変化させられている可能性もあるが、その出土量が僅かなこと、分布範囲が小規模であることからして、当時の人間の此地における居住はキャンプ的居住であったと考えられる。また、石器・剥片・石核については、垂直分布より早期後半の時期に相当するものは極少

※黒（土器）、セピア（石器・剥片・石核）マークは付図２、３に対応する

挿図219　下山南通り遺跡第20tr　DOT-MAP

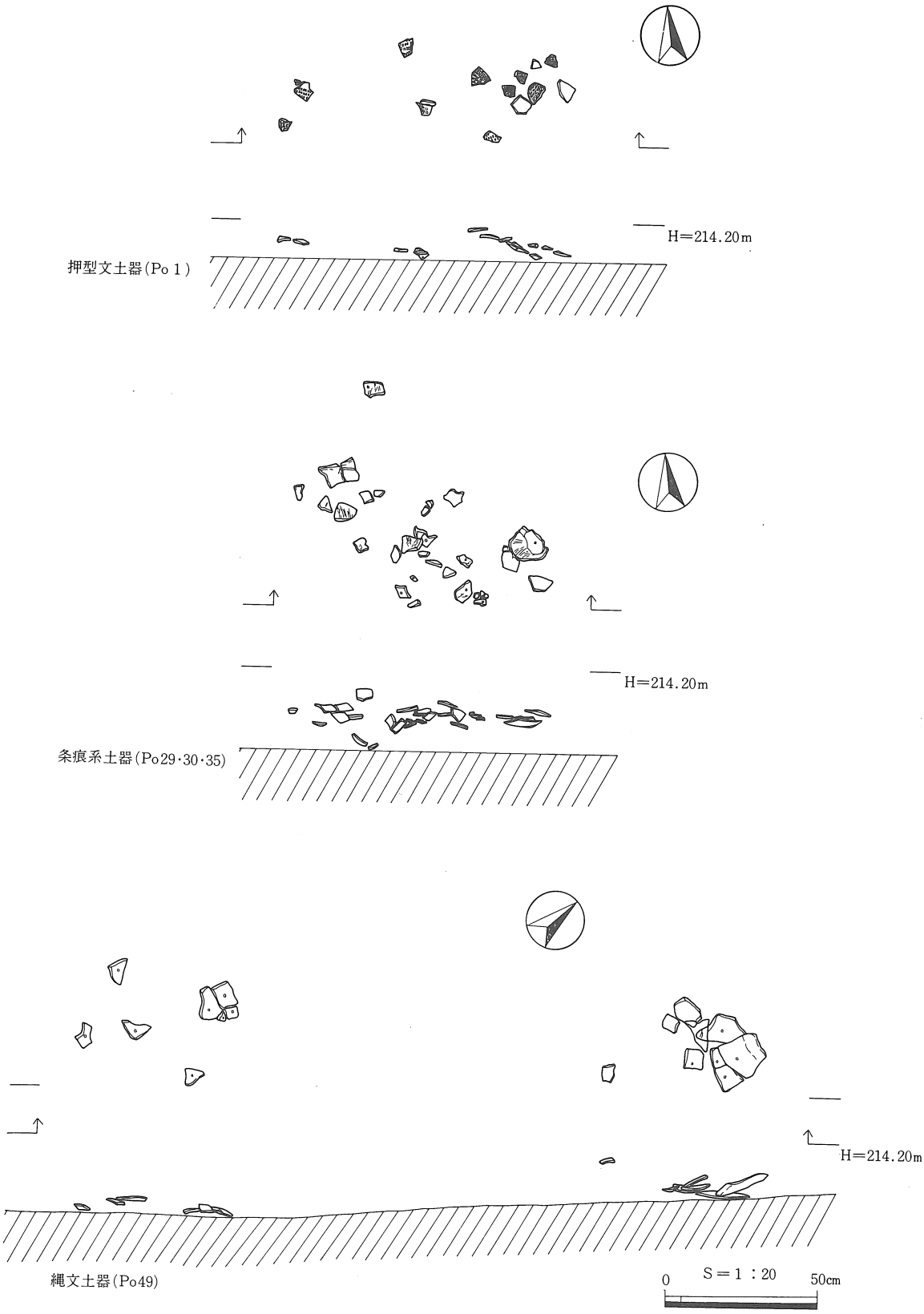

挿図220　縄文土器出土状況

量であり、石器製作活動等については言及できない。[註4]

②早期末～前期初頭の居住空間（挿図223）

当時期の遺物と考えられるものは、縄文・条痕系・沈線文・無文土器、石器・剥片・石核である。まず、土器の分布をみると、２Ａグリッド東半部(第１ブロック)、１Ｂグリッド東部(第２ブロック）に特に集中し、１Ａグリッド東部～１Ｂグリッド西部にかけて（第３ブロック）もまとまりをもって分布する。ここで興味深いのは、平面・垂直分布において、縄文土器と条痕系土器が同様な分布状況をみせることである。共伴関係にあると考えてよかろう。石器・剥片・石核の分布をみると、２Ａグリッド東南部（Ｓ１）に集中し、他(Ｓ２・Ｓ３)、は土器の分布範囲から外れることなく散布する。Ｓ１では横形剥片・剥片・石核等の出土がみられ、石器製作活動の存在を明確に示している。Ｓ１ほど明確ではないがＳ２・Ｓ３についても同様な性格を持つ地点と考えられる。

以上の土器分布と石器・剥片・石核分布を総合すると、まず、その出土量より長期間に及ぶ居住が想定できよう。そして、土器、石器・剥片・石核の分布は相互に重なり合い、且つ、それぞれにまとまりがみられ、複数のブロック（分布集中地点）を形成する。ブロックの数は土器の方が多く存在し、石器・剥片・石核のブロックは、そのうちに含まれる。これは日常居住空間（土器分布範囲）の中に石器製作の場（剥片・石核分布範囲）が存在したことを示している。本遺跡に住み着いた縄文人は、狭いテラスの上で土器を持ち歩いたり、時には石器製作を行なっていたのである。残念ながら住居跡を検出することはできなかったが、おそらくは明瞭な掘り方を持たない構造のものであったのだろう。

従来、東日本においては、早期末～前期初頭にかけて住居数が増加し集落の定型化がみられるようになると言われているが、それとほぼ同時期に本遺跡に住みついた人間は、小規模な居住空間の中で日々を過ごしていたのである。西日本においては、縄文期の住居跡の発見例は乏しく、当然その変遷等について

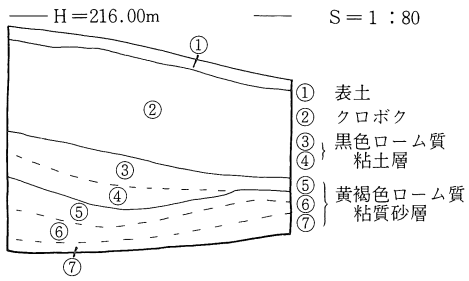

挿図221　Ａ区土層断面図

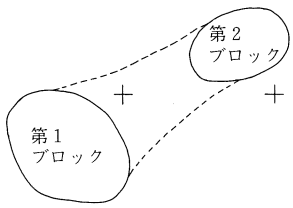

挿図222　遺物分布範囲

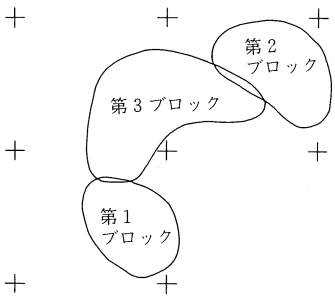

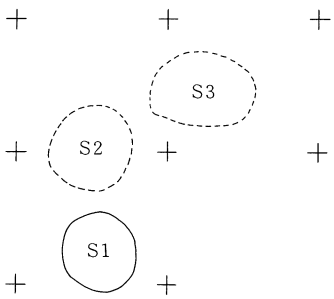

挿図223　遺物分布範囲

も不明瞭のままである。今後、あらゆる角度からのアプローチが加えられ、各時期の居住形態、集落形成等のパターンを究明していくことが、当時代の文化を知る上で重要な役割りを果たすであろう。最後になったが、調査初期に設定した第20トレンチ[註5]内の出土遺物ＤＯＴ－ＭＡＰを挿図219に、本遺跡Ａ区の土器出土状況を挿図220に、基本層位を挿図221に、出土遺物組成を挿表49・50に示した。参照して頂きたい。　（太田正康）

註１　土器１個体がまとまって出土している場合には、全破片のポイントを掲載するとポイントが潰れてしまう為代表となる破片のポイントを用いた。

註２　縄文・条痕文・刺突は現段階では共伴関係にあると考える。

註３　下山南通遺跡Ａ区では、当初独自のグリッド設定を行ない、その地区割りを用い調査を進めた。途中で変更することにより生じる混乱を恐れ、最後迄Ｂ・Ｃ・Ｄ区における一連の地区割を利用しなかった。尚、各グリッドの北西に位置する杭をもってその地区名とする。

註４　土器の垂直分布と石器・剝片・石核の垂直分布を重ねると、早期後半の土器と同程度に下位に分布するものは極少量である。また、該当時期における石器製作活動は、此地ではほとんど行なわれなかったと考えるのが妥当であろう。

註５　第20トレンチの大体の位置は付図２・３中に破線でその輪郭を示した。

文様＼グリッド	1Ａ	2Ａ	3Ａ	0Ｂ	1Ｂ	2Ｂ	0Ｃ	1Ｃ	2Ｃ	20tr	その他	計
押型文	3	42			3	3				5	2	58
縄文	50	139	7	6	36	5				47	3	293
沈線文		7	3			2				2	2	16
条痕文系	85	147	9	7	263	7	1	1		24	15	559
刺突文		11			3	1	1					16
無文	28	276	1	2	126	18		2	1	42	5	501
無文（粗製）		8			10						21	39
計	166	630	20	15	441	36	2	3	1	120	48	1,482

挿表49　Ａ区出土縄文土器組成表

形態＼グリッド	1Ａ	2Ａ	3Ａ	0Ｂ	1Ｂ	2Ｂ	0Ｃ	1Ｃ	2Ｃ	20tr	その他	計
石核		3			1						2	6
剝片	18	73	3	2	19	3				2	5	125
横形剝片	16	91	5	1	21	7				1	8	150
石刃					1							1
石刃状剝片		1										1
細石刃		4			2	1				2		9
石鏃	3	17			5					3	1	29
石器		1			1							2
磨石・敲石	1	7	1		2	1				4		16
石斧	1											1
石錘			1		1							2
石皿		1										1
砥石											1	1

挿表50　Ａ区出土石器・剝片・石核組成表

第２節　弥生時代

１．竪穴住居跡

総　　数　下山南通遺跡で検出した竪穴住居は、総数15基（段状遺構と呼ばれるものを含む）

時　　期　を数え、時期的には、弥生時代中期中葉、中期後葉、後期後半の３期に分けられる。

位　　置　位置的には、南部遺構群（中期中葉）、北部遺構群（中期後葉、後期後半）の２地域に分布している。内訳は、中期中葉３基（ＳＩ—01、04、05ａ・ｂ・ｃ）、中期後葉５基（ＳＩ—06、07、09、13、15）、後期後半３基（ＳＩ—10、11、12）である。その他、時期の判定できなかった住居については、その位置及び周辺の土壙の時期からＳＩ—02、03、08を中期中葉、ＳＩ—14を中期後葉として扱った。しかしながら南部遺構群

段状遺構　のうち、ＳＩ—07、14、15は所謂「段状遺構」と呼ばれるものであり、ここでは住居として扱うが、竪穴住居の構造変遷の資料としては除くことにする。

弥生時代中期中葉（ＳＩ—01、02、03、04、05ａ・ｂ・ｃ、08）

平 面 形　平面形は、円形３基（ＳＩ—01、02、05ａ・ｂ・ｃ）、隅丸方形１基（ＳＩ—04）、

主柱構造　隅丸長方形１基（ＳＩ—08）、方形１基（ＳＩ—03）であり、ＳＩ—01、02は２主柱構造、ＳＩ—05ａは７主柱構造、ＳＩ—05ｂ・ｃは８主柱構造、ＳＩ—03、08は無主柱構造である。ＳＩ—04は、５基のピットを検出したが、他住居の主柱穴の規模と比較するとかなり貧弱であるため、恒常的な居住のための住居構造に伴う主柱穴とは異なるものであろうと判断した。ＳＩ—03、08を除く住居には、床面直上に焼土や炭が堆積しており、すべての住居の床面は固く叩きしめられている。

弥生時代中期後葉（ＳＩ—06、09、13）

平 面 形　平面形は、円形１基（ＳＩ—13）、隅丸方形１基（ＳＩ—06）、隅丸長方形１基（Ｓ

主柱構造　Ｉ—09）であり、ＳＩ—13は３主柱構造（推定）、ＳＩ—06は３主柱構造、ＳＩ—09は無主柱構造である。焼土はＳＩ—13にのみ存在しており、ＳＩ—06、13の床面は叩きしめられている。

弥生時代後期後半（ＳＩ—10、11、12）

平 面 形　平面形は、不整円形１基（ＳＩ—12）、隅丸方形１基（ＳＩ—11）、隅丸五角形１基（ＳＩ—10）であり、ＳＩ—12は３主柱構造、ＳＩ—11は４主柱構造、ＳＩ—10は５主柱構造である。いずれも残存壁高が50～70cmと最も高く、土堤の巡る中央ピット、焼土面等が普遍的に認められる。また、ＳＩ—10では鉄鏃が出土しており、鉄器の使用が既に始まっていたことが窺われる。

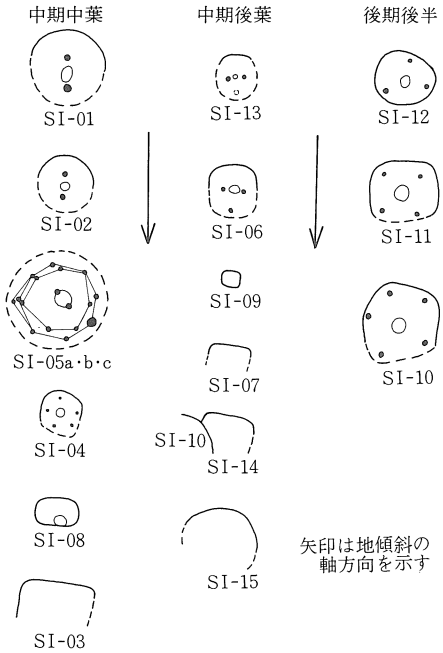

挿図224　竪穴住居模式図（Ｓ＝１：600）

竪穴住居の変遷

米子市青木遺跡では弥生時代の竪穴住居平面プランの変遷は、円形→隅丸方形→隅丸多角形をとるとされている。本遺跡では、遺構数が少ないため明確なことはいえないが、全体的にはこの流れに沿っていると想定される。

個別にみると、ＳＩ－01、02（中期中葉）からＳＩ－06、13（中期後葉）への一連の変遷が認められる。ＳＩ－01、02は、２主柱構造を持つ円形の住居で、ＳＩ－06、13は、３主柱構造を持つ隅丸方形、円形の住居であるが、中央ピットを挟んで２本の主柱が存在するという点で類似している。また３本目の主柱は、ＳＩ－06に見られるように、床面に対して斜めに立てられており、これは、ＳＩ－01、02の２本の主柱が地傾斜に平行に立てられているのに対し、ＳＩ－06、13では地傾斜に直交して建てられることに起因するものと考える。つまり、中央ピットを挟んで２本の主柱を立てるという基本は変わらないが、地傾斜に対する配置の変化によって３本目の主柱を建てる必要性が生じたのであろう。その理由として、ＳＩ－06、13は、ＳＩ－06で床面の½位、ＳＩ－13で⅓位を境に、黄色粘土（地山）面が急傾斜で下方（北側）にもぐり、軟質な暗茶褐色粘土層に変わることから、ＳＩ－01、02と同様な立て方をした場合、斜面下方の主柱を軟弱な地盤に立てるしかなく、これを避けるために、２本の柱を堅固な地盤（黄色粘土）に立て、支えとして３本目の主柱を立てた結果、前述の構造となったのであろうと考えられる。また、ＳＩ－01、02及びＳＩ－06、13の類例が、青木遺跡及び岸本町林ケ原遺跡等で認められないことから、本遺跡独自の住居構造であ

遺構番号	平面形	規模(m)	床面積(㎡)	残存壁高(㎝)	主柱穴	側溝	貼床	中央ピット	出土遺物	時期
ＳＩ－01	円形	(5.50)×(3.40)	28	19.1	2	あり		あり	甕、底部、紡錘車、砥石	弥生時代中期中葉
02	〃	(4.10)×(2.40)	14	6.1	2	〃		〃	壺	中期
03	方形	一辺5.90	9.19	14.4		〃				中期（推定）
04	隅丸方形	長辺2.90	7.3	28.8	(5)	〃		あり	壺、甕、高坏、底部、紡錘車、石鏃、砥石	中期中葉
05 a	円形（推定）	(径5.76)	55.4	0	7			あり	(甕、底部、紡錘車)	中期中葉
05 b	〃	(径6.50)			8					
05 c	〃	(径6.50)			8					
06	隅丸方形	長辺3.40	11.5	13.5	3	あり		あり	甕、底部	中期後葉
07	隅丸方形（又は長方形）	一辺3.10		14.8		〃				〃（推定）
08	隅丸長方形	3.26×1.95	5.71	28.9		〃		あり		中期（推定）
09	〃	2.2×1.92	3.78	18.4		〃			甕、高坏、底部、磨石・敲石	中期後葉
10	隅丸五角形	径5.86	23.28	67.5	5	〃	あり	あり	甕、高坏、器台、小型壺、鉄坏、磨石・敲石、砥石	後期後半
11	隅丸方形	一辺5.1	26.0	50.4	4	〃	〃	〃	甕、高坏、器台	〃
12	円形	3.94×3.64	10.96	52.2	3	〃		〃	甕、底部	〃
13	〃			8.5	(3)	〃		(あり)	無頸壺	中期後葉（推定）
14	隅丸方形	一辺4.30	18.5	19.5						中期（推定）
15	〃	長辺6.44		24.0					壺、甕、高坏、底部、砥石	中期後葉

（ ）中の数値は推定値

挿表51　竪穴住居一覧表

るといえる。

また、青木遺跡では中央ピットの位置の変遷は、床面中央楕円形→中央方形(二段)→壁際方形（二段）となり、青木Ⅴ・Ⅵ期に竪穴方形化とあいまって、壁際に固定されるとあるが、本遺跡のＳＩ―08（隅丸長方形、無主柱）は、この原則に反するものであり、林ケ原遺跡でも類例が認められないことから、これも本遺跡に見られる特徴としてあげられる。（松本琢己）

参考文献

『青木遺跡発掘調査報告書Ⅰ～Ⅲ』　1976～78　鳥取県教育委員会

『久古第３遺跡・貝田原遺跡・林ケ原遺跡発掘調査報告書』　1984　鳥取県教育文化財団

２．掘立柱建物跡

総　　数　下山南通遺跡において検出した掘立柱建物は、総数14棟を数える。時期的には、柱穴より弥生時代中期に比定される土器片を出土したＳＢ―11、12、13、平安時代前期に比定される遺物を伴うと考えられるＳＢ―07等、判断の下し得る建物もあるが、大部分は遺物を全く出土しなかった。そこで、本遺跡に関しては、その属する遺構群に準拠することにし、南部遺構群（ＳＢ―01～05、弥生時代中期中葉）と北部遺構群（ＳＢ―06～14、弥生時代中期後葉・後期後半）とに分けた。

建物の形態　建物の形態の内訳は、南部遺構群で１×２間が２棟、１×３間が１棟、２×５間が２棟、北部遺構群で１×１間が２棟、１×２間が３棟、２×２間が１棟、２×３間が１棟、２×４間が１棟、不明（？×３間）が１棟である。

南部遺構群　そのうち、南部建構群のＳＢ―01では、遺構内に隅丸長方形の土壙ＳＫ―01が存在していた。桁行において、Ｐ１～４ならびにＰ10～13までの各柱穴間距離は、Ｐ５・６ならびにＰ８・９間の柱穴間距離とほぼ等間隔だが、Ｐ４・５ならびにＰ９・10間の柱穴間距離は他に較べて長い。これは土壙の存在と関係があるように思われる。建物内に地下構造をもつものは、本遺跡ではこの一例のみで注目に価する。

北部遺構群　また、北部遺構群のＳＢ―12は、束柱をもった２×２間の総柱建物で、柱穴規模がＳＢ―07に次ぐ大きさであり、他の建物に較べて大きい。同遺構群で、ＳＢ―12より間数の多いＳＢ―14（２×４間）のような比較的大きな建物ですら、１×２間の建物（ＳＢ―９、10、11）と変わらない柱穴規模をもつことから機能の違いが想定される。

配置構成　全体をながめてみると、掘立柱建物は、南北両遺構群において、大きな建物と小さな建物が隣接している。すなわち、南部遺構群では、①ＳＢ―01、08、②ＳＢ―02、03、05の２群、北部遺構群では、③ＳＢ―09、10、④ＳＢ―11、12、⑤ＳＢ―13、14の３群である。さらに、各建物群は、それぞれ周辺にいくつかの竪穴住居および袋状土壙と混在している。建物群①ではＳＩ―01、02、08およびＳＫ―18、建物群②ではＳＩ―03、05およびＳＫ―17、43、44、56、57、69、81、建物群③ではＳＫ―108・109、建物群⑤ではＳＫ―99、100、102である。土壙の不足、住居の欠落については、調査区外に含まれていたり、あるいは、後世の水路（Ａ～Ｃ区、Ｄ区と調査区を２分する

もの）による消滅の可能性が考えられる。

袋状土壙小規模建物　このように、大・小の建物、住居、袋状土壙に一つのセット関係が成り立つようである。その場合、袋状の土壙は、植物遺体の検出はできなかったが、貯蔵的な機能を果したと推定され、小規模な掘立柱建物[註1]は袋状土壙との関連より、穀物等の食料以外のものを納める倉庫的意味合いが強いと考えられる。しかし、厳密にいえば、建物の時期が特定できない以上[註2]、その同時期性については、今少し検討の余地がある。ここで、小さな建物を倉庫と考えてみると、貯蔵内容の相違、乃至は貯蔵形態の時期的変遷を窺うことが可能となろう。また、大きな建物に関していえば、長棟建物の存在を考え合わせると、共同作業場等が推定できよう。　（西原徳善）

註1　鳥取県教育委員会『青木遺跡発掘調査報告書Ⅰ』1976においては、12m²以下を倉庫、それ以上の規模を住居と考えている。

註2　主軸方向の規則性を時期の変遷に試みたが、その規則性は見出し得なかった。

遺構名	桁×梁(間)	桁行(m)		梁行(m)		長方形度	床面積(m²)	主軸方向
SB−01	5×2	7.86	7.85	2.88	2.87	2.73	22.58	N−24°−W
SB−02	5×2	7.29	7.27	2.84	2.81	2.56	20.57	N−80°−W
SB−03	2×1	3.08	3.03	2.38	2.21	1.29	7.01	N−32°−W
SB−04	2×1	3.44	3.11	2.81	2.62	1.22	8.90	N−7°−W
SB−05	3×1	5.60	5.09	2.56	2.49	2.18	13.50	N−66°−E
SB−06	3×2	4.11	3.97	3.39	3.30	1.21	13.51	N−16°−W
SB−07	1×1	2.65	2.32	2.29	2.17	1.15	5.85	N−23°−W
SB−08	3×?	5.05	——	——	——	——	——	N−29°−E
SB−09	2×1	4.74	4.53	2.81	2.66	1.68	12.68	N−33°−W
SB−10	2×1	3.08	2.81	2.32	2.18	1.32	6.63	N−48°−E
SB−11	2×1	3.19	2.94	2.03	1.94	1.57	6.08	N−37°−E
SB−12	2×2	3.36	3.09	2.82	2.70	1.19	8.90	N−9°−E
SB−13	1×1	2.38	2.35	2.24	2.20	1.06	5.25	N−25°−W
SB−14	4×2	5.89	5.62	3.10	2.86	1.90	17.16	N−54°−E

（長方形度＝桁行/梁行）

挿表52　掘立柱建物一覧表

3．土壙

下山南通遺跡における土壙の総数は、123基にのぼり、その内、南部遺構群で85基、北部遺構群で38基を数える。ここでは、土壙数の多かった南部遺構群を中心に、土壙のまとめとしたい。南部遺構群に存在する土壙は、ＳＩ−04に付属すると思われるＳＫ−75・76・77を除いては、すべて南西下がりの緩傾斜地に帯状に遺構を連ね、住居跡５基、掘立柱建物跡５棟に対して土壙の数は85基とその群を抜いている。ＳＫ−60の縄文土壙１基の他は皆、弥生土壙と考えられ、その内63基までが弥生中期の土器片を出土している。以下、南部遺構群における弥生土壙について、特徴的なものをとりあげてまとめたが、その中で割愛したものも多い事を了承されたい。

土壙の平面形態[註1]から見ると大きく、円形27基、楕円形22基、隅丸長方形34基、不明なもの２基に、また、断面形態から見ると袋状、及び袋状に近いもの（壁の最小傾斜角[註2]が90°未満）18基、直

立形(壁の最小傾斜角が90°～100°未満)23基、逆梯形(壁の最小傾斜角が100°以上)41基、皿状2基、不明のもの2基に分類できる。規模においては、深さ[註3]が浅いもので8cm(ＳＫ―55)、深いもので80cm（ＳＫ―57）とばらつきが見られるが、過半数は、20～30cmの範疇に含まれる。また床面積については、3㎡を越えるＳＫ―05、07、82のような大型のものから、0.5㎡にも届かない小型のものまであり大小様々である。

袋状貯蔵穴　土壙の中で袋状土壙と言われるものは、その使用法について諸説があるものの一般的に貯蔵穴とされており、ここではこれに従いたい。[註4]南部遺構群においては、明らかに袋状を呈すると思われるＳＫ―17、18、43、56、57、69、81がこれにあたる。いずれも入口が狭く、内側で広くなっている袋状を呈し、底面形がＳＫ―17、56が楕円形に近い隅丸長方形を呈する事を除けば、楕円形、円形の典型的な袋状土壙である。またこれらの土壙に壁溝、ピットを伴うものは1つもなかった。規模は、床面積が2㎡を越えるもの（ＳＫ―17、43、56、57）から1㎡に満たない小型のもの（ＳＫ―18）まであり、深さも30～80cmと様々である。この他の土壙で袋状に近いものは、20基近く見られるが、これらの土壙もかつて袋状土壙であった可能性が考えられる。特に南部遺構群の北東側に集中する小型土壙群（ＳＫ―18、21、23～29、32、33、35）は、壁の最小傾斜角が90°未満あるいはそれに近いものが多い事、また埋土の状態が壁の崩壊土と思われる左右対称の層を持っているものがある事など袋状土壙の可能性が強い。これら小型土壙群が貯蔵穴であるとするならば、大型の袋状貯蔵穴が散在する事と合わせて興味深い現象である。[註5]この事は、大小の貯蔵穴間で何らかの使い分けがあったものか、或いは、所有形態の差によるものであるかもしれない。

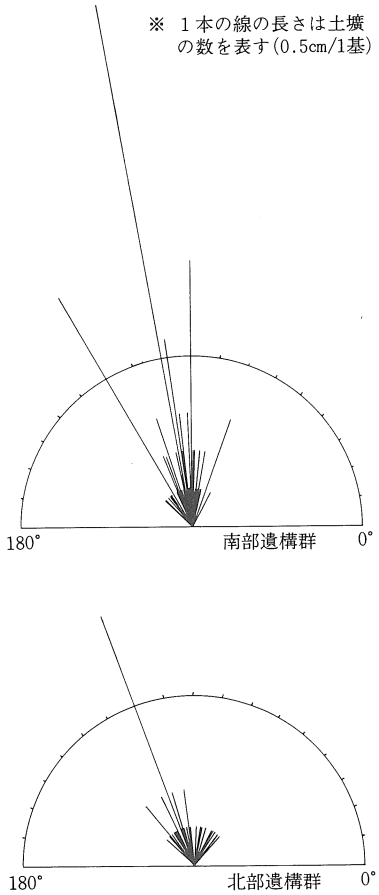

挿図225　土壙の最小傾斜角

袋状貯蔵穴の中には、弥生中期中葉と考えられる土器を出土しているものが多数あるがそれらの検出状況は、土器、円礫が無造作に投げ込まれた状態のもの(ＳＫ―57)や後の流れ込みと思われるもの（ＳＫ―17、81など）が多い。この様な類例は他でも報告されているが、貯蔵穴として使用された後、土器、その他廃棄物の処理場として利用された可能性が高いと考えられる。[註6]

北部遺構群において袋状貯蔵穴と思われる土壙はＳＫ―93、96、99、100、102、105、108の7基が数えられる。いずれも底面が円形を呈する袋状土壙である。

長方形土壙　南部遺構群には、平面形、断面形共に袋状土壙とは異なる長方形土壙が存在する。所謂、平面形態による分類で隅丸長方形としたものである。土壙総数84基中34基とその⅓以上を示め、規模的には、床面積が1㎡未満の3基を除くなら、2㎡以上が12基と、比較的規模の大きなものが目立つ。これらの土壙が何を意図して掘られたかは明らかではないが、袋状土壙とは性格が異なると思われる。壁の最小傾斜角、埋土の様子からかつては袋状を呈していたと思われる土壙も3基（ＳＫ－01、52、80）存在するが、所謂袋状貯蔵穴と呼ばれるものを意識して造られたとは考えられない。これらの土壙は四隅が比較的明瞭な長方形を呈す[註7]Ａ類（ＳＫ－01、08、15、27、35、46、47、49、52、58、70、72、76、80、86）と、四隅の丸いＢ類（ＳＫ－03、05、07、09、36、38、39、48、63、65、66、77、82、83）とに大きく分類できる。[註8]Ａ類の中で注目されるものにＳＫ－01がある。これは南部遺構群の東側にある土壙でＳＢ－01の柱穴プラン中に存在し、ＳＢ－01に付属するものと考えられるが、上部構造、性格等は不明である。その他に、北部遺構群ではあるが土器の出土状況の解かるＳＫ－106がある。底面に土器が密着した状態で重なりあって出土し、ほぼ完形品になる甕が3個体ほど存在した。これは、土壙墓などの出土状況とは異なっており、また、袋状貯蔵穴にみられる土器のあり方とも似ていない。袋状貯蔵穴にＡ類の土壙がない事からも、袋状貯蔵穴とは機能の違う土壙である事が推測される。Ｂ類中においては、ＳＫ－66が注目される。この土壙からは、文様を華麗に飾った大型壺、甕、高坏が据え置かれた様な状態で出土している事、また、高坏の数が多い事など他の土壙とは区別されるものである。ＳＫ－83はＳＫ－84（底面形は円形）と同様に焼土が土壙中央に10cm程の厚さで堆積していた。炭化物の出土がなかった事、割合やわらかい焼土が厚く堆積している事等から焼土は人為的に入れられたものと思われる。北部遺構群でもＳＫ－90に見られ、焼土は固く叩きしめられていた。これらの事から、墓、貯蔵穴などとは考えにくく、それ以外の性格を持っていたと推測される。北部遺構群においてもＡ類（ＳＫ－95、106、117）、Ｂ類（ＳＫ－07、114、115）が存在する。

集石状土壙　南部遺構群で1基、土壙中に石が塊まって存在するＳＫ－45がある。埋土中には炭化物や焼土は含まれておらず礫も赤変していない事から火を使った可能性は薄く炉として使用されたものではないと考えられる。北部遺構群にも集石状土壙ＳＫ－97、110が存在するが、これらもＳＫ－45と同様石が投げ込まれたというよりも人為的に集められたという感じの検出状況であった。ＳＫ－110はＳＫ－45、97と比べて規模も大きく形態も不整形を呈している事、また土壙中に環状の石列が見られる事など様相を異にしており、性格も若干違うと考えられる。その他、袋状貯蔵穴と考えたＳＫ－109なども壙内一杯に塊石を詰め込んでいる事など注意したい。これら集石状土壙が、どの様な性格を持っていたかは不明であるが、これらの土壙が皆同じ機能であったとは考え難く、今後検討していきたい問題である。

特殊土壙　多数の土壙の中でどの土壙とも全く様相を異にしているものに、南部遺構群西側に

位置するＳＫ－62、72がある。これらの土壙は、土層断面より、ＳＫ－62を72が切っているという見方と、ＳＫ－62、72が一つの土壙であるという見方の二つが想定される。これを一つの土壙として捉らえた場合、考えられる性格として木棺土壙墓が挙げられるが、断面観察では、木棺痕跡も見られず小口板の埋め込み溝もみられなかった。遺物出土状況も半ば、投げ込まれた様な状態で出土した事と合わせて、土壙墓という可能性にも疑問が残る。しかし、これを２つの土壙の切り合い関係とする見方も肯き難く、土壙墓でも形態が違うものとして捉えたい。

以上、南部遺構群の土壙について主なものを見てきたが、袋状貯蔵穴の他は性格の不明なものが多かった。弥生時代中期中葉を中心とする南部遺構群の土壙は、住居跡、掘立柱建物跡の数に比較して圧倒的多数を占める事、また、これと関連して袋状貯蔵穴が南部で８基、弥生時代中期後葉、後期後半を中心とする北部で７基とあまり大差ないのに比べ、その他の土壙数が南部で著しく多い事は注目すべき事である。これらの現象は時期的な差になるものと考えられるが、掘立柱建物跡の分布などからも考察していくべきであろう。また、それに加えて、大型袋状貯蔵穴と小型袋状貯蔵穴の分布の問題、また、今回の下山南通遺跡で明確な墓域を持つ様な土壙墓が確認出来なかった事など、長方形土壙をはじめとする土壙群の性格も合わせて今後の課題としたい。

註１　円形、楕円形、隅丸長方形の３分類を行なったが、その中には、不整円形、不整楕円形なども含まれる事を了承されたい。

註２　土壙の断面で壁の角度が最小である所を測った。これは、壁の崩れも比較的少なく、従来の断面形態を最も良く残していると思われる所である。

註３　あくまでも検出面から底面までの深さであり、本来の深さよりは浅いと思われる。

註４　土壙墓という説もあるが土器の出土状況などからここでは貯蔵穴と考える方が妥当であろう。

註５　岡山県津山市、大田十二社遺跡においてもその群在傾向が認められる。中山俊紀『大田十二社遺跡』津山市教育委員会　1981

註６　『久古第３遺跡、貝田原遺跡、林ケ原遺跡』鳥取県教育文化財団　1984

註７　岡山県津山市、竹ノ下遺跡では貯蔵穴とは機能が異なるとされる。中山俊紀『京免・竹ノ下遺跡』津山市教育委員会　1982

註８　Ｂ類に袋状土壙の可能性が強い土壙が多い傾向がありＡ類には見られない。　（浅川美佐子）

土壙名	平面形	断面形	最小傾斜角	規模(cm)(長径×短径－深さ)	床面積(m²)	長軸方向	床面標高(m)	遺物	時期
ＳＫ－01	隅丸長方形	袋状	87°	216×110－47	2.4	Ｎ－65°－Ｅ	223.00	甕、底部	中期中葉
ＳＫ－02	不整円形	逆梯形	100°	125×123－38	1.2		221.48	甕	中期
ＳＫ－03	隅丸長方形	直立	93°	121×91－23	1.3	Ｎ－75°－Ｅ	222.32	甕、底部	中期中葉
ＳＫ－04	不整円形	逆梯形	120°	37×27－37	0.1		218.20	なし	（中期）
ＳＫ－05	隅丸長方形	逆梯形	103°	200×156－54	3.1	Ｎ－68°－Ｅ	221.78	壺、甕、高坏、底部	中期中葉
ＳＫ－06	円形	逆梯形	120°	127×127－25	1.3		221.09	土器片	中期(中葉)
ＳＫ－07	隅丸長方形	逆梯形	100°	225×182－50	4.0	Ｎ－10°－Ｗ	220.55	甕、底部	中期
ＳＫ－08	隅丸長方形	逆梯形	100°	165×160－60	2.6	Ｎ－63°－Ｅ	219.80	甕、高坏、底部	中期中葉
ＳＫ－09	隅丸長方形	逆梯形	120°	144×92－28	1.3	Ｎ－19°－Ｗ	219.70	壺、底部、石槍	中期
ＳＫ－10	楕円形	袋状	89°	132×58－27	0.6	Ｎ－10°－Ｗ	220.76	なし	（中期）
ＳＫ－11	楕円形	直立	90°	216×65－33	1.1	南北	220.86	底部	中期
ＳＫ－12	楕円形	逆梯形	114°	106×65－15	0.5	Ｎ－８°－Ｗ	220.76	なし	（中期）
ＳＫ－13	隅丸長方形	逆梯形	108°	96×26－22	0.2	Ｎ－44°－Ｗ	221.54	なし	（中期）

土壙名	平面形	断面形	最小傾斜角	規模(cm)(長径×短径－深さ)	床面積(m²)	長軸方向	床面標高(m)	遺物	時期
SK－14	不明	皿状		(50)×(40)－26			222.80	なし	(中期)
SK－15	隅丸長方形	直立	94°	135×91－57	1.2	N－14°－E	220.40	高坏	中期
SK－16	不整楕円形	逆梯形	136°	97×45－33	0.3	N－13°－E	215.71	壺、甕、底部	中期中葉
SK－17	隅丸長方形	袋状	77°	181×160－33	2.9	N－20°－W	215.64	壺、甕、高坏、底部、石鏃	中期中葉
SK－18	円形	袋状	81°	81×77－30	0.5		224.32	土器片	中期
SK－19	円形	直立	98°	84×78－25	0.5		224.24	なし	中期
SK－20	円形	袋状	88°	86×77－37	0.5		223.86	土器片	中期
SK－21	円形	直立	90°	94×88－38	0.6		223.72	なし	(中期)
SK－22	円形	逆梯形	100°	107×107－35	0.9		220.92	甕	中期中葉
SK－23	円形	直立	90°	87×83－31	0.6		223.68	土器片	中期
SK－24	円形	直立	96°	77×76－24	0.5		223.52	なし	(中期)
SK－25	円形	直立	90°	83×79－31	0.5		223.38	なし	(中期)
SK－26	円形	袋状	84°	107×106－30	0.9		223.36	なし	(中期)
SK－27	隅方長方形	直立	90°	122×94－27	1.1	N－60°－E	222.90	土器片	(中期)
SK－28	楕円形	逆梯形	100°	68×57－24	0.3		223.86	なし	(中期)
SK－29	楕円形	直立	98°	57×37－29	0.2		223.30	なし	(中期)
SK－30	楕円形	逆梯形	130°	89×(28)－15	0.2	N－4°－W	220.53	なし	(中期)
SK－31	隅丸長方形	直立	98°	140×(47)－43	0.7		219.72	なし	中期
SK－32	円形	逆梯形	100°	112×97－33	0.9		222.80	土器片	中期
SK－33	円形	逆梯形	100°	96×85－24	0.6		222.96	土器片	中期
SK－34	楕円形	皿状		89×78－27	0.5		223.90	なし	(中期)
SK－35	隅丸長方形	直立	98°	131×108－30	1.4	N－65°－E	223.17	土器片	(中期)
SK－36	隅丸長方形	袋状	62°	167×110－44	1.8	N－87°－W	221.86	なし	(中期)
SK－37	不整楕円形	袋状	78°	135×97－37	1.0	N－20°－W	222.20	甕	中期中葉
SK－38	隅丸長方形	逆梯形	102°	148×110－32	1.6	N－43°－W	221.17	壺、甕、石斧	中期中葉
SK－39	隅丸長方形	逆梯形	100°	170×121－40	2.1	N－60°－W	221.66	壺、底部	中期
SK－40	円形	逆梯形	100°	117×104－30	1.1		221.55	土器片	(中期)
SK－41	不整楕円形	逆梯形	102°	(112)×95－26	0.8		222.05	土器片	(中期)
SK－42	楕円形	逆梯形	108°	123×91－31	0.9	N－25°－W	223.27	壺	中期中葉
SK－43	円形	袋状	84°	171×171－48	2.3		221.65	壺・底部	中期中葉
SK－44	円形	袋状	85°	154×150－60	1.8		215.28	甕	中期中葉
SK－45	不整円形	直立	92°	122×112－30	1.1		217.64	壺、甕、高坏、底部	中期中葉
SK－46	隅丸長方形	逆梯形	120°	148×108－18	1.6	南北	218.15	土器片	(中期)
SK－47	隅丸長方形	直立	98°	202×130－28	2.6	N－25°－W	221.95	甕	中期中葉
SK－48	隅丸長方形	逆梯形	100°	175×97－42	1.7	N－54°－E	221.42	甕	中期中葉
SK－49	隅丸長方形	直立	96°	128×82－18	1.0	N－35°－W	221.55	紡錘車	(中期)
SK－50	楕円形	逆梯形	100°	132×116－30	1.2	N－7°－W	221.32	壺、底部	中期
SK－51	不整楕円形	逆梯形	100°	72×65－10	0.4	N－64°－E	221.40	なし	(中期)
SK－52	隅丸長方形	袋状	89°	127×77－26	1.0	N－10°－W	221.80	壺、底部	中期
SK－53	不整楕円形	逆梯形	120°	113×100－18	0.9	N－42°－W	220.86	土器片	(中期)
SK－54	楕円形	直立	96°	124×94－27	0.9	N－50°－E	223.22	土器片	中期
SK－55	楕円形	逆梯形	124°	135×79－8	0.8	N－8°－W	215.84	土器片	中期
SK－56	隅丸長方形	袋状	80°	182×143－45	2.6	N－40°－W	218.28	壺、甕、底部	中期
SK－57	円形	袋状	82°	190×170－81	2.5		217.46	壺、甕、高坏、底部	中期中葉
SK－58	隅丸長方形	逆梯形	109°	117×78－41	0.9	N－12°－W	218.46	甕	中期

土壙名	平面形	断面形	最小傾斜角	規模(cm)(長径×短径−深さ)	床面積(cm)	長軸方向	床面標高(m)	遺物	時期
SK−59	楕円形	直立	97°	78×(75)−32	0.5	N−75°−E	218.47	土器片	中期中葉
SK−60	不明	——	—	(13)		——	——	深鉢	縄文早期末
SK−61	楕円形	逆梯形	120°	75×50−20	0.3	N−40°−E	215.60	土器片	中期
SK−62	隅丸長方形	逆梯形	112°	169×148−36	2.5	南北	218.12	なし	不明
SK−63	隅丸長方形	直立	93°	162×107−40	1.7	N−15°−W	218.10	壺、底部	中期中葉
SK−64	円形	直立	97°	147×137−29	1.6		220.83	甕、高坏、底部	中期中葉
SK−65	楕円形	直立	90°	210×134−44	2.2	N−40°−W	218.95	甕	中期中葉
SK−66	隅丸長方形	逆梯形	110°	178×142−18	2.5	東西	218.29	壺、甕、高坏、底部	中期中葉
SK−67	円形	逆梯形	110°	157×150−16	1.8		219.20	なし	(中期)
SK−68	円形	逆梯形	126°	125×123−15	1.2		220.93	なし	(中期)
SK−69	円形	袋状	70°	139×135−72	1.5		218.20	甕	中期中葉
SK−70	隅丸長方形	逆梯形	100°	155×135−61	2.1	南北	218.27	甕、底部	中期中葉
SK−71	楕円形	逆梯形	135°	78×68−10	0.4	N−17°−W	218.24	甕、底部	中期中葉
SK−72	隅丸長方形	逆梯形	111°	148×122−52	1.8	東西	218.22	壺、甕、高坏、底部、紡錘車、砥石	中期中葉
SK−73	隅丸長方形	直立	93°	176×105−33	1.8	N−86°−W	216.1	甕、高坏、底部	中期(中葉)
SK−74	隅丸長方形	逆梯形	120°	160×107−13	1.7	N−30°−W	217.80	なし	(中期)
SK−75	円形	逆梯形	108°	81×69−27	0.4		219.65	土器片	中期中葉
SK−76	隅丸長方形	逆梯形	100°	124×71−18	0.9	N−40°−W	220.00	土器片	中期
SK−77	隅丸長方形	逆梯形	106°	154×121−30	1.9	N−40°−E	220.20	甕	甕
SK−78	円形	直立	90°	98×92−27	0.7		217.92	底部	中期
SK−79	楕円形	直立	95°	121×104−36	1.0	東西	217.83	壺、甕、高坏	中期中葉
SK−80	隅丸長方形	袋状	88°	224×127−34	2.8	N−32°−W	217.96	土器片	中期
SK−81	楕円形	袋状	70°	178×154−50	2.2	N−33°−W	216.92	壺、甕、底部	中期中葉
SK−82	隅丸長方形	袋状	80°	200×155−38	3.1	N−72°−E	216.90	壺、甕、底部	中期中葉
SK−83	隅丸長方形	袋状	70°	190×120−37	2.3	N−73°−E	216.46	壺、甕	中期中葉
SK−84	円形	逆梯形	112°	67×63−11	0.3		216.47	なし	中期
SK−85	不整円形	逆梯形	111°	95×86−14	0.6		216.62	壺、甕	中期中葉
SK−86	隅丸長方形	逆梯形	122°	92×55−10	0.5	N−67°−W	220.86	なし	(中期)
SK−87	円形	逆梯形	115°	43×41−26	0.1		221.28	なし	(中期)
SK−88	楕円形	逆梯形	106°	78×61−12	0.4	南北	221.56	土器片	(中期)
SK−89	楕円形	逆梯形	118°	65×59−14	0.3	N−60°−W	221.65	土器片	(中期)
SK−90	隅丸長方形	逆梯形	110°	154×103−42	1.6	N−50°−W	221.70	壺、甕、高坏	中期中葉
SK−91	隅丸長方形	直立	97°	144×107−45	1.5	N−50°−W	221.80	甕	中期中葉
SK−92	不整円形	逆梯形	120°	93×90−31	0.7		222.72	甕、底部	中期中葉
SK−93	円形	袋状	48°	144×144−82	1.6		221.60	壺、甕、高坏	中期中葉
SK−94	隅丸長方形	逆梯形	110°	(145)×(85)−25	1.2		221.74	高坏、底部	中期中葉
SK−95	隅丸長方形	逆梯形	125°	189×159−16	3.0	N−55°−E	224.05	なし	(中期)
SK−96	円形	袋状	73°	103×96−68	0.8		223.15	土器片	中期
SK−97	不整円形	逆梯形	110°	130×116−47	1.2		224.30	甕、底部	中期後葉
SK−98	楕円形	逆梯形	130°	176×(53)−10	0.7	東西	224.70	なし	(中期)
SK−99	円形	袋状	60°	110×105−51	0.9		223.33	土器片	(中期)
SK−100	円形	袋状	80°	75×72−64	0.4		224.21	土器片	(中期)
SK−101	楕円形	袋状	87°	83×76−80	0.5	N−65°−E	224.04	甕	中期
SK−102	円形	袋状	78°	65×61−60	0.3		223.44	土器片	(中期)

土壙名	平面形	断面形	最小傾斜角	規模(cm)(長径×短径−深さ)	床面積(cm)	長軸方向	床面標高(m)	遺物	時期
SK−103	隅丸長方形	逆梯形	101°	83×57−20	0.5	N−65°−W	220.65	なし	(中期)
SK−104	不整形	不明	不明	55×42−22	0.2	東西	220.54	なし	(中期)
SK−105	円形	袋状	62°	122×118−54	1.1		219.20	甕、底部	中期後葉
SK−106	隅丸長方形	逆梯形	110°	203×130−22	2.6	東西	218.91	甕、高坏、石斧	中期後葉
SK−107	楕円形	逆梯形	129°	132×60−12	0.6	東西	219.16	甕	中期
SK−108	円形	袋状	57°	95×95−38	0.7		218.70	甕、底部	中期
SK−109	円形	袋状	52°	90×90−36	0.6		218.70	紡錘車	中期
SK−110	不整形	逆梯形		222×90−32	1.6	N−40°−W	218.4	甕、高坏、底部	中期(後葉)
SK−111	不整形	逆梯形	108°	80×56−24	0.6		218.56	壺、甕、紡錘車	中期後葉
SK−112	円形	逆梯形	106°	90×73−27	0.5		218.69	壺、甕、蓋、底部	中期後葉
SK−113	楕円形	皿状		134×102−10	1.1	N−35°−W	218.8	甕、坏部、底部	中期後葉
SK−114	楕円形	逆梯形	129°	157×85−8	1.0	N−57°−E	218.87	土器片	(中期)
SK−115	隅丸長方形	直立	95°	75×59−58	0.4	N−30°−W	219.47	甕、底部、砥石、石鏃	中期後葉
SK−116	隅丸方形	逆梯形	137°	160×160−20	2.6		219.70	弥生土器片、土師器	平安初頭
SK−117	隅丸長方形	逆梯形	110°	193×138−20	2.7	N−42°−E	219.24	甕、高坏、底部	中期後葉
SK−118	円形	逆梯形	117°	59×52−18	0.2		219.14	なし	中期
SK−119	円形	逆梯形	110°	50×50−20	0.2		219.06	なし	中期
SK−120	隅丸長方形	逆梯形	110°	55×71−61	0.4	N−65°−E	219.40	なし	中期
SK−121	楕円形	直立	97°	88×46−25	0.3	N−35−E	219.30	なし	中期
SK−122	円形	逆梯形	115°	254×245−23	4.9		219.92	壺、底部	中期
SK−123	楕円形	皿状		100×67−36	0.5	N−77°−E	220.16	なし	不明

挿表53　土壙一覧表

4．集落

下山南通遺跡ではB〜D区において総数152に及ぶ遺構と多量の遺物を検出したが、その大半は弥生時代に属するものである。またその遺構分布から南・北2つの遺構群を認め、さらに北部遺構群は出土遺物の時期差から、2時期の集落であることがわかる。併せて下山南通遺跡には最低3つの弥生集落が存在したことが明らかである。遺構の同時併存の認定は詳細な土器の比較検討をもって行なわれるべき[註1]で、土器の比較検討の充分でない、本遺跡においては所謂「単位集団」に言及すべき条件が整わないわけであるが、中期中葉・中期後葉・後期後半という大雑把な時間幅を前提として、弥生集落の変遷を概観しておきたい。

中期中葉

竪穴住居

南部遺構群と呼称してきたものである。竪穴住居跡5基、掘立柱建物5棟、土壙84基が検出された。SI−05に2回の建て替えがみられる如く、時間幅があり、すべて同時期に存在した遺構ではない。但し、遺構の切り合いが殆んどみられないことから、継続的に営まれた集落と考えるのが妥当である。SI−05は規模も大きく、構造的にも多主柱構造をとる。建て替えの事実からみても、この集落の中心的建物として存続していたものであろう。他は、SI−01、02といった2主柱構造をとる住居跡が一般的であるようだが、他遺跡の例に比べて、貧弱さはまぬがれない。また、SI−04、08といった構造的に特異な存在は注目される。特にSI−04は、位置的に他遺構と離れていること、柱穴が恒常的な構造をとらないこと、遺物の出土状況（廃棄時）が焼

土、高坏類を伴う特異な状況を示すことから、集落とやや隔離しなければならない存在であったものと考えられる。掘立柱建物は時期の判るものが少いが、南部遺構群において、この時期以外の遺物は殆ど出土しなかったことから同時期のものと考えられる。多くは竪穴住居に伴う付属施設（納屋・作業場等）と考えられるが、ＳＢ—01・02といった長棟の建物は、集落における何らかの共同作業の為の建物であったと推定される。遺構中、最も多数を占める土壙は袋状貯蔵穴が多く、総柱の高床式倉庫がみられないことと併せて、穀類の貯蔵を袋状土壙等の地下貯蔵に依存していたことがわかる。この他長方形土壙・特殊土壙・集石状土壙といった性格を明らかにし得なかった土壙も多い。前者は恐らく各住居に伴うものであろうが、後２者は集落全体の祭祀行為に係る可能性が強い。大まかに全体をみると、ＳＩ—04の如く竪穴住居、掘立柱建物に、ある種の機能を有する土壙（袋状土壙・長方形土壙）が伴って一単位となるようである。確実に埋葬施設とできる遺構は発見していない。

掘立柱建物

土　　壙

中期後葉　北部遺構群の古い段階に相当する。竪穴住居には中期中葉のＳＩ—01・02等の２主柱構造の系譜に連なる２主柱＋補助柱構造がみとめられる一方、斜面を段状に加工して、掘立柱建物を建てたりもする。竪穴住居に大規模のものはみられない。掘立柱建物はやはり大・小の建物が認められる一方、高床式の建物と想定されるＳＢ—12が存在し、中期中葉にみられた大型の袋状土壙が存在しない点から考えれば、貯蔵形態の変化を窮うことができる。遺構分布は全体的に散在的であり、Ｇラインを境に北東グループと南西グループの偏りがみられる。出土遺物や住居構造の類似からみて、南部遺構群の中期中葉集落と、北部遺構群の中期後葉集落は継続的に営まれたものと考えられ、集落の移動を想定したい。

竪穴住居

掘立柱建物

土　　壙

後期後半　下山南通遺跡の弥生集落は後期前葉を欠落する。後期後半としては北部遺構群の南端斜面に３基の竪穴住居跡がみられるだけであり、掘立柱建物・土壙等を全く伴わない。ＳＩ—12にみられる３主柱構造を、中期後葉の２主柱＋補助柱構造の発展と考えることもできようが、現状では推定の域を出ない。したがって、中期後葉まで継続して営まれた集落が、後期後半の集落と同一集団によるものかについては、俄かに判断し難い。出土土器からみて居住は比較的短期間であったと思われる。　（中原　斉）

註１　この点について森岡秀人は「…遺構群が土器の編年研究が著しく細分化の方向を歩んできた今日、果して時間的共有関係を保ち得るか否か…」として、慎重な検討を求めている。

森岡秀人「論評・二つの高地性集落」『古代学研究』100、1983年

また、藤田憲司は、竪穴住居の構造的なスペースと火災時の延焼距離を論拠に、竪穴住居間距離が10mを下る場合の併存例はあり得ないとしている。

藤田憲司「単位集団の居住領域」『考古学研究』第31巻第２号　1984年

５．土器

下山南通遺跡における出土遺物の大半は弥生土器が占める。再三記述したように本遺跡の弥生土器には大きく弥生時代中期中葉、中期後葉、後期後半の３時期がみとめられる。中期後葉と後期後半の間には空白期が存在し、かつ、中期後葉、後期後半の土器が量的に少く、器種構成を復

原し得ないことから、ここでは南部遺構群出土の中期中葉の土器を分類し（挿図226）、その編年的位置付けを試みることとする。

壺形土器　壺は南部遺構群において質・量とも豊富な資料が検出されている。形態によりA～F類に分類した。

壺A類　最大径を中位にもつ体部に、筒状の長い頸部が続き、強く外反して水平あるいは下垂する口縁をもつ壺で頸部下位に突帯をもつものが多い。口縁の外反度と長さ・器高によりA－1～3類に細分できる。

A－1類　口縁部が短く、水平にのびる口縁は端部をやや上方につまみあげる小型の壺、底径が大きく、安定している。口縁端部に刻み目、胴部外面に圧痕文を施す。胴部外面ハケメの後・中位をヨコ、下位をタテヘラミガキし、内面はハケメで調整する。

A－2類　口縁は水平にのびて、端部が僅かに肥厚して面をもつ中型の壺。口縁端部あるいは上面に刻み目、波状文、体部中位に圧痕文を施し、頸部下位に1～2本の貼付け突帯をもつ。調整は頸部～体部外面タテ方向のヘラミガキで、中位にのみヨコ方向のヘラミガキを施す。内面はハケメ調整する。

A－3類　口縁は強く外反し、端部は下垂して、やや広い面をもつ大型の壺で、頸部下位に2本の突帯をめぐらす。Po239・240のように外反度はやや弱く口縁端部・上面・肩部を櫛描斜格子、鋸歯文等で飾るものもある。Po168は上面に一方を注ぎ口とする2本の刻み目突帯をめぐらしている。調整はA－1類に同じである。

壺B類　外反する口頸部をもち、口縁部下に4～5本の刻み目突帯をめぐらす。端部は肥厚して面をもつ。各種櫛描文・突帯文・浮文で飾る大型の壺で、口縁の形状で2細分する。

B－1類　外反度がゆるく、端部平担面が水平になる口縁。全体のわかる個体がないが、器形・文様・調整ともB－2類に同じと思われる。

B－2類　やや強く外反し、端部が内傾する口縁をもつ。SK－66 Po280、288が良好な完形品で、胴部中位に最大径をもつ器高60cm前後の大型壺である。Po288は口縁端部に円形浮文をもち、頸部から胴部中位まで櫛描平行線文と波状文を交互に施す。Po280は胴部中位に2段の圧痕文をもつ。調整は胴部外面中・下位はヘラミガキ、上位～頸部はハケメを施し、内面もハケメ調整する。

壺C類　全体のわかる個体がないが、短く太い頸部と屈曲する口縁をもち、端部は下垂する。器壁は厚く、口径30cmを測る大型壺である。端部にヘラ描きによる刺突文、斜格子文を施す。Po196は頸部に指頭圧痕突帯をめぐらす。

壺D類　口頸部は「く」の字状に屈曲し、胴部最大径を中位にもつ壺。口頸部の破片のみでは甕との区別は困難である。Po83のように口縁端部が肥厚して丸みを帯びるものもある。体部外面中位やや上に圧痕文を施す。外面体部上位はハケメ、中～下位はヘラミガキし内面はハケメ調整する。

壺E類　口縁部がやや外傾気味に直立する直口壺の類。Po320のみで、全体を知り得る個体はみられなかったが、端部を外方につまみ出して刻み目を入れる。

甕形土器　調査区全域で出土しており、量的には多いが煮沸形態の為か器形的な変化にとぼしく、完形品もそう多くない。法量と頸部指頭圧痕突帯の有無で、A・B・C３分類し、胴部の張り、口縁部・頸部突帯の細い形態からさらに細分する。

甕A類　口径12cm前後を測り、器高は20cm以下になると思われる小型の甕である。B類に比べて胴部の張りが弱く、口縁端部に刻み目を施すものが多い。胴部外面ハケメ、内面ナデ調整するが、ヘラケズリがかなり上位までみられる。

甕B類　口径16～20cm、器高26～34cmを測る中型の甕で、最も普遍的なタイプである。砲弾ないし倒卵形の胴部に「く」の字状に屈曲する口縁がつく。口縁端部を僅かにつまみあげるものが多いが、拡張した端面をもつものはない。胴部最大径は中位にあり、口縁端部に刻み目、胴部中位に圧痕文を施す場合もある。調整は胴部外面上半をハケメ、下半をヘラミガキし、内面は上半はハケメかナデ調整するが、下半にヘラケズリがみられる。

甕C類　口径20～30cm、器高は大きいもので46cm前後となる大型の甕である。口縁形態により細分する。

C－１類　「く」の字に屈曲する口縁で端部に刻み目を入れるものもある。胴部のあまり張らない器形で、最大径はやや上位にある。頸部には指頭圧痕突帯をめぐらすことを特徴とし、胴部中位に圧痕文を施す。調整は胴部上～中位はハケメ、下位はヘラミガキする。内面はハケメ調整する。

C－２類　口径20cmを測る中型の甕で、口縁端部を上方に拡張して内傾させ、圧痕文・斜格子文を施す。肩の張る器形で、壺D類に近い存在ではあるが、頸部突帯から一応ここでは甕と考えた。

高坏形土器　量的には比較的多く検出しているが、意図的な破棄によるものか完形となるものはない。脚部は「ハ」の字状に開く単純な脚部で、端部は角張る。上位外面に断面三角形突帯を２本貼り付けるものもある。透し孔はみられない。坏部はA・B類がみられるが、いずれも脚部は同じ形態をとる。坏部底面は円盤充塡による。

坏部A類　口径20cm前後を測る大型の高坏。やや浅めの椀状を呈する。端部の形態で細分する。

A－１類　端部は僅かに肥厚するが角張っている。外側に刻み目を施し、端部近くに２孔１対の小孔がみられ蓋留の紐通孔と思われる。内外面ハケメの後ヘラミガキする。

A－２類　端部を内外に拡張して、斜格子文・円形浮文を施す。紐通孔は、A－１類と異り、拡張した端面から下方に向けて穿孔している。調整はA－１類に同じ。

坏部B類　やや深めの半球状を呈する坏部で、水平にのびる口縁をもち、端部に刻み目を入れる所謂「水平口縁」で２孔１対の紐通孔がみられる。調整は内外面ヘラミガキする。

鉢形土器　口径14cmを測るやや浅めの鉢であるが、全体のわかる個体はない。口縁外面に凹線状の凹みを入れ、その上・下に刻み目を入れる。内外面ヘラミガキする。また、他遺跡の例[註1]からすれば高坏A－１類の中には台付鉢に属するものもあると思われる。

以上、下山南通遺跡における弥生時代中期中葉の土器について器形ごとの特徴を記述したが、次に、調整、文様、胎土・焼成・色調について若干まとめておく。

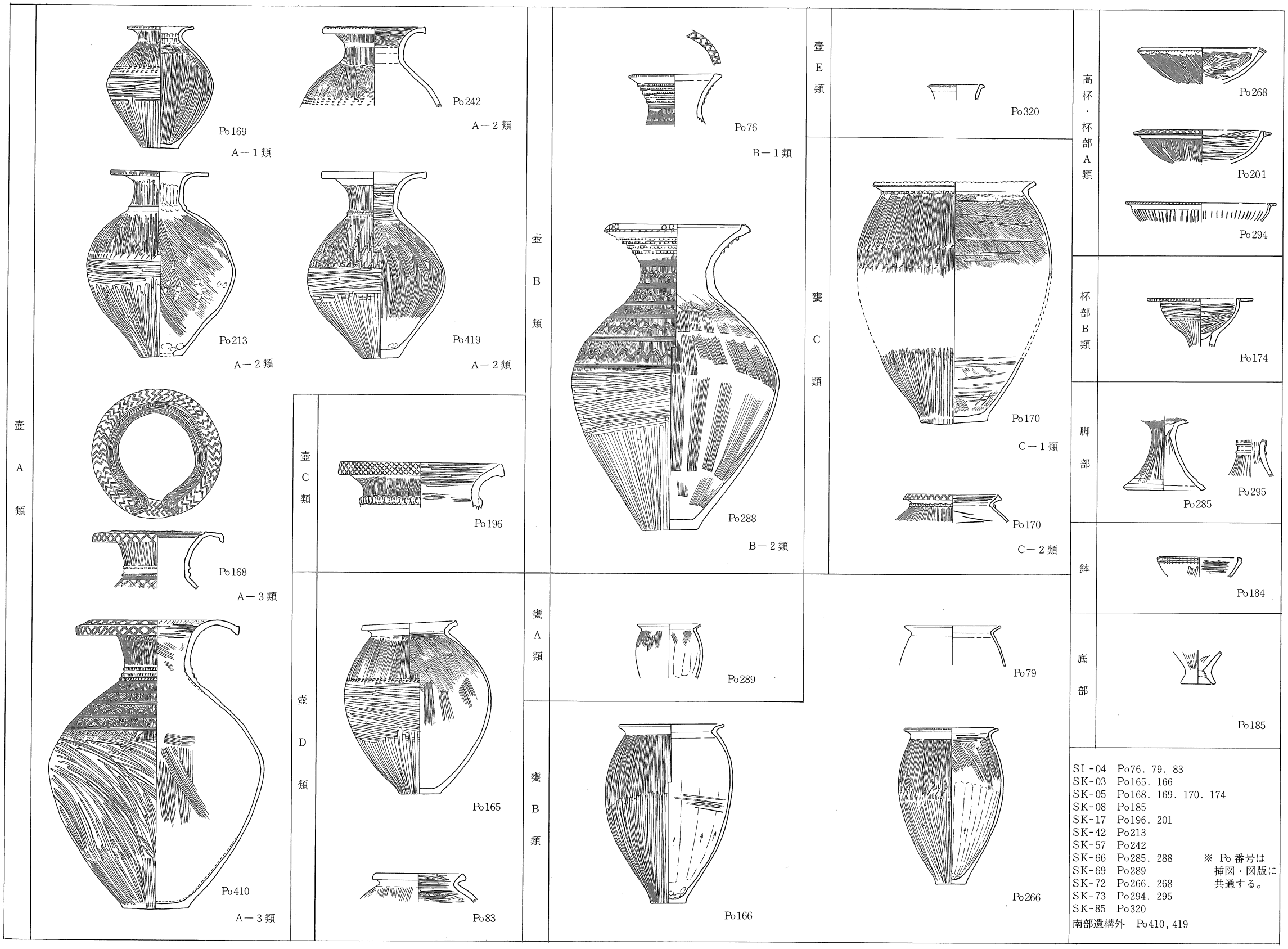

挿図226　下山南通・弥生中期中葉土器群・器種分類図

調整

壺は成形を終えた段階での施文以前の調整としてハケメを施し、施文後、胴部中位～下位をヘラミガキする。胴部中位よりやや上に圧痕文を施す例が多いが、これを境にして中位をヨコ方向のヘラミガキ、下位をタテ方向のヘラミガキしている。ミガキ調整の範囲は器形上半部の文様に規定されている。甕の場合は圧痕文のある中位以下をタテ方向のヘラミガキするが、次の中期後葉と比べるとヘラミガキの単位は細く丁寧で、ハケメが残るということはない。ミガキの範囲も中位よりやや上まで施されている。壺の内面調整はハケメを施し、ケズリは全くみられない。甕も基本的にはハケメ・ナデで調整するが下半部に限りヘラケズリがみられる。但し、ヘラケズリ後ミガキあるいはナデている個体もあり、ヘラケズリの単位も不明瞭である。小型甕A類の場合ヘラケズリがかなり上位まで及んでいる。

文様（写真４）

突帯文　断面三角形突帯文と指頭圧痕突帯文がみられる。断面三角形突帯[1]は粘土紐をヨコナデによって断面三角形になるよう貼付けたものであるが、さらに刻み目を入れたもの（刻み目突帯文[2]）が圧倒的に多く、A－１類を除くA類壺の頸部下位とB類壺の口縁外面に普遍的にみられる。高坏脚部上位にも断面三角形突帯をもつ例がある。特異な例としてはPo168にみられる口縁内面の突帯文は周防地方にみられるもの[註2]であり、当地では類例の稀な存在である。指頭圧痕突帯[4]は従来「ネクタイ」と通称されているものである。大型甕C類の頸部に特徴的にみられ、粘土紐を貼り付け、２指の腹で挟み込む連続押圧によって器壁に密着させている。指頭圧痕突帯は中期後葉では１指の指先刺突による連続押圧[5]にかわり、さらにヘラ状工具（おそらく半截竹管）による刻み（圧痕）という省略化をたどるもので、中期後葉に入ると、口縁部のヨコナデ調整により、ナデつぶされる傾向（[6]）もみられる。装飾以上に頸部の補強を重視されるのであろう。壺ではPo261（A類？）と、C類Po196にみられるのみである。この２種類の突帯文は、文様効果としては似かよっているが、若干の混用はあるものの、壺には断面三角形（刻み目）突帯文、甕には指頭圧痕突帯文を明瞭に使い分けている。

凹線文　中期後葉に盛行する凹線文[7]は下山南通遺跡の中期中葉の土器群には全く認められない。例外的にはＳＩ－04Po75とＳＫ－72Po259が口縁端部に２～４条の凹線を施し、その上から刻み目を入れている（[8]）。Po75はＳＩ－04の上層一括遺物で、住居跡の廃絶に伴う下層の遺物と時期差が認められることからしても中期中葉より降る可能性がある。

櫛描文　中期前葉にヘラ描き文に取って替わり、中期中葉に盛行期を迎える施文手法であり、下山南通遺跡の中期中葉壺形土器にも、直線文[9]～[11]・波状文[10]・斜格子文[9]・[11]・鋸歯文・羽状文・円弧文[12]等に多彩な活用をみせている。特にA－３類とB類の装飾壺の胴部上位以上あるいは口縁内面にはこれらを組み合せて華麗な文様構成をみせている。

圧痕文　原体は、刷毛状工具・櫛状工具[14]・ヘラ状工具[4]・貝殻腹縁等がみられ、壺・甕・高坏・鉢の口縁端部あるいは突帯に、刻み目（刻み目状）として施されるものの他に、口縁端面、胴部中位に所謂「刺突文」として施されるものがある。

浮　文　円形浮文[16]は壺・高坏の口縁端面、棒状浮文[17]はB類壺の口縁外面複数突帯上に貼り付

けられるが、個体数はそれほど多くはない。次の中期後葉まで若干残るようである。

小円孔文⑬　壺A－2、3類の水平あるいは下垂気味にのびた口縁の上から下へ向けて径2～3㎜の小孔を貫通するものが3例みられた。間隔はPo412・413の1㎝前後のものと、Po259の2㎝前後のものがある。機能的には蓋の類を紐により固定することが考えられるが、やや厳重にすぎることと、口縁内面まで櫛描文・圧痕文で飾る個体にのみみられることから何らかの装飾的意味を想定しておきたい。小円孔文は、畿内・山陰にもみられるが、中部瀬戸内に特徴的だといわれている。[註3]

記号文⑮　A－2あるいは3類の壺の口縁内面Po417に1例みられる。2条を単位とする櫛状原体による沈線を雷文状に4本並列させ、それを丸く（おそらく楕円形）に囲んでいる。所謂記号文は弥生時代後期、畿内南部地域を中心に分布し、文字に先行する表現として評価されている。[註4]前期・中期に遡る例もあり、山陰では所謂「スタンプ文」が有名ではあるが、これらとのつながりは認められない。記号文の性格については十分な解明がなされていないため、本例のサインとしての意味については今後類例の増加を待ちたい。

胎土・焼成・色調

中期中葉の土器の胎土は、1～2㎜の石英・長石を含み、ごく稀に2㎜程度の角閃石がみられる。大まかに後期後半よりは密であるが、中期後葉よりはやや粗いといえる。焼成はおおむね良好で色調は灰白色系のものもみられるが、大半は黄褐～明赤燈色系を呈している。

中期中葉土器群の編年的位置

山陰の弥生土器編年において中期は、ヘラ描きに替わる多条化した櫛描文の出現、櫛描文の盛行、凹線文の盛行と櫛描文の衰退をメルクマールとした前葉・中葉・後葉の3区分が認められている。[註5]下山南通遺跡の中期土器群は、この中期中葉～後葉の様相をみせている。鳥取県西部では米子市青木遺跡において、大規模な発掘調査成果をもとにした弥生時代中期中葉～古墳時代後期、奈良時代前半までの集落出土土器による編年が行なわれている。青木編年を弥生時代中期についてみると、報告Ⅰ[註6]の段階では中期後葉をⅠ期として青木遺跡の集落形成期に位置付けしていたが、報告Ⅱ[註7]では、DSX10、FSK11といった中期中葉に遡り得る資料の再評価を行ない、青木0期＝中期中葉と設定するに至っている。0期設定に際しては米子市奈喜良遺跡[註8]T3トレンチ拡張部出土土器を援用しているが、なおかつ、甕を除く壺・高坏らの様相は明らかになっていない。また、青木報告Ⅱでも触れられているように中期中葉といっても、青木0期の甕は若干口縁端部を拡張し、凹線状文を施し、内面胴部下半にヘラケズリがみられることから、出雲市天神遺跡[註9]にみられる凹線文・ヘラケズリを伴わない資料との関係において、天神遺跡を中期中葉古段階、青木0期を中葉新段階において、新・旧の関係で把えようとしている。形態からみても天神遺跡では口縁が逆L字状に屈折するものがあり、胴部最大径が口径を大きく上まわることはないのに対し、青木0期資料では口頸部はくの字状に屈折し、胴部は口縁径よりやや張り出している。当地域において青木0期に先行する資料は現在殆ど確認されないが、会見町宮前遺跡[註10]等に若干みられるようである。下山南通遺跡中期中葉の甕は口頸部はくの字状を呈し、端部は僅かにつまみあげ、胴部内面下半には不明瞭ながらヘラケズリがみられることから青木0期に併行する資料である。但し、

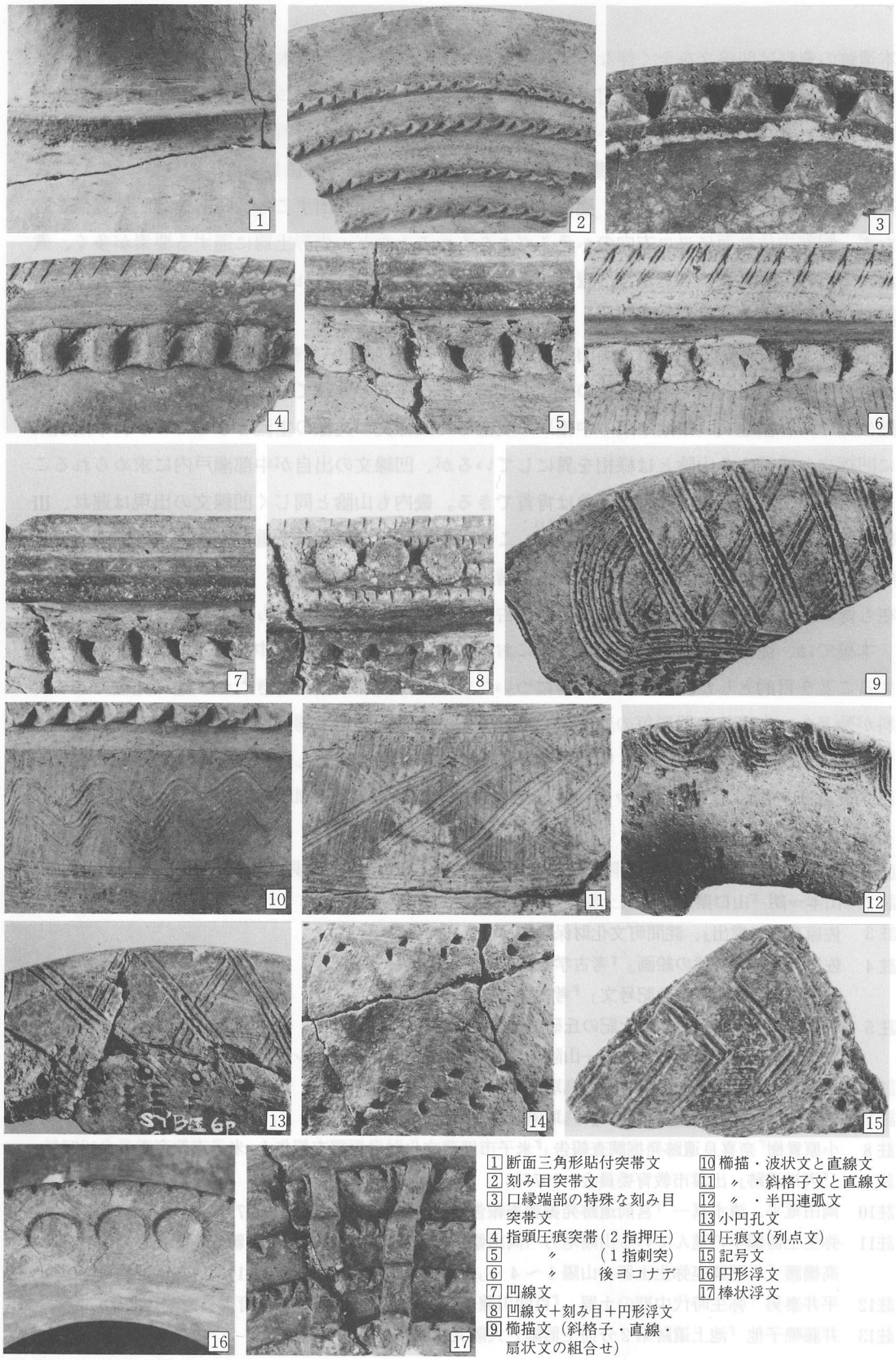

1 断面三角形貼付突帯文
2 刻み目突帯文
3 口縁端部の特殊な刻み目突帯文
4 指頭圧痕突帯（2指押圧）
5 〃 （1指刺突）
6 〃 後ヨコナデ
7 凹線文
8 凹線文＋刻み目＋円形浮文
9 櫛描文（斜格子・直線・扇状文の組合せ）
10 櫛描・波状文と直線文
11 〃・斜格子文と直線文
12 〃・半円連弧文
13 小円孔文
14 圧痕文(列点文)
15 記号文
16 円形浮文
17 棒状浮文

写真4　弥生中期中葉の土器文様

本遺跡の資料は凹線文を全く伴なっていない点で、凹線文を伴う青木0期より若干古相を示し、将来的には青木0期を細分する可能性[註11]を示唆している。壺・高坏については、山陰において、中期中葉の良好な資料が欠落していたものを本遺跡の一括性の高い資料で埋めることができる。この時期主流をなすA・B類壺の形態が明らかとなったことは特筆に値しよう。壺D類については、従来甕とされてきたものである。甕に比べて胴部が著しく張り出すこと、頸部指頭圧痕突帯をもたず、胴部中位外面にヨコ方向のヘラミガキをもつことなど、壺形土器に通ずる要素が多く、煮沸に用いた痕跡もないことから、壺として扱った。煮沸に用いられない甕形土器については再検討が必要であろう。

他地域との併行関係をみると岡山県百間川遺跡では甕の器形や内面下半ヘラケズリの手法から青木0期の甕は百間川・中・II期の新相の土器に併行するとされている[註12]。百・中・IIの新相の段階はすでに、菰池式（中期中葉の中相）で成立した凹線文が文様の主流となっており、中期後葉に凹線文の盛行する山陰とは様相を異にしているが、凹線文の出自が中部瀬戸内に求められることからして、その盛行が遅れる現象は肯首できる。畿内も山陰と同じく凹線文の出現は遅れ、III様式古段階には凹線文は全く見られない[註13]。このような凹線文の有無を重視すれば、下山南通遺跡南部遺構群の中期中葉土器群はIII様式古段階により近づくこととなり、水平口縁の高坏B類の存在も含めて本遺跡例が中葉新段階でもやや古い段階に相当する可能性も考えられる。

本稿では、従来、山陰の弥生土器編年において不明瞭であった中期中葉の器種構成を明らかにすることを目的とした。特に壺形土器については良好な資料を提示できたが、他に比較できる資料が殆どない為、その器形毎の変遷は今後の課題である。甕形土器については出雲市天神遺跡、青木0期資料との比較により、中期中葉を細分する可能性を模索している。現在整理中の米子市目久美遺跡・松江市タテチョウ遺跡・出雲市天神遺跡の資料等を加えて再び検討することとしたい。

（中原　斉）

註1　出宮徳尚他『南方（国立病院）遺跡発掘調査報告』岡山市教育委員会1981年　P67、128、129
註2　山本一朗『山口県の弥生式土器』周陽考古学研究所2　1979年
註3　佐原真『紫雲出』、詫間町文化財保護委員会　1964年
註4　佐原真「弥生時代の絵画」『考古学雑誌』第66巻第1号　1980年
　　藤田三郎「弥生時代の記号文」『考古学と古代史』　1982年
註5　東森市良他『八雲立つ風土記の丘研究紀要I』　1977年
　　東森市良「入門講座弥生土器―山陰1～3―」『考古学ジャーナル』185、188、192　1981年
註6　『青木遺跡発掘調査報告書I』鳥取県教育委員会　1976年
註7　『青木遺跡発掘調査報告書II』鳥取県教育委員会　1977年
註8　小原貴樹「奈喜良遺跡発掘調査報告」『米子市埋蔵文化財発掘調査報告I』米子市教育委員会1976年
註9　『天神遺跡』出雲市教育委員会　1977年
註10　岡田竜平、清水真一『宮前遺跡発掘調査報告書』会見町教育委員会　1979年
註11　弥生土器編年の進んでいる山陽地方（岡山県）では中期中葉を古・中・新に3細分している。
　　高橋護「入門講座弥生土器―山陽1～4―」『考古学ジャーナル』173、175、179、181　1980年
註12　平井泰男「弥生時代中期の土器」『百間川兼基・今谷遺跡1』岡山県教育委員会　1982年
註13　井藤暁子他『池上遺跡第2分冊土器編』大阪文化財センター　1979年

b．石器

石器の分類については、第３章第２節ｂを参照されたい。

１．剝片石器〔挿図208・209、挿表45・46、図版65〕

①石鏃（Ｓ59～77）

総数19点。このうち、石材は黒曜石９点（47％）、サヌカイト10点（53％）である。完形のもの15点について、長さ･幅･厚さの関係を挿図　に示す。長さは18.2～34.4mmの間にある。18.0～22.0mmに含まれるものが８点あり、53％を占める。幅は10.9～21.2mmの間にある。11.0～16.0mmに含まれるものが９点あり、60％を占める。厚さは2.3～5.1mmの間にある。長さ・幅・厚さの相関関係は、第３章第２節ｂの挿図　を参照されたい。

②その他の剝片石器（Ｓ78～80）

３点出土した。内訳は、サヌカイト製石槍１点、黒曜石製削器１点、サヌカイト製石匙１点である。

２．石核石器・礫石器〔挿図209～212、挿表47、図版65〕

①磨石・敲石

磨石・敲石II（Ｓ81～83）

３点出土した。敲痕が長軸方向の端部のみ認められるもの（Ｓ82、83）、周縁部に認められるもの（Ｓ81）がある。

石材は安山岩、中生代火山岩類、角閃石安山岩である。

磨石・敲石III（Ｓ84～91）

８点出土した。磨痕があり、敲痕が周縁部にのみあるもの（Ｓ86、87、81、82）、敲痕が両面又は片面に及ぶもの（Ｓ88・89）などがあり、これらの中には過度の磨耗・敲打により平坦面を持つもの（Ｓ87、86）がある。Ｓ88は、磨製石斧を転用したものであろう。

石材は、角閃石安山岩、砂岩、閃緑岩、中生代火山岩類、結晶片岩などである。

磨石・敲石IV（Ｓ92）

石材は輝緑凝灰岩である。表面に敲打による凹みと、磨痕が認められる。他の磨石・敲石と比べて最も小さい石器であり、磨る、敲くという本来の用途で使用されたものではないと考えられる。

磨石・敲石IV（Ｓ93）

石材は角閃石安山岩である。両面の中央部に凹みが認められ、周縁部に向って磨面が、周縁部に敲面が認められる。過度の磨耗、敲打によって平坦面が現出している。

②石斧

打製石斧（Ｓ94～97）

４点出土した。基端と刃端にのみ打撃を加えたもの（Ｓ94）、基部と刃部の両方に打撃を加えたもの（Ｓ95～97）があり、刃部は両凸刃（Ｓ95、96）である。Ｓ95は、ローリングを受けており、磨滅が著しいため、剝離が不明瞭になっている。

石材は、斑れい岩、安山岩、中生代火山岩類である。

磨製石斧（S 98～102）

5点出土した。基部、刃部共に研磨されており、刃部は両凸刃でいわゆる蛤刃である。S 98、99は、石斧主面と両側縁に明瞭な稜を持たず、刃端は過度の研磨により光沢を持つ。またS 100は、石斧主面と両側縁に明瞭な稜を持ち、断面形は隅丸長方形を呈する。

石材は、ミロナイト、閃緑岩、砂岩、中生代火山類などである。

③環状石斧

石材は、安山岩である。½程度が欠損しているが、直径は140cmを測る。周縁は両面剝離によって刃部が作り出されている。石斧主面及び穿孔部は研磨による整形が認められるが、径2㎜程度の敲打痕が多数残っており、全体的に整形は雑である。穿孔は両側からなされており、孔径は、表側で外径3.1cm、裏側で外径3.4cm、内径は2.0cmを測る。

④石皿（S 104）

石材は、花崗岩である。扁平な平石を利用しており、表裏面、両縁は、過度の磨耗により中央部が大きく凹んでいる。表面の中央付近（クボミ中央）には、淡赤褐色に変色した部分が見られ、また裏面のほぼ全面にはススが付着していることから、石皿として使用された後、火を使う調理用具として利用された可能性が考えられる。

⑤砥石（S 105～125）

21点出土した。扁平な平石を利用したもの（S 106、108、112、113、115）、比較的小さな石（径10cm程度）を利用したもの（S 105、107、110、118）などがある。

石材は、細粒花崗岩、凝灰質砂岩、角閃石安山岩、絹雲母片岩、アプライトなどがある。

⑥石庖丁

石材は硬砂岩である。両側から穿孔がされており、孔径は、右側で、外径6.5㎜、内径3.7㎜、左側で外径7.0㎜、内径3.2㎜を測る。刃部はギザギザしており、使用痕が認められる。（松本琢己）

第3節　製鉄関連遺構について

砂鉄産地　中国山地は中世代末後期白亜紀に噴出した花崗岩類を主とした地質で、伯耆（鳥取県中・西部）、出雲（島根県東部）にはたたら製鉄の原料となる良質の砂鉄を含む風化花崗岩が広く分布している。近年鳥取県教育委員会によって行なわれた、古代から近世までの「生産遺跡分布調査」[註1]においても、その大半をたたら製鉄関係遺跡が占め、豊富な原料を用いたたたら吹きが盛んに行なわれたことが窺われる。その分布は日野郡（日南・日野・江府・溝口町）、東伯郡（関金町・三朝町）、倉吉市の一部といった山間部で県内例の80％を占めており、溝口町には55ケ所のたたら関連遺跡がある。溝口町は中央を日野川が南北に貫流し、その右岸は赤目砂鉄（褐鉄鉱）、左岸は真砂砂鉄（磁鉄鉱）を産することが知られている。真砂砂鉄は低チタンの極めて良質の砂鉄で、還元性が良く不純物の少い優れた和鋼の原料となるという。

下山南通遺跡　下山南通遺跡は、この日野川左岸の真砂砂鉄地帯でなく、右岸の赤目砂鉄を産する大山西麓の丘陵台地上にある。第5章第1節で記述した如く、下山南通遺跡C区4Eグリッドで製鉄に関係すると思われる掘立柱建物SB—07とピット数基を検出した。

これを製鉄関連遺構としたのはピット及びピットに埋め立てた須恵器甕中から鉄滓が出土したことによるものである。出土した鉄滓については、日立金属株式会社安来工場和鋼記念館において化学分析及び金属学的調査が行なわれ、その結果は同記念館佐藤豊副館長により報告を戴いている。順序は逆になるがC区出土の鉄滓について、調査報告を引用させて戴くと

鉄滓化学分析

○ＳＹ－Ｃ区より出土した資料№１～４鉄滓は比較的低温度で製練された製練滓と推定した。また金属鉄を多く含んだ部分を選別した可能性が強い。

○　資料№１～５とも砂鉄を原材料に用いた製鉄法である。

という結果が出ている。詳細は報告に譲る。

^{14}C年代測定　また、鉄滓に伴って出土した木炭を京都産業大学理学部年代研究室　山田治教授に液体シンチレーション^{14}C年代測定を依頼し、以下の結果を得た。

鳥取県下山南通遺跡　^{14}C年代測定結果報告

測定番号	試　料　名	測定値（ＢＰ　Ｙ）
ＫＳＵ－1153	木炭 ＳＹ－Ｃ区№534 ＳＩ－04内ＳＦ85・09・19	1100±15

註１　ＢＰは、元来は Before Present の略であります。（RADIO CABON 誌にもそう書かれています。）しかし、Present が毎年動いては困るので、ＡＤ1950年をもって Present、すなわちＯ　ＢＰ　とすることに国際的な約束で決められております。

註２　^{14}Cの半減期は5568年を用いる約束になっていますので、上記の結果も5568年で計算されています。もし5730年で出したい時は、上の結果に1.029を掛けて下さい。

註３　年代の誤差は１標準偏差（１シグマ）であらわされることに約束されています。数学的には、真の値が含まれる確率は次のようになっています。（普通は、真の値を含む範囲が１標準偏差の４倍を越えることは殆どありません。）

１シグマ（１標準偏差）中に68％、２シグマ中に95％、３シグマ中に99.7％、例えば、5000±100ＢＰとなっているときは、4900ＢＰないし5100ＢＰである確率が68％であり、4800ないし5200ＢＰである確率が95％、4700ないし5300ＢＰである確率が99.7％であります。

註４　^{14}C年代が得られると、それから年輪年代（絶対年代）が求められています。詳しくは次の文献を御覧ください。

E. K. RalPh et al. MASCA News Letter, 1973
H. N. Michael. E. K. Ralph. RADIO—CARBON. 1984
東村　武信『考古学と物理化学』（学生社）

年輪年代　この^{14}C年代を年輪年代（絶対年代）に置き換える[註2]と

^{14}C年代	年輪年代
1100±15	ＡＤ850～910

となり、ほぼ９世紀後半～10世紀初頭（平安時代前期）に相当する。

土　器　ピット及び周辺部からは、鉄滓に共伴すると思われる土器が多数出土している。胴部の張らない粗製の土師器甕類が殆どを占め、若干須恵器を伴うが、全体として奈良時代後半～平安時代前期の土器様相を示す。小型坏類（土師器・黒色土器）を伯耆国庁の土器編年[註3]と比較してみると、Po463は復口径12cm、器高3.7cmを測り、やや小型化

している。焼成は不良であり、軟質でもろい上磨滅により明瞭ではないが、糸切り未調整でロクロ成形されるものである。ＳＤ―38・39出土土器に近く、10世紀前半代に降る。黒色土器Po464は内面にのみ炭素を吸着させたＡ類であり、限定はできないが、大まかに９～10世紀として矛盾はない。これらの土器様相は、^{14}Ｃ年代から割り出した年輪年代とほぼ一致する。これにより平安時代の初め頃に下山南通に製鉄に関連する人々が居たことは明らかである。しかしながら、その製鉄の実態は、本例において製練炉はもちろん炉壁・羽口といった具体的な製鉄関係資料が、何一つ発見されていない為全く不明である。ただ、分析報告にあるように、比較的低温度での製練が推定されるならば、あまり発達した炉構造は考えにくいと思われる。

鉄　滓　本遺跡における鉄滓の出土状況は極めて特異である。ピット５における壊れた土師器甕片に伴う出土状況は廃棄を思わせるものであるが、ピット６においての須恵器甕中に入れた在り方は土・炭化物・土器片と混在するとはいえ廃棄とは考えにくい。須恵器甕に納められた例としては、福岡県宗像市浦谷古墳群Ｈ―４号墳の例[註4]があるが、これは古墳の横穴式石室墓道に所在する須恵器埋甕中に鉄滓を１個を納めたもので、本例とは性格を異にする。そこで、№１資料にみられる1000°C以上の高温から急冷した現象を、鉄塊を割り易くするための強制冷却と考えれば、金属鉄を多く含んだ部分を選別した可能性と併せて再度の製練の為の一時的な集積と考えることもできよう。周辺で、製練に直接関係する遺構・遺物を見出せなかったことと、日常雑器の甕類が多数検出されていることと併せて、ＳＢ―07は近傍に存在するたたら炉を営む人の住居と考えられ、おそらく恒常的な住居ではなかったであろう。いずれにしても、類例の増加を待って判断したい。

伯耆・出雲の山間部におけるたたら製鉄の上限は、出雲風土記に川砂鉄を産出する記録があり、大山町源平山古墳[註5]、島根県伯太町座王７号墳[註6]例などにより、かなり遡ることが知られているが、発掘調査によって古代まで遡る製鉄関連遺跡が確認された例は殆どない。鳥取県においては、大山北麓名和町東坪・上寺谷たたら跡[註7]が発掘調査され、長さ３ｍ、幅１ｍの溝状の本床中央部に長さ0.9ｍ、幅0.5ｍほどの炉壁状の竪く焼きしまった部分を確認しており、炭と小鉄滓と焼土を検出している。石材を用いない在り方から奈良時代まで遡るものと考えられている。本床の東３ｍには、径２ｍほどの土壙が２基あり、製練滓を多く含んでいたが、焼けているなどの状況はみられなかったという。下山南通遺跡のピット５と同じ在り方が注目される。伯耆国は延喜主計式によれば調・庸として、鍬・鐵を納めていたとされ、古代から鉄製練および鍛冶が行なわれていたことは明らかで、本遺跡はその実態をさぐる１例として、重要な資料と考えられる。

（中原　斉）

註１　清水真一編『鳥取県生産遺跡分布調査報告書』鳥取県教育委員会　1984年

註２　^{14}Ｃ年代をもとにした年輪年代の計測は報告註４を参照して当方で行なった。

註３　巽淳一郎他『伯耆国庁跡発掘調査概報（第５・６次）』倉吉市教育委員会　1978年

註4　原俊一氏の教示による。『浦谷古墳群Ⅰ』宗像市教育委員会　1982年

註5　大山町誌編さん委員会編『大山町誌』　大山町　1980年

註6　青木博『岩屋谷古群他発掘調査』伯太町教育委員会　1981年

註7　註1に同じ

第4節　おわりに

遺跡から間近に仰ぐ大山の峰々は、僅かばかりの冬の名残りを留めている。早春の4月に、江府町佐川遺跡群と併行して始まった調査も瞬く間に四季を過ごし、ようやく調査報告書を上梓する運びとなった。下山南通遺跡では約16,000m²が発掘調査され、縄文時代～平安時代に至る総数153基の遺構と約3,000点に及ぶ遺物を調査することができた。具体的な調査記録は本編中に収められているが、課題は山積みされ、本遺跡の歴史的な位置付けは今後の評価を待たねばならない。

下山南通遺跡の発見は昭和60年2月に遡る。降りしきる雪の中のトレンチ調査で確認されるまで、本遺跡は一部の地元有識者を除けば全く存在を知られていなかった。昭和になって開拓の鍬が入れられるまで、大山山麓の原野であったであろう此地に、石の槍で獲物を狩る人々、大陸から伝えられた農耕文化を携えた人々、砂鉄から鉄を造り出す人々が移り住み、また何処ともなく去っていったなどと誰が想像し得たであろうか。中国横断自動車道関連の調査では大山西麓の貴重な遺跡と引き換えに、そうした古代社会と古代人の足跡を解明する糸口が与えられたのだと考えたい。掘り起こされた資料に光を当ててやるのが私達の仕事であった筈だが、力及ばず不十分な成果を送り出すことになった。この発掘調査による成果を地域の歴史という形で還元できないことは、地域の方々には誠に申し訳ない次第ではあるが、敢えてご寛恕いただきたい。

最後に大規模な発掘調査を円滑に進めるにあたっては、発掘作業に参加していただいた作業員の方々を始め、地元の協力は不可決のものであった。また、遺物整理及び報告書の作成も、鳥取県埋蔵文化財センターの職員、整理作業員の方々のおかげで、力量以上のことができたと思う。末筆ではあるが感謝の意を表したい。

（中原　斉）

写真5　調査に参加した人々