赤田東遺跡
－吉備中枢地における集落遺跡の発掘調査報告－

発　行　日	平成17年３月31日発行
制作・編集	岡山市教育委員会文化財課
発　　行	岡山市教育委員会
	岡山市大供１－１－１
印　　刷	昭和印刷株式会社

『赤田東遺跡』岡山市教育委員会2005年３月

差し替え用の図面集

デジタル上の製版方法と印刷濃度の関係で、本文挿図中の線が不鮮明になってしまいました。
恐れ入りますが、当図面集と差し替えてご利用ください。

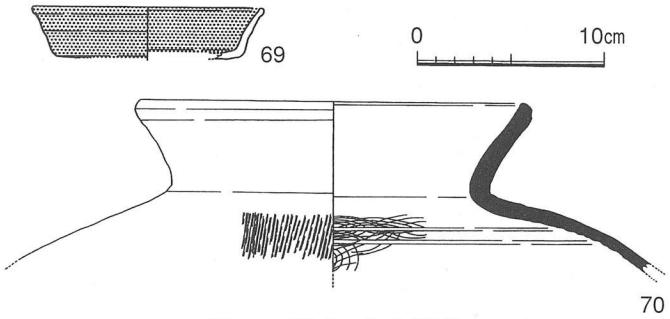

図62　溝２　出土遺物

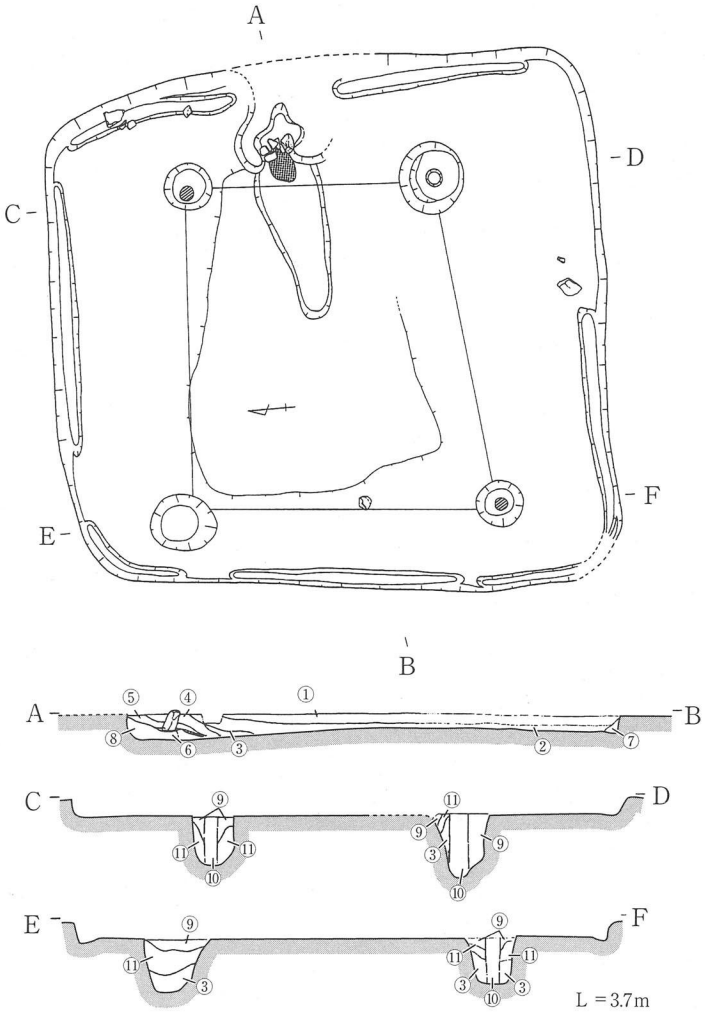

①淡灰色土　④灰色土　⑥灰黄褐色土　⑨黄灰色土
②灰黄色土　⑤灰色土　⑦淡灰褐色土　⑩暗灰褐色土
③灰褐色土　含 焼土・炭多　⑧黄灰色土(カマド)　⑪黄灰褐色土

0　1m

図69　竪穴住居1a 実測図

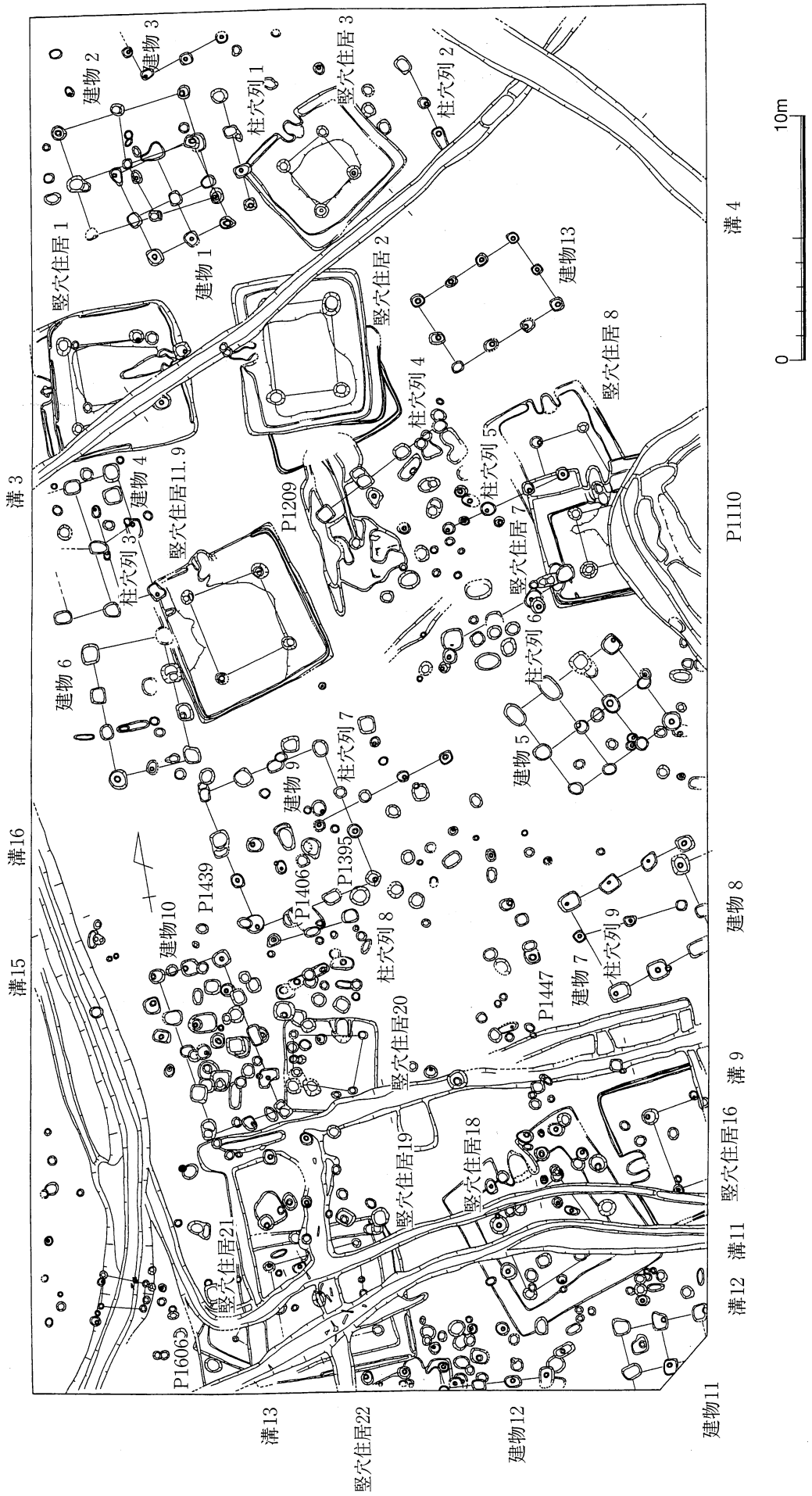

図68　古墳時代後期（６・７世紀）遺構面

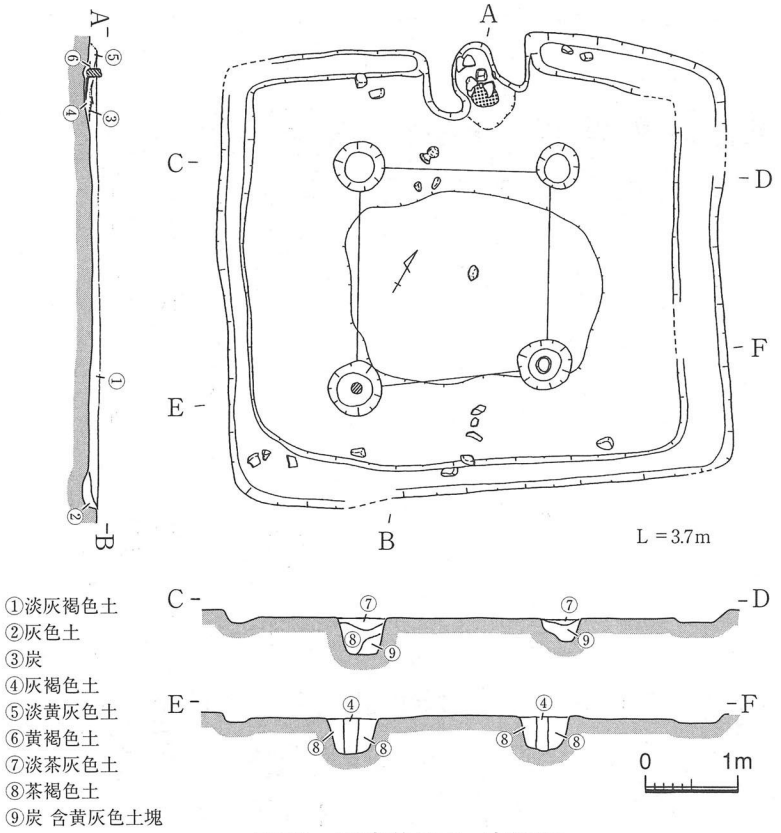

①淡灰褐色土
②灰色土
③炭
④灰褐色土
⑤淡黄灰色土
⑥黄褐色土
⑦淡茶灰色土
⑧茶褐色土
⑨炭 含黄灰色土塊

図78　竪穴住居３　実測図

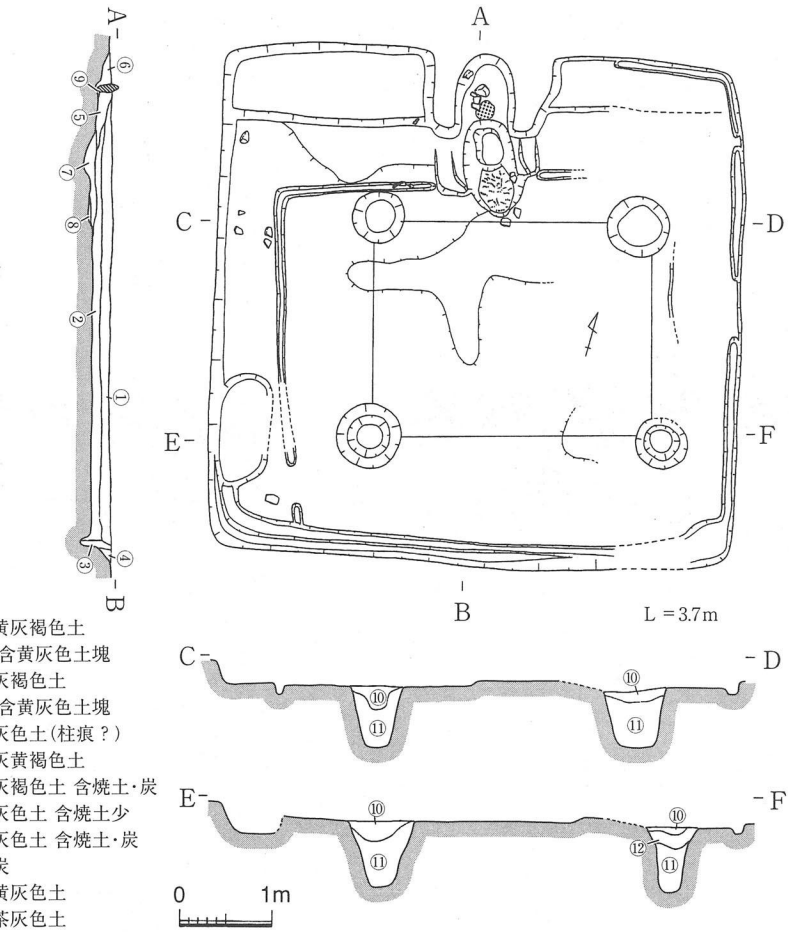

①黄灰褐色土
　含黄灰色土塊
②灰褐色土
　含黄灰色土塊
③灰色土（柱痕？）
④灰黄褐色土
⑤灰褐色土 含焼土・炭
⑥灰色土 含焼土少
⑦灰色土 含焼土・炭
⑧炭
⑨黄灰色土
⑩茶灰色土
⑪茶黄褐色土
⑫灰褐色土

図81　竪穴住居７　実測図

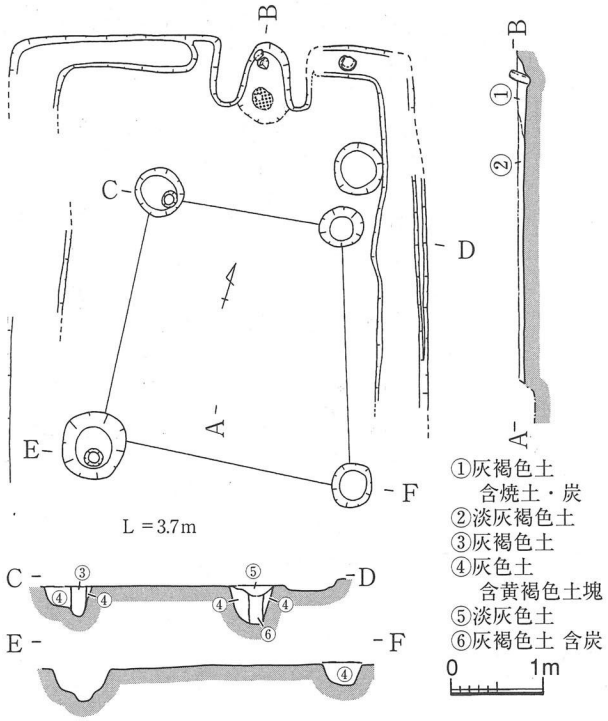

図84　竪穴住居８ 実測図

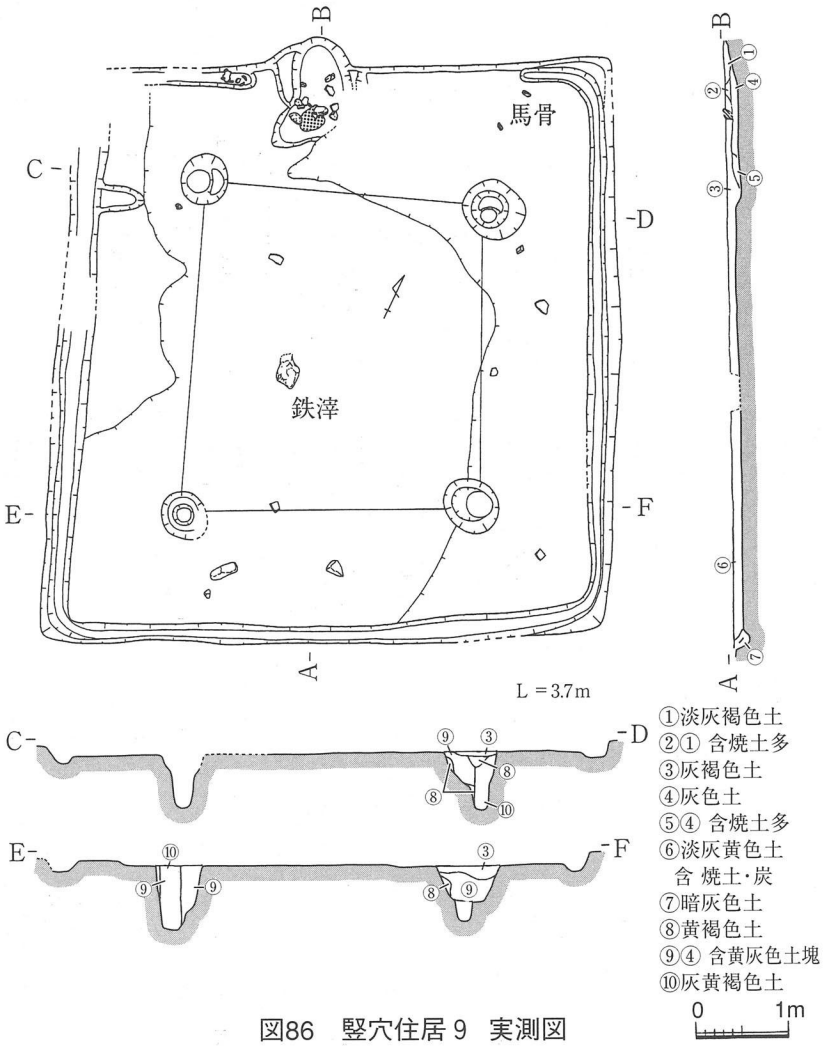

図86　竪穴住居９ 実測図

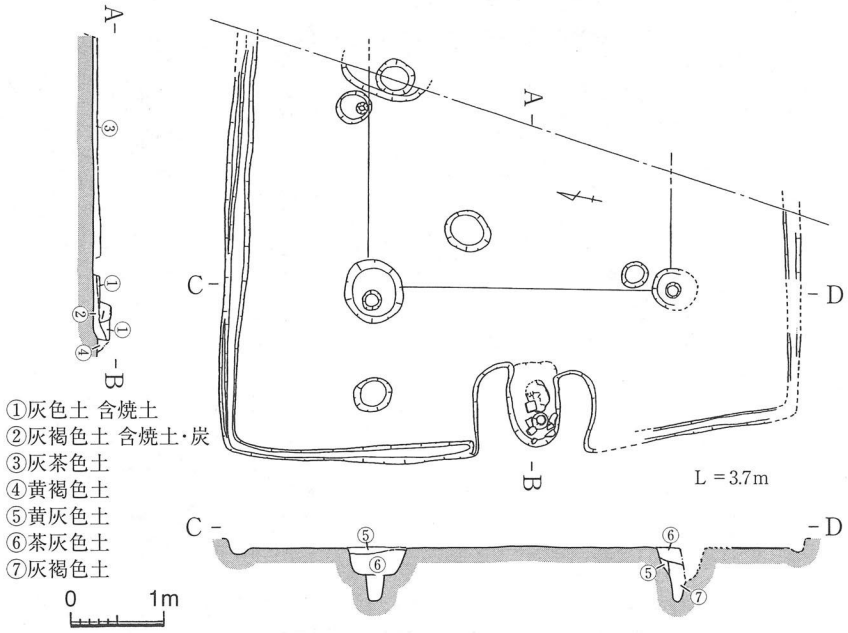

図91　竪穴住居16 実測図

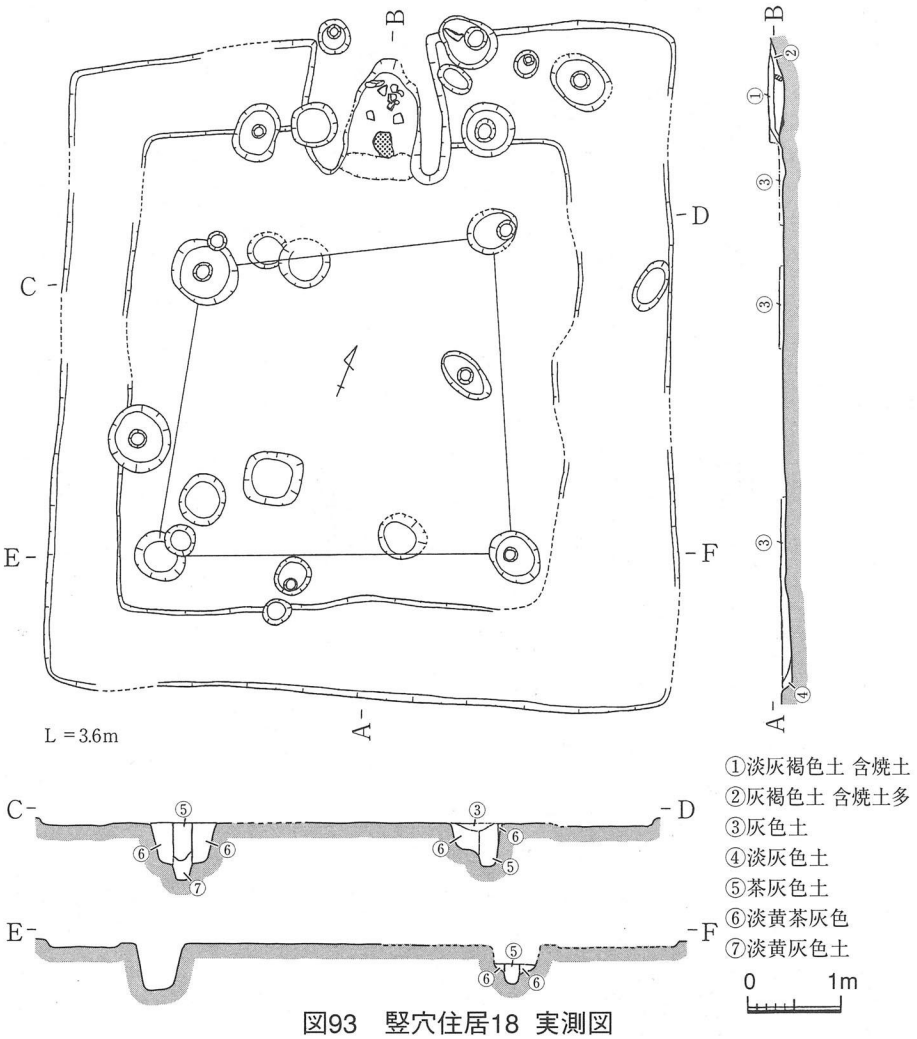

図93　竪穴住居18 実測図

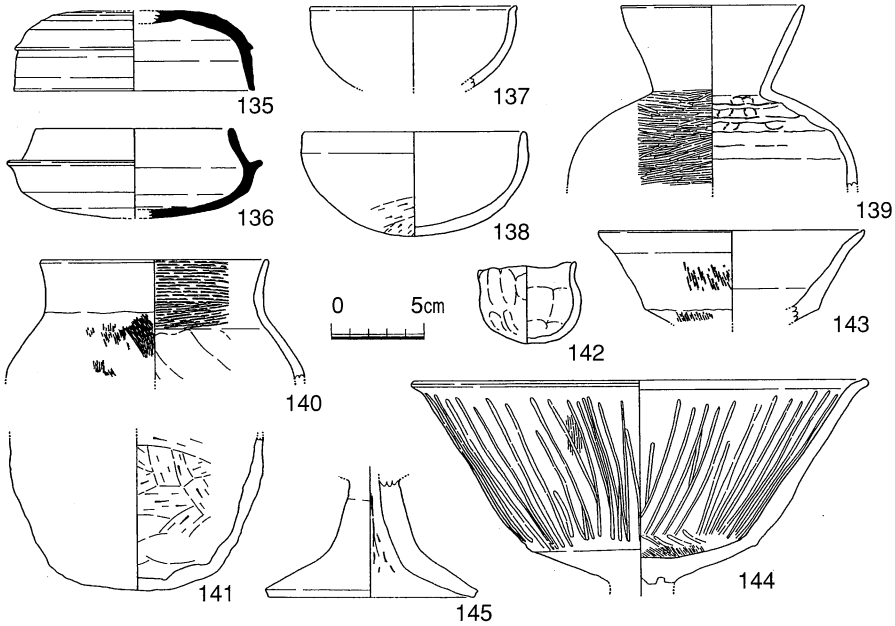

図98　竪穴住居20 出土遺物

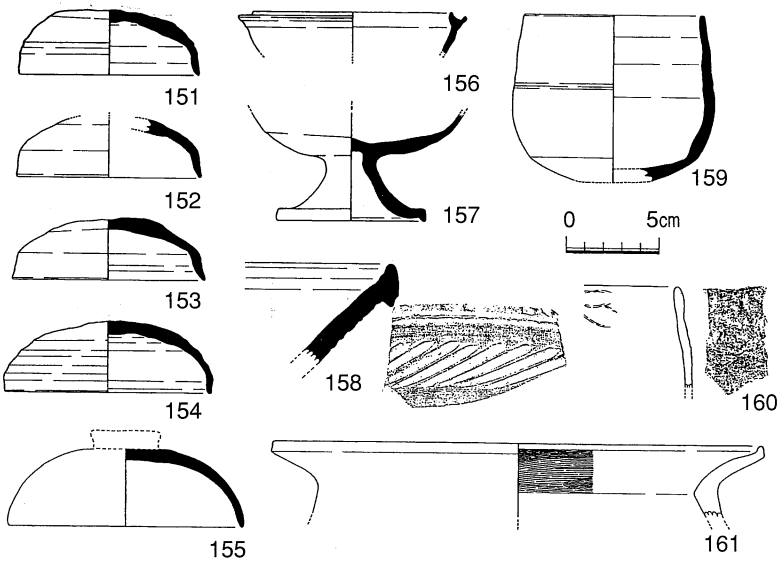

図130　P1110 出土遺物

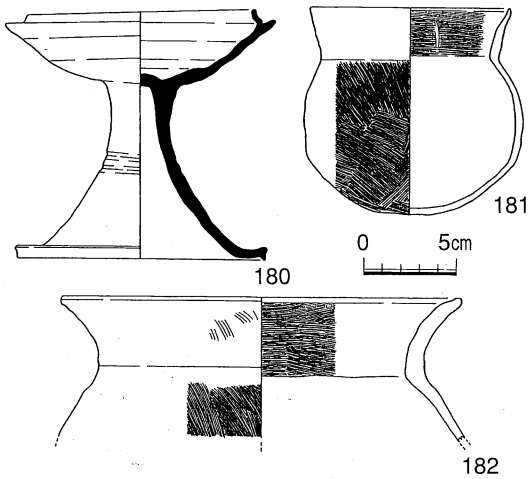

図142　P1666 出土遺物

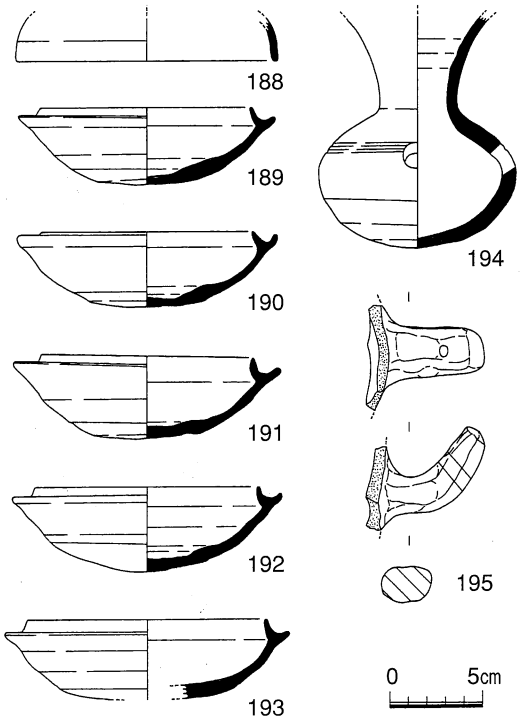

図145　溝 9 出土遺物

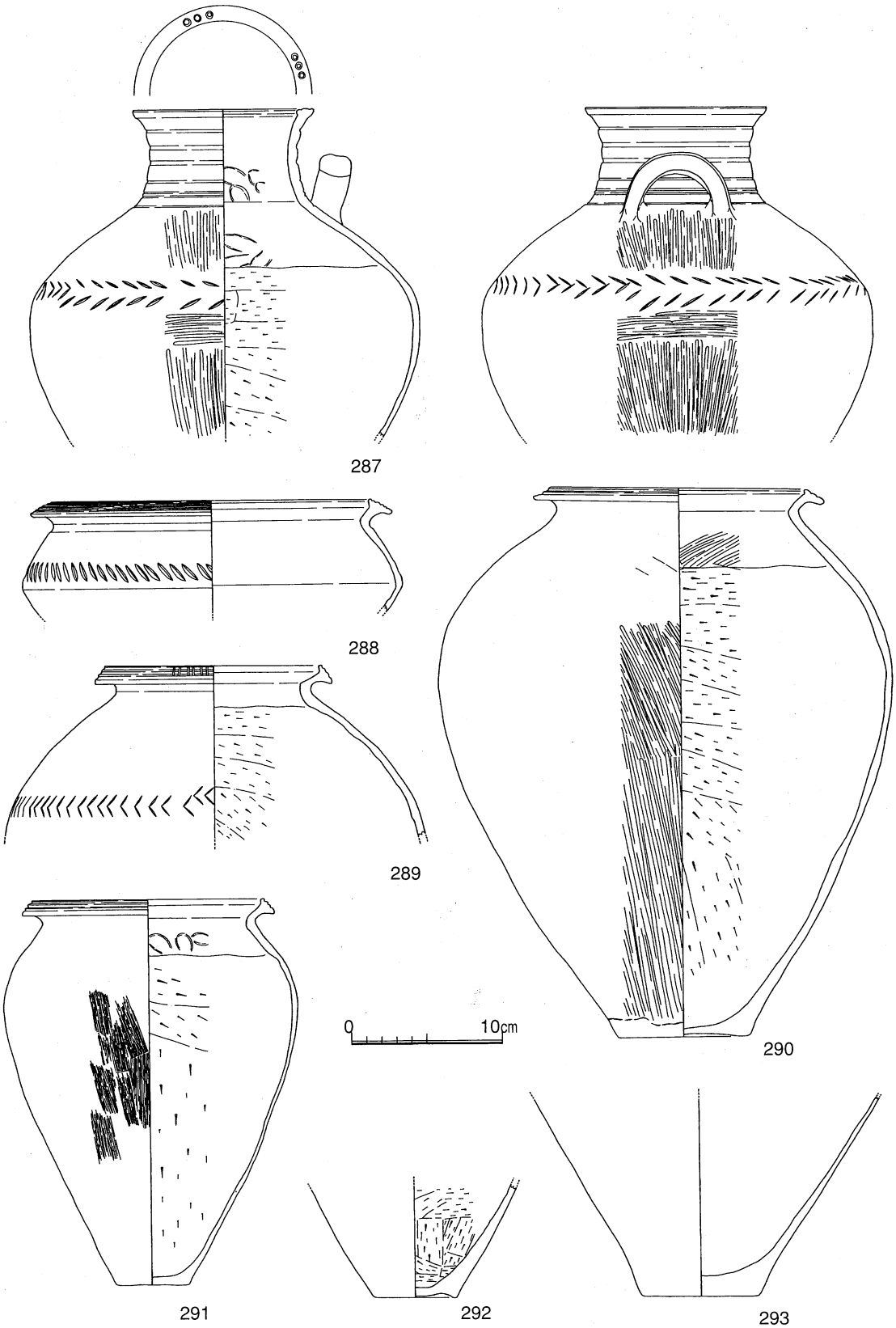

図159　竪穴住居４　出土遺物(1)

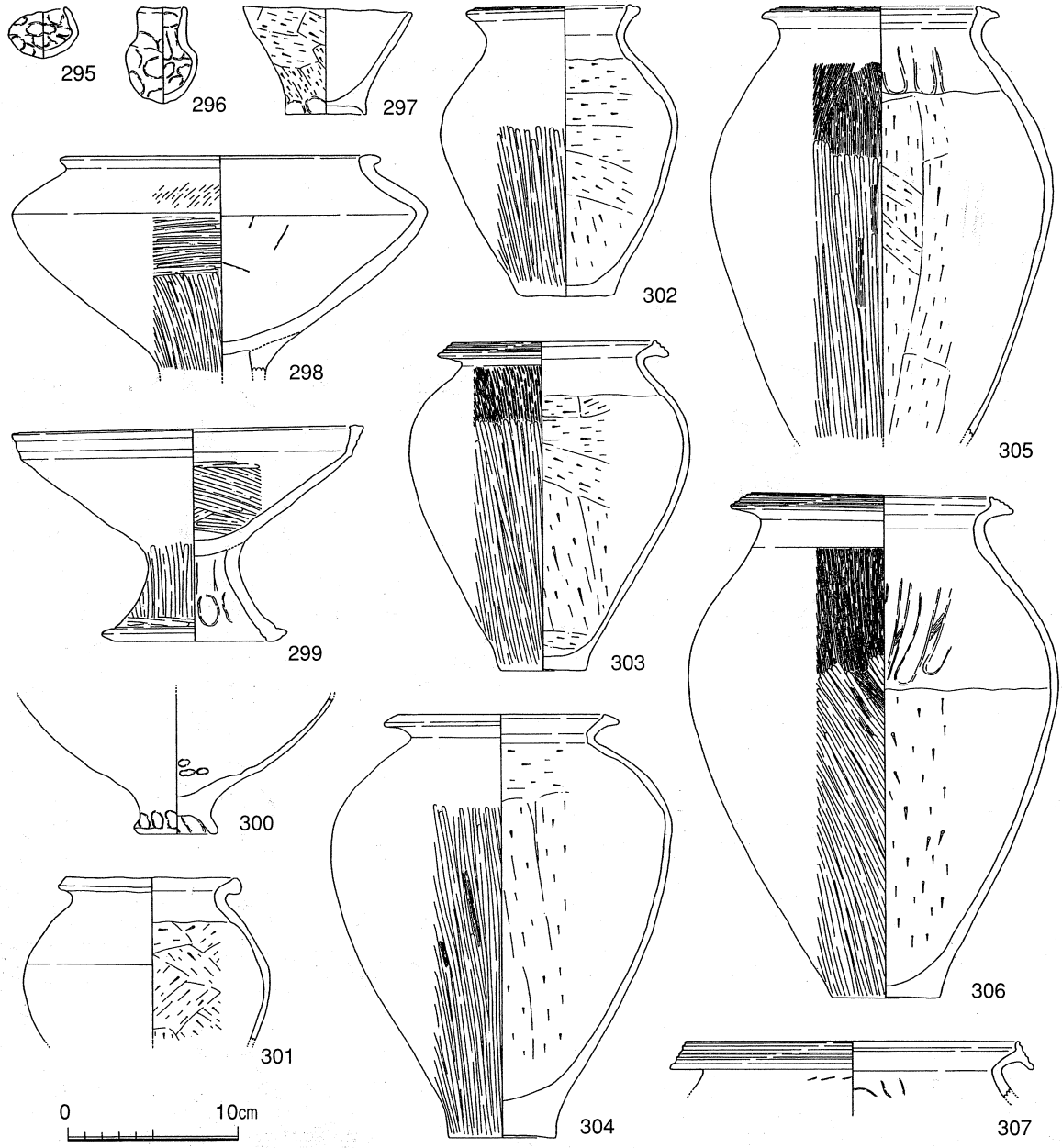

図162　竪穴住居５　出土遺物(2)

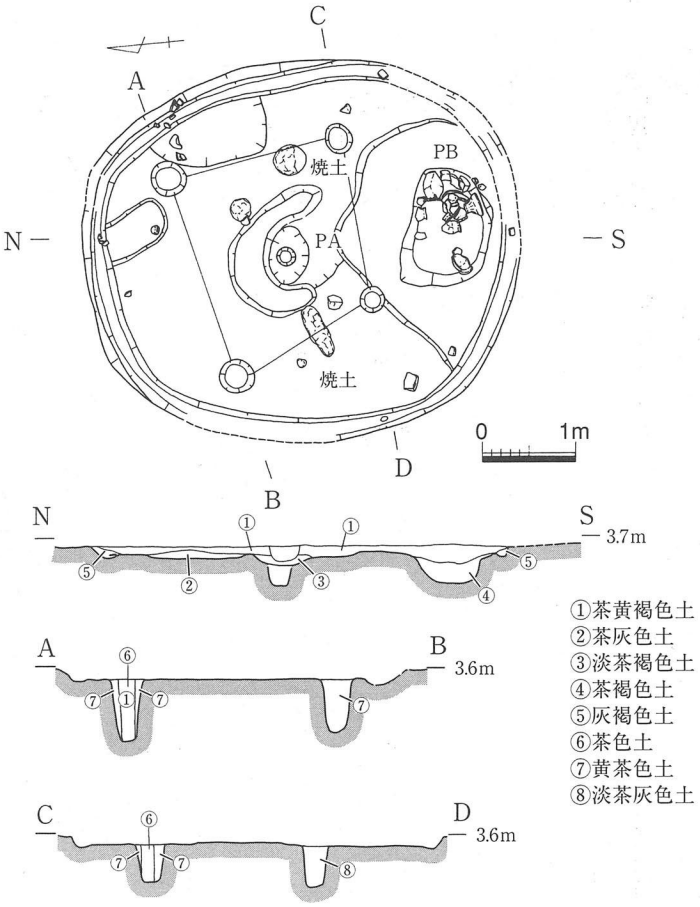

図163　竪穴住居５　実測図

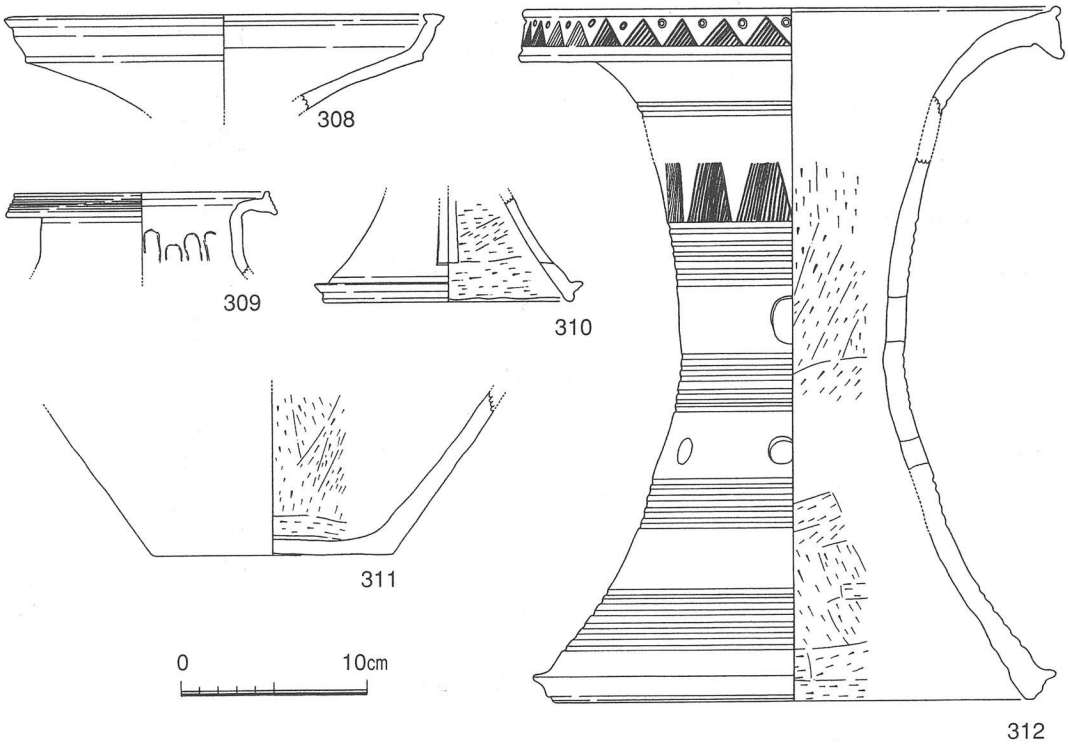

図165　竪穴住居６　出土遺物

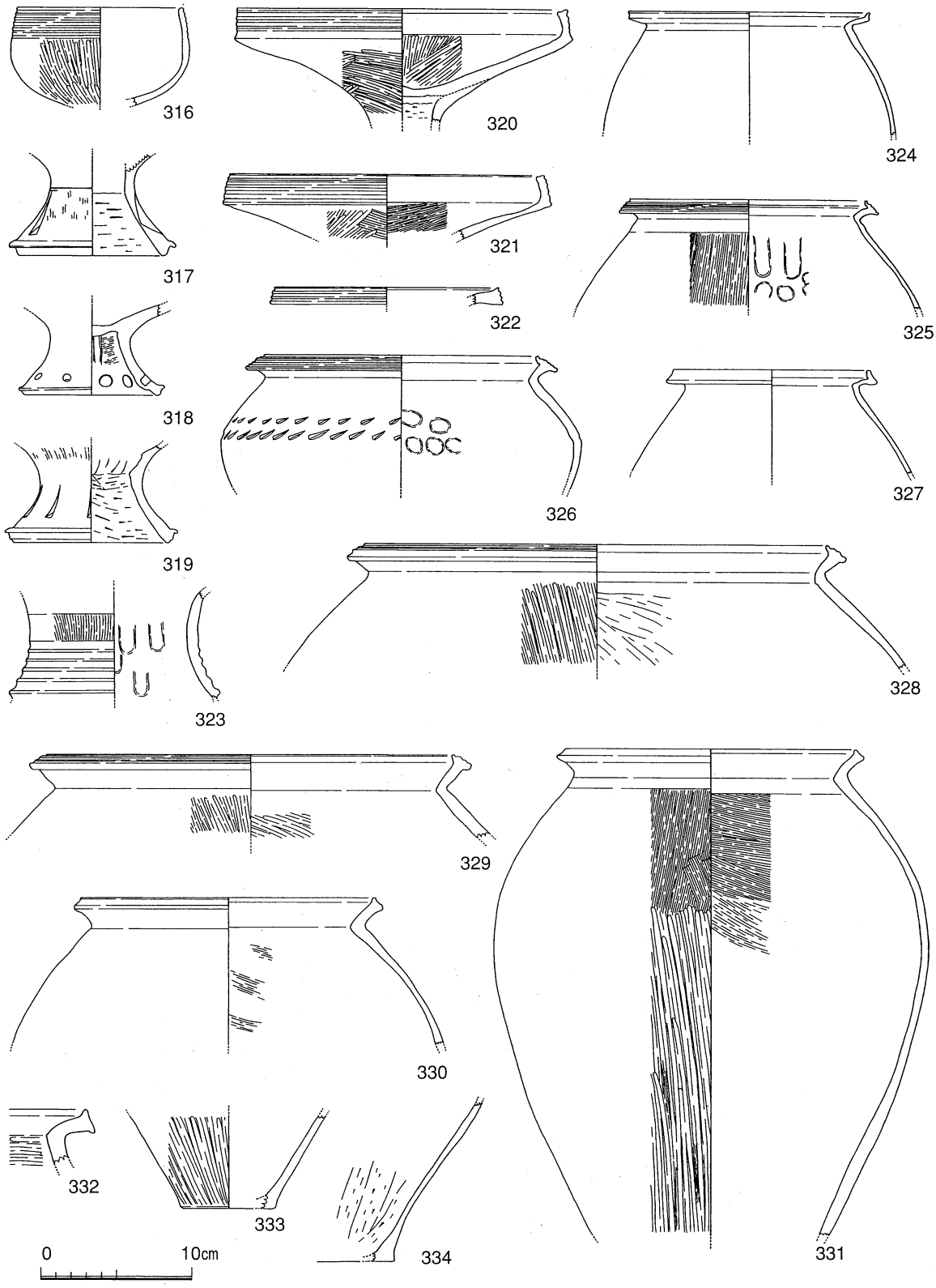

図171　竪穴住居12・13・14 出土遺物(1)

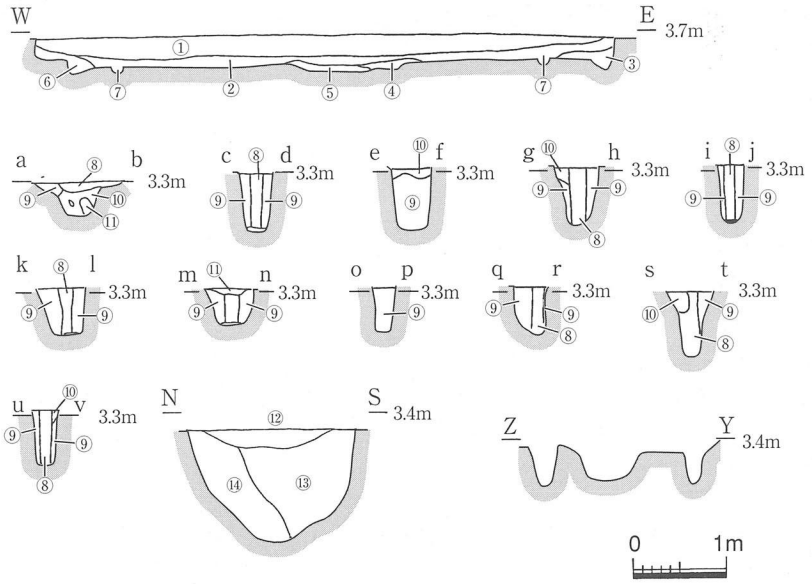

①灰褐色土
②灰褐色土 含黄褐色土塊
③黄灰褐色土
④灰色土
⑤炭多
⑥黄茶灰色土
⑦灰黄褐色土
⑧灰褐色土 含炭
⑨淡灰色土
⑩灰色土 含黄灰色土塊
⑪暗灰色土
⑫淡黄灰色土
⑬淡黄褐色土
⑭黄褐色土 含炭多

図176　竪穴住居15 実測図(2)

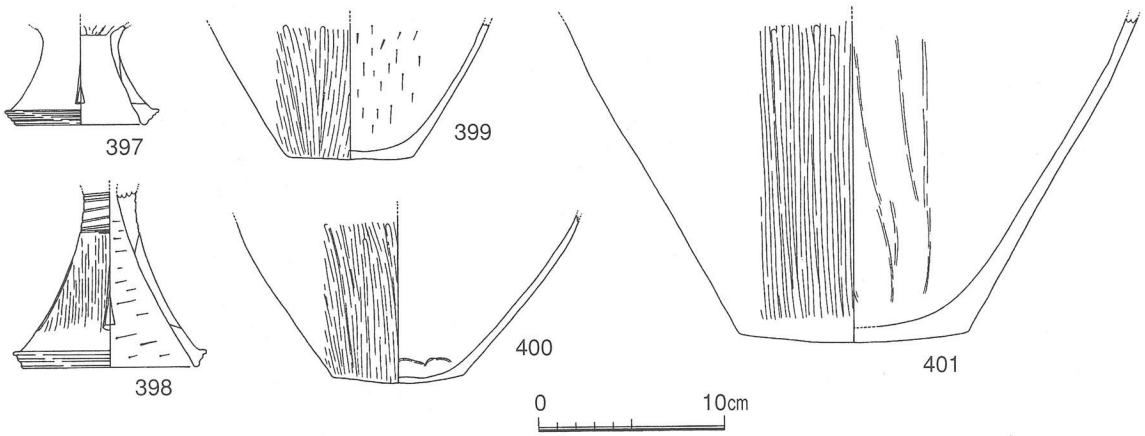

図203　P1108 出土遺物(2)

AKODAHIGASHI SITE

The Excavation Report on the Village Ruin
in the Central Kibi Region,in Okayama,Japan

March, 2005

The Okayama Municipal Board of Education