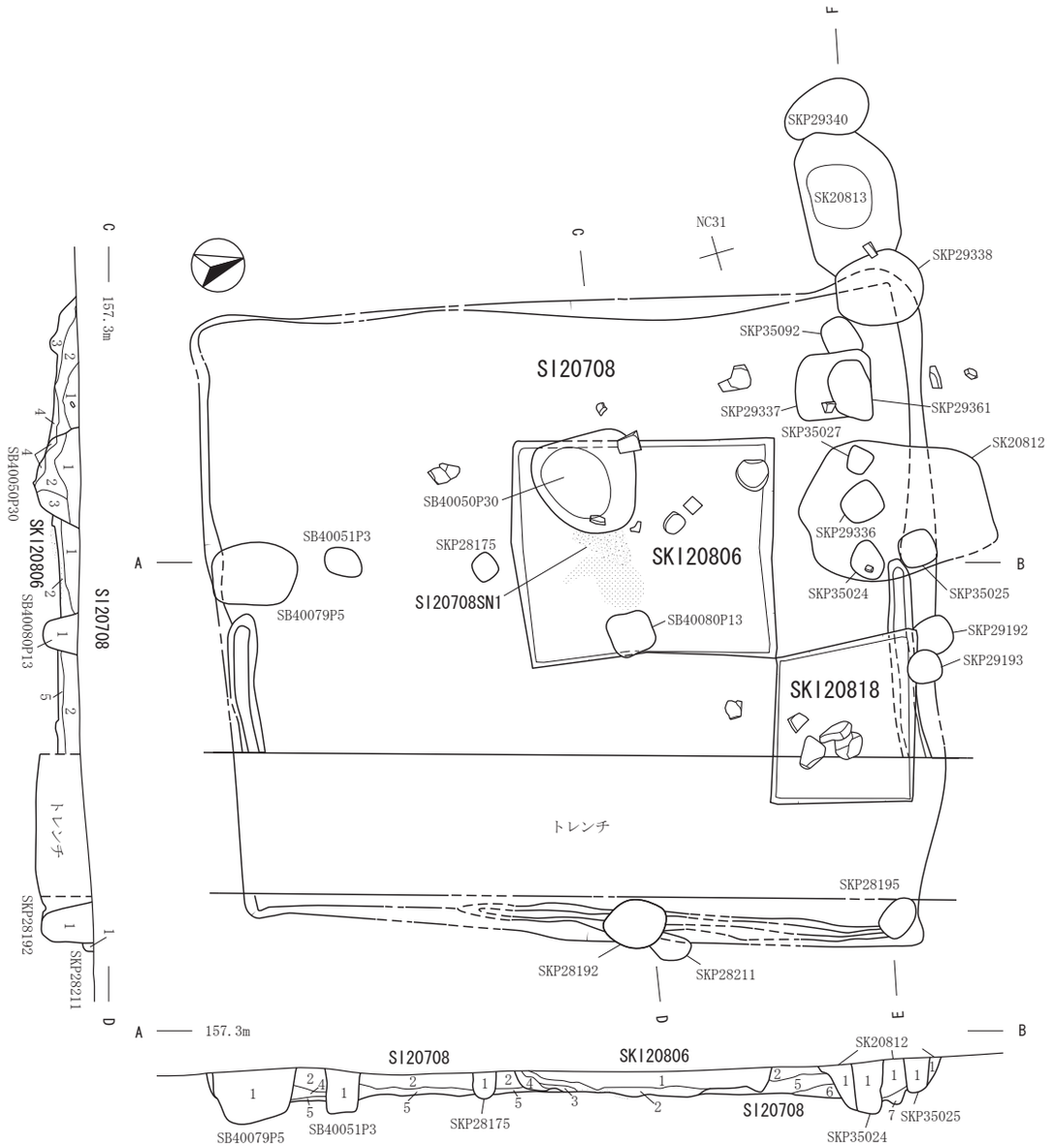

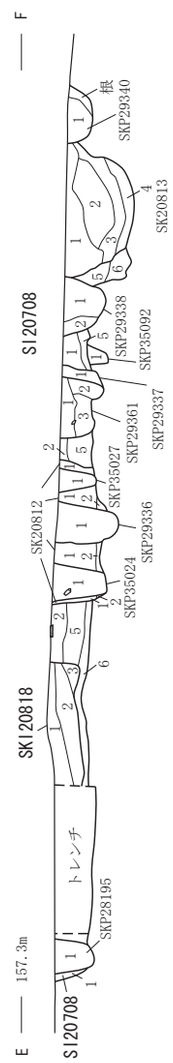

SB40051P3
1　色：10YR2/1 ～ 3/1　しまり：やや弱　粘性：やや弱　地山：10 ㎜

SB40079P5
1　色：10YR2/1 ～ 3/1　しまり：やや弱　粘性：やや弱

SB40080P13
1　色：10YR2/1 ～ 3/1　しまり：やや弱　粘性：やや弱

SKP28175
1　色：10YR2/1

SKP28192
1　色：10YR2/1 ～ 3/1

SKP28195
1　色：10YR2/1 ～ 3/2

SKP28211
1　色：10YR2/1

SKP29336
1　色：10YR2/1　しまり：やや弱　粘性：やや弱　地山：3 ～ 5 ㎜　白色粒：1%

SKP29337
1　色：10YR2/1 ～ 3/1　地山：10㎜15%

SKP29338
1　色：10YR2/1　しまり：有り　粘性：やや有り　炭化物：10 ㎜　地山：3 ～ 5 ㎜ 1%　白色粒：0.5 ～ 1 ㎜
　粘土粒：10㎜1%
2　色：10YR2/1　しまり：有り　粘性：やや有り　地山：3 ～ 5 ㎜ 1%　粘土粒：10 ㎜ 1%

SKP29340
1　色：10YR2/1　しまり：有り　粘性：やや有り　炭化物：10 ㎜　地山：3 ～ 5 ㎜ 1%　白色粒：0.5 ～ 1 ㎜
　グライ化

SKP29361
1　色：10YR2/1 ～ 3/1　しまり：有り　粘性：有り　炭化物：7 ～ 10 ㎜　地山：7 ～ 10 ㎜ 10%
2　色：10YR2/1 ～ 3/1　しまり：有り　粘性：有り　地山：20 ㎜
3　色：10YR2/1　しまり：有り　粘性：とても強

SKP29372
1　色：10YR2/1 ～ 3/1、4/1　しまり：有り　粘性：有り　炭化物：1 ～ 3 ㎜ 1%　地山：3 ㎜ 1%
　白色粒：0.5～1㎜　焼土：7～10㎜少量
2　色：10YR3/1 ～ 2/1、3/1 ～ 4/1、5/3 ～ 6/3　しまり：有り　粘性：強　炭化物：3 ㎜少量　地山：7 ～ 15 ㎜ 20%

SKP35024
1　色：10YR2/1 ～ 3/1

SKP35025
1　色：10YR2/1 ～ 3/1

SKP35027
1　色：10YR2/1 ～ 3/1

SKP35092
1　色：10YR3/1　しまり：やや弱　粘性：やや弱　地山：5 ～ 10 ㎜

SI20708
1　色：10YR3/1　しまり：やや弱　粘性：やや弱　地山：10 ～ 20 ㎜
2　色：10YR3/1　しまり：やや弱　粘性：やや弱　地山：10 ～ 20 ㎜
3　色：10YR3/2　しまり：やや弱　粘性：やや強　地山：10 ～ 20 ㎜
4　色：10YR3/2　しまり：やや弱　粘性：やや強　地山：10 ～ 20 ㎜
5　色：10YR3/1　しまり：やや強　粘性：やや強　炭化物：5 ～ 7 ㎜ 1%　地山：5 ㎜
6　色：10YR3/2　しまり：やや弱　粘性：やや強　地山：10 ～ 20 ㎜
7　色：10YR3/2　しまり：やや弱　粘性：やや強　地山：有り

SKI20806
1　色：10YR2/1 ～ 3/1　しまり：有り　粘性：有り
　炭化物：5 ～ 15 ㎜ 3%　地山：20 ㎜　白色粒：0.5 ～ 1 ㎜目立つ　焼土：3 ㎜少量
2　色：10YR2/1 ～ 3/1　しまり：有り　粘性：有り
　炭化物：3 ㎜ 5%　地山：10 ㎜　白色粒：0.5 ～ 1 ㎜目立つ　焼土：10 ㎜ 1%
3　色：10YR2/1 ～ 3/1　しまり：有り　粘性：有り　地山：20 ㎜
4　色：10YR3/1 ～ 4/1　しまり：有り　粘性：やや強　炭化物：3 ㎜ 1%
　地山：5 ～ 10 ㎜　白色粒：0.5 ～ 1 ㎜　黒色土：10 ㎜ 1 ～ 3%

SKI20818
1　色：10YR2/1 ～ 3/1　しまり：やや弱　粘性：やや弱　炭化物：3 ㎜多量
　白色粒：0.5 ～ 1 ㎜目立つ　焼土：5 ～ 7 ㎜ 1%　粘土粒：10 ～ 30 ㎜
2　色：10YR2/2 ～ 3/2　しまり：やや弱　粘性：やや弱　炭化物：3 ～ 5 ㎜ 1%
　白色粒：0.5 ～ 1 ㎜目立つ　粘土粒：10 ～ 30 ㎜
3　色：10YR2/2 ～ 3/2　しまり：やや弱　粘性：やや弱　炭化物：3 ～ 5 ㎜ 1%
　白色粒：0.5 ～ 1 ㎜目立つ　粘土粒：10 ～ 30 ㎜

SK20812
1　色：10YR2/1 ～ 3/1　しまり：やや弱　粘性：有り　地山：5 ㎜
2　色：10YR2/2 ～ 3/1　しまり：やや弱　粘性：有り　地山：10 ㎜

SK20813
1　色：10YR2/1 ～ 3/1　しまり：有り　粘性：やや弱　炭化物：7 ～ 10 ㎜
　地山：7～10㎜
2　色：10YR2/1 ～ 3/1　しまり：有り　粘性：やや弱　地山：10 ～ 20 ㎜
3　色：10YR2/1　しまり：やや弱　粘性：やや強　黒色土：有り
4　色：10YR2/1　しまり：やや弱　粘性：やや強　地山：20 ㎜
5　色：10YR3/2 ～ 2/2　しまり：やや弱　粘性：やや弱　地山：10 ㎜
6　色：10YR3/2 ～ 2/2　しまり：やや弱　粘性：やや強　地山：5 ～ 10 ㎜

SB40050P30
1　色：10YR3/1　しまり：やや弱　粘性：有り　炭化物：3 ～ 10 ㎜ 1%
　地山：7 ～ 15 ㎜　白色粒：0.5 ～ 1 ㎜目立つ　焼土：3 ㎜少量
2　色：10YR3/1　しまり：やや弱　粘性：やや強　地山：10 ㎜
3　色：10YR3/1　しまり：やや弱　粘性：やや強　炭化物：5 ㎜少量
　地山：10 ～ 20 ㎜　礫 30 ㎜
4　色：10YR3/1 ～ 4/1　しまり：有り　粘性：やや強
　炭化物：10 ㎜少量　地山：10 ～ 20 ㎜

0　2m

第85図　古代・中世　竪穴住居跡(55)　(SI20708、SKI20806・20818)

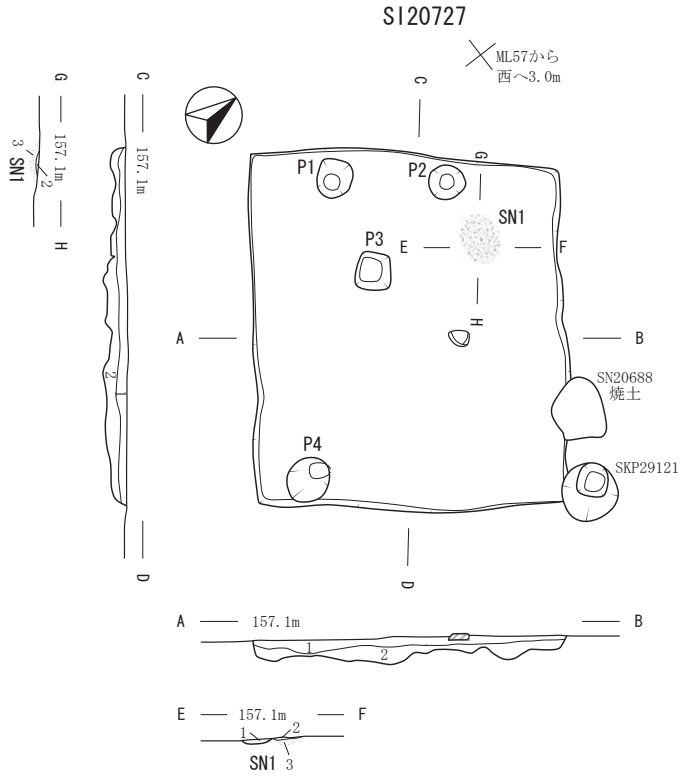

SI20727

1　色：10YR2/2　しまり：強　粘性：やや強　炭化物：2～5mm1%　地山：5～20mm3%

2　色：10YR2/1　しまり：強　粘性：やや弱　炭化物：2～3mm0.5%　地山：10～50mm30%

SN1

1　色：7.5YR3/4　しまり：やや弱　粘性：やや弱　炭化物：1mm5%　焼土：1mm3%

2　色：10YR2/2　しまり：やや強　粘性：やや強　炭化物：5～30mm10%　焼土：1mm15%

3　色：7.5YR4/6　しまり：強　粘性：やや弱

0　2m

第86図　古代・中世　竪穴住居跡(56)　(SI20727)

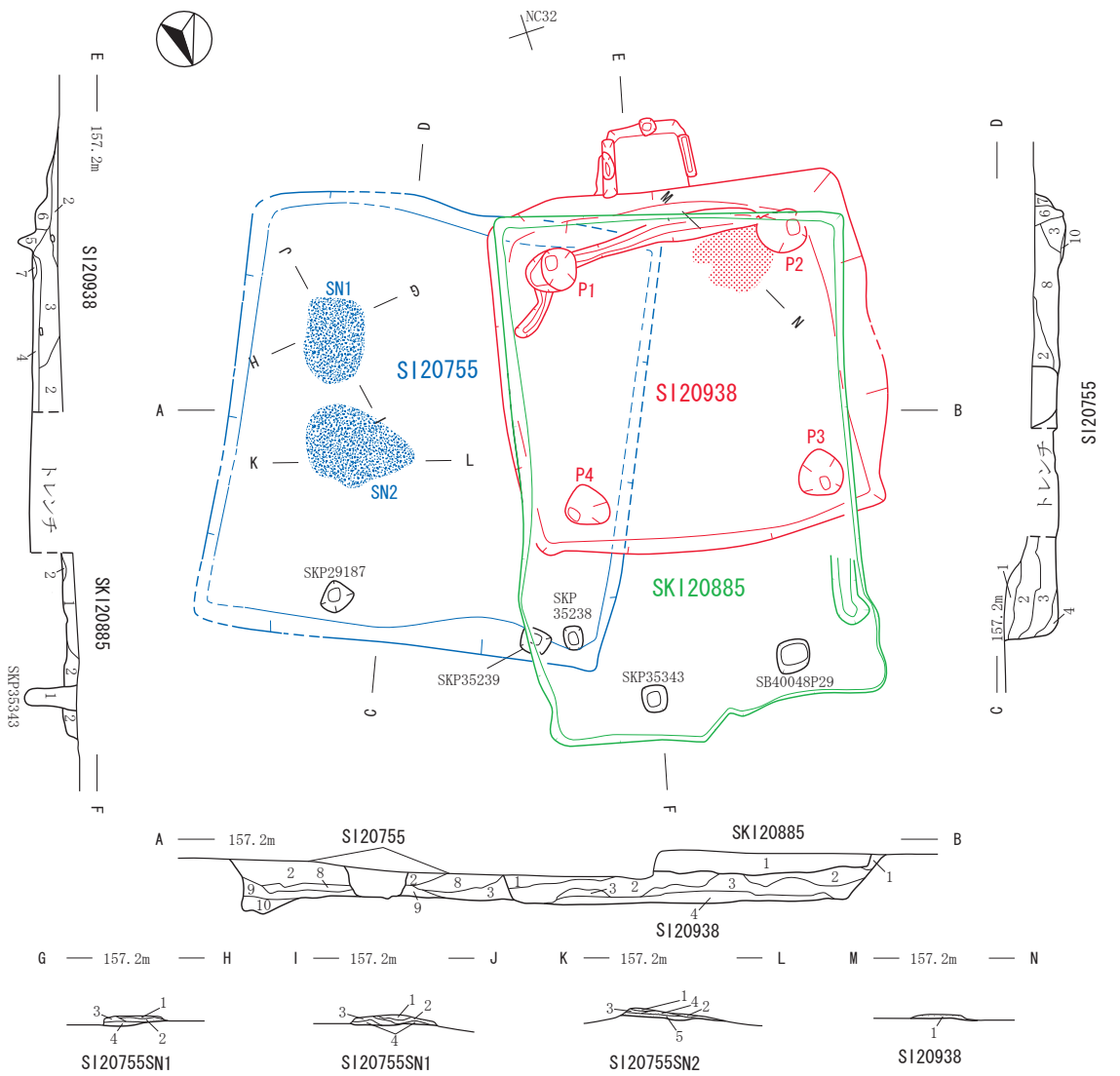

SI20755
1　色：5YR3/3～4/3　しまり：やや弱　粘性：やや弱　炭化物：5～7mm20%　地山：10～20mm
　焼土：5～7mm5%
2　色：2.5YR3/4～4/6　しまり：やや弱　粘性：やや弱　焼土：10mm
3　色：2.5YR4/4～4/6　しまり：やや弱　粘性：やや弱
4　色：5YR2/2～2/1　しまり：やや弱　粘性：やや弱　炭化物：5～7mm20%　地山：10～20mm
　焼土：5～7mm5～10%
5　色：10YR5/3　しまり：やや弱　粘性：有り　地山：有り
6　色：10YR3/1　しまり：やや弱　粘性：やや強　地山：5～10mm点状
7　色：10YR2/1～4/1　しまり：やや強　粘性：やや強
8　色：10YR3/1～2/2　しまり：やや弱　粘性：やや強　地山：30～50mm
9　色：10YR3/1　しまり：やや弱　粘性：やや強　炭化物：10～20mm10%　地山：30mm
10　色：10YR3/1　しまり：やや弱　粘性：やや強　地山：7～10mm

SN1
1　色：10YR5/3　しまり：やや弱　粘性：やや弱
　焼土：3～5mm少量
2　色：2.5YR4/4～4/6　しまり：やや弱
　粘性：やや弱　焼土：100%
3　色：5YR2/2～2.5YR2/2　しまり：やや弱
　粘性：やや弱　炭化物：5～10mm5%
　焼土：3～5mm3%
4　色：10YR5/3　しまり：やや弱　粘性：やや弱

SN2
1　色：5YR3/3～4/3、5YR2/1～2/2　しまり：有り
　粘性：有り　炭化物：5～7mm20%
　地山：10～20mm20%　焼土：5～7mm5%
2　色：2.5YR3/4～4/6　しまり：有り
　粘性：やや有り　焼土：4mm
3　色：2.5YR4/4～4/6　しまり：有り　粘性：やや有り
4　色：5YR2/2～2/1　しまり：有り　粘性：有り
　炭化物：7mm20%　地山：10～20mm20%　焼土：5～7mm10%
5　色：10YR5/3　しまり：有り　粘性：強

SI20938
1　色：10YR3/1～2/1　しまり：やや弱　粘性：やや弱
　炭化物：1～3mm極少量　地山：3～5mm
　白色粒：0.5～1mm少量
2　色：10YR3/1～3/2　しまり：やや弱　粘性：やや弱
　地山：10mm
3　色：10YR3/1～3/2　しまり：やや弱　粘性：やや強
　地山：10～20mm　黒色土：20mm10%
4　色：10YR2/1～3/1　しまり：やや弱　粘性：やや強
　地山：10mm
5　色：10YR3/1　しまり：やや弱　粘性：やや強
　地山：10～30mm
6　色：10YR3/1～4/1　しまり：やや弱　粘性：やや強
　地山：10～30mm
7　色：10YR3/1～4/1　しまり：やや弱　粘性：やや強
　地山：10～30mm

SI20938M-N
1　色：10YR5/3～6/3　しまり：やや有り　粘性：有り
　炭化物：5～30mm80%　地山：10mm

SKI20885
1　色：10YR3/1～2/1　しまり：やや弱　粘性：やや弱
　炭化物：1～3mm極少量　白色粒：0.5～1mm少量
2　色：10YR3/1　しまり：有り　粘性：やや弱
　地山：10～30mm

SKP35343
1　色：10YR3/1～2/1　しまり：やや弱　粘性：やや弱

0　2m

第87図　古代・中世　竪穴住居跡(57)　(SI20755・20938、SKI20885)

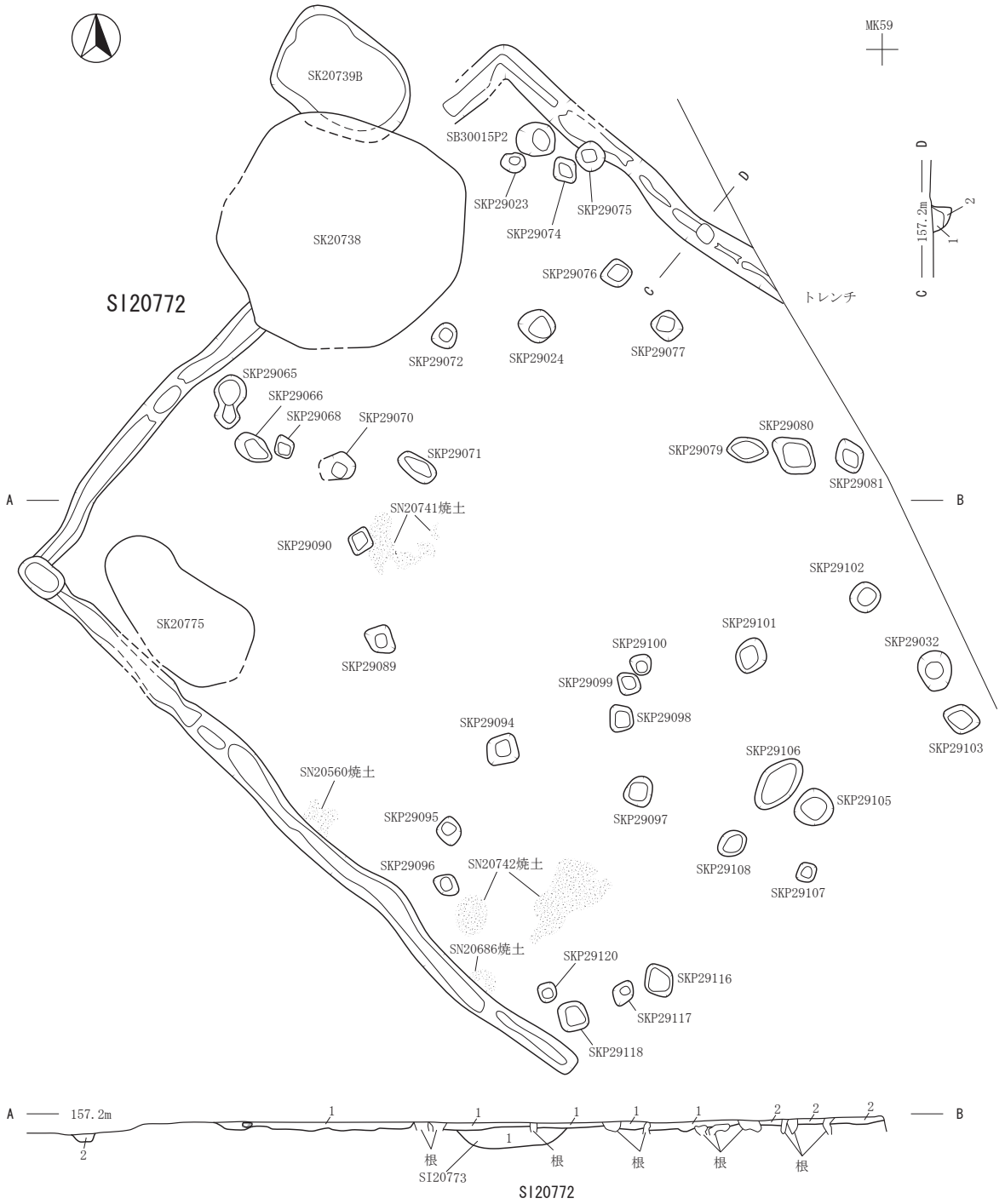

SI20772A-B

1　色：10YR2/2　しまり：強　粘性：やや弱　炭化物：1mm1%　地山：10～100mm3%

2　色：10YR2/2　しまり：強　粘性：やや弱　炭化物：1～10mm3%　地山：10～100mm3%
　焼土：10mm10%

SI20772C-D

1　色：10YR2/2　しまり：強　粘性：やや強　炭化物：1mm1%　地山：10mm3%

2　色：10YR2/2　しまり：強　粘性：やや弱　炭化物：1mm1%　地山：5～10mm40%

SI20773

1　色：10YR2/3　しまり：強　粘性：やや弱　炭化物：1mm1%　砂含む

第88図　古代・中世　竪穴住居跡(58)　(SI20772)

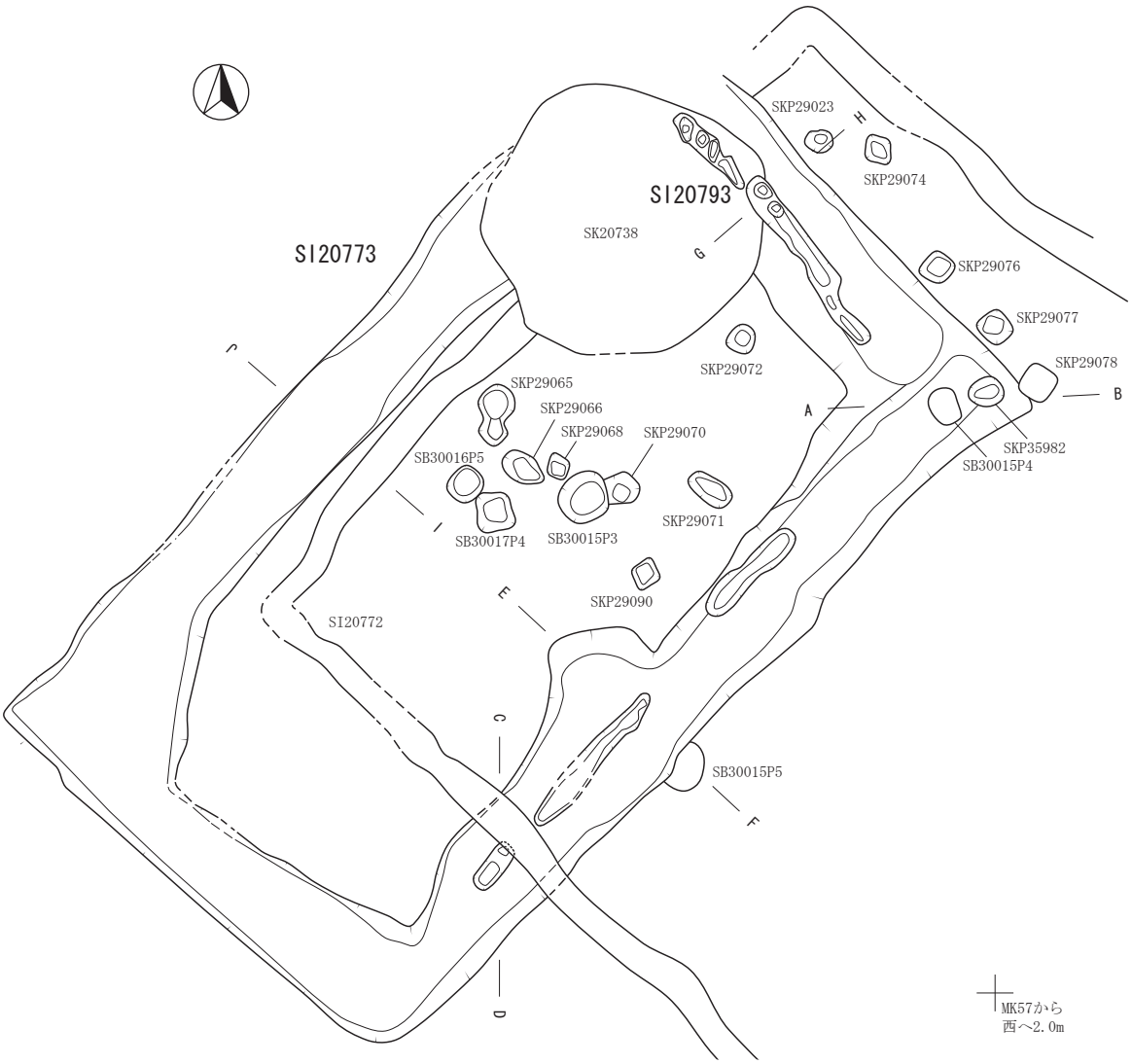

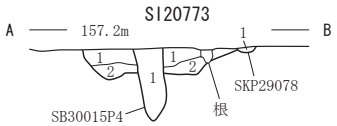

SI20773
1　色：10YR2/3　しまり：強　粘性：やや弱
　炭化物：1mm1%　地山：5～30mm30%
2　色：10YR2/2　しまり：強　粘性：やや弱
　炭化物：1mm1%　地山：5～30mm40%

SKP29078
1　色：10YR3/3

SB30015P4
1　色：10YR2/2

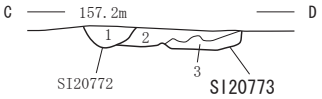

SI20772
1　色：10YR2/2　しまり：強
　粘性：やや弱
　炭化物：1mm1%
　地山：1～10mm3%

SI20773
2　色：10YR2/3　しまり：やや強
　粘性：やや弱
　炭化物：1～5mm1%
　地山：10～30mm30%
3　色：10YR4/4　しまり：強
　粘性：弱　炭化物：1～5mm1%
　地山：5～10mm20%

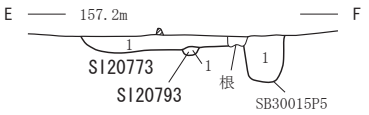

SI20773
1　色：10YR2/3
　しまり：強
　粘性：やや弱
　炭化物：1mm1%

SI20793
1　色：10YR2/2
　しまり：強
　粘性：やや弱
　炭化物：1%

SB30015P5
1　色：10YR2/3

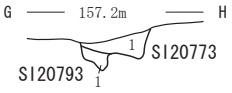

SI20773
1　色：10YR3/4　しまり：強　粘性：やや弱
　炭化物：1mm1%　地山：10～50mm40%

SI20793
1　色：10YR2/2　しまり：強　粘性：やや弱
　炭化物：1%

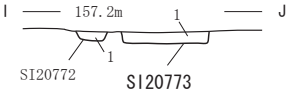

SI20772
1　色：10YR3/3
　しまり：やや強
　粘性：やや弱
　炭化物：1mm1%
　地山：5mm3%

SI20773
1　色：10YR3/4
　しまり：強
　粘性：やや弱
　炭化物：1mm1%
　地山：5～100mm40%

0　2m

第89図　古代・中世　竪穴住居跡(59)　(SI20773・20793)

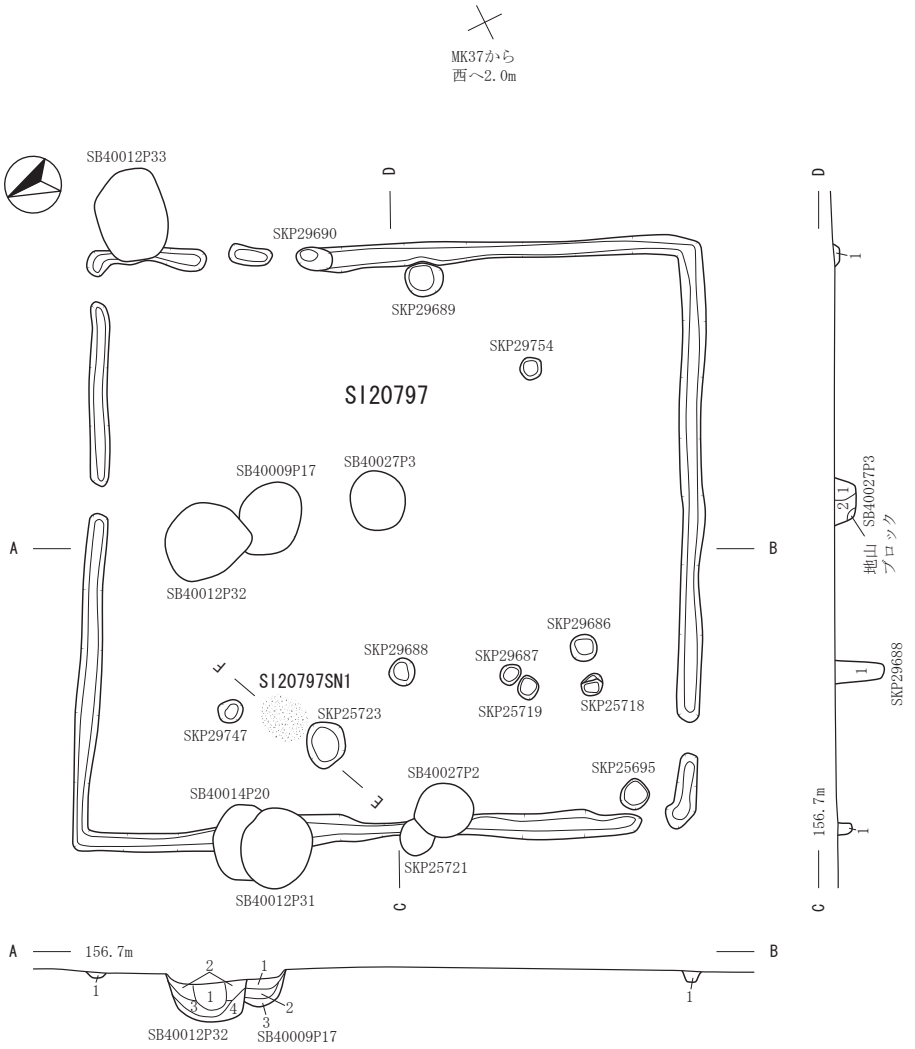

SI20797

1　色：10YR3/3　しまり：やや強　粘性：やや強　炭化物：2～5mm1%　地山：10～15mm3%

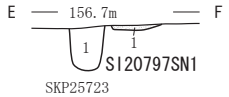

SI20797SN1

1　色：7.5YR4/6　しまり：強　粘性：弱　炭化物：3～25mm5%
　地山：5～15mm10%　白色粒：2～5mm3%
　※炭は全体的に広がるように確認できるが焼土は微量である

SB40009P17

1　色：10YR4/4～4/6、10YR2/2～3/2ﾏﾄﾘｸｽ　しまり：有り　粘性：やや有り
　炭化物：10～20mm5%　地山：10～20mm30%　ﾌﾞﾛｯｸ内を黒土が埋める
2　色：10YR4/4　しまり：有り　粘性：有り　地山：20mm50%
3　色：10YR3/3～2/2　しまり：有り　粘性：有り
　炭化物：15～20mm5%　地山：10～20mm20～30%

SB40012P32

1　色：7.5YR3/2、2/1ﾏﾄﾘｸｽ、10YR3/1　しまり：強　粘性：有り
　炭化物：3～5mm1%　地山：2～3mm20%　白色粒：0.5～1mm
　焼土：5mm　黒色土：有り
2　色：7.5YR3/1　しまり：有り　粘性：有り
　炭化物：3～5mm1%　地山：1mm　　焼土：1～３mm　黒色土：有り
3　色：7.5YR3/2　しまり：有り　粘性：有り
　炭化物：3mm1%　地山：10mm40%
4　色：10YR3/1～7.5YR3/1　しまり：有り　粘性：有り
　地山：3mm

SB40027P3

1　色：10YR4/1、3/1～2.5Y3/1　しまり：強　粘性：有り
　炭化物：1～5mm　地山：1～5mm5%　白色粒：0.5～1mm1%
2　色：10YR4/1、3/1～2.5Y3/1　しまり：強　粘性：有り
　炭化物：1～5mm　地山：10～20mm40%　白色粒：0.5～1mm1%

SKP25723

1　色：10YR3/2

SKP29688

1　色：10YR2/2

0　2m

第90図　古代・中世　竪穴住居跡(60)　(SI20797)

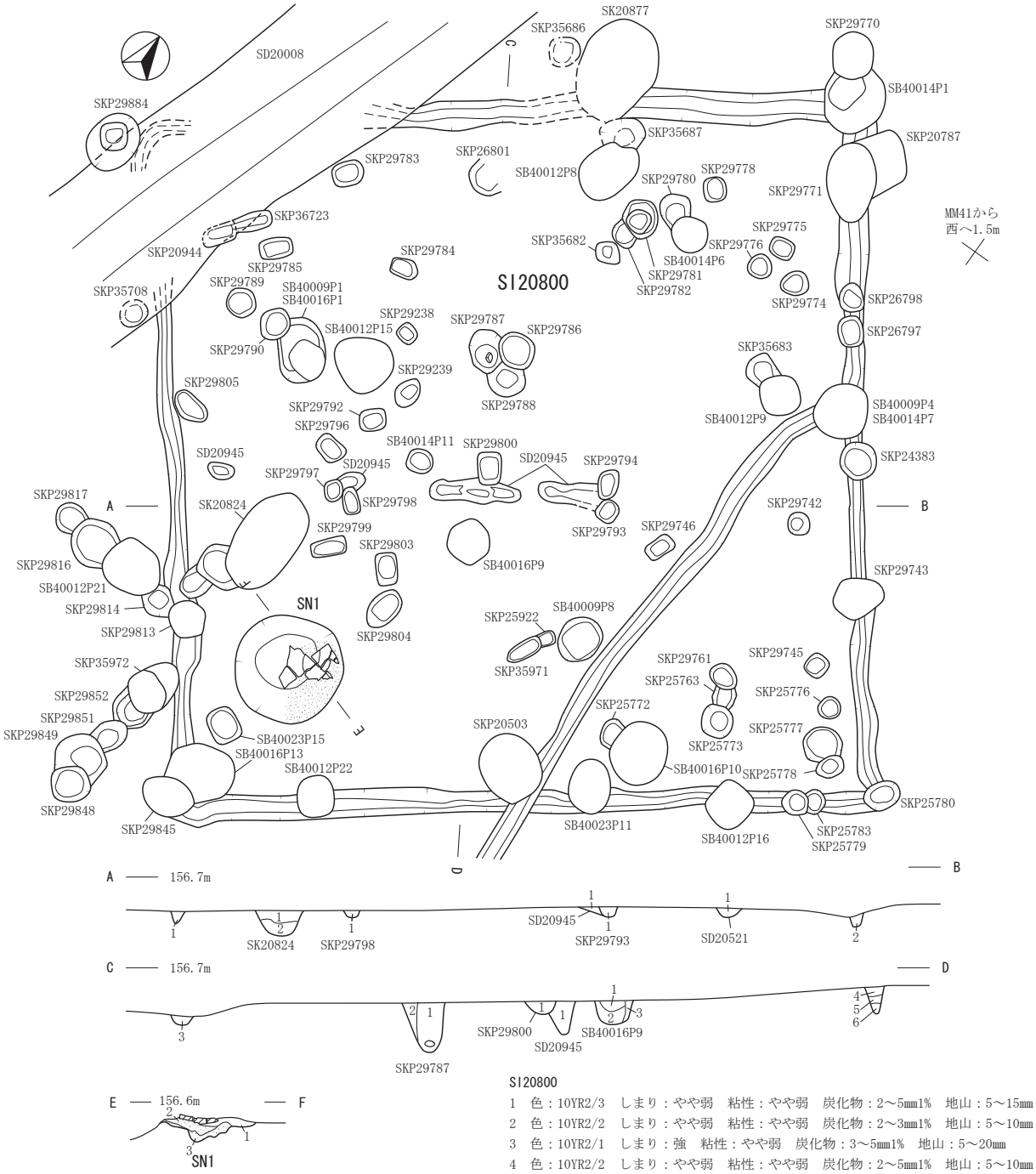

SI20800

1　色：10YR2/3　しまり：やや弱　粘性：やや弱　炭化物：2～5mm1%　地山：5～15mm
2　色：10YR2/2　しまり：やや弱　粘性：やや弱　炭化物：2～3mm1%　地山：5～10mm
3　色：10YR2/1　しまり：強　粘性：やや弱　炭化物：3～5mm1%　地山：5～20mm
4　色：10YR2/2　しまり：やや弱　粘性：やや弱　炭化物：2～5mm1%　地山：5～10mm
5　色：10YR2/2　しまり：弱　粘性：弱　炭化物：2～3mm1%　地山：30～50mm
6　色：10YR2/1　しまり：弱　粘性：やや弱　炭化物：3～8mm1%　地山：2～3mm

SN1

1　色：10YR2/1　炭化物：1～5mm1%　地山：1%　礫
2　色：5YR4/3　地山：1%　焼土：有り
3　色：5YR2/4　炭化物：1～10mm5%　地山：ﾏｰﾌﾞﾙ状1%
　焼土：2～5mm10%

SK20824

1　色：10YR2/2　炭化物：3～15mm1%
　地山：5mm
2　色：10YR2/3　炭化物：2～5mm1%

SD20521

1　色：10YR2/2　炭化物：1～10mm1%
　地山：20～30mm2%　白色粒：1%

SD20945

1　色：10YR2/2　炭化物：1～10mm1%
　地山：20～30mm2%　白色粒：1%

SB40016P10

1　色：10YR3/3　地山：5%
2　色：10YR2/2　地山：1%
3　色：10YR3/4　地山：10%

SKP29787

1　色：10YR2/1　地山：1%
2　色：10YR3/3　地山：10%

SKP29793

1　色：10YR2/1

SKP29798

1　色：10YR2/3

SKP29800

1　色：10YR2/2

0　2m

第91図　古代・中世　竪穴住居跡(61)　(SI20800)

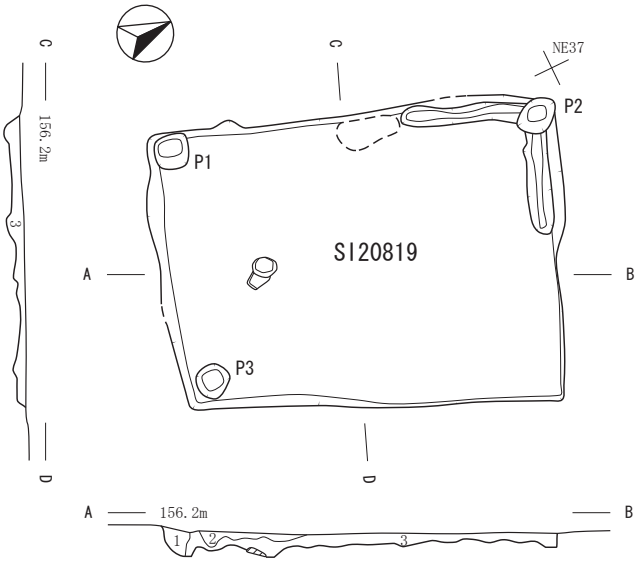

1　色：10YR3/2～2/2　しまり：やや弱　粘性：やや弱　地山：10～30㎜　黒色土：10㎜1%
2　色：10YR3/2～2/2　しまり：やや弱　粘性：やや弱　地山：10～20㎜
3　色：10YR3/2～2/2　しまり：やや弱　粘性：やや弱　地山：10～50㎜

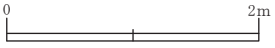

第92図　古代・中世　竪穴住居跡(62)　(SI20819)

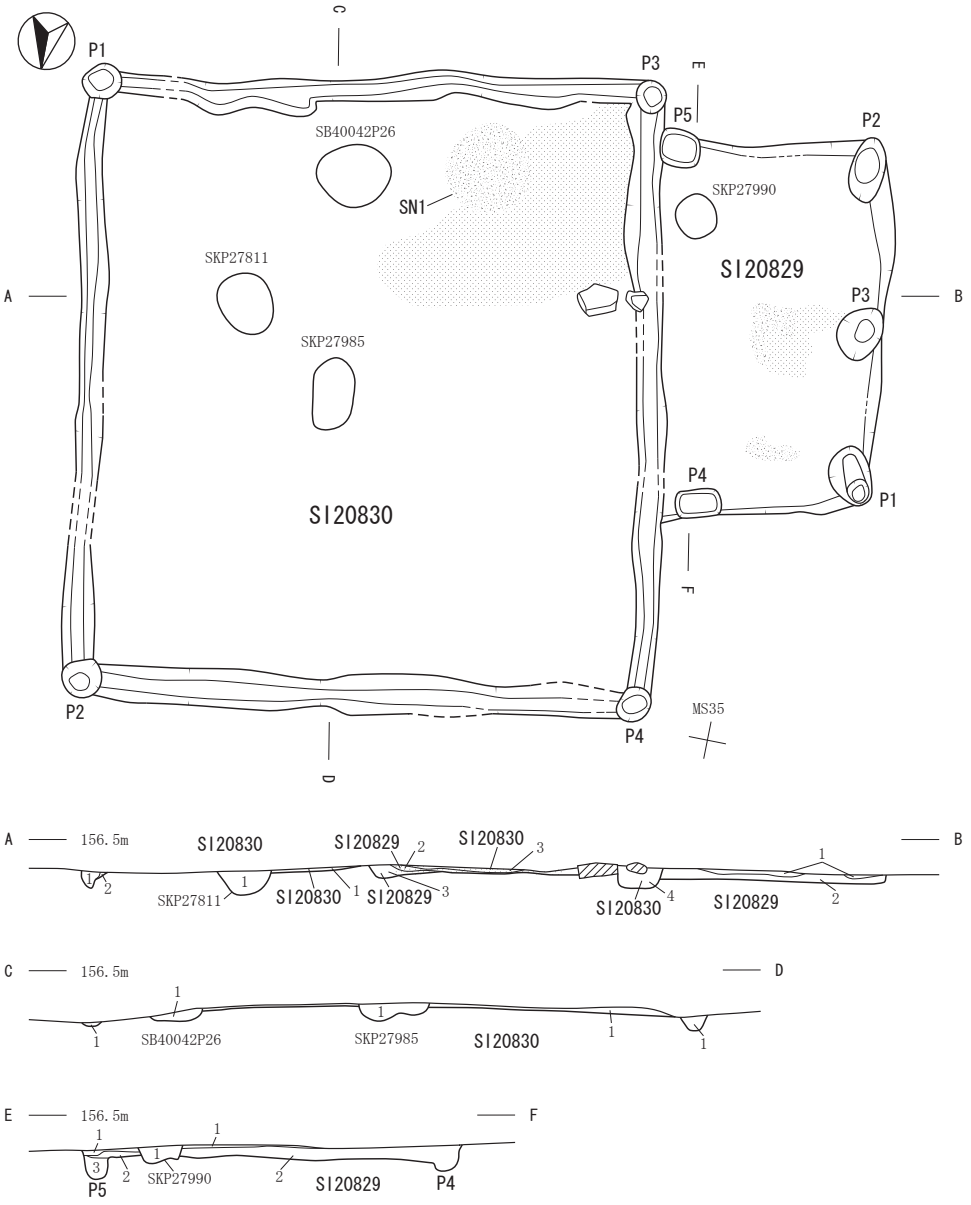

SI20830A-B

1　色：10YR4/3　炭化物：3～5mm1%　地山：5～20mm　板材の痕跡

2　色：10YR4/3　炭化物：3～5mm1%　地山：5～30mm　板材の裏込土

3　色：10YR3/2　地山：5～30mm

4　色：10YR3/2　炭化物：5～10mm3%　地山：5～30mm

SI20830C-D

1　色：10YR3/3　炭化物：3～5mm1%　地山：5～30mm

SI20829

1　色：10YR3/2　炭化物：5～40mm5%　地山：5～10mm　焼土：5～30mm5%

2　色：10YR3/3　炭化物：20%　地山：5～30mm　焼土：5～20mm10%

3　色：10YR3/2　炭化物：5～10mm3%　地山：5～30mm

SB40042P26

1　色：10YR3/2

SKP27811

1　色：10YR3/2

SKP27985

1　色：10YR3/2

SKP27990

1　色：10YR3/2

0　2m

第93図　古代・中世　竪穴住居跡(63)　(SI20829・20830)

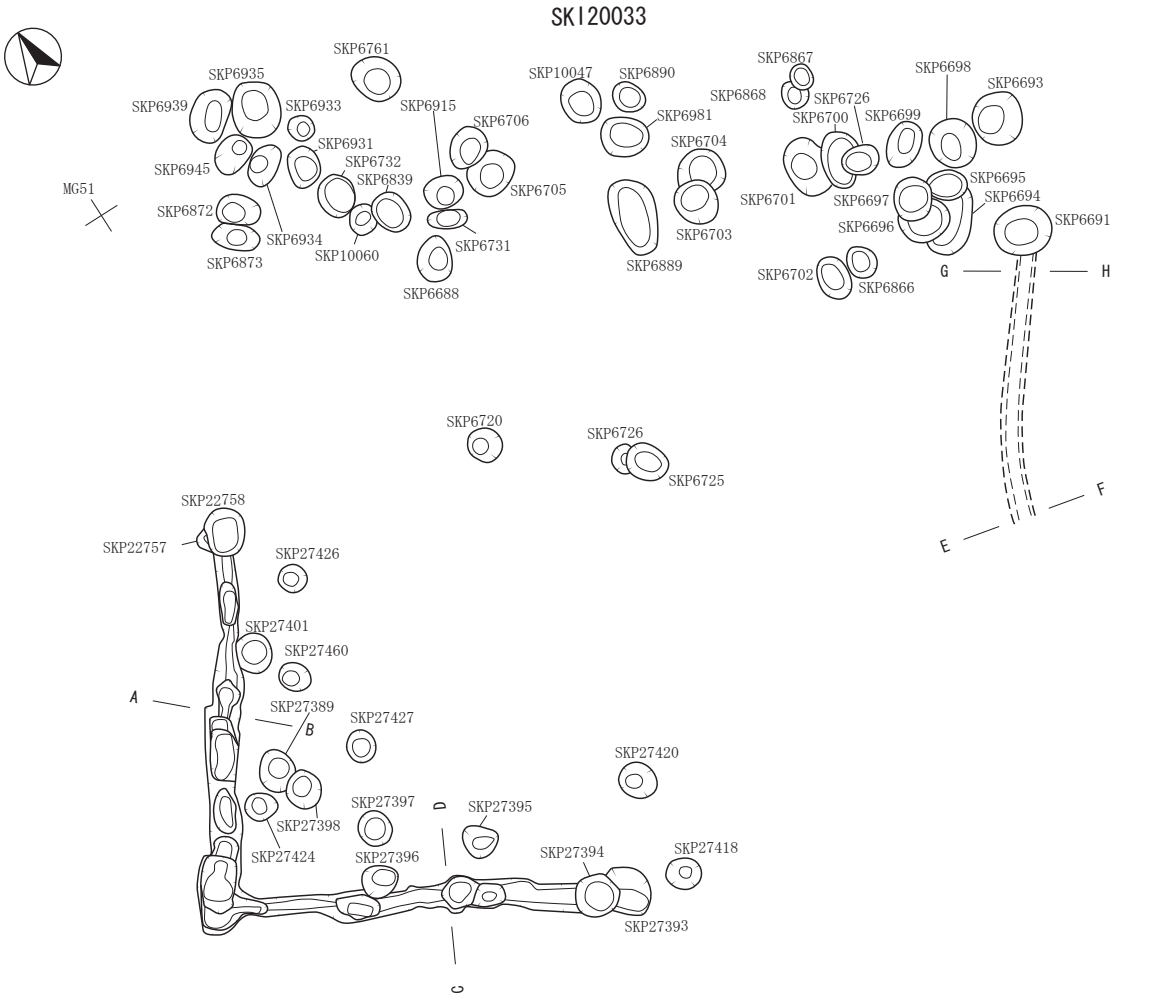

1　色：10YR3/2　炭化物：5mm　地山：5～10mm5%

1　色：10YR3/2　炭化物：1%　地山：5～20mm1%
2　色：10YR3/2　炭化物：20mm1%　地山：5～20mm　焼土：5mm1%

1　色：10YR3/2　炭化物：5mm1%　地山：5～10mm5%

1　色：10YR3/2　炭化物：5mm1%　地山：5～10mm5%

第94図　古代・中世　竪穴状遺構（1）　(SKI20033)

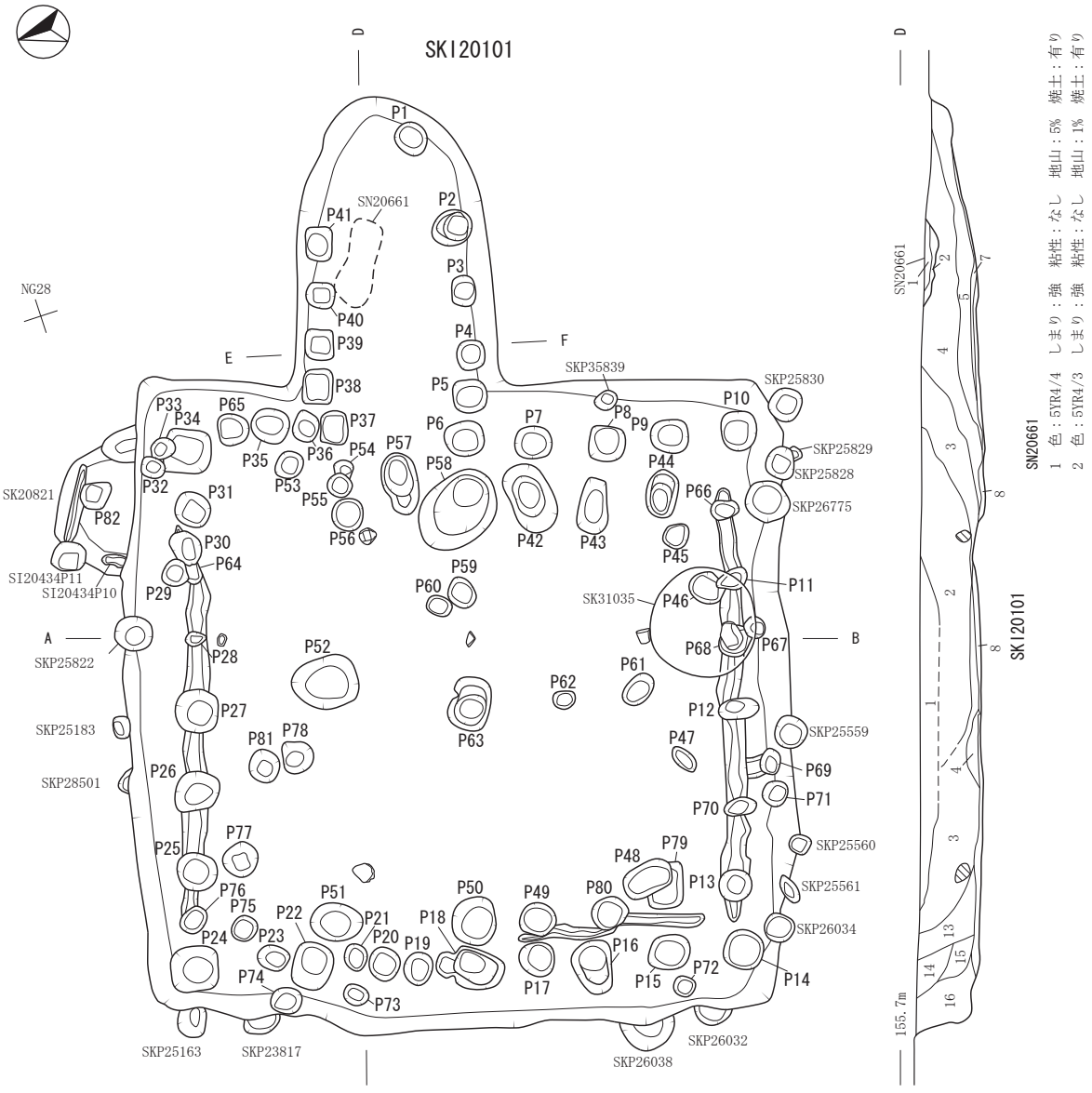

SKP25822
1 色：10YR3/1 しまり：強 粘性：強 地山：1%
粘土粒：強くｸﾞﾗｲ化する

SK31035
1 色：10YR3/1 しまり：強 粘性：強
地山：1% 強くｸﾞﾗｲ化する

SKI20101
1 色：10YR2/2 しまり：有り 粘性：有り 地山：ﾏｰﾌﾞﾙ状10%
2 色：10YR2/3 しまり：有り 粘性：やや強 地山：ﾏｰﾌﾞﾙ状5%
3 色：10YR2/3 しまり：有り 粘性：やや強 地山：ﾏｰﾌﾞﾙ状5%
4 色：10YR3/3 しまり：有り 粘性：やや弱 地山：ﾏｰﾌﾞﾙ状40%
5 色：10YR2/3 しまり：有り 粘性：やや弱 地山：ﾏｰﾌﾞﾙ状5%
6 色：10YR2/2 しまり：有り 粘性：やや強 地山：5%
7 色：10YR4/3 しまり：有り 粘性：やや弱 地山：50%
8 色：10YR2/2 しまり：有り 粘性：やや強 地山：3%
9 色：10YR4/3 しまり：有り 粘性：やや強 地山：40%
10 色：10YR3/3 しまり：有り 粘性：やや強 地山：30%
11 色：10YR4/3 しまり：有り 粘性：やや強 地山：40%
12 色：10YR3/3 しまり：有り 粘性：やや強 地山：30%
13 色：10YR4/3 しまり：有り 粘性：やや強 地山：20%
14 色：10YR4/3 しまり：有り 粘性：やや強 地山：10%
15 色：10YR4/3 しまり：有り 粘性：やや強 地山：40%
16 色：10YR3/3 しまり：有り 粘性：やや強 地山：10%

0 2m

第95図　古代・中世　竪穴状遺構（２）　(SKI20101)

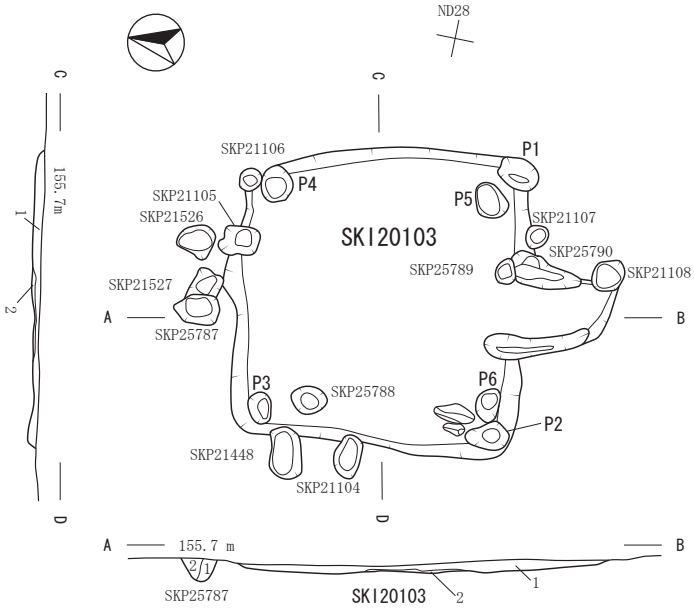

SKP25787
1　色：10YR2/2　炭化物：1%　地山：1%
2　色：10YR2/2　炭化物：1%　地山：2%

SKI20103
1　色：10YR3/3　しまり：やや強　粘性：やや弱
2　色：10YR3/2　粘性：やや弱　炭化物：1～15mm15%

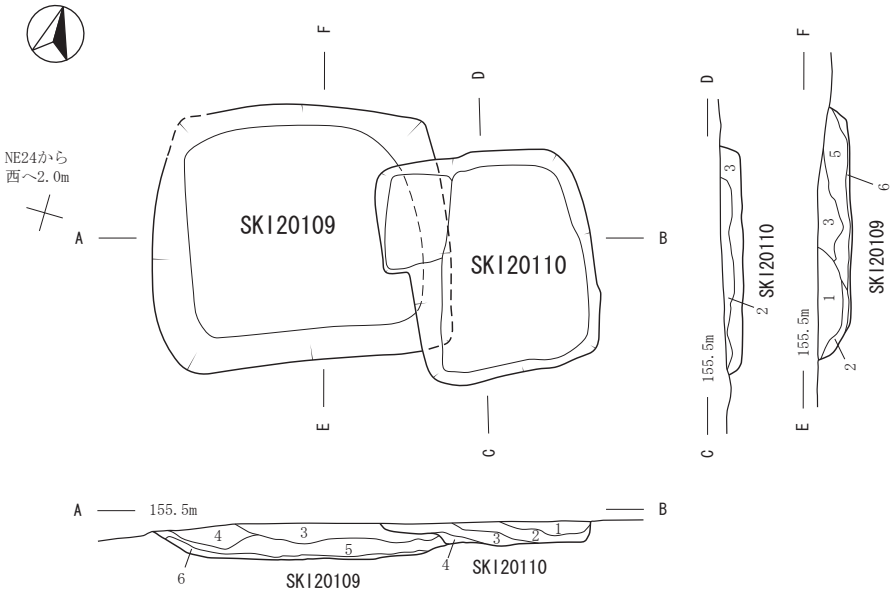

SKI20109
1　色：2.5Y4/1～3/1、10YR4/2～6/3　しまり：やや強
　粘性：やや強　地山：20mm　白色粒：0.5～3mm
2　色：2.5Y4/1～3/1　しまり：やや強　粘性：やや強
　地山：5～10mm　白色粒：1層、3層より少ない
3　色：2.5Y4/1～3/1、10YR4/2、10YR6/3　しまり：やや強
　地山：20mm　白色粒：0.5～3mm
4　色：2.5Y4/1～3/1、10YR6/3　しまり：やや強　粘性：やや強
　地山：30～50mm　白色粒：0.5～3mm
5　色：2.5Y4/1～3/1、10YR6/3　しまり：やや強　粘性：やや強
　地山：30～50mm
6　色：2.5Y3/1、10YR3/1～4/1　しまり：やや強　粘性：やや強
　地山：3mm　白色粒：0.5～1mm

SKI20110
1　色：2.5Y4/1～3/1、10YR4/2　しまり：やや強
　粘性：やや強　地山：20mm　白色粒：0.5～3mm
2　色：2.5Y4/1～3/1　しまり：やや強　粘性：やや強
　地山：20～50mm　白色粒：0.5～1mm
3　色：2.5Y4/1～3/1、10YR4/2　しまり：やや強
　粘性：やや強　地山：20mm　白色粒：0.5～3mm
4　色：2.5Y4/1、10YR6/3　しまり：やや強
　粘性：やや強　地山：10～30mm　白色粒：0.5～1mm

0　2m

第96図　古代・中世　竪穴状遺構（3）　(SKI20103・20109・20110)

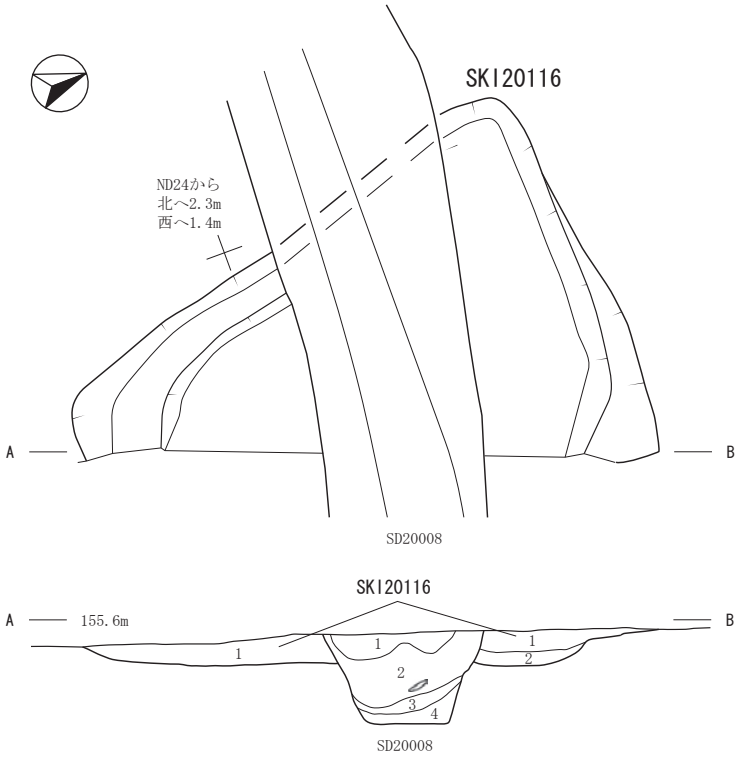

SKI20116
1　色：10YR3/2　しまり：強　粘性：有り　炭化物：1～5mm1%
　地山：5mm5%　白色粒：1～3mm1%
2　色：10YR3/2　しまり：強　粘性：有り　炭化物：1～5mm3%
　地山：5mm5%　白色粒：1～3mm1%

SD20008
1　色：10YR3/2　炭化物：5～10mm1%
　地山：5～30mm15%　砂少量含む
2　色：10YR5/4　黒色土：5～100mm15%
3　色：10YR4/3　地山：5～10mm5%　砂含む
4　色：10YR4/3　炭化物：5mm20%　砂含む

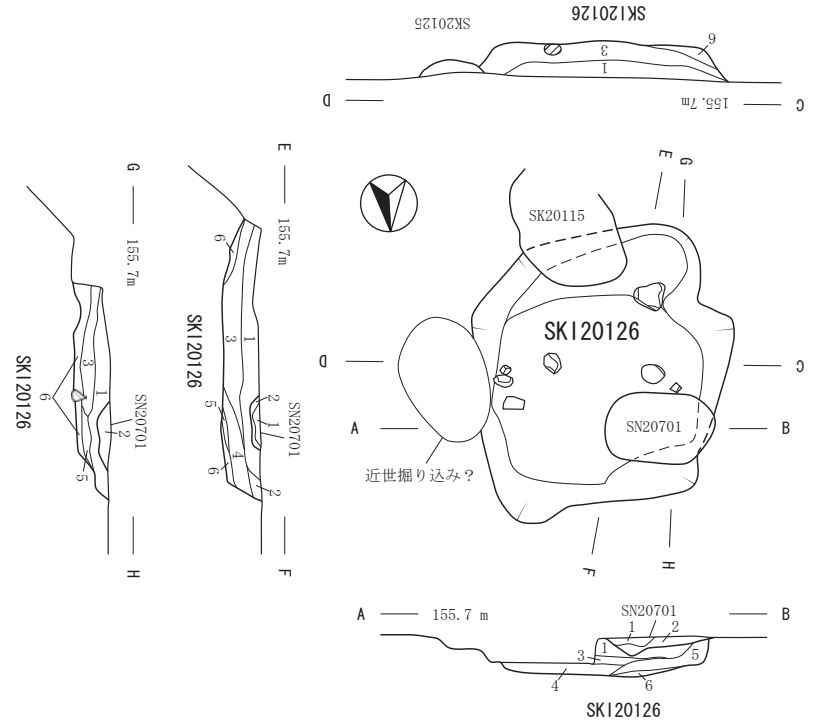

SKI20126
1　色：10YR3/1～2/2　しまり：やや弱
　粘性：やや弱　炭化物：3mm3%
　地山：5～10mm　焼土：1～3mm1%
2　色：10YR3/2～2/2　しまり：やや弱
　粘性：やや弱　地山：30～50mm
3　色：10YR3/2～2/2　しまり：やや弱
　粘性：やや弱
4　色：10YR3/2～2/2　しまり：やや弱
　粘性：やや弱　地山：50～70mm
5　色：10YR2/1～3/1　しまり：やや弱
　粘性：やや弱　地山：5～10mm
6　色：10YR2/1～3/1　しまり：やや弱
　粘性：やや弱　地山：5～10mm

SK20125
1　色：10YR3/1～2/2　しまり：やや弱　粘性：やや弱　炭化物：3mm極少量　地山：5～10mm　白色粒：0.5～1mm目立つ
2　色：10YR3/2～2/2　しまり：やや弱　粘性：やや弱　地山：50mm　白色粒：0.5～1mm目立つ

SN20701
1　色：2.5YR4/6　しまり：やや弱　粘性：弱　黒色土：50mm
2　色：2.5YR4/6　しまり：やや弱　粘性：弱　地山：5～7mm　焼土：5～20mm　黒色土：有り

0　2m

第97図　古代・中世　竪穴状遺構（4）　(SKI20116・20126)

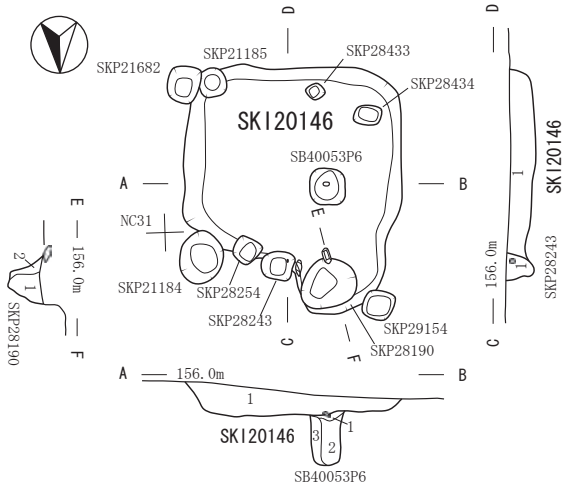

SKI20146
1　色：10YR3/2～3/1　しまり：やや弱　粘性：やや弱　地山：7～20㎜
　白色粒：0.5～1㎜目立つ

SB40053P6
1　色：10YR6/3と3/2　しまり：やや弱　粘性：やや弱　炭化物：5㎜1%
　地山：50～70㎜
2　色：10YR2/1　しまり：やや弱　粘性：やや強　地山：5～7㎜
3　色：10YR2/1　しまり：やや弱　粘性：やや強　地山：30～50㎜

SKP28190
1　色：10YR3/1～4/1　しまり：やや有り　粘性：強　炭化物：5㎜少量
　地山：10～30㎜20%
2　色：10YR3/1～4/1　しまり：有り　粘性：強　地山：50㎜20%

SKP28243
1　色：10YR3/1～2/1　しまり：やや弱　粘性：やや弱　炭化物：5～7㎜1%
　地山：1%

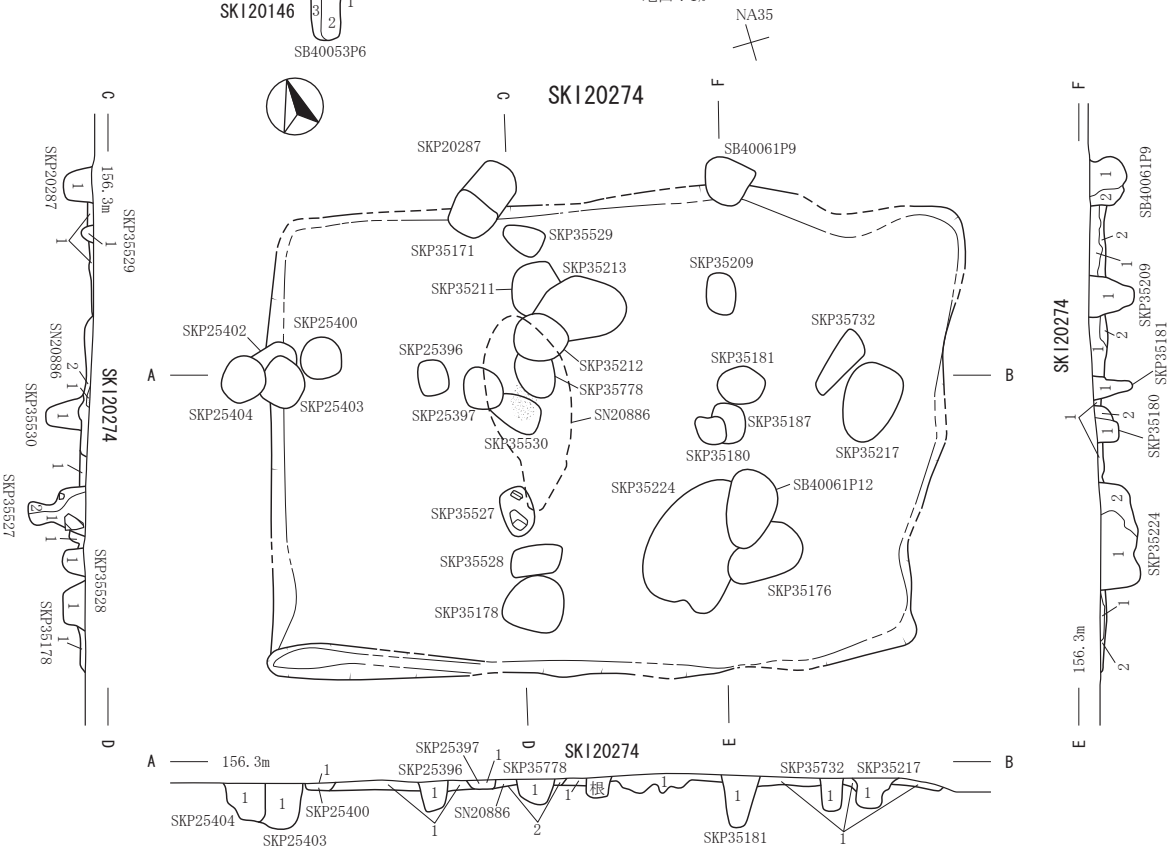

SKI20274
1　色：10YR3/1　しまり：やや弱　粘性：やや弱　地山：10～30㎜
2　色：10YR3/1　しまり：やや弱　粘性：やや弱　地山：10～30㎜

SN20886
1　色：2.5YR4/6　しまり：やや弱　粘性：やや弱　焼土：20㎜
2　色：7.5YR3/1　しまり：やや弱　粘性：やや強　地山：10～30㎜
　焼土：10～30㎜3%

SB40061P9
1　色：10YR3/1　しまり：有り　粘性：有り　地山：10～30㎜20%
2　色：１層より明るい

SKP20287
1　色：10YR3/1　しまり：やや弱　粘性：やや弱　地山：10～30㎜

SKP25396
1　色：10YR2～3/2

SKP25397
1　色：10YR2/1～3/2

SKP25400
1　色：10YR2/1～3/2

SKP25403
1　色：10YR2～3/2

SKP25404
1　色：10YR2～3/2

SKP35178
1　色：10YR2～3/2

SKP35180
1　色：10YR3/1　しまり：有り
　粘性：有り　地山：10～30㎜20%
2　色：１層より明るい

SKP35181
1　色：10YR2～3/2

SKP35209
1　色：10YR2～3/2

SKP35217
1　色：10YR2～3/2

SKP35224
1　色：10YR3/1　しまり：有り
　粘性：有り　地山：10～30㎜20%
2　色：１層より明るい

SKP35527
1　色：10YR3/1　しまり：有り
　粘性：有り　地山：10～30㎜20%
2　色：１層より明るい

SKP35528
1　色：10YR3/1　しまり：有り
　粘性：有り　地山：10～30㎜20%

SKP35529
1　色：10YR3/2

SKP35530
1　色：7.5YR3/1

SKP35732
1　色：10YR2～3/2

SKP35778
1　色：10YR2～3/2

0　2m

第98図　古代・中世　竪穴状遺構（５）（SKI20146・20274）

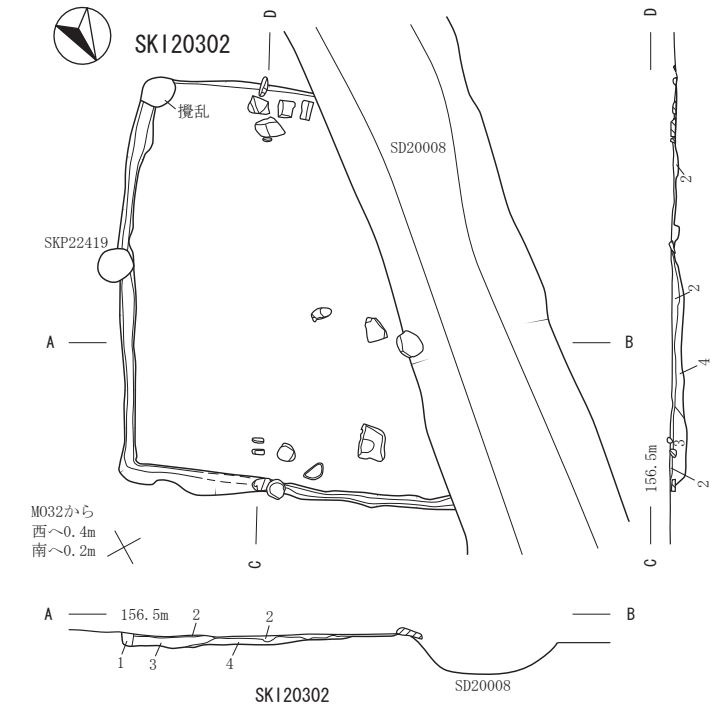

SKI20302
1　色：10YR3/3　しまり：やや強　粘性：やや弱
　炭化物：3㎜微量　地山：5～10㎜
　白色粒：0.5～1㎜目立つ
2　色：10YR3/4～3/3　しまり：やや強　粘性：やや弱
　地山：20～30㎜　白色粒：0.5～1㎜目立つ
3　色：10YR4/3～3/4　しまり：やや強　粘性：やや弱
　炭化物：2～5㎜　地山：20～30㎜　焼土：5㎜
4　色：10YR4/4　しまり：やや強　粘性：やや弱

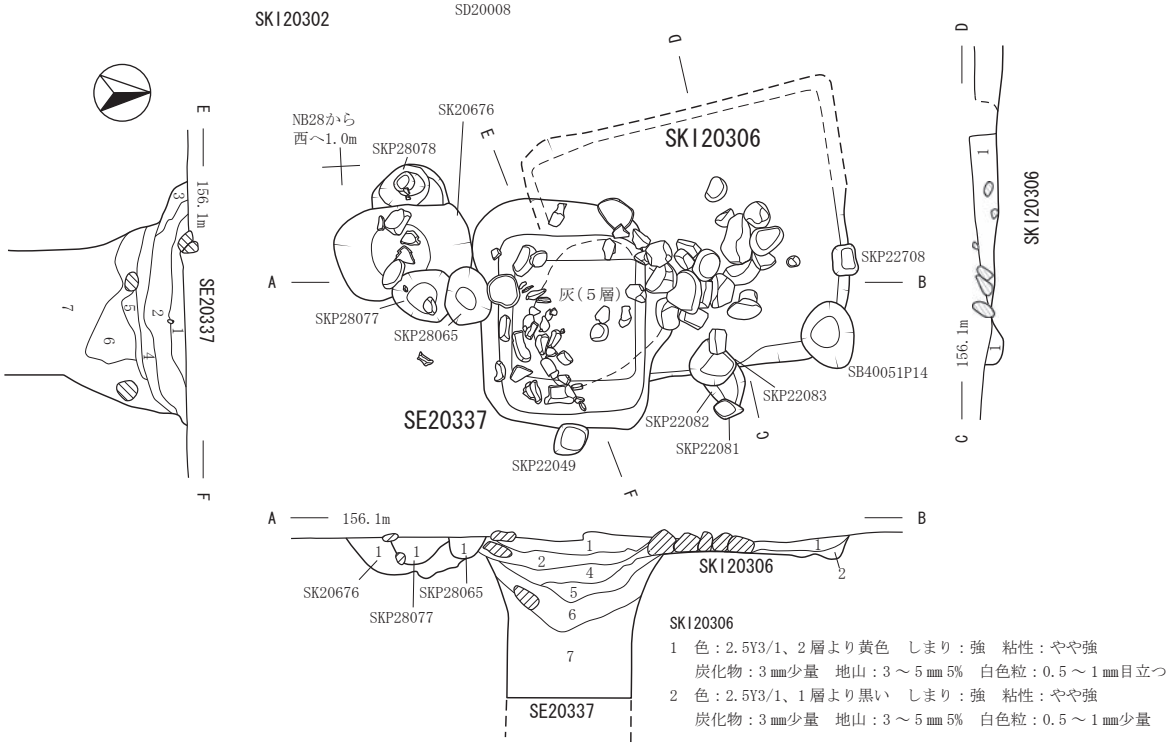

SKI20306
1　色：2.5Y3/1、2層より黄色　しまり：強　粘性：やや強
　炭化物：3㎜少量　地山：3～5㎜5%　白色粒：0.5～1㎜目立つ
2　色：2.5Y3/1、1層より黒い　しまり：強　粘性：やや強
　炭化物：3㎜少量　地山：3～5㎜5%　白色粒：0.5～1㎜少量

SK20676
1　色：10YR3/2　しまり：やや強　粘性：やや弱
　炭化物：5㎜1%　地山：10～30㎜

SKP28065
1　色：10YR3/2　しまり：やや強　粘性：やや弱
　地山：110㎜5%　白色粒：0.5～1㎜目立つ
　黒色土：10～20㎜20～30%　円礫30㎜

SKP28077
1　色：10YR3/2　しまり：やや強　粘性：やや弱
　炭化物：5～7㎜1%　地山：10～30㎜
　焼土：1㎜微量　円礫100～250㎜

SE20337
1　色：2.5YR3/1　しまり：やや強　粘性：やや弱　炭化物：3㎜少量　地山：3～5㎜
　白色粒：0.5～1㎜目立つ
2　色：2.5YR3/1　しまり：やや強　粘性：やや弱　炭化物：3㎜少量　地山：3～5㎜
　白色粒：0.5～1㎜少量
3　色：10YR3/1～4/1　しまり：やや強　粘性：やや弱　地山：5～10㎜　白色粒：0.5～1㎜少量
4　色：10YR3/2～2.5YR3/1～2/1　しまり：やや弱　粘性：やや弱　地山：20～30㎜
5　色：N7/0～2.5Y3/1　しまり：やや弱　粘性：弱　炭化物：20㎜
6　色：10YR3/2　しまり：やや弱　粘性：やや弱　地山：10～20㎜
7　色：10YR3/2　しまり：やや弱　粘性：やや弱　地山：10～20㎜　円礫100～300㎜多量

0　2m

第99図　古代・中世　竪穴状遺構（6）（SKI20302・20306、SE20337）

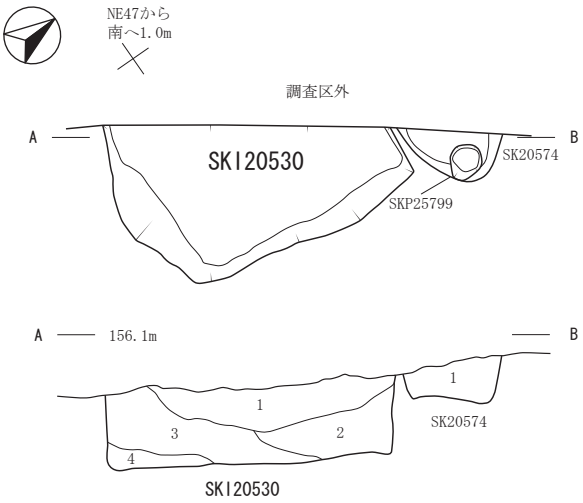

SKI20530
1　色：10YR3/2　しまり：やや弱　粘性：やや弱　炭化物：1～10mm1%　地山：ﾏｰﾌﾞﾙ状5%
2　色：10YR3/3　しまり：やや弱　粘性：やや弱　地山：ﾏｰﾌﾞﾙ状20%
3　色：10YR4/3　しまり：やや強　粘性：やや弱　炭化物：1～10mm1%　地山：ﾏｰﾌﾞﾙ状30%
4　色：10YR4/2　しまり：強　粘性：弱　地山：ﾏｰﾌﾞﾙ状30%

SK20574
1　色：10YR3/2　しまり：やや弱　粘性：やや弱

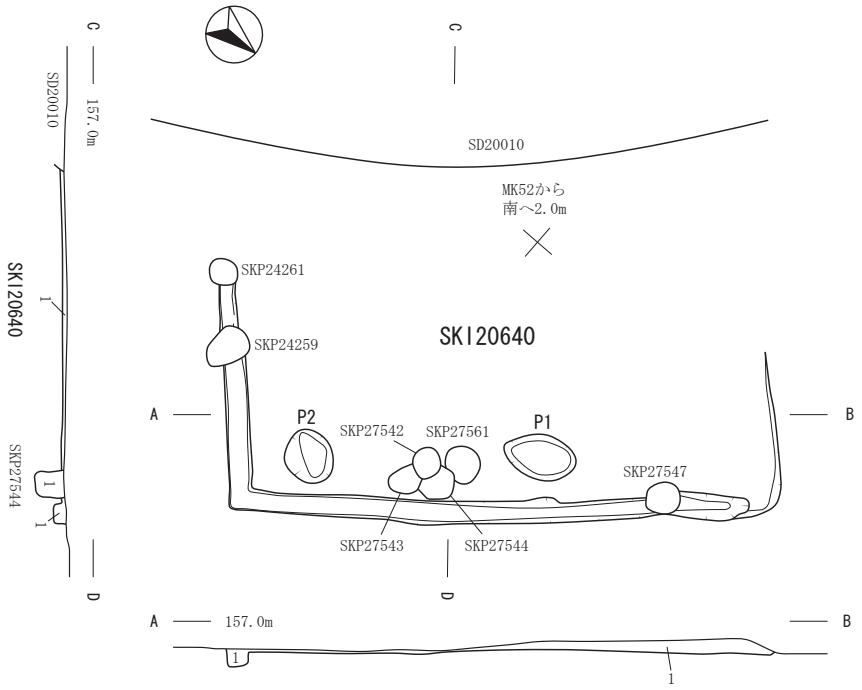

SKI20640
1　色：10YR3/3　炭化物：5mm1%　地山：5～30mm10%

SKP27544
1　色：10YR2/3

0　2m

第100図　古代・中世　竪穴状遺構（７）　(SKI20530・20640)

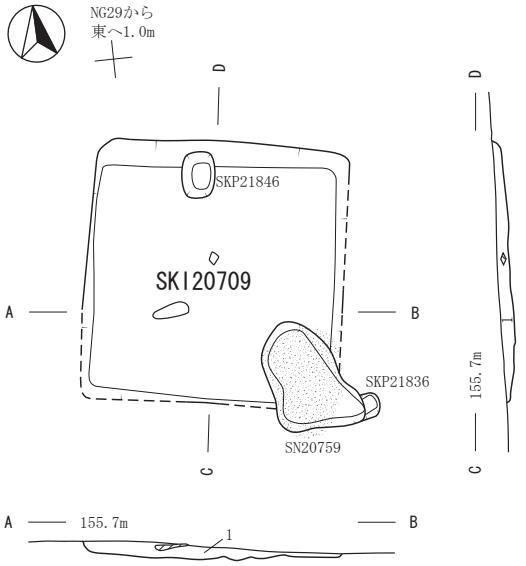

1　色：10YR3/2～2/2　しまり：やや弱
粘性：やや弱　礫200mm

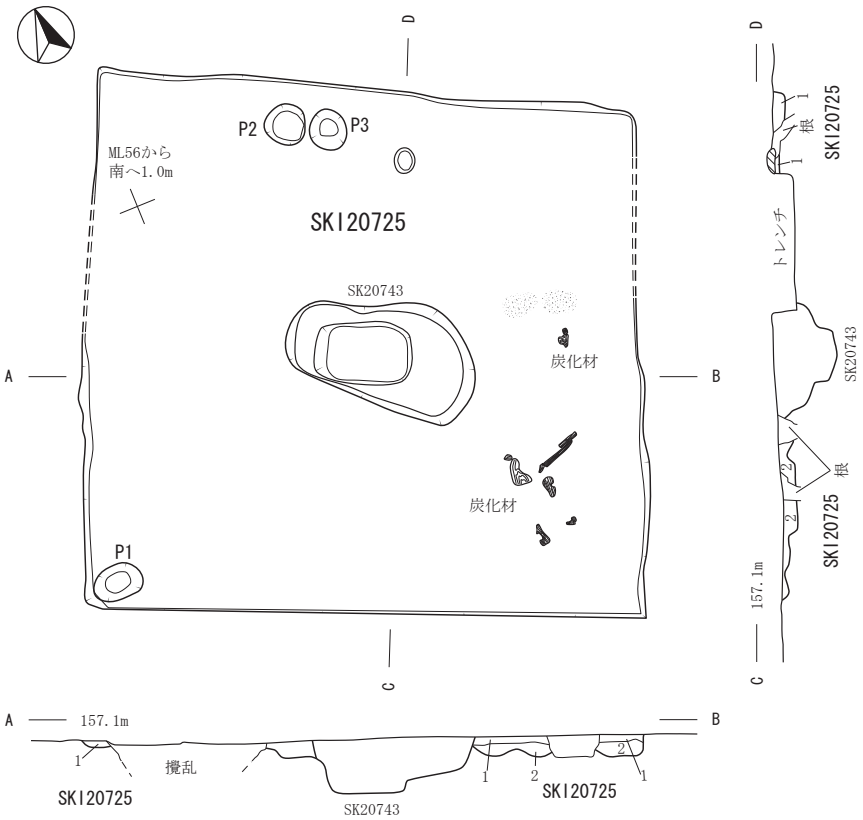

SKI20725
1　色：10YR3/2　しまり：やや強　粘性：やや強　炭化物：5mm1%　地山：10%　焼土：5mm1%
2　色：10YR3/3　しまり：強　粘性：強　炭化物：5mm1%　地山：ﾏｰﾌﾞﾙ状40%

0　2m

第101図　古代・中世　竪穴状遺構（8）　(SKI20709・20725)

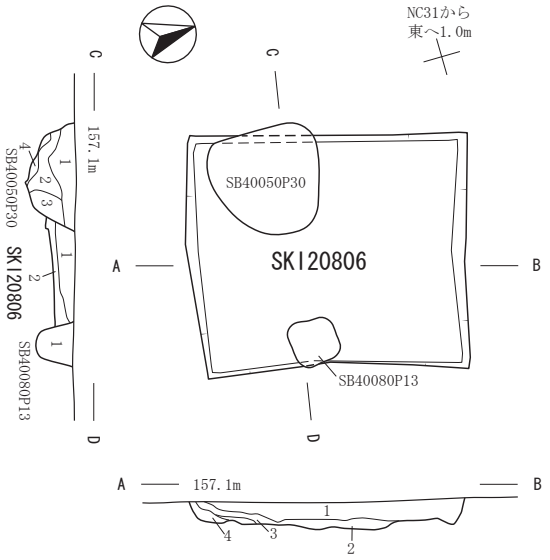

SKI20806
1　色：10YR2/1～3/1　しまり：有り　粘性：有り
　炭化物：5～15mm3%　地山：20mm　白色粒：0.5～1mm目立つ　焼土：3mm少量
2　色：10YR2/1～3/1　しまり：有り　粘性：有り
　炭化物：3mm5%　地山：10mm　白色粒：0.5～1mm目立つ　焼土：10mm1%
3　色：10YR2/1～3/1　しまり：有り　粘性：有り　地山：20mm
4　色：10YR3/1～4/1　しまり：有り　粘性：やや強　炭化物：3mm1%
　地山：5～10mm　白色粒：0.5～1mm　黒色土：10mm1～3%

SB40050P30
1　色：10YR3/1　しまり：やや弱　粘性：有り　炭化物：3～10mm1%
　地山：7～15mm　白色粒：0.5～1mm目立つ　焼土：3mm少量
2　色：10YR3/1　しまり：やや弱　粘性：やや強　地山：10mm
3　色：10YR3/1　しまり：やや弱　粘性：やや強　炭化物：5mm少量
　地山：10～20mm　礫30mm
4　色：10YR3/1～4/1　しまり：有り　粘性：やや強
　炭化物：10mm少量　地山：10～20mm

SB40080P13
1　色：10YR3/1

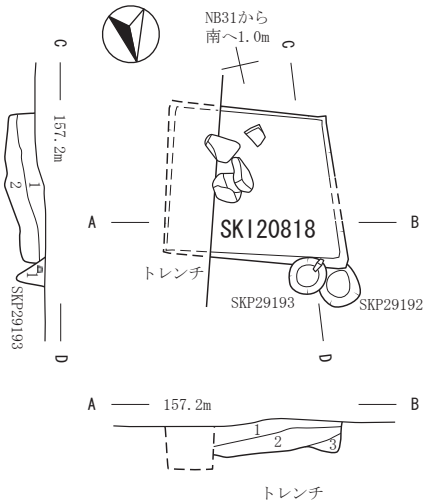

SKI20818
1　色：10YR2/1～3/1　しまり：やや弱　粘性：やや弱　炭化物：3mm多量
　白色粒：0.5～1mm目立つ　焼土：5～7mm1%　粘土粒：10～30mm
2　色：10YR2/2～3/2　しまり：やや弱　粘性：やや弱　炭化物：3～5mm1%
　白色粒：0.5～1mm目立つ　粘土粒：10～30mm
3　色：10YR2/2～3/2　しまり：やや弱　粘性：やや弱　炭化物：3～5mm1%
　白色粒：0.5～1mm目立つ　粘土粒：10～30mm

SKP29193
1　色：10YR2/1～3/1　しまり：やや弱　粘性：やや弱

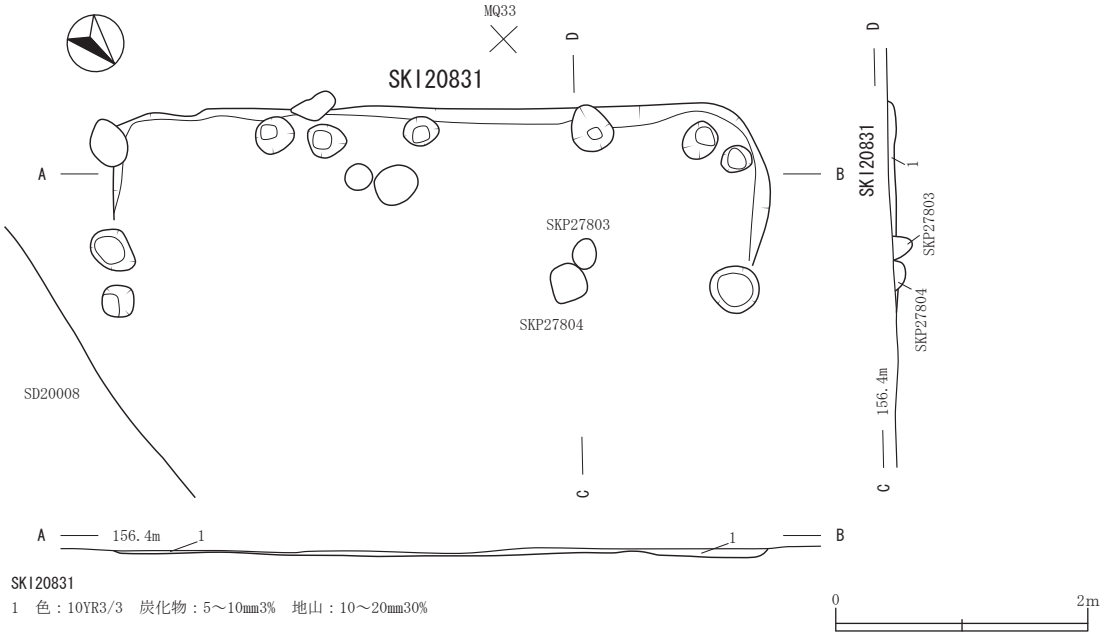

SKI20831
1　色：10YR3/3　炭化物：5～10mm3%　地山：10～20mm30%

0　2m

第102図　古代・中世　竪穴状遺構（９）　（SKI20806・20818・20831）

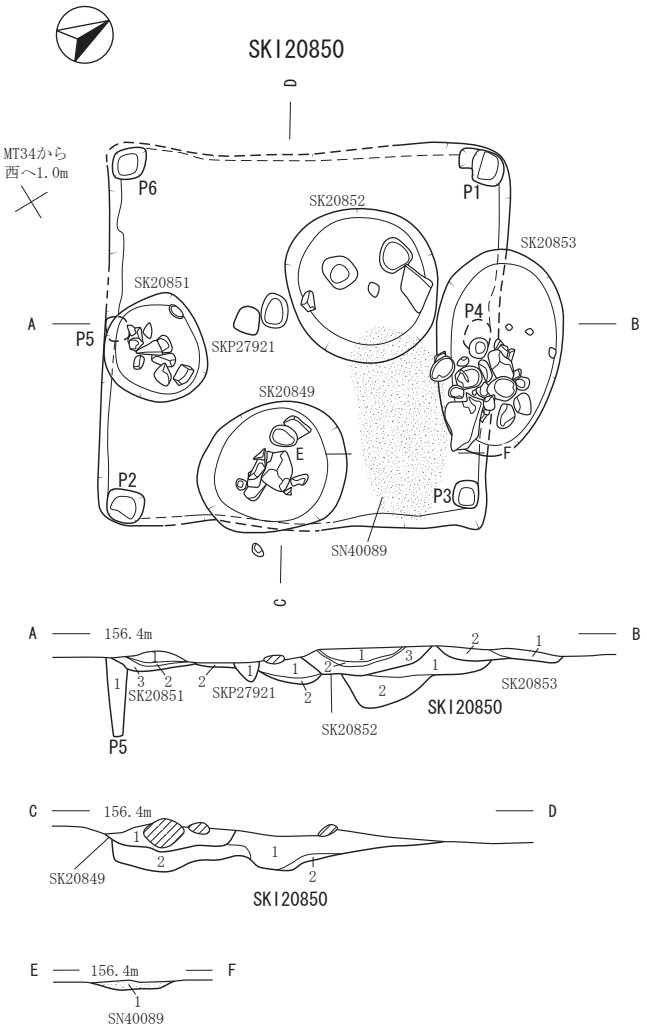

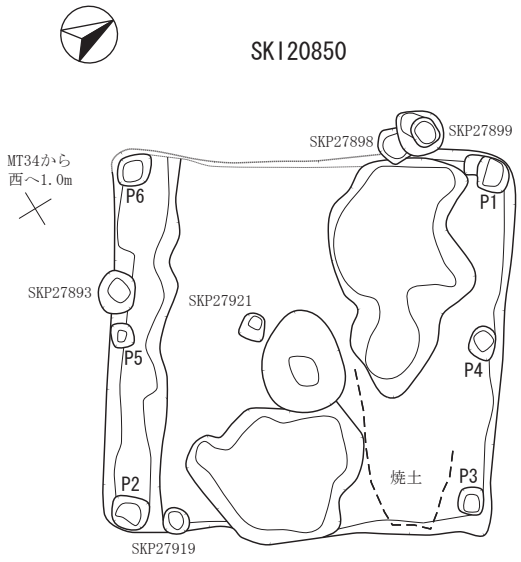

SKI20850
1　色：10YR4/2　炭化物：3～5mm1%　地山：5～10mm10%
2　色：10YR4/3　炭化物：3～5mm1%　地山：5～50mm20%
P5
1　色：10YR4/3　しまり：やや強　粘性：やや強
　地山：5～10mm

SK20849
1　色：10YR3/2　炭化物：3～5mm1%　地山：5～10mm5%

SK20851
1　色：10YR3/2　地山：5～10mm5%
2　色：10YR3/2　地山：5～20mm20%
3　色：10YR3/2　地山：5～20mm10%

SK20852
1　色：10YR3/2　炭化物：3～5mm1%　地山：3～5mm3%
2　色：10YR3/2　炭化物：3～5mm1%　地山：10～30mm5%　焼土：3～5mm10%
3　色：10YR3/2　炭化物：3～5mm1%　地山：5～10mm5%　焼土：5～10mm3%

SK20853
1　色：10YR3/2　炭化物：3～5mm3%　焼土：40%
2　色：10YR3/2　炭化物：3～5mm1%　焼土：5～20mm5%

SN40089
1　色：5YR4/4

SKP27921
1　色：10YR3/2

0　2m

第103図　古代・中世　竪穴状遺構(10)　(SKI20850)

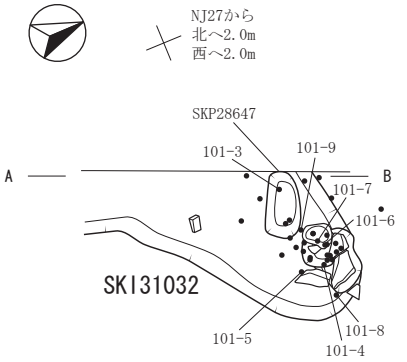

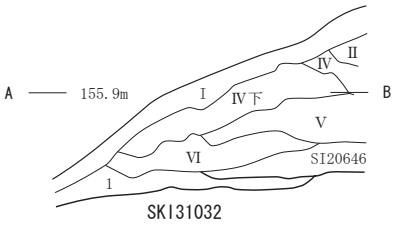

SKI31032
1　色：10YR2/2～2/3　しまり：やや弱　粘性：やや弱　地山：5～10㎜

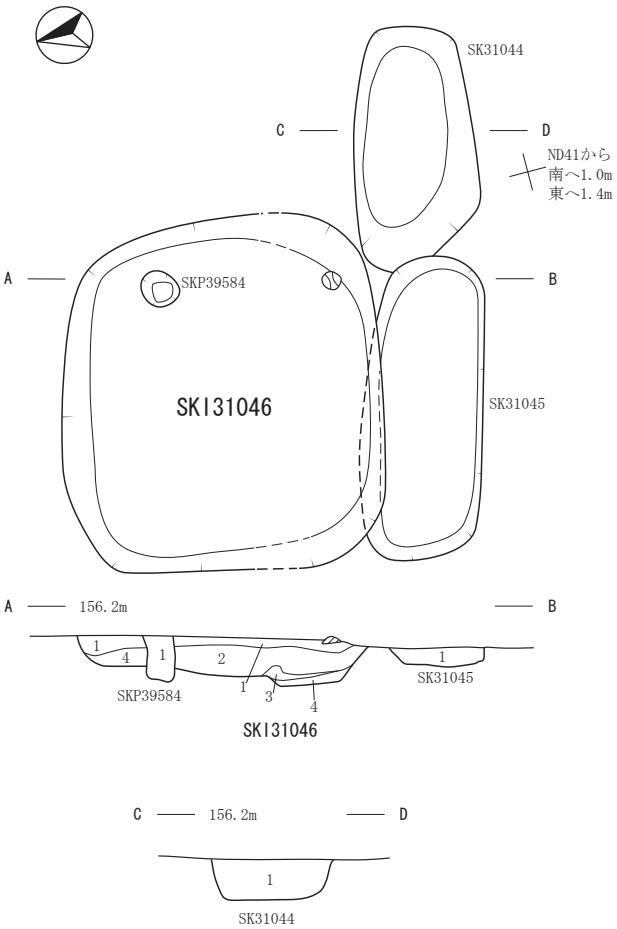

SK31044
1　色：10YR3/1　しまり：やや弱　粘性：やや弱　地山：ﾏｰﾌﾞﾙ状3%

SK31045
1　色：10YR3/1　しまり：やや弱　粘性：やや弱　地山：ﾏｰﾌﾞﾙ状3%

SKI31046
1　色：10YR3/1　しまり：やや弱　粘性：やや弱　地山：ﾏｰﾌﾞﾙ状3%
2　色：10YR2/2　しまり：やや弱　粘性：やや弱
　地山：10～80㎜ﾏｰﾌﾞﾙ状1%　焼土：8㎜
3　色：10YR3/3　しまり：やや弱　粘性：やや弱
　地山：10～130㎜ﾏｰﾌﾞﾙ状10%　焼土：20㎜
4　色：10YR3/2　しまり：やや弱　粘性：やや強
　地山：10～150㎜ﾏｰﾌﾞﾙ状5%

SKP39584
1　色：10YR3/1　しまり：やや弱　粘性：やや弱　地山：ﾏｰﾌﾞﾙ状3%

0　2m

第104図　古代・中世　竪穴状遺構(11)　(SKI31032・31046)

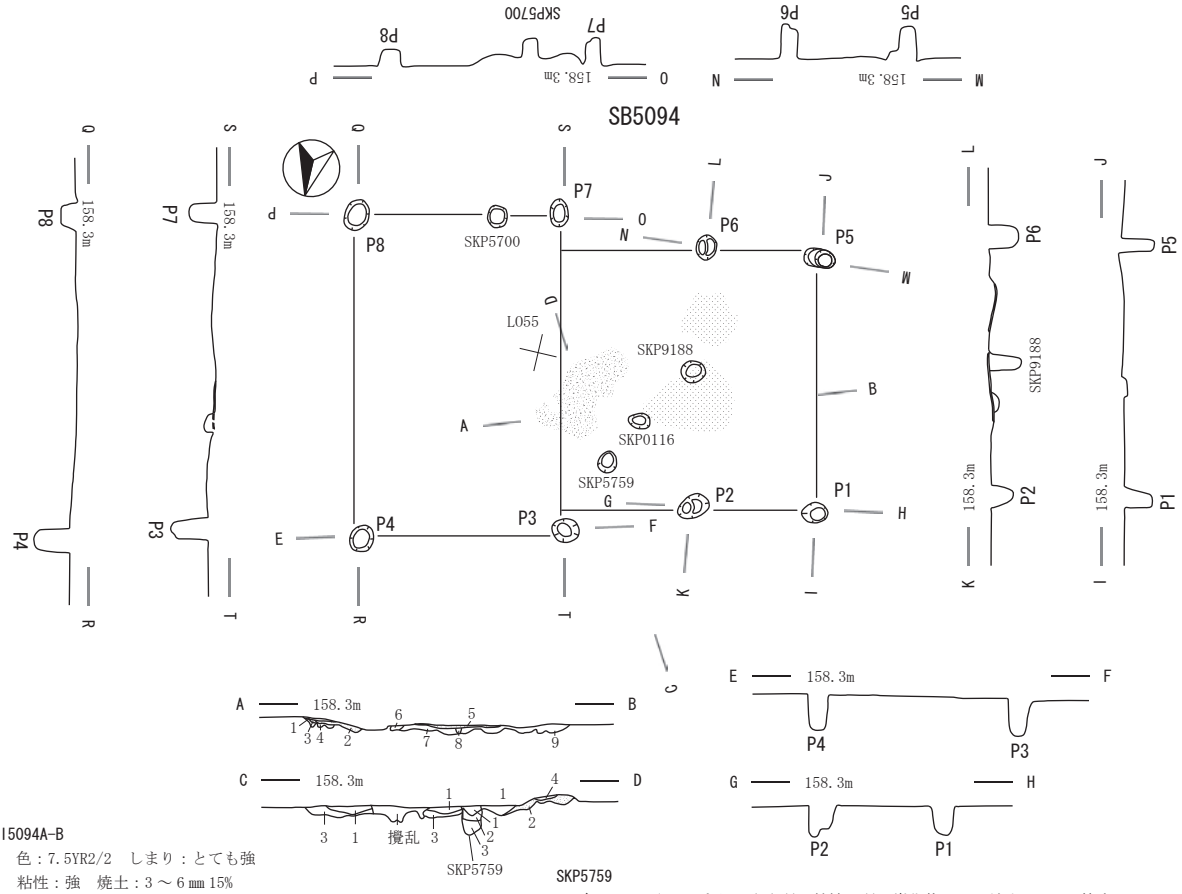

SI5094A-B

1　色：7.5YR2/2　しまり：とても強
　粘性：強　焼土：3～6㎜15%
2　色：5YR4/3と4/4　しまり：強
　粘性：有り　炭化物：1㎜1%　焼土：3～7㎜50%
3　色：7.5YR4/2～4/3　しまり：とても強
　粘性：強　炭化物：微量　焼土：2～3㎜5%
4　色：7.5YR2/2　しまり：とても強
　粘性：やや有り　焼土：1㎜10%
5　色：10YR4/2　しまり：強　粘性：有り
　炭化物：3㎜1%　地山：1㎜1%　焼土：1㎜1%
6　色：7.5YR4/2　しまり：とても強
　粘性：有り　地山：1㎜　焼土：1㎜3%
7　色：7.5YR3/1　しまり：有り　粘性：やや有り
　炭化物：1～6㎜3%　地山：1㎜5%
　焼土：2㎜1%
8　色：10YR5/4　しまり：やや有り　粘性：やや有り
　炭化物：3㎜1%　地山：1㎜1%　焼土：1㎜1%
9　色：7.5YR4/1　しまり：有り　粘性：強
　炭化物：2㎜3%

SI5094C-D

1　色：5YR3/6　しまり：やや弱　粘性：弱
　黒褐色土：10㎜1%未満
2　色：7.5YR3/4　しまり：弱～ほとんど無い
　粘性：ほとんど無い　黒褐色土：30㎜3%
3　色：10YR3/4　しまり：やや弱
　粘性：やや弱　炭化物：1%　焼土：1%
　暗褐色土：50㎜3%
4　色：7.5YR2/3　しまり：やや弱　粘性：弱
　炭化物：1%　暗褐色土：3%

SKP5759

1　色：10YR2/3　しまり：やや弱　粘性：弱　炭化物：3%　地山：5㎜　焼土：30%
2　色：10YR3/3　しまり：やや弱　粘性：やや弱　焼土：10㎜1%
3　色：10YR3/4　しまり：やや弱　粘性：弱　地山：30㎜　暗褐色土：50%

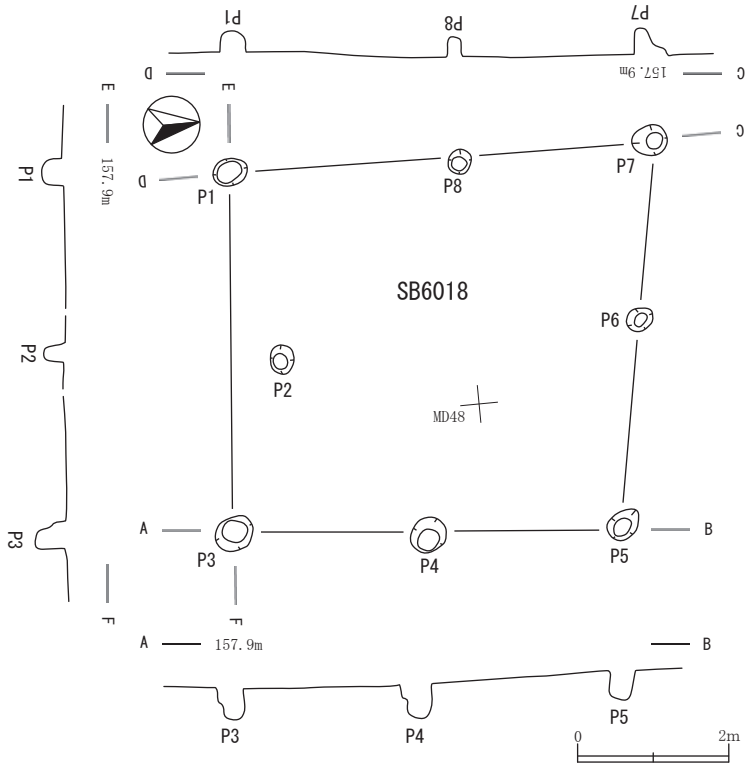

第105図　古代・中世　掘立柱建物跡（1）　(SB5094・6018)

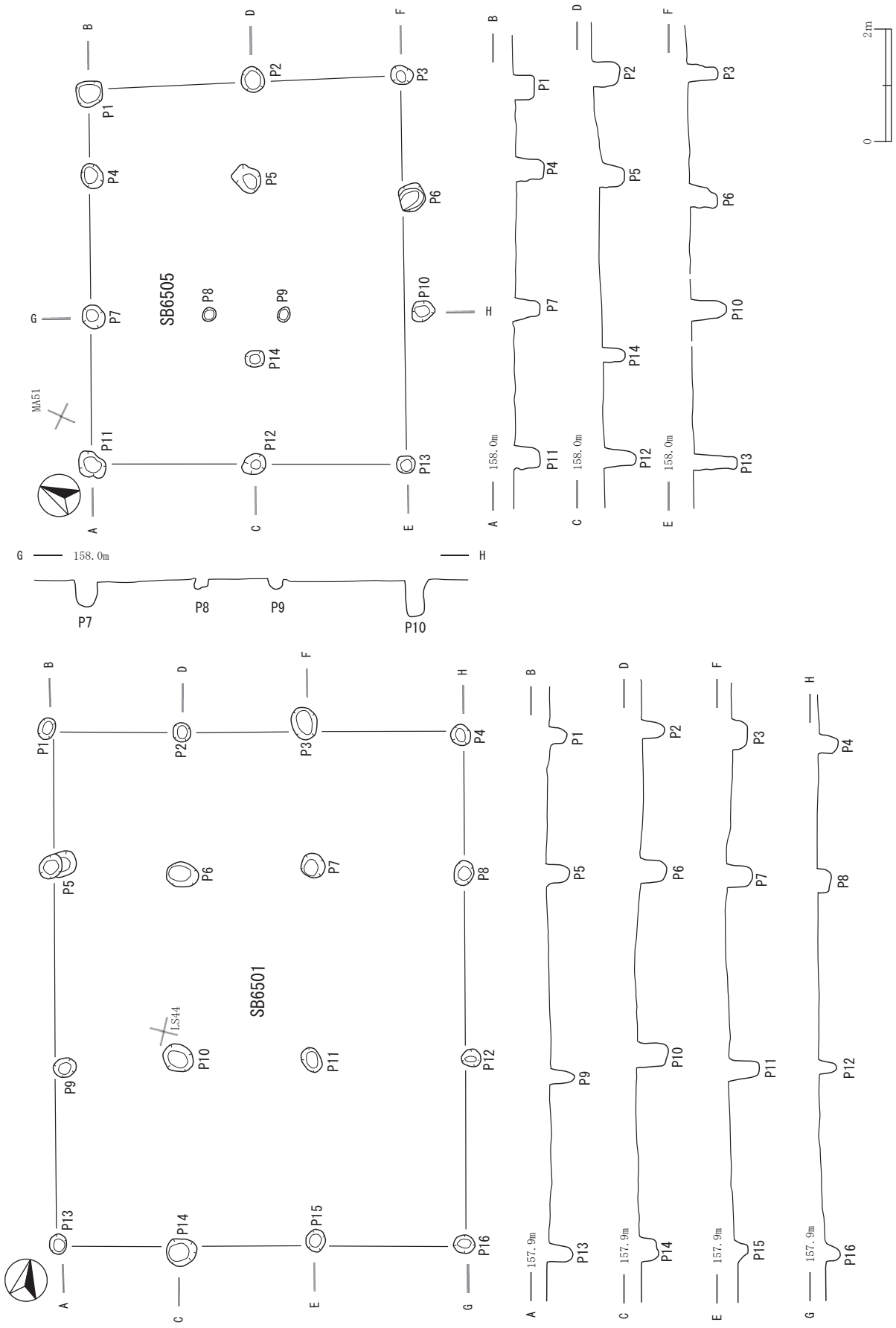

第106図　古代・中世　掘立柱建物跡（２）　(SB6501・6505)

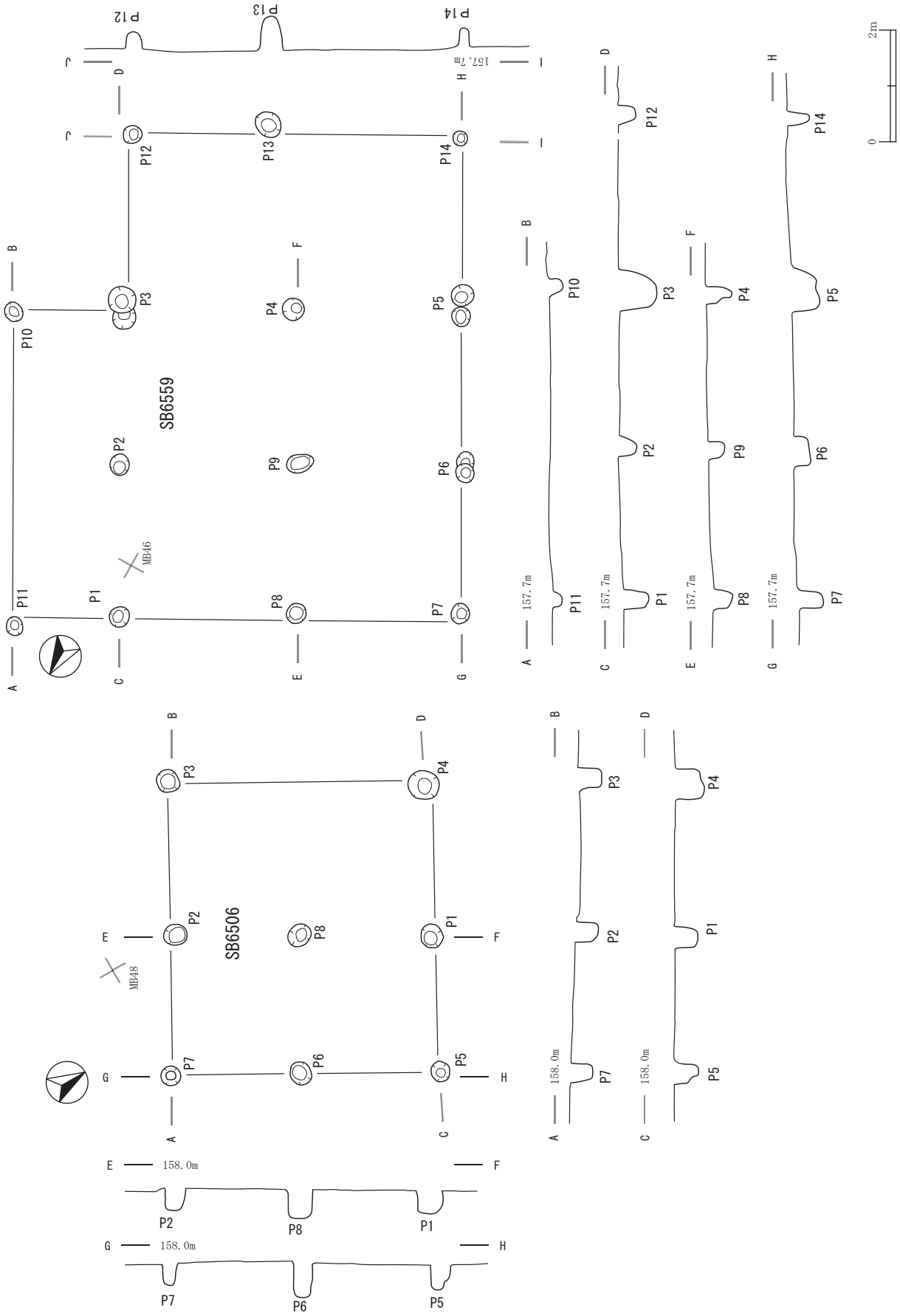

第107図　古代・中世　掘立柱建物跡（３）　(SB6506・6559)

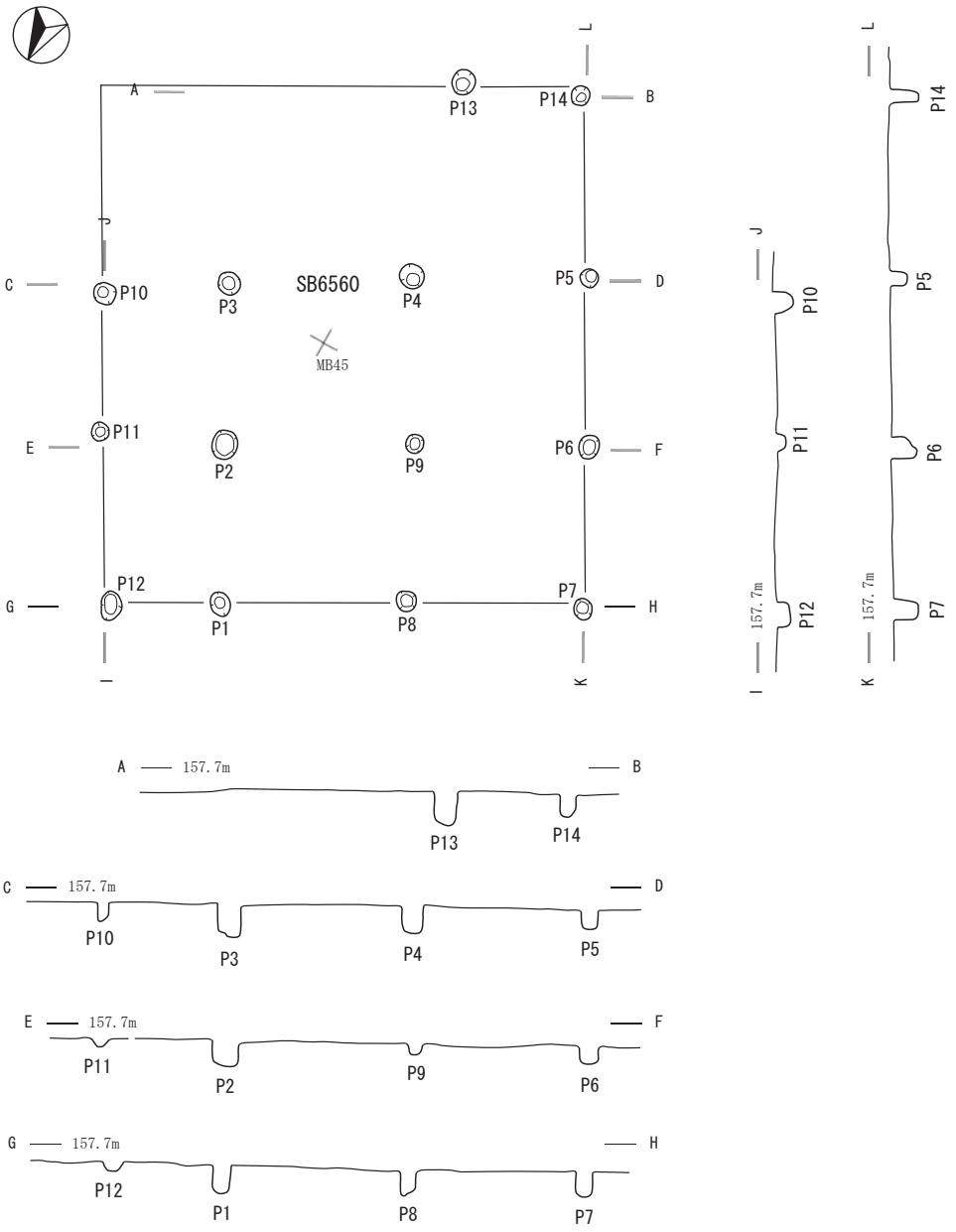

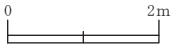

第108図　古代・中世　掘立柱建物跡（４）　(SB6560)

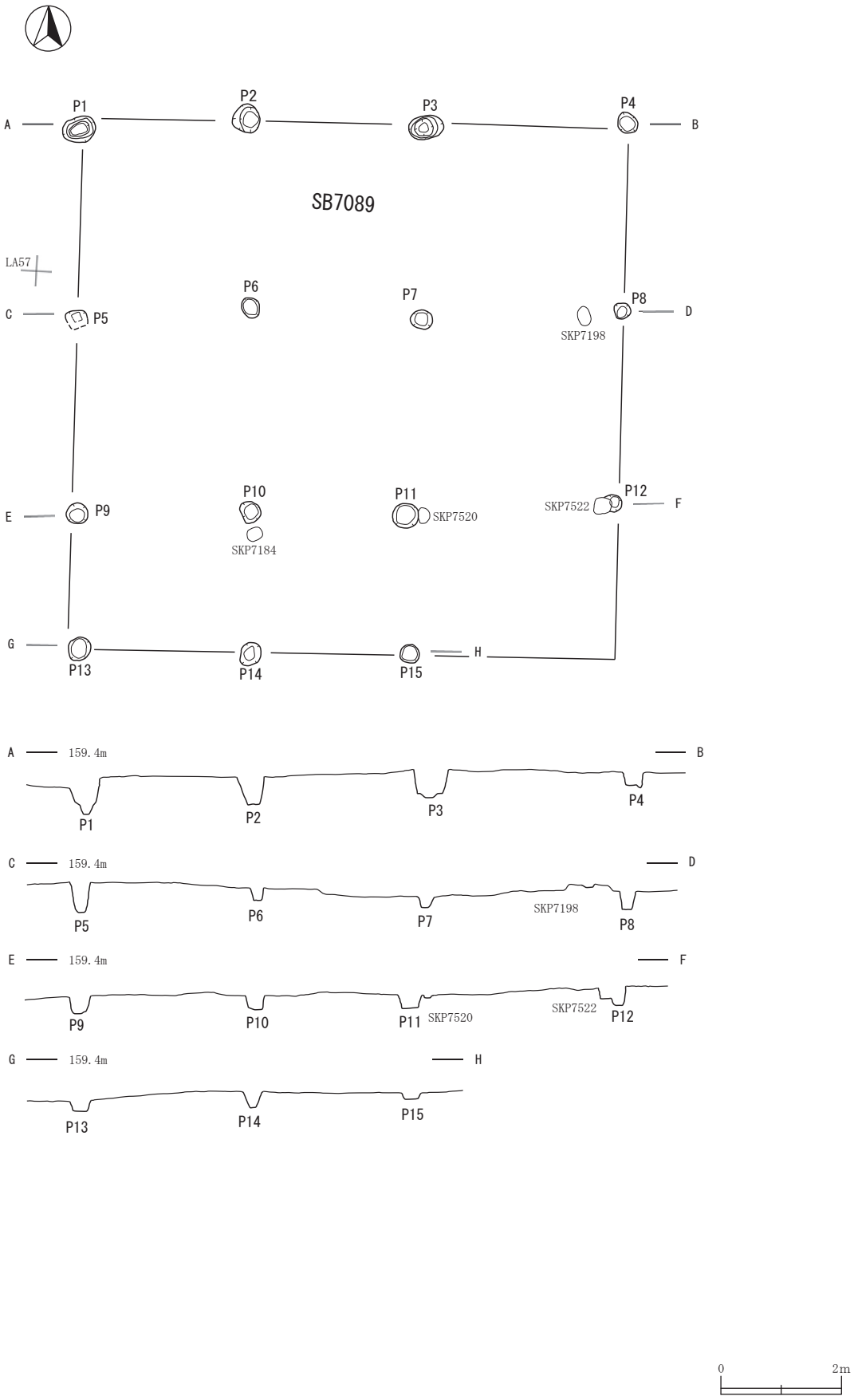

第109図　古代・中世　掘立柱建物跡（５）　(SB7089)

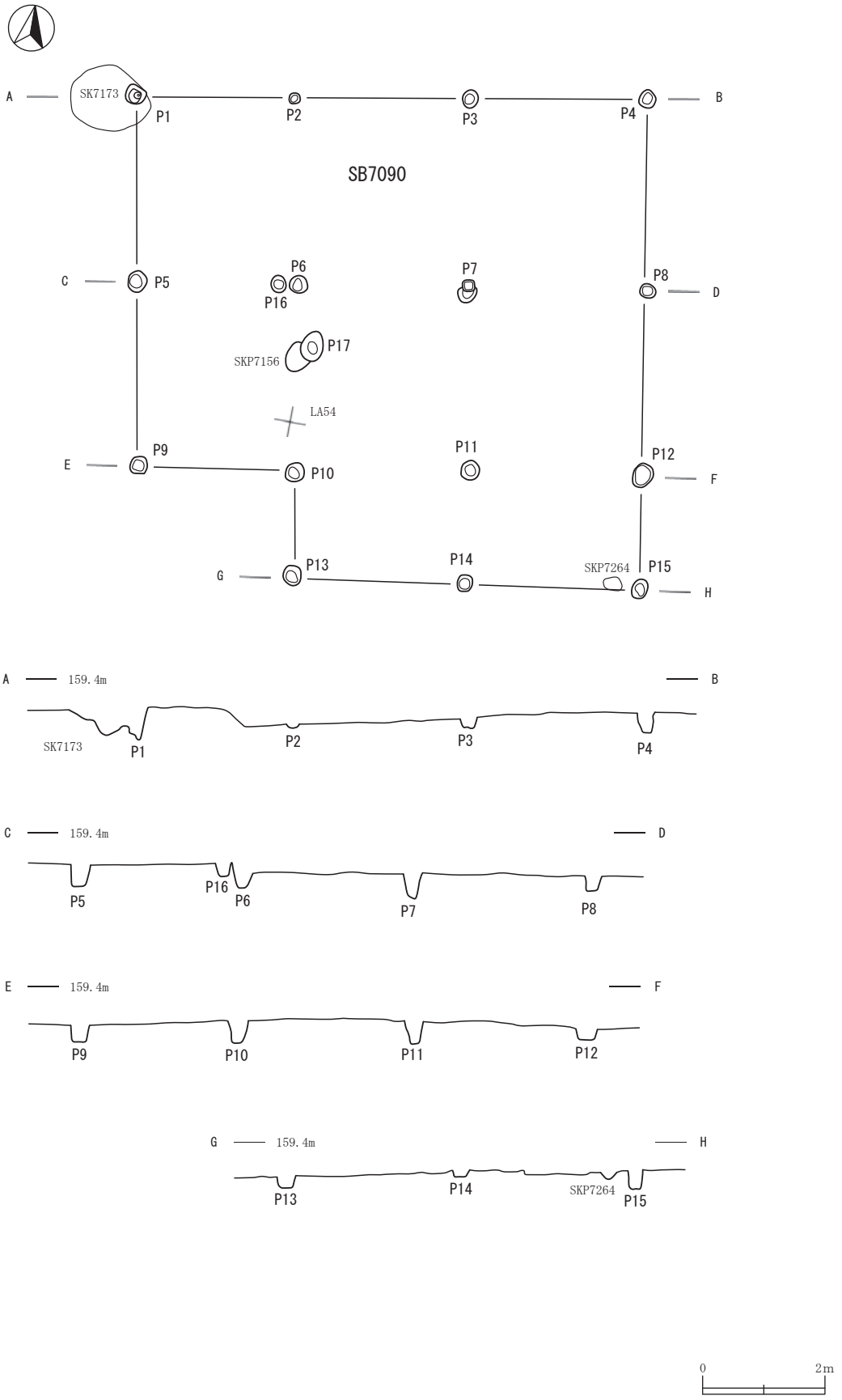

第110図　古代・中世　掘立柱建物跡（６）　(SB7090)

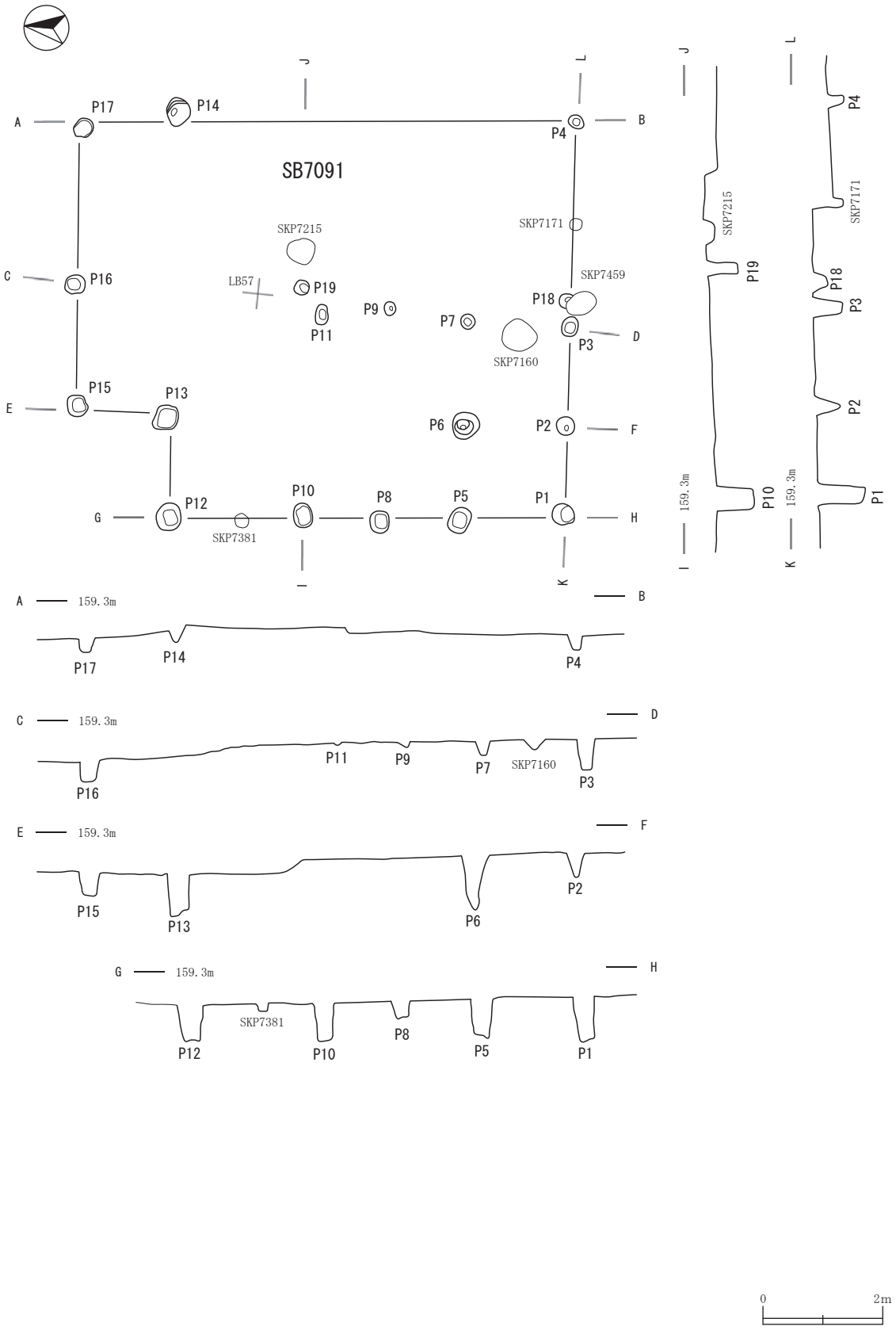

第111図　古代・中世　掘立柱建物跡（7）　(SB7091)

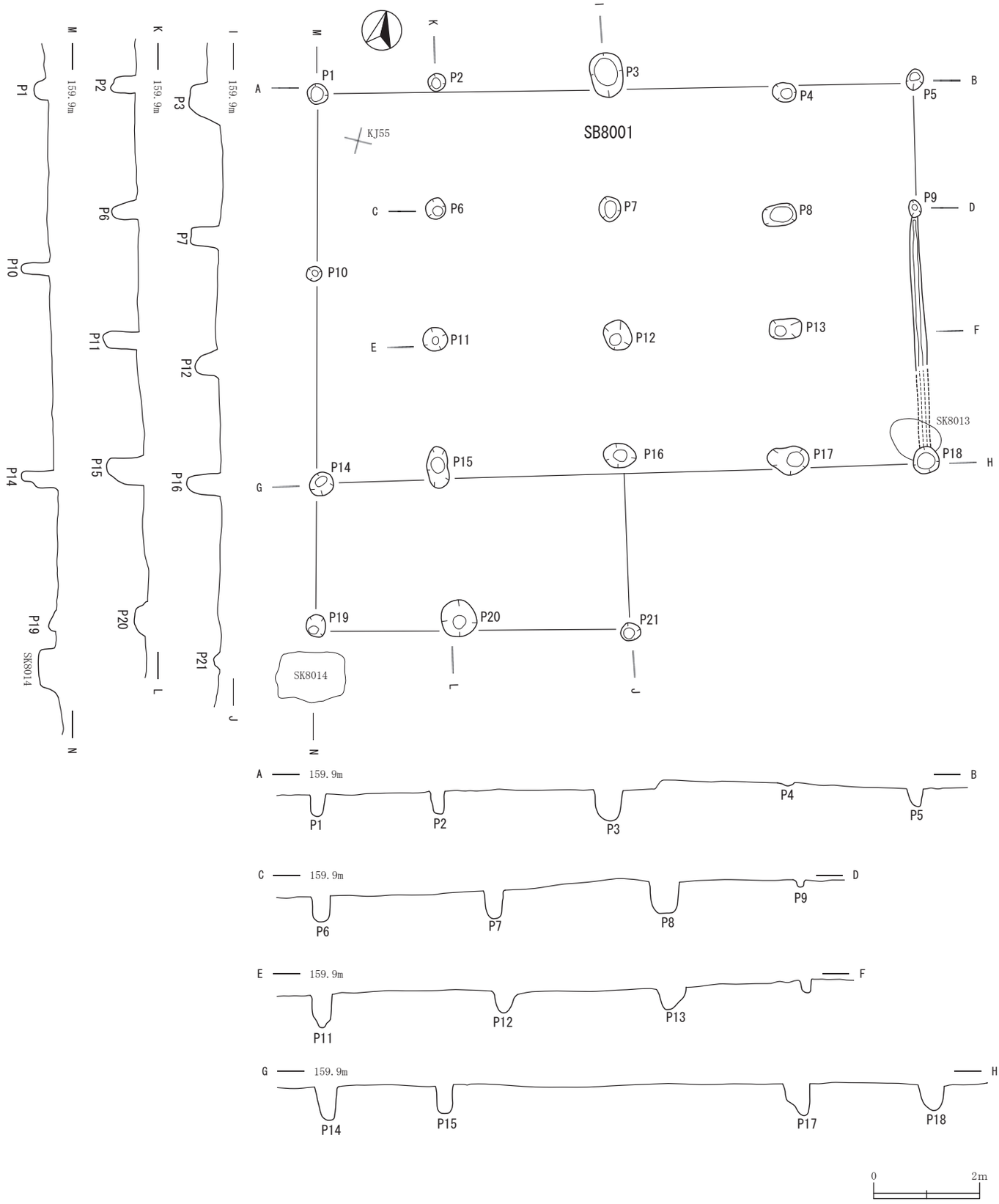

第112図　古代・中世　掘立柱建物跡（８）　(SB8001)

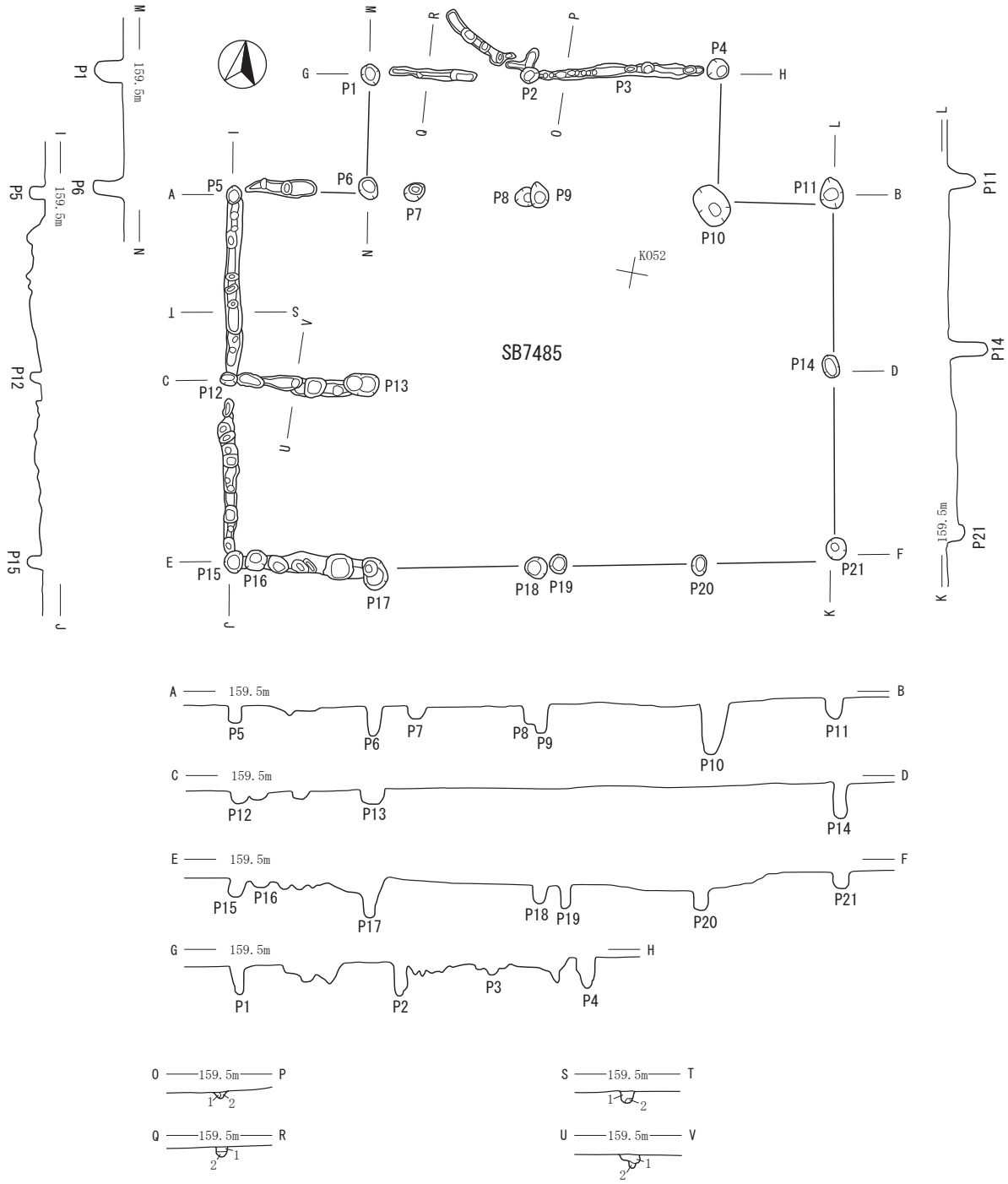

O-P
1　色：10YR2/3　しまり：やや弱　粘性：やや弱　炭化物：2㎜ 2%
2　色：10YR3/4　しまり：やや弱　粘性：やや弱

S-T
1　色：10YR3/4　しまり：やや弱　粘性：やや弱　炭化物：1%
2　色：10YR4/4　しまり：やや弱　粘性：弱　地山：5㎜　黒色土：10㎜ 10%

Q-R
1　色：10YR2/3　しまり：有り　粘性：弱　地山：20㎜
2　色：10YR4/4　しまり：有り　粘性：弱

U-V
1　色：10YR3/3　しまり：やや弱　粘性：弱
2　色：10YR4/4　しまり：やや強　粘性：弱

第113図　古代・中世　掘立柱建物跡（９）　(SB7485)

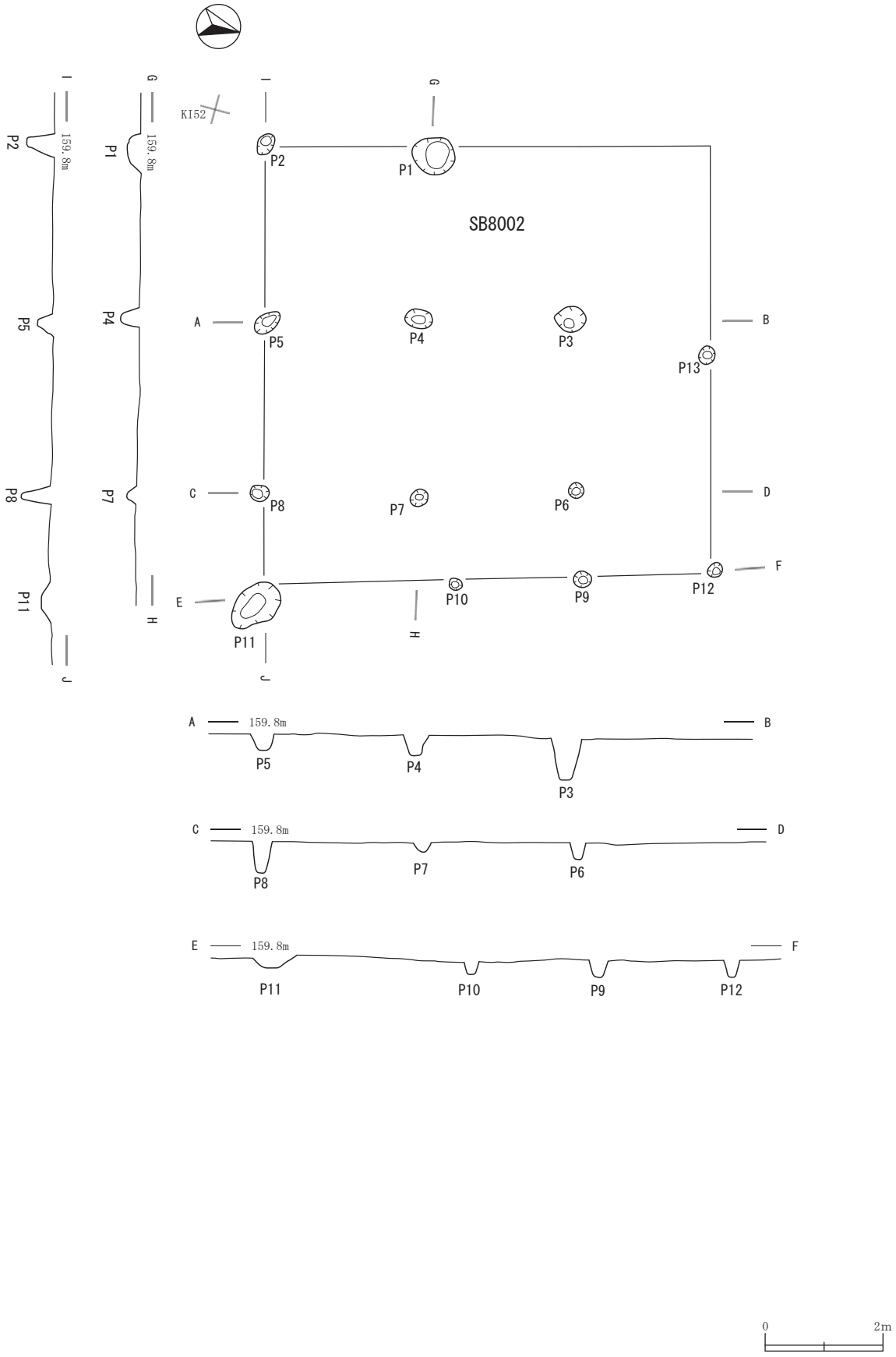

第114図　古代・中世　掘立柱建物跡(10)　(SB8002)

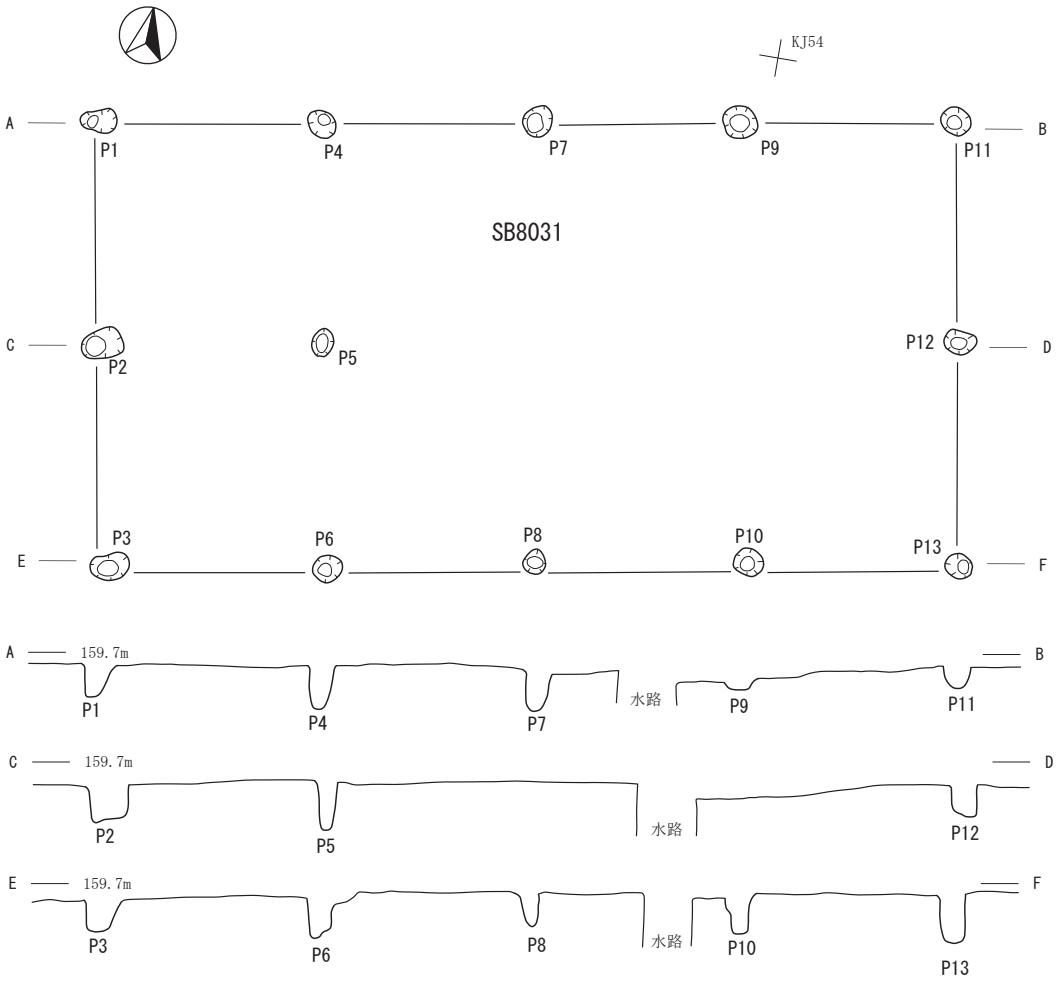

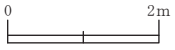

第115図　古代・中世　掘立柱建物跡(11)　(SB8031)

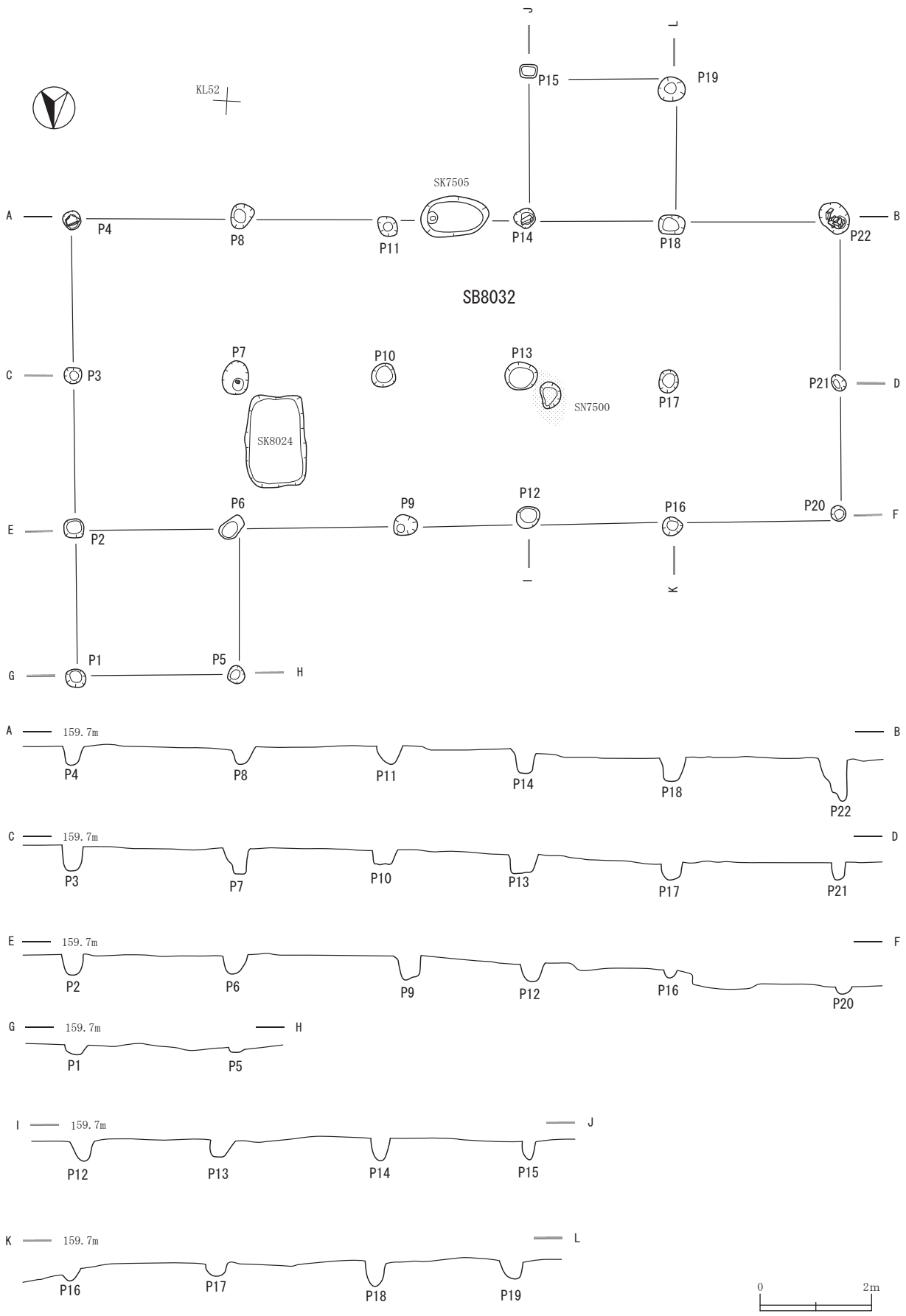

第116図　古代・中世　掘立柱建物跡(12)　(SB8032)

SB8032

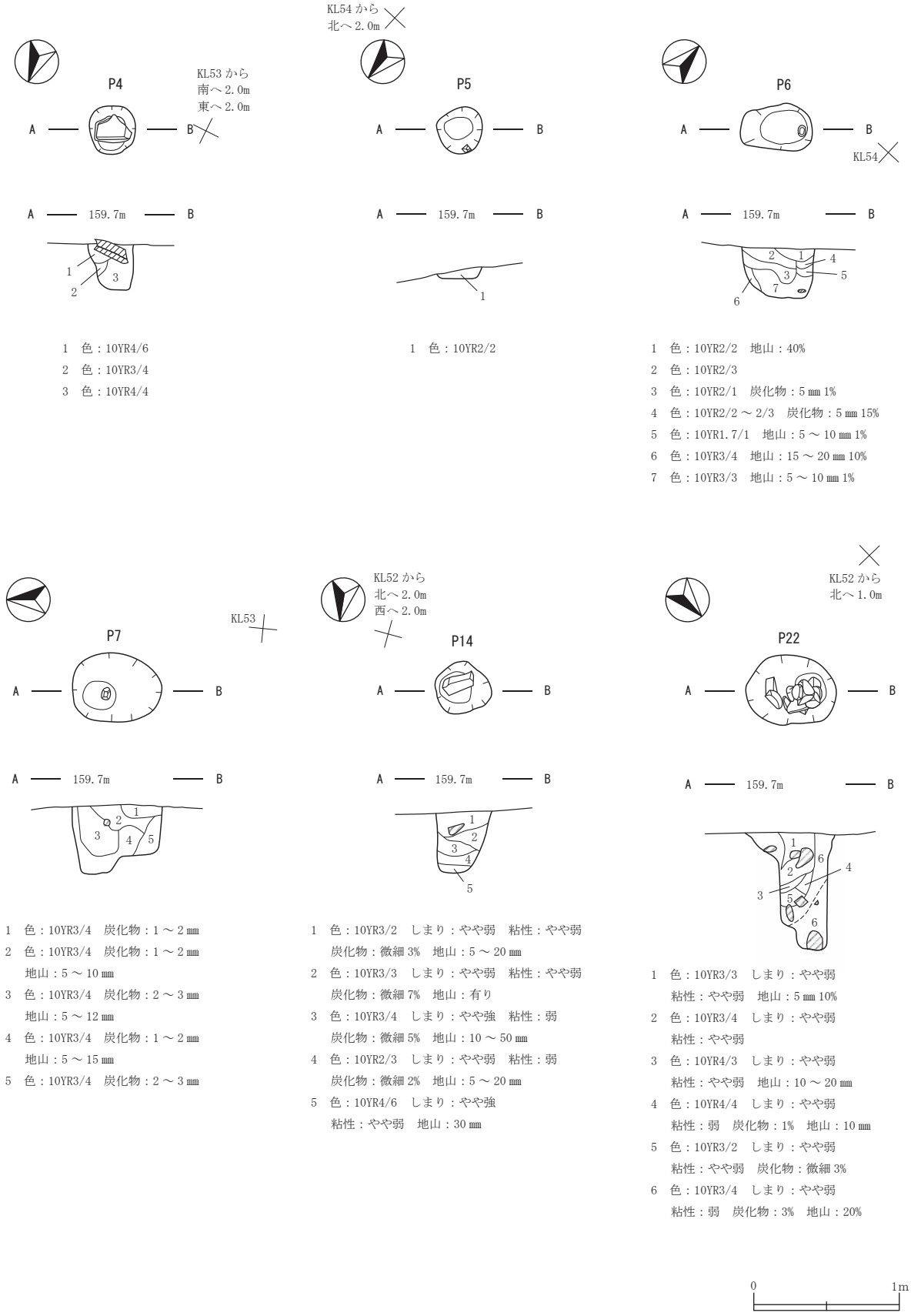

1　色：10YR4/6
2　色：10YR3/4
3　色：10YR4/4

1　色：10YR2/2

1　色：10YR2/2　地山：40%
2　色：10YR2/3
3　色：10YR2/1　炭化物：5 ㎜ 1%
4　色：10YR2/2 ～ 2/3　炭化物：5 ㎜ 15%
5　色：10YR1.7/1　地山：5 ～ 10 ㎜ 1%
6　色：10YR3/4　地山：15 ～ 20 ㎜ 10%
7　色：10YR3/3　地山：5 ～ 10 ㎜ 1%

1　色：10YR3/4　炭化物：1 ～ 2 ㎜
2　色：10YR3/4　炭化物：1 ～ 2 ㎜
　地山：5 ～ 10 ㎜
3　色：10YR3/4　炭化物：2 ～ 3 ㎜
　地山：5 ～ 12 ㎜
4　色：10YR3/4　炭化物：1 ～ 2 ㎜
　地山：5 ～ 15 ㎜
5　色：10YR3/4　炭化物：2 ～ 3 ㎜

1　色：10YR3/2　しまり：やや弱　粘性：やや弱
　炭化物：微細 3%　地山：5 ～ 20 ㎜
2　色：10YR3/3　しまり：やや弱　粘性：やや弱
　炭化物：微細 7%　地山：有り
3　色：10YR3/4　しまり：やや強　粘性：弱
　炭化物：微細 5%　地山：10 ～ 50 ㎜
4　色：10YR2/3　しまり：やや弱　粘性：弱
　炭化物：微細 2%　地山：5 ～ 20 ㎜
5　色：10YR4/6　しまり：やや強
　粘性：やや弱　地山：30 ㎜

1　色：10YR3/3　しまり：やや弱
　粘性：やや弱　地山：5 ㎜ 10%
2　色：10YR3/4　しまり：やや弱
　粘性：やや弱
3　色：10YR4/3　しまり：やや弱
　粘性：やや弱　地山：10 ～ 20 ㎜
4　色：10YR4/4　しまり：やや弱
　粘性：弱　炭化物：1%　地山：10 ㎜
5　色：10YR3/2　しまり：やや弱
　粘性：やや弱　炭化物：微細 3%
6　色：10YR3/4　しまり：やや弱
　粘性：弱　炭化物：3%　地山：20%

0　1m

第117図　古代・中世　掘立柱建物跡(13)　(SB8032)

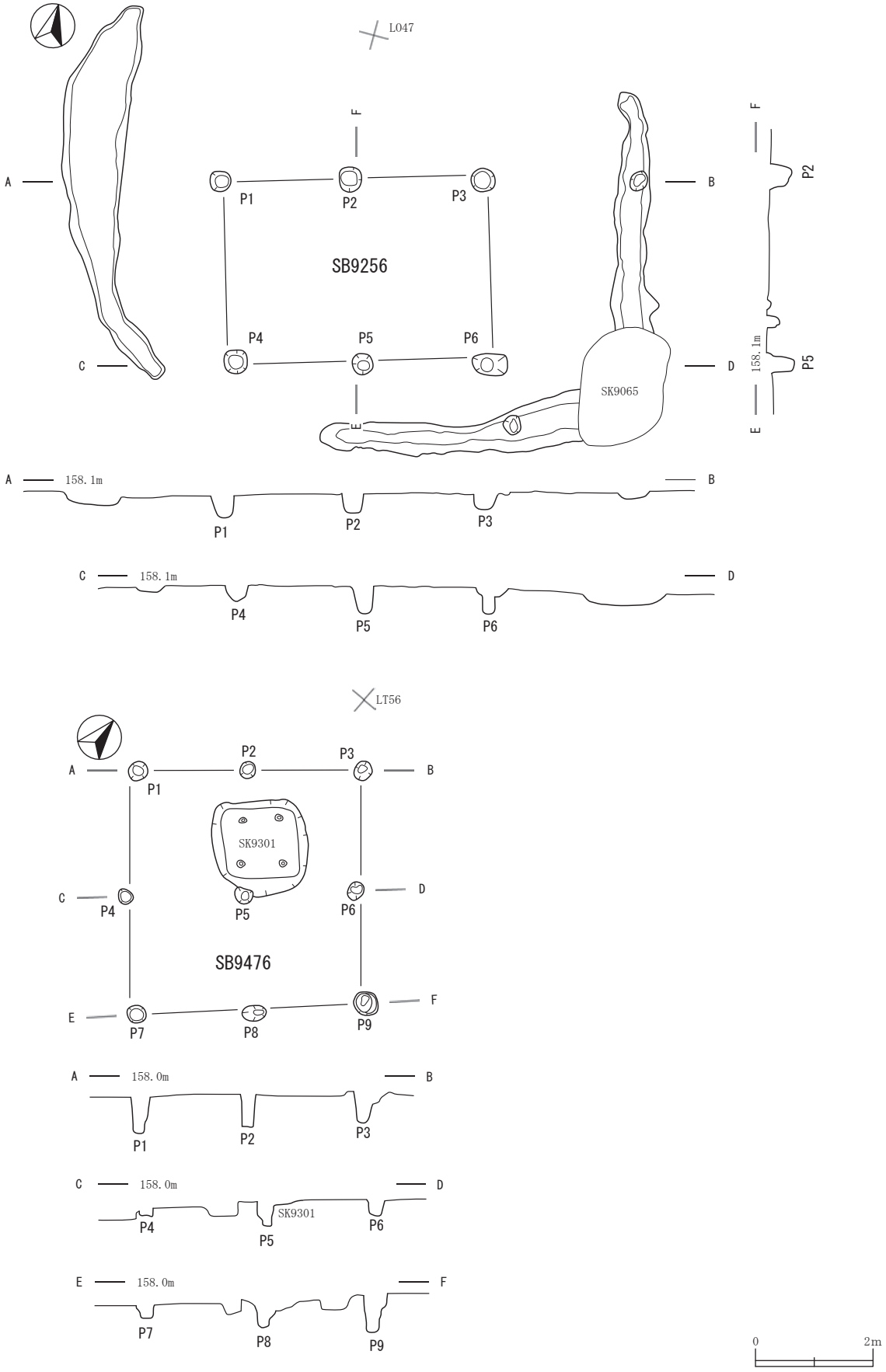

第118図　古代・中世　掘立柱建物跡(14)　(SB9256・9476)

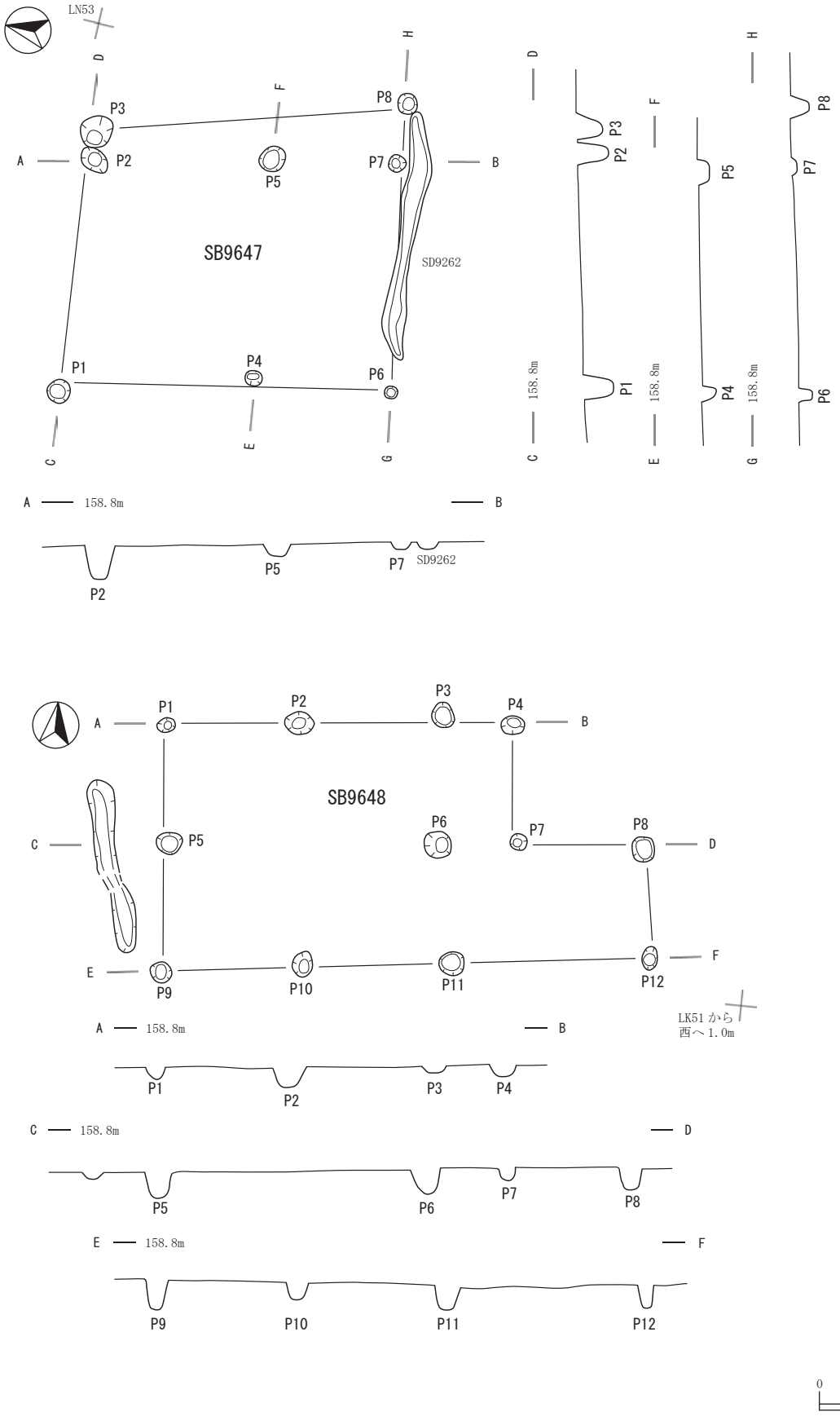

第119図　古代・中世　掘立柱建物跡(15)　(SB9647・9648)

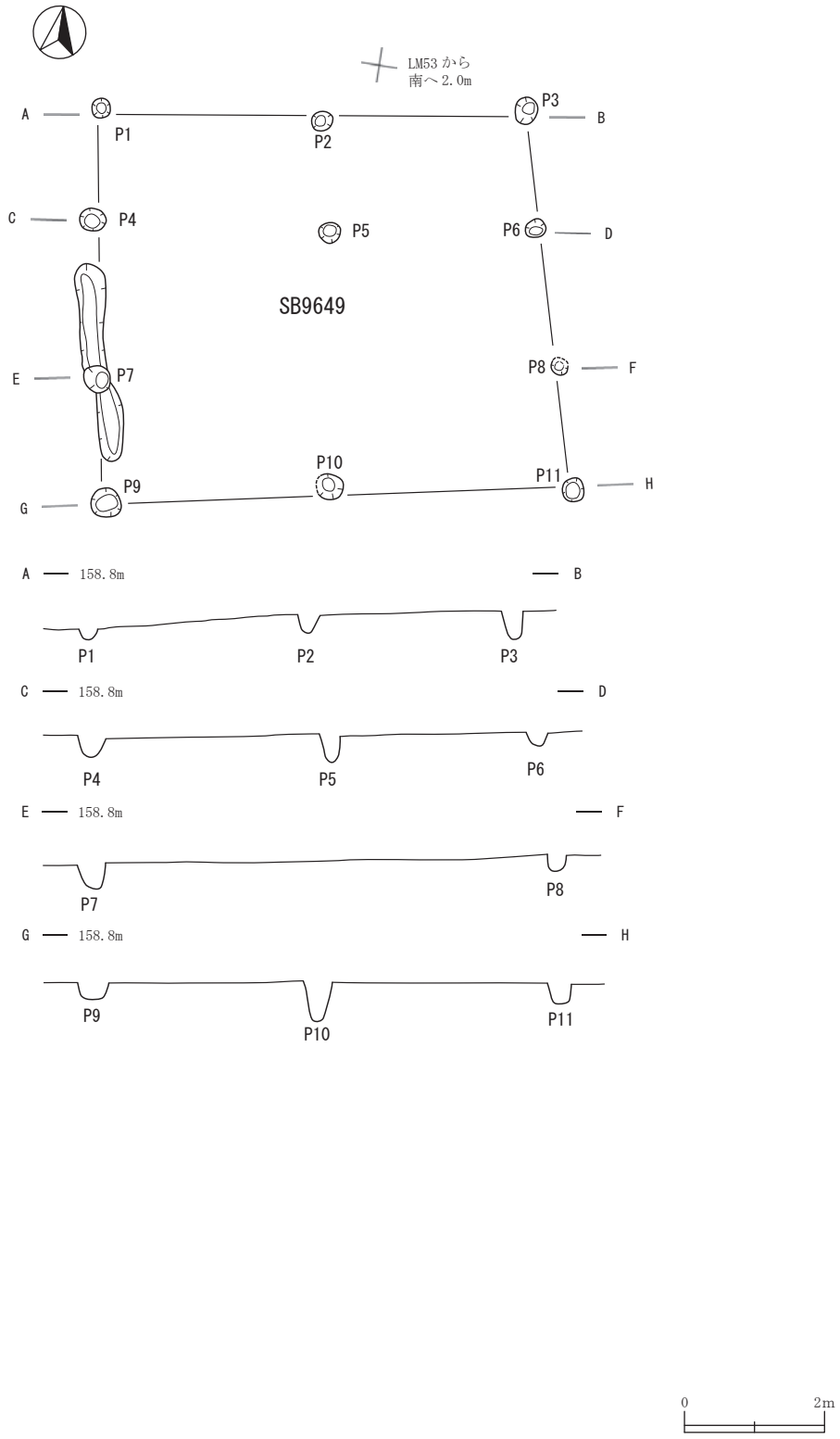

第120図　古代・中世　掘立柱建物跡(16)　(SB9649)

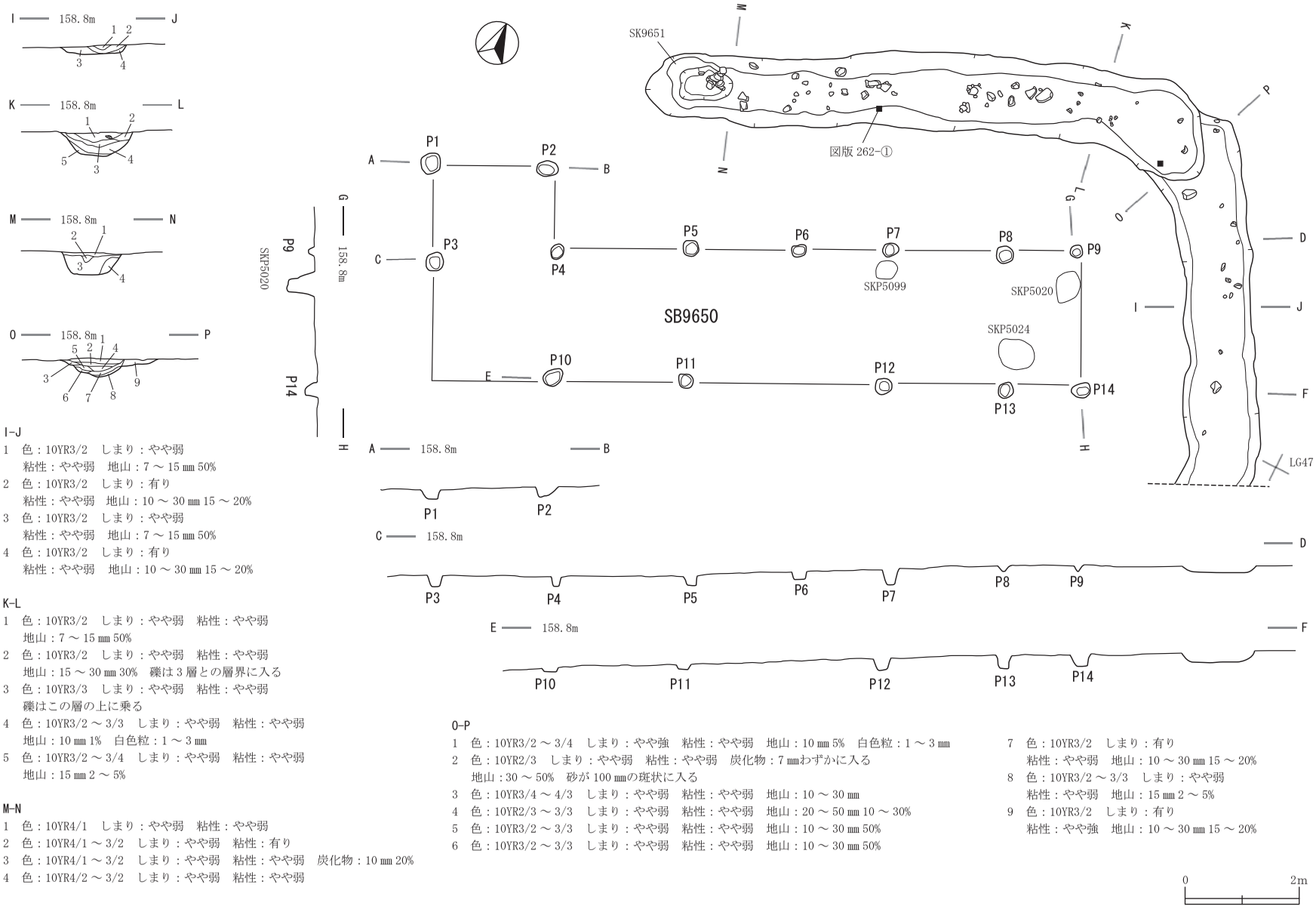

I-J
1　色：10YR3/2　しまり：やや弱
　粘性：やや弱　地山：7 ～ 15 ㎜ 50%
2　色：10YR3/2　しまり：有り
　粘性：やや弱　地山：10 ～ 30 ㎜ 15 ～ 20%
3　色：10YR3/2　しまり：やや弱
　粘性：やや弱　地山：7 ～ 15 ㎜ 50%
4　色：10YR3/2　しまり：有り
　粘性：やや弱　地山：10 ～ 30 ㎜ 15 ～ 20%

K-L
1　色：10YR3/2　しまり：やや弱　粘性：やや弱
　地山：7 ～ 15 ㎜ 50%
2　色：10YR3/2　しまり：やや弱　粘性：やや弱
　地山：15 ～ 30 ㎜ 30%　礫は 3 層との層界に入る
3　色：10YR3/3　しまり：やや弱　粘性：やや弱
　礫はこの層の上に乗る
4　色：10YR3/2 ～ 3/3　しまり：やや弱　粘性：やや弱
　地山：10 ㎜ 1%　白色粒：1 ～ 3 ㎜
5　色：10YR3/2 ～ 3/4　しまり：やや弱　粘性：やや弱
　地山：15 ㎜ 2 ～ 5%

M-N
1　色：10YR4/1　しまり：やや弱　粘性：やや弱
2　色：10YR4/1 ～ 3/2　しまり：やや弱　粘性：有り
3　色：10YR4/1 ～ 3/2　しまり：やや弱　粘性：やや弱　炭化物：10 ㎜ 20%
4　色：10YR4/2 ～ 3/2　しまり：やや弱　粘性：やや弱

O-P
1　色：10YR3/2 ～ 3/4　しまり：やや強　粘性：やや弱　地山：10 ㎜ 5%　白色粒：1 ～ 3 ㎜
2　色：10YR2/3　しまり：やや弱　粘性：やや弱　炭化物：7 ㎜わずかに入る
　地山：30 ～ 50%　砂が 100 ㎜の斑状に入る
3　色：10YR3/4 ～ 4/3　しまり：やや弱　粘性：やや弱　地山：10 ～ 30 ㎜
4　色：10YR2/3 ～ 3/3　しまり：やや弱　粘性：やや弱　地山：20 ～ 50 ㎜ 10 ～ 30%
5　色：10YR3/2 ～ 3/3　しまり：やや弱　粘性：やや弱　地山：10 ～ 30 ㎜ 50%
6　色：10YR3/2 ～ 3/3　しまり：やや弱　粘性：やや弱　地山：10 ～ 30 ㎜ 50%
7　色：10YR3/2　しまり：有り
　粘性：やや弱　地山：10 ～ 30 ㎜ 15 ～ 20%
8　色：10YR3/2 ～ 3/3　しまり：やや弱
　粘性：やや弱　地山：15 ㎜ 2 ～ 5%
9　色：10YR3/2　しまり：有り
　粘性：やや強　地山：10 ～ 30 ㎜ 15 ～ 20%

0　2m

第121図　古代・中世　掘立柱建物跡(17)　(SB9650)

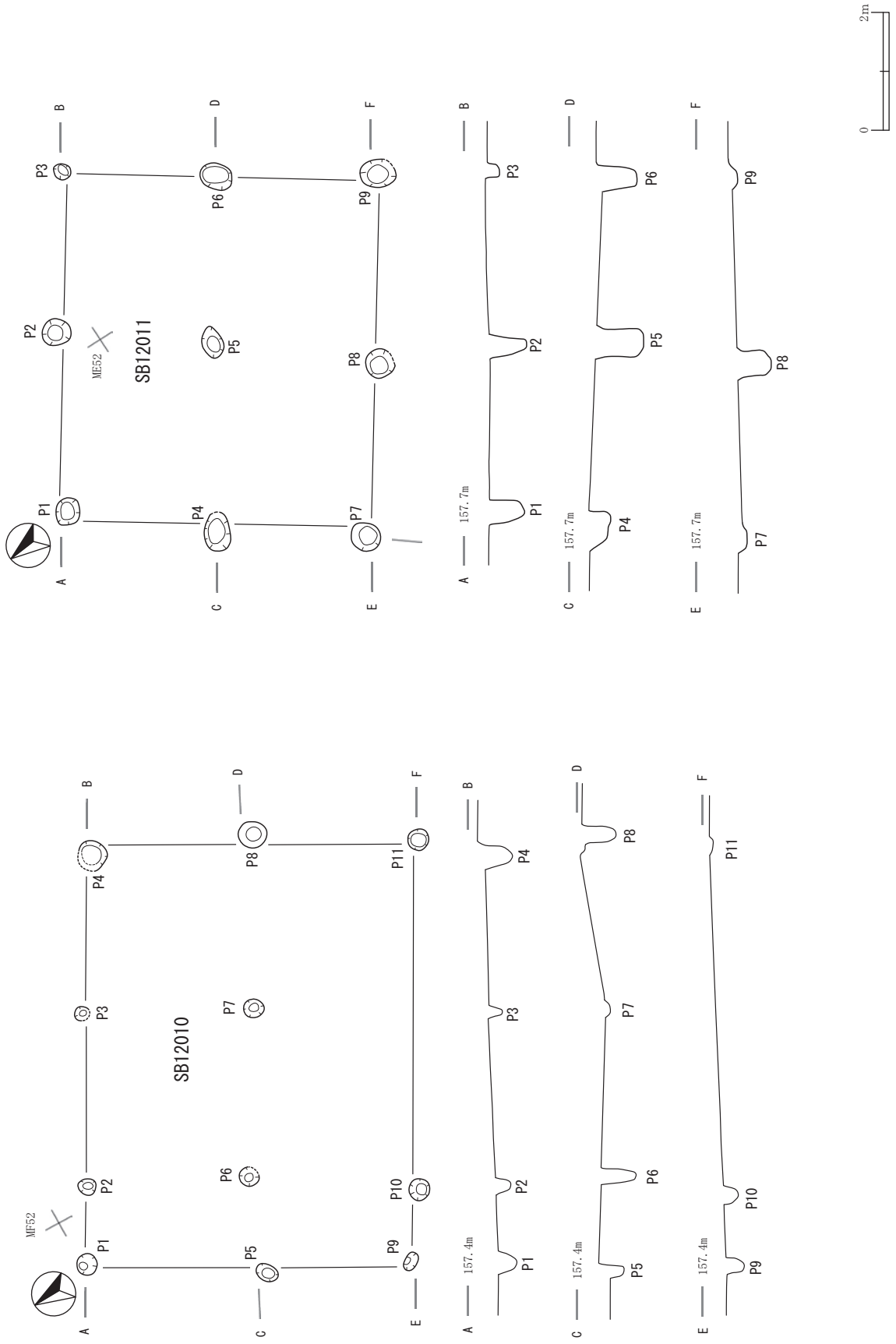

第122図　古代・中世　掘立柱建物跡(18)　(SB12010・12011)

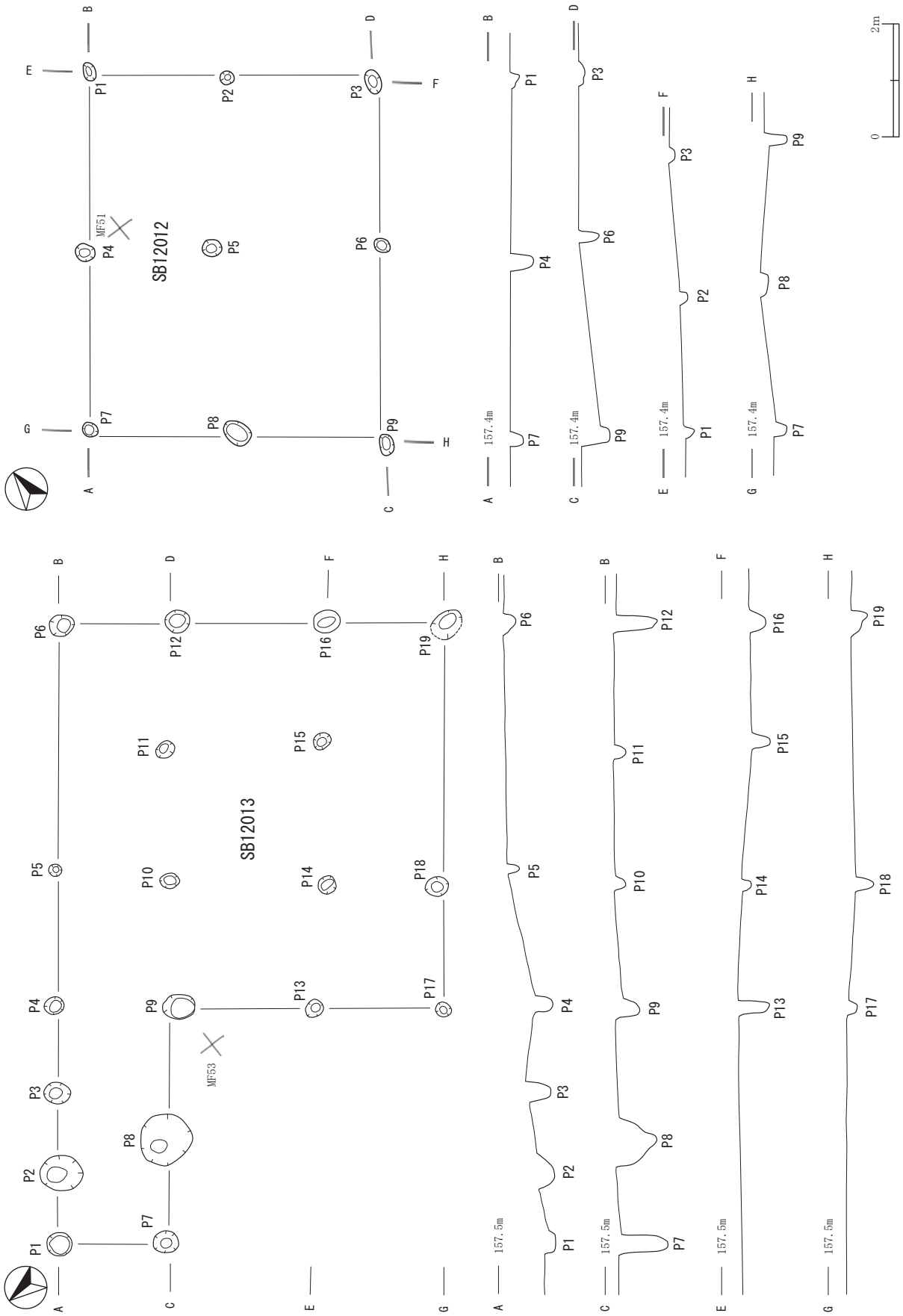

第123図　古代・中世　掘立柱建物跡(19)　(SB12012・12013)

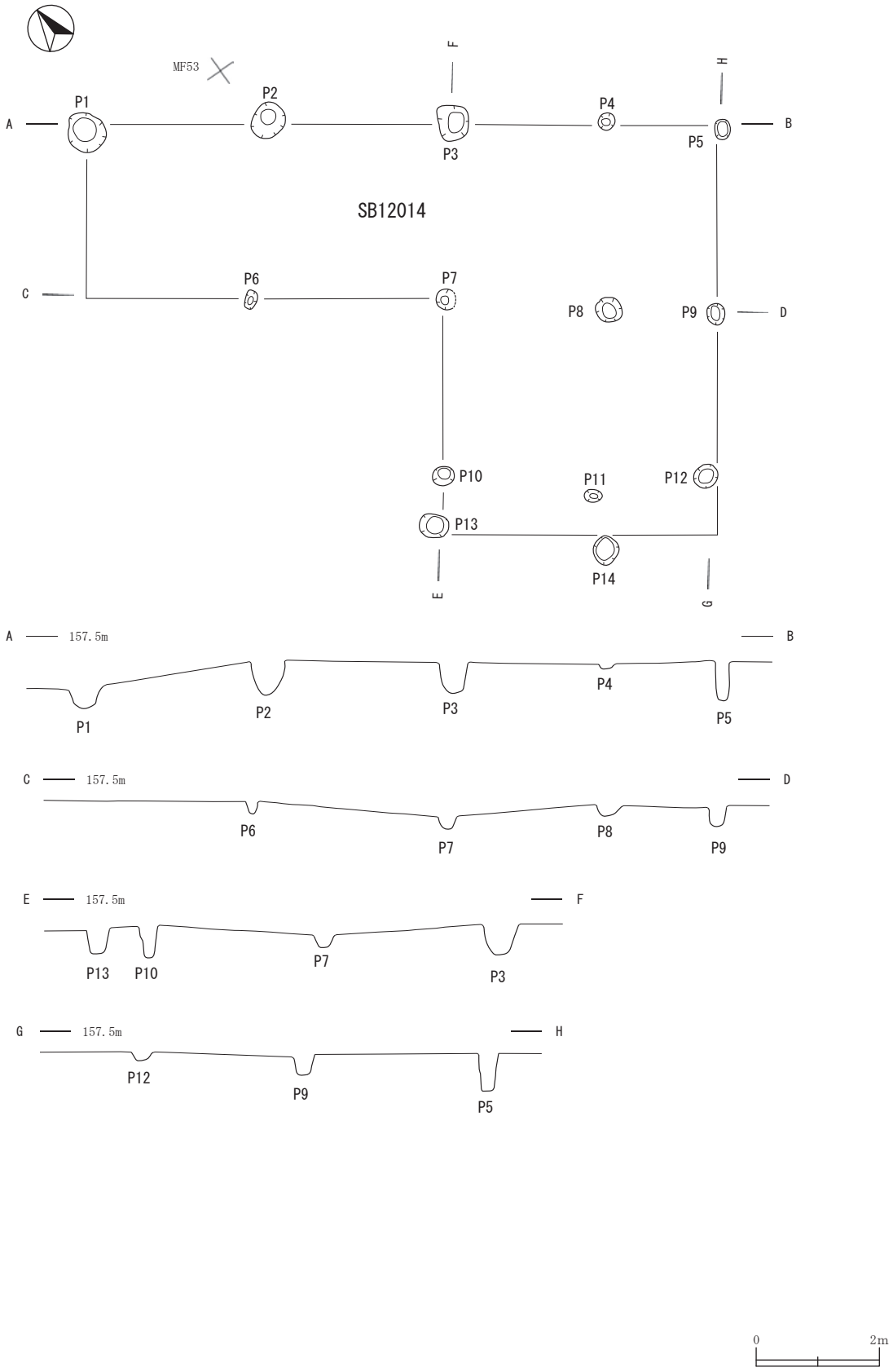

第124図　古代・中世　掘立柱建物跡(20)　(SB12014)

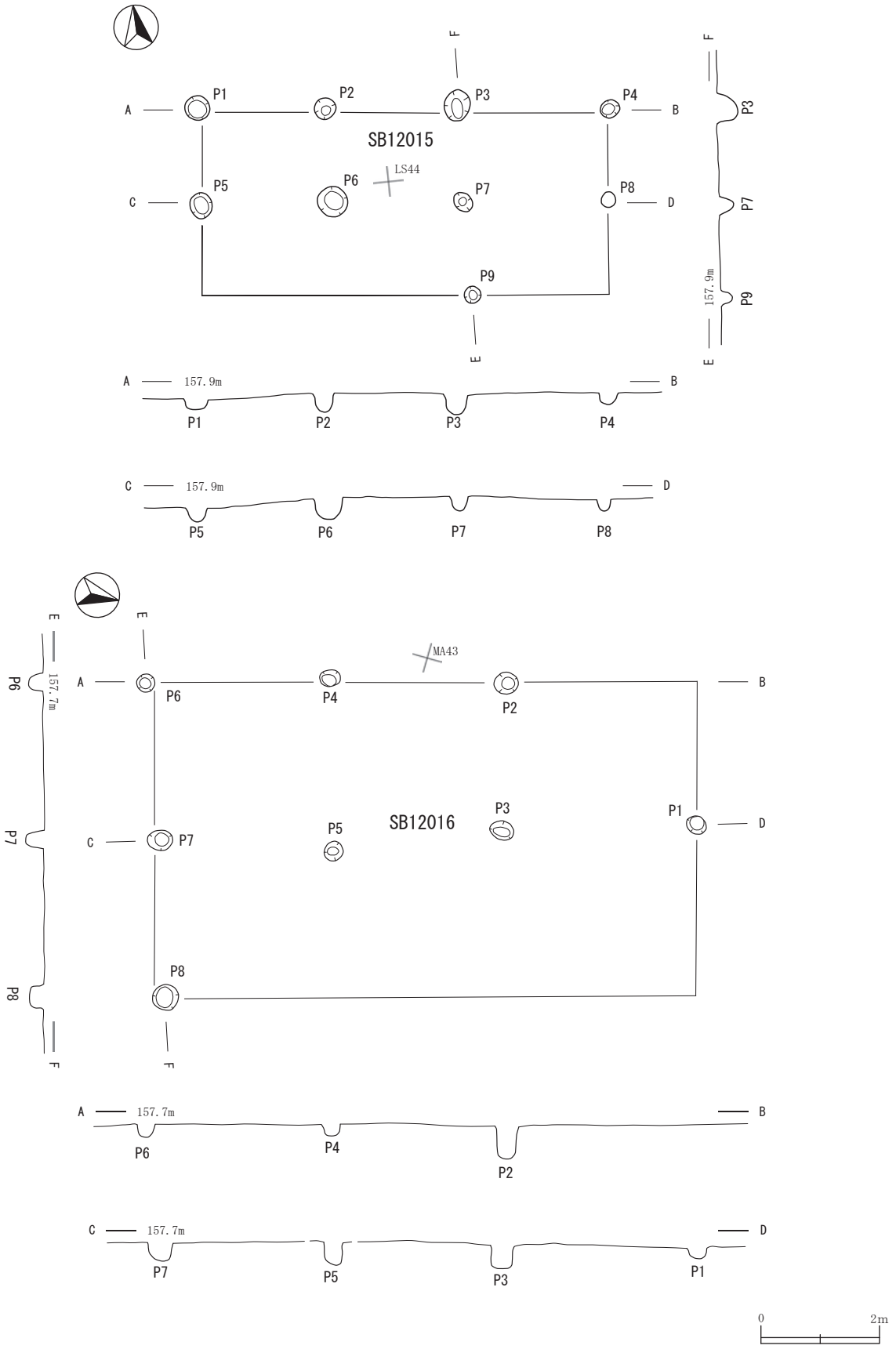

第125図　古代・中世　掘立柱建物跡(21)　(SB12015・12016)

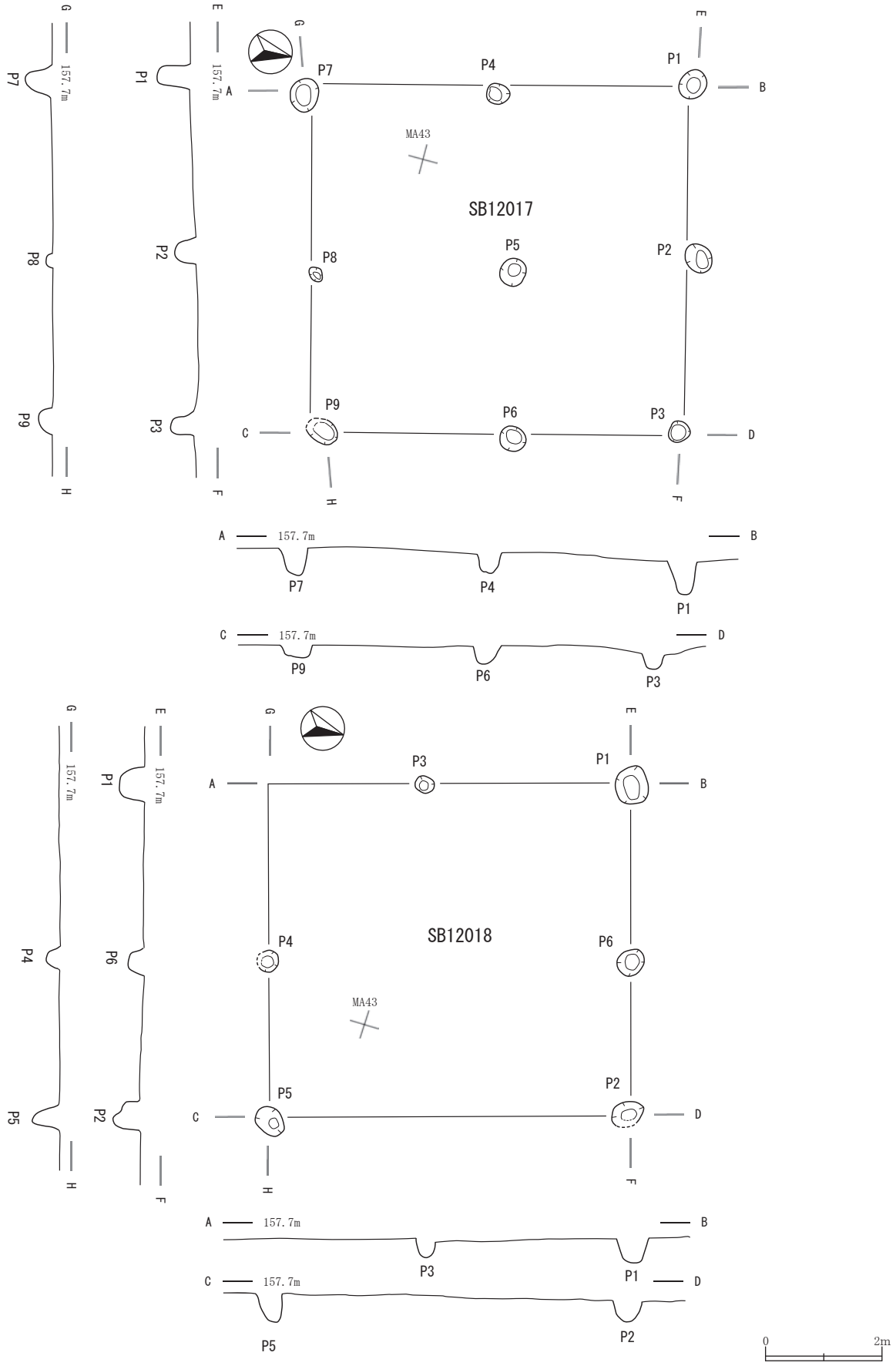

第126図　古代・中世　掘立柱建物跡(22)　(SB12017・12018)

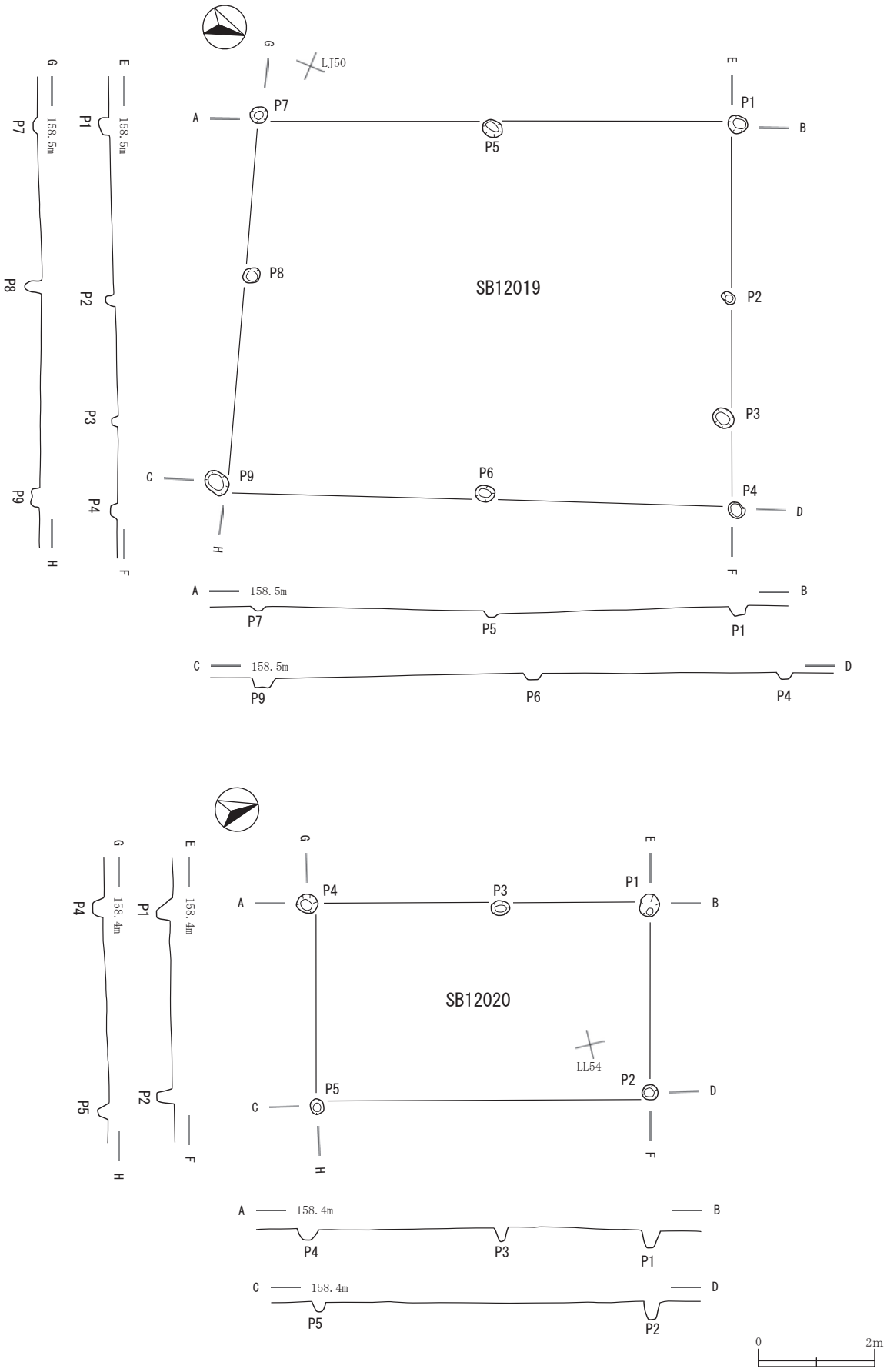

第127図　古代・中世　掘立柱建物跡(23)　(SB12019・12020)

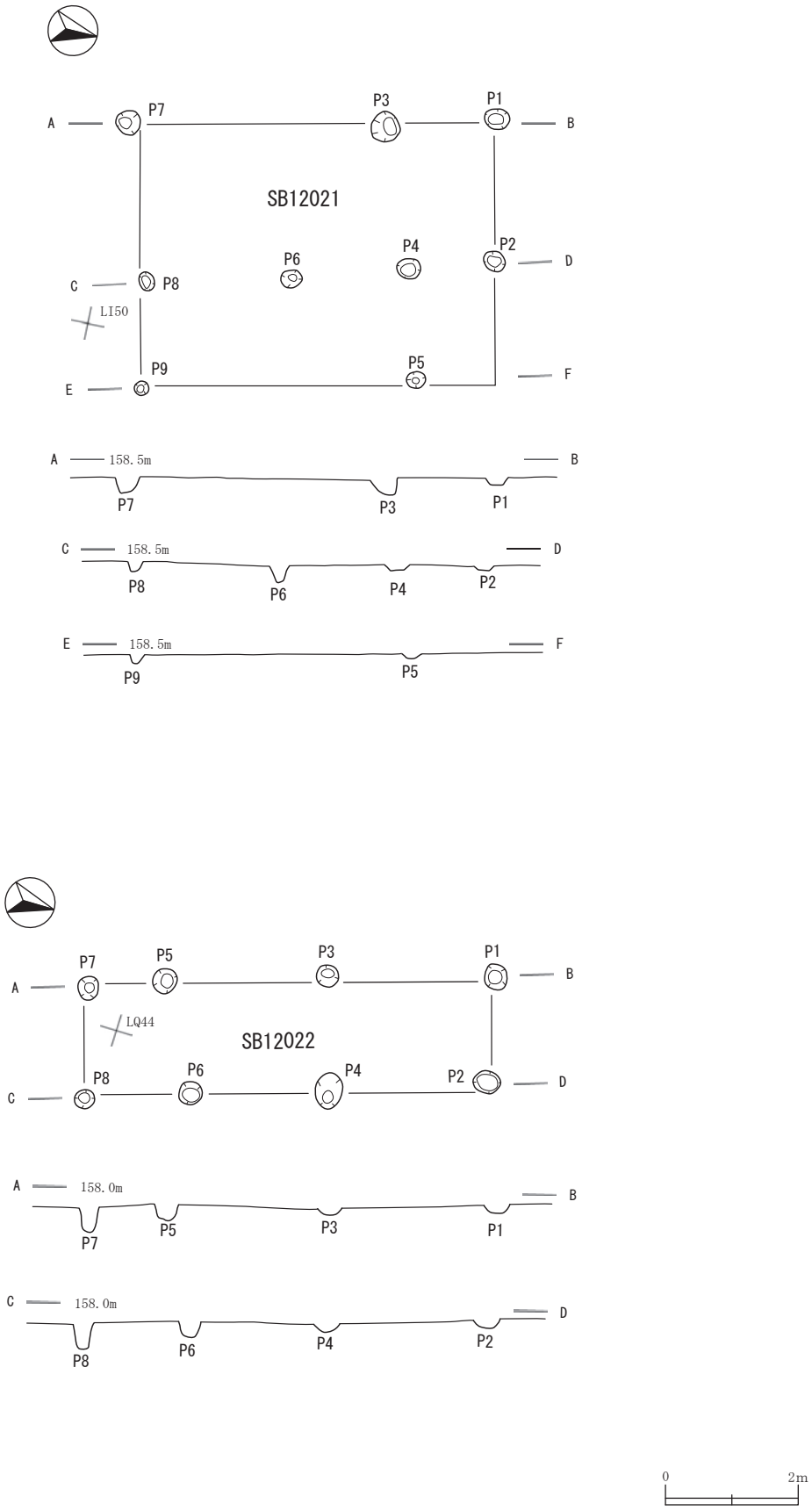

第128図　古代・中世　掘立柱建物跡(24)　(SB12021・12022)

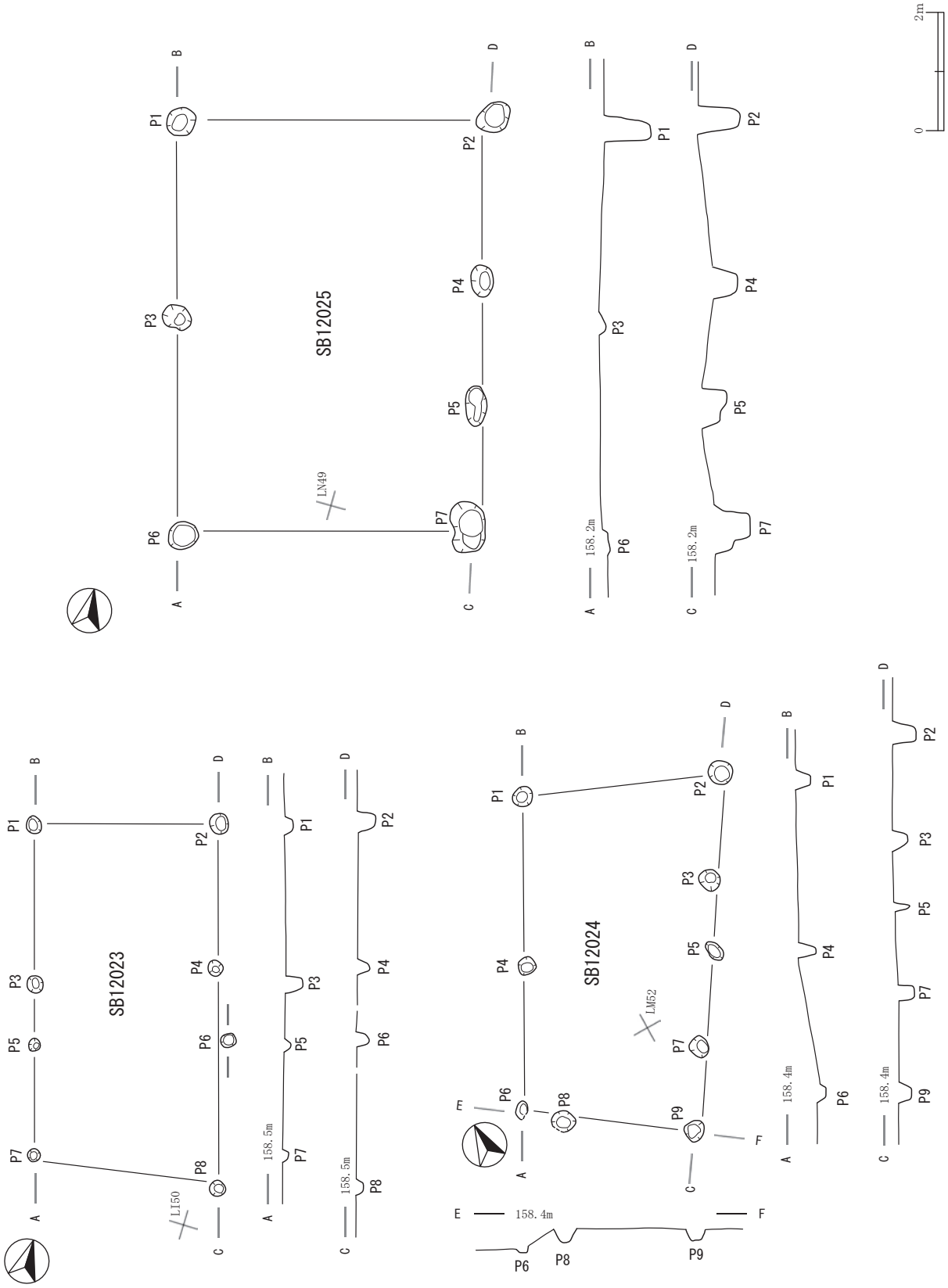

第129図　古代・中世　掘立柱建物跡(25)　(SB12023・12024・12025)

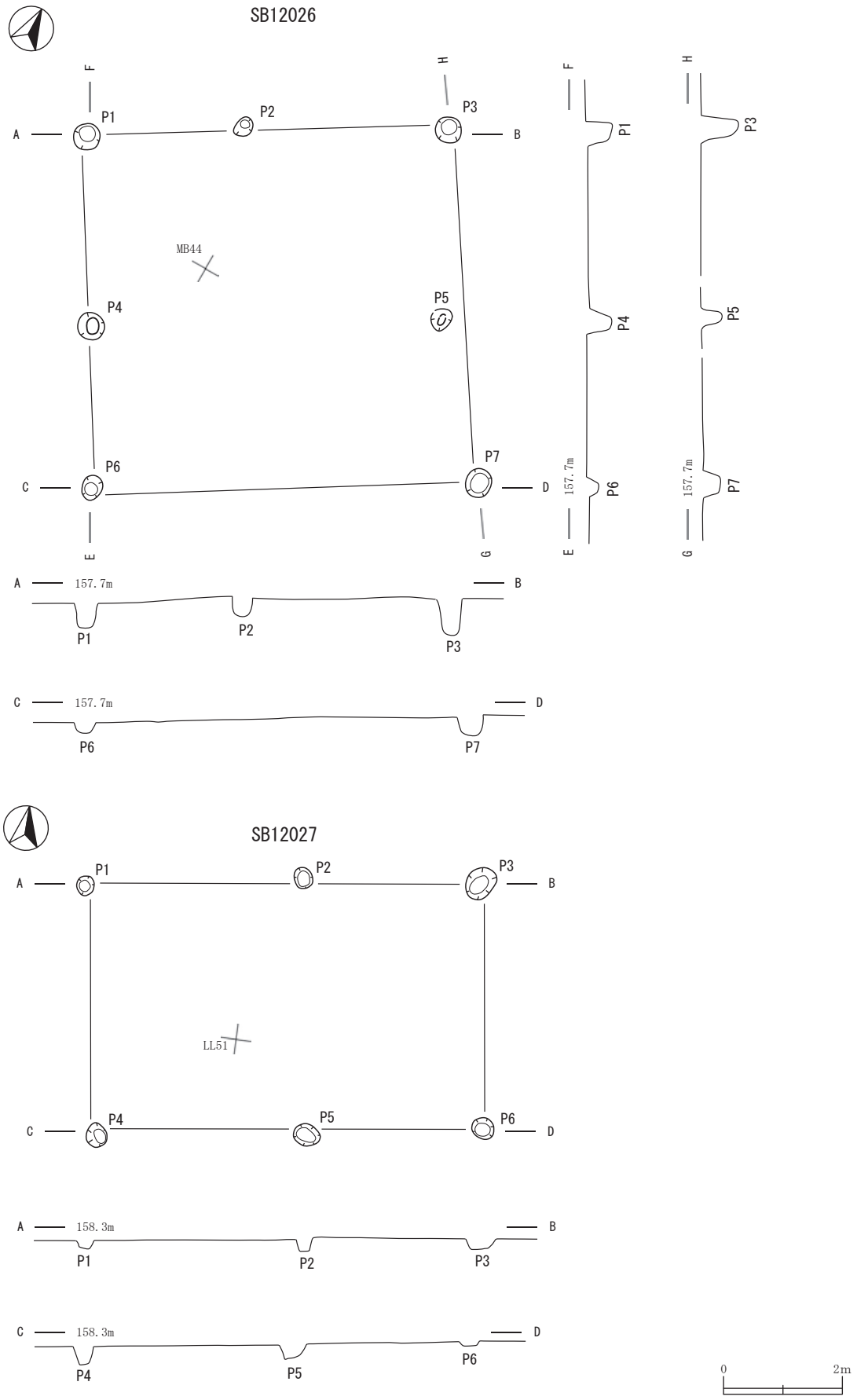

第130図　古代・中世　掘立柱建物跡(26)　(SB12026・12027)

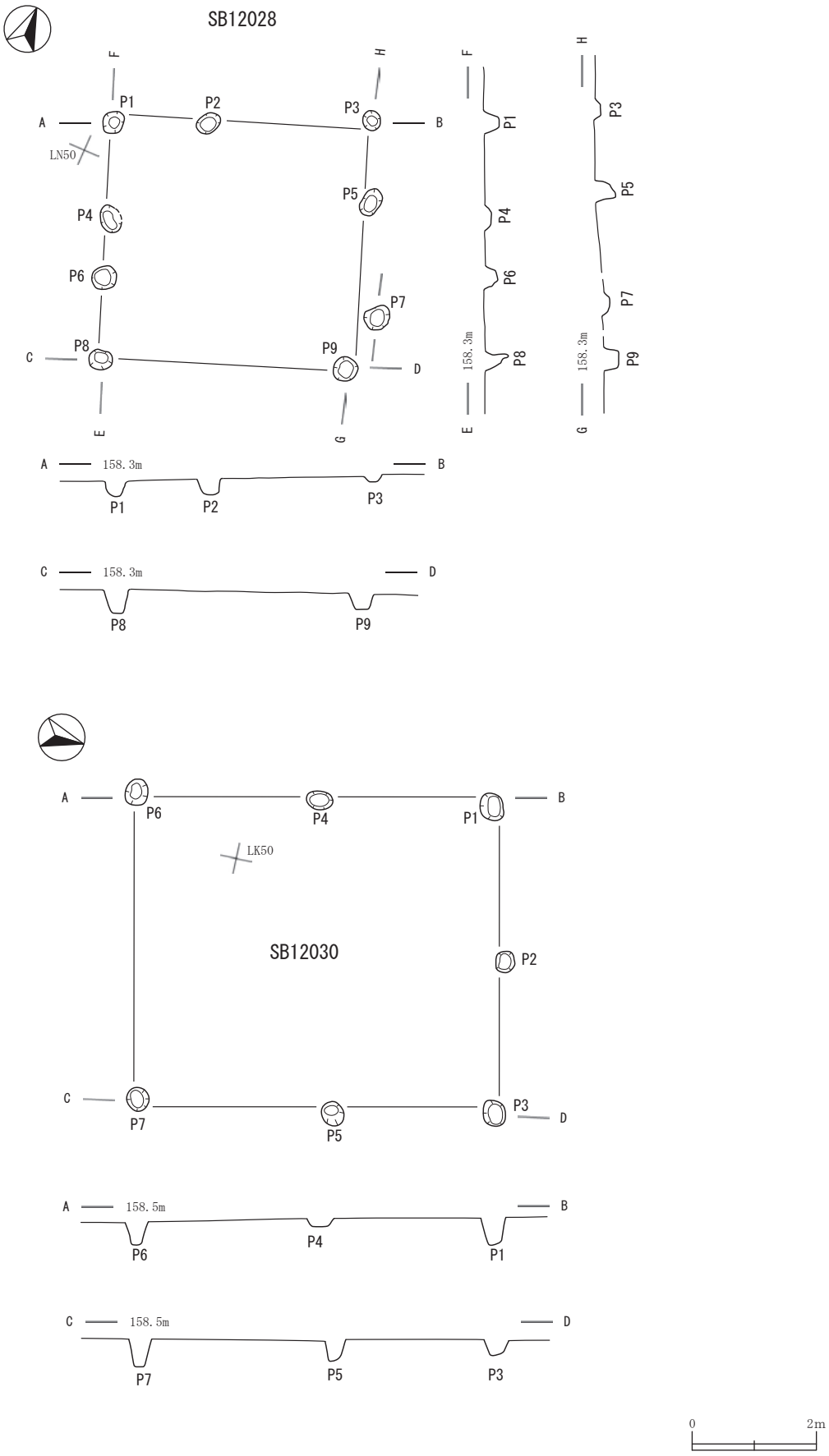

第131図　古代・中世　掘立柱建物跡(27)　(SB12028・12030)

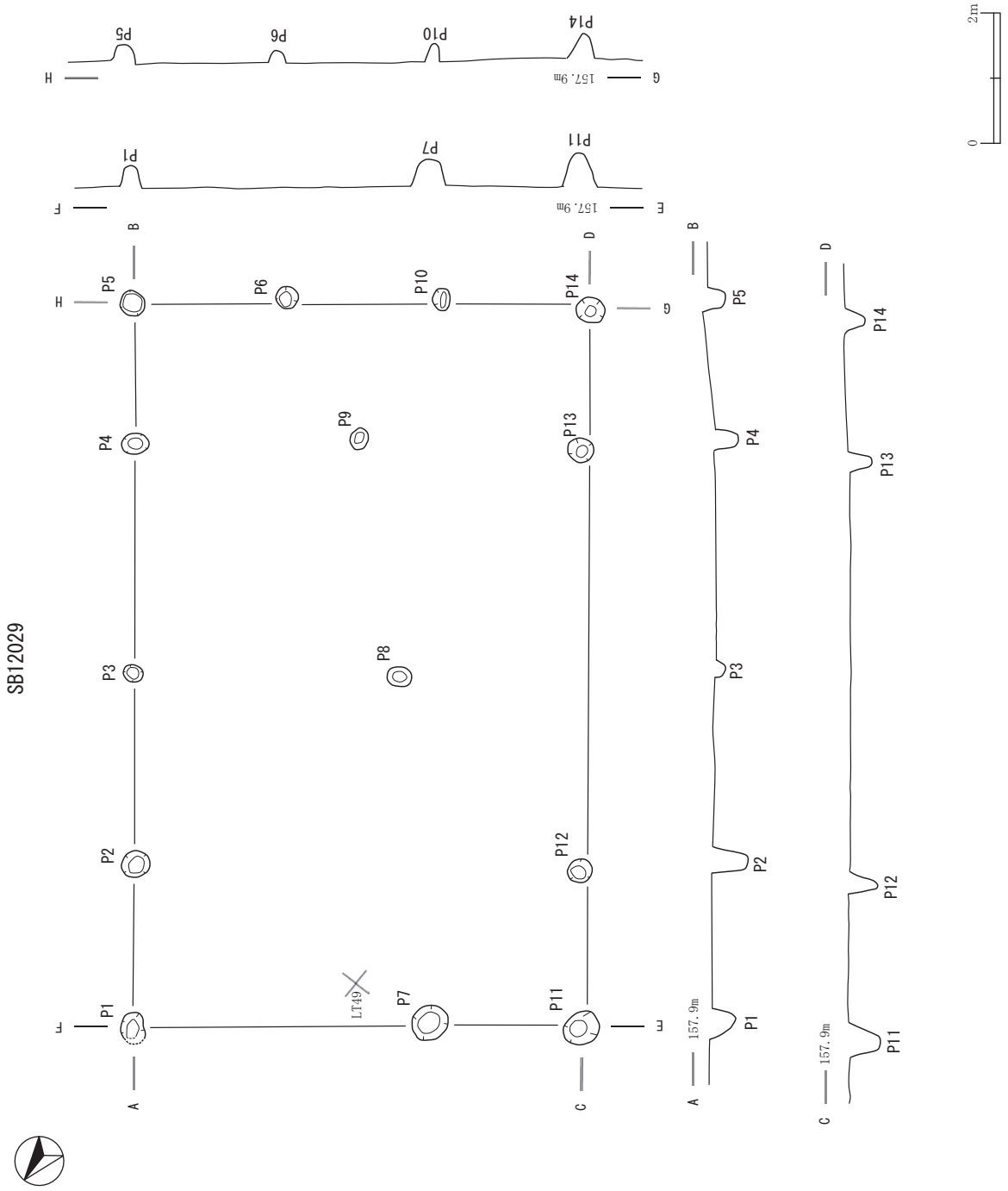

第132図　古代・中世　掘立柱建物跡(28)　(SB12029)

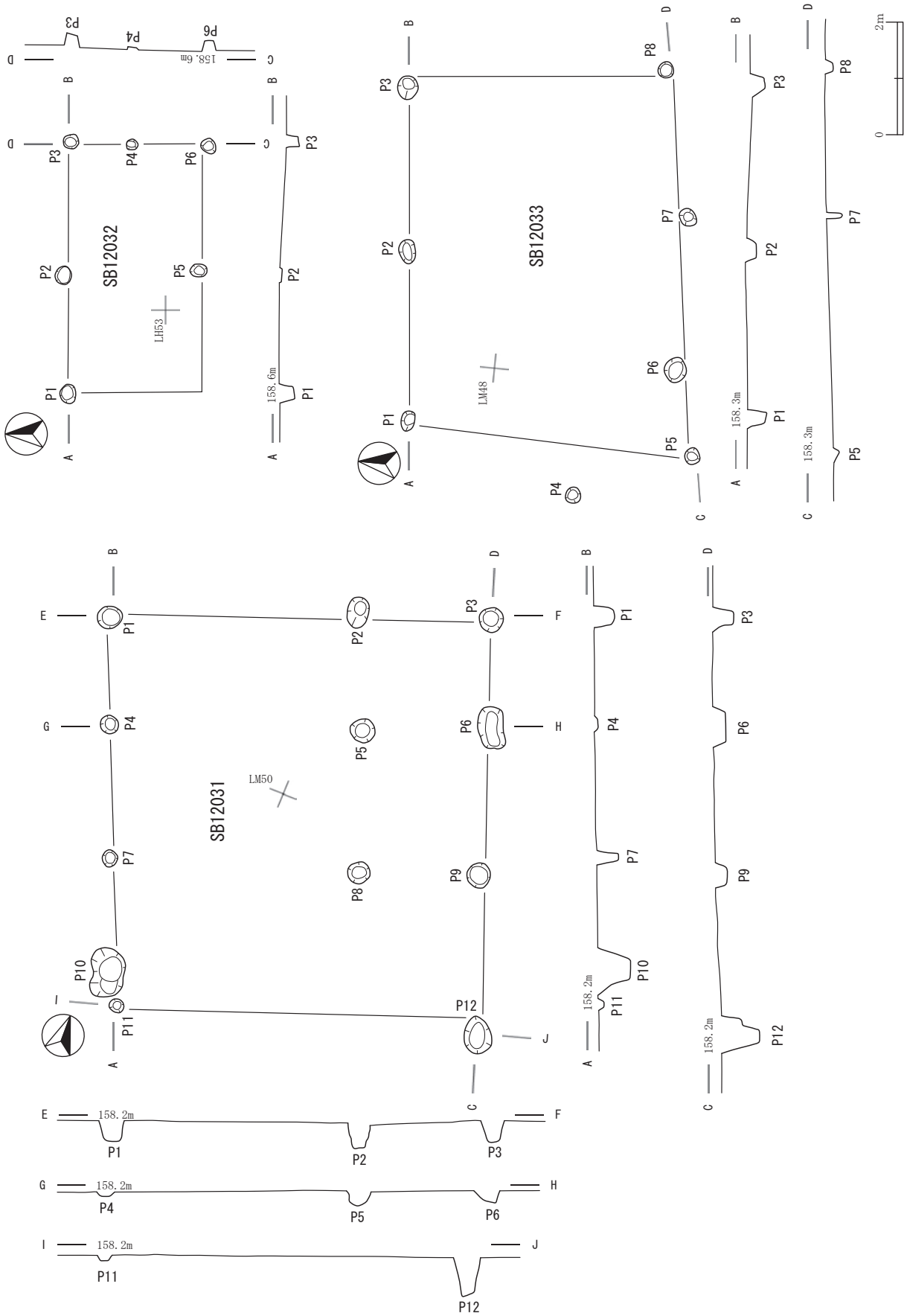

第133図　古代・中世　掘立柱建物跡(29)　(SB12031・12032・12033)

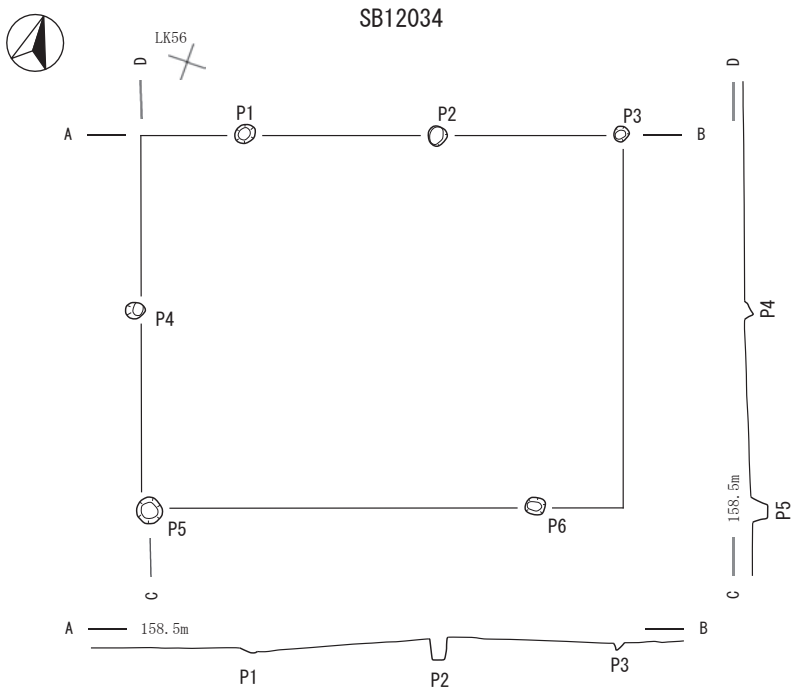

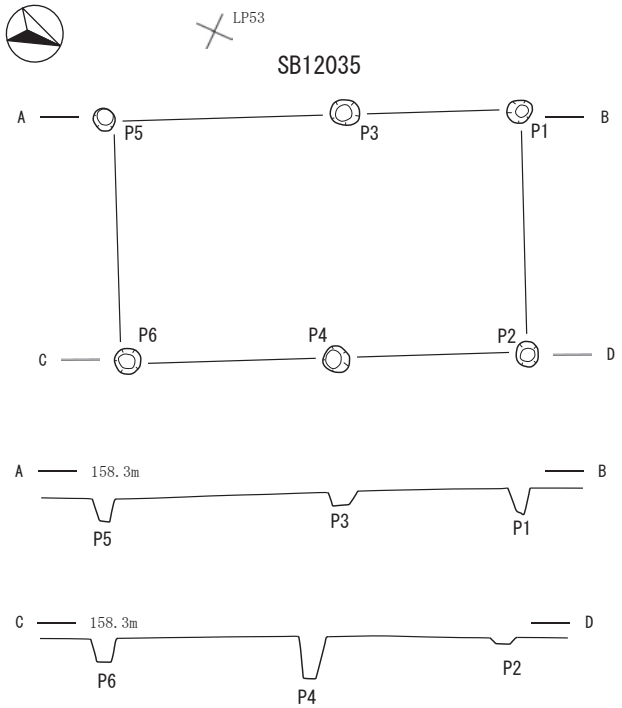

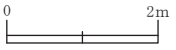

第134図　古代・中世　掘立柱建物跡(30)　(SB12034・12035)

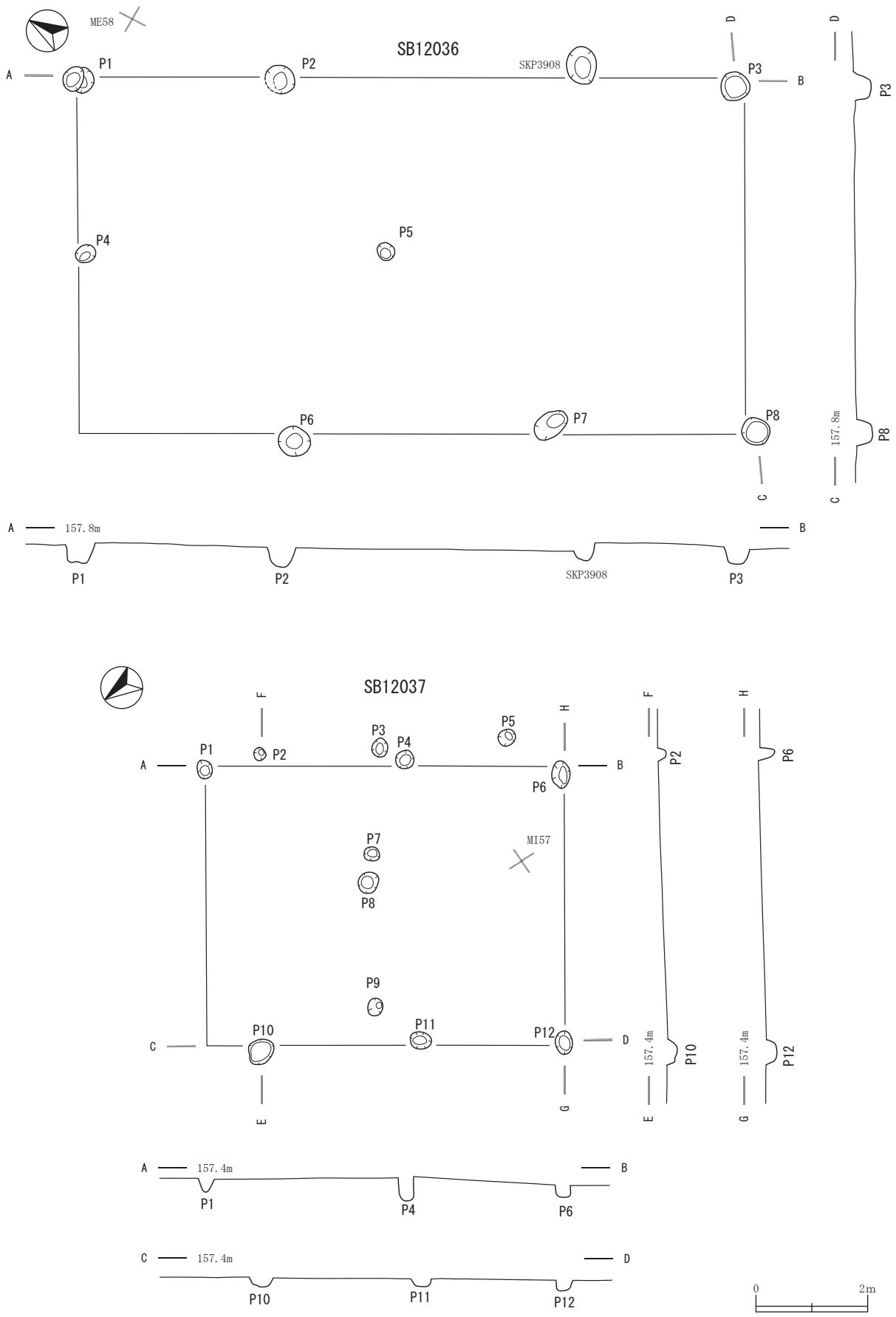

第135図　古代・中世　掘立柱建物跡(31)　(SB12036・12037)

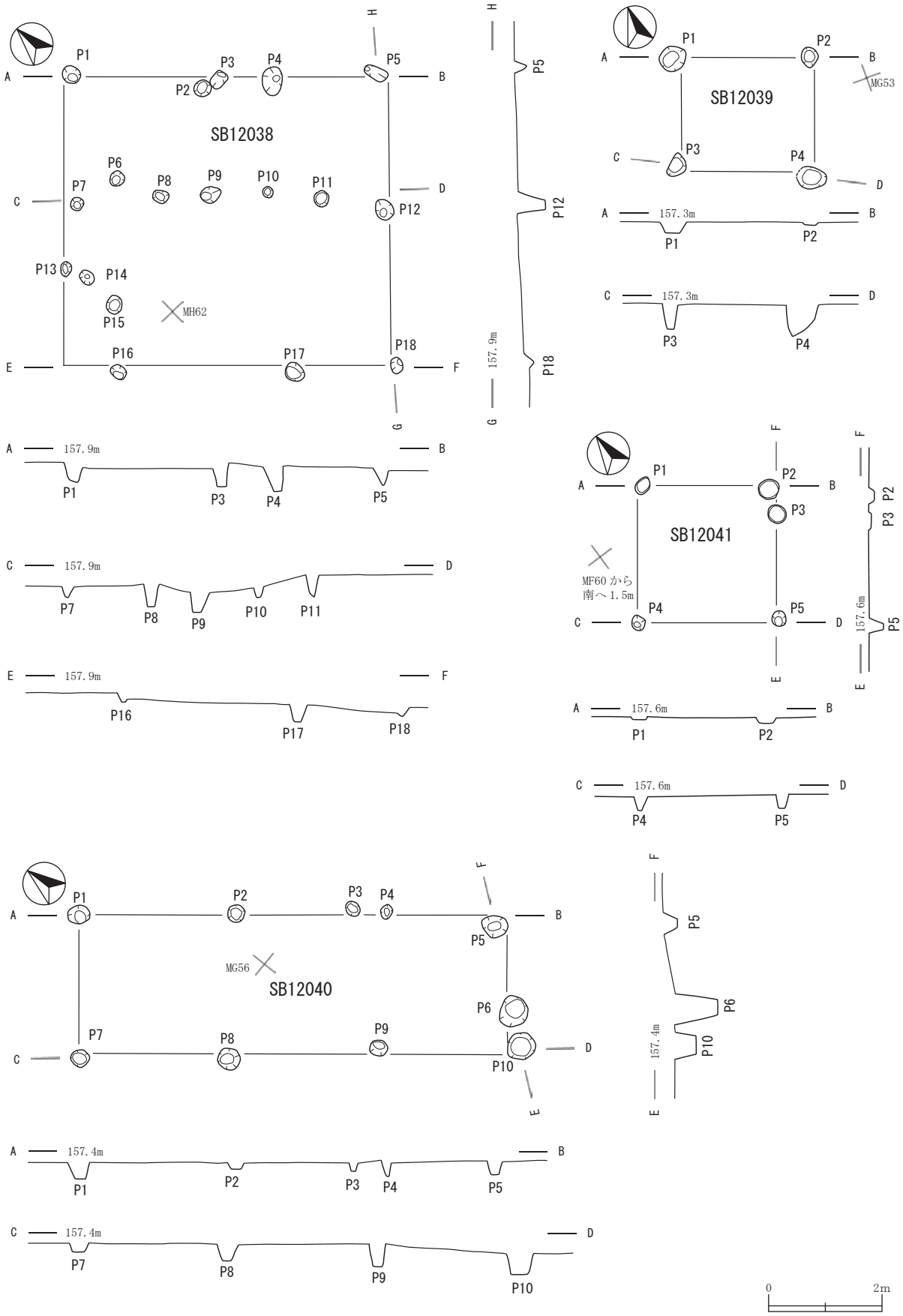

第136図　古代・中世　掘立柱建物跡(32)　(SB12038・12039・12040・12041)

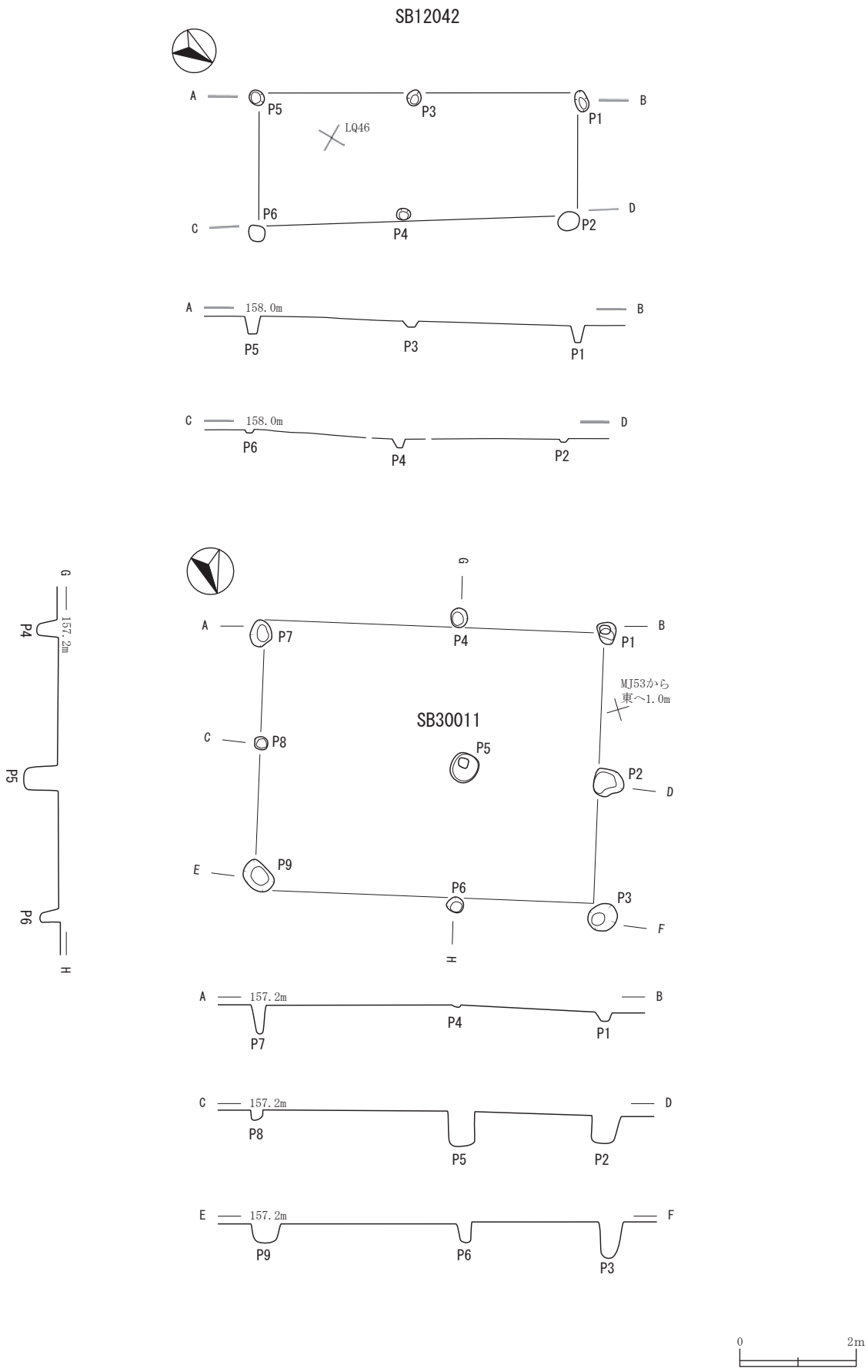

第137図　古代・中世　掘立柱建物跡(33)　(SB12042・30011)

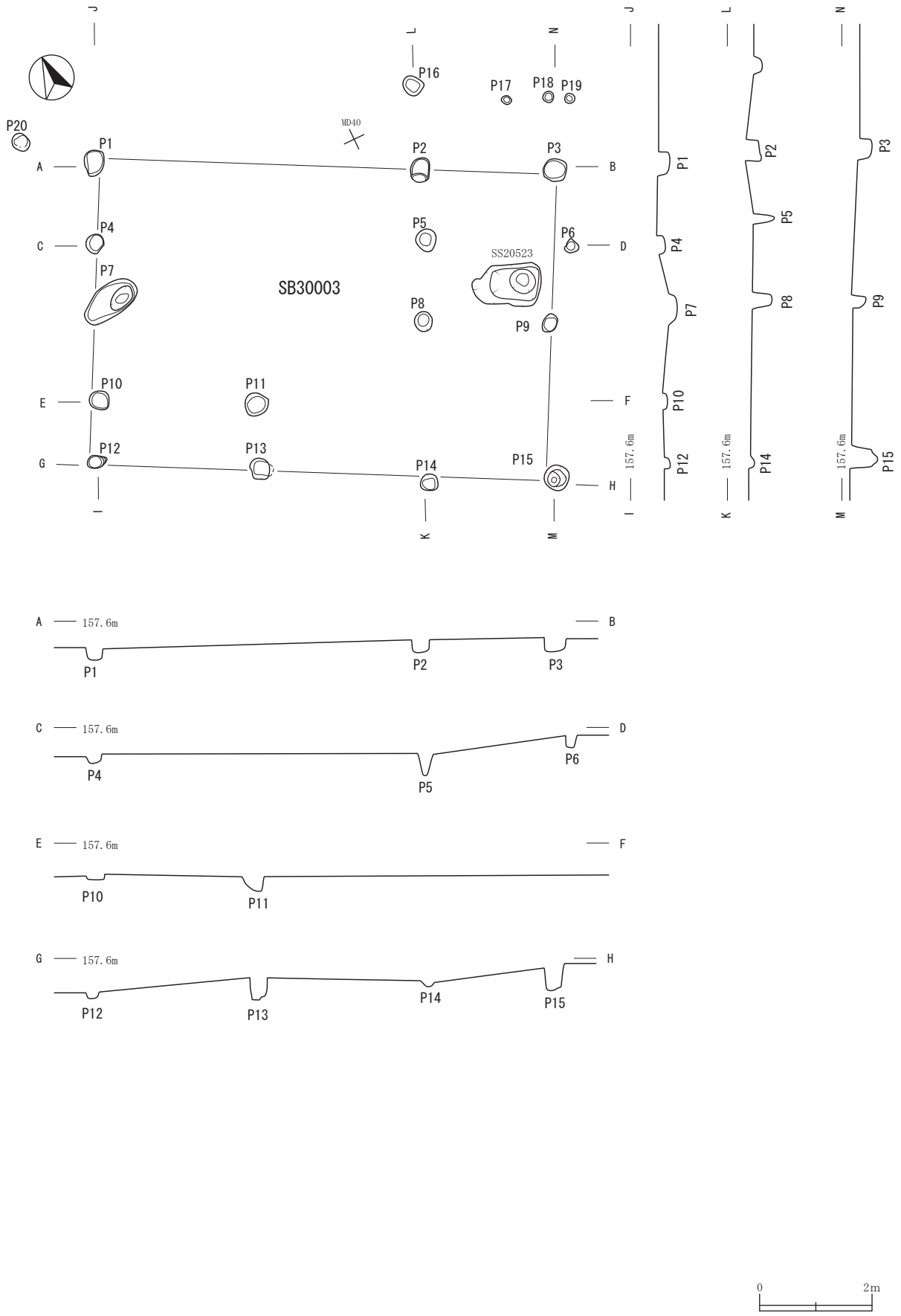

第138図　古代・中世　掘立柱建物跡(34)　(SB30003)

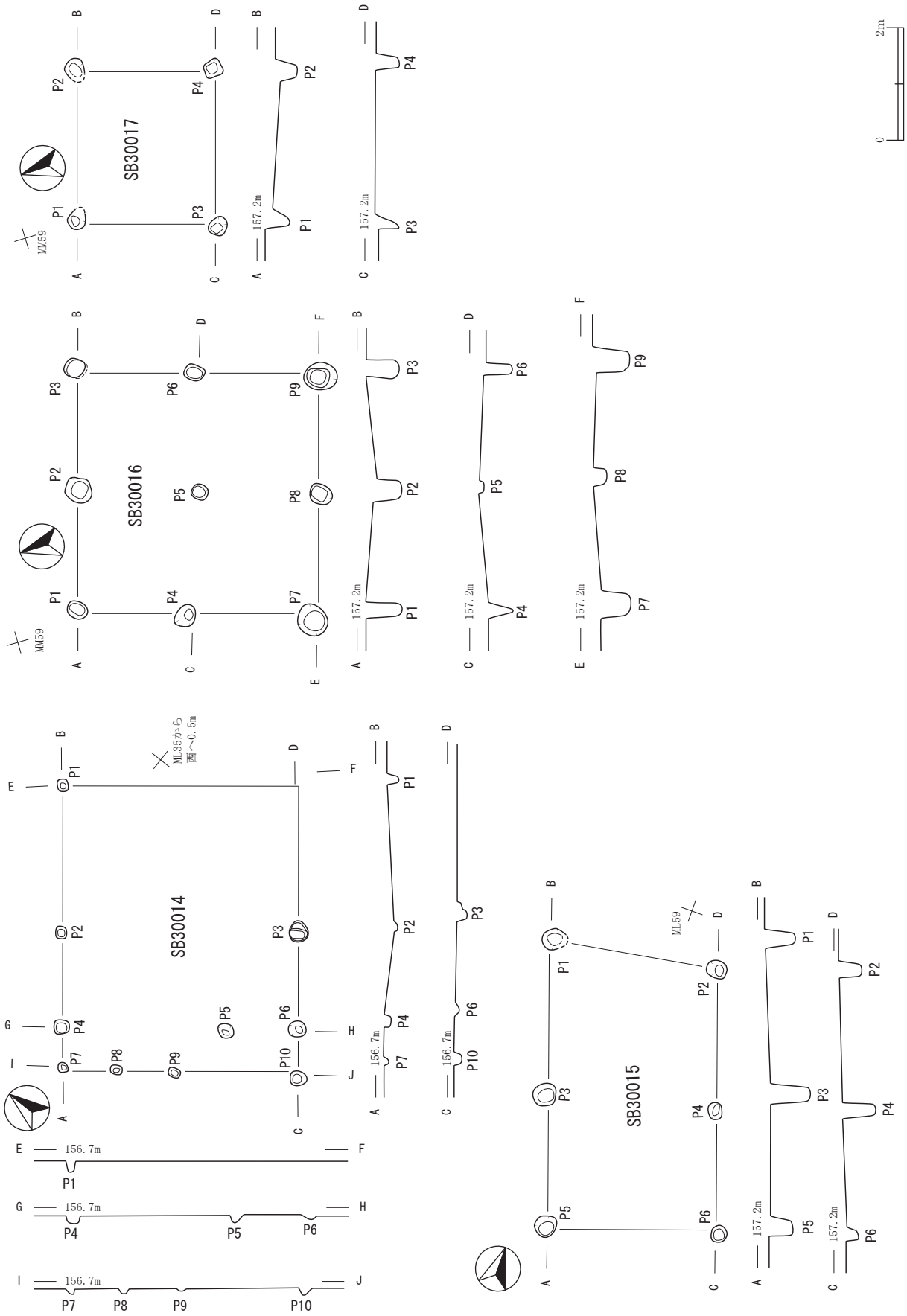

第139図　古代・中世　掘立柱建物跡(35)　(SB30014・30015・30016・30017)

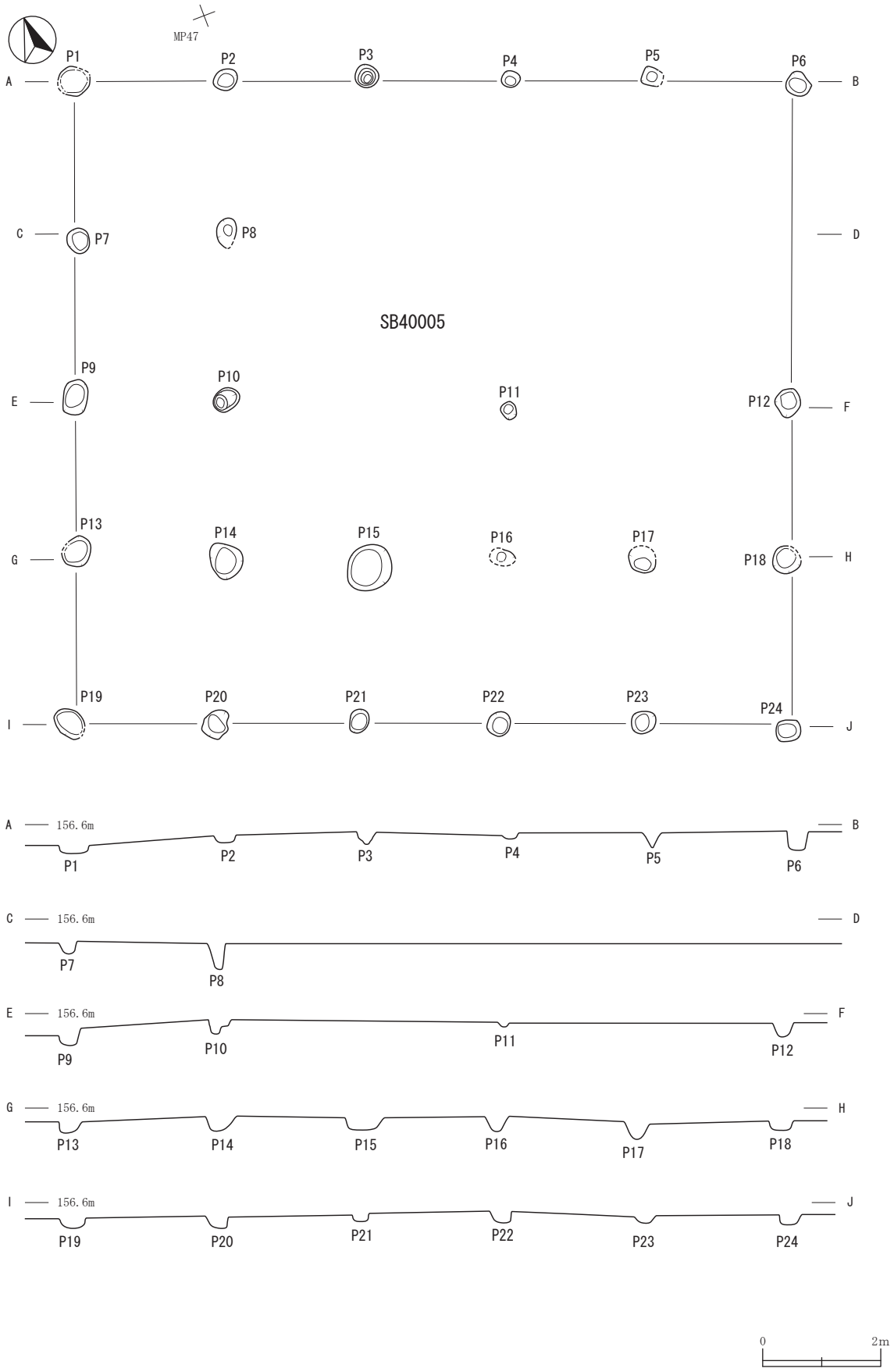

第140図　古代・中世　掘立柱建物跡(36)　(SB40005)

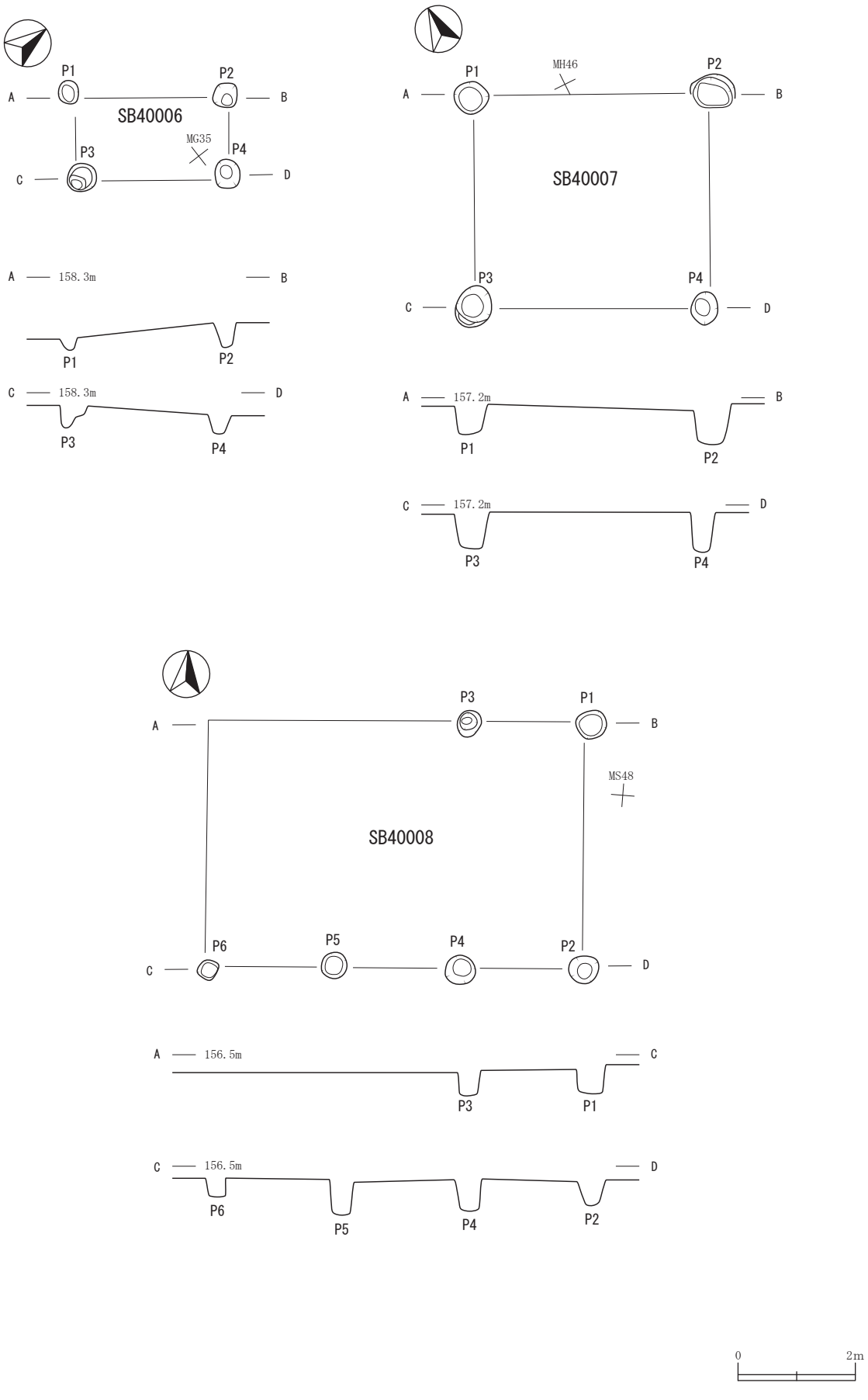

第141図　古代・中世　掘立柱建物跡(37)　(SB40006・40007・40008)

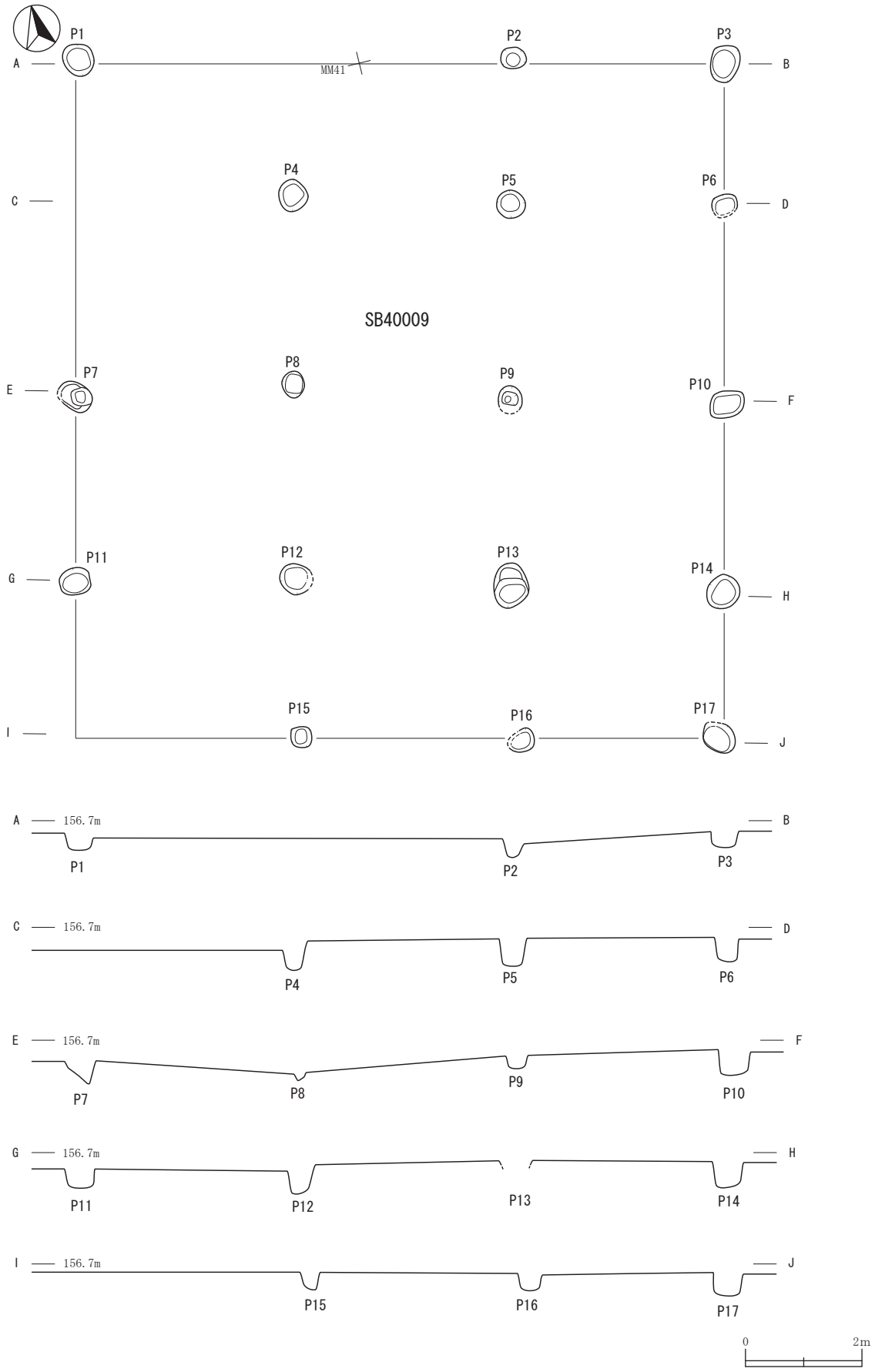

第142図　古代・中世　掘立柱建物跡(38)　(SB40009)

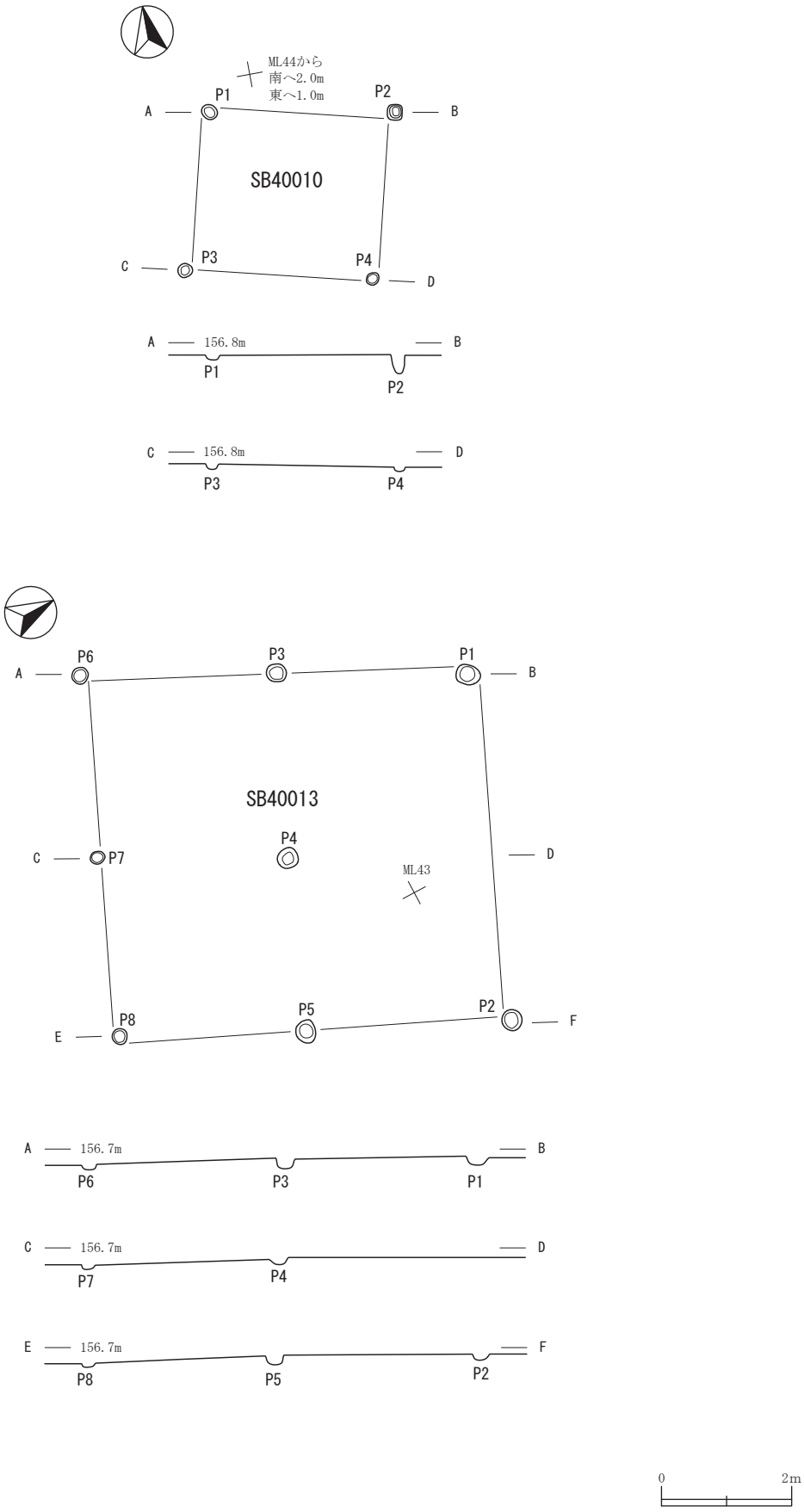

第143図　古代・中世　掘立柱建物跡(39)　(SB40010・40013)

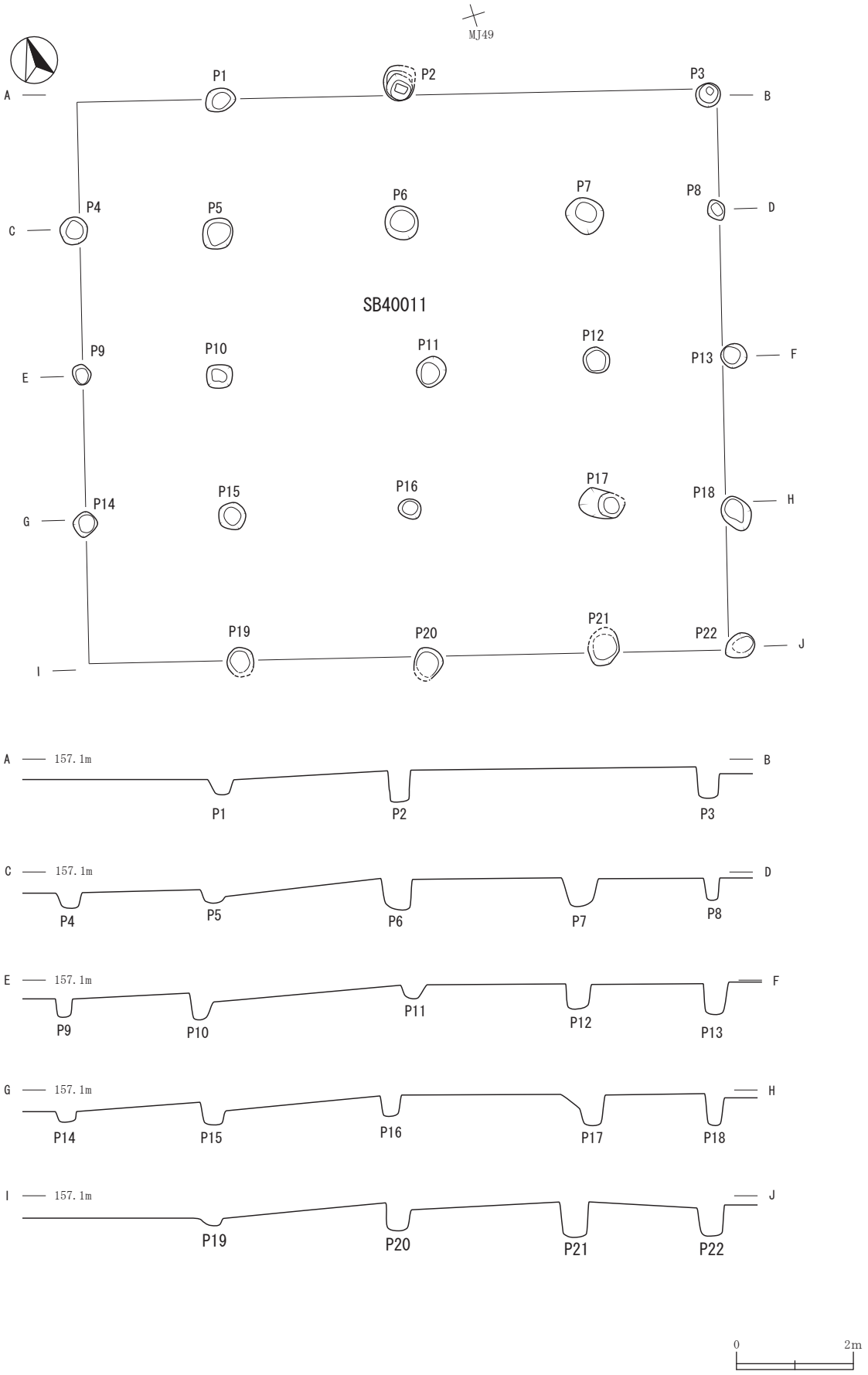

第144図　古代・中世　掘立柱建物跡(40)　(SB40011)

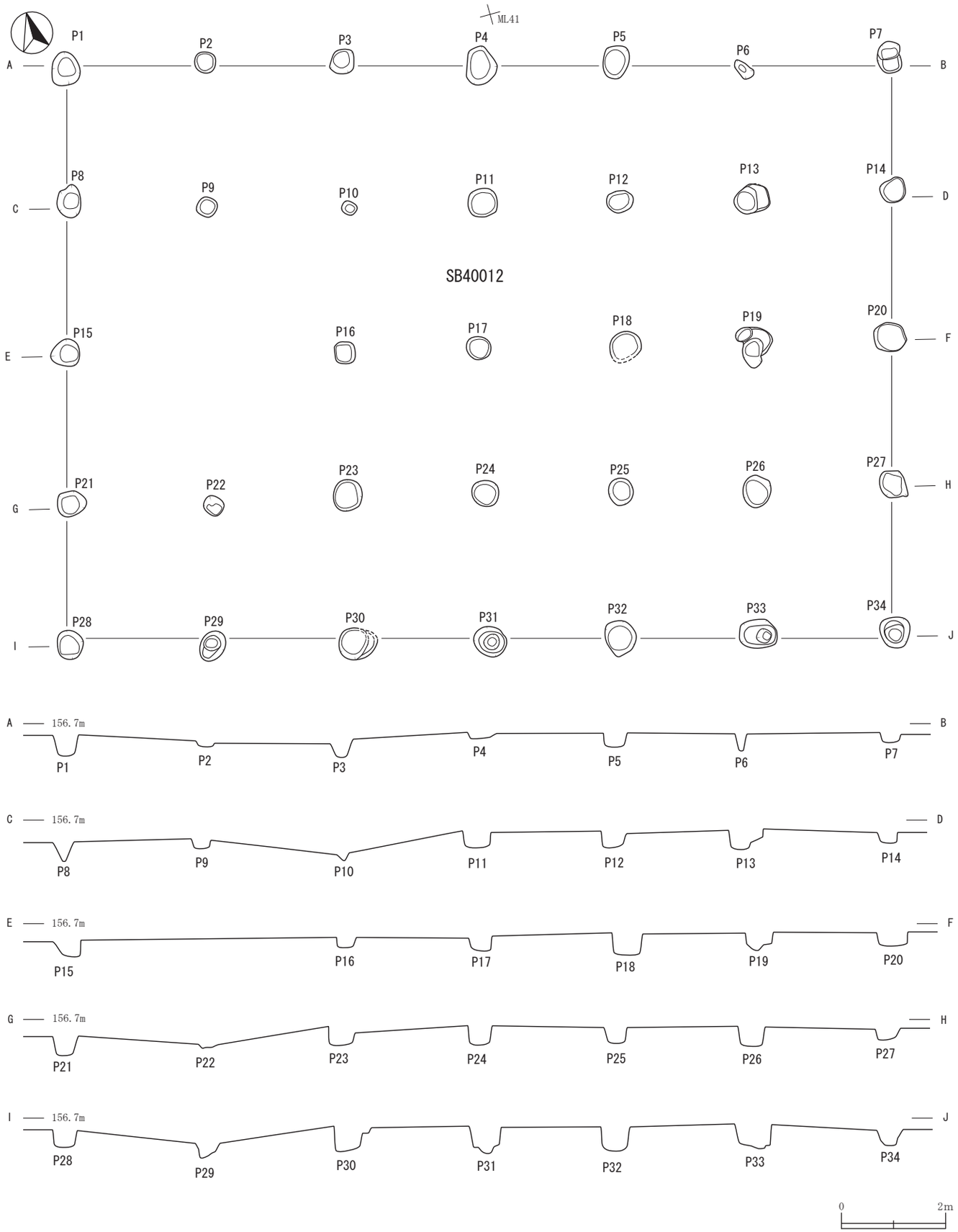

第145図　古代・中世　掘立柱建物跡(41)　(SB40012)

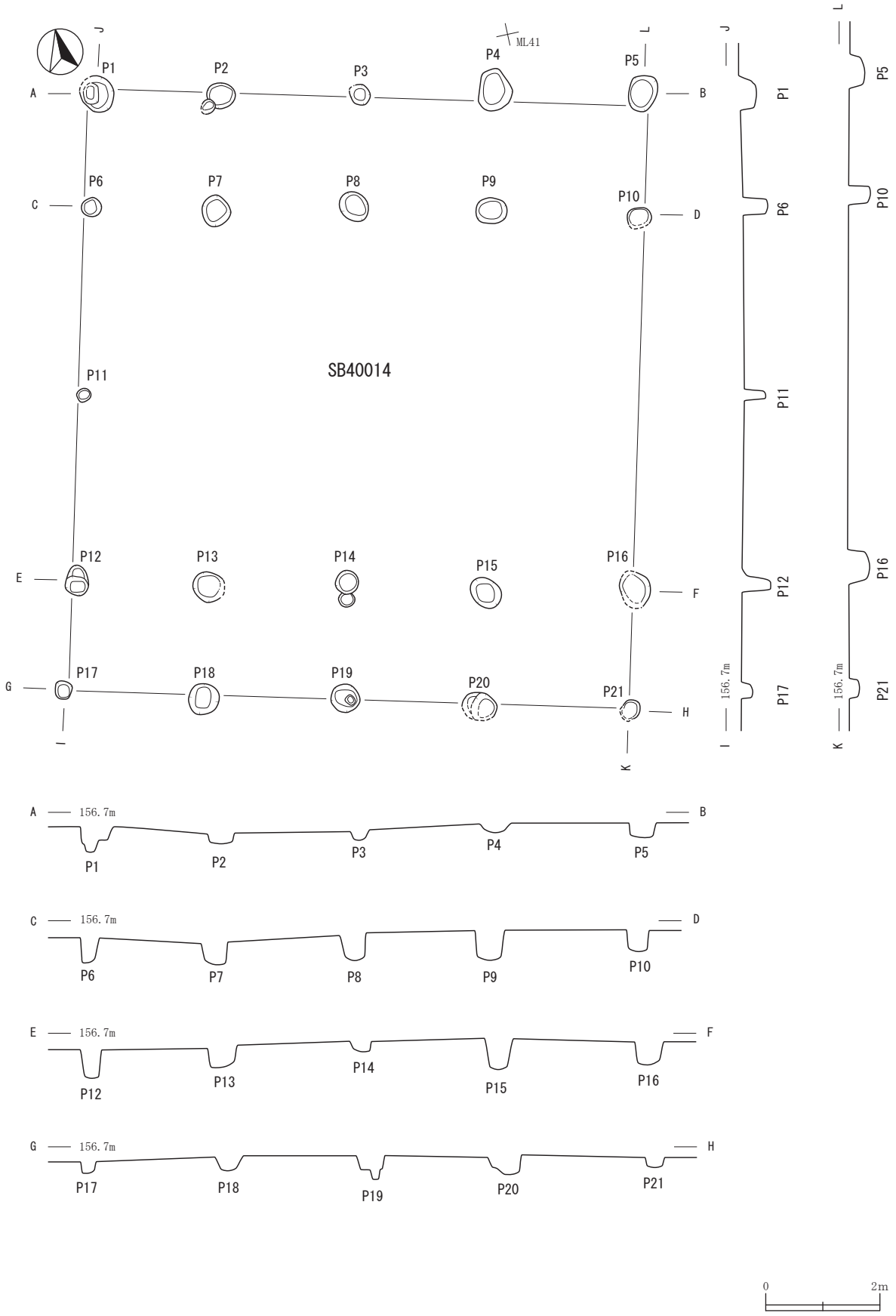

第146図　古代・中世　掘立柱建物跡(42)　(SB40014)

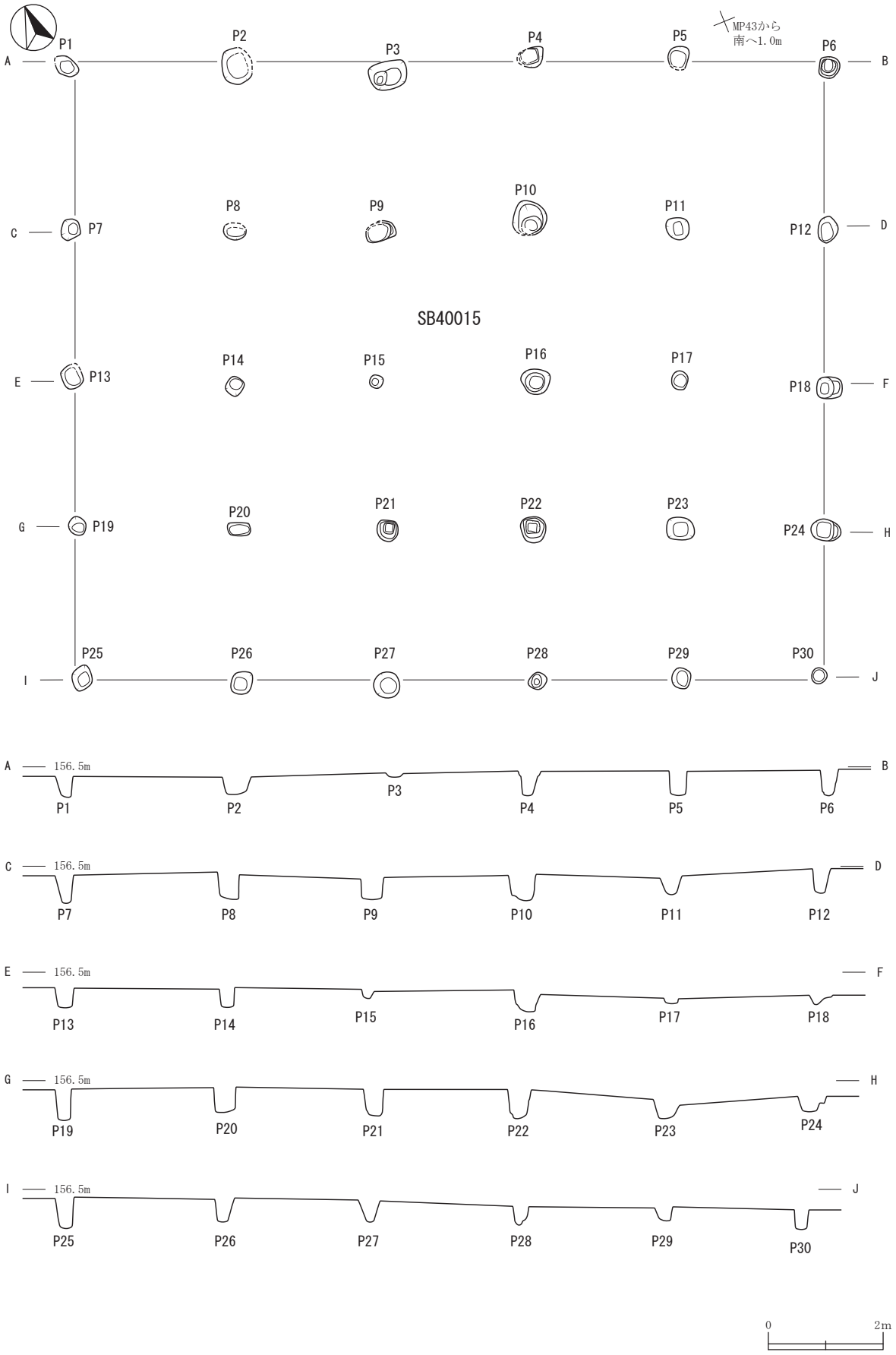

第147図　古代・中世　掘立柱建物跡(43)　(SB40015)

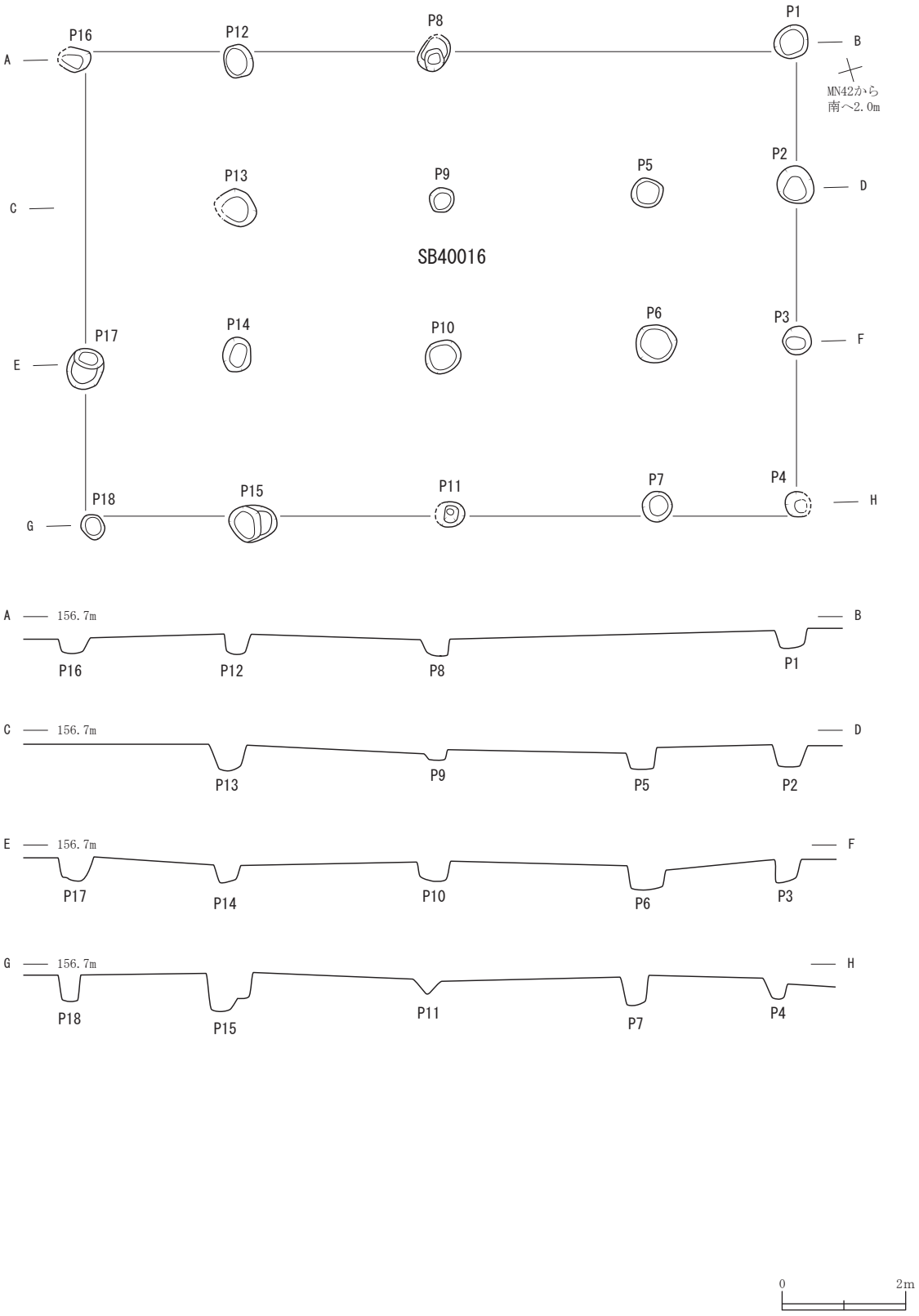

第148図　古代・中世　掘立柱建物跡(44)　(SB40016)

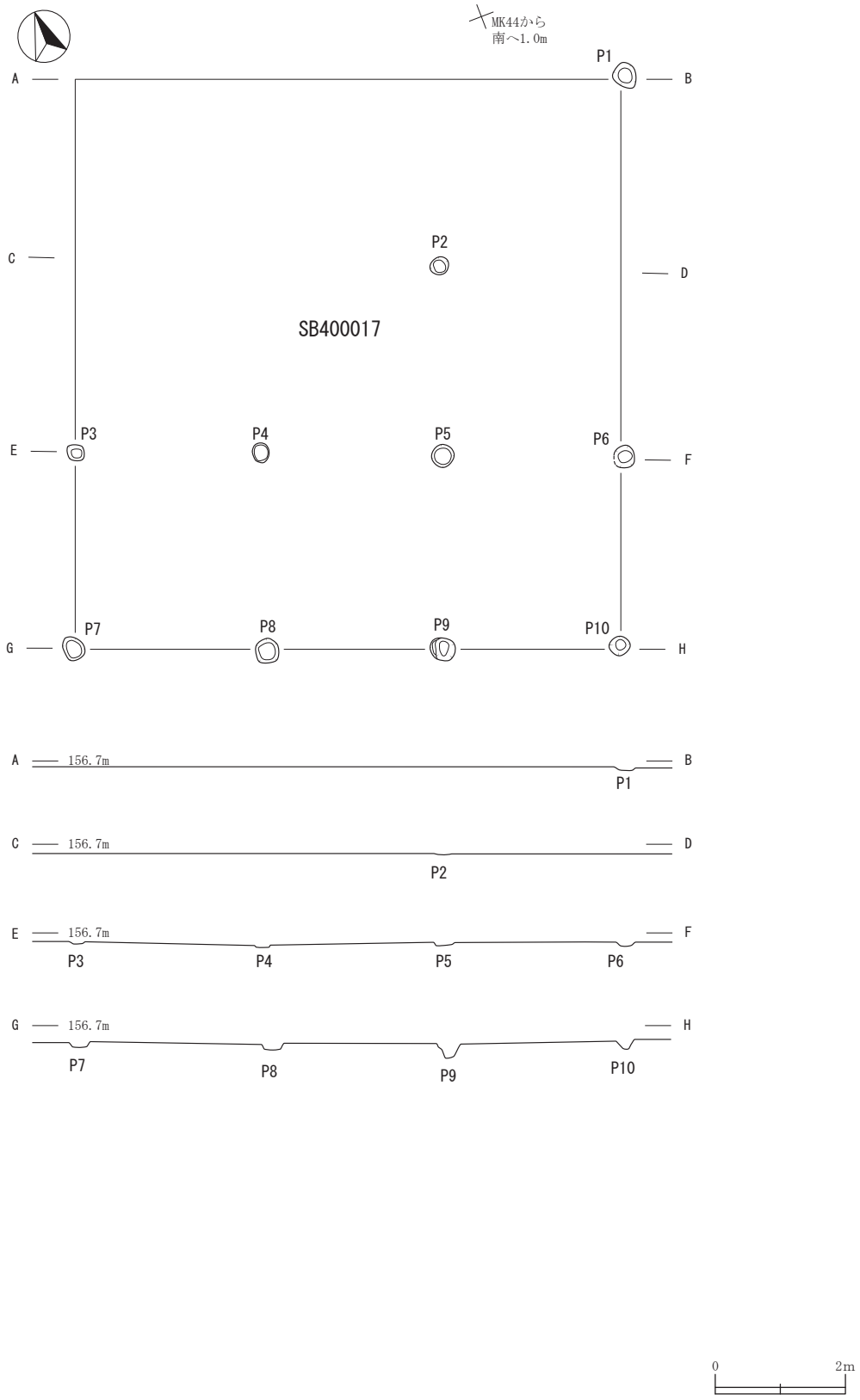

第149図　古代・中世　掘立柱建物跡(45)　(SB40017)

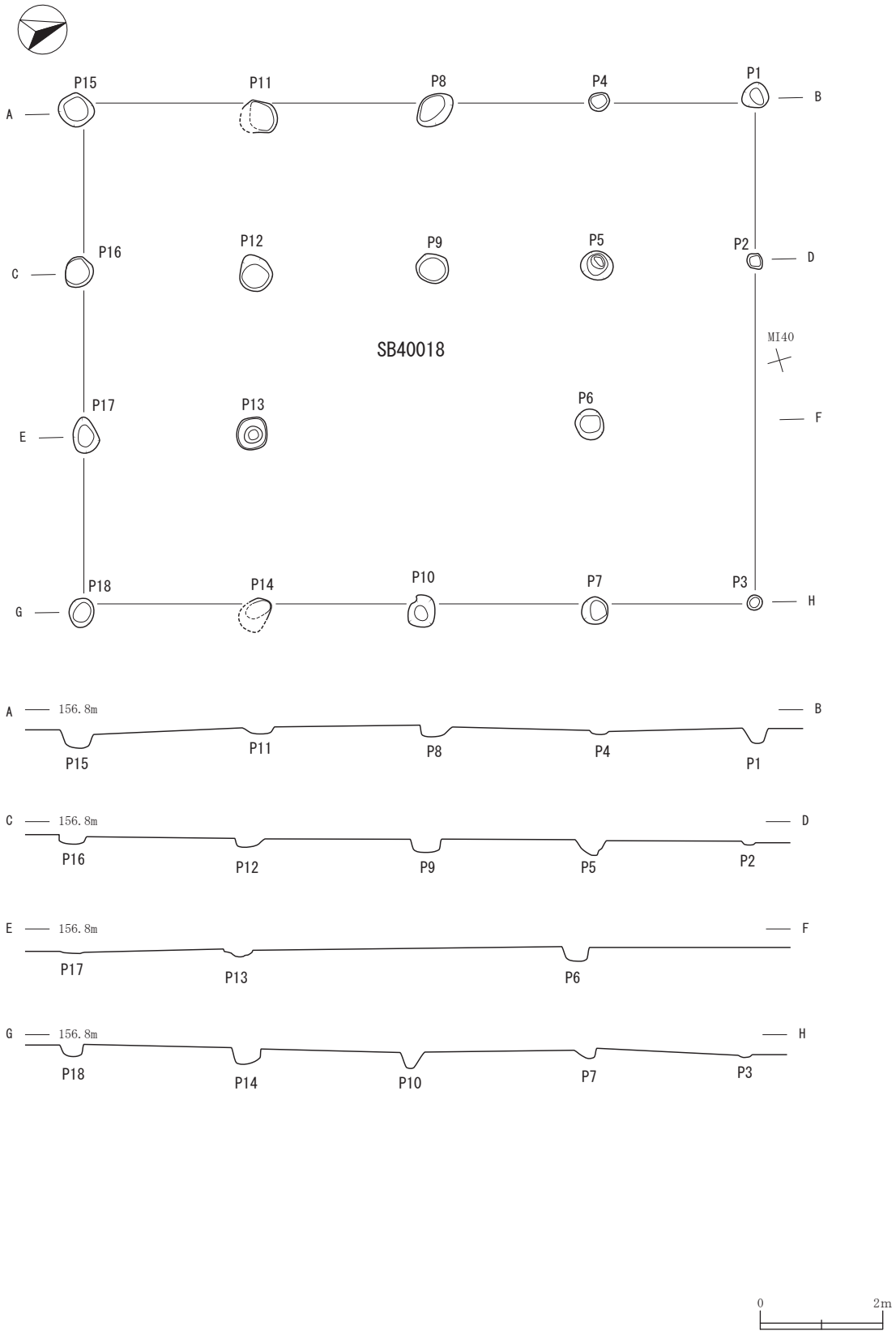

第150図　古代・中世　掘立柱建物跡(46)　(SB40018)

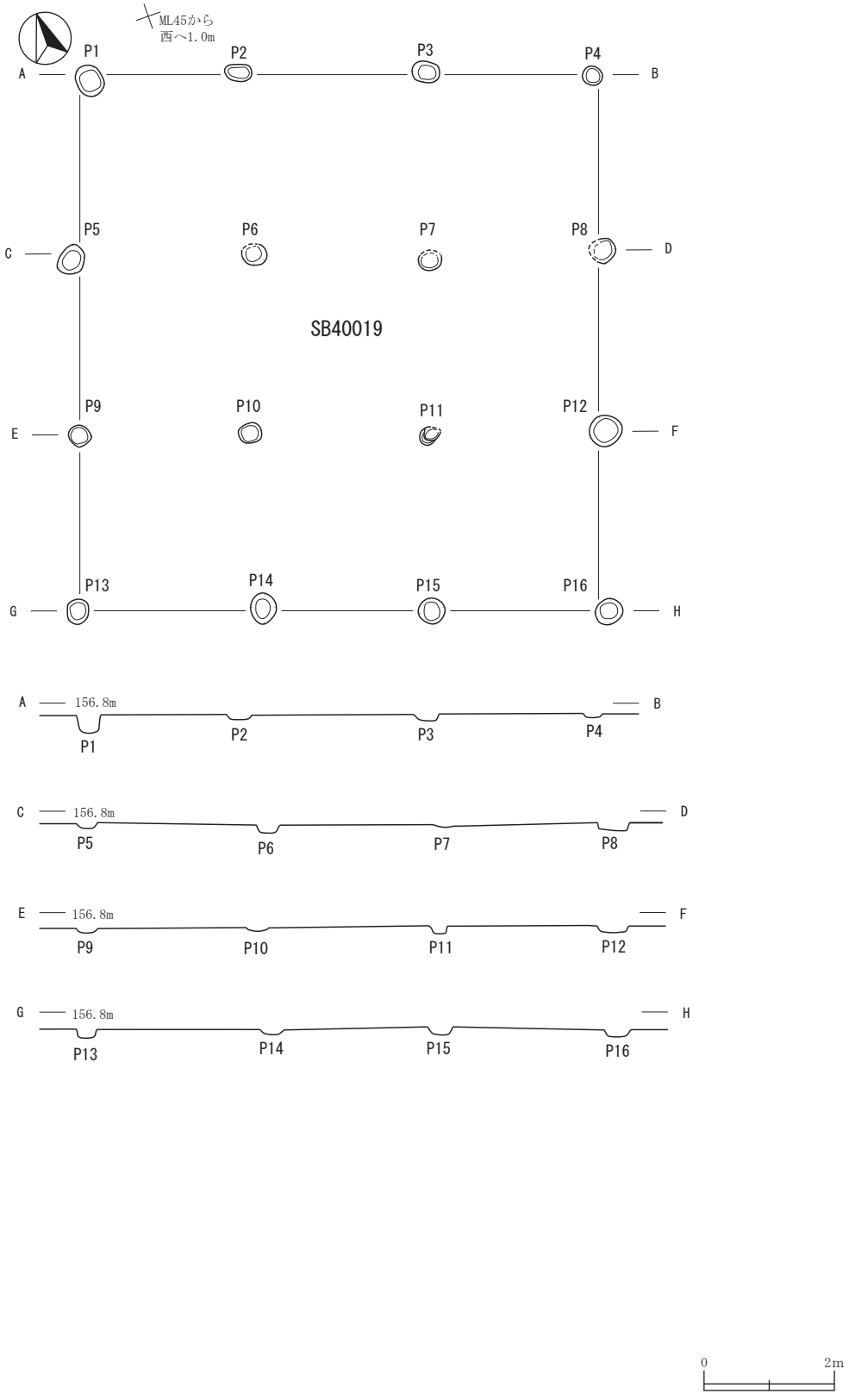

第151図　古代・中世　掘立柱建物跡(47)　(SB40019)

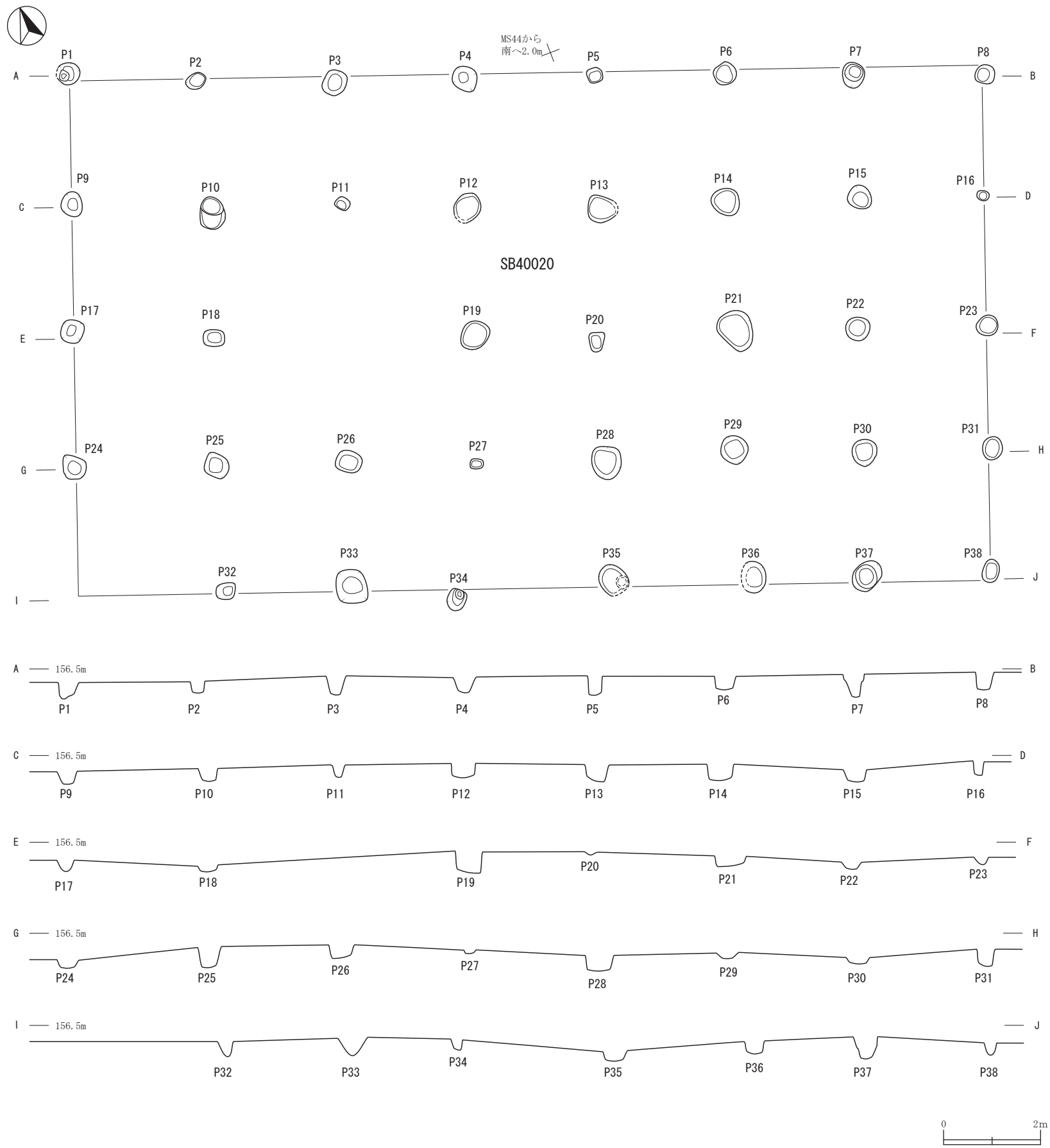

第152図　古代・中世　掘立柱建物跡(48)　(SB40020)

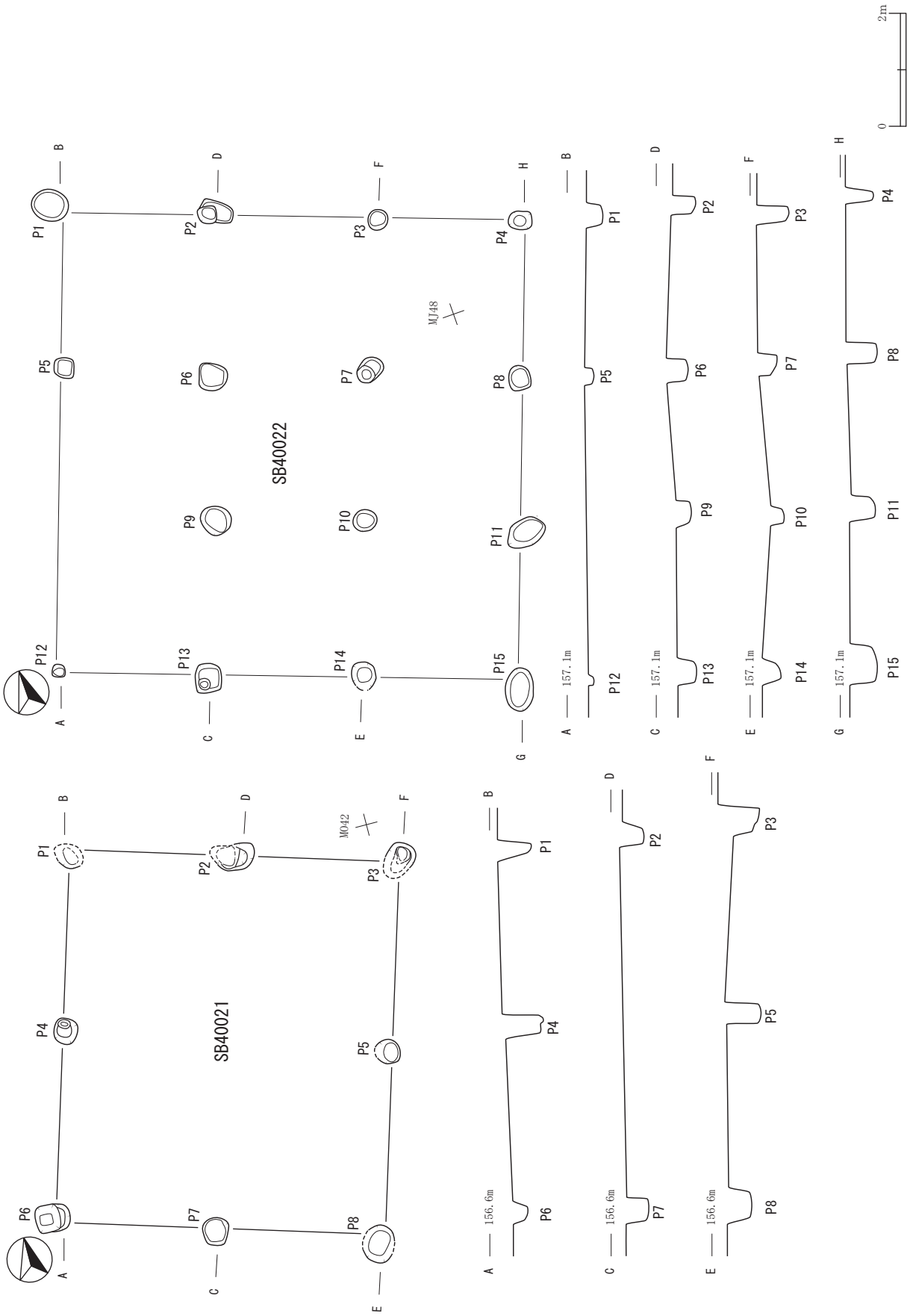

第153図　古代・中世　掘立柱建物跡(49)　(SB40021・40022)

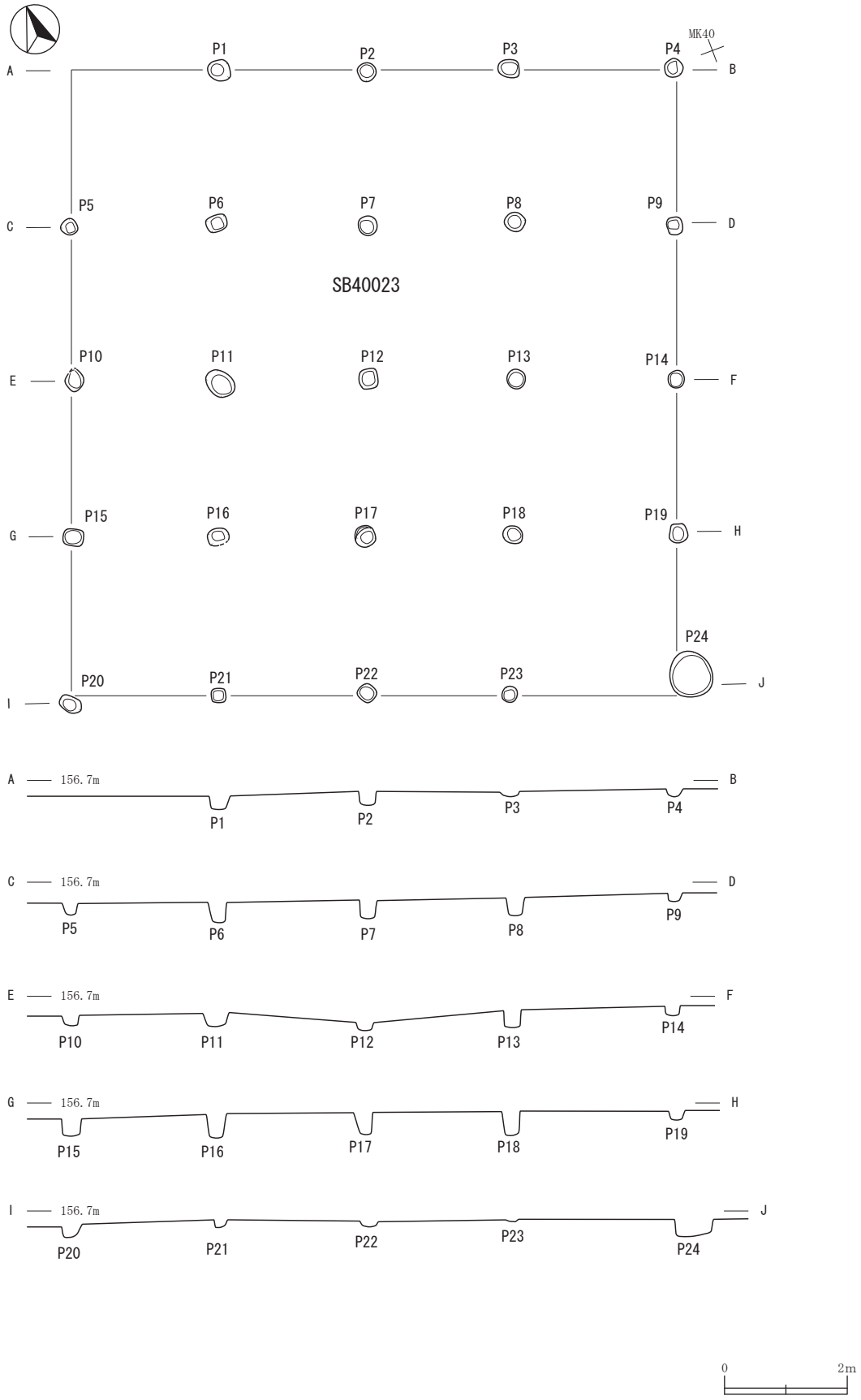

第154図　古代・中世　掘立柱建物跡(50)　(SB40023)

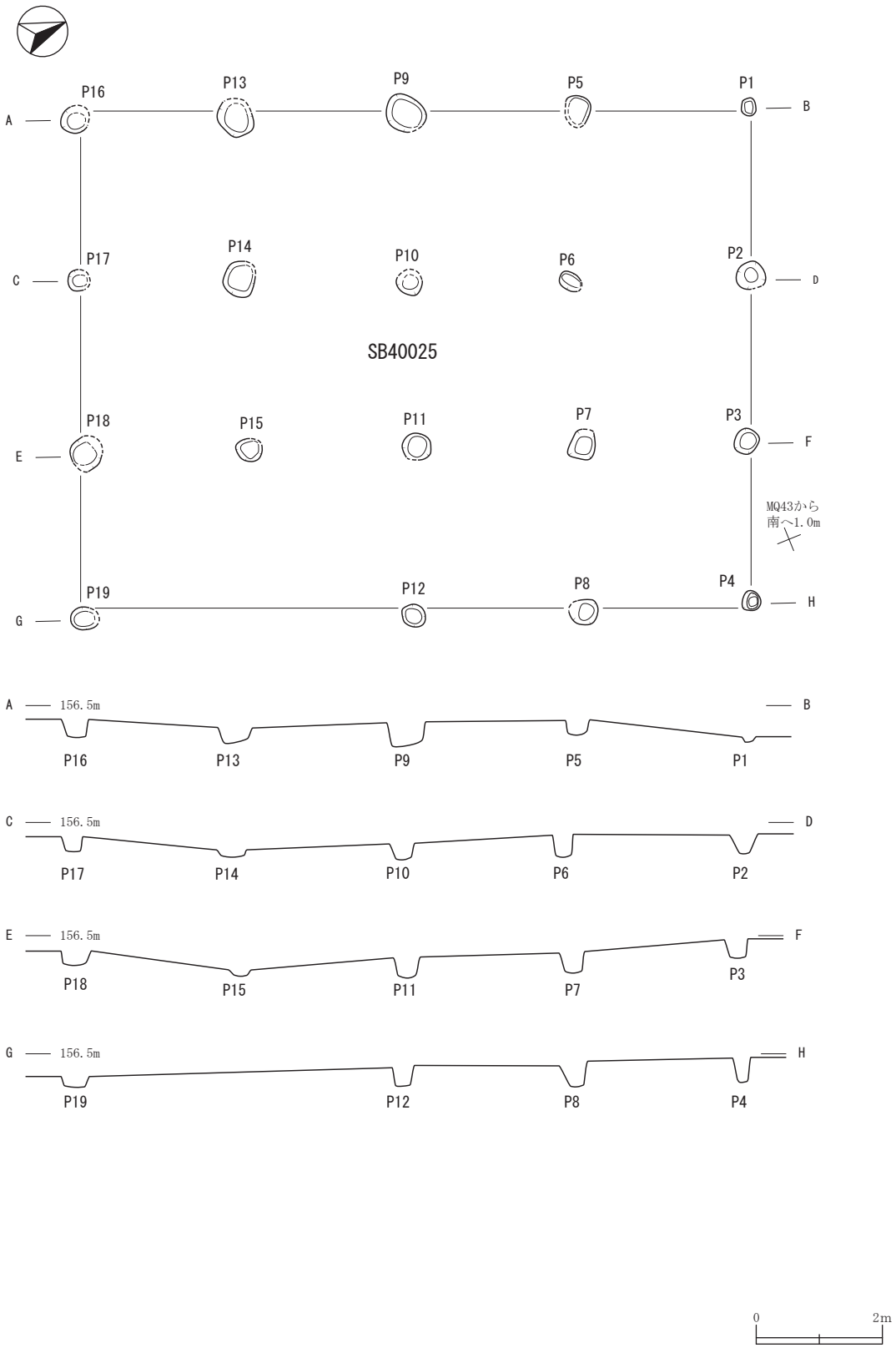

第155図　古代・中世　掘立柱建物跡(51)　(SB40025)

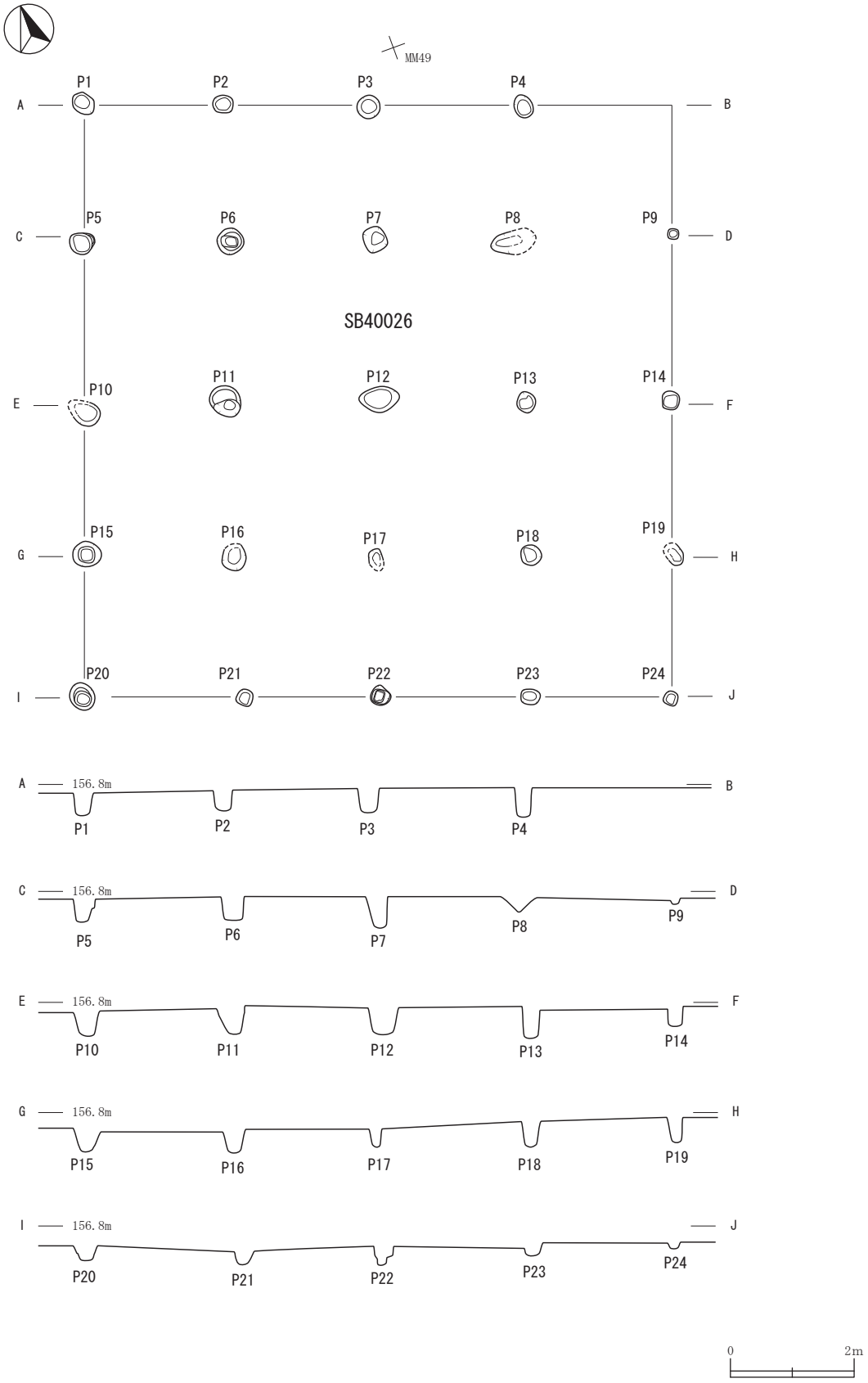

第156図　古代・中世　掘立柱建物跡(52)　(SB40026)

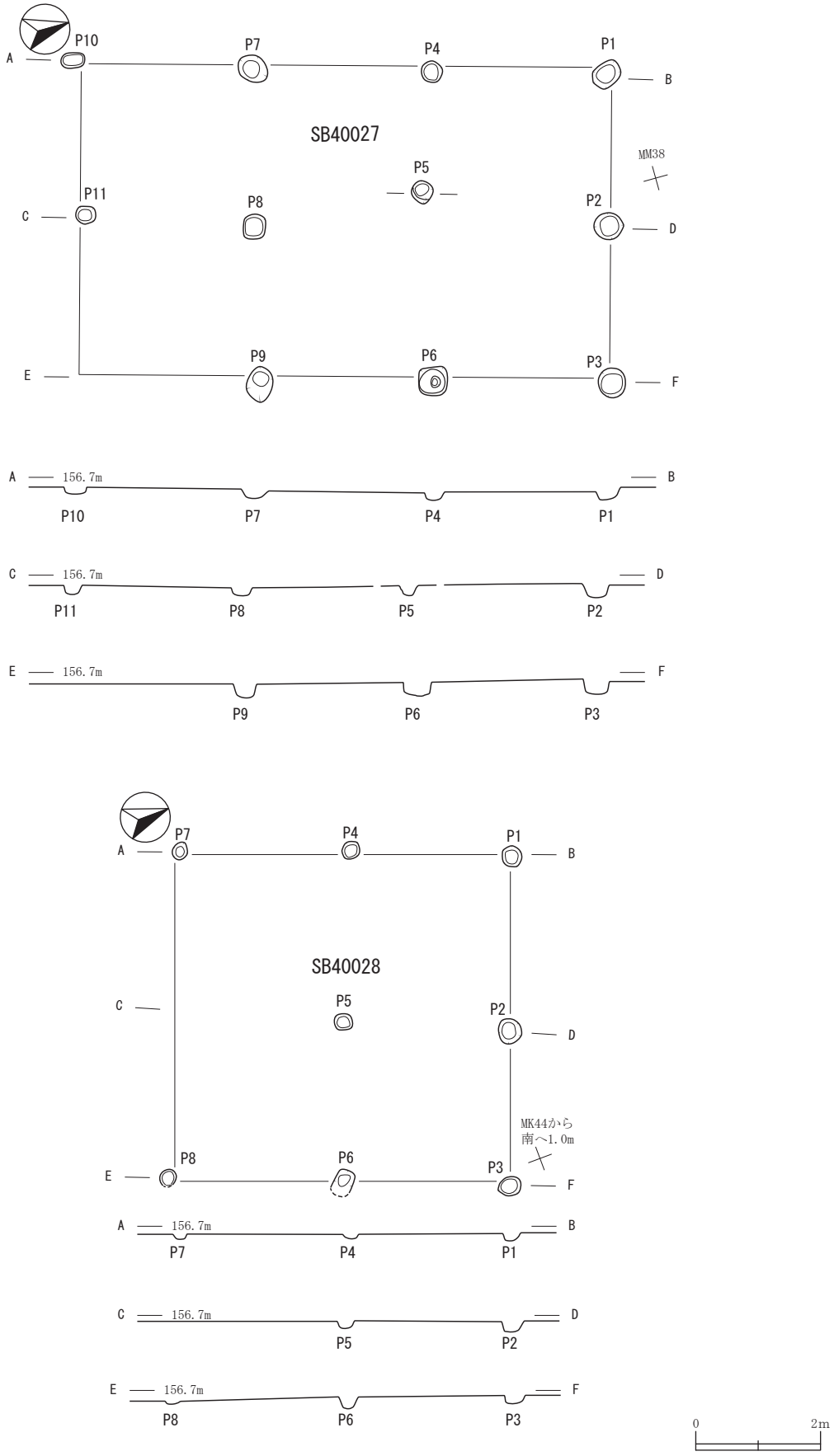

第157図　古代・中世　掘立柱建物跡(53)　(SB40027・40028)

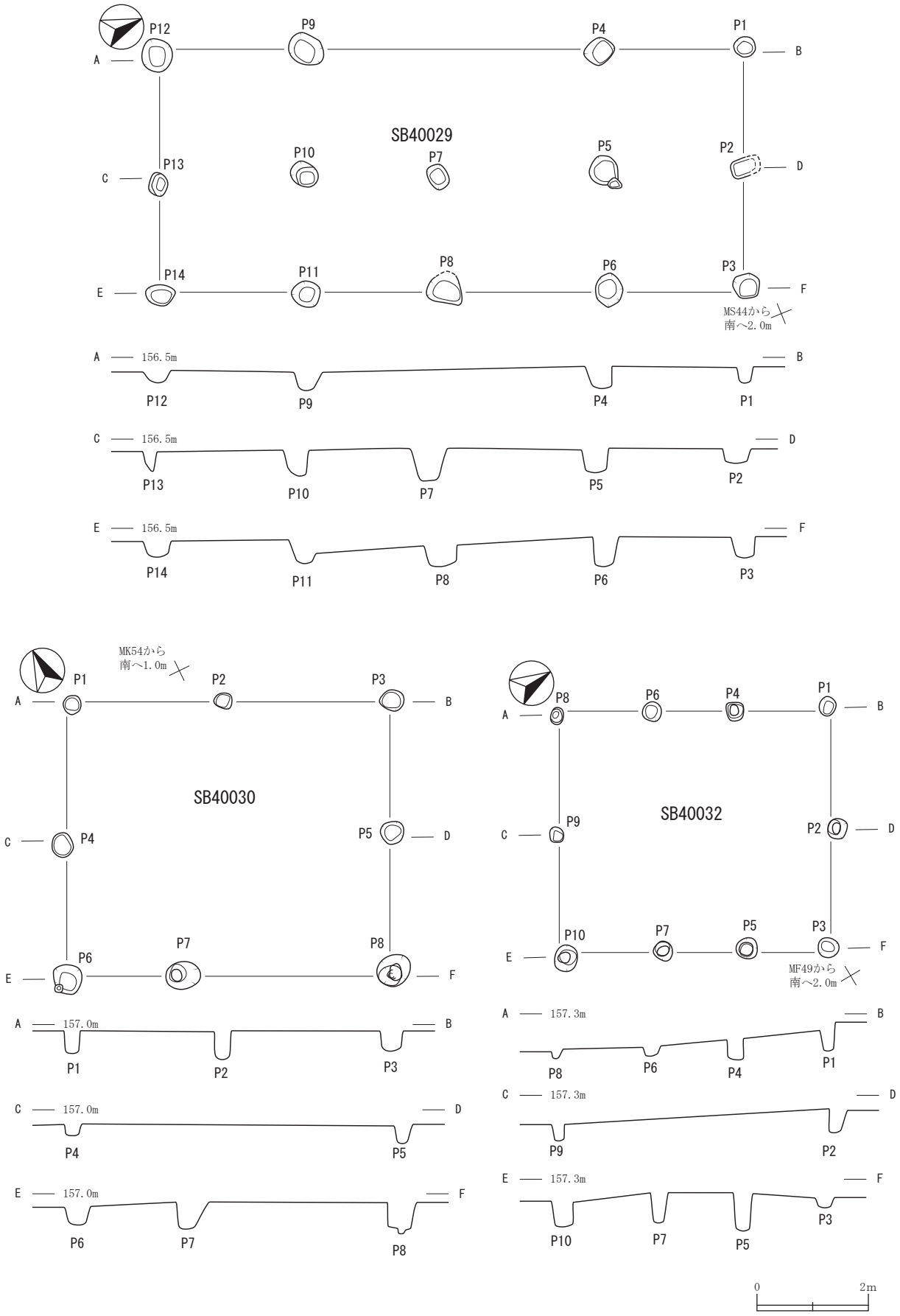

第158図　古代・中世　掘立柱建物跡(54)　(SB40029・40030・40032)

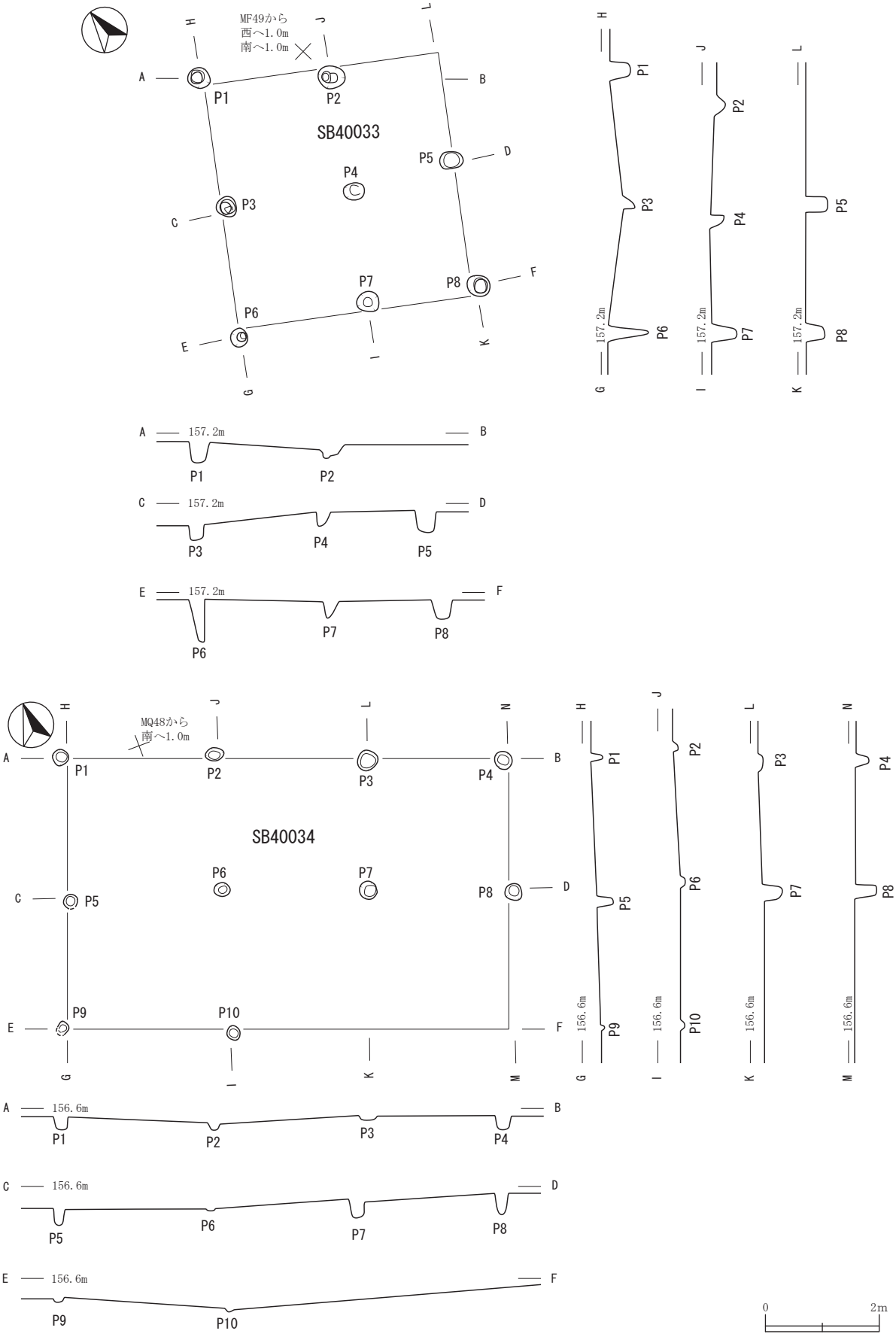

第159図　古代・中世　掘立柱建物跡(55)　(SB40033・40034)

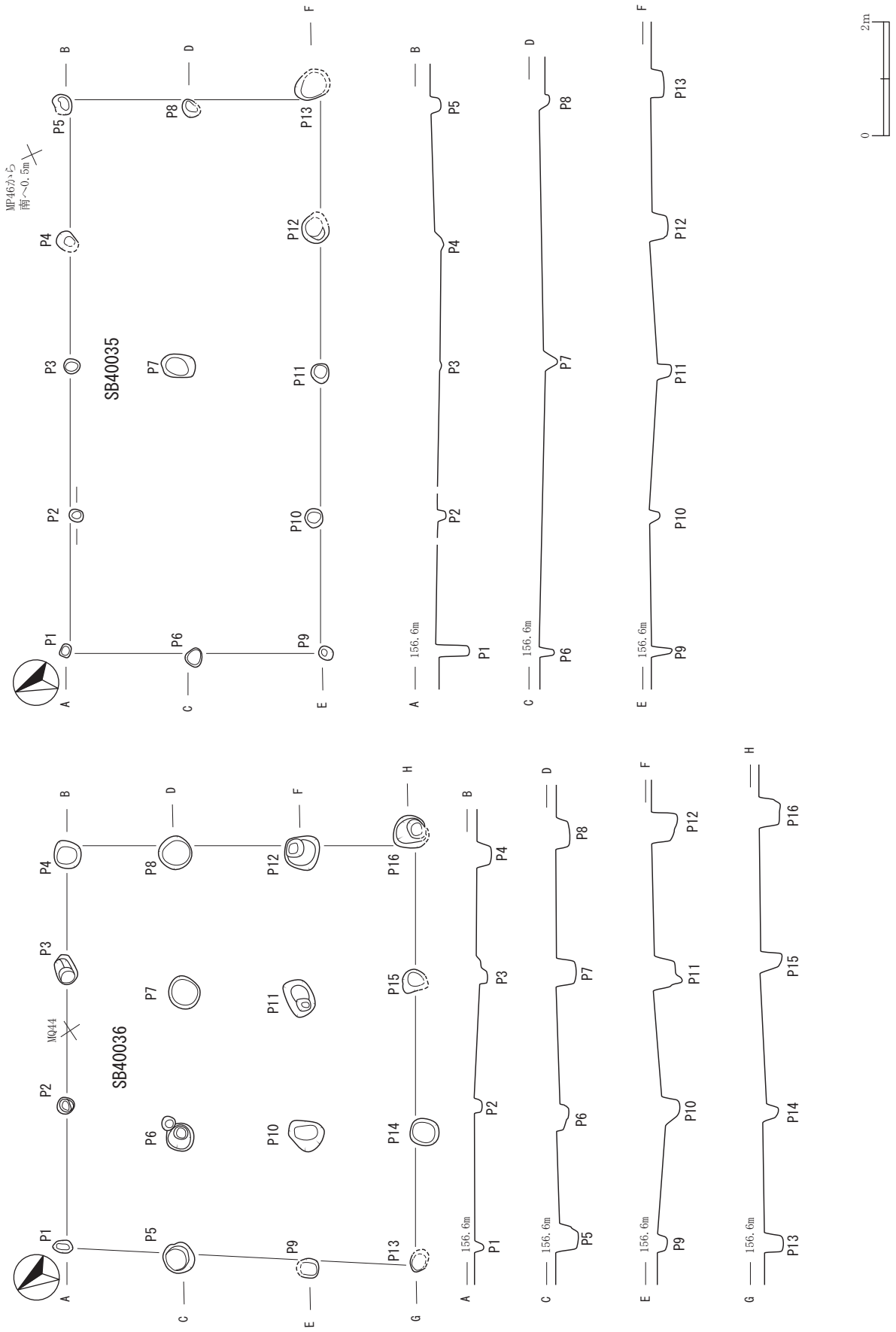

第160図　古代・中世　掘立柱建物跡(56)　(SB40035・40036)

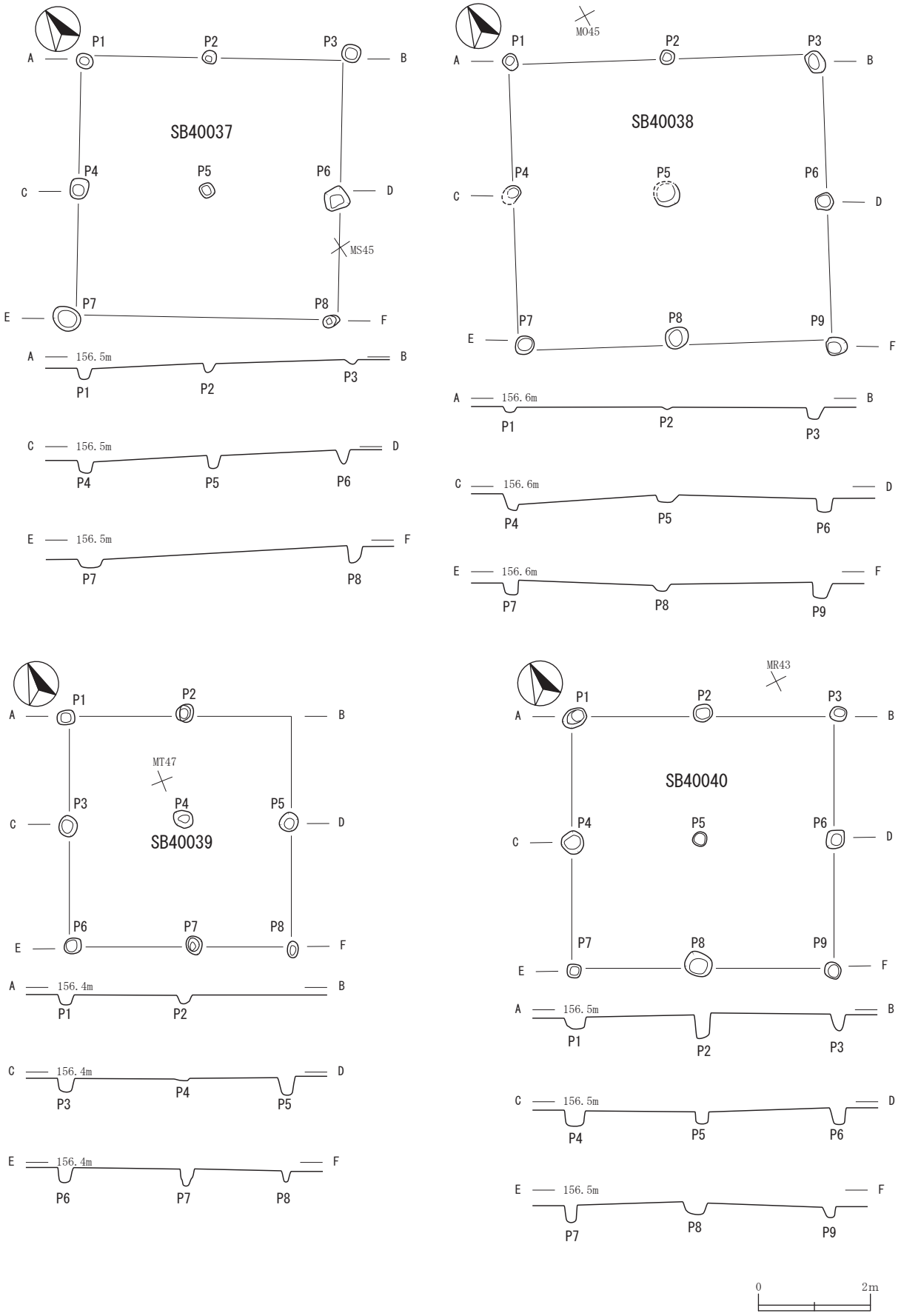

第161図　古代・中世　掘立柱建物跡(57)　(SB40037・40038・40039・40040)

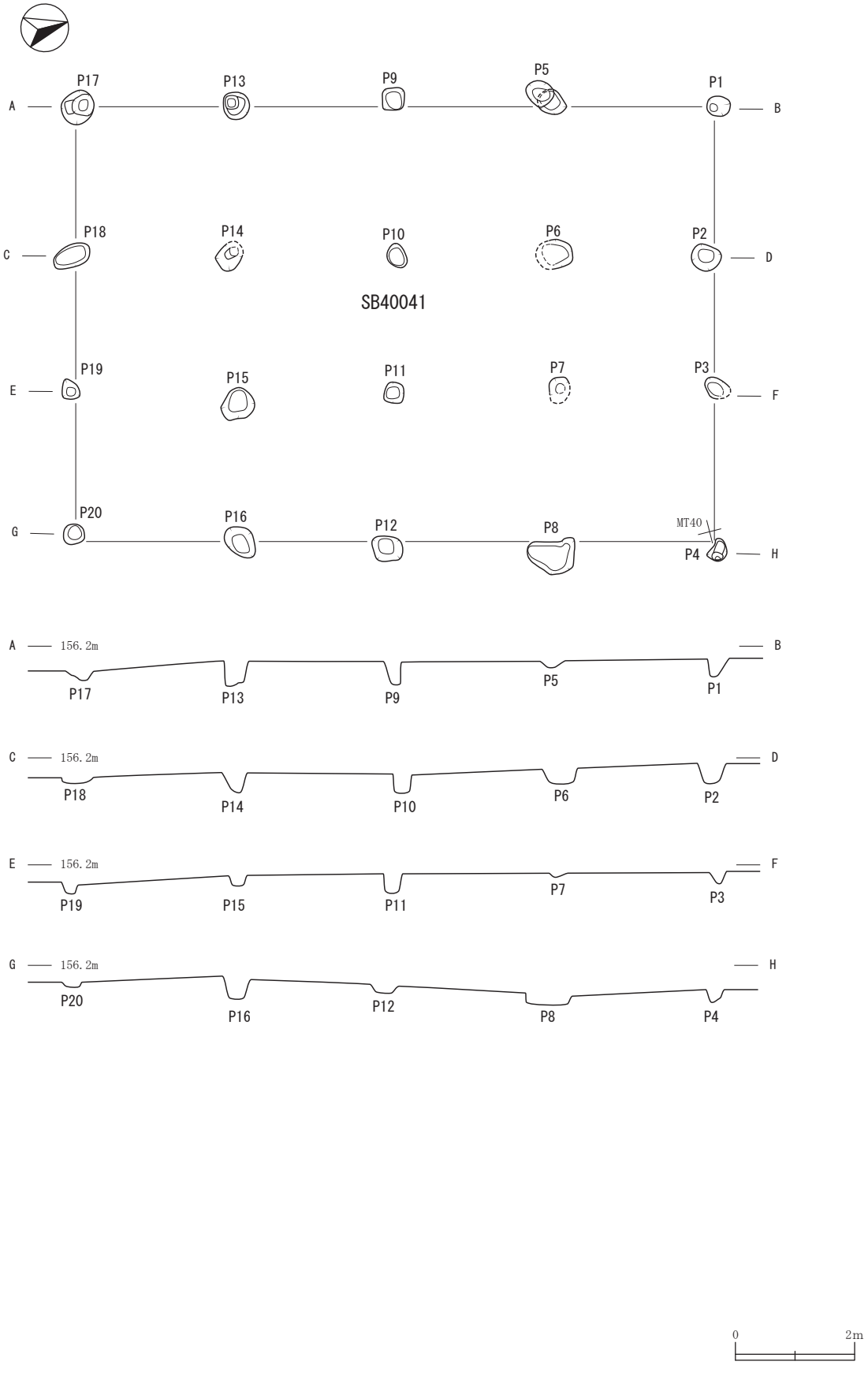

第162図　古代・中世　掘立柱建物跡(58)　(SB40041)

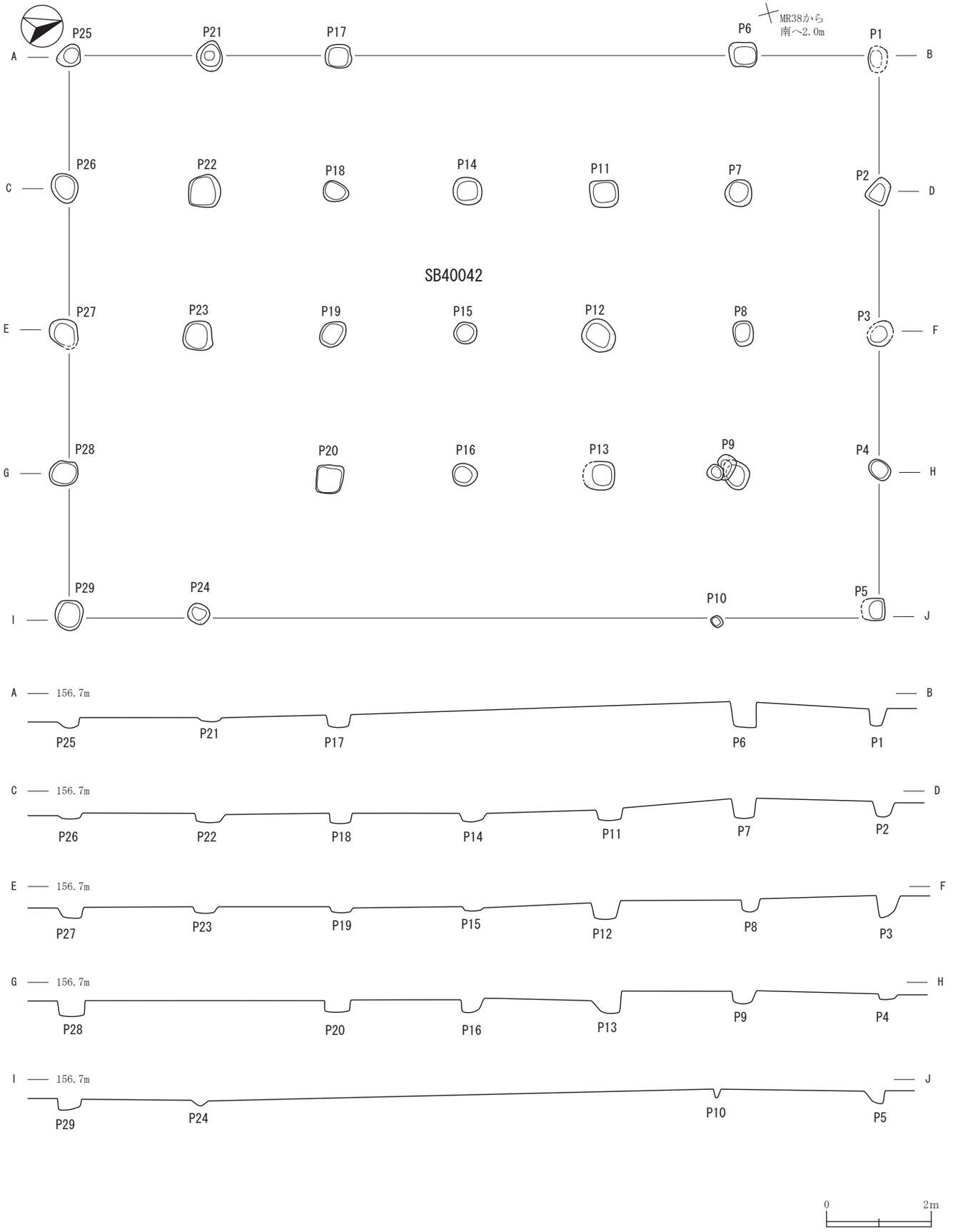

第163図　古代・中世　掘立柱建物跡(59)　(SB40042)

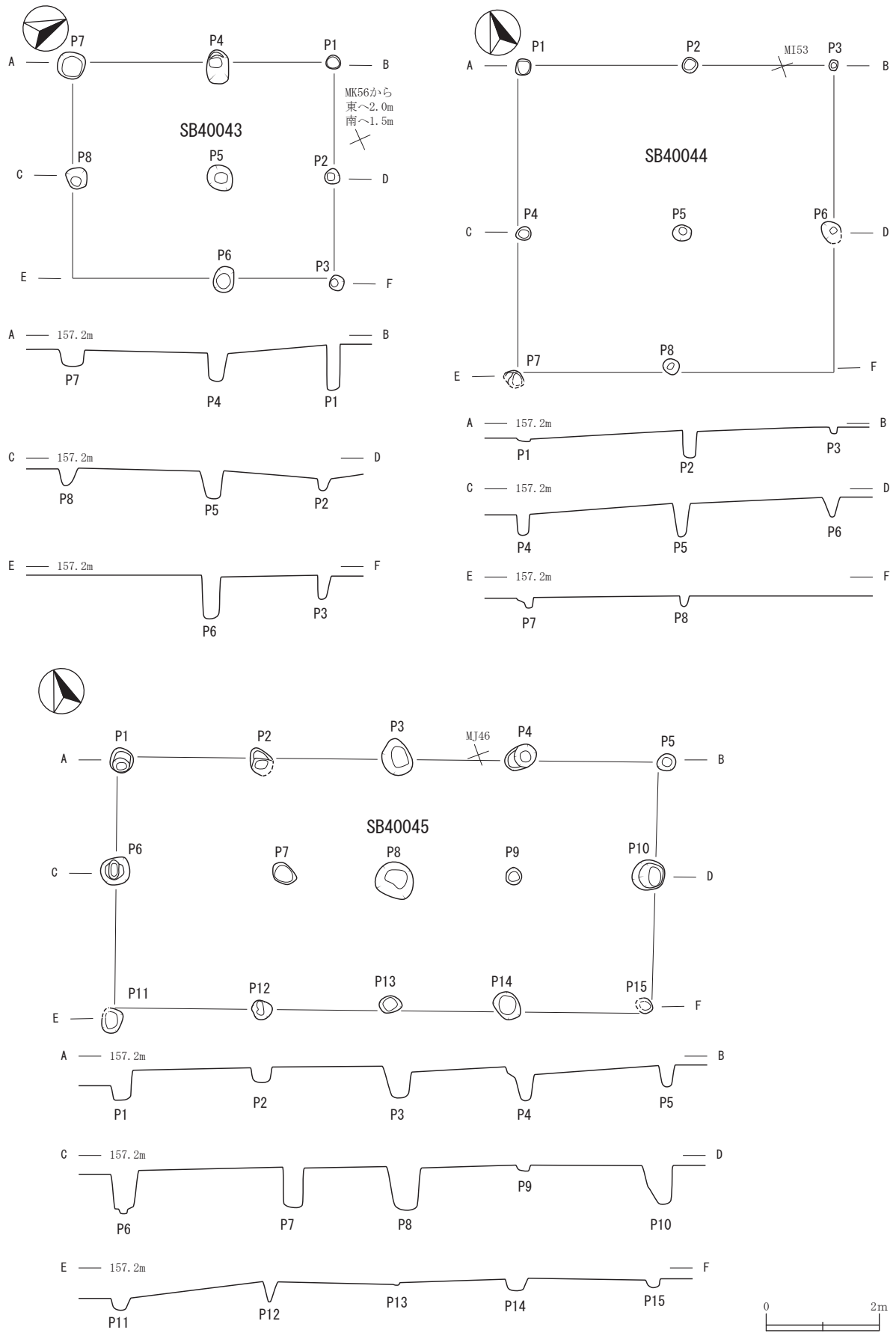

第164図　古代・中世　掘立柱建物跡(60)　(SB40043・40044・40045)

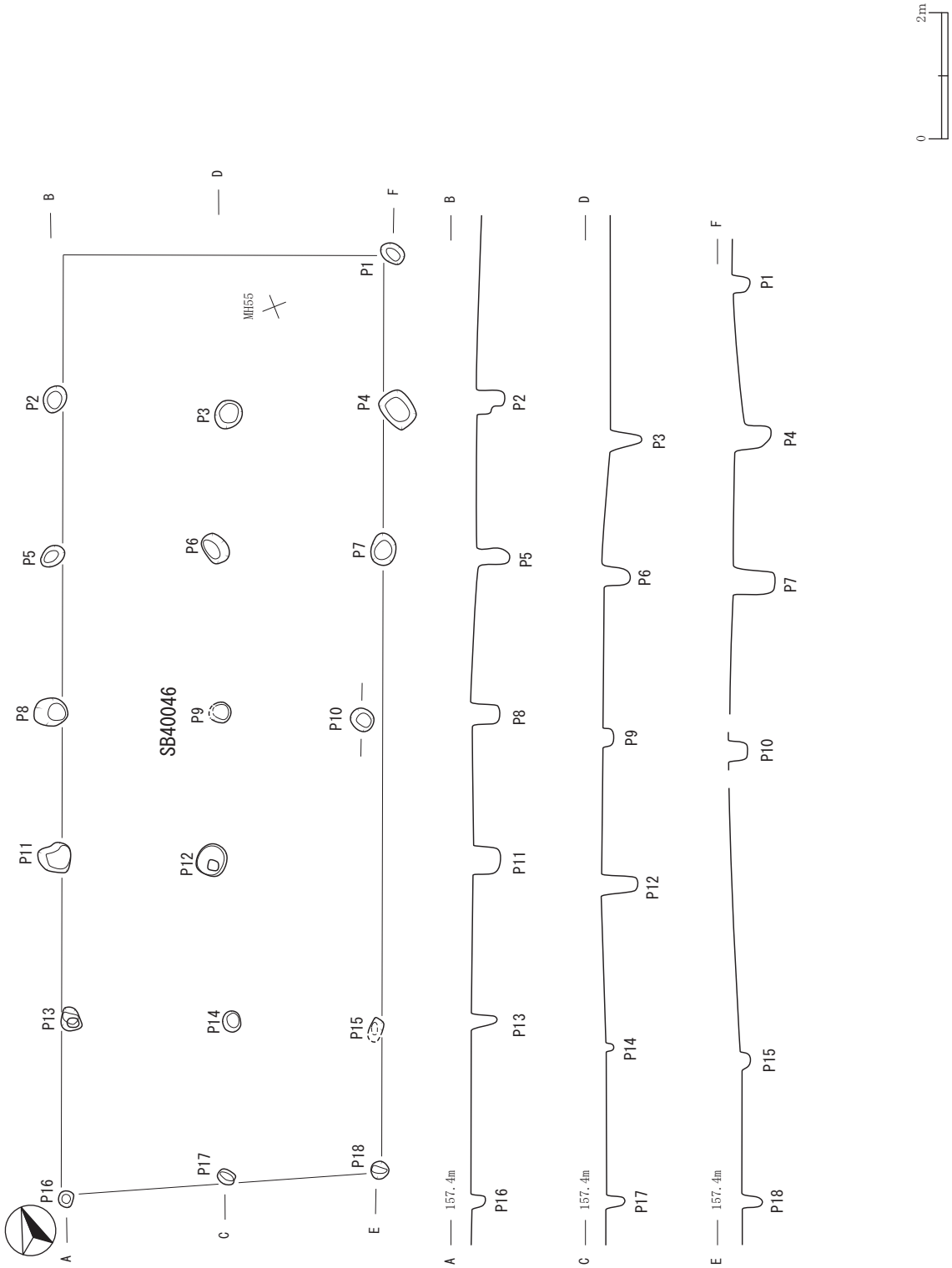

第165図　古代・中世　掘立柱建物跡(61)　(SB40046)

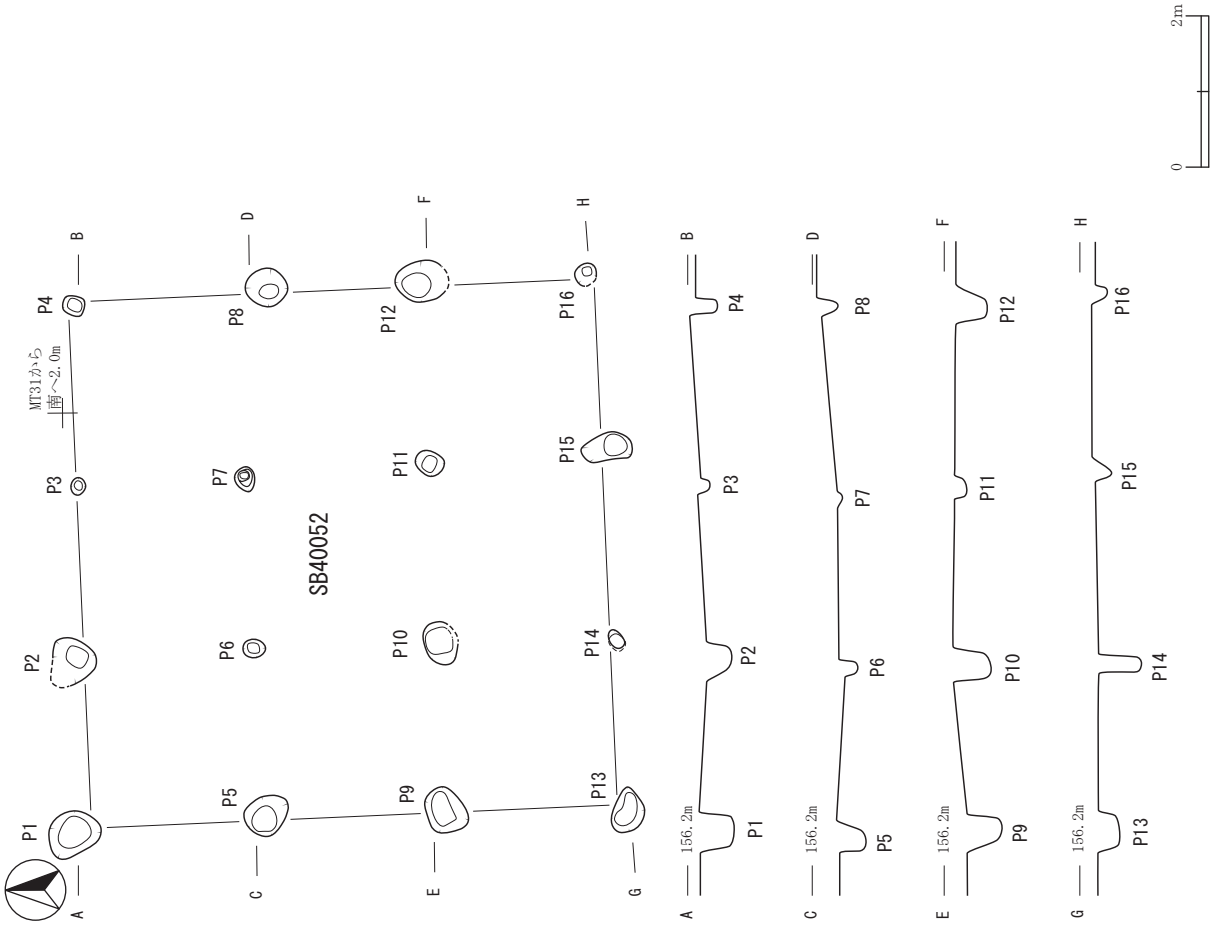

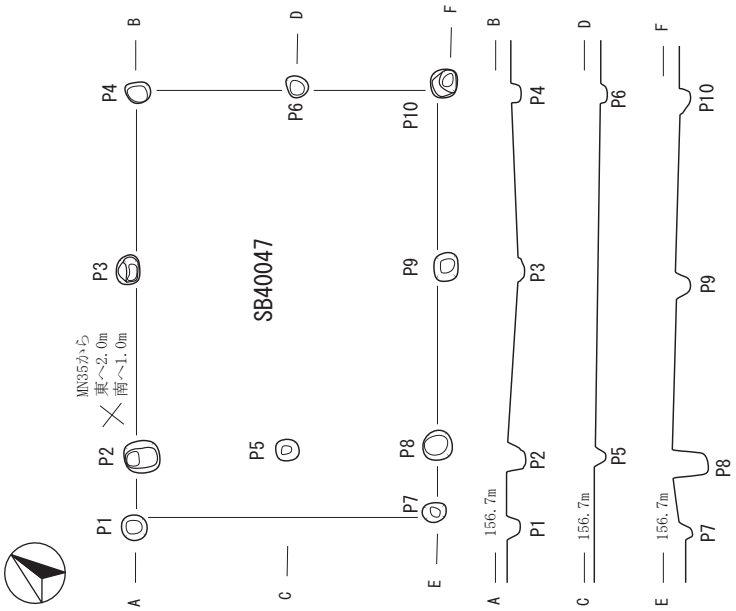

第166図　古代・中世　掘立柱建物跡(62)　(SB40047・40052)

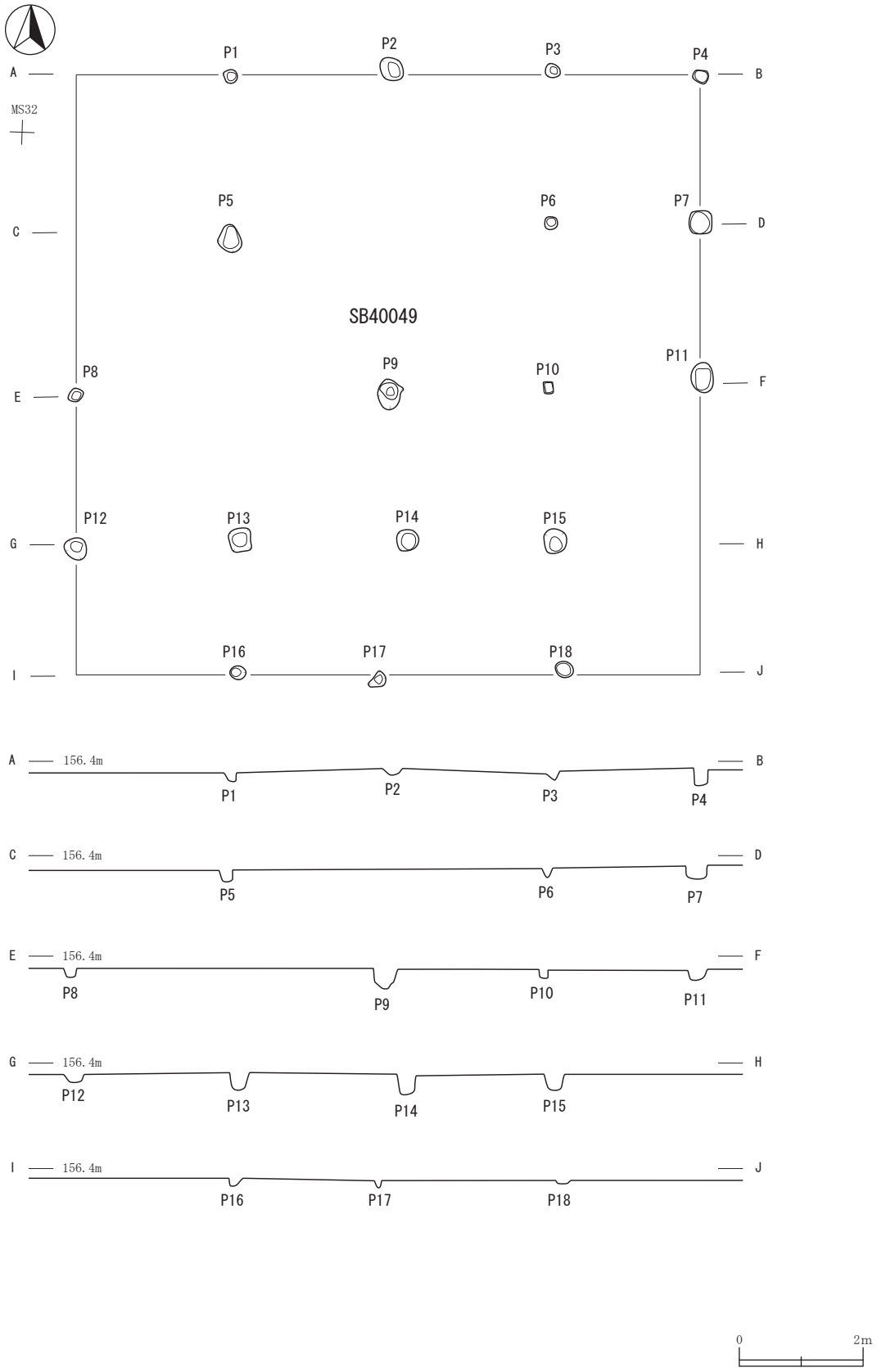

第167図　古代・中世　掘立柱建物跡(63)　(SB40049)

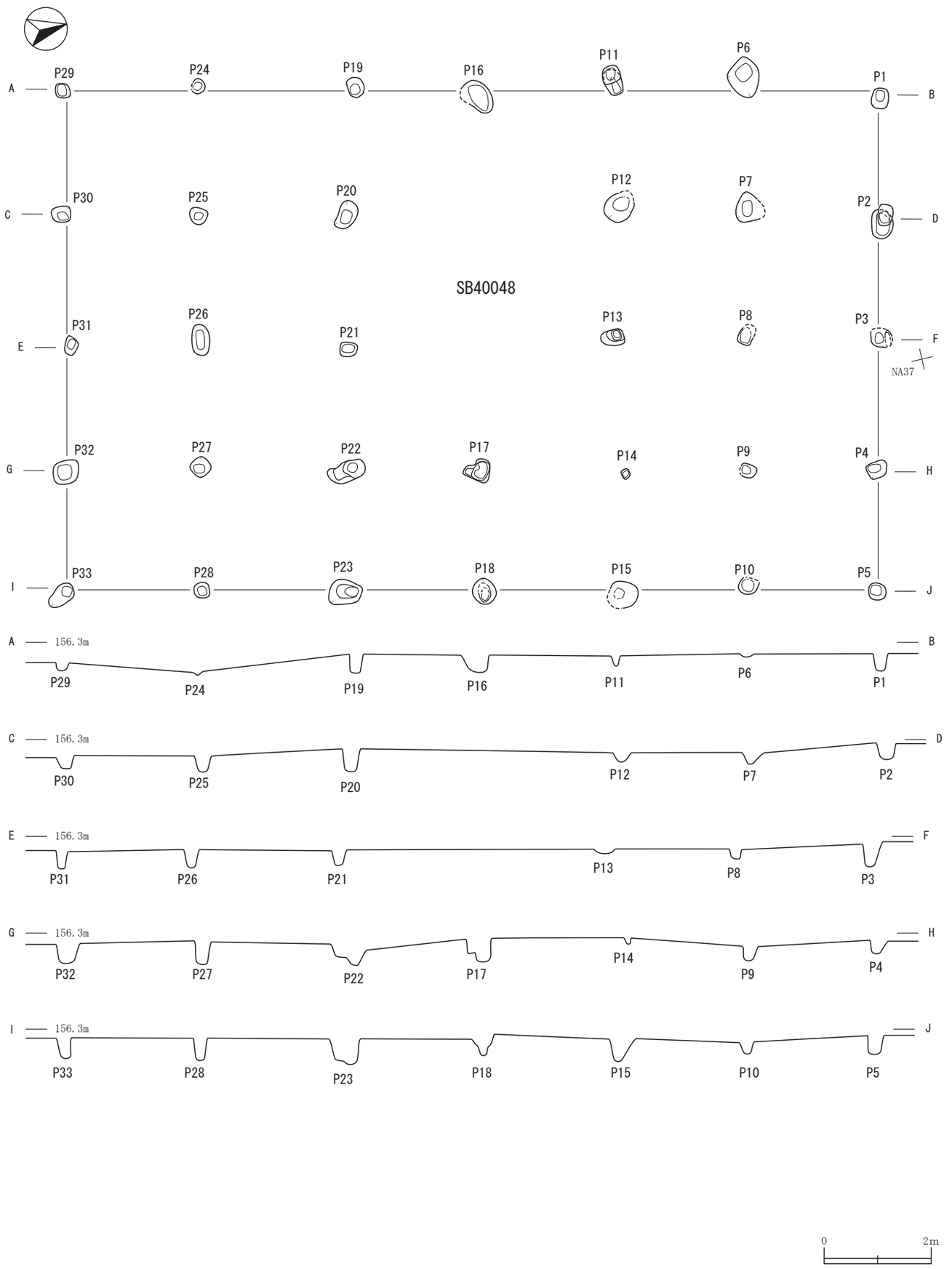

第168図　古代・中世　掘立柱建物跡(64)　(SB40048)

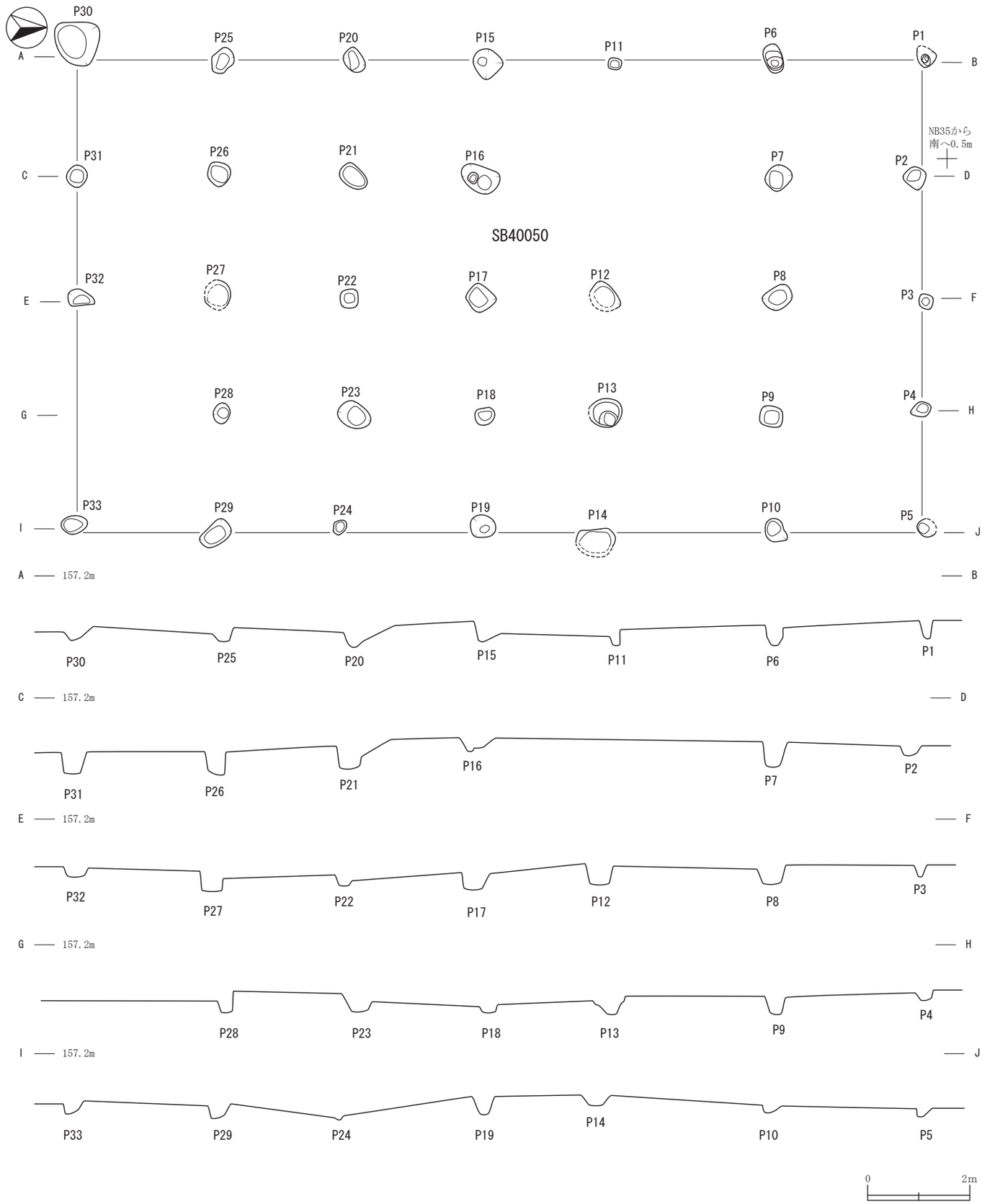

第169図　古代・中世　掘立柱建物跡(65)　(SB40050)

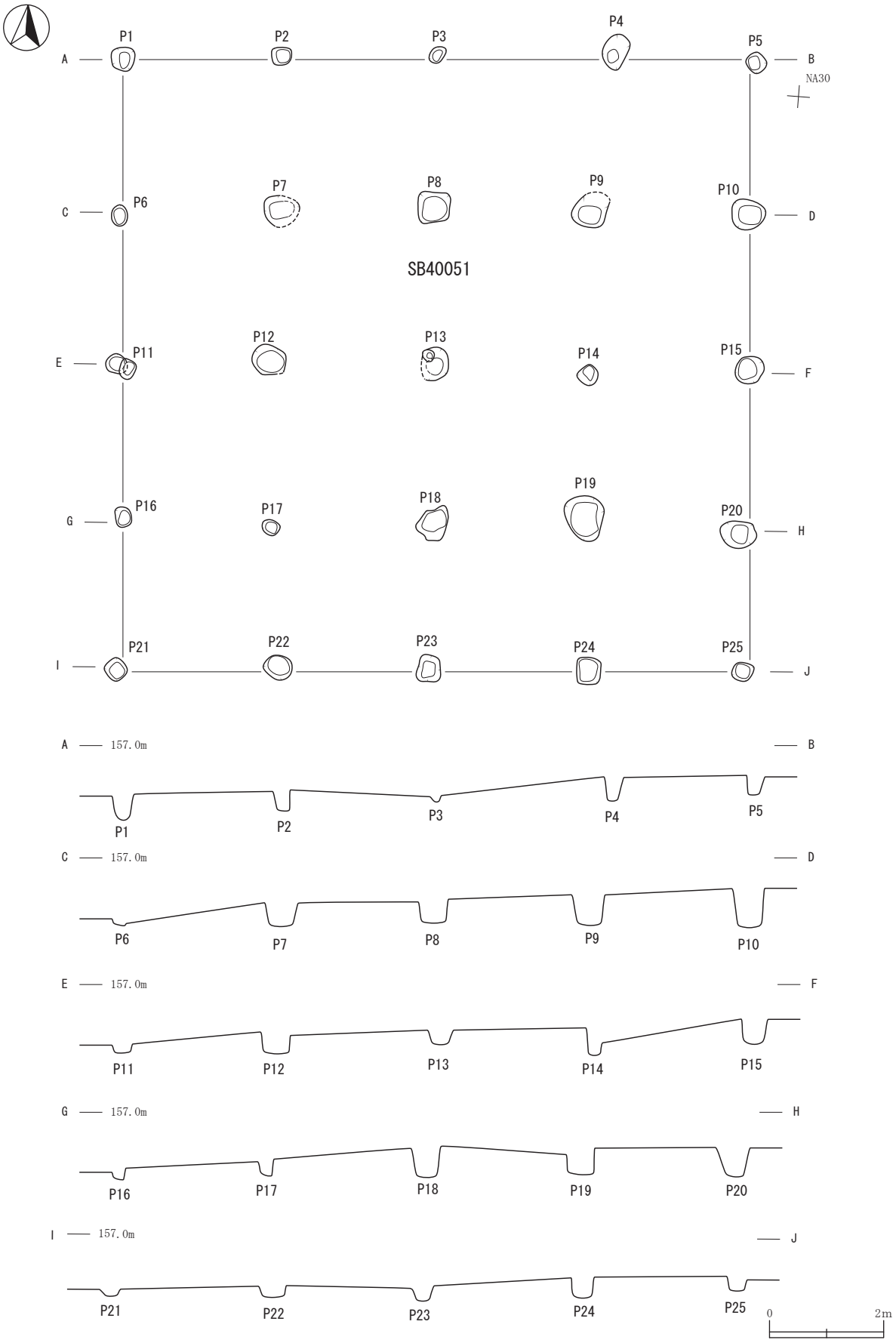

第170図　古代・中世　掘立柱建物跡(66)　(SB40051)

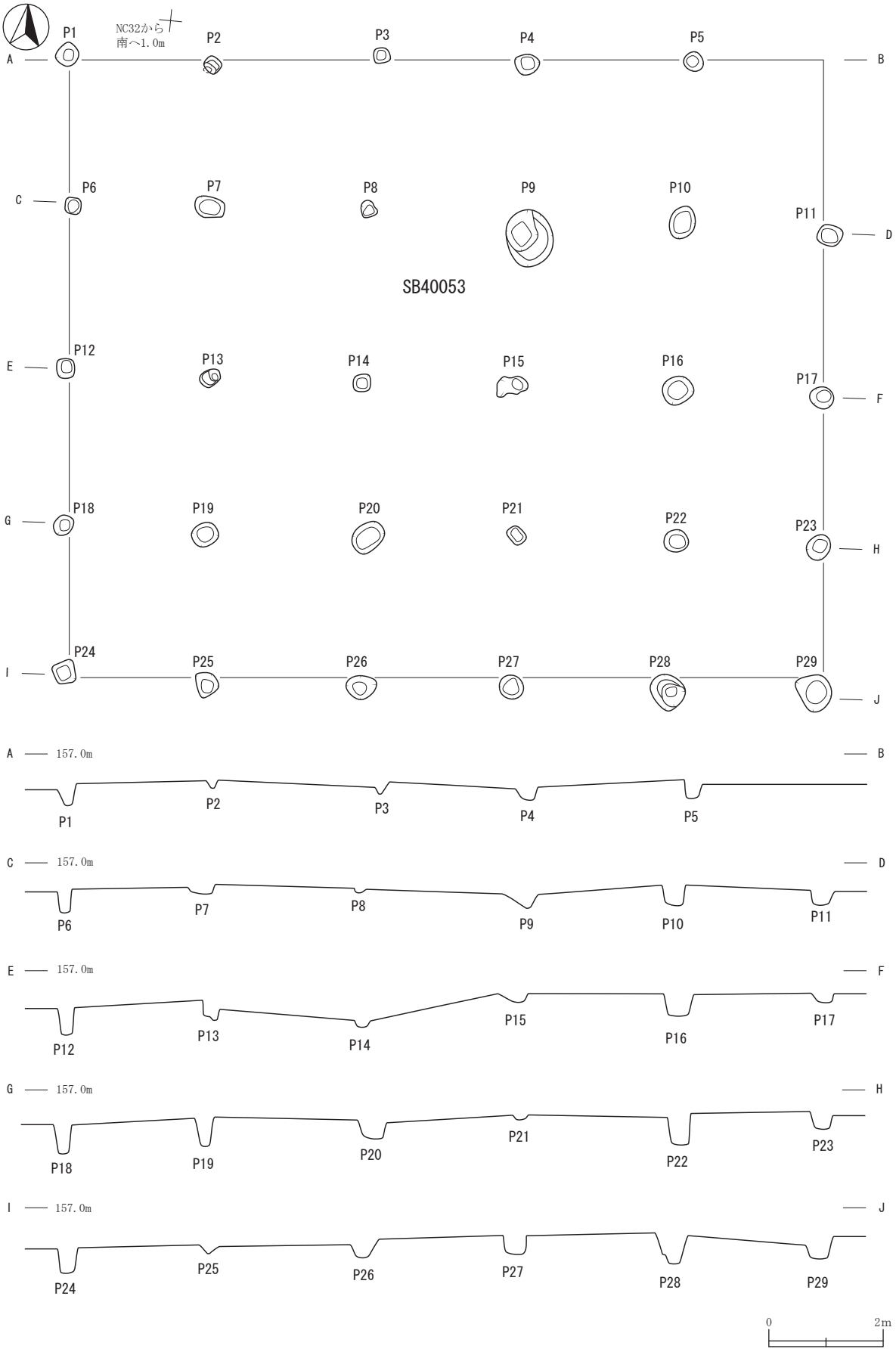

第171図　古代・中世　掘立柱建物跡(67)　(SB40053)

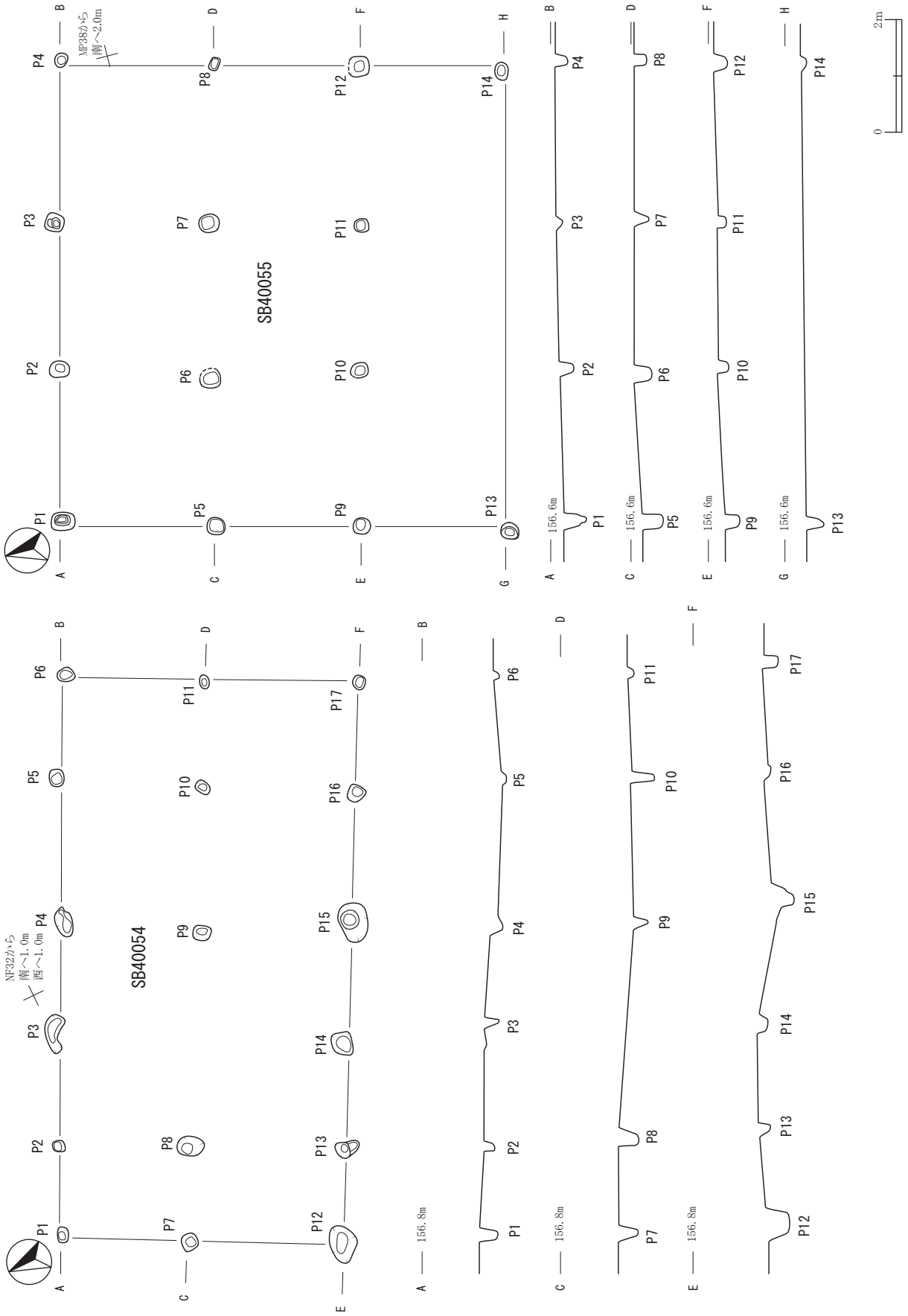

第172図　古代・中世　掘立柱建物跡(68)　(SB40054・40055)

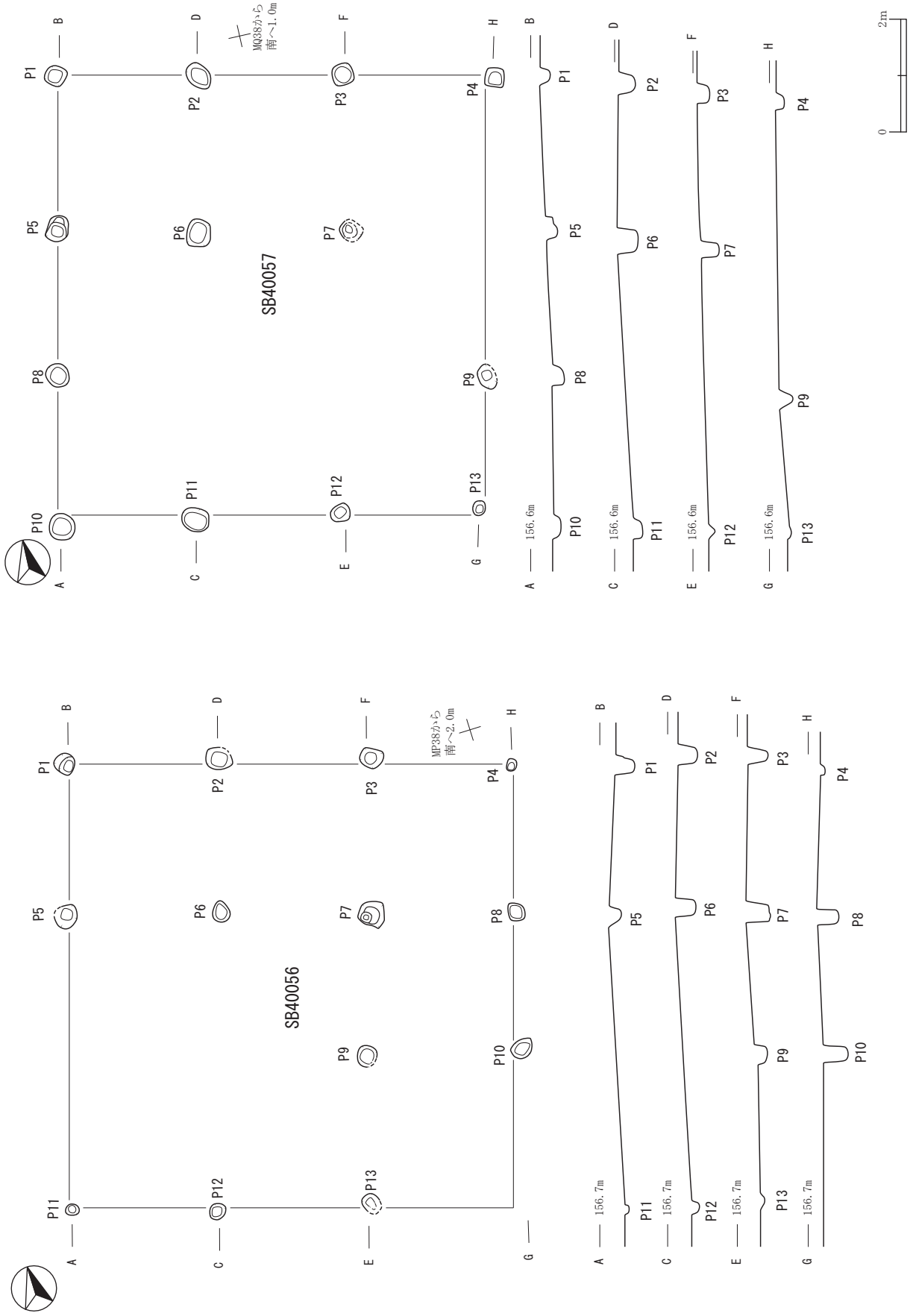

第173図　古代・中世　掘立柱建物跡(69)　(SB40056・40057)

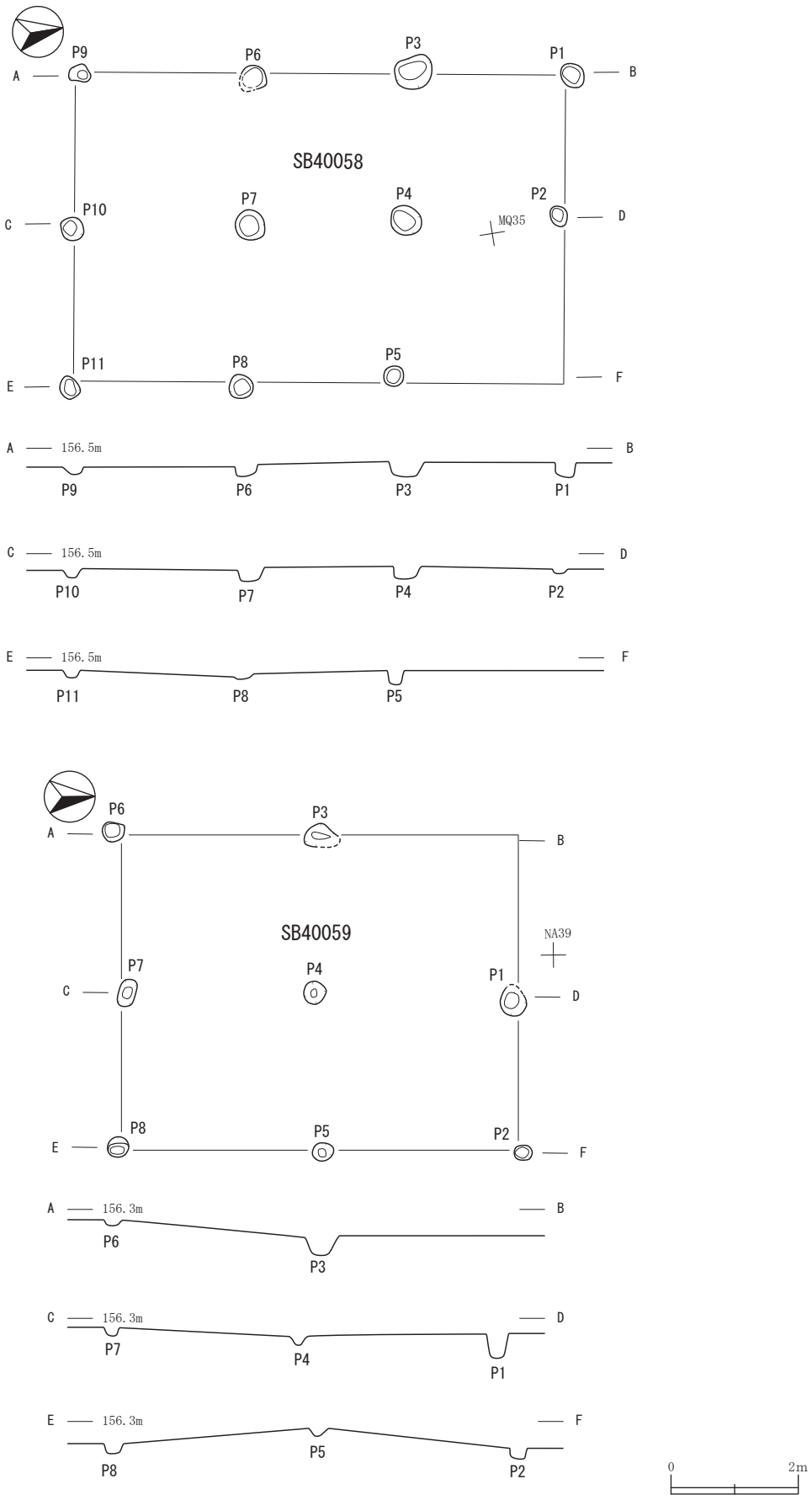

第174図　古代・中世　掘立柱建物跡(70)　(SB40058・40059)

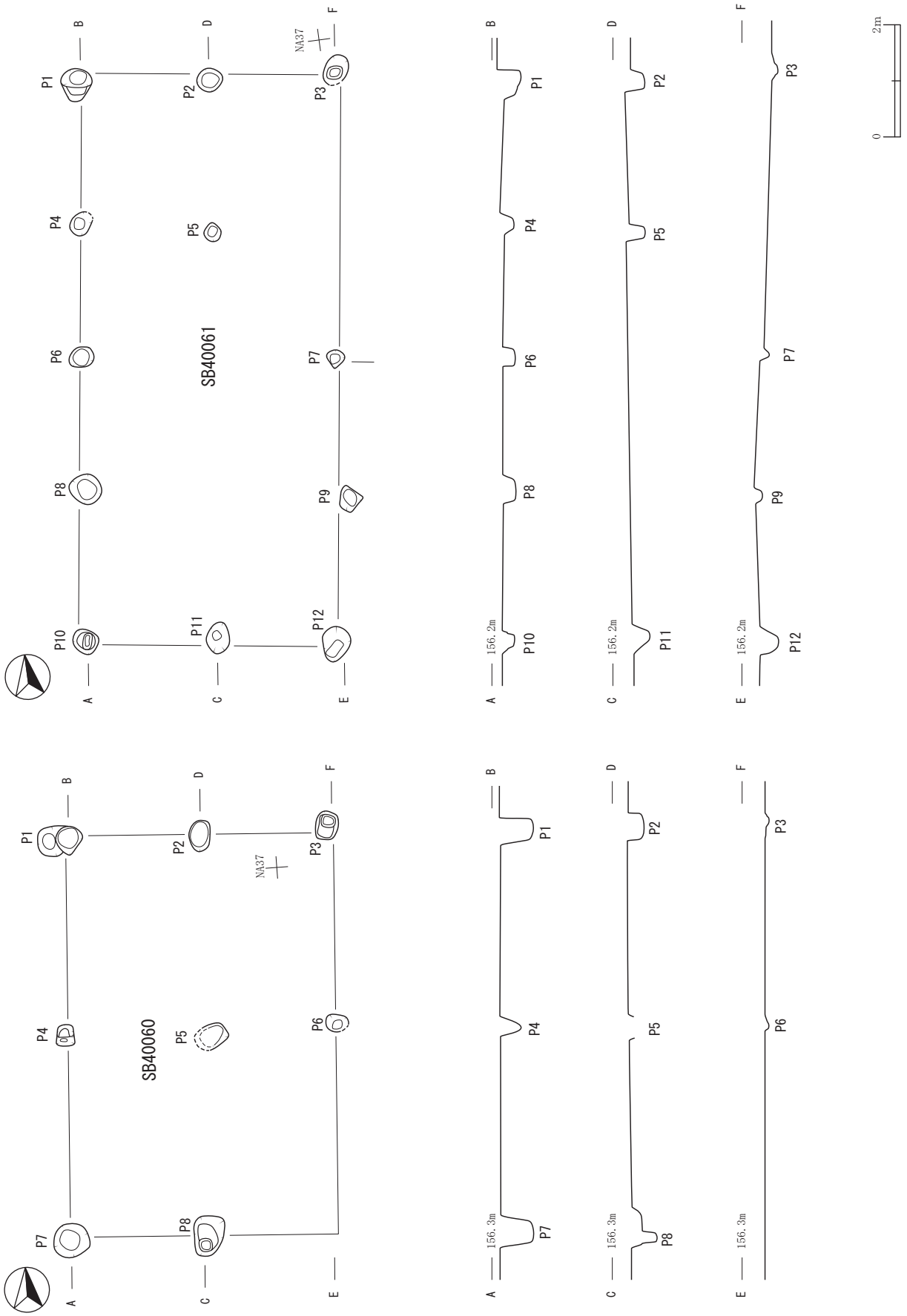

第175図　古代・中世　掘立柱建物跡(71)　(SB40060・40061)

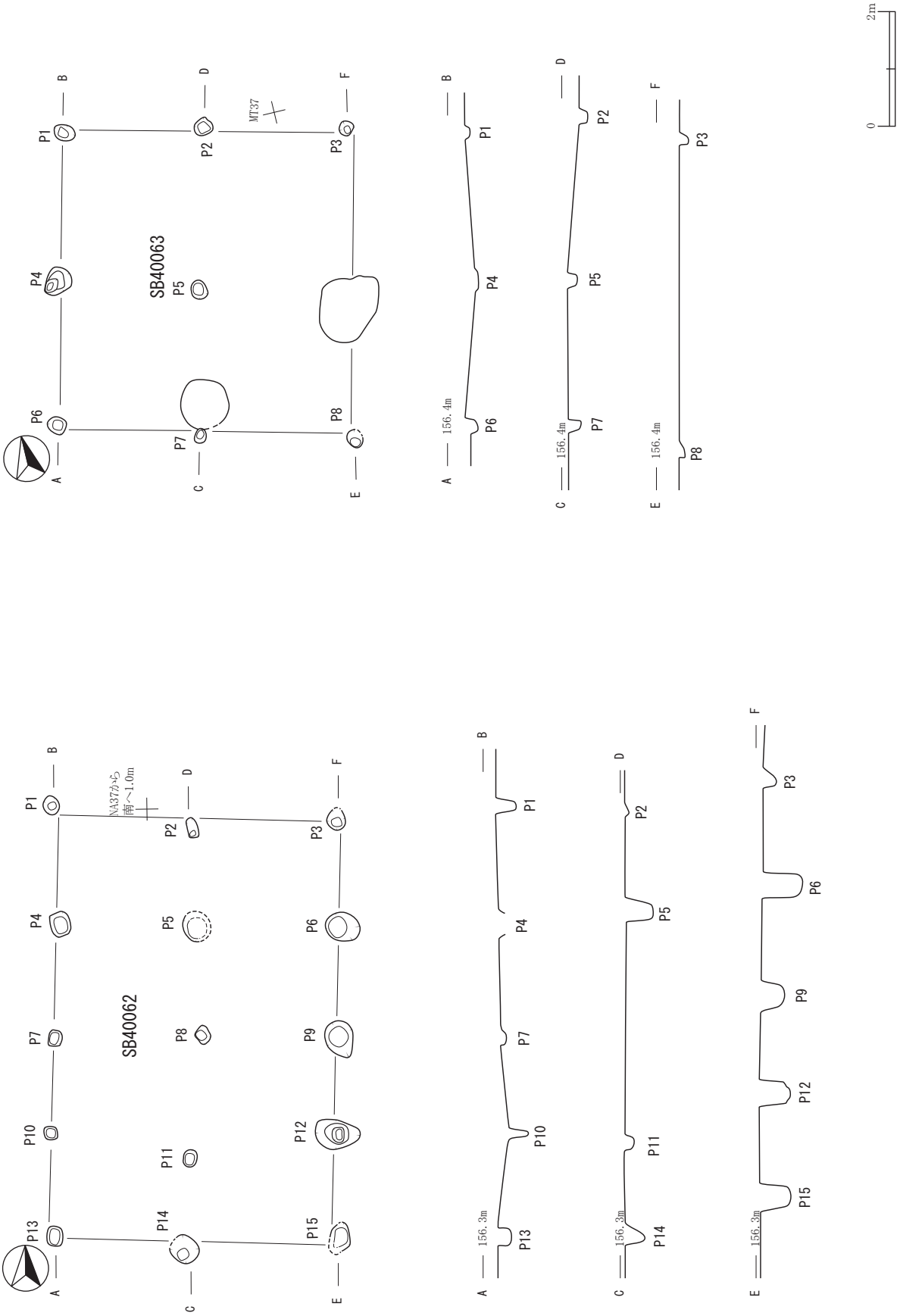

第176図　古代・中世　掘立柱建物跡(72)　(SB40062・40063)

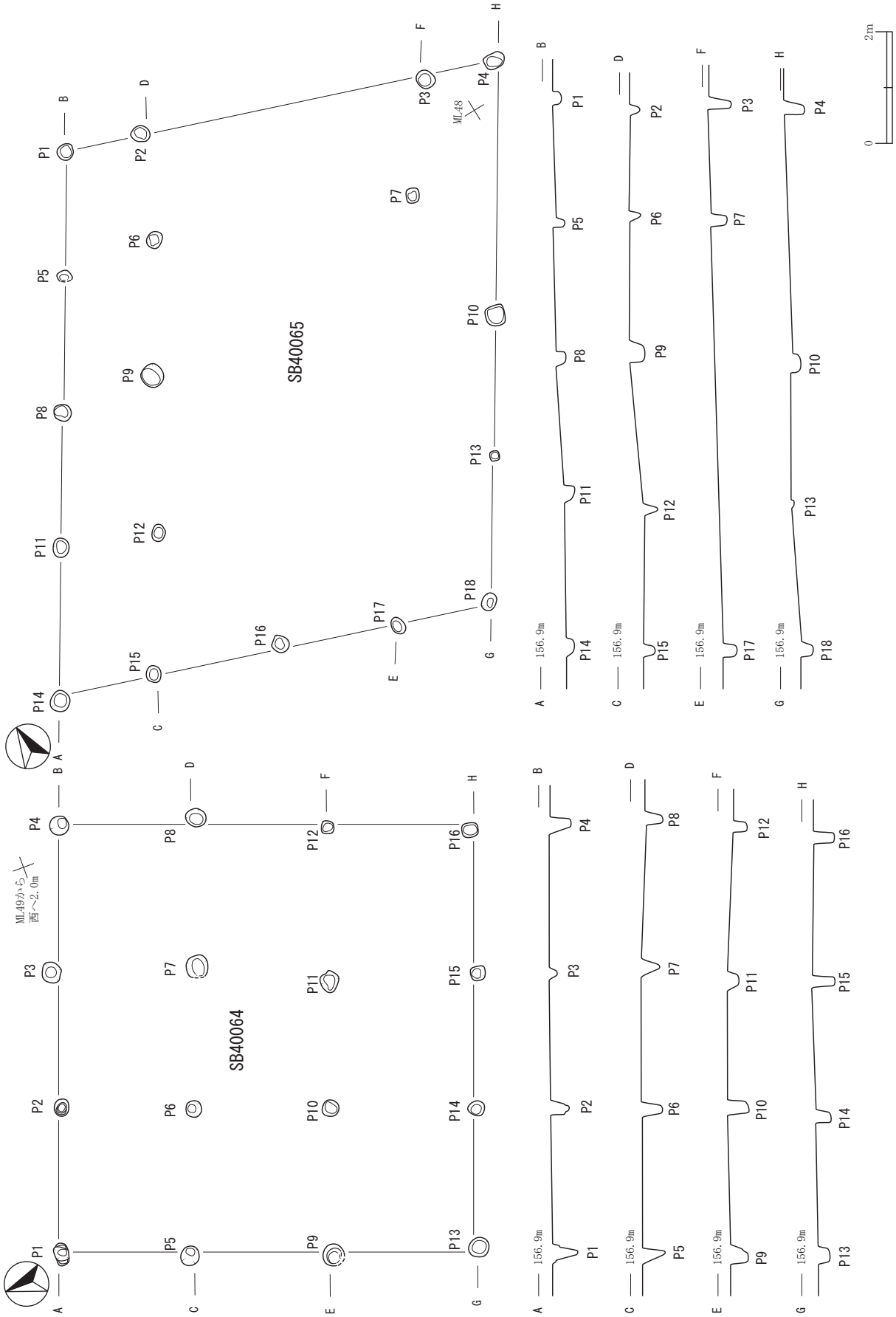

第177図　古代・中世　掘立柱建物跡(73)　(SB40064・40065)

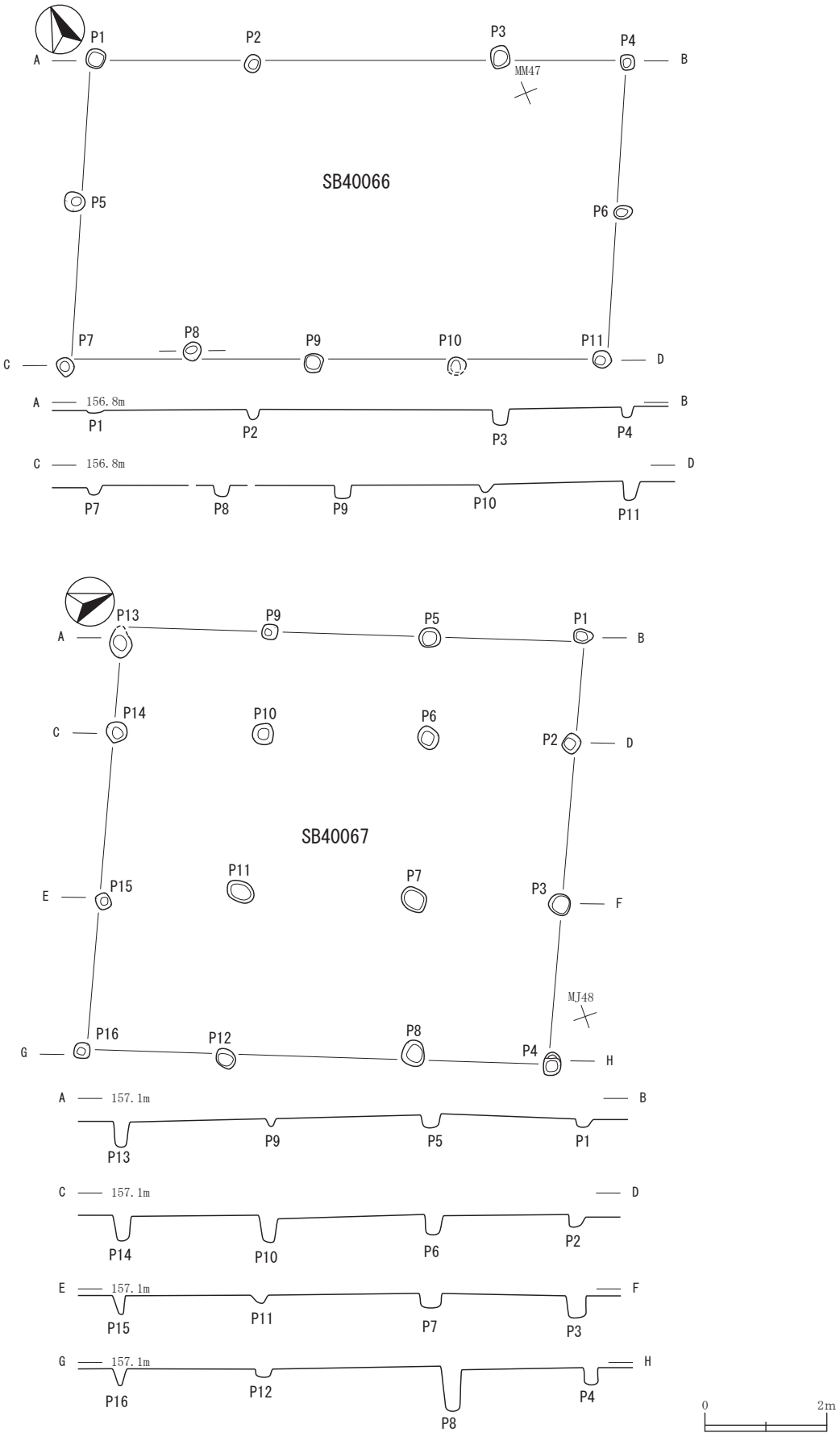

第178図　古代・中世　掘立柱建物跡(74)　(SB40066・40067)

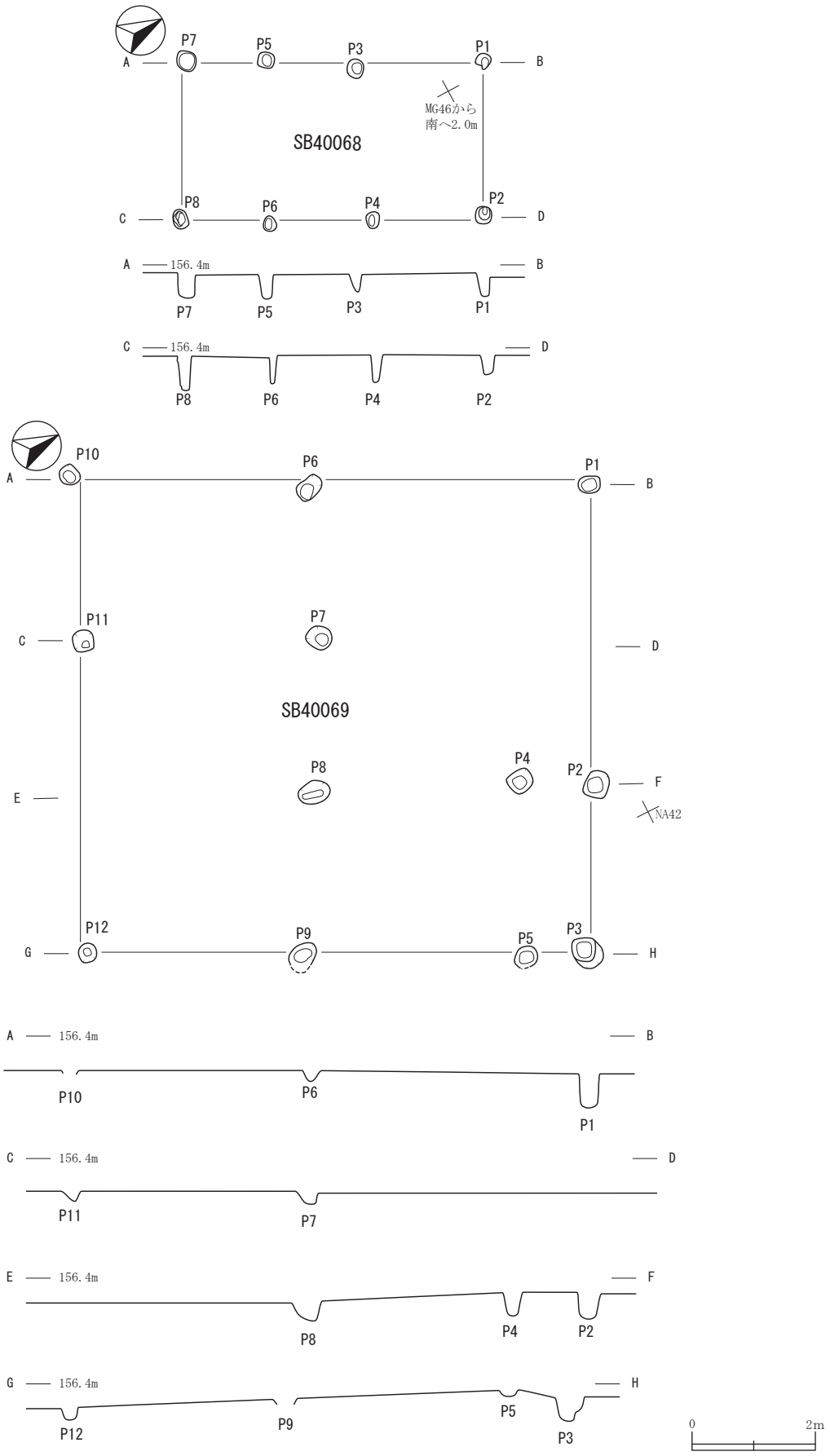

第179図　古代・中世　掘立柱建物跡(75)　(SB40068・40069)

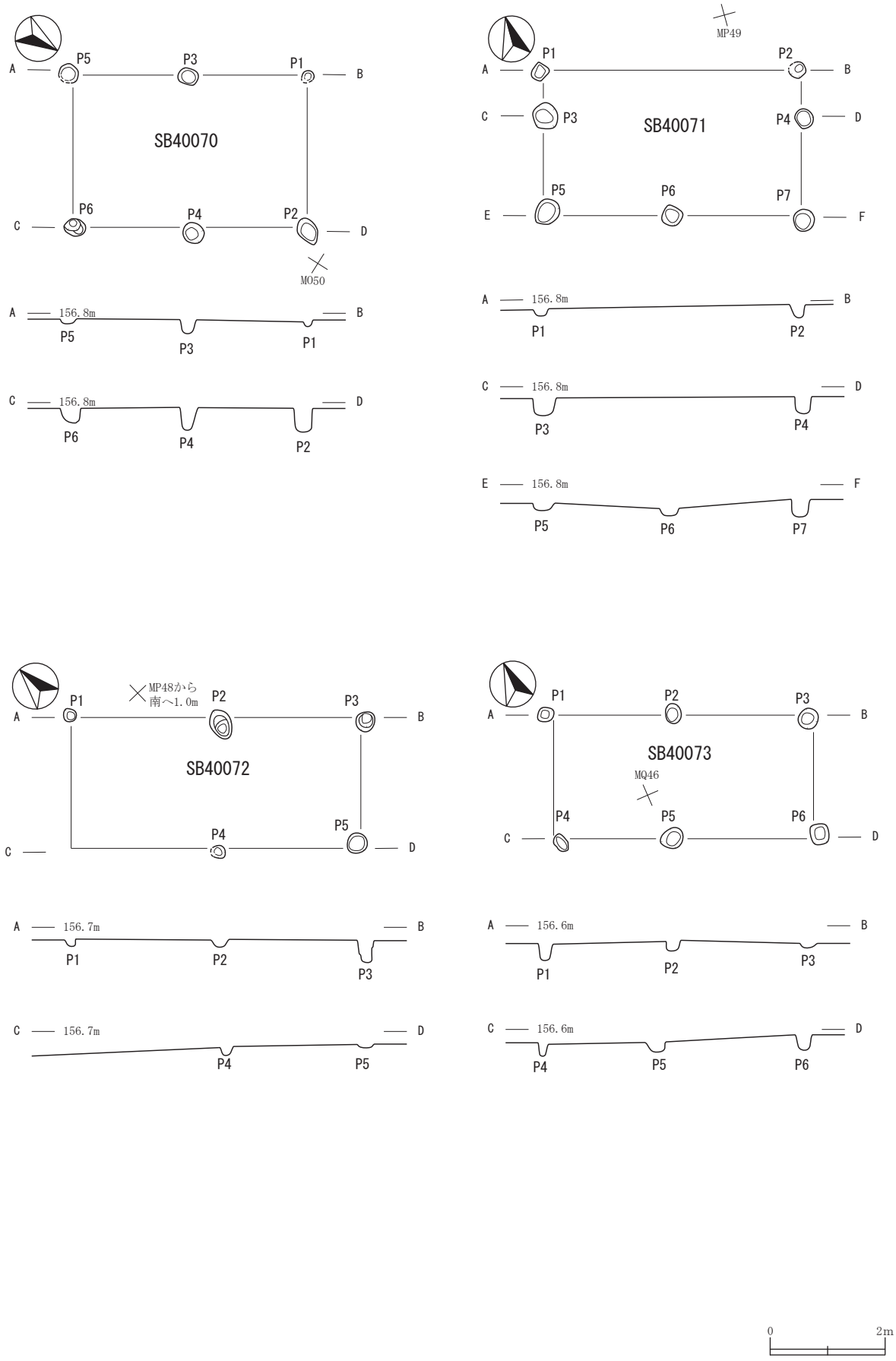

第180図　古代・中世　掘立柱建物跡(76)　(SB40070・40071・40072・40073)

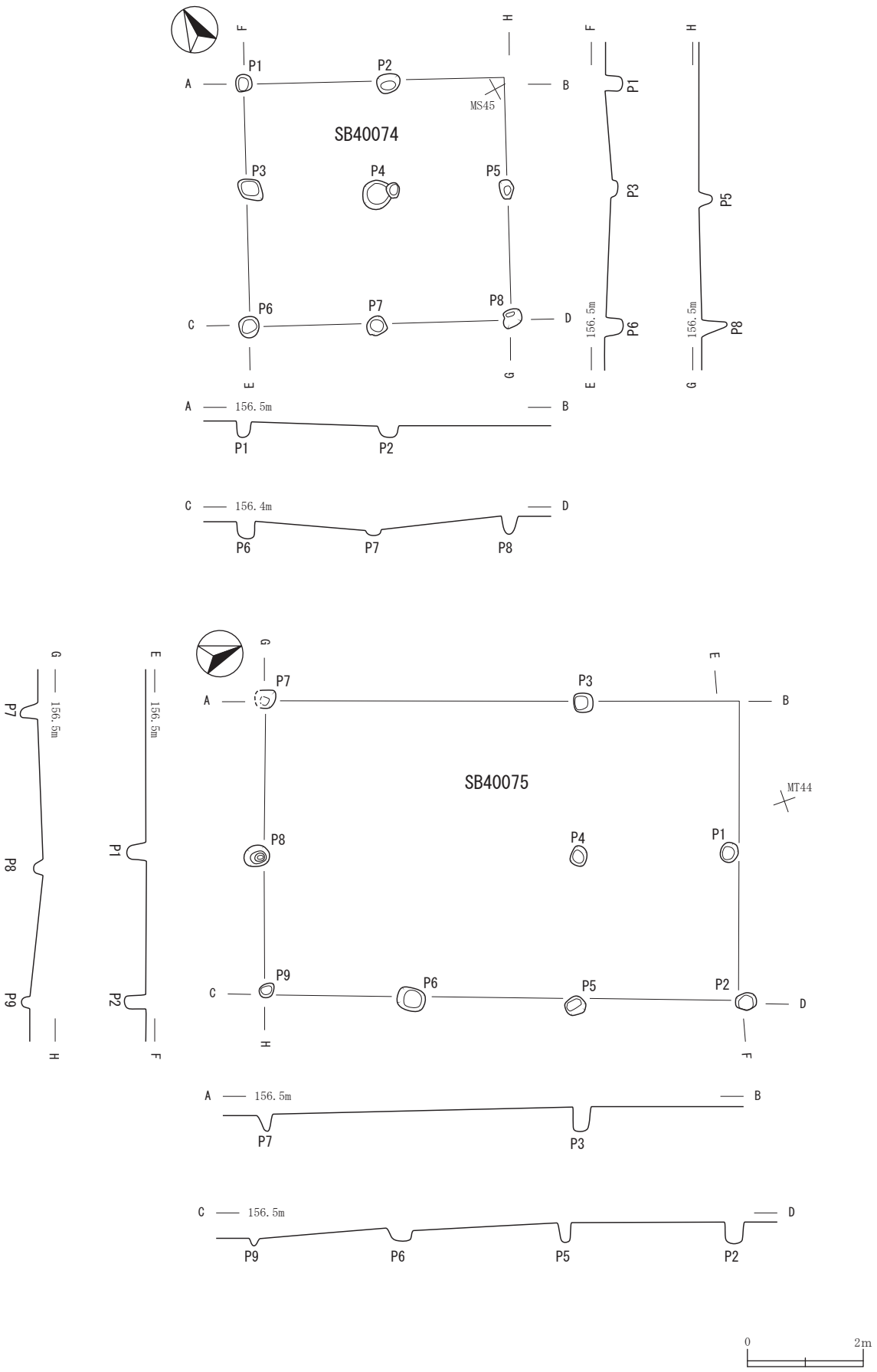

第181図　古代・中世　掘立柱建物跡(77)　(SB40074・40075)

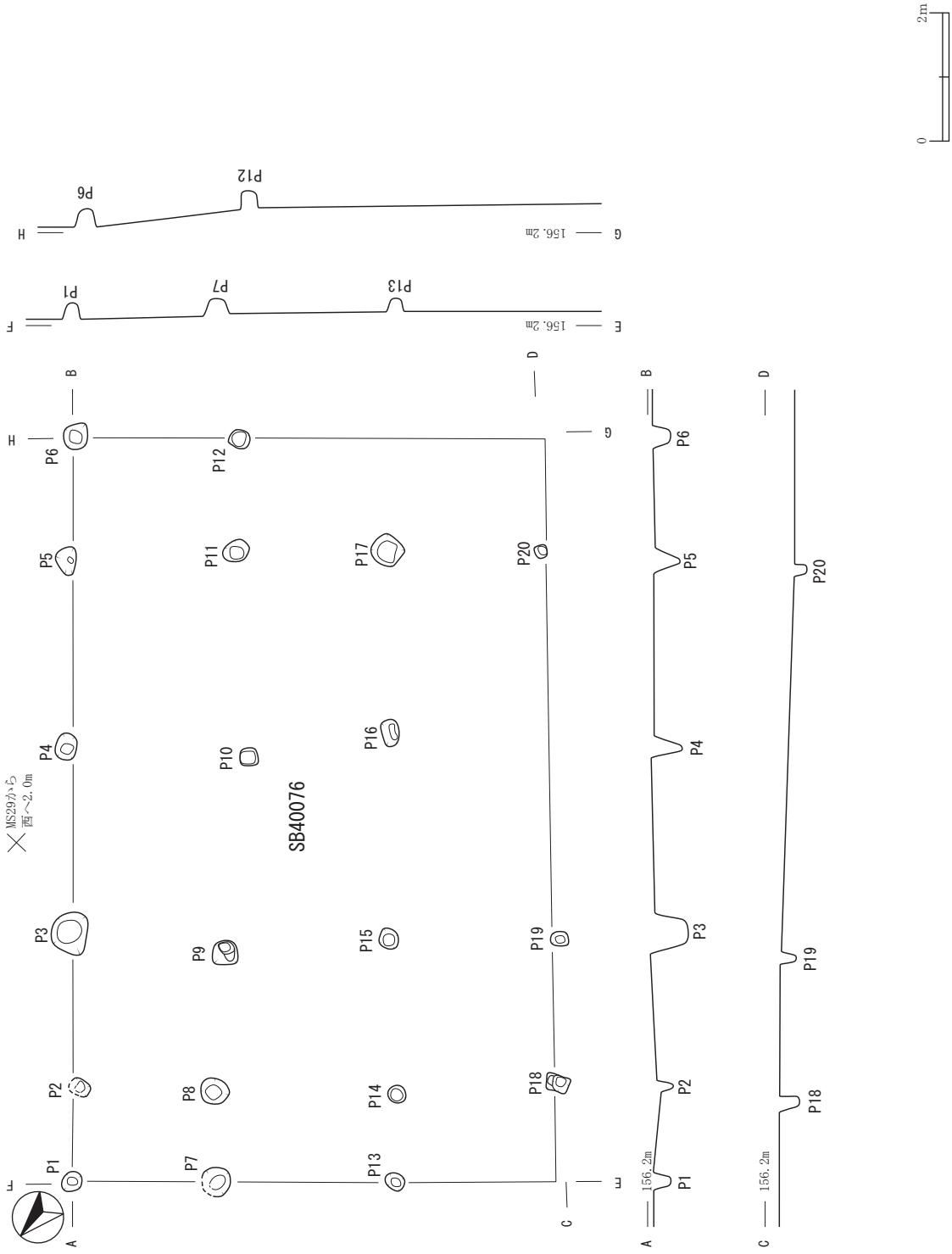

第182図　古代・中世　掘立柱建物跡(78)　(SB40076)

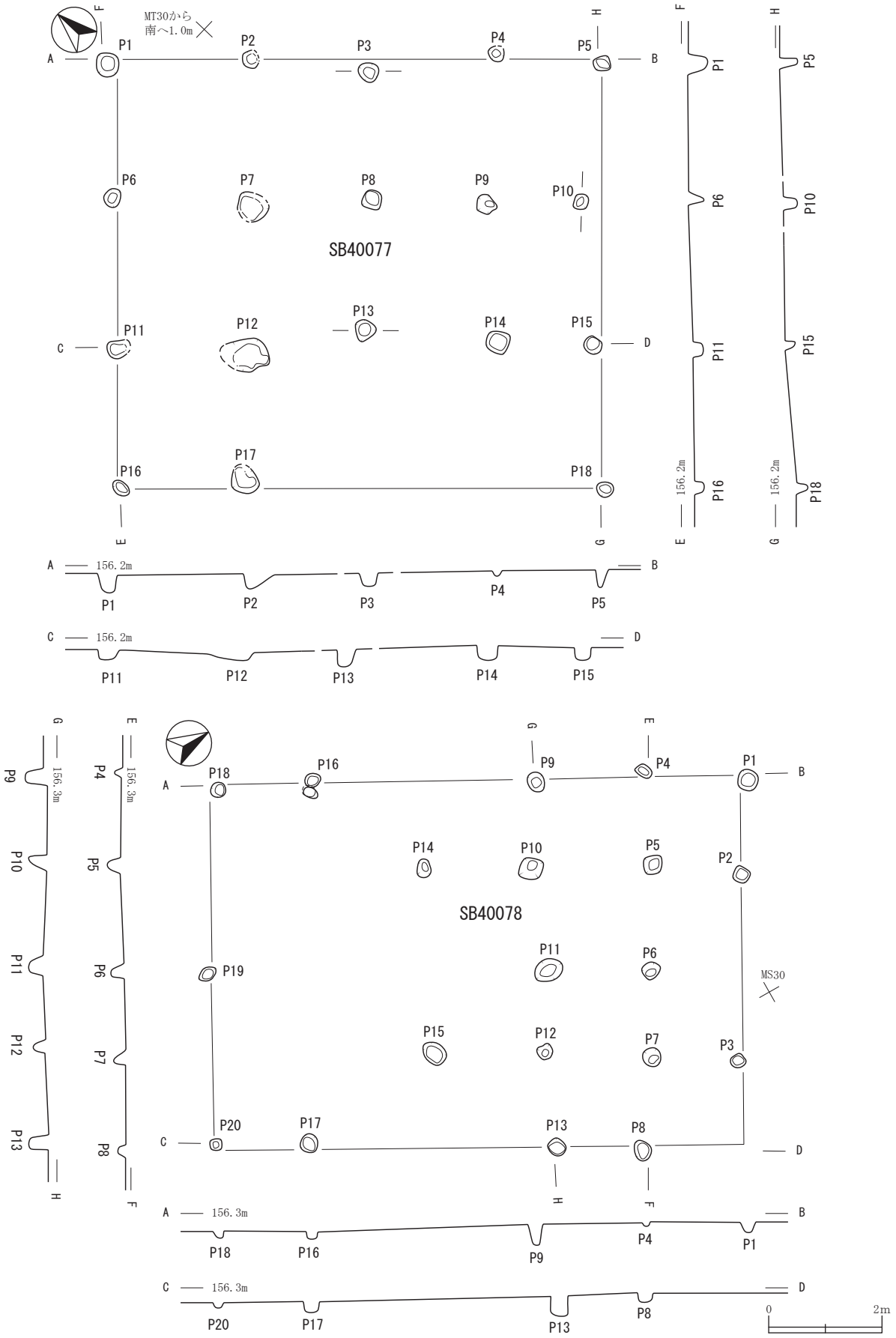

第183図　古代・中世　掘立柱建物跡(79)　(SB40077・40078)

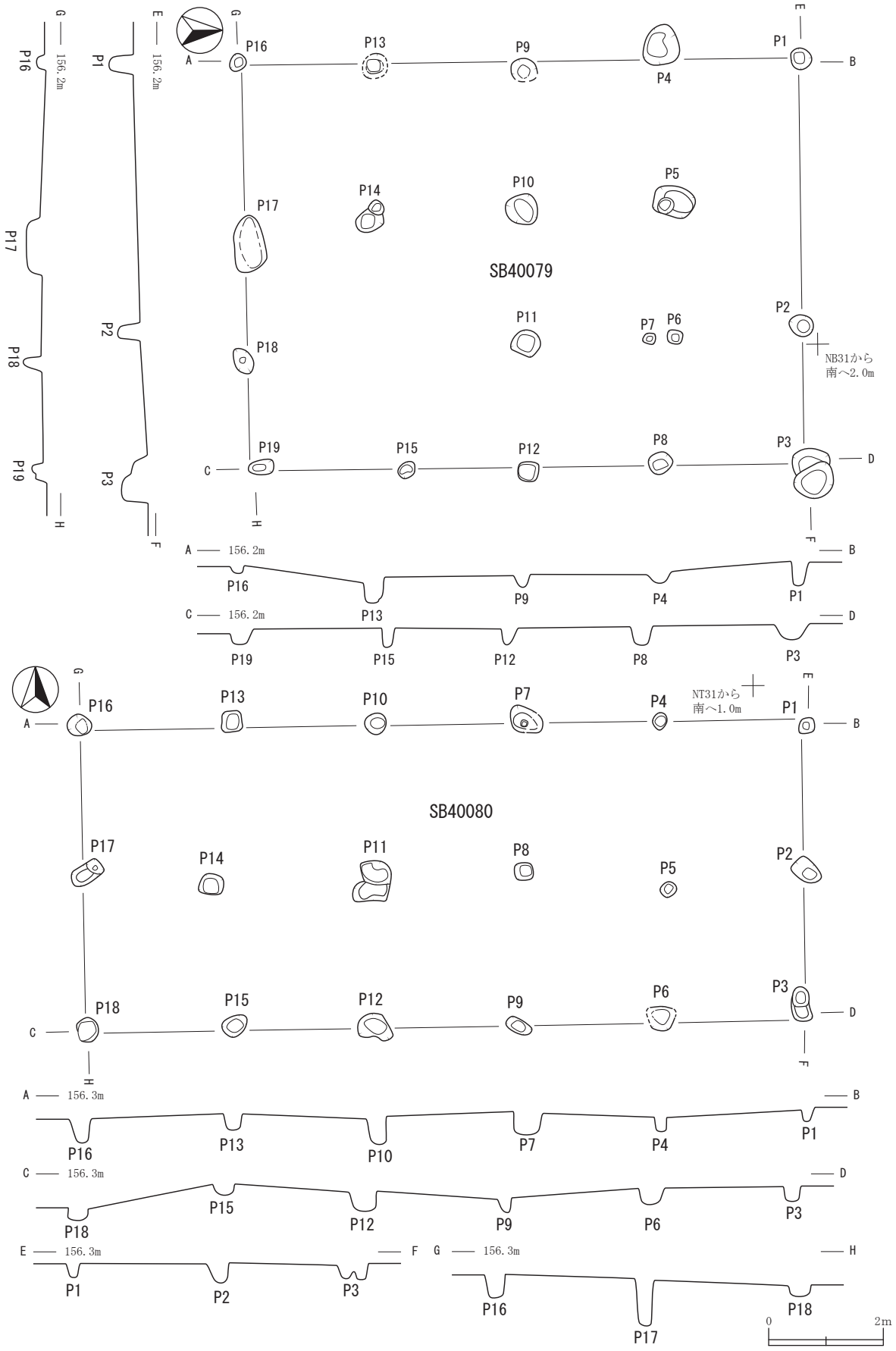

第184図　古代・中世　掘立柱建物跡(80)　(SB40079・40080)

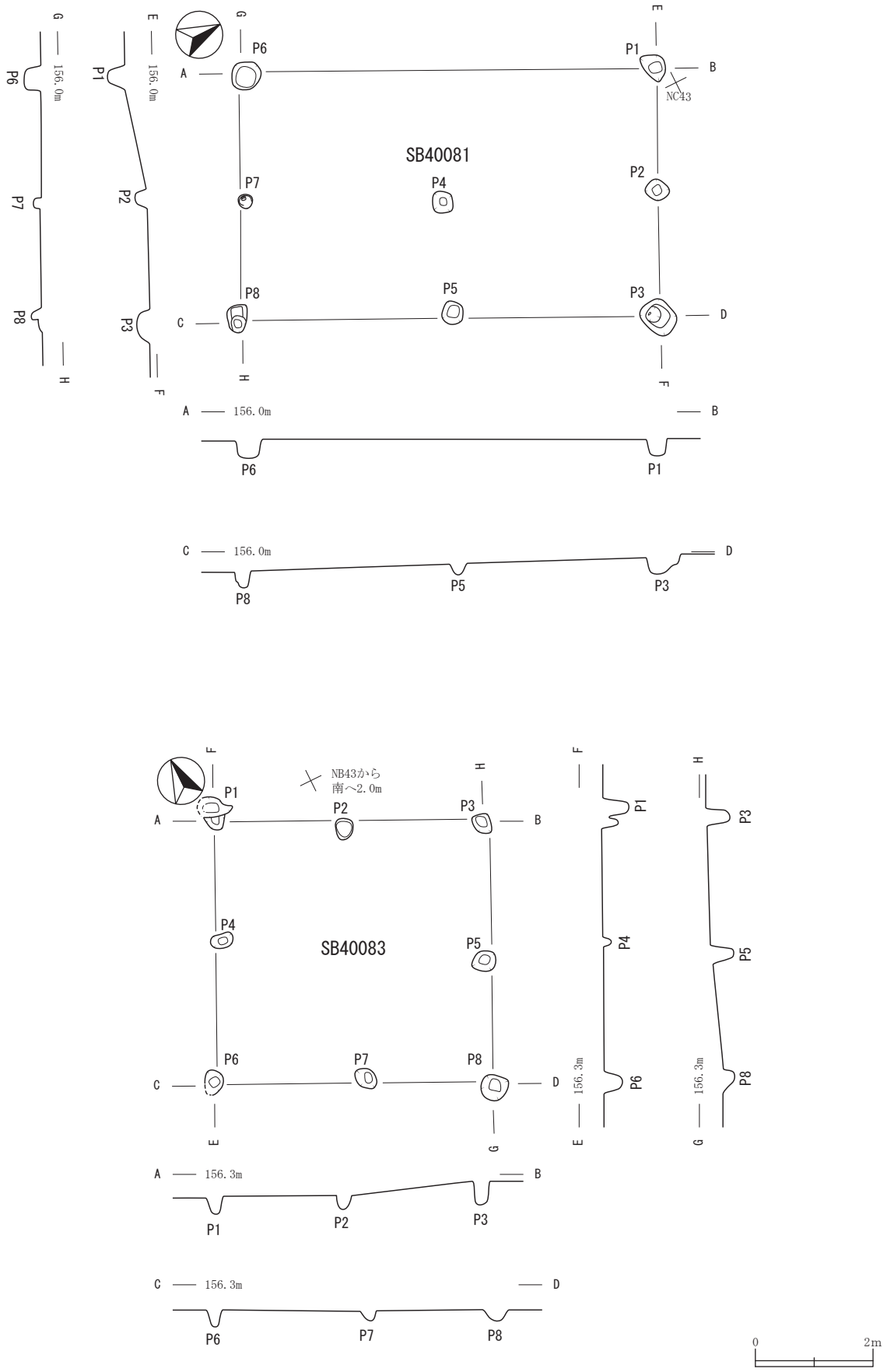

第185図　古代・中世　掘立柱建物跡(81)　(SB40081・40083)

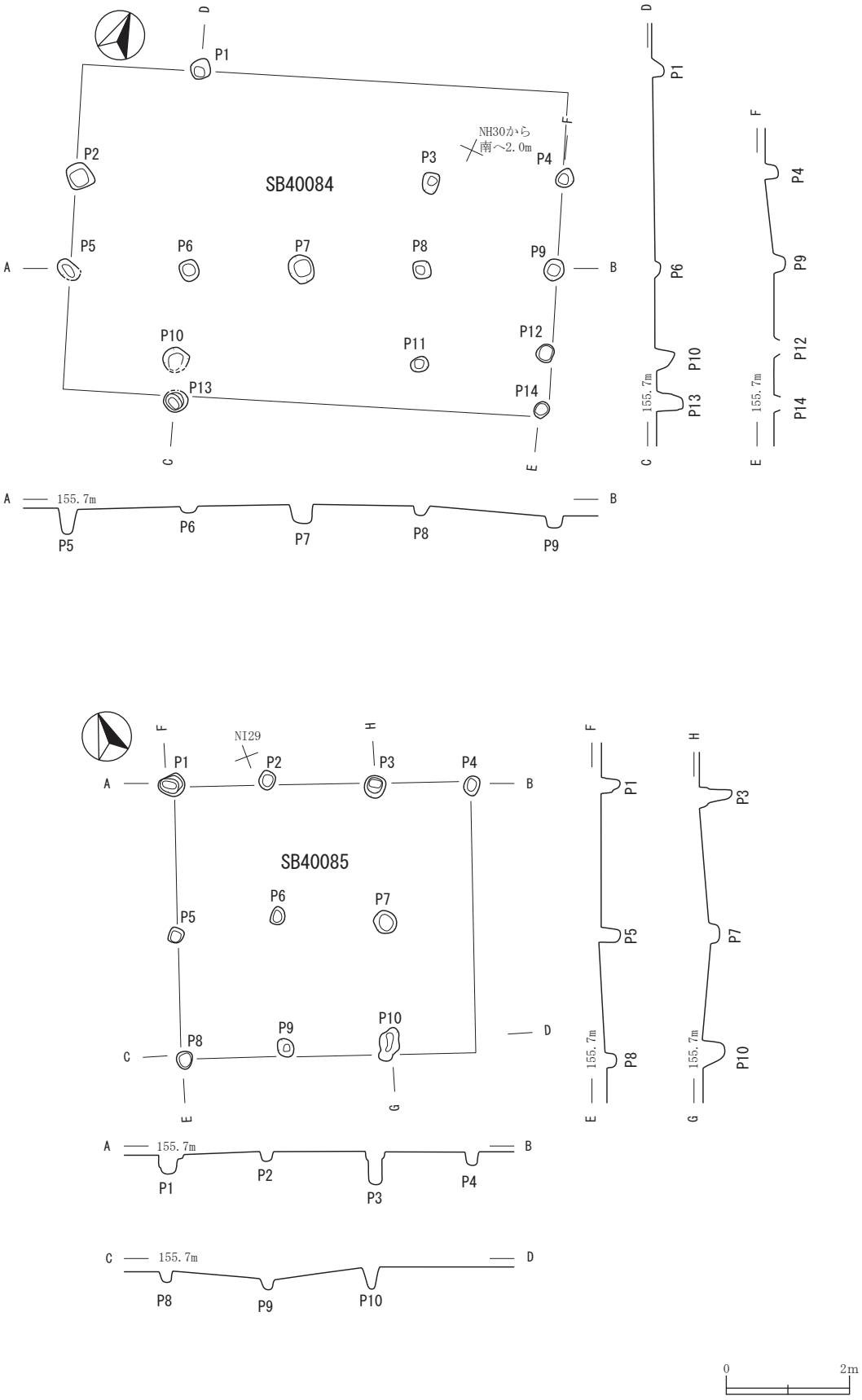

第186図　古代・中世　掘立柱建物跡(82)　(SB40084・40085)

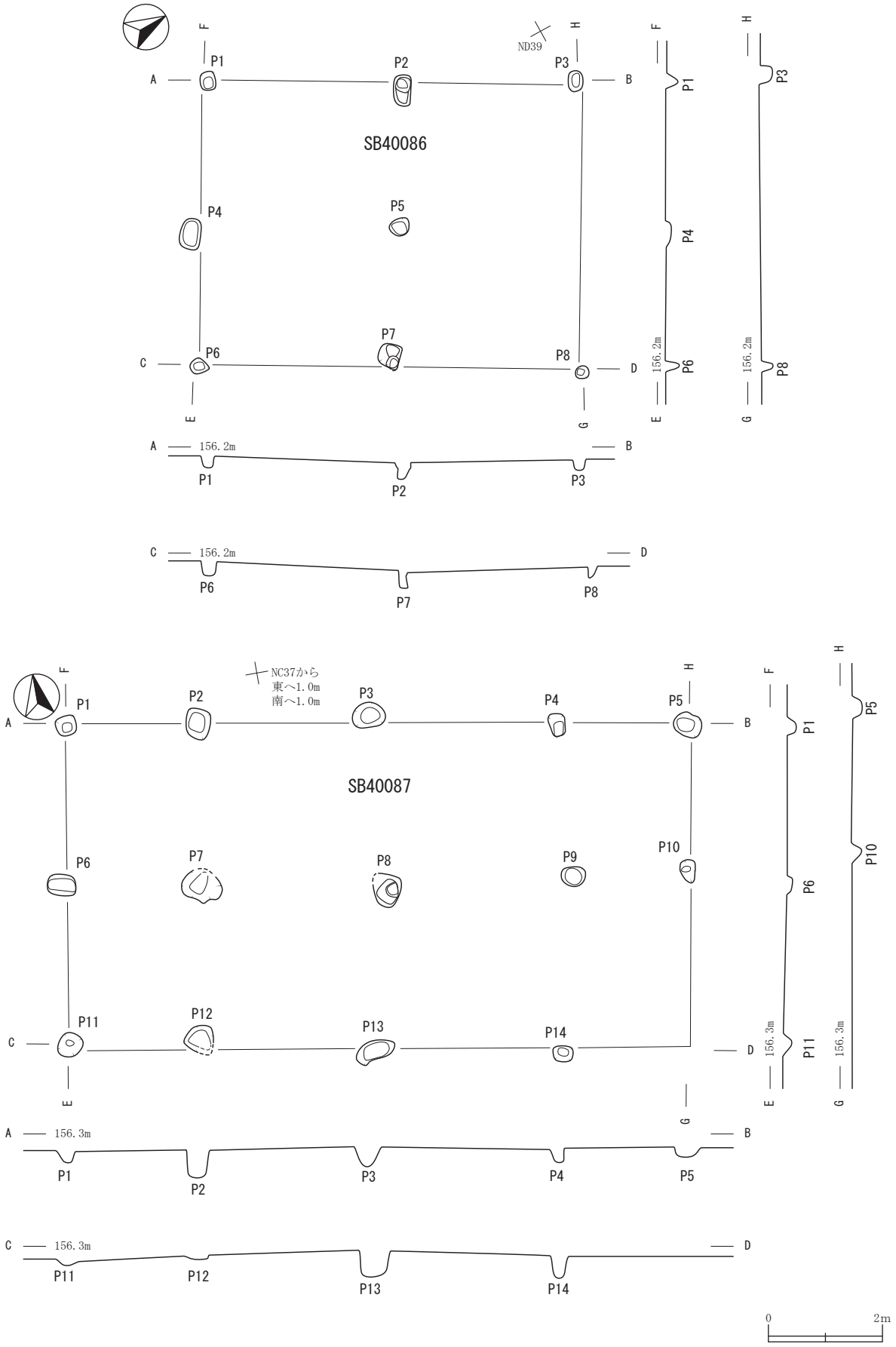

第187図　古代・中世　掘立柱建物跡(83)　(SB40086・40087)

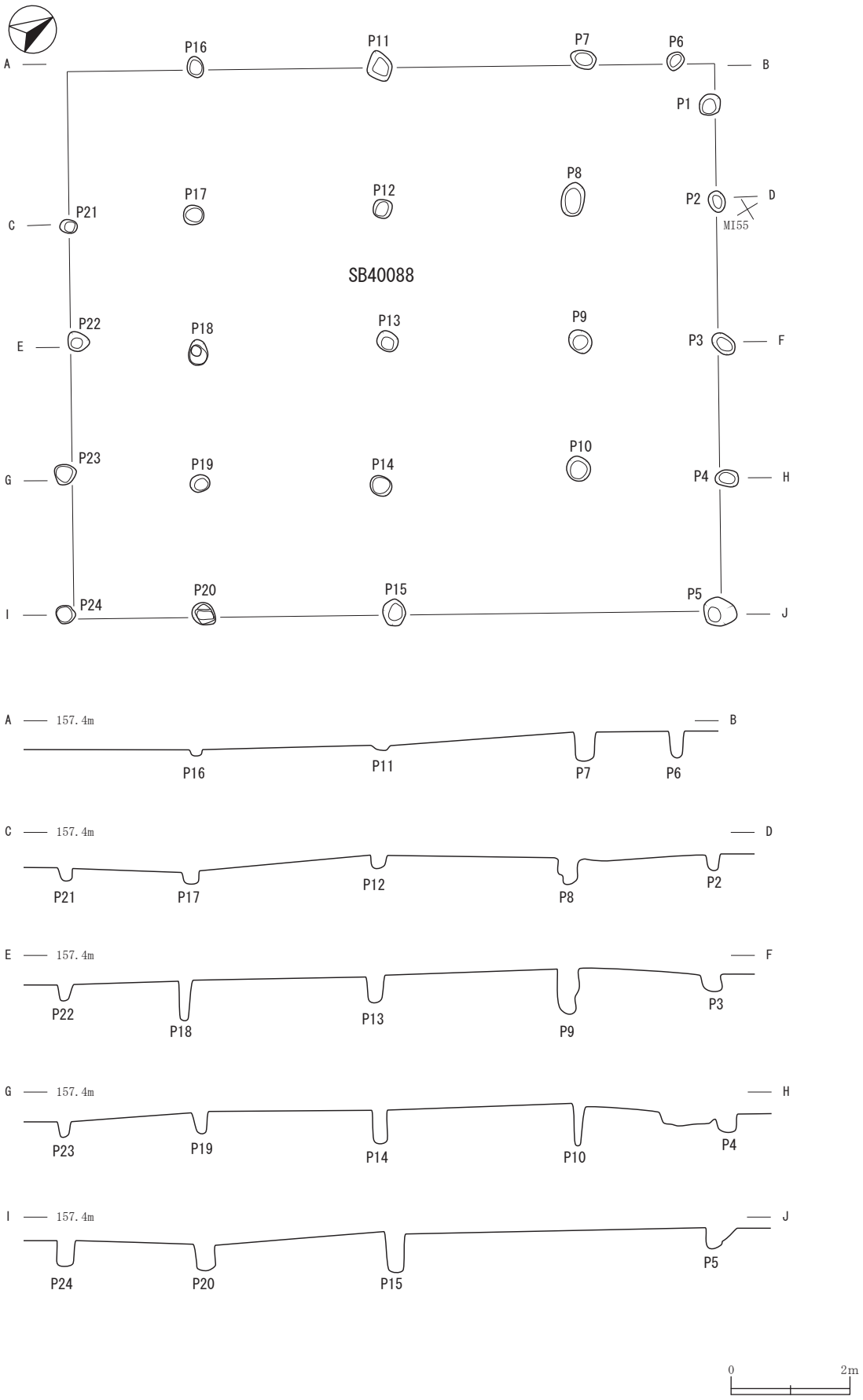

第188図　古代・中世　掘立柱建物跡(84)　(SB40088)

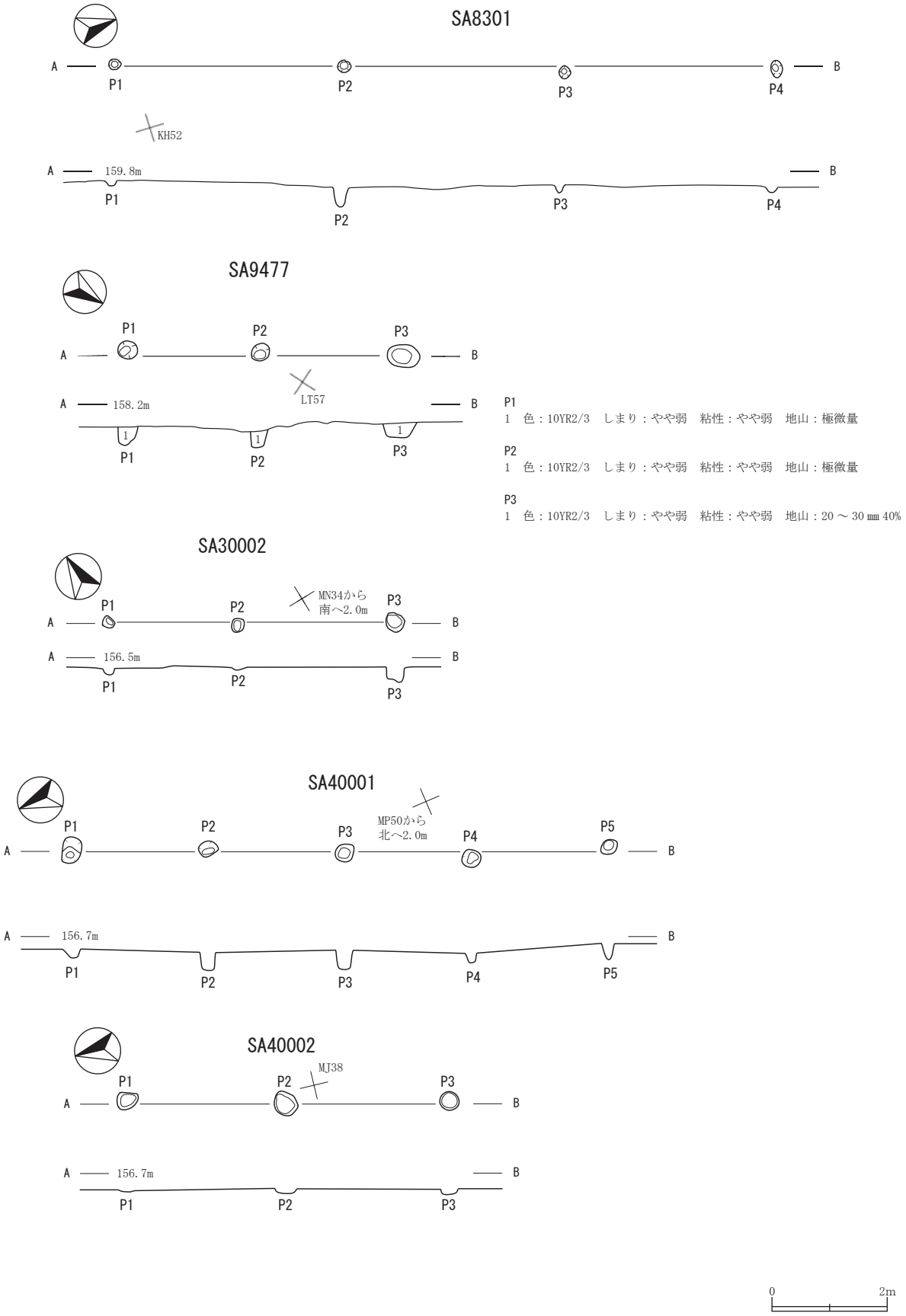

P1
1　色：10YR2/3　しまり：やや弱　粘性：やや弱　地山：極微量

P2
1　色：10YR2/3　しまり：やや弱　粘性：やや弱　地山：極微量

P3
1　色：10YR2/3　しまり：やや弱　粘性：やや弱　地山：20 ～ 30 ㎜ 40%

第189図　古代・中世　柱穴列（1）　(SA8301・9477・30002・40001・40002)

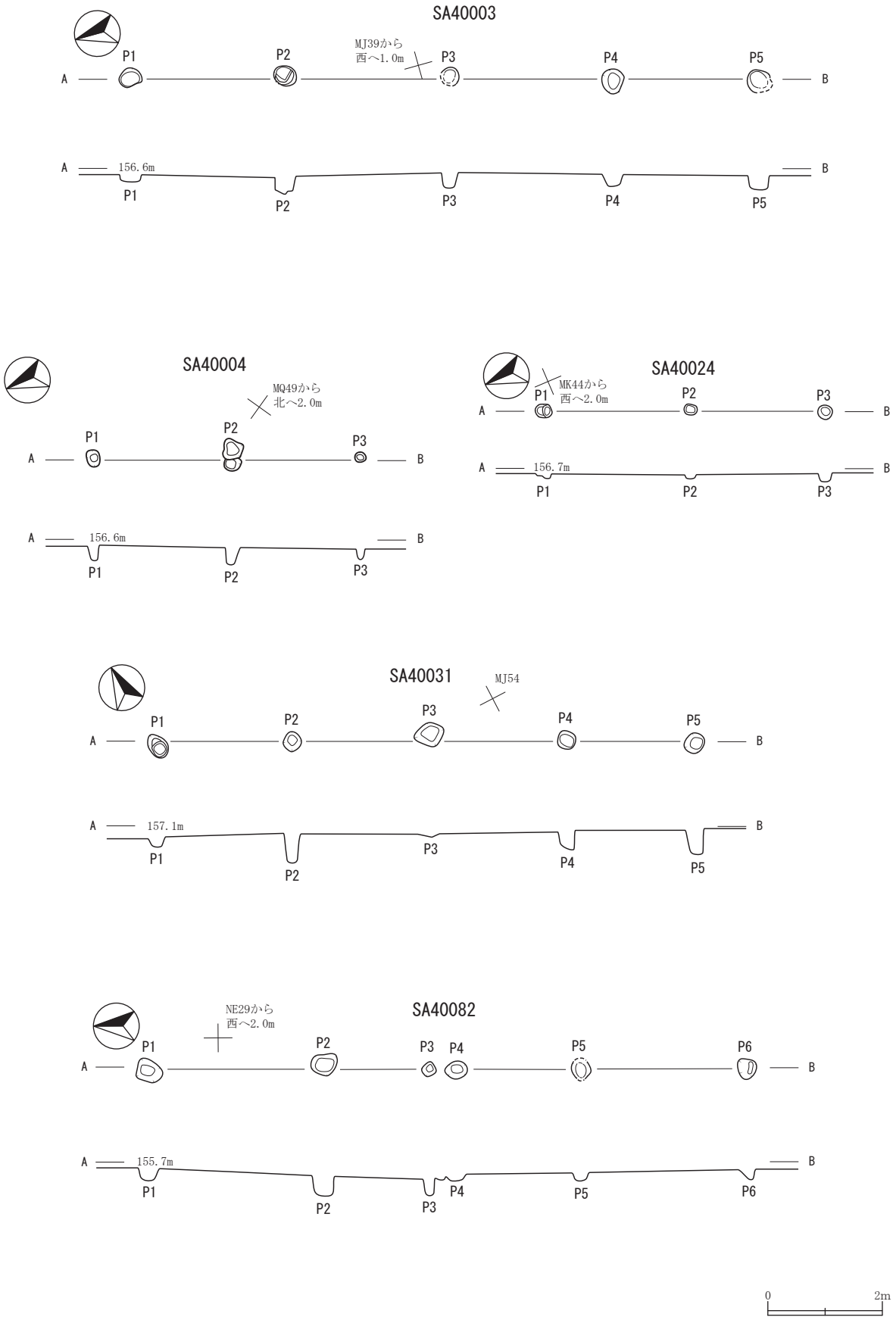

第190図　古代・中世　柱穴列（２）　(SA40003・40004・40024・40031・40082)

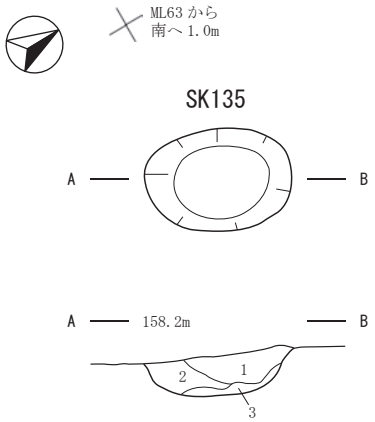

1　色：10YR2/1　しまり：有り　粘性：有り
　地山：5 ㎜ 5%
2　色：10YR3/2　しまり：有り　粘性：有り
　地山：5 ～ 10 ㎜ 10%
3　色：10YR3/2　しまり：有り　粘性：有り
　地山：5 ～ 10 ㎜ 10%

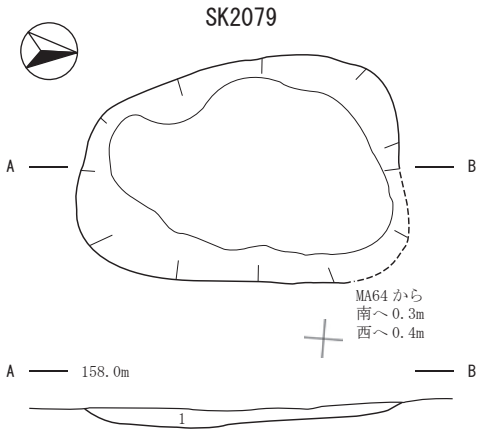

1　色：10YR1.7/1　しまり：やや弱　粘性：やや弱　地山：30 ㎜

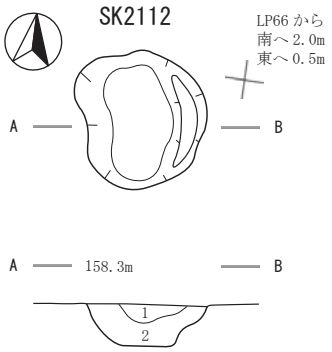

1　色：10YR3/2　しまり：やや弱　粘性：やや強
　地山：もや状 25%
2　色：10YR3/4　しまり：やや弱　粘性：やや強
　地山：5 ～ 10 ㎜もや状 20%

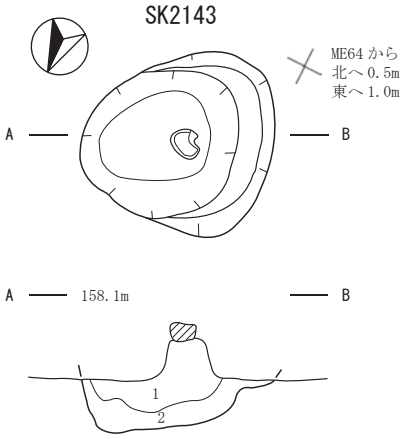

1　色：10YR2/2　しまり：やや弱　粘性：弱　炭化物：3 ～ 4 ㎜ 1%
　地山：5 ～ 6 ㎜
2　色：10YR2/2 ～ 2/3　しまり：やや弱　粘性：やや強　炭化物：2 ～ 3 ㎜ 1%
　地山：10 ～ 20 ㎜

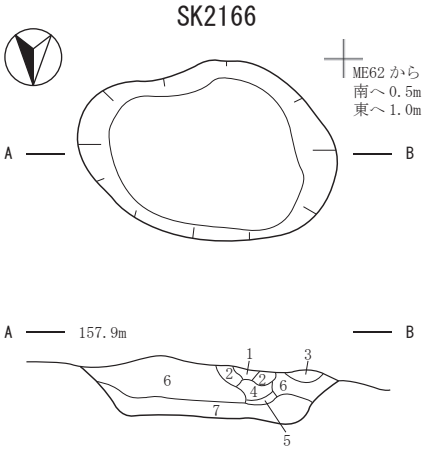

1　色：10YR2/2　しまり：有り　粘性：強　炭化物：3 ㎜ 1%　地山：1 ㎜ 1%　白色粒：有り
2　色：10YR3/2 ～ 3/3　しまり：強　粘性：有り　地山：1 ～ 5 ㎜ 1%
3　色：10YR2/3　しまり：やや有り　粘性：やや有り　地山：1 ㎜ 5%　白色粒：有り
4　色：10YR1.7/1　しまり：有り　粘性：とても強　地山：有り
5　色：10YR3/2 ～ 3/3　しまり：とても強　粘性：強　地山：1 ～ 2 ㎜
6　色：10YR2/2　しまり：強　粘性：とても強　炭化物：5 ～ 8 ㎜ 10%　地山：1 ～ 5 ㎜ 15%
7　色：10YR3/3　しまり：有り　粘性：有り　炭化物：2 ～ 4 ㎜ 3%　地山：1 ～ 4 ㎜ 10%

0　1m

第191図　古代・中世　土坑（1）　(SK135・2079・2112・2143・2166)

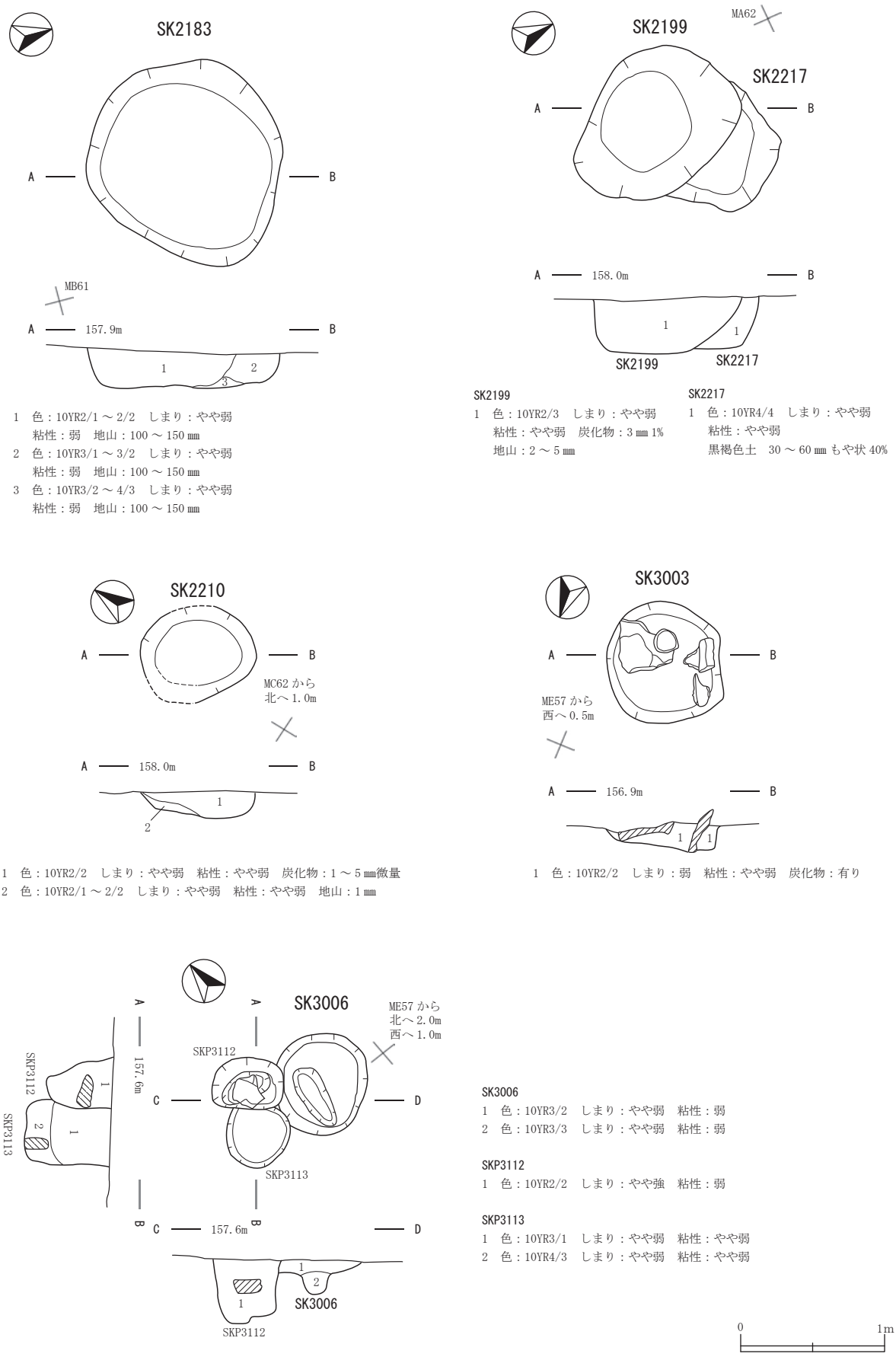

SK2183
1　色：10YR2/1 ～ 2/2　しまり：やや弱
　粘性：弱　地山：100 ～ 150 ㎜
2　色：10YR3/1 ～ 3/2　しまり：やや弱
　粘性：弱　地山：100 ～ 150 ㎜
3　色：10YR3/2 ～ 4/3　しまり：やや弱
　粘性：弱　地山：100 ～ 150 ㎜

SK2199
1　色：10YR2/3　しまり：やや弱
　粘性：やや弱　炭化物：3 ㎜ 1%
　地山：2 ～ 5 ㎜

SK2217
1　色：10YR4/4　しまり：やや弱
　粘性：やや弱
　黒褐色土　30 ～ 60 ㎜ もや状 40%

SK2210
1　色：10YR2/2　しまり：やや弱　粘性：やや弱　炭化物：1 ～ 5 ㎜微量
2　色：10YR2/1 ～ 2/2　しまり：やや弱　粘性：やや弱　地山：1 ㎜

SK3003
1　色：10YR2/2　しまり：弱　粘性：やや弱　炭化物：有り

SK3006
1　色：10YR3/2　しまり：やや弱　粘性：弱
2　色：10YR3/3　しまり：やや弱　粘性：弱

SKP3112
1　色：10YR2/2　しまり：やや強　粘性：弱

SKP3113
1　色：10YR3/1　しまり：やや弱　粘性：やや弱
2　色：10YR4/3　しまり：やや弱　粘性：やや弱

0　1m

第192図　古代・中世　土坑（2）　(SK2183・2199・2210・2217・3003・3006)

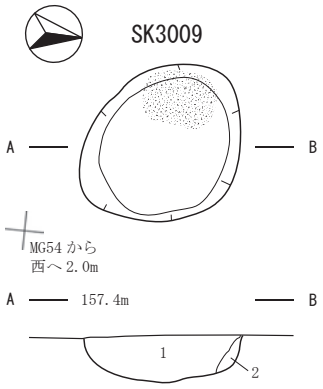

1　色：10YR4/3　しまり：やや弱　粘性：やや強
2　色：10YR3/1　しまり：弱　粘性：やや弱　地山：多量

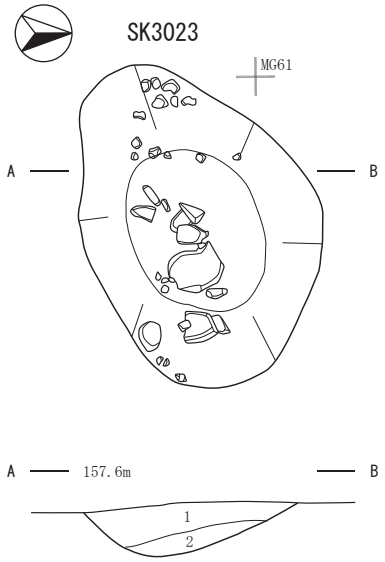

1　色：7.5YR2/2　しまり：やや弱　粘性：やや弱
2　色：10YR2/2　しまり：やや弱　粘性：やや弱

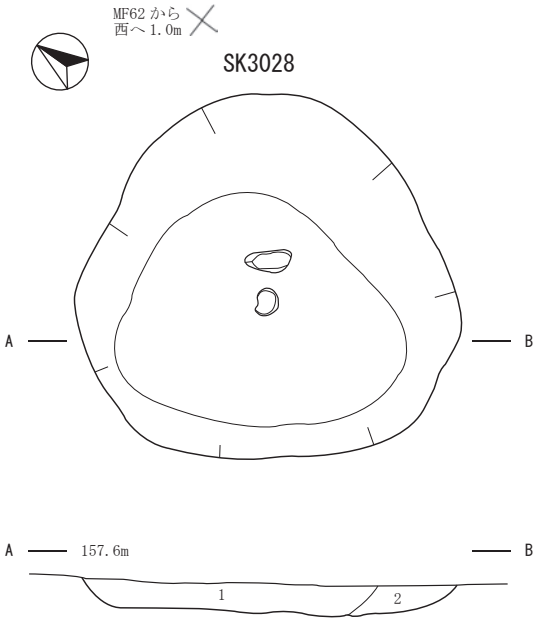

1　色：10YR2/1
2　色：10YR4/4

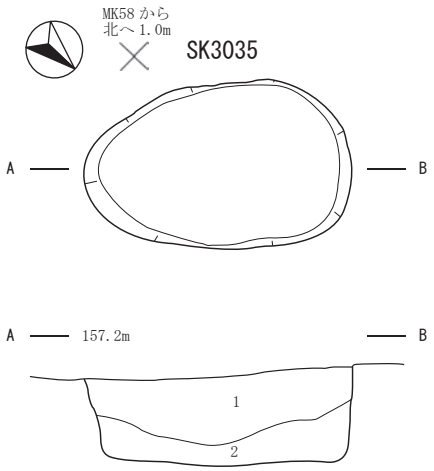

1　色：10YR3/4　しまり：やや弱　粘性：弱
2　色：10YR3/3　しまり：やや弱　粘性：やや弱

第193図　古代・中世　土坑（3）　(SK3009・3023・3028・3035)

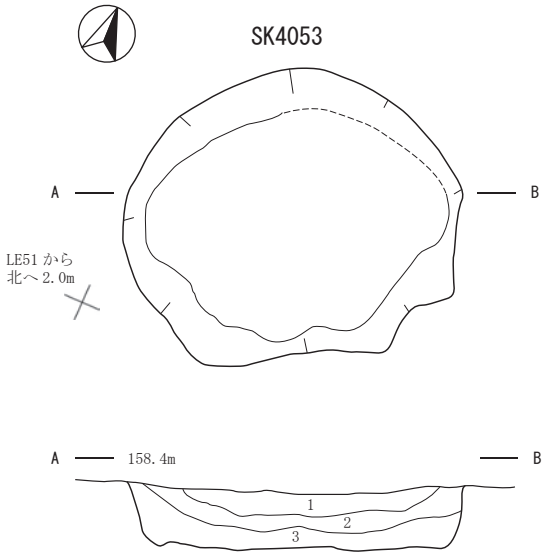

1　色：10YR2/3　しまり：やや強　粘性：有り　炭化物：1 ～ 5 ㎜ 1% 未満
2　色：10YR3/4　しまり：やや強　粘性：やや弱　炭化物：1 ～ 5 ㎜ 1% 未満
3　色：10YR4/4　しまり：やや強　粘性：やや弱　炭化物：1 ～ 3 ㎜ 1% 未満

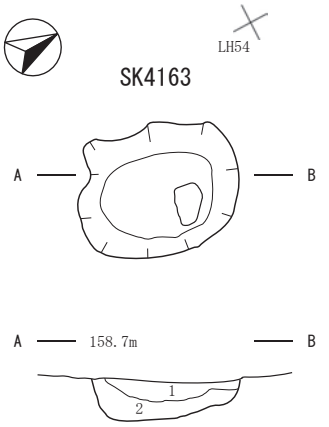

1　色：10YR2/3　しまり：有り　粘性：やや弱
　炭化物：1 ～ 2 ㎜ 2%　地山：10 ～ 30 ㎜ 10%
2　色：10YR3/3　しまり：やや弱　粘性：やや弱

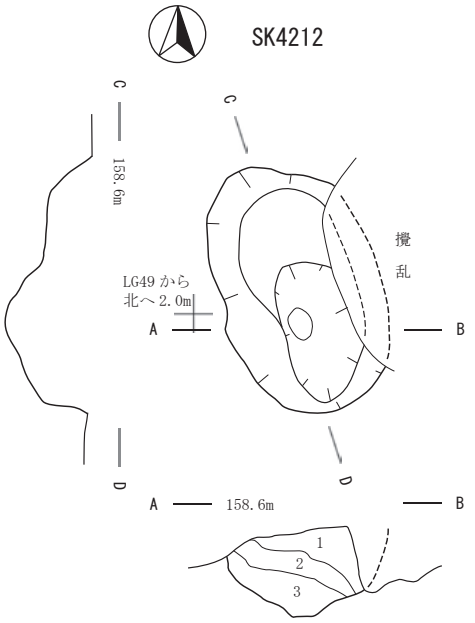

1　色：10YR3/2　しまり：やや弱　粘性：やや弱　地山：5 ～ 10 ㎜ 1%
2　色：10YR2/3　しまり：有り　粘性：やや弱　地山：5 ～ 50 ㎜ 7%
　小礫 20 ㎜2%
3　色：10YR2/2　しまり：有り　粘性：やや弱　地山：5 ～ 100 ㎜ 10%

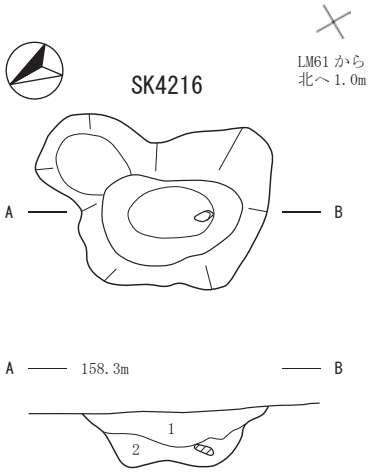

1　色：10YR3/1　しまり：やや有り　粘性：有り　炭化物：1%
2　色：10YR3/3　しまり：弱　粘性：やや有り　地山：30%

0　1m

第194図　古代・中世　土坑（4）　(SK4053・4163・4212・4216)

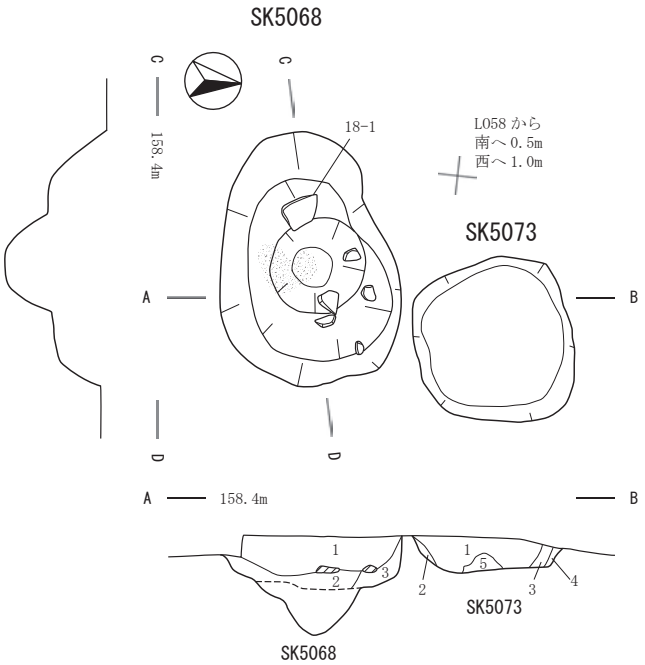

SK5068
1　色：10YR3/1　しまり：弱
　粘性：やや弱　炭化物：1%
　地山：ﾏｰﾌﾞﾙ状 7%
2　色：10YR3/1　しまり：やや弱
　粘性：やや弱　地山：3%
3　色：10YR2/3　しまり：弱
　粘性：やや弱　地山：8%

SK5073
1　色：10YR3/1　しまり：弱
　粘性：やや弱　炭化物：1%
　地山：ﾏｰﾌﾞﾙ状 7%
2　色：10YR3/2　しまり：弱
　粘性：やや弱　地山：8%
3　色：10YR3/3　しまり：やや弱
　粘性：やや弱　地山：15%
4　色：10YR3/4　しまり：やや弱
　粘性：やや弱　地山：25%
5　色：10YR3/1　しまり：やや弱
　地山：40%

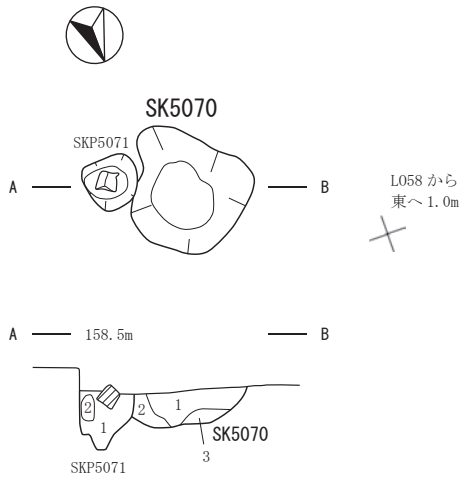

SKP5071
1　色：10YR3/2
　しまり：やや弱
　粘性：やや弱
　地山：2%
2　色：10YR4/4
　しまり：弱
　粘性：やや弱
　地山：有り

SK5070
1　色：10YR3/4
　しまり：やや弱
　粘性：やや弱
　地山：20%
2　色：10YR3/3
　しまり：弱
　粘性：やや弱
　地山：50 ㎜ 20%
3　色：10YR4/4
　しまり：弱
　粘性：やや弱
　地山：20%

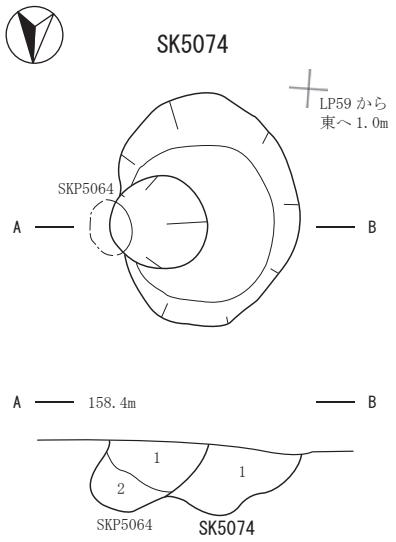

SKP5064
1　色：10YR3/1　しまり：弱
　粘性：やや弱　炭化物：1%
2　色：10YR3/3　しまり：やや弱
　粘性：やや弱　地山：20%

SK5074
1　色：10YR3/3　しまり：弱
　粘性：やや弱　炭化物：1%
　地山：10%

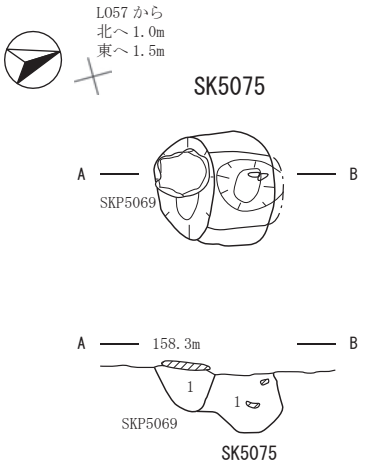

SKP5069
1　色：10YR3/2　しまり：やや弱
　粘性：やや弱　地山：15%

SK5075
1　色：10YR2/3　しまり：やや弱
　粘性：やや弱　地山：30%

0　1m

第195図　古代・中世　土坑（5）（SK5068・5070・5073・5074・5075）

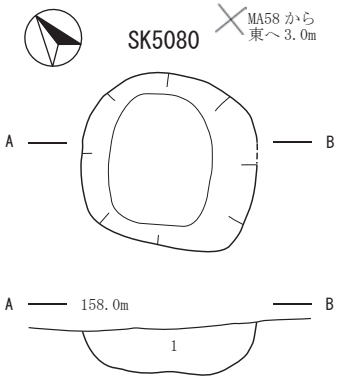

1　色：10YR2/2　しまり：やや弱　粘性：やや弱　炭化物：2 ～ 5 ㎜ 3%
　地山：ﾏｰﾌﾞﾙ状

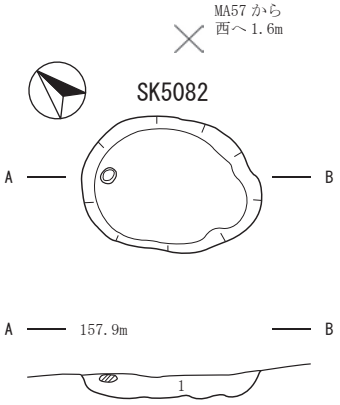

1　色：10YR2/3　しまり：やや弱　粘性：やや弱　地山：5 ～ 10 ㎜

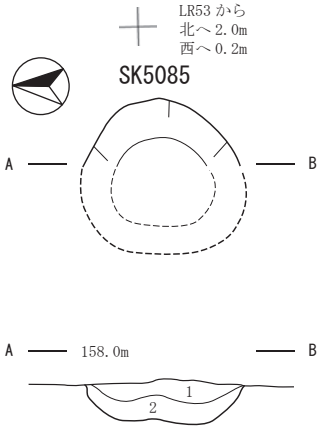

1　色：10YR2/2　しまり：やや弱　粘性：やや弱　焼土：ﾏｰﾌﾞﾙ状 20%
2　色：10YR2/3　しまり：やや弱　粘性：やや弱　焼土：有り

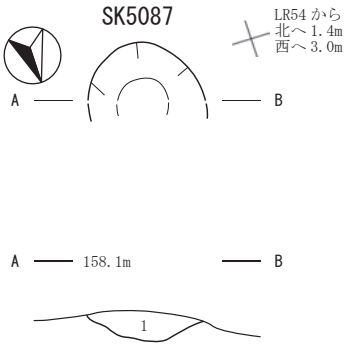

1　色：10YR2/2　しまり：やや弱　粘性：やや弱

第196図　古代・中世　土坑（6）　(SK5080・5082・5085・5087)

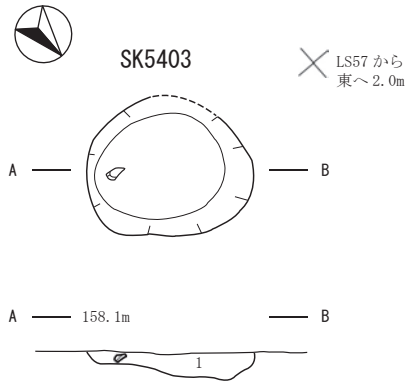

1　色：10YR2/2　しまり：やや強　粘性：やや弱
　地山：10 ～ 50 ㎜ 10%　礫

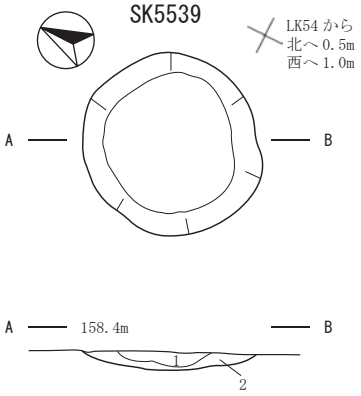

1　色：10YR2/2　地山：10 ～ 30 ㎜ 3%
2　色：10YR2/3　炭化物：1 ～ 5 ㎜ 1%　地山：5 ～ 20 ㎜ 2%

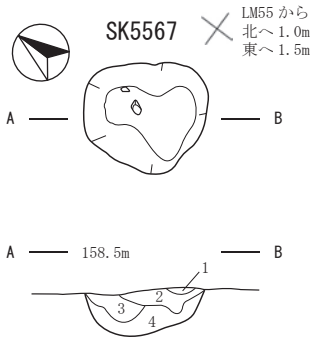

1　色：10YR4/2　しまり：やや強　粘性：有り
2　色：10YR2/3　しまり：やや弱　粘性：有り　炭化物：1%
　地山：5 ㎜　焼土：3 ㎜ 1%
3　色：10YR2/3　しまり：やや弱　粘性：やや弱　地山：5 ㎜
4　色：10YR3/2　しまり：有り　粘性：やや弱
　地山：5 ～ 30 ㎜

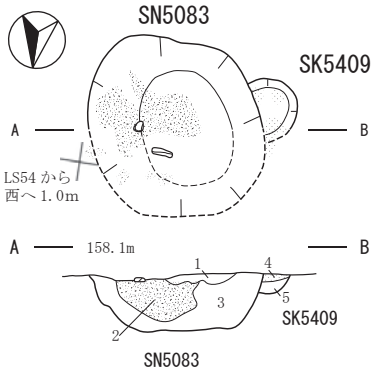

SN5083
1　色：10YR3/1　しまり：やや弱
　粘性：やや弱　焼土：30%
2　色：10YR2/2　しまり：やや弱
　粘性：やや弱　焼土：10%
3　色：2.5YR4/6　しまり：やや強
　粘性：やや弱　焼土：有り

SK5409
4　色：10YR2/2　しまり：やや弱
　粘性：やや弱　炭化物：80%
5　色：10YR2/3　しまり：やや弱
　粘性：やや弱　地山：ﾏｰﾌﾞﾙ状 50%

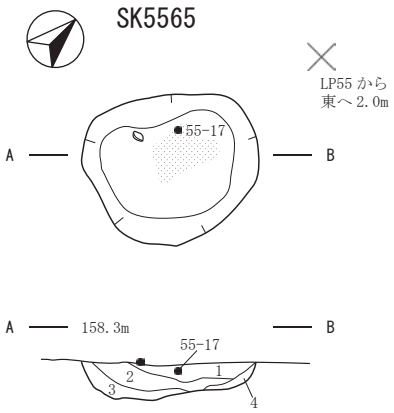

1　色：10YR2/2　しまり：やや弱　粘性：やや弱　炭化物：20 ㎜ 30%
　地山：1 ～ 5 ㎜　焼土：1%
2　色：10YR3/3　しまり：有り　粘性：やや強　地山：30 ㎜
3　色：10YR4/3　しまり：やや強　粘性：やや強　暗褐色土 30%
4　色：10YR4/4　しまり：弱　粘性：やや弱　黒褐色土が入る
　暗褐色土

第197図　古代・中世　土坑（7）（SK5403・5409・5539・5565・5567、SN5083）

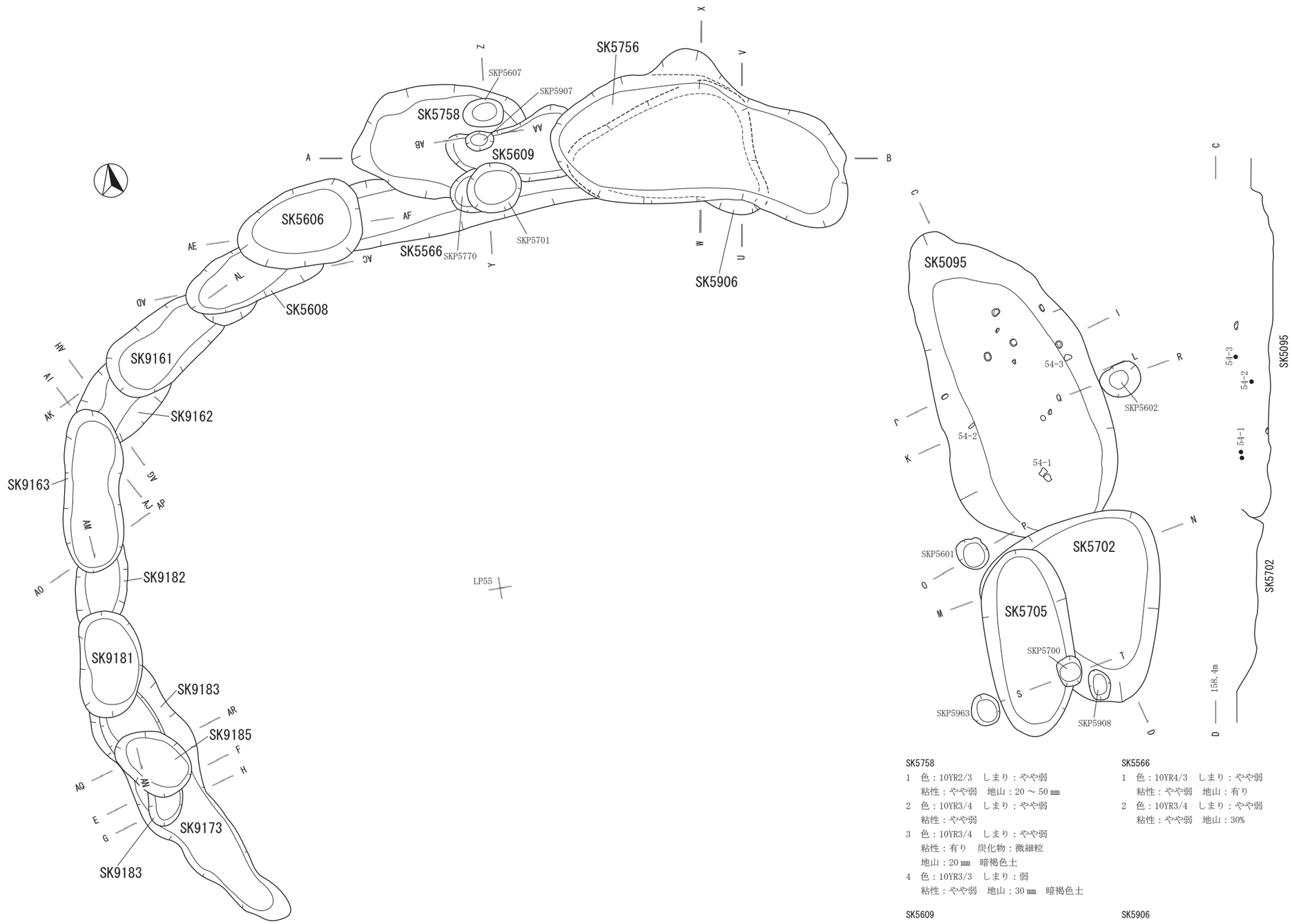

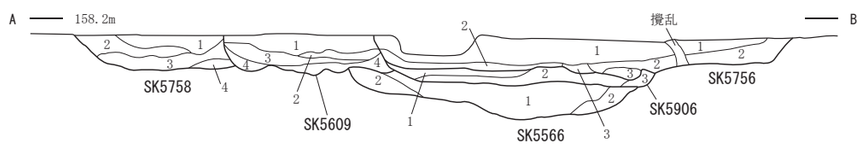

SK5758
1　色：10YR2/3　しまり：やや弱
　粘性：やや弱　地山：20 ～ 50 ㎜
2　色：10YR3/4　しまり：やや弱
　粘性：やや弱
3　色：10YR3/4　しまり：やや弱
　粘性：有り　炭化物：微細粒
　地山：20 ㎜　暗褐色土
4　色：10YR3/3　しまり：弱
　粘性：やや弱　地山：30 ㎜　暗褐色土

SK5566
1　色：10YR4/3　しまり：やや弱
　粘性：やや弱　地山：有り
2　色：10YR3/4　しまり：やや弱
　粘性：やや弱　地山：30%

SK5756
1　色：7.5YR2/2　しまり：やや弱
　粘性：やや弱　炭化物：微細～ 10 ㎜ 25%
　地山：5 ～ 30 ㎜
2　色：10YR3/3　しまり：やや弱
　粘性：弱　炭化物：微細～ 8 ㎜ 25%
　地山：5 ～ 20 ㎜　焼土：5 ㎜ 2%
3　色：10YR4/3　しまり：やや弱
　粘性：弱　炭化物：5%　暗褐色土：10%
　黒褐色土：10%

SK5609
1　色：10YR3/3　しまり：やや弱
　粘性：弱　炭化物：微量　地山：20%
2　色：10YR4/3　しまり：やや強
　粘性：やや弱　炭化物：2 ～ 3 ㎜ 5%
　地山：30 ～ 50 ㎜
3　色：10YR4/2　しまり：やや弱
　粘性：やや弱　地山：10 ㎜
4　色：10YR4/3 と 5/3　しまり：やや弱
　粘性：有り　地山：10 ㎜

SK5906
1　色：7.5YR2/2　しまり：有り
　粘性：やや弱　地山：10 ～ 30 ㎜
2　色：7.5YR2/2　しまり：やや弱
　粘性：やや弱　炭化物：10%
3　色：10YR2/3　粘性：やや弱

0　1m

第198図　古代・中世　土坑（8）（SK5095・5566・5606・5608・5609・5702・5705・5756・5758・5906・9161・9162・9163・9173・9181・9182・9183・9185）

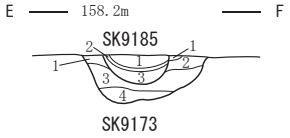

SK9173
1　色：10YR3/2　しまり：やや弱　粘性：やや弱　炭化物：3 ～ 4 ㎜ 2%　地山：10 ～ 12 ㎜
2　色：10YR3/2 と 4/2　しまり：やや強　粘性：弱　炭化物：微量　地山：10 ㎜
3　色：10YR4/2 と 4/3　しまり：やや弱　粘性：弱　炭化物：3 ～ 4 ㎜ 1%　地山：10 ㎜
4　色：10YR3/2　しまり：やや強　粘性：有り　炭化物：4 ㎜ 3%　地山：10 ～ 40 ㎜ 40%

SK9185
1　色：10YR2/3　しまり：やや弱　粘性：弱　炭化物：2 ㎜ 1%　地山：1%
2　色：10YR2/3 と 3/3　しまり：やや弱　粘性：やや強　炭化物：1 ～ 2 ㎜ 1%　地山：1%
3　色：10YR3/2　しまり：やや強　粘性：やや弱　炭化物：微量　地山：10 ～ 15 ㎜

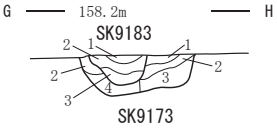

SK9173
1　色：10YR3/2　しまり：やや弱　粘性：やや弱　炭化物：3 ～ 4 ㎜ 2%　地山：10 ～ 12 ㎜
2　色：10YR3/2 と 4/2　しまり：やや強　粘性：弱　炭化物：微量　地山：10 ㎜
3　色：10YR4/2 と 4/3　しまり：やや弱　粘性：弱　炭化物：3 ～ 4 ㎜ 1%　地山：10 ㎜
4　色：10YR3/2　しまり：やや強　粘性：有り　炭化物：4 ㎜ 3%　地山：10 ～ 40 ㎜ 40%

SK9183
1　色：10YR2/3　しまり：弱　粘性：有り　炭化物：2 ～ 3 ㎜ 1%　地山：1 ～ 3 ㎜ 5%
2　色：10YR3/1　しまり：有り　粘性：やや有り　炭化物：2 ㎜ 1%　地山：1 ～ 5 ㎜ 1%
3　色：10YR2/2 ～ 2/3　しまり：有り　粘性：有り　炭化物：2 ～ 4 ㎜ 1%　地山：1 ～ 4 ㎜ 7%

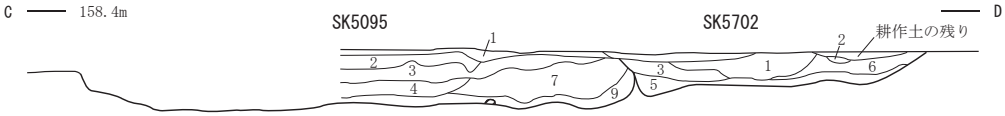

SK5095
1　色：10YR2/3　しまり：やや弱　粘性：やや弱
　炭化物：3%　軽石粒 1%
2　色：7.5YR3/2　しまり：やや弱　粘性：弱
　炭化物：3 ㎜ 3%　地山：10 ～ 50 ㎜
　黒褐色土 10 ㎜ 1%
3　色：7.5YR3/2　しまり：やや弱　粘性：やや弱
　炭化物：15 ㎜ 1%　地山：20 ～ 30 ㎜砂多い
4　色：10YR2/3　しまり：やや弱　粘性：弱
　地山：10 ～ 40 ㎜　黒褐色 土 80 ㎜ 10%
7　色：10YR2/3　しまり：弱　粘性：弱
　炭化物：5 ㎜　地山：10 ～ 30 ㎜
9　色：10YR2/3　しまり：強　粘性：弱　暗褐色土 30%

SK5702
1　色：10YR2/2　しまり：有り　粘性：やや弱
　炭化物：1 ㎜ 2%　暗褐色土 10 ～ 20 ㎜ 20%
2　色：7.5YR3/2　しまり：やや弱　粘性：やや弱
　炭化物：有り　黒色土：10%
3　色：10YR4/3　しまり：やや弱　粘性：やや弱
　地山：30 ～ 80 ㎜　黒褐色土 30 ～ 100 ㎜ 30%
5　色：10YR4/3　しまり：やや弱　粘性：弱　暗褐色土 30%
　黒褐色土 10%
6　色：10YR3/3　しまり：有り　粘性：やや弱

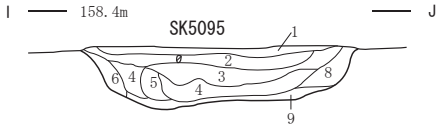

1　色：10YR2/3　しまり：やや弱　粘性：やや弱　炭化物：3%　軽石粒 1%
2　色：7.5YR3/2　しまり：やや弱　粘性：弱　炭化物：3 ㎜ 3%　地山：10 ～ 50 ㎜　黒褐色土 10 ㎜1%
3　色：7.5YR3/2　しまり：やや弱　粘性：やや弱　炭化物：15 ㎜ 1%　地山：20 ～ 30 ㎜　砂多い
4　色：10YR2/3　しまり：やや弱　粘性：弱　地山：10 ～ 40 ㎜　黒褐色土 80 ㎜ 10%
5　色：10YR2/3　しまり：やや弱　粘性：弱　炭化物：5 ㎜ 1%　地山：5 ～ 50 ㎜
6　色：10YR2/3　しまり：弱　粘性：弱　地山：10 ㎜
8　色：10YR3/3　しまり：強　粘性：弱　地山 50 ㎜以下のブロック層　その隙間を黒褐色土
9　色：10YR2/3　しまり：強　粘性：弱　暗褐色土 30%

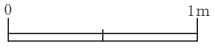

第199図　古代・中世　土坑（9）　(SK5095・5702・9173・9183・9185)

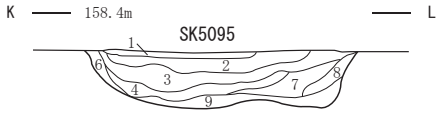

1　色：10YR2/3　しまり：やや弱　粘性：やや弱　炭化物：3%　軽石粒 1%
2　色：7.5YR3/2　しまり：やや弱　粘性：弱
　炭化物：3 ㎜ 3%　地山：10 ～ 50 ㎜　黒褐色土 10 ㎜1%
3　色：7.5YR3/2　しまり：やや弱　粘性：やや弱　炭化物：15 ㎜ 1%
　地山：20 ～ 30 ㎜　砂多い
4　色：10YR2/3　しまり：やや弱　粘性：弱　地山：10 ～ 40 ㎜
　黒褐色土80 ㎜ 10%
6　色：10YR2/3　しまり：弱　粘性：弱　地山：10 ㎜
7　色：10YR2/3　しまり：弱　粘性：弱　炭化物：5 ㎜　地山：10 ～ 30 ㎜
8　色：10YR3/3　しまり：強　粘性：弱　地山：50 ㎜
9　色：10YR2/3　しまり：強　粘性：弱　暗褐色土 30%

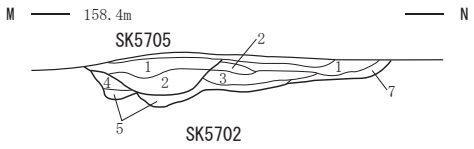

SK5705
1　色：7.5YR3/2　しまり：やや弱　粘性：弱　炭化物：3%
2　色：10YR2/3　しまり：やや弱　粘性：やや弱　炭化物：2%　地山：10 ㎜
SK5702
1　色：10YR2/2　しまり：有り　粘性：やや弱　炭化物：1 ㎜ 2%
　暗褐色土 10 ～ 20 ㎜ 20%
2　色：7.5YR3/2　しまり：やや弱　粘性：やや弱　炭化物：5%　黒色土：10%
3　色：10YR4/3　しまり：やや弱　粘性：やや弱　地山：30 ～ 80 ㎜
　黒褐色土 30 ～ 100 ㎜ 30%
4　色：10YR3/3　しまり：有り　粘性：やや弱　黒褐色土 10 ㎜ 30%
5　色：10YR4/3　しまり：やや弱　粘性：弱　暗褐色土 30%　黒褐色土 10%
7　色：10YR3/2　しまり：やや弱　粘性：弱　地山：10 ～ 150 ㎜

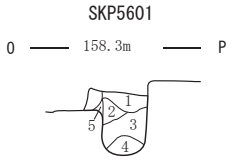

1　色：10YR2/3　しまり：やや弱　粘性：やや弱
　地山：5 ～ 20 ㎜
2　色：10YR3/4　しまり：やや弱　粘性：有り
　地山：有り　焼土：1%　暗褐色土との混合層
3　色：10YR2/3　しまり：弱　粘性：有り
　地山：10 ㎜
4　色：10YR2/3　しまり：やや弱　粘性：やや弱
5　色：10YR3/4　しまり：やや弱　粘性：やや弱

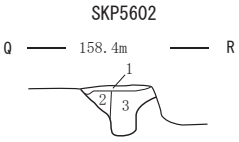

1　色：10YR2/2　しまり：弱　粘性：弱
2　色：10YR3/3　しまり：やや弱
　粘性：弱　地山：10 ～ 50 ㎜
3　色：10YR4/4　しまり：やや強　粘性：弱

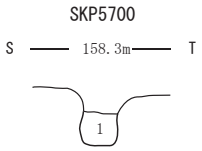

1　色：10YR2/2　しまり：やや弱
　粘性：弱　地山：10 ㎜ 30%

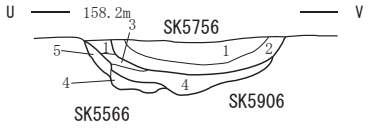

SK5756
1　色：7.5YR2/2　しまり：やや弱　粘性：弱
　炭化物：微細～ 10 ㎜ 2%　地山：5 ～ 30 ㎜
2　色：10YR3/3　しまり：やや弱　粘性：弱　炭化物：微細～ 8 ㎜ 2%
　地山：5 ～ 20 ㎜　焼土：5 ㎜ 2%
SK5906
1　色：7.5YR2/2　しまり：有り　粘性：やや弱
　地山：10 ～ 30 ㎜
3　色：7.5YR2/2　しまり：やや弱　粘性：やや弱　炭化物：1%
4　色：10YR2/3　粘性：やや弱
SK5566
4　色：10YR4/3　しまり：やや弱　粘性：やや弱　地山：有り
5　色：10YR3/4　しまり：やや弱　粘性：弱　地山：30%

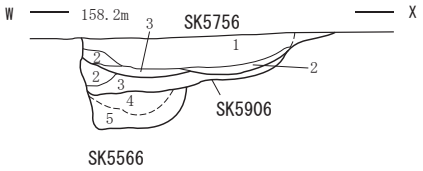

SK5756
1　色：7.5YR2/2　しまり：やや弱　粘性：弱　炭化物：微細～10 ㎜ 2%
　地山：5 ～ 30 ㎜
2　色：10YR3/3　しまり：やや弱　粘性：弱　炭化物：微細～ 8 ㎜ 2%
　地山：5 ～ 20 ㎜　焼土：5 ㎜ 2%
3　色：10YR4/3　しまり：やや弱　粘性：弱　炭化物：有り　暗褐色土 10%
　黒褐色土 10%
SK5906
2　色：10YR3/3　しまり：やや弱　粘性：やや弱　炭化物：1%　地山：10 ㎜
3　色：7.5YR2/2　しまり：やや弱　粘性：やや弱　炭化物：1%
SK5566
4　色：10YR4/3　しまり：やや弱　粘性：やや弱　地山：有り
5　色：10YR3/4　しまり：やや弱　粘性：弱　地山：30%

第200図　古代・中世　土坑(10)　(SK5095・5566・5702・5705・5756・5906、SKP5601・5602・5700)

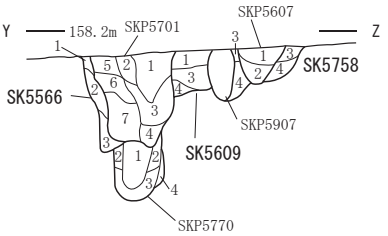

SK5566

1　色：10YR2/3　しまり：やや弱　粘性：弱　炭化物：1%
　地山：有り　焼土：30%
2　色：10YR2/2　しまり：弱　粘性：やや弱　炭化物：1%　地山：10 ㎜
3　色：10YR2/3　しまり：弱　粘性：弱　地山：10 ～ 20 ㎜

SK5609

1　色：10YR3/3　しまり：やや弱　粘性：弱　炭化物：微量　地山：20%
3　色：10YR4/2　しまり：やや弱　粘性：やや弱　地山：10 ㎜
4　色：10YR4/3 と 5/3　しまり：やや弱　粘性：有り　地山：10 ㎜

SK5758

3　色：10YR3/4　しまり：やや弱　粘性：有り
　炭化物：微細粒　地山：20 ㎜　暗褐色土
4　色：10YR3/3　しまり：弱　粘性：やや弱　地山：30 ㎜　暗褐色土

SKP5607

1　色：10YR2/3　しまり：やや弱　粘性：やや弱　炭化物：1% 未満
2　色：10YR2/3　しまり：弱　粘性：やや弱　炭化物：1% 未満
　地山：5 ㎜ 10%

SKP5701

1　色：10YR2/3　しまり：弱　粘性：やや弱　炭化物：1 ～ 3 ㎜ 1% 未満
　地山：3 ～ 10 ㎜　焼土：1%
2　色：10YR3/2　しまり：やや弱　粘性：弱　炭化物：1 ～ 5 ㎜ 1%　地山：30%
3　色：10YR2/3　しまり：やや弱　粘性：やや弱　地山：微細～ 5 ㎜
4　色：10YR3/3　しまり：弱　粘性：やや強　地山：20%　焼土：1%
5　色：10YR2/3　しまり：やや弱　粘性：弱　地山：10%
6　色：10YR3/3　しまり：弱　粘性：弱
　炭化物：5 ～ 10 ㎜ 1%　地山：15%
7　色：10YR2/3　しまり：やや弱　粘性：やや弱　炭化物：1%　地山：5 ㎜

SKP5770

1　色：10YR2/3　しまり：やや弱　粘性：有り　白色粒：3 ㎜
2　色：10YR2/3　しまり：やや弱　粘性：やや弱　炭化物：1%
3　色：10YR2/2　しまり：やや弱　粘性：やや弱　白色粒：3 ㎜
4　色：10YR4/4　しまり：やや弱　粘性：弱　黒褐色土 20 ㎜ 30%

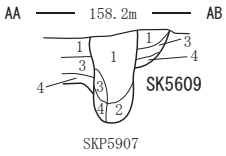

SK5609

1　色：10YR3/3　しまり：やや弱　粘性：弱　炭化物：微量　地山：20%
3　色：10YR4/2　しまり：やや弱　粘性：やや弱　地山：10 ㎜
4　色：10YR4/3 と 5/3　しまり：やや弱　粘性：有り　地山：10 ㎜

SKP 5907

1　色：10YR3/2　しまり：やや弱　粘性：弱　炭化物：3 ㎜ 1%　地山：5 ～ 10 ㎜
2　色：10YR3/2　しまり：弱　粘性：やや弱　地山：5 ～ 10 ㎜
3　色：10YR3/2　しまり：やや弱　粘性：弱　焼土：30 ㎜
4　色：10YR3/2　しまり：弱　粘性：有り　焼土：40 ㎜

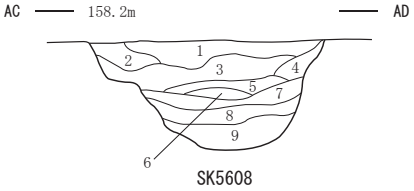

1　色：10YR3/2　しまり：やや弱　粘性：やや強　炭化物：2 ～ 3 ㎜ 3%　地山：10 ㎜
2　色：10YR4/2 と 4/3　しまり：やや弱　粘性：やや強　地山：15 ～ 50 ㎜
3　色：10YR3/2と3/3　しまり：やや弱　粘性：やや弱　地山：10 ～ 25 ㎜　焼土：1 ㎜ 1%
4　色：10YR4/3 と 4/4　しまり：弱　粘性：やや弱　炭化物：3 ㎜ 1%　地山：10 ～ 20 ㎜
5　色：10YR2/3　しまり：やや弱　粘性：弱　炭化物：2 ㎜ 3%　地山：1%
6　色：10YR4/2 と 3/3　しまり：有り　粘性：やや強　炭化物：3 ㎜ 1%　地山：1%
7　色：10YR2/3 と 3/3　しまり：やや弱　粘性：やや弱　炭化物：微量　地山：5%
8　色：10YR4/2　しまり：弱　粘性：やや強　炭化物：1 ～ 2 ㎜ 1%　地山：10 ㎜
9　色：10YR4/2 と 5/3　しまり：強　粘性：有り　地山：10 ～ 30 ㎜

第201図　古代・中世　土坑(11)　(SK5566・5608・5609・5758)

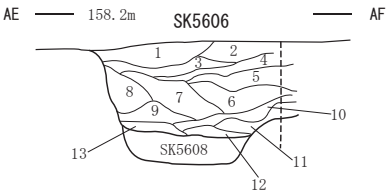

1　色：10YR3/2　しまり：やや弱　粘性：やや弱
　炭化物：微量　地山：1%
2　色：10YR3/3　しまり：やや強　粘性：やや弱　地山：1%
3　色：10YR3/3 ～ 3/4　しまり：やや弱　粘性：やや弱
　炭化物：3 ㎜ 1%　地山：5%
4　色：10YR2/2　しまり：やや弱　粘性：有り
　炭化物：1 ～ 2 ㎜ 1%
5　色：10YR2/3　しまり：弱　粘性：やや弱
　炭化物：2 ～ 3 ㎜ 3%
6　色：10YR2/2 と 2/3　しまり：やや弱　粘性：やや弱
　炭化物：3 ～ 4 ㎜ 1%　地山：10 ㎜
7　色：10YR3/2 ～ 3/3　しまり：有り
　粘性：やや弱　炭化物：3 ～ 5 ㎜ 3%
8　色：10YR3/2 と 6/6　しまり：やや弱　粘性：やや強
　炭化物：2 ㎜ 1%　地山：10 ～ 50 ㎜
9　色：10YR3/1　しまり：有り　粘性：やや強
　炭化物：微量　地山：10 ㎜
10　色：10YR3/2　しまり：やや強　粘性：有り
　炭化物：2 ㎜ 3%　地山：10 ～ 20 ㎜
11　色：10YR3/2 ～ 3/3　しまり：やや強
　粘性：有り　炭化物：1 ㎜ 3%
12　色：10YR3/2　しまり：やや弱　粘性：やや弱
　地山：1%
13　色：10YR4/2 と 4/3　しまり：有り
　粘性：有り　炭化物：微量
　地山：10 ～ 30 ㎜

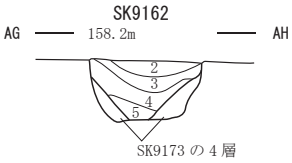

2　色：10YR3/1 と 3/2　しまり：やや弱
　粘性：弱　地山：1%
3　色：10YR3/2　しまり：やや弱
　粘性：弱　炭化物：2 ～ 3 ㎜ 1%
　地山：10 ～ 20 ㎜
4　色：10YR3/3　しまり：やや強
　粘性：やや弱　炭化物：微量　地山：1%
5　色：10YR3/4　しまり：強　粘性：やや弱
　炭化物：3 ～ 4 ㎜ 1%　地山：3%

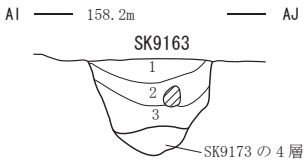

1　色：10YR2/2　しまり：強　粘性：弱
　炭化物：1 ～ 2 ㎜ 1%　地山：5%
2　色：10YR2/2 と 2/3　しまり：やや弱
　粘性：弱　炭化物：微量
　地山：10 ～ 40 ㎜
3　色：10YR3/2　しまり：やや強　粘性：やや弱
　炭化物：微量　地山：10 ㎜

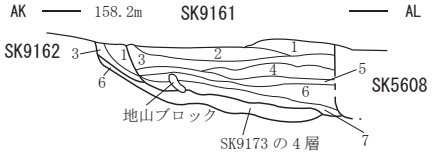

SK9161
1　色：10YR2/3　しまり：有り　粘性：やや弱　炭化物：微量　地山：10 ㎜
2　色：10YR3/2　しまり：やや弱　粘性：やや弱　炭化物：微量　地山：5%
3　色：10YR3/3　しまり：やや強　粘性：やや弱　炭化物：2 ～ 4 ㎜ 1%　地山：3%
4　色：10YR3/2 と 3/3　しまり：やや強　粘性：やや弱　炭化物：1 ～ 3 ㎜ 1%　地山：1%
5　色：10YR3/3　しまり：やや強　粘性：弱　炭化物：2 ㎜ 3%　地山：10 ㎜
6　色：10YR3/2　しまり：有り　粘性：やや弱　炭化物：微量　地山：5%
7　色：10YR3/3　しまり：やや弱　粘性：やや弱　炭化物：2 ～ 4 ㎜ 3%　地山：10 ㎜

SK9162
1　色：10YR4/3 と 4/4　しまり：やや弱　粘性：弱　炭化物：微量　地山：15%
3　色：10YR3/2　しまり：やや弱　粘性：弱　炭化物：2 ～ 3 ㎜ 1%　地山：10 ～ 20 ㎜
6　色：10YR3/2　しまり：強　粘性：やや弱　炭化物：5 ～ 6 ㎜ 3%　地山：10 ～ 50 ㎜

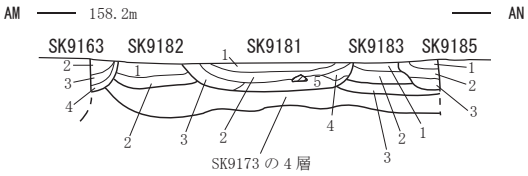

SK9181
1　色：10YR2/3　しまり：やや弱　粘性：やや弱　炭化物：3 ～ 4 ㎜ 1%　地山：10 ㎜
2　色：10YR3/1　しまり：やや強　粘性：弱　炭化物：1 ㎜ 1%
3　色：10YR3/1 と 4/1　しまり：やや弱　粘性：やや弱　炭化物：微量　地山：3%
4　色：10YR2/3 と 3/1　しまり：やや強　粘性：弱　地山：1%
5　色：10YR2/2　しまり：やや弱　粘性：やや弱　炭化物：4 ～ 5 ㎜ 3%　地山：3%　礫

SK9182
1　色：10YR3/2　しまり：やや弱　粘性：やや弱　炭化物：2 ～ 5 ㎜ 3%　地山：1%
2　色：10YR3/2 と 4/2　しまり：やや弱　粘性：やや弱　炭化物：1 ㎜ 1%　地山：1%

SK9183
1　色：10YR2/3　しまり：弱　粘性：有り　炭化物：2 ～ 3 ㎜ 1%　地山：1 ～ 3 ㎜ 5%
2　色：10YR3/1　しまり：有り　粘性：やや有り　炭化物：2 ㎜ 1%　地山：1 ～ 5 ㎜ 1%
3　色：10YR2/2 ～ 2/3　しまり：有り　粘性：有り　炭化物：2 ～ 4 ㎜ 1%　地山：1 ～ 4 ㎜ 7%

SK9185
1　色：10YR2/3　しまり：やや弱　粘性：弱　炭化物：2 ㎜ 1%　地山：1%
2　色：10YR2/3 と 3/3　しまり：やや弱　粘性：やや強　炭化物：1 ～ 2 ㎜ 1%　地山：1%
3　色：10YR3/2　しまり：やや強　粘性：やや弱　炭化物：微量　地山：10 ～ 15 ㎜

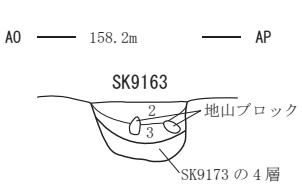

2　色：10YR2/2 と 2/3　しまり：やや弱　粘性：弱
　炭化物：微量　地山：10 ～ 40 ㎜
3　色：10YR3/2　しまり：やや強　粘性：やや弱
　炭化物：微量　地山：10 ㎜

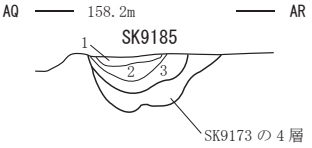

1　色：10YR2/3　しまり：やや弱　粘性：弱
　炭化物：2 ㎜ 1%　地山：1%
2　色：10YR2/3 と 3/3　しまり：やや弱　粘性：やや強
　炭化物：1 ～ 2 ㎜ 1%　地山：1%
3　色：10YR3/2　しまり：やや強　粘性：やや弱
　炭化物：微量　地山：10 ～ 15 ㎜

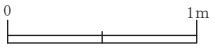

第202図　古代・中世　土坑(12)　(SK5606・9161・9162・9163・9181・9182・9183・9185)

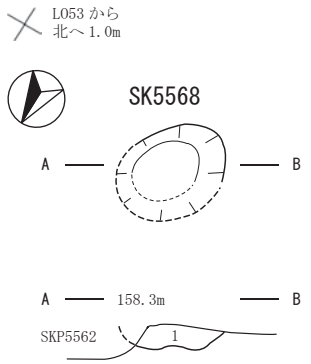

1　色：10YR3/3　しまり：有り　粘性：やや弱

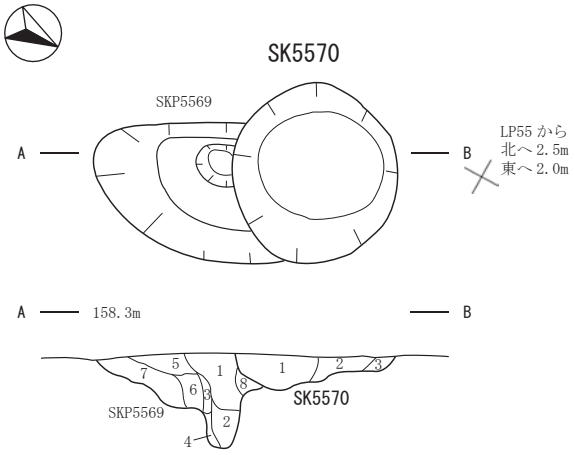

SKP5569

1　色：10YR2/3　しまり：やや弱
　粘性：やや弱　炭化物：3 ～ 5 ㎜ 10%
　柱痕跡
2　色：10YR2/3　しまり：やや弱　柱痕跡
3　色：10YR2/3　しまり：やや弱
　粘性：やや弱　炭化物：10%　柱痕跡
4　色：10YR2/3　しまり：やや弱　柱痕跡
5　色：10YR2/2　しまり：やや弱
　粘性：やや弱　地山：有り　根固め
6　色：10YR2/2　しまり：やや弱
　粘性：やや弱　地山：有り　根固め
7　色：10YR2/2　しまり：やや弱
　粘性：やや弱　地山：有り　根固め
8　色：10YR2/2　しまり：やや弱
　粘性：やや弱　地山：有り　根固め

SK5570

1　色：7.5YR2/3　しまり：有り
　粘性：やや弱　焼土：有り
2　色：10YR3/3　しまり：有り
　粘性：やや強　地山：有り
3　色：10YR2/2　しまり：やや弱
　粘性：有り

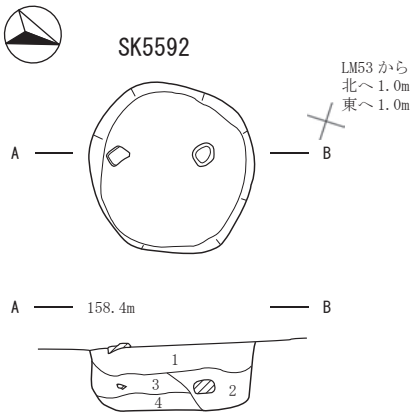

1　色：10YR2/2　炭化物：2%　地山：20 ㎜　礫
2　色：10YR2/3　炭化物：1%　地山：5 ㎜　礫
3　色：10YR3/2　炭化物：2%　地山：5 ㎜　礫
4　色：10YR3/3　炭化物：2%　地山：15 ㎜

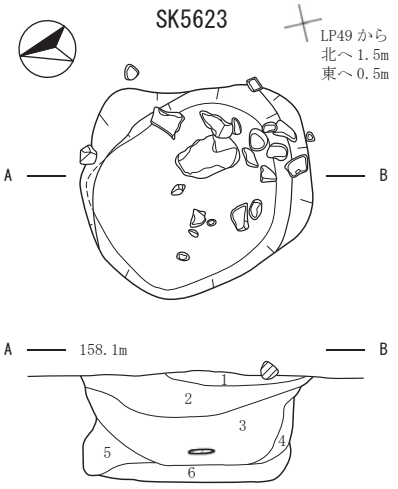

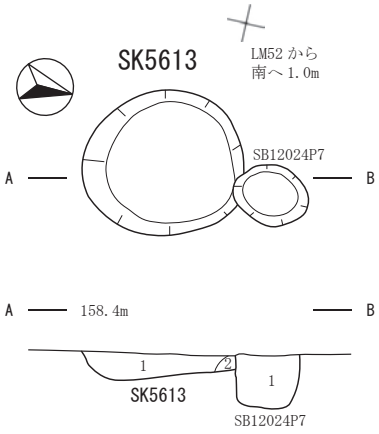

SK5613

1　色：10YR3/3　炭化物：5%
　地山：10%
2　色：10YR3/3　炭化物：1%
　地山：1%

SB12024P7

1　色：10YR3/4
　炭化物：3%　地山：5%

1　色：10YR2/3　しまり：やや弱　粘性：やや弱　炭化物：1 ～ 5 ㎜極微量
　地山：1 ～ 5 ㎜
2　色：7.5YR2/2　しまり：やや弱　粘性：やや弱　炭化物：1 ㎜極微量
　地山：1 ㎜ 3%　焼土：1 ～ 10 ㎜ 3%
3　色：10YR2/3　しまり：やや弱　粘性：やや弱　炭化物：1 ～ 5 ㎜ 3%
　地山：20 ～ 50 ㎜ 5%
4　色：10YR2/3　しまり：弱　粘性：やや弱　炭化物：1 ㎜極微量
　地山：1 ㎜ 3%
5　色：10YR3/4　しまり：弱　粘性：弱　炭化物：1 ㎜極微量　地山：1 ㎜ 3%
6　色：10YR3/3　しまり：弱　粘性：弱　炭化物：1 ㎜極微量　地山：3%

0　1m

第203図　古代・中世　土坑(13)　(SK5568・5570・5592・5613・5623)

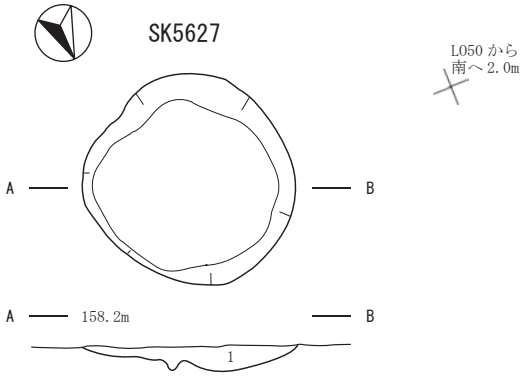

1　色：10YR2/3　しまり：やや弱　粘性：やや弱　炭化物：1 ㎜極微量
　地山：1 ㎜極微量

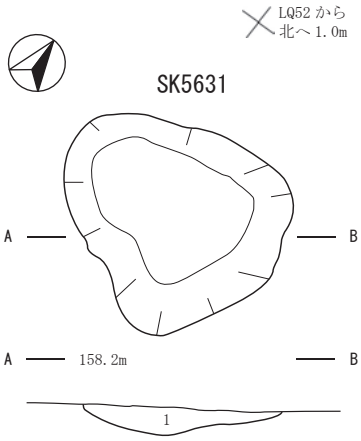

1　色：10YR2/3　しまり：やや弱　粘性：やや弱
　地山：20 ㎜　炭化物：1 ～ 20 ㎜3%

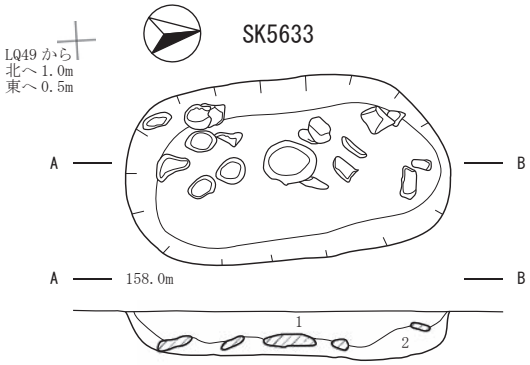

1　色：10YR2/3　しまり：やや弱　粘性：やや弱　炭化物：1 ～ 10 ㎜ 3%
　地山：1 ～ 10 ㎜ 3%
2　色：10YR3/4　しまり：有り　粘性：やや弱　炭化物：1 ～ 5 ㎜ 1%
　地山：極微量

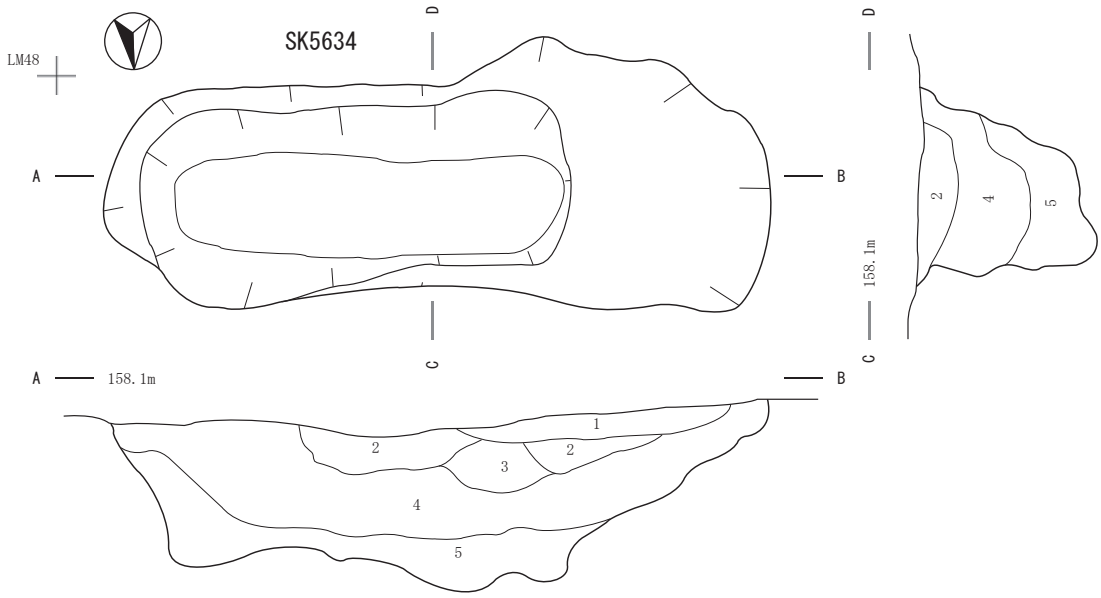

1　色：10YR3/2　しまり：やや弱　粘性：やや強　地山：1 ～ 5%
　暗褐色土 30%　褐鉄鉱沈殿
2　色：10YR2/3　しまり：やや弱　粘性：やや強　地山：1 ～ 5%
　褐鉄鉱沈殿
3　色：10YR2/2　しまり：やや弱　粘性：やや強　褐鉄鉱沈殿
　褐色土下層部 4 層付近に 30%
4　色：10YR3/3　しまり：やや弱　粘性：やや強
　地山：20 ～ 50 ㎜ 20%　褐鉄鉱沈殿
5　色：10YR2/2　しまり：やや弱　粘性：やや強
　地山：30 ～ 40 ㎜ 10%　褐鉄鉱沈殿

0　1m

第204図　古代・中世　土坑(14)　(SK5627・5631・5633・5634)

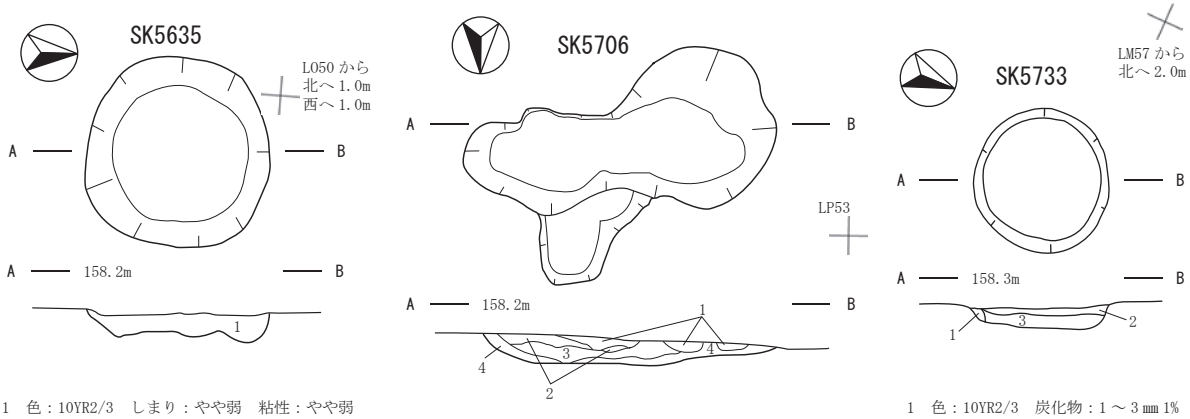

1　色：10YR2/3　しまり：やや弱　粘性：やや弱
炭化物：1 ㎜ 3%　地山：1 ～ 10 ㎜ 3%

1　色：10YR2/3　しまり：弱　粘性：やや弱
地山：5 ㎜ 3%　焼土：1%　炭化物：3 ㎜含む
2　色：7.5YR3/2　しまり：弱　粘性：やや弱
地山：1%　焼土：有り　焼土層
3　色：10YR3/2　しまり：やや強　粘性：有り
地山：10㎜10％
4　色：10YR3/4　しまり：やや弱　粘性：弱　暗褐色土 40%
黒褐色土ﾌﾞﾛｯｸ10%

1　色：10YR2/3　炭化物：1 ～ 3 ㎜ 1%
地山：5%
2　色：10YR2/2　炭化物：1 ～ 3 ㎜ 1%
地山：30 ～ 50 ㎜
3　色：10YR2/2　地山：5%

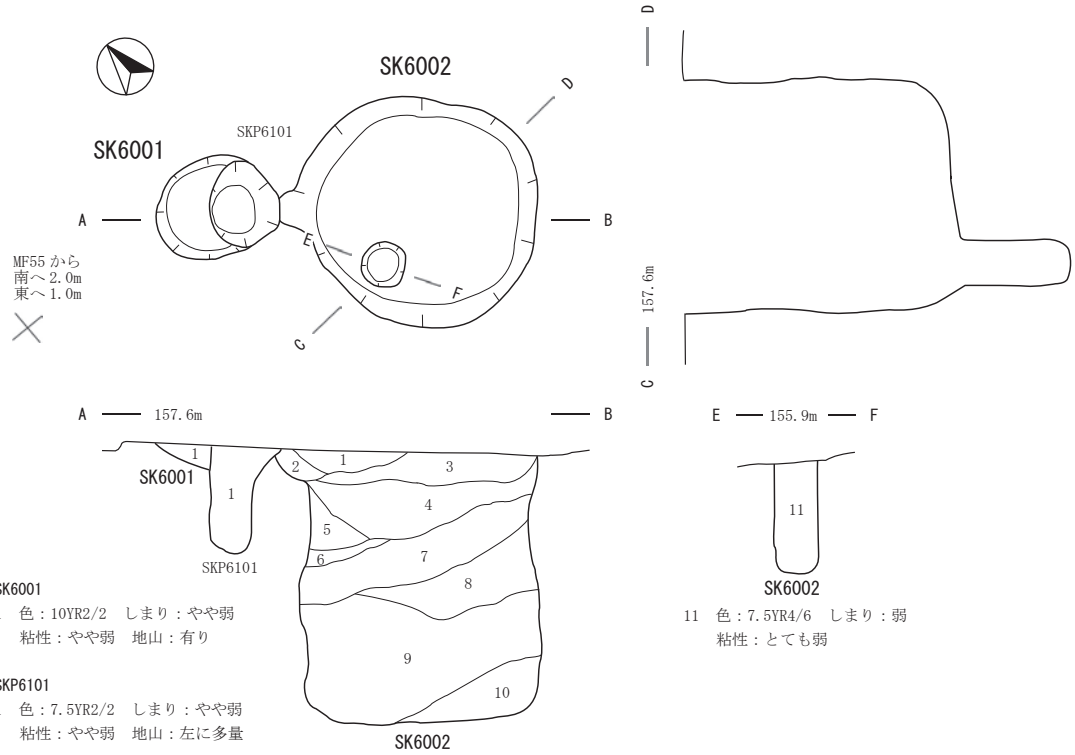

SK6001
1　色：10YR2/2　しまり：やや弱
粘性：やや弱　地山：有り

SKP6101
1　色：7.5YR2/2　しまり：やや弱
粘性：やや弱　地山：左に多量

11　色：7.5YR4/6　しまり：弱
粘性：とても弱

SK6002
1　色：10YR4/6　しまり：やや弱　粘性：やや弱　地山：有り
2　色：10YR4/2 ～ 4/3　粘性：やや弱　地山：有り
3　色：10YR4/3　しまり：やや弱　粘性：弱　地山：少量
4　色：10YR3/2　しまり：やや弱　粘性：やや弱　地山：少量
5　色：10YR4/4　しまり：やや弱　粘性：弱　地山：多量
6　色：10YR5/4　しまり：やや弱　粘性：弱　地山：少量
7　色：10YR4/3 ～ 4/4　粘性：やや弱　地山：多量
8　色：10YR4/4 ～ 3/4　粘性：やや弱　地山：多量
9　色：10YR3/1　しまり：やや弱　粘性：弱　地山：多量
10　色：10YR4/4 ～ 5/4　しまり：弱　粘性：弱　地山：多量

0　1m

第205図　古代・中世　土坑(15)　(SK5635・5706・5733・6001・6002)

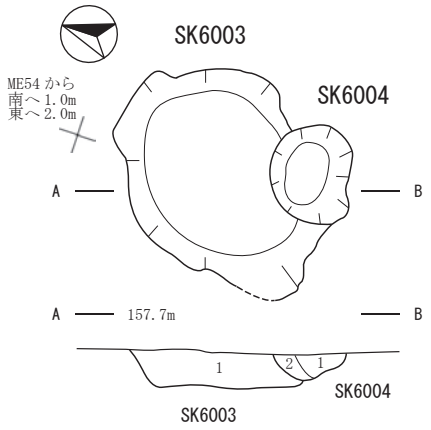

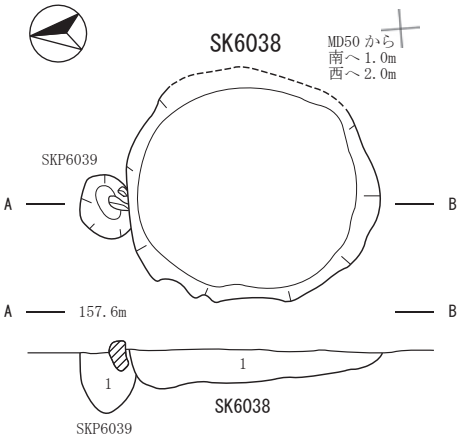

SK6003
1　色：10YR2/2　しまり：やや弱
　粘性：やや弱　炭化物：有り

SK6004
1　色：10YR2/3　しまり：やや弱
　粘性：やや弱
2　色：7.5YR2/3　しまり：やや弱
　粘性：やや弱　地山：多量

SKP6039
1　色：10YR3/2 と 4/3
　しまり：弱
　粘性：やや強
　炭化物：1 ～ 2 ㎜ 1%
　地山：10 ～ 30 ㎜

SK6038
1　色：10YR3/2 ～ 4/3
　しまり：やや弱
　粘性：やや弱
　炭化物：10 ㎜ 1%
　地山：10%

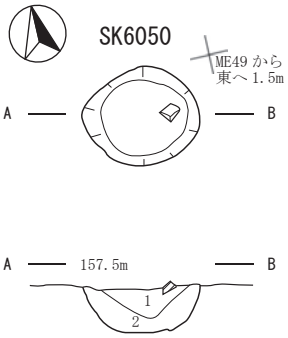

SK6050
1　色：10YR3/2　しまり：やや強
　粘性：有り
　炭化物：5 ～ 6 ㎜ 3%
　地山：10 ～ 30 ㎜
2　色：10YR3/3　しまり：やや弱
　粘性：やや弱
　炭化物：微量
　地山：10 ～ 40 ㎜

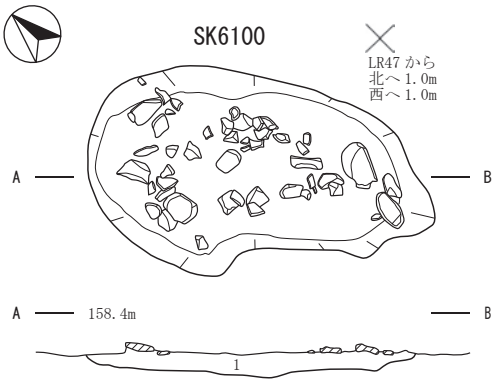

1　色：10YR3/2　しまり：やや弱　粘性：やや強
　灰黄褐色土 20 ～ 40 ㎜　褐鉄鉱沈殿

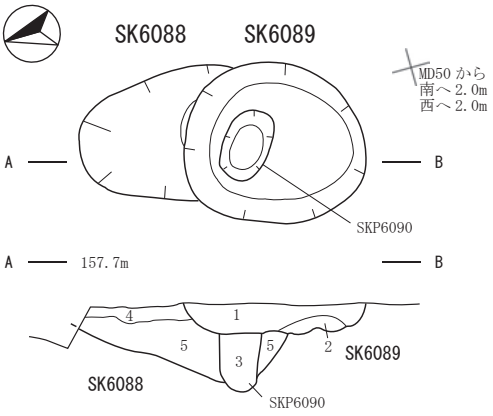

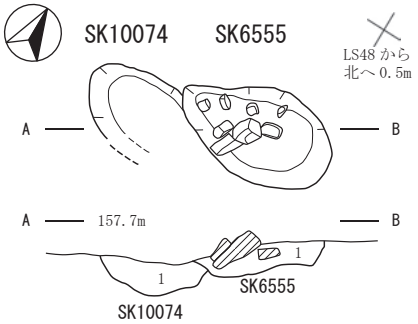

SK6088
4　色：10YR2/1　しまり：やや弱
　粘性：やや弱　炭化物：3 ～ 5 ㎜ 1%
　地山：5%
5　色：10YR3/1　しまり：やや弱
　粘性：やや弱　炭化物：3 ～ 5 ㎜ 1%
　地山：ﾏｰﾌﾞﾙ状20%
　焼土：3 ～ 5 ㎜ 1%

SK6089
1　色：10YR3/1　しまり：やや弱
　粘性：やや弱
　炭化物：3 ～ 5 ㎜ 2%　地山：5%
2　色：10YR2/1　しまり：やや弱
　粘性：やや弱
　炭化物：3 ～ 5 ㎜ 2%　地山：7%

SKP6090
3　色：10YR4/3　しまり：やや弱
　粘性：やや弱
　炭化物：2 ～ 5 ㎜ 1%
　地山：下層部中心に層状 10%

SK10074
1　色：10YR3/4　しまり：弱
　粘性：やや弱　炭化物：1 ～ 5 ㎜ 2%
　褐鉄鉱沈殿

SK6555
1　色：10YR2/3　しまり：やや弱
　粘性：やや弱
　地山：1 ～ 10 ㎜3%　礫多量

0　1m

第206図　古代・中世　土坑(16)　(SK6003・6004・6038・6050・6088・6089・6100・6555・10074)

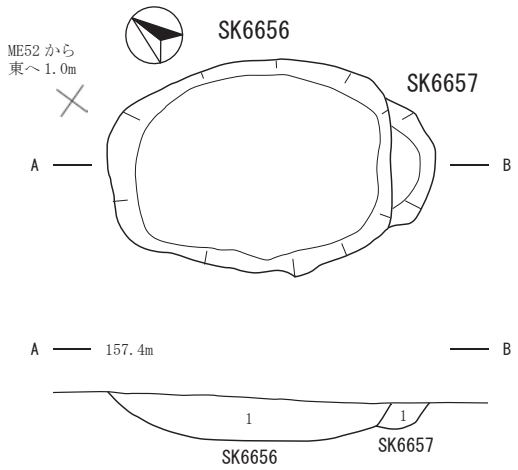

SK6656
1　色：10YR2/3　しまり：やや弱
　粘性：弱　炭化物：微量

SK6657
1　色：10YR3/4　しまり：やや弱
　粘性：やや弱　地山：有り

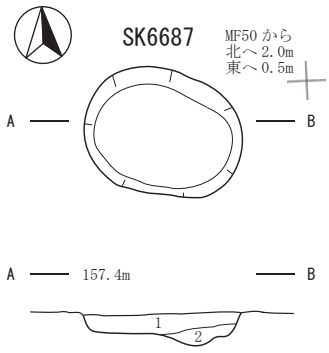

1　色：10YR2/3　しまり：やや弱　粘性：弱　炭化物：微量
2　色：10YR3/2 ～ 3/3　しまり：やや弱　粘性：弱

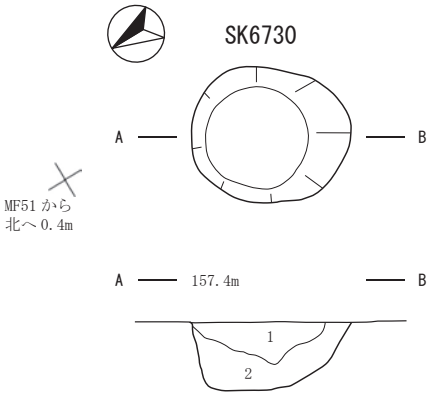

1　色：10YR3/3　しまり：やや弱　粘性：弱　礫
2　色：10YR2/3　しまり：やや弱　粘性：やや弱

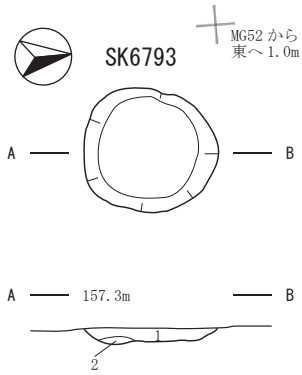

1　色：10YR2/1　しまり：やや弱　粘性：弱　炭化物：少量
2　色：10YR3/3　しまり：やや弱　粘性：弱　炭化物：微量　地山：有り

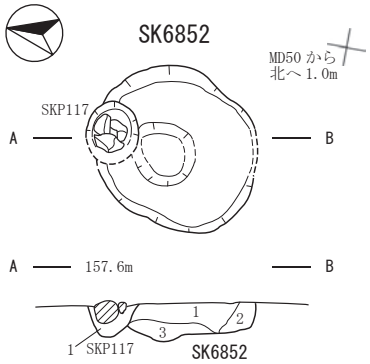

SKP117
1　色：10YR2/1　しまり：やや弱
　粘性：やや弱

SK6852
1　色：10YR2/2　しまり：弱
　粘性：弱
2　色：10YR3/4　しまり：弱
　粘性：やや弱　地山：少量
3　色：10YR3/3　しまり：やや弱
　粘性：やや弱

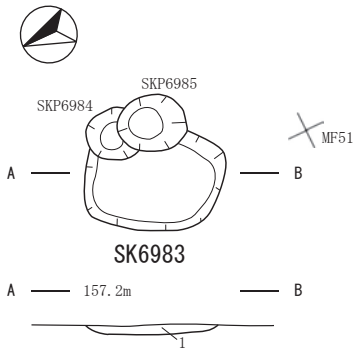

1　色：10YR4/3　しまり：やや弱　粘性：やや弱　炭化物：微量

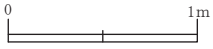

第207図　古代・中世　土坑(17)　(SK6656・6657・6687・6730・6793・6852・6983)

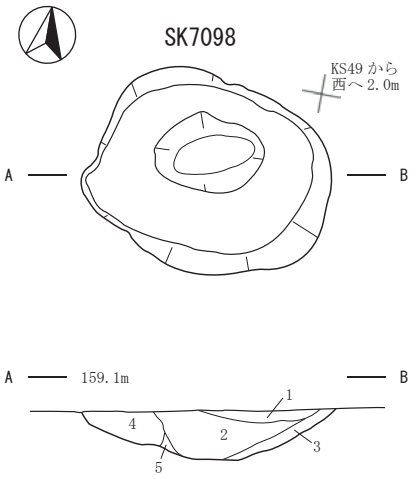

1　色：10YR4/4　しまり：やや強　粘性：やや弱　炭化物：1 ㎜ 1%
　褐鉄鉱沈殿
2　色：10YR3/4　しまり：やや強　粘性：やや弱
3　色：10YR4/6　しまり：やや強　粘性：やや弱　炭化物：1 ㎜
　褐鉄鉱沈殿
4　色：10YR3/3　しまり：やや強　粘性：やや弱
5　色：10YR4/6　しまり：やや強　粘性：やや弱

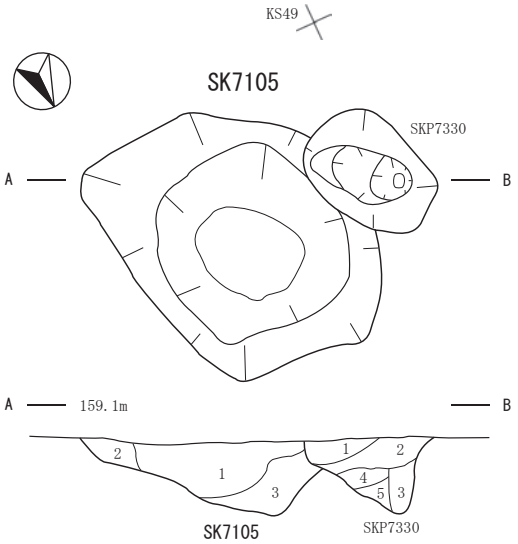

SK7105
1　色：10YR3/4　しまり：有り
　粘性：有り
2　色：10YR3/3　しまり：やや強
　粘性：やや強
3　色：10YR3/4　しまり：やや強
　粘性：やや強　炭化物：微量

SKP7330
1　色：10YR3/4　しまり：有り
　粘性：有り
2　色：10YR2/3　しまり：有り
　粘性：有り
3　色：10YR3/4　しまり：やや弱
　粘性：有り
　炭化物：1 ㎜ 1%
4　色：10YR4/4　しまり：やや弱
　粘性：有り
　炭化物：1 ㎜ 1%
5　色：10YR4/5　しまり：やや弱
　粘性：有り
　炭化物：1 ㎜ 1%

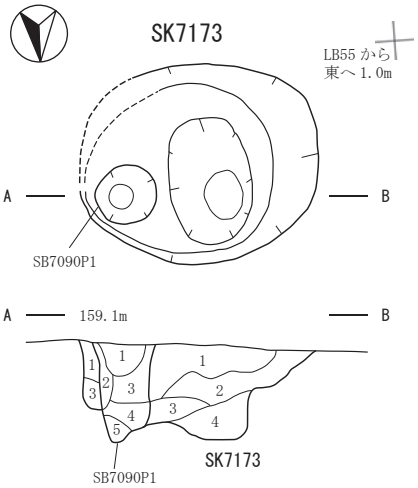

SB7090P1
1　色：10YR2/3　しまり：やや強
　粘性：やや弱
2　色：10YR4/3　しまり：やや弱
　粘性：弱　炭化物：微量
　地山：10 ～ 30 ㎜ 20%
3　色：10YR4/4　しまり：やや弱
　粘性：弱　炭化物：微量
　地山：50 ～ 100 ㎜ 20%
4　色：10YR4/4　しまり：弱
　粘性：弱　炭化物：微量
　地山：50 ～ 100 ㎜ 20%
　褐色土含む　暗褐色土 30%
5　色：10YR4/4　しまり：弱
　粘性：弱　炭化物：微量
　地山：20%　暗褐色土含む

SK7173
1　色：10YR4/3　しまり：やや弱
　粘性：弱　炭化物：微量
　地山：10 ～ 30 ㎜ 20%
2　色：10YR4/4　しまり：やや弱
　粘性：弱　炭化物：微量
　地山：50 ～ 100 ㎜ 20%
3　色：10YR4/4　しまり：弱
　粘性：弱　炭化物：微量
　地山：50 ～ 100 ㎜ 20%
　黒褐色土含む　暗褐色土 30%
4　色：10YR4/4　しまり：弱
　粘性：弱　炭化物：微量
　地山：20%　暗褐色土含む

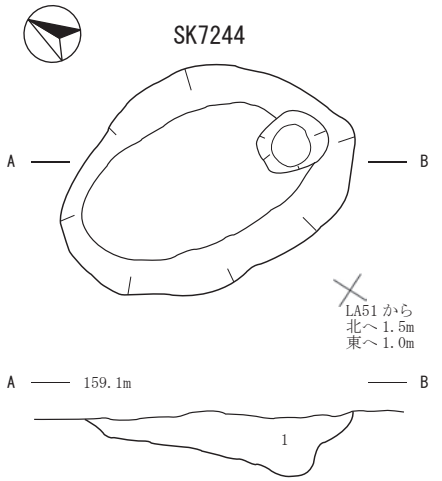

1　色：10YR3/3　しまり：やや弱　粘性：やや弱　炭化物：1 ㎜ 1%

0　1m

第208図　古代・中世　土坑(18)　(SK7098・7105・7173・7244)

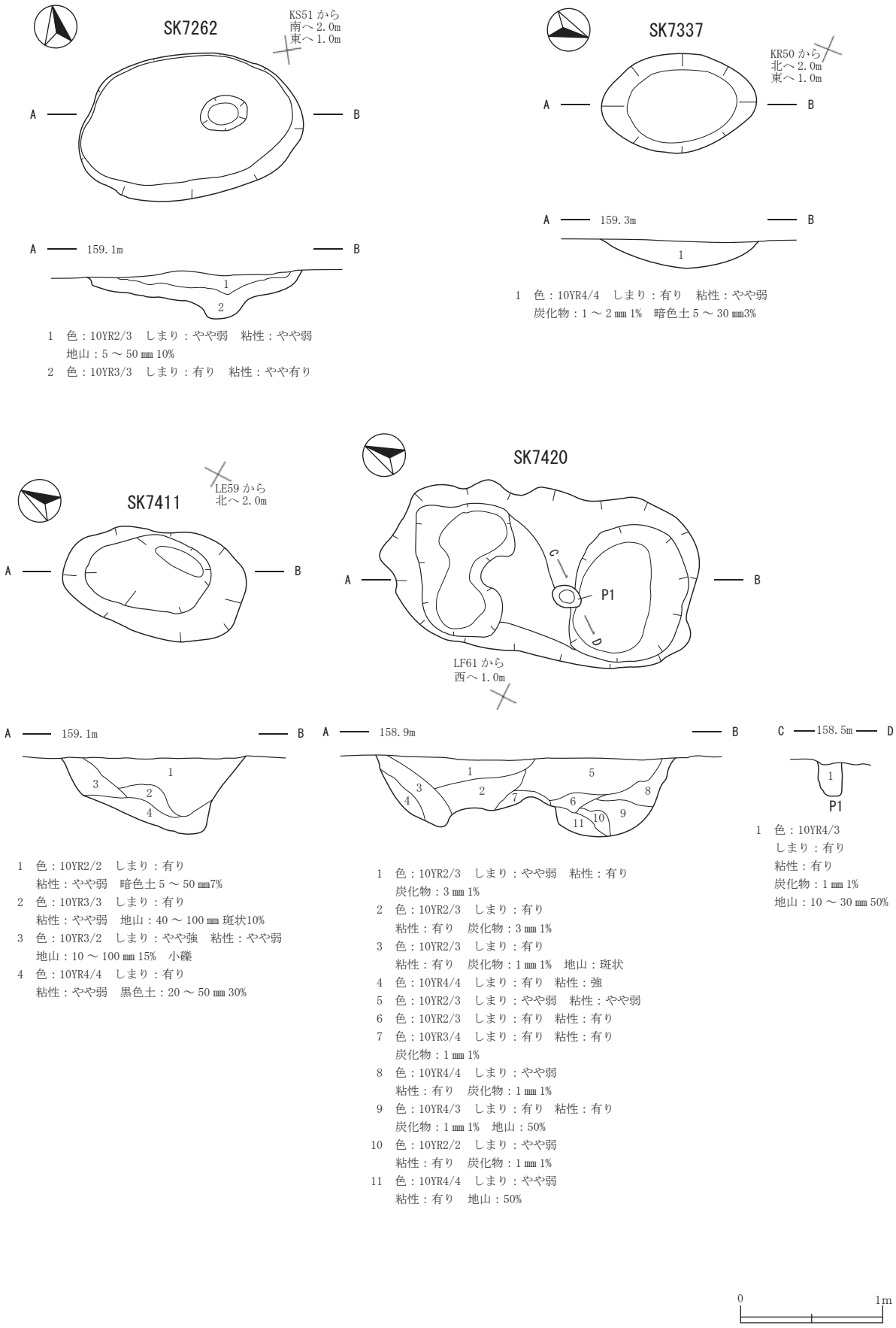

1　色：10YR2/3　しまり：やや弱　粘性：やや弱
　地山：5 ～ 50 ㎜ 10%
2　色：10YR3/3　しまり：有り　粘性：やや有り

1　色：10YR4/4　しまり：有り　粘性：やや弱
　炭化物：1 ～ 2 ㎜ 1%　暗色土 5 ～ 30 ㎜3%

1　色：10YR2/2　しまり：有り
　粘性：やや弱　暗色土 5 ～ 50 ㎜7%
2　色：10YR3/3　しまり：有り
　粘性：やや弱　地山：40 ～ 100 ㎜ 斑状10%
3　色：10YR3/2　しまり：やや強　粘性：やや弱
　地山：10 ～ 100 ㎜ 15%　小礫
4　色：10YR4/4　しまり：有り
　粘性：やや弱　黒色土：20 ～ 50 ㎜ 30%

1　色：10YR2/3　しまり：やや弱　粘性：有り
　炭化物：3 ㎜ 1%
2　色：10YR2/3　しまり：有り
　粘性：有り　炭化物：3 ㎜ 1%
3　色：10YR2/3　しまり：有り
　粘性：有り　炭化物：1 ㎜ 1%　地山：斑状
4　色：10YR4/4　しまり：有り　粘性：強
5　色：10YR2/3　しまり：やや弱　粘性：やや弱
6　色：10YR2/3　しまり：有り　粘性：有り
7　色：10YR3/4　しまり：有り　粘性：有り
　炭化物：1 ㎜ 1%
8　色：10YR4/4　しまり：やや弱
　粘性：有り　炭化物：1 ㎜ 1%
9　色：10YR4/3　しまり：有り　粘性：有り
　炭化物：1 ㎜ 1%　地山：50%
10　色：10YR2/2　しまり：やや弱
　粘性：有り　炭化物：1 ㎜ 1%
11　色：10YR4/4　しまり：やや弱
　粘性：有り　地山：50%

1　色：10YR4/3
　しまり：有り
　粘性：有り
　炭化物：1 ㎜ 1%
　地山：10 ～ 30 ㎜ 50%

第209図　古代・中世　土坑(19)　(SK7262・7337・7411・7420)

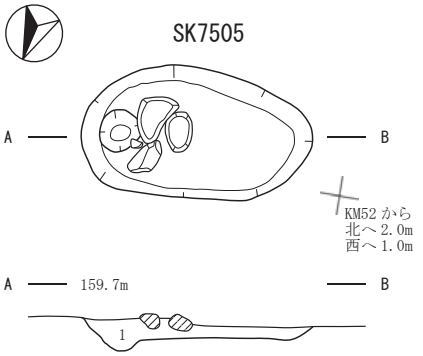

1　色：10YR2/3　しまり：やや弱　粘性：弱
　地山：20 ～ 50 ㎜　褐鉄鉱沈殿

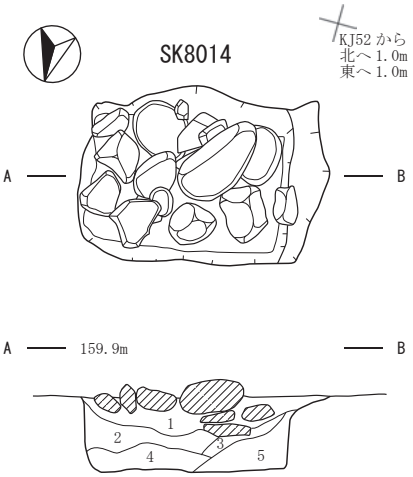

1　色：10YR3/3　しまり：やや弱　粘性：やや弱　地山：5 ㎜
2　色：10YR3/3 ～ 3/4　しまり：やや弱　粘性：やや弱　地山：5 ㎜
3　色：10YR3/3　しまり：やや弱　粘性：やや弱　地山：2 ～ 5 ㎜
4　色：10YR3/4 ～ 4/3　しまり：やや弱　粘性：やや弱　地山：5 ～ 15 ㎜
5　色：10YR4/3　しまり：やや弱　粘性：弱

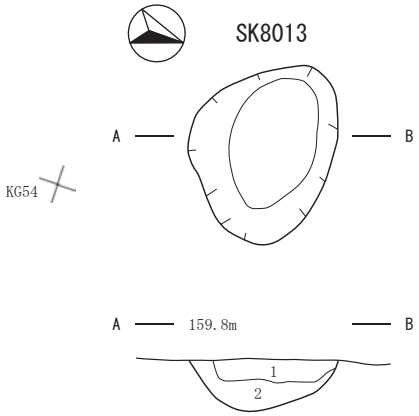

1　色：10YR3/3　しまり：やや弱　粘性：弱　炭化物：5 ㎜少量　地山：50 ㎜
2　色：10YR4/3 ～ 3/3　しまり：やや弱　粘性：弱　地山：50 ㎜

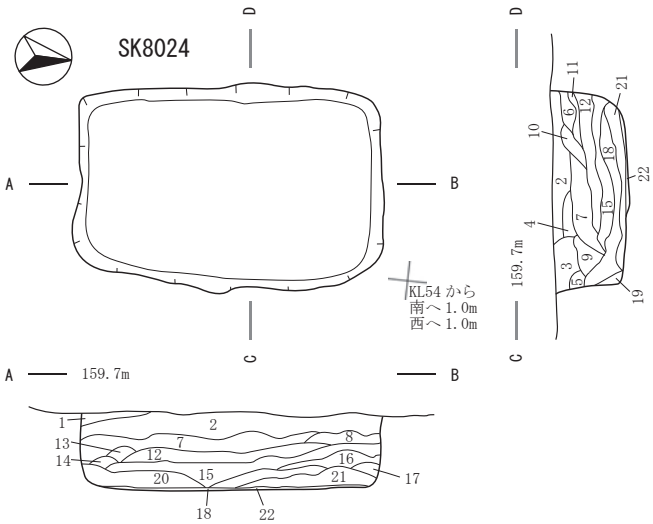

1　色：10YR3/4　炭化物：2 ～ 3 ㎜ 1%　地山：5 ㎜ 10%
2　色：10YR3/3 ～ 3/4　地山：5 ～ 10 ㎜　暗褐色土粒 10%
　地山土 20 ～ 30 ㎜ 5%
3　色：10YR3/3　地山：10 ～ 15 ㎜ 10%
4　色：7.5YR3/1 ～ 3/2　地山：5 ～ 7 ㎜　黒色土粒 10%
5　色：10YR4/6　地山：地山ﾌﾞﾛｯｸの間を極暗褐色土がうめる
6　色：10YR4/6　地山：5 ～ 6 ㎜ 10%
7　色：10YR2/2 ～ 2/3　炭化物：3 ㎜ 1%
　地山：黒色土 5 ～ 10 ㎜ 10%
8　色：10YR4/4　炭化物：10 ㎜ 1%
9　色：10YR2/1 ～ 2/2　地山：黒色土 10%
10　色：10YR3/2 ～ 3/1　地山：5 ㎜ 10%
11　色：10YR2/3 ～ 3/3　地山：10 ～ 15 ㎜ 5%
12　色：7.5YR1.7/1　黒色土に褐色土が筋状に入る
13　色：10YR4/4 ～ 3/4　地山：3 ～ 5 ㎜　黒褐色土 5 ㎜10%
14　色：10YR4/6 ～ 4/4　地山：4 層より地山土のﾌﾞﾛｯｸが大きい
15　色：10YR4/6　暗褐色土筋状に入る
16　色：10YR3/4　暗褐色土に褐色土が筋状に入る
17　色：10YR2/2　褐色土混入
18　色：10YR2/3　地山：7 ～ 10 ㎜筋状
19　色：10YR3/4 ～ 4/4　地山：ﾏｰﾌﾞﾙ状に黒色土・地山土が混入
20　色：10YR3/4 ～ 4/4　黒色土筋状に入る
21　色：10YR3/4 ～ 4/6　地山：10 ㎜　黒色土混入
22　色：10YR3/4 ～ 3/3　地山：極めて薄く堆積している

第210図　古代・中世　土坑(20)　(SK7505・8013・8014・8024)

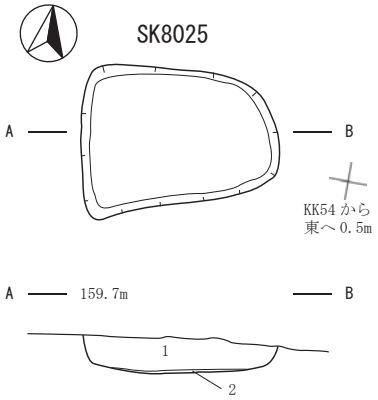

1　色：10YR3/4　炭化物：5 ㎜ 5%　地山：5 ～ 15 ㎜ 斑状10%
2　色：10YR3/4 ～ 4/4　地山：5 ～ 15 ㎜ 斑状10%

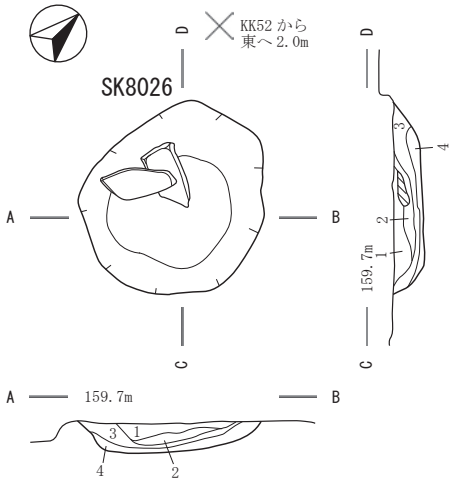

1　色：10YR3/4　しまり：やや強　粘性：有り　炭化物：1 ～ 3 ㎜ 2%
　褐鉄鉱沈殿
2　色：10YR3/4　しまり：やや強　粘性：有り　炭化物：1 ～ 2 ㎜ 1%
　地山：1%　褐鉄鉱沈殿
3　色：10YR3/3　しまり：やや強　粘性：有り　炭化物：3 ㎜ 2%
　地山：5 ～ 10 ㎜ 4%
4　色：10YR3/3　しまり：やや強　粘性：有り　炭化物：1 ㎜ 2%
　地山：1%

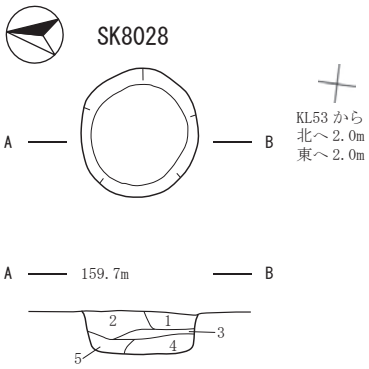

1　色：10YR3/4　しまり：やや弱　粘性：やや弱　炭化物：2 ㎜ 1%
　地山：3 ～ 5 ㎜ 5%
2　色：10YR3/4 ～ 4/4　しまり：やや弱　粘性：やや弱
　炭化物：2 ～ 6 ㎜ 1%　地山：5 ～ 10 ㎜ 10%
3　色：10YR3/4　しまり：やや弱　粘性：やや弱　地山：5 ㎜ 5%
4　色：10YR4/3　しまり：やや弱　粘性：やや弱　地山：4 ～ 7 ㎜ 10%
5　色：10YR4/4　しまり：やや弱　粘性：やや弱　地山：5 ～ 8 ㎜ 10%

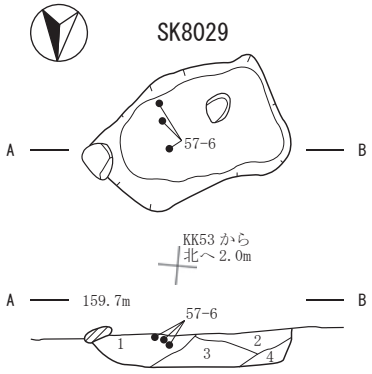

1　色：10YR3/3　しまり：やや強　粘性：やや弱　地山：7 ～ 10 ㎜多量
2　色：10YR3/2　しまり：やや強　粘性：やや弱
3　色：10YR3/1 ～ 3/2　しまり：やや強　粘性：やや弱
4　色：10YR2/1　しまり：やや弱　粘性：やや強

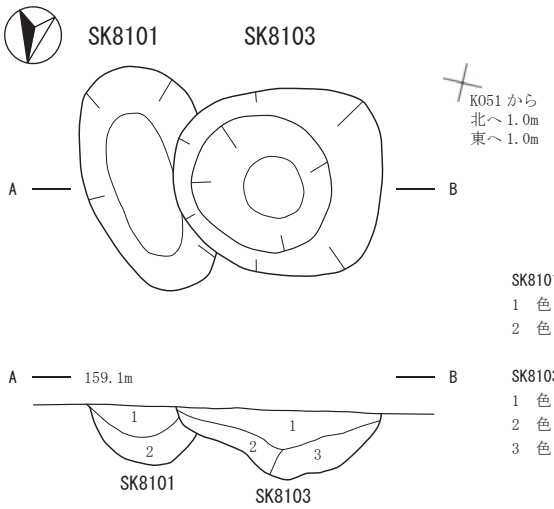

SK8101
1　色：10YR4/4　しまり：弱　粘性：やや弱　地山：15 ～ 20 ㎜
2　色：10YR4/4 ～ 4/3　しまり：弱　粘性：やや弱

SK8103
1　色：7.5YR3/2 ～ 3/1　しまり：弱　粘性：やや弱　地山：10 ～ 15 ㎜
2　色：7.5YR3/2　しまり：やや弱　粘性：やや弱　地山：15 ～ 20 ㎜
3　色：7.5YR3/2 ～ 3/3　しまり：やや弱　粘性：やや弱

0　1m

第211図　古代・中世　土坑(21)　(SK8025・8026・8028・8029・8101・8103)

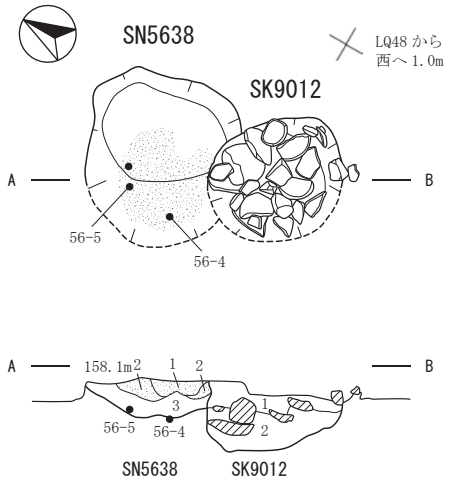

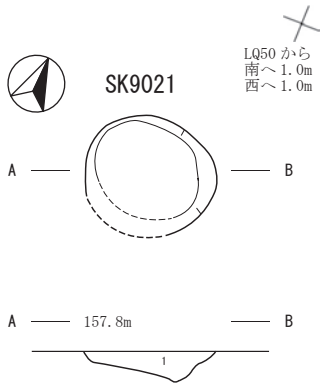

1　色：10YR3/3　しまり：やや弱　粘性：やや弱　炭化物：15%
地山：20 ～ 30 ㎜

SN5638
1　色：10YR3/3　しまり：やや弱
粘性：やや弱　炭化物：15%
焼土：有り
2　色：10YR2/3　しまり：やや弱
粘性：やや弱　炭化物：10%
焼土：90%
3　色：10YR2/3　しまり：やや弱
粘性：やや弱
炭化物：2 ～ 3 ㎜ 30%　焼土：有り

SK9012
1　色：10YR2/3　しまり：やや弱
粘性：やや弱　炭化物：3 ～ 5 ㎜ 20%
褐鉄鉱沈殿
2　色：10YR2/3　しまり：やや弱
粘性：やや弱　炭化物：2 ～ 3 ㎜
焼土：粒混入

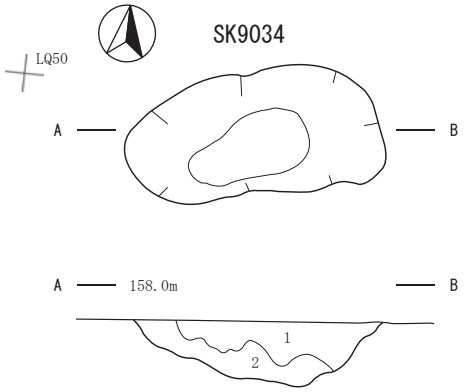

1　色：10YR3/3　しまり：やや弱　粘性：やや弱　地山：もや状
黒褐色土 2 層との層界にもや状 5%
2　色：10YR3/4　しまり：やや弱　粘性：やや弱　地山：50 ㎜ もや状2%

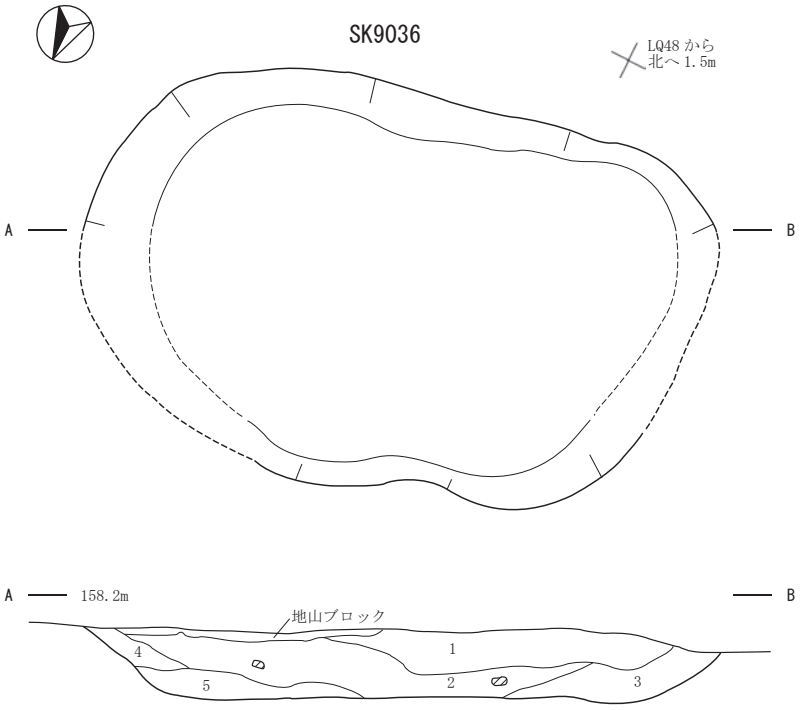

1　色：10YR3/2　しまり：やや弱
粘性：やや弱　炭化物：15%　褐鉄鉱沈殿
2　色：10YR2/3　しまり：やや弱
粘性：やや弱　炭化物：5%　地山：5 ～ 10 ㎜
3　色：10YR2/2　しまり：やや弱　粘性：やや弱
炭化物：5%　地山：20～ 45㎜　褐鉄鉱沈殿
4　色：10YR2/2　しまり：やや弱　粘性：やや弱
炭化物：10%　地山：5 ～ 10 ㎜
5　色：10YR3/2　しまり：やや弱　粘性：やや弱
炭化物：5%　地山：35 ～ 50 ㎜

0　1m

第212図　古代・中世　土坑(22)　(SK9012・9021・9034・9036、SN5638)

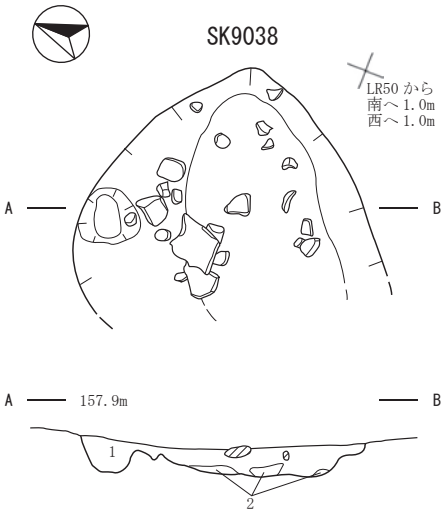

1　色：10YR2/2　しまり：やや有り　粘性：やや有り
　炭化物：1 ㎜ 1%　地山：1 ㎜極微量　褐鉄鉱沈殿
2　色：10YR3/2　しまり：有り　粘性：やや有り　炭化物：1 ㎜ 1%

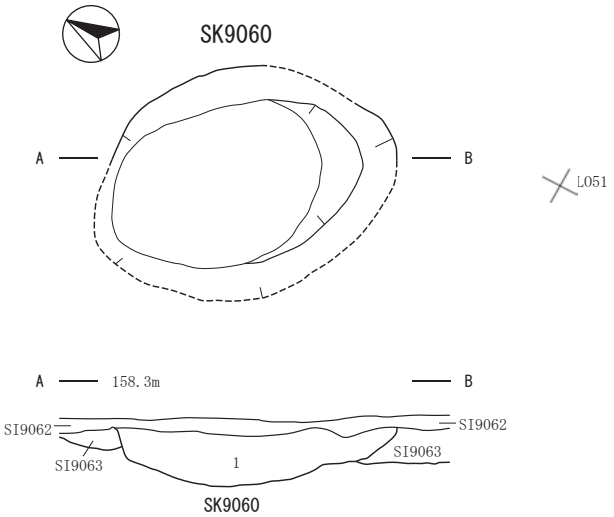

1　色：10YR2/2　しまり：やや弱　粘性：やや弱
　炭化物：1 ～ 5 ㎜ 1%　地山：5 ～ 100 ㎜ 1%　焼土：20 ㎜ 1%

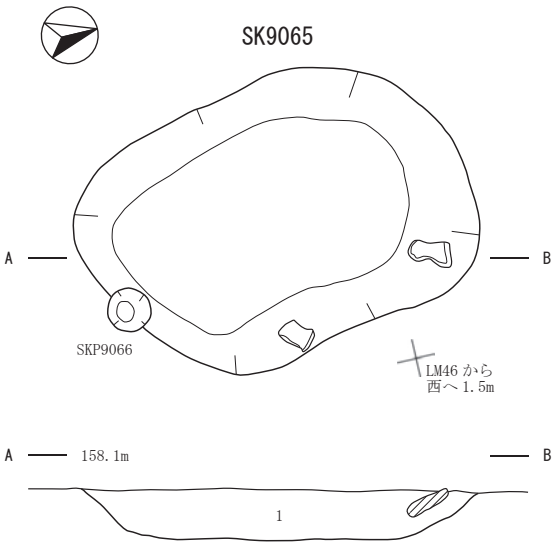

1　色：10YR2/2　しまり：やや強　粘性：有り
　炭化物：1 ～ 10 ㎜ 7%　地山：10 ～ 30 ㎜ 20%　褐鉄鉱沈殿

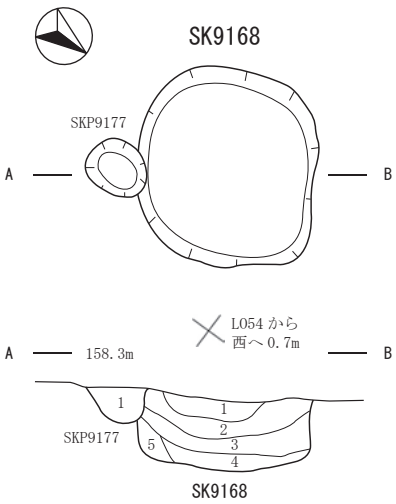

SKP9177
1　色：10YR4/3　しまり：やや強
　粘性：弱　炭化物：微量
　地山：10%

SK9168
1　色：10YR3/4　しまり：やや弱
　粘性：弱　炭化物：1 ㎜ 1%　地山：3%
2　色：10YR4/3　しまり：やや弱
　粘性：弱　炭化物：微量
　地山：1%
3　色：10YR4/3　しまり：やや強
　粘性：弱　炭化物：2 ㎜ 1%
　地山：10%
4　色：10YR4/4　しまり：やや弱
　粘性：弱　炭化物：2 ～ 4 ㎜ 3%
　地山：7%
5　色：10YR3/4　炭化物：微量
　地山：5 ～ 6 ㎜ 1%

第213図　古代・中世　土坑(23)　(SK9038・9060・9065・9168)

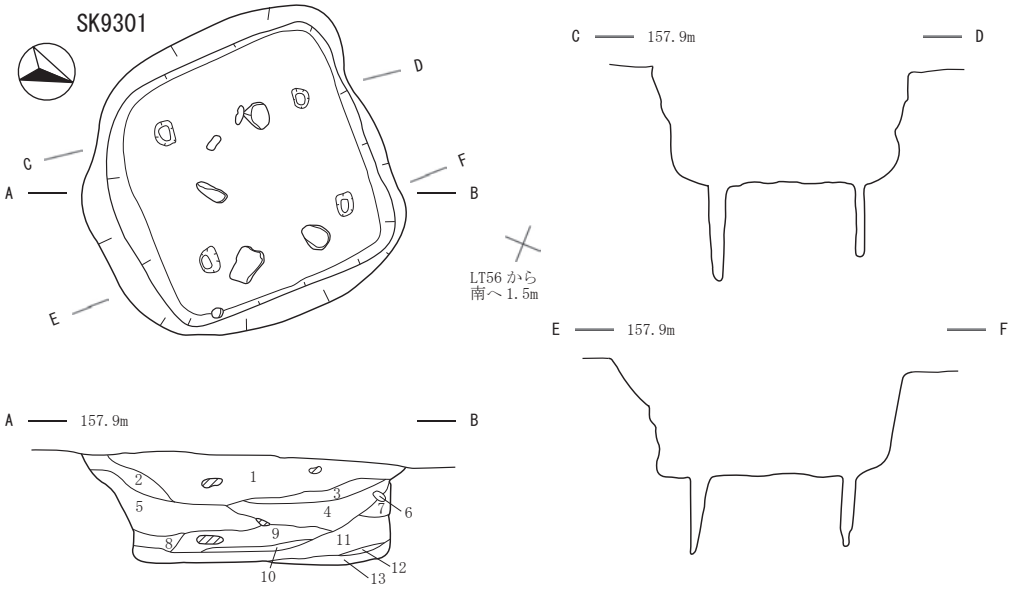

1　色：10YR2/3　しまり：やや強　粘性：やや強　炭化物：5 ㎜
　地山：10 ～ 20 ㎜マーブル状 15%　礫
2　色：10YR2/3　しまり：やや強　粘性：強　炭化物：5 ㎜
　地山：5%
3　色：10YR2/3　しまり：やや弱　粘性：強　炭化物：5 ㎜
　地山：1 ～ 10 ㎜ 2%
4　色：10YR2/2　しまり：やや弱　粘性：やや強　炭化物：5 ㎜
　地山：5 ～ 20 ㎜ マーブル状 20%
5　色：10YR2/3　しまり：やや弱　粘性：強　炭化物：5 ㎜
　地山：マーブル状 20%　礫
6　色：10YR2/3　しまり：やや弱　粘性：強　地山：1%
7　色：10YR4/4　しまり：やや弱　粘性：やや強　地山：有り
8　色：10YR3/4　しまり：やや弱　粘性：強
　地山：10%
9　色：10YR3/4　しまり：やや強　粘性：強
　地山：10 ～ 20 ㎜マーブル状 10%
10　色：10YR2/2　しまり：やや弱　粘性：強　地山：マーブル状 5%
11　色：10YR3/4　しまり：やや弱　粘性：強　炭化物：5 ㎜
　地山：10 ㎜マーブル状 20%
12　色：10YR2/3　しまり：やや弱　粘性：やや強　地山：マーブル状 5%
13　色：10YR4/4　しまり：やや弱　粘性：やや強　地山：有り

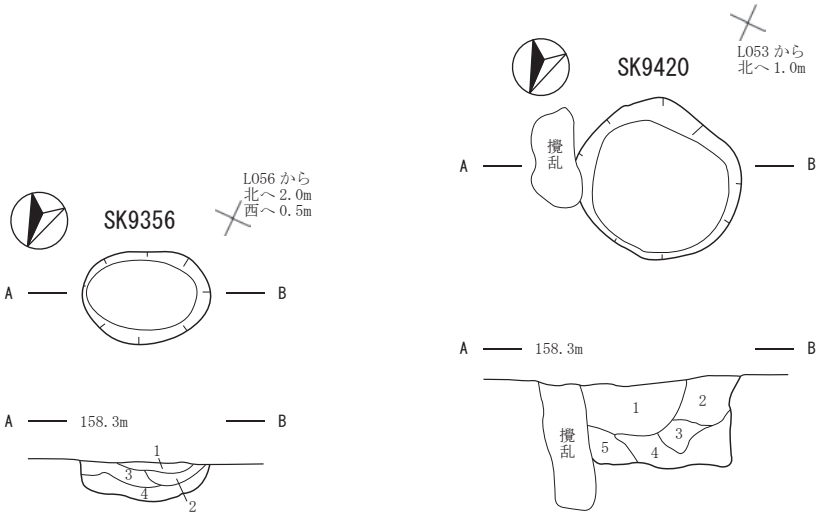

1　色：10YR3/2　しまり：やや弱　粘性：やや強
　炭化物：3 ㎜ 1%　地山：1%
2　色：10YR2/3　しまり：やや強　粘性：やや弱
　地山：10 ～ 12 ㎜
3　色：10YR3/2　しまり：やや強　粘性：やや弱
　炭化物：微量　地山：2%
4　色：10YR3/2 ～ 3/3　しまり：やや弱　粘性：やや弱
　炭化物：微量　地山：10 ～ 40 ㎜

1　色：10YR3/3　しまり：弱
　粘性：弱　炭化物：1%
　撹乱層　径 30 ㎜の根有り
2　色：10YR3/3　しまり：有り
　粘性：有り
　炭化物：10%　根による撹乱層
3　色：10YR4/2　しまり：弱
　粘性：とても弱　地山：多量
　粗砂粒　撹乱層
4　色：10YR4/2　しまり：強
　粘性：とても弱　地山：10 ㎜
　細粒土
5　色：10YR3/3　しまり：強
　粘性：弱

0　1m

第214図　古代・中世　土坑(24)　(SK9301・9356・9420)

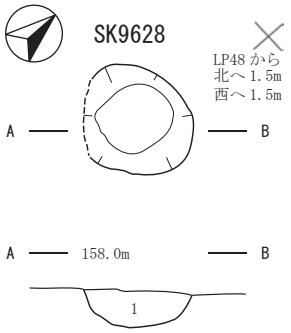

1　色：10YR3/4　しまり：やや弱　粘性：やや弱
　炭化物：1 ～ 10 ㎜ 1%　地山：1 ～ 5 ㎜　白色粒：3%

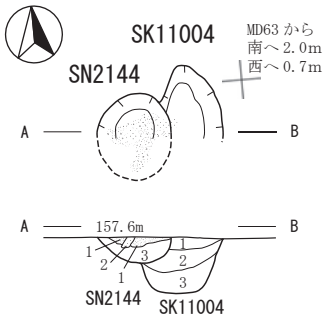

SN2144
1　色：7.5YR3/1 ～ 3/2　しまり：やや弱　粘性：やや弱
　炭化物：2 ～ 6 ㎜ 5%　焼土：10 ～ 50 ㎜ 50%
2　色：7.5YR2/2　しまり：弱　粘性：やや弱
　炭化物：5 ㎜ 10%　地山：1%
3　色：7.5YR3/1　しまり：やや弱　粘性：やや弱
　炭化物：1 ㎜ 1%　焼土：2 ～ 3 ㎜ 1%

SK11004
1　色：7.5YR3/1 ～ 4/1　しまり：やや弱　粘性：やや弱
　炭化物：微量　地山：1%　焼土：2 ～ 4 ㎜ 1%
2　色：7.5YR2/1 と 10YR3/2　しまり：やや弱　粘性：強
　炭化物：1 ～ 3 ㎜ 3%　地山：3%
3　色：10YR2/2 ～ 3/2　しまり：やや強　粘性：やや弱
　炭化物：微量　地山：15%

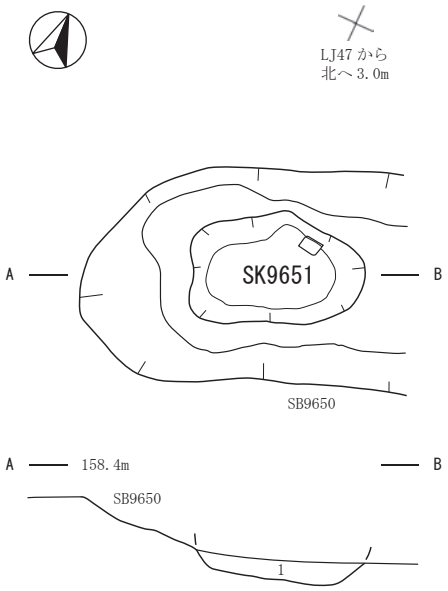

1　色：10YR3/2　しまり：やや弱　粘性：やや弱　地山：7 ～ 15 ㎜ 50%

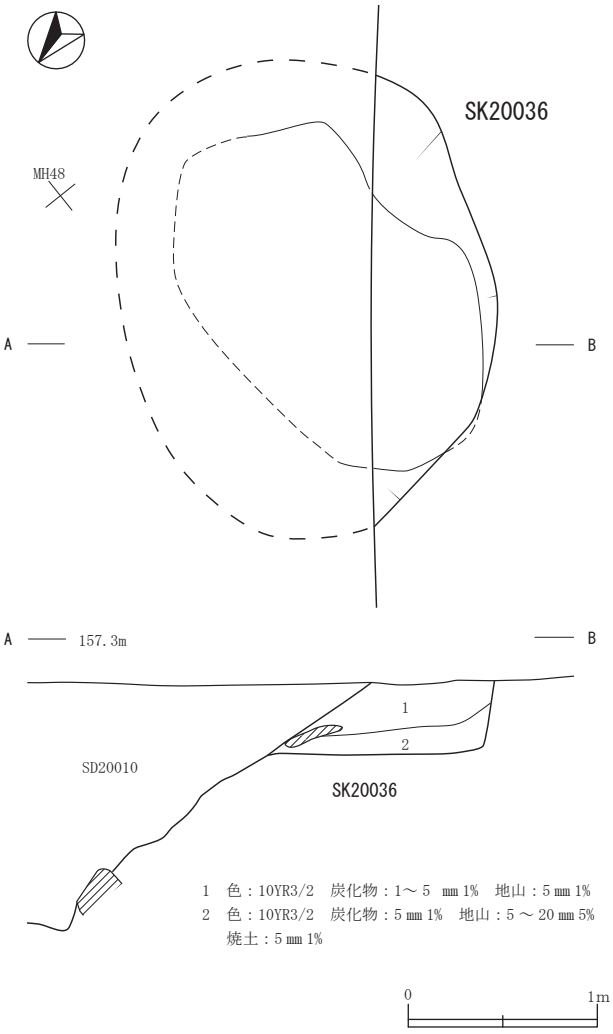

1　色：10YR3/2　炭化物：1～ 5　㎜ 1%　地山：5 ㎜ 1%
2　色：10YR3/2　炭化物：5 ㎜ 1%　地山：5 ～ 20 ㎜ 5%
　焼土：5 ㎜ 1%

第215図　古代・中世　土坑(25)　(SK9628・9651・11004・20036、SN2144)

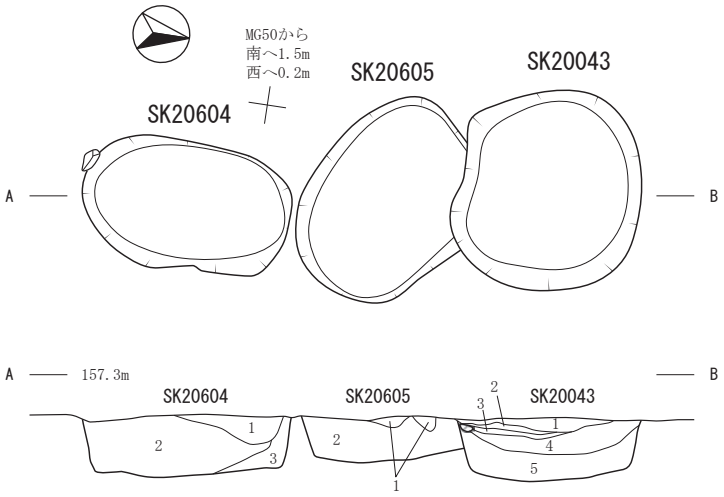

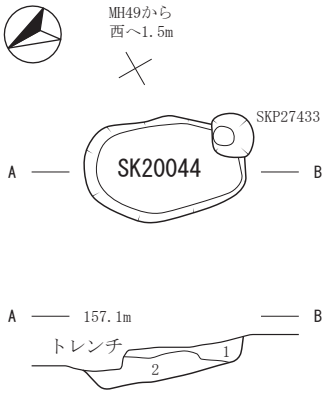

1　色：10YR3/3　炭化物：1～5㎜ 1%
　　地山：5～20㎜ 10%
2　色：10YR3/3　炭化物：1～5㎜ 1%
　　地山：5～20㎜ 5%

SK20604
1　色：10YR3/2
　　炭化物：5～20㎜ 20%
　　地山：5～10㎜ 5%
　　焼土：10㎜ 1%
2　色：10YR3/3
　　炭化物：5㎜ 1%
　　地山：5～10㎜ 20%
　　焼土：20㎜ 1%
3　色：10YR3/3
　　炭化物：5㎜ 1%
　　地山：5～20㎜ 30%

SK20605
1　色：10YR3/2
　　炭化物：5～10㎜ 1%
　　地山：5～10㎜ 1%
2　色：10YR3/3
　　炭化物：5～10㎜ 1%
　　地山：5～10㎜ 20%
　　焼土：5～10㎜ 1%

SK20043
1　色：10YR2/2
　　炭化物：5～10㎜ 10%
　　地山：5㎜ 1%
　　焼土：5～50㎜ 20%
2　色：10YR2/2
　　炭化物：5～10㎜ 10%
　　地山：5㎜ 1%
　　焼土：5～50㎜ 20%
3　色：10YR2/2
　　炭化物：5～10㎜ 10%
　　地山：5㎜ 1%
　　焼土：5～50㎜ 20%
4　色：10YR3/3
　　炭化物：5㎜ 1%
　　地山：5～20㎜ 20%
5　色：10YR3/3
　　炭化物：5㎜ 1%
　　地山：5～20㎜ 30%

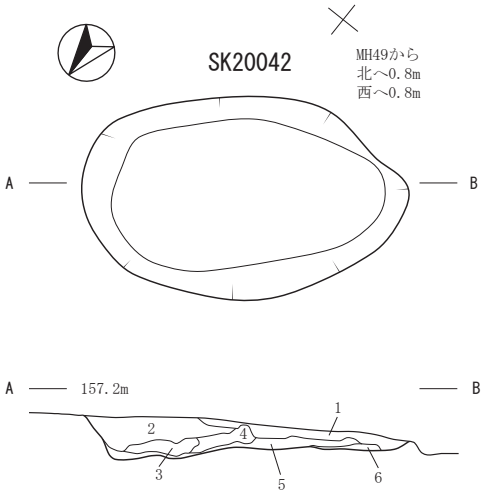

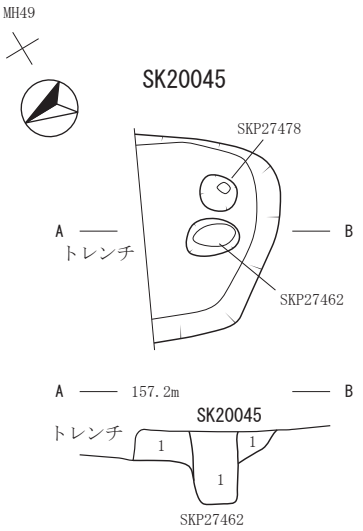

1　色：10YR3/3　炭化物：5～10㎜ 1%　地山：5～20㎜ 5%
2　色：10YR3/3　地山：5～40㎜ 10%
3　色：10YR3/2　炭化物：5～10㎜ 1%　地山：40㎜ 5%
4　色：10YR3/3　地山：5～30㎜ 20%
5　色：10YR4/4　炭化物：5㎜ 1%　地山：5㎜ 30%
6　色：10YR4/4　地山：5㎜ 40%

SK20045
1　色：10YR3/2　炭化物：5㎜ 1%　地山：10～50㎜ 10%

SKP27462
1　色：10YR3/2

0　1m

第216図　古代・中世　土坑(26)　(SK20042・20043・20044・20045・20604・20605)

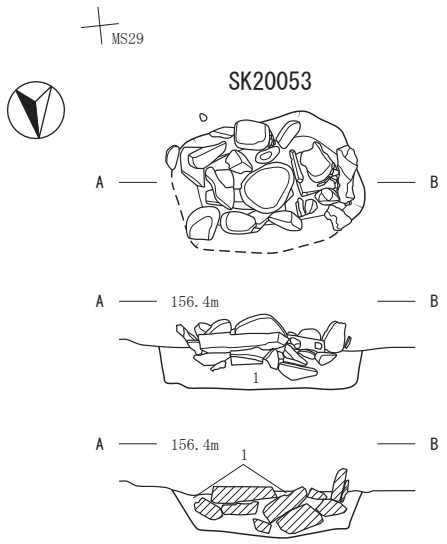

1　色：10YR4/1 ～ 4/2　しまり：やや弱　粘性：やや弱　炭化物：5 ㎜極少量
　地山：100 ㎜　板状礫 300 ㎜　円礫 100 ～ 300 ㎜

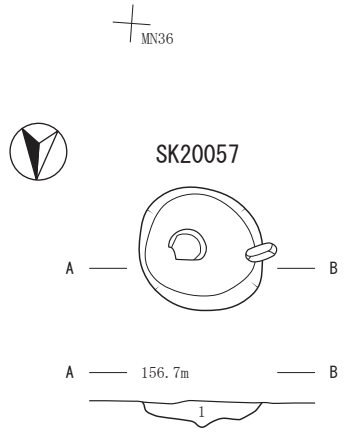

1　色：10YR2/3　しまり：やや強　粘性：やや強
　炭化物：2 ～ 5 ㎜ 1%　地山：5 ～ 20 ㎜ 3%

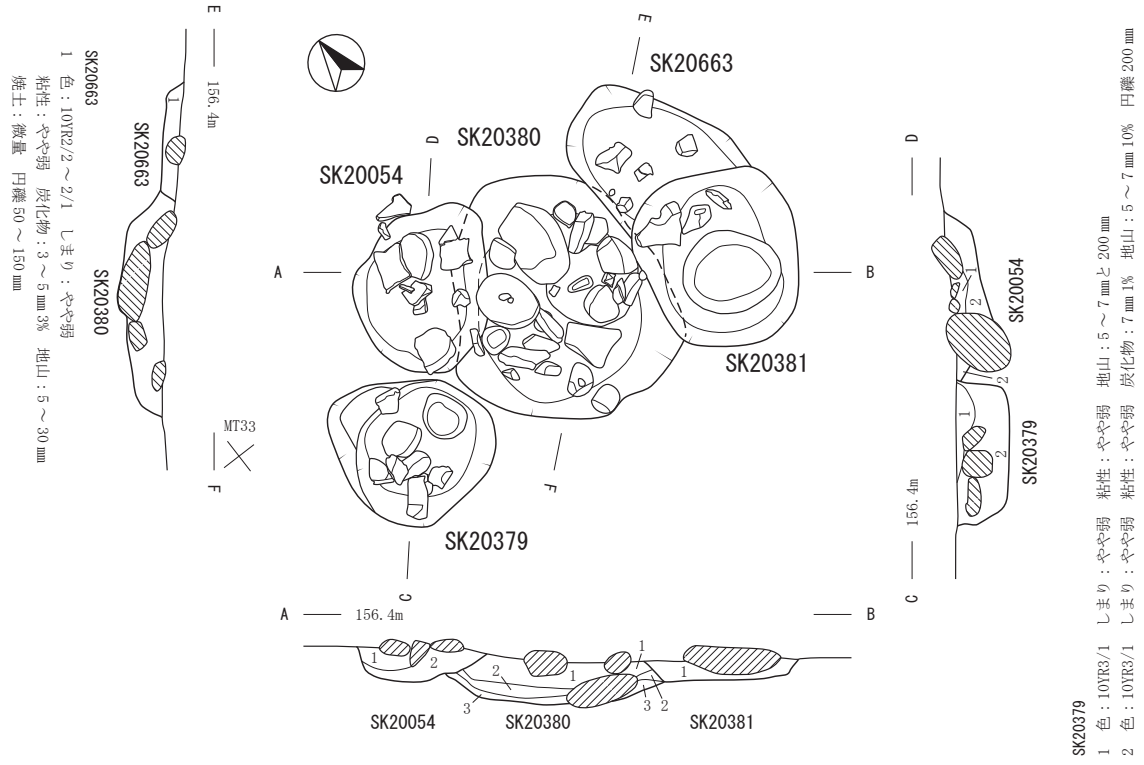

SK20054
1　色：10YR3/2　しまり：やや弱
　粘性：やや弱　炭化物：5 ㎜ 1%
　地山：5 ～ 7 ㎜　円礫入る
2　色：10YR3/2　しまり：やや弱
　粘性：やや弱　地山：7 ～ 10 ㎜

SK20380
1　色：10YR2/2 ～ 3/2　しまり：やや弱
　粘性：やや弱　炭化物：10 ㎜ 1%
　地山：5 ㎜　円礫 200 ～ 500 ㎜
2　色：10YR3/2　しまり：やや弱
　粘性：やや弱　地山：5 ～ 7 ㎜
3　色：10YR3/2　しまり：やや弱
　粘性：やや弱　炭化物：5 ～ 10 ㎜ 1%
　地山：5 ～ 10 ㎜

SK20381
1　色：10YR2/2　しまり：やや弱
　粘性：やや弱　炭化物：5 ㎜ 1%
　地山：10 ～ 50 ㎜　焼土：5 ㎜ 1%
　円礫 500 ㎜

0　1m

第217図　古代・中世　土坑(27)　(SK20053・20054・20057・20379・20380・20381・20663)

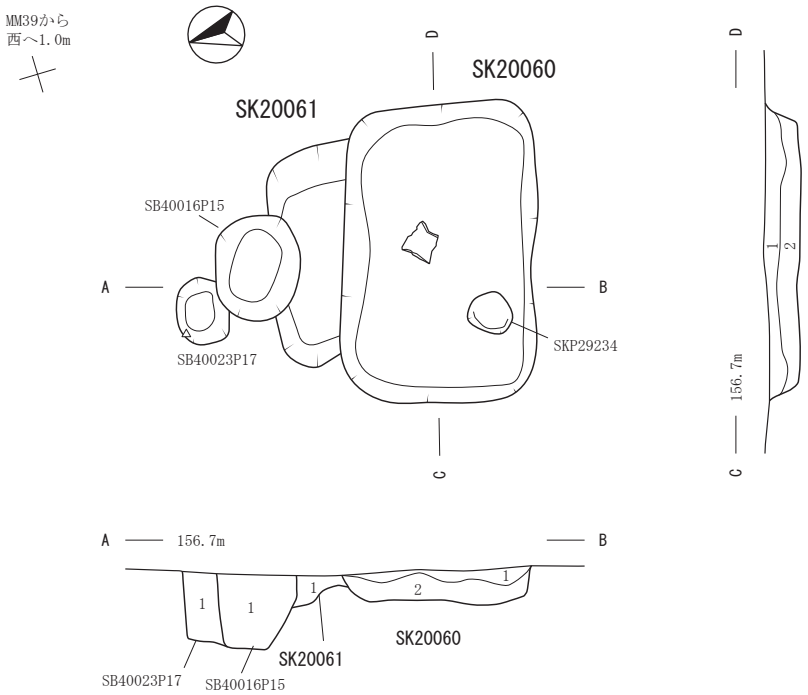

SB40023P17
1　色：10YR2/1　炭化物：5～10mm1%
　地山：3%

SB40016P15
1　色：10YR2/2

SK20061
1　色：10YR2/1　しまり：やや弱
　粘性：やや弱　炭化物：5mm1%
　地山：10～20mmﾏｰﾌﾞﾙ状　白色粒1%

SK20060
1　色：10YR2/1　しまり：強　粘性：やや強
　炭化物：3～20mm2%　地山：10～30mm1%
　褐鉄鉱沈殿　白色粒1%
2　色：10YR2/1　しまり：やや強　粘性：やや強
　炭化物：5～15mm2%　地山：10～20mm2%
　褐鉄鉱沈殿　白色粒1%

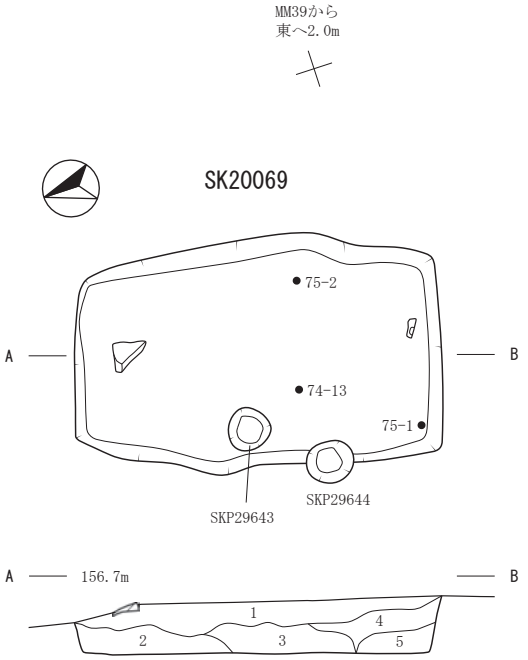

1　色：10YR2/3　しまり：やや強　粘性：やや弱　炭化物：5～25mm1%　地山：10～20mm1%
2　色：10YR2/2　しまり：やや強　粘性：やや弱　炭化物：5～20mm2%　地山：5～30mm1%
3　色：10YR2/1　しまり：やや弱　粘性：やや強　炭化物：5～15mm1%　地山：5～55mm10%
4　色：10YR2/2　しまり：やや強　粘性：やや強　炭化物：5～10mm1%　地山：5～25mm3%
5　色：10YR2/3　しまり：やや弱　粘性：やや強　炭化物：5～15mm1%　地山：5～30mm5%
　焼土：30～50mm

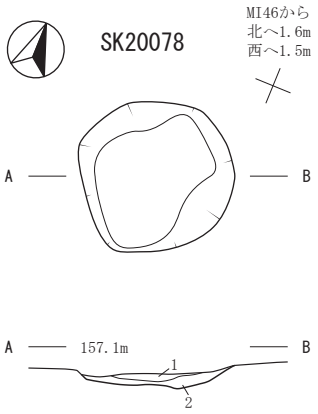

1　色：10YR3/2　しまり：やや弱　粘性：やや弱
　地山：50～100mm
2　色：10YR3/2　しまり：やや弱　粘性：やや弱
　地山：200mm　白色粒：0.5mm少量　人為堆積
　炭化物：30～50mm1%

0　1m

第218図　古代・中世　土坑(28)　(SK20060・20061・20069・20078)

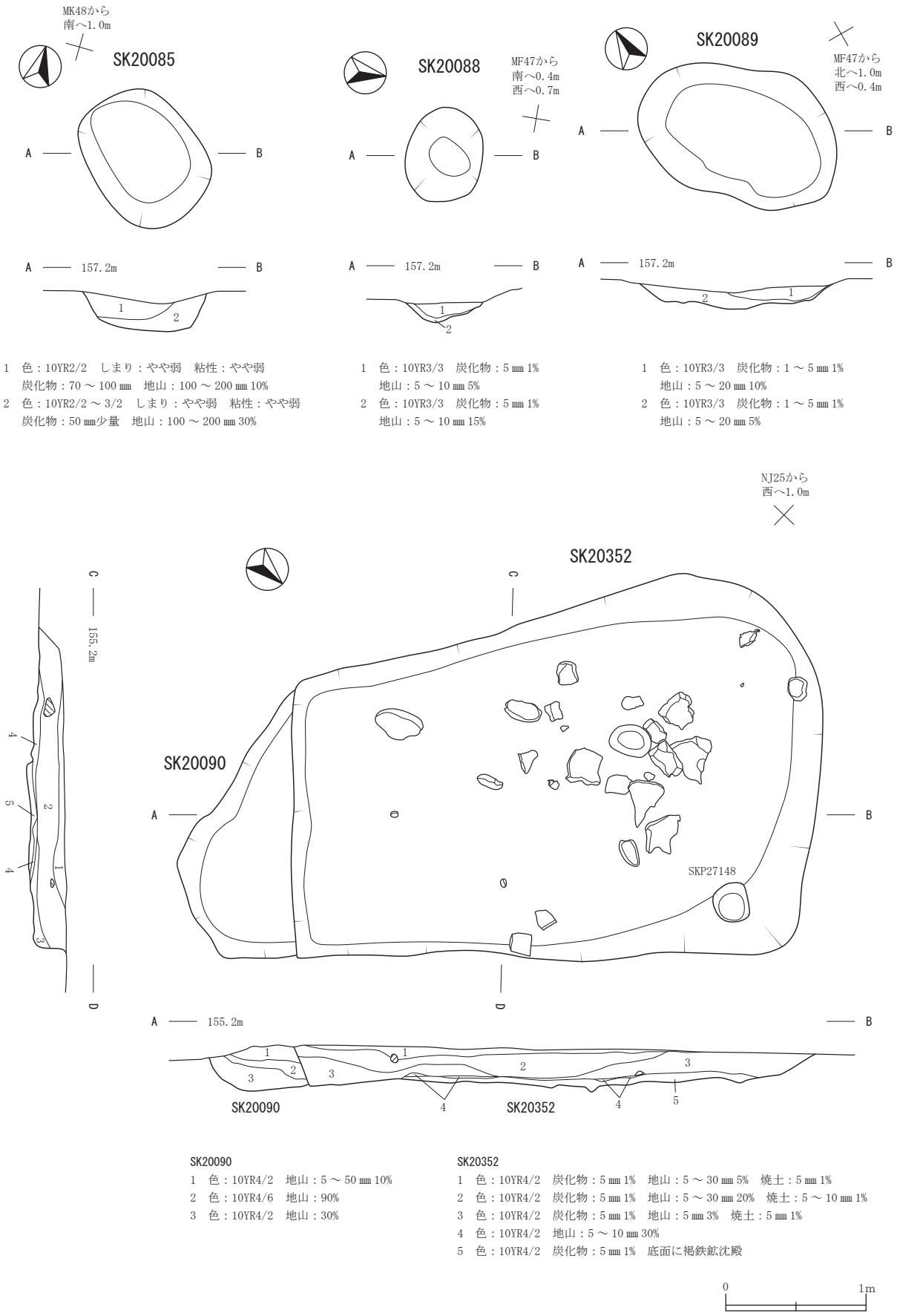

SK20085

1　色：10YR2/2　しまり：やや弱　粘性：やや弱
　炭化物：70 ～ 100 ㎜　地山：100 ～ 200 ㎜ 10%
2　色：10YR2/2 ～ 3/2　しまり：やや弱　粘性：やや弱
　炭化物：50 ㎜少量　地山：100 ～ 200 ㎜ 30%

SK20088

1　色：10YR3/3　炭化物：5 ㎜ 1%
　地山：5 ～ 10 ㎜ 5%
2　色：10YR3/3　炭化物：5 ㎜ 1%
　地山：5 ～ 10 ㎜ 15%

SK20089

1　色：10YR3/3　炭化物：1 ～ 5 ㎜ 1%
　地山：5 ～ 20 ㎜ 10%
2　色：10YR3/3　炭化物：1 ～ 5 ㎜ 1%
　地山：5 ～ 20 ㎜ 5%

SK20090

1　色：10YR4/2　地山：5 ～ 50 ㎜ 10%
2　色：10YR4/6　地山：90%
3　色：10YR4/2　地山：30%

SK20352

1　色：10YR4/2　炭化物：5 ㎜ 1%　地山：5 ～ 30 ㎜ 5%　焼土：5 ㎜ 1%
2　色：10YR4/2　炭化物：5 ㎜ 1%　地山：5 ～ 30 ㎜ 20%　焼土：5 ～ 10 ㎜ 1%
3　色：10YR4/2　炭化物：5 ㎜ 1%　地山：5 ㎜ 3%　焼土：5 ㎜ 1%
4　色：10YR4/2　地山：5 ～ 10 ㎜ 30%
5　色：10YR4/2　炭化物：5 ㎜ 1%　底面に褐鉄鉱沈殿

0　1m

第219図　古代・中世　土坑(29)　(SK20085・20088・20089・20090・20352)

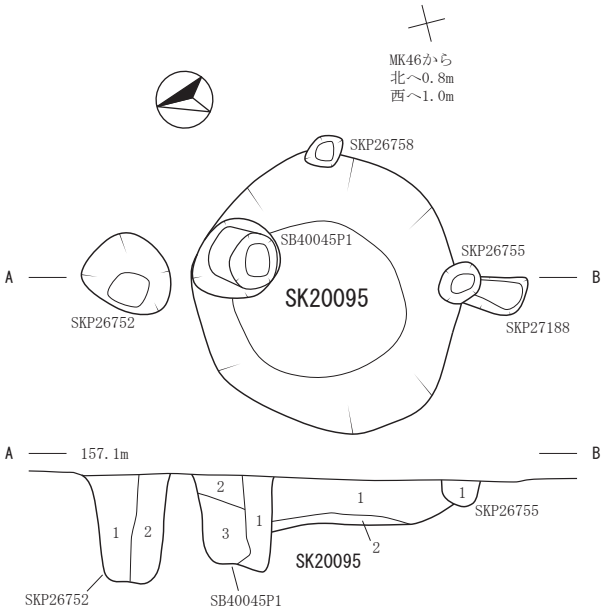

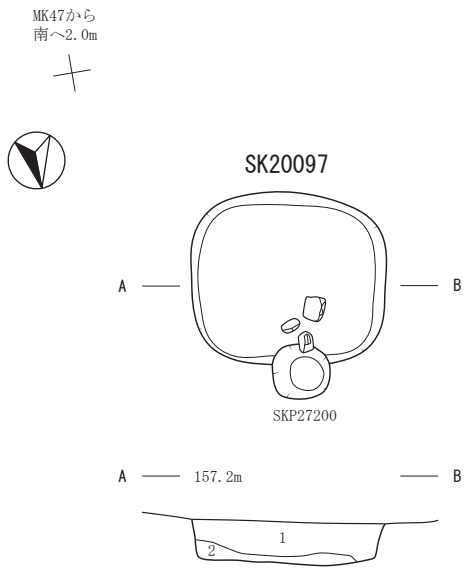

SK20095

1　色：10YR2/2　しまり：やや弱　粘性：やや弱　炭化物：1～20㎜ 1%
　地山：1%　焼土：5%
2　色：10YR2/3　しまり：やや弱　粘性：やや弱　炭化物：1～10㎜ 1%
　地山：ﾏｰﾌﾞﾙ状 1%　焼土：1%

SKP26752

1　色：10YR2/2　地山：1%
　礫2個
2　色：10YR2/3　地山：3%

SB40045P1

1　色：10YR2/2　炭化物：1%
　地山：1%
2　色：10YR2/1　地山：1%
3　色：10YR2/3　地山：3%

SKP26755

1　色：10YR2/1

1　色：10YR2/3　しまり：やや弱　粘性：やや弱
　炭化物：1～30㎜ 3%　地山：ﾏｰﾌﾞﾙ状 1%　焼土：有り
2　色：10YR3/3　しまり：やや弱　粘性：弱
　地山：ﾏｰﾌﾞﾙ状 10%

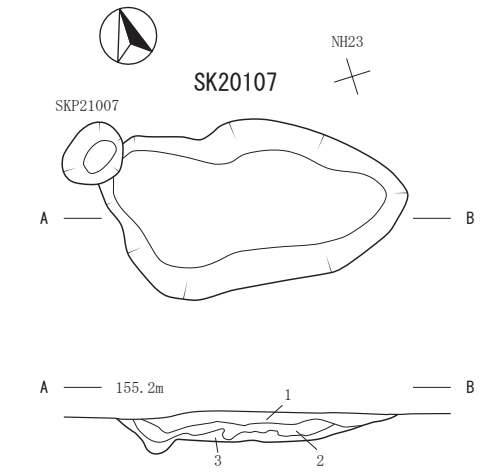

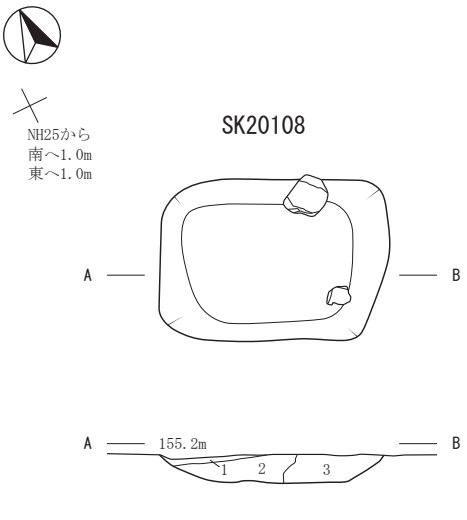

1　色：10YR2/3　しまり：やや強　粘性：弱　炭化物：1～4㎜ 1%
　地山：1～4㎜ 5%
2　色：10YR3/2　しまり：やや弱　粘性：やや弱　地山：3～5㎜ 5%
3　色：10YR4/3　しまり：やや弱　粘性：やや弱　地山：80%

1　色：10YR4/3　しまり：やや強　粘性：弱　地山：20%
2　色：10YR3/4　しまり：やや弱　粘性：やや弱
　炭化物：1～3㎜ 1%　地山：10%
3　色：10YR3/3　しまり：やや強　粘性：弱
　炭化物：1～2㎜ 1%　地山：2～4㎜ 10%

0　1m

第220図　古代・中世　土坑(30)　(SK20095・20097・20107・20108)

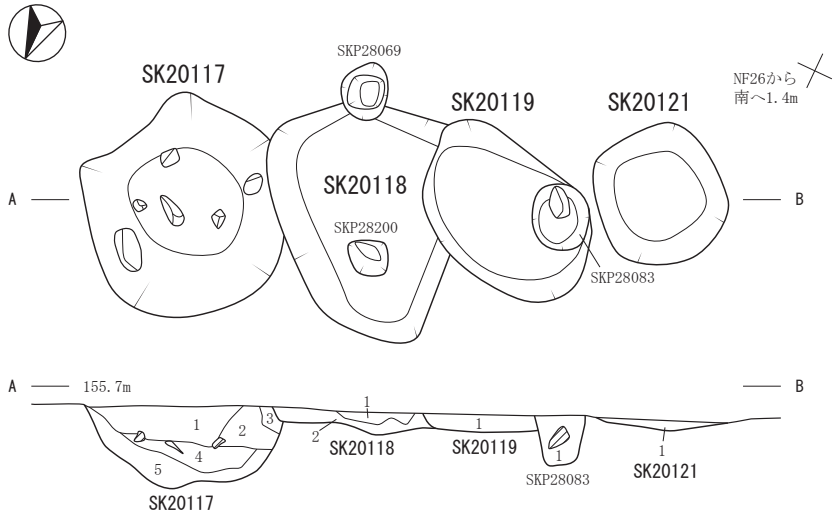

SK20117
1　色：10YR2/2 ～ 2/1
　しまり：有り
　粘性：有り　炭化物：5 ㎜ 1%
　地山：5 ～ 7 ㎜　白色粒：0.5 ～ 1 ㎜少量
　板状礫 200 ㎜　角礫　円礫 100 ㎜
2　色：10YR2/2 ～ 2/1
　しまり：有り
　粘性：やや強　炭化物：5 ㎜ 1%
　地山：10 ～ 20 ㎜
　白色粒：0.5 ～ 1 ㎜少量
3　色：10YR2/2 ～ 2/1
　しまり：有り　粘性：やや強
　地山：30 ～ 50 ㎜
4　色：10YR3/1 ～ 2/1　しまり：やや弱
　粘性：やや強
　地山：10 ～ 20 ㎜　礫 100 ㎜
5　色：10YR3/1 ～ 2/1　しまり：やや弱
　粘性：やや強
　地山：10 ～ 20 ㎜

SK20118
1　色：10YR3/1 ～ 2/1
　しまり：やや弱
　粘性：やや弱
　炭化物：1 ～ 3㎜
　少量
　地山：1 ～ 3 ㎜ 3%
2　色：10YR2/1 ～ 3/1
　しまり：やや弱
　粘性：やや弱
　地山：1 ～ 3 ㎜

SK20119
1　色：10YR3/1 ～2/1
　しまり：やや強
　粘性：やや弱
　炭化物：3 ～ 5 ㎜ 1%
　地山：5 ～ 7 ㎜
　白色粒：0.5 ～ 1 ㎜少量
　割石 50 ～ 100 ㎜

SKP28083
1　色：10YR3/1 ～ 2/2
　しまり：やや弱
　粘性：やや弱
　地山：5 ～ 7 ㎜
　粘土粒　円礫 1000 ㎜

SK20121
1　色：10YR3/1 ～ 2/2
　しまり：やや弱
　粘性：やや弱
　地山：10 ～ 30 ㎜

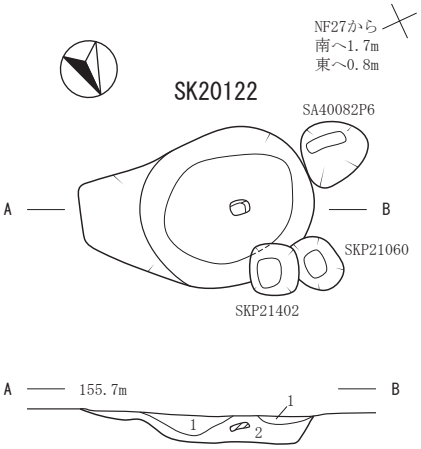

1　色：10YR3/1 ～ 2/2　しまり：やや弱　粘性：やや弱　炭化物：3 ㎜ 1%
　地山：5 ～ 10 ㎜　白色粒：0.5 ～ 1 ㎜目立つ
2　色：10YR3/1 ～ 2/2　しまり：やや弱　粘性：弱　炭化物：3 ㎜ 1%
　地山：10 ～ 50 ㎜　白色粒：0.5 ～ 1 ㎜目立つ　円礫 100 ㎜

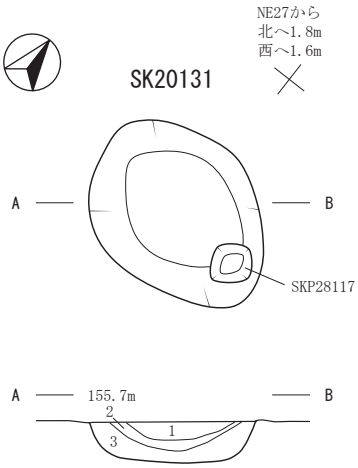

1　色：10YR3/1 ～ 2/2　しまり：やや弱　粘性：やや弱　炭化物：10 ㎜
　地山：5 ～ 7 ㎜　白色粒：0.5 ～ 1 ㎜目立つ
2　色：10YR3/1 ～ 2/2　しまり：やや弱　粘性：やや弱　地山：10 ～ 30 ㎜
3　色：10YR3/1 ～ 2/2　しまり：やや弱　粘性：やや弱　炭化物：少量
　地山：30 ㎜

0　1m

第221図　古代・中世　土坑(31)　(SK20117・20118・20119・20121・20122・20131)

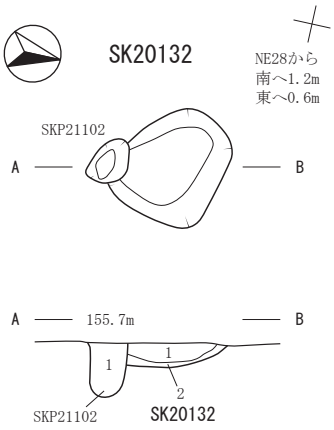

SKP21102
1　色：10YR2/3
　しまり：やや弱
　粘性：やや弱

SK20132
1　色：10YR2/3
　しまり：やや弱
　粘性：やや弱
　炭化物：1～3㎜ 1%
　地山：1～5㎜ 5%
2　色：10YR5/4
　しまり：やや弱
　粘性：やや強

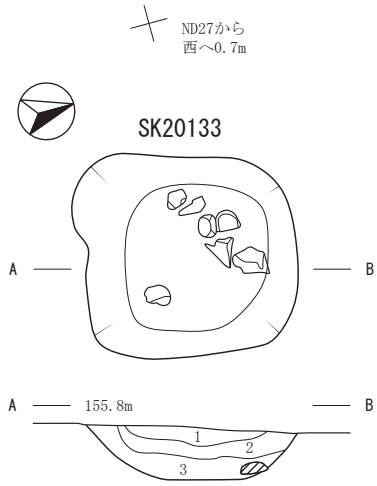

1　色：10YR2/2　しまり：やや強　粘性：弱
　炭化物：1～4㎜ 1%　地山：50%
2　色：10YR2/3　しまり：やや弱　粘性：やや弱
　炭化物：1～2㎜ 1%　地山：30%　礫
3　色：10YR3/3　しまり：やや弱　粘性：やや強
　炭化物：1～2㎜ 1%　地山：50%　礫

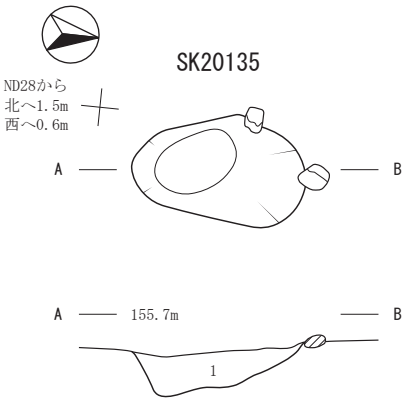

1　色：10YR2/3　しまり：やや弱　粘性：やや弱　地山：1～3㎜

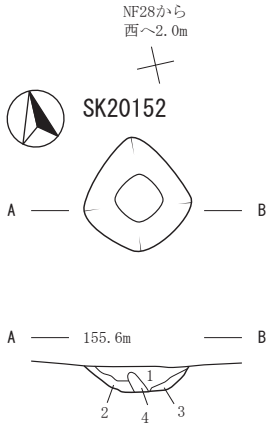

1　色：10YR3/2　炭化物：20㎜ 1%　焼土：3%
2　色：10YR1.7/1　炭化物：30㎜ 30%　焼土：7%
3　色：10YR3/2　炭化物：7%
4　色：10YR5/6　地山：有り

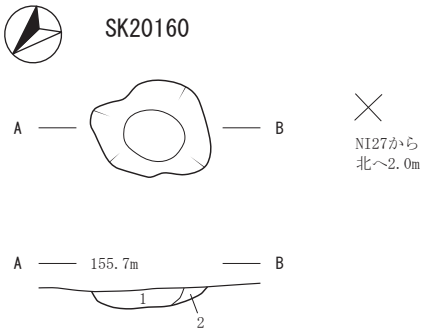

1　色：10YR2/2　炭化物：3%
2　色：10YR4/4　暗褐色土粒7%

第222図　古代・中世　土坑(32)　(SK20132・20133・20135・20152・20160)

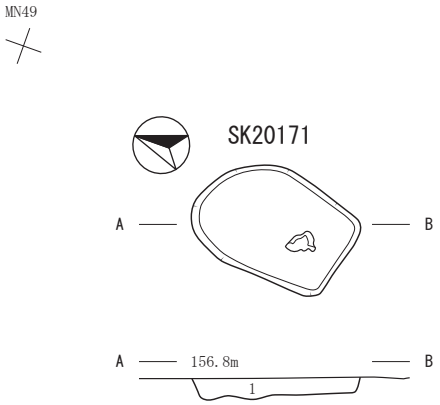

1　色：10YR2/1　しまり：やや強　粘性：やや弱　地山：1%

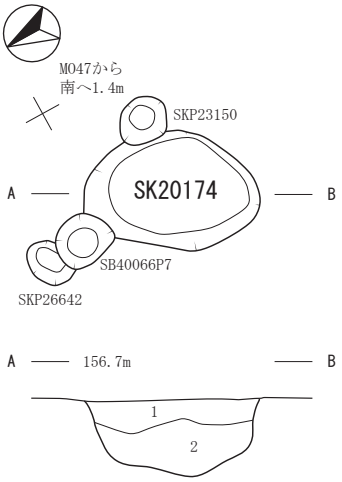

1　色：10YR2/1　しまり：やや弱　粘性：やや弱　地山：1%
2　色：10YR2/2　しまり：やや弱　粘性：やや弱　地山：1%

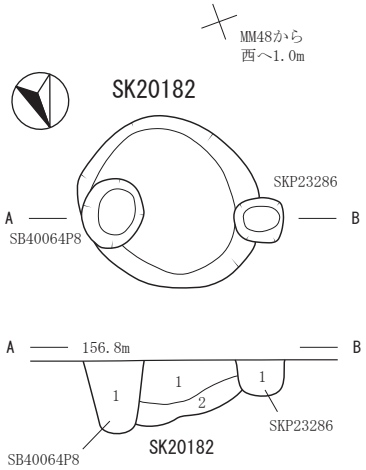

SK20182
1　色：10YR2/1　しまり：やや弱　粘性：やや弱
　炭化物：1～3㎜1%　地山：1%　礫
2　色：10YR2/2　しまり：やや弱　粘性：やや弱
　地山：ﾏｰﾌﾞﾙ状1%

SB40064P8
1　色：10YR2/1　しまり：やや弱
　粘性：やや弱

SKP23286
1　色：10YR2/2　しまり：やや弱
　粘性：やや弱

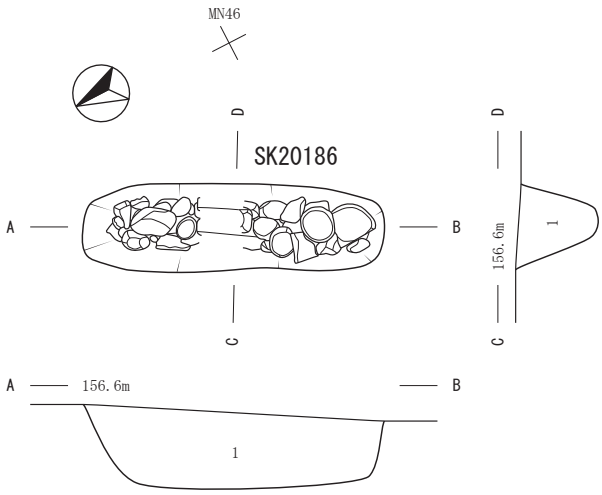

1　色：10YR3/2　しまり：やや強　粘性：やや弱　地山：10～30㎜ﾏｰﾌﾞﾙ状3%　礫

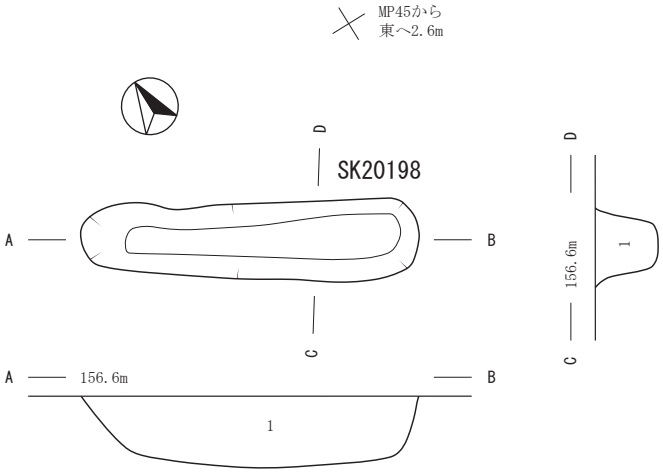

1　色：10YR2/2　しまり：やや弱　粘性：弱　炭化物：1～5㎜1%　地山：1%　礫

0　1m

第223図　古代・中世　土坑(33)　(SK20171・20174・20182・20186・20198)

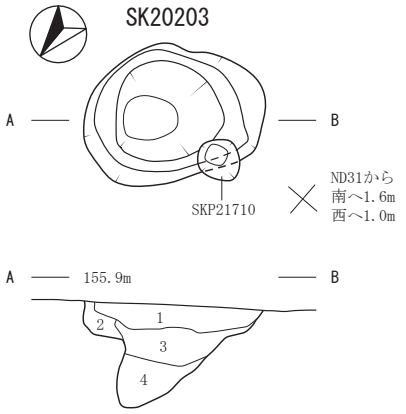

1　色：10YR2/2　しまり：やや弱　粘性：やや強　炭化物：1～5㎜ 1%
　地山：1～10㎜ 5%
2　色：10YR3/2　しまり：やや弱　粘性：やや強　地山：10～30㎜ 20%
3　色：10YR2/3　しまり：やや弱　粘性：やや弱　地山：5～10㎜ 20%
4　色：10YR3/2　しまり：やや弱　粘性：やや弱　地山：5㎜

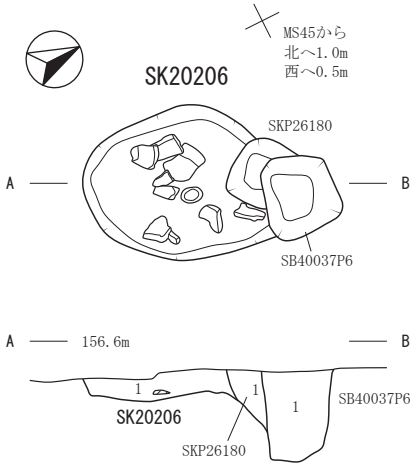

SK20206
1　色：10YR2/3
　しまり：やや強
　粘性：弱
　地山：ﾏｰﾌﾞﾙ状 3%
　焼土：1%

SKP26180
1　色：10YR2/2
　しまり：やや強
　粘性：弱

SB40037P6
1　色：10YR2/3
　しまり：やや強
　粘性：弱
　地山：ﾏｰﾌﾞﾙ状 3%
　焼土：1%

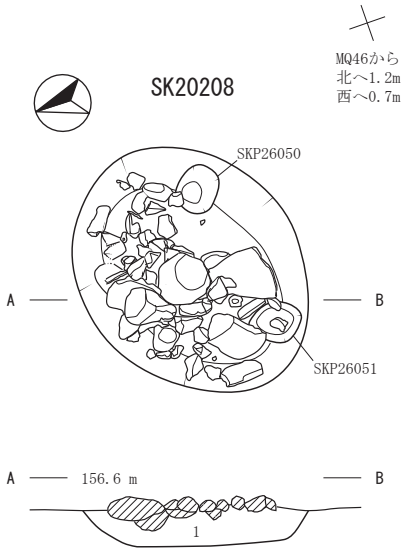

1　色：10YR2/2　しまり：やや弱　粘性：やや弱
　炭化物：1～5㎜ 1%
　地山：ﾏｰﾌﾞﾙ状 1%

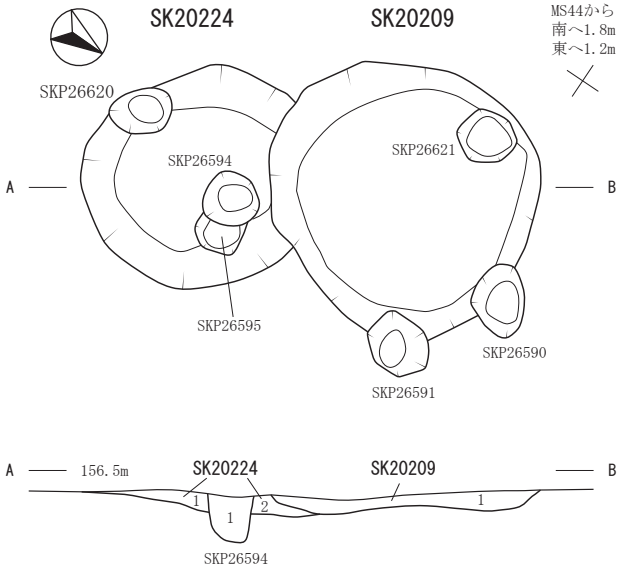

SK20224
1　色：10YR4/3　しまり：強
　粘性：弱　地山：80%
2　色：10YR2/2　しまり：弱
　粘性：やや弱　地山：ﾏｰﾌﾞﾙ状 1%

SKP26594
1　色：10YR2/3
　しまり：やや強
　粘性：やや弱

SK20209
1　色：10YR2/2
　しまり：やや強
　粘性：やや弱
　炭化物：1～5㎜ 1%
　地山：10～100㎜
　ﾏｰﾌﾞﾙ状1%

第224図　古代・中世　土坑(34)　(SK20203・20206・20208・20209・20224)

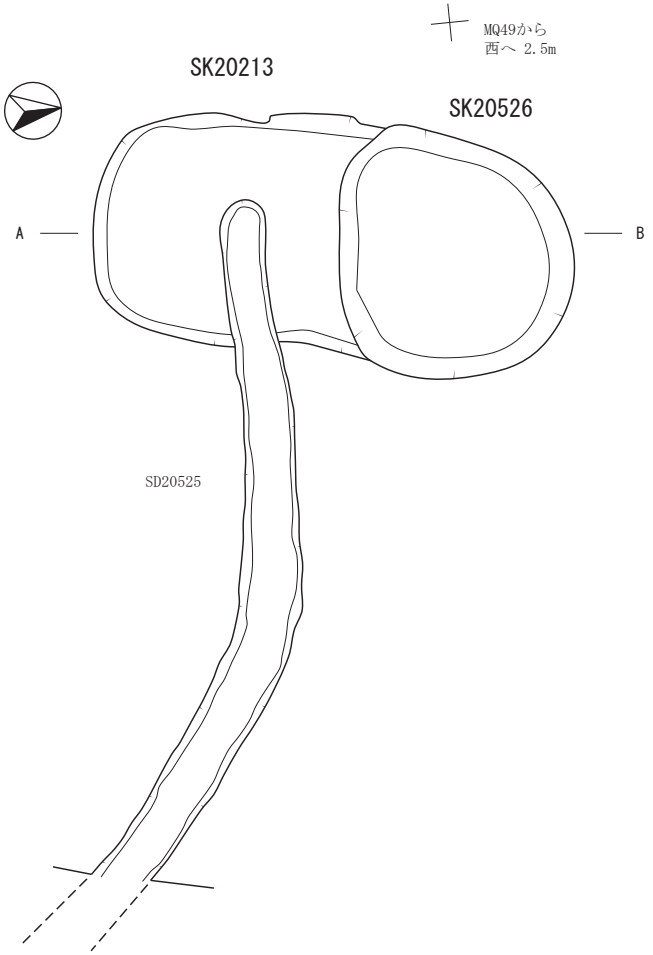

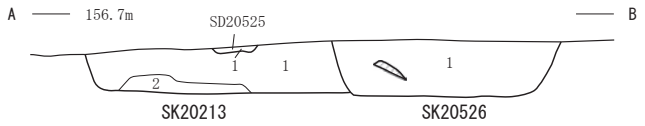

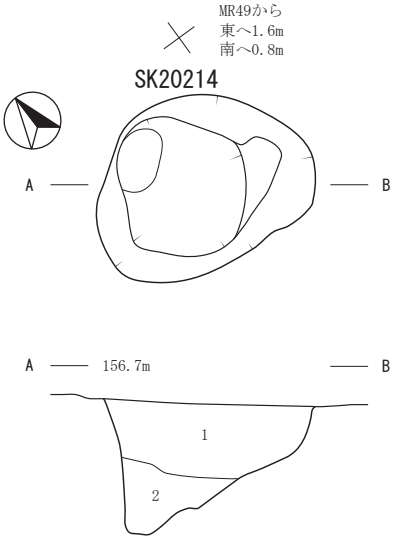

1　色：10YR3/2　しまり：やや弱　粘性：やや弱
　炭化物：1 ～ 10 ㎜ 10%　地山：10 ～ 100 ㎜
2　色：10YR3/1　しまり：やや弱　粘性：やや弱
　炭化物：1 ～ 10 ㎜ 1%　地山：10 ～ 70 ㎜

SK20213
1　色：10YR3/2　しまり：やや弱　粘性：やや弱
　炭化物：1 ～ 3 ㎜ 2%
　地山：10 ～ 150 ㎜
2　色：10YR3/1　しまり：やや弱　粘性：やや強
　炭化物：1 ～ 3 ㎜ 1%
　地山：10 ～ 50 ㎜

SK20526
1　色：10YR2/2　しまり：やや弱　粘性：やや強
　炭化物：1 ～ 5 ㎜ 2%　地山：10 ～ 20 ㎜　礫

SD20525
1　色：7.5YR3/1　しまり：やや弱　粘性：やや弱
　地山：10 ～ 30 ㎜

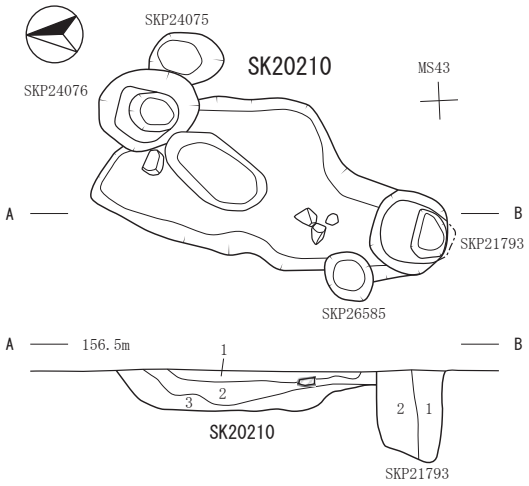

SKP21793
1　色：10YR2/3　地山：5%
2　色：10YR2/3　地山：1%

SK20210
1　色：10YR1.7/1　しまり：強　粘性：弱　炭化物：1 ～ 100 ㎜ 80%　地山：ﾏｰﾌﾞﾙ状 1%　礫
2　色：10YR2/1　しまり：強　粘性：やや弱　炭化物：1 ～ 5 ㎜ 1%　地山：ﾏｰﾌﾞﾙ状 1%
3　色：10YR3/3　しまり：やや弱　粘性：やや弱　地山：ﾏｰﾌﾞﾙ状 60%

0　1m

第225図　古代・中世　土坑(35)　(SK20210・20213・20214・20526)

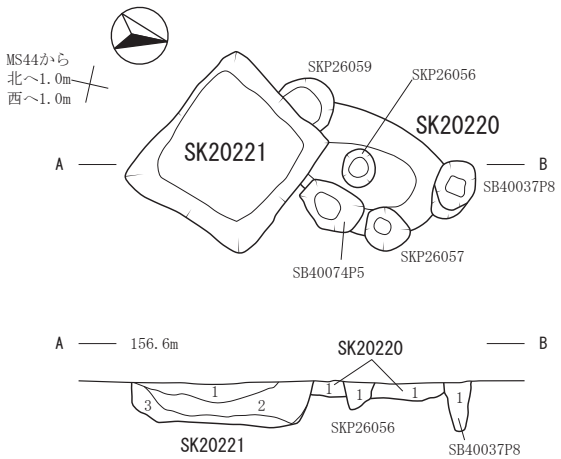

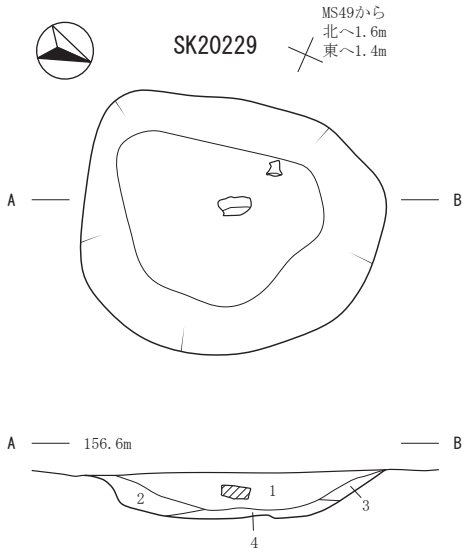

SK20220
1　色：10YR3/2　しまり：やや強　粘性：やや弱　炭化物：1～5㎜ 1%
　地山：ﾏｰﾌﾞﾙ状 3%

SK20221
1　色：10YR2/2　しまり：やや強　粘性：やや強　炭化物：1～5㎜ 1%
　地山：ﾏｰﾌﾞﾙ状 1%
2　色：10YR2/3　しまり：やや弱　粘性：やや弱　地山：ﾏｰﾌﾞﾙ状 3%
3　色：10YR3/2　しまり：やや弱　粘性：やや強　地山：ﾏｰﾌﾞﾙ状 5%

SB40037P8
1　色：10YR2/3　しまり：やや強　粘性：やや強　地山：ﾏｰﾌﾞﾙ状 3%

SKP26056
1　色：10YR2/3　しまり：やや強　粘性：やや強　地山：ﾏｰﾌﾞﾙ状 1%

1　色：10YR2/1　しまり：やや弱　粘性：やや強　炭化物：1～5㎜ 2%
　地山：5㎜　礫
2　色：10YR1.7/1　しまり：やや弱　粘性：強　炭化物：1～5㎜ 5%
3　色：10YR2/2　しまり：やや弱　粘性：やや弱　地山：20%
4　色：10YR2/3　しまり：弱　粘性：やや強　地山：5～20㎜

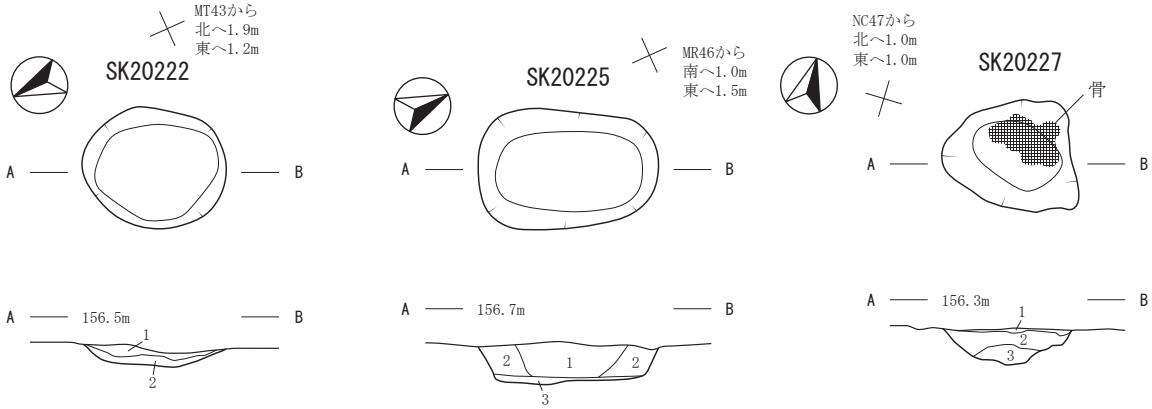

1　色：10YR2/2　しまり：やや強　粘性：弱
　炭化物：1～5㎜ 1%　地山：1%　礫
2　色：10YR3/4　しまり：やや強　粘性：弱
　地山：20%

1　色：10YR2/1　しまり：やや弱
　粘性：やや弱　地山：ﾏｰﾌﾞﾙ状 1%
2　色：10YR2/2　しまり：やや弱　粘性：やや弱
　地山：ﾏｰﾌﾞﾙ状 1%
3　色：10YR2/3　しまり：やや弱　粘性：やや弱
　地山：1%

1　色：10YR3/2　しまり：やや強　粘性：やや強
　炭化物：1～3㎜ 10%　地山：10～200㎜
2　色：10YR2/1　しまり：やや弱　粘性：やや弱
　炭化物：1～5㎜ 3%　地山：10～70㎜　骨片混入
3　色：7.5YR3/4　しまり：やや弱　粘性：やや強
　地山：10～150㎜　骨片混入

第226図　古代・中世　土坑(36)　(SK20220・20221・20222・20225・20227・20229)

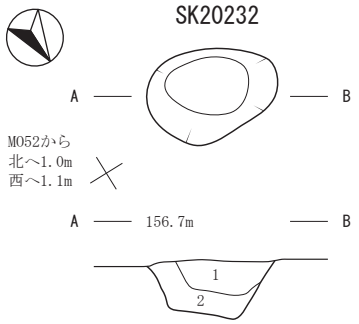

1　色：10YR2/2　しまり：やや弱　粘性：やや弱　炭化物：1～5㎜ 1%
　地山：10～30㎜ ﾏｰﾌﾞﾙ状 1%　骨片散乱
2　色：10YR2/1　しまり：やや弱　粘性：やや弱　地山：ﾏｰﾌﾞﾙ状 1%

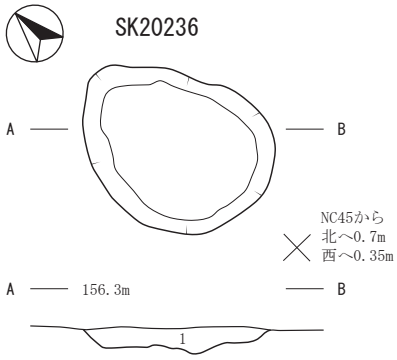

1　色：7.5YR3/3　しまり：強　粘性：やや弱　炭化物：1～5㎜ 1%
　地山：10～80㎜ ﾏｰﾌﾞﾙ状 20%

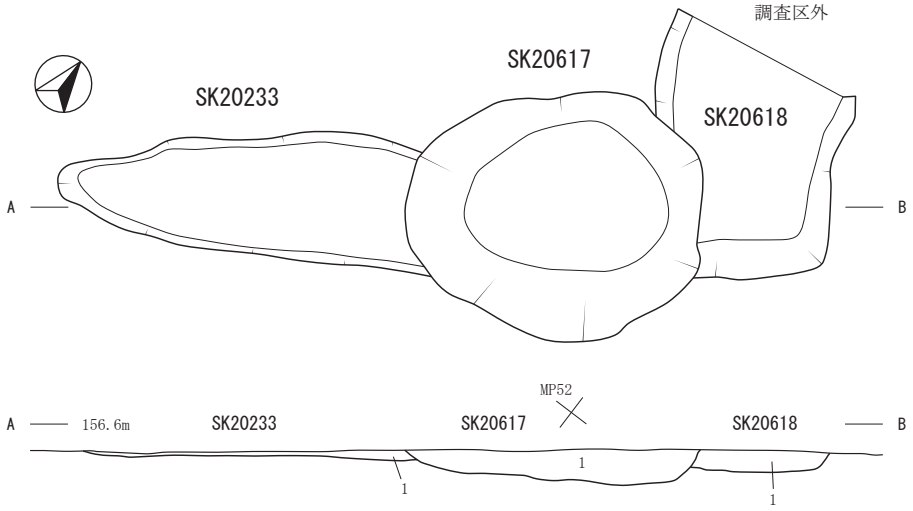

SK20233
1　色：10YR2/3　しまり：強　粘性：弱
　炭化物：1～4㎜ 3%　地山：ﾏｰﾌﾞﾙ状 3%

SK20617
1　色：10YR2/3　しまり：やや強　粘性：やや弱
　炭化物：1～10㎜ 1%　地山：1～10㎜ 筋状 5%

SK20618
1　色：10YR2/2　しまり：やや弱　粘性：やや弱
　地山：10～40㎜ ﾏｰﾌﾞﾙ状 1%

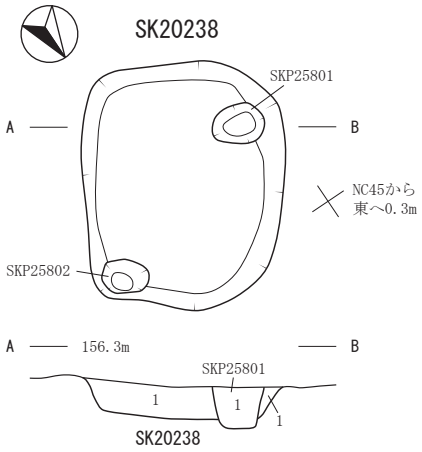

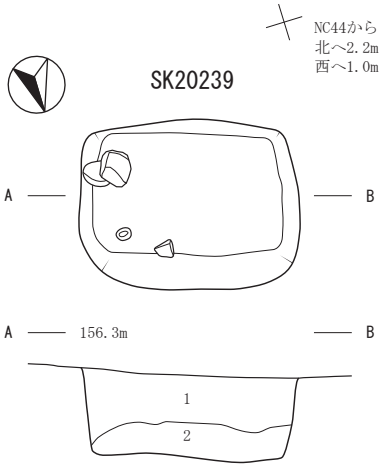

SK20238
1　色：7.5YR3/4　しまり：やや弱
　粘性：やや強
　炭化物：1～5㎜ 1%
　地山：30%

SKP25801
1　色：7.5YR3/3　しまり：やや弱
　粘性：やや強
　炭化物：1～5㎜ 1%
　地山：10～50㎜ 30%

SK20239
1　色：10YR3/4　しまり：やや弱　粘性：やや弱
　炭化物：1～3㎜ 1%　地山：10～30㎜　褐鉄鉱沈殿
2　色：7.5YR3/4　しまり：やや弱　粘性：やや弱
　炭化物：1～5㎜　地山：10～30㎜

0　1m

第227図　古代・中世　土坑(37)　(SK20232・20233・20236・20238・20239・20617・20618)

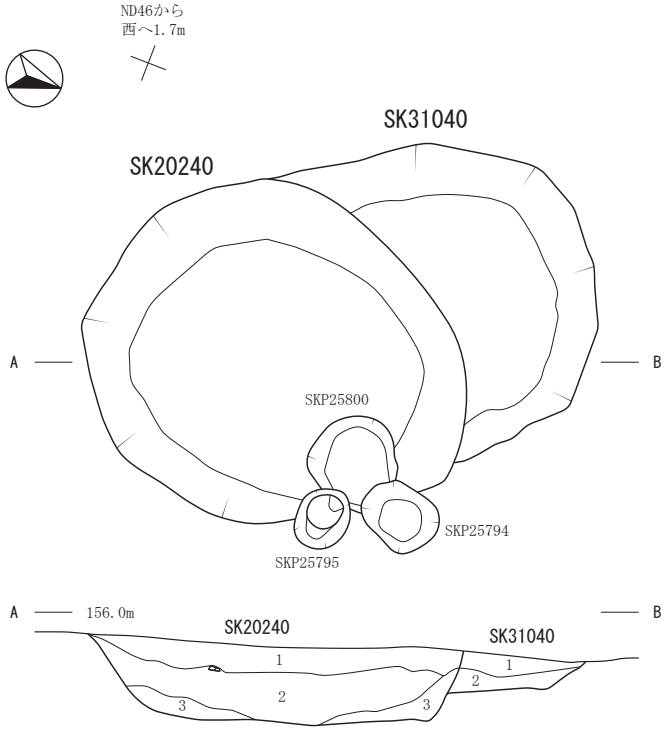

SK20240
1　色：10YR3/4　しまり：やや弱　粘性：弱
　炭化物：1 ～ 10 ㎜ 1%　地山 :10 ～ 40 ㎜ ﾏｰﾌﾞﾙ状 10%
2　色：10YR3/3　しまり：やや弱　粘性：やや強
　炭化物：1 ～ 10 ㎜ 3%　地山 :ﾏｰﾌﾞﾙ状 3%
3　色：10YR4/4　しまり：やや弱　粘性：やや弱
　地山 :10 ～ 50 ㎜ ﾏｰﾌﾞﾙ状 50%

SK31040
1　色：10YR3/4　しまり：やや弱
　粘性：弱
　炭化物：1 ～ 10 ㎜ 1%
　地山 :10 ～ 40 ㎜ ﾏｰﾌﾞﾙ状 3%
2　色：10YR3/3　しまり：やや弱
　粘性：やや強
　炭化物：1 ～ 10 ㎜ 3%
　地山 :ﾏｰﾌﾞﾙ状 3%

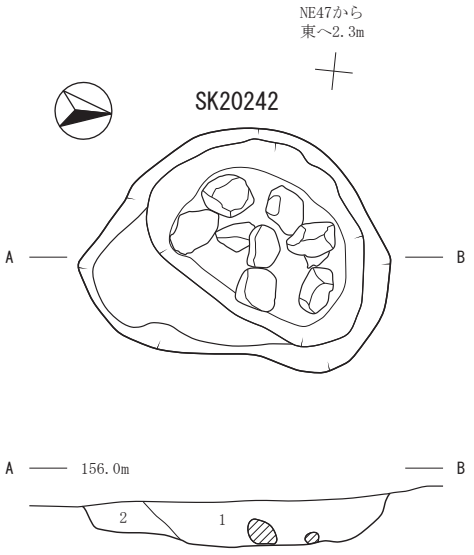

1　色：10YR3/1　しまり：やや弱　粘性：やや強
　炭化物：1 ～ 5 ㎜ 2%　地山：10 ～ 50 ㎜　礫
2　色：7.5YR3/1　しまり：やや弱　粘性：やや強
　炭化物：1 ～ 3 ㎜ 1%　地山：10 ～ 50 ㎜ 25%

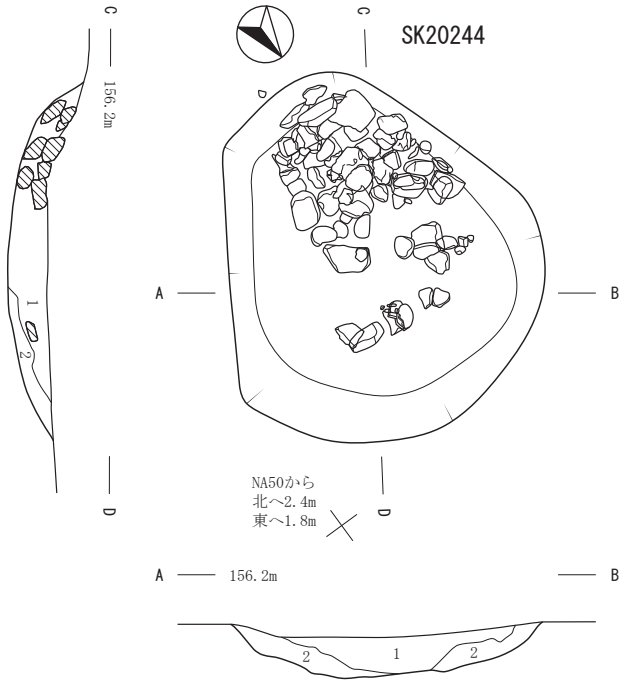

1　色：10YR2/2　しまり：弱　粘性：やや弱　炭化物：1 ～ 10 ㎜ 5%　地山 :ﾏｰﾌﾞﾙ状 1%　礫多い
2　色：10YR4/4　しまり：やや弱　粘性：やや強　炭化物：1 ～ 10 ㎜ 1%　地山 :ﾏｰﾌﾞﾙ状 10%　礫多い

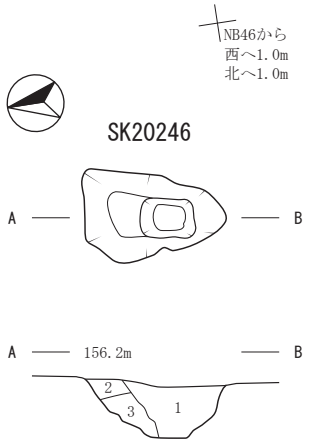

1　色：10YR3/1　しまり：やや弱　粘性：やや強
　炭化物：1 ～ 10 ㎜ 3%　地山：10 ～ 100 ㎜　骨片混入
2　色：7.5YR3/3　しまり：強　粘性：やや強　地山：10 ～ 70 ㎜
3　色：10YR3/2　しまり：やや弱　粘性：やや弱
　炭化物：1 ～ 5 ㎜ 1%　地山：10 ～ 50 ㎜　骨片混入

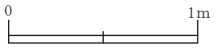

第228図　古代・中世　土坑(38)　(SK20240・20242・20244・20246・31040)

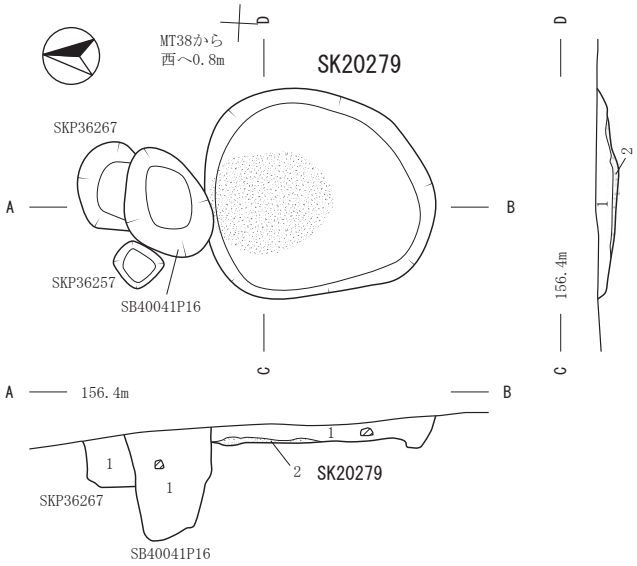

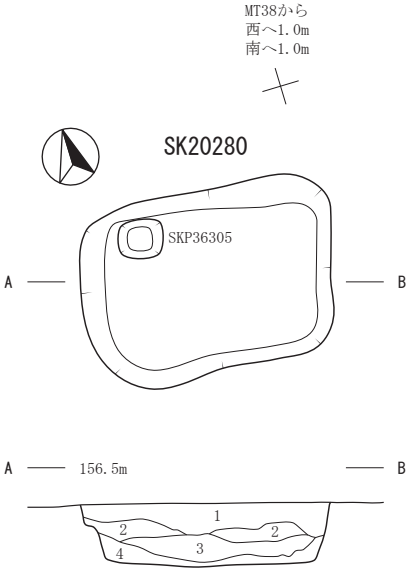

SK20279
1　色：10YR2/2　しまり：やや強　粘性：やや強　炭化物：5～50㎜3%
　地山：10～50㎜10%
2　色：5YR3/6　しまり：やや強　粘性：弱　焼土：有り

SB40041P16
1　色：10YR2/1　しまり：やや強　粘性：やや強

SKP36267
1　色：10YR2/2　しまり：やや強　粘性：やや強

1　色：10YR2/1　しまり：強　粘性：弱　炭化物：1～5㎜1%
　地山：1%
2　色：10YR3/4　しまり：強　粘性：弱　炭化物：1～5㎜1%
　地山：ﾏｰﾌﾞﾙ状20%
3　色：10YR3/3　しまり：やや弱　粘性：弱　炭化物：1～5㎜1%
　地山：ﾏｰﾌﾞﾙ状10%
4　色：10YR3/2　しまり：やや弱　粘性：やや弱　炭化物：1～5㎜1%
　地山：ﾏｰﾌﾞﾙ状10%

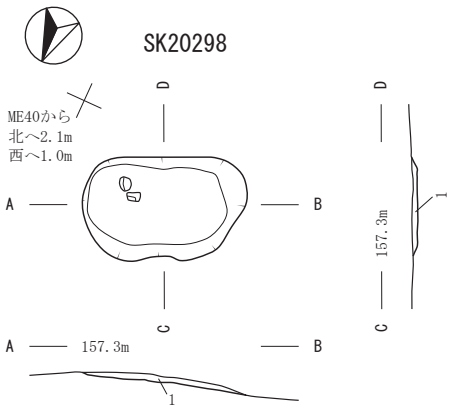

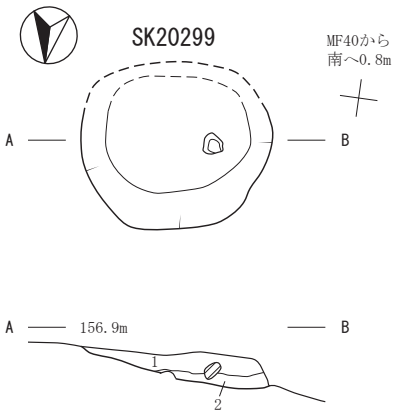

1　色：2.5Y3/1と10YR4/2　しまり：強　粘性：強
　白色粒：0.5～1㎜少量　擬似ｸﾞﾗｲ斑が浮く

1　攪乱
2　色：2.5Y3/1　しまり：やや弱　粘性：やや弱
　白色粒：0.5～1㎜少量

0　1m

第229図　古代・中世　土坑(39)　(SK20279・20280・20298・20299)

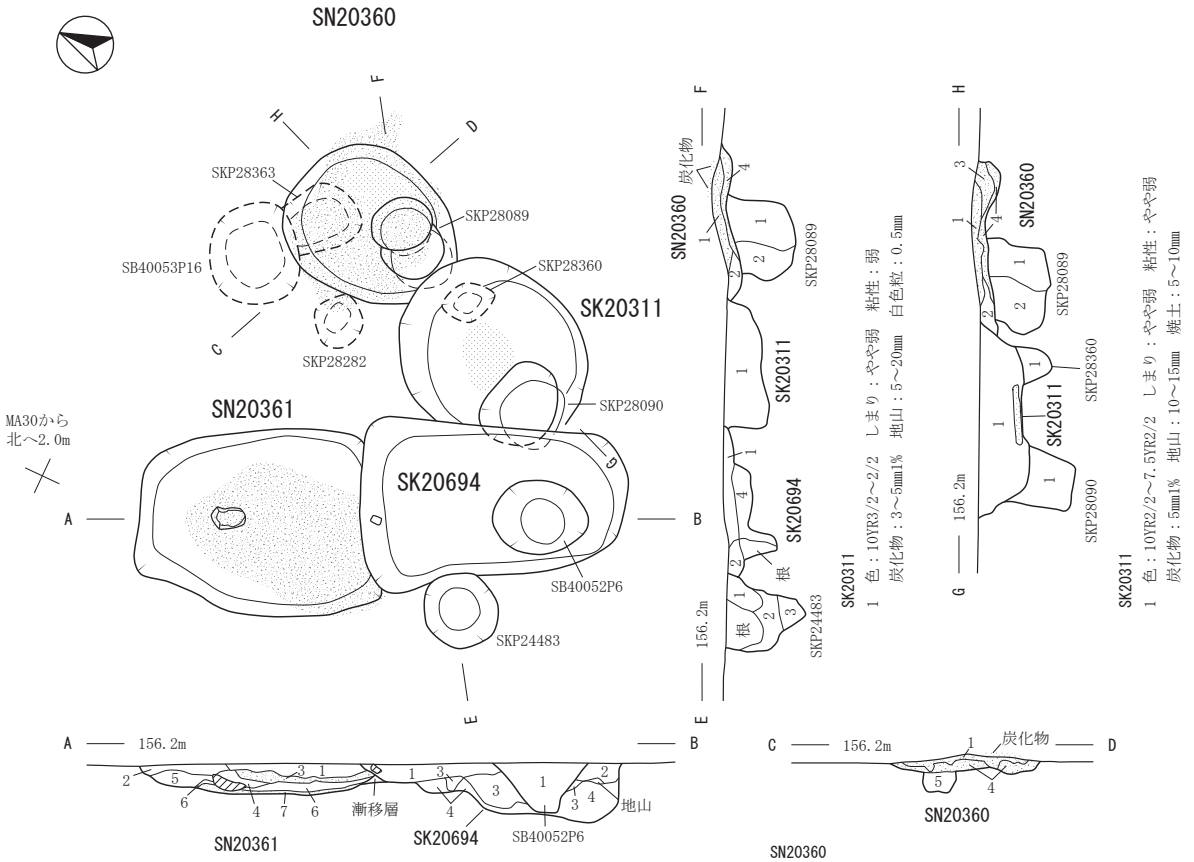

SN20361

1 色：10YR3/2 しまり：やや弱 粘性：やや弱 炭化物：5～7mm5%
地山：ﾏｰﾌﾞﾙ状20% 焼土：20～30mm30%
2 色：10YR3/1～3/2 しまり：やや弱 粘性：やや弱 炭化物：3mm少量
地山：20～30mm 白色粒：0.5～1mm目立つ
3 色：5YR4/8～2.5YR4/8 しまり：やや強 粘性：弱 地山：20mm
焼土：50～70mmﾌﾞﾛｯｸ状に壊される
4 色：5YR5/1 しまり：やや強 粘性：やや強
5 色：7.5YR2/2 しまり：やや弱 粘性：有り
炭化物：5mm少量 礫100mm
6 色：N1.5/0～2/0 しまり：やや弱 粘性：弱
7 色：5YR4/6～2.5YR4/3 しまり：やや弱 粘性：弱

SK20694

1 色：10YR2/2 しまり：やや弱 粘性：やや弱 炭化物：5～7mm3%
地山：10～30mm 焼土：3mm1% 円礫100mm
2 色：10YR2/2 しまり：やや弱 粘性：やや弱 地山：10～20mm
3 色：10YR2/2～7.5YR2/2 しまり：やや強 粘性：やや弱
炭化物：3mm少量 地山：5～7mm
4 色：10YR2/2 しまり：やや強 粘性：やや弱 地山：30～50mm

SB40052P6

1 色：10YR2/2

SKP24483

1 色：7.5YR2/2～10YR3/2 しまり：有り 粘性：有り
炭化物：3mm 地山：7～10mm10%
2 色：7.5YR2/2～10YR3/2 しまり：有り 粘性：有り
地山：10～20mm20～30%
3 色：7.5YR2/2～10YR3/2 しまり：有り 粘性：有り
炭化物：3mm 地山：7～10mm10%

SKP28089

1 色：10YR3/2～2.5YR3/1 しまり：やや弱 粘性：弱 地山：10～30mm
2 色：10YR3/2～2.5YR3/1 しまり：やや弱 粘性：弱 地山：10～30mm

SN20360

1 色：2.5YR5/6 しまり：やや強 粘性：弱
炭化物：5～10mm 地山：10mm
焼土：10～50mm70% 黒色土：10～30mm30%
2 色：2.5YR5/6 しまり：やや強 粘性：弱
地山：10～20mm 焼土：10mm1% 黒色土：有り
3 色：2.5YR5/6 しまり：やや弱 粘性：弱
炭化物：7mm 地山：10mm 焼土：7mm20%
4 色：5YR3/2～5YR4/6 しまり：やや弱
粘性：弱
5 色：2.5YR5/6 しまり：やや弱 粘性：弱
炭化物：7mm 焼土：7mm20%

SKP28090

1 色：10YR3/2～2/2 しまり：やや弱 粘性：弱
炭化物：3～5mm1% 地山：5～20mm

SKP28360

1 色：10YR2/2

0 1m

第230図 古代・中世 土坑(40) (SK20311・20694、SN20360・20361)

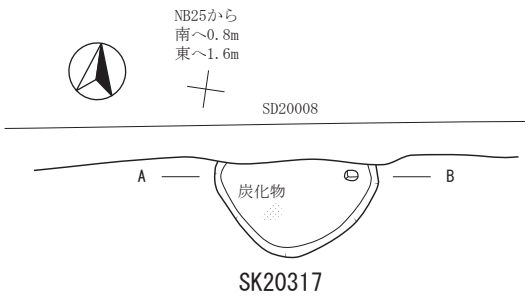

1　色：10YR2/2～2/3　しまり：やや弱　粘性：やや弱
　炭化物：1～30㎜　地山：5%
2　色：10YR2/3　しまり：やや弱　粘性：やや強
　炭化物：1%　地山：10%
3　色：10YR3/3～3/4　しまり：やや弱　粘性：強
　地山：50%

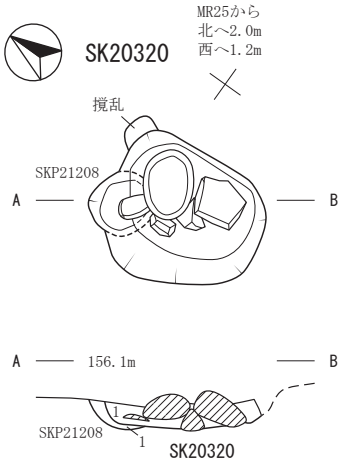

SKP21208
1　色：10YR3/1　しまり：やや弱
　粘性：やや弱　地山：5～10㎜
　白色粒：0.5～1㎜

SK20320
1　色：10YR3/1　しまり：やや弱
　粘性：やや弱　地山：5～10㎜5%
　白色粒：0.5～1㎜
　円礫300～400㎜

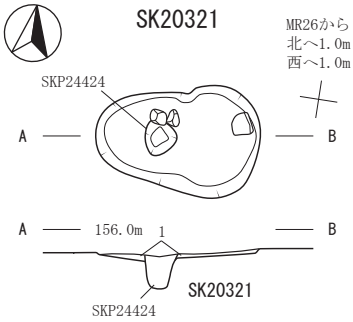

SKP24424
1　色：10YR3/1よりグライ化する

SK20321
1　色：10YR3/1　しまり：やや弱
　粘性：やや弱　地山：5～10㎜
　白色粒：0.5～1㎜
　円礫100～500㎜

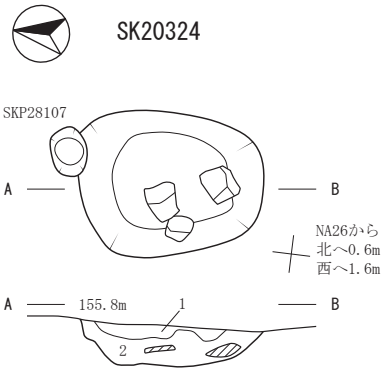

1　色：10YR2/2　しまり：やや強　粘性：弱　炭化物：1～5㎜1%
　地山：1～2㎜
2　色：10YR2/3　しまり：やや強　粘性：やや強　炭化物：1～4㎜1%
　地山：5%

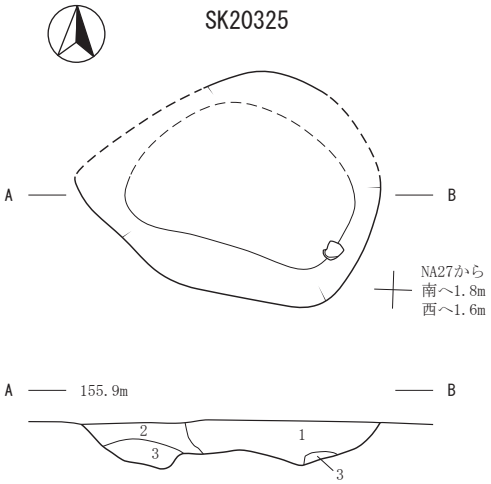

1　色：10YR2/3　しまり：やや弱　粘性：弱
　炭化物：1～3㎜1%　地山：30%
2　色：10YR3/3　しまり：やや弱　粘性：弱
　炭化物：1～2㎜1%　地山：20%
3　色：10YR3/4　しまり：やや弱　粘性：弱
　炭化物：1～2㎜1%　地山：50%

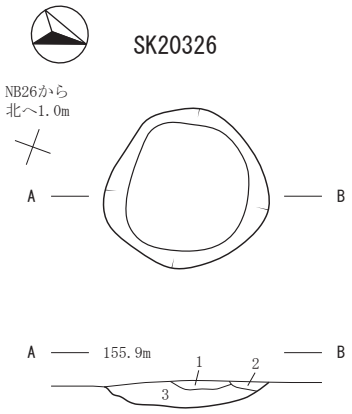

1　色：10YR2/3　しまり：やや強　粘性：弱
　炭化物：1～4㎜1%　地山：3%　礫
2　色：10YR3/4　しまり：やや強　粘性：弱
　炭化物：1～4㎜1%　地山：10%
3　色：10YR3/4　しまり：やや強　粘性：やや弱
　炭化物：1～4㎜1%　地山：20%

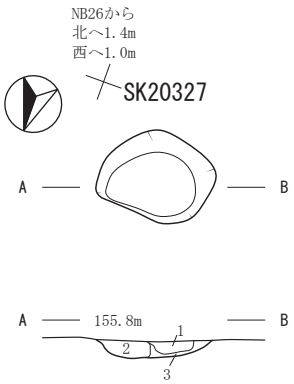

1　色：10YR2/3　しまり：やや強　粘性：弱
　炭化物：1～10㎜1%　地山：5%
2　色：10YR2/3　しまり：強　粘性：やや弱
　炭化物：2～10㎜1%　地山：1～4㎜
3　色：10YR4/4　しまり：やや強
　粘性：やや弱　地山：50%

0　1m

第231図　古代・中世　土坑(41)　(SK20317・20320・20321・20324・20325・20326・20327)

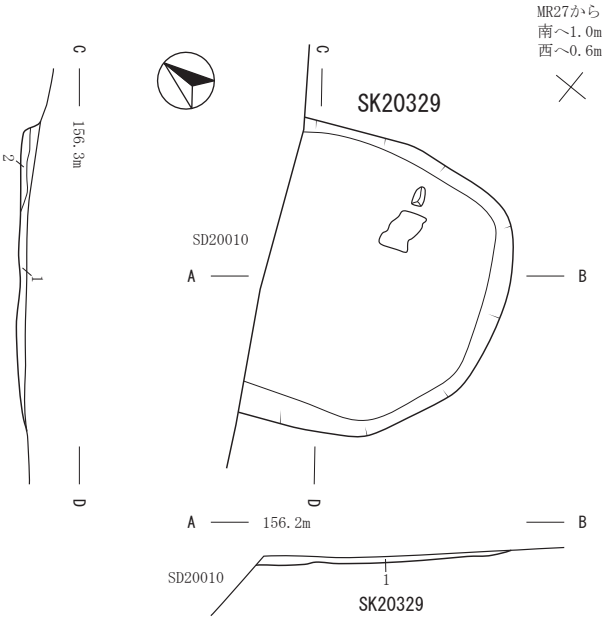

1　色：10YR2/2 ～ 3/2　しまり：やや弱　粘性：やや弱　炭化物：7 ㎜ 3%
　地山：5 ～ 10 ㎜
2　色：10YR3/2　しまり：やや弱　粘性：やや弱　地山：5 ～ 10 ㎜

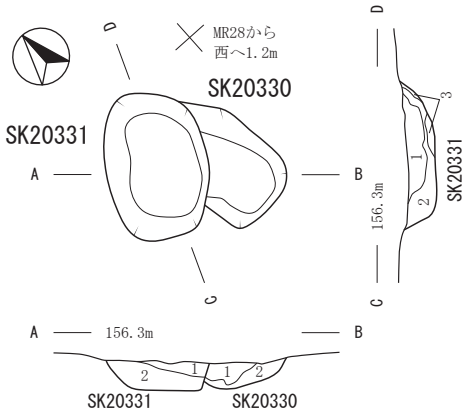

SK20331
1　色：10YR3/2　しまり：やや弱
　粘性：やや弱
　炭化物：7 ㎜ 1%
　地山：5 ～ 7 ㎜　礫
2　色：10YR4/3 ～ 5/3
　しまり：やや弱　粘性：弱
　地山：くすんでいる 10%
3　色：10YR4/3 ～ 4/4
　しまり：やや弱
　粘性：弱
　地山：10 ～ 20 ㎜

SK20330
1　色：10YR3/2　しまり：やや弱
　粘性：やや弱
　炭化物：7 ㎜ 1%
　地山：5 ～ 7 ㎜　礫
2　色：10YR4/3 ～ 5/3
　しまり：やや弱　粘性：弱
　地山：くすんでいる 10%

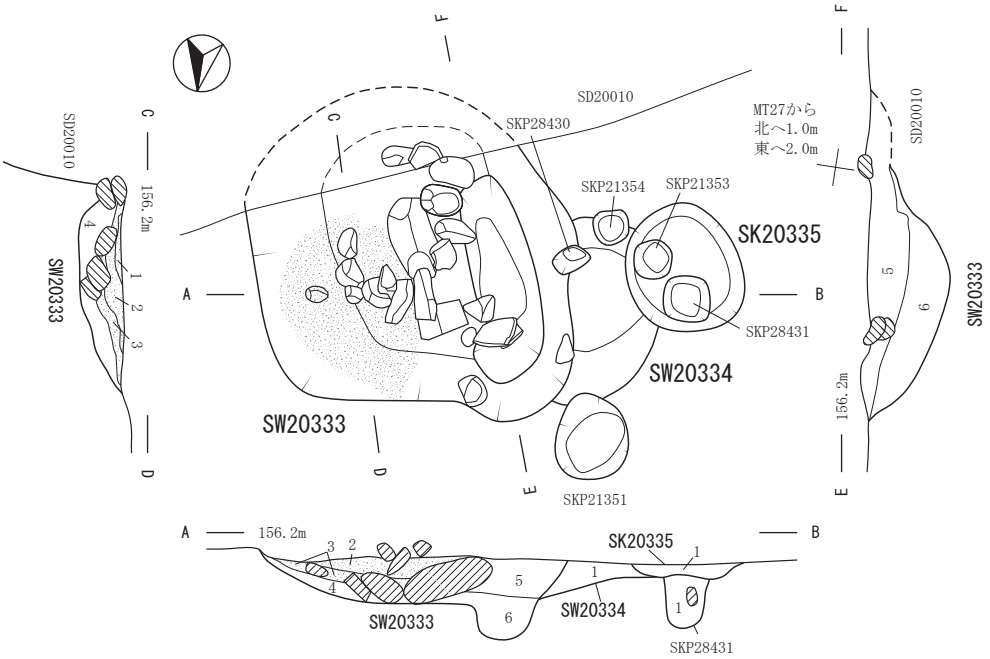

SW20333
1　色：7.5YR2/2 ～ 5YR2/1　しまり：やや弱　粘性：やや弱　炭化物：5 ㎜
　焼土：10 ～ 20 ㎜ 70%　粘土粒：10 ～ 30 ㎜ 黄色 70%
2　色：2.5YR4/8 ～ 5YR4/8　しまり：やや弱　粘性：やや弱　炭化物：2 ㎜
3　色：10YR7/6 ～ 6/6　しまり：やや弱　粘性：やや弱　地山：20 ～ 50 ㎜
4　色：10YR3/2　しまり：やや弱　粘性：やや弱　地山：7 ～ 10 ㎜
　焼土：7 ㎜ 1%　礫100 ～ 500 ㎜
5　色：10YR3/1 ～ 3/2　しまり：やや弱　粘性：やや弱　地山：10 ㎜
　白色粒：0.5 ～ 1 ㎜目立つ　礫 50 ～ 500 ㎜多量
6　色：10YR3/2　しまり：やや弱　粘性：やや弱　白色粒：0.5 ～ 1 ㎜少量

SW20334
1　色：10YR3/2 ～ 2/2　しまり：やや弱　粘性：やや弱
　炭化物：5 ～ 7 ㎜
　地山：10 ～ 15 ㎜　礫 100 ～ 300 ㎜

SK20335
1　色：10YR3/1 ～ 3/2　しまり：やや弱　粘性：やや弱
　地山：10 ～ 30 ㎜　白色粒：0.5 ～ 1 ㎜

SKP28431
1　色：10YR3/1 ～ 3/2　しまり：やや弱　粘性：やや弱

0　1m

第232図　古代・中世　土坑(42)　(SK20329・20330・20331・20335、SW20333・20334)

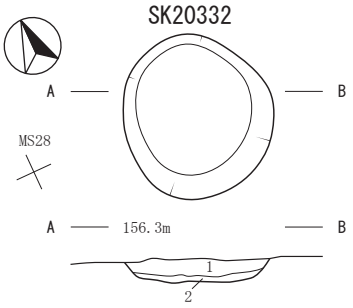

1　色：10YR3/2 ～ 4/1　しまり：やや弱　粘性：やや弱
　炭化物：5 ㎜少量　地山：10 ～ 30 ㎜　白色粒：1 ㎜目立つ
2　色：10YR4/4 ～ 5/3　しまり：やや弱　粘性：弱　地山：10 ㎜

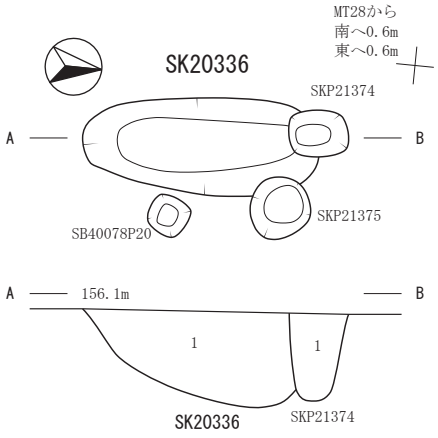

SK20336
1　色：10YR2/2　炭化物：1%
　地山：20%

SKP21374
1　色：10YR2/2

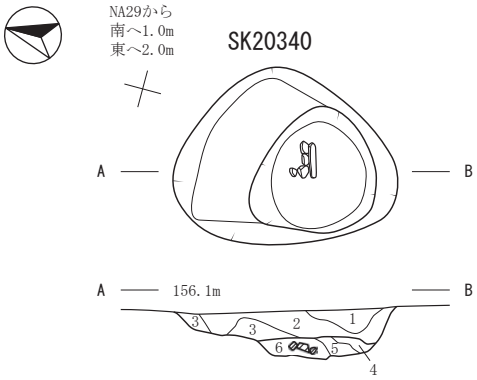

1　色：10YR3/2 ～ 2/2　しまり：やや弱　粘性：やや弱
　炭化物：1 ～ 3 ㎜少量　地山：10 ～ 30 ㎜
2　色：10YR3/2 ～ 2/2　しまり：やや弱　粘性：やや弱
　地山：5 ㎜
3　色：10YR3/2　しまり：やや弱　粘性：やや弱
　炭化物：1 ～ 3 ㎜少量　地山：10 ～ 50 ㎜
4　色：10YR3/2　しまり：やや弱　粘性：やや強　地山：1%
5　色：10YR4/6　しまり：やや弱　粘性：やや強　地山：20 ㎜
6　色：10YR3/2　しまり：やや弱　粘性：やや強　地山：5 ㎜
　礫 50 ～ 100 ㎜

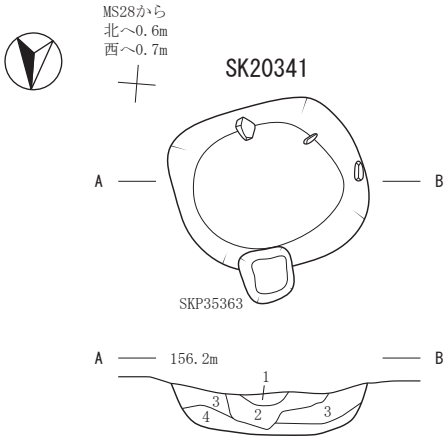

1　色：10YR4/4 ～ 5/3　しまり：やや弱　粘性：やや弱　地山：10 ㎜
2　色：10YR4/4 ～ 5/3　しまり：やや弱　粘性：やや弱　炭化物：5 ㎜ 1%
　地山：30 ～ 100 ㎜　白色粒：0.5 ～ 1 ㎜少量　焼土：微量　礫 50 ㎜
3　色：10YR3/2　しまり：やや弱　粘性：やや弱　炭化物：7 ㎜少量
　地山：5 ～ 10 ㎜
4　色：10YR3/2　しまり：やや弱　粘性：やや弱　地山：5 ～ 10 ㎜

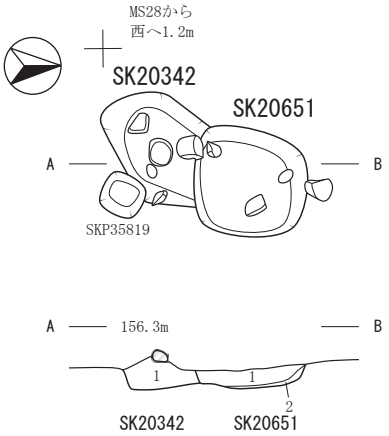

SK20342
1　色：10YR3/2　しまり：やや弱　粘性：やや弱　炭化物：5 ㎜ 3%　地山：5 ～ 10 ㎜
　焼土：3 ～ 5 ㎜少量　礫 150 ㎜

SK20651
1　色：10YR3/2　しまり：やや弱　粘性：やや弱　炭化物：3 ～ 5 ㎜ 1%　地山：7 ～ 20 ㎜
　焼土：5 ㎜ 1%
2　色：10YR3/2　しまり：やや弱　粘性：やや弱　炭化物：3 ～ 5 ㎜ 1%　地山：7 ～ 20 ㎜
　焼土：5 ～ 15 ㎜ 5%

第233図　古代・中世　土坑(43)　(SK20332・20336・20340・20341・20342・20651)

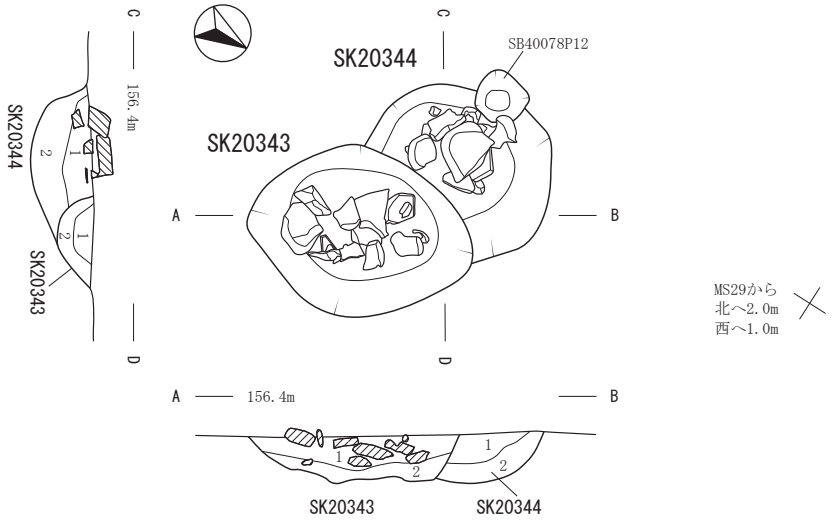

SK20343
1　色：10YR3/2　しまり：やや弱　粘性：やや弱　炭化物：10 ～ 15 ㎜
　地山：5%
2　色：10YR3/2　しまり：やや弱　粘性：やや弱　地山：10 ～ 20 ㎜

SK20344
1　色：10YR3/2　しまり：やや弱　粘性：やや弱　地山：5 ～ 7 ㎜
　礫 200 ～ 300 ㎜多量
2　色：10YR3/2　しまり：やや弱　粘性：やや弱　地山：10 ～ 30 ㎜

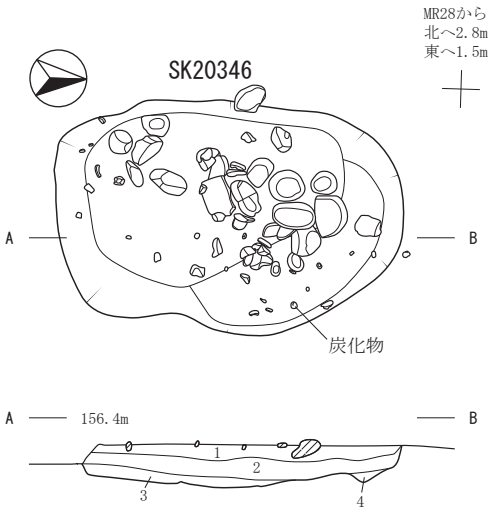

1　色：7.5YR2/1 ～ 2/2　しまり：やや弱　粘性：やや弱
　炭化物：5 ～ 10 ㎜ 5%　地山：3 ～ 5 ㎜　焼土：1 ～ 3 ㎜少量
　礫 50 ～ 300 ㎜多量
2　色：10YR2/1 ～ 7.5YR2/1　しまり：やや弱　粘性：やや弱
　炭化物：5 ～ 10 ㎜ 5%　地山：3 ～ 5 ㎜　礫 50 ～ 300 ㎜多量
3　色：10YR3/1 ～ 2/1　しまり：やや弱　粘性：有り
　炭化物：1 ㎜少量　地山：3 ～ 5 ㎜
4　色：10YR2/1 ～ 7.5YR2/1　しまり：やや弱　粘性：やや弱
　炭化物：5 ㎜ 5%　地山：5 ～ 10 ㎜

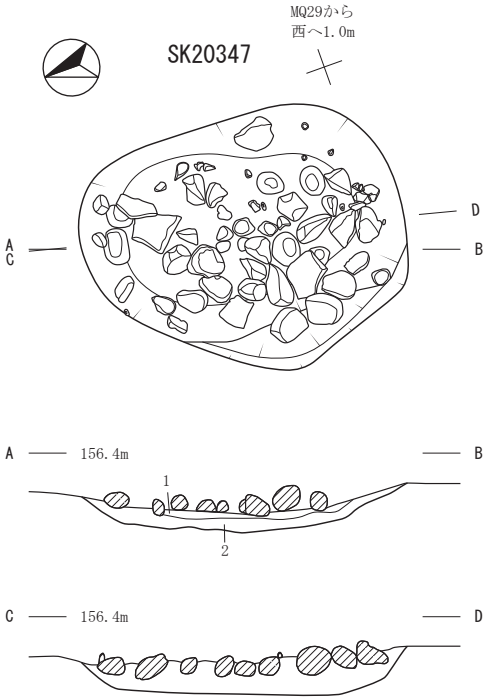

1　色：10YR3/2　しまり：やや弱　粘性：やや弱　炭化物：5 ㎜ 5%
　地山：5 ～ 20 ㎜　礫 200 ㎜多量
2　色：10YR3/2　しまり：やや弱　粘性：やや強　炭化物：5 ㎜
　地山：5 ～ 10 ㎜

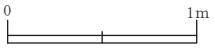

第234図　古代・中世　土坑(44)　(SK20343・20344・20346・20347)

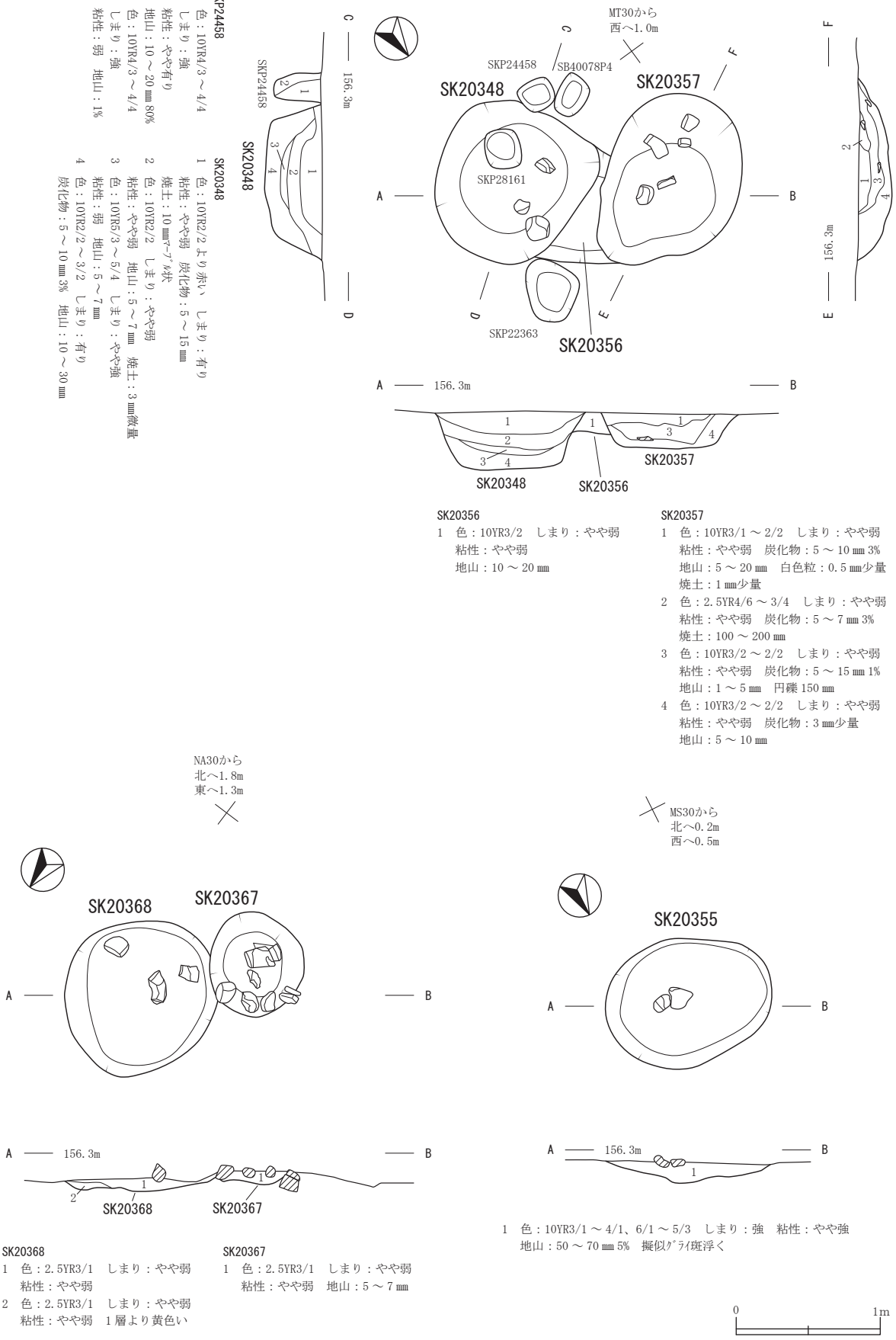

SKP24458
1 色：10YR4/3 ～ 4/4 しまり：強
粘性：やや有り
地山：10 ～ 20 ㎜ 80%
2 色：10YR4/3 ～ 4/4 しまり：強
粘性：弱 地山：1%

SK20348
1 色：10YR2/2より赤い しまり：有り
粘性：やや弱 炭化物：5 ～ 15 ㎜
焼土：10 ㎜ブロック状
2 色：10YR2/2 しまり：やや弱
粘性：やや弱 地山：5 ～ 7 ㎜ 焼土：3 ㎜微量
3 色：10YR5/3 ～ 5/4 しまり：やや強
粘性：弱 地山：5 ～ 7 ㎜
4 色：10YR2/2 ～ 3/2 しまり：有り
炭化物：5 ～ 10 ㎜ 3% 地山：10 ～ 30 ㎜

SK20356
1 色：10YR3/2 しまり：やや弱
粘性：やや弱
地山：10 ～ 20 ㎜

SK20357
1 色：10YR3/1 ～ 2/2 しまり：やや弱
粘性：やや弱 炭化物：5 ～ 10 ㎜ 3%
地山：5 ～ 20 ㎜ 白色粒：0.5 ㎜少量
焼土：1 ㎜少量
2 色：2.5YR4/6 ～ 3/4 しまり：やや弱
粘性：やや弱 炭化物：5 ～ 7 ㎜ 3%
焼土：100 ～ 200 ㎜
3 色：10YR3/2 ～ 2/2 しまり：やや弱
粘性：やや弱 炭化物：5 ～ 15 ㎜ 1%
地山：1 ～ 5 ㎜ 円礫 150 ㎜
4 色：10YR3/2 ～ 2/2 しまり：やや弱
粘性：やや弱 炭化物：3 ㎜少量
地山：5 ～ 10 ㎜

SK20368
1 色：2.5YR3/1 しまり：やや弱
粘性：やや弱
2 色：2.5YR3/1 しまり：やや弱
粘性：やや弱 1層より黄色い

SK20367
1 色：2.5YR3/1 しまり：やや弱
粘性：やや弱 地山：5 ～ 7 ㎜

1 色：10YR3/1 ～ 4/1、6/1 ～ 5/3 しまり：強 粘性：やや強
地山：50 ～ 70 ㎜ 5% 擬似グライ斑浮く

第235図 古代・中世 土坑(45) (SK20348・20355・20356・20357・20367・20368)

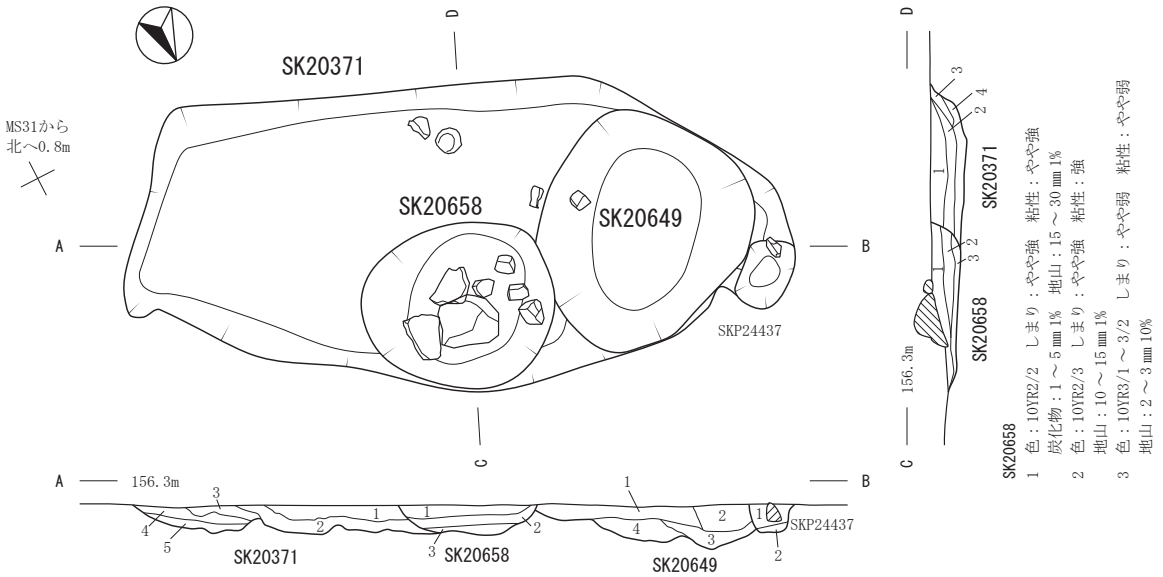

SK20371
1 色：10YR2/2 しまり：やや強 粘性：やや強
炭化物：1 ～ 5 ㎜ 1% 地山：15 ～ 30 ㎜ 1%
2 色：10YR2/3 しまり：やや強 粘性：強
地山：10 ～ 15 ㎜ 1%
3 色：10YR3/3 しまり：やや弱 粘性：やや強
地山：15 ㎜ 1%
4 色：10YR3/1 ～ 3/2 しまり：やや弱
粘性：やや弱 地山：2 ～ 3 ㎜ 10%
5 色：10YR3/4 しまり：やや弱 粘性：やや強

SK20649
1 色：10YR2/2 しまり：やや強 粘性：やや強
炭化物：4 ～ 10 ㎜ 1% 地山：1 ～ 9 ㎜ 1%
2 色：10YR2/2 ～ 2/3 しまり：やや強 粘性：やや強
炭化物：1 ～ 5 ㎜ 地山：1 ㎜ 2%
3 色：10YR4/2 しまり：やや弱 粘性：やや弱
4 色：10YR2/3 しまり：やや弱 粘性：やや強
地山：1%

SKP24437
1 色：10YR2/1 しまり：やや強 粘性：やや強
地山：5 ㎜ 5%
2 色：10YR3/3 しまり：やや弱 粘性：やや強
地山：15 ㎜ 1%

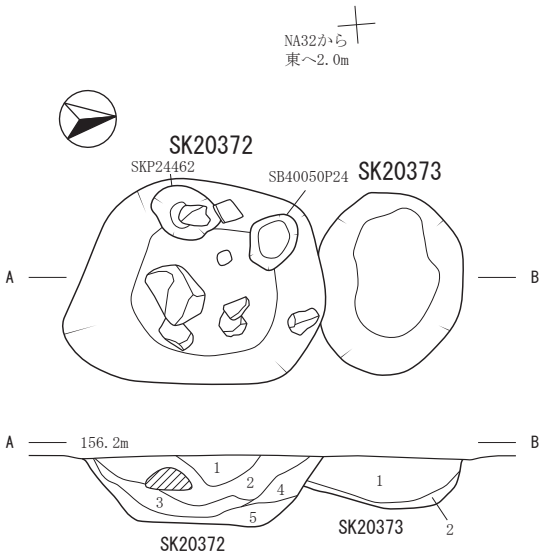

SK20372
1 色：10YR3/1 ～ 4/1 しまり：有り 粘性：やや弱
炭化物：1 ㎜微量 地山：10 ～ 150 ㎜
2 色：10YR3/1 ～ 4/1 しまり：有り 粘性：やや弱
炭化物：1 ㎜微量 地山：5 ～ 10 ㎜
3 色：10YR3/1 ～ 4/1 しまり：有り 粘性：やや弱
炭化物：10 ㎜2層との層界に入る 地山：5 ～ 10 ㎜ 礫 100 ～ 300 ㎜
4 色：10YR3/1 ～ 4/1 しまり：有り 粘性：やや弱
5 色：10YR3/2 ～ 3/1、1 ～ 3 層より黄色い しまり：有り 粘性：やや弱
炭化物：7 ～ 15 ㎜ 3% 地山：10 ～ 70 ㎜

SK20373
1 色：10YR3/2 しまり：やや弱 粘性：やや弱 地山：7 ～ 100 ㎜
2 色：10YR5/4 ～ 6/3 しまり：やや弱 粘性：やや強 炭化物：少量

0 1m

第236図 古代・中世 土坑(46) (SK20371・20372・20373・20649・20658)

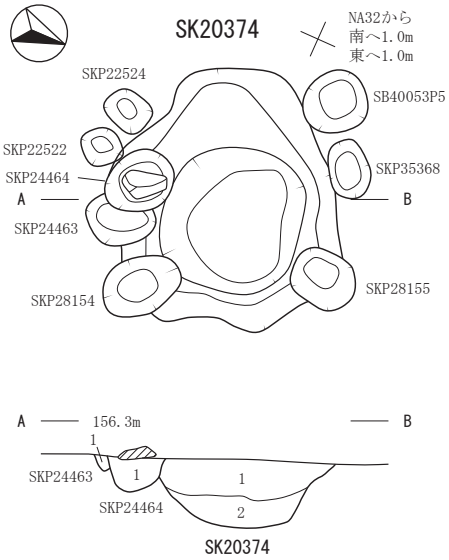

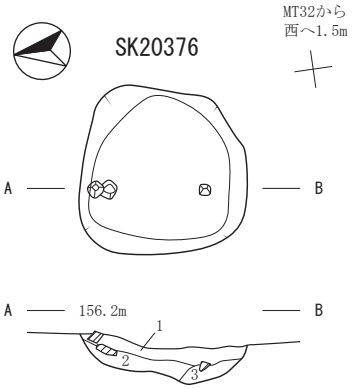

1　色：10YR3/1 ～ 4/1　しまり：やや弱　粘性：やや弱
　炭化物：5 ㎜少量　地山：5 ～ 20 ㎜　礫 50 ～ 150 ㎜
2　色：10YR3/1 ～ 4/1　しまり：やや弱　粘性：やや強
　炭化物：5 ㎜少量　地山：7 ㎜
3　色：10YR3/2 ～ 4/1　しまり：やや弱　粘性：強
　地山：5 ～ 15 ㎜

SKP24463
1　色：10YR3/1 ～ 4/1
　しまり：やや弱
　粘性：やや弱
　炭化物：3 ㎜少量
　地山：15 ～ 20 ㎜
　白色粒：0.5 ㎜目立つ

SKP24464
1　色：10YR3/1 ～ 4/1
　しまり：やや弱
　粘性：やや弱
　炭化物：3 ㎜少量
　地山：3 ㎜ﾏｰﾌﾞﾙ状 20%
　白色粒：0.5 ㎜目立つ
　板状礫 20 ㎜角

SK20374
1　色：10YR3/1 ～ 4/1
　しまり：やや弱
　粘性：やや弱
　地山：15 ～ 20 ㎜
2　色：10YR4/1
　しまり：やや弱
　粘性：やや強
　炭化物：3 ㎜
　地山：3 ～ 5 ㎜
　白色粒：微量

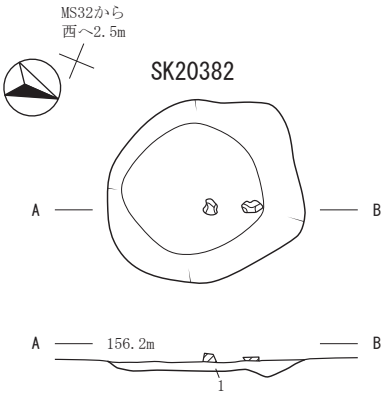

1　色：10YR2/2　しまり：強　粘性：弱　炭化物：1 ㎜ 1%
　地山：3 ～ 5 ㎜

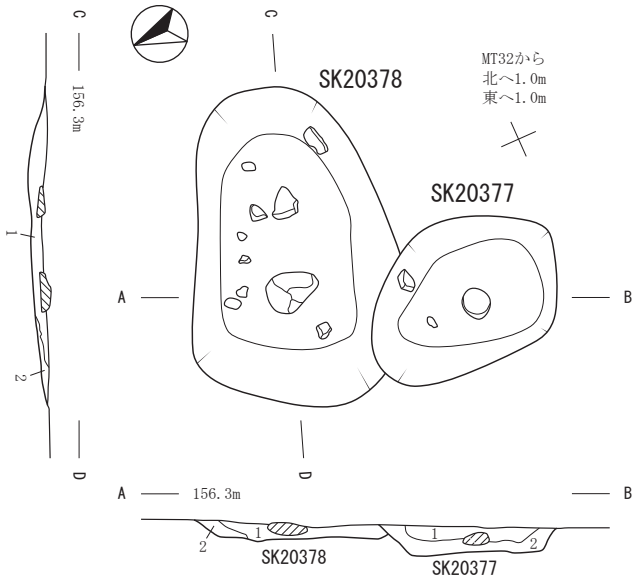

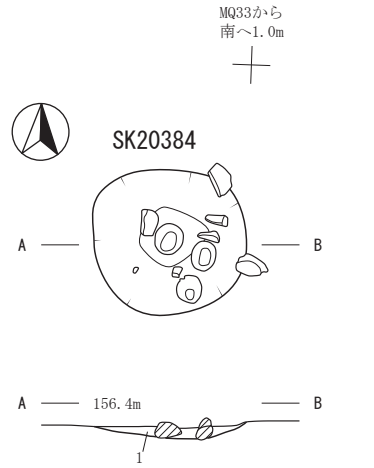

1　色：10YR3/2 ～ 2/2　しまり：やや弱　粘性：やや弱
　地山：5 ㎜　粘土粒：大量投入

SK20378
1　色：10YR2/1　しまり：強　粘性：やや弱
　炭化物：1 ～ 5 ㎜ 1%　地山：3 ～ 5 ㎜ 1%
2　色：10YR2/2　しまり：やや弱　粘性：やや強
　地山：2 ～ 5 ㎜ 30%

SK20377
1　色：10YR2/2　しまり：やや強　粘性：弱
　炭化物：1 ～ 4 ㎜ 1%　地山：4 ～ 6 ㎜ 1%
2　色：10YR2/3　しまり：やや弱　粘性：やや強
　炭化物：1 ～ 4 ㎜ 1%　地山：2 ～ 4 ㎜ 2%

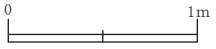

第237図　古代・中世　土坑(47)　(SK20374・20376・20377・20378・20382・20384)

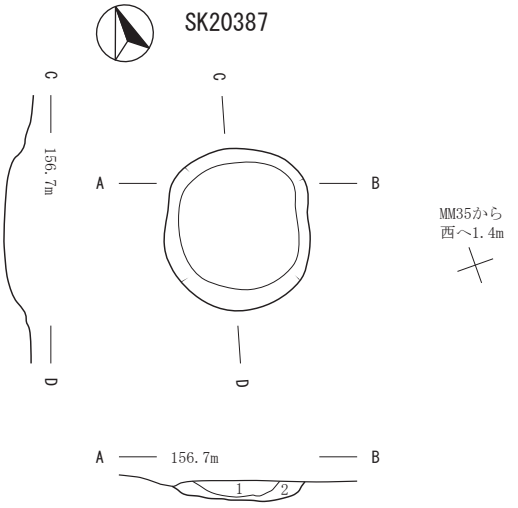

1　色：10YR3/2　しまり：やや弱　粘性：やや弱　炭化物：3mm
　地山：5～10mm　白色粒：0.5～1mm目立つ
2　色：10YR3/3～3/4　しまり：やや弱　粘性：弱
　炭化物：3mm　地山：10～30mm

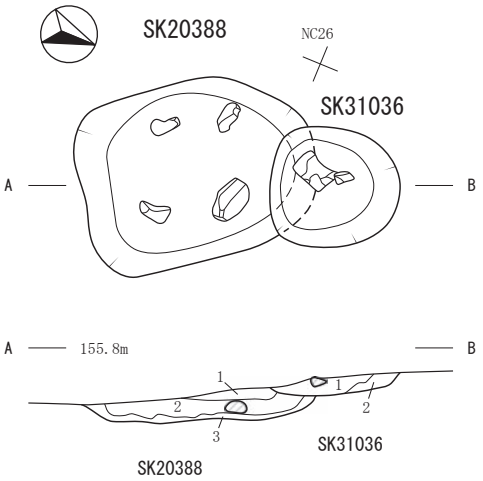

SK20388
1　色：10YR2/2　しまり：やや強
　粘性：弱　炭化物：1～3mm1%
　地山：1～3mm10%
2　色：10YR2/3　しまり：やや弱
　粘性：やや弱　地山：20%
3　色：10YR4/3　しまり：やや弱
　粘性：やや強　地山：50%

SK31036
1　色：10YR2/2　しまり：やや強
　粘性：弱　炭化物：1～3mm1%
　地山：1～3mm10%
2　色：10YR4/3　しまり：やや弱
　粘性：やや強　地山：50%

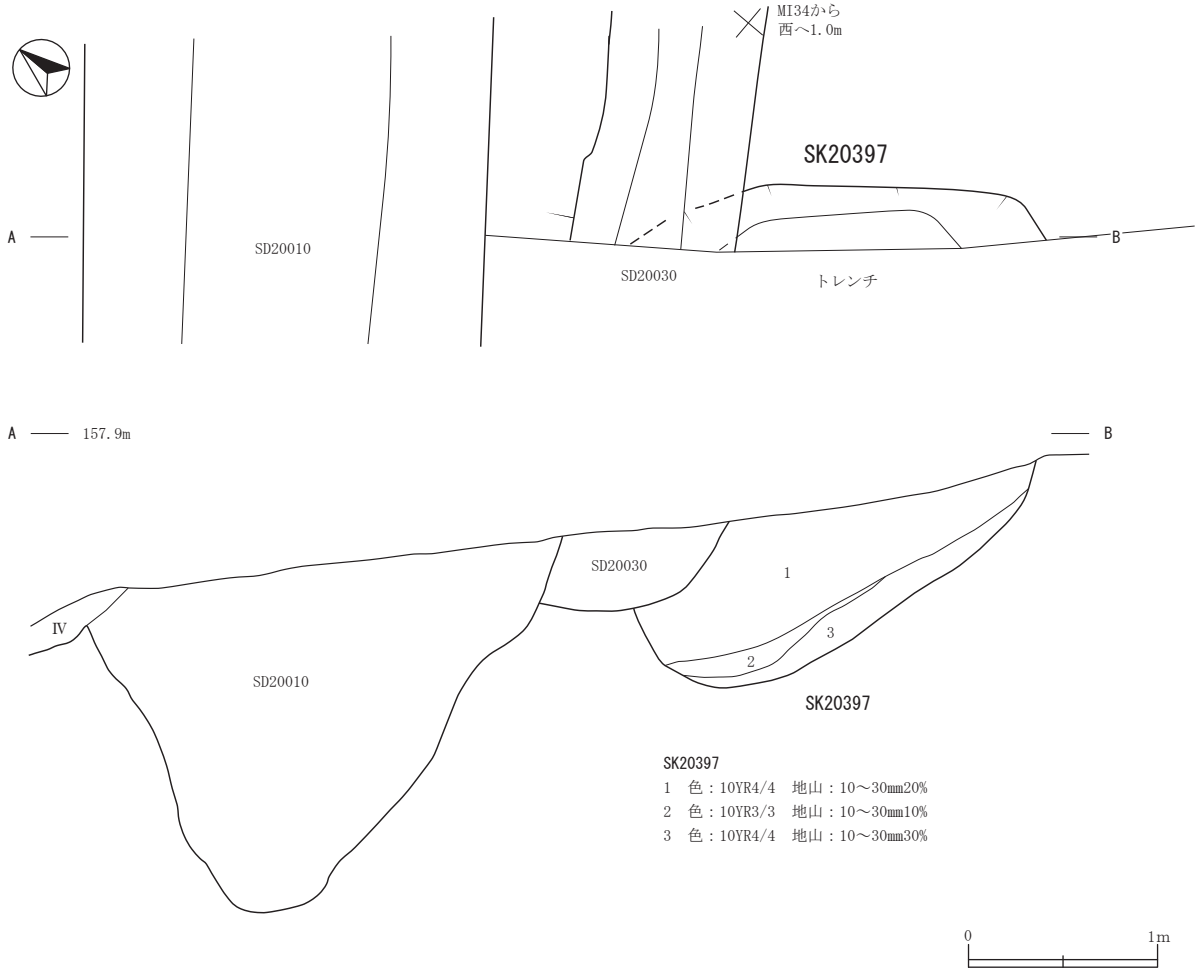

SK20397
1　色：10YR4/4　地山：10～30mm20%
2　色：10YR3/3　地山：10～30mm10%
3　色：10YR4/4　地山：10～30mm30%

第238図　古代・中世　土坑(48)　(SK20387・20388・20397・31036)

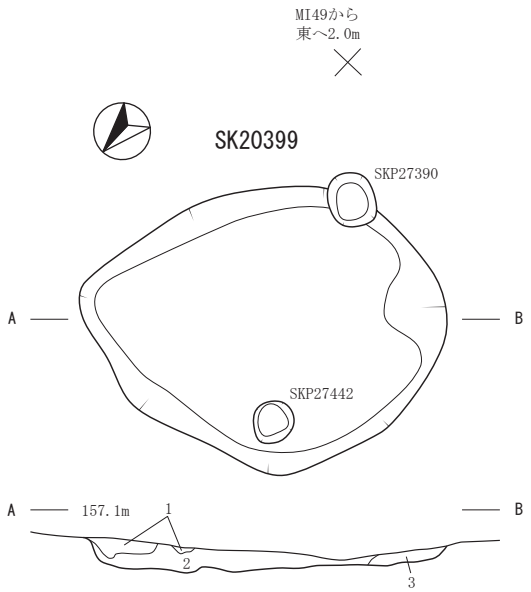

1　色：10YR3/2　炭化物：5mm1%　地山：5～10mm1%
2　色：10YR3/3　炭化物：5mm1%　地山：5～20mm30%
3　色：10YR4/4　炭化物：5mm1%　地山：5mm40%

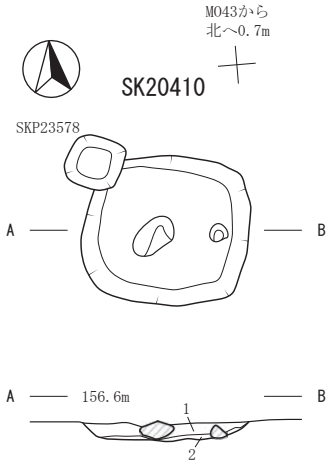

1　色：10YR3/4　しまり：やや弱　粘性：やや弱
　炭化物：1～5㎜1%　地山：ﾏｰﾌﾞﾙ状10%　礫
2　色：10YR3/2　しまり：やや弱　粘性：やや弱
　地山：ﾏｰﾌﾞﾙ状3%

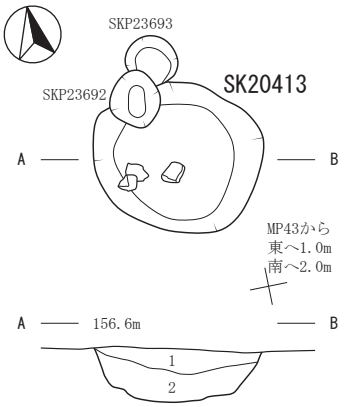

1　色：10YR2/2　しまり：やや弱　粘性：やや弱
　地山：ﾏｰﾌﾞﾙ状1%
2　色：10YR2/3　しまり：やや弱　粘性：やや弱
　地山：ﾏｰﾌﾞﾙ状3%

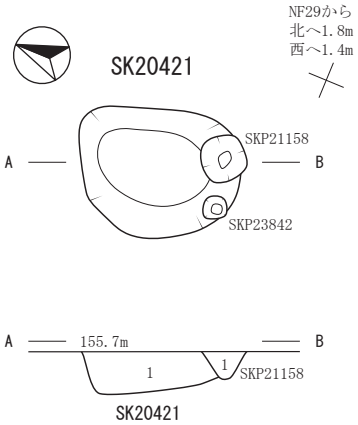

SK20421
1　色：10YR2/2～2/1
　しまり：やや弱
　粘性：やや弱
　炭化物：1～3㎜1%
　地山：10～20㎜
　白色粒：0.5㎜目立つ

SKP21158
1　色：10YR2/2～2/1
　しまり：やや弱
　粘性：やや弱
　炭化物：1～3㎜1%
　地山：10～20㎜
　白色粒：0.5㎜目立つ

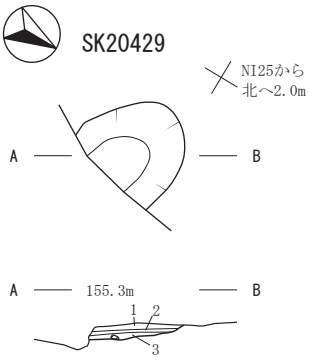

1　色：10YR3/2　地山：5～10㎜1%　褐鉄鉱沈殿
2　色：10YR3/2　地山：5～10㎜20%
3　色：10YR3/2　地山：5～10㎜10%

0　1m

第239図　古代・中世　土坑(49)　(SK20399・20410・20413・20421・20429)

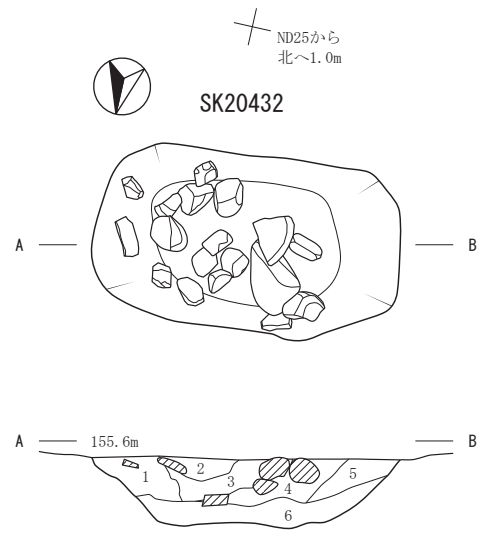

1　色：10YR2/3　しまり：やや強　粘性：弱　炭化物：1～6㎜ 1%
　地山：3%
2　色：10YR2/3　しまり：やや強　粘性：弱　炭化物：1～3㎜ 1%
　地山：5%
3　色：10YR3/3　しまり：やや強　粘性：弱　炭化物：1～2㎜ 1%
　地山：2～6㎜
4　色：10YR3/3　しまり：強　粘性：やや弱　炭化物：1～5㎜ 1%
　地山：3%
5　色：10YR3/4　しまり：やや弱　粘性：弱　炭化物：1㎜
　地山：1～2㎜ 20%
6　色：10YR3/4　しまり：弱　粘性：やや強　地山：10%

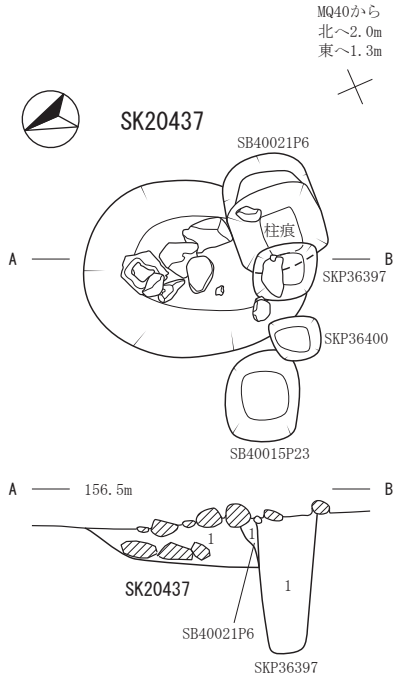

SK20437
1　色：10YR2/2
　しまり：やや弱
　粘性：やや強
　地山：ﾏｰﾌﾞﾙ状 1%
　礫集中

SB40021P6
1　色：10YR2/2～3/3

SKP36397
1　色：10YR2/1

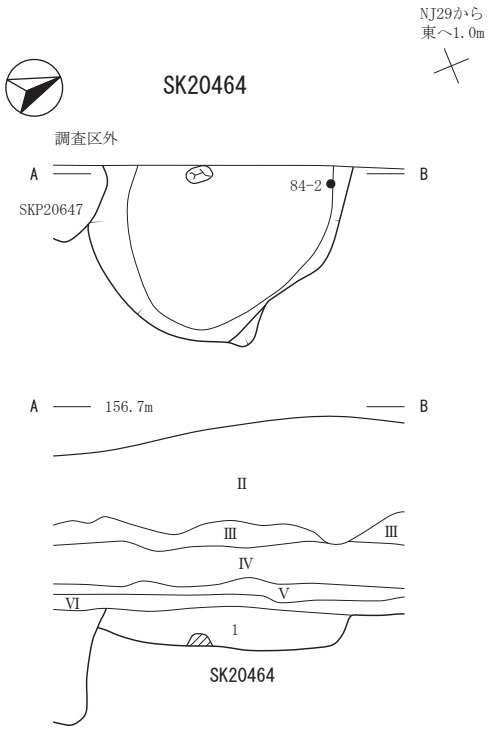

1　色：10YR3/2～3/3　しまり：やや弱
　粘性：やや弱　地山：10～30㎜　黒色土：10～20㎜ 1%

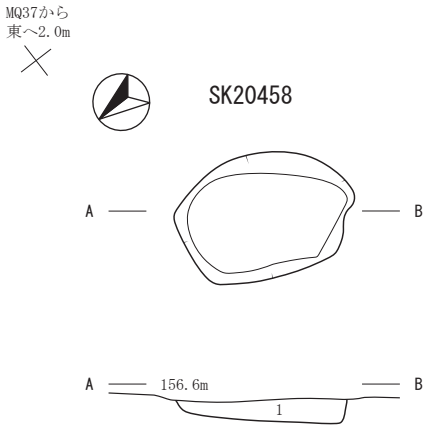

1　色：10YR3/2　炭化物：3～5㎜ 1%　地山：5～20㎜ 10%

第240図　古代・中世　土坑(50)　(SK20432・20437・20458・20464)

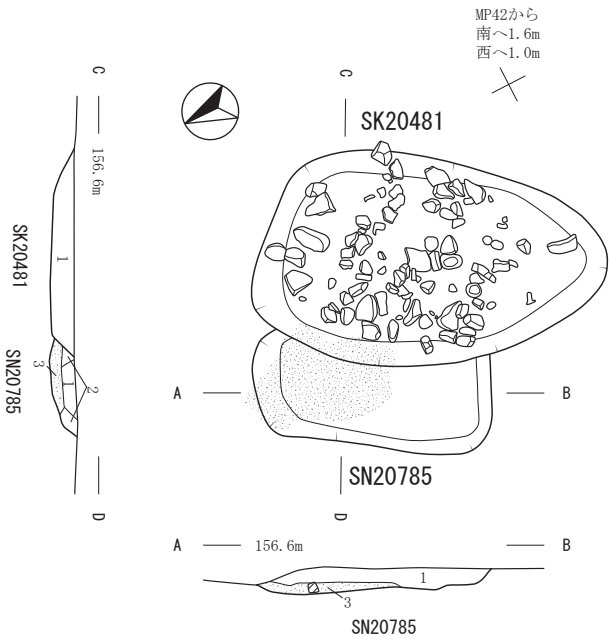

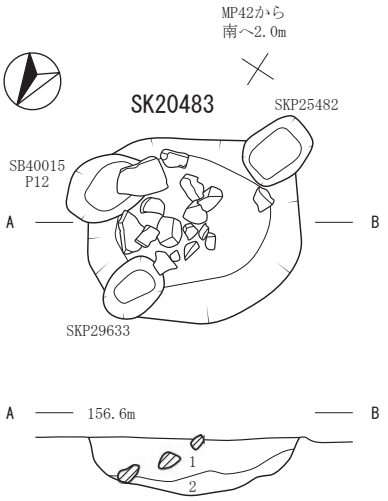

1　色：10YR2/2　しまり：やや弱　粘性：やや弱
炭化物：1～10mm3%　地山：混入物1%　礫
2　色：10YR3/3　しまり：やや弱　粘性：やや弱
炭化物：1～10mm1%　地山：ﾏｰﾌﾞﾙ状1%　礫

SK20481
1　色：10YR2/2　しまり：やや強　粘性：やや強　地山：1%

SN20785
1　色：10YR5/3　しまり：強　粘性：弱　地山：1%　焼土の上部に灰の層
2　色：10YR2/2　しまり：強　粘性：やや弱　炭化物：1～5mm1%　地山：ﾏｰﾌﾞﾙ状1%
3　色：5YR4/4　しまり：強　粘性：弱　地山：ﾏｰﾌﾞﾙ状1%　焼土：有り

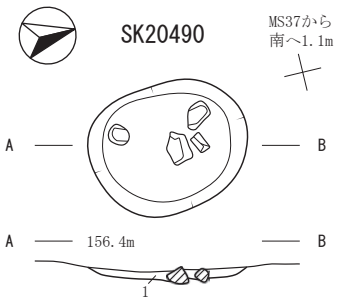

1　色：10YR3/2　炭化物：5～7mm1%　地山：5～30mm

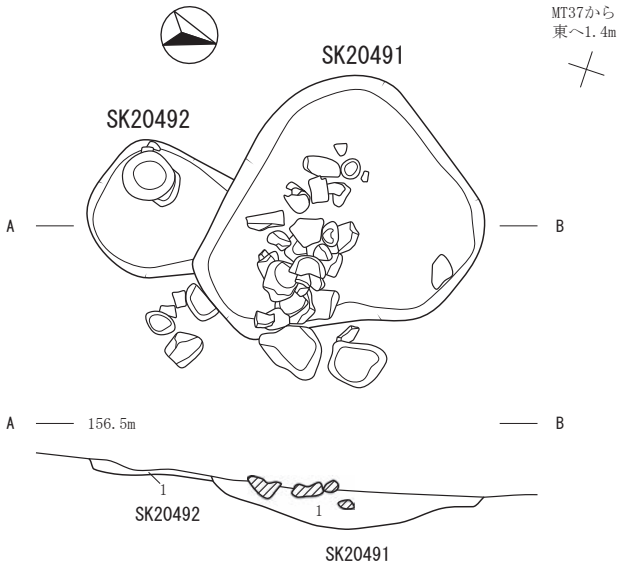

SK20492
1　色：10YR3/2　炭化物：5～10mm1%
地山：5～10mm1%

SK20491
1　色：10YR3/2　炭化物：5～10mm3%
地山：5～20mm10%

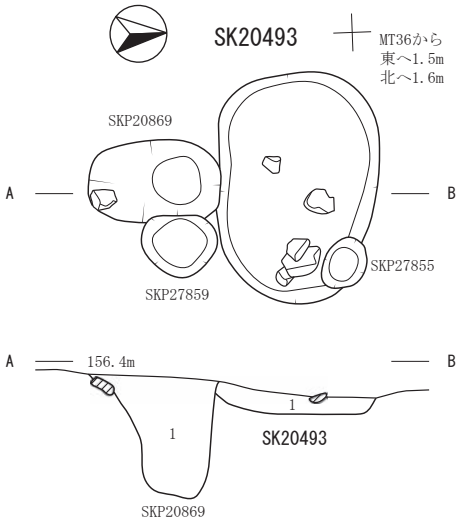

SK20493
1　色：10YR3/2　炭化物：5mm1%　地山：5～30mm

SKP20869
1　色：10YR3/2　炭化物：3～5mm1%　地山：5～20mm

0　1m

第241図　古代・中世　土坑(51)　(SK20481・20483・20490・20491・20492・20493、SN20785)

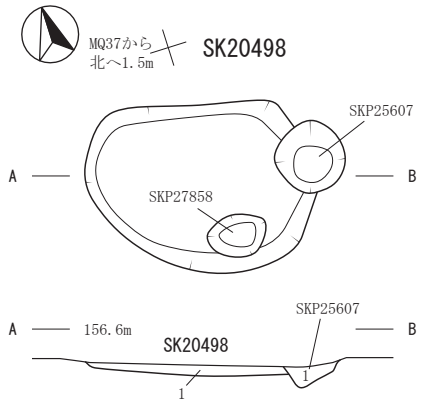

SK20498
1　色：10YR3/3　炭化物：3 ～ 5 ㎜ 1%
　地山：3%　焼土：3 ㎜ 1%

SKP25607
1　色：10YR3/3

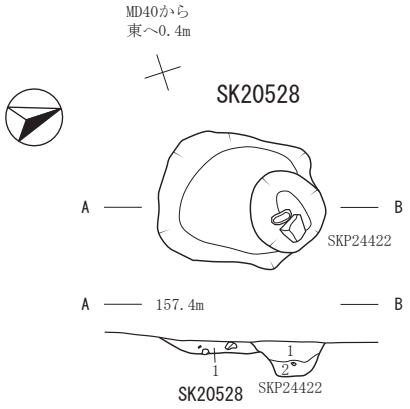

SK20528
1　色：2.5YR3/1と10YR4/2　しまり：有り
　粘性：有り
　地山：300 ～ 500 ㎜ 30%
　白色粒：0.5 ～ 1 ㎜　礫 300 ～ 600 ㎜
　グライ化：2.5YR3/1・10YR4/2

SKP24422
1　色：2.5YR3/1 と 10YR4/2
　しまり：やや弱　粘性：やや弱
　地山：30 ～ 50 ㎜
2　色：2.5YR3/1 と 10YR4/2
　しまり：やや弱　粘性：やや弱

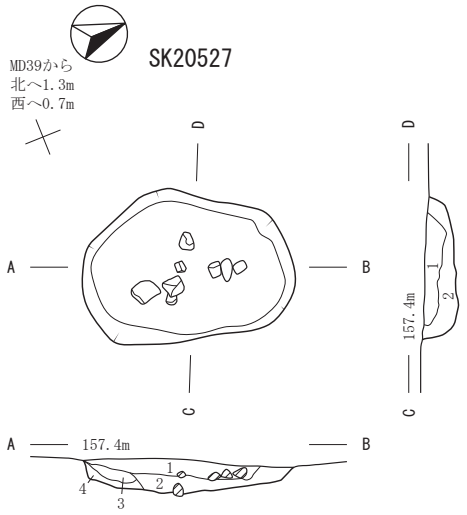

1　色：10YR5/3 ～ 5/4　しまり：やや強　粘性：やや強
　炭化物：5 ㎜少量　地山：10 ～ 30 ㎜　礫
2　色：10YR3/2　しまり：やや強　粘性：やや強
3　色：10YR4/6 と 3/1　しまり：やや強　粘性：強
4　色：10YR3/1 と 4/6　しまり：やや強　粘性：やや強

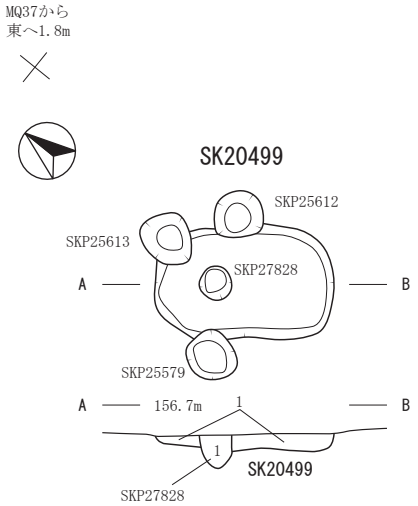

SKP27828
1　色：10YR3/3

SK20499
1　色：10YR4/3　地山：5 ～ 20 ㎜ 20%
　褐鉄鉱沈殿

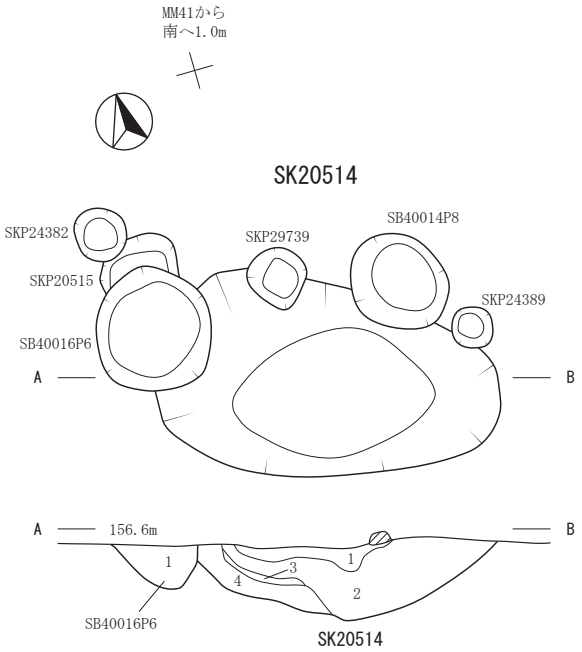

SB40016P6
1　色：10YR3/4

SK20514
1　色：10YR2/3　しまり：やや強　粘性：弱
　地山：10 ～ 30 ㎜ 1%　耕作土（盛土）
2　色：10YR2/2　しまり：やや弱　粘性：やや強
　炭化物：5 ～ 10 ㎜ 1%　地山：10 ～ 20 ㎜ 1%
3　色：10YR1.7/1　しまり：やや弱　粘性：弱
　炭化物：筋状・幅 300 ㎜・厚さ 40 ㎜　地山：1%
4　色：10YR2/1　しまり：やや弱　粘性：強
　地山：10 ～ 30 ㎜ 5%

第242図　古代・中世　土坑(52)　(SK20498・20499・20514・20527・20528)

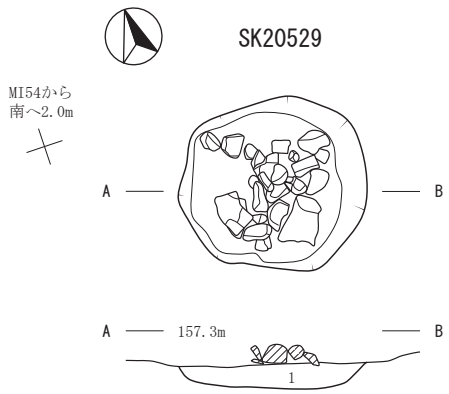

1　色：10YR3/3　炭化物：5 ～ 10 ㎜ 1%　地山：5 ～ 20 ㎜ 5%

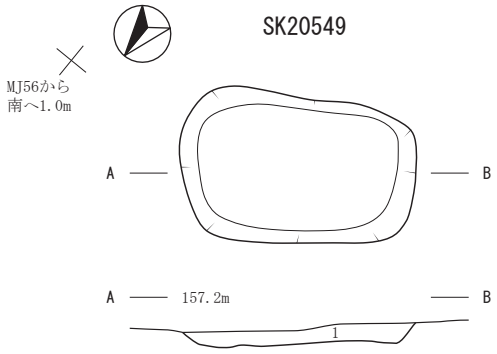

1　色：10YR2/2　しまり：やや強　粘性：やや弱　炭化物：1 ㎜ 0.5%
地山：5 ～ 50 ㎜ 8%　焼土：1 ㎜ 1%　白色粒1 ㎜ 1%　砂混じる

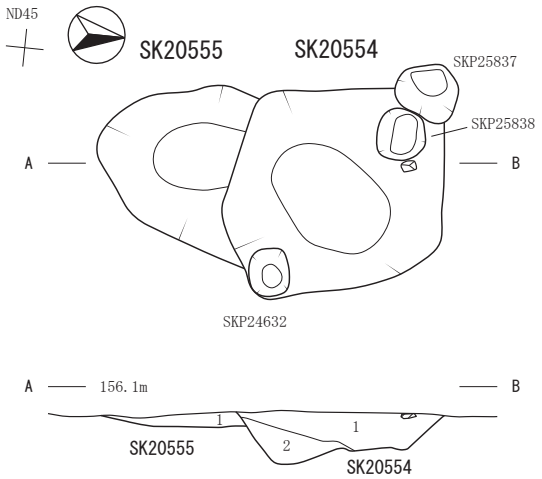

SK20555
1　色：10YR3/3　しまり：やや弱
粘性：やや弱　地山：ﾏｰﾌﾞﾙ状 10%

SK20554
1　色：10YR3/4　しまり：やや弱
粘性：やや弱　地山：10 ～ 50 ㎜
2　色：10YR3/3　しまり：やや弱
粘性：やや弱　地山：ﾏｰﾌﾞﾙ状 10%

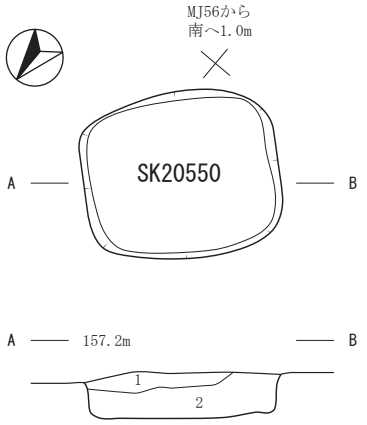

1　色：10YR2/1　しまり：強　粘性：やや強　炭化物：5 ㎜ 0.5%
地山：1 ～ 5 ㎜ 3%　白色粒：1 ㎜ 1%　焼土：1 ㎜ 1%
2　色：10YR2/2　しまり：やや強　粘性：やや強　炭化物：5 ㎜ 3%
地山：10 ～ 20 ㎜ 30%　砂混じる

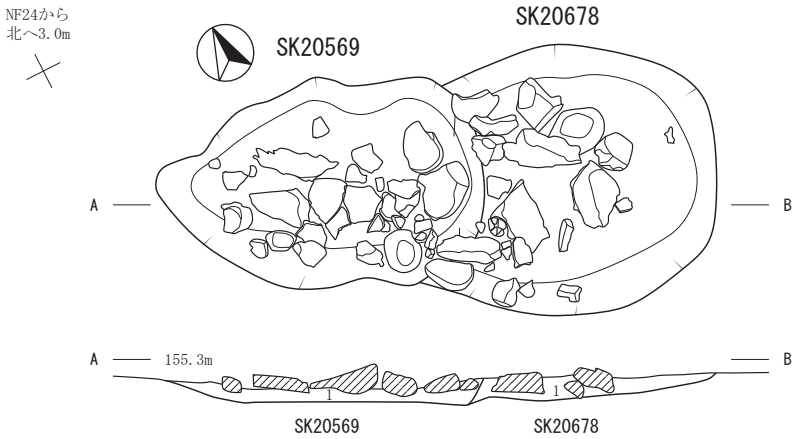

SK20569
1　色：10YR3/2　しまり：やや強　粘性：弱
炭化物：1 ～ 25 ㎜ 1%　地山：20%

SK20678
1　色：10YR3/2　しまり：やや強　粘性：弱
地山：3 ～ 6 ㎜ 20%

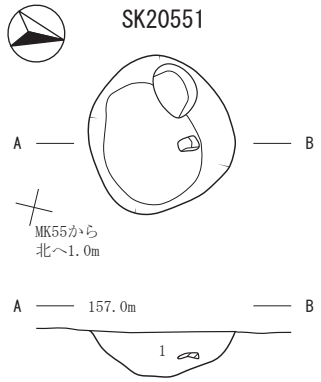

1　色：10YR2/1　しまり：やや弱　粘性：やや強
炭化物：1 ～ 10 ㎜ 5%　地山：10 ～ 50 ㎜ 10%
焼土：5 ～ 50 ㎜ 3%

0　1m

第243図　古代・中世　土坑(53)　(SK20529・20549・20550・20551・20554・20555・20569・20678)

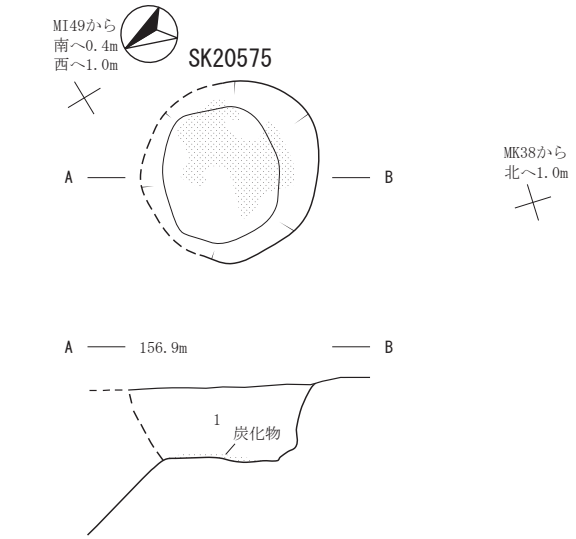

1　色：10YR2/3　炭化物が底面に堆積

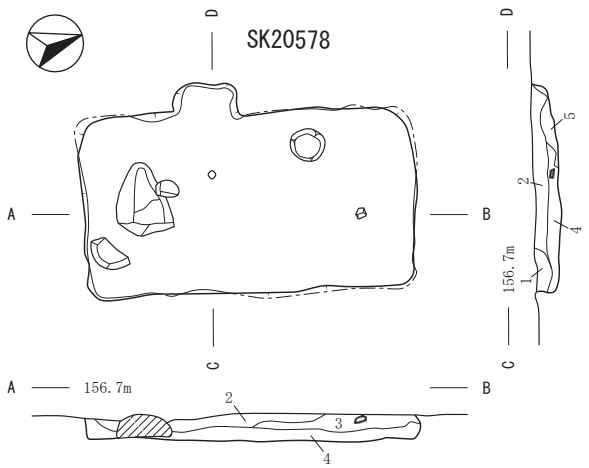

1　色：2.5Y3/1 ～ 10YR3/1　しまり：やや強　粘性：やや弱
　炭化物：5 ㎜ 1%　地山：10 ～ 50 ㎜
2　色：2.5Y3/1　しまり：やや強　粘性：やや弱
　炭化物：5 ～ 10 ㎜　地山：10 ～ 30 ㎜　焼土：5 ～ 7 ㎜
3　色：2.5Y3/1　しまり：やや強　粘性：やや弱
4　色：2.5Y3/1　しまり：やや強　粘性：やや弱
5　色：2.5Y3/1　しまり：やや強　粘性：やや弱
　地山：10 ～ 40 ㎜80%

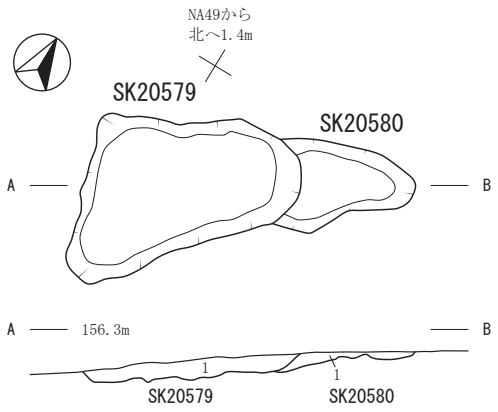

SK20579
1　色：10YR2/3　しまり：やや弱
　粘性：やや弱　地山：ﾏｰﾌﾞﾙ状 1%

SK20580
1　色：10YR2/3　しまり：やや強
　粘性：やや弱　地山：ﾏｰﾌﾞﾙ状 3%

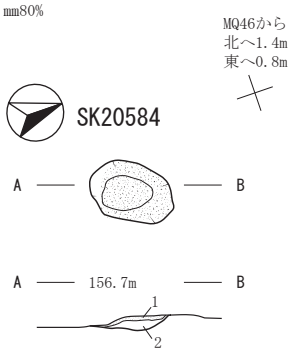

1　色：5YR3/4　しまり：やや強　粘性：弱　炭化物：1 ～ 5 ㎜ 1%
　地山：ﾏｰﾌﾞﾙ状 1%　焼土：有り
2　色：7.5YR3/4　しまり：やや強　粘性：弱　炭化物：1 ～ 20 ㎜ 1%
　地山：ﾏｰﾌﾞﾙ状 3%　焼土：有り

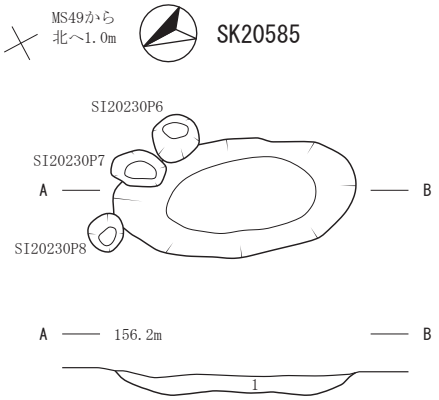

1　色：10YR3/3　しまり：やや強　粘性：やや弱　炭化物：1 ～ 10 ㎜ 3%
　地山：ﾏｰﾌﾞﾙ状 60%　焼土：有り

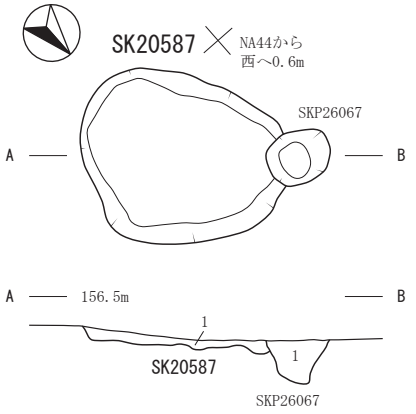

SK20587
1　色：10YR3/3　しまり：やや弱
　粘性：やや弱　地山：10%

SKP26067
1　色：10YR2/3　しまり：やや弱
　粘性：やや弱　炭化物：1 ～ 5 ㎜ 1%
　地山：ﾏｰﾌﾞﾙ状 3%　焼土：有り

0　1m

第244図　古代・中世　土坑(54)　(SK20575・20578・20579・20580・20584・20585・20587)

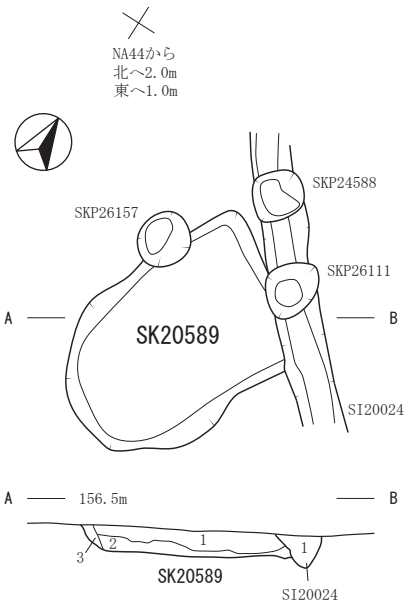

SK20589
1　色：10YR2/3　しまり：やや弱
　粘性：やや弱　地山：ﾏｰﾌﾞﾙ状 5%
2　色：10YR3/4　しまり：やや弱
　粘性：やや弱　炭化物：1 ～ 50 ㎜
　地山：ﾏｰﾌﾞﾙ状 20%
3　色：10YR3/3　しまり：やや弱
　粘性：弱　地山：ﾏｰﾌﾞﾙ状 30%

SI20024
1　色：10YR3/2　しまり：やや強
　粘性：やや弱
　地山：10 ～ 50 ㎜ ﾏｰﾌﾞﾙ状 25%

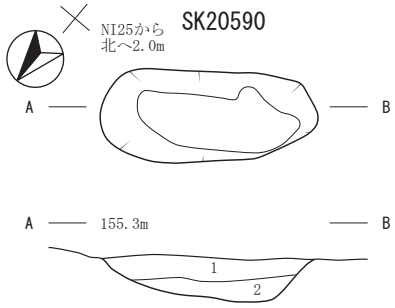

1　色：10YR3/3　地山：5 ～ 10 ㎜ 5%　褐鉄鉱沈殿
2　色：10YR3/3　地山：5 ～ 10 ㎜ 30%

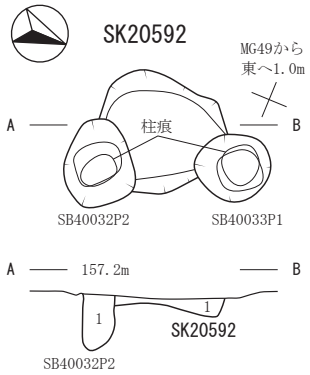

SB40032P2
1　色：10YR3/2

SK20592
1　色：10YR3/3　炭化物：5 ㎜ 1%
　地山：5%　焼土：5 ㎜ 1%

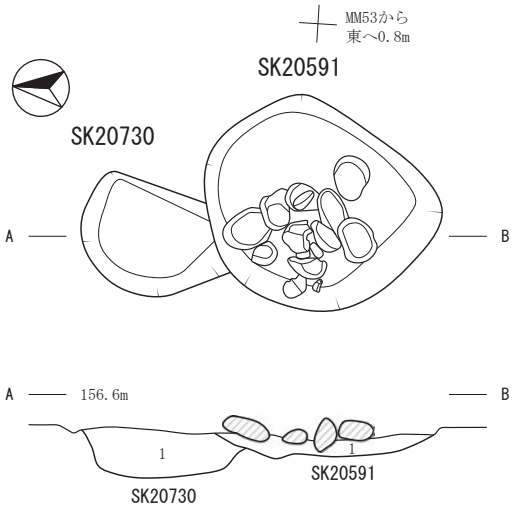

SK20730
1　色：10YR4/4
　地山：5 ～ 10 ㎜　砂を多く含む

SK20591
1　色：10YR3/3　しまり：弱
　炭化物：5 ～ 30 ㎜ 10%
　地山：5 ～ 10 ㎜ 10%

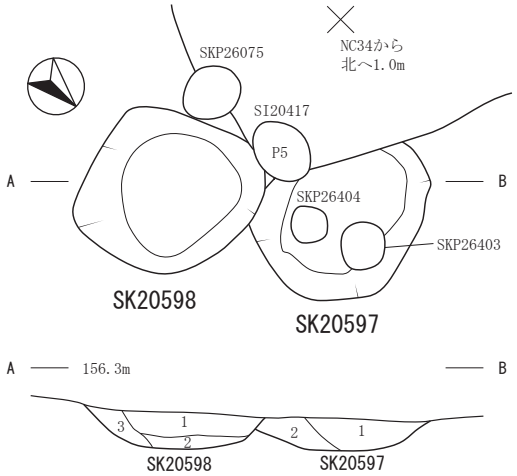

SK20598
1　色：10YR2/2　しまり：やや弱
　粘性：やや弱
　炭化物：1 ～ 10 ㎜ 1%
　地山：ﾏｰﾌﾞﾙ状 1%
2　色：10YR3/2　しまり：やや弱
　粘性：やや強
　地山：10 ～ 50 ㎜ ﾏｰﾌﾞﾙ状 5%
3　色：10YR3/2　しまり：やや弱
　粘性：やや弱
　地山：ﾏｰﾌﾞﾙ状 30%

SK20597
1　色：10YR2/2　しまり：やや弱
　粘性：やや弱
　炭化物：1 ～ 5 ㎜ 1%
　地山：ﾏｰﾌﾞﾙ状 1%
2　色：10YR3/3　しまり：やや弱
　粘性：やや弱
　炭化物：1 ～ 5 ㎜ 1%
　地山：ﾏｰﾌﾞﾙ状 10%

0　1m

第245図　古代・中世　土坑(55)　(SK20589・20590・20591・20592・20597・20598・20730)

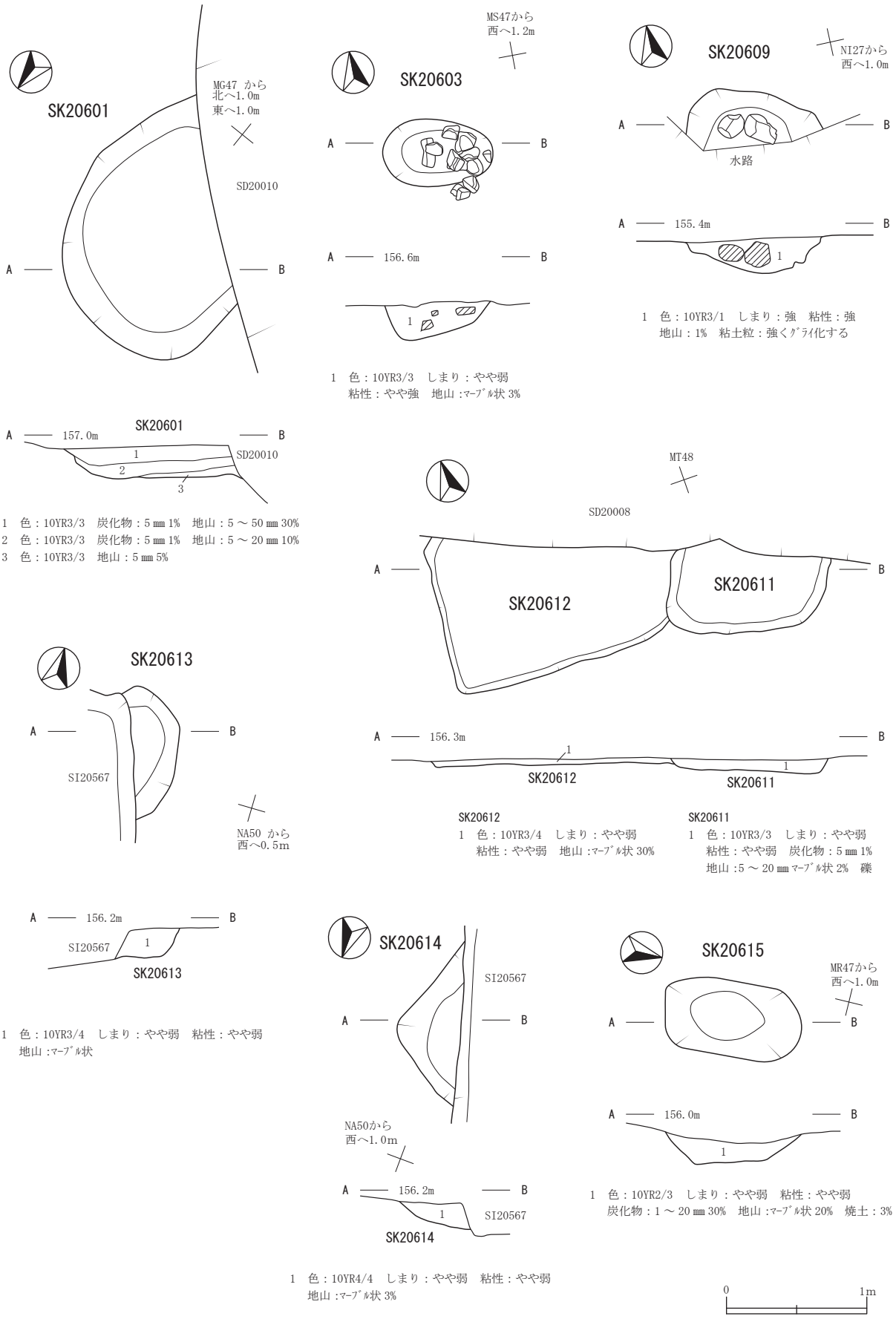

第246図　古代・中世　土坑(56)　(SK20601・20603・20609・20611・20612・20613・20614・20615)

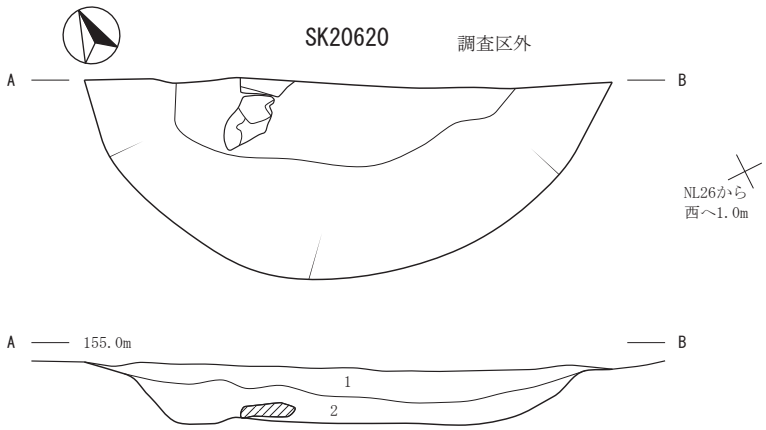

1　色：10YR2/3　しまり：やや弱　粘性：やや強　炭化物：1～10㎜1%　地山：ﾏｰﾌﾞﾙ状1%
2　色：10YR2/3　しまり：やや弱　粘性：やや強　地山：10～70㎜ﾏｰﾌﾞﾙ状1%

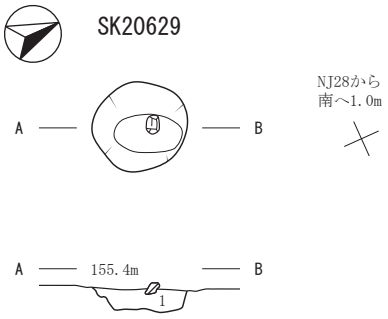

1　色：10YR2/2　炭化物：3%

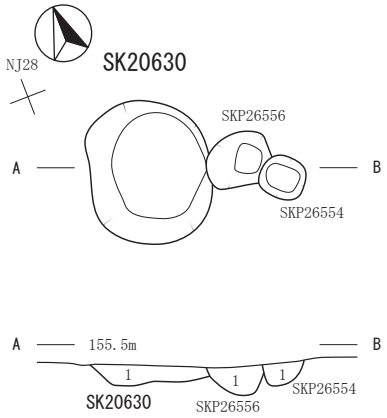

SK20630
1　色：10YR2/3　炭化物：1%
　地山：1%

SKP26556
1　色：10YR2/2

SKP26554
1　色：10YR2/2

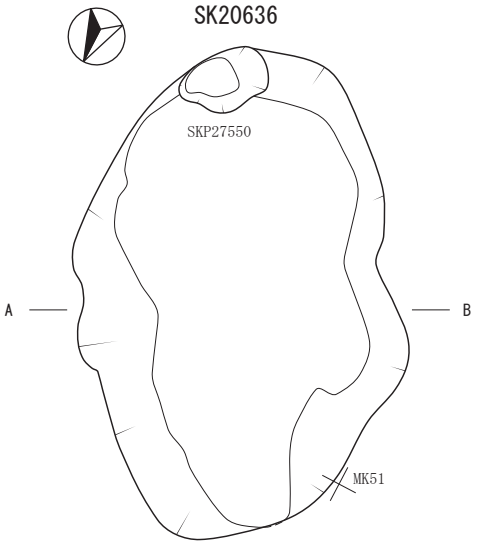

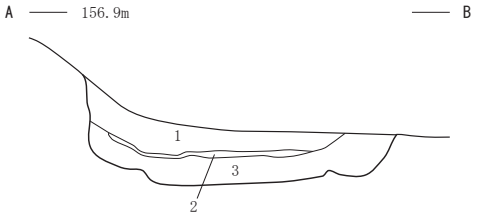

1　色：10YR3/2　炭化物：5㎜1%　地山：5～40㎜10%
2　色：10YR3/2　炭化物：5～10㎜20%　地山：5～20㎜20%
3　色：10YR3/2　炭化物：5～10㎜1%　地山：5～50㎜30%

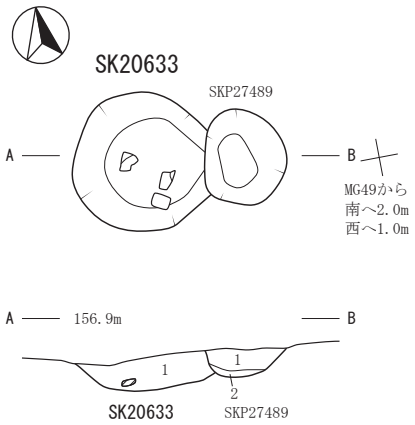

SK20633
1　色：10YR4/2　炭化物：5～10㎜3%
　地山：5～30㎜　焼土：5～10㎜1%

SKP27489
1　色：10YR4/2　炭化物：1%　地山：5～30㎜20%
　焼土：0.5㎜1%
2　色：10YR4/2　炭化物：5%　焼土：0.5～1㎜30%

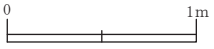

第247図　古代・中世　土坑(57)　(SK20620・20629・20630・20633・20636)

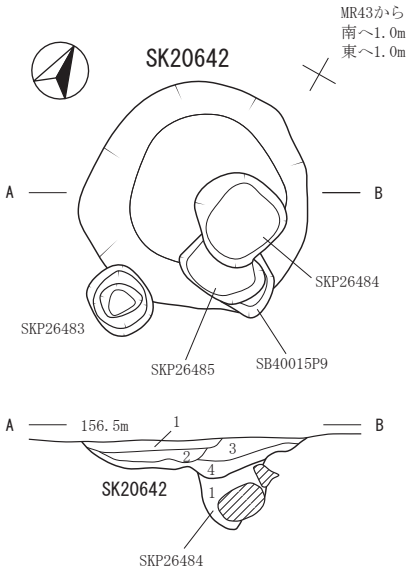

SK20642
1　色：10YR2/3　しまり：やや弱　粘性：やや弱　炭化物：1～10㎜ 1%
　地山：ﾏｰﾌﾞﾙ状 1%
2　色：10YR2/2　しまり：やや弱　粘性：やや弱　炭化物：1～12㎜ 1%
　地山：ﾏｰﾌﾞﾙ状 1%
3　色：10YR2/3　しまり：やや強　粘性：やや弱　炭化物：1～5㎜ 1%
　地山：10～50㎜ 3%
4　色：10YR3/3　しまり：やや弱　粘性：やや弱　地山：ﾏｰﾌﾞﾙ状 3%

SKP26484
1　色：10YR2/2　しまり：やや弱

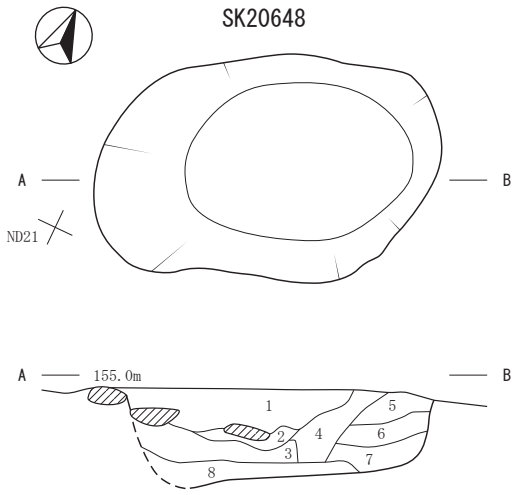

1　色：10YR2/2　しまり：弱　粘性：弱　白色粒：有り
　鉄滓大量に混入　砂混入
2　色：10YR3/3　しまり：やや弱　粘性：やや弱
3　色：10YR2/3　しまり：弱　粘性：弱　砂、白色粒混入
4　色：10YR4/1　しまり：やや強　粘性：やや強
5　色：10YR2/1　しまり：やや弱　粘性：やや弱
　砂、白色粒混入
6　色：10YR3/2　しまり：やや強　粘性：やや強
7　色：10YR3/1　しまり：やや弱　粘性：やや弱
8　色：10YR3/3　しまり：やや強　粘性：やや強

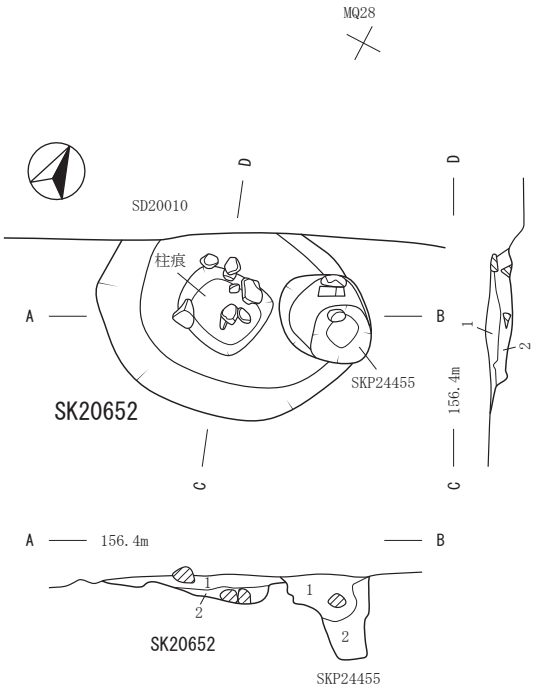

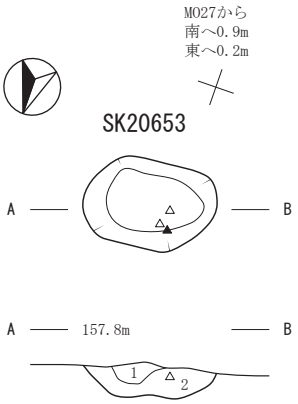

1　色：10YR3/1～4/1　しまり：やや弱　粘性：弱
　小礫 10～30㎜
2　色：10YR1.7/1～2/1　しまり：やや弱　粘性：弱
　炭化物：5～10㎜ 20%　焼土：極微量

SK20652
1　色：10YR3/2　しまり：有り
　粘性：やや弱　円礫 10～50㎜
2　色：10YR3/1～4/1　しまり：やや強
　粘性：弱　小円礫 10～30㎜

SKP24455
1　色：10YR3/2　しまり：やや弱
　粘性：やや弱　地山：30㎜　円礫 100㎜
2　色：10YR5/1～4/1　しまり：やや弱
　粘性：やや強　地山：20～30㎜

0　1m

第248図　古代・中世　土坑(58)　(SK20642・20648・20652・20653)

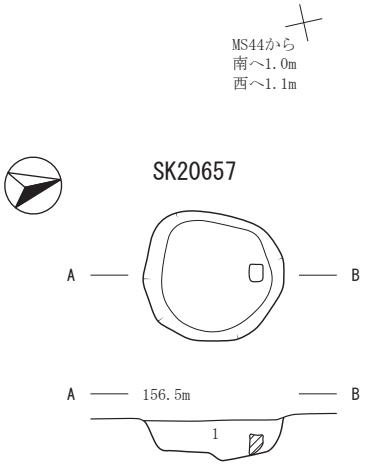

1　色：10YR2/1　しまり：やや弱　粘性：やや弱
炭化物：1～10㎜1%　地山：ﾏｰﾌﾞﾙ状1%

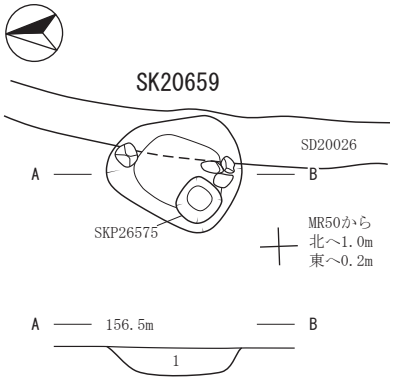

1　色：10YR2/3　しまり：やや弱　粘性：やや弱　地山：ﾏｰﾌﾞﾙ状3%

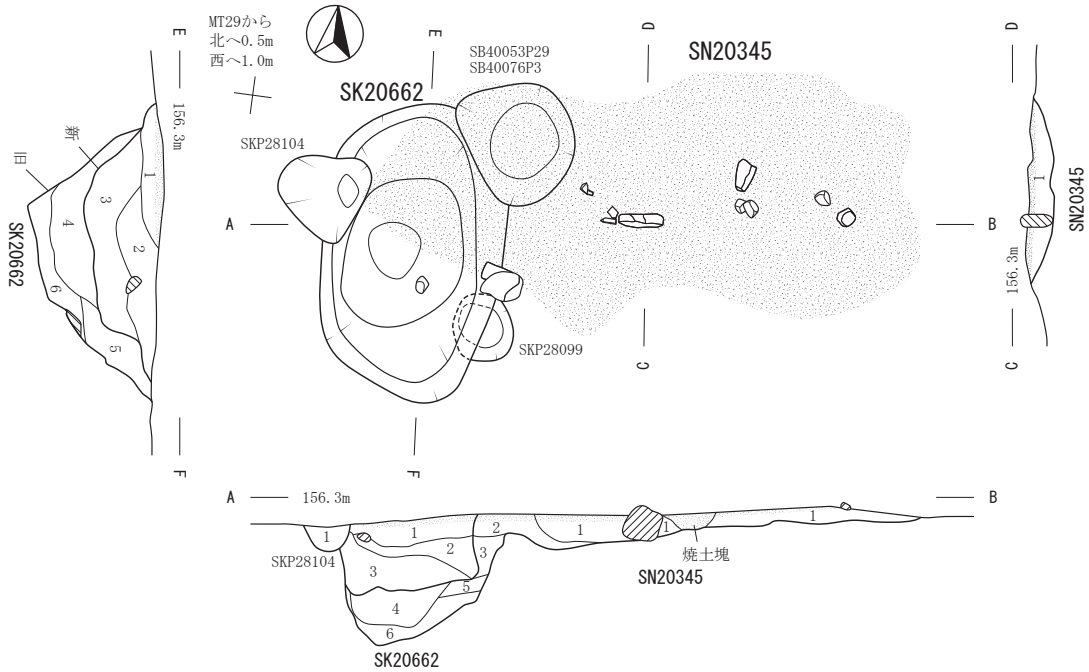

SKP28104
1　色：10YR2/2　しまり：強　粘性：やや弱
炭化物：5㎜2%　地山：10%　焼土：1㎜10%

SK20662
1　色：10YR2/2　しまり：強
粘性：やや弱　炭化物：5㎜2%　地山：10%
焼土：1㎜10%
2　色：10YR2/2　しまり：強
粘性：やや弱　地山：1～8㎜8%
3　色：10YR2/2　しまり：強
粘性：やや強　炭化物：1～5㎜2%　地山：1～5㎜
焼土：3～5㎜
4　色：10YR3/2　しまり：強
粘性：やや強　焼土：1㎜2%
5　色：10YR3/2　しまり：強
粘性：やや強　炭化物：1㎜1%　地山：1～3㎜2%
焼土：3㎜1%
6　色：10YR3/2　しまり：強
粘性：やや強　炭化物：1㎜1%　地山：1～3㎜2%
焼土：3㎜1%

SN20345
1　色：7.5YR3/1～5YR3/1　しまり：やや弱
粘性：やや弱　炭化物：5～20㎜3%
地山：10～20㎜　焼土：5～30㎜40%
板状礫200㎜
2　色：10YR3/2、4/1～3/1、4/4～5/3ﾌﾞﾛｯｸ
しまり：やや強　粘性：やや弱
炭化物：3～5㎜少量　地山：5～10㎜
白色粒：0.5～1㎜目立つ
焼土：3～5㎜　ｸﾞﾗｲ化

0　1m

第249図　古代・中世　土坑(59)　(SK20657・20659・20662、SN20345)

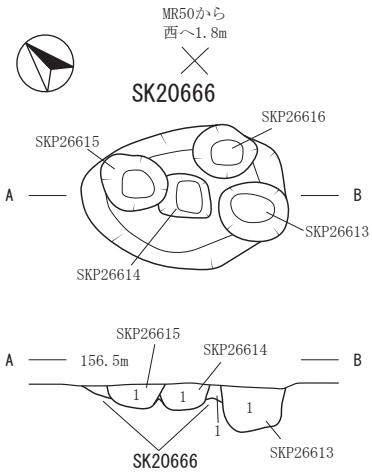

SK20666
1　色：10YR3/3　しまり：やや弱
　粘性：やや弱　地山：20%

SKP26613
1　色：10YR3/3

SKP26614
1　色：10YR3/3

SKP26615
1　色：10YR3/2

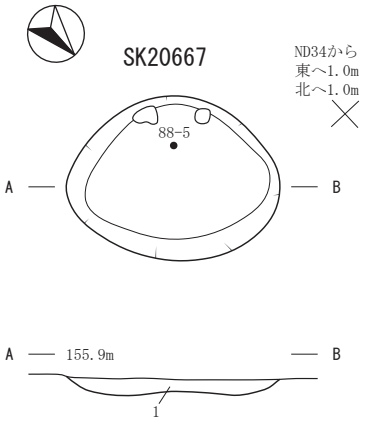

1　色：7.5YR4/3 ～ 3/3　しまり：やや強
　粘性：やや強　礫、骨片が出土

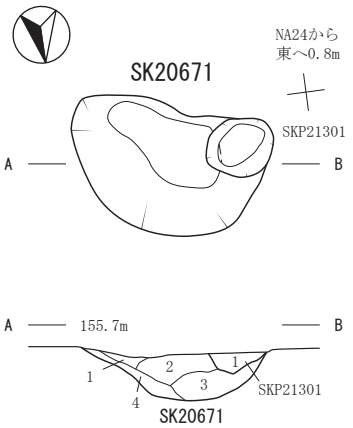

SK20671
1　色：2.5YR3/3　しまり：やや強
　粘性：やや強　地山：3%
2　色：10YR3/3　しまり：やや強
　粘性：やや弱　炭化物：1 ～ 2 ㎜ 1%　地山：2%
3　色：10YR3/4　しまり：やや弱
　粘性：強　炭化物：1 ㎜ 1%　地山：1%
4　色：10YR5/4　しまり：やや弱
　粘性：やや強　地山：50%

SKP21301
1　色：10YR3/3　しまり：やや強
　粘性：やや弱　炭化物：1 ～ 2 ㎜ 1%　地山：2%

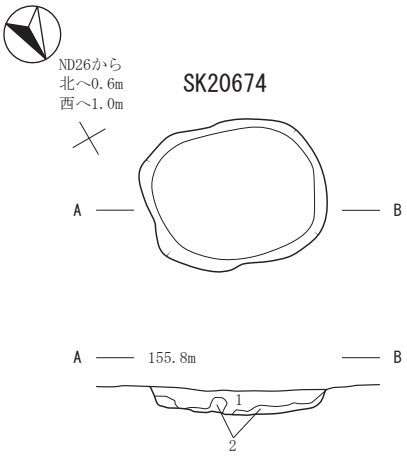

1　色：10YR2/3　しまり：やや弱　粘性：弱
　炭化物：1 ～ 2 ㎜ 1%　地山：20%　礫
2　色：10YR3/4　しまり：やや弱　粘性：やや弱
　地山：50%

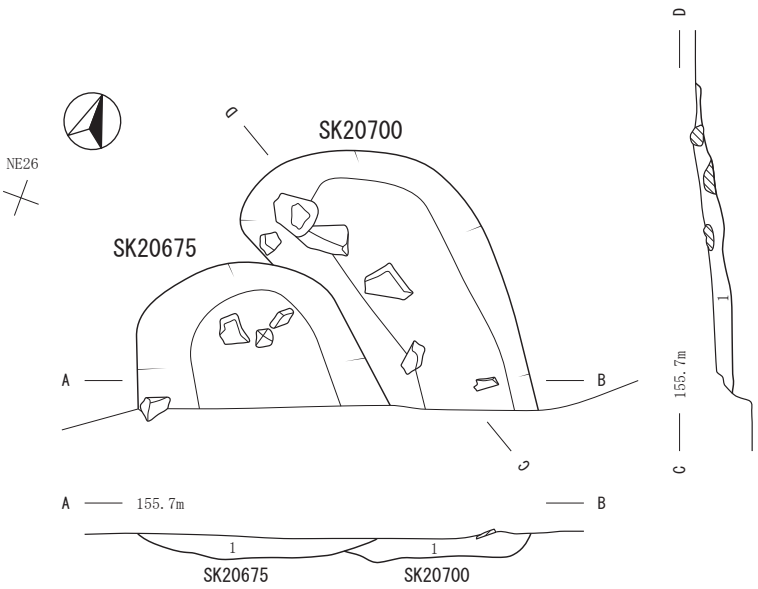

SK20675
1　色：10YR2/3　しまり：やや強　粘性：弱
　炭化物：1 ～ 10 ㎜ 1%　地山：20 ～ 30 ㎜

SK20700
1　色：10YR2/2　しまり：やや強　粘性：弱
　炭化物：1 ～ 50 ㎜ 1%　地山：40 ～ 50 ㎜

0　1m

第250図　古代・中世　土坑(60)　(SK20666・20667・20671・20674・20675・20700)

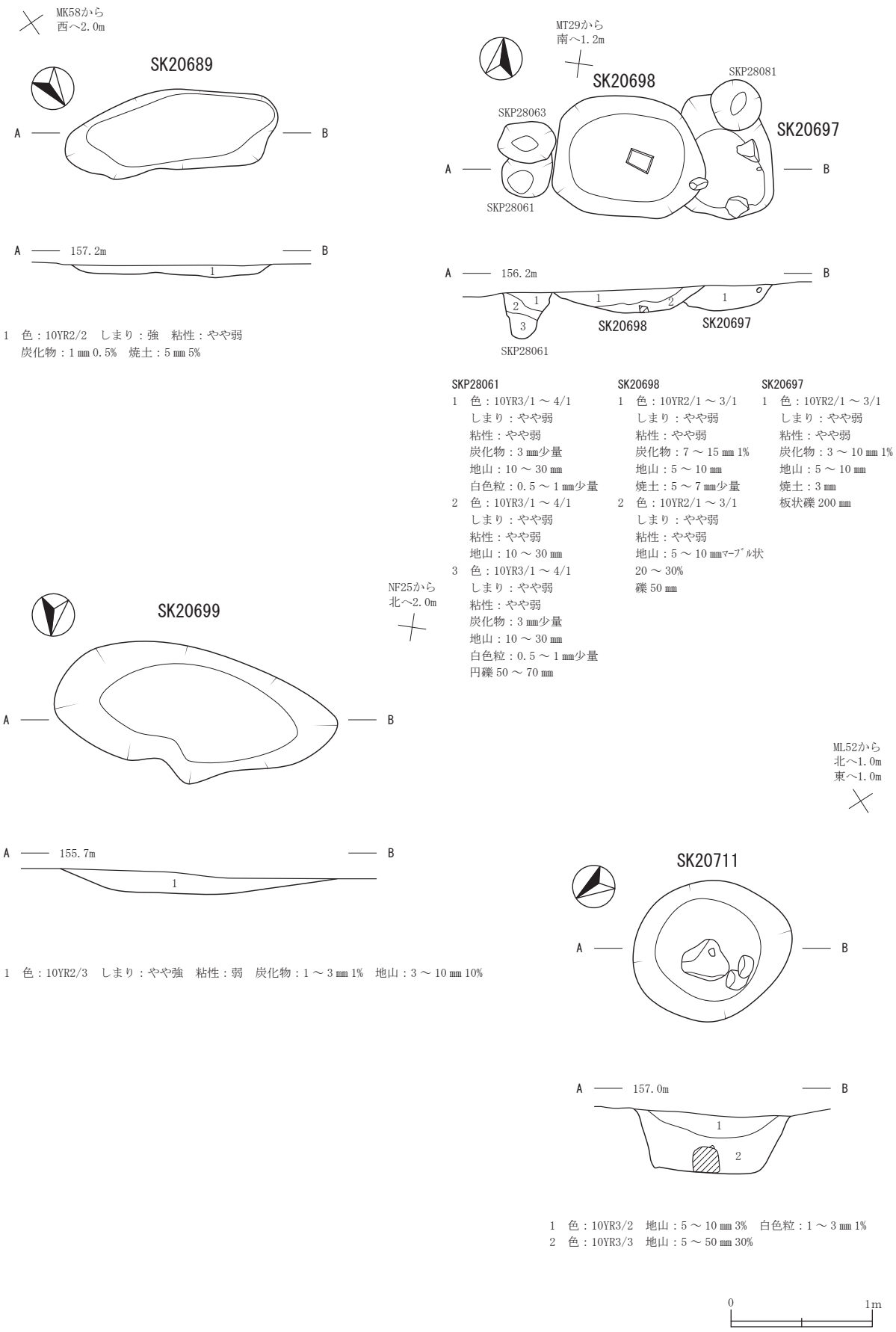

1　色：10YR2/2　しまり：強　粘性：やや弱
炭化物：1㎜ 0.5%　焼土：5㎜ 5%

SKP28061
1　色：10YR3/1 ～ 4/1
しまり：やや弱
粘性：やや弱
炭化物：3㎜少量
地山：10 ～ 30㎜
白色粒：0.5 ～ 1㎜少量
2　色：10YR3/1 ～ 4/1
しまり：やや弱
粘性：やや弱
地山：10 ～ 30㎜
3　色：10YR3/1 ～ 4/1
しまり：やや弱
粘性：やや弱
炭化物：3㎜少量
地山：10 ～ 30㎜
白色粒：0.5 ～ 1㎜少量
円礫 50 ～ 70㎜

SK20698
1　色：10YR2/1 ～ 3/1
しまり：やや弱
粘性：やや弱
炭化物：7 ～ 15㎜ 1%
地山：5 ～ 10㎜
焼土：5 ～ 7㎜少量
2　色：10YR2/1 ～ 3/1
しまり：やや弱
粘性：やや弱
地山：5 ～ 10㎜マーブル状
20 ～ 30%
礫 50㎜

SK20697
1　色：10YR2/1 ～ 3/1
しまり：やや弱
粘性：やや弱
炭化物：3 ～ 10㎜ 1%
地山：5 ～ 10㎜
焼土：3㎜
板状礫 200㎜

1　色：10YR2/3　しまり：やや強　粘性：弱　炭化物：1 ～ 3㎜ 1%　地山：3 ～ 10㎜ 10%

1　色：10YR3/2　地山：5 ～ 10㎜ 3%　白色粒：1 ～ 3㎜ 1%
2　色：10YR3/3　地山：5 ～ 50㎜ 30%

第251図　古代・中世　土坑(61)　(SK20689・20697・20698・20699・20711)

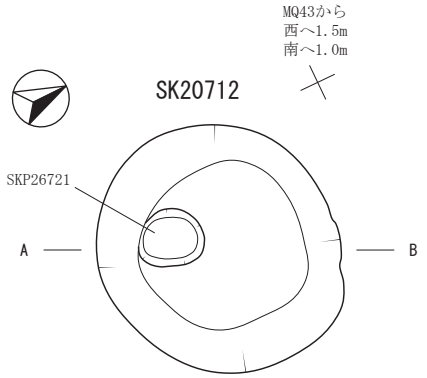

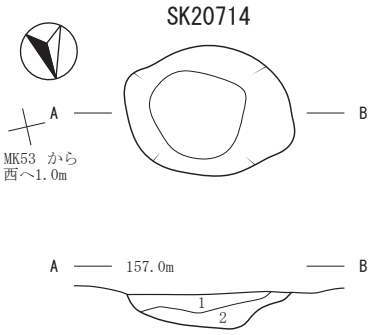

1　色：10YR3/2　地山：5 ～ 10 ㎜ 3%　白色粒：1 ～ 3 ㎜ 1%
2　色：10YR3/2　炭化物：5 ㎜ 1%　地山：3 ～ 5 ㎜ 10%

SKP26721
1　色：10YR2/2　しまり：強
　粘性：やや弱

SK20712
1　色：10YR2/3　しまり：強　粘性：やや弱
　炭化物：1 ～ 5 ㎜ 1%　地山 :1 ～ 30 ㎜ ﾏｰﾌﾞﾙ状 10%
　白色土混入
2　色：10YR2/3　しまり：やや弱　粘性：やや弱
　炭化物：1 ～ 5 ㎜ 1%　地山 :1 ～ 30 ㎜ ﾏｰﾌﾞﾙ状 1%
3　色：10YR3/2　しまり：やや弱　粘性：やや弱
　地山 :ﾏｰﾌﾞﾙ状 20%

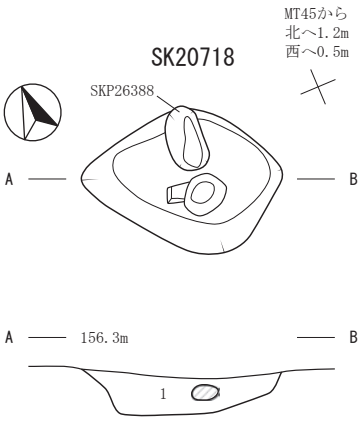

1　色：10YR3/2　しまり：強　粘性：弱　炭化物：1 ～ 5 ㎜ 1%
　地山 :10 ～ 50 ㎜ ﾏｰﾌﾞﾙ状 10%

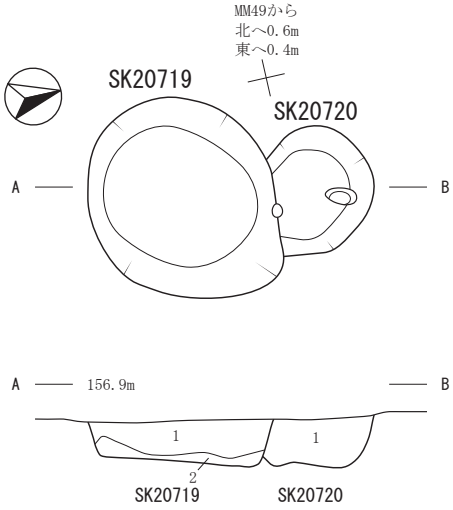

SK20719
1　色：10YR2/1　しまり：やや弱
　粘性：やや弱　炭化物：1 ～
　10 ㎜ 1%　地山：1%　骨片
2　色：10YR2/3　しまり：やや弱
　粘性：弱　地山 :ﾏｰﾌﾞﾙ状 3%

SK20720
1　色：10YR2/1　しまり：やや弱
　粘性：やや弱　炭化物：1 ～ 5 ㎜ 1%
　地山：1%　焼土：有り　土器片

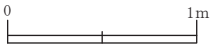

第252図　古代・中世　土坑(62)　(SK20712・20714・20718・20719・20720)

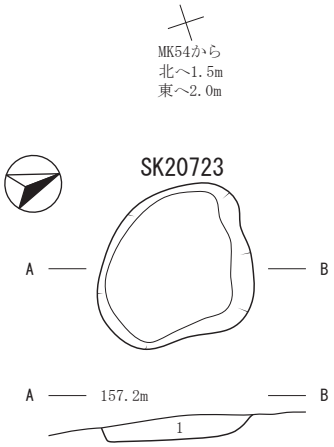

1　色：10YR3/2　炭化物：5㎜1%　地山：5～20㎜3%
白色粒：1～3㎜1%　焼土：5～10㎜10%

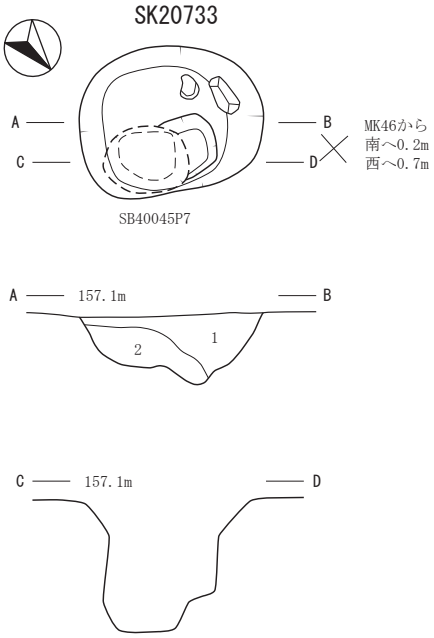

1　色：10YR2/2　しまり：やや弱　粘性：やや弱
炭化物：1～5㎜1%　地山：1%　土器片　礫
2　色：10YR3/3　しまり：やや弱　粘性：弱
炭化物：1～5㎜1%　地山：ﾏｰﾌﾞﾙ状3%

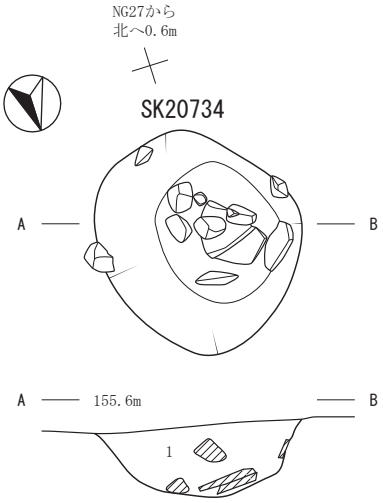

1　色：10YR2/2　炭化物：3%　地山：10%

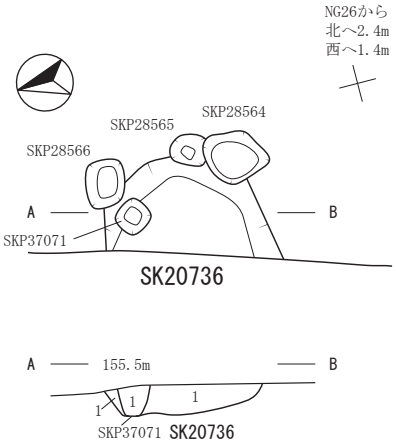

SKP37071
1　色：10YR2/2

SK20736
1　色：10YR4/4　上部に黒色粒

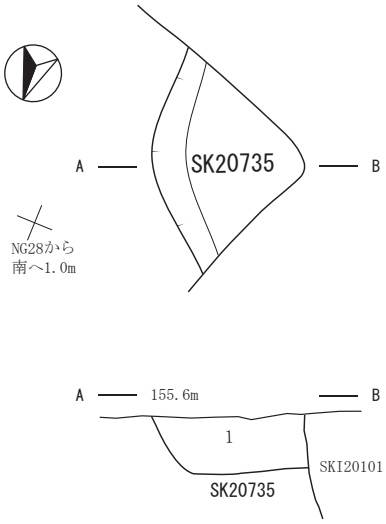

1　色：10YR3/1　しまり：強　粘性：強　地山：1%　強くｸﾞﾗｲ化する

0　1m

第253図　古代・中世　土坑(63)　(SK20723・20733・20734・20735・20736)

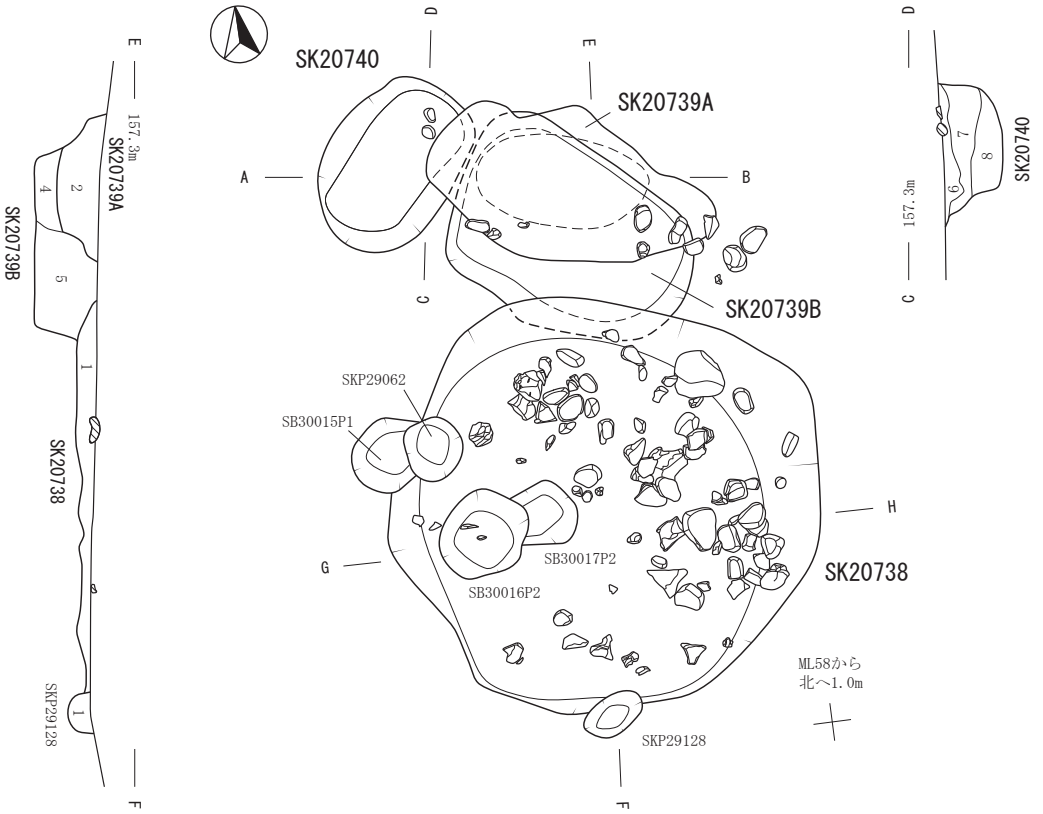

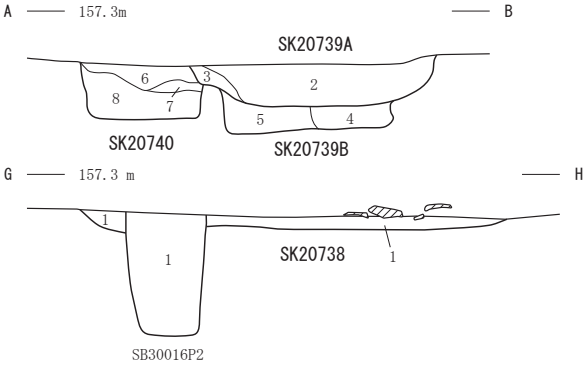

SK20738
1　色：10YR2/3　しまり：強　粘性：やや弱　炭化物：1～3㎜ 1%　地山：5～100㎜ 10%
SK20739A
2　色：10YR2/2　しまり：やや強　粘性：やや強　炭化物：1～5㎜ 1%　地山：5～20㎜ 20%
3　色：10YR3/3　しまり：やや強　粘性：やや強　炭化物：5～10㎜ 3%　地山：10～50㎜ 40%
焼土：10～30㎜ 10%
SK20739B
4　色：10YR3/3　しまり：やや強　粘性：やや強　炭化物：1㎜ 1%　地山：5～50㎜ 10%
焼土：5～30㎜ 5%
5　色：10YR2/3　しまり：やや強　粘性：やや強　炭化物：1～5㎜ 2%　地山：5～10㎜ 30%
焼土：5～20㎜ 1%
SK20740
6　色：10YR2/2　しまり：強　粘性：やや強　炭化物：1～2㎜ 1%　地山：10～20㎜ﾏｰﾌﾞﾙ状 20%
7　色：10YR4/3　しまり：強　粘性：やや弱　炭化物：1～5㎜ 1%　地山：10～50㎜ もや状 40%
8　色：10YR4/3　しまり：やや強　粘性：やや弱　炭化物：1～5㎜ 1%　地山掘削土由来混じりのない
埋め戻し土
SB30016P2
1　色：10YR3/4　地山：10～20㎜ 30%
SKP29128
1　色：10YR2/1

0　1m

第254図　古代・中世　土坑(64)　(SK20738・20739A・B・20740)

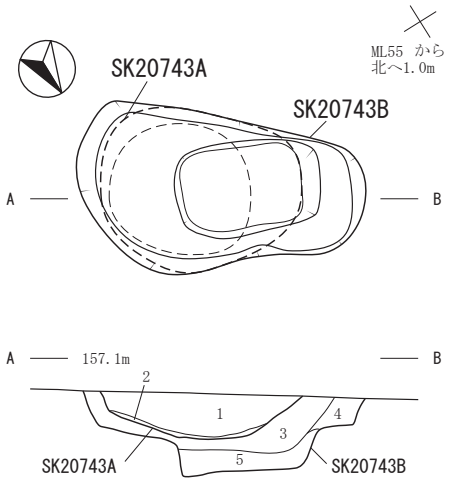

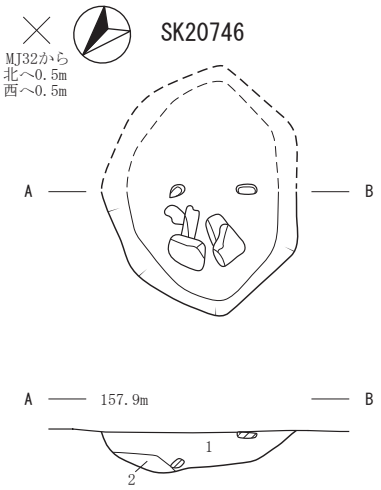

SK20743A
1　色：10YR2/1　しまり：やや強　粘性：やや弱　炭化物：1 ～ 5 ㎜ 1%
　地山：5 ～ 10 ㎜ 3%
2　色：10YR1.7/1　しまり：やや強　粘性：やや弱　炭化物：5 ～ 10 ㎜ 50%

SK20743B
3　色：10YR2/3　しまり：やや強　粘性：やや弱　炭化物：1 ～ 10 ㎜ 10%
　地山：5 ～ 30 ㎜　焼土：5 ～ 10 ㎜ 5%
4　色：10YR2/3　しまり：やや強　粘性：やや弱　炭化物：1 ㎜ 1%
5　色：10YR2/3　しまり：やや弱　粘性：やや強　炭化物：5 ～ 10 ㎜ 3%
　焼土：10 ㎜ 1%

1　色：10YR3/2　炭化物：5 ㎜ 3%　地山：5 ～ 20 ㎜ 5%　礫
2　色：10YR3/2　炭化物：5 ㎜ 3%　地山：10%

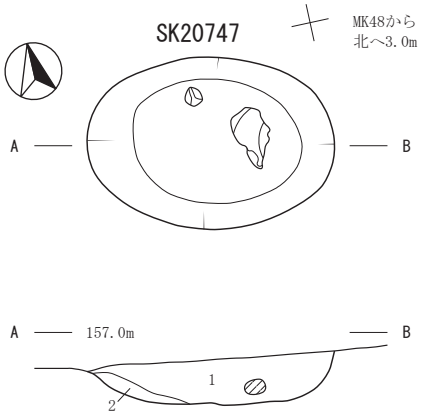

1　色：10YR2/2　しまり：やや弱　粘性：やや強
　炭化物：1 ～ 10 ㎜ 3%　地山：1%
2　色：10YR2/3　しまり：やや強　粘性：やや弱
　地山：ﾏｰﾌﾞﾙ状 3%

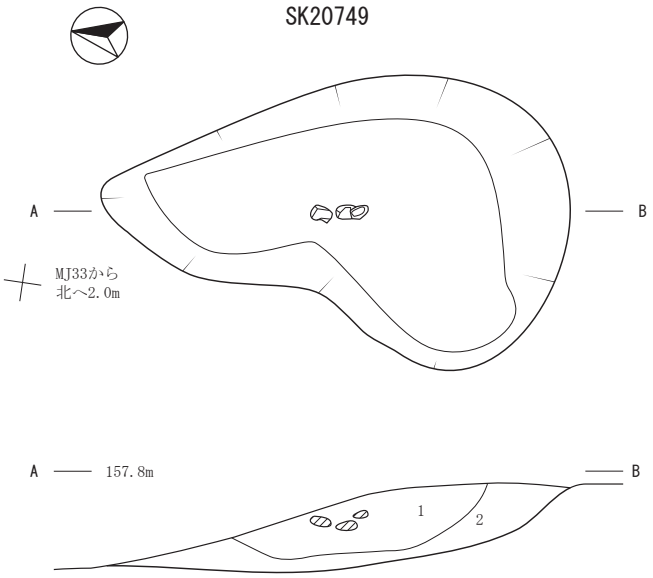

1　色：10YR4/4　炭化物：5 ～ 10 ㎜ 3%　地山：10 ～ 50 ㎜ 5%　礫
2　色：10YR4/3　炭化物：5 ㎜ 1%　地山：10 ～ 50 ㎜

0　1m

第255図　古代・中世　土坑(65)　(SK20743A・B・20746・20747・20749)

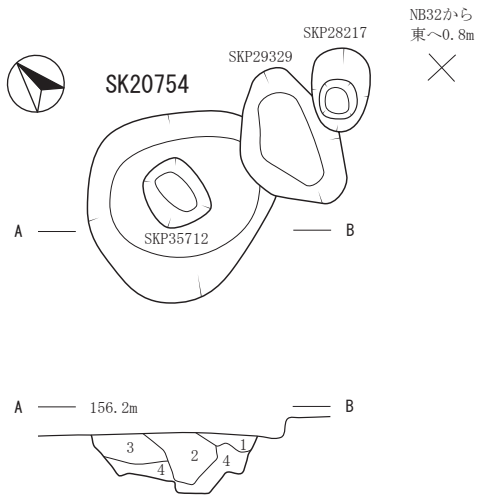

1　色：10YR3/2　しまり：やや弱　粘性：やや弱　炭化物：3㎜少量
　焼土：5～10㎜1%
2　色：10YR2/1～2/2　しまり：やや弱　粘性：やや弱　焼土：5～10㎜1%
3　色：10YR2/2　しまり：やや弱　粘性：やや弱　地山：5～7㎜
4　色：10YR2/2　しまり：やや弱　粘性：やや弱　地山：10～30㎜
　白色粒：少量

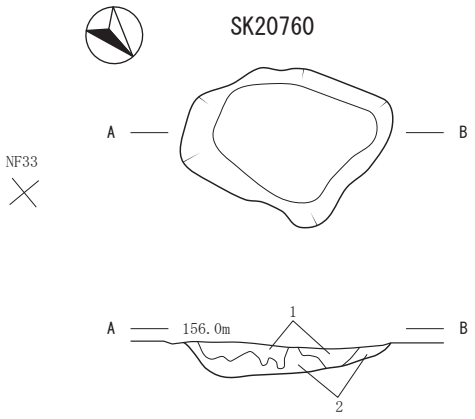

1　色：10YR2/3　しまり：やや弱　粘性：弱　炭化物：1～5㎜1%
　地山：5～10㎜5%
2　色：10YR3/3　しまり：やや弱　粘性：弱　地山：10～40㎜

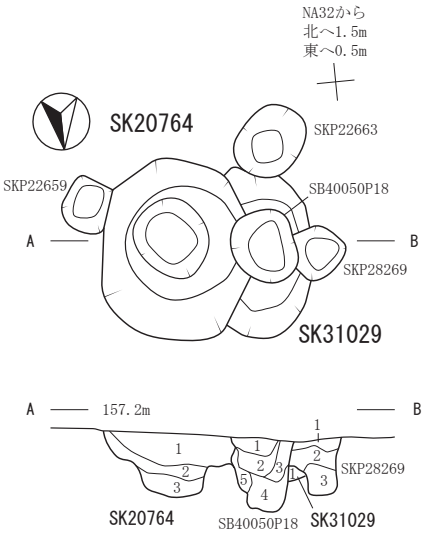

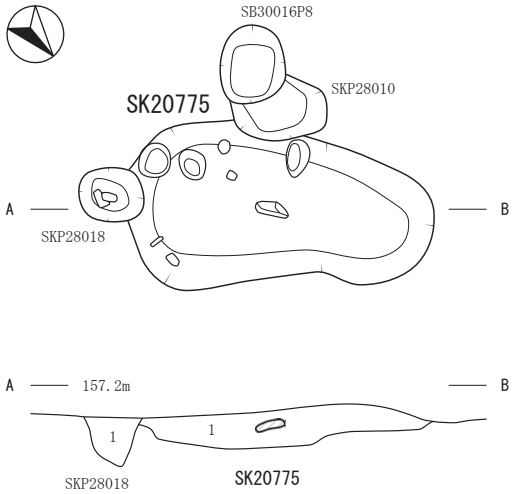

SK20764
1　色：10YR3/1
　しまり：やや強　粘性：やや弱
　炭化物：5㎜少量
　地山：10～30㎜
2　色：10YR5/3～6/3
　しまり：やや強　粘性：やや弱
　地山：10～30㎜
3　色：10YR3/1～4/1
　しまり：やや弱　粘性：有り
　炭化物：5㎜少量
　地山：10㎜

SB40050P18
1　色：10YR3/1～2/1
　しまり：やや強
　粘性：やや弱　地山：30㎜
2　色：10YR3/1～2/1
　しまり：やや強
　粘性：やや強
3　色：10YR5/3
　しまり：強
　粘性：やや強
4　色：10YR3/1～2/1
　しまり：やや強
　粘性：やや強　地山：10㎜
5　色：10YR4/3
　しまり：強　粘性：やや強
　地山：7～20㎜

SK31029
1　色：10YR3/1
　しまり：やや強
　粘性：やや弱
　炭化物：5㎜少量
　地山：10～30㎜

SKP28018
1　色：10YR2/2

SK20775
1　色：10YR2/3　しまり：やや強
　粘性：やや強　炭化物：1㎜1%
　地山：5～50㎜20%　礫

SKP28269
1　色：10YR3/1　しまり：やや強
　粘性：やや弱
　炭化物：5㎜少量　地山：10～30㎜
　白色粒：0.5～1㎜微量
2　色：10YR5/3～6/3
　しまり：やや強　粘性：やや弱
　地山：10～30㎜
3　色：10YR3/1～4/1
　しまり：やや弱
　粘性：やや弱　炭化物：5㎜少量
　地山：10㎜

0　1m

第256図　古代・中世　土坑(66)　(SK20754・20760・20764・20775・31029)

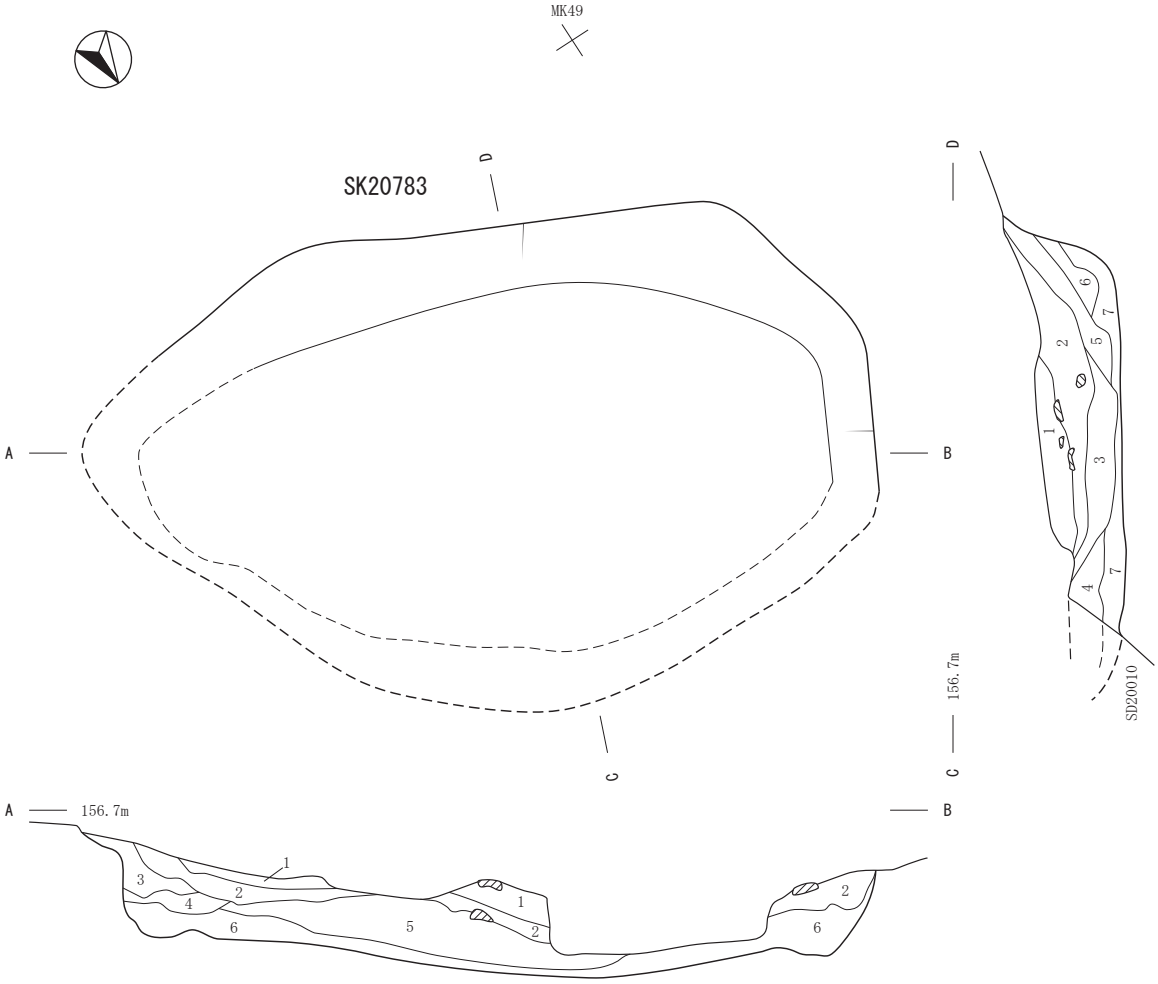

A-B

1　色：10YR3/3　炭化物：3 ～ 10 ㎜ 1%　地山：3%　白色粒：3 ㎜ 1%
2　色：10YR3/3　炭化物：3 ～ 10 ㎜ 1%　地山：5%　白色粒：3 ㎜ 1%
3　色：10YR4/3
4　色：10YR3/3　炭化物：3 ～ 10 ㎜ 1%　地山：5%　白色粒：3 ㎜ 1%
5　色：10YR3/3　炭化物：3 ～ 10 ㎜ 1%　地山：10%
6　色：10YR4/3　炭化物：3 ～ 5 ㎜ 1%　地山：10 ～ 30 ㎜ 30%

C-D

1　色：10YR3/3　炭化物：3 ～ 10 ㎜ 1%　地山：3%　白色粒：3 ㎜ 1%
2　色：10YR3/3　炭化物：3 ～ 10 ㎜ 1%　地山：5%　白色粒：3 ㎜ 1%
3　色：10YR3/3　炭化物：3 ～ 10 ㎜ 1%　地山：10%
4　色：10YR3/3　炭化物：3 ～ 10 ㎜ 1%　地山：3%　焼土：5 ～ 10 ㎜ 1%
5　色：10YR4/3　炭化物：3 ～ 5 ㎜ 1%　地山：20%
6　色：10YR3/3　炭化物：3 ～ 10 ㎜ 1%　地山：5%　白色粒：3 ㎜ 1%
7　色：10YR4/3　炭化物：3 ～ 5 ㎜ 1%　地山：10 ～ 30 ㎜ 30%

0　1m

第257図　古代・中世　土坑(67)　(SK20783)

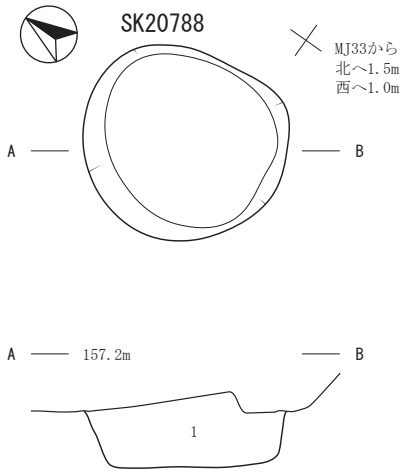

1　色：10YR3/3　炭化物：5 ～ 10 ㎜ 3%　地山：10 ～ 30 ㎜
白色粒：3 ㎜ 1%

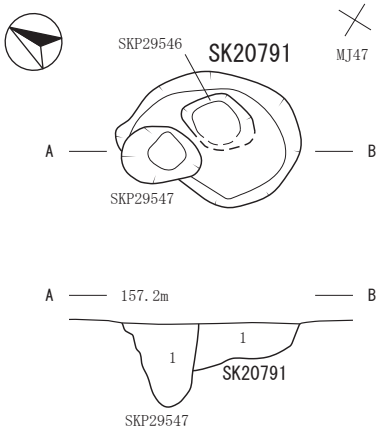

SKP29547
1　色：10YR2/2
しまり：やや弱
粘性：やや弱

SK20791
1　色：10YR2/3
しまり：やや弱
粘性：やや弱
地山：ﾏｰﾌﾞﾙ状 3%

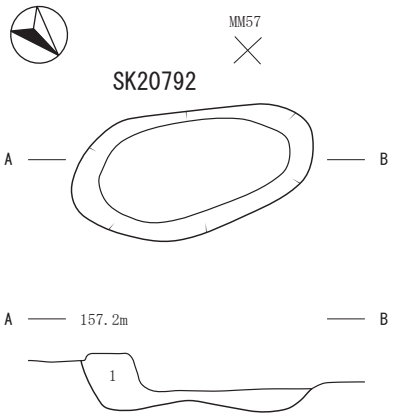

1　色：10YR2/3　しまり：やや強　粘性：やや弱
炭化物：1 ㎜ 1%　地山：5 ～ 30 ㎜ 30%

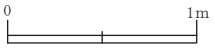

第258図　古代・中世　土坑(68)　(SK20788・20791・20792)

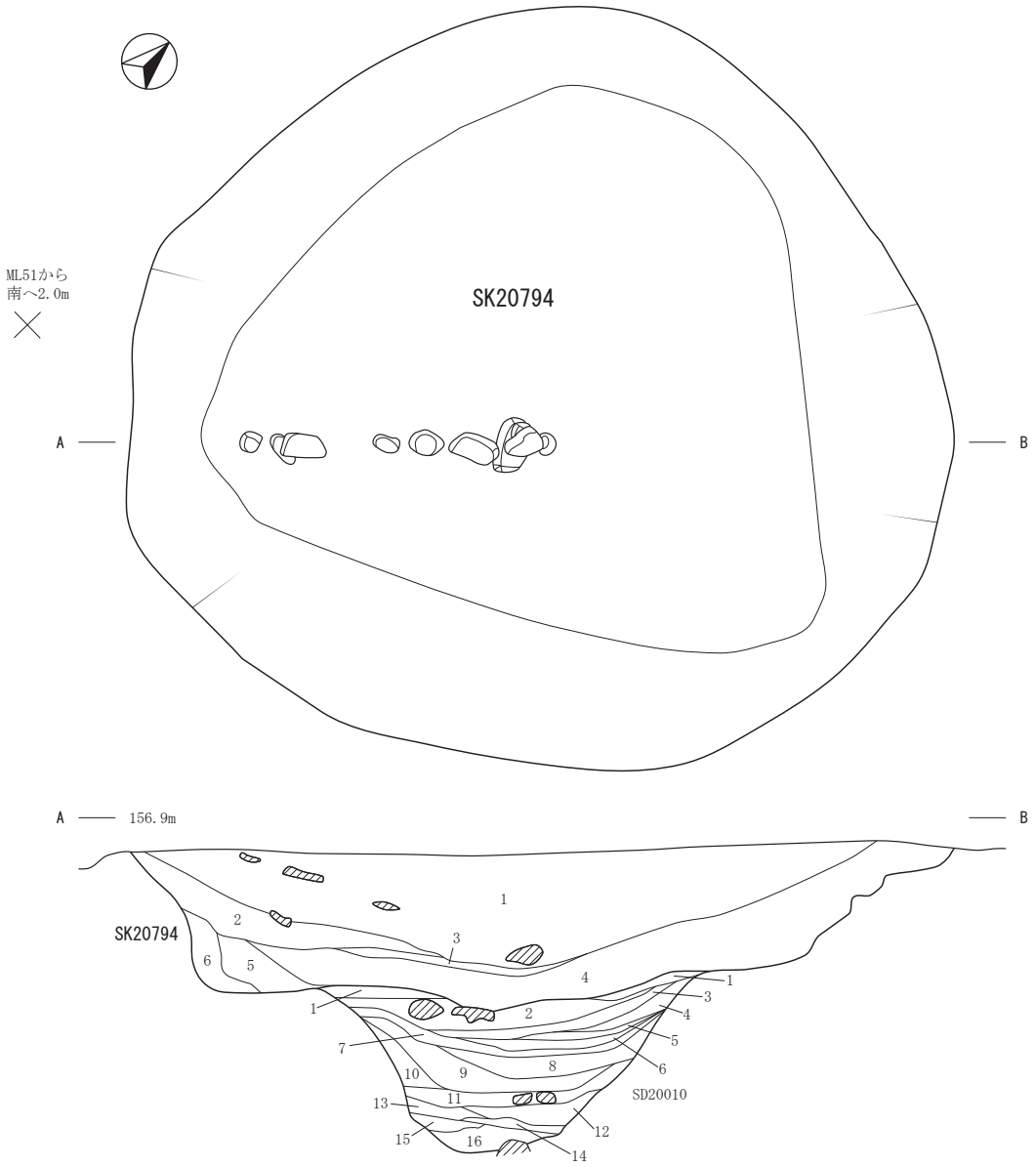

SK20794

1　色：10YR3/2　炭化物：5 ～ 10 ㎜ 3%
　焼土：5 ～ 10 ㎜ 1%
2　色：10YR3/2　炭化物：5 ㎜ 1%
　地山：5 ㎜ 3%
3　色：10YR3/2　炭化物：5 ㎜ 1%
　地山：5 ～ 20 ㎜ 5%
4　色：10YR3/2　炭化物：5 ㎜ 3%
　地山：5 ～ 10 ㎜ 5%
5　色：10YR3/2　炭化物：5 ㎜ 1%
　地山：5 ～ 30 ㎜崩落土 10%
6　色：10YR3/2　炭化物：5 ㎜ 1%
　地山：5 ～ 50 ㎜崩落土 20%

SD20010

1　色：10YR3/3　地山：ﾏｰﾌﾞﾙ状 30%
2　色：10YR3/3　炭化物：5 ㎜ 1%　地山：5 ～ 10 ㎜ 10%
　焼土：3 ㎜ 1%　上面に礫こぶ
3　色：2.5Y3/3　炭化物：3 ㎜ 1%　地山：5 ～ 10 ㎜
4　色：10YR3/3　炭化物：3 ㎜ 1%　地山：5 ～ 10 ㎜ 5%
5　色：10YR3/3　炭化物：3 ～ 5 ㎜ 1%　地山：5 ～ 10 ㎜ 30%
6　色：10YR3/3　炭化物：3 ㎜ 1%　地山：5 ～ 10 ㎜ 5%
7　色：10YR3/3　炭化物：3 ～ 5 ㎜ 1%　地山：5 ～ 10 ㎜ 30%
8　色：10YR3/3　炭化物：3 ～ 5 ㎜ 1%　地山：5 ～ 10 ㎜ 10%
9　色：10YR4/3　炭化物：3 ～ 5 ㎜ 1%　地山：20%　砂質
10　色：10YR4/3　炭化物：3 ～ 5 ㎜ 1%　地山：30%　砂質
11　色：10YR4/3　炭化物：3 ～ 5 ㎜ 1%　地山：10%　砂質
12　色：10YR4/3　炭化物：3 ～ 5 ㎜ 1%　地山：20%　砂質
13　色：10YR4/3　炭化物：3 ～ 5 ㎜ 1%　地山：30%　砂質
14　色：10YR4/3　炭化物：3 ～ 5 ㎜ 1%　地山：20%　砂質
15　色：10YR4/3　炭化物：3 ～ 5 ㎜ 1%　地山：30%　砂質
16　色：10YR4/3　砂質　小礫20%

0　1m

第259図　古代・中世　土坑(69)　(SK20794)

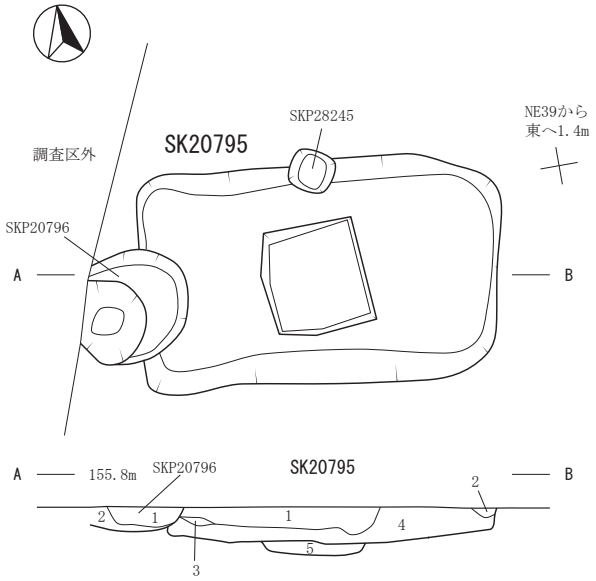

SKP20796
1　色：10YR2/2　2層土混入
2　色：5YR3/6　黒褐色粒1%

SK20795
1　色：10YR2/3　炭化物：1%
2　色：10YR6/6　地山ﾌﾞﾛｯｸ
3　色：10YR2/2　黒褐色土ﾌﾞﾛｯｸ
4　色：10YR3/3
5　色：10YR4/4　黒褐色粒

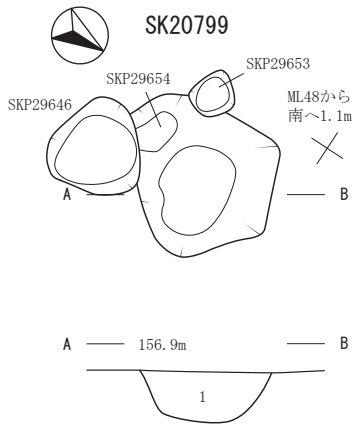

1　色：10YR3/3　しまり：弱　粘性：やや弱　地山：5%　礫

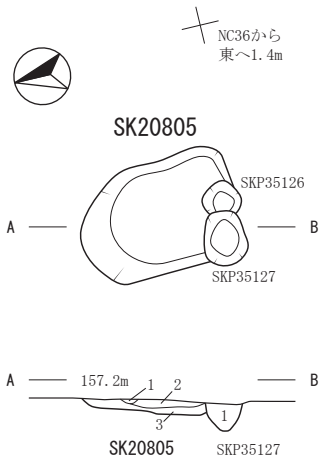

SK20805
1　色：7.5YR4/6　しまり：やや弱　粘性：弱
2　色：10YR2/1　しまり：やや弱　粘性：やや弱
　炭化物：1～4㎜ 20%　地山：20～30㎜
3　色：10YR2/2～2/3　しまり：やや弱　粘性：やや強
　炭化物：1㎜ 1%　地山：10～15㎜ 30%

SKP35127
1　色：10YR2/1～3/2

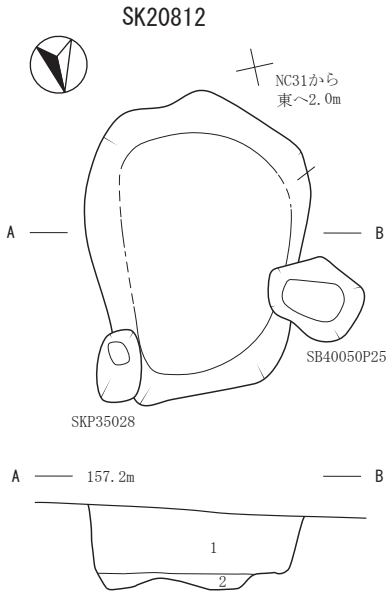

1　色：10YR2/1～3/1　しまり：やや弱　粘性：有り　地山：5㎜
2　色：10YR2/2～3/1　しまり：やや弱　粘性：有り　地山：10㎜

第260図　古代・中世　土坑(70)　(SK20795・20799・20805・20812)

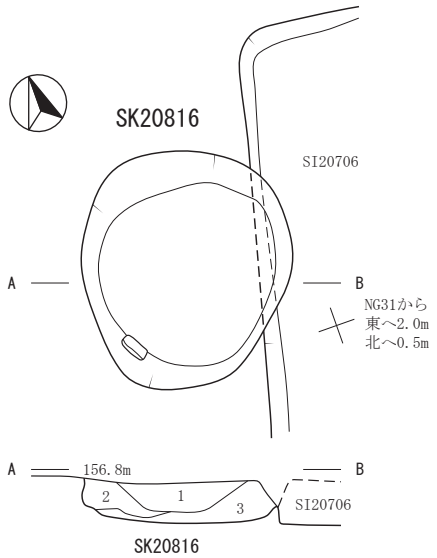

1　色：10YR3/2～2/2　しまり：やや弱　粘性：やや弱　地山：5mm
2　色：10YR3/2　しまり：やや弱　粘性：やや弱　地山：5～7mm　円礫150mm
3　色：10YR3/2　しまり：やや弱　粘性：やや弱　地山：5～7mm

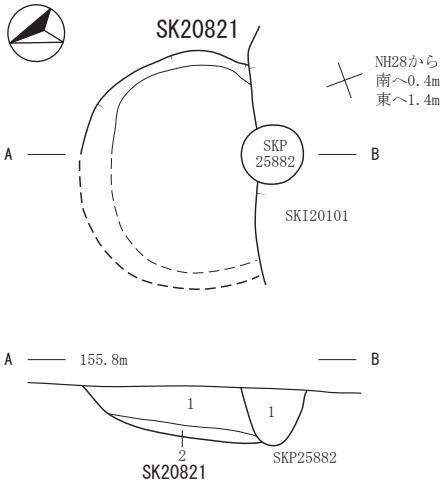

SK20821
1　色：10YR2/2　しまり：有り
　粘性：有り　地山：ﾏｰﾌﾞﾙ状10%
2　色：10YR2/3　しまり：有り
　粘性：やや強　地山：ﾏｰﾌﾞﾙ状5%

SKP25882
1　色：10YR3/1　しまり：有り
　粘性：強

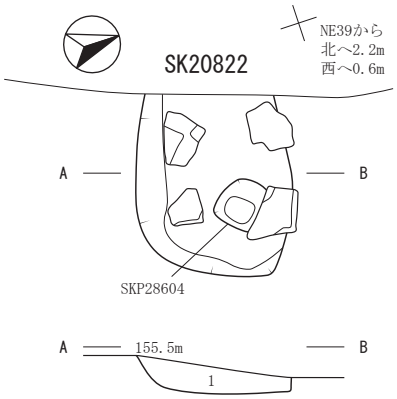

1　色：10YR2/2　しまり：有り　粘性：有り　炭化物：5～10mm1%
　地山：10～30mm20%　礫200mm

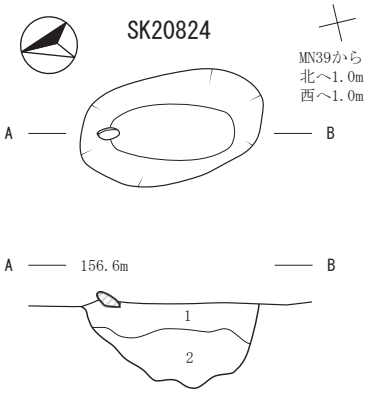

1　色：10YR2/2　しまり：やや弱　粘性：やや強　炭化物：3～15mm1%
　地山：5mm
2　色：10YR2/3　しまり：弱　粘性：やや強　炭化物：2～5mm1%

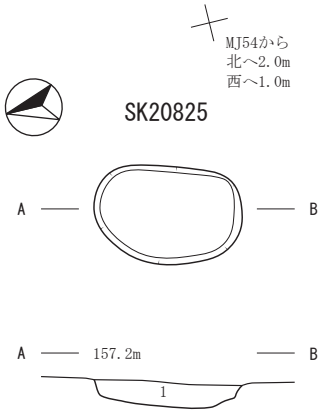

1　色：10YR2/2　しまり：やや強　粘性：やや強
　地山：5～30mm30%

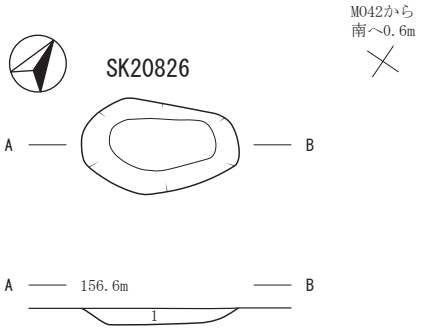

1　色：10YR2/2　しまり：やや弱　粘性：やや弱　炭化物：1～10mm1%
　地山：1%

第261図　古代・中世　土坑(71)　(SK20816・20821・20822・20824・20825・20826)

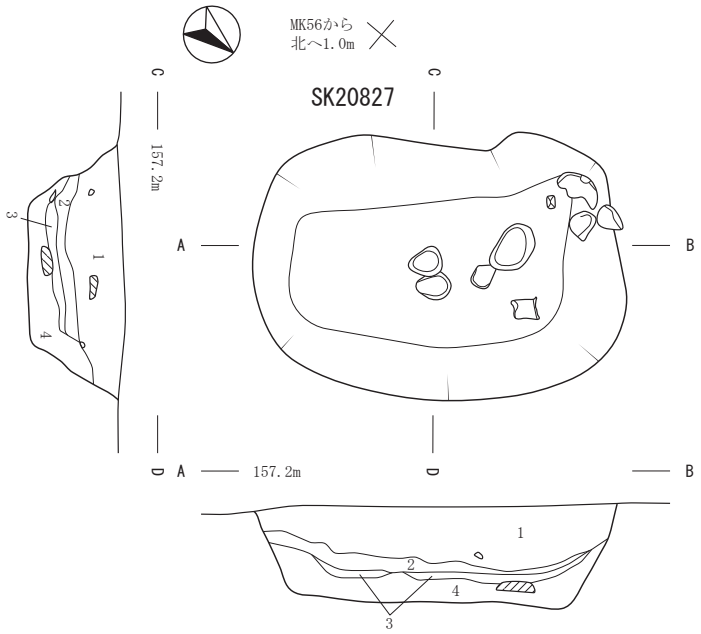

1　色：10YR3/3　しまり：強　粘性：やや弱　炭化物：1～5mm1%　地山：10～50mm40%
　礫200～300mm目立つ
2　色：10YR2/2　しまり：やや弱　粘性：やや強　炭化物：1～10mm3%　地山：5～10mm5%
　礫200～300mm目立つ
3　色：10YR3/3　しまり：やや弱　粘性：やや弱　炭化物：1～10mm3%　地山：5～10mm40%
　礫200～300mm目立つ
4　色：10YR2/1　しまり：やや弱　粘性：やや強　炭化物：1～10mm3%　地山：5～10mm5%
　粘土粒：灰100mm5%　礫3個

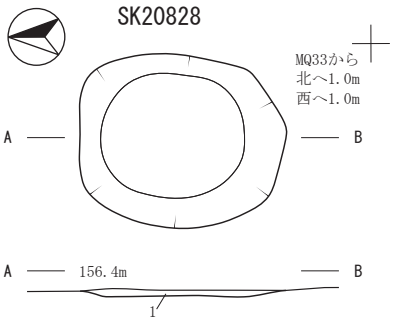

1　色：10YR3/2　炭化物：3～5mm3%　地山：5～30mm
　焼土：1～30mm1%

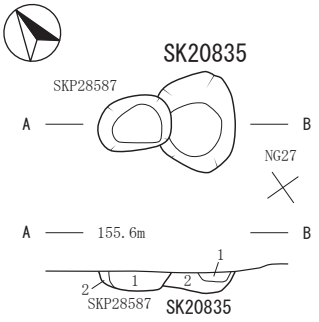

SKP28587
1　色：10YR3/4
2　色：10YR2/2　炭化物：20%

SK20835
1　色：10YR3/4　炭化物：3%
2　色：10YR2/2　炭化物：20%

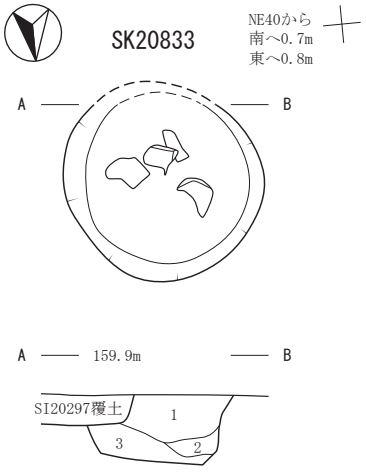

1　色：10YR4/4
2　色：10YR3/4
3　色：10YR3/3

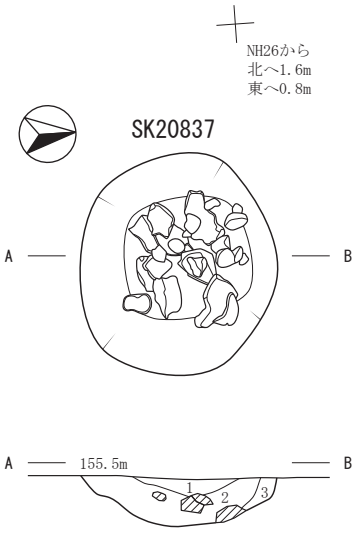

1　色：10YR2/2　地山：30mm
2　色：10YR2/2　地山：10mm
3　色：10YR2/2

0　1m

第262図　古代・中世　土坑(72)　(SK20827・20828・20833・20835・20837)

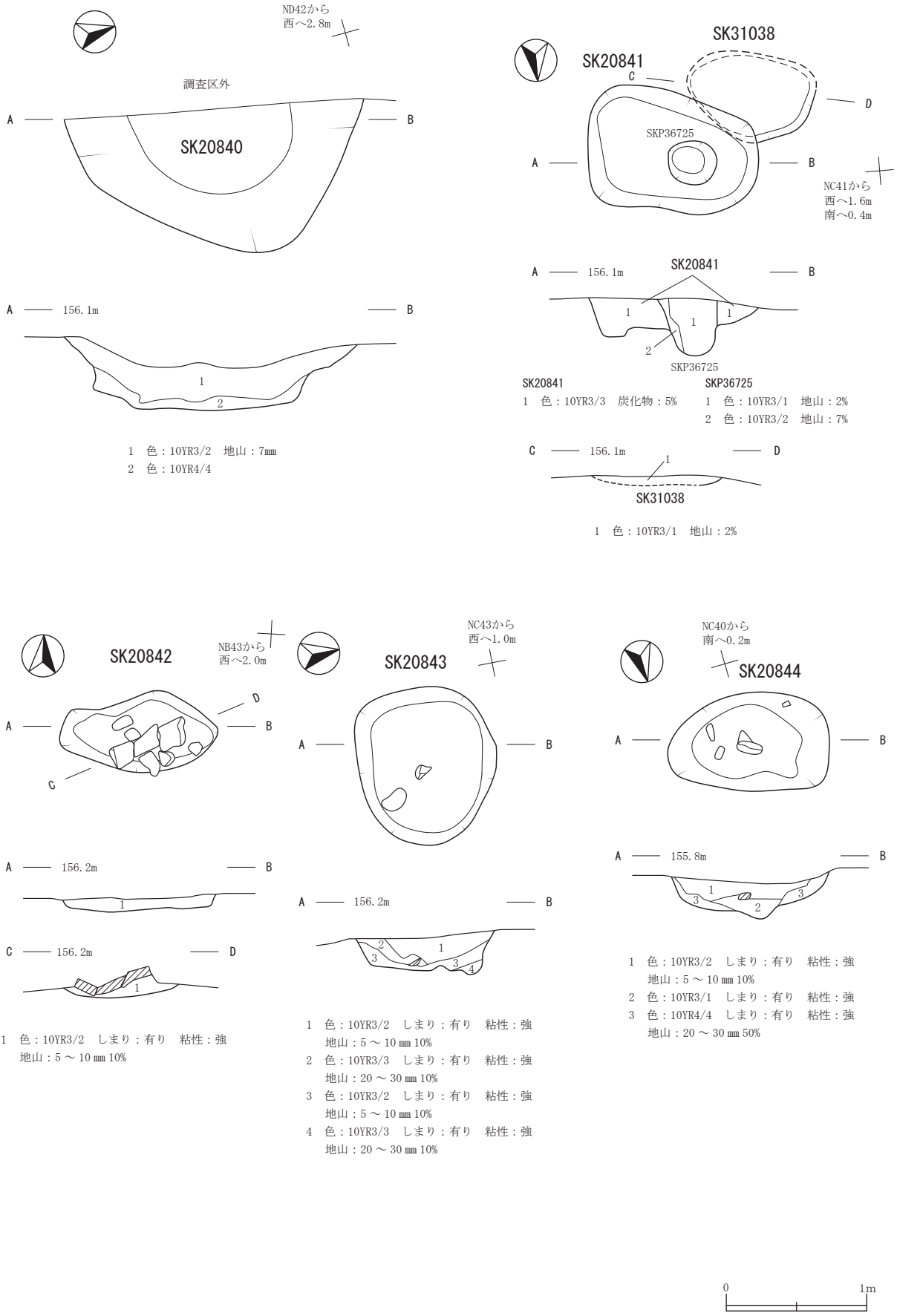

第263図　古代・中世　土坑(73)　(SK20840・20841・20842・20843・20844・31038)

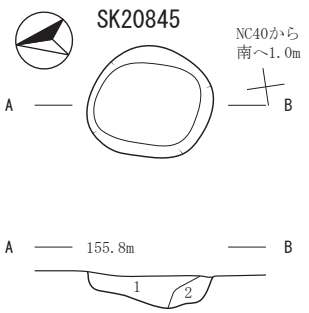

1　色：10YR2/2　地山：5%
2　色：10YR2/3　地山：20%

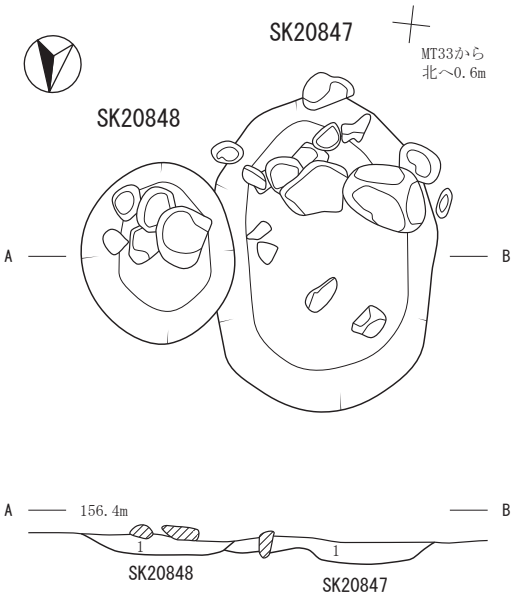

SK20848
1　色：10YR3/2　炭化物：5 ～ 10 ㎜ 1%
　地山：5 ～ 20 ㎜

SK20847
1　色：10YR3/2　炭化物：3 ～ 5 ㎜ 1%
　地山：5 ～ 30 ㎜　焼土：3 ㎜ 1%

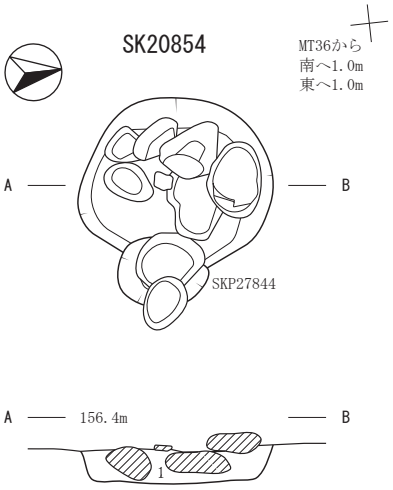

1　色：10YR3/2　炭化物：3 ～ 5 ㎜ 1%　地山：5 ～ 30 ㎜ 5%　礫

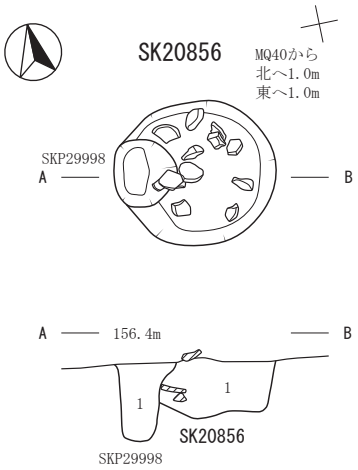

SKP29998
1　色：10YR2/2　しまり：やや弱
　粘性：やや弱

SK20856
1　色：10YR2/1　しまり：やや弱
　粘性：やや弱
　炭化物：1 ～ 5 ㎜ 1%
　地山：1%　礫多量

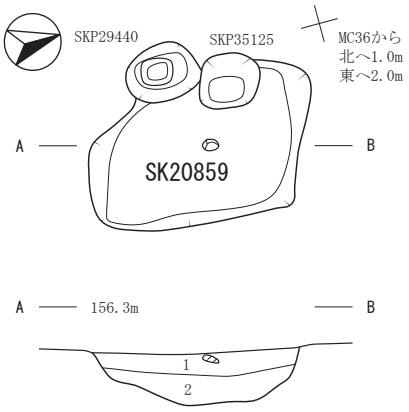

1　色：10YR3/1　しまり：やや弱　粘性：やや強　炭化物：5 ～ 10 ㎜ 3%
　地山：7 ㎜　礫 100 ㎜
2　色：10YR3/1 ～ 4/1　しまり：やや弱　粘性：やや強　地山：10 ～ 30 ㎜
　黒色土：20 ㎜ 10 ～ 20%

第264図　古代・中世　土坑(74)　(SK20845・20847・20848・20854・20856・20859)

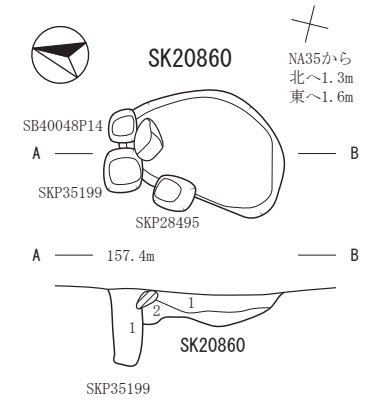

SKP35199
1　色：10YR2/1 ～ 2/2、2/1 ～ 3/1
　炭化物：少量　地山：30%

SK20860
1　色：10YR2/1 ～ 2/2　しまり：やや強
　粘性：やや弱　炭化物：6 ～ 10 ㎜ 1%
　地山：5 ～ 10 ㎜
2　色：10YR2/3　しまり：やや弱
　粘性：やや弱　地山：2 ～ 4 ㎜ 30%

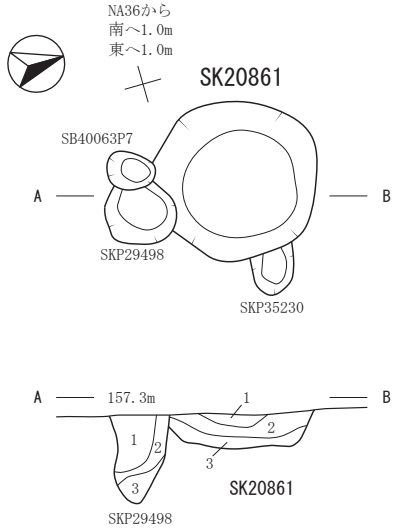

SKP29498
1　色：10YR3/1　しまり：やや弱
　粘性：有り
　炭化物：3 ㎜極少量
　地山：5 ～ 10 ㎜
2　色：10YR6/3　しまり：やや強
　粘性：やや弱　地山：50 ～ 70 ㎜
3　色：10YR3/1 ～ 3/2　しまり：やや弱
　粘性：有り　地山：10 ㎜

SK20861
1　色：10YR3/1 ～ 4/1　しまり：やや強
　粘性：やや弱　炭化物：3 ～ 5 ㎜ 1%
　地山：10 ～ 20 ㎜　白色粒：0.5 ～ 1 ㎜
　焼土：5 ㎜微量
2　色：10YR3/1 ～ 4/1　しまり：やや強
　粘性：有り　地山：30 ～ 50 ㎜
3　色：10YR3/1　しまり：やや強
　粘性：有り　地山：10 ㎜

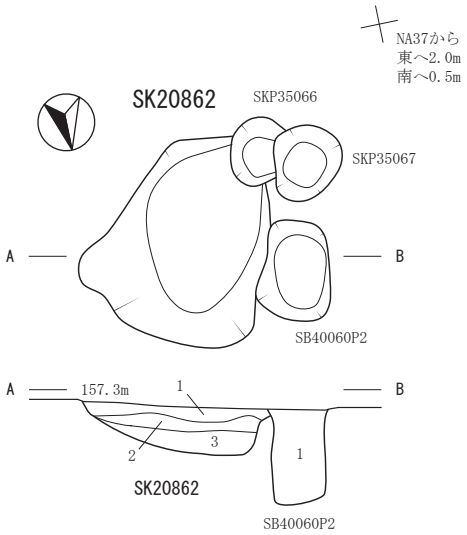

SK20862
1　色：10YR2/2　しまり：やや強　粘性：やや弱
　炭化物：1 ～ 6 ㎜ 1%　地山：4 ～ 8 ㎜ 3%
2　色：10YR2/2 ～ 2/3　しまり：やや強　粘性：やや弱
　炭化物：1 ～ 4 ㎜ 1%　地山：5 ～ 10 ㎜ 5%
3　色：10YR2/3　しまり：やや強　粘性：やや弱
　地山：40 ～ 50 ㎜

SB40060P2
1　色：10YR2/3
　しまり：やや強
　粘性：やや弱

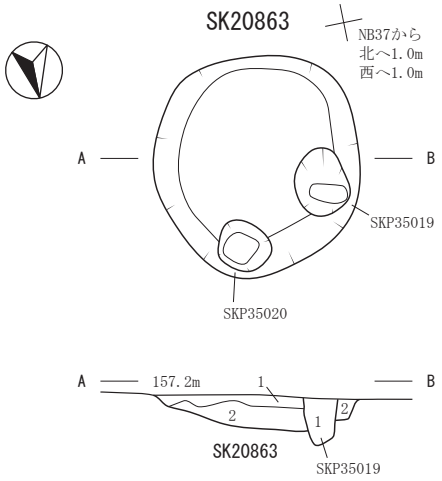

SK20863
1　色：10YR2/2 ～ 2/3　しまり：やや強
　粘性：やや弱　炭化物：1 ～ 6 ㎜ 1%
　地山：2 ～ 8 ㎜ 10%
2　色：10YR2/3　しまり：やや強
　粘性：やや弱　炭化物：1 ～ 4 ㎜ 1%
　地山：3 ～ 20 ㎜ 30%

SKP35019
1　色：10YR2/2
　しまり：やや強
　粘性：やや弱

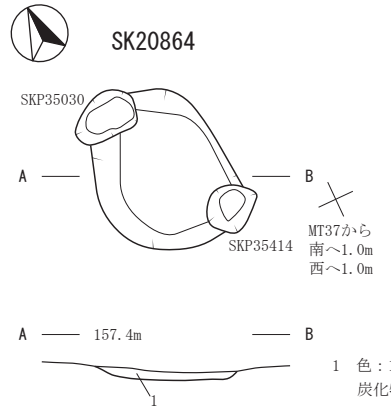

1　色：10YR2/2 ～ 2/3　しまり：やや弱　粘性：やや弱
　炭化物：1 ～ 8 ㎜ 1%　地山：2 ～ 8 ㎜ 10%

0　1m

第265図　古代・中世　土坑(75)　(SK20860・20861・20862・20863・20864)

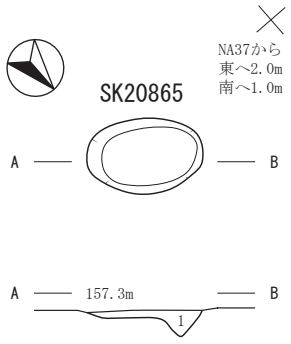

1　色：10YR2/3　しまり：やや強　粘性：やや強
炭化物：3～5㎜1%　地山：5～10㎜10%

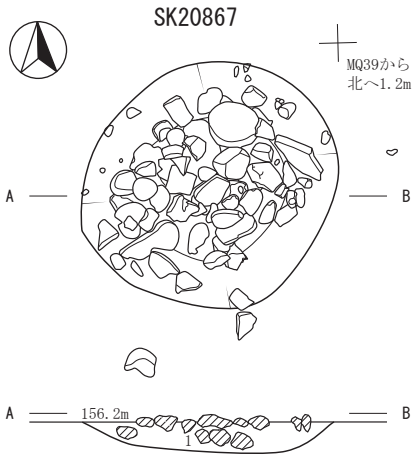

1　色：10YR2/1　しまり：やや弱　粘性：やや弱　地山：3%　礫200㎜多量

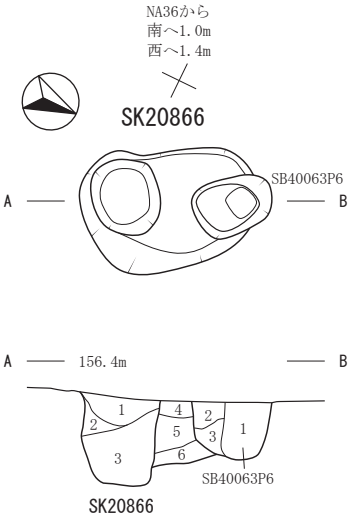

SK20866
1　色：10YR3/1　しまり：やや弱
粘性：やや弱　地山：5㎜
白色粒：0.5～1㎜微量
2　色：10YR5/3～6/3　しまり：
やや弱　粘性：やや弱　地山：50㎜
3　色：10YR3/1　しまり：やや弱
粘性：やや弱
4　色：10YR3/1　しまり：やや弱
粘性：やや弱　炭化物：3㎜極少量
地山：10㎜
5　色：10YR5/3～6/3　しまり：やや弱
粘性：やや弱　地山：50㎜
6　色：10YR3/1　しまり：やや弱
粘性：やや弱　地山：5～10㎜

SB40063P6
1　色：10YR3/1　しまり：やや弱　粘性：やや弱
地山：5㎜　白色粒：0.5～1㎜微量
2　色：10YR3/1～4/1　しまり：やや弱
粘性：やや弱　炭化物：3㎜極少量　地山：10㎜
3　色：10YR5/3～6/3　しまり：やや弱
粘性：やや弱　炭化物：3㎜極少量　地山：10㎜

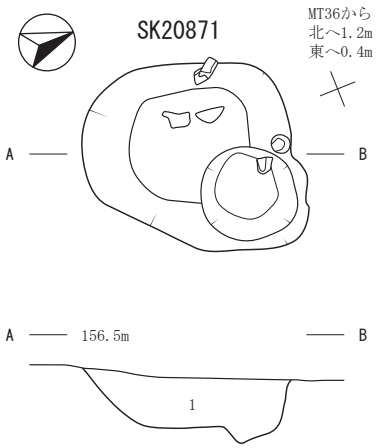

1　色：10YR3/3　炭化物：5～10㎜1%　地山：5～20㎜　礫1点、鉄滓2点

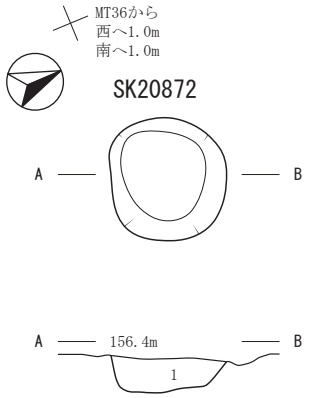

1　色：10YR4/3　炭化物：5～10㎜1%
地山：5～10㎜　焼土：5～10㎜1%　礫

第266図　古代・中世　土坑(76)　(SK20865・20866・20867・20871・20872)

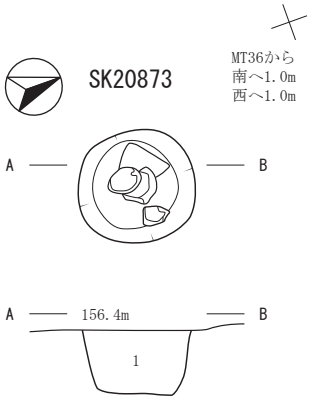

1　色：10YR3/2　炭化物：3～5㎜1%
　地山：5～100㎜20%　礫

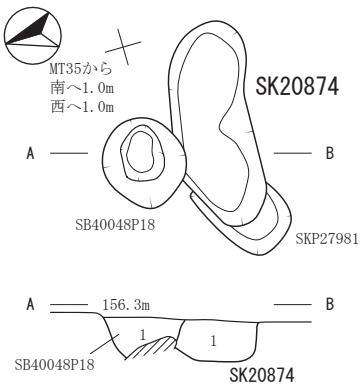

SB40048P18
1　色：10YR3/2
　炭化物：3～5㎜1%
　地山：5～30㎜　大礫

SK20874
1　色：10YR3/2
　炭化物：3～5㎜3%
　地山：5～10㎜　礫

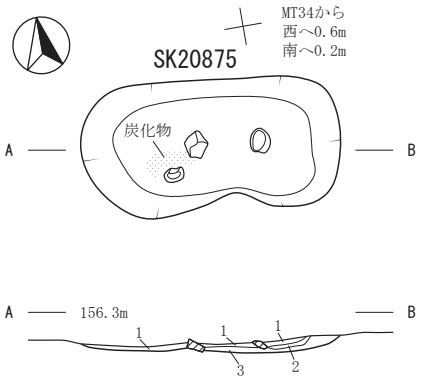

1　色：10YR3/2　炭化物：5～10㎜1%
　地山：5～10㎜3%　焼土：5～50㎜3%　礫
2　色：N1.5/0　炭化物：5～30㎜
3　色：10YR4/3　炭化物：3～5㎜1%　地山：5～30㎜

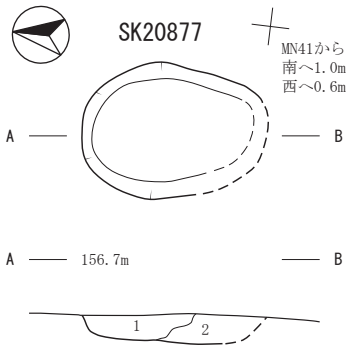

1　色：10YR2/1　しまり：弱　粘性：やや強
　炭化物：5～10㎜1%　地山：10～30㎜
2　色：10YR1.7/1　しまり：やや弱　粘性：やや弱
　炭化物：3～5㎜1%　地山：30～50㎜3%
　白色粒3～5㎜1%

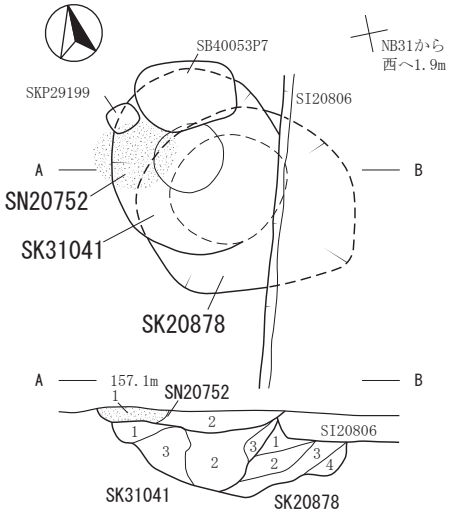

SN20752
1　色：2.5YR5/8～4/6　しまり：やや強　粘性：やや弱
　地山：10㎜　黒色土：10～20㎜10%
2　色：2.5YR5/8～4/6　しまり：やや強　粘性：やや弱
　地山：10㎜　黒色土：10～20㎜10%

SK31041
1　色：10YR3/2～2/2
　しまり：有り　粘性：有り
　地山：50㎜5～7%
　白色粒：0.5～1㎜
2　色：10YR3/2～2/1　しまり：有り
　粘性：有り　地山：50～100㎜5%
　白色粒：0.5～1㎜
3　色：10YR3/2～2/2　しまり：有り
　粘性：強
　地山：10～50㎜40%
　白色粒：0.5～1㎜

SK20878
1　色：10YR3/1～2/1　しまり：やや強
　粘性：やや強　炭化物：3～10㎜3%
　地山：10㎜　礫50㎜
2　色：10YR2/1　しまり：やや弱
　粘性：やや強　炭化物：3～5㎜30%
3　色：10YR4/3～5/3　しまり：やや強
　粘性：やや強　地山：10～30㎜
4　色：10YR3/2～3/3　しまり：やや弱
　粘性：やや強　地山：10㎜

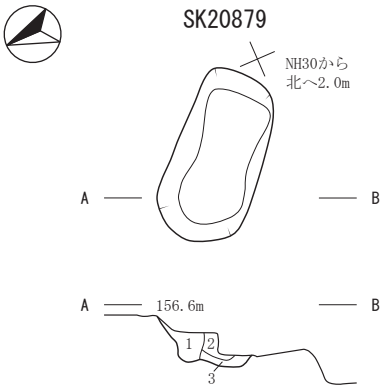

1　色：10YR2/2　しまり：やや弱　粘性：やや強
　炭化物：1㎜少量　地山：3%
2　色：10YR2/3～2/2　しまり：やや弱　粘性：やや強
　炭化物：1㎜少量　地山：10～30㎜
3　色：10YR2/3～2/2　しまり：やや弱　粘性：やや強
　炭化物：10～20㎜10%　焼土：20㎜30%

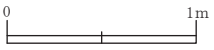

第267図　古代・中世　土坑(77)　(SK20873・20874・20875・20877・20878・20879・31041、SN20752)

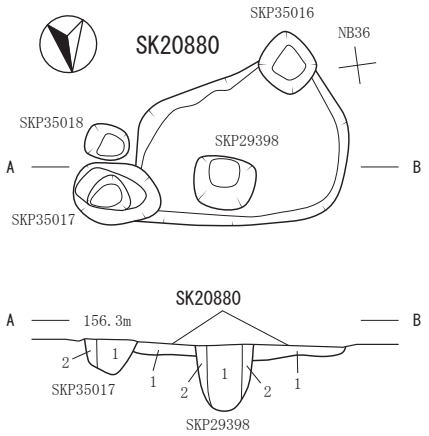

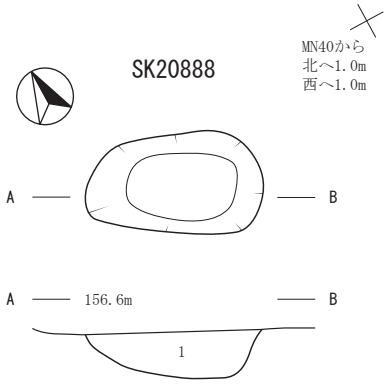

1　色：10YR2/1　しまり：弱　粘性：やや強　炭化物：3 ～ 10 ㎜ 1%
地山：5 ～ 10 ㎜

SK20880
1　色：10YR3/1 ～ 4/1　しまり：やや弱
粘性：有り　地山：10 ～ 30 ㎜

SKP35017
1　色：10YR3/1
しまり：やや弱
粘性：有り
地山：10 ～ 30 ㎜
2　色：10YR3/1 ～ 4/1
しまり：やや強
粘性：やや強
地山：10 ～ 20 ㎜

SKP29398
1　色：10YR3/1
しまり：やや弱
粘性：やや強
炭化物：3 ～ 5 ㎜ 1%
2　色：10YR3/1 ～ 4/1
しまり：やや強
粘性：やや強
地山：10 ～ 20 ㎜

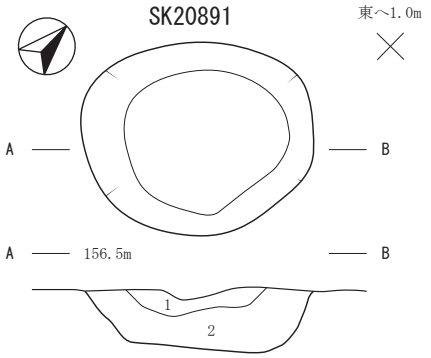

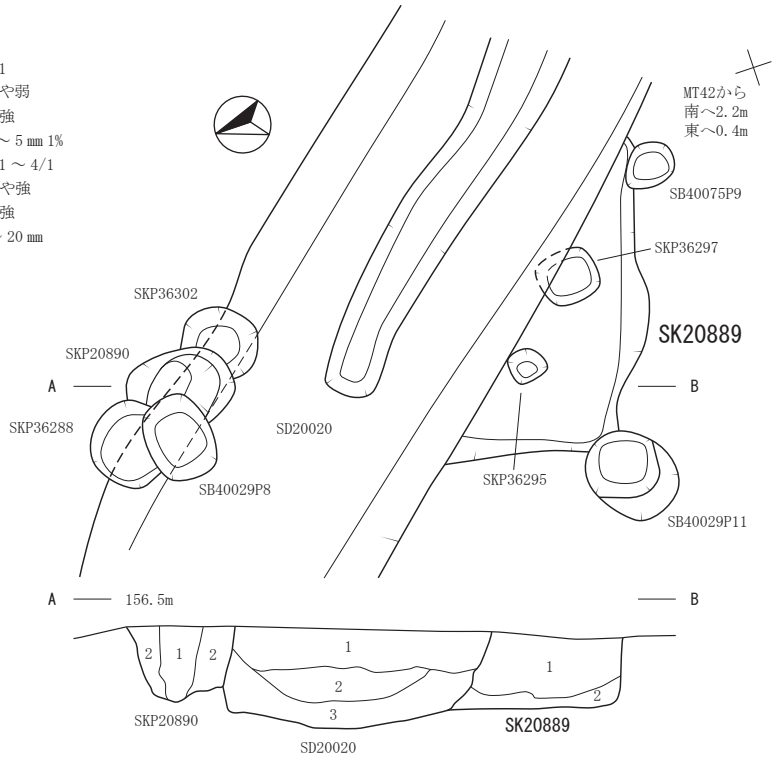

1　色：10YR2/1　しまり：やや強　粘性：弱
炭化物：1 ～ 5 ㎜ 1%　地山：1%
2　色：10YR3/3　しまり：やや弱　粘性：やや弱
炭化物：1 ～ 5 ㎜ 1%　地山：ﾏｰﾌﾞﾙ状 10%　礫

SKP20890
1　色：10YR2/2　炭化物：1%
地山：1%　焼土：3%
2　色：10YR3/2　炭化物：1%
地山：1%　焼土：1%

SD20020
1　色：10YR2/2
しまり：やや強
粘性：やや弱
炭化物：1 ～ 10 ㎜ 3%
地山：1 ～ 20 ㎜ 1%
焼土：3%
褐鉄鉱沈殿 5%
2　色：10YR3/1
しまり：やや弱
粘性：やや弱
炭化物：1 ～ 5 ㎜ 1%
地山：1 ～ 5 ㎜ 5%
焼土：3%
褐鉄鉱沈殿 20%
3　色：10YR3/2　しまり：やや弱
粘性：やや弱
炭化物：1 ～ 5 ㎜ 1%
地山：1 ～ 30 ㎜
褐鉄鉱沈殿 5%

SK20889
1　色：10YR2/2　しまり：やや弱
粘性：やや弱　炭化物：1 ～
10 ㎜ 3%　地山：1 ～ 3 ㎜ 1%
焼土：2%
2　色：10YR3/2　しまり：やや弱
粘性：やや強　地山：1 ～ 3 ㎜ 1%

0　1m

第268図　古代・中世　土坑(78)　(SK20880・20888・20889・20891)

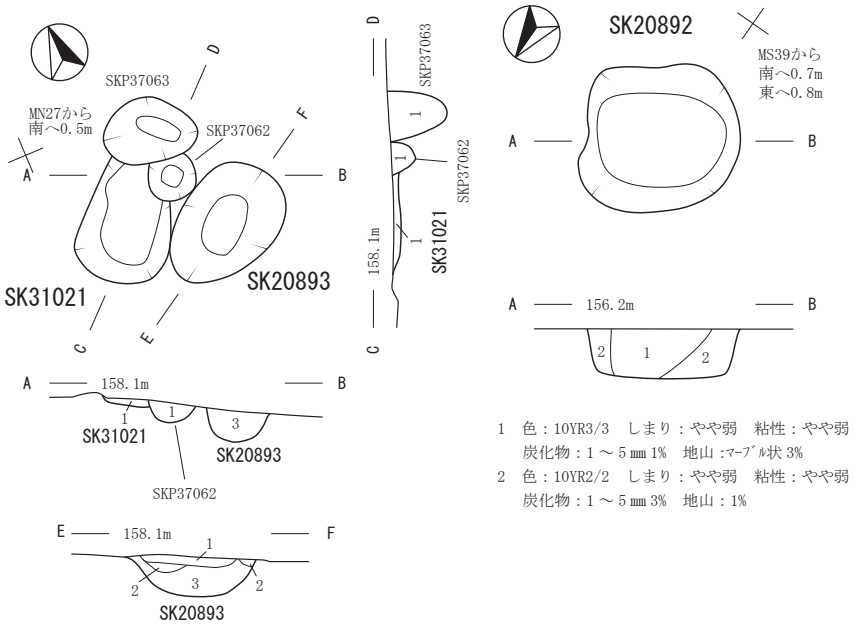

1　色：10YR3/3　しまり：やや弱　粘性：やや弱
炭化物：1～5㎜ 1%　地山：ﾏｰﾌﾞﾙ状 3%
2　色：10YR2/2　しまり：やや弱　粘性：やや弱
炭化物：1～5㎜ 3%　地山：1%

1　色：10YR3/2　炭化物：5㎜ 3%
2　色：10YR3/1　炭化物：2～3㎜
3　色：10YR5/4
4　色：10YR3/1　炭化物：3%
5　色：10YR4/3
6　色：10YR3/1　礫 50㎜
7　色：10YR3/1

SK20893
1　色：10YR4/3　礫 10～50㎜
2　色：10YR3/2　礫 50㎜
3　色：10YR2/1　炭化物：2%

SK31021
1　色：10YR4/3　しまり：強
礫 50㎜　骨片 1% 未満

SKP37062
1　色：10YR4/3　しまり：強礫50㎜　骨片1% 未満

SKP37063
1　色：10YR4/3　シルト質、砂混じる

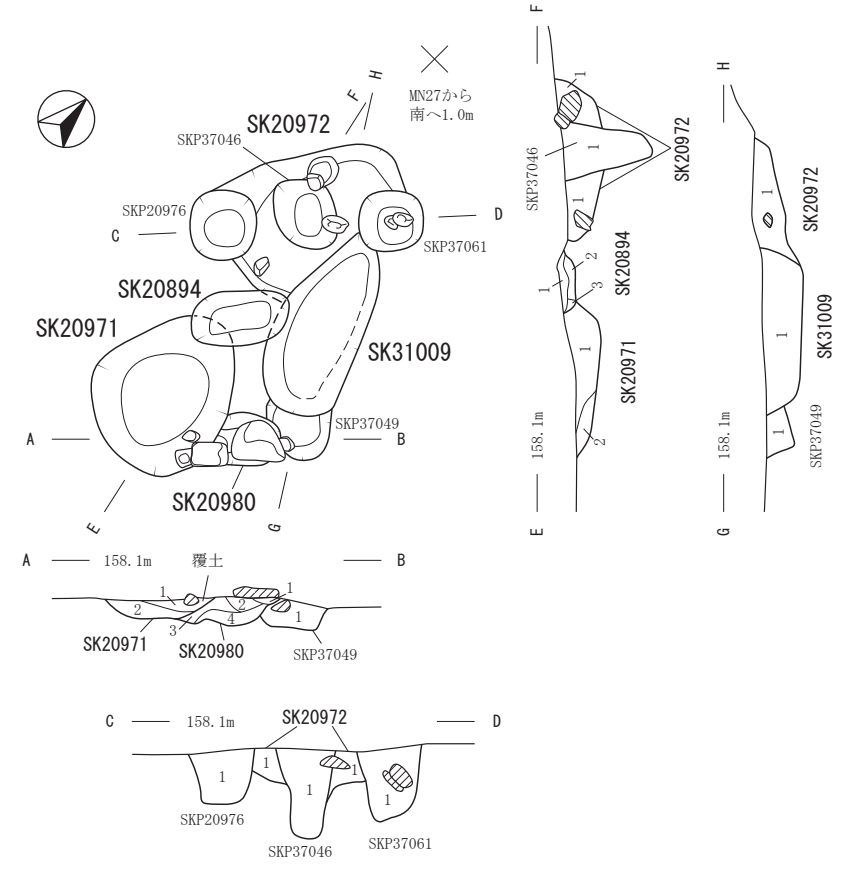

SK20894
1　色：10YR2/1　炭化物：5%
2　色：10YR4/3
3　色：10YR3/1　炭化物：2～3㎜ 3%

SK20971
1　色：10YR4/3
2　色：10YR6/4

SK20972
1　色：10YR4/3　炭化物：5㎜ 1%

SK20980
1　色：10YR3/2　しまり：やや強
2　色：10YR4/2　しまり：やや強　礫 10㎜
3　色：10YR4/4　しまり：やや強　礫 10㎜
4　色：10YR3/2

SK31009
1　色：10YR4/2　しまり：有り　炭化物：5～20㎜ 3%　礫 50㎜

SKP20976
1　色：10YR3/2　しまり：やや強
礫 20～30㎜3%

SKP37046
1　色：10YR2/3

SKP37049
1　色：10YR4/3　礫 10～100㎜

SKP37061
1　色：10YR4/2

0　1m

第269図　古代・中世　土坑(79)　(SK20892・20893・20894・20895・20971・20972・20980・31009・31021)

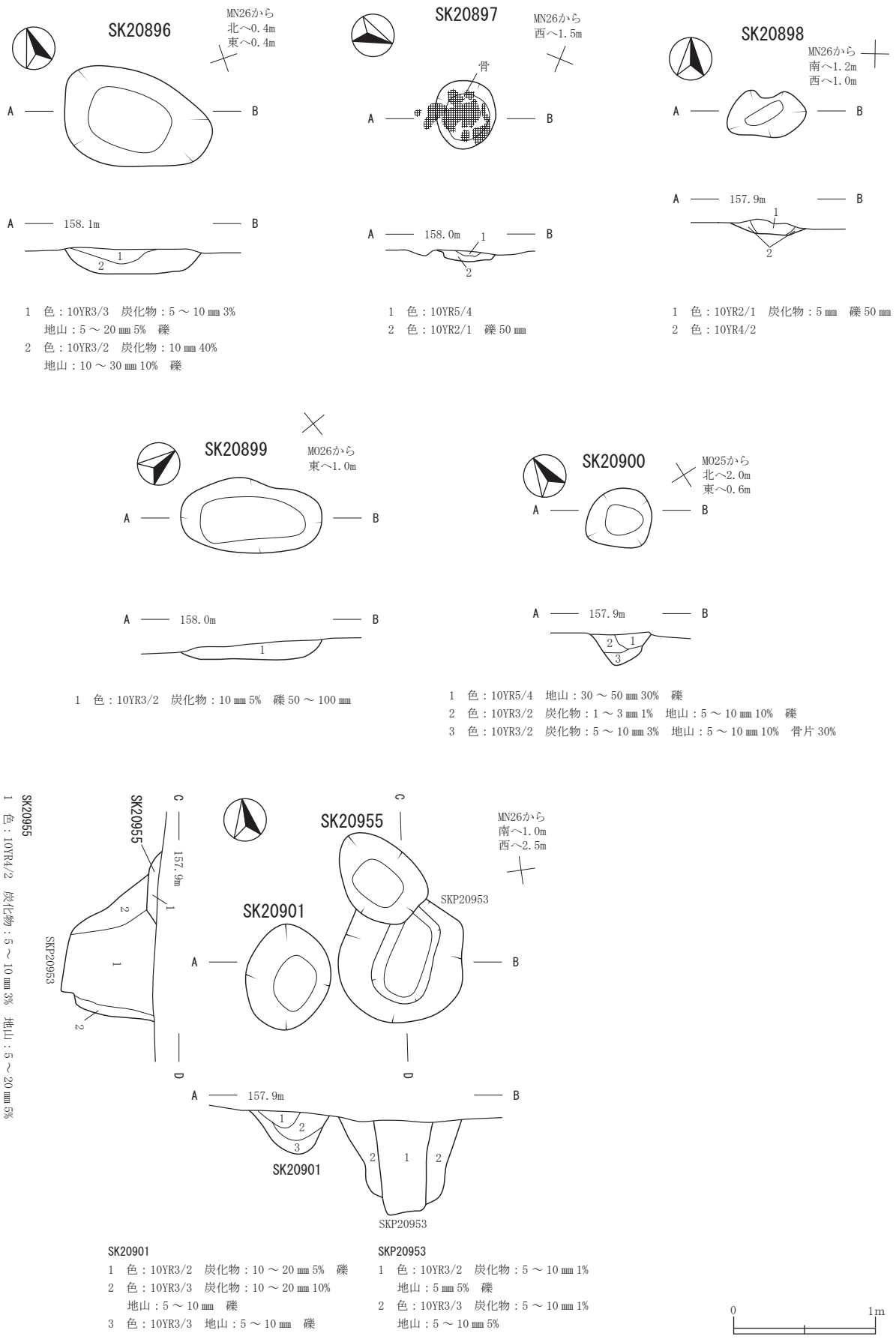

1　色：10YR3/3　炭化物：5 ～ 10 ㎜ 3%
　　地山：5 ～ 20 ㎜ 5%　礫
2　色：10YR3/2　炭化物：10 ㎜ 40%
　　地山：10 ～ 30 ㎜ 10%　礫

1　色：10YR5/4
2　色：10YR2/1　礫 50 ㎜

1　色：10YR2/1　炭化物：5 ㎜　礫 50 ㎜
2　色：10YR4/2

1　色：10YR3/2　炭化物：10 ㎜ 5%　礫 50 ～ 100 ㎜

1　色：10YR5/4　地山：30 ～ 50 ㎜ 30%　礫
2　色：10YR3/2　炭化物：1 ～ 3 ㎜ 1%　地山：5 ～ 10 ㎜ 10%　礫
3　色：10YR3/2　炭化物：5 ～ 10 ㎜ 3%　地山：5 ～ 10 ㎜ 10%　骨片 30%

SK20955
1　色：10YR4/2　炭化物：5 ～ 10 ㎜ 3%　地山：5 ～ 20 ㎜ 5%

SK20901
1　色：10YR3/2　炭化物：10 ～ 20 ㎜ 5%　礫
2　色：10YR3/3　炭化物：10 ～ 20 ㎜ 10%
　　地山：5 ～ 10 ㎜　礫
3　色：10YR3/3　地山：5 ～ 10 ㎜　礫

SKP20953
1　色：10YR3/2　炭化物：5 ～ 10 ㎜ 1%
　　地山：5 ㎜ 5%　礫
2　色：10YR3/3　炭化物：5 ～ 10 ㎜ 1%
　　地山：5 ～ 10 ㎜ 5%

第270図　古代・中世　土坑(80)　(SK20896・20897・20898・20899・20900・20901・20955)

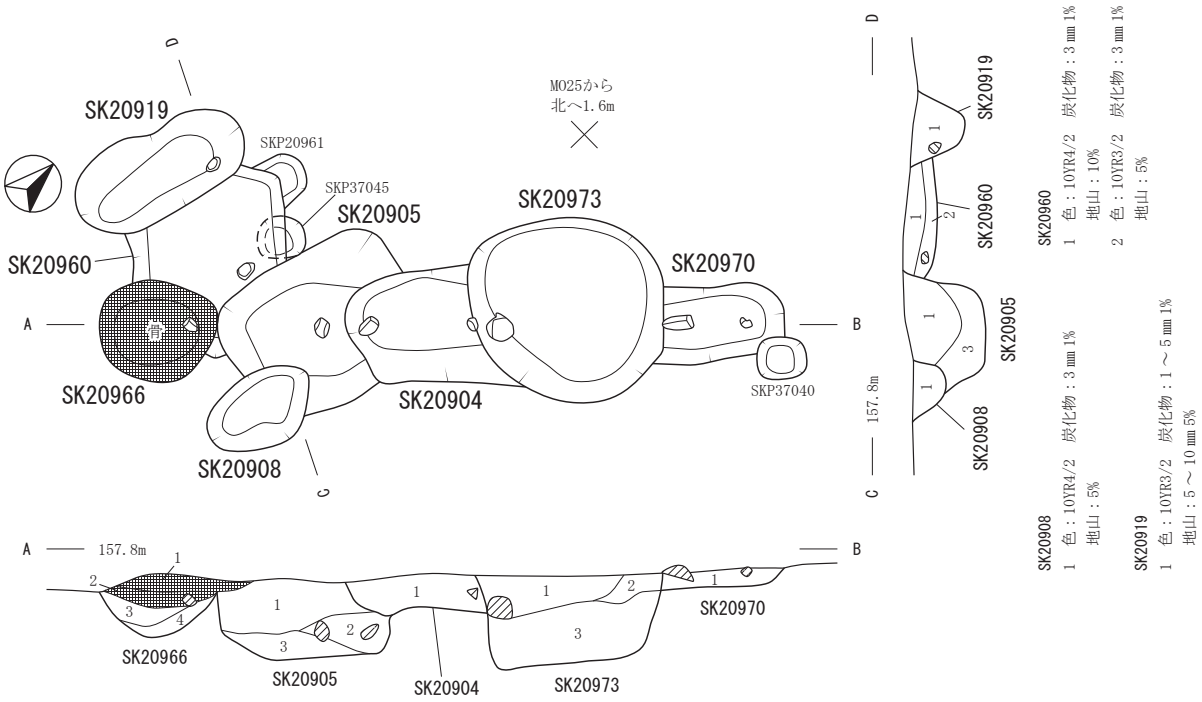

SK20966
1 色：10YR3/2 炭化物：5 ～ 10 mm 3%
地山：5%
2 色：10YR3/2 炭化物：1 ～ 3 mm 1%
地山：5%
3 色：10YR4/3 炭化物：1 ～ 3 mm 1%
地山：5 ～ 30 mm 30%
4 色：10YR3/2 炭化物：1 ～ 3 mm 1%
地山：5 ～ 20 mm 20%

SK20905
1 色：10YR4/3 炭化物：5 mm 3%
地山：1 ～ 2 mm 10%
2 色：10YR4/3 地山：1 ～ 3 mm 20%
3 色：10YR4/3 地山：1 ～ 3 mm 30%

SK20904
1 色：10YR3/3
炭化物：1 ～ 3 mm 1% 地山：20%

SK20973
1 色：10YR3/2 炭化物：1 ～ 3 mm 1%
地山：5%
2 色：10YR4/3 炭化物：1 ～ 3 mm 1%
地山：30%
3 色：10YR4/3 炭化物：1 ～ 3 mm 1%
地山：40%

SK20970
1 色：2.5Y3/3
炭化物：1 ～ 3 mm 1%
地山：5%

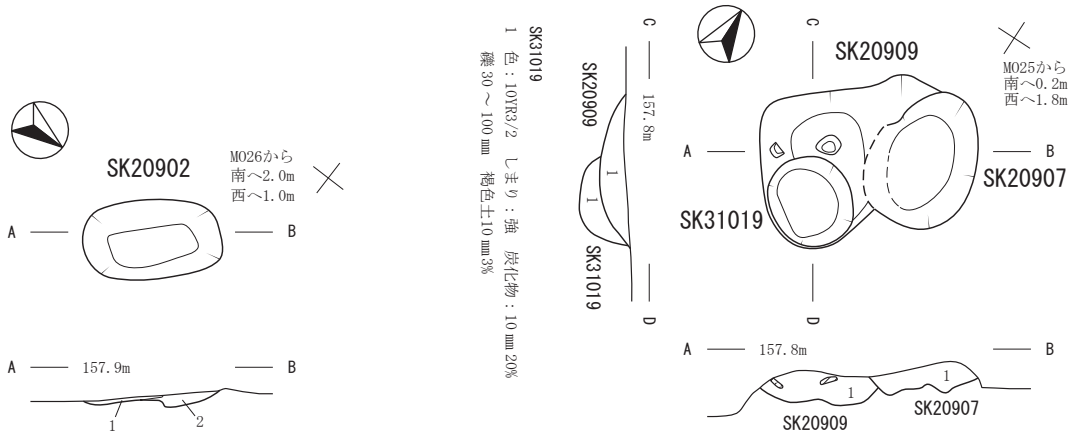

1 色：10YR3/2 しまり：強 炭化物：20 ～ 30 mm 5%
2 色：10YR2/1 しまり：強 炭化物：100 mm 30%

SK20909
1 色：10YR2/2 しまり：強
礫 100 mm 褐色土 2%

SK20907
1 色：10YR3/2 しまり：強
炭化物：10 mm 20% 礫 30 ～ 100 mm
褐色土10 mm3%

0 1m

第271図 古代・中世 土坑(81)（SK20902・20904・20905・20907・20908・20909・20919・20960・20966・20970・20973・31019）

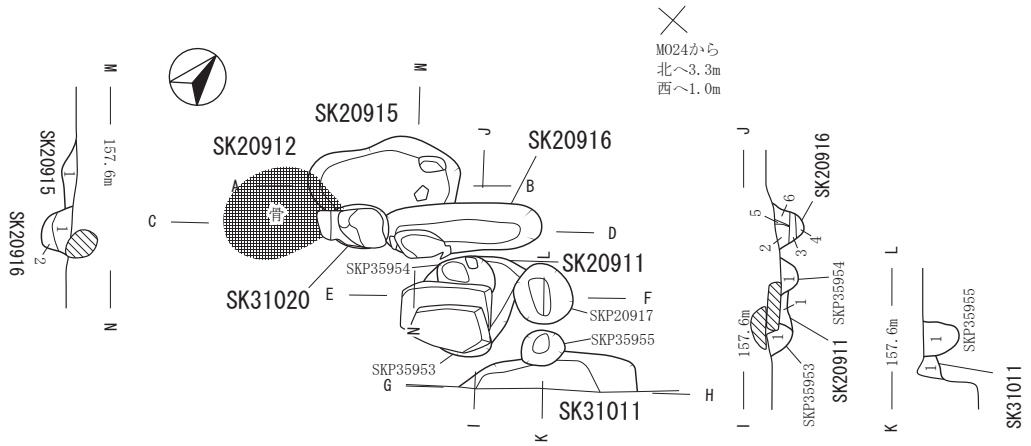

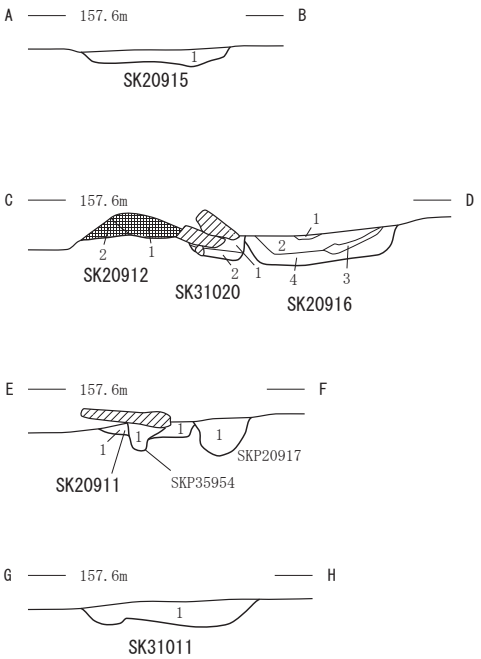

SK20911
1　色：10YR3/1　しまり：強　礫 50 ～ 100 ㎜

SK20912
1　色：10YR3/1　しまり：やや強　黒色土：ﾏｰﾌﾞﾙ状 10%
2　色：10YR4/3　しまり：やや強　炭化物：5 ㎜ 15%

SK20915
1　色：10YR3/2　炭化物：5 ～ 20 ㎜ 3%

SK20916
1　色：10YR3/2　しまり：やや強
2　色：10YR4/2　しまり：やや強　炭化物：5 ㎜ 1%　地山：3%
　小礫片
3　色：10YR4/2　しまり：強
4　色：10YR3/1　しまり：やや強　地山由来褐色ｼﾙﾄが斑状に 8%
5　色：10YR5/9
6　色：10YR2/1

SK31011
1　色：10YR3/2　地山由来土で埋める

SK31020
1　色：10YR4/2
2　色：10YR3/1　しまり：強　炭化物：5 ㎜ 1%　礫

SKP20917
1　色：10YR3/1　しまり：強　炭化物：2 ～ 3 ㎜ 1%

SKP35953
1　色：10YR3/2

SKP35954
1　色：10YR3/2

SKP35955
1　色：10YR3/2

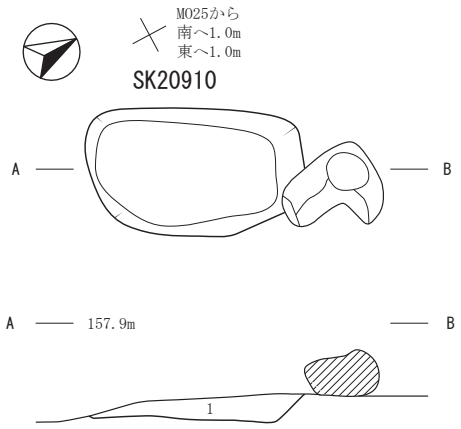

1　色：10YR4/2　しまり：有り　炭化物：5 ㎜　地山由来褐色ｼﾙﾄが斑状に 10%

0　1m

第272図　古代・中世　土坑(82)　(SK20910・20911・20912・20915・20916・31011・31020)

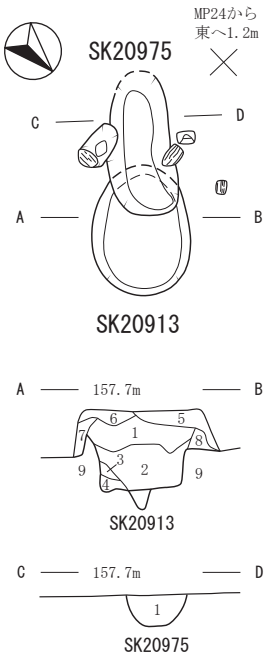

SK20913
1　色：10YR3/2　礫
2　色：10YR2/2　しまり：有り　炭化物：3㎜　礫
3　色：10YR4/2　しまり：やや強
4　色：10YR2/1　しまり：有り
表土
5　色：7.5YR3/3　しまり：強
6　色：7.5YR3/2　しまり：強
SKP
7　色：7.5YR3/2　しまり：有り
SK?
8　色：10YR2/2　しまり：やや強　炭化物：2%
地山
9　色：7.5YR4/3　しまり：やや弱

SK20975
1　色：10YR3/2　礫

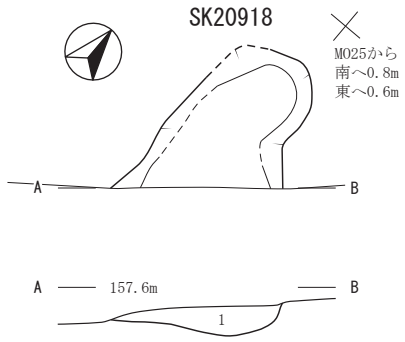

1　色：10YR3/2　しまり：有り　炭化物：5～30㎜3%　礫

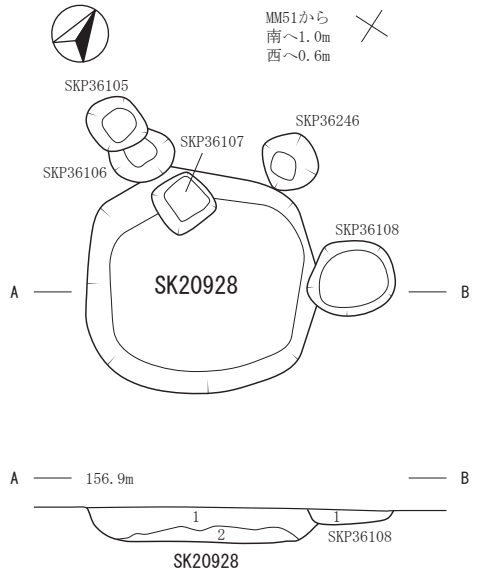

SK20928
1　色：10YR2/1　しまり：やや弱
粘性：弱　炭化物：1～5㎜1%　地山：1%
2　色：10YR3/3　しまり：やや弱　粘性：弱
地山：10～90㎜5%

SKP36108
1　色：10YR2/3　しまり：やや弱
粘性：弱

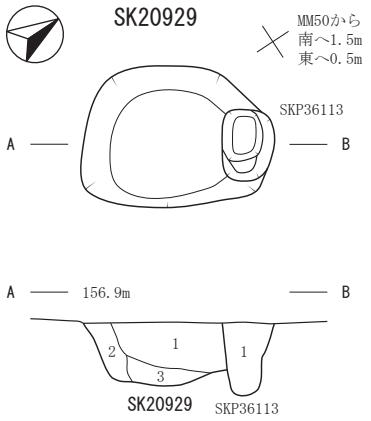

SK20929
1　色：10YR1.7/1　しまり：やや弱
粘性：やや強　炭化物：1～10㎜
10%　地山：1%
2　色：10YR2/2　しまり：やや弱
粘性：やや弱　地山：ﾏｰﾌﾞﾙ状 1%
3　色：10YR2/1　しまり：やや弱
粘性：やや弱　地山：ﾏｰﾌﾞﾙ状 1%

SKP36113
1　色：10YR2/1　しまり：やや弱
粘性：やや弱

0　1m

第273図　古代・中世　土坑(83)　(SK20913・20918・20928・20929・20975)

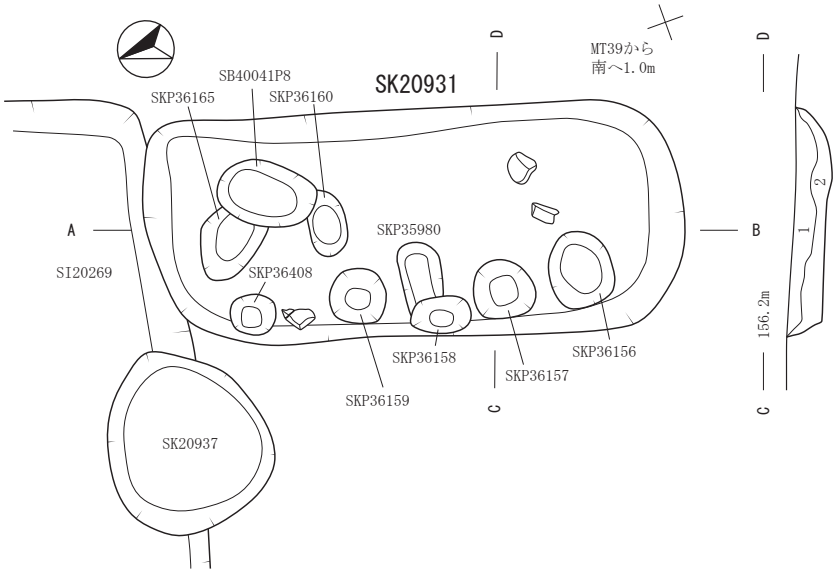

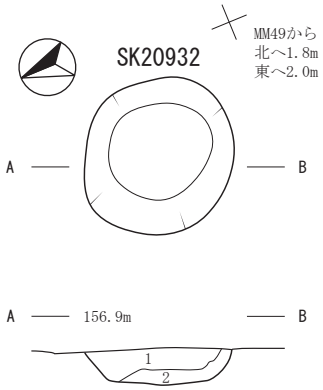

1　色：10YR2/2　しまり：やや弱
　粘性：やや弱　炭化物：1～5mm1%
　地山：10～40mm1%
2　色：10YR2/1　しまり：やや弱
　粘性：やや弱　地山：1%

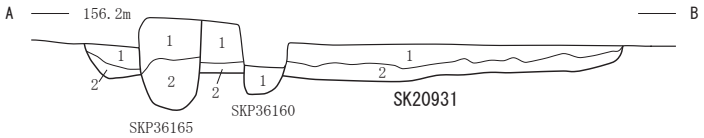

SKP36165
1　色：10YR2/1　しまり：やや弱　粘性：やや強
　炭化物：5～10mm1%　地山：5～10mm1%
2　色：10YR2/2　しまり：やや弱　粘性：やや強
　炭化物：5～10mm1%　地山：10～30mm2%

SKP36160
1　色：10YR2/1　しまり：やや弱
　粘性：やや強

SK20931
1　色：10YR2/1　しまり：やや弱　粘性：やや強
　炭化物：5～10mm1%　地山：5～10mm1%
2　色：10YR2/2　しまり：やや弱　粘性：やや強
　炭化物：5～10mm1%　地山：10～30mm2%

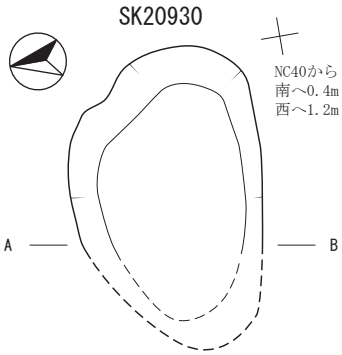

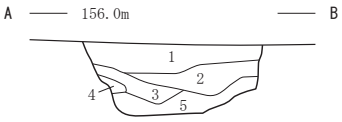

1　色：10YR3/2　しまり：やや弱
　粘性：有り　地山：10～20mm10%
2　色：10YR3/1　しまり：やや弱
　粘性：有り　礫150～250mm
3　色：10YR3/2　しまり：やや弱
　粘性：有り　地山：10～20mm10%
4　色：10YR3/2　しまり：やや弱
　粘性：有り　地山：10～20mm10%
5　色：10YR3/2　しまり：やや弱
　粘性：有り　地山：10～20mm10%

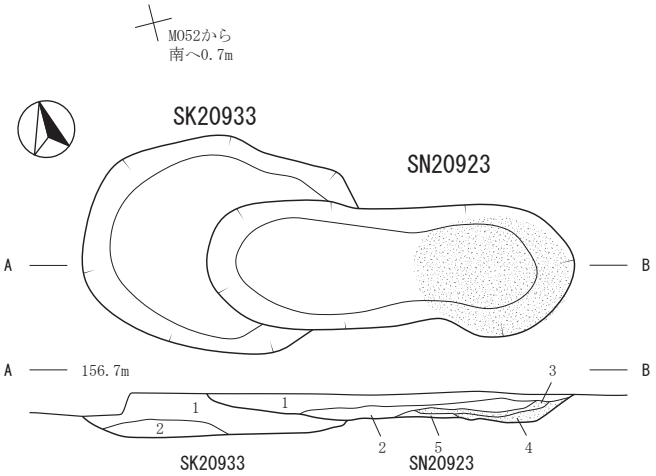

SK20933
1　色：10YR2/3　しまり：やや強
　粘性：やや弱　炭化物：1～3mm1%
　地山：10～40mm10%　灰土3%
2　色：10YR3/3　しまり：やや強
　粘性：やや弱　地山：ﾏｰﾌﾞﾙ状20%

SN20923
1　色：10YR2/1　しまり：やや弱　粘性：やや弱
　炭化物：1～5mm3%　地山：10～30mmﾏｰﾌﾞﾙ状1%
　焼土：1%　灰土（白）1%
2　色：10YR2/3　しまり：やや弱　粘性：やや弱
　炭化物：1～40mm1%　地山：10～30mm5%
　灰土（黄）30%
3　色：10YR4/4　しまり：やや強　粘性：弱
　地山：ﾏｰﾌﾞﾙ状1%　焼土：80%
4　色：10YR3/4　しまり：やや強　粘性：弱
　地山：1%　焼土：50%
5　色：10YR2/2　しまり：やや弱　粘性：やや弱
　地山：1%

0　1m

第274図　古代・中世　土坑(84)　(SK20930・20931・20932・20933、SN20923)

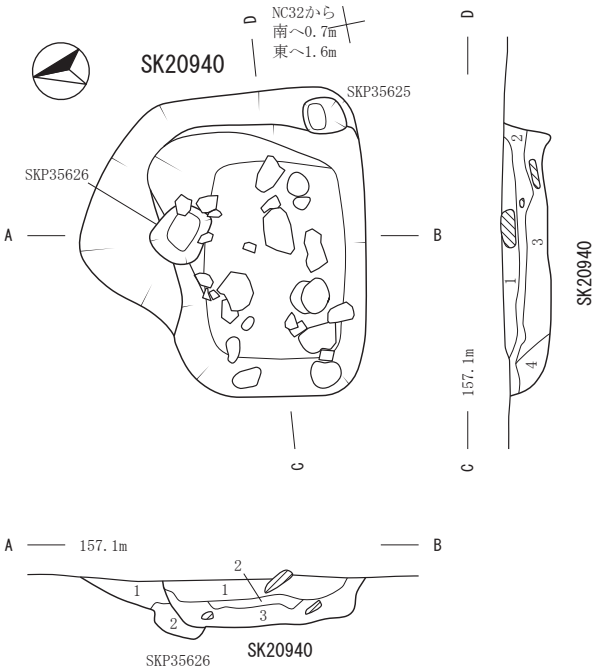

SKP35626
1　色：10YR3/1　しまり：やや弱
　粘性：やや弱　地山：10～30mm
2　色：10YR3/1　しまり：やや弱
　粘性：やや強　地山：10～30mm

SK20940
1　色：10YR3/1　しまり：やや弱
　粘性：有り　炭化物：5～10mm3%
　地山：10mm　焼土：5～7mm1%　礫50～300mm
2　色：10YR5/3～6/3　しまり：やや弱
　粘性：有り　地山：10～50mm
3　色：10YR3/1　しまり：やや弱　粘性：やや強
　地山：10mm10%　礫50～300mm
4　色：10YR3/1～3/2　しまり：やや弱
　粘性：やや強　地山：5～10mm　礫50～300mm

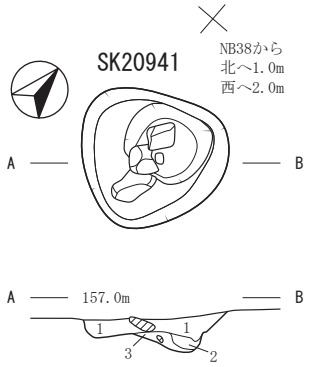

1　色：5YR2/2～2/3　しまり：やや弱　粘性：やや弱
　炭化物：5～7mm3%　地山：7mm　焼土：5～7mm少量
　円礫200mm、角礫150mm、礫は焼けている
2　色：10YR6/3～7.5YR6/3　しまり：やや弱　粘性：やや弱
　地山：100mm
3　色：10YR3/1～4/1　しまり：やや弱　粘性：やや弱
　礫70mm

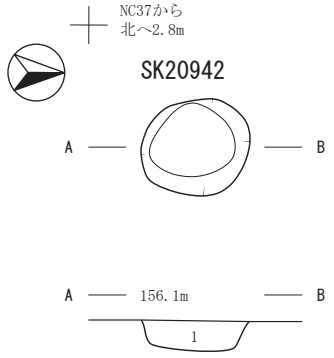

1　色：10YR3/2　しまり：やや弱　粘性：有り
　礫150～250mm

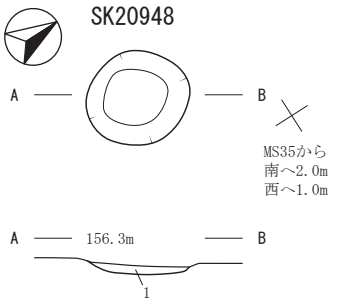

1　色：10YR2/2　炭化物：3～5mm
　地山：5～10mm5%

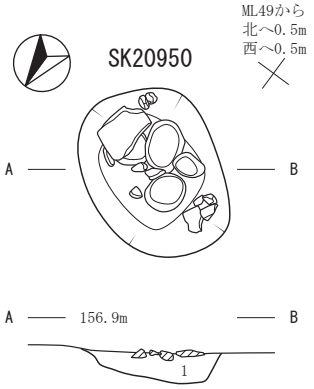

1　色：10YR2/2　地山：20%

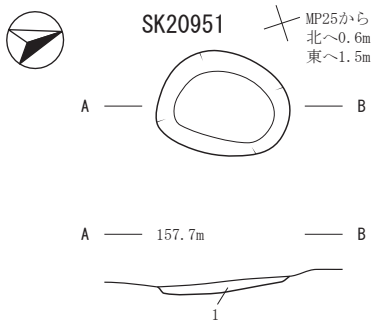

1　色：10YR3/2　しまり：有り　粘性：有り
　炭化物：10mm1%　褐色層由来シルト10%
　焼骨：骨片微量1%

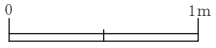

第275図　古代・中世　土坑(85)　(SK20940・20941・20942・20948・20950・20951)

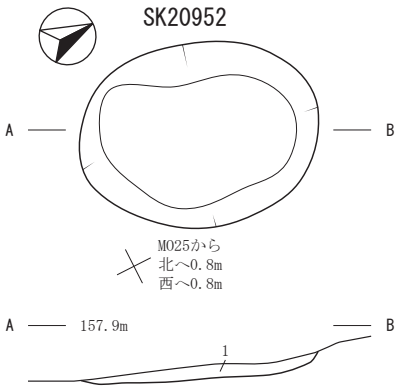

1　色：10YR3/2　しまり：強　地山：5㎜
粘土粒：50㎜

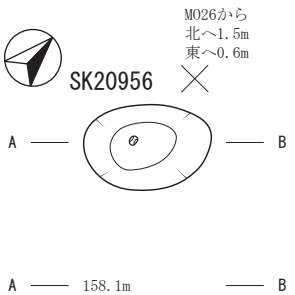

1　色：10YR3/2　しまり：強　礫30～50㎜

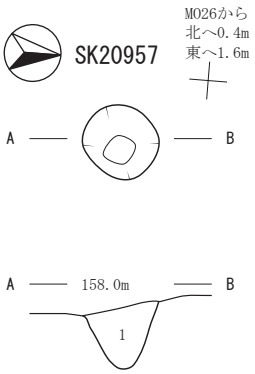

1　色：10YR3/3　炭化物：5～10㎜
地山：5㎜3%　礫

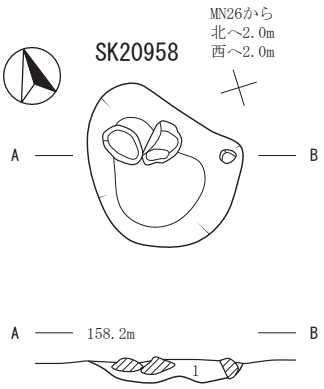

1　色：10YR3/2　しまり：強　褐色土5㎜2%
礫20～200㎜

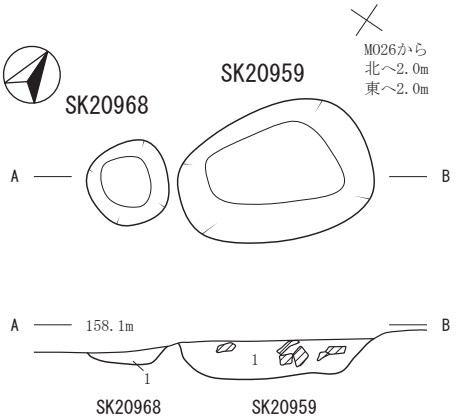

SK20968
1　色：7.5YR3/2　しまり：やや強

SK20959
1　色：10YR3/2　しまり：強
褐色土5㎜1%　礫30～200㎜

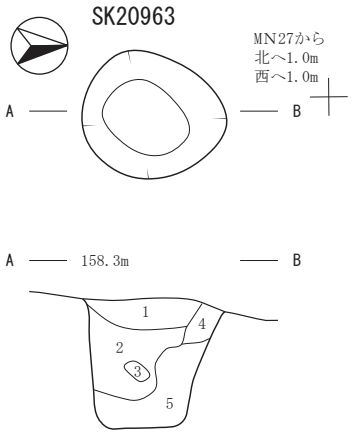

1　色：10YR4/2　しまり：強　礫50～150㎜
2　色：10YR3/2　しまり：有り　礫50㎜
3　色：10YR1.7/1
4　色：10YR3/2　しまり：やや強　礫50㎜
5　色：10YR1.7/1　しまり：弱

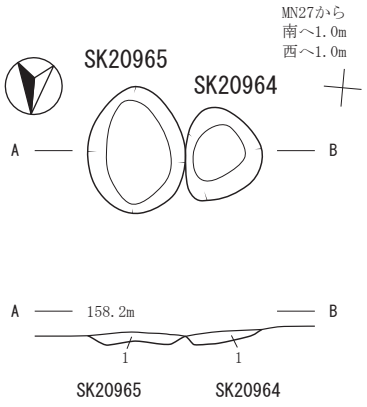

SK20965
1　色：10YR4/2　礫

SK20964
1　色：10YR4/2　礫

第276図　古代・中世　土坑(86)　(SK20952・20956・20957・20958・20959・20963・20964・20965・20968)

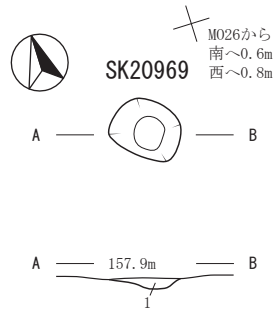

1　色：10YR3/2　しまり：やや強
　褐色ﾌﾞﾛｯｸ5 ㎜ 2%

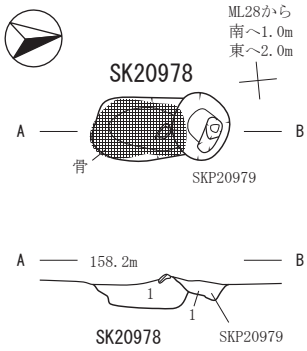

SK20978
1　色：10YR2/1
　しまり：やや強
　炭化物：5 ㎜ 5%
　地山：10%
　礫 20 ～ 100 ㎜

SKP20979
1　色：10YR4/2
　炭化物：1%
　焼骨：骨片 1%

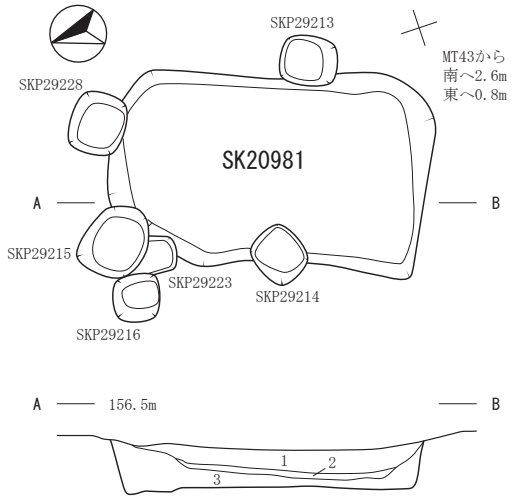

1　色：10YR2/2　しまり：やや弱　粘性：やや弱　炭化物：1 ～ 5 ㎜ 3%
　地山：1%　焼土：3%
2　色：10YR2/1　しまり：やや弱　粘性：やや弱　炭化物：1 ～ 5 ㎜ 20%
　地山：1%
3　色：10YR3/2　しまり：やや弱　粘性：やや弱　炭化物：1 ～ 5 ㎜ 1%
　地山：3%

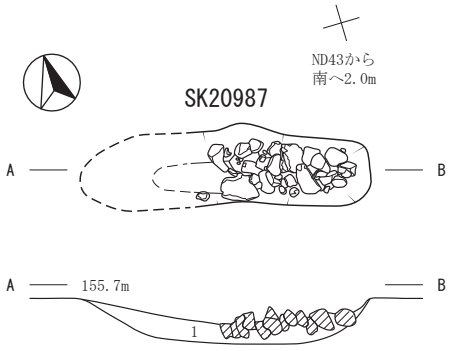

1　色：10YR2/2　地山：3㎜

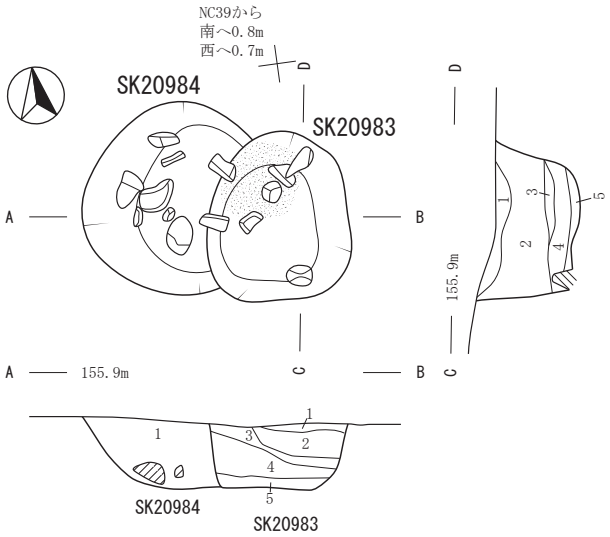

SK20984
1　色：10YR3/2　しまり：やや弱
　粘性：有り
　地山：10 ～ 20 ㎜ 10%

SK20983
1　色：10YR3/2　しまり：やや弱　粘性：有り
　地山：10 ～ 20 ㎜ 10%
2　色：10YR3/1　しまり：やや弱　粘性：有り
　礫 150 ～ 250 ㎜
3　色：10YR3/2　しまり：やや弱　粘性：有り
　地山：10 ～ 20 ㎜ 10%
4　色：10YR3/2　しまり：やや弱　粘性：有り
　地山：10 ～ 20 ㎜ 10%
5　色：10YR5/3 ～ 4/4　しまり：やや弱　粘性：有り
　炭化物：少量

0　1m

第277図　古代・中世　土坑(87)　(SK20969・20978・20981・20983・20984・20987)

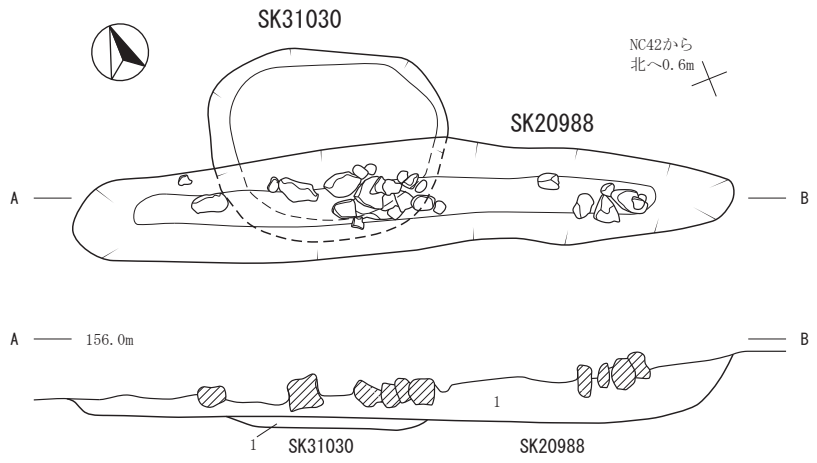

SK31030
1　色：10YR4/4　炭化物：3%

SK20988
1　色：10YR2/2　地山：3㎜

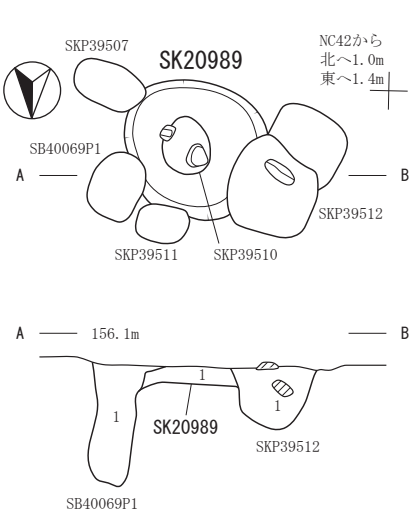

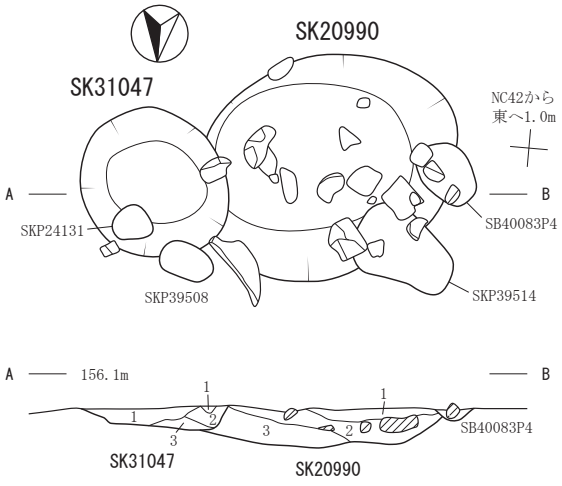

SB40069P1
1　色：10YR3/2
　しまり：やや弱
　粘性：やや弱
　炭化物：1%
　地山：5㎜ 7%

SK20989
1　色：10YR3/2
　しまり：やや弱
　粘性：やや弱
　炭化物：1%
　地山：5㎜ 7%

SKP39512
1　色：10YR3/2
　しまり：やや弱
　粘性：やや弱
　炭化物：1%
　地山：5㎜ 7%

SK31047
1　色：10YR3/2　しまり：やや弱
　粘性：やや弱　炭化物：1%
　地山：5㎜ 7%
2　色：10YR4/2　しまり：やや弱
　粘性：やや弱　礫多量
3　色：10YR4/3　しまり：やや弱
　粘性：やや弱　炭化物：1%

SK20990
1　色：10YR3/2　しまり：やや弱
　粘性：やや弱　炭化物：1%
　地山：5㎜ 7%
2　色：10YR4/2　しまり：やや弱
　粘性：やや弱
3　色：10YR4/3　しまり：やや弱
　粘性：やや弱　炭化物：1%

第278図　古代・中世　土坑(88)　(SK20988・20989・20990・31030・31047)

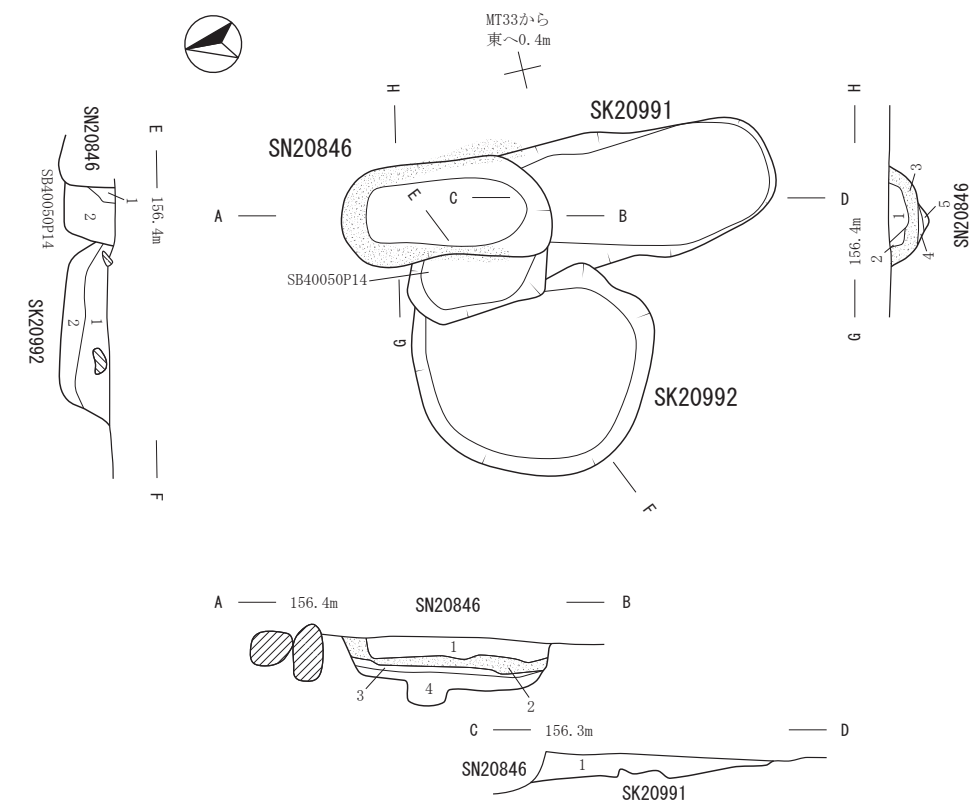

SB40050P14
1 色：7.5YR4/4 しまり：やや有り 炭化物：3% 地山：有り
2 色：10YR3/3 しまり：やや有り

SK20992
1 色：10YR3/2 炭化物：3 ～ 10 ㎜ 1% 地山：1%
2 色：10YR3/2 炭化物：3 ～ 5 ㎜ 1% 地山：5 ～ 50 ㎜ 20%

1 色：10YR3/2 炭化物：5 ～ 10 ㎜ 3% 地山：3% 焼土：5 ㎜ 3%
2 色：10YR3/2 炭化物：3 ～ 5 ㎜ 3% 地山：3% 焼土：5 ㎜ 10%
3 色：10YR3/2 炭化物：5 ～ 10 ㎜ 5% 地山：5 ～ 50 ㎜ 20%
焼土：5 ～ 10 ㎜ 5%
4 色：N1.5/0 炭化物：5 ～ 10 ㎜
5 色：10YR3/2 地山：10%

SN20846
1 色：10YR3/2 炭化物：5 ～ 10 ㎜ 3% 地山：3%
焼土：5 ㎜ 3%
2 色：10YR3/2 炭化物：5 ～ 10 ㎜ 5% 地山：5 ～ 50 ㎜ 20%
焼土：5 ～ 10 ㎜ 5%
3 色：10YR3/2 地山：10%
4 色：N1.5/0 炭化物：5 ～ 10 ㎜

SK20991
1 色：10YR3/2 炭化物：3 ～ 10 ㎜ 1%
地山：5 ～ 50 ㎜ 5%

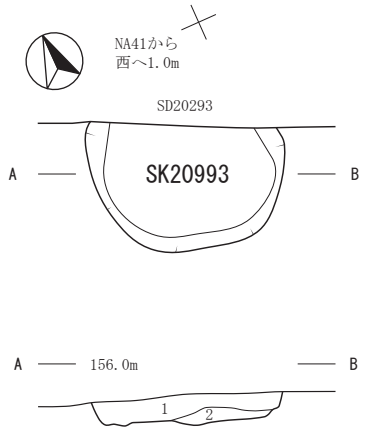

1 色：10YR2/1 しまり：やや弱 粘性：やや弱 炭化物：1 ～ 5 ㎜ 10%
地山：1% 焼土：1%
2 色：10YR3/4 しまり：やや弱 粘性：やや強 地山：20%

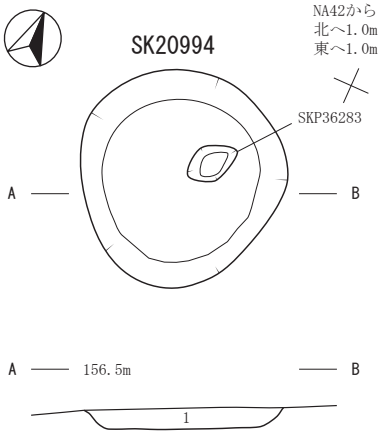

1 色：10YR2/3 しまり：強 粘性：やや強 炭化物：1 ～ 5 ㎜ 1%
地山：10 ～ 50 ㎜ 30%

0 1m

第279図 古代・中世 土坑(89) (SK20991・20992・20993・20994、SN20846)

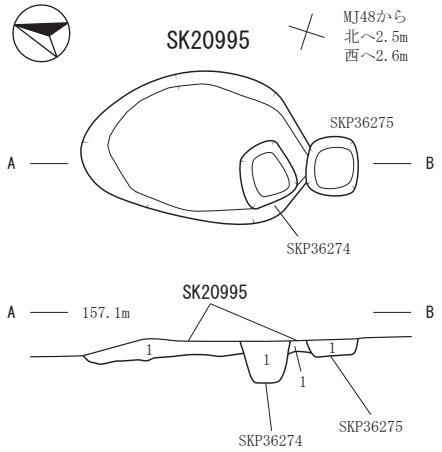

SK20995
1　色：10YR2/3　しまり：やや弱
粘性：やや弱　炭化物：1～5㎜ 1%
地山：10～50㎜ 20%

SKP36274
1　色：10YR2/2

SKP36275
1　色：10YR2/3

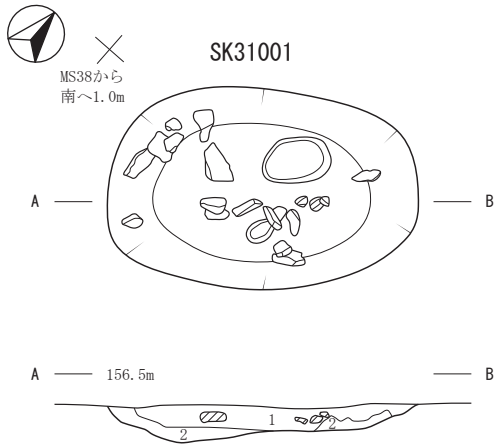

1　色：10YR2/1　しまり：強　粘性：やや弱　炭化物：1～5㎜ 1%　地山：1%
2　色：10YR3/4　しまり：やや弱　粘性：弱　地山：1～100㎜ 10%

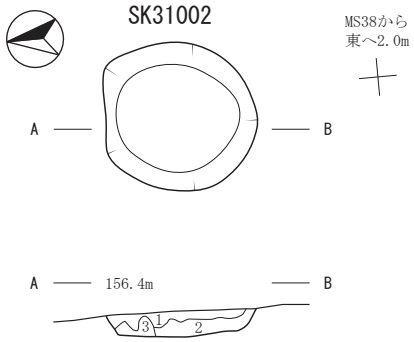

1　色：10YR2/1　しまり：やや弱　粘性：やや弱　炭化物：1～5㎜ 1%
地山：1%
2　色：10YR2/2　しまり：やや弱　粘性：やや弱　炭化物：1～5㎜ 1%
地山：ﾏｰﾌﾞﾙ状 5%
3　色：10YR4/4　しまり：やや弱　粘性：やや強　地山：60%

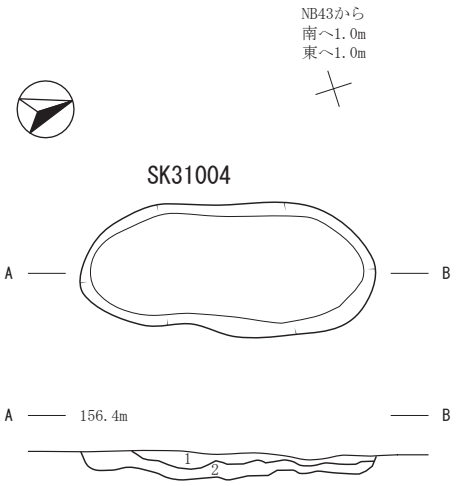

1　色：10YR2/1　しまり：強　粘性：弱　炭化物：1～5㎜ 1%　地山：1%
2　色：10YR4/3　しまり：強　粘性：やや強　地山：ﾏｰﾌﾞﾙ状 30%

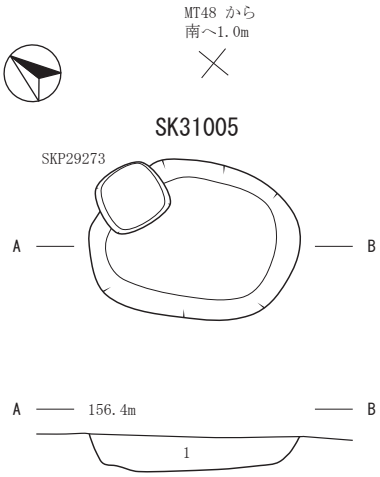

1　色：10YR3/4　しまり：やや弱　粘性：やや弱　地山：30%

第280図　古代・中世　土坑(90)　(SK20995・31001・31002・31004・31005)

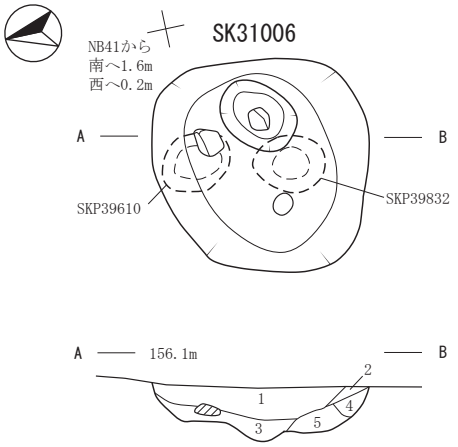

1　色：10YR2/2　炭化物：2%　地山：5%
2　色：10YR6/6
3　色：10YR4/2
4　色：10YR2/2　地山：10%
5　色：10YR5/2

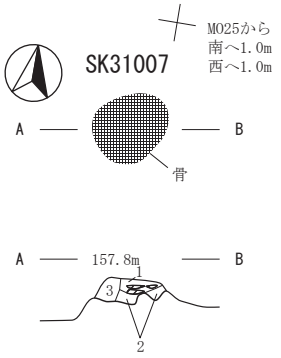

1　色：10YR2/1
2　色：10YR3/2
　地山由来の褐色ｼﾙﾄﾌﾞﾛｯｸ2～3㎜ 10%
3　色：10YR3/2

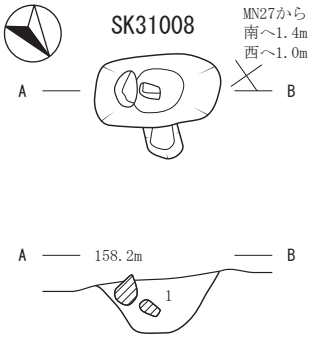

1　色：10YR4/2　しまり：やや強
　炭化物：5㎜ 1%　礫 200㎜

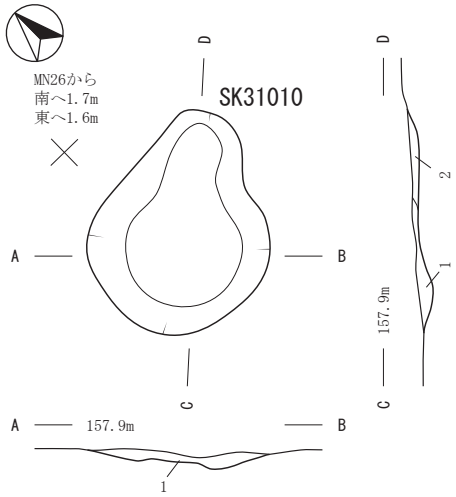

1　色：10YR3/2　炭化物：1～20㎜ 20%　地山：5～10㎜ 10%
　焼土：5～10㎜ 5%　骨片 0.5～20㎜ 3%
2　色：10YR3/3　地山：5～10㎜ 20%

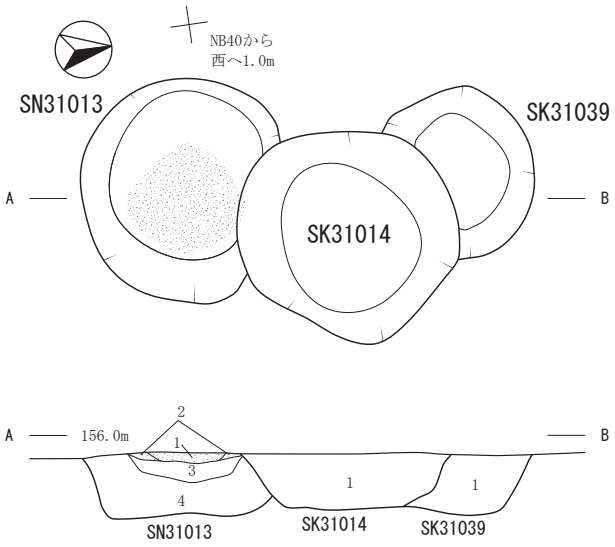

SN31013
1　色：5YR4/4
2　色：5YR3/2　炭化物：7%
3　色：10YR3/3　地山：15㎜
4　色：10YR2/3

SK31014
1　色：10YR2/2
　炭化物：5㎜ 2%

SK31039
1　色：10YR2/3

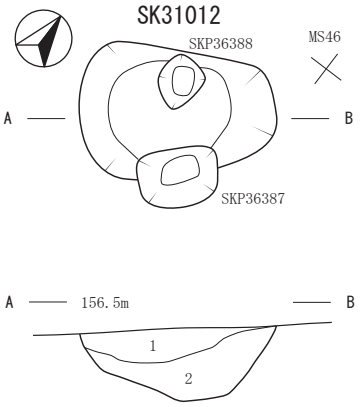

1　色：10YR2/2　しまり：やや弱　粘性：やや強
　炭化物：1～5㎜ 1%　地山：1%
2　色：10YR2/1　しまり：やや弱　粘性：やや強
　炭化物：1～5㎜ 1%　地山：1～50㎜ 1%

0　1m

第281図　古代・中世　土坑(91)　(SK31006・31007・31008・31010・31012・31014・31039、SN31013)

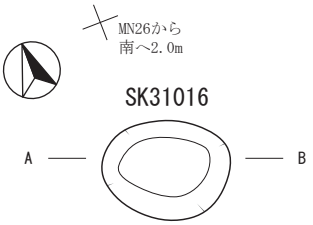

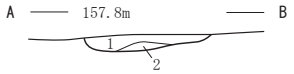

1　色：10YR3/3　炭化物：5～10㎜1%
　　地山：5～20㎜20%
2　色：10YR3/3　炭化物：5～10㎜1%
　　地山：5～10㎜5%　焼土：5～10㎜10%

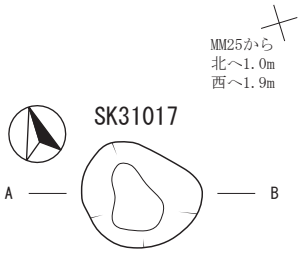

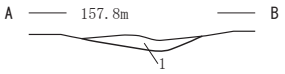

1　色：10YR4/2　炭化物：1～3㎜1%　地山：5%　骨片少量

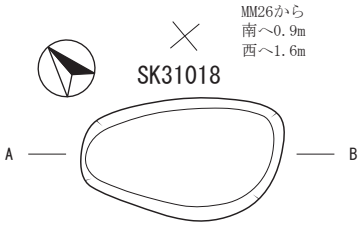

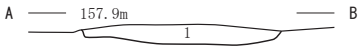

1　色：10YR4/2　炭化物：1～3㎜1%　地山：1%

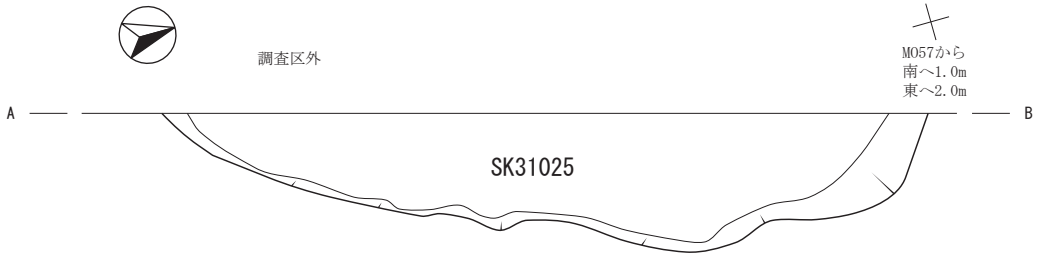

1　色：10YR3/2　炭化物：1～3㎜1%　地山：3%

第282図　古代・中世　土坑(92)　(SK31016・31017・31018・31025)

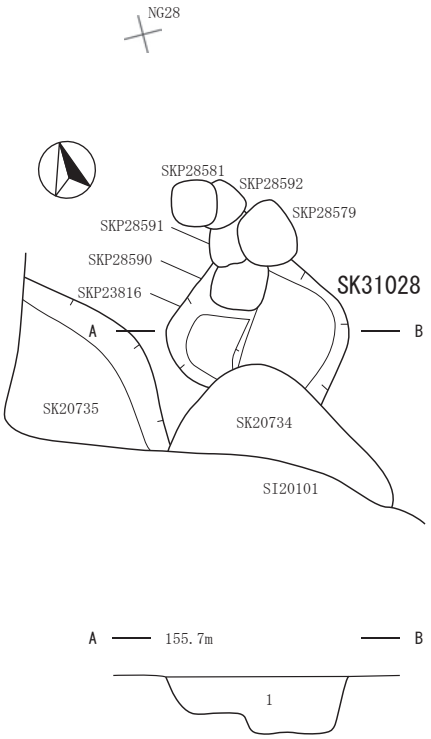

1　色：10YR3/1　しまり：強　粘性：強　地山：1%　強くｸﾞﾗｲ化する

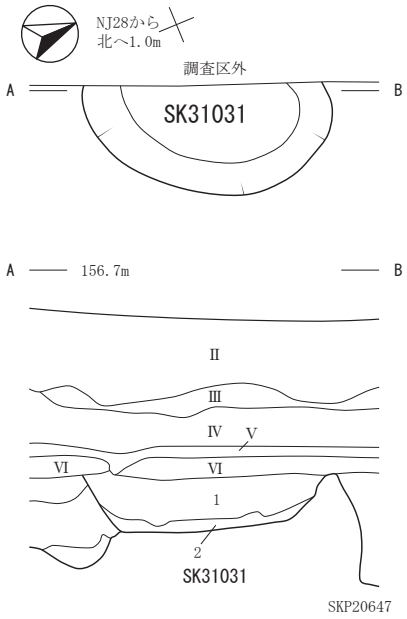

1　色：10YR3/2 ～ 2/3　しまり：やや弱　粘性：やや弱　地山：50 ～ 100 ㎜ 30%
2　色：10YR2/2 ～ 2/3　しまり：やや弱　粘性：やや弱　地山：5 ～ 10 ㎜

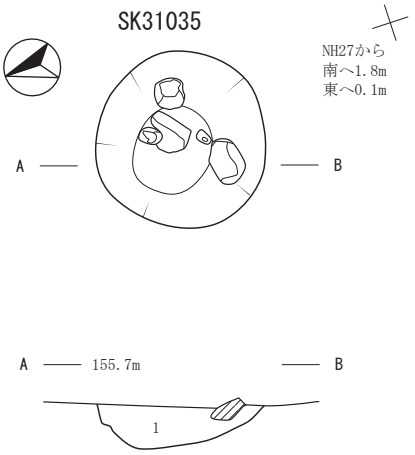

1　色：10YR3/1　しまり：強　粘性：強　地山：1%　強くｸﾞﾗｲ化する

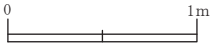

第283図　古代・中世　土坑(93)　(SK31028・31031・31035)

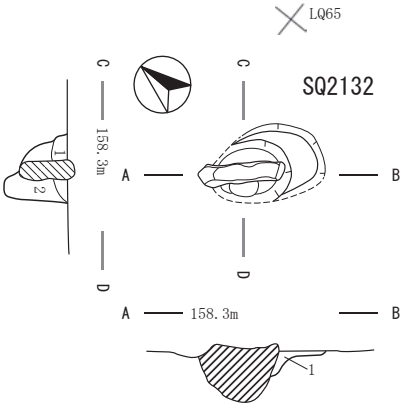

1　色：10YR3/3　しまり：弱　粘性：やや弱
2　色：10YR4/6　しまり：弱　粘性：やや弱

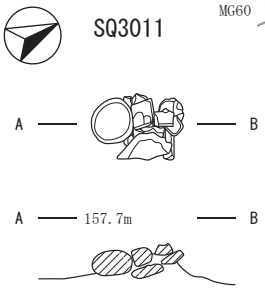

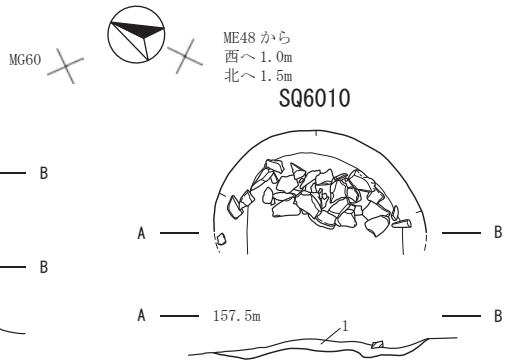

1　色：10YR3/3　しまり：やや強　粘性：弱
耕作の影響を強く受けている　褐鉄鉱沈殿

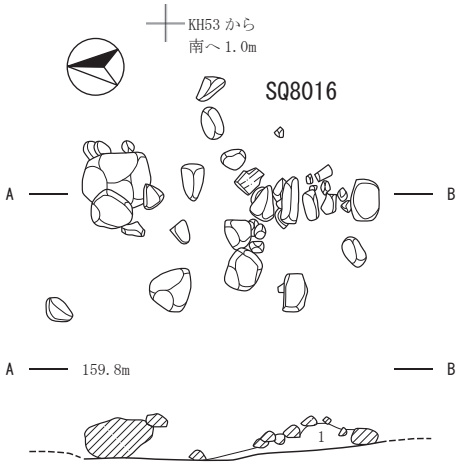

1　色：10YR2/3 ～ 3/3　しまり：やや強　粘性：弱
炭化物：3 ㎜少量　地山：3 ～ 15 ㎜

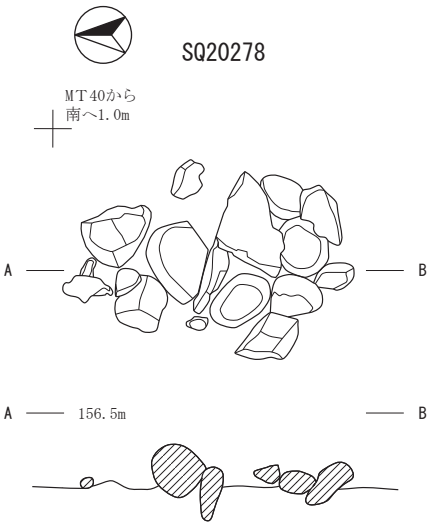

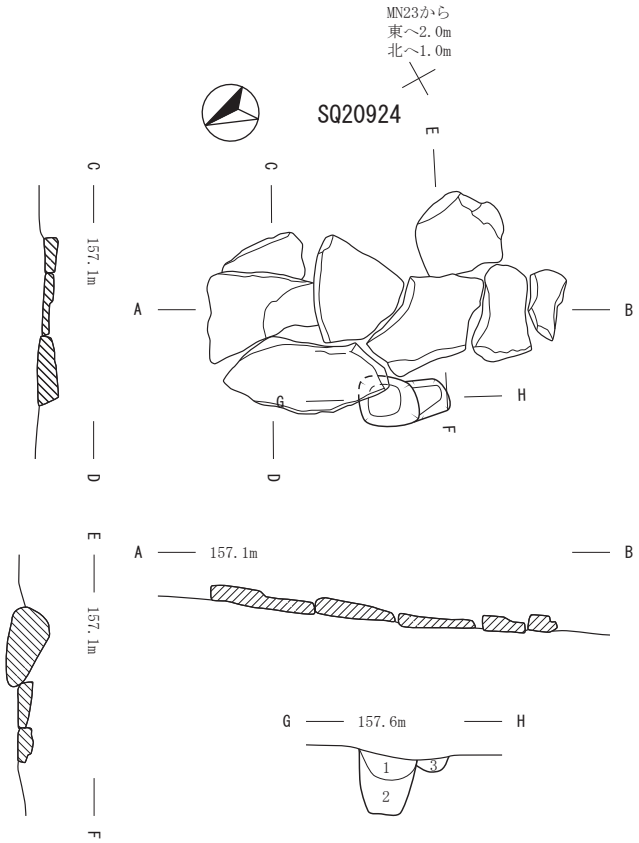

1　色：10YR1.7/1　炭化物：炭層が広がる
2　色：10YR4/3　粘性：弱
3　色：10YR3/3　粘性：弱

0　1m

第284図　古代・中世　配石遺構　(SQ2132・3011・6010・8016・20278・20924)

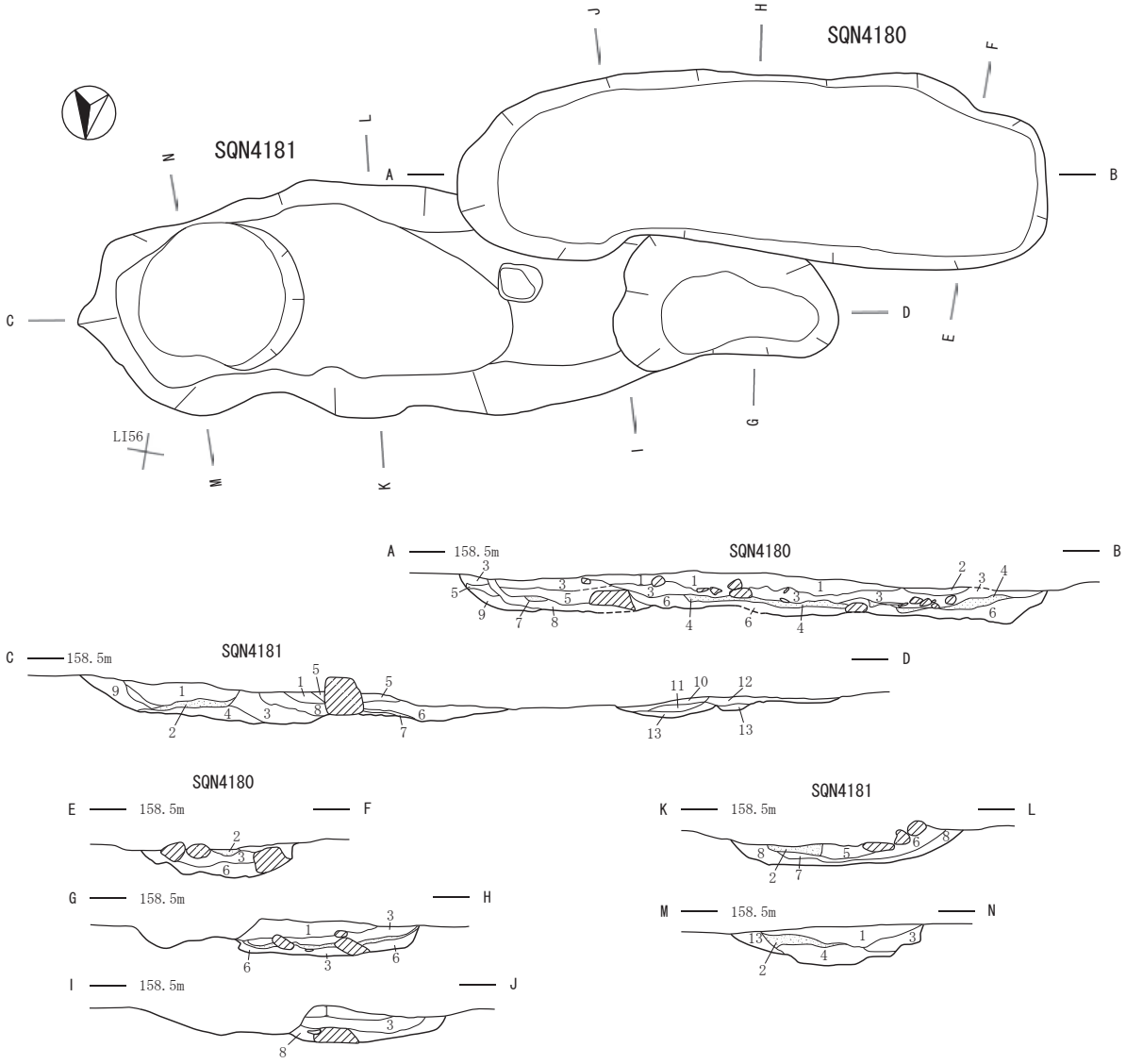

SQN4180

1　色：10YR3/2 ～ 2/3　しまり：強　粘性：有り　炭化物：有り
　地山：10 ～ 20 ㎜ 1 ～ 3%　白色粒：有り
2　色：7.5YR3/2　しまり：有り　粘性：有り　炭化物：有り
　焼土：5 ～ 10 ㎜ 20%
3　色：10YR2/3　しまり：有り　粘性：有り　炭化物：有り
　地山：3 ～ 10 ㎜ 10 ～ 15%　焼土：有り
4　色：10YR2/3　しまり：有り　粘性：有り　炭化物：80%
　地山：3 ～ 10 ㎜ 10 ～ 15%　焼土：有り　直径 20 ㎜のトチ堆積層
5　色：10YR2/3　しまり：有り　粘性：有り　炭化物：有り
　地山：5 ㎜ 5%　焼土：有り
6　色：10YR2/3　しまり：有り　粘性：やや有り　炭化物：有り
　地山：5 ～ 15 ㎜ 20 ～ 30%
7　色：5YR3/4　しまり：有り　粘性：弱　焼土：100%　焼成面
8　色：10YR4/6　しまり：有り　粘性：弱　地山：100%　貼床
　地山土を埋め戻す
9　色：10YR3/3 ～ 3/4　しまり：有り　粘性：弱　地山：5 ～ 10 ㎜ 20%

SQN4181

1　色：10YR3/2 ～ 2/3　しまり：強　粘性：有り　炭化物：有り
　地山：10 ～ 20 ㎜ 1 ～ 3%　白色粒：有り
2　色：5YR3/4 ～ 3/6　しまり：有り　粘性：弱　炭化物：5 ～ 7 ㎜少量　焼土：有り
3　色：10YR2/3　しまり：有り　粘性：弱　地山：10 ～ 20 ㎜
4　色：10YR3/3 ～ 3/4　しまり：有り　粘性：弱　地山：5 ～ 10 ㎜ 20%
5　色：7.5YR2/3　しまり：有り　粘性：有り　炭化物：7 ㎜
　地山：10 ～ 20 ㎜ 10 ～ 20%　白色粒：1 ㎜　焼土：5 ～ 20 ㎜ 30%
　焼成面からの掻出土
6　色：10YR2/3　しまり：有り　粘性：やや有り　地山：5 ㎜ 5%　焼土：5 ㎜
7　色：10YR2/3　しまり：有り　粘性：有り　炭化物：10 ㎜ﾗﾐｼﾅとなる
　地山：10 ～ 15 ㎜　焼土：有り　貼床が掻き出されてﾌﾞﾛｯｸとなった
8　色：10YR2/3　しまり：有り　粘性：やや有り　地山：5 ㎜ 5%　焼土：5 ㎜り
9　色：10YR3/3 ～ 3/4　しまり：有り　粘性：弱　地山：5 ～ 10 ㎜ 20%
10　色：10YR2/3　しまり：有り　粘性：やや有り　地山：5 ㎜ 5%　焼土：少量
11　色：10YR2/3　しまり：有り　粘性：やや有り　地山：5 ㎜ 5%　焼土：少量
12　色：10YR2/3　しまり：有り　粘性：やや有り　地山：50 ㎜　焼土：少量
13　色：10YR3/4 ～ 4/3　しまり：強　粘性：やや有り　地山：10 ～ 20 ㎜ 5%　貼床

0　1m

第285図　古代・中世　石組炉（1）　(SQN4180・4181)

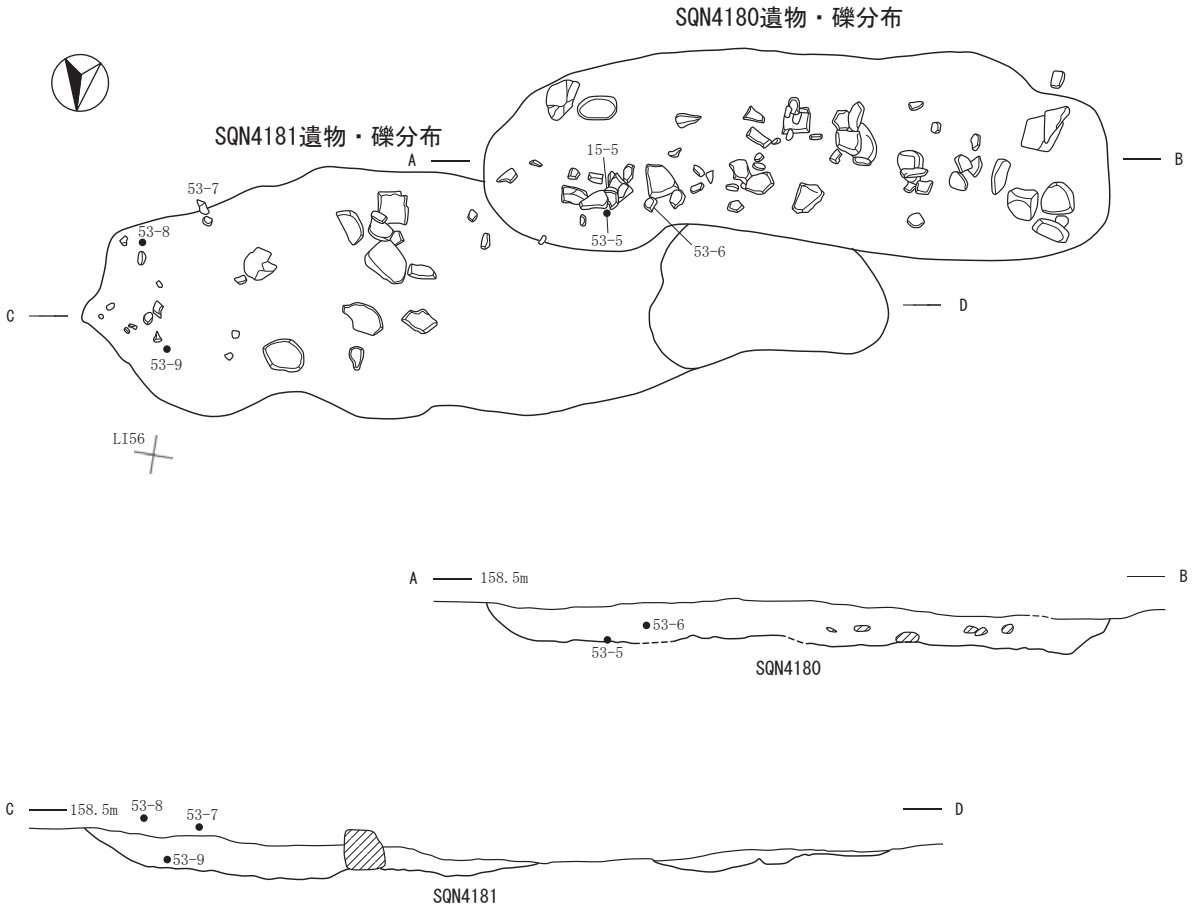

第286図　古代・中世　石組炉（２）　(SQN4180・4181)

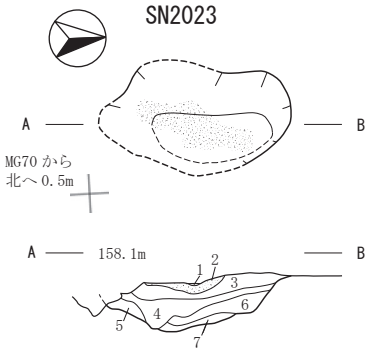

1　色：10YR2/1　しまり：やや弱　粘性：弱
2　色：5YR4/4　しまり：やや弱　粘性：やや弱
3　色：10YR3/1　しまり：やや弱　粘性：やや弱
　炭化物：1%　焼土：有り
4　色：10YR2/3　しまり：やや弱　粘性：やや弱
　炭化物：有り　焼土：有り
5　色：10YR4/4　しまり：やや弱　粘性：やや弱
　炭化物：1%
6　色：10YR2/2　しまり：弱　粘性：やや弱
　炭化物：1%
7　色：10YR3/3　しまり：やや弱　粘性：やや弱
　炭化物：1%

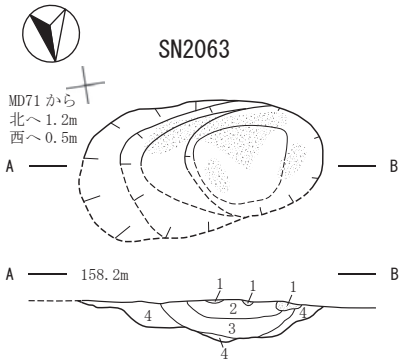

1　色：5YR4/8　しまり：やや弱　粘性：弱
　炭化物：10 ～ 20 ㎜ 1%
2　色：10YR2/1　しまり：やや弱　粘性：弱
　炭化物：10×50 ㎜ 5%
3　色：10YR2/3　しまり：やや弱　粘性：やや弱
　炭化物：1 ～ 2 ㎜ 2%　地山：10×40 ㎜
4　色：10YR3/3　しまり：有り　粘性：弱
　炭化物：1 ㎜ 2%　地山：ﾏｰﾌﾞﾙ状 7%

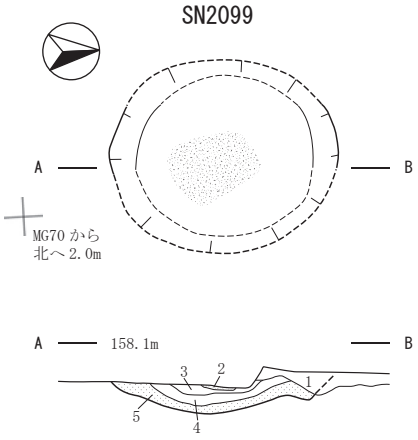

1　色：10YR1.7/1　しまり：やや弱　粘性：やや弱
　黒色土：炭化物20%
2　色：10YR2/1　しまり：やや弱　粘性：やや弱
　焼土：薄く筋状
3　色：10YR4/4　しまり：やや弱　粘性：やや弱
　焼土：有り
4　色：10YR2/2　しまり：弱　粘性：やや弱
5　色：10YR3/3　しまり：やや弱　粘性：やや弱
　地山：5%

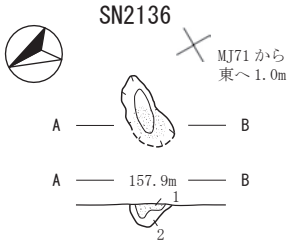

1　色：5YR4/8　しまり：やや弱　粘性：やや弱
　炭化物：1 ㎜微量
2　色：7.5YR3/4　しまり：やや弱　粘性：やや弱
　炭化物：1 ～ 2 ㎜ 1%　焼土：1 ㎜ 1%

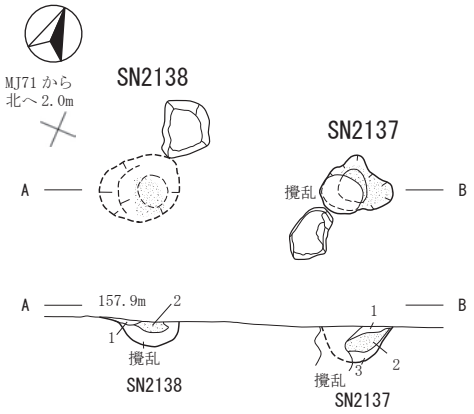

SN2138
1　色：10YR2/3　しまり：やや弱
　粘性：やや弱　炭化物：1 ㎜極微量
2　色：5YR4/8　しまり：やや弱
　粘性：やや弱　焼土：50 ㎜

SN2137
1　色：7.5YR2/3　しまり：やや弱
　粘性：やや弱　炭化物：1 ～ 5 ㎜極微量
2　色：5YR3/6　しまり：やや弱
　粘性：やや弱　焼土：100%
3　色：10YR3/4　しまり：やや弱
　粘性：やや弱　炭化物：1 ～ 5 ㎜極微量

0　1m

第287図　古代・中世　焼土遺構（1）（SN2023・2063・2099・2136・2137・2138）

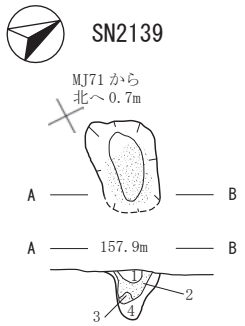

1　色：10YR2/2　しまり：やや弱　粘性：やや弱
　焼土：1 ㎜ 1%
2　色：5YR4/8　しまり：やや弱　粘性：やや弱
　炭化物：1 ～ 5 ㎜ 1%
3　色：10YR2/3　しまり：やや弱　粘性：やや弱
　炭化物：1 ㎜極微量
4　色：10YR4/4　しまり：やや弱　粘性：やや弱
　炭化物：1 ㎜極微量　地山：20×10 ㎜

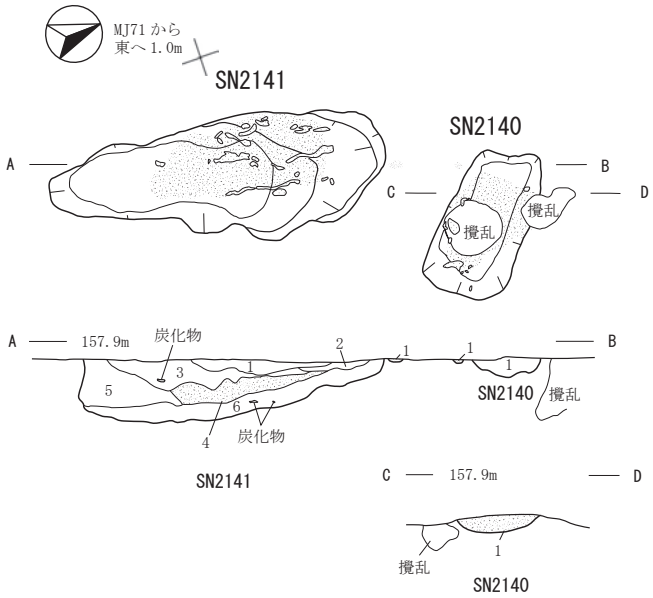

SN2141
1　色：10YR2/2　しまり：やや弱　粘性：やや弱
　炭化物：1 ～ 10 ㎜ 2%　焼土：もや状 7%
2　色：10YR2/1　しまり：やや弱　粘性：やや弱
　炭化物：1 ～ 10 ㎜ 1%　地山：20×40 ㎜
3　色：10YR2/1　しまり：やや弱　粘性：やや弱
　炭化物：5 ～ 10 ㎜ 5%　焼土：2 ～ 10 ㎜ 1%
4　色：5YR4/8　しまり：弱　粘性：やや弱
　黒色土：10 ～ 30 ㎜　強く焼ける
5　色：10YR3/3　しまり：やや弱　粘性：やや弱
　炭化物：1 ～ 10 ㎜ 2%　焼土：10 ㎜ 1%
6　色：10YR3/4　しまり：弱　粘性：やや弱
　炭化物：1 ～ 10 ㎜ 3%　地山：もや状 5%

SN2140
1　色：10YR2/3　しまり：やや弱
　粘性：やや弱　炭化物：1 ～ 10 ㎜ 1%
　焼土：もや状 1%

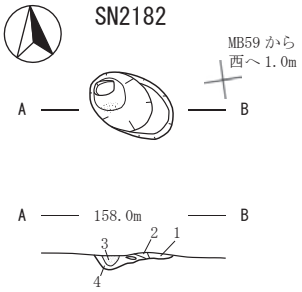

1　色：10YR2/1　しまり：やや弱
　粘性：やや弱　炭化物：1 ㎜ 3%
2　色：10YR2/3　しまり：やや弱
　粘性：やや弱　焼土：3 ～ 5 ㎜ 5%
3　色：10YR2/3　しまり：やや弱
　粘性：やや弱　焼土：5 ㎜ 30%
4　色：10YR2/2　しまり：やや弱
　粘性：やや弱　炭化物：50 ㎜

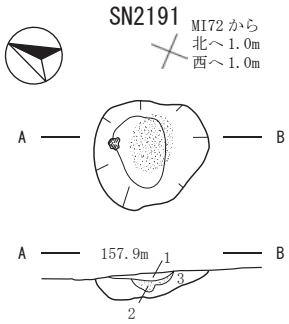

1　色：10YR2/2　しまり：やや弱
　粘性：やや弱　炭化物：1 ㎜極微量
2　色：5YR4/4　しまり：やや弱
　粘性：やや弱　炭化物：1 ㎜極微量
3　色：10YR2/3　しまり：やや弱
　粘性：やや弱　炭化物：1 ～ 10 ㎜ 2%
　暗褐色土：もや状 3%

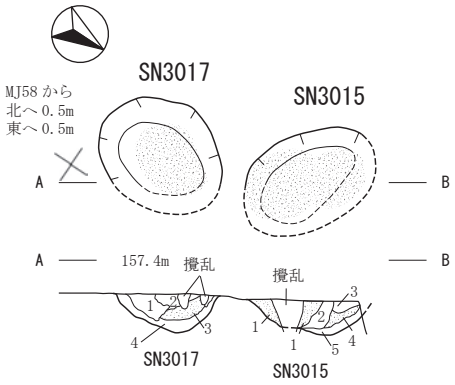

SN3017
1　色：7.5YR3/2
　しまり：やや弱
　粘性：弱
2　色：7.5YR5/6
　しまり：やや弱
　粘性：やや弱
3　色：5YR4/4
　しまり：やや弱
　粘性：弱　炉床
4　色：5YR3/2
　しまり：やや弱
　粘性：とても弱

SN3015
1　色：7.5YR3/2
　しまり：やや弱
　粘性：やや弱　炉床
2　色：7.5YR2/2
　しまり：やや強
　粘性：やや弱
3　色：7.5YR3/3
　しまり：やや弱
　粘性：やや弱
4　色：7.5YR3/2
　しまり：弱
　粘性：弱　炉床
5　色：7.5YR2/2
　しまり：やや強
　粘性：やや弱

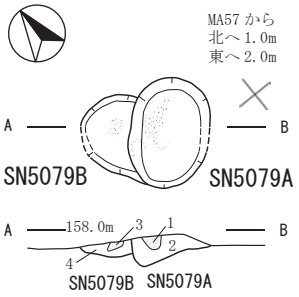

SN5079A
1　色：5YR3/6　しまり：やや強
　粘性：やや弱　焼土：有り
2　色：5YR3/4　しまり：やや弱
　粘性：やや弱　焼土：有り
SN5079B
3　色：10YR3/4　しまり：やや弱
　粘性：やや弱　地山：ﾏｰﾌﾞﾙ状 10%
4　色：7.5YR3/4　しまり：やや弱
　粘性：やや弱　地山：10%
　焼土：10%

0　1m

第288図　古代・中世　焼土遺構（2）　(SN2139・2140・2141・2182・2191・3015・3017・5079)

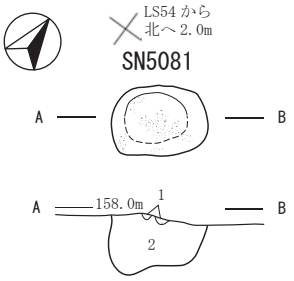

1　色：7.5YR3/4　しまり：強
　粘性：やや弱
2　色：10YR2/3　しまり：やや弱
　粘性：やや弱　地山：1 ～ 20 ㎜ 25%

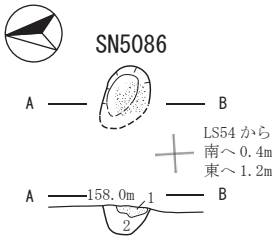

1　色：2.5YR4/6　しまり：やや弱
　粘性：やや弱　焼土：有り
2　色：10YR2/3　しまり：やや弱
　粘性：やや弱　地山：ﾏｰﾌﾞﾙ状 50%

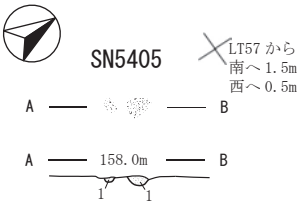

1　色：2.5YR4/6　しまり：有り
　粘性：やや有り

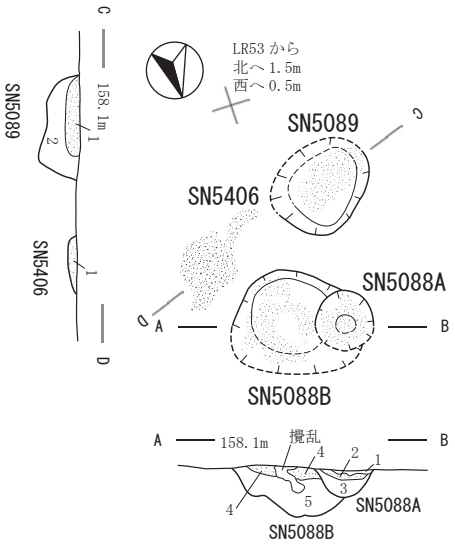

SN5088A
1　色：10YR2/2　しまり：有り　粘性：やや有り　炭化物：5 ㎜ 3%　焼土：5 ～ 100 ㎜ 10%
2　色：2.5YR2/2　しまり：やや弱　粘性：やや弱　炭化物：20 ㎜　焼土：25%
3　色：10YR1.7/1　しまり：有り　粘性：やや有り
SN5088B
4　色：2.5YR4/6　しまり：やや弱　粘性：やや弱　焼土：80%　黒褐色土：ﾏｰﾌﾞﾙ状 20%
5　色：10YR2/2　しまり：やや弱　粘性：やや弱　炭化物：10 ㎜　地山：ﾏｰﾌﾞﾙ状　焼土

SN5089
1　色：7.5YR3/1　しまり：やや弱　粘性：やや弱　焼土：有り　赤褐色土：30%
2　色：10YR2/3　しまり：やや弱　粘性：やや弱　焼土：1%

SN5406
1　色：2.5YR4/6　しまり：やや弱　粘性：やや弱　炭化物：有り　地山：50%　焼土

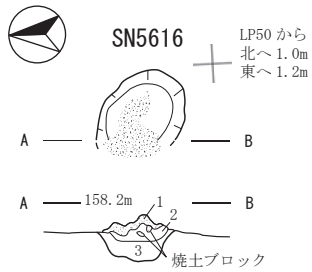

1　色：5YR3/6　しまり：やや強　粘性：やや弱
　焼土
2　色：10YR2/2　しまり：やや弱　粘性：やや弱
　炭化物：5%　焼土：10%
3　色：10YR2/3　しまり：やや強　粘性：やや弱

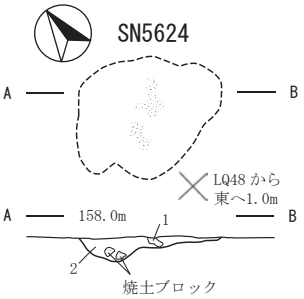

1　色：7.5YR2/3　しまり：やや強
　粘性：やや弱　炭化物：1 ㎜極微量
2　色：7.5YR2/3　しまり：やや強
　粘性：やや弱　炭化物：1 ㎜極微量
　焼土：有り

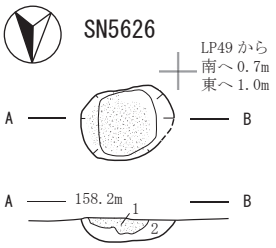

1　色：5YR3/6　しまり：有り
　粘性：やや弱　焼土：強く焼ける
2　色：7.5YR3/3　しまり：有り
　粘性：やや弱　焼土：1 ～ 5 ㎜ 2%

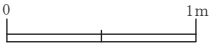

第289図　古代・中世　焼土遺構（3）　(SN5081・5086・5088・5089・5405・5406・5616・5624・5626)

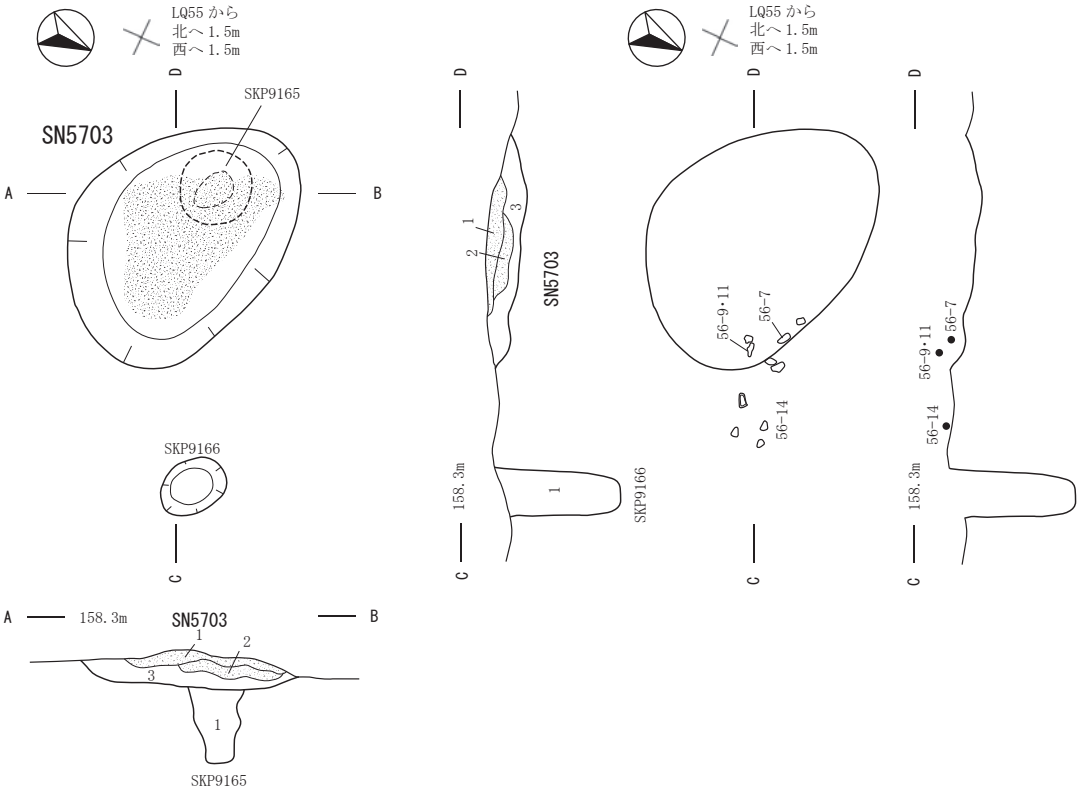

SN5703
1　色：7.5YR3/2　しまり：強　粘性：弱
　炭化物：3 ㎜ 1%　地山：5 ㎜ 5%　焼土：1 ㎜ 5%
2　色：2.5YR5/6　しまり：有り
　粘性：弱　炭化物：2 ㎜ 3%　焼土：80%
3　色：5YR3/1 と 4/2　しまり：とても強
　粘性：弱　炭化物：微量　焼土：1 ～ 5 ㎜ 25%

SKP9165
1　色：10YR4/3　しまり：強　粘性：弱
　炭化物：5 ～ 6 ㎜ 1%　地山：10 ～ 15 ㎜

SKP9166
1　色：10YR4/3　しまり：やや弱
　粘性：弱　地山：10 ～ 40 ㎜

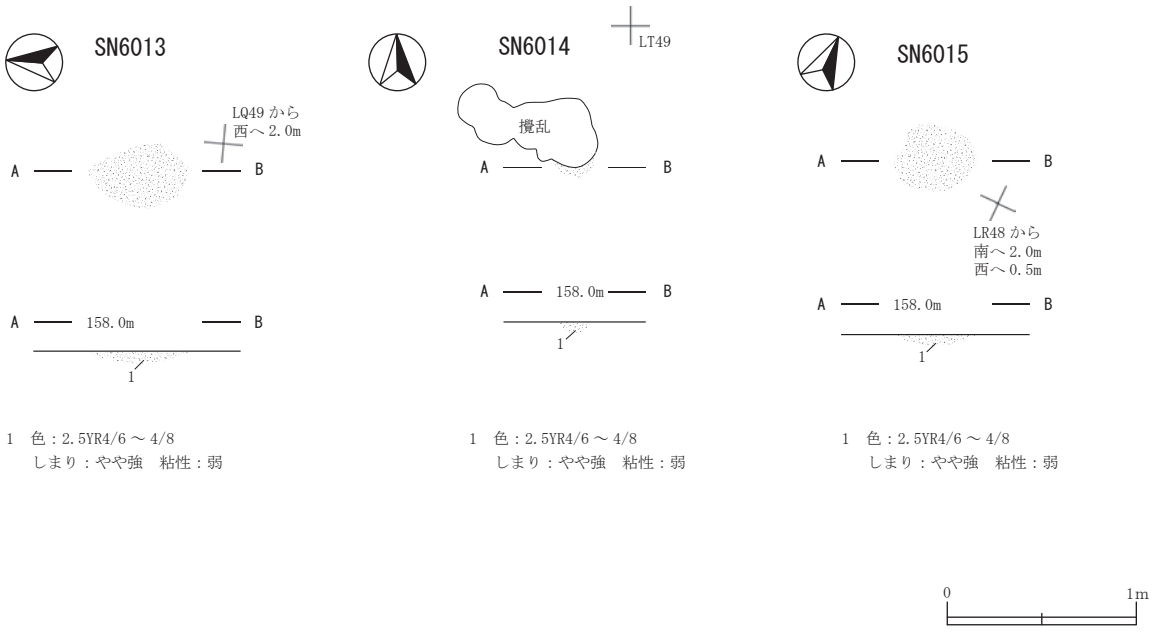

1　色：2.5YR4/6 ～ 4/8
　しまり：やや強　粘性：弱

1　色：2.5YR4/6 ～ 4/8
　しまり：やや強　粘性：弱

1　色：2.5YR4/6 ～ 4/8
　しまり：やや強　粘性：弱

第290図　古代・中世　焼土遺構（4）　(SN5703・6013・6014・6015)

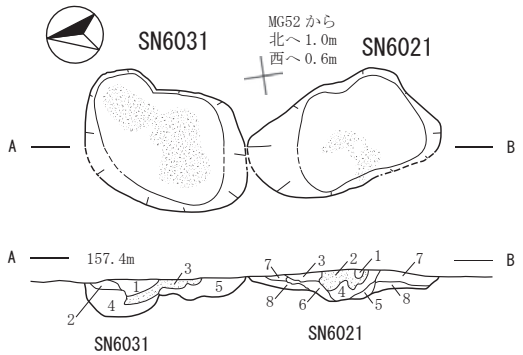

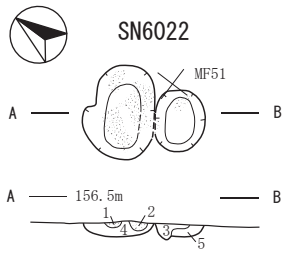

SN6031

1　色：7.5YR3/1　しまり：やや弱
　粘性：有り　炭化物：微量
　焼土：1 ～ 2 ㎜ 3%　骨片？やや混じる
2　色：7.5YR3/2 と 4/2　しまり：やや強
　粘性：やや弱　炭化物：3 ～ 5 ㎜ 1%
　地山：1%
3　色：5YR3/1 ～ 3/2　しまり：やや弱
　粘性：やや弱　焼土：10 ～ 40 ㎜ 25%
4　色：10YR3/3 ～ 3/4　しまり：やや強
　粘性：強　地山：20 ㎜
5　色：10YR3/2　しまり：有り
　粘性：やや弱　地山：20 ㎜
　焼土：5 ～ 10 ㎜ 3%

SN6021

1　色：7.5YR4/1 ～ 4/2　しまり：強
　粘性：弱　地山：1%
2　色：10YR3/2　しまり：やや強
　粘性：やや弱　地山：2%　焼土：1 ㎜ 2%
3　色：5YR5/6　しまり：やや強
　粘性：やや弱　焼土：10 ～ 50 ㎜ 50%
4　色：7.5YR3/1 と 4/1　しまり：やや弱
　粘性：やや弱　炭化物：10 ～ 30 ㎜ 25%
　焼土：10 ～ 20 ㎜ 30%
5　色：7.5YR3/1　しまり：有り
　粘性：やや弱　炭化物：微量
　焼土：2 ～ 3 ㎜ 5%
6　色：5YR4/4　しまり：やや弱　粘性：やや弱
　炭化物：25 ～ 50 ㎜ 25%
　焼土：20 ～ 50 ㎜ 25%
7　色：10YR2/3　しまり：やや弱
　粘性：弱　地山：1%　焼土：4 ㎜ 1%
8　色：10YR3/1 ～ 3/2　しまり：やや強
　粘性：やや強　地山：1%
　焼土：1 ～ 4 ㎜ 1%

1　色：5YR3/2 と 4/3　しまり：やや弱
　粘性：弱　炭化物：3 ～ 4 ㎜ 3%
　焼土：20 ～ 30 ㎜ 50%
2　色：5YR3/1 と 5/6　しまり：やや弱
　粘性：やや弱　焼土：10 ～ 20 ㎜ 50%
3　色：7.5YR4/1 と 4/2　しまり：やや弱
　粘性：強　焼土：10 ㎜ 15%
4　色：7.5YR3/1　しまり：やや強
　粘性：有り　炭化物：3 ～ 4 ㎜ 3%
　地山：3%　焼土：5 ～ 20 ㎜ 10%
5　色：7.5YR4/1　しまり：やや弱
　粘性：やや弱　炭化物：1 ～ 2 ㎜ 1%
　地山：1%

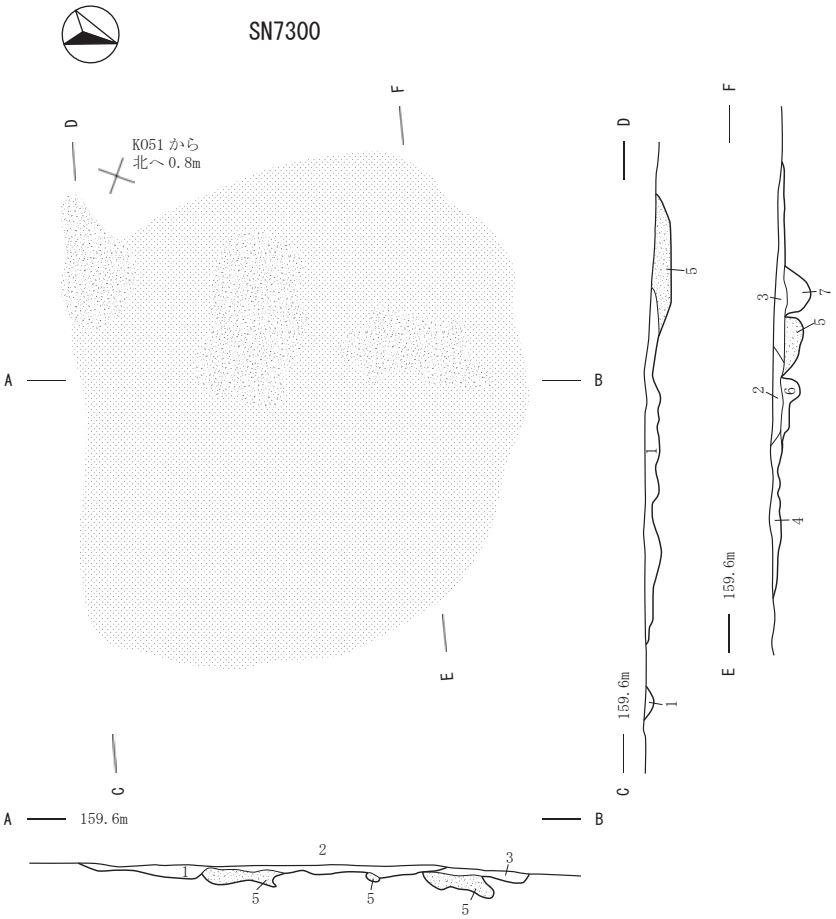

1　色：10YR3/3　しまり：やや弱
　粘性：やや弱　炭化物：5%
　地山：10 ～ 15 ㎜ 10%
　白色粒：0.1 ～ 0.5 ㎜　焼土：1 ㎜ 2%
2　色：7.5YR3/2 ～ 5YR2/3
　しまり：やや弱　粘性：弱
　白色粒：0.1 ～ 0.5 ㎜
　焼土：1 ㎜ 2%
3　色：7.5YR3/2　しまり：やや弱
　粘性：弱　白色粒：0.1 ～ 0.5 ㎜
　焼土：40%
4　色：10YR3/3 ～ 3/2　しまり：やや弱
　粘性：弱　炭化物：有り
　地山：3 ㎜ 20%
5　色：5YR3/4 ～ 4/8
　しまり：有り
　粘性：弱　焼土：有り
6　色：10YR4/4　しまり：やや弱
　粘性：弱　炭化物：5 ㎜少量
　地山：10 ㎜ 10 ～ 20%
　焼土：10 ～ 30 ㎜ 40 ～ 50%
7　色：5YR3/2 ～ 3/4

0　1m

第291図　古代・中世　焼土遺構（5）　(SN6021・6022・6031・7300)

SN7500

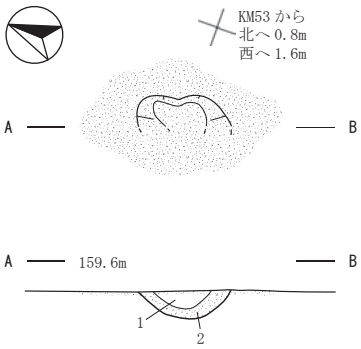

1　色：7.5YR3/4　しまり：やや強　粘性：やや弱
　炭化物：微細～５㎜板状 3%　焼土：30 ㎜
2　色：10YR4/4 ～ 7.5YR4/4　しまり：やや強
　粘性：やや弱　炭化物：3%

SN8003

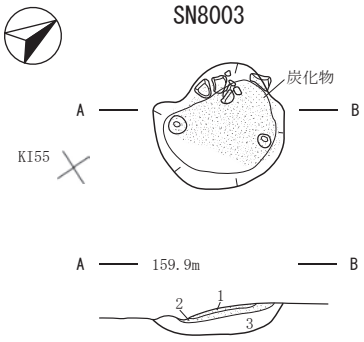

1　色：5YR3/1 ～ 3/2　しまり：やや弱
　粘性：弱　炭化物：10×20 ㎜　地山：5 ～ 10 ㎜
2　色：2.5YR2/1　しまり：やや弱
　粘性：弱　炭化物：5 ～ 10 ㎜ 40%
3　色：10YR3/3、3/4、2/3　しまり：やや弱
　粘性：弱　地山：5 ～ 10 ㎜

SN8004

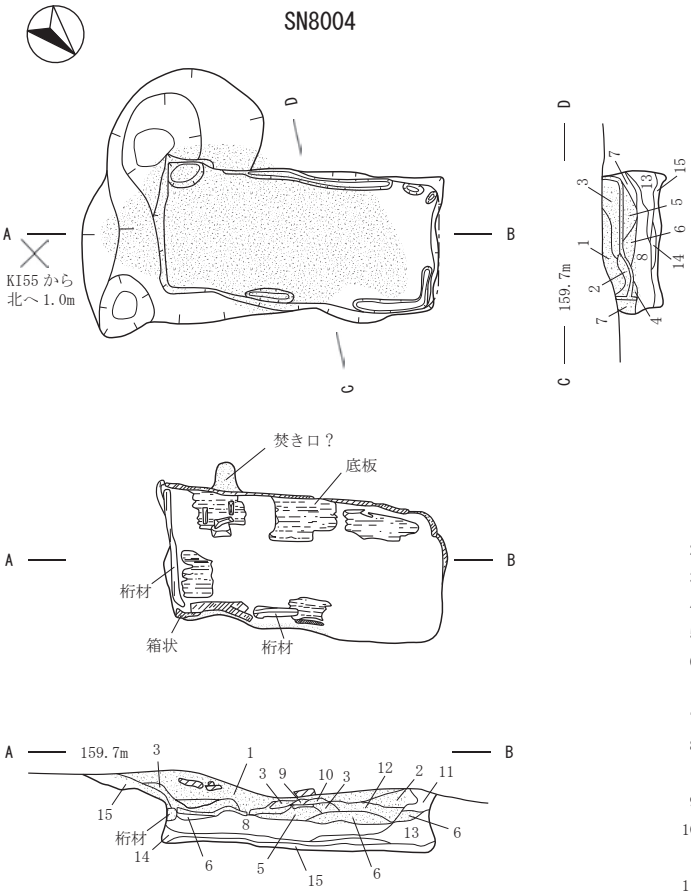

1　色：7.5YR3/4と5YR3/2　しまり：やや強　粘性：弱
　炭化物：10×20 ㎜ 10%　焼土：7 ～ 20 ㎜ 10 ～ 15%
2　色：7.5YR4/3　しまり：やや強　粘性：弱　焼土：20 ㎜ 5%
3　色：5YR3/6　しまり：やや強　粘性：弱　地山：5 ～ 10 ㎜
4　色：5YR3/6　しまり：やや強　粘性：弱　地山：5 ～ 15 ㎜
5　色：5YR3/6　しまり：やや弱　粘性：弱　炭化物：有り
6　色：5YR3/6 ～ 10YR3/4 ～ 3/3　しまり：有り　粘性：弱
　炭化物：有り　地山：5 ～ 15 ㎜
7　色：N1.5/0と7.5YR3/2　粘性：弱
8　色：10YR3/4 ～ 3/3　しまり：やや弱　粘性：やや弱
　炭化物：3 ～ 5 ㎜少量　地山：15 ～ 30 ㎜
9　色：7.5YR3/2　しまり：やや弱　粘性：弱
10　色：7.5YR3/2と10YR6/2　しまり：やや弱
　粘性：弱　白い粘土ﾌﾞﾛｯｸ30 ㎜入る
11　色：10YR2/3　しまり：やや弱　粘性：弱
12　色：5YR3/6　しまり：やや弱　粘性：弱
13　色：10YR3/3 と 4/3　しまり：やや弱　粘性：弱
　地山：15 ㎜
14　色：10YR4/4　しまり：やや弱　粘性：やや弱
　地山：15 ～ 20 ㎜
15　色：10YR3/4 ～ 3/3　しまり：やや弱　粘性：やや弱

0　1m

第292図　古代・中世　焼土遺構（６）　(SN7500・8003・8004)

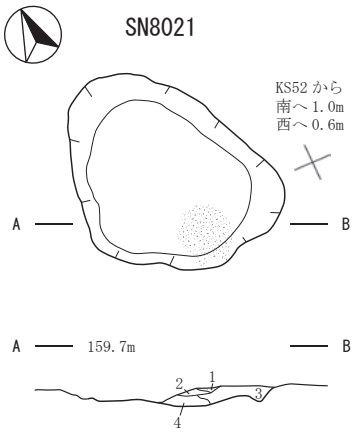

1　色：5YR4/8
2　色：10YR1.7/1　焼土：5%　黒色土：1～3㎜
3　色：10YR3/3　炭化物：2㎜1%　地山：1%
4　色：10YR3/4　炭化物：1%　焼土：5㎜1%

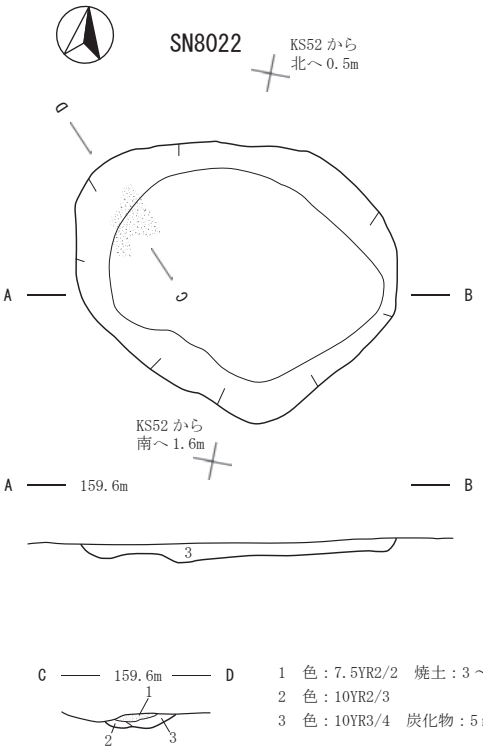

1　色：7.5YR2/2　焼土：3～5㎜
2　色：10YR2/3
3　色：10YR3/4　炭化物：5㎜1%

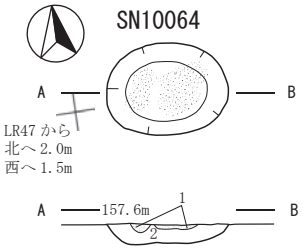

1　色：2.5YR3/6　しまり：やや有り
　粘性：やや有り　強い焼土ﾌﾞﾛｯｸ
2　色：7.5YR2/3　しまり：有り
　粘性：やや有り　焼土：5㎜極微量

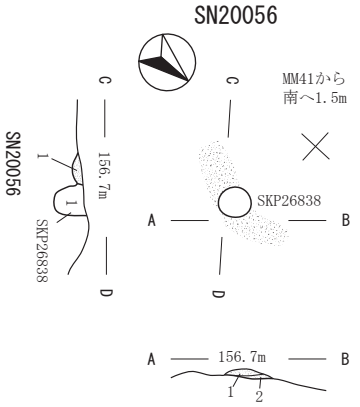

SN20056
1　色：2.5YR4/6　しまり：強　粘性：弱
2　色：10YR1.7/1　しまり：強　粘性：弱　炭化物：有り

SKP26838
1　色：10YR2/2

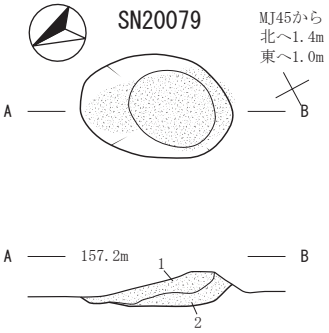

1　色：5YR4/6　しまり：強　粘性：弱　地山：1%　焼土
2　色：5YR3/6　しまり：強　粘性：弱　炭化物：1～4㎜1%　地山：40%　焼土

0　1m

第293図　古代・中世　焼土遺構（7）　(SN8021・8022・10064・20056・20079)

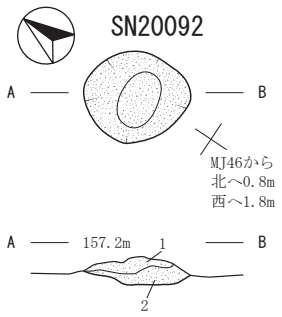

1　色：5YR3/6　しまり：強　粘性：弱　地山：1%　焼土：有り
2　色：5YR3/4　しまり：強　粘性：弱　地山：5%　焼土：有り

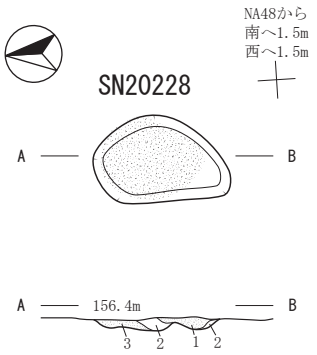

1　色：5YR4/4　しまり：強　粘性：弱　焼土：有り
2　色：10YR2/3　しまり：強　粘性：やや弱
3　色：5YR3/6　しまり：強　粘性：弱　焼土：有り

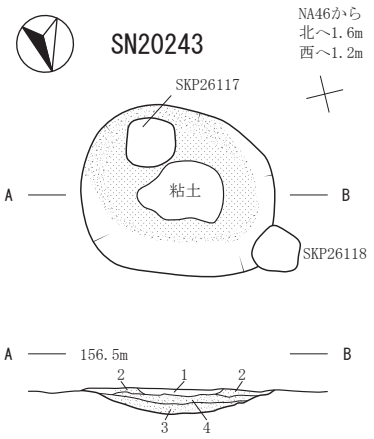

1　色：7.5YR3/3　しまり：やや弱　粘性：やや弱　炭化物：1～50㎜ 10%
　地山：ﾏｰﾌﾞﾙ状 10%　炭　粘土含む
2　色：10YR2/2　しまり：やや弱　粘性：やや弱　地山：ﾏｰﾌﾞﾙ状 1%
3　色：7.5YR4/4　しまり：やや強　粘性：弱　地山：ﾏｰﾌﾞﾙ状 5%　焼土：有り
4　色：5YR4/4　しまり：やや弱　粘性：やや弱　地山：ﾏｰﾌﾞﾙ状 5%　焼土：有り

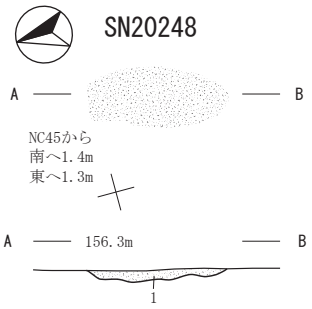

1　色：5YR4/4　しまり：強　粘性：弱　地山：1%　焼土：有り

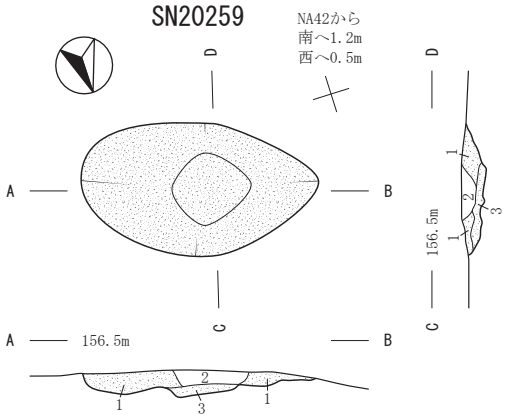

1　色：5YR3/6　しまり：強　粘性：弱　炭化物：1～10㎜ 1%　地山：20%
　焼土：60%　灰：3%
2　色：10YR2/3　しまり：強　粘性：弱　地山：5%　焼土：3%　褐鉄鉱沈殿：5%
3　色：5YR3/4　しまり：強　粘性：弱　地山：5%　焼土：30%

第294図　古代・中世　焼土遺構（８）　(SN20092・20228・20243・20248・20259)

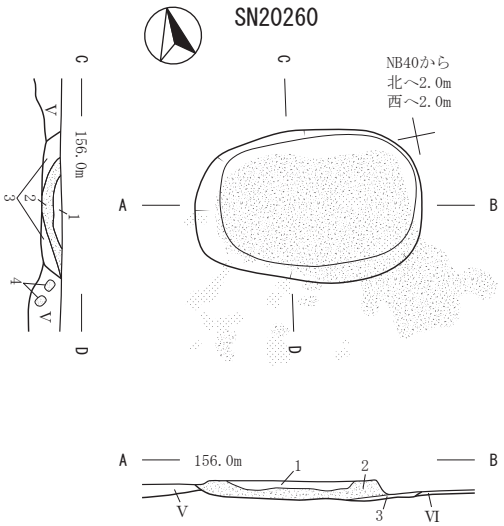

1　色：10YR3/3　しまり：有り　粘性：有り
2　色：10YR6/8　地山：主体層が被熱赤変したもの
3　色：10YR5/4　しまり：有り　粘性：有り　1層の混土
　下面に薄く炭化物層がある
4　色：10YR3/8　焼土：有り

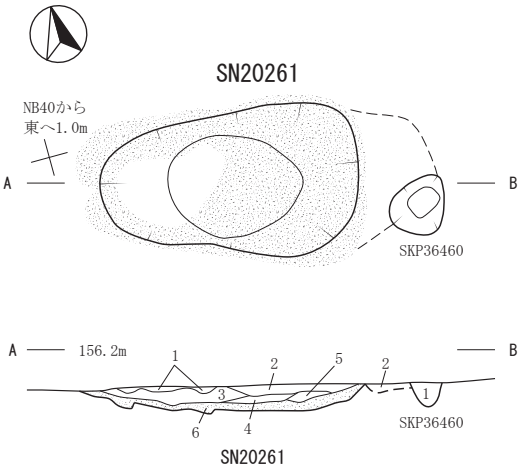

SN20261
1　色：10YR2/2　しまり：有り
　粘性：有り
2　色：10YR2/2　しまり：有り
　粘性：有り　地山：7%　焼土：7%
　掘形内下面に薄く炭化物
3　色：10YR2/3　しまり：有り
　粘性：有り　地山：3%　焼土：7%
4　色：10YR2/3　しまり：有り
　粘性：有り　地山：粒状3%
　上部が薄く赤変している
5　色：10YR7/6　しまり：有り
　粘性：有り　黒褐色土粒3%
6　色：10YR6/8　しまり：有り
　粘性：有り　被熱赤変層

SKP36460
1　色：10YR2/2

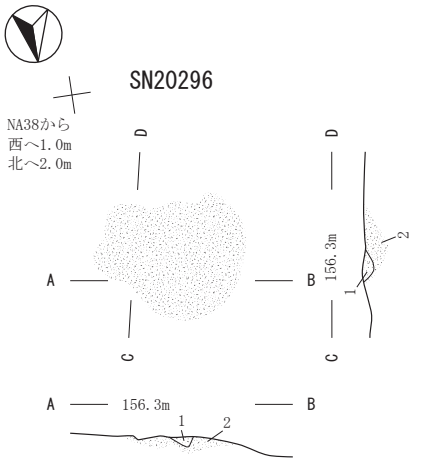

1　色：2.5YR4/6　しまり：やや弱　粘性：やや弱　焼土：100%
2　色：2.5YR4/6　しまり：やや弱　粘性：やや弱　地山：10%
　焼土：5～7㎜5%　黒色土：30～100㎜80%

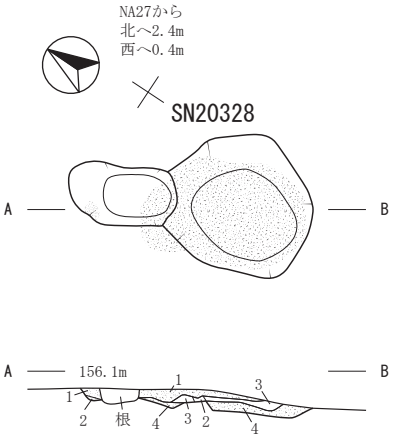

1　色：5YR1.7/1　しまり：やや弱　粘性：やや弱　炭化物：3㎜1%
　焼土：1～5㎜5%　粘土粒：7㎜1%
2　色：5YR1.7/1　しまり：やや弱　粘性：やや弱　地山：10～50㎜
3　色：5YR7/6　しまり：やや弱　粘性：やや弱
　粘土粒：5～10㎜20～30%
4　色：2.5YR4/8　しまり：やや弱　粘性：弱

0　1m

第295図　古代・中世　焼土遺構（9）　(SN20260・20261・20296・20328)

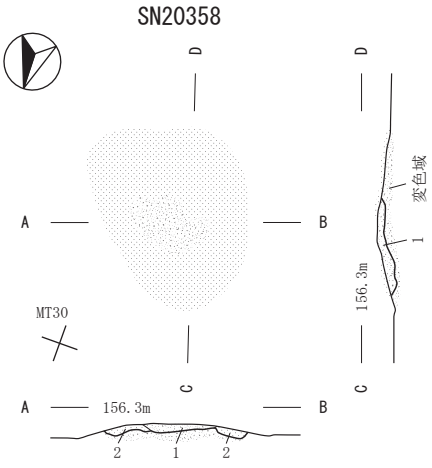

1　色：2.5YR4/6　しまり：やや弱　粘性：やや弱
　　焼土：20～60㎜
2　色：2.5YR4/6、3/4　しまり：やや弱　粘性：やや弱
　　炭化物：5～10㎜3%　焼土：5～20㎜20～30%
　　黒色土：20～50㎜70%

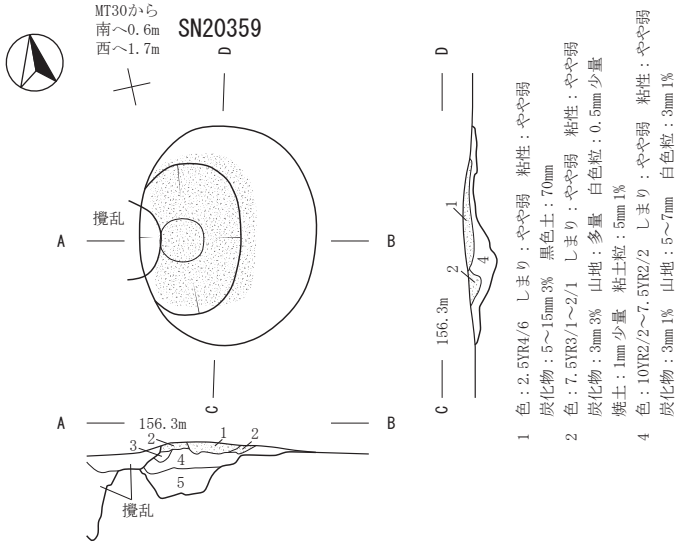

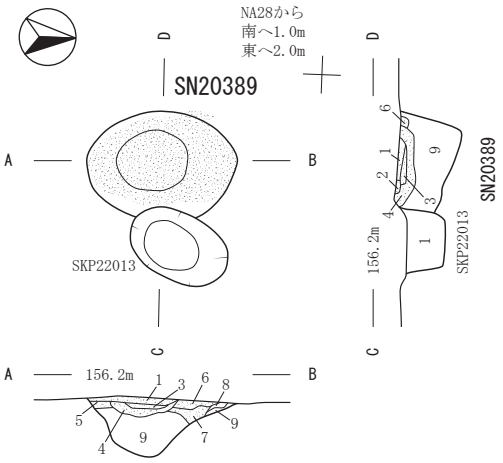

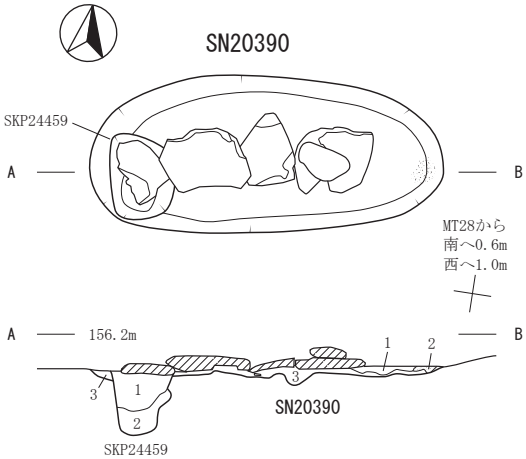

SN20389
1　色：10YR2/2　しまり：やや弱　粘性：やや弱
　　炭化物：3㎜1%　地山：1～3㎜　焼土：1～3㎜3%
2　色：10YR6/3　しまり：やや弱　粘性：やや弱
　　地山：10～30㎜　焼土：5㎜5%
3　色：7.5YR5/6　しまり：やや弱　粘性：やや弱
4　色：2.5YR4/8、5/6　しまり：やや弱　粘性：弱
5　色：10YR3/2～3/1　しまり：やや弱　粘性：やや弱
　　地山：3㎜　焼土：3%
6　色：10YR3/2～3/1　しまり：やや弱　粘性：やや弱
　　地山：3㎜　焼土：3%
7　色：5YR4/6　しまり：やや弱　粘性：弱
8　色：10YR3/2　しまり：やや弱　粘性：やや弱
　　炭化物：1㎜少量　地山：10㎜　焼土：5～10㎜15%
9　色：10YR3/2　しまり：やや弱　粘性：やや弱
　　地山：10㎜　焼土：1㎜

SKP22013
1　色：10YR2/2～3/2

SKP24459
1　色：7.5YR3/2～2/2　しまり：有り
　　粘性：有り　炭化物：5～15㎜5%
　　地山：10～30㎜5%　焼土：30㎜10%
2　色：7.5YR3/2～2/2　1層より黄色
　　しまり：やや有り　粘性：有り
　　炭化物：5㎜1層より少ない
　　地山：5～10㎜10%

SN20390
1　色：10YR3/2～2/2　しまり：やや弱
　　粘性：やや弱　地山：10～30㎜
　　焼土：5～10㎜5%
2　色：5YR4/3～5/4　しまり：やや弱
　　粘性：やや弱
3　色：10YR3/2～2/2　しまり：やや弱
　　粘性：やや弱　炭化物：3～5㎜3%
　　地山：10～30㎜　白色粒：1㎜1%

0　1m

第296図　古代・中世　焼土遺構(10)　(SN20358・20359・20389・20390)

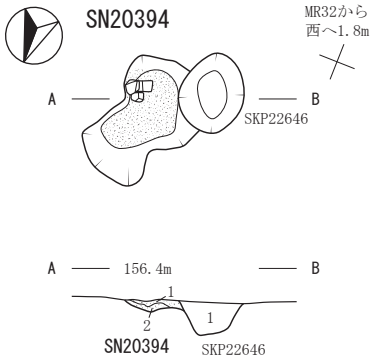

SN20394
1　色：5YR3/6　しまり：やや強
　粘性：弱　炭化物：少量　礫
2　色：10YR3/4　しまり：やや弱
　粘性：やや弱　炭化物：少量

SKP22646
1　色：10YR2/2

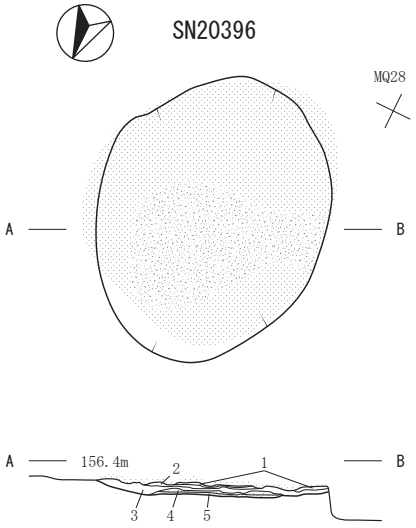

1　色：10YR3/2　しまり：有り　粘性：有り
　炭化物：5～10mm30%　焼土：5～10mm1%
2　色：10YR3/3　焼土：5～10mm10%　灰：40%
3　色：10YR3/3　炭化物：5～10mm30%
4　色：7.5YR4/4　しまり：やや弱　粘性：弱
　炭化物：5～10mm10%
5　色：N1.5/0　炭化物：5～10mm100%

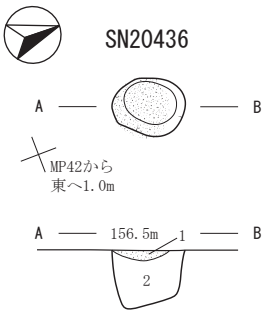

1　色：10YR3/6　しまり：強　粘性：弱　炭化物：1～10mm1%
　地山：1%　焼土：有り
2　色：10YR2/2　しまり：やや弱　粘性：やや弱　地山：3%

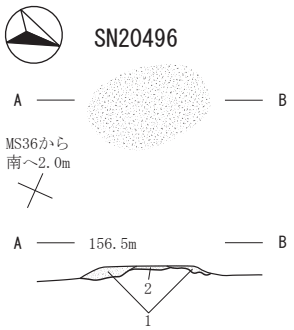

1　色：10YR4/3　炭化物：3～5mm1%　地山：5～30mm20%
　ややｸﾞﾗｲ化　２層を攪乱している
2　色：5YR4/3　しまり：やや強　粘性：やや弱
　被熱により赤化した部分　削平や木根の攪乱などにより、
　被熱面はほとんど残っていない

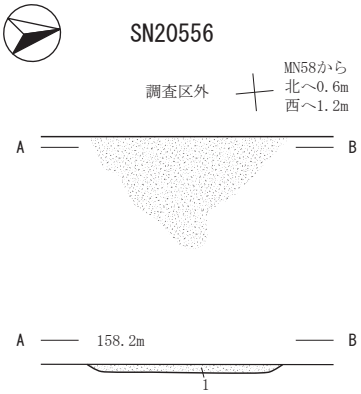

1　色：5YR4/6　しまり：強　粘性：弱　地山：1%　焼土：有り

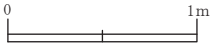

第297図　古代・中世　焼土遺構(11)　(SN20394・20396・20436・20496・20556)

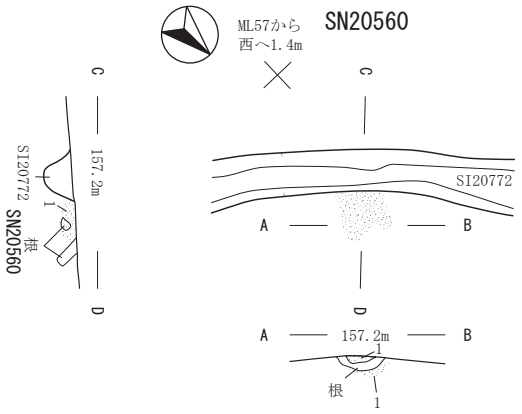

1　色：5YR4/8　しまり：強　粘性：弱　最も焼けている焼土面
　下方へｸﾞﾗﾃﾞｰｼｮﾝがかかる　根に攪乱される

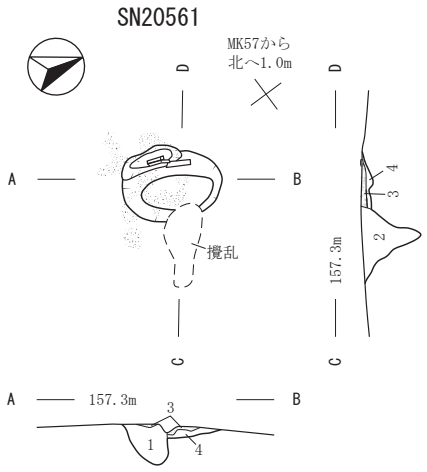

1　色：10YR2/2　しまり：やや強　粘性：やや弱
　炭化物：1～10mm1%　地山：5～10mm3%
　焼土：5～10mm10%
2　色：10YR2/2　しまり：やや強　粘性：やや弱
　炭化物：1～10mm3%
3　色：7.5YR4/6　しまり：強　粘性：弱　焼土
4　色：10YR2/2　しまり：やや強　粘性：やや弱
　炭化物：1～10mm3%　焼土：5mm10%

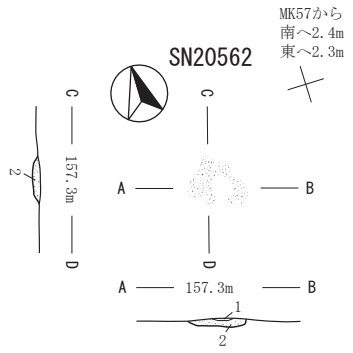

1　色：10YR2/2　しまり：強　粘性：やや弱　焼土：5～10mm50%
2　色：5YR4/6　しまり：強　粘性：弱　焼土：強く焼けている

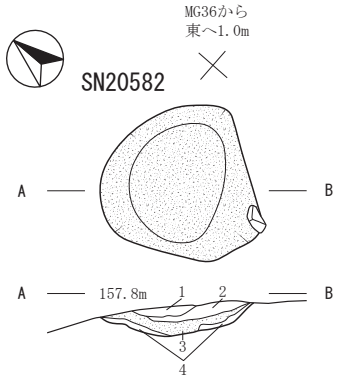

1　色：5YR5/6～4/6　しまり：やや弱　粘性：弱　焼土：80%
2　色：7.5YR3/2　しまり：やや弱　粘性：やや弱　地山：1%　焼土：1mm1%
3　色：5YR4/3　しまり：やや弱　粘性：やや弱
4　色：7.5YR4/4　しまり：やや弱　粘性：やや弱　炭化物：1mm

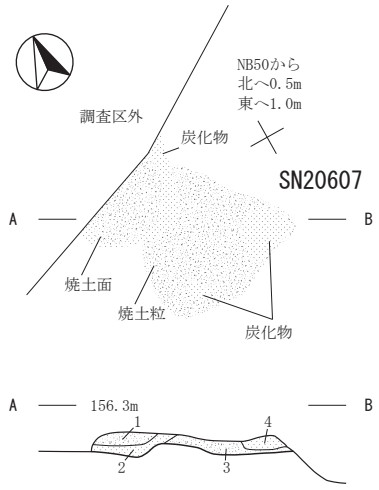

1　色：5YR4/8　しまり：強　粘性：弱　地山：1%
　焼土：有り
2　色：10YR2/2　しまり：強　粘性：弱　炭化物：1～10mm10%
　地山：3%　焼土：5%
3　色：5YR4/4　しまり：強　粘性：弱　炭化物：1～10mm1%
　地山：1%　焼土：30%
4　色：10YR1.7/1　しまり：強　粘性：弱　炭化物：1～100mm50%
　地山：1%　焼土：40%

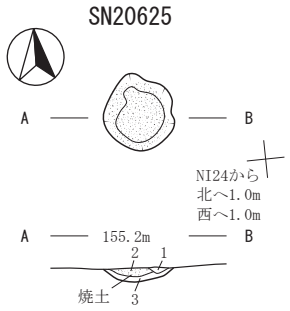

1　色：10YR2/3　しまり：やや弱
　粘性：やや弱　地山：ﾏｰﾌﾞﾙ状5%
2　色：7.5YR3/4　しまり：やや強
　粘性：やや弱　炭化物：1～5mm1%
　地山：ﾏｰﾌﾞﾙ状1%　焼土：有り
3　色：10YR3/4　しまり：やや強
　粘性：やや強　地山：ﾏｰﾌﾞﾙ状3%

0　1m

第298図　古代・中世　焼土遺構(12)　(SN20560・20561・20562・20582・20607・20625)

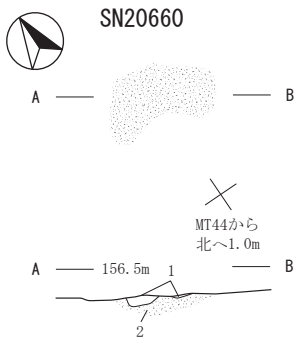

1　色：10YR2/3　しまり：強　粘性：弱
　地山：ﾏｰﾌﾞﾙ状1%　焼土：有り
2　色：5YR4/5　しまり：強　粘性：弱
　地山：ﾏｰﾌﾞﾙ状3%　焼土：有り

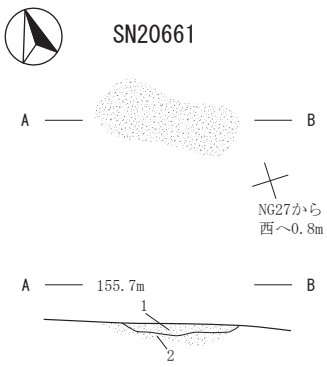

1　色：5YR4/4　しまり：強　粘性：なし
　地山：5%　焼土：有り
2　色：5YR4/3　しまり：強　粘性：なし
　地山：1%　焼土：有り

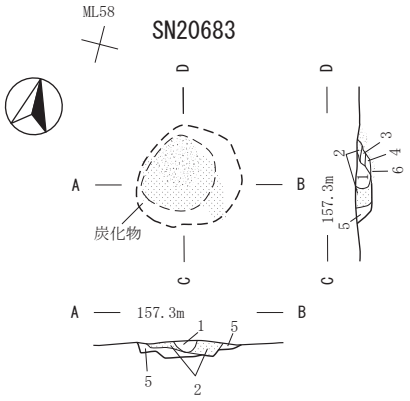

1　色：10YR2/2　しまり：やや強　粘性：やや強
　炭化物：1～2mm5%
2　色：10YR1.7/1　しまり：強　粘性：やや弱
　炭化物：1～10mm80%　焼土：10mm3%
3　色：2.5YR6/1　しまり：強　粘性：やや弱
4　色：10YR1.7/1　しまり：強　粘性：やや弱
　炭化物：1～10mm90%　地山：8mm10%
5　色：10YR2/2　しまり：強　粘性：やや強
　炭化物：5mm5%　焼土：5mm1%
6　色：10YR2/3　しまり：強　粘性：やや強

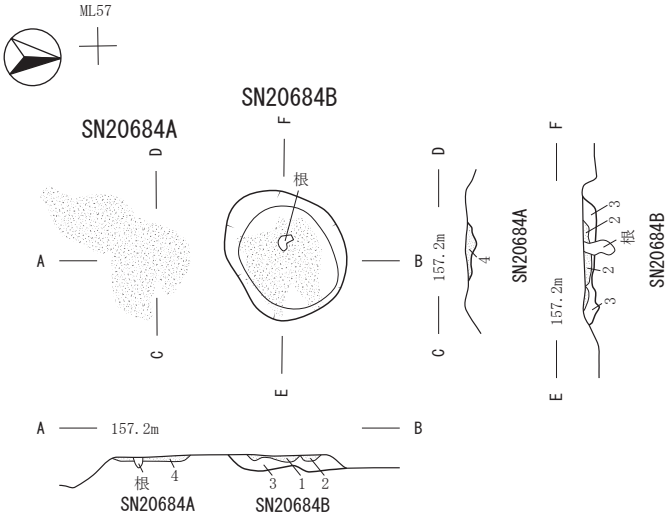

SN20684A
4　色：5YR4/8
　しまり：強　粘性：弱

SN20684B
1　色：5YR4/8　しまり：強　粘性：弱
2　色：10YR3/4　しまり：やや強　粘性：やや弱
　地山：5mm3%　焼土：1～3mm10%
3　色：10YR3/3　しまり：やや強　粘性：やや弱
　炭化物：1mm1%　地山：1～5mm10%
　焼土：1～5mm10%

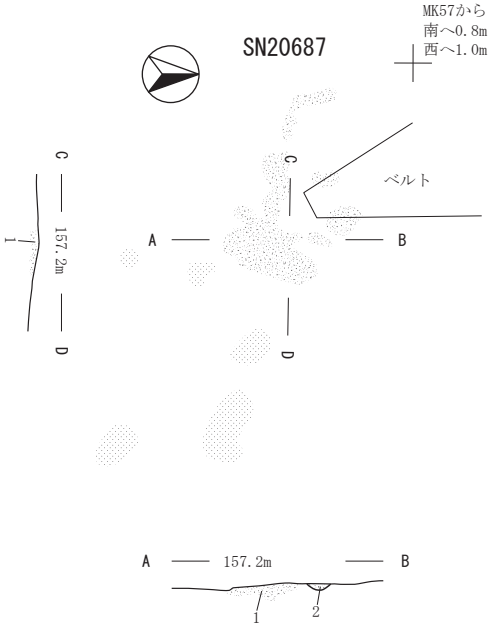

1　色：7YR3/4　しまり：強　粘性：弱
2　色：7YR3/4　しまり：強　粘性：弱

0　1m

第299図　古代・中世　焼土遺構(13)　(SN20660・20661・20683・20684A・B・20687)

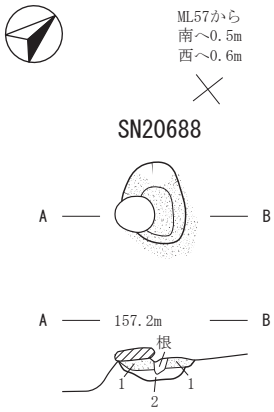

1　色：5YR4/8　しまり：強　粘性：弱
2　色：10YR3/3　しまり：強　粘性：やや弱
　地山：10～30mm40%　焼土：5～10mm20%

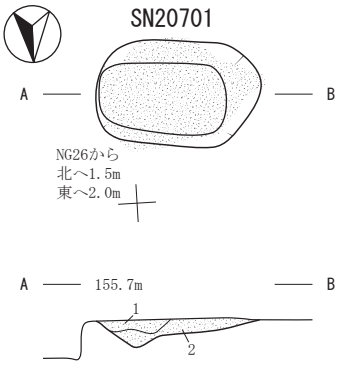

1　色：2.5YR4/6　しまり：やや弱　粘性：弱　黒色土：50mm
2　色：2.5YR4/6　しまり：やや弱　粘性：弱
　地山：5～7mm　焼土：5～20mm　黒色土：有り

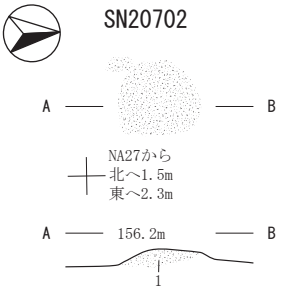

1　色：2.5YR5/6～3/2　しまり：やや強
　粘性：やや弱　焼土：10mm
　黒色土：地山ﾌﾞﾛｯｸ100mm

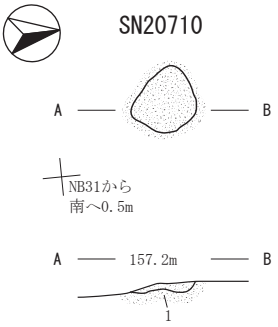

1　色：2.5YR4/4～4/6　しまり：やや強
　粘性：やや弱　焼土：5～20mm

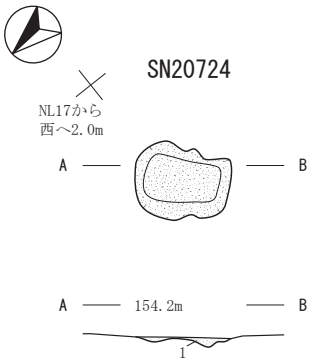

1　色：5YR3/4　しまり：やや弱　粘性：強
　炭化物：3～5mm1%　地山：3%
　骨片 5～20mm 多量に混入

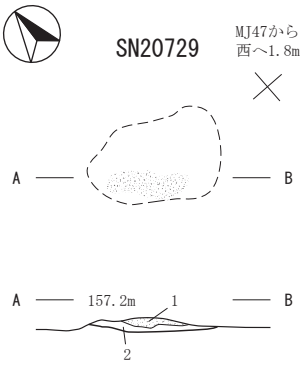

1　色：5YR3/6　しまり：強　粘性：弱
　炭化物：1～40mm3%　地山：1%
　焼土：有り
2　色：5YR4/6　しまり：強　粘性：弱
　地山：30%　焼土：有り

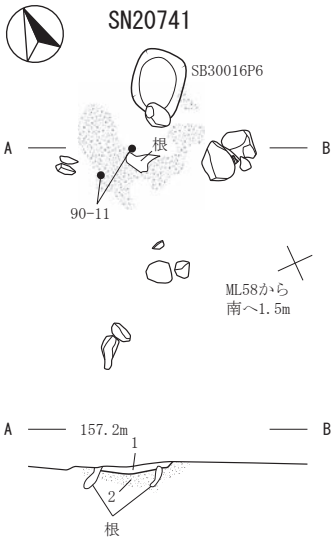

1　色：10YR4/6　しまり：やや強
　粘性：やや強　貼床
2　色：5YR4/8　しまり：強
　粘性：やや弱　下方にｸﾞﾗﾃﾞｰｼｮﾝ

第300図　古代・中世　焼土遺構(14)　(SN20688・20701・20702・20710・20724・20729・20741)

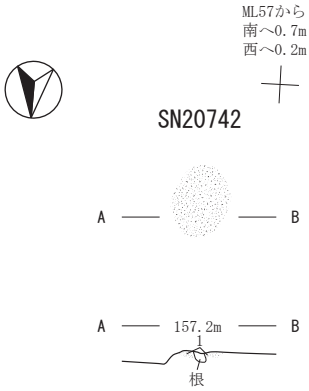

1　色：5YR4/8　しまり：強　粘性：やや弱

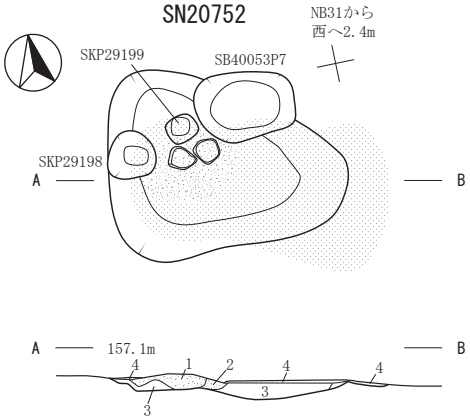

1　色：2.5YR5/8～4/6　しまり：やや強　粘性：やや弱
　地山：10㎜　黒色土：10～20㎜10%
2　色：2.5YR5/8～4/6　しまり：やや強　粘性：やや弱
3　色：10YR3/1～2/1　しまり：有り
　粘性：やや弱　地山：5㎜　焼土：5～10㎜10%
4　色：10YR2/1　しまり：有り　粘性：有り
　炭化物：10%　焼土：1～3%

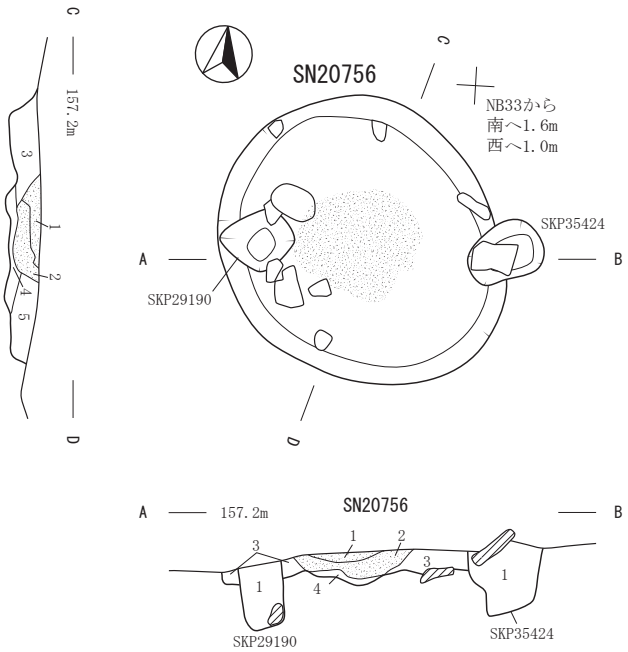

SKP29190
1　色：10YR2/1～3/1　しまり：やや弱
　粘性：やや強　地山：5～10㎜

SN20756
1　色：5YR5/6～7.5YR5/6　しまり：やや弱
　粘性：やや弱
2　色：2.5YR4/6～2/2　しまり：やや弱
　粘性：やや弱　炭化物：5～10㎜含む
　地山：50～100㎜
3　色：10YR2/1～3/1　しまり：やや弱
　粘性：やや強　地山：5～10㎜
4　色：10YR3/1～4/1　しまり：やや弱
　粘性：やや弱　地山：10～30㎜
　焼土：10㎜5%
5　色：10YR3/1～4/1　しまり：やや弱
　粘性：やや弱　地山：10～30㎜

SKP35424
1　色：10YR2/1～3/2

0　1m

第301図　古代・中世　焼土遺構(15)　(SN20742・20752・20756)

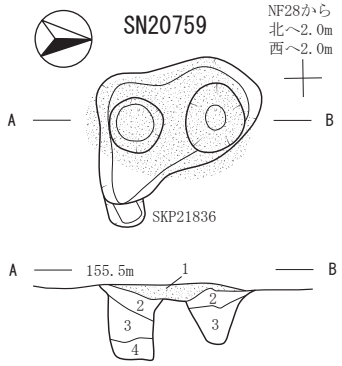

1　色：5YR2/2　しまり：やや弱　粘性：やや弱
　炭化物：5mm10%　地山：5～10mm
2　色：10YR2/2　しまり：やや弱
　粘性：有り　地山：7～10mm
3　色：10YR2/2～3/1　しまり：有り
　粘性：やや強　地山：10～20mm
4　色：10YR2/2～3/1　しまり：やや弱
　粘性：やや強　地山：10mm

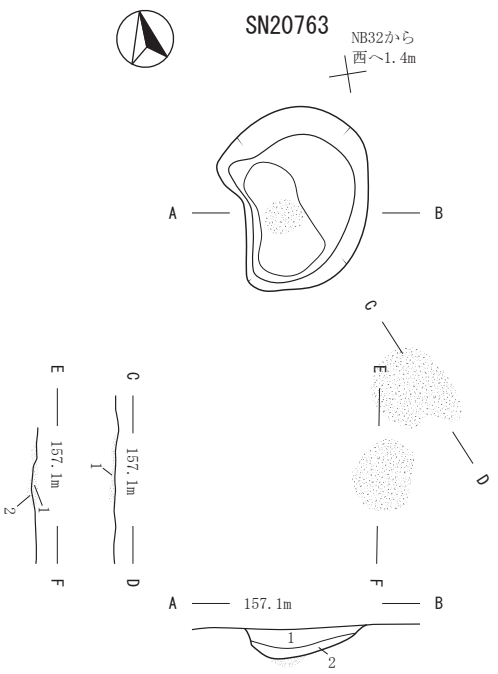

A-B
1　色：2.5YR5/6～3/2　しまり：やや弱
　粘性：弱
2　色：2.5YR3/2～2/2　しまり：やや弱
　粘性：有り　炭化物：3～5mm1%
　黒色土：5～10mm7%

C-D
1　色：10YR2/1～3/1　しまり：有り
　粘性：やや弱　炭化物：1～3mm1%
　地山：3mm　焼土：7～10mm少量

E-F
1　色：10YR2/1～3/1　しまり：有り
　粘性：やや弱　炭化物：1～3mm1%
　地山：3mm
2　色：10YR3/1～2/1　しまり：やや弱
　粘性：やや強　炭化物：3mm少量
　地山：7～15mm

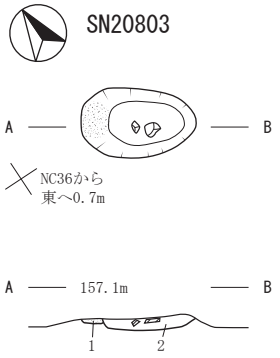

1　色：7.5YR4/6　しまり：やや弱　粘性：弱
2　色：10YR1.7/1　しまり：やや弱　粘性：弱
　炭化物：1～5mm20%　地山：2～5mm2%
　焼土：微量　礫

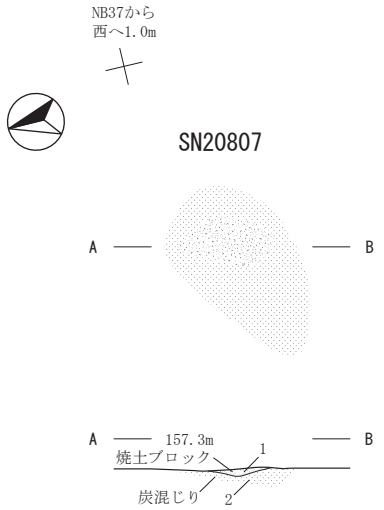

1　色：2.5YR4/6～10YR5/3　しまり：やや弱　粘性：弱
2　色：10YR2/1～7.5YR2/2　しまり：やや弱　粘性：弱
　黒色土：ﾏｰﾌﾞﾙ状淘汰悪い

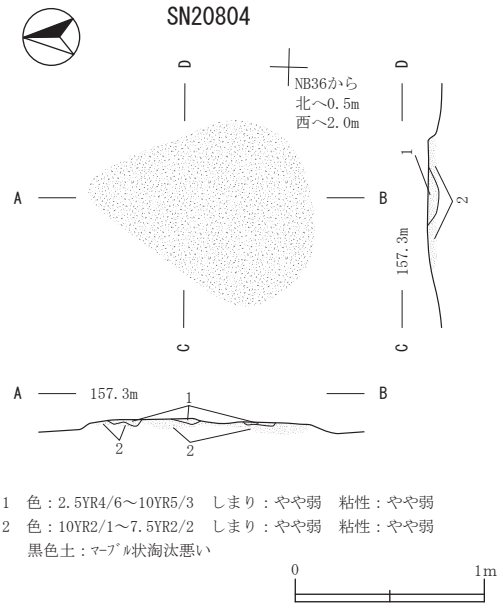

1　色：2.5YR4/6～10YR5/3　しまり：やや弱　粘性：やや弱
2　色：10YR2/1～7.5YR2/2　しまり：やや弱　粘性：やや弱
　黒色土：ﾏｰﾌﾞﾙ状淘汰悪い

0　1m

第302図　古代・中世　焼土遺構(16)　(SN20759・20763・20803・20804・20807)

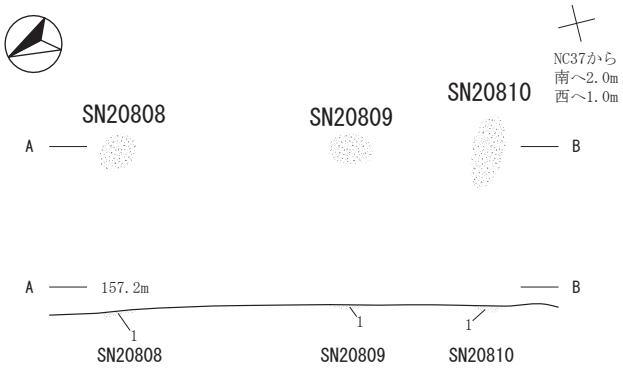

SN20808
1　色：7.5YR4/6
　しまり：やや弱
　粘性：弱
　炭化物：1～4mm10%

SN20809
1　色：7.5YR4/6
　しまり：やや弱
　粘性：弱

SN20810
1　色：7.5YR4/6
　しまり：やや弱
　粘性：弱

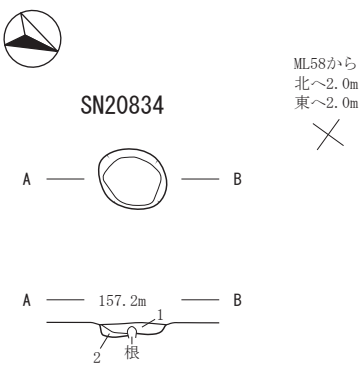

1　色：10YR2/1　しまり：強　粘性：やや強　炭化物：1～5mm10%
　地山：5～10mm10%　焼土：1～10mm　鉄分含む5%
2　色：10YR3/3　しまり：強　粘性：やや強　炭化物：1mm3%
　地山：5～10mm30%　焼土：1～5mm5%

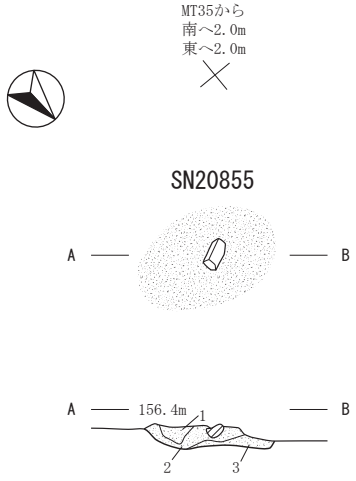

1　色：10YR3/3　炭化物：30mm1%　地山：5mm1%
　白色粒：3mm1%　焼土：5～10mm3%
2　色：7.5YR5/6　しまり：やや有り　炭化物：3～5mm1%
3　色：10YR2/3　炭化物：3～5mm1%
　地山：5～10mm3%　焼土：5～10mm3%　礫

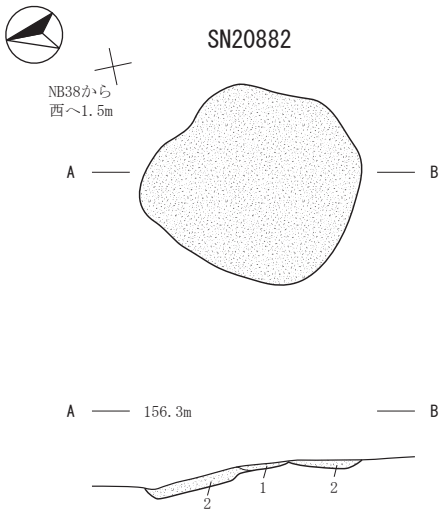

1　色：2.5YR4/6　しまり：やや弱　粘性：やや弱
　焼土：1%
2　色：10YR3/1　しまり：やや弱　粘性：やや強
　地山：10～30mm20%　黒色土：30mm1%

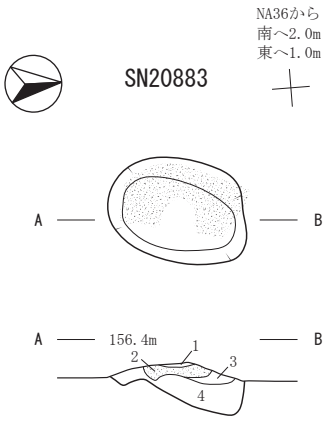

1　色：5YR2/1　しまり：やや弱　粘性：有り
　炭化物：3～5mm　地山：10mm　焼土：5～10mm10～20%
2　色：2.5YR4/6～3/3　しまり：やや弱　粘性：やや弱
3　色：5YR2/1～2/2　しまり：やや弱　粘性：やや弱
　炭化物：3～5mm少量　地山：5～10mm　焼土：10～30mm30%
4　色：5YR2/1　しまり：やや弱　粘性：やや弱
　地山：10～30mm　焼土：10mm5%

0　1m

第303図　古代・中世　焼土遺構(17)　(SN20808・20809・20810・20834・20855・20882・20883)

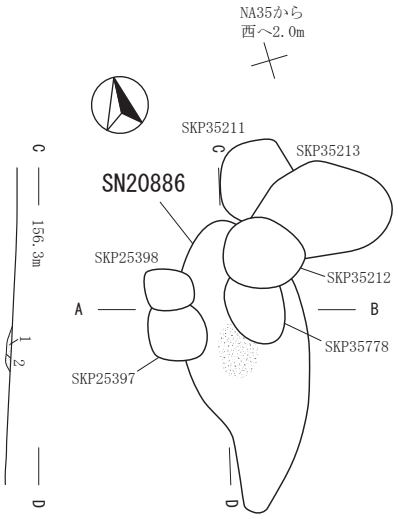

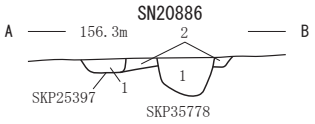

SN20886
1　色：2.5YR4/6
　しまり：やや弱
　粘性：やや弱
　焼土：20㎜
2　色：7.5YR3/1
　しまり：やや弱
　粘性：やや強
　地山：10～30㎜
　焼土：10～30㎜3%

SKP25397
1　色：10YR3/1

SKP35778
1　色：10YR2/1～3/2

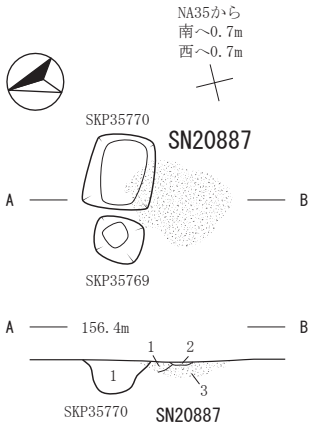

SKP35770
1　色：10YR3/1　しまり：やや弱
　粘性：やや弱　炭化物：3㎜点在
　地山：10～20㎜

SN20887
1　色：2.5YR4/6　しまり：やや弱
　粘性：やや弱　地山：50～100㎜
2　色：10YR3/1　しまり：やや弱
　粘性：やや弱　地山：10～30㎜
　焼土：5～10㎜1～3%
3　色：10YR3/1　しまり：やや弱
　粘性：やや弱　地山：10～30㎜
　焼土：5～10㎜1～3%

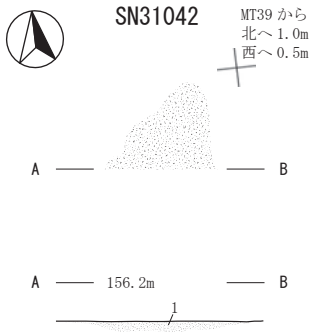

1　色：5YR4/6　しまり：強　粘性：弱　地山：1%　焼土：有り

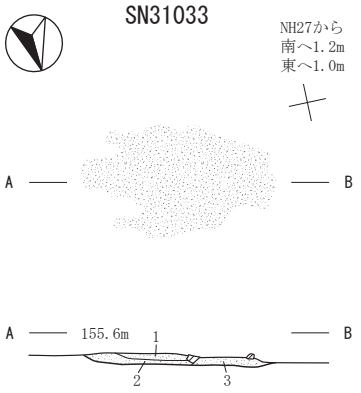

1　色：2.5YR4/6　しまり：やや弱　粘性：やや弱
　焼土：100%
2　色：2.5YR4/6　しまり：やや弱　粘性：やや弱
　地山：10%　焼土：5～7㎜5%
　黒色土：30～100㎜80%
3　色：2.5YR4/6　しまり：やや弱　粘性：やや弱

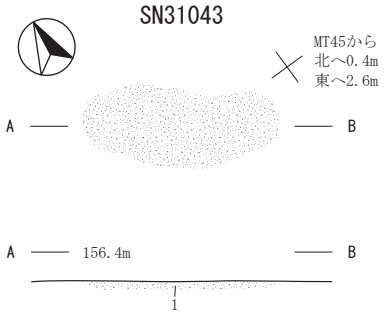

1　色：5YR4/6　しまり：やや弱　粘性：やや強　焼土層　灰土少量

0　1m

第304図　古代・中世　焼土遺構(18)　(SN20886・20887・31033・31042・31043)

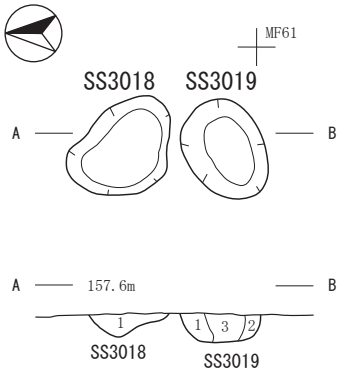

SS3018
1　色：10YR1.7/1
　しまり：やや弱
　粘性：やや弱
　炭化物：敷かれた
　上にｽﾗｸﾞが分布

SS3019
1　色：10YR2/1～2/2
2　色：10YR1.7/1
3　色：10YR2/1

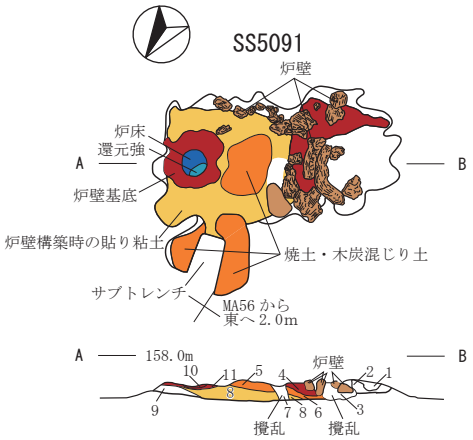

1　色：10YR3/3　暗褐色やや粘質　孔隙多い
2　色：2.5YR3/3　暗赤褐色粘質　孔隙少ない　焼土化した暗褐色土の混じった土
3　色：10YR2/3　黒褐色根による攪乱土　ｼﾙﾄ質　孔隙少なく硬く脆い　砂質土若干量混じる
4　色：2.5YR4/6　赤褐色炉壁の崩れた土が多く混じる　焼結し脆い
5　色：10YR3/4　暗赤褐色やや粘質　孔隙多い　木炭粒（径10～15mm）と赤褐色焼土粒多量に混じる
6　色：2.5YR4/8　赤褐色焼土　粘質　焼土ﾌﾞﾛｯｸと木炭粒が混じり合った土
7　色：10YR2/3　黒褐色根による攪乱土　ｼﾙﾄ質　微細な木炭粒焼土粒が少量混じる
8　色：5YR5/8　明赤褐色炉壁構築時の貼り粘土　粘質　焼土化し均質でしまる
9　色：10YR3/3　暗褐色軟質で孔隙多い　赤褐色の焼土塊　木炭粒を少量含む
10　色：5Y4/1　灰色　焼結還元した炉床部　硬く脆い
11　色：2.5YR4/8　赤褐色焼土　炉床周辺の焼土化した土　部分的にﾌﾞﾛｯｸ状の固結塊がある

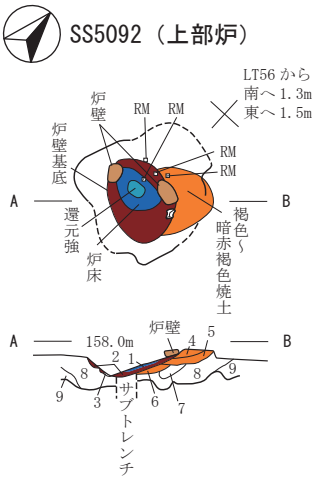

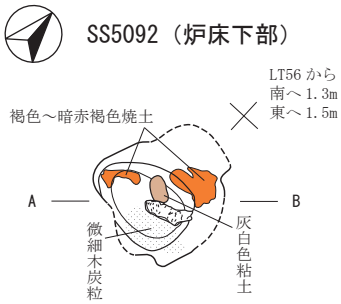

1　色：5Y4/1　灰色　焼結還元した炉床部　硬く脆い
2　色：5YR4/4　にぶい赤褐色　きめ細かな微粉状の焼土からなる
3　色：10R1.7/1　黒色　微細木炭粒からなる土　炉底最下部構造
4　色：5YR3/6　暗赤褐色　炉壁混じりの焼土層　部分的に焼結して硬いﾌﾞﾛｯｸ（炉壁下部）を含む
5　色：7.5YR2/2　黒褐色～明褐色　ｼﾙﾄ質　木炭の微細粒きめ細かな紛状焼土を含む
6　色：7.5YR5/8　褐色　きめ細かな微粉状の焼土
7　色：10YR3/4　暗褐色　ｼﾙﾄ質　地山土を多く交えたﾌﾞﾛｯｸ
8　色：10YR2/2　黒褐色　ｼﾙﾄ質　径2～3mmの木炭粒焼土粒を少量含む
9　色：10YR3/2　黒褐色～暗褐色　ｼﾙﾄ質　地山褐色土と黒褐色土が混じり合った土

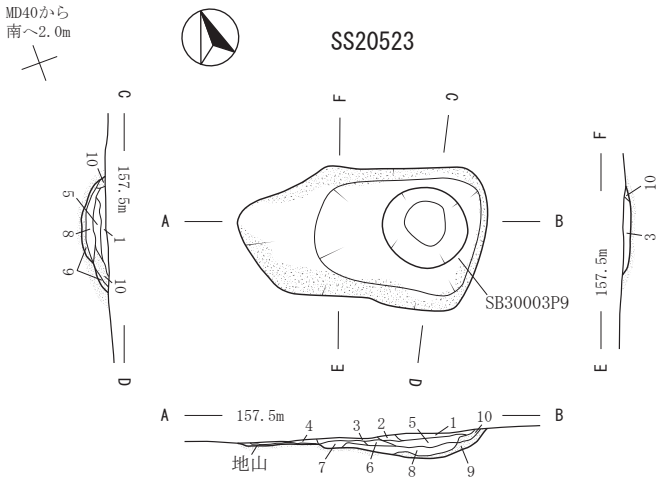

1　色：7.5YR3/2　しまり：やや弱　粘性：やや弱
　炭化物：3mm1%　白色粒：0.5mm
　焼土：10～20mm10～20%
2　色：5YR3/2　しまり：やや弱　粘性：やや弱
　炭化物：5～10mm1%　焼土：10～20mm50%
3　色：5YR4/6　しまり：やや弱　粘性：やや弱
　炭化物：5～10mm1%　焼土：10mm10%
4　色：5YR3/2　しまり：やや弱　粘性：やや弱
　炭化物：5～10mm10%
5　色：2.5YR4/4～4/6　しまり：やや強　粘性：やや弱
6　色：5YR4/8　しまり：やや強　粘性：やや弱
7　色：7.5YR4/1～3/1　しまり：やや弱　粘性：やや弱
8　色：2.5YR3/2　しまり：やや弱　粘性：やや弱
9　色：2.5YR3/2　しまり：やや弱　粘性：やや弱
10　色：2.5YR3/2

0　1m

第305図　古代・中世　製鉄関連遺構（1）　（SS3018・3019・5091・5092・20523）

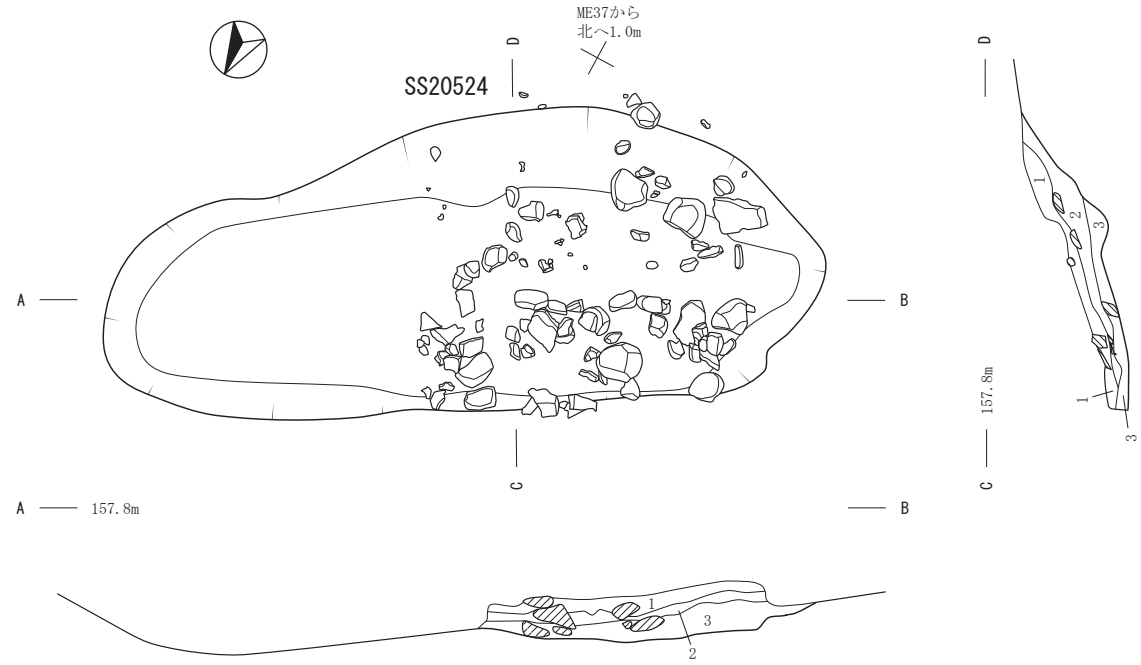

1　色：10YR3/2、2/1　しまり：有り　粘性：やや弱　炭化物：10～50mm多量　地山：100～200mm1%
　鉄滓・礫200～300mm多量に入る
2　色：10YR3/3～2/3　3層より赤い　しまり：有り　粘性：やや弱　炭化物：5～10mm多量
　地山：5～10mm10%　鉄滓多量に入る　礫200mmが3層との層界に入る
3　色：10YR3/3　しまり：有り　粘性：有り　炭化物：5～10mm2層より少ない　鉄滓の量は1・2層より
　少ない

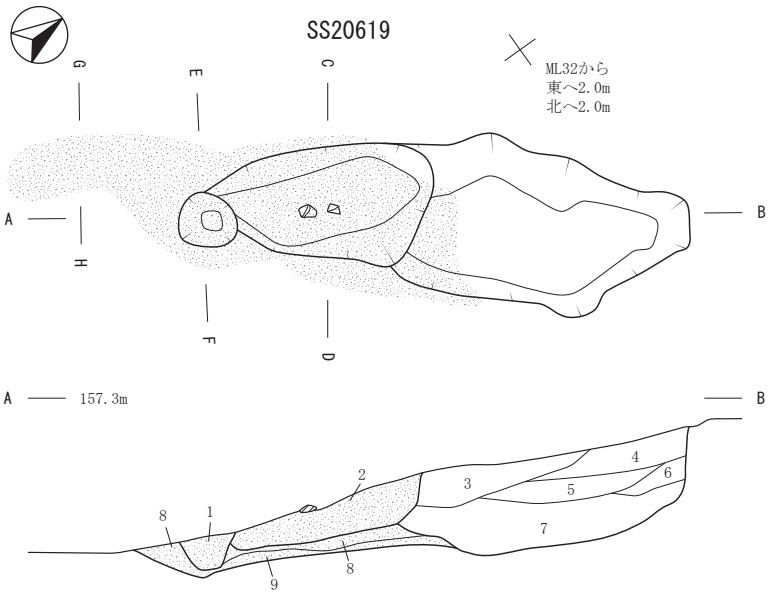

1　色：10YR4/3　しまり：有り　粘性：有り　炭化物：5mm1%　地山：5～20mm5%　白色粒：3mm1%
　焼土：5～20mm10%　砂混じり
2　色：10YR4/3　しまり：有り　粘性：有り　炭化物：5mm1%　地山：5～10mm5%　白色粒：3mm1%
　焼土：5～10mm3%　砂混じり
3　色：10YR4/4　しまり：有り　粘性：有り　地山：5～50mm30%　砂少量
4　色：10YR4/4　しまり：有り　粘性：有り　地山：5～50mm　砂少量
5　色：10YR4/4　しまり：有り　粘性：有り　炭化物：5～10mm1%　地山：5～50mm30%　砂少量
6　色：10YR4/4　しまり：有り　粘性：有り　地山：5～50mm40%　砂少量
7　色：10YR4/4　しまり：有り　粘性：有り　炭化物：5～10mm1%　地山：5～10mm20%　砂少量
8　色：7.5YR4/4　しまり：有り　粘性：有り
9　色：10YR4/4　しまり：有り　粘性：有り　埋土ではなく被熱による変化部分かもしれない

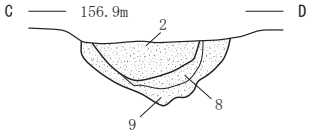

2　色：10YR4/3　しまり：有り　粘性：有り
　炭化物：5mm1%　地山：5～10mm5%　白色粒：3mm1%
　焼土：5～10mm3%　砂混じり
8　色：7.5YR4/4　しまり：有り　粘性：有り
9　色：10YR4/4　しまり：有り　粘性：有り
　埋土ではなく被熱による変化部分かもしれない

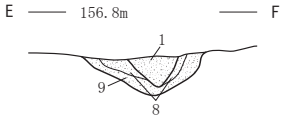

1　色：10YR4/3　しまり：有り　粘性：有り
　炭化物：5mm1%　地山：5～20mm5%
　白色粒：3mm1%　焼土：5～20mm10%
　砂混じり
8　色：7.5YR4/4　しまり：有り　粘性：有り
　3層及び地山被熱赤化　被熱の度合いは弱く
　柔らかく粘性がある
9　色：10YR4/4　しまり：有り　粘性：有り
　埋土ではなく被熱による変化部分かもしれない

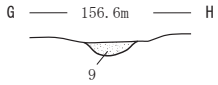

9　色：10YR4/4　しまり：有り　粘性：有り
　埋土ではなく被熱による変化部分かもしれない

第306図　古代・中世　製鉄関連遺構（2）　(SS20524・20619)

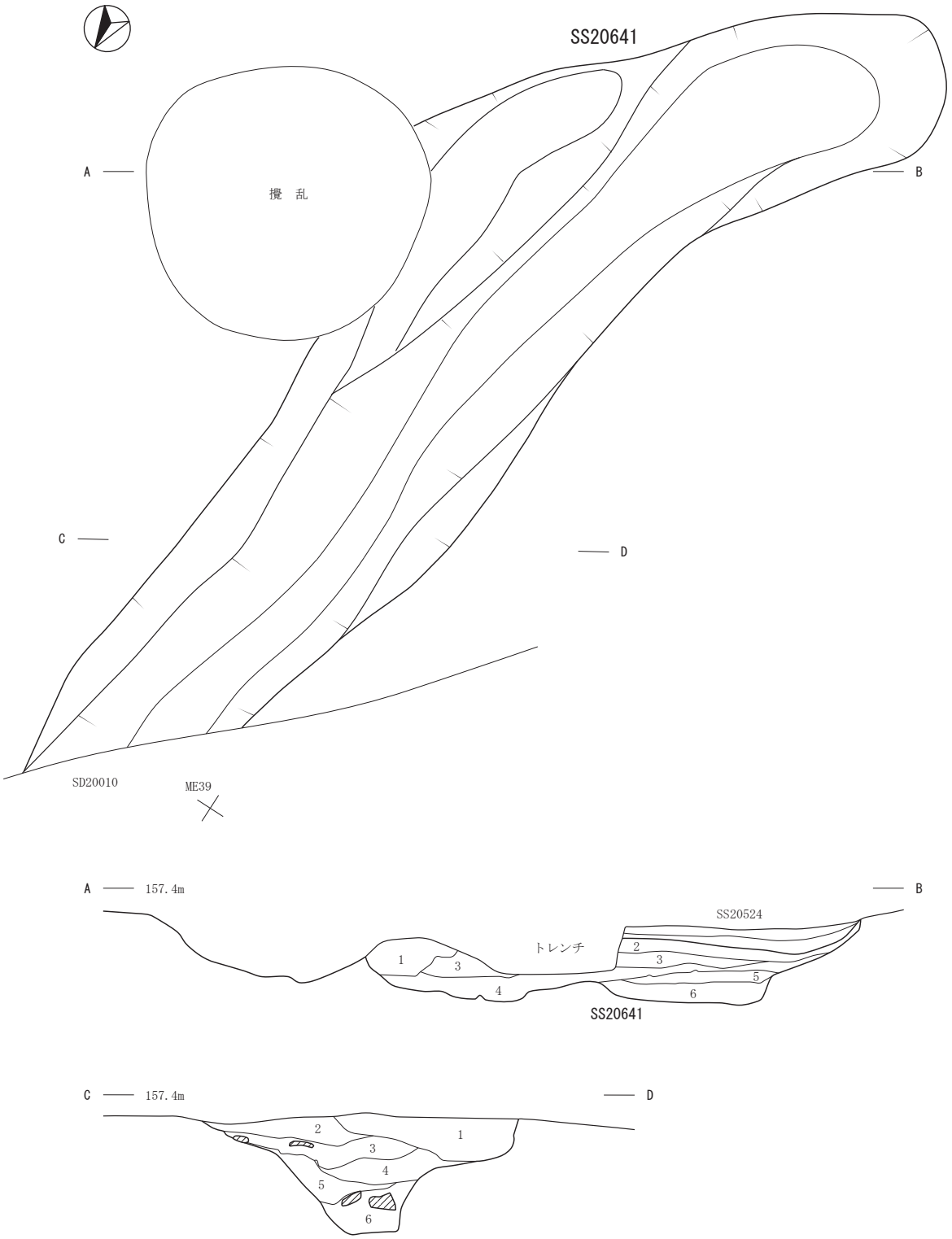

1　色：10YR4/3～4/4　しまり：やや弱　粘性：やや弱　炭化物：7～10㎜3%　地山：20㎜
　礫50～100㎜
2　色：10YR3/2～3/3　しまり：やや弱　粘性：やや弱　地山：10～20㎜
3　色：10YR3/2～2/2　しまり：やや弱　粘性：やや弱
4　色：10YR3/2～3/3　しまり：やや強　粘性：やや弱
5　色：10YR2/2　しまり：有り　粘性：やや弱　炭化物：5～10㎜5%　礫50～70㎜
6　色：10YR3/1～2/2　しまり：やや強　粘性：やや強　炭化物：10～20㎜

0　1m

第307図　古代・中世　製鉄関連遺構（３）　(SS20641)

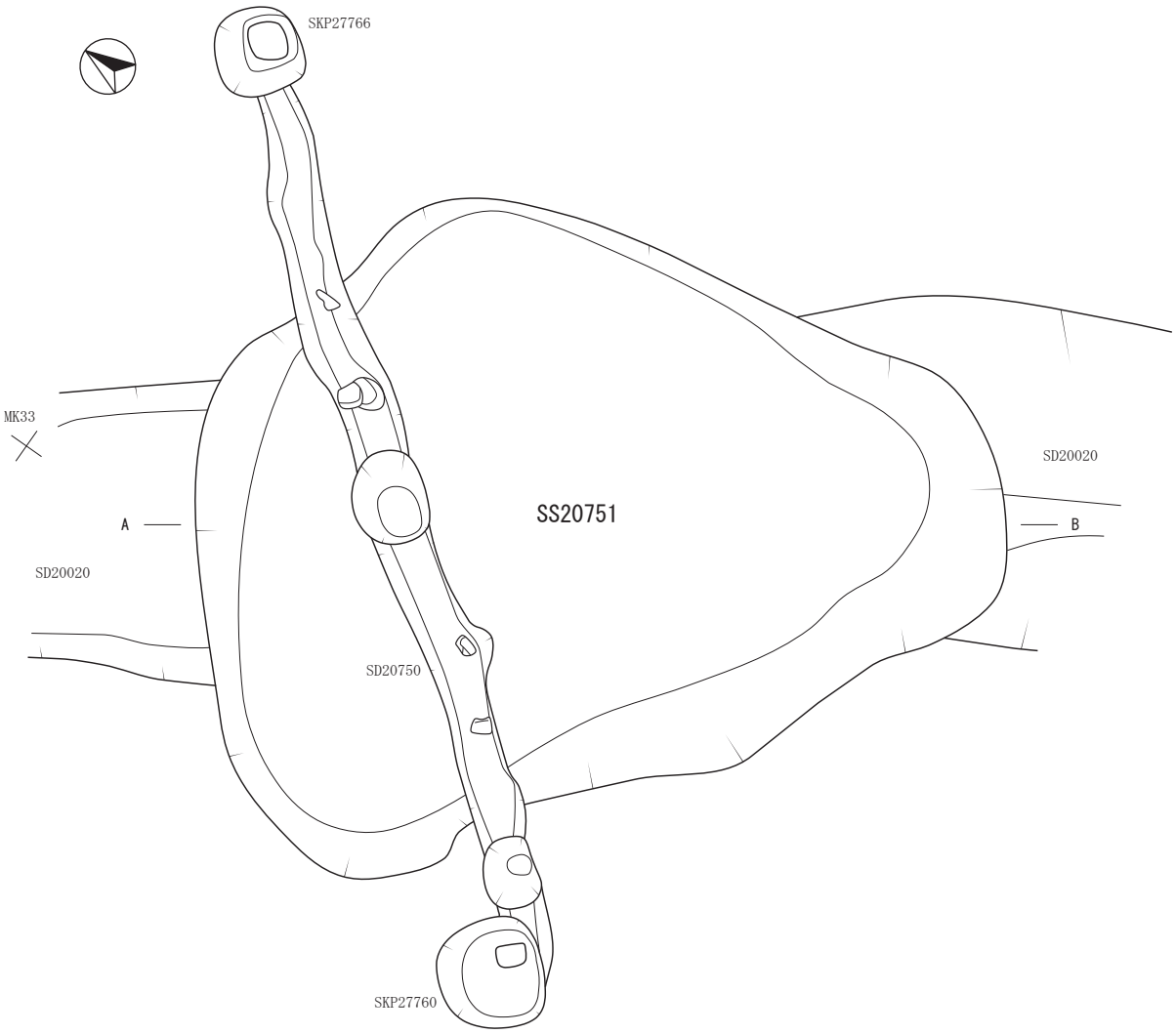

SD20750
1　色：10YR3/2　炭化物：4mm1%　地山：0.5mm3%
2　色：10YR3/2　炭化物：4mm3%　地山：5～10mm3%
3　色：10YR3/2　炭化物：5mm1%　地山：20%　焼土：0.5～1mm　黒色土：1%
4　色：10YR3/2　炭化物：5mm1%　地山：30%

SS20751
1　色：10YR4/3　炭化物：5mm3%　地山：10～50mm30%
2　色：10YR3/1　炭化物：1mm10%　地山：10～30mm5%
3　色：10YR4/3　炭化物：5mm1%　地山：5～10mm5%

0　1m

第308図　古代・中世　製鉄関連遺構（４）　(SS20751)

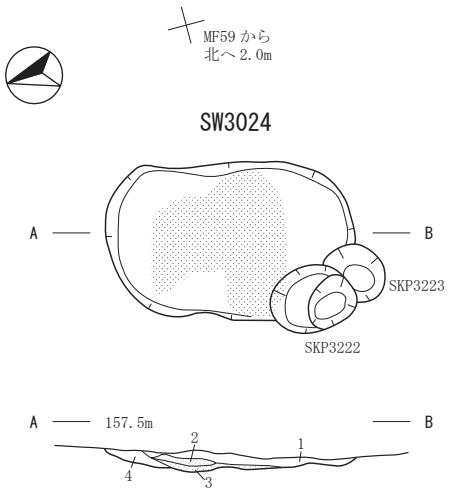

1　色：10YR2/2　しまり：やや弱　粘性：やや弱　地山：少量
2　色：10YR2/3　しまり：やや弱　粘性：やや弱　炭化物：3%　地山：微量
3　色：5YR4/6　しまり：やや弱　粘性：弱　炭化物：有り
4　色：10YR1.7/1　しまり：弱　粘性：やや弱

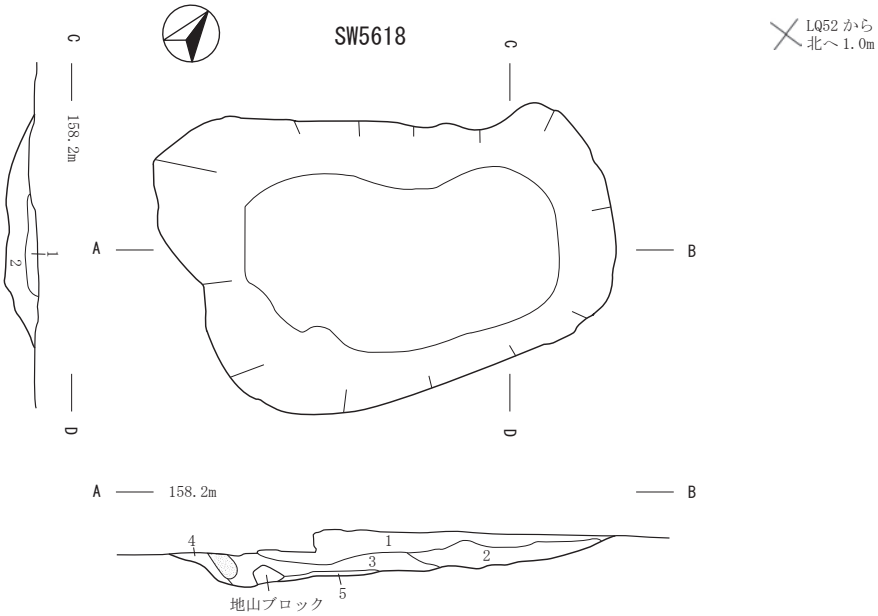

1　色：10YR2/3　しまり：やや弱　粘性：やや弱　炭化物：1～10mm含む
2　色：10YR2/3　しまり：やや弱　粘性：やや弱　炭化物：1～5mm3%
3　色：10YR2/3　しまり：やや弱　粘性：やや弱　炭化物：1～40mm3%　地山：2%
4　色：10YR2/3　しまり：やや弱　粘性：やや弱　炭化物：1mm1%
5　色：10YR2/3　しまり：やや弱　粘性：やや弱　炭化物：1mm極微量　地山：1%

第309図　古代・中世　炭焼成遺構　(SW3024・5618)

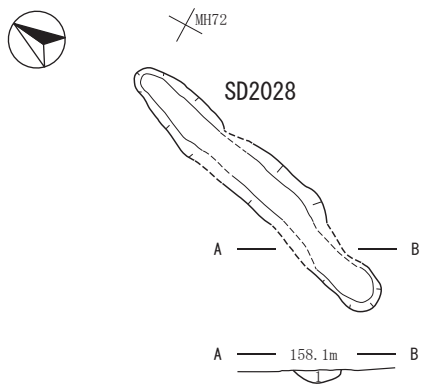

1　色：10YR2/3　しまり：やや弱
　　粘性：やや弱　炭化物：微量

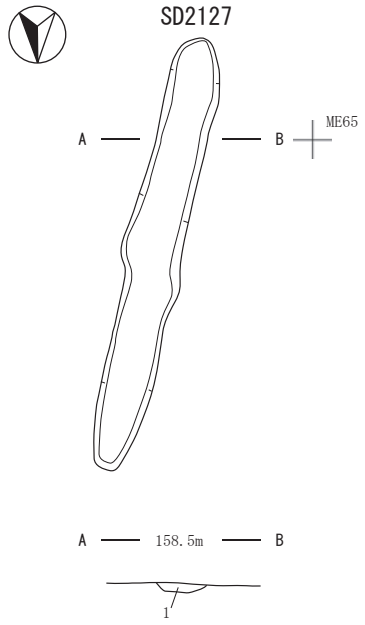

1　色：10YR2/2　しまり：とても強　粘性：強

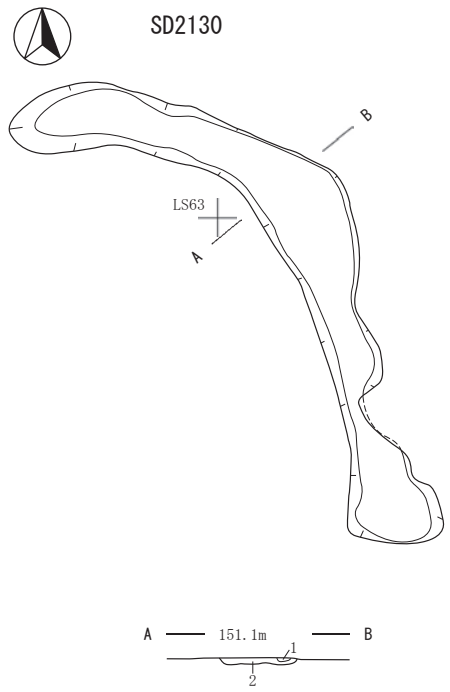

1　色：7.5YR2/3　しまり：やや弱　粘性：やや弱
2　色：7.5YR2/3　しまり：やや強　粘性：やや弱　炭化物：1㎜微量

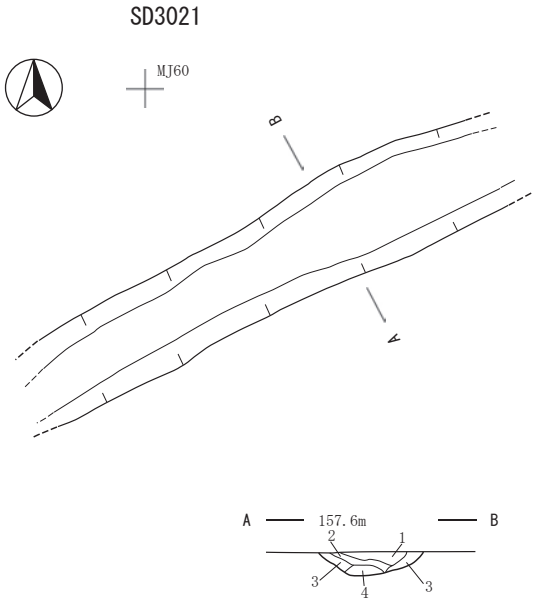

1　色：10YR2/2　しまり：有り　粘性：有り
　　地山：有り
2　色：10YR1.7/1　しまり：有り　粘性：有り
3　色：10YR4/3　しまり：やや有り　粘性：有り
　　地山：北側に多い
4　色：10YR3/1　しまり：有り　粘性：有り
　　地山：有り

0　2m

第310図　古代・中世　溝跡（1）　(SD2028・2127・2130・3021)

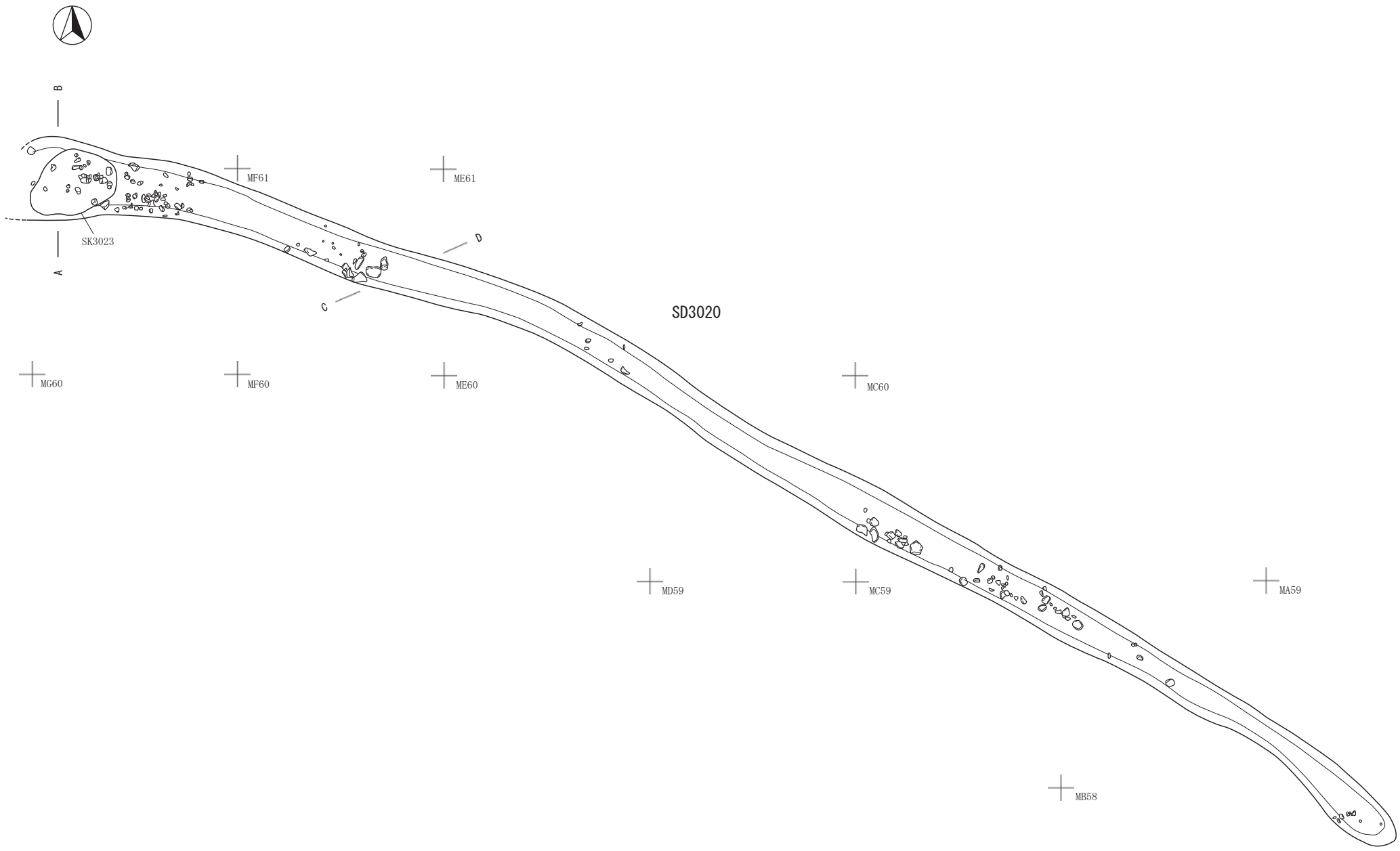

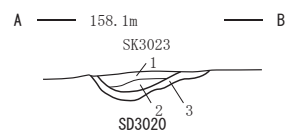

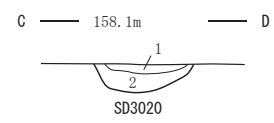

SK3023
1　色：7.5YR2/2　しまり：やや弱　粘性：やや弱
2　色：10YR2/2　しまり：やや弱　粘性：やや弱

SD3020
3　色：10YR3/3　しまり：やや弱　粘性：やや弱　地山：有り

SD3020
1　色：10YR1.7/1　しまり：有り　粘性：強
2　色：10YR3/4　しまり：有り　粘性：強

0　2m

第311図　古代・中世　溝跡（２）　(SD3020)

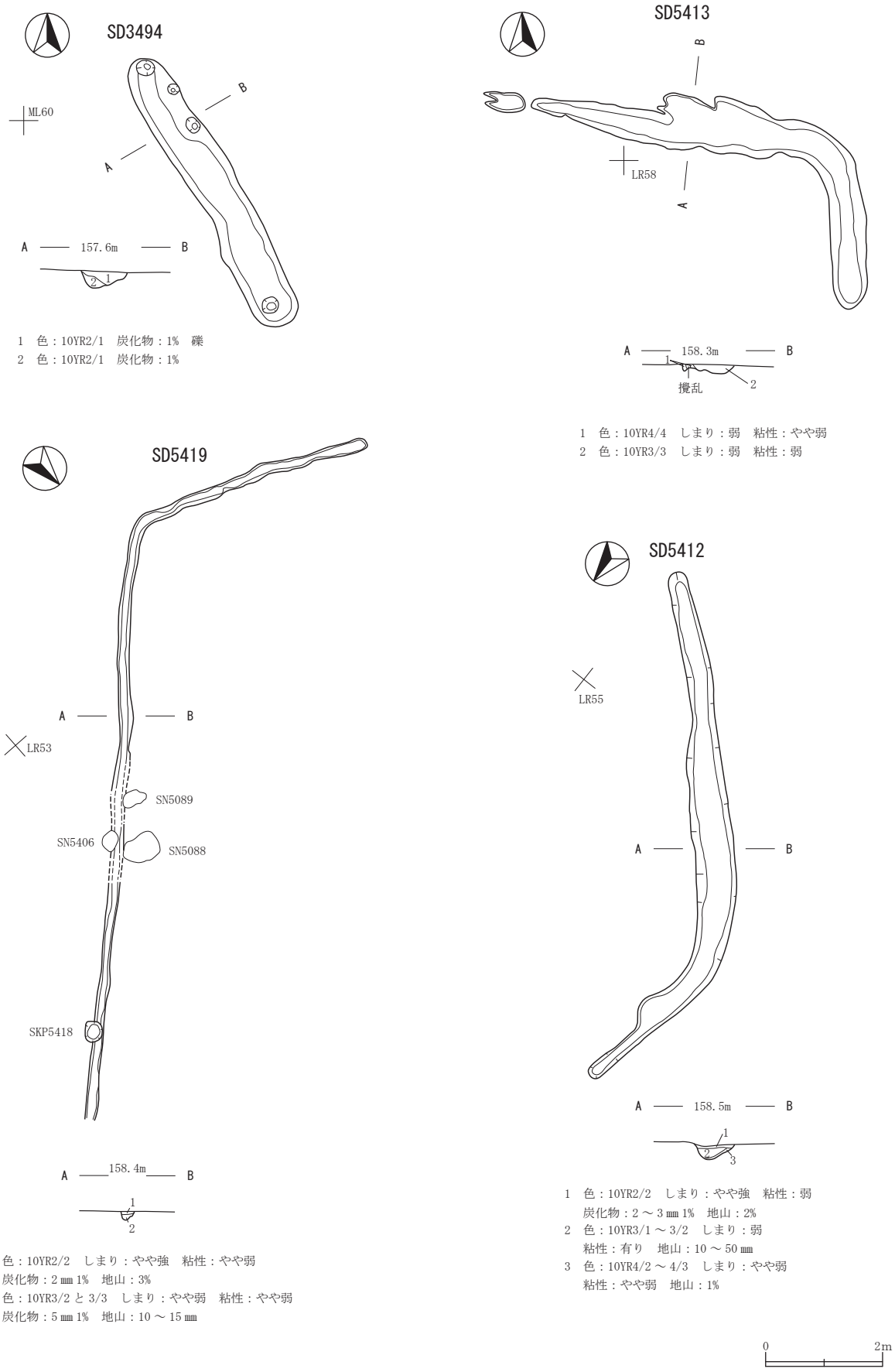

第312図　古代・中世　溝跡（3）　(SD3494・5412・5413・5419)

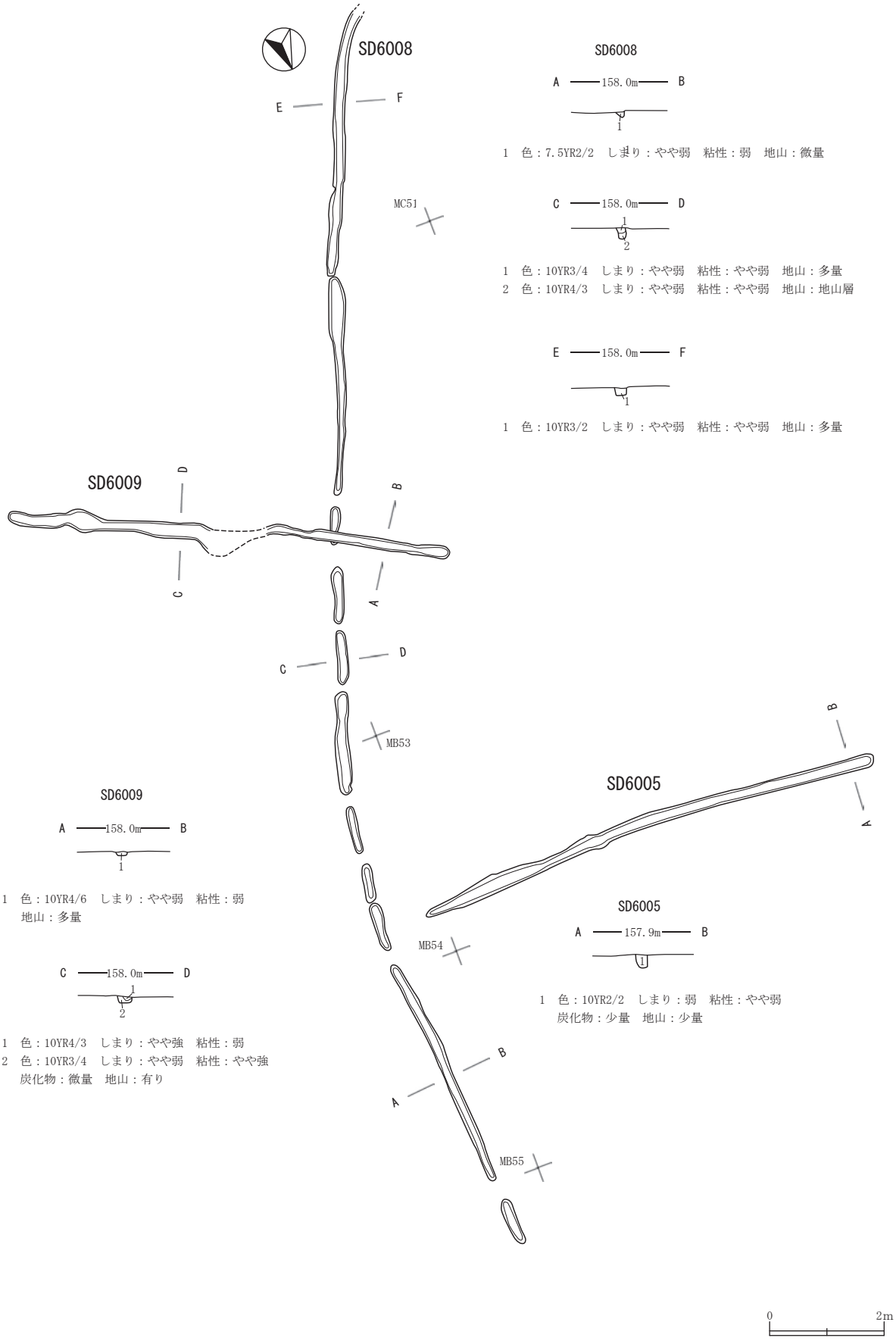

第313図　古代・中世　溝跡（４）　(SD6005・6008・6009)

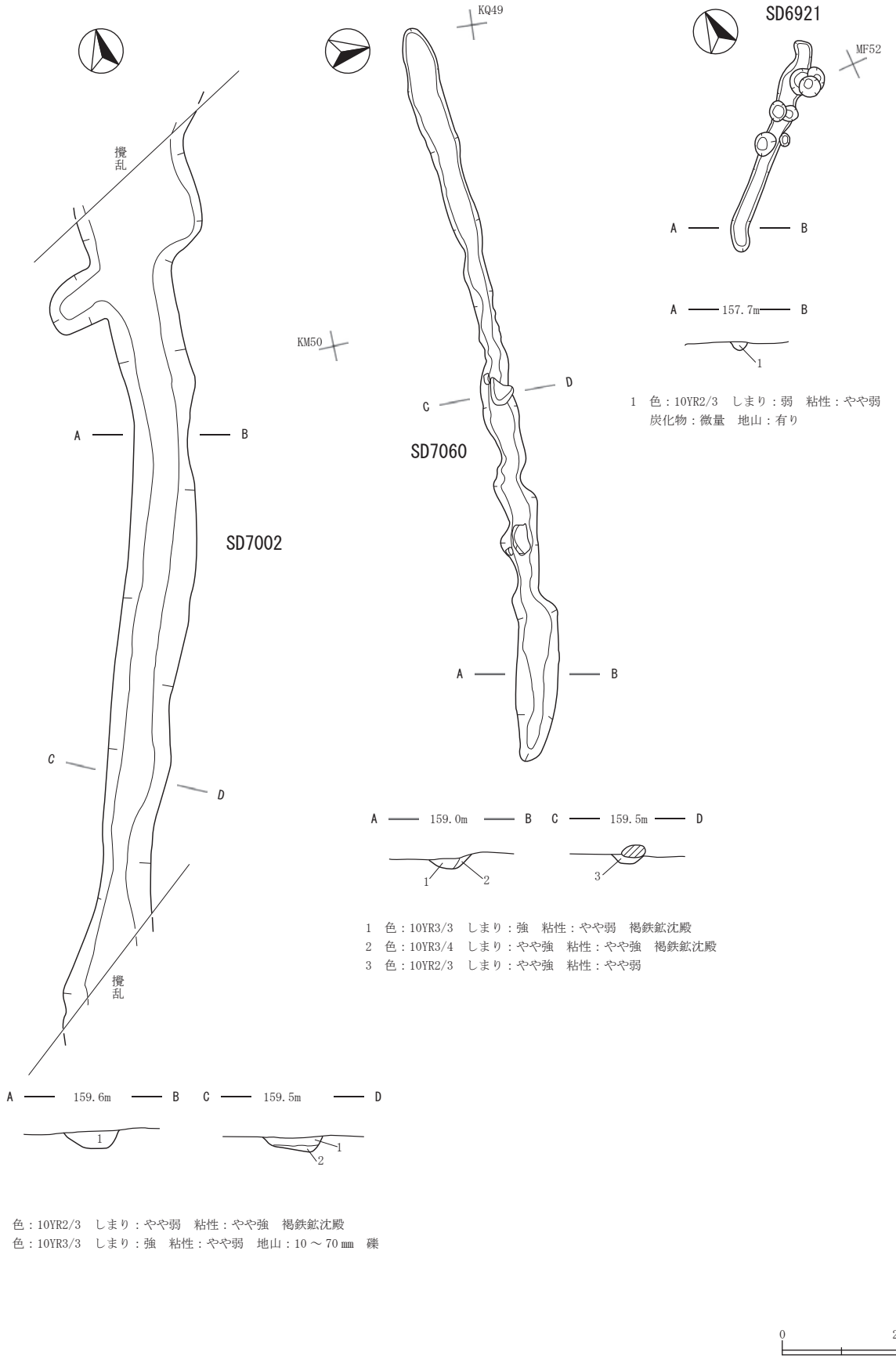

第314図　古代・中世　溝跡（５）（SD6921・7002・7060）

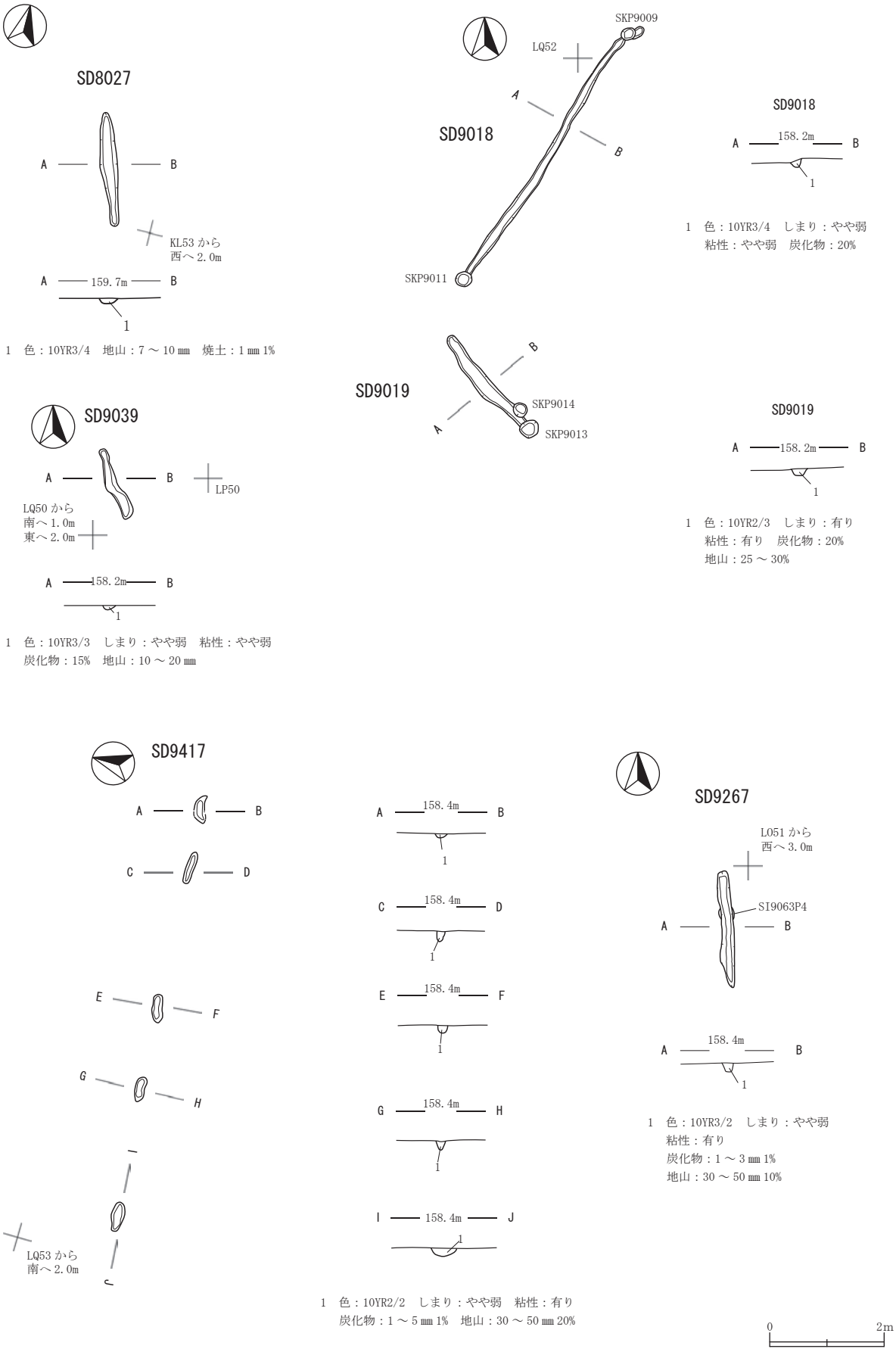

第315図　古代・中世　溝跡（6）　(SD8027・9018・9019・9039・9267・9417)

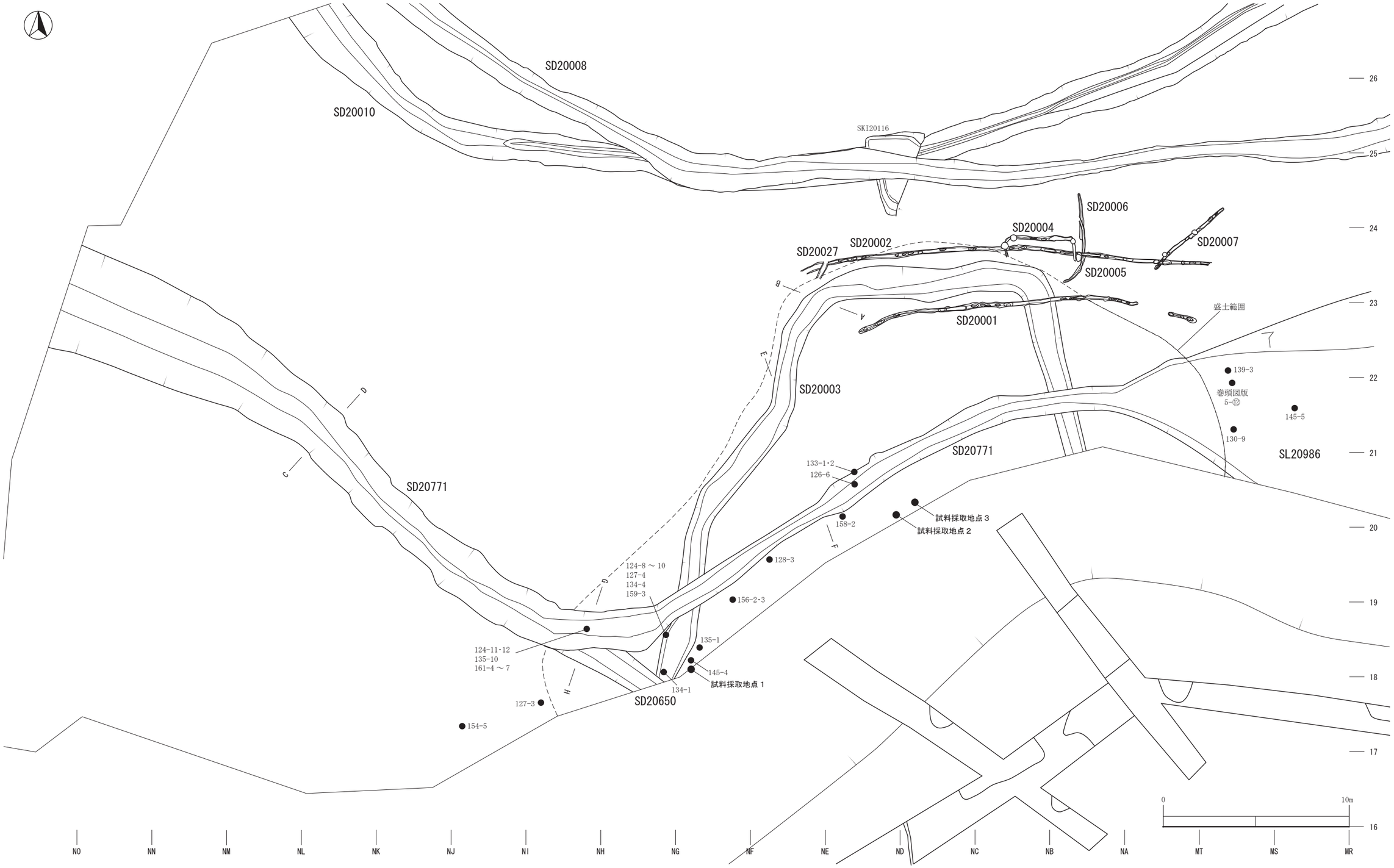

第316図　古代・中世　溝跡（７）（SD20001・20002・20003・20004・20005・20006・20007・20008・20010・20027・20650・20771、SL20986）　※試料採取地点１～３は辻報告の試料採取地点（第５章第６節参照）

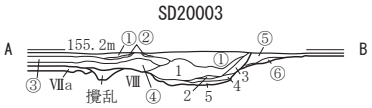

1　色：2.5Y4/2　しまり：強　粘性：強　地山：5 ～ 10 ㎜ 5%　砂混じり粘土
2　色：2.5Y5/3　しまり：強　粘性：なし　炭化物：5 ㎜ 1%　地山：10 ㎜ 10%
3　色：2.5Y5/3　地山：2 層の地山が 5%
4　色：2.5Y4/2　しまり：強　粘性：強　炭化物：5 ㎜ 5%
5　色：2.5Y4/3　礫 5 ～ 10 ㎜

①　色：2.5Y2/3　しまり：やや弱　粘性：弱　炭化物：1 ～ 5 ㎜ 1%
　白色粒：0.1 ～ 0.5 ㎜ 1%　砂含む
②　色：N1.5/0　炭化物：100%　炭層
③　色：2.5Y4/3　しまり：やや弱　粘性：弱　砂含む
④　色：2.5Y4/2　しまり：やや弱　炭化物：5 ㎜ 1%　地山：5 ～ 10 ㎜ 1%
　粘土と砂が目立って含まれる
⑤　色：2.5Y5/4　しまり：やや弱　粘性：弱　地山：5 ～ 20 ㎜ 5%　砂含む
⑥　色：2.5Y3/3　しまり：やや弱　地山：5 ～ 30 ㎜ 10%

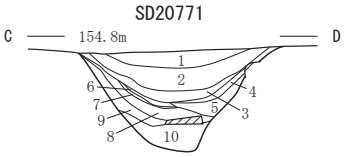

1　色：10YR3/3　しまり：有り　粘性：有り　炭化物：5 ～ 10 ㎜ 1%
　地山：5 ～ 10 ㎜ 3%　白色粒：1 ～ 3 ㎜ 1%　礫 10 ～ 20 ㎜
2　色：10YR4/2　しまり：有り　粘性：有り　炭化物：5 ～ 10 ㎜ 1%
　地山：10 ～ 50 ㎜ 30%　ややｸﾞﾗｲ化
3　色：10YR4/3　しまり：有り　粘性：有り　炭化物：5 ～ 10 ㎜ 1%
　地山：5 ～ 10 ㎜ 10%
4　色：10YR4/3　しまり：有り　粘性：有り　地山：ﾏｰﾌﾞﾙ状 40%
5　色：10YR4/3　しまり：有り　粘性：有り　炭化物：5 ～ 10 ㎜ 1%
　地山：5 ～ 10 ㎜ 10%
6　色：10YR4/3　しまり：有り　粘性：有り　炭化物：5 ～ 10 ㎜ 1%
　地山：5 ～ 10 ㎜ 40%
7　色：10YR4/3　しまり：有り　粘性：有り　炭化物：5 ～ 10 ㎜ 1%
　地山：5 ～ 10 ㎜ 10%
8　色：10YR4/3　しまり：有り　粘性：有り　地山：5 ～ 10 ㎜ 40%
9　色：10YR4/3　しまり：有り　粘性：有り　地山：5 ～ 10 ㎜ 3%
10　色：10YR4/3　しまり：有り　粘性：有り　地山：5 ～ 10 ㎜ 3%
　砂利が堆積しており、自然堆積と考える

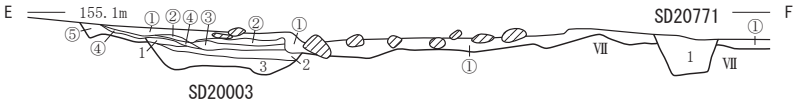

SD20003
1　色：2.5Y4/2　しまり：弱　粘性：弱　地山：5 ～ 10 ㎜
2　色：2.5Y4/3　しまり：弱　粘性：弱　地山：5 ～ 10 ㎜
3　色：10YR4/1　粘性：弱　地山：ｸﾞﾗｲ化した地山粘土
　褐鉄鉱沈殿　植物遺体 20%

①　色：2.5Y4/3　粘性：弱　地山：10～300 ㎜ 20%
②　色：2.5Y3/2　地山：20 ～ 30 ㎜
③　色：2.5Y3/2　粘性：弱　植物遺体が少量混じる
④　色：2.5Y3/2　粘性：弱　炭化物：5 ～ 20 ㎜ 30%
⑤　色：2.5Y5/3　地山：黒土 3 ～ 5 ㎜

SD20771
1　色：5YR3/2　しまり：やや弱　粘性：やや弱
　地山：ﾌﾞﾛｯｸ状　粘土・砂少量、木片多量混じる

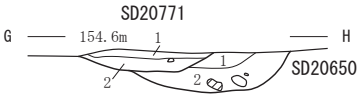

SD20771
1　色：7.5YR3/1　しまり：有り　粘性：強　炭化物：5 ㎜ 1%
　地山：5 ～ 20 ㎜ 10%　白色粒：1 ㎜ 1%　人為堆積
2　色：7.5YR3/1　しまり：有り　粘性：強　炭化物：5 ㎜ 1%
　地山：5 ～ 20 ㎜ 5%　人為堆積

SD20650
1　色：10YR3/1　しまり：有り　粘性：強　炭化物：10 ～ 30 ㎜ 1%
　地山：5 ～ 10 ㎜ 5%　白色粒：1 ㎜ 1%　人為堆積
2　色：10YR4/1　しまり：強　粘性：強　炭化物：5 ～ 10 ㎜ 1%
　地山：10 ～ 50 ㎜ 30%　人為堆積

第317図　古代・中世　溝跡（８）　(SD20003・20650・20771)

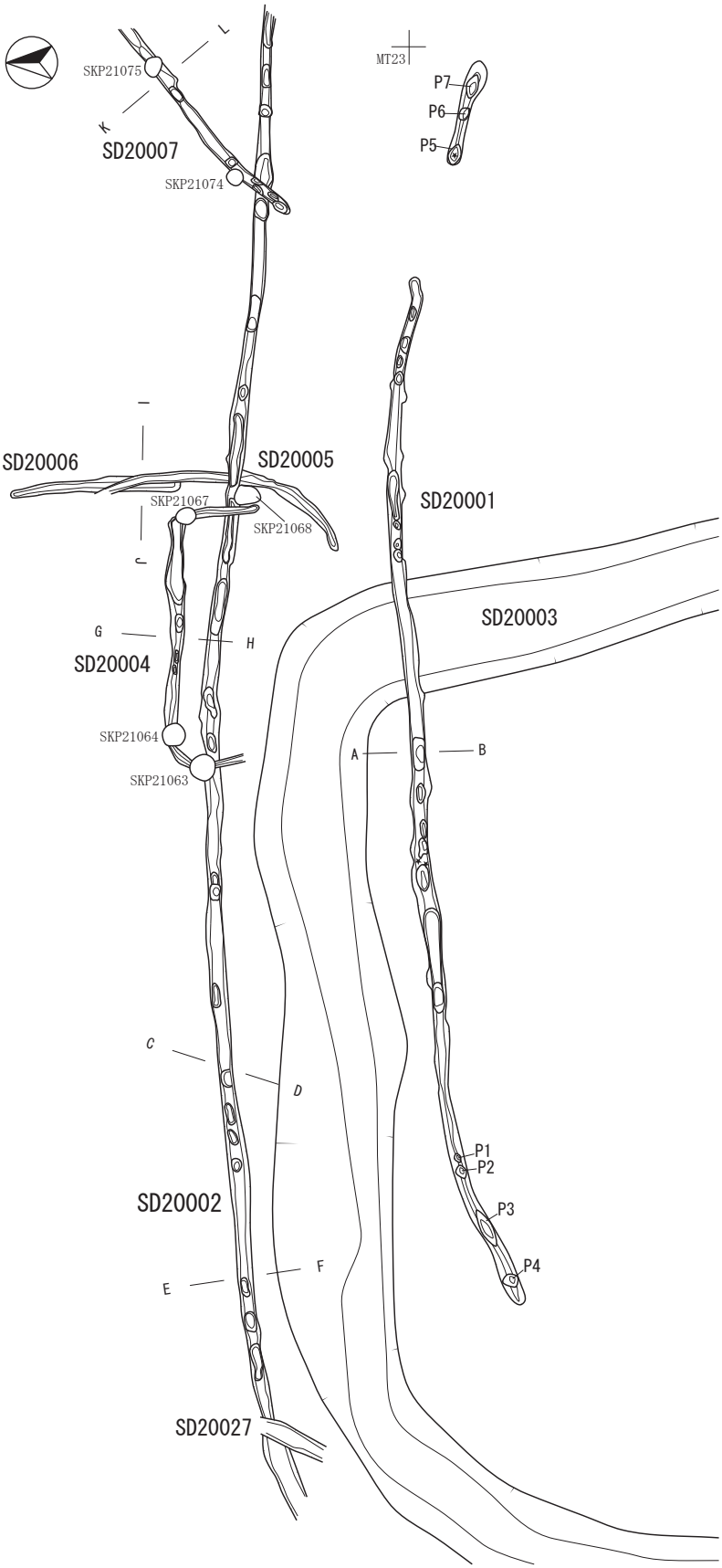

SD20001

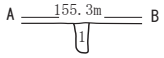

1　色：10YR3/2　炭化物：5mm1%
　地山：10～30mm10%
　白色粒：1%　砂含む

SD20002

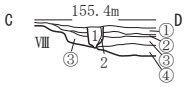

SD20002

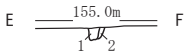

1　色：10YR3/2　しまり：強　粘性：弱
　炭化物：1～3mm1%　砂含む
2　色：10YR4/2　しまり：有り　粘性：有り
　炭化物：1～5mm1%

①　色：10YR3/2　砂含む
②　色：10YR4/2　砂含む
③　色：2.5Y4/2　黒色土：1～3mm1%
　砂多量に含む
④　色：10YR3/2　砂と礫含む

SD20004

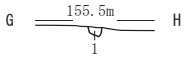

1　色：10YR3/2　炭化物：5mm1%
　地山：5～10mm5%

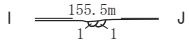

SD20005　　SD20006

SD20005
1　色：10YR4/2
　炭化物：1mm1%

SD20006
1　色：10YR4/3
　炭化物：1mm1%
　砂極わずか

SD20007

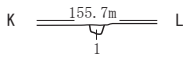

1　色：10YR3/2　炭化物：5mm1%
　地山：5～10mm15%　砂極わずか

0　2m

第318図　古代・中世　溝跡（９）　(SD20001・20002・20003・20004・20005・20006・20007・20027)

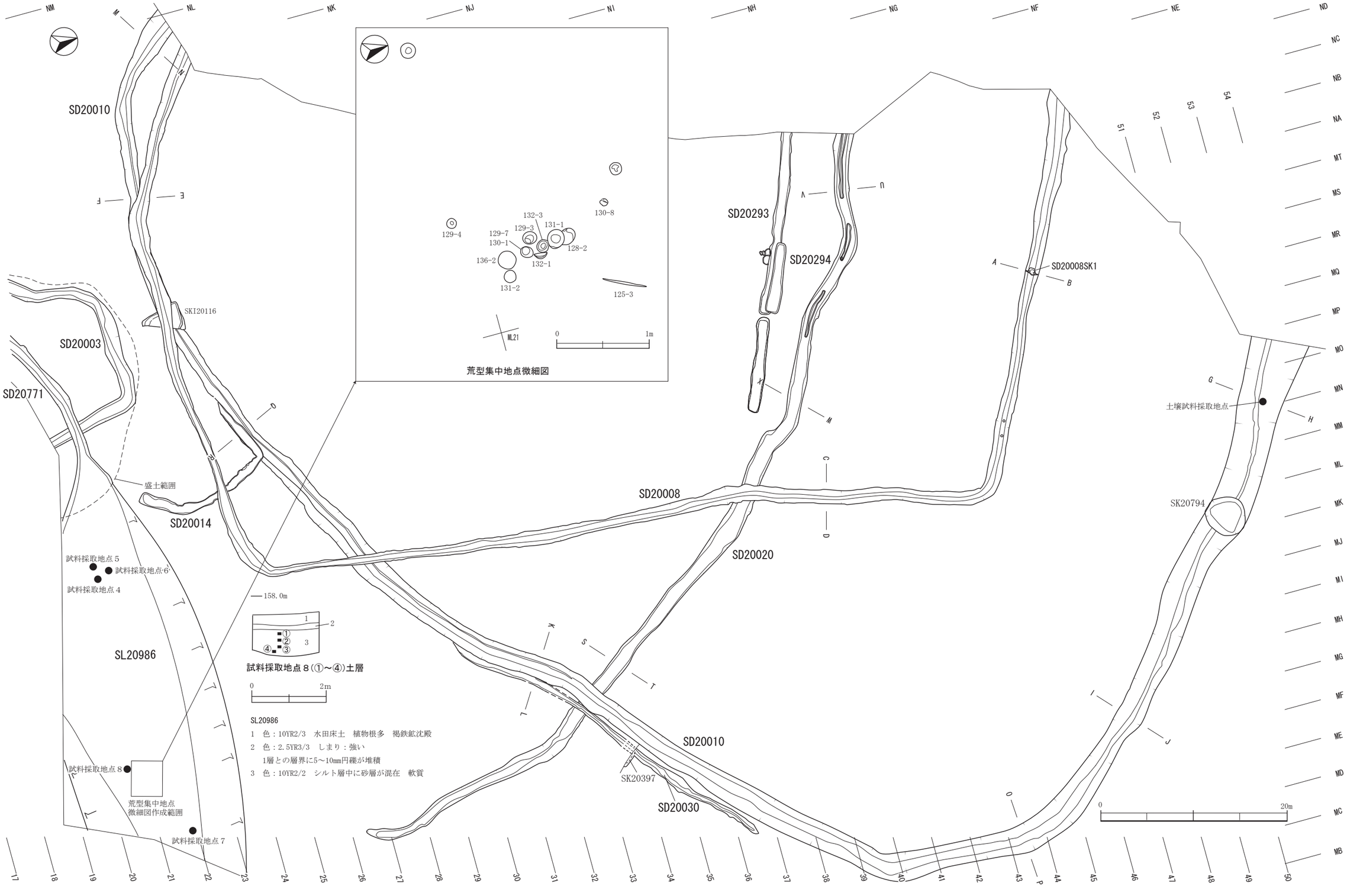

第319図　古代・中世　溝跡(10)　(SD20003・20008・20010・20014・20020・20030・20293・20294・20771、SL20986)　※土壌試料採取地点は環壕土壌分析報告の試料採取地点(第５章第５節参照)　試料採取地点４～８は辻報告の試料採取地点(第５章第６節参照)

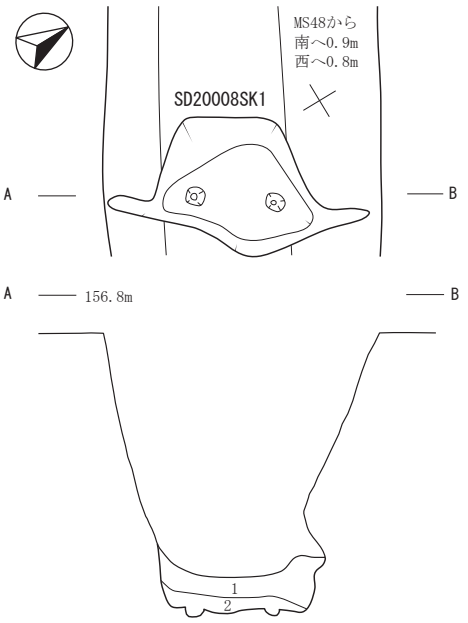

SD20008SK1
1　色：10YR2/3　しまり：弱　粘性：やや弱
　炭化物：1～5mm1%　地山：10%　骨片、鉄滓出土
2　色：10YR3/2　しまり：やや弱　粘性：弱
　炭化物：1～10mm1%　地山：3%

0　1m

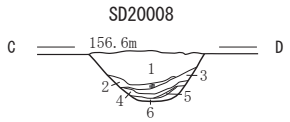

1　色：2.5Y3/1　炭化物：5mm1%
　地山：5～10mm1%　焼土：5～10mm1%
2　色：2.5Y3/1　地山：5～30mm5%
3　色：2.5Y3/1　地山：5～30mm30%
4　色：2.5Y3/2　炭化物：1mm1%　地山：5mm5%
5　色：2.5Y3/2　地山：30%　4との層理面に黒ボク層あり
6　色：10YR4/2　地山：5mm3%

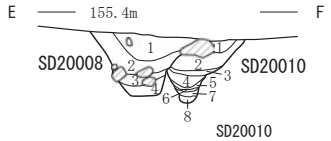

SD20008
1　色：10YR3/2　炭化物：5mm1%
　地山：5～10mm1%
2　色：10YR3/3　炭化物：5mm1%
　地山：5～20mm10%　礫
3　色：10YR3/3　炭化物：5mm1%
　地山：5～10mm1%　礫
4　色：10YR3/3　地山：5～10mm10%

SD20010
1　色：10YR4/3　炭化物：5mm1%
2　色：10YR4/3　炭化物：5mm1%
　地山：5～20mm5%
3　色：10YR5/3　炭化物：5mm1%
　水成堆積
4　色：10YR4/3　地山：10～30mm50%
5　色：10YR4/3　地山：10～30mm30%
6　色：2.5Y3/2　炭化物：5mm1%
7　色：10YR4/3　地山：10～30mm40%
8　色：7.5YR5/3　水成堆積

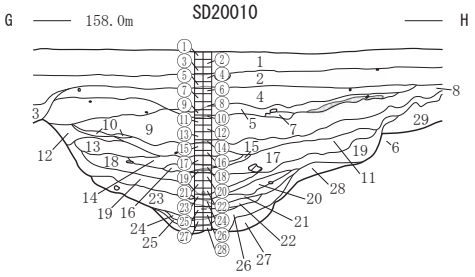

SD20010
1　色：10YR3/2　しまり：強　粘性：有り　白色粒：有り　礫7～10mm5%
2　色：10YR3/2～3/3　しまり：強　粘性：有り　白色粒：有り
3　色：10YR1.7/1　しまり：強　粘性：強　炭化物：5～6mm5%　白色粒：有り
4　色：10YR2/3～2/2　しまり：強　粘性：有り　炭化物：4～7mm3%
　白色粒：有り
5　色：10YR2/2　しまり：有り　粘性：強　炭化物：層をなす　地山：5～7mm5%
6　色：10YR2/3　しまり：有り　粘性：強　炭化物：5～7mm5%　地山：10～25mm10%
　焼土：1%
7　色：10YR1.7/1～2/1　しまり：やや弱　粘性：強　炭化物：3～5mm5%
　焼土：5mm1%
8　色：10YR2/1～2/2　しまり：有り　粘性：強　地山：5～15mm10%
9　色：10YR3/2～2/2　しまり：やや弱　粘性：強　炭化物：5%　地山：5～10mm10%
　礫が多量に入る
10　色：10YR1.7/1～2/1　しまり：有り　粘性：強　地山：7～10mm10%
11　色：10YR4/6　しまり：有り　粘性：やや弱　炭化物：1～3mm1%
12　色：10YR3/2　しまり：有り　粘性：強　炭化物：3～5mm　白色粒：有り
13　色：10YR2/3～3/3　しまり：有り　粘性：強　炭化物：2～4mm1%
　地山：10%
14　色：10YR2/2～1.7/1　しまり：有り　粘性：強　炭化物：5%
　地山：5mm5%
15　色：10YR3/3　しまり：有り　粘性：強　地山：7mm1%　礫有り
16　色：7.5YR2/1　しまり：有り　粘性：強　地山：5～7mm1%
17　色：7.5YR2/2　しまり：有り　粘性：強　炭化物：1～2mm1%
　地山：5～10mm10%　礫有り
18　色：10YR3/4　しまり：強　粘性：有り　地山：5～10mm10%
19　色：10YR3/4～4/4　しまり：とても強　粘性：有り　地山で埋められた層
20　色：10YR2/3～3/4　しまり：とても強　粘性：有り
　地山：5～7mm10%　焼土：5mm1%
21　色：10YR4/4～4/6　しまり：強　粘性：強　地山で埋められた層
22　色：10YR2/3～3/2　しまり：有り　粘性：強　地山：3～5mm5%
23　色：10YR4/4　しまり：強　粘性：強
24　色：10YR3/4～4/3　しまり：有り　粘性：やや弱
　地山：5～10mm10%粘土質
25　色：7.5YR3/2　しまり：有り　粘性：やや弱　地山：5～7mm5%
　粘土質
26　色：10YR3/4～4/6　しまり：強　粘性：有り　地山：5～6mm10%
27　色：10YR4/3～4/6　しまり：有り　粘性：強　炭化物：1～2mm1%
28　色：10YR4/6～5/6　しまり：強　粘性：有り　地山の砂層部分
29　色：10YR4/4～4/6　しまり：有り　粘性：やや弱
①～㉘は本文篇第5章第5節の試料番号に対応する

0　2m

第320図　古代・中世　溝跡(11)　(SD20008・20010)

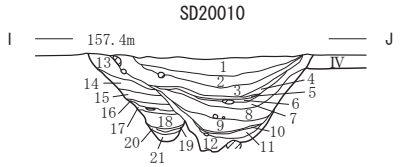

1　色：10YR3/3　炭化物：3～10mm1%　地山：5～10mm1%　白色粒：1～3mm3%
2　色：10YR3/3　炭化物：3～10mm3%　地山：5～20mm5%　白色粒：1～3mm1%
3　色：10YR3/3　炭化物：3～10mm3%　地山：5～10mm3%　白色粒：1～3mm1%
4　色：10YR3/3　炭化物：3～5mm1%　地山：5～10mm20%
5　色：10YR3/3　炭化物：10～50mm30%　地山：5～20mm10%
6　色：10YR3/3　炭化物：3～5mm1%　地山：5～10mm20%
7　色：10YR3/3　炭化物：5～20mm10%
8　色：10YR3/3　炭化物：10～30mm3%　地山：5～10mm3%
9　色：10YR3/3　炭化物：5mm3%　地山：1%
10　色：10YR3/3　炭化物：1～5mm5%　地山：30%
11　色：10YR3/3　炭化物：1～5mm1%　地山：3%
12　色：10YR4/3　炭化物：1～5mm1%　地山：5mm5%　3層下部～6層にかけて遺物が多い
13　色：10YR3/3　炭化物：1～5mm1%　地山：ﾏｰﾌﾞﾙ状10%　白色粒：1～3mm3%
14　色：10YR4/3　炭化物：1～5mm1%　地山：5%　砂ﾏｰﾌﾞﾙ状に5%
15　色：10YR3/2　炭化物：5～10mm3%
16　色：10YR3/2　炭化物：3～5mm1%　砂が層状に20%
17　色：2.5Y3/3　炭化物：1～3mm1%
18　色：10YR4/3　地山：5～20mm10%　白色粒：1～3mm1%　褐鉄鉱沈殿
19　色：10YR4/4　地山：5～10mm
20　色：2.5Y4/3　砂と粘土が5:5層状に混合
21　色：10YR4/4　地山：5～10mm

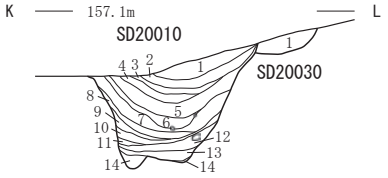

SD20010
1　色：10YR3/4　炭化物：5mm1%
2　色：2.5Y4/3　しまり：やや弱　地山：5～10mm5%
3　色：10YR3/4　炭化物：5mm1%　白色粒：0.5mm1%
4　色：10YR3/3　炭化物：5mm1%　地山：5～10mm15%
5　色：10YR3/3　炭化物：5mm1%　地山：5～10mm3%
6　色：10YR3/3　炭化物：5～10mm20%　焼土：5～10mm1%
7　色：10YR3/3　炭化物：5mm1%　地山：5～10mm15%
8　色：10YR3/3　炭化物：5mm1%　地山：5～10mm3%
9　色：10YR3/3　炭化物：5mm1%　地山：5～10mm10%
10　色：10YR3/2　炭化物：5mm3%　地山：5mm5%
11　色：10YR5/6　地山：5～10mm20%
12　色：10YR5/6　粘性：弱　11・13層との層理面に10YR3/2の薄い層が入る
13　色：10YR5/6　粘性：弱　12・14層との層理面に10YR3/2の薄い層が入る
14　色：10YR4/4　地山：5～10mm20%　自然堆積か水成堆積

SD20030
1　色：10YR3/4　炭化物：5mm1%

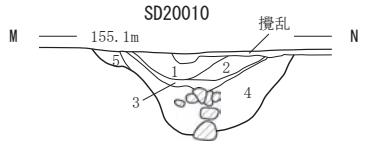

1　色：10YR3/3　炭化物：5mm1%　地山：5～30mm5%
2　色：10YR3/3　炭化物：5mm1%　地山：5～30mm20%
3　色：10YR3/3　炭化物：5mm1%　地山：5～30mm3%
4　色：10YR4/4　炭化物：5mm1%　地山：5～10mm3%
5　色：10YR4/4　炭化物：5mm1%　地山：5～10mm10%

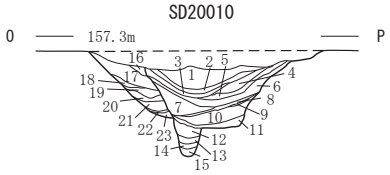

1　色：10YR3/3　しまり：やや弱　炭化物：1～5mm1%　地山：5mm1%
2　色：10YR3/3　しまり：やや弱　炭化物：5mm5%　地山：5～20mm5%
3　色：10YR3/3　しまり：やや弱　炭化物：5mm5%　地山：5mm1%
4　色：10YR3/3　しまり：やや弱　地山：5～50mm30%
5　色：10YR3/3　しまり：やや弱　炭化物：1～5mm1%　地山：5～20mm10%
6　色：10YR3/3　しまり：やや弱　地山：5～30mm30%
7　色：10YR3/3　しまり：やや弱　炭化物：1～5mm1%　地山：5～10mm3%
8　色：10YR3/3　しまり：やや弱　炭化物：5～10mm5%
9　色：10YR3/3　しまり：やや弱　炭化物：5mm1%　地山：5～10mm5%
10　色：10YR3/3　しまり：やや弱　炭化物：5mm1%　地山：5～10mm20%
11　色：10YR4/4　しまり：やや弱　地山：5～10mm10%
12　色：10YR4/4　しまり：やや弱　地山：5～10mm10%
13　色：10YR4/4　炭化物：5mm1%
14　色：10YR4/4　炭化物：5mm1%　地山：5～10mm5%
15　色：10YR4/4　炭化物：5mm1%　地山：5～10mm10%
16　色：10YR4/3　しまり：やや弱　地山：5～10mm5%
17　色：10YR4/4　炭化物：5mm1%　地山：5～10mm15%
18　色：10YR3/3　地山：5mmﾏｰﾌﾞﾙ状5%
19　色：10YR3/3　地山：5～10mm10%
20　色：10YR3/3　地山：5～50mm30%
21　色：10YR3/3　炭化物：5～10mm3%　地山：5～10mm10%
22　色：10YR4/3　粘性：弱　きめ細かい砂の水成堆積
23　色：10YR4/4　粘性：弱　地山：5～20mm5%　水成堆積

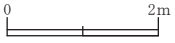

第321図　古代・中世　溝跡(12)　(SD20010・20030)

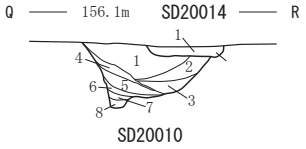

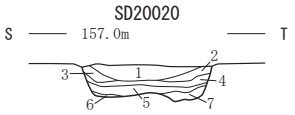

SD20010

1　色：10YR3/3　地山：5～10mm10%
2　色：10YR4/4　地山：5～10mm
3　色：10YR3/3　地山：5～50mm30%
4　色：2.5Y4/3
5　色：10YR3/3　炭化物：5～10mm3%　地山：5～10mm10%
6　色：10YR4/4　地山：5～10mm
7　色：10YR4/3　きめ細かい砂の水成堆積
8　色：10YR4/4　地山：5～20mm5%　水成堆積

SD20014

1　色：10YR3/3　炭化物：5mm1%　礫150mm

1　色：10YR4/3　炭化物：5～10mm1%　白色粒：3mm1%　砂質
2　色：10YR4/3　炭化物：5mm1%　白色粒：3mm1%　砂質
3　色：10YR3/3　炭化物：5mm1%　白色粒：3mm1%　砂質
4　色：10YR4/3　炭化物：3～5mm1%　地山：5～10mm30%　砂質
5　色：10YR4/4　10mm小礫が入る
6　色：10YR3/3　底面に溜まった黒土
7　色：10YR4/3　しまり：弱　炭化物：5～10mm1%　地山：10～50mm30%

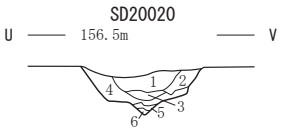

1　色：7.5YR3/4　しまり：やや弱　粘性：やや弱　地山：ﾏｰﾌﾞﾙ状60%　礫
2　色：10YR3/4　しまり：やや弱　粘性：やや弱　炭化物：1～3mm1%　地山：10～100mm　礫
3　色：10YR4/4　しまり：やや強　粘性：やや強　地山：ﾏｰﾌﾞﾙ状　礫
4　色：10YR3/2　しまり：やや弱　粘性：やや弱　地山：10～100mm5%　礫
5　色：10YR2/3　しまり：やや弱　粘性：やや弱　炭化物：1～5mm1%　地山：10～50mm
6　色：7.5YR4/4　しまり：やや弱　粘性：やや弱

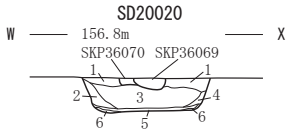

1　色：10YR2/1　しまり：やや弱　粘性：やや弱　炭化物：1～5mm1%　地山：1%
2　色：10YR2/3　しまり：弱　粘性：やや弱　地山：5%
3　色：10YR2/2　しまり：弱　粘性：やや弱　炭化物：1～5mm1%　地山：3%
4　色：10YR3/3　しまり：やや弱　粘性：弱　地山：5%
5　色：10YR4/4　しまり：やや弱　粘性：やや強　地山：70%　粘土状
6　色：10YR2/3　しまり：やや弱　粘性：やや弱　炭化物：1～5mm1%　地山：ﾏｰﾌﾞﾙ状1%

第322図　古代・中世　溝跡(13)　(SD20010・20014・20020)

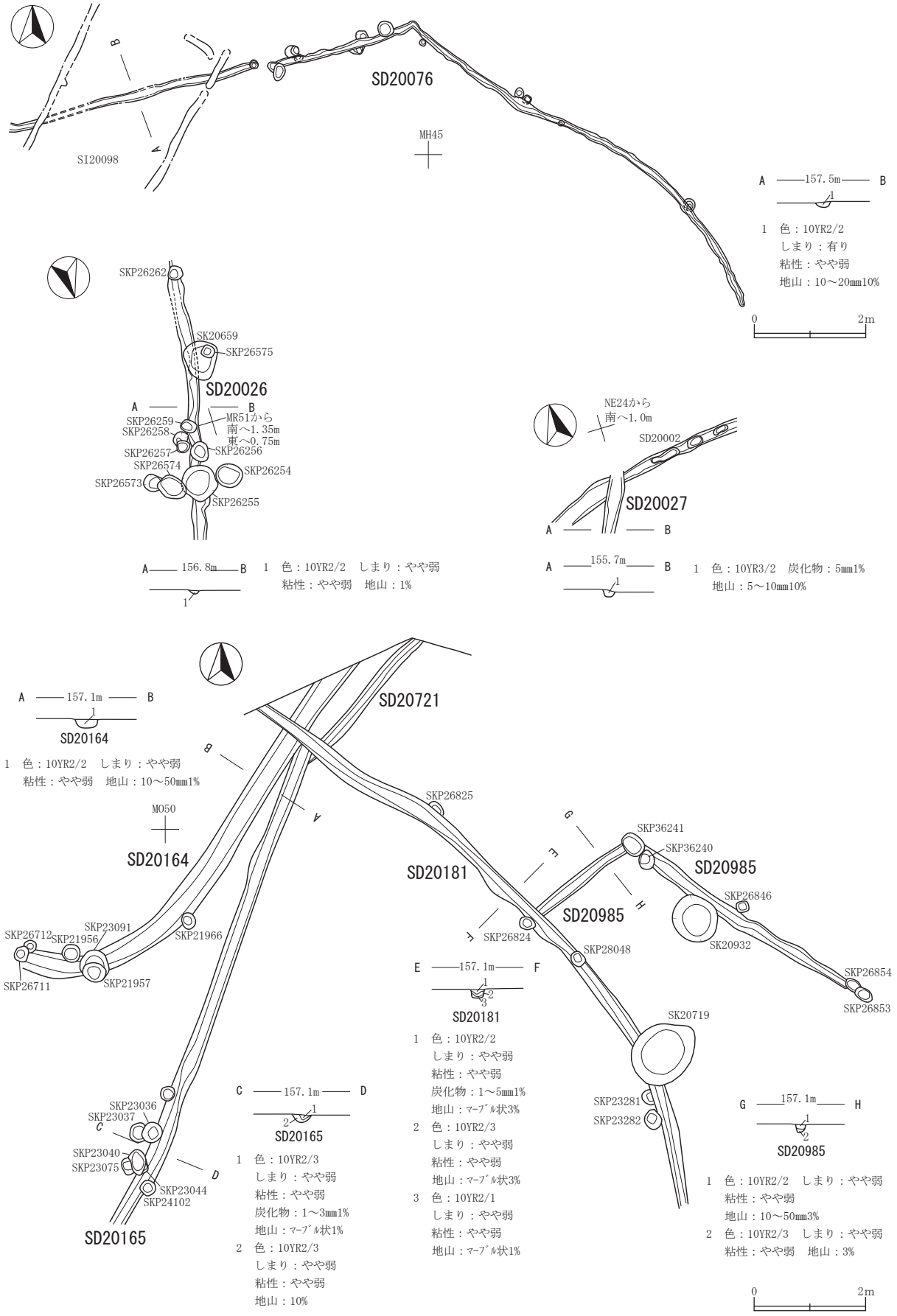

第323図　古代・中世　溝跡(14)　(SD20026・20027・20076・20164・20165・20181・20721・20985)

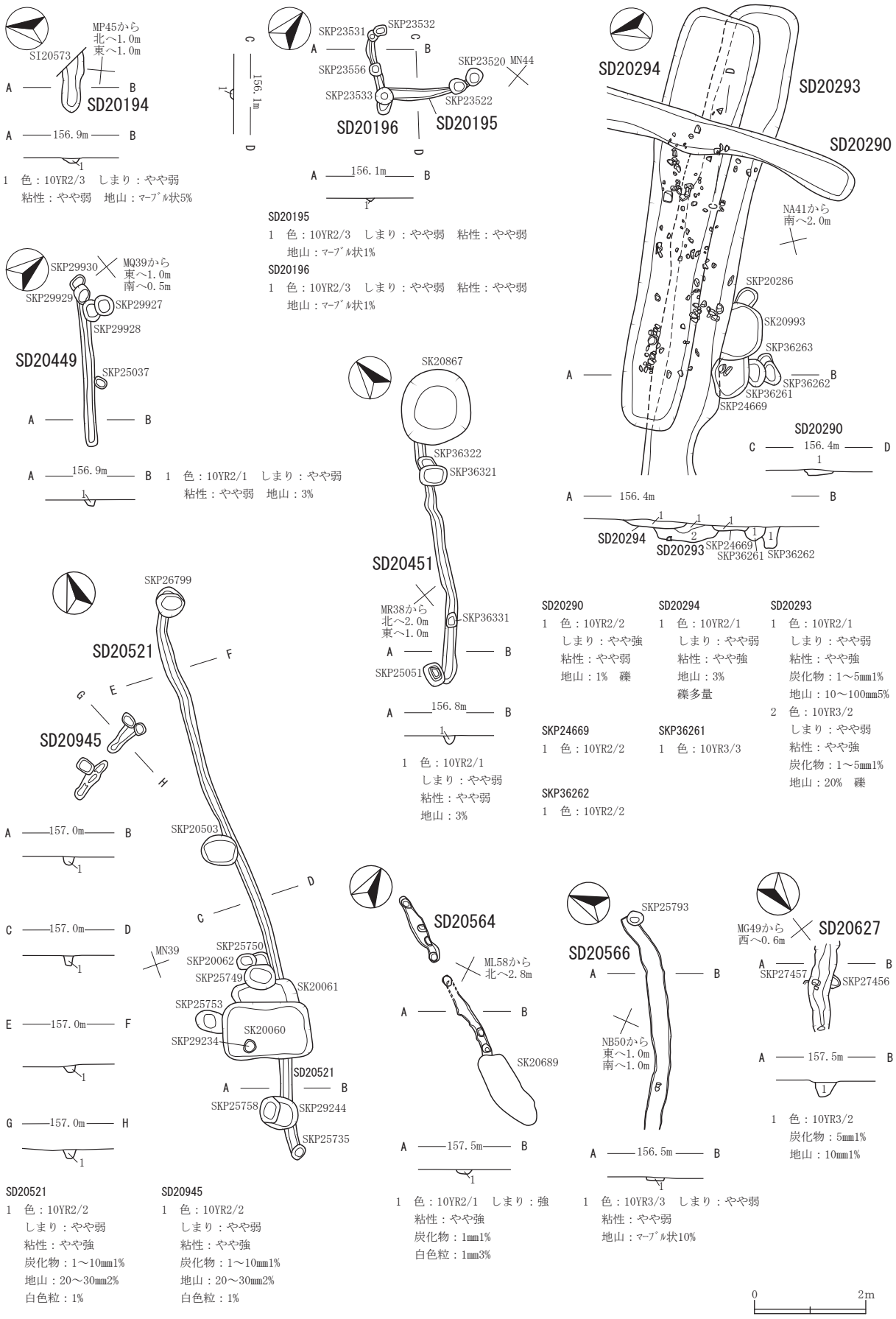

SD20194
1　色：10YR2/3　しまり：やや弱
粘性：やや弱　地山：マーブル状5%

SD20195
1　色：10YR2/3　しまり：やや弱　粘性：やや弱
地山：マーブル状1%

SD20196
1　色：10YR2/3　しまり：やや弱　粘性：やや弱
地山：マーブル状1%

SD20449
1　色：10YR2/1　しまり：やや弱
粘性：やや弱　地山：3%

SD20451
1　色：10YR2/1
しまり：やや弱
粘性：やや弱
地山：3%

SD20290
1　色：10YR2/2
しまり：やや強
粘性：やや弱
地山：1%　礫

SD20294
1　色：10YR2/1
しまり：やや弱
粘性：やや強
地山：3%
礫多量

SD20293
1　色：10YR2/1
しまり：やや弱
粘性：やや強
炭化物：1～5mm1%
地山：10～100mm5%
2　色：10YR3/2
しまり：やや弱
粘性：やや強
炭化物：1～5mm1%
地山：20%　礫

SKP24669
1　色：10YR2/2

SKP36261
1　色：10YR3/3

SKP36262
1　色：10YR2/2

SD20521
1　色：10YR2/2
しまり：やや弱
粘性：やや強
炭化物：1～10mm1%
地山：20～30mm2%
白色粒：1%

SD20945
1　色：10YR2/2
しまり：やや弱
粘性：やや強
炭化物：1～10mm1%
地山：20～30mm2%
白色粒：1%

SD20564
1　色：10YR2/1　しまり：強
粘性：やや強
炭化物：1mm1%
白色粒：1mm3%

SD20566
1　色：10YR3/3　しまり：やや弱
粘性：やや弱
地山：マーブル状10%

SD20627
1　色：10YR3/2
炭化物：5mm1%
地山：10mm1%

第324図　古代・中世　溝跡(15)　(SD20194・20195・20196・20290・20293・20294・20449・20451・20521・20564・20566・20627・20945)

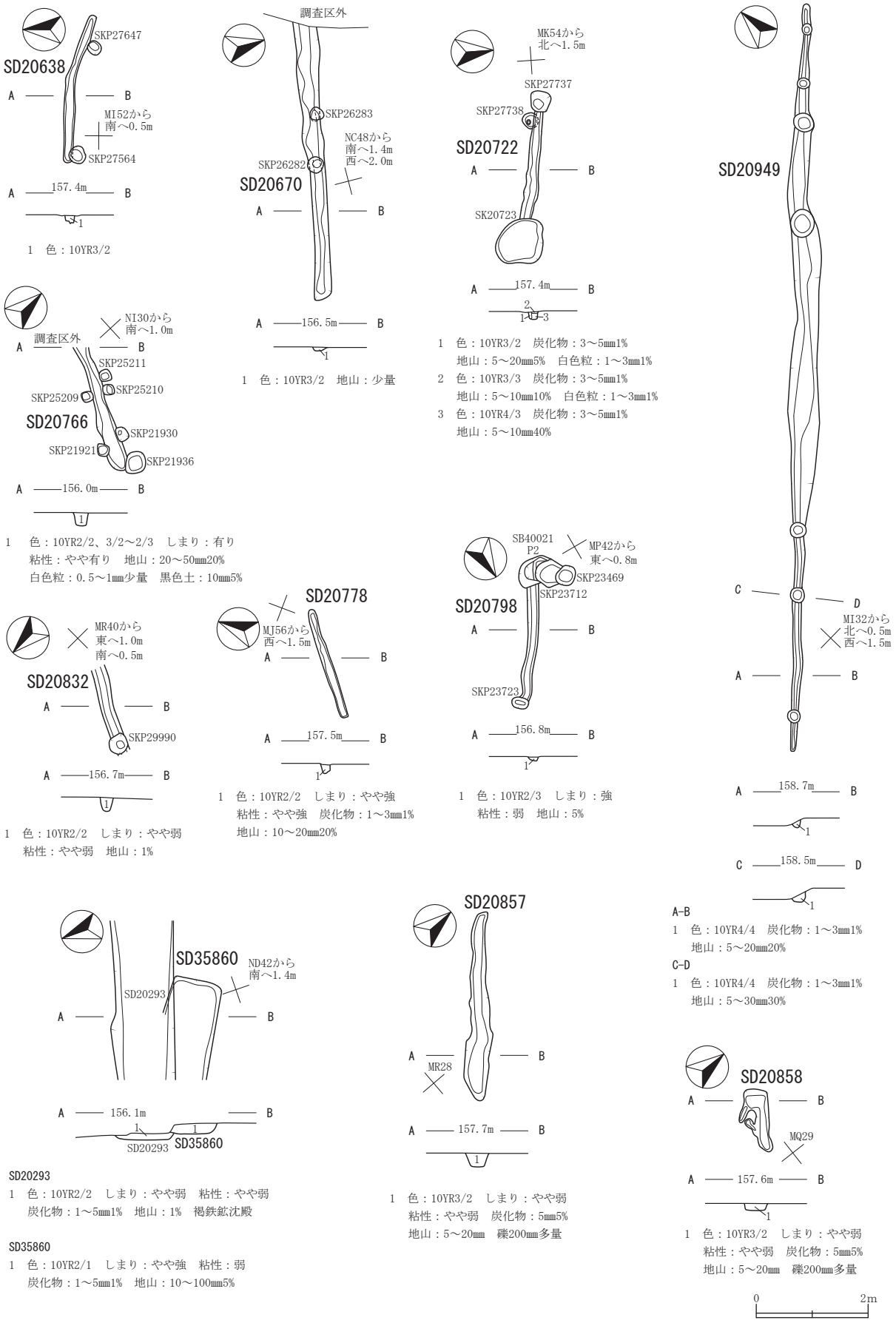

1　色：10YR3/2

1　色：10YR3/2　地山：少量

1　色：10YR3/2　炭化物：3～5mm1%
地山：5～20mm5%　白色粒：1～3mm1%
2　色：10YR3/3　炭化物：3～5mm1%
地山：5～10mm10%　白色粒：1～3mm1%
3　色：10YR4/3　炭化物：3～5mm1%
地山：5～10mm40%

1　色：10YR2/2、3/2～2/3　しまり：有り
粘性：やや有り　地山：20～50mm20%
白色粒：0.5～1mm少量　黒色土：10mm5%

1　色：10YR2/2　しまり：やや弱
粘性：やや弱　地山：1%

1　色：10YR2/2　しまり：やや強
粘性：やや強　炭化物：1～3mm1%
地山：10～20mm20%

1　色：10YR2/3　しまり：強
粘性：弱　地山：5%

A-B
1　色：10YR4/4　炭化物：1～3mm1%
地山：5～20mm20%
C-D
1　色：10YR4/4　炭化物：1～3mm1%
地山：5～30mm30%

SD20293
1　色：10YR2/2　しまり：やや弱　粘性：やや弱
炭化物：1～5mm1%　地山：1%　褐鉄鉱沈殿

SD35860
1　色：10YR2/1　しまり：やや強　粘性：弱
炭化物：1～5mm1%　地山：10～100mm5%

1　色：10YR3/2　しまり：やや弱
粘性：やや弱　炭化物：5mm5%
地山：5～20mm　礫200mm多量

1　色：10YR3/2　しまり：やや弱
粘性：やや弱　炭化物：5mm5%
地山：5～20mm　礫200mm多量

第325図　古代・中世　溝跡(16)（SD20638・20670・20722・20766・20778・20798・20832・20857・20858・20949・35860）

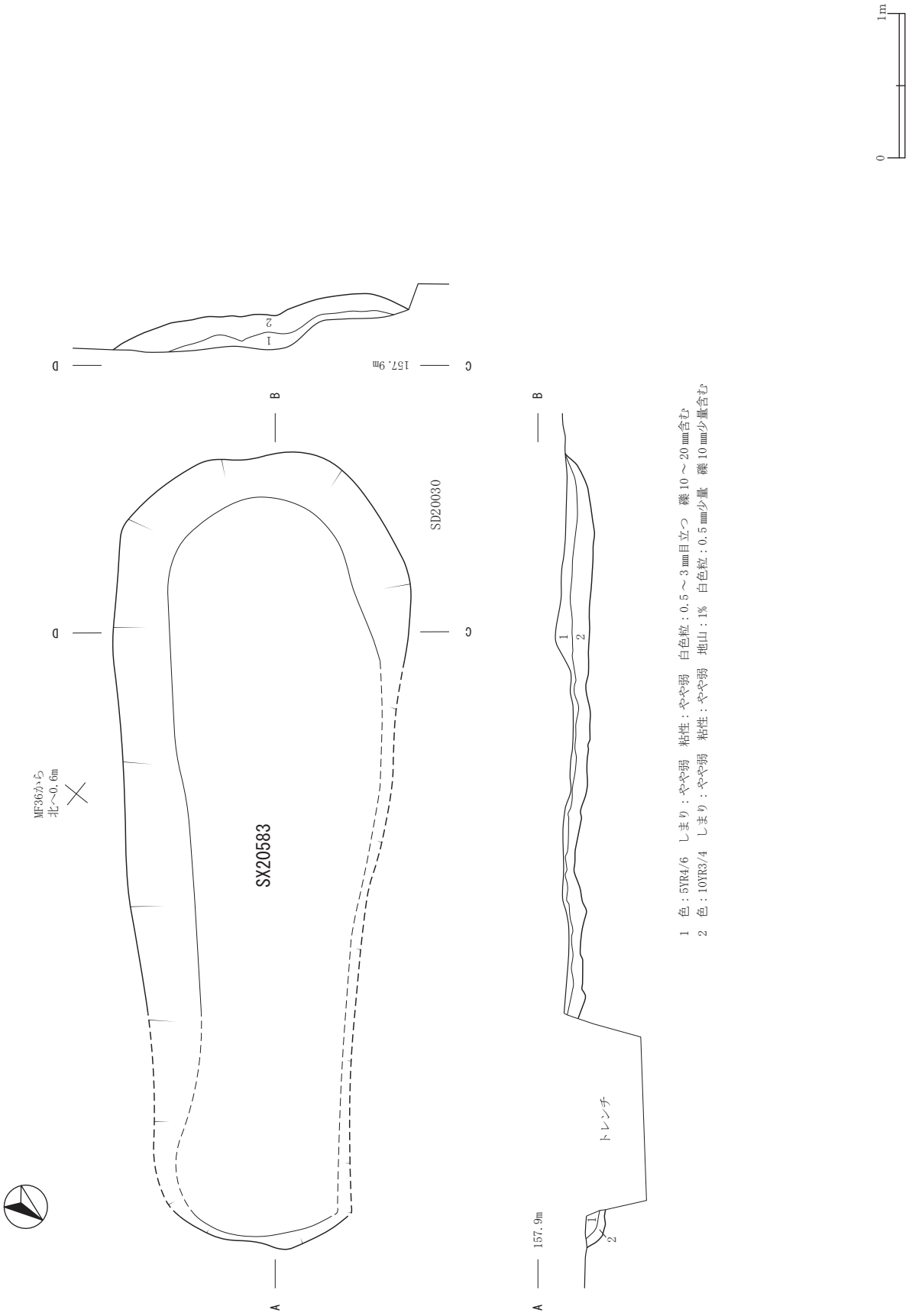

1　色：5YR4/6　しまり：やや弱　粘性：やや弱　白色粒：0.5～3㎜目立つ　礫10～20㎜含む
2　色：10YR3/4　しまり：やや弱　粘性：やや弱　地山：1%　白色粒：0.5㎜少量　礫10㎜少量含む

第326図　古代・中世　性格不明遺構　(SX20583)

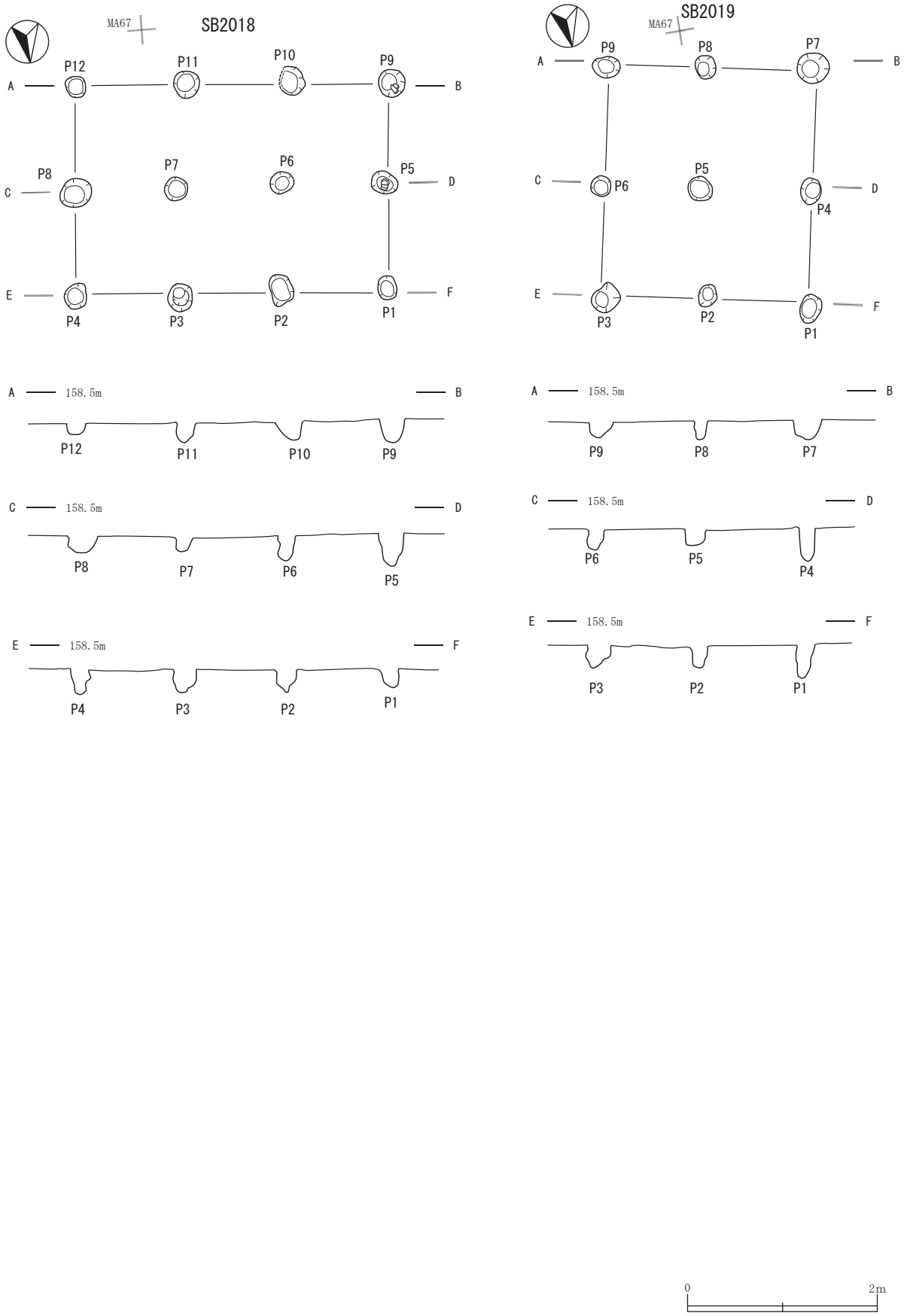

第327図　近世　掘立柱建物跡　(SB2018・2019)

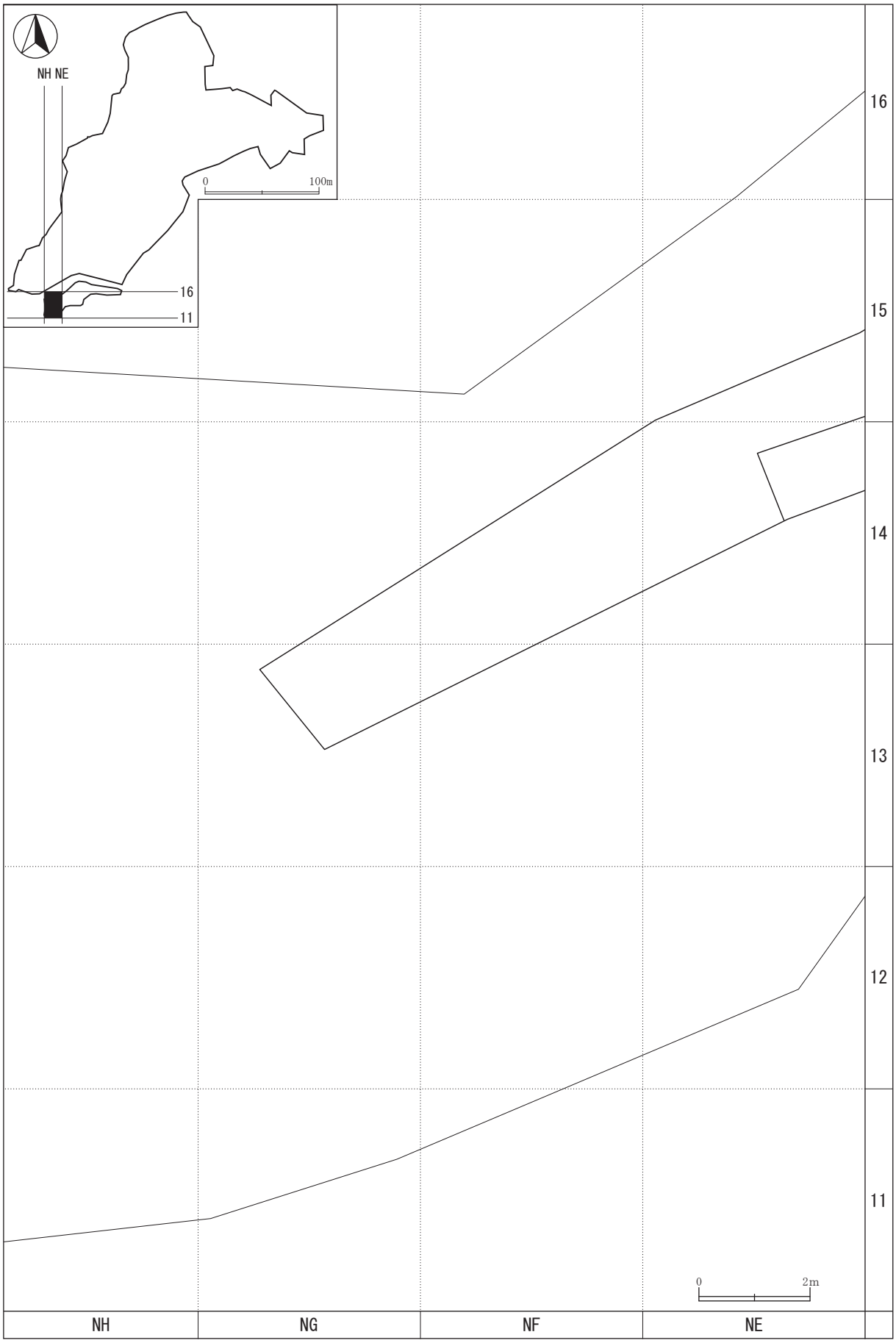

第328図　遺構配置図（1）

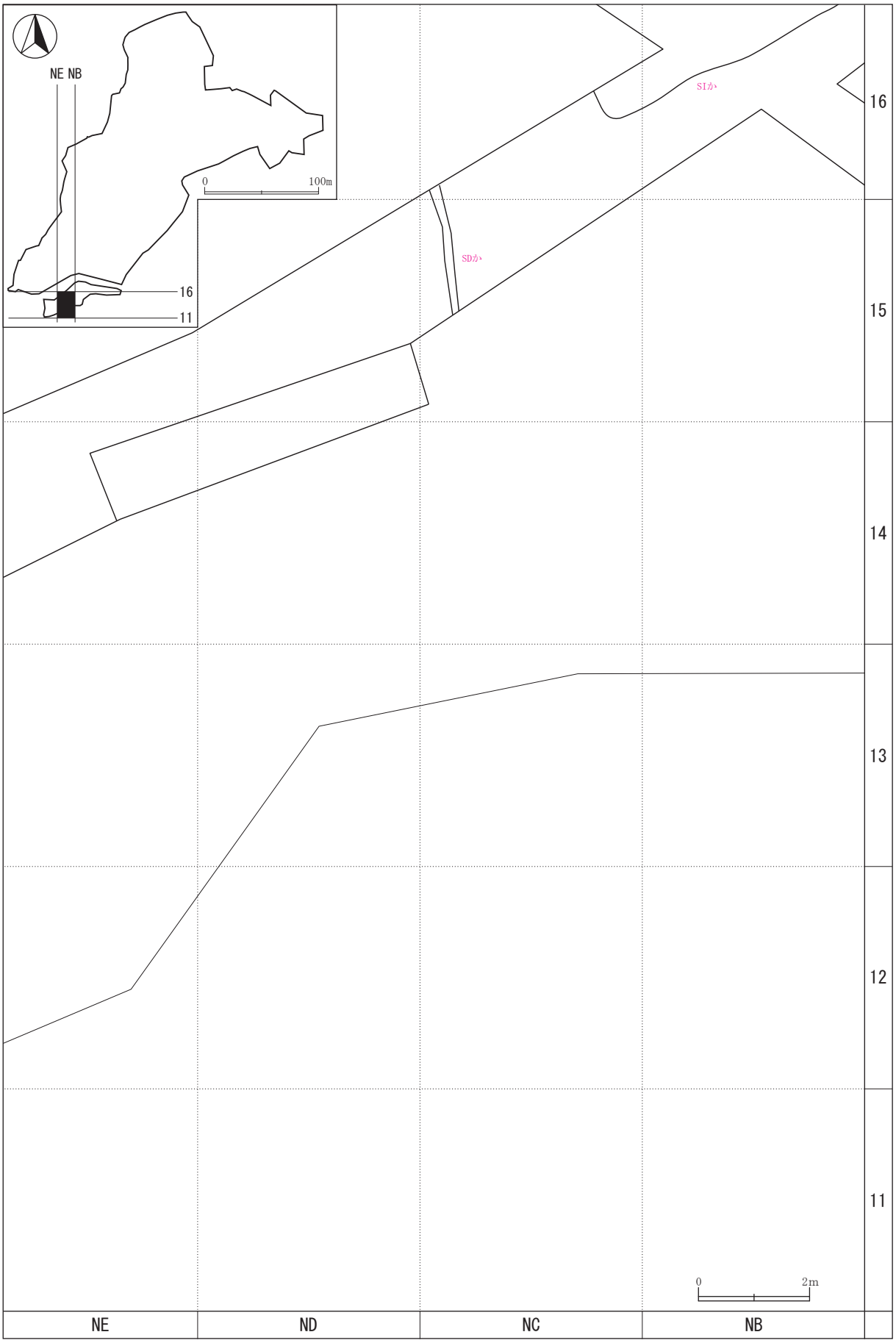

第329図　遺構配置図（２）

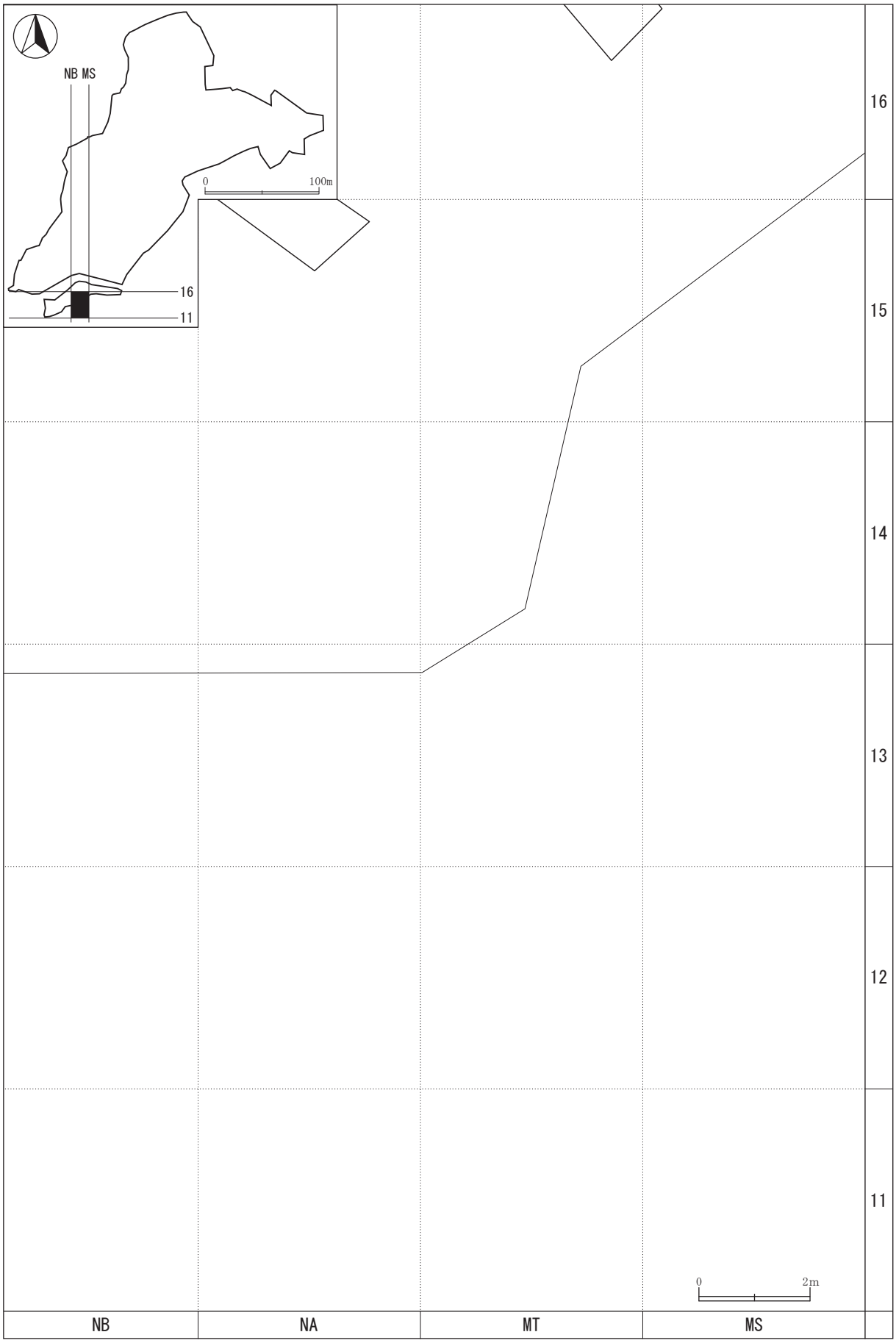

第330図　遺構配置図（３）

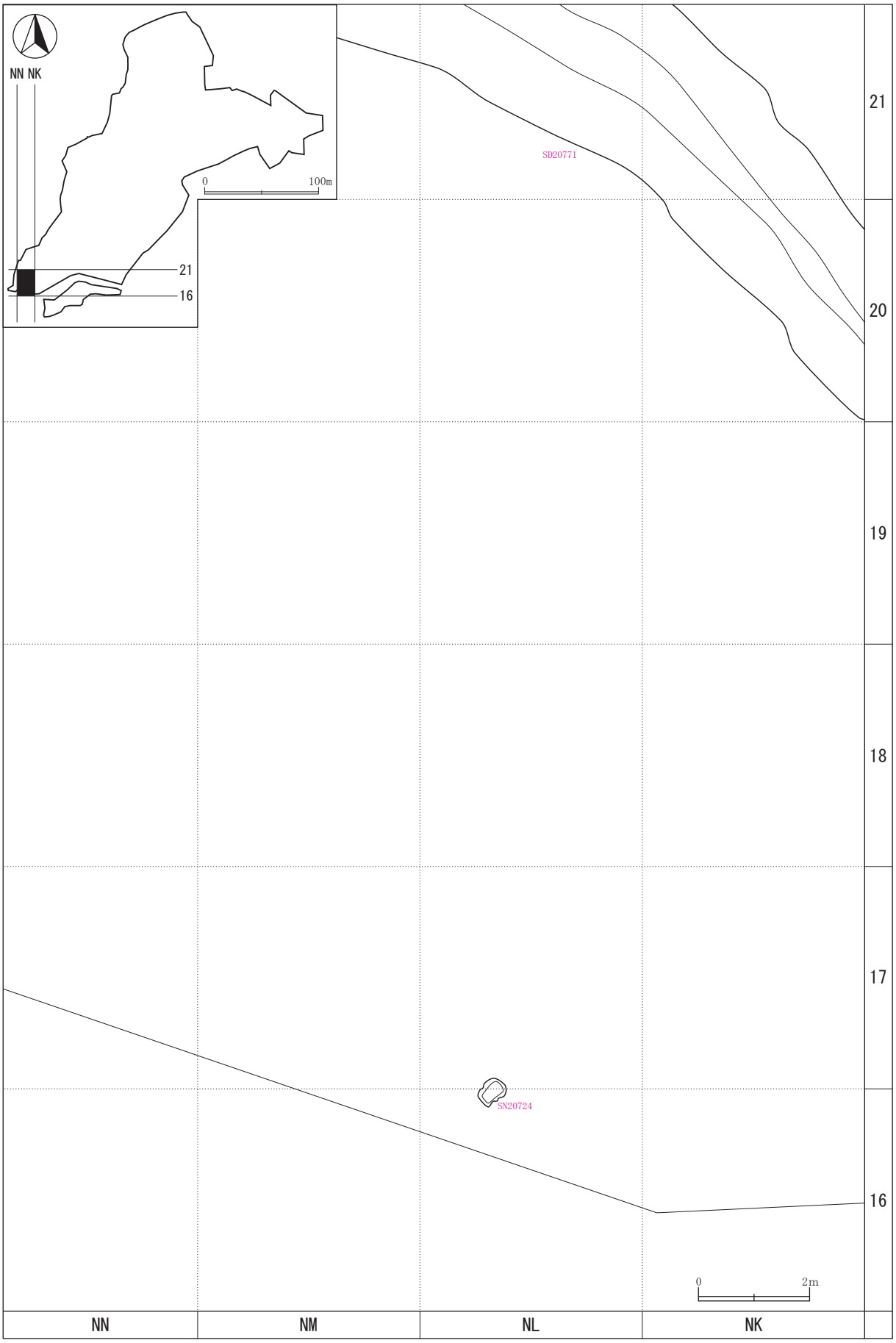

第331図　遺構配置図（４）

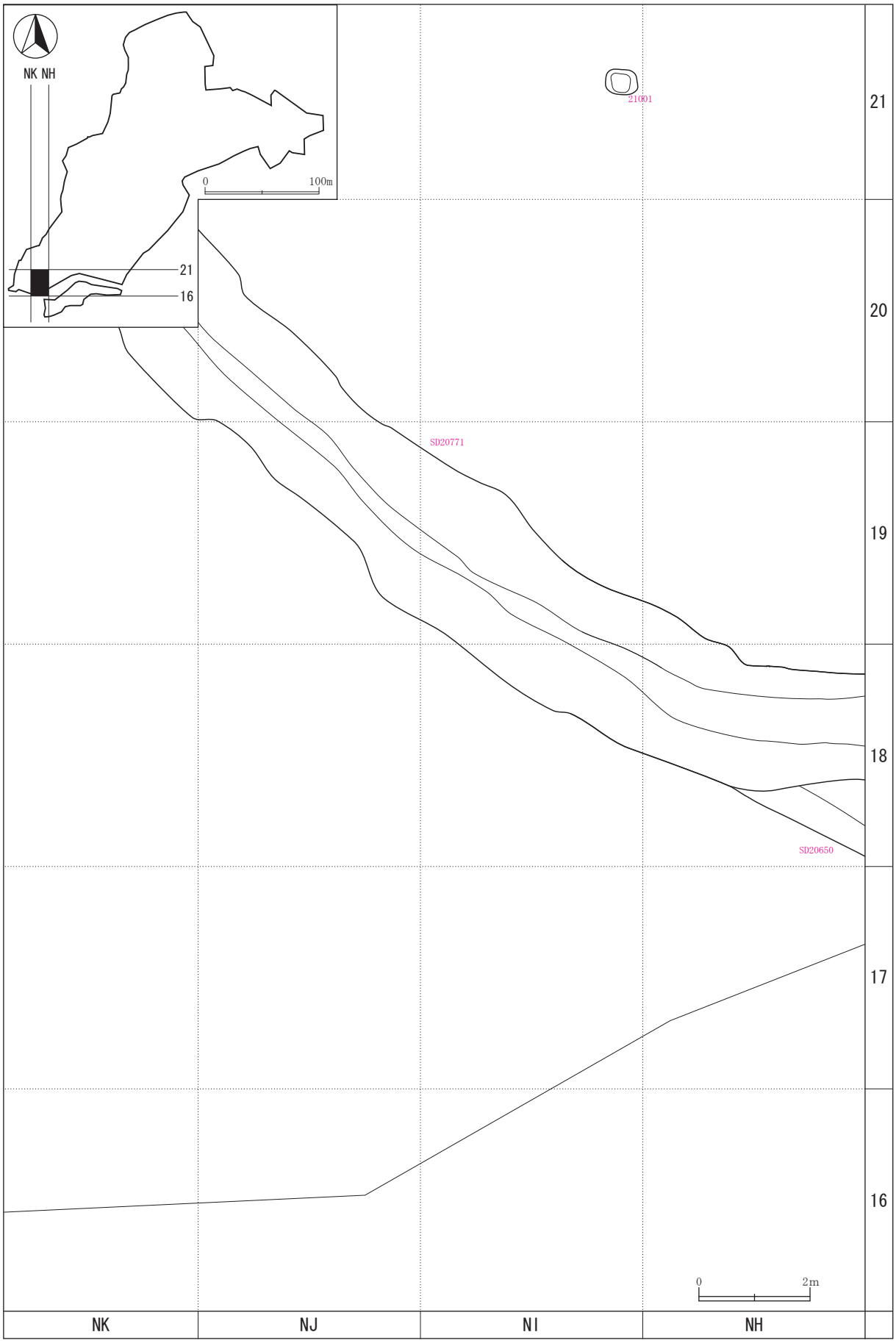

第332図　遺構配置図（５）

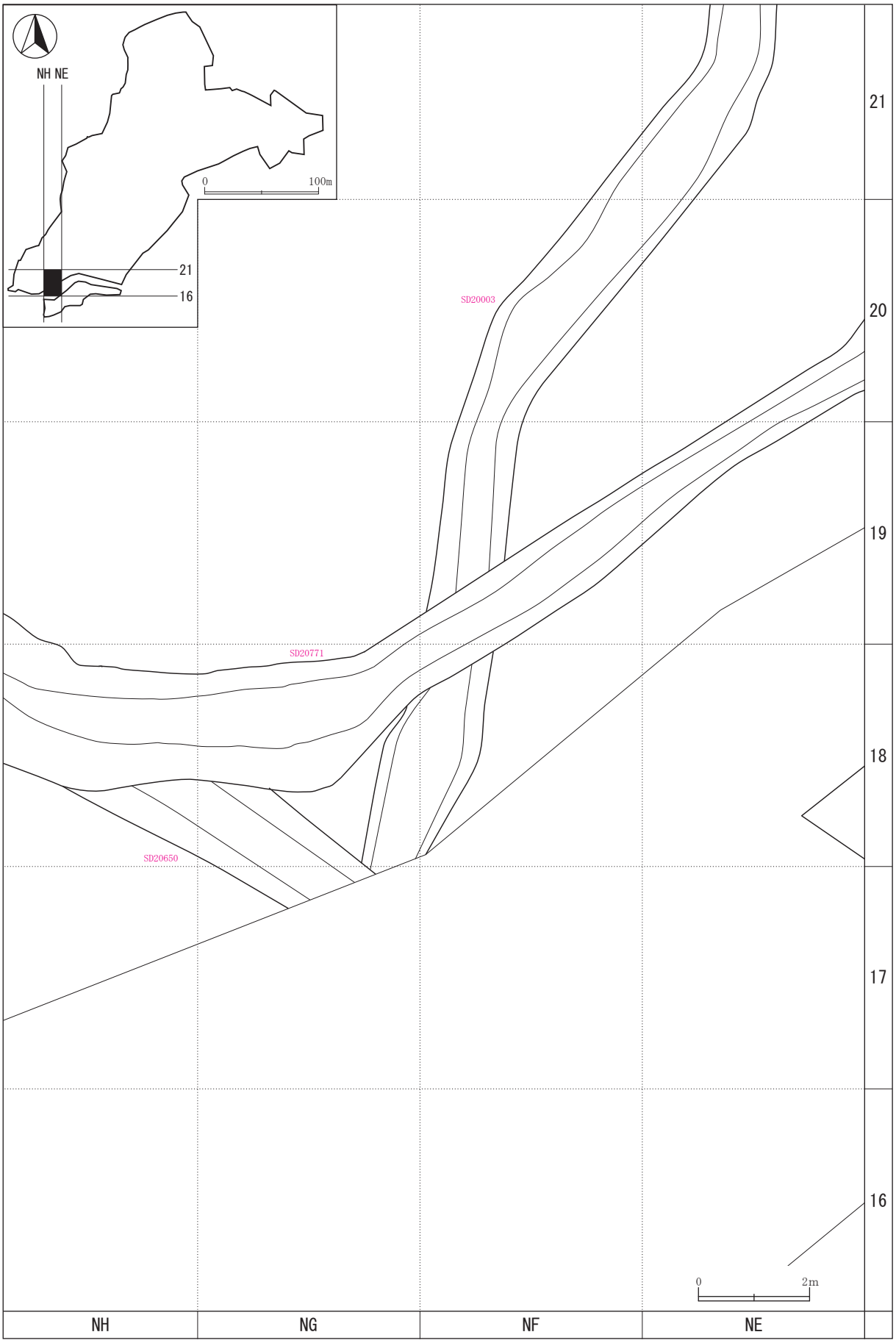

第333図　遺構配置図（6）

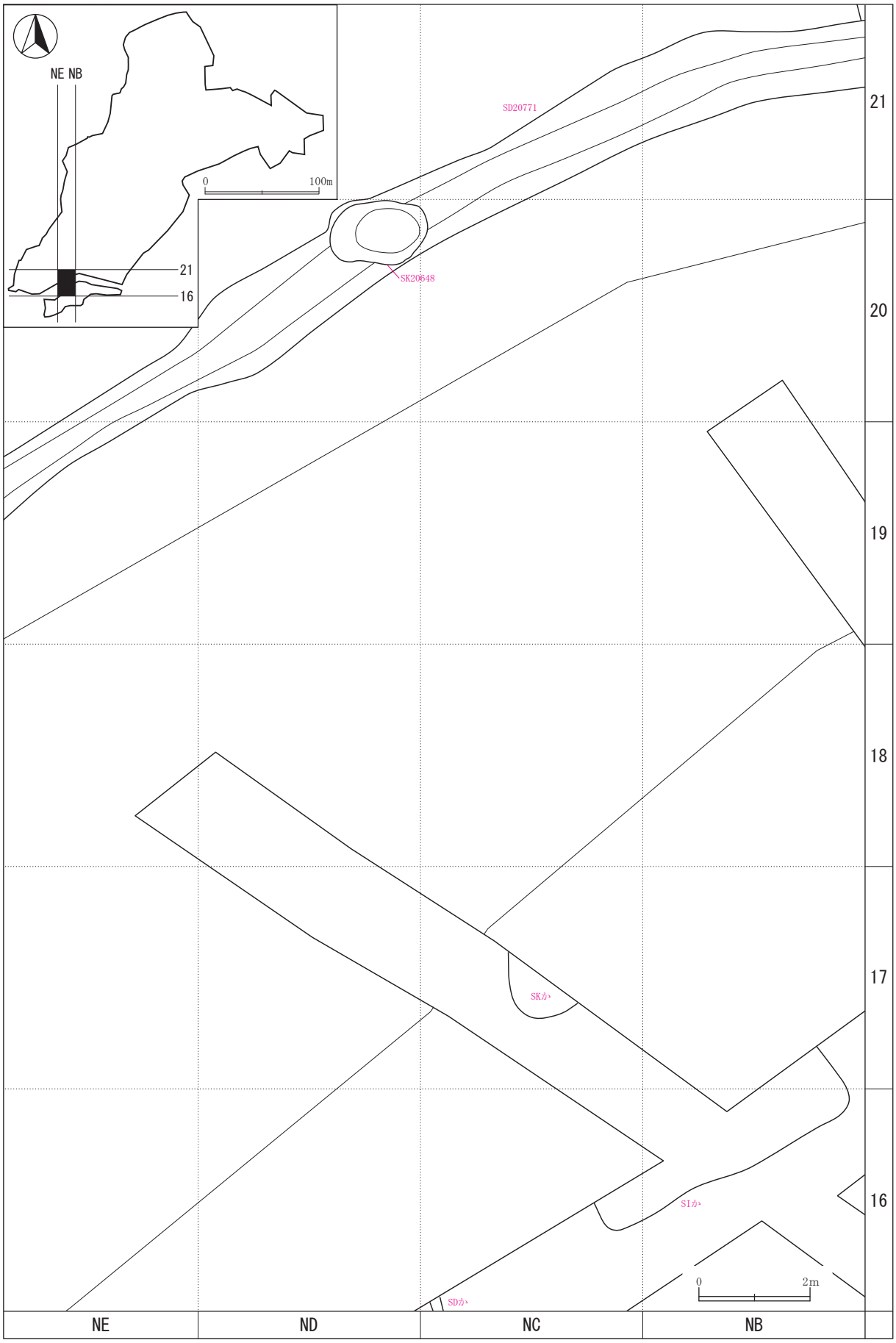

第334図　遺構配置図（７）

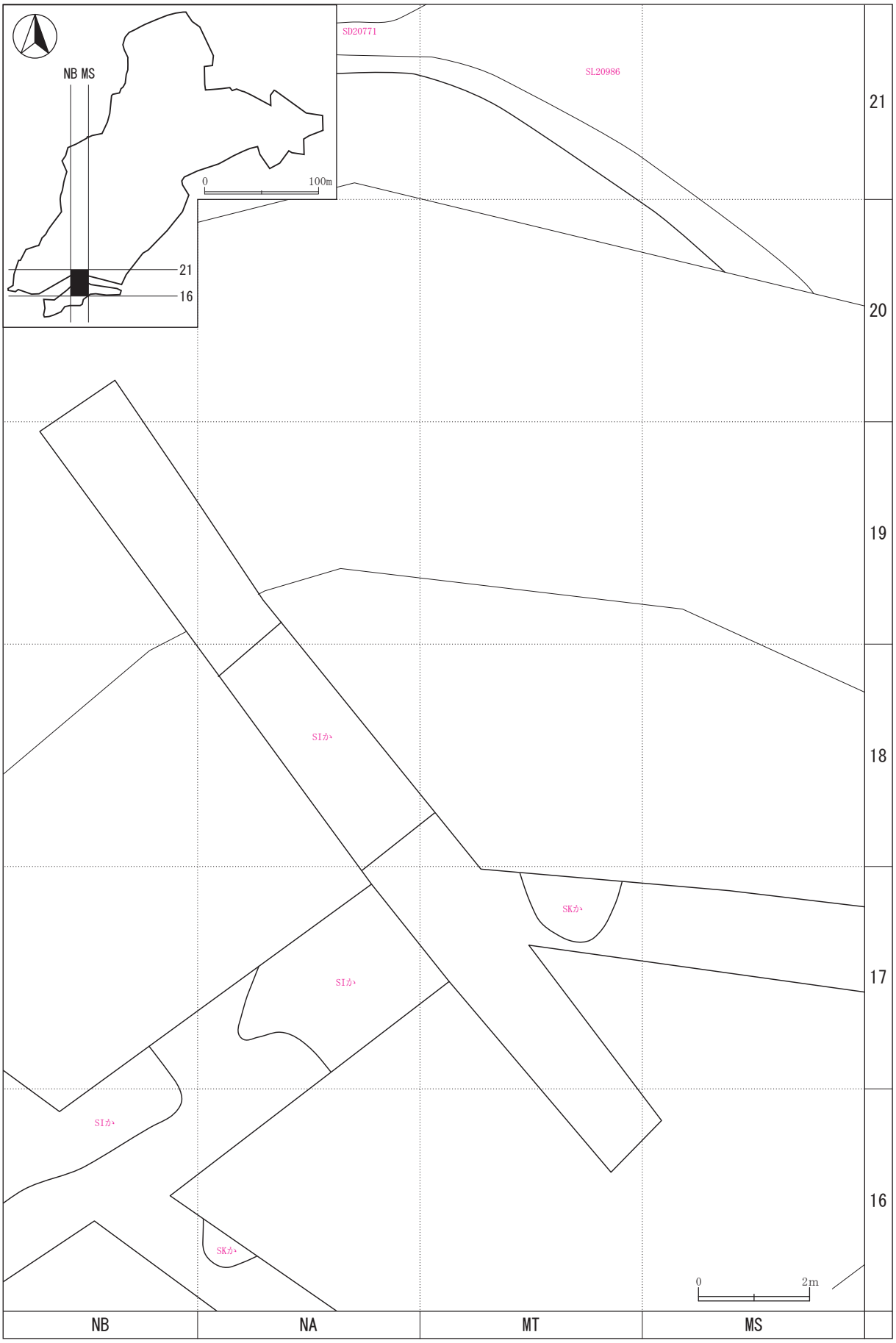

第335図　遺構配置図（８）

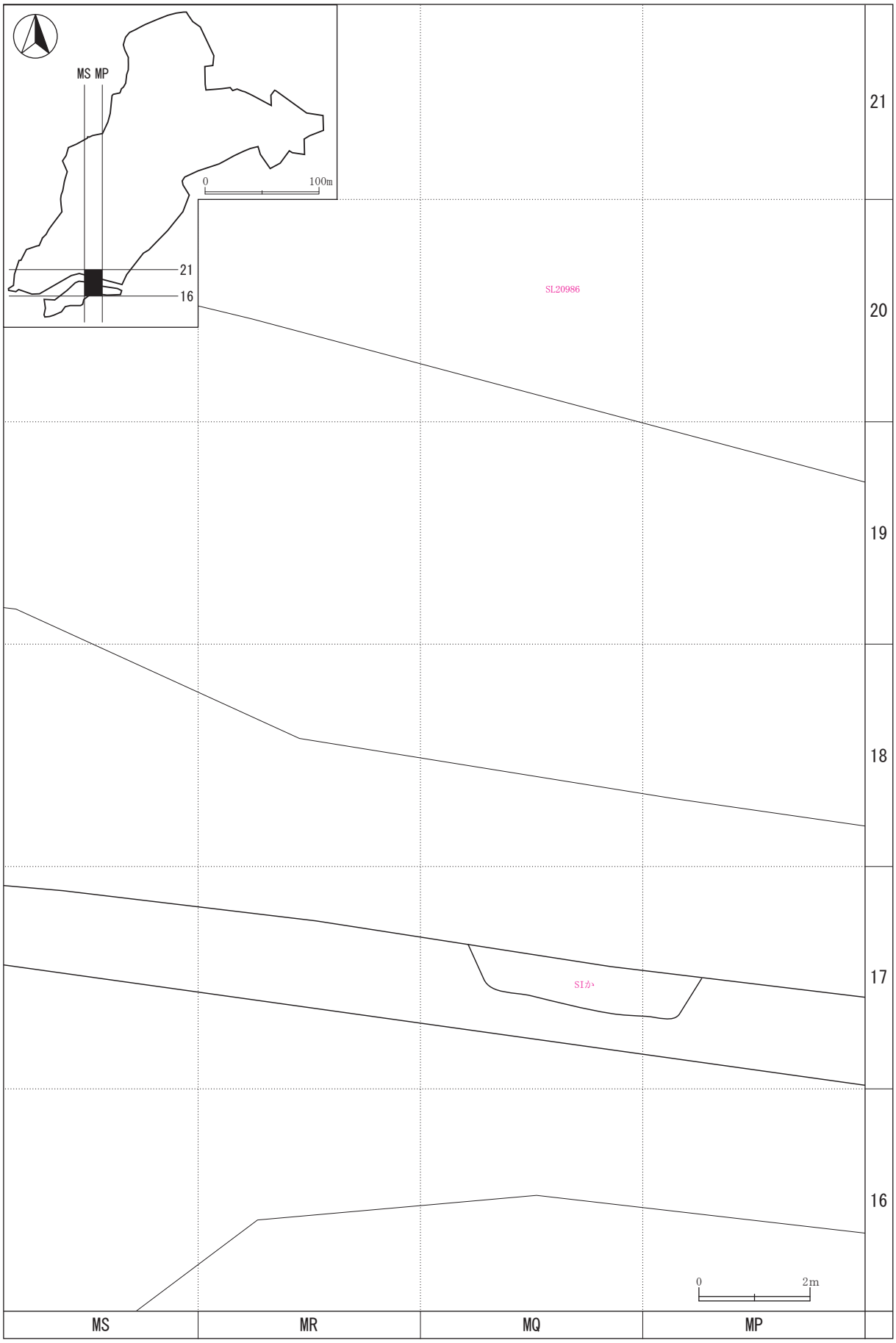

第336図　遺構配置図（９）

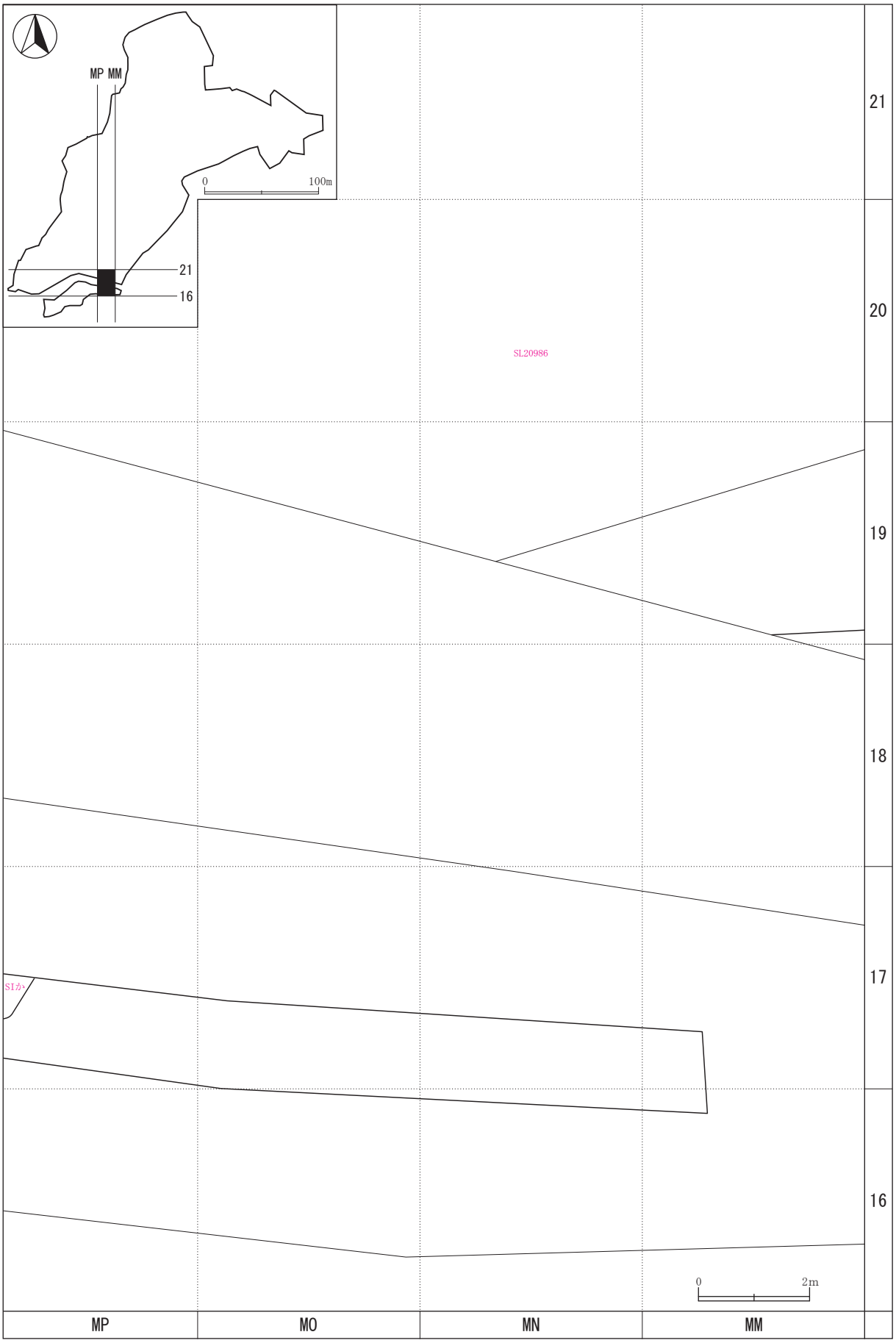

第337図　遺構配置図(10)

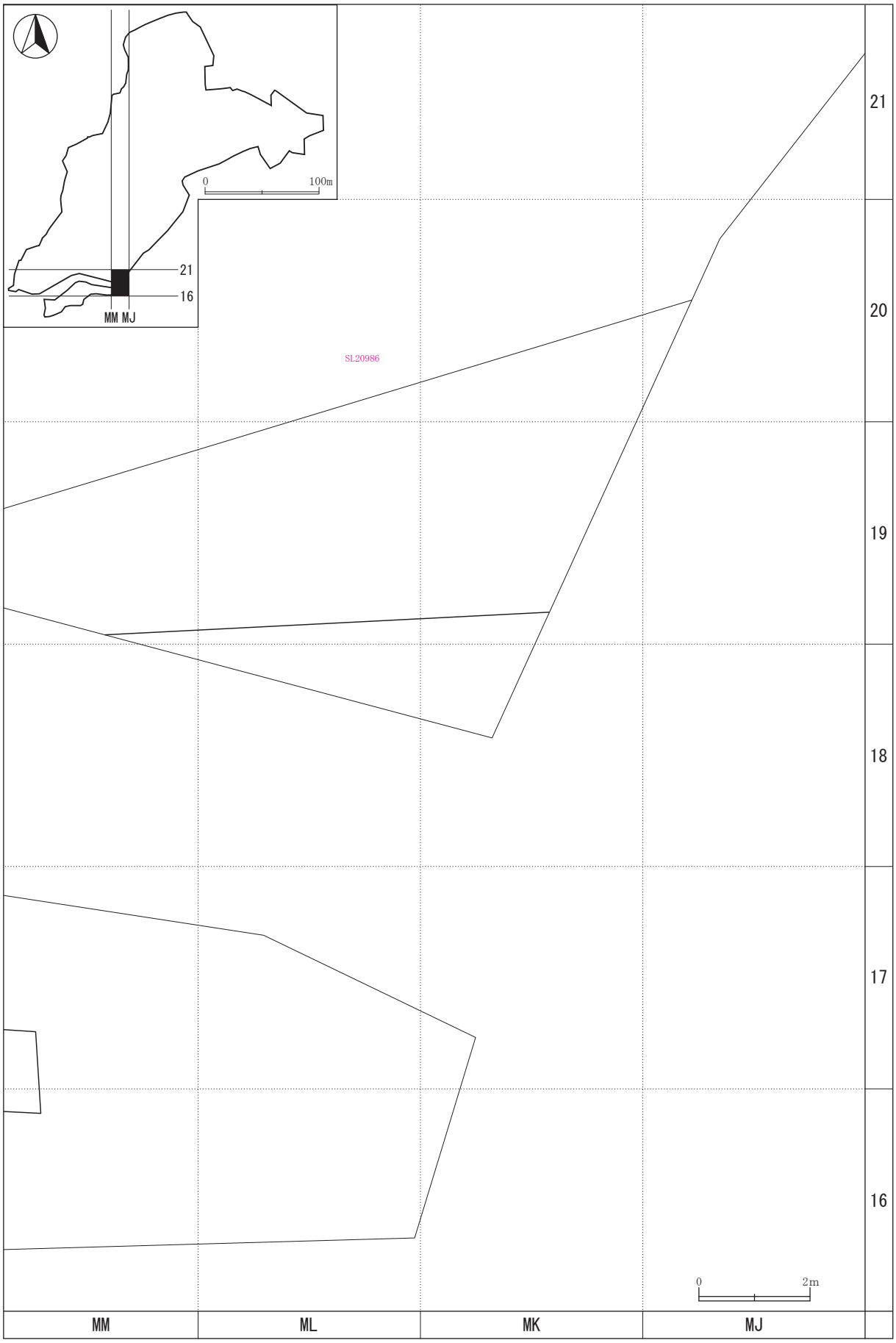

第338図　遺構配置図(11)

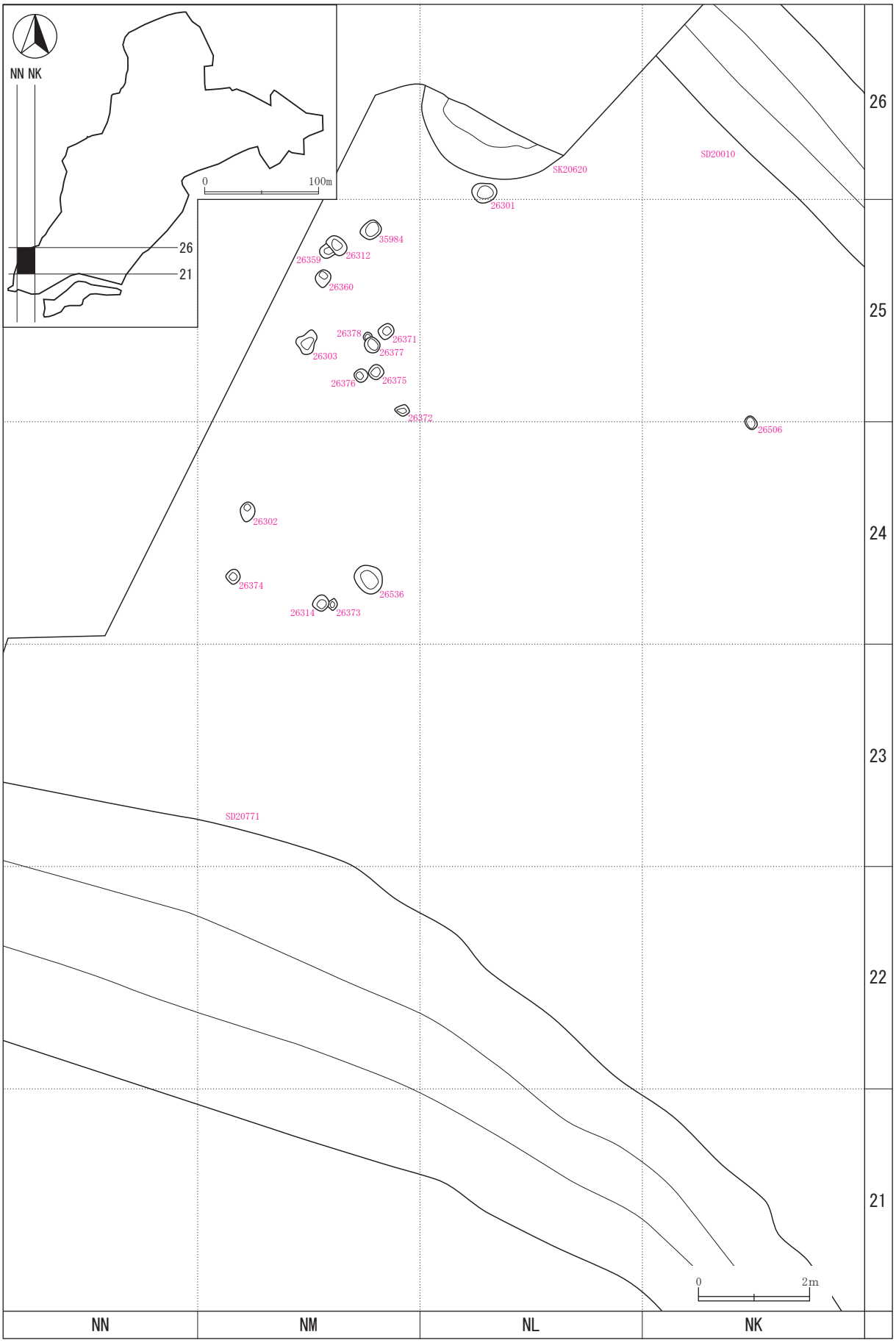

第339図　遺構配置図(12)

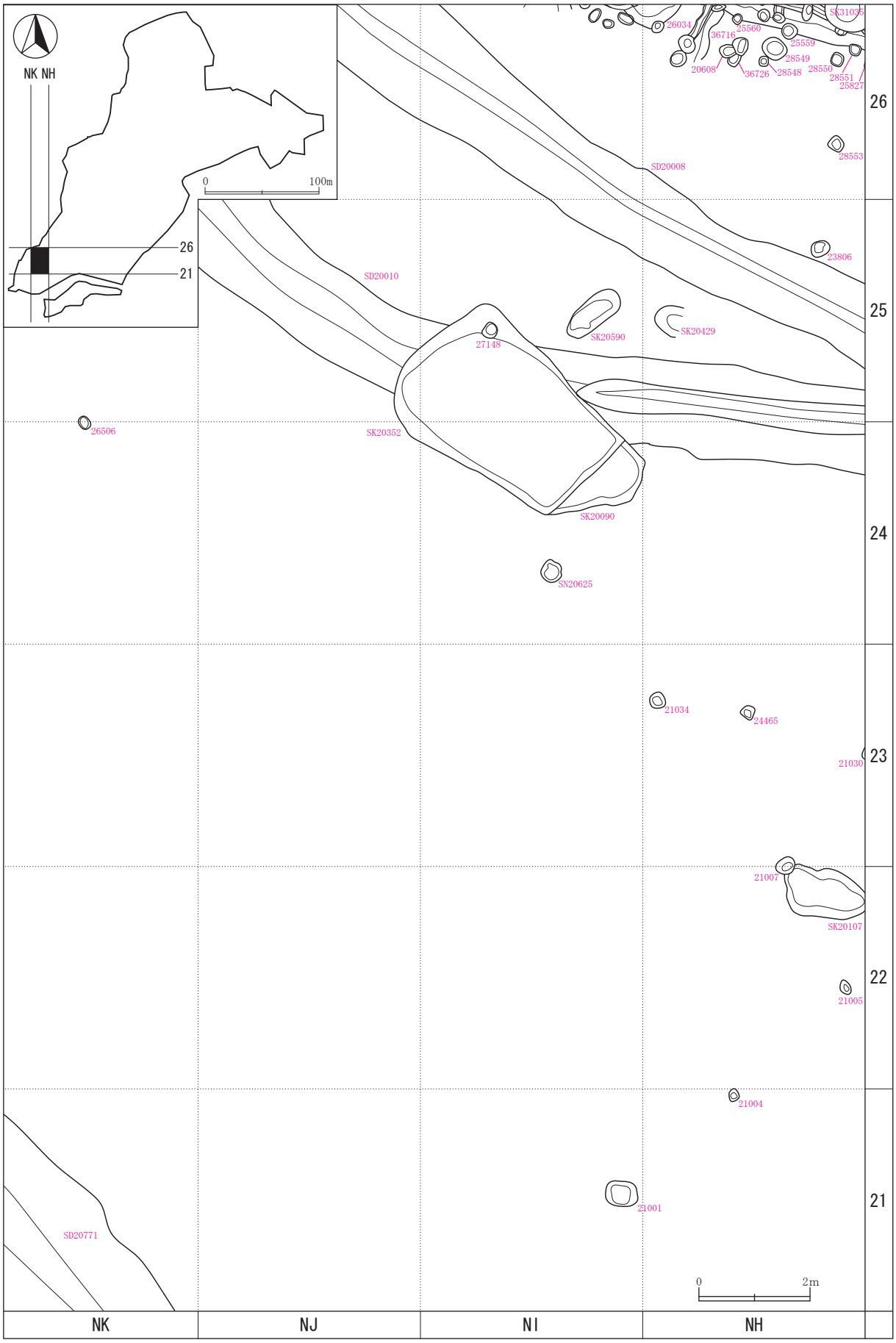

第340図　遺構配置図(13)

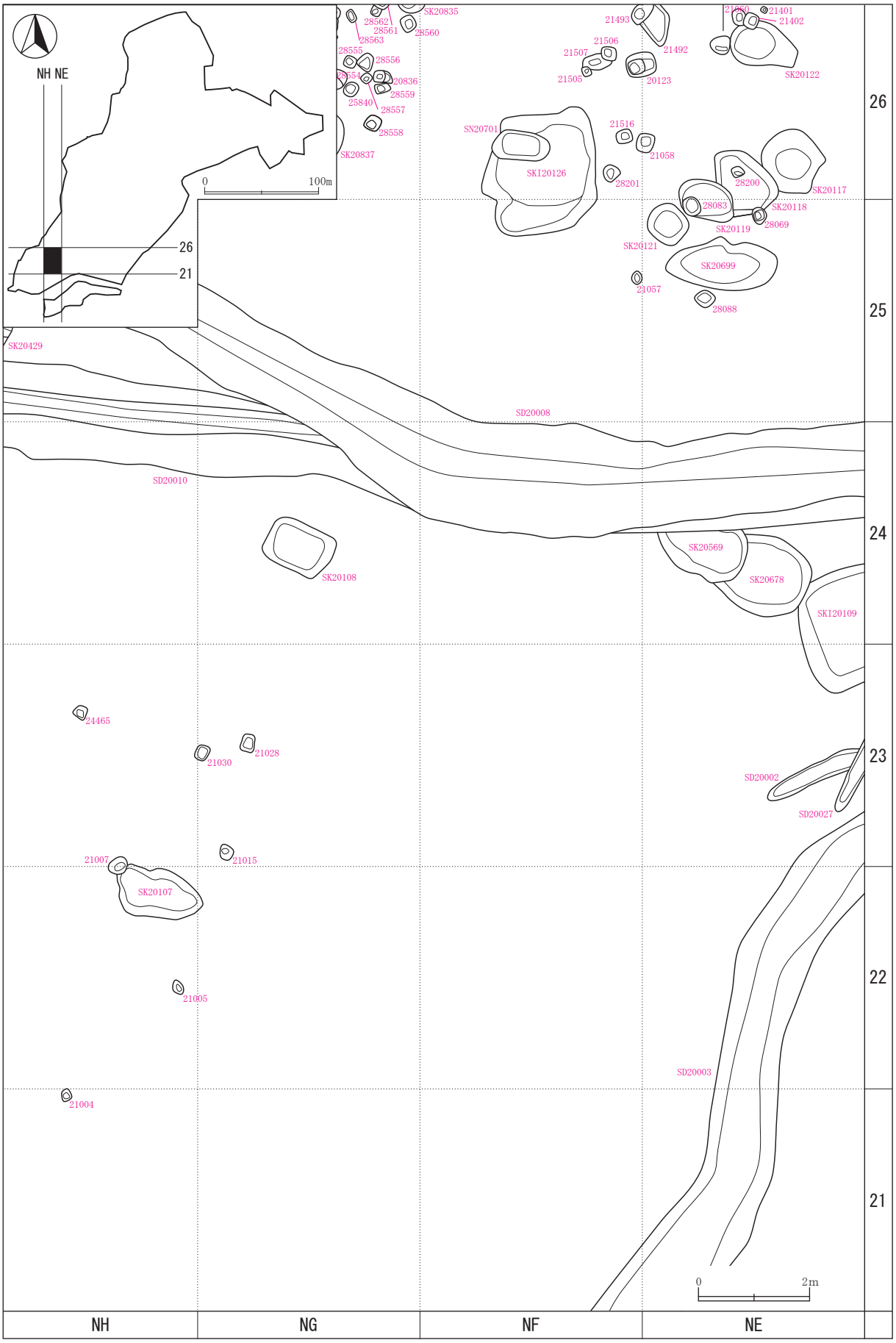

第341図　遺構配置図(14)

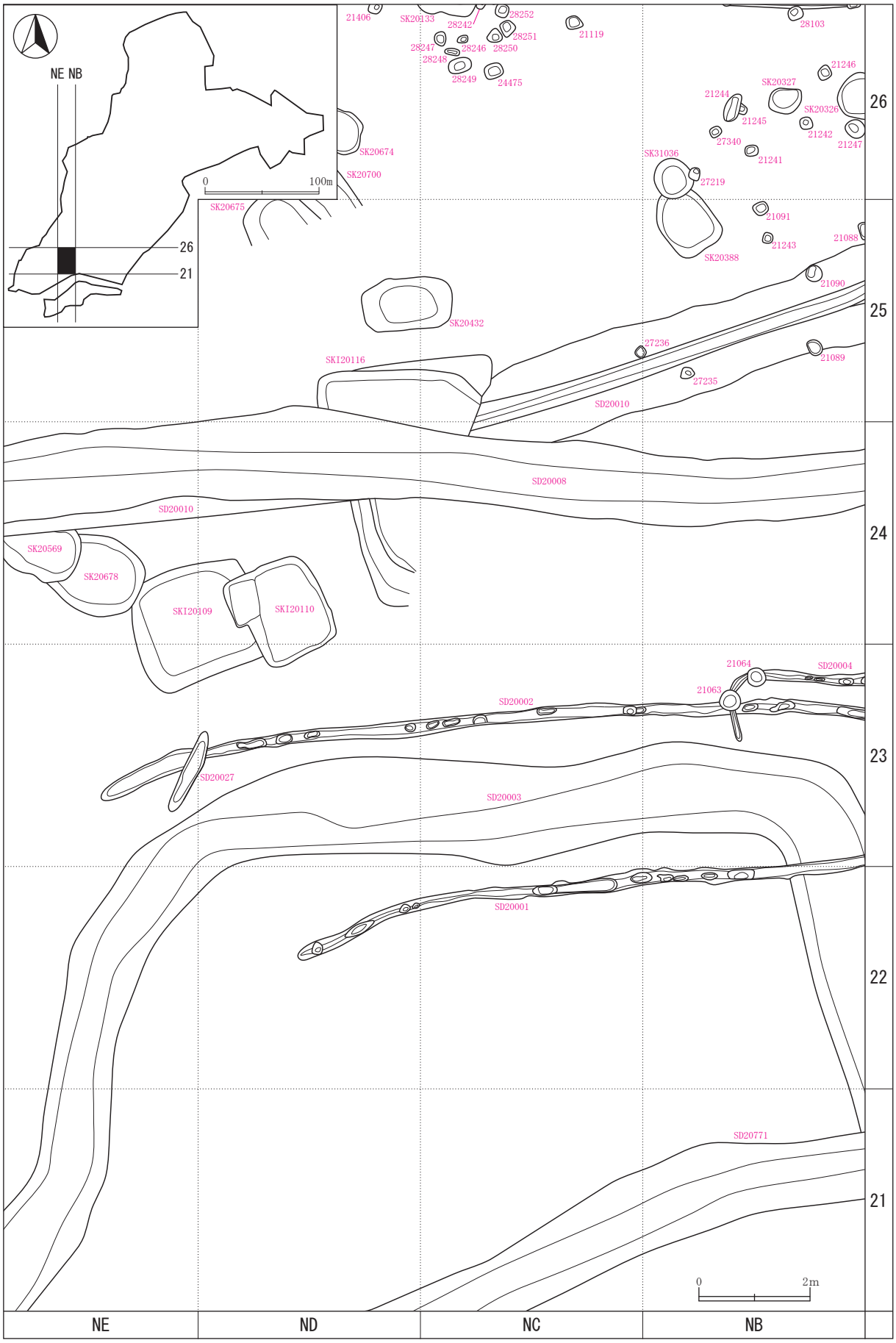

第342図　遺構配置図(15)

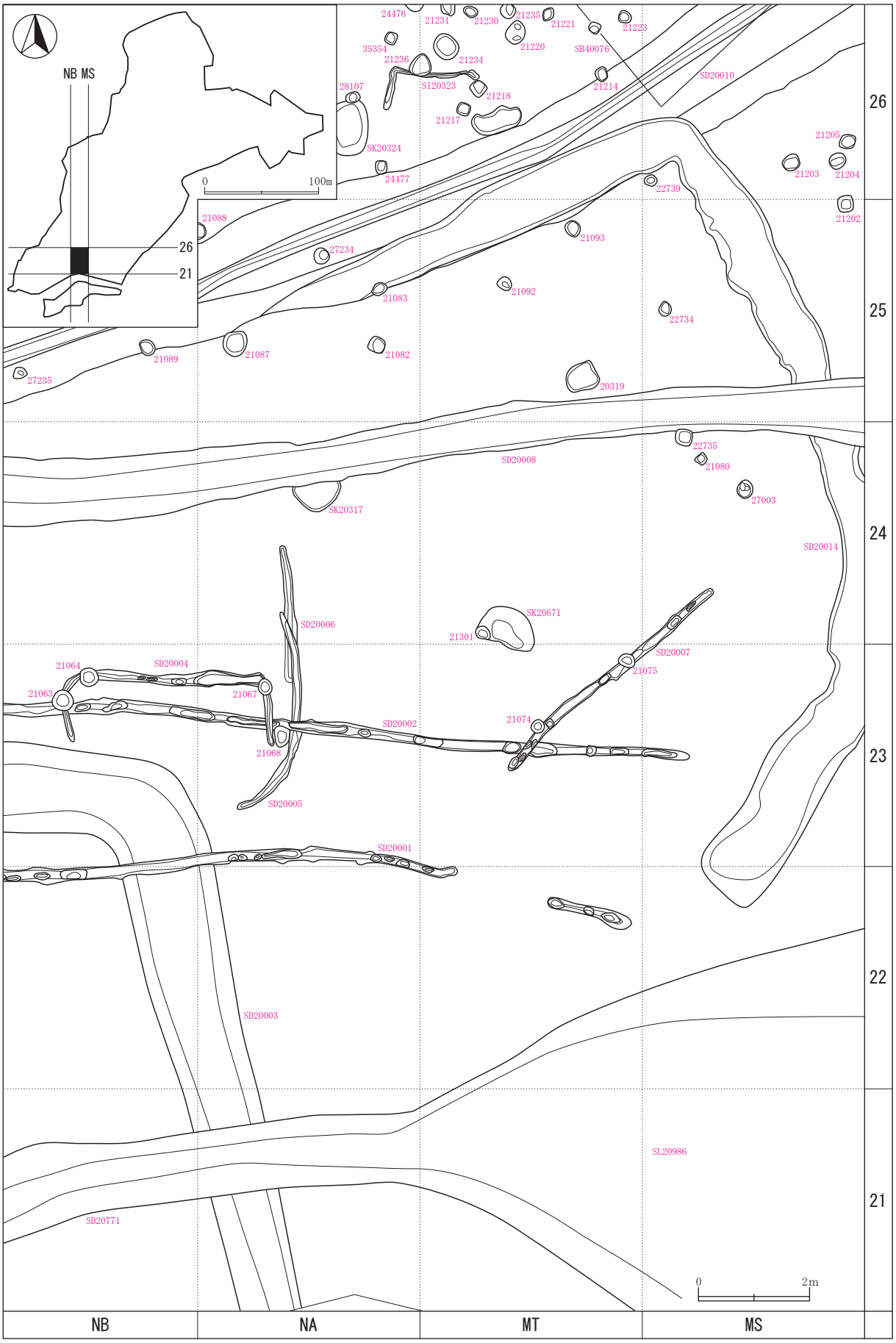

第343図　遺構配置図(16)

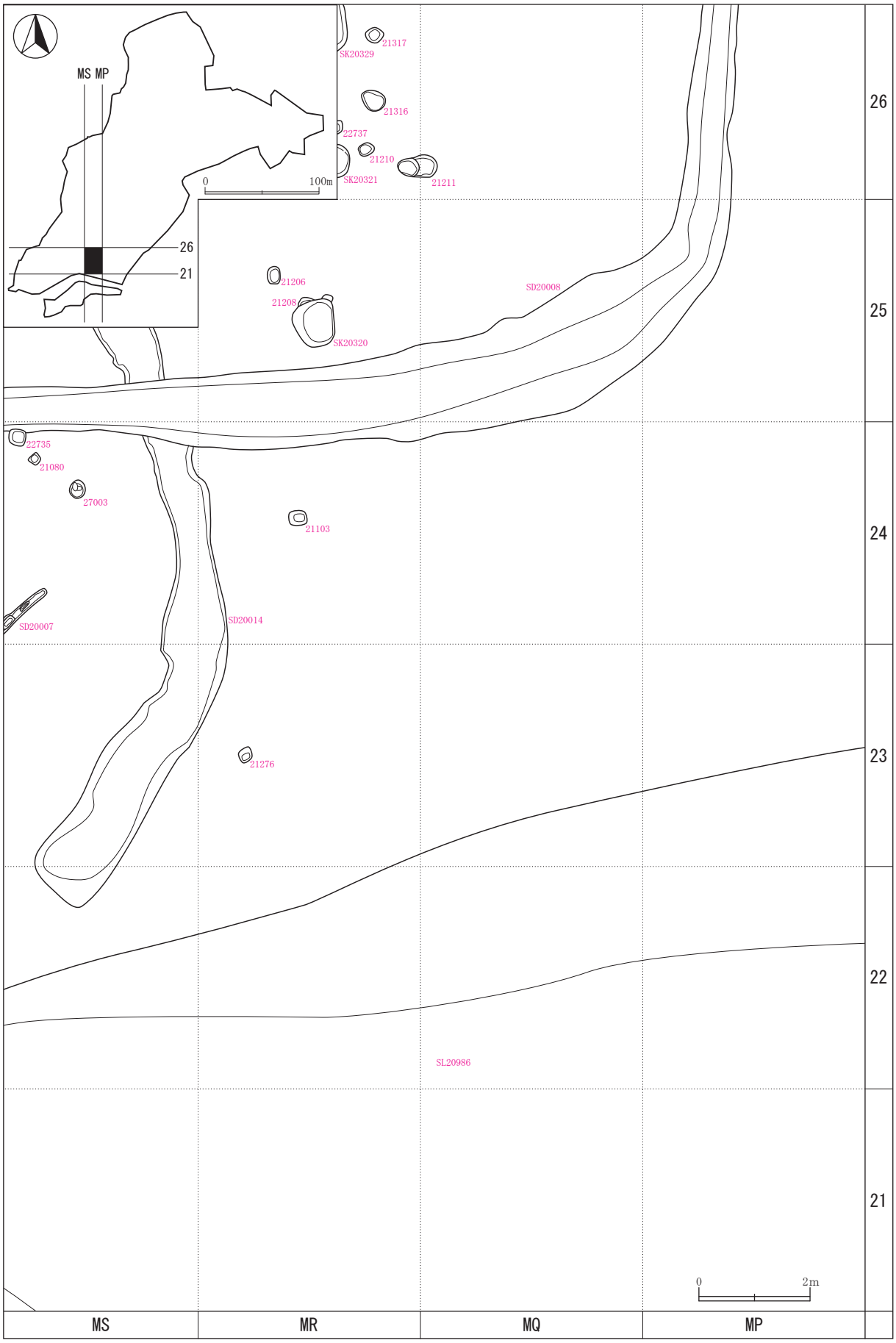

第344図　遺構配置図(17)

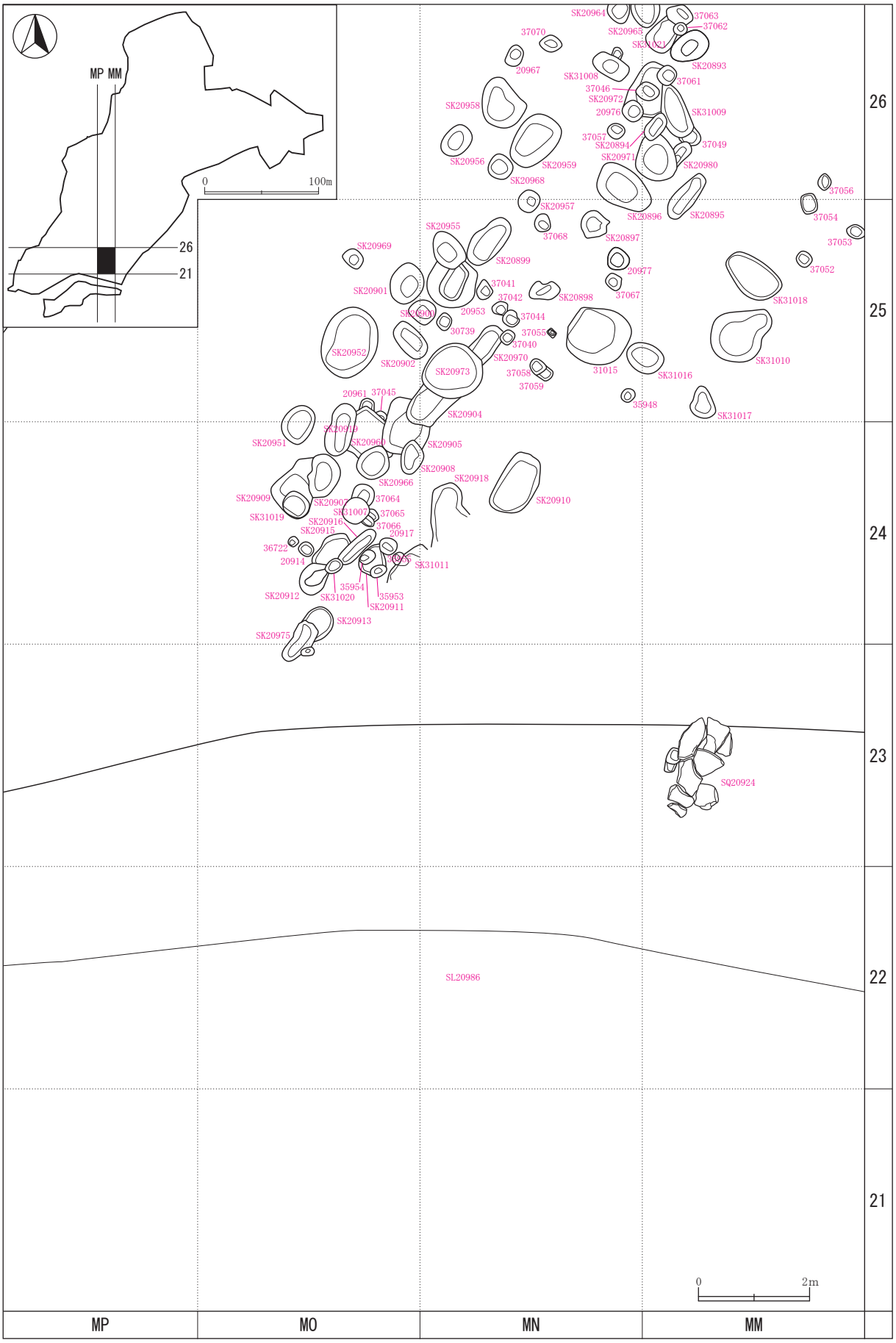

第345図　遺構配置図(18)

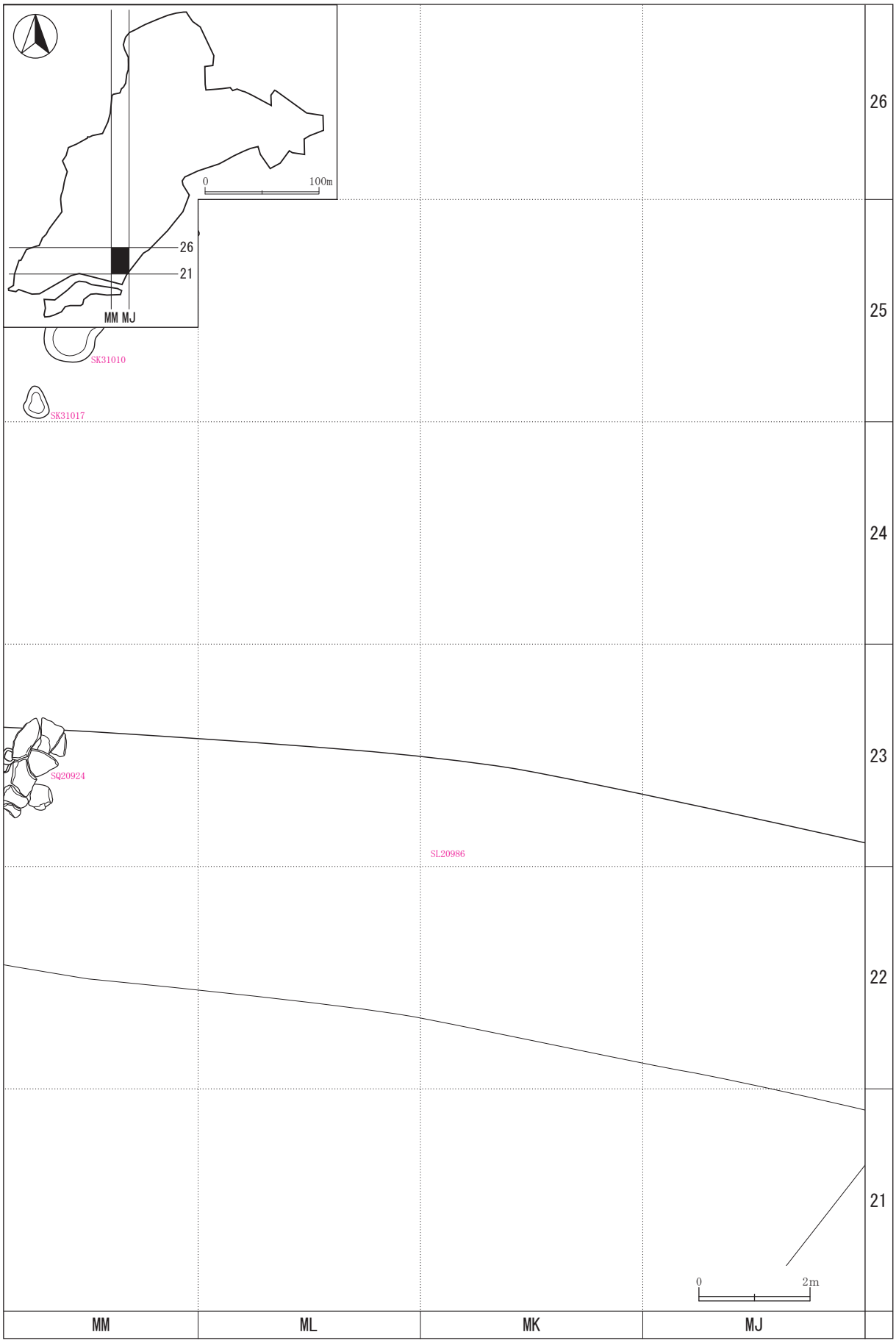

第346図　遺構配置図(19)

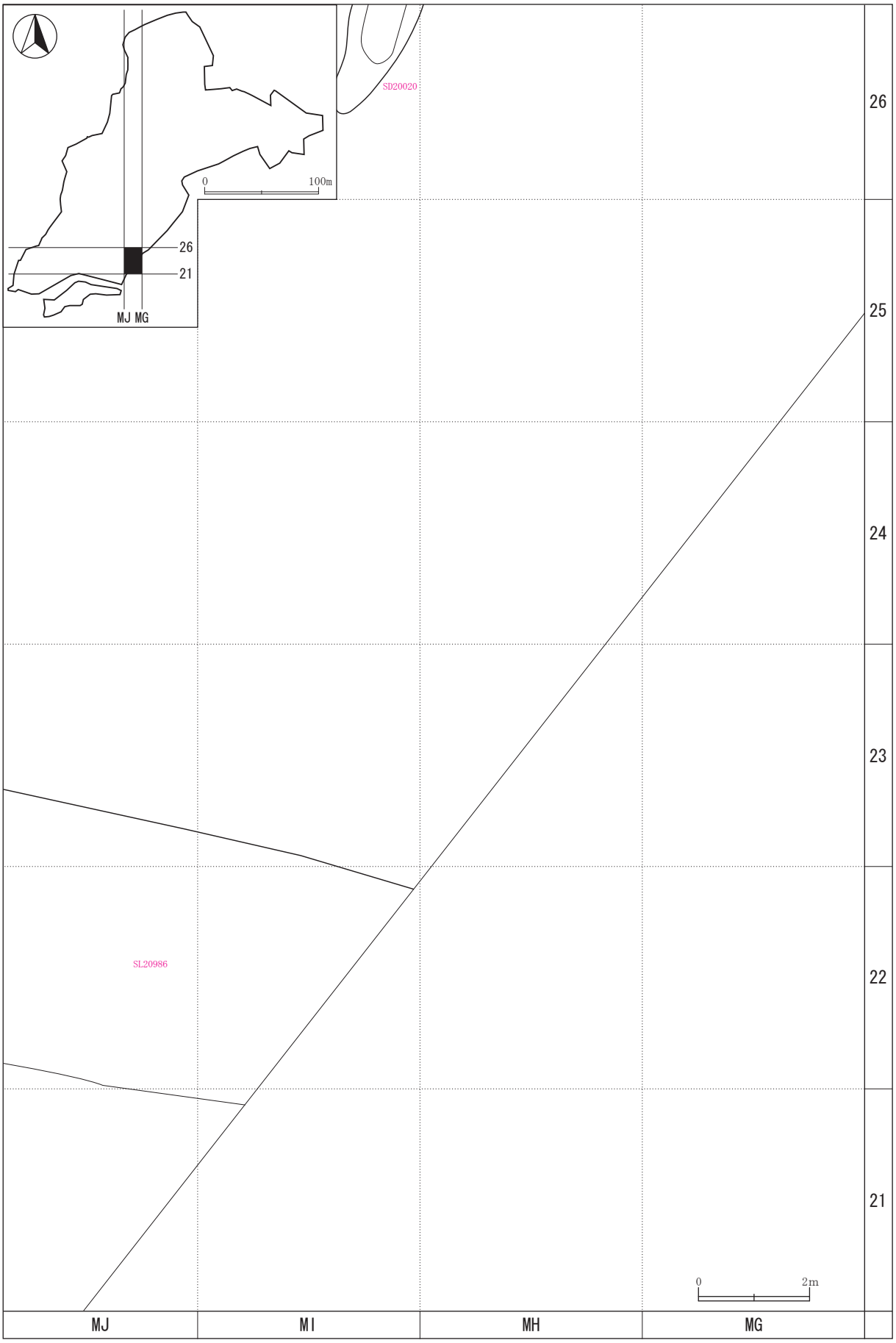

第347図　遺構配置図(20)

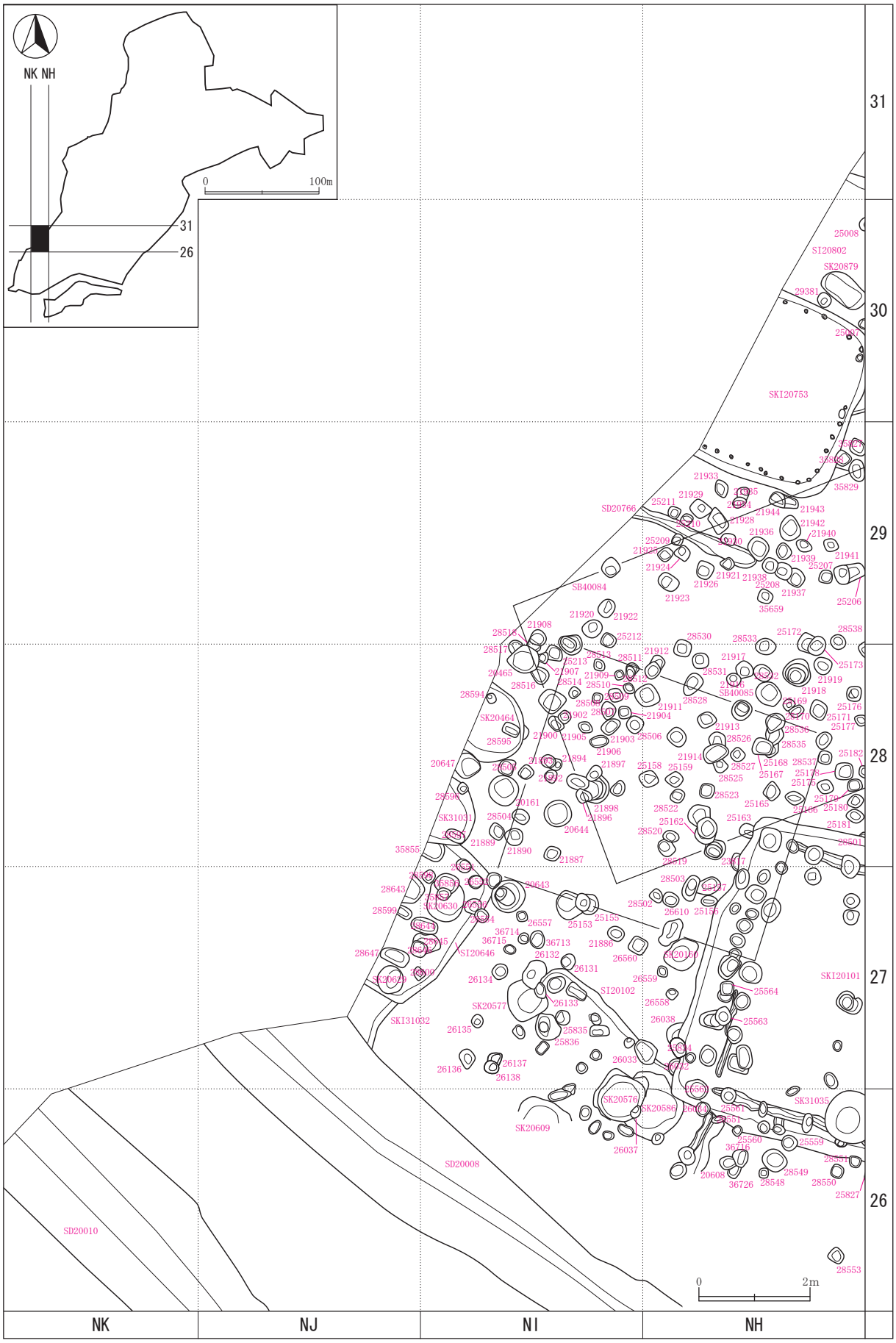

第348図　遺構配置図(21)

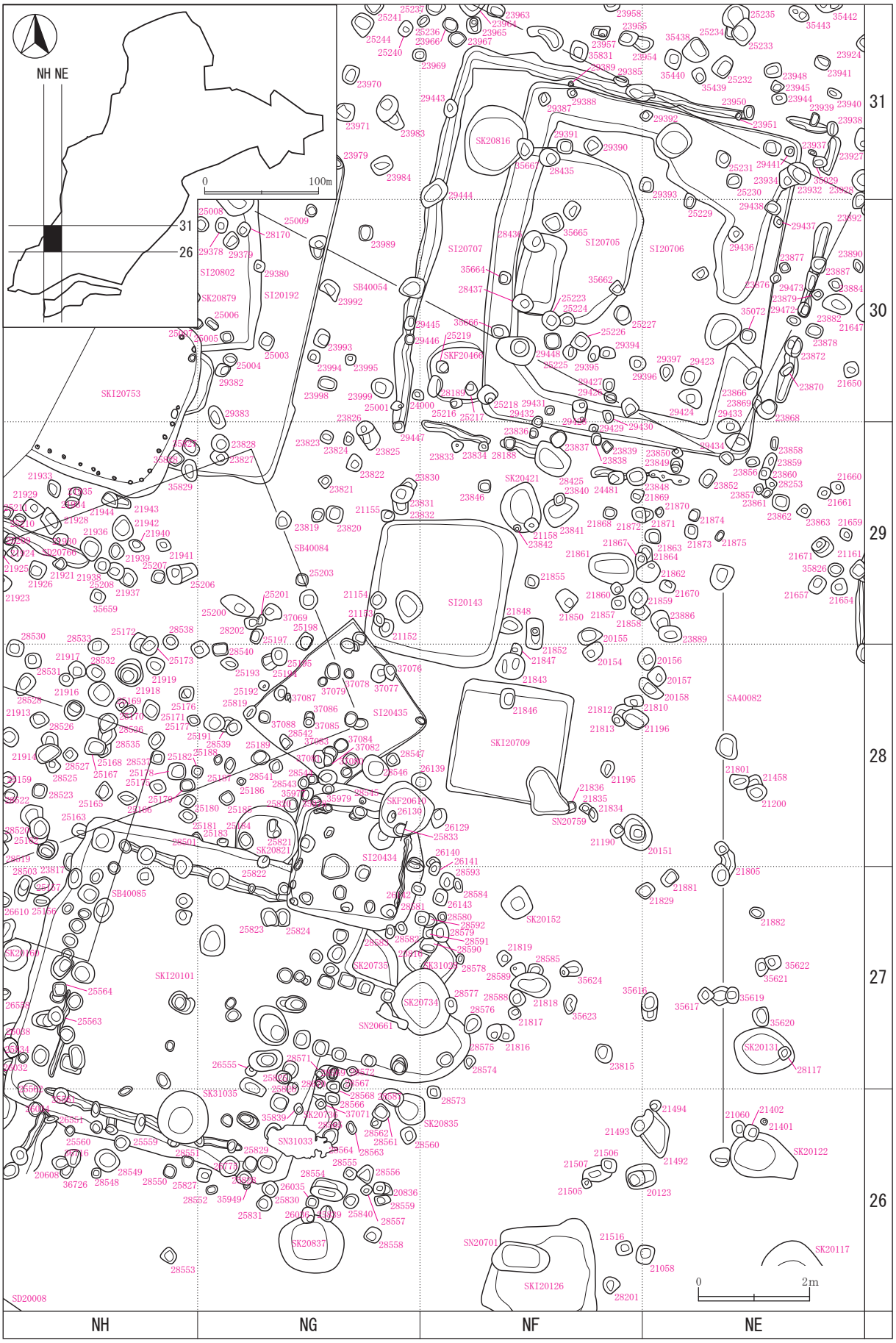

第349図　遺構配置図(22)

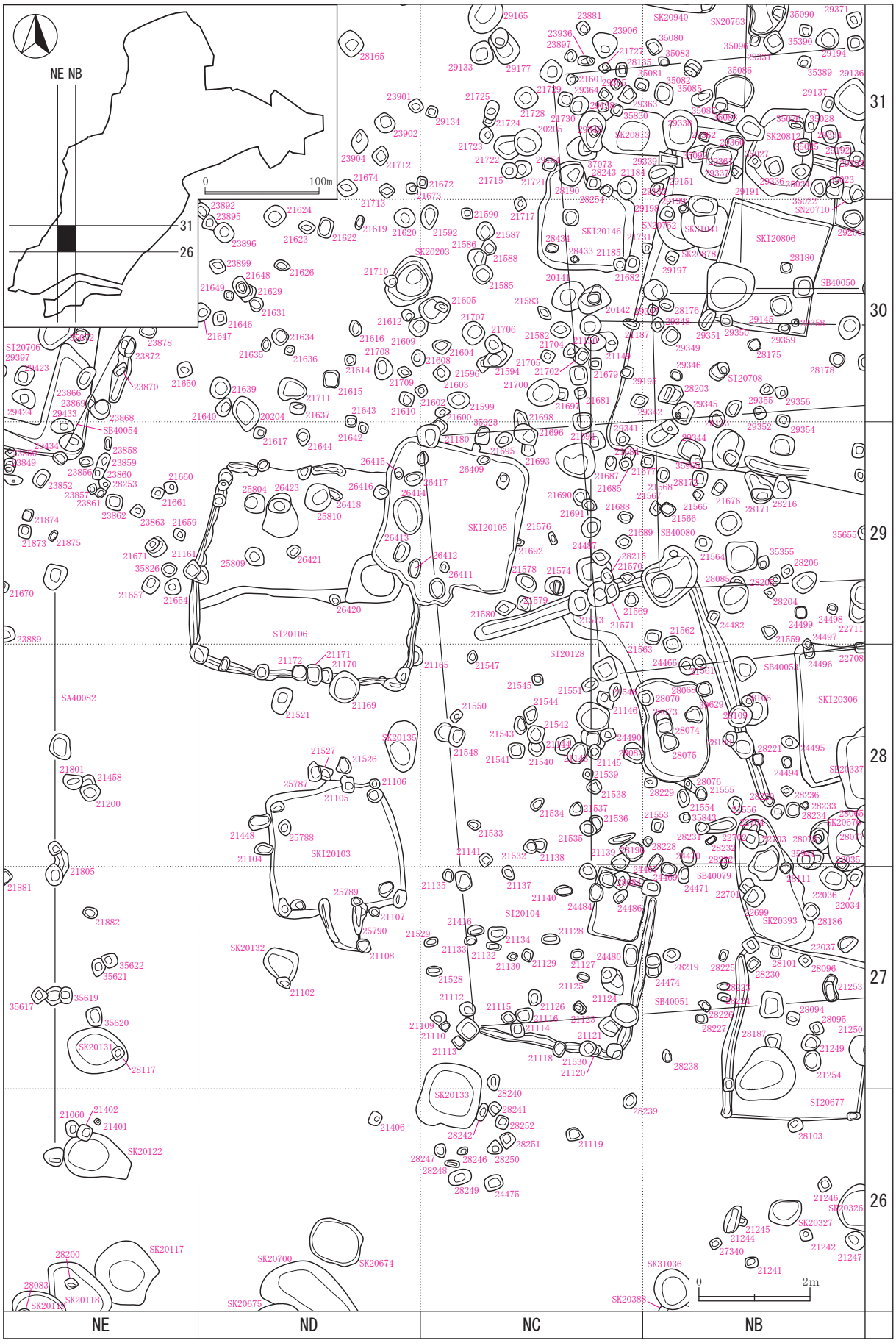

第350図　遺構配置図(23)

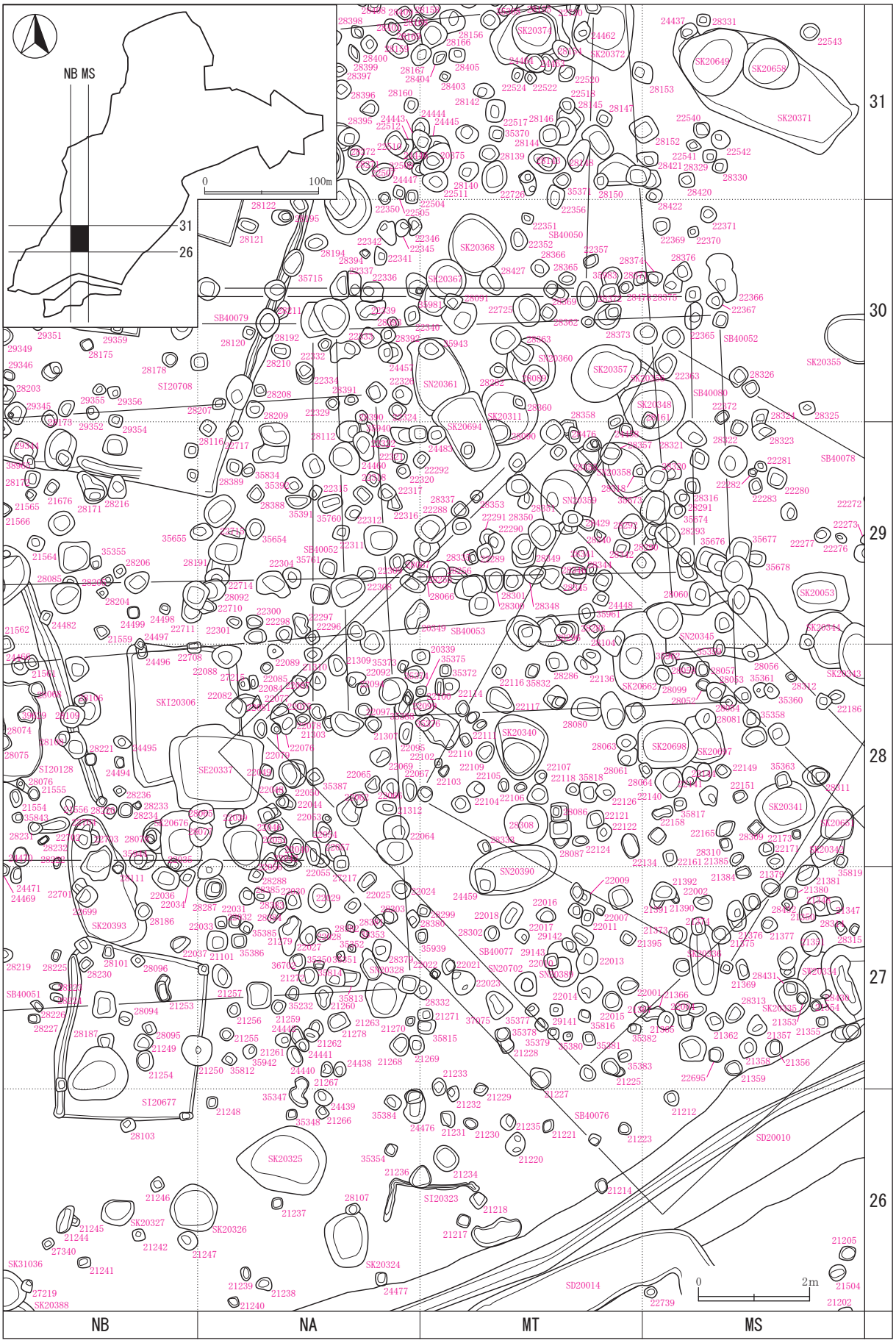

第351図　遺構配置図(24)

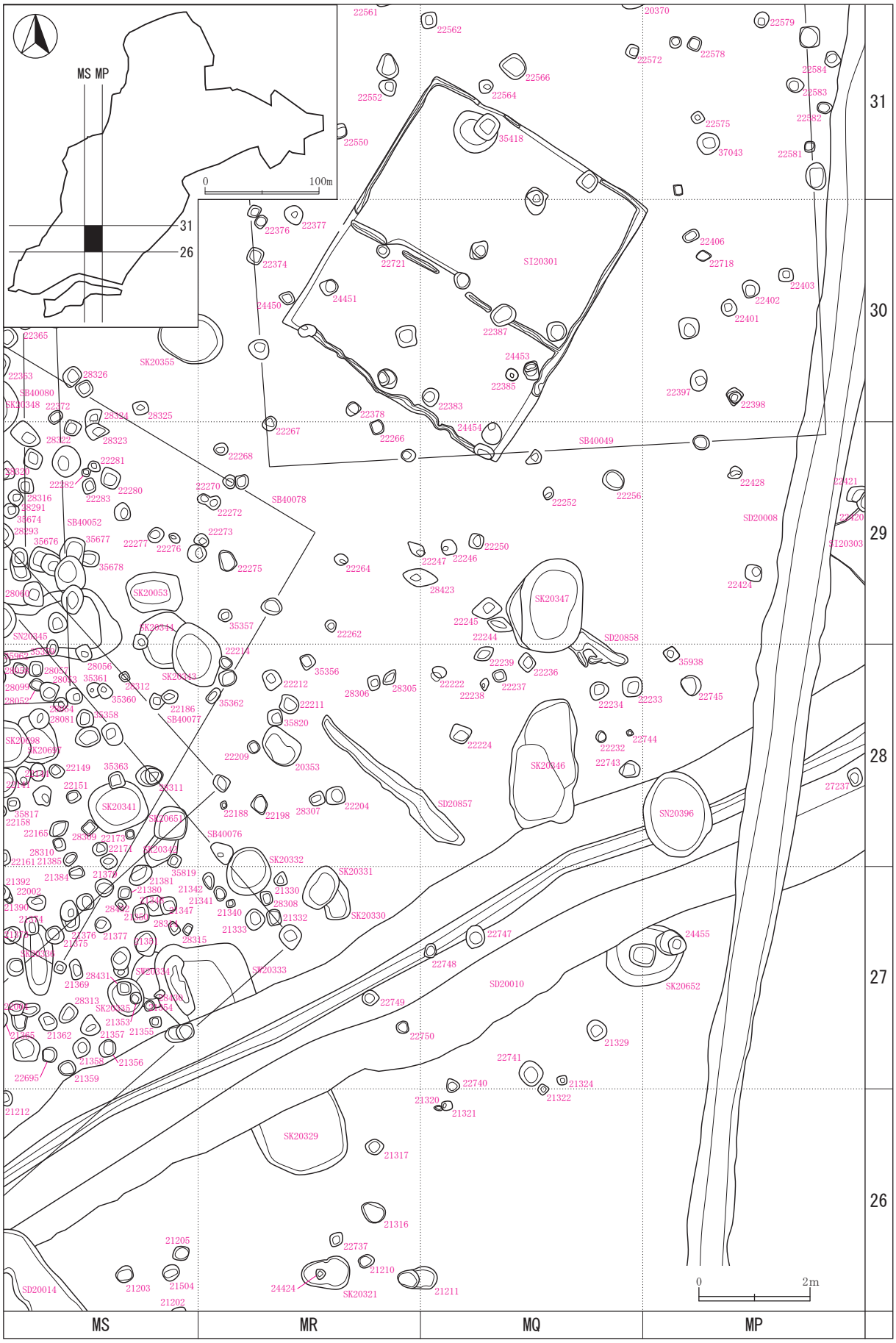

第352図　遺構配置図(25)

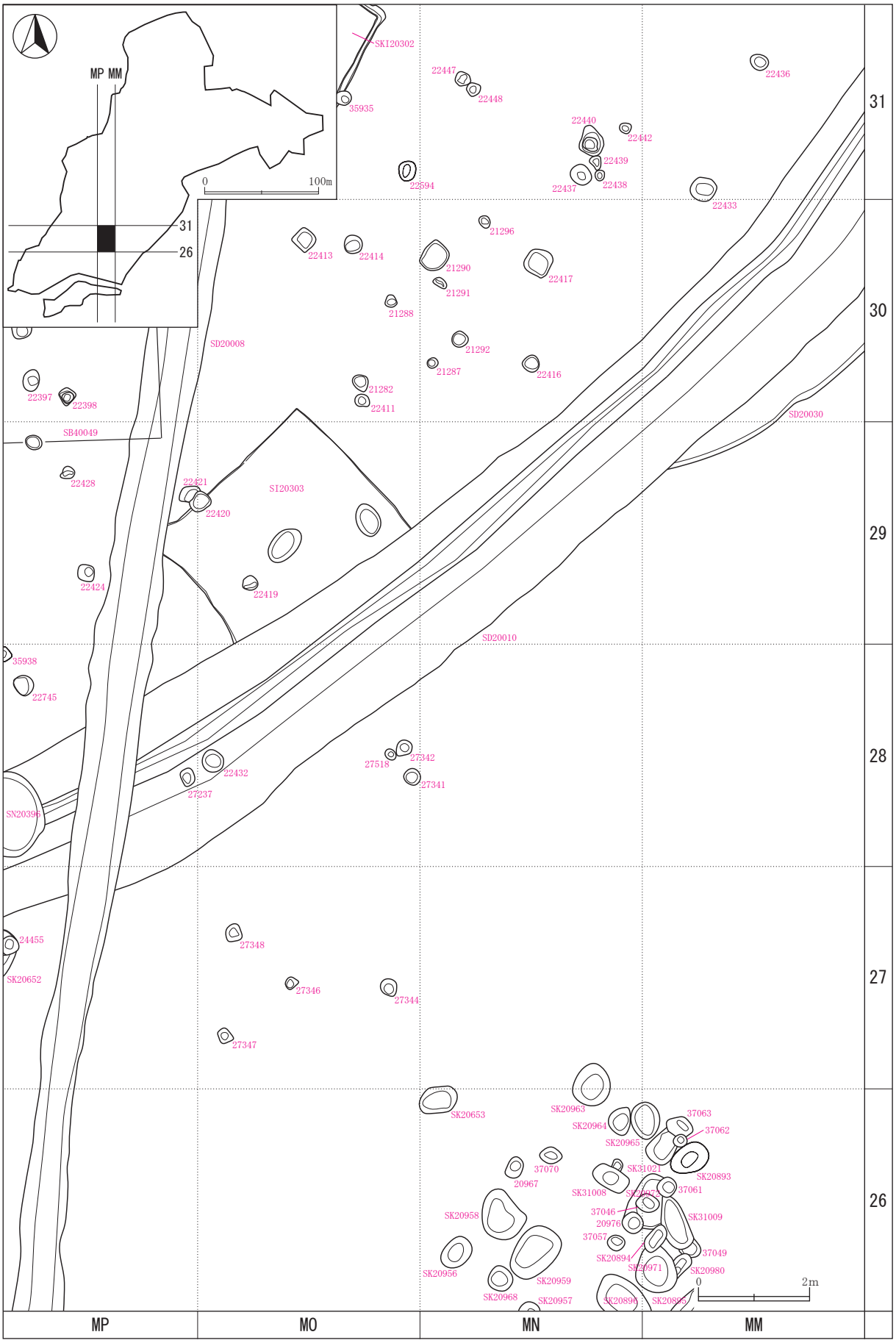

第353図　遺構配置図(26)

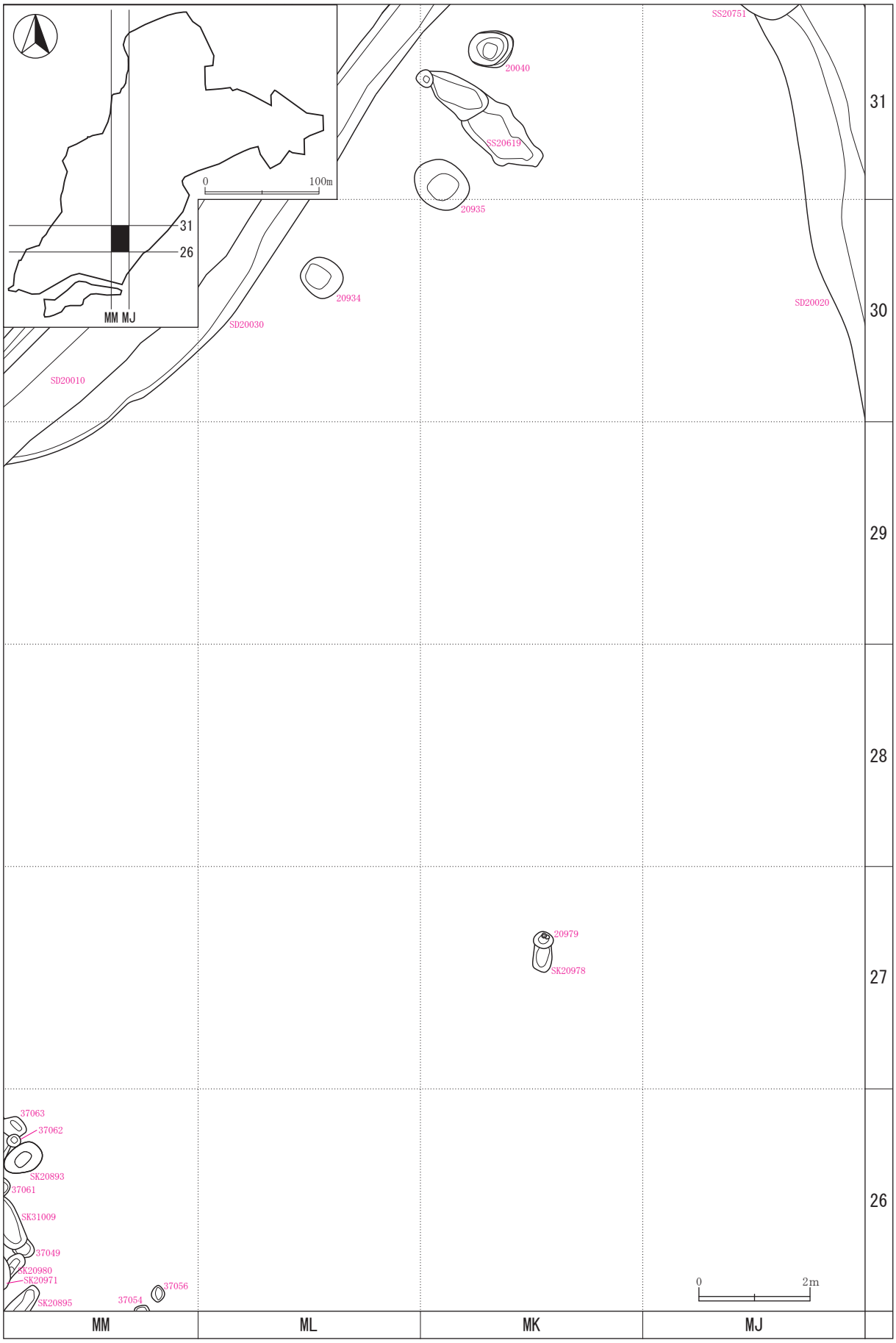

第354図　遺構配置図(27)

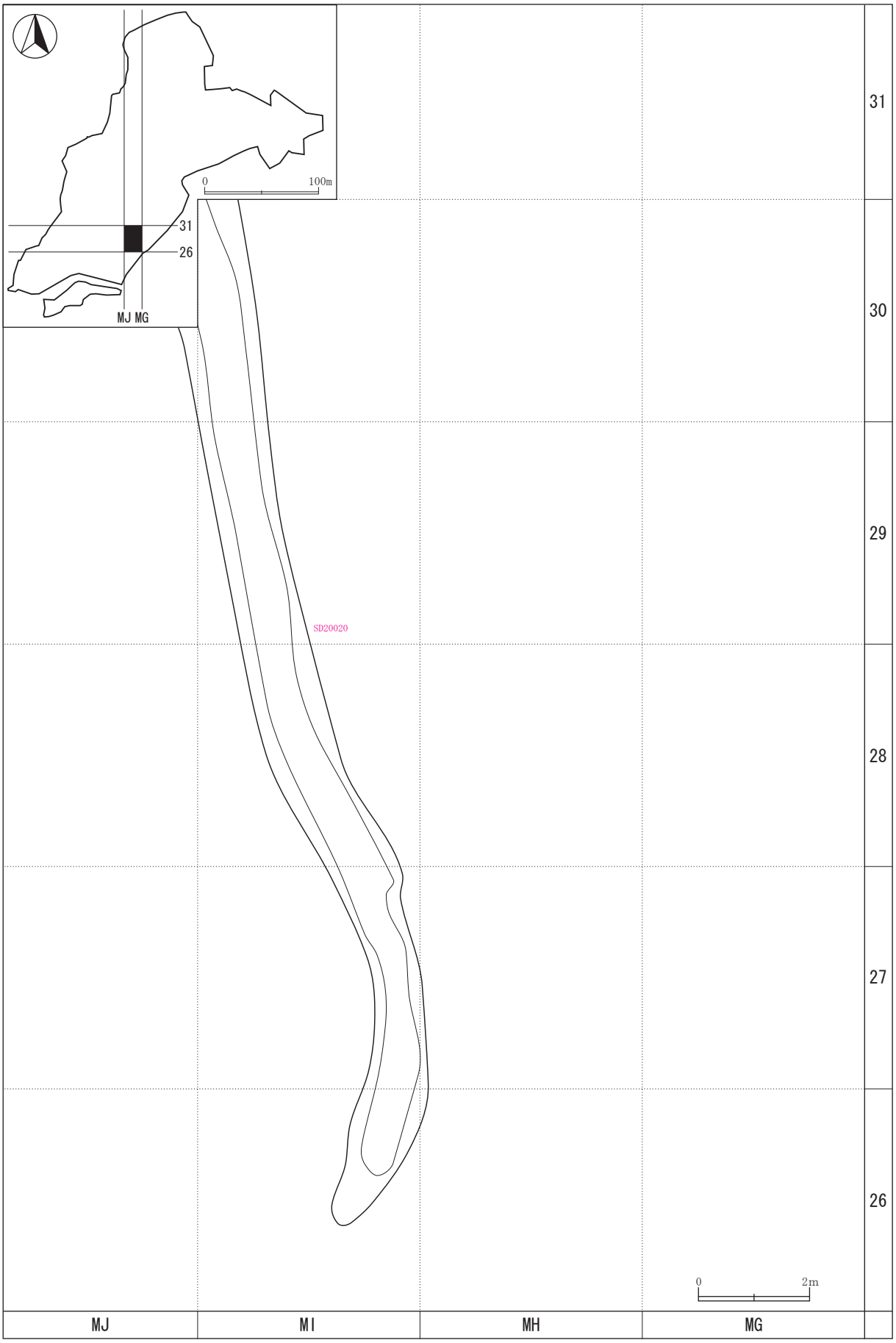

第355図　遺構配置図(28)

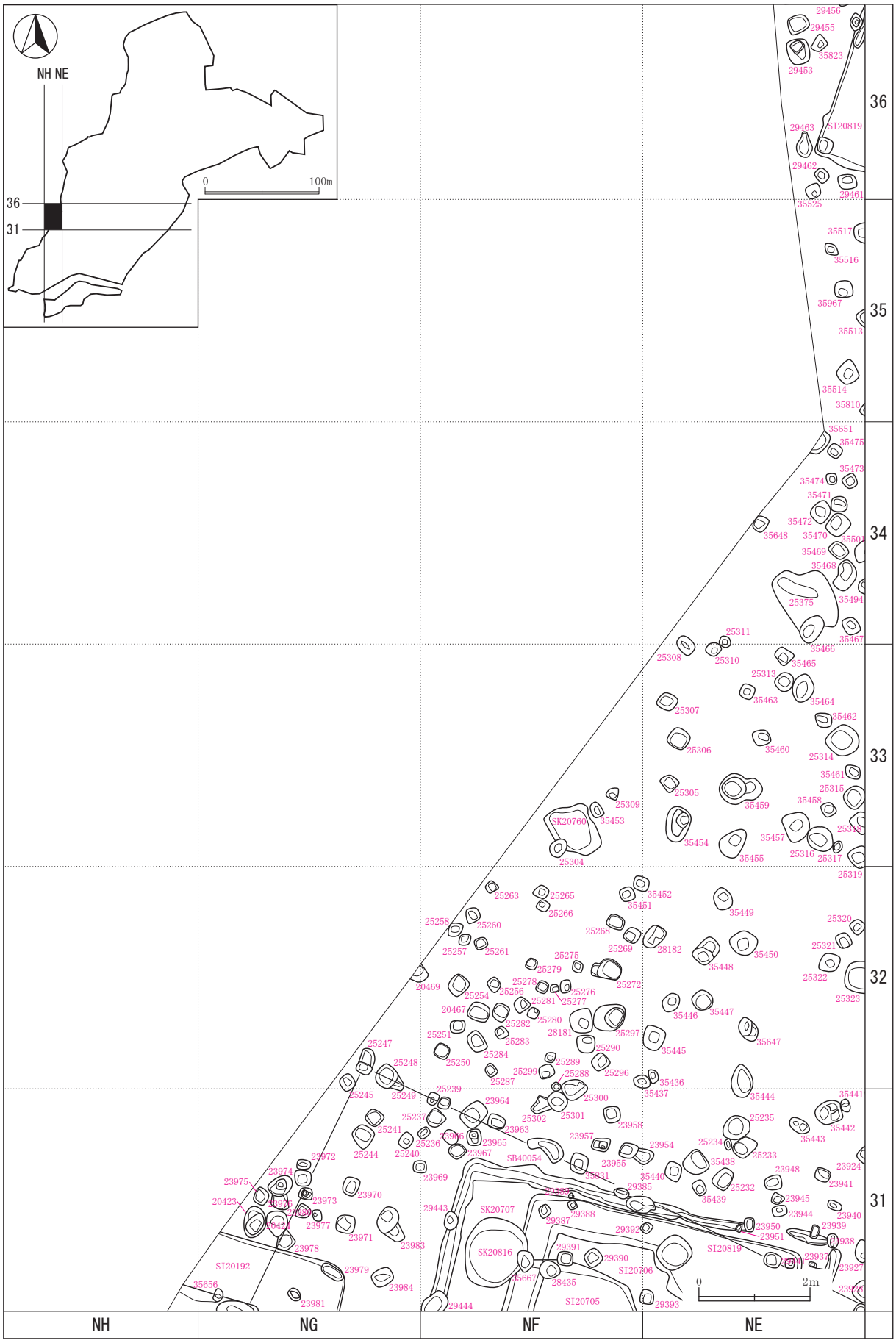

第356図　遺構配置図(29)

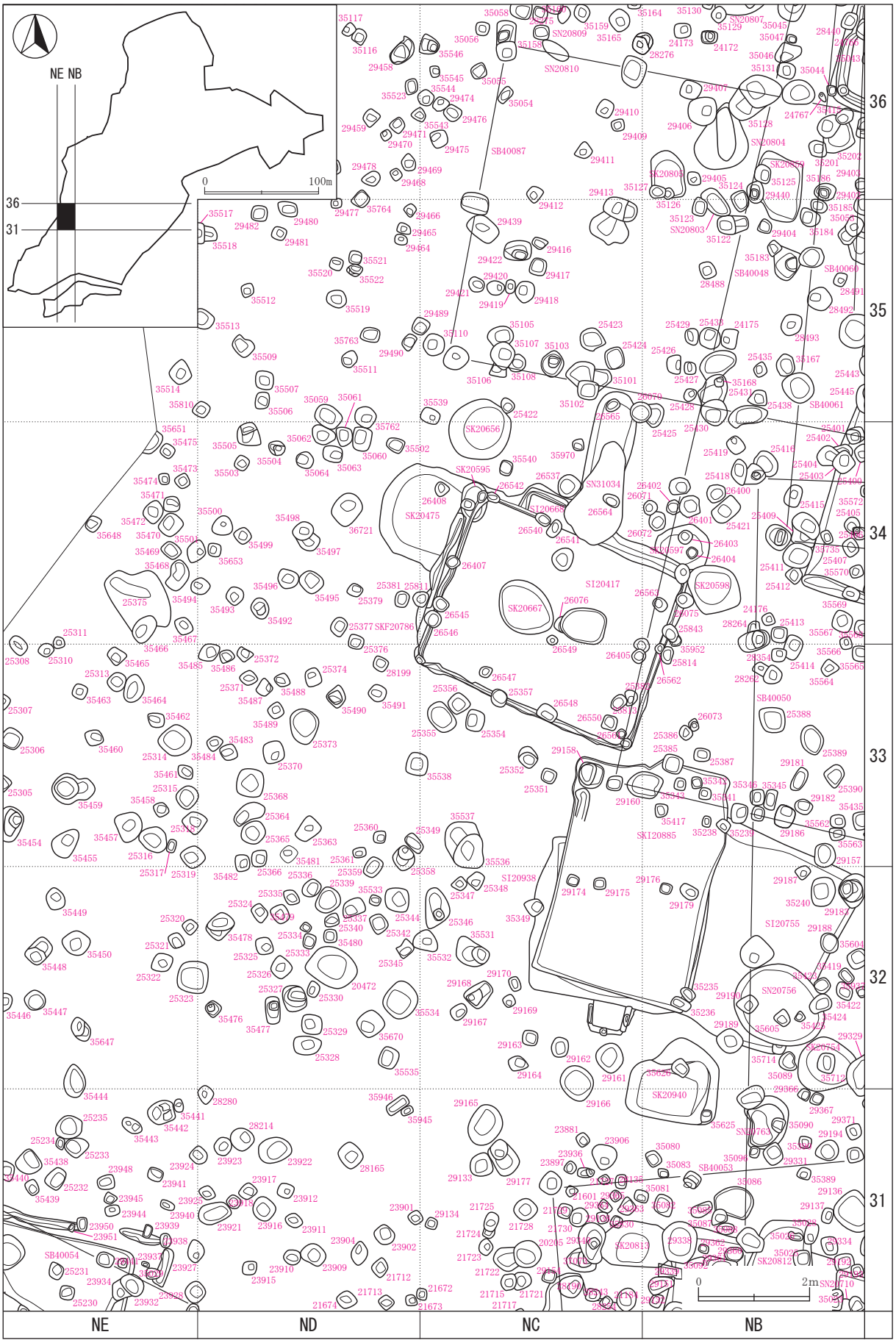

第357図　遺構配置図(30)

第358図　遺構配置図(31)

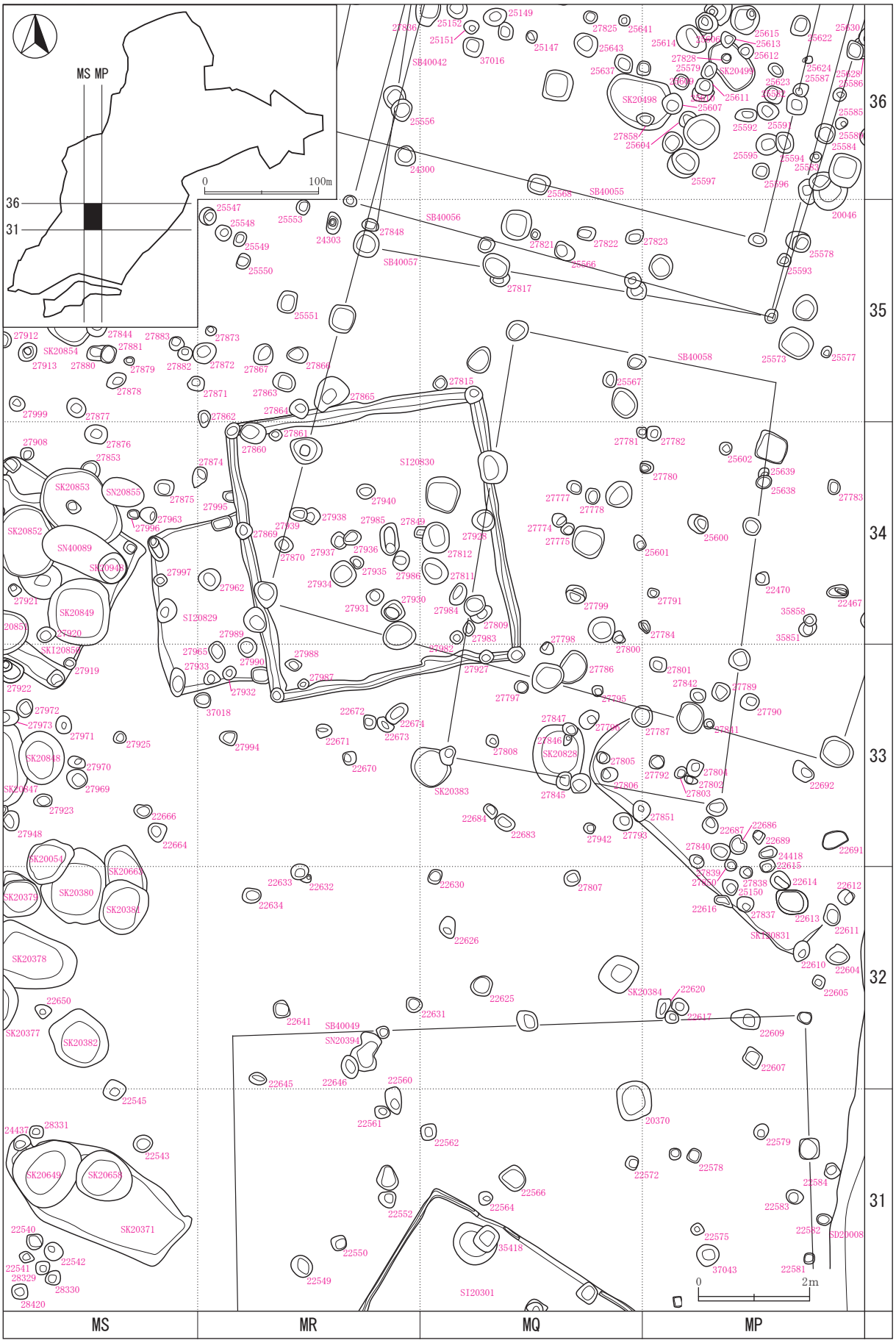

第359図　遺構配置図(32)

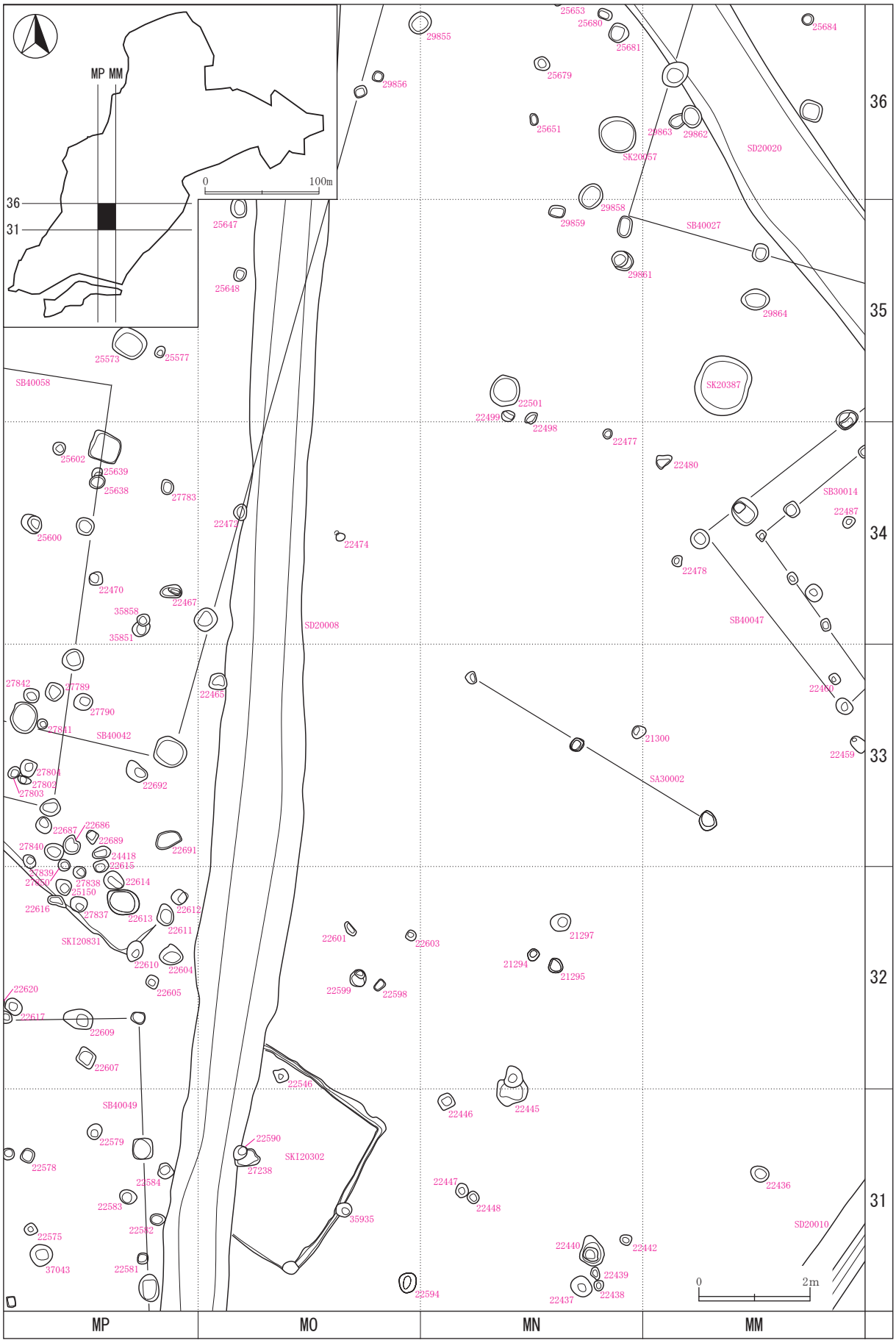

第360図　遺構配置図(33)

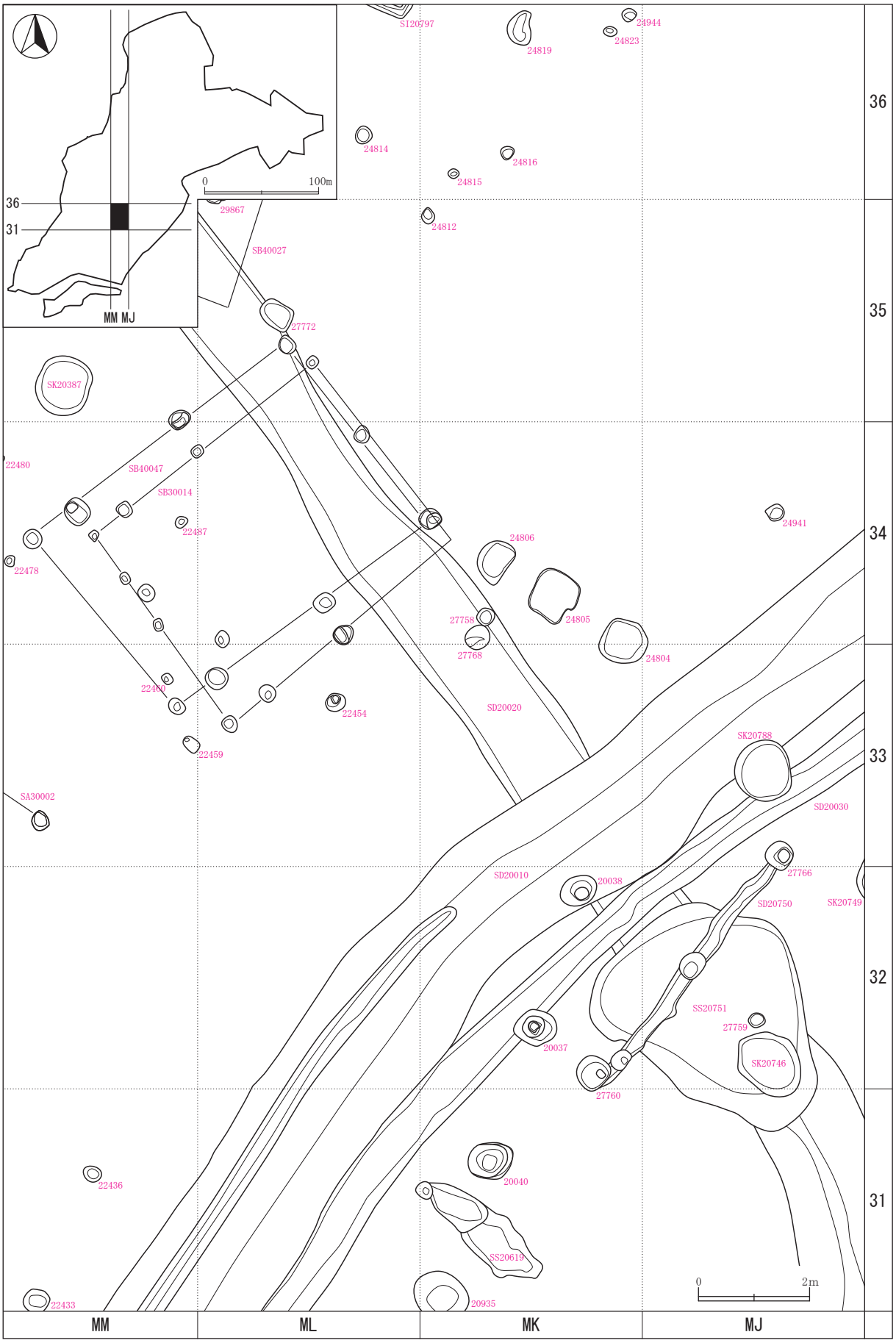

第361図　遺構配置図(34)

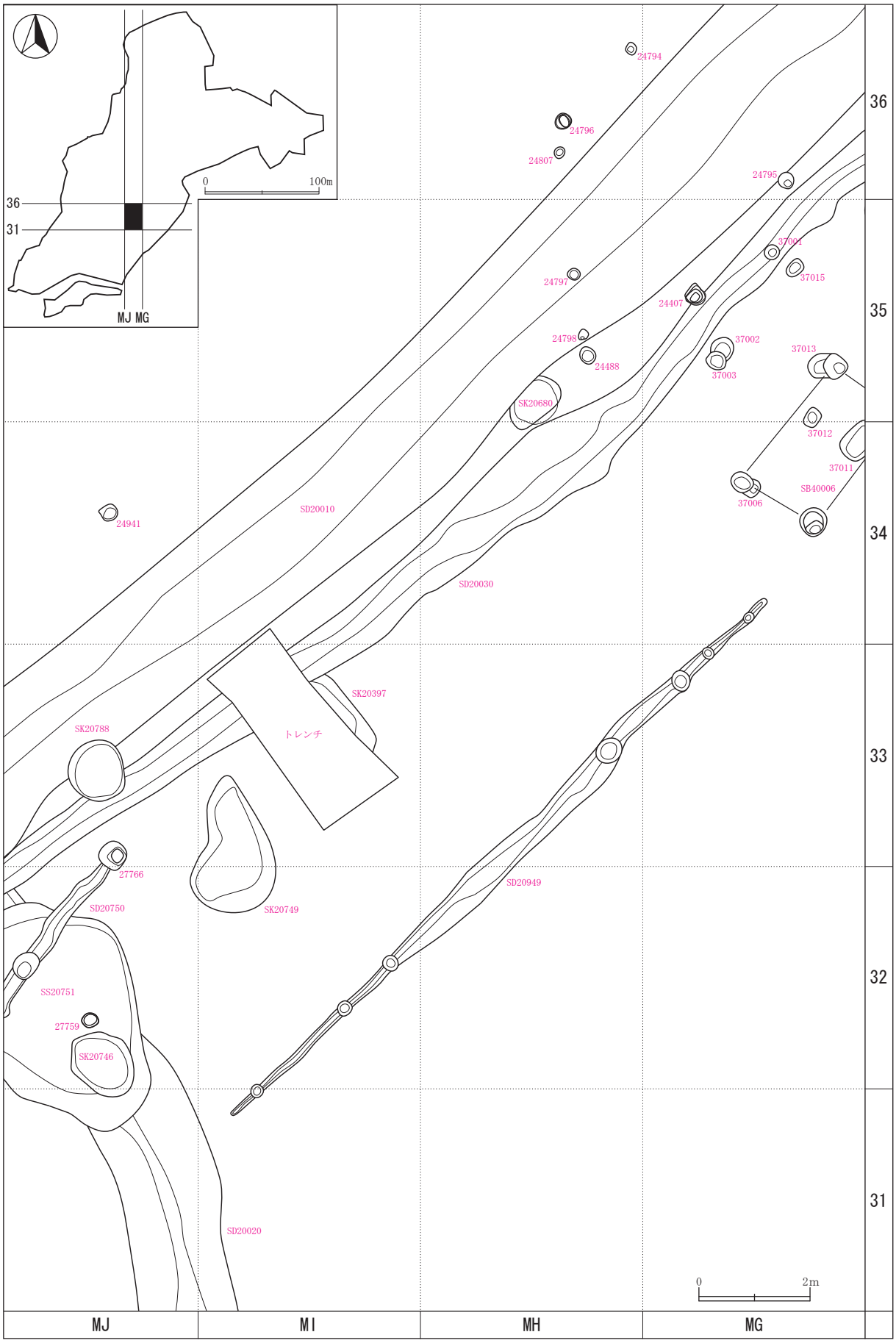

第362図　遺構配置図(35)

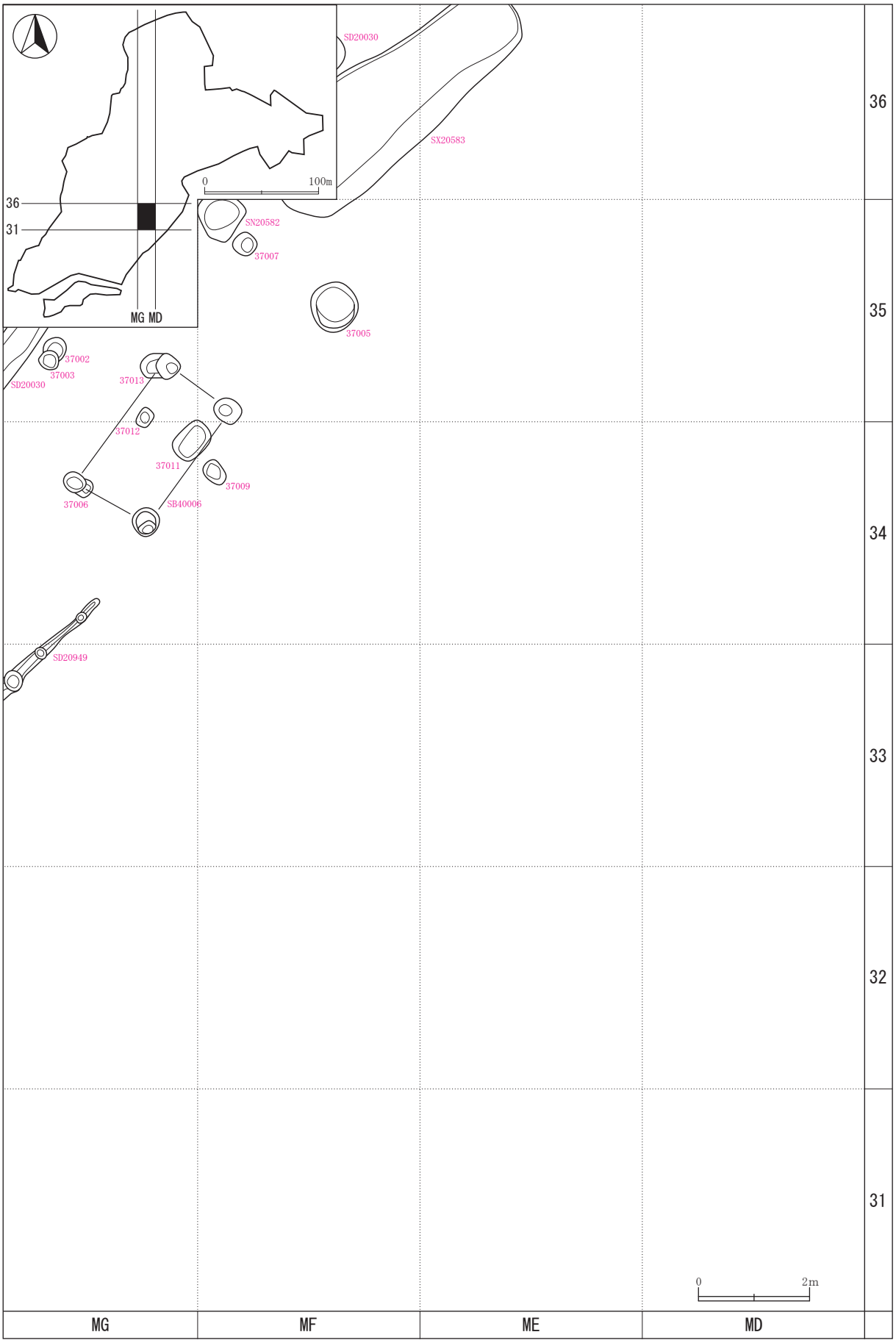

第363図　遺構配置図(36)

第364図　遺構配置図(37)

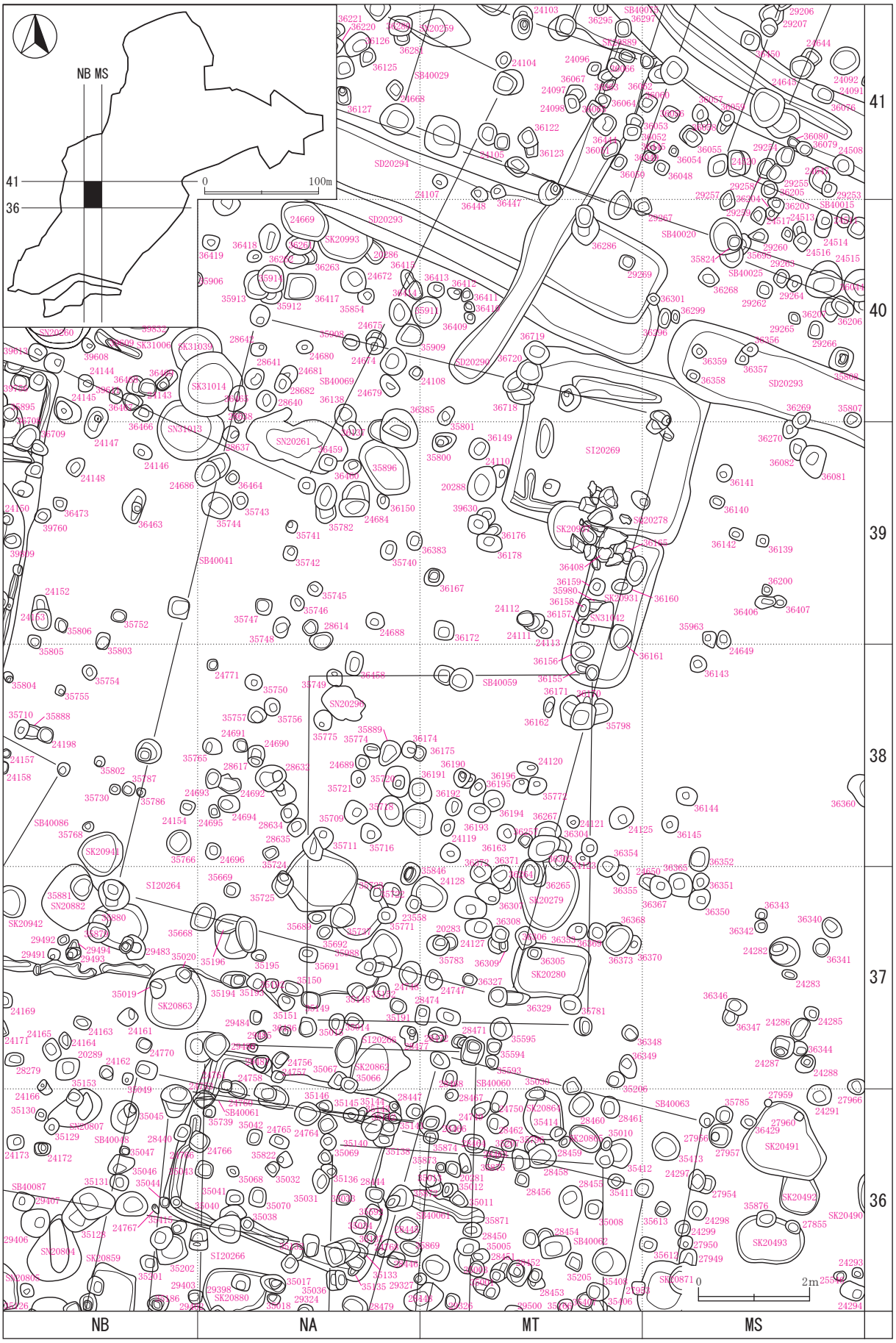

第365図　遺構配置図(38)

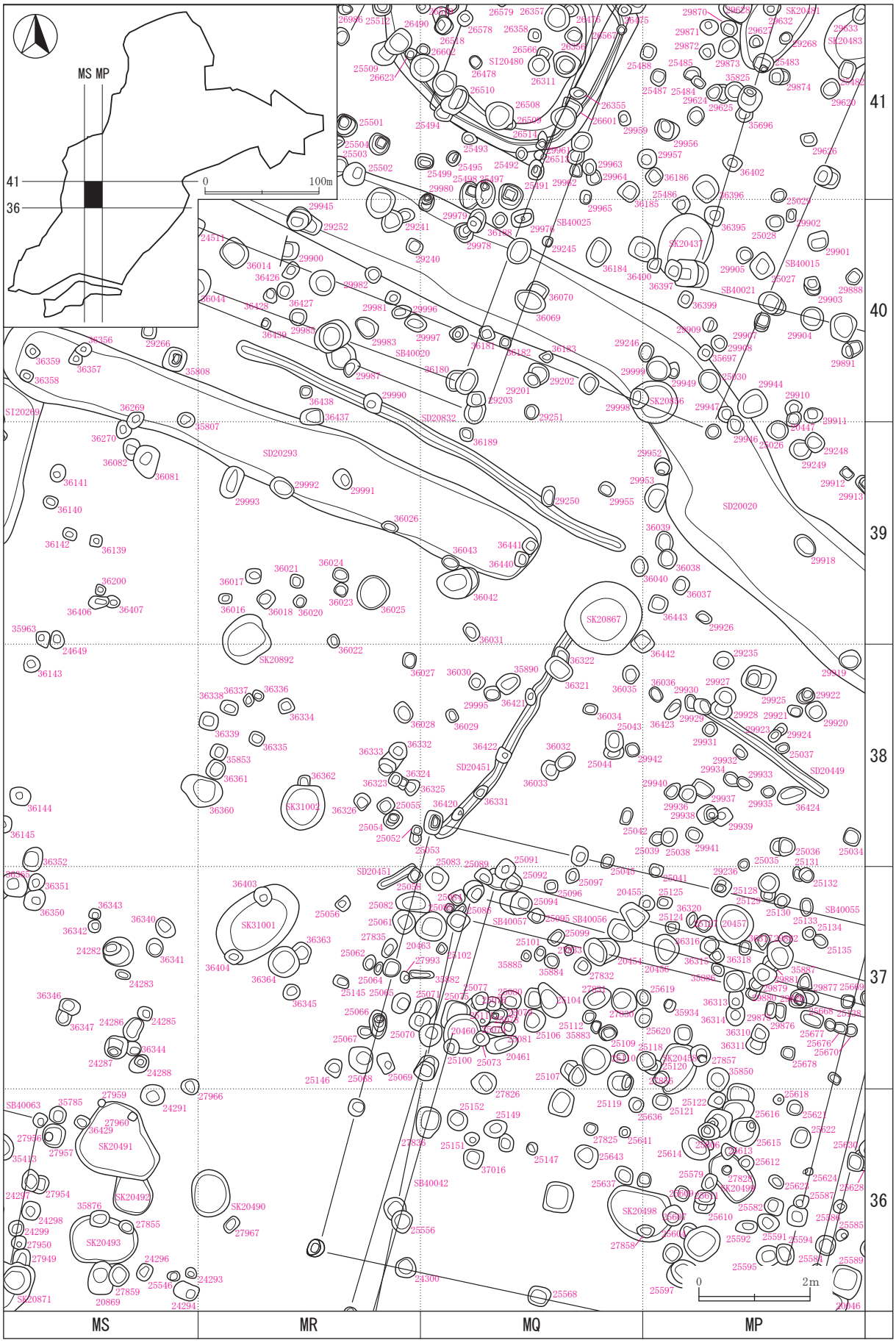

第366図　遺構配置図(39)

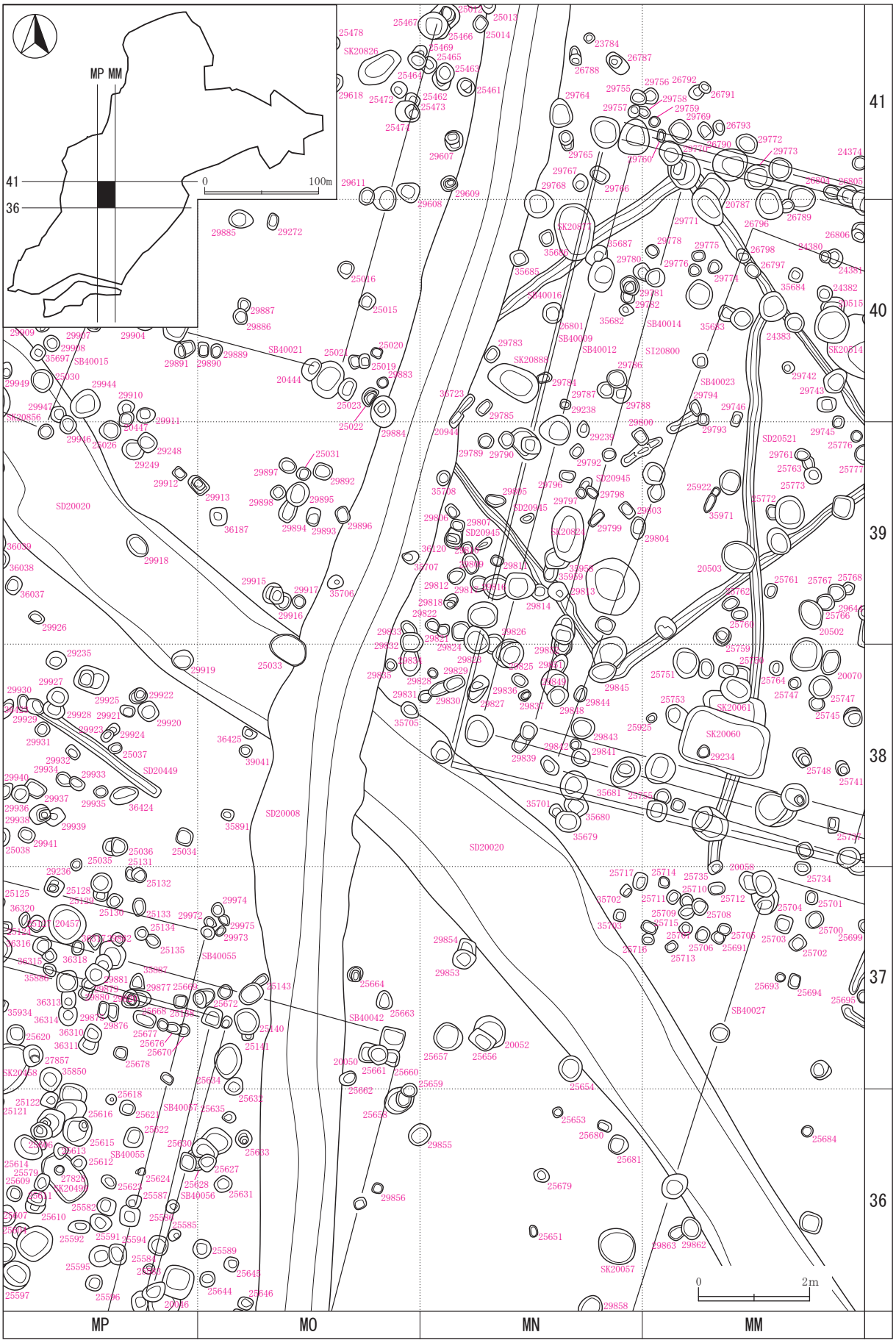

第367図　遺構配置図(40)

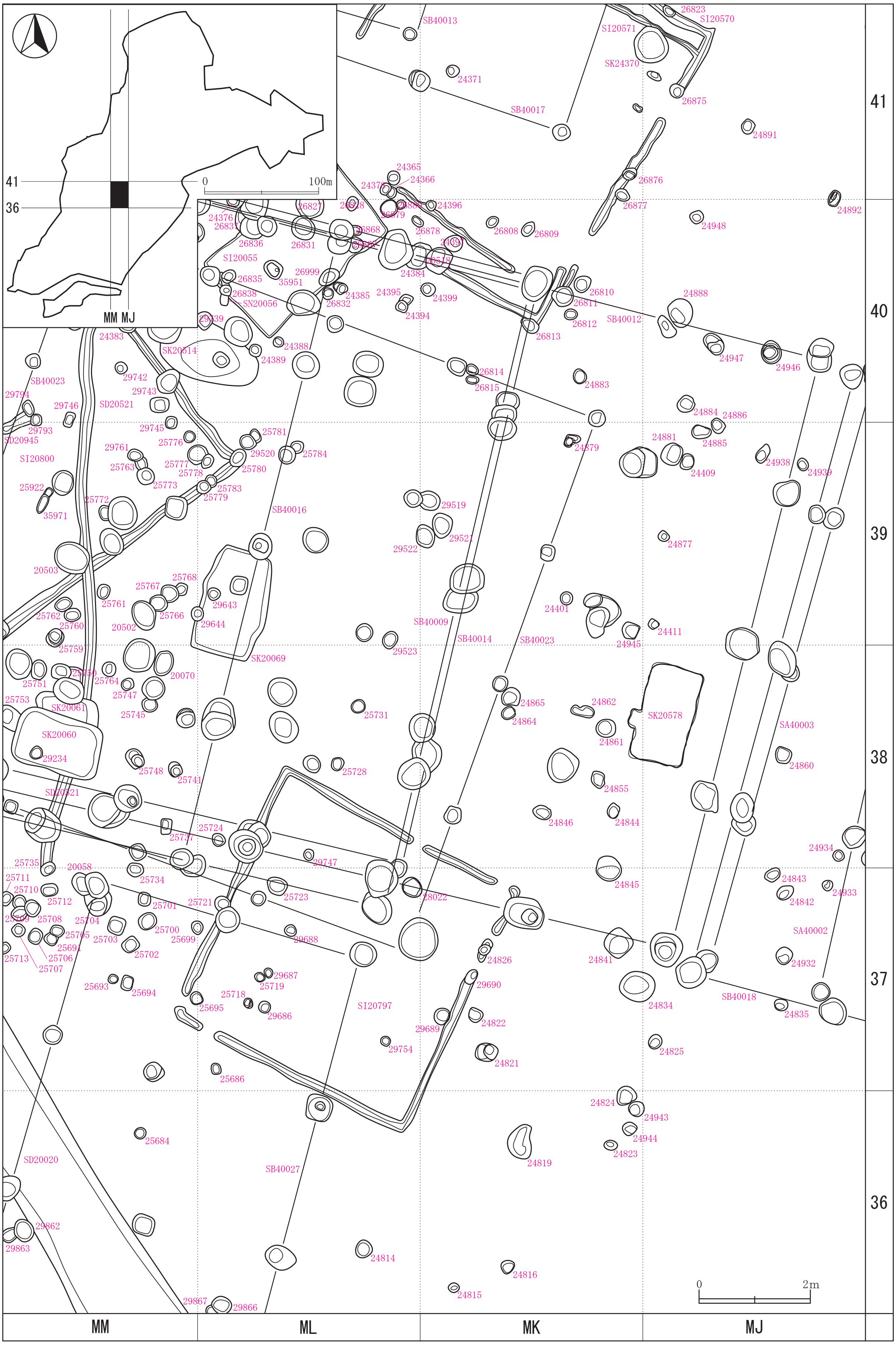

第368図　遺構配置図(41)

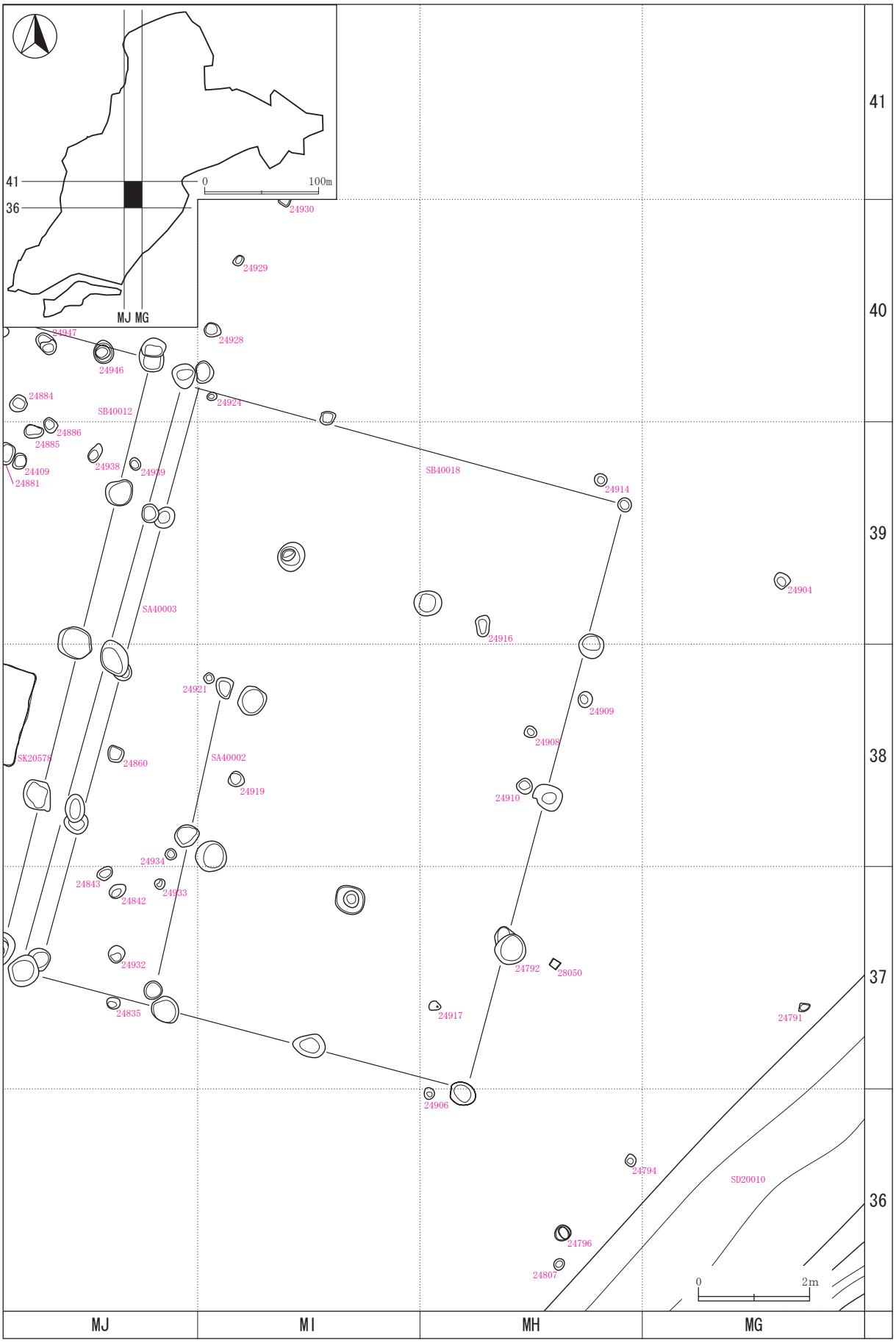

第369図　遺構配置図(42)

第370図　遺構配置図(43)

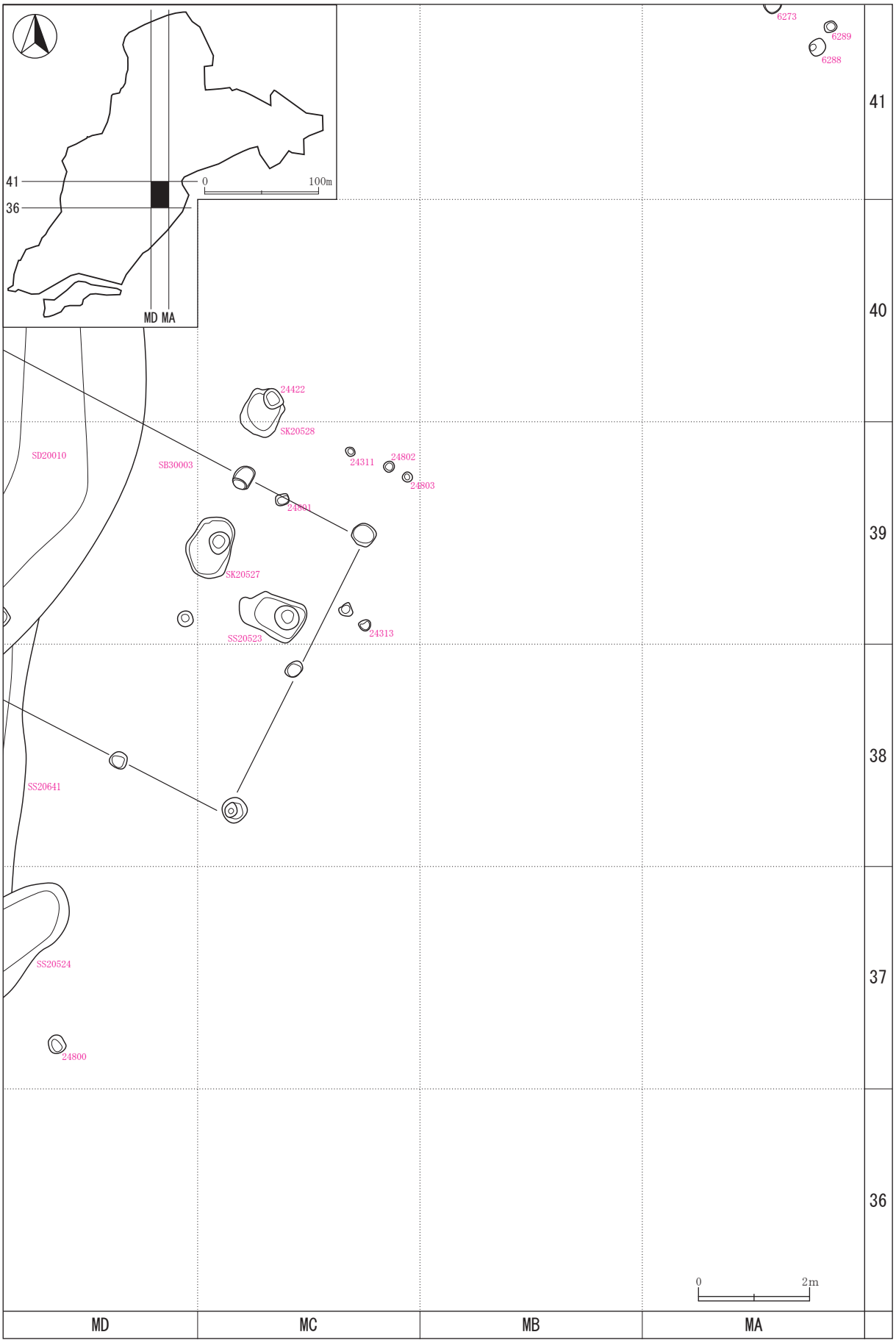

第371図　遺構配置図(44)

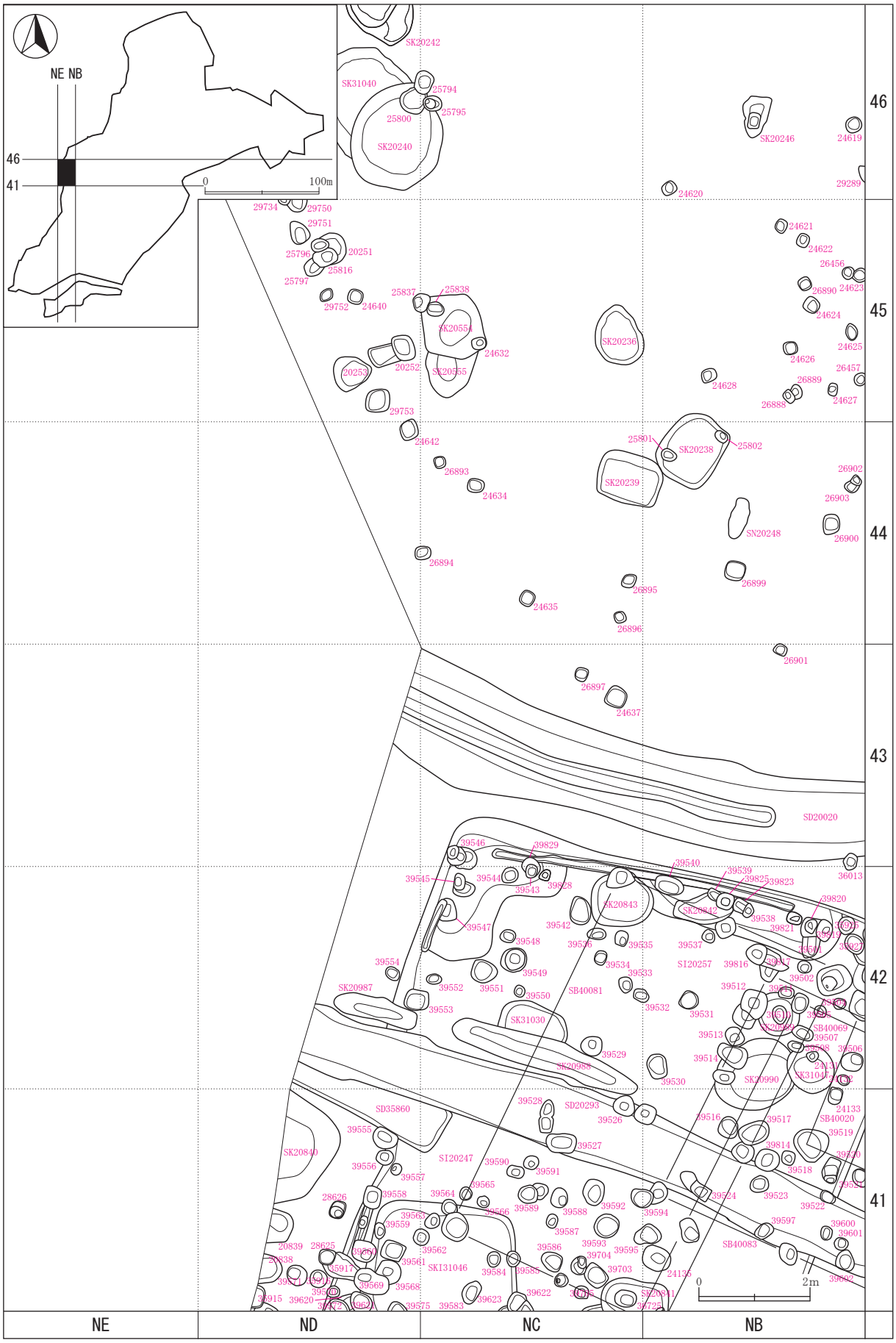

第372図　遺構配置図(45)

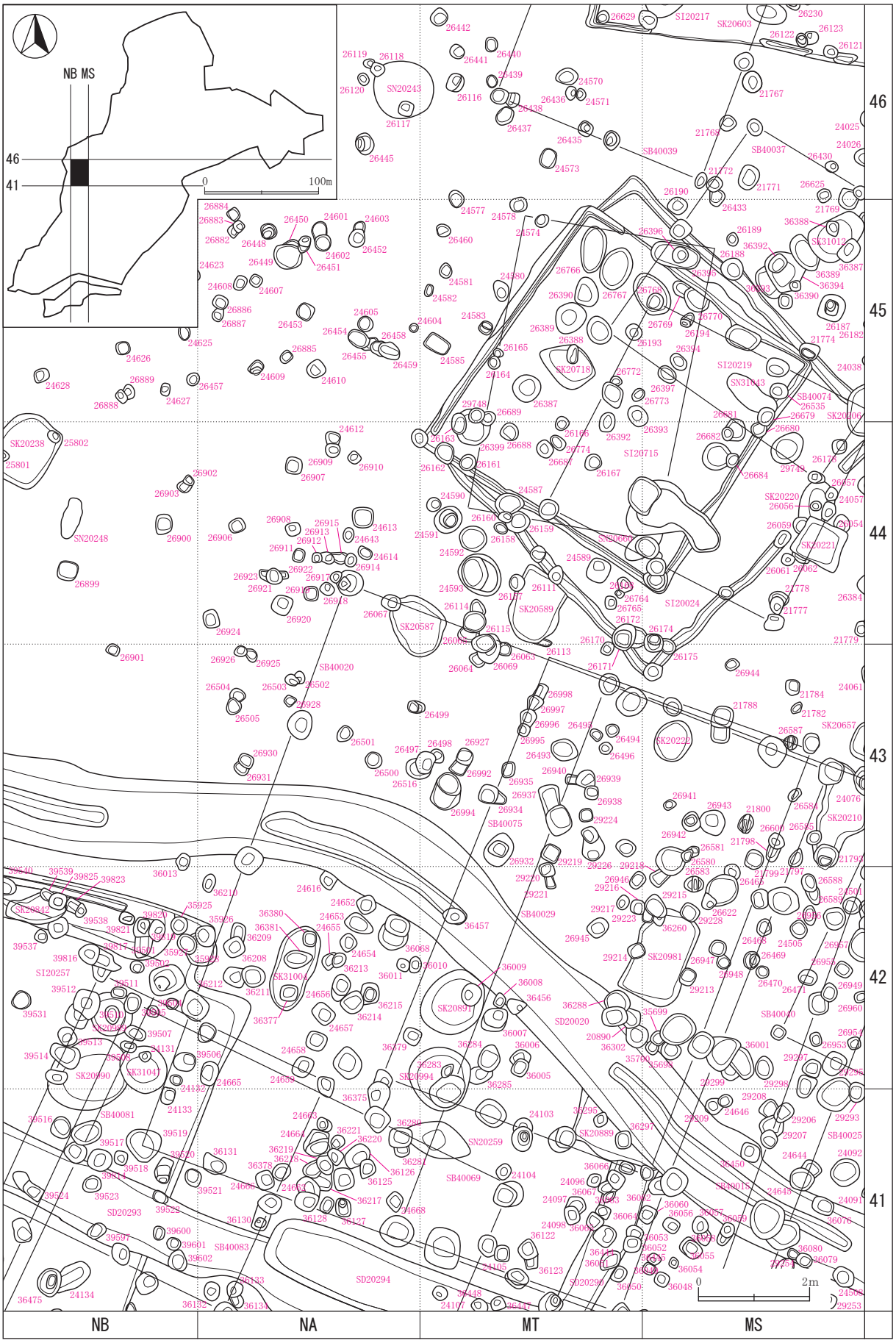

第373図　遺構配置図(46)

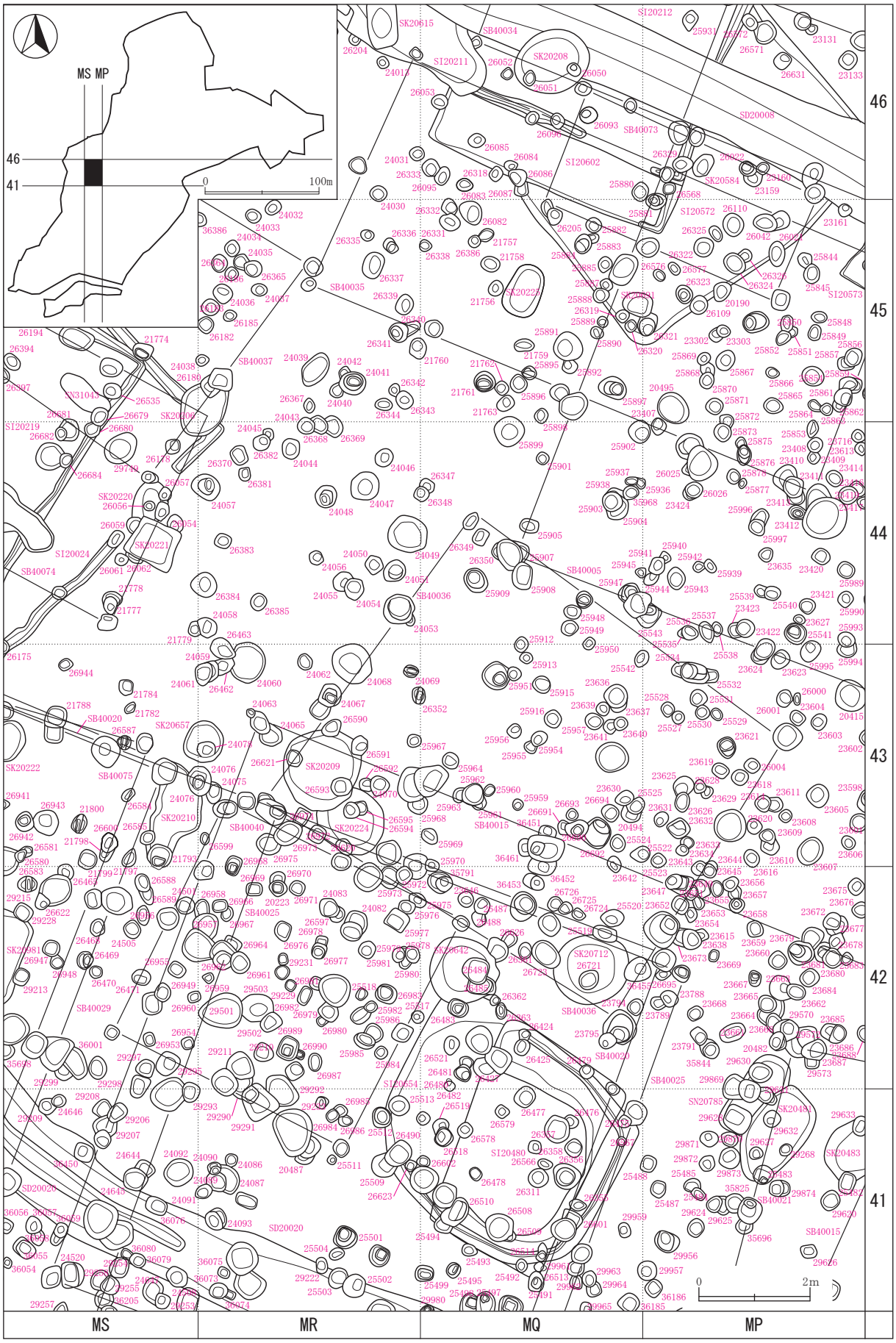

第374図　遺構配置図(47)

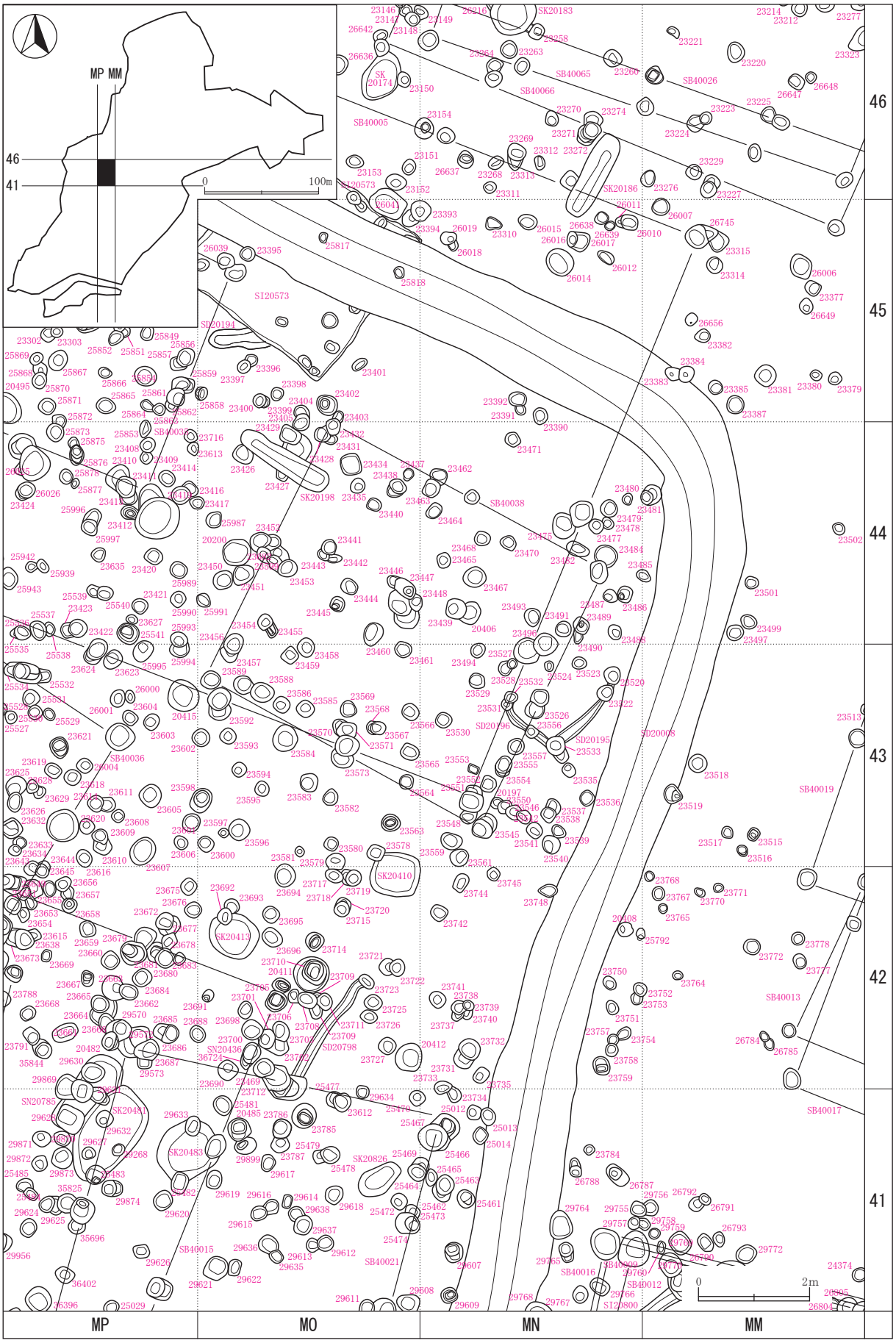

第375図　遺構配置図(48)

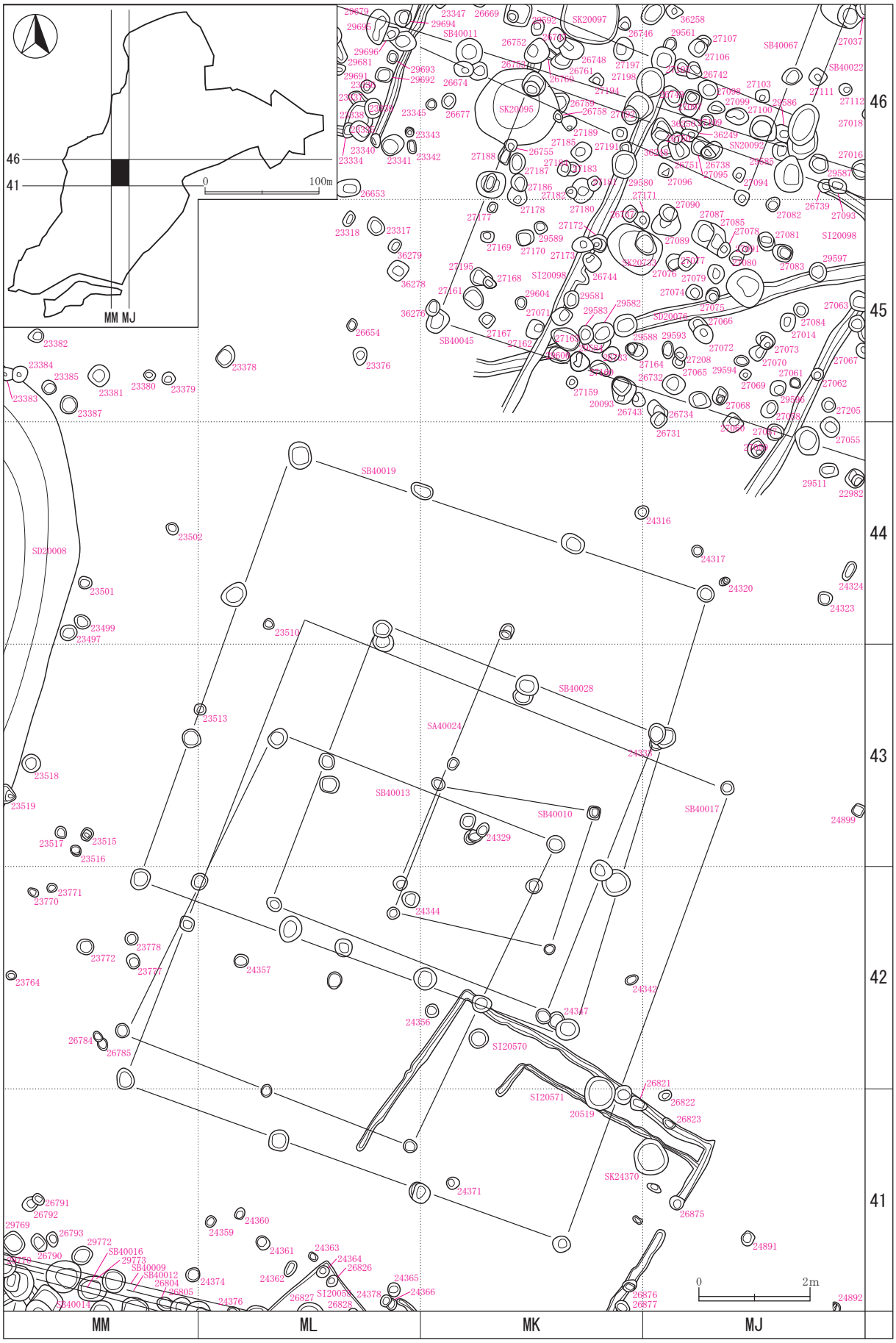

第376図　遺構配置図(49)

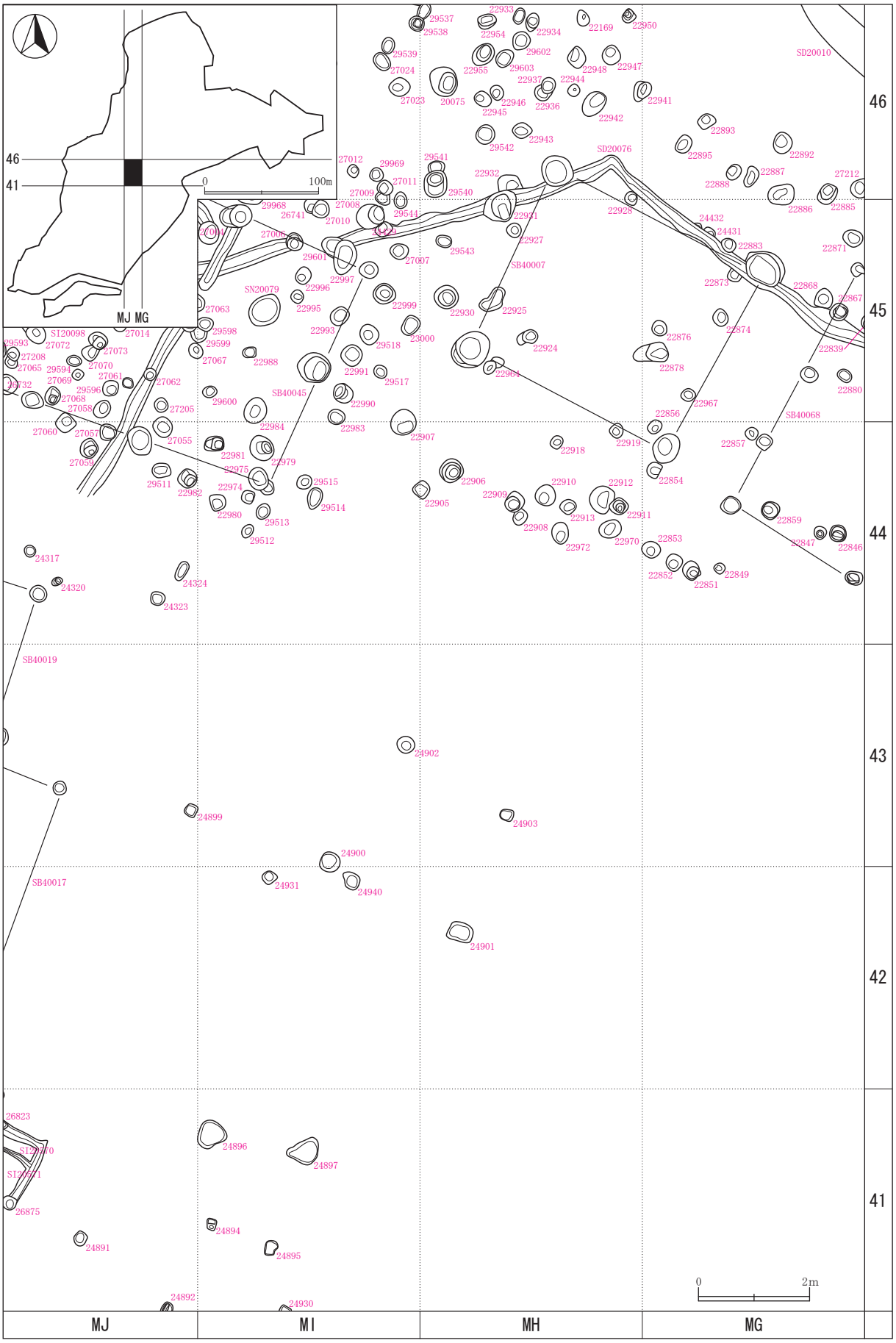

第377図　遺構配置図(50)

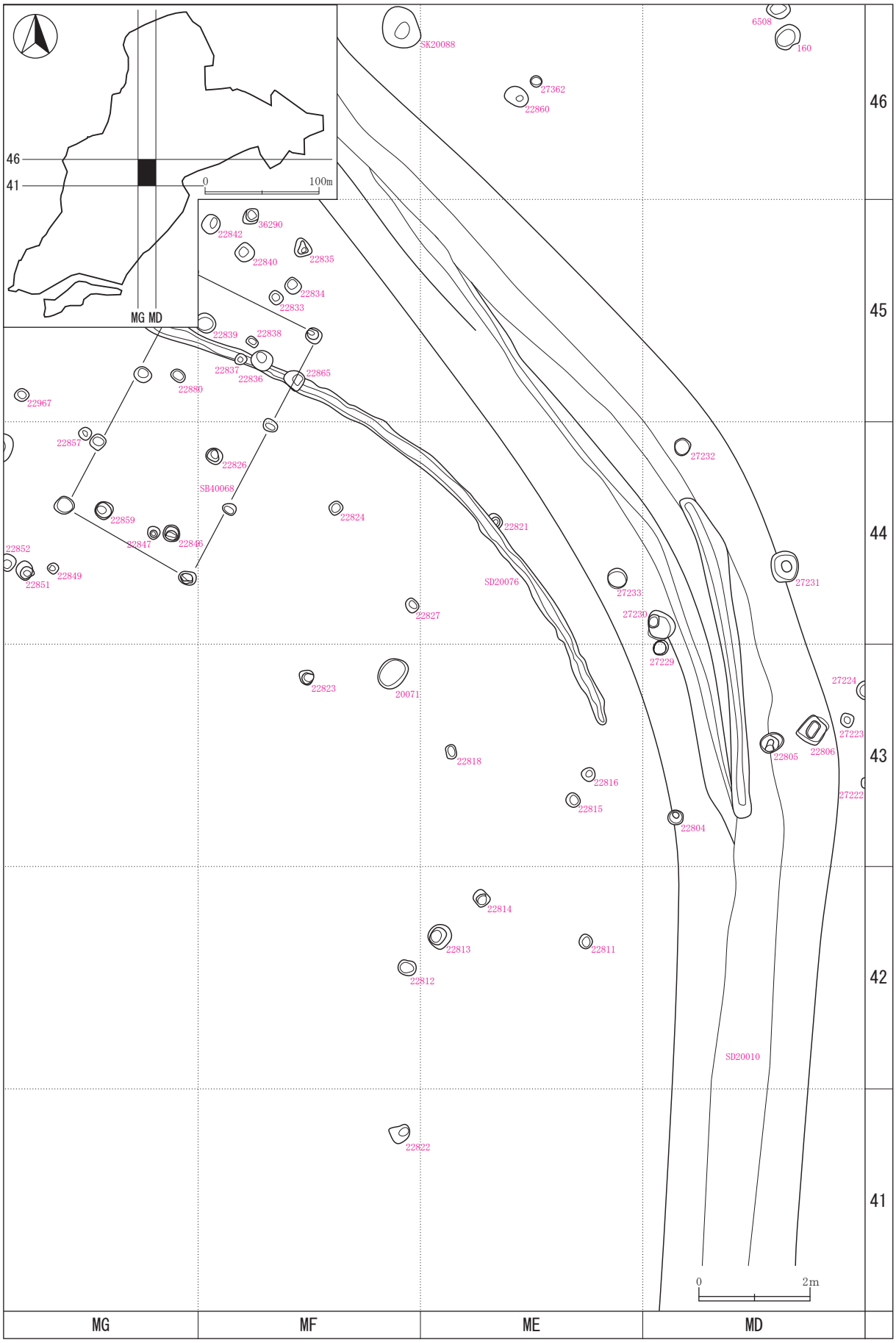

第378図　遺構配置図(51)

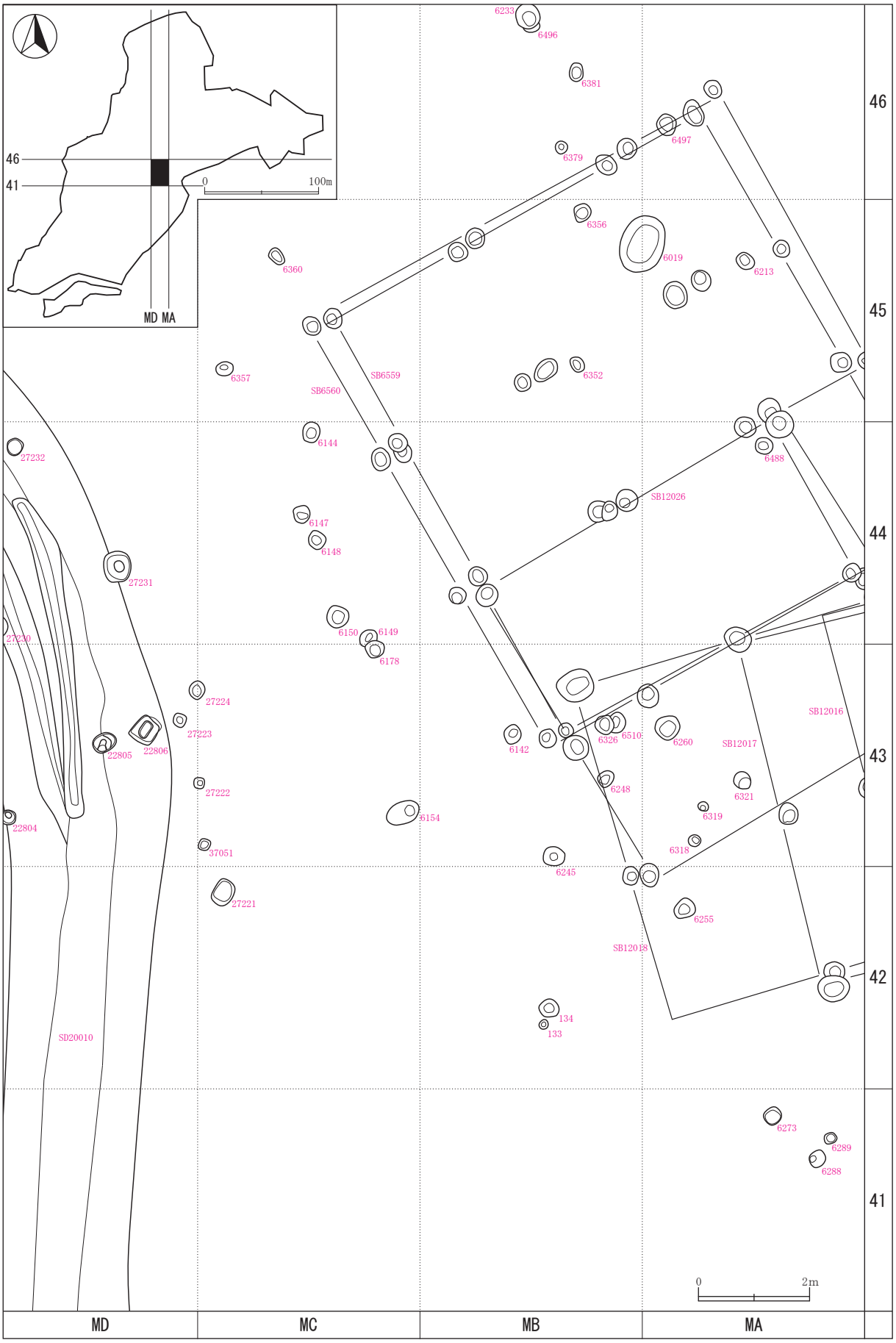

第379図　遺構配置図(52)

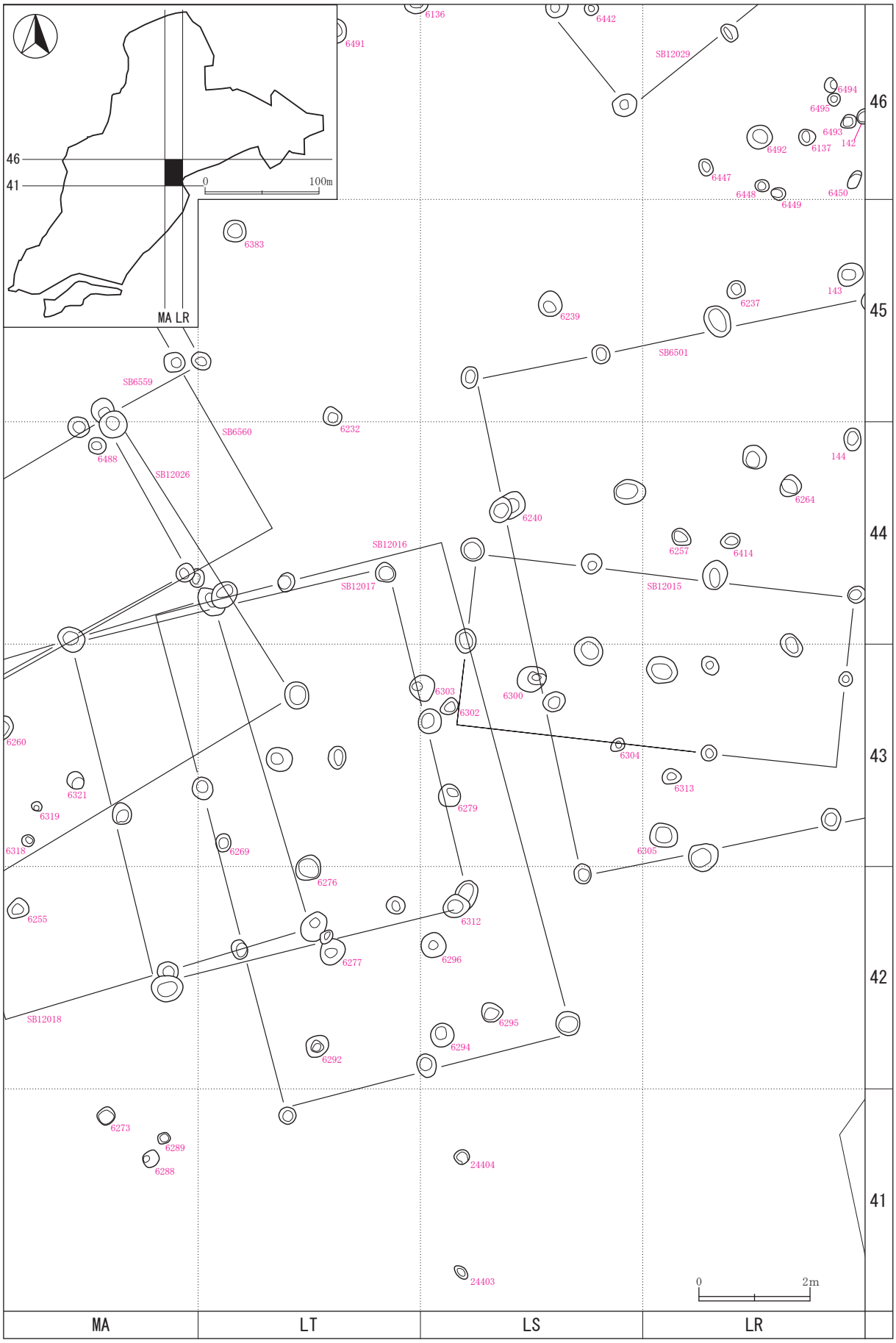

第380図　遺構配置図(53)

第381図　遺構配置図(54)

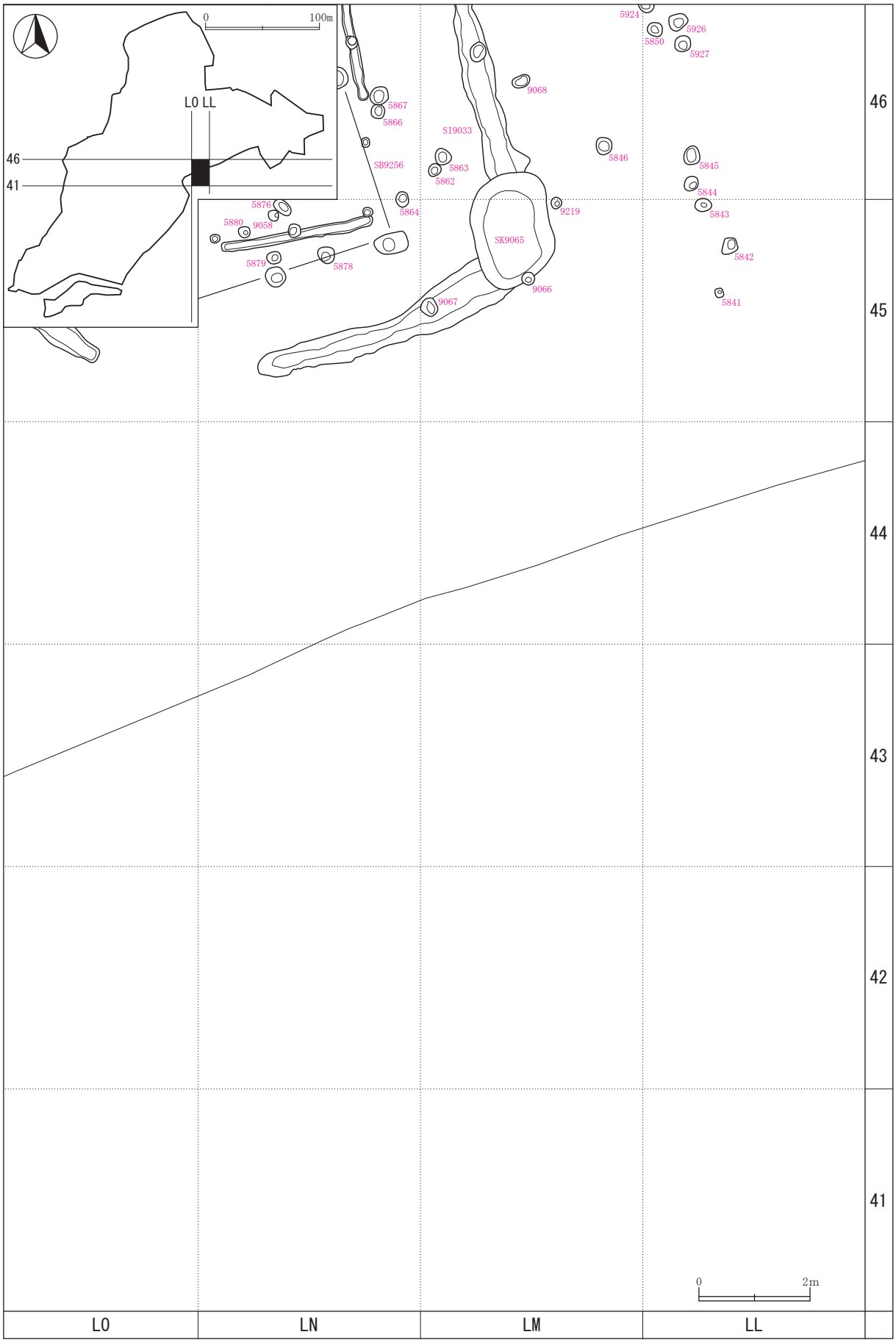

第382図　遺構配置図(55)

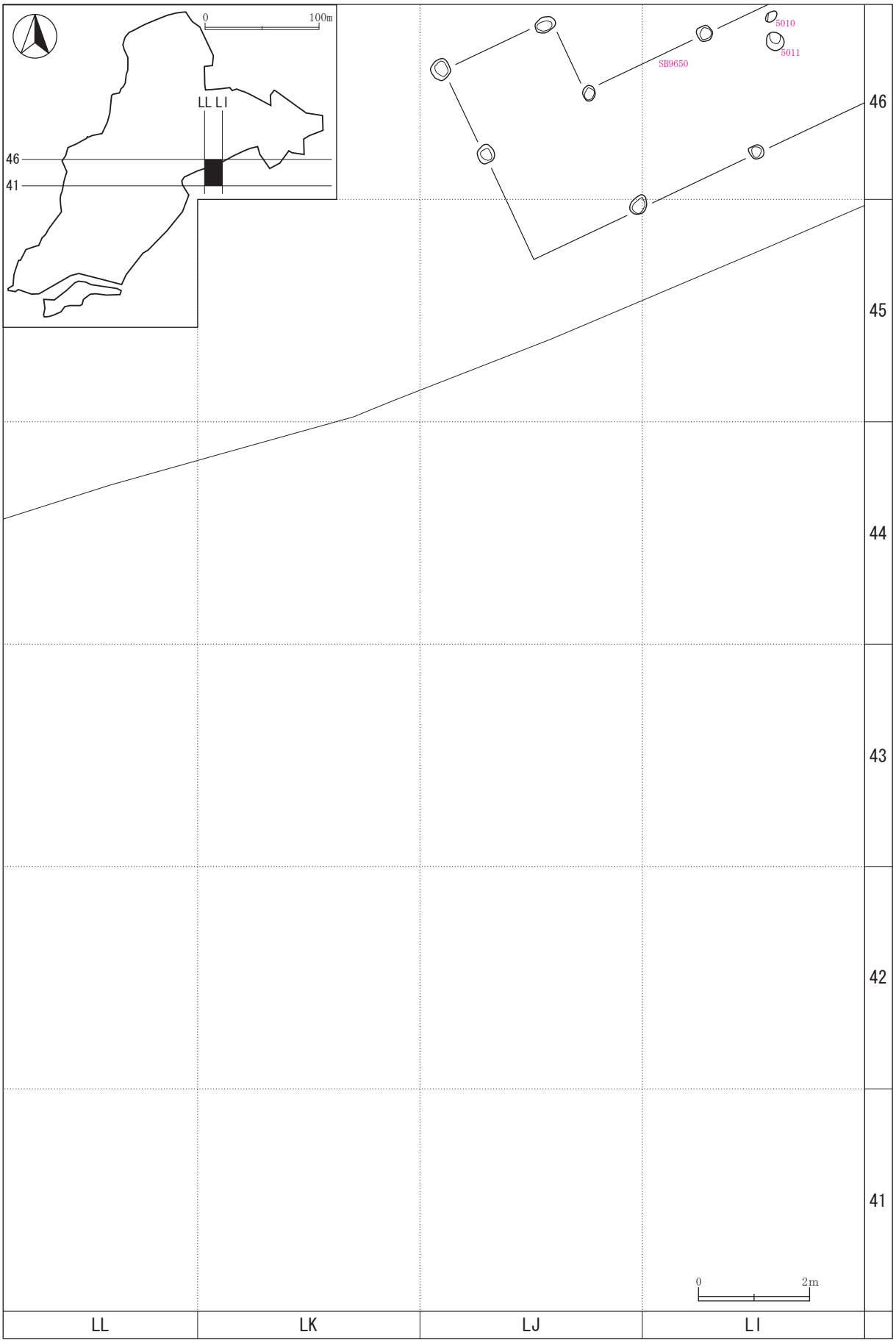

第383図　遺構配置図(56)

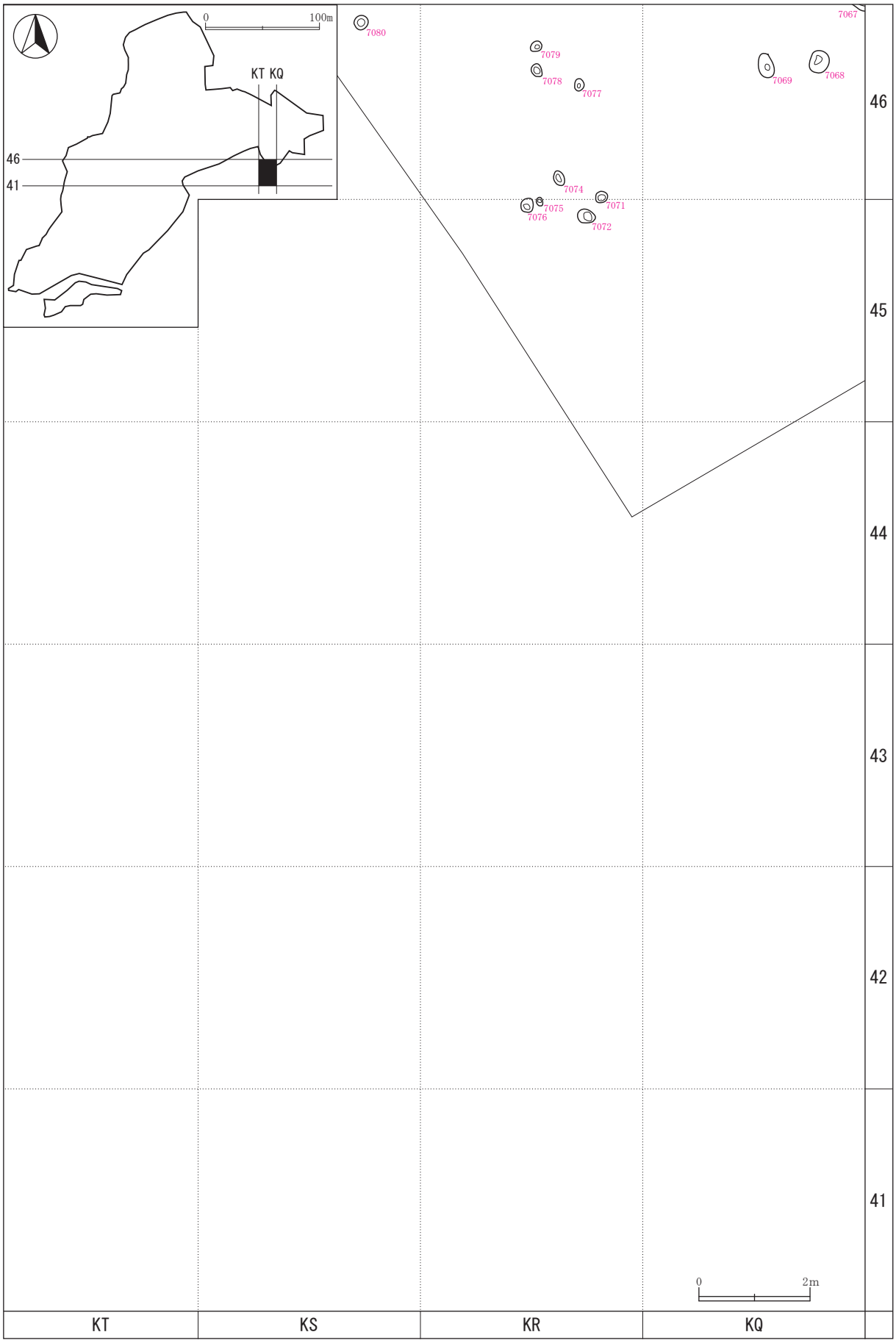

第384図　遺構配置図(57)

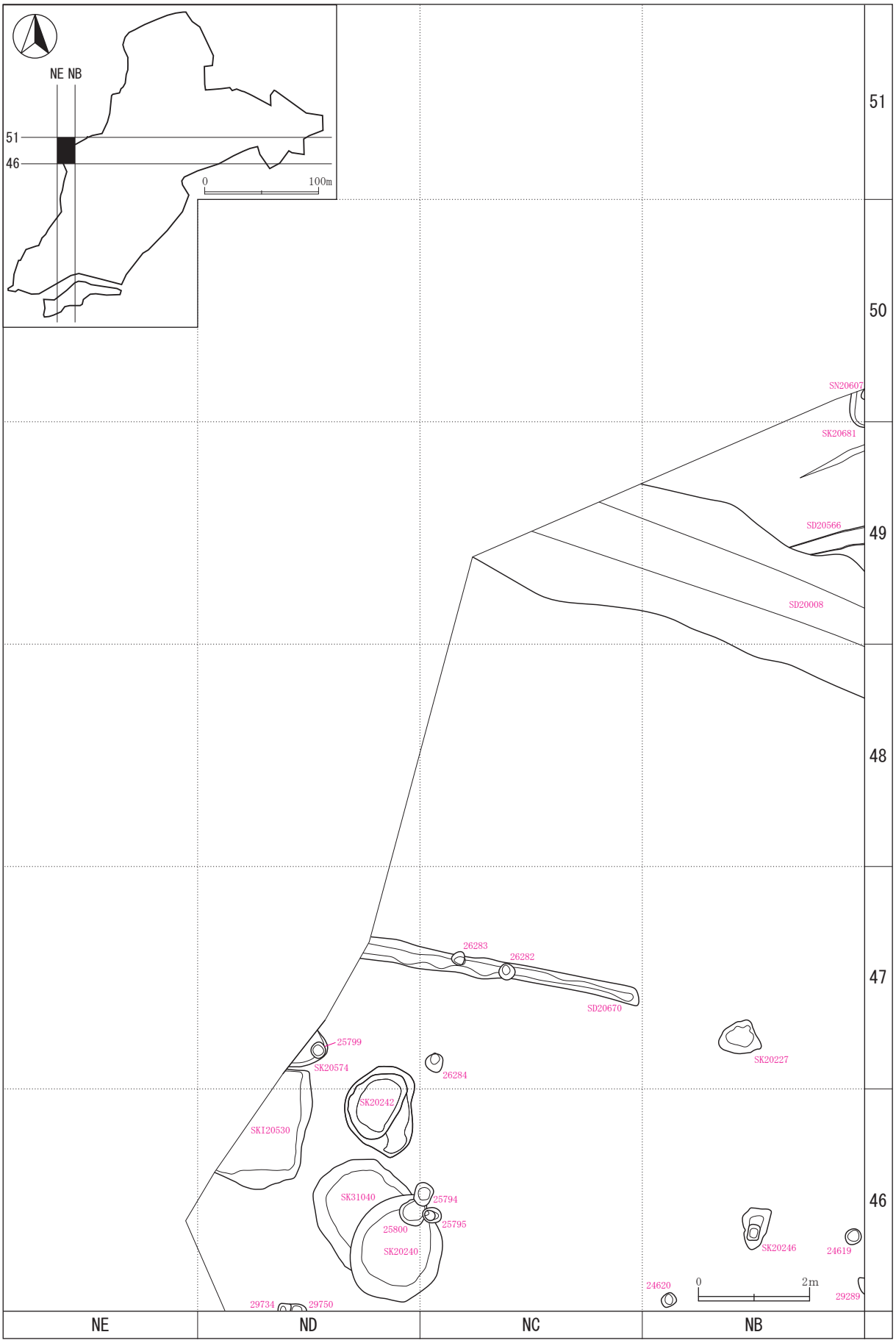

第385図　遺構配置図(58)

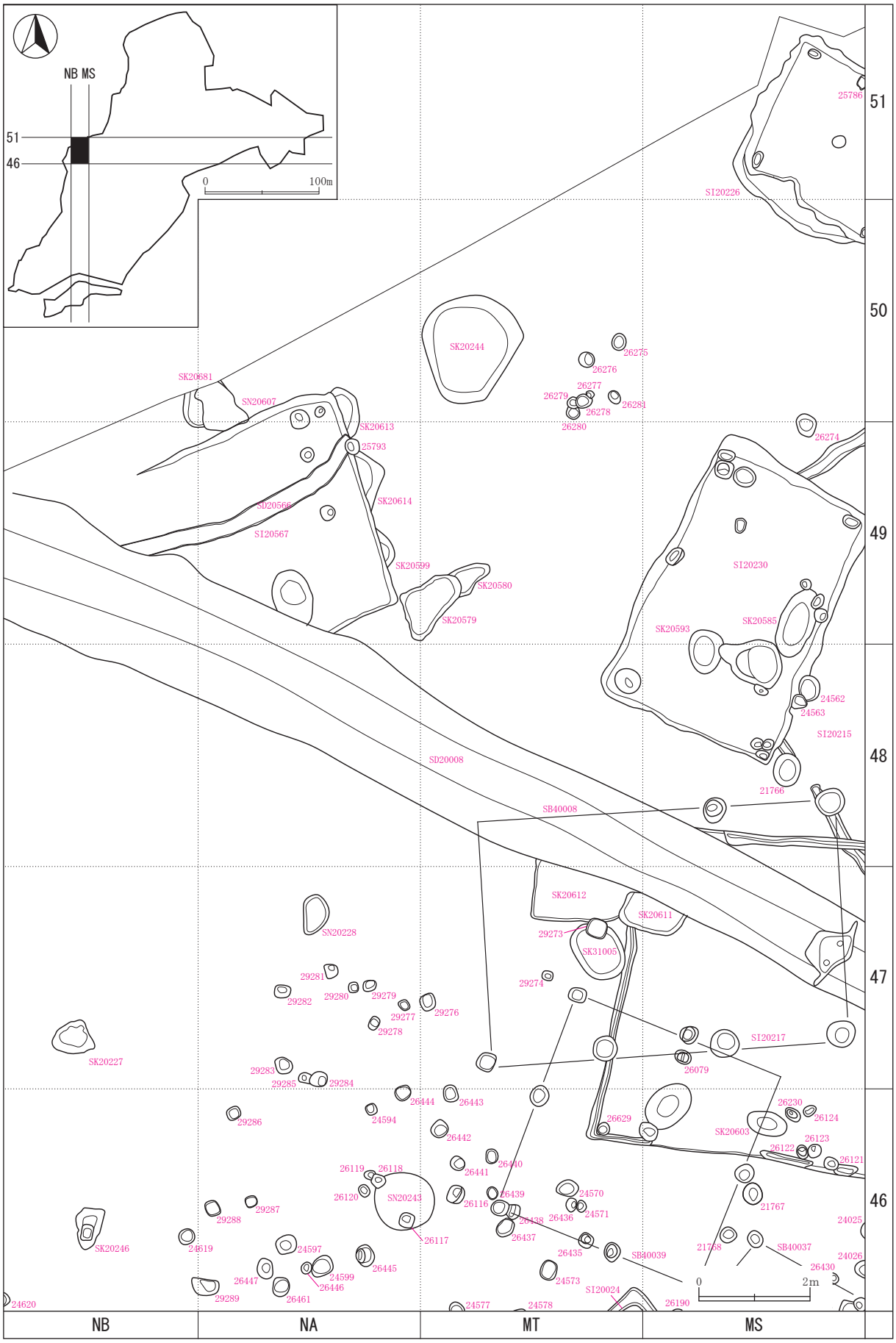

第386図　遺構配置図(59)

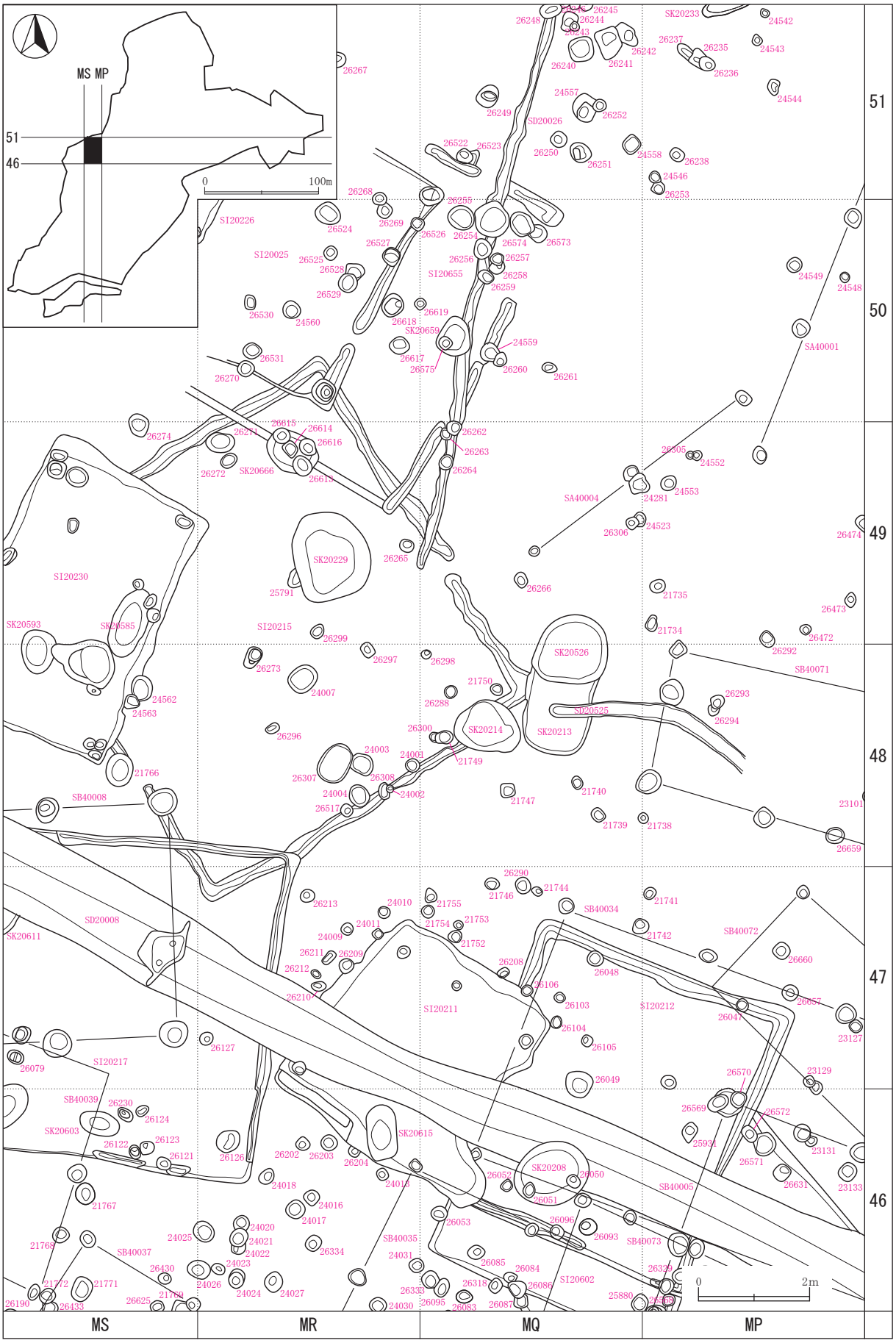

第387図　遺構配置図(60)

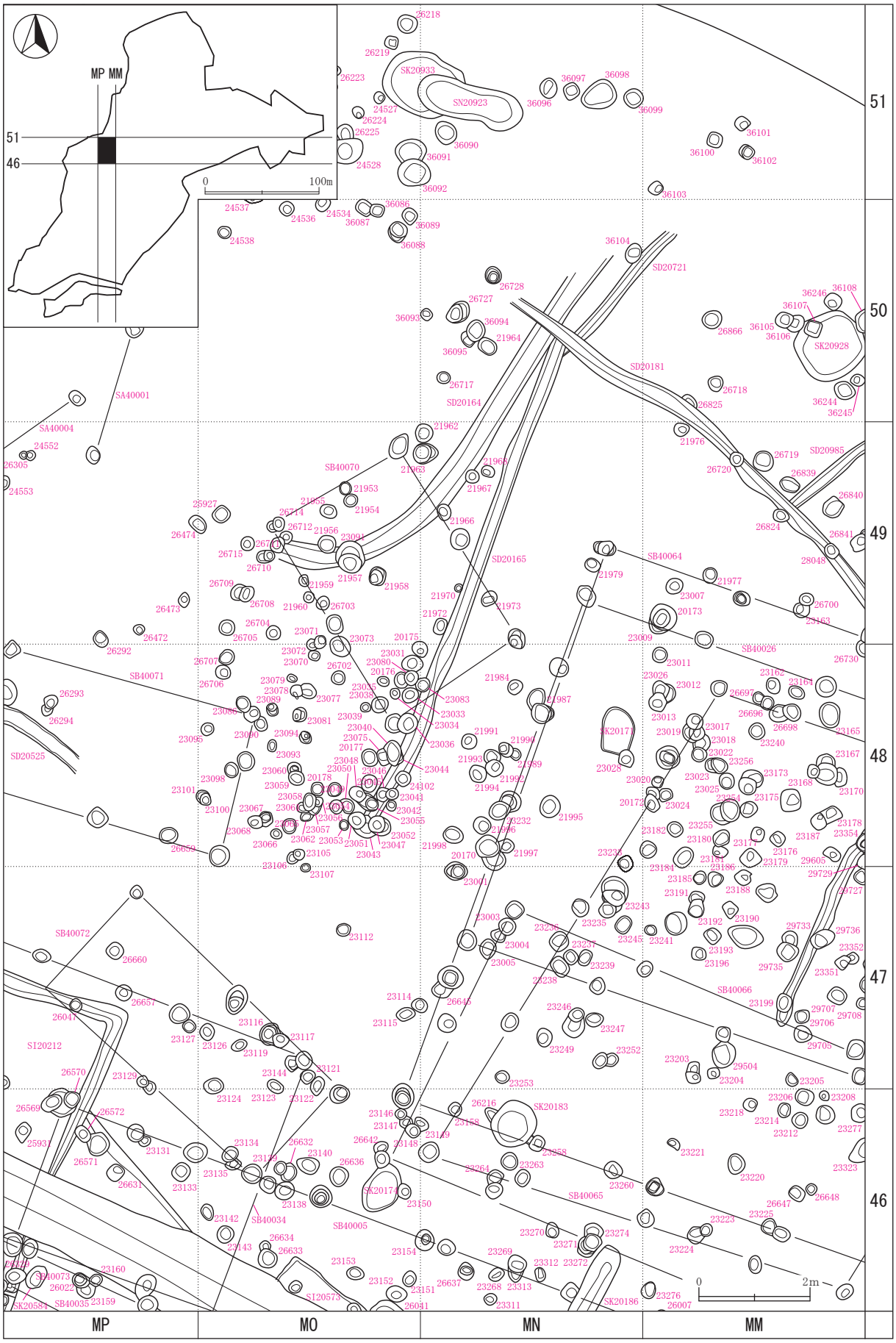

第388図　遺構配置図(61)

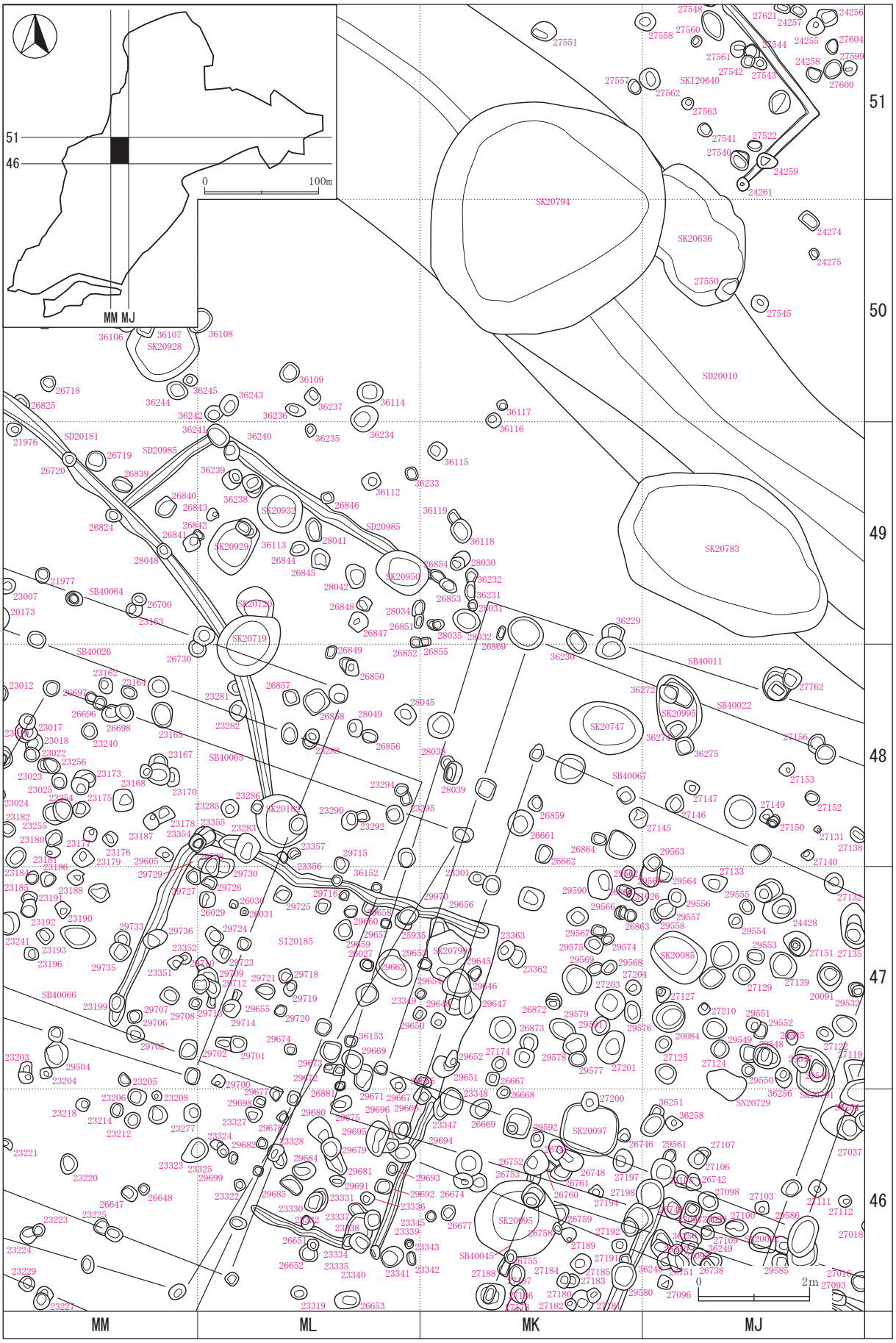

第389図　遺構配置図(62)

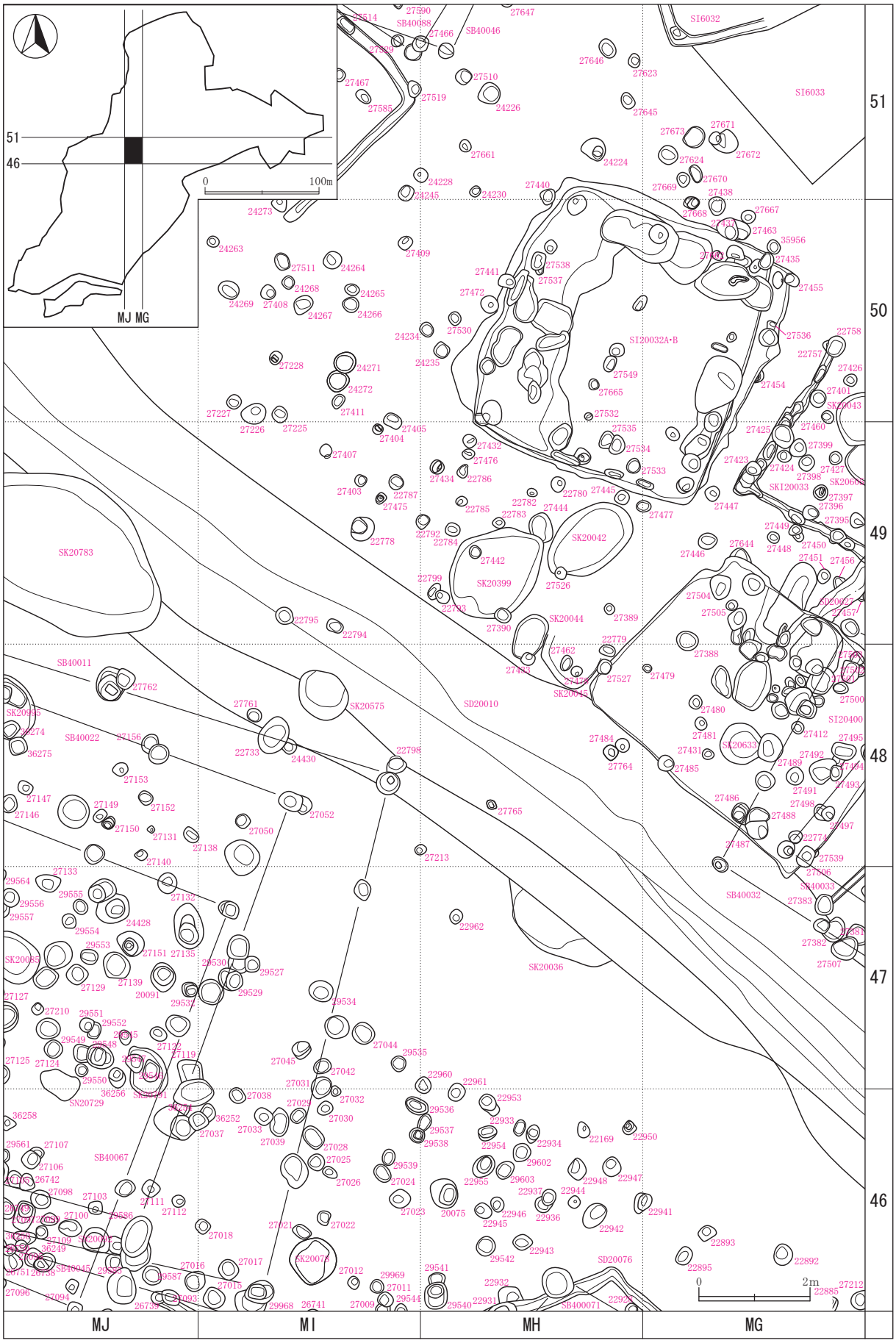

第390図　遺構配置図(63)

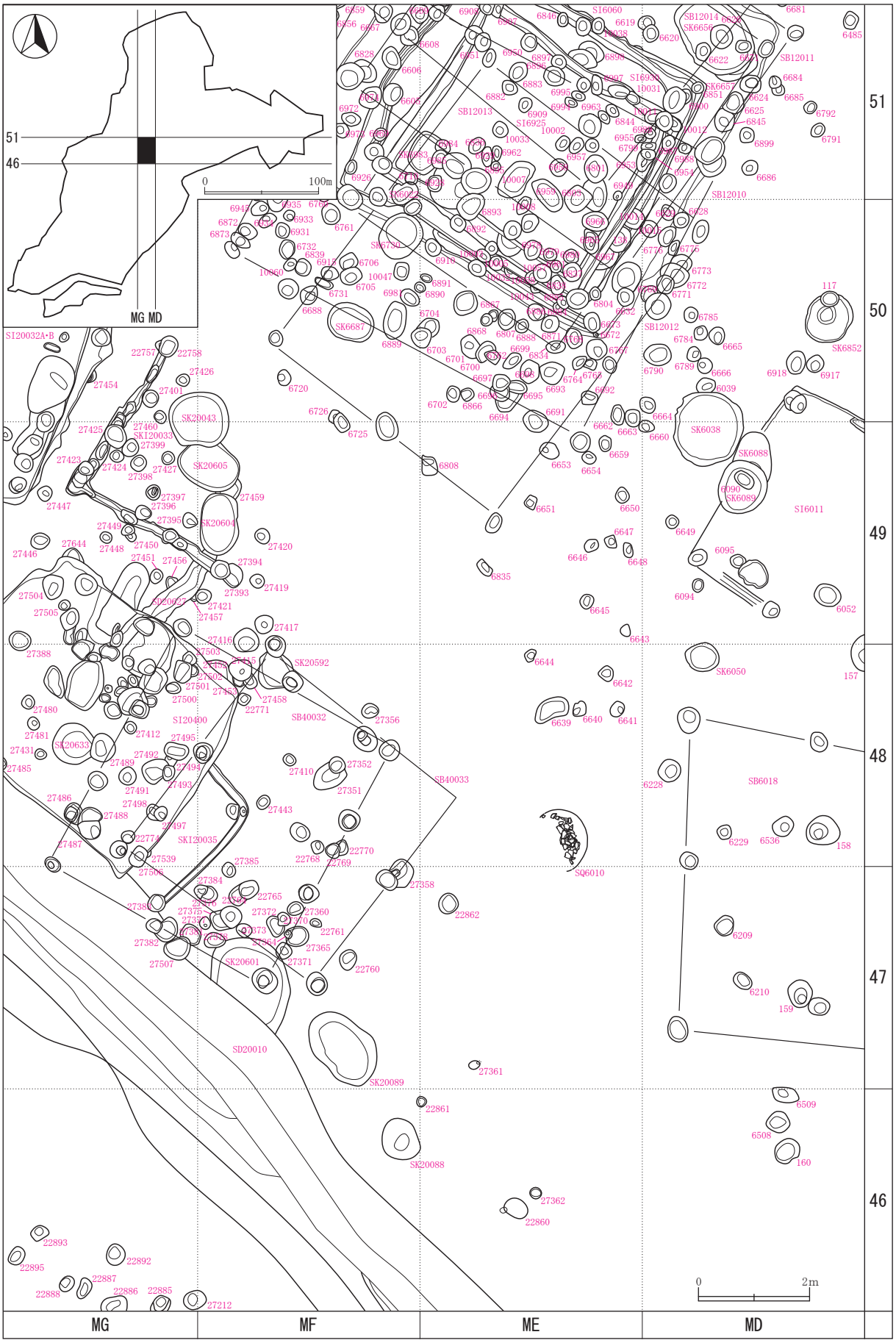

第391図　遺構配置図(64)

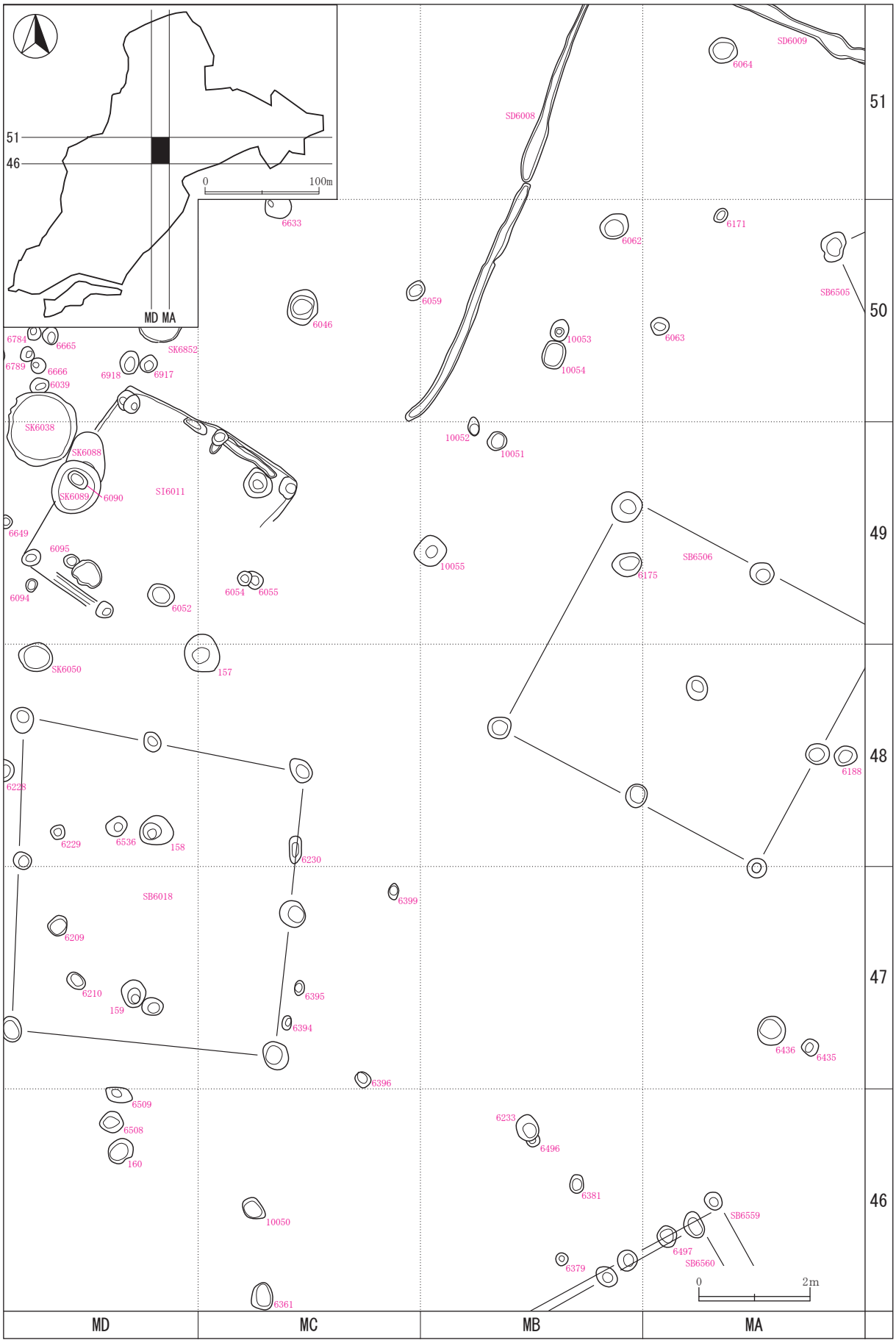

第392図　遺構配置図(65)

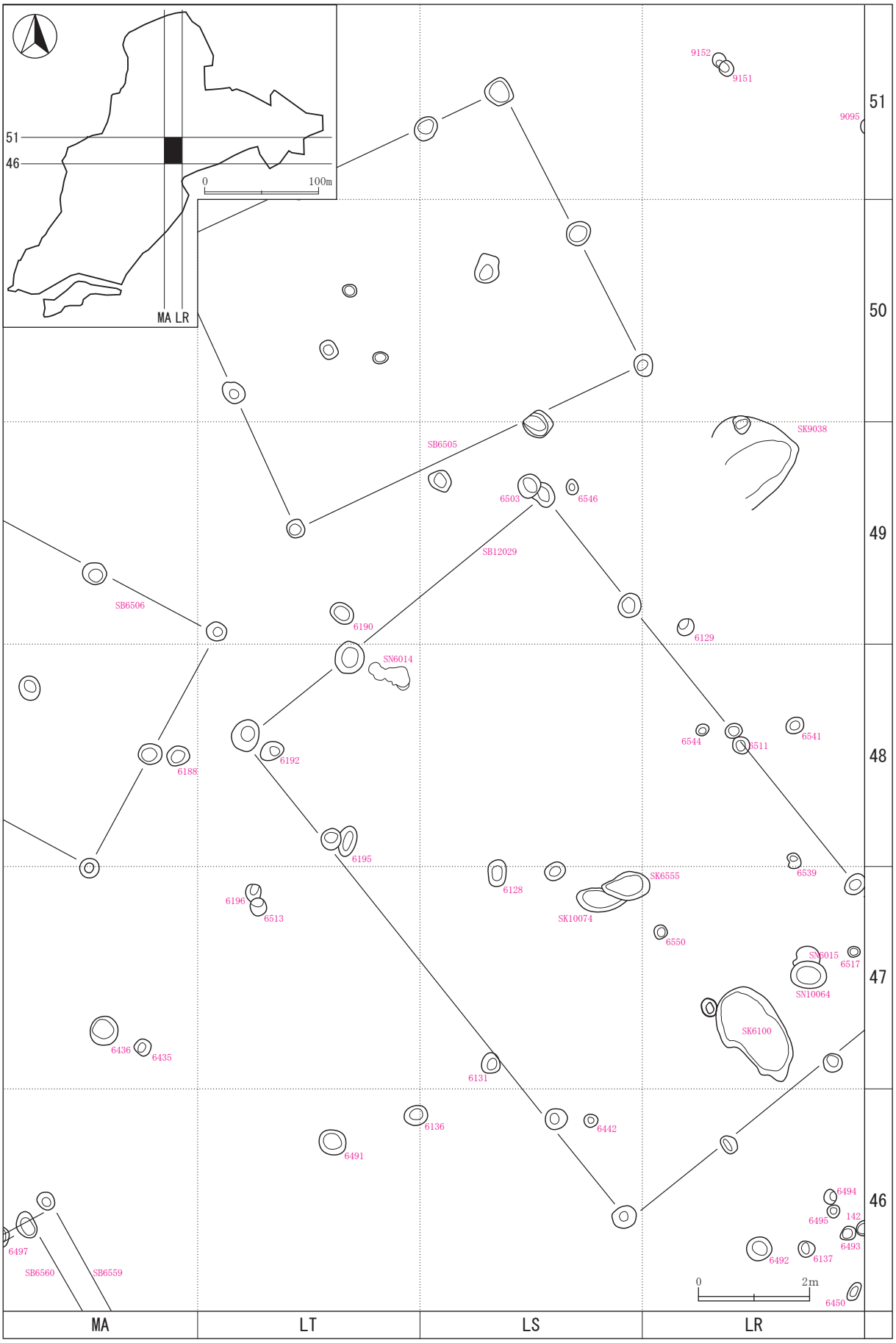

第393図　遺構配置図(66)

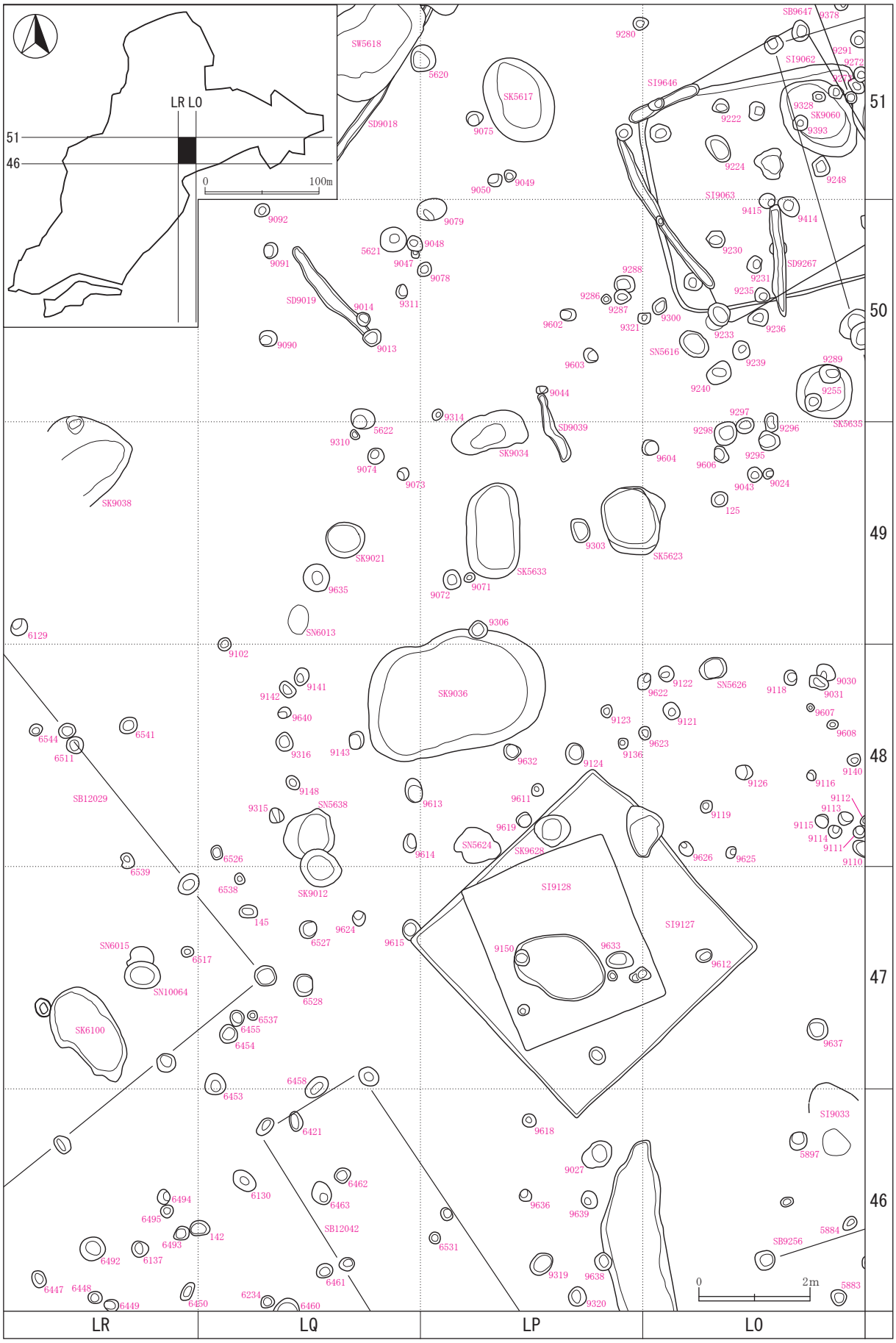

第394図　遺構配置図(67)

第395図　遺構配置図(68)

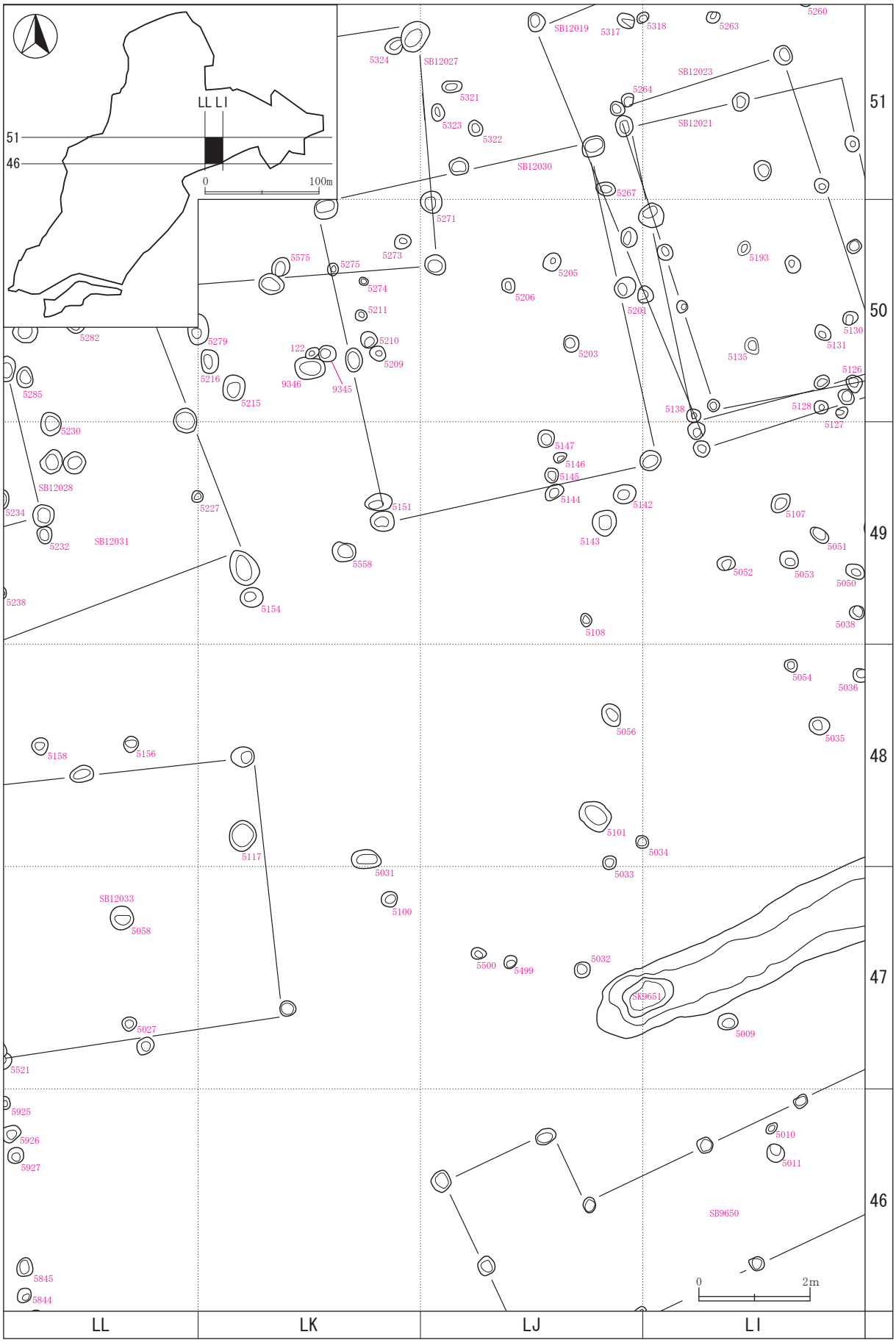

第396図　遺構配置図(69)

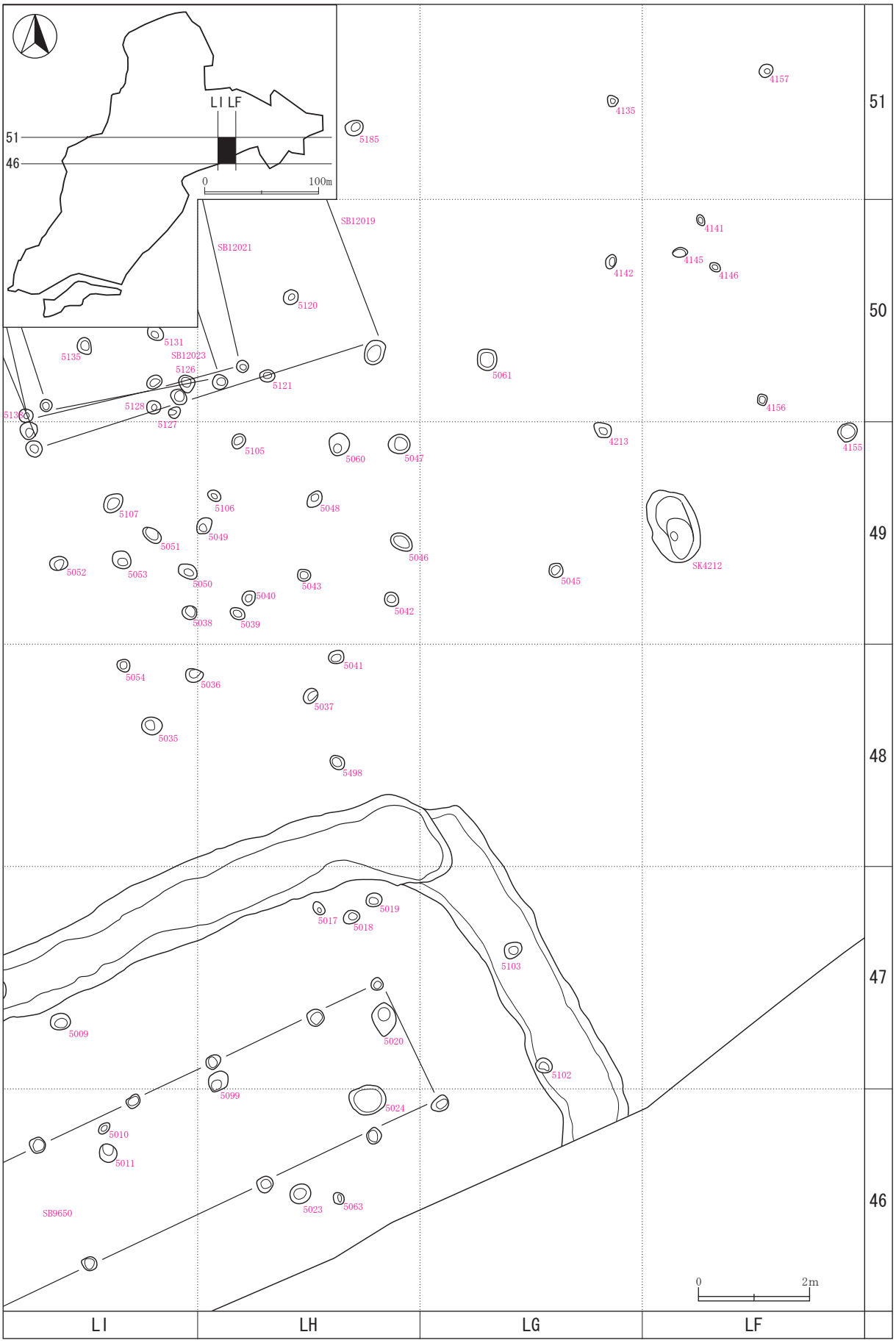

第397図　遺構配置図(70)

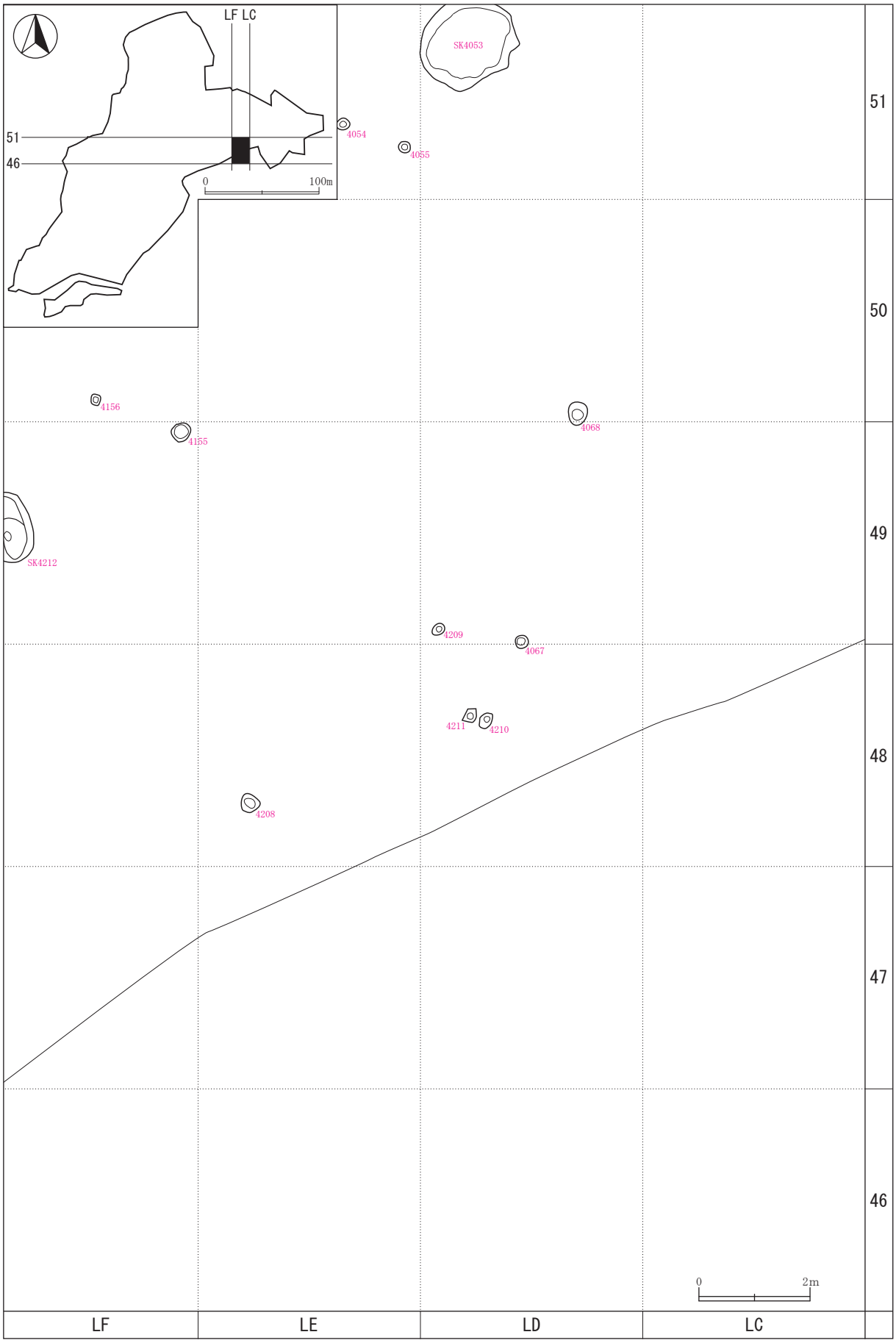

第398図　遺構配置図(71)

第399図　遺構配置図(72)

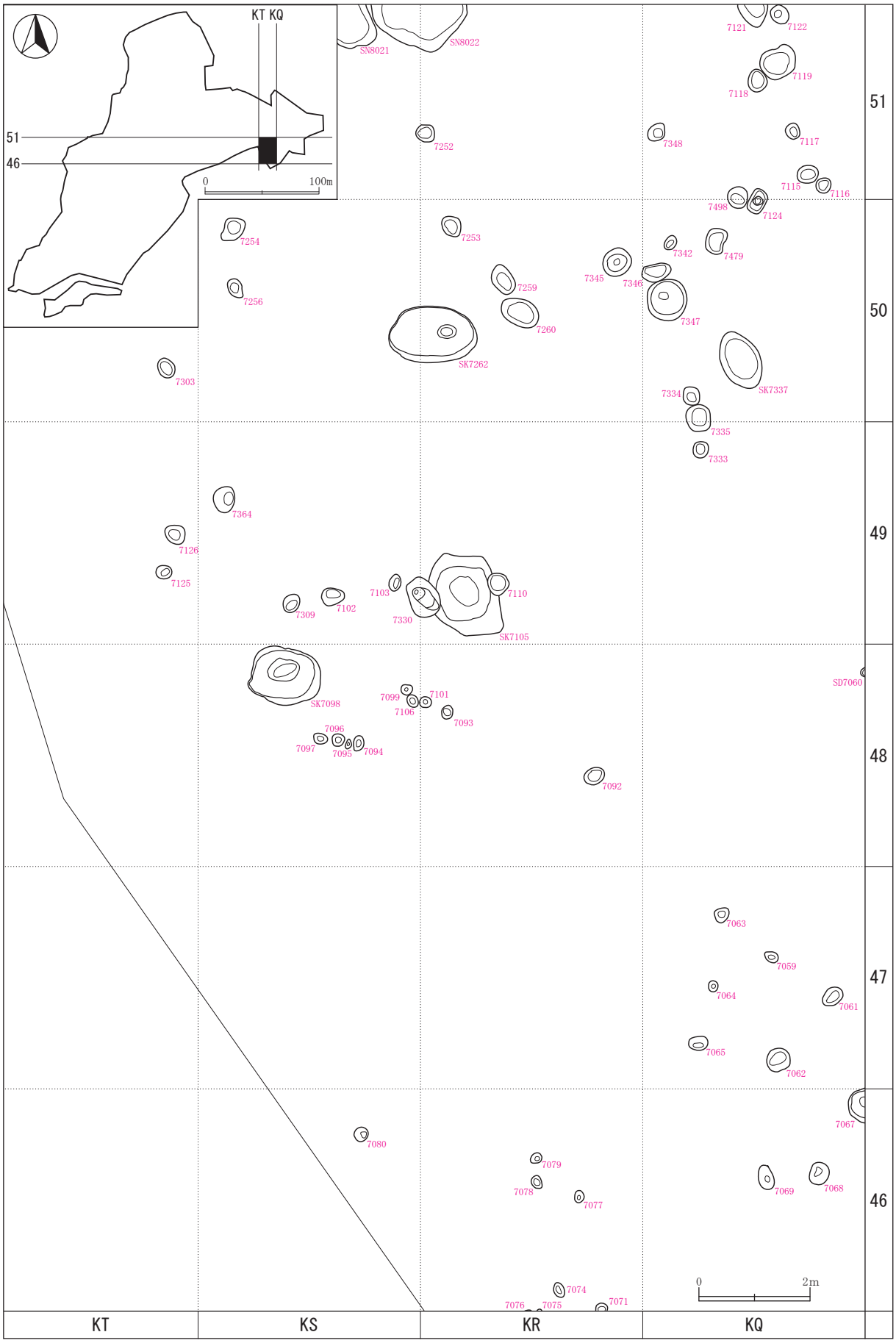

第400図　遺構配置図(73)

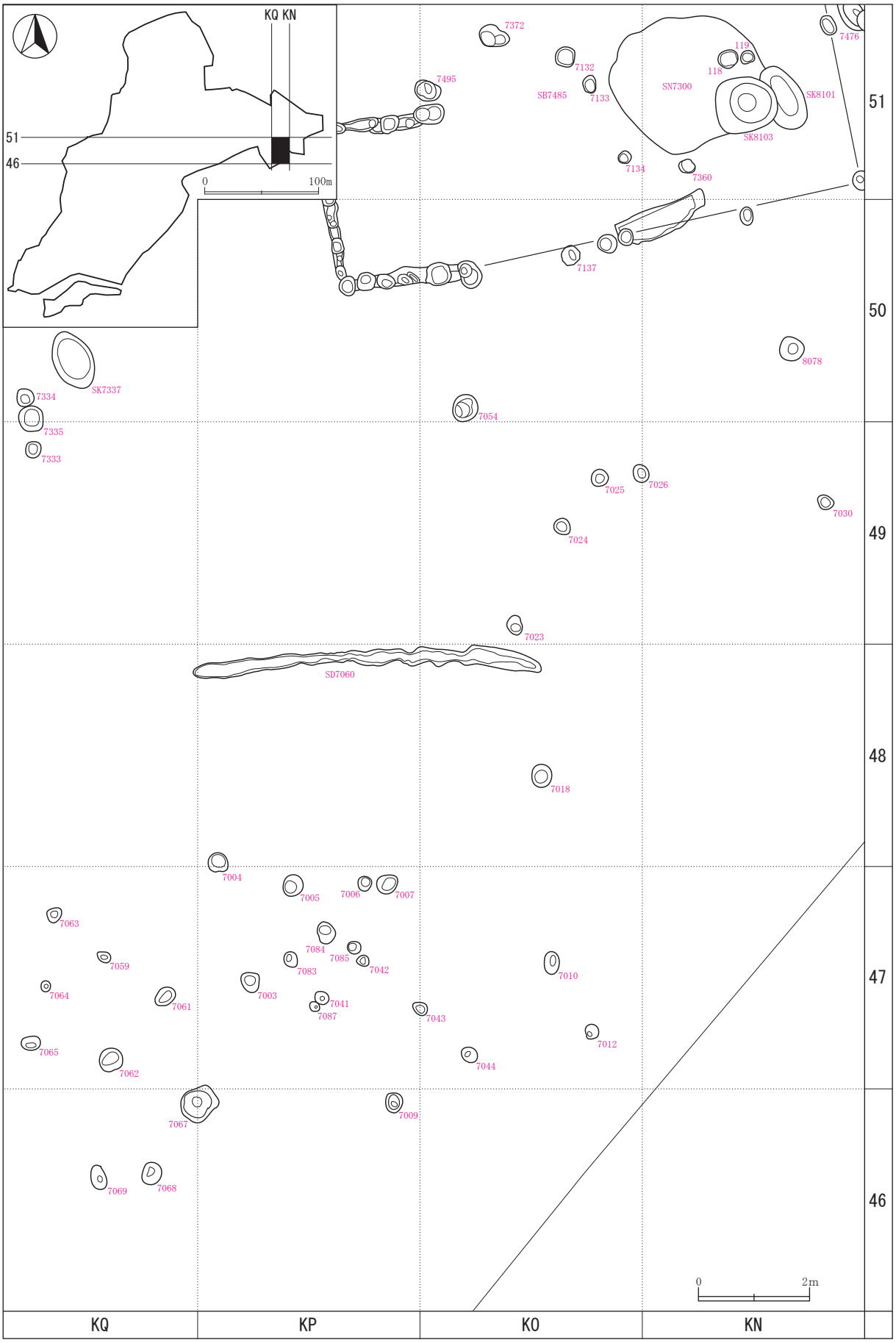

第401図　遺構配置図(74)

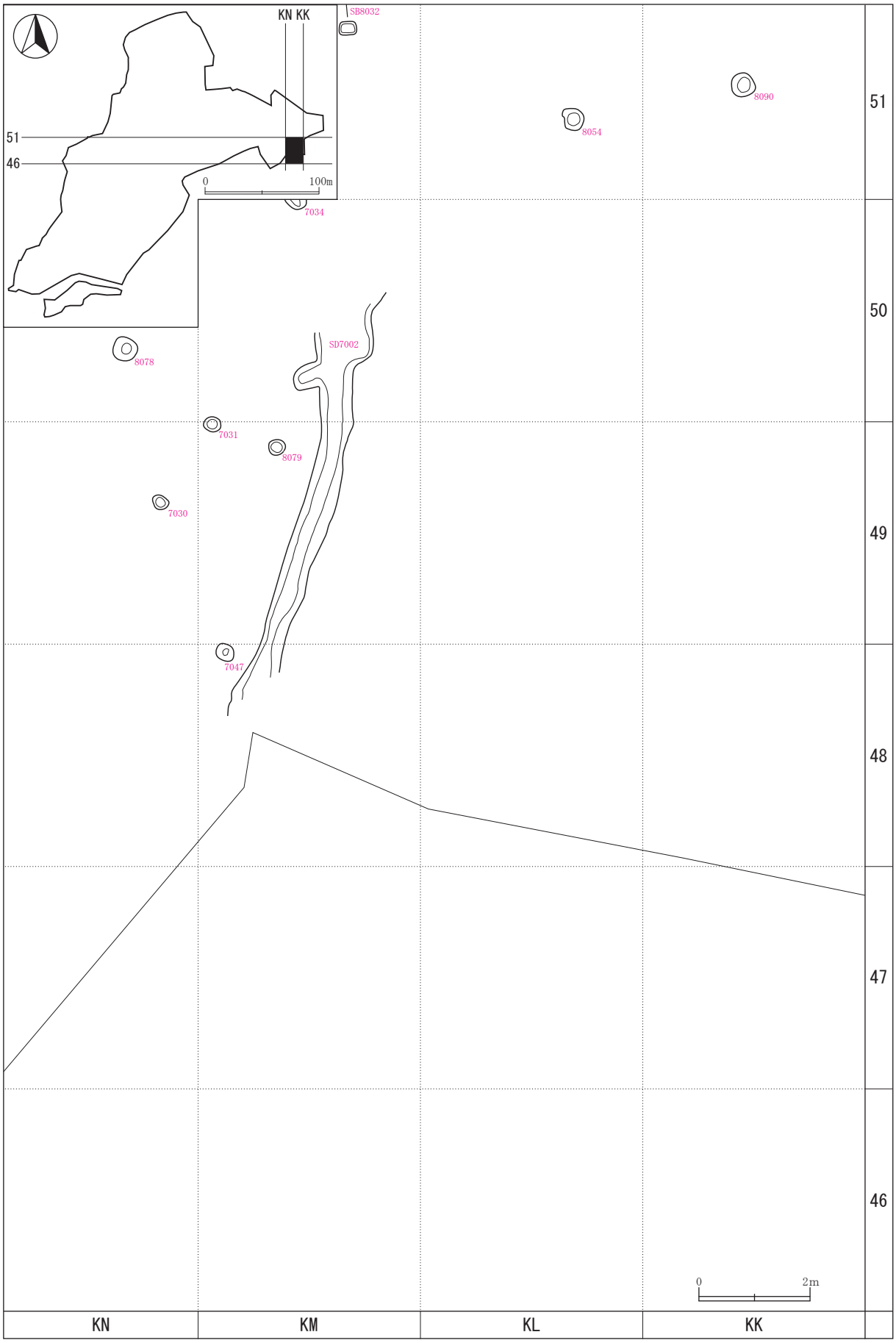

第402図　遺構配置図(75)

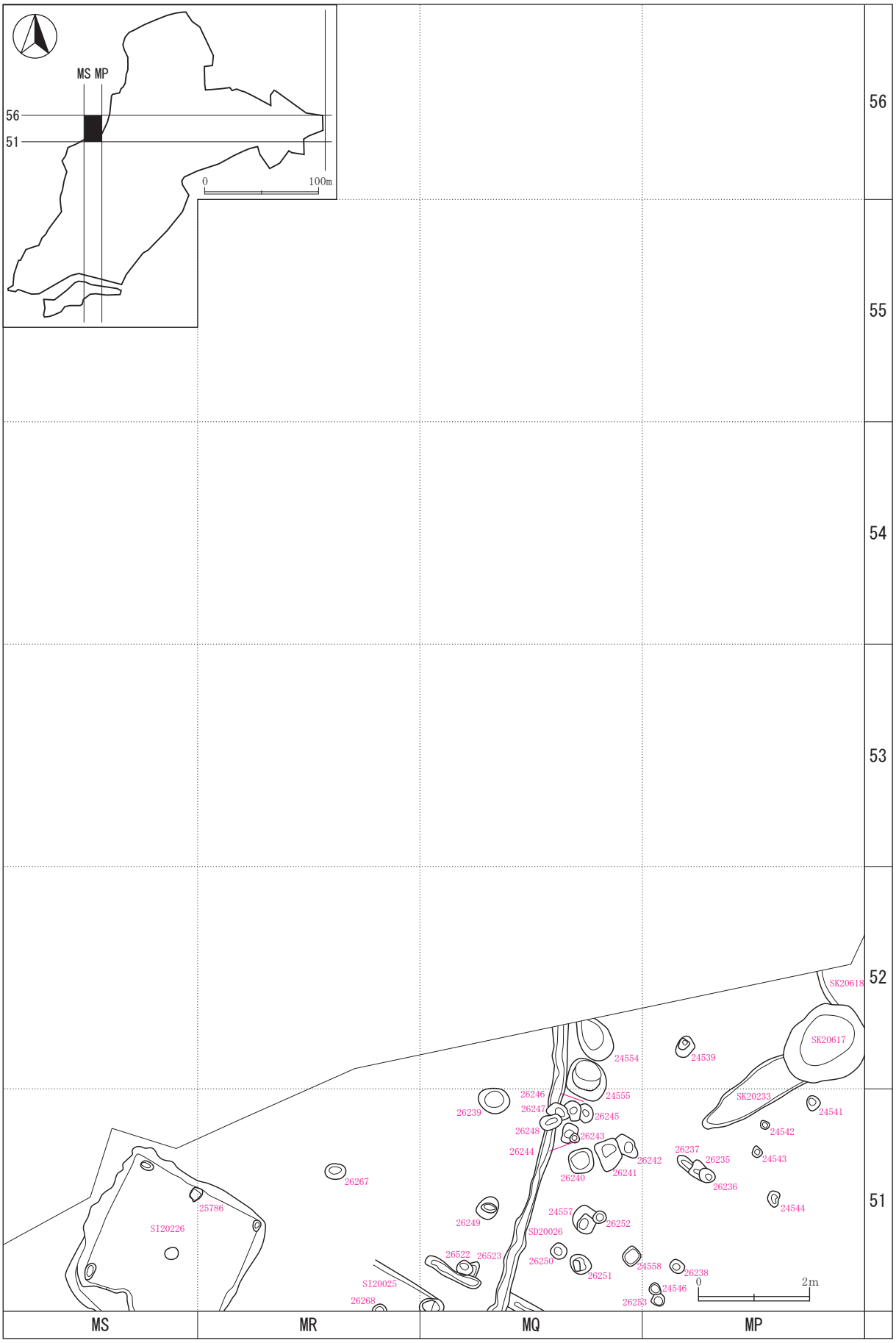

第403図　遺構配置図(76)

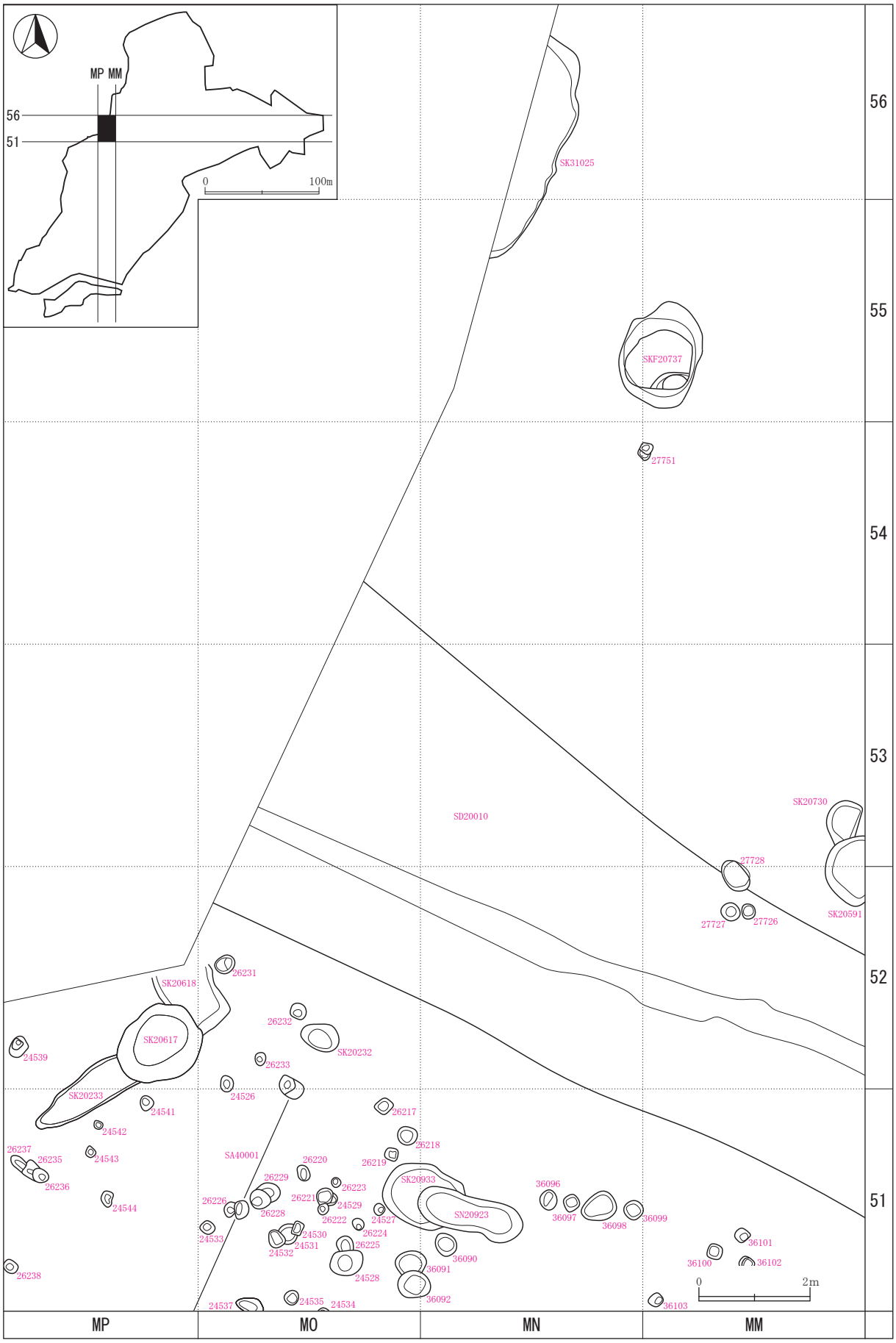

第404図　遺構配置図(77)

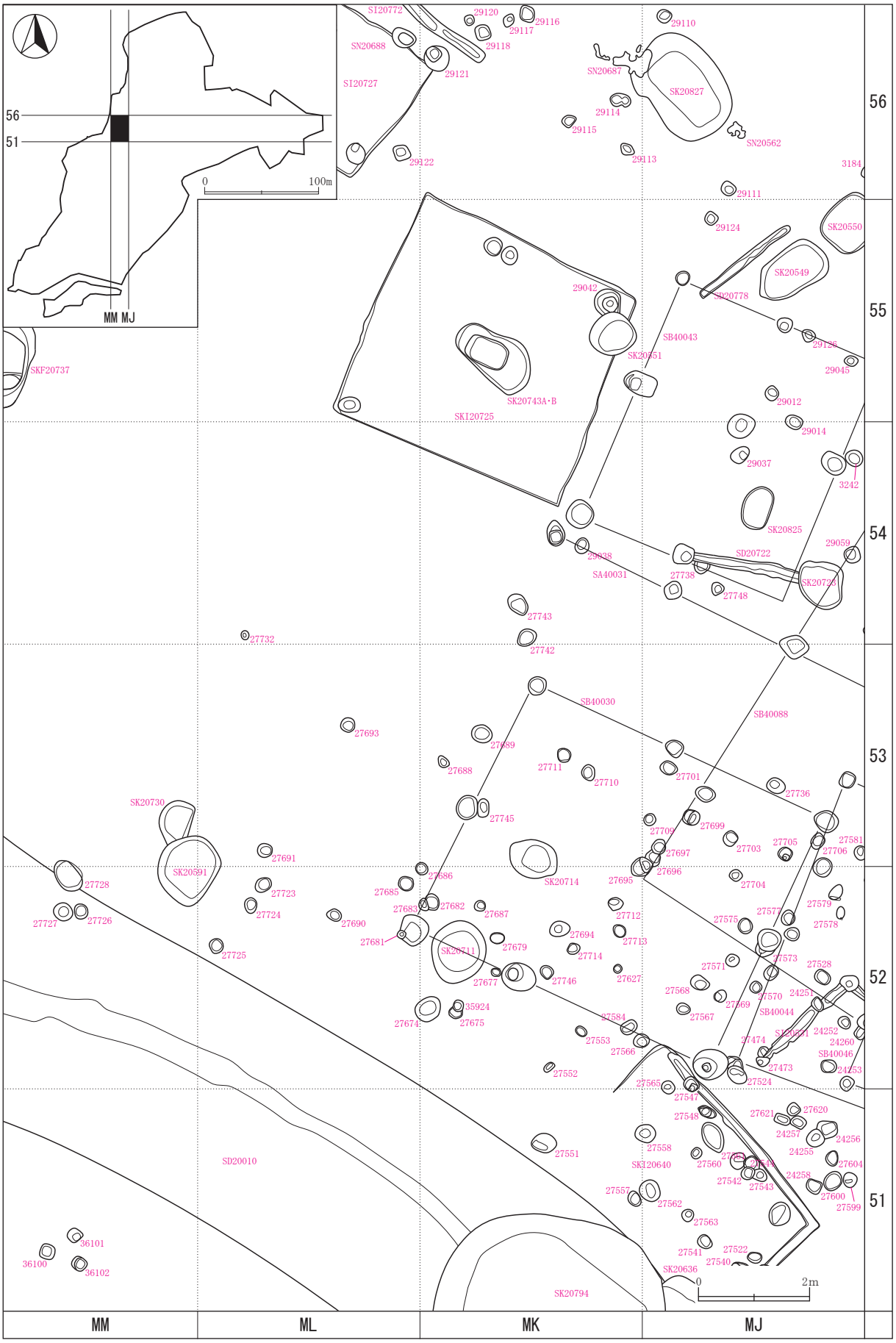

第405図　遺構配置図(78)

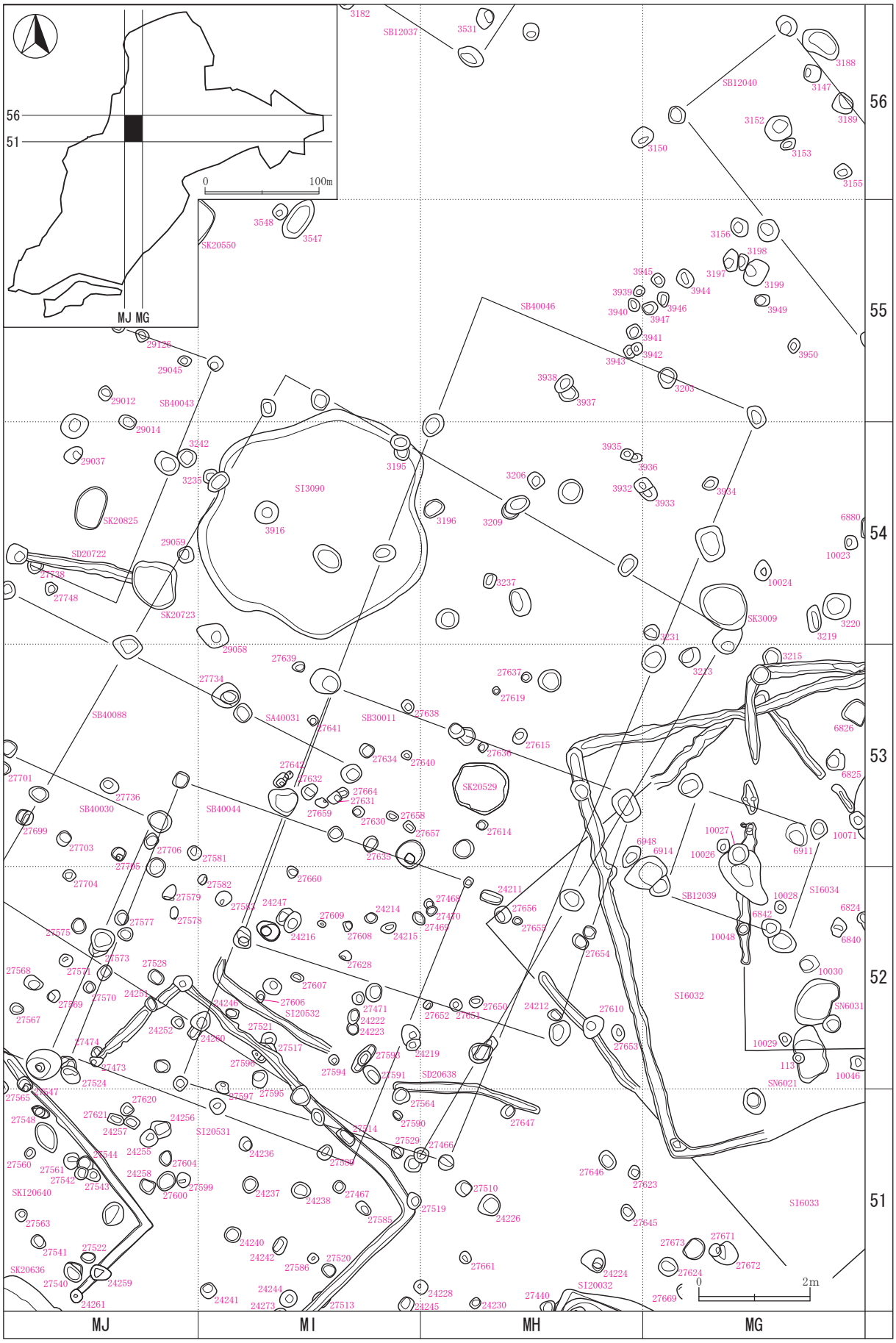

第406図　遺構配置図(79)

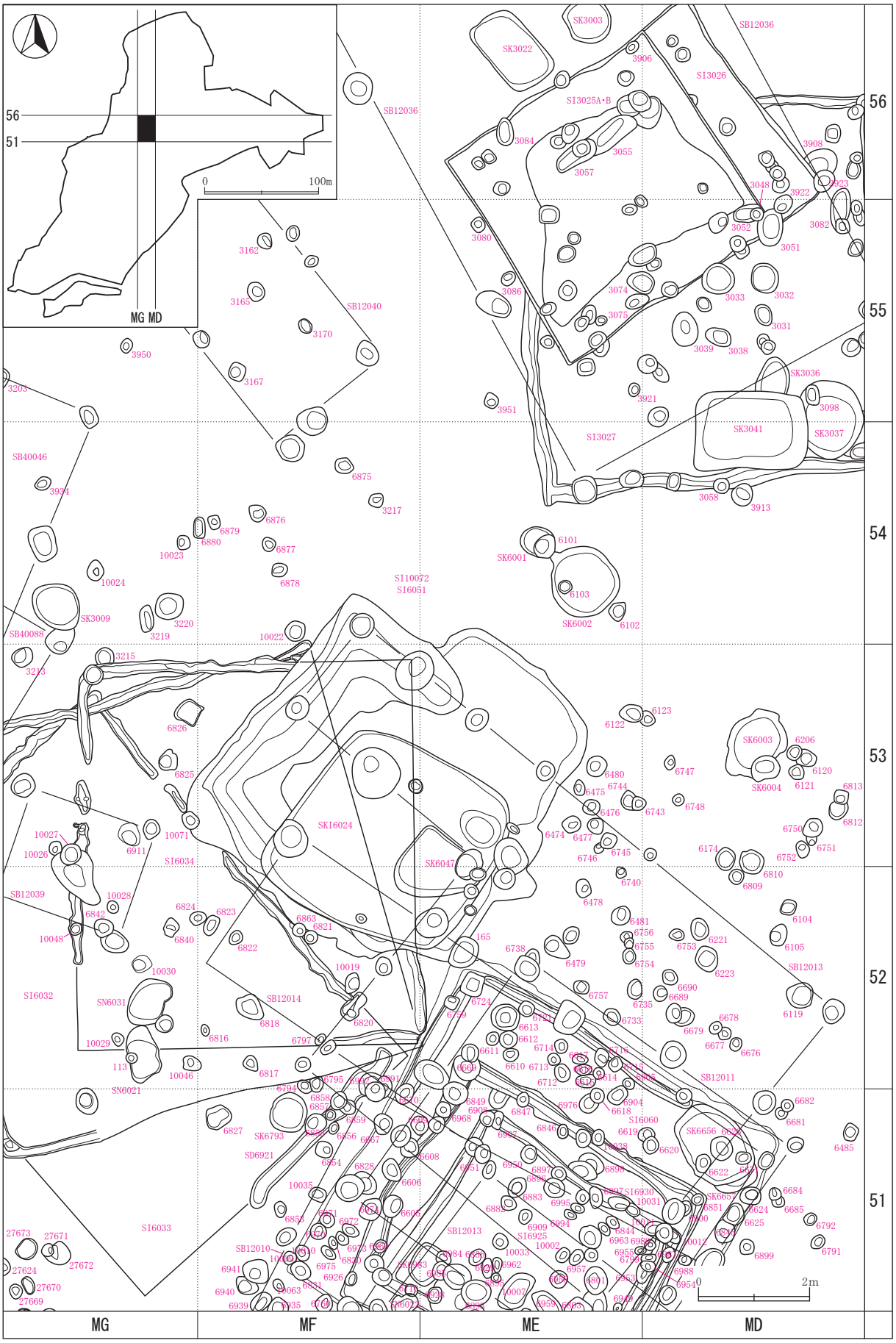

第407図　遺構配置図(80)

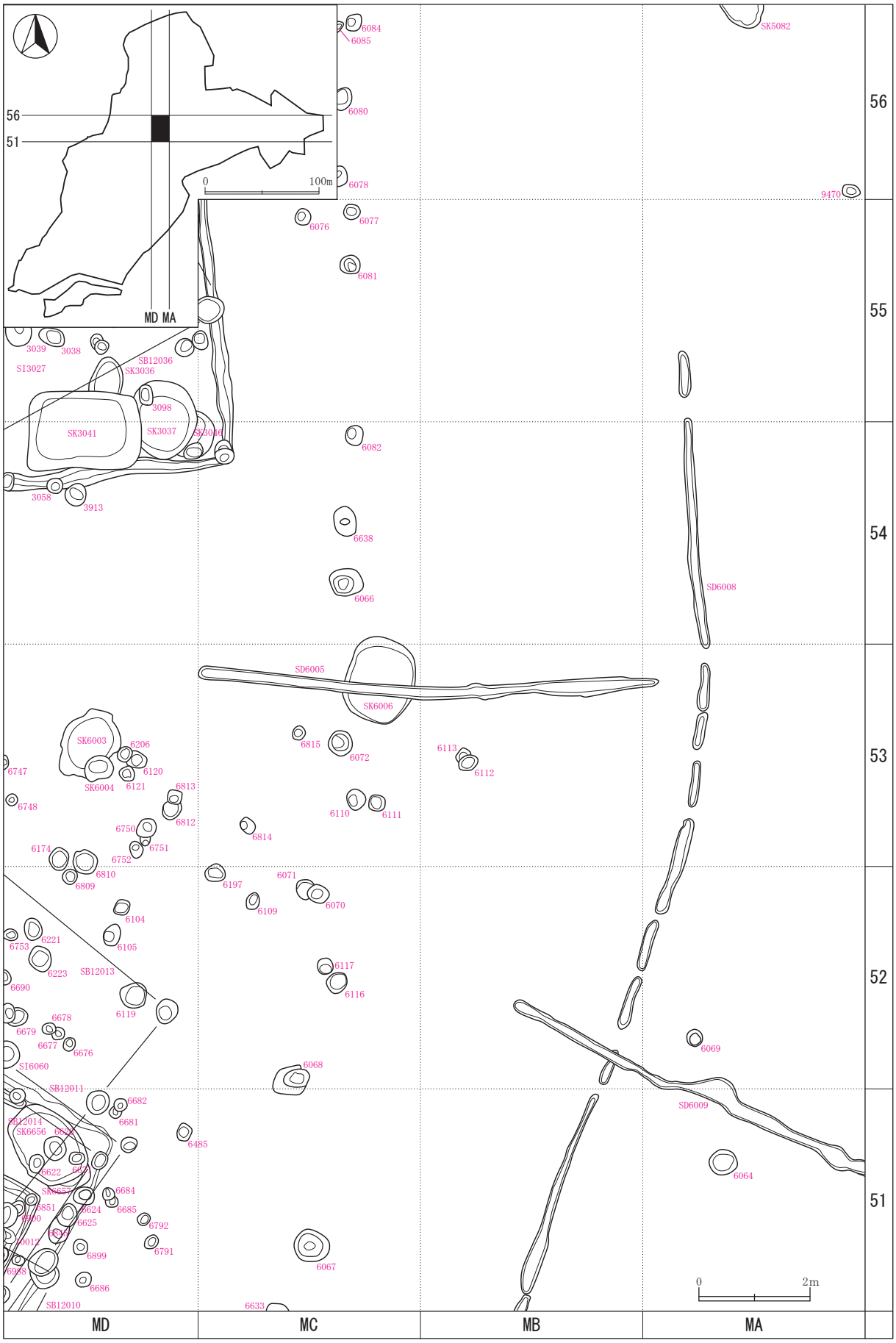

第408図　遺構配置図(81)

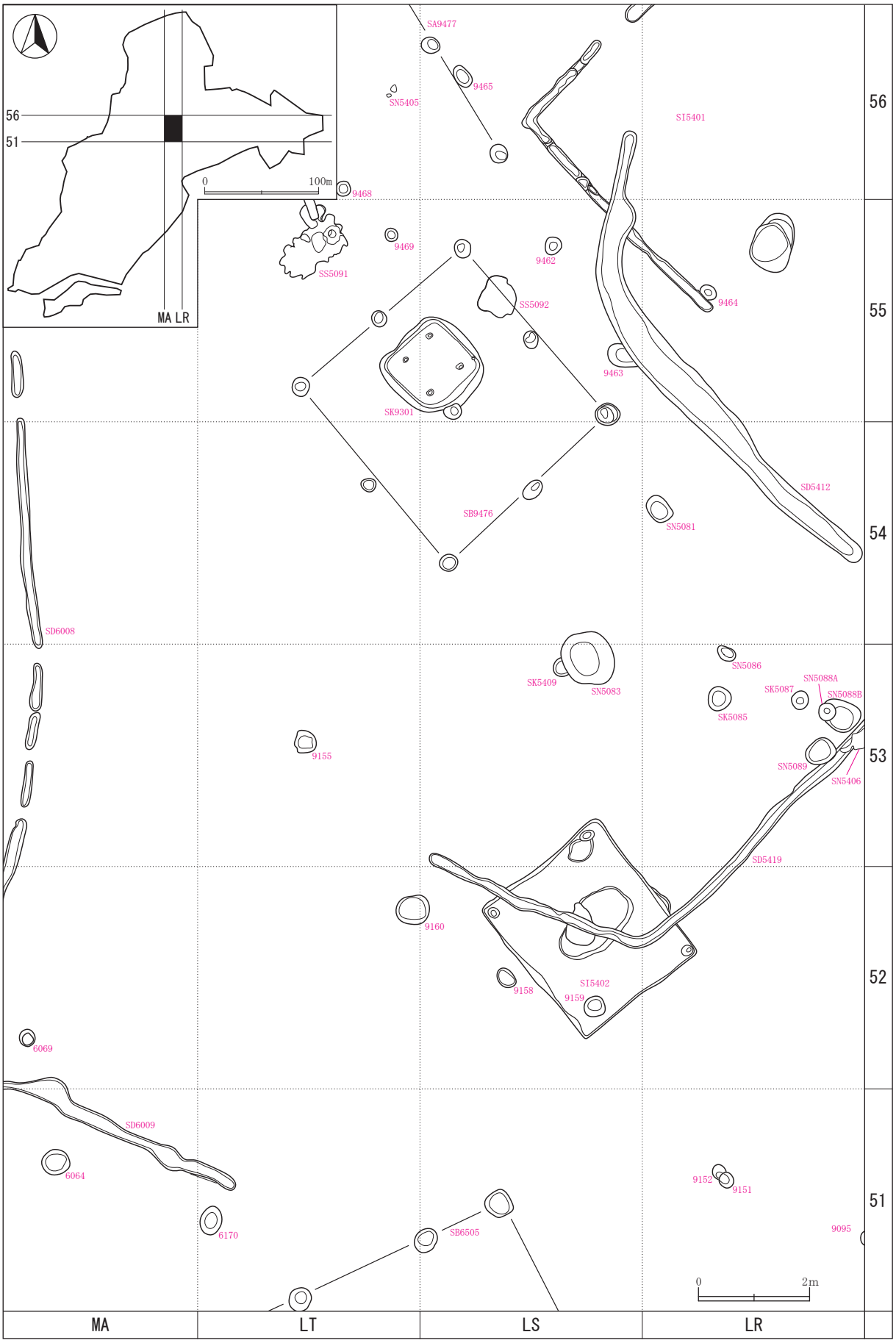

第409図　遺構配置図(82)

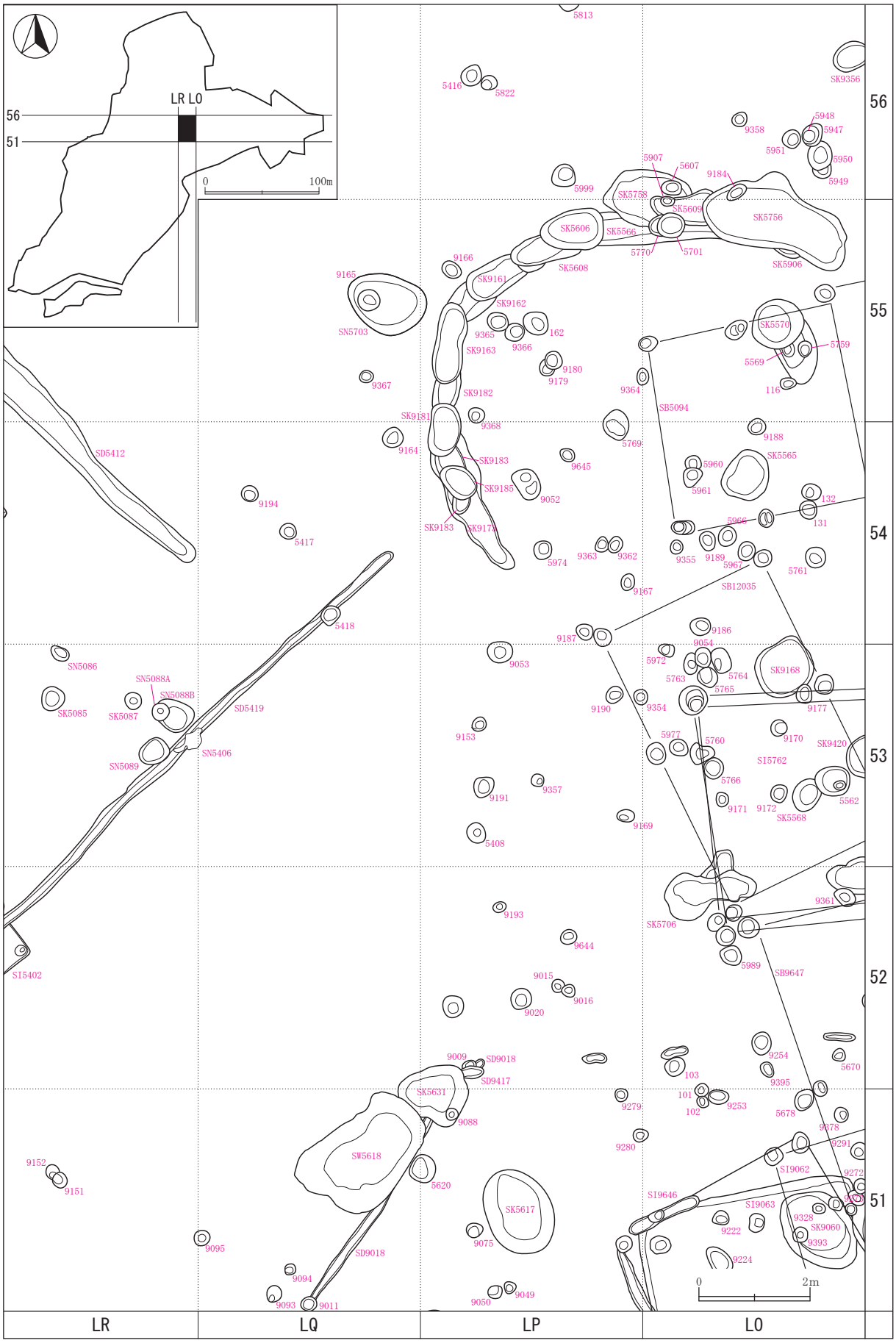

第410図　遺構配置図(83)

第411図　遺構配置図(84)

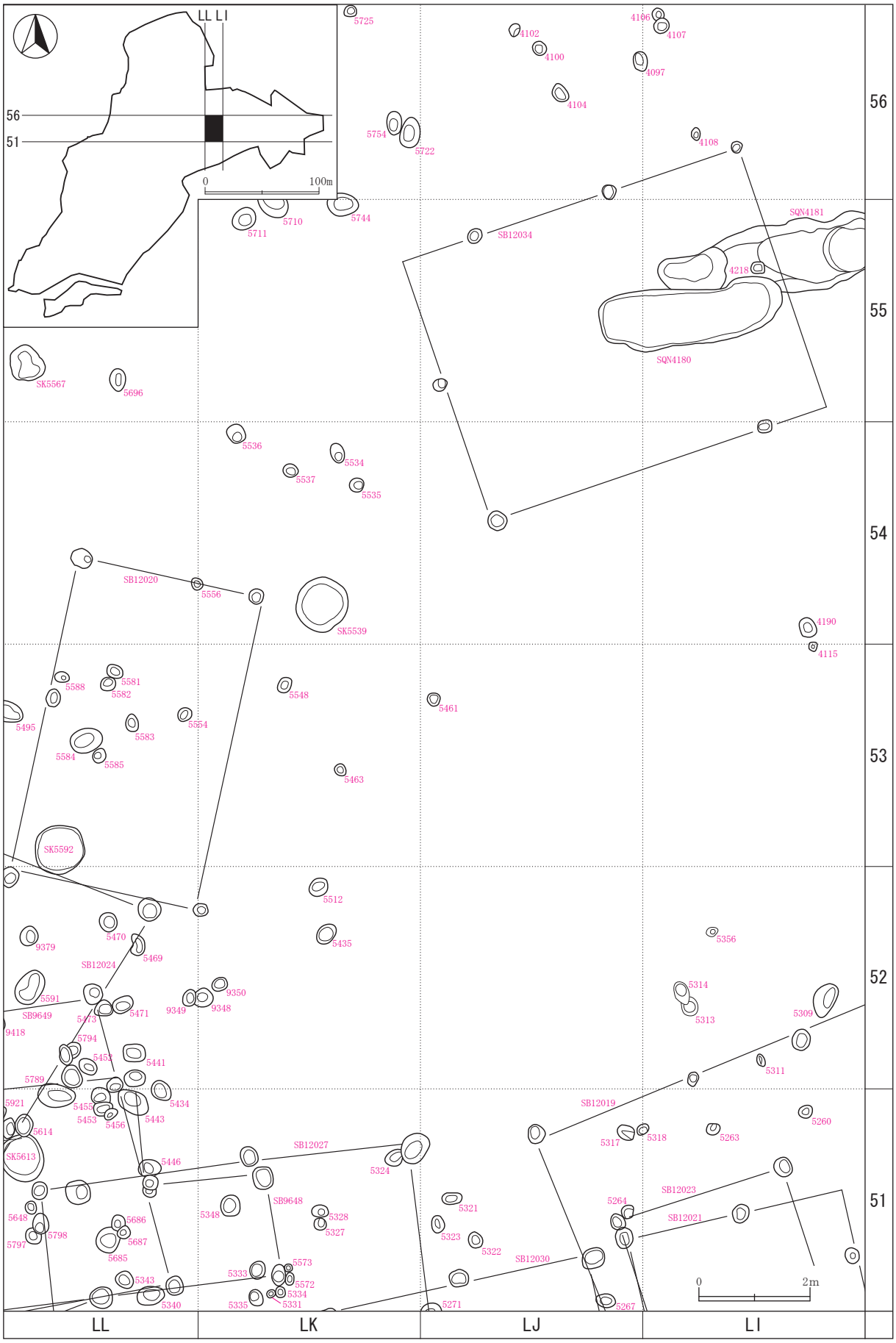

第412図　遺構配置図(85)

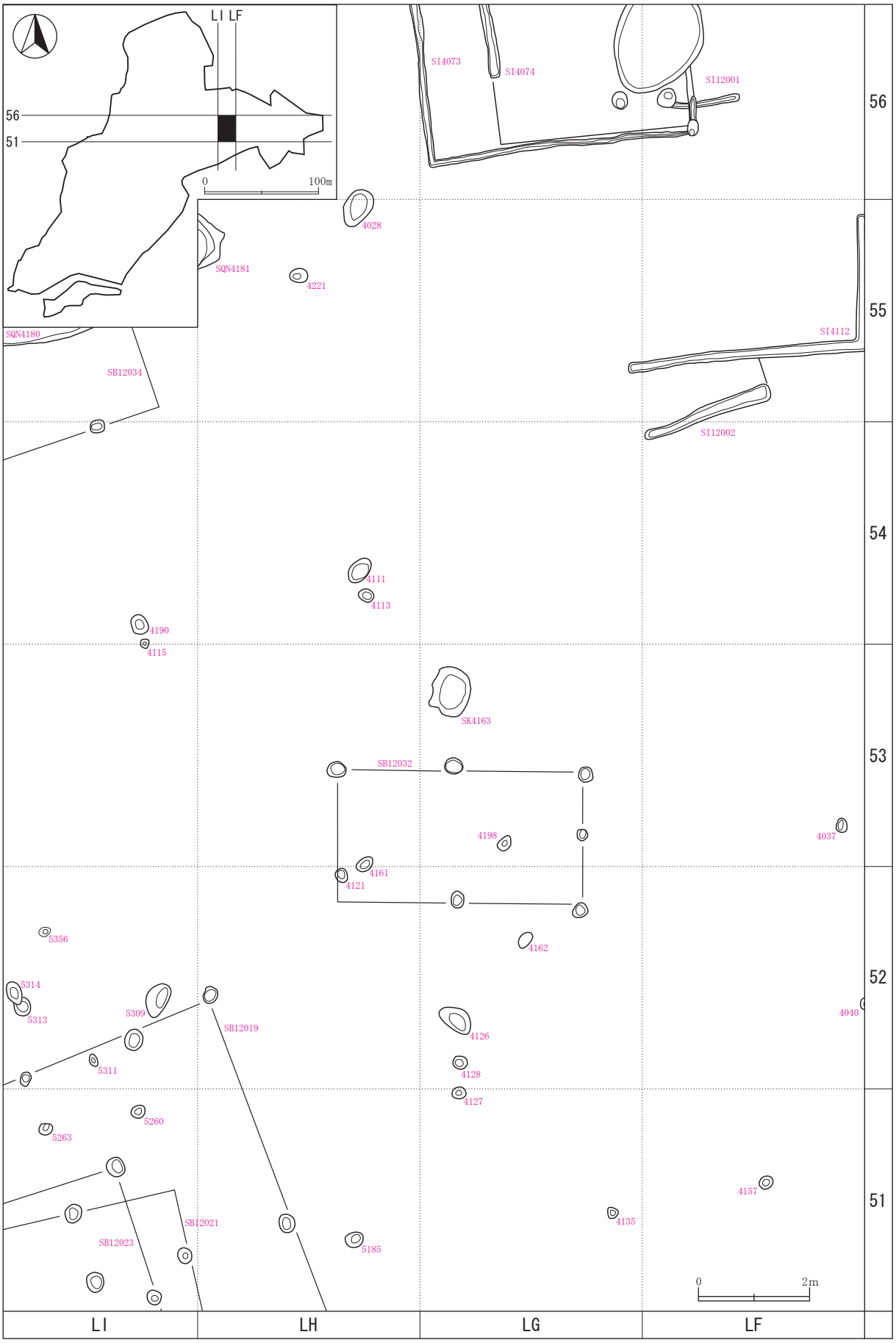

第413図　遺構配置図(86)