しものはら　　いせき

下原遺跡

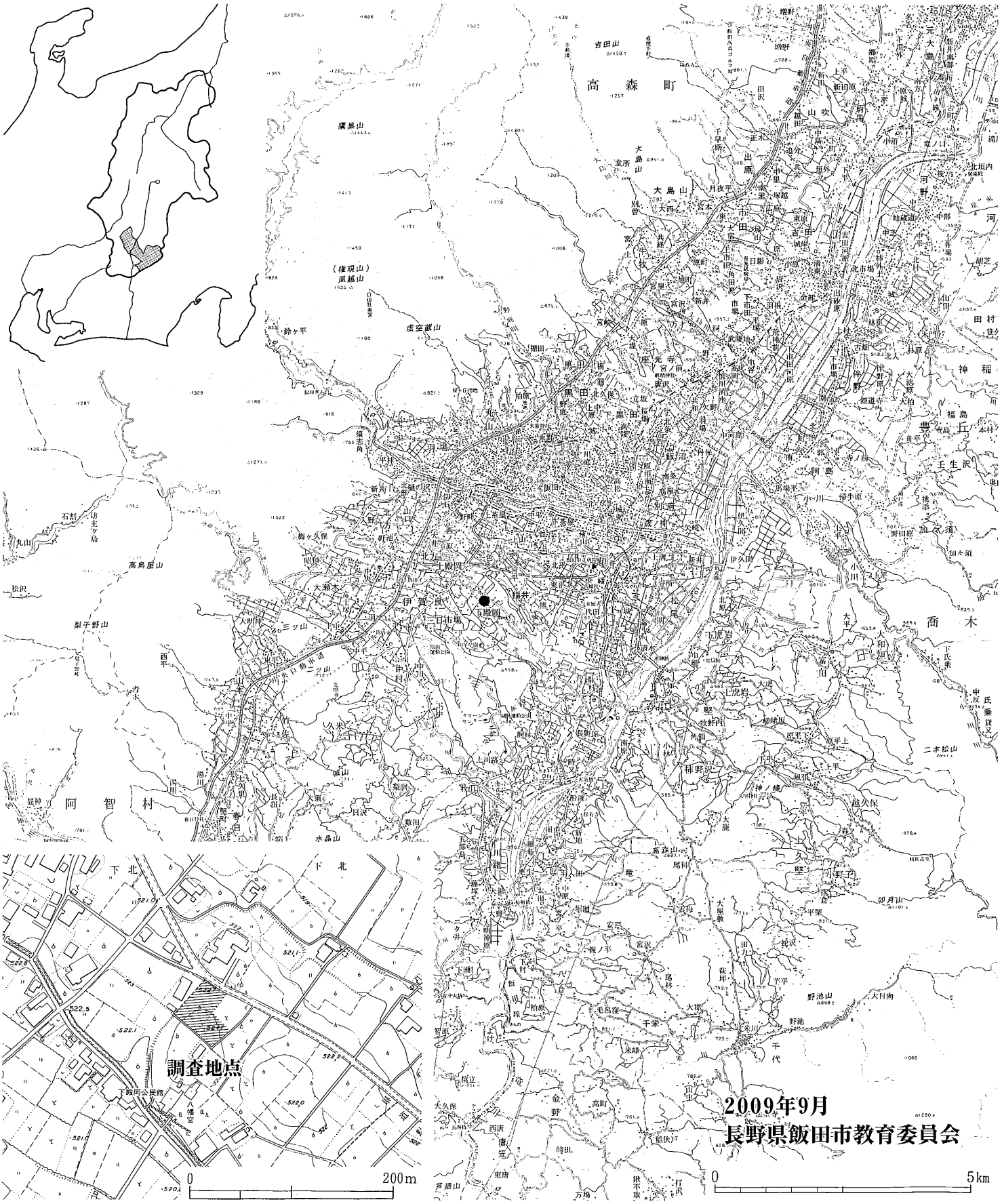

2009年9月

長野県飯田市教育委員会

例　言

1．本報告書は平成21年度に実施した飯田市下殿岡263-1における賃貸事務所建設に先立つ埋蔵文化財包蔵地　下原遺跡の緊急発掘調査報告書である。

2．発掘調査は矢澤昇氏からの委託を受け、飯田市教育委員会が直営で行った。

3．発掘調査及び整理作業は、遺跡略号TSH263-1を用い、遺構番号は過去の調査の連番とした。遺構には次の記号を用いた。

竪穴住居址：SB

4．本遺跡における発掘調査位置は国土基本図の区画、LC84　18-9に位置し、グリッド設定は飯田市埋蔵文化財基準メッシュに基づき、(有)Ｍ２クリエーションに委託した。

5．本書は坂井勇雄が編集･執筆し、山下誠一が校閲した。

6．本書に関連する出土品及び諸記録は飯田市教育委員会が管理し、飯田市考古資料館で保存している。

Ⅰ　経　過

1　調査に至る経過

平成21年４月16日付けで飯田市下殿岡255-1番地矢澤昇より飯田市下殿岡263-1番地他における賃貸事務所建設にかかる土木工事等のための埋蔵文化財発掘の届出書が提出された。そこで保護協議を行った結果、予備調査を実施し、地下の状況を把握することとなった。

平成21年５月19日より現地において予備調査に着手し、時期不明の竪穴状遺構1軒のみを検出した。よって再度協議をした結果、当該部分を拡張して発掘調査を実施することとなった。

2　調査の経過

同月26日から調査を行い、時期不明の竪穴状遺構は近世の鍛冶関連遺構であることを確認し、27日に現場での調査を終了した。引き続き飯田市考古資料館において整理作業・報告書作成を９月末までに実施した。

3　調査組織

調査主体者　飯田市教育長　　伊澤宏爾

調査担当者　　山下誠一　坂井勇雄

作業員　竹本常子　中村地香子　林伸好

事務局（飯田市教育委員会）

教育長　　伊澤宏爾

教育次長　　関島隆夫

生涯学習・スポーツ課長　　宇井延行

文化財保護係長　　山下誠一

同係　　宮澤貴子　澁谷恵美子

下平博行　坂井勇雄　羽生俊郎

Ⅱ　調査結果

42号住居址（SB42） DG40を中心に検出し、2.3×2.5mの方形を呈する。主軸はN45°Wを示す。検出面から床面までの深さは48cmを測り、床面は非常に堅固である。内部施設としては、四隅に柱穴と思われるピットが４基確認され、深さは床面より25～51cmを測る。比較的南側のピットの方が深い。また、南壁には地山を削り出した２段にわたる階段状の施設があり、最下段中央には小穴が１基みられる。遺物は、覆土上層を中心に建物が廃棄されてから投棄されたと思われる鉄滓、陶器、擂鉢等が出土している。遺構の時期は、建物廃棄後に比較的短期間の内に投棄された遺物の時期から考えて18～19世紀頃と推定される。

また、遺構外より縄文時代中期の打製石斧が１点出土している。

Ⅲ　総　括

42号住居址は上屋を伴う半地下系の建物遺構と思われるがその具体的な性格は不明である。ただ、覆土内から比較的多くの鉄滓が出土しており、この遺構が鍛冶施設の一部である可能性、もしくは付近に同様な施設の存在が考えられる。

下原遺跡では、過去の調査で今次調査区周辺で縄文時代中期後葉の集落址を調査しているが、今回の調査における該期の遺構・遺物は打製石斧１点の出土に留まった。今次調査区周辺は該期の集落域の縁辺部と思われる。

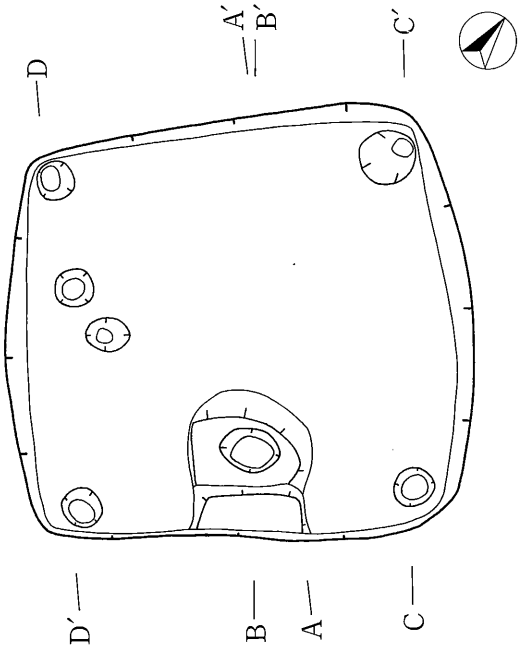

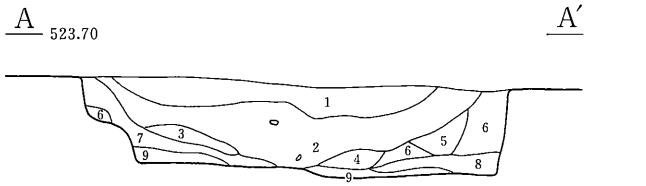

1．10YR4/3　にぶい黄褐　HC　粘性弱　しまり弱（陶器片等出土）
2．10YR3/3　暗　　褐　SiC　粘性強　しまり弱（陶器片等出土）
3．10YR4/1　褐　　灰　SiC　粘性強　しまり弱
4．焼土、炭化物
5．10YR3/3　暗　　褐　SiC　粘性強　しまり弱（表面粗い）
6．10YR4/6　　褐　　HC　粘性強　しまり弱
7．10YR3/4　暗　　褐　HC　粘性強　しまり弱
8．10YR4/4　　褐　　HC　粘性強　しまり弱
9．10YR3/2　黒　　褐　SiC　粘性強　しまり弱

挿図２ SB42

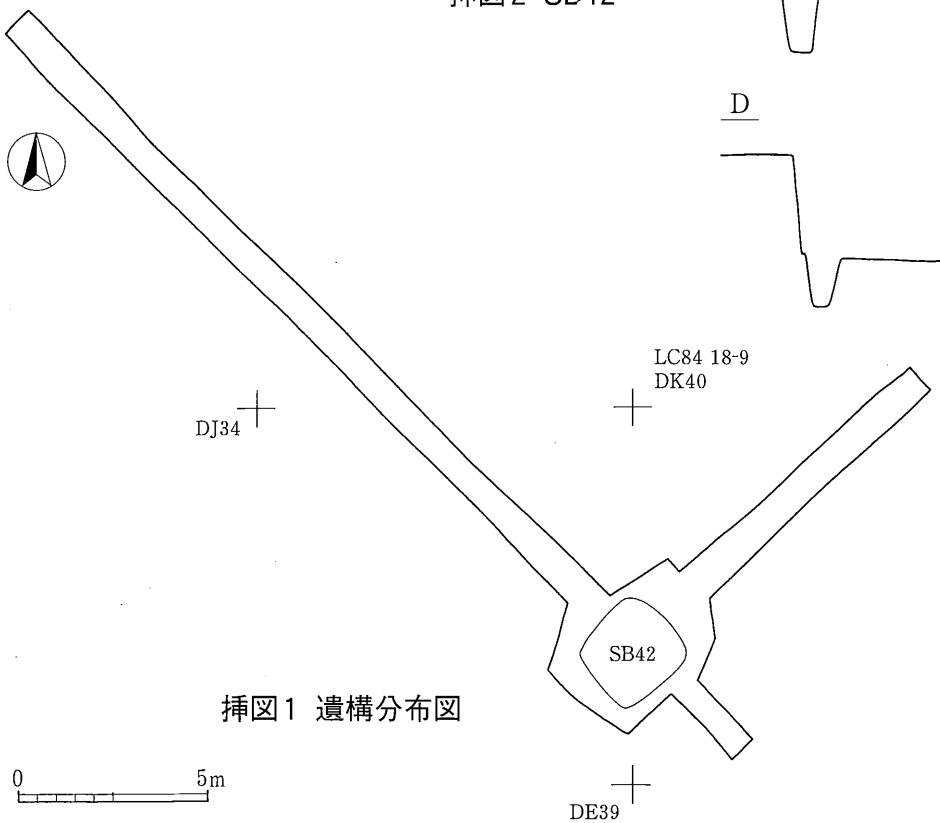

挿図１ 遺構分布図

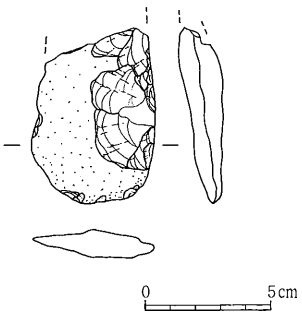

挿図３ 遺構外出土遺物

SB42検出状況（南西から）

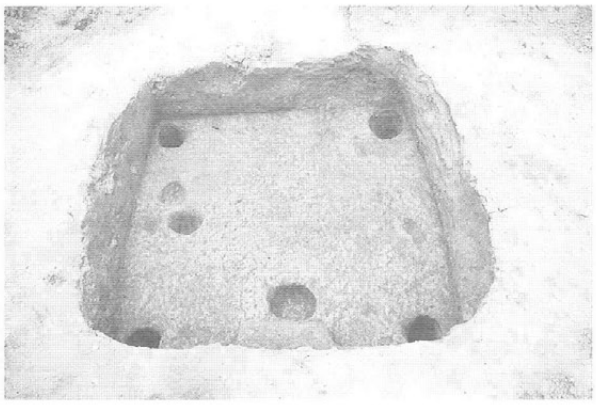

SB42（南東から）

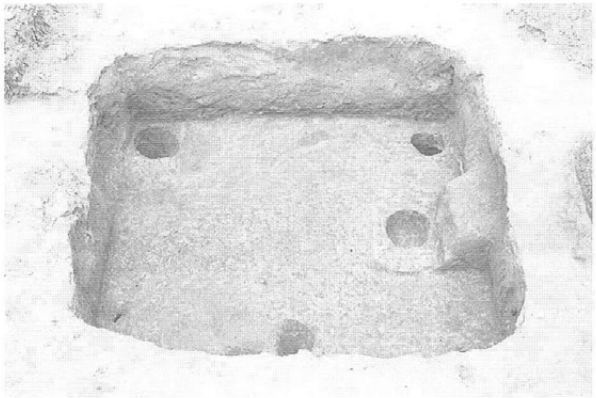

SB42（南西から）

作業風景

報告書抄録

書名（しょめい）	下原遺跡（しものはらいせき）
副書名	
巻次	
シリーズ名	
シリーズ番号	
編著者名	坂井勇雄
編集機関	長野県飯田市教育委員会
所在地	〒395-8501 長野県飯田市大久保町2534 TEL0265-22-4511
発行年月日	2009年9月

所収遺跡名（ふりがな）	所在地（ふりがな）	コード 市町村遺跡番号
下原遺跡（しものはら）	飯田市下殿岡（いいだししもとのおか）	20205 268 伊39

北緯	35° 29′ 38″	東経	137° 48′ 47″

調査期間	2009/5/26～5/27
調査面積	38.75㎡
調査原因	事務所建設
所収遺跡名	下原遺跡
種別	集落址
主な時代	近世
主な遺構	住居址1
主な遺物	陶器（近世）打製石斧（縄文中期）
特記事項	近世における鍛冶施設の一部

下原遺跡（しものはらいせき）

2009年9月　発行

編集・発行　長野県飯田市大久保町2534番地
長野県飯田市教育委員会

印　　刷　杉本印刷株式会社