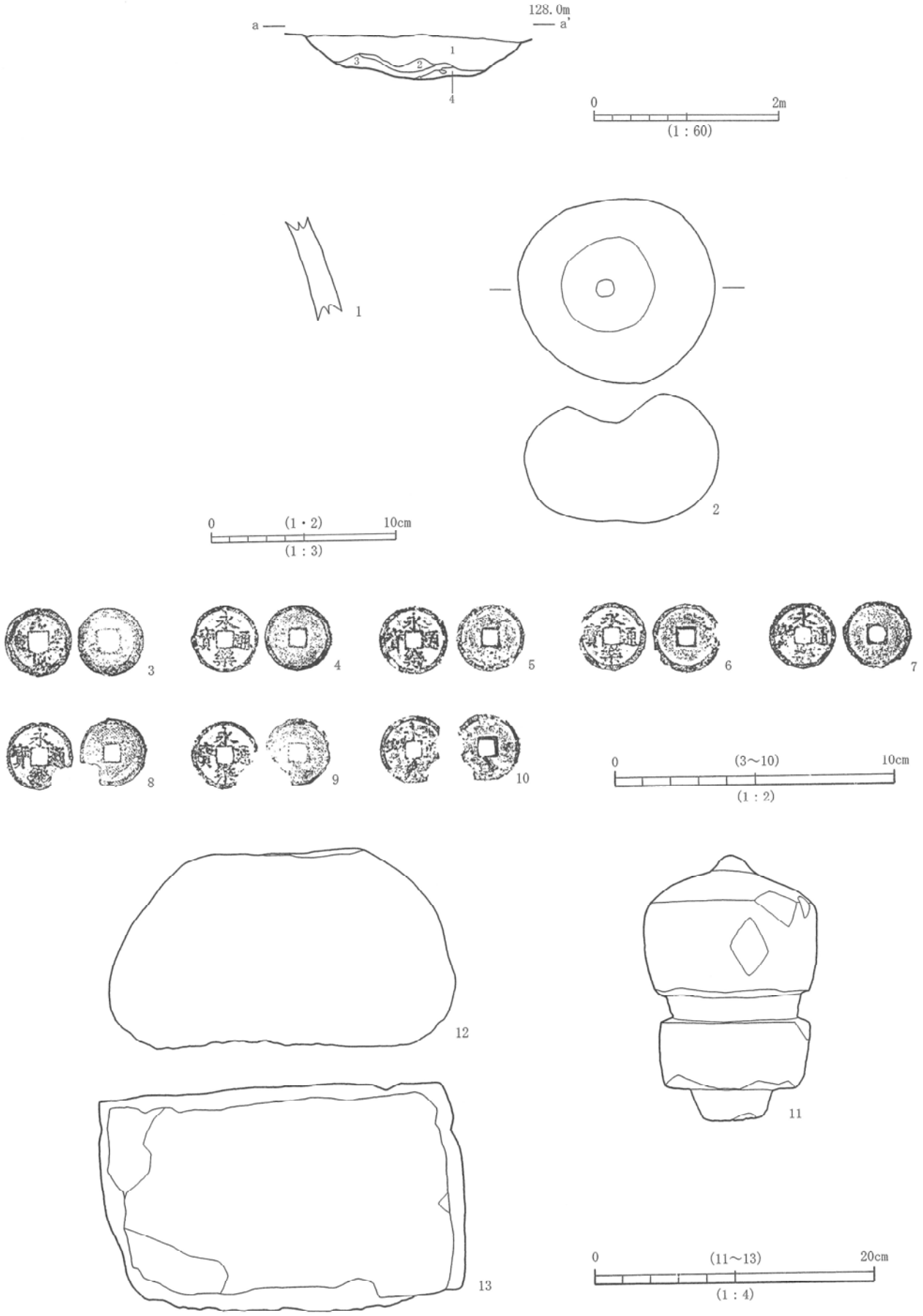

第306図　SD1092(1)

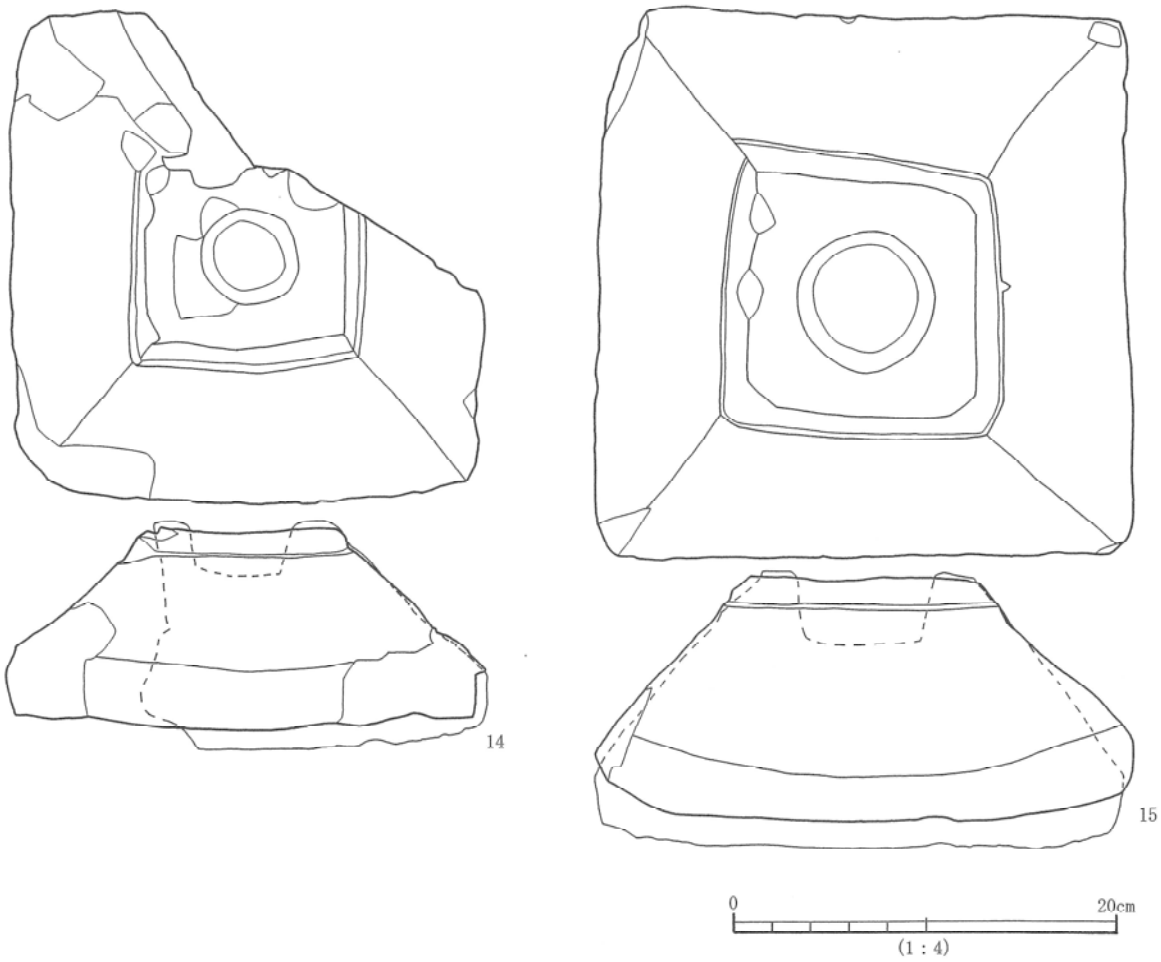

第307図　SD1092(2)

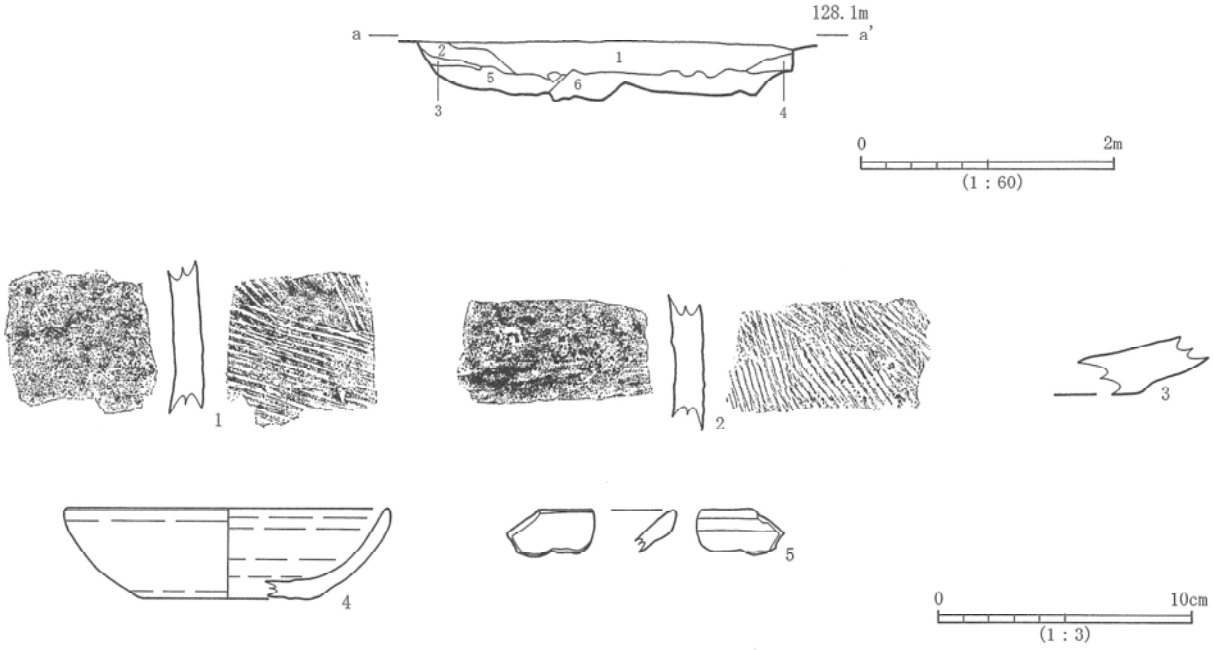

第308図　SD1096

ＳＤ１０９６（第３０８図、遺構平面図は付図参照）

位　　置　6－18グリッド。

規模形態　検出された長さ18.0ｍ、幅2.9ｍ前後、検出面からの深さ50㎝を測る。東西に直線的に走る溝である。中央付近は削平されており検出面が低く、確認できなかった。西部を撹乱に切られる。底面は平坦で、壁面は急に立ち上がる。

出土遺物　須恵器系陶器甕（1、2）・鉢（3）、ロクロかわらけ（4）、手づくねかわらけ（5）、硯などが出土した。年代は13世紀頃であると思われる。

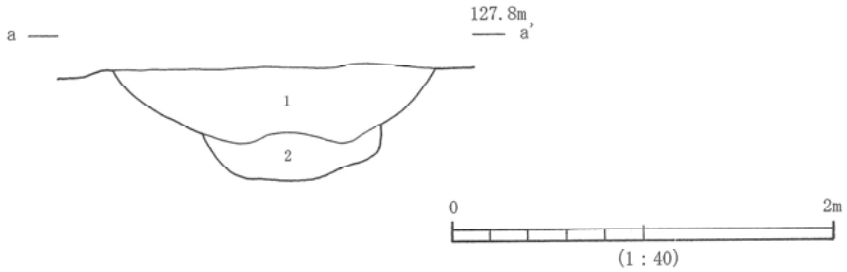

第309図　SD1099

ＳＤ１０９９（第３０９図、遺構平面図は付図参照）

位　　置　6－15～5－17グリッド。

規模形態　検出された長さ43.2ｍ、幅1.7ｍ前後、検出面からの深さ90㎝を測る。南北に直線的に走る溝である。北側をSK1481に、中央を撹乱に切られる。底面は平坦で、壁面は急に立ち上がる。

出土遺物　出土遺物はない。年代は中世に分類したSD1090やSD1092と平行に走るため、同時期であると考えられる。

ＳＤ１１０４（第３１０図、遺構平面図は付図参照）

位　　置　5－12～6－15グリッド。

規模形態　検出された長さ　南北52.0ｍ×東西30.0ｍ、幅2.1～4.6ｍ、検出面からの深さ90～170㎝を測る、Ｌ字状に屈曲する溝である。北端は調査区外にかかる。東端でSD1070、SD1092、SD1115と交差する。SD1077に切られる。底面は平坦で、壁面は急に立ち上がる。調査期間の関係で完掘することができなかった。

出土遺物　瓷器系陶器鉢（1）、ロクロかわらけ（2）、石鉢（3）、龍泉窯系青磁、白磁などが出土した。出土遺物は少なく、全体の形状がわかるものはない。『双葉町遺跡（山形城三の丸跡）発掘調査報告書　近世編』では、本遺構を近世に分類した。ただし、前書でも指摘している通り、前書で掲載したトレンチには複数の遺構が絡んでいるが、出土した遺物の帰属を遺構ごとに区別できなかった。今回、再度出土遺物について精査した結果、前書で報告した以外のトレンチでは、明らかにSD1104に帰属する遺物は、前述した通り中世に年代が比定できるものであったため、本遺構を中世に訂正することとした。年代は幅があり、14～16世紀であると思われる。

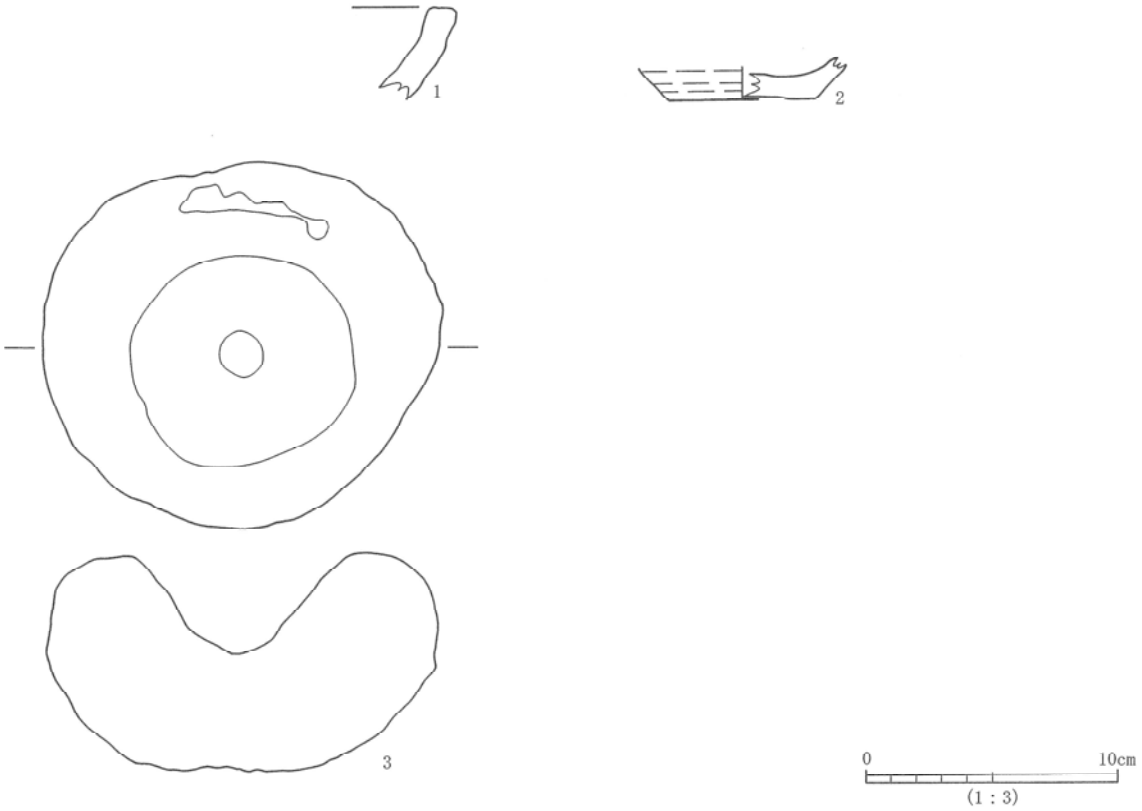

第310図　SD1104

ＳＤ１１１５（第３１１～３１２図、遺構平面図は付図参照）

位　　置　6－15～11－16グリッド。

規模形態　検出された長さ90.0ｍ、幅3.7～5.5ｍ、検出面からの深さ60～100㎝を測る。東西に直線的に走る溝である。西端はSD1070、SD1092、SD1104と交差し、東端はSD1085と交差する。SD1118を切る。底面は平坦で、壁面は緩やかに立ち上がる。調査期間の関係で完掘することができなかった。

出土遺物　白磁皿（1）、龍泉窯系青磁皿（2）、龍泉窯系青磁碗（3）、瀬戸美濃系陶器皿（4）、須恵器系陶器擂鉢（5、6）・鉢（7）・甕（8）、瓷器系陶器鉢（9、10）・甕（11、12）、手づくねかわらけ（13）、瓦質土器花瓶（14）、五輪塔空風輪（15～20）・火輪（21）・水輪（22）・地輪（23）などが出土した。白磁皿（1）は端反の皿で白磁皿Ｅ群である。龍泉窯系青磁皿（2）は、口縁部が受け口状を呈し、内面に縦の凹面の削りが入る龍泉窯系青磁坏Ⅲ類である。龍泉窯系青磁碗（3）は、内面に片彫で草花状の文様と櫛描が描かれる龍泉窯系青磁碗Ⅰ類である。年代は幅があり、13～16世紀であると思われる。

ＳＤ２００２（第３１３図）

位　　置　1－20～2－21グリッド。

規模形態　検出された長さ19.7ｍ、幅0.5ｍ前後、検出面からの深さ20～30㎝を測る。東西に直線的に走る溝である。西側は調査区外にかかる。SK2029、SK2064に切られる。底面はほぼ平坦で、壁面は急に立ち上がる。調査期間の関係で、完掘することができなかった。

出土遺物　須恵器系陶器甕（1）、柱状高台（2）、ロクロかわらけ（3）などが出土した。出土遺物は少なく、全体の形状がわかるものは少ない。年代は、12～13世紀であると思われる。

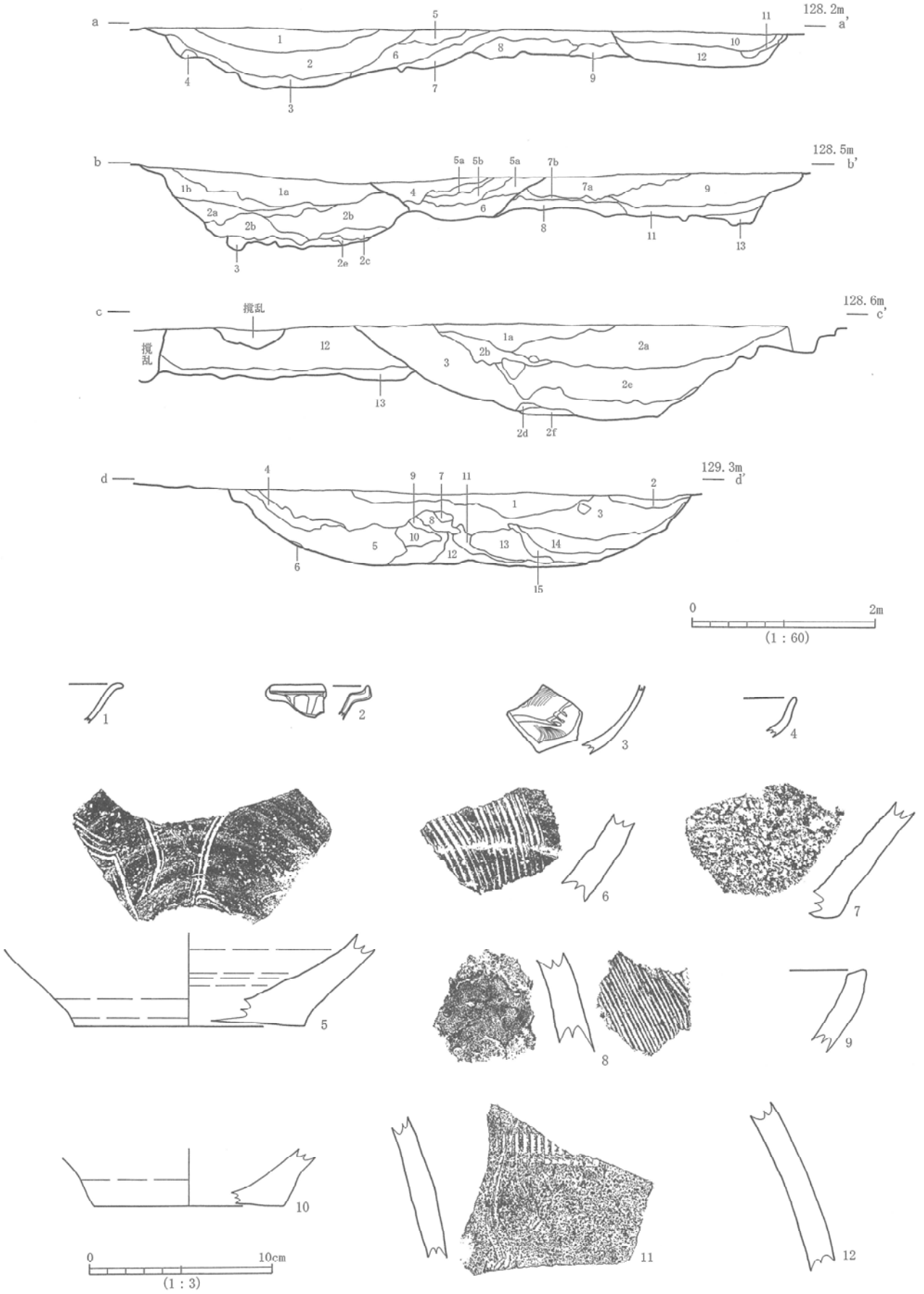

第311図　SD1115(1)

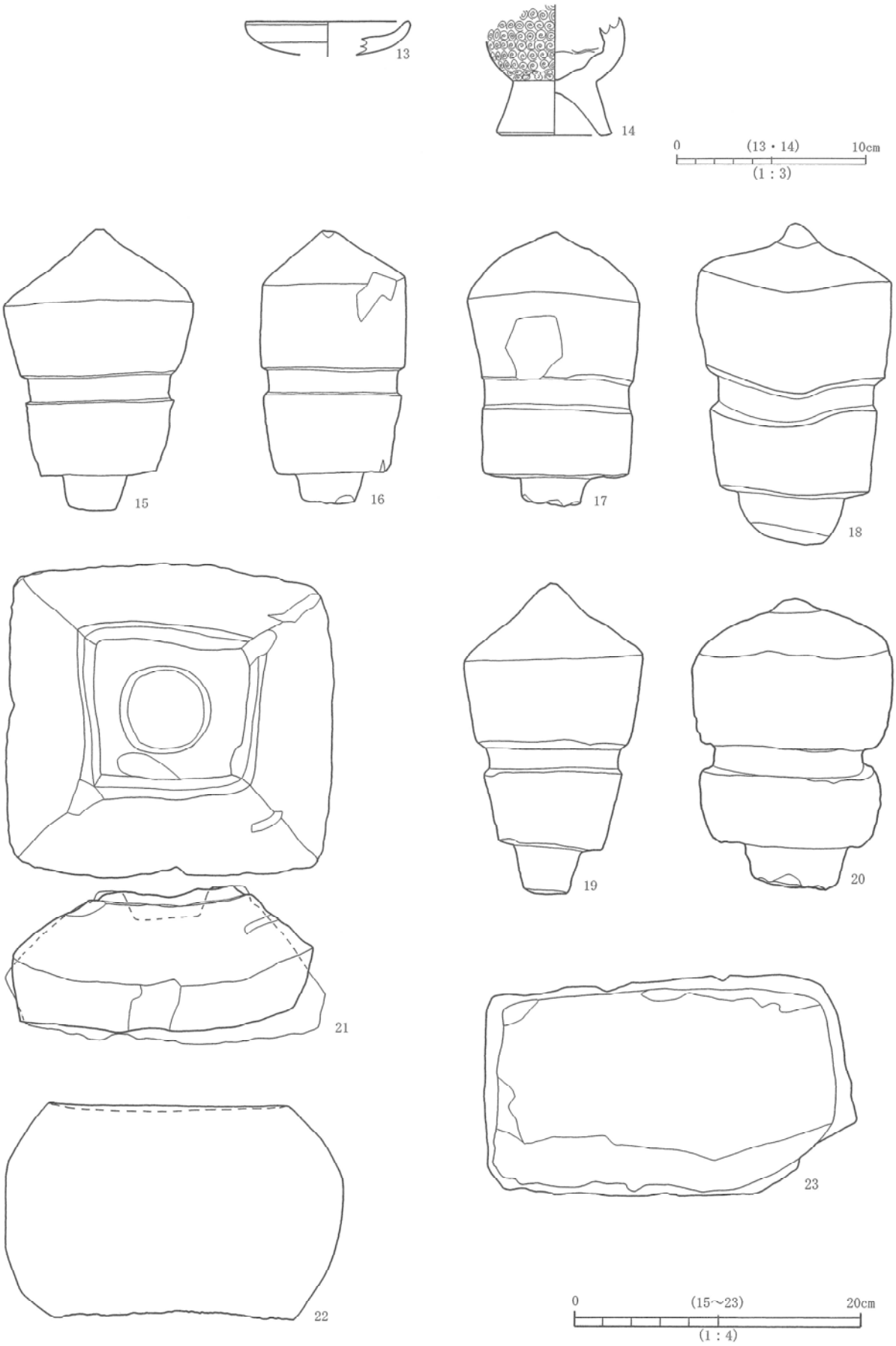

第312図　SD1115(2)

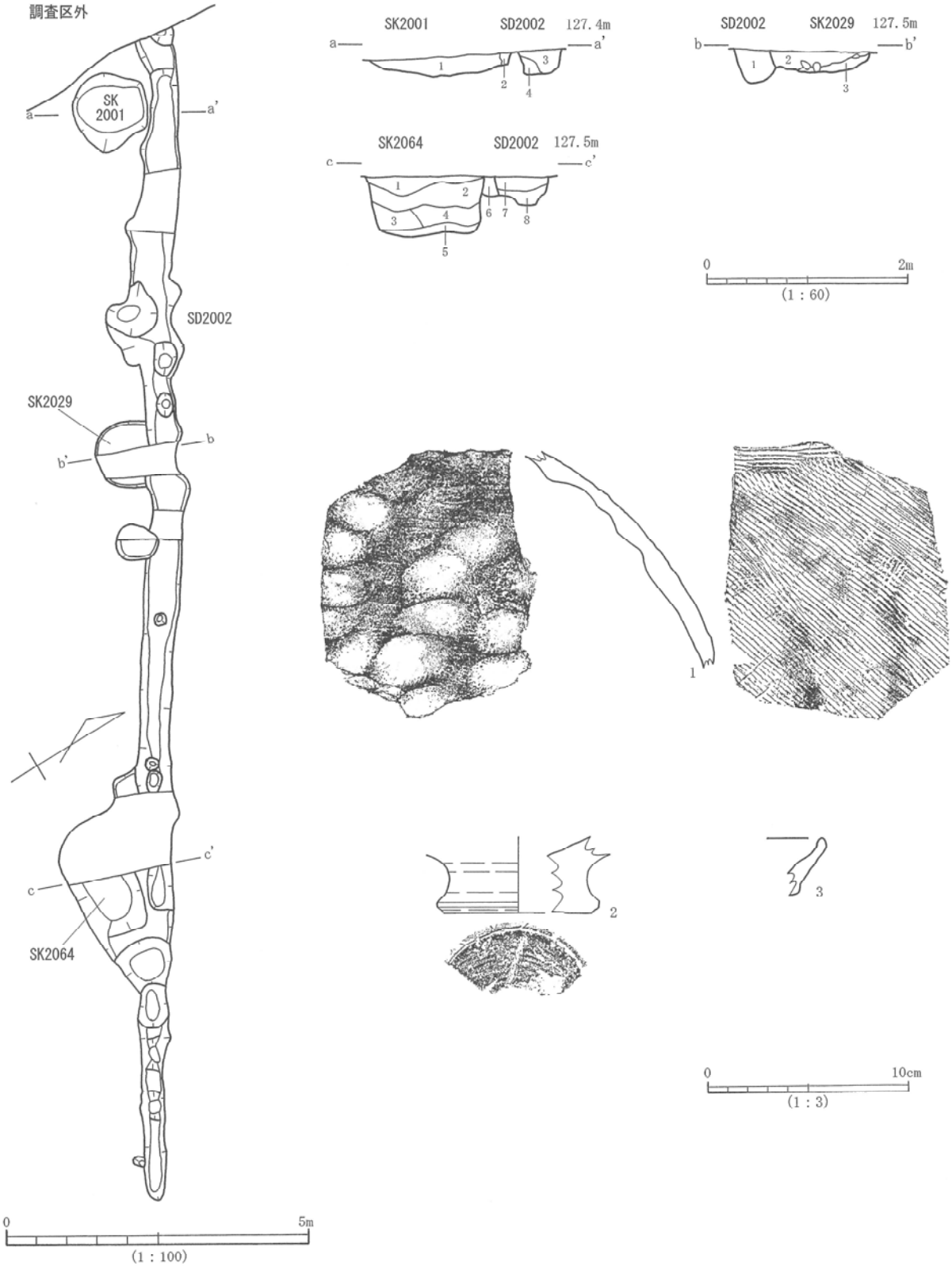

第313図　SD2002

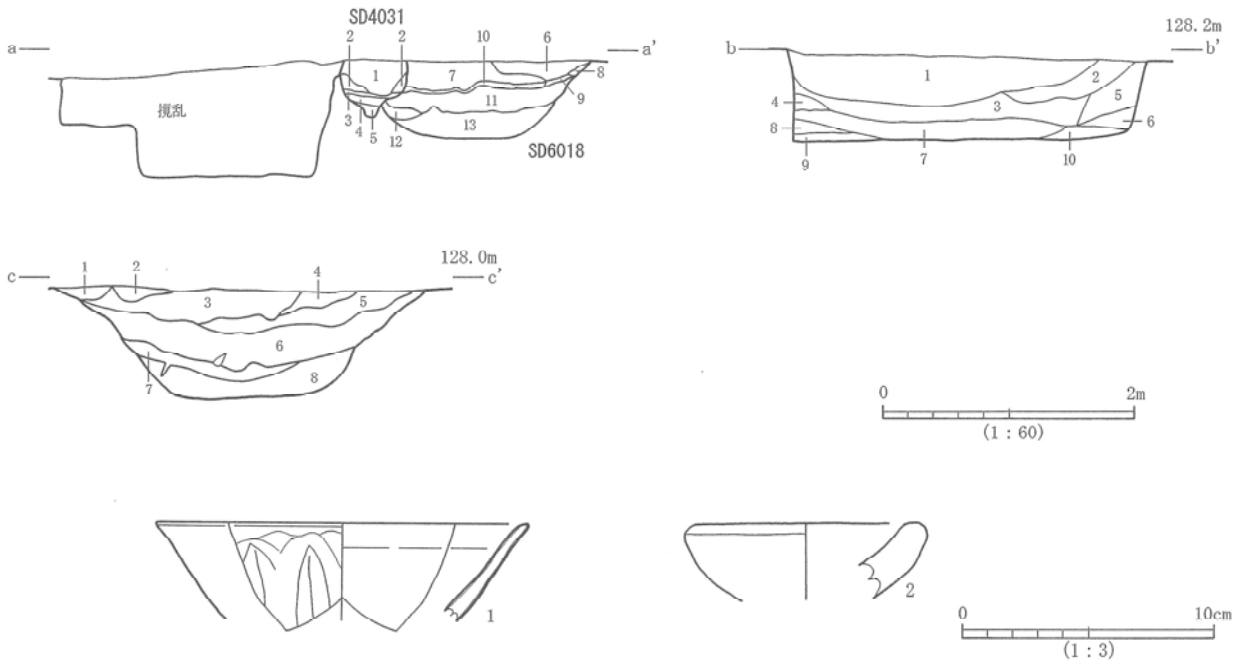

第314図　SD6018

ＳＤ６０１８（第３１４図、遺構平面図は付図参照）

位　　置　12－6～12－7グリッド。

規模形態　検出された長さ25.1ｍ、幅3.1ｍ前後、検出面からの深さ60～90㎝を測る。南北に直線的に走る溝である。北側は調査区外にかかる。南端でSD6035に交差する。底面は平坦で、壁面は急に立ち上がる。調査期間の関係で、完掘することができなかった。

出土遺物　龍泉窯系青磁碗（1）、るつぼ（2）、瓷器系陶器、瀬戸美濃系陶器、景徳鎮系磁器などが出土した。龍泉窯系青磁碗（1）は、外面に鎬蓮弁文が描かれる龍泉窯系青磁碗Ⅱ類である。年代は幅があり、14～16世紀であると思われる。

ＳＤ６０３５（第３１５～３２０図、遺構平面図は付図参照）

位　　置　10－8～17－9グリッド。

規模形態　検出された長さ137.0ｍ、幅2.1～5.0ｍ、検出面からの深さ70～110㎝を測る。東西に長く、緩いＳ字状のカーブを描きながら走る溝である。東側は調査区外にかかる。底面はほぼ平坦で、壁面は急に立ち上がる。調査期間の関係で完掘することができなかった。

出土遺物　白磁皿（1）、龍泉窯系青磁碗（2）、漳洲窯系磁器碗（3）、景徳鎮系磁器皿（4）、古瀬戸瓶子（5）、瀬戸美濃系陶器皿（6）・擂鉢（12）、須恵器系陶器甕（7）・壺（8）、瓷器系陶器鉢（9）・擂鉢（10）、瓦質土器擂鉢（11）、肥前系陶器皿（13）・碗（14）、ロクロかわらけ（15）、とりべ（16）、内耳土堝（17）、硯（18～20）、砥石（21）、古銭（22、23）、五輪塔空風輪（24～30）・火輪（31、32）・水輪（33）・地輪（34～35）、石臼（36）、石鉢（37～39）、鉄製鋤先（40）などが出土した。年代は、17世紀前半の所産である肥前系陶器（13、14）が出土しているが、瀬戸美濃の大窯第3段階後半から第4段階前半の折縁皿が出土したSK6067に切られるので、16世紀後半段階で溝の大半は埋没していたと考えられる。年代の上限は古瀬戸（5）などから14世紀頃であると思われる。

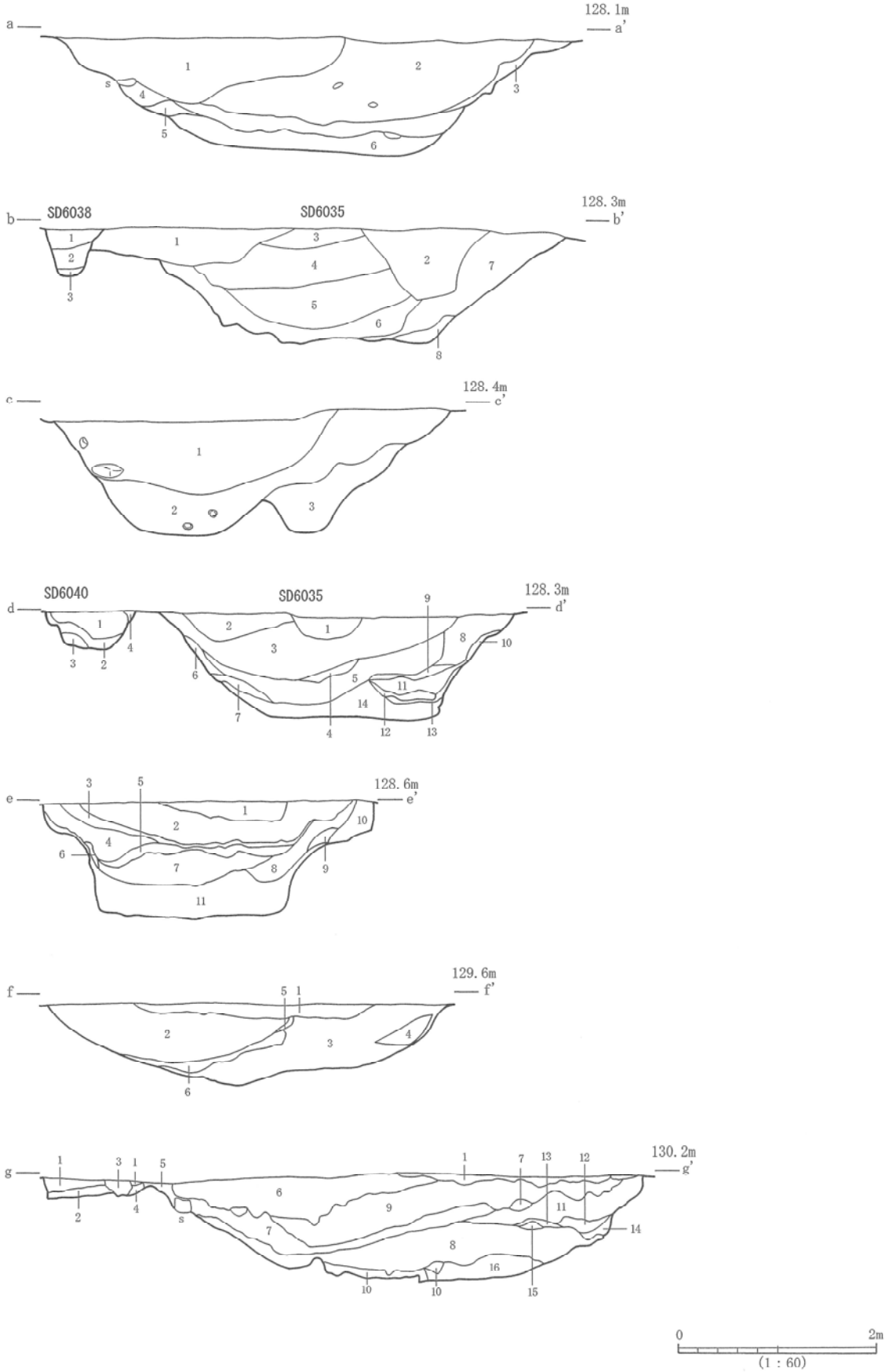

第315図　SD6035(1)

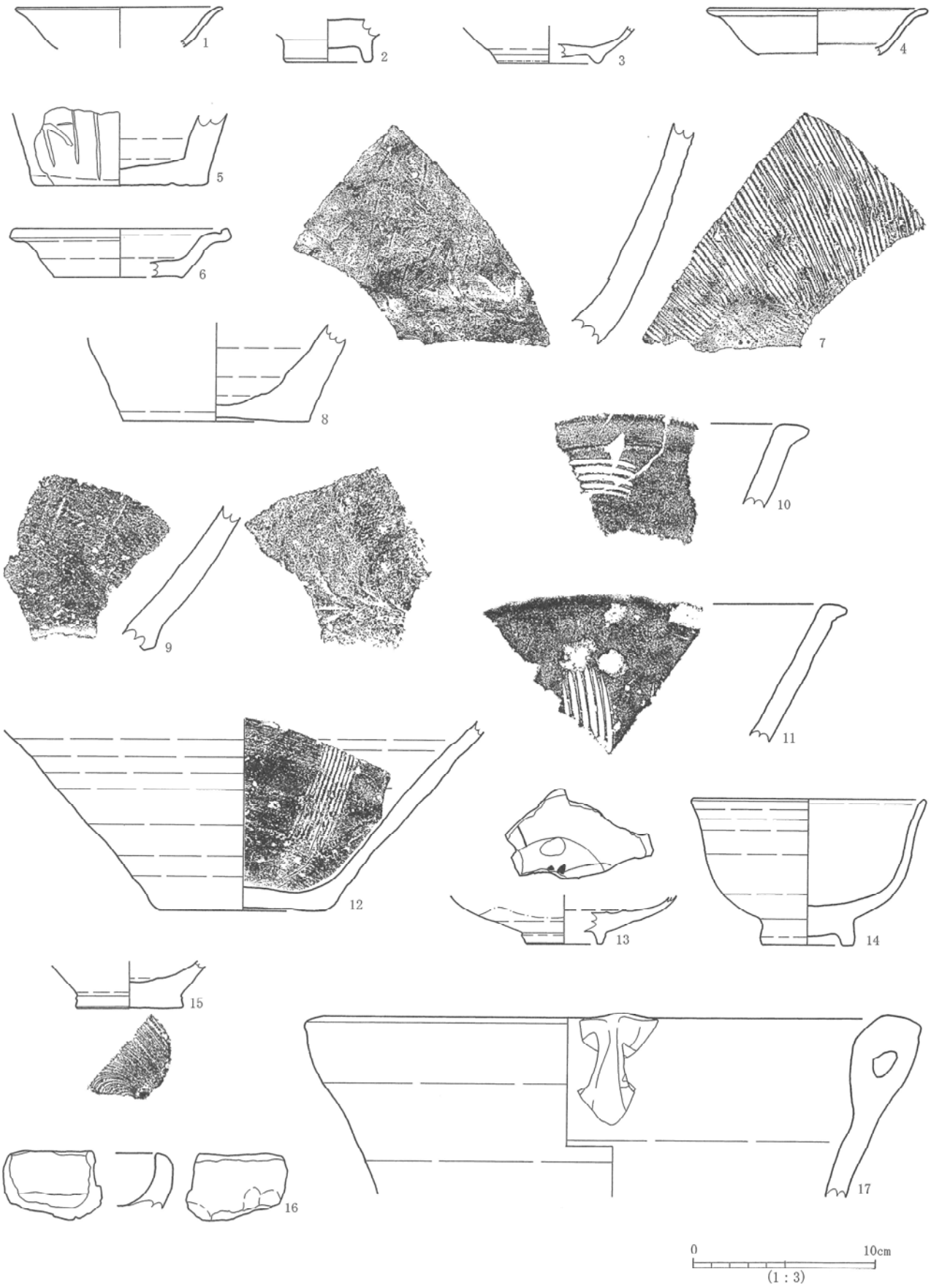

第316図　SD6035(2)

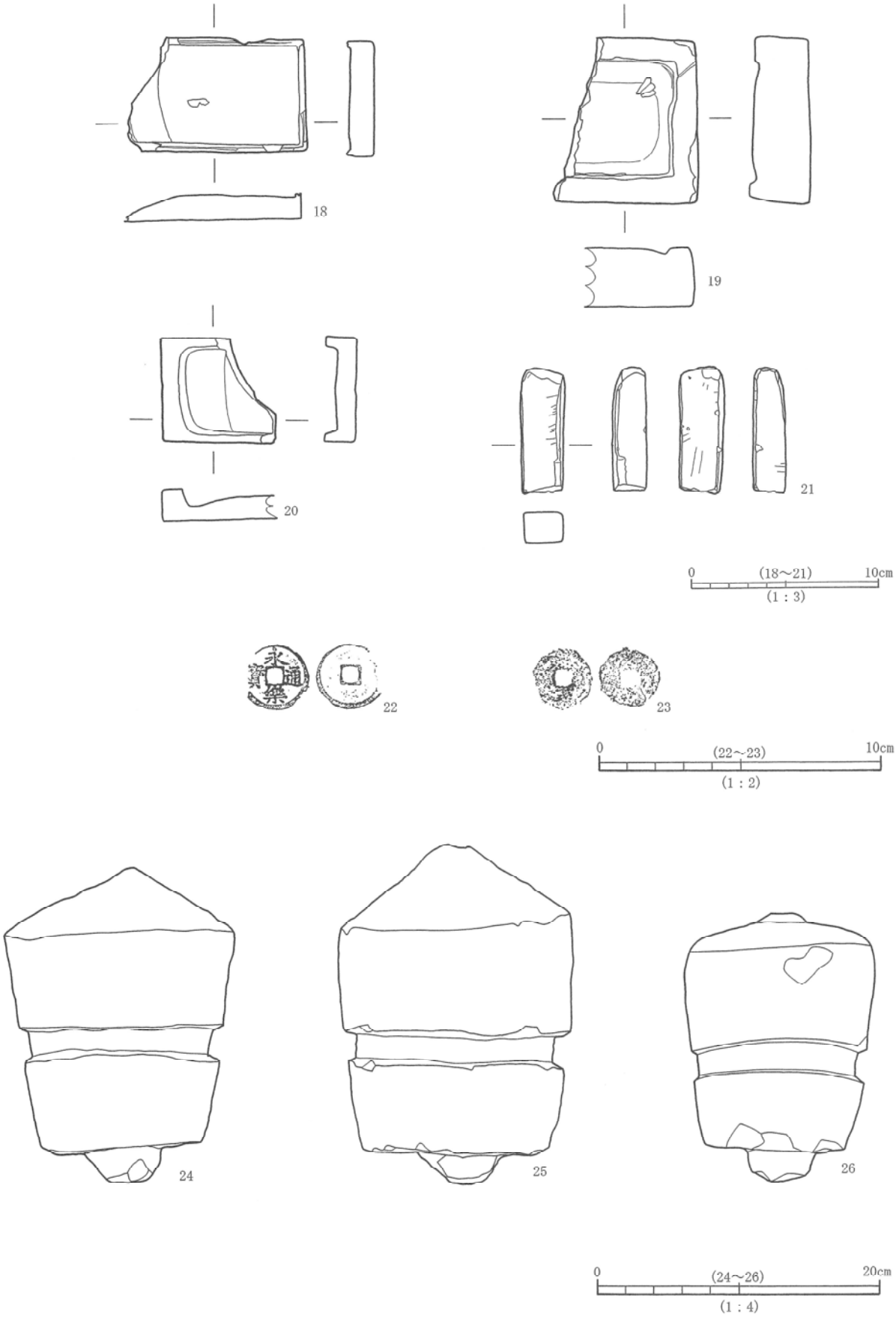

第317図　SD6035(3)

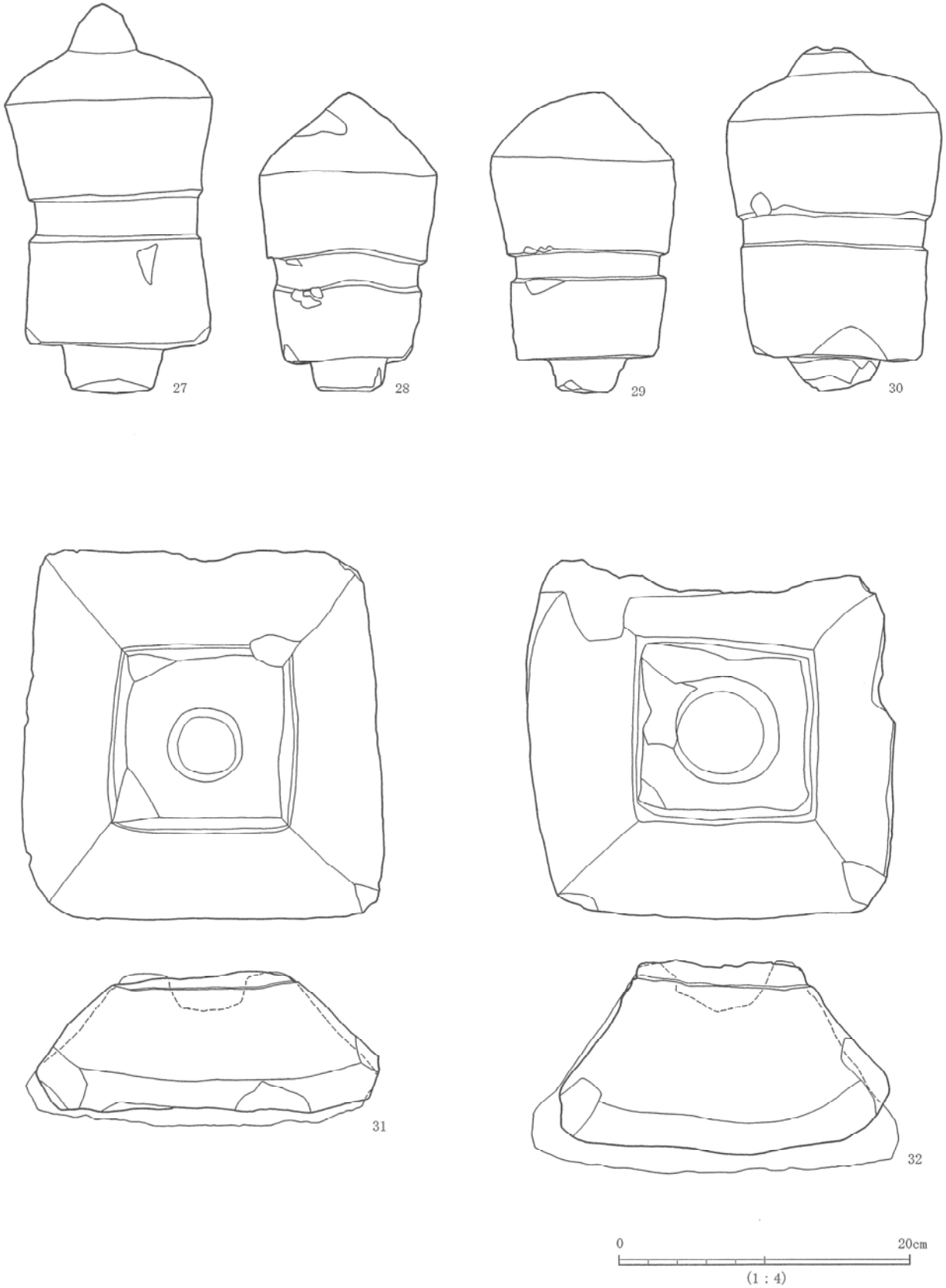

第318図　SD6035(4)

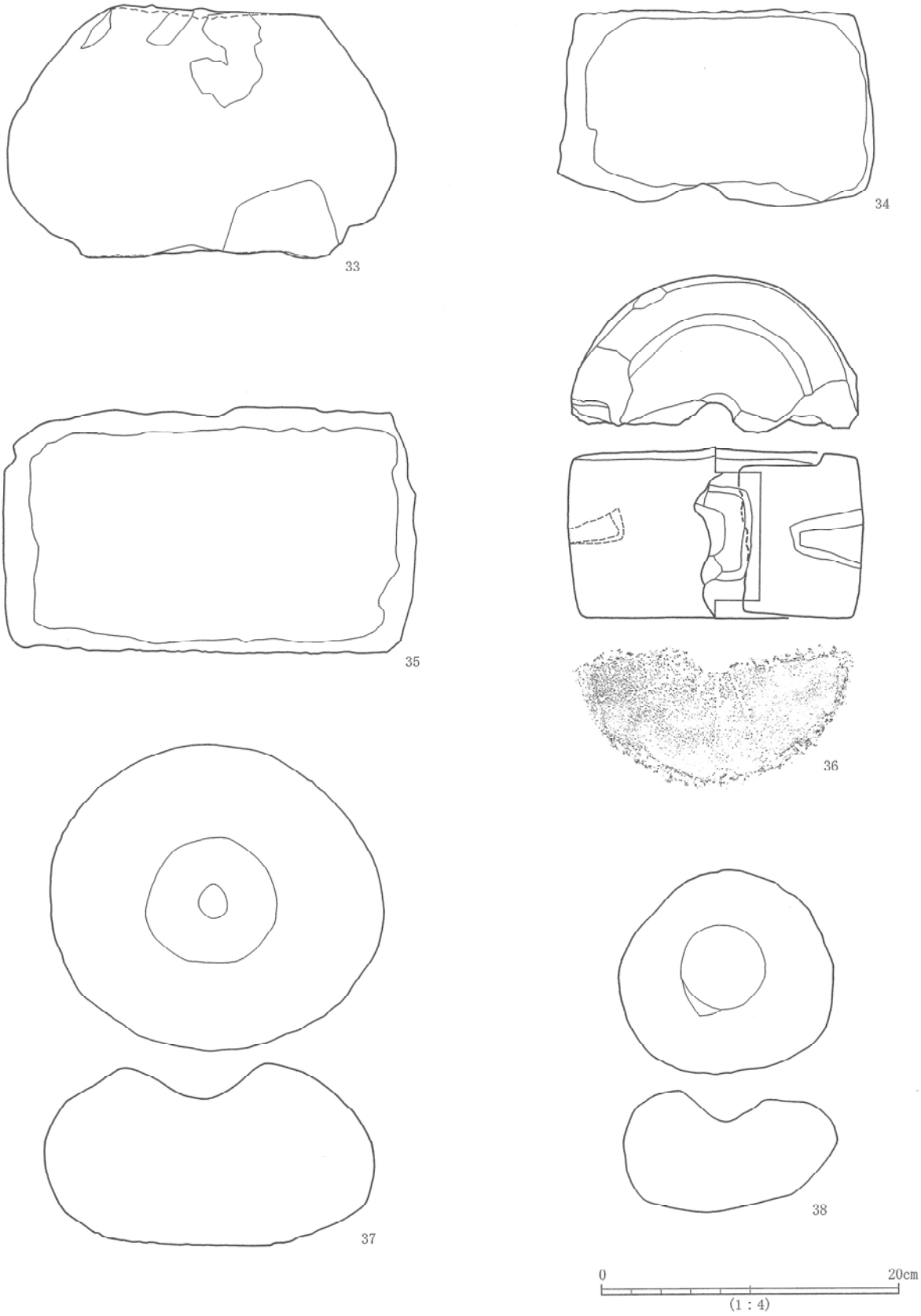

第319図　SD6035(5)

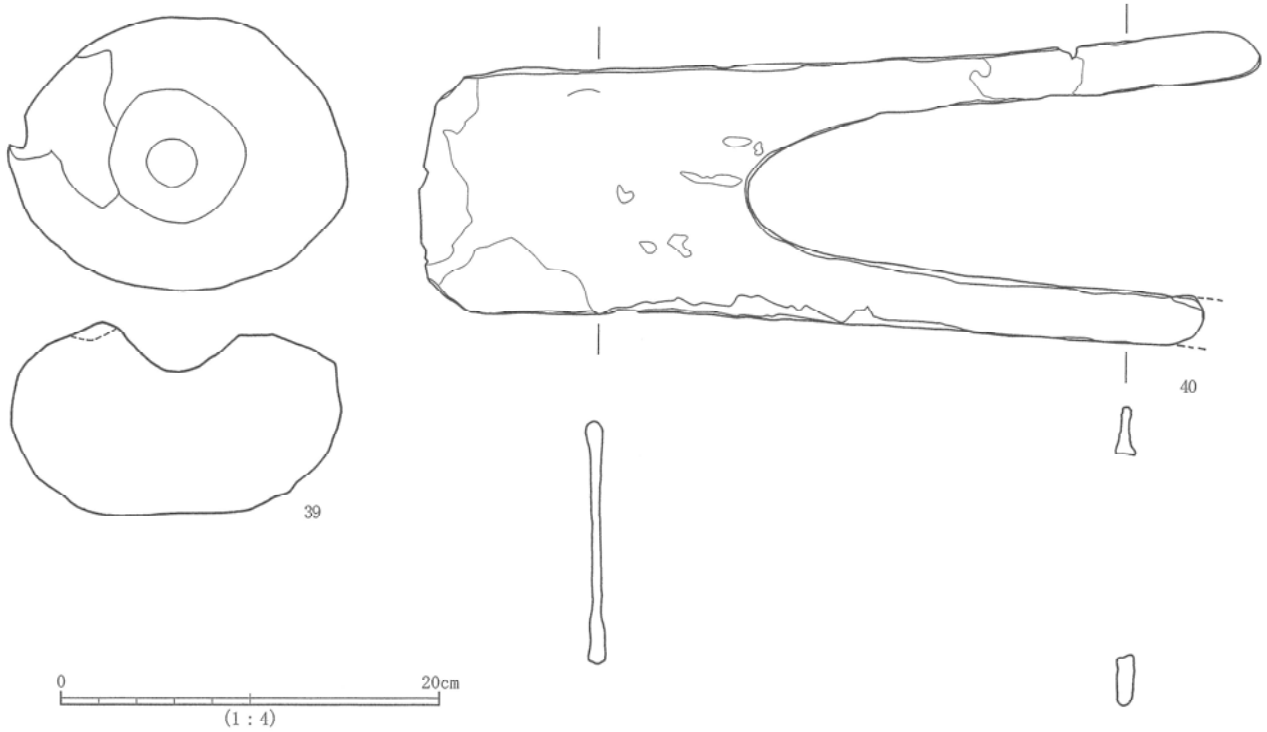

第320図　SD6035(6)

ＳＤ６０７７（第３２１図、遺構平面図は付図参照）

位　　置　15－8～15－9グリッド。

規模形態　検出された長さ7.7ｍ、幅4.1ｍ前後、検出面からの深さ70㎝を測る。南北に直線的に走る溝である。南端はSD6035と交差する。北側を撹乱に切られる。底面はほぼ平坦で、壁面は急に立ち上がる。調査期間の関係で完掘することができなかった。

出土遺物　瓷器系陶器甕（1）、砥石（2）、石臼（3）などが出土した。出土遺物は少なく、全体の形状がわかるものはない。年代は14～15世紀であると思われる。

ＳＤ７００３（第３２２図、遺構平面図は付図参照）

位　　置　2－22～4－22グリッド。

規模形態　検出された長さ33.8ｍ、幅3.5ｍ、検出面からの深さ30㎝を測る。東西に直線的に走る溝である。西側は調査区外にかかる。SE7004に切られる。底面はほぼ平坦で、壁面は急に立ち上がる。調査期間の関係で完掘することができなかった。

出土遺物　瓷器系陶器甕（1）、ロクロかわらけ（2）、硯（3）などが出土した。年代は13～14世紀であると思われる。

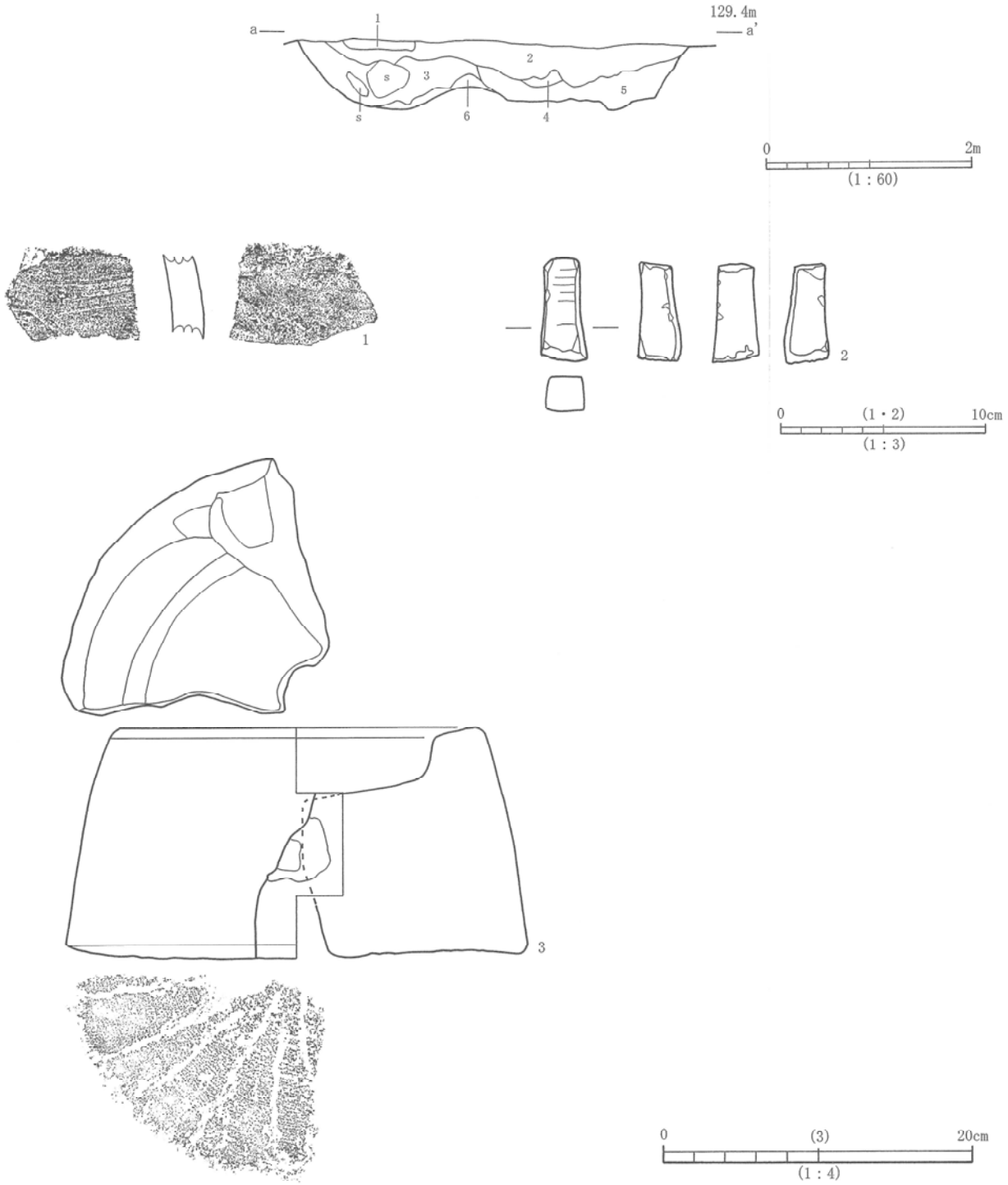

第321図　SD6077

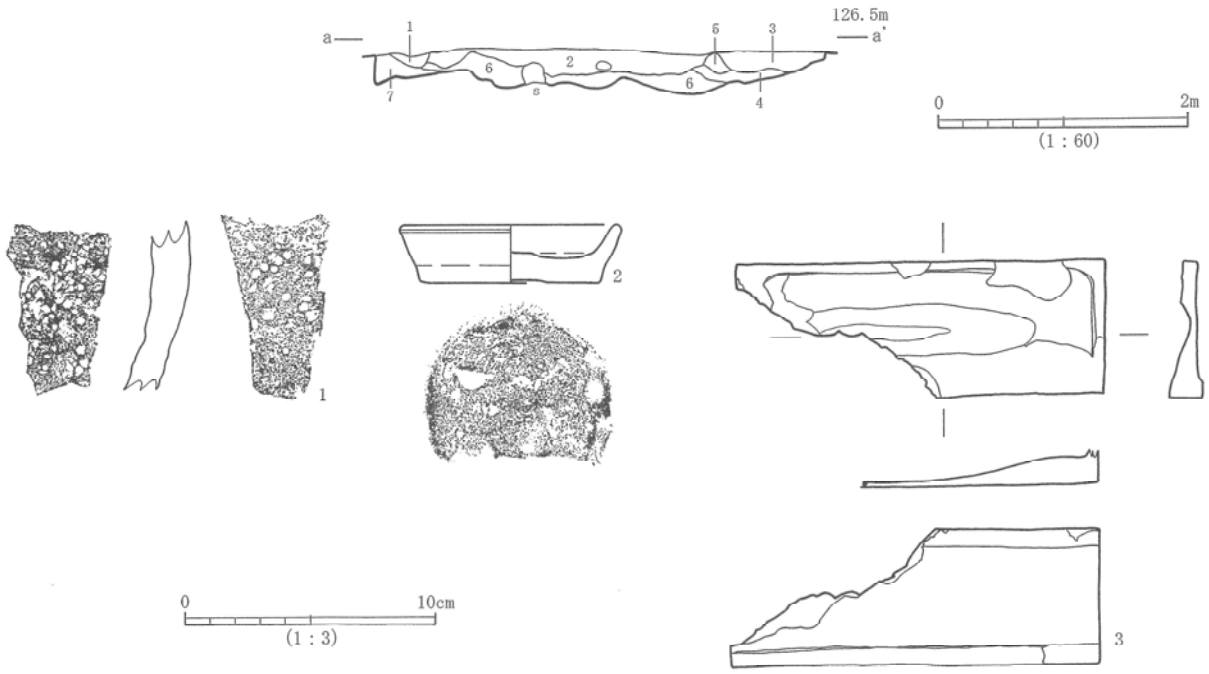

第322図　SD7003

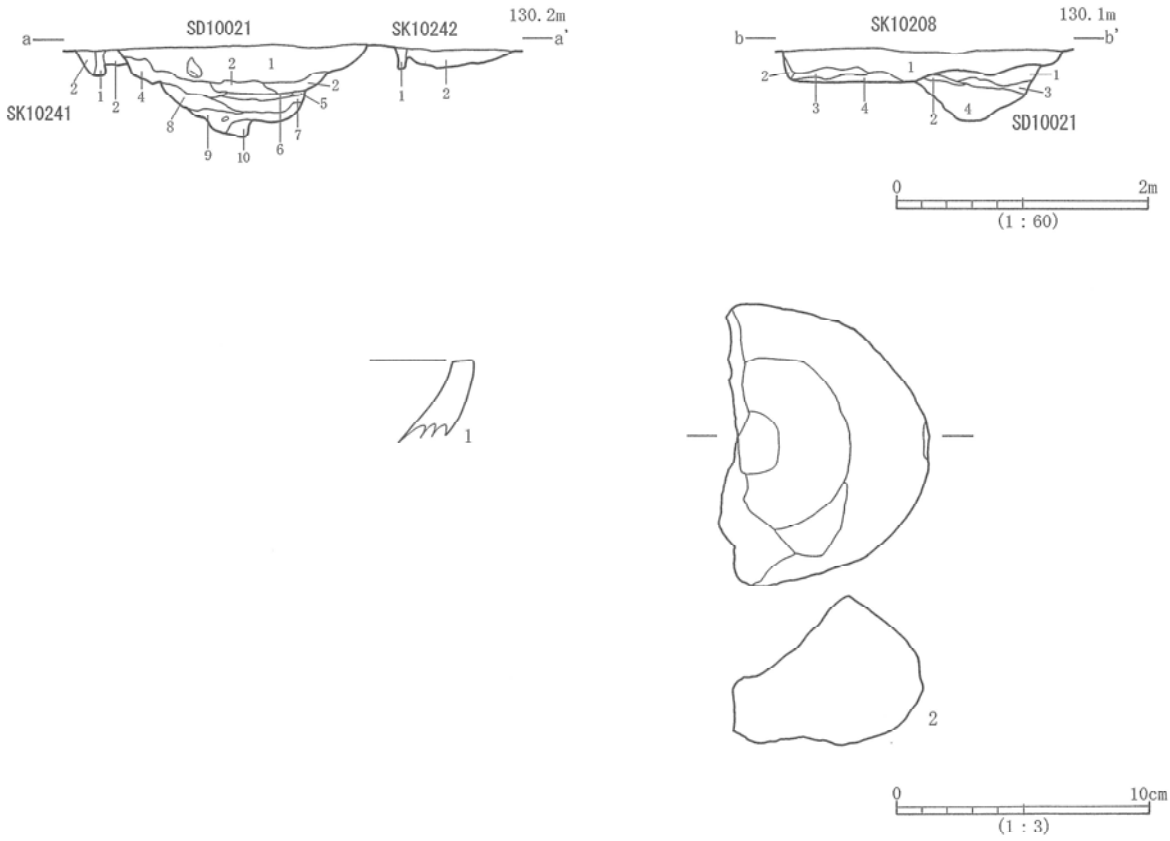

第323図　SD10021

ＳＤ１００２１（第３２３図、遺構平面図は付図参照）

位　　置　13 － 16 ～ 13 － 17 グリッド。

規模形態　検出された長さ 20.2 m、幅 0.7 m前後、検出面からの深さ 50 ～ 70 cmを測る。南北に直線的に走る溝である。南端を SE10021 に切られる。底面は丸みを帯び、壁面は急に立ち上がる。

出土遺物　瓷器系陶器鉢 (1)、石鉢 (2) などが出土した。出土遺物は少なく、全体の形状がわかるものはない。年代は 14 ～ 15 世紀であると思われる。

第324図　SD10028

ＳＤ１００２８（第３２４図、遺構平面図は付図参照）

位　　置　12 － 16 ～ 14 － 17 グリッド。

規模形態　検出された長さ 30.1 m、幅 0.3 ～ 0.6 m、検出面からの深さ 40 cmを測る。南東から北西に直線的に走る溝である。SD10011、SD10021、SD10030 に切られる。底面は狭く丸みを帯び、壁面は急に立ち上がる。

出土遺物　龍泉窯系青磁皿 (1)、および混入と思われる土師器が出土している。出土遺物は少なく、全体の形状がわかるものはない。

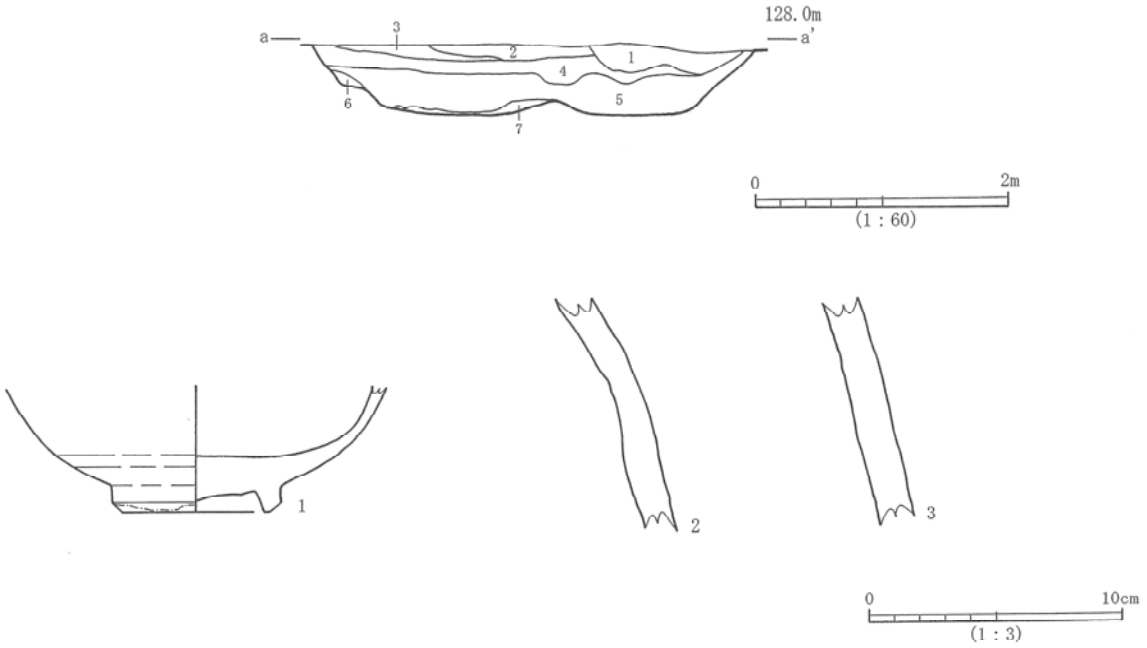

第325図　SD11006

ＳＤ１１００６（第３２５図、遺構平面図は付図参照）

位　　置　6－9～6－10グリッド。

規模形態　検出された長さ14.3ｍ、幅3.3ｍ前後、検出面からの深さ50～60㎝を測る。南北に直線的に走る溝である。南側が調査区外にかかる。北側が撹乱に切られる。底面は平坦で、壁面は急に立ち上がる。

出土遺物　龍泉窯系青磁碗（1）、瓷器系陶器甕（2、3）などが出土した。出土遺物は少なく、全体の形状がわかるものはない。年代は14～15世紀であると思われる。

（５）土壙墓

ＳＫ３５４（第３２６図）

位　　置　8－7グリッド。

規模形態　長軸1.00ｍ、短軸0.64ｍ、検出面からの深さ18㎝を測る。平面形態は隅丸方形を呈する。底面は平坦で、壁面は急に立ち上がる。人骨がほぼ完全な状態で検出された。頭位は北を向き、顔の正面が東向きになるように安置されていた。手足を曲げて埋葬される屈伸葬である。

出土遺物　永楽通寶（1～3）が人骨の肩のそばで出土した。

ＳＫ３５５（第３２７図）

位　　置　8－7グリッド。

規模形態　長軸0.88ｍ、短軸0.71ｍ、検出面からの深さ16㎝を測る。平面形態は楕円形を呈する。底面は平坦で、壁面は急に立ち上がる。人骨は頭蓋骨と手足の骨の一部のみ検出された。頭位は東向きになるように安置され、屈伸葬で埋葬されたと思われる。

出土遺物　出土遺物は人骨以外にはない。

ＳＫ３５６（第３２７図）

位　　置　8－7グリッド。

規模形態　長軸0.79ｍ、短軸0.73ｍ、検出面からの深さ17㎝を測る。平面形態は隅丸方形を呈する。底面は平坦で、壁面は急に立ち上がる。人骨は手足の骨の一部のみ検出された。屈伸葬で埋葬されていたと思われる。

出土遺物　出土遺物は人骨以外にはない。

ＳＫ３３６（第３２８図）

位　　置　8－5グリッド。

規模形態　長軸0.56ｍ、短軸0.47ｍ、検出面からの深さ14㎝を測る。平面形態は隅丸方形を呈する。底面は平坦で、壁面は急に立ち上がる。人骨は検出されなかったが、付近の土壙墓と形態が類似していることから、土壙墓に分類した。

出土遺物　出土遺物はない。

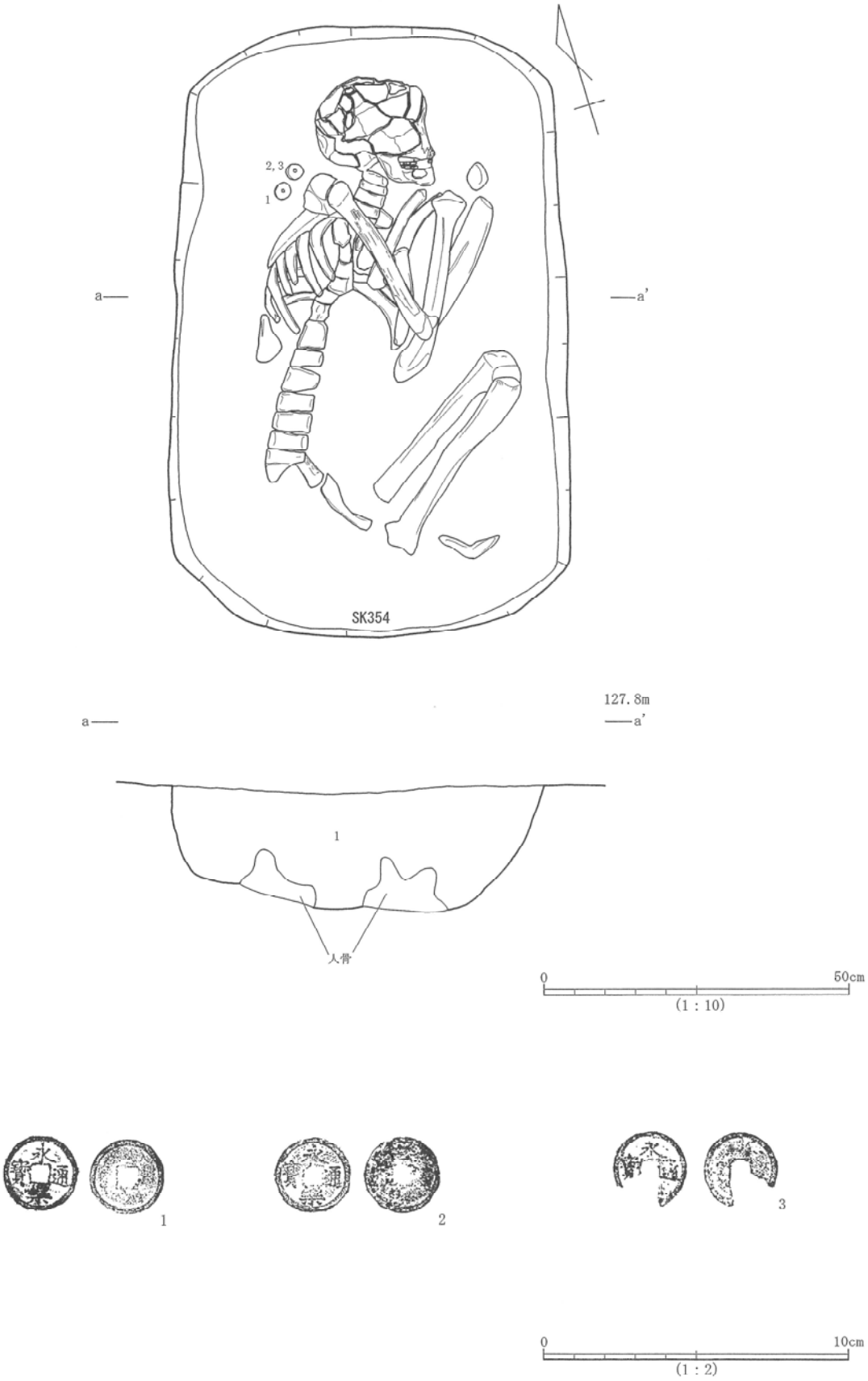

第326図　SK354

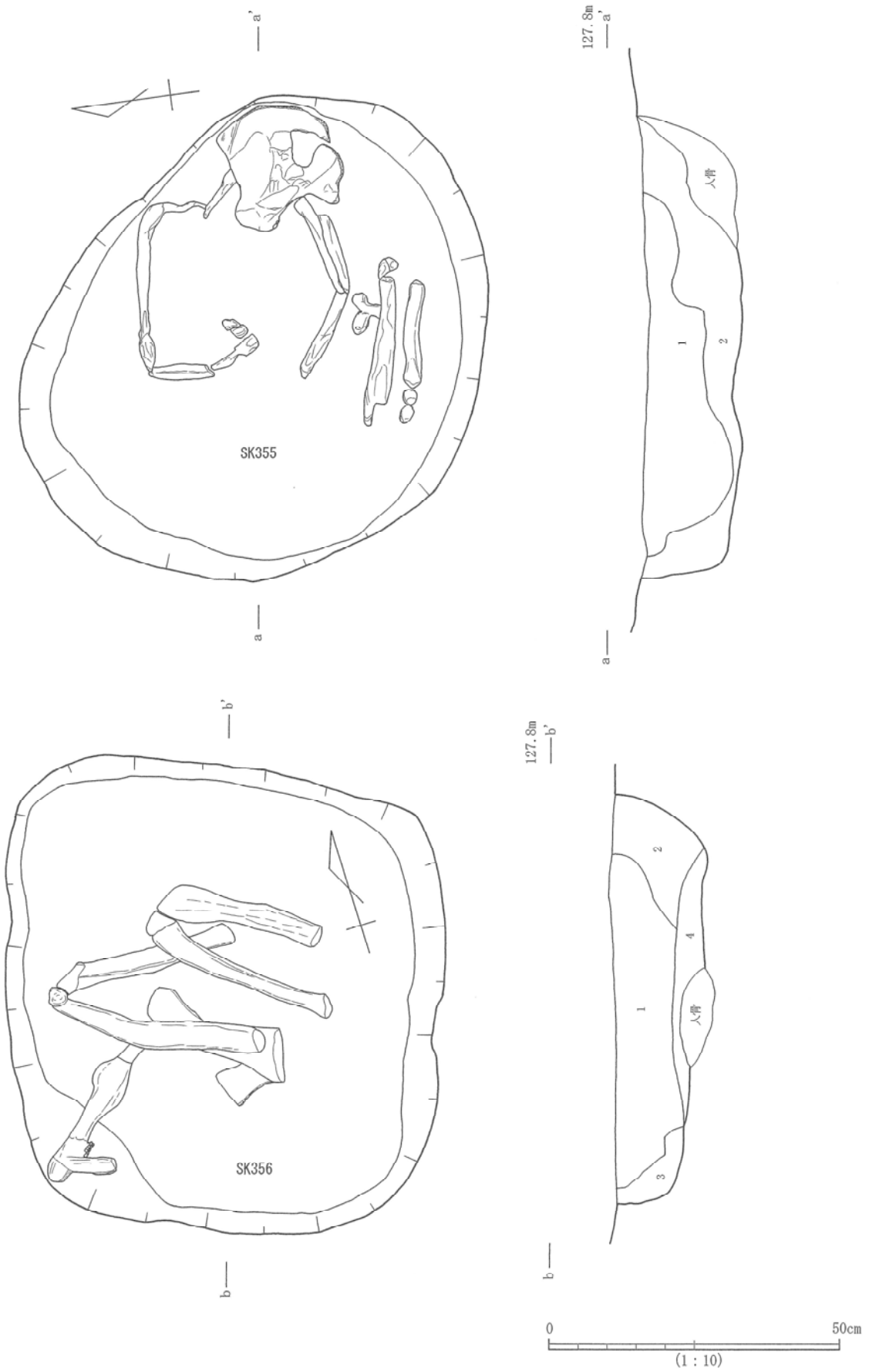

第327図　SK355・SK356

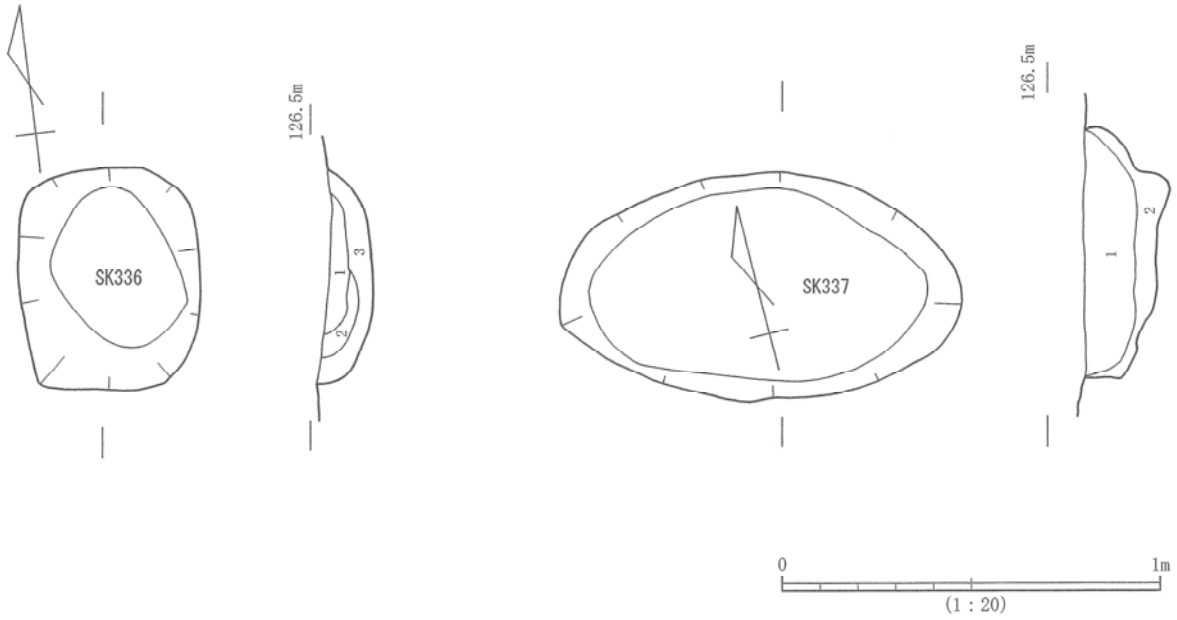

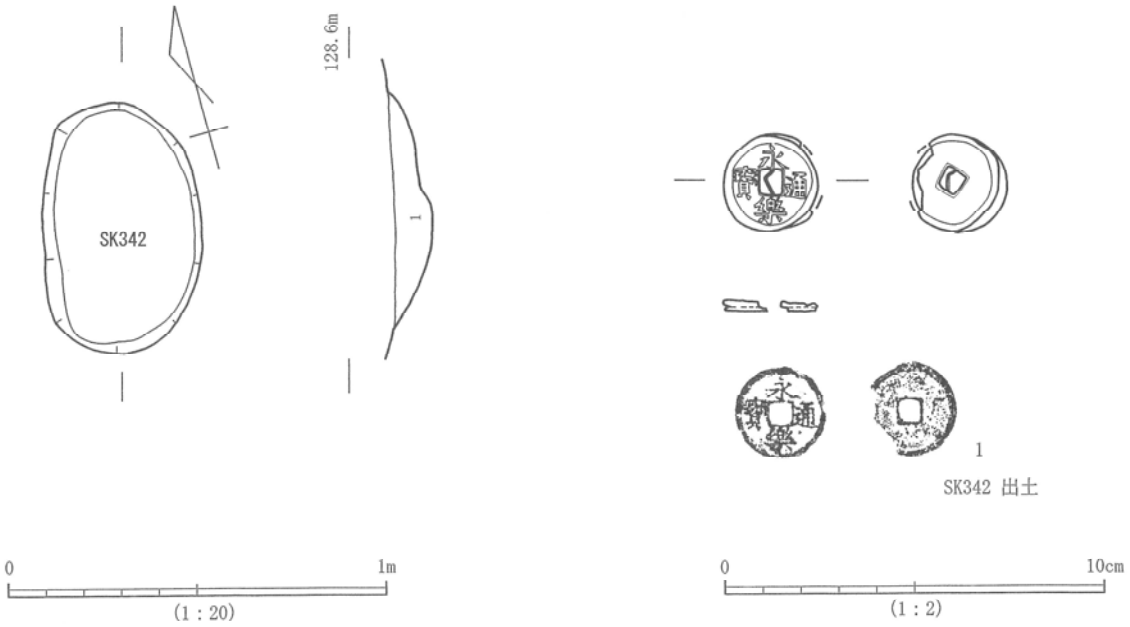

第328図　SK336・SK337・SK342

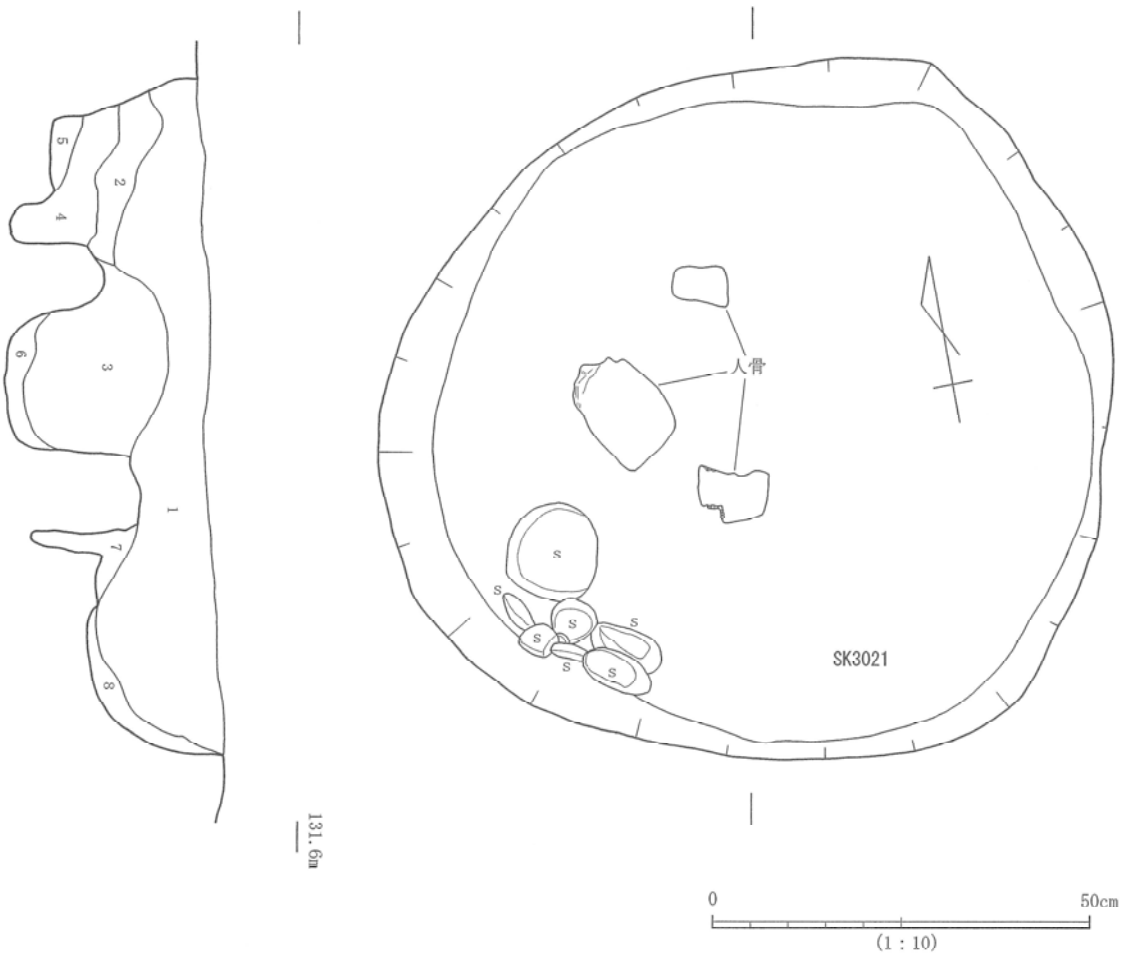

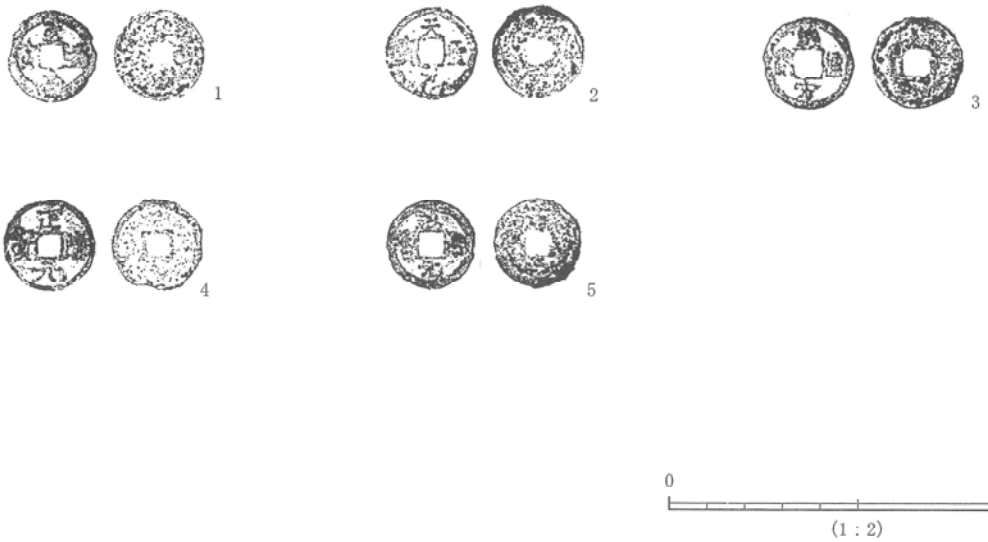

第329図　SK3021

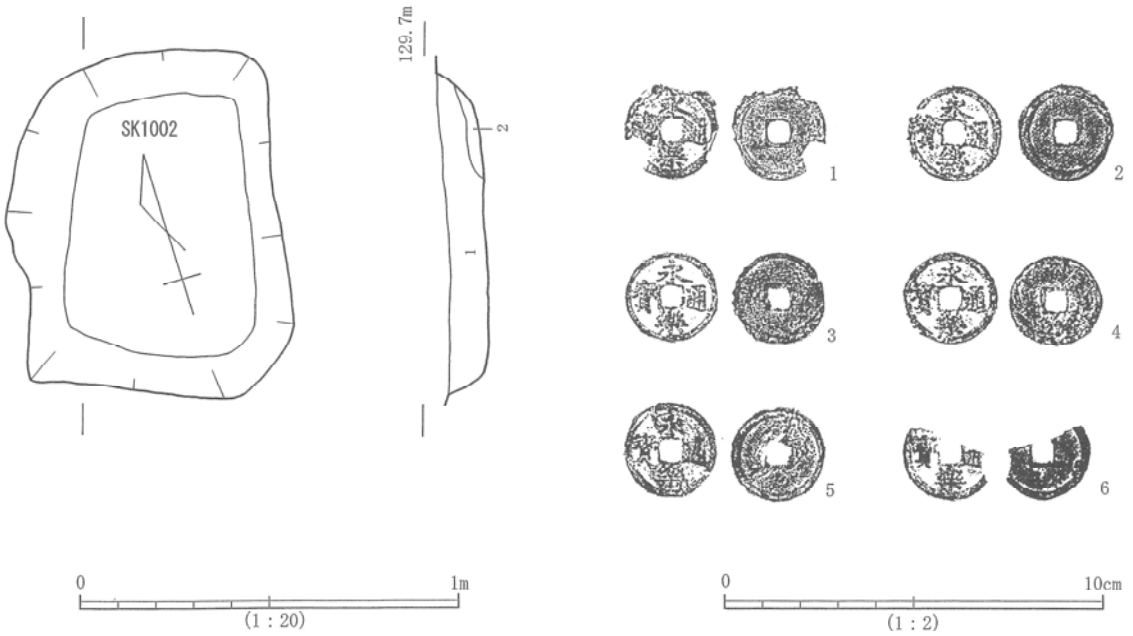

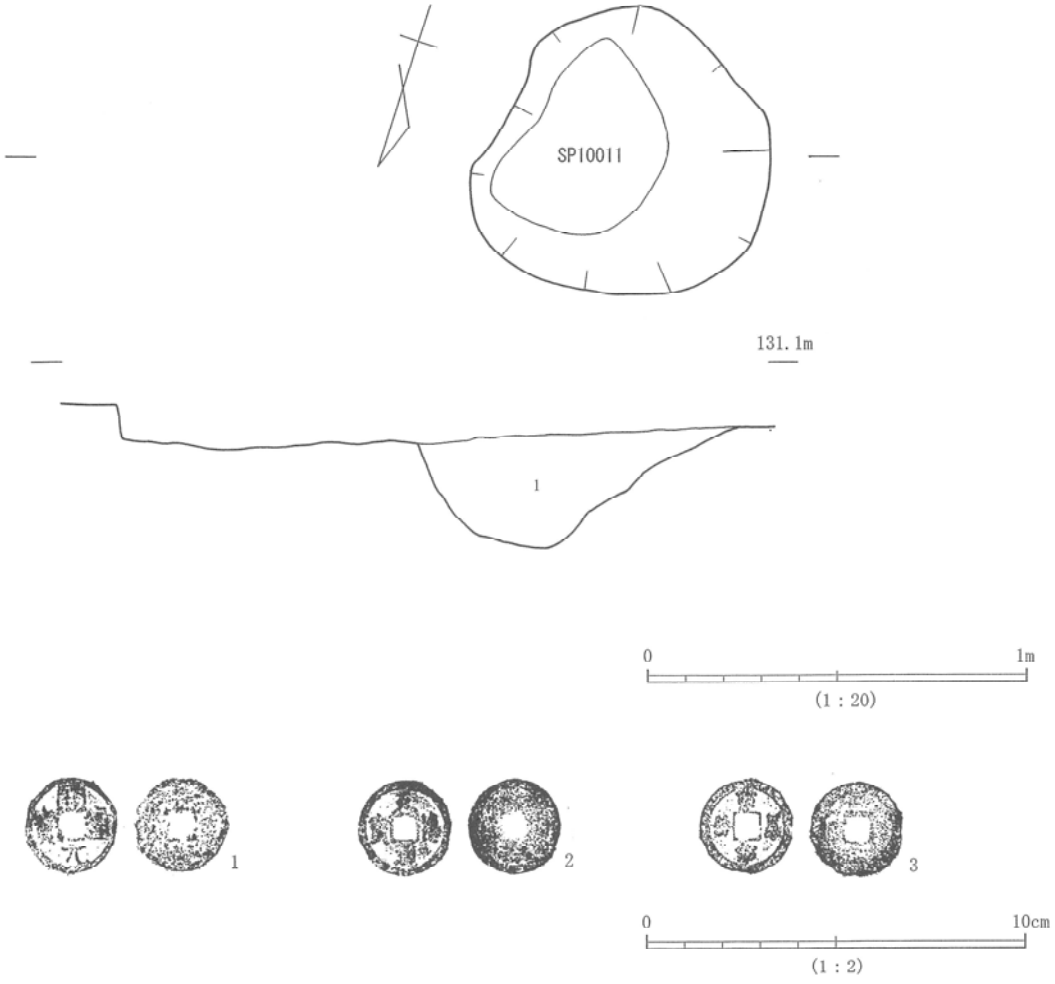

第330図　SK1002・SP10011

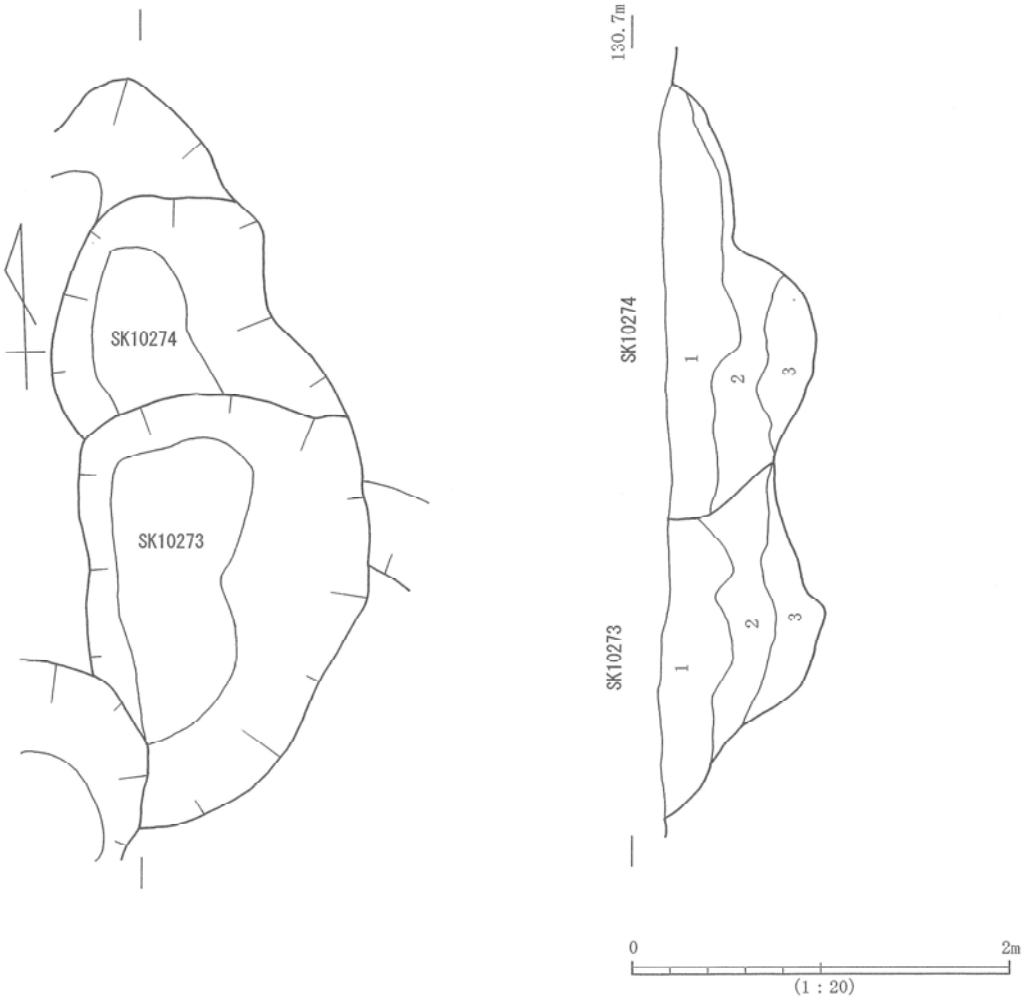

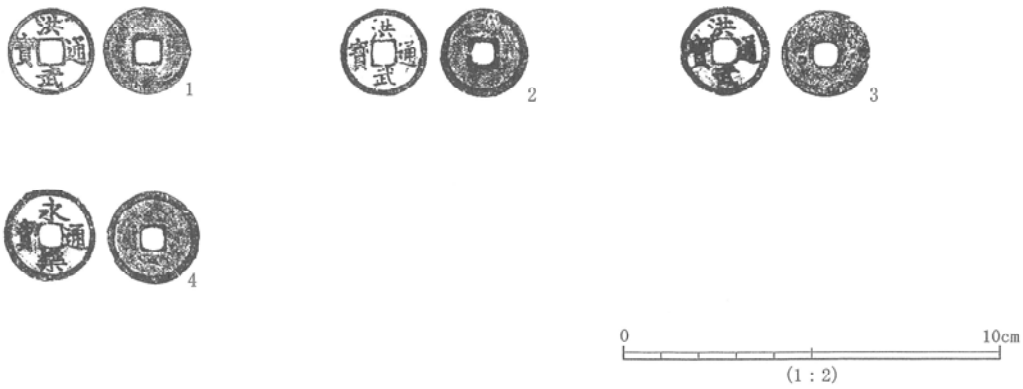

第331図　SK10273

ＳＫ３３７（第３２８図）

位　　置　8－5グリッド。

規模形態　長軸1.06 m、短軸0.59 m、検出面からの深さ20 cmを測る。平面形態は楕円形を呈する。底面は平坦で、壁面は急に立ち上がる。人骨は検出されなかったが、付近の土壙墓と形態が類似しているので、土壙墓に分類した。

出土遺物　出土遺物はない。

ＳＫ３４２（第３２８図）

位　　置　8－5グリッド。

規模形態　長軸0.66 m、短軸0.42 m、検出面からの深さ11 cmを測る。平面形態は楕円形を呈する。底面は平坦で、壁面は急に立ち上がる。人骨は検出されなかったが、古銭が2枚出土したことと、付近の土壙墓と形態が類似しているので、土壙墓に分類した。

出土遺物　古銭（1）が出土した。

ＳＫ３０２１（第３２９図）

位　　置　18－13グリッド。

規模形態　長軸1.00 m、短軸0.96 m、検出面からの深さ27 cmを測る。平面形態は円形を呈する。底面は平坦で、壁面は急に立ち上がる。

出土遺物　人骨が検出されたが、遺存状態が悪く、部位は特定できない。古銭（1～5）が出土した。図化しなかったが、銭種が特定できない破片が出土しているので、埋葬された古銭は6枚であると考えられる。

ＳＫ１００２（第３３０図）

位　　置　7－9グリッド。

規模形態　長軸0.94 m、短軸0.74 m、検出面からの深さ10 cmを測る。平面形態は隅丸方形を呈する。底面は平坦で、壁面は急に立ち上がる。人骨は検出されなかったが、古銭が6枚出土しているので土壙墓に分類した。

出土遺物　古銭（1～6）が出土した。すべて永楽通寶である。

ＳＰ１００１１（第３３０図）

位　　置　17－16グリッド。

規模形態　長軸0.77 m、短軸0.74、検出面からの深さ39 cmを測る。平面形態はやや崩れた楕円形を呈する。底面はやや丸みを帯び、壁面は急に立ち上がる。人骨は検出されなかったが、古銭が3枚出土していることと、付近の土壙墓と形態が類似しているので、土壙墓に分類した。

出土遺物　古銭（1～3）が出土した。

ＳＫ１０２７３（第３３１図）

位　　置　14－15グリッド。

規模形態　長軸 1.16 m、短軸 0.74 m、検出面からの深さ 32 cmを測る。平面形態はやや崩れた楕円形を呈する。底面はほぼ平坦で、壁面は急に立ち上がる。人骨は検出されなかったが、古銭が 4 枚出土していることと、付近の土壙墓と形態が類似しているので、土壙墓に分類した。
出土遺物　古銭（1 ～ 4）が出土した。

（６）性格不明遺構

ＳＸ１０２２（第３３２図）

位　　置　3 － 16 ～ 3 － 17 グリッド。
規模形態　長軸 4.02 m、検出面からの深さ 175 cmを測る。平面形態は円形を呈する。東側を撹乱に切られる。底面は平坦で、壁面は下半が垂直に、上半が緩やかに立ち上がる。壁面の北側の一部に廃棄されたと思われる礫が検出された。
出土遺物　須恵器系陶器擂鉢（1）、砥石（2、3）、磨石（4）などが出土した。出土遺物は少なく、全体の形状がわかるものはない。

ＳＸ１０００２（第３３３図）

位　　置　16 － 17 ～ 17 － 17 グリッド。
規模形態　長軸 6.02 m、短軸 3.94 m、検出面からの深さ 44 cmを測る。平面形態は崩れた方形を呈する。底面には 10 ～ 50 cmほどの礫が、方形に 2 段ほど積まれている施設が検出された。底面は、礫の内側が外側より 30 ～ 50 cm低くなっている。
出土遺物　瀬戸美濃系陶器皿（1）、須恵器系陶器甕（2）・擂鉢（3）、手づくねかわらけ（4）、石鉢（5）などが出土した。出土遺物は少なく、全体の形状がわかるものはない。年代はやや幅があり、14 ～ 16 世紀である。

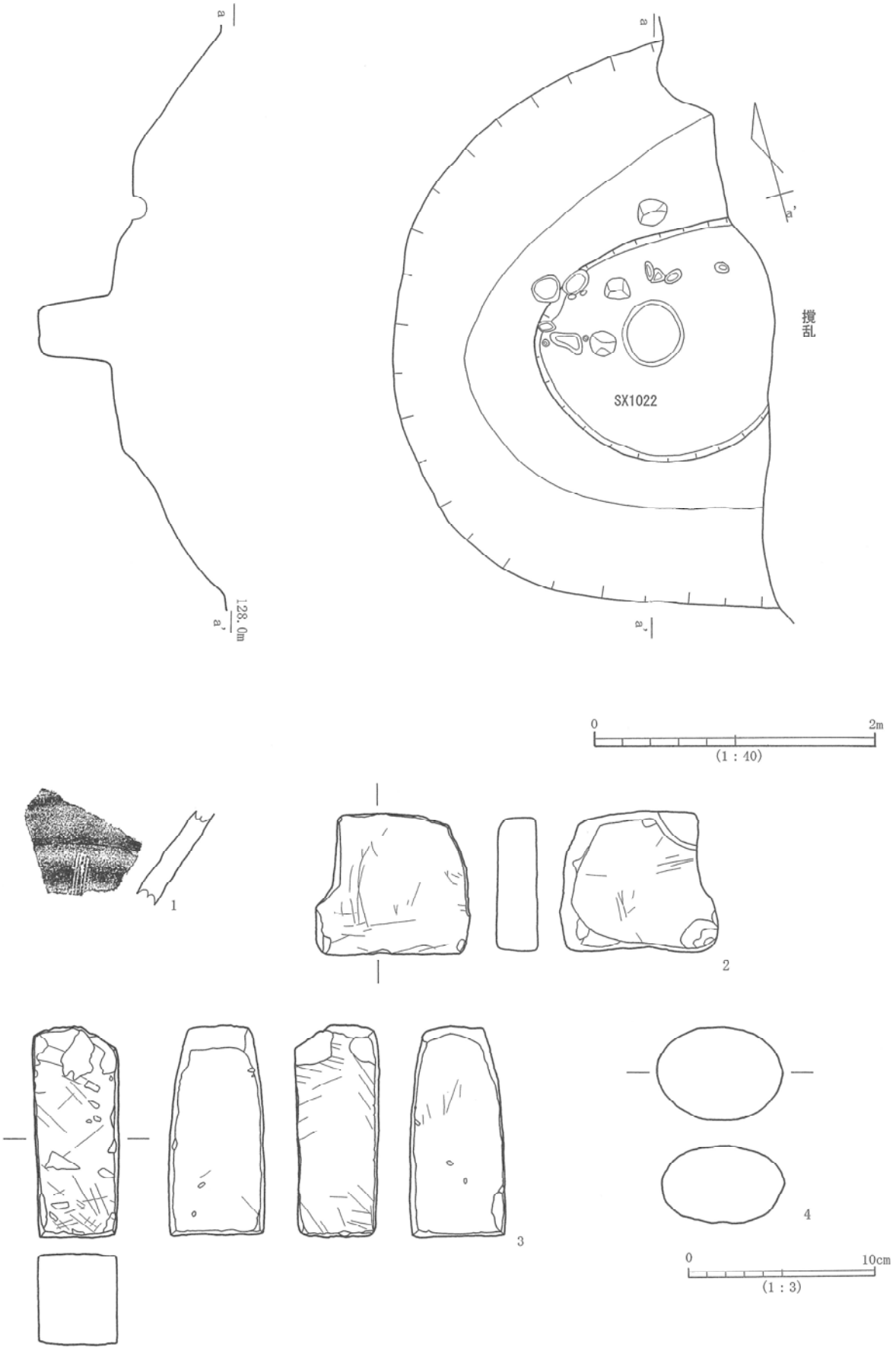

第332図　SX1022

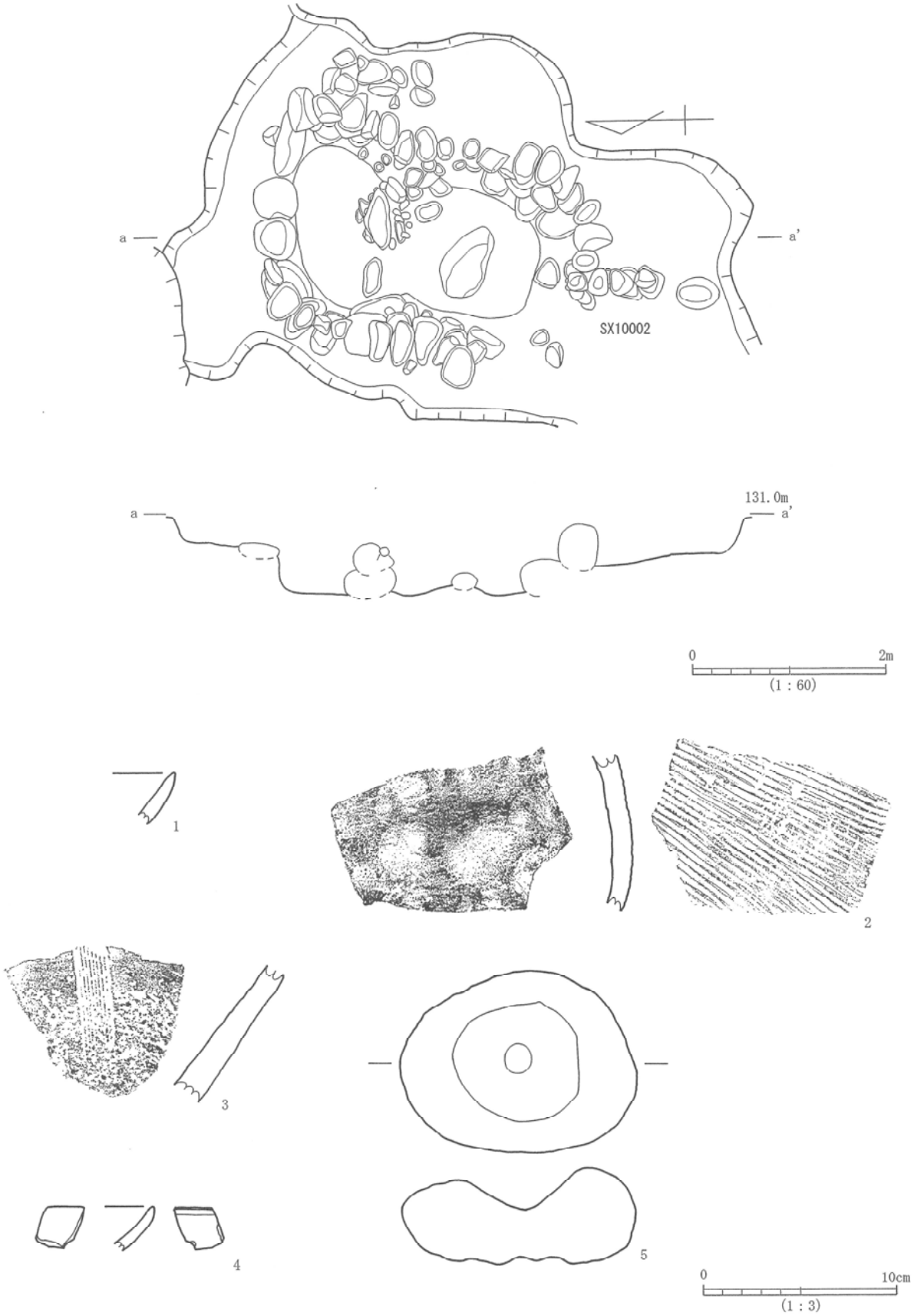

第333図　SX10002

V　まとめ

1　縄文時代

縄文時代に確実に帰属する遺構は、土坑が1基、陥穴状遺構が3基検出された。これらは14－13～15－15グリッドに集中している。時期が判別できる遺物は非常に少ないが、SK10165出土の深鉢は後期前半の年代観が与えられる。

陥穴状遺構はすべて平面形態、断面形態ともに長方形を呈し、底面が比較的広く、逆茂木などの底部施設がない。これらは6～9mの間隔で直線状に並んでいるので、狩猟の場に仕掛けられた互いに関連する陥穴であると推測される。

竪穴住居などの居住施設は検出されなかったため、縄文時代において本遺跡は居住域ではなく、主に狩猟の場として利用されたと考えられる。

2　古墳時代から奈良・平安時代

竪穴住居が94棟、掘立柱建物跡が1棟、土坑が30基、ピットが2基、井戸が9基、溝が10条、性格不明遺構が1基、河川が1本検出された。

遺構が比較的集中している時期は、4世紀、6～7世紀、8世紀後半～9世紀前半である。

4世紀の遺構は、16－12～18－14グリッドに集中している。この時期の竪穴住居はST3005を代表とするように、燃焼施設は炉である。この住居からは土師器がまとまって出土し、良好なセット関係を示している。時期は辻編年のⅡ－2～Ⅲ－1 期であると考えられる［辻1995］。

6～7世紀になると遺構の立地範囲は一気に拡大し、調査区の南北のほぼ中央で、東西に長く帯状に分布（5－12～17－17グリッド）する。この地区は、南北の地区より標高が約1～2mほど高くなっており、東西に長い自然堤防の様相を呈する。この微高地に重なるように、遺構が分布している様相を示している。

この時期の竪穴住居の燃焼施設はカマドが多く、カマドが検出された住居では、北壁もしくは北西壁にかけて取り付けられる場合が多い。その理由として、風向きや景観への配慮などからなる集落内規制などが考えられるが、はっきりした原因は不明である。また、住居の構造として、住居内に4本の主柱穴および周溝をめぐらすタイプが多いのも特徴である。

8世紀後半～9世紀前半にかけては、遺構の分布域はさらに広がり、標高がやや低い調査区の北側および南側の地区（7－12～18－19グリッド）にも立地するようになる。この時期の竪穴住居も、6～7世紀と同様に、カマドは北壁および北西壁に取り付けられ、一辺が3～5mで、住居内に4本の主柱穴を持ち、周溝をめぐらすものが多い。

ただし、特殊な例もみられ、ST10003は住居の一辺が7m前後と他の住居と比べて大きく、2時期が確認され、古い時期の住居は主柱穴を4本持つタイプではなく、壁柱穴をめぐらすタイプである。また、この住居は出土遺物が量、種類ともに非常に多く、双耳坏、長頸壺、横瓶などが出土しているので、2時期がいずれにおいても、他の住居と階層性などを異にすると考えられる。

掘立柱建物はSB2002の1棟のみ検出された。本来はより多くの掘立柱建物があったのであろうが、後世の撹乱などにより、検出例が限られてしまったと考えられる。

3　中世

Ⅴ　まとめ

掘立柱建物跡が1棟、土坑が28基、井戸が7基、溝が21条、土壙墓が10基、性格不明遺構が2基検出された。溝は調査区のほぼ全域に分布し、土壙墓は調査区の北東側（7－6～8－7グリッド）に一部が集中する傾向がある。それ以外の遺構は古墳時代から古代の遺構と同様で、調査区の南北の中央で東西に帯状に分布（3－15～16－20グリッド）する。中世に分類した遺構は、古代や近世以降の遺構との重複が激しく、年代観は検討の余地を残す場合が多い。また、土坑や井戸の数と比較して掘立柱建物などの居住施設が非常に少ない。柱穴は検出されており、柱穴群の組み合わせは今後の検討課題である。

中世に分類した土坑や井戸は、12世紀後半から13世紀代に集中する傾向がある。このなかで、比較的出土遺物の良好なセットが認められる遺構には、SK6100、SK8079、SE1043、SE10006、および『双葉町遺跡（山形城三の丸跡）発掘調査報告書　近世編』で報告した近世遺構の出土遺物の中に、12世紀後半から13世紀代のまとまった資料が認められるSK1405などがある。出土内容は、陶磁器類は龍泉窯系青磁碗Ⅰ類、珠洲編年のⅡ期前後に比定される須恵器系陶器、瓷器系陶器の甕や鉢類である。

土器類はロクロかわらけが、口径14㎝前後でナデにより体部に段を有するタイプ、口径9～11㎝前後で薄手の浅いタイプ、同じく口径9～11㎝前後で厚手のタイプがある。手づくねかわらけは、口径14㎝前後でナデが丁寧で口縁端部が面取りされるタイプ、口径が11～12㎝前後で前者と同様に口縁端部が面取りされるタイプ、口径が7～9㎝でナデが簡略化され浅いタイプ、口径7㎝前後で底径が大きく口縁断面が三角形を呈するいわゆるコースター型かわらけがある。

この時期、当地域は大山荘の中に位置する。王家領荘園として12世紀半ば以前に立荘した大山荘は、鎌倉幕府成立当初に補任された地頭は不明だが、鎌倉中期以降は得宗家領となっていたと考えられており、南北朝期までは確実に存続していた［網野ほか1990］。また、南北朝期の史料では上下両荘に分割されていたことが知られるが（「相馬文書」）、本遺跡は下大山荘のほぼ中央に位置する。貿易陶磁やかわらけなどの様相から、本遺跡は大山荘内の拠点的な集落として機能していたと推定することができる。

14世紀から16世紀にかけては、溝や土壙墓は検出されたが、それ以外の遺構は希薄である。溝に関しては、調査期間の関係で完掘できなかった遺構が多く、性格や年代などを特定できない場合が多い。このような制限の中で特徴としていえることは、幅が4～5ｍと規模が大きく、東西および南北に直線的に走る溝が多いことがあげられる。年代の上限に関してははっきりした知見は得られないが、下限は、例えばSD6035は瀬戸美濃の大窯第3段階後半から第4段階前半の折縁皿［藤沢1991］が出土したSK6067に切られるので、おおよそ16世紀後半に比定できる。土壙墓に関しても、共伴した古銭から、おおよそ15～16世紀の年代が与えられる。

南北朝動乱期にあたる延文元年（1356）に羽州管領として斯波兼頼が山形に入部し、以後最上氏として戦国大名に成長する過程は、斯波氏および最上氏が当地域の歴史を規定する時代といえよう。本遺跡において、前述した規模の大きい溝の出現がおおよそ14世紀代であると考えられるが、この大規模な土地の改変は、南北朝期の動乱にともなう斯波兼頼の入部という政治的画期が一つの理由として考えられる。

また、溝や土坑、井戸から五輪塔が多く出土するのが特徴だが、土壙墓の存在とあわせて考えると、当地域は中世後期に墓域として利用されたと推定できる。

近世初頭の最上氏時代の山形城下町絵図（「最上家在城諸家中絵図」など）によると、調査区内に「勝因寺」という寺院が存在する事が確認される。勝因寺は臨済宗寺院で、寺伝によると弘安9年（1286）に飯塚口に建立されたが、絵図面の位置に16世紀に移転されたと伝えられている。13世紀から17世紀前半に比定したSD120は、絵図面の勝因寺の位置にほぼ一致する場所で検出された。遺構の年代に関しては、勝因寺が移転したと伝えられる16世紀よりも遡る時期から存続しているため、既存の方形館のような施設に勝因寺が移ったとも推測できるが確証はない。ただ、絵図面および史料上の勝因寺と深い関係があると考えられる。

以上、遺跡の性格を考えてみたが、今後検討の余地を大いに残している。

＜参考文献＞

阿部明彦・水戸弘美　1999「山形県の古代土器編年」『第25回古代城柵官衙遺跡検討会資料』城柵官衙遺跡検討会
網野善彦ほか編　1990年『講座日本荘園史5　東北・関東・東海地方の荘園』吉川弘文館
上田秀夫　1982年「14～16世紀の青磁椀の分類」『貿易陶磁研究№.2』日本貿易陶磁研究会
小野正敏　1982年「15、16世紀の染付碗、皿の分類とその年代」『貿易陶磁研究№.2』日本貿易陶磁研究会
財団法人瀬戸市埋蔵文化財センター　1997年『財団法人瀬戸市埋蔵文化財センター設立5周年記念シンポジウム　古瀬戸をめぐる中世陶器の世界』財団法人瀬戸市埋蔵文化財センター研究紀要第5輯
財団法人山形県埋蔵文化財センター　1994年『今塚遺跡発掘調査報告書』山形県埋蔵文化財センター調査報告書第7集
財団法人山形県埋蔵文化財センター　1999年『城南一丁目遺跡発掘調査報告書』山形県埋蔵文化財センター調査報告書第69集
財団法人山形県埋蔵文化財センター　2001年『志戸田縄遺跡第2・3次発掘調査報告書』山形県埋蔵文化財センター調査報告書第92集
財団法人山形県埋蔵文化財センター　2001年『三条遺跡第2・3次発掘調査報告書』山形県埋蔵文化財センター調査報告書第93集
財団法人山形県埋蔵文化財センター　2004年『萩原遺跡第2・3次発掘調査報告書』山形県埋蔵文化財センター調査報告書第120集
太宰府市教育委員会　2000年『大宰府条坊跡ＸＶ－陶磁器分類編－』太宰府市の文化財第49集
中世土器研究会　1995年『概説　中世の土器・陶磁器』真陽社
辻秀人　1990年「東北古墳時代の画期について（その2）」伊藤信雄先生追悼論文集刊行会編『伊藤信雄先生追悼　考古学古代史論攷』
辻秀人　1994年「東北南部における古墳出現期の土器編年　その1　会津盆地」『東北学院大学論集　歴史・地理学26』
辻秀人　1995年「東北南部における古墳出現期の土器編年　その2」『東北学院大学論集　歴史・地理学27』
東北中世考古学会編　2003年『中世奥羽の土器・陶磁器』高志書院
永井久美男　1994年『中世の出土銭』兵庫埋蔵銭調査会　ぎょうせい
藤沢良祐　1982年「古瀬戸中期様式の成立過程」『東洋陶磁8』東洋陶磁学会
藤沢良祐　1991年『瀬戸市史陶磁史篇四』愛知県瀬戸市
藤沢良祐　1991年「瀬戸古窯址群Ⅱ－古瀬戸後期様式の編年－」『瀬戸市歴史民俗資料館　研究紀要Ｘ』瀬戸市歴史民俗資料館
藤沢良祐　1995年「瀬戸古窯址群Ⅲ－古瀬戸前期様式の編年－」『財団法人瀬戸市埋蔵文化財センター　研究紀要　第3輯』財団法人瀬戸市埋蔵文化財センター
北陸中世考古学研究会　2000年『第13回北陸中世考古学研究会資料集　中世北陸の石塔・石仏』
馬目順一　1982年「南東北」『シンポジウム堀之内式土器資料集』市立市川考古博物館
森田勉　1982年「14～16世紀の白磁の形式分類と編年」『貿易陶磁研究№.2』日本貿易陶磁研究会
山形県　1982年『山形県史　第一巻　原始・古代・中世編』山形県
山形県寺院総覧編纂委員会編　1969年『山形県寺院大総覧』山形総合出版社
山形市・山形市教育委員会　2004年『双葉町遺跡（山形城三の丸跡）発掘調査報告書　近世編』山形県山形市埋蔵文化財調査報告書第17集
山形市教育委員会ほか　2004年『吉原Ⅰ遺跡・吉原Ⅱ遺跡・吉原Ⅲ遺跡・吉原Ⅳ遺跡・吉原Ⅵ遺跡・若宮の楯跡発掘調査報告書』山形県山形市埋蔵文化財調査報告書第19集
吉岡康暢　1994年『中世須恵器の研究』吉川弘文館
吉田江美子　2004年「山形県の井戸」『研究紀要　第2号』財団法人山形県埋蔵文化財センター

表 2　縄文土器観察表

出土遺構	No.	種別	器種	口径	底径	器高	備考	挿図
SK10165	1	縄文土器	深鉢				地文単節LR(斜位施文)　ボタン状貼付　沈線　隆線　磨消　後期前半	4
SK10452	1	縄文土器	深鉢				地文単節LR(横位施文)	5

表 3　古墳時代～奈良平安時代　竪穴住居出土遺物観察表

出土遺構	No.	種別	器種	計測値			特徴			備考	挿図
				口径	底径	器高	外面	内面	底部		
ST101	1	須恵器	坏	12.6	8.0	4.0	ロクロナデ	ロクロナデ	回転ヘラケズリ		7
ST101	2	須恵器	坏	14.9	9.0	4.1	ロクロナデ	ロクロナデ	回転ヘラ切り		7
ST101	3	須恵器	坏	14.4	8.3	3.5	ロクロナデ	ロクロナデ	回転ヘラ切り→ケズリ		7
ST101	4	須恵器	坏	15.8	10.4	4.1	ロクロナデ	ロクロナデ	回転ヘラ切り		7
ST101	5	須恵器	有台坏	11.9	8.0	4.6	ロクロナデ	ロクロナデ	回転ヘラ切り→回転ヘラケズリ→高台貼付		7
ST101	6	土師器	甕	(27.6)			ハケメ→ナデ	ハケメ→ナデ		カマド出土	7
ST101	7	土師器	甕	(14.8)			ハケメ→ナデ	ハケメ→ナデ			7
ST0001	1	土師器	有台坏		5.1		ミガキ・黒色	ミガキ・黒色	回転糸切り	内外面黒色	9
ST0001	2	須恵器	坏	(13.4)			ロクロナデ	ロクロナデ		カマド出土	9
ST0001	3	赤焼	有台坏		(6.4)		ロクロナデ	ロクロナデ	回転ヘラケズリ→高台貼付	被熱	9
ST0001	4	赤焼	坏	11.4	5.6	3.6	ロクロナデ	ロクロナデ	静止糸切り	外面に黒斑あり	9
ST0001	5	赤焼	甕	(15.2)			ロクロナデ	ロクロナデ			9
ST0001	6	須恵器	甕	18.6			ロクロナデ→カキメ	ロクロナデ			9
ST0001	7	須恵器	瓶		(10.0)		平行叩き→ロクロナデ	ロクロナデ	高台貼付		9
ST0001	8	土師器	甕	26.2			ハケメ・ナデ	ハケメ・ナデ		カマド出土	9
ST1002	1	須恵器	坏	(15.3)			ロクロナデ	ロクロナデ			12
ST1002	2	須恵器	坏	(14.6)			ロクロナデ	ロクロナデ			12
ST1002	3	土師器	甕		(13.0)		ハケメ	ハケメ			12
ST1003	1	須恵器	有台坏		9.6		ロクロナデ	ロクロナデ	回転ヘラ切り→回転ヘラケズリ→高台貼付		14
ST1003	2	須恵器	坏		(6.4)		ロクロナデ	ロクロナデ	回転糸切り		14
ST1003	3	土師器	柱状高台		5.4		ロクロナデ		回転糸切り		14
ST1004	1	土師器	坏	(13.8)		(3.2)	ケズリ→ミガキ→ナデ	ナデ→ミガキ			16
ST1004	2	土師器	坏	(14.0)			ケズリ→ナデ→ミガキ	ミガキ→黒色			16
ST1004	3	土師器	高坏	15.7			ナデ・ケズリ	坏-ナデ→ミガキ・黒色　脚-ケズリ		表面磨滅	16
ST1004	4	土師器	甕	22.6			ナデ→ハケメ	ナデ→ハケメ			16
ST1004	5	土師器	甕				ハケメ→ミガキ→ナデ	ナデ			16
ST1005	1	土師器	坏	(11.7)		(4.8)	ハケメ→ナデ	ミガキ→黒色			18
ST1005	2	土師器	甕	(19.2)			ハケメ・ナデ	ナデ		被熱　カマド出土	18
ST1005	3	土師器	甕	20.0	4.0	24.8	ナデ→ハケメ→ケズリ	ナデ・ヘラナデ	ケズリ	被熱　カマド出土	18
ST1006	1	土師器	坏	(16.4)			ケズリ→ミガキ→ナデ	ナデ→ミガキ・黒色			21
ST1006	2	土師器	甕	17.6			ナデ・ハケメ	ナデ→ハケメ			21
ST1007	1	須恵器	坏	14.5	6.4	4.1	ロクロナデ	ロクロナデ	回転糸切り		25
ST1007	2	須恵器	坏	14.0	5.4	4.1	ロクロナデ	ロクロナデ	回転糸切り		25
ST1007	3	須恵器	盌	16.6		4.0	ロクロナデ	ロクロナデ		胎土に凝灰岩粒を含む	25
ST1007	4	赤焼	坏		5.8		ロクロナデ	ロクロナデ	回転糸切り	表面磨滅	25
ST1007	5	赤焼	坏	(13.6)	(5.4)	5.0	ロクロナデ	ロクロナデ	回転糸切り		25
ST1007	6	赤焼	坏	(14.7)			ロクロナデ	ロクロナデ			25
ST1007	7	赤焼	坏		4.6		ロクロナデ	ロクロナデ	回転糸切り		25
ST1007	8	赤焼	皿	(14.0)			ロクロナデ	ロクロナデ			25
ST1007	9	土師器	甕		(12.0)		ハケメ	ハケメ	網代痕		25
ST1007	10	土師器	有台坏		(7.6)		ロクロナデ	ミガキ・黒色	高台貼付		25
ST1007	11	須恵器	壺				ロクロナデ→カキメ	ロクロナデ		胎土に凝灰粒を含む	25
SP1156	1	土師器	坏	12.5	4.4	5.1	ロクロナデ	ミガキ・黒色	回転糸切り	内面摩滅激しい	26
SP1156	2	須恵器	坏	14.0	5.4	4.5	ロクロナデ	ロクロナデ	回転糸切り	外面墨書「仁」	26
ST1009	1	土師器	甕		(9.6)		ハケメ	ハケメ	網目痕		28
ST1010	1	須恵器	坏				ロクロナデ	ロクロナデ			30
ST1010	2	須恵器	坏				ロクロナデ	ロクロナデ			30
ST1011	1	土師器	坏	13.6		4.6	ケズリ→ミガキ→ナデ	ナデ→ミガキ		被熱	33
ST1011	2	土師器	坏	(15.0)		5.0	ケズリ→ナデ	ナデ→ミガキ・黒色			33
ST1011	3	土師器	坏	12.8		3.0	ナデ→ケズリ	ナデ→ミガキ			33
ST1011	4	土師器	坏	(14.2)		3.4	ケズリ→ナデ→ミガキ	ミガキ			33
ST1011	5	土師器	坏	(12.8)			ケズリ・ナデ	ナデ→ミガキ→黒色		外面調整不明瞭	33
ST1011	6	土師器	高坏	(15.6)	11.2	10.3	坏-ミガキ→ナデ　脚-ケズリ・ナデ	坏-ナデ→ミガキ・黒色　脚-ケズリ		脚部スカシ2孔	33

出土遺構	No.	種別	器種	計測値			特徴			備考	挿図
				口径	底径	器高	外面	内面	底部		
ST1011	7	土師器	甑	26.8		11.1	ケズリ→ナデ	ハケメ→ナデ→ミガキ			33
ST1011	8	土師器	甕	(19.0)			ハケメ→ナデ	ハケメ→ナデ			33
ST1012	1	土師器	坏	(9.6)		4.1	ナデ・ケズリ	ミガキ・黒色		外面磨滅	35
ST1012	2	土師器	甕	(13.6)			ナデ	ナデ・ミガキ・黒色			35
ST1013	1	土師器	坏	(13.0)		4.5	ケズリ・ナデ	ナデ			37
ST1013	2	須恵器	蓋	15.6		3.1	ロクロナデ→ケズリ	ロクロナデ		胎土に凝灰岩粒を少し含む	37
ST1013	3	土師器	甕	17.2			ハケメ→ナデ	ハケメ→ナデ			37
ST1013	4	土師器	甕				ハケメ→ケズリ	ハケメ			37
ST1014	1	土師器	坏	12.1	6.8	4.5	ナデ・ケズリ→ミガキ	ナデ・ミガキ	ケズリ		39
ST1014	2	須恵器	壺	(9.6)			ロクロナデ	ロクロナデ			39
ST1014	3	須恵器	甕？				平行タタキ	青海波状当て道具痕			39
ST1015	1	土師器	坏				ナデ・ケズリ	ミガキ・黒色			41
ST1016	1	赤焼	坏	(13.0)			ロクロナデ	ロクロナデ			43
ST1017	1	土師器	碗		(9.8)		ハケメ・ケズリ	ミガキ・黒色	ケズリ		45
ST1017	2	土師器	高坏				ナデ・ハケメ				45
ST1017	3	土師器	甕	(18.8)			ハケメ・ナデ	ハケメ・ナデ		表面磨滅	45
ST1018	1	土師器	坏	(12.4)		(2.5)	ケズリ→ナデ	ナデ→ミガキ			47
ST1018	2	須恵器	有台坏				ロクロナデ→回転ケズリ	ロクロナデ	稜椀	SP1201出土	47
ST1018	3	土師器	甕	(19.0)			ナデ・ハケメ	ナデ		被熱	47
ST1018	4	土師器	甕	(21.2)			ハケメ→ミガキ→ナデ	ハケメ→ナデ		カマド出土	47
ST1019	1	土師器	坏	10.3		4.7	ケズリ→ナデ→ミガキ	ナデ→ミガキ・黒色			49
ST1019	2	須恵器	瓶		(7.8)		ロクロナデ→回転ヘラケズリ	ロクロナデ	回転ヘラケズリ→高台貼付	胎土に凝灰岩粒含む	49
ST1019	3	須恵器	有台坏		5.8		ロクロナデ	ロクロナデ	回転糸切り→高台貼付		49
ST1019	4	須恵器	壺	(12.0)			ロクロナデ	ロクロナデ			49
ST1019	5	土師器	甕	(17.0)			ハケメ→ナデ	ハケメ→ナデ			49
ST1019	6	土師器	甕		8.6		ハケメ	ハケメ	木葉痕		49
ST1019	7	石製品	砥石	長さ7.1	2.8	2.1					49
ST1021	1	土師器	碗	15.6		9.4	ナデ・ケズリ	ナデ→ミガキ			52
ST1021	2	土師器	甕	(17.8)		(8.0)	ケズリ→ミガキ→ナデ	ヘラナデ・ナデ			52
ST1022	1	土師器	坏	(13.8)		5.1	ナデ→ケズリ	ナデ→ミガキ			56
ST1022	2	土師器	坏	(14.0)		(3.9)	ナデ・ケズリ	ナデ→ミガキ			56
ST1022	3	土師器	坏	(12.8)			ナデ	磨滅			56
ST1022	4	土師器	坏	7.8		3.4	ナデ→ケズリ	ナデ→ミガキ・黒色			56
ST1022	5	土師器	坏	(14.4)		(5.0)	ナデ・ケズリ	磨滅	焼成不良		56
ST1022	6	土師器	坏				ナデ・ケズリ	ミガキ・黒色			56
ST1022	7	土師器	甕	13.2			ハケメ→ナデ	ナデ			56
ST1022	8	土師器	甕	(13.6)			ハケメ→ミガキ→ナデ	ハケメ・ナデ→ハケメ			56
ST1022	9	土師器	甕	10.0	5.4	11.1	ケズリ→ナデ	ナデ	ケズリ	表面磨滅	56
ST1023	1	須恵器	坏	(11.2)		(3.5)	ロクロナデ→回転ケズリ	ロクロナデ			59
ST1023	2	土師器	高坏	11.2	9.6	7.8	ナデ→ハケメ	杯−ミガキ　脚−ナデ→ケズリ		脚部スカシ2孔	59
ST1024	1	赤焼	坏				ロクロナデ	ロクロナデ		SP1232出土	61
ST1024	2	緑釉陶器	皿						回転ヘラケズリ→高台貼付	東海系	61
ST1025	1	土師器	坏				ケズリ・ナデ	ナデ→ミガキ			63
ST1025	2	土師器	甕	12.6			ケズリ・ナデ→ミガキ	ナデ			63
ST1025	3	石製品	砥石		幅4.5				欠損		63
ST1026	1	土師器	坏				ナデ・ケズリ	ミガキ→黒色処理			65
ST1027	1	土師器	甕		6.4		ハケメ・ケズリ→ミガキ	ミガキ	ケズリ	内面摩滅	67
ST1027	2	土師器	甕		(6.4)		ハケメ	ヘラナデ・ハケメ			67
ST1028	1	土師器	坏	(15.0)		4.7	ケズリ→ナデ	ミガキ・黒色		SP1253出土	69
ST1028	2	土師器	坏	16.9			ナデ・ケズリ	ミガキ		被熱　炭化物付着	69
ST1028	3	土師器	坏	(9.9)		5.0	ハケメ→ケズリ・ナデ	ハケメ→ナデ			69
ST1028	4	土師器	甕		(8.2)		ハケメ→ヘラナデ	ハケメ	木葉痕	被熱	69
ST1028	5	土師器	甑		7.4		ハケメ	ミガキ→ヘラナデ	木葉痕・単孔	SP1253出土　被熱	69
ST1029	1	須恵器	蓋	(15.7)			ロクロナデ	ロクロナデ			57
ST1029	2	須恵器	有台坏		9.4		ロクロナデ	ロクロナデ	回転糸切り→高台貼付		57
ST1029	3	赤焼	有台坏	15.0	6.2	6.0	ロクロナデ	ロクロナデ	回転糸切り→高台貼付	内面煤付着	57
ST1029	4	赤焼	皿	(14.9)	(6.2)	3.4	ロクロナデ	ロクロナデ	回転糸切り→高台貼付		57
ST1029	5	赤焼	坏	13.4			ロクロナデ	ロクロナデ			57
ST1029	6	赤焼	坏	12.6	5.6	5.1	ロクロナデ	ロクロナデ	回転糸切り		57
ST1029	7	須恵器	坏		(5.4)		ロクロナデ	ロクロナデ	回転糸切り		57
ST1029	8	土師器	甕		(10.8)		ハケメ	ハケメ	網代痕		57
ST1030	1	土師器	甕	(17.4)			ハケメ→ナデ	ナデ		被熱	71
ST1030	2	土師器	甕	(21.0)			ナデ→ハケメ	ナデ→ハケメ			71
ST1030	3	土師器	甕		5.0		ナデ・ハケメ	ヘラナデ	木葉痕	外面磨滅	71
ST1030	4	石製品	砥石		幅3.4				欠損		71
ST1031	1	土師器	坏	(12.8)			ナデ・ケズリ	ナデ・ミガキ			73

出土遺構	No.	種別	器種	計測値			特徴			備考	挿図
				口径	底径	器高	外面	内面	底部		
ST1031	2	須恵器	坏		(5.8)		ロクロナデ	ロクロナデ	回転糸切り		73
ST1032	1	土師器	坏	(12.2)		3.8	ナデ・ケズリ	ミガキ	胎土に砂粒多い		53
ST1032	2	土師器	坏	(10.8)		5.4	ナデ・ケズリ	ナデ→ミガキ・黒色	胎土に砂粒多い、焼成不良		53
ST1034	1	土師器	坏	(14.2)		(2.8)	ナデ→ミガキ→ナデ→ミガキ	ミガキ・黒色			76
ST1034	2	土師器	甕	13.2			ケズリ・ナデ	ナデ		外面削った後薄く粘度を貼っている	76
ST1034	3	土師器	甕	(16.7)			ハケメ→ナデ	ナデ・ハケメ	木葉痕→ケズリ		76
ST1034	4	土師器	甕	(19.4)			ハケメ→ケズリ→ミガキ→ナデ	ナデ			76
ST1035	1	土師器	坏	(10.4)		4.3	ケズリ→ナデ	ミガキ・黒色			78
ST1035	2	土師器	坏	(15.2)			ケズリ→ナデ	ミガキ・黒色			78
ST1035	3	土師器	甑	20.6		11.2	ハケメ→ケズリ・ナデ	ナデ			78
ST1035	4	土師器	甕	18.3	5.6	30.8	ケズリ・ナデ	ナデ	ケズリ	全面被熱	78
ST1035	5	土師器	甕	20.0	7.8	34.4	ハケメ・ナデ→ハケメ	ナデ・ハケメ	木葉痕	被熱　付着物有り	78
ST1035	6	土師器	甕	20.0	7.8	34.4	ナデ→ケズリ	ナデ	木葉痕	全面被熱　付着物有り	78
ST1035	7	土師器	甕	23.4			ハケメ→ミガキ→ナデ	ハケメ→ナデ			79
ST1035	8	土師器	甕	(19.6)			ハケメ→ナデ	ナデ			79
ST1035	9	土師器	甕		5.8		ハケメ	ハケメ	不明		79
ST1035	10	土師器	甑				ハケメ→ケズリ→ミガキ	ミガキ			79
ST1036	1	土師器	坏				ナデ・ケズリ	ミガキ		SP1307出土	82
ST1036	2	土師器	坏				ナデ・ケズリ	ミガキ			82
ST1036	3	土師器	甕	(17.0)			ハケメ→ミガキ→ナデ	ナデ			82
ST1036	4	土師器	甕	18.0			ハケメ・ナデ	ナデ			82
ST1036	5	土師器	甕	(21.2)			ハケメ→ナデ	ナデ			82
ST1037	1	土師器	高坏	(15.2)			ケズリ→ミガキ→ナデ	ミガキ→黒色			84
ST1037	2	石製品	砥石	長さ6.7	幅2.8						84
ST1039	1	土師器	坏	(15.2)			ケズリ→ナデ・ミガキ	ナデ・ミガキ・黒色			86
ST1039	2	土師器	坏	(13.8)			ケズリ→ナデ・ミガキ	ナデ→ミガキ・黒色		掘り方出土	86
ST1040	1	土師器	坏	17.0			ケズリ→ナデ	ミガキ・黒色			88
ST1040	2	土師器	坏	(12.6)			ケズリ・ナデ→ミガキ	ミガキ・黒色			88
ST1040	3	須恵器	有台坏				ロクロナデ	ロクロナデ	回転ヘラケズリ→高台貼付→ヘラ刻み		88
ST1040	4	須恵器	甕				平行タタキ→ナデ	アテ具痕→ナデ			88
ST1040	5	土師器	甕	(23.0)			ハケメ→ナデ	ハケメ→ナデ		SP1320・SP1326出土	88
ST1041	1	土師器	坏	(13.0)		6.3	ケズリ→ナデ	ナデ・ミガキ		床面出土	90
ST1041	2	土師器	坏				ケズリ	ミガキ・黒色		床面出土　火はね痕多い	90
ST1041	3	須恵器	坏		(9.2)		ロクロナデ→回転ヘラケズリ	ロクロナデ	回転ヘラケズリ		90
ST1042	1	土師器	甕		(10.2)		磨滅	ミガキ→黒色処理	ケズリ		92
ST1043	1	土師器	坏		(10.8)		ケズリ	ミガキ・黒色	ケズリ		22
ST1043	2	土師器	甕	(21.4)			ナデ	ナデ		被熱,摩滅	22
ST1044	1	土師器	坏		(7.8)		ケズリ	ミガキ・黒色	ケズリ		95
ST1044	2	土師器	坏				ケズリ・ナデ	ミガキ・黒色			95
ST1044	3	土師器	高坏		(11.6)		ケズリ→ナデ	ケズリ→ナデ→ミガキ			95
ST1044	4	須恵器	有台坏?				ロクロナデ→回転ヘラケズリ	ロクロナデ	稜椀?		95
ST1045	1	土師器	坏	(16.2)			ケズリ・ナデ	ミガキ・黒色		外面磨滅	23
ST1045 SP1370	2	土師器	坏				ケズリ	ナデ			23
ST1046	1	須恵器	坏		(6.2)		回転ヘラケズリ	ロクロナデ	回転ヘラケズリ		96
ST1046	2	土師器	甕		(9.6)		ハケメ	ハケメ	木葉痕		96
ST1046	3	土師器	甕		10.0		ハケメ	ハケメ	木葉痕	外面煤付着	96
ST1046	4	赤焼	皿	(13.6)	7.4	2.5	ロクロナデ	ロクロナデ	回転糸切り→高台貼付		96
ST1047	1	須恵器	坏	(12.4)	(6.8)	3.8	ロクロナデ	ロクロナデ	回転ヘラ切り		98
ST1047	2	須恵器	坏	(13.4)			ロクロナデ	ロクロナデ			98
ST1047	3	須恵器	坏		9.0		ロクロナデ	ロクロナデ	回転ヘラ切り		98
ST1047	4	須恵器	坏		(8.6)		ロクロナデ	ロクロナデ	回転糸切り→ヘラ刻み		98
ST1047	5	土師器	甕	(16.7)			ハケメ→ナデ	ハケメ→ナデ→ミガキ			98
ST1047	6	土師器	甕	(25.6)			ハケメ→ナデ	ハケメ→ナデ		掘り方出土	98
ST1047	7	土師器	坏				ケズリ	ミガキ・黒色	ケズリ	掘り方出土	98
ST1048	1	須恵器	蓋	(14.8)			ロクロナデ	ロクロナデ			101
ST1048	2	須恵器	蓋	(11.6)			ロクロナデ	ロクロナデ			101
ST1048	3	須恵器	坏		8.6		ロクロナデ	ロクロナデ	回転ヘラ切り		101
ST1048	4	須恵器	坏	(13.8)			ロクロナデ	ロクロナデ			101
ST1048	5	須恵器	坏	(16.0)	(11.0)	3.6	ロクロナデ	ロクロナデ	回転ヘラ切り		101
ST1048	6	土師器	甕	(20.0)			ハケメ→ナデ	ハケメ→ナデ			101
ST1049	1	土師器	甕	23.6			ミガキ→ハケメ・ナデ	ハケメ→ナデ			104
ST1049	2	須恵器	甕				平行タタキ	青海波		胎土に砂粒を多く含む	104

出土遺構	No.	種別	器種	計測値			特徴			備考	挿図
				口径	底径	器高	外面	内面	底部		
ST1050	1	土師器	坏	10.0		5.6	ハケメ→ケズリ・ナデ	ナデ			106
ST1050	2	土師器	坏	(11.8)			ハケメ→ナデ	ナデ・ミガキ			106
ST1050	3	土師器	甕	12.9	6.5	11.3	ハケメ→ナデ・ケズリ	ナデ	ケズリ		106
ST1051	1	土師器	坏	(13.0)		5.1	(ケズリ?)・ナデ	ミガキ・黒色		外面火はね痕多い	108
ST1051	2	土師器	坏	(12.4)			ケズリ・ナデ	ナデ→ミガキ			108
ST1051	3	土師器	高坏		8.6		ナデ→ミガキ	ミガキ			108
ST1051	4	土師器	甕		5.8		ハケメ・ケズリ	ハケメ	ケズリ	被熱	108
ST1052	1	土師器	坏				ナデ・ケズリ	ミガキ・黒色			110
ST1052	2	土師器	坏		(8.8)		ロクロナデ	ミガキ・黒色	回転糸切り→高台貼付		110
ST1053	1	土師器	坏				ナデ	ミガキ・黒色		外面摩滅	102
ST1055	1	土師器	坏				ケズリ→ナデ	ミガキ・黒色			112
ST2002	1	須恵器	坏	(16.6)		(4.0)	ロクロナデ	ロクロナデ	回転糸切り		114
ST2005	1	土師器	坏	(12.0)			ケズリ・ナデ	不明		表面摩滅	117
ST2005	2	土師器	甕	(19.2)			ハケメ・ナデ→ミガキ	ナデ			117
ST2006	1	赤焼	堝	(32.8)			ロクロナデ→回転ハケメ→ケズリ	ロクロナデ→回転ハケメ→ハケメ			119
ST2006	2	土師器	甕	(16.8)			ハケメ・ナデ	ナデ		表面摩滅	119
ST2007	1	須恵器	有台坏		6.2		ロクロナデ	ロクロナデ	回転糸切り→高台貼付	胎土に凝灰岩粒を含む	121
ST2007	2	須恵器	坏	(13.6)	(6.2)	4.3	ロクロナデ	ロクロナデ	回転糸切り	胎土に砂粒を多く含む	121
ST2007	3	赤焼	有台坏	(14.0)	(6.0)	6.3	ロクロナデ	ロクロナデ	回転糸切り→高台貼付		121
ST2007	4	赤焼	坏	13.5	6.6	4.4	ロクロナデ	ロクロナデ	回転糸切り		121
ST2007	5	赤焼	坏	14.1	5.8	4.3	ロクロナデ	ロクロナデ	回転糸切り		121
ST2007	6	赤焼	坏		6.0		ロクロナデ	ロクロナデ	回転糸切り		121
ST2007	7	赤焼	坏		5.6		ロクロナデ	ロクロナデ	回転糸切り		121
ST2007	8	土師器	甕		(9.6)		ハケメ	ハケメ	木葉痕		121
ST2007	9	土師器	坏	(8.6)		3.2	ケズリ→ミガキ	ミガキ			121
ST2007	10	須恵器	坏	(12.4)	(7.2)	3.7	ロクロナデ→回転ヘラケズリ	ロクロナデ	回転ヘラケズリ		121
ST2007	11	須恵器	坏	(11.2)	(7.4)	3.6	ロクロナデ→回転ハケメ	ロクロナデ	回転ヘラ切り→回転ヘラケズリ		121
ST2007	12	土師器	甕	(18.6)			ナデ	ナデ→ミガキ		被熱	121
ST2008	1	須恵器	坏	(14.3)		(4.2)	ロクロナデ	ロクロナデ	回転糸切り		123
ST2008	2	須恵器	坏	(15.2)			ロクロナデ	ロクロナデ			123
ST2008	3	須恵器	坏	(14.2)			ロクロナデ	ロクロナデ			123
ST2008	4	須恵器	蓋	(13.4)		2.2	ロクロナデ	ロクロナデ	回転糸切り		123
ST2008	5	赤焼	有台坏	(14.4)	(7.4)	6.4	ロクロナデ	ロクロナデ	回転糸切り→高台貼付		123
ST2008	6	赤焼	坏	(13.6)	5.6	4.5	ロクロナデ→手持ちヘラケズリ	ロクロナデ・黒色	回転糸切り→手持ちヘラケズリ		123
ST2008	7	赤焼	坏	(13.8)	5.4	5.1	ロクロナデ	ロクロナデ	回転糸切り		123
ST2008	8	赤焼	坏	(12.8)	6.0	4.5	ロクロナデ	ロクロナデ	回転糸切り		123
ST2008	9	赤焼	坏	12.6	5.9	4.4	ロクロナデ	ロクロナデ	回転糸切り		123
ST2008	10	赤焼	坏	(14.8)	(7.6)	4.4	ロクロナデ	ロクロナデ	回転糸切り		123
ST2008	11	赤焼	坏	(13.3)	(5.9)	5.0	ロクロナデ	ロクロナデ	回転糸切り	胎土に砂粒を含む	123
ST2008	12	赤焼	坏	(13.4)			ロクロナデ	ロクロナデ			123
ST2008	13	赤焼	皿	12.5	6.2	2.6	ロクロナデ	ロクロナデ	回転糸切り→高台貼付	火はね痕	123
ST3001	1	土師器	鉢	10.4	3.9	6.2	ハケメ→ミガキ・ナデ	ヘラナデ・ナデ			125
ST3001	2	土師器	壺	(20.4)			ハケメ→ミガキ	ハケメ→ミガキ			125
ST3001	3	土師器	壺	(10.1)		20.6	ハケメ	ナデ			125
ST3001	4	土師器	甕		7.2		ハケメ	ヘラナデ			125
ST3004	1	土師器	鉢	(18.6)			ハケメ→ケズリ	ヘラナデ			128
ST3005	1	土師器	鉢	11.7	2.4	7.4	ハケメ→ミガキ→ナデ	ミガキ→ナデ			130
ST3005	2	土師器	鉢	11.3	2.9	6.4	ハケメ→ナデ・ヘラナデ・ヘラケズリ	ヘラナデ			130
ST3005	3	土師器	高坏	(8.6)	(11.2)	9.0	ナデ・ハケメ→ミガキ	坏部ミガキ　脚部ナデ			130
ST3005	4	土師器	器台	(8.4)	(11.6)	8.3	坏部ハケメ→ナデ　脚部ハケメ→ミガキ	坏部ミガキ・ナデ　脚部ハケメ		脚部3孔	130
ST3005	5	土師器	器台	(8.4)	10.0	13.3	ハケメ・ミガキ	ミガキ	ミガキ	脚部3孔	130
ST3005	6	土師器	高坏	17.8	12.7	11.6	ハケメ	ハケメ(脚)	ハケメ・ミガキ	脚部3孔	130
ST3005	7	土師器	器台	(8.3)	10.6	8.8	坏部ハケメ→ナデ　脚部ハケメ→ミガキ	坏ミガキ　脚不明		脚部3孔	130
ST3005	8	土師器	器台	11.1	(13.4)	11.7	ハケメ・ナデ	ナデ			130
ST3005	9	土師器	甕	18.6	8.3	24.9	ハケメ→ナデ	ハケメ→ナデ		輪積痕	130
ST3005	10	土師器	壺	(21.7)			ハケメ→ナデ・ミガキ	ナデ			130
ST3005	11	土師器	壺	19.1			ナデ→ミガキ・ハケメ→ミガキ	ナデ・ミガキ			130
ST3005	12	土師器	甕	18.9	8.0	25.4	ハケメ→ナデ	ハケメ	ケズリ		131
ST3005	13	土師器	台付甕	20.9	13.1	35.5	ハケメ	ハケメ・ナデ		輪積痕	131

出土遺構	No.	種別	器種	計測値			特徴			備考	挿図
				口径	底径	器高	外面	内面	底部		
ST3005	14	土師器	ミニチュア	4.2	2.4	2.6	押圧痕	押圧痕			131
ST3005	15	土師器	鉢	8.5	3.3	6.1	ケズリ・ミガキ	ミガキ			131
ST3005	16	土師器	鉢	9.5	2.7	4.4	ケズリ・ミガキ				131
ST3005	17	土師器	甑	12.1	5.5	5.2	ミガキ→ナデ	ミガキ			131
ST3005	18	土師器	はそう	9.5	3.3	9.2	ハケメ・ナデ	ミガキ・ナデ		体部下半穿孔　内部輪積痕	131
ST3005	19	土師器	甑	19.1	4.4	12.4	ケズリ・ハケメ・ナデ	ヘラナデ・ミガキ	孔		131
ST3008	1	土師器	甑	(21.0)	4.9	10.4	ハケメ→ミガキ・ケズリ	ミガキ・ハケメ→ナデ	単孔		134
ST3008	2	土師器	甕	(13.9)			ハケメ→ナデ	ハケメ→ナデ		輪積痕	134
ST3008	3	土師器	甕		8.7		ハケメ	ケズリ・ヘラナデ			134
ST3008	4	土師器	壺				ハケメ・ミガキ	ナデ・ミガキ			134
ST3009	1	土師器	甕	(22.0)			ハケメ・ナデ	ナデ			136
ST3010	1	土師器	器台	(8.7)			ミガキ・ナデ	ハケメ・ミガキ・ナデ			138
ST3010	2	土師器	器台		11.9		ミガキ	ケズリ・ミガキ		朱彩	138
ST5002	1	土師器	坏		(8.4)		ケズリ	ミガキ・内黒	ミガキ		140
ST5002	2	須恵器	坏	14.0	8.0	3.8	ロクロナデ	ロクロナデ	回転ヘラ切り	胎土に凝灰岩粒含む	140
ST5002	3	須恵器	坏	14.0	7.6	3.5	ロクロナデ	ロクロナデ	回転ヘラ切り	胎土に凝灰岩粒含む	140
ST5002	4	須恵器	坏	(13.1)	6.2	3.4	ロクロナデ	ロクロナデ	回転ヘラ切り→ナデ		140
ST5002	5	須恵器	坏		7.8		ロクロナデ	ロクロナデ	回転ヘラ切り		140
ST5002	6	須恵器	坏		(6.6)		ロクロナデ	ロクロナデ	回転糸切り		140
ST5002	7	須恵器	蓋	15.5		3.9	ロクロナデ	ロクロナデ			140
ST5002	8	須恵器	蓋	(16.0)		3.6	ロクロナデ	ロクロナデ			140
ST5002	9	須恵器	蓋	16.6		2.2	ロクロナデ	ロクロナデ			140
ST5002	10	土師器	甕	(13.6)			摩滅	ナデ			140
ST5002	11	土師器	甕	(13.0)			摩滅	ハケメ→ナデ			140
ST5002	12	土師器	甕	(14.1)			ハケメ→ナデ	ハケメ→ナデ			140
ST5002	13	土師器	甕	21.8			ミガキ→ハケメ→ナデ	ハケメ→ナデ		床面出土	140
ST5002	14	土師器	甕	26.8			ハケメ→ナデ	ハケメ→ナデ			140
ST5003	1	須恵器	坏	14.2	7.0	3.7	ロクロナデ	ロクロナデ	回転糸切り		142
ST5003	2	須恵器	坏		(6.5)		ロクロナデ	ロクロナデ	回転ヘラ切り		142
ST5003	3	土師器	甕		(8.0)		ハケメ	ハケメ・ヘラナデ	木葉痕		142
ST5003	4	土師器	甕		8.9		ハケメ	ヘラナデ	木葉痕		142
ST5003	5	土師器	甕	24.0			ハケメ→ナデ	ハケメ・ナデ→ハケメ		内外面付着物多い　被熱	142
ST8002	1	須恵器	坏	(13.7)	(8.4)	4.0	ロクロナデ	ロクロナデ	回転糸切り		144
ST8002	2	須恵器	坏		7.4		ロクロナデ	ロクロナデ	回転糸切り		144
ST8002	3	須恵器	有台坏	13.2	8.8	6.2	ロクロナデ	ロクロナデ	回転ヘラケズリ→高台貼付		144
ST8002	4	須恵器	有台坏	14.1	9.6	4.5	ロクロナデ	ロクロナデ	回転ヘラ切り→回転ヘラケズリ→高台貼付		144
ST8002	5	須恵器	有台坏	12.8	8.2	4.9	ロクロナデ	ロクロナデ	回転糸切り→高台貼付		144
ST8002	6	須恵器	有台坏		8.4		ロクロナデ	ロクロナデ	回転糸切り→回転ヘラケズリ→高台貼付		144
ST8002	7	須恵器	有台坏	13.2			ロクロナデ	ロクロナデ	回転ヘラケズリ→高台貼付		144
ST8002	8	土師器	甕		(13.3)		ハケメ	ハケメ	木葉痕	カマド出土	144
ST10001	1	土師器	甕		9.6		ハケメ	ハケメ→ナデ	木葉痕		147
ST10001	2	土師器	甕	14.6			ハケメ・ナデ	ハケメ・ナデ			147
ST10002	1	土師器	坏	14.2		4.4	ケズリ→ナデ→ミガキ	ミガキ			150
ST10002	2	土師器	坏	(14.0)		4.3	ケズリ→ナデ	ミガキ・黒色			150
ST10002	3	土師器	甕	(17.4)			ハケメ→ナデ	ナデ		被熱	150
ST10002	4	土師器	甕		(10.0)		ハケメ	ナデ	木葉痕		150
ST10003	1	土師器	坏	(13.8)	(9.6)	7.0	ミガキ	ミガキ・黒色	網代痕		154
ST10003	2	土師器	坏	(11.1)	(7.0)	4.8	ケズリ→ナデ	ナデ→ミガキ・黒色	木葉痕		154
ST10003	3	土師器	有台坏		(9.2)		ロクロナデ	ミガキ・黒色	回転ヘラケズリ→高台貼付		154
ST10003	4	須恵器	蓋	15.0		3.7	ロクロナデ	ロクロナデ			154
ST10003	5	須恵器	蓋	(17.0)		2.3	ロクロナデ	ロクロナデ			154
ST10003	6	須恵器	蓋	(16.2)						胎土に凝灰岩粒含む	154
ST10003	7	須恵器	蓋	(15.6)			ロクロナデ	ロクロナデ			154
ST10003	8	須恵器	蓋	(18.4)			ロクロナデ	ロクロナデ		胎土に凝灰岩粒含む	154
ST10003	9	須恵器	蓋				ロクロナデ	ロクロナデ		胎土に凝灰岩粒含む	154
ST10003	10	須恵器	有台坏	(13.8)	(6.8)	6.5	ロクロナデ	ロクロナデ	高台貼付		154
ST10003	11	須恵器	有台坏	(12.6)	(7.4)	4.5	ロクロナデ	ロクロナデ	回転糸切り→高台貼付		154
ST10003	12	須恵器	有台坏	14.1	8.8	5.3	ロクロナデ	ロクロナデ	ナデ→高台貼付	胎土に凝灰岩粒含む	154
ST10003	13	須恵器	有台坏		(8.2)		ロクロナデ	ロクロナデ	回転ヘラケズリ→高台貼付	胎土に砂粒含む	154

出土遺構	No.	種別	器種	計測値			特徴			備考	挿図
				口径	底径	器高	外面	内面	底部		
ST10003	14	須恵器	有台坏	(15.4)			ロクロナデ	ロクロナデ	回転糸切り→高台貼付		154
ST10003	15	須恵器	有台坏		8.2		ロクロナデ	ロクロナデ	回転ヘラ切り→回転ナデ→高台貼付		154
ST10003	16	須恵器	双耳坏	(9.3)			ロクロナデ	ロクロナデ		耳ヘラケズリ	154
ST10003	17	須恵器	双耳坏	10.5	6.6	4.7	ロクロナデ	ロクロナデ	高台貼付	耳ヘラケズリ 胎土に凝灰岩粒含む	154
ST10003	18	須恵器	双耳坏				ロクロナデ	ロクロナデ		耳ヘラケズリ 胎土に凝灰岩粒含む	154
ST10003	19	須恵器	双耳坏				ロクロナデ	ロクロナデ		耳ヘラケズリ 胎土に凝灰岩粒含む	154
ST10003	20	須恵器	坏	14.5	8.1	3.8	ロクロナデ	ロクロナデ	回転ヘラ切り→ナデ		155
ST10003	21	須恵器	坏	13.4	7.6	3.6	ロクロナデ	ロクロナデ	回転糸切り		155
ST10003	22	須恵器	坏	(13.8)	7.9	3.6	ロクロナデ	ロクロナデ	回転ヘラ切り→ナデ		155
ST10003	23	須恵器	坏	12.8	7.2	3.3	ロクロナデ	ロクロナデ	回転ヘラ切り		155
ST10003	24	須恵器	坏	13.4	7.0	3.4	ロクロナデ	ロクロナデ	回転ヘラ切り		155
ST10003	25	須恵器	坏	14.0	8.3	3.6	ロクロナデ	ロクロナデ	回転ヘラ切り		155
ST10003	26	須恵器	坏	(11.2)	6.0	3.6	ロクロナデ	ロクロナデ	回転ヘラ切り→ナデ		155
ST10003	27	須恵器	坏	13.4	7.6	3.7	ロクロナデ	ロクロナデ	回転ヘラ切り		155
ST10003	28	須恵器	坏	14.3	8.5	3.2	ロクロナデ	ロクロナデ	回転ヘラ切り→ナデ		155
ST10003	29	須恵器	坏	13.8	8.0	3.5	ロクロナデ	ロクロナデ	回転ヘラ切り		155
ST10003	30	須恵器	坏	14.0	6.4	3.4	ロクロナデ	ロクロナデ	回転糸切り→ヘラ刻み		155
ST10003	31	須恵器	坏	13.2	7.4	3.7	ロクロナデ	ロクロナデ	回転ヘラ切り→ナデ	胎土に凝灰岩粒含む	155
ST10003	32	須恵器	坏	14.0	7.4	3.2	ロクロナデ	ロクロナデ	回転ヘラ切り		156
ST10003	33	須恵器	坏	12.8	6.4	3.5	ロクロナデ	ロクロナデ	回転ヘラ切り	胎土に凝灰岩粒含む	156
ST10003	34	須恵器	坏	14.0	8.0	3.6	ロクロナデ	ロクロナデ	回転ヘラ切り→ナデ		156
ST10003	35	須恵器	坏	13.2	7.8	3.1	ロクロナデ	ロクロナデ	回転ヘラ切り		156
ST10003	36	須恵器	坏	15.2	7.6	3.5	ロクロナデ	ロクロナデ	回転ヘラ切り		156
ST10003	37	須恵器	坏	12.3	7.8	3.3	ロクロナデ	ロクロナデ	回転ヘラ切り		156
ST10003	38	須恵器	坏	(14.1)	(8.2)	3.1	ロクロナデ	ロクロナデ	回転ヘラ切り	胎土に凝灰岩粒含む	156
ST10003	39	須恵器	坏	13.8	6.8	3.3	ロクロナデ	ロクロナデ	回転ヘラ切り→ナデ	胎土に凝灰岩粒含む	156
ST10003	40	須恵器	坏	(13.7)	8.0	3.3	ロクロナデ	ロクロナデ	回転ヘラ切り→ナデ	焼成不良	156
ST10003	41	須恵器	坏	(14.2)	(8.5)	3.6	ロクロナデ	ロクロナデ	回転ヘラ切り→ナデ		156
ST10003	42	須恵器	坏	(13.2)	(7.8)	3.3	ロクロナデ	ロクロナデ	回転ヘラ切り→ナデ	外面煤付着	156
ST10003	43	須恵器	坏	(13.6)	(8.0)	3.0	ロクロナデ	ロクロナデ	回転ヘラ切り→ナデ	胎土に凝灰岩粒含む	156
ST10003	44	須恵器	坏	(14.4)	(8.2)	3.4	ロクロナデ	ロクロナデ	回転ヘラ切り→ナデ		156
ST10003	45	須恵器	坏	(14.4)	(7.0)	3.5	ロクロナデ	ロクロナデ	回転ヘラ切り→ナデ	胎土に凝灰岩粒含む	156
ST10003	46	須恵器	坏	(13.4)	(7.0)	3.3	ロクロナデ	ロクロナデ	回転ヘラ切り→ナデ		156
ST10003	47	須恵器	坏	(14.3)	(8.8)	2.6	ロクロナデ	ロクロナデ	回転ヘラ切り	胎土に凝灰岩粒含む	156
ST10003	48	土師器	甕	13.0			ハケメ→ミガキ→ナデ	ナデ			156
ST10003	49	土師器	壺		5.8		ケズリ・朱彩	ナデ	指頭痕		156
ST10003	50	土師器	甕	(19.0)	8.6	15.7	ハケメ→ナデ	ミガキ・黒色	摩滅		157
ST10003	51	土師器	甕	(24.1)			ハケメ→ミガキ→ナデ	ハケメ→ナデ			157
ST10003	52	土師器	甕	15.4	7.4	9.9	ケズリ→ナデ	ナデ	ケズリ	被熱	157
ST10003	53	須恵器	甕	(20.4)			ロクロナデ→カキメ	ロクロナデ			157
ST10003	54	須恵器	甕	(22.4)			ロクロナデ→カキメ	ロクロナデ			157
ST10003	55	須恵器	甕	(32.0)			平行叩き→ロクロナデ	ロクロナデ			157
ST10003	56	須恵器	甕	20.8			叩き→ロクロナデ→カキメ	ロクロナデ		胎土に凝灰岩粒含む	158
ST10003	57	須恵器	横瓶	幅34.2	径24.3		平行叩き→ロクロナデ→ケズリ	当て道具痕→ロクロナデ		両面閉塞	158
ST10003	58	須恵器	壺	5.7	6.0	15.6	ロクロナデ	ロクロナデ	回転糸切り		159
ST10003	59	赤焼	甕	15.4	6.8	14.3	ロクロナデ	ロクロナデ	回転糸切り		159
ST10003	60	赤焼	甕	21.9			ロクロナデ	ロクロナデ		被熱	159
ST10003	61	赤焼	甕		7.0		ロクロナデ	ロクロナデ			159

出土遺構	No.	種別	器種	計測値			特徴			備考	挿図
				口径	底径	器高	外面	内面	底部		
ST10005	1	須恵器	蓋	14.6		2.9	ロクロナデ	ロクロナデ			161
ST10005	2	須恵器	蓋	14.6		3.6	ロクロナデ	ロクロナデ			161
ST10005	3	須恵器	坏	13.7	5.8	3.6	ロクロナデ	ロクロナデ	回転糸切り		161
ST10005	4	須恵器	坏	14.1	7.0	3.5	ロクロナデ	ロクロナデ	回転糸切り		161
ST10005	5	土師器	甕	13.2	7.8	12.5	ハケメ・ナデ	ハケメ・ナデ	木葉痕	被熱　外面摩滅	161
ST10005	6	土師器	甕		8.8		ハケメ	ハケメ	木葉痕	被熱	161
ST10005	7	須恵器	甕		14.0		ロクロナデ	ロクロナデ			161
ST10006	1	土師器	坏	11.6	6.8	2.1	ケズリ→ミガキ	ミガキ・黒色	ケズリ	床面出土	164
ST10006	2	土師器	坏	(13.8)		(5.2)	ケズリ→ナデ→ミガキ	ミガキ			164
ST10006	3	土師器	坏	12.9		3.8		ミガキ		被熱	164
ST10006	4	土師器	碗	(17.7)		8.7	ハケメ→ミガキ→ナデ	ミガキ・黒色	ハケメ		164
ST10006	5	土師器	甕	12.6	6.4	10.2	ナデ→ミガキ→ナデ	ナデ	木葉痕	床面出土	164
ST10006	6	土師器	甕	(17.8)		(23.3)	ケズリ→ナデ	ナデ	木葉痕		164
ST10006	7	土師器	甕	(19.4)			ハケメ・ナデ→ハケメ	ハケメ→ナデ		床面出土	164
ST10006	8	土師器	甕	(18.2)			ハケメ→ナデ	ハケメ→ナデ		カマド出土	164
ST10006	9	土師器	甕	(22.0)						床面出土	165
ST10006	10	土師器	甕		9.4		ハケメ→ナデ	ハケメ→ナデ	木葉痕	床面出土	165
ST10006	11	土師器	甕	(28.2)	11.0	39.8	ハケメ→ケズリ→ミガキ	ハケメ→ナデ	ケズリ	外面上部火はね痕　床面出土	166
ST10006	12	須恵器	蓋	(15.8)		2.9	ロクロナデ	ロクロナデ		切離し　回転ヘラ切り	166
ST10006	13	須恵器	坏	(14.3)	(8.5)	3.5	ロクロナデ	ロクロナデ	回転ヘラ切り→ロクロナデ		166
ST10006	14	須恵器	坏	(14.2)	8.8	3.2	ロクロナデ	ロクロナデ	回転ヘラ切り→ロクロナデ		166
ST10006	15	須恵器	坏	(14.4)	8.2	3.2	ロクロナデ	ロクロナデ	回転ヘラ切り		166
ST10007	1	須恵器	坏	14.1	8.1	3.4	ロクロナデ	ロクロナデ	回転ヘラ切り		168
ST10008	1	土師器	甕	(13.0)			ハケメ・ナデ→ハケメ	ナデ・ナデ→ハケメ			170
ST10010	1	須恵器	蓋	(15.6)			ロクロナデ	ロクロナデ			172
ST10010	2	須恵器	坏	14.6	6.0	3.6	ロクロナデ	ロクロナデ	回転ヘラ切り	床面出土	172
ST10013	1	土師器	甕	25.0			ハケメ→ナデ	ハケメ→ナデ			176
ST10013	2	土師器	甕	(13.4)	(8.4)	(13.4)	ハケメ・ケズリ→ミガキ→ナデ	ナデ		外面被熱して磨耗激しい	176
ST10014	1	須恵器	坏	(14.6)			ロクロナデ	ロクロナデ			179
ST10014	2	土師器	甕		7.0		ハケメ	ナデ	木葉痕		179
ST10016	1	土師器	有台坏		6.8		ロクロナデ	ミガキ・黒色	回転糸切り→高台貼付	掘り方出土	181
ST10016	2	須恵器	有台坏	(16.4)	(8.4)	5.7	ロクロナデ	ロクロナデ	回転糸切り→高台貼付		181
ST10016	3	須恵器	有台坏	(12.4)	(7.4)	4.7	ロクロナデ	ロクロナデ	回転糸切り→高台貼付		181
ST10016	4	須恵器	坏	13.4	6.1	3.6	ロクロナデ	ロクロナデ	回転糸切り		181
ST10016	5	須恵器	坏	(14.3)	(6.3)	4.0	ロクロナデ	ロクロナデ	回転糸切り	胎土に凝灰岩粒含む	181
ST10016	6	須恵器	坏	(12.0)	5.2	3.7	ロクロナデ	ロクロナデ	回転糸切り		181
ST10016	7	赤焼	有台坏	(14.7)	(7.6)	5.7	ロクロナデ	ロクロナデ	回転糸切り→高台貼付		181
ST10016	8	赤焼	坏	(13.2)	(6.4)	5.3	ロクロナデ	ロクロナデ	回転糸切り	内面火はね痕	181
ST10016	9	赤焼	坏	12.7	4.4	4.5	ロクロナデ	ロクロナデ	回転糸切り		181
ST10016	10	土師器	甕	25.6	7.8	31.5	ハケメ→ナデ	ハケメ→ナデ	木葉痕		181
ST10016	11	土師器	甕		7.6		ハケメ	ハケメ	網代痕	カマド出土	182
ST10016	12	土師器	甕	24.0	7.2	35.0	ハケメ→ナデ	ミガキ・ナデ	網代痕		182
ST10016	13	土師器	甕	(24.0)			ハケメ→ナデ	ハケメ→ナデ		被熱	182
ST10017	1	土師器	高坏		12.3		ハケメ→ナデ	ハケメ			177
ST10018	1	土師器	甕	(11.2)			ハケメ→ナデ	ハケメ→ナデ		掘り方出土	184
ST10018	2	土師器	甕	(14.4)			ハケメ→ケズリ→ナデ	ナデ			184
ST10018	3	土師器	甑				ハケメ・ケズリ	ハケメ	単孔		184
ST10019	1	須恵器	坏	(12.0)	(7.0)	3.4	ロクロナデ	ロクロナデ	回転糸切り	付着物あり	186
ST10019	2	土師器	甕		8.0		ハケメ	ハケメ	木葉痕	被熱	186
ST10020	1	須恵器	坏	(13.7)	(8.3)	3.8	ロクロナデ→手持ちヘラケズリ	ロクロナデ	回転糸切り		189
ST10020	2	須恵器	有台坏		8.6		ロクロナデ	ロクロナデ	回転糸切り→高台貼付	胎土に凝灰岩粒を含む	189
ST10020	3	須恵器	有台坏		10.6		ロクロナデ	ロクロナデ	回転糸切り→高台貼付		189
ST10021	1	赤焼	坏	8.6	5.0	2.9	ロクロナデ→手持ちヘラケズリ	ロクロナデ	手持ちヘラケズリ	内面煤付着	190
ST10021	2	土師器	甕	(25.8)			ハケメ→ミガキ→ナデ	ハケメ			190

表 4　古墳時代～奈良平安時代　掘立柱建物出土遺物観察表

出土遺構	No.	種別	器種	計測値			特徴			備考	挿図
				口径	底径	器高	外面	内面	底部		
SB2002SP2057	1	須恵器	坏		(7.0)		ロクロナデ	ロクロナデ	静止糸切り		193
SB2002SP2057	2	赤焼	坏		(6.1)		ロクロナデ	ロクロナデ	回転糸切り、墨書「神口」		193
SB2002SP2057	3	赤焼	坏		5.0		ロクロナデ	ロクロナデ	回転糸切り		193

表 5　古墳時代～奈良平安時代　土坑出土遺物観察表

出土遺構	No.	種別	器種	計測値			特徴			備考	挿図
				口径	底径	器高	外面	内面	底部		
SK023	1	須恵器	坏	(14.4)			ロクロナデ	ロクロナデ			194
SK023	2	須恵器	坏	13.3	7.3	3.1	ロクロナデ	ロクロナデ	回転ヘラ切り→ナデ	胎土に凝灰岩粒含む	194
SK025	1	須恵器	坏	14.6	6.4	3.9	ロクロナデ	ロクロナデ	回転糸切り	胎土に凝灰岩粒含む	195
SK091	1	土師器	有台坏	(14.8)	(6.6)	6.4	ミガキ	ミガキ・黒色	高台貼付		196
SK091	2	土師器	有台坏		6.8		ロクロナデ→ミガキ	ミガキ・黒色	高台貼付		196
SK091	3	須恵器	有台坏		(8.4)		ロクロナデ	ロクロナデ	高台貼付	胎土に凝灰岩粒含む	196
SK1038	1	土師器	坏	(13.5)	7.6	7.3	ケズリ→ミガキ→ナデ	ミガキ→ナデ・黒色	木葉痕		197
SK1038	2	土師器	甕		9.4		ハケメ	ハケメ	木葉痕		197
SK1065	1	須恵器	坏		(7.6)		ロクロナデ	ロクロナデ	回転糸切り		198
SK1098	1	土師器	鉢	(17.0)		8.0	ミガキ	ミガキ	ミガキ		199
SK1098	2	土師器	甕	(24.4)			ナデ?	ナデ		摩滅激しい	199
SK1146	1	須恵器	坏	(13.7)	7.4	3.1	ロクロナデ	ロクロナデ	回転ヘラ切り	口縁部炭化物付着	200
SK1326	1	須恵器	坏		8.7		ロクロナデ	ロクロナデ	回転ヘラ切り	底部煤付着	201
SK1349	1	須恵器	有台坏		8.3		ロクロナデ	ロクロナデ	回転ヘラ切り→高台貼付		202
SK1349	1	土師器	甕		(10.6)		ハケメ	ハケメ	木葉痕		202
SK1366	1	赤焼	坏	12.9	6.1	5.1	ロクロナデ	ロクロナデ	回転糸切り		203
SK1366	2	赤焼	坏	13.4	6.2	4.8	ロクロナデ	ロクロナデ	回転糸切り		203
SK1366	3	土師器	甕		5.8		ハケメ	ナデ	木葉痕		203
SK1367	1	須恵器	有台坏		(8.8)		ロクロナデ	ロクロナデ	回転糸切り→高台貼付		204
SK1368	1	土師器	坏	(13.2)	(7.8)	5.1	ロクロナデ	ミガキ・黒色	回転糸切り		205
SK1368	2	須恵器	坏	(14.6)			ロクロナデ	ロクロナデ			205
SK1368	3	土師器	甕	(24.2)			ハケメ→ナデ	ハケメ→ナデ			205
SK1375	4	灰釉陶器	碗								205
SK1406	1	灰釉陶器	碗								206
SK1406	2	須恵器	有台坏		(9.0)		ロクロナデ	ロクロナデ	高台貼付		206
SK1406	3	須恵器	壺		6.7		ロクロナデ→回転ケズリ	ロクロナデ	回転糸切り	胎土に凝灰岩粒含む	206
SK1427	1	須恵器	有台坏		(7.7)		ロクロナデ	ロクロナデ	高台貼付		207
SK1427	2	赤焼	坏	(13.2)	(7.2)	4.8	ロクロナデ	ロクロナデ	回転糸切り		207
SK1483	1	須恵器	坏	13.8	5.8	4.1	ロクロナデ	ロクロナデ	回転糸切り		208
SK1483	2	赤焼	坏	13.8	6.0	5.4	ロクロナデ	ロクロナデ	回転糸切り		208
SK1483	3	赤焼	坏	14.5	6.4	6.1	ロクロナデ	ロクロナデ	回転糸切り		208
SK1483	4	赤焼	坏	(13.3)			ロクロナデ	ロクロナデ			208
SK1483	5	土師器	甕		(7.8)		ハケメ	ハケメ	網代痕		208
SK1490	1	須恵器	蓋				回転ヘラケズリ	ロクロナデ			209
SK2142	1	土師器	坏	14.9		3.8	ケズリ→ミガキ・黒色	ミガキ・黒色			210
SK2142	2	土師器	坏	(17.6)			ケズリ→ミガキ→ナデ	ミガキ・黒色			210
SK2142	3	須恵器	有台坏	17.4	10.0	4.7	ロクロナデ	ロクロナデ	回転糸切り→高台貼付		210
SK2142	4	須恵器	有台坏		(10.8)		ロクロナデ	ロクロナデ	高台貼付	胎土に凝灰岩粒含む	210
SK2142	5	須恵器	蓋	17.2		3.5	ロクロナデ	ロクロナデ			210
SK3019	1	土師器	壺	(18.2)			ハケメ・ミガキ→朱彩	ミガキ→朱彩			211
SK3019	2	土師器	甕	9.2	4.3	5.3	ハケメ→ナデ→ハケメ	ナデ	ナデ		211
SK3027	1	土師器	甕	8.6	4.6	7	ハケメ→ナデ	ハケメ→ナデ	ナデ		212
SK3027	2	土師器	甕		6.6		ケズリ	ヘラナデ	ケズリ		212
SK6078	1	須恵器	瓶		(10.0)		カキメ	ロクロナデ	高台貼付		213
SK6153	1	土師器	甕	(12.7)			ハケメ→ナデ	ハケメ・ナデ			215
SK6153	2	土師器	甕		6.4		ハケメ・ケズリ	ハケメ	ケズリ		215
SK8023	1	須恵器	有台坏	15.2	11.2	4.6	ロクロナデ→回転ヘラケズリ	ロクロナデ	回転ヘラケズリ→高台貼付	胎土に凝灰岩粒含む	216
SK10028	1	土師器	坏	12.7	6.9	7.0	ケズリ→ナデ	ミガキ・黒色	木葉痕		217
SK10028	2	土師器	坏	(11.1)			ケズリ	ミガキ		内面漆付着	217
SK10028	3	須恵器	蓋				ロクロナデ→回転ヘラケズリ	ロクロナデ			217
SK10028	4	須恵器	有台坏	(12.6)	8.0	4.4	ロクロナデ	ロクロナデ	回転糸切り→高台貼付	底部墨書「物是」	217
SK10028	5	須恵器	坏	14.4	6.8	3.8	ロクロナデ	ロクロナデ	回転ヘラ切り	底部墨書「真」	217
SK10028	6	須恵器	坏		(8.4)		ロクロナデ	ロクロナデ	回転糸切り		217
SK10028	7	須恵器	坏		(8.4)		ロクロナデ	ロクロナデ	回転糸切り		217
SK10028	8	赤焼	甕	(20.2)			ロクロナデ	ロクロナデ			217
SK10183	1	赤焼	坏		5.8		ロクロナデ	ロクロナデ	回転糸切り		218
SK10248	1	須恵器	蓋	(13.5)			ロクロナデ	ロクロナデ		胎土に凝灰岩粒含む	219

出土遺構	No.	種別	器種	計測値			特徴			備考	挿図
				口径	底径	器高	外面	内面	底部		
SK10248	2	須恵器	蓋	(17.2)			ロクロナデ	ロクロナデ		胎土に凝灰岩粒含む 焼成不良	219
SK10248	3	須恵器	蓋				ロクロナデ→回転ヘラケズリ	ロクロナデ		胎土に凝灰岩粒含む	219
SK10248	4	須恵器	坏	(13.3)	(6.8)		ロクロナデ	ロクロナデ	回転糸切り		219
SK10248	5	須恵器	坏	(14.6)			ロクロナデ	ロクロナデ		胎土に凝灰岩粒含む	219
SK10248	6	須恵器	坏		(5.4)		ロクロナデ	ロクロナデ	回転糸切り		219
SK10248	7	須恵器	有台坏		(7.2)		ロクロナデ	ロクロナデ	回転糸切り→高台貼付		219
SK10248	8	須恵器	有台坏		(7.4)		ロクロナデ	ロクロナデ	回転糸切り→高台貼付		219
SK10248	9	須恵器	有台坏		(6.8)		ロクロナデ	ロクロナデ	回転糸切り→高台貼付		219
SK10248	10	土師器	甕		(5.4)		ハケメ	ハケメ	木葉痕		219
SK10280	1	須恵器	坏	(13.8)	(7.4)	4.0	ロクロナデ	ロクロナデ	回転ヘラ切り	胎土に凝灰岩粒含む	220
SK10280	2	土師器	甕		(7.9)		ハケメ	ナデ	木葉痕		220
SK10280	3	土師器	甕				ハケメ	ナデ			220
SK10320	1	土師器	甕		6.0		ケズリ→ハケメ	ナデ	ハケメ		221
SK10320	2	土師器	甑	17.0		8.1	ケズリ→ハケメ→ナデ	ヘラナデ→ナデ	焼成前単孔		221
SK11006	1	土師器	坏	(12.6)	(6.6)	6.5	ケズリ→ミガキ→ナデ	ミガキ→ナデ・黒色	木葉痕→ミガキ		222
SK11006	2	土師器	坏	(13.0)		4.2	ケズリ→ナデ	ミガキ→ナデ・黒色			222
SK11006	3	須恵器	坏	(14.0)	7.8	4.4	ロクロナデ	ロクロナデ	回転ヘラ切り		222
SK11006	4	須恵器	有台坏	(14.0)	(9.0)	5.0	ロクロナデ	ロクロナデ	高台貼付		222
SK11006	5	須恵器	坏	(14.2)	(7.2)	4.3	ロクロナデ	ロクロナデ	回転ヘラ切り		222
SK11006	6	須恵器	有台坏	(13.0)	(8.3)	5.0	ロクロナデ	ロクロナデ	回転糸切り→高台貼付		222
SK11006	7	須恵器	有台坏		7.2		ロクロナデ	ロクロナデ	回転糸切り→高台貼付		222
SK11006	8	土師器	甕	(23.2)			ハケメ→ナデ	ハケメ→ナデ			222
SK11006	9	土師器	甕		7.9		ハケメ	ハケメ	木葉痕		222

表 6　古墳時代～奈良平安時代　ピット出土遺物観察表

出土遺構	No.	種別	器種	計測値			特徴			備考	挿図
				口径	底径	器高	外面	内面	底部		
SP2079	1	土師器	甕		7.2		ハケメ?	ナデ	木葉痕		223
SP3015	1	土師器	甕		7.7		ミガキ	ミガキ・黒色			224
SP3015	2	石製品	砥石	長12.5	幅4.1	厚4.5					224

表 7　古墳時代～奈良平安時代　井戸出土遺物観察表

出土遺構	No.	種別	器種	計測値			特徴			備考	挿図
				口径	底径	器高	外面	内面	底部		
SE1034	1	須恵器	坏	14.3	6.2	4.1	ロクロナデ	ロクロナデ	回転糸切り	外面墨書「真」	225
SE1034	2	須恵器	坏	(14.2)	7.4	4.6	ロクロナデ	ロクロナデ	回転糸切り		225
SE1034	3	須恵器	有台坏	(16.3)	(6.6)	6.4	ロクロナデ	ロクロナデ	回転糸切り→高台貼付		225
SE1034	4	須恵器	有台坏		(6.4		ロクロナデ	ロクロナデ	回転糸切り→高台貼付		225
SE1034	5	須恵器	有台坏	(14.8)	(6.6)	5.7	ロクロナデ	ロクロナデ	回転糸切り→高台貼付		225
SE1034	6	赤焼	坏	13.6	5.3	5.4	ロクロナデ	ロクロナデ	回転糸切り	煤付着	225
SE1034	7	赤焼	坏	13.3	4.3	4.5	ロクロナデ	ロクロナデ	回転糸切り		225
SE1034	8	赤焼	坏		6.2		ロクロナデ	ロクロナデ	回転糸切り		225
SE1034	9	赤焼	坏		4.8		ロクロナデ	ロクロナデ	回転糸切り		225
SE1034	10	赤焼	坏		5.0		ロクロナデ	ロクロナデ	回転糸切り		225
SE1041	1	土師器	有台坏	(13.2)	6.8	5.5	ロクロナデ	ミガキ・黒色	回転糸切り→高台貼付		228
SE1041	2	土師器	有台坏		7.6		ロクロナデ	ミガキ・黒色	回転糸切り→高台貼付	内面摩滅激しい	228
SE1041	3	須恵器	坏	13.8	8.0	4.2	ロクロナデ	ロクロナデ	回転糸切り	底部墨書「生」	228
SE1041	4	須恵器	坏	13.0	6.6	4.6	ロクロナデ	ロクロナデ	回転糸切り		228
SE1041	5	須恵器	坏	(14.2)	(5.6)	3.7	ロクロナデ	ロクロナデ	回転糸切り	底部墨書「生」?	228
SE1041	6	須恵器	坏	(13.2)	4.8)	4.6	ロクロナデ	ロクロナデ	回転糸切り		228
SE1041	7	須恵器	坏		6.0		ロクロナデ	ロクロナデ	回転ヘラ切り	底部墨書「生」	228
SE1041	8	須恵器	有台坏	19.2	7.4	8.3	ロクロナデ	ロクロナデ	回転糸切り→高台貼付		228
SE1041	9	須恵器	有台坏	(17.2)	(8.0)	6.1	ロクロナデ	ロクロナデ	回転糸切り→高台貼付		228
SE1041	10	須恵器	有台坏	(16.0)	(7.8)	6.7	ロクロナデ	ロクロナデ	回転糸切り→高台貼付		228
SE1041	11	赤焼	坏	(13.8)	(5.6)	4.5	ロクロナデ	ロクロナデ	回転糸切り		228
SE1041	12	赤焼	坏	9.2	5.1	3.3	ロクロナデ	ロクロナデ	回転糸切り	内底面強いナデ	228
SE1041	13	赤焼	有台坏	15.0	7.0	5.6	ロクロナデ	ロクロナデ	回転糸切り→高台貼付		228
SE1041	14	須恵器	甕	14.8			ロクロナデ	ロクロナデ			229
SE1041	15	須恵器	三耳壺？								229
SE1041	1	木製品	井戸枠	91.4	12.6	6.7					230

出土遺構	No.	種別	器種	計測値			特徴			備考	挿図
				口径	底径	器高	外面	内面	底部		
SE1041	2	木製品	井戸枠	119.4	14.7	7.4					230
SE1041	3	木製品	井戸枠	96.3	14.9	7.1					230
SE1041	4-1	木製品	井戸枠	43.2	12.3	10.3					230
SE1041	4-2	木製品	井戸枠	46.9	14.5	12.8					230
SE1041	5	木製品	井戸枠	115.0	22.5	9.8					230
SE1041	6	木製品	井戸枠	85.6	19.6	7.3					230
SE1041	7	木製品	井戸枠	28.7	19.6	10.9					231
SE1041	8	木製品	井戸枠	46.0	19.1	16.7					231
SE1041	9	木製品	井戸枠	49.9	15.2	12.6					231
SE1041	10	木製品	井戸枠	119.1	18.1	8.4					231
SE1041	11	木製品	井戸枠	42.6	9.4	3.1					231
SE1041	12	木製品	井戸枠	95.4	21.7	10.9					231
SE1041	13	木製品	井戸枠	84.4	15.5	2.6					231
SE1046	1	土師器	坏				ロクロナデ	ロクロナデ			233
SE1048	1	須恵器	坏	13.5	4.9	4.8	ロクロナデ	ロクロナデ	回転糸切り		235
SE1048	2	須恵器	坏	(13.0)	8.0	4.3	ロクロナデ→回転ヘラケズリ	ロクロナデ	回転糸切り		235
SE1048	3	須恵器	坏	13.4	5.4	4.3	ロクロナデ	ロクロナデ	回転糸切り		235
SE1048	4	須恵器	坏	11.9	7.4	2.6	ロクロナデ	ロクロナデ	回転ヘラ切り		235
SE1048	5	須恵器	坏	13.2	6.6	3.8	ロクロナデ	ロクロナデ	回転ヘラ切り→ナデ		235
SE1048	6	須恵器	有台坏	13.9	6.5	5.8	ロクロナデ	ロクロナデ	回転糸切り→高台貼付		235
SE1048	7	須恵器	有台坏		8.2		ロクロナデ	ロクロナデ	回転ヘラ切り→高台貼付	胎土に砂粒含む	235
SE1048	8	須恵器	有台坏		8.4		ロクロナデ	ロクロナデ	回転ヘラケズリ→高台貼付		235
SE1048	9	須恵器	有台坏		6.8		ロクロナデ	ロクロナデ	回転糸切り→高台貼付		235
SE1048	10	須恵器	蓋	(16.3)			ロクロナデ→回転ヘラケズリ	ロクロナデ		胎土に凝灰岩粒含む	235
SE1048	11	須恵器	甕	50.0			ロクロナデ	ロクロナデ			235
SE1048	12	土師器	坏		(8.0)		磨滅	ミガキ・黒色	ケズリ		235
SE1048	1	井戸部材	木製品	197.6	20.9	3.1					236
SE1048	2	井戸部材	木製品	153.2	23.25	3.6					236
SE1048	3	井戸部材	木製品	179.2	21.4	3.8					236
SE1048	4	井戸部材	木製品	188.6	24.2	3.7					236
SE1048	5	井戸部材	木製品	189.6	25.9	4.6					237
SE1048	6	井戸部材	木製品	188.3	29.75	3.2					237
SE1048	7	井戸部材	木製品	178.2	18.4	2.5					237
SE1048	8	井戸部材	木製品	187.4	14	2.3					237
SE1048	9	井戸部材	木製品	180.3	24.05	3.6					238
SE1048	10	井戸部材	木製品	182.2	23.9	3.1					238
SE1048	11	井戸部材	木製品	186.7	20.5	2.25					238
SE1048	12	井戸部材	木製品	191.2	26.1	3.7					238
SE1048	13	井戸底板	木製品	143.6	20.5	4.95					239
SE1048	14	井戸底板	木製品	143.7	20.25	4.8					239
SE1048	15	井戸底板	木製品	124.5	20.2	4.8					239
SE1048	16	井戸底板	木製品	143.2	25.7	8					239
SE1048	17	井戸底板	木製品	141.7	20.45	5.4					240
SE1048	18	井戸底板	木製品	143.2	27.4	4.95					240
SE1048	19	井戸底板	木製品	143.2	24.75	4.6					240
SE2009	1	土師器	ミニチュア	(5.7)	2.4	5.1	ハケメ	ハケメ			241

表 8　古墳時代～奈良平安時代　溝出土遺物観察表

出土遺構	No.	種別	器種	計測値			特徴			備考	挿図
				口径	底径	器高	外面	内面	底部		
SD309	1	須恵器	坏	(15.1)	(8.4)	3.6	ロクロナデ	ロクロナデ	回転ヘラ切り		243
SD309	2	須恵器	有台坏		(8.8)		ロクロナデ	ロクロナデ	回転糸切り→高台貼付		243
SD1117	1	須恵器	坏				ロクロナデ	ロクロナデ			244
SD1118	1	須恵器	坏	(13.8)	(5.0)	4.2	ロクロナデ→回転ケズリ	ロクロナデ	回転糸切り		245
SD1118	2	須恵器	坏		7.0		ロクロナデ	ロクロナデ	回転糸切り		245
SD1118	3	須恵器	有台坏		6.2		ロクロナデ	ロクロナデ	回転糸切り→高台貼付		245
SD1118	4	土師器	甕	(18.6)			ハケメ→ナデ	ハケメ→ナデ			245
SD1118	5	土師器	甕	(14.4)			ハケメ→ナデ	ナデ			245
SD1118	6	鉄製品	不明	長径5.3	幅4.4	厚0.8					245
SD1122	2	須恵器	坏				ロクロナデ	ロクロナデ			246
SD1138	1	須恵器	坏				ロクロナデ	ロクロナデ			247
SD2014	1	須恵器	有台坏		5.5		ロクロナデ	ロクロナデ	回転糸切り→高台貼付		249
SD10018	1	土師器	甕		(9.2)		ハケメ	ハケメ			250
SD10018	2	須恵器	甕				ロクロナデ	ロクロナデ			250
SD10019	1	土師器	坏		(7.8)		ケズリ	ミガキ・黒色	ケズリ		251
SD10019	2	須恵器	坏		(6.9)		ロクロナデ	ロクロナデ	回転ヘラ切り		251
SD10031	1	須恵器	有台坏				ロクロナデ	ロクロナデ	回転糸切り→高台貼付		252
SD10031	2	石器	石鏃	長さ3.9	幅2.0	厚0.3					252

表 9　古墳時代～奈良平安時代　性格不明遺構出土遺物観察表

出土遺構	No.	種別	器種	計測値			特徴			備考	挿図
				口径	底径	器高	外面	内面	底部		
SX1019	1	土師器	甕	(23.3)			ハケメ→ケズリ→ナデ	ハケメ→ナデ			253

表 10　古墳時代～奈良平安時代　河川出土遺物観察表

出土遺構	No.	種別	器種	計測値			特徴			備考	挿図
				口径	底径	器高	外面	内面	底部		
SG7001	1	弥生土器	壺？				線刻				254
SG7001	2	土師器	甕		4.4		ハケメ	ナデ	ケズリ		254
SG7001	3	須恵器	坏		7.0		ロクロナデ	ロクロナデ	回転ヘラ切り→ナデ		254
SG7001	4	須恵器	坏		5.8		ロクロナデ	ロクロナデ	回転糸切り		254
SG7001	5	須恵器	壺		(11.0)		ロクロナデ	ロクロナデ	回転ヘラ切り→ナデ→高台貼付		254
SG7001	6	赤焼	有台坏	14.0	7.0	5.2	ロクロナデ	ロクロナデ	回転糸切り→高台貼付		254

表 11　中世　掘立柱建物出土遺物観察表

出土遺構	No.	種別	器種	口径	底径	器高	備考	挿図
SB2001SK2115	1	土師質土器	手づくねかわらけ	(7.8)	(8.2)	(1.1)	外面ナデ　内面ナデ	257
SB2001SP2054	2	須恵器	坏		(7.2)		底部回転糸切り	257

表 12　中世　土坑出土遺物観察表

出土遺構	No.	種別	器種	口径	底径	器高	備考	挿図
SK038	1	白磁	碗		(6.6)		外面無釉	258
SK167	1	龍泉窯系青磁	碗				内外面青磁釉	259
SK167	2	瓷器系陶器	甕					259
SK167	3	五輪塔	空風輪	高19.5	空輪高10.3	風輪高6.6	空輪最大径12.0　風輪最大径10.4　安山岩	259
SK167	4	五輪塔	空風輪	高19.8	空輪高9.8	風輪高7.5	空輪最大径12.2　風輪最大径10.9　安山岩	259
SK167	5	五輪塔	空風輪	高21.8	空輪高12.1	風輪高8.7	空輪最大径14.4　風輪最大径13.1　石材不明	259
SK167	6	五輪塔	空風輪	高21.2	空輪高12.3	風輪高5.1	空輪最大径13.9　風輪最大径11.9　安山岩	259
SK173	1	瓷器系陶器	甕					260
SK173	2	瓷器系陶器	甕				内面ナデ	260
SK173	3	鉄製品	鎌	最大幅3.5	最小幅2.2		両端欠損	260
SK502	1	龍泉窯系青磁	香炉				底部足先無釉　漆継ぎ痕	261
SK502	2	石製品	硯			厚1.5		261
SK1445	1	白磁	碗？	(14.8)			内面片彫文　口縁部釉剥げ目立つ	262
SK1445	2	土師質土器	手づくねかわらけ	(12.5)			外面ナデ　内面ナデ	262
SK1445	3	土師質土器	ロクロかわらけ	(8.4)	4.6	2.1	外面ロクロナデ　内面ロクロナデ　底部回転糸切り	262
SK1445	4	土師質土器	ロクロかわらけ		4.8		外面ロクロナデ　内面ロクロナデ・黒色　底部回転糸切り	262
SK1445	5	瓷器系陶器	擂鉢					262
SK1450	1	土師質土器	手づくねかわらけ	(12.6)			外面2段ナデ　内面ナデ	263
SK1450	2	土師質土器	手づくねかわらけ	(13.8)			外面2段ナデ　内面ナデ	263
SK1450	3	土師質土器	手づくねかわらけ	(8.0)			外面2段ナデ　内面ナデ	263
SK1450	4	土師質土器	手づくねかわらけ	(13.8)			外面2段ナデ　内面ナデ　口縁部煤付着	263
SK1465	1	白磁	碗				内外面透明釉	264
SK1465	2	土師質土器	手づくねかわらけ	(8.2)			外面ナデ　内面ナデ　口縁部煤付着	264
SK1465	3	土師質土器	ロクロかわらけ	(7.2)	4.8	2.4	外面ロクロナデ　内面ロクロナデ　底部回転糸切り	264
SK1465	4	土師質土器	ロクロかわらけ	(9.3)	(7.6)	1.4	外面ロクロナデ　内面ロクロナデ　底部回転糸切り(板状圧痕)	264
SK1465	5	土師質土器	ロクロかわらけ		(5.6)		外面ロクロナデ　内面ロクロナデ　底部回転糸切り	264
SK4005	1	古瀬戸	天目茶碗	11.8	4.3	6.3	高台露胎部煤付着	265
SK6019	1	珠洲系陶器	壺		(8.8)		外面ロクロナデ　内面ロクロナデ　底部静止糸切り	265
SK6045	1	珠洲系陶器	甕				外面平行叩き　内面当て道具痕	266
SK6067	1	瀬戸美濃系陶器	皿	10.5	5.7	2.2	灰釉　見込無釉　削り込み高台　高台内輪ドチ痕	267
SK6080	1	瓷器系陶器	甕				外面刻印　内面ナデ	268
SK6084	1	珠洲系陶器	甕				外面平行叩き　内面当て道具痕	269

出土遺構	No.	種別	器種	口径	底径	器高	備考	挿図
SK6095	1	珠洲系陶器	甕		(14.4)		内面ナデ	270
SK6095	2	珠洲系陶器	壺		(9.0)		外面指ナデ　内面ロクロナデ　底部回転糸切り　煤付着	270
SK6095	3	珠洲系陶器	壺		(11.5)		外面ロクロナデ　内面ロクロナデ	270
SK6095	4	珠洲系陶器	甕				外面平行叩き　内面当て道具痕	270
SK6100	1	土師質土器	手づくねかわらけ	(11.1)			外面ナデ　内面ナデ　炭化物付着	271
SK6100	2	瓷器系陶器	甕				外面ナデ　内面ナデ	271
SK6100	3	珠洲系陶器	壺	(9.3)	9.4	21.5	外面ロクロナデ　内面ロクロナデ　底部静止糸切り	271
SK6100	4	石製品	石皿					271
SK6100	5	石製品	棒状石製品	長さ13.1	径2.7			271
SK6121	1	龍泉窯系青磁	碗		(6.6)		畳付無釉　貫入	272
SK6121	2	龍泉窯系青磁	碗		(2.8)		畳付無釉　貫入	272
SK6142	1	板碑		幅24.1	額部厚13.4	厚11.0	凝灰岩	273
SK8004	1	瀬戸美濃系陶器	皿	(10.8)	(5.2)	2.3	灰釉　見込み菊花文　底部無釉輪トチン跡	274
SK8004	2	肥前系陶器	皿	(9.5)			灰釉	274
SK8004	3	土師質土器	手づくねかわらけ	(15.4)			外面2段ナデ	274
SK8004	4	土師質土器	手づくねかわらけ	(9.6)		(1.4)	外面ナデ　内面ナデ	274
SK8004	5	土師質土器	手づくねかわらけ	(8.6)		2.1	外面ナデ　内面ナデ	274
SK8051	1	珠洲系陶器	鉢	(25.0)			外面ロクロナデ　内面ロクロナデ	275
SK8051	2	白磁	碗	(16.0)			内外面透明釉	275
SK8057	1	珠洲系陶器	壺	(20.6)			外面ロクロナデ　内面ロクロナデ	276
SK8057	2	珠洲系陶器	甕				外面平行叩き　内面当て道具痕	276
SK8057	3	瓷器系陶器	鉢	(26.8)			外面ハケメ・ナデ　内面ハケメ	276
SK8079	1	景徳鎮系磁器	皿	(12.0)	(6.4)	2.4	外面牡丹唐草文　内面四方襷文　見込み草花文　畳付無釉	277
SK8079	2	龍泉窯系青磁	碗	(14.5)			青磁釉	277
SK8079	3	土師質土器	手づくねかわらけ	8.8		2.3	外面ナデ　内面ナデ	277
SK8079	4	土師質土器	手づくねかわらけ	(14.4)			外面2段ナデ　内面ナデ　内面煤付着	277
SK8079	5	土師質土器	手づくねかわらけ	(12.1)			外面2段ナデ　内面ナデ	277
SK8079	6	珠洲系陶器	甕				外面平行叩き　内面当て道具痕	277
SK9009	1	龍泉窯系青磁	碗		(6.4)		内面劃花文　底部無釉　青磁釉	278
SK9038	1	龍泉窯系青磁	碗	(17.0)			内面劃花文	279
SK9044	1	土師質土器	ロクロかわらけ	11.2	7.2	2.4	外面ロクロナデ　内面ロクロナデ　底部回転糸切り	280
SK9044	2	珠洲系陶器	甕？				外面平行叩き　内面当て道具痕	280
SK9044	3	土師質土器	手づくねかわらけ	(7.8)		1.9	外面1段ナデ　内面ナデ　煤付着	280
SK10060	1	瓷器系陶器	擂鉢					281
SK10060	2	古瀬戸	瓶子？				灰釉　漆継ぎ痕	281
SK10076	1	白磁	皿	6.4	2.0	1.1	外面下半無釉	282
SK10076	2	土師質土器	ロクロかわらけ	(8.2)	(5.2)	1.1	外面ロクロナデ　内面ロクロナデ　底部回転糸切り	282
SK10173	1	珠洲系陶器	甕				外面平行叩き　内面当て道具痕	283
SK10173	2	土師質土器	手づくねかわらけ	(6.7)	(7.4)	1.0	外面ナデ　内面ナデ	283
SK10235	1	龍泉窯系青磁	盤				内外面青磁釉	284
SK10371	1	珠洲系陶器	壺		(9.6)			285
SK10371	2	珠洲系陶器	壺		(12.6)		内面降灰	285
SK10371	3	珠洲系陶器	甕				外面平行叩き　内面当て道具痕	285
SK10371	4	土師質土器	ロクロかわらけ				外面ロクロナデ　内面ロクロナデ	285
SK10371	5	土師質土器	ロクロかわらけ				外面ロクロナデ　内面ロクロナデ　口縁部煤付着	285

表 13　中世　井戸出土遺物観察表

出土遺構	No.	種別	器種	口径	底径	器高	備考	挿図
SE1042	1	土師質土器	手づくねかわらけ	(7.4)	(8.6)	(1.3)	外面ナデ　内面ナデ	286
SE1043	1	龍泉窯系青磁	碗	(14.0)			内面劃花文	287
SE1043	2	土師質土器	ロクロかわらけ	9.7	6.1	1.9	外面ロクロナデ　内面ロクロナデ　底部回転糸切り　内底面強いナデ	287
SE1043	3	土師質土器	ロクロかわらけ	(14.2)	7.8	4.2	外面ロクロナデ　内面ロクロナデ　底部回転糸切り　内底面強いナデ	287
SE1043	4	土師質土器	ロクロかわらけ	(9.6)			外面ロクロナデ　内面ロクロナデ	287
SE1043	5	土師質土器	ロクロかわらけ	(11.2)	(6.0)	2.9	外面ロクロナデ　内面ロクロナデ　底部回転糸切り	287
SE1043	6	土師質土器	ロクロかわらけ	(8.4)			外面ロクロナデ　内面ロクロナデ	287
SE1043	7	土師質土器	柱状高台		(6.0)		外面ロクロナデ　底部回転糸切り	287
SE1043	8	土師質土器	手づくねかわらけ				外面ナデ　内面ナデ	287
SE1043	9	土師質土器	手づくねかわらけ				外面2段ナデ　内面ナデ	287
SE1043	10	灰釉陶器	碗					287
SE2006	1	景徳鎮系磁器	皿	(9.0)			内面界線	288
SE2006	7	木製品	井戸部材	58.4	4.1	2.6		289
SE2006	11	木製品	井戸部材	89.3	8.4	1.6		289
SE2006	12	木製品	井戸部材	71.0	16.2	9.4		289
SE2006	13	木製品	井戸部材	73.2	7.2	1.7		289
SE2006	15	木製品	井戸部材	110.6	19.1	3.6		290
SE2006	16	木製品	井戸部材	135.4	10.8	2.6		289
SE2006	17	木製品	井戸部材	50.9	11.1	1.8		289
SE2006	18	木製品	井戸部材	79.0	6.9	0.9		289
SE2006	19	木製品	井戸部材	41.8	10.2	2.2		289
SE2006	20	木製品	井戸部材	94.3	9.8	10.2		290
SE2006	21	木製品	井戸部材	71.7	10.75	8.6		290

出土遺構	No.	種別	器種	口径	底径	器高	備考	挿図
SE2006	23	木製品	井戸部材	50.2	4.2	2.3		290
SE2006	26	木製品	井戸部材	46.5	8.15	2.0		290
SE2012	1	土師質土器	手づくねかわらけ				外面2段ナデ　内面ナデ	291
SE10006	1	龍泉窯系青磁	碗				内面劃花文	292
SE10006	2	珠洲系陶器	甕				外面平行叩き　内面無文当て道具痕	292
SE10006	3	珠洲系陶器	甕				外面平行叩き　内面無文当て道具痕	292
SE10006	4	瓷器系陶器	片口鉢	(31.2)	(15.0)	(9.9)	外面回転ケズリ　内面ナデ　底部高台貼付　内面磨耗激しい	292
SE10006	5	土師質土器	ロクロかわらけ	(14.5)	(8.3)	3.6	外面ロクロナデ　内面ロクロナデ　底部回転糸切り	292
SE10006	6	土師質土器	ロクロかわらけ	(14.3)			外面ロクロナデ　内面ロクロナデ	292
SE10006	7	土師質土器	手づくねかわらけ	(6.9)		(1.6)	外面ナデ　内面ナデ	292
SE10006	8	土師質土器	手づくねかわらけ	(14.4)			外面2段ナデ　内面ナデ	292
SE10006	9	土師質土器	手づくねかわらけ	(7.1)	(7.7)	(1.1)	外面ナデ　内面ナデ	292
SE10016	1	同安窯系青磁	碗				外面櫛描文	293

表 14　中世　溝出土遺物観察表

出土遺構	No.	種別	器種	口径	底径	器高	備考	挿図
SD120	1	白磁	皿				内外面透明釉	294
SD120	2	龍泉窯系青磁	碗				外面鎬蓮弁文	294
SD120	3	古瀬戸	四耳壺?		(6.3)		内面無釉　灰釉	294
SD120	4	瓷器系陶器	甕					294
SD120	5	瓷器系陶器	甕				外面ナデ・火はね痕　内面ナデ	294
SD120	6	瓷器系陶器	甕				外面ナデ　内面ナデ	294
SD120	7	瓷器系陶器	甕				外面ナデ　内面ナデ	294
SD120	8	瓷器系陶器	甕				外面ナデ　内面ナデ	294
SD120	9	瓷器系陶器	甕				外面ナデ　内面ナデ	294
SD120	10	瓷器系陶器	甕					294
SD120	11	瓷器系陶器	擂鉢				外面ナデ　内面ナデ→擂目	294
SD120	12	土師質土器	手づくねかわらけ	(8.4)	(5.0)	(2.2)	外面ナデ　内面ナデ	294
SD120	13	土師質土器	手づくねかわらけ	(11.8)			外面2段ナデ　内面ナデ　煤付着	294
SD120	14	土師質土器	ロクロかわらけ	(9.3)	(7.7)	1.5	外面ロクロナデ　内面ロクロナデ　底部回転糸切り	294
SD120	15	肥前系陶器	皿	(12.8)	4.2	3.5	砂目　内外面煤付着	295
SD120	16	肥前系陶器	皿		6.8		灰釉　砂目　高台部のみ丸く打ち欠かれている	295
SD120	17	肥前系陶器	皿		8.0		灰釉　砂目　高台部のみ丸く打ち欠かれている	295
SD120	18	土師質土器	ロクロかわらけ	10.5	7.1	2.3	外面ロクロナデ　内面ロクロナデ　底部回転糸切り　内外面煤付着	295
SD120	19	瓦	平瓦				外面叩き　内面布目痕	295
SD120	20	古銭	元祐通寶	径2.47	厚さ0.13	重量3.2g	初鋳年1086年・行書	295
SD120	21	古銭	永楽通寶	径2.48	厚さ0.14	重量3.0g	初鋳年1408年	295
SD120	22	鉄製品	釘	全長3.6	幅0.4	厚さ0.4		295
SD120	23	瓷器系陶器	甕	(53.0)				295
SD120	24	瓷器系陶器	甕	(54.6)			外面ナデ　内面ナデ	295
SD120	25	瓷器系陶器	甕	(20.8)			外面ナデ　内面ナデ	296
SD120	26	五輪塔	空風輪		空輪高11.2	風輪高5.7	空輪最大径16.4　風輪最大径13.2　凝灰岩　差込部欠損	296
SD120	27	五輪塔	空風輪	高21.9	空輪高11.4	風輪高8.0	空輪最大径14.9　風輪最大径12.2　安山岩	296
SD120	28	五輪塔	空風輪	高24.9	空輪高13.3	風輪高9.4	空輪最大径16.7　風輪最大径13.5　安山岩	296
SD120	29	五輪塔	空風輪	高24.5	空輪高12.3	風輪高8.2	空輪最大径13.0　風輪最大径11.4　安山岩	296
SD120	30	五輪塔	水輪	高16.9	上部幅16.7	下部幅16.5	最大径25.2　安山岩	296
SD120	31	五輪塔	水輪	高15.7	上部幅13.0	下部幅12.3	最大径22.5　砂岩	296
SD1001	1	瀬戸美濃系陶器	天目茶碗				鉄釉	297
SD1001	2	珠洲系陶器	鉢				外面ロクロナデ　内面ロクロナデ　底部回転糸切り?	297
SD1001	3	珠洲系陶器	擂鉢					297
SD1001	4	瓷器系陶器	鉢				内面磨滅激しい	297
SD1001	5	赤焼	円盤状土器				赤焼坏の底部を加工している。	297
SD1001	6	石製品	石鉢	長径11.8	短径10.3	高さ5.6		297
SD1005	1	古瀬戸	花瓶		(8.4)		外面鉄釉　内面無釉　高台内無釉	298
SD1005	2	珠洲系陶器	甕					298
SD1005	3	珠洲系陶器	甕				外面平行叩き　内面ナデ	298
SD1005	4	瓷器系陶器	甕				外面ナデ　内面ナデ	298
SD1005	5	石製品	石鉢	径7.7		3.6		298
SD1005	6	石製品	石鉢	径5.1		4.5	漆付着	298
SD1005	7	五輪塔	火輪	高11.5	頭部幅9.9	下部幅21.4	安山岩	298
SD1062	1	龍泉窯系青磁	碗	(16.2)			漆継ぎ痕	299
SD1062	2	景徳鎮系磁器	小坏		(2.8)		外面草花文?　内面界線　畳付無釉	299
SD1062	3	瀬戸美濃系陶器	志野丸皿		6.9		鼠志野　貫入	299
SD1062	4	瓷器系陶器	鉢				外面ナデ　内面ナデ　漆付着	299
SD1062	5	珠洲系陶器	甕				外面平行叩き　内面無文当て道具痕	299
SD1062	6	石製品	石鉢	長径7.1	短径5.9	4.3		299
SD1062	7	石製品	石鉢	長径7.9	短径6.7	3.5		299
SD1062	8	石製品	茶臼	高13.6	27.2	上部径17.8		300
SD1062	9	五輪塔	火輪	高11.9	頭部幅10.4	下部幅23.9		300

出土遺構	No.	種別	器種	口径	底径	器高	備考	挿図
SD1068	1	珠洲系陶器	甕				外面平行叩き　内面無文当て道具痕　漆付着	301
SD1070	1	珠洲系陶器	甕				外面平行叩き　内面無文当て道具痕	302
SD1070	2	瓷器系陶器	甕				外面ナデ　内面ナデ	302
SD1070	3	土師質土器	ロクロかわらけ		(5.0)		外面ロクロナデ　内面ロクロナデ　底部回転糸切り	302
SD1070	4	石製品	砥石	長さ11.7	幅2.6	厚さ1.5	被熱	302
SD1070	5	石製品	硯	長さ14.8	幅8.4	厚さ2.0		302
SD1070	6	石製品	石鉢	長径10.0	短径8.9	5.7		303
SD1070	7	石製品	石鉢	長径8.1	短径7.6	4.5		303
SD1070	8	石製品	石鉢	長径10.8	短径10.0	5.6		303
SD1070	9	石製品	石鉢	長径12.9	短径11.4	6.7		303
SD1070	10	石製品	石鉢	長径15.0	短径13.0	9.1		303
SD1070	11	五輪塔	空風輪	高17.4	空輪高8.0	風輪高4.6	空輪最大径12.4　風輪最大径10.4	303
SD1070	12	五輪塔	火輪	高10.4	頭部幅5.4	下部幅12.6		303
SD1070	13	五輪塔	火輪	高13.6	頭部幅7.4	下部幅21.3		303
SD1085	1	龍泉窯系青磁	皿				内外面青磁釉	304
SD1085	2	龍泉窯系青磁	皿				内外面青磁釉	304
SD1085	3	龍泉窯系青磁	碗				外面蓮弁文	304
SD1085	4	珠洲系陶器	甕				外面平行叩き　内面無文当て道具根	304
SD1085	5	瓷器系陶器	甕				外面ナデ　内面ナデ	304
SD1085	6	瓷器系陶器	甕				外面ナデ　内面ナデ	304
SD1085	7	土師質土器	ロクロかわらけ		(7.0)		外面ナデ　内面ナデ　底部回転糸切り	304
SD1090	1	古瀬戸	卸皿	(13.2)	(9.8)	3.9	灰釉　口縁部煤微量付着	305
SD1092	1	瓷器系陶器	甕				外面ナデ　内面ナデ　胎土に長石若干含む	306
SD1092	2	石製品	石鉢	長径10.5	短径10.0	6.9		306
SD1092	3	古銭	元豊通寶	径2.51	厚さ0.13	重量2.6g	初鋳年1078年・行書	306
SD1092	4	古銭	永楽通寶	径2.43	厚さ0.15	重量2.4g	初鋳年1408年	306
SD1092	5	古銭	永楽通寶	径2.49	厚さ0.15	重量2.6g	初鋳年1408年	306
SD1092	6	古銭	永楽通寶	径2.53	厚さ0.14	重量2.88g	初鋳年1408年	306
SD1092	7	古銭	永楽通寶	径2.47	厚さ0.12	重量1.8g	初鋳年1408年	306
SD1092	8	古銭	永楽通寶	径2.48	厚さ0.11	重量2.0g	初鋳年1408年	306
SD1092	9	古銭	永楽通寶	径2.45	厚さ0.14	重量2.0g	初鋳年1408年	306
SD1092	10	古銭	永楽通寶	径2.48	厚さ0.17		初鋳年1408年　一部欠損	306
SD1092	11	五輪塔	空風輪	高19.2	空輪高10.9	風輪高7.3	空輪最大径12.5　風輪最大径10.9	306
SD1092	12	五輪塔	水輪	高14.2	上部幅11.4	下部幅17.0	最大径25.0	306
SD1092	13	五輪塔	地輪	高16.4	上部幅24.9	下部幅23.0		306
SD1092	14	五輪塔	火輪	高12.1	上部幅10.0	下部幅24.2		307
SD1092	15	五輪塔	火輪	高14.6	頭部幅12.0	下部幅27.0		307
SD1096	1	珠洲系陶器	甕				外面平行叩き　内面無文当て道具痕	308
SD1096	2	珠洲系陶器	甕				外面平行叩き　内面無文当て道具痕	308
SD1096	3	珠洲系陶器	鉢				底部静止糸切り？	308
SD1096	4	土師質土器	ロクロかわらけ	(12.6)	(7.2)	3.6	外面ロクロナデ　内面ロクロナデ　底部回転糸切り	308
SD1096	5	土師質土器	手づくねかわらけ				外面2段ナデ　内面ナデ	308
SD1104	1	瓷器系陶器	鉢				外面ナデ　内面ナデ	310
SD1104	2	土師質土器	ロクロかわらけ		(5.8)		外面ロクロナデ　内面ロクロナデ　底部回転糸切り	310
SD1104	3	石製品	石鉢	長径15.6	短径14.1	8.8		310
SD1115	1	白磁	皿				内外面透明釉	311
SD1115	2	龍泉窯系青磁	皿				内面花弁形ケズリ	311
SD1115	3	龍泉窯系青磁	碗				内面草花状文、櫛描	311
SD1115	4	瀬戸美濃系陶器	皿				灰釉	311
SD1115	5	珠洲系陶器	擂鉢		(12.6)		内面使用により平滑化　底部静止糸切り	311
SD1115	6	珠洲系陶器	擂鉢					311
SD1115	7	珠洲系陶器	鉢				外面ナデ　内面摩滅激しい	311
SD1115	8	珠洲系陶器	甕				外面平行叩き　内面無文当て道具痕	311
SD1115	9	瓷器系陶器	鉢				外面ナデ　内面ナデ	311
SD1115	10	瓷器系陶器	鉢		(10.3)		外面ナデ　内面摩滅激しい　底部ケズリ？	311
SD1115	11	瓷器系陶器	甕					311
SD1115	12	瓷器系陶器	甕				外面ナデ　内面ナデ	311
SD1115	13	土師質土器	手づくねかわらけ	(8.6)			外面1段ナデ　内面ナデ	312
SD1115	14	瓦質土器	花瓶		(5.6)		外面スタンプ文	312
SD1115	15	五輪塔	空風輪	高12.7	空輪高10.2	風輪高7.7	空輪最大径13.5　風輪最大径10.7	312
SD1115	16	五輪塔	空風輪	高19.1	空輪高9.5	風輪高5.5	空輪最大径10.3　風輪最大径9.7	312
SD1115	17	五輪塔	空風輪	高19.2	空輪高10.4	風輪高7.0	空輪最大径12.1　風輪最大径10.6	312
SD1115	18	五輪塔	空風輪	高22.6	空輪高12.2	風輪高10.1	空輪最大径13.3　風輪最大径11.7	312
SD1115	19	五輪塔	空風輪	高21.9	空輪高11.2	風輪高5.4	空輪最大径12.6　風輪最大径9.7	312
SD1115	20	五輪塔	空風輪	高20.8	空輪高10.7	風輪高7.8	空輪最大径14.1　風輪最大径12.7	312
SD1115	21	五輪塔	火輪	高11.3	頭部幅10.1	下部幅20.7		312
SD1115	22	五輪塔	水輪	高14.4	上部幅17.1	下部幅16.9	最大径23.7	312
SD1115	23	五輪塔	地輪	高15.6	上部幅23.2	下部幅(24.7)		312
SD2002	1	珠洲系陶器	甕				外面平行叩き　内面無文当て道具痕	313
SD2002	2	土師質土器	柱状高台		(7.4)		外面ロクロナデ　内面ロクロナデ　底部回転糸切り	313
SD2002	3	土師質土器	ロクロかわらけ				外面ロクロナデ　内面ロクロナデ	313
SD6018	1	龍泉窯系青磁	碗	(14.6)			外面鎬蓮弁文	314
SD6018	2	土師質土器	とりべ	(8.9)			内面スラグ付着	314
SD6035	1	白磁	皿	(11.2)			内外面透明釉	316
SD6035	2	龍泉窯系青磁	碗		4.8			316
SD6035	3	漳洲窯系磁器	碗		(5.6)		底部畳付無釉　透明釉	316
SD6035	4	景徳鎮系磁器	皿	(11.8)			外面界線　内面界線　貫入	316

出土遺構	No.	種別	器種	口径	底径	器高	備考	挿図
SD6035	5	古瀬戸	瓶子		(9.6)		外面画花文・印花文　内面無釉　灰釉　貫入	316
SD6035	6	瀬戸美濃系陶器	折縁皿	(11.8)	(6.9)	2.6	内面見込釉剥ぎ　灰釉	316
SD6035	7	珠洲系陶器	甕				外面平行叩き　内面無文当て道具痕	316
SD6035	8	珠洲系陶器	壺		(10.0)		外面ロクロナデ　内面ロクロナデ　底部静止糸切り	316
SD6035	9	瓷器系陶器	鉢				内面使用により平滑化	316
SD6035	10	瓷器系陶器	擂鉢					316
SD6035	11	瓦質土器	擂鉢					316
SD6035	12	瀬戸美濃系陶器	擂鉢			9.0	内面磨滅　底部回転糸切り　内外面錆釉	316
SD6035	13	肥前系陶器	皿		(4.0)		内面鉄絵　灰釉　胎土目	316
SD6035	14	肥前系陶器	碗	12.6	5.0	8.1	底部畳付籾殻付着　灰釉	316
SD6035	15	土師質土器	ロクロかわらけ		(5.6)		外面ロクロナデ　内面ロクロナデ　底部回転糸切り	316
SD6035	16	土師質土器	とりべ				内外面被熱激しい	316
SD6035	17	土師質土器	内耳土鍋	33.2			外面煤付着	316
SD6035	18	石製品	硯		幅6.0	厚さ1.3	欠損	317
SD6035	19	石製品	硯		幅8.7	厚さ3.1	欠損	317
SD6035	20	石製品	硯		幅5.5	厚さ1.7	欠損	317
SD6035	21	石製品	砥石		幅2.1	厚さ1.6	欠損	317
SD6035	22	古銭	永楽通寶	径2.39	厚さ0.13		初鋳年1408年	317
SD6035	23	古銭		径2.00	厚さ0.10	重量1.4g	摩滅し判読不能　無文銭？	317
SD6035	24	五輪塔	空風輪	高22.2	空輪高11.5	風輪高8.9	空輪最大径16.1　風輪最大径13.8	317
SD6035	25	五輪塔	空風輪	高24.0	空輪高13.7	風輪高8.6	空輪最大径16.1　風輪最大径15.0	317
SD6035	26	五輪塔	空風輪	高18.9	空輪高9.2	風輪高4.9	空輪最大径13.3　風輪最大径11.8	317
SD6035	27	五輪塔	空風輪	高26.9	空輪高13.3	風輪高10.7	空輪最大径14.2　風輪最大径12.7	318
SD6035	28	五輪塔	空風輪	高20.5	空輪高11.8	風輪高7.7	空輪最大径12.2　風輪最大径10.1	318
SD6035	29	五輪塔	空風輪	高20.5	空輪高11.0	風輪高7.8	空輪最大径12.6　風輪最大径10.7	318
SD6035	30	五輪塔	空風輪	高23.5	空輪高11.5	風輪高7.6	風輪最大径14.8　風輪最大径12.9	318
SD6035	31	五輪塔	火輪	高10.6	頭部幅10.9	下部幅24.2		318
SD6035	32	五輪塔	火輪	高14.7	頭部幅11.2	下部幅25.2		318
SD6035	33	五輪塔	水輪	高16.8	上部幅14.3	下部幅15.3	最大径26.1	319
SD6035	34	五輪塔	地輪	高13.2	上部幅18.8	下部幅20.8		319
SD6035	35	五輪塔	地輪	高16.5	上部幅25.4	下部幅26.0		319
SD6035	36	石製品	石臼(上臼)	高11.6	上部径19.1	下部径18.4		319
SD6035	37	石製品	石鉢	高12.2	長径22.3	短径20.4		319
SD6035	38	石製品	石鉢	高8.2	長径14.3	短径13.6		319
SD6035	39	石製品	石鉢	高9.8	長径17.5	短径14.6		320
SD6035	40	鉄製品	鋤先	長44.5	幅13.2	厚1.35		320
SD6077	1	瓷器系陶器	甕				外面ナデ・煤付着　内面ナデ	321
SD6077	2	石製品	砥石		幅1.8	厚さ1.8	欠損	321
SD6077	3	石製品	石臼(上臼)	高14.8	上部径24.3	下部径30.0		321
SD7003	1	瓷器系陶器	甕				外面ナデ　内面ナデ　内外面火はね痕	322
SD7003	2	土師質土器	ロクロかわらけ	(8.4)	7.2	2.3	外面ロクロナデ　内面ロクロナデ　底部回転糸切り	322
SD7003	3	石製品	硯		幅5.4		欠損	322
SD10021	1	瓷器系陶器	鉢					323
SD10021	2	石製品	石鉢			6.0		323
SD10028	1	龍泉窯系青磁	皿				内外面青磁釉	324
SD11006	1	龍泉窯系青磁	碗		5.8		見込界線　高台内無釉	325
SD11006	2	瓷器系陶器	甕				外面ナデ　内面ナデ	325
SD11006	3	瓷器系陶器	甕				外面ナデ　内面ナデ	325

表 15　中世　土壙墓出土遺物観察表

出土遺構	No.	種別	銭種	径	厚さ	重量	備考	挿図
SK342	1	古銭		2.50	0.15		2枚癒着　上面永楽通寶	328
SK354	1	古銭	永楽通寶	2.45	0.17	重量2.2g	初鋳年1408年	326
SK354	2	古銭	永楽通寶	2.49	0.13	重量3.2g	初鋳年1408年	326
SK354	3	古銭	永楽通寶	2.51	0.17	重量2.8g		326
SK1002	1	古銭	永楽通寶	2.50	0.14		初鋳年1408年	329
SK1002	2	古銭	永楽通寶	2.51	0.14	重量3.6g	初鋳年1408年	329
SK1002	3	古銭	永楽通寶	2.54	0.16	重量3.0g	初鋳年1408年	329
SK1002	4	古銭	永楽通寶	2.47	0.20	重量4.8g	初鋳年1408年	329
SK1002	5	古銭	永楽通寶	2.50	0.14	重量2.8g	初鋳年1408年	329
SK1002	6	古銭	永楽通寶		0.15		初鋳年1408年	329
SK3021	1	古銭	至道元寶	2.45	0.13	重量2.4g	初鋳年995年・行書	330
SK3021	2	古銭	天聖元寶	2.30	0.17	重量2.6g	初鋳年1023年・真書	330
SK3021	3	古銭	皇宋通寶	2.47	0.15	重量3.0g	初鋳年1038年・真書	330
SK3021	4	古銭	正隆元寶	2.47	0.18	重量3.4g	初鋳年1157年	330
SK3021	5	古銭	淳熙元寶	2.43	0.17	重量3.2g	初鋳年1174年・真書	330
SP10011	1	古銭	開元通寶	2.46	0.18	重量3.4g	初鋳年960年	330
SP10011	2	古銭	天禧通寶	2.52	0.16	重量2.8g	初鋳年1017年	330
SP10011	3	古銭	元符通寶？	2.53	0.15	重量3.0g	(初鋳年1098年)・行書	330
SK10273	1	古銭	洪武通寶	2.35	0.11	重量2.4g	初鋳年1368年	331

出土遺構	No.	種別	銭種	径	厚さ	重量	備考	挿図
SK10273	2	古銭	洪武通寶	2.39	0.13	重量2.8g	初鋳年1368年	331
SK10273	3	古銭	洪武通寶	2.30	0.11	重量2.6g	初鋳年1368年	331
SK10273	4	古銭	永楽通寶	2.46	0.13	重量3.0g	初鋳年1408年　拓本中破損	331

表 16　中世　性格不明遺構出土遺物観察表

出土遺構	No.	種別	器種	口径	底径	器高	備考	挿図
SX1022	1	珠洲系陶器	擂鉢					332
SX1022	2	石製品	砥石			厚さ2.6	両端欠損	332
SX1022	3	石製品	砥石	長さ11.2	幅4.9	厚さ4.3		332
SX1022	4	石製品	磨石	長径6.7	短径5.0	4.0		332
SX10002	1	瀬戸美濃系陶器	皿				灰釉	333
SX10002	2	珠洲系陶器	甕				外面平行叩き　内面当て道具痕	333
SX10002	3	珠洲系陶器	擂鉢					333
SX10002	4	土師質土器	手づくねかわらけ				外面2段ナデ　内面ナデ	333
SX10002	5	石製品	石鉢	長径12.1	短径9.3	高さ5.0		333

表 17　土層注記

挿図	遺構番号	層序	土色	土質	備考
5	SK10452	1	10YR2/1	黒色シルト	黒褐色ブロックを5%含む。直径1～10cmの礫を含む。
		2	10YR6/6	明黄褐色シルト	にぶい黄橙色ブロックを10%含む。
6	ST101	1	10YR3/2	黒褐色砂質土	
		2	10YR3/3	暗褐色砂質土	焼土、黄土ブロックを含む。
		3	10YR3/1	黒褐色土	(やや砂質)
		4	10YR3/1	黒褐色土	(やや砂質) 焼土ブロックを含む。
		5	5YR5/4	にぶい赤褐色焼土	(砂質) 直径1cmの炭を含む。
		6	10YR4/2	灰黄褐色砂質土	
		7	10YR6/6	明黄褐色砂質土	炭、直径1cmの焼土を含む。
		8	7.5YR5/3	にぶい褐色砂質土	5層に黄土を含む。
		9	10YR4/2	灰黄褐色砂質土	(6に比べ焼土、黄土ブロックを多く含む)
		10	10YR3/3	暗褐色砂質土	焼土、直径0.5cmの炭を含む。
		11	10YR7/6	明黄褐色土	均質な中に、焼土、直径0.5cmの炭を含む。
		12	10YR3/2	黒褐色砂質土	焼土、直径0.5cmの炭を含む。
		13	10YR3/3	暗褐色砂質土	
		14	10YR4/2	灰黄褐色砂質土	黄土、直径0.5～1cmの黒土ブロック、土器片を含む。
		16	10YR2/3	黒褐色砂質土	直径1～3cmの黄土、直径0.5cmの焼土を含む。
		17	10YR4/4	褐色砂質土	均質。
		18	10YR3/1	黒褐色砂質土	直径3cmの黄土を含む。
8	ST0001	1	10YR4/1	褐灰色砂質土	地山ブロックを含む。
		2	10YR3/3	暗褐色砂質土	地山を含む。
		3	10YR3/2	黒褐色砂質土	
		4	10YR4/2	灰黄褐色土	焼土と思われるにぶい黄橙色ブロックを土圧の強くかかったようなつぶれた状態で若干含む。
		5	10YR4/1	褐灰色土	4層と同じブロックを非常に多く含む。
		6	10YR4/2	灰黄褐色土	焼土と思われるにぶい黄橙色ブロックを土圧の強くかかったようなつぶれた状態で若干含む。
		7	10YR3/2	黒褐色砂質土	焼土と思われるにぶい黄橙色ブロックと地山ブロック含む。
		8	10YR3/3	暗褐色砂質土	明褐色焼土ブロック、にぶい黄橙色焼土ブロックを多く含む。
		9	2.5Y4/1	黄灰色砂質土	地山ブロックを含む。
		10	5Y4/3	暗オリーブ色土質砂	地山のブロックの層。
		11	2.5Y4/1	黄灰色砂質土	地山ブロックを含む。
		12	2.5Y3/1	黒褐色砂質土	地山ブロックを含む。明赤褐色焼土ブロックを含む。
		13	2.5Y3/2	黒褐色土質砂	地山ブロックを含む。
		14	2.5Y3/2	黒褐色土質砂	地山ブロックを含む。
		15	5Y4/2	灰オリーブ色土質砂	地山ブロックを含む。
		16	5Y3/2	オリーブ黒色砂質土	地山ブロックを含む。
		17	7.5Y3/2	オリーブ黒色砂質土	地山ブロックを含む。
		18	5Y4/2	灰オリーブ色砂質土	地山ブロックを含む。
		19	5Y3/2	オリーブ黒色砂質土	
		20	2.5Y3/1	黒褐色砂質土	地山ブロックを含む。橙色焼土ブロックを含む。
		21	5Y4/2	灰オリーブ色砂質土	地山ブロックを含む。
		22	2.5Y3/3	黒褐色砂質土	地山ブロックを含む。橙色焼土ブロックを少量含む。
		23	5Y3/2	オリーブ黒色砂質土	
		24	5Y4/2	灰オリーブ色砂質土	地山ブロックを含む。
		25	5Y4/3	暗オリーブ色砂質土	地山ブロックを含む。
		26	2.5Y4/1	黄灰色砂質土	地山ブロックを含む。
10	ST1001	1	10YR2/2	黒褐色土	黄褐色土粒を10%含む。
		2	10YR2/2	黒褐色土	にぶい黄橙色土粒、焼土粒、黄褐色土粒を10%含む。
		3	10YR2/2	黒褐色土	直径約2～3mmの黄褐色土粒、炭化粒、焼土粒を5%含む。
		4	10YR3/2	黒褐色砂質土	黄褐色土粒、同ブロックを20%含む。
		5	10YR3/2	黒褐色土	直径約2～5mmの黄褐色土粒を25%含む。暗赤褐色土粒を小量含む。
		6	10YR5/6	黄褐色砂質土	黒褐色土粒を15%含む。
		7	10YR5/6	黄褐色砂質土	黒褐色土粒を15%含む。6と同一層。
		8	10YR3/3	暗褐色砂質土	黄褐色土粒、丸礫を15%含む。
		9	10YR5/6	黄褐色土	灰白色土粒、同ブロックを30%含む。
		10	10YR2/3	黒褐色土	焼土粒、炭化粒、にぶい黄橙色土粒を30%含む。
		11	10YR3/3	暗褐色土	黄褐色土ブロックを30%含む。
		12	10YR3/3	暗褐色土	黄褐色土ブロックを30%含む。11と同一層。
		13	7.5YR2/3	極暗褐色土	暗赤褐色土粒、同ブロック、炭化粒を15%含む。
		14	10YR2/2	黒褐色土	砂まじりでざらざらしてる。
		15	10YR2/3	黒褐色砂質土	酸化して赤味をおびた部分あり。
		16	10YR2/2	黒褐色土	黒色土粒を10%含む。
		17	7.5YR3/3	暗褐色粗砂	直径約5～20mmの丸礫を含む。
11	ST1002	1	10YR2/2	黒褐色土	褐色粗砂粒を少量含む。焼土粒をわずかに含む。
		2	10YR4/6	褐色粗砂	黒褐色土粒、同ブロックを20%含む。
		3	10YR2/2	黒褐色土	褐色粗砂粒、同ブロックを10%含む。
		4	10YR4/2	灰黄褐色土	焼土粒、炭化粒をやや多く含む。
		5	10YR5/3	にぶい黄褐色粗砂	黒褐色土ブロックを15%含む。
		6	10YR2/2	黒褐色土	比較的均質。
13	ST1003 a-a' b-b'	1	2.5Y2/1	黒色シルト	直径約5～10mmの黄色シルトブロックをわずかに含む。
		2	5Y2/1	黒色シルト	淡黄色シルトブロックを20%含む。
		3	N2	黒色シルト	均質。上層からの混入か。
	SK1500 a-a' b-b'	1	5Y3/2	オリーブ黒色シルト	黄橙色シルトブロックを20%含む。床下整地部分か。
		2	10YR4/1	褐灰色シルト	均質。直径約1～3cmの礫をまばらに含む。
		3	10YR3/1	黒褐色シルト	均質。直径約2～3cmの礫をわずかに含む。
		4	2.5Y2/1	黒色シルト	均質。
	ST1003 カマド	1	2.5Y3/1	黒褐色シルト	
		2	10YR2/2	黒褐色細砂	
		3	5YR7/2	明褐灰色シルト	焼土を含む。

挿図	遺構番号	層序	土色	土質	備考
13	ST1003 カマド c-c' d-d' e-e'	4	2.5Y8/2	灰白色シルト	
		5	7.5Y4/1	灰色細砂	
		6	5Y3/1	オリーブ黒色シルト	礫を含む。
		7	2.5Y7/1	灰白色シルト	
		8	2.5Y7/3	浅黄色シルト	均質。
		9	2.5Y8/2	灰白色シルト	均質。
		10	5Y2/1	黒色シルト	
		11	10YR8/2	灰白色シルト	均質。
		12	2.5Y6/2	灰黄色シルト	
	SP1372 SP1373 SP1374 SP1382	1	2.5Y2/1	黒色シルト	直径約5～20cmの黄色シルトブロックをわずかに含む。
		2	5Y2/1	黒色シルト	黄色シルトブロックを30%含む。
		3	2.5Y7/6	明黄褐色シルト	黄灰色細砂を20%含む。
		4	10YR2/1	黒色シルト	均質。
		5	2.5Y2/1	黒色シルト	浅黄色細砂をわずかに含む。
15	ST1004 a-a'	1	10YR3/1	黒褐色砂質土	黒色微小ブロック、黄褐色ブロック、酸化物を含む。
		2	10YR1.7/1	黒色シルト	均質。1層と3層の間にうすく含む。
		3	10YR3/1	黒褐色砂質土	黒色ブロック、黄褐色ブロックを含む。1層よりブロック大きい。
		4	10YR5/6	黄褐色砂質シルト	地山黒色ブロックを含む。
		5	2.5Y3/1	黒褐色砂質土	黒色土、黄褐色土を斑に含む。
		6	10YR5/6	黄褐色砂質シルト	黒色ブロックを斑に含む。
		7	2.5Y3/1	黒褐色砂質土	黒色、灰黄褐色、黄褐色ブロックを斑に含む。
		8	2.5Y3/1	黒褐色砂質土	7層と同一だが、ブロックの量が多い。
	ST1004 カマド b-b' c-c'	1	2.5Y2/1	黒色砂質土	焼土含む。
		2	2.5YR4/6	赤褐色砂質土	焼土。
		3	10YR2/1	黒色砂質土	焼土含む。
		4	2.5Y2/1	黒色砂質土	
17	ST1005	1	10YR4/2	灰黄褐色細砂	黒色、黄褐色、黒褐色ブロックを斑に含む。
		2	2.5Y3/1	黒褐色土質砂	黒色ブロックを含む。
		3	10YR2/1	黒色砂質土	黄灰色ブロック、黄褐色ブロックを含む。
		4	2.5Y2/1	黒色シルト質砂	暗灰黄色、黄褐色ブロックを斑に含む。
		5	10YR3/1	黒褐色砂質土	微小褐灰色ブロック、焼土を含む。
		6	10YR2/1	黒色砂質土	焼土を含む。
		7	2.5Y5/1	黄灰色シルト質粘土	黒褐色ブロックを含む。火をうけている。焼土を含む。
		8	2.5Y3/1	黒褐色砂質土	黄灰色ブロック、微小焼土ブロックを若干含む。
		9	10YR1.7/1	黒色砂質土	比較的均質。
		10	5YR5/6	明赤褐色砂質シルト	焼土。
		11	10YR3/1	黒褐色砂質シルト	明赤褐色焼土を含む。灰白色帯状ブロックを含む。
		12	10YR2/1	黒色砂質土	黒褐色、灰白色微小ブロック、焼土を含む。
		13	10YR3/2	黒褐色砂質土	にぶい黄色ブロックを含む。
		14	2.5Y2/1	黒色砂質土	にぶい黄色ブロックを若干含む。
		15	2.5Y3/2	黒褐色細砂	均質。
20	ST1006 i-i'	1	10YR3/1	黒褐色シルト	淡黄色シルト、浅黄橙色焼土ブロックを30%含む。
		2	5Y3/1	オリーブ黒色シルト	均質。
		3	5Y2/1	黒色シルト	床下部分。均質。
	SK1487 a-a'	1	10YR4/1	褐灰色砂質土	カーボン、にぶい黄橙色ブロックを含む。
		2	10YR4/2	褐灰色砂質土	1層とほぼ同じだが、砂の入りが多い。
		3	2.5Y2/1	黒色砂質土	にぶい黄橙色、にぶい黄褐色、褐灰色ブロックを含む。
		4	2.5Y4/2	暗灰黄色砂質土	礫を含む。にぶい黄褐色ブロックを若干含む。
	ST1043 a-a' b-b'	5	10YR3/1	黒褐色砂質土	黒色、にぶい黄褐色ブロックを含む。
		6	10YR2/1	黒色砂質土	にぶい黄褐色、黒色、にぶい黄橙色ブロックを含む。
		7	10YR1.7/1	黒色砂質土	にぶい黄褐色、黒色ブロックを含む。
		8	10YR1.7/1	黒色砂質土	周濠。にぶい黄褐色、黒色ブロックを含む。
		9	10YR2/2	黒褐色砂質土	黒色、にぶい黄褐色、にぶい黄橙色ブロックを含む。
		10	2.5Y3/1	黒褐色砂質土	礫。にぶい黄褐色ブロックを含む。
		11	10YR3/2	黒褐色砂質シルト	地山ブロックを含む。
	ST1043 カマド c-c' d-d' e-e' f-f'	1	10YR7/3	にぶい黄橙色粘土	均質。
		2	5YR5/4	にぶい赤褐色粘土	均質。
		3	2.5Y3/1	黒褐色砂質土	
		4	2.5Y3/1	黒褐色砂質土	
		5	10YR2/1	黒色砂質土	
		6	10YR4/1	褐灰色砂質土	焼土、炭化物含む。
		7	10YR2/1	黒色砂質土	
		8	10YR6/6	明黄褐色シルト	地山ブロック含む。
		9	10YR6/1	褐灰色シルト	焼土、炭化物含む。
	SP1352 g-g'	1	2.5Y3/1	黒褐色砂質土	カーボン、灰黄色ブロックを若干含む。
		2	10YR3/1	黒褐色砂質土	灰黄色ブロック、黒色ブロック、明黄褐色ブロックを含む。
		3	2.5Y6/6	明黄褐色砂質シルト	褐灰色ブロック、黒褐色ブロック、黒色ブロックを含む。
		4	2.5Y3/1	黒褐色砂質土	カーボン、灰黄色ブロックを若干含む。
		5	10YR3/1	黒褐色砂質土	灰黄色ブロック、黒色ブロック、明黄褐色ブロックを含む。
		6	2.5Y6/6	明黄褐色砂質シルト	褐灰色ブロック、黒褐色ブロック、黒色ブロックを含む。
	SP1384 j-j'	1	2.5Y3/1	黒褐色シルト	直径約1cmの淡黄色シルトブロックをわずかに含む。
		2	2.5Y7/3	浅黄色シルト	直径約2cmの灰色シルトブロックを10%含む。
24	ST1007 a-a'	1	10YR2/2	黒褐色シルト	均質。
		2	2.5Y3/2	黒褐色シルト	直径約3～5mmの明赤褐色焼土ブロックを20%含む。
		3	10YR3/1	黒褐色シルト	均質。
	SK1492 a-a'	4	2.5Y4/2	暗灰黄色シルト	直径約2～4cm礫をまばらに含む。
		5	10YR2/2	黒褐色シルト	にぶい黄色シルトブロックを5%含む。
		6	2.5Y2/1	黒色シルト	浅黄色シルトを層状に10%含む。

挿図	遺構番号	層序	土色	土質	備考
24	SK1320 b-b'	1	10YR2/1	黒色土	褐色砂質シルト粒焼土ブロック、炭化粒を少量含む。
		2	10YR2/1	黒色土	褐色砂質シルト粒を1よりやや少なく含む。炭化粒を少量含む。
		3	10YR2/1	黒色土	褐色砂質シルト粒、同ブロック、焼土粒を20%含む。
	ST1007 b-b'	4	10YR2/2	黒褐色シルト	均質。
		5	2.5Y3/2	黒褐色シルト	直径約3～5mmの明赤褐色焼土ブロックを20%含む。
		6	10YR3/1	黒褐色シルト	均質。
27	ST1009	1	10YR2/2	黒褐色粘質土	黄褐色土粒、同ブロック、焼土粒、同ブロック、炭化粒、灰(?)を多量に含む。カマド。
		2	10YR5/6	黄褐色砂質土	黒褐色粘質土粒、同ブロックを25%含む。
		3	10YR2/2	黒褐色粘質土	黄褐色土粒、同ブロックを30%含む。焼土粒を少量含む。
		4	10YR5/6	黄褐色砂質土	ややにぶい色調。黒褐色粘質土粒をわずかに含む。
		5	10YR2/2	黒褐色土	黄褐色砂質土粒、焼土粒を10%含む。
		6	10YR4/4	褐色土	黒褐色土粒、黄褐色土粒、同ブロックを30%含む。
		7	10YR2/2	黒褐色土	オリーブ褐色砂質土、黄褐色土を斑に40%含む。
		8	10YR5/8	黄褐色砂質土	比較的均質。
		9	5Y4/4	暗オリーブ色砂質土	グライ化により青味をおびた色調。
29	ST1010 a-a' b-b'	1	10YR3/1	黒褐色砂質土	黒色ブロック、明黄褐色砂を含む。
		2	10YR3/1	黒褐色砂質土	黒色ブロック、灰黄褐色ブロック、明黄褐色砂を含む。
		3	2.5Y2/1	黒色砂質土	カーボン、明黄褐色砂を含む。
		4	10YR1.7/1	黒色砂質土	黄橙色ブロック、カーボン、焼土、黒色ブロック、黄灰色貼床粘土を含む。
	ST1010 カマド c-c'	1	10YR1.7/1	黒色砂質土	東西トレンチ層と同一。
		2	10YR2/1	黒色砂質土	明黄褐色砂、黄灰色貼床粘土を含む。
		3	2.5Y2/1	黒色砂質土	明黄褐色砂、黄灰色ブロックを含む。
		4	10YR6/6	明黄褐色土質砂	黒色ブロック、黒色ブロック、褐灰色ブロックを含む。
	ST1054 d-d'	1	10YR2/2	黒褐色土	にぶい黄褐色粗砂粒、同ブロックを15%含む。炭化粒を少量含む。
		2	10YR2/2	黒褐色土	にぶい黄褐色粗砂粒を5%含む。
		3	10YR2/2	黒褐色砂質土	にぶい黄褐色粗砂を斑に25%含む。
		4	10YR2/2	黒褐色土	にぶい黄褐色粗砂粒、同ブロックを20%含む。焼土粒を少量含む。
		5	10YR2/2	黒褐色砂質土	にぶい黄褐色粗砂粒、同ブロックを4と同程度含む。
		6	10YR3/2	黒褐色砂質土	黒褐色土、にぶい黄褐色粗砂を斑に25%含む。やや暗い色調。
		7	10YR3/2	黒褐色砂質土	比較的均質な層。
		8	10YR2/2	黒褐色土	にぶい黄褐色粗砂粒、焼土粒を5%含む。
		9	10YR2/2	黒褐色土	ややにぶい色調。黒色粘質土ブロック、黄褐色細砂粒を10%含む。炭化粒を含む。
		10	10YR2/3	黒褐色砂質土	黄褐色細砂粒、同ブロックを15%含む。
		11	10YR2/2	黒褐色土	黄褐色細砂粒を少量含む。
	ST1011 煙道 d-d'	1	10YR3/1	黒褐色砂質土	
		2	10YR7/3	にぶい黄橙色粘土	
		3	10YR2/1	黒色砂質土	
		4	10YR2/1	黒色砂質土	焼土含む。
		5	7.5YR2/2	黒褐色砂質土	焼土含む。
		6	5YR3/1	黒褐色砂質土	焼土含む。
		7	7.5YR2/1	黒色砂質土	焼土含む。
		8	5YR3/1	黒褐色砂質土	焼土、炭化物含む。
	ST1011 d-d'	1	10YR2/1	黒色砂質土	均質。
		2	2.5Y7/3	浅黄色粘土	均質。焼土含む。
		2'	2.5Y7/3	浅黄色粘土	均質。焼土含む。1層を含む。
		3	10YR2/1	黒色砂質土	均質。焼土含む。
		3'	10YR2/1	黒色砂質土	均質。焼土含む。砂質粘土含む。
		4	10YR2/1	黒色砂質土	均質。
		5	2.5YR2/1	黒色シルト	均質。
		6	10YR2/1	黒色砂質土	均質。
		7	10YR2/1	黒色砂質土	焼土含む。
	ST1011 カマド e-e'	1	10YR7/4	にぶい黄橙色粘土	
		2	10YR7/4	にぶい黄橙色粘土	地山ブロック含む。
		3	10YR6/2	灰黄褐色砂質土	焼土含む。
		4	10YR6/3	にぶい黄橙色砂質土	焼土含む。
		5	10YR7/4	にぶい黄橙色粘土	焼土、炭化物含む。
		6	2.5Y6/4	にぶい黄色土質砂	均質。
		7	2.5Y7/1	灰白色粘土	
		8	10YR5/2	暗灰黄色砂質土	焼土含む。
		9	10YR7/4	にぶい黄橙色粘土	炭化物含む。
		10	10YR5/2	暗灰黄色砂質土	焼土含む。
		11	2.5Y7/1	灰白色粘土	地山ブロック含む。
		12	2.5Y7/1	灰白色粘土	
		13	2.5Y6/4	にぶい黄色土質砂	地山ブロック含む。
		14	10YR2/1	黒色砂質土	
		15	10YR7/4	浅黄色粘土	
		16	2.5YR2/1	黒色シルト	
		17	7.5YR2/1	黒色砂質土	
		17'	7.5YR2/2	黒色砂質土	17層より均質。
34	ST1012 a-a' b-b'	1	10YR2/1	黒色シルト	アタリ。
		2	10YR3/2	黒褐色細砂	地山ブロックを含む。
		3	10YR2/2	黒褐色細砂	地山ブロックを含む。
		4	10YR3/1	黒褐色細砂	地山ブロックを含む。
		5	10YR3/2	黒褐色細砂	地山ブロックを含む。
		6	5YR3/4	暗赤褐色細砂	焼土を多量に含む。炭化物を含む。
		7	7.5YR3/1	黒褐色シルト	焼土を少し含む。
		8	7.5YR2/2	黒褐色シルト	焼土を含む。
		9	7.5YR3/1	黒褐色シルト	にぶい黄橙色粘土ブロックを30%含む。貼床。

挿図	遺構番号	層序	土色	土質	備考
34	ST1012	10	7.5YR2/2	黒褐色シルト	住居掘り方。地山ブロックを含む。
	ST1012 カマド e-e'	1	10YR7/4	にぶい黄橙色砂	均質。
		2	10YR2/2	黒褐色砂	焼土含む。
		3	10YR4/3	にぶい黄褐色砂	炭化物含む。
		4	10YR2/1	黒色砂質土	焼土含む。
		5	10YR3/2	黒褐色砂質土	均質。
36	ST1013	1	10YR2/2	黒褐色細砂	焼土ブロックを10%含む。
		2	10YR2/1	黒色シルト	比較的均質。
		3	10YR2/1	黒色シルト	焼土ブロックを5%含む。
		4	10YR3/1	黒褐色シルト	撹乱。
		5	10YR6/4	にぶい黄橙色細砂	地山のかたまりの様。
		6	10YR3/2	黒褐色シルト	焼土、炭化物を若干含む。
		7	10YR2/2	黒褐色シルト	地山ブロックを含む。ブロックはかなり水平方向につぶれている。貼床。
		8	10YR3/2	黒褐色シルト	地山ブロックを含む。周溝埋土。
		9	10YR2/1	黒色シルト	地山ブロックを含む。掘り方。
	SP1331	10	10YR3/2	黒褐色シルト	比較的均質。住居柱穴。SP1331。
38	ST1014	1	10YR4/2	灰黄褐色細砂	直径約1～3mmの砂粒を含む。ぽそぽそする。かぶり土。
		2	10YR4/3	にぶい黄褐色細砂	直径約1～3mmの砂粒を含む。土器を含む。
		3	10YR2/3	黒褐色細砂	1・2層よりは均質。直径約1mmの砂粒を含む。
		4	10YR2/3	黒褐色細砂	直径約1～3mmの砂粒を含む。土器を含む。
		5	10YR3/2	黒褐色細砂	植物の根を含む。直径約1～3mmの砂粒を含む。土器を含む。
		6	10YR4/2	灰黄褐色細砂	直径約1～3mmの砂粒を含む。7層上層のあたりか？
		7	10YR3/2	黒褐色細砂	地山ブロックを含む。
		8	10YR4/2	黒褐色細砂	直径約1～10mmの砂を含む。
		9	10YR3/2	黒褐色細砂	直径約1～3mmの砂粒を含む。焼土を含む。
		10	10YR3/2	黒褐色細砂	直径約1～3mmの砂粒を含む。地山ブロックを含む。
		11	10YR4/3	にぶい黄褐色細砂	地山ブロックを含む。貼床。
		12	10YR3/3	暗褐色細砂	地山ブロックを含む。貼床。
		13	10YR4/2	灰黄褐色細砂	地山ブロックを含む。貼床。
		14	10YR5/2	灰黄褐色粗砂	地山ブロックを含む。掘り方。
40	ST1015 a-a' b-b'	1	10YR2/1	黒色シルト	褐色砂を斑に40%含む。
		2	10YR2/1	黒色シルト	ほぼ均質。砂礫を含む。
		3	10YR2/1	黒色シルト	均質。
		4	10YR4/4	褐色砂	黒褐色シルトを縞状に40%含む。
	SP1180 c-c'	1	10YR2/2	黒褐色シルト	ほぼ均質。砂礫を若干含む。
		2	10YR4/4	褐色砂	黒褐色シルトを斑に40%含む。
		3	10YR2/2	黒褐色シルト	直径30mmの褐色砂ブロックを10%含む。
	SP1181 d-d'	1	10YR2/2	黒褐色シルト	褐色砂をわずかに含む。直径3mmの焼土粒を1%含む。直径3mmの炭化物粒を1%含む。
		2	10YR2/1	黒色シルト	直径2mmの焼土粒を1%含む。ほぼ均質。
	SP1182 e-e'	1	10YR2/1	黒色シルト	直径3mmの焼土粒を1%含む。褐色砂をわずかに含む。
		2	10YR4/4	褐色砂	黒色シルトを斑に20%含む。
	SP1188 f-f'	1	10YR2/2	黒褐色シルト	直径10mmの暗褐色シルト粒を10%含む。砂礫を含む。
		2	10YR2/2	黒褐色シルト	ほぼ均質。砂礫を含む。
		3	10YR4/4	褐色砂礫	黒褐色シルトをわずかに含む。
42	SK1388 a-a'	1	10YR2/2	黒褐色シルト	直径5mmの暗褐色シルト粒を5%含む。下方に偏る。直径2～3mmの炭化粒を2%含む。直径2～10mmの焼土粒を1%含む。
	ST1016 a-a' b-b'	1	10YR2/2	黒褐色シルト	にぶい黄褐色シルトを斑に20%含む。褐色砂をわずかに含む。
		2	10YR2/2	黒褐色シルト	砂礫を含む。ほぼ均質。
		3	10YR5/6	黄褐色砂礫	地山。
		4	10YR2/2	黒褐色シルト	均質。
		5	10YR2/1	黒色シルト	均質。
		6	10YR2/2	黒褐色シルト	直径30mmの褐色砂ブロックを5%含む。砂礫を含む。
		7	10YR2/2	黒褐色シルト	褐色砂を斑に40%含む。砂礫を含む。
		8	10YR3/2	黒褐色細砂	地山ブロックを含む。住居の掘り方。
	SP1186 c-c'	1	10YR2/2	黒褐色シルト	均質。砂礫を含む。
		2	10YR2/2	黒褐色シルト	直径1mmの焼土粒を1%含む。
	SP1187 d-d'	1	10YR2/2	黒褐色シルト	暗褐色シルトブロックを40%含む。砂礫を含む。
		2	10YR2/2	黒褐色シルト	均質。
		3	10YR4/4	褐色砂	黒褐色シルトを斑に20%含む。
44	ST1017 a-a' b-b'	1	2.5YR3/1	暗赤灰色シルト	直径2mmの焼土粒を5%含む。直径4mmの炭化粒を7%含む。直径20～50mmのにぶい黄褐色細砂ブロックを2%含む。
		2			炭化物層。黒褐色シルトをわずかに含む。
		3	10YR2/2	黒褐色シルト	直径30mmのにぶい黄褐色細砂ブロックを30%含む。下方に偏る。褐色砂を斑に20%含む。
		4	10YR2/2	黒褐色シルト	ほぼ均質。直径10mmの焼土粒を1%含む。
		5	10YR2/2	黒褐色シルト	ほぼ均質。砂礫を含む。
	SK1389 a-a'	1	10YR2/2	黒褐色シルト	均質。砂礫を含む。
	ST1017 カマド c-c' d-d' e-e' f-f'	1	2.5Y7/1	灰白色シルト	
		2	2.5YR7/4	淡赤橙色シルト	
		3	2.5Y8/2	灰白色シルト	焼土を含む。
		4	7.5YR6/1	褐灰色シルト	焼土を含む。
		5	10YR1.7/1	黒色シルト	炭化物の層。
		6	10YR3/2	黒褐色シルト	
		7	5YR7/6	橙色シルト	均質。
		8	10YR4/2	褐灰色シルト	
46	ST1018 a-a' b-b'	1	7.5YR3/1	黒褐色シルト	砂礫を含む。直径1mmの焼土粒を1%含む。直径10mmの炭化物粒を1%含む。直径10～30mmの黄褐色細砂粒を5%含む。
		2	10YR2/2	黒褐色シルト	直径5～10mmの黄褐色細砂粒を10%含む。直径5～10mmの炭化物を1%含む。

挿図	遺構番号	層序	土色	土質	備考
46	ST1018 a-a' b-b'	3a	10YR2/2	黒褐色シルト	黄褐色細砂微量含む。直径10mmの焼土粒を10%含む。にぶい黄褐色シルトを斑に10%含む。
		3b	10YR3/3	暗褐色シルト	均質。
		4	10YR2/2	黒褐色シルト	直径20～30mmの黄褐色細砂ブロックを30%含む。
		5	10YR2/2	黒褐色シルト	直径5mmの黄褐色細砂粒を10%含む。直径3～10mmの焼土粒を5%含む。
		6	10YR2/2	黒褐色シルト	黄褐色細砂を斑に40%含む。下方に偏る。
		7	10YR2/2	黒褐色シルト	均質。
	ST1018 カマド c-c' d-d'	1	7.5YR2/3	極暗褐色細砂	焼土層。
		2	7.5YR4/4	褐色粘土	焼土を含む。
		3	10YR2/3	黒褐色細砂	
		4	10YR3/2	黒褐色細砂	炭化物を含む。
		5	10YR3/3	暗褐色細砂	地山ブロック含む。
		6	10YR2/3	黒褐色細砂	地山ブロック含む。
	SP1197 a-a'	1	10YR2/2	黒褐色シルト	直径3～5mmの焼土粒を1%含む。カマドに起因？暗褐色シルトを斑に30%含む。直径5mmの黄褐色細砂粒を含む。
		2	10YR2/2	黒褐色シルト	径3mmの焼土粒を1%含む。暗褐色シルトを斑に10%含む。径5mmの黄褐色細砂粒を5%含む。
		3	2.5Y4/3	オリーブ褐色シルト	黒褐色シルトを含む。にごる。
	SP1198 b-b'	1	10YR2/2	黒褐色シルト	ほぼ均質。砂礫をわずかに含む。
		2	10YR3/1	黒褐色シルト	均質。
		3	10YR4/4	褐色砂	直径40mmの黒褐色シルトブロックを30%含む。
		4	10YR2/2	黒褐色シルト	均質。
	SP1199 a-a'	1	10YR2/2	黒褐色シルト	直径10mmの炭化物を1%含む。砂礫を含む。
	SP1200 b-b'	1	10YR2/2	黒褐色シルト	直径5～10mmの炭化物を1%含む。砂礫をわずかに含む。SPbと似る。
	SP1201 b-b'	1	10YR2/2	黒褐色シルト	直径5～10mmの炭化物を1%含む。砂礫をわずかに含む。SPbと似る。
		2	10YR2/2	黒褐色シルト	径3mmの焼土粒を1%含む。暗褐色シルトを斑に10%含む。径5mmの黄褐色細砂粒を5%含む。
		3	2.5Y4/3	オリーブ褐色シルト	黒褐色シルトを含む。にごる。
	SP1190 e-e'	1	10YR2/2	黒褐色シルト	直径5mmの黄褐色細砂粒を1%含む。
		2	2.5Y4/3	オリーブ褐色砂	黒褐色シルトをわずかに含む。にごる。
	SP1192 f-f'	1	10YR2/2	黒褐色シルト	ほぼ均質。直径2mmの炭化粒を1%含む。直径3mmの焼土粒を2%含む。
		2	10YR2/2	黒褐色シルト	褐色砂を縞状に30%含む。
		3	10YR2/2	黒褐色シルト	直径1mmの焼土粒を2%含む。砂礫をわずかに含む。
	SP1193 h-h'	1	10YR2/2	黒褐色シルト	ほぼ均質。砂礫を含む。
		2	10YR2/2	黒褐色シルト	ほぼ均質。砂礫を含む(1より多い)。1よりかたい。
	SP1210 i-i'	1	10YR2/2	黒褐色細砂	地山ブロックを含む。アタリか？
		2	10YR3/2	黒褐色細砂	地山ブロックを含む。
	SP1204 i-i'	2	10YR2/2	黒褐色シルト	ほぼ均質。砂礫をわずかに含む。
		3	10YR3/1	黒褐色シルト	均質。
		4	10YR4/4	褐色砂	直径40mmの黒褐色シルトブロックを30%含む。
		5	10YR2/2	黒褐色シルト	均質。
48	ST1019 a-a' b-b'	1	10YR2/2	黒褐色砂質土	地山ロームブロックを含む。炭化物、焼土を少量含む。直径1mm前後の砂粒をやや少量含む。
		2	10YR2/2	黒褐色砂質土	地山ローム粒を含む。焼土粒を少量含む。直径1mm前後の砂粒をやや少量含む。
		3	10YR2/2	黒褐色砂質土	地山ローム粒を含む。炭化物を微量含む。
		4	10YR2/1	黒色シルト	地山砂粒を含む。地山ロームブロックを含む。焼土粒を微量含む。
		5	5YR3/3	暗赤褐色シルト	1層を40%含む。焼土を60%含む。
		6	10YR5/4	にぶい黄褐色砂	地山砂ブロック。
		7	10YR3/3	暗褐色砂質土	地山。
		8	10YR2/2	黒褐色砂質土	地山ロームブロックを含む。直径5mm前後の玉砂利を少量含む。
	SP1214 SP1215 c-c'	1	10YR2/2	黒褐色シルト	焼土少量含む。
		2	10YR2/2	黒褐色シルト	地山砂粒少量、焼土粒微量含む。
		3	10YR2/1	黒色シルト	地山砂やや少量、焼土微量含む。
		4	10YR2/1	黒色シルト	地山砂やや多量含む。
50	ST1020	1	10YR3/1	黒褐色シルト	径20～40mmの焼土ブロックを5%含む。砂礫を含む。径20mmの炭化物を2%含む。
		2	10YR2/1	黒色シルト	均質。
		3	10YR2/1	黒色シルト	均質。やや砂質をおびる。
	SP1214～SP1217	1	10YR3/1	黒褐色シルト	ほぼ均質。砂礫を含む。
51	ST1021 c-c'	1	10YR5/1	赤灰色シルト	3～10mmの礫、炭化物を多く含む
		2	2.5YR4/1	黄灰色シルト	炭化物を5%含む。
		3	10YR2/1	黒色シルト	粗砂わずかに含む。
		4	5Y2/1	黒色シルト	均質。
	ST1021 煙道 d-d'	1	10YR2/2	黒褐色土質砂	砂粒を極めて多量含む。焼土粒を微量含む。
		2	10YR1.7/1	黒色シルト	焼土をやや多量含む。
	ST1021 カマド e-e' f-f' g-g'	1	10YR3/1	黒褐色細砂	焼土を30%含む。
		2	10YR2/2	黒褐色粗砂	地山ブロックを20%含む。
		3	10YR4/2	灰黄褐色シルト	粘土ブロックを20%含む。
		4	10YR3/1	黒褐色シルト	粘土ブロックを30%含む。
		5	10YR5/3	にぶい黄褐色粘土	
	ST1032 a-a' b-b'	1	10YR1.7/1	黒色砂質土	炭化物をやや少量含む。焼土粒を少量含む。地山ローム粒を含む。
		2	5YR4/4	にぶい赤褐色砂質土	焼土を60%含む。炭化物を40%含む。
		3	10YR2/1	黒色砂質土	地山ロームブロックを含む。焼土粒、炭化物を微量含む。
		4	10YR2/1	黒色砂質土	地山ローム粒を含む。焼土粒、炭化物を微量含む。
		5	10YR2/1	黒色砂質土	焼土をやや多量含む。
		6	10YR2/1	黒色砂質土	均質。
		7	10YR2/1	黒色砂質土	地山ローム粒を含む。焼土を少量、炭化物を少量含む。
		8	10YR2/1	黒色砂質土	焼土をやや多量含む。炭化物あり。
		9	10YR2/1	黒色砂質土	地山ロームブロックを含む。焼土を少量含む、炭化物を少量含む。

挿図	遺構番号	層序	土色	土質	備考
51	ST1032	10	10YR2/1	黒色砂質土	地山ロームブロックを含む。
55	ST1022 a-a' d-d' e-e'	1	10YR4/6	褐色砂質	地山ローム。
		2	2.5YR4/6	赤褐色砂質	地山ローム。(1層が火を受けた？)
		3	7.5YR1.7/1	黒色砂質土	2層粒を70%含む。
		4	7.5YR1.7/1	黒色砂質土	2層粒を40%含む。
		5	7.5YR2/1	黒色砂質土	ところどころに1層粒、2層粒を少量含む。ほぼ均質。
		6	7.5YR2/1	黒色砂質土	均質。
		7	10YR1.7/1	黒色砂質土	均質。
		8	7.5YR1.7/1	黒色砂質土	2層粒を80%含む。
		9	10YR2/2	黒褐色砂質土	均質。
		10	5YR3/4	暗赤褐色砂質土	焼土のみ。
		11	10YR2/1	黒色砂質土	地山ロームブロック、ローム粒を含む。焼土粒を微量含む。
		12	10YR2/1	黒色シルト	均質。
	ST1022 カマド f-f' g-g' h-h'	1～14層はST1022と同じ。			
		15	2.5YR4/6	赤褐色砂質土	焼土70%含む。
		16	10YR5/4	にぶい黄褐色砂	地山砂ブロックの層。
		17	5YR5/4	オリーブ色砂	
		18	10YR2/1	黒色砂質土	地山ブロック少量含む。
		19	7.5YR2/2	黒褐色砂質土	地山ブロックやや少量含む。
		20	10YR3/3	暗褐色砂	しまり極めて強い。
	ST1029 a-a' b-b'	1	10YR1.7/1	黒色砂質土	炭化物含む。焼土微量含む。地山ブロック少量含む。
		2	10YR2/1	黒色砂質土	炭化物含む。焼土微量含む。
		3	10YR2/1	黒色砂質土	炭化物・焼土微量含む。地山ブロックやや少量含む。
		4	10YR2/1	黒色砂質土	地山ブロック多量含む。
		5	10YR1.7/1	黒色砂質土	地山ブロックやや多量含む。焼土微量含む。
		6	10YR2/1	黒色砂質土	焼土、地山ブロック少量含む。径4mmの礫含む。
		7	10YR2/1	黒色砂質土	地山ブロック多く含む。焼土微量含む。
		8	10YR5/6	黄褐色砂	地山
		9	7.5YR2/1	黒色砂質土	焼土、炭化物微量含む。
	ST1029 カマド c-c'	13	10YR5/4	にぶい黄褐色砂	焼土40%含む。
		14	10YR2/2	黒褐色砂質土	地山ブロック、焼土やや少量含む。
	SP1227 SP1228 SP1229 SP1230 i-i' j-j'	1	7.5YR2/1	黒色シルト	地山ブロック、炭化物、焼土少量含む。
		2	10YR1.7/1	黒色シルト	地山ブロック、焼土少量含む。
		4	7.5YR2/1	黒色シルト	地山ブロック極めて多量に含む。焼土微量含む。
		3	10YR1.7/1	黒色シルト	地山ブロック極めて多量に含む。焼土微量含む。
58	ST1023 a-a' b-b'	1	7.5YR4/1	褐灰色細砂	黒色炭化物ブロックを40%含む。
		2	5YR5/1	褐灰色シルト	均質。焼土ブロックをごくわずかに含む。
		3	2.5Y4/1	黄灰色粗砂質シルト	灰白色土を層状に30%含む。
		4	5Y2/1	黒色粘質シルト	均質。
		5	10R5/1	赤灰色シルト	カーボンブロックを40%含む。
		6	7.5Y4/1	灰色細砂	均質。
		7	5Y5/1	灰色粗砂	均質。
		8	10YR4/1	褐灰色シルト	浅黄橙色焼土ブロック(カマドか？)を10%含む。
		9	N2/	黒色シルト	炭化物の層。にぶい赤褐色焼土ブロックを10%含む。
		10	10YR3/1	黒褐色細砂	地山ブロックを含む。
		11	10YR4/6	褐色粗砂	地山ブロックと黒褐色土の混合層。
		12	10YR5/3	にぶい黄褐色粗砂	地山ブロックを含む。
	ST1023 カマド c-c' d-d' e-e' f-f'	1	7.5YR3/2	黒褐色粗砂	焼土、炭化物の層。
		2	5YR5/6	明赤褐色細砂	焼土層。
		3	10YR6/4	にぶい黄橙色シルト	
		4	10YR2/2	黒褐色粗砂	地山ブロックを10%含む。
		5	10YR5/2	灰黄褐色粗砂	地山ブロックを40%含む。
60	ST1024 a-a' b-b'	1	10YR2/2	黒褐色シルト	均質。
		2	10YR2/1	黒色シルト	砂礫含む。炭化物10%含む。
	SP1232 b-b'	1	10YR2/2	黒褐色シルト	砂を20%含む。炭化物1%含む。
	SP1233 b-b'	1	10YR2/2	黒褐色シルト	均質。抜き取り痕。
		2	10YR2/2	黒褐色シルト	炭化物、焼土含む。
	SK1434 a-a'	1	10YR2/2	黒褐色シルト	
62	ST1025 a-a' b-b'	1	10YR1.7/1	黒色砂質土	地山ロームブロックを含む。
		2	10YR3/2	黒褐色砂質土	地山ロームブロックを含む。焼土粒を微量含む。
		3	10YR2/2	黒褐色砂質土	地山ロームブロックを含む。焼土をやや少量含む。
		4	10YR2/1	黒色シルト	地山ロームブロックを含む。焼土をやや多量含む。
	ST1025 カマド c－c' d－d'	1	5YR2/1	黒色シルト	焼土を20%含む。
		2	5YR2/1	黒色シルト	焼土を10%含む。
		3	2.5YR5/6	明赤褐色シルト	焼土層。
		4	5Y3/1	オリーブ黒色シルト	均質。
		5	5Y2/2	オリーブ黒色シルト	焼土を40%含む。
		6	5Y2/1	黒色シルト	
		7	2.5Y3/1	黒褐色シルト	均質。
		8	5YR7/6	橙色シルト	均質。
		9	2.5YR4/2	灰赤色シルト	均質。撹乱。
		10	10YR2/1	黒色シルト	均質。撹乱。

挿図	遺構番号	層序	土色	土質	備考
62	ST1025 カマド e－e'	1	10YR8/4	浅黄橙色シルト	均質。
		2	7.5YR2/1	黒色シルト	灰白色シルトを20%含む。
		3	10YR2/2	黒褐色シルト	灰白色シルトを40%含む。
64	ST1026 a-a'	1	10YR2/1	黒色シルト	直径20mmの褐色砂粒を10%含む。直径5mmの焼土粒を5%含む。直径2mmの炭化物粒を1%含む。
	SP1234 a-a'	1	10YR2/2	黒褐色シルト	直径15～40mmの褐灰色細砂ブロックを5%含む。褐色砂をわずかに含む。
	SP1235 a-a'	1	10YR2/2	黒褐色シルト	ほぼ均質。
	SP1240 a-a'	1	10YR2/2	黒褐色シルト	ほぼ均質。
	SP1242 b-b'	1	10YR2/2	黒褐色シルト	褐灰色細砂を斑に40%含む。直径5mmの炭化物を1%含む。
	SP1243 c-c'	1	10YR2/2	黒褐色シルト	にぶい黄褐色細砂を斑に30%含む。直径1mmの焼土粒を1%含む。
66	ST1027 a-a b-b'	1	10YR2/2	黒褐色粗砂	地山ブロックを含む。
		2	10YR4/2	灰黄褐色シルト	貼床。
		3	10YR3/2	黒褐色粗砂	地山ブロックを含む。
		4	10YR2/2	黒褐色粗砂	地山ブロックを含む。
	SP1262 c-c'	1	7.5YR 2/1	黒色シルト	砂を30%含む。
		2	7.5YR4/4	褐色砂	シルト20%含む。
		3	7.5YR2/1	黒色シルト	
	SP1263 d-d'	1	2.5Y3/1	黒褐色シルト	砂を20%含む。
		2	2.5Y3/1	黒褐色シルト	
	SP1264 e-e'	1	7.5YR2/1	黒色シルト	直径5mmの褐色細砂粒を5%含む。
		2	10YR4/6	褐色細砂	黒色シルトを斑に20%含む。
	SP1265 e-e'	1	7.5YR2/1	黒色シルト	直径1mmの炭化物を2%含む。直径1mmの焼土を1%含む。
		2	10YR4/6	褐色細砂	黒色シルトを斑に20%含む。直径3mmの小礫を含む。
	SP1266 f-f'	1	2.5Y4/6	オリーブ褐色細砂	黒褐色シルトを斑に30%含む。直径5mmの褐色粘土粒を5%含む。
		2	2.5Y3/1	黒褐色シルト	直径5mmのオリーブ褐色細砂粒を含む。砂を含む。
68	ST1028 a-a' b-b'	1	10YR2/2	黒褐色シルト	均質。遺物を含む。直径5～10mmの礫を含む。
		2	10YR2/2	黒褐色シルト	均質。F1よりやや暗い。
		3	10YR4/4	褐色砂	均質。
		4	10YR2/2	黒褐色シルト	にぶい黄褐色細砂をわずかに含む。
	ST1028 カマド c-c' d-d' e-e' f-f'	1	10YR7/3	にぶい黄橙色シルト	
		2	10YR1.7/1	黒色シルト	
		3	10YR2/2	黒褐色砂質土	焼土微量含む。
		4	10YR2/1	黒色砂質土	地山ブロック少量含む。
		5	10YR2/1	黒色砂質土	焼土70%含む。
		6	10YR2/1	黒色シルト	焼土微量含む。炭化物少量含む。
		7	10YR7/3	にぶい黄橙色シルト	
		8	10YR2/2	黒褐色砂質土	焼土少量含む。
		9	10YR3/3	暗褐色シルト	
		10	10YR1.7/1	黒色シルト	地山ブロック20%含む。焼土少量含む。
	SP1272 g-g'	1	10YR2/1	黒色シルト	均質。礫をわずかに含む。
		2	10YR2/2	黒褐色シルト	上層に地山粗砂をわずかに含む。
		3	2.5Y2/1	黒色細砂	均質。
		4	5Y2/2	オリーブ黒色シルト	均質。
	SP1273 h-h'	1	2.5Y2/1	黒色シルト	均質。
		2	2.5Y3/1	黒褐色シルト	直径約2cmの浅黄色シルトブロックを20%含み、細砂も多く含む。
	SP1274 i-i'	1	2.5Y2/1	黒色シルト	アタリ。
		2	2.5Y4/2	暗灰黄色シルト	
		3	10YR3/2	黒褐色シルト	
		4	2.5Y3/3	暗オリーブ褐色シルト	粗砂わずかに含む。
		5	2.5Y2/1	黒色シルト	均質。
		6	7.5YR2/1	黒色シルト	均質。
	SK1454 SK1455 j-j'	1	10YR2/1	黒色シルト	黄色細砂ブロックを10%含む。
		2	10YR3/1	黒褐色シルト	黄色細砂ブロックを底に10%含む。
		3	2.5Y2/1	黒色シルト	均質。
70	ST1030・ ST1030 カマド a-a' b-b' c-c'	1	7.5YR2/1	黒色砂質土	焼土あり。炭化物をやや少量含む。地山ロームブロックを含む。
		2	10YR2/1	黒色砂質土	地山ロームブロックを含む。焼土粒を微量含む。炭化物を微量含む。
		3	10YR2/2	黒褐色砂質土	焼土をやや多量含む。砂粒をやや多量含む。
		4	10YR2/2	黒褐色砂質土	焼土を多量含む。炭化物を少量含む。
		5	10YR2/2	黒褐色砂質土	炭化物をやや多量含む。
		6	10YR2/2	黒褐色砂質土	焼土を多量含む。地山ロームブロックを含む。
		7	10YR2/1	黒色砂質土	焼土粒を微量含む。地山ローム粒を含む。
		8	10YR2/1	黒色砂質土	焼土粒、炭化物を微量含む。地山ローム粒を含む。
		9	10YR2/1	黒色砂質土	均質。
		10	10YR4/2	灰黄褐色砂質土	均質。（周溝埋土）
		11	10YR1.7/1	黒色砂質土	均質。（撹乱）
		12	10YR2/1	黒色砂質土	明黄褐色ロームブロックを極めて多量含む。鉄分を微量含む。
		13	10YR2/1	黒色砂質土	地山ローム粒を含む。焼土を多量含む。
		14	10YR1.7/1	黒色砂質土	地山ローム粒を含む。焼土あり。
		15	10YR1.7/1	黒色砂質土	地山ローム粒を含む。焼土粒あり。
		16	10YR1.7/1	黒色砂質土	地山ロームブロックを含む。
		17	10YR1.7/1	黒色砂質土	地山ロームブロックを含む。
		18	10YR2/2	黒褐色砂質土	地山ロームブロックを含む。

挿図	遺構番号	層序	土色	土質	備考
70	SP1280 SP1281 SP1282 SP1283 d-d' e-e' f-f'	1	10YR2/2	黒褐色シルト	にぶい黄褐色ローム粒を少量含む。焼土を少量含む。
		2	10YR2/2	黒褐色シルト	にぶい黄褐色ローム粒をやや多量含む。
		3	10YR2/1	黒色シルト	にぶい黄褐色ロームブロック・ローム粒を極めて多量含む。焼土粒を微量含む。
		4	10YR2/1	黒色シルト	にぶい黄褐色ロームブロック・ローム粒を極めて多量含む。
		5	10YR2/1	黒色シルト	均質。
72	ST1031 a-a' b-b'	1	2.5Y3/1	黒褐色シルト	粗砂を多く含み、カーボン・焼土ブロックをわずかに含む。
		2	7.5Y2/1	黒色細砂	周溝部分か？。細砂浅黄色を20%含む。
		3	5GY3/1	暗オリーブ灰色細砂	撹乱。薬品（？）のためか変色著しい。
		4	10YR3/2	黒褐色粗砂	地山ブロックを含む。
	SP1269 d-d'	1	5Y3/1	オリーブ黒色シルト	灰白色粘土ブロックを5%含む。
		2	5Y2/2	オリーブ黒色細砂	地産粗砂を含む。
		3	7.5Y3/1	オリーブ黒色細砂	均質。
		4	7.5Y2/1	黒色細砂	灰黄色細砂を20%含む。
	SP1270 e-e'	1	2.5Y3/1	黒褐色シルト	灰白色粘土ブロックをまばらに5%含む。
		2	5Y3/1	オリーブ黒色シルト	浅黄色粗砂をわずかに含む。
		3	10YR2/1	黒色シルト	均質。灰白色細砂ブロックを底部にわずかに含む。
		4	2.5Y3/1	黒褐色シルト	均質。1より粘性多し。
		5	2.5Y2/1	黒色細砂	撹乱の混入層。
	SP1271 c-c'	1	7.5YR2/1	黒色細砂	均質。直径約2cmの淡黄色シルトブロックをわずかに含む。
		1'	7.5YR2/1	黒色細砂	均質。1より暗い。
		2	10YR2/1	黒色シルト	裏込めか。上層に淡黄色粘土ブロックを10%含む。
		3	2.5Y7/3	浅黄色細砂	黒褐色シルトの直径約2cmブロックを5%含む。
	SP1279 f-f'	1	5Y4/1	灰色シルト	カーボンブロックをわずかに含む。
		2	2.5Y4/1	黄灰色シルト	均質。
75	ST1034 a-a' b-b'	1	10YR2/1	黒色シルト	均質。
		2	2.5Y2/1	黒色シルト	焼土わずかに含む。
		3	7.5YR3/1	黒褐色シルト	
		4	10YR3/1	黒褐色シルト	均質。
		10	2.5Y2/1	黒色シルト	掘り方。
	SK1467 a-a'	5	2.5Y4/1	黄灰色細砂	礫をまばらに含む。
		6	2.5Y7/1	灰白色シルト	
		7	2.5Y2/1	黒色シルト	
		8	2.5Y3/1	黒褐色シルト	均質。
		9	10YR3/1	黒褐色シルト	焼土を10%含む。
	ST1034 カマド c-c'	¥	2.5Y8/4	淡黄色シルト	焼土を40%含む。
		2	2.5Y3/1	黒褐色シルト	均質。
		3	2.5Y8/2	灰白色シルト	
	SP1303 SP1304 d-d'	1	2.5Y3/1	黒褐色シルト	直径約2～3cmの灰白色シルトブロックを10%含む。
		2	10YR2/2	黒褐色シルト	直径約3～5cm灰白色シルトブロックを30%含む。
		3	5Y2/2	オリーブ黒色シルト	浅黄色焼土ブロックを層状に10%含む。
		4	10YR2/2	黒褐色シルト	直径約3～5cm灰白色シルトブロックを30%含む。
77	ST1035 a-a' b-b'	1	10YR2/3	黒褐色細砂	地山ブロックを含む。
		2	10YR2/2	黒褐色シルト	地山ブロックを含む。
		3	10YR3/1	黒褐色シルト	地山ブロックを含む。
		4	10YR2/1	黒色シルト	地山ブロックを含む。
	SP1314 SP1315 c-c'	1	10YR2/2	黒褐色シルト	アタリ部分。
		2	10YR2/1	黒色シルト	直径約5～30mmの灰白色シルトブロックを20%含む。
		3	2.5Y3/1	黒褐色シルト	均質。
		4	2.5Y4/2	暗灰黄色シルト	直径約5～10mmの焼土ブロックをわずかに含む。
		5	2.5Y2/1	黒色シルト	直径約3～5cmの灰白色シルトブロックを10%含む。
	SP1316 SP1317 d-d'	1	10YR2/2	黒褐色シルト	暗灰黄色シルトの直径2～4cm大ブロックを10%含む。
		2	5Y8/2	灰白色シルト	オリーブ黒色シルト直径5～10cm大ブロックを20%含む。
		3	5Y2/1	黒色シルト	灰白色シルトをブロック状に5%含む。
	SP1318 e-e'	1	2.5Y4/1	黄灰色シルト	直径約1～3cmの灰黄色、黒色ブロックを30%含む。
		2	2.5Y4/2	暗灰黄色シルト	直径約5～20mmの灰白色シルトブロックを20%含む。
		3	5Y3/1	オリーブ黒色シルト	直径約2～3cmの淡黄色シルトブロックを20%含む。
	ST1035 カマド h-h' i-i'	1	2.5Y7/6	明黄褐色シルト	ソデ。
		2	5YR7/4	にぶい橙色シルト	
		3	2.5Y7/4	浅黄色シルト	
		4	2.5Y5/2	暗灰黄色シルト	均質。
		5	10YR4/3	にぶい黄褐色シルト	
		6	2.5Y6/3	にぶい黄色シルト	焼土を5%含む。
		7	2.5Y3/1	黒褐色シルト	
		8	10YR3/1	黒色シルト	焼土をごくわずかに含む。
		8'	5Y3/1	オリーブ黒色シルト	8層よりもろい。
		9	2.5YR7/6	橙色シルト	均質。
		10	5Y8/2	灰色シルト	
		11	2.5Y7/3	浅黄色シルト	焼土を30%含む。
80 81	ST1036 a-a' e-e' f-f'	1	10YR2/1	黒色土質砂	直径1mm以下の砂粒をやや多量含む。焼土粒を微量含む。地山ローム粒を含む。
		2	10YR3/3	暗褐色砂質土	直径約5mm～1cmのにぶい黄褐色ロームブロックをやや多量含む。
		3	10YR1.7/1	黒色シルト	地山。鉄分をやや少量含む。
		4	7.5YR2/1	黒色シルト	焼土あり。地山ロームブロックを含む。
80	ST1038 a-a' b-b'	4	10YR2/2	黒褐色砂質土	焼土粒を少量含む。にぶい黄橙色ローム粒をやや多量含む。
		5	10YR2/2	黒褐色砂質土	粘土をやや多量含む。
		6	10YR2/2	黒褐色砂質土	均質。
	ST1038	1	7.5YR4/1	褐灰色土質砂	焼土多量含む。炭化物含む。

挿図	遺構番号	層序	土色	土質	備考
80	カマド c-o' d-d'	2	10YR2/2	黒褐色土質砂	焼土微量含む。
		3	10YR5/3	にぶい黄褐色砂	地山ブロックの層。
81	ST1036 カマド g-g' h-h'	1	10YR7/2	にぶい黄橙色砂	地山ブロックの層。
		2	10YR3/3	暗褐色土質砂	焼土やや多い。
		3	10YR1.7/1	黒色土質砂	均質。
		4	5YR2/2	灰褐色土質砂	焼土極めて多い。
		5	10YR1.7/1	黒色砂質土	均質。
	SP1307 i-i'	1	10YR2/3	黒褐色砂質土	地山ブロック、焼土を少量含む。
		2	10YR2/3	黒褐色砂質土	地山ブロック、焼土を多量含む。
	SP1308 j-j'	1	7.5YR1.7/1	黒色砂質土	地山ブロック少量含む。
83	ST1037	1	10YR2/2	黒褐色シルト	焼土を少し含む。地山ブロックを含む。
		2	7.5YR4/2	灰褐色シルト	焼土を多く含む層。
		3	10YR2/1	黒色シルト	地山ブロックを含む。
		4	10YR3/1	黒褐色細砂	地山ブロックを含む。
		5	10YR3/2	黒褐色細砂	地山ブロックを含む。
		6	10YR3/1	黒褐色シルト	地山ブロックを含む。
85	ST1039 a-a' b-b'	1	10YR2/2	黒褐色細砂	地山ブロックを含む。焼土・炭化物をわずかに含む。
		2	10YR2/3	黒褐色シルト	地山ブロックを含む。
		3	7.5YR5/2	灰褐色シルト	粘土による貼床。
		4	10YR2/1	黒色シルト	地山ブロックを含む。
		5	10YR3/1	黒褐色シルト	地山ブロックを含む。
	SP1309 SP1310 SP1311 c-c' d-d'	1	10YR2/2	黒褐色砂質土	地山ローム粒を含む。焼土粒を微量含む。炭化物を微量含む。
		2	10YR1.7/1	黒色砂質土	地山ローム粒・ロームブロックを含む。焼土粒を微量含む。
		3	10YR2/2	黒褐色砂質土	地山ローム粒を含む。焼土粒を微量含む。
		4	10YR2/2	黒褐色砂質土	地山ローム粒・ロームブロックを含む。
		5	10YR1.7/1	黒色砂質土	地山ローム粒・ロームブロックを含む。
	ST1039 カマド e-e' f-f' g-g'	1	10YR3/2	暗褐色砂質土	地山ブロックやや多量含む。
		2	10YR5/3	にぶい黄褐色砂	地山ブロックの層。
		3	10YR3/2	暗褐色砂質土	地山ブロック多量に含む。焼土少量含む。
87	ST1040 a-a' b-b'	1	5Y2/1	黒色シルト	均質。周溝部分。
		2	10YR3/2	黒褐色シルト	地山シルトブロックを含む。
		3	10YR2/2	黒褐色シルト	地山ブロックを含む。
	SP1321 b-b'	1	5Y3/1	オリーブ黒色シルト	均質。直径約2～3cmの礫をまばらに含む。
	SD1114 a-a'	1	10YR2/2	黒褐色シルト	地山ブロックを含む。
		2	10YR2/1	黒色シルト	均質。
		3	10YR2/3	黒褐色シルト	地山ブロックを含む。
	SP1319 c-c'	1	10YR3/2	黒褐色シルト	焼土を含む。
		2	10YR2/3	黒褐色細砂	焼土を含む。地山ブロックを含む。
		3	10YR3/3	暗褐色細砂	地山ブロックを含む。
	SP1320 d-d'	1	10YR2/3	黒褐色細砂	地山ブロックを含む。
		2	10YR2/2	黒褐色シルト	地山ブロックを含む。
		3	10YR2/2	黒褐色シルト	地山ブロックを含む。焼土を含む。
		4	10YR4/1	褐灰色シルト	地山ブロックを含む。
	SP1323 e-e'	1	10YR3/1	黒褐色シルト	地山ブロックを含む。
		2	10YR2/2	黒褐色細砂	地山ブロックを含む。
	SP1326 f-f'	1	10YR2/2	黒褐色シルト	地山ブロックを含む。焼土を含む。
		2	10YR3/3	暗褐色シルト	地山ブロックを含む。
		3	10YR3/2	黒褐色細砂	地山ブロックを含む。
		4	10YR4/2	黄灰褐色細砂	地山ブロックを含む。
		5	10YR3/2	黒褐色細砂	地山ブロックを含む。
	SP1322 g-g'	1	10YR3/2	黒褐色細砂	地山ブロックを含む。ややぼそぼそする。
	SP1325 h-h'	1	10YR2/2	黒褐色シルト	焼土炭化物を含む。
		2	10YR2/3	黒褐色シルト	1・3層より粒子が大きい。
		3	10YR2/2	黒褐色シルト	焼土・炭化物を若干含む。
89	ST1041 a-a' b-b'	1	10YR3/2	黒褐色細砂	地山ブロックを含む。焼土・炭化物を含む。
		2	7.5YR2/1	黒褐色シルト	にぶい褐色粘土ブロックを20%含む。焼土を含む。
		3	10YR2/2	黒褐色シルト	地山ブロックを含む。
	ST1041 カマド c-c' d-d'	1	10YR5/4	にぶい黄褐色シルト	焼土を含む。
		2	7.5YR4/4	褐色シルト	焼土、炭化物を多量に含む。
		3	10YR3/1	黒褐色シルト	均質。
		4	10YR5/1	褐灰色シルト	貼床。
		5	10YR2/2	黒褐色シルト	地山ブロックを20%含む。
		6	10YR4/3	にぶい黄褐色シルト	ソデ。
		7	10YR2/2	黒褐色シルト	焼土を多く含む。
		8	10YR3/1	黒褐色細砂	撹乱。
		9	10YR2/1	黒色シルト	炭化物の層。
	SP1327 e-e'	1	10YR3/2	黒褐色シルト	地山ブロックを10%含む。
		2	10YR2/3	黒褐色シルト	地山ブロックを50%含む。
		3	10YR3/2	黒褐色細砂	地山ブロックを30%含む。
		4	10YR2/2	黒褐色シルト	地山ブロックを10%含む。
		5	10YR2/3	黒褐色シルト	均質。
		6	10YR3/2	黒褐色細砂	地山ブロックを40%含む。

挿図	遺構番号	層序	土色	土質	備考
89	SP1329 f-f'	1	10YR2/2	黒褐色シルト	地山ブロックを5%含む。
		2	10YR3/2	黒褐色シルト	地山ブロックの層。
		3	10YR2/3	黒褐色シルト	鉄分を含む。
		4	10YR2/2	黒褐色シルト	炭化物を含む。
	SP1330 g-g'	1	10YR2/2	黒褐色細砂	均質。
		2	10YR2/2	黒褐色細砂	地山ブロックを30%含む。
		3	10YR2/3	黒褐色細砂	地山ブロックを50%含む。
93	ST1044 ST1046 a-a' b-b'	1	10YR2/1	黒色砂質土	にぶい黄橙色2層粒を全体にやや多量含む。赤褐色焼土全体にあり。直径5mm～1cmの炭化物をやや少量含む。鉄分を全体に含む。砂粒全体にあり。
		2	10YR6/3	にぶい黄橙色土質砂	ところどころに黒褐色土を含む。
		3	10YR2/2	黒褐色砂質土	焼土粒あり。地山ロ―ム粒を含む。
		4	10YR2/1	黒色砂質土	径1cm～3cmのにぶい黄褐色ブロックを全体にやや多量含む。焼土粒・炭化粒を微量含む。
		5	10YR2/1	黒色シルト	焼土粒を微量含む。地山ローム粒を含む。
		6	10YR1.7/1	黒色シルト	地山ローム粒を細い帯状に堆積。ところどころに同ロームブロックあり。焼土をやや少量含む。炭化物を微量含む。
		7	10YR2/1	黒色砂質土	地山ローム粒を帯状に堆積。焼土粒を微量含む。
		8	10YR2/1	黒色砂質土	均質。
		9	10YR2/1	黒色砂質土	地山ローム粒を含む。焼土・炭化物を少量含む。
		10	10YR2/2	黒褐色砂質土	地山ローム粒を含む。焼土・炭化物を少量含む。
		11	10YR2/2	黒褐色砂質土	地山ローム粒を含む。炭化物を少量含む。焼土粒を微量含む。
		12	10YR2/2	黒褐色砂質土	地山ローム粒を含む。
		13	10YR2/2	黒褐色土質砂	にぶい黄橙色粘土を少量含む。焼土をやや少量含む。炭化物を少量含む。
		14	10YR2/1	黒色砂質土	炭化物・焼土を微量含む。地山ローム粒を含む。
		15	10YR2/2	黒褐色土質砂	地山ローム粒を含む。焼土粒を少量含む。
		16	10YR2/2	黒褐色シルト	地山ローム粒を含む。焼土を少量含む。
		17	10YR2/2	黒褐色シルト	地山ローム粒・ロームブロックを含む。焼土を少量含む。
		18	10YR2/2	黒褐色砂質土	焼土をやや多量含む。地山ロームブロックを全体に含む。
		19	10YR2/2	黒褐色砂質土	焼土を微量含む。地山ローム粒を含む。
		20	10YR2/2	黒褐色シルト	直径1cm～5cmのにぶい黄褐色ロームブロックを極めて多量に含む。焼土を全体に少量含む。
	SP1340 d-d'	1	10YR2/2	黒褐色砂質土	地山ローム粒・ロームブロックを全体に含む。焼土粒を微量含む。
	SP1339 d-d'	2	10YR2/2	黒褐色砂質土	地山ローム粒・ロームブロックを全体に含む。焼土をやや少量含む。
		3	10YR1.7/1	黒色砂質土	地山ロームブロックを含む。
	SP1341 SP1342 c-c'	4	10YR2/2	黒褐色砂質土	地山砂ブロックを全体に含む。炭化物を微量含む。
		5	10YR2/1	黒色砂質土	地山砂粒を全体に含む。
		6	10YR2/2	黒褐色砂質土	地山砂粒を全体に含む。
		7	10YR2/2	黒褐色砂質土	地山砂粒を全体に含む。焼土を少量含む。
103	ST1049 a-a' b-b'	1	10YR2/2	黒褐色シルト	焼土を少し含む。
	SP1390 c-c'	1	7.5YR2/1	黒色シルト	炭化物を少し含む。柱抜取痕か
		2	10YR2/1	黒色シルト	アタリ。
		3	10YR2/3	黒褐色細砂	地山ブロックを含む。
		4	10YR2/2	黒褐色細砂	地山ブロックを含む。
105	ST1050 a-a' b-b'	1	10YR2/1	黒色細砂	焼土を若干含む。
		2	10YR2/2	黒褐色細砂	地山ブロックを含む。
		3	10YR2/2	黒褐色細砂	地山ブロックを含む。
		4	7.5YR2/1	黒色シルト	打込杭(撹乱)
		5	2.5Y3/1	黒褐色シルト	地山シルトブロックを含む。
	ST1050 カマド内埋土 c-c' d-d'	1	7.5YR5/2	灰褐色シルト	
		2	7.5YR2/1	黒色シルト	焼土を30%含む。
		3	7.5YR5/6	明褐色シルト	均質。
		4	7.5YR3/3	暗褐色シルト	
		5	10YR2/3	黒褐色シルト	
		6	5YR4/4	にぶい赤褐色シルト	
	ST1050 カマドソデ c-c' e-e' f-f'	1	7.5YR6/1	褐灰色シルト	焼土を10%含む。
		2	2.5Y8/3	淡黄色シルト	
		3	2.5Y3/1	黒褐色シルト	地山ブロックを20%含む。掘り方。
107	ST1051 a-a' b-b'	1	10YR2/1	黒色砂質土	砂粒あり。地山ローム粒を含む。
		2	10YR3/2	黒褐色シルト	焼土をやや少量含む。粘土をやや少量含む。地山ロームブロックを含む。
		3	10YR1.7/1	黒色砂質土	地山砂粒を含む。
		4	10YR1.7/1	黒色砂質土	地山砂粒を含む。
		5	7.5YR1.7/1	黒色砂質土	地山砂粒を含む。
	ST1051 カマド c-c' d-d'	1	7.5YR1.7/1	黒色シルト	焼土、炭化物少量含む。
		2	7.5YR3/2	黒褐色砂質土	焼土やや多い。炭化物含む。
		3	7.5YR1.7/1	黒色シルト	焼土、炭化物微量含む。
		4	7.5YR4/2	灰褐色シルト	焼土多量含む。
		5	7.5YR3/2	黒褐色砂質土	焼土、炭化物少量含む。
		6	10YR2/3	黒褐色砂質土	地山ブロックやや多量含む。
		7	10YR2/1	黒色シルト	均質。
		8	10YR2/2	黒褐色砂質土	地山ブロックやや少量含む。
109	ST1052 a-a' b-b'	1	10YR2/1	黒色シルト	均質。
		2	10YR3/1	黒褐色シルト	直径約1～2cmの淡黄色シルトブロックを10%含む。
		3	2.5Y4/1	黄灰色シルト	灰白色シルトブロックを20%含む。
		4	10YR3/2	黒褐色シルト	直径約2cmの灰白色シルトブロックをわずかに含む。

挿図	遺構番号	層序	土色	土質	備考
109	SD1118 a-a' b-b'	5	2.5Y3/1	黒褐色シルト	
	SK1526 b-b'	1	10YR3/1	黒褐色シルト	細砂を多く含む。
		2	2.5Y8/3	淡黄色細砂	直径約2～3cmの黒色シルトブロックを30%含む。
		3	5Y2/1	黒色シルト	均質。木の根を多く含む。
		4	10YR2/1	黒色シルト	均質。
		5	2.5Y6/4	にぶい黄色シルト	黒褐色シルトブロックを20%含む。
		6	2.5Y8/4	淡黄色シルト	黒褐色シルトを20%含む。
		7	10YR5/1	褐灰色細砂	灰白色シルトブロックを30%含む。
113	ST2002	1	10YR2/1	黒色砂質土	灰黄色ブロックを微量含む。
		2	10YR3/1	黒褐色砂質土	黒色、灰黄色、褐灰色ブロックを斑に含む。
		3	2.5Y5/2	暗灰黄色砂質シルト	黒褐色ブロックを含む。
		4	2.5Y3/1	黒褐色砂質土	黒色、灰黄色、褐灰色、黄灰色のブロックを斑に含む。
		5	2.5Y5/2	暗灰黄色砂質シルト	黒色、黒褐色ブロックを含む。
	SK2057	6	10YR3/1	黒褐色砂質土	粗砂まじり。灰黄色ブロック、褐色ブロックを含む。
		7	2.5Y5/2	暗灰黄色砂質シルト	黒褐色ブロックを含む。
115	ST2004	1	10YR2/2	黒褐色シルト	直径50mmの灰黄褐色シルトブロックを40%含む。
		2	10YR5/2	灰黄褐色シルト	黒褐色シルトをわずかに含む。
		3	10YR5/2	灰黄褐色シルト	直径30mmの黒褐色シルトブロックを5%含む。
		4	10YR2/2	黒褐色シルト	ほぼ均質。→SD2016の掘り方？くずれ？
	SD2016	1	10YR3/2	黒褐色粗砂	極大の礫をやや多量に含む。
		2	10YR2/1	黒色シルト	
116	ST2005 a-a' b-b'	1	10YR1.7/1	黒色砂質土	直径約5mmの炭化物全体にやや少量含む。。地山砂を全体に含む。。直径1mmの焼土粒を微量含む。。直径約1cmの礫を微量含む。
		2	10YR5/2	灰黄褐色砂	地山砂主体だがところどころに1層が含む。直径1mmの焼土粒を微量含む。。地山砂を含む。1層を40%含む。。
		3	10YR2/2	黒褐色土質砂	直径1.5cmの炭化物を1ヶ含む。。地山砂を全体に含む。直径約5mmの礫を少量含む。直径1mmの焼土粒を微量含む。
		4	2.5Y2/1	黒色砂質土	灰黄色ブロック、黄褐色ブロック、黒色ブロックを含む。
		5	2.5Y2/1	黒色砂質土	灰黄色ブロック、黒色ブロックを右下方に大量に含む。
		6	10YR3/1	黒褐色砂質土	粗砂、焼土、カーボンを含む。
		7	2.5Y2/1	黒色砂質土	比較的均質。
		8	2.5Y3/1	黒褐色砂質土	暗灰黄色、褐灰色ブロックを含む。
		9	10YR2/1	黒色砂質シルト	黒色ブロック、黄灰色ブロックを含む。
		10	10YR4/1	褐灰色土質砂	粗砂。黒褐色ブロックを含む。
	SP2116 SP2117 SP2118 SP2119	4	10YR2/1	黒色砂質土	炭化物少量含む。
		5	10YR1.7/1	黒色砂質土	炭化物やや多量含む。
		6	10YR1.7/1	黒色砂質土	炭化物やや少量含む。
		7	10YR2/1	黒色砂質土	炭化物やや少量含む。
118	SP2085	1	10YR2/2	黒褐色シルト	直径3mmのにぶい黄褐色細砂粒を10%含む。直径2mmの炭化物を1%含む。
		2	10YR2/2	黒褐色シルト	直径2mmのにぶい黄褐色細砂粒を5%含む。直径2mmの炭化物を2%含む。
	SP2086	1	10YR2/2	黒褐色シルト	直径5mmのにぶい黄褐色細砂粒を10%含む。直径1mmの焼土粒を1%含む。
		2	10YR2/2	黒褐色シルト	直径5mmのにぶい黄褐色細砂粒を30%含む。
120	ST2007 a-a'	1	10YR2/2	黒褐色シルト	地山ブロックを含む。
		2	10YR3/1	黒褐色細砂	地山ブロックを含む。
		3	10YR2/1	黒色シルト	地山ブロックを含む。炭化物をわずかに含む。
		4	10YR2/1	黒色シルト	炭化物をわずかに含むほかは、比較的均質。
		5	10YR2/2	黒褐色細砂	地山ブロックを含む。
		6	10YR3/2	黒褐色細砂	地山ブロックを含む。焼土、カマドからの流出粘土を含む。
		7	10YR2/2	黒褐色細砂	地山ブロックを含む。焼土、炭化物を含む。
		8	10YR2/3	黒褐色細砂	地山ブロックを含む。焼土を含む。
		9	10YR2/2	黒褐色シルト	地山ブロックを含む。焼土、炭化物を含む。
		10	10YR2/2	黒褐色細砂	地山ブロックを含む。焼土、炭化物を含む。
		11	10YR3/1	黒褐色細砂	焼土、炭化物をわずかに含む。
		12	10YR2/2	黒褐色細砂	焼土、炭化物をわずかに含む。
		13	10YR3/2	黒褐色シルト	地山ブロックを含む。
		14	10YR2/2	黒褐色シルト	地山ブロックを含む。
		15	10YR4/2	灰黄褐色細砂	地山ブロックを含む。
		16	10YR2/2	黒褐色シルト	地山ブロックを含む。周溝の埋土。
		17	10YR5/2	灰黄褐色細砂	地山ブロックを含む。貼床。
	SP2094 a-a'	1	10YR2/2	黒褐色細砂	地山ブロックを含む。
		2	10YR2/1	黒色シルト	地山ブロックを含む。
		3	10YR3/1	黒褐色シルト	地山ブロックを含む。
	ST2007 カマド b-b'	1	2.5Y8/6	黄色シルト	均質。
		2	7.5YR5/4	にぶい褐色シルト	均質。火を強く受けている？
		3	10YR5/2	灰黄褐色シルト	直径約1cmの灰白色ブロックをわずかに含む。
		4	2.5Y6/4	にぶい黄色シルト	黒褐色シルト土を10%含む。
124	ST3001	1	10YR4/1	褐灰色砂質土	地山ブロックを含む。
	SD3001	2	10YR4/2	灰黄褐色土質砂	地山ブロックを含む。
		3	10YR4/1	褐灰色砂質土	地山ブロックを含む。
		4	10YR3/2	黒褐色砂質土	地山ブロックを含む。
126	ST3002 a-a'	1	10YR1.7/1	黒色砂質土	地山ローム粒を含む。直径5cm前後の玉砂利を少量含む。炭化物を微量含む。
	SK3045 b-b'	1	10YR2/1	黒色砂質土	地山ローム粒を含む。
		2	10YR1.7/1	黒色砂質土	地山ローム粒を含む。
127	ST3004	1	10YR2/1	黒色砂質土	地山ローム粒を含む。
		2	10YR2/1	黒色砂質土	地山ローム粒を含む。

挿図	遺構番号	層序	土色	土質	備考
129	SD3003	1	10YR2/1	黒色砂質土	地山ローム粒を含む。焼土粒を少量含む。土器片あり。砂粒を少量含む。
		2	10YR2/2	黒褐色砂質土	地山ローム粒を含む。径3cm～2cmの礫あり。砂粒をやや少量含む。焼土、炭化物を微量含む。
		3	10YR1.7/1	黒色土質砂	地山ローム粒を含む。炭化物を少量含む。
		4	10YR2/2	黒褐色砂質土	地山ローム粒を含む。直径1cmの玉砂利を少量含む。焼土を微量含む。砂粒を少量含む。
	ST3005	6	10YR1.7/1	黒色土質砂	砂粒あり。焼土粒を微量含む。
		7	10YR2/1	黒色砂質土	砂粒をやや少量含む。地山ローム粒を含む。炭化物を微量含む。
		8	10YR2/1	黒色砂質土	地山ローム粒を含む。炭化物を少量含む。焼土粒を微量含む。砂粒を微量含む。
		9	10YR1.7/1	黒色砂質土	地山ロームブロックを含む。地山ローム粒を含む。焼土粒を微量含む。砂粒をやや多量含む。
	SK3064	10	10YR4/3	にぶい黄褐色砂質	ST3005床面上層。ところどころに黒色土質砂を含む。また焼土粒を微量含む。
		11	10YR2/2	黒褐色砂質土	径1cm～5cmの玉砂利及び礫を少量含む。砂粒をやや多量含む。焼土粒、炭化物を微量含む。
		12	10YR2/1	黒色砂質土	地山ローム粒を含む。炭化物を少量含む。焼土粒を微量含む。
		13	10YR1.7/1	黒色砂質土	地山ロームブロックを含む。焼土粒、炭化物を微量含む。
		14	10YR1.7/1	黒色シルト	地山ローム粒を含む。
		15	10YR2/1	黒色砂質土	地山ローム粒を含む。砂粒あり。焼土、炭化粒を微量含む。
		16	10YR4/4	褐色砂	地山ローム。
		17	10YR3/2	黒褐色土質砂	地山ローム粒を含む。焼土粒、炭化物を微量含む。
		18	10YR2/2	黒褐色砂質土	地山ロー ム粒を含む。
133	ST3008	1	10YR2/2	黒褐色シルト	かたい。粗砂含む。直径5mmの褐色砂質シルト粒を2%含む。
		2	7.5YR3/1	黒褐色シルト	かたい。均質。(地山？)
135	ST3009	1	10YR3/1	黒褐色砂質土	住居の覆土。直径約3～5mmの礫をまばらに含む。
		2	2.5Y3/1	黒褐色砂質土	直径約2～4cmのにぶい黄色土ブロックを全体に10%含む。床面下。
		3	2.5Y4/1	黄灰色砂質シルト	住居を切る溝の覆土。
		4	2.5Y3/2	黒褐色砂質土	住居を切るピットの覆土。
		5	10YR4/2	灰黄褐色砂質土	直径約2cmの灰白色ブロックをまばらに含む。住居関連のブロックか。
		6	2.5Y4/2	暗灰黄色砂質土	住居覆土。直径約5mmの浅黄色焼土ブロックをわずかに含む。
		7	7.5YR3/2	黒褐色砂質シルト	住居床面。直径約1cmのオリーブ色焼土ブロックをわずかに含む。
		8	2.5Y4/2	暗灰黄色砂質シルト	住居床面。焼土、カーボンブロックをわずかに含む。
		9	2.5Y3/3	暗オリーブ褐色シルト	住居床面。直径約5mmの焼土、カーボンブロックをわずかに含む。
		10	5Y2/2	オリーブ黒色砂質土	直径約5mmのにぶい黄色ブロックをわずかに含む。
		11	10YR2/2	黒褐色砂質土	浅黄色土ブロックを30%含む。
137	ST3010	1	10YR2/1	黒色砂質土	地山ブロックを互層に含む。
		2	10YR5/6	黄褐色砂	地山ブロックの層。
		3	10YR3/1	黒褐色砂質土	地山ブロックを含む。
		4	10YR2/2	黒褐色砂質土	比較的均質。床面。
		5	10YR4/2	灰黄褐色砂質土	地山ブロックを含む。
139	ST5002	1	10YR4/1	褐灰色砂質土	粗砂。微小褐灰色粘質ブロック、微小橙色ブロックを少量含む。
		2	10YR5/1	褐灰色砂質土	粗砂。微小橙色ブロックをわずかに含む。
		3	10YR3/1	黒褐色砂質土	粗砂。微小橙色ブロックわずかに含む。2層より多め。
		4	10YR3/2	黒褐色砂質土	粗砂。微小橙色ブロック、微小灰黄褐色ブロックを斑に含む。貼床。
		5	10YR3/1	黒褐色砂質土	粗砂。黒色地山ブロックを斑に含む。
		6	10YR3/1	黒褐色砂質土	粗砂。明黄褐色地山ブロックを斑に含む。
		7	10YR2/2	黒褐色砂質土	粗砂。地山ブロックを多く含む。
141	ST5003 a-a' b-b'	1	10YR4/1	褐灰色砂質土	細砂。明赤褐色焼土ブロック、褐灰色ブロックを含む。
		2	10YR3/1	黒褐色砂質土	細砂。明赤褐色焼土ブロックを含む。
		3	10YR4/1	褐灰色砂質土	細砂。明赤褐色焼土ブロック、黒色ブロック、褐灰色ブロックを含む。
		5	10YR3/1	黒褐色砂質土	細砂。明赤褐色焼土ブロックをわずかに含む。
		6	10YR3/1	黒褐色砂質土	細砂。黒色ブロックを含む。
		7	10YR3/1	黒褐色砂質土	細砂。明赤褐色焼土ブロック、黒色ブロックを含む。
		8	10YR2/1	黒色砂質土	細砂。地山ブロック、黒褐色ブロックを含む。
		9	10YR3/1	黒褐色砂質土	細砂。地山ブロック、明赤褐色焼土ブロックを含む。
		11	10YR2/1	黒色砂質土	細砂。地山ブロック、黒褐色ブロックを含む。
		12	10YR2/1	黒色砂質土	細砂。黒褐色ブロックを含む。
		13	10YR2/1	黒色砂質土	細砂。
143	SK8062 a-a'	1	2.5Y5/2	暗灰黄色砂質土	炭化物を少し含む。
		2	2.5Y4/1	黄灰色砂質土	炭化物を少し含む。地山ブロックを含む。
		3	2.5Y3/2	黒褐色砂質土	比較的均質。
	ST8002 a-a'	4	2.5Y4/2	暗灰黄色砂質土	地山ブロックを含む。
		5	2.5Y4/1	黄灰色砂質土	地山ブロックを含む。
	SK8064 a-a'	6	2.5Y4/2	暗灰黄色砂質土	地山ブロックを含む。
		7	2.5Y4/1	黄灰色砂質土	比較的均質。
	ST8002	8	2.5Y4/2	暗灰黄色砂質土	炭化物を少し含む。
	ST8002 カマド b-b'	1	10YR5/3	にぶい黄褐色砂質土	焼土ブロックを少し含む。
		2	7.5YR5/2	灰褐色砂質土	焼土ブロックを含む。
		3	10YR3/2	黒褐色砂質土	焼土ブロックを少し含む。
		4	10YR4/2	灰黄褐色砂質土	焼土ブロックを少し含む。
		5	10YR5/2	灰黄褐色砂質土	地山ブロックの層。
		6	10YR4/1	褐灰色砂質土	焼土ブロックを少し含む。
		7	10YR4/1	褐灰色砂質土	焼土ブロックを少し含む。少しもろい。
		8	7.5YR4/1	褐灰色砂質土	焼土ブロックを多く含む。燃焼面。
145	ST9001 a-a' b-b'	1	7.5YR3/1	黒褐色砂質土	礫をまばらに含む。
		2	10YR4/3	褐色砂質土	
		3	10YR8/2	灰白色土質砂	
		4	10YR7/2	明褐灰色砂質シルト	
		5	10YR4/4	褐色砂質土	礫をまばらに含む。
		6	2.5Y3/1	黒褐色砂質土	
		7	10YR8/3	淡黄色砂質土	礫をまばらに含む。
		8	10YR5/1	黄灰色砂質土	
		9	7.5YR8/2	灰白色土質砂	砂粒を多く含む。

挿図	遺構番号	層序	土色	土質	備考
145	ST9001 a-a' b-b'	10	5YR4/1	褐灰色砂質土	
		11	10YR8/3	浅黄橙色砂質土	
		12	10YR7/2	にぶい黄橙色シルト	
		13	2.5Y4/1	黄灰色砂質土	礫、炭化物を含む。
		14	10YR6/1	褐灰色砂質土	
	ST9001 カマド c-c' d-d'	1	5YR5/6	明赤褐色砂質シルト	焼土
		2	5YR3/4	暗赤褐色砂質シルト	焼土を60%含む。
		3	7.5YR2/2	黒褐色砂質土	
		4	10YR5/3	にぶい黄褐色砂質土	
		5	10YR6/6	明黄褐色砂質土	
146	ST10001 a-a' b-b'	1	10YR1.7/1	黒色土質砂	地山砂粒を全体に含む。直径5mm前後の玉砂利をやや少量含む。焼土を少量含む。
		2	10YR4/4	褐色砂	地山。
		3	10YR2/2	黒褐色土質砂	砂粒を多量含む。
	SK10037 a-a' b-b'	1	10YR2/2	黒褐色砂質土	直径5mm～1cmの玉砂利全体にあり。焼土粒、炭化物を少量含む。
		2	10YR2/2	黒褐色シルト	地山砂粒を含む。直径2cm前後の礫あり。
		3	10YR1.7/1	黒色シルト	均質。
	SK10038 b-b'	1	10YR2/2	黒褐色砂質土	直径5mm～2cmの礫あり。
		2	10YR2/2	黒褐色砂質土	地山砂を含む。
	SP10012 d-d'	1	10YR2/1	黒色砂質土	地山砂粒を含む。
	SP10011 c-c'	2	10YR1.7/1	黒色砂質土	均質。
148	ST10002 a-a' b-b'	1	10YR2/2	黒褐色土質砂	砂粒全体にあり。地山砂粒を含む。
		2	10YR3/2	黒褐色砂	地山砂を全体に含む。炭化物を少量含む。
		3	7.5YR4/4	褐色砂	地山砂を80%含む。1層主体土を20%含む。
		4	10YR2/1	黒色シルト	焼土帯状にあり。粘土をやや少量含む。
		5	10YR2/1	黒色砂質土	地山砂を含む。
		6	10YR2/2	黒褐色砂質土	焼土を少量含む。焼土粒全体にあり。
		7	10YR2/1	黒色土質砂	焼土をやや少量含む。
	SK10010 a-a' b-b'	1	10YR2/2	黒褐色砂質土	焼土をやや少量含む。炭化物を少量含む。砂粒をやや少量含む。
	SK10030 b-b'	1	10YR1.7/1	黒色砂質土	径5mm前後の礫をやや多量含む。焼土粒を微量含む。炭化物を微量含む。砂粒を多量含む。
		2	10YR2/2	黒褐色土質砂	地山砂を含む。
		3	10YR2/1	黒色砂質土	地山砂粒を含む。
	SD10001 a-a'	1	10YR2/2	黒褐色礫まじり細砂	直径約10～35cmの礫を多量に含む。
149	ST10002 カマド c-c' d-d' e-e'	1	7.5YR3/2	黒褐色砂質土	焼土粒を極めて多量含む。
		2	7.5YR2/2	黒褐色砂	焼土粒あり。
		3	7.5YR5/4	にぶい褐色砂	焼土のみ。
		4	10YR2/2	黒褐色土質砂	褐色砂粒をやや多量含む。焼土粒を少量含む。
		5	10YR4/3	にぶい黄褐色シルト	均質。
		6	10YR2/2	黒褐色砂質土	にぶい黄褐色砂を極めて多量含む。焼土粒を微量含む。
		7	10YR2/3	黒褐色土質砂	にぶい黄褐色砂を少量含む。
		8	7.5YR1.7/1	黒色シルト	均質。
		9	10YR3/3	暗褐色砂	6層、7層砂に類似。
		10	10YR2/2	黒褐色土質砂	均質。
		11	10YR2/2	黒褐色砂質土	焼土を少量含む。焼土粒全体にあり。
		12	10YR2/1	黒色土質砂	焼土をやや少量含む。
	SP10008 SP10009 SP10010 f-f' g-g'	1	10YR2/2	黒褐色シルト	均質。
		2	10YR3/2	黒褐色砂	地山砂粒を含む。
151	SD10004 a-a'	1	7.5YR3/1	黒褐色土質砂	径2mm前後の礫をやや多量含む。焼土粒を微量含む。炭化物を微量含む。地山砂粒を含む。
		2	7.5YR2/1	黒色砂質土	直径3cmの礫あり。砂粒極めて多量。炭化物を微量含む。地山砂を帯状に含む。
		3	7.5YR2/1	黒色砂質土	直径5cmの礫あり。炭化物を微量含む。焼土を少量含む。土器片あり。
		4	7.5YR1.7/1	黒色砂質土	均質。
		5	10YR2/2	黒褐色砂質土	均質。
		6	10YR2/1	黒色シルト	均質。
	ST10003 a-a' b-b'	7	10YR2/2	黒褐色砂	地山砂粒を含む。
		8	10YR2/1	黒色砂質土	直径3mm前後の玉砂利をやや多量含む。焼土を微量含む。
		9	10YR3/3	暗褐色粘質土	焼土全体にあり。土器片あり。
		10	7.5YR2/2	黒褐色砂質土	焼土を全体にやや少量含む。直径3mm～1cmの玉砂利あり。土器片をやや多量含む。
		11	7.5YR2/2	黒褐色砂質土	鉄分を極めて多量含む。
		12	10YR3/2	黒褐色土質砂	焼土、炭化物を微量含む。
		13	10YR1.7/1	黒色砂質土	地山砂を帯状に含む。
		14	10YR1.7/1	黒色砂質土	均質。
		15	10YR2/1	黒色土質砂	地山砂粒を含む。
		16	10YR2/3	黒褐色土質砂	焼土をやや少量含む。土器片あり。
152	ST10003 カマド c-c' d-d'	1	5YR5/3	にぶい赤褐色土質砂	焼土のみ。
		2	7.5YR2/1	黒色土質砂	地山砂を含む。焼土粒を少量含む。
		3	7.5YR3/2	黒褐色シルト	粘土を極めて多量含む。1層焼土を全体にやや少量含む。
		4	10YR2/1	黒色土質砂	焼土を少量含む。
		5	7.5YR3/1	黒褐色土質砂	地山砂を含む。焼土を微量含む。にぶい黄橙色砂を帯状にやや少量含む。
	SP10003 SP10004 SP10005	1	10YR2/1	黒色砂質土	焼土粒全体にあり。炭化物を微量含む。直径2mm前後の砂粒あり。
		2	10YR2/2	黒褐色砂質土	直径20cm前後の礫あり。土器片あり。砂粒を全体にやや多量含む。
		3	10YR2/1	黒色砂	地山砂粒を含む。焼土粒を微量含む。

挿図	遺構番号	層序	土色	土質	備考
152	SP10003 SP10004 SP10005	4	10YR2/1	黒色砂質土	直径2cm前後の玉砂利あり。焼土を少量含む。地山砂を含む。砂粒をやや多量含む。
		5	10YR2/1	黒色土質砂	直径2mm～5mm前後の玉砂利あり。砂粒あり。焼土あり。
160	ST10005	1	10YR2/1	黒色土質砂	直径5mm～2cmの玉砂利をやや多量含む。焼土粒を少量含む。
162	ST10006	1	5Y2/1	黒色シルト	均質。直径約3～4cmの礫を多く含む。
		2	2.5Y3/1	黒褐色シルト	直径約5～10cmの灰白色粗砂ブロックを10%含む。住居の床。
163	ST10006 カマド c-c' d-d'	1	7.5YR8/1	灰白色粘土	カマドソデ部分。
		2	7.5YR3/1	黒褐色シルト	ソデか？石の押えの部分か。
		3	10YR3/2	黒褐色シルト	直径約2cmの礫をわずかに含む。
		4	10YR2/1	黒色シルト	粗砂、礫共に多く含む。地山由来。
	SP10024 SP10025 SP10026 SP10027 e-e' f-f'	1	10YR2/2	黒褐色シルト	直径約1～2cmの灰黄色細砂ブロックを5%含む。
		2	7.5YR2/1	黒色シルト	直径約2～4cmの淡黄色粗砂ブロックを20%含む。
		3	7.5Y2/1	黒色シルト	均質。
167	ST10007 a-a' b-b'	1	10YR4/1	褐灰色シルト	直径約2～3cmの礫をまばらに含む。
		2	10YR5/4	にぶい黄褐色細砂	地山の崩落か。
		3	10YR3/2	黒褐色シルト	均質。床面直上覆土。直径約5～10mm礫をまばらに含む。
		4	7.5YR7/3	にぶい橙色シルト	焼土のかたまりブロック。黒色シルトを5%含む。
		5	7.5YR4/2	灰褐色シルト	直径約5mmの浅黄色焼土ブロックを10%含む。
		6	10YR3/2	黒褐色細砂	地山ブロックを含む。
	ST10007 カマド c-c' d-d' e-e' f-f'	1	7.5YR6/2	灰褐色シルト	カマドソデ。
		2	10YR3/2	黒褐色細砂	にぶい黄橙色粘土ブロックを50%含む。
		3	10YR2/2	黒褐色細砂	直径約1cmの礫を含む。
		4	7.5YR4/2	灰褐色細砂	焼土、炭化物を多く含む。
		5	10YR4/2	灰黄褐色細砂	地山ブロックを含む。住居掘り方。
		6	7.5YR4/2	灰褐色細砂	焼土、炭化粒を含む。
		7	7.5YR5/2	灰褐色細砂	焼土を少し含む。
		8	10YR3/2	黒褐色細砂	地山ブロックを含む。砂粒を含む。
169	ST10008	1	2.5Y6/1	黄灰色シルト	細砂を多く含む。貼床面は検出されず。
171	ST10010	1	10YR4/1	褐灰色シルト	礫、粗砂を多く含む。掘り方部分。
		2	10YR3/1	黒褐色シルト	床面部分。層の下端に貼床が断続して残る。
173	ST10011 a-a' b-b'	1	10YR2/2	黒褐色土質砂	砂粒をやや多量含む。
		2	10YR3/2	黒褐色土質砂	砂粒あり。
		3	10YR2/2	黒褐色砂質土	炭化物をやや少量含む。礫あり。
		4	10YR4/2	灰黄褐色土質砂	砂粒あり。
		5	10YR3/2	黒褐色土質砂	均質。
		6	10YR2/1	黒色砂質土	焼土粒を微量含む。
		7	10YR3/1	黒褐色土質砂	地山砂粒を全体に含む。
	SP10040 SP10041 SP10042 c-c' d-d'	1	10YR2/2	黒褐色土質砂	地山砂を全体に含む。
		2	10YR2/1	黒色砂質土	均質。
		3	10YR2/3	黒褐色土質砂	地山砂を全体に含む。
		4	10YR2/1	黒色砂質土	地山砂を全体に含む。
174	ST10012 a-a' b-b'	1	10YR2/2	黒褐色土質砂	礫を多量含む。砂粒を極めて多量含む。地山砂を全体に含む。
		2	10YR3/1	黒褐色砂	直径5mm～5cmの礫を多量含む。
	SP10044 SP10045 SP10046 SP10047 c-c' d-d'	1	10YR2/2	黒褐色土質砂	礫をやや多量含む。砂粒を極めて多量含む。
		2	10YR2/1	黒色砂質土	砂粒をやや多量含む。地山砂を含む。
		3	10YR2/2	黒褐色土質砂	礫をやや少量含む。砂粒を多量含む。地山砂を含む。
		4	10YR2/1	黒色砂質土	砂粒を多量含む。礫を少量含む。
175	ST10013 b-b' d-d'	1	10YR2/3	黒褐色砂質土	焼土粒を微量含む。
		2	10YR2/2	黒褐色砂質土	土器片あり。焼土粒を微量含む。炭化物を微量含む。
		3	10YR3/1	黒褐色土質砂	焼土粒を少量含む。砂粒を多量含む。
		4	10YR2/2	黒褐色砂質土	均質。
		5	10YR3/1	黒褐色砂	均質。
		6	10YR1.7/1	黒色砂質土	直径2cmの礫あり。砂粒全体にあり。
		7	10YR1.7/1	黒色砂質土	直径3mm～1cmの礫を極めて多量含む。
		8	10YR2/2	黒褐色砂	炭化物を微量含む。
	ST10013 カマド e-e' f-f'	1	10YR4/2	灰黄褐色土質砂	焼土を極めて多量含む。
		2	10YR2/2	黒褐色土質砂	焼土粒を少量含む。礫を微量含む。
		3	10YR2/1	黒色土質砂	砂粒をやや少量含む。
		4	10YR3/2	黒褐色土質砂	砂粒を多量含む。
		5	7.5YR3/1	黒褐色土質砂	焼土をやや多量含む。
		6	10YR1.7/1	黒色土質砂	均質。
		7	5YR5/6	明赤褐色土質砂	焼土のみ。
		8	7.5YR5/4	黒褐色砂質土	極めて細かい砂粒(カマドそで主体土)。
		9	10YR2/2	黒褐色砂質土	8層粒を少量含む。焼土粒を微量含む。
	ST10017 a-a' c-c'	1	10YR1.7/1	黒色砂質土	砂粒をやや多量含む。粘土を微量含む。焼土を微量含む。
		2	10YR2/1	黒色シルト	にぶい黄橙色粘土をやや少量含む。焼土粒を微量含む。
		3	10YR2/1	黒色土質砂	砂粒を多量含む。
		4	10YR2/2	黒褐色砂質土	焼土粒を微量含む。
		5	10YR2/1	黒色砂質土	炭化物を微量含む。砂粒を少量含む。
		6	10YR2/2	黒褐色土質砂	砂粒を多量含む。
178	ST10014	1	10YR2/2	黒褐色粗砂	地山ブロックを含む。
	ST10015	2	10YR2/2	黒褐色粗砂	地山ブロックを含む。

挿図	遺構番号	層序	土色	土質	備考
180	表土 a-a'	1	10YR2/2	黒褐色砂質土	砂粒を多量含む。直径5mm前後の玉砂利あり。炭化物を少量含む。焼土を少量含む。
	SK10251 a-a'	4	10YR2/2	黒褐色シルト	地山砂粒を含む。焼土を少量含む。炭化物を微量含む。
		5	10YR2/1	黒色砂質土	炭化物をやや多量含む。焼土をやや多量含む。直径1mm～3mmの砂粒を多量含む。
		6	10YR3/1	黒褐色砂質土	炭化物あり。焼土あり。砂粒をやや多量含む。
		7	10YR3/1	黒褐色砂質土	砂粒を多量含む。炭化物を少量含む。焼土を微量含む。
		8	10YR2/1	黒色土質砂	径1mm～3mmの砂粒を多量含む。焼土をやや多量含む。炭化物を多量含む。径1mmの礫あり。
		9	10YR2/2	黒褐色土質砂	砂粒を極めて多量含む。炭化物あり。焼土を少量含む。直径2cm前後の礫あり。
		10	10YR2/2	黒褐色土質砂	砂粒を極めて多量含む。炭化物あり。焼土を少量含む。
		11	10YR2/2	黒褐色砂質土	灰黄褐色ローム粒を少量含む。炭化物を少量含む。砂粒をやや多量含む。
		12	10YR4/2	灰黄褐色シルト	ロームブロックのみ。
	ST10016 a-a' b-b'	14	10YR3/1	黒褐色土質砂	砂粒を多量含む。焼土粒を微量含む。土器片あり。
		15	10YR2/1	黒色砂質土	焼土粒をやや多量含む。砂粒あり。
		16	10YR2/2	黒褐色土質砂	砂質をやや多量含む。炭化物をやや少量含む。
		19	10YR1.7/1	黒色砂質土	砂粒あり。ST10016周溝。
		28	10YR2/1	黒色土質砂	砂粒を極めて多量含む。焼土粒を少量含む。
		29	10YR2/2	黒褐色土質砂	砂粒を極めて多量含む。
		31	10YR2/2	黒褐色砂質土	砂粒をやや少量含む。焼土粒を微量含む。
		35	10YR2/2	黒褐色砂質土	地山ローム粒を含む。
	SK10257 a-a' b-b'	18	10YR2/2	黒褐色砂質土	砂粒をやや多量含む。直径5mm前後の玉砂利を少量含む。焼土を微量含む。
	SK10256 a-a'	22	10YR2/1	黒色土質砂	砂粒を極めて多量含む。直径1cmの礫あり。焼土粒を微量含む。
		23	10YR2/2	黒色土質砂	
		24	10YR2/1	黒色砂質土	砂粒を極めて多量含む。焼土を少量含む。土器片あり。
	SK10257 a-a' b-b'	25	10YR2/2	黒褐色砂質土	直径2cm前後の礫をやや少量含む。焼土をやや少量含む。炭化物をやや少量含む。砂粒をやや少量含む。褐色ローム粒下部にあり。
	SK10258 b-b'	26	10YR2/2	黒褐色砂	現代撹乱。
		27	10YR1.7/1	黒色土質砂	直径2mm～3mmの砂粒を多量含む。炭化物をやや少量含む。
	SK10261 b-b'	30	10YR3/2	黒褐色砂質土	砂粒をやや多量含む。炭化物を微量含む。
		32	10YR2/2	黒褐色砂質土	
		33	10YR2/2	黒褐色土質砂	砂粒を極めて多量含む。
		34	10YR2/2	黒褐色土質砂	砂粒を極めて多量含む。礫をやや多量含む。
	ST10016 カマド c-c' d-d'	1	7.5YR3/3	暗褐色土質砂	焼土をやや多量含む。
		2	7.5YR3/2	黒褐色シルト	焼土、焼土粒を極めて多量含む。
		3	10YR2/1	黒色シルト	焼土粒をやや多量含む。粘土を少量含む。
		4	10YR2/1	黒色砂質土	均質。炭化物を微量含む。
		5	7.5YR4/4	褐色砂質土	焼土、焼土粒を極めて多量含む。土器片あり。
		6	7.5YR3/1	黒褐色シルト	焼土、焼土粒をやや多量含む。粘土ブロックあり。炭化物あり。
183	ST10018 a-a' b-b'	1	10YR2/1	黒色土質砂	焼土粒を微量含む。砂粒を多量含む。直径3mmの玉砂利を少量含む。
		2	10YR2/2	黒褐色土質砂	均質
		3	10YR3/2	黒褐色土質砂	均質
	ST10018 カマド c-c' d-d'	1	10YR2/2	黒褐色砂質土	明赤褐色焼土粒をやや少量含む。粘土質を微量含む。
		2	7.5YR3/2	黒褐色シルト	焼土、にぶい赤褐色焼土粒～明赤褐色焼土粒を極めて多量含む。粘質土を微量含む。
		3	7.5YR3/2	黒褐色土質砂	均質。
		4	2.5YR5/6	明赤褐色砂質土	焼土ブロックを90%含む。黒褐色砂質土を10%含む。
		5	10YR6/4	にぶい黄橙色シルト	黒褐色砂質土を全体に含む。
		6	10YR6/4	にぶい黄橙色シルト	黒褐色砂質土を少量含む。焼土粒を微量含む。
		7	10YR3/1	黒褐色砂	均質。
		8	2.5YR5/6	明赤褐色シルト	(硬化)。全て焼土(5、6層が火を受けたもの)。
		9	10YR3/2	黒褐色砂質土	8、10層焼土をやや少量含む。
		10	2.5YR6/4	にぶい橙色シルト	(硬化)。焼土のみ。
		11	7.5YR5/3	にぶい褐色シルト	10層焼土粒を微量含む。黒褐色砂質土をやや多量含む。
		12	10YR3/1	黒褐色砂	均質。
185	ST10019 カマド	1	10YR5/3	にぶい黄褐色シルト	焼土粒を微量含む。にぶい黄橙色砂(極微細)を少量含む。土器片あり。
		2	10YR2/2	黒褐色シルト	焼土、焼土粒を微量含む。
		3	10YR2/1	黒色シルト	(焼土部分硬化)。橙色焼土を極めて多量含む。
		4	10YR2/1	黒色シルト	橙色焼土をやや多量含む。炭化物をやや少量含む。
		5	10YR2/2	黒褐色砂質土	橙色焼土をやや多量含む。
		6	10YR3/1	黒褐色土質砂	礫あり。
		7	7.5YR3/2	黒褐色シルト	にぶい橙色焼土粒を極めて多量含む。
		8	7.5YR3/1	黒褐色砂質土	焼土、にぶい橙色焼土粒～橙色焼土粒を極めて多量含む。
188	ST10020 a-a' b-b'	1	10YR2/3	黒褐色細砂	地山ブロックを含む。
		2	10YR2/2	黒褐色細砂	地山ブロックを含む。
		3	10YR3/2	黒褐色細砂	地山ブロックを含む。
		4	10YR2/3	黒褐色細砂	地山ブロックを含む。
		5	10YR3/2	黒褐色細砂	地山ブロックを含む。
	SP10065 c-c'	1	10YR2/2	黒褐色細砂	地山ブロックを含む。
		2	10YR2/1	黒色シルト	地山ブロックを含む。アタリ。
		3	10YR3/1	黒褐色シルト	比較的均質。
		4	10YR2/3	黒褐色細砂	地山ブロックを含む。
		5	10YR2/2	黒褐色細砂	地山ブロックを含む。
		6	10YR4/3	にぶい黄褐色細砂	地山ブロック。
	SP10066 c-c'	1	10YR2/2	黒褐色細砂	地山ブロックを含む。
		2	10YR2/1	黒色シルト	地山ブロックを含む。アタリ。
		3	10YR3/1	黒褐色シルト	比較的均質。
		4	10YR2/3	黒褐色細砂	地山ブロックを含む。

挿図	遺構番号	層序	土色	土質	備考
188	SP10066 c-c'	5	10YR2/2	黒褐色細砂	地山ブロックを含む。
	SP10067 d-d'	1	10YR2/3	黒褐色シルト	アタリ。比較的均質。
		2	10YR3/2	黒褐色細砂	地山ブロックを含む。
		3	10YR2/3	黒褐色細砂	地山ブロックを含む。
	SP10068 d-d'	1	10YR3/4	暗褐色細砂	アタリ。地山ブロックを含む。
		2	10YR3/3	暗褐色細砂	地山ブロックを含む。
		3	10YR4/4	褐色細砂	地山ブロック。
		4	10YR2/3	黒褐色細砂	地山ブロックを含む。
	ST10021 e-e' f-f'	1	10YR2/2	黒褐色細砂	地山ブロックを含む。
		2	10YR3/2	黒褐色細砂	地山ブロックを含む。
		3	10YR2/2	黒褐色細砂	比較的均質。
		4	10YR3/2	黒褐色細砂	地山ブロックを含む。
		5	10YR2/3	黒褐色細砂	打込み杭と思われる撹乱。
		6	10YR3/2	黒褐色細砂	地山ブロックを含む。
192	SP2052 e-e'	1	5Y3/1	オリーブ黒色砂質土	黄灰色、黒色ブロックを含む。
		2	2.5Y3/1	黒褐色砂質土	灰色、黒色、黄褐色ブロックを斑に含む。
		3	2.5Y5/3	黄褐色土質砂	黄灰色、黒褐色ブロックを含む。
		4	2.5Y3/1	黒褐色砂質土	黄褐色、黒色ブロックを斑に含む。
		5	2.5Y5/3	黄褐色砂	黄灰色、黒色ブロックを若干含む。
		6	5Y3/1	オリーブ黒色砂質土	黄褐色ブロック、黒色ブロックを含む。
	SP2041 f-f'	1	7.5Y2/1	黒色砂質シルト	灰色砂質土ブロックを10%含む。
		2	5Y2/1	黒色砂質シルト	
		3	N2	黒色砂質シルト	直径約2～8cmの灰色ブロックをわずかに含む。
		4	10Y2/1	黒色シルト質土	
		5	N3	暗灰色シルト質土	直径約3～5cmの灰色ブロックを全体に50%含む。
	SP2053 g-g'	1	2.5Y3/1	黒褐色砂質シルト	地山砂質ブロックを含む。
		2	2.5Y3/1	黒褐色砂質シルト	均質。
		3	2.5Y2/1	黒色砂質土	粗砂を含む。黄灰色ブロックを含む。
		4	2.5Y3/1	黒褐色砂質シルト	黒色ブロック、灰色砂質ブロックを含む。
		5	2.5Y2/1	黒色砂質土	粗砂を含む。黄灰色ブロックを含む。
	SP2049 h-h'	1	2.5Y3/1	黒褐色砂質土	カーボン、粗砂を含む。
		2	5Y2/1	黒色砂質シルト	黒色ブロック、灰色ブロックを含む。
		3	2.5Y2/1	黒色砂質シルト	灰色ブロックを含む。
	SP2048 i-i'	1	5Y3/1	オリーブ黒色シルト	直径約1～2cmの灰白色ブロックをわずかに含む。
		2	7.5Y2/1	黒色砂質シルト	直径約1～3cmの灰白色、および黒色ブロックを全体に40%含む。
	SP2045 j-j'	1	10YR3/1	黒褐色砂質シルト	しまりあり。粘性なし。直径5cm大の灰黄色(2.5Y7/2)ブロックをまばらに含む。
		2	2.5Y4/1	黄灰色砂質シルト	しまりあり。粘性なし。浅黄色(2.5Y7/3)土質砂を40%含む。
		3	2.5Y3/1	黒褐色砂質土	しまりあり。粘性あり。直径1～2cm大の灰白色(2.5Y8/2)ブロックをまばらに含む。
		4	2.5Y7/3	浅黄色砂質シルト	しまりあり。粘性なし。地山崩落。
	SP2046 k-k'	1	7.5Y3/1	オリーブ黒色シルト	直径1～3cm大の灰白色ブロックをまばらに含む。
		2	N2	黒色砂質シルト	直径2～4cm大の灰白色ブロックを全体に30%含む。
		3	5Y2/1	黒色砂質シルト	灰色土をブロック状に30%含む。
		4	5Y5/1	灰色砂質シルト	地山崩落か。
	SP2006 l-l'	1	2.5Y3/1	黒褐色砂質土	黒色ブロック、灰黄色砂質ブロックを含む。
		2	10YR1.7/1	黒色粘質土	黒褐色ブロックを含む。
		3	2.5Y3/1	黒褐色砂質土	灰黄色砂質ブロックを含む。
		4	2.5Y2/1	黒色砂質土	黒色ブロック、暗灰黄色ブロックを含む。
		5	2.5Y5/1	黄灰色砂質シルト	黒色ブロック、灰黄色ブロックを含む。
		6	2.5Y5/3	黄褐色砂	黒褐色ブロックを含む。
		7	2.5Y5/1	黄灰色砂質土	黒色ブロックを含む。
194	SK023	1	10YR3/3	暗褐色砂質シルト	直径約5mmの褐色ブロックを多量に含む。
		2	10YR2/3	黒褐色砂質シルト	直径約5mm～1cmの褐色ブロック少量含む。
		3	10YR3/3	暗褐色砂質シルト	直径約5mmの褐色ブロックを含む。
195	SK025	1	10YR2/3	黒褐色シルト	直径約5mmの褐色ブロックを多く含む。
		2	10YR3/3	暗褐色粘質シルト	直径約5mm～1cmの褐色ブロックを多く含む。
		3	10YR4/3	にぶい黄褐色シルト	ブロック状に含む。
196	SK091	1	10YR3/3	暗褐色砂	
		2	10YR3/2	黒褐色砂質シルト	
		3	10YR2/3	黒褐色砂	底面より土師器有台坏出土。
197	SD1019	1	10YR2/2	黒褐色土	黄褐色土粒・同ブロック、黒色土粒・同ブロックを5%含む。
		2	10YR3/2	黒褐色粗砂	黒褐色土ブロックを30%含む。
		3	10YR2/2	黒褐色土	黄褐色土粒・同ブロックを20%含む。炭化粒を少量含む。
		4	10YR2/3	黒褐色土	直径約2～3mmの黄褐色土粒を30%含む。
		5	10YR5/6	黄褐色土	直径約1～2mmの黒褐色土粒を5%含む。
		6	10YR3/2	黒褐色土	直径約1～4mmの黄褐色土粒、黒色土粒を40%含む。
		7	10YR5/6	黄褐色土	黒褐色土粒・同ブロック、黒褐色土粒・同ブロックを6層よりやや多く含む。
		8	10YR2/3	黒褐色土	黄褐色土粒・同ブロックを20%含む。炭化粒・炭化物をやや多く含む。
		9	10YR3/3	暗褐色土	褐色土ブロック、黄褐色土粒・同ブロックを40%含む。
		10	10YR3/2	黒褐色粘質土	比較的均質な層。
		11	10YR3/3	暗褐色砂質土	黄褐色土粒、黒褐色土ブロック10%含む。
		12	10YR2/3	黒褐色土	黄褐色土粒・同ブロック、黒色土粒・同ブロックを30%含む。
	SK1039	13	10YR2/2	黒褐色土	直径約1～3mmの黄褐色土粒を5%含む。
		14	10YR2/3	黒褐色土	黄褐色土粒・同ブロックを40%含む。炭化粒をわずかに含む。
		15	10YR5/6	黄褐色土	黒褐色土粒を40%含む。
		16	10YR4/6	褐色細砂	均質な層。
		17	10YR2/3	黒褐色土	黄褐色土粒・同ブロックを20%含む。
		18	10YR2/3	黒褐色土	黄褐色土粒・同ブロック、黒色土粒・同ブロックを50%含む。
		19	10YR2/1	黒色土	黄褐色土粒・同ブロックを50%含む。

挿図	遺構番号	層序	土色	土質	備考
197	SK1038	20	10YR3/2	黒褐色土	赤褐色土粒(焼土か)、黄褐色土粒・同ブロックを10%含む。炭化粒を少量含む。
		21	10YR2/3	黒褐色土	黄褐色土粒・同ブロックを5%含む。
		22	10YR2/2	黒褐色土	褐色砂質土を斑に30%含む。
		23	10YR4/4	褐色砂質土	黒褐色土粒・同ブロック、黄褐色土粒・同ブロックを40%含む。
198	SK1065	1	10YR2/2	黒褐色土	直径約5～10mmの黄褐色砂質土ブロック、直径約1～3mmの赤褐色土粒を5%含む。
		2	10YR2/1	黒色土	直径約1～3mmの赤褐色土粒を少量含む。
		3	10YR3/2	黒褐色粘質土	均質な層。
		4	10YR2/3	黒褐色砂質土	黄褐色砂質土ブロックを2層と同程度含む。炭化粒を少量含む。
		5	10YR2/2	黒褐色砂質土	直径約1～3mmの黄褐色砂質土粒を20%含む。
		6	10YR2/1	黒色土	明黄褐色砂ブロックを少量含む。
		7	7.5YR3/3	暗褐色砂質土	黒色土を斑に40%含む。
		8	10YR2/3	黒褐色砂質土	暗褐色砂質土を斑に20%含む。
		9	10YR5/4	にぶい黄褐色砂	黒褐色土が互層になって、30%含む。
		10	10YR2/2	黒褐色土	直径約2～5mmの黄褐色砂質土粒を5%含む。
		11	10YR2/2	黒褐色砂質土	暗褐色砂質土ブロックを40%含む。
199	SK1097	1	10YR3/1	黒褐色砂質土	黒色ブロックを含む。
		2	10YR4/2	灰黄褐色土質砂	黒色ブロック広範囲にまじり、焼土、カーボンを若干含む。
		3	2.5Y3/1	黒褐色砂質土	にぶい黄褐色砂質を含む。
		4	10YR4/3	にぶい黄褐色砂	黒褐色ブロックを含む。
	SK1098	5	10YR2/1	黒色砂質土	灰黄褐色砂質ブロック、灰褐色、灰白色焼土を含む。
		6	10YR3/1	黒褐色砂質土	にぶい黄色ブロックを若干含む。
		7	2.5Y3/1	黒褐色砂質土	にぶい黄色ブロック、焼土を若干含む。
		8	2.5Y4/2	暗灰黄色砂	黒褐色ブロックを含む。
200	SK1146	1	10YR2/2	黒褐色土	直径約2～4mmの黄褐色土粒を5%含む。
		2	10YR2/2	黒褐色土	黄褐色土粒・同ブロック、赤褐色土粒を20%含む。
		3	10YR2/2	黒褐色土	黄褐色土粒直径約2～6mmのを2層と同程度含む。
		4	10YR5/6	黄褐色土	黒褐色土粒・同ブロックを15%含む。
		5	10YR2/2	黒褐色土	黄褐色土ブロックを20%含む。
202	SK1349	1	10YR2/2	黒褐色砂質土	地山ローム粒・ロームブロックを全体に含む。焼土粒を微量含む。
204	SK1367	1	10YR2/1	黒色シルト	鉄分を含む。直径2mmの礫を含む。
		2	10YR2/1	黒色シルト	ほぼ均質。鉄分を含む。砂を縞状に5%含む。
		3	10YR2/1	黒色シルト	鉄分を含む。砂を全体的に含む。
		4	10YR2/1	黒色シルト	砂を30%含む。鉄分を含む。
		5	10YR2/1	黒色シルト	均質。
		6	10YR2/1	黒色シルト	砂を縞状に20%含む。
		7	10YR2/1	黒色シルト	砂を斑に20%含む。鉄分を含む。
		8	10YR2/1	黒色シルト	明黄褐色砂を斑に40%含む。
		9	10YR5/2	灰黄褐色砂	黒色シルトを縞状に10%含む。鉄分層が上面に有。
		10	10YR2/1	黒色シルト	砂を30%含む。鉄分を含む。
205	SK1368	1	10YR3/3	暗褐色シルト	直径2mmの焼土粒を1%含む。直径10mmの炭化物を2%含む。直径2mmの礫を含む。均質。
		2	10YR2/2	黒褐色シルト	直径3mmの焼土粒を1%含む。直径10mmの炭化物を1%含む。ほぼ均質。
210	SD2021	1	10YR1.7/1	黒色細砂	地山砂を含む。礫を微量含む。
		2	10YR1.7/1	黒色細砂	地山を含む。
	SK2142	3	10YR2/1	黒色細砂	砂粒を少量含む。焼土粒を微量含む。礫を微量含む。
		4	10YR2/2	黒褐色細砂	炭化物をやや少量含む。焼土粒を微量含む。径約3mmの砂粒をやや多量含む。地山砂を含む。
		5	10YR2/2	黒褐色細砂	炭化物を微量含む。焼土粒を微量含む。土器片あり。地山砂を含む。
		6	10YR2/2	黒褐色細砂	地山砂を含む。
		7	10YR2/1	黒色細砂	地山砂を含む。
		8	10YR2/2	黒褐色細砂	地山砂を含む。直径3mm以下の砂粒をやや多量含む。
	SD2016	9	10YR3/1	黒褐色細砂	地山ブロックを含む。炭化物を微量含む。焼土を微量含む。直径4cmの礫あり。直径1cm前後の礫を少量含む。
		10	10YR1.7/1	黒色細砂	地山ブロックを含む。径5cm前後の礫を少量含む。焼土粒を微量含む。炭化物を微量含む。
	SK2143	11	10YR2/1	黒色シルト	焼土粒を少量含む。明赤褐色粘土(焼土)ブロックをやや多量含む。地山砂を含む。
		12	10YR2/1	黒色シルト	11層中心に含まれる明赤褐色粘土(焼土)、暗褐色粘土(焼土)ブロックを極めて多量含む。地山砂を含む。
		13	10YR2/1	黒色シルト	地山砂を含む。
	SP2092	14	10YR2/2	黒褐色細砂	地山砂を含む。焼土粒を微量含む。
		15	10YR2/1	黒色細砂	地山砂を含む。焼土を微量含む。
211	SK3019	1	10YR1.7/1	黒色砂質土	砂粒を多量含む。焼土粒を微量含む。
		2	10YR2/1	黒色砂質土	砂粒を多量含む。直径5mm前後の玉砂利あり。
		3	10YR2/2	黒褐色砂質土	地山ロ―ム粒を含む。
		4	10YR1.7/1	黒色砂質土	地山ローム粒を含む。砂粒あり。
		5	10YR2/2	黒褐色土質砂	地山ローム粒を含む。
		6	10YR2/1	黒色砂質土	地山ローム粒を含む。砂粒あり。
212	SK3027	1	10YR2/1	黒色砂質土	土器片を含む。
		2	10YR3/1	黒褐色砂質土	
213	SK6078	1	10YR2/2	黒褐色砂質土	地山由来と考えられるにぶい黄橙色ブロックを斑に含む。
		2	2.5Y2/1	黒色砂質土	地山由来と考えられるにぶい黄橙色ブロックを含む。直径5～7cmの礫を含む。
		3	10YR6/4	にぶい黄橙色砂質土	地山崩落土。黄灰色ブロックを含む。
		4	10YR6/4	にぶい黄橙色砂質土	地山崩落土。黄灰色ブロックを含む。
		5	10YR6/4	にぶい黄橙色砂質土	地山崩落土。黄灰色ブロックを含む。
		6	10YR6/4	にぶい黄橙色砂質土	地山崩落土。黒褐色ブロックを含む。
		7	10YR6/4	にぶい黄橙色砂質土	地山崩落土。黄灰色ブロックを含む。
		8	10YR6/4	にぶい黄橙色砂質土	地山崩落土。黄灰色ブロックを含む。
214	SK6143	1	5Y6/3	オリーブ黄色砂質土	直径5～10mmの明黄褐色ブロックを10%まばらに含む。
		2	10YR2/1	黒色砂質土	直径3cm長の橙色ブロックわずかに含む。
		3	10YR3/1	黒褐色砂質土	直径5～10mmの明黄褐色ブロックまばらに含む。
		4	10YR2/1	黒色砂質土	直径約3cmの灰白色ブロックを含む。

挿図	遺構番号	層序	土色	土質	備考
214	SK6143	5	7.5Y2/1	黒色土質シルト	
		6	2.5Y3/1	黒褐色砂質土	上部に明黄褐色砂質土ブロックを20%含む。
		7	10YR7/6	明黄褐色土質シルト	
		8	2.5Y4/2	暗灰黄色土質砂	にぶい赤褐色ブロックの砂層を10%含む。
		9	7.5Y7/4		
		10	7.5Y2/1	黒色土質砂	
215	SK6153	1	7.5YR2/1	黒色砂質土	直径5～10cmの礫をまばらに含む。
		2	2.5Y3/1	黒褐色砂質土	直径5～7mmの灰白色ブロックをまばらに含む。
		3	5Y3/1	オリーブ黒色シルト	
		4	10YR2/1	黒色砂質土	直径約5mmの橙色土をブロック状に30%含む。
		5	5YR3/1	黒褐色砂質土	褐色土を層状に30%含む。
		6	5YR2/1	黒褐色砂質土	直径約1～2cmの礫をまばらに含む。
		7	10YR2/2	黒褐色砂質土	直径約3～5cmの明黄褐色ブロックをわずかに含む。
216	SK8023	1	10YR3/1	黒褐色砂質土	黒色ブロック、小礫を含む。
		2	10YR4/1	褐灰色砂質土	黒褐色ブロック、カーボン、褐色ブロックを含む。
		3	2.5Y3/1	黒褐色砂質土	黒褐色ブロック、カーボンを含む。
		4	10YR3/1	黒褐色砂質土	黄灰色ブロック、黄褐色ブロックを斑に含む。
		5	2.5Y3/1	黒褐色砂質土	7層より暗い。カーボン、小礫、オリーブ褐色ブロックを含む。
		6	2.5Y4/1	黄灰色砂質土	小礫、カーボン、焼土、黒褐色ブロックを含む。
		7	10YR1.7/1	黒色砂質土	カーボン、焼土、黄灰色ブロックを含む。
218	SK10184	1	10YR2/3	黒褐色粗砂	地山ブロックを含む。
	SK10183	2	10YR2/2	黒褐色細砂	炭化物を含む。
		3	2.5Y2/1	黒色シルト	炭化物を非常に多く含む。
		4	10YR2/2	黒褐色細砂	焼土、炭化物を少し含む。
		5	10YR3/2	黒褐色細砂	地山砂を含む。炭化物を少し含む。
		6	10YR2/1	黒色シルト	地山ブロックを含む。
		7	10YR3/1	黒褐色細砂	地山ブロックを含む。
	SK10182	8	7.5YR2/2	黒褐色シルト	焼土、炭化物を少し含む。地山ブロックを含む。
		9	10YR2/3	黒褐色細砂	地山ブロックを含む。
		10	10YR3/2	黒褐色細砂	焼土、炭化物を少し含む。地山ブロックを含む。
223	SP2079	1	10YR2/1	黒色シルト	にぶい黄褐色細砂ブロックを30%含む。
		2	10YR5/3	にぶい黄褐色細砂	黒色シルトを斑に30%含む。
224	SP3015	1	10YR2/2	黒褐色シルト	明黄褐色砂をわずかに含む。
		2	10YR2/2	黒褐色シルト	明黄褐色砂を多量に含む。
	SD3025	1	10YR2/1	黒色砂質土	地山砂粒を含む。土器片出土あり。
		2	10YR4/4	褐色土質砂	黒褐色砂ブロックを含む。
225	SE1034	1	10YR2/1	黒色砂質土	橙色鉄分(？)をまばらに含む。
		2	7.5YR3/1	黒褐色砂質土	灰白色土をわずかに含む。
		3	7.5YR3/2	黒褐色砂質土	直径約5～10mmのカーボンブロックをまばらに含む。
		4	10YR3/1	黒褐色砂質土	
		5	7.5YR2/1	黒色砂質シルト	橙色鉄分を全体にまばらに含む。
		6	10YR1.7/1	黒色砂質土	
		7	2.5Y2/1	黒色砂質土	
		8	7.5Y2/1	黒色砂質土	遺物をわずかに含む。
		9	10YR2/1	黒色砂質土	直径約5～15mmの淡黄色ブロックをまばらに10%含む。
		10	2.5Y3/1	黒褐色砂質土	直径約2～8cmの灰白色ブロックを全体に20%含む。
		11	10YR3/1	黒褐色砂質土	灰黄褐色土ブロックを20%含む。
		12	2.5Y4/1	黄灰色砂質土	直径約5～8cmの灰白色ブロックを全体に10%含む。
		13	2.5Y3/1	黒褐色砂質土	直径約5～30mmの浅黄色ブロックを20%含む。
		14	5Y2/1	黒色砂質土	直径約5～8cmの黒褐色ブロックを全体に50%含む。
		15	2.5Y2/1	黒色砂質土	
227	SE1041	1	10YR2/2	黒褐色細砂	ぼそぼそする。かぶり土。
		2	10YR3/1	黒褐色細砂	土器を多く含む。一括埋土。
		3	10YR2/3	黒褐色細砂	地山ブロックを含む。井戸掘り方の崩落。
		4	10YR3/2	黒褐色細砂	地山ブロックを含む。
		5	10YR2/1	黒色細砂	水性堆積。直径約1～10cmの礫を含む。グライ化。
		6	10YR3/1	黒褐色シルト	地山ブロックを互層に含む。水分を多く含む。
		7	10YR3/3	暗褐色細砂	地山ブロックを含む。互層になっており、ブロックがつぶれているので版築と思われる。
		8	10YR3/1	黒褐色シルト	地山ブロックを互層に含む。水分を多く含む。
		9	10YR2/1	黒色粘土	地山ブロックを互層に含む。水分を多く含む。
		10	10YR2/1	黒色粘土	地山ブロックを互層に含む。水分を多く含む。
		11	10YR2/1	黒色粘土	地山ブロックを互層に含む。水分を多く含む。
		12	10YR5/1	褐灰色細砂	地山ブロックを互層に含む。水分を多く含む。
		13	10YR3/2	黒褐色細砂	地山ブロックを含む。
		14	10YR3/2	黒褐色細砂	地山ブロックを含む。
	SK1403	1	10YR3/2	黒褐色粗砂	地山ブロックを含む。
		2	10YR3/1	黒褐色粗砂	地山ブロックを含む。
232	SE1044	1	10YR2/2	黒褐色シルト	砂礫を含む。ほぼ均質。
		2	10YR2/2	黒褐色シルト	均質。
		3	10YR4/4	褐色砂	黒褐色シルトを斑に20%含む。直径2～3cmの小礫を含む。
		4	10YR4/4	褐色砂	均質。
		5	10YR2/2	黒褐色シルト	直径50～150mmのにぶい黄褐色細砂ブロックを30%含む。
		6	10YR2/2	黒褐色シルト	均質。やや砂質をおびる。
		7	10YR5/3	にぶい黄褐色細砂	直径50～150mmの黒褐色シルトブロックを40%含む。
		8	10YR2/1	黒色シルト	直径150mmのにぶい黄褐色細砂ブロックを10%含む。
		9	10YR2/1	黒色シルト	均質。
		10	10YR4/1	褐灰色砂	直径5～10mmの黒色シルト粒を20%含む。直径5～10mmのにぶい黄褐色細砂粒を10%含む。
	SP1211	11	10YR4/4	褐色砂	褐灰色砂を縞状に含む。(互層をなす)(自然)

挿図	遺構番号	層序	土色	土質	備考
233	SE1046	1	7.5YR2/1	黒色シルト	黒褐色シルトを斑に20%含む。直径10mmのにぶい黄橙色細砂を5%含む。直径2mmの焼土粒を1%含む。直径1mmの炭化粒を2%含む。
		2	10YR3/2	黒褐色シルト	直径30mmの黒色シルトブロックを10%含む。砂礫を含む。
		3	7.5YR2/1	黒色シルト	直径50mmのにぶい黄橙色細砂ブロックを10%含む。直径5mmのにぶい黄橙色細砂粒を20%含む。黒褐色シルトを斑に20%含む。
		4	7.5YR2/1	黒色シルト	直径5～10mmのにぶい黄橙色細砂粒を30%含む。鉄分を上面に堆積。
		5	7.5YR2/1	黒色シルト	直径40mmのにぶい黄橙色細砂ブロックを10%含む。直径10mmのにぶい黄橙色細砂粒を20%含む。直径40mmの黒褐色シルトブロックを10%含む。
		6	7.5YR2/1	黒色シルト	にぶい黄橙色細砂ブロックを20%含む。黒褐色シルトブロックを10%含む。
		7	10YR4/1	褐灰色砂	直径30mmの黒色シルトブロックを10%含む。直径10mmのにぶい黄橙色細砂粒を5%含む。
		8	10YR4/1	褐灰色砂	にぶい黄橙色細砂を縞状に5%含む。
234	SE1048	1	10YR2/1	黒色シルト	裏込め部分。
		2	10YR2/1	黒色シルト	直径約1～4cmの褐灰色、灰白色ブロックを20%含む。1層よりブロック多し。40%程含む。
		3	2.5Y2/1	黒色シルト	均質。細砂を多く含む。
		4	5Y2/1	黒色シルト	直径約1～2cmの灰白色シルトブロックを全体に5%含む。
		5	2.5Y2/1	黒色シルト	均質。
		6	10Y2/1	黒色シルト	直径約20cmの礫を多く含む。直径約2～4cmの灰白色シルトブロックをわずかに含む。
241	SE2009	1	2.5Y2/1	黒色シルト	均質。土師器片をまばらに含む。
		2	2.5Y5/2	暗灰黄色細砂	地山崩落か。
		3	5YR2/1	黒褐色シルト	灰黄褐色土ブロックを5%含む。土師器片もわずかに含む。
		4	7.5YR1.7/1	黒色粘質シルト	均質。
		5	2.5Y2/1	黒色粘質シルト	直径約1cmの黒褐色ブロックを30%含む。
		6	2.5Y3/2	黒褐色細砂	均質。
		7	10YR1.7/1	黒色粘質シルト	直径約2～3cmのにぶい黄色ブロックをわずかに含む。
		8	2.5Y2/1	黒色粘質シルト	細砂をわずかに含む。
		9	2.5Y3/1	黒褐色粘質シルト	浅黄色粗砂を20%含む。
242	SE10001	1	10YR1.7/1	黒色砂質土	砂粒をやや多量含む。直径10cm以上の礫あり。
	SD10004	1	10YR2/2	黒褐色細砂	地山ブロックを含む。
		2	10YR2/1	黒色細砂	地山ブロックを含む。
		3	10YR2/2	黒褐色細砂	地山ブロックを含む。
	撹乱	4			撹乱。
	SK10033	5	10YR3/2	黒褐色細砂	地山ブロックを含む。
	SK10032	6	10YR2/3	黒褐色細砂	地山ブロックを含む。
	SK10033	7	10YR3/2	黒褐色細砂	地山ブロックを含む。
	SE10004	8	10YR2/2	黒褐色細砂	地山ブロックを含む。
		9	10YR5/3	にぶい黄褐色細砂	地山の崩落。
	SE10029	1	10YR2/3	黒褐色細砂	炭化物、焼土を微量含む。直径1～3cmの礫を含む。
		2	10YR3/2	黒褐色細砂	炭化物、焼土を微量含む。直径1～3cmの礫と黒褐色の層が縞状に交互に重なる。
		3	10YR3/1	黒褐色細砂	炭化物を1%含む。直径1～3cmの礫と黒褐色の層が縞状にななめに交互に重なる。
		4	10YR2/2	黒褐色細砂	黒色ブロックを40%含む。炭化物、焼土を微量に含む。流れ込んだような模様。
		5	10YR2/1	黒色粗砂	直径1～3mmの礫、黒色土と縞状になっている直径1～3cmの礫を含む。炭化物を微量含む。
		6	10YR2/2	黒褐色細砂	焼土を1%含む。
		7	10YR2/1	黒色細砂	焼土を微量含む。直径1cm～の礫を含む。
		8	10YR2/2	黒褐色粘土	酸化鉄を10%含む。直径1～5cmの礫を含む。粘土と直径1～3mmの礫を縞状に堆積。
		9	10YR2/2	黒褐色粘土	地山ブロックを含む。直径1～3mmの礫を40%含む。炭化物、焼土を微量含む。
		10	10YR2/1	黒色粗砂	酸化鉄を微量含む。直径5cmの礫を含む。
		11	10YR2/3	黒褐色粘土	暗褐色ブロックを20%含む。
		12	10YR2/2	黒褐色粗砂	酸化鉄を50%含む。直径1～10cmの礫を5%含む。
243	SD309 a-a'	1	7.5YR3/1	黒褐色シルト	砂質の褐色ブロックを多く含む。
		2	10YR2/2	黒褐色シルト	均質。
		3	7.5YR2/2	黒褐色砂質土	直径約2～5mmの炭化物を含む。
		4	10YR2/3	黒褐色砂質土	地山ブロックを含む。
		5	10YR3/2	黒褐色シルト	地山ブロックを含む。砂を含む。
		6	10YR3/2	黒褐色砂質土	砂を混じる。
		7	10YR2/3	黒褐色シルト	にぶい赤褐色ブロック(地山由来？)を多く含む。
	SD309 b-b'	1	10YR3/1	黒褐色砂質土	褐色土ブロックを含む。
		2	10YR4/1	褐灰色砂質土	
		3	10YR2/1	黒色砂質土	
		4	10YR4/2	灰黄褐色砂質土	
		5	10YR2/2	黒褐色微砂	直径約10～20cmの礫を含む。
		6	10YR3/2	黒褐色砂質土	
		7	10YR4/2	灰黄褐色砂質土	砂粒を含む。
		8	10YR5/2	灰黄褐色砂層	7層に類似するが、砂粒をはるかに多くそれが主体。
		9	10YR4/1	褐灰色砂質土	黄褐色土ブロックを含む。
		10	10YR4/2	灰黄褐色砂質土	
		11	10YR3/2	黒褐色砂質土	砂粒を若干含む。
		12	10YR3/1	黒褐色砂質土	黄褐色土ブロックを含む。
		13	10YR2/1	黒色砂質土	黄褐色土ブロックを含む。
		14	10YR4/2	灰黄褐色砂質土	黄褐色土ブロックを含む。
	SD309 c-c'	1	10YR5/6	黄褐色砂質土	鉱滓、小礫を含む。(新しい)
		2	10YR2/1	黒色粘土	均質。
		3	10YR3/2	黒褐色砂質土	灰黄褐色砂を含む。
		4	10YR3/1	黒褐色砂質土	
		5	10YR2/3	黒褐色砂質土	地山ブロックを含む。
		6	10YR3/2	黒褐色砂質土	暗褐色砂を含む。
		7	10YR2/1	黒色シルト	均質。
		8	10YR4/6	褐色砂	
		9	10YR2/2	黒褐色砂質土	暗褐色砂を含む。

挿図	遺構番号	層序	土色	土質	備考
243	SD309 c−c'	10	10YR3/1	黒褐色砂質土	暗褐色砂を含む。
		11	10YR3/2	黒褐色砂質土	暗褐色砂を含む。
		12	10YR2/3	黒褐色砂質土	暗褐色砂を含む。
		13	2.5Y3/1	黒褐色砂質土	黄灰色ブロックを多く含む。
		14	10YR6/4	にぶい黄橙色砂	純粋な砂層。
		15	10YR3/1	黒褐色砂質土	黒褐色ブロック。
		16	10YR2/1	黒色砂質土	均質。
	SD309 d−d'	1	10YR4/1	褐灰色シルト	植物の根を若干含む。
		2	10YR4/2	灰黄褐色砂質土	鉄分を含む。
		3	10YR4/3	にぶい黄褐色砂質土	鉄分を含む。
		4	2.5Y4/3	オリーブ褐色砂質土	
		5	10YR3/2	黒褐色砂質土	植物の根を若干含む。
		6	10YR3/1	黒褐色シルト	
		7	10YR4/3	にぶい黄褐色砂質土	
		8	10YR3/2	黒褐色微砂	
		9	10YR4/2	灰黄褐色砂質土	
		10	2.5Y3/2	黒褐色砂質土	オリーブ色土ブロックを含む。
		11	10YR4/3	にぶい黄褐色砂質土	植物の根を若干含む。
		12	10YR3/2	黒褐色砂質土	植物の根を若干含む。
		13	2.5Y5/3	黄褐色砂質土	
	SD309 e−e'	1	7.5YR2/2	黒褐色砂質土	砂を含む。
		2	7.5YR2/1	黒色砂質土	鉄分を含む。
		3	10YR3/2	黒褐色砂質土	
		4	10YR2/3	黒褐色砂質土	にぶい黄橙色ブロックを含む。
		5	10YR2/2	黒褐色砂質土	砂を含む。
		6	10YR2/2	黒褐色砂質土	砂を含む。
		7	10YR2/1	黒色砂質土	灰黄褐色ブロックを含む。
		8	7.5YR2/2	黒褐色砂質土	灰黄褐色ブロックを含む。
		9	10YR2/2	黒褐色シルト	鉄分を含む。
		10	2.5Y5/2	暗灰黄色砂質土	
		11	7.5YR3/2	黒褐色砂質土	
		12	10YR2/2	黒褐色砂質土	地山ブロックを含む。
		13	10YR4/2	灰黄褐色砂質土	地山ブロックを含む。
		14	10YR2/1	黒色シルト	地山ブロックを含む。
245	SD1118	1	10YR2/2	黒褐色土質砂	均質。
		2	10YR2/1	黒色シルト	ほぼ均質。鉄分を微量含む。
246	SD1120	1	10YR2/2	黒褐色シルト	地山ブロックを含む。
		2	10YR2/1	黒色シルト	比較的均質。
		3	10YR3/2	黒褐色シルト	地山ブロックを含む。
		4	10YR2/1	黒色シルト	比較的均質。
	SP1388	1	10YR2/2	黒褐色シルト	直径5mmの暗褐色シルト粒を5%含む。下方に偏る。直径2〜3mmの炭化粒を2%含む。直径2〜10mmの焼土粒を1%含む。
	ST1049	1	10YR2/2	黒褐色シルト	焼土を少し含む。
	SK1507	1	10YR2/1	黒色砂質土	直径5cmの礫あり。地山ロームブロックを含む。鉄分あり。
		2	10YR2/1	黒色砂質土	地山ロームブロックを含む。鉄分あり。
	SD1122	1	10YR2/2	黒褐色シルト	地山ブロックを含む。
248	SD2007	1	2.5Y3/1	黒褐色砂質シルト	黄灰色、褐灰色、黒色ブロックを斑に含む。
		2	2.5Y4/1	黄灰色砂質シルト	黄灰色ブロック、黒色ブロック、黄褐色ブロックを含む。
		3	10YR4/1	褐灰色砂質シルト	黄灰色ブロックを含む。
		4	2.5Y5/2	暗灰黄色砂質シルト	黒褐色ブロック、黄灰色ブロックを斑に含む。
249	SD2014 a−a' b−b' c−c'	1a	10YR2/2	黒褐色シルト	ほぼ均質。直径1mmの炭化粒、直径1mmの焼土粒を1%含む。
		2a	10YR2/2	黒褐色シルト	黄褐色細砂ブロックを10%含む。鉄分を含む。
		2b	10YR4/1	褐灰色シルト	黒褐色シルトブロックを20%含む。黄褐色細砂斑に20%含む。鉄分を含む。
		2c	10YR2/2	黒褐色シルト	黄褐色細砂を縞に20%含む。褐灰色シルトを縞に10%含む。
	SP2012 b−b'	1a	10YR3/2	黒褐色シルト	直径15〜50mmの黄褐色細砂ブロックを20%含む。直径3〜5mmの黒色シルト粒を5%含む。直径5〜20mmの暗褐色シルトブロックを含む。
		2a	10YR3/1	黒褐色シルト	直径5〜10mmの黄褐色細砂粒を5%含む。直径10〜50mmの暗褐色シルト粒を10%含む。直径10〜15mmの黒褐色シルト粒を7%含む。直径2〜3mmの焼土粒を1%含む。
		2b	10YR2/1	黒色シルト	ほぼ均質。柱の抜き取り痕。
		2c	10YR3/1	黒褐色シルト	直径2〜5mmの黄褐色細砂粒を5%含む。直径2〜3mmの焼土粒を2%含む。
		2d	10YR3/1	黒褐色シルト	直径20〜30mmの黄褐色細砂粒を10%含む。
		3a	10YR3/1	黒褐色シルト	直径5〜10mmの黄褐色細砂粒を7%含む。
250	SD10018	1	10YR3/1	黒褐色シルト	直径約1〜3cmの礫をまばらに含む。
251	SD10019 a−a'	1	10YR3/1	黒褐色シルト	均質。
		2	2.5Y3/1	黒褐色シルト	均質。
	SD10020 a−a'	3	10YR4/1	褐灰色シルト	均質。
	SD10034 b−b'	1	10YR3/2	黒褐色粗砂	焼土、炭化物をわずかに含む。ぼそぼそする。
		2	10YR3/3	暗褐色粗砂	地山ブロックを互層に含む。
		3	10YR3/2	黒褐色粗砂	直径約3cmの礫を含む。
		4	10YR2/2	黒褐色細砂	直径1〜3cmの礫を少し含む。
		5	10YR2/3	黒褐色細砂	直径1〜3cmの礫を少し含む。
		6	10YR2/3	黒褐色粗砂	直径1〜3cmの礫を少し含む。
	SD10019 b−b'	7	2.5Y4/1	黄灰色シルト	直径約3〜5mmの礫を10%含み、直径約5cmの礫をわずかに含む。
		8	2.5Y6/1	黄灰色シルト	粗砂を多く含む。
253	SX1019	1	10YR2/1	黒色砂質土	地山ローム粒を含む。ほぼ均質に堆積する。
		2	10YR3/2	黒褐色砂質	砂粒を極めて多量含む。均質に堆積する。
		3	10YR1.7/1	黒色砂質土	2層に含有する砂粒あり。

挿図	遺構番号	層序	土色	土質	備考
253	SX1019	4	10YR2/1	黒色シルト	黒色を主体土としながら、地山ロームブロックをマーブル状に含む。礫を少量含む。
		5	10YR3/2	黒褐色砂質	地山ローム粒を含む。
254	SG7001	1	10YR5/2	にぶい黄橙色細砂	褐灰色シルトブロックを含む。
		2	10YR6/4	にぶい黄橙色砂	褐灰色シルトを互層に含む。
		3	10YR3/1	黒褐色シルト質土	Ⅲ～Ⅹ層のブロックの流れ込み。
		4	10YR6/2	灰黄褐色砂	Ⅲ～Ⅹ間でのブロックの流れ込み。
		5	10YR6/1	褐灰色砂質土	Ⅲ～Ⅹ間でのブロックの流れ込み。
		6	2.5Y6/3	にぶい黄色砂	Ⅲ～Ⅹ間でのブロックの流れ込み。
		7	2.5Y5/1	黄灰色シルト	Ⅲ～Ⅹ層のブロックの流れ込み。
		8	7.5YR5/4	にぶい褐色砂礫	
		9	7.5YR5/3	にぶい褐色砂	
		10	10YR5/3	にぶい黄褐色砂	
		11	2.5Y6/3	にぶい黄色砂	Ⅳ～Ⅹ層を主体とする流れ込み。
		12	10YR5/6	黄褐色砂礫	直径3～25mmの礫を含む。
		13	7.5YR5/4	にぶい褐色砂	
		14	10YR6/4	にぶい黄橙色砂礫	直径1～3cmの礫を含む。
		15	10YR5/3	にぶい黄褐色砂	Ⅹ層とよく似た地山流れ込みの層。
		16	10YR5/2	灰黄褐色砂	Ⅹ層とよく似た地山流れ込みの層。
		17	7.5YR4/3	褐色砂	
		18	5YR4/6	赤褐色砂礫	直径2～15mmの礫を含む。
		19	7.5YR4/4	褐色礫	
		20	10YR5/4	にぶい黄褐色砂	
		21	10YR5/4	にぶい黄褐色砂	
		Ⅰ	10YR7/4	にぶい黄橙色シルト	
		Ⅱ	10YR7/3	にぶい黄橙色砂質土	
		Ⅲ	10YR1.7/1	黒色粘土	植物の根(芽のようなもの)を含む。
		Ⅳ	2.5Y7/3	浅黄色砂	
		Ⅴ	2.5Y6/2	灰黄色土質砂	
		Ⅵ	10YR4/1	褐灰色土質砂	
		Ⅶ	2.5Y7/4	浅黄色砂質土	
		Ⅷ	2.5Y6/2	灰黄色砂質土	
		Ⅸ	2.5Y7/3	浅黄色砂	
		Ⅹ	2.5Y4/1	黄灰色粘土	
		ⅩⅠ	2.5Y2/1	黒色シルト	
		ⅩⅡ	10YR7/4	にぶい黄橙色砂礫	
258	SK038	1	10YR2/2	黒褐色砂質シルト	
		2	10YR3/2	黒褐色砂質シルト	地山を含む。
		3	10YR2/2	黒褐色砂質シルト	
259	SK167	1	10YR2/2	黒褐色砂質シルト	礫や五輪塔を多く含む。
		2	10YR3/2	黒褐色砂質シルト	
		3	10YR2/1	黒色粘質シルト	
		4	10YR3/2	黒褐色砂質シルト	砂質シルトと砂の互層
		5	10YR2/1	黒色粘質シルト	
262	SK1445	1	10YR3/1	黒褐色シルト	直径3～5mmの炭化物を1%含む。直径5mmの焼土を1%含む。直径5～10mmの灰黄褐色細砂粒を30%含む。
		2	10YR3/1	黒褐色シルト	直径10～40mmのにぶい黄褐色細砂ブロックを20%含む。鉄分を含む。砂を含む。直径2mmの小礫を含む。直径3mmの焼土を1%含む。
		3	10YR3/1	黒褐色シルト	均質。直径0.5mmの炭化物を1%含む。直径0.5mmの焼土を1%含む。鉄分を含む。
		4	10YR3/1	黒褐色シルト	均質。直径0.5～5mmの炭化物を2%含む。直径0.5mmの焼土を2%含む。
		5	10YR3/1	黒褐色シルト	炭化物を縞状に20%含む。直径10mmの灰黄褐色細砂粒を5%含む。砂を含む。鉄分を含む。
		6	10YR3/1	黒褐色シルト	均質。鉄分を含む。灰黄褐色細砂わずかに含む。
		7	10YR3/1	黒褐色シルト	均質。灰黄褐色細砂を縞状に5%含む。6層よりやや暗い。
		8	10YR2/2	黒褐色シルト	灰黄褐色細砂を縞状に20%含む。上方に偏る。灰黄褐色細砂を縞状に5%含む。下方に偏る砂を含む
		9	10YR2/2	黒褐色シルト	直径5～10mmの焼土粒を10%含む。直径5～15mmの炭化物粒を5%含む。灰黄褐色細砂を縞状に5%含む。
		10	10YR2/2	黒褐色シルト	灰黄褐色細砂を縞状に40%含む。互層をなす。直径5mmの炭化物を1%含む。
		11	10YR2/2	黒褐色シルト	均質。
		12	10YR2/2	黒褐色シルト	灰黄褐色細砂ブロックを20%含む。灰黄褐色細砂粒を10%含む。鉄分、砂を含む。
265	SK4005	1	10YR1.7/1	黒色粘質土	
		2	10YR1.7/1	黒色粘質土	
		3	2.5Y2/1	黒色粘質土	
		4	2.5Y3/3	暗オリーブ褐色砂	
		5	10YR2/1	黒色粘質土	地山ブロックを含む。
	SK6008	1	10YR4/2	灰黄褐色砂質土	地山ブロックを含む。
		2	2.5Y3/1	黒褐色土	地山ブロックを含む。
	SK6154	3	2.5Y4/1	黄灰色砂質土	地山ブロックを含む。
	SK6019	4	2.5Y3/2	黒褐色砂質土	地山ブロックを含む。
		5	2.5Y3/2	黒褐色砂質土	地山ブロックを含む。
		6	2.5Y5/3	黄褐色砂質土	地山の崩落。
266	SK6045	1	10YR3/2	黒褐色砂質土	粗砂を含む。
		2	10YR3/1	黒褐色砂質土	灰オリーブ色ブロックを含む。
		3	2.5Y3/2	黒褐色砂質土	粗砂を含む。
		4	5Y5/4	オリーブ色土質砂	黒色ブロックを含む。
		5	10YR2/1	黒色砂質土	灰色ブロック、灰オリーブ色ブロックを含む。
		6	2.5Y3/2	黒褐色砂質土	粗砂を含む。直径2～3の小礫を微少含む。
		7	2.5Y2/1	黒色砂質土	灰オリーブ色地山崩落ブロックを含む。
		8	2.5Y2/1	黒色砂質土	オリーブ色地山崩落ブロックを含む。
		9	5Y5/4	オリーブ色土質砂	黒色ブロックを含む。

挿図	遺構番号	層序	土色	土質	備考
267	SK6067	1	10YR2/2	黒褐色砂質土	粗砂を含む。黄褐色ブロック、赤褐色ブロック、カーボンを含む。
		2	5Y4/1	灰色砂質土	赤褐色ブロック、直径3～4cmの小礫を含む。
268	SK6080	1	10YR4/1	褐灰色砂質土	直径2～5cmの礫、カーボンを含む。
		2	2.5Y2/1	黒色砂質土	黒褐色ブロックを含む。
		3	2.5Y3/1	黒褐色砂質土	粗砂を含む。カーボンを含む。
		4	10YR2/1	黒色砂質土	粗砂を含む。明黄褐色ブロックをうすく含む。
		5	10YR2/1	黒色砂質土	明黄褐色ブロック、黄灰色ブロックを含む。
		6	10YR2/1	黒色砂質土	明黄褐色ブロック、黄灰色ブロックが大半を占める。地山からの崩落土。
		7	10YR1.7/1	黒色砂質土	
269	SK6084	1	10YR3/2	黒褐色土	
		2	10YR7/4	にぶい黄橙色土	地山崩落。
		3	10YR1.7/1	黒色土	空気を含みふかふかする。
		4	10YR5/2	灰黄褐色土	
		5	10YR7/4	にぶい黄橙色砂質土	地山崩落。
		6	10YR3/1	黒褐色砂質土	旧表土崩落。
		7	10YR7/4	にぶい黄橙色砂質土	地山崩落。
270	SK6095	1	10YR4/4	褐色砂質土	粗砂を含む。
		2	2.5Y2/1	黒色砂質土	粗砂を含む。微小灰白色ブロック、微小明褐色ブロックを微少含む。暗灰黄色ブロック、灰色ブロックを含む。
		3	10YR4/1	褐灰色砂質土	灰黄褐色ブロック、灰白色ブロック、黒色ブロックを含む。
		4	10YR5/1	褐灰色砂質土	灰黄褐色ブロック、灰白色ブロック、黒褐色ブロック、赤褐色ブロックを斑に含む。
		5	10YR1.7/1	黒色砂質土	微小灰白色ブロック、微小灰黄褐色ブロックをわずかに含む。
		6	10YR2/1	黒色砂質土	灰白色ブロック、赤褐色ブロックをわずかに含む。
		7	10YR5/1	褐灰色砂質土	灰白色ブロック、黒褐色ブロック、粗砂を斑に含む。
		8	10YR2/1	黒色砂質土	褐灰色ブロック、褐灰色ブロックを含む。
		9	10YR2/1	黒色砂質土	灰黄褐色ブロックを含む。
	SK6155	10	10YR5/1	褐灰色砂質土	7層のパターンと同一であるが、グライ化し、全体的に橙色・明黄褐色に変化している。
271	SK6100	1	2.5Y5/1	黄灰色砂質土	粗砂を含む。オリーブ色ブロックを含む。
		2	2.5Y2/1	黒色砂質土	粗砂、黒色ブロック、黄灰色ブロック、カーボンを含む。
		3	5Y6/1	灰色粘質シルト	黒色ブロックを含む。
		4	10YR3/1	黒褐色砂質土	黒色ブロック、灰色ブロック、黄灰色ブロックを含む。
		5	10YR3/2	黒褐色砂質土	黒色ブロックを含む。
		6	5Y6/2	灰オリーブ色シルト	黒色ブロックをうすく帯状に含む。
	SD6007	7	5Y5/1	灰色粘質シルト	黒色ブロック、灰オリーブ色を含む。
		8	10YR2/1	黒色砂質土	灰色ブロックを含む。
274	SK8004	1	10YR3/1	黒褐色砂質土	炭化物、焼土ブロックを少し含む。
		2	10YR4/1	褐灰色砂質土	地山ブロックを含む。
275	SK8051	1	2.5Y3/1	黒褐色砂質土	カーボン、焼土を含む。
		2	10YR3/1	黒褐色砂質土	黄灰色土を含む。
		3	2.5Y4/1	黄灰色土質砂	黒褐色土を含む。
		4	2.5Y2/1	黒色シルト質土	カーボン、黄灰色土を若干含む。須恵器を含む。
		5	10YR3/1	黒褐色砂質土	黄灰色、褐色ブロックを含む。
		6	2.5Y4/2	暗灰黄色砂質土	黒褐色ブロックを含む。
		7	10YR2/1	黒色シルト質土	カーボンを含む。
	SK8056	1	2.5Y4/1	黄灰色土質砂	オリーブ褐色ブロックを含み、下層になるにしたがって黒褐色に変化する。
		2	2.5Y3/1	黒褐色砂質土	オリーブ褐色ブロック、黄灰色ブロックを斑に含む。
		3	10YR3/1	黒褐色砂質土	粗砂。直径3～5cmの礫を含む。
276	SK8057	1	10YR3/1	黒褐色砂質土	炭化物、焼土ブロックを少し含む。
		2	10YR4/1	褐灰色砂質土	地山ブロックを含む。
		3	10YR3/1	黒褐色砂質土	
		4	2.5Y3/1	黒褐色砂質土	地山ブロックを含む。
		5	2.5Y3/2	黒褐色砂質土	地山ブロックを含む。
		6	2.5Y4/1	黄灰色砂質土	他層より細かい。
		7	2.5Y4/1	黄灰色砂質土	他層より細かい。
		8	2.5Y3/2	黒褐色砂質土	地山ブロックを含む。
277	SK8079	1			撹乱
		2	2.5Y4/1	黄灰色砂質シルト	焼土をごくわずか含む。
		3	2.5Y5/3	黄褐色砂質土	地山ブロックを含む。
		4	2.5Y3/1	黒褐色砂質シルト	地山ブロックを含む。
		5	10YR4/1	褐灰色砂質土	撹乱。
		6	2.5Y3/2	黒褐色砂質土	焼土、炭化物を少し含む。
		7	2.5Y2/1	黒色砂質シルト	
		8	10YR2/1	黒色砂質土	焼土、炭化物を含む。地山ブロックを含む。
		9	2.5Y3/1	黒褐色砂質土	焼土、炭化物を含む。地山ブロックを含む。
		10	2.5Y3/2	黒褐色砂質土	焼土、炭化物を含む。地山ブロックを含む。
		11	10YR5/3	にぶい黄褐色土質砂	地山の流れ込み。
		12	2.5Y4/1	黄灰色砂質シルト	炭化物を少し含む。地山を含む。
		13	2.5Y3/2	黒褐色砂質土	地山ブロックを含む。
		14	2.5Y4/1	黄灰色砂質シルト	地山を含む。
278	SK9009	1	7.5YR4/1	褐灰色砂質土	直径1～2cmの礫をまばらに含む。
		2	10YR2/2	黒褐色砂質土	直径約1cmの灰白ブロックをまばらに含む。
		3	5YR2/1	黒褐色砂質土	直径5～20mmの浅黄橙色ブロックをまばらに含む。
		4	10YR3/3	暗褐色砂質土	黒褐色土を10%含む。地山崩落。
280	SK9044	1	10YR2/1	黒色砂質シルト	直径約1～2cmの橙色ブロックをわずかに含む。
		2	10YR6/2	灰黄褐色砂質シルト	直径約10～15mmの黄橙色ブロックを全体に30%含む。
		3	2.5Y4/1	黄灰色砂質土	直径約5～10mmの淡黄色ブロックを全体に20%含む。
		4	10YR2/2	黒褐色砂質土	直径約5cmの黄色ブロックを含む。
		5	2.5Y3/1	黒褐色砂質シルト	直径約3～10cmの浅黄色ブロックを10%含む。

挿図	遺構番号	層序	土色	土質	備考
280	SK9044	6	2.5Y7/2	灰黄色砂質土	直径約3cmの礫を多く含む。地山崩落。
		7	7.5Y3/1	オリーブ黒色砂質土	
		8	7.5Y2/1	黒色砂質土	直径3～5cm大の礫をわずかに含む。
		9	5Y6/2	灰オリーブ色砂質土	淡黄色土を30%含む。地山崩落。
		10	5GY2/1	オリーブ黒色砂質土	
		11	N3	暗灰色砂質シルト	直径約5cmの浅黄色土ブロックを10%含む。
		12	10YR8/4	浅黄橙色砂質シルト	褐灰色土を10%含む。
282	SK10076	1	10YR3/1	黒褐色細砂	直径1～4cmの礫を少し含む。炭化物を含む。
		2	10YR3/2	黒褐色粗砂	直径1～10cmの礫を含む。地山ブロックを含む。
		3	10YR2/2	黒褐色粗砂	直径1～20cmの礫を含む。地山ブロックを含む。
		4	10YR4/3	にぶい黄褐色粗砂	地山流れ込みの層。直径1～10cmの礫を含む。
		5	10YR2/2	黒褐色粗砂	地山ブロックを含む。
		6	10YR3/1	黒褐色砂礫	直径1～10cmの礫を多く含む。
283	SK10173	1	10YR4/1	褐灰色シルト	均質。カーボンを直径約1～3cmブロックをまばらに含む。
		2	5Y2/1	黒色シルト	均質。一面に泥炭質の土が堆積していたのか？
		3	2.5Y3/2	黒褐色シルト	黒褐色シルトを20%含む。
		4	5Y2/2	オリーブ黒色シルト	均質。
288	SE2006	1	2.5Y3/1	黒褐色シルト	直径約1～8cmの灰白色ブロックを30%含む。
		2	10YR2/1	黒色シルト	均質。直径約1cmの礫をまばらに含む。
		3	10YR3/2	黒褐色シルト	直径約2～4cmの灰黄色ブロックを20%含む。
		4	7.5YR2/1	黒色シルト	灰白色細砂ブロックを全体に20%含む。裏込めか。
		5	2.5Y2/1	黒色粘質シルト	均質。
		6	5Y7/2	灰白色粘質シルト	灰白色細砂を互層に含む。裏込めか。
		7	10YR2/2	黒褐色細砂	均質。
		8	10YR3/1	黒褐色細砂	直径約2～4cmの灰白色ブロックを全体に30%含む。
291	SE2012	1	2.5Y2/1	黒色シルト	直径約3cm灰白色ブロックを5%含む。
		2	5Y2/1	黒色シルト	直径1～5cm灰白色細砂ブロックを40%含む。
		3	2.5Y3/1	黒褐色シルト	均質。
		4	2.5Y2/1	黒色シルト	直径約5cm淡黄色ブロックをわずかに含む。
		5	5Y8/2	灰白色シルト	オリーブ黒色土ブロックを20%含む。
		6	5Y5/2	灰オリーブ色粗砂	均質。
292	SE10006	1	10YR3/1	黒褐色シルト	遺物出土層。直径5～25cmの礫を含む。焼土、炭化物を含む。
		2	10YR2/1	黒色シルト	炭化物を少し含む。
		3	10YR4/3	にぶい黄褐色細砂	地山流れ込みの層。
		4	10YR2/2	黒褐色シルト	直径20～40cmの礫を含む。
		5	10YR4/4	褐色細砂	地山流れ込みの層。
		6	10YR2/1	黒色シルト	直径20～40cmの礫を含む。
293	SE10016	1	10YR2/2	黒褐色シルト	カーボン、礫を約10%含む。
		2	10YR3/1	黒褐色シルト	直径約5mmのにぶい黄橙色シルトを5%含む。
		3	10YR2/3	黒褐色シルト	粗砂をわずかに含む。
		4	10YR2/2	黒褐色シルト	直径約2～4cmの浅黄橙色シルトブロックを5%含む。
		5	2.5Y3/1	黒褐色シルト	直径約1～3cmの淡黄色シルトブロックを10%含む。
		6	5Y3/1	オリーブ黒色シルト	直径約3～5cmの灰色シルトブロックを10%含む。
		7	5Y2/2	オリーブ黒色細砂	均質。直径約5～10cmの礫をわずかに含む。
294	SD120 a-a'	1	7.5YR3/3	暗褐色砂質土	
		2	7.5YR3/2	黒褐色砂質土	礫を含む。
		3	10YR2/2	黒褐色砂質土	
		4	7.5YR3/1	黒褐色砂質土	礫を含む。
		5	10YR5/4	にぶい黄褐色砂	礫を含む。崩落。
		6	10YR3/2	黒褐色土質砂	
		7	10YR5/4	にぶい黄褐色土質砂	崩落。
		8	7.5YR3/2	黒褐色砂質土	礫、炭を含む。
		9	10YR5/6	黄褐色砂	小礫を含む。
		10	7.5YR3/1	黒褐色砂質土	
		11	7.5YR3/1	黒褐色砂質土	
		12	10YR2/2	黒褐色シルト質土	
		13	10YR2/2	黒褐色砂質土	
		14	7.5YR2/2	黒褐色砂質土	
		15	7.5YR3/3	暗褐色砂質土	崩落。
		16	7.5YR3/2	黒褐色シルト質砂	
		17	7.5YR3/2	黒褐色シルト質砂	
		18	10YR4/3	にぶい黄褐色シルト	
		19	10YR5/4	にぶい黄褐色土質砂	崩落。
	SD120 b-b'	1	10YR3/2	黒褐色砂質シルト	炭化物を含む。礫を含む。
		2	10YR2/3	黒褐色砂質シルト	礫を含む。
		3	10YR3/2	黒褐色砂質シルト	礫を含む。
		4	10YR2/2	黒褐色砂質シルト	均質。
		5	10YR3/3	暗褐色砂質シルト	
		6	10YR2/3	黒褐色砂質シルト	礫を含む。
		7	10YR2/3	黒褐色砂質シルト	赤色土粒(焼土？)を含む。
		8	10YR3/3	暗褐色砂質シルト	均質。
		9	10YR3/2	黒褐色砂質シルト	小礫を含む。
		10	10YR2/3	黒褐色砂質シルト	礫、炭化物を含む。
		11	10YR2/2	黒褐色砂質シルト	礫を含む。
		12	10YR2/3	黒褐色砂質シルト	鉄分を含む。
		13	10YR3/2	黒褐色砂質シルト	鉄分を少し含む。
		14	10YR3/3	暗褐色砂質シルト	鉄分を少し含む。
		15	10YR3/2	黒褐色砂質シルト	礫を含む。

挿図	遺構番号	層序	土色	土質	備考
294	SD120 b-b'	16	10YR2/3	黒褐色砂質シルト	焼土？(赤色土粒)を含む。
		17	10YR4/4	褐色砂質シルト	砂、礫を多く含む。
		18	10YR3/3	暗褐色砂質シルト	
		19	10YR3/2	黒褐色砂質シルト	赤色土粒(焼土？)を含む。
		20	10YR3/2	黒褐色砂質シルト	礫を含む。
		21	10YR3/2	黒褐色砂質シルト	地山ブロックを含む。
		22	10YR2/3	黒褐色砂質シルト	礫を含む。
		23	10YR2/2	黒褐色砂質シルト	礫を含む。
		24	10YR3/2	黒褐色砂質シルト	礫を含む。
		25	10YR4/3	にぶい黄褐色シルト	
297	SD1001	1	10YR2/1	黒色砂質土	直径約1～3cmの黄橙色ブロックを全体に10%含む。
		2	2.5Y3/1	黒褐色砂質シルト	直径約1～3cmの黄橙色ブロックをわずかに含む。
		3	5Y3/1	オリーブ黒色砂質シルト	
		4	2.5Y2/1	黒色砂質シルト	灰白色土を30%含む。
		5	5Y2/2	オリーブ黒色砂質土	直径約2～3cmの礫をまばらに含む。
		6	10YR2/2	黒褐色砂質土	黄色土ブロックを10%含む。
		7	2.5Y3/1	黒褐色砂質粘土	直径約2cmの淡黄色ブロックをわずかに含む。
		8	5Y2/1	黒色土質シルト	直径約5cmの灰白色土ブロックを60%堆積する。
		9	2.5Y8/6	黄色土質シルト	
		10	7.5Y2/1	黒色土質シルト	直径約3～10cmの灰白色土ブロックを40%含む。
		11	5Y5/2	灰オリーブ色粘土	直径約1～7cmの灰白色ブロックをまばらに含む。
298	SD1005	1	10YR2/1	黒色砂質シルト	直径約1cmの浅黄橙色ブロックをわずかに含む。
		2	5YR2/1	黒褐色砂質シルト	直径約1.5cmの浅黄橙色ブロックをまばらに10%含む。
		3	10YR5/2	灰黄褐色砂質シルト	直径約2～5cmの灰白色ブロックを20%含む。
		4	10YR2/2	黒褐色土質粘土	直径約1cmの浅黄橙色(木の根か？)ブロックをまばらに含む。
		5	2.5Y5/2	暗灰黄褐色砂質土	黒色土が層状にわずかに堆積。
		6	10YR3/1	黒褐色砂質土	灰黄褐色土ブロックを30%含む。
		7	10YR2/1	黒色粘土質シルト	黄橙色・灰白色土が層状に40%堆積。
		8	2.5Y3/2	黒褐色砂質土	直径約1cmの黄橙色ブロックを全体にまばらに含む。
		9	2.5Y5/2	暗灰黄褐色砂質土	直径約3cmの淡黄色ブロックを20%含む。
		10	2.5Y3/3	暗オリーブ褐色粘土	直径約1cmの灰白色ブロックをわずかに含む。
		11	7.5YR3/1	黒褐色砂質土	黄橙色土を10%含む。
299	SD1062 a-a'	1	10YR2/2	黒褐色土	黒色土粒・同ブロック、黄褐色土粒・同ブロックを15%含む。炭化粒を少量含む。
		2	10YR2/2	黒褐色土	直径約1～3mmの黄褐色土粒、炭化粒を5%含む。
		3	10YR2/2	黒褐色土	比較的均質な層。
		4	10YR2/2	黒褐色土	黄褐色砂質土粒・同ブロック
		5	10YR3/3	暗褐色砂質土	黒褐色土をレンズ状に15%含む。
		6	10YR4/4	褐色微砂	黒褐色土ブロックを40%含む。
		7	10YR2/2	黒褐色粘質土	比較的均質。
		8	10YR2/2	黒褐色粘質土	褐色微砂を斑に5%含む。
		9	10YR2/2	黒褐色粘質土	8層と同一層。
		10	10YR2/2	黒褐色粘質土	直径約1～2mmの黄褐色土粒、炭化粒をわずかに含む。
		11	10YR3/2	黒褐色砂質土	にぶい黄橙色粘質土粒・同ブロック、黄褐色土粒・同ブロックを25%含む。
		12	10YR1.7/1	黒色土	比較的均質な層。
	SD1062 b-b'	1	10YR2/2	黒褐色土	黄褐色土粒・同ブロックを15%含む。炭化粒を少量含む。
		2	10YR2/2	黒褐色土	黄褐色土粒・同ブロックを5%含む。炭化粒を1層より多く含む。
		3	10YR2/2	黒褐色土	黄褐色土粒・同ブロックを30%含む。
		4	10YR2/2	黒褐色土	黄褐色土粒、炭化粒を少量含む。直径約1～5mmの小礫を含む。
		5	10YR3/3	暗褐色砂質土	炭化粒を少量含む。
		6	10YR2/3	黒褐色土	にぶい黄褐色土ブロック、黄褐色土粒を5%含む。
		7	10YR2/2	黒褐色土	黄褐色土粒、炭化粒を5%含む。
		8	10YR2/3	黒褐色土	黄褐色土粒、炭化粒を10%含む。小礫まじりでざらざらしている。
		9	10YR2/2	黒褐色粘質土	褐色土粒・同ブロック、黄褐色土粒・同ブロックを50%含む。
		10	10YR2/2	黒褐色粘質土	炭化粒・黄褐色粘質土粒を少量含む。
		11	10YR4/6	褐色粘質土	細砂まじり。直径約2～3mmの炭化粒、にぶい黄橙色粘質土ブロックを10%含む。
		12	10YR2/2	黒褐色土	黄褐色土粒・同ブロックを15%含む。炭化粒を少量含む。
		13	10YR2/2	黒褐色粘質土	黄褐色土粒・同ブロック、褐色土ブロック50%含む。
	SD1062 SX1013 c-c'	1	10YR2/2	黒褐色土	黄褐色土粒・同ブロックを30%含む。炭化粒を少量含む。
		2	10YR2/2	黒褐色粘質土	暗褐色細砂をレンズ状に5%含む。黄褐色土粒・同ブロック、炭化粒を少量含む。
		3	10YR2/3	黒褐色粘質土	褐色砂質シルトを横縞状に25%含む。
		4	10YR3/3	暗褐色砂質土	にぶい黄橙色粘質シルト粒・同ブロック、黒褐色土粒・同ブロックを25%含む。
		5	10YR2/2	黒褐色土	直径約1～3mmの黄褐色土粒を5%含む。礫、炭化物を含む。
		6	10YR2/2	黒褐色粘質土	黄褐色土粒・同ブロックを5層よりやや多く含む。
		7	10YR2/2	黒褐色土	黄褐色土粒・同ブロックを40%含む。
		8	10YR2/1	黒色土	黄褐色土粒・同ブロックを下層に多く25%含む。炭化粒を少量含む。
		9	10YR2/1	黒色土	黄褐色土粒・同ブロックを少量含む。炭化粒、焼土粒を少量含む。
		10	10YR5/6	黄褐色砂質土	暗褐色土ブロック、明黄褐色土ブロック、黒色土粒を30%含む。
		11	10YR2/1	黒色土	黄褐色土粒・同ブロック、明黄褐色土粒・同ブロックを30%含む。
		12	10YR2/2	黒褐色土	黄褐色土ブロック、黄褐色細砂ブロックを40%含む。
		13	10YR2/1	黒色土	黄褐色土粒・同ブロック、明黄褐色土粒・同ブロックを50%含む。一部斑にまじっている。
		14	10YR2/1	黒色土	黄褐色土粒・同ブロックを15%含む。
		15	10YR5/6	黄褐色砂質土	黒色土粒・同ブロックを少量含む。
		16	10YR5/6	黄褐色土	黒色土を斑に20%含む。
		17	10YR5/6	黄褐色粘質土	黒色土粒・同ブロック、にぶい黄橙色粘質土ブロックを15%含む。
		18	10YR2/1	黒色土	黄褐色土粒・同ブロックを25%含む。
		19	10YR6/4	にぶい黄橙色粘質土	直径約2～5mmの黒色土粒を5%含む。
		20	10YR2/1	黒色土	焼土粒・黄褐色土粒を少量含む。

挿図	遺構番号	層序	土色	土質	備考
299	SD1062 SX1013 c-c'	21	10YR2/1	黒色土	黄褐色土粒・同ブロックを10%含む。焼土粒を含む。
		22	10YR2/2	黒褐色土	直径約1～30mmの黄褐色土粒・同ブロック、明黄褐色土粒・同ブロックを40%含む。
		23	10YR5/6	黄褐色粘質土	黄褐色細砂粒・同ブロック、黒褐色土粒・同ブロックを10%含む。
		24	10YR5/6	黄褐色粘質土	黒褐色土粒・同ブロック、褐色粘質土ブロックを40%含む。
	SD1062 SX1012 d-d'	1	10YR2/2	黒褐色土	黒色土粒・同ブロック、にぶい黄褐色土粒・同ブロック、黄褐色土粒・同ブロックを30%含む。炭化粒を少量含む。
		2	10YR2/3	黒褐色土	暗褐色細砂を斑に少量含む。直径約1～2mmの黄褐色土粒を5%含む。
		3	10YR3/2	黒褐色粘質土	直径約2～5mmのにぶい黄橙色粘質土粒を5%含む。
		4	10YR2/2	黒褐色土	直径約1～5mmの黄褐色土粒を少量含む。
		5	10YR2/2	黒褐色土	やや暗い色調。直径約1～2mmの黄褐色土粒をわずかに含む。
		6	10YR4/4	褐色砂質シルト	上層は暗い色調。まじりが少ない。
		7	10YR3/4	暗褐色砂質土	黒褐色土粒・同ブロック、黄褐色土粒・同ブロックを50%含む。
		8	10YR2/1	黒色土	褐色砂質シルトブロックを5%含む。
		9	10YR6/6	明黄褐色粘質土	黒褐色土粒・同ブロック、黄褐色土粒・同ブロックを7層と同程度含む。
		10	10YR2/2	黒褐色土	黄褐色土粒・同ブロック、オリーブ褐色粘質シルトブロックを40%含む。
		11	10YR2/1	黒色土	黄褐色土粒・同ブロックを5%含む。
		12	10YR4/4	褐色粘質シルト	下層に行くと漸移的に明るい色調黄褐色になる。
		13	10YR2/2	黒褐色土	黄褐色土粒・同ブロック、暗褐色土ブロックを50%含む。ブロックの粒子が大きい。
		14	10YR2/1	黒色土	黄褐色土粒・同ブロックを40%含む。
		15	10YR2/2	黒褐色土	黄褐色土粒・同ブロック、オリーブ褐色砂質シルト粒・同ブロックを40%含む。南から北へ堆積したものと考えられる。
		16	10YR2/3	黒褐色土	直径約1～2mmの黄褐色土粒を5%含む。11層、12層を切る。
	SD1062 e-e'	1	2.5Y2/1	黒色砂質土	にぶい黄色ブロック、地山ブロックを斑に含む。
		2	10YR3/1	黒褐色砂質土	暗灰黄色砂と黄灰色砂が帯状に含む。
		3	2.5Y3/1	黒褐色砂質土	黒褐色ブロック、礫を含む。
		4	10YR3/1	黒褐色砂質土	明黄褐色ブロック、にぶい黄色ブロック、黒色ブロックを若干含む。
		5	2.5Y5/1	黄灰色シルト	黒色ブロック、灰白色ブロック、黒褐色ブロックを斑に含む。
		6	2.5Y2/1	黒色砂質土	微小明黄褐色ブロック、暗灰黄色砂を含む。
		7	2.5Y2/1	黒色砂質土	6層とほぼ同一だが、明黄褐色を少なく含み、砂を多く含む。
		8	10YR4/1	褐灰色砂質シルト	明黄褐色ブロック、黒褐色細砂を含む。
		9	10YR4/1	褐灰色砂質シルト	8層と同一だが、ブロックが大きくまじりも多い。
		10	2.5Y5/1	黄灰色シルト	黒褐色ブロック、明黄褐色ブロックを斑に含む。
		11	2.5Y6/3	にぶい黄色砂質シルト	黒色ブロック、黄灰色ブロックを帯状に含む。
		12	2.5Y5/3	黄褐色砂質シルト	黄灰色、黒色、灰白色ブロックを含む。
301	SD1068 a-a'	1	10YR3/2	黒褐色土	ケーキ。コンクリートブロックを多く含む。表土。
		2	10YR2/3	黒褐色土	直径約1～20mmの黄褐色土粒・同ブロックを10%含む。炭化粒を3%含む。
		3	10YR2/3	黒褐色土	黄褐色土粒、炭化粒をわずかに含む。
		4	10YR2/3	黒褐色土	直径約1～5mmの黄褐色土粒を5%含む。炭化粒をわずかに含む。
		5	10YR2/3	黒褐色土	直径約1～5mmの黄褐色土粒、黒色土粒を5%含む。
		6	10YR2/2	黒褐色土	明褐色土粒・同ブロック、黄褐色土粒・同ブロックを30%含む。炭化粒を少量含む。
		7	10YR2/2	黒褐色土	明褐色土粒・同ブロック、黄褐色土粒・同ブロックを25%含む。6層に比べブロックが大きい。炭化粒を少量含む。
		8	10YR2/2	黒褐色土	直径約2～5mmの黄褐色土粒、炭化粒を少量含む。やや暗い色調。
		9	10YR2/2	黒褐色土	黄褐色土粒・同ブロック、黒褐色粗砂ブロックを25%含む。
		10	10YR2/2	黒褐色土	黄褐色土粒、炭化粒を少量含む。
		11	10YR3/3	暗褐色粘質土	黄褐色土粒、黒褐色土粒を30%含む。
		12	10YR2/2	黒褐色土	褐色細砂を上層に40%含む。黄褐色土粒を少量含む。
		13	10YR3/4	暗褐色土	黄褐色土粒・同ブロック、黒褐色土粒・同ブロックを40%含む。
	SD1068 b-b'	1	10YR2/2	黒褐色土	褐色土粒・同ブロック、黄褐色土粒・同ブロックを30%含む。
		2	10YR3/2	黒褐色粘質土	比較的均質。
		3	10YR3/2	黒褐色土	2層よりやや暗い色調。、黄褐色土粒・同ブロック、焼土粒を5%含む。
		4	10YR2/1	黒色粘質土	にぶい黄褐色土粒、黄褐色土粒、炭化粒を少量含む。
		5	10YR2/1	黒色粘質土	暗褐色粗砂ブロック、にぶい黄橙色土ブロックを15%含む。
	SK1317 b-b'	1	10YR5/6	黄褐色土	黒褐色土粒・同ブロック、直径約1～20mmの焼土粒・同ブロックを30%含む。
		2	10YR2/2	黒褐色土	直径約1～15mmの黄褐色土粒・同ブロックを15%含む。
302	SD1071 a-a'	1	10YR2/2	黒褐色土	黄褐色土粒、同ブロックを25%含む。炭化粒を少量含む。
		2	10YR3/1	黒褐色土	黄褐色土粒を少量含む。やや赤味を帯びた色調。
		3	10YR3/2	黒褐色砂質土	直径約1～3mmの黄褐色土粒をわずかに含む。
		4	10YR3/1	黒褐色粘質土	2と同じような色調。均質な層。
		5	10YR3/1	黒褐色粘質土	にぶい黄橙色粘質土粒、同ブロック、黄褐色土粒を5%含む。
	SD1070 a-a'	1	10YR3/3	暗褐色砂質土	にぶい黄橙色土粒、同ブロック、黄褐色土粒、同ブロックを40%含む。
		2	10YR3/1	黒褐色粘質土	比較的均質。
		3	10YR2/2	黒褐色土	黄褐色土粒をわずかに含む。
		4	10YR2/2	黒褐色砂質土	黄褐色土粒、同ブロックを少量含む。
		5	10YR2/2	黒褐色砂質土	黄褐色土を斑に25%含む。
		6	10YR2/2	黒褐色粘質土	暗褐色砂質土、褐色細砂を斑に40%含む。
		7	10YR2/1	黒色土	草根による撹乱。
		8	10YR3/3	暗褐色粘質土	褐色細砂をレンズ状に30%含む。
		9	10YR4/6	褐色粗砂	灰黄褐色粘質土ブロックを15%含む。
	SD1070 b-b'	1	10YR1.7/1	黒色砂質土	黒褐色砂を全体に多量含む。直径約3cmの礫を少量含む。鉄分をやや少量含む。
		2	10YR1.7/1	黒色シルト	黒褐色砂全体にあり。直径5cmの礫あり。炭化物を微量含む。明黄褐色ロームブロックを少量含む。鉄分を全体に多量含む。
		3	10YR3/1	黒褐色粘土	鉄分をやや多量含む。
		4	10YR3/2	黒褐色砂	ところどころに黒色砂質土あり
		5	10YR3/3	暗褐色砂	ところどころに黒色砂質土、黒褐色砂質土を粒状に含む。
		6	10YR6/2	灰黄褐色砂	地山。
		7	10YR5/2	灰黄褐色砂	ところどころに黒色砂質土、灰黄色砂を粒状に含む。
		8	10YR1.7/1	黒色砂質土	地山。均質。

挿図	遺構番号	層序	土色	土質	備考
302	SD1070 b-b'	9	10YR4/1	褐灰色砂	地山。均質。
		10	10YR4/1	褐灰色砂	9層とほぼ同様。
		11	10YR1.7/1	黒色砂質土	地山。均質。
	SD1070 c-c'	1	2.5Y3/1	黒褐色砂質土	均質。
		2	2.5Y2/1	黒色砂質土	均質。
		3	10YR2/1	黒色シルト質土	9層に、地山砂ブロックを含む。
		4	10YR2/1	黒色砂質土	均質。
		5	10YR2/1	黒色砂質土	4層に、地山砂を均質に含む。
		6	10YR2/1	黒色砂質土	5層よりも均質。
		7	2.5Y7/2	灰黄色砂質粘土	均質。
		8			掘りすぎ
		9	10YR2/1	黒色シルト質土	均質。
		10	10YR2/1	黒色砂質シルト	地山砂の崩落を含む。
		11	10YR2/1	黒色砂質シルト	10層よりも地山砂の割合が多い。
		12	10YR2/1	黒色砂質シルト	11層よりも地山砂の割合が多い。又、さらに砂質。
		13	10YR2/1	黒色砂質土	均質。
		14	10YR2/1	黒色砂質土	13層に、地山砂を均質に含む。
		15	10YR2/1	黒色砂質土	13層とほぼ同じ。ややシルト質。
		16	10YR1.7/1	黒色シルト	均質。
		17	10YR2/1	黒色砂質シルト	均質。
		18	10YR3/1	黒褐色砂質土	均質。
		19	10YR1.7/1	黒色シルト	16層とほぼ同じ。ただし、地山砂を含む。
		20	2.5Y3/1	黒褐色シルト	均質。
		21	2.5Y4/1	黄灰色シルト	やや砂質。均質。
	SK1486 d-d'	1	10YR3/1	黒褐色砂質土	黒色ブロック、褐灰色ブロック、地山ブロック、カーボンを斑に含む。
		2	10YR5/1	褐灰色砂質シルト	黒色ブロック、地山ブロック、灰白色ブロックを若干含む。
	SD1070 d-d'	3	10YR3/1	黒褐色砂質土	粗砂まじり。下層に黒色、灰色、灰白色ブロックが堆積する。
		4	2.5Y2/1	黒色砂質土	大きめの黄灰色の砂ブロックを含む。
		5	2.5Y4/1	黄灰色砂質シルト	黒色ブロックを含む。
		6	2.5Y2/1	黒色砂質土	黄灰色、灰色ブロックを層状に含む。
	SK1485 d-d'	7	2.5Y5/1	黄灰色砂質シルト	黒色、にぶい黄色、灰色ブロックを含む。
		8	10YR3/1	黒褐色砂質土	にぶい黄色、黄灰色ブロックを含む。
		9	2.5Y6/4	にぶい黄色土質砂	黒褐色ブロックを含む。
		10	2.5Y3/1	黒褐色砂質土	にぶい黄色ブロック、粗砂、カーボンを含む。
		11	10YR2/1	黒色砂質土	小礫、焼土、粗砂を含む。
		12	2.5Y6/4	にぶい黄色土質砂	基本的には9層と同一だが、ブロックの大きさと量が多い。
		13	2.5Y5/2	暗灰黄色砂	粗砂質。黒褐色ブロック、礫を含む。
304	SD1085 a-a'	1	10YR2/2	黒褐色土質砂	砂粒を多量含む。礫を少量含む。地山ロームブロックを含む。鉄分をやや少量含む。焼土を微量含む。炭化物を微量含む。
		2	10YR2/2	黒褐色砂質土	砂粒あり。鉄分あり。礫を微量含む。地山ロームブロックを含む。
		3	10YR2/2	黒褐色砂質土	砂粒を多量含む。礫を少量含む。地山ロームブロックを含む。鉄分、炭化物を微量含む。
		4	10YR2/1	黒色シルト	砂粒を少量含む。鉄分あり。礫を少量含む。地山ロームブロックを含む。
		5	10YR2/2	黒褐色砂質土	直径5cm前後の地山ロームブロックを含む。鉄分、礫を微量含む。
		6	10YR3/1	黒褐色砂質土	砂粒、鉄分あり。礫を少量含む。地山ロームブロックを含む。灰黄褐色粘土ブロックあり。
		7	10YR2/1	黒色砂質土	砂粒を微量含む。地山ロームブロックを含む。直径10cmの褐灰色粘土ブロックあり。鉄分をやや多量含む。礫を少量含む。
		8	10YR3/1	黒褐色砂質	砂粒を多量含む。地山ロームブロックを含む。鉄分あり。
		9	10YR2/1	黒色砂質土	砂粒をやや少量含む。炭化物を微量含む。鉄分あり。径1cm以上の褐灰色粘土ブロックあり。
		10	10YR3/1	黒褐色砂質土	地山ブロックを含む。鉄分あり。径1cm前後の粘土ブロックをやや少量含む。礫を微量含む。
		11	10YR4/1	褐灰色砂質土	水性堆積(一部グライ化)。ところどころに13層混入する。
		12	10YR4/1	褐灰色砂質土	水性堆積(11層と同様であるが含有物少ない)。
		13	10YR4/6	褐色砂	水流による地山の巻き上げ(ところどころにグライ化した黄灰色土を含む)。
	SD1085 b-b'	1	10YR2/3	黒褐色土質砂	砂粒をやや多量含む。地山ロームブロックを含む。礫あり。ところどころに黒色砂質土を含む。鉄分をやや多量含む。
		2	10YR2/2	黒褐色砂質	砂粒を極めて多量含む。地山ロームブロックを含む。礫をやや多量含む。炭化物を微量含む。焼土粒を微量含む。鉄分をやや多量含む。
		3	10YR2/1	黒色シルト	地山ロームブロックを含む。地山ローム粒を含む。砂粒あり。礫あり。直径1cmの玉砂利あり。鉄分を少量含む。
		4	10YR3/2	黒褐色砂質	地山ロームブロックをマーブル状に含む(土層の反転)。砂粒を多量含む。礫をやや少量含む。ところどころに黒色砂質土を含む。
	SD1085 c-c'	1	10YR2/2	黒褐色砂質	砂粒を極めて多量含む。礫を少量含む。地山ブロックを含む。
		2	10YR2/2	黒褐色砂質	砂粒を多量含む。礫を少量含む。地山ブロックを含む。鉄分あり。直径2cm以上の粘土ブロックをやや少量含む。
		3	10YR2/2	黒褐色砂質土	砂粒を微量含む。鉄分を微量含む。
		4	10YR2/1	黒色砂質土	2層を主体土とし、5層黒色シルトをやや多量に含む。
		5	10YR2/1	黒色シルト	砂粒を微量含む。鉄分を微量含む。
		6	10YR1.7/1	黒色シルト	砂粒を微量含む。鉄分を微量含む。
		7	10YR3/1	黒褐色砂質	砂粒を多量含む。礫を微量含む。地山ブロックを含む。ところどころに黒色砂質土を含む。
		8	10YR2/1	黒色砂質	砂粒をやや多量含む。鉄分をやや多量含む。礫あり。
		9	10YR4/6	褐色粘質土	水性堆積による地山反転。ところどころに10層を含む。
		10	2.5Y4/1	黄灰色シルト	水性堆積(グライ化)。ところどころに9層粒を含む。
	SD1085 d-d'	1	10YR3/1	黒褐色シルト	径3～10mmの褐灰色細砂粒を20%含む。鉄分を含む。砂を含む。径30～50mmの礫を5%含む。
		2	7.5YR2/1	黒色シルト	褐灰色砂を縞状に40%含む。鉄分を含む。粗砂を含む。
		3	7.5YR2/1	黒色シルト	ほぼ均質。砂をわずかに含む。下部に鉄分を沈殿。
		4	7.5YR2/1	黒色シルト	砂を均質に含む。直径3～10mmの褐灰色細砂粒を10%含む。鉄分を含む。
		5	7.5YR2/1	黒色シルト	ほぼ均質。直径3～10mmの褐灰色細砂粒を2%含む。鉄分を含まない。
		6	7.5YR2/1	黒色シルト	砂を20%含む。直径10mmの褐灰色シルト粒を1%含む。12層と似る。
		7	7.5YR2/1	黒色シルト	均質。

挿図	遺構番号	層序	土色	土質	備考
304	SD1085 d-d'	8	7.5YR2/1	黒色シルト	砂を10%含む。鉄分を2%含む。
		9	7.5YR2/1	黒色シルト	砂を縞状に10%含む。鉄分を5%含む。
		10	7.5YR2/1	黒色シルト	砂を均質に含む。鉄分を5%含む。
		11	7.5YR2/1	黒色シルト	均質。
		12	7.5YR2/1	黒色シルト	褐灰色砂ブロック直径10～20mmのを10%含む。鉄分をわずかに含む。
		13	7.5YR2/1	黒色シルト	砂を均質に含む。
		14	7.5YR2/1	黒色シルト	砂をわずかに含む。直径30～150mmの礫を10%含む。
		15	7.5YR2/1	黒色シルト	褐灰色細砂を斑に5%含む。
		16	7.5YR2/1	黒色シルト	褐灰色細砂を縞状に10%含む。
		17	7.5YR2/1	黒色シルト	褐灰色微砂質粘土をマーブル状に40%含む。
		18	7.5Y4/1	灰色砂	褐灰色微砂質粘土をマーブル状に20%含む。
		19	7.5Y5/1	灰色微砂質粘土	黒色シルトをマーブル状に10%含む。
305	SD1090	1	10YR2/2	黒褐色シルト	径10～30mmの礫を含む。表土。
		2	2.5Y6/2	灰黄色砂	径20～30mmの暗灰黄色シルトブロックを30%、径10～40mmの黒色シルトブロックを20%含む。
306	SD1092	1	10YR2/1	黒色シルト	ほぼ均質。砂礫を含む。
		2	10YR3/1	黒褐色シルト	砂を縞状に30%含む。鉄分を含む。砂礫を含む。
		3	10YR5/3	にぶい黄褐色砂	直径40mmの黒褐色シルトブロックを30%含む。砂を含む。地山を縞状に5%含む。
		4	N4/(B)	灰色粘土	にぶい黄褐色砂を縞状に10%含む。鉄分を含む。
308	SD1096	1	10YR2/2	黒褐色細砂	焼土、炭化物をわずかに含む。直径2～15cmの礫を含む。
		2	10YR3/1	黒褐色細砂	直径約1cmの礫を含む。
		3	10YR3/1	黒褐色細砂	地山層を互層に含む。
		4	10YR5/4	にぶい黄褐色細砂	地山ブロックの層。
		5	10YR5/3	にぶい黄褐色粗砂	地山と埋土のブロックの層。
		6	10YR3/1	黒褐色細砂	地山ブロックを含む。
309	SD1099	1	7.5YR2/1	黒色シルト	均質。砂礫をわずかに含む。
		2	10YR4/4	褐色砂	黒色シルトを縞状に30%含む。
311	SD1115 a-a'	1	10YR2/2	黒褐色シルト	直径約1～2cmの褐灰色シルトブロックを10%含む。
		2	7.5YR2/1	黒色シルト	均質。粗砂をわずかに含む。
		3	7.5YR2/2	黒褐色シルト	地山灰白色細砂ブロックを5%含む。
		4	2.5Y2/1	黒色シルト	均質。
		5	10YR2/3	黒褐色シルト	均質。
		6	7.5YR3/1	黒褐色シルト	褐灰色シルトブロックを20%含む。
		7	7.5YR3/1	黒褐色シルト	5層よりやや暗い。均質。
		8	10YR2/1	黒色シルト	灰白色細砂を20%含む。
		9	10YR2/2	黒褐色細砂	灰白色細砂ブロックを10%含む。
	SD1090 a-a'	10	7.5YR3/2	黒褐色細砂	淡黄色細砂ブロックをわずかに含む。
		11	10YR3/2	黒褐色細砂	直径約1～2cmの灰白色シルトブロックを10%含む。
		12	10YR3/1	黒褐色シルト	灰白色シルトブロックを5%含む。
	SD1115 b-b' c-c'	1a	10YR2/2	黒褐色シルト	直径約1～2cmの褐灰色シルトブロックを10%含む。
		1b	10YR2/2	黒褐色シルト	水性沈殿層と思われる。
		2a	7.5YR2/1	黒色シルト	均質。粗砂をわずかに含む。
		2b	10YR3/2	黒褐色粗砂	粗砂とシルトの互層。
		2c	10YR2/1	黒色シルト	シルトのブロック。
		2d	10YR2/1	黒色シルト	水性沈殿層と思われる。1b層と類似。
		2e	10YR2/2	黒褐色細砂	粗砂とシルトの互層。
		2f	10YR3/2	黒褐色粗砂	地山ブロックを含む。
		3	7.5YR2/2	黒褐色シルト	地山灰白色細砂ブロックを5%含む。
	SD1090 b-b'	4	2.5Y2/1	黒色シルト	均質。
		5a	10YR2/3	黒褐色シルト	均質。
		5b	7.5YR5/2	灰褐色シルト	均質なブロック。
		6	7.5YR3/1	黒褐色シルト	褐灰色シルトブロックを20%含む。
	SD1138 b-b' c-c'	7a	7.5YR3/1	黒褐色シルト	5層よりやや暗い。均質。
		7b	10YR2/2	黒褐色細砂	地山ブロックを含む。
		8	10YR2/1	黒色シルト	灰白色細砂を20%含む。
		9	10YR2/2	黒褐色細砂	灰白色細砂ブロックを10%含む。
		10	7.5YR3/2	黒褐色細砂	淡黄色細砂ブロックをわずかに含む。
		11	10YR3/2	黒褐色細砂	直径約1～2cmの灰白色シルトブロックを10%含む。
		12	10YR3/1	黒褐色シルト	灰白色シルトブロックを5%含む。
		13	10YR3/2	黒褐色細砂	地山ブロックを含む。
	SD1115 d-d'	1	7.5Y4/1	灰色粘質シルト	直径約3～5cmの灰白色土ブロックを全体に30%含む。整地層か。
		2	5Y4/2	灰オリーブ色細砂	直径約1cmの灰白色土ブロックを全体に10%含む。整地層か。
		3	7.5Y3/1	オリーブ黒色シルト	直径約2～4cmの礫をまばらに含む。
		4	5Y3/1	オリーブ黒色シルト	灰色粘土ブロックを底部に5%含む。
		5	7.5Y2/1	黒色シルト	均質。直径約1cmの礫をまばらに含む。
		6	5Y4/2	灰オリーブ色粘土	均質。
		7	2.5Y4/1	黄灰色シルト	均質。
		8	5Y5/1	灰色シルト	直径約2～4cmの灰白色ブロックを全体に20%含む。
		9	2.5Y8/2	灰白色粘質シルト	黒色土ブロックを10%含む。
		10	10Y2/1	黒色細砂	均質。
		11	7.5Y3/1	オリーブ黒色シルト	直径約5～20mmの礫をわずかに含む。
		12	2.5Y4/2	暗灰黄色シルト	浅黄色土ブロックを20%含む。
		13	5Y2/2	オリーブ黒色シルト	浅黄色土ブロックを10%含む。
		14	5Y4/2	灰オリーブ色粗砂	地山由来か。均質。
		15	2.5Y3/1	黒褐色粘質シルト	植物の根や礫をわずかに含む。
313	SK2001 a-a'	1	2.5Y3/1	黒褐色砂質土	灰色微小ブロック、カーボンを含む。
	SD2002 a-a'	2	5Y6/1	灰色シルト	灰色ブロック、黒褐色ブロックを含む。
		3	10YR3/1	黒褐色砂質土	赤色酸化物粒子、黄灰色ブロックを含む。