宮崎県埋蔵文化財センター発掘調査報告書　第125集

下耳切第3遺跡

しもみみきれ

〔第二分冊　古墳時代～古代編〕

Shimomimikire 3 Site

東九州自動車道（都農～西都間）建設に伴う埋蔵文化財発掘調査報告書30

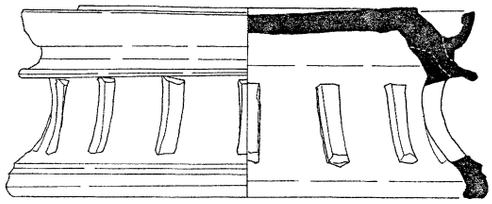

２００６

宮崎県埋蔵文化財センター

下耳切第 3 遺跡調査区全景（K-Ah検出面）

下耳切第3遺跡の立地(1)［小丸川を望む］

下耳切第3遺跡の立地(2)［一ツ瀬川を望む］

古墳時代終末期の集落跡と墳墓群（南から）

下耳切第3遺跡古墳時代集落跡近景（北から）

切り合う竪穴住居跡群

古墳時代終末期の竪穴住居跡（ＳＡ40～42）

カマド完掘状況（ＳＡ２）

布掘りを有する掘立柱建物跡（ＳＢ７）

カマドと土器埋設炉（ＳＡ24）

土器埋設炉断面状況（ＳＡ４）

牛牧１号墳（ＳＮ１）全景（西から）ー古墳時代終末期の地下式墓寄生型円墳ー

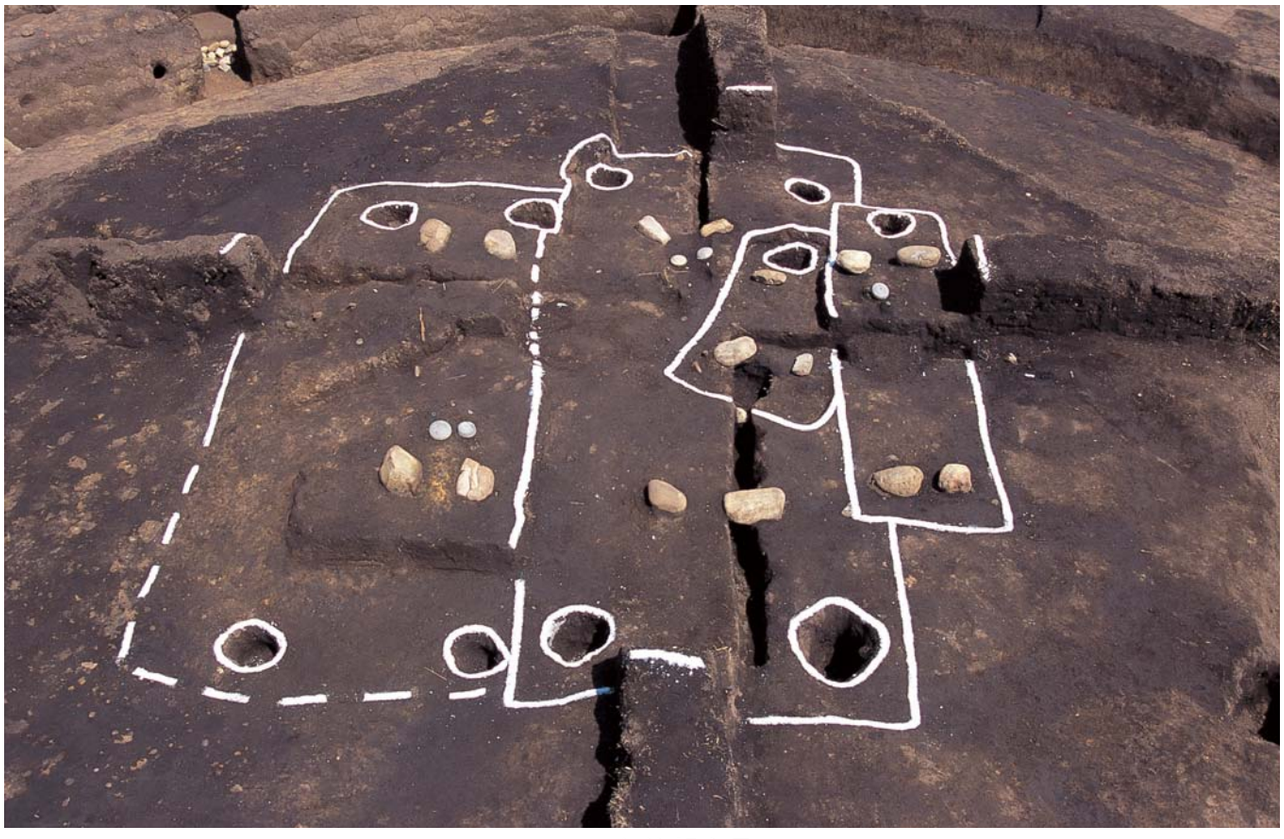

ＳＮ１主体部全景

ＳＮ１側面観（西から）

第１主体部遺物出土状況（南から）

第２主体部木棺痕跡断面

古墳内周溝Ｄ区遺物出土状況（北から）

SN１墳丘盛土断面土層（東西ライン）

同盛土土層（墳丘Ｃ・Ｄ区）

ＳＮ１墳丘盛土状況（南北ラインの北側部分）

同盛土状況（南北ラインの西側部分）

ＳＴ３全景（西から）ー竪坑の長大化した地下式横穴墓ー

ＳＴ３玄室内敷石状況（西から）

古墳時代終末期の墳墓群の出土土器

同鉄製品・装飾品

凡　　例

1　挿図の縮尺

遺構実測図＝１：20　１：30　１：40　１：60、土器＝１：３　１：４、石器＝２：３　１：３　１：４を基本とし、以外のものを含めて挿図中にその縮尺を明示した。

2　遺構実測図の表現

遺構実測図は、図の煩雑さを避けるためにモノトーンや２色で表現した箇所がある。なお、竪穴住居跡の赤色部分は住居掘削底面の状態を示す。

3　図版の縮尺

遺構・遺物写真などの縮尺については任意であり、統一していない。

4　土器の実測図中の記号・表示は下記に示しておく。

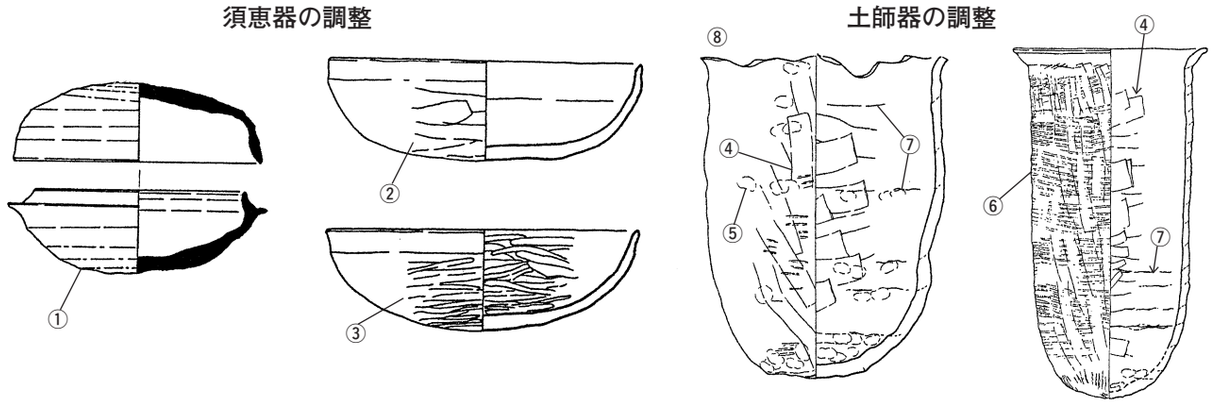

①は回転ヘラケズリ、②は手持ちヘラケズリ、③は手持ちヘラミガキ、④は板状工具によるナデ、⑤は指頭痕、⑥は叩き目、⑦は接合痕、⑧は人為的な打ち欠きを示す。なお、赤色のスクリーントーンは赤彩塗布、黒色は黒色処理を意味する。

5　石器の計測表及び観察表の計測値は、下記の計測方法に拠った。単位はｇ、ｃｍである。

本遺跡では、掲載石器と参考資料となる石器のみ計測した。

6　石器実測図中の記号や表示は以下のものを示す。

石器の節理面は１点鎖線で表示した。微細剥離の認められる部分は○でその範囲を示した。微細剥離の観察は肉眼により行った

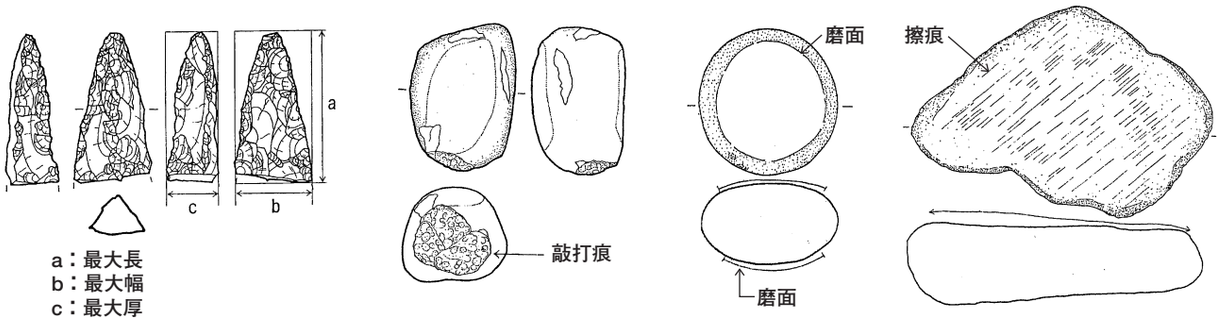

7　本書に記載する層序について

層（テフラ･ローム層）の略称は、「平成15年度東九州自動車道（都農～西都間）関連埋蔵文化財発掘調査概要報告書Ⅳ」第１章第２節の記載に準じる。

本　文　目　次

第Ⅶ章　調査の記録（Ⅱ）
第１節　古墳時代の墳墓群 ……273
1　概要 ……273
2　古墳 ……273
3　地下式横穴墓 ……313
4　土坑墓と土坑 ……349
5　不明遺構 ……361
第２節　古墳時代終末期～古代の集落 ……361
1　概要 ……361
2　竪穴住居跡 ……361
3　掘立柱建物跡 ……497
4　柵列 ……538
第３節　その他の遺構と遺物 ……540
1　概要 ……540
2　掘立柱建物跡 ……540
3　溝状遺構 ……540
4　調査区の遺物 ……545
5　小結 ……545
第Ⅷ章　まとめ（古墳時代） ……586
第１節　古墳時代終末期の墳墓群 ……586
第２節　古墳時代集落の検討 ……607
第３節　結語 ……638

挿図目次

第226図　下耳切第３遺跡古墳時代墳墓群と集落遺構配置図…… 275，276
第227図　ＳＮ１調査前状況…… 277，278
第228図　ＳＮ１表土剥ぎ後の状況…… 277，278
第229図　ＳＮ１墳丘平面図…… 277，278
第230図　ＳＮ１墳丘縦横断面図…… 281，282
第231図　ＳＮ１盛土第Ⅳ工程時の墳丘平面… 281，282
第232図　ＳＮ１墳丘基底図検出状況…… 281，282
第233図　ＳＮ１盛土構築工程復元図…… 283，284
第234図　ＳＮ１周溝土層断面図…… 285，286
第235図　ＳＮ１周溝（Ａ・Ｂ区）内遺物出土状況と出土遺物実測図(1)…… 288
第236図　ＳＮ１周溝（Ｄ区）内遺物出土状況と出土遺物実測図(2)…… 289
第237図　ＳＮ１主体部土層図……291
第238図　ＳＮ１主体部墓壙底面下状況……292
第239図　ＳＮ１主体部実測図…… 293，294
第240図　ＳＮ１主体部墓壙掘りかた状況……295
第241図　ＳＮ１第１主体部遺物出土状況……297
第242図　ＳＮ１第１主体部出土遺物実測図……297
第243図　ＳＮ１第２主体部(a)遺物出土状況……298
第244図　ＳＮ１第２主体部(a)出土遺物実測図……298
第245図　ＳＮ１第２主体部(b)遺物出土状況……299
第246図　ＳＮ１第２主体部(b)出土遺物実測図……299
第247図　ＳＮ１盛土内実測図及び出土遺物実測図…… 301
第248図　ＳＮ１第４主体部出土遺物実測図……301
第249図　ＳＮ１第１主体部棺台（北西隅）実測図…303
第250図　ＳＮ１主体部棺台実測図……304

第251図　ＳＮ１墳丘表土中出土遺物実測図……305
第252－(a)図　ＳＮ１墳丘の復元…… 307，308
第252－(b)図　ＳＮ１墳丘平面の復元…… 307，308
第253図　ＳＮ１主体部木棺の復元…… 307，308
第254図　ＳＮ２周溝残存状況……310
第255図　ＳＮ２周溝土層図……311
第256図　ＳＴ１追葬時実測図…… 315，316
第257図　ＳＴ１初葬時実測図…… 315，316
第259図　ＳＴ１出土遺物実測図…… 315，316
第260図　ＳＴ２実測図及び出土遺物実測図……318
第261図　ＳＴ２土層図……318
第262図　ＳＴ３初葬時実測図…… 321，322
第263図　ＳＴ３追葬時実測図…… 321，322
第264図　ＳＴ３土層図…… 321，322
第265図　ＳＴ３出土遺物実測図(1)……324
第266図　ＳＴ３出土遺物実測図(2)……325
第267図　ＳＴ３出土遺物実測図(3)……326
第268図　ＳＣ９実測図……326
第269図　ＳＣ９出土遺物実測図……326
第270図　ＳＴ４実測図……329
第271図　ＳＴ４土層図……329
第272図　ＳＴ４出土遺物実測図……331
第273図　ＳＴ５実測図……332
第274図　ＳＴ５土層図……333
第275図　ＳＴ５出土遺物実測図……333
第276図　ＳＴ６実測図……335
第277図　ＳＴ６土層図……336
第278図　ＳＴ６出土遺物実測図……336
第279図　ＳＴ７土層図……338
第280図　ＳＴ７実測図…… 339，340
第281図　ＳＴ７出土遺物実測図……342
第282図　ＳＴ８初葬時実測図……344
第283図　ＳＴ８追葬時実測図…… 345，346
第284図　ＳＴ８竪坑掘削痕……348
第285図　ＳＴ８出土遺物実測図……348
第286図　ＳＤ１実測図……350
第287図　ＳＤ１出土遺物実測図……350
第288図　ＳＤ２実測図……351
第289図　ＳＤ２出土遺物実測図……351
第290図　ＳＤ３・４、ＳＣ３実測図……352
第291図　ＳＣ４・５、150～153実測図……353
第292図　ＳＵ１実測図……355
第293図　ＳＵ１出土遺物実測図……355
第294図　ＳＵ２実測図……355
第295図　ＳＵ２出土遺物実測図……356
第296図　ＳＸ１実測図……357
第297図　下耳切第３遺跡、古墳時代墳墓群と集落跡遺構配置図…… 359，360
第298図　ＳＡ１実測図……362
第299図　ＳＡ１カマド実測図……363
第300図　ＳＡ１土器埋設炉実測図……363
第301図　ＳＡ１出土遺物実測図……363
第302図　ＳＡ２・３実測図……365
第303図　ＳＡ２土器埋設炉実測図……366
第304図　ＳＡ２出土遺物実測図……366
第305図　ＳＡ４実測図……367
第306図　ＳＡ４土器埋設炉実測図……368
第307図　ＳＡ４出土遺物実測図……368
第308図　ＳＡ５・６実測図……370
第309図　ＳＡ５地床炉実測図……371
第310図　ＳＡ６地床炉(1)実測図……371
第311図　ＳＡ６地床炉(2)実測図……371
第312図　ＳＡ５・６出土遺物実測図……371
第313図　ＳＡ７・ＳＢ２実測図……372
第314図　ＳＡ７地床炉実測図……373
第315図　ＳＡ７出土遺物実測図……373
第316図　ＳＡ９実測図……375
第317図　ＳＡ９土器埋設炉実測図……375
第318図　ＳＡ９カマド実測図……375
第319図　ＳＡ９出土遺物実測図……375
第320図　ＳＡ９・10実測図……376
第321図　ＳＡ10カマド実測図……377
第322図　ＳＡ10土器埋設炉実測図……377
第323図　ＳＡ10出土遺物実測図……377
第324図　ＳＡ11実測図……378
第325図　ＳＡ11カマド実測図……379
第326図　ＳＡ11土器埋設炉実測図……379
第327図　ＳＡ11出土遺物実測図……379
第328図　ＳＡ12実測図……380
第329図　ＳＡ12カマド実測図……381

第330図　ＳＡ12出土遺物実測図……381
第331図　ＳＡ13実測図……382
第332図　ＳＡ12地床炉実測図……383
第333図　ＳＡ13出土遺物実測図……383
第334図　ＳＡ15実測図……385
第335図　ＳＡ15土器埋設炉実測図……385
第336図　ＳＡ15出土遺物実測図……385
第337図　ＳＡ16実測図……386
第338図　ＳＡ16土器埋設炉実測図……386
第339図　ＳＡ16出土遺物実測図……386
第340図　ＳＡ17実測図……387
第341図　ＳＡ17出土遺物実測図……387
第342図　ＳＡ18実測図……388
第343図　ＳＡ18出土遺物実測図……388
第344図　ＳＡ19実測図……390
第345図　ＳＡ19カマド実測図……391
第346図　ＳＡ19土器埋設炉実測図……391
第347図　土間状遺構実測図……391
第348図　ＳＡ19出土遺物実測図……391
第349図　ＳＡ20実測図……394
第350図　ＳＡ20土器埋設炉実測図……394
第351図　ＳＡ20出土遺物実測図……394
第352図　ＳＡ23実測図……395
第353図　ＳＡ23土器埋設炉実測図……396
第354図　ＳＡ23出土遺物実測図……396
第355図　ＳＡ24実測図……397
第356図　ＳＡ24カマド実測図……398
第357図　ＳＡ24土器埋設炉実測図……398
第358図　ＳＡ24出土遺物実測図……398
第359図　ＳＡ25実測図……399
第360図　ＳＡ25土器埋設炉実測図……399
第361図　ＳＡ25出土遺物実測図……399
第362図　ＳＡ26実測図……400
第363図　ＳＡ26土器埋設炉実測図……401
第364図　ＳＡ26カマド実測図……401
第365図　ＳＡ26出土遺物実測図……401
第366図　ＳＡ27実測図……402
第367図　ＳＡ27土器埋設炉実測図……402
第368図　ＳＡ27出土遺物実測図……402
第369図　ＳＡ28・29実測図……403
第370図　ＳＡ28カマド実測図……404
第371図　ＳＡ28地床炉実測図……404
第372図　ＳＡ28出土遺物実測図……404
第373図　ＳＡ29出土遺物実測図……404
第374図　ＳＡ30実測図……406
第375図　ＳＡ30土器埋設炉実測図……407
第376図　ＳＡ30カマド実測図……407
第377図　ＳＡ30出土遺物実測図……407
第378図　ＳＡ31実測図……408
第379図　ＳＡ31土器埋設炉実測図……409
第380図　ＳＡ31カマド実測図……409
第381図　ＳＡ31出土遺物実測図……409
第382図　ＳＡ32実測図……410
第383図　ＳＡ32土器埋設炉実測図……411
第384図　ＳＡ32出土遺物実測図……411
第385図　ＳＡ33実測図……412
第386図　ＳＡ33土器埋設炉実測図……412
第387図　ＳＡ33カマド実測図……412
第388図　ＳＡ33出土遺物実測図……412
第389図　ＳＡ35実測図……413
第390図　ＳＡ35土器埋設炉実測図……414
第391図　ＳＡ34・35出土遺物実測図……414
第392図　ＳＡ36実測図……416
第393図　ＳＡ36地床炉及び土器埋設炉⑴実測図…417
第394図　ＳＡ36土器埋設炉⑵実測図……417
第395図　ＳＡ36カマド実測図……417
第396図　ＳＡ36出土遺物実測図……417
第397図　ＳＡ37実測図……418
第398図　ＳＡ37カマド実測図……419
第399図　ＳＡ37出土遺物実測図……419
第400図　ＳＡ38実測図……421
第401図　ＳＡ38地床炉実測図……421
第402図　ＳＡ38出土遺物実測図……421
第403図　ＳＡ39実測図……422
第404図　ＳＡ39カマド実測図……422
第405図　ＳＡ39地床炉実測図……422
第406図　ＳＡ39出土遺物実測図……422
第407図　ＳＡ40、41実測図……425
第408図　ＳＡ40カマド実測図……427
第409図　ＳＡ41カマド実測図……427

第410図　ＳＡ40土器埋設炉実測図……427
第411図　ＳＡ41土器埋設炉実測図……427
第412図　ＳＡ41南東隅主柱穴実測図……427
第413図　ＳＡ41台石設置状況実測図……428
第414図　ＳＡ40出土遺物実測図(1)……428
第415図　ＳＡ40出土遺物実測図(2)……429
第416図　ＳＡ41出土遺物実測図……429
第417図　ＳＡ42実測図……430
第418図　ＳＡ42土器埋設炉実測図……431
第419図　ＳＡ42カマド実測図……431
第420図　ＳＡ42出土遺物実測図……431
第421図　ＳＡ43実測図……432
第422図　ＳＡ43地床炉実測図……434
第423図　ＳＡ土器埋設炉実測図……434
第424図　ＳＡ43カマド実測図……434
第425図　ＳＡ43出土遺物実測図……434
第426図　ＳＡ44・45実測図……435
第427図　ＳＡ44カマド実測図……436
第428図　ＳＡ44出土遺物実測図……436
第429図　ＳＡ45地床炉実測図……436
第430図　ＳＡ45出土遺物実測図……436
第431図　ＳＡ46実測図……438
第432図　ＳＡ46カマド実測図……439
第433図　ＳＡ46地床炉(2)実測図……439
第434図　ＳＡ46地床炉(1)・土器埋設炉実測図……439
第435図　ＳＡ46出土遺物実測図(1)……439
第436図　ＳＡ46出土遺物実測図(2)……440
第437図　ＳＡ47実測図……441
第438図　ＳＡ47地床炉実測図……442
第439図　ＳＡ47土器埋設炉実測図……442
第440図　ＳＡ47出土遺物実測図……442
第441図　ＳＡ48実測図……443
第442図　ＳＡ48地床炉実測図……443
第443図　ＳＡ48出土遺物実測図……443
第444図　ＳＡ49実測図……444
第445図　ＳＡ49土器埋設炉実測図……444
第446図　ＳＡ49カマド実測図……444
第447図　ＳＡ49出土遺物実測図……444
第448図　ＳＡ50実測図……445
第449図　ＳＡ50カマド実測図……446
第450図　ＳＡ50出土遺物実測図……446
第451図　ＳＡ51実測図……447
第452図　ＳＡ51カマド実測図……448
第453図　ＳＡ51土器埋設炉(1)実測図……448
第454図　ＳＡ51土器埋設炉(2)実測図……448
第455図　ＳＡ51出土遺物実測図(1)……448
第456図　ＳＡ51出土遺物実測図(2)……449
第457図　ＳＡ52・53実測図……450
第458図　ＳＡ52土器埋設炉実測図……452
第459図　ＳＡ52カマド実測図……452
第460図　ＳＡ52出土遺物実測図……452
第461図　ＳＡ53出土遺物実測図……452
第462図　ＳＡ54・55実測図……454
第463図　ＳＡ54地床炉実測図……456
第464図　ＳＡ54カマド実測図……456
第465図　ＳＡ54出土遺物実測図(1)……456
第466図　ＳＡ54出土遺物実測図(2)……457
第467図　ＳＡ55土器埋設炉実測図……457
第468図　ＳＡ55出土遺物実測図……457
第469図　ＳＡ56・57実測図……458
第470図　ＳＡ56土器埋設炉実測図……460
第471図　ＳＡ56カマド実測図……460
第472図　ＳＡ56出土遺物実測図……460
第473図　ＳＡ57土器埋設炉実測図……462
第474図　ＳＡ57カマド実測図……462
第475図　ＳＡ57出土遺物実測図……462
第476図　ＳＡ58・59実測図……464
第477図　ＳＡ58カマド実測図……466
第478図　ＳＡ59カマド実測図……466
第479図　ＳＡ58地床炉実測図……466
第480図　ＳＡ59地床炉実測図……466
第481図　ＳＡ58・59出土遺物実測図……466
第482図　ＳＡ60実測図……467
第483図　ＳＡ60土器埋設炉実測図……458
第484図　ＳＡ60カマド実測図……468
第485図　ＳＡ60出土遺物実測図……468
第486図　ＳＡ60主柱穴（Ｐ１）内遺物出土状況及び出土遺物実測図……468
第487図　ＳＡ61実測図……470
第488図　ＳＡ61土器埋設炉実測図……471

第489図　ＳＡ61カマド実測図……471
第490図　ＳＡ61出土遺物実測図……471
第491図　ＳＡ62実測図……472
第492図　ＳＡ62カマド実測図……473
第493図　ＳＡ62土器埋設炉実測図……473
第494図　ＳＡ62出土遺物実測図……473
第495図　ＳＡ63実測図……474
第496図　ＳＡ63カマド実測図……474
第497図　ＳＡ63地床炉実測図……474
第498図　ＳＡ63出土遺物実測図……474
第499図　ＳＡ64・65実測図……476
第500図　ＳＡ64土器埋設炉実測図……478
第501図　ＳＡ64カマド実測図……478
第502図　ＳＡ64出土遺物実測図……478
第503図　ＳＡ65土器埋設炉実測図……478
第504図　ＳＡ65出土遺物実測図……478
第505図　ＳＡ66・ＳＢ38実測図……479
第506図　ＳＡ67カマド実測図……480
第507図　ＳＡ67実測図……481
第508図　ＳＡ67地床炉実測図……481
第509図　ＳＡ67出土遺物実測図……481
第510図　ＳＡ68実測図……482
第511図　ＳＡ68土器埋設炉実測図……482
第512図　ＳＡ68出土遺物実測図……482
第513図　ＳＡ69・ＳＢ27実測図……484
第514図　ＳＡ69カマド実測図……485
第515図　ＳＡ69地床炉実測図……485
第516図　ＳＡ69出土遺物実測図……485
第517図　ＳＡ71実測図……486
第518図　ＳＡ71土器埋設炉実測図……487
第519図　ＳＡ72実測図……487
第520図　ＳＡ72カマド実測図……488
第521図　ＳＡ72土器埋設炉実測図……488
第522図　ＳＡ72出土遺物実測図……488
第523図　ＳＡ73実測図……489
第524図　ＳＡ73土器埋設炉実測図……489
第525図　ＳＡ73出土遺物実測図……489
第526図　ＳＡ74実測図……490
第527図　ＳＡ74地床炉実測図……490
第528図　ＳＡ74円面硯出土状況……490
第529図　ＳＡ74出土遺物実測図……490
第530図　ＳＡ75実測図……492
第531図　ＳＡ75カマド実測図……492
第532図　ＳＡ75土器埋設炉及び炉体土器実測図… 492
第533図　ＳＡ76・77実測図……494
第534図　ＳＡ76土器埋設炉及び炉体土器実測図… 495
第535図　ＳＡ76土器埋設炉及び炉体土器実測図… 495
第536図　ＳＡ78実測図……496
第537図　ＳＡ79実測図……496
第538図　ＳＡ79出土遺物実測図……496
第539図　ＳＢ１実測図……498
第540図　ＳＢ３・４実測図……498
第541図　ＳＢ５・６実測図……500
第542図　ＳＢ７実測図……502
第543図　ＳＢ８実測図……502
第544図　ＳＢ９・11実測図……504
第545図　ＳＢ10実測図……504
第546図　ＳＢ13実測図……505
第547図　ＳＢ14・15実測図……506
第548図　ＳＢ16実測図……506
第549図　ＳＢ17実測図……508
第550図　ＳＢ18・13実測図……508
第551図　ＳＢ19実測図……510
第552図　ＳＢ20実測図……510
第553図　ＳＢ12・21・52・53実測図……512
第554図　ＳＢ22・56実測図……512
第555図　ＳＢ23・24実測図……513
第556図　ＳＢ25実測図……514
第557図　ＳＢ26実測図……514
第558図　ＳＢ28～30実測図……516
第559図　ＳＢ31実測図……516
第560図　ＳＢ32実測図……518
第561図　ＳＢ34実測図……518
第562図　ＳＢ35実測図……520
第563図　ＳＢ36実測図……521
第564図　ＳＢ39実測図……521
第565図　ＳＢ37実測図……521
第566図　ＳＢ40・41実測図……522
第567図　ＳＢ42・43実測図……524
第568図　ＳＢ44実測図……524

第569図　ＳＢ45実測図……526
第570図　ＳＢ46実測図……526
第571図　ＳＢ47実測図……526
第572図　ＳＢ48実測図……528
第573図　ＳＢ49実測図……528
第574図　ＳＢ54実測図……528
第575図　ＳＢ55実測図……528
第576図　ＳＢ56実測図……528
第577図　ＳＢ57実測図……528
第578図　ＳＢ58実測図……530
第579図　ＳＢ59実測図……530
第580図　ＳＢ60実測図……530
第581図　ＳＢ61実測図……532
第582図　ＳＢ62実測図……532
第583図　ＳＢ64・65実測図……532
第584図　ＳＢ66～69実測図……534
第585図　ＳＢ70実測図……534
第586図　ＳＢ71実測図……534
第587図　ＳＢ72実測図……536
第588図　ＳＢ73実測図……536
第589図　ＳＢ76実測図……536
第590図　ＳＢ74・75・79・80実測図……536
第591図　ＳＢ77実測図……537
第592図　ＳＢ78実測図……537
第593図　ＳＢ81実測図……537
第594図　掘立柱建物跡柱穴内出土遺物……538
第595図　ＳＹ２実測図……539
第596図　ＳＹ３実測図……539
第597図　ＳＹ４実測図……539
第598図　ＳＢ50実測図……541
第599図　ＳＢ51実測図……541
第600図　時期不明遺構配置図…… 542，543
第601図　ＳＢ85・86実測図……544
第602図　ＳＥ５出土遺物実測図……546
第603図　Ｂ区出土遺物実測図……546
第604図　Ａ調査区下面の谷部表採資料(1)……547
第605図　Ａ調査区下面の谷部表採資料(2)……548
第606図　Ａ調査区下面の谷部表採資料(3)……549
第607図　墳墓域における「墓道」推定……589
第608図　地下式墓寄生型円墳の諸例……591
第609図　二重周溝をもつ円墳の諸例……592
第610図　古墳時代後期の竪穴系主体部……594
第611図　水源地遺跡２号周溝墓の主体部ピット…594
第612図　宮崎市大淀１号分墳丘断面図……596
第613図　新富町鐙古墳墳丘断面図……596
第614図　西都市尾畑古墳墳丘断面図……596
第615図　高鍋町牛牧１号墳墳丘断面図……596
第616図　「改葬墓」の可能性が高い地下式横穴墓 …… 600
第617図　長大な竪坑をもつ地下式横穴墓の諸例…600
第618図　竪坑内小柱穴を有する地下式横穴墓……600
第619図　下耳切第３遺跡周辺の古墳時代集落と古墳群 …… 604
第620図　下耳切第３遺跡の須恵器編年……608
第621図　下耳切第３遺跡の土師器編年(1)……610
第622図　下耳切第３遺跡の土師器編年(2)……612
第623図　ＳＡ40出土の石錘重量分布……613
第624図　宮崎県下の円面硯集成……614
第625図　竪穴住居跡の面積分布……614
第626図　竪穴住居跡の主軸方向分布……614
第627図　竪穴住居跡床面下の構造(1)……616
第628図　竪穴住居跡床面下の構造(2)……616
第629図　竪穴住居跡床面下の構造(3)……616
第630図　カマドの分類……617
第631図　カマドの構成比率……617
第632図　土器埋設炉分類図……619
第633図　土器埋設炉使用概念図……619
第634図　土器埋設炉の形態別割合……620
第635図　竪穴住居跡火処の選択性……620
第636図　竪穴住居跡（平面積）と火処形態の相関関係 …… 621
第637図　竪穴住居跡の空間利用想定図（模式図） …… 622
第638図　古墳時代～古代の掘立柱建物跡の主軸方向 …… 623
第639図　掘立柱建物跡の梁・桁行と平面積……624
第640図　竪穴住居跡と掘立柱建物跡の平面積……625
第641(a)図　古墳時代集落の変遷過程(1)……629
第641(b)図　古墳時代集落の変遷過程(2)……630

表目次

第 94 表　下耳切第 3 遺跡古墳一覧……550
第 95 表　下耳切第 3 遺跡地下式横穴墓一覧……550
第 96 表　下耳切第 3 遺跡古墳時代土坑等一覧……550
第 97 表　下耳切第 3 遺跡古墳時代竪穴住居一覧(1)
……551
第 98 表　下耳切第 3 遺跡古墳時代竪穴住居一覧(2)
……552
第 99 表　下耳切第 3 遺跡古墳時代掘立柱建物跡一覧(1)
……553
第100表　下耳切第 3 遺跡古墳時代掘立柱建物跡一覧(2)
……554
第101表　下耳切第 3 遺跡近現代の掘立柱建物跡一覧
……554
第102表　下耳切第 3 遺跡出土鉄器観察表(1)……554
第103表　下耳切第 3 遺跡出土鉄器観察表(2)……555
第104表　下耳切第 3 遺跡出土耳環観察表……555
第105表　下耳切第 3 遺跡出土石製装飾品観察表…555
第106表　古墳時代土器観察表(1)……556
第107表　古墳時代土器観察表(2)……557
第108表　古墳時代土器観察表(3)……558
第109表　古墳時代土器観察表(4)……559
第110表　古墳時代土器観察表(5)……560
第111表　古墳時代土器観察表(6)……561
第112表　古墳時代土器観察表(7)……562
第113表　古墳時代土器観察表(8)……563
第114表　古墳時代土器観察表(9)……564
第115表　古墳時代土器観察表(10)……565
第116表　古墳時代土器観察表(11)……566
第117表　古墳時代土器観察表(12)……567
第118表　古墳時代土器観察表(13)……568
第119表　古墳時代土器観察表(14)……569
第120表　古墳時代土器観察表(15)……570
第121表　古墳時代土器観察表(16)……571
第122表　古墳時代土器観察表(17)……572
第123表　古墳時代土器観察表(18)……573
第124表　古墳時代土器観察表(19)……574
第125表　古墳時代土器観察表(20)……575
第126表　古墳時代土器観察表(21)……576
第127表　古墳時代土器観察表(22)……577
第128表　古墳時代土器観察表(23)……578
第129表　古墳時代土器観察表(24)……579
第130表　古墳時代土器観察表(25)……580
第131表　古墳時代土器観察表(26)……581
第132表　古墳時代土器観察表(27)……582
第133表　縄文土器観察表……583
第134表　弥生土器観察表……583
第135表　下耳切第 3 遺跡石器観察表(1)……584
第136表　下耳切第 3 遺跡石器観察表(2)……585
第137表　墳墓群の消長表……586
第138表　野首古墳群一覧表（新規確認古墳）…… 603
第139表　山王古墳群一覧表（旧高鍋町古墳）…… 603
第140表　牛牧古墳群一覧表（旧高鍋町古墳）…… 603
第141表　土師器長胴甕の法量分類……609
第142表　各期における土師器長胴甕の特徴……610
第143表　掘立柱建物跡と平面積……624
第144表　下耳切第 3 遺跡における古墳時代
～古代の遺構出土遺物の時期……627
第145表　遺構の切り合い関係表……627
第146表　竪穴住居跡主軸の分類……628
第147表　掘立柱建物跡主軸の分類……628

図版目次

巻頭図版 1　下耳切第 3 遺跡調査区全景（K-Ah検出面）
巻頭図版 2　下耳切第 3 遺跡の立地(1)［小丸川を望む］／下耳切第 3 遺跡の立地(2)［一ツ瀬川を望む］
巻頭図版 3　古墳時代終末期の集落と墳墓群（南から）
巻頭図版 4　下耳切第 3 遺跡古墳時代集落（近景）／切り合う住居跡群
巻頭図版 5　古墳時代終末期の竪穴住居跡（ＳＡ40～42）／カマド完掘状況（ＳＡ２）／布掘を有する掘立柱建物跡（ＳＢ７）／カマドと土器埋設炉（ＳＡ24）／土器埋設炉断面状況（ＳＡ４）
巻頭図版 6　牛牧１号墳（ＳＮ１）全景－古墳時代終末期の地下式墓寄生型円墳－（西から）
巻頭図版 7　ＳＮ１主体部全景／ＳＮ１側面観（西から）／第１主体部遺物出土状況（南から）／第２主体部木棺痕跡断面／古墳内周溝

Ｄ区内遺物出土状況（北から）

巻頭図版８　ＳＮ１墳丘盛土断面土層（東西ライン）／同盛土土層（墳丘Ｃ・Ｄ区）

巻頭図版９　ＳＮ１墳丘盛土状況（南北ライン）／同盛土状況（南北ライン）

巻頭図版10　ＳＴ３全景（西から）－竪坑の長大化した地下式横穴墓／ＳＴ３玄室内敷石状況（西から）

巻頭図版11　古墳時代終末期の墳墓群の出土遺物／同鉄製品・装飾品

写真図版１　調査地周辺地形（牛牧台地縁辺部）／牛牧１号墳調査前状況（西から）／牛牧１号墳表土除去状況（墳頂部）／牛牧１号墳完掘状況〔１〕（南から）／牛牧１号墳完掘状況〔２〕（南から）

写真図版２　牛牧１号墳主体部全景／主体部木棺復元状況（第２主体部付近）／第２主体部（ａ）遺物出土状況／第２主体部（ｂ）遺物出土状況／第４主体部遺物出土状況

写真図版３　第２主体部土層堆積状況〔１〕（西側）／第２主体部土層堆積状況〔２〕（北側）／第１主体部棺台掘り込み状況〔１〕（西側）／第１主体部棺台掘り込み状況〔２〕（北側）／周溝内土層堆積状況（ＳＴ６付近）／周溝内土層堆積状況（ＳＴ７付近）周溝内焼土検出状況（西から）／周溝内遺物出土状況（北から）

写真図版４　牛牧１号墳墳丘盛土断面／牛牧１号墳墳丘盛土（北側）／牛牧１号墳墳丘盛土（東側）／牛牧１号墳墳丘盛土（西側）／墳丘基底面の状況

写真図版５　牛牧15号墳（ＳＮ２）全景（南から）／ＳＮ２周溝検出状況（西から）／ＳＮ２完掘状況（垂直方向）／ＳＮ２周溝土層堆積状況（南から）／ＳＮ２周溝内遺物出土状況

写真図版６　ＳＴ１全景（南から）／ＳＴ１竪坑土層断面（東から）／ＳＴ１羨門部状況／ＳＴ１玄室内状況／ＳＴ２近景（北から）／ＳＴ２検出状況（ＳＮ２より）／ＳＴ２竪坑部土層堆積状況（北から）／ＳＴ２竪坑・玄室内状況（西から）

写真図版７　ＳＴ３全景（南から）／ＳＴ竪坑遺物出土状況／ＳＴ３竪坑内土層堆積状況（西より）／ＳＴ３竪坑初葬時床面土層（西より）／ＳＴ３初葬時羨門部板閉塞施設／ＳＴ３追葬時石閉塞状況

写真図版８　ＳＴ３玄室全景／ＳＴ３羨門部全景／ＳＴ３玄室右側壁部状況／ＳＴ３玄室左側壁部状況／ＳＴ３玄室内遺物出土状況／ＳＴ４完掘状況／ＳＴ４竪坑土層堆積状況／ＳＴ４玄室内状況

写真図版９　ＳＴ５検出状況／ＳＴ５羨門部状況／ＳＴ５完掘状況／地下式横穴墓調査風景／ＳＴ６検出状況／ＳＴ６羨門部状況／ＳＴ６玄室内状況（東から）／ＳＴ６完掘状況

写真図版10　ＳＴ７完掘状況／ＳＴ７竪坑内遺物出土状況／ＳＴ７玄室から竪坑を望む／ＳＴ７竪坑と「竪坑接続盛土」／ＳＴ７「竪坑接続盛土」と上面遺物出土状況

写真図版11　ＳＴ８完掘状況／ＳＴ８竪坑内土層堆積状況／ＳＴ８竪坑内遺物出土状況（初葬時）／ＳＴ８追葬時竪坑掘削面／ＳＴ８玄室内遺物出土状況（左側壁付近）

写真図版12　ＳＤ１完掘状況（南から）／ＳＤ１土層堆積状況（東から）／ＳＤ２遺物出土状況（西から）／ＳＤ３遺物出土状況／ＳＵ２検出状況（南から）／ＳＵ２完掘状況（東から）／ＳＮ１とＳＵ２の位置関係／ＳＵ２遺物出土状況（東から）

写真図版13　下耳切第３遺跡古墳時代集落近景／竪穴住居跡と掘立柱建物跡⑴

写真図版14　竪穴住居跡と掘立柱建物跡⑵／ＳＡ27覆土堆積状況（西から）／ＳＡ72土層断面（西から）／ＳＡ13遺物出土状況（西から）／ＳＡ13完掘状況（南から）

写真図版15　竪穴住居跡と掘立柱建物跡⑶／ＳＡ28完掘状況（西から）／ＳＡ40･41完掘状況（南から）／ＳＡ54遺物出土状況（南から）

／ＳＡ69完掘状況（西から）
写真図版16　ＳＡ31・33・35貼床下状況（西から）／ＳＡ74貼床下状況／ＳＢ３完掘状況（南から）／ＳＢ７検出状況（東から）／ＳＢ12・21完掘状況（南から）／ＳＢ18・26・33完掘状況（南から）／ＳＢ35・39完掘状況（東から）／ＳＢ45～47完掘状写写真図版17　ＳＢ３柱穴土層断面（東から）／ＳＢ25柱穴土層断面（北から）／ＳＡ19カマド検出状況（南から）／ＳＡ19カマド縦断土層（東から）／ＳＡ２カマド（南から）／ＳＡ64カマド（南から）／ＳＡ37カマド（南から）／ＳＡ44カマド（東から）
写真図版18　ＳＡ69カマド（西から）／ＳＡ60カマド（南から）／地床炉（ＳＡ13）／カマドと土器埋設炉（ＳＡ24）／ＳＡ２土器埋設炉検出状況／同半截状況／ＳＡ57土器埋設炉半截状況／同炉体土器抜去状況
写真図版19　牛牧１号墳（ＳＮ１）の出土遺物（土器）
写真図版20　牛牧15号墳（ＳＮ２）出土土器・石器／第１号地下式横穴墓（ＳＴ１）出土土器
写真図版21　第３号地下式横穴墓（ＳＴ３）出土須恵器／同出土土師器
写真図版22　第４号地下式横穴墓（ＳＴ４）出土遺物／第７号地下式横穴墓（ＳＴ７）出土遺物
写真図版23　第５号地下式横穴墓（ＳＴ５）出土遺物／第１号土坑墓（ＳＤ１）出土遺物／第６号地下式横穴墓（ＳＴ６）出土遺物／第２号土坑墓（ＳＤ２）出土遺物／第８号地下式横穴墓（ＳＴ８）出土遺物
写真図版24　集落跡出土の坏（須恵器と土師器）
写真図版25　集落跡出土の土師器甕・鉢と円面硯
写真図版26　集落跡出土の土師器甕／集落跡出土の鉄器
挿入写真１　ＳＮ１調査状況(1) ……306
挿入写真２　ＳＮ１調査状況(2) ……306
挿入写真３　ＳＮ１調査状況(3)……307，308
挿入写真４　ＳＮ１周辺の遺構検出状況（南から）……317
挿入写真５　現地説明会の風景(1) ……358
挿入写真６　現地説明会の風景(2) ……358
挿入写真７　現地説明会の風景(3) ……358
挿入写真８　現地説明会の風景(4) ……358

第Ⅷ章　調査の記録（Ⅱ）

第１節　古墳時代の墳墓群

１、調査の概要

【概　要】

牛牧１号墳（ＳＮ１）の南側を中心とする部分では、消失円墳１基（牛牧15号墳：ＳＮ２）が検出されたのを皮切りに、地下式横穴墓８基、土坑墓３基および馬埋葬土坑２基と祭祀土坑１基等の存在が確認された。古墳時代終末期の墳墓群と理解される。

また、古墳周溝内にも地下式横穴墓が存在することが判明し、古墳と地下式横穴墓は互いに密接な関係性を有していることが伺えた。

他方、ＳＮ１の北側は、竈や土器埋設炉を有する竪穴住居跡75軒、掘立柱建物跡78棟および柵列跡５条などが検出された。古墳時代終末期を中心とする集落と考えられる。

このようにＳＮ１の南北で、墳墓群と集落域と対比的な関係性が看取される遺構配置となる。

なお、この古墳時代終末期の集落と墳墓群はＡ調査区以外では確認できていない。

【遺物記述について】

本文中では、遺物出土状態の記述を重視し、遺物の諸特徴は必要最低限の言及にとどめた。個々に遺物説明を行なうと非常に煩雑になるためである。

そのため、個々の遺物の詳細については遺物観察表を参照されたい。

２、古　墳

本遺跡では、既知の古墳であった牛牧１号墳の他、古墳墳丘が失われた消失円墳が１基検出された。新規確認古墳として牛牧15号墳（ＳＮ２）と報告する。

牛牧１号墳（ＳＮ１）（第227～第253図）

【立　地】

牛牧１号墳は、Ａ調査区の南側中央部分（Ｉ16グリット周辺）に位置し、牛牧古墳群の西端にある。この牛牧古墳群は前方後円墳１基、円墳16基で構成される。周溝検出面は第Ⅳ層上面で、標高は88.25～89.75ｍ前後である。

【発掘調査の経過】

（墳丘測量）

下耳切第３遺跡の確認調査時に牛牧１号墳の実地踏査を行なった。牛牧１号墳は周知の古墳であったが墳丘の改変や削平が著しく、損なわれた状態であった。そこで本調査に向けた資料作成を意図し測量調査を実施した（第227図）。

測量調査は、墳丘周辺に局地座標を組み、平板測量にて縮尺100分の１･等高線間隔25㎝で周辺地形を含めて行なった。

墳丘は、四方を削平され、一見して方墳状を呈していた。この現存墳丘の中心を墳丘仮中心として基準杭Ｐを設定した。墳丘断面図の作成を考慮して４方向にＮ・Ｓ・Ｅ・Ｗ杭を打ち込んだ。

現況調査の結果、現存径は12～13ｍ、現表面との比高差は１～1.5ｍを測った。墳頂部分で礫の存在が確認されたので葺石の存在が推測され、墳丘崩落面には石材の露出を認めなかったので、主体部は竪穴系埋葬施設と考えられた。

（発掘調査の経過）

墳丘測量後、墳丘仮中心Ｐを起点にして任意の方向に試掘坑を入れて周溝の存在を確認する作業を行なった。その結果、周溝が二重に巡る可能性が高いことが判明した。また、周溝相当部分は耕作により基本土層の第Ⅳ層（K-Ah）まで攪乱が及んでいた。

発掘調査に当たっては、周溝相当部分は重機で第Ⅳ層上面まで掘り下げた。墳丘相当部分は、崩落土や流出土の除去を念頭に十字トレンチを設定して断面で本来の墳丘を確認しつつ検出に努めた（第228図）。

また、墳丘仮中心（Ｐ）を原点に、墳丘を東西・南北方向に４分割して、主体部の長軸方向の北側から時計周りにＡ区・Ｂ区・Ｃ区・Ｄ区と呼称して墳丘掘削を行なった。

墳丘は盛土土面と腐植土層はともに黒色土で、その違いを見極めるのには困難が伴った。後述のように黒色土系盛土を掘削して構築される木棺直葬の複次埋葬

墳であったため、墳丘遺存面における主体部上面検出はさらなる困難を強いられた。十字トレンチ間に補助トレンチを設定しつつ精査を進めた。

散水やブルーシートによる養生等、試行錯誤を繰り返して主体部の上面検出に努め、先行トレンチの断面土層と平面観察に傾注した結果、後述のような成果を得ることができた。面的に掘り分けられた部分もあるが、数㎝ずつ人工層位的に面的に掘り下げてようやく主体部の輪郭をつかんだ部分もある。

周溝は、検出面において二重に巡る周溝であることが確認された。牛牧１号墳の東側周溝部分では、周溝肩が不自然に落ち込む部分や、周溝の途切れた箇所に黒いシミが確認され、遺構の存在が想定された。精査の結果、これらは地下式横穴墓や土坑墓、馬埋葬土坑等と確認された。

周溝の掘削は、土層観察ベルトを北から南にかけて13箇所設定し、堆積状況を観察しつつ実施した。現地記録として10本の土層図を作成した（第234図）。

墳丘遺存面の検出と主体部精査、周溝の掘削は並行実施し、主体部と周溝及び付帯遺構（地下式横穴墓等）の完掘した段階で空中写真撮影をおこない、墳丘断ち割り調査と旧表土面検出作業に移行した。

【規模と概況】

牛牧１号墳は、調査の結果円墳と判明した（第229図）。墳丘径19m、高さは周溝検出面より約2.4mを測る。

周溝は二重に巡り、内周溝の外径は約23.5m、外周溝外径は約36mとなる。周溝内に４基の地下式横穴墓が築造されていた。墳丘盛土は、土堤状盛土工法が用いられた可能性が高い。

主体部は５基確認され、全て川原石を墓壙四隅に配した棺台の上に置かれた木棺直葬である。

【墳　丘】

（現　況）

現存墳丘径は東西10m、南北９mを測る。現存墳丘高は周溝検出面から約2.4mだが、旧表土面からの絶対高は、約1.8mである。標高88.25～89.25mの北から南側に向けての緩斜面に位置する。墳丘最高点は、標高91.313mである。

墳丘墳裾周囲は耕作により第Ⅳ層（K-Ah層）上面まで削平され、盛土や旧表土が露出した状況であった。墳丘が段築やテラスを有したかは不明である。

また、墳丘中心付近は、垂直に掘削された土坑によって攪乱を受けていた。土坑は墳丘基底面まで達し、底面付近は人頭大の円礫が投げ込まれた様に重なり合って出土した。

調査段階は盗掘坑と判断していたが、地元の話によると第二次世界大戦末期に駐屯した「護路部隊」が高射砲台建設のため掘削した土坑で可能性が高い。

墳丘遺存面は、多数の磨石や敲石、円礫や打製石斧や石皿等が散乱していた。葺石や敷石遺構の可能性を検討したが、石配置の規則性はなく、畑に近い東側のみに集中していた。

土地所有者の証言と総合した結果、石器や礫の集中は、耕作中に出土した石器を古墳側へ投げ入れたためと判断し、葺石は施されなかったと判断した。埴輪も確認されていない。

（墳丘の構造）

墳丘は、黒色土（基本土層の第Ⅱ層）、黒色粘質土（第Ⅲａ層）、黒褐色粘質土（第Ⅷ層）、褐色粘質土（第Ⅸ層）、K-Ahと褐色土ブロック（第Ⅳ・Ⅴ層とⅥ・Ⅶ層）等が様々な割合で混合された盛土から形成される。K-Ahと褐色土ブロックは、周溝掘削土がその由来と考えられる（第230図）。

盛土の構成は、墳頂部から、①黒色土（K-Ahブロック混）、②褐色粘質土（基本土層の第Ⅸ層由来）、③黒色土＋K-Ah・褐色土ブロック（基本土層の第Ⅴ～Ⅶ層由来）、④暗褐色土（黒色土＋基本土層の第Ⅷ層由来）、⑤K-Ah・褐色土ブロック＋黒色土（基本土層の第Ⅴ～Ⅶ層由来）、⑥黒色粘質土（基本土層の第Ⅲｂ層由来）の６種に大別される（第230図）。③と⑤の差は、⑤のほうが盛土内に含まれるブロックの割合が黒色土よりも高い点である。

墳丘土層断面は、主体部群主軸方向（北西－南東ライン：ａ－ｃライン）と直交する方向（北東－南西ライン：ｂ－ｄライン）で観察し、土層図を作成した。

南北ラインと東西ラインで残存墳丘を４区分（Ａ～Ｄ区）し、４分の１ずつ墳丘を除去した。墳丘築造工

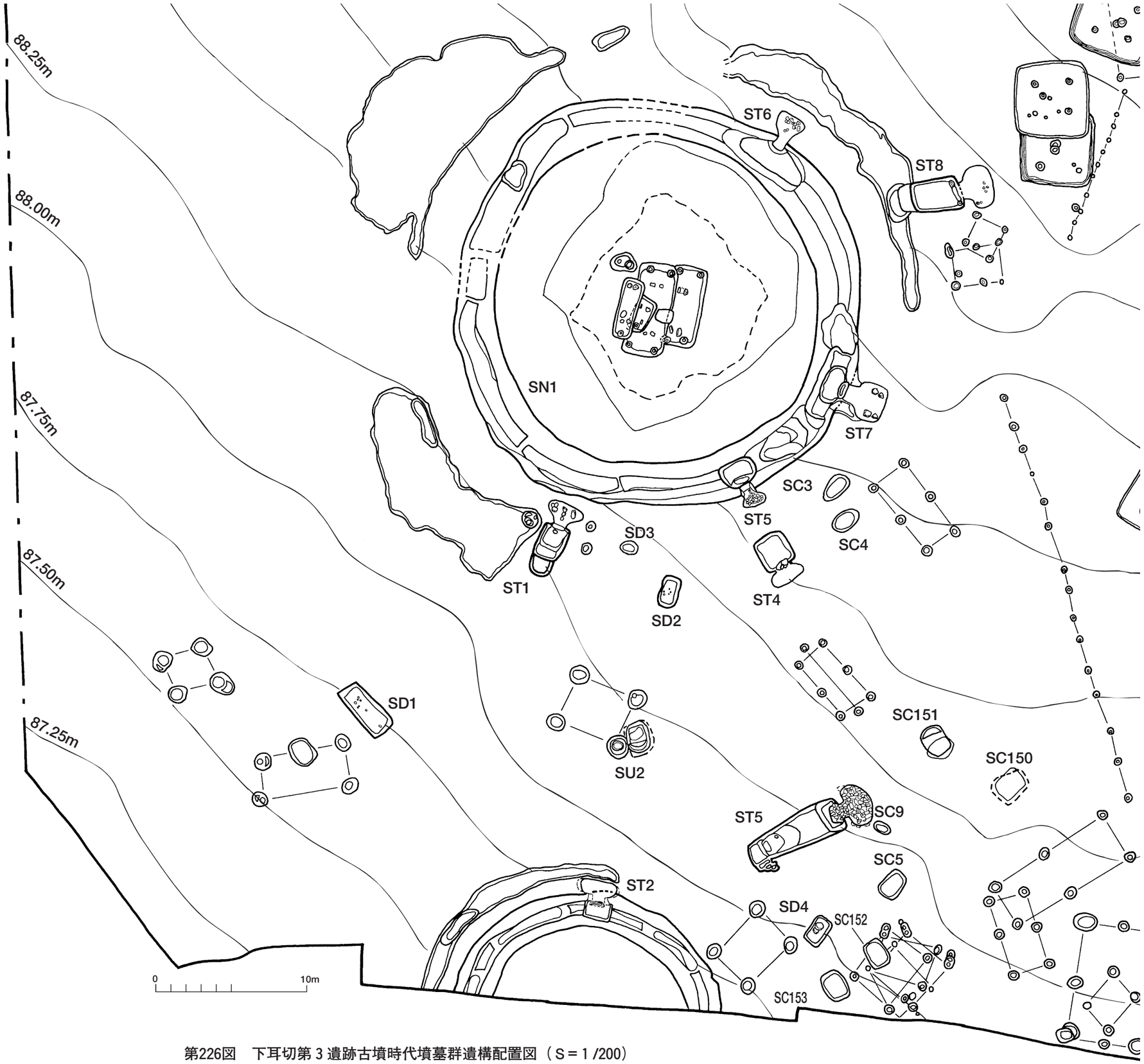

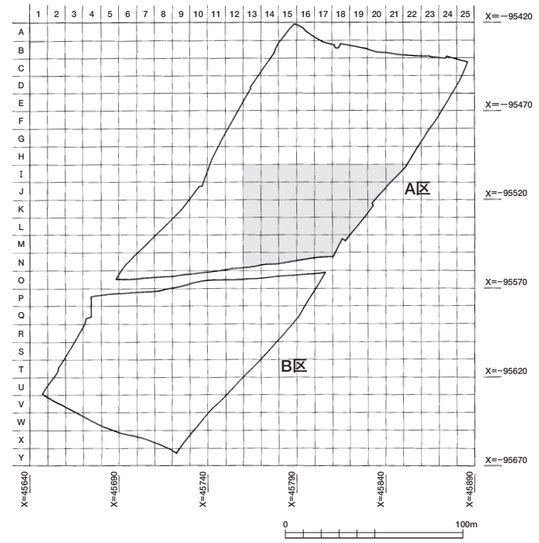

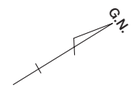

第226図　下耳切第３遺跡古墳時代墳墓群遺構配置図（Ｓ＝１/200）

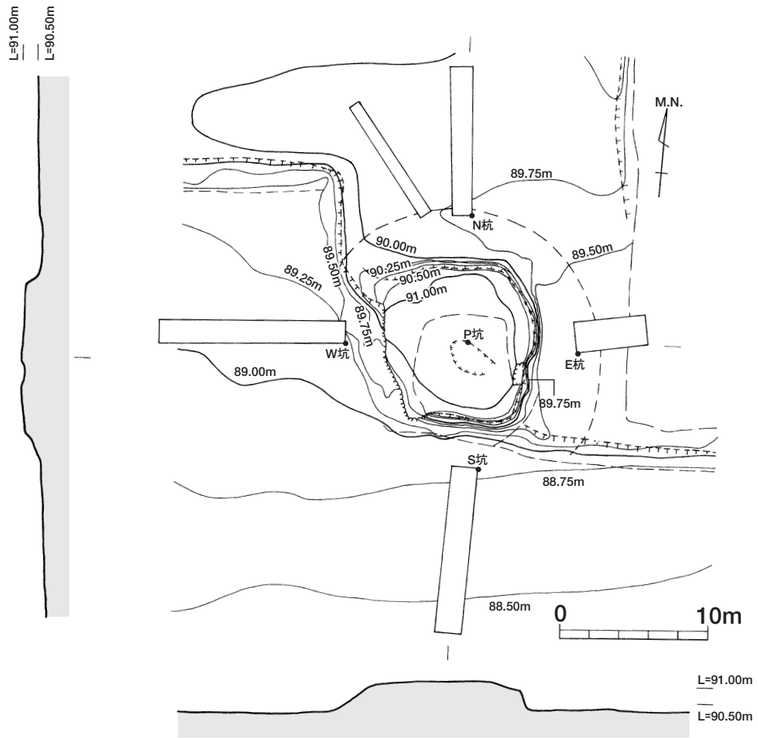

第227図　ＳＮ１調査前状況（Ｓ＝１/400）

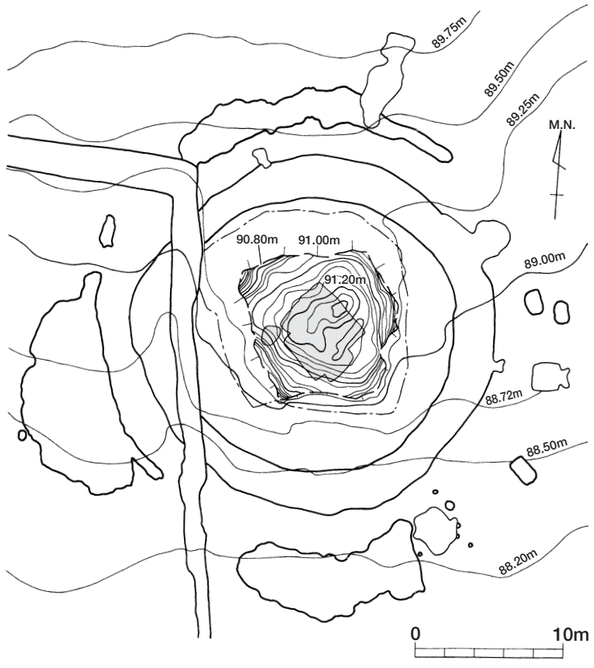

第228図　ＳＮ１表土剥ぎ後の状況（Ｓ＝１/400）

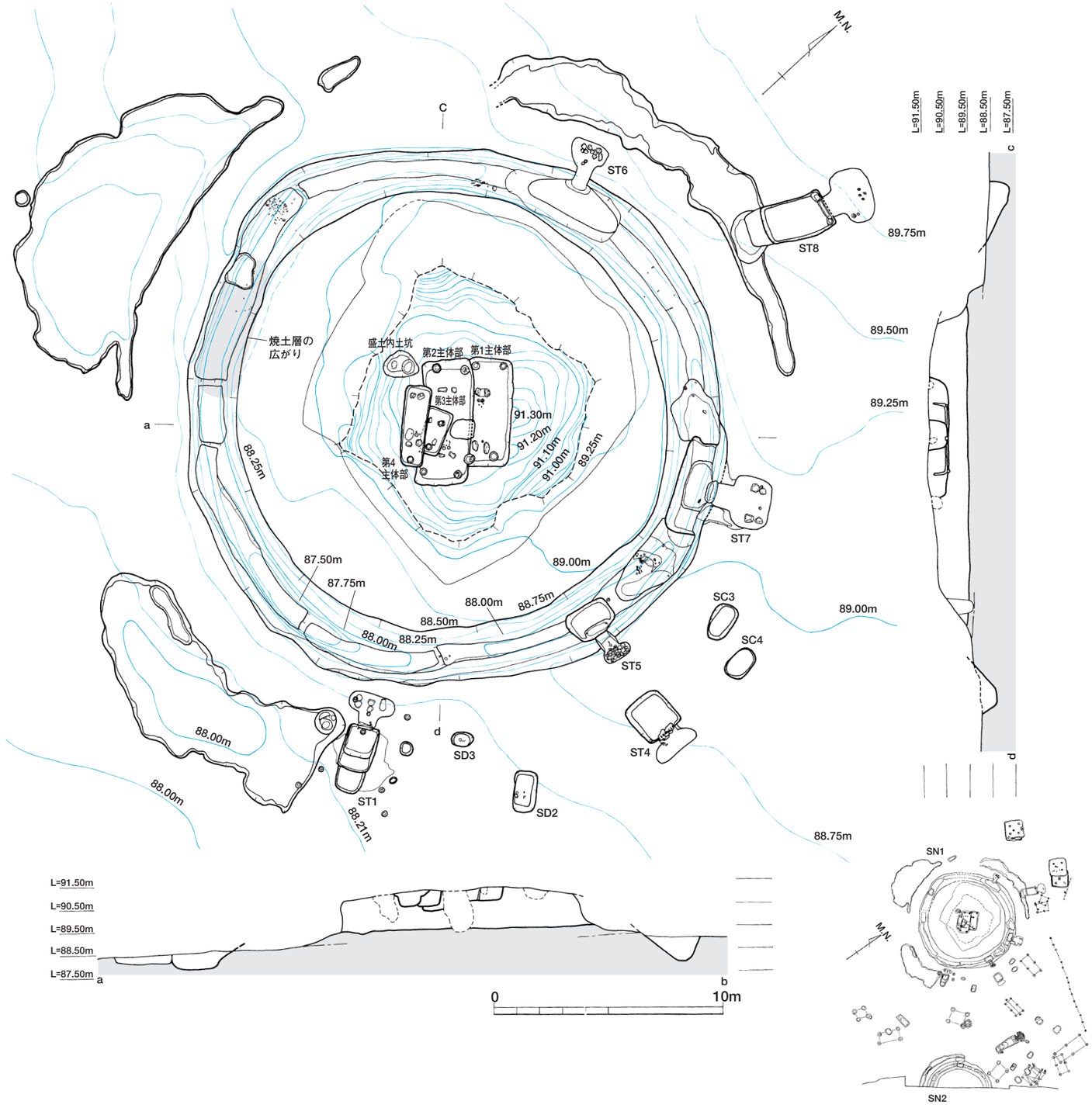

第229図　ＳＮ１墳丘平面図（Ｓ＝１/200）

程を把握するため、盛土単位ごとに除去する試みを進めた。断面では分層が可能であったとしても面的に掘り分けられるのは、①および②の除去時で、③以降は各土層を大きなまとまりとして把握するのが限界であった。さらに、南北ラインと東西ラインでは不整合をきたす場合もあり、面的に掘り分けたとしても有効な図化や写真撮影は厳しかった（第231図）。

墳丘基底面は、縄文時代後・晩期の遺物包含層である。遺物包含層の上面は腐植土層を形成せず、古墳時代終末期の遺物包含層（基本土層の第Ⅱ層）は存在しない（第232図）。

この、第Ⅱ層を挟まずに墳丘盛土が構築されることから、墳丘盛土構築直前に墳丘基底面の整地工程がなされた可能性がある。

墳丘基底面は、標高89.2～89.5mの範囲が残存しており北から南に向かって下がる。K-Ah上面の等高線と比較して傾斜が緩やかであるため、水平に整地しようとした意図が読み取れる。

（墳丘盛土構築復元）

土層断面観察と面的な精査結果から復元されるＳＮ１の墳丘盛土工程は次のとおりである（第230･231図）。

Ⅰ段階…基本土層の第Ⅱ層を除去する。第Ⅲａ層（縄文時代後・晩期包含層）の一部まで達する。標高89.2～89.5mが墳丘基底面のレベルとなる。なお、植生の焼き払いの痕跡は確認できない。

Ⅱ段階…黒色粘質土（⑥）で墳丘中心から直径５ｍ前後、墳丘基底面からの高さ0.25m前後の高まりを形成する。

その両側0.5～1.5mの部分から、小高い高まりをドーナツ状に取り囲むように盛土する。

北西－南東ライン（ａ－ｃライン）ではやや不明確となるので、部分的に収束する土堤状盛土の可能性がある。

Ⅲ段階…土堤状盛土（第１段階）がなされる。K-Ah･褐色土ブロック＋黒色土（⑤）を用いて墳丘の外周に土堤状に盛土を積む。

墳丘中心部が窪む３列の隆起部、つまり、墳丘中心から外縁に向けて同心円状に３周する土堤状盛土列が認められる。

土堤状盛土の下部はK-Ah･褐色ブロックのみの、殆ど黒色土が混入しない盛土で積まれる。

Ⅳ段階…Ⅲ段階で生じた土堤状盛土列の谷部（窪み）を黒色土＋K-Ah･褐色土ブロック（③）と暗褐色土（④）で覆うように充填し、標高90.2～４ｍ前後の高さで水平面を築く。

黒色土＋K-Ah･褐色土ブロック（③）を用いた盛土工程をⅣ－ａ段階、暗褐色土（④）の工程をⅣ－ｂ段階と細分できる。

Ⅴ段階…褐色粘質土（②）でかぶせるように斜めに盛土を積む。北東－南西ラインでは土堤状盛土様な盛土のつみ方がなされる。

Ⅵ段階… K-Ahブロックが僅かに混入する黒色土（①）で厚く盛り上げ、墳形を整え墳丘を完成させる。

上記のように、牛牧１号墳の盛土工程はⅠ～Ⅵ段階が想定された。盛土工程のⅠ段階では、旧表土由来の土を利用するが、Ⅱ～Ⅳ段階は黒色土と地山ブロック塊の混合土が主体となる。

特にⅡ段階の盛土時に使用される地山ブロック塊は0.1～0.2m大と大きく緻密である。

墳丘盛土は、周溝掘削土が使用されたと考えられ、墳丘中・下部は地山ブロック塊を含む黒色系土でしっかりと盛り上げられる。逆にⅤ段階で地山ブロック塊の混入が少ない、よくこなされた褐色粘質土で丁寧にⅣ段階まで盛土を押さえ込むように盛土する。

なお、北東－南西・北西－南東ラインの墳丘土層断面では旧表土面上に幅0.2～0.6前後、厚さ0.1～0.2m前後の黒色粘質土塊が点々と認められた。調査時では「土嚢」の使用が想定されたので平面的に精査して形状の把握に努めたが、確認できなかった。現時点では、通常の盛土と判断したい。

（墳丘盛土内土坑）

墳丘Ｄ区の第４主体部北西側で土坑が１基検出された（第248図）。検出面は、標高89m付近で墳丘盛土工程の第Ⅳ段階の上面である。土坑の平面プランは不整な楕円形で、長軸0.78m、短軸0.56mである。深さは、検出面から0.15m前後を図る、断面逆台形を呈する。

底面の東側部分では、さらに深さ0.15mの円形の掘り込みが穿たれる。覆土は、暗褐色土主体のK-Ahブロック塊が少量混入する。

土坑中央部分の底面からやや浮いた箇所で耳環（927）が１点出土した。

墳丘盛土内土坑は、墳丘構築時（Ⅳ段階）終了後に掘削されたと考えられる。耳環は土壙墓の可能性を示唆するが、規模と構造はむしろ、墳丘構築途次の祭祀的土坑の意味合いが強い。

（墳丘盛土中出土遺物）

墳丘盛土中からは縄文時代早期～後・晩期の土器と石器が多量に出土した。墳丘盛土工程Ⅲ・Ⅳ段階の盛土に伴う。遺物は、所属時期の関連性を重視して本報告書第１分冊「第Ⅲ章第６節」に記載した。

ＳＮ１周辺は、縄文時代中期と後・晩期の遺構および遺物包含層が存在することから、墳丘構築の際に、当該期の遺物包含層を破壊して盛土に供したため、必然的に遺物が盛土中に混入したといえる

【周　溝】

周溝は、墳丘を二重に巡る二重周溝である。墳丘中心側を内周溝、墳丘外の周溝を外周溝と呼称する（第234・229図）。内周溝、外周溝の一部はＳＥ３で失われている。

（内周溝）

内周溝は、基本的に整美な円弧を描くが、北西部分でやや張り出し気味となる。検出面の幅は最小４ｍ、最大5.9mで平均5.5mを測る。

周溝の外径は約23.2～5m、深さは、検出面から最小0.8m、最大1.2mで平均１ｍ前後を測る。周溝底面の比高差は、北東－南西で0.5m、北西－南東ラインで0.75mと、北西側と南東側が深くなる。自然地形が北側から南へと傾斜していたことに影響と考えられる。

内周溝の断面形は、Ｖ字または薬研堀状を基調とし、周溝壁面の立ちあがりは、墳丘側45°、墳丘外側では50～60°と墳丘側が緩やかな傾斜になる。

墳丘Ｃ・Ｄ区部分の内周溝底面は、10～18m間隔で階段状に掘削される。

階段状に掘削される部分の断面形は、底面を0.2～0.3m程度さらに掘削する箱型となる。

このＳＮ１の内周溝壁面と底面を掘削して築造する地下式横穴墓が、墳丘Ａ・Ｂ区にかけて３基検出された。北からＳＴ６、７、５である。

なお、墳丘内周溝遺物やその出土状況は別項にまとめて記載する（235図・236図）。

内周溝の覆土は、黒色やオリーブ色の黒色土が主体である。壁面から流れ出た地山土が間層として流入した状況が伺えるか、墳丘盛土由来の地山ブロック土は認められなかった。

ＳＴ５とＳＴ１の中間の断面土層（第234図－ｇ-ｇ'ライン）の観察では、標高88.0mと88.5m付近で踏み固められたような硬化面が２箇所認められた。標高88.5m付近の硬化面は８（ｂ）層上面で、中央部分が僅かに凹む水平面を形成する。

この硬化面は、ＳＤ３背後付近からＳＴ７付近の内周溝断面土層付近にかけて部分的に検出された。断面観察では把握できても、平面的には認識しづらく図化は困難であった。この硬化面のレベルは、ＳＴ５・７の竪坑上面の高さと対応する。

ＳＴ７南側の周溝断面土層（第234図　ｆ-ｆ'ライン）も、標高88.5m付近で硬化面が形成されていた。

また、ＳＴ１付近で外周溝は途絶することからもＳＴ５・７の造営時に内周溝を「墓道」や「進入路」として使用していた可能性がある。

（外周溝）

外周溝は、墳丘Ａ・Ｃ・Ｄ区付近で検出された。Ｂ区部分では確認されなかったが、その推定延長ライン上には土坑や土壙墓、地下式横穴墓、馬埋葬土坑が円弧を描くように位置する。

墳丘Ａ・Ｃ・Ｄ区の外周溝は連続せず、古墳主体部の主軸方向と直交する方向で途切れて大きく４分割されたような形となり、Ｃ区とＤ区、Ａ区とＤ区の境は、陸橋状となる。

Ａ区では帯状、Ｃ・Ｄ区では扇形ないし半月弧を描くので、周溝全体形は花弁状である。

外周溝の外径は、35.7mを測り。Ａ区部分の周溝幅は0.7～2.9m、深さ0.3～0.4mで断面形は箱形に近い。Ｃ・Ｄ区は3.8～6.4m、深さ0.3mで断面形は箱形か浅いすり鉢状となる。

このように外周溝は、内周溝比べて幅の広いわりに

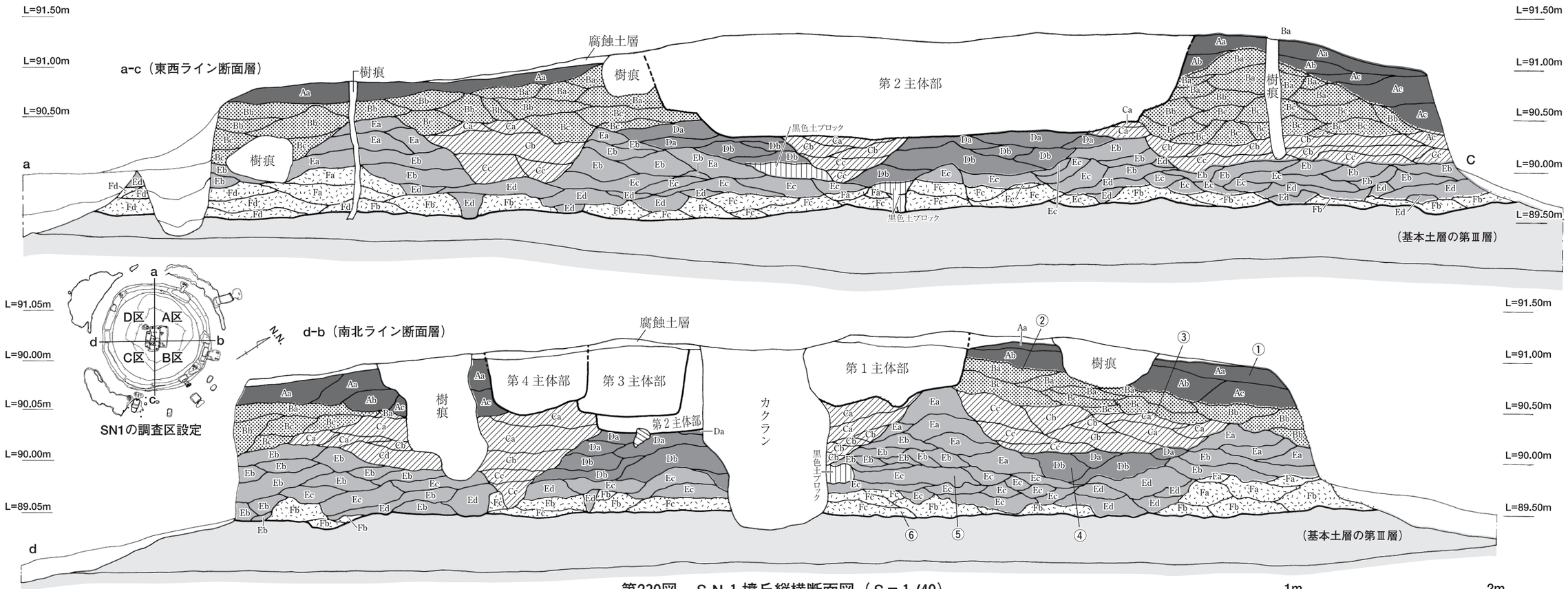

第230図　ＳＮ１墳丘縦横断面図（Ｓ＝１/40）

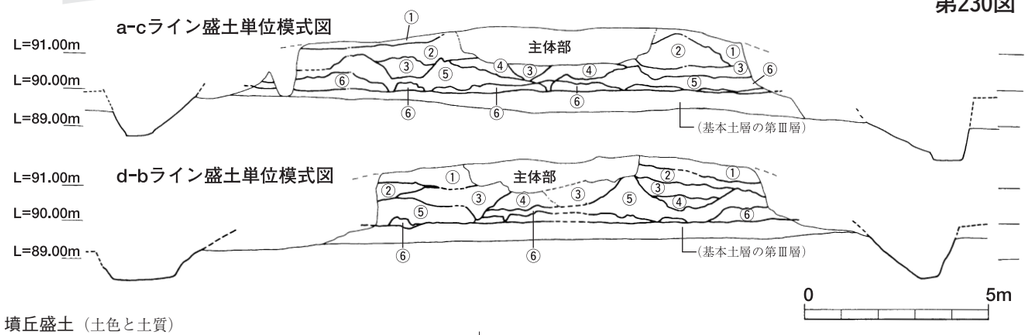

盛土単位
①…黒褐色
②…褐色粘質土
③…黒色土＋K−Ah・褐色土ブロック（黒色土）ブロック土）
④…暗褐色土
⑤…K−Ah・褐色土ブロック（ブロック土）黒色土）
⑥…黒色粘質土

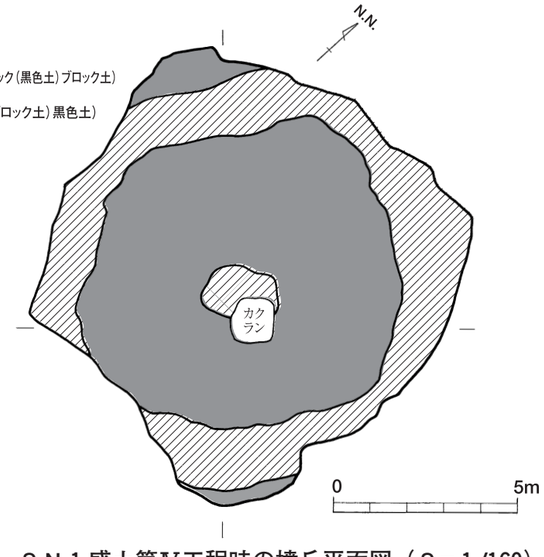

第231図　ＳＮ１盛土第Ⅳ工程時の墳丘平面図（Ｓ＝１/160）

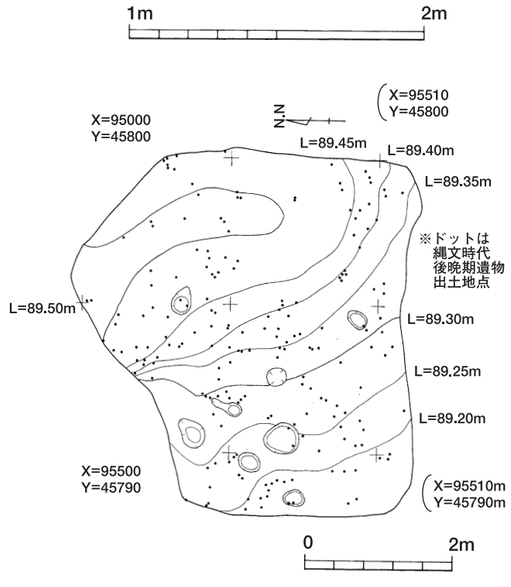

第232図　ＳＮ１墳丘基底面検出状況（Ｓ＝１/160）

墳丘盛土（土色と土質）

Ａ層：①…黒褐色土
きめの細かい黒色土系主体の盛土である（10ＹＲ2／2・2／3～2.5Ｙ3／1）粘性はないが、しまりは強い。K-Ahブロック土（3～5㎝大）が粗らに混入する。盛土の単位は、ほぼ水平に堆積する。K-Ahブロック土の混入の度合によって細分した。

Ｂ層：②…褐色粘質土
にぶい黄褐色・褐色・オリーブ褐色の色調（10ＹＲ4／3～4／4・2.5Ｙ4／4～4／6）をなす粘質土、基本土層第Ⅸ層由来の地山土を選択的に使用した盛土である。全体的によくこなれており、ブロック土はわずかなである。色調の違いとブロック土混入の粗密で細分される。

Ｃ層：③…黒色土＋K-Ah・褐色ブロック土
基本土層のⅡ層由来の黒色土（2.5Ｙ2／1・ＳＹ2／1）を主体にK-Ah・褐色ブロック（基本土層の第Ⅴ～Ⅶ層由来）土が混入した土を用いた盛り土である。ブロック土は5～15cm大と大きめだが、⑤と比してその混入度合は近い。④との属界付近は、ブロック混入比率が大きくなる。ブロック土混入の度合と大きさの差で細分される。

Ｄ層：④…暗褐色土
暗褐色土（10ＹＲ3／3・3／4）を用いた盛土層である。黒色土（基本土層のⅡ・Ⅲ層由来）と褐色土系（基本土層の第Ⅷ層）の混入土である。褐色土ブロック（5～15㎝）が比較的密に含まれ、粘性やしまりも良い。褐色土ブロック土混入の粗密や大きさによって細分化した。

（盛土の細分）

黒褐色土（Ａ）
Ａａ…黒色土・黒褐色主体
Ａｂ…Ｋ－Ａｈを１割含む
Ａｃ…Ｋ－Ａｈを３割含む

褐色粘質土（Ｂ）
Ｂａ… 褐色土ブロック土をわずかに含む
Ｂｂ…黄色褐色土を５割含む
Ｂｃ…褐色土ブロックを８割含む

Ｅ層：K-Ah褐色土ブロック土＋黒色土③と近似するが、黒色土の含有率が低い盛土である。３㎝以下と５～20㎝前後の大きなブロック土が密に堆積する。⑥との層界付近は特に大きめのブロック土が密になる。粘性はないが、固く締められたような土質である。ブロック土の大きさと黒色土の混入率で細分した。

Ｆ層：黒色粘質土
基本土層のⅢａ層に近似した盛土（10ＹＲ１．７／１）である。３㎝前後のＫ-Ａｈブロック土のみが局所的に入るのみで、全体的に固くしまり、粘性も高い。土質のしまり具合いと、Ｋ-Ａｈブロック土の混入の有無等で細分した。

黒色土＋Ｋ-Ａｈ・褐色ブロック土（Ｃ）
Ｃａ…黒色土主体でブロック土を１割含む
Ｃｂ…ブロック土を３割含む
Ｃｃ…ブロック土を４割含む

暗褐色土（Ｄ）
Ｄａ…暗褐色ブロック土を４割含む
Ｄｂ…Ｄａより土塊の大きさが大

Ｋ-Ａｈ褐色土ブロック土+黒色土（Ｅ）
Ｅａ…ブロック土（１～３ｃｍ）を６割含む
Ｅｂ…ブロック土（５～10ｃｍ）が占める
Ｅｃ…ブロック土（５～10ｃｍ）を８割含む
Ｅｄ…ブロック土（１～３ｃｍ）を８割含む

黒色粘質土（Ｆ）
Ｆａ…基本土層の第Ⅲ層に近いがしまりが弱い
Ｆｂ…Ｆａより赤味が強い、ブロックわずかに含む
Ｆｃ…Ｆａより黄味が強い
Ｆｄ…Ｆａより粘性強い

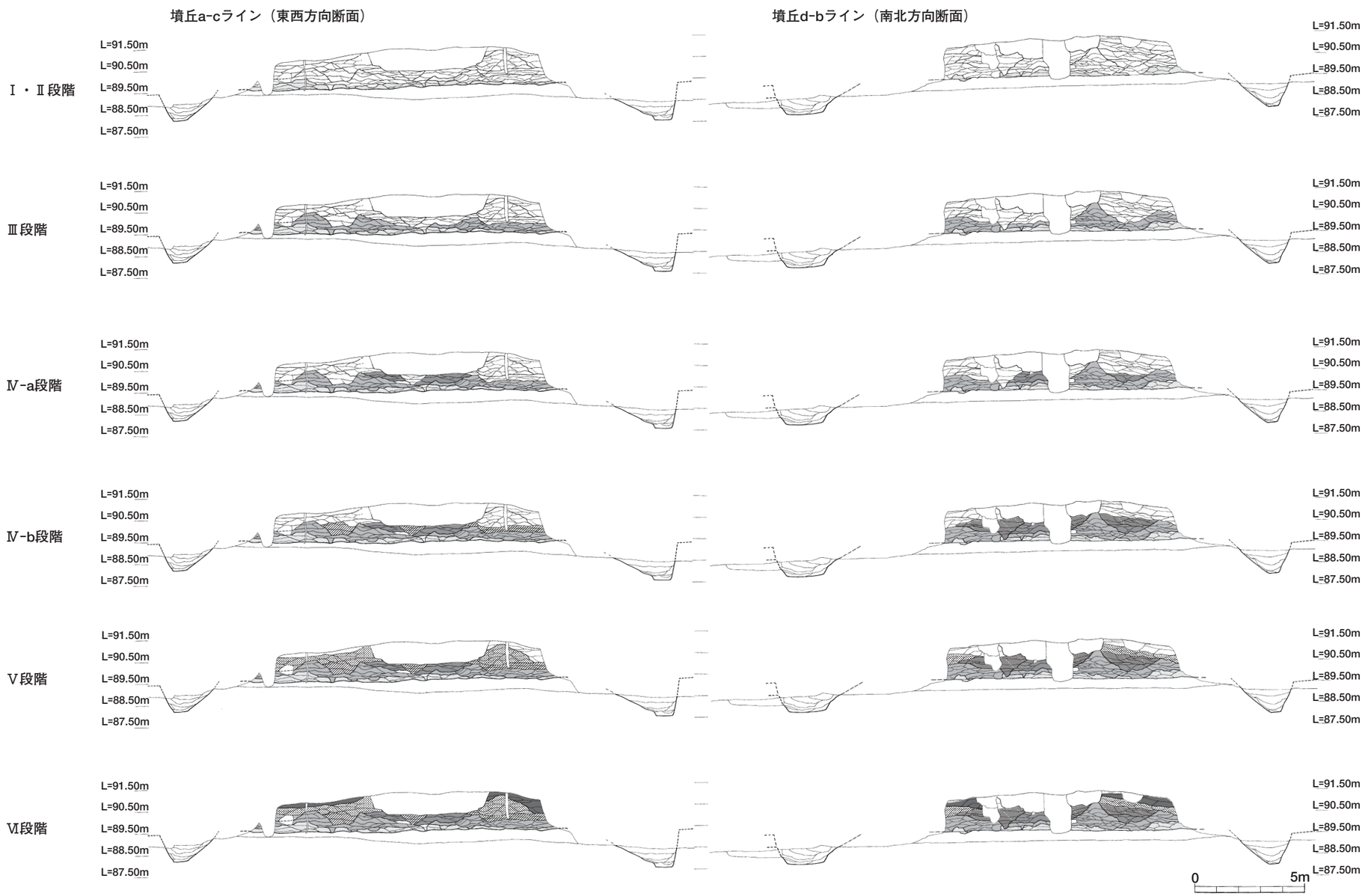

第233図　ＳＮ１盛土構築工程復元図（Ｓ＝１/80）

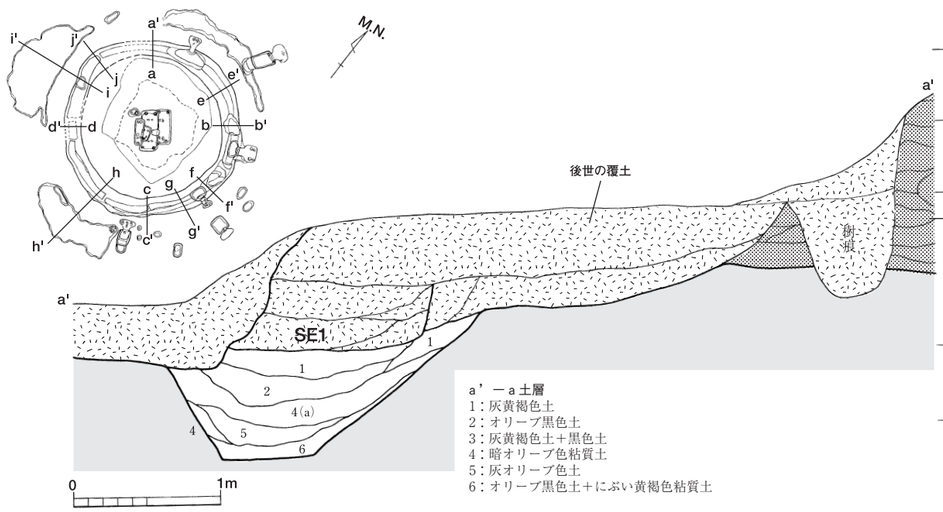

a’－a土層
1：灰黄褐色土
2：オリーブ黒色土
3：灰黄褐色土＋黒色土
4：暗オリーブ色粘質土
5：灰オリーブ色土
6：オリーブ黒色土＋にぶい黄褐色粘質土

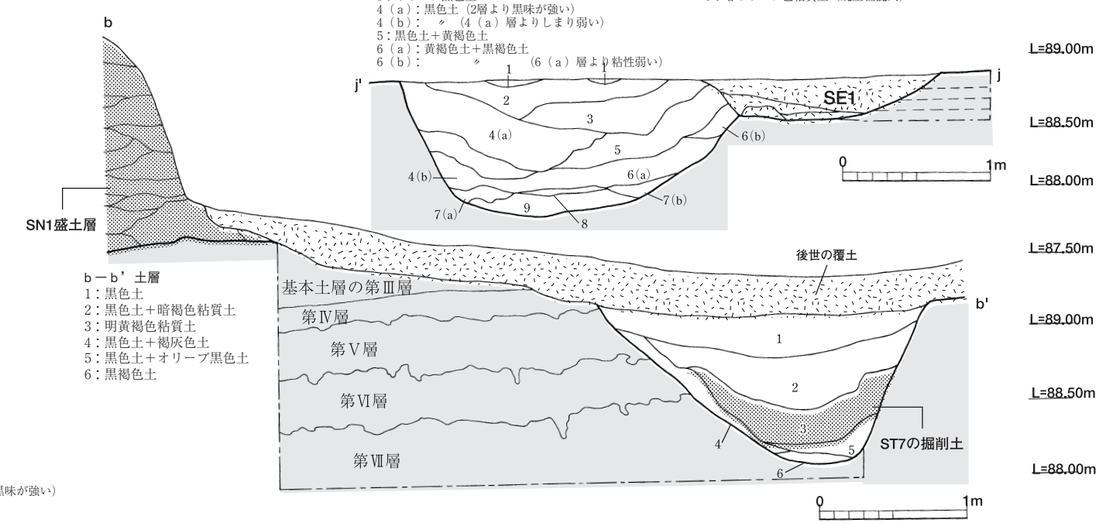

j’－j
1：灰黄褐色土
2：黒色土
3：オリーブ黒色土
4（a）：黒色土（2層より黒味が強い）
4（b）：〃（4（a）層よりしまり弱い）
5：黒色土＋黄褐色土
6（a）：黄褐色土＋黒褐色土
6（b）：〃（6（a）層より粘性弱い）
7（a）：灰オリーブ色土
7（b）：〃（7（a）層より粘性強い）
8：オリーブ黒色土（3層に焼土粒混入）
9：暗オリーブ色粘質土（焼土粒混入）

b－b’土層
1：黒色土
2：黒色土＋暗褐色粘質土
3：明黄褐色粘質土
4：黒色土＋褐灰色土
5：黒色土＋オリーブ黒色土
6：黒褐色土

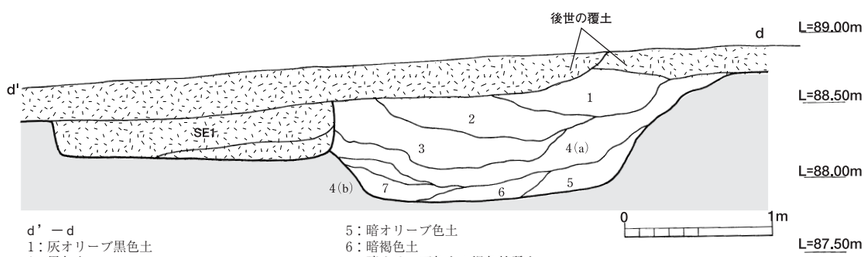

d’－d
1：灰オリーブ黒色土
2：黒色土
3：黒褐色土
4（a）：オリーブ黒色土（焼土粒含む）
4（b）：〃（焼土粒混入少ない）
5：暗オリーブ色土
6：暗褐色土
7：暗オリーブ色土＋褐色粘質土

e－e’土層
1（a）：黒色土
1（b）：〃（1a層より黒味が強い）
2：黒褐色土
3：黄褐色土＋黒褐色土
4（a）：黒色粘質土
4（b）：〃（4a層よりしまり弱い）
5：オリーブ黒色土
6（a）：暗褐色土
6（b）：〃（6a層より黄味が強い）

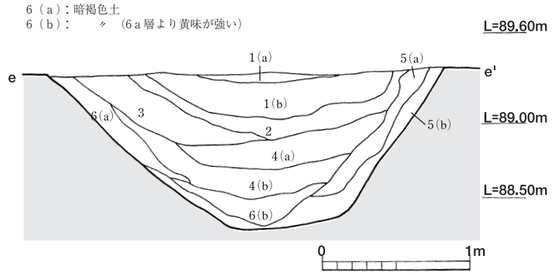

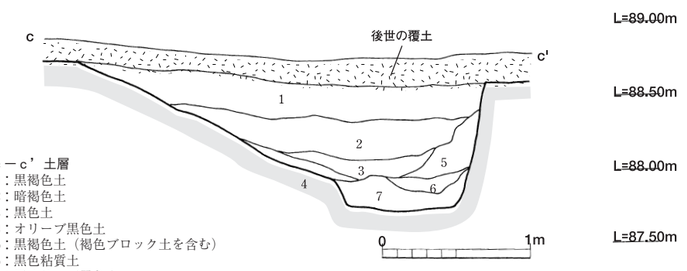

c－c’土層
1：黒褐色土
2：暗褐色土
3：黒色土
4：オリーブ黒色土
5：黒褐色土（褐色ブロック土を含む）
6：黒色粘質土
7：灰オリーブ黒色土

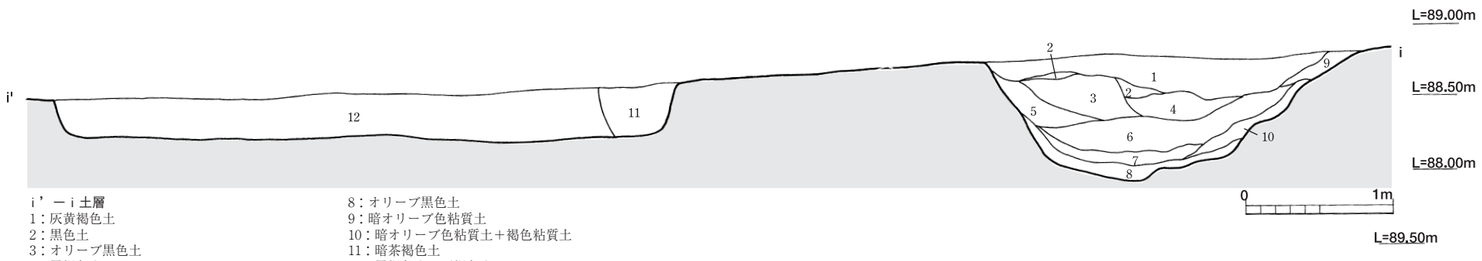

i’－i土層
1：灰黄褐色土
2：黒色土
3：オリーブ黒色土
4：黒褐色土
5：黒色土＋黄褐色土
6：灰黄褐色土＋にぶい黄褐色土（焼土層）
7：灰オリーブ色土（焼土粒含む）
8：オリーブ黒色土
9：暗オリーブ色粘質土
10：暗オリーブ色粘質土＋褐色粘質土
11：暗茶褐色土
12：黒褐色土＋灰褐色土

h’－h土層
1：暗オリーブ灰色土
2（a）：黒色土
2（b）：〃（2aより灰色が強い）
3：灰オリーブ色土
4：黒色土＋黄褐色土
5：黒色土＋灰褐色土
6：灰オリーブ色土＋褐色土
7：黒色土（2aより黒味が強い）
8（a）：オリーブ黒色土
8（b）：〃（8aより黄味が強い）
9：オリーブ色粘質土
10：暗オリーブ色土
11（a）：黒褐色土
11（b）：〃（11aより粘性弱い）
12：黒褐色土＋灰黄褐色土

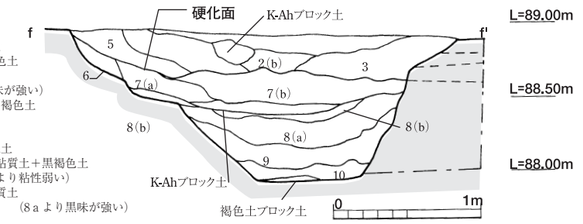

f－f’土層
1：暗オリーブ灰色土
2（a）：オリーブ黒色土
2（b）：〃（2aより黄味が強い）
3：オリーブ黒色土＋褐色土
4：黒色土
5：黒褐色土
6：黒褐色土＋黄灰色土
7（a）：にぶい黄色粘質土＋黒褐色土
7（b）：〃（7aより粘性弱い）
8（a）：明黄褐色粘質土
8（b）：〃（8aより黒味が強い）
9：黒色土＋暗灰色土
10：黄褐色土＋黒褐色土

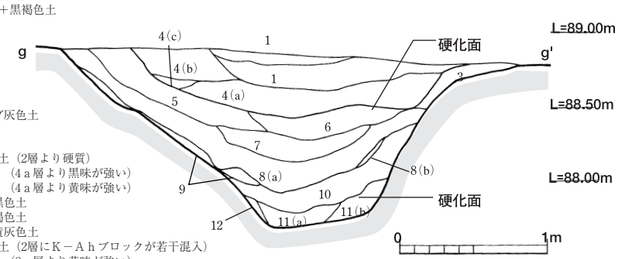

g－g’土層
1：暗オリーブ灰色土
2：黒色土
3：黄褐色土
4（a）：黒色土（2層より硬質）
4（b）：〃（4a層より黒味が強い）
4（c）：〃（4a層より黄味が強い）
5：オリーブ黒色土
6：黒色土＋褐色土
7：黒色土＋黄灰色土
8（a）：黒色土（2層にK－Ahブロックが若干混入）
8（b）：〃（8a層より黄味が強い）
9：黒褐色土
10：にぶい黄褐色粘質土＋黒褐色土
11（a）：黒色粘質土
11（b）：〃（11aよりしまり弱い）
12：黄褐色土＋暗褐色土

第234図　ＳＮ１周溝土層断面図（Ｓ＝１/40）

浅いのが特徴的である。

なお、D区では、周溝の再掘削が認められた（第234図－ｉ－ｉ'ライン）。土層観察結果から、半月弧状の外周溝が埋没した後、外周溝墳丘側の側縁より、幅0.6～0.8mで円弧に沿って再掘削されたと考えられる。

断面では再掘削の事実が確認できたが、既に大半を精査し終えた状態であったので平面的な追跡は部分的で図化しえていない。

外周溝の覆土は、黒色やオリーブ色の黒色土が主体である。内周溝と外周溝の間には、約２～３ｍ前後の空白帯が存在しており、調査時は周堤の存在を想定した。周堤は、西都市鬼ノ窟古墳例の如く、墳丘盛土と類似すると想定し、地山ブロックや地山ブロックを含む黒色土の堆積状況に留意して土層観察を行なった。

しかし、周溝覆土の観察においては、墳丘盛土由来の地山ブロック土が周溝壁に沿って墳丘側から流れこんだ状況であったのみで、周堤が存在する積極的な根拠は得られなかった。

〔周溝内遺物出土状況〕

内周溝・外周溝とも須恵器・土師器を中心とした遺物が出土した。外周溝では小破片が覆土中に散漫に出土したのに対し、内周溝では量的な出土もさることながら人為的行為による出土状況が認められた。

（Ａ－ａ区）（第235図）

墳丘Ａ区の内周溝内にあるＳＴ６の西側部分（Ａ－ａ区）では、土師器甕（865・866）がまとまって出土した。出土位置は、ＳＴ６築造面に相当し、ＳＴ６の入り口前面に広がる掘削土上面にも破片が広がるため、ＳＴ６造営時に関連する遺物群と考えられる。

周溝検出面付近では、須恵器高台付埦の坏蓋（857）と高坏または台坏盤の脚柱部（862）、土師器鉢底部（868）と高台付坏底部（868）等が出土した。

（Ａ－ｂ区）

ＳＴ８とＳＮ１主体部群を結ぶ位置にあるＡ－ｂ区は、周溝中央部で鉄刀（868）が１振出土した。鉄刀は、切先を墳丘側に向けた状態で、内周溝底面が完全に埋没する時点での高さで検出された。鉄刀に伴う埋葬施設などは確認されていない。

869は両関を有する鉄刀で直刀と考えられる。刃部はほぼ完存だが、柄部は中途より欠損する。

（Ｂ－ａ区）（第235図）

ＳＤ３に近い内周溝（Ｂ－ａ区）では、周溝底面よりやや浮いた位置（標高88.1～２ｍ付近）を中心に須恵器坏蓋（854～856）、高坏脚部（864）、壷（858）、壷の蓋（859）長頸壷脚部（860）、提瓶（863）、甕胴部片（861）が５～10㎝大、20㎝大のの円礫や棒状礫十数個と伴ってまとまって出土した。859は頸部を、864は脚裾部を意図的に打ち欠かれた痕跡が残る。

（Ｄ－ａ区）（第236図）

Ｄ－ａ区では、周溝底面付近とやや浮いた位置（標高87.8～88.3ｍ）を中心に須恵器坏蓋（870･871）、坏身（872～876）、鉢（877）、有蓋高坏の蓋（878）と短脚高坏（879～882）と瓿（883）と５～10㎝大の円礫や棒状礫数個と伴って出土した。879・880・882の口縁部には打ち欠きの痕跡が残る。

土器類は破片化が著しく、その出土状況から周溝外から周溝底面に向けて複数回にわたり投棄したようなあり方である。

また、Ｄ－ａ区南側では、周溝底面付近（標高87.9ｍ）と、間層を挟んだ位置（標高88.2～３ｍ）の２層にわたって広範囲の焼土層が検出された（第229図の網掛け範囲部分）。層厚は３～４㎝前後である。

この焼土層の絶対年代を推定するために熱ルミネッセンス年代測定を㈱古環境研究所に分析委託した。が、見かけより焼土化が進んでいなかったことから正確な数値は得られなかった。なお、詳細な結果は、第Ｖ章に記載する。

（周溝内遺物の時期）

Ａ－ａ区の土師器甕（865）は、胴部上半を失う資料で、形態的な特徴から７世紀前半代に属すると考えられる。須恵器高台付埦の蓋（857）はＴＫ48併行の資料である[1]。862は８世紀以降の時期に相当する。土師器の高台付埦（868）は８～９世紀代に属すると考えられる。

Ｂ－ａ区の須恵器坏蓋（854～856）はＴＫ209新段階に相当する坏Ｈと坏Ｇと考えられる。提瓶（863）はＴＫ217段階、高坏（864）は、Ｄ－ａ区出土有蓋高坏の脚部に類似するのでＴＫ209新段階に併行する資料である。

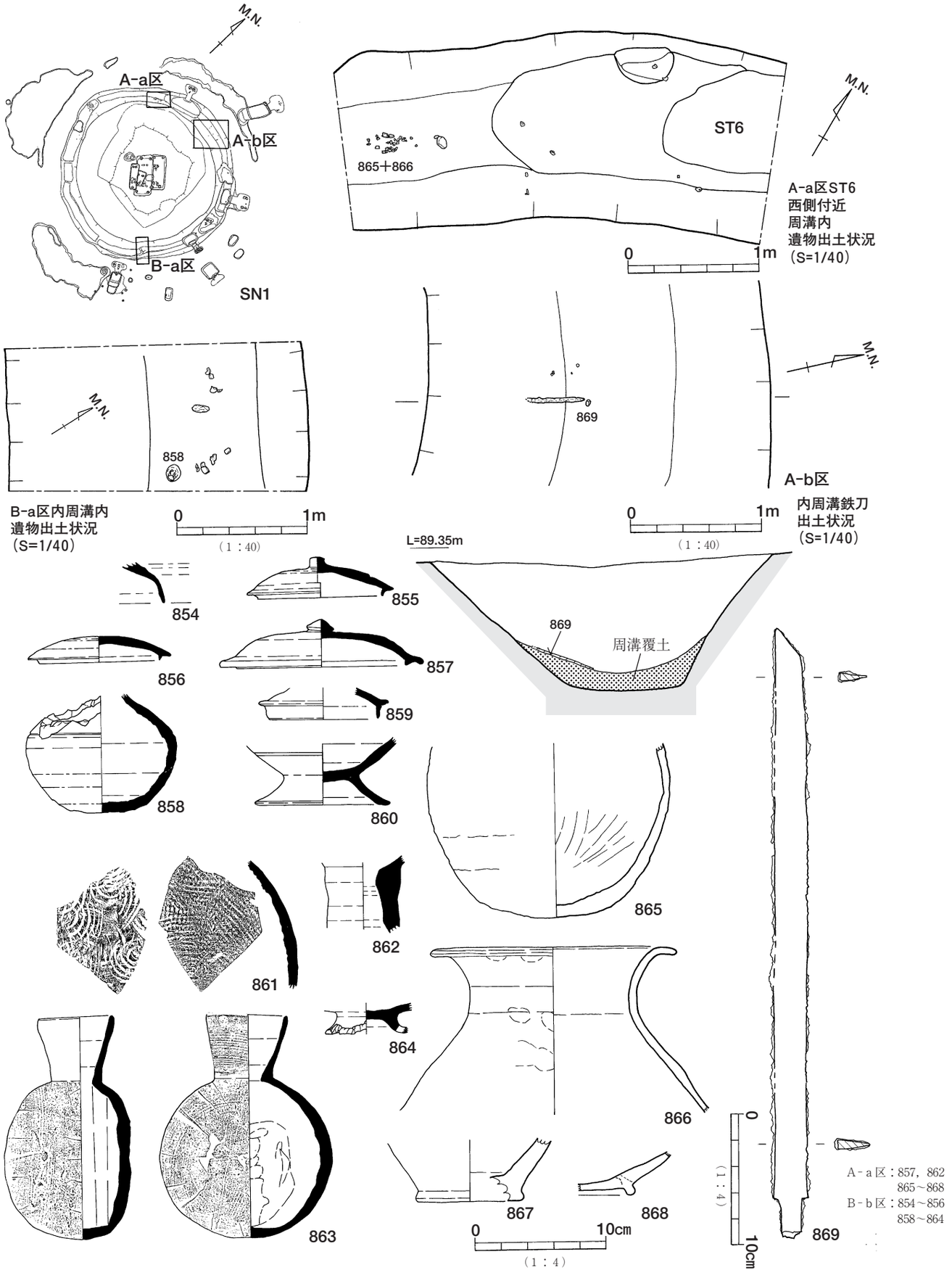

第235図　ＳＮ１周溝（Ａ・Ｂ区）内遺物出土状況と出土遺物実測図(1)（Ｓ＝１/４・１/40）

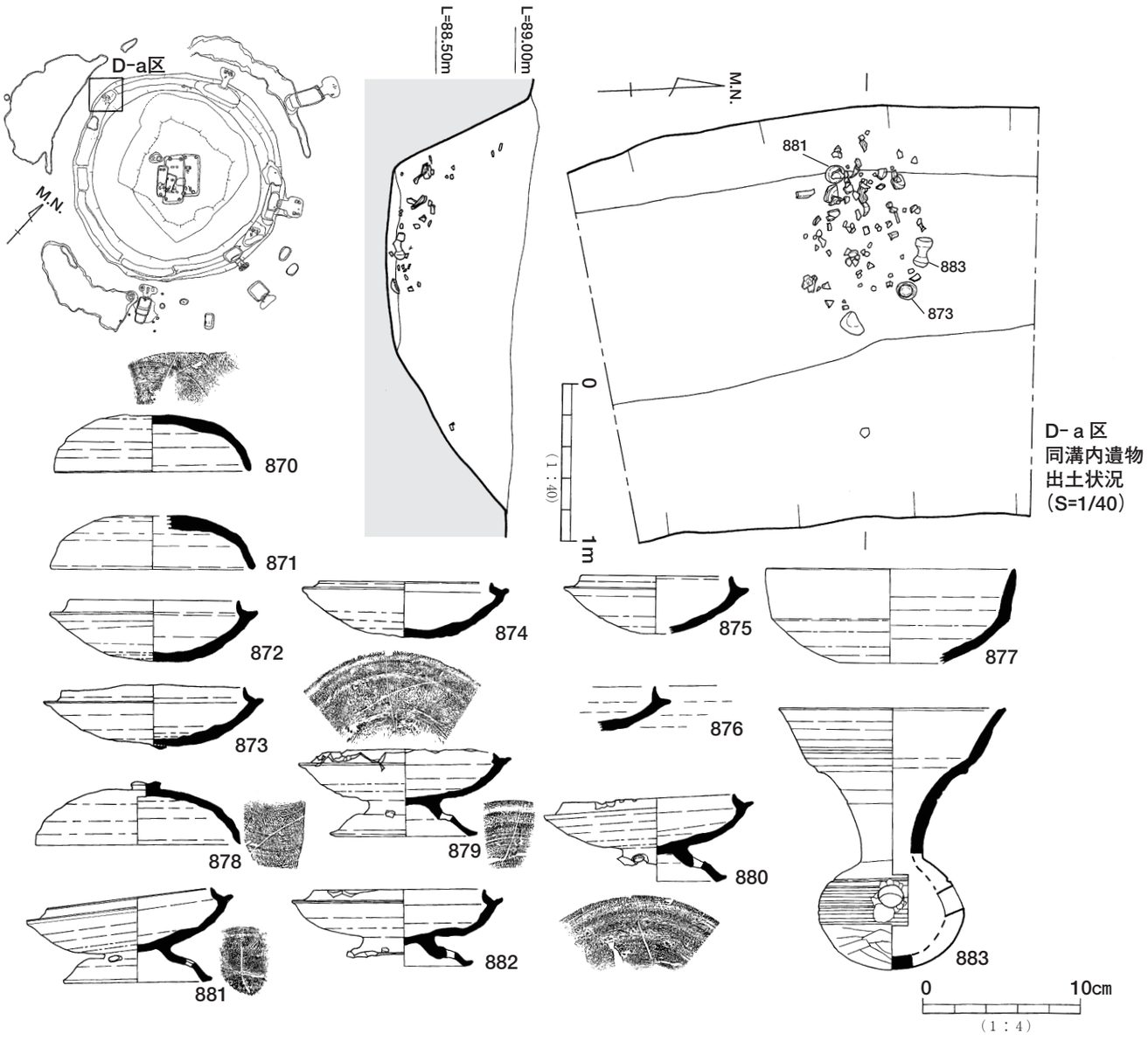

第236図　ＳＮ１周溝内遺物出土状況と出土遺物実測図(2)（Ｓ＝１/４・１/40）

Ｄ－ａ区出土遺物は、須恵器蓋坏の口径に着目すると、須恵器坏蓋(870･871)は口径12.5～13㎝、坏身(872～874）は10.7～11.7㎝､875は9.5㎝を計測する。法量と形態から須恵器坏蓋(870･871)はＴＫ209新段階、坏身のうち873･876はＴＫ209新段階、872･874はＴＫ217古段階、875はＴＫ217新段階に併行する土器群と考えられる。

また、有蓋短脚の高坏（878～880）は、西都市西都原古墳群205号墳出土高坏Ｃ(2)と類似するため、ＴＫ209～ＴＫ217段階に併行すると考えられる。

ただ、本遺跡出土の有蓋短脚の高坏は方形透かしでなく、三方円孔透かしである。瑕（883）は、口縁部のつくりと胴部が球形を呈すのでＴＫ209新段階に併行させておきたい。

このようにＤ－ａ出土遺物は、須恵器型式から複数時期が想定され、出土状況と合致する。

〈註〉

(1)　須恵器の型式については、以下の文献を参考にした。
田辺昭三『須恵器大成』角川書店 1981
増田一裕「飛鳥時代須恵器の編年にかかる追試作業」『土曜考古』第19号土曜考古学会1995

(2)　長津宗重『鬼の窟古墳・西都原205号墳』特別史跡西都原古墳　群発掘調査報告書第１集 宮崎県教育委員会 2000

【主体部】

（概　要）

牛牧１号墳墳丘平坦面にて、４基の平面的に切り合う墓壙群を検出した（第237～239図）。北東（旧）側から南西（新）側に第１・第２・第３・第４主体部と呼称する。構築順序は第１⇒第２⇒第３⇒第４の順番である。各主体部とも礫を使用した棺台に木棺を安置する木棺直葬である。また、全ての主体部では、遺骸は残存していない。

さらに、第２主体部では再度埋葬された痕跡が確認されたので、５回の複次埋葬といえる。

なお、各主体部は、全て墳丘完成後に掘り込まれており、墳丘基底面上や盛土構築途中に埋葬された主体部はない。

（第１主体部）

〈墓　壙〉

第１主体部は、礫を４箇所に配置して棺台とし、その上に木棺を安置する木棺直葬の葬法をとる埋葬施設である（第239図）。

墓壙は、平面長方形で長辺4.75m、短辺1.8m、検出面から木棺底面までの深さは0.6mを測る。

墓壙底面において、さらに長辺3.9m、短辺1.35m、深さ0.15mを測る長方形の掘りかたが確認された（第240･238図）。

従って墓壙は、標高90.50m付近まで二段掘り状に掘削後、褐色粘質土や黒色土（第１～９層他）を用いて底面を平坦に整地されたと考えられる。

〈棺　台〉

墓壙底（整地）面には４箇所の配石が確認された。棺台と考えられる。棺台は、砂岩や頁岩の人頭大の礫で、墓壙底面を掘り込み埋置する（第237・240図）。

北西側小口部の棺台は、長さ0.4m、幅0.25m、厚さ0.2m前後を測る大きさの揃った扁平礫を墓壙中軸線側にやや内傾させて配置される。

２つの礫とも、墓壙底面を長軸1.1m、短軸１mの掘り込み内に埋置される。礫の上端が墓壙底面より0.05～0.1m前後突出させている。

また、礫の上面は黄褐色粘質土で厚さ0.05m前後被覆されていた。

南東側小口部の棺台は、長さ0.4～0.5、幅0.2～0.25m、厚さ0.1～0.2mを測る大きさの揃う扁平礫を平坦面を上にして配置される。

礫は、墓壙底面に掘削された掘り込み内に、その上端が墓壙底面より0.0.1m前後突出するよう埋置される。掘り込みは、長軸0.5m、短軸0.35～0.5mの平面楕円形である。

掘り込みの切りあいから、墓壙南東隅⇒南西隅の順番に配石されたと考えられる。

また、南東側小口部の棺台は、北西側小口部よりも長くて平滑な礫が使用される。

なお、北西側及び南東側小口の棺台は、使用礫の長辺側を墓壙主軸に平行するように埋置されている。

〈木棺と出土遺物〉

木棺の痕跡を断面土層にて確認できた。鉄釘が検出されないので組合式の木棺と考えられる。木棺の法量は別項で復元を試みた。

木棺を棺台上に設置後、木棺の両小口や両側板側を固定するように木棺側に斜めに傾けて埋め戻し、その後、木棺と墓壙の間隙は水平に埋め戻される。

土層断面からは、木棺天井板の腐朽後に棺内に多量の流入土で満たされたことが看取できる。

遺物は、北西側小口部分を中心に出土した（第241･242図）。棺台中心より0.4m離れた位置で須恵器坏蓋（884）と坏身（886）を枕状に配置されていた。その東側から耳環（887・888）とメノウ製の勾玉（889）が出土した。

遺物の出土位置から、被葬者の頭位は西位と推定され、墓壙主軸は、N-42-Wとなる。

さらに、北東側の側板相当部分では、刀子３本(890･891）が重ねられた状況で、東側小口部分の足位に相当する箇所で須恵器坏蓋（885）が出土した。885と886はセットとなる。

そのほか、木棺天井板腐朽後の流入土中から、須恵器坏蓋（892)、坏身（893)、高坏脚部（894）と提瓶胴部（865）が出土した。

891は刀子と考えられる。２本の刀子が錆によりくっついている。また、関が刃部ではなく背部のほうにあり、茎部分に木質が残存する。890は錆により不鮮明ではあるが断面観察から刀子と考えられる。

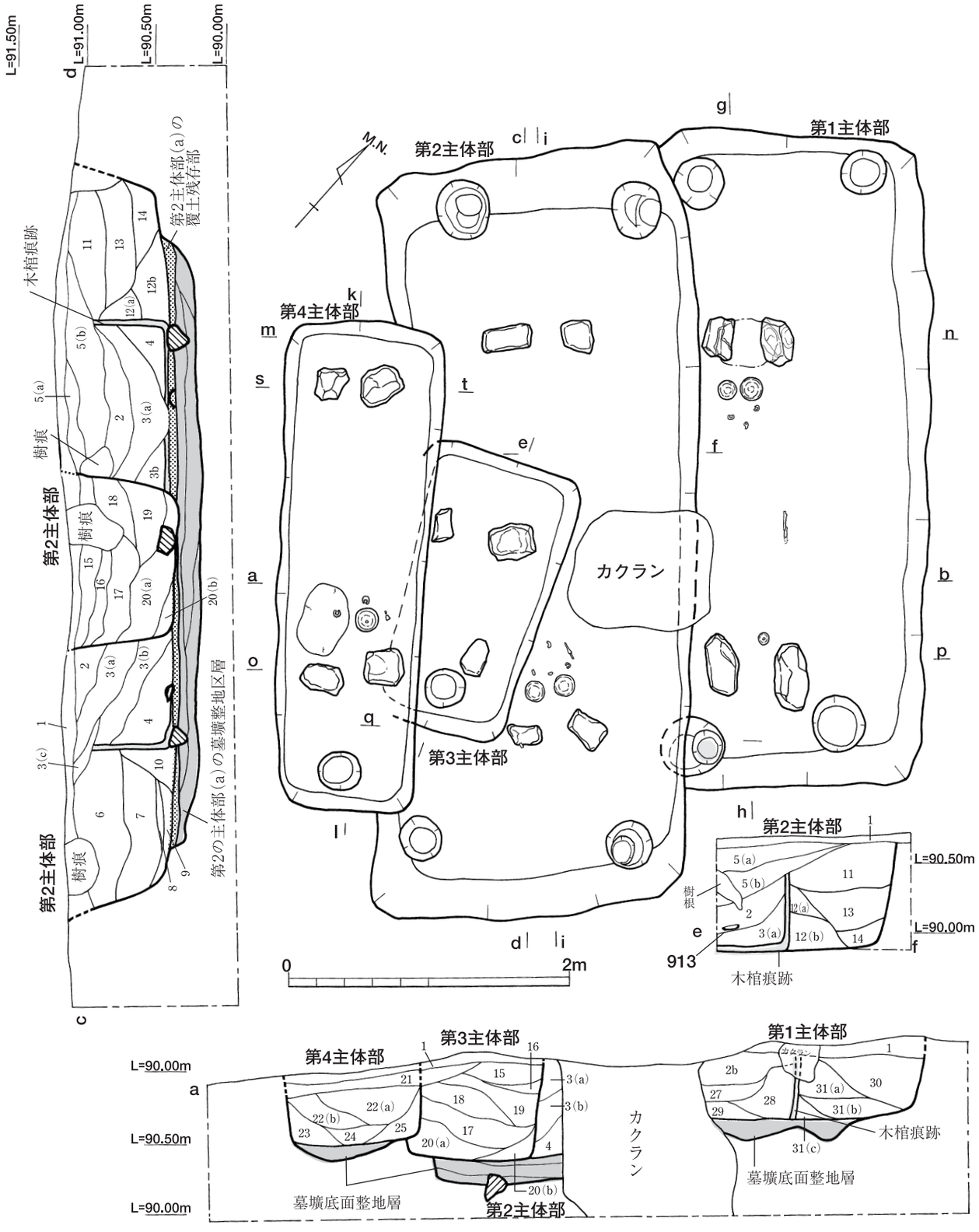

ＳＮ１主体部土層注記

1：表土
2：黒褐色土
3（a）：暗褐色土
3（b）：　〃　（３ａ層よりしまり強い）
4：黒色土
5（a）：黒褐色土（２層よりしまり弱い）
5（b）：　〃　（５ａ層より黄味が強い）
6：オリーブ黒色土
7：灰褐色粘質土
8：褐色粘質土
9：暗灰黄色粘質土
10：暗灰黄色粘質土＋黒色土
11：オリーブ黒色土＋暗灰黄色粘質土
12（a）：暗灰黄色粘質土＋黒褐色土
12（b）：　〃　（12ａ層より粘性強い）
13：オリーブ黒色粘質土
14：オリーブ黒色土＋オリーブ褐色土
15：黒色土（４層よりしまり弱い）
16：極暗褐色土
17：暗褐色粘質土
18：暗褐色土＋暗オリーブ色土
19：オリーブ黒色土（６層よりしまり・粘性とも弱い）
20（a）：暗オリーブ黒色土
20（b）：　〃　（20ａ層より黄味が強い）
21：黒色土＋K－Ahブロック土
22（a）：黒褐色土＋にぶい黄褐色土
22（b）：　〃　（22ａ層よりしまり弱い）
23：黄褐色土
24：黒褐色土＋黄褐色土
25：褐色土＋黒褐色土
26：暗オリーブ灰色土
27：黒色土（４層よりややしまり強い）
28：オリーブ黒色土（６層よりややしまり強い）
29：灰オリーブ色土
30：黒色土＋灰黄色粘質土
31（a）：暗灰黄色粘質土＋灰オリーブ粘質土
31（b）：　〃　（31ａ層よりしまり強い）
31（c）：　〃　（31ａ層より黒味が強い）

第237図　ＳＮ１主体部土層図（Ｓ＝１/40）

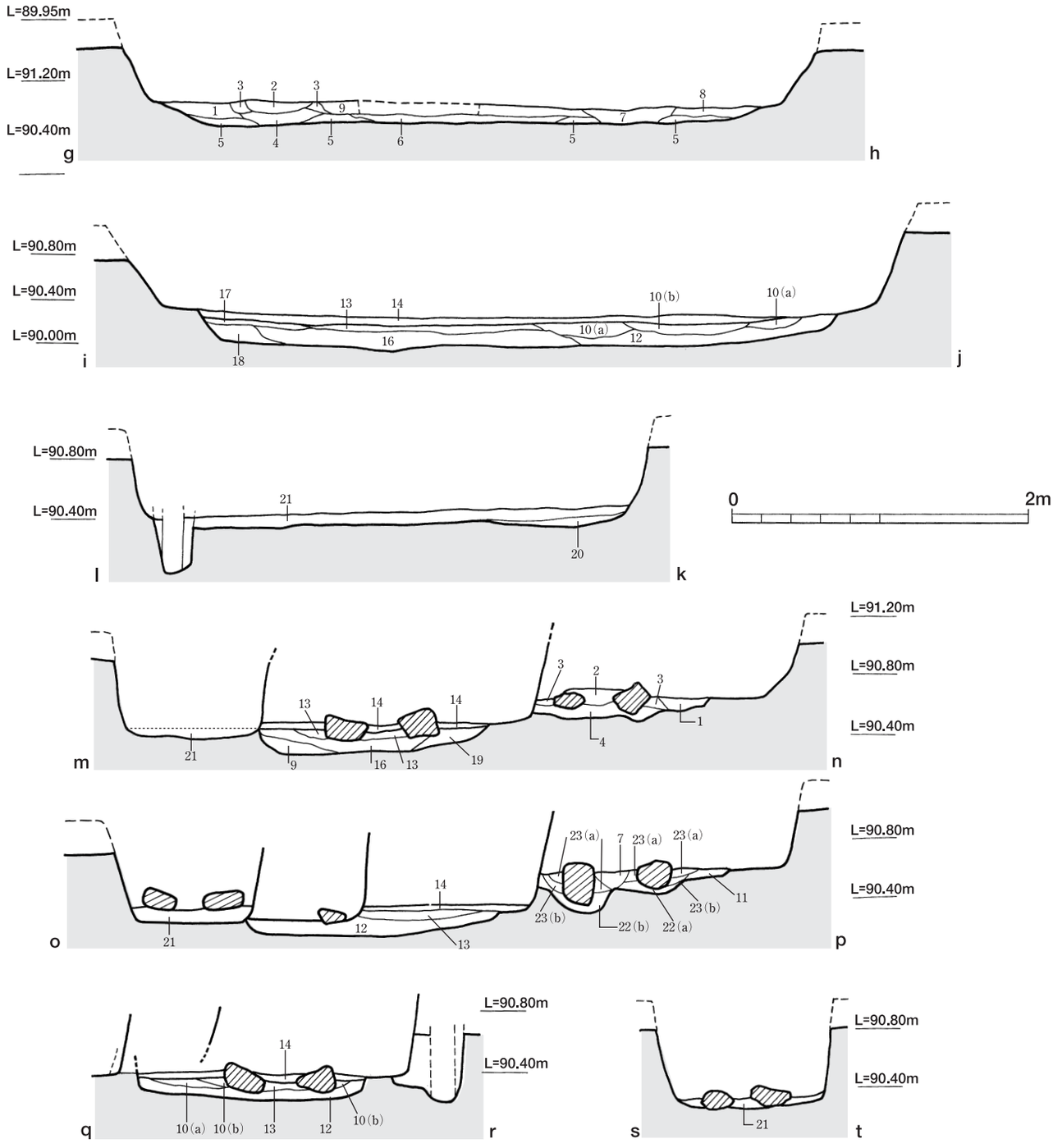

ＳＮ１主体部墓壙底面土層注記
1：明黄褐色土＋黒色土
2：黄褐色粘質土
3：にぶい黄褐色粘質土
4：にぶい黄褐色粘質土＋黒褐色土
5：黒色土
6：暗灰黄色粘質土＋黄褐色粘質土
7：オリーブ黒色土
8：オリーブ褐色粘質土
9：にぶい黄褐色粘質土
10(ａ)：オリーブ黒色土＋暗オリーブ色粘質土
10(ｂ)：　〃　(10(ａ)層より黒味が強い)
11：黄褐色粘質土
12：暗オリーブ色粘質土
13：褐灰色土
14：黒色土（５層より黄味が強い）
15：オリーブ黒色粘質土
16：灰オリーブ色粘質土
17：暗灰黄色土
18：オリーブ色粘質土
19：暗オリーブ色粘質土
20：黒褐色粘質土
21：黄褐色粘質土（11層より粘性弱い）

第238図　ＳＮ１主体部墓壙底面下状況（Ｓ＝１/40）

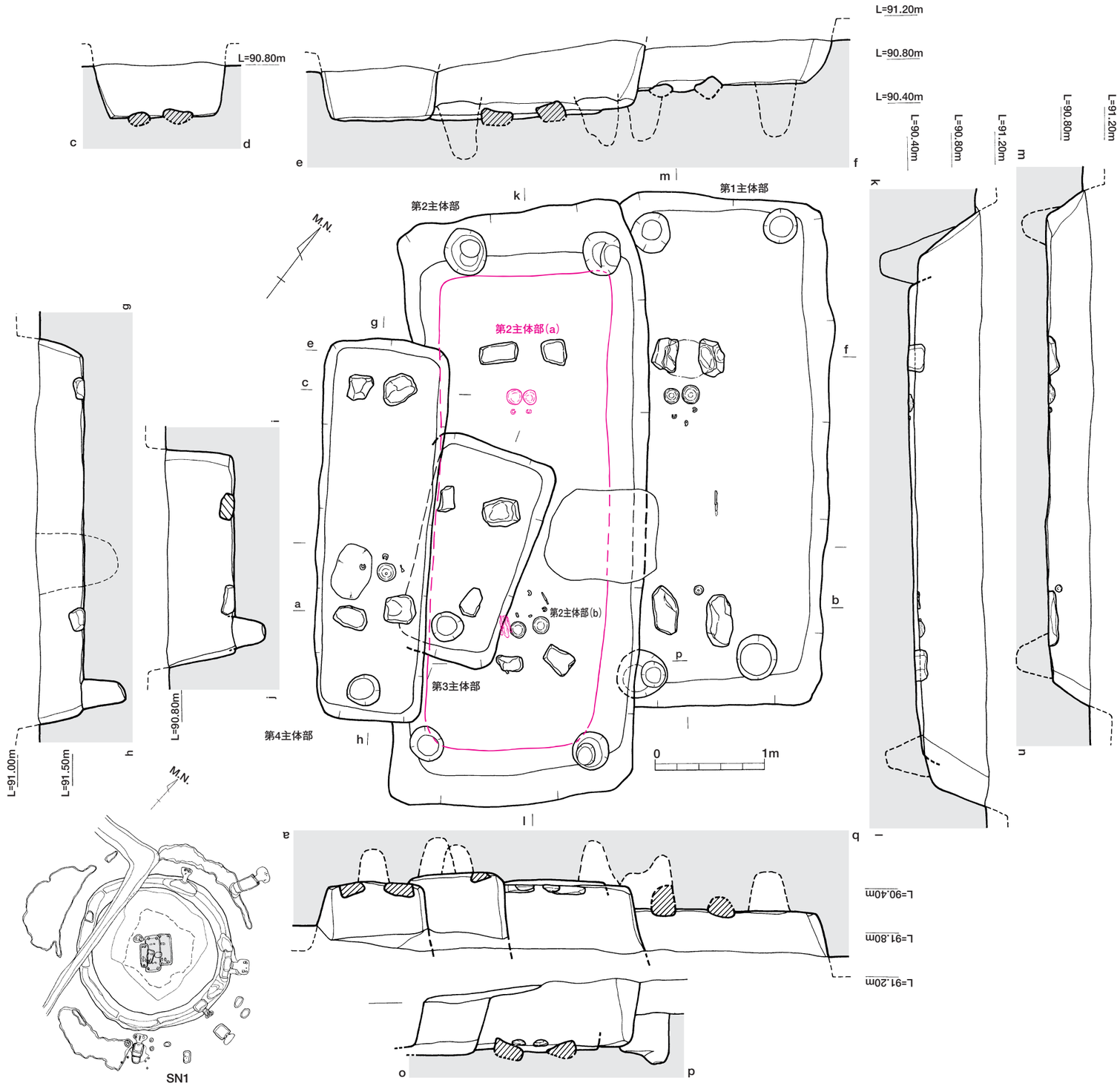

第239図　ＳＮ１主体部実測図（Ｓ＝１/40）

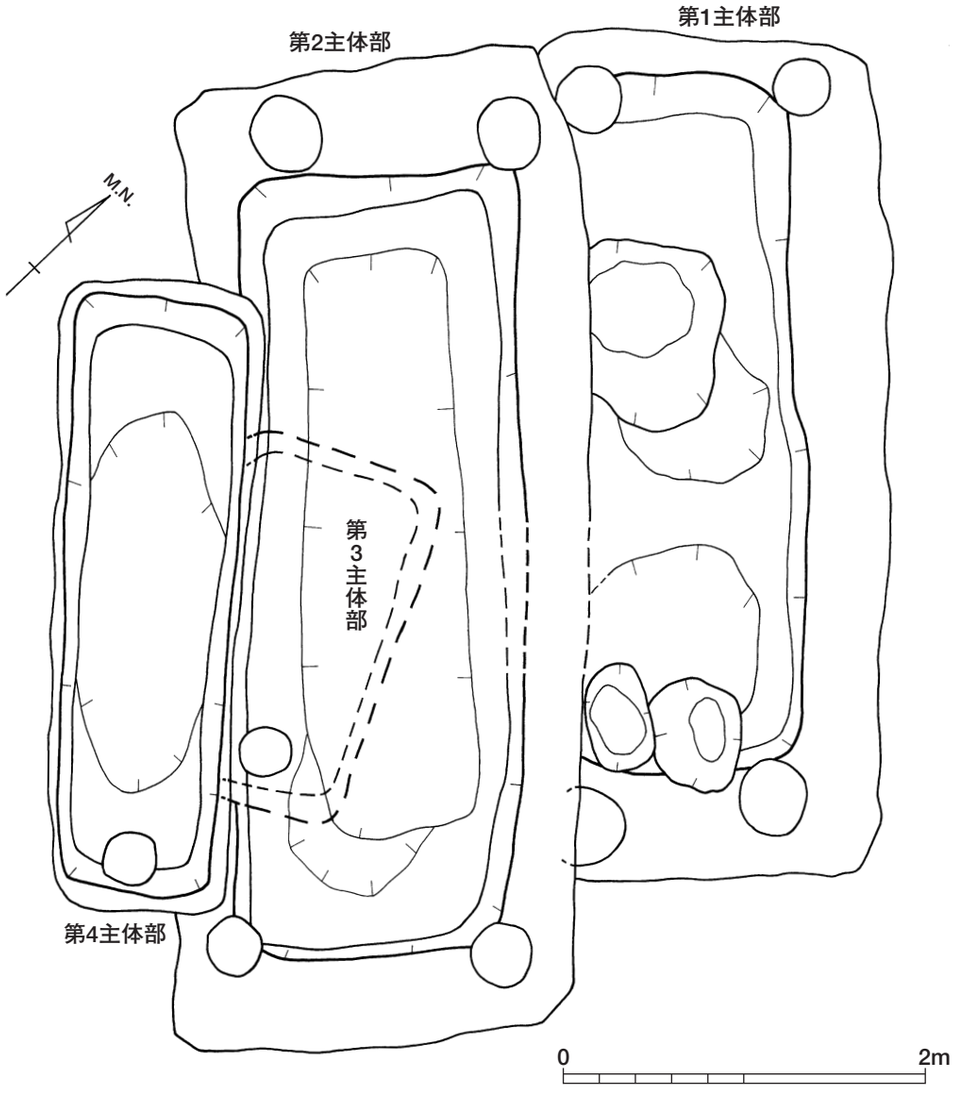

第240図　ＳＮ１主体部墓壙掘りかた状況（Ｓ＝１/40）

なお、棺台に使用された礫で、北西側棺台の北側（928）と南東側棺台の北側（929）のものは磨面といった使用痕が確認された（第249・250図）。

縄文時代に属する石皿と考えられ、墳丘盛土構築時に縄文時代遺物包含層を破壊した際に得られた石皿を棺台として転用したと推測される。

〈墓壙四隅のピット〉

第１主体部墓壙底面の四隅部分で、直径0.3～0.5mの円形ピットが検出された。深さは墓壙底面より0.5m前後を測る。柱穴の覆土は、墓壙の埋め戻し土と類似している。柱痕跡は確認できなかった。

また、ピットは木棺据えつけ時点を前後する段階なのか、墓壙を埋め戻した後に掘削されたのかは、判然としない。

〈第１主体部の時期〉

第１主体部に伴う土器は、須恵器坏蓋（884）と蓋坏（885・886）である。884はＴＫ209新段階に併行する坏Ｈの坏蓋である。対して885・886は坏Ｇで、坏蓋のかえり部は突出し、坏身の体部に２本の沈線が入る坏Ｇとしては古相を示す資料である。

ＴＫ209新段階ないしＴＫ217古段階に併行する遺物と考えられるが、坏Ｈ（884）との共伴性を重視してＴＫ209新段階に併行させておきたい。

従って第１主体部の時期は、ＴＫ209新段階に併行する時期と考えられ、ＳＮ１の築造時期も同様である。周溝内遺物の最古型式もＴＫ209新段階となるの

で矛盾しない。

なお、木棺流入土出土遺物のうち須恵器坏蓋（892）はＴＫ217新段階、坏Ｇの坏身（893）はＴＫ209新段階ないしＴＫ217古段階に併行すると考えられる。高坏（894）はＴＫ217段階、提瓶（895）はＴＫ209～217段階前後に相当しよう。

（第２主体部）

第２主体部は、遺物出土状況から、南側を頭位方向とする埋葬施設と考えられた。しかし、墓壙整地面を精査中に墓壙北西側で須恵器蓋坏と耳環が出土し、もう１体分が埋葬されていたと判明した。この埋葬痕跡は、土層断面及び遺物出土状況から、当初検出された墓壙底面より下層に位置すると判断した。

従って、第２主体部は、頭位を違えて二度埋葬されたとする。１度目の埋葬主体を第２主体部（ａ）、二度目の埋葬主体を第２主体部（ｂ）と報告する。

①第２主体部（ａ）

〈墓　壙〉

第２主体部の墓壙は、第１主体部墓壙南西側を切り取るように掘削される。埋葬手法は第１主体部と同様である（第237・239図）。

墓壙は平面長方形である。墓壙上端は、二度目の埋葬時〔第２主体部（ｂ）〕により掘削されるので、第２主体部〔ａ〕の墓壙は底面のみ遺存している（第238図）。

墓壙底面において、第１主体部同様、長辺4.35m、短辺1.5～1.56m、深さ0.15mを測る、平面長方形で断面箱形の掘りかたが確認された（第240図）。

従って墓壙は、標高90.20m付近まで二段掘り状に掘削後、褐色粘質土や黒色土（第10・12～18層）を用いて底面を平坦に整地されたと考えられる。

〈棺　台〉

墓壙底（整地）面には４箇所の配石が確認された。棺台と考えられる（第237図）。棺台は、砂岩や頁岩、尾鈴山酸性岩類の礫で、墓壙底面を掘り込んで埋置する。墓壙底面は標高90.35m付近となる。

北西側小口部の棺台は、長さ0.25～0.4m、幅0.15m、厚さ0.2m前後を測る扁平礫を、墓壙中軸線側に僅かに内傾させ、墓壙底面より0.1m前後突出させて埋置する手法をとる。

南東側小口部の棺台も、長さ0.25～0.3m、幅0.15～0.2m、厚さ0.2mを測る扁平礫を、墓壙中軸線側に僅か内傾させ、墓壙底面より0.1m前後突出させて埋置する。

このように第２主体部の棺台は、第１主体部のより小さめの礫が使用され、使用礫の長辺が墓壙中軸線に直交するように配置される。

また、第１主体部では、使用礫を墓壙整地面から掘り込んで棺台として埋置する手法が取られる。第２主体部の場合は、墓壙整地と平行して使用礫を配置（埋置）して棺台とする手法に変化している。

〈木　棺〉

第２主体部（ａ）にともなう木棺やその痕跡は、第２主体部（ｂ）による掘削で失われる。

遺物は、北西側小口部分を中心に出土した（第243・244図）。北西側棺台中心より0.45mはなれた位置で須恵器壺の蓋（896）と坏身（897）を伏せて枕状に配置されていた。

その南側から耳環（898・899）が検出された。遺物出土上から被葬者の頭位は西位と推定され、墓壙主軸は、Ｎ-45-Ｗとなる。

さらに、南東側小口部分の南側棺台付近では、長頸鏃が５本一束の状態で鏃身部を棺台側（南東方向）に向けた状態での出土した。

〈第２主体部（ａ）の遺物と時期〉

第２主体部（ａ）に伴う土器は、須恵器壺の蓋（896）と坏身（897）である。坏身（897）はＴＫ217古段階段階に併行すると考えられる。

壺の蓋（896）は、口径的にはＴＫ217新段階の坏蓋に相当するが、天井部のヘラケズリは丁寧で粗雑感はない。一方、器厚が厚くで鈍重だが、器高は、ＴＫ217新段階の坏蓋よりも低い傾向を示すので須恵器直口壷の蓋と判断した。

その他の遺物は、鉄鏃と棺台の礫が挙げられる。

900は長頸鏃である。鏃身部は三角形をなし、断面は両丸造である。茎部分には一部に有機質物質が残存し、樹皮によりまかれていたことがうかがえる。

901は錆により４本がくっついているが、どれも長

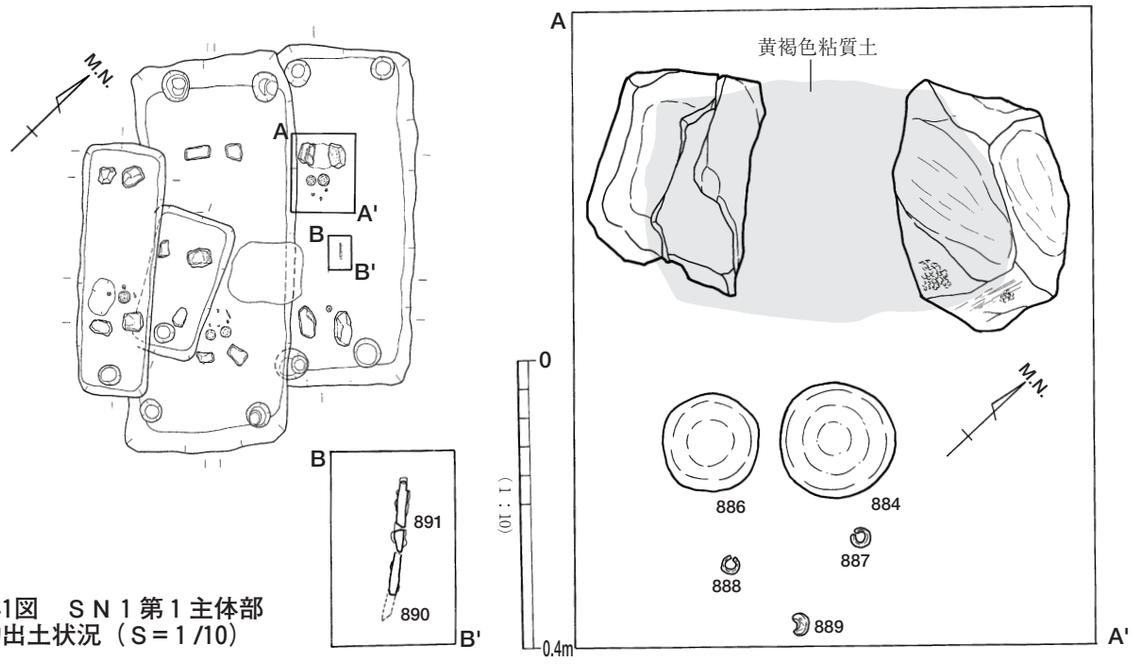

第241図　ＳＮ１第１主体部
遺物出土状況（Ｓ＝１/10）

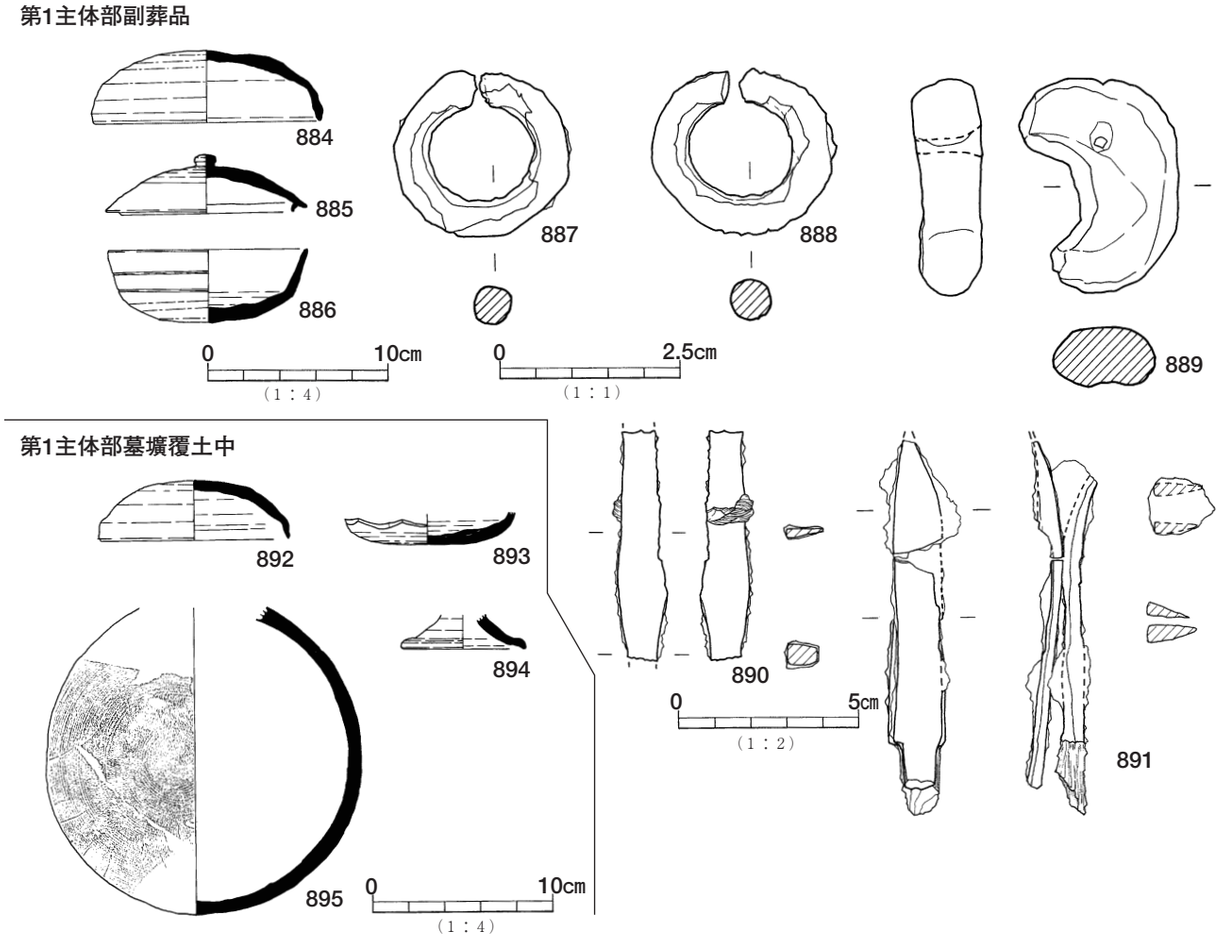

第242図　ＳＮ１第１主体部出土遺物実測図（Ｓ＝１/１・１/２・１/４）

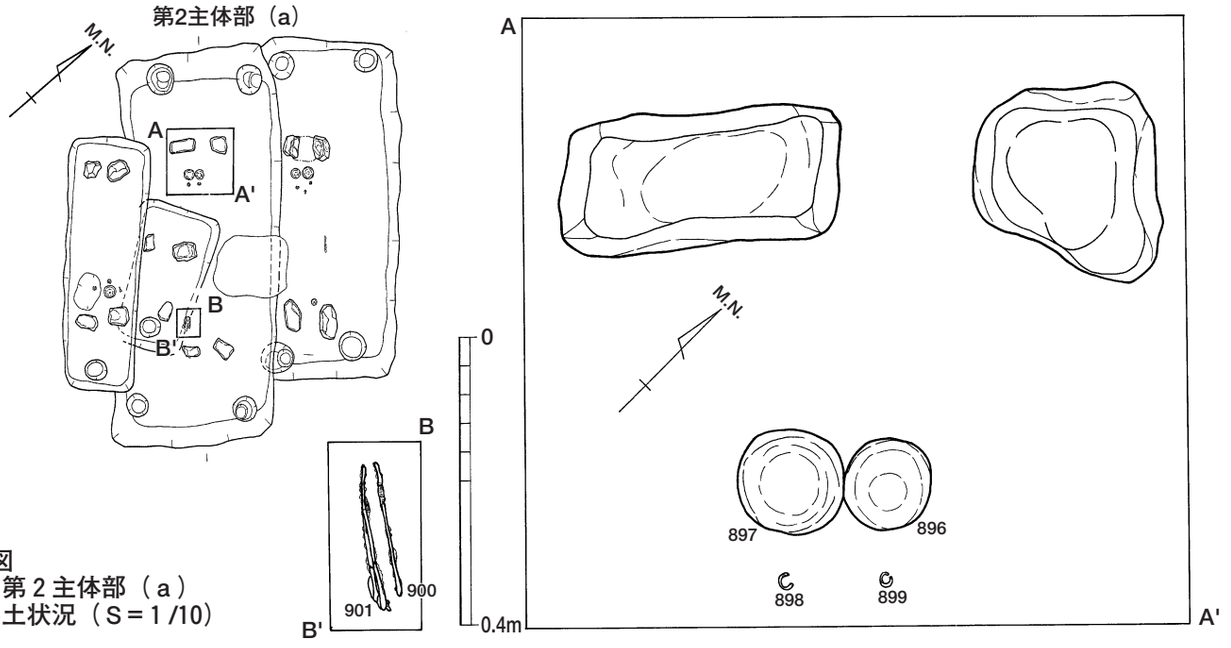

第243図
ＳＮ１第２主体部（ａ）
遺物出土状況（Ｓ＝１/10）

頸鏃であり、鏃身部は三角形鏃で、断面は両丸造である。茎部分には一部に有機質物質が残存し、樹皮によりまかれていたことがうかがえる。

なお、棺台に使用された礫で、北西側棺台の北側（930）と南東側棺台の北側（931）のものに、磨面といった使用痕が確認された（第250図）。

これらは縄文時代に属する石皿と考えられ、第１主体部と同じく棺台として転用したと推測される。

上記の出土遺物、特に須恵器の型式より、第２主体部（ａ）はＴＫ217古段階に併行する時期に属すると考えられる。

②第２主体部（ｂ）

〈墓壙と棺台〉

墓壙は、平面長方形で長辺5.5m、短辺２～2.2m、検出面から木棺底面までの深さは、最大0.85mを測る。４主体部中、最大の墓壙規模を有し、深く掘削される（第237・239図）。

第２主体部（ａ）の埋葬後、墓壙上端をやや拡大させて再掘削し、棺台の平坦面が露出する程度まで墓壙検出面から約0.8mの深さまで底面を掘削したと考えられる。木棺の遺存状況や出土遺物の状況から棺台は、第２主体部（ａ）のものを再利用したことが認められる。

なお、第２主体部（ｂ）の墓壙底面は標高90.4mと

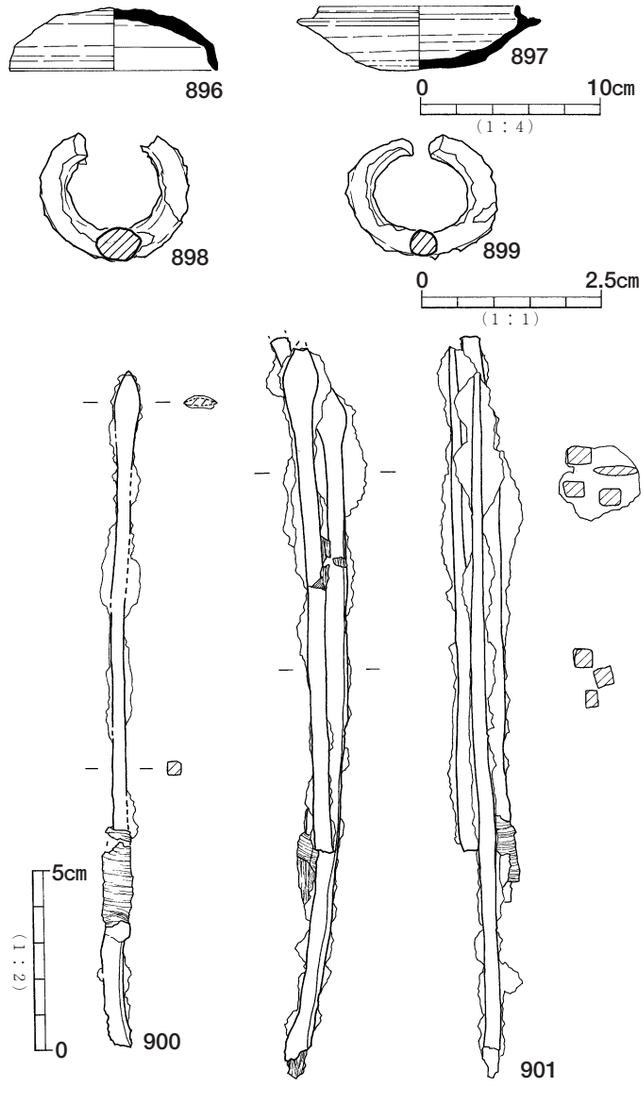

第244図　ＳＮ１第２主体部(ａ)出土遺物実測図(Ｓ＝1/1・1/2・1/4)

第2主体部(b)

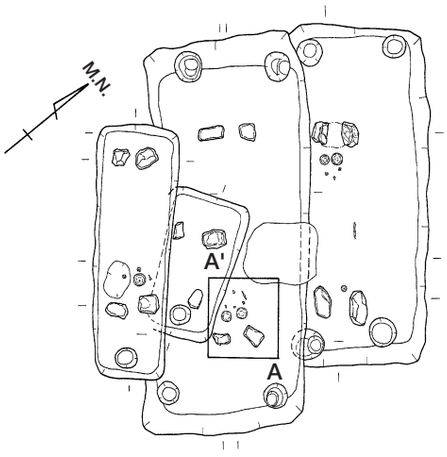

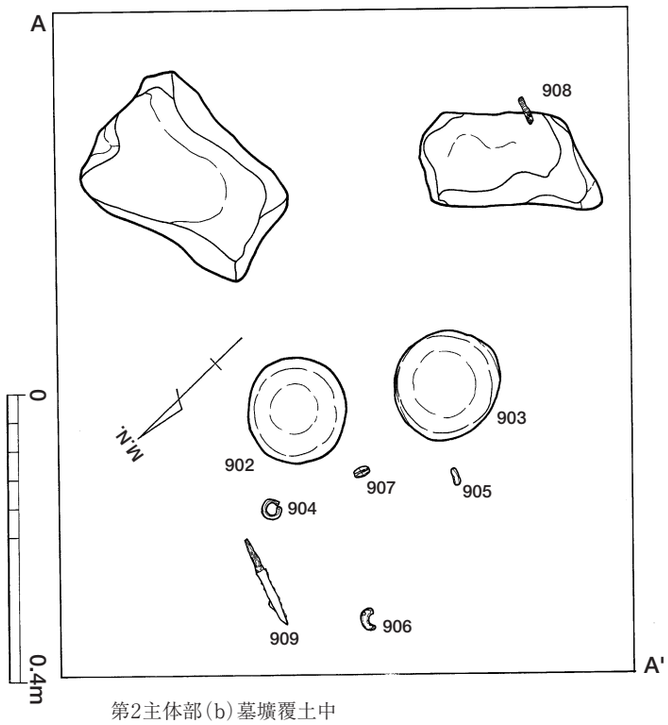

第245図　ＳＮ１第２主体部（ｂ）
遺物出土状況（Ｓ＝１/10）

第2主体部(b)副葬品

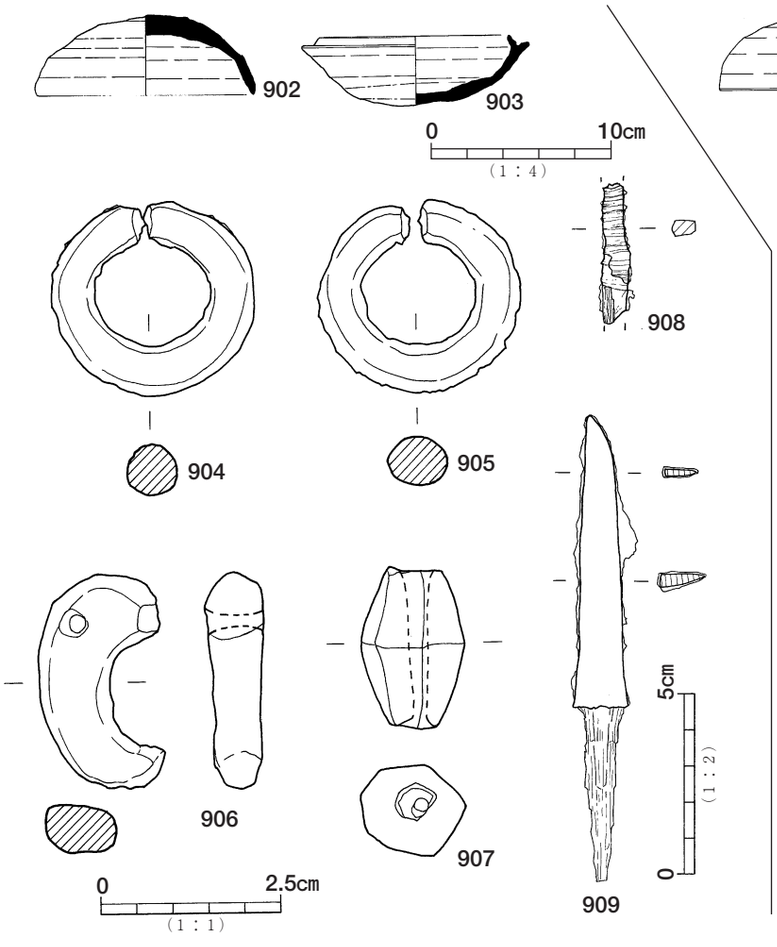

第2主体部(b)墓壙覆土中

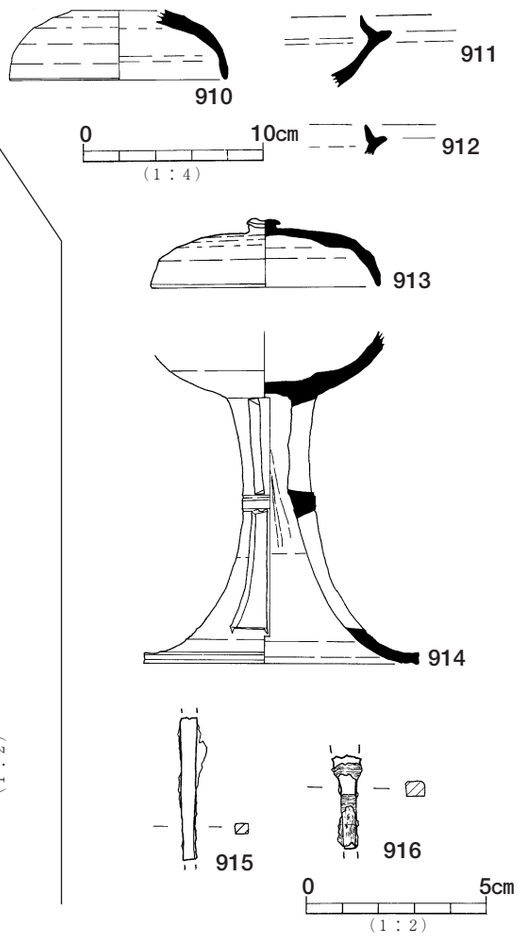

第246図　ＳＮ１第２主体部（ｂ）出土遺物実測図（Ｓ＝１/１・１/２・１/４）

なるので、僅か約0.05～0.1m前後の差で第２主体部（ａ）の埋葬痕跡が遺存し得たことになる。

〈木棺と出土遺物〉

木棺の痕跡を縦断・横断土層にて確認できた。平面的な検出に傾注したが難航したため、図化しえていない。第１主体部同様、組合式の木棺と考えられる。木棺の法量は別項で記述する。また、木棺天井板の腐朽後に棺内に多量の流入土で満たされている。

墓壙の埋め戻し状況も第１主体部と類似し、木棺を棺台上に設置後、木棺の両小口や両側板側を固定するよう、黒色土を木棺側に斜めに被せる。その後、木棺と墓壙の間隙は水平に埋め戻される。

遺物は、南東側小口棺台部分を中心に出土した（第245･246図）。棺台中心より0.35m北側の地点に須恵器坏蓋（902）と坏身（903）を伏せて枕状に配置されていた。その北側から耳環（904・905）と水晶製切子玉（907）、メノウ製の勾玉（906）、刀子（909）が検出された。刀子は切先を西に向ける。

切子玉は被葬者の額に、刀子は右側頭部に位置していたと想定される。これら遺物の出土状況から、被葬者の頭位は東位と推定される。このため墓壙主軸は、Ｎ－135°－Ｅとなる。

そのほか、木棺天井板腐朽後の流入土中から、須恵器坏蓋（910）、坏身（911･912）、有蓋長脚二段の方形透かしを有する高坏の蓋（913）と脚部（914）と鉄鏃の茎部（915・916）が出土した。また、墓壙埋め戻し土中より鉄鏃の茎部（908）が検出された。

〈墓壙四隅のピット〉

第２主体部（ｂ）墓壙底面の四隅部分で、直径0.3～0.4mの円形ピットが検出された。深さは墓壙底面より0.5m前後を測る。柱穴の覆土は、墓壙の埋め戻し土と類似している。柱痕跡は確認できなかった。ピットは、第２主体部（ａ）にも伴うのかや、木棺据えつけ時点を前後する段階なのか、墓壙を埋め戻した後に掘削されたのか確認できなかった。第２主体部にともなうピットは、この４箇所のみである。

〈第２主体部（ｂ）の時期〉

第２主体部（ｂ）に伴う土器は、須恵器坏蓋（902）と坏身（903）である。902・903ともにＴＫ217古段階に併行すると考えられる。坏身（903）は、第２主体部（ａ）の坏身（897）より口径の縮小が認められるので、層位的所見ともあわせて第２主体部（ａ）⇒第２主体部（ｂ）の構築順序は妥当であると考えられる。従って、第２主体部（ｂ）は、ＴＫ217古段階に併行する時期と考えられる。

なお、木棺流入土中遺物のうち、須恵器坏蓋(910)はＴＫ217古段階、坏身（911）はＴＫ209新段階に併行すると考えられる。一方、有蓋長脚二段の方形透かしを有する高坏（913･914）は、西都市西都原古墳群205号墳出土高坏Ａ[1]と類似するため、ＴＫ209新段階に併行すると考えられる。

このように主体部の時期より同型式か一型式遡る遺物が認められた。第１主体部でもＴＫ209新段階を前後する遺物が得られた。このことは、墳丘上で土器祭祀の存在を示唆するものであろう。

〈註〉

(1) 長津宗重『鬼の窟古墳・西都原205号墳』特別史跡西都原古墳 群発掘調査報告書第１集 宮崎県教育委員会 2000

（第３主体部）

第３主体部は、第２主体部を切り、第４主体部に切られる（第237・239図）。

墓壙は、平面長方形で長辺2.05m、短辺1.15m、検出面から木棺底面までの深さは0.8mを測る。

第１・２・４主体部の墓壙主軸はほぼ揃えられているが、第３主体部は第２主体部墓壙主軸に斜交するように掘削される。

墓壙は水平に掘り揃えられ、第１・２主体部のような整地面はなく、礫を４箇所に直置きして棺台とする。北西隅の棺台は第４主体部により失われている（第240図）。

使用礫は尾鈴山酸性岩類や頁岩の扁平礫で、長辺0.25～0.35m、短辺0.15m、厚さ0.1～0.15mを測る。礫の大きさや方向性は不揃いである。

また、木棺の痕跡は検出されなかったが、棺台の存在から木棺直葬の埋葬施設と推測される。

墓壙東側では、直径0.3mを測る円形ピットが１箇所検出された。深さは、墓壙底面から0.4m前後であ

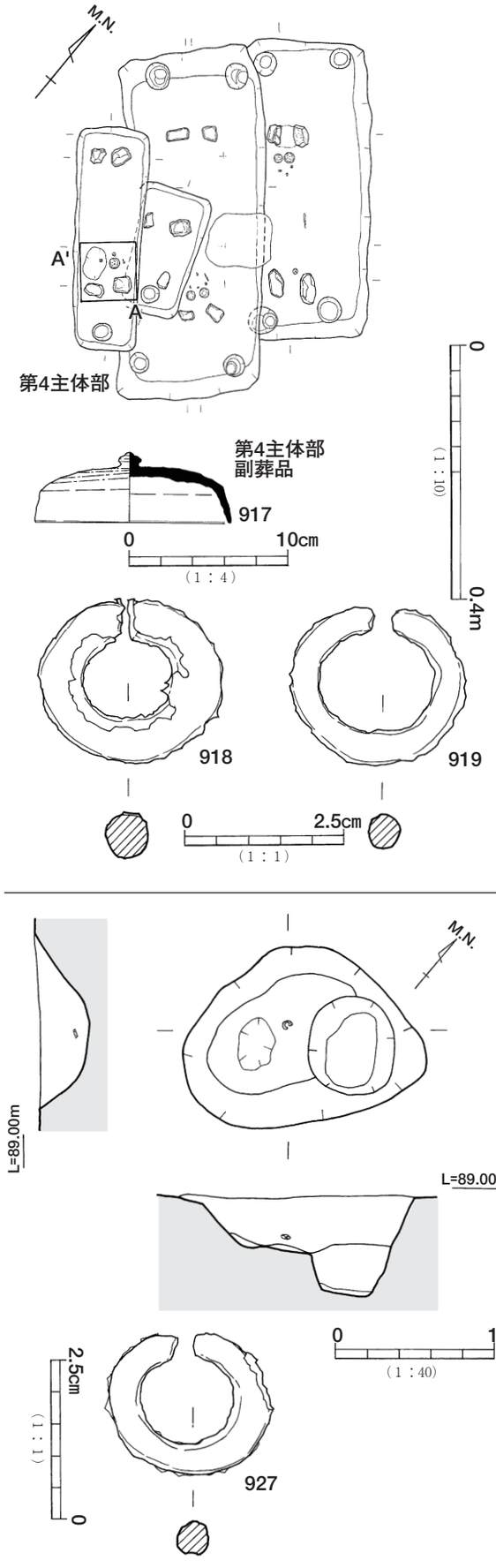

第247図　ＳＮ１盛土内実測図及び出土遺物実測図
（Ｓ＝１/１・１/40）

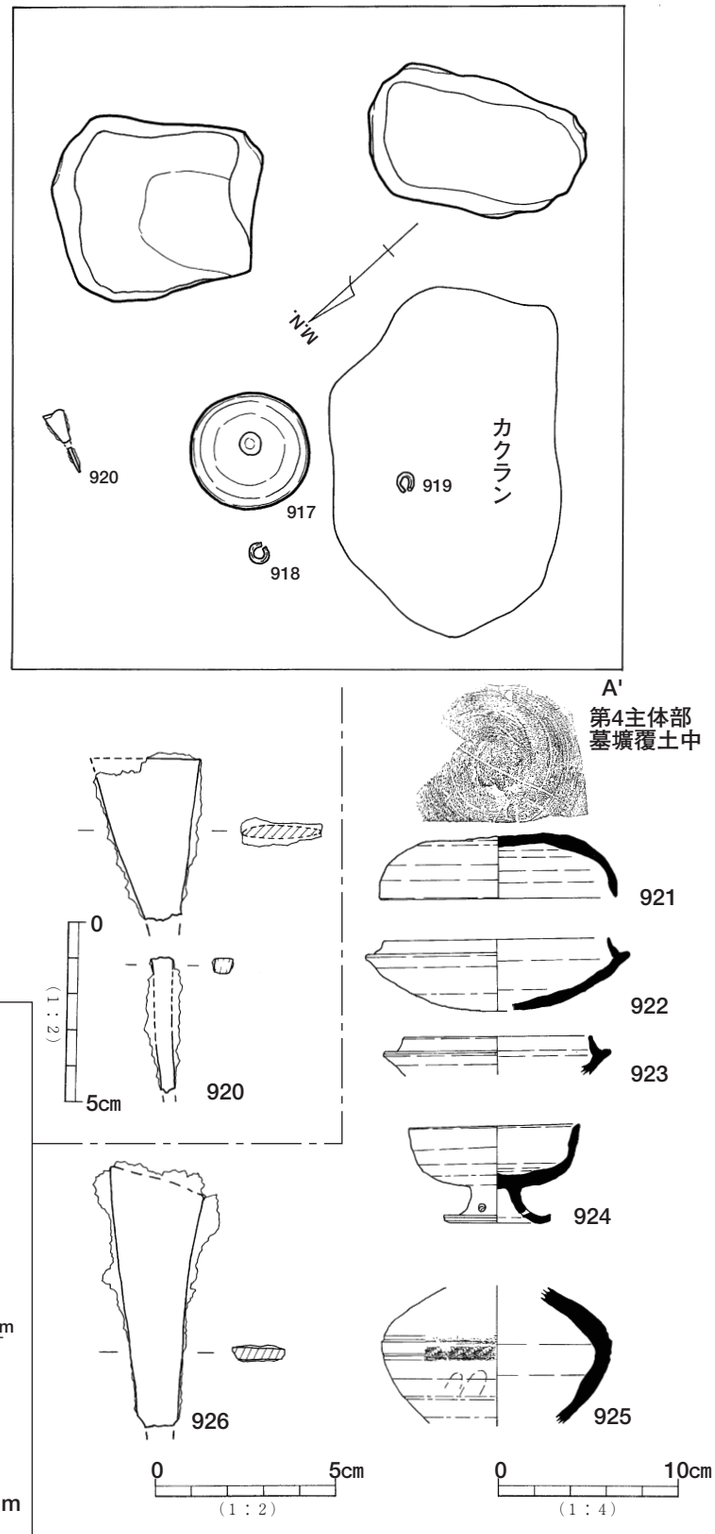

第248図　ＳＮ１第４主体部遺物出土状況及び
出土遺物実測図（Ｓ＝１/１・１/４・１/10）

る。また、ピットは木棺据えつけ時点を前後する段階なのか、墓壙を埋め戻した後に掘削されたのかは、判然としない。

第３主体部では、棺台して使用された礫に石皿が１点認められた以外には、遺物は出土していない。

石皿（932）は、北東隅の棺台に利用されており、磨面といった使用痕が確認された。縄文時代に属する石皿と考えられ、第２主体部と同じく棺台として転用したと推測される（第250図）。

出土遺物からは、第３主体部の構築時期を推定できないが、切り合い関係から、第２主体部（ｂ）と、第４主体部が掘削される間の時期と考えられる。

この第３主体部の形態は、小型で主軸も他の主体部とは異なるあり方を示す。このあり方から被葬者は成年ではなく、第２主体部に関係のある被葬者、例えば子供の存在が想定される。

（第４主体部）

〈墓　壙〉

第４主体部は、第２・３主体部を切って掘削される。墓壙は、平面長方形で長辺3.05m、短辺1.05m、検出面から木棺底面までの深さは0.55mを測る（第237・239図）。

墓壙底面において、第２主体部同様、長辺3.3m、短辺１m、深さ0.1mを測る、平面長方形で断面皿形の掘りかたが確認された（第240図）。

従って墓壙は、標高90.40m付近まで二段掘り状に掘削後、褐色粘質土や黒色土（第20～21層）を用いて底面を平坦に整地されたと考えられる。

〈棺　台〉

墓壙底（整地）面には４箇所の配石が確認された。棺台とみなせる。使用礫の大きさは、長辺0.25～0.35m、短辺0.2m、厚さ0.1～0.15mを測り、墓壙整地面に直接据え置かれる。

第４主体部の棺台は、第２主体部同様、使用礫の長辺が墓壙中軸線に直交するように配置される。使用礫の石材は、砂岩や頁岩、尾鈴山酸性岩類である。

〈木棺と出土遺物〉

第４主体部では、木棺の痕跡は確認されなかったが、棺台の存在より木棺直葬と考えられる（第247図）。

遺物は、南東側小口棺台部分を中心に出土した。棺台中心より0.35～0.4m北側の地点に須恵器有蓋高坏の蓋（917）が出土した。その付近から耳環（918・919）と方頭鏃（920）が検出された。方頭鏃は鏃身部を南側に向けた状態である。

これら遺物出土状況は、第１・２主体部と同じく須恵器坏類を枕状に配する葬法がとられたといえる。

従って、第４主体部における被葬者の頭位は東位で墓壙主軸方向は、N-140-Wとなる。

なお、有蓋高坏の蓋が位置するの南側は、墓壙検出面から発する攪乱部で、耳環（919）はその覆土中より出土した。後世に攪乱（盗掘）を受け、須恵器坏類が抜去された可能性がある。

そのほか、墓壙内部への流入土中から、須恵器坏蓋（921）、坏身（922･923）、短脚高坏（924）、瓦泉の胴部（925）と方頭鏃の鏃身部（926）が出土した。

〈第４主体部の時期〉

第４主体部に伴う土器は、須恵器有蓋高坏の蓋（917）のみである。型式的特徴からＴＫ209新段階に併行する遺物なので、第２主体部の時期より先行することになり、切りあい関係と齟齬をきたす。

しかし、墓壙流入土中遺物のうち、須恵器坏蓋と坏身（921・922）はＴＫ209新段階、坏身（923）はＴＫ217新段階に、短脚高坏（924）はＴＫ217新段階に併行すると考えられる。このため、埋葬時期はＴＫ217新段階を上限と捉えることが可能である。

さらに、第２主体部の木棺流入土中の遺物中にＴＫ217新段階の遺物が認められない点を考慮するならば、第４主体部は、第２主体部の墓壙内が完全に流入土で満たされた段階、すなわちＴＫ217新段階前後する時期に第４主体部が掘削されたと推定される。

この場合、有蓋高坏の蓋（917）は、埋葬時期より先行する型式の土器が副葬されたと理解される。

〔墳丘表土中・主体部検出面の出土遺物〕

第１～第４主体部検出面において出土した遺物、特に土器（須恵器）を図化・掲載した（第215図）。
なお、土師器は小破片のみで図化に堪えなかった。

933と934は、ＴＫ217段階の蓋坏、935はＴＫ217～ＴＫ46段階の坏身、936～940は、ＴＫ46～48段階の高台付埦と考えられる。

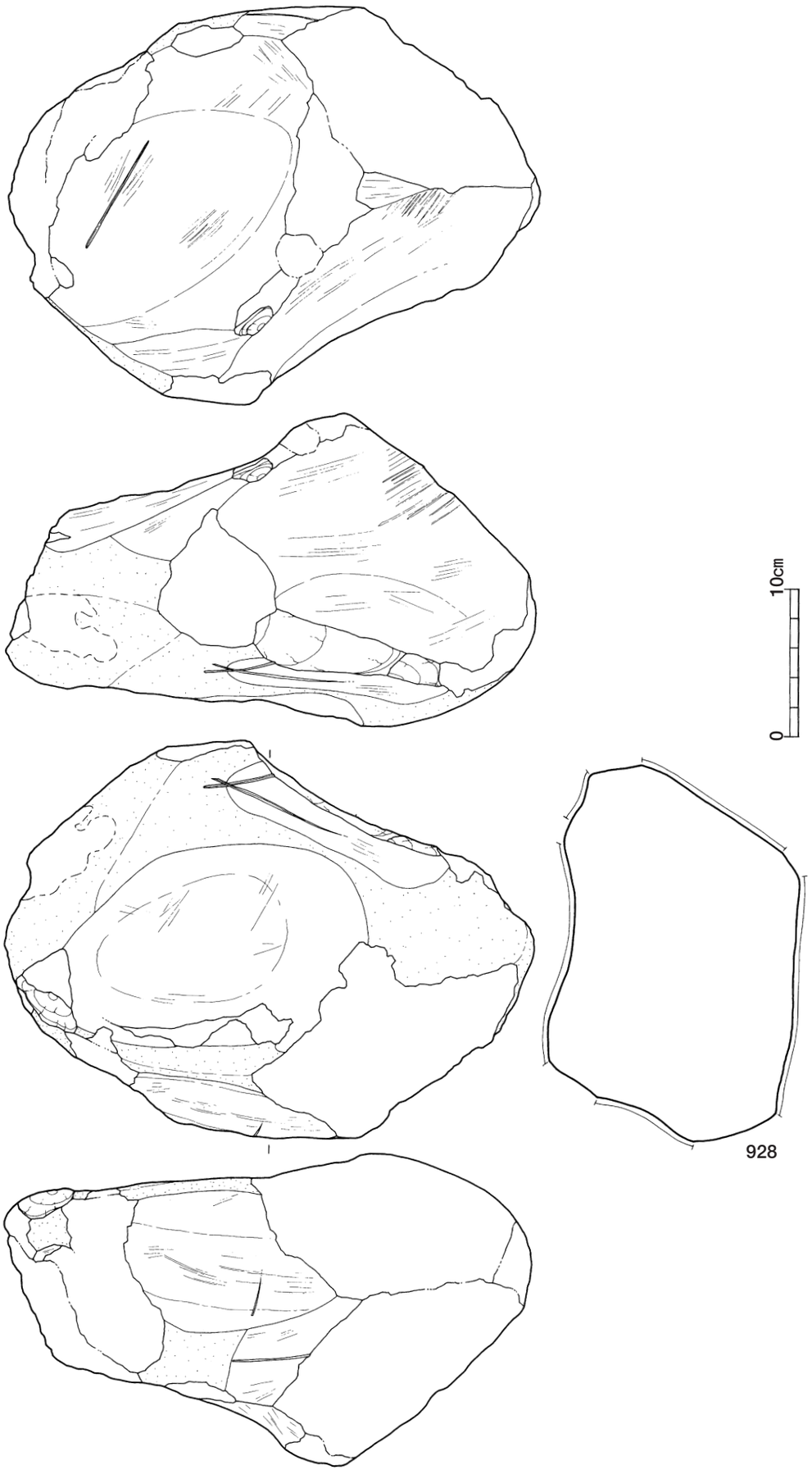

第249図　ＳＮ１第１主体部棺台（北西隅）実測図（Ｓ＝１/４）

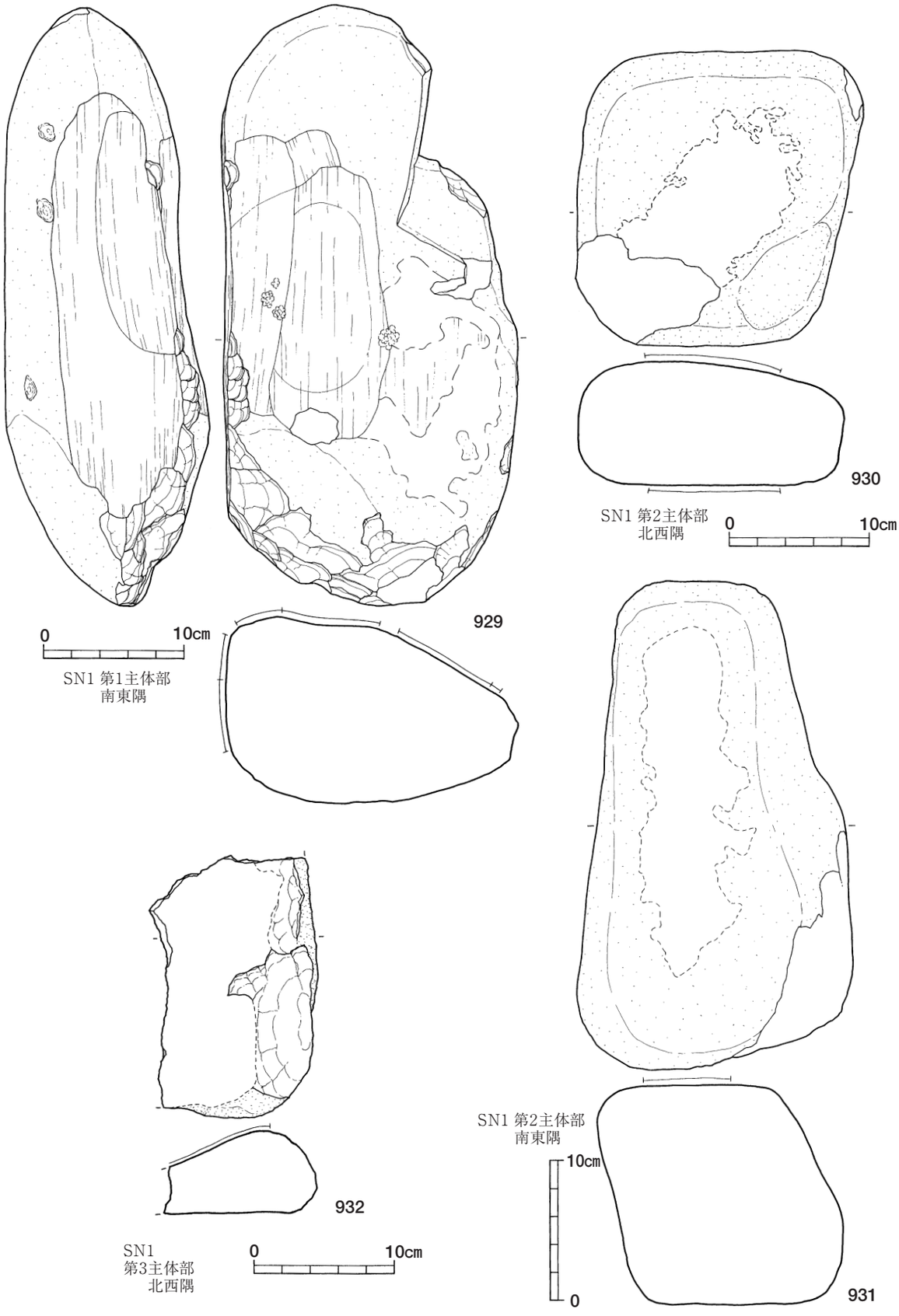

第250図　ＳＮ１主体部棺台実測図（Ｓ＝１/４）

941は、台付長頸壺の脚部で、942と943は壺の底部である。942と943は古代に属する遺物と考えられる。

このようにＴＫ46段階以降の遺物が認められることは、埋葬終了後も何らかの墳丘祭祀が執行されていた可能性を示すともいえる。

【小　結】

ＳＮ１では、４基の主体部と５体の被葬者の存在を確認した。周溝内遺物と第１主体部の遺物から、ＳＮ１はＴＫ209新段階に築造された古墳と考えられる。棺台の存在と土層観察から木棺直葬と推定された。そして、主体部の構築順序は、東から西へと第１⇒台第４主体部へと変遷したと考えられる。

ここでは、現地調査で得られた情報を基に、各主体部の木棺想定復元を試みることにする。

（木棺の推定復元）

牛牧１号墳では、５体分の埋葬施設が検出された。いづれも木棺直葬と考えられる。しかし、平面的には検出できず、土層断面から部分的にその痕跡を見出したに過ぎない。

幸いに、木棺を支える棺台が各主体部で確認されたので、土層断面の観察結果と合わせて各埋葬主体の木棺復元を試みたいと思う（第253図）。

①木棺の構造

各主体部からも棺釘（鉄釘）や鎹などの連結具は検出されなかった。腐食した可能性も否定できないが、現時点では、木栓や木釘等を用いた組合式木棺が考えられる。

具体的には愛媛県葉佐池古墳１号石室のＡ木棺例を想定している[1]。この葉佐池古墳木棺例では、前庭部ないし石室内で組み立てた、現場組み立ての棺と想定されている。

牛牧１号墳の第１主体部及び第２主体部（ｂ）の土層断面では、初めに小口や側板を補強するように埋め戻されることから、葉佐池古墳例の如く埋葬時に組み立てられた可能性もある。

しかし、第３・第４主体部は、一気に埋め戻された堆積状況であるので、本来的には「持ち運ばれた棺」であったと考えられる。

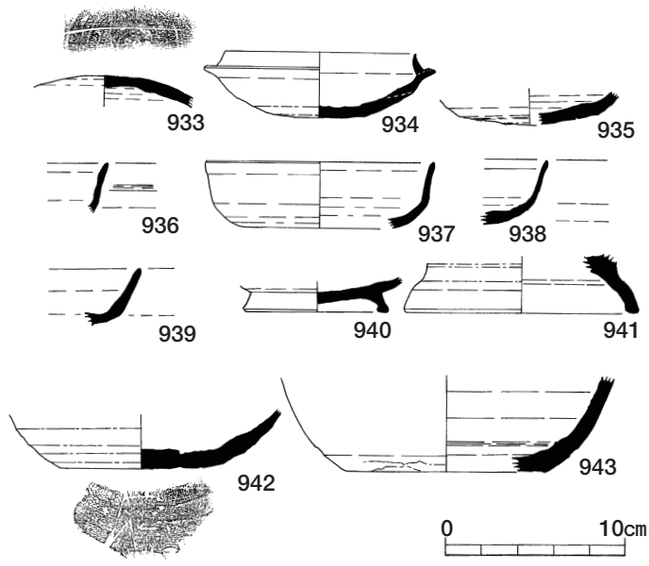

第251図　ＳＮ１墳丘表土中出土遺物実測図（Ｓ＝1/4）

（ⅰ）第１主体部

第１主体部の横断面土層から木棺の板厚は0.05m、高さ0.5m以上と判断される。

木棺の幅は、少なくとも個々の棺台の中心点を結ぶ長さであると仮定して、四隅に配された台石の小口側幅の中点を結ぶと東西とも約0.52mとなった。

木棺の長さも同様に、棺側方向の台石長の中点同士を結ぶと概ね2.30～2.38mの値が得られた。

なお、古墳時代の尺度として高麗尺（１尺:0.356m）と唐尺（１尺：0.29694m）がある[2]。

木棺製作時に尺度が用いられたとすると、第１主体部の木棺は、幅1.5尺（高麗尺）または1.7尺（唐尺）、長さ6.5尺（高麗尺）または7.8尺（唐尺）、高さ1.5尺（高麗尺）または1.7尺（唐尺）となる。

（ⅱ）第２主体部

ここでは、第２主体部ｂ木棺の復元を試みることにする。土層断面図では、棺の長さ3.08m、棺厚0.05mと判断される。また、棺の高さは0.5m以上と考えられる。棺の幅は、第１主体部と同様に、台石小口幅の中点を結ぶと約0.46mを測る。

従って、第２主体部（ｂ）木棺は、幅1.3尺（高麗尺）または1.6尺（唐尺）、長さは8.7尺（高麗尺）または10.4尺（唐尺）、高さ1.5尺（高麗尺）または1.7尺（唐尺）となる。

棺台自体は原位置を保っている考えられるから、第２主体部（ａ）木棺も、第２主体部（ｂ）木棺と変わらない大きさと考えられる。

ただ、第２主体部の棺台は、他の主体部のものと比して、水平でなく墓壙中軸線側に内側するように設置されている。

このため、第２主体部（ａ）の木棺は新高町石船古墳群42号墳例（第610図）のごとく割竹形、木棺状を呈していた可能性がある。

（ⅲ）第３主体部

土層断面では木棺痕跡を把握できなかったので、棺台の配石状況から推定復元を行なう。

木棺の幅は、棺台小口側台石の中点を結ぶと約0.53ｍと考えられる。棺長は、棺側部分の台石の中点より0.85～0.9ｍ前後となった。

従って、第３主体部の木棺は、幅1.5尺（高麗尺）または1.7尺（唐尺）、長さ2.5尺（高麗尺）または2.9尺（唐尺）と考えられる。復元規模からすると、被葬者は幼児と想定されるので、木棺の高さは他の主体部の木棺高１より小さくなるであろう。

（ⅳ）第４主体部

第３主体部と同様に土層断面では木棺痕跡は把握できなかったので、棺台の配石状況から推定復元を進めることにする。

木棺の幅は、棺台小口側の台石の中点を結ぶと0.4～0.5ｍと推定される。棺長は、棺側部分の台石の中点より、2.07ｍとなる。

従って、第４主体部の木棺は、幅1.5尺（高麗尺）または1.7尺（唐尺）、長さ5.8尺（高麗尺）または6.8尺（唐尺）と考えられる。木棺の高さは、1.5尺（高麗尺）または1.7尺（唐尺）となる。

（ＳＮ１の規模推定）

ＳＮ１の墳丘は大きく改変を受け、周溝はK-Ah上面まで削平を受けていた。

ここで、発掘調査成果を基に墳丘・周溝の復原を試み、本来の姿を推定する。

墳丘は、改変が予想以上に著しく、段築成の有無は明らかにできず、立体的な復原は困難であった。

残存する墳丘の高さは、原状で墳丘基底面（旧表土）より1.8ｍ（墳丘中央部）である。主体部を十分には被覆する必要から、原状より0.4ｍ以上は高かったと考えられる。

一方、ＳＮ１築造当時の地表面の高さは、墳丘基底面の高さと同じかやや高いと想定すると、標高89.50ｍ前後と推定される。周溝検出面より0.3～0.8ｍほど高いことになる。

周溝の深さは、墳丘土層断面方向において、南東側1.8ｍ、北西側1.3ｍ、南西側1.6ｍ、北東側1.3ｍ前後と想定される。

仮に、墳丘の高さを原状よりも0.4ｍ高いとし、周溝肩部の復元高を標高89.50ｍ前後とし、無段築であるとすれば、墳丘径は20～20.2ｍ、見かけの墳丘径16.8ｍ、見かけの墳丘高2.2ｍを測る。

墳丘平坦面の直径は9.3～9.5ｍ、周溝底面から復元墳頂部までの墳丘高3.3～４ｍ、内周溝の外径は23.4～23.7ｍと復元される。内周溝の外径は、K-Ah検出面時より約0.2ｍほど大きくなる。

〈註〉

(1) 『葉佐池古墳』松山市文化財調査報告書92
松山市教育委員会 2003

(2) 潮見浩著『図解 技術の考古学』 1988

写真１　ＳＮ１調査状況(1)

写真２　ＳＮ１調査状況(2)

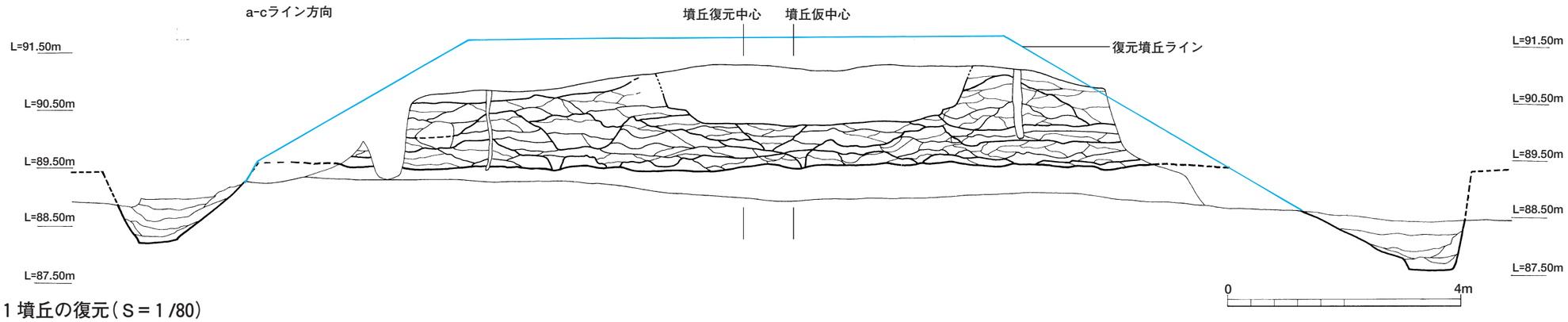

第252-（ａ）図　ＳＮ１墳丘の復元（Ｓ＝１/80）

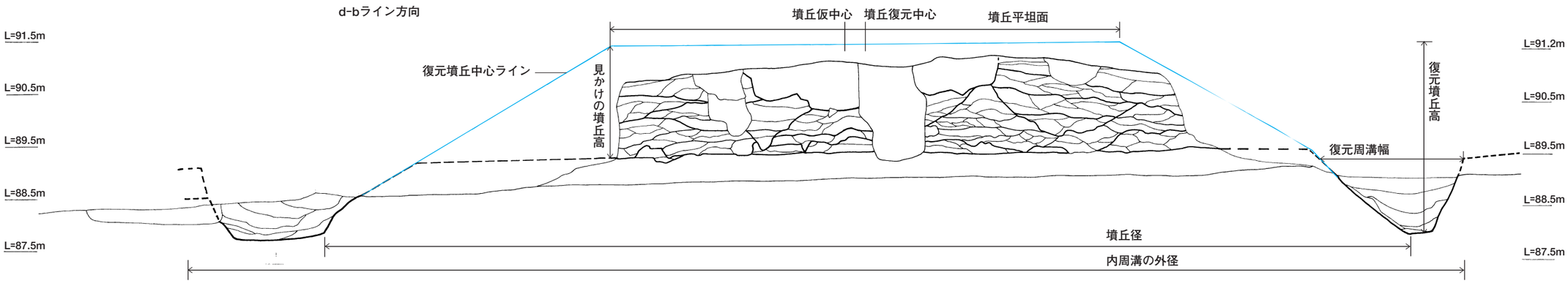

写真３　ＳＮ１墳丘基底面の状況

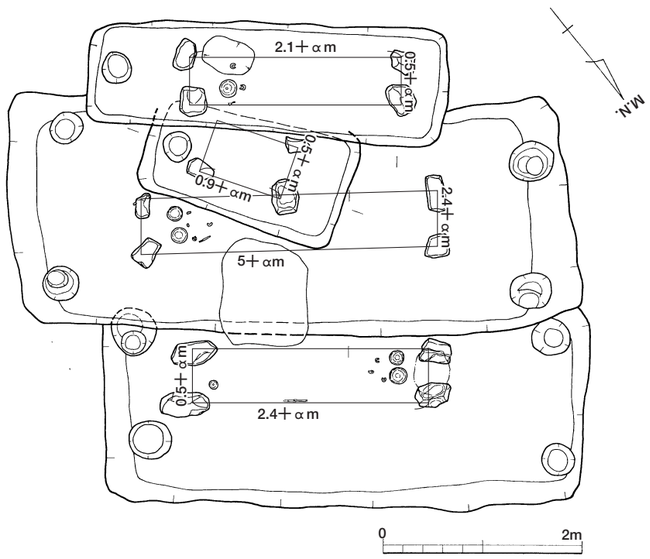

第253図　ＳＮ１主体部木棺の復元（Ｓ＝１/50）

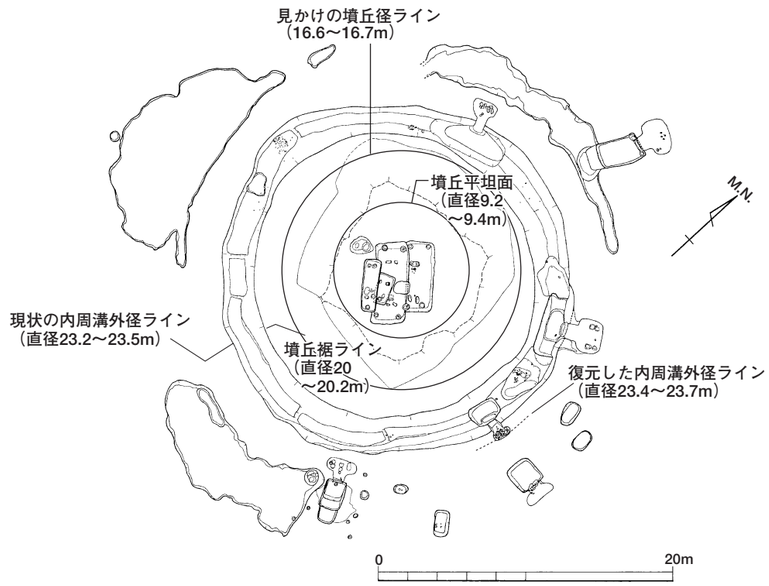

第252-（ｂ）図　ＳＮ１墳丘平面の復元（Ｓ＝１/400）

牛牧15号墳（ＳＮ２）（第254～第255図）

【立　地】

Ａ調査区南東部、西から東にかけての緩斜面上（Ｋ19及びＬ18・19グリット）に位置する。牛牧古墳群の新規確認円墳として牛牧15号墳（ＳＮ２）として報告する。周溝検出面は第Ⅳ層上面で、標高は87.75m前後である（第254図）。

【規模と構造】

二重周溝を有する古墳であるが、既に墳丘を失い周溝のみ遺存した消失円墳である。周溝部分も約１／２弱程度の検出に留まり、約半分は調査区外に存すると考えられる。

現存する周溝からＳＮ２は、墳丘基底部の直径12mと推定される。周溝全体を含めた直径は約20mを測ると考えられる。牛牧１号墳より一回りほど小さい。

削平や開墾による攪乱は、第Ⅲｂ層下面まで及び、古墳基底面の大部分が失われていた。そのため主体部の痕跡は、確認できていない。

また、ＳＮ２の周溝内では２号地下式横穴墓（ＳＴ２）が検出された。

【内部主体】

既に墳丘盛土が失われた（削平された）ため、主体部の構造については不明である。

しかし、牛牧１号墳（ＳＮ１）の主体部が木棺直葬であることや、ＳＮ２が横穴式石室を採用した場合、石室掘り方が墳丘基底面に残存していることが予想されるため、ＳＮ１と同じ木棺直葬（竪穴系埋葬施設）であったと考えられる。

【内周溝】

二重周溝は、墳丘側の内周溝と墳丘外の外周溝からなる。内周溝は、検出時の幅1.8～2.1m、深さ0.75～1.3mを測る。内周溝の外径（外側の直径）は約16mとなる。

内周溝の底面は、北から南に向かって0.5m程ずつ深くなるよう、２～４m程の一定間隔で階段状に掘削される。北側と南側底面の高低差は約１mを測る。

内周溝の断面形は、Ｖ字または薬研堀状を基調とし、周溝壁面の立ちあがりは、墳丘側45°、墳丘外側では50～60°と墳丘側が緩やかな傾斜になる。

この断面形はＳＮ２内周溝の基本的な形状であるが、底面の構造は大きく２種にわかれる。内周溝北端の、階段状に掘削されない部分の断面形は、緩やかなＶ字または薬研掘状で底面は尖底気味である（第255図）。

内周溝北端以外の周溝底面は、さらに箱形に掘削されたかのような断面形となる（第255図）。

内周溝の覆土は、黒色やオリーブ色の黒色土が主体である。また、壁面から流れ出た地山土が間層として流入するが、墳丘盛土由来の地山ブロック土は認められなかった。

なお、土層断面Ｃ－ｄラインにおいて、標高86.7～86.8m付近で踏み固められたような硬化面が認められた。この硬化面は土層堆積の不整合面と対応し、不整合面の立ち上りにも局所的に堅くしまる部分が認められた。この硬化面は他の土層断面では確認されず、土層断面Ｃ－ｄライン付近のみである。

【外周溝】

外周溝は、ＳＴ２前面で収束する馬蹄形と考えられ、検出時の幅0.6～1.3m、深さ0.25～0.3mを測る。外周溝の外径(外側の直径)は約20mと推定される。この外周溝の収束する付近は、陸橋状となりそれを渡るとＳＴ２の竪坑に到達する。

外周溝の断面形は箱形で、内周溝よりも幅は狭く、深さも浅い。掘り方も内周溝より粗雑である。

内周溝と外周溝の間には、約１m前後の空白帯が存在する。調査時は周堤の存在を想定した。

しかし、周溝覆土の観察においては、積極的な根拠は認められず、空白帯も狭小なため、現段階では、周堤は存在しなかったと判断した。

【出土遺物】

周溝内及び周溝付近で、須恵器、鉄器、石器が出土した（第254・256図）。

944は外周溝南端部の遺構検出面で出土した須恵器高台付埦である。底部を上にした状態で出土した。

945～947は、外周溝外の調査区壁面で出土した。

945は肩部にボタン状貼り付けがあるので提瓶口縁部である。946は須恵器高坏脚部である。短脚二段透かしと考えられる。947は須恵器甕である。胴部下半を失う資料である。

952と953はホルンフェルス製有肩打製石斧である。２個体とも、外周溝の中央部の底面で出土したが、刃部を周溝外に向けて敷き並べたような検出状況であった。

948は須恵器坏蓋で、949と950は提瓶の胴部である。ともに内周溝覆土中より出土で、ＳＮ１周溝出土遺物と接合関係をなす資料でもある。

951は内周溝内で出土した。大刀もしくは鉄刀の柄の一部分のみと考えられる。部分的に有機質物質が残存している。茎部分を木製の柄をはめ込み、撚り紐を巻いていたと考えられる。

【ＳＮ２の製造時期等】

ＳＮ２に伴う遺物が僅少なため、古墳の築造時期等は不明である。944は、出土状態からみて周溝埋没時期を示す資料で、概ねＴＫ48併行と考えられるので、古墳築造時期は、それより遡ると考えられる。

また、周溝内出土の948はＴＫ209新段階に相当するので、ＳＮ２の築造時期は、ＳＮ１の築造時期（ＴＫ209新段階）に近いと考えられる。

なお、ＳＮ２南側の外周溝付近で検出された945～947は、出土位置から古墳祭祀に関係した土器群と捉えることが可能である。

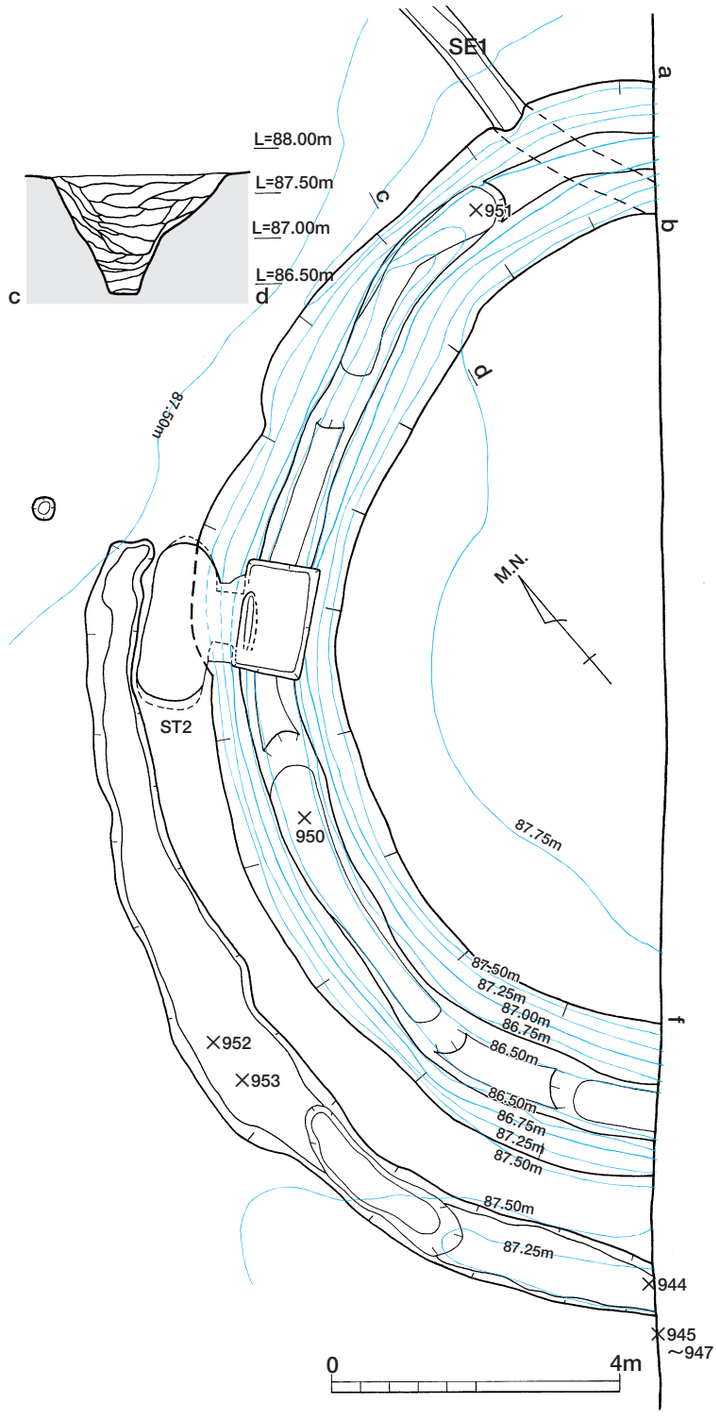

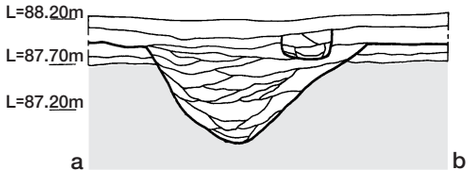

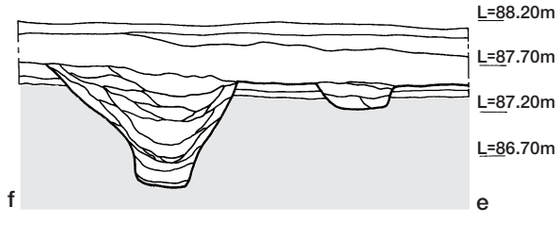

第254図　ＳＮ２周溝残存状況（Ｓ＝１/100）

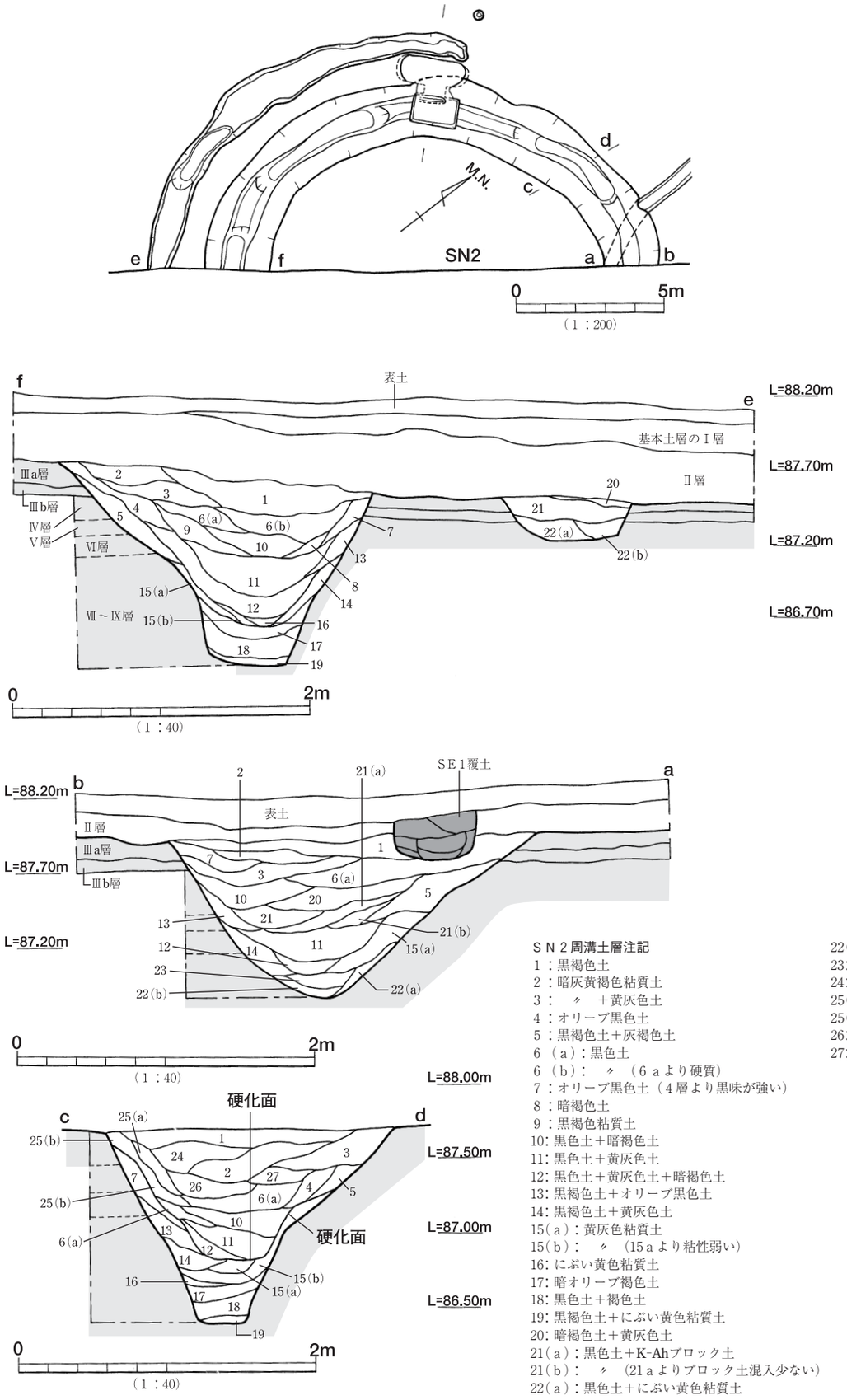

SN2周溝土層注記

1：黒褐色土
2：暗灰黄褐色粘質土
3：　〃　＋黄灰色土
4：オリーブ黒色土
5：黒褐色土＋灰褐色土
6（a）：黒色土
6（b）：　〃　（6aより硬質）
7：オリーブ黒色土（4層より黒味が強い）
8：暗褐色土
9：黒褐色粘質土
10：黒色土＋暗褐色土
11：黒色土＋黄灰色土
12：黒色土＋黄灰色土＋暗褐色土
13：黒褐色土＋オリーブ黒色土
14：黒褐色土＋黄灰色土
15（a）：黄灰色粘質土
15（b）：　〃　（15aより粘性弱い）
16：にぶい黄色粘質土
17：暗オリーブ褐色土
18：黒色土＋褐色土
19：黒褐色土＋にぶい黄色粘質土
20：暗褐色土＋黄灰色土
21（a）：黒色土＋K-Ahブロック土
21（b）：　〃　（21aよりブロック土混入少ない）
22（a）：黒色土＋にぶい黄色粘質土
22（b）：　〃　（22aより粘性強い）
23：黒褐色土＋褐色粘質土
24：暗灰黄色土＋オリーブ黒色土
25（a）：オリーブ黒色土＋灰褐色土
25（b）：　〃　（25aより粘性強い）
26：明黄褐色ブロック土＋黒色土
27：暗オリーブ黒色土

第255図　ＳＮ２周溝土層図（Ｓ＝１/40・１/200）

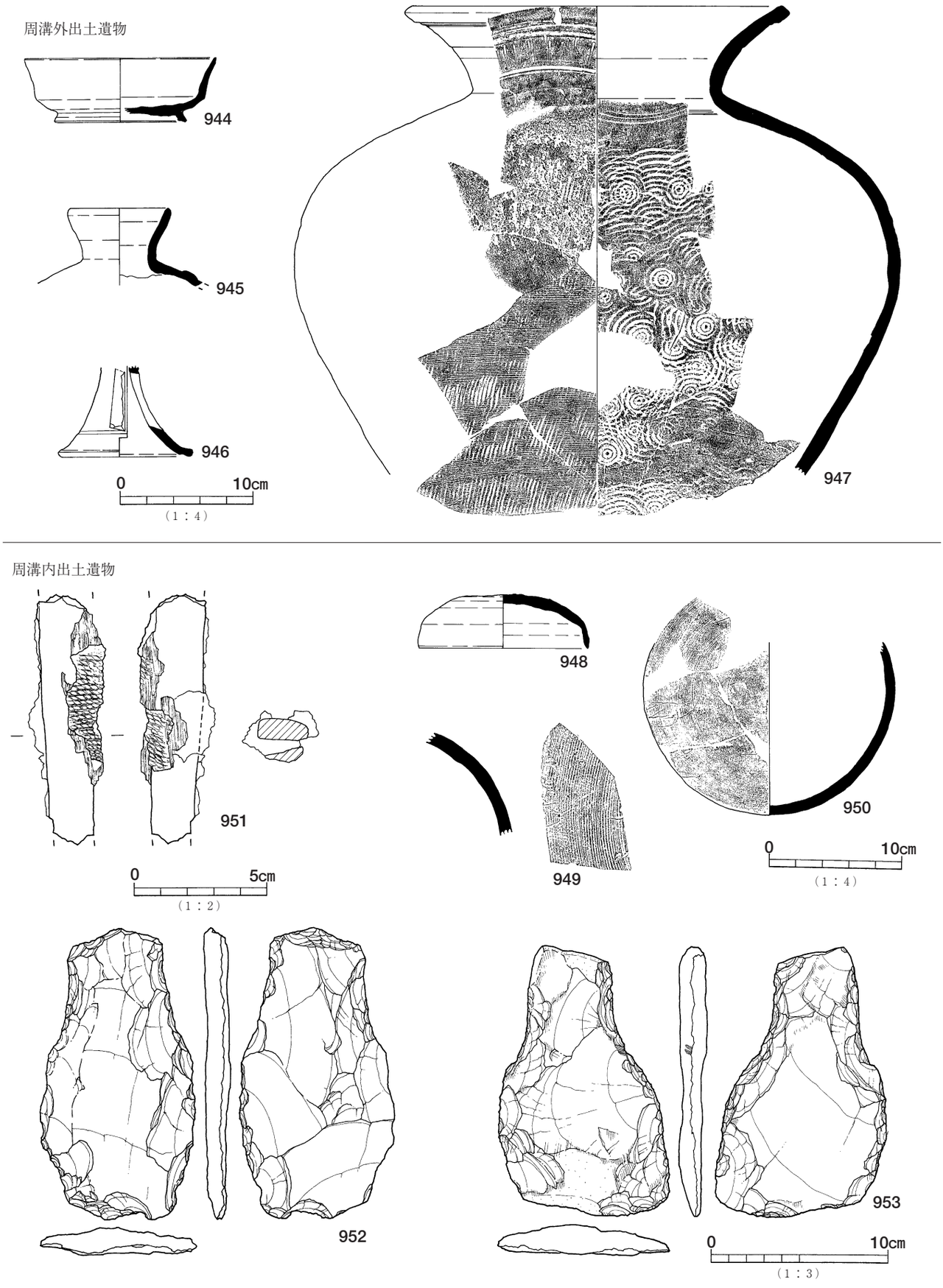

第256図　ＳＮ２出土遺物実測図（Ｓ＝1/2・1/3・1/4）

３、地下式横穴墓

【概　要】

地下式横穴墓は８基検出された。その分布は、古墳の周溝内や古墳に挟まれる形で展開する。

これらの地下式横穴墓は、玄室平面が楕円形の平入り型で、竪坑は方形のもの、横穴墓の「墓道」のように主軸方向に長く伸びたもの、竪坑にスロープが接続した形状等がある。

造営期間は７世紀前半代の範疇と考えられる。

１号地下式横穴墓（ＳＴ１）（第256～第259図）

【立　地】

Ｊ17・Ｋ17グリットに位置する地下式横穴墓である。玄室を牛牧１号墳（ＳＮ１）墳丘方向に向ける。ＳＮ１の外周溝は、１号地下式横穴墓（ＳＴ１）左側壁手前で収束する。検出面は第Ⅳ層上面である。

竪坑から玄室に向けた主軸方位はＮ-35°-Ｗをとる。全長は4.32ｍである。

【地下式横穴墓を囲むピット】

１号地下式横穴墓の周囲には円形ピットが９基検出された。竪坑側に５基（Ｐ１～Ｐ５）、玄室側に２基（Ｐ６・７）、羨門部を挟み込むように２基（Ｐ８・９）が位置する。

Ｐ１～７は、直径0.25ｍ、深さ0.3ｍ前後を測る。Ｐ８・９は直径0.6～0.8ｍ、深さ0.4～５ｍと大きい。

ピット群の配置は、地下式横穴墓主軸に対して直角･平行そして距離的に対称な位置にあり、企画的で、地下式横穴墓全体を方形に囲むあり方にみえる。

竪坑のピット内より遺物は皆無だが、覆土の状況はＳＮ１周溝のものと類似する。円形ピット群は配置状況や覆土の類似性からＳＴ１に伴う可能性が高いと判断される。

【竪　坑】

ＳＮ１外周溝が収束する南東側部分で全長2.8ｍ、幅1.4ｍ前後の長方形土坑が検出された。ＳＮ１との位置関係から地下式横穴墓または土坑墓を想定した。

遺構検出面では、灰白色の粘質土が薄く広がっていた。この灰白色粘質土を剥ぐと、部分的に覆土の色調が異なる箇所が認められた。

北（ＳＮ１）側は暗茶褐色系統、南側はオリーブ灰色系統である。この暗茶褐色系統の覆土は灰色系統の覆土を方形に切るような関係を示していた。

この関係性から長方形土坑は地下式横穴墓竪坑の可能性があると考えられ、土坑主軸線上に半截掘り下げを行い断面観察を行なった。第256図がその縦断土層図である。

調査の結果、玄室が確認され、長方形の土坑は竪坑と判断された。特に、土層断面及び土坑（竪坑）平面形の検討から、長方形の竪坑埋没後、再度階段状に竪坑を掘り返した痕跡が認められた。

以下、本来の竪坑を「旧竪坑」、旧竪坑埋没後、再度掘削された竪坑を「新竪坑」として報告する。

ａ）旧竪坑

竪坑の平面形は南北に長い長方形で、長さ3.18ｍ、幅1.17ｍ、検出面からの深さ0.86ｍ、平面積は3.72㎡を測る。南側の竪坑コーナー部はやや隅丸となる。

竪坑の断面形は箱型で、竪坑南側上端部分の傾斜角約20、壁面立ち上りは約70°の傾斜角をなす。竪坑壁面には足掛けピットや段差はない。

竪坑南側底面には２箇所の円形や楕円形の浅い掘り込みが検出された。掘り込み中より須恵器高坏脚裾部（956）、土師器高坏脚裾部（957）が出土した。

旧竪坑の覆土は14～17層で、旧竪坑上層はK-AhとＡＴ、暗褐色、茶褐色の地山ブロックを多く含むオリーブ灰色土（14～15層）、中位は、地山ブロックを多く含む暗灰黄色粘質土（16）、下層は黒色粘質土（17）である。土層堆積の観察からは、竪坑や玄室掘削土を用いて再び埋め戻されたと理解される。

なお、竪坑底面と羨道･玄室底面とは約0.1ｍ程の高低差があり、竪坑中央部分から羨門部にかけては段をなすか、緩やかに傾斜していたと想定される。

ｂ）新竪坑

新竪坑は、旧竪坑南端から約１ｍの地点から羨門部に向かって掘り込まれる。長さ2.15ｍ、幅1.37ｍ、掘削深度は、竪坑検出面から1.2ｍを測る。平面積は2.95㎡である。竪坑の平面形は、縦長長方形、断面形は箱形を呈する。

新竪坑南側の部分は階段状に掘削され、竪坑入り口

部にあたると解される。竪坑検出面から約0.3m付近で奥行0.5m、幅1.2m程のテラス面がある。

竪坑底面からの壁面立ち上りの傾斜角は60°を測り、竪坑両側面がほぼ垂直であるのに対し、竪坑入り口の壁面は傾斜がつく。

12層（標高87.5m）では、羨門部で溝状の掘り込み（木板嵌め込み溝）、その南側に円形のピットが検出された。土師器坏（959）が出土した。

木板嵌めこみ溝やピットは９･10層を切り込むこと、９層上面は羨道・玄室床面レベルと対応するので、埋葬時の竪坑床面と考えられる。

このため、竪坑最下面（標高87.3m）は、竪坑や羨道・玄室掘削する作業面として機能し、埋葬時には、９・10層をもって羨道・玄室の床面レベルまで整地されたと考えられる。

９層上面を新竪坑床面とすれば、床面は緩やかに羨門部に向かって傾斜し、木板嵌めこみ溝の手前で一段下がり（0.1m）羨道部へと至る。

【閉塞施設】

羨門部底面に幅0.19m、長さ0.68mの溝が掘り込まれていた。この溝は、木板を嵌めこむ為の溝（木板嵌めこみ溝）と考えられ、板閉塞と推定できる。

また、木板嵌めこみ溝を境にして竪坑側と羨道・玄室の覆土は土質･土色とも明瞭な差が認められ、羨道･玄室内覆土は、木板腐朽後に流入した堆積土（13層）と解釈される。木板自体の痕跡は確認できなかった。

一方、木板嵌めこみ溝南側の竪坑主軸上に、円形のピットが検出された。直径0.24m、深さ0.3mを測る。断面形は、上端が開く素掘りである。

この円形ピットは、羨門部を閉塞した木板が倒れないように押さえる支柱的な役割と解釈されるが、「木柱儀礼」[1]のような墓前儀礼に伴う可能性もある。

新竪坑の土層堆積状況からは、羨門部を板で閉塞した後、竪坑入り口部からK-Ah等の地山ブロックを含む褐色土・黒褐色土を、互層状に流し込むように埋め戻したと考えられる。

〈註〉

(1) 土生田純之「古墳における儀礼の研究－木柱をめぐって」『黄泉国の成立』1998

【羨門～玄室】

a）羨門部

羨門の立面形は長方形で、底面幅0.73m、高さ0.46mを測る。羨門部底面に木板嵌めこみ溝が設けられている。この羨門部西側で須恵器瓿が１点出土した（954）。

954の口縁部は、意図的に打ち欠かれており、墓前祭祀に伴う破砕行為と考えられる。

b）羨　道

羨道部は、奥行き0.54m、幅0.76m、高さ0.49mを測る。羨道平面形は玄室奥壁に向かって逆「ハ」の字形を呈する。断面形は箱形である。

羨道･玄室床面は茶褐色粘質土(基本土層の第Ⅷ層)、玄室天井は暗褐色・茶褐色粘質土（第Ⅵ・Ⅶ層）を掘削している。

地下式横穴墓主軸上の玄室と羨道部の接点に土師器坏（958）が１点、羨道部でも羨門部寄りの位置で須恵器瓿（955）が１点出土した。

この瓿は、羨門部出土瓿（954）と同様に口縁部を打ち欠かれている。墓室内儀礼に伴う行為と解釈される。

c）玄　室

玄室は、平入り横長楕円形プランを呈す。玄室床面平面形は、整えられた扁平な楕円形である。奥行0.8m、幅2.03m、高さ0.6m、床面積1.44㎡である。

天井部は部分的に崩落しているが、遺存部分からドーム形と判断される。

玄室床面には、礫を用いた屍床が検出された。奥行0.56m、幅1.35mを測り、0.15～0.3、0.5m大の扁平な５個を用いている。密に敷き並べるのではなく、頭部、腰、足の重心がかかる部分に置いたような配置である。屍床の中央と西側では礫を２個ずつ置かれているが、東側は0.5m大の礫１個のみである。また玄室奥壁に偏った位置にある。

礫は、尾鈴山酸性岩類やホルンフェルスの石材が使用される。石材の選択性は特にないが表面が白い礫が多く、色彩的な選択はあったのかも知れない。

なお、玄室内からの遺物はなく、被葬者の頭位方向

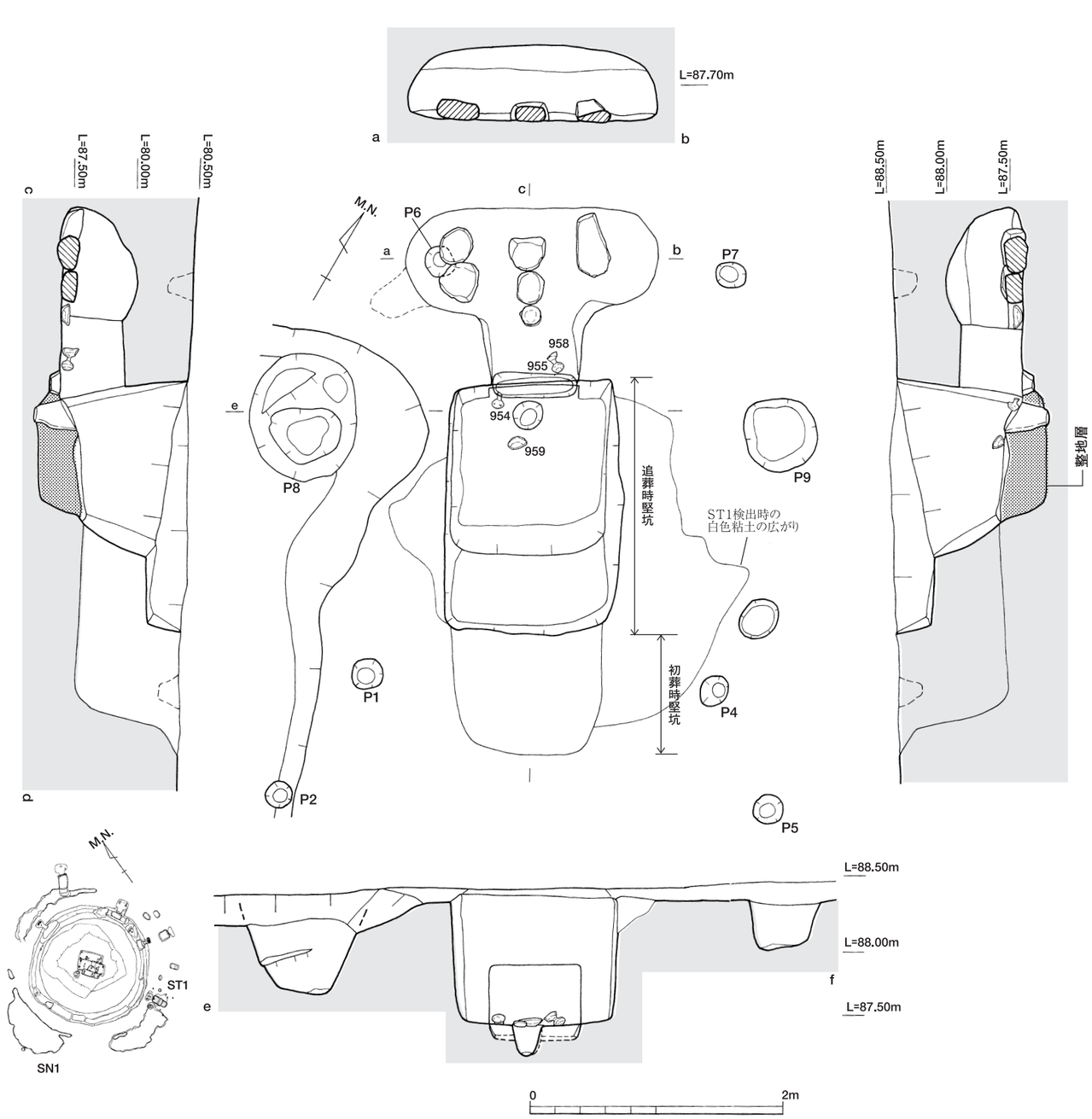

第256図　ＳＴ１追葬時実測図（Ｓ＝１/40）

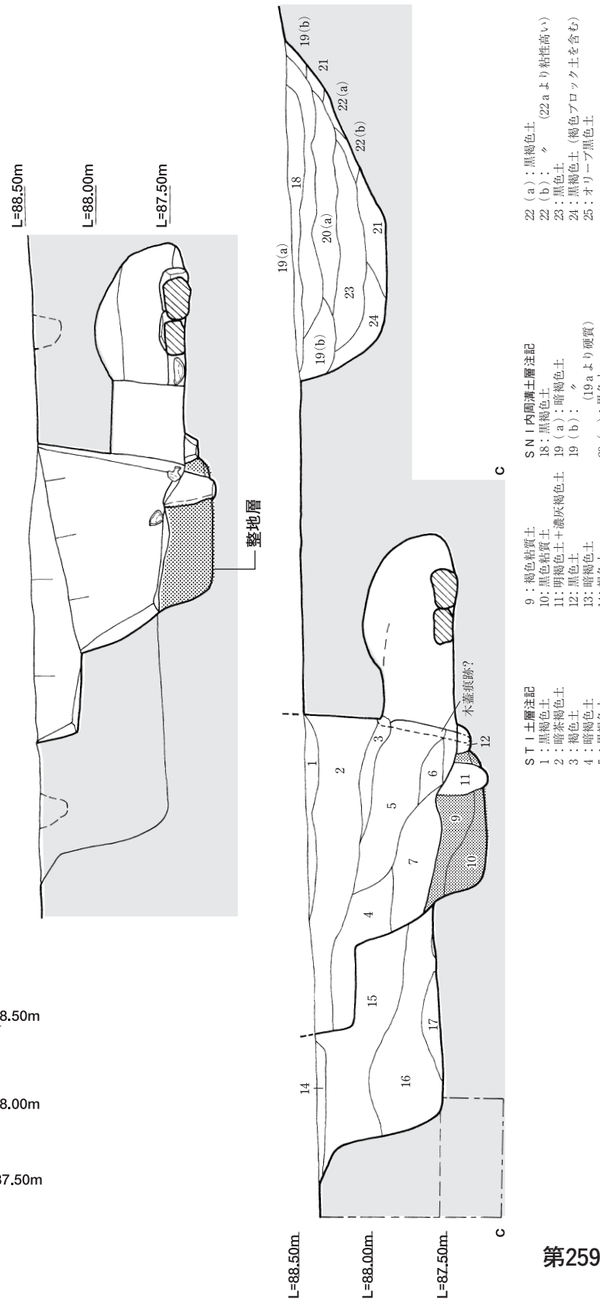

ＳＴ１土層注記
1：黒褐色土
2：暗茶褐色土
3：褐色土
4：暗褐色土
5：黒褐色土
6：黒褐色土
7：濃灰褐色土
8：黒褐色土
9：褐色粘質土
10：黒色粘質土
11：明褐色土＋濃灰褐色土
12：黒色土
13：暗褐色土
14：褐色土
15：オリーブ灰色土
16：暗灰黄色粘質土
17：黒色粘質土

ＳＮ１内周溝土層注記
18：黒褐色土
19（a）：暗褐色土
19（b）：　〃　（19ａより硬質）
20（a）：黒色土
20（b）：　〃　（20ａよりしまり弱し）
21：明黄褐色土
22（a）：黒褐色土
22（b）：　〃　（22ａより粘性高い）
23：黒色土
24：黒褐色土（褐色ブロック土を含む）
25：オリーブ黒色土

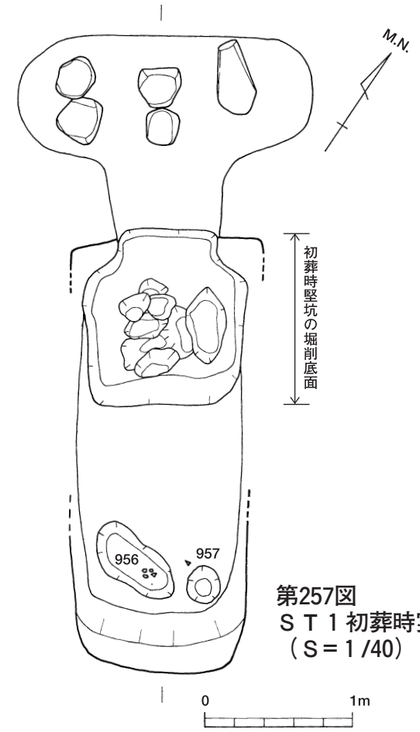

第257図
ＳＴ１初葬時実測図
（Ｓ＝１/40）

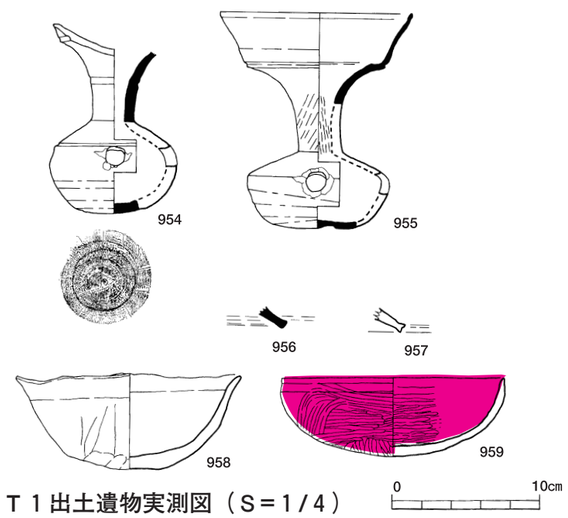

第259図　ＳＴ１出土遺物実測図（Ｓ＝１/４）

は不明である。ただ、屍床東側に位置する礫の存在から東位であった可能性がある。

【出土遺物】

ＳＴ１に伴う遺物は、須恵器瓦泉（954・955）、土師器坏（958・959）である。959はＳＴ１内周溝覆土遺物（Ｂ－ａ区）と接合関係を有する。胴部形態と、矮小化が進んでいることから954はＴＫ217古段階、955はＴＫ217新段階以降に併行すると考えられる。

【追葬の想定等】

ＳＴ１では、竪坑の再び掘削される痕跡を平面プランと断面土層が確認できた。また、竪坑及び墓室内遺物からは少なくとも２型式の型式差がある。

このことから、ＳＴ１は少なくとも２回の埋葬が行なわれたと解釈され、旧竪坑は初葬時（ＴＫ217古段階）、新竪坑は追葬時（ＴＫ217新段階）に掘削されたと考えられる。閉塞施設は、初葬時は不明だが、追葬時は板閉塞である。

従ってＳＴ１は、ＴＫ217古段階の時期に築造されたと考えられ、ＳＮ１の築造時期より後出する。

また、ＳＴ１主軸とＳＮ１主体部の主軸方向がほぼ等しいこと、外周溝はＳＴ１西側で竪坑に遮断されたかのように収束している点は、地下式横穴墓の築造配置計画と古墳築造企画とが密接に関連していた可能性を示唆している。

写真４　ＳＴ１周辺の遺構検出状況（南から）

２号地下式横穴墓（ＳＴ２）（第260～第261図）

【立　地】

Ｋ19グリットに位置する地下式横穴墓である。ＳＮ２の内周溝西側中央部分で、玄室を墳丘外に向けて掘削される。竪坑から玄室に向けた主軸方位はＮ-43°-Ｅ、全長は2.26ｍである。

【規模と構造】

ａ）竪　坑

竪坑は、南北方向に長い長方形プランをなし、長軸1.56ｍ、短軸0.96ｍを測る。平面積は1.53㎡である。断面形は箱形である。

竪坑には、特に昇降口と認識できるような傾斜面や段差、足場などは認められていない。竪坑周辺のＳＮ２内周溝壁面も同様である。

この竪坑は、標高87ｍ付近から内周溝壁面及び底面を掘削する。玄室掘削の作業面確保のため、約0.7ｍ程掘り込んだ後、0.25ｍ前後埋め戻して玄室床面と同じ高さに調整している。

16～18層は竪坑埋め戻し土、19層は床面整地土と考えられる。

この竪坑の埋め戻し土上面は、緩いＶ字状に整えられていた。この上面の高さは、標高86.9ｍでＳＮ２内周溝断面土層Ｃの硬化面のレベルと近似する。

このため、古墳内周溝が墓道として使用された可能性が高いと考えられる。

この観点に立てば、ＳＮ２築造後、標高86.9ｍ前後の高さまで周溝が埋没した時点にＳＴ２が築造されたと想定できる。竪坑出土遺物は皆無であった。

ｂ）閉塞施設

竪坑及び玄室土層断面より竪坑埋め戻し土や内周溝覆土が一気に玄室へ流れこんでいるため、閉塞方法は板閉塞と考えられる。

竪坑と羨道部の接点にある羨門部付近で、長さ0.84ｍ、幅0.26ｍ、羨道底面からの深さ0.31ｍの掘り込みが検出された。板閉塞を行なった際の、嵌め込み溝と解釈される。

なお、竪坑上端は羨門部底面付近に位置する関係上、羨門部の完全な埋め戻しはできないので、埋葬後は、閉塞板が一部露出していた状態であったと推測さ

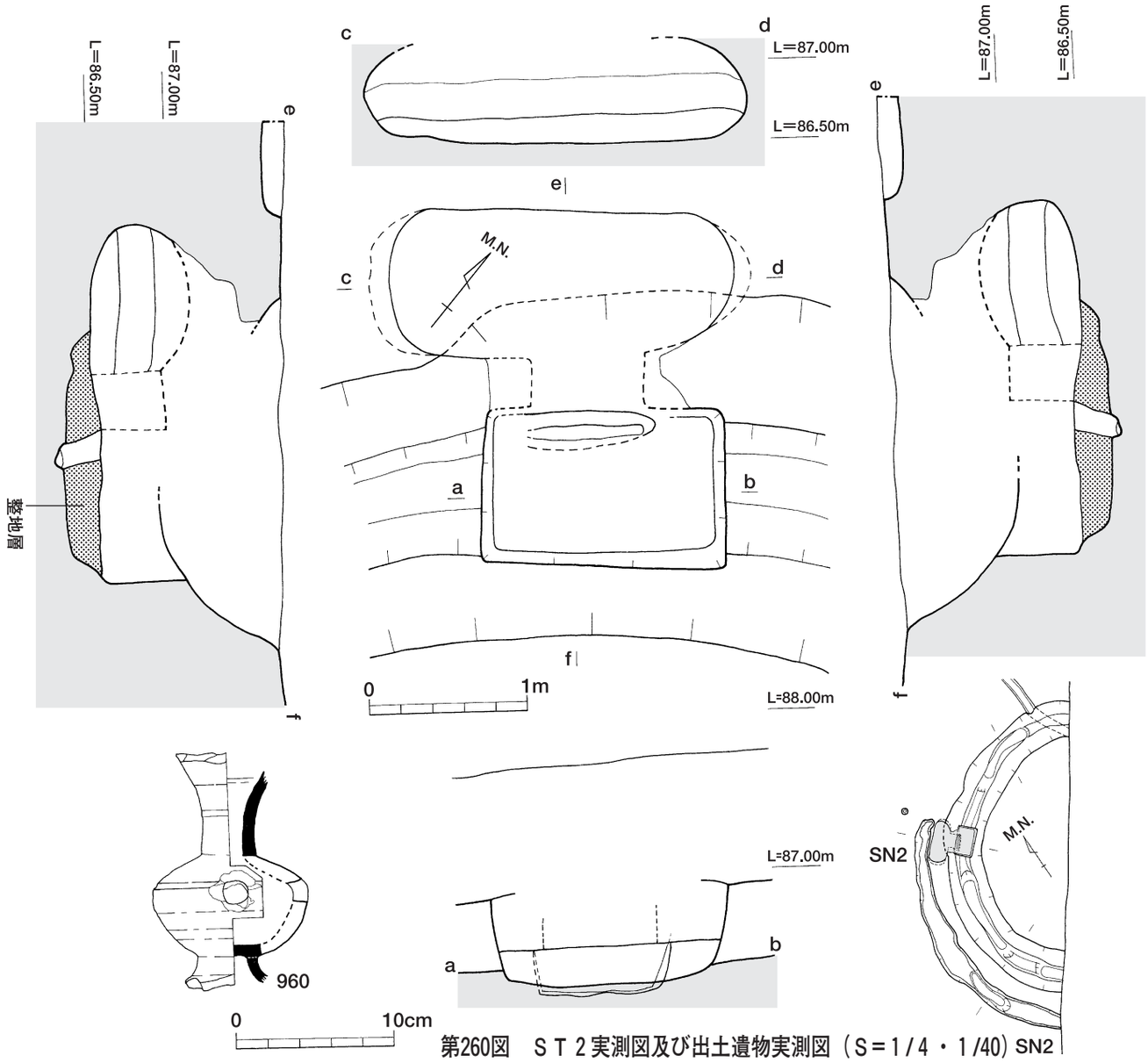

第260図　ＳＴ２実測図及び出土遺物実測図（Ｓ＝１/４・１/40）SN2

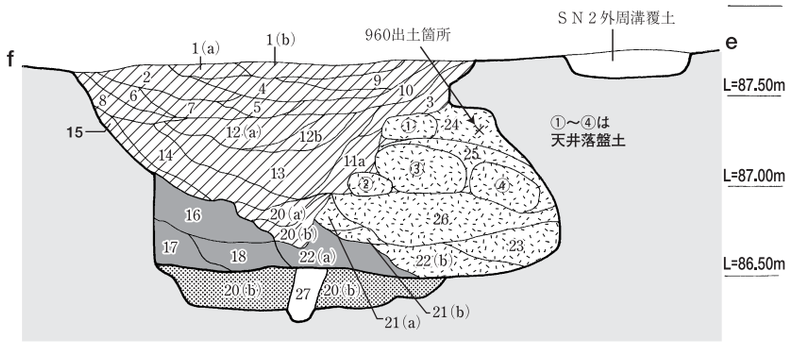

ＳＴ2土層注記
1(ａ)：黒色土
1(ｂ)：　〃
(1ａよりしまり弱い)
2：暗灰黄色土
3：黒褐色土
4：黒色土＋黄褐色土
5：暗灰黄色土＋黒色土
6：黒色土＋褐色粘質土
7：暗灰黄色粘質土
8：オリーブ黒色土
9：黒褐色土
10：オリーブ黒色土＋暗灰黄色土
11：黒褐色土＋黄色粘質土
12(ａ)：黒色土＋黄灰色粘質土
12(ｂ)：　〃　(12ａよりしまり強い)
13：黒褐色粘質土
14：黄灰色土＋黒褐色土
15：黄灰色粘質土
16：暗灰黄色粘質土＋黒褐色土
17：暗灰黄色粘質土＋黒色粘質土
18：にぶい黄色粘質土
19：暗灰黄色粘質土＋暗灰黄色粘質土
20(ａ)：黒色土＋にぶい黄色粘質土
20(ｂ)：　〃　(20ａより軟質)
21(ａ)：暗褐色土
21(ｂ)：　〃　(21ａよりしまり弱い)
22(ａ)：黄灰色土＋黒色土＋
K-Ａｈブロック土
22(ｂ)：　〃
(22ａよりブロック土混入少ない)
23：黄灰色土
24：褐色粘質土＋黒色土
25：褐色粘質土＋黒色土＋暗褐色土
26：褐色粘質土＋黒色土＋暗灰黄色土
25：灰オリーブ色粘質土

第261図　ＳＴ２土層図（Ｓ＝１/40）

れる。

ｃ）羨門部

羨門部の状況は、羨門部から玄室前面部分が大きく崩壊しているため不明である。

ｄ）羨道・玄室

羨道部は、崩壊のため遺存状況が良くない。現存状況から幅0.7m、長さ0.3mを測る。かなり短めの羨道部である。

玄室は平入り横長楕円形プランを呈す。奥行0.94m、幅2.42m、高さ0.7＋α、床面積1.68㎡である。奥行きの割には幅の大きい。

天井部は崩落しているが、遺存部分からドーム形と判断される。玄室掘削の作業面確保のため、玄室中央部分まで深く掘削が及んでいる。

掘削後は、周囲の床面と同じ高さに揃えるべく整地（埋め戻し）されている。

羨道床面は暗褐色粘質土（基本土層の第Ⅸ層）、玄室天井は明褐色粘質土（第Ⅷ層）を掘削する。

床面には屍床としての敷石等は設けられていない。被葬者に伴う遺物もなく、頭位も不明である。

玄室土層断面から、閉塞施設の閉塞板の腐朽後、羨門方向から流入土が玄室に堆積したことが読み取れる（20～23層）。この流入土堆積とほぼ近い時期に玄室自体が崩落したと考えられる。

【出土遺物】

ＳＴ２に伴う遺物は、玄室崩落土中（24層）出土の須恵器𤮬１点のみである。副葬品か、他所からの流れ込みかは判断できない。このハソウの口縁部と脚台部は、故意に打ち欠かれて欠失している。

同様な例はＳＴ１でもみとめられ、須恵器蓋坏が出土しない点でも共通している。

【遺構の時期】

ＳＴ２の造営時期を検討する遺物に乏しい。ＳＮ２の築造後、周溝がある程度堆積した時点でＳＴ２が構築されるという時間的経過は妥当と考えられる。

従って、ＳＴ２は、ＳＮ２築造後、すなわちＴＫ209新段階以降のある時点に築造されたと導けられる。

３号地下式横穴墓（ＳＴ３）（第262～第267図）

【立地と概要】

Ｊ19グリットに位置する地下式横穴墓である。ＳＮ１とＳＮ２の中間に立地する。

他の地下式横穴墓は、古墳周溝内に構築されるが、３号地下式横穴墓（ＳＴ３）は周溝内に存在しない単独立地の地下式横穴墓である。ＳＴ３の検出面は第Ⅳ層上面である。

ＳＴ３玄室の北東方向には、須恵器大甕が出土したＳＣ９が位置する。

竪坑から玄室に向けた主軸方位はＮ-４°-Ｅをとる。全長は7.84mを測る。竪坑の長大さだけでなく、竪坑内より多量の土器が出土した点は特徴である。

また、竪坑にしては長大であるので横穴墓の「墓道」に類似するが、「竪坑」として報告する。

なお、羨門部から玄室天井部分は、大きく崩壊して黒色土が大量に流入していた。

竪坑内の遺物は、標高87.5m、87.7m付近と層位的に二面に区分され、竪坑土層堆積状況も同様である。さらに羨門部閉塞は、板閉塞と石閉塞の２者が採用されており、構造的には少なくとも２回の埋葬行為がなされたと判断した。

以下、初葬時、追葬時と仮定して遺構各部の状況や遺物について記述する。

Ａ：初葬時

【竪　坑】

竪坑の平面形は、南北に長い長方形プランである。竪坑底面（地山面）をたどると、竪坑南側の壁面の中途部分はテラス状となる。

しかし、土層堆積状況の観察では、「追葬時竪坑」掘削時において南側へ拡張した結果とも解釈できる。

従って、竪坑の全長は、テラス面を含めて5.56m、含めない場合は5.1～5.2mとしておく。最大幅は、1.85mを測る。

竪坑断面形は逆台形状を呈し、左右側壁の壁面傾斜角は60～70°、竪坑南側壁面では65°となる。

羨門部付近以外は垂直に掘り込まず、逆台形状の掘り方となる。

竪坑の深さは、検出面から底面まで0.92m前後を測る。底面の上位に24～27・29層が堆積するが、この堆

積土は、地山土に類似している。

この堆積土上面は、平坦ではなく、竪坑中央から南側部分は緩やかに下降する。竪坑床面の遺物は緩やかな下降面を中心に出土した。

遺物は、須恵器壷（968）、土師器鉢（983～985）・坏（977・981）である。全て完形品で、竪坑主軸上に沿って列状に出土した。

特に968・977・983～985は、一辺１m台の逆三角形状の浅い掘り込み内で検出された。

さらに983・984・987は直径0.2m、深さ0.2m前後の円形ピット（Ｐ１）を取り巻くような状態で出土した。

この円形ピットは、直径0.05m前後の柱痕跡が検出され、竪坑主軸上に位置する。土生田純之氏のいう「木柱儀礼」の痕跡である可能性が考えられる。

この場合、木柱儀礼は埋葬後の行為と理解されるので、円形ピットと遺物群は初葬後の祭祀行為（追善供養等）に伴うと想定される。

従って、24～27・29層は、竪坑内の埋め戻し土であり、部分的な埋め戻しのみに終わったと考えられる。

また、24層より上位の堆積土（１～15層）は黒色～黒褐色系の土で地山ブロック土の混入がないため、自然流入土とみなせる。

【閉塞施設】

羨門部底面に幅0.16m、長さ0.8m、深さ0.32mの溝が掘り込まれていた。

この溝は、木板を嵌めこむ為の溝（木板嵌めこみ溝）で、板閉塞に伴う施設と考えられる。溝土層断面では木板の痕跡が確認され、厚さ0.1m前後である。

この溝から竪坑両側面にかけては、方形の浅い掘り込みが接続する。幅0.3m、高さ0.2mを測る。方形掘り込み上端の高さが、羨門部上端付近と一致するので、羨門閉塞の木板が竪坑側に倒れこまないよう、「かんぬき」状に押さえていた痕跡と解釈される。

【羨門・羨道】

ここでは、初葬時に関連する事項のみ記載する。

初葬時の羨門部は、追葬時の掘削で失われたと考えられる。現存部分から羨門部幅は、木板嵌め込み溝の長さから約0.8～0.9m、高さは追葬時石閉塞の上端レベルから勘案して0.4～0.45m前後を超えないと推定される。

羨道も羨門部と同じく、追葬時竪坑掘削のため一部破壊されている。木板嵌めこみ溝部分からが羨道部とすれば、長さ0.7m前後と復元される。

床面には敷石が施されているが、初葬時に伴うかどうか判断つかない。

Ｂ：追葬時

【竪　坑】

竪坑の平面形は、南北に長い長方形プランである。全長5.74m、北側幅1.7m、中央最大幅1.98m、南側幅1.1mを測る。竪坑の断面形は逆台形状に近いが、底面は緩い弧状を描く。

追葬時の竪坑は、初葬時竪坑よりも北に0.25m拡張して掘削されている。このため、羨門部及び羨道部の一部を破壊した格好になる。竪坑左側壁中央にも初葬時竪坑上端ラインよりも逸脱して掘削された痕跡が残る。

竪坑南側では、初葬時竪坑を垂直に突き崩すように掘り広げられ、４段の階段状テラス面が設けられる。このテラス面は、竪坑への出入り口部分と解釈される。出入り口下段から閉塞施設間での竪坑床面は、緩やかな上がり勾配となる。

追葬時の床面は13層上面で、もろい黒色土であるにも関わらず、竪坑主軸線上の部分は堅く硬化していた。この追葬時の竪坑床面には、土坑とピット（Ｐ２）が１基ずつ検出された。

竪坑床面中央部分の主軸線上にあたる位置に、平面隅丸方形もしくは横長楕円形の土坑が検出された。

土坑は、長軸0.65m、短軸0.48m、深さ0.2m前後を測る。土坑内より須恵器大甕（972）と横瓶（970）と石核（999）及びスクレイパー（1000）が検出された。

土坑内で970と972の破片が混在して堆積しており、その上に0.2m大の棒状礫が１個置かれていた。970・972とも故意に破砕された痕跡があり、特に970の胴部には外面からの打撃痕が明瞭に認められた。

円形のピットは、竪坑南側に位置し、左側壁に寄った箇所て検出された。直径0.2m、深さ0.2mで、初葬時床面で検出されたピットと同規模である。柱痕跡は

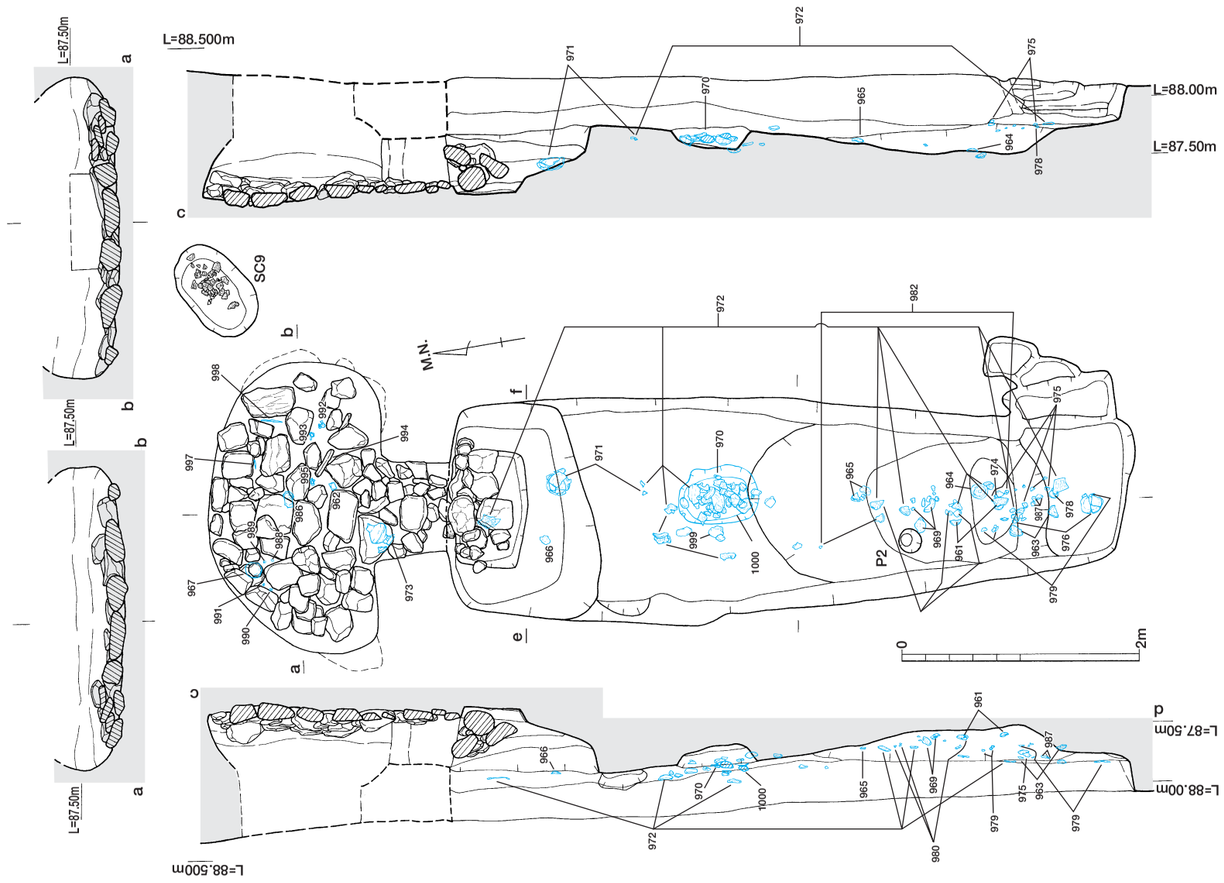

第263図　ＳＴ３追葬時実測図（Ｓ＝１/40）

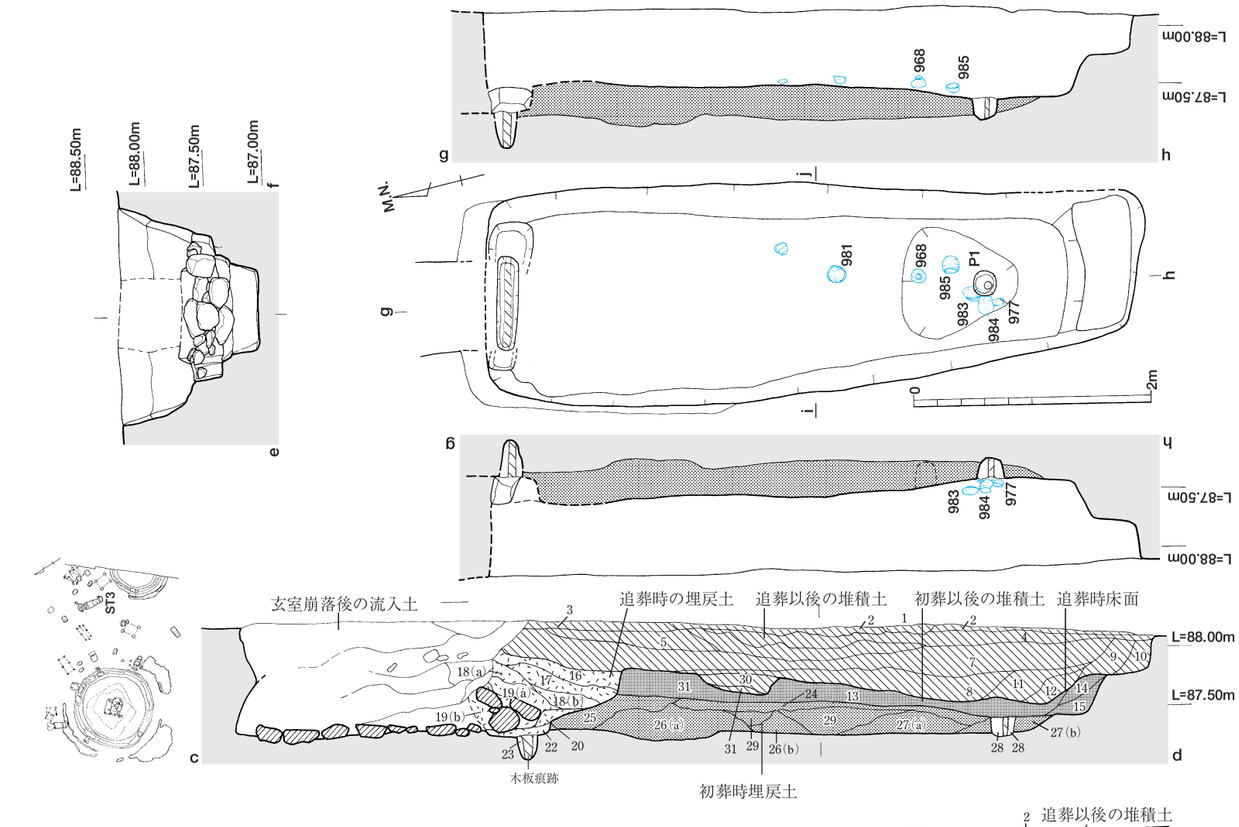

第262図　ＳＴ３初葬時実測図（Ｓ＝１/40）

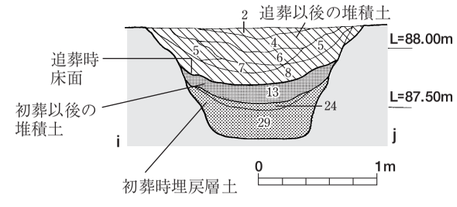

第264図　ＳＴ３土層図

ＳＴ３土層注記
1：黒褐色土＋灰褐色粘質土
2：黒色土
3：暗褐色土
4：黒褐色土
5：黒褐色粘質土
6：黒褐色土＋灰オリーブ色土
7：にぶい黄褐色土
8：オリーブ黒色土
9：黒褐色土
10: 黒褐色土＋黄褐色土
11: 黒色土＋黄褐色土
12: 黒色土＋灰褐色土
13: 黒褐色土（硬化層）
14: 黒褐色粘質土（　〃　）
15: 灰オリーブ色土
16: 黒褐色土＋Ｋ－Ａｈブロック土
17: 暗褐色粘質土
18（ａ）：暗褐色粘質土＋黄褐色土
18（ｂ）：　〃　（18ａより黒味が強い）
19（ａ）：黒色粘質土＋灰褐色土
19（ｂ）：　〃　（19ａより粘性が強い）
20: オリーブ黒色粘質土
21: 褐灰色粘質土
22: 褐灰色粘質土＋黒色土
23: 極暗褐色粘質土
24: 黒色土＋明褐色粘質土
25: 黒褐色粘質土＋明褐色粘質土
26（ａ）：明黄色粘質土
26（ｂ）：　〃　（26ａより黒味が強い）
27（ａ）：明黄色粘質土＋黒色土
27（ｂ）：　〃　（27ａより黄味が強い）
28: 暗褐色土＋褐色粘質土
29: にぶい黄褐色粘質土

検出されなかった。

遺物は、土坑内（970・972・999・1000）を含めて竪坑内全体から出土した。その出土状況は、大きく土坑周辺と竪坑南側に集約される。

竪坑南側部分では、須恵器坏蓋（961・963）・坏身（964・965）・鉢（969）・大甕（970）、土師器坏（974～976、978～980、982・983）・ミニチュア鉢（987）等が出土した。そのほか未図化遺物として土師器坏口縁３個体がある。

土坑周辺は、須恵器大甕（972）と横瓶（970）及び石核等のみ（999・1000）の出土に比べ、竪坑南側では須恵器蓋坏と大甕と土師器坏が出土し、出土内容と分布に差異がある。

また、須恵器大甕（972）の破片は、土坑内だけでなく竪坑全体に散乱した状態で出土し、破砕後に竪坑全体に散布がなされた可能性を示している。

【閉塞施設】

羨門は、羨門前面～竪坑部分の二段掘削の掘り込み内に礫を積み重ねて閉塞される。

掘り込み部の一段目は、羨門部前面～竪坑北側部分に方形に掘削され、一辺1.7～1.8m、竪坑床面からの深さ0.2～0.4mを測る。底面は、羨門部側へ傾斜する。

二段目は、羨門部寄りの位置で一段目掘り込み底面をさらに掘削して構築される。平面形は方形で長軸0.95m、短軸0.5m、深さ0.1mである。この二段目掘り込み部分が事実上の閉塞空間となる。

閉塞方法は、

① 方形掘り込み底面を0.05m程嵩上げする（22層）。

② 0.3m大の俵状の円礫2個を横に並べ、羨門下面部分を塞ぐ。

③ 0.2～0.3m台の扁平な礫を、俵状の円礫を覆うように羨門側に傾けて一段積み重ねる。

④ 0.1～0.2m大の小ぶりな礫で隙間を充填する。

⑤ 黒褐色～暗褐色を呈するやや粘性の強い土で閉塞石を被覆するように、竪坑床面（追葬時）の高さまで埋め戻す、５工程となる。

また、閉塞に用いられた石の殆どが尾鈴山酸性岩類で、頁岩が一部使用される。

閉塞施設から出土した遺物は、二段目掘り込み底面に須恵器平瓶（971）、閉塞施設埋め戻し土中から須恵器坏身（966）が出土した。16層上面では須恵器大甕破片（972）が検出された。971は、口縁部の一部と底部全てが欠失している遺物である。

なお、13層より上位の竪坑内堆積土は１～12層である。黒色～黒褐色系の土で、水平堆積であり、自然堆積土と解したほうが妥当である。追葬時は竪坑を埋め戻さず、閉室施設のみを埋め戻した可能性がある。

【羨門・羨道】

羨門の立面は横長長方形で、羨門部幅は0.75m、高さは0.45m前後である。羨道は現存長0.52m～0.55mを測り、玄室に向かって平面逆「ハ」の字形をなす。羨道部と左袖付近で須恵器長頸壷(973)が１点出土した。

973は口縁部の一部を意図的に打ち欠かれ、欠損している。脚部にも打ち欠きの痕跡を認める。

【玄　室】

玄室は、平入り横長楕円形プランを呈す。玄室左側壁部分はやや歪である。奥行1.55m、幅2.54m、高さ0.55＋αm、床面積3.09㎡である。玄室規模は､8基中最大の平面積を誇る。

天井部は部分的に崩落しているが、遺存部分からドーム形と判断される。玄室の奥壁側床面は、羨道部床面よりやや低い高さとなる。

（敷石の工法）

羨道～玄室床面には、敷石が施される。玄室と羨道の境部分は、横目地が通り、施工工程の区切りが認められる。敷石は敷石の噛み合いから玄室→羨道部の順に施工されたと考えられる。

敷石には、白色のみならず、色のついた礫が多用されていた。閉塞石と異なり、緑色や茶色、灰色といった見た目にカラフルであったのが印象的である。

なお、羨道・玄室敷石工程は、次の通りである。

（敷石工程）

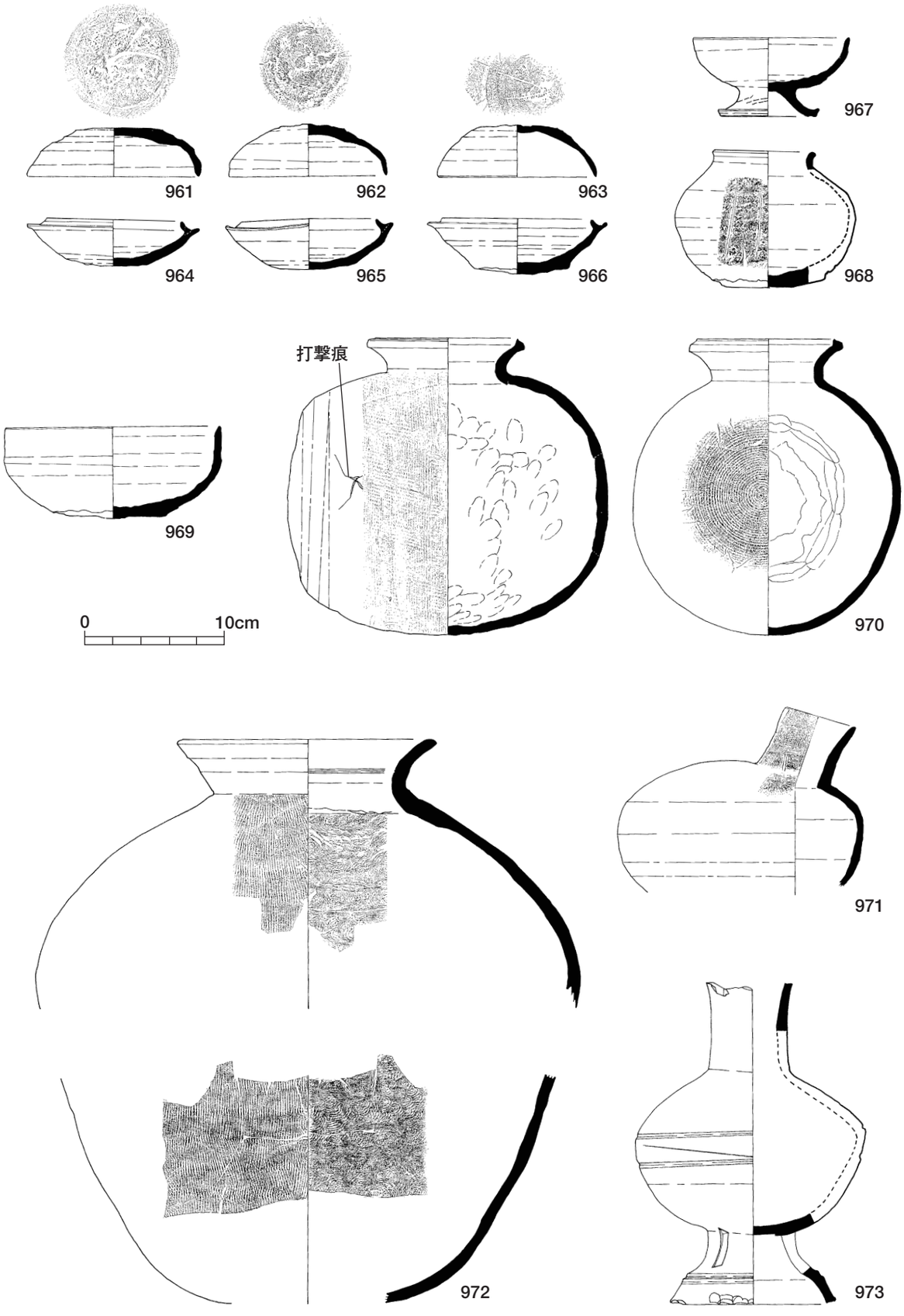

第265図　ＳＴ３出土遺物実測図(1)（Ｓ＝１／４）

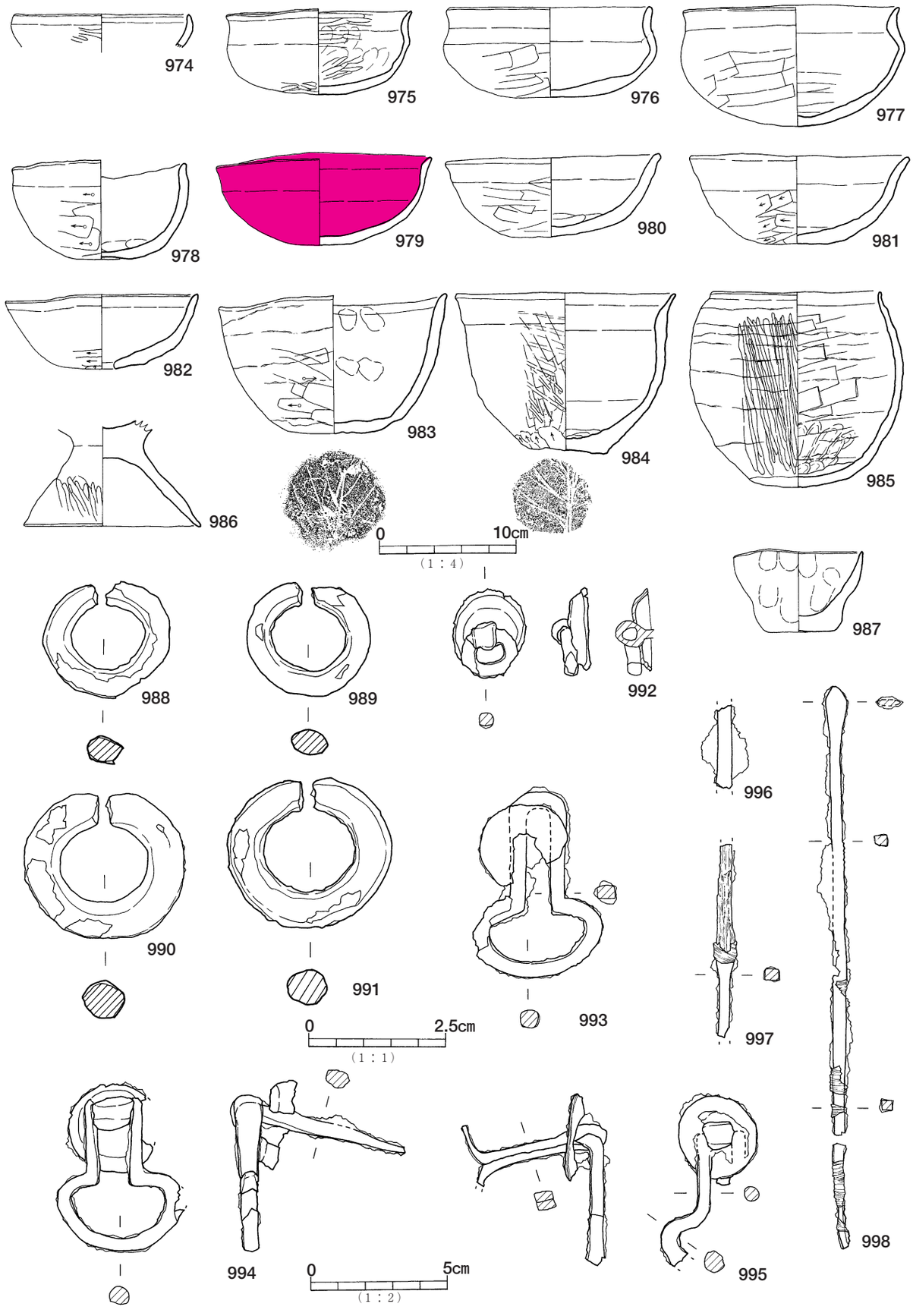

第266図　ＳＴ３出土遺物実測図(2)（Ｓ＝1/1・1/2・1/4）

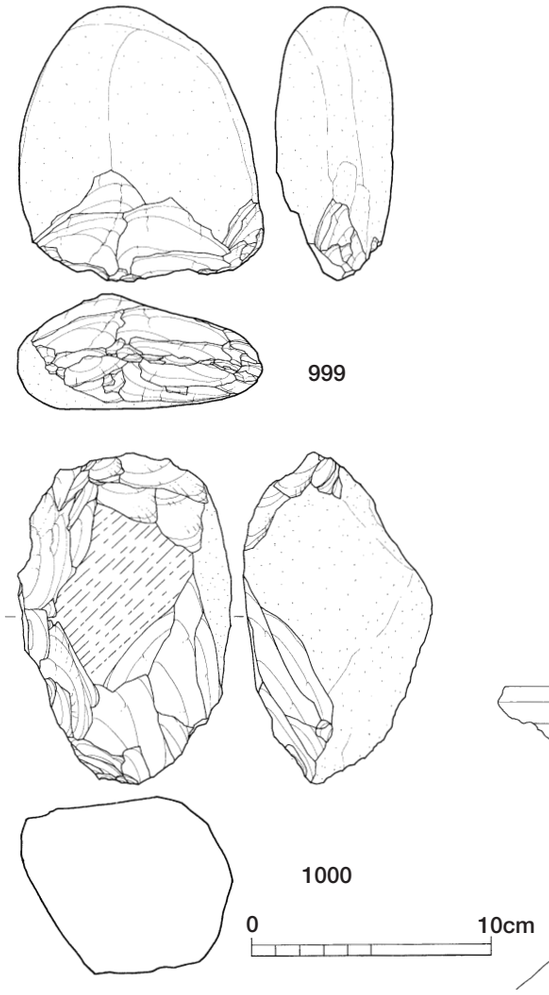

第267図　ＳＴ３出土遺物実測図〔３〕（Ｓ＝１/３）

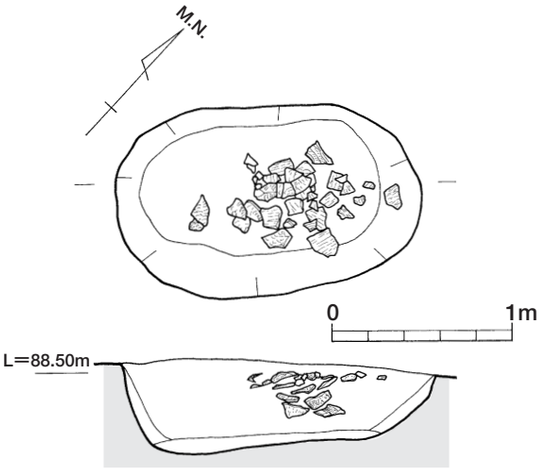

第268図　ＳＣ９実測図（Ｓ＝１/40）

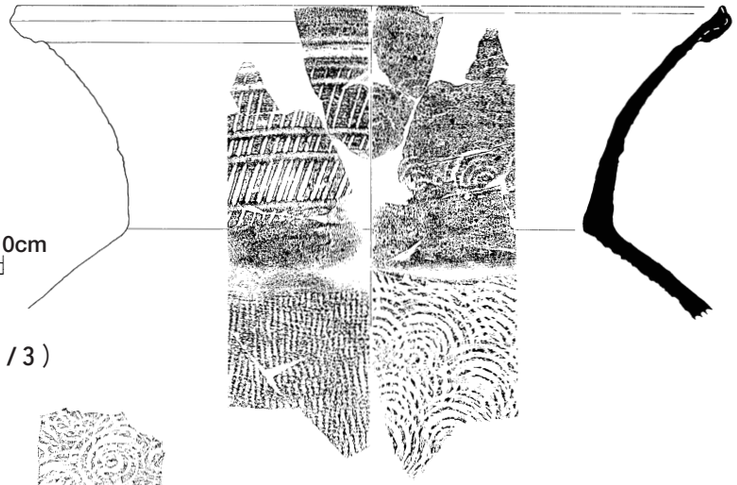

第269図　ＳＣ９出土遺物実測図（Ｓ＝１/４）

a）玄　室

① 玄室長軸方向から奥壁側の床面に敷石を施す。玄室右側壁奥の部分に0.4m大の方形の礫を枕状に置き、そこを基点として0.2～0.3m大の礫を方形に囲む様に配置する。

左側壁部分は玄室壁面の関係で弧状となり、扁平な石を積み重ねで高さを調整する。

② 方形に囲んだ中に0.4m大、0.2～0.3m大と0.2m以下の扁平礫て敷き詰める。

玄室左側壁部分では、扁平な礫を積み重ねで高さを調節する〈Ａ敷石〉。

③ 玄室長軸方向と平行するように0.4m大、0.2～0.3m大の礫を一列に配置〈Ｂ敷石〉。

b）羨道部

① 羨道左袖付近に、0.4m大の礫を玄室長軸方向と平行するように置き、羨道中央にも同じ大きさの礫を配置する。

② 0.1～0.2mの扁平礫を用いて、隙間を充填するように並べる。羨道右袖部では、玄室側敷石と目地を揃えるように敷く。

（玄室内遺物）

玄室内では遺物が多数得られた。須恵器無蓋高坏（967）は、玄室北西隅の位置にあり、隣接して２対分の耳環（988～991）も出土した。

反対方向では鉄鏃２本が検出された。玄室中央部分では、須恵器坏蓋（962）と土師器高坏（986）が出土した。

なお、玄室中央から東よりの部分で馬具（鞍金具）が４個（992～995）検出された。鞍（木製）が副葬されていたことを示す。鞍金具は前輪、後輪の４個で一対となる。

耳環が二対出土したことから、被葬者は少なくとも２人と考えられる。その出土位置は、２対とも玄室北西隅にあるので、被葬者の頭位は西向きとなる。須恵器無蓋高杯（967）は頭側部に置かれたことになる。

また、高杯（967）と耳環（988～991）は、玄室〈Ａ敷石〉に、鞍金具（992～995）は〈Ａ敷石〉に隣接するようなありかたで、〈Ａ敷石〉と〈Ｂ敷石〉はやや間隔が空いている須恵器無蓋高杯。

このため、〈Ａ敷石〉は、実際に遺骸が安置される場所（屍床）としての意味を強く持たせたといえる。

【出土遺物】

ＳＴ３に伴う遺物は、須恵器坏蓋（961～963）・坏身（964～966）・鉢（969）・高坏（967）・小型壷（968）・横瓶（970）・平瓶（971）・長頸壷（973）・大甕（972）と土師器坏（974～982）・鉢（983～985）・高坏（986）・ミニュチュア（987）、さらに銅芯金箔貼耳環（988～971）、鞍金具（992～995）および長頸鏃（996～991）である。

須恵器坏蓋や坏身は、口径や口縁部の特徴、ヘラケズリの範囲などを考慮すると、961はＴＫ217古段階、962～965はＴＫ217新段階に併行する。

966については、口径はＴＫ217古段階に併行する形態であるが、底部はヘラケズリ未調整となるので、ＴＫ217古～新段階の資料としておきたい。

なお、967は短脚化・小型化が著しくＴＫ217新段階と考えられる。

横瓶(970)は、胴部外面を格子目タタキで成形し、不定方向のカキ目で調整される。口縁部内面には、その端部が内側に突出する特徴が認められる。

大甕(972)は、胴部と底部を失っており、平瓶(971)も底部を欠失している。この点、ＳＣ９出土の須恵器大甕（1001）も胴部の大半と底部を失っていることから、故意に遺構外へ破片が持ち出された可能性を示している。

他方、土師器、特に坏に注目すると、①口縁部が内湾する一群（974）、②緩やかに外反する一群（975～977）、③痕跡的になる一群（978～982）がある。

また、底部は977と979以外、平底化の傾向が強い。これらの土師器杯は、概ねＴＫ217古段階～ＴＫ217新段階に併行する時期と考えられる。

鞍金具（993～995）は、鞍との接合部分は板状のものを打ち込みΩ状にして、その環部分に最大幅4.8㎝、屈曲部の幅2.1㎝、長さ5.6㎝の輪金を付けている。Ｔ字型の刺金を持っていない。それぞれ、半円形の座金具を伴っている。992は鞍金具の座金具のみが残存したものと考えられる。

【遺構の時期】

前項では、須恵器と土師器の所属時期を想定した。次に、各出土位置に還元して、初葬と追葬の仮定が妥当な場合、初葬・追葬それぞれの時期を検討することにしたい。

初葬時とした竪坑内遺物のうち、土師器坏(977)は、土師器杯類の中で最も古式の特徴を備えているのでＴＫ217古段階に併行する時期と考えられる。共併する土師器杯や鉢も同じ時期と考えられる。

一方、追葬時とした竪坑内遺物は、須恵器はＴＫ217古～新段階前後、土師器は、須恵器形式のＴＫ217段階に資料である。

また、玄室内出土遺物の須恵器坏蓋（962）と高坏（967）はＴＫ217新段階に併行しよう。

このことから、ＳＴ３の築造時ないし初葬は、ＴＫ217古段階、追葬時はＴＫ217新段階に併行する時期と指定される。

【竪坑内祭祀の推定】

追葬時竪坑内遺物は、閉塞施設内、竪坑中央の土坑内、竪坑南側に大きく出土傾向が異なる。

追葬時竪坑の南側遺物集中箇所では、ＴＫ217古段階と新段階に併行する時期の遺物が混在し、土器溜りの状況を示していた。

特に、追葬面に伴う須恵器大甕（972）破片は、竪坑北側に位置する土坑内だけでなく竪坑全体に拡散した状況であった。また、全て破片化する点は、出土位置とあわせ、初葬時竪坑内遺物とは対称的である。

このように遺物出土状況からは、追葬時における須恵器大甕（972）は、破砕行為を伴う土器祭祀に使用されたことが想定される。

即ち、羨門閉塞儀礼の最終段階に、祭祀に用いた飲食器や貯蔵用具を破砕、散布を行なったと痕跡であると考えられる。

他方、追葬面中央にある土坑中で検出された須恵器横瓶（970）は打撃痕が認められ、破砕する行為が読みとれる。閉塞施設内の須恵器平瓶（971）は底部を久失しており、出土位置も含めて、祭祀行為がなされたと解釈できる。

また、追葬時竪坑南側部分については、追葬時に使用した土器を散布（廃棄）する場所だけでなく、初葬時の土器副葬品を片付け廃棄した場所でもあると位置づけられよう。

さらに、初葬時及び追葬時床面に残された円形ピット（Ｐ１・Ｐ２）は、立柱物が存在したことを示し、標柱的な役割だけでなく「木柱儀礼」といった祭祀儀礼が執行された可能性を想定することができる。

初葬時の竪坑遺物出土状況は、破砕されない一括配置であり土器供献的な色彩が強い。このことは竪坑内で土器を用いる祭祀儀礼が執行されたことを端的に示し、本遺跡における竪坑の長大化や多様性を考察する上での手掛りとなる。

４号地下式横穴墓（ＳＴ４）（第270～第273図）

【立　地】

Ｉ17・18グリットに位置する地下式横穴墓である。竪坑側方向には５号地下式横穴墓（ＳＴ５）が、玄室方向には、ＳＢ76が位置する。

検出面は第Ⅳ層上面である。竪坑から玄室に向けた主軸方位はＮ-98°-Ｅでほぼ東へとる。全長は2.91ｍである。

【規模と構造】

ａ）竪　坑

竪坑は、東西方向に長い長方形プランをなし、長軸1.88ｍ、短軸1.79ｍを測る。平面積は3.37㎡である。玄室側（東）のコーナー部は直角に近いが、入り口側（西側）コーナー部は隅丸を呈する。

竪坑の断面形は逆台形で、入り口側（西側）の壁面立ち上りの角度は、約80°と垂直に近い。

また、検出面から0.75ｍ降りた部分は段差が設けられており、足場的な役割が付される。

この竪坑は、標高87ｍ付近から内周溝壁面及び底面を掘削する。竪坑や玄室掘削の作業面確保のため、検出面から最大1.25ｍ程度掘り込まれている。

入り口部分から羨門部に向かって徐々に掘削深度を増し、羨道部分がより深く掘削されている。

玄室掘削の後、掘削土を用いて玄室～竪坑底面の高さを標高88.95ｍ前後になるよう均一に整地（埋め戻

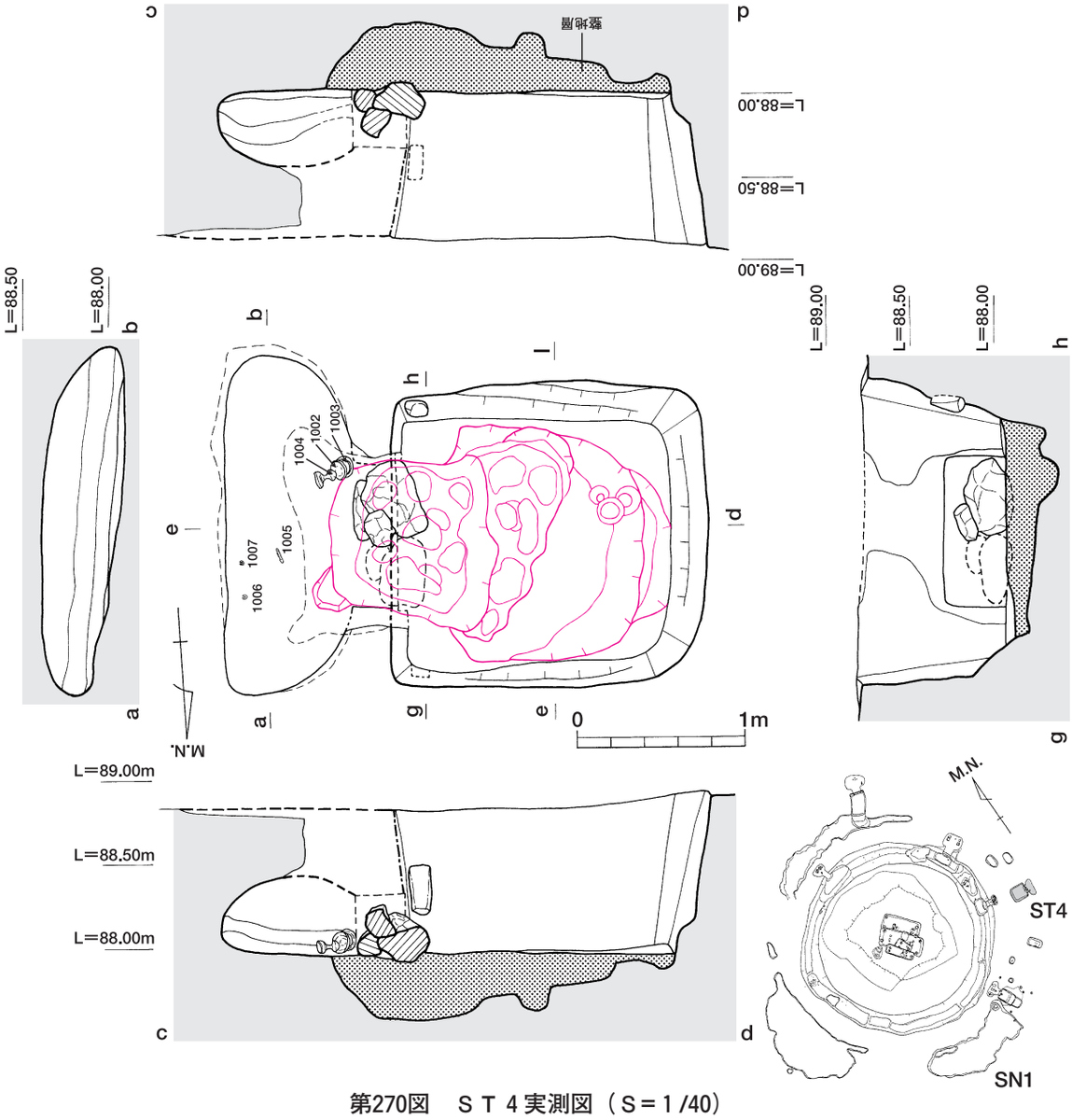

第270図　ＳＴ４実測図（Ｓ＝１/40）

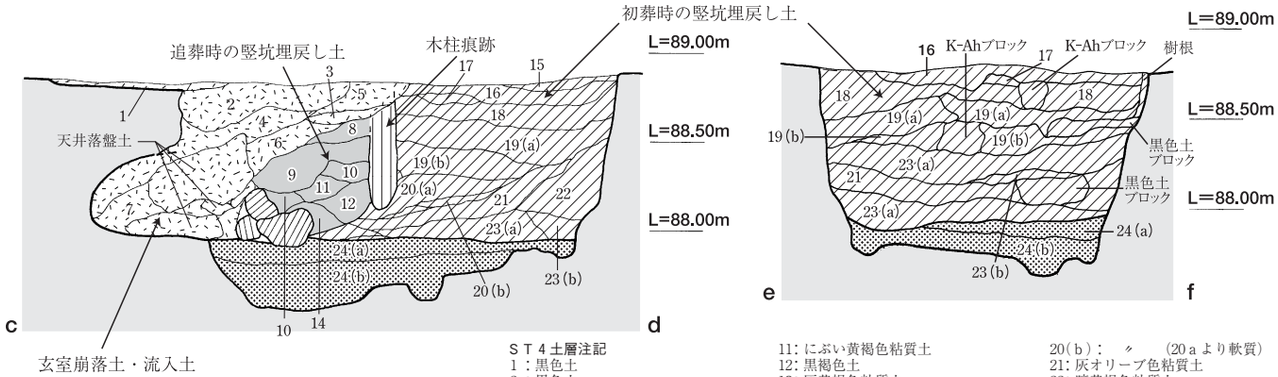

ＳＴ４土層注記
1：黒色土
2：黒色土
3：黒色土＋暗灰黄色土
4：黒褐色土
5：にぶい黄褐色土
6：オリーブ黒色土
7：黒色土＋オリーブ黒色土
8：オリーブ黒色土
9：黒色土
10: 明黄褐色粘質土
11: にぶい黄褐色粘質土
12: 黒褐色土
13: 灰黄褐色粘質土
14: 〃
15: 黒色土
16: オリーブ灰色粘質土
17: 暗褐色土
18: 黄灰色土
19（ａ）：灰オリーブ色粘質土
19（ｂ）：〃　（19ａより硬質）
20（ａ）：明黄褐色粘質土
20（ｂ）：〃　（20ａより軟質）
21: 灰オリーブ色粘質土
22: 暗黄褐色粘質土
23（ａ）：にぶい黄褐色粘質土
23（ｂ）：〃　（23ａより硬質）
24（ａ）：オリーブ灰色粘質土
24（ｂ）：〃　（24ａより硬質）

第271図　ＳＴ４土層図（Ｓ＝１/40）

す）する（24（a）・24（b）層）。

竪坑土層断面の観察から、３層を挟んで羨門側と竪坑側に土層堆積状況が異なっている。

３層の竪坑側は、入り口部から竪坑内部にK-Ahや褐色土ブロックを含む黒色土で流し込むような土層堆積を示すが、羨門側では、羨門底面に向けて、竪坑埋め戻し土を斜めに切り込む掘削線が８・９層と10・12・14層の間で認められた。

このように断面土層の検討では再掘削、すなわち追葬の可能性を示す結果が得られた。３層は棒状の堆積を示していること、堆積土に深く差し込まれるあり方から木柱の存在が想定される。

平面観察前に竪坑堆積土を除去してしまったため、土層所見しか記録できなかった。仮に木柱であれば、ＳＴ１・３例と同じく「木柱儀礼」の痕跡である。なお、竪坑内からの遺物はない。

ｂ）閉塞施設

羨門部閉塞は、土塊使用の閉塞がなされる。高さ0.2～0.3m、幅0.4m前後の土塊（基本層位の第Ⅶ～Ⅷ層）２～３個で高さ0.3m程度に床面から積み上げて、羨門部を大まかに塞ぎ、生じた空間をさらに小土塊で埋めている。

この土塊群は羨道部まで入り込み、羨門部から玄室直前の羨道部全体を閉塞する格好となる。

一方、竪坑両側面の羨門部寄りの位置に、幅0.15m、高さ0.2m、奥行き0.1mの矩形の掘り込みが壁面に穿たれていた。

この位置は標高88.3m付近にあり、羨門部上端の高さに近い。左側面部分は、図化中に崩落したため、推定線を書き入れた。

ｃ）羨門部

羨門部から玄室天井付近は崩落しており、原状をとどめていない。この部分は崩落土と竪坑流入土で充満していた。現況からでは、羨門部は幅0.9m、高さ0.4mと推定される。

ｄ）羨道・玄室

羨道部は、奥行き0.3m、幅0.9m、高さ0.35m（復元）を測る。羨道部と玄室の接点にある、羨道右袖部分に須恵器蓋坏とハソウが出土した。

須恵器坏蓋は、天井部を下にした状態で坏身に重ねられ、坏蓋と坏身とも壁面に立て掛けられていた。その付近にハソウが横位で出土した。

玄室は、平入り横長楕円形プランを呈す。玄室床面の平面形は扁平なカマボコ形である。奥行0.75m、幅2.1m、高さ0.46、床面積1.3㎡である。

天井部は部分的に崩落しているが、遺存部分からドーム形と判断される。竪坑の大きさの割には狭小な玄室である。

玄室床面は平坦ではなく、北に向かって緩やかな上り勾配となる。

羨道床面は。暗褐色粘質土（基本土層の第Ⅸ層）、玄室天井は明褐色粘質土（第Ⅶ層）を掘削する。

床面には屍床としての敷石等は設けられていないが、北側床面の一部分が緩い段差がつけられていた。その周辺で耳環２点と刀子が出土し、耳環の出土位置と刀子の切先は南を向くこと、周辺が段差がつくことから被葬者の頭位は北向きと考えられる。

【出土遺物】

ＳＴ４に伴う遺物は、須恵器坏蓋（1002）、杯身（1003）と瓦泉（1004）、刀子（1005）、耳環（1006・1007）である。1002と1003は、共にヘラ記号を有し、合子状にかみ合うので蓋坏のセットと考えられる。

1006～1007は耳環である。断面は0.7㎝の円形で、鉄地に銅を塗り金箔を貼り付けていると考えられる。1005の茎部分には木質が一部残存している。

【追葬の推定】

竪坑羨門側両側面に残された矩形の掘り込みは、羨門部上端の高さと一致するので閉塞施設の一部と考えられる。恐らく、羨門部を閉塞した板が、竪坑側に倒れこまないように支える「かんぬき」状の板押さえの施設と想定される。

一方、竪坑土層断面観察からは、竪坑上部から羨門部底面に向かう掘削線の存在が導かれた。この２点から追葬が行なわれたと解釈される。

即ち初葬時は板閉塞で、追葬時は土塊閉塞と想定される。また、追葬時に初葬時の副葬品が一括して玄室の位置部分に集積されたであろう。

【遺構の時期】

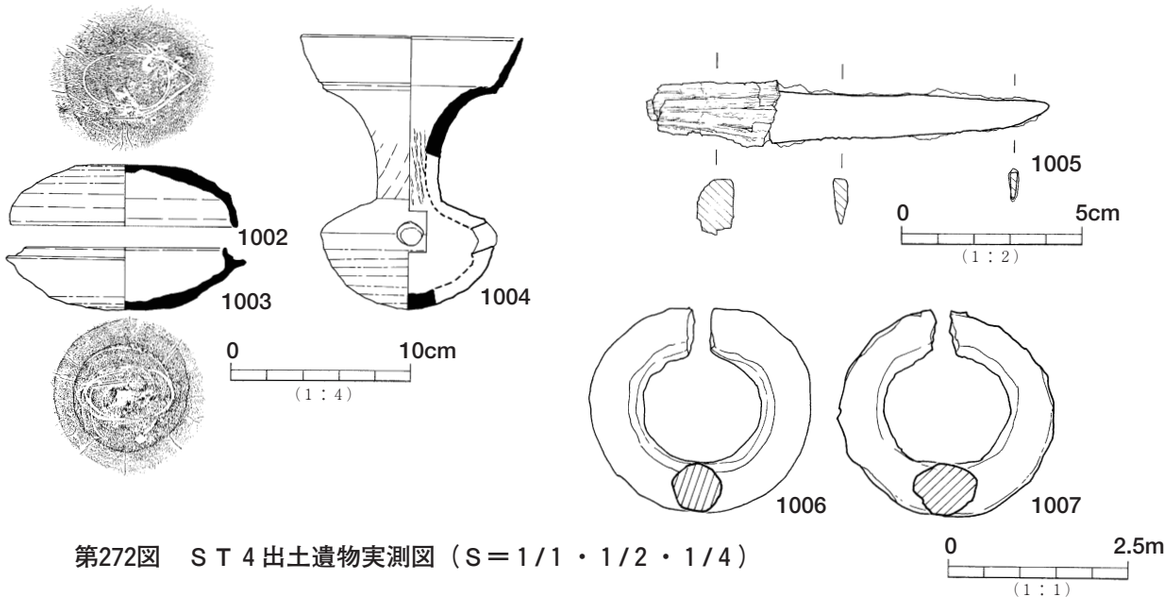

第272図　ＳＴ４出土遺物実測図（Ｓ＝1/1・1/2・1/4）

1002と1003の須恵器蓋坏はＴＫ209新段階に位置づけられる。1004の𤭯は胴部が球形よりソロバン形を指向しているのでＴＫ217古段階に相当する。したがって、初葬（板閉塞：ＴＫ209新段階）→追葬（土塊閉塞：ＴＫ217古段階）という時系列となる。

なお、玄室と羨道右袖部の境における須恵器蓋坏の出土状況は「片付け」られた状態とも解釈され、追葬時に墓室儀礼が行なわれた可能性を示唆する。

５号地下式横穴墓（ＳＴ５）（第273～第275図）

【立　地】

Ｉ17グリットに位置する地下式横穴墓である。牛牧１号墳（ＳＮ１）内周溝に掘削される。玄室方向には４号地下式横穴墓（ＳＴ４）が位置する。

検出面は第Ⅳ層上面である。竪坑から玄室に向けた主軸方位はＮ-98°-Ｅでほぼ東へとる。全長は2.68mである。

【検出状況】

５号地下式横穴墓（ＳＴ５）は、ＳＮ１内周溝精査時に検出された遺構である。周溝底面付近まで調査が進み、周溝壁面の表面検出に力点が移った時、何度削り込んでも消えない黒いシミを発見した。

このシミをボーリングステッキで突き刺すと、横穴状の空間が広がることが判明し、このシミを精査した結果、地下式横穴墓と確認された。

ＳＴ５は、本遺跡で初めて検出された地下式横穴墓で、周溝内における竪坑掘りこみ面検出の重要性を喚起させたのみならず、その後次々に地下式横穴墓が発見される端緒ともなった。

【規模と構造】

ａ）竪　坑

竪坑は、南北方向に長い長方形プランをなし、長軸2.02m、短軸1.28mを測る。平面積は2.59㎡である。

竪坑の存在を、内周溝底面まで既に完掘した段階で気付いたため、竪坑本来の掘削面の位置について平面や土層断面による検討はできなかった。

竪坑の掘削面は、恐らく標高88.05m付近からで、内周溝底面から掘り込む状況である。墳丘側竪坑の掘り込みは直線的であるが、玄室側はやや不整形で弧状に張り出す。

竪坑の掘削は、竪坑上面から約0.85mの深さ（第Ｘ層：ＡＴ層）まで到るが、羨門～玄室床面より0.4～0.6m程度下位のレベルとなる。竪坑底面の断面形は、半球状である。

しかし、竪坑堆積土４層面に閉塞施設が設けられるので、この標高87.7m付近が葬送時の竪坑床面と考えられる。

従って竪坑堆積土４・５層は、羨門～玄室掘削や遺体搬入時における作業面確保のため深く掘削された竪坑の整地層（埋め戻し土）と判断される。

４・５層は地山土に近い粘質土で、特に４層は黒色土や粘質ブロック土が殆ど混入せず、一見地山面と識別が困難であった。丁寧な埋め戻しと整地の造作が読み取れる。

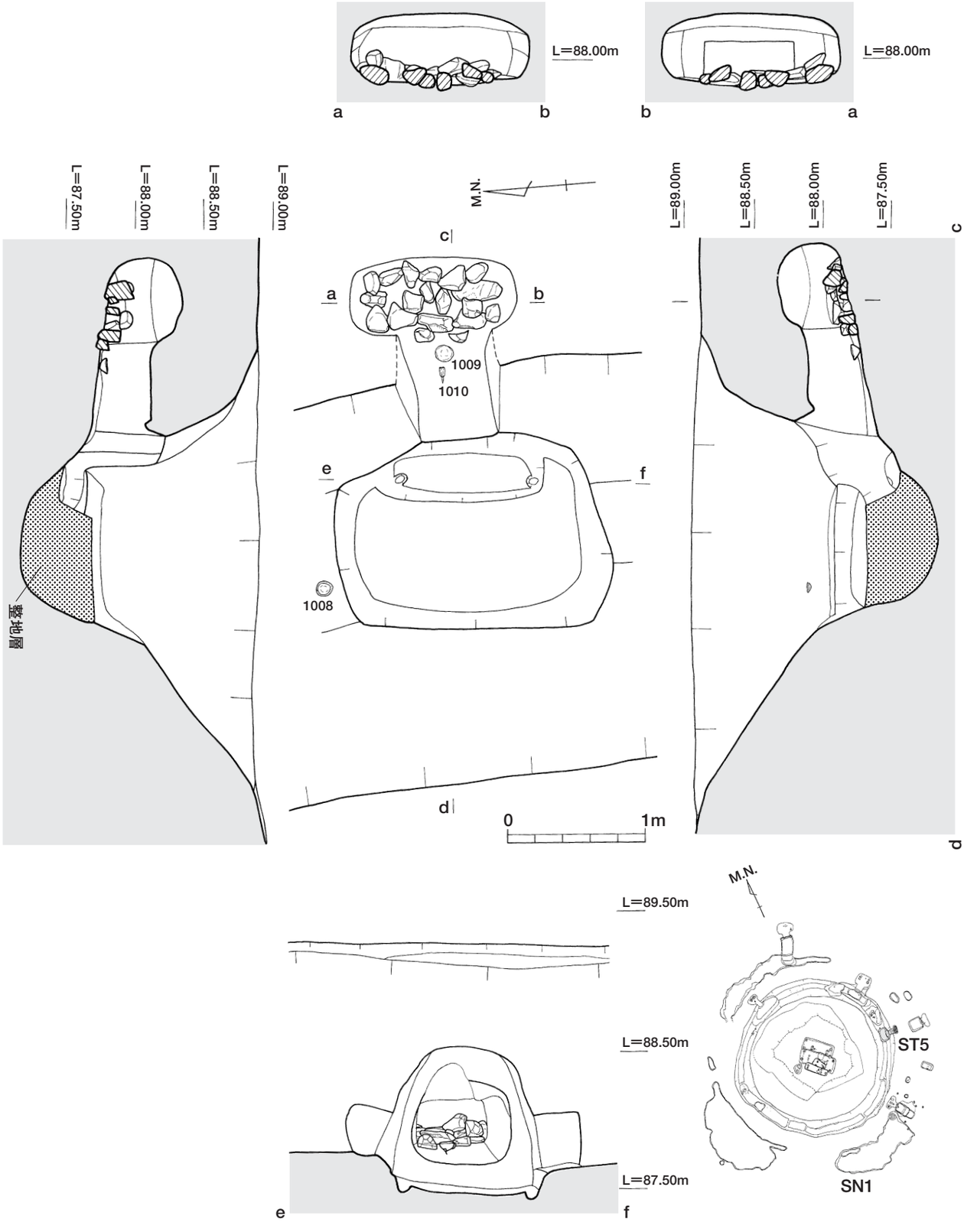

第273図　ＳＴ５実測図（Ｓ＝１/40）

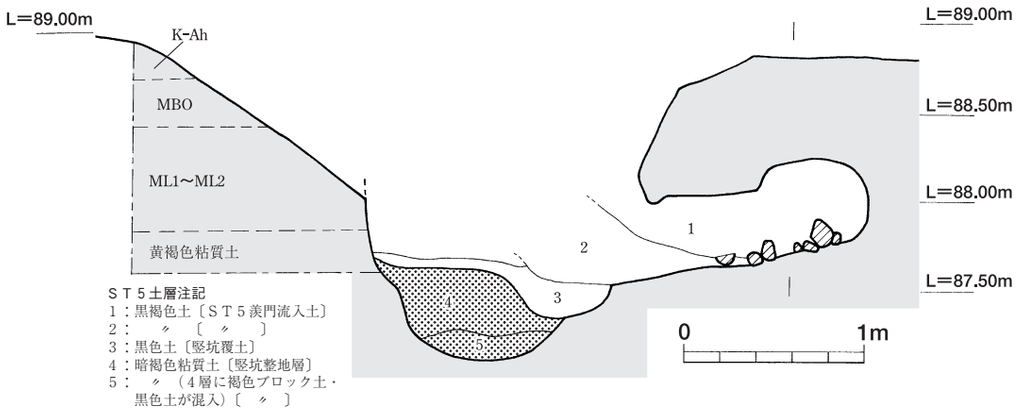

第274図　ＳＴ５土層図（Ｓ＝１/40）

４・５層を竪坑底面の整地土とすれば、横穴墓機能時の竪坑深さは0.3m前後になり、断面箱形の浅い掘り込みとなる。

遺物は、竪坑左側壁に隣接する位置で須恵器坏身（1008）が１点出土した。竪坑周辺で、土器使用の葬送儀礼が執行された可能性を示す資料と解される。

ｂ）閉塞施設

閉塞施設は、板閉塞と考えられる。判断した根拠は①～③の事由からである。

① 竪坑と羨門部の接点には、長さ1.2m、上端幅0.42m、下端幅0.26m、竪坑床面からの深さ0.24mを測る、溝状の掘り込みがある。

この短辺側両端の底面には、直径0.1m前後、深さ0.12mのピットが掘り込まれる。

② 羨門部両脇には0.3×0.4m程の浅い矩形の掘り込みがある。

③ 羨門部は、周溝壁面を台形の「飾縁」状にりこまれている。

④ 羨道及び玄室内には、竪坑や内周溝からの流入土が認められた。

上記①と②の調査結果に基づき、羨門部閉塞は、次のｉ・ⅱの段階を経たと推定される。

ｉ 木板（状）を羨門部「飾縁」部分と竪坑底面の溝状掘り込み（木板はめ込み溝）に嵌め込む。

なお、羨門部両脇に設けられた矩形の掘り込みから、羨門部下面では小口幅0.4m、長さ1.7m前後の板（状）が嵌めこまれたと考えられる。

このことから木板は、一枚板ではなく、複数枚を積み重ねて閉塞した可能性がある。

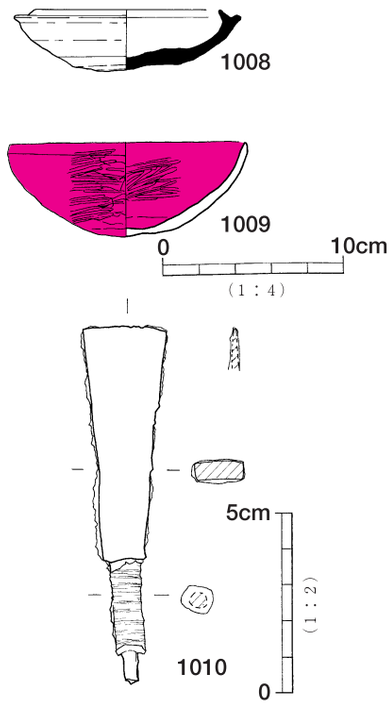

第275図　ＳＴ５出土遺物実測図（Ｓ＝１/２・１/４）

ⅱ 竪坑底面の木板はめ込み溝の両端に棒材を突き立て、木板を背面から固定する。

なお、竪坑上端は羨門部底面付近に位置する関係上、羨門部の埋め戻しはできない。

埋葬後、閉塞板が露出していた状態であったと推測される。

ｃ）羨門部

羨門は、立面形は台形に近く、天井部がややアーチ状を呈している。底面幅0.7m、高さ0.6mを測る。羨

門周囲部分（幅1.2m、高さ0.85m）は、周溝壁面から0.1～0.2m程度削り取られ「飾縁」状になる。

この「飾縁」状掘り込みの両脇には、0.3×0.4m程の浅い矩形の掘り込みがある。閉塞施設関連の遺構と考えられる。

羨門部と羨道天井部の接点で、断面三角形の突出部がある。天井部からの長さ0.06mを測る。

ｄ）羨道・玄室

羨道部は幅0.54m、長さ0.8mを測り、断面形は箱形である。羨道部～玄室の床面は水平ではなく、約５°の上り勾配である。

遺物は、羨道部玄室寄りの主軸線上に土師器坏と方頭鏃が１点ずつ出土した。鉄鏃は鏃身部を玄室側に向けている。

玄室は、平入り横長楕円形プランを呈す。横長楕円形というよりは隅丸長方形に近いともいえる。奥行0.56m、幅1.2m、高さ0.58m、床面積0.53㎡である。８基中で最小の平面積を測る。玄室断面形は、壁面の立ち上りのやや垂直なドーム形と判断される。

玄室及び羨道部は、内周溝底面から深く潜り込んだ位置ではなく、周溝壁面をそのまま水平に掘削しするあり方である。羨道床面は、暗褐色粘質土（基本土層の第Ⅸ層）、玄室天井は明褐色粘質土（第Ⅶ層）を掘削している。

玄室床面には、礫を用いた屍床が検出された。奥行0.56m、幅1.02mを測り、玄室床面全体に0.1m前後の扁平な礫を敷き詰めている。

礫は、方形に囲む配置をした後、内部を充填するように並べ置かれる。ホルンフェルス、頁岩、砂岩、尾鈴山酸性岩類の石材が使用され、石材の選択性は特に認められなかった。

なお、玄室内からは遺物は出土せず、被葬者の頭位の方向も不明である。

【出土遺物】

ＳＴ５に伴う遺物は、須恵器蓋坏（1008）、土師器坏（1009）、鉄鏃（1010）である。1009の内外面には赤彩塗布が認められる。

【遺構の時期等】

ＳＴ５竪坑に付随して出土した須恵器蓋坏はＴＫ217古段階に位置づけられる。羨道部出土の土師器坏1009も７世紀前半の特徴を有す。

従って、ＳＴ５の築造年代及び使用年代はＴＫ217古段階に併行する時期と考えられる。

本例は、かなり狭小な玄室形態が特徴的である。成人の伸展葬は困難であり、小児墓もしくは改葬墓の可能性があるとしておきたい。

６号地下式横穴墓（ＳＴ６）（第276～第278図）

【立　地】

Ｈ15グリットに位置する地下式横穴墓である。牛牧１号墳（ＳＮ１）内周溝に掘削される。玄室方向には外周溝が面する。検出面は第Ⅳ層上面である。竪坑から玄室に向けた主軸方位はＮ-30°-Ｗとなる。全長は2.12mである。

【規模と構造】

ａ）入り口部

６号地下式横穴墓（ＳＴ６）の羨門部前面には、扇形に褐色粘質土の高まり（１層）が広がっていた。長軸4.2m、短軸1.6m、最大層厚0.3mを測り、内周溝覆土（２・３層）を被覆するかの如く堆積する。長軸方向の断面形はレンズ状である。

この堆積土の頂点部分に、長軸1.12m、短軸0.46mの平面横長楕円形の掘り込みがあり、羨門部に接続する。底面は、隅丸方形に近い。

この掘り込みは、羨門との位置関係上は竪坑部分に相当するが、もはや竪坑ではなく「入り口部」と呼称したほうが妥当と考えられる。

閉塞施設は、石や土塊等が積み上げられた痕跡はなく、周溝から羨道～玄室内部に向けて流れ込む土層堆積状況を示すことから、木板閉塞と推測される。

しかし、ピットや木板嵌めこみ溝は検出されなかったので、羨門部を覆う大きさの木板を立て掛けただけと想定される。ただ、出入り口部覆土（６）と羨道～玄室内流入土（５）は大差なく、周溝覆土との同一性が高いので無閉塞であった可能性も残る。

ｂ）羨門～玄室

羨門の立面形は方形に近く、幅0.56m、高さ0.5mを

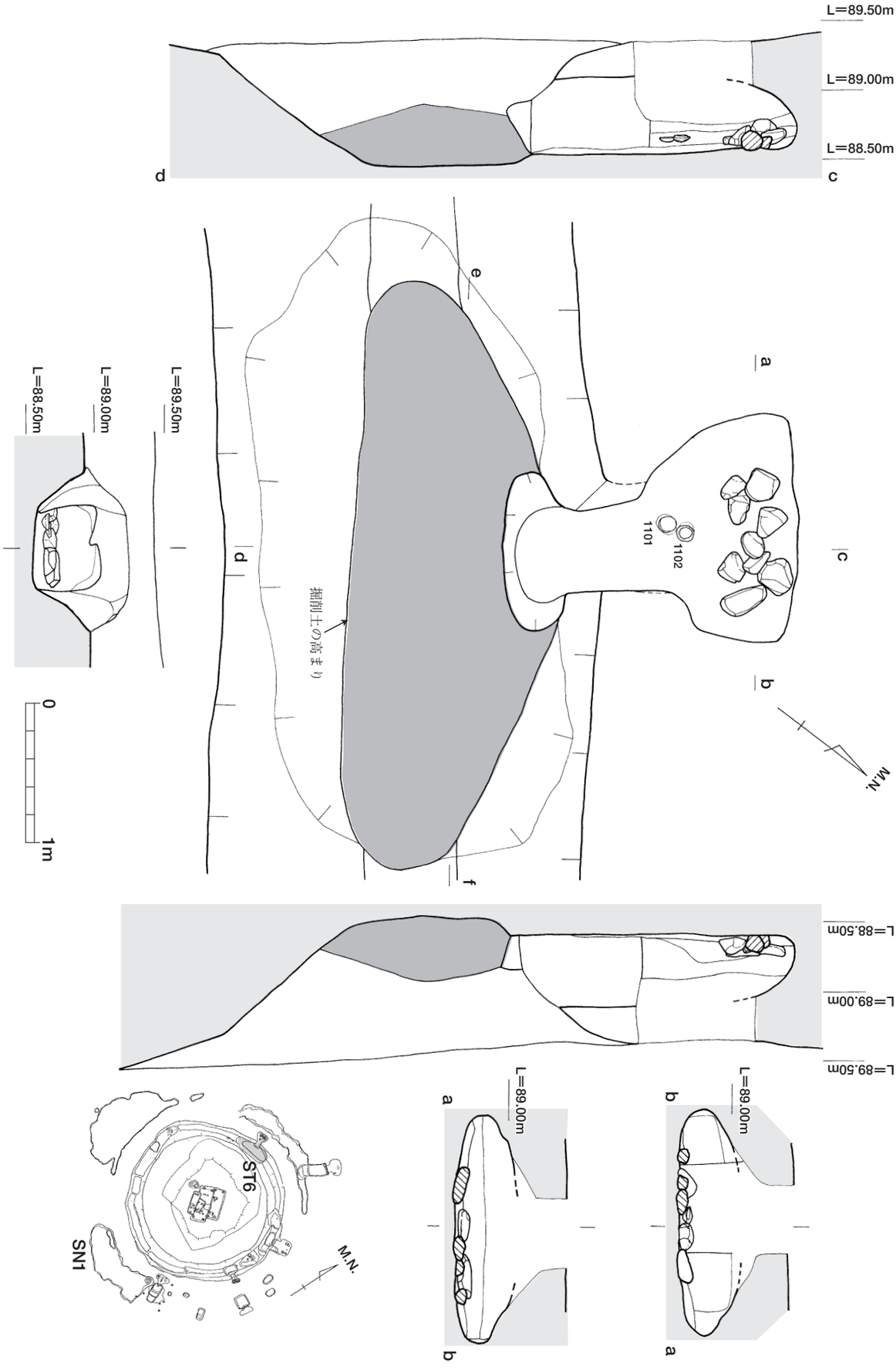

第276図　ＳＴ６実測図（Ｓ＝１/40）

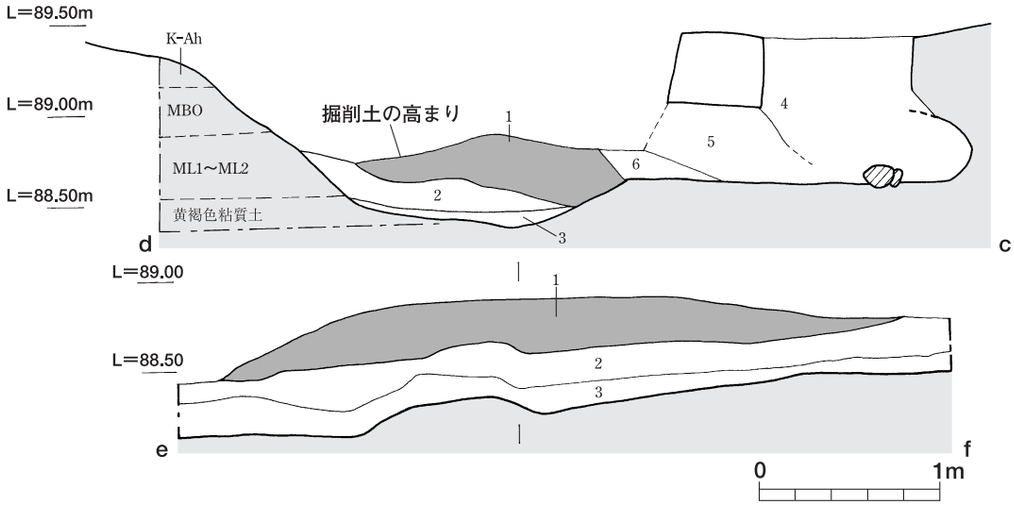

第277図　ＳＴ６土層図（Ｓ＝１/40）

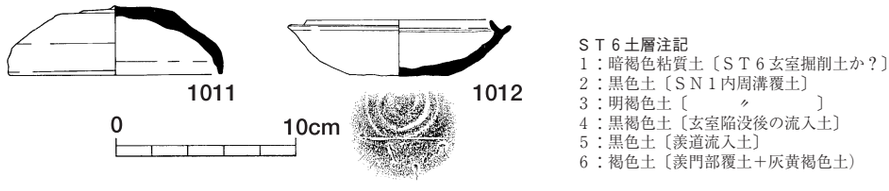

第278図　ＳＴ６出土遺物実測図（Ｓ＝１/40）

測る。

羨道部は幅0.6m、右側壁長0.84m、左側壁長0.56mを測り、右側壁が長い。断面形は箱形である。羨道部～玄室の床面は水平で、内周溝底面から0.15m上位の位置にある。

羨道・玄室床面は、褐色粘質土層（基本土層の第Ⅶ層）、玄室天井は暗褐色粘質土層（第Ⅵ層）にあたるので、入り口部に広がる褐色粘質土の高まりは、墓室掘削時の排土と解釈される。

玄室は、平入りで不整な横長楕円形平面を呈す。奥行0.94～1.2m、幅1.62m、高さ0.5（復元高）m、床面積1．2㎡である。玄室天井部は陥没していた。玄室断面形は、壁面の立ち上りのやや垂直なドーム形と判断される。

玄室と羨道部の接点部分の主軸線上には、須恵器坏蓋（1011）と坏身（1012）が隣り合って出土した。坏蓋は口縁部を上にした状態で出土した。

また、玄室床面には、礫を用いた屍床が検出された。奥行0.5m、最大幅1.06mを測り、0.15～0.3m前後の扁平な礫を方形に敷き並べている。ホルンフェルス、頁岩、砂岩、尾鈴山酸性岩類の石材が使用されるが、石材の選択性は特にない。

なお、玄室内からの遺物は検出されず、頭位の方向も不明である。

【出土遺物】

ＳＴ６に伴う遺物は、須恵器坏蓋（1011）、坏身（1012）である。1012の底部にはヘラ記号を有する。1011と1012は合子状にかみ合うのでセットとなる。

【遺構の時期等】

ＳＴ６出土の須恵器蓋坏はＴＫ217古段階に位置づけられる。また、ＳＴ６掘削で生じた排土の高まりと内周溝覆土との堆積関係から、牛牧１号墳（ＳＮ１）築造後、ＴＫ217古段階でも内周溝底面が覆土に覆われる時期に築造されたと考えられる。

本例は、玄室に屍床を伴うが、玄室平面全体に礫を敷き詰めるあり方ではない。屍床の法量や玄室と羨道の接点に副葬品を配置する手法、竪坑の痕跡的な意味合い等はＳＴ５と類似性が高い。このことは、小児墓もしくは改葬墓の可能性を示している。

７号地下式横穴墓（ＳＴ７）（第279～第281図）

【立　地】

Ｈ17・Ｉ17グリットに位置し、ＳＮ１内周溝を掘削する地下式横穴墓である。玄室は墳丘外に向けている。検出面は第Ⅳ層上面である。

竪坑から玄室に向けた主軸方位はN-57°-Ｅをとる。全長は4.12m、全幅長9.96mを測る。羨門部から玄室天井部分は、大きく崩壊して黒色土が大量に流入していた。

【規模と構造】

ａ）竪　坑

竪坑の平面形は南北に長い長方形プランで、階段状のテラスをなす二段構築である。一段目は、長軸４m、短軸1.26m、深さ0.46～0.86mを測り、竪坑左側壁隅部に小さな張り出し部、右側壁部は半月形の傾斜面が設けられる。竪坑内への昇降口と想定することが可能である。

二段目は、長軸2.14m、短軸0.82～１m、深さ0.64mを測る。平面形は一段目と同じ横長長方形であるが、羨門部に面する長辺はやや弧状となる。

標高87.8m付近で、板閉塞に伴う木板嵌め込み溝が検出された。検出面（17層）は褐色・黄褐色粘質土主体で、それより上位の竪坑堆積土層とは土色や土質が異なる。また７層上面は羨門～玄室床面レベルと同一である。

このため、竪坑最下面（標高87.3m付近）は、竪坑や羨道・玄室掘削する作業面として機能し、埋葬時には､0.2m程度埋め戻して羨道・玄室の床面レベルに整地したと考えられる。

竪坑一段目検出面から二段目底面（整地面）の高低差は１～1.16mとなる。

他方、竪坑両脇には、竪坑～玄室掘削土と考えられる排土（明黄褐色粘質土）が翼を広げたように帯状に広がっていた。

竪坑右側壁側は、長さ3.7m、最大幅1.78mを測り、先端部は丸く収束する。深さ1.32～1.4mを測る。中央付近では、比高差約0.3～0.4mを測る踊り場状の段差があり、底面に遺物が集中出土する。

竪坑左側壁側は、長さ2.9m、最大幅1.9mを測り、先端部は丸くまとまる。

竪坑横断土層の観察結果、ＳＮ１内周溝底面に覆土が堆積した時点で７・８・18・21・22層（明黄褐色粘質土）を盛り上げたと考えられる。

このため一段目の竪坑は、排土の高まりを利用して壁体を構築する、いわば掘削しない竪坑といえる。

この竪坑両脇に存在する掘削排土の広がりは、単なる省力化の所産とは考えられず、入り口部の視覚的荘厳化を狙った可能性がある。

後述のように、竪坑右側壁側の高まり部分で、土器祭祀が執行された痕跡が認められる点においても、葬送儀礼の舞台装置的意味合いを脈絡付けることができる。以下、本文中では、この掘削排土の広がりを「竪坑接続盛土」と呼称する。

竪坑内からは礫の集中箇所と須恵器や土師器、鉄器が出土した。礫の集中箇所は、木板嵌めこみ溝の南側、竪坑一段目と二段目の境にあたる３層下面から14層中（標高88.3m付近）で検出された。尾鈴山酸性岩類やホルンフェルスを主体とする0.2～0.3mの角礫や扁平礫が２個ないし４個で構成される。

14層上面では、須恵器坏蓋（1014）・坏身（1016・1017）、土師器皿（1027）・高坏（1026・1029）と鉄鏃（1031・1032）が竪坑内全体に散在して出土した。

なお、竪坑一段目の底面に鉄鏃（1033）が、竪坑覆土中より須恵器坏蓋（1022～1023）と土師器坏（1025）・壺（1024）が検出された。

ｂ）閉塞施設

羨門部底面には、長さ0.9m、幅0.4m、深さ0.26mの掘り込み溝が検出された。木板嵌めこみ溝と判断されるので、ＳＴ７は板閉塞と考えられる。木板嵌めこみ溝以外の閉塞施設は検出されなかった。

また、土層断面では、木板の腐朽や玄室天井部崩落に伴って竪坑側から玄室内に向けて多量の流入土が堆積している。

このうち５・９・14層は竪坑（一段目）上面までの被覆土と考えられる。木板腐朽によって地すべり的な二次移動となる。

なお、竪坑内で検出された礫の集中箇所は、竪坑一段目上面と対応し、且つ竪坑埋め戻し土14層内にある

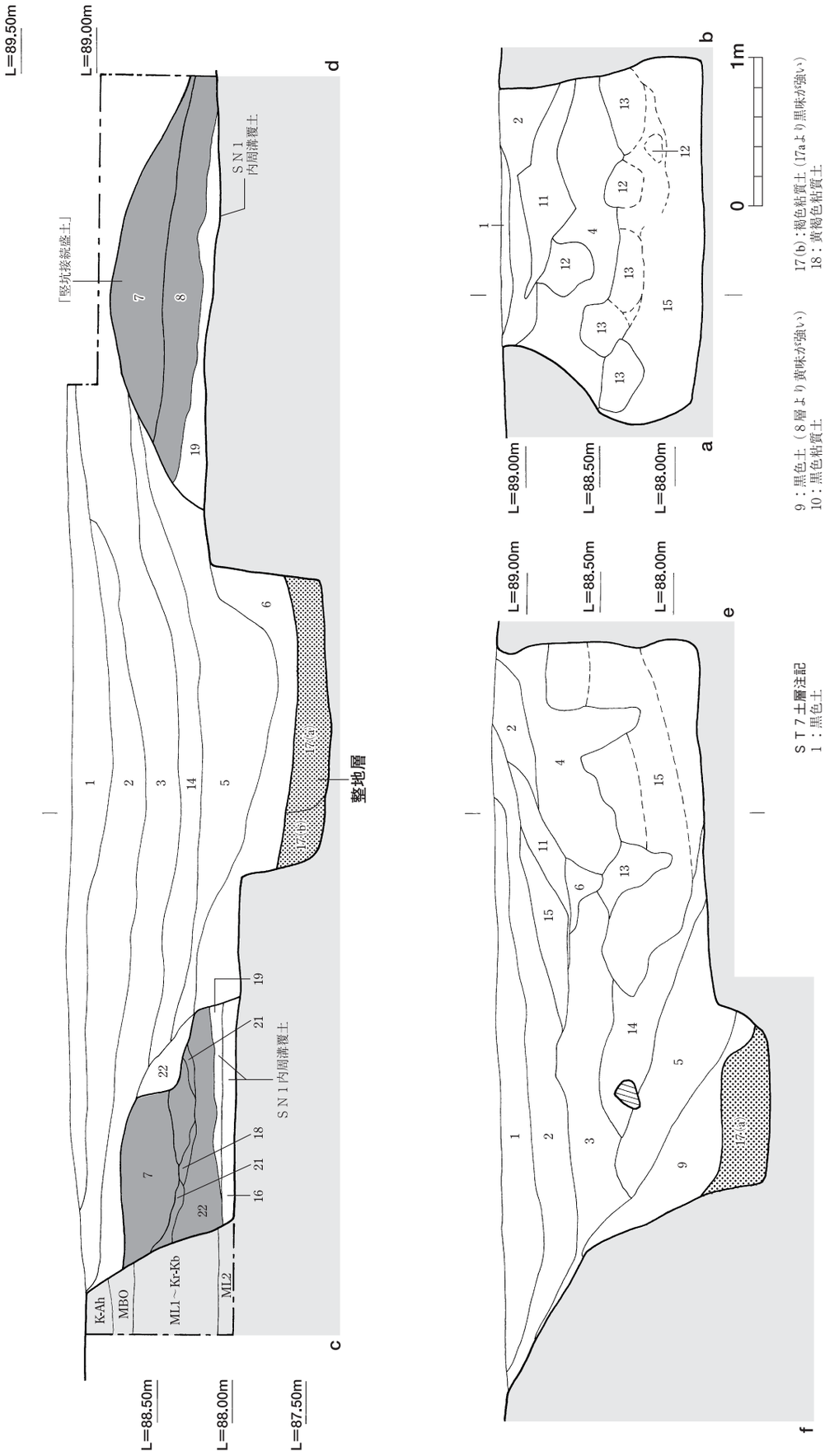

第279図　ＳＴ７土層図（Ｓ＝１/40）

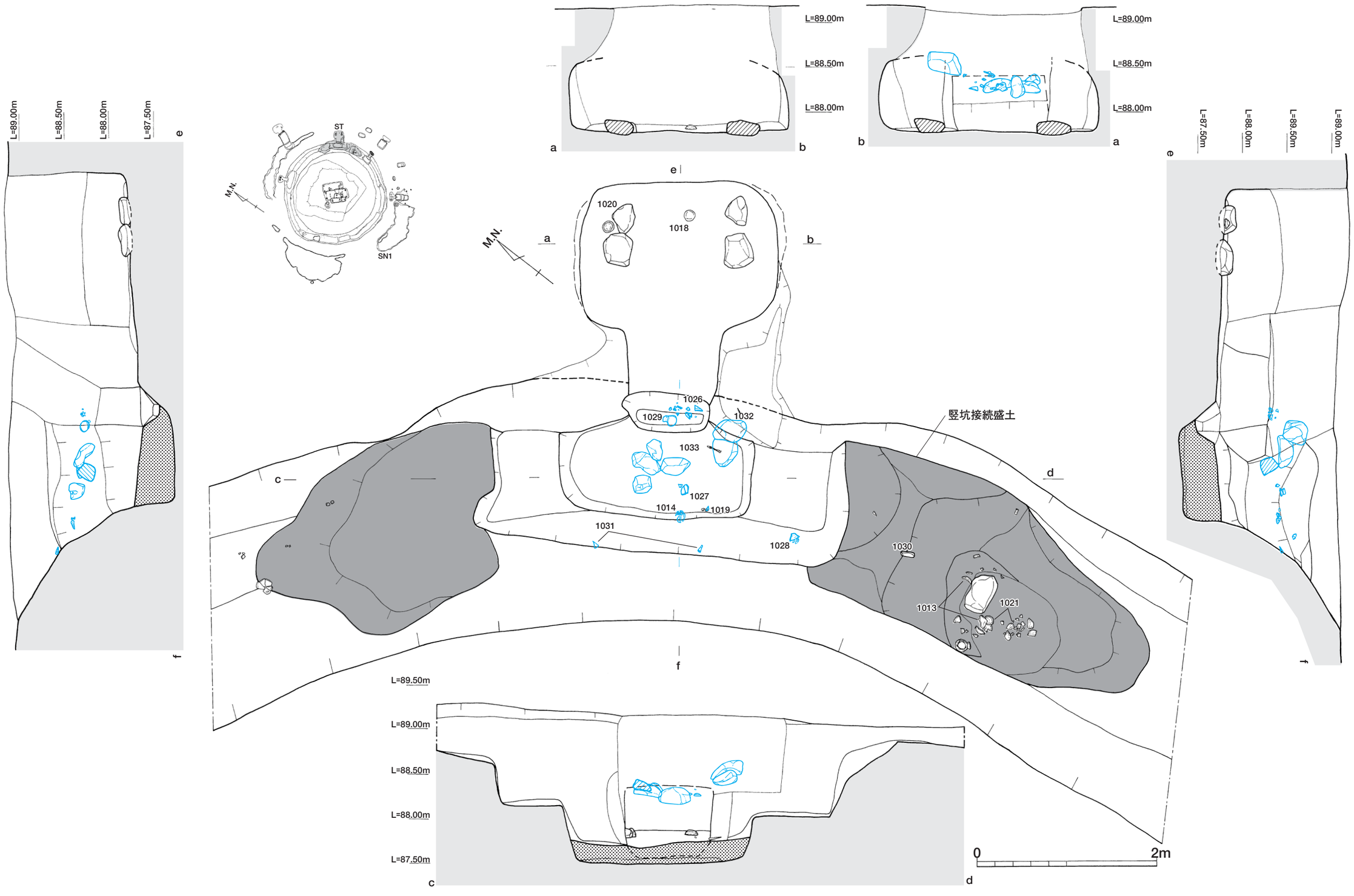

第280図　ＳＴ７実測図（Ｓ＝１/40）

ので、羨門部を閉塞する木板が墳丘側に倒れ込むのを防止する押さえ石であるの可能性が高い。

礫集中箇所と検出レベルを同じくする竪坑内遺物（1014・1016・1017・1026・1027・1029・1031・1032）は、数箇所のまとまりをもって出土した。羨門部閉塞時に葬送儀礼が竪坑内で執行されたことを示すと考えられる。

ｃ）羨門部

羨門部から玄室天井部は大きく崩落していたので、詳細は不明だが、残存部分から羨門の立面形は長方形で、底面幅0.94m、高さ0.6+αmを測る。羨門部底面に木板嵌めこみ溝が設けられている。

ｄ）羨　道

羨道部は、奥行き0.95～１m、幅１～1.1m、高さ0.6＋αmを測る。断面形は箱形であろう。

羨道・玄室床面は茶褐色粘質土（基本土層の第Ⅷ～Ⅸ層）、玄室天井は暗褐色・茶褐色粘質土（第Ⅵ・Ⅶ層）を掘削している。羨道から玄室の床面は平坦に推移している。

ｅ）玄　室

玄室は、平入り横長楕円形プランを呈す。横長楕円形でも隅丸方形に近く俵形ともいえる。整えられた扁平な楕円形である。奥行1.62m、幅2.21m、高さ0.76m、床面積2.81㎡である。

天井部は部分的に崩落しているが、遺存部分からドーム形と判断される。

玄室床面には、礫を４個配置した箇所が検出された。屍床と考えられる。屍床は、0.3～0.4m大の扁平礫を、玄室両側壁に２個ずつ配置する。玄室中心よりやや奥壁側に寄った箇所である。屍床としての範囲は幅0.7m、長さ1.5～1.7mと考えられる。

屍床の石材は、頁岩とホルンフェルス、尾鈴山酸性岩類である。

遺物は、屍床内で須恵器坏身が２点出土した（1018・1020）。坏蓋は検出されていない。坏身の出土状況から被葬者の頭位は推定することは困難である。

ｆ）竪坑接続盛土の上の土器祭祀

ＳＴ７南側の掘削排土の高まり部分に1.2m程の落ち込みがあり、その内部には0.4m大の扁平礫が置かれていた。その傍らに須恵器長頸壷（1021）が破砕された状況で、扁平礫の周囲に須恵器坏蓋（1013）・坏身（1015）、土師器高杯（1028）が散乱して出土した。1021は口縁部と底部を意図的に打ち欠かれた痕跡がある。なお、打ち欠かれた破片は出土していない。

これら遺物出土地点は、竪坑部を間近にした一段下る平坦面で、土器の打ち欠きや破砕といった遺物の存在も含めると土器を用いた祭祀儀礼の場であったと推定される。

【出土遺物】

ＳＴ７に伴う遺物は、須恵器坏蓋（1013･1014･1022･1023）・坏身（1015～1020）・長頸壷（1021）、土師器坏（1025）･壺（1024）･皿（1027）、高坏（1026･1028･1029）及び鉄鏃（1031～1033）、刀子（1030）が出土した。1022～1024は、ＳＴ７竪坑内及び内周溝覆土遺物である。

須恵器坏蓋や坏身のうち、1015･1023はＴＫ209新段階に相当する。1013・1014・1016・1018・1022はＴＫ217古段階、1017･1019･1020はＴＫ217新段階とした。須恵器長頸壷（1021）や土師器もＴＫ217段階に併行する時期に属するであろう。

【遺構の時期など】

ＳＴ７は、須恵器蓋坏の検討からＴＫ217古段階に築造されたと考えられる。

竪坑には追葬面を確認できなかったが、玄室内及び竪坑・竪坑接続盛土の土器集中区から出土した須恵器の型式から少なくとも２回（ＴＫ217古・新段階）の埋葬が行なわれたと考えられる。

竪坑内の出土遺物や礫のあり方は、閉塞時の儀礼、竪坑南側「竪坑接続盛土」における土器出土状況は、葬送時儀礼といった祭祀行為を類推させる。

ただ、玄室内遺物は須恵器坏身２点（1018・1020）のみで鉄鏃は皆無であり、玄室外（竪坑等）出土遺物の場合が質・量ともに卓越している点は、違和感を覚える。

この、玄室規模が大きい部類に入り、竪坑部も立派に構築されるのに反して玄室出土遺物は僅少で、竪坑内のみに鉄鏃が出土する現象は、葬送儀礼のあり方、

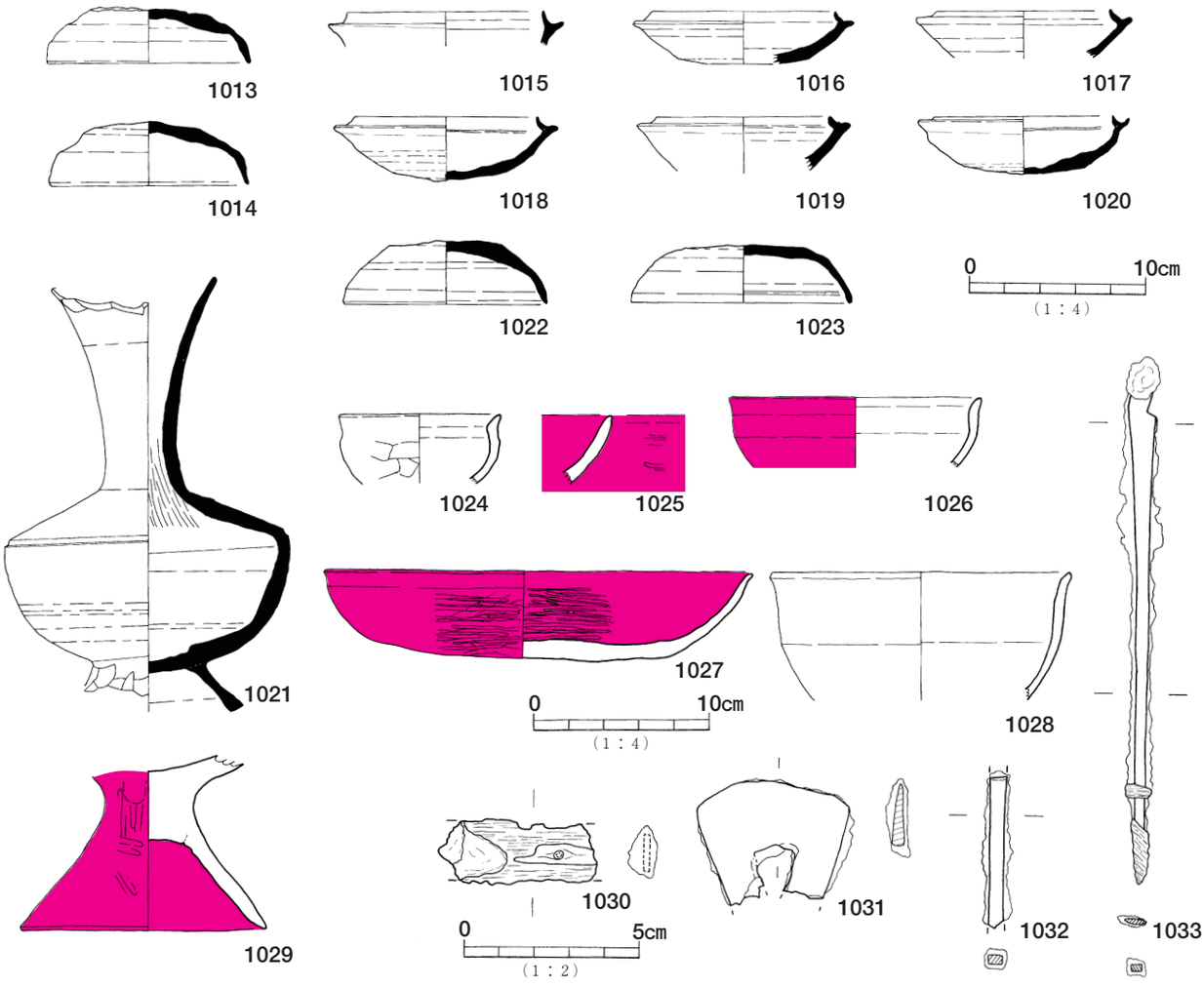

第281図　ＳＴ７出土遺物実測図（Ｓ＝1/2・1/4）

もしくは被葬者の性格に関連する考えられる。

【木棺搬入実験】

ＳＴ７の屍床のあり方は、ＳＮ１主体部の棺台と関連性が想起される。つまり、木棺が玄室内に搬入された可能性を示すものであった。

仮に、木棺が搬入されたとするなら、屍床の状況から法量は、幅0.7m、長さ1.6mを超えない大きさとなる。また、棺の高さは羨道高（0.6＋α）を超えない範囲となる。

調査終了後、コンパネ材を加工して模擬実験を試みた。羨道及び玄室内は幅0.5m、高さ0.5m前後で移動や設置が可能となる。

しかし、竪坑内に運び入れる場合、全長1.3mより小さくならないと搬入困難であった。木棺を竪坑内から搬入する場合、長さ1.3m、幅0.5m、高さ0.4～0.5mの規模となる。

木棺をそのまま搬入する場合、被葬者は身長130㎝以下の未成年となる。

一方、板材のみであれば、幅0.5m、長さ1.8m前後までは玄室内に搬入可能である。

上記の結果から、屍床上の施設は以下のように類推される。

① 木棺に遺骸を納めた状態の場合…幅0.5m･長さ1.3m・高さ0.5m（身長1.3mの未成年）

② 玄室内で木棺が組み立てられた場合…幅0.5m･長さ1.7m・高さ0.5m（身長1.6m前後の成年）

③ 底板材のみ運びこみ、板材の上に安置した…小口0.5m・長さ1.7m（身長1.6m前後の成年）

①・②とも玄室内の搬入や組み立て作業は、かなり窮屈さを強いられる。調査者の所見としては、③が妥当であると考えている。

８号地下式横穴墓（ＳＴ８）（第282～第285図）

【立　地】

Ｈ16・Ｇ16グリットに位置し、ＳＮ１外周溝を掘削する地下式横穴墓である。玄室は墳丘外に向け、ＳＡ５・６とは２ｍ内外の距離にある。検出面は第Ⅳ層上面である。

竪坑から玄室に向けた主軸方位はＮ-21°-Ｅをとる。全長は5.58ｍを測る。羨門部から玄室天井部分は、大きく崩壊して黒色土が大量に流入していた。

【竪　坑】

竪坑は、ＳＮ１外周溝を一部掘削して構築されている。竪坑検出面では、灰白色の粘質土が薄く広がっていた。この灰白色粘質土を剥ぐと、部分的に覆土の色調が異なる箇所が認められた。

外周溝側がオリーブ色粘質土、玄室側が黒色土で黒色土がオリーブ色粘質土を方形に切るような関係を示していた。

竪坑の平面検出と土層断面の観察から、ＳＴ１と同様に竪坑の再掘削が確認でき、追葬の可能性が考えられる。初葬時の竪坑を「旧竪坑」、追葬時の竪坑「新竪坑」と呼称して以下、説明を加える。

ａ）旧竪坑

竪坑の平面形は南北に長い長方形で、長さ3.56ｍ、幅1.6ｍを測る。検出面からの深さは1.22ｍ、平面積は約5．7㎡である。

竪坑の中央から羨門寄りの部分は大きく西へ偏向するので、竪坑の玄室側部分は、新竪坑によって掘削改変されたと考えられる。

また、竪坑の断面形は箱型で、竪坑南側（外周溝側）壁面は緩やかな階段状またはスロープ状を呈す。竪坑南側が入り口部分と考えられ、壁面立ち上りの傾斜角は下段35°、上段70°を測る。

竪坑の左側面中央部に半月形の掘り込みが壁面に穿たれていた。掘り込みの底面幅0.5ｍ、高さ0.3ｍ、奥行き0.22ｍである。

旧竪坑に伴う土層は１・15・18～23である。24層は竪坑～玄室掘削後の整地層である。掘削痕は竪坑前面と羨道部まで及ぶ。旧竪坑は、１・15・18～23層、特に18層の如く、竪坑南側（入り口側）から一気に埋め戻されたと考えられる。１層の一部はＳＮ１外周溝覆土上にも堆積していた。

竪坑検出時には、竪坑南端部分付近に１・23層の不整円形の小高い高まりが検出された。竪坑南側の上端はこの１層の堆積で被覆される格好となる。

旧竪坑堆積状況から、ＳＴ８は、ＳＮ１の外周溝が完全に埋没していない時期に、周溝壁面を一部破壊する形で築造され、旧竪坑を埋め戻す際、１層の一部が外周溝内まで堆積したと解釈される。

検出面では、ＳＮ１外周溝堆積土である２層より円形に盛り上がっていたため、偶然性の堆積ではなく、目印的な意味合いも付加されたと考えられる。

また、18層上面において須恵器長頸壷の破片が、竪坑左側壁に沿って出土した。恐らく竪穴埋め戻し途中の土器祭祀に伴う遺物であろう。

ｂ）新竪坑

新竪坑は、旧竪坑南端から0.7ｍの地点から羨門部に向かって掘り込まれる。竪坑の長さ2.84ｍ、幅1.75ｍ、掘削深度は、竪坑検出面から1.15ｍ、平面積は4.97ｍを測る。

一度0.3ｍ前後の深さで0.7ｍ程度に緩やかな平坦面を掘削するが、そこから斜めに切り込むよう掘り込まれている。

平面的な掘削の方向は、竪坑主軸に対して西に傾き、竪坑中央部から羨門付近は大きく西へ偏向する。

また、旧竪坑堆積土全てを掘りあげるではなく、羨門部や竪坑主軸上に位置する部分のみを断面逆台形状に掘削する造作である。

新竪坑の入り口部分は、２ないし３段の階段が付され、飛び石状に楕円形や方形の浅い掘り込みが２、３箇所認められる。昇降に必要な足場用ピットや空間と考えられる。階段部の傾斜角は30～35°である。

なお、新竪坑内からは遺物は出土していないが、入り口部分では焼土の広がりが１箇所検出された。

【閉塞施設】

閉塞施設は、旧竪坑（初葬時）・新竪坑（追葬時）に伴うものがある。

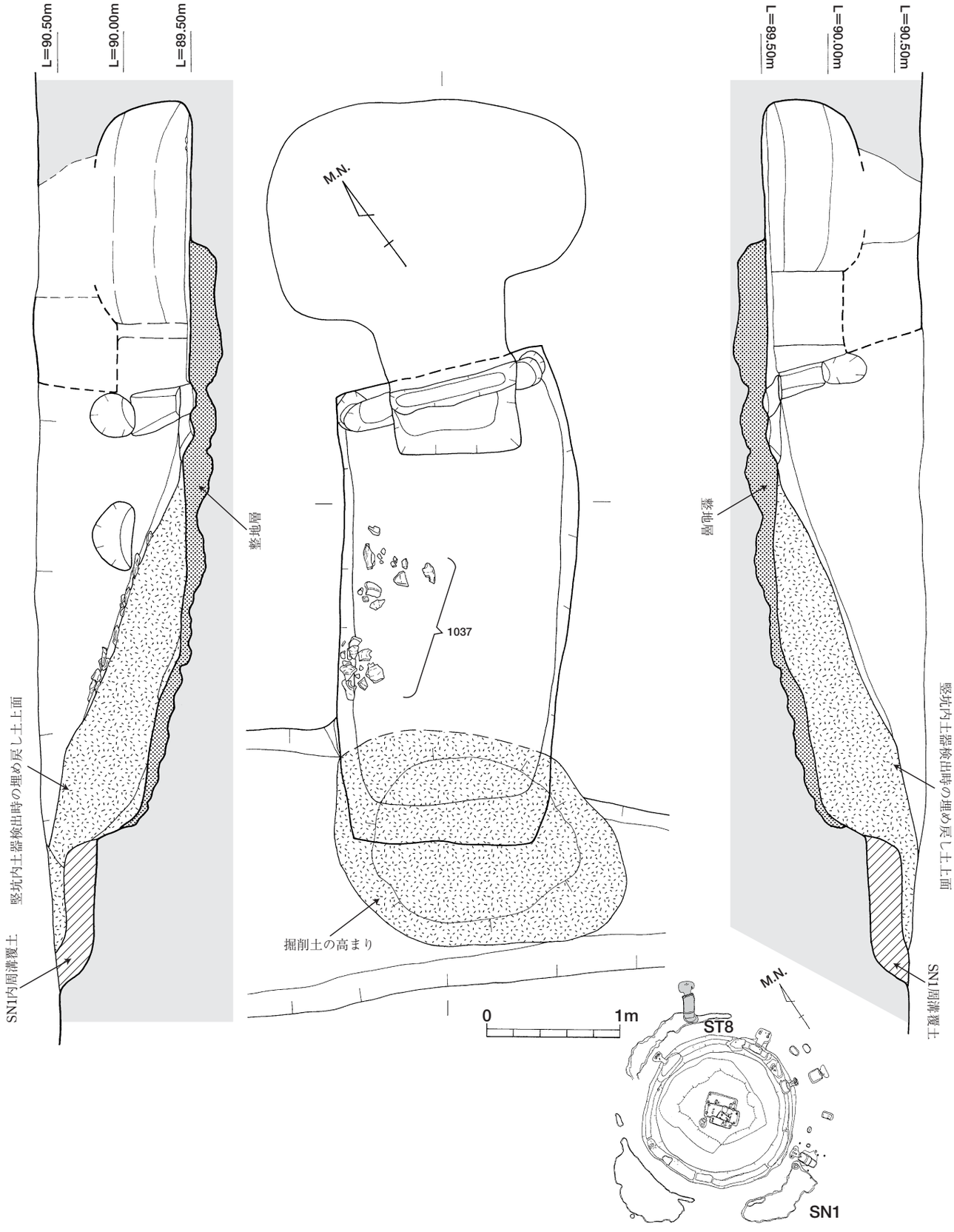

第282図　ＳＴ８初葬時実測図（Ｓ＝１/４）

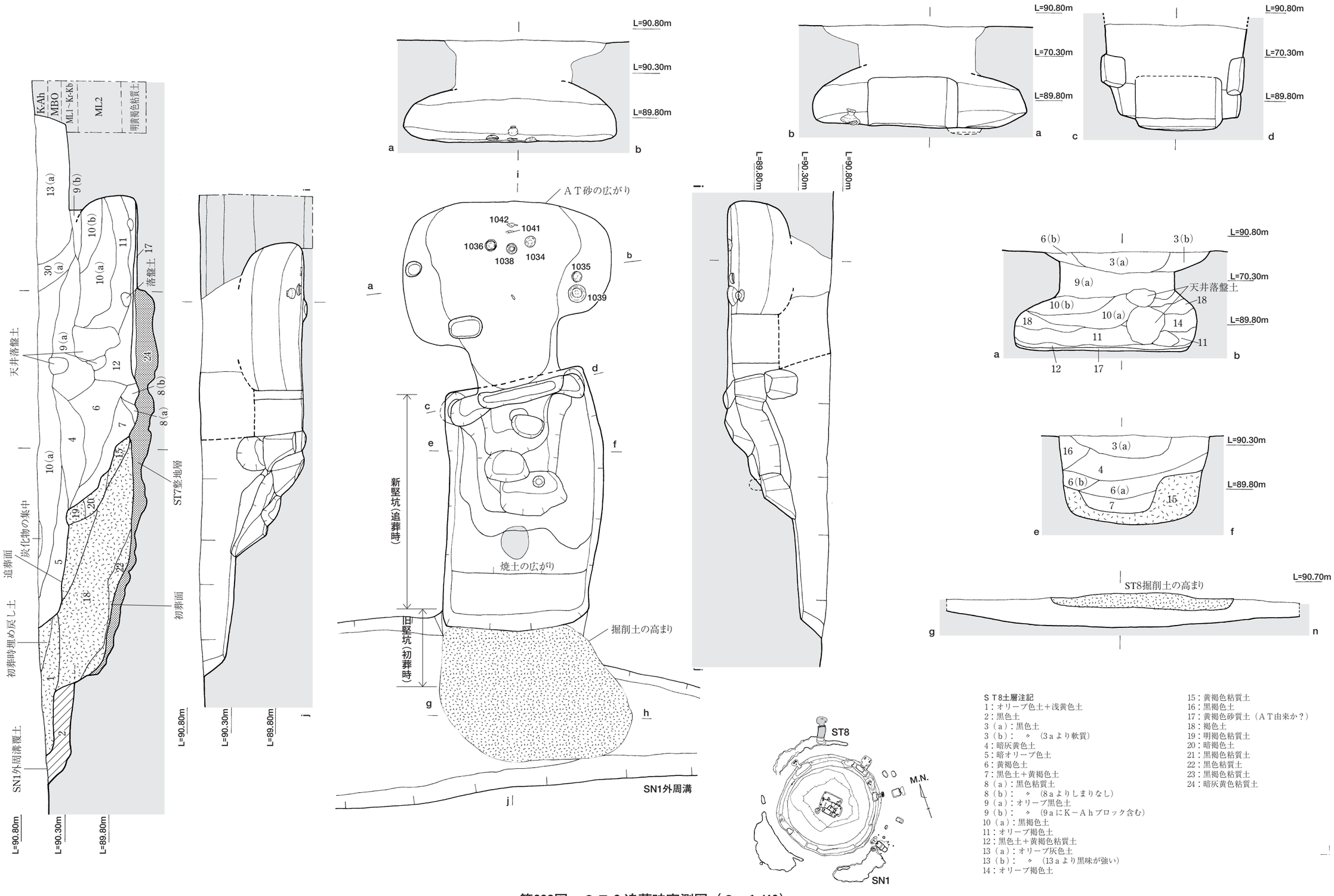

ＳＴ8土層注記

1：オリーブ色土＋浅黄色土
2：黒色土
3（a）：黒色土
3（b）：〃（3aより軟質）
4：暗灰黄色土
5：暗オリーブ色土
6：黄褐色土
7：黒色土＋黄褐色土
8（a）：黒色粘質土
8（b）：〃（8aよりしまりなし）
9（a）：オリーブ黒色土
9（b）：〃（9aにK－Ahブロック含む）
10（a）：黒褐色土
11：オリーブ褐色土
12：黒色土＋黄褐色粘質土
13（a）：オリーブ灰色土
13（b）：〃（13aより黒味が強い）
14：オリーブ褐色土
15：黄褐色粘質土
16：黒褐色土
17：黄褐色砂質土（ＡＴ由来か？）
18：褐色土
19：明褐色粘質土
20：暗褐色土
21：黒褐色粘質土
22：黒色粘質土
23：黒褐色粘質土
24：暗灰黄色粘質土

第283図　ＳＴ８追葬時実測図（Ｓ＝１/40）

a）旧竪坑

初葬時の埋葬施設の痕跡は、羨門部前面に位置する方形の浅い掘り込みである。長軸0.94m、短軸0.6m、深さ0.1mを測る。この方形掘り込みは、ＳＴ３例では石閉塞に伴う遺構である。 この方形掘り込みを木板嵌めこみ溝が切り込むようにも看取され、石閉塞（初葬）→板閉塞（追葬）という変遷も想定できる。ただ確証に乏しいため、初葬時も板閉塞であった可能性も残されている。

b）新竪坑

追葬時の閉塞施設は、板閉塞と考えられる。羨門部前面に長さ１m、幅0.18m、深さ0.12mの溝が掘りこまれ、木板嵌めこみ溝と考えられる。

この溝から新竪坑両側面にかけて楕円形の浅い掘り込みが接続する。

一方、羨門部壁面から新竪坑両側面にかけて幅0.3m、高さ0.3～0.4m、奥行き0.15mの矩形の掘り込みが穿たれていた。この位置は標高90m付近にあり、羨門部上端の高さに近い。

この掘り込みは、羨門閉塞の木板が竪坑側に倒れこまないよう、「かんぬき」状に押さえていた痕跡と解釈される。

木板嵌めこみ溝の両側に接続する浅い掘り込みも板閉塞に伴う施設と考えられる。

土層断面観察では、木板嵌めこみ溝を境にして竪坑側と羨道・玄室の覆土は土質・土色とも明瞭な差が認められる。羨道・玄室内覆土については、天井落盤後の流入土と解釈される。

また、木板自体の痕跡は確認できなかった。竪坑側堆積土は、暗灰黄色土や黒色土主体であるが、地山ブロックの混入が認められない特徴を有す。

つまり、ＳＴ４のような完全復旧ではなく、開放された空間が残されている、つまり閉塞板が露出した状態が存在したと考えられる。

【羨門～玄室】

a）羨門部

羨門の立面形は長方形である。羨門上端部は崩壊によって失われている。原状では、底面幅0.98m、高さ0.6m（復元高）を測る。羨門部前面に木板嵌めこみ溝が設けられている。

b）羨　道

羨道部は、奥行き0.5～0.6m、幅１～1.08m、高さ0.6m（復元高）を測る。羨道平面形は玄室奥壁に向かって緩い逆「ハ」の字形を呈する。断面形は箱形と考えられる。

羨道･玄室床面は茶褐色粘質土(基本土層の第Ⅸ層)、玄室天井は暗褐色・茶褐色粘質土（第Ⅶ・Ⅷ層）を掘削している。羨道部と玄室床面は、ほぼ水平である。羨道部で遺物は出土していない。

c）玄　室

玄室は、平入り横長楕円形プランを呈す。玄室右側壁側は楕円形である。左側壁側は隅丸方形に近い。法量は、奥行1.56m、幅2.41m、高さ0.76m（復元高）、床面積2.95㎡である。

天井部は部分的に崩落しているが、遺存部分からドーム形と判断される。

玄室主軸上の床面を中心にＡＴが約１㎝の厚さで堆積していた。屍床として意識していたと考えられる。また、玄室床面に円形や楕円形の浅い掘り込みが２箇所検出された。

玄室内遺物は大きく①玄室奥壁側、②玄室南東隅部、③玄室中央部の３箇所に区分される。

①では、奥壁側に切先を西に向ける鉄鏃２点（1041･1042)、その南側に須恵器蓋（1034)･土師器壷（1038)･須恵器坏身（1036）が列状に配置される。1036は口縁部を下にする状態で出土した。1038はやや高い位置での出土である。鉄鏃の副葬方向から頭位は東方向と推定される。

②では、土師器高坏（1039）が口縁部を下に、須恵器坏蓋（1035）が口縁部を上にして寄せ集められた状態で出土した。

③では、鏃身部を欠損する鉄鏃（1040）が出土した。

【出土遺物】

ＳＴ８に伴う遺物は、須恵器坏蓋（1034・1035）・坏身（1036）長頸壷（1037)、土師器壷（1038）・土師器高坏（1039）及び鉄鏃（1040～1042）である。1034と1036は、その出土位置と、合子状に噛み合うので蓋

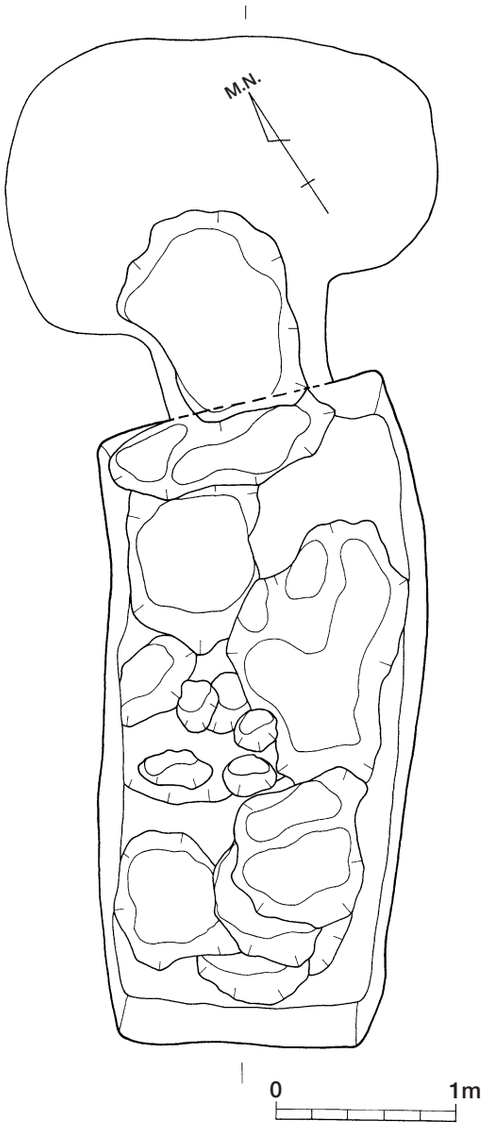

第284図　ＳＴ８竪坑掘削痕（Ｓ＝１/40）

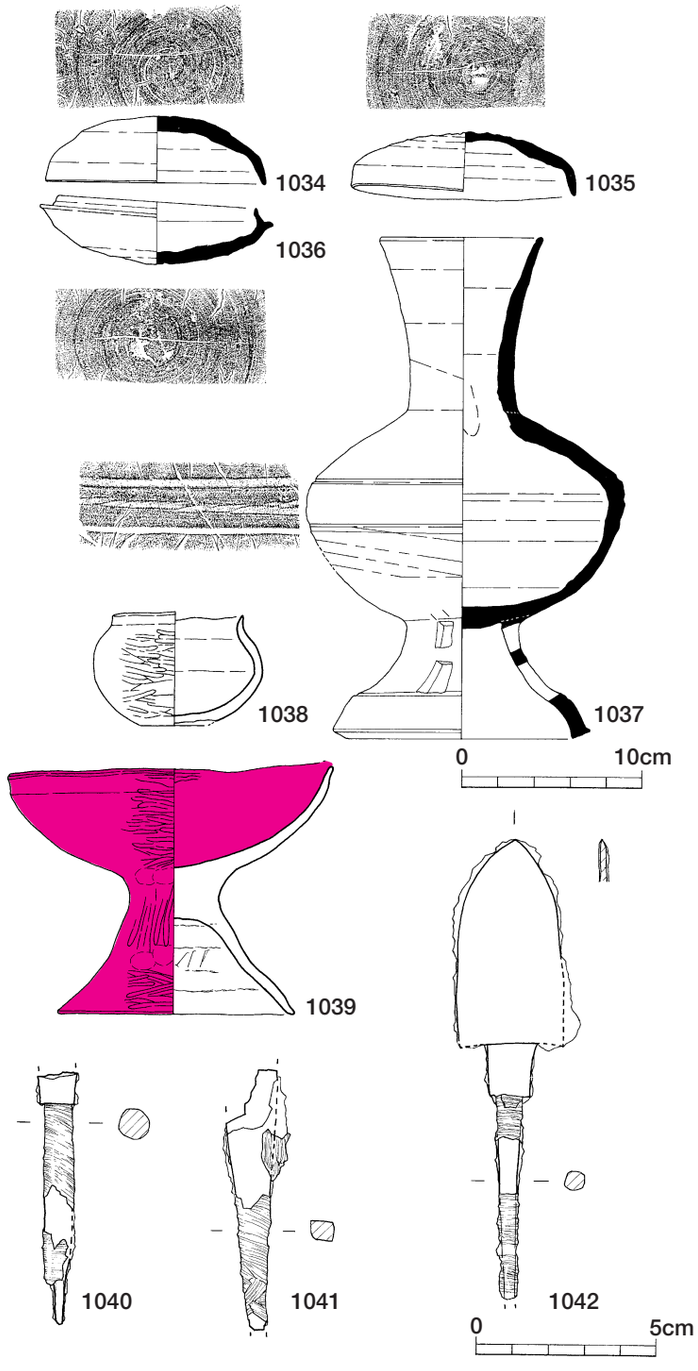

第285図　ＳＴ８出土遺物実測図（Ｓ＝１/２・１/４）

坏のセットと考えられる。蓋坏のセットはＴＫ209新段階に併行する。

1034は1035とは器高や口縁部形態に型式的な差を有するが、ＴＫ209新段階の範疇に含まれると考えられる。1037は脚部二段透かしを施すためＴＫ209型式に併行する。土師器は、概ねＴＫ209段階に併行する時期に属する。

【遺構の時期など】

ＳＴ８では、平面及び断面土層の観察から都合２回の竪坑掘削を確認した。出土遺物から明確な型式差（時期差）は見出せないが、ＴＫ209新段階に併行する時期に初葬および追葬がなされたと解釈される。

ＳＮ１の築造時期は、ＴＫ209新段階なので、古墳築造直後の時期にＳＴ８が構築された。

また、玄室内遺物出土状況の内、①は追葬時の副葬状況を、②は追葬時の「片付け行為」を示すと理解される。③は初葬時の副葬品の１つで、集積されることなく放置、取り残された遺物と考えられる。

他方、旧竪坑内の土器出土は、竪坑内祭祀が執行されたと解釈したい。

４、土坑墓と土坑

古墳時代～古代に属すると考えられる土壙墓と土坑は、14基を数える。これらの土坑（壙）はＳＮ１とＳＮ２の周辺で検出された。それより北側の古墳時代集落内では確認されていない。

こうした土坑（壙）の検出位置や性格から古墳や地下式横穴墓といった墳墓群と何らかの密接な関係があると考えられる。

土坑（壙）の性格を推定できるものは、土壙墓として４基、馬埋葬土坑として２基が挙げられる。

ａ）土坑墓（ＳＤ）

ＳＤ１（第280～第287図）

Ｌ17グリットに位置し、ＳＮ１の南側約15m地点の、ＳＮ１とＳＮ２との中間地点ある土坑墓である。

平面形は台形に近い長方形プランで、長辺を東西方向に向けている。断面形は箱形を呈する。

このＳＤ１墓は西側の陥し穴状遺構（ＳＷ１）との切り合い関係を示し、ＳＷ１より後出する。

ＳＤ１掘り方の大きさは、長辺2.8～3.25m、短辺1.3～1.5m、検出面からの深さは0.9m前後を測る。他の土坑墓に比べ長大で深いのが特徴である。

ＳＤ１底面の西側付近で完形の土師器高坏が出土した。また、高坏周辺からＳＤ１の主軸線上に幅0.1～0.15m大の焼土塊が点在していた。

高坏や焼土塊の検出状況から頭位は高坏のある方向、すなわち東位にとると推定され、この場合の主軸はＮ-97°-Ｅとなる。

埋土は、黒色土を主体とし、ほぼ水平に堆積していた。土層観察からは、木棺など埋葬施設の痕跡は認められない。

遺物は、上記の土師器高坏と覆土中より須恵器壺底部（1043）が出土した。1044は内外面を赤色塗布仕上げされる。

ＳＤ１の時期は、土師器高坏（1044）の形態からＴＫ217段階に併行する時期に属すると考えられる。

ＳＤ２（第288～第289図）

Ｊ17グリットに位置し、ＳＮ１の南東側、ＳＴ１とＳＴ４との中間にある土坑墓である。

平面形は隅丸長方形に近いプランで長辺を南北方向に向けている。ＳＤ２掘り方は三方向にテラスを有する二段掘りである。

また、掘り方の大きさは、長辺1.8m前後、短辺１m前後、検出面からの深さは0.4mを測る。前述のＳＤ１に比べ規模は１／４程と小さく、浅い掘り込みである。

ＳＤ２底面の中央より南側付近で遺物が集中して出土した。東壁に沿って須恵器壷と蓋坏のセットが、主軸線上には水晶製切子玉や耳環、刀子が出土した。

遺物の検出状況から、頭位は耳環や切子玉のある方向、すなわち南にとると推定され、この場合の主軸はＮ-146°-Ｗとなる。

この主軸はＳＮ１主体部群の主軸方向とほぼ同じでＳＮ１主体部の頭位や主軸方向を意識している可能性が指摘されよう。

また、遺物は床面より浮いた状態に看取されるが、遺物出土レベルの土はそれより上位の埋土と比べてＫ－Ah土塊の混入がなく、叩き締められた感のある、しまりの強い土質を示していた。

従って、掘り方掘削後に貼床状に掘削底面を整地した上で埋葬行為を行ったと判断される。

遺物は、須恵器蓋坏（1045・1046）壷（1047）と耳環（1048）、刀子（1049）、水晶製切子玉（1050～1052）がある。

ＳＤ２の時期は、須恵器蓋坏の型式からＴＫ217古段階に併行すると考えられる。

ＳＤ３（第290図）

Ｊ17グリットに位置し、ＳＮ１の南東側、ＳＴ１の東側にある土坑墓である。ＳＤ２とＳＴ１との中間地点でもある。

平面形は長楕円形で、長軸はＳＮ１主体部群の主軸方向と直交する。断面形は不整な逆台形である。

掘り方の大きさは、長軸0.9m、短辺0.53m、検出面からの深さは0.25mを測る。

底面中央では、須恵器坏蓋が天井部を伏せた状態で検出された。その傍らに刀子がある。刀子の切先は、

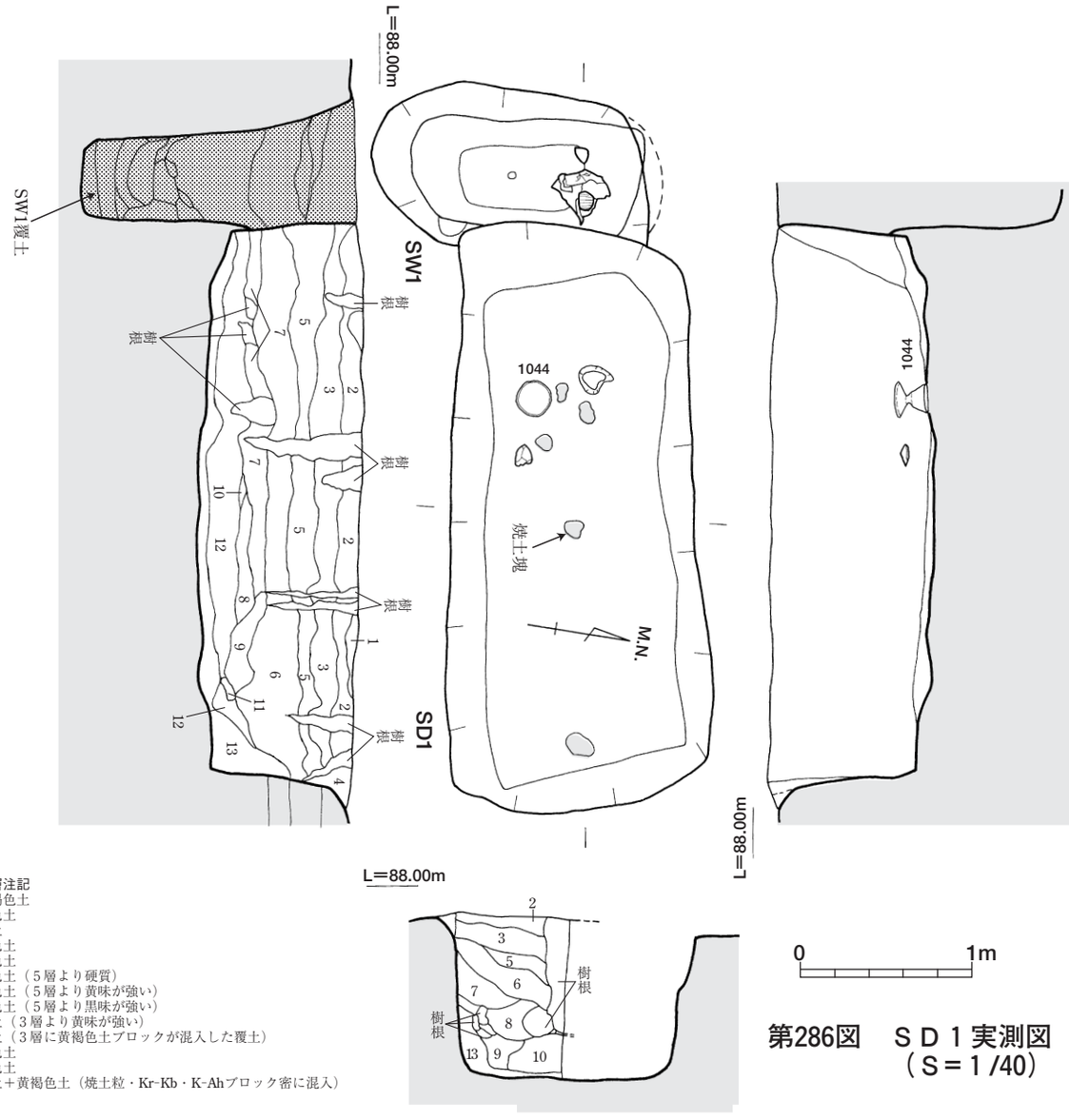

ＳＤ１土層注記
1：明黄褐色土
2：暗黒色土
3：黒色土
4：暗褐色土
5：黒褐色土
6：黒褐色土（５層より硬質）
7：黒褐色土（５層より黄味が強い）
8：黒褐色土（５層より黒味が強い）
9：黒色土（３層より黄味が強い）
10：黒色土（３層に黄褐色土ブロックが混入した覆土）
11：黄橙色土
12：黄褐色土
13：黒色土＋黄褐色土（焼土粒・Kr-Kb・K-Ahブロック密に混入）

第286図　ＳＤ１実測図（Ｓ＝１/40）

平面形の長軸方向と同じ向きなので、頭位は南西方向となろう。この場合、主軸はＮ-45°Ｗとなる。

覆土は、黒色土を主体とし、K-Ahブロックの混入は見られなかったが、焼土粒が疎らに認められた。

なお、ＳＤ３は、平面プランや規模が他の土坑墓と異なっていることから、祭祀土坑といった他の性格を有する可能性もある。

遺物は須恵器坏蓋（1053）と刀子（1054）がある。

ＳＤ３の時期は、須恵器坏蓋の型式からＴＫ217新段階に併行すると考えられる。

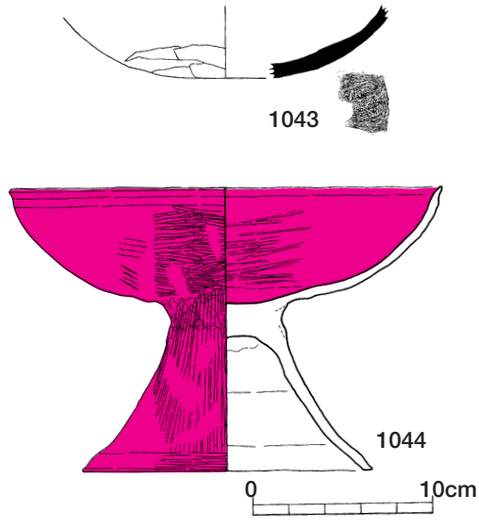

第287図　ＳＤ１出土遺物実測図（Ｓ＝１/４）

ＳＤ４（第290図）

Ｊ19・20グリットに位置し、ＳＮ２とＳＴ３の中間地点よりやや北側にある土坑墓である。

平面形は長方形プランで、長辺を南北方向に向けている。断面形は逆台形を呈する。

掘り方の大きさは、長辺1.7m、短辺1.3～1.05m、検出面からの深さは0.45m前後を測り、規模はＳＤ２に類似する。覆土は、黒色土を主体とし、K-Ahブロックが疎らに混入していた。

ＳＤ４中央の付近では、0.4～0.6m大の尾鈴山酸性岩の扁平な円礫２個が掘り方内に落ち込むような状態で検出された。その円礫の下より須恵器坏蓋が１個出土した。

残念ながら、この須恵器坏蓋は実測作業中に盗難にあってしまい、現存していない。ちなみに、この坏蓋は、調査時の所見から、撮みを持つ蓋（坏Ｇ）で、ＴＫ217古段階に併行すると判断した。

ＳＤ４の方位は、他の土坑墓平面形の長辺が主軸方向となるので、頭位は北か南方向と考えられる。頭位を北とした場合、主軸はＮ-30°-Ｅをとなる。

ｂ）土　坑

ＳＣ３（第290図）

Ｉ17グリットに位置し、ＳＴ４とＳＴ７の中間にある。東側にはＳＣ４が並置している。このＳＣ３・４はＳＮ１の同心円上に沿っている。

平面プランはやや不整な隅丸方形を呈し、長軸1.6m、短軸1.05m、検出面からの深さは0.6mを測る。底面中央部は不定形に0.15m程さらに掘り込まれている。土坑断面形はフラスコないし袋状で、長軸は南北方向に向く。

覆土は、K-Ahや褐色土（ＭＬ１相当層由来）ブロックが混入する黒色土系が主体である。底面中央部の不定形に掘り込まれた部分の覆土は、上層に比して褐色土ブロックの割合が多い。なお、遺物は出土していない。

ＳＣ４（第291図）

Ｉ18グリットに位置し、ＳＣ３の東側にある。

平面プランは楕円形に近い隅丸方形を呈し、長軸1.4m、短軸0.95m、検出面からの深さは0.4mを測る。

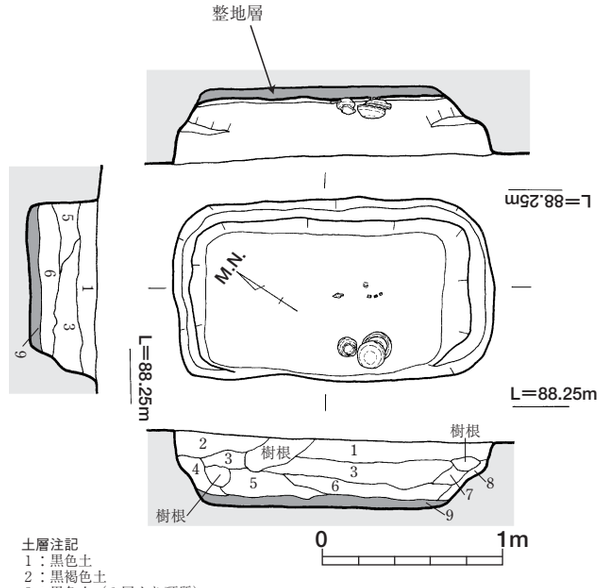

土層注記
1：黒色土
2：黒褐色土
3：黒色土（1層より硬質）
4：オリーブ黒色土
5：暗褐色土
6：暗オリーブ黒色土
7：K-Ahブロック土
8：褐色粘質土
9：オリーブ褐色粘質土（SD1整地層）

第288図　ＳＤ２実測図（1/40）

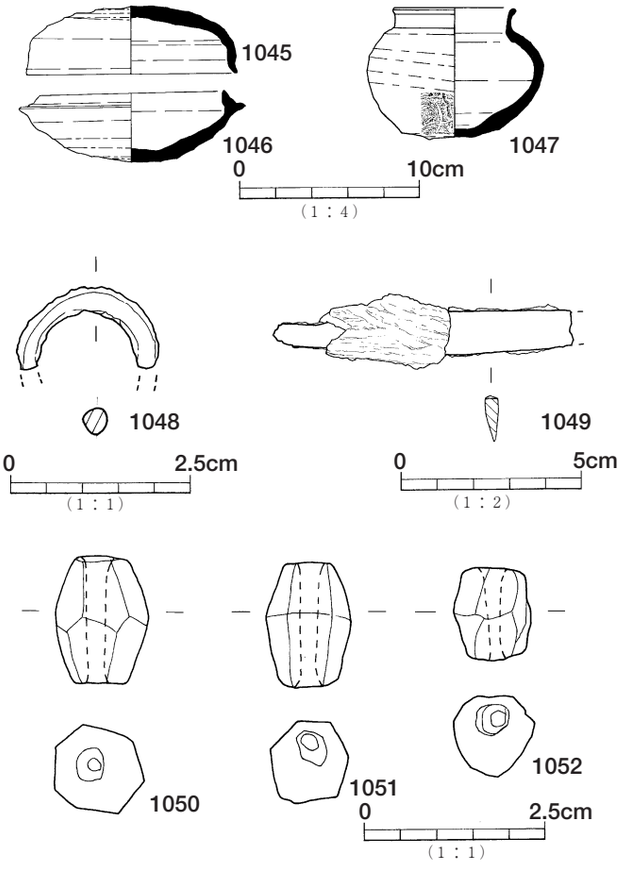

第289図　ＳＤ２出土遺物実測図（S＝1/1・1/2・1/4）

長軸は南北方向に向く。土坑（壙）の断面形は、逆台形状となる。

覆土は、K-Ahや褐色土ブロックが混入する黒色土系が主体である。なお、遺物は土師器甕破片が少量出土した。

ＳＣ５（第291図）

Ｊ20グリットに位置し、ＳＴ３の東側にある。

平面プランは、北辺がすぼまる隅丸方形をなす。長軸1.5m、短軸1.05m、検出面からの深さは0.7mを測る。土坑の断面形は、箱型で部分的に袋状となる。土坑の長軸は南北方向に向き、ＳＤ４と同じ主軸方向を指向する。

覆土は、K-Ahや褐色土ブロックが混入する黒色土系が主体である。なお、遺物は出土していない。

ＳＣ９（第1268図）

Ｊ19グリットに位置し、ＳＴ３の東側にある。ＳＥ１によって遺構上半部を失っていた。

平面プランは、長楕円形である。長軸0.85m、短軸0.5m、検出面からの深さは0.25mを測る。断面形は、逆台形状となる。土坑の長軸は北東－南東方向に向いている。

覆土は、炭化物や焼土粒を多量に含む黒色土であった。覆土中に須恵器大甕破片が混在して出土した。

このＳＣ９は、ＳＴ３と近接した位置にあり、須恵器大甕が出土した点から、ＳＴ３に関連の深い土坑と想定される。

出土遺物は、1001である。須恵器大甕で、口縁部から頚部付近と胴部が部分的に残存している。また、口縁部外面は、斜方向のヘラ描き沈線が施され、横位２条の沈線によって２段に区画される。口縁部形態は、ＳＴｔ竪坑内出土遺物（972）と型式的な前後差を示している。

ＳＣ150（第291図）

Ｉ19グリットのＳＣ151とＳＢ72の間に位置する。

平面プランは、隅丸方形で長軸1.8m、短軸1.35m、検出面からの深さは0.8mを測る。

土坑（壙）の断面形は、フラスコ状である。また、

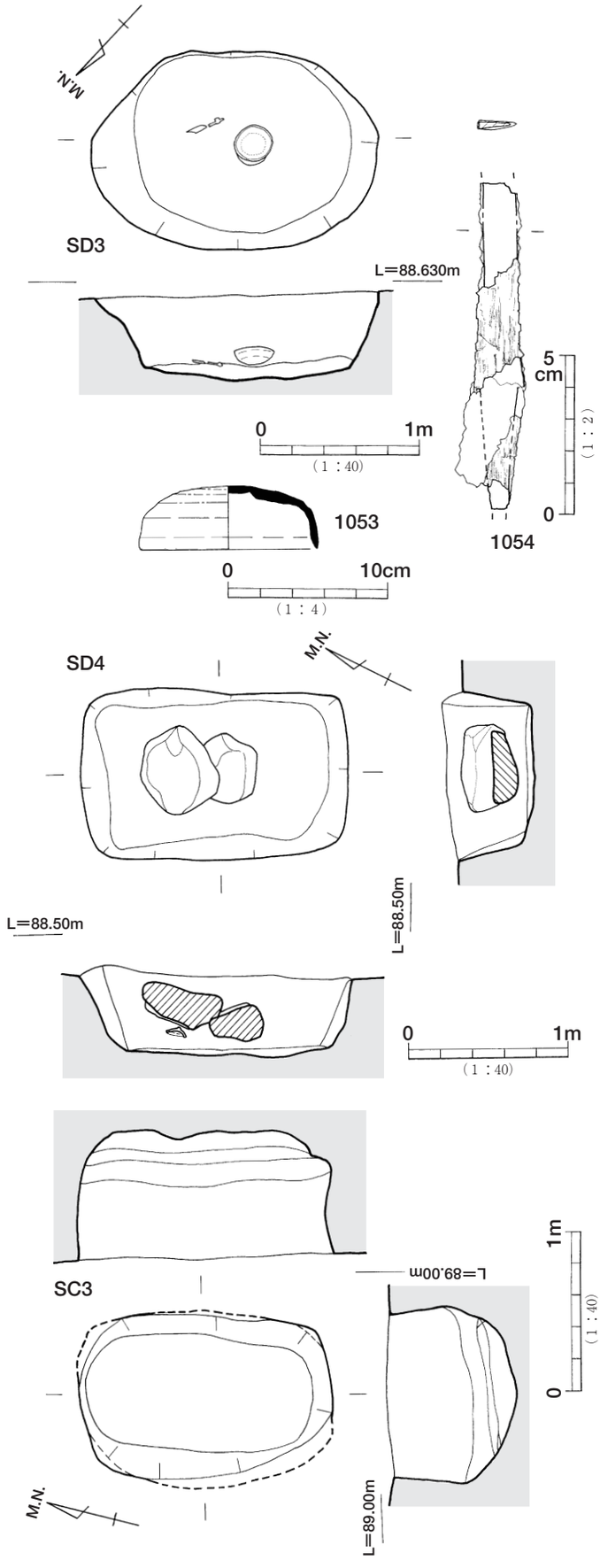

第290図　ＳＤ３実測図及び遺物実測図、ＳＤ４・ＳＣ３実測図（S=1/2・1/4・1/40）

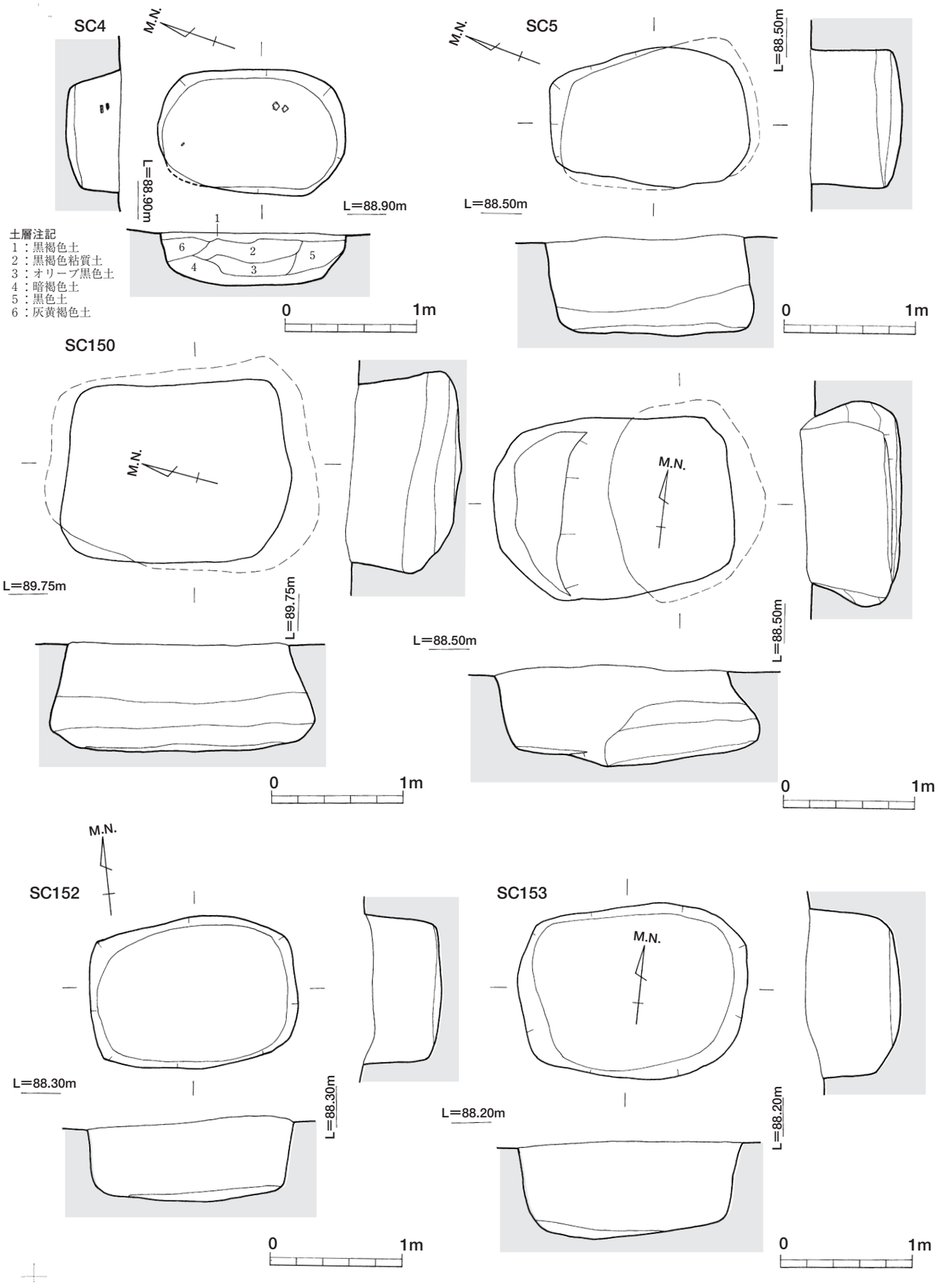

第291図　ＳＣ４・５、150～153実測図（Ｓ＝１/40）

土坑（壙）長軸は南北方向に向き、ＳＤ４やＳＣ５と同じ主軸方向を指向する。

覆土は、K-Ahや褐色土ブロックが混入する黒色土系が主体である。なお出土遺物は得られなかった。

ＳＣ151（第291図）

Ｉ19グリットに位置し、ＳＣ150の西側またはＳＴ３の北側にある。

平面プランは、隅丸方形を基調とするが、西側部分は隅角をなしていない。

長軸1.83m、短軸1.4m、検出面からの深さは0.65～0.8mを測る。長軸は東西方向を示し、ＳＴ４・５と同じ主軸方向を指向する。

土坑は、断面箱形に掘削した後、さらに東側底面付近を袋状に拡張したような掘り方である。

覆土は、K-Ahや褐色土ブロックが混入する黒色土系が主体である。なお、遺物は出土していない。

ＳＣ152（第291図）

Ｊ20グリットに位置し、ＳＣ５の南側またはＳＤ４の東側にある。

平面プランは、隅丸方形で長軸1.57m、短軸1.15m、検出面からの深さは0.6mを測る。土坑の断面形は、箱形を呈する。また、長軸は東西方向に向いている。ＳＣ153も同様であった。

覆土は、K-Ahや褐色土（ＭＬ１相当層由来）ブロックが混入する黒色土系が主体である。なお、遺物は出土していない。

ＳＣ153（第291図）

Ｊ20・21グリットに位置し、ＳＣ152の南側にある。

平面プランは、やや不整な隅丸方形で長軸1.75m、短軸1.35m、検出面からの深さは0.72mを測る。土坑断面形は、箱形を呈するが中央付近はやや凹む。長軸は南北方向に向くが、ＳＣ152も同様であった。

覆土は、K-Ahや褐色土ブロックが混入する黒色土系が主体である。遺物は出土していない。

ＳＣ153は、ＳＣ152よりやや大きめだが、平面形や深さ、長軸方向は互いに類似している。

ｃ）馬埋葬土坑（ＳＵ）

ＳＵ１（第292～第293図）

Ｌ17グリットに位置し、ＳＤ１の南側にある。平面プランは楕円形を呈するが、隅丸方形に近い。遺構法量は、長軸0.83m、短軸0.6m、検出面からの深さは0.4mを測る。床面中央部は不定形に0.1m程さらに掘り込まれている。

長軸方向は、ほぼ東西に向けられており、断面形は箱形に近いが、部分的にフラスコ状となる。

覆土は、第13層は粘性の強い褐色土（ＭＬ１相当層由来か）、第１～第12層はK-Ahや褐色土ブロックが混入する黒色土系である。

遺物は、1055や1057の馬具類が第12層中より出土した。馬歯等の動物遺存体は検出されなかったが、遺物のあり方から馬を埋葬した土坑と考えられる。

なお、覆土の状況から上下で相違が認められた。この覆土（埋土）の違いは、馬の追葬というよりは、土坑底面の掘削後、褐色土を用いて底面を平坦に整形した痕跡と考えられる。

1055は立聞部分を鉸具状に造る鉸具具造立聞環状鏡板付轡である。鏡板は長径5.4㎝、短径4.8㎝、の楕円形で、断面は厚さ0.7㎝の隅丸方形である。立聞はΩ状を呈す。

1057は鐙吊金具の一部と考えられる。吊金具にも木質が付着していることから、鐙は木製であったと考えられる。木製の鐙を挟み込んで現存する最低でも２個の鋲で固定していたと考えられる。

ＳＵ１出土の鉸具造立聞環状鏡板付轡（1055）は、型式的にＴＫ209新段階に相当する。

ＳＵ２（第294～第295図）

Ｋ18グリットに位置し、ＳＮ１とＳＮ２の中間にある。この位置は、ＳＤ２とＳＴ２を結んだ中点でもある。また、ＳＢ59に切られる。

平面プランはやや不整な隅丸方形を呈し、長軸0.9m、短軸0.67m、検出面からの深さは0.32mを測る。床面中央部は不定形に0.1m程さらに掘り込まれている。断面形はフラスコないし袋状となる。長軸は北西－南東方向に向く。

覆土は、K-Ahや褐色土（ＭＬ１相当層由来）ブロックが混入する黒色土系が主体である。

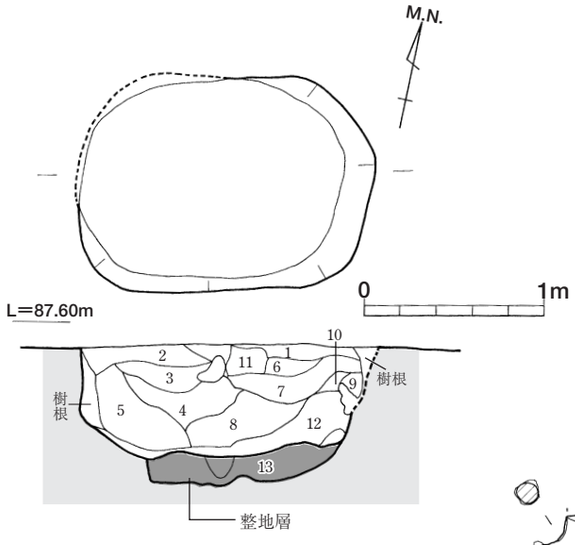

土層注記
1：黒色土
2：黒褐色土
3：オリーブ褐色土
4：オリーブ黒色土
5：黒褐色粘質土
6：黒色粘質土
7：暗褐色粘質土
8：K-Ahブロック土
9：灰褐色粘質土
10：K-Ahブロック土
11：暗褐色土
12：明黄褐色土＋黒色粘質土
13：暗褐色土＋褐色粘質土
（SU１整地層か?）

第292図　ＳＵ１実測図（Ｓ＝１/40）

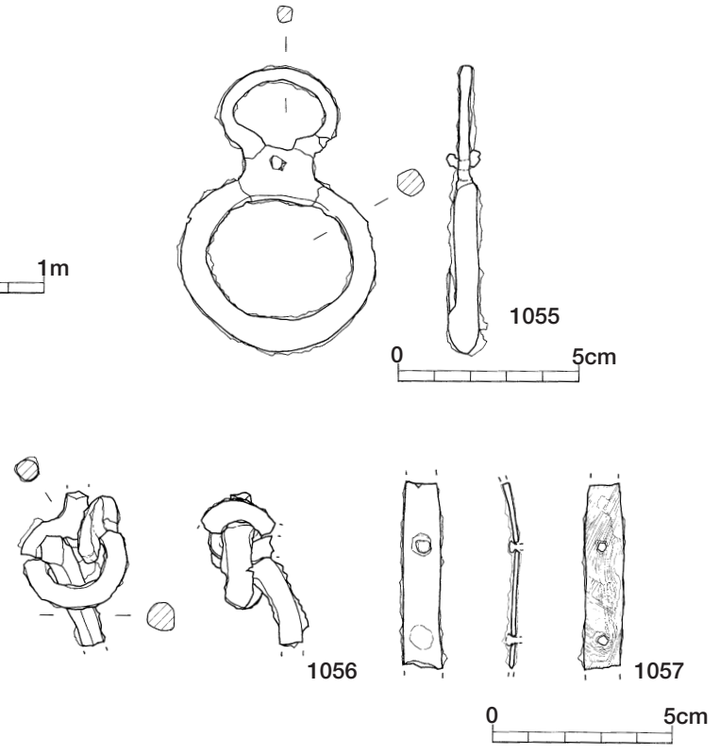

第293図　ＳＵ１出土遺物実測図（Ｓ＝１/２）

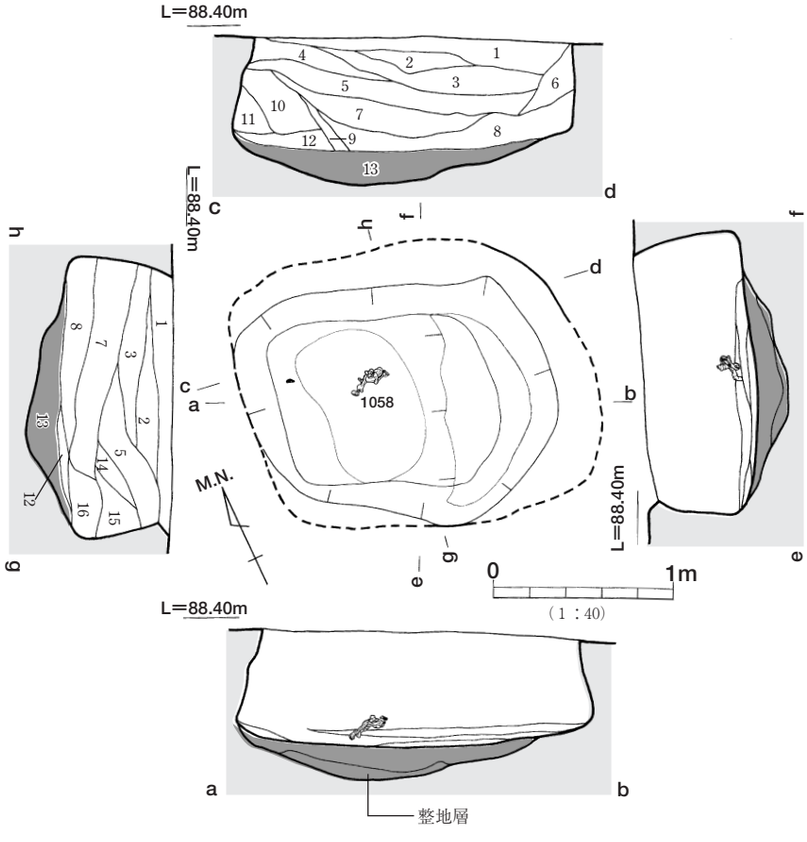

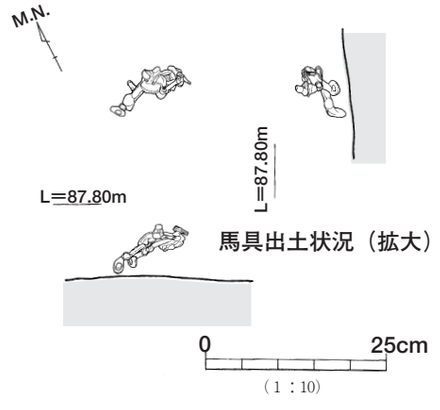

土層注記
1：黒色粘質土（K-Ah・Kr-Kb・ML１・２由来のブロック土混入）
2：黒褐色粘質土（褐灰色ブロック土混入）
3：黒褐色粘質土（２層にK－Ah・Kr－Kb１ブロック土混入）
4：黒褐色粘質土（３層よりブロック土混入少ない）
5：黒褐色粘質土（４層よりブロック土の大きさ小さい）
6：暗オリーブ黒色粘質土（K－Ah・Kr－Kb・ML１・２由来のブロック土混入）
7：灰褐色粘質土（K-Ah・Kr-Kb・ML１・２由来のブロック土混入）
8：灰褐色粘質土（７層よりブロック土の混入少ない）
9：暗褐色粘質土
10：暗褐色粘質土（９層に黄褐色ブロック土が混入）
11：暗褐色粘質土＋黒色土
12：暗オリーブ黒色土＋灰褐色粘質土
13：にぶい黄褐色粘質土（黄褐色ブロック土混入：SU２の整地層か?）
14：黒色土（樹根か？）
15：灰褐色粘質土＋黒褐色粘質土
16：黒色粘質土＋黄褐色土

第294図　ＳＵ２実測図（Ｓ＝１/40）

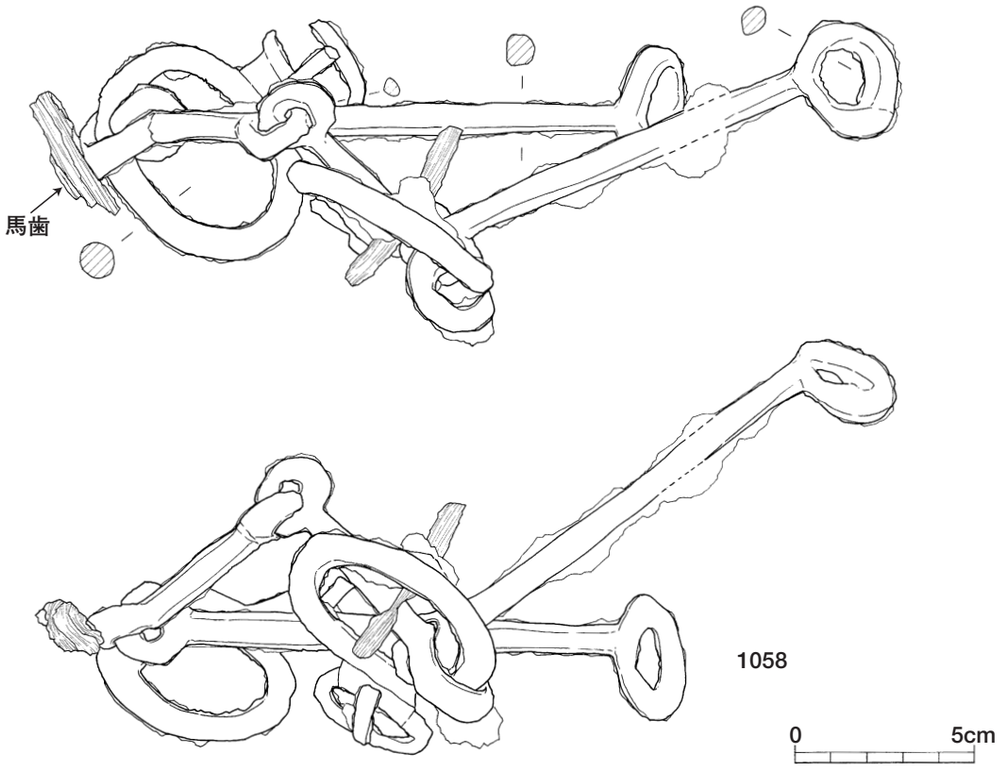

第295図　ＳＵ２出土遺物実測図（Ｓ＝１/２）

しかし、K-Ahや褐色土ブロックの大きさや混入の度合いによって大きく上下に区分される。

第13層は、大きめのブロックが多く混入するが、それより上位の層は小さめのブロックが少量混入するのみである。

遺物は、轡といった馬具類が第13層上面付近で出土した。轡は、床面の中央よりやや北側へ寄った位置にあり、引き手を北に向けた状態で検出された。轡には馬歯の一部が付着していた。馬歯以外に、馬に関する遺存体はない。

ＳＵ１同様、遺物のあり方から馬を埋葬した土坑と考えられる。なお、覆土の状況や轡の出土状況から、第13層上面が本来の床面であると考えられる。ＳＵ１と同様な造作である。

ＳＵ２出土の馬具（1058）は、鉸具造立聞環状鏡板付轡で、型式的にＴＫ209新段階に相当する[1]。

鏡板は長径6.6㎝、短径4.8㎝の楕円形で、断面は１㎝の隅丸方形である。立聞は、長径3.4㎝、短径2.8㎝である。また、刺金は長さ2.4㎝、引手は長さ14.8㎝を測る。

鏡板と立聞部分の連結部分は平坦な板状で、その中央部分に円孔が付される。刺金は、この部分に通した、曲げて固定される。

引手の銜と連結している環と反対側のある引手壺は、外側にくの字状に曲がり、連結の環とは90°捻ったつくりをなす。

２連の銜の１つは、同方向の環を作り、他方は90°捻られる。引手と銜の環は、ともに先端を割いて作られている。

〈註〉

(1)　宮崎県埋蔵文化財センター 丹俊詞氏ご教示

５、不明遺構

ＳＸ１（第296図）

Ｃ24・25、Ｄ24グリットに位置する。ＳＸ１周辺には掘立柱建物跡や竪穴住居跡が広がる。

ＳＸ１周辺は、第Ⅳ層下部に至る削平が著しく、全体の形状は不明である。原状では、二重の溝が矩形もしくは方形に巡る遺構と考えられる。

内周溝は、一辺6.5m前後で方形に囲繞すると想定される。内外の溝とも幅0.5m、検出面からの深さは0.1mである。溝底面や、内側の溝で囲まれた内部にはピットが数箇所検出された。

溝等の覆土は、黒色土主体で古墳時代遺構埋土と近似している。遺物は出土しなかった。

このＳＸ１は、遺構覆土との比較において、古墳時代の所産と推定される。この場合、集落と近接するが重複関係をもたず既に存在した可能性もある。

上記の点と二重の溝（周溝）を有することから方墳や周溝墓等の可能性が考えられる。

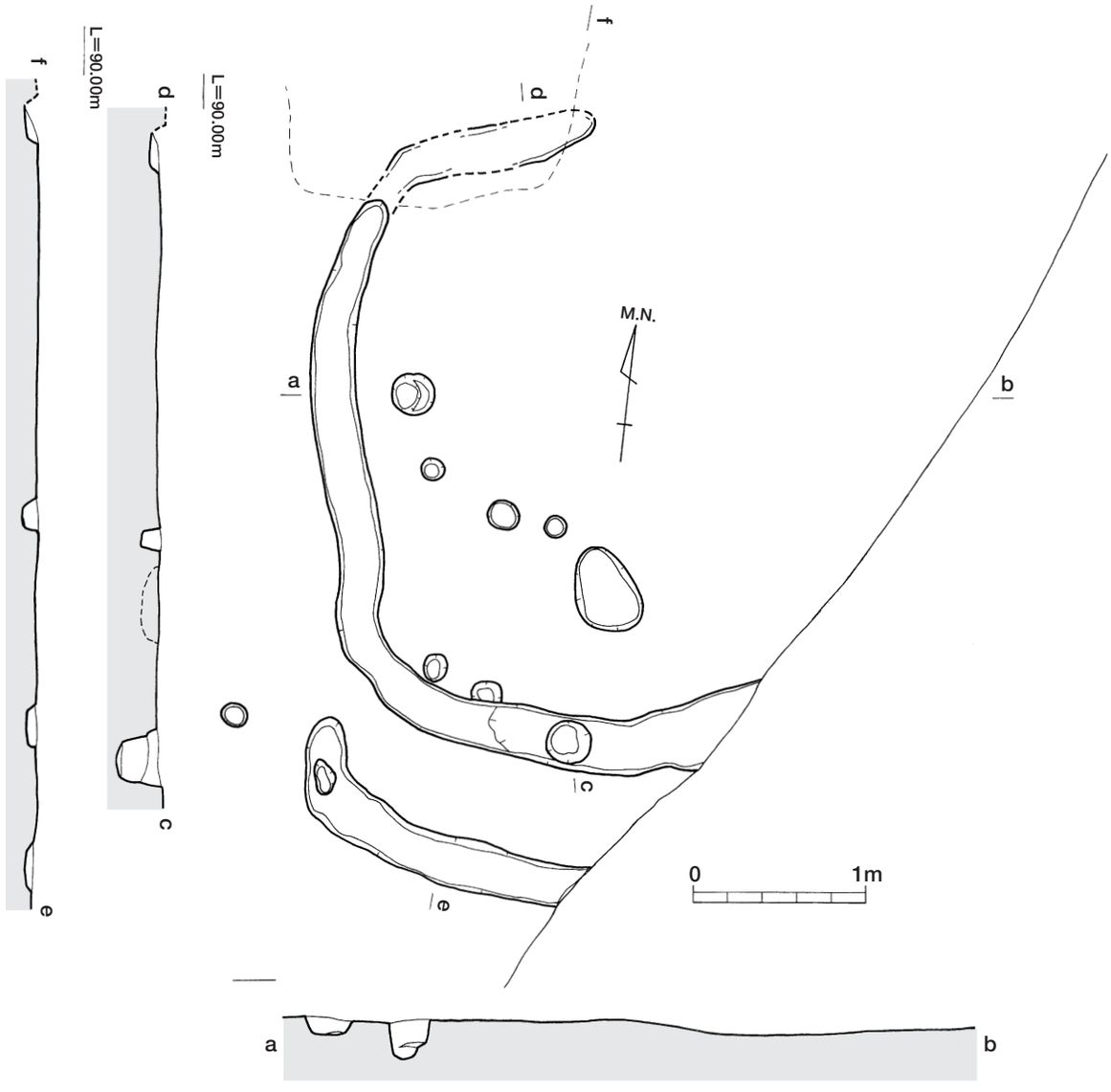

第296図　ＳＸ１実測図（Ｓ＝1/40）

写真５　現地説明会の風景(1)

写真６　現地説明会の風景(2)

写真７　現地説明会の風景(3)

写真８　現地説明会の風景(4)

古代へ思いはせる

下耳切遺跡説明会に210人

高鍋

県埋蔵文化財センターは十四日、東九州自動車道（都農―西都間）の建設に伴い発掘調査している高鍋町上江・下耳切第三遺跡を初めて一般公開し、これまでの成果を発表した。県内各地から二百十人が訪れ、古墳や住居跡を目の前に古代の暮らしに思いをはせた。

同遺跡は、縄文時代中期（約五千―四千年前）と、古墳時代後期から終末期（六、七世紀）のころを中心とした集落跡と墳墓群。普通、集落は古墳から離れた所にあるが、同遺跡はわずか十㍍ほどしか距離がなく、これだけ古墳と集落が隣接しているのは珍しいという。

七千平方㍍にわたるこれまでの発掘調査で、縄文時代のものでは竪穴住居四軒と土坑四十一基、縄文式土器など、また古墳時代のものでは竪穴住居六十七軒、古墳二基、地下式横穴墓八基、須恵器、耳環などが出土している。

同日は、現地で発掘に携わっている同センター職員が説明。現在四つの遺体が確認されている牛牧一号墳では今塩屋毅行調査主事が古墳の上で人形の模型を使い、発掘時に遺体がどういう状態で置かれていたかなどを分かりやすく解説。遺物として須恵器の杯、耳環などが出土していることや、遺体の置かれていた四隅に柱の跡と思われる丸い小穴があることなどを説明した。

参加者は「ここを掘り続ければ、さらに何か出てくる可能性があるのか」「骨も残っているのか」などと熱心に質問していた。

牛牧1号墳の上で、遺体の置かれた状況などの説明を聞く参加者

2001年７月14日の第２回現地説明会の報道記事
（宮崎日日新聞　平成13年７月16日付朝刊より転載）

第297図　下耳切第３遺跡、古墳時代墳墓群と集落跡遺構配置図（Ｓ＝１/500）

第２節　古墳時代終末期～古代の集落

１、概　要

古墳時代終末期～古代初めの遺構として竪穴住居75跡軒、掘立柱建物跡82棟の集落跡と古墳２基、地下式横穴墓８基、土坑墓４基、馬埋葬土坑２基で構成する墳墓群が調査された。ここでは、集落跡の調査成果について記述する。

【遺物記述について】

本文中では、遺物出土状態の記述を重視し、遺物の諸特徴は必要最低限の言及にとどめた。個々に遺物説明を行なうと非常に煩雑になるためである。

そのため、個々の遺物の詳細については遺物観察表を参照されたい。

２、竪穴住居跡

本遺跡の集落は竪穴住居跡と掘立柱建物跡で構成される。これらの竪穴住居跡群や掘立柱建物跡群は、牛牧１号墳と北側の谷に挟まれる形で東西方向へ展開する７～８世紀初め頃の集落と考えられる。

ＳＡ１（第298～第301図）

【立　地】

G20・21およびH20・21グリットに位置する。カマドと土器埋設炉を有する竪穴住居跡である。ＳＡ１は、他の竪穴住居と切り合わず、単独立地する。付近の竪穴住居とは、３～４ｍほど空間を隔てる。

【規　模】

遺構の平面形は南北に長い方形で、主軸方位は真北である。規模は東西6.1～6.2m、南北は6.3～6.5m、床面積39.36㎡である。四周のコーナー部はほぼ直角を呈す。壁の残存高は４辺ともに約0.2m程度で、断面逆台形をなす。

【覆土の状況】

１層～２層ともにアカホヤブロック土を含んでいるが、おもにその多寡を基準として分層した。この他各層とも焼土粒子、炭化物を微量に含んでいる。１・２層とも自然堆積土と考えられる。

３層は貼床の土である。

【柱　穴】

柱穴は、床面でＰ１～Ｐ４の主柱穴を検出した。柱穴間の芯々距離は、東西3.5m、南北3.6～3.8mで、対角線上の配置をとる。

柱掘りかたは直径0.4m程度の円形プランで、深さは床面より0.6～0.7mを測る。柱穴は貼床後に掘削され、その断面形は上端が若干広がる直掘りである。

柱痕跡は、Ｐ１・Ｐ２で確認され、直径0.25mを測る。この柱痕跡により、Ｐ１とＰ２では再度柱穴を掘り返して立柱する行為が認められた。おそらく修復によるものであろう。

【床　面】

床面は概して平坦で、全体的に硬化している。壁体溝は検出されなかった。

また、Ｐ３の南側、壁際付近に直径0.8m前後の不整な浅い掘り込みがある。この掘り込み底面や周囲に円礫や磨石、敲石などが散在していた。

【作業台】

竪穴住居の東南隅にあるＰ３の東側に隣接して、床面に設置された台石が検出された。

台石は、長径0.6m、短径0.35mの扁平な長楕円形である。石材は尾鈴山酸性岩類で潰打痕や擦痕などの明確な作業痕跡は見出せなかった。

しかし、何らかの作業台と用いられたと想定されるので台石と報告する。

この台石は床面を一回り大きく掘り込んだ土坑のなかに埋置され固定されている。

【床面下の状況】

床面下の掘りかたは、四壁沿いに浅く掘り窪められる。カマドの位置する周辺は、さらに土坑状にやや深く掘削される。この掘削面をアカホヤブロック主体の黒色土で厚さ0.15～0.25m埋め戻し、貼床とする。

【カマド】

カマドは北壁のほぼ中央に構築される。住居壁を凸形にわずかに切り込んで突出する、袖部の長いカマドである。

規模は、袖の先端から煙道の立ち上がりまで1.13m、袖の最大幅は1.22mである。カマド本体は、黄褐色粘土を用いて構築されている。

カマド掘りかたは貼床面を壁外方に向かって大きく

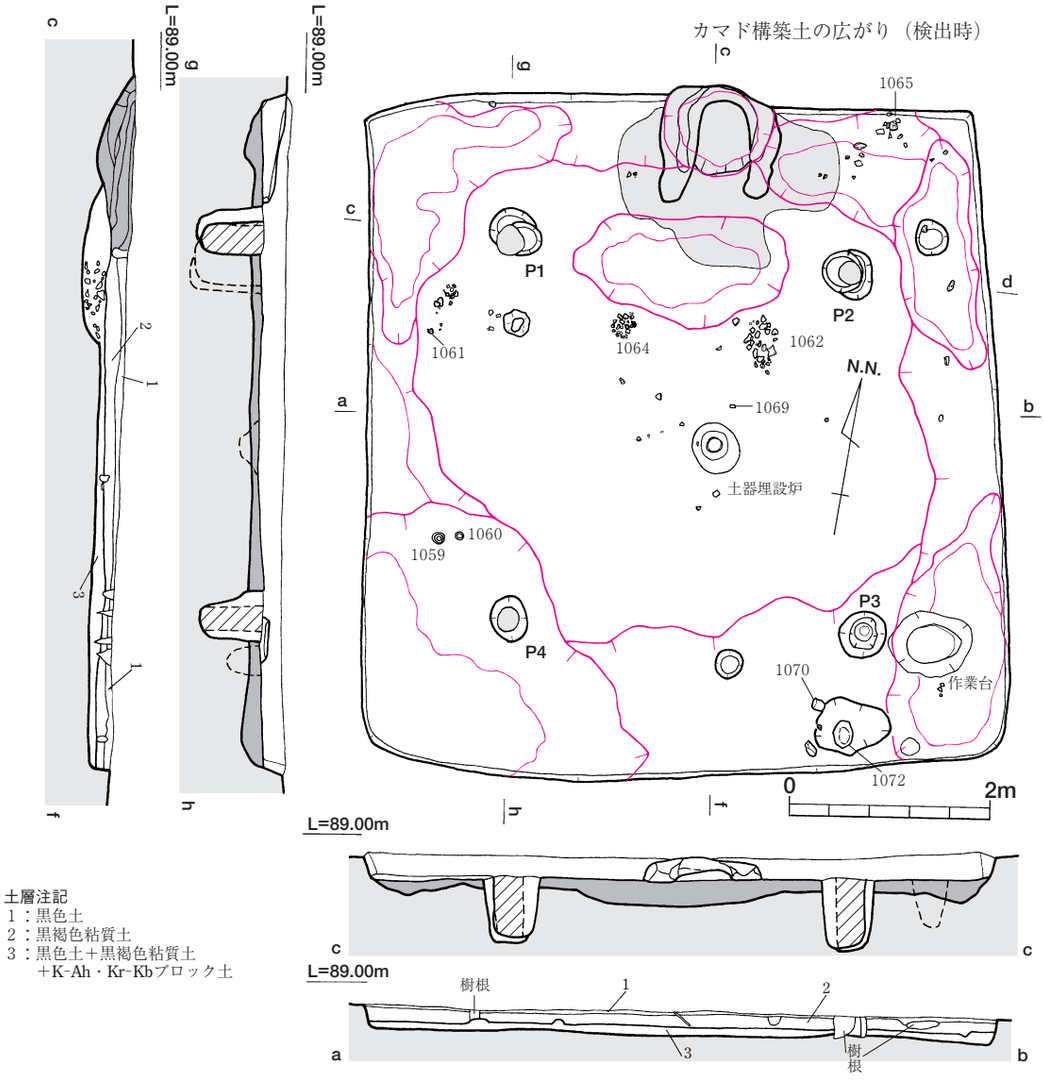

第298図　ＳＡ１実測図（Ｓ＝１/60）

断面「Ｕ」字形に掘り込む。カマド構築時に貼床土や地山ブロック土で埋め戻し、燃焼部としている。

焚き口はやや平坦面をなし、燃焼部付近で緩やかな掘り込みがみられる。燃焼部の上面には焼土や灰が厚く堆積していた。それより上位の覆土は自然堆積と考えられる。

また、燃焼部では支脚やその抜き取り穴は認められなかった。一方、カマド内の焚口部から燃焼部にかけての壁面が熱により焼土化して硬質になっていた。

煙道は、燃焼部の奥壁で約20の角度で立ち上がり住居外へ至る。

天井部は既に失われており、構築材がカマドの焚口部付近から住居中央に薄く層状に広がっていた。カマド祭祀に伴う遺物は出土しなかった。

【土器埋設炉】

土器埋設炉は竪穴部のほぼ中央部、カマドの主軸線上の位置に設置される。直径0.6m、深さ0.2mの土坑に、土師器甕を据えて埋め戻されている。

土坑は二段掘りで、一段目は浅めに広く円形に掘られ、二段目はその中心部に口縁部を打ち欠かれた甕の胴部がちょうど収まるように掘り込まれる。

また、検出面では、甕を中心に直径0.3m前後の範囲で円形に焼土化している。特に甕外面の周囲に接する部分は著しく赤化している。この焼土化した部分は、検出面から0.1m前後の深さまで達している。

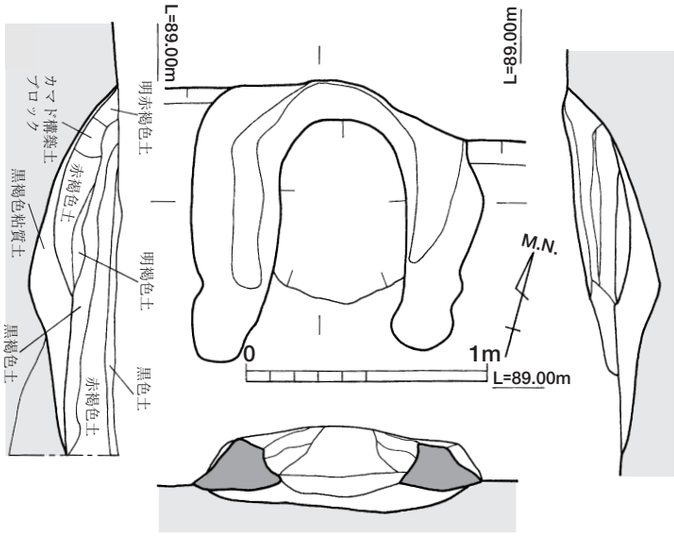

第299図　ＳＡ１カマド実測図（Ｓ＝１/30）

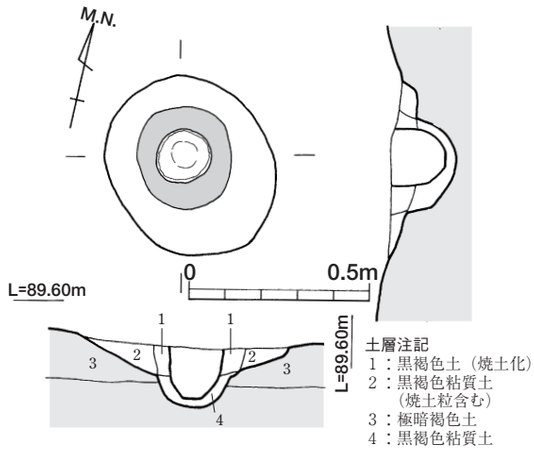

第300図　ＳＡ１土器埋設炉実測図（Ｓ＝１/30）

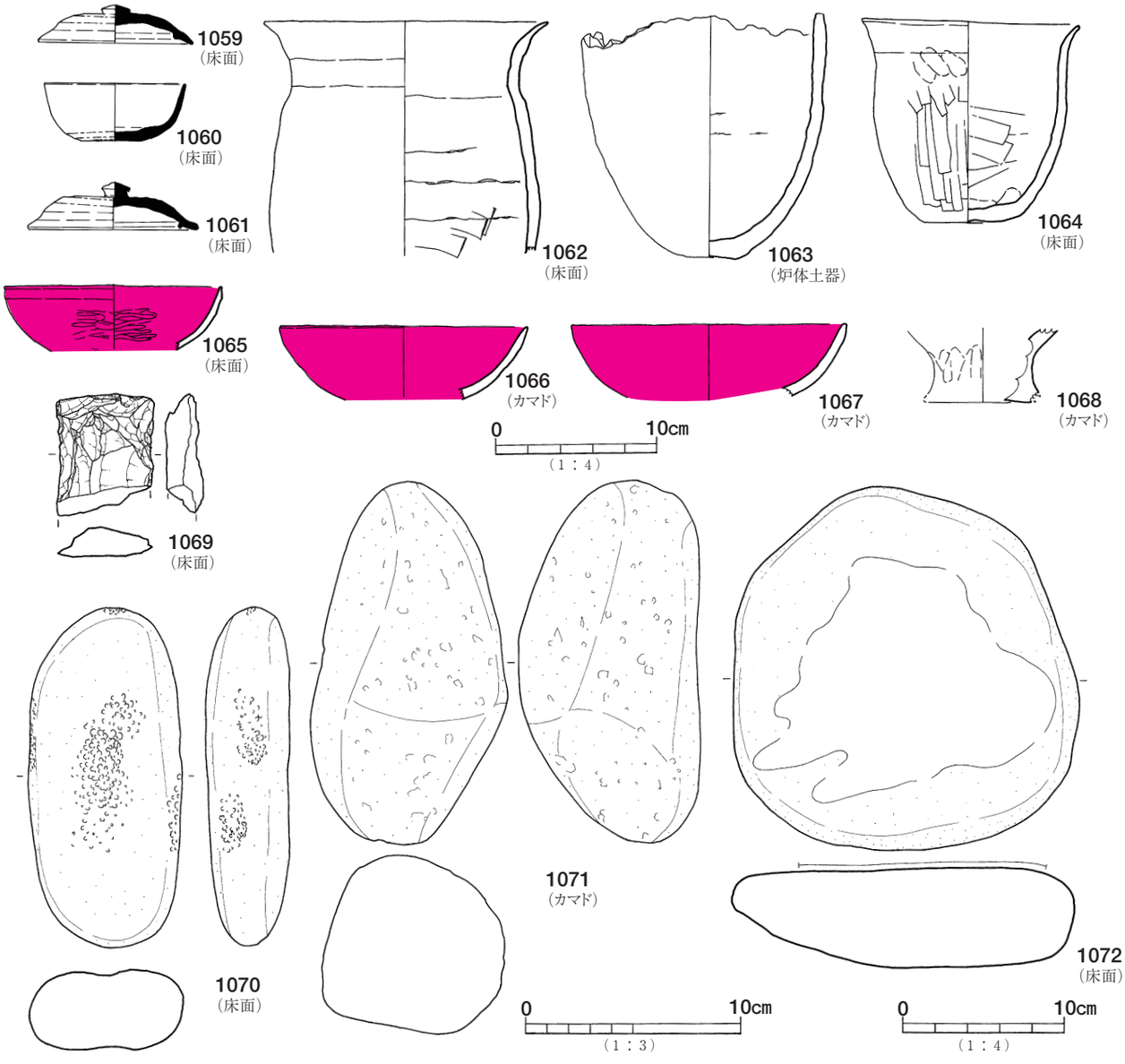

第301図　ＳＡ１出土遺物実測図（Ｓ＝１/３・１/４）

【遺物出土状況】

竪穴部本体から出土した遺物はそれほど多くなく、図化可能な遺物は約14点である。大半の遺物は、床面直上とカマド内からの出土である。

カマド東側の壁付近に土師器坏類が、カマドと土器埋設炉の間に土師器甕、Ｐ４付近では須恵器蓋坏が床面より出土した。またカマドの焚き口から燃焼部にかけてやや浮いた位置で土師器甕が散乱した状態で検出されている。

【遺構の時期】

本住居跡は、須恵器蓋坏の型式からＴＫ217新段階からＴＫ46の時期に相当すると考えられる。

ＳＡ２（第302図）

【立　地】

Ｇ19グリットに位置し、カマドと土器埋設炉を有する竪穴住居跡である。ＳＡ２はＳＡ３を切っている。このＳＡ２の西側にはＳＡ４が隣接している。

ＳＡ２～４は切りあいや位置が近接する関係があり、あるまとまりを持っていると考えられる。

また、ＳＡ２の南西隅部はＳＥ１に切られている。

【規　模】

遺構の平面形は正方形に近く、カマド主軸方位はＮ-79°-Ｗ、住居主軸方位はＮ-14°-Ｅを示す。

規模は東西5.7m、南北は5.7m、床面積32.49㎡である。四周のコーナー部はほぼ直角となる。

住居東側の短辺中央部付近に、外方にやや張り出す部分が認められた。ＳＡ68にも同様な張り出しが検出されている。

壁の残存高は４辺ともに約0.1m程度で辛うじて遺存していた状況である。

【柱　穴】

柱穴は、床面でＰ１～Ｐ４の主柱穴を検出した。柱穴間の芯々距離は、東西3.5m、南北3.5～3.7mで、互いの柱穴が対角線上にある配置をとる。

柱掘りかたは直径0.3m程度の円形プランで、深さは床面より0.3～0.4mを測る。

柱穴は貼床の後に掘り込まれ、断面形は逆台形か上端が若干広がる直掘り状である。なお、柱痕跡は、認められなかった。

【床　面】

床面は、カマドと土器埋設炉付近を中心として若干硬化し、やや落ち込んでいる。また、壁体溝は検出されていない。

【床面下の状況】

床面下の掘りかたは、竪穴住居四隅部分が浅く掘り窪められている。この掘削面にアカホヤブロックを多量に含む黒色土で、厚さ0.15～0.2m程度埋め戻して貼床としている。

【カマド】

カマドは西壁の中央よりやや北側に寄った位置に構築される。カマド本体は住居壁をわずかに切り込んで構築されている。そのため、煙道部自体が住居壁よりやや突出している。なお、全体的に削平が著しく遺存状況は良好ではなかった。

規模は袖の先端から住居壁まで0.6m、袖の最大幅は1.24mである。

カマド本体は、主に黄褐色粘土を用いて構築されている。砂礫の混入はなく、精緻である。

カマド内部はカマド構築材の崩落土や流入土で埋没しており、焼土層や灰層は検出されなかった。この埋土堆積状況は、住居廃棄時に丁寧に清掃、片付けられたような様相を呈していた。

また、カマド全体に白色粘土や黄褐色粘土ブロックを含む粘土層が薄く層状に床面より浮いた状態で広がっていた。この状況からは、カマド本体に伴うものか、カマド背面に土壁の存在を示すものか、判断できなかった。

なお、遺物は焚き口床面付近を中心に出土したが、カマド祭祀に伴う遺物は出土しなかった。

【土器埋設炉】

土器埋設炉は、竪穴部中心よりやや南に外れた位置で検出された。

長軸0.55m、短軸0.45m、深さ0.25mの掘り込み内に土師器甕が上端部を残して埋置される。

この掘り込み断面は二段掘りで、この中心に口縁部と底部を打ち欠かれた土師器甕（1073）の胴部が据え置かれた後、埋め戻される。

また、検出面では甕を中心に直径0.26m前後の範囲で円形に焼土化した部分が確認された。特に甕外面の

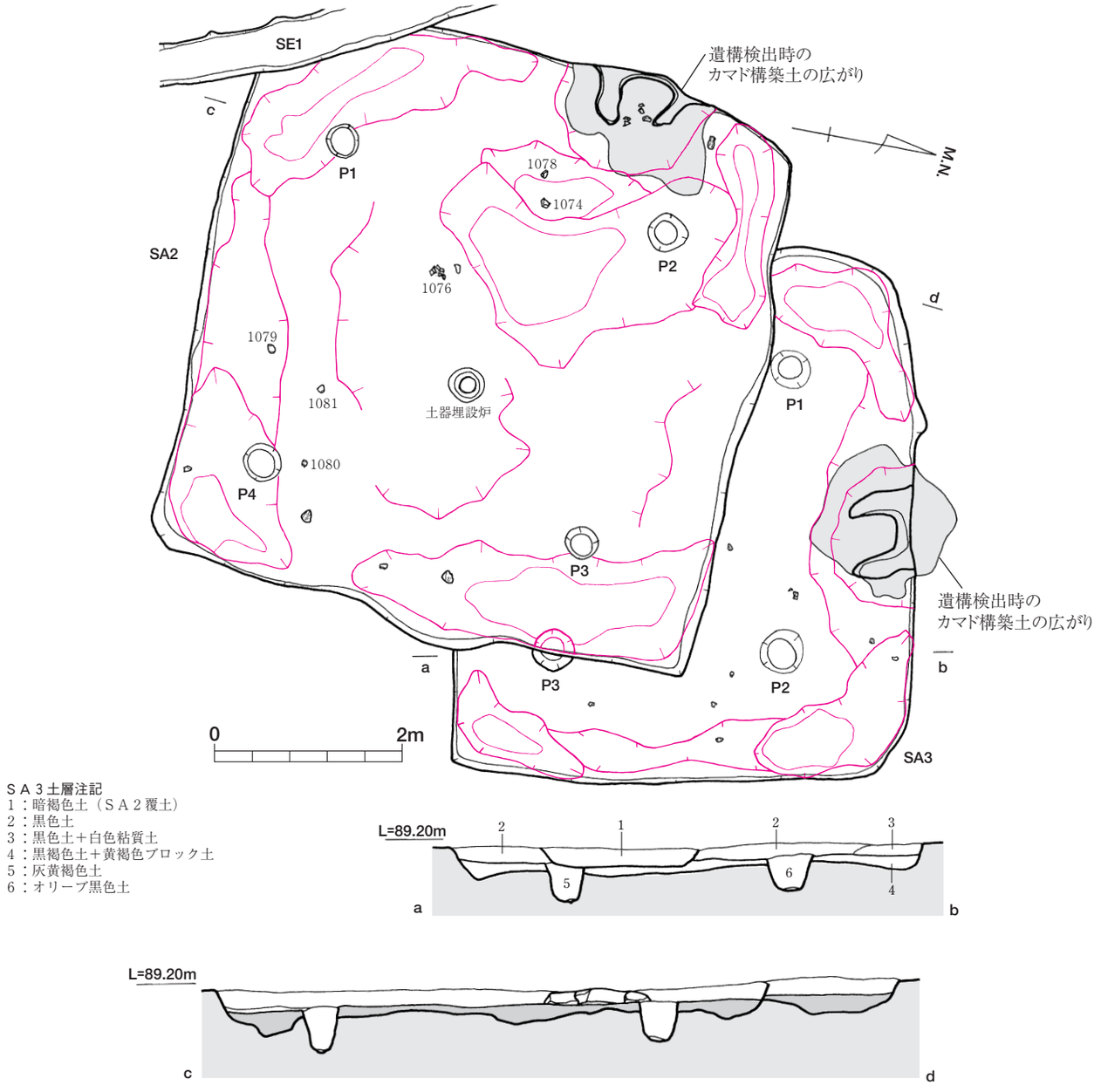

第302図　ＳＡ２・３実測図（Ｓ＝１/60）

周囲に接する部分は著しく赤化している。

この焼土化した部分は、検出面から0.1m前後の深さまで達する。

さらに土器埋設炉の西側には、焼土面の広がりが検出された。一辺0.2m前後の不整方形に広がり、床面が深さ５㎝程度焼土化していた。

この焼土面は、炉や焚き火等の火を用いた痕跡の可能性がある。

【遺物出土状況】

竪穴部本体から出土した遺物は僅少で、図化可能な遺物は５点である。遺物は、土師器坏類と土器埋設炉の炉体に転用された甕があり、坏類は主にカマド内と住居床面から出土した。

1073は土器埋設炉の炉体土器である。この土師器甕の底部の一部はＳＮ１の内周溝覆土中より出土した。土師器甕を炉体土器へ転用時、底部を打ち欠いた際に生じた底部片が周溝内に混入したと考えられる。

【遺構の時期】

本住居跡は、より細かく時期決定の可能な須恵器が出土しておらず、詳細な時期は不明だが、土師器坏や

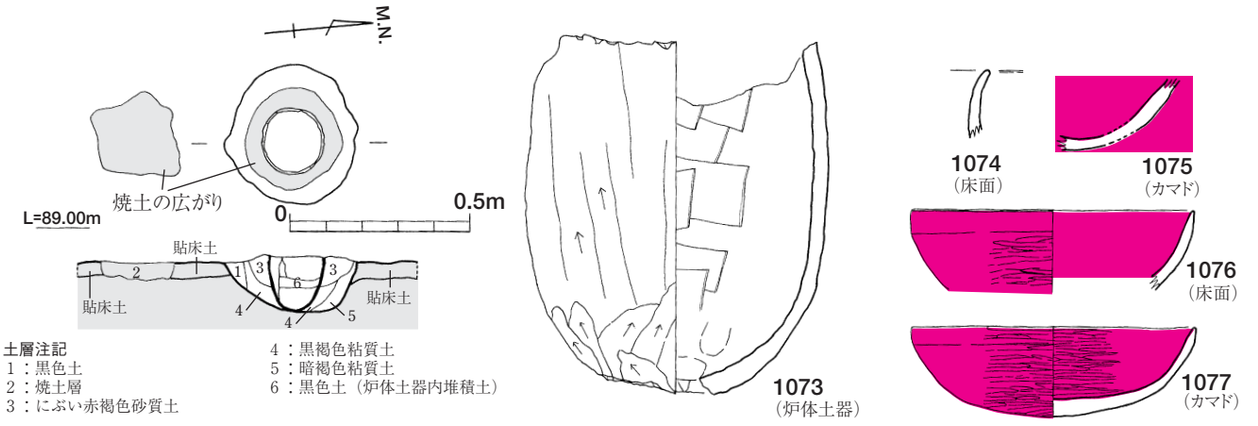

第303図　ＳＡ２土器埋設炉実測図（Ｓ＝１/20）

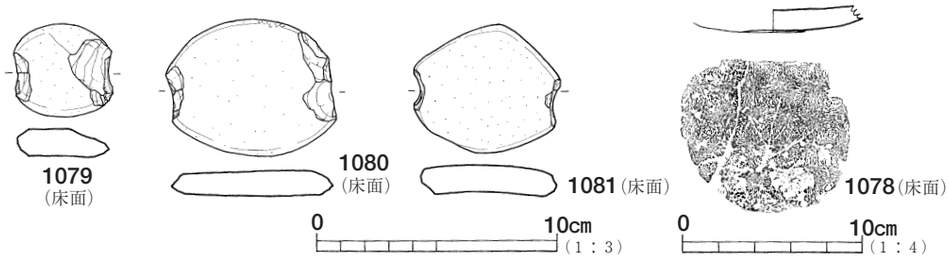

第304図　ＳＡ２出土遺物実測図（Ｓ＝１/３・１/４）

甕の形態から概ね７世紀前半代と想定される。

ＳＡ３（第302図）

【立　地】

Ｇ19・20グリットにある、カマドを敷設する竪穴住居跡である。ＳＡ３はＳＡ２に切られる切りあい関係を示し、時期的に後出する。

【規　模】

遺構の平面形は、東西に長い長方形で、主軸方位は真北である。規模は東西5.8m、南北は4.9m、床面積28.42㎡である。四周のコーナー部は直角または隅丸方形となる箇所がある。

床面まで削平を受けていたため、壁の立ち上がりは失われている。

【覆土の状況】

覆土は黒色土にアカホヤブロック土を含み、焼土粒子、炭化物がわずかに混入していた。２・３層は流入土で、第１層はＳＡ２の覆土である。４層は貼床の土である。

【柱　穴】

柱穴は床面でＰ１～Ｐ３の主柱穴を検出した。主柱穴と考えられる。Ｐ３の一部はＳＡ２の掘りかた底面で検出された。もう１本の主柱穴は、ＳＡ２によって失われている。

柱穴間の芯々距離は、東西3.1m、南北2.5mで、互いの柱穴が対角線上にある配置をとる。

柱掘りかたは直径0.3～0.5m程度の円形プランで、深さは床面より0.4～0.5mを測る。

柱穴は貼床の後に掘り込まれ、断面形は逆台形か、上端が若干広がる直掘り状である。なお、柱痕跡は、認められなかった。

【床　面】

床面は、カマド付近を中心として若干硬化していた。また、カマド以外の土器埋設炉といった火処や壁体溝は検出されなかった。

【床面下の状況】

一方、床面下の掘りかたは、竪穴住居四隅部分が浅く掘り窪められ、さらに四隅の掘り込み部分を連結するよう、壁に沿って掘り込みが見られる。

この掘削面をアカホヤブロックを多量に含む黒色土で厚さ0.1～0.15m埋め戻して貼床としている。

【カマド】

カマドは住居北壁中央の位置に構築される。カマドは住居壁体を掘り込まず、住居壁に直接貼り付ける形態である。削平が著しく遺存状況は良好ではなかった。

規模は袖の先端から住居壁面まで0.6m、袖の最大幅は0.84mである。カマド本体はは黄褐色粘土を用いて構築されている。

また、カマド全体と住居外にかけて、ＳＡ２にみられるような白色粘土層が薄く層状に状態で広がっていた。なお、遺物は焚き口と燃焼部付近で土師器甕の小破片がわずかに出土したに留まる。

【出土遺物】

竪穴部床面とカマド内より土師器甕や坏の小破片が出土したが、図化に堪えられず、掲載し得なかった。

【遺構の時期】

本住居は、所属時期を示す資料に恵まれていないため詳細な時期は不明であるが、ＳＡ２との切りあい関係から、ＳＡ２よりさかのぼる時期と考えられる。

ＳＡ４（第305～第307図）

【立　地】

Ｇ18・19グリットに位置し、カマドと土器埋設炉を有する竪穴住居跡である。ＳＡ４の東側に、ＳＡ２・３が位置する。また、ＳＡ２の東側壁付近はＳＥ１に切られている。

【規　模】

遺構の平面形は正方形に近いが、南東隅部分はやや

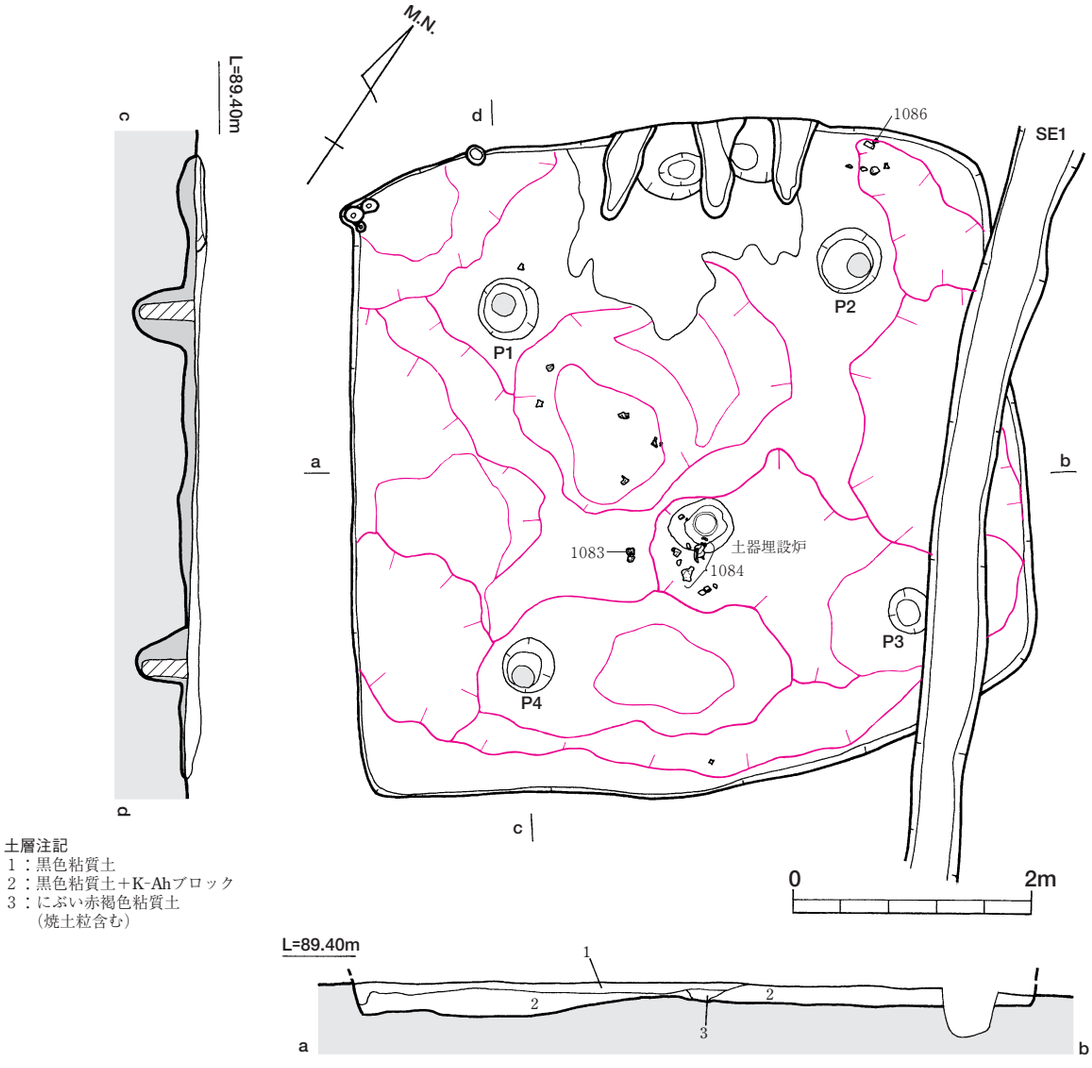

第305図　ＳＡ４実測図（Ｓ＝１/60）

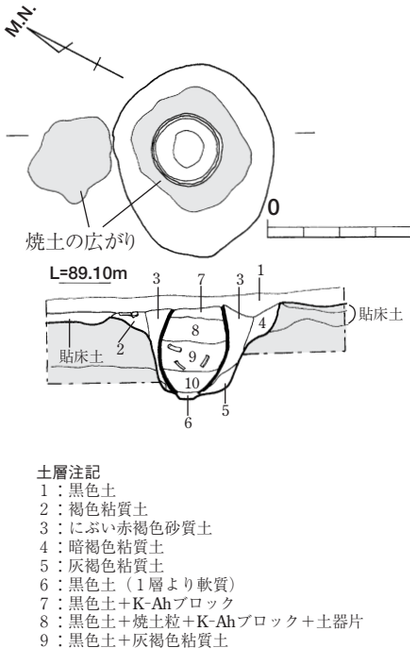

第306図　ＳＡ４土器埋設炉実測図（Ｓ＝１/20）

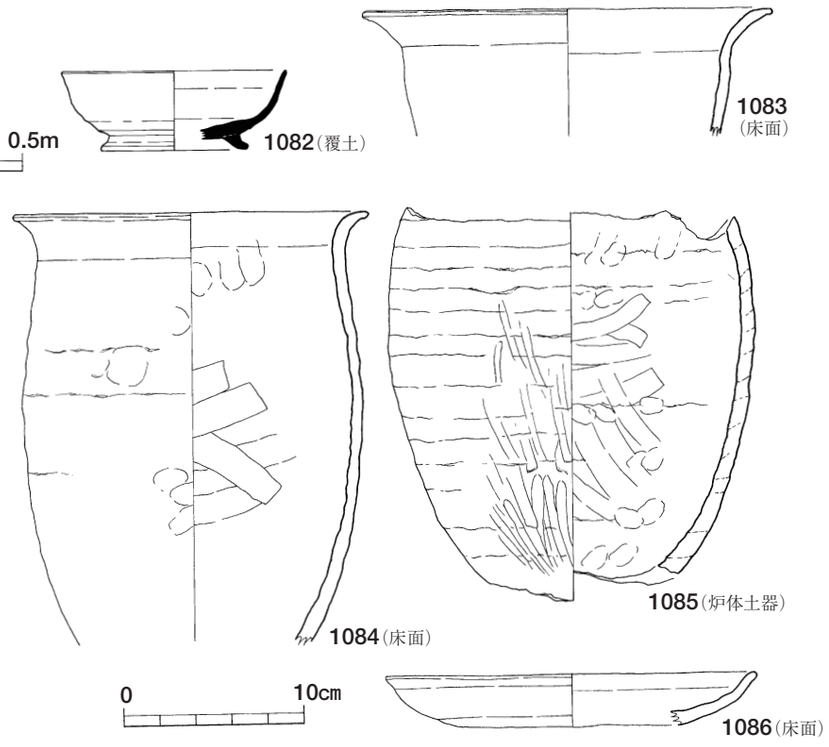

第307図　ＳＡ４出土遺物実測図（Ｓ＝１/４）

不整形である。主軸方位はＮ-30°-Ｗを示す。

規模は東西5.3～5.7m、南北は4.2～５m、床面積25.3㎡である。四周のコーナー部は直角に近い隅丸を呈する。また、壁の立ち上がりはほぼ失われていた。

【覆土の状況】

覆土は床面上位にある１層のみである。黒色土を主体とし炭化物がわずかに混入していた。２層は貼床の土である。

【柱　穴】

柱穴は床面でＰ１～Ｐ４の主柱穴を検出した。柱穴間の芯々距離は、東西３m、南北2.8～3.2mで、互いの柱穴がほぼ対角線上にある配置をとる。

柱掘りかたは直径0.3m程度の円形プランで、深さは床面より0.3～0.5mを測る。

柱穴は貼床の後に掘り込まれ、断面形は逆台形状か緩いＵ字状である。

柱痕跡は、Ｐ１・２・４で確認された。柱は直径0.2m前後丸太材で、床面から0.4～0.5m程度埋め戻され立柱されたと考えられる。

【床　面】

床面はカマドと土器埋設炉を中心として若干硬化しているが、そのほかの部分はやや軟化していた。

壁体溝は検出されていない。なお、住居床面北西隅部には小穴が穿たれているが、樹痕と考えられる。

【床面下の状況】

床面下の掘りかたは、北側壁を除く３壁で壁面に沿うように浅く掘り窪められている。住居中央部にも不整形な掘り込みが数箇所施される。

この掘削面をアカホヤブロックを多量に含む黒色土で厚さ0.2m埋め戻して貼床としている。

【カマド】

カマドは北壁のほぼ中央に構築される。カマドは２基検出され、ともに連接している。両方のカマドとも、住居壁体を掘り込まず、住居壁に直接貼り付ける形態である。

カマド本体は、耕作により著しく削平や攪乱を受け

ており二つのカマドが本来同時存在か、または作り替えの結果なのかは判断できなかった。

二つのカマドを同時期と捉えた場合の規模は、袖の先端から住居壁面までの長さ0.8m、袖の最大幅は1.88mである。

カマド本体は黄褐色粘土を用いて構築されている。

また、焚き口部は平坦でそこからカマド内部は緩やかな掘り込みとなり燃焼部や煙道部となる。燃焼部付近はやや深い。支脚の存在は認められていない。

さらに、カマド全体に白色粘土や黄褐色粘土ブロックを含む粘土層が、薄く層状に床面より浮いた状態で広がっていた。

【土器埋設炉】

土器埋設炉は竪穴部中心よりやや東にずれた位置で検出された。直径0.4m、深さ0.15mの掘り込みに、土師器甕（1085）が埋置されている。

掘りかたは二段掘りで、一段目は浅めに広く円形に掘られ、二段目はその中心部に口縁部と底部を打ち欠かれた甕の胴部がちょうど収まるように掘り込まれる。そのうえで、この掘りかたと甕の間隙を粘質土で丁寧に埋め戻している。

また、検出面では、甕を中心に直径0.3m前後の範囲で不整円形状に焼土化した部分が認められた。特に甕外面の周囲に接する部分は著しく赤化し、甕の底面付近まで達する。

また、炉内部は黒色土が流入しており、この覆土中には、草木類が炭化したような炭化物や炭化粒と土師器甕破片が混入していた。この甕破片は、土器埋設炉南側の住居床面で出土した甕と接合関係を持つ。

しかし炉内部では、赤変や煤の付着がみられず、底面の第６層も焼土化していなかった。

一方、土器埋設炉の南側に隣接して焼土面の広がりが検出された。一辺0.2m前後の不整方形に広がっており、床面が深さ２～３㎝程度焼土化していた。

なお、土器埋設炉周辺と炉内部の埋土中にかけて土師器甕１個体分が出土した。出土位置と状況から土器埋設炉で使用された煮沸土器と考えられる。

【出土遺物】

竪穴部本体から出土した遺物は僅少で、図化可能な遺物は約４点である。遺物は、土器埋設炉に使用された土師器甕と土器埋設炉周辺で出土した土師器甕と埋土中より出土し須恵器高台付埦である。

【遺構の時期】

本住居跡は、土師器甕の形態と、須恵器高台付埦の型式からＴＫ217新段階～ＴＫ46に併行する時期が想定される。

ＳＡ５（第308～第310・312図）

【立　地】

Ｇ16・17グリットにある地床炉をもつ竪穴住居跡で跡ある。ＳＡ５の西側に、ＳＡ６が位置する。ＳＡ５とＳＡ６は切りあい関係をもち、その前後関係はＳＡ６が後出する。

また、住居北側には縄文時代中期の土坑であるＳＣ61、東側にＳＣ33が位置する。

【規　模】

遺構の平面形は正方形に近いプランである。住居西側部分はＳＡ６により掘削されて不明である。

主軸方位は、北壁を主軸方向とした場合、Ｎ-30°-Ｅを示す。規模は東西４ｍ、南北は4.15m、床面積16.6㎡である。四周のコーナー部は隅丸を呈する。

壁の残存高は四壁ともに検出面から約0.2mを測り、断面箱形である。

【覆土の状況】

黒色土を主体とする覆土が数層にわたって自然堆積するあり方を示していた。すべての覆土にアカホヤブロック土とＭＬ１ブロック土を含んでいる。この他、各層とも焼土粒子、炭化物を微量に含んでいた。

【柱　穴】

主柱穴は床面でＰ２～Ｐ３を、ＳＡ６貼床下層でＰ１が検出された。柱穴間の芯々距離は、東西および南北とも2.2mで、互いの柱穴が整然と配置される。

柱掘りかたは直径0.4m程度の円形プランで、深さは床面より0.5mを測る。柱穴は貼床の後に掘り込まれ、断面形は緩いＵ字状である。

なお、柱痕跡は確認されていない。

【床　面】

床面は全体的に硬化しており、住居床面中央部に地床炉が、四壁で壁体溝が検出された。

【壁体溝】

壁体溝は各壁沿いに全周しており、幅0.1～0.2m、深さ0.2mを測る。壁体溝の底面では小穴等の付属施設は確認されなかった。

【床面下の状況】

床面下の掘りかたは、北側壁付近をやや深く掘削する以外、住居中央部を高く掘り残すように、浅く掘り下げている。

この掘削面をアカホヤブロックを多量に含む黒色土で厚さ0.1mとやや薄く埋め戻して貼床とする。

【地床炉】

地床炉は、住居中央部分に２基検出され、切りあい関係を持つ。それぞれの平面プランはともに円形で直径0.5m、検出面からの深さ0.15mを測り、断面すり鉢形をなす。

また、底面付近には焼土層が検出され、周囲の壁体は受熱による赤変や硬化がみられた。

【出土遺物】

竪穴部床面のＰ２・Ｐ３間で、多くの土器小破片が出土した。このうち図化可能な遺物は７点である。

遺物は、土師器甕や坏の口縁部と須恵器坏蓋と平瓶ないし提瓶の口縁部が挙げられる。

【遺構の時期】

本住居跡は、土師器甕の形態と、須恵器坏蓋の型式からＴＫ217新段階の時期が想定される。

ＳＡ６（第308～第311・312図）

【立　地】

Ｆ16・Ｇ16グリットに位置し、地床炉を有する竪穴住居跡である。ＳＡ５より後出する。貼床下には縄文時代中期の土坑であるＳＣ36が検出された。

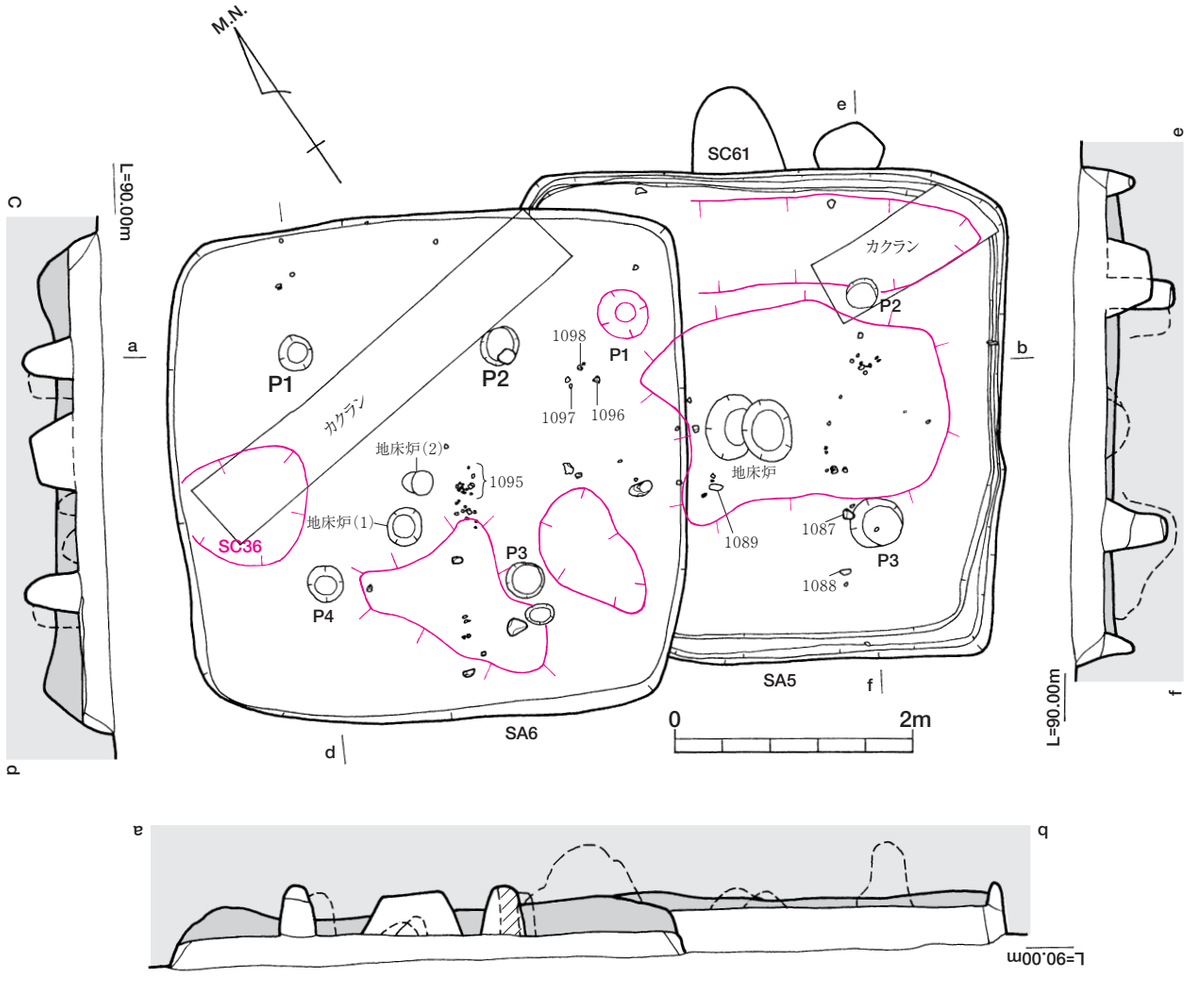

第308図　ＳＡ５・６実測図（Ｓ＝１/60）

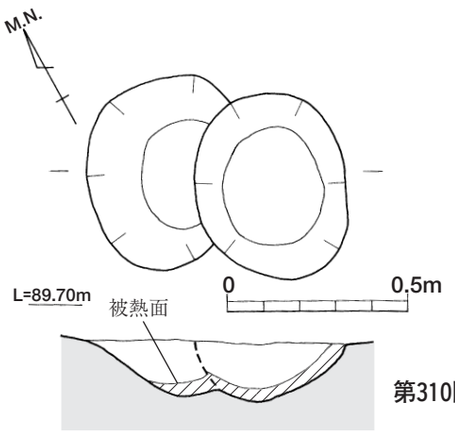

第309図　ＳＡ５地床炉実測図（Ｓ＝１/20）

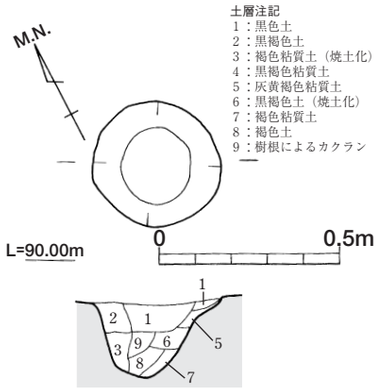

第310図　ＳＡ６地床炉(1)実測図（Ｓ＝１/20）

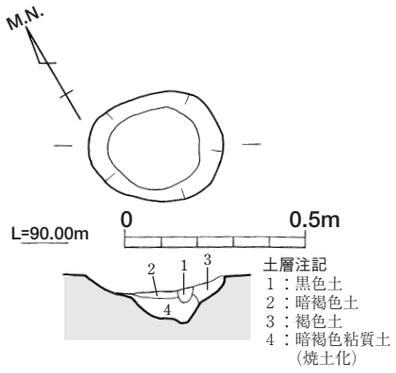

第311図　ＳＡ６地床炉(2)実測図（Ｓ＝１/20）

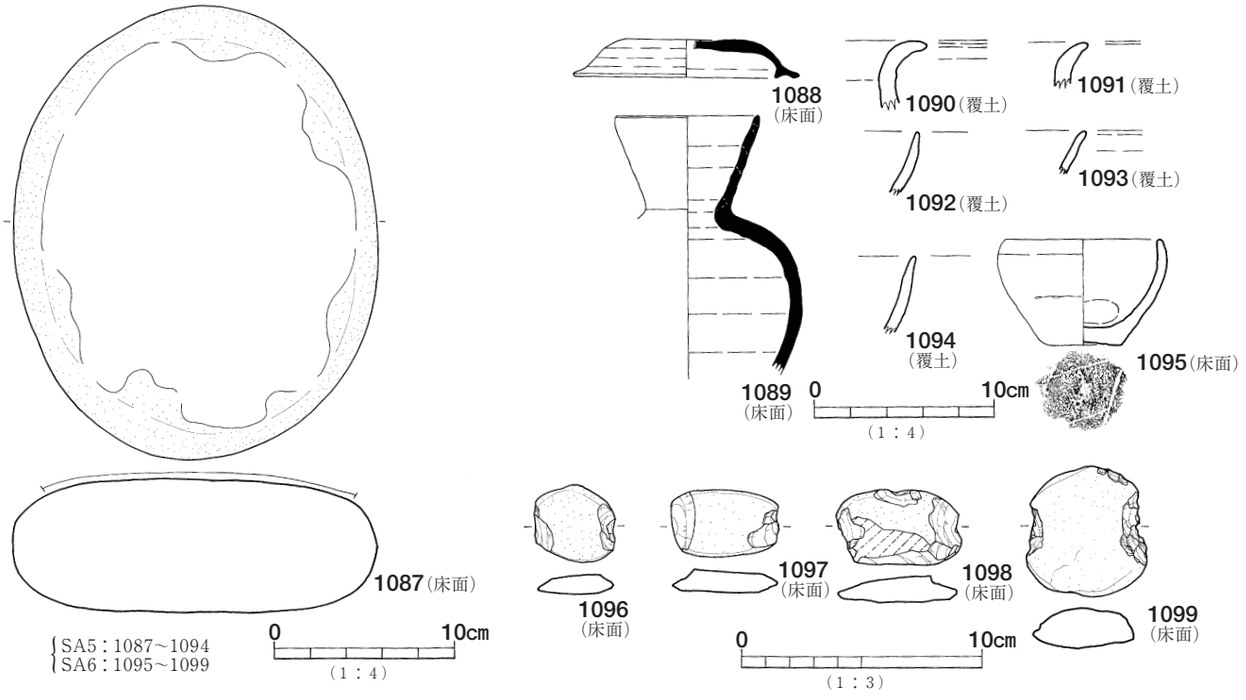

第312図　ＳＡ５・６出土遺物実測図（Ｓ＝１/３・１/４）

【規　模】

遺構の平面形は正方形に近いプランである。主軸方位は、北壁を主軸方向とした場合、N-32°-Eを示す。

規模は、東西４ｍ、南北は４ｍ、床面積16㎡でＳＡ５と同規模である。四周のコーナー部は、直角に近い隅丸を呈する。

壁の残存高は、四壁ともに検出面から約0.2ｍを測り、断面は逆台形である。

【覆土の状況】

ＳＡ５の覆土堆積状況と、それほど異なってはいない。アミ掛け部分は貼床土を示す。

【柱　穴】

柱穴は床面でＰ１～Ｐ４の主柱穴を検出した。柱穴間の芯々距離は、東西1.8ｍ、南北1.8～２ｍで、互いの柱穴がほぼ対角線上にある配置をとる。柱掘方は直径0.2ｍ程度の円形プランで、深さは床面より0.4～0.45ｍを測る。

柱穴は貼床の後に掘り込まれ、断面形は逆台形状か緩いＵ字状である。柱痕跡は、Ｐ２で確認され、柱は直径0.1ｍ前後の細い丸太材で、掘り方壁面に寄りかかるように立てられている。

【床　面】

床面には硬化面といえるような箇所はなく、全体的にやや軟弱であった。壁体溝は検出されなかったが、住居床面中央部に地床炉が２箇所確認された。

【床面下の状況】

床面下の掘りかたは、ＳＡ５を大きく掘り下げる造作がなされる。その後、ＭＬ１ブロックや粘質土を主

体とする黒色土で層厚0.3mと厚めに埋め戻して貼床としている。

【地床炉】

地床炉は、住居中央より南側に偏在した位置で２基検出された。ともに平面プランは楕円形ないし円形で直径0.4m前後、検出面からの深さ0.2mを測り、緩い二段掘りの形状である。

覆土中に焼土塊を含むが、散漫であり焼土面や壁面の赤変や硬化も確認されなかった。

断面形やプラン形状は、ＳＡ５のような地床炉とは異なりむしろ土器埋設炉に近い。したがって地床炉とするよりは土器埋設炉の炉体土器が取り除かれた状態と判断するほうが妥当かもしれない。

【出土遺物】

床面全体に土器の小破片と石錘や敲石、磨石といった石器類と円礫が散在していた。このうち図化可能な土器はミニチュアの小型鉢のみ（1095）である。

【遺構の時期】

本住居跡は、遺構の時期を推定することのできる遺物に乏しいが、ＳＡ５より後出するのでＴＫ46前後の

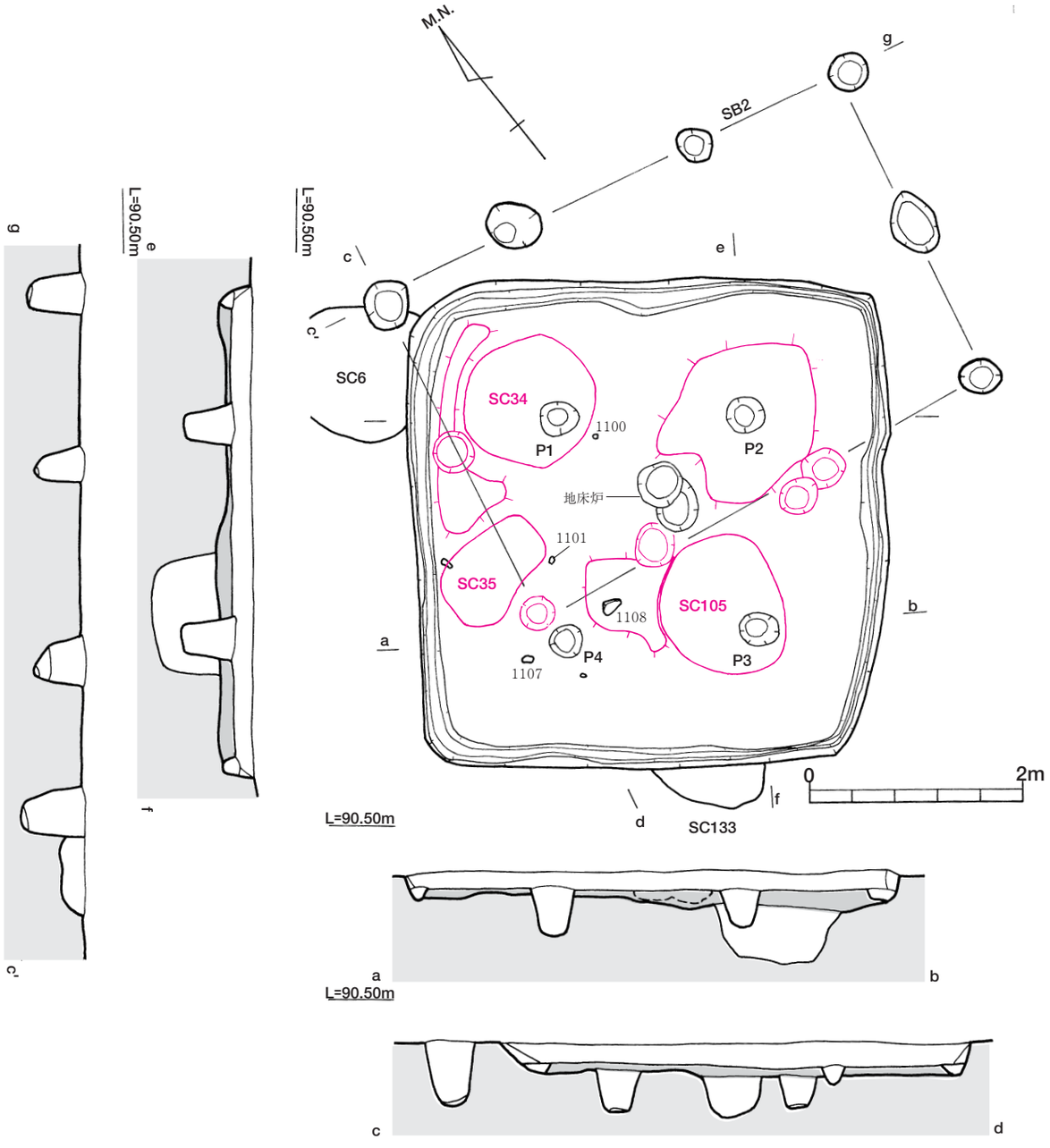

第313図　ＳＡ７・ＳＢ２実測図（Ｓ＝１/60）

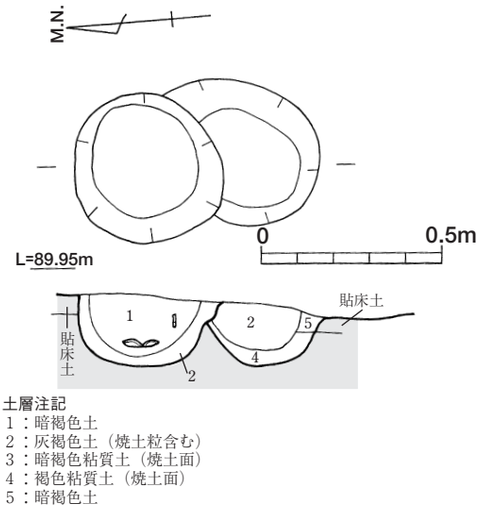

第314図　ＳＡ７地床炉実測図
（Ｓ＝１/20）

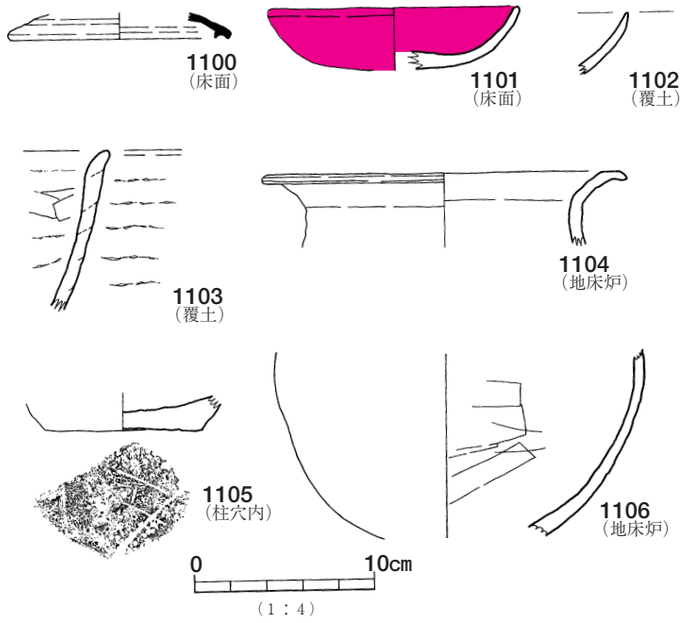

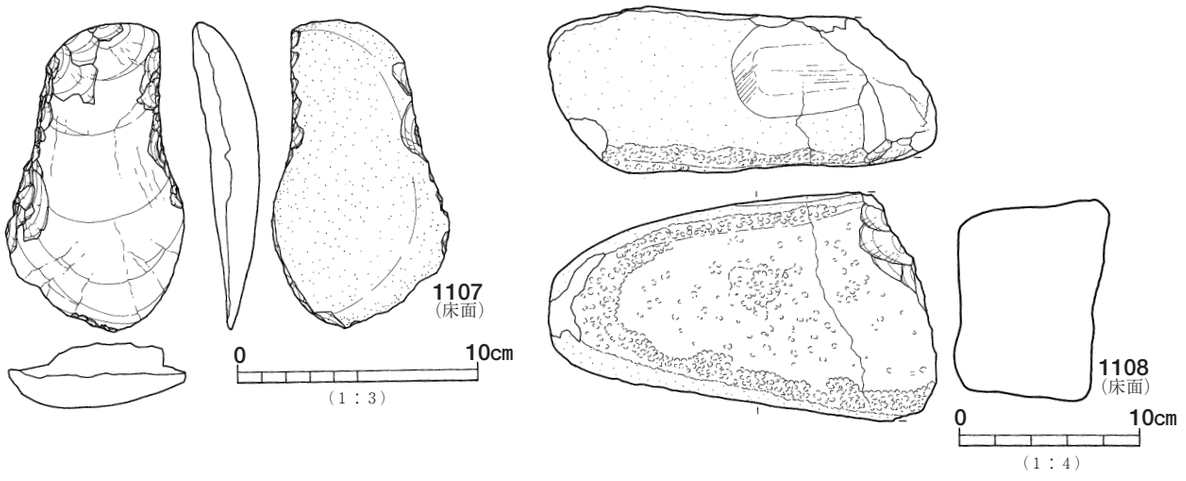

第315図　ＳＡ７出土遺物実測図（Ｓ＝１/３・１/４）

時期が想定される。

ＳＡ７（第313～第315図）

【立　地】

Ｆ16グリットに位置し、地床炉を持つ竪穴住居跡である。ＳＢ２と切りあい関係をもち、前後関係ではＳＡ７が後出する。

また、ＳＡ７の周囲の縄文時代中期の土坑であるＳＣ６･133を切っている。さらにＳＡ７の貼床下にはＳＣ34・35・105が検出された。

【規　模】

遺構の平面形は正方形に近いプランである。主軸方位は、北壁を主軸方向とした場合、Ｎ-51°-Ｅを示す。規模は東西3.9～4.2m、南北は4.2～4.3m、床面積17.21m²である。四周のコーナー部は直角に近い隅丸を呈する。

壁の残存高は四壁ともに検出面から約0.2mを測り、断面は逆台形である。

【覆土の状況】

黒色土にK-Ahブロックや ＭＬ１ブロックが多量に混入した覆土で自然堆積と考えられる。アミ掛け部分は貼床土を示しているが、覆土と貼床土が同傾向の土質・土色を示しているため、精査時には区別が困難であった。

【柱　穴】

柱穴は床面でＰ１～Ｐ４の主柱穴を検出した。柱穴間の芯々距離は、東西1.8m、南北２mで整った柱穴配置をとる。柱掘方は直径0.3m前後の円形プランで、

深さは床面より0.4～0.45mを測る。

柱穴は貼床の後に掘り込まれ、断面形は逆台形状か緩いＵ字状である。柱痕跡は確認されなかった。

【床　面】

床面には硬化面といえるような箇所はなく、全体的にやや軟弱であった。壁体溝と、住居床面中央部に地床炉が２箇所検出された。

【床面下の状況】

床面下の掘りかたは、全体的に浅く掘り下げ、掘り方底面には、他の竪穴住居跡のような明確な掘り込みはみとめられなかった。

掘削の後K-AhやＭＬ１ブロックや粘質土を主体の黒色土で層厚0.1mと薄く埋め戻し、貼床とする。

【地床炉】

地床炉は、住居中央より北側にやや寄った位置で２基検出された。ともに切りあい関係を持つ。

それぞれの平面プランは、円形と長楕円形で長径は0.4mと0.5m、検出面からの深さは0.2mと0.15mを測り、断面形は箱形を基調とする。また、底面から壁面にかけては厚く焼土層が形成されていた。

遺物は地床炉底面付近で土師器甕口縁部と胴部が出土している。

【出土遺物】

地床炉内出土遺物以外にも、床面全体に土器の小破片と円礫が散在して出土した。

覆土中にも若干遺物が混入していたが、地床炉内や床面直上および埋土中の遺物のうち図化掲載可能な土器は８点である。

【遺構の時期】

本住居跡は、土師器甕の形態と覆土中出土の須恵器坏蓋の型式からＴＫ48を前後する時期が想定される。

ＳＡ９（第316～第319図）

【立　地】

Ｇ15グリットに位置し、カマドと土器埋設炉を有する竪穴住居跡である。ＳＡ９は、ＳＡ10と切りあい関係をもち、ＳＡ10に切られる。東側にはＳＡ９と規模とカマドの主軸が類似したＳＡ11が位置する。

【規　模】

遺構の平面形は東西に長い方形で、カマド主軸方位はＮ-120°-Ｅ、住居主軸はＮ-30°-Ｅとなる。ＳＡ10によって竪穴住居の東辺を残して、大部分を床面付近まで削平されていた。

規模は東西4.3m＋α、南北は４ｍを測り、床面積17.2＋α㎡である。壁の残存高は約0.3mとなる。

【柱　穴】

柱穴は床面でＰ１～Ｐ４の主柱穴を検出した。

柱穴間の芯々距離は、東西２ｍ、南北1.5mで、ほぼ対角線上の柱穴配置をとる。

柱掘りかたは直径0.4m程度の円形プランで、深さは床面より0.4～0.5mを測る。柱穴は貼床後に掘削され、断面形は直掘り状である。

柱痕跡は、すべての主柱穴で確認された。直径0.15m前後の丸太材を使用している。また、柱は柱掘り方中央ないし掘りかたの壁面に立てかけるようにして立柱されている。

【床　面】

床面は全体的に硬化しており、住居床面中央部付近に土器埋設炉が、四壁で壁体溝が検出された。

【壁体溝】

壁体溝は各壁沿いに全周しており、幅0.1～0.2m、深さ0.1mを測る。東南隅のコーナー部付近では直角となっていない。なお、壁体溝の底面では小穴等の付属施設は確認されなかった。

【床面下の状況】

床面下の掘りかたは、四壁沿いに浅く掘り窪められている。北西と南西隅部では掘り込みが連結している。この掘削面をアカホヤブロックを多量に含む黒色土で厚さ0.1m程度埋め戻して貼床としている。

【カマド】

カマドは東壁のほぼ中央に構築される。住居壁を凸形にわずかに切り込んで突出するカマドである。主軸を東方向にとるカマドである。

カマドの規模は袖の先端から住居壁まで0.65m、袖の最大幅は0.84mである。カマド本体は黄褐色粘土を用いて構築されている。

カマド掘りかたは、貼床面を浅い土坑状に掘削している。掘削後、掘削土で燃焼部や煙道部を形成した後にカマド本体が構築される。

焚き口は、袖部より手前から掘り込まれ、燃焼部付

近で急に深くなり火床部となる。燃焼部の上面には灰混じりの焼土や灰が厚く堆積していた。それより上位の覆土はカマド本体の崩落土である。

また、燃焼部付近のカマド内部の壁体は被熱をうけ、赤褐色に赤変していた。また支脚やその抜き取り穴は認められていない。カマド祭祀に伴う遺物もない。

煙道部分の状況は不明である。

【土器埋設炉】

土器埋設炉は、竪穴部のほぼ中央部、カマドの主軸線上に設置され、ややカマド側に偏在する。直径0.3m、深さ0.15mの土坑に、口縁部と底部を打ち欠かれた土師器甕が炉体土器（1109）として埋置されている。土坑断面形は緩やかなＶ字形である。

他の土器埋設炉の場合、炉体土器は、床面と同じ高さかやや突出しているが、逆に本住居の場合は炉体土器の上面が床面より低い位置にある。

土層断面図中の第３層は被熱面で、この位置に別個体の土師器甕破片が出土していること、第１・２層は黒色土で覆土であることから、土器埋設炉の使用時は炉体土器の上部は若干の空間が存在しており、いわば「囲炉裏」の形状をなしていたと考えられる。

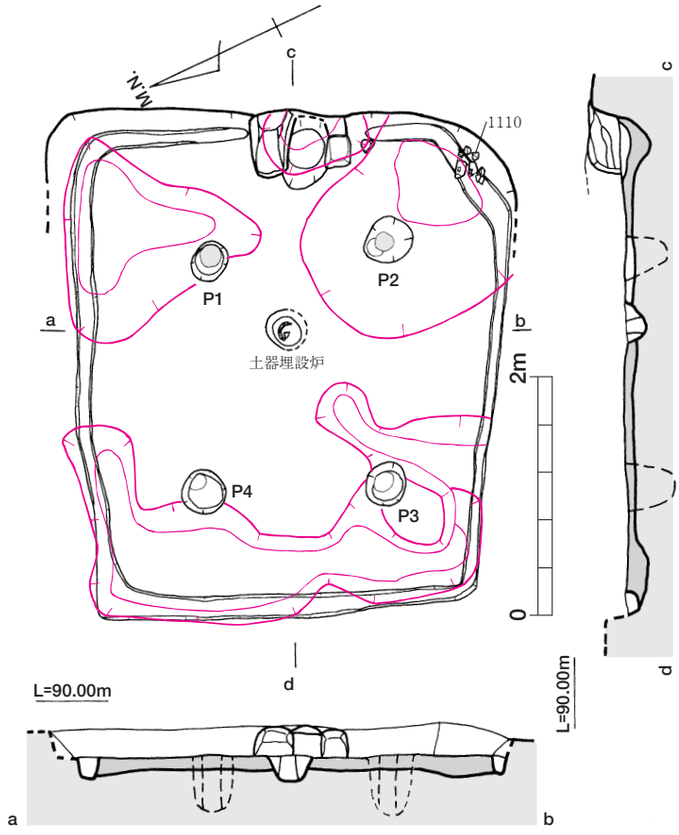

第316図　ＳＡ９実測図（Ｓ＝１/60）

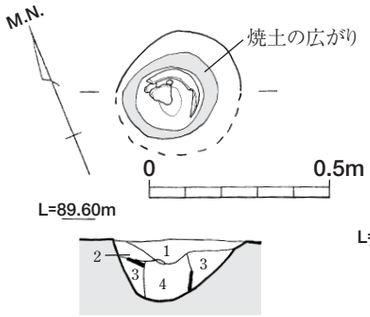

第317図　ＳＡ９土器埋設炉実測図（Ｓ＝１/20）

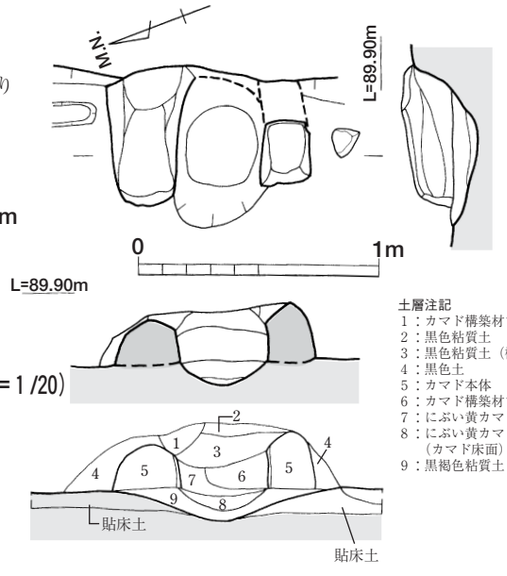

土層注記
1：カマド構築材ブロック
2：黒色粘質土
3：黒色粘質土（構築材混入）
4：黒色土
5：カマド本体
6：カマド構築材ブロック
7：にぶい黄カマド粘質土
8：にぶい黄カマド粘質土（カマド床面）
9：黒褐色粘質土

ＳＡ９土器埋設炉土層注記
1：にぶい黄褐色粘質土
2：黒褐色粘質土（焼土粒含む）
3：黒褐色粘質土（焼土粒を多く含む）
4：黒褐色土

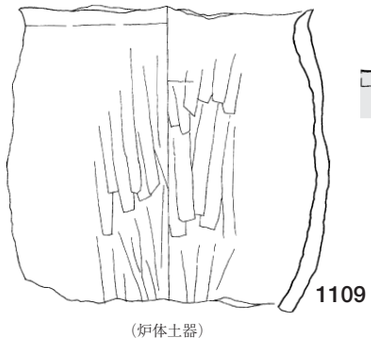

第318図
ＳＡ９カマド実測図（Ｓ＝１/30）

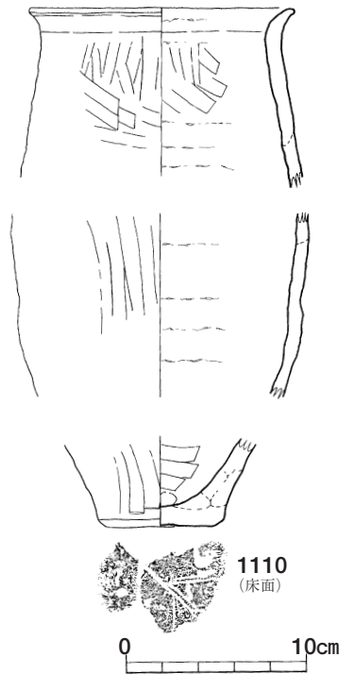

第319図　ＳＡ９出土遺物実測図（Ｓ＝１/４）

炉体土器を中心にとして直径0.2m前後の範囲は、円形に焼土化し、また、炉体土器より上位の土坑掘り方の壁面も部分的に赤変している。

【出土遺物】

竪穴部床面の東南隅の壁体溝内で土師器甕１個体分と土師器蓋ないし坏と土器埋設炉の炉体土器が確実に住居に伴う遺物である。覆土中からも数点土器片が出土したが図化可能な遺物はなかった。

【遺構の時期】

本住居は、土師器甕の口縁部形態から概ねＴＫ217段階に併行する時期に位置する時期と考えられる。

ＳＡ10（第320～第323図）

【立　地】

Ｇ15グリットに位置し、土器埋設炉を有する竪穴住居跡である。ＳＡ10は、ＳＡ９と切りあい関係をもち、ＳＡ９を切る。西側にはＳＡ９と規模とカマドの主軸が類似したＳＡ11が位置する。

【規　模】

遺構の平面形は南北に長い方形で、カマドの主軸を住居主軸とすると、主軸方位はＮ-30°-Ｅとなる。

規模は、東西４ｍ、南北は4.3mを測り、床面積17.2㎡である。壁の残存高は約0.2mで断面逆台形を呈し、住居コーナー部は直角に近い。

【柱　穴】

柱穴は床面でＰ１～Ｐ４の主柱穴を検出した。

柱穴間の芯々距離は、東西1.9～2.3m、南北２～2.25mで、Ｐ１が対角線上よりずれた柱穴配置をとる。柱掘方は直径0.4～0.5m程度の円形ないし楕円形プランで、深さは床面より0.5mを測る。柱穴は貼床

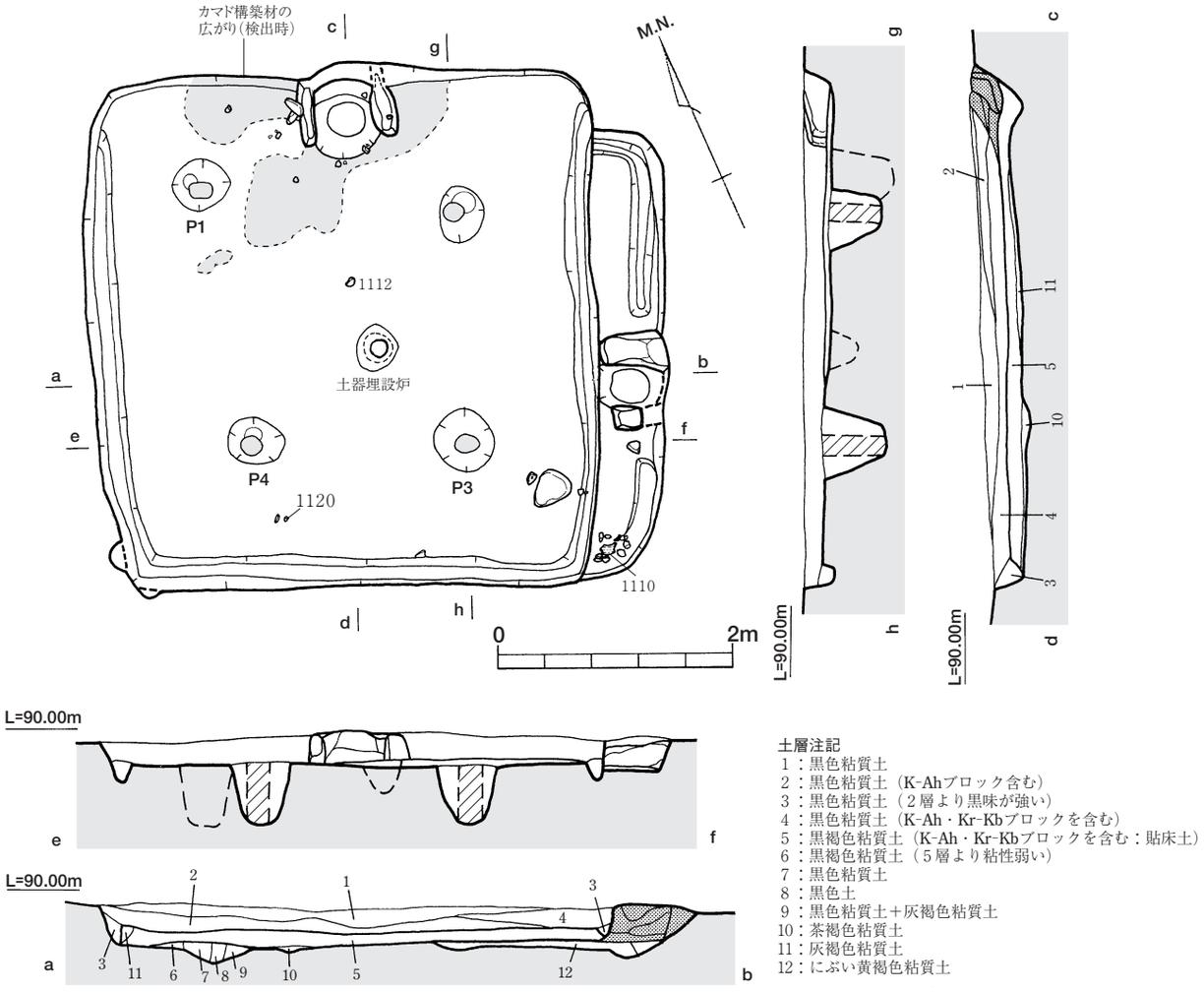

第320図　ＳＡ９・10実測図（Ｓ＝１/60）

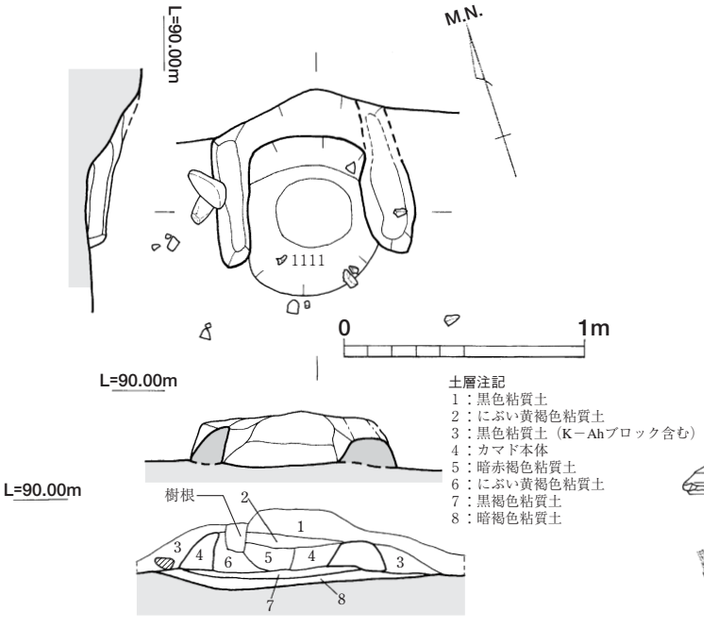

第321図　ＳＡ10カマド実測図（Ｓ＝１/30）

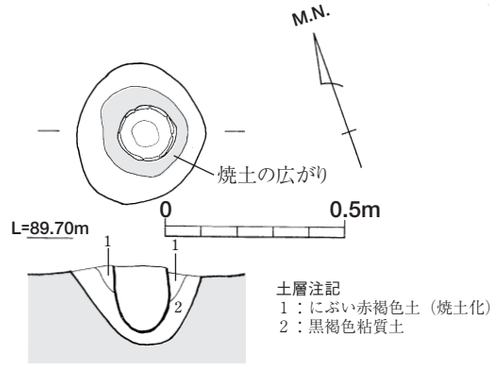

第322図　ＳＡ10土器埋設炉実測図（Ｓ＝１/20）

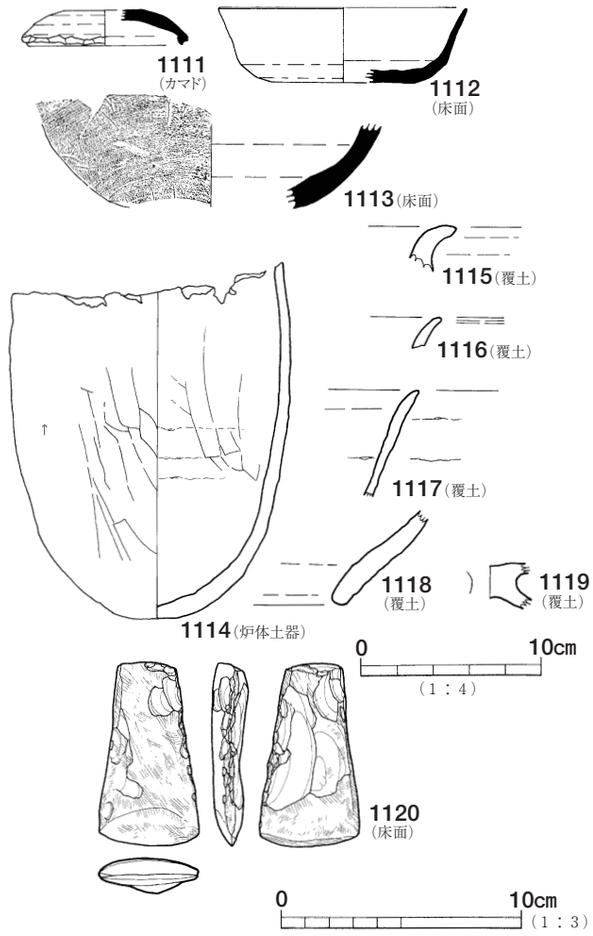

第323図　ＳＡ10出土遺物実測図（Ｓ＝１/３・１/４）

後に掘削され、断面形は逆台形である。

柱痕跡は、すべての主柱穴で確認された。直径0.1m前後の細い丸太材を使用している。

【床　面】

床面は全体的に硬化し、四壁から床面中央に向かって緩やかに凹む。

住居床面中央部付近に土器埋設炉が、カマドが位置する北側壁以外で壁体溝が検出された。

【壁体溝】

壁体溝は、北側壁を除く３方の壁を「コ」の字にめぐっている。幅0.1～0.2m、深さ0.1mを測る。壁体溝の底面では小穴等は確認されなかった。

【カマド】

カマドは北壁のほぼ中央に構築される。住居壁を凸形に切り込んで煙道を突出させる形態である。

カマドの規模は袖の先端から煙道の立ち上がりまで0.68m、袖の最大幅は0.84mである。カマド本体は黄褐色粘土を用いて構築されている。

カマド掘りかたは、貼床面を浅い土坑状に掘削している。掘削後、掘削土で燃焼部や煙道部の形成後にカマド本体が構築される。

焚き口は袖部より手前から掘り込まれ、燃焼部付近にかけて緩やかに傾斜する。この燃焼部の上面には、カマド本体の天井部が落下したかのような大きな粘土塊を含む崩落土と黒色土の覆土が堆積するのみで焼土層や灰層は確認できなかった。ただ、カマド内部の壁体は被熱をうけ、赤変しているため住居廃棄に際して片づけがなされた可能性がある。

なお、カマド焚き口部前面で須恵器坏蓋のかえり部分を意図的に打ち欠いたと考えられる遺物が１点出土した。カマド祭祀に伴う遺物であろうか。支脚やその

抜き取り穴は認められない。

煙道は燃焼部の奥壁で約30°の緩やかな角度で立ち上がり住居外へ至る。

遺物は、カマドの焚き口部および袖部付近で土器片が出土している。カマドの左袖部分では、長さ0.15m前後の棒状礫が２個出土した。

【土器埋設炉】

土器埋設炉は、竪穴部のほぼ中央部、カマドの主軸線上のに設置される。

直径0.3～0.4m、深さ0.25mの土坑に、口縁部を打ち欠かれた土師器甕が炉体土器（1114）として埋置されている。土坑断面形は。緩やかな素掘り状である。

炉体土器の上端は、床面よりも２～３㎝ほど突出しており、炉体土器を中心にして直径0.25m前後の範囲は、円形に焼土化している。さらに炉体土器の壁体に沿って深さ10㎝前後まで焼土化していた。

【出土遺物】

本住居に伴う遺物としては、カマド焚き口部周辺で出土した須恵器坏蓋と坏身が、炉体土器としての土師器甕がある。その他覆土より土師器小破片が多数出土している。このうち５点図化した。

【遺構の時期】

本住居跡は、須恵器坏蓋および坏身の型式からＴＫ217新段階に併行する時期に所属すると考えられる。

ＳＡ11（第324～第327図）

【立　地】

Ｆ14・15及びＧ14・15グリットに位置し、カマドと土器埋設炉を有する竪穴住居跡である。ＳＡ11の東にＳＡ９とＳＡ10が位置する。

【規　模】

遺構の平面形は正方形に近く、カマドの主軸方位は

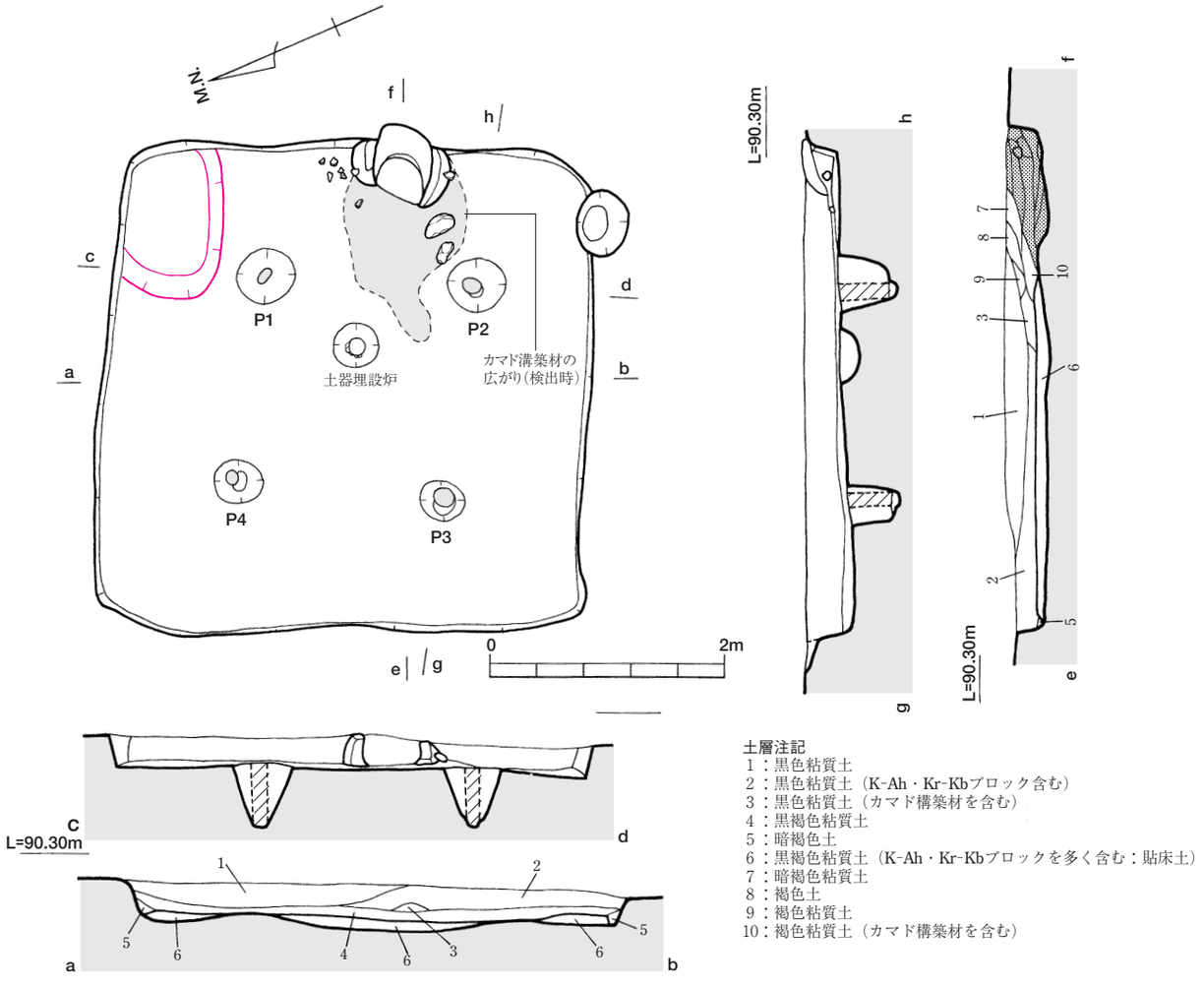

第324図　ＳＡ11実測図（Ｓ＝１/60）

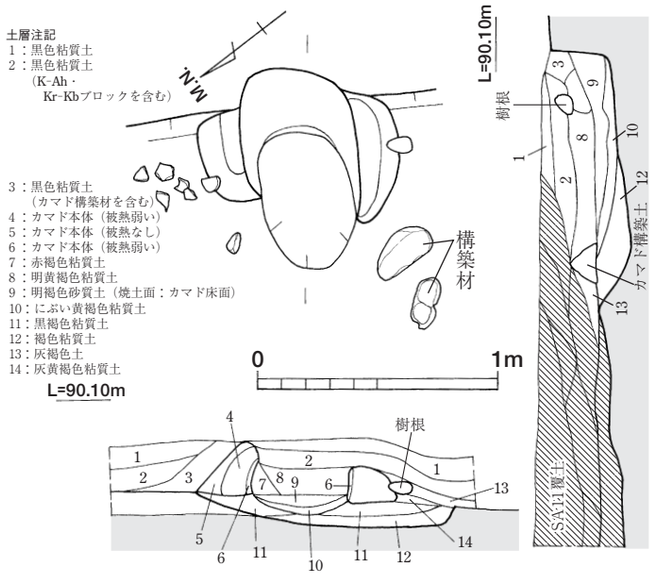

第325図　ＳＡ11カマド実測図（Ｓ＝１/30）

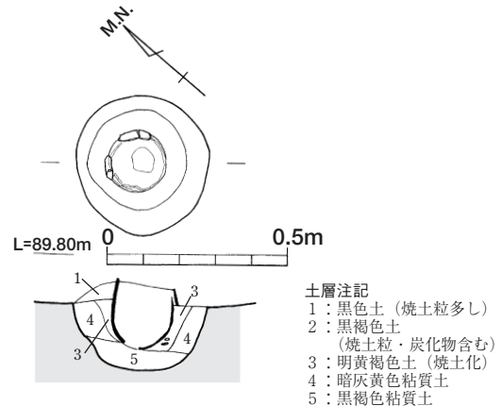

第326図　ＳＡ11土器埋設炉実測図（Ｓ＝１/20）

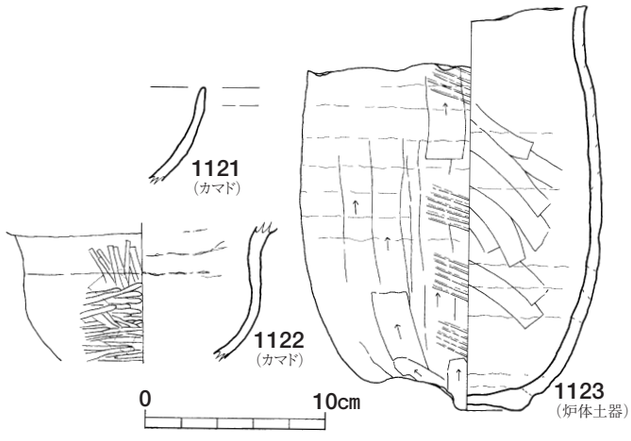

第327図　ＳＡ11出土遺物実測図（Ｓ＝１/４）

Ｎ-118°-Ｅ、住居主軸方位はＮ-28°-Ｅとなる。

規模は、東西４ｍ、南北は４ｍを測り、床面積16m²である。壁の残存高は約0.3mで断面逆台形を呈し、住居コーナー部は直角に近い。

【柱　穴】

柱穴は床面でＰ１～Ｐ４の主柱穴を検出した。

柱穴間の芯々距離は、東西、南北とも1.8mで、ほぼ対角線上の柱穴配置をとる。柱掘かたは直径0.3～0.45m程度の円形ないし楕円形プランで、深さは床面より0.5mを測る。

柱穴は貼床後に掘削され、断面形は逆三角形に近い逆台形か、底面近くに段を有する形状である。

柱痕跡は、Ｐ２～３の主柱穴で確認された。直径0.1～0.15m前後の細い丸太材を使用している。

【床　面】

床面は全般的に硬化し、床面中央から主柱穴付近と四壁沿いに向かって緩やかに凹む。住居床面中央部からややカマド寄りの位置に土器埋設炉が検出された。壁体溝は確認されていない。

【床面下の状況】

竪穴住居掘りかたは、比較的平坦に掘削され、明瞭な掘削痕は認められない。K-Ahブロックがわずかに混入した黒色土を薄く張って貼床とする。

【カマド】

カマドは東壁中央よりやや南側に偏在して構築される。カマド主軸は東方向にとり、住居壁を凸形に大きく掘り込んで形作られている。

カマドの規模は袖の先端から住居壁際まで0.82m、袖の最大幅は0.82mである。カマド本体は黄褐色粘土や白色粘土を用いて構築されている。

カマド掘りかたは、貼床面をカマドと同じ大きさで、やや深めの土坑状に掘削している。掘削後、掘削土で燃焼部や煙道部の形成後にカマド本体が構築される。

焚き口は袖部のかなり手前から掘り込まれ、燃焼部付近にかけてやや急に傾斜する。燃焼部底面は緩やかな平坦面をなしている。

この燃焼部の上面には、炭化物や灰の混在した焼土層が堆積している。支脚やその抜き取り穴は認められない。また、燃焼部底面やカマド内部の壁体は被熱をうけ、赤変している。焼土層より上位の覆土は流入土やカマド構築材の崩落土である。

なお、カマド左袖部付近では小型の土師器甕や鉢、坏類の破片が散乱していた。一方、カマド前面には構

築土塊が散在し、黄褐色粘土が薄く広がっていた。

なお、煙道部の状況は不明である。

【土器埋設炉】

土器埋設炉は、竪穴部の中央よりカマドに近い位置でカマドの主軸線上に設置される。

直径0.4m、深さ0.15mの土坑に、口縁部と底部を打ち欠かれた土師器甕が炉体土器（1123）として埋置されている。土坑断面形は緩やかな逆台形を呈する。

炉体土器の上端は床面よりも５㎝ほど突出しており、その周囲を焼土塊が付着している。また、炉体土器を中心にして直径0.3m前後の範囲は、円形に焼土面として発達している。

さらに、炉体土器の壁体に沿って底面付近まで埋め戻し土が焼土化していた。

【出土遺物】

本住居に伴う遺物は、カマド左袖周辺で出土した土師器甕や坏類、炉体土器としての土師器甕がある。

【遺構の時期】

本住居は、詳細な時期を特定する資料に乏しいが、カマドの主軸方向や住居規模がＳＡ９と類似しているため、凡そＳＡ９の時期に近いと考えられる。

ＳＡ12（第328～第330図）

【立　地】

Ｆ14グリットに位置し、カマドを有する竪穴住居跡である。南西隅に縄文時代中期の土坑であるＳＣ７があり、ＳＡ12はその一部を切っている。

【規　模】

遺構の平面形は正方形に近く、カマドの主軸を住居主軸とすると、主軸方位はN-９°-Wとなる。

規模は、東西4.3m、南北は4.4mを測り、床面積18.92㎡である。壁の残存高は約0.2mで断面逆台形を呈し、住居コーナー部は直角に近い。

住居南半部は削平が著しく住居床面が辛うじて遺存していた。

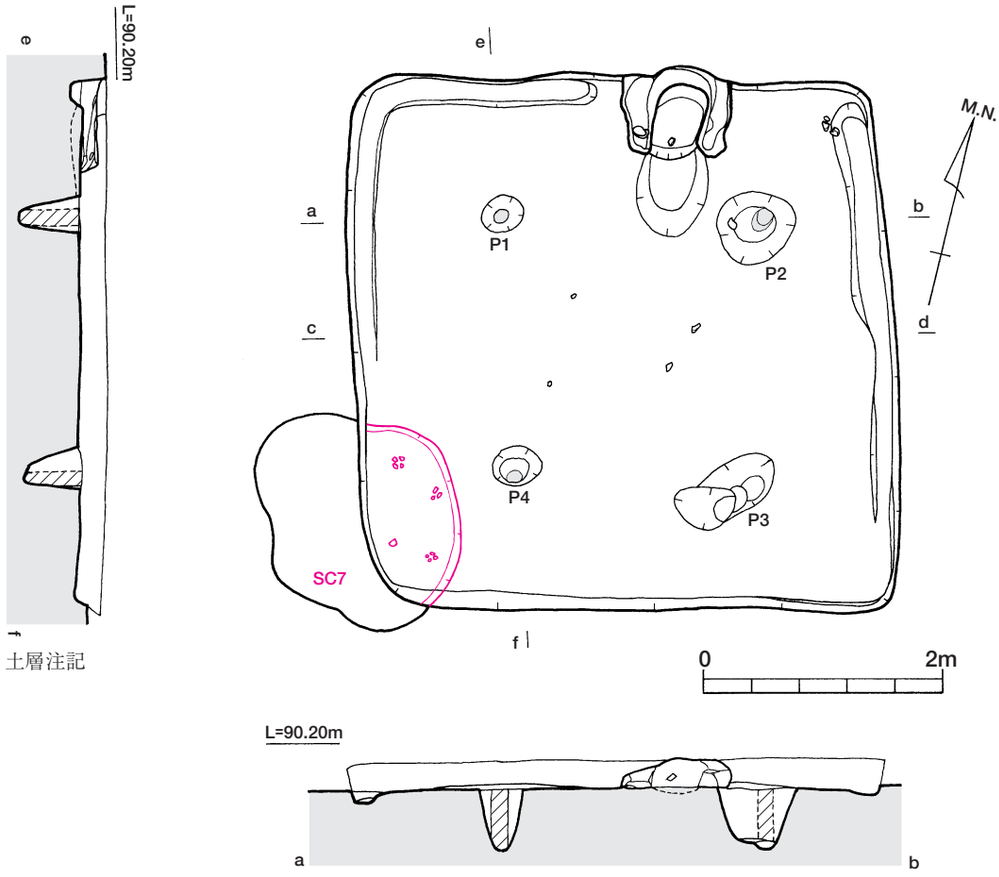

第328図　ＳＡ12実測図

【柱　穴】

柱穴は床面でＰ１～Ｐ４の主柱穴を検出した。

柱穴間の芯々距離は、東西2.3m、南2.2mで、ほぼ対角線上の柱穴配置をとる。柱掘りかたは直径0.3～0.5m程度の円形ないし楕円形プランで、深さは床面より0.5mを測る。

柱穴は貼床後に掘削され、断面形は逆三角形に近い逆台形か、底面近くに段を有する形状である。

柱痕跡は、Ｐ１・Ｐ２・Ｐ４で確認された。直径0.1～0.15m前後の細い丸太材を使用している

また、Ｐ２とＰ３は、掘り方が不整形でやや大きいこと、Ｐ２の柱痕跡の断面形から、柱抜き取りと再度の柱の建替え行為が行われたと想定される。Ｐ３はさらに再び抜き取られている。

【床　面】

床面は全般的に硬化し、床面中央から四壁沿いに向かって緩やかに傾斜している。

【壁体溝】

壁体溝は、北西コーナー部付近と東側壁で検出された。住居南半部が床面近くまで削平されていたことを考慮すると、本来はカマド付近を除いて全周していた可能性がある。幅0.1～0.2m、深さ0.1mを測る。

壁体溝の底面では小穴等は確認されなかった。

【床面下の状況】

住居掘りかたは、比較的平坦に掘削され、明瞭な掘削痕は認められない。

K-Ahブロックが、わずかに混入した黒色土と褐色土の混合土を薄く張って貼床とする。

【カマド】

カマドは、北壁中央よりやや東側に偏在して構築される。住居壁を凸形にわずかに掘り込んで燃焼部を突出させる形態である。

カマドの規模は焚き口の先端から燃焼部奥壁まで1.45m、袖の最大幅は0.84mである。カマド本体は黄褐色粘土を用いて構築されている。

カマド掘り方は、貼床面をカマドと同じ大きさで、ごく浅くすり鉢状に掘削している。

掘削後、カマド構築材で燃焼部奥壁まで形づくるなど比較的丁寧な造作がなされる。

焚き口は袖部前面にごく浅い長楕円形の掘り込みが

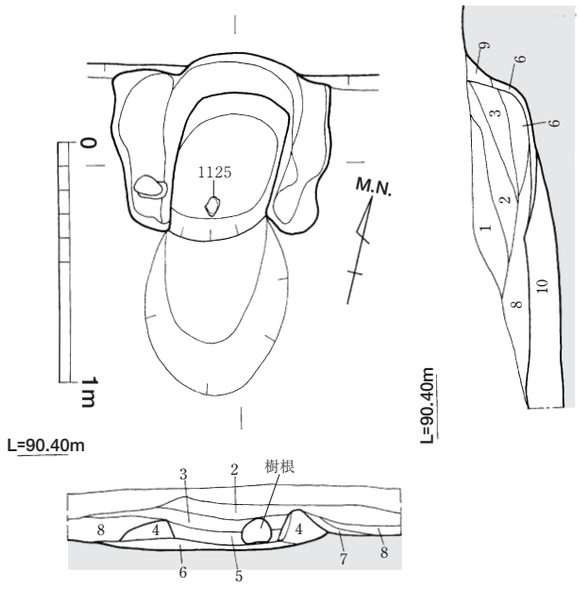

土層注記
1：黒色粘質土
2：暗褐色粘質土
3：暗褐色粘質土
（カマド構築材を含む）
4：カマド本体
5：黒褐色粘質土
6：カマド本体
7：灰褐色粘質土
8：黒色粘質土（１層と近似）
9：カマド本体（被熱が著しい）
10：灰褐色粘質土（貼床土）

第329図　ＳＡ12カマド実測図（Ｓ＝１/30）

第330図　ＳＡ12出土遺物実測図（Ｓ＝１/４）

接続し、袖部から燃焼部付近にかけてはやや急に傾斜する。燃焼部底面は緩やかな平坦面で、奥壁部は垂直に立ち上がる。

燃焼部内部の壁体はよく赤変しているが、燃焼部や焚き口底面部分には焼土層や灰層はみられず、流入土やカマド構築材の崩落土が堆積していたのみである。

【出土遺物】

本住居に伴う遺物のうち、図化可能なものは、カマド燃焼部で出土した土師器坏の底部と覆土中の甕口縁部片である。

【遺構の時期】

本住居跡は、詳細な時期を特定する資料に乏しく、時期の比定は困難である。恐らくＴＫ48段階に併行する時期に属すると考えられる。

ＳＡ13（第331～第333図）

【立　地】

Ｆ13・14及びＧ13・14グリットに位置し、地床炉を有する竪穴住居跡である。ＳＡ13の北側にＳＡ12、南

側にＳＢ１が位置している。

また、住居北側には縄文時代中期の土坑であるＳＣ８があり一部を切っている。

【規　模】

遺構の平面形は正方形に近いプランである。

主軸方位は、北壁を主軸方向とした場合、N-15°-Eとなる。規模は東西3.5～3.8m、南北は３～3.5m、床面積11.86m²である。四周のコーナー部は隅丸に近い。

壁の残存高は四壁ともに検出面から約0.2mを測り、断面逆台形である。

【覆土の状況】

黒色土を主体とする覆土が数層にわたって北側から住居中央部に向かって流れ込んだ堆積である。

このうち第３層は遺物を多量に含んでおり、遺物出土状況から埋没途中に一括投棄したようなあり方を示している。９層は貼床の土である。

【柱　穴】

柱穴は、床面で７箇所検出された。柱穴の切りあい関係からＰ４～Ｐ７は建て替え以前の主柱穴、Ｐ１～Ｐ４は建て替え後の主柱穴と判断される。

Ｐ５～Ｐ７は平面プラン円形または長楕円形で直径0.3～0.5m、床面からの深さは0.5mを測り断面形は「Ｕ」字状である。

一方、Ｐ１～Ｐ４は平面プラン円形または長楕円形で直径0.3～0.5m、床面からの深さは0.2mを測り断面形は逆三角形や箱形であり、底面に柱のあたりを残す柱穴もある。

柱穴間の芯々距離は、Ｐ５～Ｐ７は東西1.3m、南北1.7m、Ｐ１～Ｐ４の場合は東西1.5m、南北1.7mと建て替え後の東西方向の芯々距離が若干長くなってい

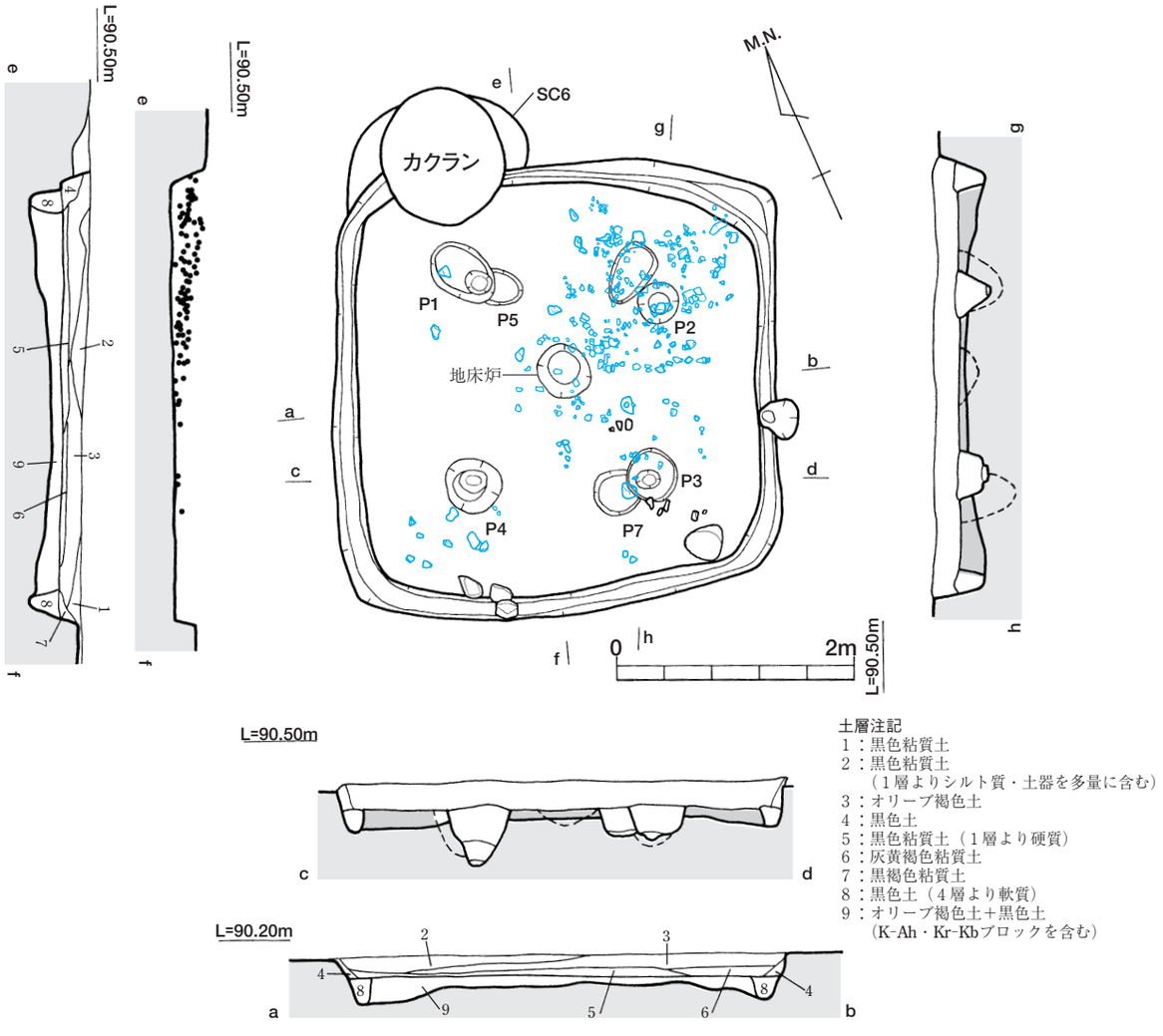

第331図　ＳＡ13実測図（Ｓ＝1/60）

第332図　ＳＡ13地床炉実測図（Ｓ＝１/20）

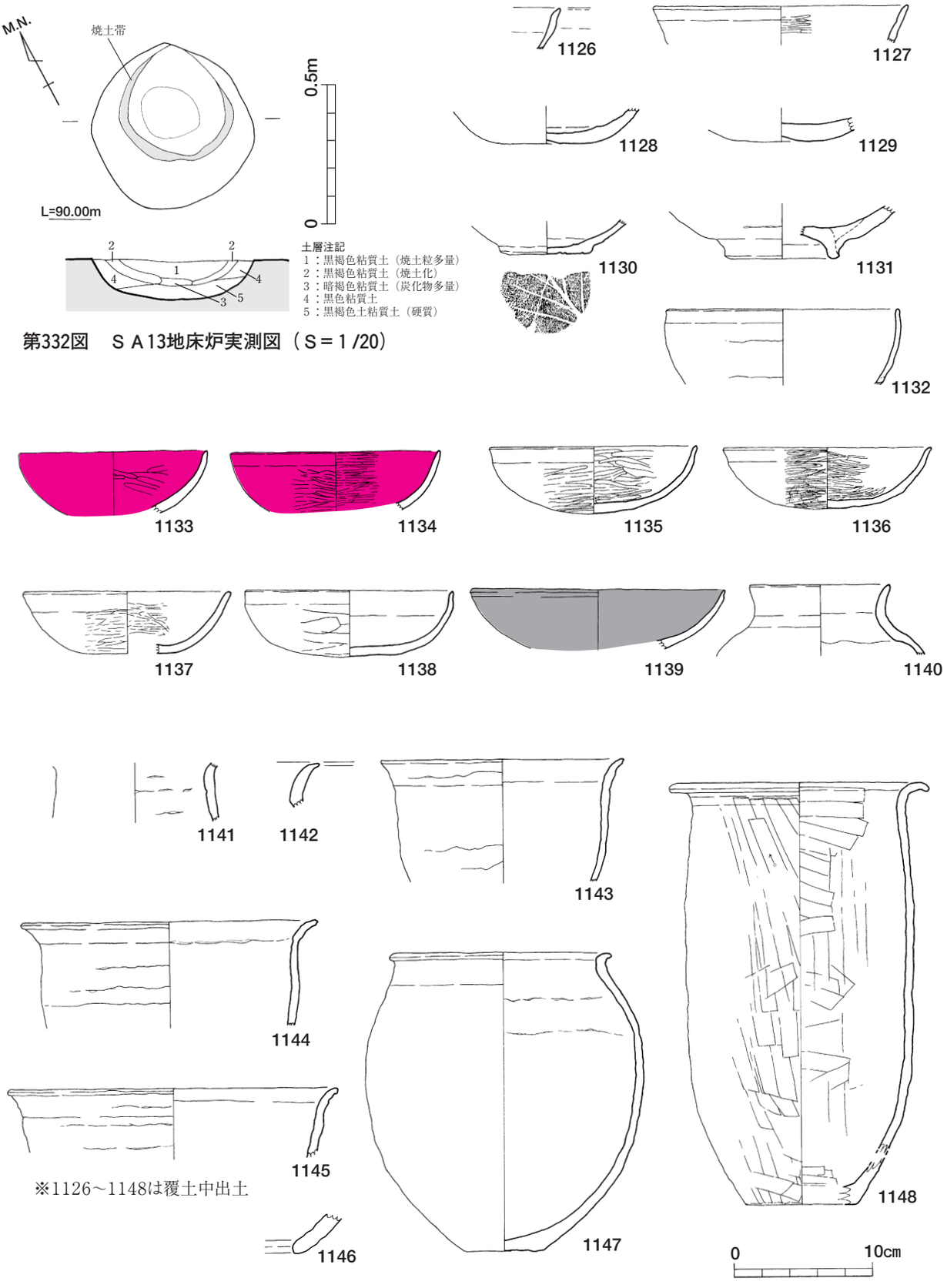

第333図　ＳＡ13出土遺物実測図（Ｓ＝１/４）

る。主柱穴の配列も建て替え後のほうが整然としている。柱穴平面形が長楕円形の場合は抜き取りによると推定される。

なお、全て主柱穴で柱痕跡は認められなかった。

【床　面】

床面は全体的に軟弱で、硬化した部分は見出せなかった。住居床面中央部に地床炉が、四壁で壁体溝が検出された。

【壁体溝】

壁体溝は各壁沿いに全周しており、幅0.1～0.2m、深さ0.2mを測る。北東隅部分では壁体溝に一部テラスが接続していた。

南側の壁体溝上に赤化した砂岩の角礫が３個まとまって出土している。なお、壁体溝の底面では小穴等の付属施設は確認されなかった。

【床面下の状況】

床面下の掘りかたは、四壁の壁面にそって住居中央部を高く掘り残すように、掘削されている。この掘削面をアカホヤブロックを多量に含む黒色土で厚さ0.1～0.25mとやや厚く埋め戻して貼床とする。

【地床炉】

地床炉は住居中央部分に１基検出された、平面プランは円形で直径0.6m、検出面からの深さ0.3mを測り、断面すり鉢形をなす。

炉内の中位付近に焼土層（第３層）が帯状に検出された。この焼土層が本来の地床炉底面ないし壁面と考えられ、防湿効果を狙って土坑を掘り下げた後、掘削土で炉壁体と底面を構築した可能性がある。

【出土遺物】

第３層中からは土師器甕や甑と多量の坏が出土した。破片接合の結果、土師器甕６個体、壷１個体、甑２個体、坏16個体に復元できた。

接合関係と堆積状況から、ＳＡ13廃絶後、第３層堆積時に一括投棄された遺物群と判断される。

従って、これらの土器群は、ＳＡ13に伴うよりは別住居の遺物と考えられる。

なお、ＳＡ13の時期に確実に伴う遺物はＰ３周辺の床面で散見される土師器甕片が挙げられる。しかし、小破片である。

【遺構の時期】

一括投棄された遺物群は、概ねＴＫ46～48併行期の特徴を持っている。従って本住居跡は、それより遡る時期と想定されよう。

ＳＡ15（第234～第336図）

【立　地】

Ｆ13グリットに位置し、カマドと土器埋設炉を有する竪穴住居跡で、縄文時代中期の竪穴住居跡であるＳＡ14を切る。ＳＡ15の西壁は現代の攪乱（イモ穴）で一部失われている。

【規　模】

遺構の平面形は長方形に近く、カマドの主軸を住居主軸とすると、主軸方位はＮ-15°-Ｅとなる。

規模は、東西4.2m、南北は４ｍを測り、床面積16.8㎡である。壁の残存高は約0.2mで断面逆台形を呈し、住居コーナー部は直角に近い。

【柱　穴】

主柱穴は４本である。柱穴間の芯々距離は、東西２ｍ、南北1.6～1.7mで、ほぼ対角線上の柱穴配置をとる。柱掘りかたは、直径0.3m前後の円形プランで、深さは床面より0.3mを測る。

柱穴は、貼床後に掘削され、断面形は逆台形か、底面近くに段を有する形状をなす。なお、柱痕跡は認められなかった。

【床　面】

床面は全般的に硬化し、平坦である。住居床面中央部からやや南よりの位置に土器埋設炉が検出された。壁体溝は、北側壁周辺で確認されたのみである。

【床面下の状況】

竪穴住居掘りかたは、四隅をやや深く掘削されている。K-Ahブロックと褐色土ブロックが多量に混入した黒色土を0.2m程張って貼床とする。

【カマド】

カマドは北壁中央に構築される。完全に破壊された状況で、白色や黄褐色粘土由来のカマド構築材の大きな塊と化していたので形態等は不明である。

ただ、煙道部が住居壁を切り込んだ痕跡がないので、住居壁に直接作りつけるカマドであろう。

なお、カマド左袖部付近では土師器の模倣坏と小型

の甕が出土している。

【土器埋設炉】

土器埋設炉は、竪穴部の中央より南側に寄った位置でカマドの主軸線上に設置される。

直径0.23m、深さ0.1mの土坑に、口縁部と底部を打ち欠かれた土師器甕が炉体土器（1149）として埋置される。

土坑と炉体土器の隙間はなく、土坑は炉体土器が丁度収まるだけのスペースしか掘り込まれていない。

また、炉体土器の上端は床面よりも２㎝ほど突出していた。

【出土遺物】

本住居跡に伴う遺物は、カマド左袖周辺で出土した土師器甕や坏類、炉体土器としての土師器甕がある。

【遺構の時期】

本住居跡は、詳細な時期を特定する資料に乏しく明確な時期比定が困難だが、ＴＫ217新段階に併行する時期に属すると考えられる。

ＳＡ16（第337～第339図）

【立　地】

Ｆ12グリットに位置し、土器埋設炉を有する竪穴住居跡である。住居平面の西側半分は調査区外であり、カマドを併用しているかどうか不明である。

【規　模】

規模は、東西３＋αｍ、南北は4.7mを測る。柱穴配置からして、おそらく方形か東西方向に長い長方形プランと推定される。壁の残存高は約0.3mで断面箱形を呈し、住居コーナー部は直角に近い。

【柱　穴】

主柱穴は２＋αｍ本である。おそらく４本柱の可能性が高い。柱穴間の芯々距離は、南北2.3を測る。柱掘方は直径0.3m前後の円形プランで、深さは床面より0.5mを測る。

柱穴は貼床後に掘削され、その断面形は逆台形である。なお、柱痕跡は認められなかった。

【床　面】

床面は平坦だが、やや軟弱である。住居床面で土器埋設炉と壁体溝が検出された。

【壁体溝】

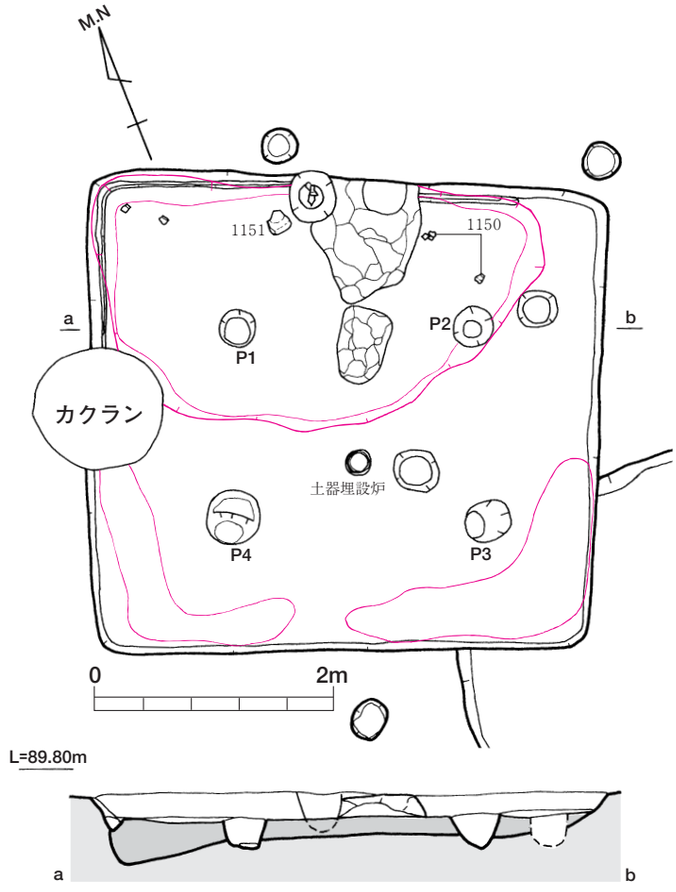

第334図　ＳＡ15実測図（Ｓ＝１/60）

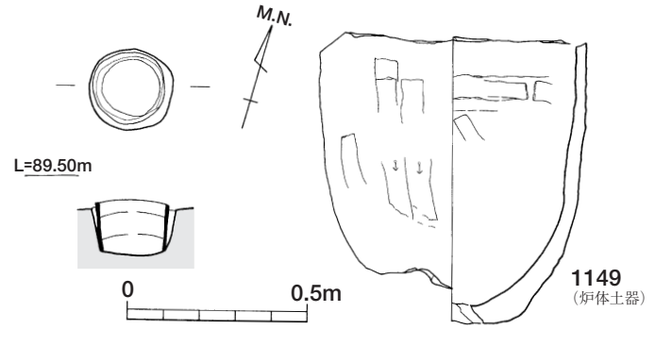

第335図　ＳＡ15土器埋設炉実測図（Ｓ＝１/20）

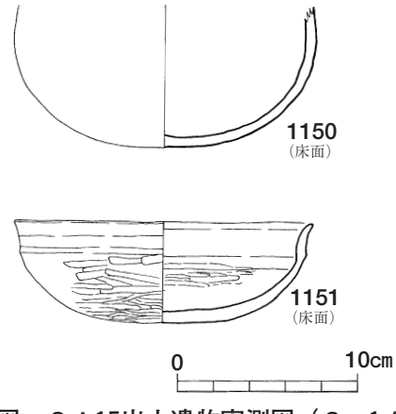

第336図　ＳＡ15出土遺物実測図（Ｓ＝１/４）

壁体溝は各壁沿いに全周していると考えられ、幅0.15m、深さ0.1mを測る。なお、壁体溝の底面では小穴等は確認されなかった。

【床面下の状況】

竪穴住居掘りかたは、四隅をやや深く掘削されている。K-Ahブロックと褐色土ブロックが多量に混入した黒色土を0.2～0.3mほど張って貼床とする。

【覆土の状況】

床面から検出面付近にかけては、南北方向から住居中央部に向かって黒色土にK-Ahブロック土が混入した覆土が傾斜して堆積している。

その空間を埋めるように黒色土主体の覆土が水平に

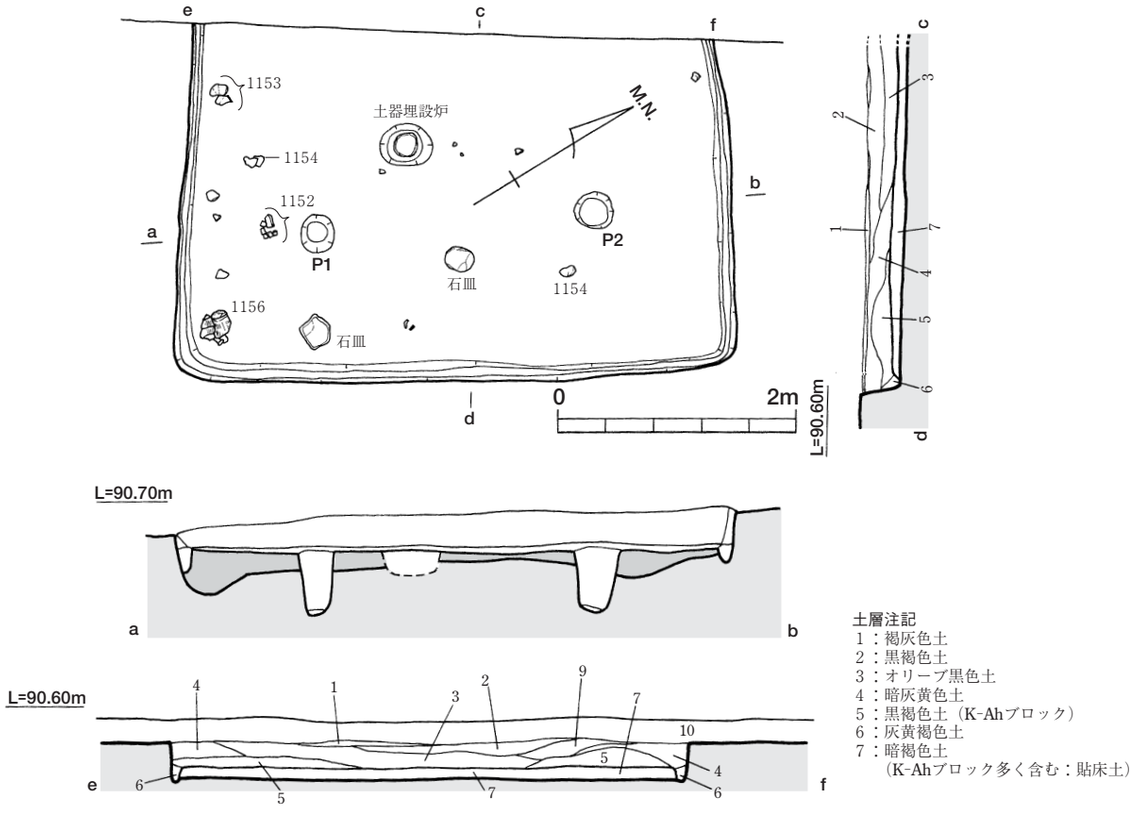

第337図　ＳＡ16実測図（Ｓ＝１/60）

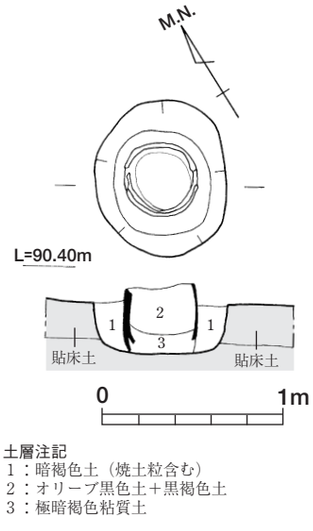

第338図
ＳＡ16土器埋設炉実測図（Ｓ＝１/20）

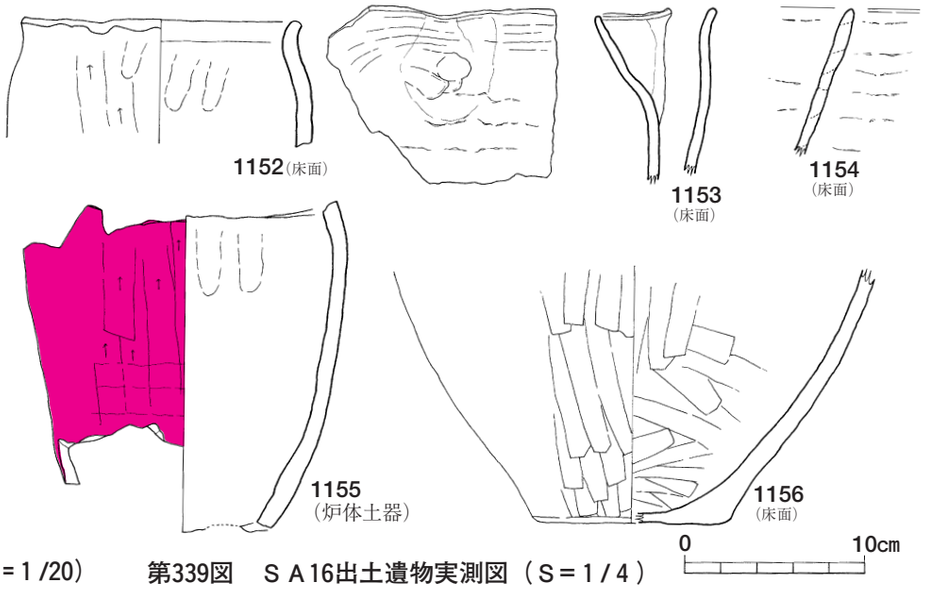

第339図　ＳＡ16出土遺物実測図（Ｓ＝１/４）

堆積していた。このK-Ahブロック混じりの黒色土は自然堆積なのか、人為的な埋め戻しによるものか判断できなかった。７層は貼床の土である。

【土器埋設炉】

直径0.35～0.4m、深さ0.15mの土坑（1155）に、口縁部と底部を打ち欠かれた土師器甕が炉体土器として埋置されている。土坑の断面形は箱形となる。

ＳＡ15と同じく土坑と炉体土器の隙間はなく、土坑は炉体土器が丁度収まるだけのスペースしか掘り込まれていない。

炉体土器の上端は床面よりも最大５㎝ほど突出していた。炉体土器周辺は焼土面とならず、炉体土器内部も被熱した痕跡は確認されなかった。

【出土遺物】

住居南側壁の床面周辺で大型の土師器甕底部と中型の甕口縁部および甑口縁部が出土している。

また、東側壁付近では直径0.2m大の尾鈴山酸性岩類の扁平な礫が２個点在していた。

【遺構の時期】

本住居跡は、詳細な時期を特定する資料に乏しく明確な時期比定が困難だが、土師器甕の形状からＴＫ217の新段階に併行する時期と考えられる。

ＳＡ17（第340～第341図）

【立　地】

Ｅ13グリットに位置する竪穴住居跡である。住居平面の西側半分は調査区外であり、火処のあり方は不明である。

【規　模】

規模は、東西４ｍ、南北は4.5mを測る、南北に長い長方形プランである。壁の残存高は約0.3mで断面逆台形をなし、竪穴住居コーナー部は隅丸形である。

【柱　穴】

主柱穴は３＋α本である。おそらく４本柱の可能性が高い。柱穴間の芯々距離は、東西1.9m、南北2.3を測る。柱掘方は直径0.3m前後の円形プランで、深さは床面より0.4mを測る。断面形は逆台形である。なお、柱痕跡は認められていない。

【床　面】

床面には貼床を施されず、ＭＬ１相当層まで掘削される直床である。平坦に掘り下げられているが、部分的に不整な浅い掘り込みがある。

カマドや土器埋設炉、地床炉といった火処は確認できず、壁体溝も検出されなかった。

【出土遺物】

住居床面中央部分で、土師器甕（1161）や高坏脚部等（1159）が出土した。

【遺構の時期】

本住居は、詳細な時期を特定する資料に乏しいが、

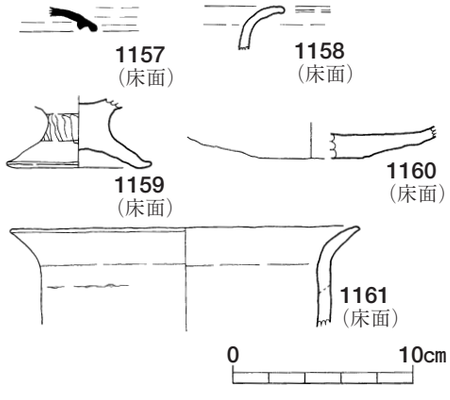

第340図　ＳＡ17実測図（Ｓ＝１/４）

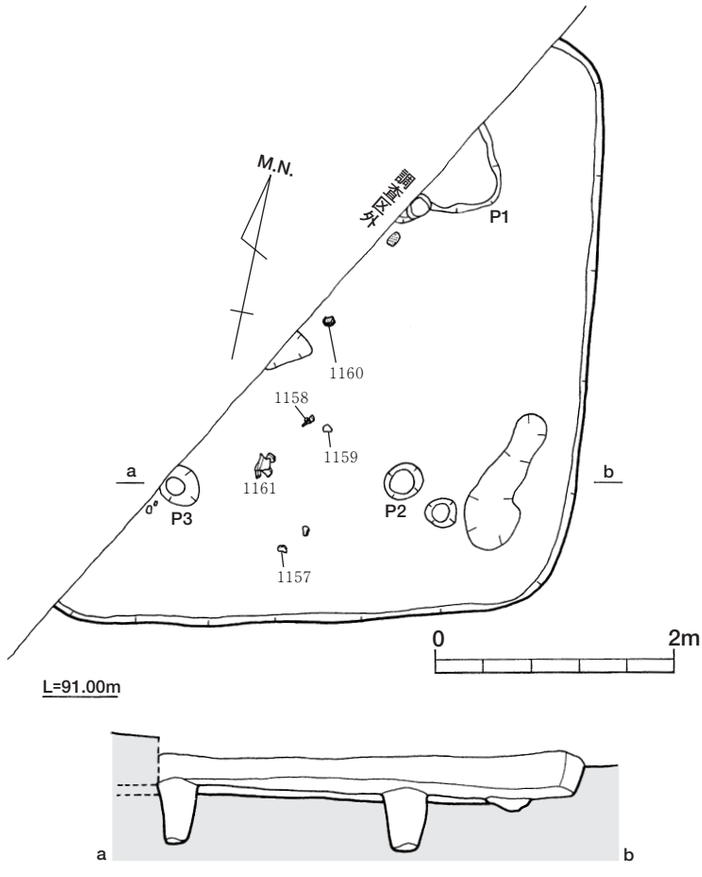

第341図　ＳＡ17出土遺物実測図（Ｓ＝１/60）

土師器甕の形状からＴＫ46ないしＴＫ48段階に前後する時期と考えられる。

ＳＡ18（第342～第343図）

【立　地】

Ｅ15グリットに位置し、地床炉を有する竪穴住居跡である。また、ＳＡ18の北東および北西隅にある縄文時代中期の土坑であるＳＣ43・40を切っている。

【規　模】

遺構の平面形は正方形に近いプランである。主軸方位は北壁を主軸方向とした場合、Ｎ-30°-Ｅを示す。規模は東西3.8～４ｍ、南北は3.9ｍ、床面積15.21㎡である。四周のコーナー部は直角に近い隅丸を呈する。

壁の残存高は四壁ともに検出面から約0.2ｍを測り、断面は逆台形である。

【覆土の状況】

黒色土にK-Ahブロックや ＭＬ１ブロックが混入した覆土が堆積していた。この堆積土は、住居周囲から

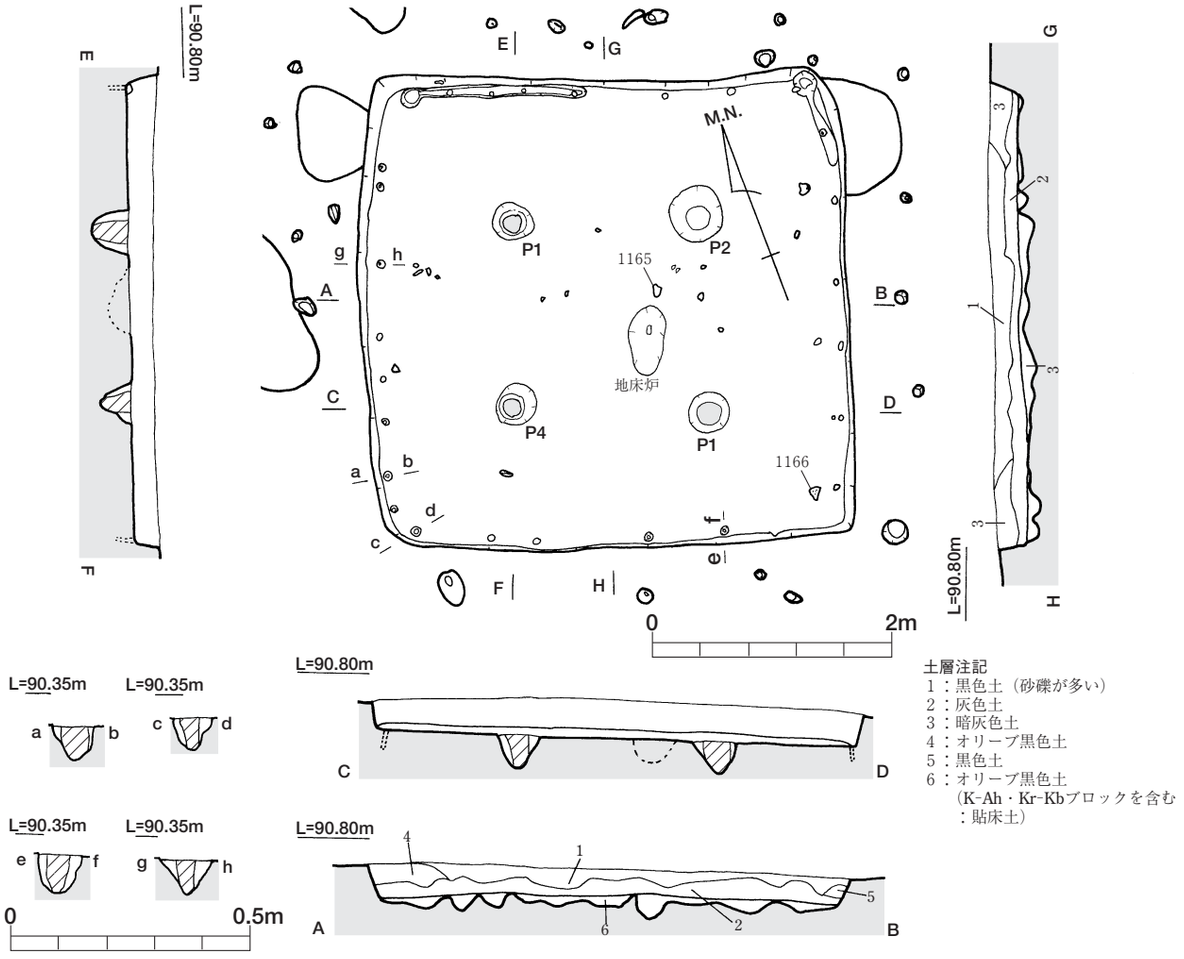

第342図　ＳＡ18実測図（Ｓ＝１/60）

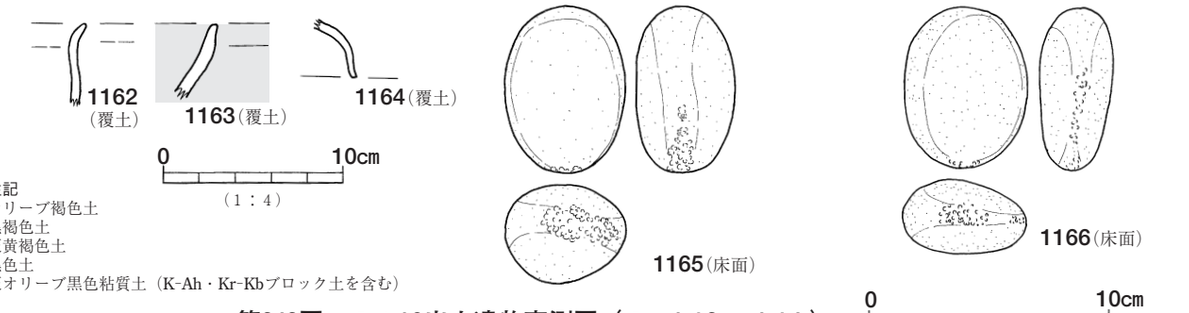

第343図　ＳＡ18出土遺物実測図（Ｓ＝１/３・１/４）

住居中心に向けて傾斜するように堆積している。 このブロック土塊は直径３～５㎝前後と大きめであり、流水や風化作用等でこなれた感じではないため、人為的な埋め戻しが行われた可能性がある。

６層は貼床の土で、褐灰色粘質土にK-Ahブロックが混入する土である。

【柱　穴】

柱穴は床面でＰ１～Ｐ４の主柱穴を検出した。柱穴間の芯々距離は、東西1.6m、南北1.7mでほぼ整った柱穴配置をとる。柱掘方は直径0.3m前後の円形プランで、深さは床面より0.3mを測る。

柱穴は貼床の後に掘り込まれ、断面形は緩い「U」字状か逆三角形である。

柱痕跡は、すべての主柱穴で検出された。直径0.2m前後の丸太材を使用している。

【床　面】

床面中央付近で地床炉が、壁体溝が部分的に遺存していた。また、住居内外の四壁沿いには小穴列が検出された。

【貼床の状況】

本住居も貼床が施されているが、他の竪穴住居と異なり黒色土にK-Ahブロック土を混入した土を貼床土とするのではなく、ＭＬ１由来の粘質土を主体としてK-Ahブロック土を若干混入させる土を使用していた。そのためか、貼床そのものの層厚は薄いわりに、全体的に硬化面が発達していた。

床面下の掘りかたは、全体的に浅く水平に掘り下げ、層厚0．1mと貼床土を薄く埋め戻して貼床とする

【壁体溝】

住居床面の四壁沿いには、円形プランで直径0.1m、深さ0.1mで断面逆三角形ないし「U」字形掘り込みを持つ小穴が0.5～1.5mの間隔で規則正しく配列されている。溝自体は、北側壁で部分的に検出された。

また、住居南壁の主軸方向付近は小穴列が途切れる箇所がみられた。

【住居外の小穴列】

住居外にも、規則正しく方形にめぐる小穴列が検出された。円形プランで直径0.1～２m、深さ0.1～0.15mの断面「U」字形掘り込みを持つ小穴が竪穴住居外を0.8～１mの間隔で方形に取り囲むようにほぼ規則正しく配列されていた。

また、竪穴住居の上端ラインから小穴列までの距離は0.45mを測り、これもまた一定の距離を保つ。

なお、住居の南西隅部分では検出されなかった。

【地床炉】

地床炉は住居中央から南東よりにややずれた位置で１基検出された。

平面プランは長楕円形で長径は0.6m、検出面からの深さは0.15mを測り、断面形はすり鉢状を呈する。

底面から壁面にかけては、被熱による硬化や赤変の箇所が部分的に認められる。また地床炉の周辺には炭化物の広がりが、約0.7m四方に薄く検出された。

【出土遺物】

床面より検出された遺物はなく、多くは埋土中より出土した。掲載可能な遺物は５点である。

【遺構の時期】

本住居跡の時期を想定できる遺物に乏しいため、詳細は不明である。

ＳＡ19（第344～第348図）

【立　地】

Ｄ14・15及びＥ14・15グリットに位置し、カマドと土器埋設炉を有する竪穴住居跡である。

また、ＳＡ19は住居北西隅にある縄文時代中期の土坑であるＳＣ42を切っている。

【規　模】

遺構の平面形は東西方向に長い長方形プランである。主軸方位は、カマド主軸を住居主軸方向とした場合、Ｎ-15°-Ｅを示す。

規模は東西4.5m、南北は3.2～3.5m、床面積15.08㎡である。

四周のコーナー部は直角に近い形状をなす。

壁の残存高は四壁ともに検出面から約0.2mを測り、断面は逆台形である。

【覆土の状況】

黒色土にK-AhブロックやＭＬ１ブロックが混入した覆土が堆積していた。５層は貼床の土で褐灰色粘質土にK-Ahブロックが混入する土である。

【柱　穴】

柱穴は、床面でＰ１～Ｐ４の主柱穴を検出した。柱

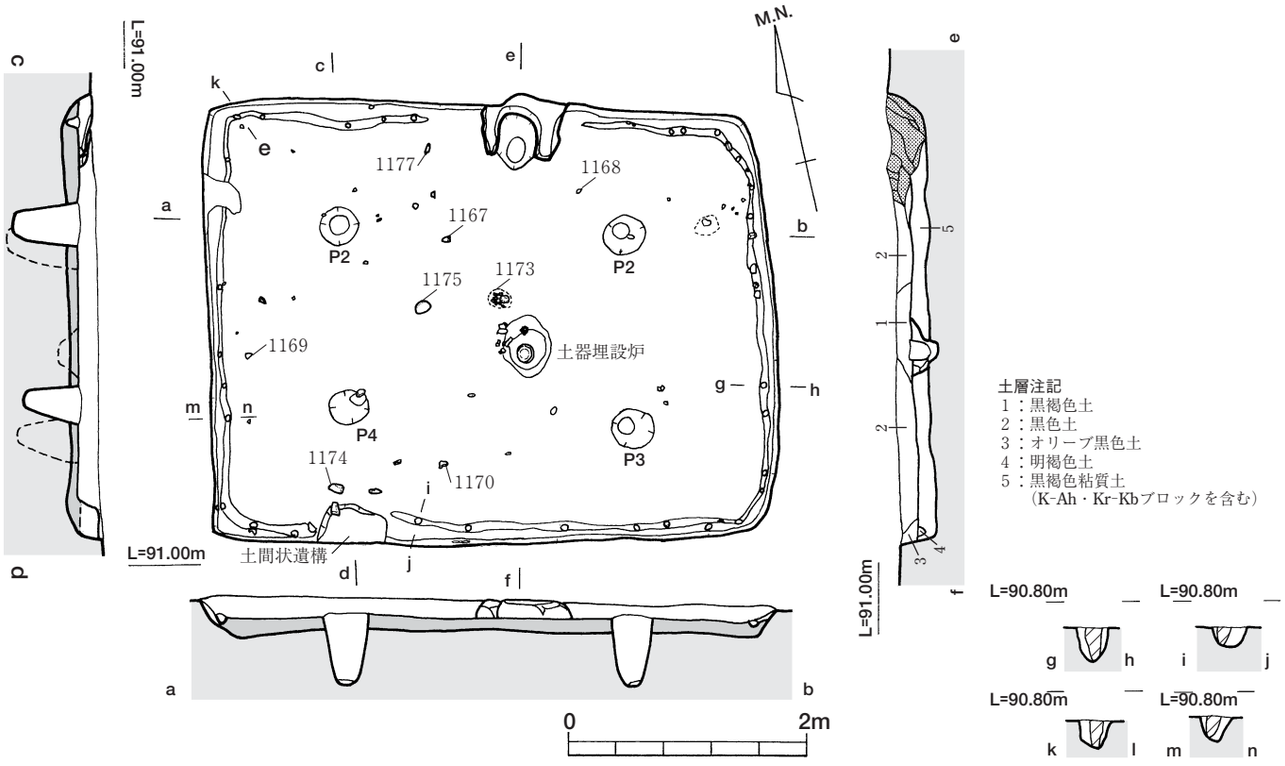

第344図　ＳＡ19実測図（１/60）

穴間の芯々距離は、東西2.35m、南北1.65mでほぼ対角線上に整った柱穴配置をとる。

柱掘りかたは直径0.3m前後の円形プランで、深さは床面より0.6mと深い。また、柱穴は貼床の後に掘り込まれ、断面形は緩い「U」字状である。柱痕跡は検出されていない。

【床　面】

床面中央付近で土器埋設炉が、壁体溝が四壁にカマド付近を除いて全周している。また、住居外の住居輪郭に沿って小穴列が検出された。

本住居はＳＡ18と同様な貼床の施工がなされている。そのため、全体的に硬くしまっていた。

【壁体溝】

住居床面の四壁沿いには、壁体溝がめぐっている。幅0.05～0.1m、深さ0.1mを測り、細くて浅い。

本住居の壁体溝は、他の竪穴住居跡の場合と異なり、住居壁面に壁体溝が繋がらず、0.1～0.15mの空間が存在する。

この壁体溝の底面には、円形プランで直径0.05m、深さ0.1m前後で断面逆三角形ないし箱形の掘り込みを持つ小穴が連続して配列されている。

小穴の並びは多少の粗密が認められるが、住居北東隅コーナー部の小穴列のように、本来は密に連続していたと考えられる。

【土間状遺構】

住居南壁の南西隅付近において、幅0.3m、奥行き0.3mを測る硬く叩き締められた土間状遺構が壁面に接する状況で検出された。

貼床南壁際部分を一部浅く掘り込み、その上に褐色粘質土を0.15～0.2mほど積み重ねて方形に仕上げている。この土間状遺構の東西部分では、壁体溝は収束している。

【カマド】

カマドは北壁中央付近に構築される。住居壁を凸形に掘り込む。カマドの規模は袖の先端から奥壁まで0.54m、袖の最大幅は0.72mである。カマド本体は黄褐色ないし白色粘土を用いて構築されている。

カマド本体は、貼床面と住居壁を掘削後、直接作りつけられる。燃焼部奥壁は、地山面のままではなく、カマド構築材で比較的丁寧に形作っている。

焚き口は、袖部前面の手前から掘り込まれ、袖部から燃焼部付近にかけてはやや急に傾斜する。

燃焼部底面は緩やかに凹み、最深部が火床部となる。煙道部は認められなかったが、カマド壁体の中途

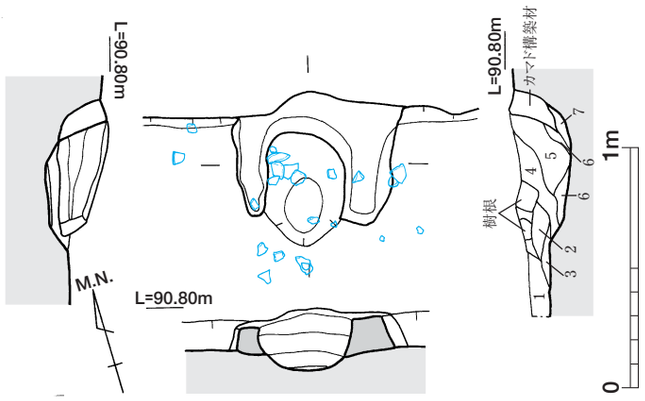

第345図　ＳＡ19カマド実測図（Ｓ＝1/30）

ＳＡ19カマド土層注記
1：黒褐色土
2：黒色粘質土
3：褐色粘質土
4：暗褐色砂質土
5：にぶい黄褐色砂質土（カマド床面）
6：明褐色粘質土（焼土化）
7：黒褐色粘質土

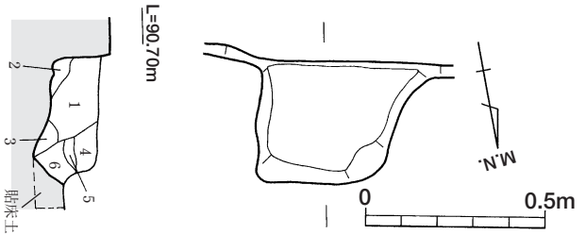

土間状遺構土層注記
1：暗灰色粘質土
2：オリーブ黒色土
3：黒色粘質土
4：灰オリーブ色土＋K-Ahブロック土
5：褐灰色粘質土
6：黒褐色粘質土

第347図　土間状遺構実測図（Ｓ＝1/20）

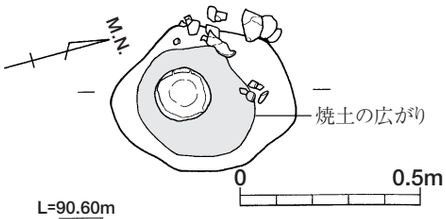

土層注記
1：黒褐色土
2：オリーブ褐色土
3：黒褐色粘質土（焼土化）
4：にぶい赤褐色土（焼土化）
5：褐色粘質土
6：褐灰色粘質土

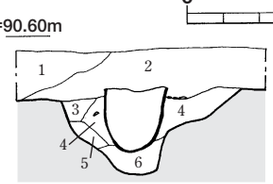

第346図　ＳＡ19土器埋設炉実測図（Ｓ＝1/20）

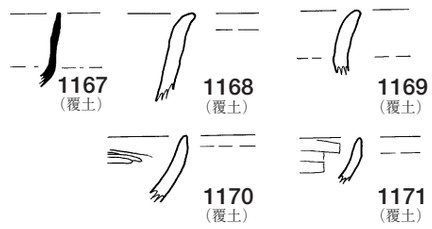

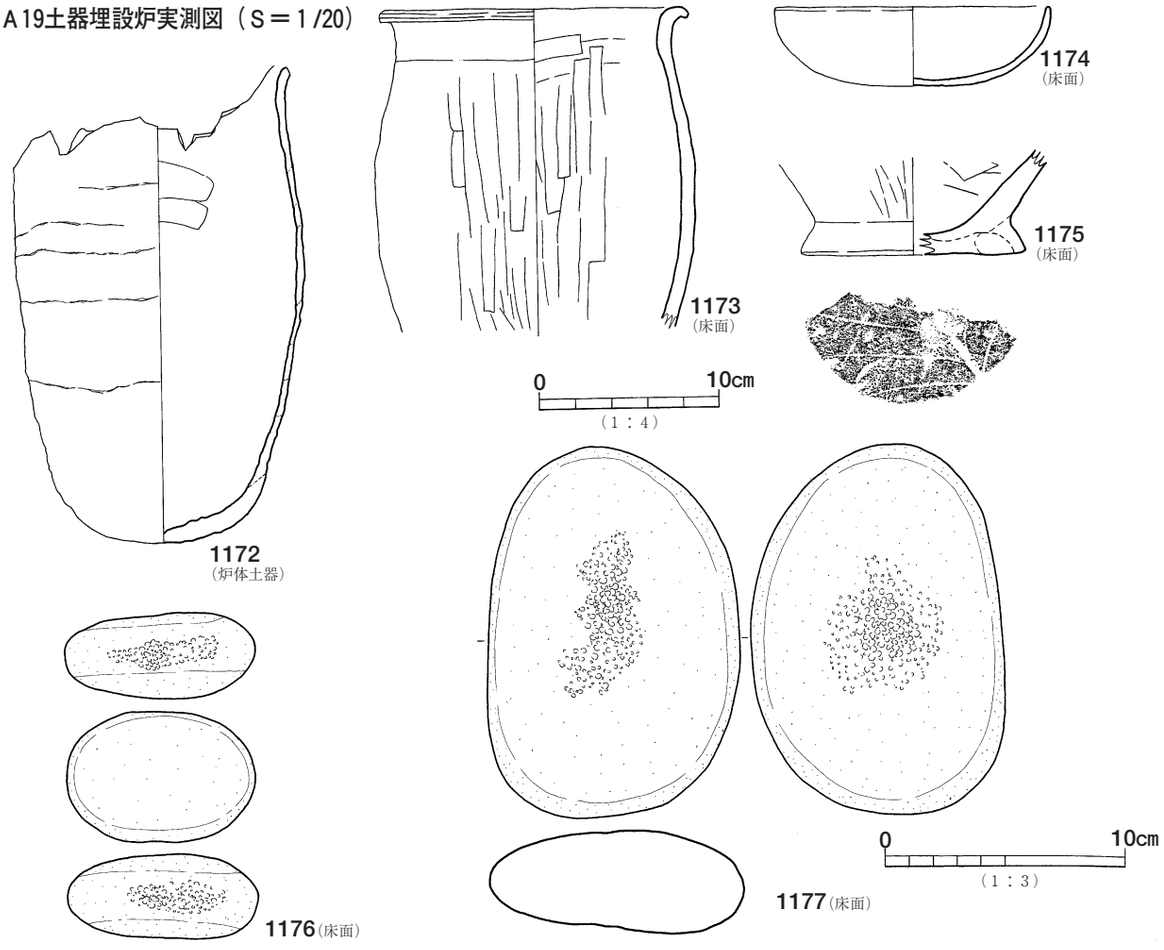

第348図　ＳＡ19出土遺物実測図（Ｓ＝1/3・1/4）

から煙出しの穴を設ける構造であろう。

燃焼部内部の壁体はよく赤変し、燃焼部や焚き口底面部分では焼土に灰が混入した層が形成されていた。支脚や抜き取りの痕跡は見られず、カマド祭祀関連の遺物も検出されていない。

【土器埋設炉】

土器埋設炉は、竪穴部の中央より南側に寄った位置でカマドの主軸線上に設置される。

長楕円形プランで長径0.5m、短径0.4m、深さ0.2mの土坑に、口縁部を打ち欠かれた土師器甕が炉体土器（1172）として埋置されている。

土坑は二段掘りで、土坑底面を埋め戻した上で炉体土器を据え付けている。

土器埋設炉検出面は、床面より若干落ち込んでおり、逆に炉体土器上端は床面よりも３㎝ほど突出する。この炉体土器を中心として直径0.3mの範囲は円形の焼土面が形成されていた。特に炉体土器の外面周囲は著しく赤化している。

さらに土器埋設炉の周辺には炭化物の広がりが、約0.6m四方にわたって薄く検出された。

なお、土器埋設炉の周囲には、土師器甕や坏が比較的まとまって出土している。

【出土遺物】

土器埋設炉に周囲にまとまって出土した以外は、床面全体に土師器片が散漫に出土した。また、覆土中からも遺物を得られたが、炉体土器を含めて図化可能な遺物は８点である。

【住居の構造について】

住居内外に小穴が巡る本例は、基本的な構造はＳＡ18と類似している。

ただ、本住居の場合、壁体溝が住居壁面に接続していないため、この空間部分は「土壁」が存在していた可能性がある。

さらに南壁際で検出された土間状遺構は、その構造や住居内での位置関係、遺構の付近では壁体溝が収束していることから土間などといった「出入り口」のステップの性格が想定される。

【遺構の時期】

本住居跡は、遺構の時期を推定する資料に乏しいため比定することは困難である。ただ、ＳＡ24の出土土器と接合関係をもつので、ＳＡ24より後出する時期に該当するであろう。

従ってＴＫ217新段階～ＴＫ46段階に併行する時期に属すると考えられる。

【自然科学分析】

ＳＡ19の覆土堆積前後の古環境を推定するために、植物珪酸体分析とリン・カルシウム分析を㈱古環境研究所に分析委託した。その結果を要約して記述する。詳細な結果は、第Ⅴ章に記載する。

①植物珪酸体分析（分析結果）

住居東側の覆土では、メダケ節型やネザサ節型が多量に検出され、ススキ属型も比較的多く検出された。また、キビ族型、ウシクサ族Ａ、クマザサ属型、ミヤコザサ節型なども検出され、埋土上部ではヨシ属やマンサク科（イスノキ属）、埋土中・下部では海綿骨針も検出された。

住居中央部の覆土では、メダケ節型やネザサ節型が多量に検出され、ススキ属型も比較的多く検出された。また、キビ族型、ウシクサ族Ａ、クマザサ属型、ミヤコザサ節型なども検出された。

土器埋設炉付近でも同様の分類群が検出されたが、ススキ属型、メダケ節型、ネザサ節型は埋土よりも比較的少量である。

貼床面では、ミヤコザサ節型が比較的多く検出され、キビ族型、ススキ属型、ウシクサ族Ａ、メダケ節型、ネザサ節型なども検出された。

おもな分類群の推定生産量によると、埋土ではメダケ節型やネザサ節型が卓越しており、ススキ属型も多くなっていることが分かる。

（解釈）

覆土堆積当時は、メダケ属（メダケ節やネザサ節）を主体としてススキ属やチガヤ属等生育する草原的な環境であったと考えられ、遺跡周辺には部分的にイスノキ属などの照葉樹林が分布していたと推定される。

遺跡周辺に豊富に存在したこれらの植物は、住居の建築材や屋根材、敷物、燃料、道具などとして盛んに利用されていたと考えられるが、ここではこれを示唆するような明瞭な結果は得られなかった。

なお、埋土の中・下部では少量ながら海綿骨針が検出された。このことから、同遺構では何らかの形で海

綿（スポンジ）が利用されていた可能性が示唆される。
②リン・カルシウム分析（分析結果と解釈）
住居覆土では、リン酸含量が0.62～1.15％（平均0.92％）と比較的高い値である。
ここでは、比較試料との検討が行われていないが、遺構内部にリン酸を多く含む何らかの生物遺体が存在していた可能性が示唆される。

ＳＡ20（第349～第351図）

【立　地】
Ｃ14・15及びＤ14・15グリットに位置し、土器埋設炉を有する竪穴住居跡で、縄文時代中期の竪穴住居であるＳＡ21を切る。またＳＢ10と隣接している。

【規　模】
遺構の平面形は正方形に近く、北壁方向を住居主軸とすると、主軸方位はＮ-５°-Ｅとなる。
規模は、東西3.7m、南北は3.5mを測り、床面積12.95㎡である。壁の残存高は、約0.2mで、断面は逆台形を呈し、住居コーナー部は直角に近い。

【柱　穴】
主柱穴は４本である。柱穴間の芯々距離は、東西1.8～2.2m、南北1.9mで、逆台形状の柱穴配置をとる。柱掘りかたは直径0.3m前後の円形プランで、深さは床面より0.5mを測る。
柱穴は貼床後に掘削され、断面形は逆台形ないし「Ｕ」字形か、底面近くに段を有する形状をなす。 なお、柱痕跡は認められなかった。

【床　面】
床面は全般的に硬化し、平坦である。住居床面中央部で土器埋設炉が検出された。また、壁体溝は確認されていない。

【床面下の状況】
竪穴住居掘り方は、四隅を浅く掘削されている。褐色土ブロックの混入した黒色土を0.1m程張って、貼床とする。

【土器埋設炉】
土器埋設炉は、竪穴部のほぼ中央の位置で付設される。直径0.28m、深さ0.2mの土坑に、口縁部と底部を打ち欠かれた土師器甕が炉体土器として埋置されている。
土坑断面は上端がやや開く「Ｕ」字形である。土坑と炉体土器の隙間はわずかで、土坑は炉体土器（1178）が収まる分のみしか掘り込まれていない。

【出土遺物】
本住居跡に伴う遺物としては、竪穴住居覆土中出土の土師器坏が２点と土師器甕（炉体土器）である。

【遺構の時期】
本住居跡は、詳細な時期を特定する資料に乏しいが、土師器甕の形状から、概ねＴＫ217の新段階に併行する時期と考えられる。

ＳＡ23（第352～第354図）

【立　地】
Ｃ14グリットに位置し、カマドと土器埋設炉を有する竪穴住居跡である。住居平面の北側半分はカマドも含めて調査区外であり、カマド袖部の一部を調査するに留まる。住居西側はＳＢ10に切られる。また各所が現代の攪乱（ゴミ穴）で失われている。

【規　模】
規模は、東西５＋αｍ、南北は５ｍを測る。現状と柱穴配置からして、おそらく南北方向に長い長方形プランと推定される。カマドと土器埋設炉を結ぶラインを主軸とするならば住居主軸はＮ-30°-Ｗとなる。
壁の残存高は約0.2mで断面逆台形を呈す。

【柱　穴】
主柱穴は２＋α本である。おそらく４本柱の可能性が高い。柱穴間の芯々距離は、東西2.8mを測る。
柱掘りかたは直径0.3m前後の円形プランで、深さは床面より0.4mを測り、住居規模にしてはやや浅い。柱穴は貼床後に掘削され、その断面形は「Ｕ」字形もしくは逆台形である。
なお、柱痕跡は認められなかった。

【床　面】
床面は平坦で、全体的に硬くしまっている。貼床を施さず、ＭＬ１相当層を床面とする直床である。
住居床面では、土器埋設炉と壁体溝が検出された。

【壁体溝】
壁体溝は東壁のみで検出された。幅0.15m、深さ0.1mを測る。壁体溝の底面では小穴等は確認されていない。

【カマド】
カマドの大部分が調査区外になるため、右袖部の一

部を検出されたに留まる。袖部前面に土師器甕１個体分が出土した。

【土器埋設炉】

住居床面中央で検出された。平面プラン円形で直径0．5m、深さ0．15mの土坑に、口縁部を打ち欠かれた土師器甕が炉体土器として埋置されている。

土坑の断面形は箱形ないし、すり鉢型に近い。

炉体土器の周囲には、土師器甕と坏、0.1～0.15m大の扁平な円礫４個ほどが検出された。特に円礫は炉体土器に接する位置で、または土器上面を塞ぐように置かれ、壁体が一部壊されている。

炉体土器は、床面よりも最大２㎝ほど突出してい

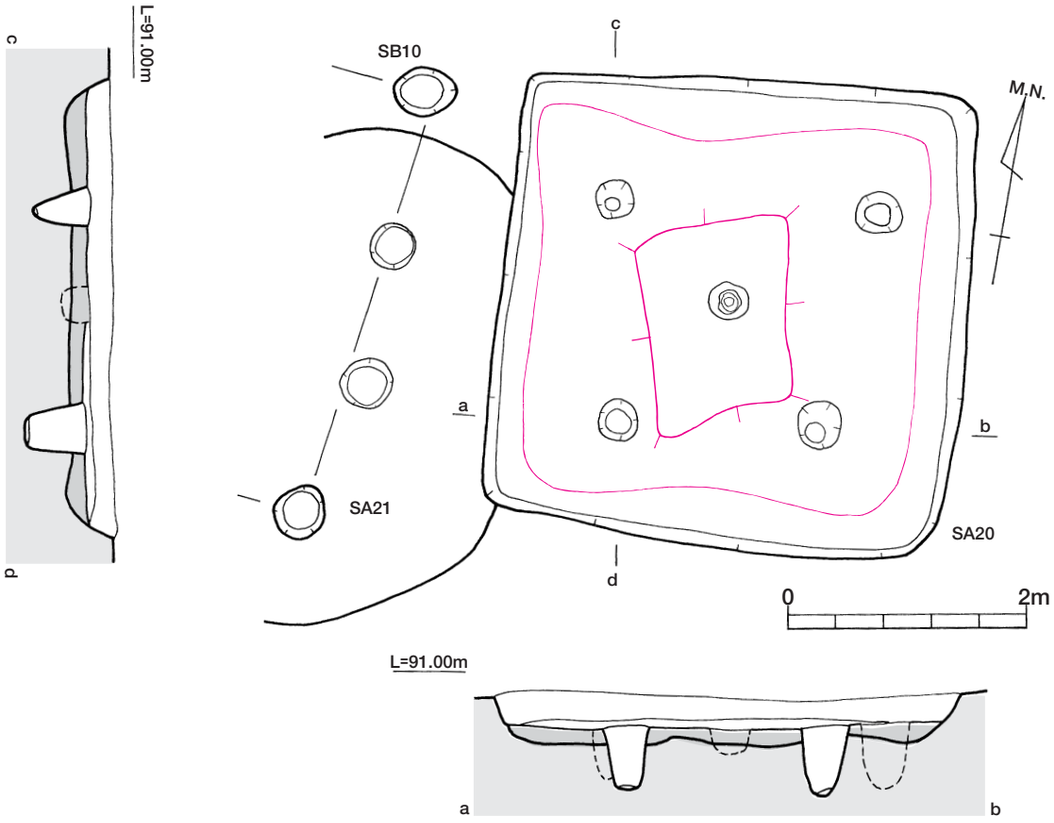

第349図　ＳＡ20実測図（Ｓ＝１/60）

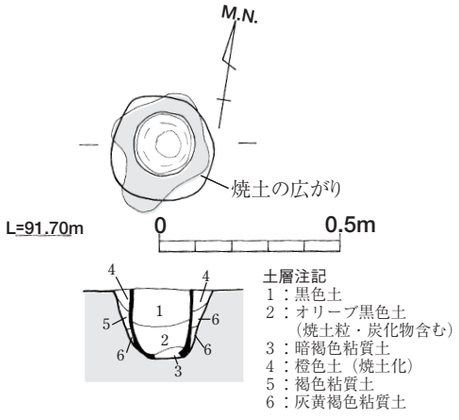

第350図　ＳＡ20土器埋設炉実測図（Ｓ＝１/20）

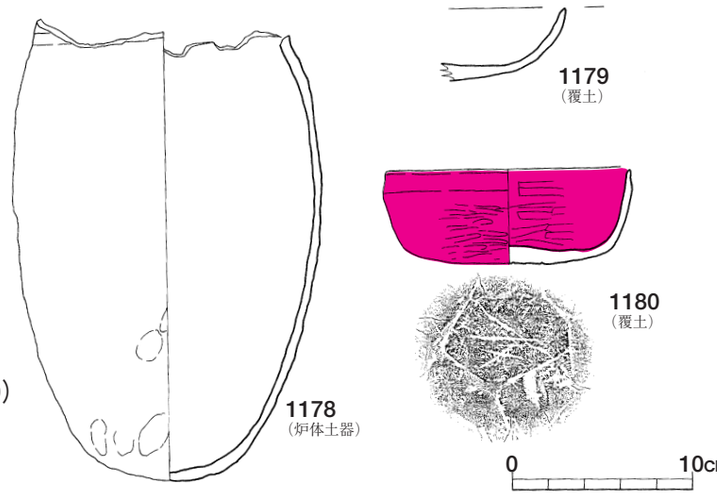

第351図　ＳＡ20出土遺物実測図（Ｓ＝１/４）

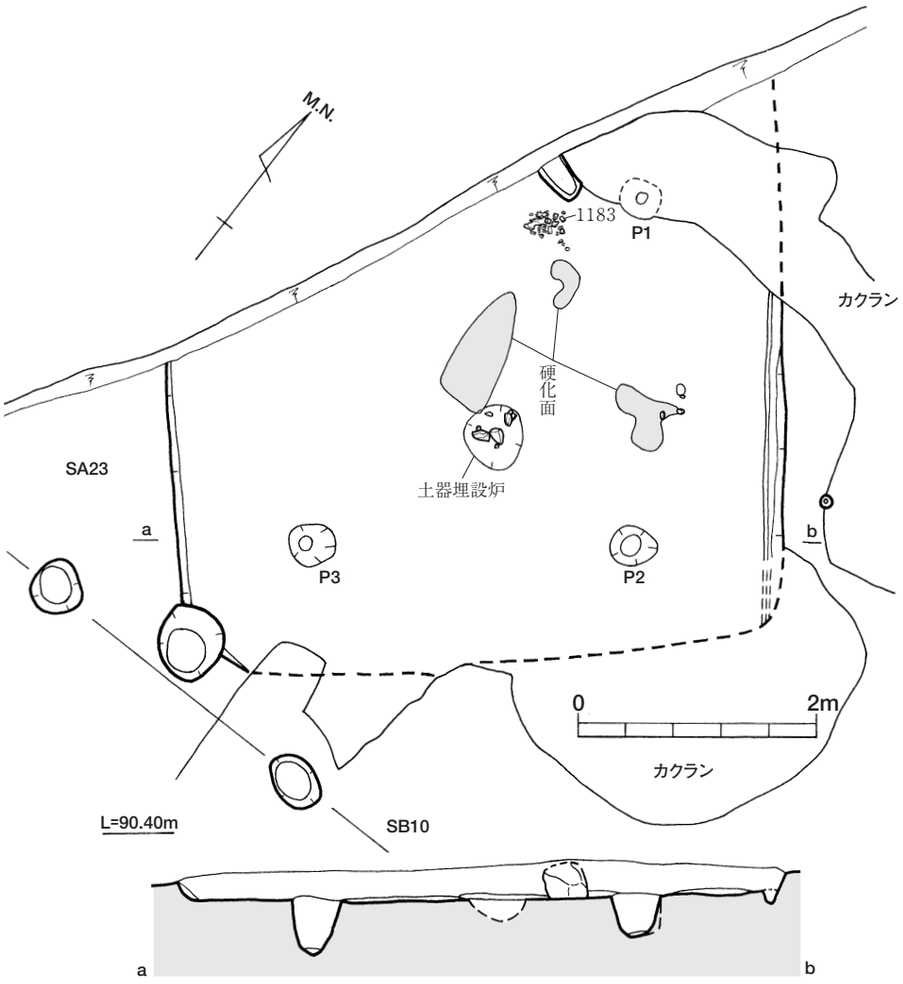

第352図　ＳＡ23実測図（Ｓ＝１/60）

た。この炉体土器を中心として直径0.25mの範囲は円形の焼土面が形成されていた。

特に炉体土器の外面周囲は著しく赤化し、底部まで達している。赤化の度合いは炉体土器底部外面と接する覆土よりも検出面付近の覆土のほうがより激しく赤変、焼土化していた。

さらに土器埋設炉の周辺には炭化物の広がりが、約0.6m四方にわたって薄く検出された。

なお、土器埋設炉の北側ないし東側で著しく床面が硬化した部分が３箇所検出されている。

【出土遺物】

カマド前面で出土した土師器甕と、土器埋設炉周辺の甕や坏、炉体土器があげられる。

【遺構の時期】

本住居は、詳細な時期を特定する資料に乏しく明確な時期比定が困難だが、土師器甕の形状からＴＫ217段階に併行する時期に属すると考えられる。

ＳＡ24（第355～第358図）

【立　地】

Ｃ14グリットに位置し、カマドと土器埋設炉を有する竪穴住居跡である。南側にはＳＡ23が近接している。その前後関係は現代の攪乱により不明である。また、住居平面の南側は攪乱による削平が著しい。

本住居周辺は、ＳＡ24～29といった竪穴住居やＳＢ12･52の掘立柱建物跡など遺構が複数切りあう遺構群中にある。本住居はＳＡ25を切っている。

【規　模】

遺構の平面形は南北方向に長い長方形プランである。主軸方位は、カマド主軸を住居主軸方向とした場合、Ｎ-16°-Ｅとなる。

規模は東西3.5m、南北は2.7＋αである。壁の残存高は検出面から約0.25mを測り、断面は箱形である。

【柱　穴】

柱穴は床面上で確認できず、貼床除去後に改めて精査したが検出できなかった。

【床　面】

床面中央付近で土器埋設炉が、壁体溝が東壁付近で検出された。

【壁体溝】

住居床面の東壁沿いには、壁体溝がめぐっている。幅0.1m、深さ0.1～0.15mを測る。

東壁付近のみの検出であるが本来はカマド付近を除いて全周していたと考えられる。

【床面下の状況】

貼床は、全体的に掘り下げたあと、K-Ahブロックの混入した黒色土で約0.1～0.15mの厚さで埋め戻されている。掘り込みは東西壁面近くでより深く掘削されていた。貼床自体は全体的に硬くしまっている。

【カマド】

カマドは北壁中央付近に構築される。住居壁を凸形にわずかに掘り込んで燃焼部を突出させる形態である。

カマドの規模は袖の先端から住居壁際まで0.68m、袖の最大幅は0.82mである。カマド本体は黄褐色ないし白色粘土を用いて構築されている。

カマド本体は、比較的に遺存状態は良好であった。カマドは黄褐色粘土の構築材で「かまくら」状にドーム形に造られている。住居壁面まで構築材を充填し燃焼部を形成している。

焚き口は袖部付近から掘り込まれ、緩やかに燃焼部へ至る。焚き口の天井部が原形を保ちながらカマド内部へ落下していた。

燃焼部底面は緩やかな平坦面である。煙道部は確認できないが、ＳＡ61・62のカマドのようにカマド壁体の中途に煙出し穴を付設する形態となろう。

燃焼部においては支脚や抜き取りの痕跡は見られず、カマド祭祀関連の遺物も検出されていない。

カマド内部の壁体はよく赤変し、燃焼部や焚き口底面部分では焼土に灰が混入した層が厚く堆積していた。

遺物は、カマドの両袖側から土師器甕や坏が、カマド周囲の床面では炭化材が数箇所で出土した。

【土器埋設炉】

土器埋設炉は、竪穴部の中央より南側に寄った位置でカマドの主軸線上に設置される。円形プランで長径

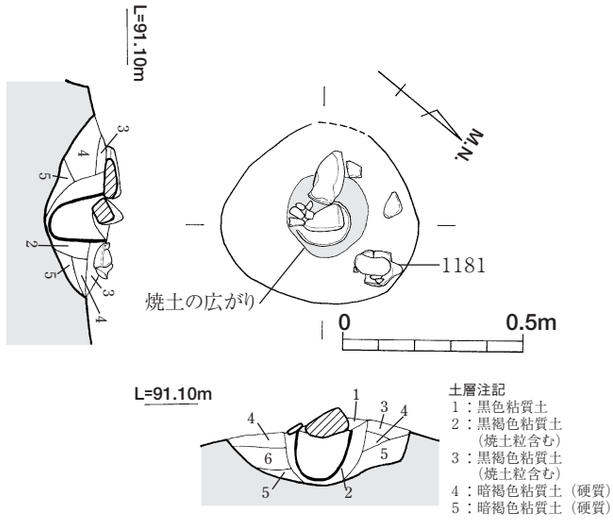

第353図　ＳＡ23土器埋設炉実測図（Ｓ＝1/20）

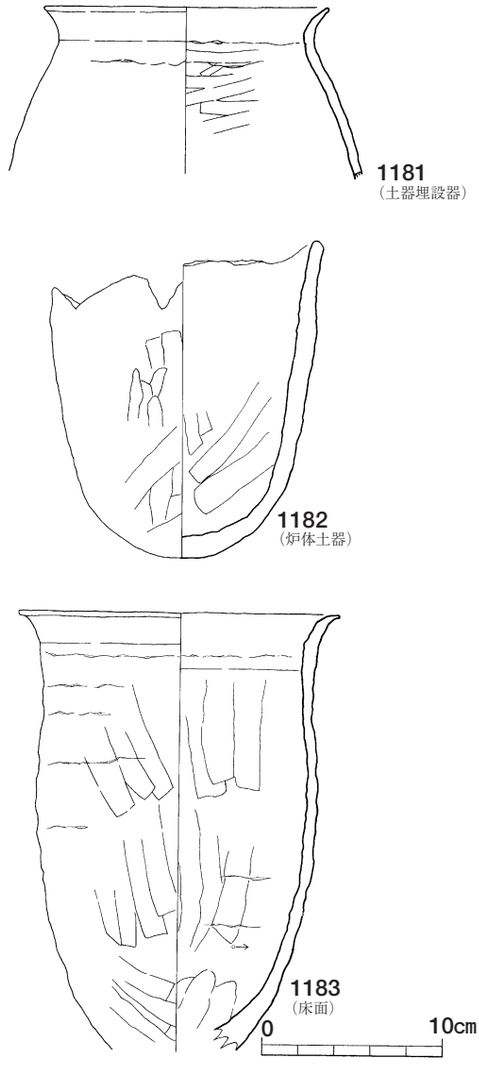

第354図　ＳＡ23出土遺物実測図（Ｓ＝1/4）

0.3m、深さ0.15mの土坑に、胴部下半部を打ち欠かれた土師器甕が炉体土器（1187）として埋置されている。土坑断面は緩い「V」字形である。

土器埋設炉が検出された床面はかなり削平を受けており、相対的に炉体土器が床面より突出する格好になる。炉体土器の外面周辺は焼土化が著しい。

【出土遺物】

カマドの両袖付近で出土した土師器甕と坏、炉体土器をあわせて10点を掲載している。

【遺構の時期】

本住居跡は、詳細な時期を特定する資料に乏しく明確な時期比定が困難だが、土師器甕の形状からＴＫ217の新段階からＴＫ46併行期の時期と考えられる。

そのため、本住居跡と須恵器短頸壷の接合関係を持つＳＡ19はＴＫ46併行期を前後する時期であろう。

【自然科学分析】

ＳＡ24床面出土炭化材について、樹種同定を㈱古環境研究所に分析委託した。その結果を要約して記述する。詳細な結果は、第Ⅴ章に記載する。

カマド周辺で検出された炭化材は、ムクロジ、ウルシ属、タイミンタチバナと同定された。ウルシ属は温帯に広く分布し、ムクロジとタイミンタチバナは温帯下部の暖温帯に分布する樹木である。これらの樹種は、遺跡周辺に普通に分布していたと考えられる。

ＳＡ25（第359～第316図）

【立　地】

Ｃ14・15グリットに位置し、土器埋設炉を有する竪穴住居跡で、ＳＡ27を切り、ＳＡ24に切られる。南側にはＳＡ28が隣接している。

【規　模】

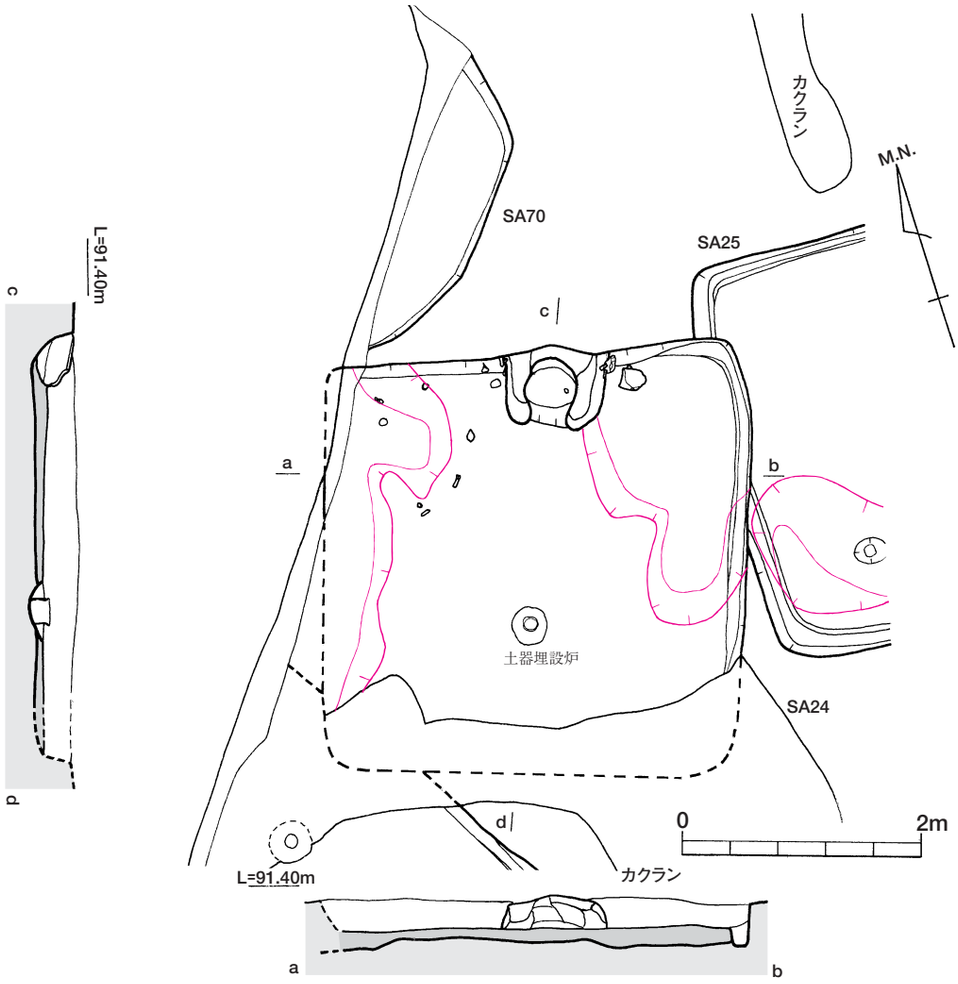

第355図　ＳＡ24実測図（Ｓ＝1/60）

遺構の平面形は正方形に近く、北壁方向を住居主軸とすると、主軸方位はN-5°-Eとなる。

規模は、東西、南北ともに3.5mを測り、床面積12.25㎡である。壁の残存高は、約0.2mで断面箱形を呈し、竪穴住居隅部は直角に近い。

【柱　穴】

柱穴は床面で２本検出されたが、規模や配置から主柱穴となりえない。貼床除去後に再度主柱穴の検出を試みたが確認されなかった。

【床　面】

床面は全般的に硬化し、平坦である。住居床面中央で土器埋設炉が検出された。壁体溝も確認された。

【壁体溝】

住居床面の四壁沿いには、壁体溝がめぐっている。幅0.15m、深さ0.1mを測る。壁体溝底面では、杭列は検出されなかった。

【床面下の状況】

竪穴住居掘りかたは、全体的に浅く掘削されるが、特に住居北東隅から南西隅部までを壁面に沿って掘削された箇所が明瞭に残っている。

この掘りかた底面に、褐色土ブロックが混入した黒色土を0.1m程張って貼床とする。

【土器埋設炉】

土器埋設炉は、竪穴部のほぼ中央の位置で付設される。直径0.35m、深さ0.18mの土坑に、口縁部と底部を打ち欠かれた土師器甕が炉体土器（1196）として埋置されている。土坑断面は上端がやや開く「U」字形

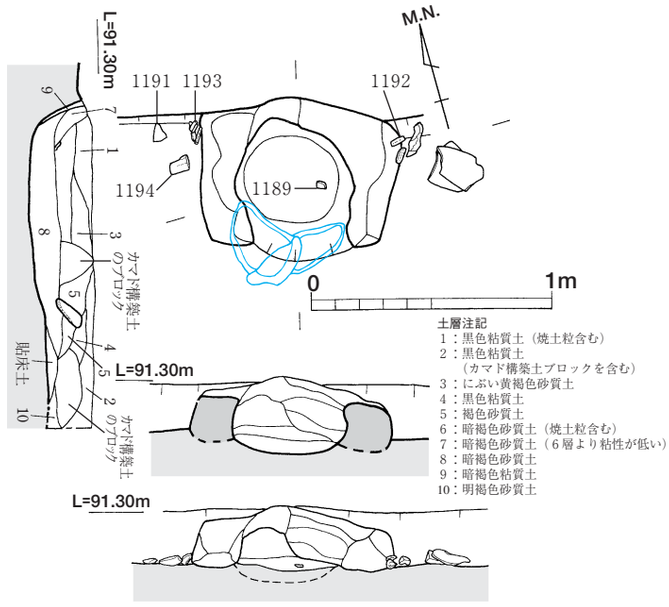

第356図　ＳＡ24カマド実測図（Ｓ＝１/30）

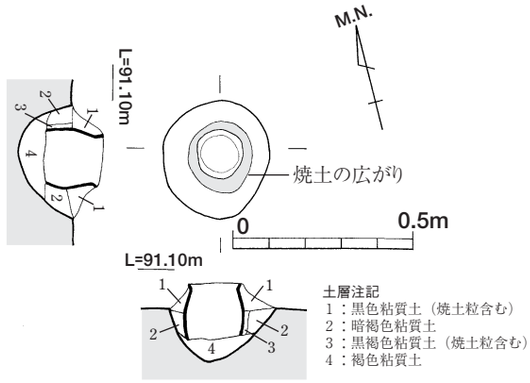

第357図　ＳＡ24土器埋設炉実測図（Ｓ＝１/20）

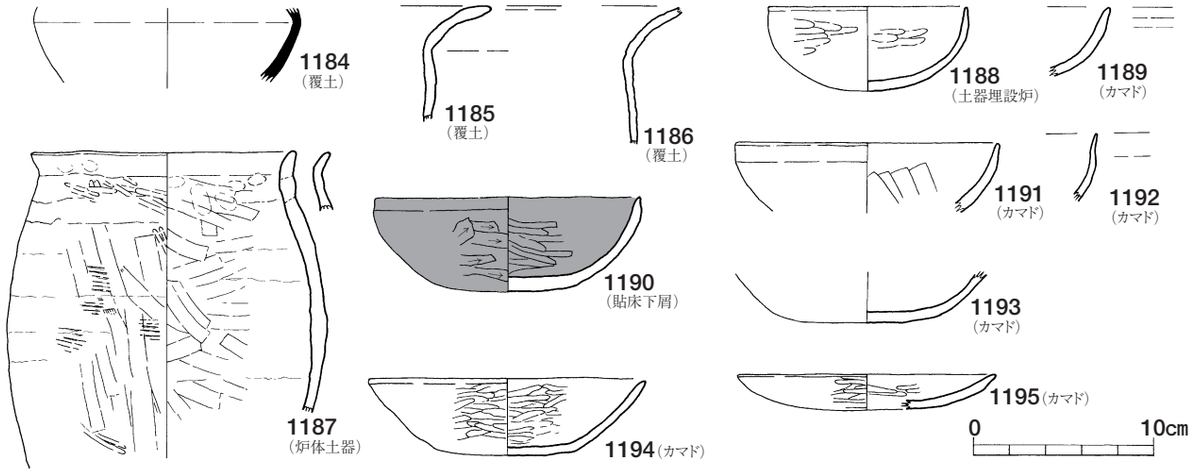

第358図　ＳＡ24出土遺物実測図（Ｓ＝１/４）

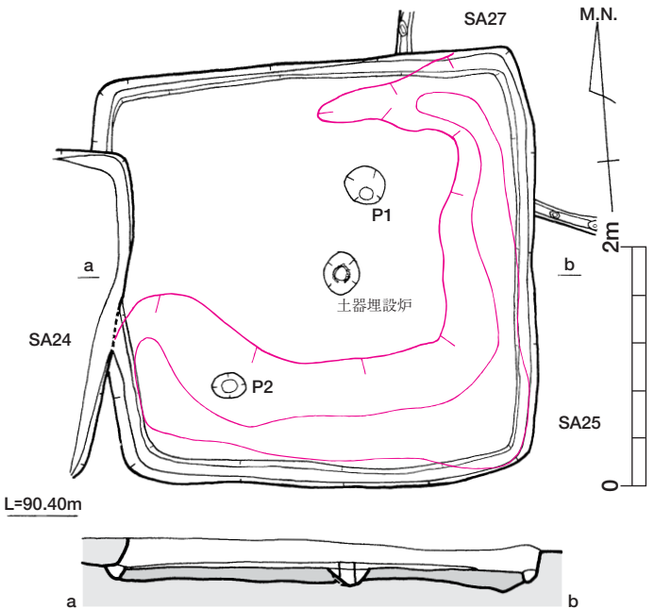

第359図　ＳＡ25実測図（Ｓ＝１/60）

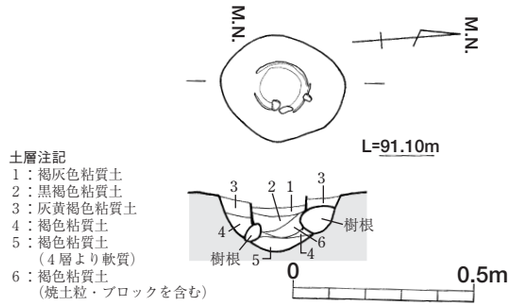

第360図　ＳＡ25土器埋設炉実測図（Ｓ＝１/20）

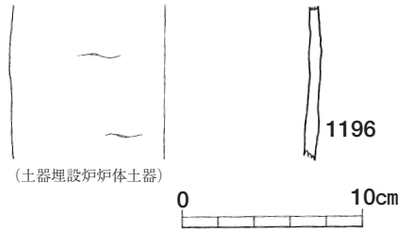

第361図　ＳＡ25出土遺物実測図（Ｓ＝１/４）

である。

土器埋設炉の検出面は住居床面レベルよりも若干低い位置であり、やや落ち込んでいる。

【出土遺物】

本住居跡に伴う遺物としては、竪穴住居覆土中より土師器細片多数と炉体土器の土師器甕がある。ここでは、炉体土器のみ図化して掲載した。

【遺構の時期】

本住居は、詳細な時期を特定する資料に乏しいが、土師器甕の形状と竪穴住居の切りあい関係から、概ねＴＫ217の新段階に併行する時期と考えられる。

ＳＡ26（第362～第365図）

【立　地】

Ｂ14・15グリットに位置し、カマドと土器埋設炉を有する竪穴住居跡である。南側にはＳＡ70とＳＡ27が近接している。住居の西壁付近は調査区外になる。

また、住居中央の付近は、現代の攪乱（ゴミ穴）で遺構が著しく損なわれている。

【規　模】

遺構の平面形は、台形に近い形状である。主軸方位は、カマド主軸を住居主軸方向とした場合、N-16°-Eを示す。平面規模は、東西４ｍ前後、南北は3.9ｍ、床面積15.6㎡である。

壁の残存高は検出面から約0.1ｍを測り、断面は逆台形を呈する。

【柱　穴】

主柱穴は３＋α本である。おそらく４本柱で東南部分の攪乱を受けた箇所に存在した可能性が高い。柱穴間の芯々距離は、東西1.9ｍ、南北1.6ｍを測る。

柱掘りかたは、直径0.3ｍ前後の円形プランで、深さは床面より0.35、0.6ｍを測り、不揃いである。断面形は「Ｕ」字形もしくは逆台形である。柱痕跡は認めらない。

なお、Ｐ３は、おそらくＰ２の建て替え時に掘り下げられた主柱穴と考えられる。

【床　面】

床面中央付近で土器埋設炉が検出されたが、壁体溝は認められていない。

床面は貼床をなさず、ＭＬ１相当層を床面とする直床である。床面自体は平坦である。

【カマド】

カマドは北壁中央付近に構築される。住居壁を凸形にわずかに掘り込んで燃焼部を突出させる形態である。

カマドの規模は袖の先端から燃焼部奥壁まで0.95ｍ、袖の最大幅は1.32ｍである。カマド本体は黄褐色ないし白色粘土を用いて構築されている。右袖の大半は失われていた。

焚き口部は、袖部前面からやや奥に入り込んだ地点から掘り込まれ、燃焼部付近にかけて緩やかに傾斜する。火床部は住居壁面寄りにやや偏った位置にある。カマド内部の遺物は、火床部より土師器甕や坏片が浮いた位置で出土しているが、支脚や抜き取りの痕跡はなく、カマド祭祀関連の遺物も出土していない。

煙道部は、確認されなかったが、そのまま外方へ延伸するか、カマド壁体の中途に煙出しの穴を付す形態と考えられる。

カマド内部の壁体はよく赤変し、燃焼部や煙道部周辺には焼土に灰が混入した層が薄く堆積していた。

カマドの両袖側からは、土師器甕や坏が出土した。

【土器埋設炉】

土器埋設炉は、竪穴部の中央より東側に寄った位置で設置される。現代の攪乱等で削平を受け遺存状況はよくない。円形の土坑内に底部と口縁部を打ち欠かれた土師器甕が炉体土器（1197）として埋置されていた。

【出土遺物】

カマド火床部で出土した土師器甕と坏、炉体土器をあわせて３点を掲載している。

【遺構の時期】

住居跡は、詳細な時期を特定する資料に乏しく明確な時期比定が困難だが、土師器甕の形状からＴＫ217段階に併行する時期に属すると考えられる。

ＳＡ27（第366～第368図）

【立　地】

Ｂ15・Ｃ15グリットに位置し、土器埋設炉を有する竪穴住居跡で、ＳＡ25とＳＡ30に切られる。北側にはＳＡ26が隣接している。

【規　模】

遺構の平面形は南北に長い長方形プランである。北壁方向を住居主軸とするなら、主軸方位はＮ-11°-Ｅとなる。規模は、東西3.4、南北3.9ｍを測り、床面積

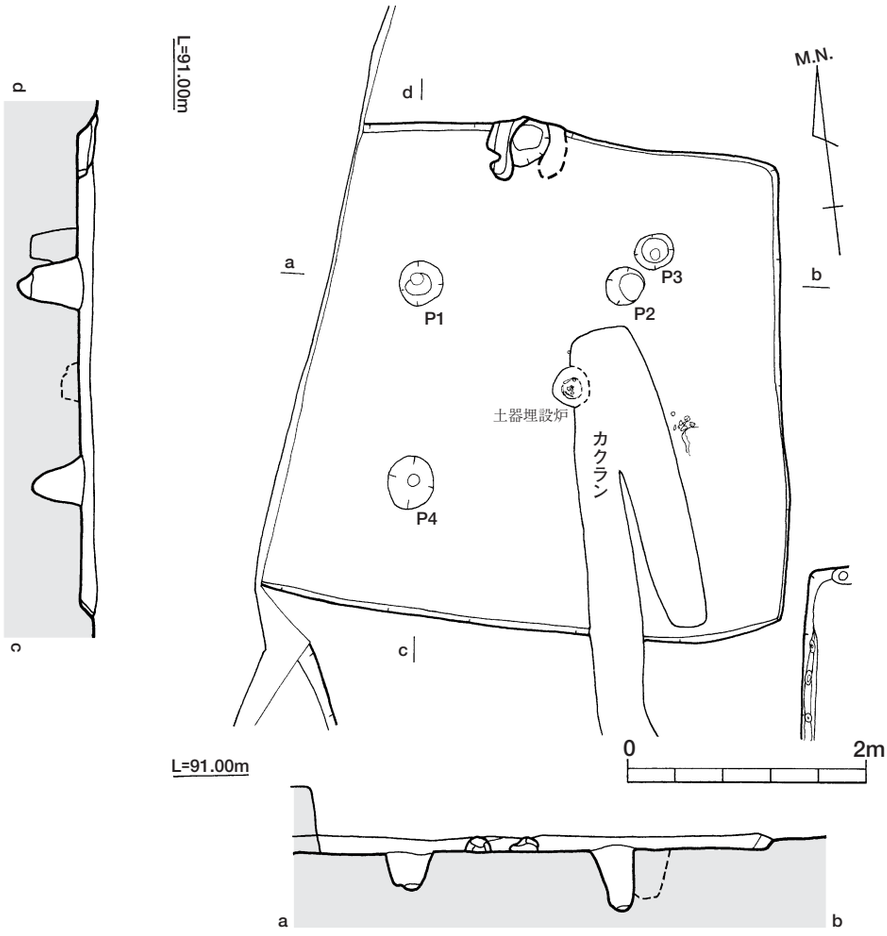

第362図　ＳＡ26実測図（Ｓ＝1/60）

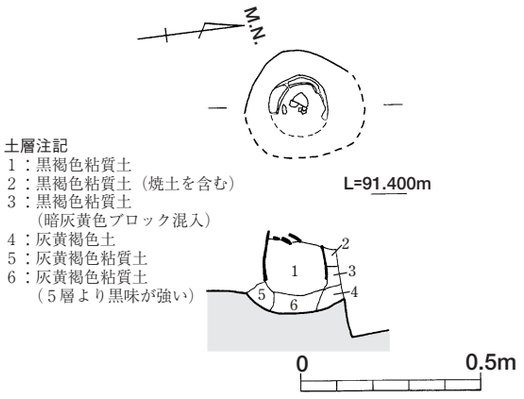

第363図　ＳＡ26土器埋設炉実測図（Ｓ＝1/20）

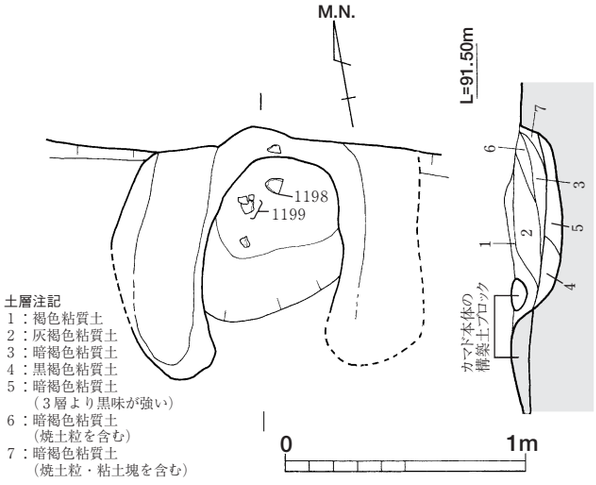

第364図　ＳＡ26カマド実測図（Ｓ＝1/30）

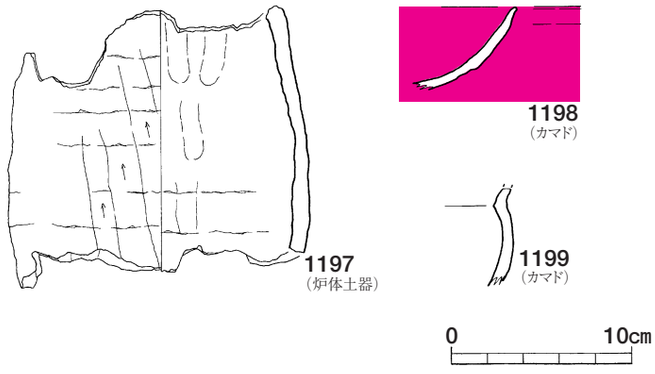

第365図　ＳＡ26出土遺物実測図（Ｓ＝1/4）

13.26㎡である。

床面付近まで削平を受けているので、四壁の立ち上がりは失われている。竪穴住居隅部は直角に近い。

【柱　穴】

柱穴は4箇検出されたが、このうち主柱穴となるのはＰ1～Ｐ3である。本来は4本柱と考えられ、南西部の主柱穴はＳＡ25で失われている考えられる。

柱掘りかたは、直径0.3m前後の円形プランで、深さは床面より0.4mを測る。断面形は箱形ないし「U」字形である。

各主柱穴ともに柱痕跡は認めらなかった。

【床　面】

床面は全般的に硬化し、平坦である。住居床面中央で土器埋設炉が検出された。壁体溝も確認された。

【壁体溝】

住居床面の四壁沿いには、壁体溝がめぐっている。幅0.1m、深さ0.1mを測る。壁体溝底面では、小穴列（杭列か？）が検出された。小穴の平面は円形で直径0.1m前後、深さ0.05mを測る。

この小穴が0.2～0.3m前後の間隔を保って列状に連なっている。

【床面下の状況】

竪穴住居掘りかたは、住居平面中央部を高く掘り残すようし四壁に沿って掘削されている。この掘りかた底面に、褐色土ブロックが混入した黒色土を0.1～0.2m程埋め戻して貼床とする。

【土器埋設炉】

土器埋設炉は、竪穴部のほぼ中央の位置で付設される。直径0.3m、深さ0.2～0.25mの土坑に、口縁部と底部を打ち欠かれた土師器甕が炉体土器（1200）として埋置される。

土坑断面は、上端がやや開く「U」字形ないし箱形を呈する。炉体土器は、土坑底面を少し埋め戻して平坦面を確保したうえで据え付けられ、さらに、土坑壁面と炉体土器の間隙を埋めている。

また、炉体土器上端は床面よりも3㎝ほど突出していた。この炉体土器を中心として直径0.25mの範囲は円形の焼土面が形成されていた。特に、炉体土器の外面周囲は著しく赤化している。

【出土遺物】

本住居跡に伴う遺物としては、炉体土器の土師器甕が挙げられる。

【遺構の時期】

本住居跡は、詳細な時期を特定する資料に乏しいが、土師器甕の形状と竪穴住居の切りあい関係から、概ねＴＫ217の新段階に併行する時期と考えられる。

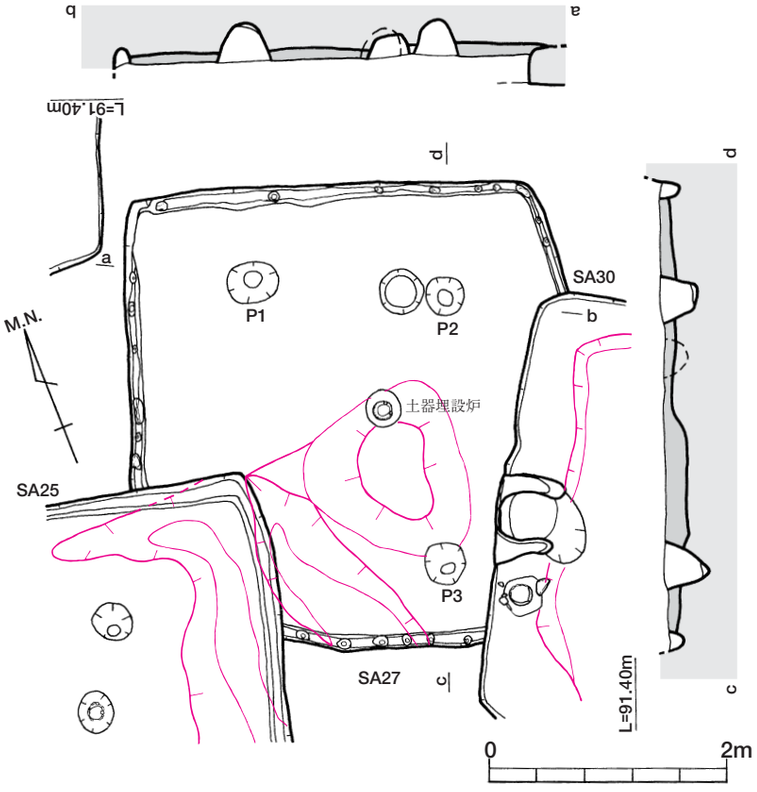

第366図　ＳＡ27実測図（Ｓ＝１/60）

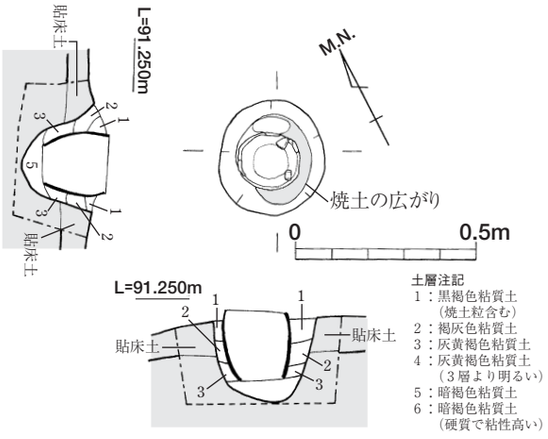

第367図　ＳＡ27土器埋設炉実測図（Ｓ＝１/20）

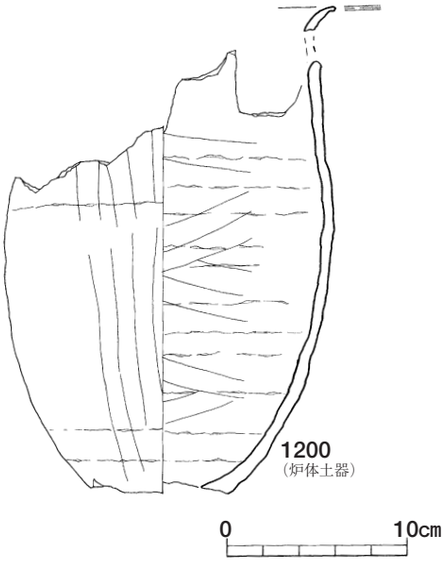

第368図　ＳＡ27出土遺物実測図（Ｓ＝１/４）

ＳＡ28（第369～第372図）

【立　地】

Ｃ15グリットに位置し、カマドと地床炉を有する竪穴住居跡で、ＳＡ28とＳＡ30を切る。北側にはＳＡ25が隣接している。

【規　模】

遺構の平面形は東西に長い長方形または平行四辺形プランで、カマド主軸方位はＮ-95°-Ｅ、住居主軸方位はＮ-５°-Ｅとなる。

平面規模は、東西3.7～４ｍ、南北3.8～3.9ｍを測り、床面積14.82㎡である。

壁の残存高は、約0.3ｍで断面逆台形を呈し、竪穴住居隅部は直角に近い。

【柱　穴】

主柱穴は４本である。柱穴間の芯々距離は、東西、南北とも1.6ｍで、対角線状の柱穴配置をとる。

柱掘りかたは、直径0.3～0.4ｍの円形プランで、深さは床面より0.5ｍを測る。

柱穴は、貼床後に掘削され、断面形は逆台形ないし「Ｕ」字形をなす。なお、柱痕跡はＰ２とＰ３で認められた。直径0.2ｍ前後の丸太材を使用している。

【床　面】

床面は全般的に硬化し、平坦である。住居床面中央部で地床炉が検出された。壁体溝も確認された。

【壁体溝】

住居床面の四壁沿いには、壁体溝がめぐっている。幅0.2ｍ、深さ0.2ｍを測る。壁体溝底面では杭列等は検出されなかった。

【床面下の状況】

竪穴住居掘りかたは、底面全体を掘り下げるが、時に東側壁全体と北西・南西隅を浅い土坑状に掘り下げられている。K-Ahブロックが混入した黒色土を0.2～0.3ｍ程張って貼床とする。

【カマド】

カマドは東壁中央よりやや南に寄った位置に構築さ

れる。住居壁を凸形にわずかに掘り込んでカマドを作りつける形態である。カマドの主軸を東位にとる。

カマドの規模は袖の先端から燃焼部奥壁まで0.58m、袖の最大幅は0.85mである。カマド本体は黄褐色粘土を用いて構築されている。

カマドは貼床を一度掘削した後、燃焼部を掘削土で形成しその上部に粘土でカマド本体を構築する。カマド本体は、比較的に残りは良好であった。住居壁面まで構築材が及び、全体がドーム形に造られている。

焚き口は袖部付近から掘り込まれ、やや急傾斜で緩燃焼部へ至る。燃焼部底面は凸レンズ状で最深部が火床部となる。火床部では灰や炭化物混じりの焼土層が厚く堆積していた。また、燃焼部においては支脚や抜き取りの痕跡は見られず、カマド祭祀関連の遺物も検出されていない。

カマド壁体の住居壁側の中程がくぼんでいるため、この付近が煙道部となる可能性が高い。

【地床炉】

地床炉は、住居中央部分に１基検出された。カマド主軸上に位置している。

平面形は、長楕円形で長軸0.5m、短軸0.35m、検出面からの深さ0.1mを測り、断面カマボコ形をなす。

地床炉の底面付近には焼土層が発達しており、壁面も部分的に被熱による硬化や赤変を受けていた。炉の覆土中には焼土粒や炭化粒が多く混入している。

【出土遺物】

カマドや地床炉及び床面からは、土器片が若干出土しているが、いずれも小破片であり、このうち床面出土の遺物３点を図化して掲載した。

【遺構の時期】

本住居跡は、詳細な時期を特定する資料に乏しいが、切りあい関係から、少なくともＳＡ28とＳＡ30よりは後出する時期と考えられる。恐らくＴＫ46に併行する時期に属すると考えられる。

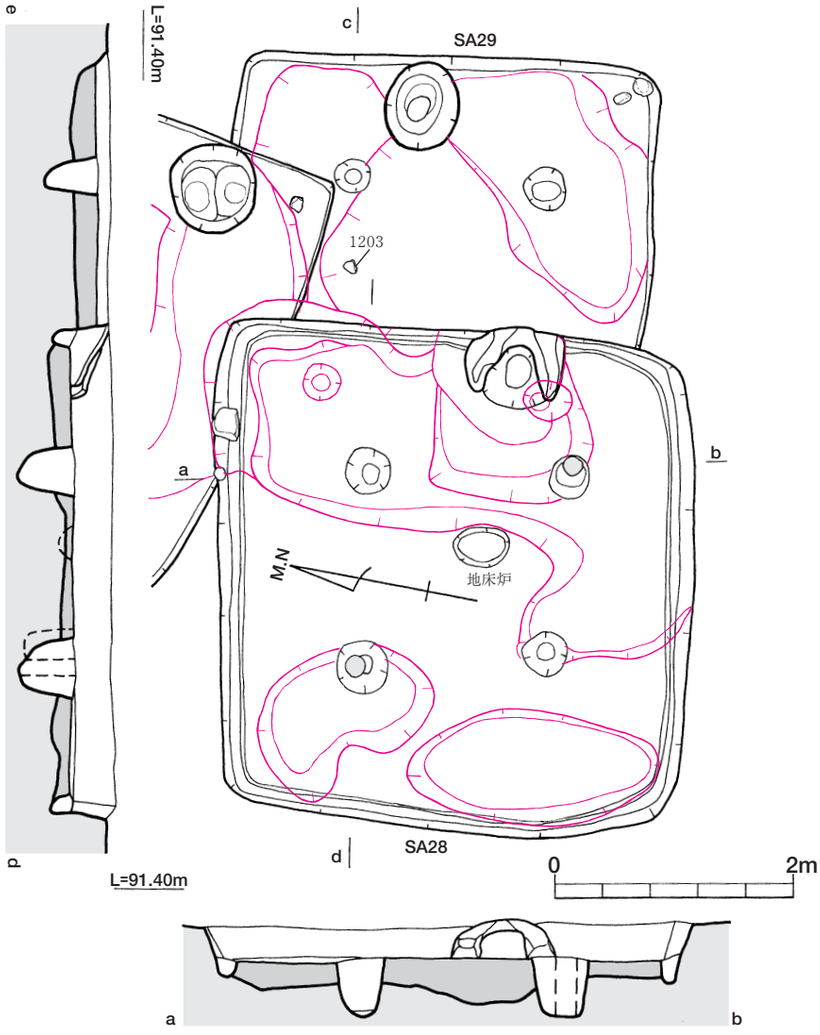

第369図　ＳＡ28・29実測図（Ｓ＝１/60）

ＳＡ29（第369～第373図）

【立　地】

Ｃ15グリットに位置する。ＳＡ28とＳＡ30、ＳＢ12に切られる。東側にはＳＡ31が隣接する。

【規　模】

住居平面の西側半部を別遺構に切られるので、詳細は不明であるが、ＳＡ28の貼床下より主柱穴を確認したため、遺構の平面形は正方形プランと考えられる。

北側壁を住居主軸方向とするならば、主軸方位はＮ-３°-Ｅとなる。平面規模は、東西2.2＋αm、南北3.5mを測り、一辺3.5m前後と考えられる。

壁の残存高は、約0.1mで断面逆台形を呈し、竪穴住居隅部は直角に近い。

【柱　穴】

主柱穴は４本である。西側の２本はＳＡ28の貼床下

からの検出である。柱穴間の芯々距離は、東西、南北とも1.9mで、ほぼ対角線状の柱穴配置をとる。 柱掘りかたは、直径0.25mの円形プランとやや小さいが、深さは床面より0.5mを測る。

柱穴は貼床後に掘削され、断面形は逆台形ないし「U」字形をなす。なお、柱痕跡は認められない。

【床　面】

住居中央では火処は認められず、壁体溝も検出されなかった。

【床面下の状況】

床面には、層厚0.2～0.3mのK-Ahブロックが混入した黒色土による貼床が施されている。

しかし、全体的に軟化しており、しまりに乏しく、硬化面はあまり発達していない。

【出土遺物】

住居床面出土の土師器甕１点と、覆土中遺物１点を図化し掲載している。土師器甕はＳＡ30の覆土中遺物と接合関係を有す。

【遺構の時期】

本住居は、詳細な時期を特定する資料に乏しいが、土師器甕の形態から概ねＴＫ46段階に併行する時期と考えられる。

ＳＡ30（第369～第373図）

【立　地】

Ｃ15グリットに位置し、カマドと土器埋設炉を有する竪穴住居跡である。ＳＡ27とＳＡ29を切り、ＳＢ12

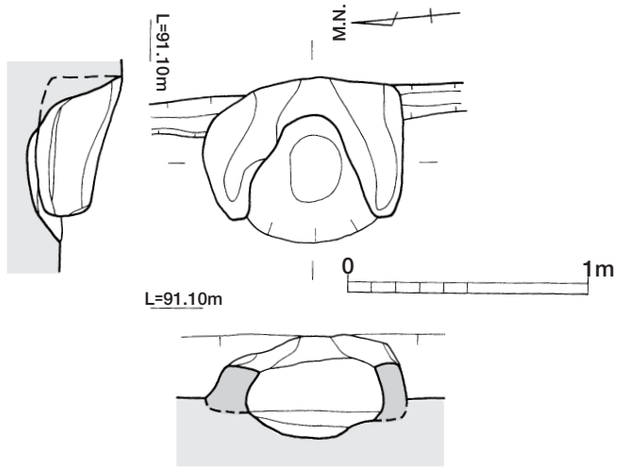

第370図　ＳＡ28カマド実測図（Ｓ＝１/20）

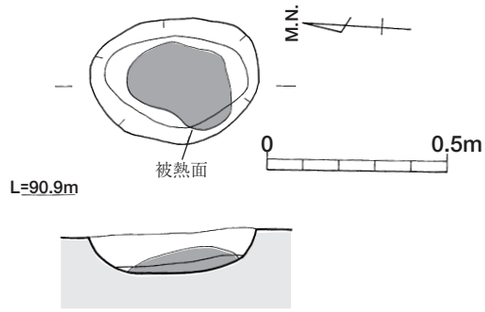

第371図　ＳＡ28地床炉実測図（Ｓ＝１/20）

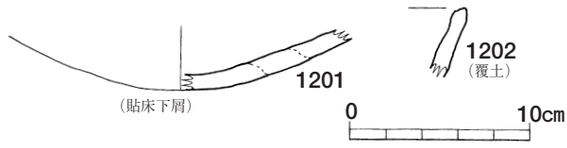

第372図　ＳＡ28出土遺物実測図（Ｓ＝１/20）

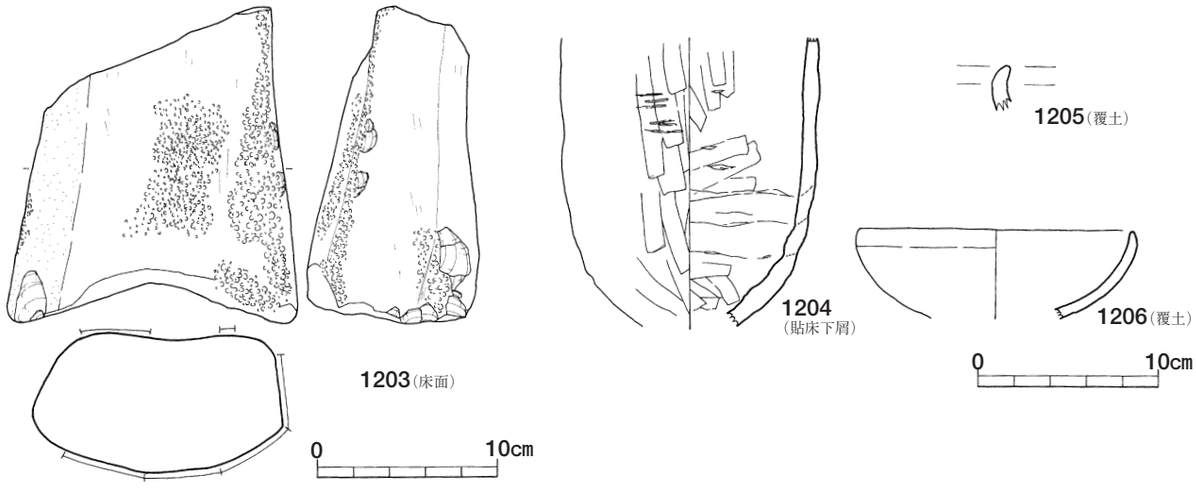

第373図　ＳＡ29出土遺物実測図（Ｓ＝１/４）

に切られる関係にある。

【規　模】

遺構の平面形は、ほぼ正方形に近いプランで、カマドの主軸方位はN-66°-W、住居主軸方位はN-20°-Eとなる。カマドは西向きに設置されている。

平面規模は、東西3.9～4m、南北3.8mを測り、床面積15.01㎡である。

壁の残存高は、約0.2mで断面逆台形を呈し、竪穴住居隅部は直角に近い。

【柱　穴】

床面には、数箇所小穴が検出されたが主柱穴とはならない。貼床除去後に改めて精査したが主柱穴は検出できなかった。

【床　面】

床面は、全般的に硬化し、平坦である。住居床面中央部で土器埋設炉が検出された。なお、壁体溝は確認されていない。

【床面下の状況】

竪穴住居掘りかたは、床面中央部を方形に掘り残して周囲を掘り下げている。

掘削後K-Ahブロックが混入した黒色土を0.1m薄く埋め戻して貼床とする。

【カマド】

カマドは、西壁中央よりやや南に寄った位置に構築される。カマドの主軸は西位で、住居壁にカマドを直接作りつけられる。燃焼部奥壁は地山をそのまま利用する。

カマドの規模は袖の先端から住居壁際まで0.54m、袖の最大幅は0.78mである。カマド本体は黄褐色粘土を用いて構築されている。

また、カマドの天井部と推定されるカマド部材の一部がカマド左袖付近で横転したような状況で検出された。

焚き口は袖部付近より手前から掘り込まれ、やや急傾斜で燃焼部へ至る。燃焼部底面は凸レンズ状で最深部が火床部となる。

火床部では灰や炭化物混じりの焼土層が厚く堆積していた。焼土層中に土師器甕片等が数点混入している。ちなみに、支脚や抜き取りの痕跡は見られず、カマド祭祀関連の遺物も出土していない。

燃焼部壁体は、30°の角度て緩やかに立ち上がるため、火床部底面付近から上方は煙道部の可能性が指摘できる。

一方、カマド左袖側には土師器甕が埋設された箇所が検出された。カマド左袖部より0.3m離れた位置にあり、直径0.5mの円形の掘り込みに甕を埋設し、口縁部を床面より0.1m前後露出させる。この埋設土器前面にやや大型の土師器甕が検出された。

土師器甕内部には黒色土が流入していたが、焼土や炭化物などは含まれていない。

カマドとの位置関係から、カマドに関連する施設と考えられ、カマドで生じた焼土や灰の一時保管や調理物の保存施設といった性格が想定される。

【土器埋設炉】

土器埋設炉は、竪穴部のほぼ中央の位置で付設され、カマド主軸上に位置する。

直径0.3m、深さ0.2～0.25mの円形プランの土坑に、口縁部と底部を失う土師器甕が炉体土器として埋置される。土坑断面はすり鉢形を呈する。

炉体土器（1208）は、土坑底面を少し埋め戻して平坦面を確保したうえで据え付けられ、さらに、土坑壁面と炉体土器の間隙を埋めている。

また、炉体土器上端は床面よりも１～２㎝ほど突出していた。この炉体土器を中心として直径0.2mの範囲は円形の焼土面が形成されていた。特に炉体土器の外面周囲は著しく赤化している。

土器埋設炉周辺は、土師器甕片が散在していた。

【出土遺物】

遺物は、住居東側壁立ち上がり付近で土師器鉢や坏がまとまって出土した。その他、カマド内及びカマド左袖部にある埋設土器、土器埋設炉の炉体土器がある。このうち13点を図化して掲載した。

【遺構の時期】

本住居跡出土の土師器甕は、ＴＫ217古段階（カマド脇の埋設土器）とＴＫ46（床面）に併行する時期の形態を示す。住居跡の時期は概ねＴＫ46に併行する時期に属すると考えられる。

【自然科学分析】

ＳＡ30カマドの絶対年代を推定するために熱ルミネッセンス年代測定を㈱古環境研究所に委託した。そ

の結果を要約して記述する。詳細な結果は、第Ⅴ章に記載する。

熱ルミネッセンス年代測定の結果、縄文時代の年代を示した。これは測定試料の被熱が不十分であることによる見かけの年代であり、真の年代ではないとみなされる。

カマドの土は外見上は赤色化して十分に焼けていると予想されたが、内部まで高温になっていなかったと推測される。

ＳＡ31（第378～第381図）

【立　地】

Ｃ16グリットに位置する、カマドと土器埋設炉を有する竪穴住居跡で、ＳＢ９・12・53に切られる。

【規　模】

遺構の平面形は、ほぼ正方形に近いプランで、カマドの主軸方向を住居主軸とするなら、主軸方位はＮ-17°-Ｅとなる。カマドは北向きに設置される。

平面規模は、東西4.65m、南北4.7mを測り、床面積21.86㎡である。

壁の残存高は、約0.2mで断面逆台形を呈し、竪穴住居隅部は直角に近い。

【柱　穴】

主柱穴は４本である。柱穴間の芯々距離は、東西2.3～2.5m、南北2.2～2.7mを測り、ほぼ対角線状の柱穴配置をとる。柱掘りかたは、直径0.3mの円形プランで、深さは床面より0.45mを測る。

柱穴は、貼床後に掘削され、断面形は上端がやや開く「Ｕ」字形をなす。

なお、柱痕跡はＰ１とＰ３で認められた。直径0.2m前後の丸太材を使用している。

【床　面】

床面は、全般的に硬化し、平坦である。住居床面中央部で土器埋設炉が検出された。なお、壁体溝は確認されていない。

【床面下の状況】

竪穴住居掘りかたは、全体的に掘り下げられるが、特に北側壁と西側壁付近と東南隅に明瞭な土坑状の掘

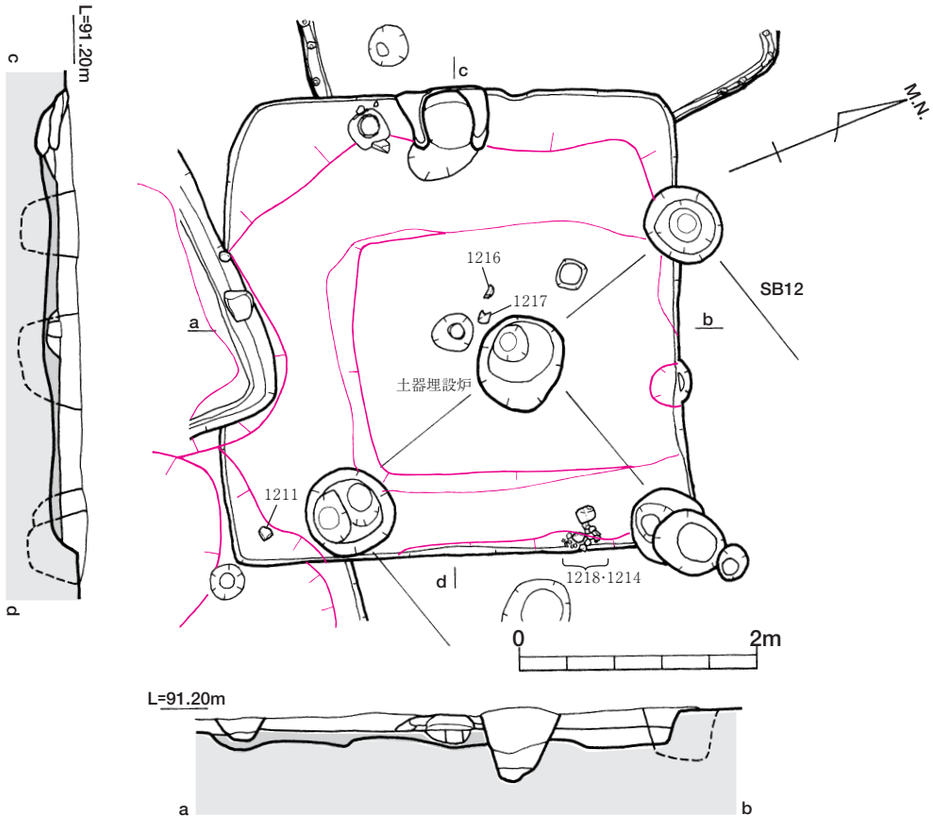

第374図　ＳＡ30実測図（Ｓ＝１/60）

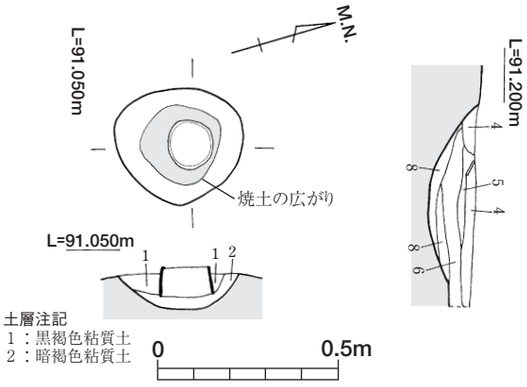

第375図　ＳＡ30土器埋設炉実測図（Ｓ＝１/20）

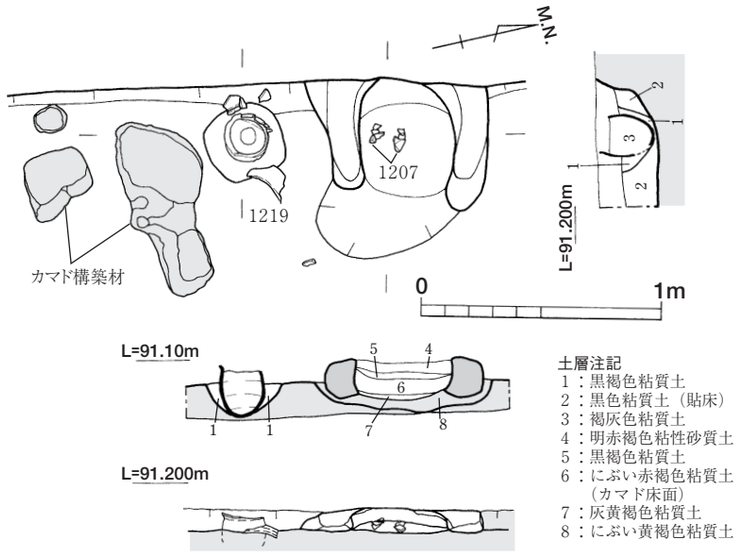

第376図　ＳＡ30カマド実測図（Ｓ＝１/30）

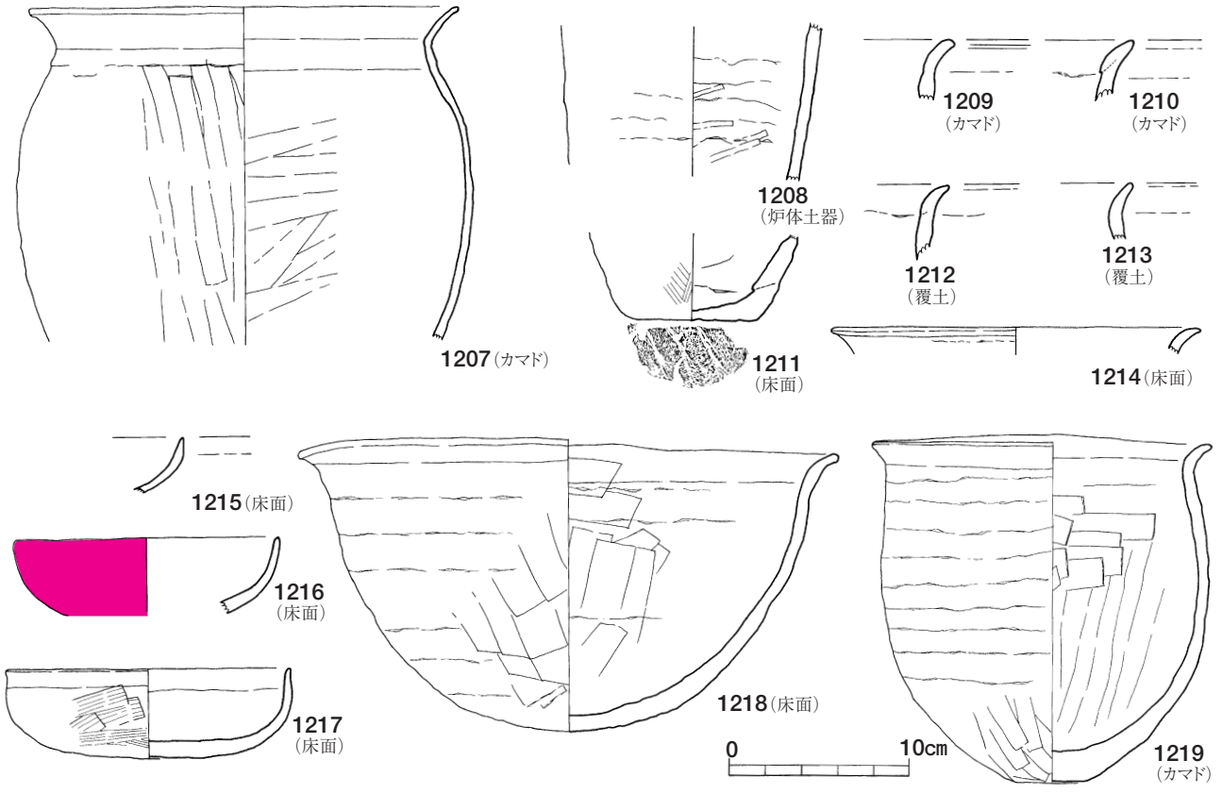

第377図　ＳＡ30出土遺物実測図（Ｓ＝１/４）

り込みが認められる。

掘削後、K-Ahブロックが混入した黒色土を0.15m前後埋め戻して貼床とする。

【カマド】

カマドは北壁中央に構築される。住居壁を凸形に掘り込んでカマドを作りつける形態である。

カマドの規模は、袖の先端から燃焼部奥壁まで1.03m、袖の最大幅は0.97mである。カマド本体は黄褐色粘土を用いて構築されている。

カマドは貼床を一度掘削した後、燃焼部底面を掘削土で形成し、その上部に粘土でカマド本体を構築する。住居壁面まで構築材を充填し、燃焼部となる。

焚き口は袖部付近から掘り込まれ、緩やかな傾斜で燃焼部へ至る。燃焼部底面は煙道部に向けてやや上が

り勾配で、燃焼部中央付近は、灰や炭化物混じりの焼土層が薄く堆積するので、この辺りが火床部にあたる。この焼土層上面で土師器坏類がまとまって出土した。燃焼部から煙道部付近のカマド内部の壁面は被熱により良く赤化している。

なお、燃焼部においては支脚や抜き取りの痕跡やカマド祭祀関連の遺物も検出されていない。

煙道部は確認されなかったが、掛け口背面のカマド壁体中途に煙出しの穴を設けているか、燃焼部奥壁からそのまま外方へ延伸すると考えられる。

焚き口付近のカマド両袖部には、土師器甕が芯材として利用されていた。特に右袖部では土師器甕や坏を破砕したのち、雑に敷き並べて袖部の基礎とする。

【土器埋設炉】

土器埋設炉は住居床面のほぼ中央の位置で付設され、カマド主軸上に位置する。

直径0.3～0.4m、深さ0.2mの楕円形プランの土坑に、口縁部を打ち欠かれた土師器甕が炉体土器（1230）として埋置される。土坑断面は上端の開く「U」字形を呈している。

土坑底面をいったん埋め戻した後、炉体土器を据え、固定するように再び埋め戻している。

この炉体土器を中心として直径0.25mの範囲は円形の焼土面が形成されていた。

特に炉体土器の外面周囲は著しく赤化し、深さ0．1m前後まで及んでいる。

【出土遺物】

本住居跡に伴う遺物として、カマド内出土土器とカマド両袖部の芯材、土器埋設炉の炉体土器がある。このうち11点を図化し、掲載した。

【遺構の時期】

本住居跡は土師器甕の形態から、概ねＴＫ217の古段階に併行する時期と考えられる。

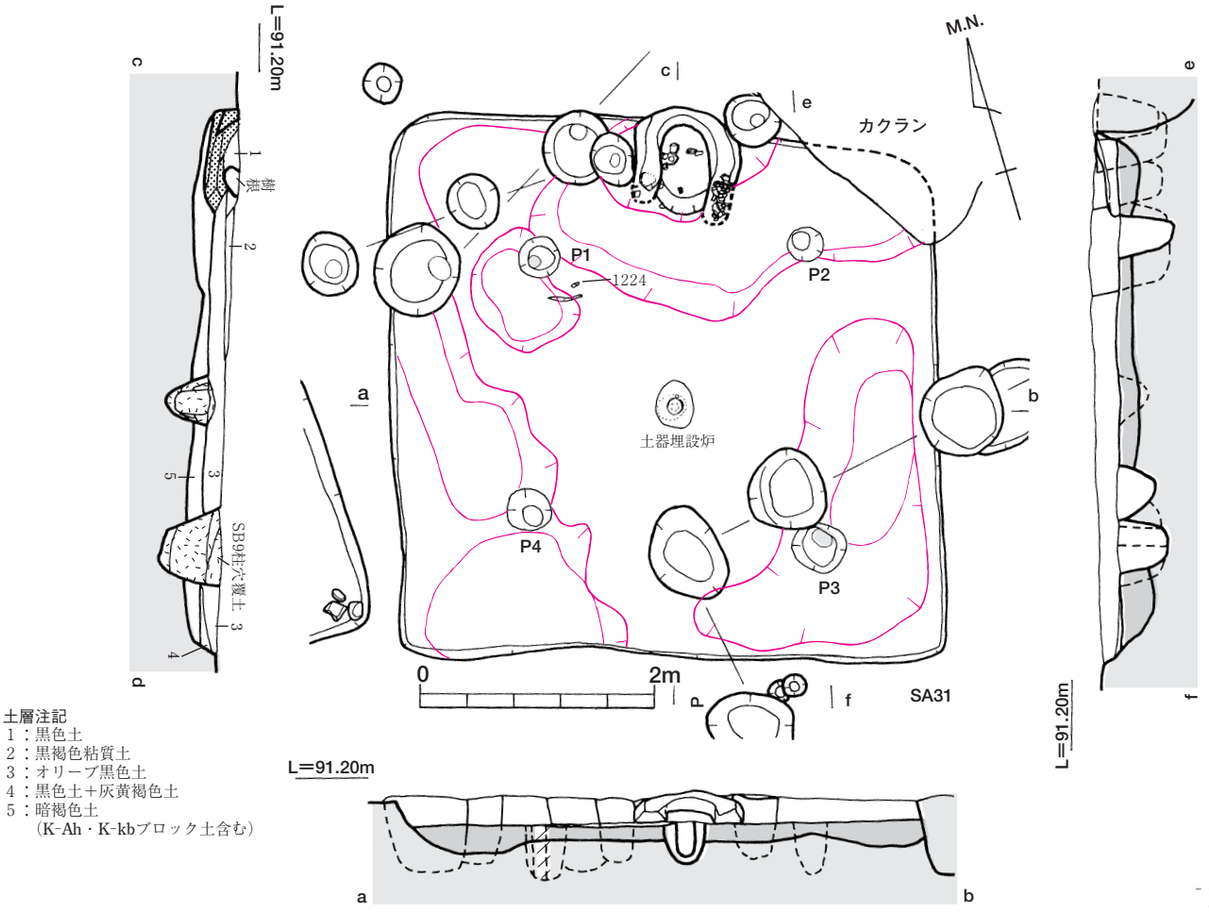

第378図　ＳＡ31実測図（Ｓ＝１/60）

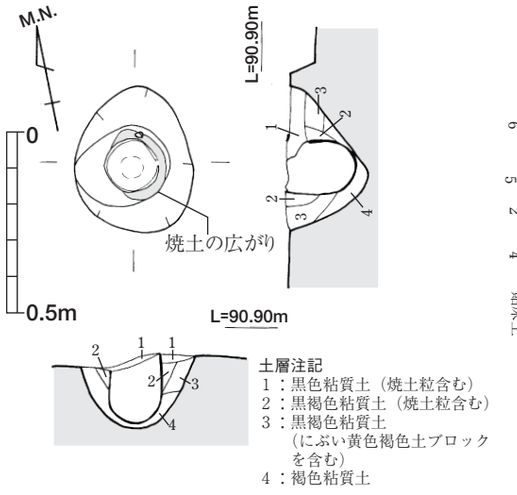

第379図　ＳＡ31土器埋設炉実測図（Ｓ＝１/20）

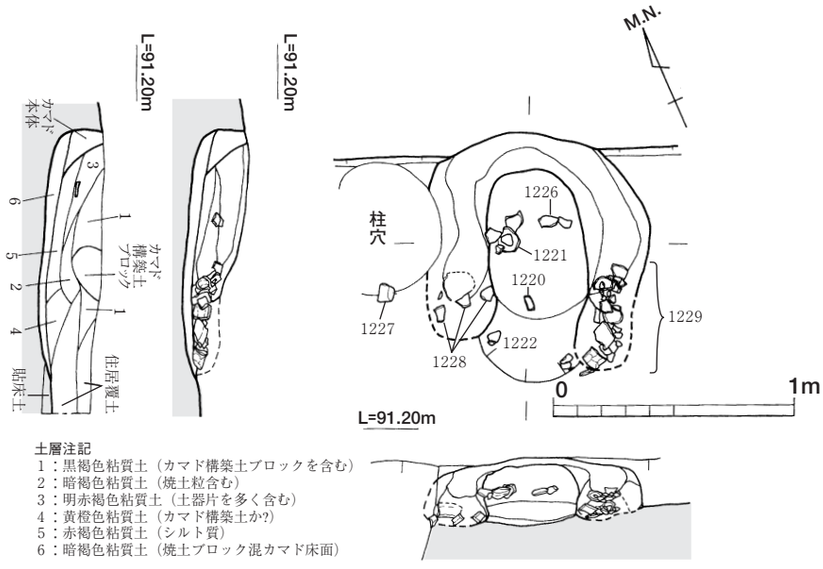

第380図　ＳＡ31カマド実測図（Ｓ＝１/30）

ＳＡ32（第382～第384図）

【立　地】

Ｃ16・17グリットに位置する、土器埋設炉を有する竪穴住居跡である。ＳＡ32～37といった竪穴住居やＳＢ14・15・21・54の掘立柱建物など遺構が複数切りあう遺構群中にある。

本住居は、ＳＡ35・33を切り、ＳＢ14・15に切られる関係にある。

【規　模】

遺構の平面形は、南北に長い長方形プランで、北壁方向を住居主軸とすると、主軸方位はＮ-５°-Ｗとなる。平面規模は、東西3.15～3.6m、南北3.6～４ｍを測り、床面積12.84㎡である。

壁の残存高は、約0.2mで断面箱形を呈し、竪穴住居隅部は直角に近い。

【柱　穴】

主柱穴は４箇所検出された。柱穴間の芯々距離は、東西1.2～1.4m、南北1.5mを測り、ほぼ対角線状の柱穴配置をとる。

柱掘りかたは、直径0.2mの円形プランで、やや小さめだが、深さは床面より0.5～0.7mを測り、直径わりに深めである。

柱穴は、貼床後に掘削され、断面形は「Ｕ」字形をなす。なお、柱痕跡は認められていない。

【床　面】

床面は、貼床が施されているが、硬化面が形成され

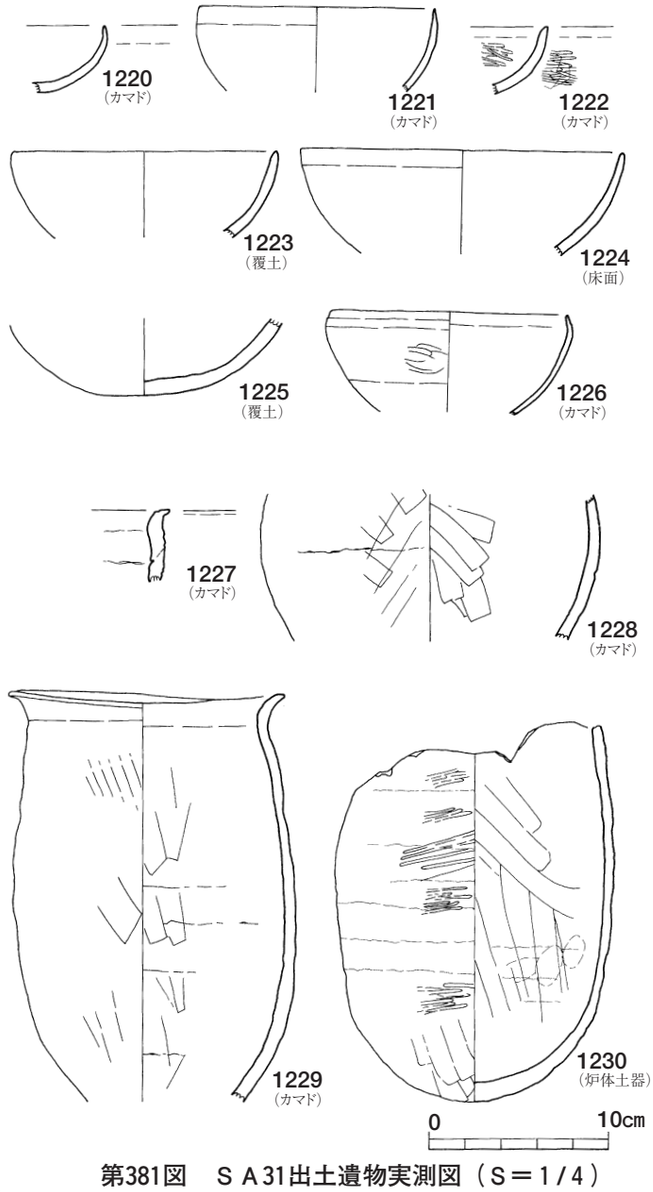

第381図　ＳＡ31出土遺物実測図（Ｓ＝１/４）

ておらず、全体的に軟弱である。

住居床面中央部で土器埋設炉が、四壁沿いに壁体溝が検出された。

床面からは、住居西壁付近を中心にして土師器甕や坏がまとまって出土した。

【壁体溝】

住居床面の四壁沿いには、壁体溝がめぐっている。幅0.15m、深さ0.2mを測る。

住居東壁付近において、壁体溝は、壁面の立ち上がり部分に接さず、0.1～0.3mほど空間を隔てている。

なお、壁体溝底面の杭列等は検出されなかった。

【床面下の状況】

竪穴住居掘りかたは、全体的に掘り下げているが、特に北側壁と西側壁付近と東南隅に明瞭な土坑状の掘り込みが認められる。掘削後K-Ahブロックが混入した黒色土を0.15m前後埋め戻して貼床とする。

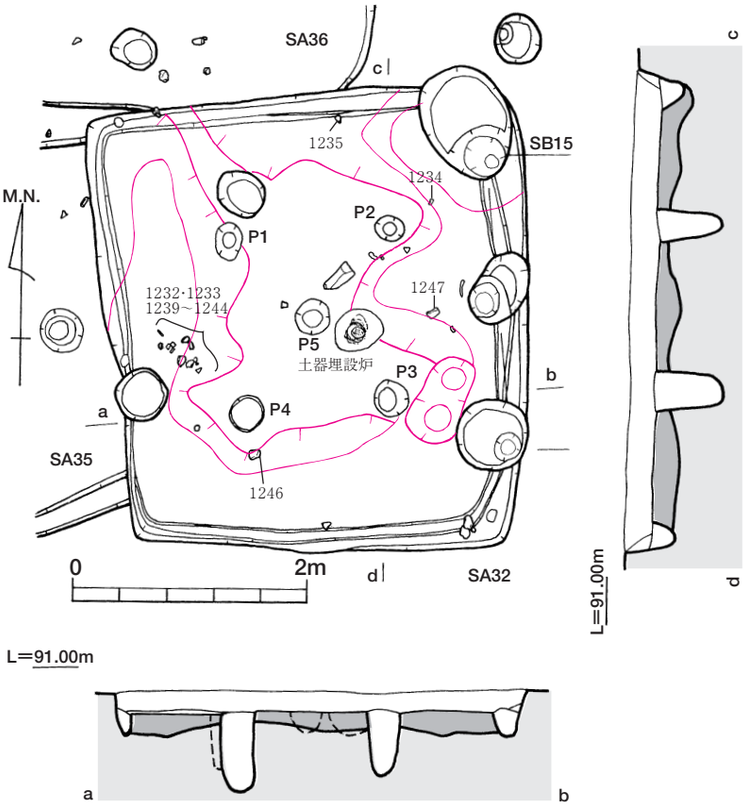

第382図　ＳＡ32実測図（Ｓ＝１/60）

【土器埋設炉】

土器埋設炉は、住居床面のほぼ中央に付設される。

直径0.4～0.5m、深さ0.3mの不整円形プランの土坑に、口縁部と底部を打ち欠かれた土師器甕が炉体土器（1245）として埋置される。

土坑断面は上端の開く「U」字形を呈し、二段掘りに近い。土坑下部はビット状に掘り込まれている。

この土坑底面を黒色粘質土で一度埋め戻した後、炉体土器を据え、固定するように土を数cmずつ分割しながら土坑壁面との間隙を充填している。

この炉体土器を中心として直径0.2mの範囲は円形の焼土面が形成されていた。

なお、土器埋設炉を切る浅い掘り込みは、樹痕の可能性が高い。

一方、土器埋設炉の西側、住居床面のほぼ中心に位置する直径0.3m、深さ0.2mの小穴（Ｐ５）は、覆土中に焼土塊や土師器甕片が含まれていたので、土器埋設炉の炉体土器が抜去されたものと想定される。

【出土遺物】

本住居跡に伴う遺物として、床面出土遺物と土器埋設炉の炉体土器がある。また、覆土中から多数の遺物が出土した。計18点を図化し、掲載した。

【遺構の時期】

本住居跡は、土師器甕の形態や、覆土中から出土した須恵器坏身の型式から概ねＴＫ217の新段階からＴＫ46に併行する時期と考えられる。

ＳＡ33（第385～第388図）

【立　地】

Ｃ16グリットに位置する、カマドと土器埋設炉を有する竪穴住居跡である。ＳＡ35を切り、ＳＡ32に切られる関係にある。

【規　模】

遺構の平面形は、南北に長い長方形プランで、カマドは東位にある。カマド主軸方位はＮ-85°-Ｅ、住居主軸方位はＮ-５°-Ｗとなる。

平面規模は、東西３ｍ、南北2.9＋αｍを測る。壁の残存高は、約0.25mで断面箱形を呈し、竪穴住居隅部は直角に近い。

【柱　穴】

主柱穴は４箇所検出された。柱穴間の芯々距離は、

東西1.5m、南北1.6～1.9mを測り、ほぼ対角線状の柱穴配置をとるがカマド方向へ偏在している。

柱掘りかたは直径0.2～0.4mの円形プランで、深さは床面より0.4mを測る。

柱穴は貼床後に掘削され、断面形は上端がやや開く「U」字形をなす。

なお、柱痕跡は認められていない。

【床　面】

床面は、貼床が施されるが、硬化面が形成されておらず、全体的にしまりに乏しい。

住居床面中央部付近でで土器埋設炉が検出されたが、壁体溝は確認されていない。

床面からは特に土器埋設炉周辺と南東隅部において、敲石や石皿が出土した。

【床面下状況】

竪穴住居掘りかたは、全体的に掘り下げる。しかし、その規則性はなく、無秩序に掘削している。

掘削後K-Ahブロックと褐色（ＭＬ１相当層由来）ブロックが混入した黒色土を0.1m前後に薄く埋め戻して貼床とする。

【カマド】

カマドは東壁中央に構築される。住居壁にカマドを直接作りつける形態である。カマドの主軸は東位にとる。

カマドの規模は、袖の先端から住居壁際まで0.68m、袖の最大幅は1.28mである。カマド本体は黄褐色粘土を用いて構築されている。

燃焼部底面部分のみ貼床が掘削され、カマド本体は直接貼床面上に構築されている。燃焼部は、住居壁体をそのまま利用し、カマド構築材は用いられていない。

カマド袖部は、他の竪穴住居のカマドに比べて重厚に構築されている。焚き口は袖部付近より手前から掘り込まれ、緩やかに燃焼部へ移行する。

燃焼部底面は平坦で、その中心部分には焼土層が厚く堆積していた。この付近が火床部となる。焼土層の上面からは土師器甕胴部片等が数点出土した。 なお、燃焼部における支脚や抜き取りの痕跡はなく、カマド祭祀関連の遺物も検出されていない。

焚き口周辺では、土師器甕や坏破片が出土した。

【土器埋設炉】

土器埋設炉は住居床面中央のよりカマド側へ偏在

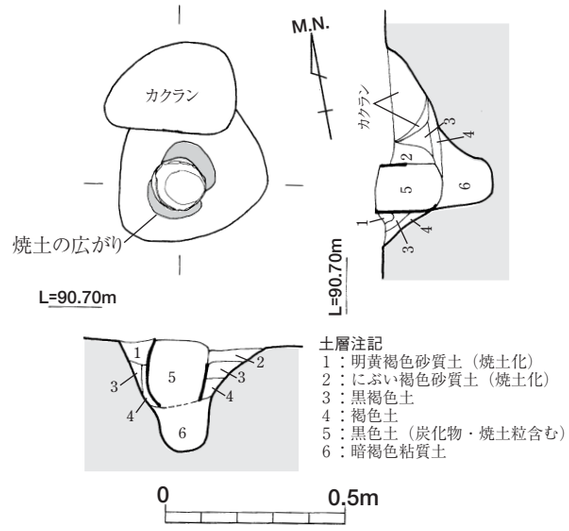

第383図　ＳＡ32土器埋設炉実測図（Ｓ＝１/20）

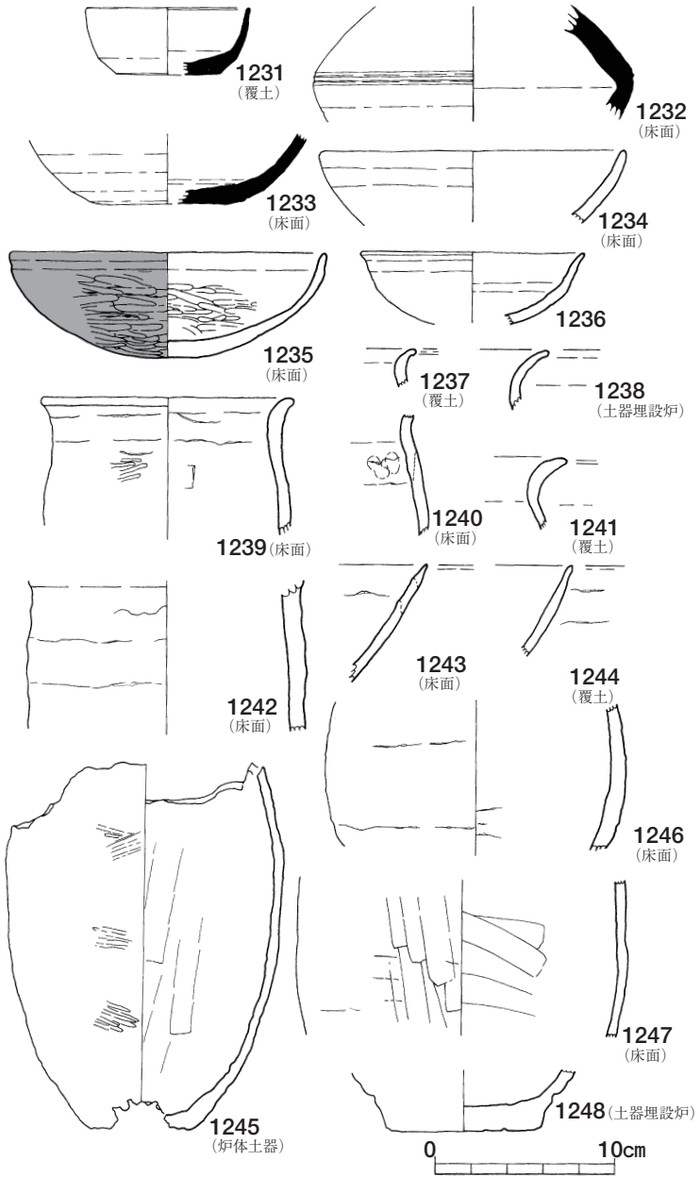

第384図　ＳＡ32出土遺物実測図（Ｓ＝１/４）

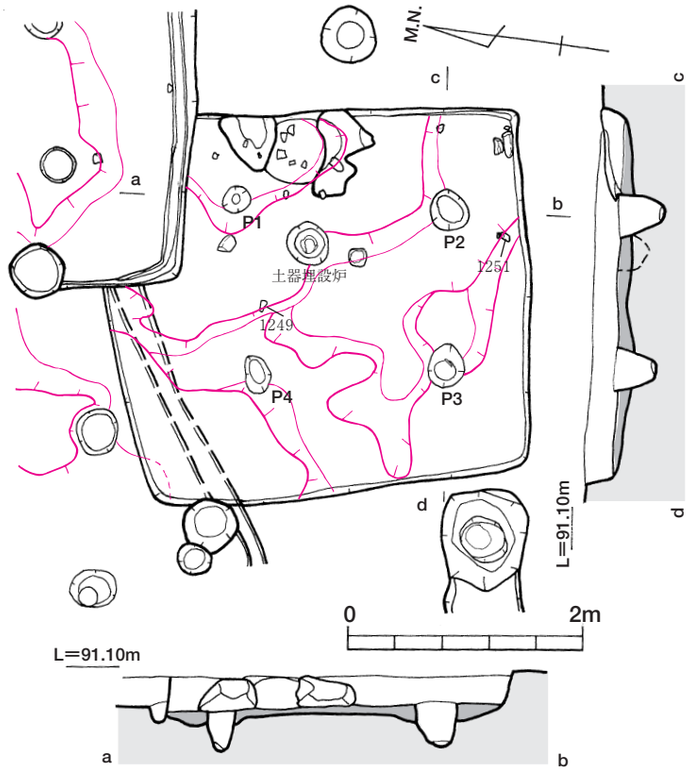

第385図　ＳＡ33実測図（Ｓ＝１/60）

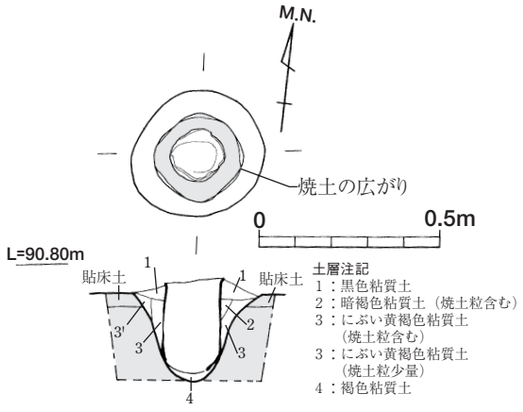

第386図　ＳＡ33土器埋設炉実測図（Ｓ＝１/20）

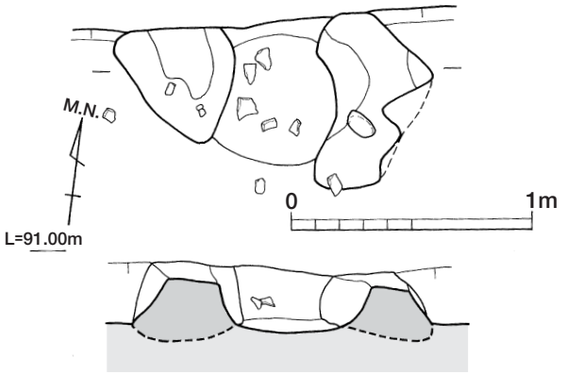

第387図　ＳＡ33カマド実測図（Ｓ＝１/30）

し、カマド主軸線上の位置で構築されている。

直径0.35m、深さ0.25mの円形プランの土坑に、口縁部と底部を打ち欠かれた土師器甕が炉体土器(1250)として埋置されていた。土坑断面は上端の開く「U」字形を呈し、二段掘りに近い。

炉体土器の上端は、床面よりも５㎝ほど突出し、その周辺には炭化物を含む焼土塊がこびりついていた。また、この炉体土器を中心として直径0.25mの範囲は円形の焼土面が形成されていた。

なお、炉体土器の内面には煤が付着する部分があり、また底面に炭化物が少量存在していた。甕内面に何らかの熱源が存在した可能性がある。

【出土遺物】

本住居跡に伴う遺物として、床面及びカマド内外の出土土石や石器、土器埋設炉の炉体土器がある。また、覆土中から多数の遺物が出土した。このうち計４点を図化し、掲載した。

【遺構の時期】

本住居跡は、詳細に時期を推定する遺物に乏しいが、土師器甕の形態から概ねＴＫ217新段階に前後す

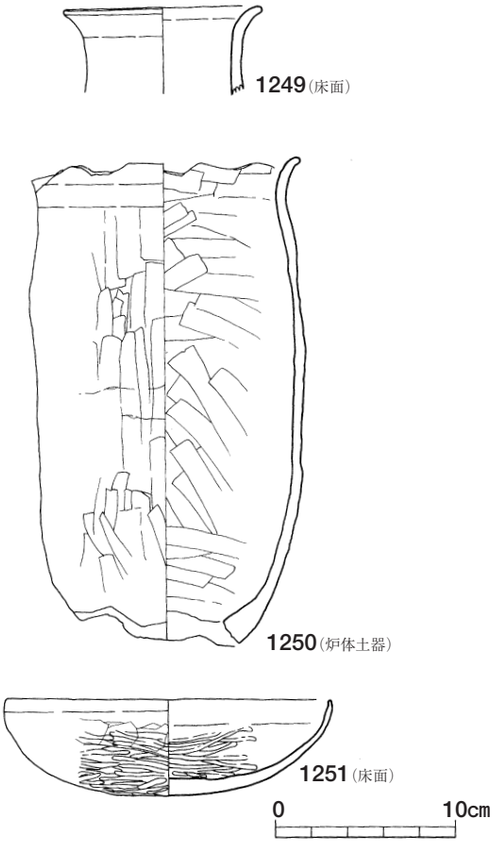

第388図　ＳＡ33出土遺物実測図（Ｓ＝１/４）

る時期と考えられる。

ＳＡ34（第389図）

【立　地】

Ｂ16・Ｃ16グリットに位置する、竪穴住居跡である。ＳＡ37・35を切り、ＳＡ32・36に切られている。

【規　模】

遺構の平面形は、正方形プランと推定され、北壁側を住居主軸方向とすると、主軸方位はＮ-４°-Ｗとなる。平面規模は、現状で東西2.9＋αｍ、南北3.4ｍを測る。壁の残存高は、約0.2ｍを測る。

【柱　穴】

主柱穴は１箇所検出された。本来は４本柱と想定されるが、ＳＡ36によって失われている。

柱掘りかたは、直径0.3ｍの円形プランで、深さは床面より0.4ｍを測る。

【床　面】

床面は、貼床が施され、床面全体に硬化面が形成されいる。火処や壁体溝他には検出されていない。

【床面下の状況】

竪穴住居掘りかたは、全体的に掘り下げられ、特に住居中心部分が、深めに掘削されている。

掘削後、K-Ahブロックと混入した黒色土を0.15ｍ前後に薄く埋め戻して貼床とする。

【出土遺物】

本住居跡に伴う遺物として、床面及び覆土中出土土器類の鉄鏃（1261・1262）等がある。1261は長頸鏃である。

1254は口縁部と底部に打ち欠きが残るので土器埋設炉の炉体土器であった可能性がある。

【遺構の時期】

遺構の時期は、切りあい関係からＳＡ37・35よりは後出、ＳＡ32・36より遡ると考えられる。

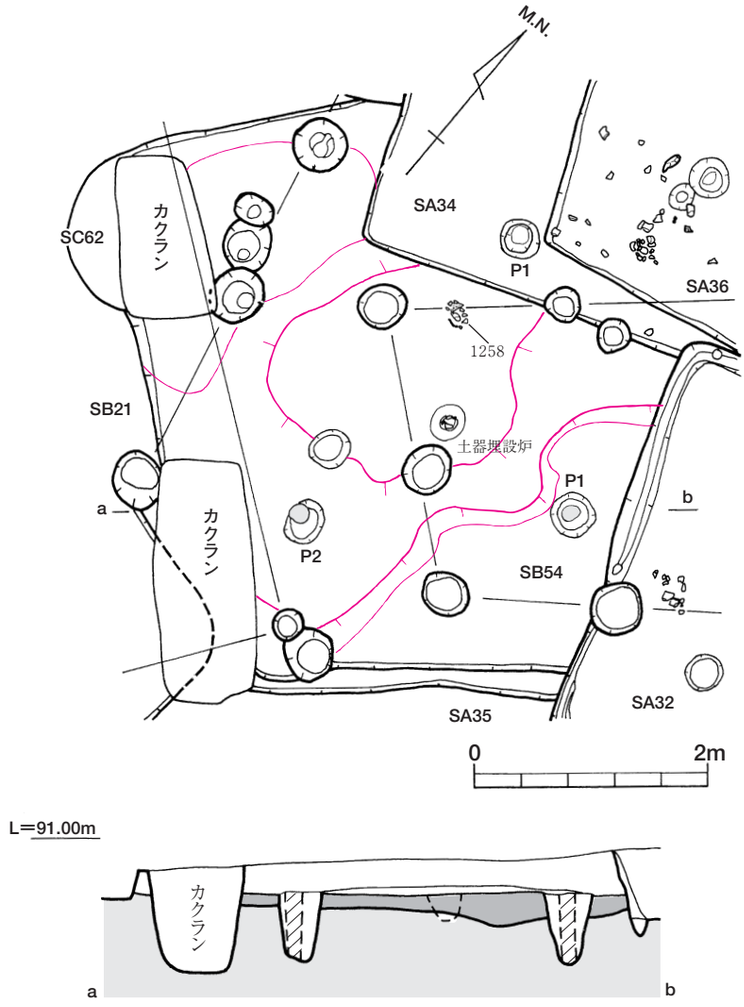

第389図　ＳＡ35実測図（Ｓ＝１/60）

ＳＡ35（第389～第391図）

【立　地】

Ｃ16グリットに位置する、土器埋設炉を有する竪穴住居跡である。縄文時代中期の土坑であるＳＣ62を切り、ＳＡ32～34・36・37とＳＢ21・54に切られている。また住居西壁は現代の攪乱（ゴミ穴）によって損なわれている。

【規　模】

遺構の平面形は、長方形プランと推定され、北壁側を住居主軸方向とすると、主軸方位はＮ-30°-Ｗとなる。平面規模は、現状で東西２＋αｍ、南北4.5ｍを測る。壁の残存高は、約0.3ｍを測る。

【柱　穴】

主柱穴は２箇所検出された。本来は４本柱と想定される。住居北東隅の主柱穴は、ＳＡ34に切られ失う。柱北西隅の柱穴は、ＳＢ21柱穴と判別が困難である。

柱掘りかたは、直径0.3ｍの円形プランで、深さは床面より0.6ｍを測り、深めに掘削されている。

柱穴は貼床後に掘削され、断面形は上端がやや開く「U」字形をなす。

柱痕跡は、すべての主柱穴で認められた。直径0.1m前後の細い丸太材を使用している。

【床　面】

床面は、貼床が施され、床面全体に硬化面が形成されいる。特に土器埋設炉周辺は著しく硬化して周辺より落ち込んでいる。

住居床面中央部付近で土器埋設炉、南側壁面付近で壁体溝が検出された。

【床面下の状況】

竪穴住居掘り方は、全体的に掘り下げられるが、住居北壁と南壁をより深く掘り下げ、住居中心部分は不整な円形状に高く掘り残されている。

掘削後K-Ahブロックと褐色（ＭＬ１相当層由来）ブロックが混入した黒色土を0.15m前後に薄く埋め戻して貼床とする。

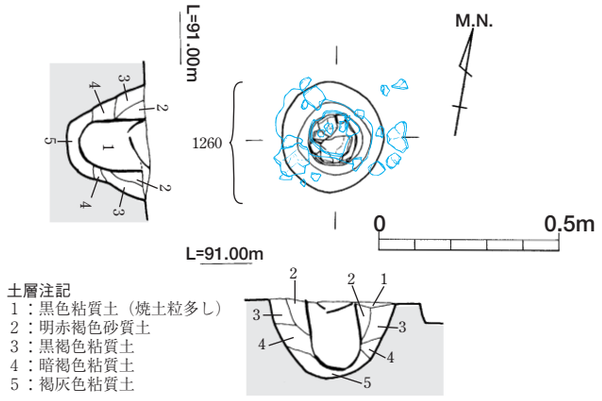

第390図　ＳＡ35土器埋設炉実測図（Ｓ＝１/20）

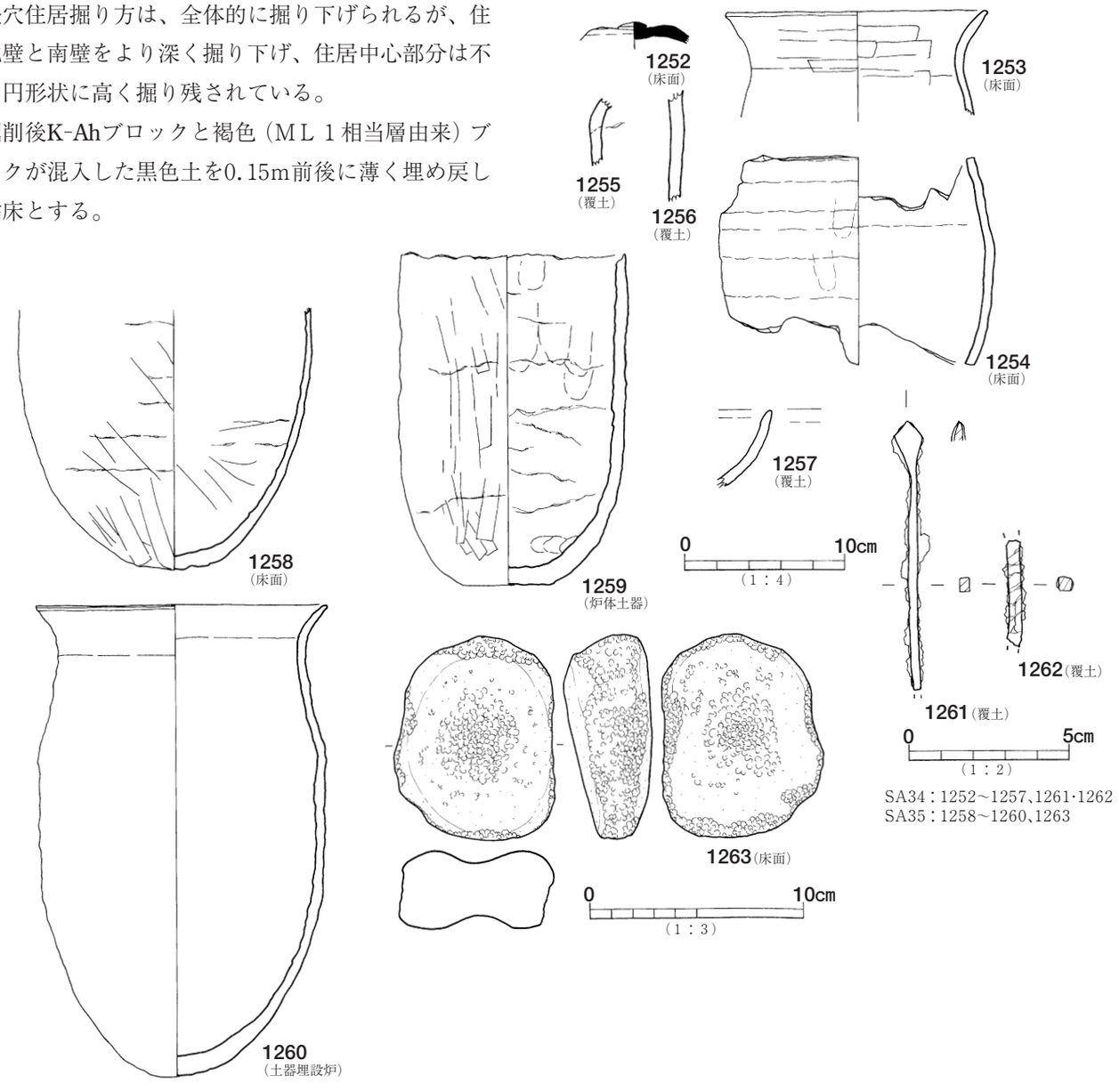

第391図　ＳＡ34・35出土遺物実測図（Ｓ＝１/２・１/３・１/４）

【土器埋設炉】

土器埋設炉は住居床面中央に設置されていた。

直径0.3m、深さ0.2mの円形プランの土坑に、口縁部を打ち欠かれた土師器甕が炉体土器として埋置される。土坑断面は、上端の開く「U」字形ないし逆台形を呈している。

土器埋設炉検出面には、土師器甕１個体分が散乱していた。特に甕底部は、炉体土器上面に据え置かれたような出土状態を示している。

炉体土器内には、焼土粒と炭化粒をわずかに含む黒色土が堆積していた。

この炉体土器を中心として直径0.3mの範囲は不整形に焼土面が形成されている。また、炉体土器壁面に沿って深さ0.1m前後まで焼土化している。

【出土遺物】

本住居に伴う遺物として、土器埋設炉検出面の土師器甕と土器埋設炉の炉体土器がある。

なお、住居床面の中央より北側の部分で土師器甕１個体が出土したが、細片化が著しく未図化である。

【土器埋設炉の使用方法】

土器埋設炉検出面で出土した土師器甕（1260）は、ほぼ完形に復元できた。また、甕底部が炉体土器の端部に据え置かれた状況を示しており、土器埋設炉の使用方法を知る貴重な手がかりとなる。

仮に土器埋設炉上面に、据え置かれたとするならば、炉体土器内は空間でなく、土等を用いて、ある程度充填されていた可能性がある。

【遺構の時期】

本住居跡は、詳細に時期を推定する遺物に乏しいが、土師器甕の形態から概ねＴＫ217段階併行期に前後する時期と考えられる。

ＳＡ36（第392～第396図）

【立　地】

Ｂ16・Ｃ16グリットに位置する、カマドと土器埋設炉を有する竪穴住居跡である。ＳＡ34・35・37を切る。南側にはＳＡ32と接している。

【規　模】

遺構の平面形は、逆台形に近いプランで、カマドの主軸方向を住居主軸とするなら、主軸方位はＮとなる。カマドは北向きに設置されている。

平面規模は、東西3.8～4.8m、南北3.7～4mを測り、床面積16.56㎡である。

壁の残存高は、約0.25mで断面箱形に近く、竪穴住居隅部は直角に近い。

【柱　穴】

主柱穴は４本である。柱穴間の芯々距離は、東西1.8～2m、南北1.7mを測り、ほぼ対角線状の柱穴配置をとる。柱掘りかたは、直径0.3mの円形プランで、深さは床面より0.45mを測る。

柱穴は、貼床後に掘削され、断面形は上端がやや開く「U」字形をなす。

なお、柱痕跡はＰ１とＰ４で認められた。直径0.1m前後の細い丸太材を使用している。

【床　面】

床面は全般的に硬化し、平坦である。特にカマドと土器埋設炉周辺が著しく硬化していた。住居床面中央部で土器埋設炉が２箇所検出された。なお、壁体溝は確認されていない。

床面上の遺物は、住居南西隅部に比較的集中して出土した。須恵器坏蓋、長頸壷や土師器甕がある。

【床面下の状況】

竪穴住居掘りかたは、全体的に掘り下げられているが、特に東側壁と中央、西側壁付近に浅く細長い掘り込みが並列して掘削されている。

掘削後K-Ahブロックと褐色（ＭＬ１相当層由来）ブロックが混入した黒色土を0.15m前後埋め戻して貼床とする。

【カマド】

カマドは北壁中央より東側に寄って構築される。住居壁を凸形に掘り込んでカマドを作りつける形態である。

カマドの規模は、袖の先端から燃焼部奥壁まで0.58m、袖の最大幅は0.84mである。カマド本体は黄褐色粘土や白色粘土を用いて構築される。

カマドは、貼床をカマドと同じ大きさ程に掘削し、焚き口や燃焼部を形成した後で、貼床面上にカマド本体を構築する。住居壁面まで構築材を充填し、煙道部となる。

焚き口は、袖部付近よりやや手前から掘り込まれ、

やや急な傾斜で燃焼部へ至る。燃焼部底面は全体的にくぼみ、最深部が火床面となる。

火床面上には、灰や炭化物混じりの焼土層が堆積し、須恵器坏身や土師器甕破片などの遺物がまとまって出土した。また、カマド焚き口前面には土師器坏が伏せられた状態で検出された。

しかし、支脚や抜き取りの痕跡やカマド祭祀関連の遺物も検出されていない。

燃焼部奥壁は、火床面から60°の角度で急に立ち上がる。煙道部は確認できなかったが、カマド壁体の住居壁側の中途には浅いくぼみが見られるのでこの付近が煙出し穴となるであろう。

【地床炉と土器埋設炉】

住居床面中央部において地床炉１基、土器埋設炉２基が検出された。これらはカマド主軸上に位置する。

（地床炉と土器埋設炉１）

土器埋設炉１は地床炉との切りあい関係を示す。地床炉は直径0.5m、深さ0.1mの円形プラン、断面すり鉢形で、底面には焼土層が発達している。

この地床炉が埋没後、あるいは埋め戻した後に、地床炉の南側で土器埋設炉１が構築される。

土器埋設炉１は長軸0.45m、短軸0.4mの長楕円形の平面プランを持ち、深さ0.2mを測る。断面形は上端の開く「U」字状または逆台形である。

土坑中心には、口縁部と底部が打ち欠かれた土師器甕（1273）がその半分を失ったまま横位の状態で出土した。

土層断面と炉体土器の出土状況は、炉体土器が抜き取られた、破壊されたようなあり方を示している。焼土面も一部失われていた。

なお、土師器甕の半分は住居床面南西隅部の遺物集中区で検出されている。

一方、土器埋設炉１と地床炉の上面には、両者をまたぐように長軸0.3m、短軸0.25m、厚さ0.03前後の楕円形の焼土面が生成されていた。

従って、住居内における地床炉と土器埋設炉１と焼土面の時間的推移は、地床炉→（埋没または整地？）→土器埋設炉１→（炉体土器の抜去と整地？）→焼土

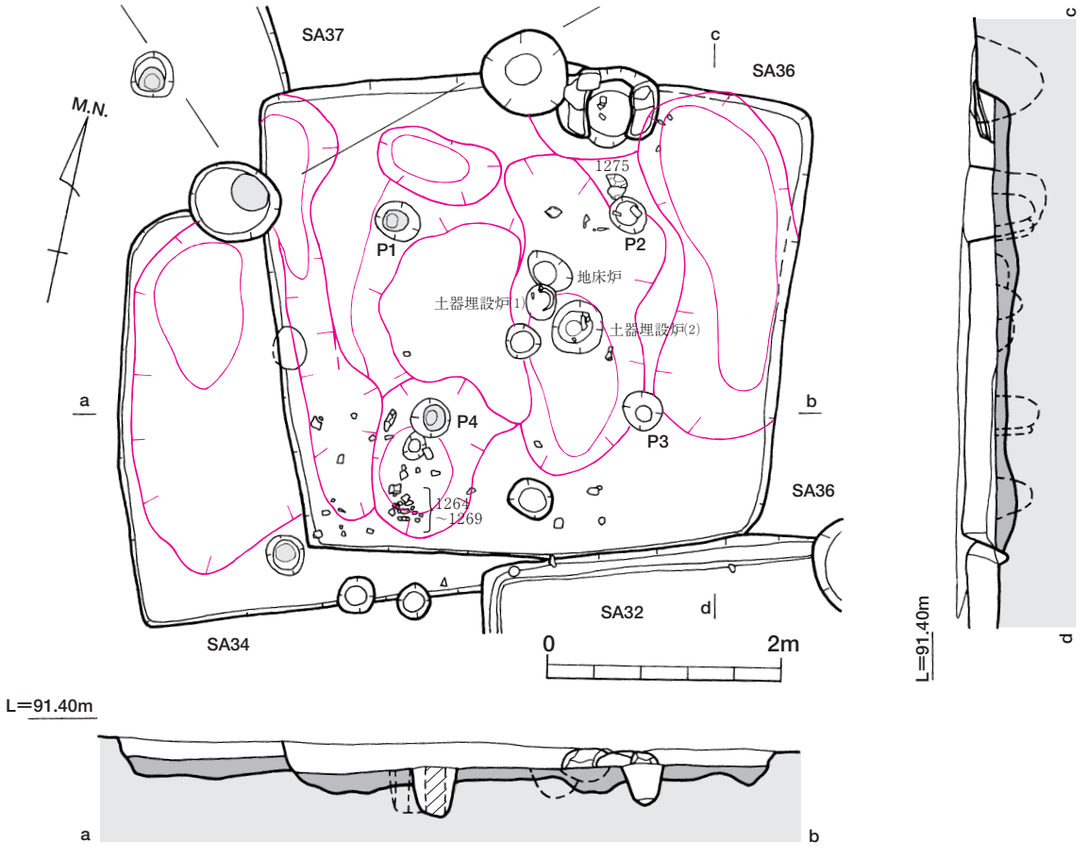

第392図　ＳＡ36実測図（Ｓ＝１/60）

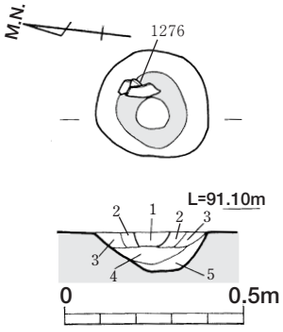

土層注記
1：暗褐色粘質土
2：明黄褐色砂質土（焼土層）
3：暗褐色
4：黒褐色粘質土
5：黒色粘質土

第393図
ＳＡ36地床炉及び土器埋設炉(1)実測図（Ｓ＝1/20）

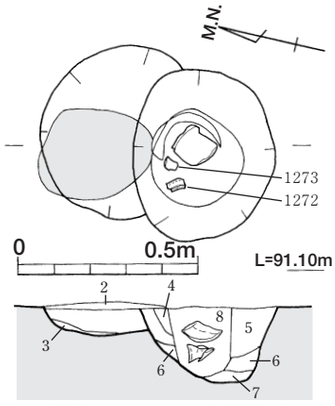

土層注記
1：黒褐色粘質土
2：褐色色粘質土（焼土粒含む）
3：黒褐色粘質土（焼土粒含む）
4：にぶい赤褐色粘質土（焼土化）
5：暗褐色粘質土（焼土粒含む）
6：褐色色粘質土
7：褐色粘質土
8：黒色土

第394図
ＳＡ36土器埋設炉(2)実測図（Ｓ＝1/20）

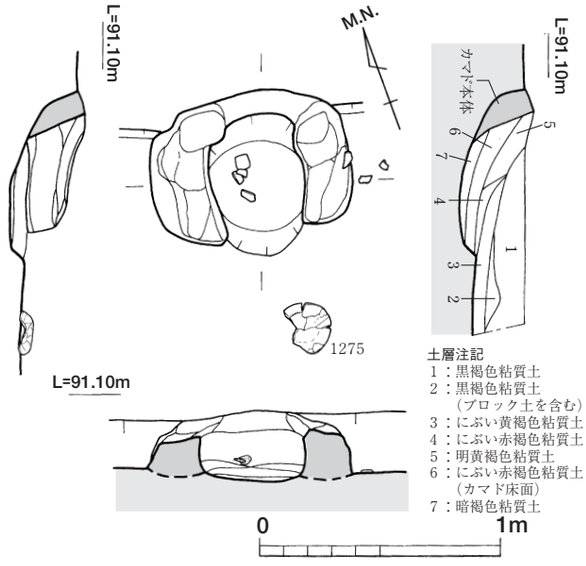

土層注記
1：黒褐色粘質土
2：黒褐色粘質土（ブロック土を含む）
3：にぶい黄褐色粘質土
4：にぶい赤褐色粘質土
5：明黄褐色粘質土
6：にぶい赤褐色粘質土（カマド床面）
7：暗褐色粘質土

第395図　ＳＡ36カマド実測図（Ｓ＝1/30）

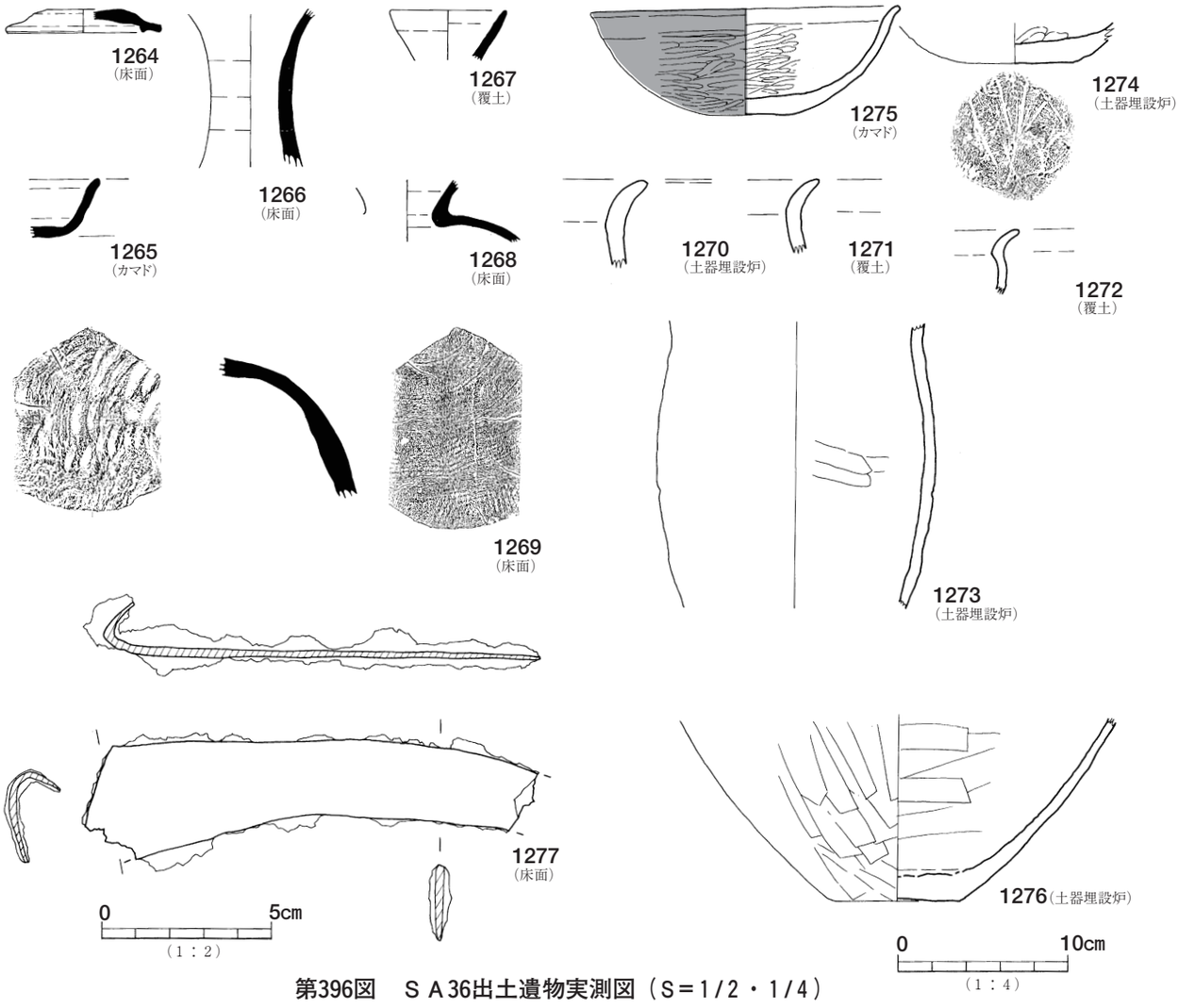

第396図　ＳＡ36出土遺物実測図（Ｓ＝1/2・1/4）

面、と変遷すると考えられる。

土器埋設炉２は土器埋設炉１の東側に隣接している。直径0.3m、深さ0.1mの平面円形の土坑が掘削されている。

この土坑検出面の中央には、直径0.2m前後の深さ0.05mの焼土帯が環状に巡っていた。しかし、その中心部には炉体土器は存在していない。

逆に、その傍らには、外面に焼土が付着した土師器甕底部(1276)が、集積されたかのような状態で検出された。この土師器甕の一部は住居床面南西隅部の遺物集中区でも検出されている。

従って、土器埋設炉２も、炉体土器が抜去された可能性がある。

【出土遺物】

本住居跡に伴う遺物として、住居床面、カマド内出土土器と土器埋設炉の炉体土器等がある。このうち14点を図化し、掲載した。1277は曲刃鎌である。ほぼ完存品で、柄部との接合は左短辺部を折り返す。

【遺構の時期】

本住居跡は、出土土器の形態からＴＫ217の新段階に併行する時期に営まれたと考えられる。

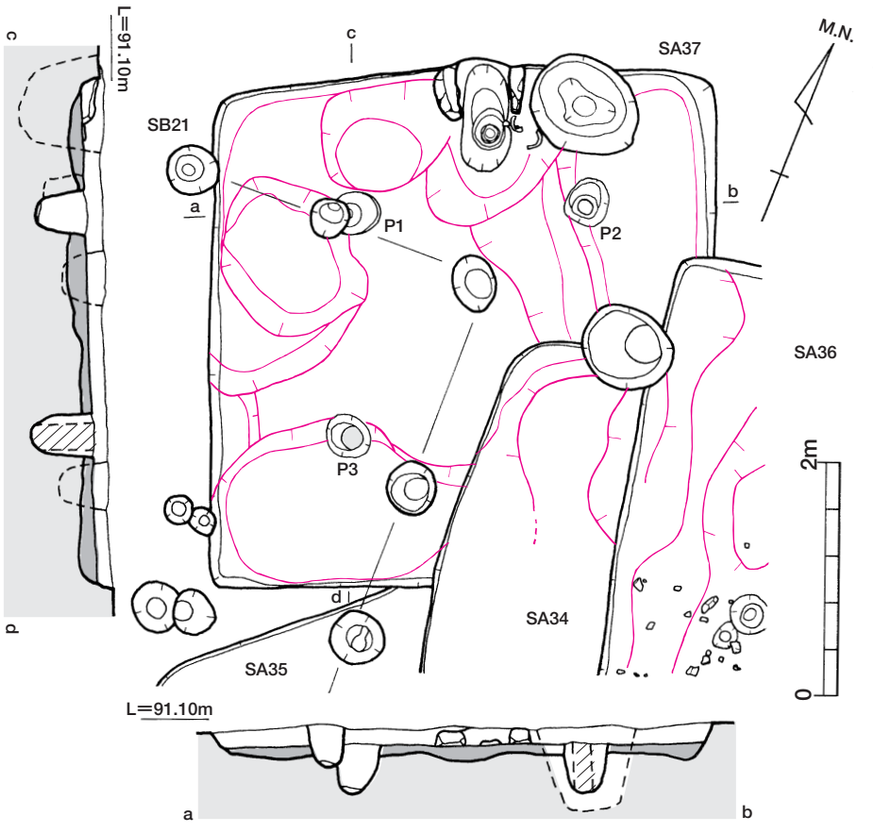

第397図　ＳＡ37実測図（Ｓ＝１/60）

ＳＡ37（第397～第399図）

【立　地】

Ｂ16・Ｃ16にグリットに位置する、カマドを有する竪穴住居跡である。ＳＡ35を切るが、ＳＡ34・36、ＳＢ21・36に切られる。

【規　模】

遺構の平面形は、ほぼ方形に近いプランで、カマドは北位にある。このカマド主軸を住居主軸とすると、主軸方位はＮ-15°-Ｗとなる。

平面規模は、東西、南北とも４ｍを測り、床面積16㎡である。壁の残存高は、約0.2mで断面逆台形を呈し、竪穴住居隅部は直角に近い。

【柱　穴】

主柱穴は、３箇所検出された。本来は４本柱と想定される。住居南東部の主柱穴は、ＳＡ34により失ったと考えられる。柱穴間の芯々距離は、東西２ｍ、南北1.9mを測り、ほぼ対角線状の柱穴配置をとる。

柱掘りかたは、直径0.3mの円形プランで、深さは床面より0.4mを測る。

柱穴は、貼床後に掘削され、断面形は上端がやや開く「Ｕ」字形をなす。

柱痕跡は、Ｐ１とＰ３で検出された。直径0．2m前後の丸太材を使用している。

【床　面】

床面は、貼床が施され、全面に硬化面が形成されている。土器埋設炉といった火処や壁体溝等の付属施設は確認されていない。

【床面下の状況】

竪穴住居掘りかたは、住居隅部や壁面に沿って掘削するが、全体に平坦に仕上げられる。

掘削後、K−Ahブロックと褐色（ＭＬ１相当層由来）

ＳＡ37カマド土層注記
1：暗褐色粘質土
2：明黄褐色砂質土
3：灰黄褐色粘質土
4：灰黄褐色砂質土
5：にぶい赤褐色粘質土（焼土含む）
6：にぶい赤褐色粘質土（６層より軟質）
7：黒色粘質土
8：にぶい赤褐色砂質土（カマド床面）
9：黒色粘質土（焼土粒含む）
10：にぶい黄褐色粘質土
11：にぶい黄褐色粘質土（10層より軟質）
12：明赤褐色砂質土（焼土化）
13：明赤褐色砂質土（焼土少ない）
14：にぶい黄褐色粘質土
15：褐色粘質土

ブロックが混入した黒色土を0.1m前後に薄く埋め戻して貼床とする。

【カマド】

カマドは北壁中央に構築される。住居壁を凸形に掘り込んでカマドを作りつける形態である。袖部の焚き口付近は大半を失ない、基礎部分が辛うじて遺存していた。

カマドの規模は、袖の先端から燃焼部奥壁まで0.78m、袖の最大幅は0.96mである。幅のわりは、奥行きがあるカマドである。また、袖自体細く、長いつくりである。カマドの構築材は、黄褐色ないし白色粘土であるが、砂礫が多く含まれている。

焚き口から燃焼部付近の両袖部では、土師器甕が芯材として利用されていた。甕口縁部を伏せて袖部の基礎とする。

カマドの燃焼部は、貼床と住居壁面を掘削後、再び埋め戻して底面となす。カマド本体は直接貼床面上に構築されている。

焚き口は、袖部付近より手前から掘り込まれ、燃焼部へ移行する。燃焼部はカマドの中心部ではなく、焚き口方向へずれた位置にある。平面楕円形で断面皿状をなし、やや浅めである。

この燃焼部中央部分に、口縁部を打ちかかれた土師器甕が埋設されていた。直径0.3m、深さ0.2mの円形の掘り込みの中心に据え置かれ、甕の上端は床面より0.1m前後突出させている。

その周辺には灰混じりの焼土層が厚く堆積していた。甕の内部はカマド構築材や焼土や灰、炭化物の混在した覆土で満されている。

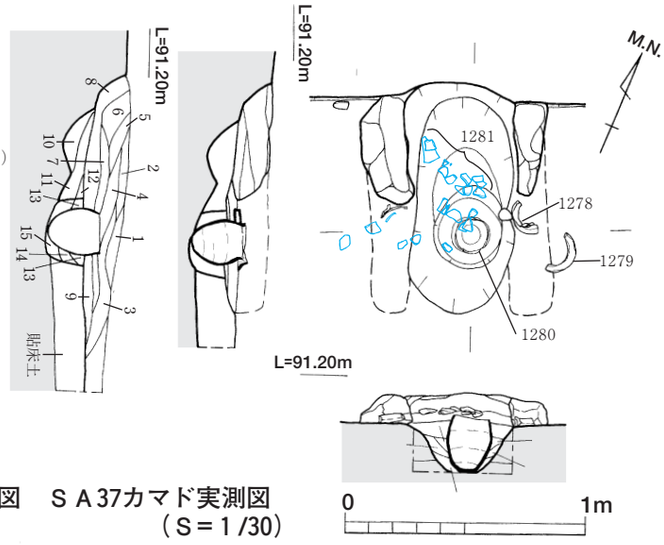

第398図　ＳＡ37カマド実測図（Ｓ＝１/30）

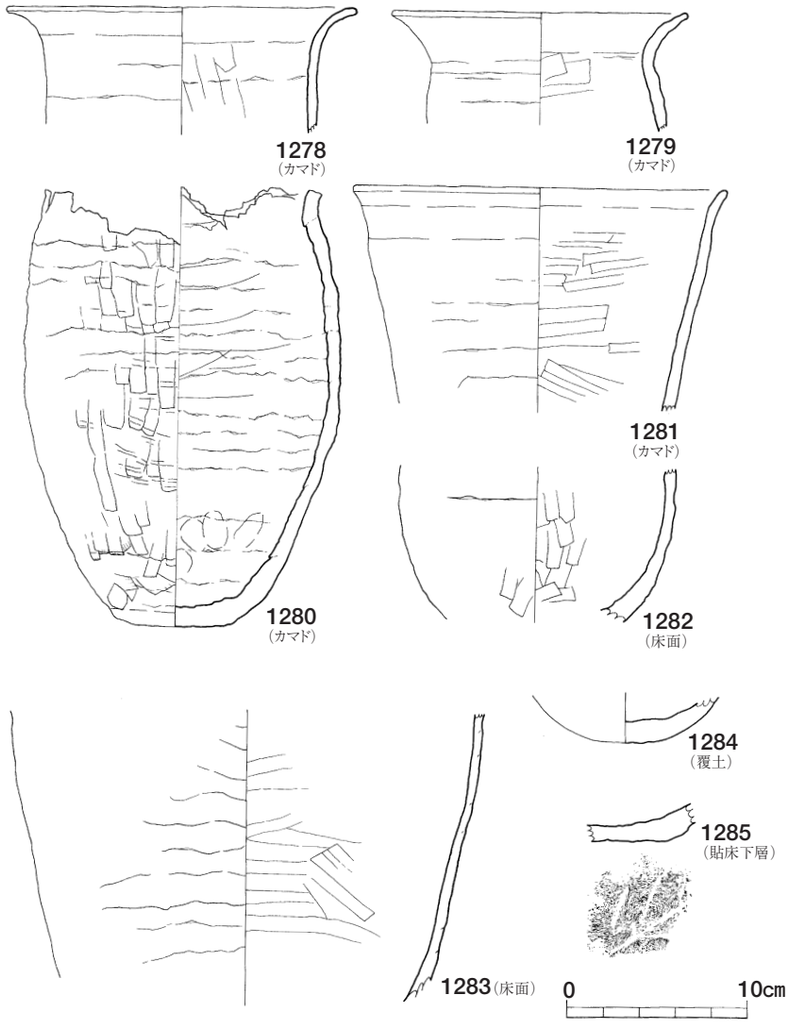

第399図　ＳＡ37出土遺物実測図（Ｓ＝１/４）

燃焼部または、火床部の天井部が「掛け口」であれば、この燃焼部中央にある埋設土器は、「支脚」と想定される。

この埋設土器上面や焼土層中では、土師器甕片が多く出土した。なお、カマド祭祀関連の遺物はない。

煙道部は確認されなかったが、燃焼部からそのまま緩やかに移行して外方へ延伸するか、カマド本体の中途から煙出しの穴を設ける構造であろう。

【出土遺物】

本住居跡に伴う遺物は、カマド内出土土器と覆土中遺物があり、このうち計８点を図化し、掲載した。

【遺構の時期】

カマド燃焼部に埋設された土師器甕は概ねＴＫ217の新段階に、カマド袖部の芯材に使用された土師器甕とカマド内出土遺物はＴＫ46併行期の時期と考えられる。

出土遺物に時期差や型式差を生じるため、カマド内埋設土器は例えば、他住居からの転用が想定される。

本住居跡の場合は、ＴＫ46段階に併行する時期を中心に営まれたと考えられる。

【自然科学分析】

ＳＡ37のカマドの燃料や調理物が何であるか推定するためにリン・カルシウム分析㈱古環境研究所に分析委託した。その結果を要約して記述する。詳細な結果は、第Ⅴ章に記載する。

①リン・カルシウム分析（結果）

カマド内堆積土では、リン酸含量が0.26％と比較的低い値であり、カルシウムは検出されなかった。

ＳＡ38（第400～第402図）

【立　地】

Ｅ17グリットに位置する、地床炉を有する竪穴住居跡である。全体的に樹痕による攪乱が著しく。住居西側半部は耕作により床面近くまで削平を受けていた。住居床面検出状況からＳＢ20を切り、ＳＢ29・30に切られると考えられる。

【規　模】

遺構の平面形は、東西に長い長方形で、住居北壁を住居主軸とするなら、主軸方位はＮ-１°-Ｗとなる。

平面規模は、東西3.5m、南北3.2mを測り、床面積11.2㎡である。

壁の残存高は、約0.25mで断面逆台形ないし箱形を呈し、竪穴住居隅部は直角に近い。

【柱　穴】

本住居に伴うピットは３箇所検出されたが、主柱穴は認定し難い。ＳＢ20・29・30の柱穴で失われている可能性がある。

柱掘りかたは、直径0.2～0.3mの円形プランで、深さは床面より0.4mを測る。断面形は箱形ないし上端の開く「Ｕ」字形をなす。柱痕跡はない。

【床　面】

床面には貼床は施されず、ＭＬ１相当層を床とする直床となる。住居床面中央部で地床炉が検出されたが、壁体溝は確認されていない。

【地床炉】

地床炉は、住居中央部分に１基検出された、住居床面中心よりやや東によっている。地床炉の南半分はＳＢ20の柱穴により失われる。

平面形は、円形ないし楕円形で直径0.5m、検出面からの深さ0.12mを測り、断面カマボコ形をなす。

地床炉の底面付近には、焼土層が発達しており、壁面も部分的に被熱による硬化や赤変を受けていた。

炉の覆土中にも、焼土粒や炭化粒が混入している。

【出土遺物】

床面からは、土器片が若干出土しているがいずれも小破片であった。３点を図化して掲載した。

【遺構の時期】

本住居跡は、詳細な時期を特定する資料に乏しいが、切りあい関係から、少なくともＳＢ29・30の時期よりは遡ると考えられる。概ねＴＫ217段階に併行する時期が考えられる。

ＳＡ39（第403～第406図）

【立　地】

Ｆ16グリットに位置する、カマドと地床炉を有する竪穴住居跡で、縄文時代中期の竪穴住居であるＳＡ81を切り、ＳＢ29・30に切られている。

【規　模】

遺構の平面形は、南北に長い長方形である。住居北壁に位置するカマド主軸を住居主軸とするならば、主

軸方位はN-53°-Eとなる。

平面規模は、東西3.15～3.2m、南北3.3mを測り、床面積10.49㎡である。

壁の残存高は、約0.2mで断面逆台形を呈し、竪穴住居隅部は直角に近い。住居東壁はやや張り出す。

【覆土の状況】

覆土は黒色土にK-Ahブロック土を含んでいるが、おもにその多寡を基準として分層した。各層とも炭化物を微量に含んでいる。2層は貼床の土である。

【柱　穴】

床面にはＳＢ29・30に伴う主柱穴が検出されたが本住居に伴う主柱穴は検出されなかった。

貼床除去後に再度精査に努めたが、主柱穴は確認されなかった。

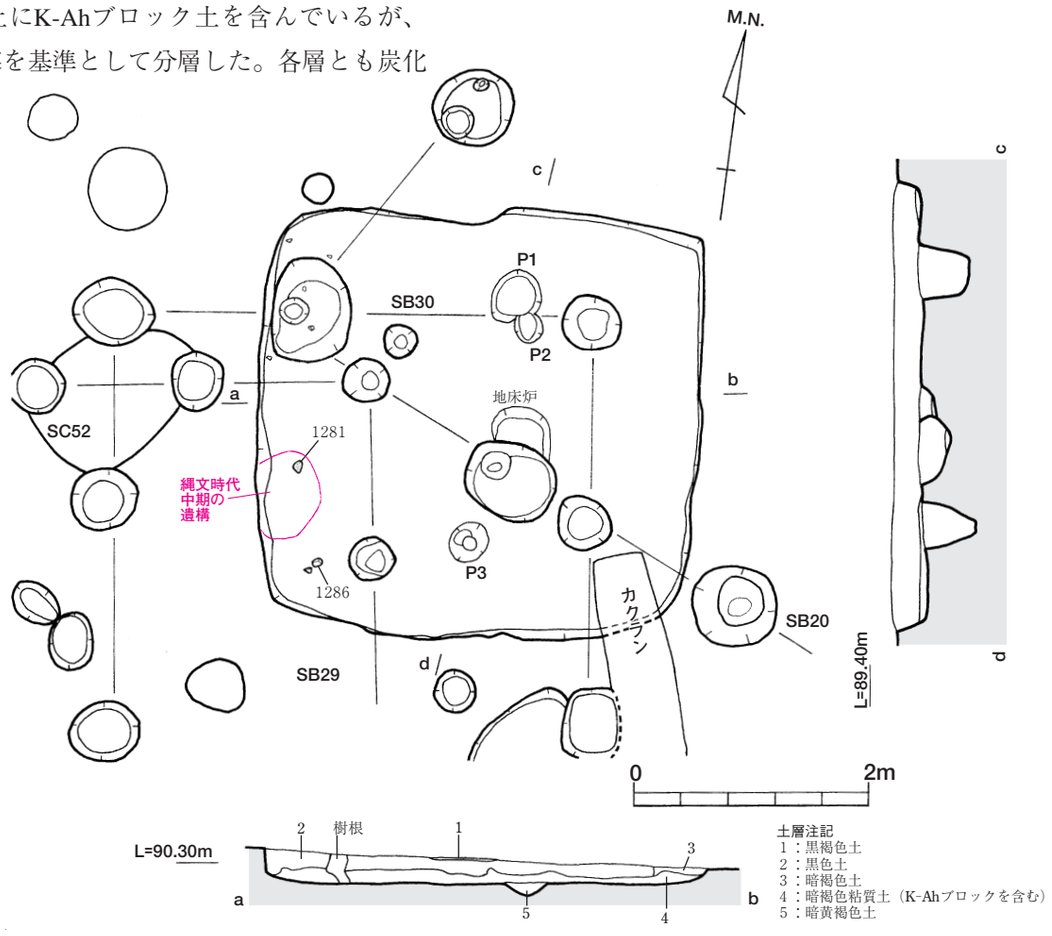

第400図　ＳＡ38実測図（Ｓ＝1/60）

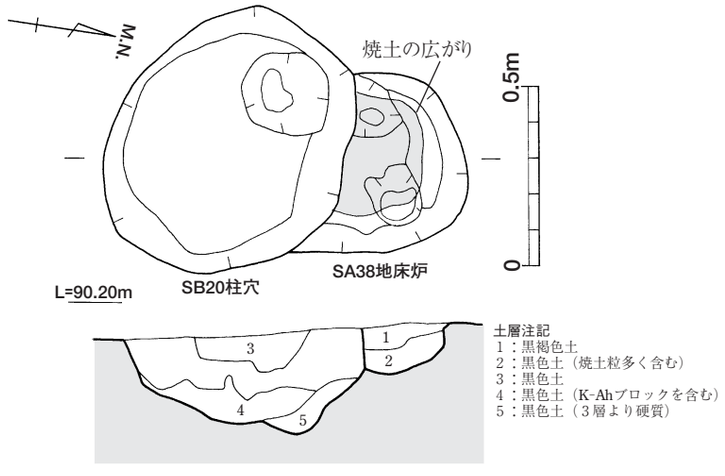

第401図　ＳＡ38地床炉実測図（Ｓ＝1/20）

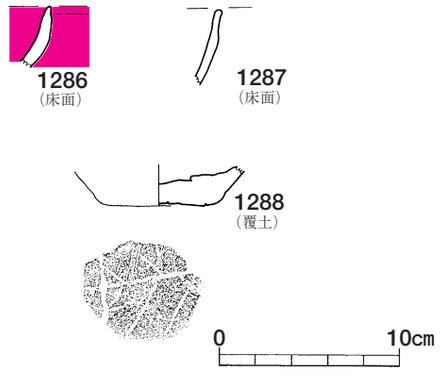

第402図　ＳＡ38出土遺物実測図（Ｓ＝1/4）

【床　面】

床面は、貼床が施されるが、硬化面はあまり形成されていない。カマド周辺がやや硬くしまっていた程度である。住居床面中央に地床炉が、住居西壁と南壁沿いに壁体溝が検出された。なお、床面中央付近では、土師器甕が横位で出土している。

【壁体溝】

住居床面の西壁と南壁沿いには、壁体溝がめぐっている。幅0.2m、深さ0.05mを測る。溝幅の割りに浅めである。なお、壁体溝底面においては杭列等は検出されなかった。

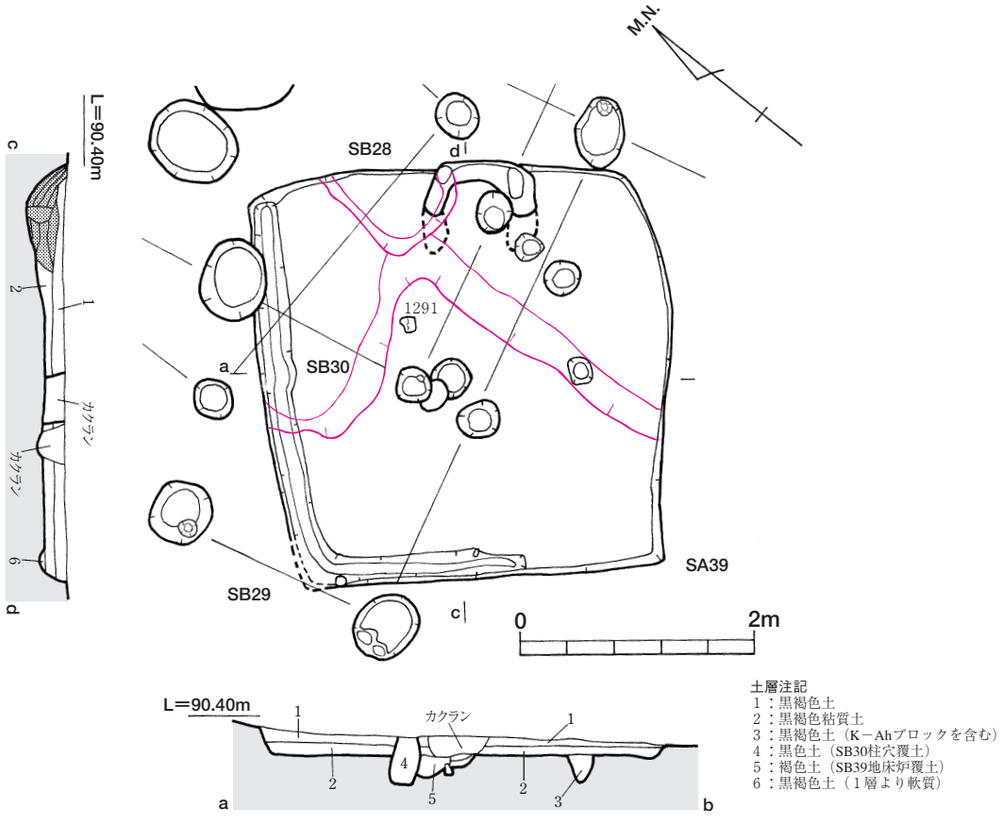

第403図　ＳＡ39実測図（Ｓ＝１/60）

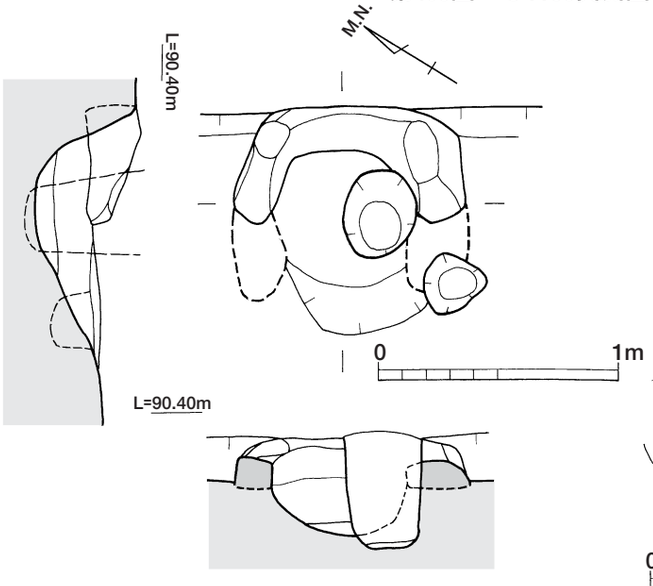

第404図　ＳＡ39カマド実測図（Ｓ＝１/30）

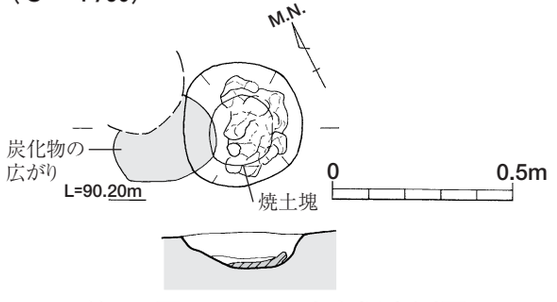

第405図　ＳＡ39地床炉実測図

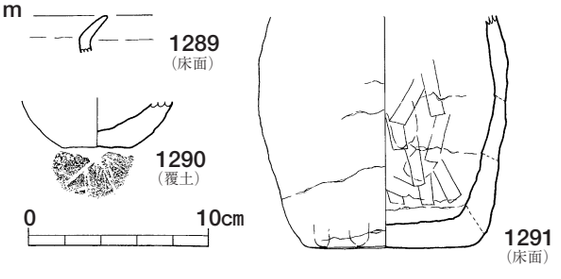

第406図　ＳＡ39出土遺物実測図（Ｓ＝１/４）

【床面下の状況】

竪穴住居掘りかたは、全体に平坦に仕上げられるが、住居北壁付近がより深く掘削される。

掘削後、K-Ahブロックと褐色（ＭＬ１相当層由来）ブロックが混入した黒色土を0.1m前後に薄く埋め戻して貼床とする。

【カマド】

カマドは、北壁のほぼ中央に構築される。住居壁を掘り込まず直接カマドを作りつける形態である。

カマドの規模は、袖の先端から住居壁際まで0.8m、袖の最大幅は1.0mである。カマド本体は黄褐色粘土や白色粘土を用いて構築される。

カマドの袖部前面は、樹痕により一部失われ、燃焼部はＳＢ30の主柱穴によって攪乱されている。

カマドは、貼床をカマドと同じ大きさに掘削して焚き口や燃焼部を形成した後で、その周囲の貼床面上にカマド本体を構築する。また、住居壁面まで構築材を充填して燃焼部壁面を形成する。

焚き口は、袖部付近よりやや手前から掘り込まれ、急な傾斜で燃焼部へ至る。燃焼部付近は深く掘り込まれ、底面が皿状に一段凹む部分が火床面となる。

火床面から煙道部にかけては、炭化物を焼土層が薄く堆積している。なお、燃焼部においては支脚や抜き取りの痕跡やカマド祭祀関連の遺物も検出されていない。煙道部の構造は不明である。

【地床炉】

地床炉は住居中央部分に１基検出された。一部を樹痕により攪乱されている。

平面形は隅丸方形で、直径0.35m、検出面からの深さ0.1mを測る。

断面形は、逆台形ないしカマボコ形をなす。

地床炉の底面付近には、焼土層が発達しており、壁面も部分的に被熱による硬化や赤変を受けていた。

【出土遺物】

床面と覆土中の遺物のうち、３点を図化した。

【遺構の時期】

本住居跡は、詳細な時期を特定する資料に乏しいが、切りあい関係から、少なくともＳＢ29・30の時期よりは遡ると考えられる。

ＳＡ40（第407～第408図）

【立　地】

Ｃ17・18グリットに位置する、カマドと土器埋設炉を有する竪穴住居跡である。ＳＡ41に切られる。また、東側にはＳＡ42が近接する。

【規　模】

遺構の平面形は、ほぼ方形に近いプランで、カマドの主軸方向を住居主軸とするなら、主軸方位はＮ-１°-Ｗとなる。カマドは北向きに設置されている。

平面規模は、東西5.9m、南北5.85mを測り、床面積34.52㎡である。

壁の残存高は、約0.25mで断面箱形に近く、竪穴住居隅部は直角に近い。

【柱　穴】

主柱穴は、３箇所検出された。柱穴配置の状態から４本柱と考えられる。東南側の柱穴はＳＡ41により失われている。柱穴間の芯々距離は、東西3.5m、南北3.3mを測り、ほぼ対角線状の柱穴配置をとる。 柱掘りかたは、直径0.3mの円形プランで、深さは床面より0.7mを測る。掘りかた直径の割には深く掘削される。

柱穴は、貼床後に掘削され、断面形は上端がやや開く「Ｕ」字形をなす。柱痕跡は検出されなかった。

【床　面】

床面は全般的に硬化し、平坦である。特にカマドと土器埋設炉周辺とその主軸線上が著しく硬化していた。

住居床面中央部で土器埋設炉が１箇所検出されたが、壁体溝は確認されていない。

遺物は、住居床面全体に広がって出土する。土師器甕や坏、須恵器蓋坏、短頸壷といった土器類と、石錘や磨石、敲石などの石器類が多量に出土した。

【床面下の状況】

竪穴住居跡掘りかたは、全体的に掘り下げて平坦に造作されるが、床面中央部は方形にやや高く掘り残されている。

底面を掘削後、K-Ahブロックと褐色（ＭＬ１相当層由来）ブロックが混入した黒色土を0.15m前後埋め戻して貼床とする。

【カマド】

カマドは北壁中央よりやや東側に寄って構築される。住居壁を凸形に掘り込んでカマドを作りつける形

態である。

カマドの規模は、袖の先端から燃焼部奥壁まで0.64m、袖の最大幅は0.84mである。カマド本体は黄褐色粘土を用いて構築される。カマド構築材にはやや砂礫が多く混入していた。

カマドは、貼床を住居壁に向けて広くかつ浅く掘削し、その掘り込みをある程度埋め戻しながら燃焼部やカマド本体を構築する。住居壁面まで構築材が充填され、カマド全体がドーム状となる。

焚き口は袖部付近より掘り込まれ、ゆるやかに燃焼部へ接続する。燃焼部底面は全体的にくぼみ、最深部が火床面となる。

火床面から煙道部との接点部分には灰や炭化物混じりの焼土層が堆積していた。カマド壁体内部も著しく赤化している。

カマド焚き口前面には、土師器甕１個体分（1308）が出土したが、燃焼部では支脚や抜き取りの痕跡やカマド祭祀関連の遺物も検出されていない。

なお、煙道部は確認されなかったが、カマド壁体の中途に煙出しの穴を設ける形態と考えられる。

【土器埋設炉】

土器埋設炉は住居床面中央のやや南側に位置する。

直径0.4m、深さ0.3mの円形プランの土坑内に、口縁部を打ち欠かれた土師器甕が、炉体土器として埋置される。

土坑断面は、上端の開く箱形で二段掘りに近い。

炉体土器は、土坑の掘り込み底面よりややいた位置で据え置かれていた。この炉体土器を中心として直径0.25mの範囲は円形の焼土面が形成されていた。

【出土遺物】

本住居跡に伴う遺物として、カマド内や住居床面出土遺物と土器埋設炉の炉体土器がある。このうち土器は19点、石器は19点を図化し、掲載した。

【遺構の時期】

本住居跡は、須恵器坏蓋や土師器甕の形状からＴＫ217の古段階ないしＴＫ46に併行するの時期に営まれたと考えられる。

ＳＡ41（第407・411図～第413・416図）

【立　地】

Ｄ18グリットに位置する、カマドと土器埋設炉を有する竪穴住居である。ＳＡ40を切る。

【規　模】

遺構の平面形は、方形ないし平行四辺形に近いプランで、カマドの主軸方向を住居主軸とすると、主軸方位はＮ-５°-Ｗとなる。

平面規模は、東西、南北ともに６ｍを測り、床面積36㎡である。

壁の残存高は、四壁ともに約0.3m程度で、ほぼ垂直に立ち上がる。竪穴住居各隅部は直角に近い。

【柱　穴】

柱穴は床面でＰ１～Ｐ４の主柱穴を検出した。柱穴間の芯々距離は、東西3.7m、南北3.4～3.5mで、対角線上にほぼ正方形の配置をとる。

柱掘りかたは、直径0.4m程度の円形プランで、深さは床面より0.6mを測る。断面形は上端がやや広がる直掘りである。。

柱痕跡は、Ｐ３で確認され、直径0.15mの丸太材が使用されたと考えられる。

なお、このＰ３の検出面では、柱痕跡をやや浅く掘り込まれた箇所が検出された、その内部より土師器坏２点が出土した。

また、主柱穴土層断面状況からは、底面付近に暗褐色粘土を充填土として用い、立柱後はアカホヤブロックと黒色土の混合土と褐色土で互層状に埋め戻す行為が認められた。

【床　面】

床面は全般的に硬化し、平坦である。特にカマドと土器埋設炉周辺が著しく硬化していた。

住居床面中央部で土器埋設炉が１箇所、各住居壁沿いに壁体溝が確認された。

遺物は、住居床面全体に広がって出土する。土師器甕や坏といった土器類と、石錘や磨石、敲石などの石器類、握り拳大の円礫等が多量に出土した。

床面出土の遺物の多さに反し、覆土中からは土師器細片など原形を持たない遺物が僅かに得られた。

【床面下の状況】

竪穴住居床面下の掘りかたは、北壁及び南壁両隅部、東が不整形な土坑状に掘り窪められている。この掘削面をアカホヤブロックを多量に含む黒色土で厚さ0.15m埋め戻して貼床としている。

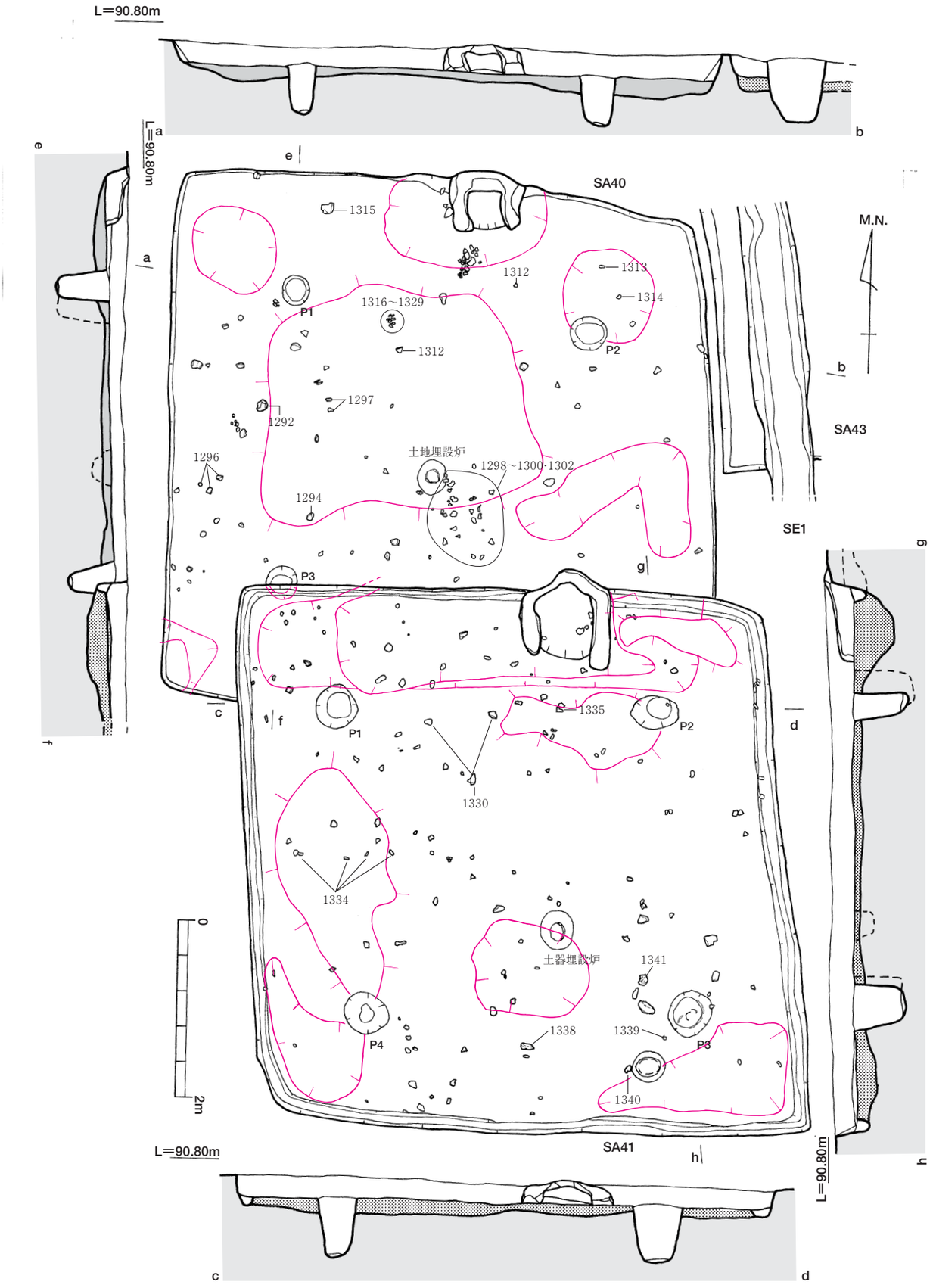

第407図　ＳＡ40、41実測図（Ｓ＝１/60）

【壁体溝】

壁体溝は各壁沿いに全周しており、幅0.25m、深さ0.1mを測る。底面には杭列といった小穴は確認されていない。

【作業台】

竪穴住居の南東隅に、床面に設置された台石を検出した。台石は長径0.3m、短径0.15mの楕円形で石材は砂岩である。この台石は床面を一回り大きく掘り込んだ土坑のなかに埋置され固定されている。

【カマド】

カマドは北壁中央よりやや東側に寄って構築される。住居壁を掘り込んでカマドを作りつける形態である。カマドは「凸」の字に住居外へ突出していた。

カマドの規模は、袖の先端から燃焼部奥壁まで1.12m、袖の最大幅は1.01mである。カマド本体は黄褐色粘土を用いて構築される。

カマド構築材にはやや砂礫が多く混入していた。

カマドは、貼床を住居壁に向けて広くかつ深くすり鉢状に掘削し、中位まで埋め戻して燃焼部底面を形成する。その後、袖部から住居壁面にかけて構築材で全周させ、カマド壁体を立ち上げる。

焚き口は、袖部付近より掘り込まれ、ゆるやかに燃焼部へ接続する。燃焼部底面は全体的にくぼみ、最深部が火床面となる。

火床面部分は、灰や炭化物混じりの焼土層が堆積していた。土師器甕破片もこの層位で出土した。カマド壁体内部も著しく赤化している。

なお、燃焼部においては支脚や抜き取りの痕跡やカマド祭祀関連の遺物も検出されていない。

燃焼部奥壁の中途から外方へ傾斜をなす部分があり、この部分は煙道部である可能性がある。

【土器埋設炉】

土器埋設炉は、住居床面中央より西へ偏在した位置にある。長軸0.4m、短軸0.3mで深さ0.25mの楕円形プランの土坑に、口縁部と底部を打ち欠かれた土師器甕が炉体土器（1332）として埋置される。

土坑断面は、上端の開く箱形で二段掘りに近い。

土坑の掘り込み底面付近は、炉体土器を安定させるよう、粘質土で充填されていた（第４層）。

さらに、炉体土器の下端と充填土の間には、別個体の土師器甕破片を挟み込んで、炉体土器が水平を保つよう調整されていた。

この炉体土器を中心として直径0.25mの範囲は隅丸方形状に焼土面が形成されていた。

なお、炉体土器はＳＡ40床面出土の土師器甕底部と接合関係を持っている。

【出土遺物】

本住居に伴う遺物として、カマド内や住居床面出土遺物と土器埋設炉の炉体土器がある。このうち土器は９点、石器は４点を図化し、掲載した。

1333は土師器甕である。住居床面より出土した。口縁部と底部は意図的に打ち欠かれたような痕跡を残している。この甕はＳＡ44・49・50の床面出土遺物と接合関係を持っている。

【遺物の接合関係】

ＳＡ41炉体土器（1332）の打ち欠かれた底部が、ＳＡ40の床面で検出されたことから、ＳＡ40・41が建替えの関係であったと考えられる。

さらに、炉体土器に使用された土師器甕（1332）は本来、ＳＡ44例のようなカマド専用の土器と考えられるので、建替え時に炉体土器として転用された可能性も指摘できる。

【遺構の時期】

本住居跡は、土師器甕の形状からＴＫ217の新段階からＴＫ46段階に併行する時期と考えられる。

ＳＡ42（第417～第420図）

【立　地】

Ｃ18グリットに位置する、カマドと土器埋設炉を有する竪穴住居跡である。ＳＢ13及びＳＥ１に切られる。また西側のＳＡ40と接している。

【規　模】

遺構の平面形は、方形に近いプランで、カマドの主軸方向を住居主軸とするなら、主軸方位はＮ-15°-Ｗとなる。カマドは北向きに設置されている。

平面規模は、東西５m、南北5.3mを測り、床面積26.5㎡である。

壁の残存高は、四壁ともに約0.2m程度で、ほぼ垂直に立ち上がる。竪穴住居各隅部は直角に近い。

住居平面の東壁は、ＳＡ40の住居平面北東隅コー

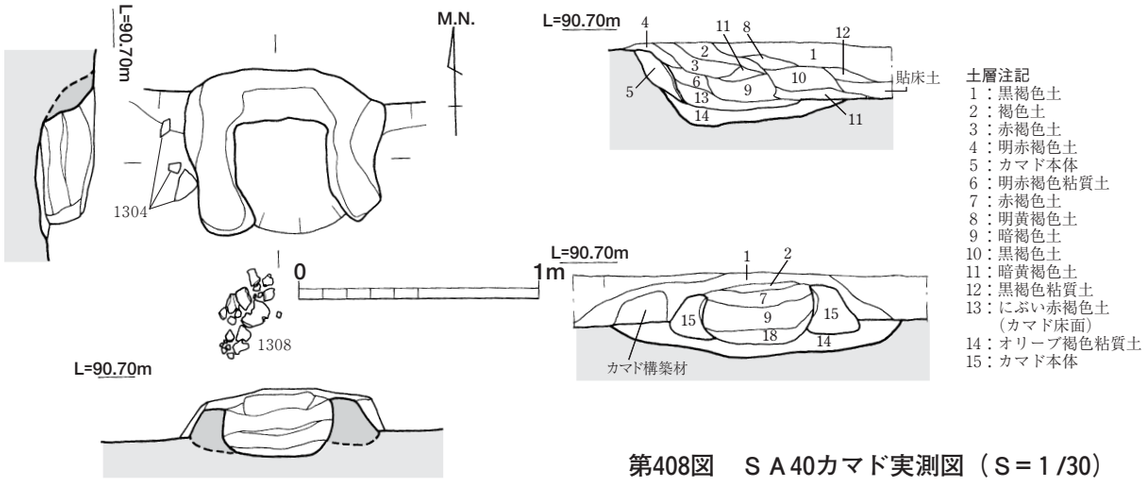

第408図　ＳＡ40カマド実測図（Ｓ＝１/30）

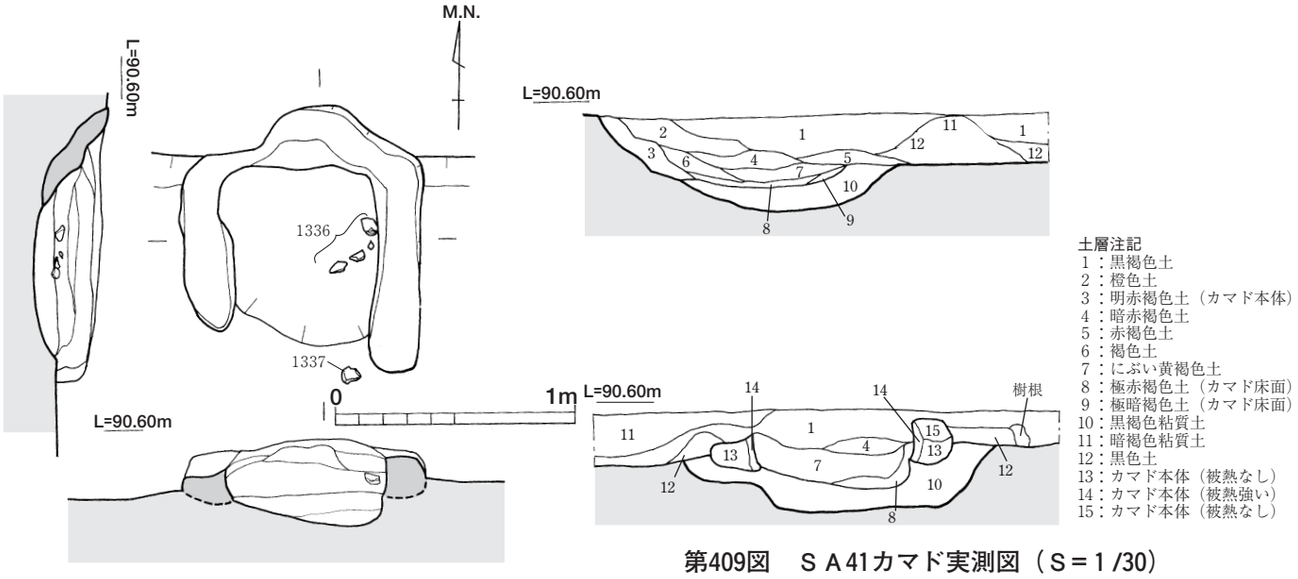

第409図　ＳＡ41カマド実測図（Ｓ＝１/30）

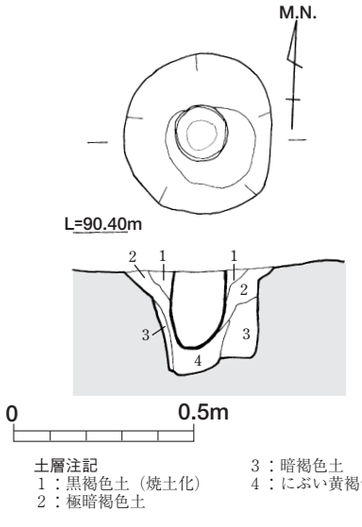

第410図　ＳＡ40土器埋設炉実測図
（Ｓ＝１/20）

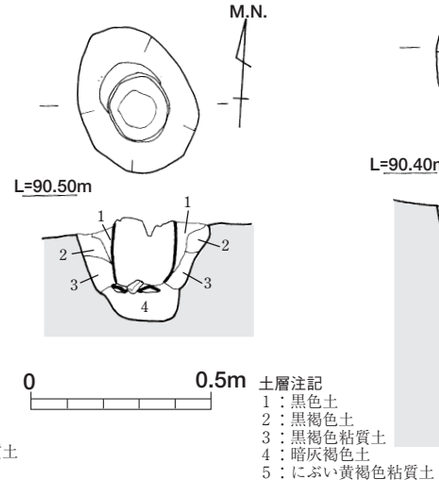

第411図　ＳＡ41土器埋設炉実測図
（Ｓ＝１/20）

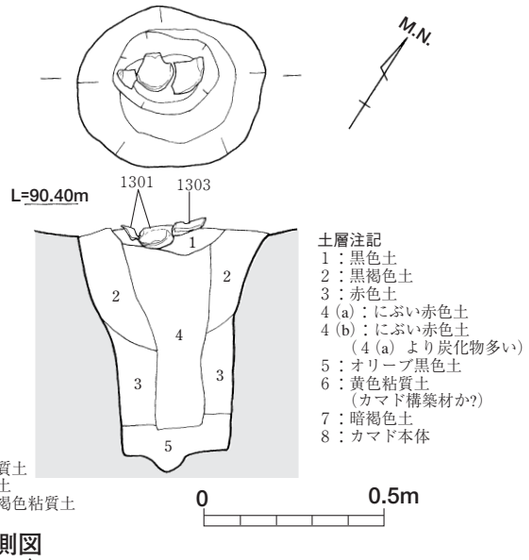

第412図　ＳＡ41南東隅主柱穴（Ｐ３）実測図（Ｓ＝1/20）

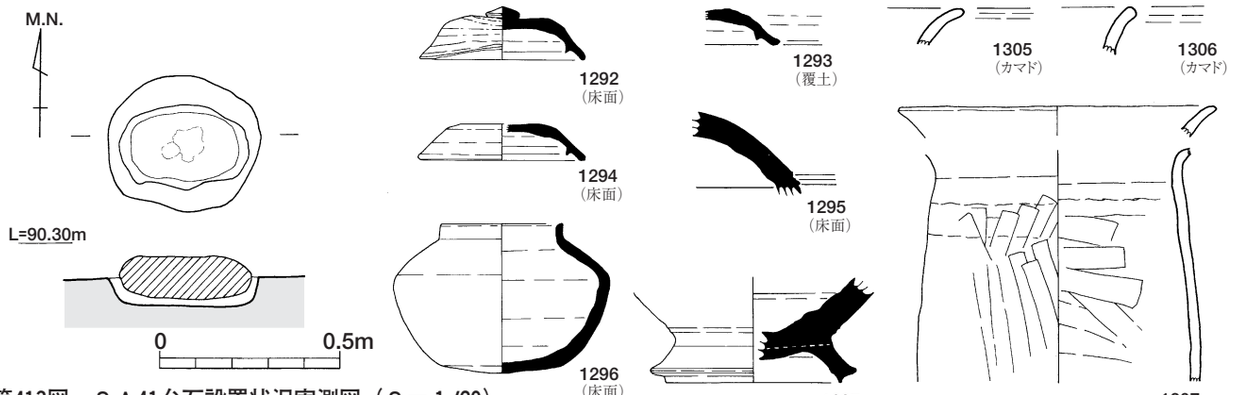

第413図　ＳＡ41台石設置状況実測図（Ｓ＝１/20）

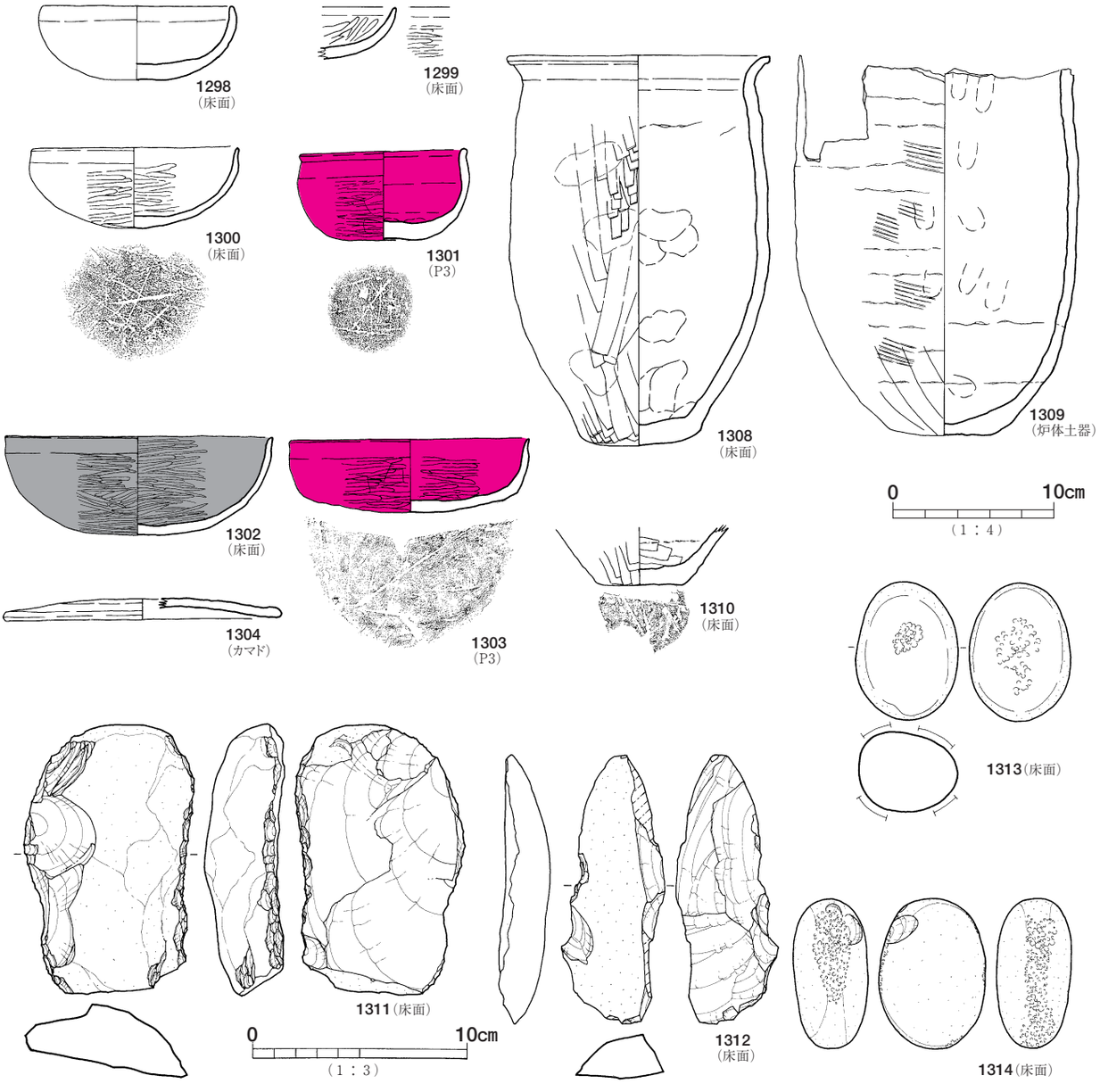

第414図　ＳＡ40出土遺物実測図〔１〕（Ｓ＝１/３・１/４）

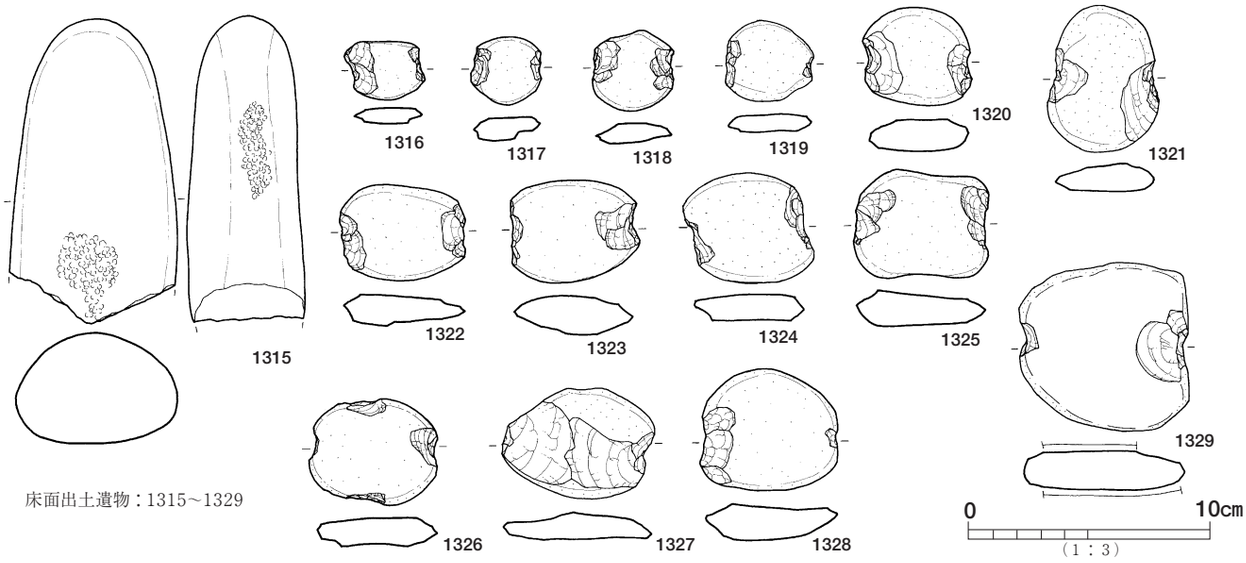

第415図　ＳＡ40出土遺物実測図〔２〕（Ｓ＝１/３）

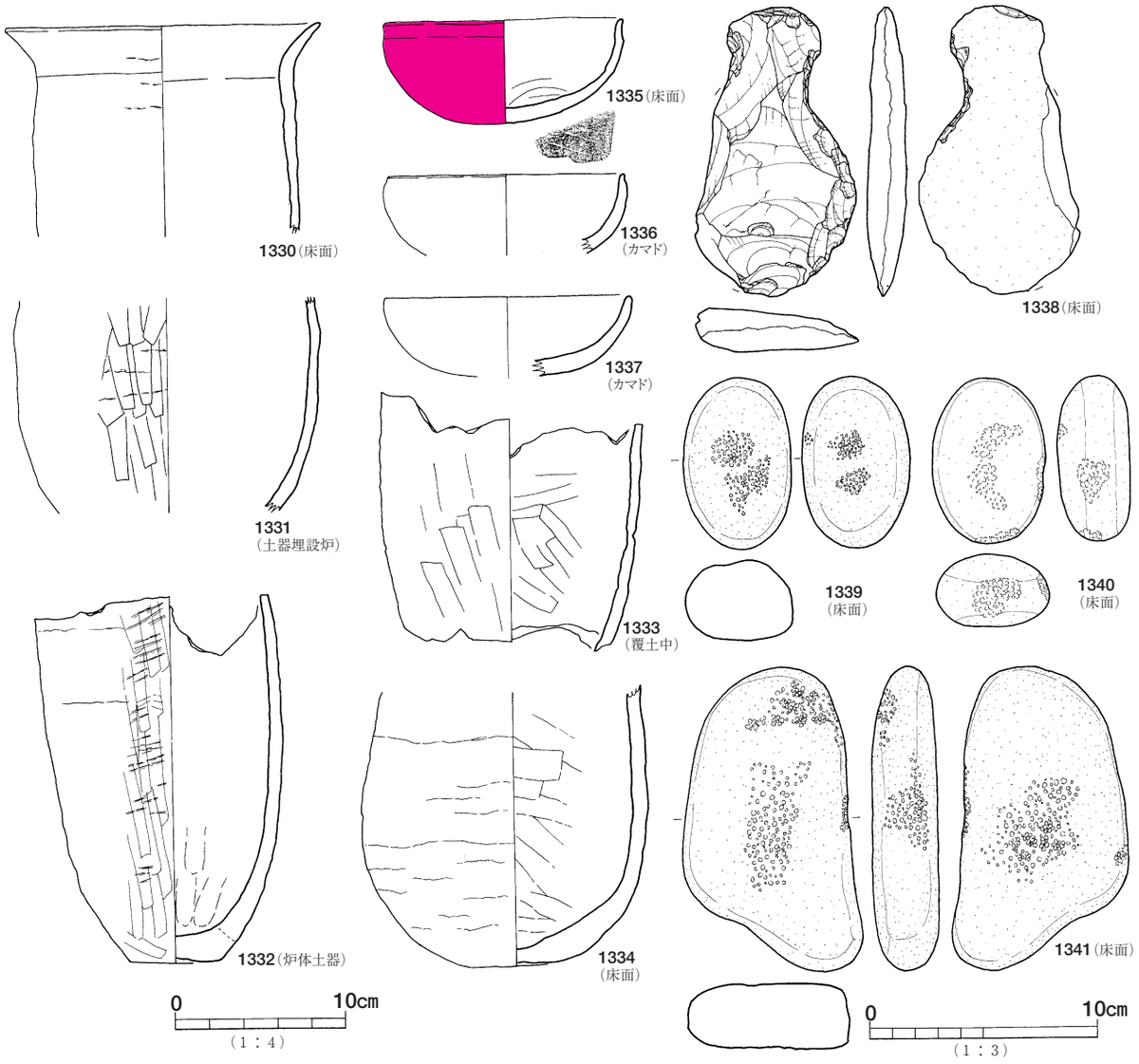

第416図　ＳＡ41出土遺物実測図（Ｓ＝１/３・１/４）

ナー部を避けるかのようにやや湾曲していた。

【柱　穴】

柱穴は床面で８箇所検出された。このうち主柱穴はＰ１～Ｐ４である。柱穴間の芯々距離は、東西2.65～2.9m、南北2.8～３ｍで、やや歪な柱穴配置をとる。柱掘りかたは、直径0.2～0.3mの円形プランで、深さは床面より0.5mを測る。断面形は上端がやや広がる直掘りである。なお、柱痕跡はない。

【床面と各施設】

床面は全般的に硬化し、平坦である。特にカマドと土器埋設炉周辺が著しく硬化していた。

住居床面中央部で土器埋設炉が２箇所検出されたが壁体溝は確認されていない。また南東隅部付近では台石が据えられた状態で出土した。

床面の遺物は、住居平面の北東隅部付近でまとまって出土した。土師器坏が主体となっている。

【床面下の状況】

竪穴住居床面下の掘りかたは、対角線上にやや高く掘り残すように掘削されている。この掘削面に、アカホヤブロックを含む黒色土で厚さ0.1mとやや薄く埋め戻し、貼床としている。

【作業台】

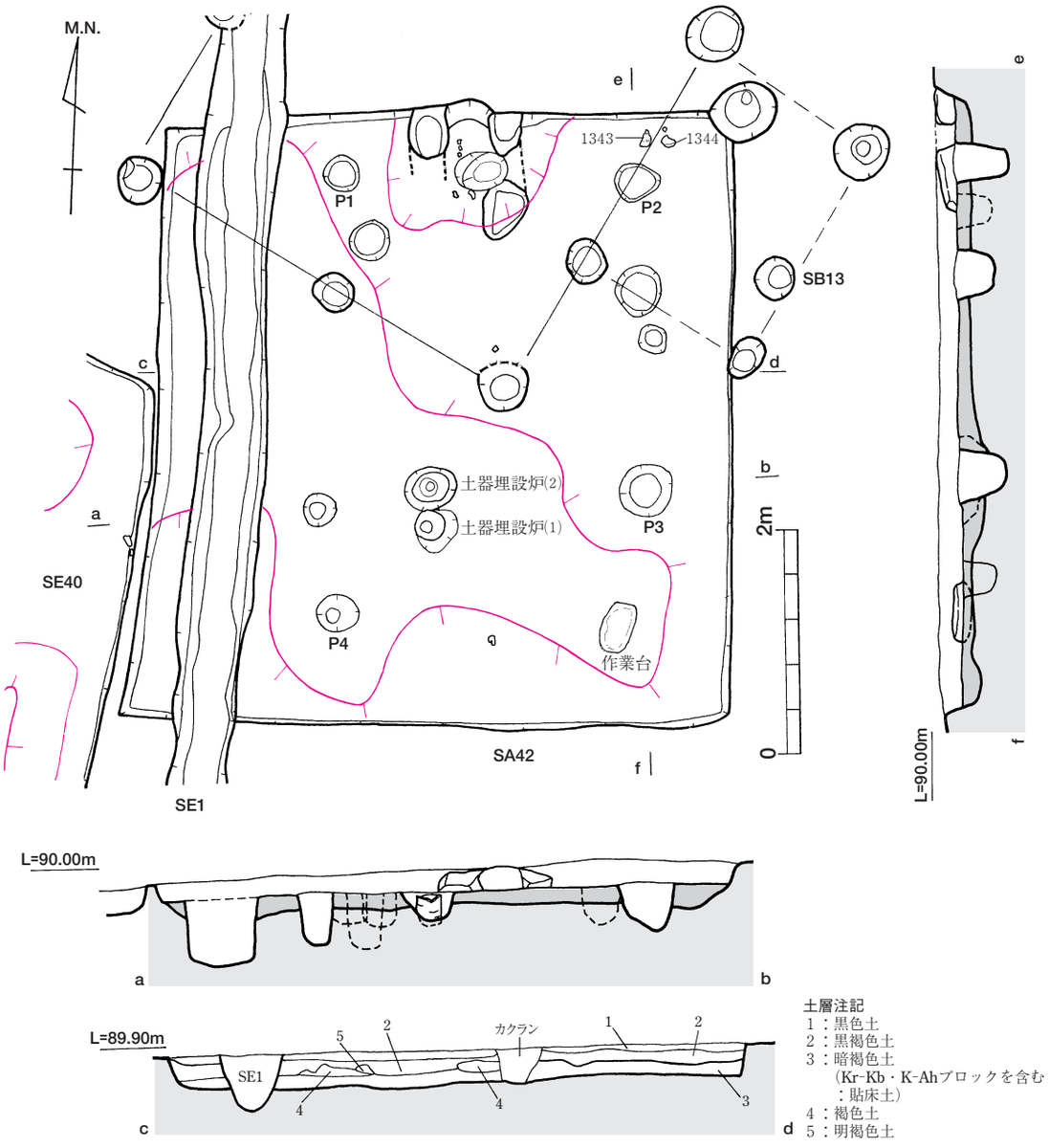

第417図　ＳＡ42実測図（Ｓ＝１/60）

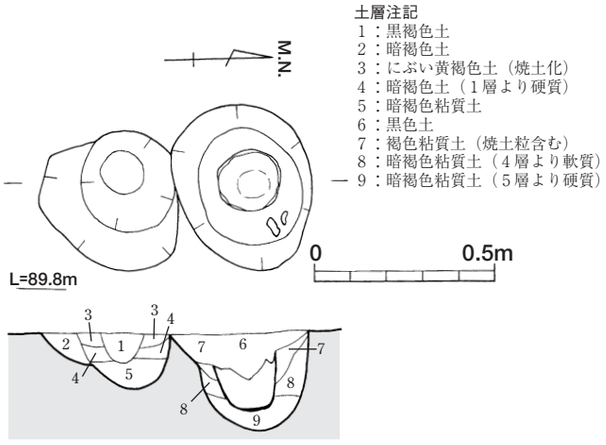

第418図　ＳＡ42土器埋設炉実測図（Ｓ＝１/20）

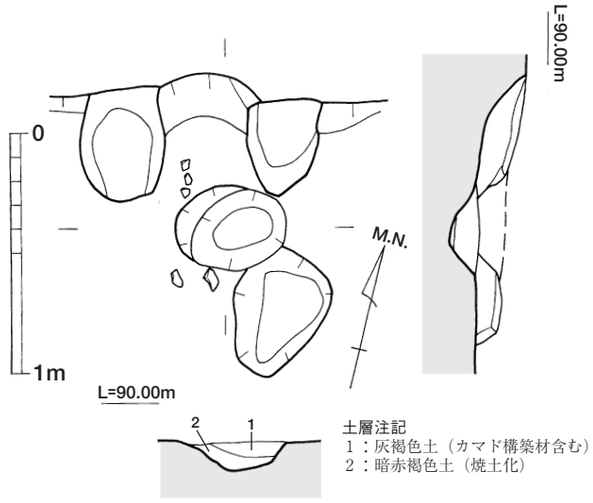

第419図　ＳＡ42カマド実測図（Ｓ＝１/30）

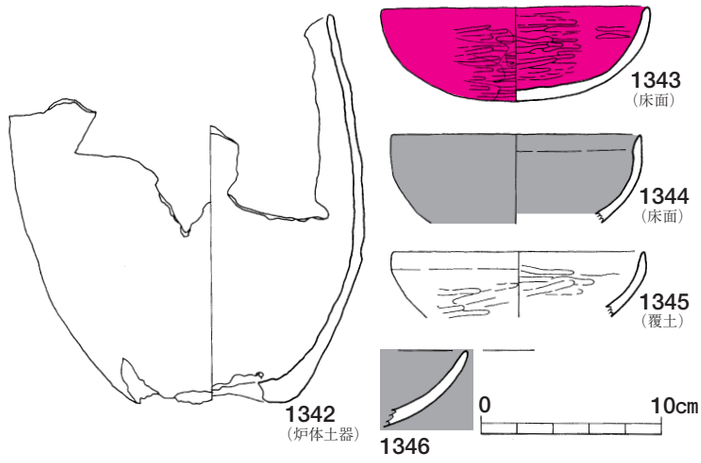

第420図　ＳＡ42出土遺物実測図（Ｓ＝１/４）

竪穴住居の南東隅に、床面に設置された台石を検出した。台石は長径0.4m、短径0.25mの楕円形で石材は尾鈴山酸性岩である。

上面は扁平であるが、使用痕は見出せなかった。使用痕は認められないが、出土状況や位置関係から、何らかの作業台と考えられる。

この台石は、床面に掘られた台石とほぼ同じ規模の浅い掘り込みの中に埋置され固定されている。

【カマド】

カマドは北壁中央に構築される。住居壁を掘り込んでカマドを作りつける形態である。両袖部の中程は樹痕により攪乱を受け失われている。

カマドの規模は、袖の先端から燃焼部奥壁まで0.5ｆαｍ、袖の最大幅は0.98mである。カマド本体は黄褐色粘土を用いて構築される。カマド構築材にはやや砂礫が多く混入していた。

カマド袖部は他の竪穴住居のカマドに比べて重厚に構築され、袖部幅に比して袖部長が長いのが特徴的である。カマド本体は直接貼床面上に構築されている。

明確な焚き口の掘り込みは認められず、平坦である。 カマド中央付近には、長軸0.4深さ0.2m前後の土坑が掘り込まれ、内部には焼土や炭化物が混入していた。この土坑付近が火床部と考えられる。この火床部付近は土師器坏破片が散乱していた。

煙道部は確認できなかったが、燃焼部奥壁からそのまま外方へ延伸するか、カマド壁体中途に煙出しの穴を持つ構造であると考えられる。

【土器埋設炉】

土器埋設炉は住居床面中央より南へ偏在した位置、Ｐ３・Ｐ４間の中点にある。

土器埋設炉は２基で切りあい関係を持つ。南側を土器埋設炉１、北側を土器埋設炉２と呼称する。

土器埋設炉１は直径0.4m、深さ0.15mの楕円形プランの土坑である。土坑断面は、上端の開く「Ｕ」字形に近い。

土器埋設炉１の検出面には直径0.2mの焼土面が環状に巡っていたが、その中心部の炉体土器に当たる部分（直径0.1m）は既に抜去されていた。

土器埋設炉２は土器埋設炉１の北隣にあり、土器埋設炉１を切る。長軸0.45m、短軸0.35m、深さ0.25mの楕円形プランの土坑の中心に、口縁部と底部を打ち欠かれた土師器甕（1342）が炉体土器として埋置され

ている。

土坑の掘り込み底面付近は、炉体土器を安定させるよう、粘質土で充填されていた（第９層）。

この炉体土器を中心として直径0.35mの範囲は楕円形状に焼土面が形成されていたが、炉体土器の上半部は半月形に抉られていた。

【出土遺物】

本住居跡に伴う遺物として、カマド内や住居床面出土遺物と土器埋設炉の炉体土器がある。このうち土器は５点図化し、掲載した。

【遺構の時期】

本住居跡は、土師器甕の形状からＴＫ217の新段階からＴＫ46段階に併行する時期と考えられる。

ＳＡ43（第421～第425図）

【立　地】

Ｄ19グリットに位置する、カマドと土器埋設炉及び地床炉を有する竪穴住居跡である。本住居跡を含むＳＡ43～46は１つの竪穴住居跡群となる。ＳＡ43はＳＡ44を切り、ＳＡ46に切られている。

【規　模】

遺構の平面形は、東西に長い長方形プランで、カマドの主軸方位はＮ-100°-Ｅ、住居主軸方位はＮ-10°-Ｅとなる。カマドは東向きに設置されている。

平面規模は、東西６ｍ、南北5.4ｍを測り、床面積32.4㎡である。

壁の残存高は、約0.2ｍで断面逆台形に近く、竪穴住居隅部は直角に近い。

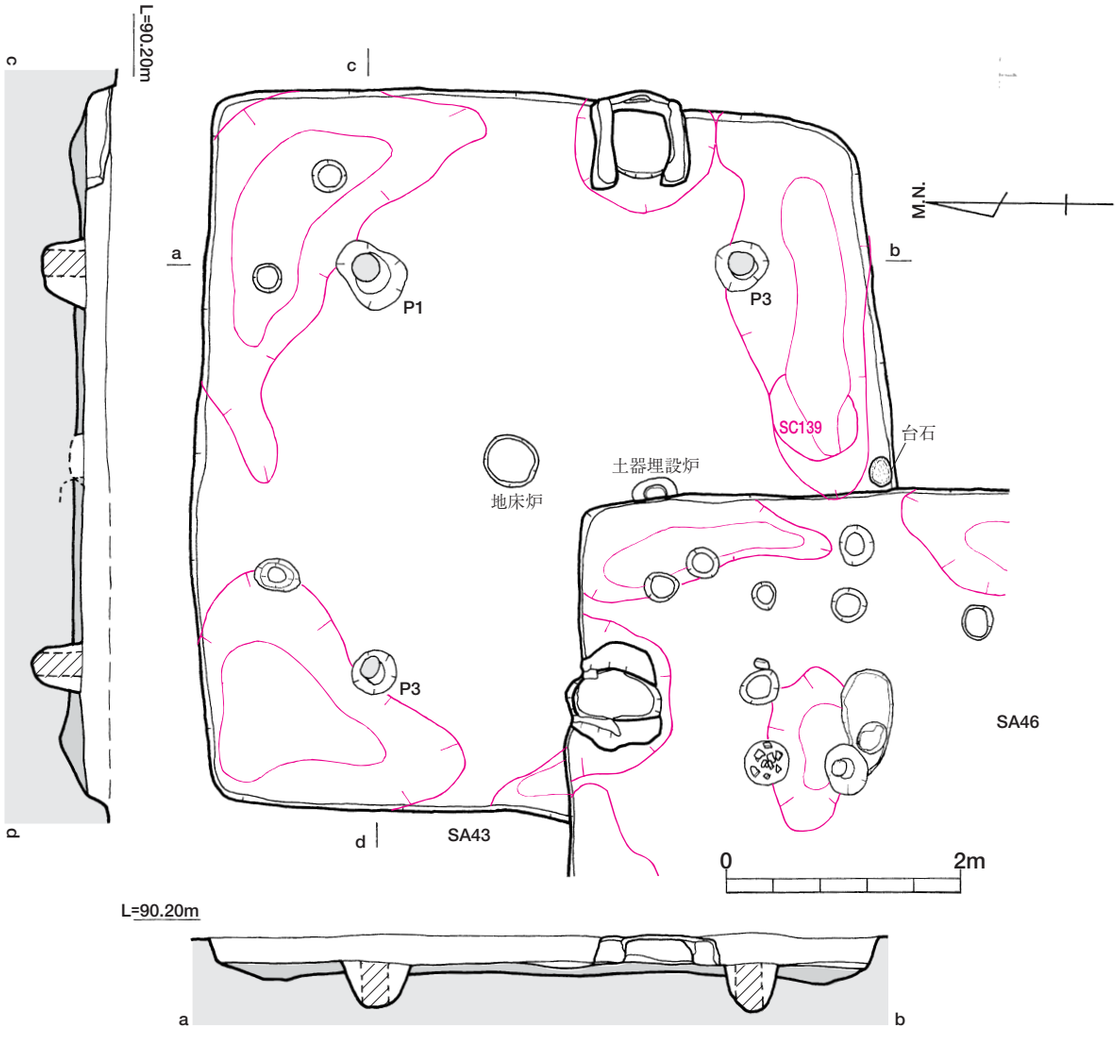

第421図　ＳＡ43実測図（Ｓ＝１/60）

【柱　穴】

検出された主柱穴は３本である。本来は４本柱と考えられ、南西隅の主柱穴はＳＡ46により失われている。柱穴間の芯々距離は、東西3.5m、南北3.2mを測り、ほぼ対角線状の柱穴配置をとる。

柱掘りかたは、直径0.3mの円形プランで、深さは床面より0.45mを測る。

柱穴は、貼床後に掘削され、断面形は上端がやや開く「U」字形をなす。

なお、柱痕跡はＰ１～Ｐ３で認められた。直径0.2m前後の細い丸太材を使用している。

【床　面】

床面は全般的に硬化し、平坦である。特に地床炉周辺の硬化が著しい。

住居床面中央部で、地床炉と土器埋設炉が１基ずつ検出された。なお、壁体溝は確認されていない。

床面の遺物は住居床面に散在して出土している。須恵器坏蓋や土師器甕、坏等があげられる。

【床面下状況】

竪穴住居掘りかたは、全体的に掘り下げられているが、住居四隅部分が特に深く掘り込まれている。 掘削後、褐色粘質土（ＭＬ１相当層由来）ブロックが主体の黒色土を0.1～0.15m前後埋め戻して貼床とする。

【カマド】

カマドは東壁中央より南側に寄って構築される。住居壁を凸形に掘り込んでカマドを作りつける形態である。

カマドの規模は、袖の先端から燃焼部奥壁まで0.81m、袖の最大幅は0.84mである

カマドは、貼床を住居壁面に向けて広く浅く掘削してあと、掘削土を再使用して焚き口や燃焼部床面を形成し、黄褐色粘土や白色粘土といった構築材を用いてカマド本体が構築される。住居壁面まで構築材を充填し、煙道部を形づくる。

焚き口は袖部付近より燃焼部寄りに掘り込まれ、一段下がって燃焼部底面に続く。燃焼部底面は全体的に平坦である。燃焼部内面は被熱による赤化が著しい。燃焼部底面には、焼土層が堆積していた。なお、燃焼部においては支脚や抜き取りの痕跡やカマド祭祀関連の遺物も検出されていない。

煙道部は確認できなかったが、燃焼部奥壁からそのまま外方へ延伸するか、カマド壁体中途に煙出しの穴を持つ構造であると考えられる。

【地床炉】

住居床面中央部において地床炉１基が検出された。

地床炉は直径0.3m、深さ0.1mの円形プラン、断面すり鉢形で、底面には焼土層が発達している。地床炉壁面は被熱により硬化している。覆土中には炭化物や焼土粒が多く含まれていた。

【土器埋設炉】

土器埋設炉は、住居平面中心よりやや南に偏在しているが、カマド主軸線上に位置する。西側半部はＳＡ46により部分的に削平されている。

長軸0.45m、短軸0.4mの長楕円形の平面プランを持ち、深さ0.25mを測る。断面形は上端の開く「U」字状で二段掘りの形態をなすともいえる。

土坑中心には、底部が打ち欠かれた土師器甕が炉体土器して埋置されていた。

この炉体土器を中心として直径0.35mの範囲は不整円形状に焼土面が形成されている。また炉体土器は床面より２㎝ほど突出している。

なお、土器埋設炉上部には焼土や炭化物を含む黒褐色粘質土が土器埋設炉を山形に被覆するように堆積していた。周辺の覆土とは土質や土色、堆積状況が異なっており、「封じる」といった火処としての機能停止時の人為的な行為が想定される。

【出土遺物】

本住居跡に伴う遺物として、住居床面出土遺物とと土器埋設炉の炉体土器がある。このうち８点を図化し、掲載した。

【遺構の時期】

本住居跡は、須恵器坏身の型式と土師器甕の形態からＴＫ217新段階～ＴＫ46段階に併行する時期に営まれたと考えられる。

ＳＡ44（第426～第428図）

【立　地】

Ｃ18・19及びＤ19グリットに位置する、カマドと土器埋設炉を有する竪穴住居跡である。本住居の大半を南側のＳＡ45により切られている。

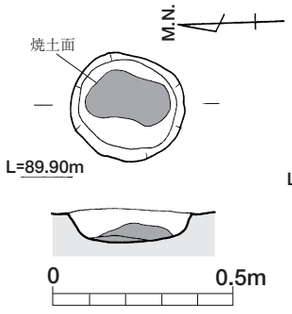

第422図　ＳＡ43地床炉実測図
（Ｓ＝１/20）

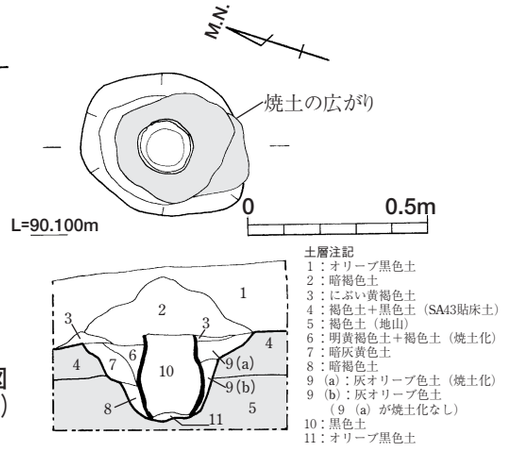

第423図　ＳＡ43土器埋設炉実測図
（Ｓ＝１/20）

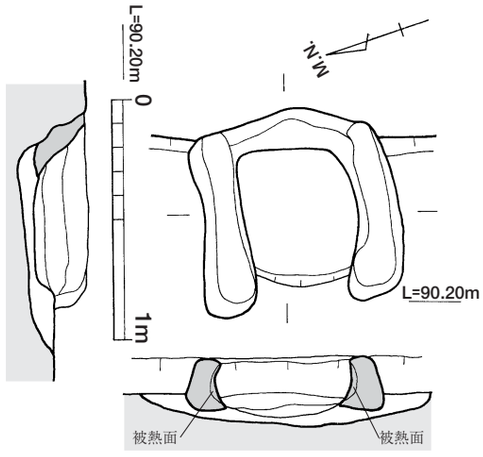

第424図　ＳＡ43カマド実測図
（Ｓ＝１/30）

【規　模】

遺構の平面形は、方形ないし長方形プランで、カマドの主軸方向を住居主軸とするなら、主軸方位はＮ-20°-Ｅとなる。カマドは北壁に設置されている。

平面規模は、東西5.4m、南北2.4＋αmを測る。

壁の残存高は、約0.3mで断面逆台形に近く、竪穴

住居隅部は直角に近い。

【柱　穴】

検出された主柱穴は４本である。住居南側の２本はＳＡ45の貼床下で検出された。

柱穴間の芯々距離は、東西2.8～3.1m、南北2.2～2.63mを測り、ほぼ対角線状の柱穴配置をとる。

柱掘りかたは、直径0.2mの円形プランで、深さは床面より0.6mを測り直径のわりに深めである。

柱穴は貼床後に掘削され、断面形は上端がやや開く「Ｕ」字形をなす。

なお、柱痕跡は認められていない。

【床面と各施設】

床面は、ＭＬ１相当層を床とする直床で、全般的に硬化し、よくしまっている。

住居床面中央部で土器埋設炉が１基検出された。ただし、ＳＡ45の貼床下で検出のため、大半を削平されて炉体土器の一部を回収できたのみである。

なお、壁体溝は確認されていない。

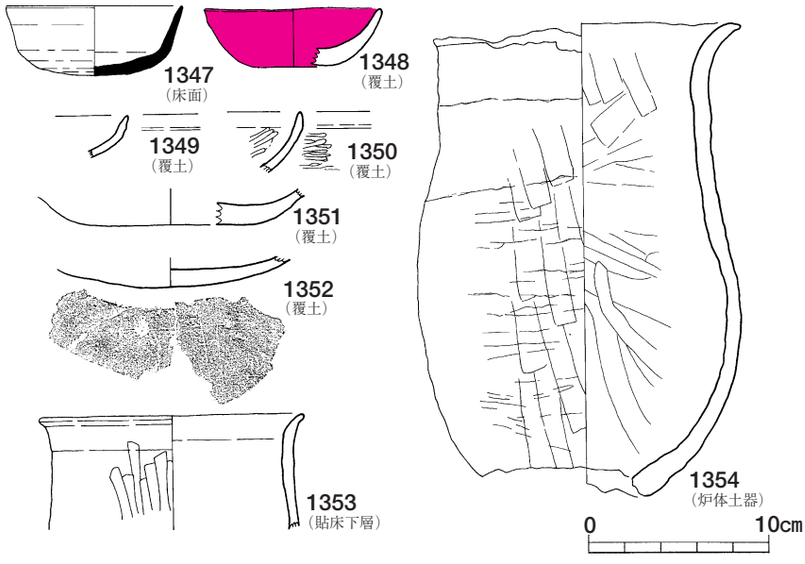

第425図　ＳＡ43出土遺物実測図（Ｓ＝１/４）

床面の遺物は、住居北東隅にまとまって土師器坏等が出土している。

【カマド】

カマドは北壁中央よりやや東側に寄って構築される。住居壁を凸形に掘り込んでカマドを作りつける形態である。

カマドの規模は、袖の先端から煙道の立ち上がりまで0.81m、袖の最大幅は0.93mである

カマドは、貼床を住居壁面に向けて広く浅く掘削してあと、掘削土を再び埋め戻して焚き口や燃焼部床面を形づくりながら黄褐色粘土の構築材を用いてカマド本体が構築される。住居壁面まで構築材を充填し、燃焼部奥壁を形成する。

焚き口は袖部付近から掘り込まれ、やや急な下り勾配のまま燃焼部底面に続く。燃焼部底面は全体的に平坦である。燃焼部内面、特に奥壁側では被熱による赤化が著しい。燃焼部底面には、焼土層が堆積していた。なお、燃焼部においては支脚や抜き取りの痕跡やカマド祭祀関連の遺物も検出されていない。

煙道部は、燃焼部奥壁より住居外へ弧状に突出する。その平面形は、半月形で浅い落ち込み状である。

カマドの右袖部分には、土師器甕が、口縁部をカマド側に向けて、住居壁面に沿うように横位で出土している。完存品で、内部の土を水洗選別にかけたが、炭化種実等は検出されなかった。

【出土遺物】

本住居に伴う遺物として、住居床面出土遺物とカマド右袖横の土師器甕、土器埋設炉の炉体土器がある。このうち４点を図化し、掲載した。

【遺構の時期】

本住居は、土師器甕の型式からＴＫ46段階に併行す

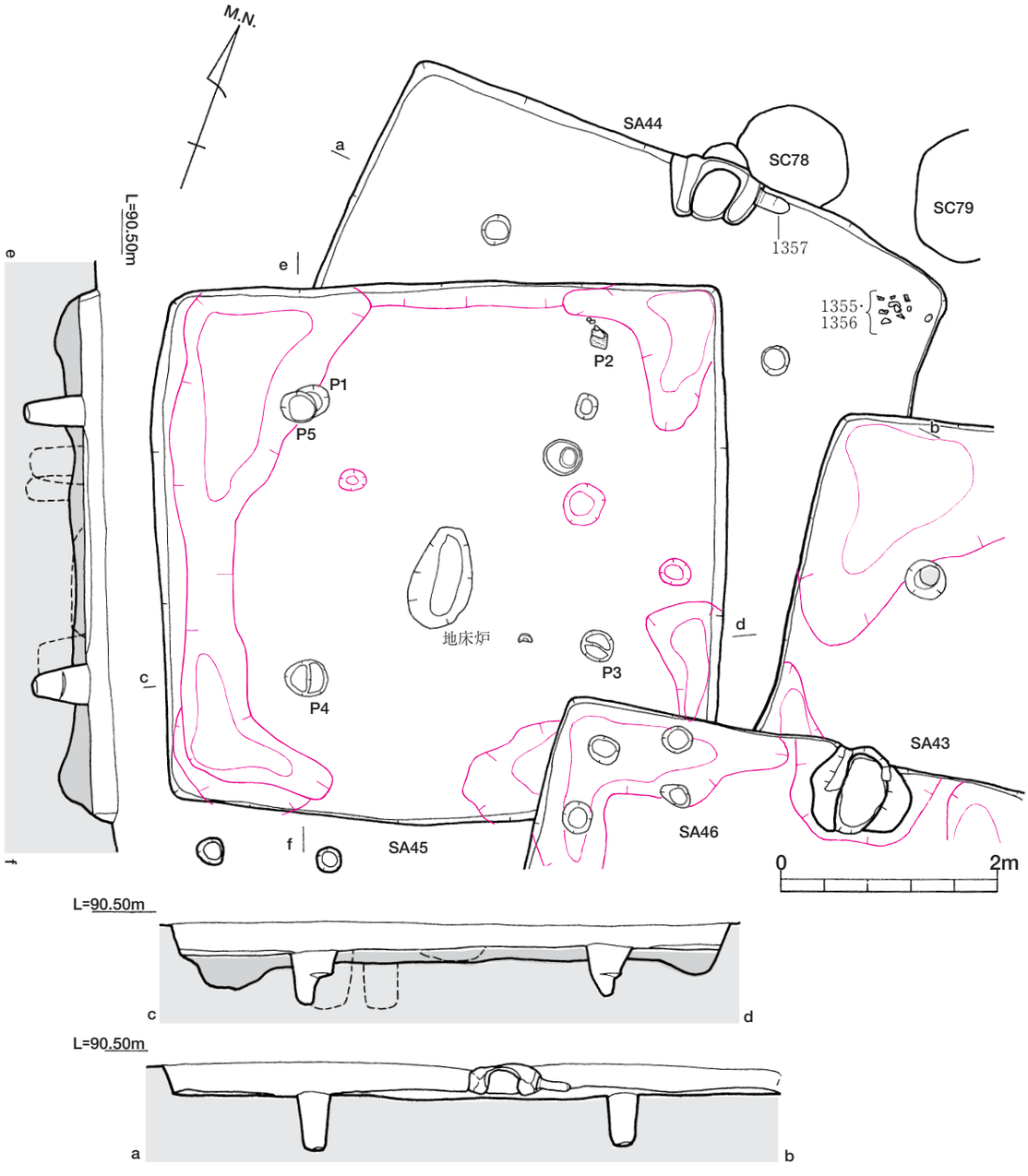

第426図　ＳＡ44・45実測図（Ｓ＝１/60）

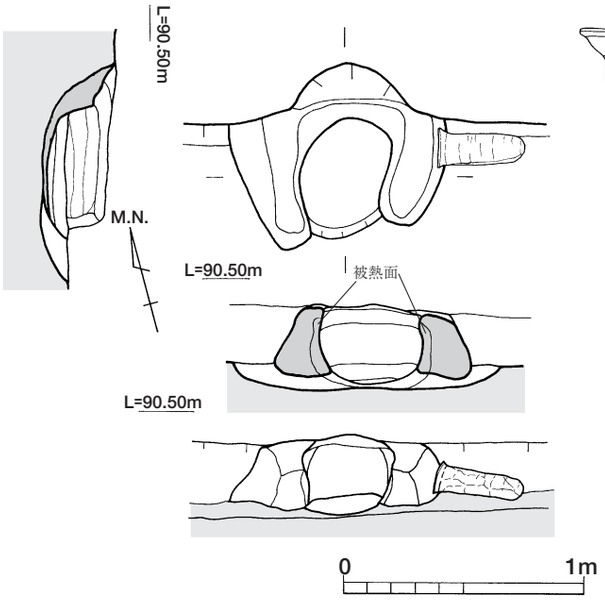

第427図　ＳＡ44カマド実測図（Ｓ＝１/30）

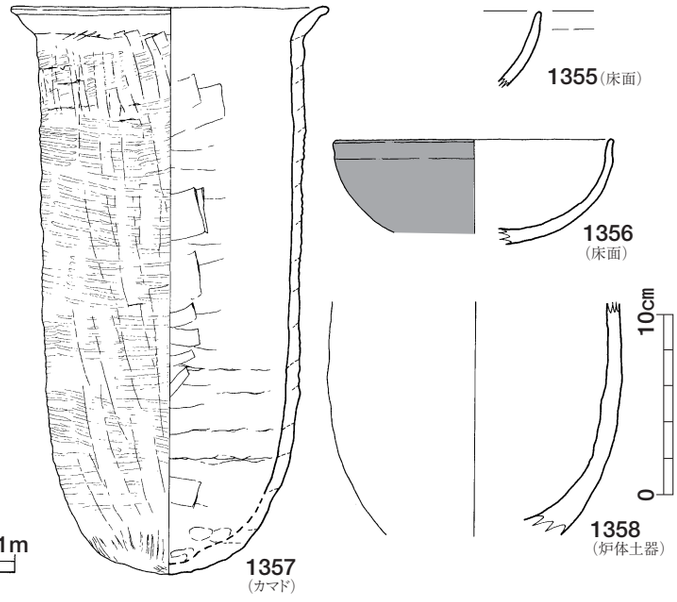

第428図　ＳＡ44出土遺物実測図（Ｓ＝１/４）

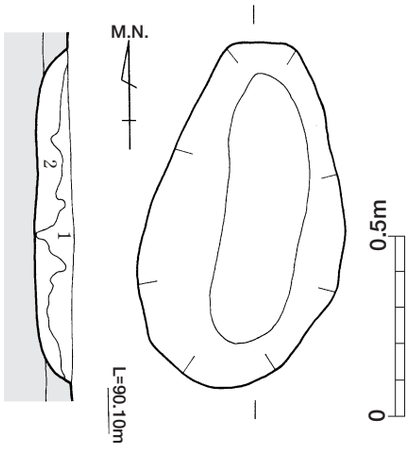

土層注記
１：黒褐色土＋灰黄褐色土（焼土粒＋炭化物含む）
２：にぶい黄褐色土（炭化物を多く含む、焼土化）

第429図　ＳＡ45地床炉実測図（Ｓ＝１/20）

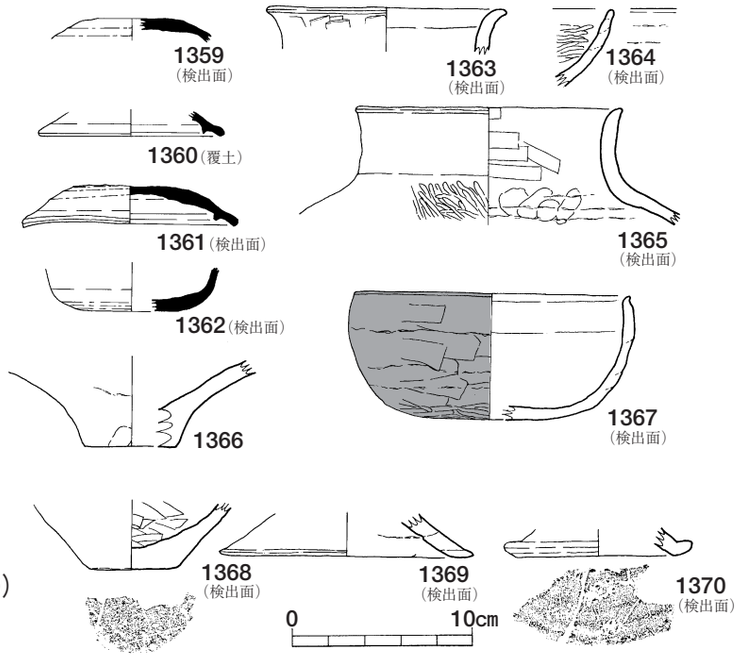

第430図　ＳＡ45出土遺物実測図（Ｓ＝１/４）

る時期と考えられる。

ＳＡ45（第426・429・430図）

【立　地】

Ｄ18・19グリットに位置する、地床炉を有する竪穴住居跡である。本住居は、ＳＡ44を切り、ＳＡ46に切られている。

【規　模】

遺構の平面形は、東西に長い長方形プランで、北壁を住居主軸とすると、主軸方位はＮ－５°－Ｗとなる。平面規模は、東西５ｍ、南北4.7ｍを測り、床面積23.5㎡である。

壁の残存高は、約0.3ｍで断面逆台形に近く、竪穴住居隅部は直角に近い。

【柱　穴】

検出された主柱穴は、４本である。柱穴間の芯々距離は、東西2.7ｍ、南北2.3～2.5ｍを測り、対角線上よりずれた柱穴配置をとる。

柱掘りかたは、直径0.2～0.3mの円形プランで、深さは床面より0.5mを測る。

柱穴は、貼床後に掘削され、断面形は上端がやや開く「U」字形で立ち上がり中途に段がつく柱穴もある。なお、柱痕跡は検出されていない。

【床　面】

床面は全般的に硬化し、平坦である。特に地床炉周辺の硬化が著しい。

住居床面中央部で、地床炉が１基検出されたが、壁体溝は確認されていない。

床面の遺物は住居床面に散在して出土している。須恵器坏蓋や土師器甕、坏等があげられる。

【床面下の状況】

竪穴住居掘りかたは、全体的に一様に掘り下げられているが、住居四隅部分が特に深く掘り込まれ、その隅部の掘り込み間をつなぐように浅く細長い掘り込みが接続する。

掘削後、褐色粘質土（ＭＬ１相当層由来）を0.1～0.15m前後埋め戻して貼床とする。

【地床炉】

住居床面中央部において地床炉を１基検出された。

地床炉は長軸１m、短軸0.5m、深さ0.1mの長楕円形プランの断面皿形を呈する。長軸方向が住居主軸に平行している。底面には焼土層が発達しており、壁面も被熱により硬化している。覆土中には炭化物や焼土粒が多く含まれていた。

【出土遺物】

本住居からは、おもに住居床面と覆土中から遺物が出土した。このうち12点を図化し、掲載した。

【遺構の時期】

本住居は、須恵器坏蓋の型式からＴＫ46段階に併行する時期に営まれたと考えられる。

ＳＡ46（第431～第436図）

【立　地】

Ｄ19グリットに位置する、カマドと土器埋設炉及び地床炉を有する竪穴住居跡である。ＳＡ46は、ＳＡ43・45を切る関係にある。

【規　模】

遺構の平面形は、台形に近い長方形プランで、カマド主軸を住居主軸とすると、主軸方位はＮ-10°-Ｅとなる。平面規模は、東西4.5～4.8m、南北4.2～4.5mを測り、床面積20.23㎡である。

壁の残存高は、約0.3mで断面逆台形に近く、竪穴住居隅部は直角に近い。

【柱　穴】

本住居では、柱穴が多数検出されたが、そのうち主柱穴は４本である。

柱穴間の芯々距離は、東西2.5～2.7m、南北2.5～2.7mを測り、ほぼ対角線上の柱穴配置をとる。

柱掘りかたは直径0.2～0.3mの円形プランで、深さは床面より0.5～0.6mを測る。

柱穴は貼床後に掘削され、断面形は「U」字形である。柱痕跡は検出されていない。

【覆土の状況】

竪穴住居覆土は、K-Ahブロックを含む黒色土である。この黒色土層上面、すなわち遺構検出面において多量の土器や石器が出土した。

【床　面】

床面は全般的に硬化し、平坦である。特にカマド周辺と地床炉周辺の硬化が著しい。

住居床面中央部で地床炉２基、土器埋設炉１基が検出されたが、壁体溝は認められない。

【床面下の状況】

竪穴住居掘りかたは、全体的に一様に掘り下げられているが、住居四隅部分が特に深く掘り込まれ、住居中央部にも長楕円形の掘り込みがなされる。

掘削後、褐色粘質土（ＭＬ１相当層由来）を0.1～0.15m前後埋め戻して貼床とする。

【カマド】

カマドは、北壁中央よりやや東側に寄って構築される。住居壁を凸形に掘り込んでカマドを作りつける。

カマドの規模は、袖の先端から煙道の立ち上がりまで0.81m、袖の最大幅は0.92mである

カマドは、貼床を住居壁面に向けて広く浅く掘削してあと、掘削土を再び埋め戻して焚き口や燃焼部床面を形成しつつ、黄褐色や白色粘土の構築材を用いてカマド本体が構築される。さらに住居壁面まで構築材を充填し、燃焼部奥壁を形成する。

焚き口は、袖部付近から掘り込まれ、やや急傾斜で

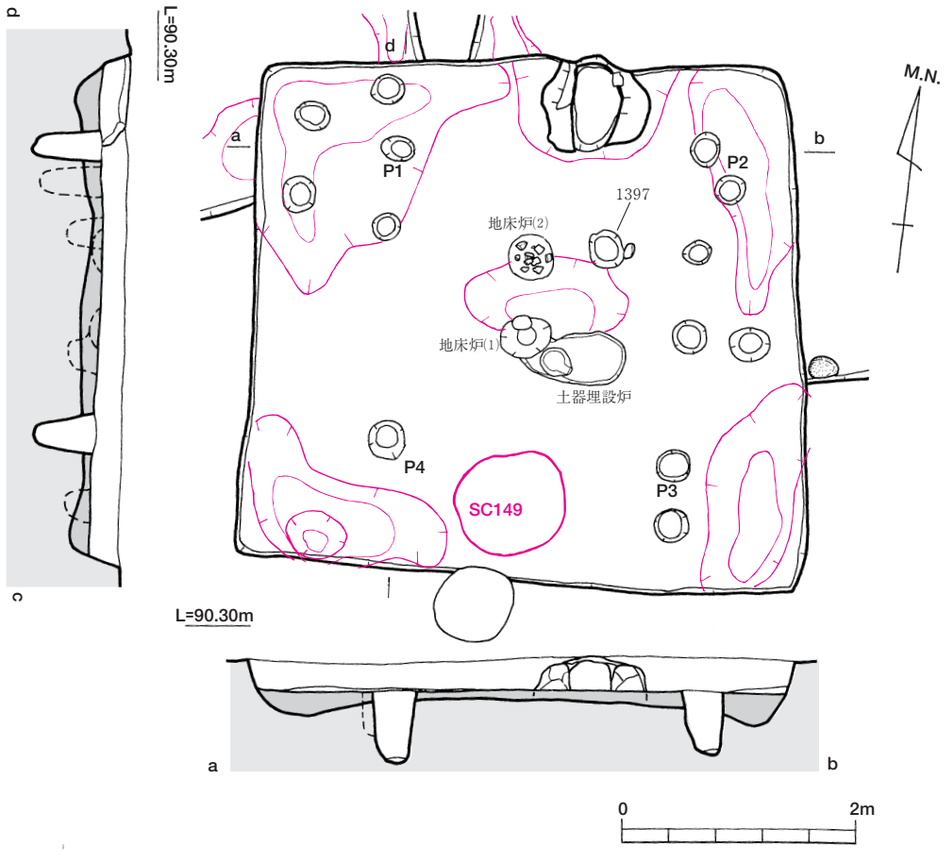

第431図　ＳＡ46実測図（Ｓ＝１/60）

下燃焼部底面に続く。この最深部が火床部と考えられ、焚き口側に寄っている。火床部から緩やかに上り勾配となり燃焼部奥壁へ達する。

火床部の底面やカマド壁体の内面は被熱による赤化が著しい。なお、燃焼部においては支脚や抜き取りの痕跡やカマド祭祀関連の遺物も検出されていない。

煙道部は燃焼部奥壁との境から30°の角度で緩やかに住居外に続く。煙道部の平面形は、半月形状で浅く落ち込む。石器類（1394～1396）が燃焼部内に詰め込まれたかの状態で出土した。

【地床炉】

住居床面中央部において地床炉２基、土器埋設炉１基が検出された。

地床炉１は、住居中央部に位置しする。平面形は円形プランで直径0.45m、深さ0.1mを測り、断面皿形を呈する。床面には焼土層が形成されており、壁面も被熱により黒色化、硬化する部分がある。

この地床炉は、南側に位置する土器埋設炉を切る。

地床炉２は、地床炉１の北側にあり、住居平面中心よりカマド側にずれた位置に設置される。

平面形は円形で、直径0.4m、深さ0.1mを測る。底面は焼土層が形成されていた。

また、覆土中には、土師器甕口縁部が焼土粒や炭化物とともに混入していた。

【土器埋設炉】

長楕円形を呈する土坑の長軸上の一端に、円形のピットが掘り込まれていた。

土坑は、長軸0.8m、短軸0.4mで深さ0.1mを測り、断面箱形をなしている。円形のピットは、直径0.25m、深さ0.15mである。

土坑底面は、焼土面や炭化物の存在は確認できなかったが、土坑内ピットの壁面には、焼土化した箇所が検出された。

一方、土坑の覆土中には、口縁部と底部を打ち欠かれた土師器甕１個体分が出土している。

土坑の形態と土師器甕の存在から、長楕円形の土坑は、土器埋設炉の一形態と判断される。

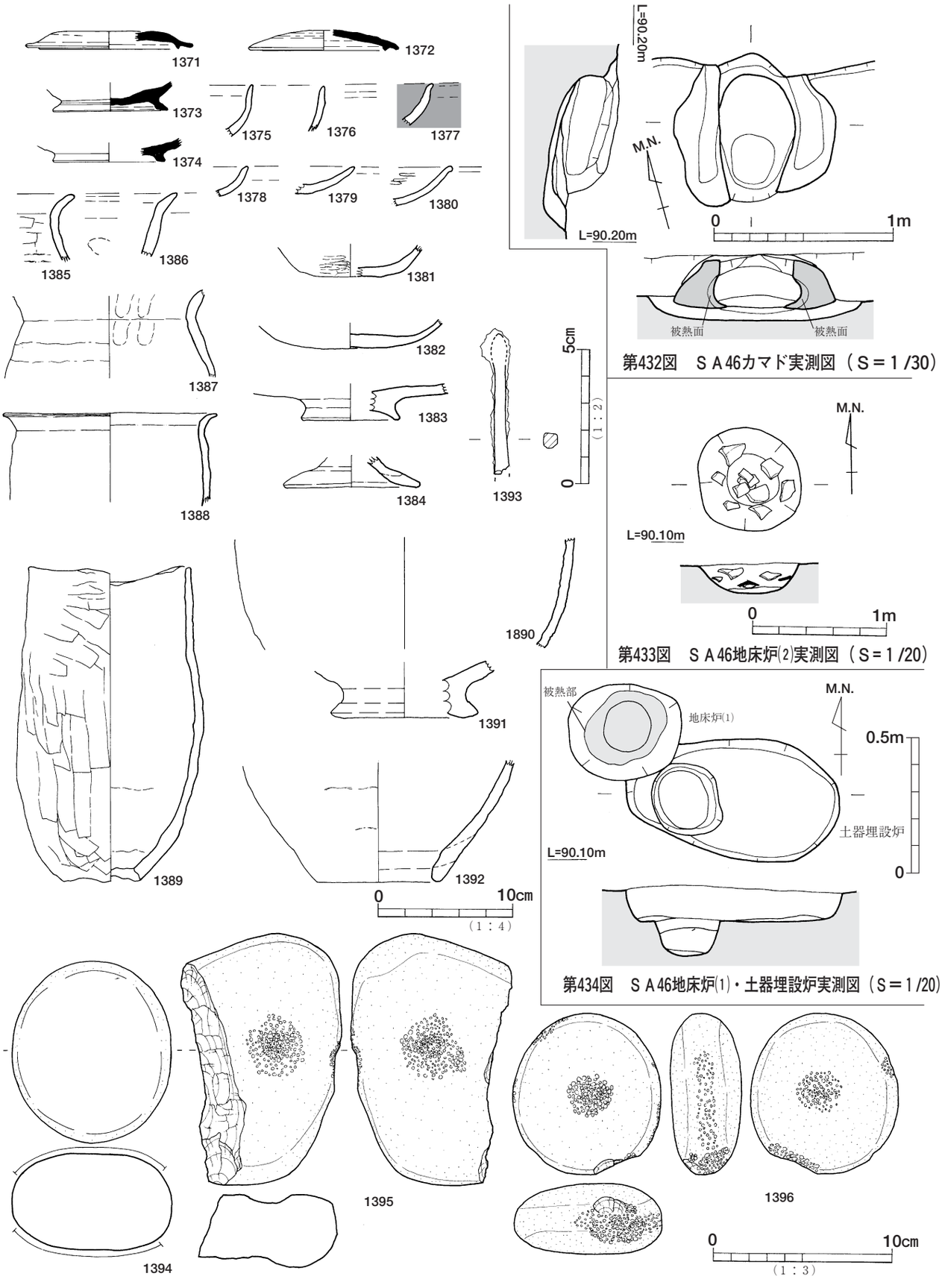

第432図　ＳＡ46カマド実測図（Ｓ＝１/30）

第433図　ＳＡ46地床炉(2)実測図（Ｓ＝１/20）

第434図　ＳＡ46地床炉(1)・土器埋設炉実測図（Ｓ＝１/20）

第435図　ＳＡ46出土遺物実測図〔１〕（Ｓ＝１/２・１/３・１/４）

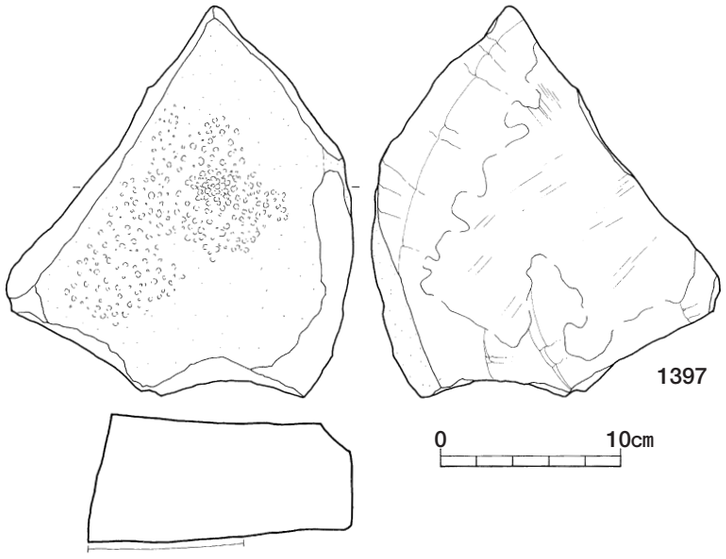

検出面遺物：1371～1379、1381～1383、1385～1386
1391、1392、1393
覆土遺物：1380、1384、1387、1390
貼床下層：1388
炉体土器：1389
カマド：1394～1396
床面：1397

第436図　ＳＡ46出土遺物実測図〔２〕（Ｓ＝１/４）

【出土遺物】

遺物は、住居床面や地床炉、住居内土坑及び遺構検出面覆土中より出土した。このうち26点を図化し、掲載した。1393は、茎部の大半を失う。長頸鏃である。

【遺構の時期】

本住居跡は、須恵器高台付埦の型式からＴＫ46～48段階に併行する時期に営まれたと考えられる。

ＳＡ47（第437～第440図）

【立　地】

Ｅ18グリットに位置する、カマドと土器埋設炉及び地床炉を有する竪穴住居跡である。本住居跡は、ＳＢ23を切り、ＳＢ22・24・56に切られる。

カマドは北側壁中央部に付設していたと考えられるが、現代の攪乱（ゴミ穴）で殆どを失っていた。

【規　模】

遺構の平面形は、南北に長い長方形プランで、カマドの主軸方向を住居主軸とすると、主軸方位はＮ-３°-Ｅとなる。カマドは北向きに設置されていたと推定される。

平面規模は、東西4.3m、南北4.6mを測り、床面積19.78㎡である。

壁の残存高は、約0.25mで断面逆台形に近く、竪穴住居隅部は直角に近い。

【柱　穴】

検出された主柱穴は４本である。柱穴間の芯々距離は、東西2.2m、南北2.6mを測り、ほぼ対角線状の柱穴配置をとる。

柱掘りかたは、直径0.3mの円形プランで、深さは床面より0.4mを測る。柱穴は貼床後に掘削され、断面形は逆台形を呈す。

また、柱痕跡はＰ１～Ｐ４で認められた。直径0.2m前後の細い丸太材を使用している。

【床　面】

床面は住居中央部が硬化し、ややくぼんでいる。

住居床面中央部で地床炉と土器埋設炉が１基ずつ検出された。壁体溝も確認されている。

床面の遺物は住居床面に散在して出土している。土師器甕、坏等があげられる。

【壁体溝】

壁体溝は各壁沿いに全周しており、カマド周辺で収束する。幅0.15m、深さ0.1mを測る。底面には杭列といった小穴は確認されていない。

【床面下状況】

竪穴住居掘りかたは、全体に掘り下げられているが、住居四隅部分が特に深く掘り込まれ、住居中央部が不整方形に掘り残された格好となる。

掘削後、褐色粘質土（ＭＬ１相当層由来）ブロックが主体の黒色土を、0.15～0.3m前後埋め戻して貼床

とする。

【地床炉】

住居床面中央部において地床炉１基が検出された。

地床炉は、直径0.5m、深さ0.2mの長楕円形プランで断面は二段掘りである。覆土は焼土や炭化物を含むが、土器片は混入していない。

本遺跡の地床炉は、多くの場合、断面形は皿形ないしすり鉢型を呈している。本事例は、土器埋設炉の土坑断面形に近いので、むしろ土器埋設炉であった可能性が高い。

【土器埋設炉】

土器埋設炉は、住居平面中心よりやや南に偏在しているが、ほぼカマド主軸線上に位置すると考えられる。

長楕円形の平面プランで直径0.4m、深さ0.15mを測る。断面形は逆台形ないし箱形である。

土坑中心には、口縁部を打ち欠かれた土師器甕が炉体土器（1405）として埋置されている。

炉体土器の出土状況や土層断面の観察から、炉体土器の上半部が掘り取られたと判断された。

土器埋設炉の西側では、直径0.1～0.13m台の砂岩や頁岩、尾鈴山酸性岩類の円礫が６個前後集積された状態で検出された。部分的に赤変していたが、使用痕は認められなかった。

【出土遺物】

本住居跡に伴う遺物として、住居床面出土遺物とと土器埋設炉の炉体土器がある。このうち８点を図化し、掲載した。

【遺構の時期】

本住居跡は、土師器甕の形状からＴＫ217新段階～ＴＫ46段階に併行する時期に営まれたと考えられる。

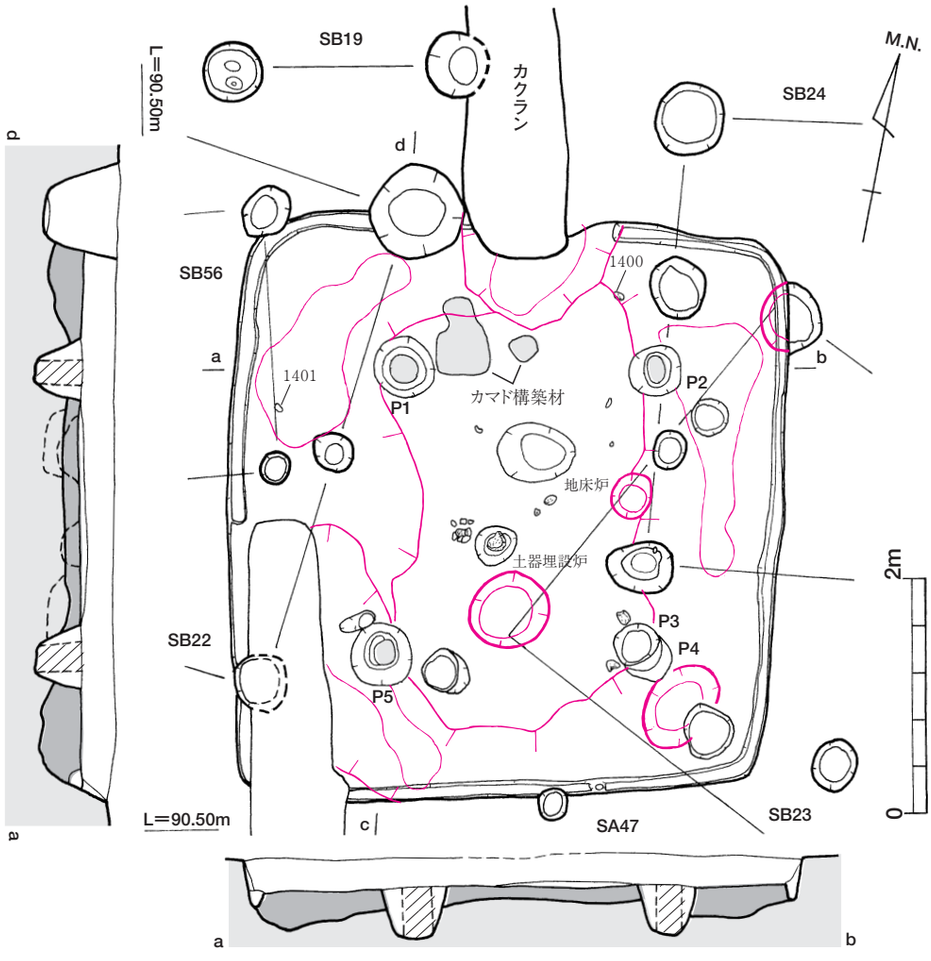

第437図　ＳＡ47実測図（Ｓ＝１/60）

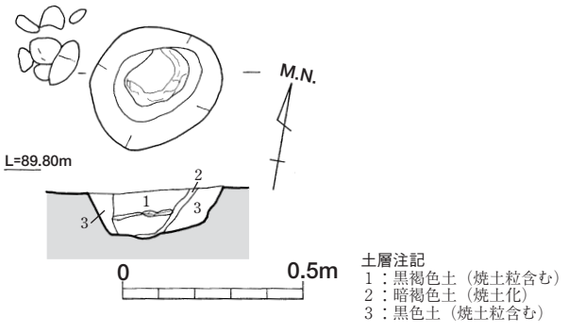

第438図
ＳＡ47地床炉実測図（Ｓ＝１/20）

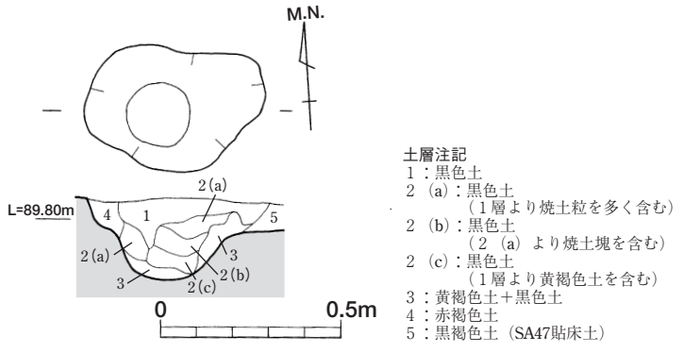

第439図
ＳＡ47土器埋設炉実測図（Ｓ＝１/20）

ＳＡ48（第441～第443図）

【立　地】

Ｆ17グリットに位置する、地床炉を有する竪穴住居である。本住居跡は、ＳＢ31・55や縄文時代中期の土坑であるＳＣ55・124を切っている。東側にはＳＡ49～53からなる竪穴住居群が展開する。

【規　模】

遺構の平面形は、北壁が長い台形プランで、北壁方向を住居主軸とすると、主軸方位はＮ-６°-Ｗとなる。平面規模は、東西3.5～4.2m、南北4mを測り、床面積15.4㎡である。

壁の残存高は、約0.25mで断面逆台形に近く、竪穴住居隅部は隅丸方形に近い。

【柱　穴】

検出された主柱穴は、４本である。柱穴間の芯々距離は、東西2.35～2.7m、南北1.9mを測り、ほぼ対角線状の柱穴配置をとる。

柱掘りかたは、直径0.3mの円形プランで、深さは床面より0.25mとかなり浅めである。

柱穴は、貼床後に掘削され、断面形は逆台形を呈す。柱痕跡は認められなかった。

【床　面】

床面は、住居中央部が硬化し、ややくぼんでいる。特に地床炉周辺がよく硬化が進んでいた。

住居床面中央部で地床炉２基検出された。一方、壁体溝は確認されていない。

床面の遺物は住居床面に散在して出土している。土師器甕、坏等があげられる。また0.1～0.3m前後の砂岩、頁岩、尾鈴山酸性岩の円礫や扁平な角礫が比較的

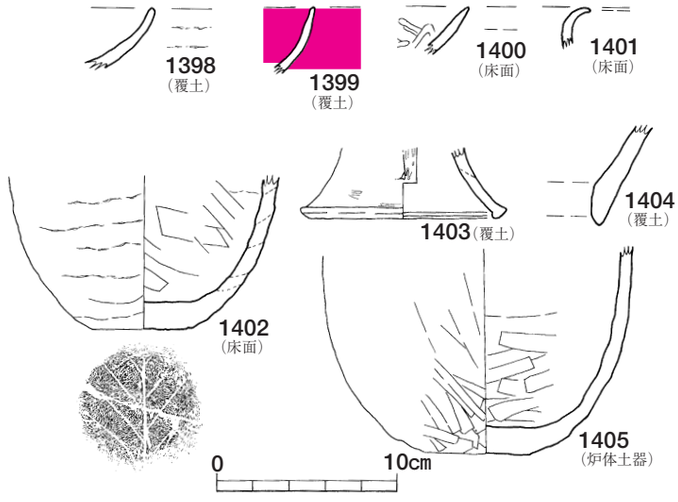

第440図　ＳＡ47出土遺物実測図（Ｓ＝１/４）

多く検出された。一部赤変している礫もある。

【床面下の状況】

竪穴住居掘りかたは、全体に掘り下げられているが、住居四隅部分が特に深く掘り込まれ、住居中央部が長方形に掘り残された格好となる。

掘削後、褐色粘質土（ＭＬ１相当層由来）ブロック主体の黒色土を0.1m前後埋め戻して貼床とする。

【地床炉】

住居床面中央部において地床炉２基が検出された。

地床炉は、ともに長楕円形プランで長軸0.35m、短軸0.25～0.3m、深さ0..05～0.07mを測る。

断面は、皿状でかなり浅めである。平面規模と深さが大きい東側の地床炉が西側の地床炉を切っている。両者とも底面に焼土塊や被熱による黒化がみられる。

【出土遺物】

本住居跡に伴う遺物として、住居床面出土遺物がありこのうち８点を図化し、掲載した。

【遺構の時期】

本住居跡は、土師器甕の形態からＴＫ46段階に併行する時期と考えられる。

ＳＡ49（第445～第447図）

【立　地】

Ｆ17・18グリットに位置する、カマドと地床炉を有する竪穴住居跡である。本住居跡はＳＡ49～53からなる竪穴住居跡群内にあり、ＳＡ51を切っている。カマドは東位に設置される。

【規　模】

遺構の平面形は、ほぼ方形に近いプランで、東壁に構築されたカマドの主軸方位はＮ-103°-Ｅ、住居主軸はＮ-12°-Ｅとなる。

平面規模は、東西3.2～3.4ｍ、南北3.7ｍを測り、床面積12.21㎡である。

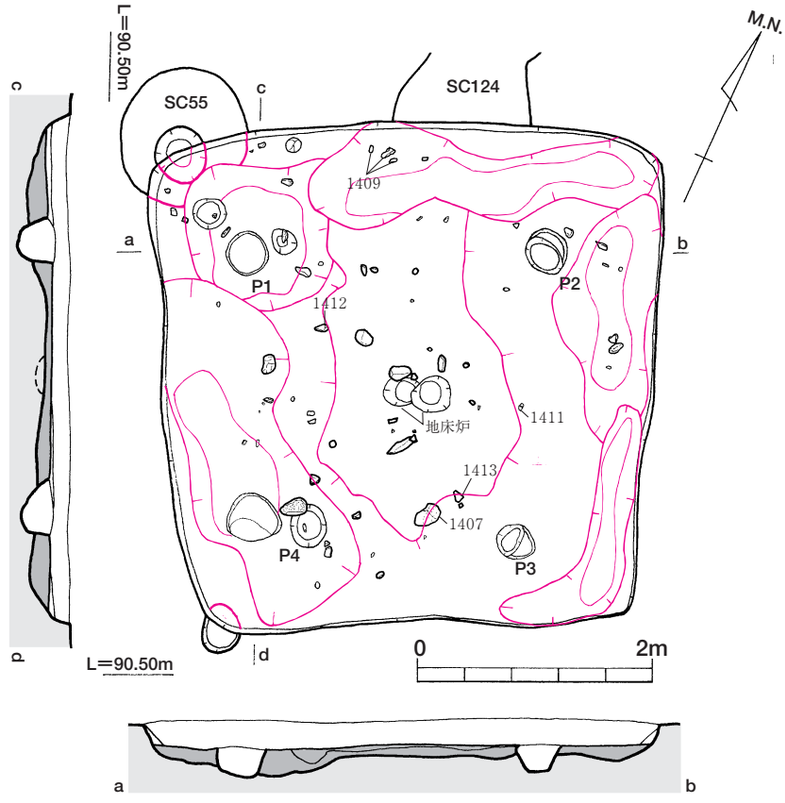

第441図　ＳＡ48実測図（Ｓ＝１/60）

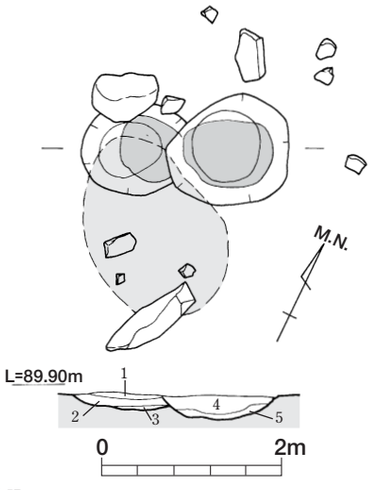

土層注記
１：黒色土
２：にぶい黄褐色土（焼土粒・炭化物含む）
３：黄褐色土（焼土化）
４：暗褐色土
５：明赤褐色土（焼土化）

第442図　ＳＡ48地床炉実測図（Ｓ＝１/20）

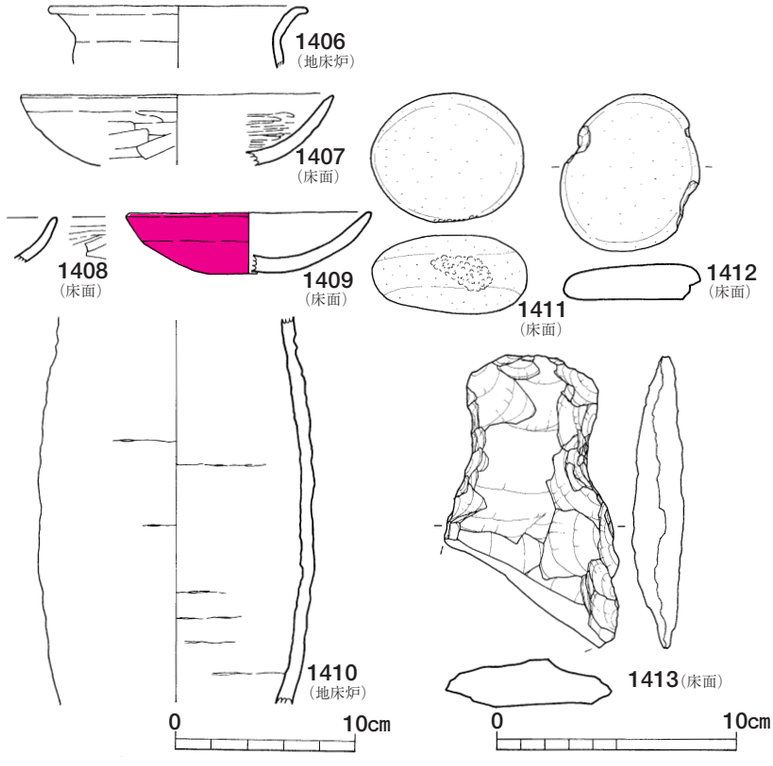

第443図　ＳＡ48出土遺物実測図（Ｓ＝１/３・１/４）

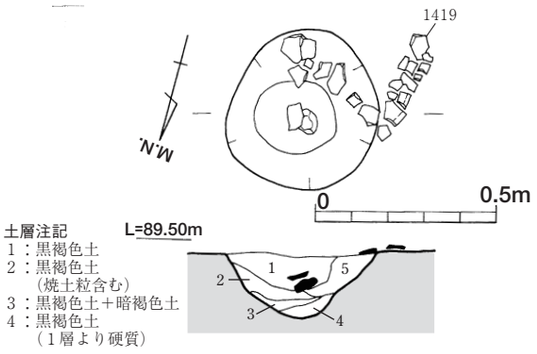

第445図　ＳＡ49土器埋設炉実測図（Ｓ＝1/20）

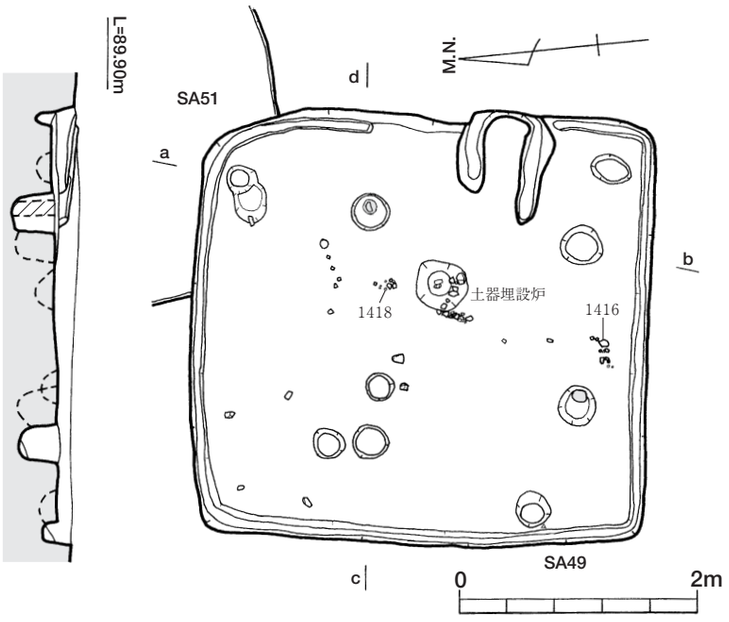

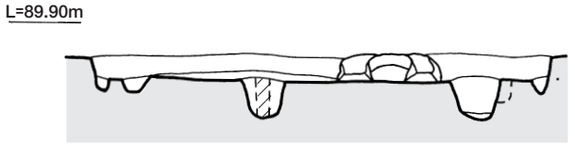

第444図　ＳＡ49土器埋設炉実測図（Ｓ＝1/60）

壁の残存高は、約0.15mで断面箱形で、竪穴住居隅部は直角と隅丸方形の部分がある。

【柱　穴】

柱穴は、多数検出されたが、そのうち主柱穴は４本である。柱穴間の芯々距離は、東西1.3～1.5m、南北1.9mを測り、ほぼ対角線状の柱穴配置をとる。

ただ、竈側に偏った位置での柱穴配置であるため、住居平面全体からみるとバランスに欠けている。

柱掘りかたは、直径0.2mの円形プランで、深さは床面より0.35mと浅めである。断面形は「U」字形を呈す。柱痕跡はＰ１とＰ３で検出された。直径0.15m前後の細い丸太材を柱として利用されている。

【床　面】

床面は貼床が施されず、ＭＬ１相当層を直床とする。住居中央部が硬化し、ややくぼんでいる。

住居床面中央部では土器埋設炉が１基検出された。

また、四壁沿いに壁体溝が確認されている。

【壁体溝】

壁体溝は、各壁沿いに全周しており、竈付近で収束している。幅0.1m、深さ0.1mを測る。

底面には杭列といった小穴は確認されていない。

【カマド】

カマドは、東壁中央よりやや南側に寄って構築される。住居壁をやや掘り込んでカマドを作りつける形態である。

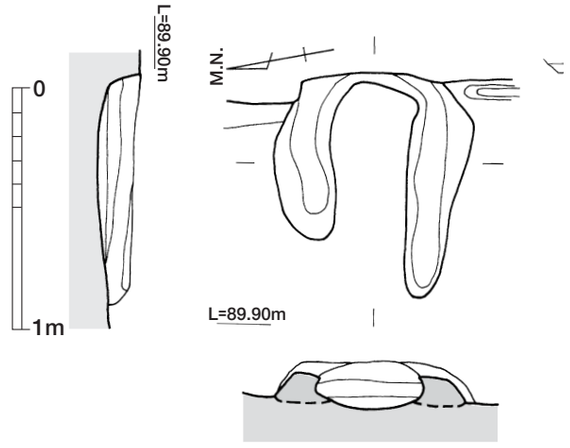

第446図　ＳＡ49カマド実測図（Ｓ＝1/30）

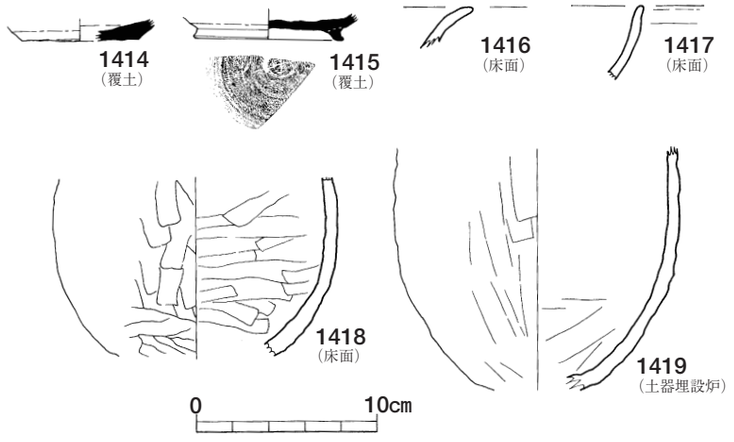

第447図　ＳＡ49出土遺物実測図（Ｓ＝1/4）

竈の規模は、袖の先端から燃焼部奥壁まで0.96m、袖の最大幅は0.84mである。袖幅に比して袖部長が長大なのが特徴的である。

竈本体は床面に直接構築され、住居壁面まで構築材を充填し、燃焼部奥壁を形成する。構築材は、黄褐色や白色粘土である。

焚き口や燃焼部の底面は、僅かに凹む程度で、明確には掘り込まれていない。

煙道部は、竈本体の基底部分まで削平されていたため、明確ではない。

【土器埋設炉】

土器埋設炉は、住居平面中心よりやや東へ寄った位置に設けられる。

土器埋設炉の平面プランは円形で、直径0.45m、深さ0.2mを測る。断面形は緩い「V」字である。

土層断面観察では、人為的にかき乱された痕跡をみいだせた。この炉体土器の甕破片は、かき出されたように掘りこみ上面にまとまって出土している。

【出土遺物】

遺物は、住居床面や遺構検出面覆土中より出土した。このうち6点を図化し、掲載した。

【遺構の時期】

本住居跡は、須恵器高台付埦の型式や土師器甕の形状からＴＫ48段階に前後する時期と考えられる。

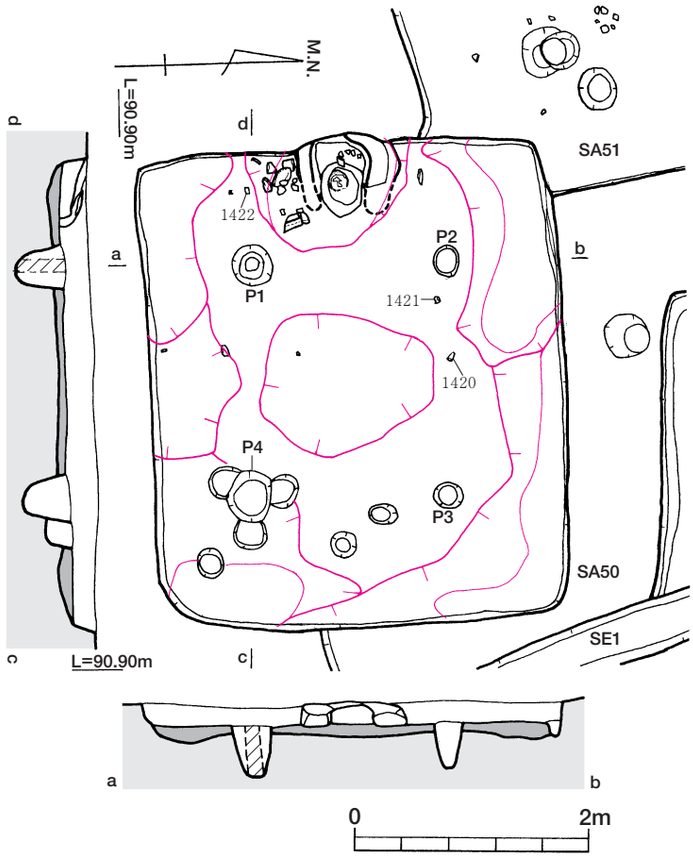

第448図　ＳＡ50実測図（Ｓ＝1/60）

ＳＡ50（第448～第450図）

【立　地】

Ｆ18グリットに位置する、竈を有する竪穴住居跡である。本住居跡はＳＡ51・53を切る。

【規　模】

遺構の平面形は、東西に長い長方形プランで、竈は西位にある。この竈主軸方位はＮ-78°-Ｗとなる。住居主軸方位はＮ-11°-Ｅである。

平面規模は、東西４m、南北3.5mを測り、床面積14㎡である。壁の残存高は、約0.2mで断面箱形を呈し、竪穴住居隅部は直角と隅丸方形の箇所がある。

【柱　穴】

柱穴は、多数検出されたが、そのうち主柱穴は４本である。柱穴間の芯々距離は、東西２m、南北1.8mを測り、ほぼ対角線状の柱穴配置をとる。

柱掘りかたは、直径0.2mの円形プランで、深さは床面より0.5mと直径のわりには深めである。断面形は「U」字形を呈す。

柱痕跡はＰ１で検出され、直径0.15mの細い丸太材を柱に利用されている。

【床　面】

床面は、貼床が施されるが、目立った硬化面は形成されず、全体的に軟弱であった。土器埋設炉といった火処や壁体溝等の付属施設は確認されていない。

【床面下状況】

竪穴住居掘りかたは、住居隅部や壁面に沿って掘削するが、全体に平坦に仕上げられる。

掘削後、K-Ahブロックと褐色（ＭＬ１相当層由来）ブロックが混入した黒色土を0.1m前後に薄く埋め戻して貼床とする。

【カマド】

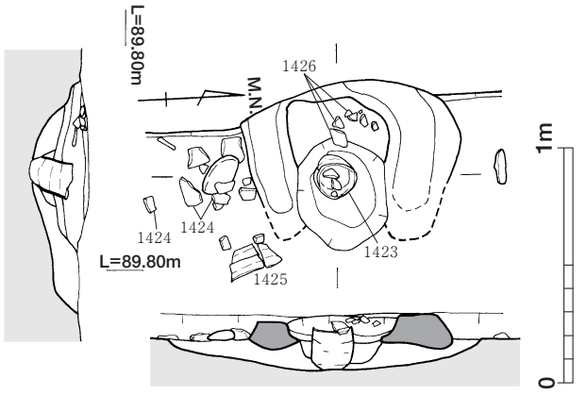

第449図　ＳＡ50カマド実測図（Ｓ＝１/30）

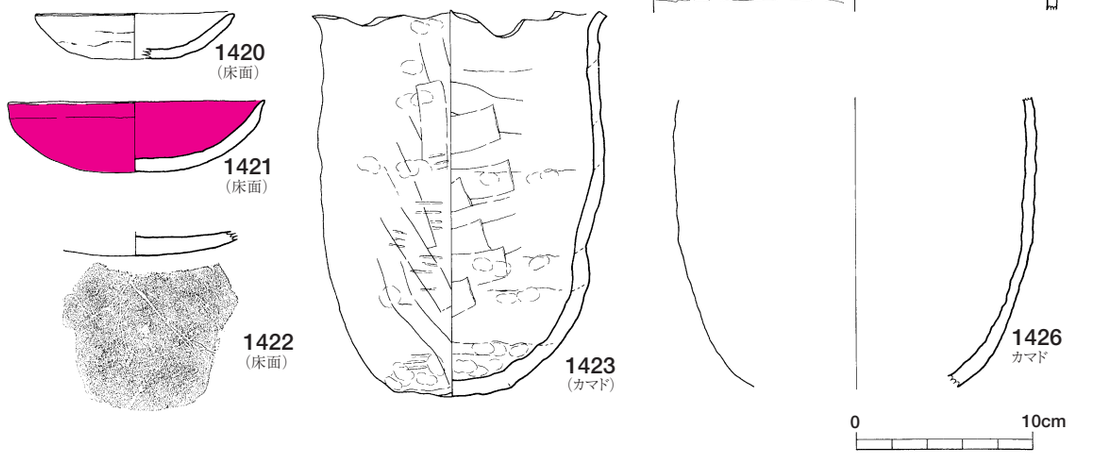

第450図　ＳＡ50出土遺物実測図（Ｓ＝１/４）

カマドは西壁中央に構築される。住居壁をやや凸形に掘り込んでカマドを作りつける形態である。

カマドの規模は、袖の先端から燃焼部奥壁まで0.68m、袖の最大幅は0.9mである。

カマドの構築材は、黄褐色ないし白色粘土であるが、砂礫が多く含まれている。カマド袖部は他の竪穴住居のカマドに比べて重厚に構築されている。

カマド本体は、貼床面を住居壁面に向けて広くかつ浅く断面皿状に掘り込んだ後、掘削土を用いながら焚き口部や燃焼部底面を造作する。その後にカマド本体が構築される。燃焼部奥壁は、地山面となる。

焚き口部と燃焼部との境は明確で、0.1m程の落差が生じている。

燃焼部はカマドの中心部というより、焚き口方向へずれた位置にあり、平面楕円形で浅い掘り込み面を呈している部分が火床面と考えられる。

この火床面の中心には、口縁部を打ちかかれた土師器甕が埋設されていた。火床面底面に土師器甕が据えられる程度のピットを穿ち、その中に立位というよりは、やや焚き口方向へ傾けて据えられている。

カマドの上端は床面より0.1m前後突出させている。その周辺には灰混じりの焼土層が厚く堆積していた。

カマドの内部は、カマド構築材や焼土や灰、炭化物の混在した覆土で満されていた。

なお、煙道部の構造は不明である。

遺物は、カマド煙道部付近で土師器坏が、カマド左袖付近で土師器甕が出土している。また、カマド左袖脇部分では直径0.15m前後の扁平な尾鈴山酸性岩円礫が数個まとまって出土した。使用痕は認められなかった。

【出土遺物】

本住居跡に伴う遺物は竈内外出土土器が挙げられ、このうち計７点を図化し、掲載した。

【遺構の時期】

本住居跡の時期は須恵器坏蓋の型式や土師器甕の形態から、概ねＴＫ46～48併行期の時期と考えられる。

【竈の構造について】

竈火床部に土師器甕を据え付けるあり方は、ＳＡ37と類似している。ＳＡ37と同様に、火床部の天井部が「掛け口」であれば、掘り据えられた土師器甕は、「支脚」と想定される。

ＳＡ51（第451～第456図）

【立　地】

Ｆ18グリットに位置する、カマドと土器埋設炉を有する竪穴住居跡である。本住居跡はＳＡ53を切り、ＳＡ49・50に切られる。

【規　模】

遺構の平面形は、東西に長い長方形プランで、カマドは北壁に設置される。このカマド主軸を住居主軸とすると、主軸方位はN-4°-Wとなる。

平面規模は、東西4.9m、南北4.45mを測り、床面積21.81㎡である。

壁の残存高は、約0.4mで断面箱形を呈し、竪穴住居隅部は、隅丸方形である。

【柱　穴】

柱穴は、多数検出されたが、そのうち主柱穴は４本である。柱穴間の芯々距離は、東西２～2.5m、南北２～2.3mを測り、ややずれた柱穴配置をとる。

主柱穴は、貼床面より掘り込まれる。この柱穴掘りかたは、直径0.3mの円形プランで、深さは床面より0.4mを測る。主柱穴掘りかたの断面形は「U」字形を呈す。

柱痕跡はＰ３・Ｐ４で検出され、直径0.2～0.25mの丸太材を柱に利用されている。また、Ｐ３・Ｐ４とも建替えの痕跡がある。

【床　面】

床面は、貼床が施され、全体的に硬化面が発達している。壁体溝は検出されなかったが、土器埋設炉が２基確認された。

床面直上の遺物は、Ｐ２周辺で土師器甕数点と直径0.3m大の尾鈴山酸性岩の円礫２個にとどまる。

多くは床面より２～３㎝浮いた状態で出土した。

特に、Ｐ２・Ｐ３間で土師器坏や須恵器坏蓋等の遺物が多く認められた。

【床面下の状況】

竪穴住居掘りかたは、住居隅部や壁面に沿って掘削するが、全体に平坦に仕上げられる。

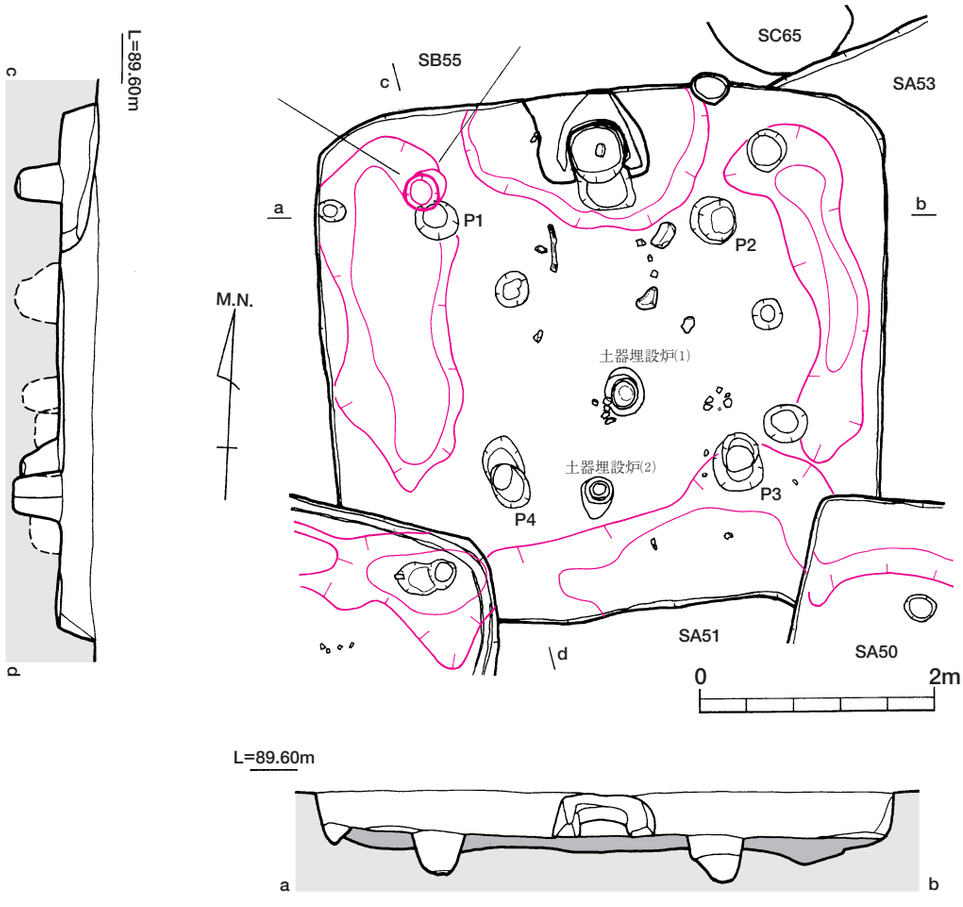

第451図　ＳＡ51実測図（Ｓ＝１/60）

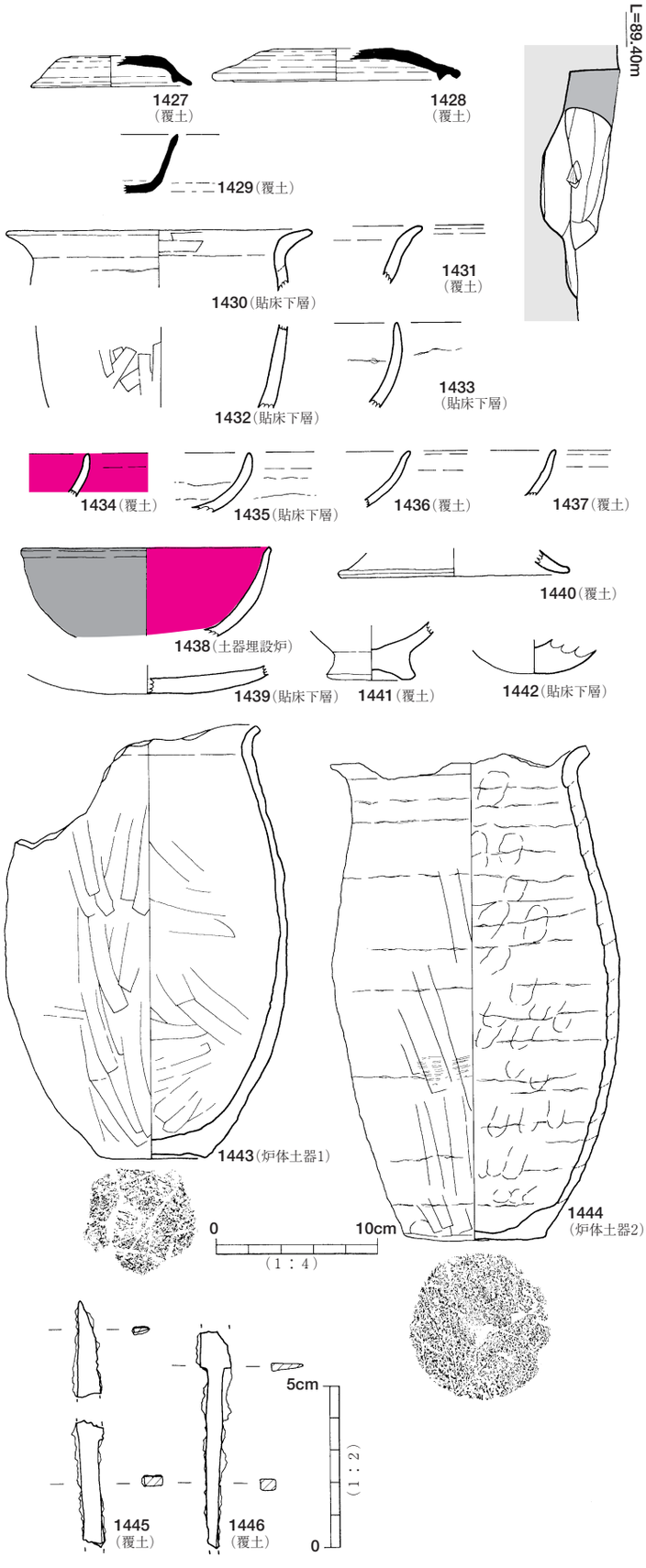

第455図　ＳＡ51出土遺物実測図〔１〕（Ｓ＝１/２・１/４）

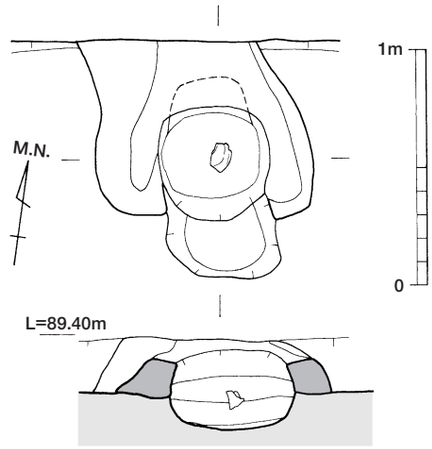

第452図　ＳＡ51カマド実測図（Ｓ＝１/30）

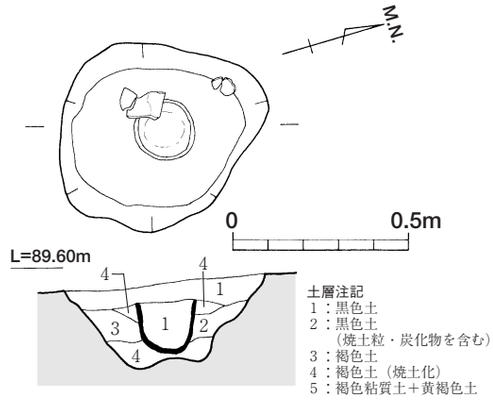

第453図　ＳＡ51土器埋設炉(1)実測図（Ｓ＝１/20）

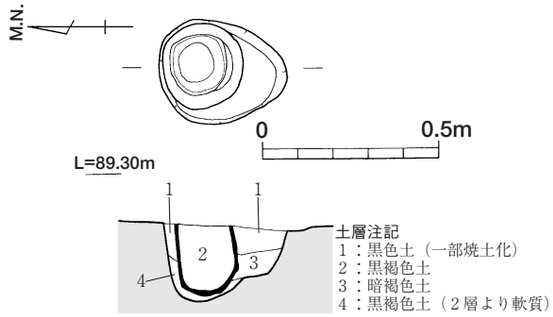

第454図　ＳＡ51土器埋設炉(2)実測図（Ｓ＝１/20）

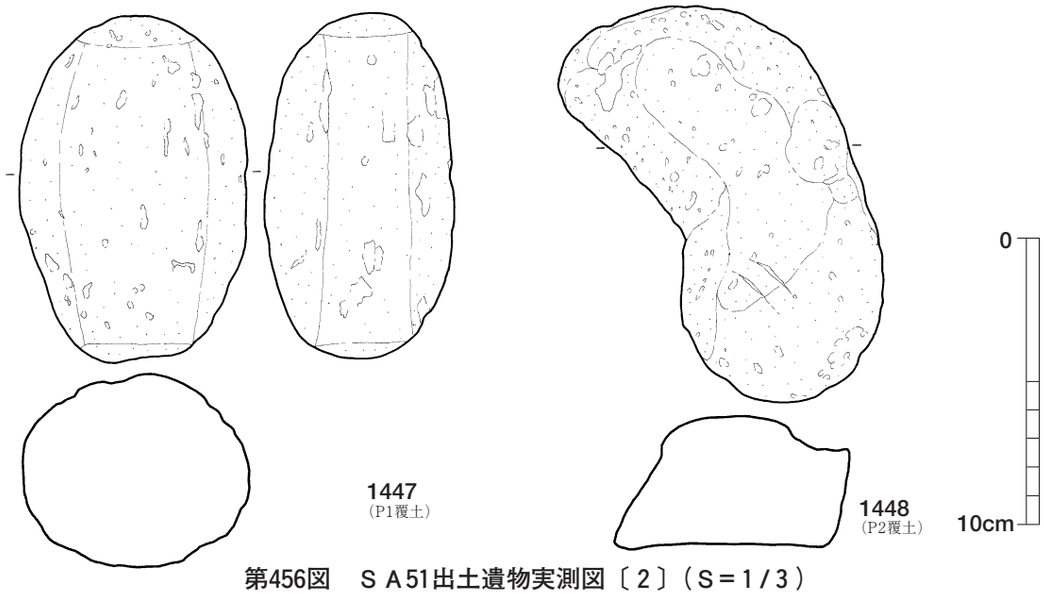

第456図　ＳＡ51出土遺物実測図〔２〕（Ｓ＝１/３）

掘削後、K-Ahブロックと褐色（ＭＬ１相当層由来）ブロックが混入した黒色土を0.1～0.15mに薄く埋め戻して貼床とする。

【カマド】

カマドは北壁中央に構築される。住居壁を掘削せず、直接カマドを作りつける形態である。

カマドの規模は、袖の先端から住居壁まで0.74m、袖の最大幅は0.91mである。

カマドは掘削面を伴わず、直接貼床面上に構築されている。カマドの構築材は、黄褐色ないし白色粘土を用いられ、住居壁面に厚く構築材を充填し、燃焼部奥壁を形成する。また、カマド袖部も重厚に構築されている。

焚き口部は、カマド袖部全面から0.25m手前より浅く掘り込まれる。焚き口部は、袖部付近で一段下がって燃焼部へと移行する。

燃焼部は、床面から0.15m前後とやや深めに掘削される。平面形は長方形である。

燃焼部底面のうち、平坦な中央付近が火床面と考えられる。火床面からは緩やかに燃焼部奥壁へと接続する。燃焼部壁面自体はドーム状を呈す。

火床面底面には、灰混じりの焼土層が厚く堆積し、その上面には土師器甕片が出土した。

なお、煙道部の構造は不明である。

【土器埋設炉】

土器埋設炉は、２基検出された。住居平面中心のカマド主軸延長上に１基（土器埋設炉１）、それより南側のＰ３・Ｐ４間に１基（土器埋設炉２）付設される。

土器埋設炉１

貼床面に掘り込まれた土坑の中心に、炉体土器を埋置する構造である。

土坑の平面形は不整な楕円形で、長軸0.65m、短軸0.5m、深さ0.25mを測る。断面形は逆台形である。

土坑底面を黒色粘質土で一度埋め戻し、その上に土師器甕口縁部を打ち欠いた炉体土器を据え付けて周囲を埋め戻している。

炉体土器の上端は、床面より0.05mほど低い位置に設定され、浅い掘り込みをもつ土器埋設炉となる

この浅い掘り込み内や検出面より、土師器甕胴部や坏体部片が出土している。

また、炉体土器外縁付近は、直径0.3mにわたって、円形の焼土面が形成されていた。

土器埋設炉２

土器埋設炉２は土器埋設炉１の南側で検出された。平面楕円形で、長軸0.35m、短軸0.3m、深さ0.22mを測る、土坑の中心部に口縁部を打ち欠いた土師器甕を炉体土器として埋置する構造である。

土坑の掘りかたは、二段掘りである。

【出土遺物】

本住居跡に伴う遺物として、土器埋設炉の炉体土器やカマド内及び床面付近出土遺物が挙げられる。このうち計20点を図化し、掲載した。1446は長頸鏃であ

る。覆土中より出土した。

【遺構の時期】

本住居は、土師器甕の形態から、ＴＫ217古段階に併行する時期と考えられる。

ＳＡ52（第457～第460図）

【立　地】

Ｆ18・19グリットに位置するカマドと土器埋設炉を有する竪穴住居跡である。本住居跡は、ＳＡ53を切り、ＳＥ１に切られる。

【規　模】

遺構の平面形は、南北に長い長方形プランで、カマドは北壁に設置される。このカマド主軸を住居主軸とすると、主軸方位はＮ-16°-Ｅとなる。

平面規模は、東西3.5～3.7m、南北3.7mを測り、床面積13.32㎡である。

壁の残存高は、約0.5mで断面箱形を呈し、竪穴住居隅部は、やや直角に近い形態をなす。

【柱　穴】

柱穴は、多数検出されたが、そのうち主柱穴は４本

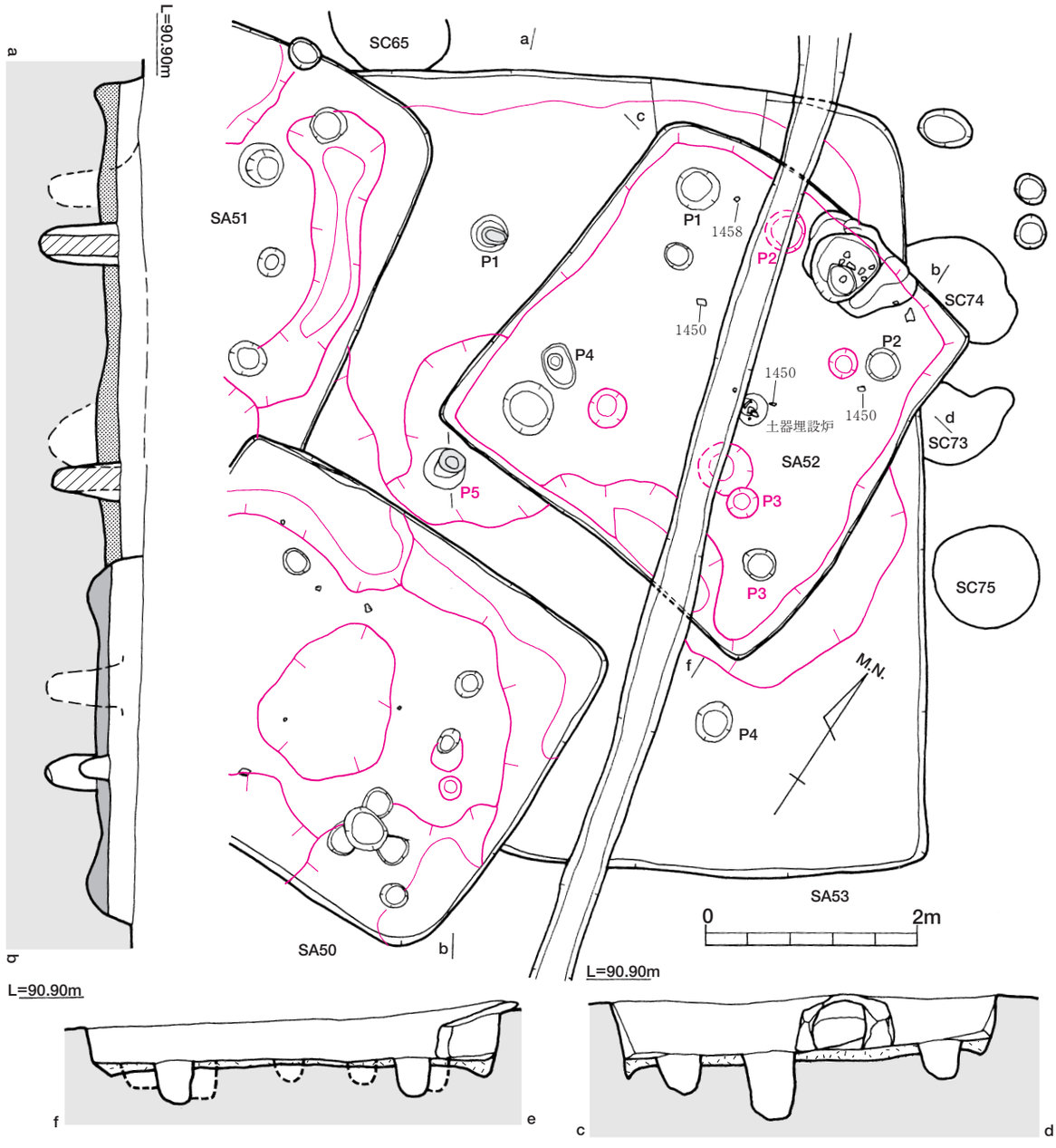

第457図　ＳＡ52・53実測図（Ｓ＝1/60）

である。柱穴間の芯々距離は、東西2.5～2.7m、南北2.1～2.2mを測り、ほぼ対角線上の柱穴配置をとる。主柱穴は貼床面から掘り込まれる。

柱掘りかたは、直径0.4mの円形プランで、深さ0.4mを測る。掘りかたの断面形は「U」字形の素掘りである。なお、柱痕跡は検出されていない。

【床　面】

床面には、貼床が施される。特にカマド付近にて硬化面が発達している。住居中央にて土器埋設炉が１基確認されたが、壁体溝は検出されていない。

床面直上の遺物は少なく、カマド右袖付近より土師器甕口縁部が出土した以外は、土師器片等が散漫に出土したのみである。一方、床面より２～３㎝浮いた状態で土師器甕や坏、須恵器坏蓋や高台付埦等多くの遺物が検出された。

【床面下の状況】

竪穴住居掘りかたは、全体的に平坦に掘り下げられている。掘削後K-Ahブロックと褐色（ＭＬ１相当層由来）ブロックが混入した黒色土を0.1～0.15mに薄く埋め戻して貼床とする。

なお、貼床面下よりＳＡ53の主柱穴や柱穴を多数検出された。

【カマド】

カマドは北壁中央よりやや東側に寄った位置に構築される。住居壁をやや浅く「凸」の字形に掘削し、直接カマドを作りつける形態である。

カマドの規模は、袖の先端から住居壁まで0.83m、袖の最大幅は1.18mである。

カマドは掘削面を伴わず、直接貼床面上に構築されている。カマドの構築材として黄褐色粘土を用い、住居壁面にも厚く構築材を充填して、燃焼部奥壁を形成している。また、カマド袖部も重厚に構築されている。

焚き口部付近には、直径0.3m、深さ0.15mを測る円形のピットが掘り込まれていた。

燃焼部の底面はやや平坦で、最深部付近が火床面と考えられる。火床面の底面をはじめ燃焼部内部の壁面は、よく焼けて赤変している。

火床面からは、やや急な上り勾配で燃焼部壁面へ連なる。壁面自体はドーム状を呈す。

また、火床面底面には、灰や炭、剥落した構築材が混在する焼土層が厚く堆積し、その上面には土師器甕片が出土した。

なお、煙道部の構造は不明だか、カマド掛け口背面部分に煙出し穴を持つ構造であろう。

【土器埋設炉】

住居平面中心のカマド主軸延長上で、土師器甕を含む小土坑が１基検出された。

この土坑は、平面円形で直径0.3m、深さ0.17mを測る。この掘りかた内には、土師器甕１個体分が散乱した状態で出土した。

この土師器甕は、他住居の検出例からして炉体土器と考えられ、土器埋設炉が何らかの理由で破壊されたと考えられる。

【出土遺物】

本住居跡に伴う遺物として、カマド内及び床面付近出土遺物が挙げられる。このうち計15点を図化し、掲載した。炉体土器は、細片のため未図化である。

【遺構の時期】

本住居跡は、須恵器坏蓋の型式や土師器甕の形態から、ＴＫ217新段階からＴＫ46に併行する時期と考えられる。

ＳＡ53（第457・第461図）

【立　地】

Ｆ18・19グリットに位置し、カマドを有する竪穴住居跡である。本住居跡は、ＳＡ50～52とＳＥ１に切られる。

【規　模】

遺構の平面形は、南北に長い長方形プランで、カマドは北壁に設置される。このカマド主軸を住居主軸とすると、主軸方位はＮ-18°-Ｗとなる。

平面規模は、東西６ｍ、南北７ｍを測り、床面積42㎡前後と考えられる。

壁の残存高は、約0.2mで断面箱形を呈し、竪穴住居隅部は、直角や隅丸方形の形態をなす。

【柱　穴】

主柱穴は、ＳＡ52貼床下より検出された柱穴を考慮すると６本柱と考えられる。柱穴間の芯々距離は、東西2.8m、南北2.5m・2.3mを測る。

主柱穴は、貼床面から掘り込まれる。柱掘りかた

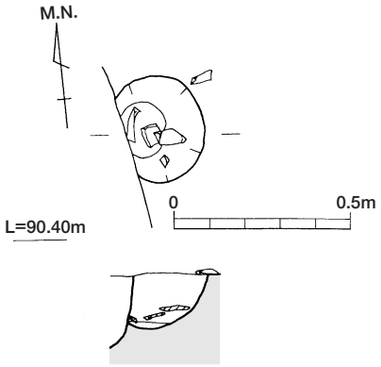

第458図　ＳＡ52土器埋設炉実測図（Ｓ＝１/20）

は、直径0.4mの円形プランで、深さ0.7mを測る。掘りかたの断面形は「U」字形の素掘りである。

柱痕跡は、Ｐ１・Ｐ５で検出され、直径0.2m大の丸太材が柱として使用されたと考えられる。

【床　面】

床面は、貼床が施される。土器埋設炉や壁体溝は検出されていない。

床面や覆土中の遺物は得られていない。

【床面下の状況】

竪穴住居掘りかたは、全体的に平坦に掘り下げられている。掘削後K-Ahブロックと褐色（ＭＬ１相当層由来）ブロックが混入した黒色土を0.1～0.15mに薄く埋め戻して貼床とする。

【カマド】

カマドは、住居北壁中央構築されるが、やや東側へ偏在している。完全に破壊された上に、樹痕による攪乱が著しいため詳細は不明である。

現況からは、カマドは住居壁を掘削せず、直接作りつける形態であると考えられる。なお、カマドの構築材中より土師器坏が出土した。

【出土遺物】

本住居跡に伴う遺物は、カマド内より出土した土師器坏１点のみである。

【遺構の時期】

本住居跡は、詳細な時期を特定する資料に乏しいが、切りあい関係から、少なくともＳＡ50～52の時期よりは遡ると考えられる。ＴＫ217古段階に併行する時期が相当しよう。

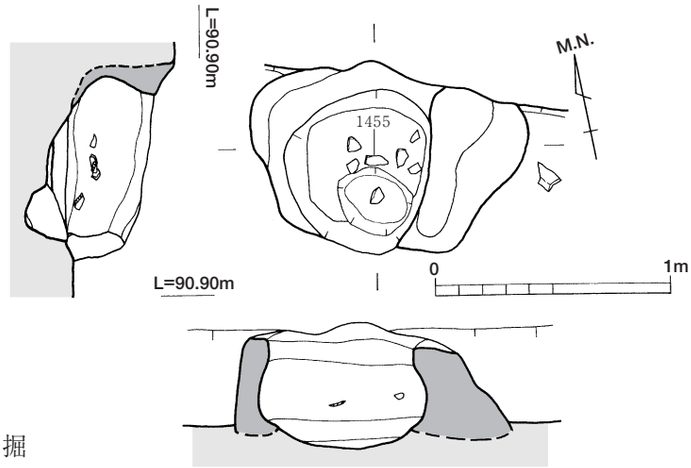

第459図　ＳＡ52カマド実測図（Ｓ＝１/30）

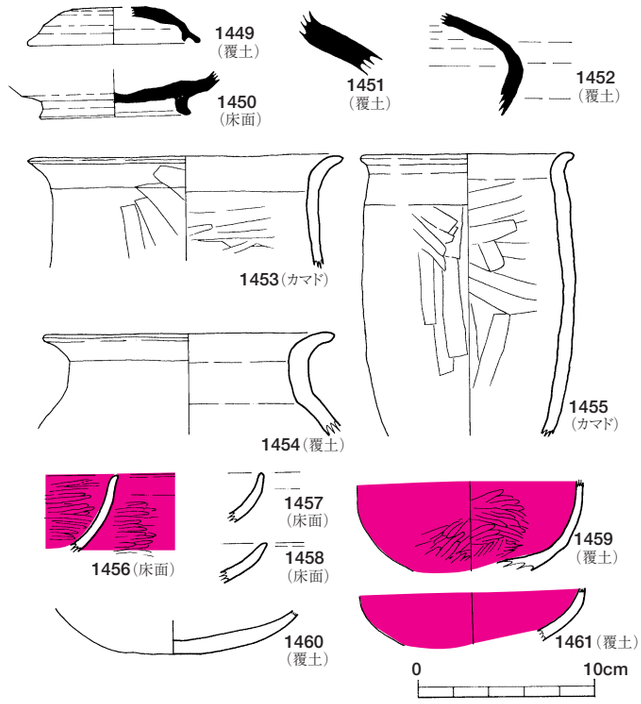

第460図　ＳＡ52出土遺物実測図（Ｓ＝１/４）

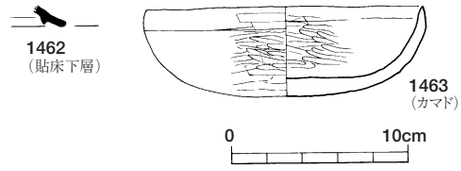

第461図　ＳＡ53出土遺物実測図（Ｓ＝１/４）

ＳＡ54（第462～第466図）

【立　地】

Ｅ20・Ｆ20グリットに位置する、カマドと地床炉を有する竪穴住居跡である。ＳＡ55とＳＢ32を切る。

このＳＡ54～57は、南北方向に４軒の切りあう竪穴住居跡群である。

【規　模】

遺構の平面形は東西にやや長い方形で、カマドの主軸を住居主軸とすると、主軸方位はＮとなる。

規模は、東西５ｍ、南北は4.2～4.5mを測り、床面積21.75㎡である。

壁の残存高は0.25mで断面箱形を呈し、住居コーナー部は直角に近い隅丸方形である。

【覆土の状況】

竪穴部覆土に相当する層は３～９層で、黒色土主体とである。K-Ahブロックを含んでいるが、おもにその多寡を基準として分層した。

また、この他各層とも焼土粒子、炭化物を微量に含んでいる。10層は貼床層である。

８層中より多量の遺物が検出された。特に住居平面南東隅付近（Ｐ３）では、土師器甕２個体（1475･1477）と甑または鉢（1476）等が出土した。

その出土状況は、住居外から内部へ傾斜したあり方である。本住居廃絶後、８層堆積時に流れ込んだか、もしくは投棄した遺物群と考えられる。

【柱　穴】

主柱穴は４本である。柱穴間の芯々距離は、東西２ｍ、南北2.3mを測り、対角線状に沿った柱穴配置をとる。主柱穴は貼床面から掘り込まれている。

柱穴の掘りかたは、直径0.2～0.3mの円形プランで、床面より深さ0.45mを測る。断面形は、上端がやや開く「Ｕ」字形である。

なお、柱痕跡は検出されなかった。

【床　面】

床面は平坦で、全体的に堅く締まっていた。住居床面中央より南側に寄った箇所で地床炉２基と土器埋設炉の可能性があるもの１基が検出され、壁体溝も四壁沿いで確認された。

【壁体溝】

壁体溝は住居四壁すべてに認められる。壁体溝の幅は0.1m、深さ0.15mを測り、細く浅い形態である。

壁体溝底面では、小穴列（杭列か？）が検出された。小穴の平面は円形で直径0.1m前後、深さ0.05mを測る。この小穴が0.2～0.3m前後の間隔を保って列状に連なっている。

この壁体溝は、住居南西隅部で一部途切れている。この途切れた箇所には、黄白色粘土塊が２箇所検出された。また、この付近の床面はやや軟弱であった。

【床面下の状況】

竪穴住居掘りかたは、底面全体を平坦に掘削される。特に住居四隅部分は特に深く掘り込まれ土坑状となる。この隅部をつなぐように壁沿いは、帯状の掘り込みがなされる。

掘削後、黒色土主体にK-Ahブロックや褐色土（ＭＬ１相当層由来）を混入した土を層厚0.1～0.2mほど張って貼床とする。

【カマド】

カマドは北壁中央に構築される。住居壁をやや浅く「凹」の字形に掘り込み、直接カマドを作りつける形態である。

カマドの規模は、袖の先端から住居壁際まで0.83m、袖の最大幅は0.73mである。

カマドは、貼床面を住居壁面に向けて広くかつ浅く断面皿状に掘り込んだ後、掘削土を用いながら焚き口部や燃焼部底面が形成される。

カマドの構築材は、黄褐色粘土を用い、住居壁面にも構築材を充填して燃焼部奥壁を形成している。

焚き口部は、カマド袖部よりはじまるが、概して平坦でそのまま燃焼部へ接続する。

燃焼部の底面は平坦で、その上面に灰や炭化物が混じる焼土層が堆積していた。この上面で土師器甑片がまとまって出土している。

なお、煙道部の構造は不明だが、カマド壁体の中途から煙出しの穴を設ける構造と推定される。

【地床炉】

地床炉は２基検出され、住居床面中央からやや南に位置し、カマド主軸線上に設置される。

地床炉は、平面長楕円形で長軸1.1m、短軸0.95m、深さ0.05mの浅い掘り込みを持つもの（地床炉１）と、長軸0.75m、短軸0.6mと約半分の規模（地床炉２）の、２基の切りあいである。大きめの地床炉の北辺側には、小さめの地床炉が設置される。

この２基ともに、底面や壁面が部分的に赤変や黒化、または焼土化していた。覆土も黒色土に炭化物や

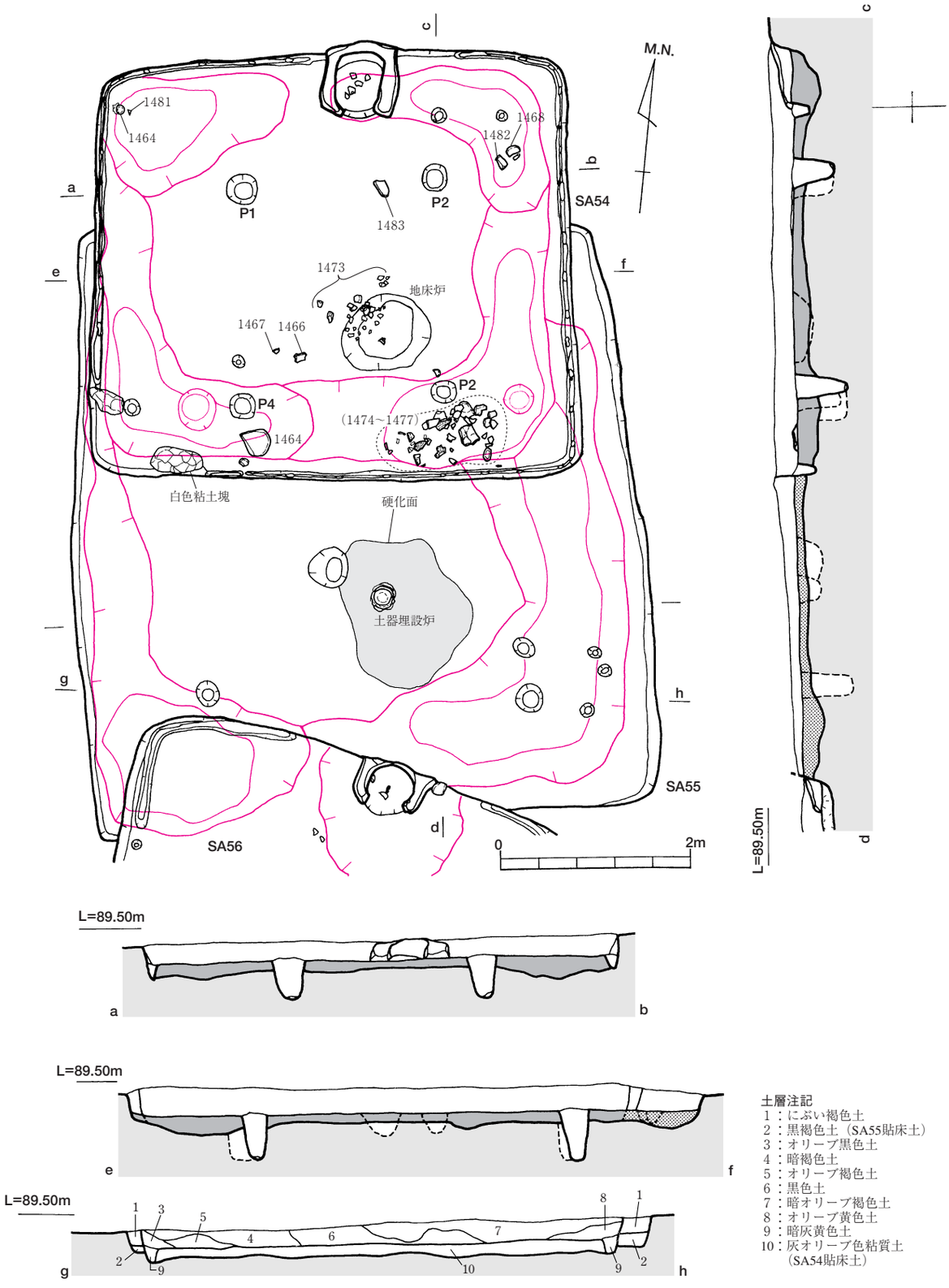

第462図　ＳＡ54・55実測図（Ｓ＝１/60）

焼土粒が多く混入していた。

また、地床炉２の北辺寄りには、円形で直径0.25mの浅いくぼみが検出された。この箇所からは土師器甕（1473）が据えられた状態で出土している。土器埋設炉の可能性が指摘される。

【出土遺物】

遺物は、覆土中遺物のほかに、床面直上出土として、住居南壁付近の台石（1484）と敲石（磨石）、北西隅部付近の須恵器高台付埦（1464）、北東隅部付近の土師器坏（1468）等がある。

なお、1475は外面にハケメ、内面はヘラケズリが施されており、胎土も精良である。つくりも丁寧であ

り、宮崎平野部出土の土師器とは異なっている。別地域からの搬入品である可能性が高い。

1481は長頸鏃である。床面より出土した。

【遺構の時期】

本住居は、須恵器高台付埦や土師器甕の形態からＴＫ46併行期の時期と考えられる。なお、炉体土器はＴＫ217古段階に併行する時期の形態を示す。

ＳＡ55（第462・467・468図）

【立　地】

Ｆ20グリットに位置する、土器埋設炉を有する竪穴住居跡である。ＳＢ32を切り、ＳＡ54・56に切られる関係にある。

【規　模】

遺構の平面形は、南北にやや長い方形で、カマドの主軸を住居主軸とすると、主軸方位はＮ-４°-Ｗとなる。

規模は、東西5.5～６ｍ、南北は6.1～6.4ｍを測り、床面積35.94㎡である。

壁の残存高は0.3ｍで断面箱形を呈し、住居コーナー部は直角に近いある。

【覆土の状況】

竪穴部覆土に相当する層は１層で、黒色土主体である。K-Ahブロックを含んでいるが、おもにその多寡を基準としてした。

また、この他各層とも焼土粒子、炭化物を微量に含んでいる。２層は貼床層である。

【柱　穴】

主柱穴は４本である。このうちＰ１・Ｐ２は、ＳＡ54貼床下で検出された。柱穴間の芯々距離は、東西3.5ｍ、南北３～3.2ｍを測り、対角線状に沿った柱穴配置をとる。

主柱穴は貼床面から掘り込まれている。その掘りかたは、直径0.2～0.3ｍの円形プランで、床面より深さ0.45ｍを測る。断面形は、上端がやや開く「Ｕ」字形である。なお、柱痕跡は検出されなかった。

【床　面】

住居床面中央より南側に寄った箇所で土器埋設炉が１基検出された。また、床面は平坦で、全体的に堅く締まっていた。特に土器埋設炉周辺は硬化が著しい。なお、壁体溝は確認されていない。

【床面下状況】

竪穴住居掘りかたは、底面全体を平坦に掘削される。特に四壁沿いは、帯状の掘り込みが取り巻いている。掘削後、黒色土主体にK-Ahブロックや褐色土（ＭＬ１相当層由来）を混入した土を層厚0.1～0.2ｍほど張って貼床とする。

【土器埋設炉】

土器埋設炉は、住居平面中心よりやや南へ寄った位置に設けられる。

土器埋設炉の掘りかたは平面円形で、直径0.3ｍ、深さ0.2ｍを測る。掘りかたと炉体土器の隙間はなく、炉体土器が丁度収まるだけのスペースしか掘り込まれていない。

炉体土器は、土師器甕（1485）が使用され、口縁部と底部が打ち欠かれている。

また、炉体土器の上端は検出面より２～３㎝程度突出し、周辺は焼土化が著しい。

【出土遺物】

遺物は、土器埋設炉の炉体土器（1485）等がある。床面や覆土中より、若干の土師器片が出土したが図化に堪えなかった。1486は鉄製鎌と考えられる。床面より出土した。

【遺構の時期】

本住居跡は、炉体土器（1485）の形態からＴＫ217新段階～ＴＫ46に併行する時期と考えられる。

切りあい関係からは、少なくともＳＢ32に後出し、ＳＡ54・56時期よりは先行すると考えられる。

ＳＡ56（第469～第472図）

【立地】

Ｆ20グリットに位置する、カマドと土器埋設炉を有する竪穴住居跡である。ＳＡ55・57を切る。

【検出状況】

遺構検出時では、東西4.5ｍ、南北4.5ｍのカマドを有する竪穴住居として調査を進めた。

しかし、住居床面精査におよんで、住居中心部が方形の貼床面、その周囲は褐色土層（ＭＬ１相当層）を直床する部分に区分されたので、竪穴住居２軒の切りあいの可能性が考えられた。一方、覆土の堆積状況では切りあい関係は明確に認められなかった。

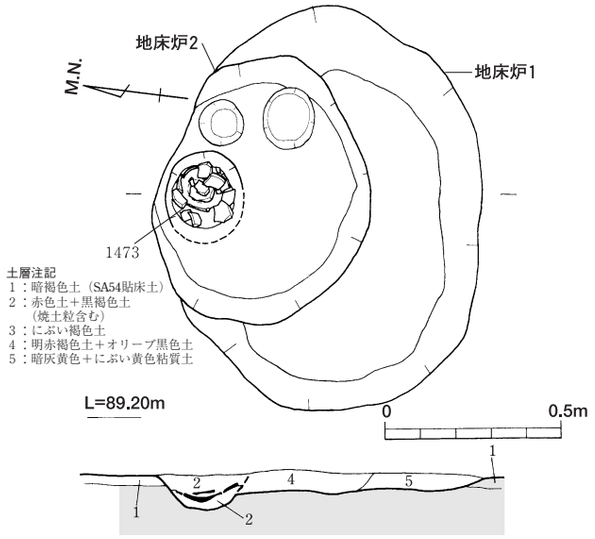

第463図　ＳＡ54地床炉実測図（Ｓ＝１/20）

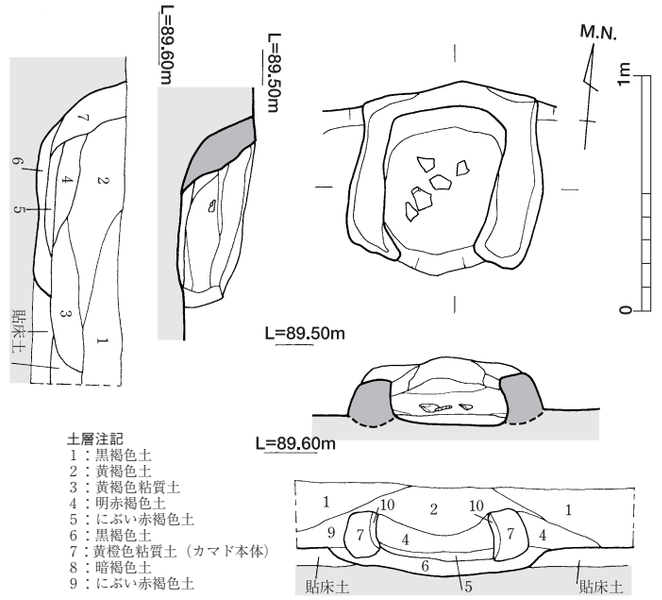

第464図　ＳＡ54カマド実測図（Ｓ＝１/30）

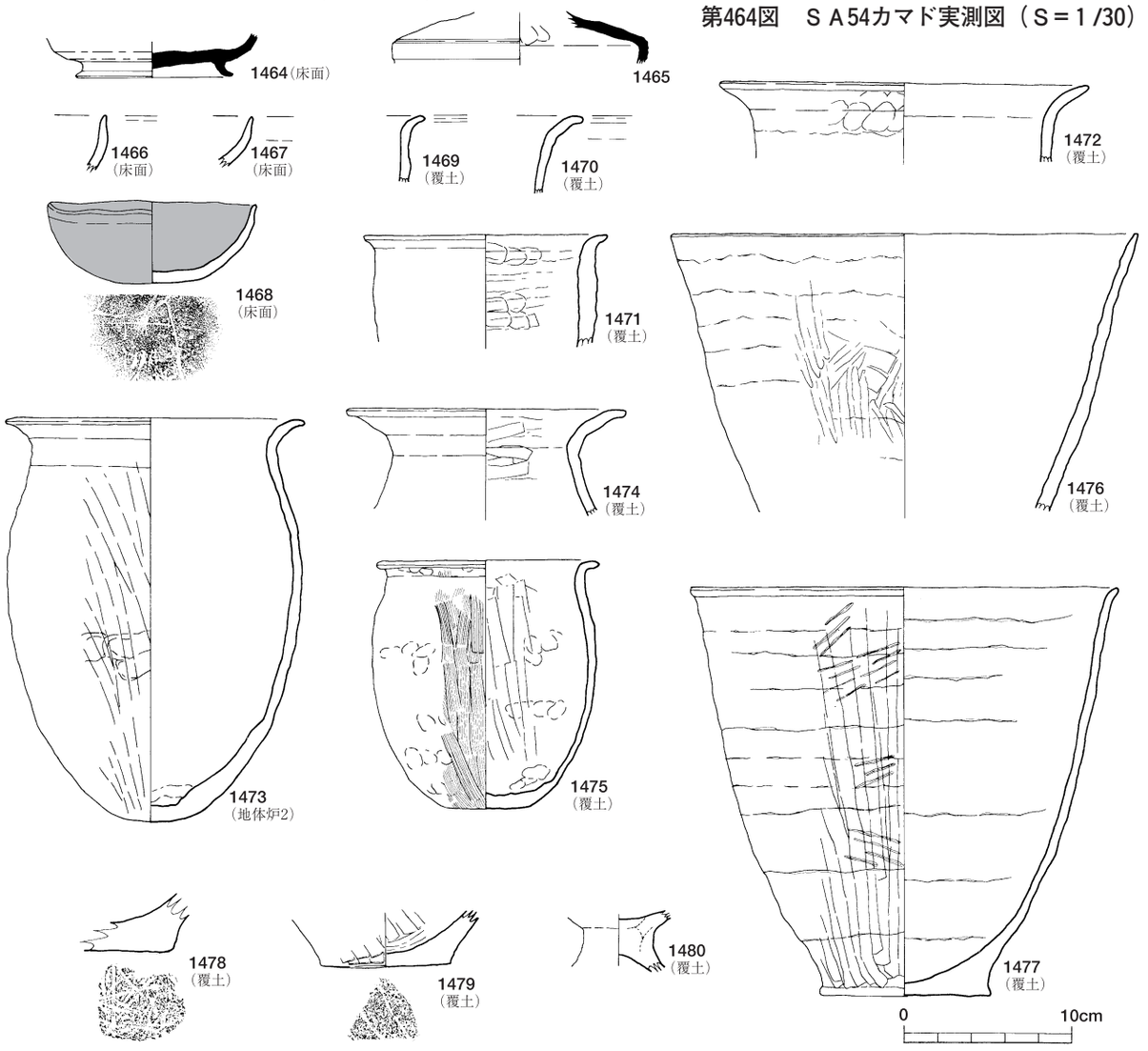

第465図　ＳＡ54出土遺物実測図〔１〕（Ｓ＝１/４）

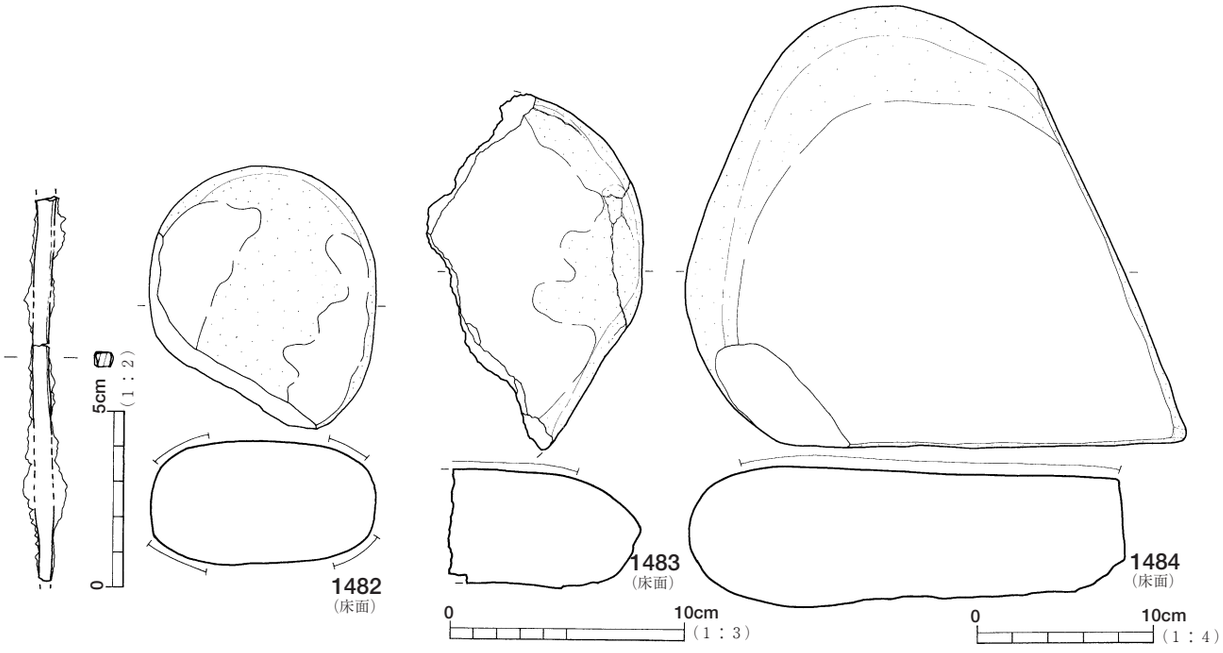

第466図　ＳＡ54出土遺物実測図〔２〕（Ｓ＝1/2・1/3・1/4）

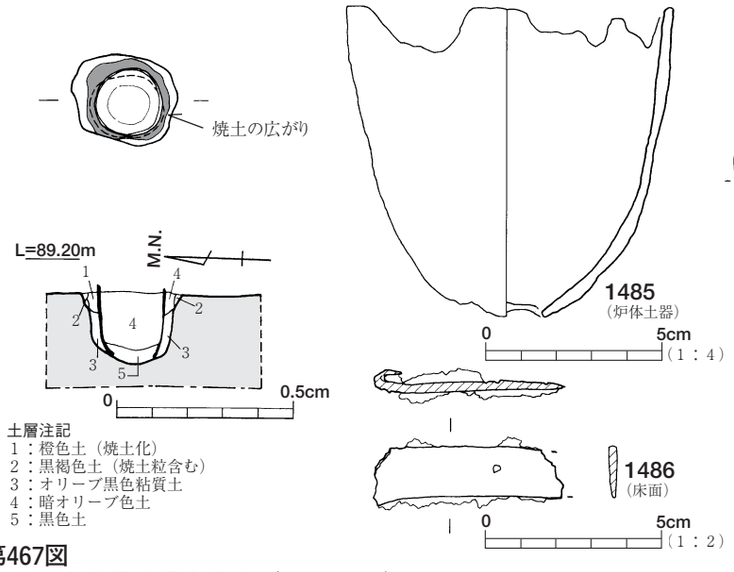

第467図
ＳＡ55土器埋設炉実測図（Ｓ＝1/20）

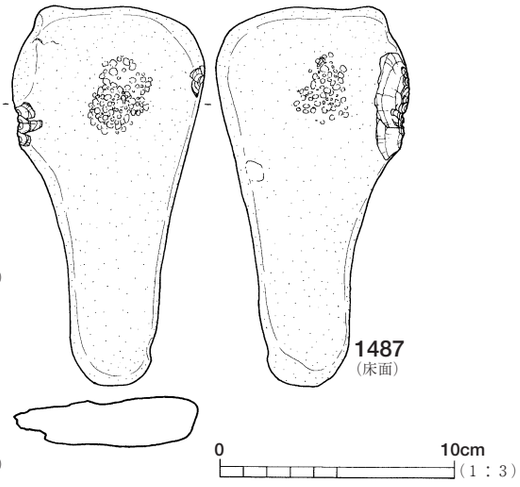

第468図　ＳＡ55出土遺物実測図（Ｓ＝1/2・1/3・1/4）

そこで、本報告ではカマドを持ち、直床の竪穴住居をＳＡ56－ａ、ＳＡ56－ａの中心にあり、貼床と土器埋設炉を持つ竪穴住居をＳＡ56－ｂとして記述することにする。

ＳＡ56－ａ

【規　模】

遺構の平面形は不整な方形に近く、カマドの主軸を住居主軸とすると、主軸方位はＮ-10°-Ｅとなる。住居北壁は、住居主軸に対してやや斜交する。

規模は、東西４～4.5m、南北は４～4.5mを測り、床面積18.06m²である。

壁の残存高は0.3mで断面逆台形を呈し、住居コーナー部は隅丸方形である。

【柱　穴】

主柱穴は４本である。柱穴間の芯々距離は、東西2.6m、南北2.3mを測り、対角線状に沿った柱穴配置をとる。主柱穴はＳＡ56－ｂの貼床面から掘り込まれている。Ｐ２とＰ３はＳＡ56－ｂの主柱穴であるＰ６及びＰ７を切る関係にある。

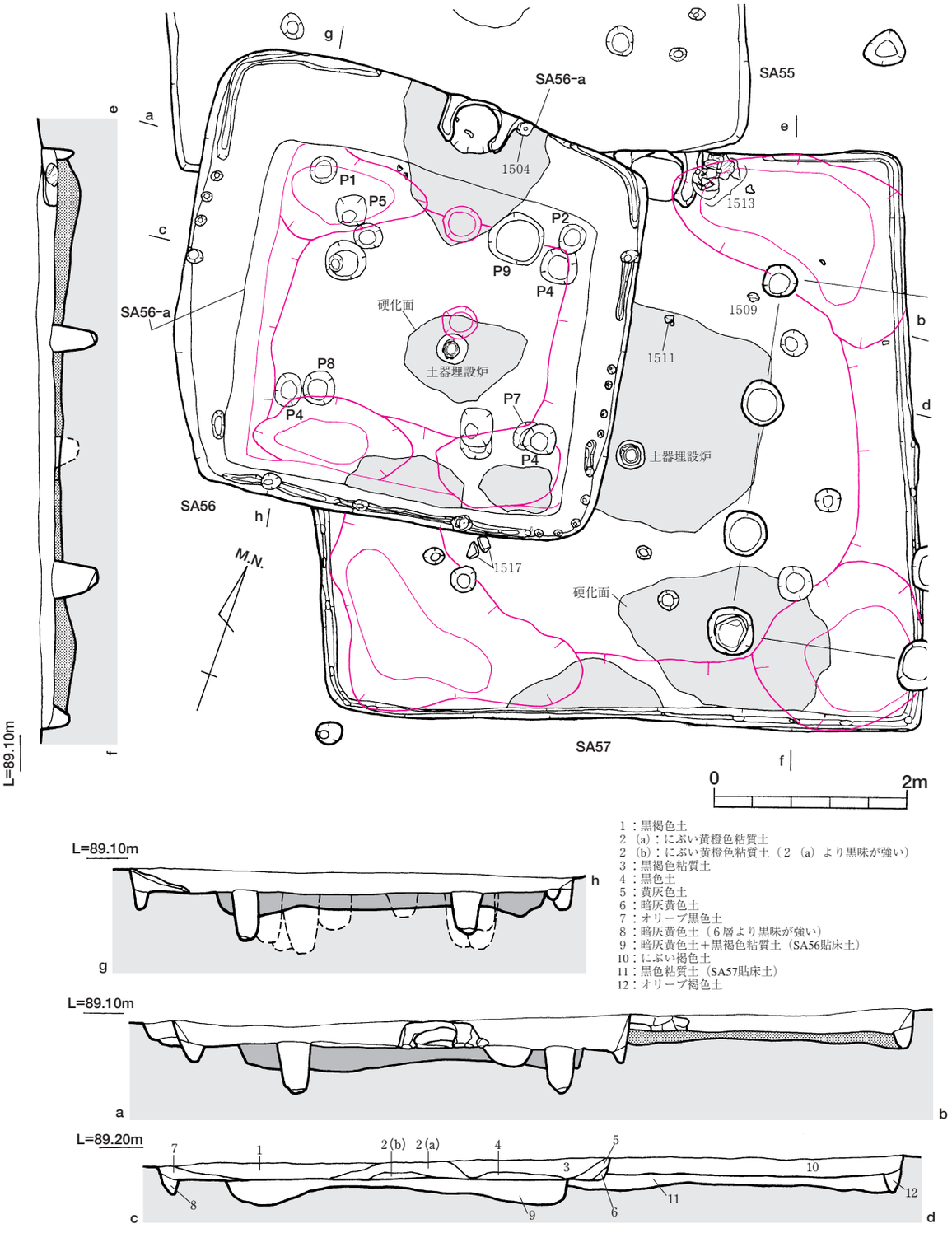

第469図　ＳＡ56・57実測図（Ｓ＝１/60）

柱穴の掘方は、直径0.2～0.3mの円形プランで、床面より深さ0.5mを測る。断面形は、「U」字形である。なお、柱痕跡は検出されなかった。

【床面と各施設】

床面は、貼床が施されず、褐色土層（ＭＬ１相当層）を直床する。壁体溝は四壁沿いで確認された。特にカマド周辺は硬化面が発達しており、ＳＡ56－ｂの床面の一部まで及んでいる。

【壁体溝】

壁体溝と小穴列は、住居四壁すべてに認められる。壁体溝の幅は0.1m、深さ0.1mを測り、細く浅い形態である。壁体溝は、住居北壁と南壁付近においては良

好に遺存していたが、他の住居壁では部分的な検出か、小穴列となる。

小穴の平面は、円形で直径0.1m前後、深さ0.1mを測る。この小穴が0.1m前後の間隔を保って列状に密に連なっている。

なお、住居平面の南西隅付近では、壁体溝及び小穴列は確認されていない。

【カマド】

カマドは北壁中央に構築される。住居壁を掘り込まず、直接カマドを作りつけている。また、カマドの基底部は、床面上に直に設ける形態をとる。

カマドの規模は、袖の先端から住居壁際まで0.48m、袖の最大幅は0.76mである。

カマドの構築材は、黄褐色粘土や白色粘土を使用し、住居壁面にも構築材を充填して燃焼部奥壁を形成している。ただし、他の住居と比べて極めて薄い。

焚き口部は、カマド袖部前面よりやや手前から掘り込まれ、やや急な角度で燃焼部へ至る。

燃焼部の底面は平坦で、その上面に灰や炭化物が混じる焼土層が堆積していた。

煙道部の構造は不明であるが、カマド壁体の中途から煙出しの穴を設けるか、燃焼部奥壁からそのまま住居外方へ伸びる構造と推定される。

遺物はカマド内より土師器甕破片が少量、カマドの右袖脇に敲石１点が出土した。

ＳＡ56－ｂ

【規　模】

遺構の平面形は東西に長い方形で、住居北壁を住居主軸とするなら、主軸方位はN-10°-Eとなる。

規模は、東西3.5m、南北は3.3mを測り、床面積11.55㎡である。

壁の残存高は不明である。０住居平面の隅部は直角に近い形状である。

【柱　穴】

主柱穴は４本である。柱穴間の芯々距離は、東西2.2m、南北1.8mを測り、対角線状に沿った柱穴配置をとる。主柱穴は貼床面から掘り込まれている。

柱穴の掘りかたは、直径0.2～0.3mの円形プランで、床面より深さ0.4mを測る。断面形は、「U」字形である。なお、柱痕跡は検出されなかった。

【床　面】

住居床面中央付近で土器埋設炉を１基検出された。また、床面は平坦で全体的に堅く締まっていた。特に土器埋設炉周辺と、南壁付近は硬化が著しい。

なお、壁体溝は確認されていない。

【粘土塊を覆土とするピット】

Ｐ９は直径0.5m、深さ0.2mを測る円形の小穴である。覆土は炭化物や被熱を受けた白色粘土塊を含む焼土であった。なおＰ９の底面や壁面には受熱の痕跡は見出せなかった。

【床面下の状況】

竪穴住居掘りかたは、底面全体を平坦に掘削される。特に住居隅部は土坑状に掘り込まれ、四壁沿いは帯状の掘り込みとなる。

掘削後、黒色土主体にK-Ahブロックや褐色土（ＭＬ１相当層由来）を混入した土を層厚0.1～0.2mほど張って貼床とする。

【土器埋設炉】

土器埋設炉は、住居平面中心付近に設けられる。

土器埋設炉の掘りかたは平面円形の直径0.3m、深さ0.15mを測る、二段掘りである。

炉体土器は土師器甕（1495）が使用され、口縁部と底部が打ち欠かれている。

また、土器埋設炉の検出面は、床面より低い皿状の落ち込みとなる。炉体土器の上端は、この検出面より２～３㎝程度突出していた。その周辺は、焼土化が著しく発達する。

【出土遺物】

住居跡に伴う遺物等、ＳＡ56－ａのカマド脇より敲石（1504）、ＳＡ56－ｂの床面から土師器甕（1493）と杯（1490）及び土器埋設炉の炉体土器（1496）が挙げられる。

1503はＳＡ54の覆土中及びＳＡ30のカマド右袖脇出土の土師器甕と接合関係にある。1489・1501・1502はＳＡ57覆土中遺物と、1500はＳＡ64覆土中と接合した。

【ＳＡ56－ａとＳＡ56－ｂの関係】

ＳＡ56－ａ内にＳＡ56－ｂが検出され、２軒の竪穴住居は切りあい関係を示していると考えられる。

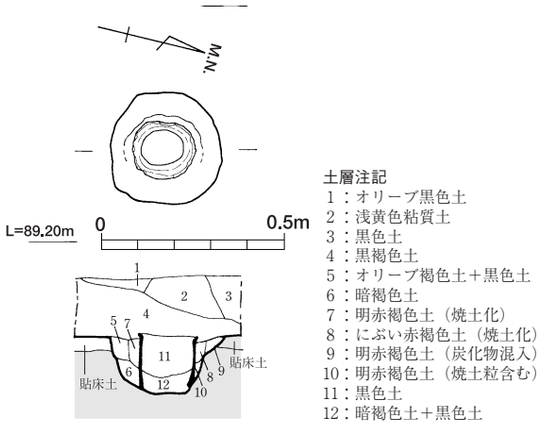

第470図　ＳＡ56土器埋設炉実測図（Ｓ＝１/20）

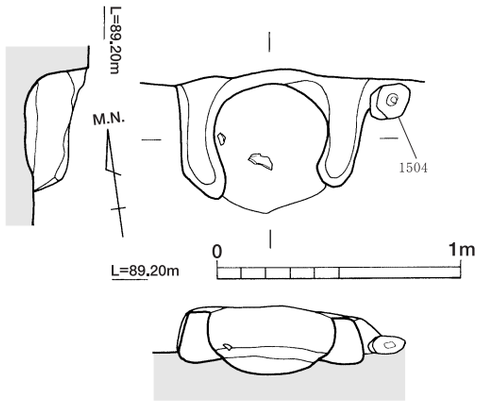

第471図　ＳＡ56カマド実測図（Ｓ＝１/30）

この場合、ＳＡ56－ａの主柱穴が、ＳＡ56－ｂの主柱穴や貼床面を掘削していること、ＳＡ56－ａのカマド周囲の硬化面が、ＳＡ56－ｂの床面まで及んでいることから、ＳＡ56－ｂ→ＳＡ56－ａの順に構築されたと考えられる。

また、ＳＡ56－ｂの床面検出のＰ９は、形態や覆土の状況からＳＡ64のＰ５と近似している。従ってＳＡ56－ａカマドに伴う小穴と考えられる。

上記の結果から、ＳＡ56－ｂ→ＳＡ56－ａへの変遷が導き出されるが、２

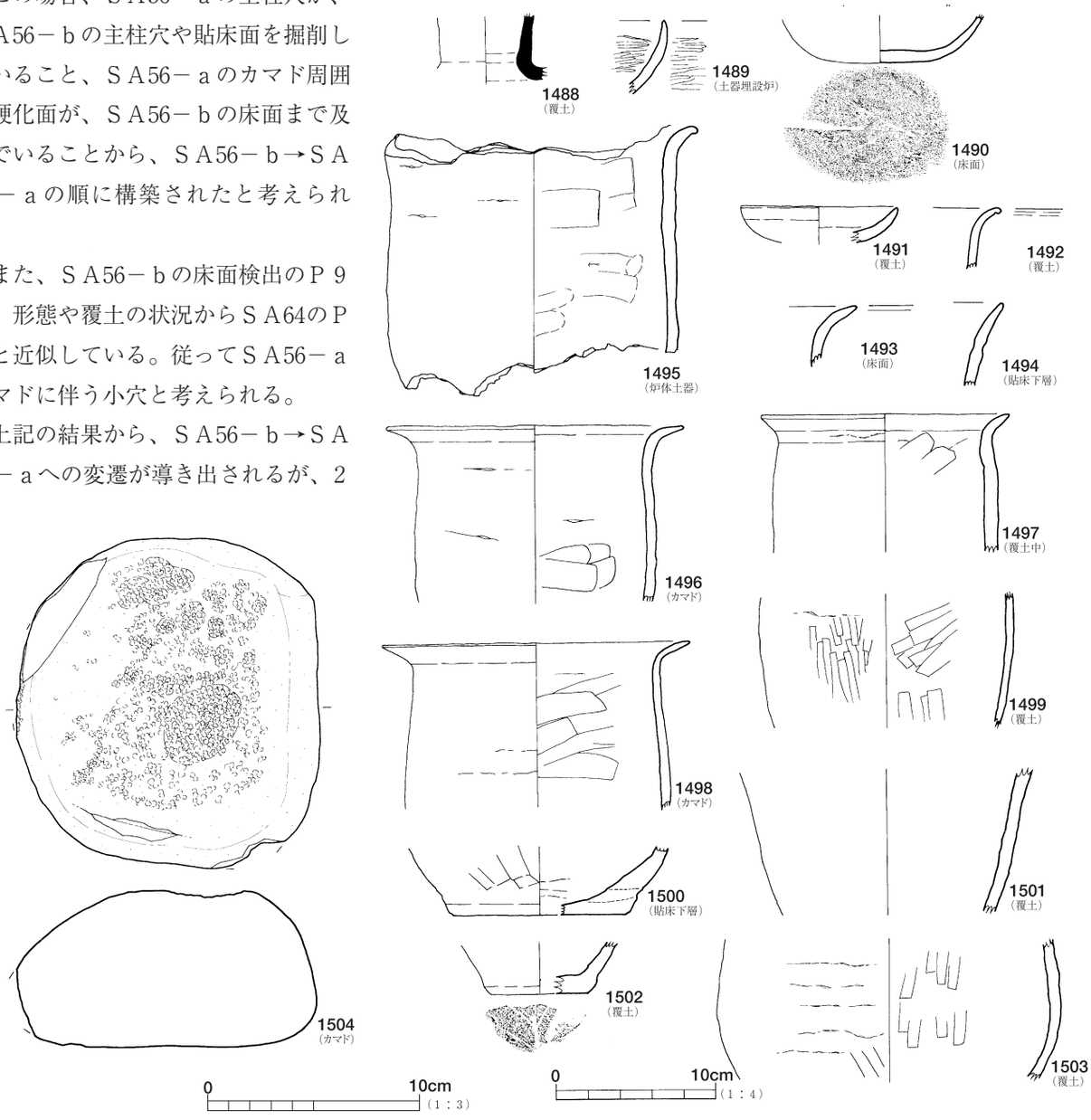

第472図　ＳＡ56出土遺物実測図（Ｓ＝１/３・１/４）

軒とも住居平面形が相似形であり、住居主軸もほぼ近似し、さらにＳＡ56－ａは貼床面を有さないことから、単なる切りあいではなく住居拡張の可能性が指摘できる。

【遺構の時期】

ＳＡ56－ａ、ＳＡ56－ｂとも土師器甕の形態からＴＫ46～48に併行する時期に属すると考えられる。

【自然科学分析】

ＳＡ56－ｂ土器埋設炉の絶対年代を推定するために熱ルミネッセンス年代測定を㈱古環境研究所に分析委託した。その結果を要約して記述する。詳細な結果は、第Ｖ章に記載する。

①熱ルミネッセンス年代測定（分析結果）

熱ルミネッセンス年代測定の結果、ＳＡ56の埋設土器では1600±170年前という年代値が得られた。

（考古学的解釈）

測定結果の年代値である1600±170年前は、単純計算して西暦230～570となる。

炉体土器そのものの年代は、７世紀中頃～後半の時期と想定されるので、測定結果とは約100年近い誤差が生じる結果となった。

ＳＡ57（第496・473～475図）

【立地など】

Ｆ20・Ｇ20グリットに位置する、カマドと土器埋設炉を有する竪穴住居で、ＳＡ55を切り、ＳＡ56とＳＢ70に切られる。

【規　模】

遺構の平面形は方形で、カマドの主軸を住居主軸とすると、主軸方位はＮとなる。規模は、東西及び南北とも６ｍを測り、床面積36㎡である。

壁の残存高は0.2ｍで断面箱形を呈し、住居コーナー部は直角に近い。

【柱　穴】

主柱穴は４本である。Ｐ１はＳＡ56貼床下より検出された。柱穴間の芯々距離は、東西3.5ｍ、南北2.5ｍを測り、対角線状に沿った柱穴配置をとる。

主柱穴は貼床面から掘り込まれる。その掘りかたは、直径0.2～0.3ｍの円形プランで、床面より深さ0.5ｍを測る。断面形は、「Ｕ」字形である。なお、柱痕跡は検出されなかった。

【床　面】

住居床面中央付近で土器埋設炉が１基検出された。また、床面は平坦で、全体的に堅く締まっていた。特に土器埋設炉周辺と住居南壁付近の硬化が著しい。

壁体溝は四壁沿いで確認された。

【壁体溝】

住居床面の四壁沿いには、壁体溝が巡り、幅0.2ｍ、深さ0.2ｍを測る。また、壁体溝の底面には、円形プランで直径0.1ｍ、深さ0.1ｍ前後の小穴が0.5ｍ前後の間隔で連続して配列されている。

【作業台】

竪穴住居の南東隅に、床面に設置された台石を検出した。台石は長径0.35ｍ、短径0.2ｍの楕円形で石材は尾鈴山酸性岩類である。

台石上面は扁平で、使用痕は見出せなかった。使用痕は認められないが、出土状況や位置関係から、何らかの作業台と考えられる。

この台石は、床面に掘られた台石とほぼ同じ規模の浅い掘り込みの中に埋置され固定されている。

【床面下状況】

竪穴住居掘りかたは、底面全体を平坦に掘削される。 特に住居隅部は、土坑状に掘削され、四壁沿いは帯状の掘り込みとなる。

掘削後、黒色土主体にK-Ahブロックや褐色土（ＭＬ１相当層由来）を混入した土を層厚0.1～0.2ｍほど張って貼床とする。

【カマド】

カマドは北壁中央付近に構築される。住居壁を掘り込まず、直接カマドを作りつけている。

カマドの規模は、袖の先端から住居壁面まで0.51ｍ、袖の最大幅は0.85ｍである。

カマドは、貼床面を住居壁面に向けて広くかつ浅く断面皿状に掘り込んだ後、掘削土を用いながら焚き口部や燃焼部底面を形作り、カマド本体が構築される。

カマドの構築材は、黄褐色粘土や白色粘土が使用されるが、燃焼部奥壁は地山をそのまま利用している。

焚き口部は、カマド袖部前面よりやや手前から始まり、緩やかに燃焼部へ至る。

燃焼部の底面は、カマド平面の中央付近で最深部と

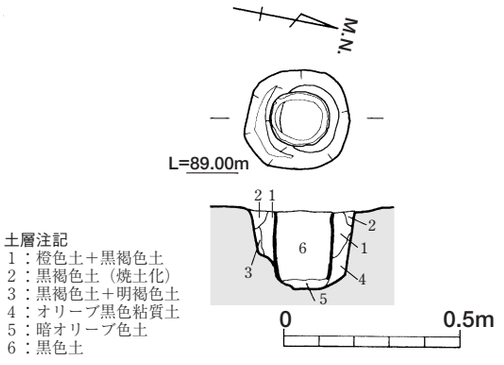

第473図　ＳＡ57土器埋設炉実測図（Ｓ＝１/20）

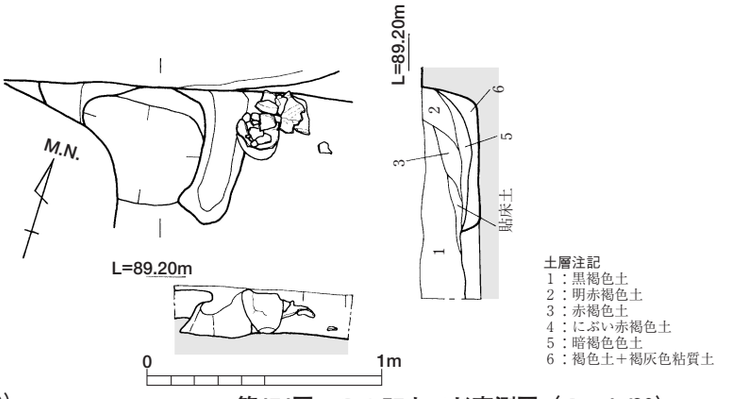

第474図　ＳＡ57カマド実測図（Ｓ＝１/30）

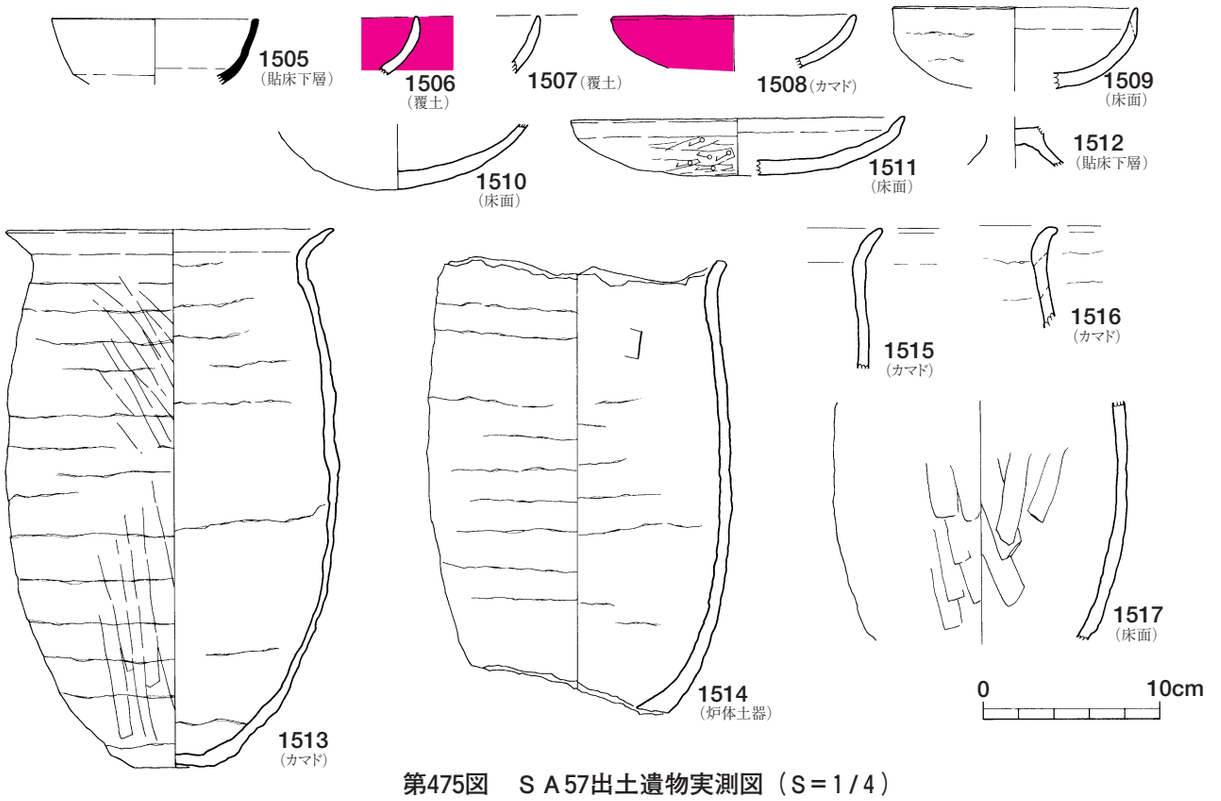

第475図　ＳＡ57出土遺物実測図（Ｓ＝１/４）

なりこの付近が火床面となる。火床面には、灰や炭化物が混じる焼土層が堆積していた。

なお、煙道部の構造は不明であるが、カマド壁体の中途から煙出しの穴を設けるか、燃焼部奥壁からそのまま住居外方へ伸びる構造と推定される。

遺物はカマド内より土師器甕破片が少量、カマドの右袖脇に土師器甕の完存品が１個体（1513）が立位で出土した。さらに、その背面より土師器甕口縁部２個体分（1515・1516）が、床面よりやや浮いた状態で検出された。

【土器埋設炉】

土器埋設炉は、住居平面中心付近に設けられる。

土器埋設炉の掘りかたは平面円形の直径0.3m、深さ0.25mを測る、二段掘りである。

炉体土器は土師器甕が使用され、口縁部と底部が打ち欠かれている。

また、土器埋設炉の検出面は床面より低く、皿状の落ち込みとなる。炉体土器の外縁周辺は、直径0.2m範囲にわたって焼土化していた。

【出土遺物】

遺物は、カマド右袖脇出土の土師器甕（1513）、とカマド内出土の土師器坏（1508）および床面出土の土師器甕（1517）と坏（1509･1511）、土器埋設炉の炉体土器（1514）、さらに覆土中の土師器甕と坏（1506・1507・1518）等がある。

一方、貼床下より須恵器坏身（1505）と土師器高坏脚部（1512）も得られた。

【遺構の時期】

本住居は、須恵器坏身の型式や土師器甕の形態から、ＴＫ217段階に併行する時期と考えられる。

ＳＡ58（第476・477・479・481図）

【立　地】

Ｄ19・20及びＥ19・20グリットに位置する、カマドと地床炉を持つ竪穴住居跡である。ＳＡ59･60を切る。

【規　模】

遺構の平面形は、東西に長い長方形プランで、カマドは東壁に設置される。カマドの主軸方位はＮ-110°-Ｅ、住居主軸はＮ-20°-Ｅとなる。

平面規模は、東西4.1～4.4m、南北3.6mを測り、床面積15.3㎡である。

壁の残存高は、検出面から約0.2mで断面箱形である。竪穴住居隅部は、直角と隅丸方形の形態をなす。

【柱　穴】

柱穴は床面でＰ１～Ｐ４の主柱穴を検出した。柱穴間の芯々距離は、東西2.1～2.2m、南北2.2～2.4mでほぼ対角線上の柱穴配置をとる。

なお、Ｐ５とＰ６も位置や規模から主柱穴と考えられ、部分的な建替えが想定される。

柱穴は、貼床の後に掘り込まれる。この掘りかたは、直径0.3m前後の円形プランで、深さは床面より0.3～0.4mである。断面形は緩い「Ｕ」字状か逆台形である。なお、柱痕跡は検出されていない。

【覆土の状況】

住居内覆土は、K-Ahブロック混じりの黒色土を主体とする自然堆積である。第３層は貼床である。

【床　面】

住居床面には貼床が施される。全体的に硬化面は形成されず、やや軟弱である。また、住居四壁沿いに壁体溝が検出された。

床面南東隅付近より台石が、北西部分から土師器壷が出土した。カマド前面より、直径0.2m大の砂岩角礫も検出された。赤変するが、使用痕はみられない。

【床面下状況】

竪穴住居掘りかたは、全体的に平坦に掘削されるが、住居四隅付近が土坑状に深く掘り込まれる。

K-Ahブロックと褐色（ＭＬ１相当層由来）ブロックが混入した黒色土を0.1～0.15mに薄く埋め戻して貼床とする。

【壁体溝】

住居床面の四壁沿いには、壁体溝が巡る。幅0.1m、深さ0.1mを測り、細くて浅い。なお、壁体溝の底面に小穴列等は確認されていない。

【カマド】

カマドは東壁中央の位置に構築される。住居壁を僅かに掘り込み、そのままカマドを作りつける形態である。

カマドの規模は、袖の先端から住居壁面まで0.74m、袖の最大幅は0.65mである。

カマドは、貼床面を住居壁面に向けて広くかつ浅く断面皿状に掘り込んだ後、掘削土を用いながら焚き口部や燃焼部底面が形成される。

カマドの構築材は、黄褐色粘土を用い、住居壁面にも構築材を充填して、燃焼部奥壁を形作られる。

焚き口は、カマド袖部付近から設けられる。焚き口からは緩やかに燃焼部へと続く。

燃焼部の最深部は、カマド中心より住居壁側に偏った位置にあり、この付近が火床面と考えられる。

火床面の底面をはじめ燃焼部内部の壁面は、よく焼けて赤変している。燃焼部底面には、灰や炭混じりの焼土層が堆積していた。

なお、燃焼部においては支脚や抜き取りの痕跡やカマド祭祀関連の遺物も検出されていない。

また、煙道部の形態は不明である。

【地床炉】

地床炉は、住居床面中央より東側に寄った位置でカマド主軸線上にあたる。

遺構平面形は楕円形で、長軸0.46m、短軸0.33mで床面からの深さ0.1mを測る。

断面形は浅い皿状で、底面は赤変して焼土化しており、壁面は被熱により部分的に黒化していた。

【出土遺物】

本住居跡に伴う遺物は、床面出土の土師器坏と台石、覆土中の土師器甕が挙げられる。このうち５点を図化し、掲載した。

【遺構の時期】

本住居跡は、詳細な時期を特定する資料に乏しいが、切りあい関係から、少なくともＳＡ59・60時期よ

りは後出すると考えられる。恐らくＴＫ48に併行する時期に属する考えられる。

ＳＡ59（第476・478・480・481図）

【立　地】

Ｅ19・20グリットに位置する、カマドと地床炉を持つ竪穴住居跡である。ＳＡ58に切られる。

【規　模】

遺構の平面形は、東西に長い長方形プランで、カマドは東壁に設置される。カマドの主軸方位はＮ-110°-Ｅ、住居主軸はＮ-20°-Ｅとなる。

平面規模は、東西5.1m、南北4.6mを測り、床面積23.46m²である。

壁の残存高は、検出面から約0.2mで断面箱形である。竪穴住居隅部は、直角と隅丸方形の形態をなす。

【柱　穴】

主柱穴は、床面とＳＡ58貼床下よりＰ１～Ｐ３の主柱穴を検出した。本来は４本柱と考えられる。

柱穴間の芯々距離は、東西３ｍ、南北3.1mでほぼ対角線上の柱穴配置をとる。

柱穴は貼床の後に掘り込まれ、柱の掘りかたは、直径0.3～0.4mの円形で、深さは床面より0.5mを測る。断面形は緩い「Ｕ」字状か逆台形である。

なお、柱痕跡は、Ｐ13で検出された。直径0.15mの丸太材が使用されたと考えられる。

【床　面】

住居床面に貼床が施されるがやや軟弱気味である。しかし、地床炉付近は著しく硬化していた。また、住居四壁沿いに壁体溝が検出されている。

床面南東隅付近より台石が検出され、西壁付近では

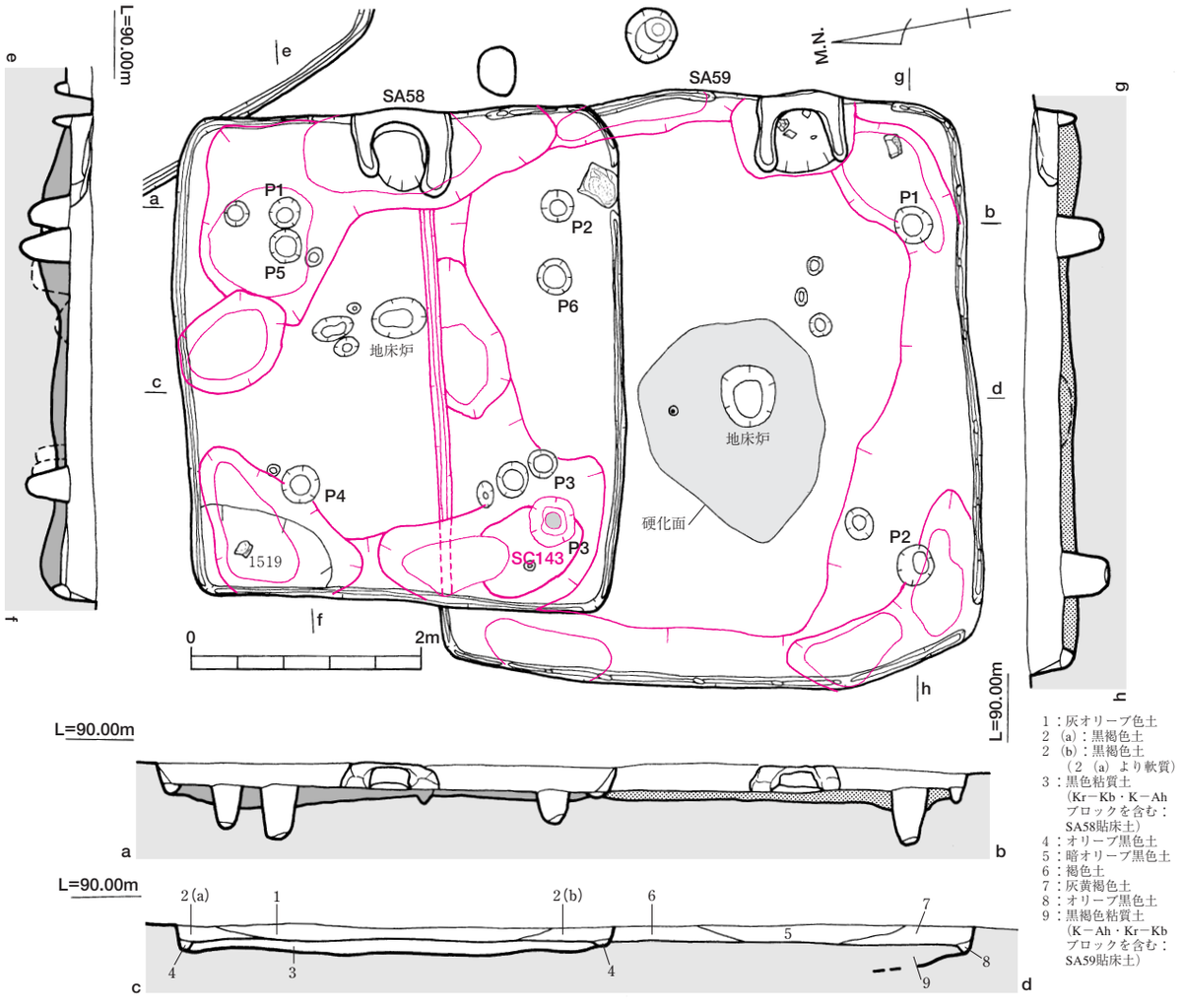

第476図　ＳＡ58・59実測図（Ｓ＝1/60）

鉄鏃が出土している。

【壁体溝】

住居床面の四壁沿いには、壁体溝がめぐっている。幅0.1m、深さ0.1mを測り、細くて浅い。

壁体溝の底面には、円形プランで直径0.1m、深さ0.1m前後の小穴が､0.6m前後の間隔で連続して配列されている。

【床面下状況】

竪穴住居掘りかたは、全体的に平坦に掘削されるが、住居四壁沿いが溝状に深く掘り込まれる。

掘削後、K-Ahブロックと褐色（ＭＬ１相当層由来）ブロックが混入した黒色土を0.1～0.15mに薄く埋め戻して貼床とする。

【カマド】

カマドは東壁中央より南側に偏在して構築される。住居壁を「凸」の字に浅く掘削してカマドを作りつける。

カマドの規模は、袖の先端から住居壁面まで0.74m、袖の最大幅は0.79mである。

カマドは、貼床面を住居壁面に向けて広くかつ浅く断面皿状に掘り込んだ後、掘削土を用いながら焚き口部や燃焼部底面を形作り、カマド本体が構築される。

カマドの構築材は、黄褐色粘土を用い、住居壁面にも構築材を充填して、燃焼部奥壁を形成している。

焚き口は、カマド袖部付近から設けられる。焚き口からは緩やかに燃焼部へと続く。

燃焼部の最深部は、カマド中心付近に位置する。この付近が火床面と考えられるが、概して平坦である。

火床面の底面をはじめ燃焼部内部の壁面は、よく焼けて赤変している。燃焼部底面には、灰や炭混じりの焼土層が堆積していた。焼土層上面には土師器坏片が散乱した状態で出土した。

なお、燃焼部においては支脚や抜き取りの痕跡やカマド祭祀関連の遺物も検出されていない。また、煙道部の形態は不明である。

【地床炉】

地床炉は、住居床面中央のカマド主軸線上にある。

遺構平面形は、楕円形で、長軸0.55m、短軸0.46mで床面からの深さ0.1mを測る。

断面形は浅い皿状で、底面は赤変して焼土化しており、壁面は被熱により部分的に黒化していた。底面には焼土塊が検出された。中心部が「凹」の字状に落ち込んでいる。

【出土遺物】

本住居跡に伴う遺物は、床面出土の鉄針と台石、カマド内の土師器坏等が挙げられる。このうち４点を図化し、掲載した。1525は鉄製の針で、床面から出土した。

【遺構の時期】

本住居跡は、詳細な時期を特定する資料に乏しいが、切りあい関係から、少なくともＳＡ58の時期よりは遡ると考えられる。

また、ＳＡ58・59は規模こそ異なるが、カマドと地床炉及び壁体溝を具備し、かつカマド主軸が同一なので建替えの関係が想定される。

ＳＡ60（第482～第486図）

【立　地】

Ｄ20・Ｅ20グリットに位置するカマドと土器埋設炉を持つ竪穴住居跡である。ＳＡ60～63は、西から東方向に向けて切り合う竪穴住居跡群であるが、本住居跡はその西端に所在する。本住居は、ＳＣ81を切り、ＳＡ58・61に切られる関係にもある。

【規　模】

遺構の平面形は、南北に長い長方形プランで、カマドは北壁に設置される。このカマド主軸を住居主軸とすると、主軸方位はＮ-10°-Ｗとなる。

平面規模は、東西５m、南北5.3mを測り、床面積26.5m²である。

壁の残存高は、検出面から約0.2mで断面箱形である。竪穴住居隅部は、直角に近い隅丸方形をなす。

【柱　穴】

主柱穴は、Ｐ１～Ｐ４と考えられる。柱穴間の芯々距離は、東西2.4m、南北2.8mで、対角線上の柱穴配置をとる。

柱の掘りかたは、直径0.3mの円形プランで、深さは床面より0.5mを測る。柱穴は貼床の後に掘り込まれ、断面形は緩い「Ｕ」字状の素掘りである。

なお、柱痕跡は認められなかった。

一方、Ｐ４の柱穴覆土中からは、須恵器坏蓋が摘み

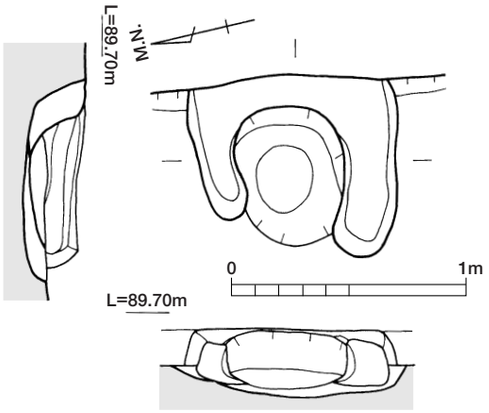

第477図　ＳＡ58カマド実測図（Ｓ＝１/30）

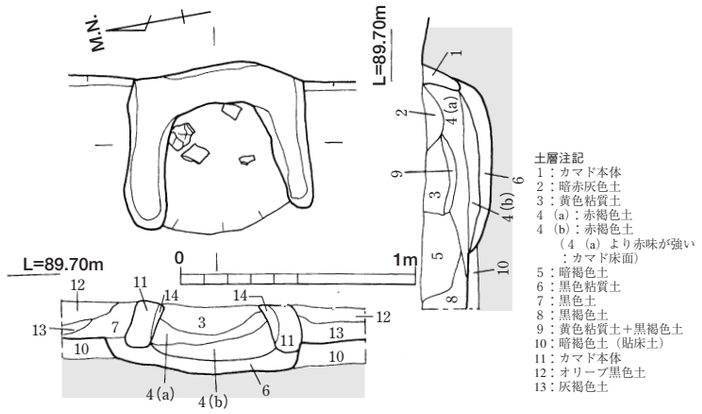

第478図　ＳＡ59カマド実測図（Ｓ＝１/30）

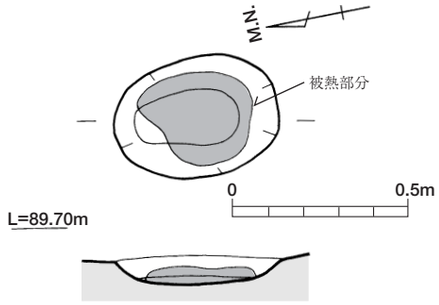

第479図　ＳＡ58地床炉実測図（Ｓ＝１/20）

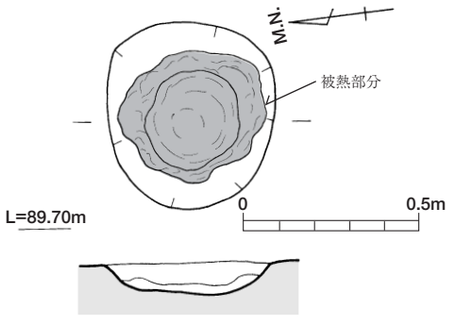

第480図　ＳＡ59地床炉実測図（Ｓ＝１/20）

SA58：1518～1522･1527
SA59：1523～1526

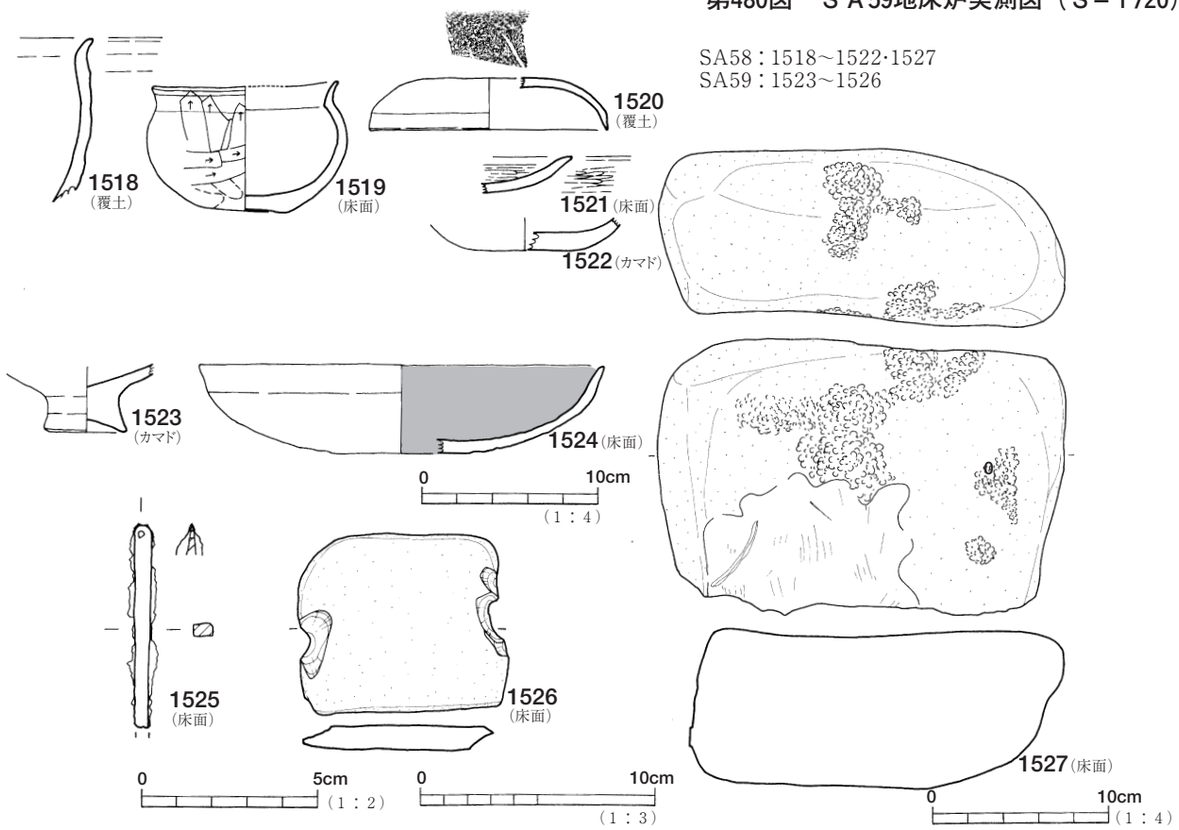

第481図　ＳＡ58・59出土遺物実測図（Ｓ＝１/２・１/３・１/４）

を下にした状態で出土している。

【床　面】

住居床面に貼床が施され、全体的に堅くしまっている。特に、主柱穴に囲まれた住居中央部分が硬化していた。住居中央に土器埋設炉、四壁沿いには壁体溝が検出された。

【壁体溝】

住居床面の四壁沿いには、壁体溝が巡る。幅0.1m、深さ0.1mを測り、細くて浅い。なお、壁体溝の底面には、小穴列等の施設は検出されていない。

【床面下状況】

竪穴住居掘りかたは、全体的に平坦に掘削される。特に、住居隅部が土坑状に深く掘り込まれ、四壁沿いは帯状の掘り込みとなる。

貼床土は褐色土（ＭＬ１相当層由来）で、0.1～0.2mに薄く埋め戻して貼床とする。

【カマド】

カマドは、北壁中央に構築される。住居壁を「凸」の字に浅く掘削してカマドを作りつける。

本例は、煙道部及び煙出し穴が良好に遺存していたカマドである。

カマドの規模は、袖の先端からカマドの奥壁まで0.73m、袖の最大幅は0.86mである。煙道部及び煙出し穴まで含めると、カマドの全長は0.91mを測る。

カマドは、貼床面を住居壁面に向けて広くかつ浅く断面皿状に掘り込んだ後、掘削土を用いながら焚き口部や燃焼部底面を形作り、カマド本体が構築される。

カマドの構築材は、黄褐色粘土を用い、住居壁面にも構築材を充填して、燃焼部奥壁を形成している。

焚き口は、カマド袖部付近から設けられる。焚き口

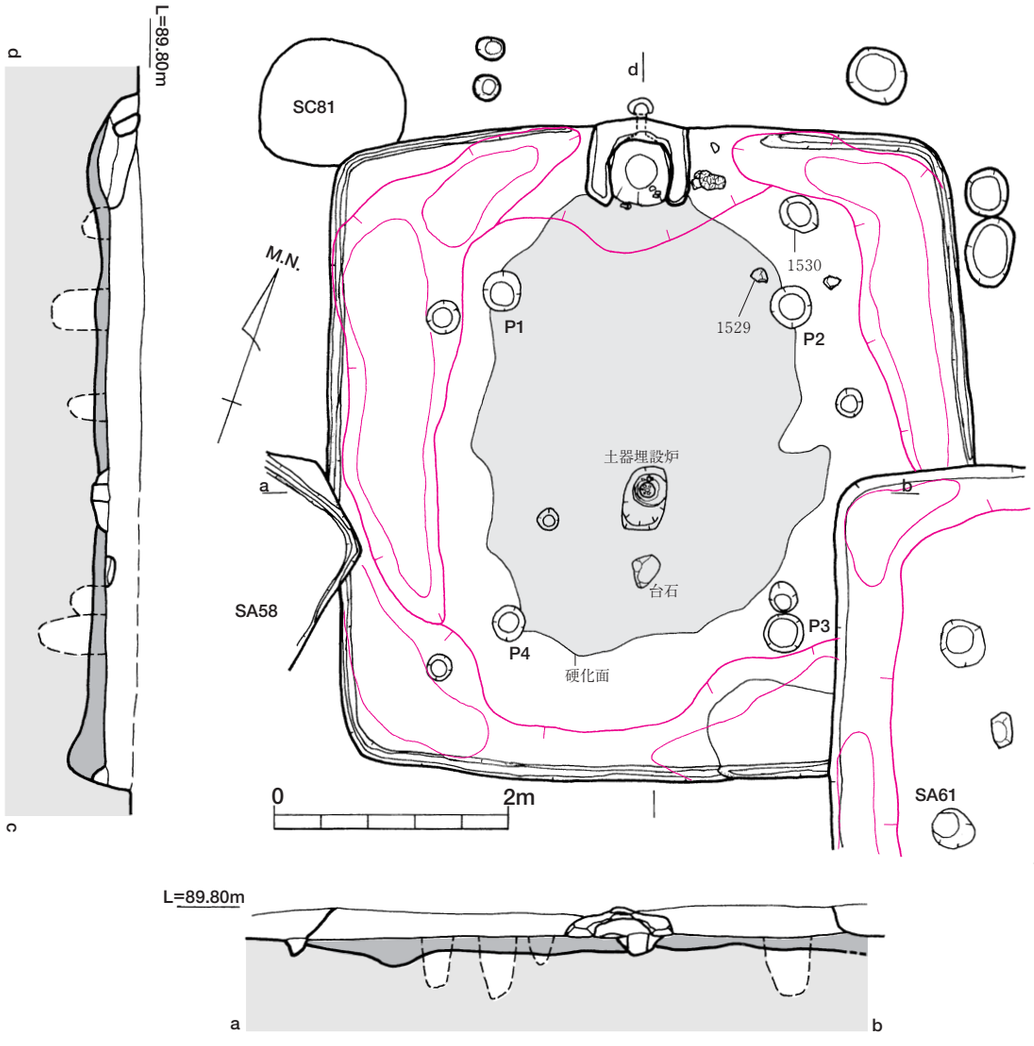

第482図　ＳＡ60実測図（Ｓ＝１/60）

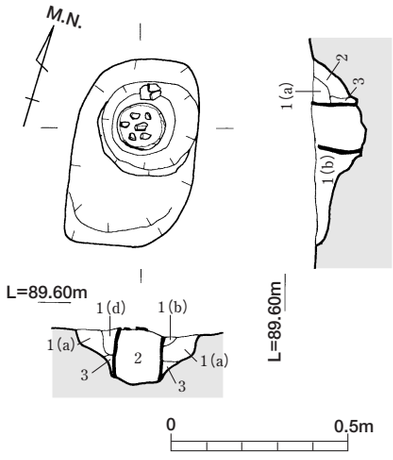

土層注記
1（a）：黒色土（焼土化）
1（b）：黒色土（焼土粒を含む）
2：暗褐色土＋黒色土
3：暗褐色粘質土

第483図　ＳＡ60土器埋設炉実測図（Ｓ＝１/20）

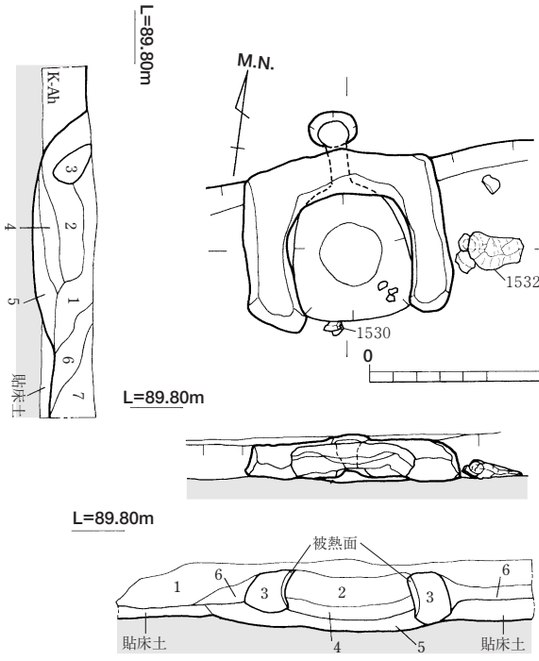

土層注記
1：黒褐色土
2：明黄褐色粘質土
3：黄色粘質土（カマド本体）
4：明赤褐色土（カマド床面）
5：灰黄褐色土
（Kr-Kbブロックを含む）
6：オリーブ褐色土
（カマド構築材を含む）
7：黒褐色土（１層より硬質）

第484図　ＳＡ60カマド実測図（Ｓ＝１/30）

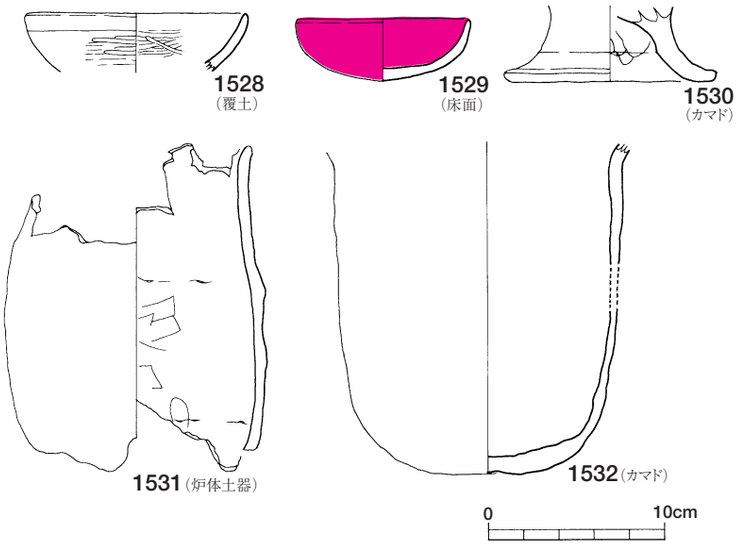

第185図　ＳＡ60出土遺物実測図（Ｓ＝１/４）

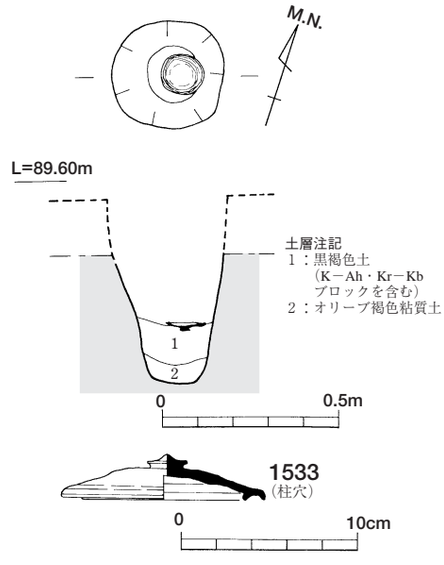

土層注記
1：黒褐色土
（K－Ah・Kr－Kb
ブロックを含む）
2：オリーブ褐色粘質土

第486図　ＳＡ60主柱穴（Ｐ１）内遺物出土状況
及び出土遺物実測図（Ｓ＝１/４・１/20）

からは一段下がって燃焼部に接続する。

燃焼部の最深部は、カマド平面の中心付近に位置し、この部分が火床面と考えられ、浅い皿状のくぼみである。この火床面には、灰や炭、剥落したカマド壁体等が混入した焼土層が堆積していた。

なお、燃焼部においては支脚や抜き取りの痕跡やカマド祭祀関連の遺物も検出されていない。

煙道部と煙出し穴は地山を刳り貫いている。煙道部は、燃焼部奥壁の底面から始まり。60°の角度で緩やかに立ち上がって、住居外の煙出し穴へ接続する。煙道部の長さは0.17m、幅0.08m、煙出し穴は円形で直径0.22mを測る。

遺物は、カマド内で土師器甕の細片、焚き口部前面で赤変の著しい土師器高坏の脚部が、カマド右袖脇には口縁部を失った土師器甕が横位で出土した。

【土器埋設炉】

土器埋設炉は、住居平面中心付近に設けられ、カマド主軸上に位置している。

土器埋設炉の掘りかたは、平面長方形で長辺0.5m、短編0.35m、深さ0.15mを測る、二段掘りである。

炉体土器は土師器甕（1531）が使用され、口縁部と底部が打ち欠かれている。

また、土器埋設炉の検出面は床面より低く、皿状の落ち込みとなる。炉体土器の外縁周辺は、直径0.15m範囲にわたって焼土化していた。

【出土遺物】

遺物は、カマド右袖脇出土の土師器甕（1532）、土器埋設炉の炉体土器（1531）、および床面出土の土師器坏（1529）、Ｐ４内出土の須恵器坏蓋、さらに覆土中の土師器坏（1528）等がある。

【遺構の時期】

本住居跡は、須恵器坏蓋の型式や土師器甕の形態から、ＴＫ46～48に併行する時期と考えられる。

【自然科学分析】

ＳＡ60のカマドの燃料や調理物が何であるか推定するために植物珪酸体分析を、カマドの絶対年代を推定するために熱ルミネッセンス年代測定を㈱古環境研究所に分析委託した。その結果を要約して記述する。詳細な結果は、第Ｖ章に記載する。

①植物珪酸体分析（分析結果）

カマドの焼土では、イネ、キビ族型、ススキ属型、ウシクサ族Ａ、メダケ節型、ネザサ節型、ミヤコザサ節型などが検出された。イネの密度は、2,400個／ｇと比較的低い値である。

カマドの胎土では、ネザサ節型が比較的多く検出され、キビ族型、ススキ属型、ウシクサ族Ａ、メダケ節型なども検出された。また、ブナ科（シイ属）、マンサク科（イスノキ属）などの樹木（照葉樹）も検出された。遺構外では、カマドの胎土とおおむね同様の結果である。

おもな分類群の推定生産量によると、カマドの胎土ではメダケ節型が卓越していることが分かる。

（分析結果）

カマドの焼土からは、イネが検出された。このことから、当時は周辺で稲作が行われていた考えられ、イネの茎葉（藁）が燃料の一部として利用されていたと推定される。このことは、当時の集落における生業や植物利用を考えるうえで重要な知見といえよう。

カマド胎土の植物珪酸体組成は、H11グリッド（基本土層）のK-Ah直下層（第Ｖ層層）やK-Ah層（第Ⅳ層）および遺構外の土壌と類似している。

このことから、同遺構のカマドの素材として、おもに当時の周辺の土壌や比較的浅い部分の土壌・火山灰層が利用されていた可能性が考えられる。

②熱ルミネッセンス年代測定（分析結果）

熱ルミネッセンス年代測定の結果、縄文時代の年代を示した。これは測定試料の被熱が不十分なための見かけの年代であり、真の年代ではないとみなされる。

カマドの土は外見上は赤色化して十分に焼けていると予想されたが、内部まで高温になっていなかったと推測される。

ＳＡ61（第487～第490図）

【立　地】

Ｄ20・Ｅ20グリットに位置するカマドと土器埋設炉を持つ竪穴住居跡である。本住居跡を含むＳＡ60～63は、西から東方向に向けて切り合う竪穴住居跡群である。

本住居跡は、ＳＡ60とＳＣ107・108を切り、ＳＡ62に切られる関係にある。

【規　模】

遺構の平面形は、南北に長い長方形プランで、カマドは北壁に設置される。このカマド主軸を住居主軸とすると、主軸方位はＮ-９°-Ｗとなる。

平面規模は、東西４ｍ、南北4.2ｍを測り、床面積16.8㎡である。壁の残存高は、検出面から約0.25ｍで断面逆台形である。竪穴住居隅部は、直角に近い隅丸方形をなす。

【柱　穴】

主柱穴は、Ｐ１～Ｐ４である。柱穴間の芯々距離は、東西1.8～2.2ｍ、南北1.6～2.1ｍで、対角線上よりずれた柱穴配置をとる。

柱の掘りかたは、直径0.3ｍの円形プランで、深さは床面より0.5ｍを測る。柱穴は貼床の後に掘り込まれ、断面形は緩い「Ｕ」字状の素掘りである。

なお、柱痕跡は検出されていない。

【床　面】

住居床面には貼床が施され、全体的に堅くしまって

いる。住居中央部には土器埋設炉が検出されたが、壁体溝は確認されていない。

【床面下の状況】

竪穴住居の掘りかたは、全体的に平坦に掘削される。特に、住居隅部が土坑状に深く掘り込まれ、四壁沿いは帯状の掘り込みとなる。

貼床土は褐色土（ＭＬ１相当層由来）で、0.1mと薄く埋め戻して貼床とする。

【カマド】

カマドは、北壁中央に構築される。住居壁を「凸」の字に浅く掘削してカマドを作りつける。本例は、煙道部及び煙出し穴が良好に遺存していたカマドのひとつである。

カマドの規模は、袖の先端からカマドの奥壁まで0.65m、袖の最大幅は0.70mである。煙道部及び煙出し穴まで含めると、カマドの全長は0.75mを測る。

カマドは、貼床面を住居壁面に向けて広くかつ浅く断面皿状に掘り込んだ後、掘削土を用いながら焚き口部や燃焼部底面を形作り、カマド本体が構築される。

カマドの構築材は、黄褐色粘土を用い、住居壁面にも構築材を充填して、燃焼部奥壁を形成している。

焚き口は、カマド袖部付近から設けられる。ほぼ平坦でそのまま燃焼部に至る。

燃焼部の底面も平坦で、燃焼部奥壁に向けては若干の上り勾配となる。この燃焼部底面には焼土層が薄く堆積し、その上面にはカマド壁体が落下していた。

また、燃焼部底面及びカマド壁体内部は、被熱により赤変が著しい。なお、燃焼部においては支脚や抜き取りの痕跡やカマド祭祀関連の遺物も検出されていない。

煙道部と煙出し穴は、地山を刳り貫いていた。煙道部は、燃焼部奥壁の底面から始まり。60°の角度で緩やかに立ち上がって、住居外の煙出し穴へ接続する。煙道部の長さは0.18m、幅0.14m、煙出し穴は円形で直

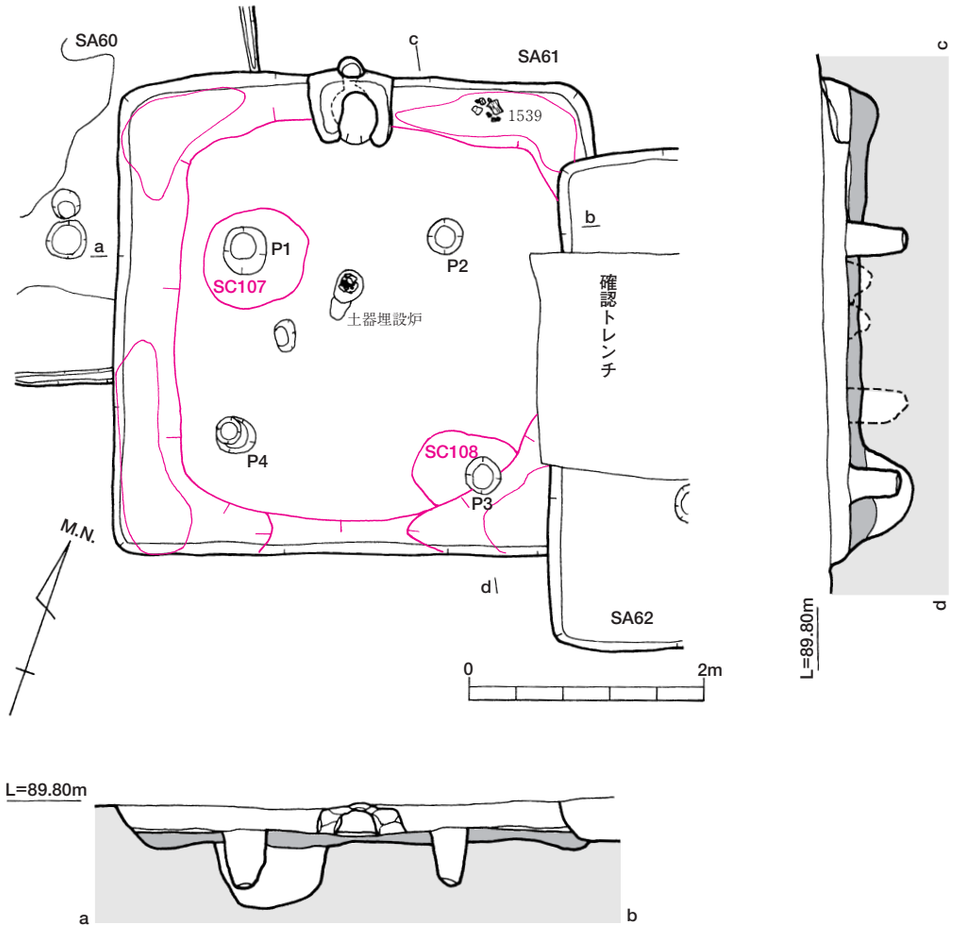

第487図　ＳＡ61実測図（Ｓ＝１/60）

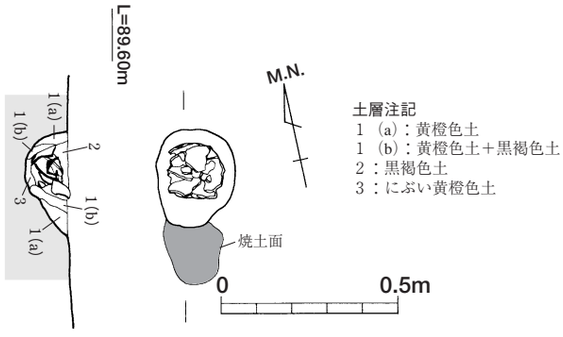

第488図　ＳＡ61土器埋設炉実測図（Ｓ＝１/20）

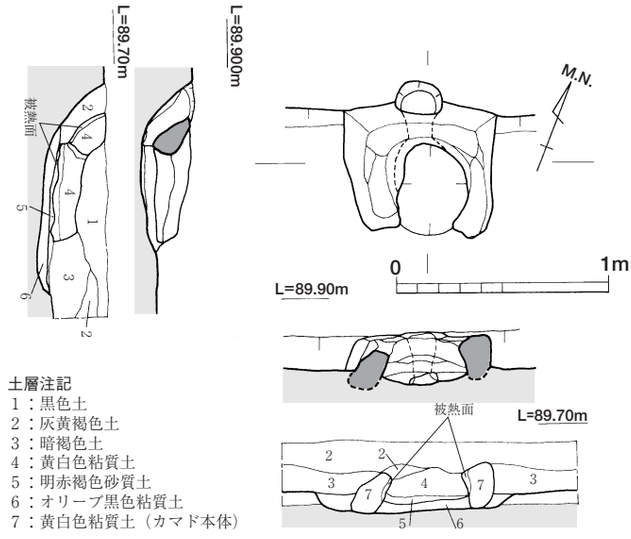

第489図　ＳＡ61カマド実測図（Ｓ＝１/30）

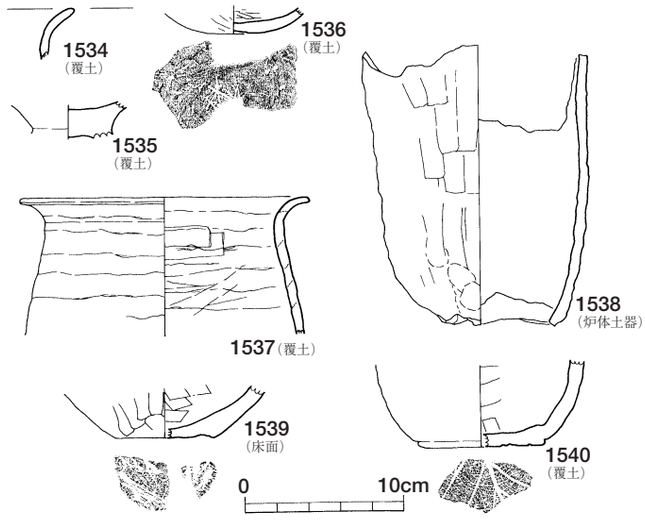

第490図　ＳＡ61出土遺物実測図（Ｓ＝１/４）

径0.23mを測る。

【土器埋設炉】

土器埋設炉は、住居平面中心付近に設けられ、カマド主軸上に位置している。また、土器埋設炉の南側にある焼土面（直径0.2m前後）を切っている。

土器埋設炉の掘りかたは、平面楕円形で長軸0.25m、短軸0.2m、深さ0.15mを測る、二段掘りである。

炉体土器には土師器甕（1538）が使用され、口縁部と底部が打ち欠かれていた。

土器埋設炉の検出面付近は、大きくかき乱されており、炉体土器の上半部が土器内部に崩落した状況で検出された。人為的なものかどうかは不明である。

【出土遺物】

遺物は、土器埋設炉の炉体土器（1538）、および床面出土の土師器甕（1539）、さらに覆土中の土師器甕（1536・1537・1540）、土師器坏（1536）土師器高坏（1535）等がある。

【遺構の時期】

本住居跡は、須恵器坏蓋の型式や土師器甕の形態から、ＴＫ48に併行する時期と考えられる。

ＳＡ62（第491～第494図）

【立　地】

Ｄ21・Ｅ21グリットに位置するカマドと土器埋設炉を持つ竪穴住居跡である。本住居を含むＳＡ60～63は、西から東方向に向けて切り合う竪穴住居跡群である。また、ＳＡ61とＳＣ109を切り、ＳＡ63に切られる。

【規　模】

遺構の平面形は、東西に長い長方形プランで、カマドは北壁に設置される。このカマド主軸を住居主軸とすると、主軸方位はＮ-９°-Ｗとなる。

平面規模は、東西4.5m、南北4.2mを測り、床面積18.9m²である。

壁の残存高は、検出面から約0.3mで、断面は逆台形をなす。竪穴住居隅部は、直角に近い。

【柱　穴】

主柱穴は、Ｐ１～Ｐ４である。柱穴間の芯々距離は、東西1.8m、南北1.9mで、対角線上の柱穴配置をとる。柱の掘りかたは、直径0.3mの円形プランで、深さは床面より0.5mを測る。

柱穴は貼床の後に掘り込まれ、断面形は緩い「Ｕ」

字状の素掘りである。

なお、柱痕跡は検出されていない。

【床面と下面状況】

住居床面には貼床が施され、全体的に堅くしまっている。竪穴住居の掘りかたは、全体的に平坦に掘削される。特に、住居隅部が土坑状に深く掘り込まれ、四壁沿いは帯状の掘り込みとなる。

貼床土は褐色土（ＭＬ１相当層由来）で、0.1～0.15mと薄く埋め戻して貼床とする。

【カマド】

カマドは北壁中央付近に設けられる。本住居のカマドは、他の住居とは異なり、住居壁に直接作りつけられる形態ではなく、カマドの基底部のみが住居壁に接する。平面上では、住居壁から独立しているようにみえる。

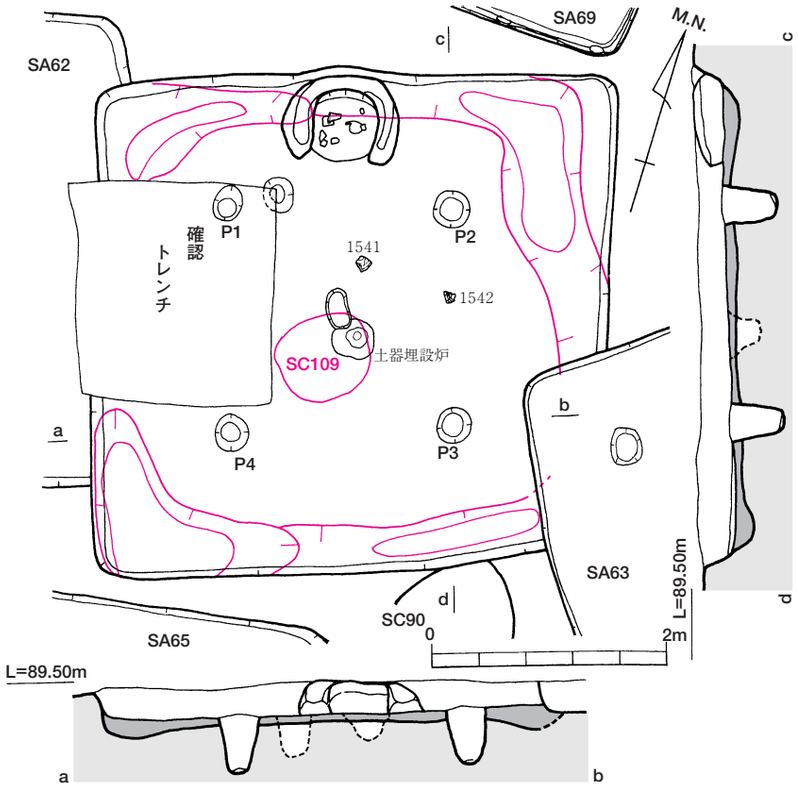

第491図　ＳＡ62実測図（Ｓ＝１/60）

カマドの平面形は馬蹄状を呈し、その規模は、袖の先端からカマド背面まで0.71m、袖の最大幅は1.02mである。同形態のカマドはＳＡ64で認められる。

ただ、本住居の場合、カマド基底部が住居壁に接していること、住居壁が浅く「凸」の字に掘削されており、さらにカマド本体は、貼床面上に直接構築されるのが相違点である。

カマドの構築材は、黄褐色粘土を用いられるが、砂礫が多く含まれている。

焚き口部は、カマド袖部付近から掘り込まれ、底面は平坦である。

燃焼部の底面も平坦で、明確に火床部は見出しがたかった。燃焼部内部の底面や壁面は、よく焼けて赤変していた。燃焼部底面には、灰や炭混じりの焼土層が堆積していた。その上面に土師器甕と土師器坏がまとまって出土した。

なお、燃焼部においては支脚や抜き取りの痕跡やカマド祭祀関連の遺物も検出されていない。

【土器埋設炉】

土器埋設炉は、住居平面中心付近に設けられ、カマド主軸上に位置している。また、土器埋設炉の北側にある焼土を覆土とする小土坑に切られている。

土器埋設炉の掘りかたは、平面不整な円形で直径3.3m、深さ0.17mを測る、緩い二段掘りである。

炉体土器には土師器甕（1546）が使用され、口縁部が打ち欠かれていた。これを掘りかた中心部分に据え、掘りかたと炉体土器に生じた空間を粘性のある黒褐色土や黒色土（３・４層）で丁寧に埋め戻される。

また、土器埋設炉の検出面、すなわち炉体土器の上端のレベルは、床面より低く、皿状の落ち込みとなる。第１層は、土器埋設炉検出面上位に堆積する覆土で焼土粒や炭化物を多く含む黒色土である。

さらに、この炉体土器の外縁周辺は、直径0.15m範囲にわたって焼土化していた。

土器埋設炉を切る小土坑は、平面楕円形で、長軸0.3m、短軸0.18m、深さ0.1mを測る。

覆土は炭化物を含む焼土層が固結した状態で堆積していた。土坑の底面や壁面は被熱を受けた痕跡は認められなかった。

この小土坑は地床炉というより、土器埋設炉使用時に生じたオリやオキ等の残滓を一時的に保管する施設と解したほうが妥当であろう。

【出土遺物】

遺物は、カマド内より出土した土師器甕（1545）、土師器坏（1544）、土器埋設炉の炉体土器（1546）、および床面出土の須恵器高台付埦の蓋（1541）と坏身（1543）等がある。

1546は外面ハケメで内面は明瞭な指オサエが残っている。また、胎土には砂粒を含まず、ややキメの粗い粘土が使用やされていること、焼成具合も赤褐色で堅緻に焼き上がっていることから、宮崎平野部出土の土師器甕とは異なる特徴を持っている。他地域からの搬入品の可能性が高い。

【遺構の時期】

本住居跡は、須恵器高台付埦の型式から、ＴＫ46ないしＴＫ48に併行する時期と考えられる。

【自然科学分析】

ＳＡ62カマドの絶対年代を推定するために熱ルミネッセンス年代測定を㈱古環境研究所に分析委託した。その結果を要約して記述する。詳細な結果は、第Ⅴ章に記載する。

①熱ルミネッセンス年代測定（分析結果）

熱ルミネッセンス年代測定の結果、縄文時代の年代を示した。これは測定試料の被熱が不十分なための見かけの年代であり、真の年代ではないとみなされる。

カマドの土は外見上は赤色化して十分に焼けていると予想されたが、内部まで高温になっていなかったと推測される。

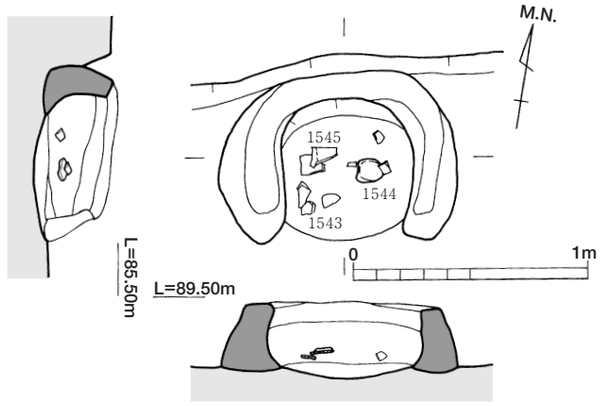

第492図　ＳＡ62カマド実測図（Ｓ＝１/30）

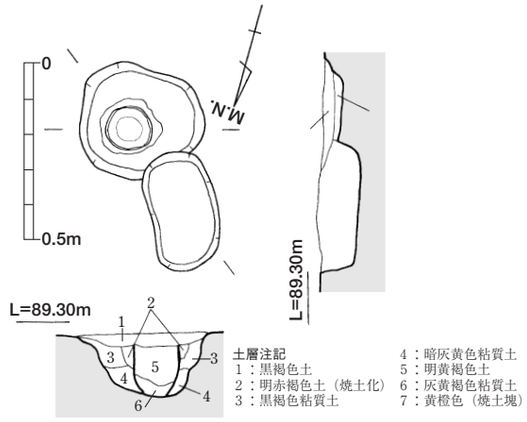

第493図　ＳＡ62土器埋設炉実測図（Ｓ＝１/20）

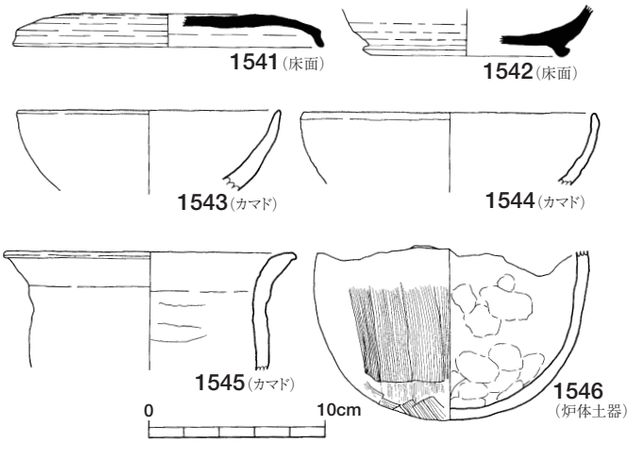

第494図　ＳＡ62出土遺物実測図（Ｓ＝１/４）

ＳＡ63（第495～第498図）

【立　地】

Ｄ21・Ｅ21グリットに位置するカマドと地床炉を持つ竪穴住居跡である。ＳＡ60～63は、西から東方向に向けて切り合う竪穴住居跡群であるが、本住居跡はその東端に所在する。

また、縄文時代中期の土坑であるＳＣ111・112を切り、ＳＢ40に切られる。

【規　模】

遺構の平面形は、東西に長い長方形プランで、カマドは北壁に設置される。このカマド主軸を住居主軸とすると、主軸方位はＮ-20°-Ｗとなる。

平面規模は、東西4.5m、南北4.2mを測り、床面積18.9㎡である。

壁の残存高は、検出面から約0.2mで断面箱形である。竪穴住居隅部は、ほぼ直角に近い形態をなす。

【柱　穴】

主柱穴は、Ｐ１～Ｐ４である。柱穴間の芯々距離

は、東西2.4～2.8m、南北2.1～2.3mで、対角線上よりずれた柱穴配置をとる。

柱穴は貼床の後に掘り込まれる。柱の掘りかたは直径0.3～0.5mの円形形で、深さは床面より0.4mを測る。断面形は緩い「U」字状の素掘りである。

なお、柱痕跡は、P２で検出された。直径0.2mの丸太材が使用されたと考えられる。

【床　面】

住居床面に貼床が施され、全体的に堅くしまっている。なお、壁体溝は検出されていない。

【床面下状況】

竪穴住居掘りかたは、全体的に平坦に掘削される。特に、住居四壁隅部分が土坑状に深く掘り込まれ、住居中央が島状に掘り残された格好となる。

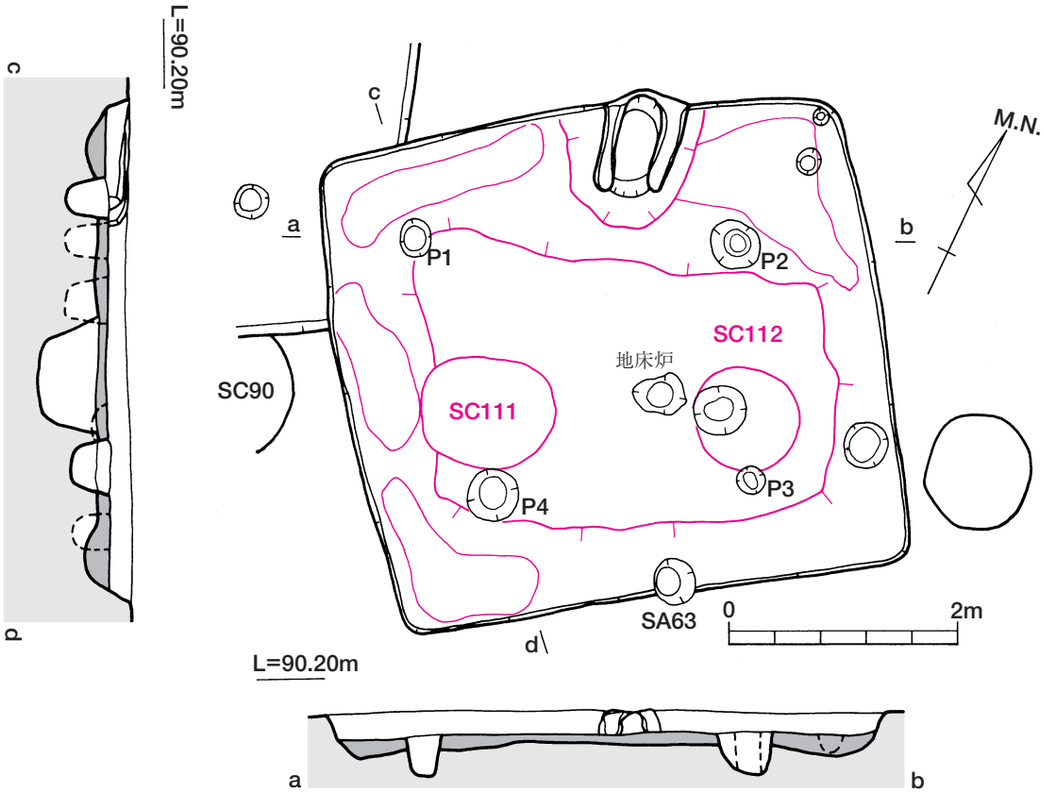

第495図　ＳＡ63実測図（Ｓ＝１/60）

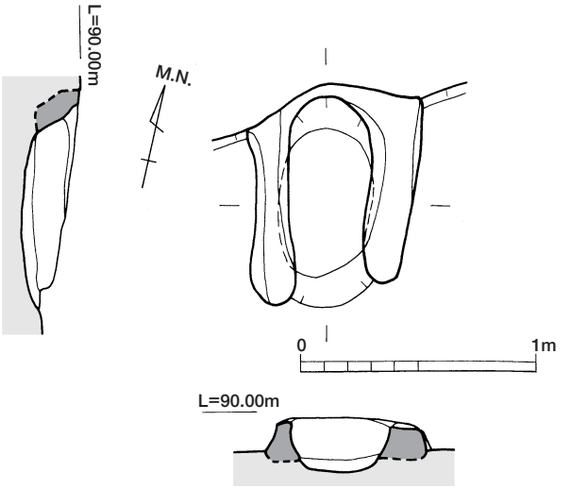

第496図　ＳＡ63カマド実測図（Ｓ＝１/30）

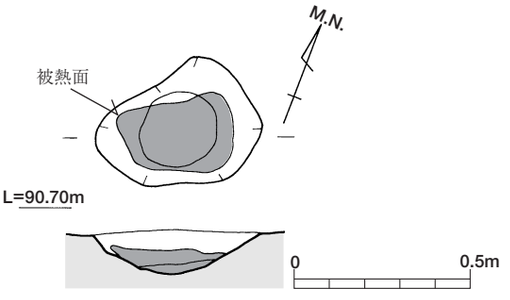

第497図　ＳＡ63地床炉実測図（Ｓ＝１/20）

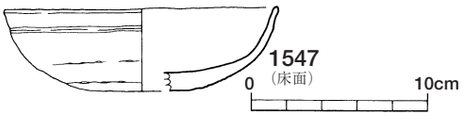

第498図　ＳＡ63出土遺物実測図（Ｓ＝１/４）

褐色土（ＭＬ１相当層由来）を0.1～0.2mに薄く埋め戻して貼床とする。

【カマド】

カマドは北壁中央より東側へ寄った位置に構築される。住居壁を「凸」の字に掘削してカマドを作りつける。

カマドの規模は、袖の先端から住居壁面まで0.90m、袖の最大幅は0.78mである。袖部の奥行きが長いのが特徴的である。

カマドは、貼床面を住居壁面に向けて広くかつ浅く断面皿状に掘り込んだ後、掘削土を用いながら焚き口部や燃焼部底面を形作り、カマド本体が構築される。

カマドの構築材は、黄褐色粘土を用い、住居壁面にも構築材を充填して、燃焼部奥壁を形成している。

焚き口は、カマド袖部付近から設けられる。焚き口からは緩やかに燃焼部へと続く。

燃焼部の最深部は、カマド中心付近に位置する。この付近が火床面と考えられるが、概して平坦である。

なお、燃焼部においては支脚や抜き取りの痕跡やカマド祭祀関連の遺物も検出されていない。

【地床炉】

地床炉は、住居床面中央のカマド主軸線上に位置する。

遺構平面形は不整な楕円形で、長軸0.46m、短軸0.27mで床面からの深さ0.11mを測る。

断面形はすり鉢状で、底面は赤変して焼土化しており、壁面も被熱により部分的に黒化していた。

【出土遺物】

本住居跡に伴う遺物は、覆土中の土師器坏１点のみである。

【遺構の時期】

本住居跡は、詳細な時期を特定する資料に乏しいが、切りあい関係から、少なくともＳＡ62の時期よりは後出する。従って、ＴＫ48に併行する時期に属すると考えられる。

ＳＡ64（第499～第501図）

【立　地】

Ｅ20グリットに位置するカマドと地床炉を持つ竪穴住居跡である。東側のＳＡ65を切る。また、ＳＡ81とＳＢ37、ＳＣ83・126より後出する住居でもある。

【規　模】

遺構の平面形は、方形に近いプランで、カマドは北壁に設置される。このカマド主軸を住居主軸とすると、主軸方位はＮ-５°-Ｅとなる。

平面規模は、東西4.2～4.3m、南北4.2～4.3mを測り、床面積18.06㎡である。

壁の残存高は、検出面から約0.3mで断面箱形である。竪穴住居隅部は、ほぼ直角に近い形態をなす。

【覆土の状況】

竪穴住居覆土は、K-Ahブロックを含む黒色土が主体で、このブロック混入の度合いで細分した。第８層貼床層である。

【柱　穴】

主柱穴は、Ｐ１～Ｐ４である。柱穴間の芯々距離は、東西２～2.1m、南北1.8～２mで、ほぼ対角線上の柱穴配置をとる。

柱穴は貼床後に掘り込まれる。柱掘りかたは、直径0.3mの円形プランで、深さは床面より0.3mを測る。断面形は「Ｕ」字状の素掘りや二段掘りである。

なお、柱痕跡は、検出されていない。

【床　面】

住居床面に貼床が施され、全体的に堅くしまっている。特に住居中央からカマド付近の床面が踏みしめられたような硬化面が発達していた。

住居中央部に土器埋設炉１基、四壁には壁体溝が検出された。

床面遺物は、土師器坏や台石・石皿等があり、土師器坏はカマドと住居壁の間で、台石は住居南東隅部付近、石皿は地床炉を挟んだ位置に２個検出された。

【壁体溝】

住居床面の四壁沿いには、部分的に壁体溝がめぐっている。壁体溝の幅は0.15m、深さ0.1mを測り、細くて浅い。

壁体溝は、カマドの背面側にある住居北壁と南東隅部、東壁付近では検出されていない。南東隅部は周辺の床面とは異なり浅い落ち込みとなり、軟弱な床面となっていた。なお、壁体溝の底面では、小穴列等は確認されていない。

【床面下状況】

竪穴住居掘りかたは、全体的に平坦に掘削される。

特に、住居四壁隅部分が土坑状に深く掘り込まれ、住居中央が島状に掘り残される。

掘削後、K-Ahブロックと褐色（ＭＬ１相当層由来）ブロックが混入した黒色土を0.2mに薄く埋め戻して貼床とする。

【カマド】

カマドは北壁中央付近に設けられる。本住居のカマドは、他例と異なり、住居壁に直接作りつけられる形態ではなく、壁より0.2mほど離れた位置で構築される。

カマドの平面形は馬蹄状で、その規模は、袖の先端からカマド背面まで0.65m、袖の最大幅は0.96mである。

カマドは、貼床面を住居壁面に向けて広くかつ浅く断面皿状に掘り込んだ後、掘削土を用いながら焚き口部や燃焼部底面を形作り、カマド本体が構築される。

カマドの構築材は、黄褐色粘土を用いている・焚き口は、カマド袖部付近から設けられる。焚き口からそのまま燃焼部へと続く。

燃焼部の底面は平坦で、明確に火床部は見出しがたかった。燃焼部内部の底面や壁面は、よく焼けて赤変していた。そして燃焼部底面には、灰や炭混じりの焼土層が堆積していた。

なお、燃焼部においては支脚や抜き取りの痕跡やカマド祭祀関連の遺物も検出されていない。また、煙道部の形態は不明である。

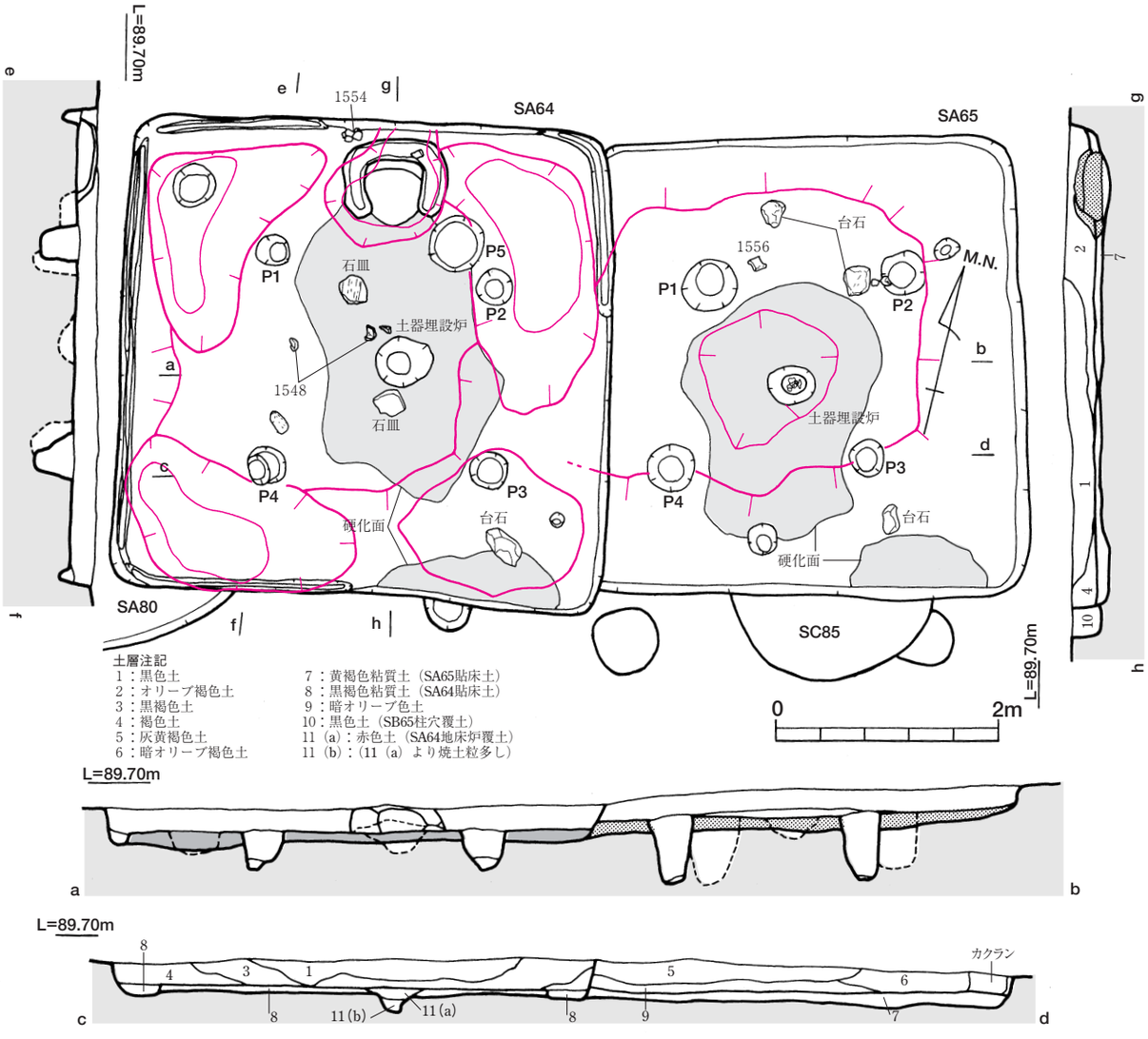

第499図　ＳＡ64・65実測図（Ｓ＝１/60）

一方、カマド右袖部分とＰ２の間には、円形の浅い掘り込みがある。この掘り込みは、直径0.5m、深さ0.1mを測り、内部は焼土塊や炭化物が堆積していた。

なお、壁面や底面は、地床炉のような被熱を受けた痕跡が認められなかった。

この浅い掘り込みは、火を用いていないこと、カマドの傍らに位置していることから、カマド内で生じた残滓を一時保管するための施設と想定される。

【土器埋設炉】

土器埋設炉は、住居床面中央のカマド主軸線上に位置する。遺構平面形は楕円形で、長軸0.5m、短軸0.4mで床面からの深さ0.2mを測る。検出面は赤変して焼土化していた。

断面形は二段掘りで深めで、壁面も被熱により部分的に黒化していた。炉体土器は未検出である。

【出土遺物】

本住居跡に伴う遺物は、床面出土の土師器坏や石器類及び覆土中の須恵器坏や土師器等がある。このうち８点を図化して掲載した。1555は長頸鏃である。覆土中より出土した。

【遺構の時期】

本住居跡は、須恵器坏蓋の型式や土師器坏の形状から凡そＴＫ46段階以降の時期と考えられる。

ＳＡ65（第499・503～504図）

【立　地】

Ｅ20・21グリットに位置する土器埋設炉を持つ竪穴住居跡である。東側のＳＡ64に切られる。

また、ＳＢ37、ＳＣ85・88・87・98より後出する竪穴住居跡でもある。

【規　模】

遺構の平面形は、南北に長い長方形プランで、北壁を住居主軸方向ならば、主軸方位はＮ-５°-Ｅとなる。

平面規模は、東西3.5m、南北４ｍを測り、床面積14m^2である。

壁の残存高は、検出面から約0.3mで断面箱形である。竪穴住居隅部は、やや隅丸方形に近い。

【柱　穴】

主柱穴は、Ｐ１～Ｐ４である。柱穴間の芯々距離は、南北及び東西とも1.8mで均等な距離を測るが、方形というより平行四辺形状の柱穴配置をとる。

柱穴は貼床後に掘り込まれる。柱の掘りかたは、直径0.3mの円形プランで、深さは床面より0.6mを測る。柱穴は深めに掘削されている。断面形は「Ｕ」字状の素掘りである。

なお、柱痕跡は、検出されていない。

【覆土の状況】

竪穴住居覆土は、ＳＡ64と同じくK-Ahブロックを含む黒色土が主体で、このブロック混入の度合いで細分した。第７層は貼床層である。

【床　面】

住居床面に貼床が施され、全体的に堅くしまっている。住居中央部分、特に土器埋設炉付近は、床面が踏みしめられたような硬化面が発達している。

また、ＳＡ64同様に南東隅部は、周辺の床面とは異なり浅い落ち込みとなり、軟弱な床面となっていた。なお、壁体溝は検出されていない。

床面の遺物は、土師器甕や台石・石皿等が挙げられる。台石は住居南東隅部付近、石皿はＰ２付近で検出された。

【床面下の状況】

竪穴住居掘り方は、全体的に平坦に掘削される。特に、住居四壁に沿って帯状にやや深く掘り込まれる。掘削後、K-Ahブロックと褐色（ＭＬ１相当層由来）ブロックが混入した黒色土を0.1mと薄く埋め戻して貼床とする。

【土器埋設炉】

土器埋設炉は、住居平面中心に設けられる。

平面プラン楕円形の、長軸0.4m、短軸0.35m、深さ0.15mを測る土坑の中心に、口縁部と底部を失う土師器甕が炉体土器として埋置されている。この土坑の断面形は、不整な二段掘りである。

土器埋設炉内部及び上面付近には土師器甕破片が散乱していた。なお、他の住居で通有な土器埋設炉上面に発達する焼土面は、検出されなかった。

また、土器埋設炉周辺では直径0.15m台の円礫が数個出土している。石材は尾鈴山酸性岩や砂岩で部分的に被熱を受けた箇所が認められた。

【出土遺物】

本住居跡に伴う遺物は、床面出土の土師器甕や炉体

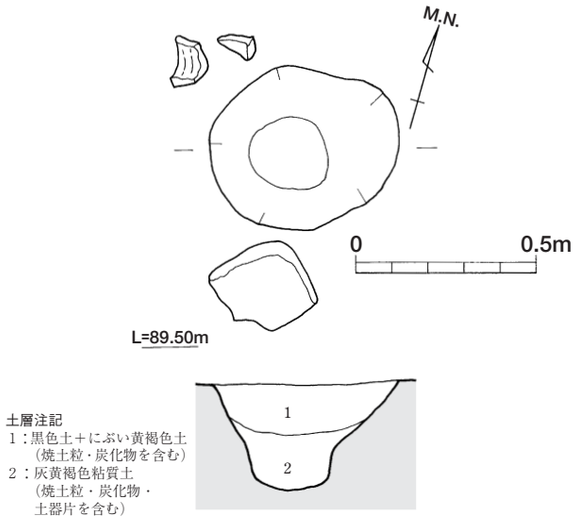

第500図　ＳＡ64土器埋設炉実測図（Ｓ＝１/20）

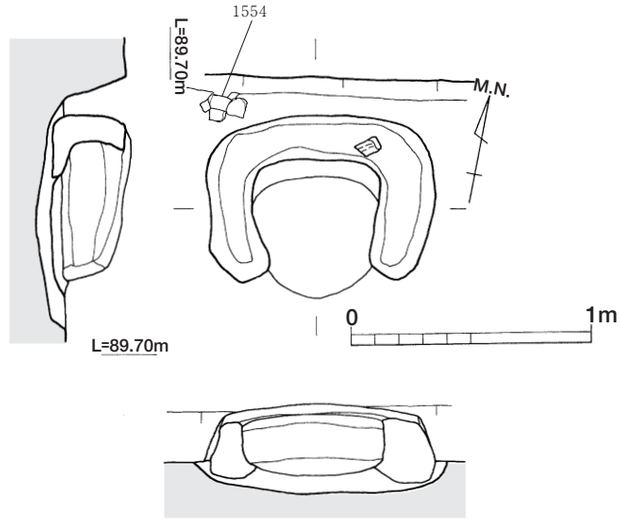

第501図　ＳＡ64カマド実測図（Ｓ＝１/30）

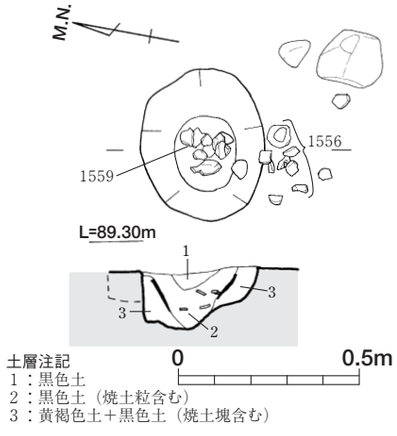

第503図　ＳＡ65土器埋設炉実測図（Ｓ＝１/20）

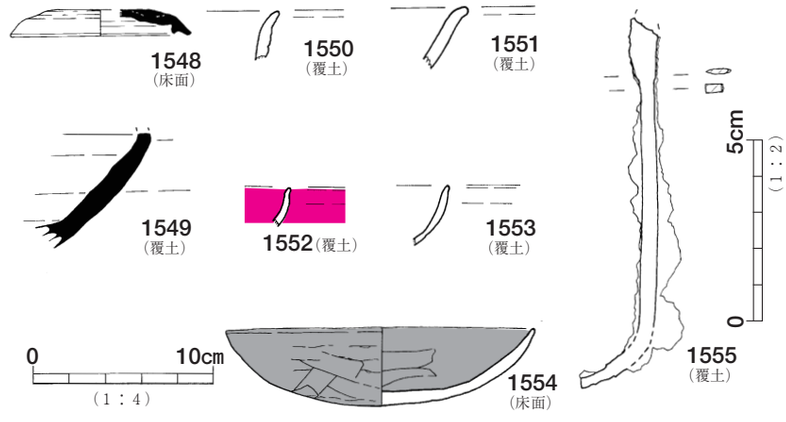

第502図　ＳＡ64出土遺物実測図（Ｓ＝１/２・１/４）

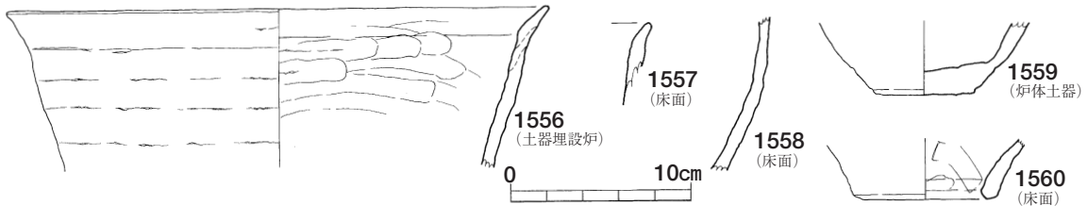

第504図　ＳＡ65出土遺物実測図（Ｓ＝１/４）

土器や及び石器類、ならびに覆土中の土師器等がある。このうち５点を図化して掲載した。

【遺構の時期】

本住居跡は、詳細な時期を特定する資料に乏しいが、切りあい関係から、少なくともＳＡ65の時期よりは古く、ＳＢ37よりは後出すると考えられる。

ＳＡ66（第505・506図）

【立　地】

Ａ15・Ｂ15グリットに位置するカマドを持つ竪穴住居である。調査区の北西端にある。ＳＣ70を切り、ＳＢ38に切られる。

【規　模】

遺構の平面形は、南北に長い長方形プランだが、や

や歪である。、カマドは北壁に設置される。このカマド主軸を住居主軸とすると、主軸方位はＮ-30°-Ｗとなる。

平面規模は、東西4.8～4.9m、南北4.5～5.2mを測り、床面積23.52㎡である。

壁の残存高は、検出面から約0.3mで断面逆台形である。竪穴住居隅部は、ほぼ直角に近い形態をなす。

【柱　穴】

主柱穴は、Ｐ１～Ｐ４である。柱穴間の芯々距離は、東西2.8～3m、南北2.8mで、概ね対角線上の柱穴配置をとる。

柱穴は貼床の後に掘り込まれ、柱の掘りかたは、直径0.3～0.5mの円形プランで、深さは床面より0.5mを測る。断面形は逆台形状の素掘りである。

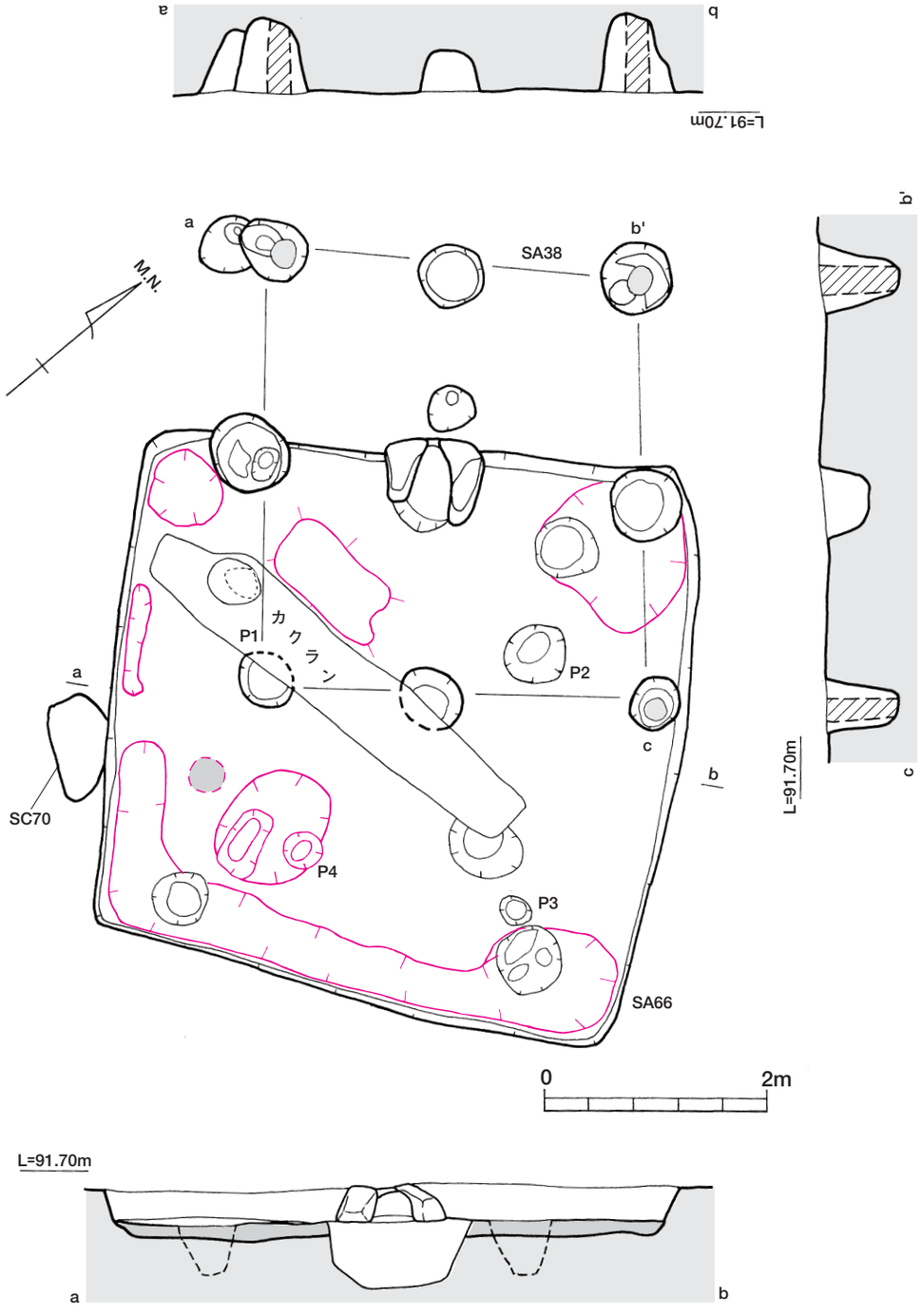

第505図　ＳＡ66・ＳＢ38実測図（Ｓ＝1/60）

なお、柱痕跡は検出されていない。、

【床　面】

住居床面に貼床が施され、全体的に堅くしまっている。また、壁体溝は検出されなかった。

【床面下の状況】

竪穴住居掘りかたは、全体的に平坦に掘削される。

特に、住居四壁隅部分が土坑状に深く掘り込まれ、また、東壁沿いは隅部を結ぶように帯状の掘りかたがみられた。

貼床土は、褐色土（ＭＬ１相当層由来）にK-Ahブロックや黒色土が混入した土が用いられ、0.1～0.2mに薄く埋め戻して貼床とする。

【カマド】

カマドは、北壁中央に構築される。住居壁を「凸」の字に掘削してカマドを作りつける。本遺跡の中で唯一、水平な煙道をもつカマドである。

カマドの規模は、袖の先端からカマドの奥壁まで0.72m、袖の最大幅は0.91mである。煙道部及び煙出し穴まで含めると、カマドの全長は1.23mを測る。

カマドは、貼床面を住居壁面に向けて広くかつ浅く断面皿状に掘り込んだ後、掘削土を用いながら焚き口部や燃焼部底面を形作り、カマド本体が構築される。

カマドの構築材は、黄褐色粘土を用い、住居壁面にも構築材を充填して、燃焼部奥壁を形成している。

焚き口は、カマド袖部付近から設けられる。焚き口からは緩やかに燃焼部へと続く。

燃焼部の最深部は、カマド中心よりやや焚き口寄りに位置する。この付近が火床面と考えられるが、浅い皿状のくぼみである。

なお、燃焼部においては支脚や抜き取りの痕跡やカマド祭祀関連の遺物も検出されていない。

煙道部は、燃焼部奥壁の中位付近から始まり、長さ0.24mを測る水平な短い煙道の先に、ピット状の煙出し穴が接続する。

煙道部は地山を水平に刳り貫いて形作られる。この断面は箱形で一辺0.15mである。また、煙出し穴は平面円形で直径0.42m、深さ0.47mを測る。この煙出し穴底面は、煙道部よりも深い位置にあり、煙道部と煙出し穴の縦断面形（カマド主軸上）はパイプ状になる。

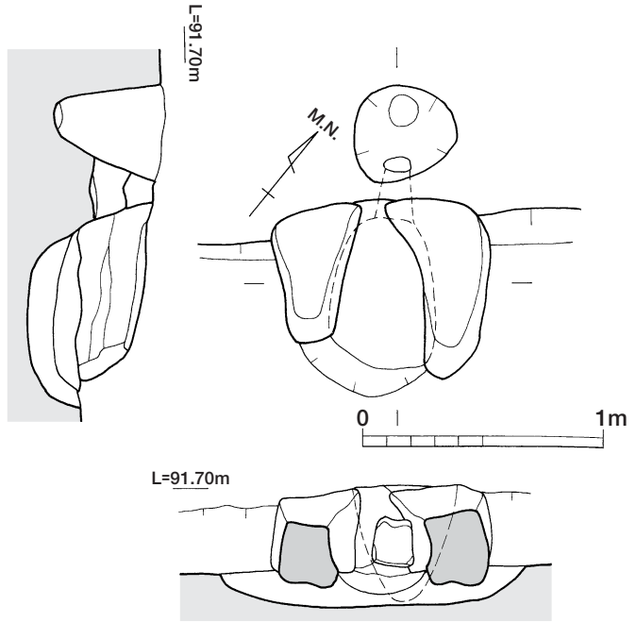

第506図　ＳＡ67カマド実測図（Ｓ＝１/30）

【遺構の時期】

本住居跡は、詳細な時期を特定する資料に乏しいが、切りあい関係から、少なくともＳＢ38の時期よりは先行すると考えられる。

ＳＡ67（第507～第508図）

【立　地】

Ｂ16グリットに位置する、地床炉を有する竪穴住居跡である。ＳＢ36・81に切られている。

【規　模】

遺構の平面形はほぼ方形に近く、住居北壁を住居主軸とすると、主軸方位はＮ-16°-Ｅとなる。

規模は、東西3.6～3.8m、南北は3.6mを測り、床面積13.32㎡である。壁の残存高は約0.2mで断面箱形を呈し、住居隅部は直角ないし隅丸方形である。

【柱　穴】

主柱穴は４本である。柱穴間の芯々距離は、東西２～2.4m、南北1.8～２mを測り、ほぼ対角線上の柱穴配置をとる。柱穴は床面から掘り込まれている。

柱穴の掘りかたは、直径0.2～0.3mの円形プランで、床面より深さ0.2mを測る。断面形は、上端がやや開く「Ｕ」字形である。

【床　面】

貼床は施されず、ＭＬ１相当層までを掘り下げて直床としている。床面全体が硬化し、平坦である。

住居床面中央では、地床炉が２基検出された。壁体溝は確認されていない。

【地床炉】

地床炉は、住居床面中央より北へ寄った位置で２基接した状態で検出された。

それぞれの平面形は、円形ないし楕円形であり、直径0.4～0.5m、床面からの深さ0.1m前後を測る。

断面形は逆台形を基調とし、底面や壁面は被熱により部分的に黒化していた。覆土中には炭化物や焼土粒が疎らに含まれている。

【出土遺物】

遺物は、検出面で土師器甕片が少量出土したが、床面においては皆無であった。検出面出土遺物のうち３点を掲載した。

【遺構の時期】

本住居は、遺構の切りあい関係からＳＢ36・81より先行する時期に営まれたと考えられる。また、検出面出土ではあるが、土師器甕特徴から凡そＴＫ46併行期を前後すると推定される。

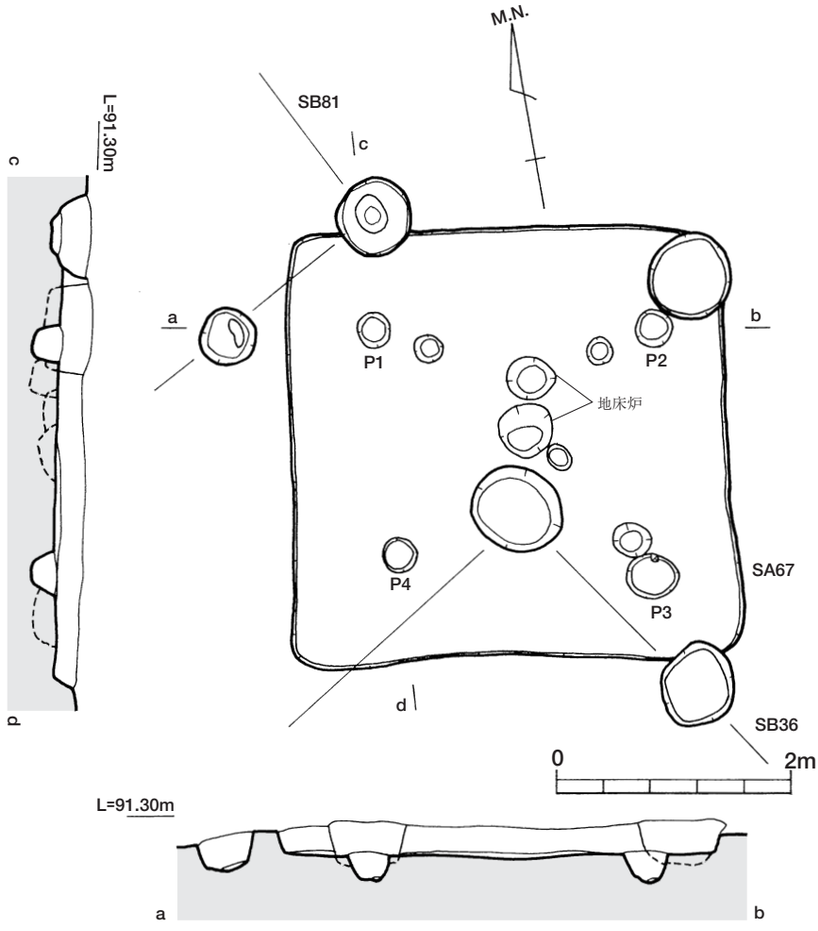

第507図　ＳＡ67実測図（Ｓ＝１/60）

ＳＡ68（第510～第512図）

【立　地】

Ｄ17グリットに位置する、土器埋設炉を持つ竪穴住居跡であり、ＳＢ17を切り、ＳＢ19に切られている。

本住居跡が位置する周辺は、比較的に掘立柱建物跡が集中している。

【規　模】

遺構の平面形は方形に近いプランである。主軸方位は、住居北壁を住居主軸方向とした場合、Ｎ-15°-Ｅとなる。規模は東西３～3.1m、南北は2.8～３m、床面積8.845m²である。

住居隅部は、北西隅がやや歪になる他は直角に近い形状となる。壁の残存高は四壁ともに検出面から約0.2mを測り、断面は箱形を呈する。

【柱　穴】

柱穴は床面でＰ１～Ｐ４の主柱穴を検出した。柱穴間の芯々距離は、東西1.7～1.8m、南北1.5mで均整な

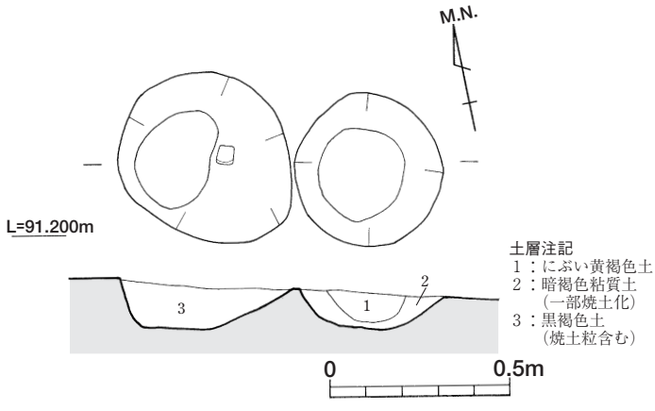

第508図　ＳＡ67地床炉実測図（Ｓ＝１/20）

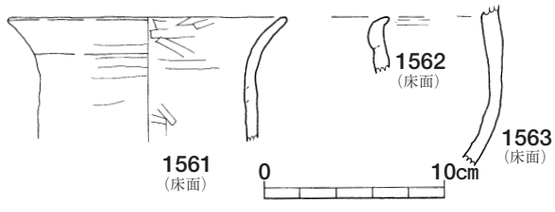

第509図　ＳＡ67出土遺物実測図（Ｓ＝１/４）

柱穴配置をとる。

柱掘りかたは直径0.3mを測る円形プランで、深さは床面より0.4mと浅めである。

柱穴は貼床の後に掘り込まれ、断面形は緩い「U」字状か逆台形である。なお、柱痕跡は未検出である。

【床　面】

床面中央付近で土器埋設炉が１基検出された。壁体溝は、四壁に沿って全周している。

床面は貼床が施されるが、全体的に軟弱で部分的に硬化しているのみであった。

遺物は、住居北壁付近で須恵器坏蓋と土師器坏が出土している。

【床面下状況】

竪穴住居掘りかたは、住居南半部付近は深く掘り込まれるが、底面は割合平坦に仕上げられる。

掘削後K-Ahブロックを混入した黒色土を0.1m前後に薄く埋め戻して貼床とする。

【壁体溝】

住居床面の四壁沿いには、壁体溝が巡る。幅0.05～0.1m、深さ0.1mを測り、細くて浅い。

この壁体溝の底面には、円形プランで直径0.05m、深さ0.1m前後の小穴が0.3m前後の間隔で連続して配列されている。

なお、壁体溝は、南壁中央部分において幅0.8mほど一部途切れる。この部分では、住居壁は逆に住居外にやや張り出している。

さらに、壁体溝が途切れた部分と対応するように、Ｐ３とＰ４間では小穴が２箇所検出されたことから、出入り口部分の可能性を指摘できる。

【土器埋設炉】

土器埋設炉は、住居平面の中央部分で１基検出された。直径0.35m、深さ0.16mを測る。

平面円形の土坑に、土師器甕底部を炉体土器（1566）として埋置されている。

土坑断面形は逆台形で、一度土坑底面を埋め戻して水平面を確保した後で炉体土器を据え付ける。

断面観察では、底面より上位の覆土は、かき乱された状況を示した。炉体土器も大半が失われ、底部のみ遺存していた。また、他の土器埋設炉で観察されるような、遺構検出面における焼土面の形成は認められな

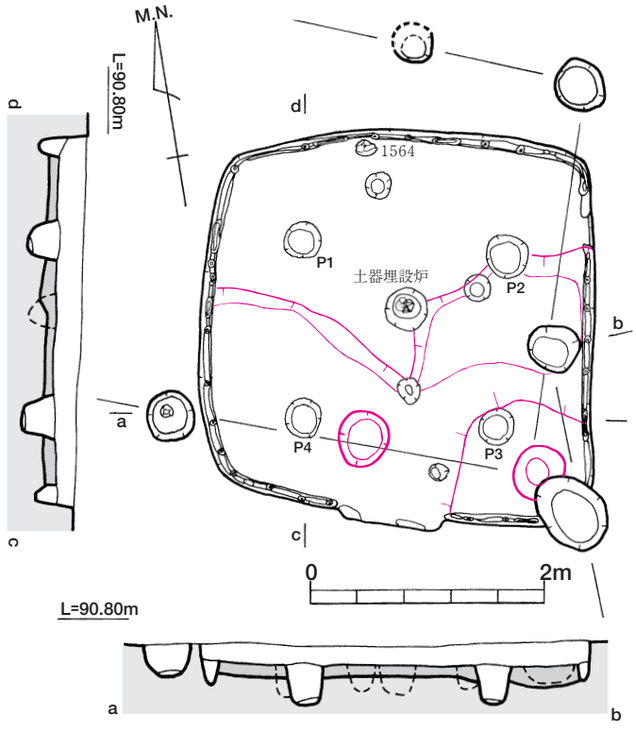

第510図　ＳＡ68実測図（Ｓ＝１/60）

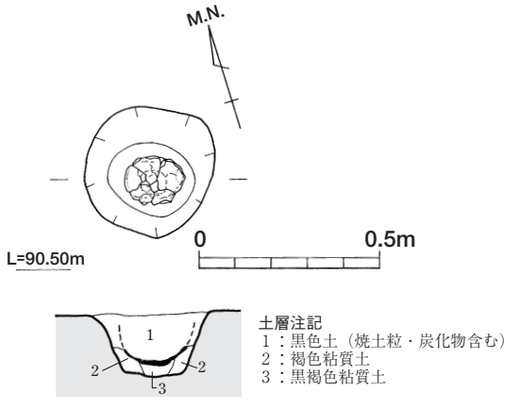

第511図　ＳＡ68土器埋設炉実測図（Ｓ＝１/20）

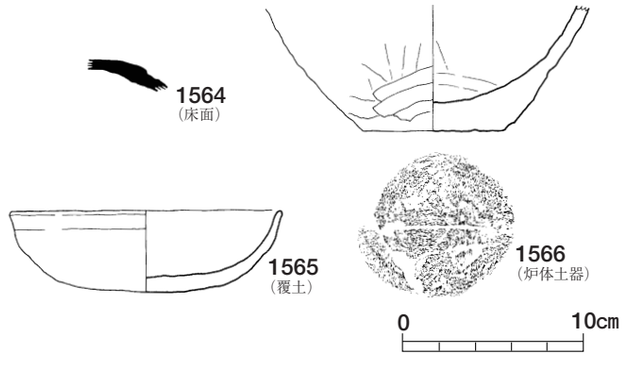

第512図　ＳＡ68出土遺物実測図（Ｓ＝１/４）

かった。

このことから、炉体土器の掘り返しや抜去といった人為的な行動が読み取れる。

ちなみに、この炉体土器は、ＳＢ20の柱穴埋土中遺物と接合関係を有している。

【出土遺物】

本住居跡に伴う遺物は、床面出土土器２点（1564・1565）と土器埋設炉に伴う炉体土器（1566）である。

【遺構の時期】

本住居跡は、土師器甕の形状から凡そＴＫ217の新段階に併行する時期と考えられる。また、遺構の切りあい関係からＳＢ17・19より先行する時期でもある。

ＳＡ69（第513～第516図）

【立　地】

Ｄ20・21グリットに位置する、カマドと地床炉を持つ竪穴住居跡であり、ＳＢ27を切る。本住居跡の北側は、総柱建物跡の群集域に接する。

【規　模】

遺構の平面形は、略方形プランで、カマドは東壁に設置される。カマド主軸方位はＮ-103°-Ｅ、住居主軸はＮ-10°-Ｅとなる。

平面規模は、東西4.2～4.5m、南北4.3～4.5mを測り、床面積19.14㎡である。

壁の残存高は、検出面から約0.2mで断面箱形を呈である。竪穴住居隅部はやや直角に近い形態をなす。

【柱　穴】

柱穴は床面でＰ１～Ｐ４の主柱穴を検出した。柱穴間の芯々距離は、東西2.4～2.8m、南北2.1～2.2mでほぼ均整な柱穴配置をとる。

柱穴は貼床の後に掘り込まれ、柱の掘りかたは、直径0.3m前後の円形プランで、深さは床面より0.5mである。断面形は緩い「Ｕ」字状か逆台形である。

なお、柱痕跡は検出されていない。

【覆土の状況】

住居内覆土は、K-Ahブロック混じりの黒色土を主体とする自然堆積である。

【床　面】

住居床面には貼床が施される。床面中央に位置する地床炉からカマド付近にかけて部分は、周辺より著しく硬化していた。また、壁体溝も検出された。

床面から出土した遺物は皆無で、多くは覆土中の出土である。須恵器坏と土師器坏が挙げられる。

【壁体溝】

住居床面の四壁沿いには、壁体溝がめぐっている。幅0.15m、深さ0.15mを測り、細くて浅い。

この壁体溝の底面には、円形プランで直径0.1m、深さ0.1m前後の小穴が0.2～0.25m前後の間隔で連続して配列されている。

【床面下の状況】

竪穴住居掘りかたは、全体的に平坦に掘削されるが、住居北壁と南壁及び西壁沿いにかけては、溝状に深く掘り込まれる。貼床土は、ＭＬ１相当層のブロック土を主体としている。

【カマド】

カマドは東壁中央よりやや南側に寄った位置に構築される。住居壁を「凸」の字形に掘削し、直接カマドを作りつける形態である。

カマドの規模は、袖の先端から煙道部の先端まで0.72m、袖の最大幅は0.98mである。

カマドは、貼床面を住居壁面に向けて広くかつ浅く断面皿状に掘り込んだ後、掘削土を用いながら焚き口部や燃焼部底面を形作る。

カマドの構築材は、黄褐色粘土を用い、住居壁面にも構築材を充填して、燃焼部奥壁や煙道部を形成する。

焚き口は、カマド袖部前面より0.25mほど手前からはじまる。焚き口は緩やかに燃焼部の底面へと続く。

燃焼部の最深部は、カマド中心より住居壁側に偏った位置にあり、この付近が火床面と考えられる。

火床面の底面をはじめ燃焼部内部の壁面は、よく焼けて赤変している。燃焼部底面には、焼土と剥落したカマド構築材の混在する層が堆積していた。

なお、燃焼部においては支脚や抜き取りの痕跡やカマド祭祀関連の遺物も検出されていない。

煙道部は、燃焼部底面との境から60°の角度でやや急な立ち上がりである。煙出し穴の平面形は、現状から円形と推定される。

【地床炉】

地床炉は、住居床面中央のカマド主軸線上に位置す

る。

遺構平面形は楕円形で、長軸0.6m、短軸0.4mで床面からの深さ0.15mを測る。

断面形は逆台形を基調とし、底面や壁面は被熱により部分的に黒化していた。

地床炉底面には、焼土粒を多く含む褐色粘質土が堆積し、その上部には焼土塊が検出された。

【出土遺物】

本住居跡に伴う遺物は、カマド内より出土した須恵器高台付埦坏（1569）、土師器坏（1572･1573）と覆土中より須恵器坏と土師器坏等が挙げられる。

このうち７点を図化し、掲載した。

【遺構の時期】

本住居跡は、須恵器坏蓋の型式からＴＫ46段階に併行する時期と考えられる。

ＳＡ71（第517～第518図）

【立　地】

H21・22グリットに位置する、カマドと土器埋設炉を有する竪穴住居跡である。住居貼床下面より縄文時

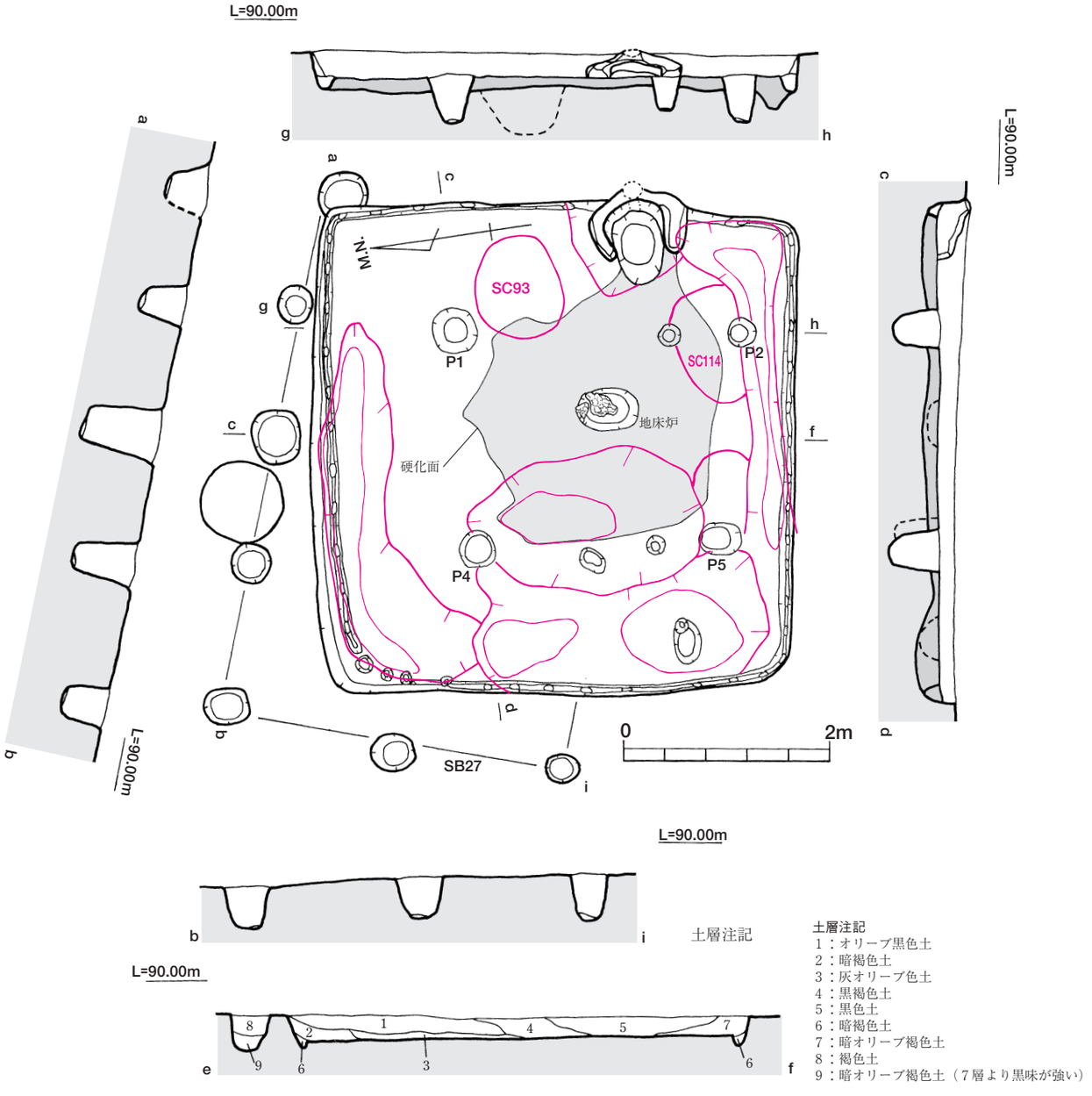

第513図　ＳＡ69・ＳＢ27実測図（Ｓ＝1/60）

代中期の土坑ＳＣ135～137が検出されている。

【規　模】

遺構の平面形は略正方形で、カマドの主軸を住居主軸とすると、主軸方位はN-９°-Wとなる。

規模は、東西5.3m、南北は5.4mを測り、床面積28.62㎡である。壁の残存高は約0.15mで断面箱形を呈し、住居コーナー部は直角に近い。

住居南側は削平のため、壁面の立ち上がりを失う。

【柱　穴】

主柱穴は４本である。柱穴間の芯々距離は、東西３m、南北2.8～3.4mを測り、ほぼ対角線上の柱穴配置をとる。このうちＰ１～Ｐ３は、直径0.1mの柱痕跡を有する。

しかし、柱穴掘りかたは、貼床検出面（床面）では検出されず、住居掘り方底面で確認された。

この掘りかたは、直径0.2～0.25mの円形プランで、住居掘り方底面より深さ0.2mを測る。

この断面形は、上端がやや開くか、段を有する「U」字形である。

柱穴土層断面の観察から、柱穴埋め戻し土も貼床土と同質・同色であると判断した。

【立柱方法】

本住居の場合、住居掘りかたの掘削後、貼床施工以前に柱掘り方を穿ち、立柱と貼床整地を同時進行させる造作過程が考えられる。

この想定に従うと、貼床面から掘削されるＰ４は、抜き取りで生じたピットとなる。

【床　面】

床面は全般的に硬化し、平坦である。住居床面中央に土器埋設炉が１基検出された。壁体溝はない。

【床面下の状況】

竪穴住居掘りかたは、底面全体をほぼ均一に掘削されているが、特に住居周壁部分がやや深く掘削されている。掘削後、褐色土を層厚0.1m埋め戻して貼床面を形成する。

【カマド】

カマドは北壁中央に構築される。完全に破壊された状況で、カマド構築材（白色粘土）の大きな塊と化していた。 煙道部が住居壁を切り込んだ痕跡がないので、住居壁に直接作りつけるカマドであろう。

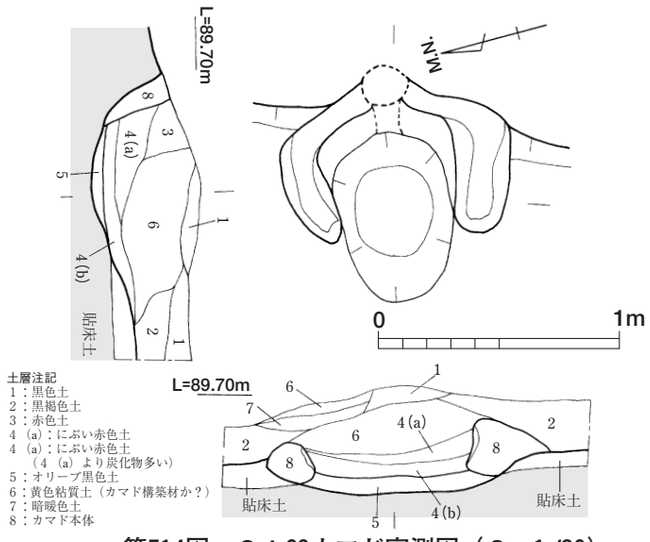

第514図　ＳＡ69カマド実測図（Ｓ＝１/30）

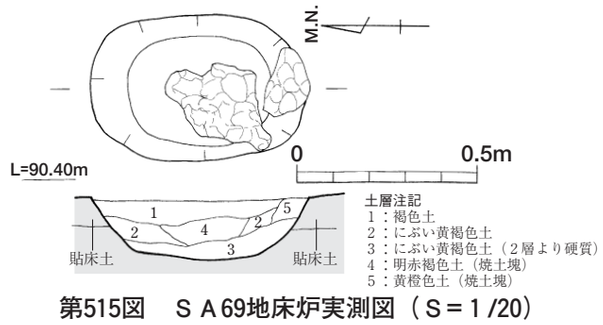

第515図　ＳＡ69地床炉実測図（Ｓ＝１/20）

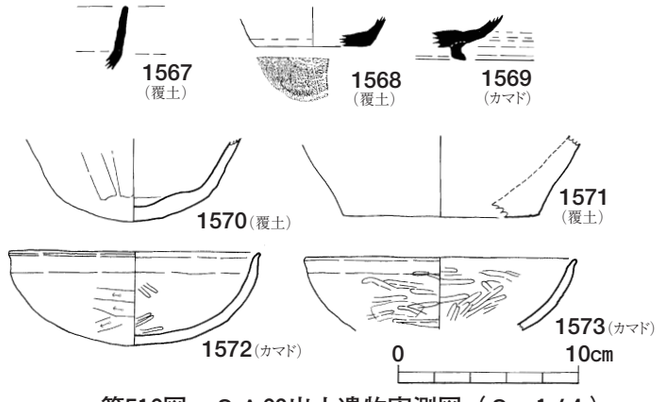

第516図　ＳＡ69出土遺物実測図（Ｓ＝１/４）

【土器埋設炉】

土器埋設炉は住居床面中央に位置し、カマド主軸線上に設置される。直径0.2m、深さ0.13mの土坑に、口縁部と底部を打ち欠かれた土師器甕が炉体土器として据えられている。

土坑と炉体土器の隙間はなく、土坑は炉体土器が丁度収まるだけのスペースしか掘り込まれていない。

炉体土器の上端は床面よりも５㎝ほど突出し、その

周囲には焼土塊が付着している。

【出土遺物】

床面及び覆土中からは、土師器甕細片が少量出土したのみである。炉体土器は、遺存状況が悪く図化しえなかった。

【遺構の時期】

本住居跡は、詳細な時期を特定する資料に乏しく明確な時期比定が困難である。

ＳＡ72（第519～第522図）

【立　地】

H22グリットに位置する、カマドと土器埋設炉を有する竪穴住居跡である。住居平面の東南半分は調査区外となる。

【規　模】

遺構の平面形は南北にやや長い方形で、カマドの主軸を住居主軸とすると、主軸方位はN-15°-Wとなる。

規模は、東西4.8ｍ、南北は5.5ｍを測る。床面積26.4㎡である。壁の残存高は0.3ｍで断面箱形ないし逆台形を呈し、住居コーナー部は直角に近い。

住居南側付近は床面付近まで削平されていた。

【柱　穴】

主柱穴は３箇所検出されたが、その柱穴配置から４本柱と想定される。東南側の主柱穴は調査区外に位置するであろう。

柱穴間の芯々距離は、東西2.6ｍ、南北2.1ｍを測る。柱掘りかたは、直径0.3～0.4ｍの円形プランで、深さは床面より0.3ｍとやや浅い。

柱穴は貼床後に掘削され、その断面形は「U」字形

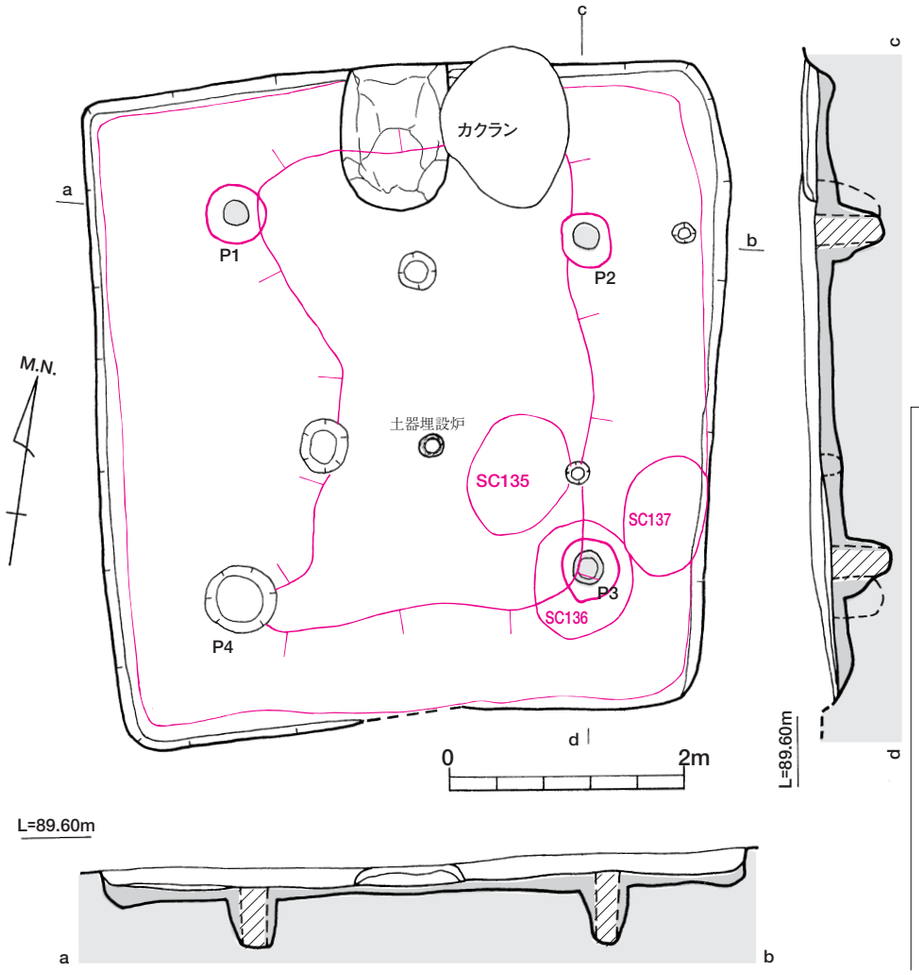

第517図　ＳＡ71実測図（Ｓ＝１/60）

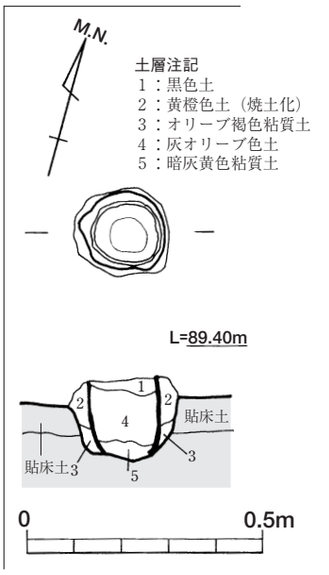

第518図　ＳＡ71土器埋設炉実測図（Ｓ＝１/30）

である。柱痕跡はすべての主柱穴で認められ、直径0.2mの丸太材と考えられる。

【覆土の状況】

床面から付近には、黒色土にK-Ahや褐色土ブロック土、カマド構築材由来の白色粘土塊が混入した覆土が堆積している。

この覆土は耕作による土壌攪乱をうけ、波状に堆積するようにみえる。アミ掛け部分は貼床土である。

【床　面】

床面は平坦で全面が硬化していた。住居床面中央で土器埋設炉が１基検出された。壁体溝はない。

【床面下の状況】

竪穴住居掘りかたは、底面を平坦に掘削するが、四隅部分はやや深く掘り下げられる。

掘削後、K-Ahブロックと褐色土（ＭＬ１相当層由来）ブロックが混入した黒色土を0.1mほど張って貼床とする。

【カマド】

カマドは北壁中央に構築される。住居壁に直接カマドを作りつける形態である。

カマドの規模は、袖の先端から煙道の立ち上がりまで0.62m、袖の最大幅は0.71mである。カマドの基底部付近まで削平が及んでいた。

カマドの構築材は、黄褐色ないし白色粘土であるが、砂礫が多く含まれている。

カマドは、貼床面を住居壁面に向けて広く、かつ浅く断面皿状に掘り込んだ後、掘削土を用いながら焚き口部や燃焼部底面を形成する。燃焼部奥壁は住居壁体をそのまま利用される。

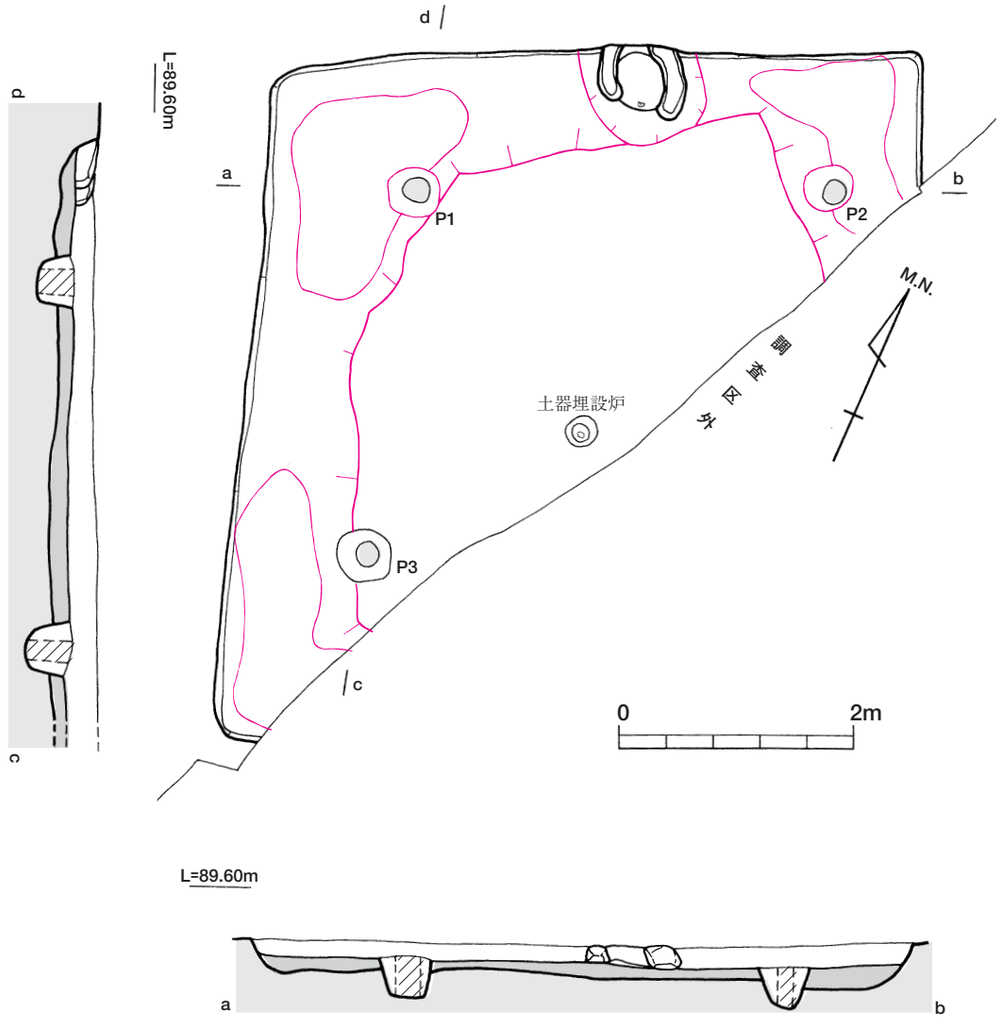

第519図　ＳＡ72実測図（Ｓ＝１/60）

【土器埋設炉】

土器埋設炉は、住居床面中央に位置し、カマド主軸線上に設置される。直径0.2m、深さ0.2mの土坑に、口縁部と底部を打ち欠かれた土師器甕が炉体土器（1575）として埋置される。

断面形は上端の開いた「U」字形で、土坑というよりは、ピット状の掘り込みである。

炉体土器上端の外縁には焼土面が形成されている。

【出土遺物】

本住居跡に伴う遺物としては、カマド内出土土器と炉体土器としての土師器甕のみである。

【遺構の時期】

本住居は、詳細な時期を特定する資料に乏しく明確な時期比定が困難だが、土師器甕の形状からＴＫ46段階に併行する時期と考えられる。

ＳＡ73（第523～第525図）

【立　地】

Ｇ21・22グリットに位置する、土器埋設炉を付設する竪穴住居跡である。

【規　模】

遺構の平面形は南北に長い長方形プランである。

住居北壁を住居主軸方向とすると、主軸方位はＮ-14°-Ｗとなる。住居床面付近まで削平が及び、住居壁体は失われている。

規模は、東西4.5m、南北は4.8mを測り、床面積21.6㎡である。

【柱　穴】

主柱穴は４本である。柱穴間の芯々距離は、東西2.2～2.3m、南北3.9～３mを測り、ほぼ対角線上の柱穴配置をとる。

このうちＰ２～Ｐ４は、直径0.1mの柱痕跡を有す。この柱掘りかたは、住居掘りかた底面で確認された。

柱掘かたは、直径0.2～0.25mの円形プランで、住居掘り方底面より深さ0.3mを測る。断面形は、上端がやや開くか、段を有する「U」字形である。

柱穴土層断面の観察から、柱穴の埋め戻し土は、貼床土と同質・同色であると判断された。

なお、貼床面から掘削されるＰ１は、抜き取り痕であろう。

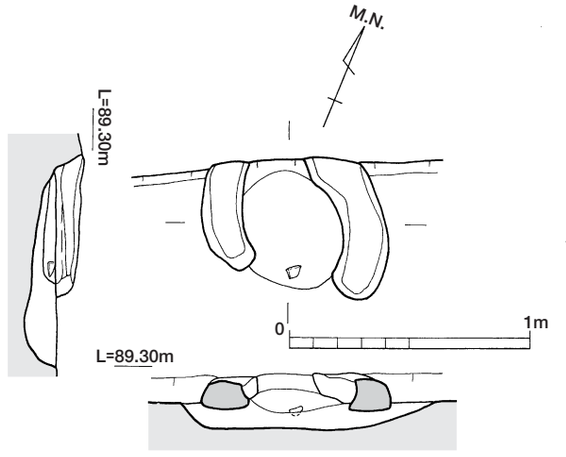

第520図　ＳＡ72カマド実測図（Ｓ＝1/30）

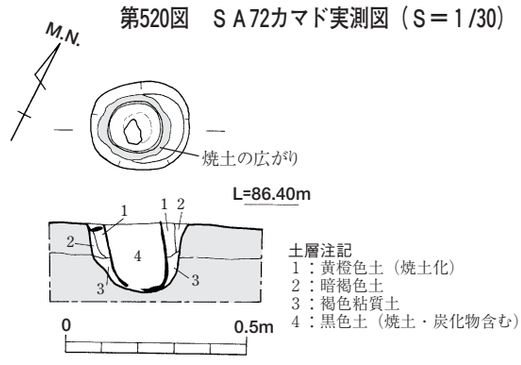

第521図　ＳＡ72土器埋設炉実測図（Ｓ＝1/20）

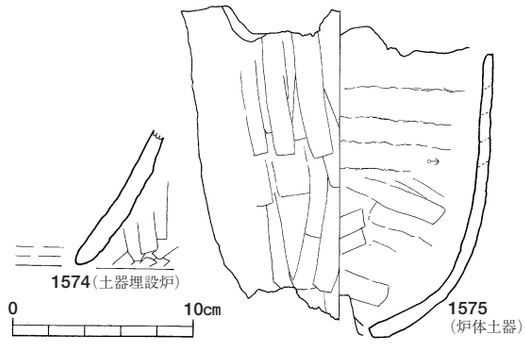

第522図　ＳＡ72出土遺物実測図（Ｓ＝1/4）

【床　面】

床面は全般的に硬化し、平坦である。住居床面中央に土器埋設炉が１基検出された。壁体溝はない。

なお、Ｐ４周辺は浅い落ち込みがみられ、周辺より軟弱な床面であった。

【床面下状況】

竪穴住居掘りかたは、底面全体をほぼ均一に掘削されているが、特に住居周壁部分がやや深く掘削されている。掘削後、褐色土を層厚0.1m埋め戻して貼床面とする。

【土器埋設炉】

土器埋設炉は、住居床面中央に位置する。直径0.2m、深さ0.12mの土坑に、口縁部と底部を打ち欠かれた土師器甕が炉体土器（1576）として埋置されている。

土坑と炉体土器の隙間は、ほとんどみられず、土坑は炉体土器が丁度収まるだけのスペースしか掘り込まれていない。

炉体土器の上端は床面よりも３㎝ほど突出する。この土器埋設炉の南側には、浅い掘り込みが隣接する。この掘り込みは、長軸0.24m、深さ0.05mのすり鉢状をなす。その内部には炭化物や灰が混在した焼土塊が詰まっているが、掘り込み壁体自体は被熱の痕跡が見られない。

この浅い掘り込みは、いわゆるカマド脇の「焼土ピット」と類似し、土器埋設炉に生じた「オリ」といった二次生成物を一時保管する施設と考えられる。

【出土遺物】

本住居跡に伴う遺物としては、覆土中出土土器と炉体土器としての土師器甕のみである。

1577は覆土中より出土した土師器甕胴部でＳＡ76覆土中出土遺物と接合関係を示す。

【遺構の時期】

本住居は、詳細な時期を特定する資料に乏しく明確な時期比定が困難だが、土師器甕の形状から少なくともＴＫ217の新段階からＴＫ46併行期の時期と考えられる。

ＳＡ74（第526～第529図）

【立　地】

Ｆ21・22及びＧ21・22グリットに位置する、地床炉を有する竪穴住居跡である。

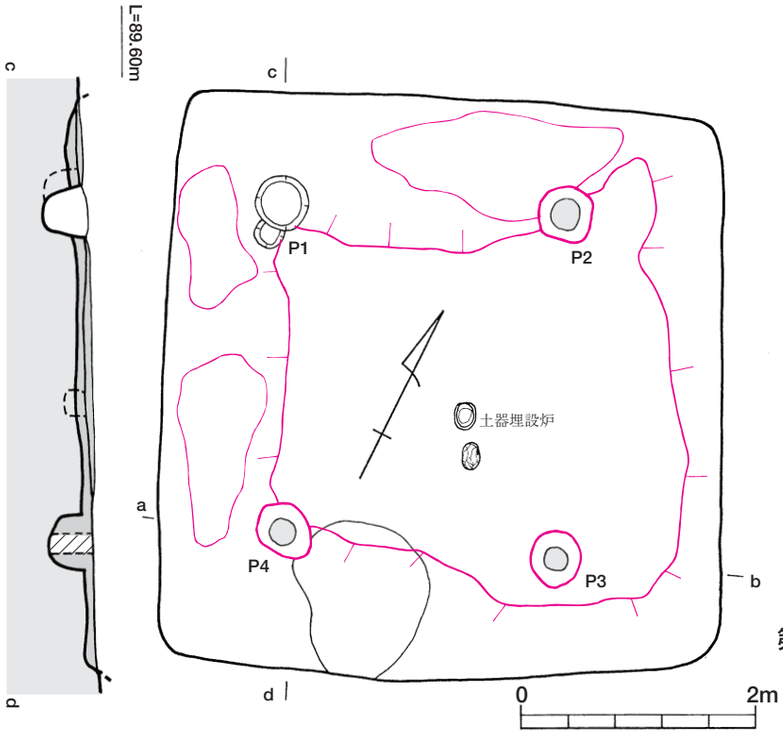

第523図　ＳＡ73実測図（Ｓ＝１/60）

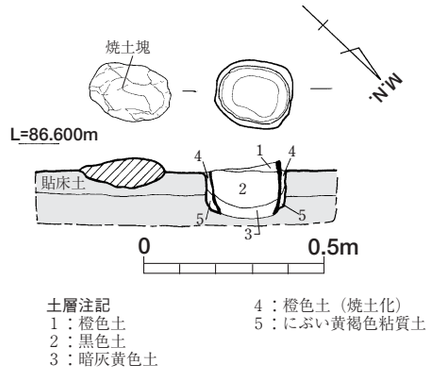

第524図　ＳＡ73土器埋設炉実測図（Ｓ＝１/20）

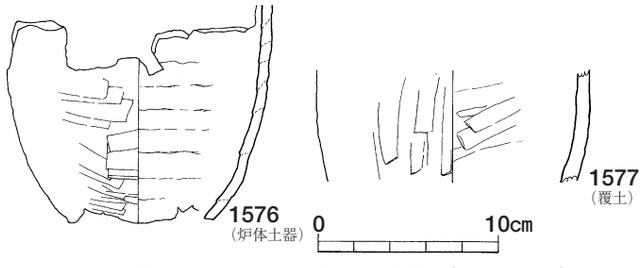

第525図　ＳＡ73出土遺物実測図（Ｓ＝１/４）

【規　模】

遺構の平面形は略方形で、住居北壁を住居主軸とすると、主軸方位はN-3°-Eとなる。

規模は、東西3.6～４m、南北は3.8～４mを測り、床面積14.82㎡である。壁の残存高は約0.2mで断面箱形を呈し、住居隅部は直角ないし隅丸方形である。

【柱　穴】

主柱穴は４本である。柱穴間の芯々距離は、東西２～2.4m、南北1.6～２mを測り、ややずれた柱穴配置をとる。主柱穴は貼床面から掘り込まれている。

柱穴の掘りかたは、直径0.2～0.3mの円形プランで、床面より深さ0.2mを測る。断面形は、上端がやや開く「U」字形である。

【床　面】

床面はその全体が硬化し、平坦であった。住居床面中央に地床炉が１基、四壁で壁体溝が検出された。

【壁体溝】

壁体溝は、四壁を全周するあり方でなく、各壁の住居隅部付近において収束または途絶する。南壁付近の壁体溝はあまり遺存していない。壁体溝の幅は0.1m、深さ0.1mを測り細く浅い形態である。

壁体溝底面には杭列といった小穴は認められない。

なお、住居北側の壁体溝中より円面硯が１点横倒しの状態で出土した。

出土状況からすると、本住居が廃絶した後、他所か

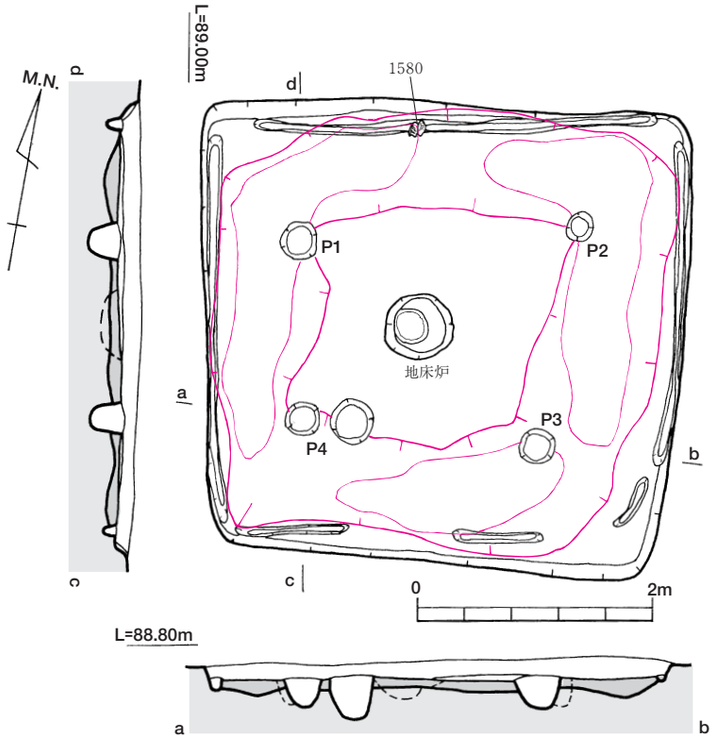

第526図　ＳＡ74実測図（Ｓ＝１/60）

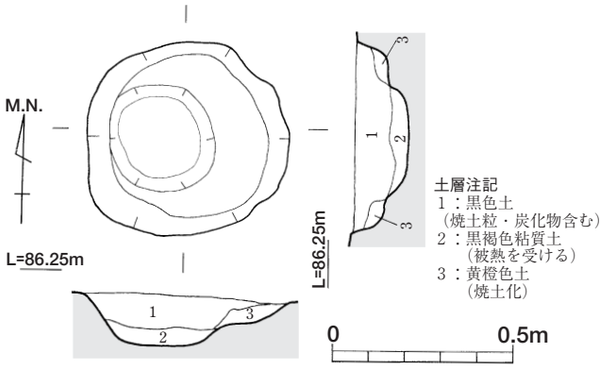

第527図　ＳＡ74地床炉実測図（Ｓ＝１/20）

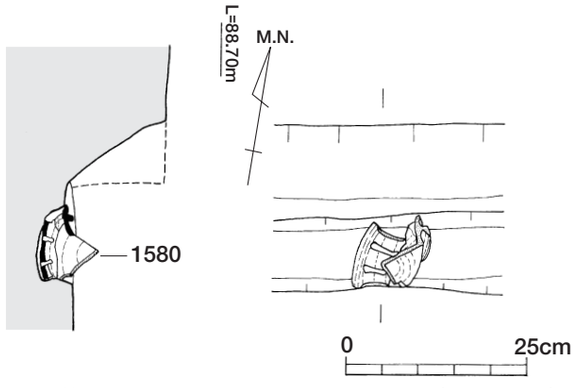

第528図　ＳＡ74円面硯出土状況（Ｓ＝１/10）

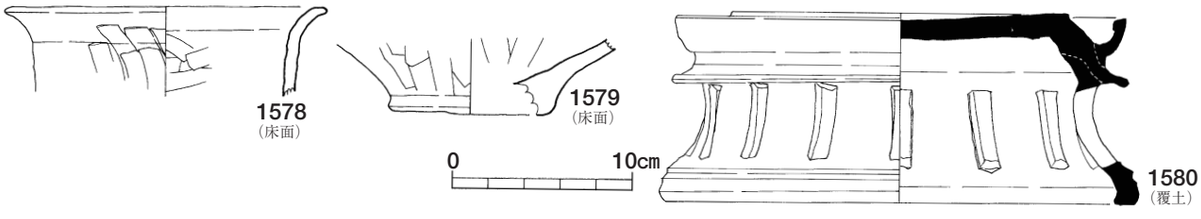

第529図　ＳＡ74出土遺物実測図（Ｓ＝１/４）

らの流れ込み等によると考えられる。

【床面下状況】

竪穴住居掘りかたは、底面全体をほぼ均一に掘削されるが、特に住居周壁部分がやや深く掘削され、住居床面中央部が方形の島状となる。掘削後、褐色土を層厚0．1m埋め戻して貼床面を形成する。

【地床炉】

住居床面中央部において地床炉１基が検出された。

地床炉は直径0.55m、最深部0.14mを測る長楕円形プランである。断面は浅い二段掘りである。底面付近より土師器甕底部及び口縁部片が出土した。

覆土は、黒色土に焼土や炭化物を多く含んでいた。また、掘り込み底面や壁体立ち上がり付近は焼土層が形成していた。

【出土遺物】

本住居跡から出土した遺物として、地床炉内の土師器甕片２点と壁体溝内検出の円面硯を掲載した。

1580は須恵器の円面硯である。硯部径14㎝、脚台部径19.6㎝、器高10㎝を測る。硯圏面全体に灰被りや自然釉が付着する。

陸部は、外縁（堤）より高く、脚部に16個の方形透かしを有する。器高は低めで、脚裾部のつくりも古式の特徴を有し、全体的に重厚なつくりである。しっかりとしている。

【遺構の時期】

本住居は、土師器甕の特徴からＴＫ48併行期前後の時期と考えられる。

ＳＡ75（第530～第532図）

【立　地】

Ｄ22グリットに位置する、カマドと土器埋設炉を有する竪穴住居である。南側にはＳＢ40･41が位置する。

【規　模】

遺構の平面形は東西にやや長い方形で、カマドの主軸を住居主軸とすると、主軸方位はＮ-９°-Ｗとなる。

規模は、東西4.8～5.1ｍ、南北は4.8～５ｍを測り、床面積24.26㎡である。壁の残存高は0.2mで断面箱形を呈し、住居コーナー部は直角に近い。

【柱　穴】

主柱穴は４本である。柱穴間の芯々距離は、東西2.43m、南北2.6～2.7mを測り、ややずれた柱穴配置をとる。主柱穴は貼床面から掘り込まれている。

柱穴の掘りかたは、直径0.2～0.3mの円形プランで、床面より深さ0.3mを測る。断面形は、逆台形または上端がやや開く「Ｕ」字形である。

【床　面】

床面は平坦で、カマドと土器埋設炉の周辺は硬化していた。住居床面中央で土器埋設炉が１基検出された。また、壁体溝は四壁沿いで確認された。

【壁体溝】

壁体溝は住居四壁すべてに認められる。

ただ、各壁の壁体溝はその両端が収束しており、住居床面の各隅部では直結していない。それぞれの壁体溝は独立したような形態となる。

壁体溝の幅は0.1m、深さ0.1mを測り細く浅い形態である。壁体溝底面には杭列といった小穴は確認されていない。

なお、壁体溝は、南壁中央部分において幅1.5mにわたり一部途切れている。また、壁体溝が途切れた部分と対応するように、北側にやや離れた位置では小穴が２箇所検出されている。

壁体溝の途絶する部分は、カマド主軸上に位置し、小穴の存在から推測すると、住居出入り口の可能性がある。ＳＡ68も類似した構造が検出されている。

【床面下の状況】

竪穴住居掘りかたは、底面を平坦に掘削するが、四壁沿いはやや深く掘り下げられる。

掘削後、褐色土（ＭＬ１相当層由来）主体の土を層厚0.1mほど張って貼床とする。

【カマド】

カマドは北壁中央に構築される。住居壁に直接カマドを作りつける形態である。

カマドの規模は、袖の先端から煙道の立ち上がりまで0.82m、袖の最大幅は0.96mである。カマド本体は、貼床面上に直接構築され、カマド掘り方を持たない。

構築材は、黄褐色ないし白色粘土を使用し、砂礫がやや多い。

焚き口部はカマド袖部よりやや手前から浅く掘り込まれ、緩やかに燃焼部底面へ接続する。燃焼部の底面は平坦で、その上面に灰混じりの焼土層が堆積する。

煙道部は、住居壁面を円柱状に若干掘り込み、その地山面を利用する。円形部分が煙出し穴となる。

煙道部の傾斜角度は、燃焼部底面より60°を測る。

【土器埋設炉】

土器埋設炉は住居床面中央からやや南に位置し、カマド主軸線上に設置される。直径0.3m、深さ0.2mの土坑に、口縁部を打ち欠かれた土師器甕が炉体土器（1581）として据えられている。断面形は上端の開いた「U」字形で、二段掘りに近い。

炉体土器は、土坑底面に直接据え付けるのではなく、暗褐色粘質土を一度埋め戻し、平坦面を確保した上で設置される。

また、炉体土器の検出面より僅かに突出し、その外縁周辺には焼土面が形成されている。

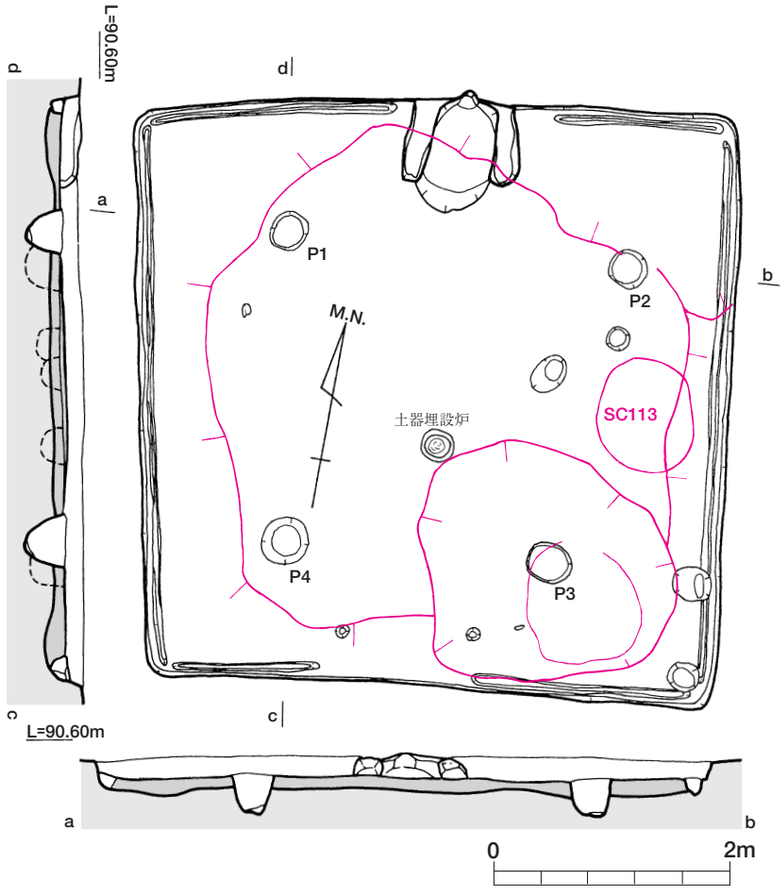

第530図　ＳＡ75実測図（Ｓ＝１/60）

【出土遺物】

本住居跡に伴う遺物としては、炉体土器としての土師器甕のみである。

【遺構の時期】

本住居跡は、詳細な時期を特定する資料に乏しく明確な時期比定が困難だが、土師器甕の形状からＴＫ48併行期の時期と考えられる。

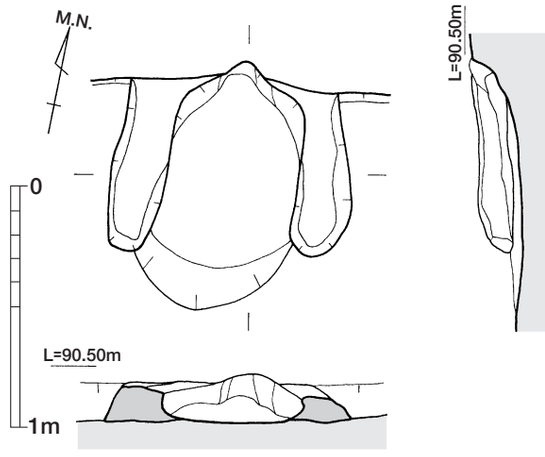

第531図　ＳＡ75カマド実測図（Ｓ＝１/30）

ＳＡ76（第533～第534図）

【立　地】

Ｅ23グリットに位置する、カマドと土器埋設炉を付設する竪穴住居である。ＳＡ77に切られている。

【規　模】

遺構の平面形はやや東西に長い方形プランである。

カマドは北側に付設され、このカマド主軸を住居主軸方向とすると、主軸方位はＮ-15°-Ｅとなる。住居床面付近まで削平が及び、住居壁体は失われている。

規模は、東西４～4.5m、南北は4.1～4.2mを測り、床面積17.64㎡である。

【柱　穴】

主柱穴は４本である。柱穴間の芯々距離は、東西2.3～2.7m、南北2.3～2.5mを測り、ほぼ対角線上の

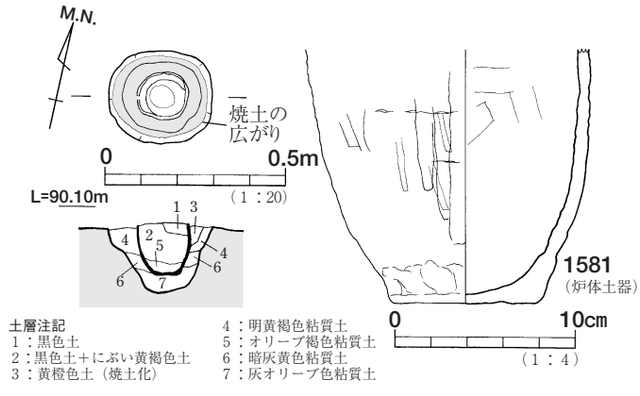

第532図　ＳＡ75土器埋設炉及び炉体土器実測図（Ｓ＝１/４・１/20）

柱穴配置をとる。

主柱穴の掘りかたは、住居床面（貼床面）で検出されず、住居掘り方底面で確認された。

柱穴掘りかたは、直径0.3～0.4mの円形プランで、住居掘りかた底面より深さ0.4mを測る。断面形は、逆台形か「U」字形である。

柱穴土層断面の観察から、柱穴埋め戻し土は貼床土と同一であると判断された。

なお、柱痕跡はすべての主柱穴で確認された。直径0.15～0.2mの丸太材が使用されたと考えられる。

【床　面】

床面は全体的に硬化し、平坦である。住居床面中央に土器埋設炉が１基検出された。壁体溝はない。

【床面下状況】

竪穴住居掘りかたは、底面全体をほぼ均一に掘削されている。特に住居隅部付近がやや深めである。褐色土を層厚0.1～0.2m埋め戻して貼床面とする。

【カマド】

カマドは北壁中央に構築される。住居壁に直接カマドを作りつける形態である。削平されて遺存状況は良くない。

カマドの規模は、袖の先端から煙道の立ち上がりまで0.92m、袖の最大幅は0.76mである。カマドは住居壁面をやや掘り込んで構築されていた。

【土器埋設炉】

土器埋設炉は住居床面中央にあり、直径0.41m、深さ0.2mの二段掘りの土坑に、口縁部と底部を打ち欠かれた土師器甕が炉体土器（1582）として埋置される。

炉体土器を中心に直径0.25mの範囲は不整形な焼土面が発達していた。特に炉体土器の外縁部分は特に焼土化が著しい。

【出土遺物】

本住居に伴う遺物としては、炉体土器としての土師器甕のみである。

【遺構の時期】

本住居は、詳細な時期を特定する資料に乏しく明確な時期比定が困難だが、土師器甕の形態からＴＫ217の新段階に併行する時期と考えられる。

ＳＡ77（第533～第535図）

【立　地】

Ｅ22・23及びＦ22・23グリットに位置する、土器埋設炉を付設する竪穴住居である。ＳＡ76を切り、ＳＢ44に切られる。

【規　模】

遺構の平面形はやや南北に長い方形プランである。北壁が住居主軸ならば、主軸方位はＮ-15°-Ｗとなる。

規模は、東西3.8～４ｍ、南北は4.1～4.2mを測り、床面積16.19m²である。壁の残存高は0.2mで断面箱形を呈し、住居コーナー部は直角に近い。

【柱　穴】

主柱穴は４本である。柱穴間の芯々距離は、東西２～2.2m、南北1.8～2.3mを測り、ややずれた柱穴配置をとる。柱穴は貼床面から掘り込まれている。

柱穴の掘りかたは、直径0.2～0.3mの円形プランで、床面より深さ0.3mを測る。断面形は、逆台形で中途に段を有する主柱穴もある。

なお、柱痕跡は確認されていない。

【床面と各施設】

床面は全体的に硬化し、平坦である。住居床面中央に土器埋設炉が１基検出された。壁体溝はない。

【床面下状況】

竪穴住居掘りかたは、底面全体をほぼ均一に掘削され、特に住居隅部付近がやや深い。掘削後、褐色土を層厚0.1～0.2m埋め戻して貼床面とする。

【土器埋設炉】

土器埋設炉は住居床面中央に位置する。直径0.3m、で二段掘りの掘り込みに底部を打ち欠かれた土師器甕（1585）が埋置されていた。焼土帯が炉体土器上面に広がっていた。

【出土遺物】

本住居跡に伴う遺物としては、炉体土器としての土師器甕のみである。

【遺構の時期】

本住居跡は、詳細な時期を特定する資料に乏しく明確な時期比定が困難だが、少なくともＳＡ76に後出し、ＳＢ44よりは先行すると考えられる。

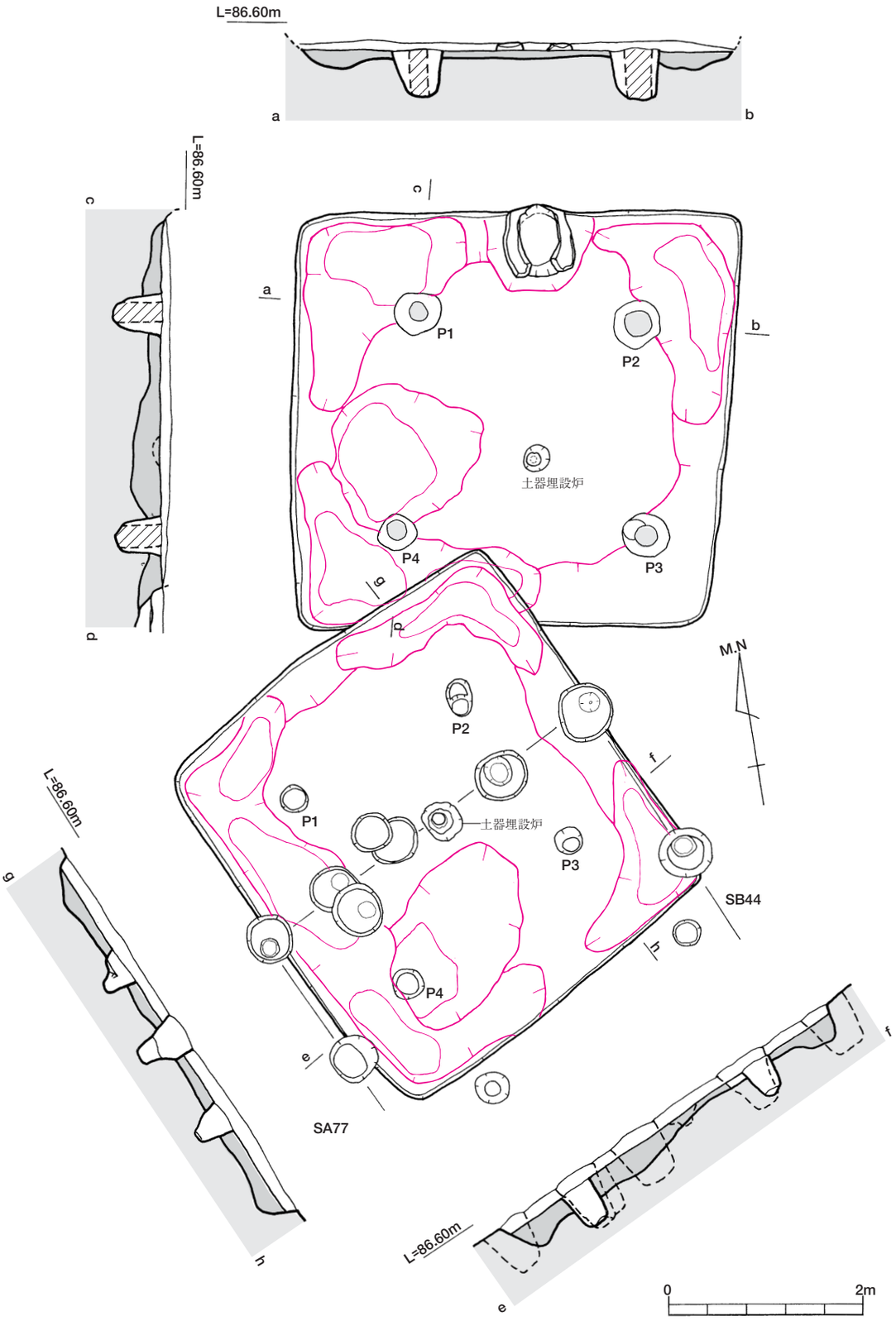

第533図　ＳＡ76・77実測図（Ｓ＝1/60）

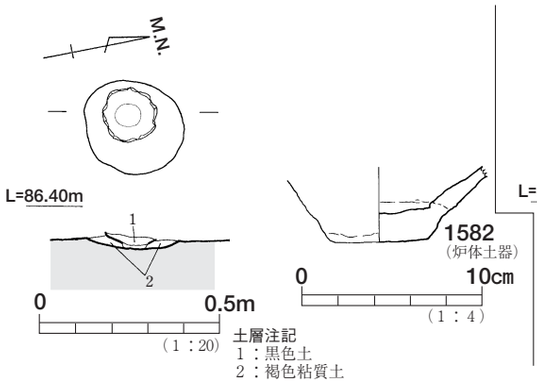

第534図　ＳＡ76土器埋設炉及び炉体土器実測図（Ｓ＝1/4・1/20）

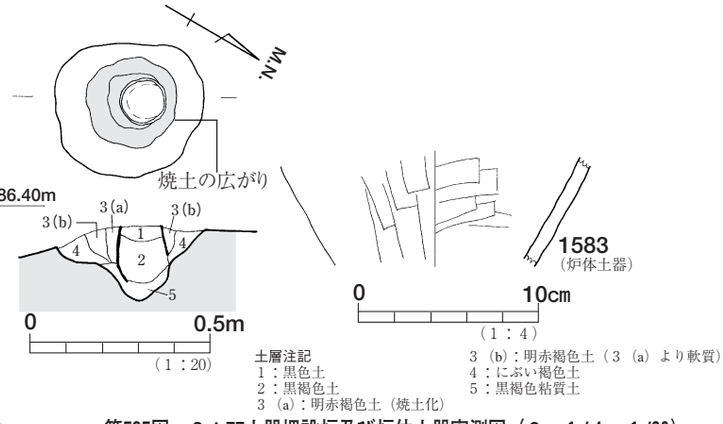

第535図　ＳＡ77土器埋設炉及び炉体土器実測図（Ｓ＝1/4・1/20）

ＳＡ78（第536図）

【立　地】

Ｄ23・24及びＥ23・24グリットに位置する、カマドを有する竪穴住居である。

【規　模】

遺構の平面形は、南北にやや長い方形プランである。北壁を住居主軸方向とすると、主軸方位はＮ-３°-Ｅとなる。住居規模は、東西3.8m、南北は４ｍを測り、床面積15.2㎡である。住居隅部は直角に近い。

住居床面や住居壁は、削平が住居掘り方まで達していたため遺存していない。また、樹根の抜き取り穴もあり著しく損なわれた竪穴住居である。

【柱　穴】

主柱穴は３箇所検出された。柱穴配置から推測すると本来は４本柱と考えられる。柱穴間の芯々距離は、東西2.5m、南北2.2mを測る。

柱痕跡はＰ２とＰ３で検出された。柱痕跡から直径0.2mの丸太材が使用されたと考えられる。

【カマド】

北壁中央に、焼土や炭化物を含む浅い掘り込みがあり、その床面中心に土師器甕底部が出土した。

掘りこみ検出面には白色粘土塊も散見されるので、カマドが存在したと考えられる。

また、掘り込み（燃焼部か？）の中心にある土師器甕の周囲には、特に焼土層が発達していたので、この土師器甕は、ＳＡ37・50例のような支脚の性格を持っていた可能性がある。

【出土遺物】

本住居跡に伴う遺物としては、住居北壁中央部にある、浅い掘り込み内から出土した土師器甕のみである。細片化が著しく図化しえていない。

【遺構の時期】

本住居跡は、詳細な時期を特定する資料に乏しく明確な時期比定が困難である。

ＳＡ79（第537～第538図）

【立　地】

Ｄ24・Ｅ24グリットに位置する、カマドと地床炉を有する竪穴住居である。住居平面の東から南にかけての部分は、調査区外である。ＳＡ78同様、本住居周辺はK-Ah下層まで削平が及んでいる。

【規　模】

調査部分から推定すると、遺構の平面形は、南北にやや長い方形プランと考えられる。北壁を住居主軸方向とすると、主軸方位はＮ-15°-Ｗとなる。住居規模は、東西3.4m、南北は3.2＋αｍを測る。

壁の残存高は0.2mで断面逆台形を呈し、住居隅部は直角に近い。

【柱　穴】

柱穴は３箇所検出されたが、どれが柱穴にあたるか判然としない。ただ、柱穴配置から推測すると４本柱と考えられる。

【カマド】

北壁中央に、焼土や炭化物を含む浅い掘り込みがあり、その床面中心に土師器甕底部が出土した。また、掘り込み周囲には、白色ないし黄褐色粘土塊も散在していたのでＳＡ78同様、カマドの可能性が高い。

【地床炉】

住居床面中央部において地床炉１基が検出された。

地床炉は平面円形で、直径0.2m、深さ0.05mを測る。断面形は浅い皿状で、底面には焼土がみられた。

【出土遺物】

住居内遺物としては、カマド想定位置にある掘り込み内から出土した土師器甕片２点のみである。

【遺構の時期】

本住居は、詳細な時期を特定する資料に乏しく明確な時期比定が困難だが、土師器甕の形態から少なくともＴＫ46併行期の時期と考えられる。

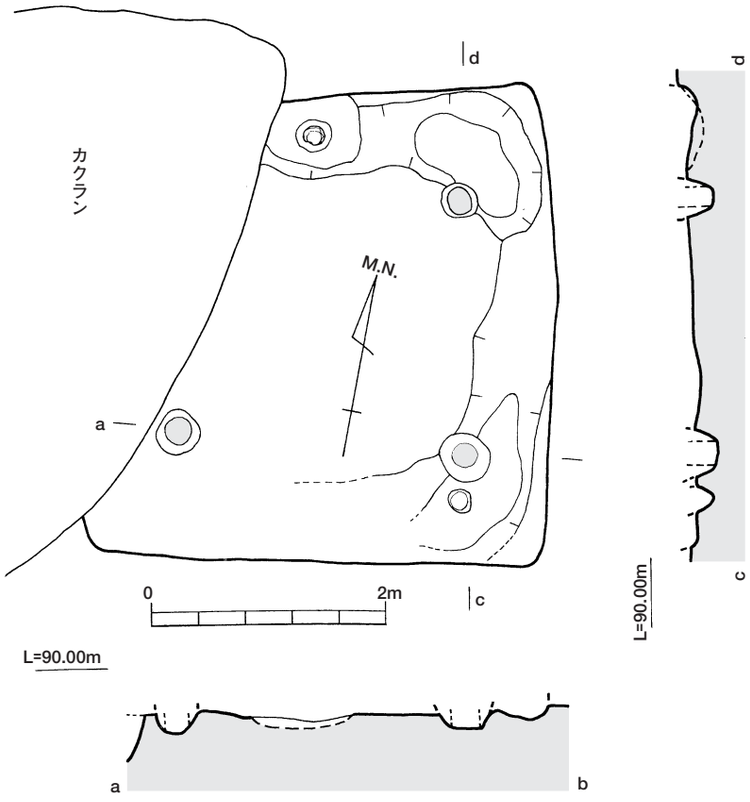

第536図　ＳＡ78実測図（Ｓ＝１/60）

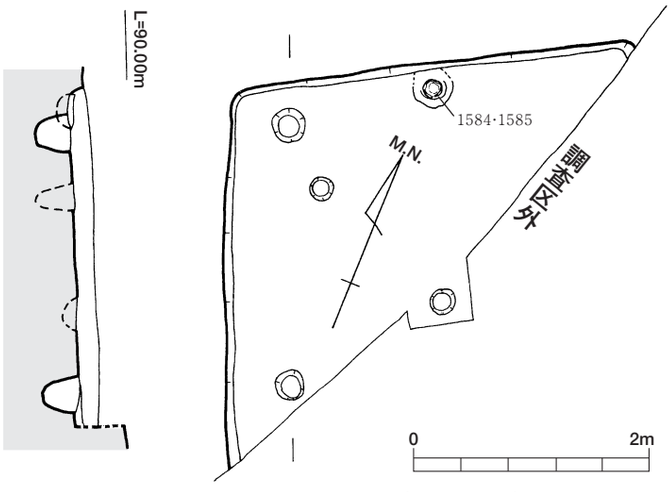

第537図　ＳＡ79実測図（Ｓ＝１/60）

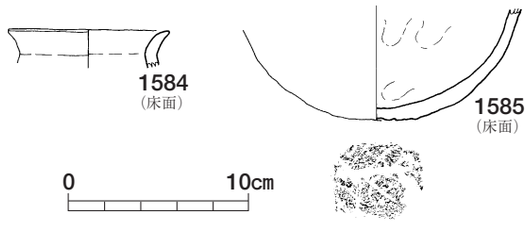

第538図　ＳＡ79出土遺物実測図（Ｓ＝１/４）

３、掘立柱建物跡

Ⅰ．概　要

古墳時代終末期から古代初めの掘立柱建物は、総計78棟検出された。このうち総柱建物は10棟である。

掘立柱建物群は、大きく墳墓群より北側で東西方向に展開する一群と、ＳＮ１・２に挟まれた空間の一群に区分される。墳墓群より北側の掘立柱建物群は、竪穴住居と混在して集落を構成するが、墳墓群中の掘立柱建物群中には竪穴住居が見当たらない。

さらに両群は、位置関係のみならず、柱穴間距離や柱穴数及び柱穴掘りかた等の構造と規模も異なる。

ＳＢ１（第539図）

【立　地】

Ｇ13グリット、ＳＡ13の南側に位置し、ＳＮ１に程近い。竪穴住居跡や掘立柱建物跡と群集せず、単独立地のあり方を示す。

【規　模】

梁行１間×桁行２間の東西方向に長い６本柱の側柱建物跡である。桁行4.3～4.5m、梁行は３ｍ、総面積13.2㎡である。主軸方位は、Ｎ-70°-Ｗとなる。

柱間寸法は、東西とも梁行３ｍで、桁行は北側1.9ｍ・2.4m、南側は1.8m・2.7mを測る。桁側の柱穴位置は南北とも東側梁桁の方向へ寄っている。

【柱穴等】

柱掘りかたは、楕円形や円形の二段掘りである。直径は0.6m、検出面からの深さ0.6mを測る。

すべての柱穴は、立柱する部分を柱穴平面中心ではなく、掘りかた壁面側の位置に再度掘り下げられている。この部分の底面が柱のあたりとなり、その直径は0.2～0.3mである。

柱穴複土は、黒色土にK-Ahブロックが混入した土で、柱痕跡は検出されなかった。

ただ、柱のあたりの大きさから0.2m前後の柱材が使用されたと考えられる。

ＳＢ２（第540図）

【立　地】

Ｆ16グリット、ＳＡ７の北側に位置し、このＳＡ７に切られる。

【規　模】

梁行２間×桁行３間の東西方向に長い10本柱の側柱建物跡である。桁行4.9m、梁行は3.1～3.2m、総面積15.44㎡である。主軸方位はＮ-61°-Ｗとなる。

柱間寸法は、東側梁行1.5m･1.6m、西側梁行1.5m･1.7mとほぼ揃う。一方、北側桁行1.3m ･2.0m ･1.6m、南側桁行は1.3m ･1.8m ･1.8mで柱穴間距離がややずれている。

【柱　穴】

柱掘りかたは、円形の素掘りである。直径0.3～0.5m、深さ0.45～0.6mを測る。四隅の柱穴の深さは0.6mと他の柱穴より深い傾向がある。また、平面形がやや歪で直径も大きい柱穴は、柱の建替え痕跡が南側桁行部分で認められることから、柱の建替えまたは抜き取りによるものと考えられる。

柱穴は黒色土にK-Ahブロックが少量混入した土で一気に埋め戻されており、版築等の土木地業は認められなかった。また、柱痕跡は検出されず遺物も出土しなかった。

ＳＢ３（第540図）

【立　地】

Ｆ15グリットに位置する。周辺を竪穴住居跡群に囲まれている。北側のＳＢ４を切る。

【規　模】

梁行２間×桁行２間の東西方向に長い６本柱の総柱建物跡である。桁行4.2～4.5m、梁行３～3.6m、総面積14.36㎡である。主軸方位はＮ-45°-Ｗとをとり、遺構全体の平面形は平行四辺形となる。

柱間寸法は、東側梁行1.6m・２m、西側梁行は1.5m・1.5mで、桁行は北側2.1m・2.1m、南側は２m・2.5mを測る。

【柱　穴】

柱掘りかたは、壺掘りと布掘りを併用する。壺掘りの場合は、円形の素掘りで直径0.6～0.7m、深さ0.5～0.7mを測る。

布掘りの柱掘りかたは、本建物の南西隅の梁方向にあり、梁行方向に掘削される。平面や断面形から、布掘りした後に布掘り底面の両端にある柱位置をさらに壺掘りする構造と考えられる。

この壺掘りの平面形は直径0.7mの円形で、隣りあう柱穴側はスロープ状に斜めに掘り下げる。検出面からの深さは0.7mを測る。

柱穴全体の特徴として、四隅の柱穴の深さは0.7mと他の柱穴より深い傾向がある。

【柱痕跡】

柱痕跡に相当する層は、すべての柱穴で確認できた。柱痕跡からは、直径0.25m前後の丸太材を用いていたと考えられる。柱痕跡は、柱穴掘りかた平面の中央部や掘り方の壁際近くに寄った位置で検出されている。

【立柱方法】

柱穴土層堆積の状況から、柱掘り方底面を褐色土ないし黒褐色の硬質な粘質土で充填したのち柱を立て、K-Ahブロックの混入した黒色土を互層状に埋め戻す立柱方法が想定される。

【出土遺物】

ＳＢ３柱穴覆穴中より土師器坏口縁部が１点出土した（第594図1606）。

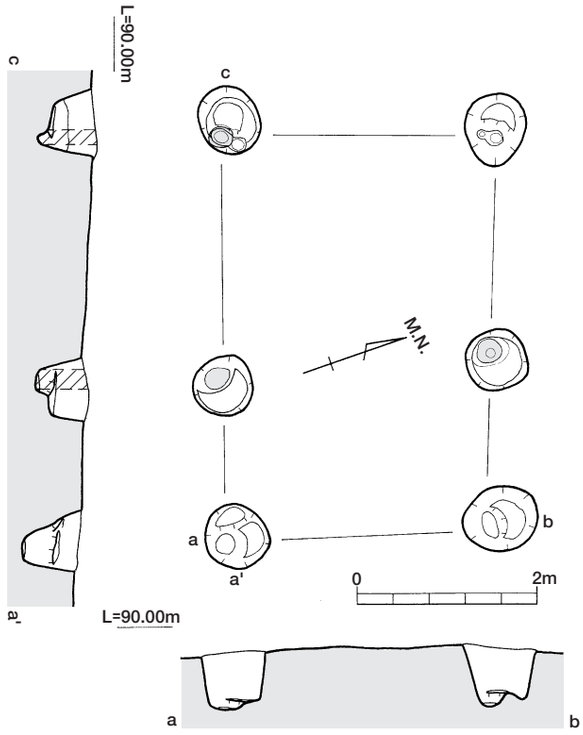

第539図　ＳＢ１実測図（Ｓ＝１/80）

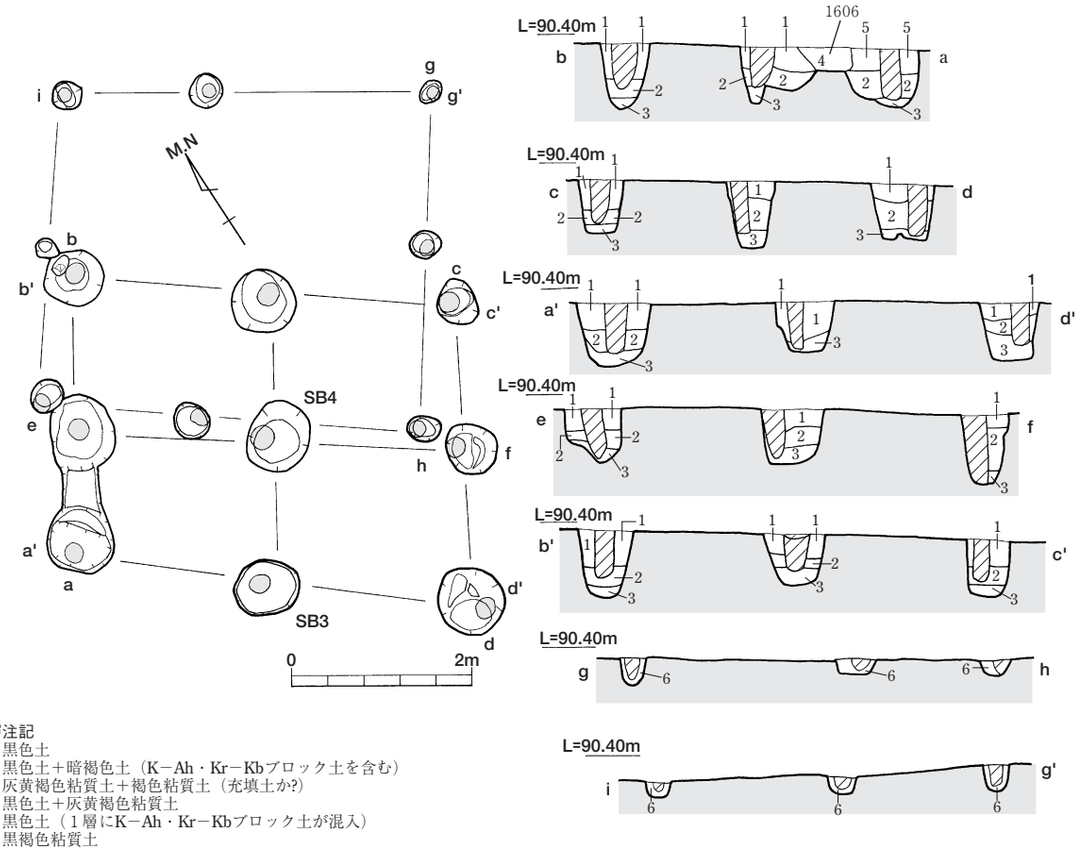

土層注記
1：黒色土
2：黒色土＋暗褐色土（K－Ah・Kr－Kbブロック土を含む）
3：灰黄褐色粘質土＋褐色粘質土（充填土か?）
4：黒色土＋灰黄褐色粘質土
5：黒色土（１層にK－Ah・Kr－Kbブロック土が混入）
6：黒褐色粘質土

第540図　ＳＢ３・４実測図（Ｓ＝１/80）

ＳＢ４（第540図）

【立　地】

Ｆ15グリット、ＳＢ３の北側に位置し、このＳＢ３に切られる。

【規　模】

梁行２間×桁行２間の東西方向に長い８本柱の側柱建物跡である。桁行4.1～4.2m、梁行は3.4～3.8m、総面積14.94㎡である。主軸方位はＮ-55°-Ｗとなる。

柱間寸法は、東側梁行1.7m・2.1m、西側梁行1.7m・1.7mと不揃いだが、北側桁行は2.5m・1.6m、南側桁行は2.6m・1.7mと柱穴間距離は揃っている。また、桁側の柱穴位置は南北とも西側梁桁の方向へやや寄り気味である。

【柱穴等】

柱掘りかたは、円形の素掘りである。直径0.2～0.3m、深さ0.3mと小さく浅い。

柱痕跡に相当する層は、すべての柱穴で確認できた。柱痕跡からは、直径0.15m前後の丸太材を用いていたと考えられる。柱痕跡は、柱穴掘りかた平面の中央部や掘り方の壁際近くに寄った位置で検出されている。

【切りあい関係など】

ＳＢ４とＳＢ３は、主軸方向がほぼ同一で、雁行状に切りあう関係をもつ。側柱建物跡と総柱建物跡で建物自体の性格が異なるが、建替えや主軸方位に規制されるなど、何らかの関連性の高い両建物跡といえる。

【出土遺物】

柱穴覆土中より、須恵器高台付埦か坏身の口縁部片が１点出土した。細片のため図化していない。

ＳＢ５（第541図）

【立　地】

Ｅ14グリットにあり、東側にＳＡ19が位置する。南側のＳＢ６に切られている。

【規　模】

梁行３間×桁行４間の南北方向に長い14本柱の側柱建物跡である。桁行5.9～6.05m、梁行4.3m、総面積25.72㎡である。主軸方位はＮ-10°-Ｗとなる。北側梁では、柱穴が攪乱で失われている箇所がある。

柱間寸法は、南側梁行1.55m・1.5m・1.25m、桁行は東側1.4m・1.3m・1.6m・1.6m、西側は1.5m・1.5m・1.2m・1.85mを測る。各柱穴間の距離は揃っておらず、対辺とも対応していない。

【柱穴等】

柱掘りかたは、円形の素掘りまたは二段掘りである。直径0.5m、深さ0.45mを測る。

柱痕跡は各所の柱穴で確認できた。直径0.15m前後の丸太材を用いていたと考えられる。柱痕跡は、柱穴掘りかた平面の中央部や掘り方の壁際近くに寄った位置で検出されている。

【立柱方法】

柱穴土層堆積の状況から、柱掘り方底面を褐色土ないし黒褐色の硬質な粘質土で薄く充填したのち、柱を立て、K-Ahブロックの混入した黒色土で、そのまま埋め戻す立柱方法が想定される。

【出土遺物】

柱穴の柱痕跡より土師器坏（1308）が、Ｐ３の柱痕跡部分から須恵器坏蓋（1589）が１点出土した（第594図）。須恵器の型式的特徴からＴＫ217段階に併行すると考えられる。

ＳＢ６（第541図）

【立　地】

Ｅ14グリットにあり、南側にやや離れてＳＡ12・15・17が位置する。北側のＳＢ５を切る。

【規　模】

梁行３間×桁行４間の東西方向に長い14本柱の側柱建物跡である。桁行5.85～5.9m、梁行４～4.15m、総面積23.99㎡である。主軸方位はＮ-85°-Ｗとなる。

柱間寸法は、東側梁行1.5m・1.35m・1.3m、西側梁行1.25m・1.35m・1.4m、桁行は北側1.55m・1.4m・1.5m・1.4m、南側は1.5m・1.35m・1.45m・1.6mを測る。各柱穴間の距離は不揃いだが、柱穴自体は、その対辺に凡そ対応するよう配置されている。

【柱穴等】

柱掘りかたは、円形や楕円形の素掘りまたは二段掘りである。直径0.4～0.5m、深さ0.4mを測る。掘り方の深さは各柱穴とも揃っている。

柱痕跡は各所の柱穴で確認できた。直径0.15m前後の丸太材を用いていたと考えられる。柱痕跡は、柱穴

掘りかた平面の中央部や掘り方の壁際近くに寄った位置で検出されている。

【立柱方法】

柱穴土層堆積の状況から、柱掘り方底面を褐色土ないし黒褐色の硬質な粘質土で薄く充填したのち、柱を立て、K-Ahブロックの混入した黒色土でそのまま互埋め戻す立柱方法が想定される。

ＳＢ７（第542図）

【立　地】

Ｅ16グリットに位置する。ＳＢ７は、掘立柱建物跡群の中心付近にある。ＳＢ29に切られる。

【規　模】

梁行３間×桁行４間の東西方向に長い14本柱の側柱建物跡である。桁行6.3m、梁行４～4.5m、総面積26.78㎡である。主軸方位はＮ-61°-Ｗとなる。

柱間寸法は、東側梁行1.5m・1.4m・1.6m、西側梁行は1.3m・1.4m・1.3mで、桁行は北側1.9m・1.3m・1.6m・1.5m、南側は1.5m・1.5m・1.5m・1.8mを測る。梁行長は東西とも同じ長さで、桁行長も同じだが、各柱穴間の距離は統一性は感じられない。

【柱穴等】

柱掘りかたは、壺掘りと布掘りを併用する。壺掘りの場合は、円形や楕円形、隅丸方形の素掘りか二段掘りで直径0.5～0.6m、深さ0.3～0.45mを測る。

布掘りの柱掘りかたは、本建物の北東隅の梁方向にあり、梁行方向に掘削される。平面や断面形から、布

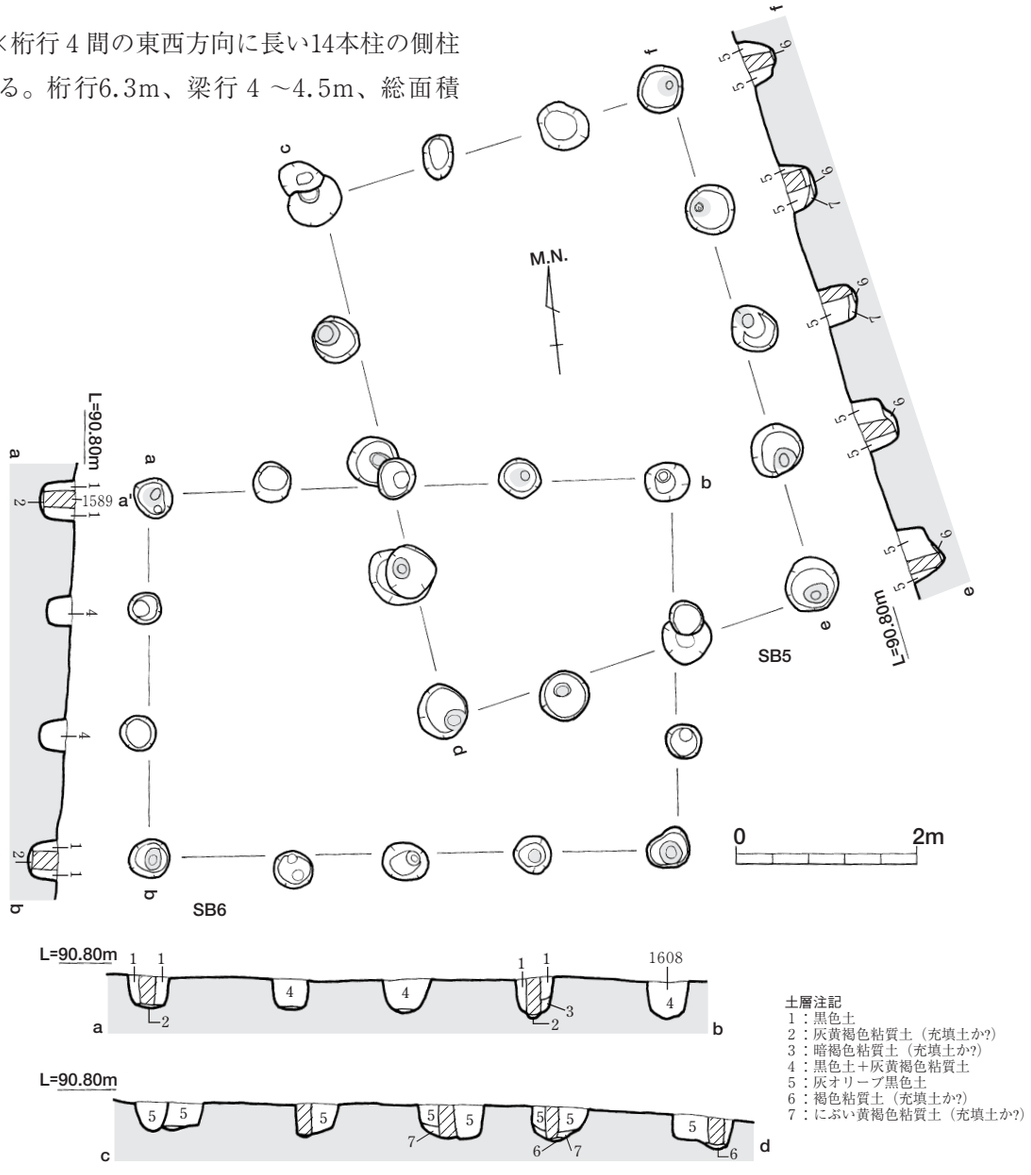

第541図　ＳＢ５・６実測図（Ｓ＝１/80）

掘りした後に布掘り底面の両端にある柱位置をさらに壺掘りする構造と考えられる。

この壺掘りは、円形の素掘りで直径0.7mを測る。検出面からの深さは0.45mを測る。

柱穴全体の特徴として、四隅の柱穴の深さは0.45mと他の柱穴より0.15m程度深い傾向がある。

柱痕跡は、各所で柱穴で確認された。柱痕跡からは、直径0.2m前後の丸太材を用いたと考えられる。

【立柱方法】

柱穴土層堆積の状況から、柱掘りかた底面に充填土は施されず、立柱後はK-Ahブロックの混入した黒色土で一気に埋め戻される。

ＳＢ８（第543図）

【立　地】

Ｄ15グリットに位置する。ＳＢ８周辺は掘立柱建物跡群でその中心付近にある。ＳＢ７に切られる。

【規　模】

梁行２間×桁行４間の東西方向に長い12本柱の側柱建物跡である。北側桁部分は攪乱で柱穴が失われている箇所がある。桁行5.6m、梁行3.8m、総面積21.28㎡である。主軸方位はＮ-45°-Ｗとなる。

柱間寸法は、東側梁行２ｍ・1.8m、西側梁行1.7ｍ・2.1m、桁行南側は1.5m・1.3m・1.2m・1.6mを測る。各柱穴間の距離や、柱穴の対辺との対応は、あまり揃っていない。

【柱　穴】

柱掘りかたは、円形や隅丸方形の素掘りである。直径0.35～0.4m、深さ0.1～0.6mを測る。掘り方の深さは各柱穴もまちまちで西から東に向けて浅くなる方向性がある。削平によるものか、旧地形の高低差に起因するものであろう。

なお、柱痕跡は確認されていない。

ＳＢ９（第544図）

【立　地】

Ｃ16・Ｄ16グリットに位置する。ＳＢ９周辺は掘立柱建物跡群で、その北側付近にある。ＳＡ31を切る。

【規　模】

梁行３間×桁行４間の南北方向に長い14本柱の側柱建物跡である。桁行6.2m、梁行3.8～4.1m、総面積24.49㎡である。主軸方位はＮとなる。

柱間寸法は、北側梁行1.1m・1.6m・1.1m、南側梁行は1.25m・1.45m・1.4mで、桁行は東側２ｍ・1.5ｍ・1.5m・1.2m、西側は1.5m・1.5m・1.5m・1.7ｍを測る。梁行や桁行における各柱穴間の距離や対辺との対応関係は凡そ企画性が感じられる。

東側桁行の北東側では、柱穴の切りあいや新たな柱穴の掘削が２箇所認められる。部分的な建替えに伴うものと考えられる。

【柱穴等】

柱掘りかたは、壺掘りと布掘りを併用する。壺掘りの場合は、円形や楕円形、隅丸方形の素掘りか二段掘りで直径0.5～0.6m、深さ0.4～0.5mを測る。

布掘りの柱掘りかたは、本建物の北東隅の梁方向にあり、梁行方向に掘削される。浅く布掘り状に掘削後、布掘り底面の両端にある柱位置をさらに壺掘りする構造である。この壺掘り箇所は、円形ないし隅丸方形のの素掘りや二段掘りで直径0.7mを測る。検出面からの深さは0.5mを測る。

柱穴全体の特徴として、四隅の柱穴の深さは0.5mと他の柱穴より0.1m程度深い傾向がある。

柱痕跡は、各所で柱穴で確認された。柱痕跡からは、直径0.3m前後の丸太材を用いたと考えられる。

【立柱方法】

柱掘りかた土層堆積の状況から、柱掘り方底面に充填土は施されず、立柱後はK-Ahブロックの混入した黒色土で一気に埋め戻される。

【出土遺物】

柱穴覆土中より土師器高坏口縁部片１点が出土した。細片のため図化に堪えなかった。

ＳＢ10（第545図）

【立　地】

Ｄ14グリットにあり、調査区の西端部分に位置する。ＳＡ21・23・83より後出する切りあい関係を示す。

【規　模】

梁行３間×桁行４間の東西方向に長い14本柱の側柱建物跡である。桁行5.6～5.75m、梁行3.65～3.85m、総面積21.3㎡である。主軸方位はＮ-80°-Ｗとなる。

東西の梁行長はほぼ同じ長さだが、桁行長は北側がやや短いので、全体の平面形は平行四辺形になる。

柱間寸法は、東側梁行1.3m・1.2m・1.35m、西側梁行1.2m・1.3m・1.15m、桁行は北側1.4m・1.5m・1.3m・1.4m、南側は1.25m・1.5m・1.4m・1.6mを測る。柱筋の通りにくい柱穴配置をとり、各柱穴間の距離は揃っていない。ただ柱穴自体は、その対辺に凡そ対応するよう配置されている。

【柱　穴】

柱掘りかたは、円形や楕円形の素掘りである。直径

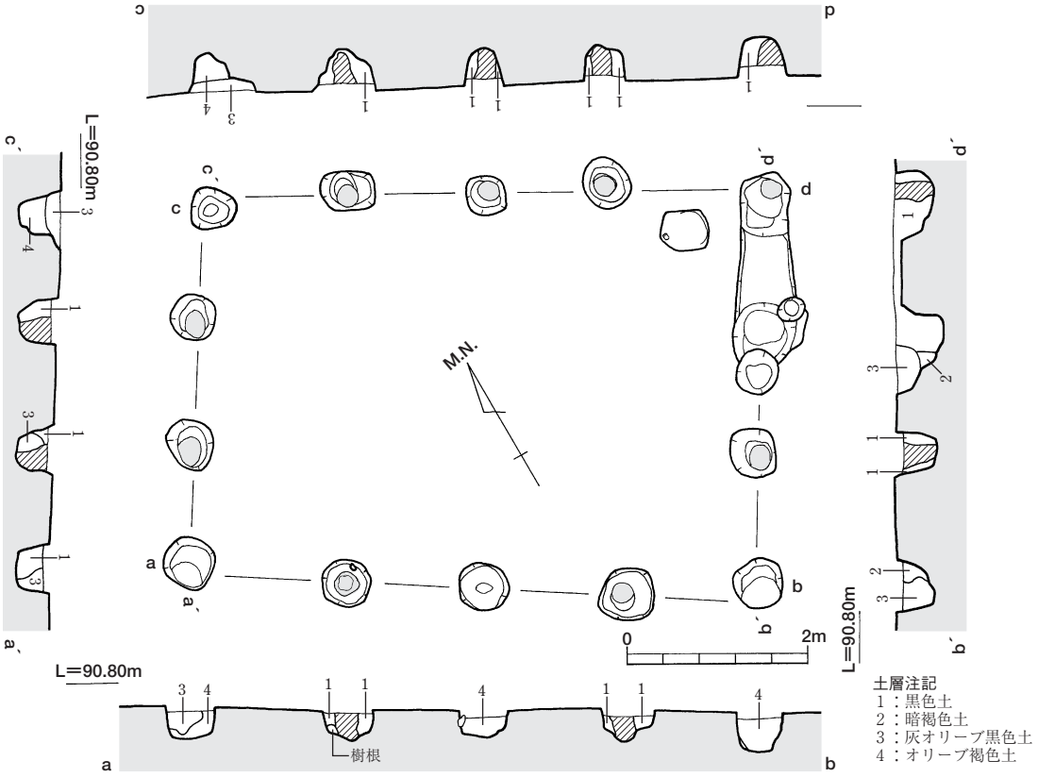

第542図　ＳＢ７実測図（Ｓ＝１/80）

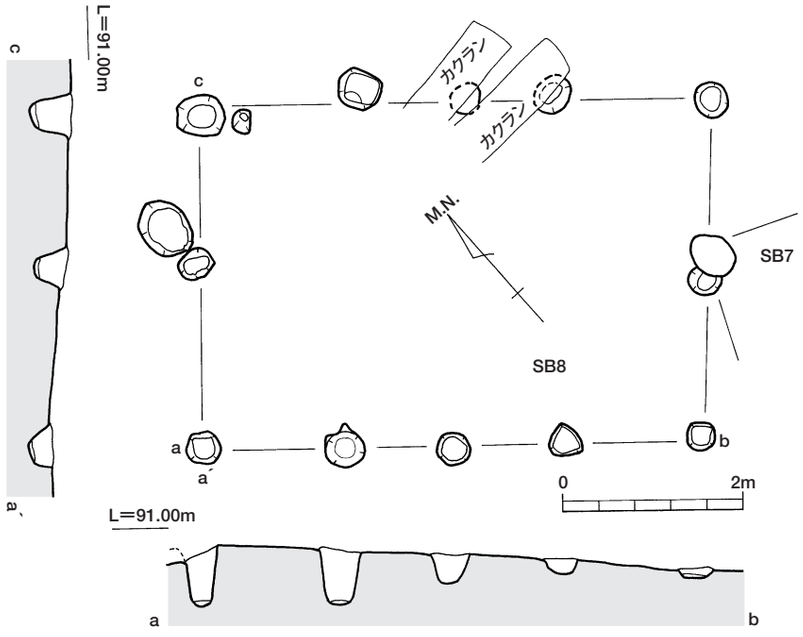

第543図　ＳＢ８実測図（Ｓ＝１/80）

0.3～0.4m、深さ0.45mを測る。掘り方の深さは各柱穴とも揃っている。柱痕跡は確認されていない。

ＳＢ11（第544図）

【立　地】

Ｄ16グリットに位置する。ＳＢ９の南側にある。

【規　模】

梁行２間×桁行４間の南北方向に長い12本柱の側柱建物跡である。全体的に削平が及んでおり、底面付近しか遺存していない柱穴が多い。

規模は桁行5.3～5.7m、梁行3.5～3.7m、総面積19.8㎡である。主軸方位はＮ-１°-Ｗとなる。

柱間寸法は、北側梁行1.65m･1.85m、南側梁行1.7m・２m、桁行東側は1.3m・1.5m・1.3m・1.6m、桁行西側は1.4m・1.4m・1.3m・1.2mを測る。

柱筋は通らず、柱穴間の距離は不揃いである。

【柱穴等】

柱掘りかたは、円形や隅丸方形の素掘りである。直径0.15～0.5m、深さ0.35～0.5mを測る。

掘りかたの深さは、各柱穴まちまちで、柱痕跡は確認されていない。

【切りあい関係】

ＳＢ４とＳＢ３は、主軸方向がほぼ同一で、切りあい関係は持たないが、雁行状の位置関係を有する。

また、ＳＢ11は、ＳＢ９より小規模でやや雑なつくりである。少なくとも主軸方向や雁行き状の位置関係は、両掘立柱建物跡関連性を示すと考えられる。

ＳＢ12（第553図）

【立　地】

Ｃ15グリットに位置する。ＳＡ23～36の竪穴住居群中に位置する。ＳＡ29～31とＳＢ52を切り、ＳＢ21・53に切られる。

【規　模】

梁行２間×桁行３間の南北方向に長い12本柱の総柱建物跡である。規模は桁行3.5～3.7m、梁行5.7m、総面積20.52㎡である。主軸方位はＮ-19°-Ｗとなる。

柱間寸法は、北側梁行２m･1.5m、南側梁行1.7m･２m、桁行東側は２m･1.9m･1.8m、桁行西側は1.8m・２m･1.9mを測る。柱筋はとおり、柱穴間距離も他の掘立柱建物に比すると揃う。

【柱穴等】

柱掘りかたは、円形の素掘りで、断面は逆台形である。直径は0.7～0.8m、深さは0.6～0.7mを測り、深いものは0.85mに達する。

柱痕跡は南側梁行と西側桁行の柱穴で検出された。柱痕跡から直径0.2～0.25mの丸太材が柱として使用されたと考えられる。掘り方の大きさにしては、やや柱径は小さめである。

【立柱方法】

柱穴土層断面の観察から、立柱後は黄褐色土（K-Ah由来）と黒色土を５～10㎝ごと交互に互層状に埋め戻したと考えられる。一見、版築状の土層堆積にみえるが、それほど堅く締め固められてはいない。

ＳＢ13（第546図）

【立　地】

Ｃ18グリット、ＳＡ42の北側に位置し、このＳＡ42に後出する。また、ＳＥ１に切られている。

【規　模】

梁行２間×桁行２間の東西方向に長い８本柱の側柱建物跡である。桁行3.8～3.9m、梁行は3.4～3.6m、総面積13.48㎡である。主軸方位はＮ-74°-Ｅとなる。

柱間寸法は、東側梁行2.3m･1.3m、西側梁行1.7m･1.7mと対応しない。一方、北側桁行1.9m･2.0m、南側桁行は1.8m ･2.1mと、対応する。

なお、ＳＢ13東側には、柱筋の合致する柱穴が２箇所検出されている。柱穴埋土も近似しているので、東側に出入り口を付設する掘立柱建物の可能性も否定できない。

【柱穴等】

柱掘りかたは、円形の素掘りである。直径0.3～0.5m、深さ0.45mを測る。柱掘り方は黒色土にK-Ahブロックが少量混入した土で埋め戻されている。また、柱痕跡は検出されず遺物も出土しなかった。

ＳＢ14（第547図）

【立　地】

Ｃ17グリットにあり、ＳＡ32とＳＡ40の間にある。ＳＢ15に先出する切りあい関係を示す。

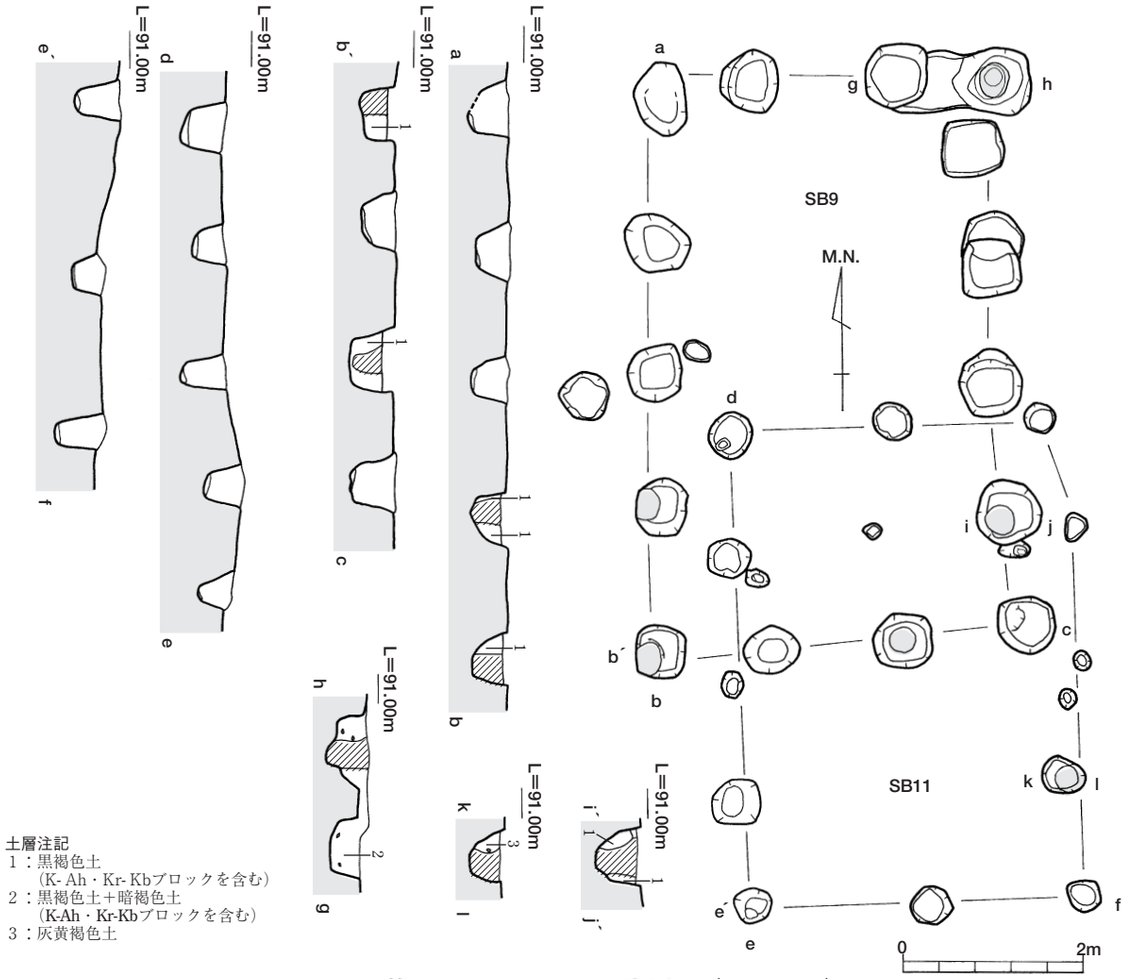

第544図　ＳＢ９・11実測図（Ｓ＝１/80）

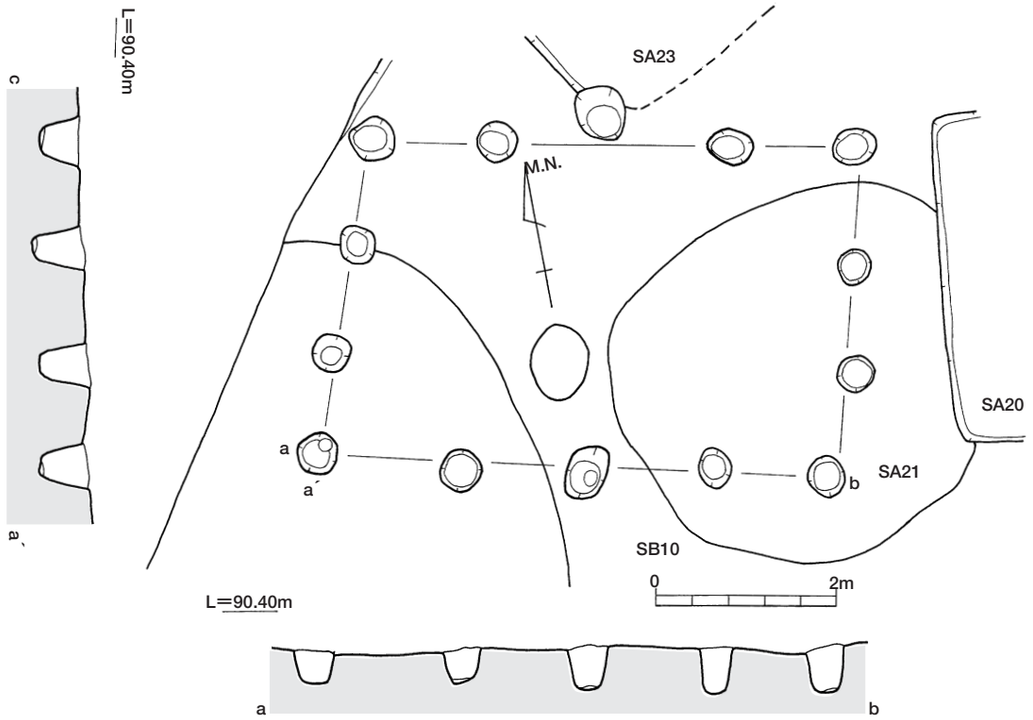

第545図　ＳＢ10実測図（Ｓ＝１/80）

【規　模】

梁行２間×桁行３間の東西方向に長い10本柱の側柱建物跡である。規模は桁行4.8～５m、梁行3.5m、総面積17.15㎡である。主軸方位はN-83°-Wとなる。

柱間寸法は、東側梁行1.65m･1.85m、西側は1.45m･2.05m、桁行は北側1.45m･1.9m･1.65m、南側は1.3m･1.9m･1.6mを測る。

各柱穴間の距離はほぼ等しいが、東側梁部分の柱筋は、やや通りにくい。

【柱穴等】

柱掘りかたは、円形や楕円形の素掘りや二段掘りである。直径0.45～0.6m、深さ0.3～0.5mを測る。梁側中央の柱穴は他の柱穴より小さく浅めである。柱痕跡は検出されなかった。

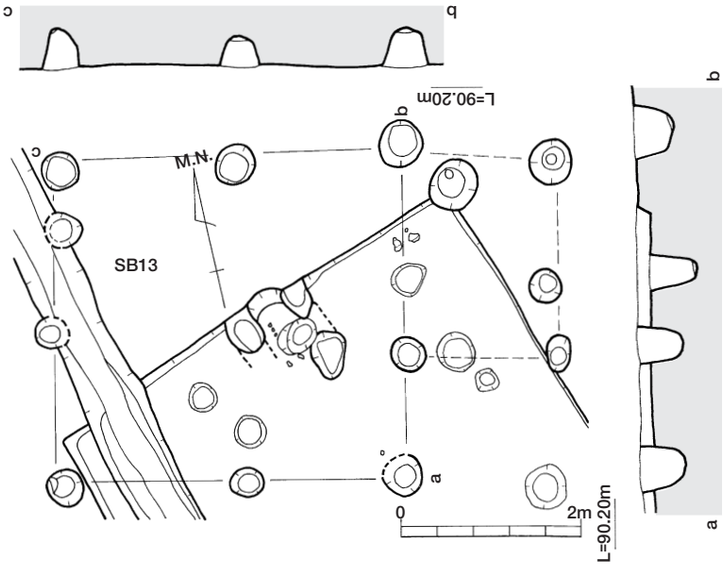

第546図　ＳＢ13実測図（Ｓ＝１/80）

【出土遺物】

柱穴覆土中より土師器坏口縁部（1603）が１点出土した（第594図）。その他、未図化遺物として土師器甕口縁部及び底部片がある。

ＳＢ15（第547図）

【立　地】

Ｃ17グリットにあり、ＳＢ14の南側に位置する。このＳＢ14に後出する切りあい関係を示す。

【規　模】

梁行２間×桁行２間の東西方向に長い８本柱の側柱建物跡である。桁行4.35～4.45m、梁行2.6～2.95m、総面積12.23㎡である。主軸方位はN-86°-Eとなる。

柱間寸法は、東側梁行1.7m･1.25m、西側梁行は1.3m･1.3m、桁行は北側2.35m･2.1m、南側は2.3m･2.05mを測る。北側桁部分は、柱筋が通りにくいが、各柱穴間の距離はほぼ等距離である。

【柱穴等】

柱掘りかたは、円形や楕円形の素掘りや二段掘りである。直径0.6～１m、深さ0.7～1.3mを測る。柱穴規模は大きめで、深さも他の掘立柱建物より深い。

柱穴の一部が、ＳＡ32覆土を掘削する関係のためか、西側の梁部分は特に深い掘り方となる。

【柱穴土層】

覆土はK-Ahブロックの混入した黒色土が主体である、掘りかた底面付近は黄褐色粘質土が0.2m程充填された状態で遺存していた。

なお、柱痕跡は検出されていない。

ＳＢ16（第548図）

【立　地】

Ｃ17グリットにあり、ＳＢ15の南側に位置する。ＳＡ35とＳＡ40に挟まれる地点でもある。

【規　模】

梁行２間×桁行３間の東西方向に長い10本柱の側柱建物跡である。規模は桁行5.5m、梁行3.3～3.4m、総面積18.98㎡である。主軸方位はN-85°-Eとなる。

柱間寸法は、南北の桁行とも1.8m・1.9m･1.8mを測り、各柱穴間の距離はほぼ等しく、柱筋も通る。

【柱穴等】

柱掘りかたは、円形や楕円形の素掘りである。直径0.4～0.5m、深さ0.45mを測る。柱穴の直径や深さは、ほぼ揃っている。

なお、柱痕跡は検出されていない。

【出土遺物】

柱穴覆土中より、須恵器坏蓋口縁部が出土した（第594図）。須恵器の型式的特徴からＴＫ217新段階に併行すると考えられる。

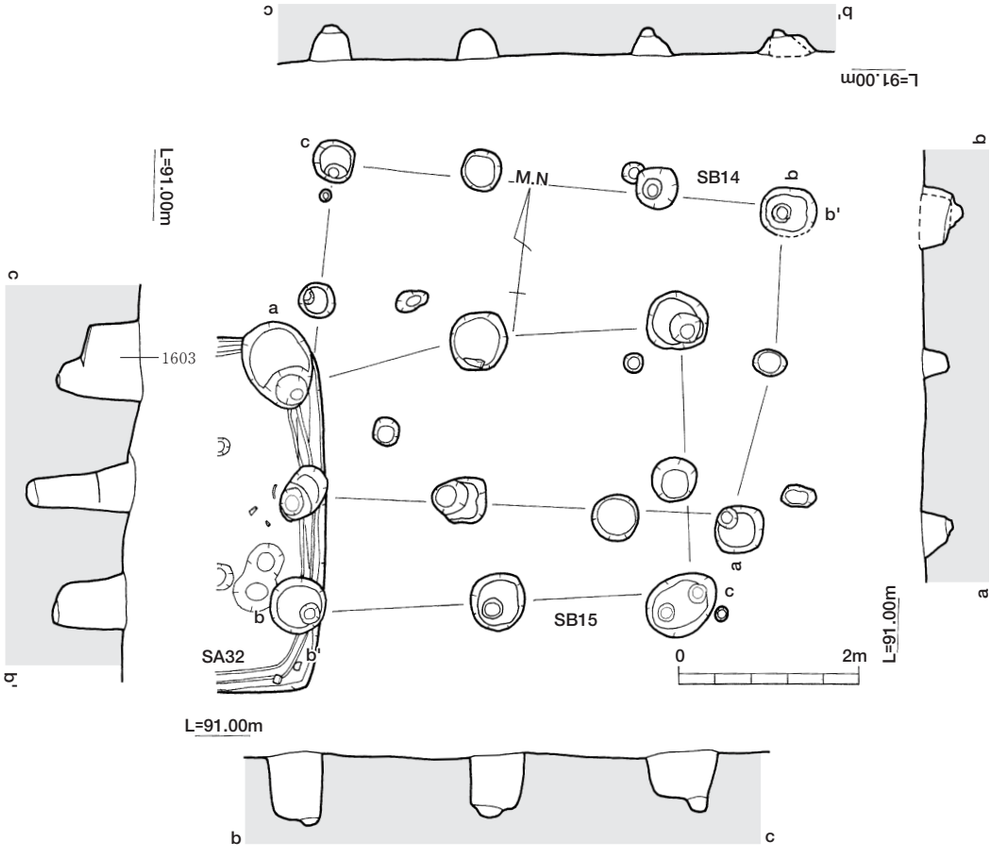

第547図　ＳＢ14・15実測図（Ｓ＝１/80）

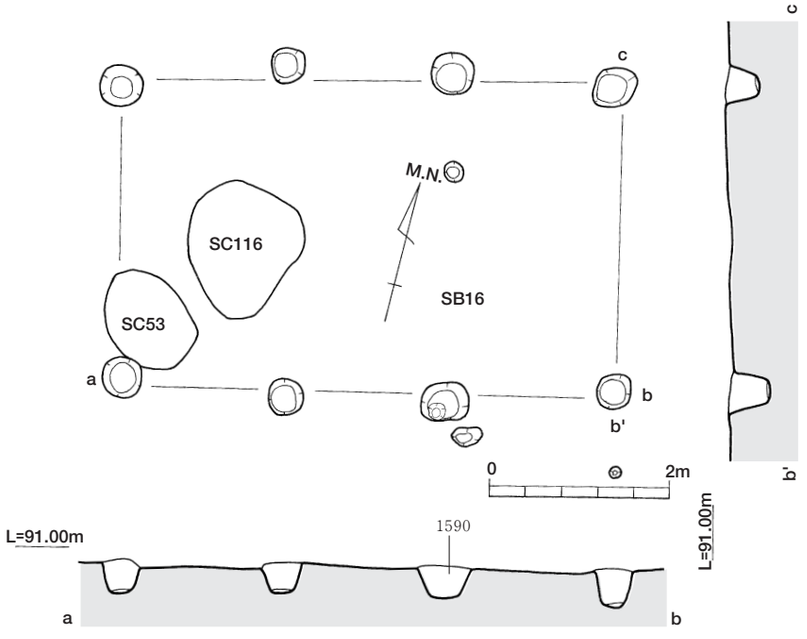

第548図　ＳＢ16実測図（Ｓ＝１/80）

ＳＢ17（第549図）

【立　地】

Ｄ17グリットに位置し、ＳＡ41とＳＢ11の中間にある。ＳＡ68とＳＢ19に切られる。

【規　模】

梁行２間×桁行４間の東西方向に長い12又は11本柱の側柱建物跡である。西側梁行の中央部分は、攪乱により柱穴を失う。桁行5.65～5.9m、梁行3.3m、総面積19.07㎡である。主軸方位はＮ-60°-Ｗとなる。

柱間寸法は、東側梁行2.3m・１m、北側桁行では1.5m・1.5m・1.3m・1.35m、南側では1.5m・1.6m・1.4m・1.4mを測る。各柱穴間の距離はほぼ等しいが、柱筋は若干ぶれている。

【柱穴等】

柱掘りかたは、円形の素掘りや二段掘りである。直径0.35～0.4m、深さ0.4mを測る。柱掘り方の深さは、各柱穴とも揃えている。

なお、柱痕跡は確認されていない。

ＳＢ18（第550図）

【立　地】

Ｃ19グリットに位置する。調査区の北側縁辺にあたり、周囲には総柱建物群が広がる。同じ総柱建物跡のＳＢ33に切られる。

【規　模】

梁行２間×桁行２間の南北方向に長い６本柱の総柱建物跡である。規模は桁行3.6m、梁行3.4m、総面積12.24㎡である。主軸方位はＮ-７°-Ｅとなる。

柱間寸法は、南側梁行1.6m・２m、西側桁行は２m・1.6mを測る。

【柱穴等】

柱掘りかたは、円形の素掘りや二段掘りで直径0.5～0.7m、深さ0.45～0.6mを測る。柱痕跡は検出されなかったが、掘りかた底面に柱のあたりが確認できた。この直径は0.2mで、同径の柱材が使用されたと考えられる。また、四隅の柱穴の深さは0.6mと他の柱穴より深い傾向がある。

【柱穴土層】

柱穴覆土は、K-Ahブロックや褐色土ブロックの混入した黒色土が主体であるが、底面付近に砂質分に富む褐色粘質土が堆積する柱穴もみられた。

ＳＢ19（第551図）

【立　地】

Ｄ17・18グリットに位置する。ＳＡ41とＳＡ47の中間地点にあり、ＳＡ68を切る。

【規　模】

梁行３間×桁行４間の東西方向に長い14本柱の側柱建物跡である。南東隅部分は攪乱を受けている。

規模は桁行7.3～7.5m、梁行3.8～4.1m、総面積29.23㎡である。主軸方位はＮ-84°-Ｗとなる。

柱間寸法は、東側梁行1.4m・1.2m・1.2m、西側梁行1.5m・1.2m・1.4mで、北側桁行は1.85m・1.7m・1.95m・1.8m、南側桁行は2m・1.7m・２m・1.8mを測る。各柱穴間距離はややずれ気味である。

【柱穴等】

柱掘りかたは、円形の素掘りや二段掘りである。直径0.4～0.5m、深さ0.6mを測る。

掘り方深さについては、四隅の柱穴が、他の柱穴より深い傾向がある。

なお、柱痕跡は検出されなかった。

ＳＢ20（第552図）

【立　地】

Ｅ17グリットに位置する。ＳＢ20周辺は掘立柱建物跡の集中域で、ＳＢ22に切られる。ただ、ＳＡ38は床面まで削平をうけていたため、各遺構の前後関係は不明である。

【規　模】

梁行２間×桁行３間の東西方向に長い10本柱の側柱建物跡である。規模は桁行6.3～6.4m、梁行4.5m、総面積28.58㎡である。主軸方位はＮ-55°-Ｗとなる。

柱間寸法は、東西の梁行2.2m・2.3mで、北側桁行は2.1m・2.3m・1.9m、南側桁行は1.8m・2.4m・2.2mを測る。両桁行の東面側の２柱穴間距離は0.2m程広く設定されている。

【柱穴等】

柱掘りかたは、円形ないし楕円形の素掘りや二段掘りで、直径0.6～0.7m、深さ0.4～0.6mを測る。

掘りかたの深さについては、桁行側は0.6mとほぼ

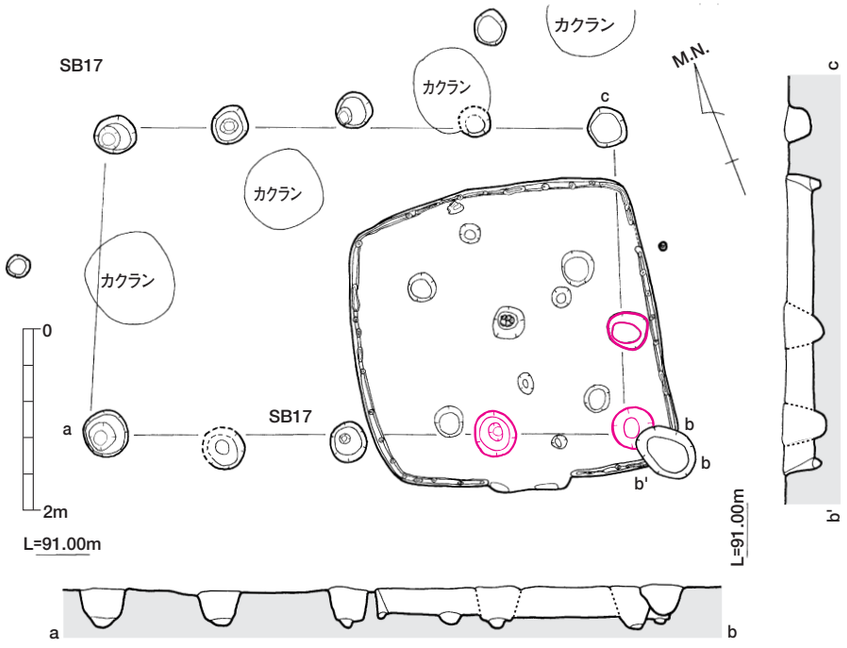

第549図　ＳＢ17実測図（Ｓ＝１/80）

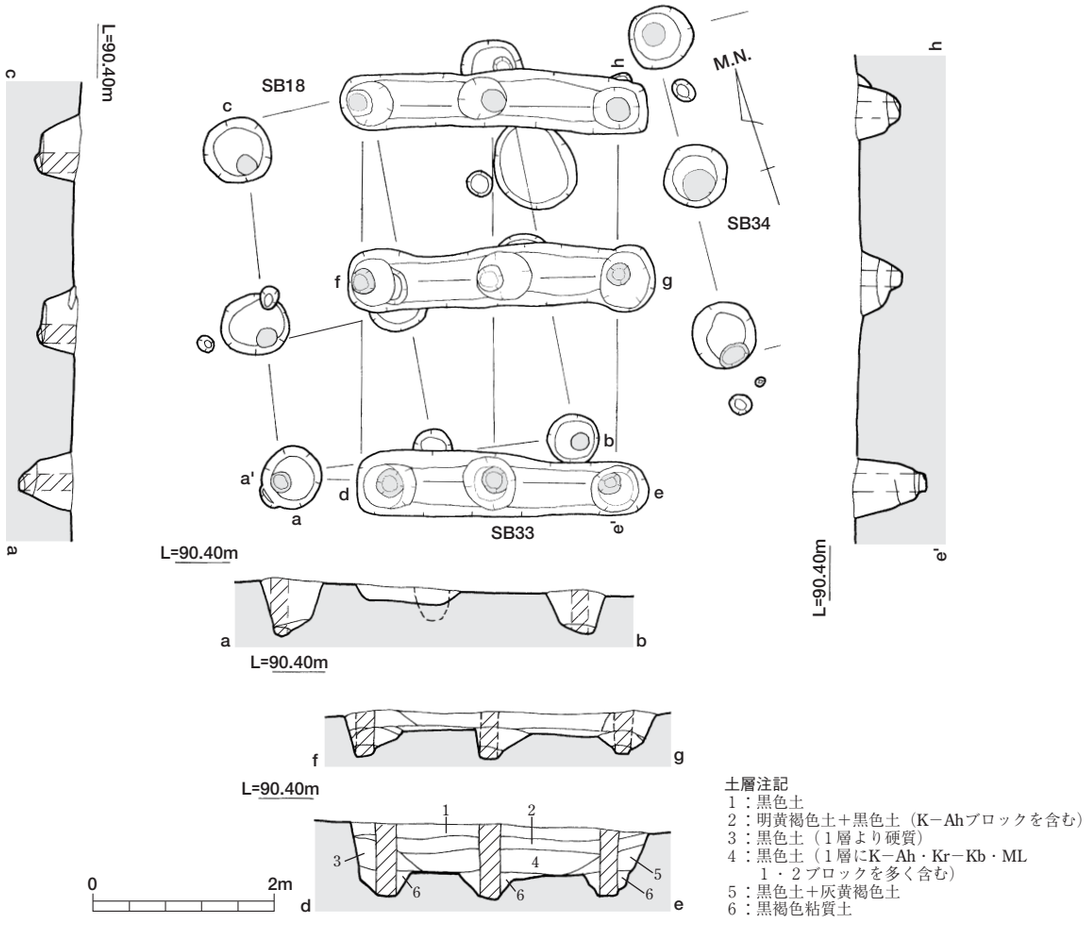

土層注記
１：黒色土
２：明黄褐色土＋黒色土（K－Ahブロックを含む）
３：黒色土（１層より硬質）
４：黒色土（１層にK－Ah・Kr－Kb・ML
　　１・２ブロックを多く含む）
５：黒色土＋灰黄褐色土
６：黒褐色粘質土

第550図　ＳＢ18・33実測図（Ｓ＝１/80）

揃っているが、梁行側中央の柱穴は0.4mと浅くなる。

なお、柱痕跡は検出されなかった。

【出土遺物】

柱穴覆土中より須恵器坏蓋天井部と口縁部、及び土師器甕と頸部が出土した（第594図1588・1591・1593・1597）。須恵器坏身口縁部須恵器は、×の型式的特徴からＴＫ46ないしＭＴ21段階に併行すると考えられる。

ＳＢ21（第553図）

【立　地】

Ｂ16・Ｃ16グリットに位置する。ＳＢ21周辺は掘立柱建物跡の集中域で、ＳＢ21は、ＳＡ31・35・37とＳＢ12・52を切る。

【規　模】

梁行３間×桁行４間の南北方向に長い14本柱の側柱建物跡である。規模は桁行6.5～6.6m、梁行４m、総面積26.2㎡である。主軸方位はＮとなる。

柱間寸法は、北側梁行1.4m・1.3m・1.3m、南側梁行1.3m・1.3m・1.4mで、東側桁行は1.8m・1.4m・1.5m・1.8m、西側桁行は1.8m・1.5m・1.5m・1.8mを測る。各柱穴間の芯々距離は等しく、柱筋も通る。また、両桁行の南北側間の柱穴間距離は他のものより0.3m程広くとられる。

【柱穴等】

柱掘りかたは、円形の素掘りである。直径0.4～0.5m、深さ0.6mを測る。掘りかたの深さは、すべての柱穴底面が一様の高さに揃えられている。

柱痕跡は、各柱穴で検出された。直径0.1m前後の丸太材を柱としている。

【立柱方法】

柱掘り方土層堆積の状況から、柱掘りかた底面を褐色で硬質な粘質土で薄く充填したのちに、柱を立て、K-Ahブロックの混入した黒色土でそのまま互層状に埋め戻す立柱方法が想定される。

【出土遺物】

柱穴覆土中より土師器模倣坏天井部が１点出土したが細片のため、未図化である。

ＳＢ22（第554図）

【立　地】

Ｅ17・18グリットに位置する。ＳＢ22周辺は掘立柱建物の集中域で、ＳＡ47とＳＢ20を切る。

【規　模】

梁行２間×桁行３間の東西方向に長い10本柱の側柱建物である。桁行5.9～６m、梁行4.1～4.5m、総面積25.9㎡である。主軸方位はＮ-78°-Ｗとなる。

柱間寸法は、東側梁行2.25m・2.25m、西側梁行は2.1m・２m、北側桁行は2.4m・2.1m・1.5m、南側桁行は2.1m・2.1m・1.7mを測る。

両桁行の東西側の柱穴間距離は他のものより0.4～0.6m程狭くとられる。

【柱穴等】

柱掘りかたは、円形ないし楕円形の素掘りや二段掘りである。直径0.5～0.8m、深さ0.45～0.75mを測る。柱穴平面の直径は0.5m、深さ0.45～0.5程だが、四隅の柱穴は直径0.6mで、0.8mと深く掘削される。また、直径が0.8mのものは、建替えや柱の抜き取りに伴う掘削で大きくなったと考えられる。

なお、柱痕跡は検出されなかった。

【出土遺物】

柱穴覆土中より須恵器高台付埦（1594）と高坏脚部（1595）が出土した。

ＳＢ23（第555図）

【立　地】

Ｅ18グリットにあり、ＳＡ47とＳＢ24に切られる。

【規　模】

梁行２間×桁行２間の方形に近い４本柱の側柱建物跡である。規模は桁行3.4m、梁行3.4m、総面積11.56㎡である。主軸方位はＮ-53°-Ｅとなる。

【柱穴等】

柱掘りかたは、円形の素掘りである。直径0.6～0.7m、深さ0.6mを測る。掘り方の深さは、すべての柱穴底面が一様の高さに揃えられている。

なお、柱痕跡は検出されていない。

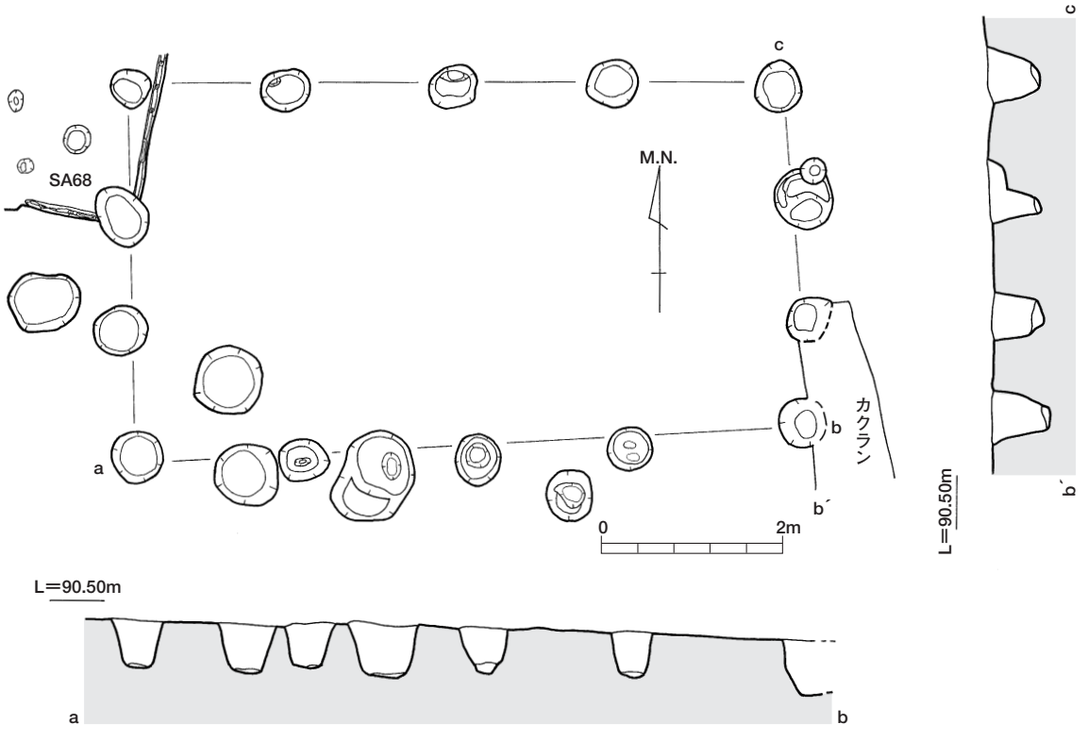

第551図　ＳＢ19実測図（Ｓ＝１/80）

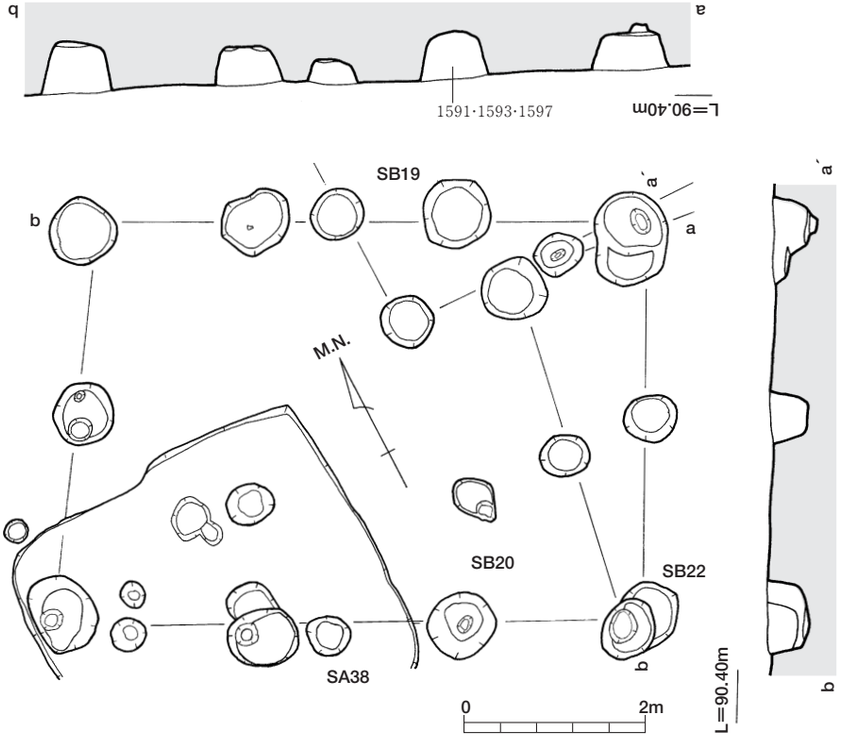

第552図　ＳＢ20実測図（Ｓ＝１/80）

ＳＢ24（第555図）

【立　地】

Ｅ18グリットに位置する。ＳＡ47とＳＢ23を切る。

【規　模】

梁行２間×桁行３間の南北に長い10本柱の側柱建物跡である。規模は桁行3.6～3.9m、梁行3.3～４m、総面積13.69㎡である。主軸方位はＮ-４°-Ｅとなる。

柱間寸法は、北側梁行1.5m･1.8m、南側梁行は1.7m･2.2m、東側桁行は1.5m･1.1m・１m、西側桁行は1.5m･1.4m・１mを測る。

【柱穴等】

柱掘りかたは、円形の素掘りである。直径0.2～0.5m、深さ0.25～0.4mを測る。

両梁行側の中央に位置する柱穴は、直径が小さく、かつ浅い掘り方をなす。また両桁行の南側にあたる柱穴も小さくて浅い。なお、柱痕跡は検出されていない。

ＳＢ25（第556図）

【立　地】

Ｃ19グリットに位置する。この付近は総柱建物が群をなす部分で、ＳＢ18・33の西側にあたる。

【規　模】

梁行２間×桁行３間の南北方向に長い12本柱の総柱建物である。桁行5.3～5.5m、梁行は3.4～3.6m、総面積18.9㎡である。主軸方位はＮ-１°-Ｗを示す。

柱間寸法は、北側梁行1.8m・1.8m、南側梁行1.8m・1.6mとほぼ揃う。また、東側桁行は1.8m・1.5m・2.2m、西側桁行は1.9m・1.3m・2.1mを測り、両桁行中央部分の２柱穴間距離は、短く設定される。

一方、建物自体の柱筋はよく通されているが、建物の軸線やそれと直交する方向からずれた位置で検出された柱穴もみられた。

【柱穴等】

柱掘りかたは、壺掘りと布掘りを併用するあり方を示している。壺掘りの場合は、円形の素掘りや二段掘りで直径0.8m、深さ0.7～0.8mを測る。底面は、ほぼ水平に掘り下げられている。

一方、布掘り柱掘りかたは、本建物の北東隅の梁方向、北西隅の桁方向にあり、桁行方向と梁行方向をとる布掘りが併用される。

平面形から、布掘りした後に布掘り底面の両端にある柱位置をさらに壺掘りする構造と考えられる。この壺掘りの平面形は直径0.8mの円形で、隣りあう柱穴側はスロープ状に斜めに掘り下げる。検出面からの深さは0.8～１mを測る。

なお、南北梁行中央の柱穴を結ぶ、建物の中軸線上の柱穴、特に壺掘りの柱穴は直径0.55～0.7m、深さ0.35～0.6mと外回りの柱穴よりも直径が小さく、掘りかたも浅い傾向を示す。また、南側梁行中央の柱穴は極端に小さい。また、この建物中軸線上に位置する北側梁行中央の布掘り柱穴も、掘り方が浅いという点で共通している。

【柱痕跡】

建物の北側柱穴を中心に各所で確認された。柱痕跡からは、直径0.3～0.5mの丸太材を柱材として用いている。四隅の柱は直径0.5mと大きめである。

これらの柱痕跡は、柱穴平面の中央付近や壁際近くに寄った位置で検出された。布掘り柱穴では、スロープをなす一辺とは反対側の壁際に柱痕跡が認められる。一方、中途まで掘り下げて柱を切り取り、柱下部をそのまま残す柱穴もある。

【立柱方法】

柱穴土層断面の観察から、柱穴掘りかた底面にそのまま柱を突き立てるか、黒褐色粘質土で充填後に立柱する。立柱後は、黄褐色土（K-Ah由来）と黒色土を５～10㎝ごと交互に互層状に埋め戻したと考えられる。版築状の土層堆積にみえるが、それほど堅く締め固められてはいない。同様な工法はＳＢ12に認められる。

【遺物出土状況】

各柱穴の覆土より土師器坏や甕片が出土した。また、柱痕跡の底面付近より須恵器高台付埦（1592）が落ち込んだ形で出土した柱穴もある。この高台付埦はほぼ完存品である。

【出土遺物】

柱穴の柱痕跡中より須恵器高台付埦（1592）が、柱穴覆土中より須恵器坏蓋の口縁部（1586・1587）土師器（1600・1605・1607・1610）と甕（1602）及び高坏（1601）が出土した。

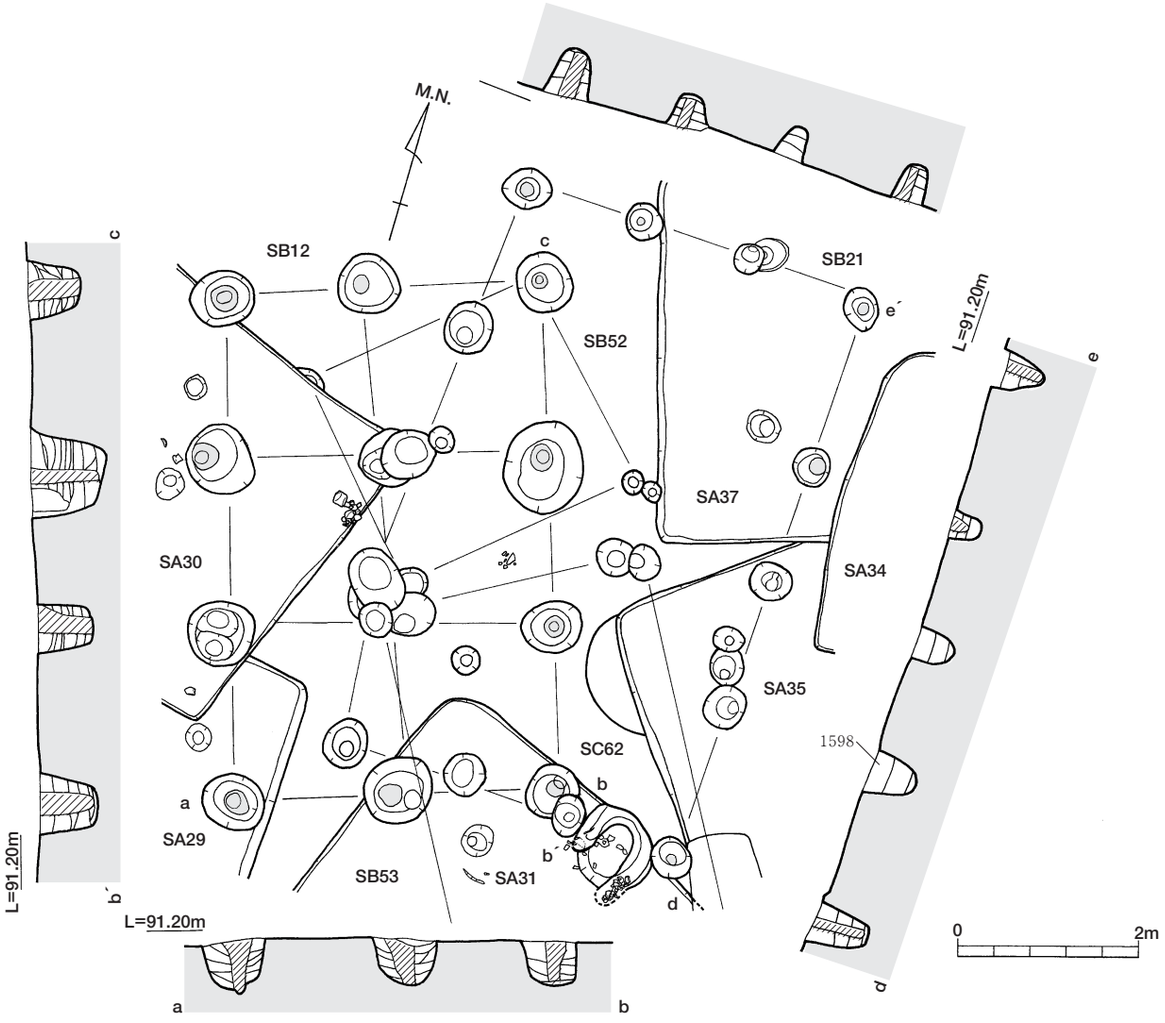

第553図　ＳＢ12・21・52・53実測図（Ｓ＝１/80）

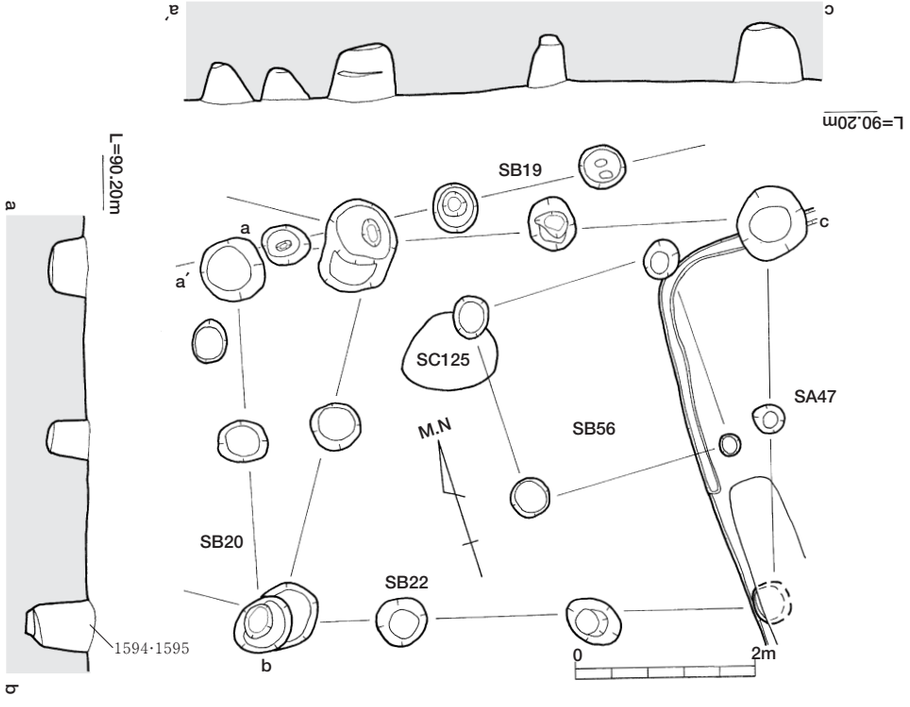

第554図　ＳＢ22・56実測図（Ｓ＝１/80）

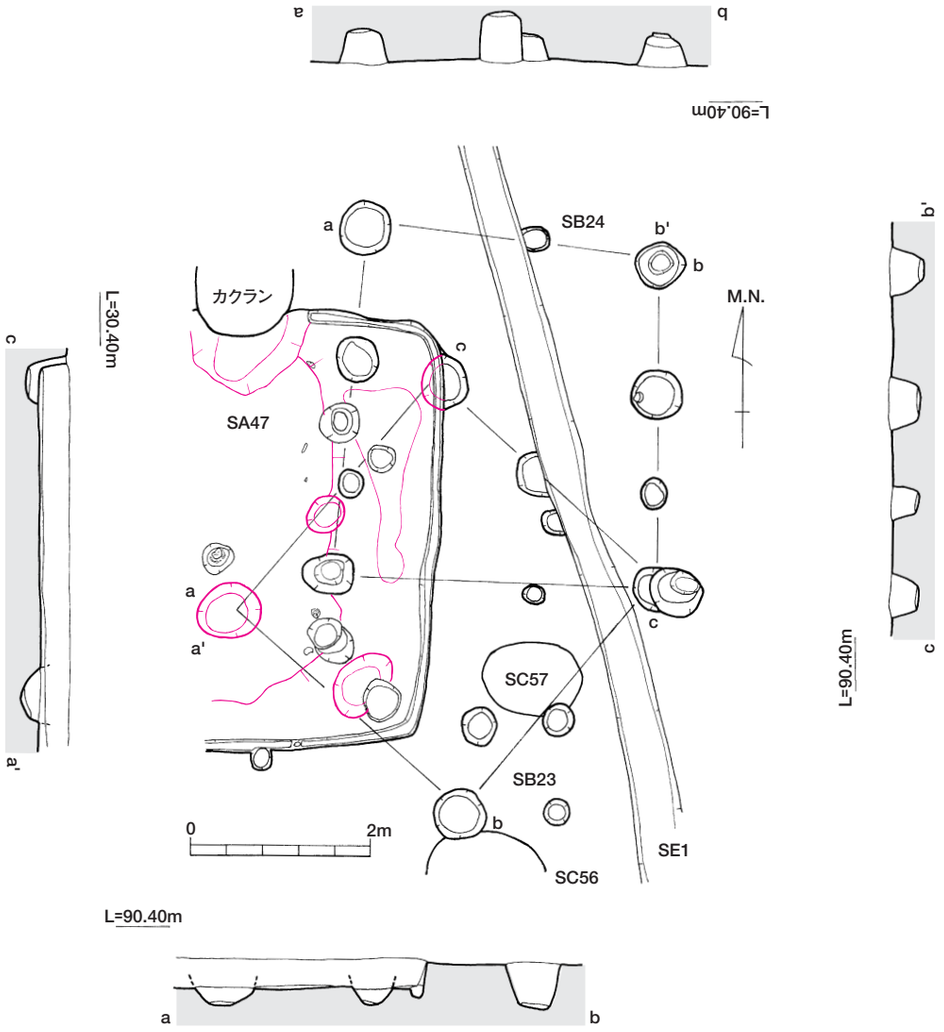

第555図　ＳＢ23・24実測図（Ｓ＝１/80）

ＳＢ26（第557図）

【立　地】

Ｄ20グリットに位置する。ＳＢ26周辺は掘立柱建物跡の集中域で、ＳＢ34を切る。

【規　模】

梁行２間×桁行４間の南北方向に長い12本柱の側柱建物跡である。規模は桁行５～5.3m、梁行3.6～3.7m、総面積18.8㎡である。主軸方位はＮ-15°-Ｅとなる。

柱間寸法は、北側梁行1.8m･1.8m、南側梁行は1.9m･1.8m、東側桁行は1.1m･1.4m･1.4m･1.1m、西側桁行は1.4m･1.3m･1.4m･1.2mを測る。

各柱穴間距離はほぼ揃うが、東側桁行の柱筋はやや通りにくい。

【柱穴等】

柱掘りかたは、円形ないし楕円形の素掘りや二段掘りである。直径0.45～0.5m、深さ0.5mを測る。

なお、柱痕跡は検出されなかった。

ＳＢ27（第513図）

【立　地】

Ｄ21グリットに位置する。ＳＡ69に切られる。

【規　模】

本建物は東側梁行と南側桁行部分を失ってはいるが、梁行２間×桁行３間の東西方向に長い12本柱の側柱建物跡と考えられる。桁行5.2m、梁行3.4m、総面積17.68㎡である。主軸方位はＮ-69°-Ｗとなる。

柱間寸法は、西側梁行1.7m･1.7m、北側桁行は1.2m･1.2m･1.4m･1.4mを測る。

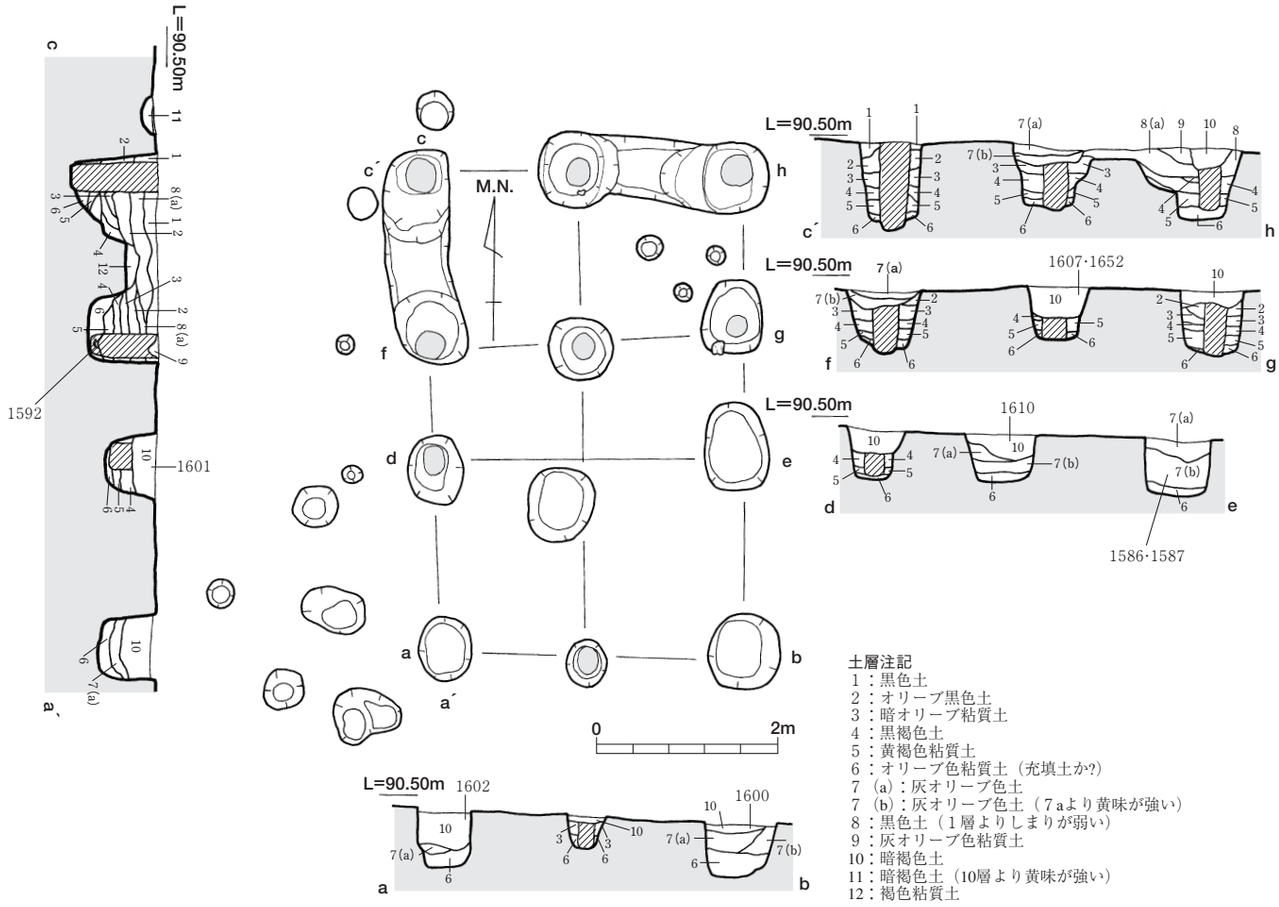

第556図　ＳＢ25実測図（Ｓ＝１/80）

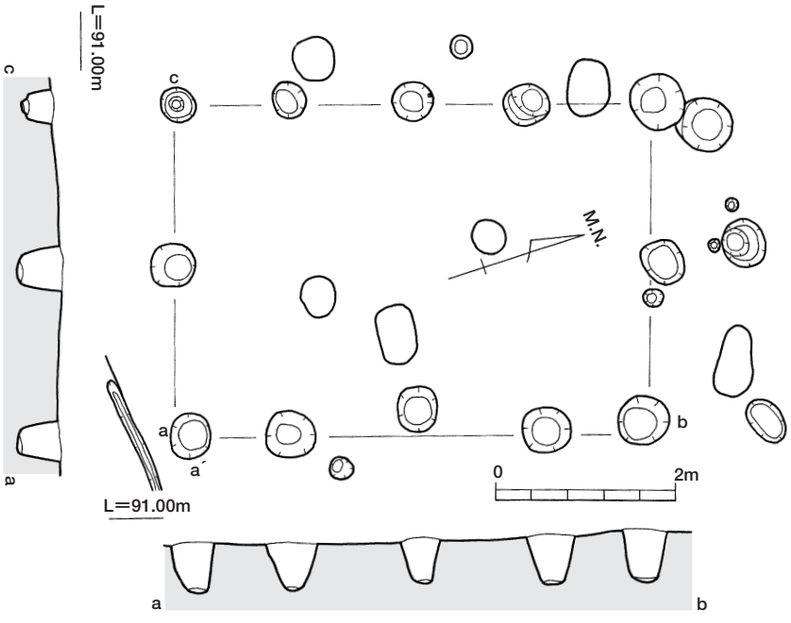

第557図　ＳＢ26実測図（Ｓ＝１/80）

【柱穴等】

柱掘りかたは、円形ないし楕円形の素掘りである。直径0.45～0.5m、深さ0.45mを測る。梁行側中央の柱穴は他の柱穴より0.05mほどやや浅く掘削される。なお、柱痕跡は検出されなかった。

ＳＢ28（第558図）

【立　地】

Ｅ16・17グリットに位置する。ＳＡ38とＳＡ68の中間付近に立地する。

【規　模】

梁行１間×桁行２間の南北方向に長い６本柱の側柱建物と想定される。

規模は、桁行3.3～3.4m、梁行3.2～3.3m、総面積10.89㎡である。主軸方位Ｎ-14°-Ｅとなる。

柱間寸法は、東側桁行は２ｍ・1.4m、西側桁行1.9m・1.4mを測る。各柱穴間距離はほぼ揃い、柱筋も通る。

【柱穴等】

柱掘りかたは、円形の素掘りである。直径0.3～0.4m、深さ0.45mを測る。掘りかたの深さは揃えられている。なお、柱痕跡は検出されなかった。

ＳＢ29（第558図）

【立　地】

Ｅ16・17グリットに位置し、ＳＢ30の西側にある。ＳＡ68、ＳＢ７及びＳＣ52を切る。ＳＡ38は床面の削平や攪乱が著しかったが、検出状況からでは、ＳＢ29が後出すると考えられる。

【規　模】

梁行３間×桁行４間の南北方向に長い14本柱の側柱建物である。規模は桁行7.2m、梁行4.4～4.7m、総面積32.76㎡である。主軸方位はＮ-１°-Ｗとなる。

柱間寸法は、北側梁行1.5m・1.4m・1.5m、南側梁行は1.3m・1.4m・２m、東側桁行は1.55m・２m・1.8m・1.85m、西側桁行は1.8m・1.7m・1.7m・２mを測る。柱筋は通るが、各柱穴間距離は不揃いである。

【柱穴等】

柱掘りかたは、円形ないし楕円形の素掘りや二段掘りである。直径0.5～0.6m、深さ0.4～0.5mを測る。なお、柱痕跡は検出されなかった。

【出土遺物】

柱穴覆土中より土師器坏口縁部が出土した（第594図1609）。

ＳＢ30（第558図）

【立　地】

Ｅ16・17グリットに位置し、ＳＢ29の東側にある。ＳＡ68、ＳＢ７及びＳＣ52を切る。ＳＡ38は床面の削平や攪乱が著しかったが、検出状況からすると、ＳＢ29が後出すると考えられる。

【規　模】

梁行２間×桁行４間の南北方向に長い12本柱の側柱建物跡である。規模は桁行7.3m、梁行4.1～4.3m、総面積30.66㎡である。主軸方位はＮ-１°-Ｗとなる。

柱間寸法は、北側梁行2.6m・1.5m、南側梁行は2.7m・1.6m、東側桁行は1.7m・1.8m・1.9m・1.9m、西側桁行は1.6m・1.9m・２m・1.8mを測る。柱筋は通り、各柱穴間距離もほぼ揃う。

また、両側梁行の中央にあたる柱穴は、建物中軸線上より西に偏在している。

【柱穴等】

柱掘りかたは、円形ないし楕円形の素掘りや二段掘りである。直径0.5～0.6m、深さ0.3～0.4mを測る。

なお、柱痕跡は検出されなかった。

【切りあい関係】

ＳＢ29とＳＢ30は、主軸方向がほぼ同一で、切りあい関係は持たないが、雁行状の位置関係を有する。

また、柱穴本数に違いはあるが、建物面積にそれほどの違いはなく、同規模の建物跡と考えられる。

従って、主軸方向や建物規模の一致、雁行き状の位置関係は、両掘立柱建物の関連性を示している。

ＳＢ31（第559図）

【立　地】

Ｆ17グリットに位置する。ＳＢ31は、ＳＡ81を切りＳＡ48に切られる関係にある。

【規　模】

北側桁行と東側梁の一部を失われているが、梁行２

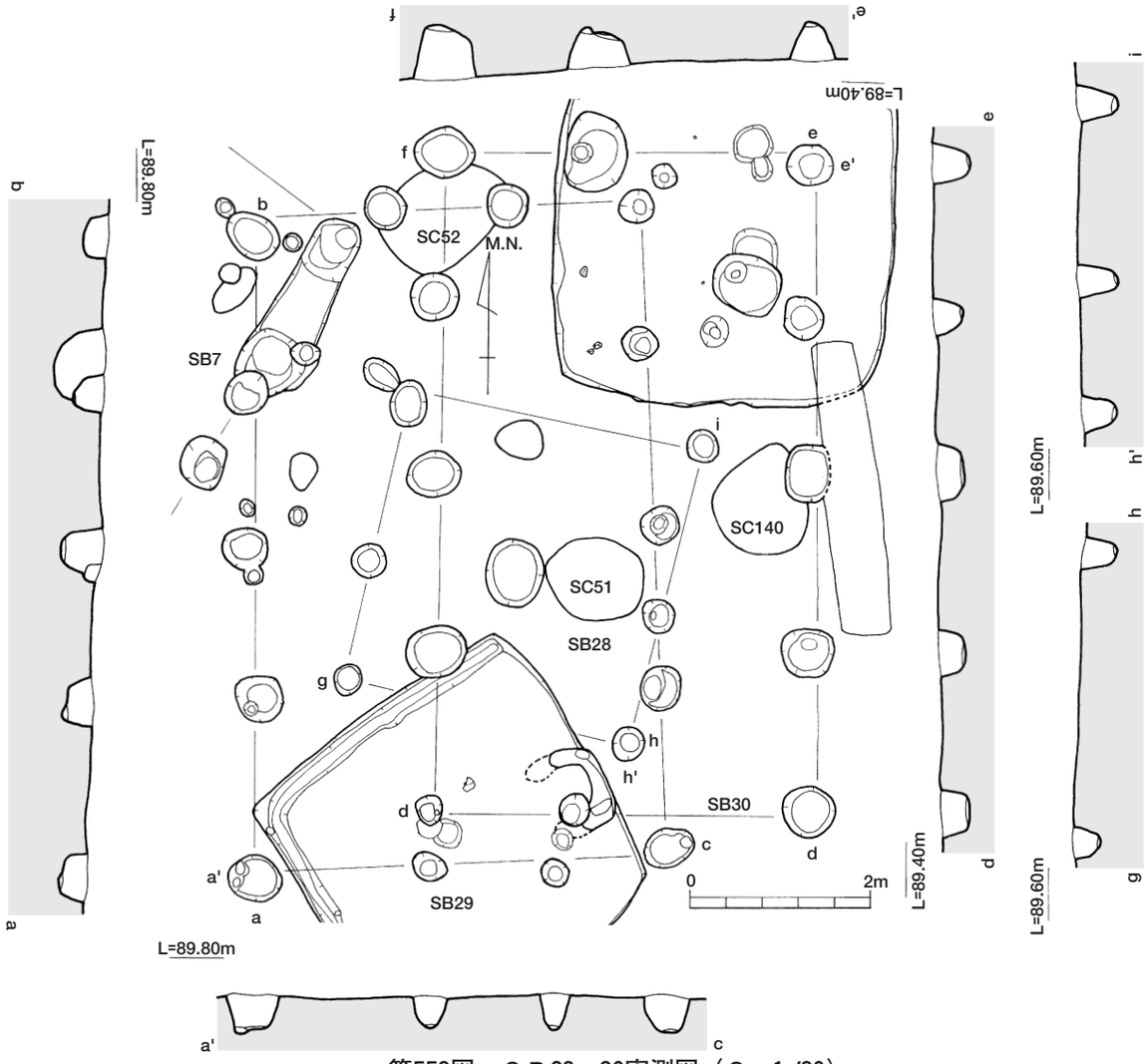

第558図　ＳＢ28～30実測図（Ｓ＝１/80）

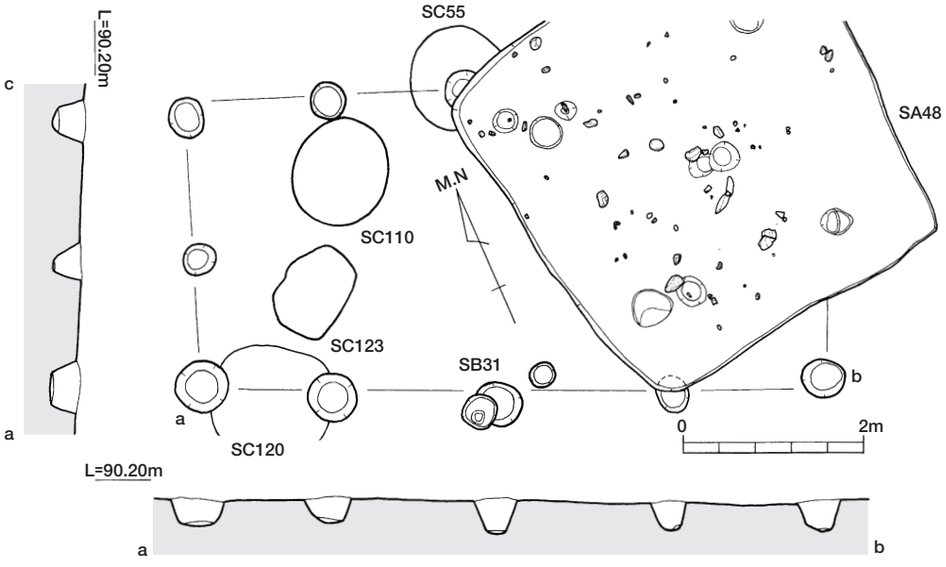

第559図　ＳＢ31実測図（Ｓ＝１/80）

間×桁行４間の東西方向に長い12本柱の側柱建物跡である。規模は桁行７ｍ、梁行３ｍ、総面積21㎡である。主軸方位はＮ-62°-Ｗとなる。

柱間寸法は、西側梁行1.5m･1.5m、南側桁行は1.8ｍ・２ｍ・1.8m・1.4mを測る。

【柱穴等】

柱掘りかたは、円形ないし楕円形の素掘りである。直径0.3～0.5m、深さ0.5mを測る。掘りかたの深さは揃えられている。なお、柱痕跡は検出されなかった。 南側桁行では、建替えに伴う柱穴も認められる。

ＳＢ32（第560図）

【立　地】

Ｅ20･Ｆ20グリットに位置する。ＳＢ32は、ＳＡ54･55に切られる関係にある。

【規　模】

東側桁行と南側梁行の柱穴が失われているが、梁行３間×桁行４間の南北方向に長い14本柱の側柱建物跡と考えられる。規模は桁行6.4m、梁行4.3m、総面積27.52㎡である。主軸方位はＮ-20°-Ｅとなる。

柱間寸法は、西側梁行1.6m･1.5m･1.7m･1.6m、北側梁行1.5m・1.5m・1.3mを測る。

【柱穴等】

柱掘りかたは、円形の素掘りや二段掘りである。直径0.4～0.6m、深さ0.4～0.5mを測る。

桁行方向の柱穴の深さは、掘り揃えられるが、梁行方向では主軸方向の柱穴は浅い傾向を示す。

なお、柱痕跡は検出されなかったが、柱穴掘りかた底面に残された柱のあたりから直径0.2m前後の丸太材が使用されたと推測される。

ＳＢ33（第550図）

【立　地】

Ｃ19・Ｃ20グリットに位置する。この付近は総柱建物が群をなす部分で西にＳＢ25、東側にＳＢ34がある。本建物跡はＳＢ18を切る。

【規　模】

梁行２間×桁行２間の布掘り建物である。総柱建物で９本柱、平面形は南北に長い長方形を呈す。規模は桁行4.2～4.3m、梁行は2.5～2.9m、総面積11.48㎡である。主軸方位はＮ-21°-Ｅを示す。

柱間寸法は、北側梁行1.4m･1.5m、南側梁行1.3m･1.2m、東側桁行は1.85m・2.35m、西側桁行は２ｍ・2.3mを測る。柱穴間距離は若干のズレが生じているものの、柱筋自体は通りがよい。

【柱穴等】

本建物は、布掘り掘りかたを用い、梁行方向に三列に帯状に掘削される。

掘りかた平面形は細長長方形で、幅0.55～0.65m、長さ3.25～3.4mを測る。また、その芯々間距離は、北から２ｍ、2.3mである。

布掘り底面の深さは、0.3～0.5m、柱穴底面までの深さは0.5～0.8mで北側に向かって徐々に浅くなっている。旧地形に対応しているのであろう。

布掘り掘りかたは、法量的に誤差が少なく、掘りかたそれぞれの方向性も一致していることから、ある程度の企画性が看取される。

布掘り掘りかた内の柱穴は、帯状に掘削した後、布掘り底面の柱位置をさらに壺掘りされる。

この壺掘りの平面形は直径0.6mの円形で、断面形は逆台形である。

柱痕跡は、多くの柱穴で検出された。直径0.3mの丸太材を柱材として用いていたと考えられる。

【立柱方法】

柱穴土層断面の観察から、本建物の基礎工事における工法は次のように想定される。

① 布掘り掘りかたを掘削する。

② 柱穴位置を決め、掘りかた底面をさらに円形に壷掘りする。

③ 柱を立て、布掘り底面の高さにまで黒褐色粘質土で一度埋め戻して固定させる。

② 布掘り掘りかたの外側から黒色土、K-Ahブロックの混入した黒色土、黄褐色土（K-Ah主体の土）、黒色土の順で流し込むよう埋め戻す。

ＳＢ34（第561図）

【立　地】

Ｃ20グリットに位置する。この付近は総柱建物が群をなす部分で、ＳＢ33の東側にあたる。また、南側にあるＳＢ26に切られる。

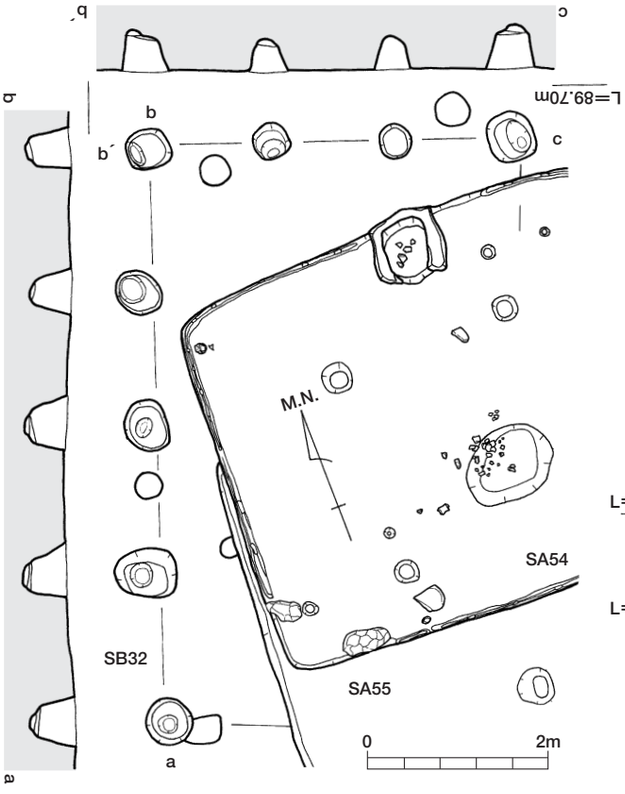

第560図　ＳＢ32実測図（Ｓ＝１/80）

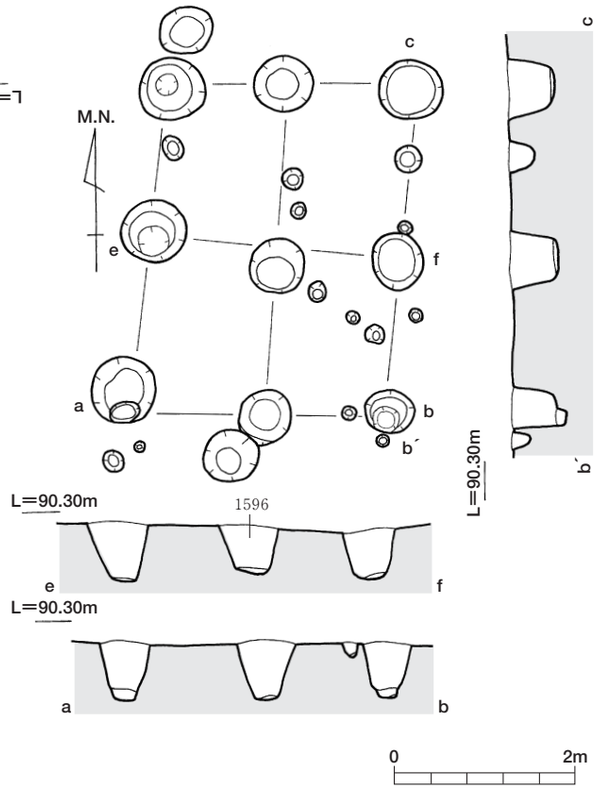

第561図　ＳＢ34実測図（Ｓ＝１/80）

【規　模】

梁行２間×桁行２間の南北方向に長い９本柱の総柱建物跡である。規模は桁行3.7m、梁行は2.8～2.9m、総面積10.55㎡である。主軸方位はＮ-10°-Ｅを示す。

柱間寸法は、北側梁行1.5m・1.3m、南側梁行1.35m・1.55m、東側桁行は1.9m・1.8m、西側桁行は1.8m・1.9mを測る。柱穴間距離は等しく、建物自体の柱筋も通るが、建物跡中央の柱穴は、建物の軸線やそれと直交する方向からずれる。

【柱穴等】

柱掘りかたは、円形の素掘りや二段掘りで直径0.5～0.6m、深さ0.5～0.6mを測る。屋内の柱穴は、それ以外の柱穴よりやや浅く掘られている。

なお、柱痕跡は検出されなかったが、各柱穴の底面に残された柱のあたりから、直径0.2～0.3mの丸太材が使用されたと考えられる。

【出土遺物】

柱穴覆土中より土師器甕頸部が1点出土した（第594図1596）。

ＳＢ35（第562図）

【立　地】

Ｃ21グリットに位置する。北にＳＢ66～69からなる掘立柱建物跡群と近接している。

【規　模】

梁行２間×桁行３間の東西方向に長い12本柱の総柱建物跡である。規模は桁行5.7m、梁行は3.6m、総面積20.52㎡である。主軸方位はＮ-55°-Ｗを示す。

柱間寸法は、東側梁行２m・1.6m、西側梁行1.8m・1.8m、北側桁行は1.9m・２m・1.8. m、南側桁行は1.9m・２m・1.8mを測る。柱穴間距離も等しく、基本的に建物自体の柱筋は通るが、東側梁行では、柱筋よりずれた位置にある柱穴も認められる。

【柱穴等】

柱掘りかたは、壺掘りと布掘りを併用するあり方を示している。

壺掘りの場合は、梁・桁方向の柱穴と建物中軸線上の柱穴とでは、直径と深さが異なる。

梁・桁方向、つまり建物の外回りの柱穴掘りかたは、

円形の素掘りで直径0.7～0.9m、深さ0.8～0.9mを測る。底面は、ほぼ水平に掘り下げられている。

建物中軸線上、つまり屋内部分に相当する柱穴掘りかたも、平面円形の素掘りを呈する。しかし、その法量は直径0.35m、深さ0.2mで、梁・桁方向の柱穴よりも極端に小さくて浅い。

一方、布掘り柱掘りかたは、本建物の南東隅の桁方向にあり、桁行方向に掘削される。

その平面形から、幅0.4m、深さ0.1mほど浅く布掘りした後、柱位置をさらに壺掘りする構造と考えられる。この壺掘りの平面形は直径0.8mの円形で、深さは0.8mを測る。

【柱痕跡】

建物の北側柱穴を中心に各所で確認された。柱痕跡からは、直径0.2～0.3mの丸太材を柱材として用いていたと考えられる。これらの柱痕跡は、柱穴平面の中央付近や壁際近くに寄った位置で検出された。

一方、中途まで掘り下げて柱を切り取り、柱下部をそのまま残す柱穴もある。

【立柱方法】

柱穴土層断面の観察から、柱穴掘りかた底面にそのまま柱を突き立てるか、褐色粘質土で充填後に立柱する。立柱後は、黒色土、黒褐色土を５～10㎝ごと交互に互層状に埋め戻したと考えられる。版築状の土層堆積にみえるが、それほど堅く締め固められてはいない。

同様な工法はＳＢ12・25に認められる。

【その他】

建物中軸線上の、東西側梁行から0.65～0.75m離れた地点に柱穴が位置する。

ともに平面円形の素掘りで断面逆三角形に近く、直径0.35m、深さ0.4mを測る。柱痕跡も検出され、その直径は0.3mである。

本建物中軸線上の柱穴とは直径が同じで覆土も類似するが、掘りかたの深さは深い。また、掘りかた断面形も異なる。

従って、東西側梁行中央付近にある2箇所の柱穴はは本建物跡と関連性の高い柱穴と判断される。この場合、本建物跡は独立棟持柱の総柱建物跡となる。

【出土遺物】

柱穴覆土中より土師器坏が1点出土した（第594図1604）。

ＳＢ36（第563図）

【立　地】

Ｂ16グリットに位置する。ＳＡ36・37・67を切る。

【規　模】

梁行１間×桁行２間の南北に長い近い６本柱の側柱建物跡である。桁行4.2～4.3m、梁行2.6～2.7m、総面積11.26㎡である。主軸方位はＮ-26°-Ｗとなる。

柱間寸法は、東側桁行は2.3m・２m、西側桁行は2.1m・2.1mを測る。

【柱穴等】

柱掘りかたは、円形の素掘りである。直径0.7～0.8m、深さ0.4～0.6mを測る。四隅の柱穴掘り方は、0.5～0.6mと深く掘られている。

柱痕跡は、各所で確認された。柱痕跡からは、直径0.2～0.3mの丸太材を柱材として用いていたと考えられる。これらの柱痕跡は、柱穴平面の中央付近や壁際近くに寄った位置で検出された。

【立柱方法】

柱穴土層断面から、柱は、K-Ahブロックの混入した黒色土で一気に埋め戻されていたと考えられる。

ＳＢ37（第565図）

【立　地】

Ｅ20・21グリットに位置する。ＳＢ37は、ＳＡ64・65に切られる関係にある。

【規　模】

北側桁行と西側梁行部分は失われているが、梁行3間×桁行4間の東西方向に長い14本柱の側柱建物跡と考えられる。規模は桁行5.6～5.8m、梁行3.8m、総面積21.66㎡である。主軸方位はＮ-75°-Ｗとなる。

柱間寸法は、東側梁行1.4m・2.1m・2.1m、西側梁行1.5m・1.5m・1.8mで、南側桁行は２m・2.1m・1.7mを測る。

【柱穴等】

柱掘りかたは、円形の素掘りや二段掘りである。直径0.5m、深さ0.45～0.5mを測る。掘り方の深さはすべての柱穴が揃えられている。

なお、柱痕跡は検出されなかったが、柱穴掘りかた

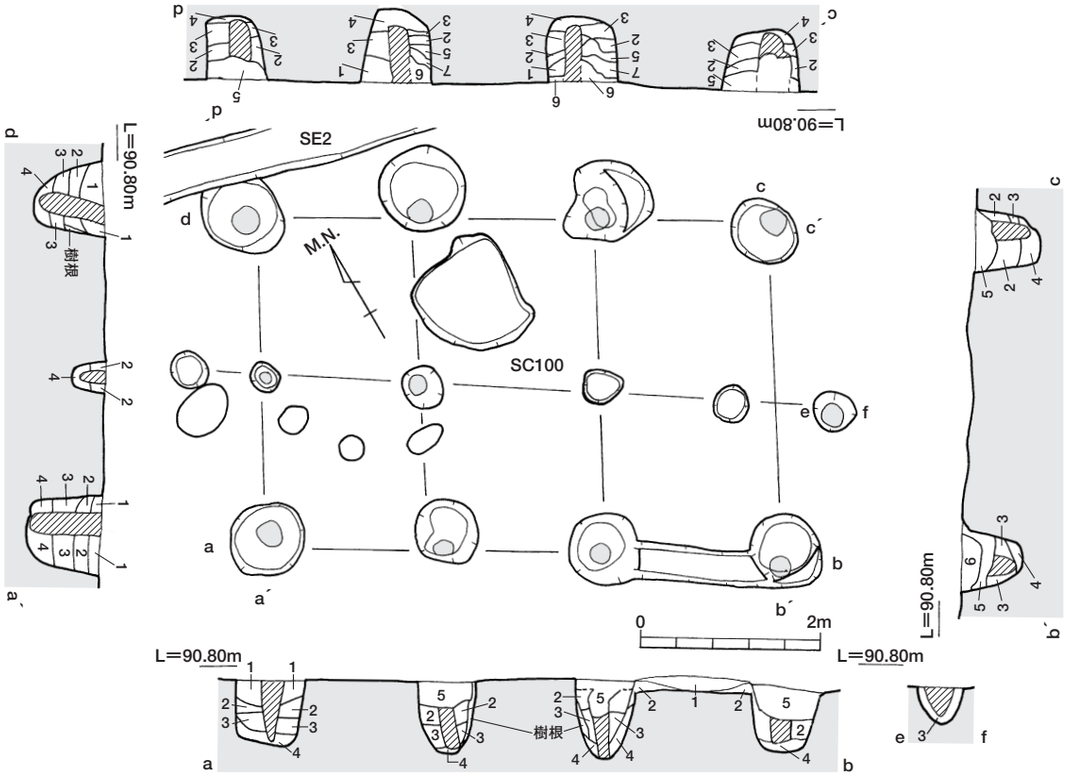

土層注記
1：黒色土（K-Ah・Kr-Kbブロック土を含む）
2：にぶい黄褐色土
3：黒褐色粘質土
4：褐色粘質土（充填土か?）
5：灰黄褐色土
6：灰オリーブ褐色土
7：オリーブ黒色土

第562図　ＳＢ35実測図（Ｓ＝１/80）

底面に残された柱のあたりから直径0.2m前後の丸太材が使用されたと推測される。

ＳＢ38（第505図）

【立　地】

Ａ15・Ｂ15グリットに位置し、ＳＡ66を切る。

【規　模】

梁行２間×桁行２間の南北方向に長い８本柱の側柱建物跡である。規模は桁行3.9m、梁行は3.4～3.6m、総面積13.65m²である。主軸方位はＮ-38°-Ｗを示す。

柱間寸法は、北側梁行1.7m・1.7m、南側梁行２m・1.9m、東側桁行は2.2m・1.7m、西側桁行は1.9m・２mを測る。

【柱穴等】

柱掘りかたは、円形の素掘りや二段掘りで直径0.6～0.7m、深さ0.4～0.7mを測る。両梁行建物中軸線上の柱穴は深さ0.4mと、それ以外の柱穴より浅く掘られている。

柱痕跡は各所で検出された。直径0.2m大の丸太材が使用されたと考えられる。また、柱痕跡と柱のあたりが若干ずれている柱穴が存在するため、建替えの可能性がある。

【立柱方法】

柱穴土層断面から、柱は、K-Ahブロックの混入した黒色土で一気に埋め戻されていたと考えられる。

ＳＢ39（第564図）

【立　地】

Ｃ22グリットに位置し、柵列２に近接する。

【規　模】

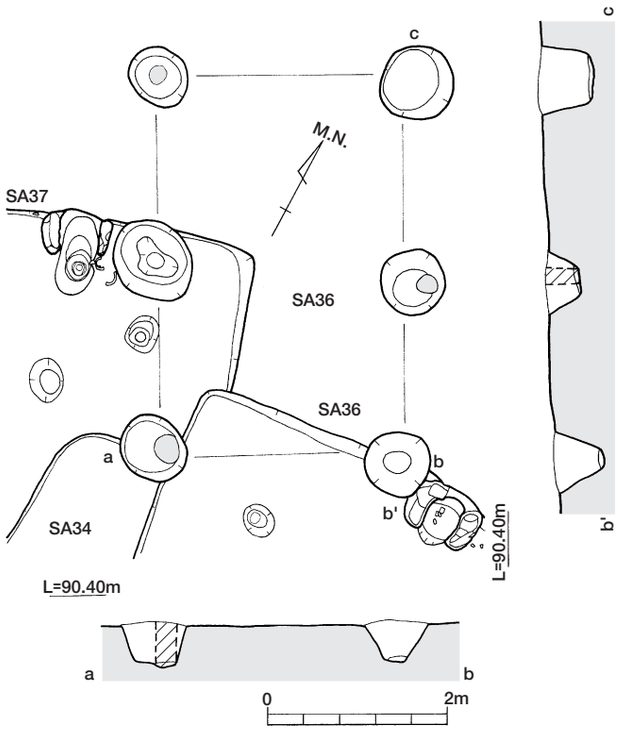

第563図　ＳＢ36実測図（Ｓ＝１/80）

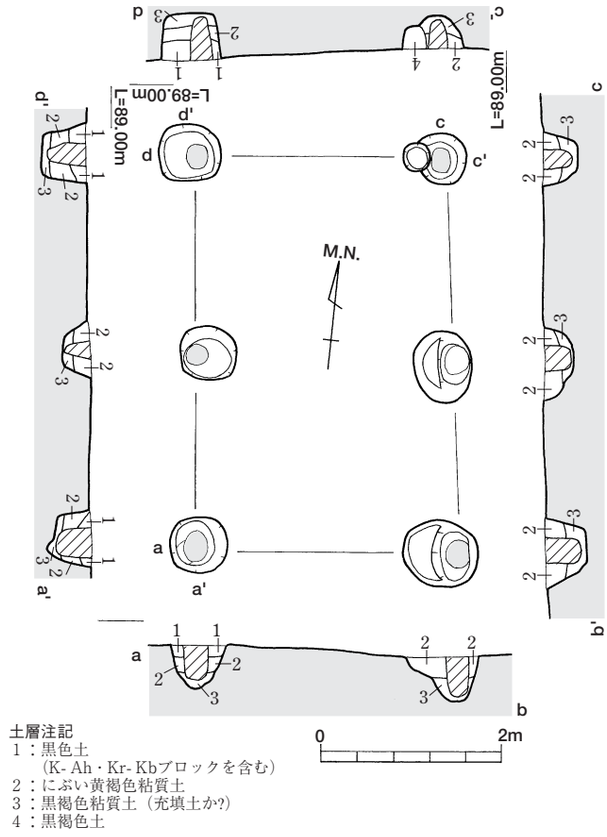

第564図　ＳＢ39実測図（Ｓ＝１/80）

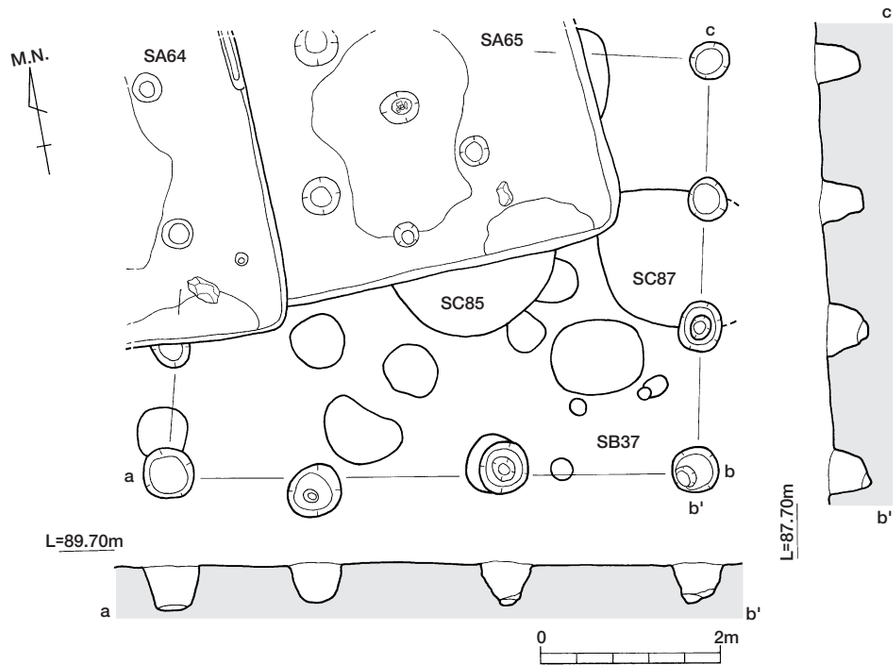

第565図　ＳＢ37実測図（Ｓ＝１/80）

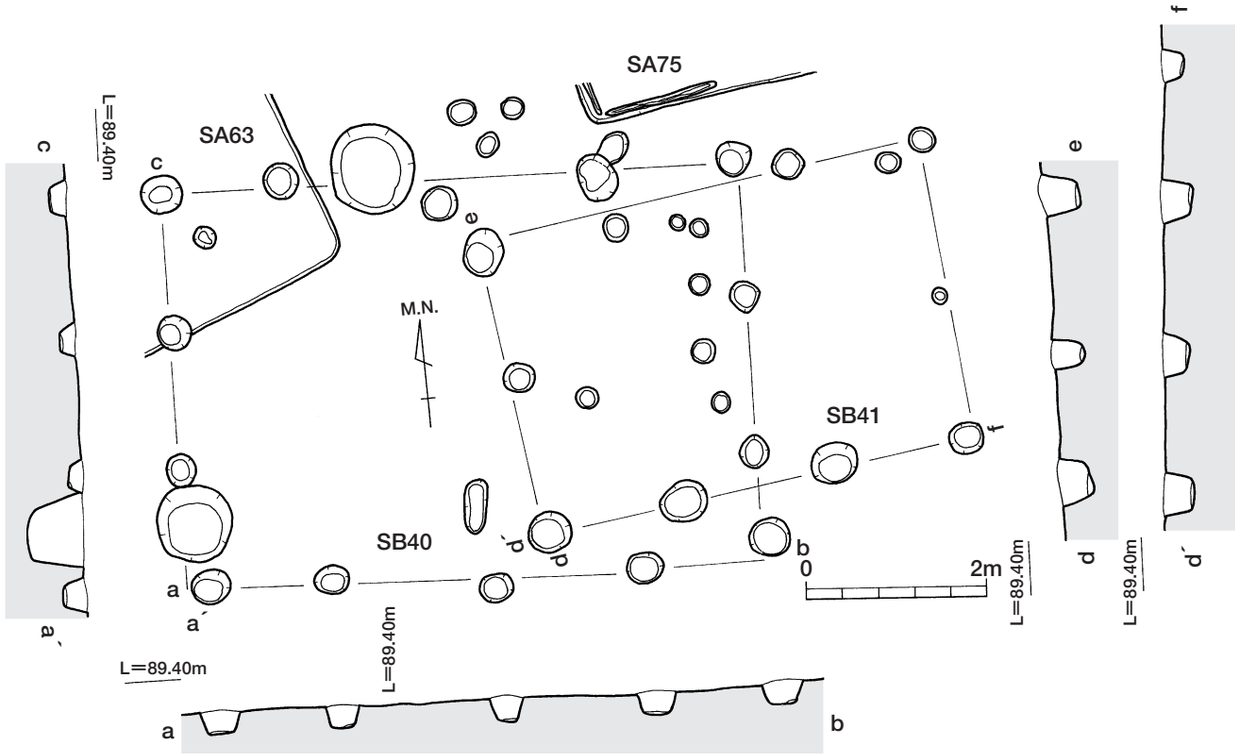

第566図　ＳＢ40・41実測図（Ｓ＝１/80）

梁行１間×桁行２間の南北方向に長い６本柱の側柱建物跡である。

規模は、桁行4.4m、梁行は2.75～2.9mを測り、総面積12.45㎡である。主軸方位はＮ-15°-Ｗを示す。

柱間寸法は、東側桁行は2.3m・2.1m、西側桁行は2.2m・2.2mを測り、柱穴間距離はほぼ等しい。

【柱穴等】

柱掘りかたは、円形や楕円形の素掘りや二段掘りで直径0.6～0.8m、深さ0.3～0.5mを測る。建物四隅の柱穴は深さ0.5mと深く、両桁行中央の柱穴は深さ0.3mと極端に浅く掘られる。

柱痕跡は、すべての柱穴で検出された。直径0.3mの丸太材が使用されたと考えられる。

【立柱方法】

柱穴土層断面の観察から、黒褐色粘質土を掘りかた底面の充填土とし、立柱後はK-Ahブロックの混入する黒色土と黒色土で埋め戻したと考えられる。

ＳＢ40（第566図）

【立　地】

Ｅ21・22グリットに位置する。ＳＡ63を切る。

【規　模】

梁行３間×桁行４間の東西方向に長い14本柱の側柱建物である。規模は桁行6.3m、梁行4.2～4.4m、総面積27.09㎡である。主軸方位はＥ-Ｗとなる。

柱間寸法は、東側梁行1.5m・1.7m・１m、西側梁行1.5m・1.5m・1.4mで、北側桁行は1.5m・1.7m・1.8m・1.3m、南側桁行は1.5m・1.6m・1.9m・1.3mを測る。南北桁行の柱穴間距離は、ほぼ等しいが、全体的に梁・桁行とも柱筋は通りにくい。

【柱穴等】

柱掘りかたは、円形の素掘りである。直径0.3～0.4m、深さ0.25mを測る。本建物周辺は削平が著しいため、検出面からの深さは浅くなっている。各柱穴とも掘りかた底面の高さは、すべて揃えられている。

ＳＢ41（第566図）

【立　地】

Ｅ22グリットに位置する。ＳＡ75の南側、ＳＢ40の東側にある。周辺は第Ⅳ層（K-Ah）下位付近まで削平が及んでいる。

【規　模】

梁行２間×桁行３間の東西方向に長い10本柱の側柱建物である。規模は桁行4.8～５m、梁行3.3m、総面積16.17㎡である。主軸方位はN-85°-Eとなる。

柱間寸法は、東側梁行1.7m・1.6m、西側梁行1.4m・1.9mで、北側桁行は1.5m・2m・1.5m、南側桁行は1.5m・1.7m・1.6mを測る。柱穴間距離は、不揃いで、柱筋も通りにくい。

【柱穴等】

柱掘りかたは、円形の素掘りである。概ね直径0.4～0.55m、深さ0.25mを測る。ＳＢ40同様、本建物周辺は削平が著しいため、検出面からの深さは浅くなっている。また、建物中軸線上の梁行側柱穴は他の柱穴に比べて、掘りかた直径が小さく、深さもやや浅めである。なお、柱痕跡は検出されなかった。

ＳＢ42（第567図）

【立　地】

Ｆ22グリットに位置する。ＳＡ74とＳＡ77の中間地点にある。本建物跡の北側にＳＢ43が所在する。

【規　模】

梁行２間×桁行４間の東西方向に長い12本柱の側柱建物跡である。桁行5.6～5.7m、梁行3.5～3.7m、総面積20.34㎡である。主軸方位はN-76°-Wとなる。

柱間寸法は、東側梁行1.8m・1.7m、西側梁行1.7m・２mで、北側桁行は1.6m・1.2m・1.2m・1.7m、南側桁行は1.8m・1.2m・1.2m・1.4mを測る。 南北桁行内の２柱穴間距離は、やや狭く設定されており、全体的に梁・桁行とも柱筋は通っている。

【柱穴等】

柱掘りかたは、円形の素掘りである。概ね直径0.3～0.4m、深さ0.4mを測る。なお、柱痕跡は検出されなかった。柱穴覆土は黒色土主体である。

ＳＢ43（第568図）

【立　地】

Ｆ22グリットに位置する。ＳＡ74とＳＡ77の中間地点にある。本建物跡の南側にＳＢ42が所在する。

【規　模】

梁行２間×桁行４間の東西方向に長い12本柱の側柱建物跡である。規模は桁行6.2m、梁行3.2m、総面積19.84㎡である。主軸方位はＥ-Ｗとなる。

柱間寸法は、東西の梁行とも1.5m・1.7m、南北側の桁行も1.5m・1.5m・1.6m・1.6mを測り、各柱穴間距離は等しい。建物主軸線上の梁行側柱穴は柱筋よりやや外側へずれている。

【柱穴等】

柱掘りかたは、円形の素掘りである。概ね直径0.3～0.45m、深さ0.3mを測る。掘りかた底面の高さも均一に掘り揃えられている。なお、柱痕跡は検出されなかった。柱穴覆土は黒色土主体である。

ＳＢ44（第568図）

【立　地】

Ｆ22・23グリットに位置する。ＳＡ47とＳＣ64を切る。周辺は第Ⅳ層（K-Ah）下位付近まで削平が及ぶ。

【規　模】

梁行３間×桁行４間の南北方向に長い14本柱の側柱建物跡である。桁行6.4～6.7m、梁行４～4.2m、総面積26.86㎡である。主軸方位はN-10°-Wとなる。

柱間寸法は、北側梁行1.2m・1.3m・1.7m、南側梁行1.2m・1.6m・1.2m、東側桁行1.8m・1.5m・1.8m・1.6m、西側桁行1.4m・1.6m・1.6m・1.8mを測る。

【柱穴等】

柱掘りかたは、円形や楕円形の素掘りや二段掘りである。直径0.5～0.6m、深さ0.35mを測る。建物中軸線上の柱穴は、他の柱穴より掘り込みが浅い。

柱痕跡は各所で確認された。直径0.2mの丸太材を柱材として用いていたと考えられる。

ＳＢ45（第569図）

【立　地】

Ｄ23グリットに位置する。ＳＢ45周辺は、ＳＢ45～47掘立柱建物の群集域にあたる。周辺は第Ⅳ層（K-Ah）下位付近まで削平が及んでいる。

【規　模】

削平により南側梁行の柱穴を失っているが、梁行２間×桁行３間の南北方向に長い10本柱の側柱建物と考えられる。規模は桁行5.3～5.5m、梁行3.2m、総面積17.28㎡である。主軸方位はN-55°-Wとなる。

柱間寸法は、北側の梁行1.5m・1.7mで、桁行は東側

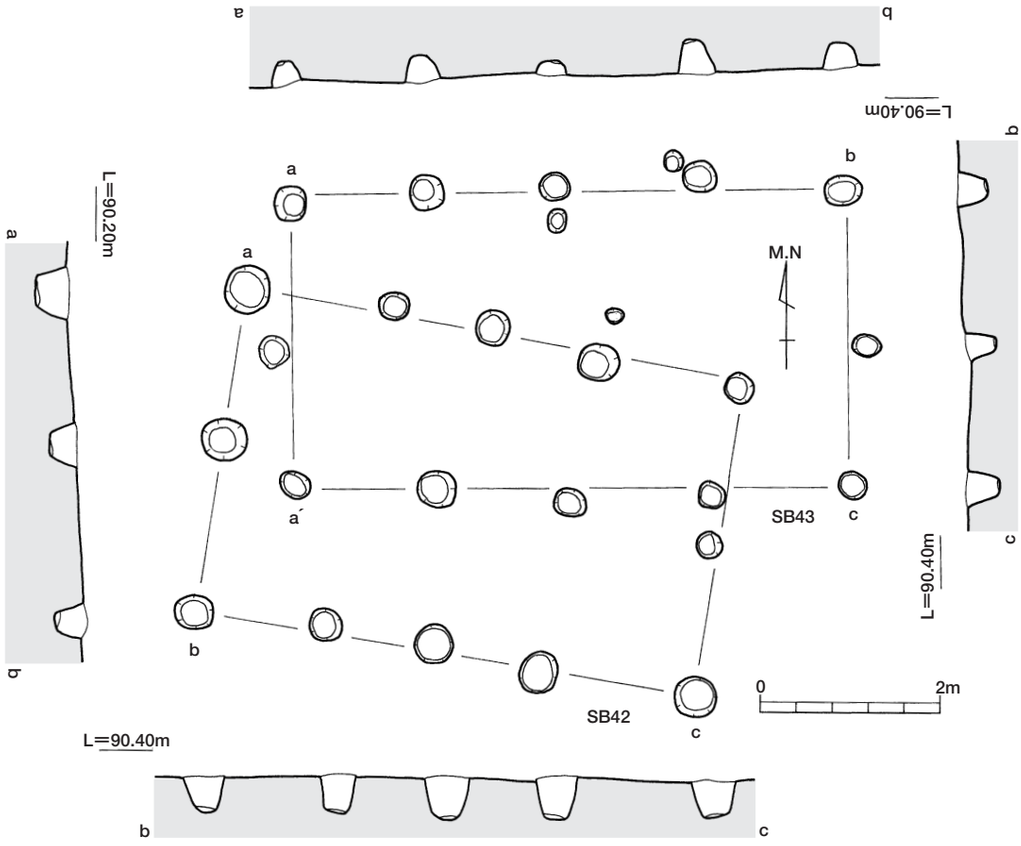

第567図　ＳＢ42・43実測図（Ｓ＝１/80）

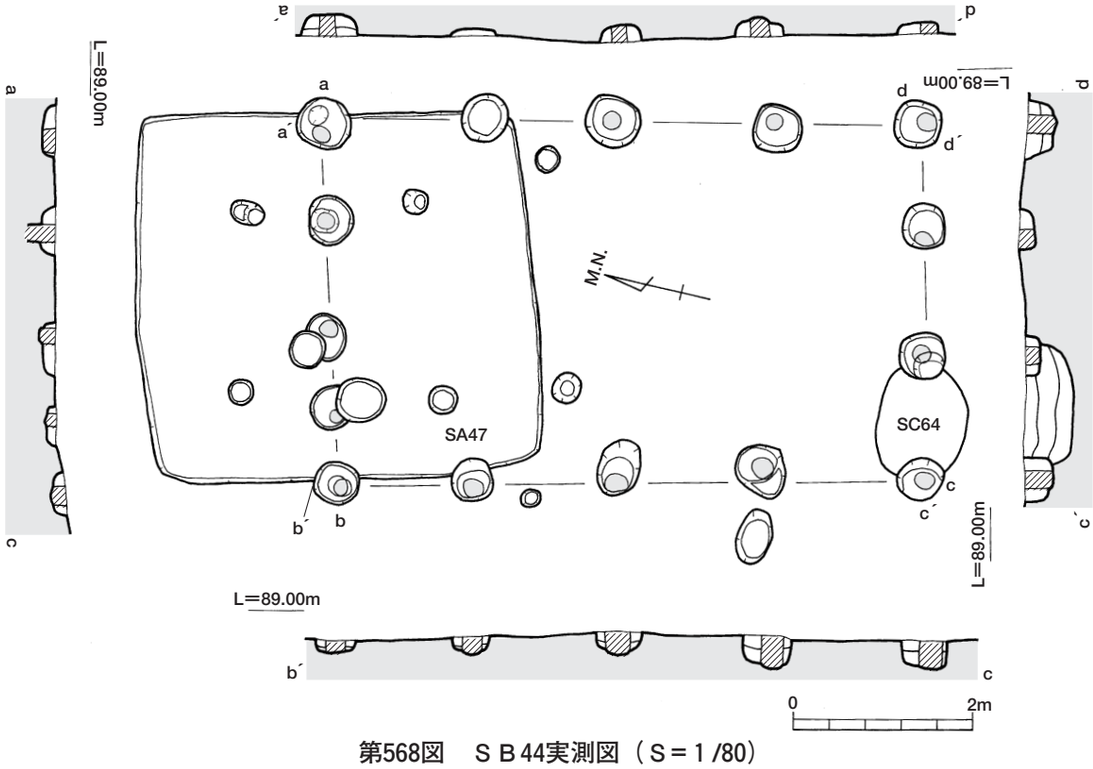

第568図　ＳＢ44実測図（Ｓ＝１/80）

1.8m・1.7m・2m、西側は1.8m・1.8m・1.7mを測る。北側梁行以外は、柱筋の通りはよい。

【柱穴等】

柱掘りかたは、円形の素掘りである。直径0.5～0.6m、深さ0.3～0.5mを測る。

建物中軸線上の梁行側柱穴は他の柱穴に比べて、掘りかた直径がやや小さく、深さも0.3mと浅めである。また、桁側両端の柱穴は、他の桁側柱穴より深く掘り込まれている。

【立柱方法】

柱穴土層断面の観察から、柱穴掘りかた底面を黒褐色粘質土で充填後に立柱する。

立柱後は、黄褐色土（K-Ah由来）と黒色土を5～10㎝ごと交互に互層状に埋め戻したと考えられる。版築状の土層堆積にみえるが、それほど堅く締め固められてはいない。同様な工法はＳＢ25等に認められる。

ＳＢ46（第570図）

【立　地】

Ｃ24グリットに位置する。ＳＢ46周辺は、ＳＢ45～47掘立柱建物の群集域にあたる。周辺は第Ⅳ層（K-Ah）下位付近まで削平が及んでいる。

【規　模】

梁行２間×桁行２間の南北方向に長い９本柱の総柱建物跡である。桁行4.3～4.5m、梁行は2.5～2.8m、総面積11.66㎡である。主軸方位はＮ-５°-Ｅである。

柱間寸法は、北側梁行1.35m・1.15m、南側梁行1.55m・1.25m、東側桁行は2.2m・2.3m、西側桁行は2.1m・2.1mを測る。基本的に建物自体の柱筋はよく通されているが、南側梁行の建物中軸線上の柱穴は、ずれた位置で検出された。

【柱穴等】

柱掘りかたは、壺掘りと布掘りを併用するあり方を示している。壺掘りの場合は、円形の素掘りで直径0.8m、深さ0.45～0.6mを測る。底面は、ほぼ水平に掘り下げられている。

布掘り柱掘りかたは、本建物の北東隅の梁行方向に施される。平面帯状の幅0.4mの極浅い布掘りを掘削した後、柱位置を布掘り底面からさらに直径0.6mの円形に壺掘りする構造と考えられる。

なお、建物中軸線上に位置する梁行側の柱穴は、直径0.3m前後、深さ0.3mと他の柱穴より極端に小さくて浅い掘り込みをなす。

【柱痕跡】

柱穴各所で確認された。柱痕跡からは、直径0.3mの丸太材を柱材として用いていたと考えられる。

これらの柱痕跡は、柱穴平面の中央付近や壁際近くに寄った位置で検出された。

【立柱方法】

柱穴土層断面の観察から、柱穴掘りかた底面を黒褐色粘質土で充填後に立柱する。

立柱後は、黄褐色土（K-Ah由来）と黒色土を0.1～0.2mごと交互に互層状に埋め戻したと考えられる。

版築状の土層堆積にみえるが、それほど堅く締め固められてはいない。同様な工法はＳＢ45等に認められる。

ＳＢ47（第571図）

【立　地】

Ｄ24グリットに位置する。ＳＢ47周辺は、ＳＢ45～47等の掘立柱建物跡の群集域にあたる。周辺は第Ⅳ層（K-Ah）下位付近まで削平が及んでいる。

【規　模】

梁行２間×桁行３間の南北方向に長い12本柱の総柱建物跡である。桁行4.6m、梁行は2.85～3.2m、総面積13.94㎡である。主軸方位はＮ-10°-Ｗである。

柱間寸法は、北側梁行1.35m・1.5m、南側梁行1.7m・1.5m、桁行は東西側とも1.7m・1.4m・1.5mを測る。基本的に建物自体の柱筋はよく通る。

【柱穴等】

柱掘りかたは、壺掘りと布掘りを併用するあり方を示している。壺掘りの場合は、円形の素掘りで直径0.7～0.8m、深さ0.45mを測る。底面は、ほぼ水平に掘り下げられている。

布掘り柱掘りかたは、本建物の北東隅の桁行方向に施される。平面帯状の幅0.4mの極浅い布掘りを掘削した後、柱位置を布掘り底面からさらに直径0.6～0.7mの円形に壺掘りする。深さは0.65mと深い。

なお、建物中軸線上に位置する柱穴は、直径0.4～0.6m、深さ0.3mと他の柱穴より小さくて浅い掘り込

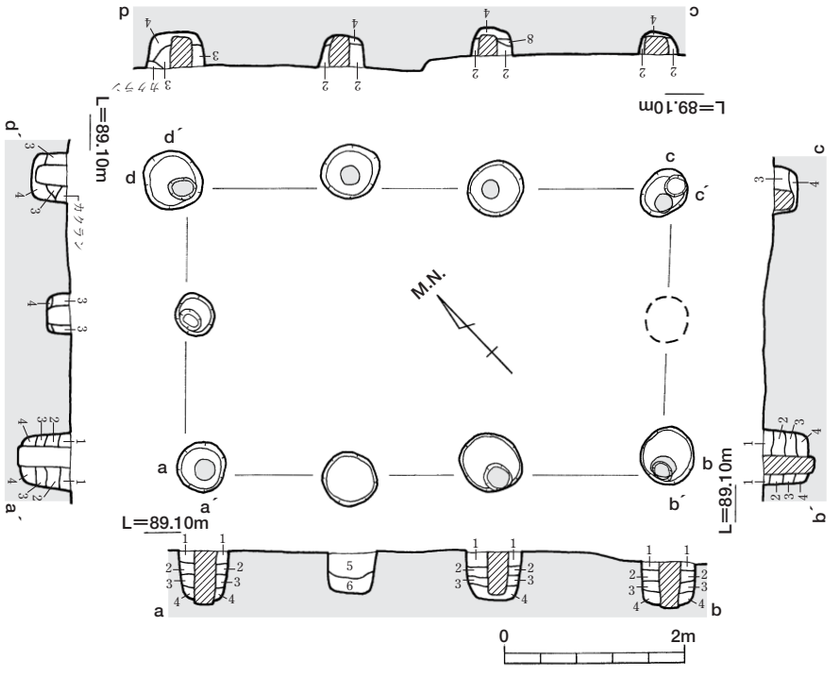

土層注記
1：黒色土
2：オリーブ黒色土
3：黄褐色粘質土
4：褐色粘質土＋黒褐色粘質土
（充填土か?）

第569図　ＳＢ45実測図（Ｓ＝１/80）

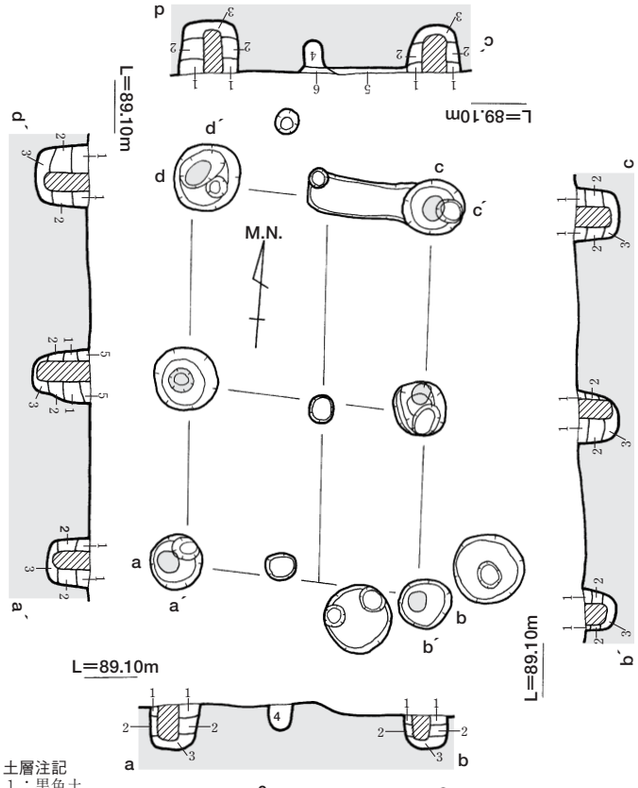

土層注記
1：黒色土
2：黒褐色土＋黄褐色粘質土
3：褐色粘質土
4：灰オリーブ黒色土
5：暗褐色土
6：オリーブ黒色土

第570図　ＳＢ46実測図（Ｓ＝１/80）

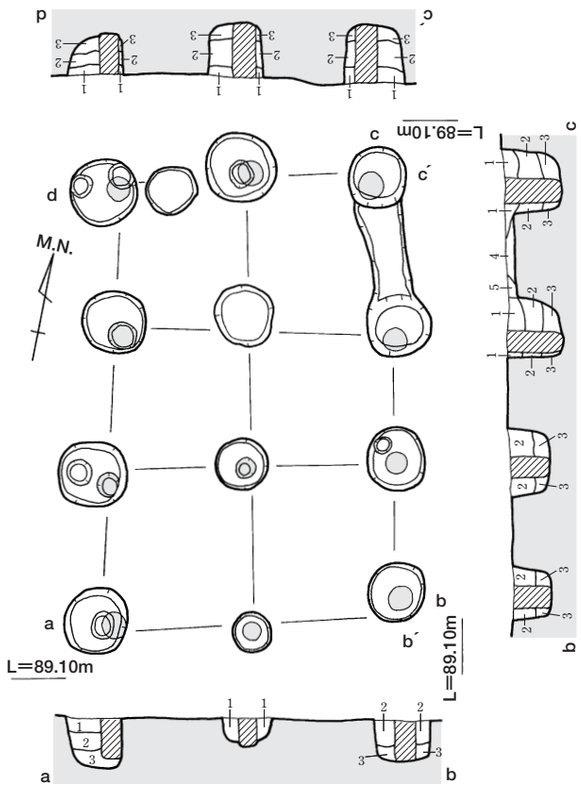

土層注記
1：黒褐色土
2：黄褐色粘質土
3：暗褐色粘質土
4：黒色粘質土
5：褐色土

第571図　ＳＢ47実測図（Ｓ＝１/80）

みを呈している。

さらに、北側梁行中央の柱穴は深さが0.65mを測り、布掘り柱穴と同規模であるため、建物北東隅の桁方向にも布掘りが施された可能性がある。

【柱痕跡】

柱穴各所で確認された。柱痕跡からは、直径0.35m前後の丸太材が使用されたと考えられる。

これらの柱痕跡は、柱穴平面の中央付近や壁際近くに寄った位置で検出された。

【立柱方法】

柱穴土層断面の観察から、柱穴掘りかた底面を黒褐色粘質土で充填後に立柱する。

立柱後は、黄褐色土（K-Ah由来）と黒色土を0.1～0.2mごと交互に互層状に埋め戻したと考えられる。

版築状の土層堆積にみえるが、それほど堅く締め固められてはいない。同様な工法はＳＢ46等に認められる。

【出土遺物】

柱穴覆土中より土師器坏口縁部が１点出土した。

ＳＢ48（第572図）

【立　地】

Ｆ21・Ｇ21グリットに位置する。ＳＡ57とＳＡ74の中間地点にある。周辺は第Ⅳ層（K-Ah）下位付近まで削平が及ぶ。

【規　模】

梁行２間×桁行３間の東西方向に長い12本柱の総柱建物跡である。桁行3.95～4.15m、梁行3.7～3.8m、総面積15.19㎡である。主軸方位はＮ-75°-Ｗとなる。

柱間寸法は、東側梁行1.8m・２m、西側梁行1.7m・1.9mで、北側桁行は1.4m・1.1m・1.45m、南側桁行は1.6m・1.1m・1.45mを測る。南北桁行内の２柱穴間距離は、やや狭く設定されている。また、全体的に梁・桁行とも柱筋は通っている。

【柱穴等】

柱掘りかたは、円形の素掘りである。概ね直径0.4m、深さ0.3mを測る。なお、柱痕跡は検出されなかった。柱穴覆土は黒色土主体である。

ＳＢ49（第573図）

【立　地】

Ｆ20・Ｇ20グリットに位置する。ＳＢ49は、ＳＡ57とＳＢ70を切る関係にある。

【規　模】

梁行１間×桁行３間の南北方向に長い８本柱の側柱建物跡である。規模は桁行3.8m、梁行２m、総面積7.6㎡である。主軸方位はＮ-10°-Ｅとなる。

柱間寸法は、東西の桁行とも1.2m・1.6m・１mを測る。南北桁行内の柱穴間距離は、やや広く設定される。柱筋は、全体的に梁・桁行とも通っている。

【柱穴等】

柱掘りかたは、円形の素掘りである。直径0.5m、深さ0.45～0.65mを測る。

なお、柱痕跡は検出されなかったが、掘りかた底面のに残る柱のあたりから、直径0.25m前後の丸太材が使用されたと想定される。

ＳＢ52（第553図）

【立　地】

Ｃ15・16グリットに位置する。ＳＡ30とＳＢ12・21・53に切られる関係にある。

【規　模】

梁行１間×桁行１間の南北方向に長い４本柱の側柱建物跡である。規模は桁行2.85m、梁行2.5m、総面積7.125㎡である。主軸方位はＮ-54°-Ｅとなる。

【柱穴等】

柱掘りかたは、円形の素掘りである。概ね直径0.3m、深さ0.3mを測る。なお、柱痕跡は検出されなかった。柱穴覆土は黒色土主体である。

ＳＢ53（第553図）

【立　地】

Ｃ16グリットに位置する。ＳＡ31・35とＳＢ12・21・52を切る関係にある。

【規　模】

梁行１間×桁行１間の南北方向に長い４本柱の側柱建物跡である。規模は桁行５～5.3m、梁行３m、総面積15.45㎡である。主軸方位はＮ-38°-Ｗとなる。

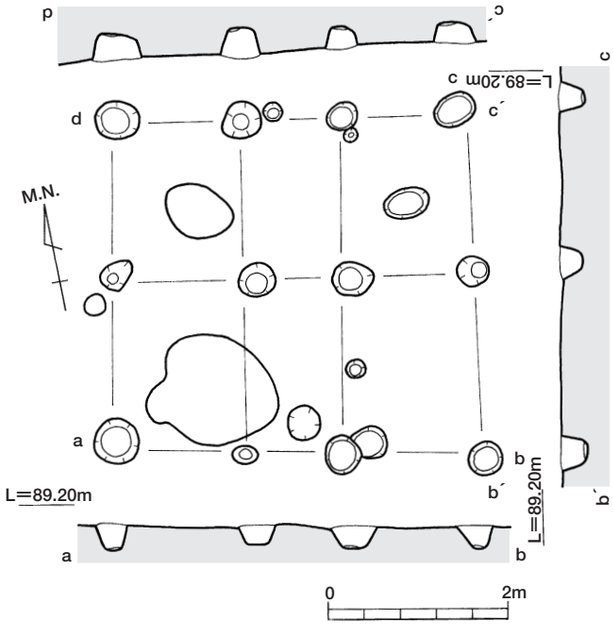

第572図　ＳＢ48実測図（Ｓ＝１/80）

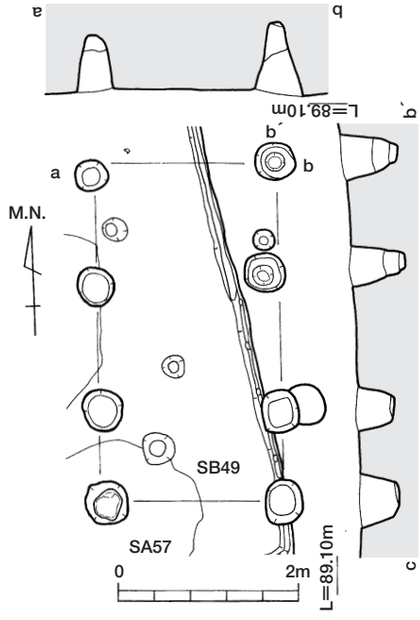

第573図　ＳＢ49実測図（Ｓ＝１/80）

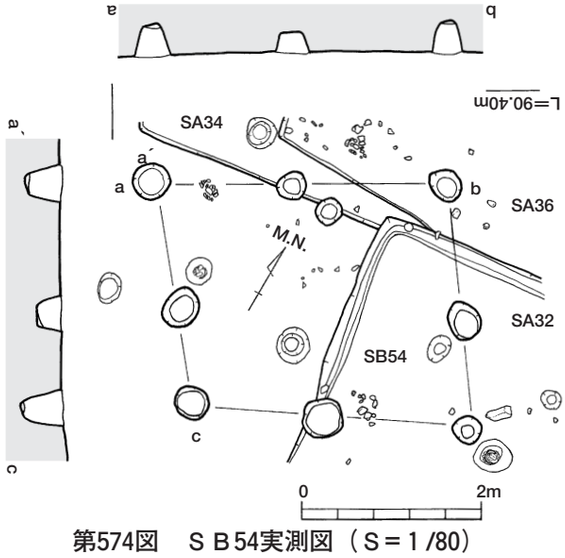

第574図　ＳＢ54実測図（Ｓ＝１/80）

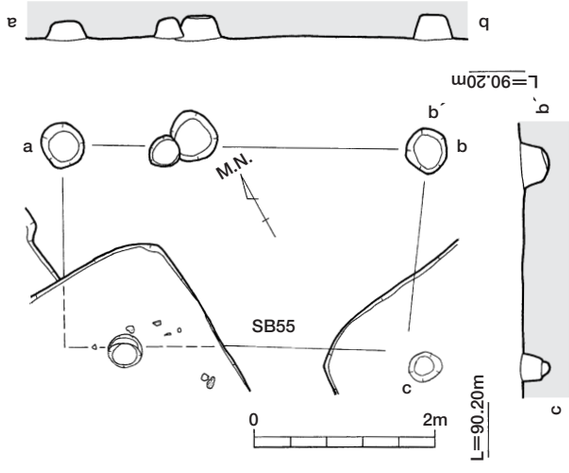

第575図　ＳＢ55実測図（Ｓ＝１/80）

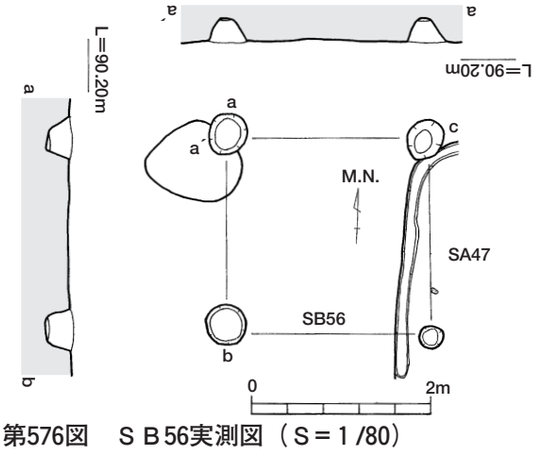

第576図　ＳＢ56実測図（Ｓ＝１/80）

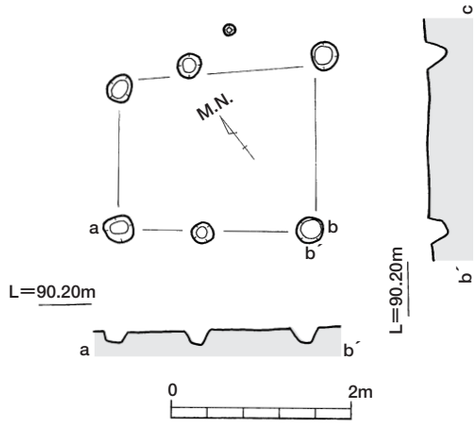

第577図　ＳＢ57実測図（Ｓ＝１/80）

【柱穴等】

柱掘りかたは、円形の素掘りである。概ね直径0.3m、深さ0.3mを測る。

なお、柱痕跡は検出されていない。柱穴覆土はK-Ahブロックが混入する黒色土主体である。

ＳＢ54（第574図）

【立　地】

Ｃ16グリットに位置し、ＳＡ32・35・36を切る。

【規　模】

梁行２間×桁行２間の東西方向に長い８本柱の側柱建物跡で、規模は桁行3.1～3.3m、梁行は2.6～2.8m、総面積8.64㎡である。主軸方位はＮ-62°-Ｅを示す。

柱間寸法は、東側梁行1.1m・1.5m、西側梁行1.3m・1.5m、北側桁行は1.5m・1.6m、南側桁行は1.6m・1.7mを測る。

【柱穴等】

柱掘りかたは、円形の素掘りで直径0.4m、深さ0.25～0.4mを測る。四隅の柱穴は、深さ0.6mと深く掘削される。柱痕跡は検出されていない。柱穴覆土は、K-Ahブロックが混入する黒色土主体である。

ＳＢ55（第575図）

【立　地】

Ｆ18グリットにあり、ＳＡ51・48に切られる。

【規　模】

建物南西隅付近の柱穴は、ＳＡ48によって失われるが、ＳＡ51貼床下検出の柱穴の存在から、梁行１間×桁行２間の東西方向に長い６本柱の側柱建物と考えられる。規模は桁行４m、梁行は2.3mで総面積9.2㎡を測る。主軸方位はＮ-60°-Ｗを示す。

柱間寸法は、北側桁行は2.5m・1.5mを測る。桁行中央の柱穴は、西側に偏っている。

【柱穴等】

柱掘りかたは、円形の素掘りで直径0.4m、深さ0.25～0.35mを測る。柱痕跡は検出されていないが、柱のあたりから直径0.15mの丸太材が柱として使用されていたと想定される。柱穴覆土はK-Ahブロックが混入する黒色土主体である。

ＳＢ56（第576図）

【立　地】

Ｅ18グリットに位置し、ＳＡ47とＳＣ125を切る。

【規　模】

梁行１間×桁行１間の方形４本柱の側柱建物跡で、規模は桁行2.2m、梁行も2.2mを測り、総面積は4.84㎡である。主軸方位はＮ-１°-Ｗを示す。

【柱穴等】

柱掘りかたは、円形の素掘りで直径0.45m、深さ0.25～0.35mを測る。柱痕跡は検出されていない。

柱穴覆土は黒色土主体である。

ＳＢ57（第575図）

【立　地】

Ｃ15・Ｄ15グリットの、ＳＡ29の南側に位置する。

【規　模】

梁行１間×桁行２間の東西方向に長い６本柱の側柱建物跡である。規模は、桁行2.15～2.3m、梁行は1.65～1.95mで総面積4.014㎡を測る。主軸方位はＮ-56°-Ｗである。

【柱穴等】

柱掘りかたは、円形の素掘りで直径0.25m、深さ0.25mを測る。北側桁行の柱筋は通らない。

柱痕跡は検出されていない。柱穴覆土は、K-Ahブロックが混入する黒色土主体である。

ＳＢ58（第578図）

【立　地】

Ｉ18グリットにあり、ＳＴ7の東側に位置する。

【規　模】

梁行１間×桁行２間の東西方向に長い６本柱の側柱建物跡である。

規模は、桁行4.8～５m、梁行は２～2.3mで総面積10.54㎡を測る。主軸方位はＮ-85°-Ｅを示す。

柱間寸法は北側桁行は2.5m・2.5m、南側桁行は2.3m・1.5mを測る。

【穴　等】

柱掘りかたは、円形の素掘りで直径0.45m、深さ0.5mを測る。柱痕跡は検出されていない。柱穴覆土はやや粘性の強い黒色土主体である。

ＳＢ59（第579図）

【立　地】

Ｋ18グリットに位置し、ＳＮ１とＳＮ２の中間地点にある。またＳＢ59は、ＳＵ２を切る。

【規　模】

梁行１間×桁行１間の東西に長い４本柱の側柱建物跡で、規模は桁行3.7m、梁行３ｍを測り、総面積は11.1m²である。主軸方位はＮ-60°-Ｅを示す。

【柱穴等】

柱掘りかたは、円形の素掘りで直径１ｍ、深さ0.5～0.35mを測る。断面形は逆台形となる。掘りかた直径が大きい割りに深く掘削されてはない。

なお、柱痕跡は検出されていない。柱穴覆土はやや粘性の強い黒色土で、焼土粒が含まれている。

ＳＢ60（第580図）

【立　地】

Ｌ17･Ｍ17グリットに位置し、ＳＤ１の南側にある。また、ＳＵ１をまたぐような建物配置をとる。

【規　模】

梁行１間×桁行１間の南北に長い４本柱の側柱建物跡で、規模は桁行５～5.3m、梁行2.2～2.3mを測り、総面積は11.59m²である。主軸方位はＮ-22°-Ｅを示す。

【柱穴等】

柱掘りかたは、円形や楕円形の素掘りで直径１ｍ前後、深さ0.5～0.8mを測る。

なお、柱痕跡は検出されず、柱穴覆土はやや粘性の強い黒色土である。

ＳＢ61（第580図）

【立　地】

Ｍ16グリットに位置し、ＳＢ60の西側に位置する。

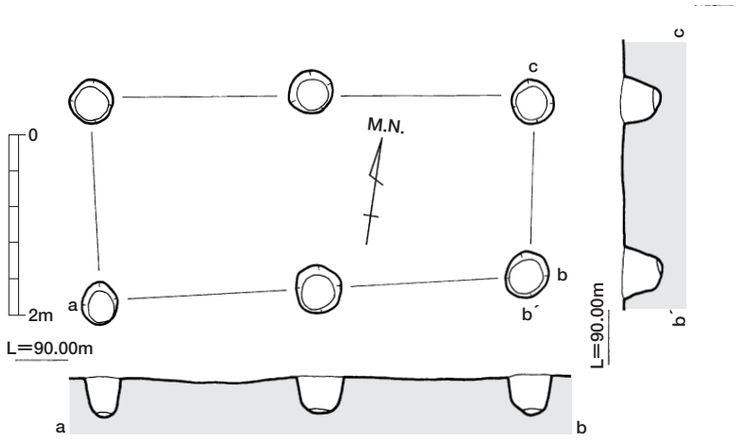

第578図　ＳＢ58実測図（Ｓ＝１/80）

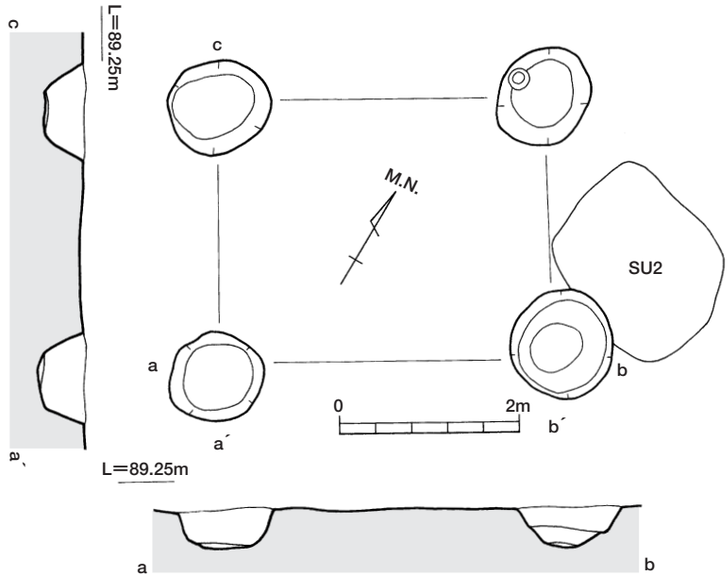

第579図　ＳＢ59実測図（Ｓ＝１/80）

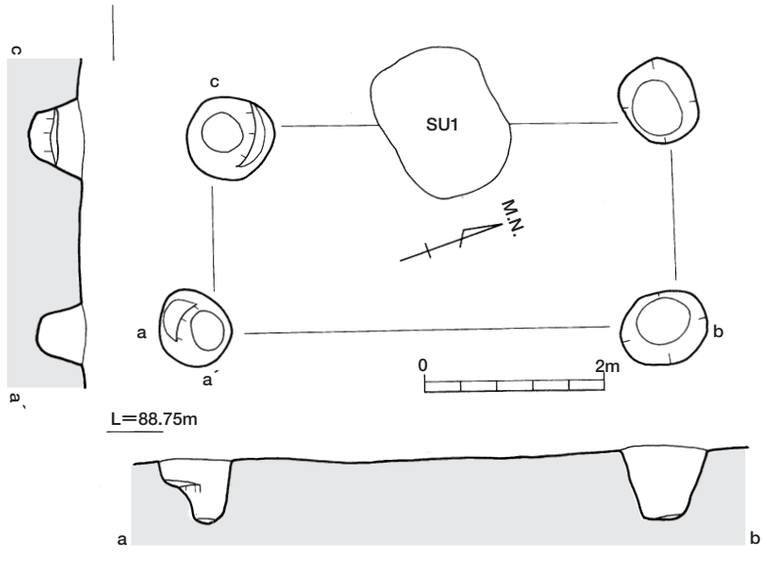

第580図　ＳＢ60実測図（Ｓ＝１/80）

【規　模】

梁行１間×桁行１間の南北に長い４本柱の側柱建物で、規模は桁行2.5m、梁行は２ｍを測り、総面積は５㎡である。主軸方位はＮ-15°-Ｅを示す。

【柱穴等】

柱掘りかたは、円形や隅丸方形の素掘りで直径１ｍ前後、深さ0.6mを測る。

柱痕跡は検出されず、柱穴覆土は、やや粘性のある黒色土である。

ＳＢ62（第582図）

【立　地】

Ｋ19・20グリットに位置し、ＳＮ２とＳＴ３の中間地点にある。

【規　模】

梁行１間×桁行１間の南北に長い４本柱の側柱建物で、規模は桁行3.5m、梁行は2.8mを測り、総面積は9.8㎡である。主軸方位はＮ-11°-Ｗを示す。

【柱穴等】

柱掘りかたは、円形の素掘りで直径0.8～１ｍ、深さ0.5mを測る。柱痕跡は検出されていない。

柱穴覆土は、やや粘性のある黒色土である。

ＳＢ64（第583図）

【立　地】

Ｇ17グリットに位置し、ＳＴ８の東側にある。

【規　模】

梁行１間×桁行１間の南北に長い４本柱の側柱建物で、規模は桁行２ｍ、梁行は1.9mを測り、総面積は3.8㎡である。主軸方位はＮ-25°-Ｗを示す。

【柱穴等】

柱掘りかたは、円形の素掘りで直径0.3～0.4m、深さ0.35mを測る。柱痕跡は検出されていない。

柱穴覆土は、K-Ahブロックが混入するやや粘性のある黒色土である。

ＳＢ65（第583図）

【立　地】

Ｇ17・Ｈ17グリットの、ＳＴ８の東側にある。

【規　模】

梁行１間×桁行２間の南北方向に長い６本柱の側柱建物跡である。

規模は、桁行2.8～2.9m、梁行は2.3mで総面積6.56㎡を測る。主軸方位はＮ-29°-Ｅを示す。

柱間寸法は東側桁行は1.1m・1.7m、西側桁行は1.3ｍ・1.6mを測る。

【柱穴等】

柱掘りかたは、円形や楕円形の素掘りで直径0.35ｍ、深さ0.3mを測る。柱痕跡は検出されていない。柱穴覆土はK-Ahブロックが混入するやや粘性の強い黒色土が主体である。

ＳＢ66（第584図）

【立　地】

Ｃ21グリットに位置し、調査区の北縁付近にあたる。ＳＢ66～69は掘立柱建物跡群をなしている。本建物は、柱穴の一部をＳＥ2に切られる。

【規　模】

梁行１間×桁行１間の南北に長い４本柱の側柱建物で、規模は桁行2.5～2.6m、梁行は2.5mを測り、総面積は6.38㎡である。主軸方位はＮ-31°-Ｅを示す。

【柱穴等】

柱掘りかたは、円形や楕円形の素掘りで直径0.5～0.8m、深さ0.3mを測る。柱穴平面直径の大きさは不揃いである。

なお、柱痕跡は検出されず、柱穴覆土は、K-Ahブロックが混入する黒色土である。

ＳＢ67（第584図）

【立　地】

Ｂ20グリットに位置し、調査区の北縁付近にあたる。ＳＢ66～69は掘立柱建物跡群をなしている。

【規　模】

梁行１間×桁行１間の東西に長い４本柱の側柱建物跡である。桁行2.3～2.5m、梁行は2～2.2mを測り、総面積は5.04㎡となる。主軸方位はＮ-84°-Ｗを示す。

【柱穴等】

柱掘りかたは、円形や楕円形の素掘りで直径0.4m、深さ0.3mを測る。

なお、柱痕跡は検出されず、柱穴覆土は、K-Ahブロックが混入する黒色土である。

ＳＢ68（第584図）

【立　地】

Ｃ21グリットに位置し、調査区の北縁付近にあたる。ＳＢ66～69は掘立柱建物跡群をなしている。ＳＢ66を切り、ＳＢ35に切られる。

【規　模】

梁行１間×桁行１間の東西に長い４本柱の側柱建物跡である。規模は桁行3.2m、梁行は2.7mを測り、総面積は8.64㎡となる。主軸方位はＮ-72°-Ｗを示す。

【柱穴等】

柱掘りかたは、円形の素掘りで直径0.4～0.45m、深さ0.3mを測る。

なお、柱痕跡は検出されず、柱穴覆土は、K-Ahブロックが混入する黒色土である。

ＳＢ69（第584図）

【立　地】

Ｂ21グリットに位置し、調査区の北縁付近にあたる。ＳＢ66～69は掘立柱建物跡群をなしている。

【規　模】

北東隅の柱穴は急崖により失われているが、梁行１間×桁行１間の東西に長い４本柱の側柱建物跡と考えられる。規模は桁行3.4m、梁行は2.5mを測り、総面積は8.5㎡となる。主軸方位はＮ-85°-Ｅを示す。

【柱穴等】

柱掘りかたは、円形の素掘りで直径0.4m、深さ0.3mを測る。なお、柱痕跡は検出されず、柱穴覆土は、K-Ahブロックが混入する黒色土である。

ＳＢ70（第585図）

【立　地】

Ｇ20グリットに位置し、ＳＡ57に東側にある。ＳＢ29に切られる関係でもある。

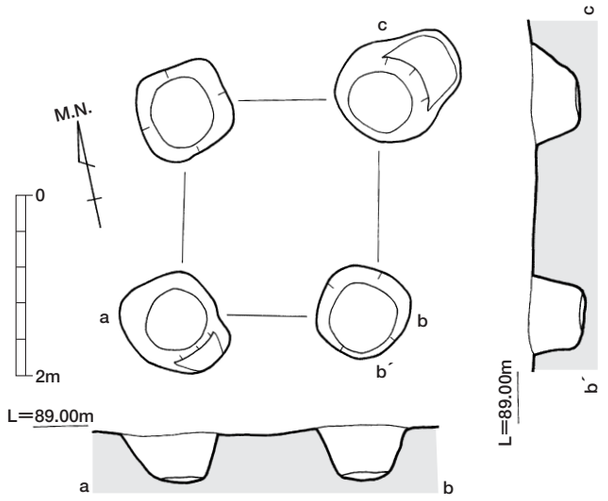

第581図　ＳＢ61実測図（Ｓ＝１/80）

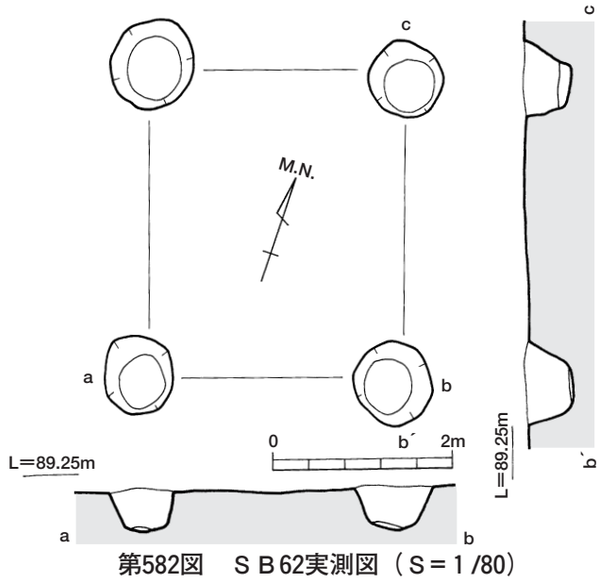

第582図　ＳＢ62実測図（Ｓ＝１/80）

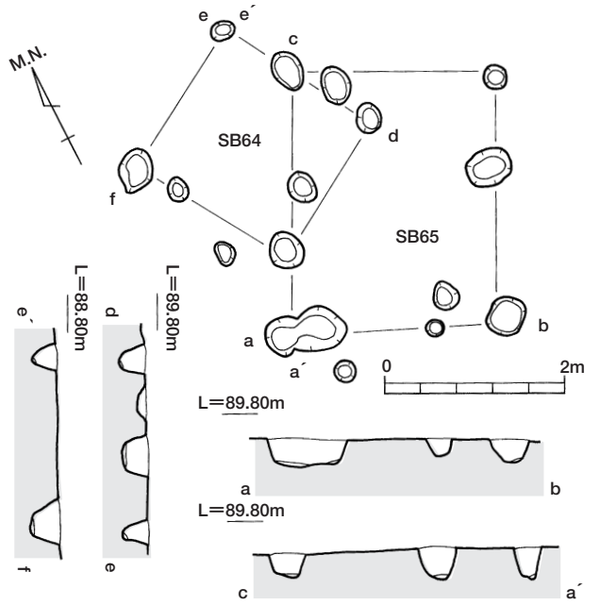

第583図　ＳＢ64・65実測図（Ｓ＝１/80）

【規　模】

梁行１間×桁行１間の南北に長い４本柱の側柱建物で、規模は桁行2.7～3.1m、梁行1.8～２mを測り、総面積は5.51㎡である。主軸方位はN-15°-Eを示す。

【柱穴等】

柱掘りかたは、円形や隅丸方形の素掘りで直径0.4m、深さ0.25mを測る。

柱痕跡は検出されず、柱穴覆土は黒色土である。

ＳＢ71（第586図）

【立　地】

Ｉ21グリットの調査区東側境界沿いに位置する。

また、ＳＢ71～73・77・78からなる掘立柱建物跡群中にあり、北側にＳＢ77が所在する。

【規　模】

梁行２間×桁行２間の東西方向に長い８本柱の側柱建物跡で、規模は桁行6.9m、梁行は4.1m、総面積28.29㎡である。主軸方位はN-45°-Wを示す。

柱間寸法は、東西の梁行とも２m･2.1m、南北側桁行は3.5m・3.4mを測る。各柱穴間距離はほぼ等しく、柱筋も通りがよい。

【柱穴等】

柱掘りかたは、円形の素掘りで直径0.6～1.2m、深さ0.35～0.45mを測る。四隅の柱穴は、直径1m前後、深さ0.45mと大きく、深く掘削される。柱痕跡は検出されていない。

柱穴覆土はK-Ahブロックが混入するやや粘性の強い黒色土が主体である。

ＳＢ72（第587図）

【立　地】

Ｉ20グリットに位置し、ＳＢ71～73・77・78からなる掘立柱建物跡群中にある。東側にはＳＢ77がある。

【規　模】

梁行１間×桁行２間の南北方向に長い６本柱の側柱建物跡で、規模は桁行7.6m、梁行は2.6～３m、総面積21.28㎡である。主軸方位はN-１°-Wを示す。

柱間寸法は、南北側桁行とも４m･3.6mを測る。各柱穴間距離はほぼ等しく、柱筋も通りがよい。

【柱穴等】

柱掘りかたは、円形の素掘りで直径0.5m、深さ0.4mを測る。柱痕跡は検出されていない。

柱穴覆土はK-Ahブロックが混入するやや粘性の強い黒色土が主体である。

ＳＢ73（第588図）

【立　地】

Ｉ20グリットの調査区東側境界沿い位置する。

また、ＳＢ71～73・77・78からなる掘立柱建物跡群中にあり、北側にＳＢ72が所在する。

【規　模】

梁行１間×桁行２間の東西方向に長い６本柱の側柱建物跡で、規模は桁行4.4m、梁行は2.2m、総面積9.68㎡である。主軸方位はN-78°-Wを示す。

柱間寸法は、北側桁行2.2m･2.2m、南側桁行は2.5m・1.9mを測る。

【柱穴等】

柱掘りかたは、円形の素掘りで直径0.5～0.6m、深さ0.3～0.4mを測る。柱痕跡は検出されていない。

柱穴覆土はK-Ahブロックが混入するやや粘性の強い黒色土が主体である。

ＳＢ74（第590図）

【立　地】

Ｊ20グリットの調査区東側境界沿い位置する。この付近は樹痕による攪乱が著しい箇所でもある。

また、ＳＢ74・75・79・80からなる掘立柱建物群跡中にあり、古墳時代の土坑であるＳＣ152が所在する。

【規　模】

梁行１間×桁行１間の南北に長い４本柱の側柱建物跡と考えられる。規模は桁行3.3m、梁行は2.8m、総面積は9.24㎡を測る。主軸方位はN-20°-Wを示す。

【柱穴等】

柱掘りかたは、円形の素掘りで直径0.5m、深さ0.4～0.45mを測る。なお、柱痕跡は検出されていない。

なお、柱痕跡は検出されず、柱穴覆土はやや粘性の強い黒色土である。

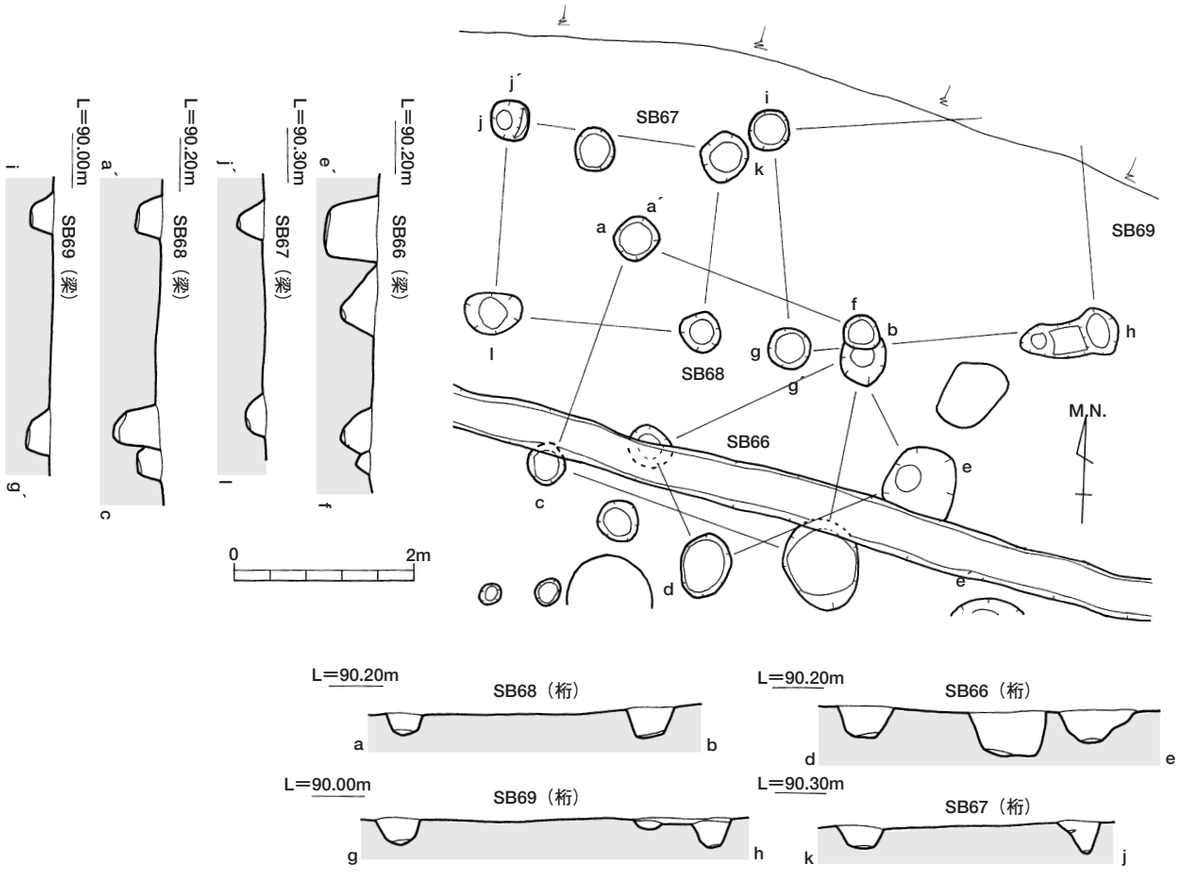

第584図　ＳＢ66～69実測図（Ｓ＝１/80）

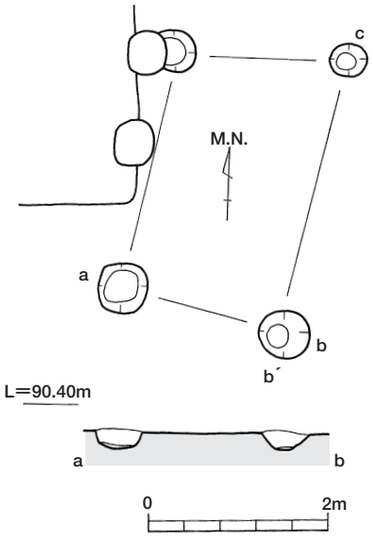

第585図　ＳＢ70実測図（Ｓ＝１/80）

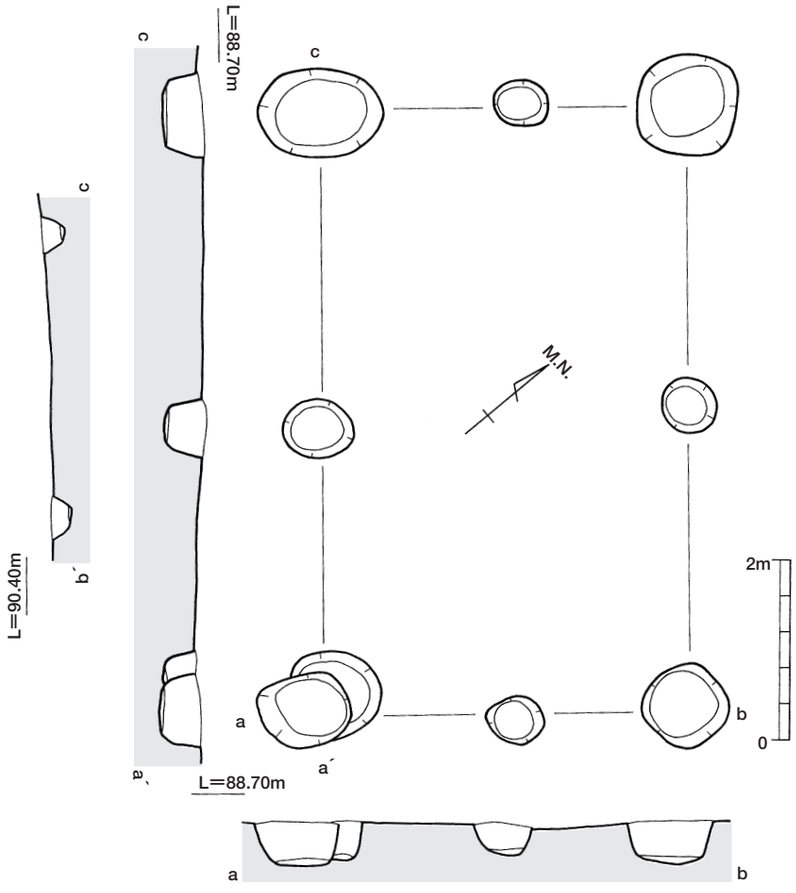

第586図　ＳＢ71実測図（Ｓ＝１/80）

ＳＢ75（第590図）

【立　地】

Ｊ20グリットの調査区東側境界沿い位置する。この付近は樹痕による攪乱が著しい箇所でもある。

また、ＳＢ74・75・79・80からなる掘立柱建物跡群中にあり、古墳時代の土坑であるＳＣ152が所在する。

【規　模】

南西隅の柱穴は攪乱により失われているが、梁行１間×桁行１間の南北に長い４本柱の側柱建物跡と考えられる。規模は桁行3.2m、梁行は３ｍを測り、総面積は9.6㎡となる。主軸方位はＮ-15°-Ｗを示す。

【柱穴等】

柱掘りかたは、円形の素掘りや二段掘りで直径0.4～0.5m、深さ0.4～0.5mを測る。

なお、柱痕跡は検出されていない。柱穴覆土は焼土粒を含む粘性のやや強い黒色土である。

ＳＢ76（第589図）

【立　地】

Ｊ18グリットに位置し、ＳＴ４の東側にある。

【規　模】

梁行１間×桁行２間の東西方向に長い６本柱の側柱建物跡で、規模は桁行4.2～4.7m、梁行は2.1～2.3m、総面積9.79㎡である。主軸方位はＮ-83°-Ｅを示す。

柱間寸法は、北側桁行2.3m･2.4m、南側桁行は1.9m･1.3mを測る。

【柱穴等】

柱掘りかたは、円形の素掘りで直径0.5m、深さ0.5mを測る。柱痕跡は検出されていない。

柱穴覆土はK-Ahブロックが混入するやや粘性の強い黒色土が主体である。

【その他】

建物中軸線上の、東西側梁行から0.5m離れた地点に柱穴が２箇所位置する。ともに平面円形の素掘りで直径0.4m、深さ0.3mを測る。柱痕跡は検出されていない。柱穴覆土も本建物と類似している。

従って､2つの柱穴を本建物に伴う柱穴とした場合、独立棟持柱の側柱建物となる。

ＳＢ77（第591図）

【立　地】

Ｉ21グリットの調査区東側境界沿い位置する。

また、ＳＢ71～73・77・78からなる掘立柱建物跡群中にあり、南側にＳＢ71が所在する。

【規　模】

梁行１間×桁行１間の東西に長い４本柱の側柱建物跡である。規模は桁行2.4m、梁行は1.8mを測り、総面積は4.32㎡となる。主軸方位はＮ-70°-Ｗを示す。

【柱穴等】

柱掘りかたは、円形や楕円形の素掘りで直径0.6～0.7m、深さ0.3mを測る。柱筋の通り均整がとれた柱穴配置である。なお、柱痕跡は検出されていない。

柱穴覆土はK-Ahブロックが混入するやや粘性の強い黒色土が主体である。

ＳＢ78（第592図）

【立　地】

Ｉ21グリットの調査区東側境界沿いに位置する。

また、ＳＢ71～73・77・78からなる掘立柱建物群中にあり、北側にＳＢ77が所在する。

建物の位置関係から、本建物はＳＢ71と前後関係を有すると考えられる。

【規　模】

梁行１間×桁行１間の南北に長い４本柱の側柱建物である。規模は桁行2.5m、梁行は1.9mを測り、総面積は4.75㎡となる。主軸方位はＮ-15°-Ｗを示す。

【柱穴等】

柱掘りかたは、円形の素掘りで直径0.6m、深さ0.4mを測る。柱痕跡は検出されていない。

柱穴覆土はK-Ahブロックが混入するやや粘性の強い黒色土が主体である。

ＳＢ79（第592図）

【立　地】

Ｊ21グリットの調査区東側境界沿いに位置する。この付近は樹痕による攪乱が著しい箇所でもある。

また、ＳＢ74・75・79・80からなる掘立柱建物跡群中にあり、古墳時代の土坑であるＳＣ152が所在する。

【規　模】

南東隅の柱穴は攪乱により失われているが、梁行１間×桁行１間の東西に長い４本柱の側柱建物跡と考えられる。規模は桁行3.2m、梁行は２ｍを測り、総面積は6.4㎡となる。主軸方位はＮ-98°-Ｅを示す。

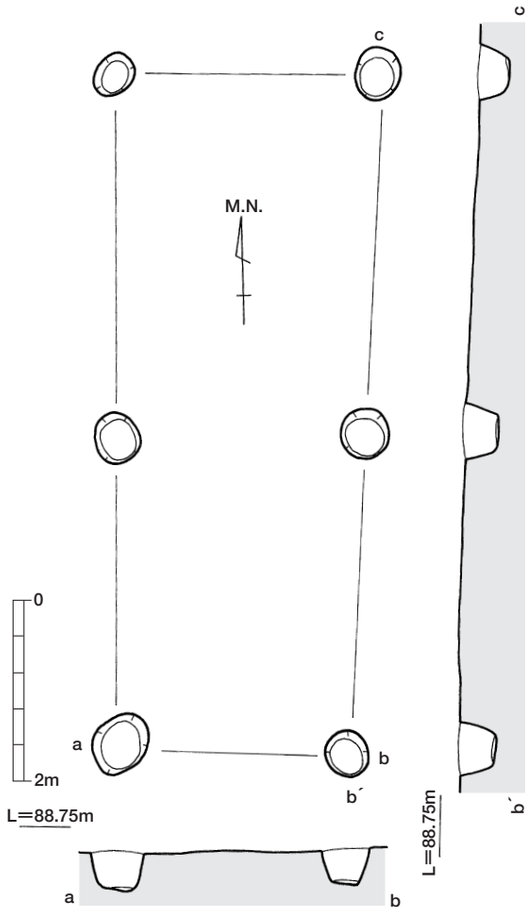

第587図　ＳＢ72実測図（Ｓ＝１/80）

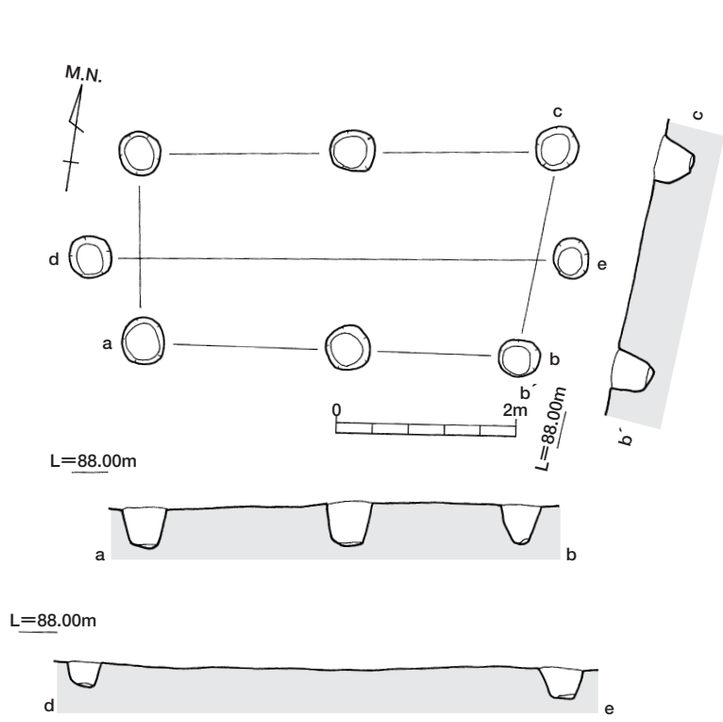

第588図　ＳＢ73実測図（Ｓ＝１/80）

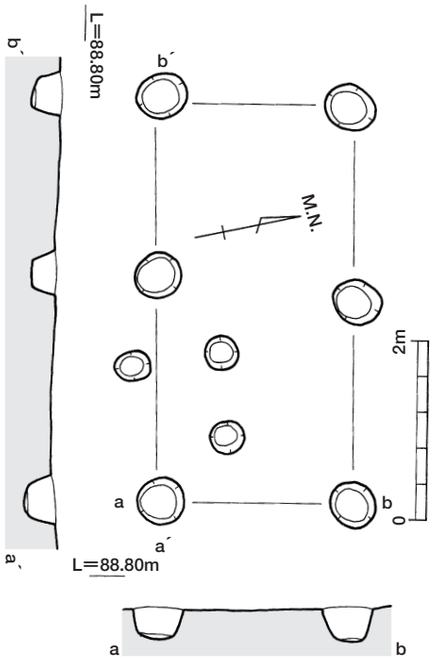

第589図　ＳＢ76実測図（Ｓ＝１/80）

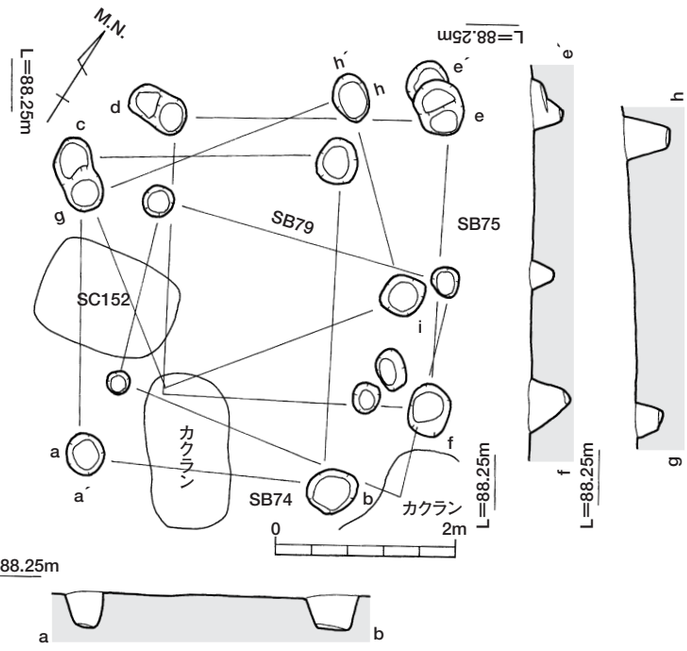

第590図　ＳＢ74・75・79・80実測図（Ｓ＝１/80）

【柱穴等】

柱掘りかたは、円形の素掘りで直径0.3～0.4m、深さ0.3mを測る。この掘立柱建物跡群中、柱穴は小さく柱筋の通りもよくない。

なお、柱痕跡は検出されていない。柱穴覆土はK-Ahブロックが混入する粘性のやや強い黒色土である。

ＳＢ80（第590図）

【立　地】

Ｊ21グリットの調査区東側境界沿いに位置する。この付近は樹痕による攪乱が著しい箇所でもある。

また、ＳＢ74・75・79・80からなる掘立柱建物跡群中にあり、古墳時代の土坑であるＳＣ152が所在する。

本建物はＳＢ74と切りあい関係を持つが、その前後関係は不明である。

【規　模】

南西隅の柱穴は攪乱により失われているが、梁行１間×桁行１間の東西に長い４本柱の側柱建物跡と考えられる。規模は桁行3.2m、梁行は2.2mを測り、総面積は7.04㎡となる。主軸方位はN-47°-Eを示す。

【柱穴等】

柱掘りかたは、円形の素掘りで直径0.4m、深さ0.4～0.5mを測る。

なお、柱痕跡は検出されていない。柱穴覆土は焼土粒を含む粘性のやや強い黒色土である。

ＳＢ81（第593図）

【立　地】

Ａ16グリットに位置し、ＳＡ67を切る。

【規　模】

梁行２間×桁行２間の南北方向に長い８本柱の側柱建物である。規模は桁行3.7m、梁行は3.3m、総面積12.21㎡である。主軸方位はN-25°-Wを示す。

柱間寸法は、北側梁行1.6m･1.7m、南側梁行1.6m･1.7m、東西の桁行とも1.8m･1.9mを測る。柱穴間距離は等しく、柱筋も通りがよい。

【柱穴等】

柱掘りかたは、円形の素掘りや二段掘りで直径0.5～0.6m、深さは0.5mを測る。梁行側建物中軸線上の柱穴は深さ0.3mと、それ以外の柱穴より浅く掘られ

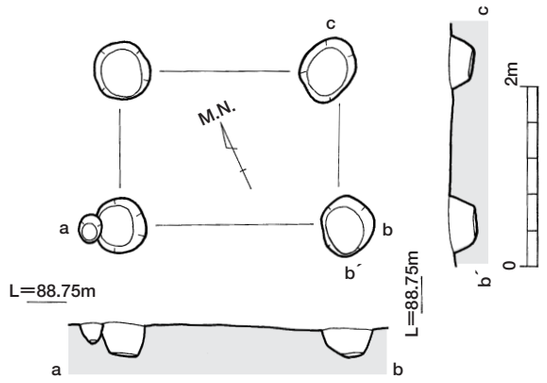

第591図　ＳＢ77実測図（Ｓ＝１/80）

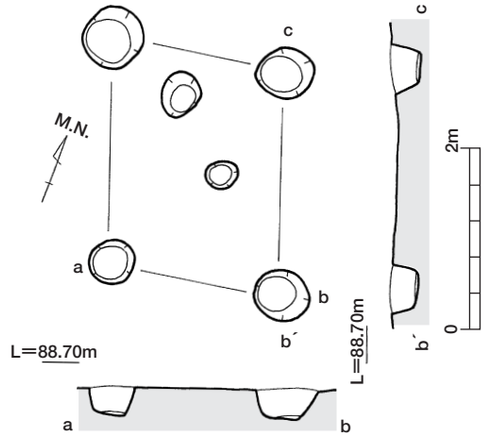

第592図　ＳＢ78実測図（Ｓ＝１/80）

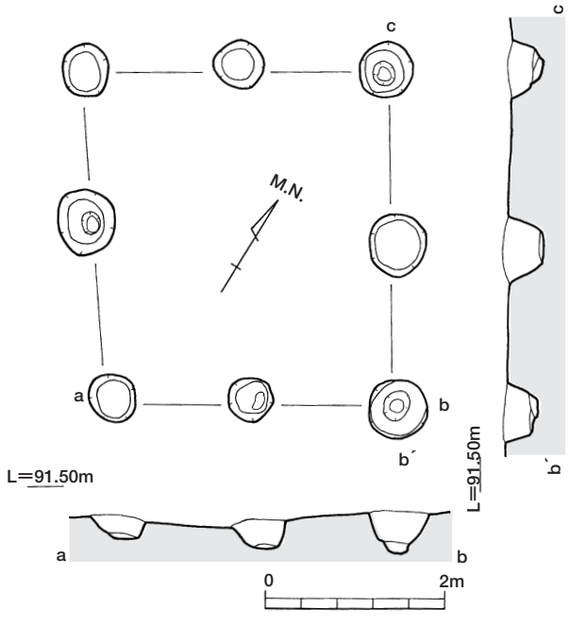

第593図　ＳＢ81実測図（Ｓ＝１/80）

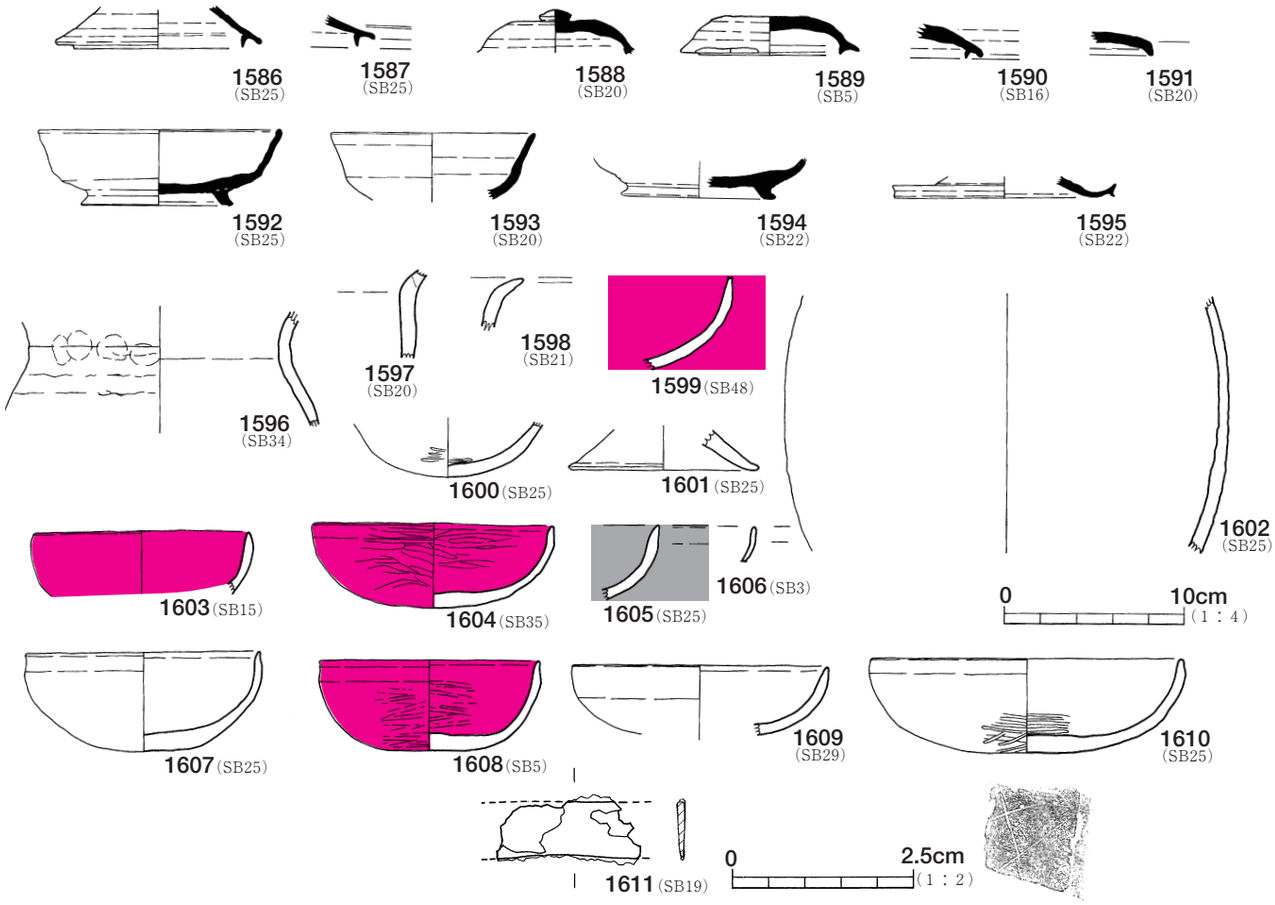

第594図　掘立柱建物跡柱穴内遺物実測図（S＝1/2・1/4）

ている。

柱痕跡は検出されなかったが、柱穴底面に残る柱あたりから、直径0.3m大の丸太材の使用が考えられる。柱穴覆土は、K-Ahブロックの混入した黒色土である。

Ⅱ．掘立柱建物柱穴内から出土した遺物

掘立柱建物の柱穴内より出土した土器や鉄器等の遺物を一括して掲載した（第594図）。掲載図面中に出土遺構名を付したので参照されたい。

柱穴内からは、縄文土器や須恵器、土師器、石器及び鉄器が出土したが、このうち、掘立柱建物の時期を推定可能な遺物を選択して図化した。

そのため縄文土器は未図化である。

石器については、敲石、磨石や石錘等が出土した。

石器については、縄文土器と同様にコンタミネーションの嫌いがあり、また、単独では掘立柱建物跡の時期により具体的には推定するのには困難なため、敢えて図化しなかった。

4、柵　列

柵列は、5箇所検出した。集落と墳墓域を区切るような配置や、掘立柱建物を取り囲むようなあり方が認められる。

ＳＹ１（第226図）

H18～20グリットに位置し、古墳時代終末期の集落域の南端にある。集落域と墳墓域を区切るように東西に延伸する。

全長は、約30m、現存する柱穴数は15を数える。平面形は円形で0.2m前後、深さは0.2～0.3mを測る。柱穴間の距離は1.5～2m前後で深さや距離間隔は一様ではない。

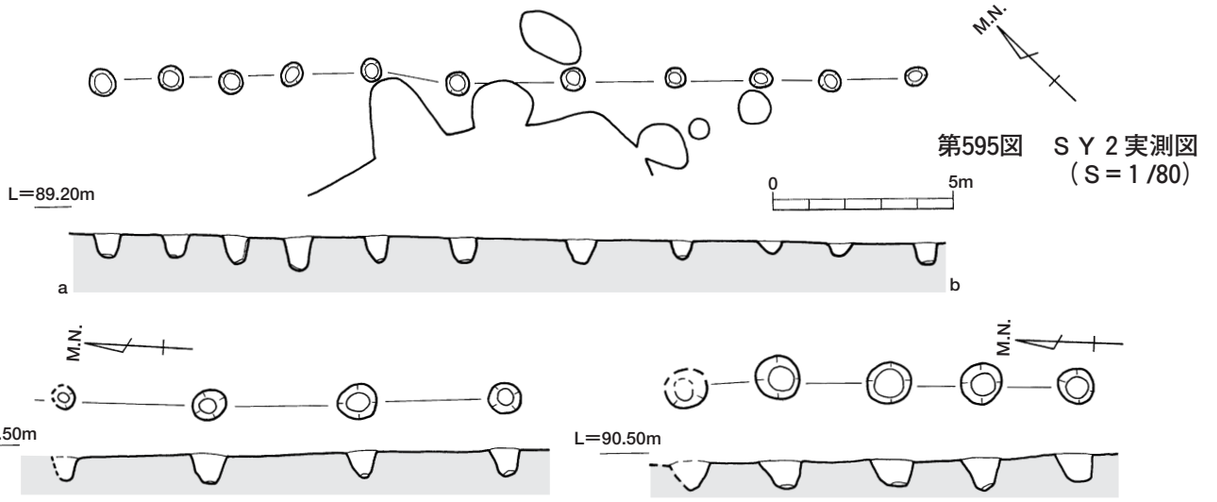

第595図　ＳＹ２実測図
（Ｓ＝１/80）

第596図　ＳＹ３実測図
（Ｓ＝１/80）

第597図　ＳＹ４実測図
（Ｓ＝１/80）

柱痕跡や遺物は出土していないが、柱穴覆土の土質や土色は古墳時代終末期の遺構覆土に近似する。

ＳＹ２（第595図）

Ｆ16、Ｇ17グリットに位置し、ＳＡ５・６付近にある。等高線に対して直交する柱穴列である。

全長は11.4m、現存する柱穴数は11を数える。平面形は円形で0.2m前後、深さは0.2～0.4mを測る。

柱穴間の距離は１～1.5m前後で、深さや距離間隔は一様ではない。

柱痕跡や遺物は出土していないが、柱穴覆土の土質や土色は古墳時代終末期の遺構覆土に近似する。

ＳＹ３（第596図）

Ｅ18グリットに位置し、ＳＡ47・51を切る。

全長は2.5mで、現存する柱穴数は４を数える。

平面形は円形で0.2～0.25m前後、深さは0.15～0.2mを測る。柱穴間の距離は0.8m前後で深さや距離間隔は揃えられている。主軸方向は真北で、付近のＳＢ29・30と同一方向である。

柱痕跡や遺物は出土していないが、柱穴覆土の土質や土色は古墳時代終末期の遺構覆土に近似する。

ＳＹ４（第597図）

Ｅ18グリットに位置し、ＳＹ３の東にある。

全長は2.2mで、現存する柱穴数は５を数える。

平面形は円形で0.2～0.25m前後、深さは0.15～0.2mを測る。柱穴間の距離は0.5m前後で深さや距離間隔は揃えられている。

主軸方向は真北で、付近のＳＢ29・30やＳＹ３と同一方向である。

柱痕跡や遺物は出土していないが、柱穴覆土の土質や土色は古墳時代終末期の遺構覆土に近似する。

ＳＹ５（第226図）

Ｃ22・23グリットのＳＢ39とＳＢ49間に位置する。

全長は22.5mで、現存する柱穴数は20を数える。

ＳＢ46付近からＳＢ39まで直線的に延伸したのち、ＳＢ39主軸方向に沿って北に屈曲する。調査区北端付近でさらに西に向けて折れ曲がる。

柱穴配置のあり方から、ＳＢ39やＳＢ46に伴う柵列と考えられる。

平面形は、円形で0.2～0.25m前後、深さは0.2～0.3mを測る。柱穴間の距離は１～1.5m前後で、深さや距離間隔はやや不揃いである。柱穴が攪乱等で失われている箇所もある。

柱痕跡や遺物は出土していないが、柱穴覆土の土質や土色は古墳時代終末期の遺構覆土に近似する。

第３節　その他の遺構と遺物

１、概　要

この節では、現代（第二次世界大戦終結前後）のＳＢ50・51・85・86と時期不明の溝状遺構ＳＥ１～12について報告することにする。

なお、調査区遺物（Ｂ区）、下耳切第３遺跡と老瀬第３遺跡間にある開析谷の本遺跡側斜面で得た表面採集した遺物について一括報告する。

２、掘立柱建物跡

ＳＢ50（第598図）

Ｉ14グリットに位置し、ＳＥ３に一部切られる。西側にはＳＢ51が位置する。

身舎部分は梁行２間×桁行４間で、北・東・南面の三方に庇を持つ側柱建物である。

身舎部分の規模は桁行7.3～7.8m、梁行5.7m、総面積43.04㎡である。主軸方位はＮ-80°-Ｅとなる。

柱掘りかたは、円形や楕円形の素掘りである。直径0.5～0.7m、深さ0.4mを測る。

掘りかた内は、柱を固定するために陶磁器片や磨石、敲石、石斧、石皿と瓦片等密にで充填される。

なお、柱痕跡は検出されなかったが、柱固定の充填材が環形に原位置を保っていたことから、柱は直径0.2m前後の丸太材が使用されたと想定される。

柱穴内覆土は暗灰色にK-Ahブロックを含む土で耕作土や表土に近い。縄文時代や古墳時代遺構覆土とは異なる土色と土質である。

本建物の時期は、柱掘りかた内出土の陶磁器や瓦片から近現代でも比較的新しい時期と考えられる。

ＳＢ51（第599図）

Ｉ13グリットに位置し、ＳＥ３に一部切られる。東側にはＳＢ51が位置する。

身舎部分は梁行２間×桁行４間で、東面に庇を持つ側柱建物である。規模は桁行5.2～5.3m、梁行４m、総面積21㎡である。主軸方位はＮ-81°-ＥでＳＢ50とほぼ等しい。

柱掘りかたは、円形の素掘りである。直径0.4m、深さ0.4mを測る。本建物の検出面付近で陶磁器片が少量出土している。

本建物の時期は、検出面付近出土の陶磁器の年代や柱穴覆土の土色や土質がＳＢ50と近似するので、近現代でも新しいと推定される。

ＳＢ85（第601図）

Ｇ13グリットにあり、調査区の西側境界付近に位置する。梁行２間×桁行１間の南北に長い６本柱の側柱建物である。ただし、桁行側の柱穴はＳＢ86と混在して所属関係が明確ではない。

規模は桁行4.7m、梁行3.7m、総面積17.39㎡である。主軸方位はＮ-５°-Ｗである。

柱掘りかたは、円形や楕円形の素掘りや二段掘りである。直径0.5～0.6m、深さ0.5mを測る。

本建物の時期は、柱穴覆土の土色や土質がＳＢ50等と近似するので、近現代でも新しいと推定される。

ＳＢ86（第601図）

Ｇ13グリットの調査区の西側境界付近に位置する。

梁行２間×桁行４間の南北に長い12本柱の側柱建物である。ただし、桁行側の柱穴はＳＢ85と混在して所属関係が明確ではない。

規模は桁行4.7m、梁行3.7m、総面積17.39㎡を測る。また、主軸方位はＮ-５°-Ｗで、ＳＢ85と同一方向をとる。なお、本建物は、柱穴の切りあいからＳＢ85より後出する。

柱掘りかたは、円形の素掘りで、直径0.4m、深さ0.2mを測る。掘りかた直径に比して掘り込みは浅い。

本建物の時期は、柱穴覆土の土色や土質がＳＢ50等と近似するので、近現代でも新しいと推定される。

３、溝状遺構（ＳＥ）

本遺跡では、溝状遺構が12条検出された。各溝状遺構の溝幅や深さは凡そ近似しており、南北または東西方向に直線的に延伸しているのが特徴である。
確認調査の結果では、道路状遺構の可能性が示され、古墳時代集落との関連性も指摘されていた。

ＳＥ１（第600図）

Ａ調査区を南北に縦断する溝状遺構である。幅0.5

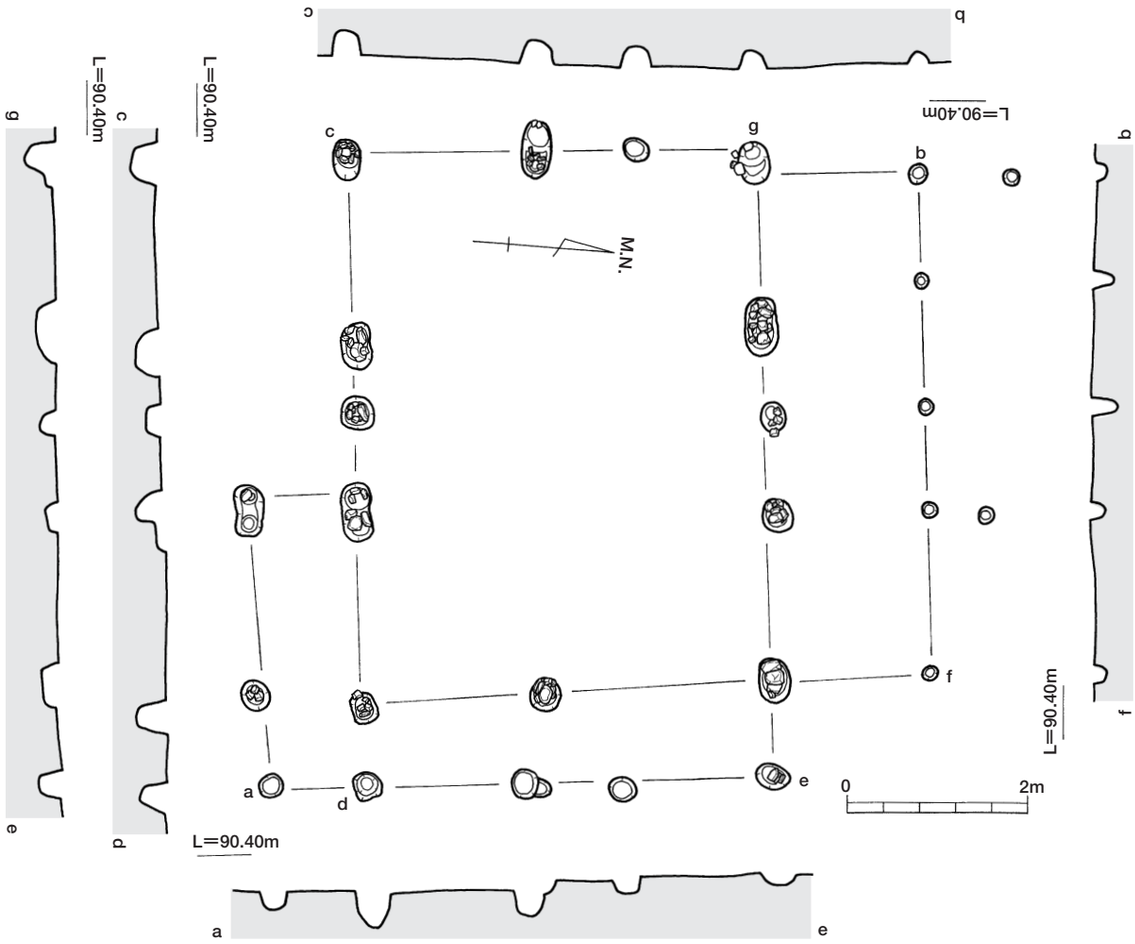

第598図　ＳＢ50実測図（Ｓ＝１/80）

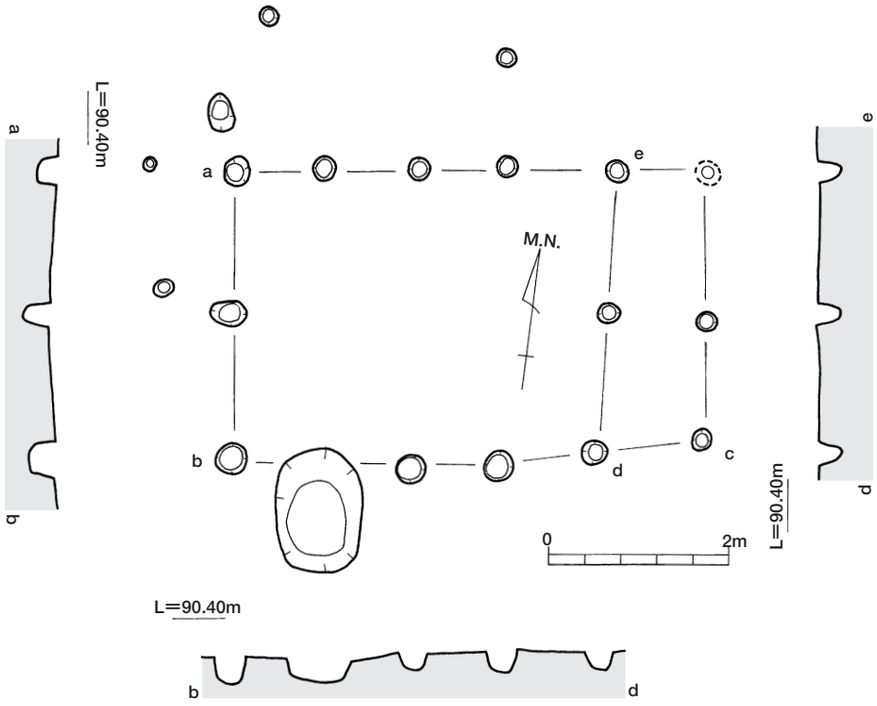

第599図　ＳＢ51実測図（Ｓ＝１/80）

第600図　時期不明遺構配置図（S＝1/400）

m、深さ0.5mを測り、断面箱型を呈する。

ＳＥ１は、調査区北端付近でＳ字に屈曲しながらＳＥ２に合流する。

遺構覆土は黒色土で石皿や磨石、敲石及び石錘といった縄文～古墳時代の石器が多量に出土した。また、近世以降とみられる薩摩焼土瓶も得られた。

ＳＥ２（第600図）

Ａ調査区北端の調査区境界に沿って東西に横断する溝状遺構である。幅0.5m、深さ0.3mを測り、断面箱型を呈する。

遺構覆土は黒色土にK-Ahブロックが混入する。縄文～古墳時代の石器や土器が若干出土した。

ＳＥ３（第600図）

Ａ調査区南側に位置する溝状遺構である。矩形を呈し、ＳＮ１及びＳＢ50・51を切っている。幅0.5m、深さ0.2mを測り、断面箱型を呈する。

遺構覆土は灰褐色土主体で、プラスティック製品や縄文～古墳時代の石器や土器が若干出土した。

ＳＥ４（第600図）

Ａ調査区南側からＢ区にかけて調査区を南北に縦断する溝状遺構である。幅２～３ｍ、深さ0.3mを測り、断面形はすり鉢状を呈する。溝自体は等高線に直交するが、やや蛇行気味である。

遺構覆土は、数層にわたって薄い黒色土の硬化面が形成されていた。また、底面付近は地山（第Ⅳ層）が著しく硬化し、黒色に変色していた。なお、波板状凹凸面は確認されなかった。なお、遺物は出土していない。

ＳＥ５（第600図）

Ａ調査区の南西隅付近に位置する、東西に横断する溝状遺構である。ＳＥ４を切り、東端はＳＥ３に接続する。幅1.5m、深さ0.5mを測り、断面形は逆台形を呈する。

遺構覆土は黒色土や黒褐色土を主体とするが、全体として表土と土質や土色が近似していた。

遺物は有肩打製石斧や磨石等が出土した。

なお、ＳＥ５とＳＥ６・７は、ほぼ近接した位置にあり並行している。

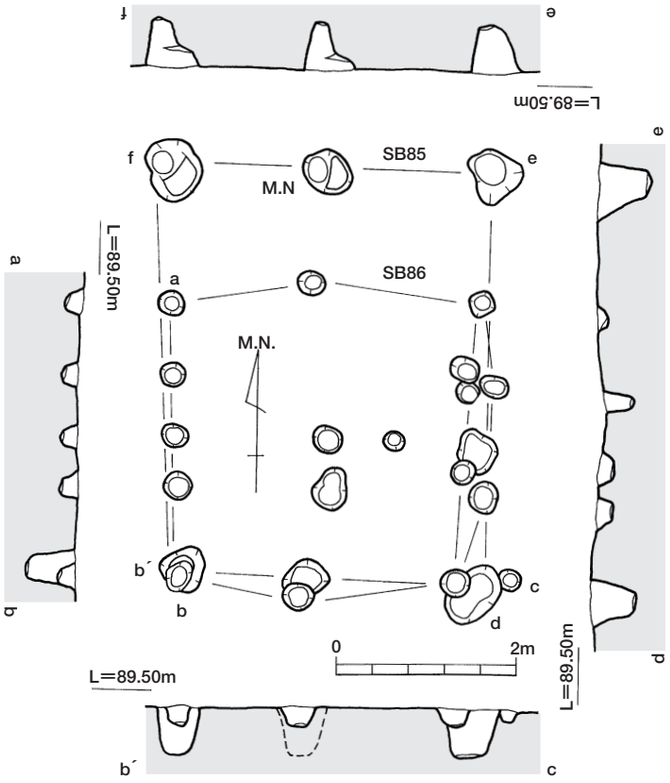

第601図　ＳＢ85・86実測図（Ｓ＝１/80）

ＳＥ６（第600図）

Ａ調査区の南西隅付近に位置する、東西に横断する溝状遺構である。幅0.5m、深さ0.5mを測り、断面形は逆台形を呈する。

遺構覆土は黒色土や黒褐色土を主体とするが、全体として表土と土質や土色が近似していた。

なお、遺物は出土していない。

ＳＥ７（第600図）

Ａ調査区の南西隅付近に位置する、東西に横断する溝状遺構である。幅0.5m、深さ0.4mを測り、断面形は逆台形を呈する。

遺構覆土はＳＥ５・６と同じく、黒色土や黒褐色土を主体し、全体として表土と土質や土色が近似していた。なお、遺物は出土していない。

ＳＥ８（第600図）

Ｂ調査区の南側調査区境界付近に位置する、北西か

ら南西に横断する溝状遺構である。

調査区境界線にほぼ沿うが、直線的ではなく、緩やかに蛇行している。溝の幅は0.4m、深さ0.3mを測り、断面形は逆台形を呈する。

遺構覆土は、黒色土を主体とするが、底面付近はマンガンや酸化鉄の層が堆積していた。通時的に水の流れがあったと考えられる。遺物の出土はない。

ＳＥ９（第600図）

Ｂ調査区の南側調査区境界付近に位置する溝状遺構である。ＳＥ８と同規模で方向性も同じであり、両者の溝は近接して並走している。また、遺構覆土の状況も類似していた。遺物の出土はない。

ＳＥ10（第600図）

Ｂ調査区の南側調査区境界付近にあり、北西から南西に横断する。ＳＥ８・９の南側にある。

溝の幅は1.5m、深さ0.4mを測り、断面形は逆台形を呈する。溝は直線的であるが、その方向性は、ＳＥ８・９・10と若干異なっている。

遺構覆土は、黒色土を主体とするが、マンガンや酸化鉄が幾筋にも陥入したり、雲斑状に広がっている状況である。なお、遺物は出土していない。

ＳＥ11（第600図）

Ｂ調査区の南側調査区境界付近にある、北西から南西に横断する溝状遺構である。ＳＥ10の南側に位置する。

溝の幅は２m、深さ0.6mを測り、断面形は逆台形を呈する。溝の幅は広く且つ深めである。

溝の方向性は直線的で、ＳＥ８・９・10と同じく調査区境界線に沿っている。

遺構覆土は、ＳＥ10と類似した状況で、通時的に水が通水または滞水していた状況を示していた。

なお、遺物は出土していない。

ＳＥ12（第600図）

Ｂ区の南西隅付近に位置する溝状遺構である。南北方向に延伸してＳＥ８に接続する。幅１m、深さ0.3mを測り、断面形は箱形を呈する。

遺構覆土の上面は、バラスや砂利が堅く踏み締められたように硬化面を呈していた。なお、遺物は出土していない。

ＳＥ13（第600図）

Ａ区のＳＥ31付近にある溝状遺構である規模や構造はＳＥ12と近似する。

４、調査区の遺物

ａ．Ｂ調査区の遺物

Ｂ調査区は、溝状遺構と現代や時期不明のピット群等が検出されたが、人間活動の痕跡は乏しい。表土中ないし、基本土層でいう第Ⅱ・Ⅲ層中より土師器片や石器を30点前後得たのみである。

このうち、比較的出土量の多かった石器類、特に石核（1615）、敲石（1617）、石皿（1618）と石錘（1618）を１点ずつ図化し、掲載した。

ｂ．Ａ調査区下面谷部の表面採集資料

下耳切第３遺跡と老瀬第３遺跡の間にある開析谷の本遺跡側斜面と、その下部を流れる小川周辺からの表面採集資料と、斜面部分での確認調査で得た表土中資料を一括して報告する。

遺物は、縄文時代中期前半～中頃の縄文土器（1619～1627）と下城式併行の弥生土器（1628）と古墳時代終末期～古代の須恵器（1629～1641）及び土師器（1642～1644）と石器類（1647～1686）である。

弥生土器は、1628とＳＡ47覆土中の矢羽透かしの高坏脚部（1403）等が出土したのみである。

５、小　結

ＳＢ50・51、ＳＢ85・86について

縄文時代や古墳時代の遺構とは異なる時期の庇付の掘立柱建物跡２棟（ＳＢ50･51）と掘立柱建物跡２棟（ＳＢ85・86）、計４棟が検出された。

これらの一部は庇を持つため、当初は中・近世の掘立柱建物と想定したが、柱穴覆土中遺物や覆土の土色や土質から近現代でも新しい時期と判明した。 一方、地元の話によれば、第二次世界大戦後しばらく、牛牧台地に駐屯していた旧日本軍の兵士の居宅が牛牧１号墳の付近に存在していたという。また、外地からの引

き上げ者の住宅も点在していたという。

前記の聞き取り調査の結果と合致しそうなのは、ＳＢ50・51及びＳＢ85・86である。このうち何れかの掘立柱建物跡が該当する。また、掘立柱建物跡そのものも昭和20年代の所産と想定される。

本遺跡と南隣にある北牛牧第５遺跡Ａ区においても、二面庇付掘立柱建物が１棟検出された。規模の類似性だけでなく、柱掘りかた内に礫を充填する立柱の手法も同一である。

北牛牧第５遺跡～老瀬第３遺跡周辺は中・近世における人間活動の痕跡に乏しいことと考え合わせるならば、北牛牧第５遺跡例も、本遺跡例と同じく第二次世界大戦後の遺構と考えられる。

なお、ＳＢ85・86は掘立柱建物として報告したが、桁行側の柱穴数や柱穴間距離から鑑みると、建物と認定するにはやや疑問が残る。建物（居住）以外の性格を検討する必要性が高いと付記しておきたい。

溝状遺構群について

本遺跡では溝状遺構を総計13条検出された。

当初これらの溝は、古墳時代集落等に伴う道路状遺構と想定されたが、精査の結果と地籍図を照合すると、ＳＥ４・12以外は耕作地の区画溝や用水路関連の溝と考えられる。ＳＥ１～３、５～７は、耕作地の区画溝、ＳＥ８～11は用水路の可能性が高い。

これらの溝状遺構がいつ開削されたかは不明でだが、近代以後と想定される。

ＳＥ４･12は道路状遺構の可能性がある。このうち、ＳＥ12は旧地権者の敷地内通路と判断している。

ＳＥ４については、①地籍図中に該当する溝がない。②他の溝とは規模や方向性、断面形が異る。③ＳＥ５より先行する時期である、④数層にわたって硬化面が形成されている。以上４点から、近現代よりは、遡る道路状遺構と推察される。

さらにＳＥ４の覆土は、縄文中・後期の遺構覆土とは異なるが、古代時代～古代の遺構覆土に近似する特徴を持っていた。従って、ＳＥ４は積極的な根拠に乏しいが、古墳時代集落や墳墓群へ至る「道」であった可能性を提起しておきたい。

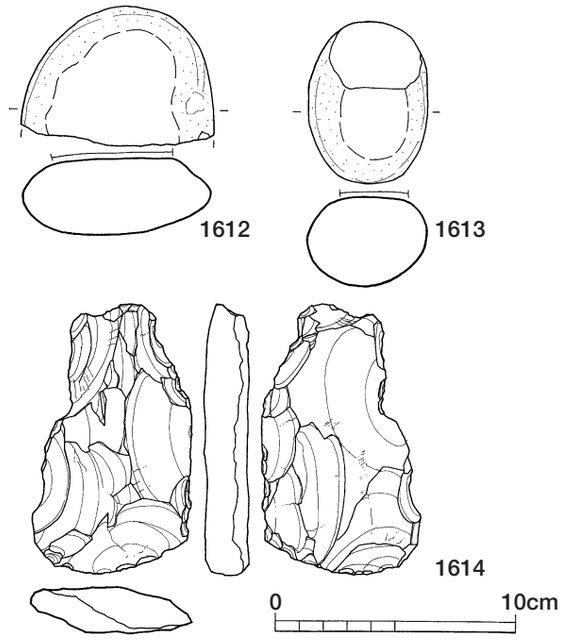

第602図　ＳＥ５出土遺物実測図（Ｓ＝１/３）

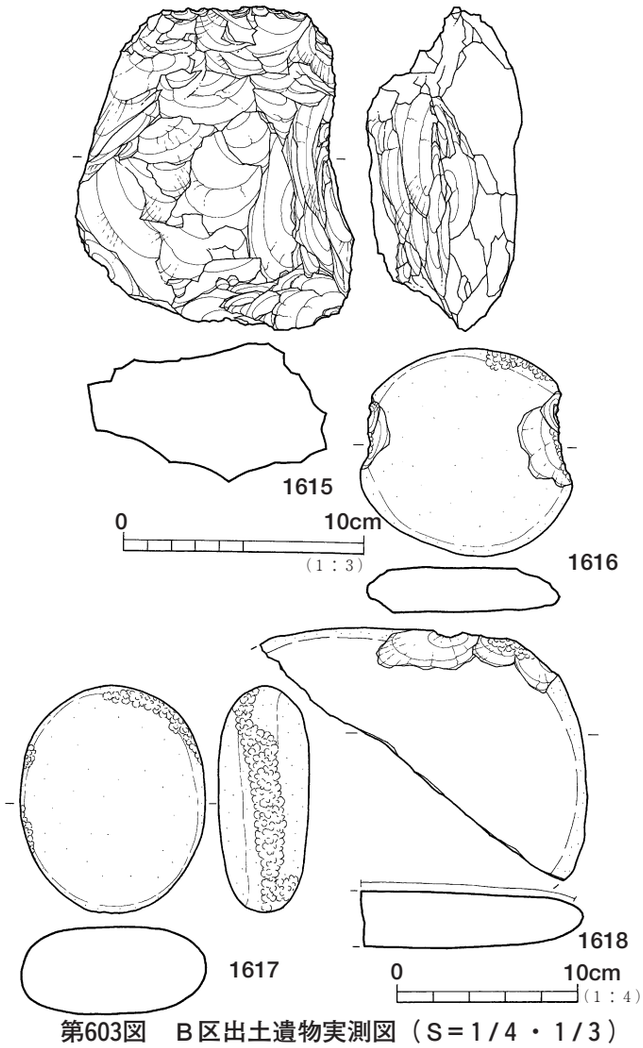

第603図　Ｂ区出土遺物実測図（Ｓ＝１/４・１/３）

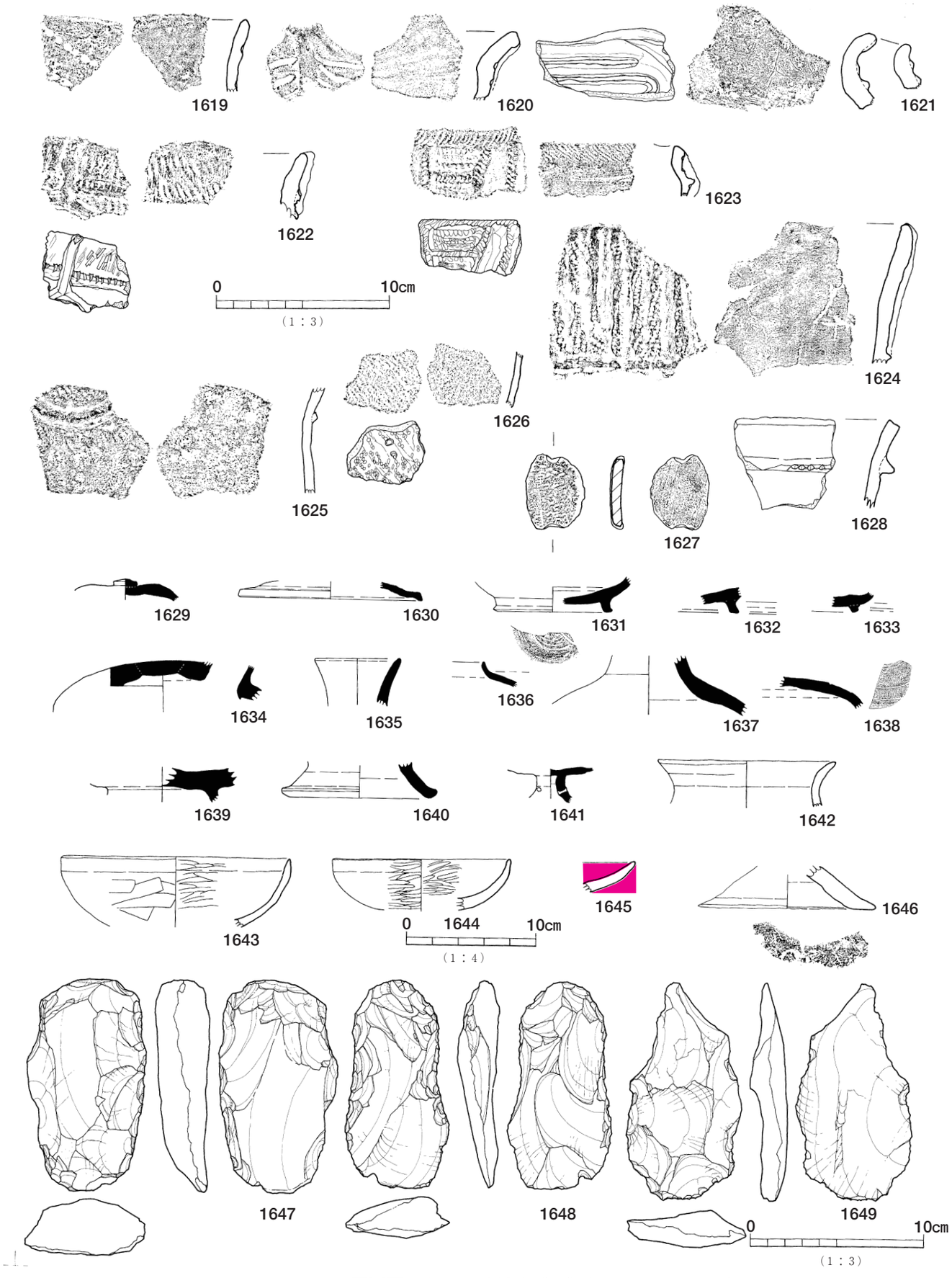

第604図　A調査区下面の谷部表採資料〔1〕（S＝1/3・1/4）

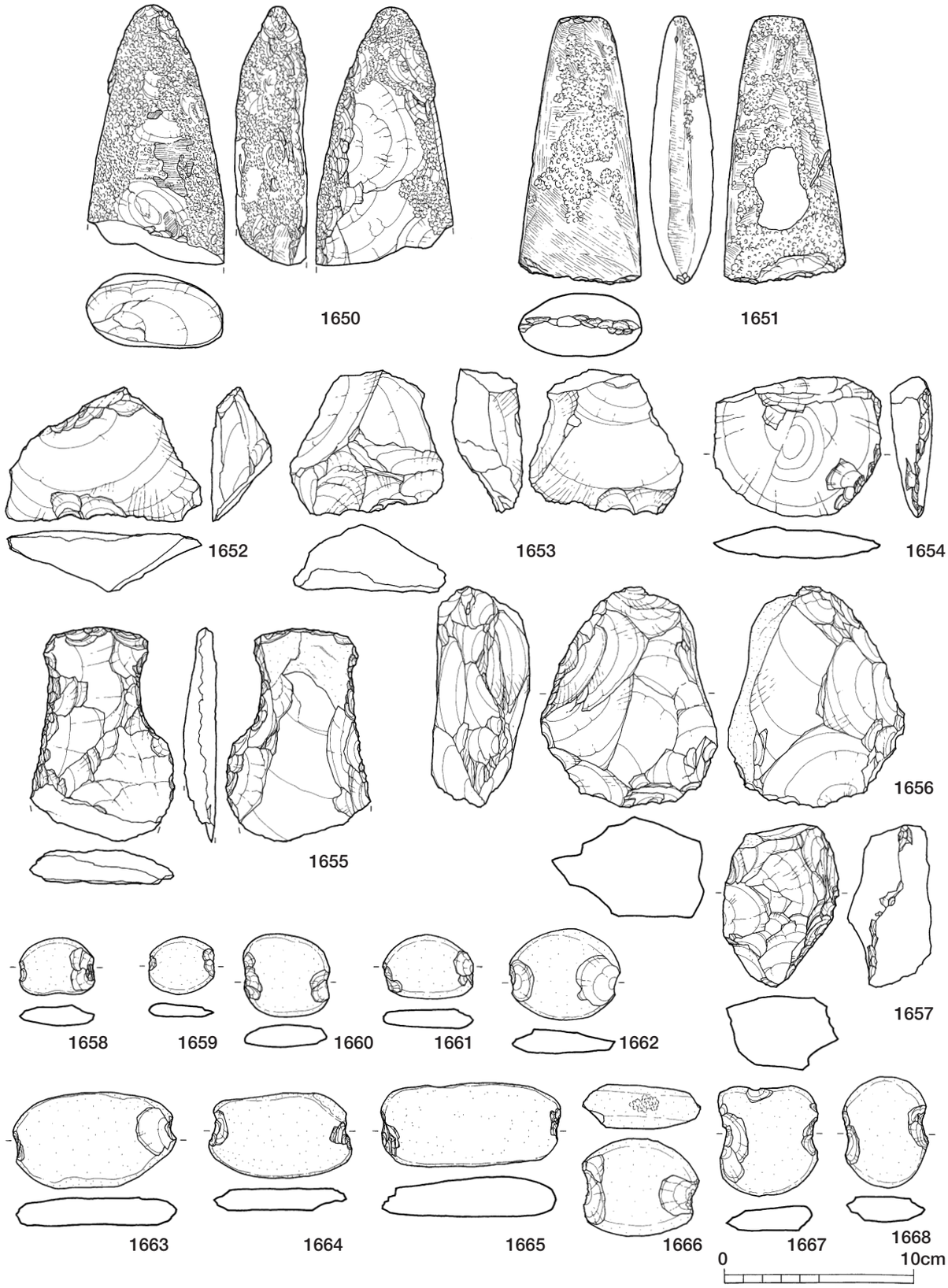

第605図　A調査区下面の谷部表採資料〔２〕（S＝1／3）

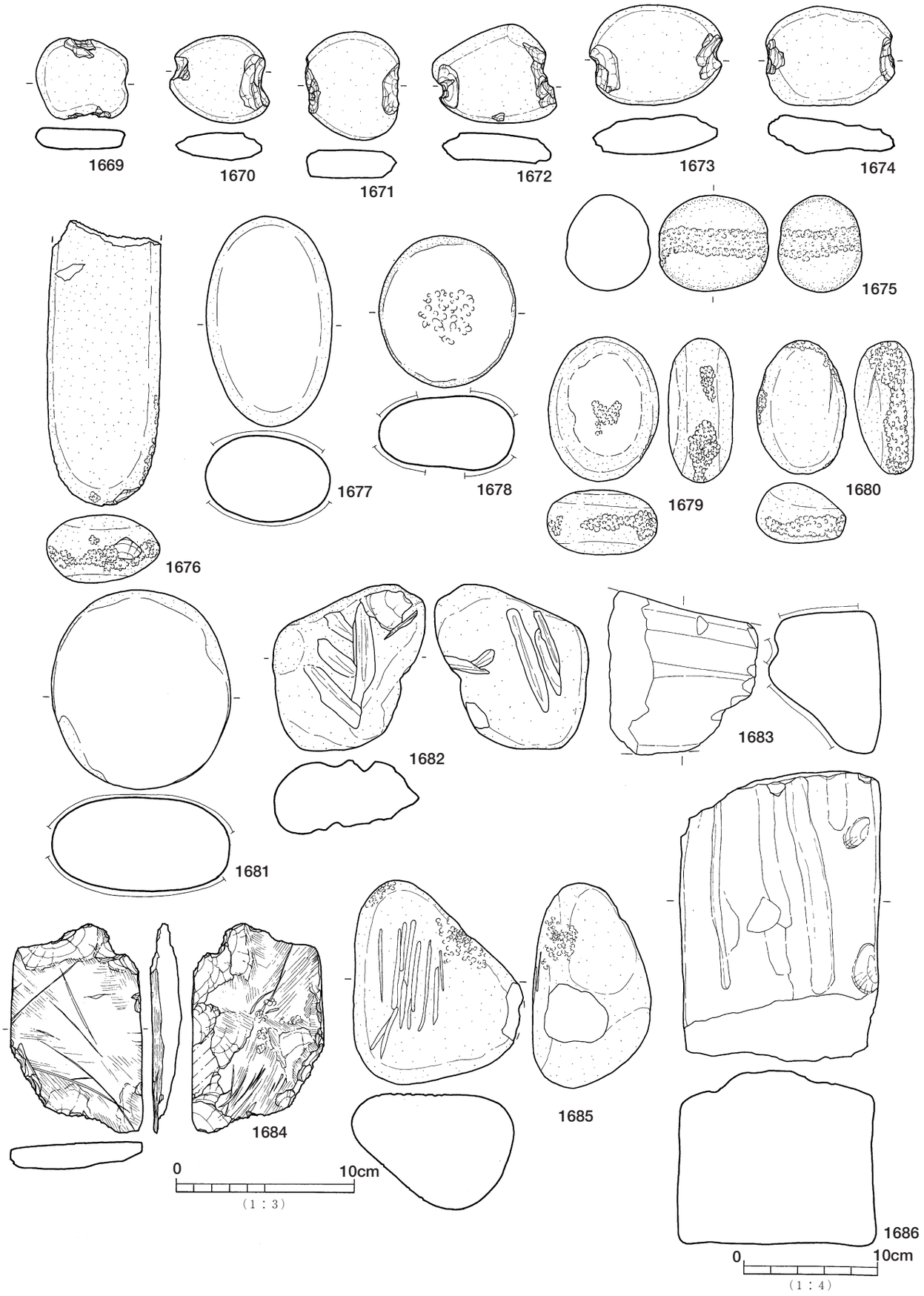

第606図　A区調査下面の谷部表採資料〔3〕（S＝1/3・1/4）

第94表　下耳切第３遺跡古墳一覧

遺構名	古墳名	墳形	規模（m）		埋葬施設	出土遺物	築造・造営年代	備　考
			墳径	墳高				
ＳＮ１	牛牧１号墳	円墳	20～20.2	3.7（前後）	木棺直葬（４箇所）	須恵器蓋坏・高坏・長頸壺・短頸壺・鉢・ハソウ・提瓶・甕、土師器甕、耳環、鉄刀・刀子・鉄鏃、切子玉・石皿	ＴＫ217古・新段階	二重周溝・周溝内に地下式横穴墓
ＳＮ２	牛牧15号墳	円墳	12＋α	１＋α	－	須恵器坏蓋・高台付埦・高坏・提瓶、鉄刀、有肩打製石斧	ＴＫ209新段階～ＴＫ217段階か？	消失墳・二重周溝・周溝内に地下式横穴墓

第95表　下耳切第３遺跡地下式横穴墓一覧

（全長・玄室規模はm、面積は㎡）

遺構番号	全長	玄室（m）				閉　塞	築造・造営年代	出土遺物	備　考
		奥行	幅	高	平面積				
ＳＴ１	4.32	0.8	2.03	0.6	1.44	板閉塞	ＴＫ217古・新段階	須恵器ハソウ・高坏、土師器坏	
ＳＴ２	2.26	0.94	2.42	0.7＋α	1.68	板閉塞	ＴＫ209新段階～ＴＫ217段階	須恵器ハソウ	ＳＮ２周溝内
ＳＴ３	7.84	1.55	2.54	0.55＋α	3.09	板・石閉塞	ＴＫ217古・新段階		
ＳＴ４	2.91	0.75	2.1	0.46	1.3	板・土塊閉塞	ＴＫ209新段階～ＴＫ217古段階	須恵器蓋坏・ハソウ、耳環、刀子	
ＳＴ５	2.68	0.56	1.2	0.58	0.53	板閉塞	ＴＫ217古段階	須恵器坏身、土師器坏、鉄鏃	ＳＮ１周溝内
ＳＴ６	2.12	1.07	1.62	0.5	1.2	－	ＴＫ217古段階	須恵器蓋坏	ＳＮ１周溝内
ＳＴ７	4.12	1.62	2.21	0.76	2.81	板閉塞	ＴＫ217古・新段階	須恵器蓋坏・長頸壺、土師器坏・皿・高坏、刀子・鉄鏃	ＳＮ１周溝内
ＳＴ８	5.58	1.56	2.41	0.76	2.95	板閉塞	ＴＫ209新段階	須恵器蓋坏・長頸壺、土師器壺・高坏、鉄鏃	ＳＮ２周溝内

第96表　下耳切第３遺跡・古墳時代土坑一覧表

（長さの単位はm、面積は㎡）

遺構番号	平面形	長軸	短軸	深さ	平面積	出土遺物	時期（幅）	備　　考
ＳＣ３	隅丸方形	1.80	1.20	0.55	2.16	－	６世紀末～７世紀第２四半期か？	馬埋葬土坑の可能性あり
ＳＣ４	隅丸方形	1.40	0.95	0.40	1.33	土師器甕	６世紀末～７世紀第３四半期か？	馬埋葬土坑の可能性あり
ＳＣ５	隅丸方形	1.50	1.05	0.70	1.58	－	６世紀末～７世紀第４四半期か？	馬埋葬土坑の可能性あり
ＳＣ９	長楕円形	0.85	0.50	0.25	0.33	須恵器甕	７世紀第１～２四半期	ＳＴ３に伴う祭祀土坑か？
ＳＣ150	隅丸方形	1.80	1.35	0.80	2.43	－	６世紀末～７世紀第６四半期か？	馬埋葬土坑の可能性あり
ＳＣ151	隅丸方形	1.83	1.40	0.65	2.56	－	６世紀末～７世紀第７四半期か？	馬埋葬土坑の可能性あり
ＳＣ152	隅丸方形	1.57	1.15	0.60	1.80	－	６世紀末～７世紀第８四半期か？	馬埋葬土坑の可能性あり
ＳＣ153	隅丸方形	1.75	1.35	0.72	2.36	－	６世紀末～７世紀第９四半期か？	馬埋葬土坑の可能性あり

遺構番号	平面形	長軸	短軸	深さ	平面積	出土遺物	時期（幅）	備　　考
ＳＤ１	長方形	3.03	1.40	0.55	4.24	須恵器壷・土師器高坏	６世紀末～７世紀第２四半期か？	土坑墓
ＳＤ２	隅丸長方形	1.8	1	0.40	1.80	須恵器蓋坏・壷・耳環・刀子・切子玉	７世紀第１四半期	〃
ＳＤ３	長楕円形	0.90	0.53	0.25	0.37	須恵器坏蓋・刀子	７世紀第２四半期	〃
ＳＤ４	長方形	1.70	1.83	0.45	3.11	須恵器坏蓋	７世紀第１四半期か？	〃

遺構番号	平面形	長軸	短軸	深さ	平面積	出土遺物	時期（幅）	備　　考
ＳＵ１	隅丸方形	0.83	0.60	0.55	0.50	轡・吊金具	６世紀末～７世紀第２四半期か？	馬埋葬土坑
ＳＵ２	隅丸方形	0.90	0.67	0.32	0.60	轡	６世紀末～７世紀第２四半期か？	〃

第97表　下耳切第３遺跡古墳時代竪穴住居跡一覧(1)

遺構番号	規模					住居の構造		火処の形態						出土遺物	遺構の時期	備考
	平面形	長辺(直径)	短辺	床面積	主軸方向	主柱穴	壁体溝	竈		土器埋設炉		地床炉	焼土面			
ＳＡ１	長方形	6.4	6.15	39.36	N	4	－	1	Ⅱa	1	Ⅰ	－	－	須恵器･土師器･石器	７世紀第３四半期	作業台あり
ＳＡ２	方　形	5.7	5.7	32.49	N-79-W(N-14-E)	4	－	1	Ⅱd	1	Ⅱ	－	－	土師器･石器	７世紀第２四半期	出入り口?
ＳＡ３	長方形	5.8	4.9	28.42	N	4	－	1	Ⅰa	－	－	－	－	土師器･石器	７世紀第２四半期	－
ＳＡ４	長方形	5.5	4.6	25.3	N-30-W	4	－	2(連接)	Ⅰb	1	Ⅲ´	－	－	須恵器･土師器･石器	７世紀第１四半期	－
ＳＡ５	方　形	4.15	4.0	16.6	N-30-E	3＋α	○	－	－			2	－	須恵器･土師器･石器	７世紀第２四半期	－
ＳＡ６	方　形	4.0	4.0	16.0	N-32-E	4	－	－	－	2(抜き取りか?)	Ⅲ´･Ⅳ	－	－	土師器･石器	７世紀第２四半期	－
ＳＡ７	長方形	4.25	4.05	17.21	N-51-E	4	○	－	－	－	－	2	－	須恵器･土師器･石器	７世紀末～８世紀初頭前後	－
ＳＡ９	長方形	4.3＋α	4.0	17.2＋α	N-120-E(N-30-E)	4	○	1	Ⅱe	1	Ⅱ	－	－	土師器･石器	７世紀第２四半期	－
ＳＡ10	長方形	4.3	4.0	17.2	N-30-E	4	○	1	Ⅱa	1	Ⅲ	－	－	須恵器･土師器･石器	７世紀第２四半期	－
ＳＡ11	方　形	4.0	4.0	16.0	N-118-E(N-28-E)	4	－	1	Ⅱe	1	Ⅲ	－	－	土師器･石器	７世紀第２四半期	－
ＳＡ12	方　形	4.4	4.3	18.92	N-9-W	4	○	1	Ⅱd	－	－	－	－	土師器･石器	７世紀第４四半期	－
ＳＡ13	長方形	3.65	3.25	11.86	N-15-E	4	○	－	－	－	－	1	－	土師器･石器	７世紀第２四半期	土師器の一括投棄
ＳＡ15	長方形	4.2	4.0	16.8	N-15-E	4	○	1	?	1	Ⅳ	－	－	土師器･石器	７世紀第２四半期	－
ＳＡ16	長方形	4.7	3＋α	12.9＋α	N-30-E	2＋α	○	－	－	1	Ⅲ	－	－	土師器･石器	７世紀第２四半期	－
ＳＡ17	長方形	4.5	4.0	18	N-9-W	3＋α	－	－	－	－	－	－	－	須恵器･土師器･石器	７世紀第４四半期	－
ＳＡ18	方　形	3.9	3.9	15.21	N-30-E	4	○	－	－	－	－	1	－	土師器･石器	７世紀第２四半期	周堤の存在か?
ＳＡ19	長方形	4.5	3.35	15.08	N-15-E	4	○	1	Ⅱd	1	Ⅰ	－	－	須恵器･土師器･石器	７世紀第２四半期	土壁？･階段(出入り口？)
ＳＡ20	長方形	3.7	3.5	12.95	N-5-E	4	－	－	－	1	Ⅳ	－	－	土師器･石器		
ＳＡ23	長方形	5＋α	5.0	25＋α	N-30-W	2＋α	○	1	?	1	Ⅱ	－	－	土師器･石器	７世紀第１四半期	円礫の集積(土器埋設炉付近)
ＳＡ24	長方形	3.5	2.7＋α	9.45＋α	N-16-E	-	○	1	Ⅱd	1	Ⅲ	－	－	須恵器･土師器･石器	７世紀第３四半期	－
ＳＡ25	方　形	3.5	3.5	12.25	N-5-E	-	○			1	Ⅲ	－	－	土師器･石器	７世紀第３四半期	－
ＳＡ26	方　形	4.0	3.9	15.6	N-16-E	3＋α	－	1	Ⅱe	1	ⅠまたはⅢ	－	－	土師器･石器	７世紀第２四半期	－
ＳＡ27	長方形	3.9	3.4	13.26	N-11-E	3＋α	○	－	－	1	Ⅲ´またはⅣ	－	－	土師器･石器	７世紀第２四半期	－
ＳＡ28	方　形	3.85	3.85	14.82	N-95-E(N-5-E)	4	○	1	Ⅱb	－	－	1	－	土師器･石器	７世紀第３四半	－
ＳＡ29	長方形	3.5	2.2＋α	7.7＋α	N-3-E	4	－	－	－	－	－	－	－	土師器･石器	７世紀第２四半期	－
ＳＡ30	長方形	3.95	3.8	15.01	N-66-W(N-20-E)	-	－	1	Ⅰb	1	Ⅱ	－	－	土師器･石器	７世紀第３四半期	竈左側付近に甕の埋置
ＳＡ31	方　形	4.7	4.65	21.86	N-17-E	4	－	1	Ⅱd	1	Ⅲ	－	－	土師器･石器	７世紀第２四半期	竈袖部に土師器が芯材利用
ＳＡ32	長方形	3.8	3.38	12.84	N-5-W	4	○	－	－	2(抜き取り１)	Ⅲ´	－	1	須恵器･土師器･石器	７世紀第３四半期	－
ＳＡ33	長方形	2.9＋α	3.0	8.7＋α	N-85-E(N-5-W)	4	－	1	Ⅰb	1	Ⅲ´またはⅣ	－	－	土師器･石器	７世紀第２四半期	－
ＳＡ34	長方形	3.4	2.9＋α	9.86＋α	N-4-W	4	－	－	－	－	－	－	－	土師器･鉄器･石器	７世紀第３四半期	－
ＳＡ35	長方形	4.5	2＋α	9＋α	N-30-W	4	○	－	－	1	Ⅲ	－	－	須恵器･土師器･石器	７世紀第１四半期	－
ＳＡ36	長方形	4.3	3.85	16.56	N	4	－	1	Ⅱb	2	Ⅱ･Ⅲ	1	1	須恵器･土師器･鉄器･石器	７世紀第３四半期	－
ＳＡ37	方　形	4.0	4.0	16.0	N-15-W	3＋α	－	1	Ⅱe	－	－	－	－	土師器･石器	７世紀第３四半期	土師器を芯材･竈焚き口部に土師器甕の埋設
ＳＡ38	長方形	3.5	3.2	11.2	N-1-W	?	－	－	－	－	－	1	－	土師器･石器	７世紀第１四半期	－
ＳＡ39	長方形	3.3	3.18	10.49	N-53-E	-	○	1	Ⅰa	－	－	1	－	土師器･石器	７世紀末～８世紀初頭前後	－
ＳＡ40	方　形	5.9	5.85	34.52	N-1-W	3＋α		1	Ⅱd	1	Ⅲ´	－	－	須恵器･土師器･石器	７世紀第３四半期	石器大量出土

第98表　下耳切第３遺跡古墳時代竪穴住居跡一覧(2)

ＳＡ41	方　形	6.0	6.0	36	N-5-W	4	○	1	Ⅱb？	1	Ⅲ´	－	－	土師器・石器	７世紀第３四半期	作業台あり・石器大量出土
ＳＡ42	長方形	5.3	5.0	26.5	N-15-W	4	－	1	Ⅱe	２(抜き取り１)	Ⅲ	－	－	土師器・石器	７世紀第３四半期	作業台あり
ＳＡ43	長方形	6.0	5.4	32.4	N-100-E(N-10-E)	３＋α	－	1	Ⅱd	1	Ⅰ	1	－	須恵器・土師器・石器	７世紀第３四半期	－
ＳＡ44	長方形	5.4	2.4＋α	12.96＋α	N-20-E	4	－	1	Ⅱa	－	－	－	－	土師器・石器	７世紀第３四半期	－
ＳＡ45	長方形	5.0	4.7	23.5	N-5-W	4	－	－	－	－	－	1	－	須恵器・土師器・石器	７世紀第３四半期	－
ＳＡ46	長方形	4.65	4.35	20.23	N-10-E	4	－	1	Ⅱa	1	Ⅳ	2	－	須恵器・土師器・石器	７世紀第４四半期	－
ＳＡ47	長方形	4.6	4.3	19.78	N-3-E	4	○	－	－	１＋１？	Ⅱ・Ⅰ？	－	－	土師器・石器	７世紀第３四半期	円礫の集積(土器埋設炉付近)
ＳＡ48	長方形	4.0	3.85	15.4	N-6-W	4	－	－	－	－	－	2	－	土師器・石器	７世紀第３四半期	－
ＳＡ49	長方形	3.7	3.3	12.21	N-103-E(N-12-E)	4	○	1	Ⅱd	1	Ⅱ	－	－	須恵器・土師器・石器	７世紀第４四半期	－
ＳＡ50	長方形	4.0	3.5	14.0	N-78-W(N-11-E)	4	－	1	Ⅱd	－	－	－	－	土師器・石器	７世紀第４四半期	竈焚き口部に土師器甕の埋設
ＳＡ51	長方形	4.9	4.45	21.81	N-4-W	4	－	1	Ⅰa	2	Ⅱ・Ⅲ	－	－	須恵器・土師器・鉄器・石器	７世紀第１四半期	－
ＳＡ52	方　形	3.7	3.6	13.32	N-16-E	4	－	1	Ⅱd	1	Ⅲ？	－	－	須恵器・土師器・石器	７世紀第２四半期	－
ＳＡ53	長方形	7.0	6.0	42	N-18-W	6	－	1	Ⅰ？	－	－	－	－	土師器・石器	７世紀第１四半期	－
ＳＡ54	長方形	5.0	4.35	21.75	N	4	○	1	Ⅱd	１？	Ⅳ？	2	－	須恵器・土師器・石器	７世紀第３四半期	搬入品の土師器甕
ＳＡ55	長方形	6.25	5.75	35.94	N-4-W	4	－	－	－	1	Ⅳ	－	－	土師器・鉄器・石器	７世紀第３四半期	－
ＳＡ56-a	方　形	4.25	4.25	18.06	N-10-E	4	○	1	Ⅰa	－	－	－	－	須恵器・土師器・石器	７世紀第４四半期	竈付近に焼土ピット
ＳＡ56-b	長方形	3.5	3.3	11.55	N-10-E	4		－	－	1	Ⅲ´	－	－	須恵器・土師器・石器	７世紀第４四半期	－
ＳＡ57	長方形	6.0	6.0	36	N	4	○	1	Ⅰa	1	Ⅲ´	－	－	須恵器・土師器・石器	７世紀第２四半期	作業台？
ＳＡ58	長方形	4.25	3.6	15.3	N-110-E(N-20-E)	4	○	1	Ⅱd	－	－	1	－	土師器・石器	７世紀第３四半期	－
ＳＡ59	長方形	5.1	4.6	23.46	N-110-E(N-20-E)	３＋α	○	1	Ⅱd	－	－	1	－	土師器・鉄器・石器	７世紀第３四半期	－
ＳＡ60	長方形	5.3	5.0	26.5	N-10-W	4	○	1	Ⅱb	1	Ⅰ	－	－	須恵器・土師器・石器	７世紀第４四半期	－
ＳＡ61	長方形	4.2	4.0	16.8	N-9-W	4	－	1	Ⅱb	1	Ⅲ	－	－	土師器・石器	７世紀第４四半期	－
ＳＡ62	長方形	4.5	4.2	18.9	N-9-W	4	－	1	Ⅲ	1	Ⅲ´	－	－	須恵器・土師器・石器	７世紀末～８世紀初頭前後	土器埋設炉付近に焼土ピット・搬入品の土師器甕
ＳＡ63	長方形	4.5	4.2	18.9	N-20-W	4	－	1	Ⅱd	－	－	1	－	土師器・石器	７世紀末～８世紀初頭前後	－
ＳＡ64	方　形	4.25	4.25	18.06	N-5-E	4	○	1	Ⅲ	1	Ⅲ´	－	－	須恵器・土師器・石器	７世紀末～８世紀初頭前後	－
ＳＡ65	長方形	4.0	3.5	14	N-5-E	4	－	－	－	1	Ⅲ	－	－	土師器・石器	７世紀末～８世紀初頭前後	円礫の集積(土器埋設炉付近)
ＳＡ66	方　形	4.85	4.85	23.52	N-30-W	4	－	1	Ⅱc	－	－	－	－	土師器・石器	７世紀第１四半期	－
ＳＡ67	方　形	3.7	3.6	13.32	N-16-E	4	－	－	－	－	－	2	－	－	７世紀第３四半期	－
ＳＡ68	長方形	3.05	2.9	8.845	N-15-E	4	○	－	－	1	Ⅳ	－	－	須恵器・土師器・石器	７世紀第２四半期	出入り口？
ＳＡ69	方　形	4.35	4.4	19.14	N-103-E(N-10-E)	4	○	1	Ⅱb	－	－	1	－	須恵器・土師器・石器	７世紀第３四半期	－
ＳＡ71	方　形	5.4	5.3	28.62	N-9-W	4	－	1	？	1	Ⅳ	－	－	土師器・石器	７世紀第４四半期	－
ＳＡ72	長方形	5.5	4.8	26.4	N-15-W	３＋α	－	1	Ⅰb	1	Ⅳ	－	－	土師器・石器	７世紀第３四半期	－
ＳＡ73	長方形	4.8	4.5	21.6	N-14-W	4	－	－	－	1	Ⅳ	－	－	土師器・石器	７世紀第３四半期	－
ＳＡ74	方　形	3.9	3.8	14.82	N-3-E	4	○	－	－	－	－	1	－	須恵器・土師器・石器	７世紀末～８世紀初頭前後	－
ＳＡ75	方　形	4.95	4.9	24.26	N-9-W	4	○	1	Ⅱb？	1	Ⅲ´	－	－	土師器・石器	７世紀第４四半期	出入り口？
ＳＡ76	方　形	4.25	4.15	17.64	N-15-E	4	－	1	ⅡaまたはⅡb？	1	ⅢまたはⅣ	－	－	土師器・石器	７世紀第２四半期	－
ＳＡ77	長方形	4.15	3.9	16.19	N-15-W	4	－	－	－	1	Ⅰ	－	－	土師器・石器	７世紀第３四半期	－
ＳＡ78	長方形	4.0	3.8	15.2	N-3-E	３＋α	？	1	？	－	－	－	－	土師器・石器	７世紀末～８世紀初頭前後	－
ＳＡ79	長方形	3.2＋α	3.4	10.88＋α	N-15-W	３＋α	？	1	？	－	－	1	－	土師器・石器	７世紀第３四半期	－

(長さの単位はｍ、面積は㎡)

第99表　下耳切第３遺跡古墳時代掘立柱建物跡一覧(1)

（長さの単位はｍ、面積は㎡）

遺構番号	構造				規模				遺物	時期	備考
	建物の形態	梁行	桁行	柱穴数	梁行	桁行	床面積	主軸方向			
ＳＢ１	側柱建物	1	2	6	3	4.4	13.2	N-70-W	土師器･石器	７世紀第２四半期	
ＳＢ２	側柱建物	2	3	10	3.15	4.9	15.44	N-61-W	土師器･石器	７世紀第２四半期	
ＳＢ３	総柱建物	2	2	6	3.3	4.35	14.36	N-45-W	土師器･石器	７世紀第１四半期	布掘り併用
ＳＢ４	側柱建物	2	2	8	3.6	4.15	14.94	N-55-W	土師器･石器	７世紀第２四半期	
ＳＢ５	側柱建物	3	4	14	4.3	5.98	25.72	N-10-W	須恵器･土師器･石器	７世紀第４四半期	
ＳＢ６	側柱建物	3	4	14	4.08	5.88	23.99	N-85-W	土師器･石器	７世紀第４四半期	
ＳＢ７	側柱建物	3	4	14	4.25	6.3	26.78	N-61-W	須恵器･土師器･石器	７世紀第２四半期	布掘り併用
ＳＢ８	側柱建物	2	4	12	3.8	5.6	21.28	N-45-W	須恵器･土師器･石器	７世紀第１四半期	
ＳＢ９	側柱建物	3	4	14	3.95	6.2	24.49	N	須恵器･土師器･石器	７世紀末～８世紀初頭前後	布掘り併用
ＳＢ10	側柱建物	3	4	14	3.75	5.68	21.3	N-80-W	須恵器･土師器･石器	７世紀第４四半期	
ＳＢ11	側柱建物	2	4	12	3.6	5.5	19.8	N-1-W	土師器･石器	７世紀末～８世紀初頭前後	
ＳＢ12	総柱建物	2	3	12	3.6	5.7	20.52	N-19-W	須恵器･土師器･石器	７世紀末～８世紀初頭前後	
ＳＢ13	側柱建物	2	2	8	3.5	3.85	13.48	N-74-E	須恵器･土師器･石器	７世紀第３四半期	庇付?
ＳＢ14	側柱建物	2	3	10	3.5	4.9	17.15	N-83-W	土師器･石器	７世紀末～８世紀初頭前後	
ＳＢ15	側柱建物	2	2	8	2.78	4.4	12.23	N-86-E	土師器･石器	７世紀第４四半期	
ＳＢ16	側柱建物	2	3	10	3.45	5.5	18.98	N-85-E	須恵器･土師器･石器	７世紀末～８世紀初頭前後	
ＳＢ17	側柱建物	2	4	12	3.3	5.78	19.07	N-60-W	須恵器･土師器･石器	７世紀第２四半期	
ＳＢ18	総柱建物	2	2	6	3.4	3.6	12.24	N-7-E	須恵器･土師器･石器	７世紀第２四半期	
ＳＢ19	側柱建物	3	4	14	3.95	7.4	29.23	N-84-W	須恵器･土師器･鉄器･石器	７世紀第４四半期	
ＳＢ20	側柱建物	2	3	10	4.5	6.35	28.58	N-55-W	須恵器･土師器･石器	７世紀第２四半期	
ＳＢ21	側柱建物	3	4	14	4.0	6.55	26.2	N	須恵器･土師器･石器	７世紀末～８世紀初頭前後	
ＳＢ22	側柱建物	2	3	10	4.3	5.95	25.59	N-78-W	須恵器･土師器･石器	７世紀第３四半期	
ＳＢ23	側柱建物	2	2	4	3.4	3.4	11.56	N-33-E	須恵器･土師器･石器	７世紀第１四半期	
ＳＢ24	側柱建物	2	3	10	3.65	3.75	13.69	N-4-E	土師器･石器	７世紀第４四半期	
ＳＢ25	総柱建物	2	3	12	3.5	5.4	18.9	N-1-W	須恵器･土師器･石器	７世紀末～８世紀初頭前後	布掘り併用
ＳＢ26	側柱建物	2	4	12	3.65	5.15	18.8	N-15-E	須恵器･土師器･石器	７世紀第２四半期	
ＳＢ27	側柱建物	2	3	12	3.4	5.2	17.68	N-69-W	須恵器･土師器･石器	７世紀第２四半期	
ＳＢ28	側柱建物	1	2	6	3.25	3.35	10.89	N-14-E	土師器･石器	７世紀第３四半期	
ＳＢ29	側柱建物	3	4	14	4.55	7.2	32.76	N-1-W	須恵器･土師器･石器	７世紀末～８世紀初頭前後	
ＳＢ30	側柱建物	2	4	12	4.2	7.3	30.66	N-1-W	土師器･石器	７世紀末～８世紀初頭前後	
ＳＢ31	側柱建物	2	4	12	3.0	7.0	21.0	N-62-W	土師器･石器	７世紀第２四半期	
ＳＢ32	側柱建物	3	4	14	4.3	6.4	27.52	N-20-E	須恵器･土師器･石器	７世紀第２四半期	
ＳＢ33	総柱建物	2	2	9	2.7	4.25	11.48	N-21-E	須恵器･土師器･石器	７世紀第３四半期	布掘り併用
ＳＢ34	総柱建物	2	2	9	2.85	3.7	10.55	N-10-E	須恵器･土師器･石器	７世紀第３四半期	
ＳＢ35	総柱建物	2	3	12+2?	3.6	5.7	20.52	N-55-W	須恵器･土師器･石器	７世紀第２四半期	独立棟持柱建物？
ＳＢ36	側柱建物	1	2	6	2.65	4.25	11.26	N-26-W	土師器･石器	７世紀末～８世紀初頭前後	
ＳＢ37	側柱建物	3	4	12	3.8	5.7	21.66	N-75-W	須恵器･土師器･石器	７世紀第３四半期	
ＳＢ38	側柱建物	2	2	8	3.5	3.9	13.65	N-38-W	土師器･石器	７世紀末～８世紀初頭前後	
ＳＢ39	側柱建物	1	2	6	2.83	4.4	12.45	N-15-W	須恵器･土師器･石器	７世紀第４四半期	
ＳＢ40	側柱建物	3	4	14	4.3	6.3	27.09	E-W	土師器･石器	７世紀末～８世紀初頭前後	
ＳＢ41	側柱建物	2	3	10	3.3	4.9	16.17	N-85-E	土師器･石器	７世紀末～８世紀初頭前後	
ＳＢ42	側柱建物	2	4	12	3.6	5.65	20.34	N-76-W	土師器･石器	７世紀第３四半期	
ＳＢ43	側柱建物	2	4	12	3.2	6.2	19.84	E-W	土師器･石器	７世紀末～８世紀初頭前後	
ＳＢ44	側柱建物	3	4	14	4.1	6.55	26.86	N-10-W	土師器･石器	７世紀第４四半期	
ＳＢ45	側柱建物	2	3	10	3.2	5.4	17.28	N-55-W	須恵器･土師器･石器	７世紀第２四半期	
ＳＢ46	総柱建物	2	2	9	2.65	4.4	11.66	N-5-E	須恵器･土師器･石器	７世紀第４四半期	布掘り併用
ＳＢ47	総柱建物	2	3	12	3.03	4.6	13.94	N-10-W	須恵器･土師器･石器	７世紀第４四半期	布掘り併用
ＳＢ48	総柱建物	2	3	12	3.75	4.05	15.19	N-75-W	須恵器･土師器･石器	７世紀第３四半期	
ＳＢ49	側柱建物	1	3	8	2.0	3.8	7.6	N-10-E	土師器･石器	７世紀第３四半期	
ＳＢ52	側柱建物	1	1	4	2.5	2.85	7.125	N-54-E	須恵器･土師器･石器	７世紀第１四半期	
ＳＢ53	側柱建物	1	1	4	3.0	5.15	15.45	N-38-W	土師器･石器	７世紀末～８世紀初頭前後	
ＳＢ54	側柱建物	2	2	8	2.7	3.2	8.64	N-62-E	土師器･石器	７世紀末～８世紀初頭前後	
ＳＢ55	側柱建物	1	2	6	2.3	4.0	9.2	N-60-W	土師器･石器	７世紀第２四半期	
ＳＢ56	側柱建物	1	1	4	2.2	2.2	4.84	N-1-W	土師器･石器	７世紀末～８世紀初頭前後	
ＳＢ57	側柱建物	1	2	6	1.8	2.23	4.014	N-56-W	土師器･石器	７世紀第２四半期	
ＳＢ58	側柱建物	1	2	6	2.15	4.9	10.54	N-85-E	－	６世紀末～７世紀第２四半期か？	
ＳＢ59	側柱建物	1	1	4	3.0	3.7	11.1	N-60-E	－	６世紀末～７世紀第２四半期か？	
ＳＢ60	側柱建物	1	1	4	2.25	5.15	11.59	N-22-E	－	６世紀末～７世紀第２四半期か？	
ＳＢ61	側柱建物	1	1	4	2.0	2.5	5.0	N-15-E	－	６世紀末～７世紀第２四半期か？	
ＳＢ62	側柱建物	1	1	4	2.8	3.5	9.8	N-11-W	－	６世紀末～７世紀第２四半期か？	
ＳＢ64	側柱建物	1	1	4	1.9	2.0	3.8	N-25-W	－	６世紀末～７世紀第２四半期か？	
ＳＢ65	側柱建物	1	2	6	2.3	2.85	6.56	N-29-E	－	６世紀末～７世紀第２四半期か？	
ＳＢ66	側柱建物	1	1	4	2.5	2.55	6.38	N-31-E	土師器･石器	７世紀末～８世紀初頭前後	
ＳＢ67	側柱建物	1	1	4	2.1	2.4	5.04	N-84-W	土師器･石器	７世紀第４四半期	

第100表　下耳切第３遺跡古墳時代掘立柱建物跡跡一覧(2)

（長さの単位はｍ、面積は㎡）

遺構番号	構造				規模				遺物	時期	備考
	建物の形態	梁行	桁行	柱穴数	梁行	桁行	床面積	主軸方向			
ＳＢ68	側柱建物	1	1	4	2.7	3.2	8.64	N-72-W	土師器・石器	７世紀第２四半期	
ＳＢ69	側柱建物	1	1	4	2.5	3.4	8.5	N-85-E	土師器・石器	７世紀末～８世紀初頭前後	
ＳＢ70	側柱建物	1	1	4	1.9	2.9	5.51	N-15-E	土師器・石器	７世紀第３四半期	
ＳＢ71	側柱建物	2	2	8	4.1	6.9	28.29	N-45-W	－	６世紀末～７世紀第２四半期か？	
ＳＢ72	側柱建物	1	2	6	2.8	7.6	21.28	N-1-W	－	６世紀末～７世紀第２四半期か？	
ＳＢ73	側柱建物	1	2	6	2.2	4.4	9.68	N-78-W	－	６世紀末～７世紀第２四半期か？	
ＳＢ74	側柱建物	1	1	4	2.8	3.3	9.24	N-20-W	－	６世紀末～７世紀第２四半期か？	
ＳＢ75	側柱建物	1	1	4	3.0	3.2	9.6	N-15-W	－	６世紀末～７世紀第２四半期か？	
ＳＢ76	側柱建物	1	2	6+2?	2.2	4.45	9.79	N-83-E	－	６世紀末～７世紀第２四半期か？	独立棟持柱建物？
ＳＢ77	側柱建物	1	1	4	1.8	2.4	4.32	N-70-W	－	６世紀末～７世紀第２四半期か？	
ＳＢ78	側柱建物	1	1	4	1.9	2.5	4.75	N-15-W	－	６世紀末～７世紀第２四半期か？	
ＳＢ79	側柱建物	1	1	4	2.0	3.2	6.4	N-98-E	－	６世紀末～７世紀第２四半期か？	
ＳＢ80	側柱建物	1	1	4	2.2	3.2	7.04	N-47-E	－	６世紀末～７世紀第２四半期か？	
ＳＢ81	側柱建物	2	2	8	3.3	3.7	12.21	N-25-W	須恵器・土師器・石器	７世紀末～８世紀初頭前後	

第101表　下耳切第３遺跡近現代の掘立柱建物跡一覧

（長さの単位はｍ、面積は㎡）

遺構番号	構造				規模				遺物	時期	備考
	建物の形態	梁行	桁行	柱穴数	梁行	桁行	床面積	主軸方向			
ＳＢ50	側柱建物	2	4	13(14?)	5.7	7.55	43.04	N-80-E	陶磁器・瓦	現代（第二次世界大戦以後）か？	三面庇付
ＳＢ51	側柱建物	2	4	12	4.0	5.25	21.0	N-81-E	陶磁器・瓦	現代（第二次世界大戦以後）か？	庇付
ＳＢ85	側柱建物	1	2	6	3.7	4.7	17.39	N-5-W	陶磁器	現代（第二次世界大戦以後）か？	
ＳＢ86	側柱建物	2	4	12	3.7	4.7	17.39	N-5-W	陶磁器	現代（第二次世界大戦以後）か？	

第102表　下耳切第３遺跡出土鉄器観察表(1)

（単位はcm）

図面番号	出土位置		器種	種類	最大長	最大幅	最大厚	備考
900	ＳＮ１	第２主体部	鉄　鏃	長頸鏃	18.70	1.00	0.30	鏃身部は三角形鏃で、断面は両丸造　部分的に木質残存
901	ＳＮ１	第２主体部	鉄　鏃	長頸鏃	－	－	－	３本とも長頸鏃　部分的に木質残存
908	ＳＮ１	第２主体部	鉄　鏃	－	(3.90)	(0.70)	(0.45)	茎部分のみ　木質残存
915	ＳＮ１	第２主体部	鉄　鏃	－	(4.05)	0.40	0.40	茎部分のみ
916	ＳＮ１	第２主体部	鉄　鏃	－	2.16	0.8	0.55	茎部分のみ　木質残存
920	ＳＮ１	第４主体部	鉄　鏃	方頭鏃	8.00	(2.80)	0.40	－
926	ＳＮ１	第４主体部	鉄　鏃	方頭鏃	(7.35)	2.10	0.40	鏃身部のみ
996	ＳＴ３	玄室内	鉄　鏃	－	(3.10)	(0.50)	(0.40)	茎部分のみ
997	ＳＴ３	玄室内	鉄　鏃	長頸鏃	(7.15)	0.85	0.40	茎部分のみ　部分的に木質残存
998	ＳＴ３	玄室内	鉄　鏃	長頸鏃	16.45	0.80	0.40	鏃身部は三角形鏃で、断面は両丸造　部分的に木質残存
1010	ＳＴ５	玄室内	鉄　鏃	方頭鏃	(10.5)	2.15	0.75	木質残存
1031	ＳＴ７	竪坑内	鉄　鏃	方頭鏃	(4.00)	0.44	0.40	鏃身中央部は中空、断面両丸造 茎部分を欠損
1032	ＳＴ７	竪坑内	鉄　鏃	－	(4.50)	0.50	0.30	茎部分のみ
1033	ＳＴ７	竪坑内	鉄　鏃	長頸鏃	14.80	0.80	0.20	鏃身部は三角形鏃で、断面は両丸造　部分的に木質残存
1040	ＳＴ８	玄室	鉄　鏃	－	(7.10)	(0.85)	－	茎部分のみ　木質残存
1041	ＳＴ８	玄室	鉄　鏃	方頭鏃	(6.8)	2.20	0.20	茎部の断面は0.3ｃｍの方形　木質残存
1042	ＳＴ８	玄室	鉄　鏃	三角形鏃	12.90	3.00	0.25	木質残存
1261	ＳＡ34	床面	鉄　鏃	長頸鏃	(8.45)	0.90	0.30	鏃身部は三角形鏃で、断面は両丸造
1262	ＳＡ34	覆土中	鉄　鏃	－	(3.30)	0.55	0.55	茎部分のみ　木質残存
1393	ＳＡ46	検出面	鉄　鏃	長頸鏃	(5.50)	0.55	0.30	鏃身部は三角形鏃で、断面は両丸造
1446	ＳＡ51	覆土中	鉄　鏃	長頸鏃	(6.75)	0.50	0.35	鏃身部は三角形鏃で、断面は両丸造
1481	ＳＡ54	床面	鉄　鏃	長頸鏃	(10.90)	0.60	0.50	－
1555	ＳＡ64	覆土中	鉄　鏃	長頸鏃	(10.30)	0.60	0.35	鏃身部は三角形鏃で、断面は両丸造

図面番号	出土位置		器種	種類	最大長	最大幅	最大厚	備考
992	ＳＴ３	玄室内	飾金具	鞍金具	(1.30)	－	－	鞍金具の座金具のみが残存
993	ＳＴ３	玄室内	馬　具	鞍金具	3.40	(2.40)	－	－
994	ＳＴ４	玄室内	馬　具	鞍金具	6.03	4.82	－	ほぼ完存
995	ＳＴ３	玄室内	馬　具	鞍金具	(6.35)	(2.85)	－	－
1055	ＳＵ１	覆土中	馬　具	鉸具造立聞環状鏡板付轡	7.84	5.52	－	鏡板のみ
1056	ＳＵ１	覆土中	馬　具	轡	－	－	－	銜部分のみ
1057	ＳＵ１	覆土中	馬　具	鐙吊金具	(5.25)	1.00	0.20	木質が付着
1058	ＳＵ２	床面	馬　具	鉸具造立聞環状鏡板付轡	24.30	9.10	1.00	一部に有機質物質が付着

第103表　下耳切第３遺跡出土鉄器観察表(2)

（長さの単位は㎝）

図面番号	出土位置		器種	最大長	最大幅	最大厚	備　　考
869	ＳＮ１	第１主体部	鉄　刀	(44.50)	2.40	0.40	両関の直刀で刃部はほぼ完存、柄部は途中から欠損
951	ＳＮ２	Ａ－ｂ区	鉄　刀	(9.45)	(2.45)	(0.70)	茎部分のみ　撚った紐状のものが巻かれている　木質残存

図面番号	出土位置		器種	最大長	最大幅	最大厚	備　　考
890	ＳＮ１	第１主体部	刀　子	(6.45)	1.10	0.20	茎部の断面は0.4×0.8の長方形　部分的に木質残存
891	ＳＮ１	第１主体部	刀　子	(10.55)	1.55	0.30	部分的に木質残存
909	ＳＮ１	第２主体部	刀　子	13.00	1.40	0.40	木質残存
1005	ＳＴ４	玄室内	刀　子	(12.50)	1.45	0.45	木質残存
1030	ＳＴ７	竪坑内	刀　子	(4.50)	(0.80)	(0.20)	茎部分のみ　木質残存
1049	ＳＤ２	床面	刀　子	(8.40)	(1.15)	0.50	木質残存
1054	ＳＤ３	床面	刀　子	(10.35)	1.10	0.30	木質残存
1445	ＳＡ51	床面	刀　子	(7.70)	0.80	0.25	－

図面番号	出土位置		器種	最大長	最大幅	最大厚	備　　考
1277	ＳＡ36	床面	鎌	(13.40)	3.30	0.30	ほぼ完存の曲刃鎌、柄部との接合は左側端部を折り返す
1486	ＳＡ55	床面	鎌	(5.45)	1.45	0.30	〃
1611	ＳＢ19	覆土中	鎌	(4.00)	1.50	0.35	－
1525	ＳＡ59	床面	針	(4.45)	1.02	0.32	糸通しの穴が残存

第104表　下耳切第３遺跡出土耳環観察表

（長さの単位は㎝、重さはｇ）

実測番号	出土位置		器種		最大長	最大幅	最大厚	内径	重量	備考
887	ＳＮ１	第１主体部	耳環	銅地金貼耳環	2.30	2.45	0.55	1.45	6.40	中実
888	ＳＮ１	第１主体部	耳環	銅地金貼耳環	2.35	2.55	0.55	1.40	6.80	中実
898	ＳＮ１	第２主体部	耳環	銅地金貼耳環	1.75	2.05	0.45	1.25	2.80	中実
899	ＳＮ１	第２主体部	耳環	銅地金貼耳環	1.75	2.08	0.35	1.30	2.00	中実
904	ＳＮ１	第２主体部	耳環	銅地金貼耳環	2.75	2.80	0.75	1.60	14.70	中実
905	ＳＮ１	第２主体部	耳環	銅地金貼耳環	2.70	2.80	0.85	1.55	13.60	中実
918	ＳＮ１	第４主体部	耳環	銅地金貼耳環	2.60	2.90	0.70	1.40	13.80	中実
919	ＳＮ１	第４主体部	耳環	銅地金貼耳環	2.50	2.80	0.55	1.80	7.90	中実
927	ＳＮ１	北西盛土内土坑	耳環	銅地金貼耳環又は銅環ないし金銅環	2.25	2.65	0.50	1.45	5.80	中実
988	ＳＴ３	玄室内	耳環	銅地金貼耳環	2.20	2.30	0.55	1.35	4.40	中実
989	ＳＴ３	玄室内	耳環	銅地金貼耳環	2.05	2.25	0.70	1.35	6.80	中実
990	ＳＴ３	玄室内	耳環	銅地金貼耳環	2.70	2.95	0.75	1.58	14.10	中実
991	ＳＴ３	玄室内	耳環	銅地金貼耳環	2.70	3.00	0.65	1.65	15.40	中実
1005	ＳＴ４	玄室内	耳環	銅地金貼耳環	2.85	3.05	0.70	1.60	14.30	中実
1006	ＳＴ４	玄室内	耳環	銅地金貼耳環	2.85	3.00	0.75	1.75	-	中実
1048	ＳＤ２	床面	耳環	銅地金貼耳環	1.15	1.95	0.35	1.35	1.10	中実

第105表　下耳切第３遺跡出土石製装飾品観察表

（長さの単位は㎝、重さはｇ）

実測番号	出土位置		器種	重量	最大長	最大幅	孔径	面径	備　　考
889	ＳＮ１	第１主体部	勾　玉	8.60	3.00	1.40	0.85	瑪瑙製	Ｃ字形で、加工痕が残る　研磨が粗雑なつくり
906	ＳＮ１	第２主体部	勾　玉	5.00	3.00	1.00	0.65	瑪瑙製	Ｃ字形で、加工痕が残る　研磨が粗雑なつくり

実測番号	出土位置		器種	重量	最大長	最大幅	孔径	面径	石材	備　　考
907	ＳＮ１	第２主体部	切子玉	4.90	2.25	1.40	0.45	0.15	水晶	上下６面のカット成形、粗雑なつくり
1050	ＳＤ２	床　　面	切子玉	4.00	1.80	1.30	0.40	0.20	水晶	上下６面のカット成形、粗雑なつくり
1051	ＳＤ２	床　　面	切子玉	3.30	1.75	1.15	0.40	0.30	水晶	上下６面のカット成形、粗雑なつくり
1052	ＳＤ２	床　　面	切子玉	2.00	1.30	1.10	0.40	0.20	水晶	上下６面のカット成形、粗雑なつくり

図面番号	出土遺構	出土地点	種別	器種	部位	法量(cm)				手法・調整・文様等		色調		胎土	焼成	備考	接合関係
						口径	器高	胴径	底径	外面	内面	外面	内面				
854	ＳＮ１内周溝	Ｂ－ａ区	須恵器	杯蓋	胴部～口縁部	－	－	－	－	回転ヘラケズリ/回転横ナデ	回転横ナデ	灰５Ｙ(４/１)	灰５Ｙ(４/１)	精良１ミリ以下の灰白色粒を少し含む	堅緻	－	－
855	ＳＮ１内周溝	Ｂ－ａ区	須恵器	杯蓋	天井～口縁部	9.6	3.1	－	－	回転ヘラケズリ/回転横ナデ	回転横ナデ	灰(Ｎ４/)	暗オリーブ灰2.5ＧＹ(４/１)	精良３ミリ以下の灰白色をわずかに含む。１ミリ以下の灰白色粒を多く含む。	堅緻	－	ＳＮ１内周溝＋ＳＴ５
856	ＳＮ１内周溝	Ｂ－ａ区	須恵器	杯蓋	天井～口縁部	9.2	2.0	－	－	回転ヘラケズリ/回転横ナデ	不定方向のナデ/回転横ナデ	灰7.5Ｙ(４/１)	灰7.5Ｙ(４/１)	精良２ミリ以下の灰白色粒を少し含む	堅緻	－	－
857	ＳＮ１内周溝	Ａ－ａ区	須恵器	坏蓋	天井～口縁部	15.3	3.6	－	－	擬宝珠摘み/回転ヘラケズリ/回転横ナデ	不定方向のナデ/回転横ナデ	灰(Ｎ４/)	暗オリーブ灰2.5ＧＹ(４/１)	１㎜程の白色粒を含む。１㎜程の灰色粒子がわずかに混じる。	生焼け	－	－
858	ＳＮ１内周溝	Ｂ－ａ区	須恵器	壺	頸部～底部	－	－	－	6.7	回転ヘラケズリ/回転横ナデ	回転横ナデ	オリーブ灰2.5ＧＹ(６/１)灰10Ｙ(５/１)	灰10Ｙ(５/１)	精良	堅緻	破砕痕あり	－
859	ＳＮ２内周溝	Ｂ－ａ区	須恵器	壺の蓋	天井～口縁部	8.4	－	－	－	回転横ナデ	回転横ナデ	灰7.5Ｙ(５/１)	灰7.5Ｙ(５/１)	精良２ミリ以下の灰白色粒を含む	堅緻	自然釉	－
860	ＳＮ１内周溝	Ｂ－ａ区	須恵器	台付壺	脚部	－	－	－	－	回転ヘラケズリ/回転横ナデ	回転横ナデ/不定方向ナデ	灰7.5Ｙ(４/１)	暗赤灰10Ｒ(４/１)	精良	堅緻	－	－
861	ＳＮ１内周溝	Ｂ－ａ区	須恵器	壺	底部付近	－	－	－	－	平行タタキ(擬格子)	同心円文あて具痕(青海波文)	黒　褐2.5Ｙ(３/１)暗灰色2.5Ｙ(５/２)	暗オリーブ灰2.5ＧＹ(４/１)	精良	堅緻	－	－
862	ＳＮ１内周溝	Ｂ－ａ区	須恵器	高坏	脚柱部	－	－	－	－	回転横ナデ	回転横ナデ	灰7.5Ｙ(５/１)	灰５Ｙ(６/１)	精良３ミリ以下の灰白色粒を少し含む	堅緻	－	－
863	ＳＮ１内周溝	Ｂ－ａ区	須恵器	提瓶	口縁～底部	5.7	7.0	－	－	回転ヘラケズリ/回転横ナデ/カキ目	回転横ナデ/不定方向ナデ/指頭痕	灰　黄2.5Ｙ(７/２)オリーブ黒５Ｙ(２/１)	浅黄５Ｙ(７/４)　灰５Ｙ(６/１)	精良２ミリ以下の乳白色粒を含む	堅緻	ヘラ記号	－
864	ＳＮ１内周溝	Ｂ－ａ区	須恵器	高杯	底部～裾部	－	－	－	－	回転横ナデ/三方透かし	不定方向ナデ	灰10Ｙ(５/１)	灰10Ｙ(６/１)	１ミリ以下の灰白色粒を少し含む	堅緻	打ち欠き	－
865	ＳＮ１内周溝	Ｂ－ａ区	土師器	甕	胴部～底部	－	－	19.0	9.2	ナデ	斜めナデ	橙7.5ＹＲ７/６	黒7.5ＹＲ２/１	５㎜以下の褐色粒子を多く含む	良好	－	ＳＴ８竪坑＋ＳＮ１内周溝+ＳＴ７竪坑
866	ＳＮ１内周溝	Ｂ－ａ区	土師器	甕	口縁～胴部	18.6	－	－	－	ナデ	ナデ	浅黄橙7.5ＹＲ８/６橙2.5Ｙ Ｒ ７/６	橙7.5Ｙ Ｒ ７/６橙５ＹＲ７/６	６㎜以下のにぶい赤褐色粒子を多く含む	良好	－	ＳＮ１内周溝+ＳＮ１盛土中
867	ＳＮ１内周溝	Ｂ－ａ区	土師器	甕	底部	－	－	－	－	ナデ	ナデ	にぶい橙５ＹＲ７/４	黄灰2.5Ｙ６/１	２㎜以下の灰黄褐色粒子を多く含む	良好	木葉痕	－
868	ＳＮ２内周溝	Ｂ－ａ区	土師器	高台付椀?	底部	－	－	－	－	ナデ	ナデ	浅黄橙10ＹＲ８/４	褐灰10ＹＲ５/１	１㎜以下の透明光沢粒子を多く含む	良好	－	－
870	ＳＮ１内周溝	Ｄ－ａ区	須恵器	高坏の坏蓋	天井～口縁部	12.4	3.6	－	－	回転ヘラケズリ/回転横ナデ	回転横ナデ/不定	灰(Ｎ５/)	灰(Ｎ５/)	精良３ミリ以下の灰白色をわずかに含む。	堅緻	－	－
871	ＳＮ１内周溝	Ｄ－ａ区	須恵器	杯蓋	天井付近～口縁部	12.8	－	－	－	回転ヘラケズリ/回転横ナデ	回転横ナデ/不定方向ナデ	灰10Ｙ(５/１)	灰7.5Ｙ(６/１)	２ミリ以下の灰白色粒を少し含む	堅緻	－	－
872	ＳＮ１内周溝	Ｄ－ａ区	須恵器	坏身	口縁部～底部	10.7	3.9	－	6.4	回転ヘラケズリ/回転横ナデ	回転横ナデ/直線方向へのナデ	灰7.5Ｙ(５/１)	灰10Ｙ(５/１)	４ミリ以下の灰白色粒を含む	堅緻	ヘラ記号	－
873	ＳＮ１内周溝	Ｄ－ａ区	須恵器	杯身	口縁～底部	11.7	4.2	－	－	回転横ナデ	回転横ナデ	灰10Ｙ(５/１)	灰10Ｙ(５/１)	１㎜前後の礫を多量に含む。	堅緻	－	－
874	ＳＮ１内周溝	Ｄ－ａ区	須恵器	坏身	口縁～底部	10.9	3.5	－	－	回転ヘラケズリ/回転横ナデ	回転横ナデ/不定	青灰色10ＢＧ(６/１)10ＢＧ(５/１)	灰(Ｎ６/)(Ｎ５/)	１㎜程の白色粒子や黒色粒子などが混じる。	堅緻	－	－
875	ＳＮ１内周溝	Ｄ－ａ区	須恵器	杯身	口縁～胴部	9.6	－	－	－	回転ヘラケズリ/回転横ナデ	回転横ナデ	灰オリーブ５Ｙ(６/２)	灰(Ｎ５/)	精良３ミリ以下の無色透明粒を含む	堅緻	自然釉	－
876	ＳＮ１内周溝	Ｄ－ａ区	須恵器	杯身	口縁～胴部	－	－	－	－	回転ヘラケズリ/回転横ナデ	回転横ナデ	灰オリーブ５Ｙ(６/２)	灰(Ｎ５/)	精良１ミリ以下の灰白色粒を含む	堅緻	－	－
877	ＳＮ１内周溝	Ｄ－ａ区	須恵器	台付鉢?	口縁～底部付近	15.9	6.0	－	－	回転ヘラケズリ/回転横ナデ	回転横ナデ/不定方向ナデ	灰オリーブ7.5ＧＹ(６/２)	灰オリーブ7.5ＧＹ(５/２)	精良４ミリ以下の灰白色粒を含む・２ミリ以下の乳白色粒を含む。	堅緻	－	－
878	ＳＮ１内周溝	Ｄ－ａ区	須恵器	高坏坏蓋	天井～口縁部	13.0	4.0	－	－	回転ヘラケズリ/回転横ナデ	回転横ナデ/不定方向ナデ	オリーブ褐2.5Ｙ(４/６)	オリーブ褐2.5Ｙ(４/６)	精良	堅緻	－	－

第106表　古墳時代土器観察表(1)

図面番号	出土遺構	出土地点	種別	器種	部位	法量(cm)				手法・調整・文様等		色調		胎土	焼成	備考	接合関係
						口径	器高	胴径	底径	外面	内面	外面	内面				
879	ＳＮ１内周溝	Ｄ－ａ区	須恵器	短脚高坏	口縁～裾部	11.0	5.5	－	8.4	回転ヘラケズリ/回転横ナデ	回転横ナデ	灰7.5Ｙ(５/１)	灰(Ｎ５/)	精良	堅緻	打ち欠き/三方円孔透かし	－
880	ＳＮ１内周溝	Ｄ－ａ区	須恵器	短脚高坏	口縁～裾部	10.9	5.3	－	7.7	回転ヘラケズリ/回転横ナデ	回転横ナデ	オリーブ灰2.5ＧＹ(５/１)	オリーブ灰(５/１)	精良４ミリ以下の白色粒を多く含む。６ミリ以下の灰色粒を僅かに含む	堅緻	打ち欠き/三方円孔透かし/ヘラ記号	－
881	ＳＮ１内周溝	Ｄ－ａ区	須恵器	短脚高坏	口縁～底部	10.6	5.4	－	－	回転ヘラケズリ/回転横ナデ/透かし	回転横ナデ/不定方向ナデ	灰色６/	灰色６/	２㎜以下の灰白色粒子を少し含む	良好	自然釉/灰被り/三方円孔透かし	－
882	ＳＮ１内周溝	Ｄ－ａ区	須恵器	短脚高坏	口縁～裾部	10.9	4.9	－	8.3	回転ヘラケズリ/回転横ナデ	回転横ナデ	灰(Ｎ５/)	灰(Ｎ５/)	精良３ミリ以下の白色粒を含む。２ミリ以下の砂粒を含む。	堅緻	打ち欠き/三方円孔透かし	－
883	ＳＮ１内周溝	Ｄ－ａ区	須恵器	瑞	口縁～低部	14.4	16.6	－	－	手持ちヘラケズリ/カキ目/ナデ	回転横ナデ	灰５Ｙ(６/１)	灰５Ｙ(６/１)	精良	堅緻	－	－
884	ＳＮ１第１主体部	－	須恵器	杯蓋	天井～口縁部	12.6	4.0	－	－	回転ヘラケズリ/回転横ナデ	不定方向ナデ	灰10Ｙ(５/１)	灰10Ｙ(５/１)	３㎜以下の白色粒子を多く混じる。	堅緻	－	－
885	ＳＮ１第１主体部	－	須恵器	坏蓋	天井～口縁部	9.5	3.3	－	－	回転ヘラケズリ/回転横ナデ	回転ヘラケズリ/不定方向ナデ	青灰色10ＢＧ(６/１)10ＢＧ(５/１)	灰(Ｎ６/)(Ｎ５/)	１㎜程の白色粒子が混じる。	堅緻	自然釉	－
886	ＳＮ１第１主体部	－	須恵器	坏身	口縁～底部	11.0	4.0	－	－	回転ヘラケズリ/回転横ナデ/沈線	回転ヘラケズリ/不定方向ナデ	灰10Ｙ(６/１)灰7.5Ｙ(６/１)	灰10Ｙ(６/１)	精良	堅緻	ヘラ記号	－
892	ＳＮ１第１主体部	主体部覆土中	須恵器	短頸壺の蓋?	口縁～天井部	10.4	3.3	－	－	回転ヘラケズリ/回転横ナデ	回転横ナデ/不定方向ナデ	黄灰2.5Ｙ(４/１) 灰オリーブ５Ｙ(６/２)	灰５Ｙ(４/１)	３ミリ以下の灰白色粒をく含む	堅緻	灰被り	－
893	ＳＮ１第１主体部	主体部覆土中	須恵器	杯身	天井	－	－	－	－	回転ヘラケズリ/回転横ナデ	回転横ナデ	暗オリーブ灰2.5ＧＹ(４/１)	暗オリーブ灰2.5ＧＹ(４/１)	精良７ミリ以下の灰白色粒を少し含む	堅緻	－	－
894	ＳＮ１第１主体部	主体部覆土中	須恵器	高坏	裾部	－	－	－	6.8	回転横ナデ	回転横ナデ	灰7.5Ｙ(５/１)	灰7.5Ｙ(５/１)	１ミリ以下の灰白色粒を多く含む	堅緻	－	－
895	ＳＮ１第１主体部	主体部覆土中	須恵器	提瓶	頸部～底部	－	－	18.0	－	カキ目	回転横ナデ	オリーブ灰7.5ＧＹ(６/２)	オリーブ灰7.5Ｙ(５/１)	精良３ミリ以下の灰白色粒を含む・２ミリ以下の乳白色粒を含む	堅緻	－	－
896	ＳＮ１第２主体部(ａ)	－	須恵器	杯蓋	天井～口縁部	11.4	3.4	－	－	回転ヘラケズリ/回転横ナデ	回転横ナデ/不定方向ナデ	灰7.5Ｙ(５/１)	灰7.5Ｙ(５/１)	精良であるが石英粒子５ｍｍ以下が少量含む。	堅緻	－	－
897	ＳＮ１第２主体部(ａ)	－	須恵器	坏身	口縁～底部	11.0	3.5	－	－	回転ヘラケズリ/回転横ナデ	回転横ナデ/ナデ	灰7.5Ｙ(６/１)	灰7.5Ｙ(６/１)	３㎜以下の灰白色粒子を少量含む。	堅緻	－	－
902	ＳＮ１第２主体部(ｂ)	－	須恵器	坏蓋	天井～口縁部	12.1	4.4	－	－	回転ヘラケズリ/回転横ナデ	回転横ナデ/不定方向ナデ	灰7.5Ｙ(５/１)	灰7.5Ｙ(５/１)	精良であるがやや石英が混じる	堅緻	－	－
903	ＳＮ１第２主体部(ｂ)	－	須恵器	坏身	口縁～底部	10.5	3.8	－	－	回転ヘラケズリ/回転横ナデ	回転横ナデ/不定方向ナデ	灰7.5Ｙ(５/１)	灰7.5Ｙ(５/１)	精良であるが石英粒子３ｍｍ以下が少量含む。	堅緻	－	－
910	ＳＮ１第２主体部(ｂ)	主体部覆土中	須恵器	杯蓋	体部～口縁部	12.5	－	－	－	回転ヘラケズリ/回転横ナデ	回転横ナデ	灰7.5Ｙ(５/１)	灰7.5Ｙ(５/１)	精良４ミリ以下の灰白色粒を少し含む	堅緻	－	－
911	ＳＮ１第２主体部(ｂ)	主体部覆土中	須恵器	杯身	口縁～胴部	－	－	－	－	回転ヘラケズリ/回転横ナデ	回転横ナデ	灰7.5Ｙ(５/１)	灰(Ｎ５/)	精良	堅緻	－	－
912	ＳＮ１第２主体部(ｂ)	主体部覆土中	須恵器	杯蓋	口縁部	－	－	－	－	回転ヘラケズリ/回転横ナデ	回転横ナデ	灰白10Ｙ(５/１)	灰	精良	堅緻	自然釉	－
913	ＳＮ１第２主体部(ｂ)	主体部覆土中	須恵器	高坏坏蓋	天井～口縁部	12.6	3.8	－	－	回転ヘラケズリ/回転横ナデ	回転横ナデ/不定方向ナデ	灰7.5Ｙ(５/１)	灰7.5Ｙ(５/１)	１ミリ程の白色粒を含む。	堅緻	－	－
914	ＳＮ１第２主体部(ｂ)	主体部覆土中	須恵器	長脚高杯	杯部～脚部	－	－	－	15.2	回転横ナデ/沈線	回転横ナデ/不定	灰５Ｙ(４/１)	灰7.5Ｙ(５/１)	精良２ミリ以下の白色粒を含む。３ミリ以下の灰色粒を僅かに含む。	堅緻	長脚二段透かし	－
917	ＳＮ１第４主体部	主体部覆土中	須恵器	有蓋高杯杯蓋	天井～口縁部	12.2	4.3	－	－	回転ヘラケズリ/回転横ナデ	回転横ナデ/不定方向ナデ	灰10Ｙ(６/１)	灰10Ｙ(６/１)	精良	堅緻	－	－
921	ＳＮ１第４主体部	主体部覆土中	須恵器	杯蓋	口縁～天井部	13.2	3.4	－	－	回転ヘラケズリ/回転横ナデ	回転横ナデ/不定方向ナデ	灰7.5Ｙ(４/１)	灰7.5Ｙ(４/１)	３ミリ以下の灰白色粒をく含む	堅緻	ヘラ記号	－
922	ＳＮ１第４主体部	主体部覆土中	須恵器	杯蓋	口縁～天井部	13.4	3.4	－	－	回転ヘラケズリ/回転横ナデ	回転横ナデ/不定方向ナデ	灰7.5Ｙ(４/１)	灰7.5Ｙ(４/１)	精良	堅緻	－	－

第107表　古墳時代土器観察表(2)

図面番号	出土遺構	出土地点	種別	器種	部位	法量(cm)				手法・調整・文様等		色調		胎土	焼成	備考	接合関係
						口径	器高	胴径	底径	外面	内面	外面	内面				
923	ＳＮ１第４主体部	主体部覆土中	須恵器	坏身	口縁部	10.3	4.1	－	－	回転横ナデ	回転横ナデ	灰7.5Ｙ（４/１）灰7.5Ｙ（６/１）	灰10Ｙ（５/１）	３ミリ以下の灰白色粒を含む	堅緻	－	－
924	ＳＮ１第４主体部	主体部覆土中	須恵器	高杯	口縁～裾部	9.4	5.4	－	5.8	回転ヘラケズリ/回転横ナデ	回転横ナデ	灰7.5Ｙ（５/１）	灰7.5Ｙ（６/１）	精良３ミリ以下の灰白色粒を含む。2.5ミリ以下の黒色粒を含む	堅緻	３方円孔透かし	－
925	ＳＮ１第４主体部	主体部覆土中	須恵器	瑞	胴部	－	－	－	12.8	回転ヘラケズリ//列点文/沈線文/指頭痕	回転横ナデ	オリーブ黒10Ｙ（３/１）	灰（Ｎ６/）　黄褐2.5Ｙ（５/３）	精良３ミリ以下の乳白色粒を含む	堅緻	自然釉	－
933	ＳＮ１	墓壙検出面	須恵器	杯蓋	天井部	－	－	－	－	回転ヘラケズリ/回転横ナデ	回転横ナデ/不定方向ナデ	灰オリーブ５Ｙ（５/２）	黄　灰2.5Ｙ（５/１）	精良１ミリ以下の灰白色粒を少し含む	堅緻	自然釉/ヘラ記号	－
934	ＳＮ１	墓壙検出面	須恵器	杯身	口縁～底部	10.6	3.6	－	5.2	回転ヘラケズリ/回転横ナデ	回転横ナデ/回転横ナデ	浅　黄2.5Ｙ（７/４）	灰５Ｙ（５/１）	精良１ミリ以下の黒色粒を僅かに含む。	堅緻	－	－
935	ＳＮ１	墓壙検出面	須恵器	杯身	底部	－	－	－	－	回転ヘラケズリ/回転横ナデ	不定方向ナデ	灰（Ｎ４/）	灰7.5Ｙ（５/１）	精良	堅緻	－	－
936	ＳＮ１	墓壙検出面	須恵器	杯身	口縁部	－	－	－	－	回転ヘラケズリ/回転横ナデ	回転横ナデ	灰7.5Ｙ（４/１）	灰7.5Ｙ（４/１）	精良	堅緻	－	－
937	ＳＮ１	墓壙検出面	須恵器	杯身	口縁部～底部	12.7	－	－	－	回転ヘラケズリ/回転横ナデ	回転横ナデ	灰7.5Ｙ（４/１）	灰7.5Ｙ（５/１）	精良３ミリ以下の灰白色粒を少し含む	堅緻	－	－
938	ＳＮ１	墓壙検出面	須恵器	高台付塊	口縁部～底部付近	－	－	－	－	回転ヘラケズリ/回転横ナデ	回転横ナデ	青灰５Ｂ（５/１）	灰7.5Ｙ（５/１）	精良	堅緻	自然釉	－
939	ＳＮ１	墓壙検出面	須恵器	高台付塊	口縁部～底部	－	－	－	－	回転ヘラケズリ/回転横ナデ	回転横ナデ	灰５Ｙ（６/１）	灰　黄2.5Ｙ（６/２）	精良	堅緻	ヘラ記号	－
940	ＳＮ１	墓壙検出面	須恵器	高台付塊	底部～高台	－	－	－	－	回転横ナデ	回転横ナデ/不定方向ナデ	暗灰黄2.5Ｙ（５/２）浅黄2.5Ｙ（７/３）	灰　黄2.5Ｙ（５/２）浅黄2.5Ｙ（７/４）	精良４ミリ以下の灰白色粒を少し含む。３ミリ以下の黒色粒をわずかに含む。	堅緻	－	－
941	ＳＮ１	墓壙検出面	須恵器	台付壺	脚部	－	－	－	12.8	回転ヘラケズリ	回転横ナデ	灰５Ｙ（５/１）	緑灰10Ｇ　Ｙ（５/１）	精良	堅緻	灰被り	－
942	ＳＮ１	墓壙検出面	須恵器	壺	底部	－	－	－	8.3	回転ヘラケズリ/回転横ナデ	回転横ナデ/不定方向ナデ	暗灰黄2.5Ｙ（５/２）浅黄2.5Ｙ（７/３）	灰　白7.5Ｙ（７/１）	精良４ミリ以下の黒色粒･灰色粒を含む。２ミリ以下の灰黒褐色粒を含む。	堅緻	ヘラ記号	－
943	ＳＮ１	墓壙検出面	須恵器	壺	底部	－	－	－	11.2	手持ちヘラケズリ/回転横ナデ	回転横ナデ	灰（Ｎ５/）	灰　白7.5Ｙ（７/１）	精良１ミリ以下の無色透明粒を少し含む。１ミリ以下の淡橙粒を含む。	堅緻	－	－
944	ＳＮ２	土器集中区	須恵器	高台付塊	口縁～底部	14.4	4.8	－	9.8	回転ヘラケズリ/回転横ナデ	回転横ナデ	オリーブ10Ｙ Ｒ５/１	灰５Ｙ（６/１）	１㎜ほどの白色粒･２㎜未満の黒色粒子を含む	堅緻	自然釉	－
945	ＳＮ２	土器集中区	須恵器	提瓶	口縁部	7.5	－	－	－	回転横ナデ/カキ目	回転横ナデ/不定方向ナデ	灰オリーブ7.5Ｙ（６/２）	灰7.5Ｙ（６/１）	精良２ミリ以下の乳白色粒･灰白色粒を含む。	堅緻	－	－
946	ＳＮ２	周溝検出面	須恵器	高杯	脚部	9.7	－	－	－	回転横ナデ	回転横ナデ	灰7.5Ｙ（６/１）	灰7.5Ｙ（５/１）	精良１ミリ以下の白色粒を僅かに含む。	堅緻	３方円孔透かし	－
947	ＳＮ２	土器集中区	須恵器	甕	口縁部～胴部	28.3	－	46.3	－	平行叩き/カキ目	同心円文叩き（青海波状文）	青灰色５ＢＧ５/１	オリーブ灰2.5ＧＹ５/１	５㎜以下の白色粒子を多く含む	良好	自然釉	－
948	ＳＮ２内周溝	－	須恵器	杯蓋	天井～口縁部	12.7	4.1	－	－	回転ヘラケズリ/回転横ナデ	回転横ナデ/不定方向ナデ	灰（Ｎ６/）	灰（Ｎ５/）	精良２ミリ以下の乳白色粒を含む･２ミリ以下の砂粒を含む	堅緻	自然釉	ＳＮ１内周溝＋ＳＮ２内周溝
949	ＳＮ１内周溝	－	須恵器	提瓶	胴部	－	－	－	－	カキ目	ナデ	灰（Ｎ４/）	灰（Ｎ６/）	精良	堅緻	－	ＳＮ１内周溝＋ＳＮ２内周溝
950	ＳＮ１内周溝	－	須恵器	提瓶	胴部	－	－	18.2	－	カキ目	回転横ナデ	灰7.5Ｙ（６/１）	灰7.5Ｙ（６/１）	精良1.5ミリ以下の灰白色粒を含む	堅緻	－	ＳＮ１内周溝＋ＳＮ２内周溝
954	ＳＴ１	羨門部	須恵器	瑞	頸部～底部	－	－	－	2.5	回転ヘラケズリ/回転横ナデ	回転横ナデ	灰　白7.5Ｙ（７/１）	灰　白7.5Ｙ（７/１）	精良１ミリ以下の白色粒を少し含む。	堅緻	灰被り/打ち欠き/ヘラ記号	－
955	ＳＴ１	羨道部	須恵器	瑞	口縁～低部	13.0	14.6	－	6.4	回転横ナデ/回転ヘラケズリ	回転横ナデ	暗青灰10Ｂ　Ｇ（４/１）	灰7.5Ｙ（５/１）	精良６ミリ以下の灰白粒を少し含む。３ミリ以下の白色粒を少し含む。	堅緻	－	－
956	ＳＴ１	竪坑	須恵器	高杯	脚部	－	－	－	－	回転横ナデ	回転横ナデ	灰白2.5Ｇ　Ｙ（８/１）	灰白2.5Ｇ　Ｙ（８/１）	精良	堅緻	自然釉	－

第108表　古墳時代土器観察表(3)

図面番号	出土遺構	出土地点	種別	器種	部位	法量(cm)				手法・調整・文様等		色調		胎土	焼成	備考	接合関係
						口径	器高	胴径	底径	外面	内面	外面	内面				
957	ＳＴ１	竪坑	土師器	高坏	裾部	－	－	－	－	ナデ	ナデ	にぶい黄橙10ＹＲ６/４	にぶい黄橙10ＹＲ６/４	1.5㎜以下の茶粒子を少し含む	良好	須恵器模倣か？	－
958	ＳＴ１	玄室	土師器	坏	口縁～底部	15.3	6.5	－	－	ナデ/指頭痕	ナデ	灰白2.5Ｙ８/２、浅黄橙7.5ＹＲ８/６	浅黄橙10ＹＲ８/４、黄橙10ＹＲ８/６	５㎜以下の灰色粒子、にぶい橙色粒子を含む	良好	－	－
959	ＳＴ１	竪坑	土師器	坏	口縁～底部	15.0	5.3	－	－	手持ちヘラケズリ/手持ちヘラミガキ	手持ちヘラミガキ	明るい褐7.5ＹＲ５/６	にぶい褐7.5ＹＲ５/４	２㎜以下の黒色粒子、赤茶色粒子、灰色粒子を含む	良好	内外面赤色塗彩	ＳＮ内周溝＋ＳＴ１竪坑
960	ＳＴ２	玄室	須恵器	瑞	口部～底部	－	－	－	－	回転ヘラケズリ/回転横ナデ	回転横ナデ	明オリーブ灰2.5ＧＹ（７/１）	明オリーブ灰2.5ＧＹ（７/１）	精良３ミリ以下の白色粒を含む。	堅緻	打ち欠き	－
961	ＳＴ３	竪坑	須恵器	坏蓋	天井～口縁部	12.3	3.4	－	－	回転ヘラケズリ/回転横ナデ	回転横ナデ	青灰10ＢＧ５/１	青灰10ＢＧ５/１	資料	堅緻	ヘラ記号	－
962	ＳＴ３	玄室	須恵器	杯蓋	天井～口縁	11.3	3.8	－	－	回転ヘラケズリ/回転横ナデ	回転横ナデ/不定方向ナデ	オリーブ灰2.5ＧＹ（５/１）	オリーブ灰2.5ＧＹ（５/１）	精良	堅緻	ヘラ記号	－
963	ＳＴ３	竪坑	須恵器	杯蓋	口縁～底部	11.3	－	－	5.6	回転ヘラケズリ/回転横ナデ	回転横ナデ/不定方向ナデ	暗青灰10Ｂ Ｇ（４/１）	オリーブ灰2.5ＧＹ（５/１）	精良２ミリ以下の白色粒･灰白を含む	堅緻	ヘラ記号	－
964	ＳＴ３	竪坑	須恵器	坏身	口縁部～底部	9.8	3.3	－	5.9	回転ヘラケズリ/回転横ナデ	回転横ナデ	オリーブ灰2.5ＧＹ５/１	灰Ｎ５/	２㎜以下の灰白色粒子を少し含む	堅緻	－	－
965	ＳＴ３	竪坑	須恵器	杯身	口縁～底部	9.6	3.6	－	5.6	回転横ナデ	回転横ナデ/不定方向ナデ	オリーブ黒５ＧＹ（２/１）	暗青灰５ｂＹ（４/１）	精良５ミリ以下の乳白色粒をわずかに含む。2.5ミリの白色粒を多数含む。	堅緻	－	－
966	ＳＴ３	竪坑	須恵器	杯身	口縁～底部	11.8	4.0	－	6.7	回転ヘラケズリ/回転横ナデ	回転横ナデ	灰（Ｎ５/１）	灰（Ｎ５/１）	精良７ミリ～１センチの灰色粒をわずかに含む。３ミリ以下の灰白色粒を多数含む。	堅緻	－	－
967	ＳＴ３	玄室	須恵器	無蓋高坏	口縁～脚部	11.2	－	－	6.8	回転ヘラケズリ/不定方向のナデ	回転横ナデ/不定方向ナデ	暗青灰10Ｂ Ｙ（４/１）	暗青灰10Ｂ Ｙ（５/１）	精良５ミリ以下の白色･灰白粒を少し含む。	堅緻	－	－
968	ＳＴ３	竪坑	須恵器	短頸壺	口縁～底部	9.4	9.8	13.0	8.1	回転ヘラケズリ/回転横ナデ	回転横ナデ	青灰５ＢＧ（５/１）	青灰５ＢＧ（５/１）	精良３ミリ以下の赤褐色粒の混入･９ミリ以下の白色粒の混入	堅緻	自然釉/ヘラ記号	－
969	ＳＴ３	竪坑	須恵器	鉢	口縁～底部	15.4	6.6	－	8.2	回転ヘラケズリ/回転横ナデ	回転横ナデ	灰7.5Ｙ（５/１）	灰7.5Ｙ（５/１）	精良３ミリ以下の灰白色粒を少し含む。	堅緻	自然釉	－
970	ＳＴ３	竪坑	須恵器	横瓶	ほぼ完形	11.1	20.7	23.0	－	回転横ナデ/カキ目/擬格子目タタキ	回転横ナデ/指頭痕	灰7.5Ｙ（６/１）	灰7.5Ｙ（６/１）	精良４㎜以下の灰白色粒子を少量含む。	堅緻	打撃痕あり	－
971	ＳＴ３	竪坑	須恵器	平瓶	口縁～胴部	－	－	19.2	－	回転ヘラケズリ/回転横ナデ	回転横ナデ	灰10Ｙ（４/１）	灰10Ｙ（４/）	精良３ミリ以下の白色粒を少し含む。３ミリ以下の灰色粒を少し含む	堅緻	－	－
972	ＳＴ３	竪坑	須恵器	甕	口縁～胴部	17.6	－	－	－	回転横ナデ/平行タタキ/横ナデ	回転横ナデ/同心円文当て具痕	褐灰10Ｙ Ｒ ５/１、灰黄2.5Ｙ ７/２	灰黄2.5Ｙ７/２	５㎜以下の灰白色粒子･灰色粒子を少し含む少し含む	堅緻	灰被り/自然釉	－
973	ＳＴ３	玄室	須恵器	台付長頸壺	頸部～裾部	－	－	17.1	10.3	回転ヘラケズリ/回転横ナデ/沈線	－	灰7.5Ｙ（５/）	灰（Ｎ４/）	精良４ミリ以下の乳白色粒をわずかに含む。	堅緻	灰被り/打ち欠き	－
974	ＳＴ３	竪坑	土師器	坏	口縁	12.7	－	－	－	ナデ/手持ちヘラミガキ	手持ちヘラミガキ	橙５ＹＲ６/６	浅黄橙10ＹＲ８/４	精良	良好	－	－
975	ＳＴ３	竪坑	土師器	坏	口縁～底部	13.5	6.2	－	10.4	ナデ/手持ちヘラケズリ/手持ちヘラミガキ	指頭痕	明黄褐色10ＹＲ６/６	にぶい黄橙10ＹＲ６/４	３㎜以下の褐色粒子を含む	良好	外面黒斑	－
976	ＳＴ３	竪坑	土師器	坏	口縁～底部	14.8	6.6	－	6.0	ナデ/手持ちヘラケズリ	ナデ	にぶい黄橙10ＹＲ７/４	にぶい10ＹＲ黄橙６/４	２㎜以下の茶色粒子を少し含む。１㎜以下の無色透明光沢粒子を含む	良好	－	－
977	ＳＴ３	竪坑	土師器	坏	口縁～底部	12.5	7.2	－	4.4	ナデ/手持ちヘラケズリ	ナデ/手持ちヘラケズリ	浅黄橙10ＹＲ８/４、橙7.5Ｙ Ｒ ７/６	浅黄橙10ＹＲ８/４、橙7.5Ｙ Ｒ ７/６	４㎜以下の茶褐色、灰色砂粒子を多く含む。６㎜以下の橙色粒子を少量含む	良好	－	－
978	ＳＴ３	竪坑	土師器	坏	口縁～底部	16.5	10.1	－	6.6	ナデ/手持ちヘラケズリ	ナデ/指頭痕	にぶい黄褐10ＹＲ５/４	にぶい黄褐10ＹＲ５/３	１㎜以下の褐色粒子、乳白色粒子、灰色粒子を多く含む	良好	木の葉底、黒斑有り	－
979	ＳＴ３	竪坑	土師器	坏	口縁～底部	15.8	6.8	－	10.1	ナデ/手持ちヘラケズリ	ナデ	橙7.5Ｙ Ｒ ７/６、橙2.5ＹＲ６/８	にぶい橙7.5ＹＲ７/４	２㎜以下の褐色粒子を含む	良好	外面黒斑/内外面赤色塗彩	－
980	ＳＴ３	竪坑	土師器	坏	口縁～底部	15.5	5.8	－	6.0	ナデ/手持ちヘラケズリ	ナデ	にぶい黄橙10ＹＲ６/４	明赤褐５ＹＲ５/６	３㎜以下の砂粒子を含む。１㎜以下の無色透明光沢粒子を含む	良好	－	－

第109表　古墳時代土器観察表(4)

図面番号	出土遺構	出土地点	種別	器種	部位	法量(cm)				手法・調整・文様等		色調		胎土	焼成	備考	接合関係
						口径	器高	胴径	底径	外面	内面	外面	内面				
981	ＳＴ３	竪坑	土師器	坏	口縁～底部	－	－	－	－	ナデ/手持ちヘラケズリ	ナデ/指頭痕	浅黄橙7.5ＹＲ８/４	にぶい橙7.5ＹＲ７/４	１～２㎜大の白色砂粒子を含む	良好	－	－
982	ＳＴ３	竪坑	土師器	坏	口縁～底部付近	13.9	5.4	－	－	ナデ/手持ちヘラケズリ/手持ちヘラミガキ	ナデ	浅黄橙10ＹＲ８/４	浅黄橙10ＹＲ８/４	４㎜以下の赤褐色、黒褐色、灰白色粒子を含む	良好	外面黒斑	－
983	ＳＴ３	竪坑	土師器	鉢	口縁～底部	12.3	14.3	－	7.0	ナデ/板状工具によるナデ	ナデ/板状工具によるナデ	淡黄2.5Ｙ８/３	淡黄2.5Ｙ８/３	３㎜以下の赤褐色、茶褐色、灰白色粒子を含む	良好	木葉痕	－
984	ＳＴ３	竪坑	土師器	鉢	口縁～底部	15.9	11.5	－	5.7	ナデ/手持ちヘラケズリ/手持ちヘラミガキ	ナデ	明黄褐10ＹＲ７/６、黄褐10ＹＲ５/６、浅黄橙10ＹＲ８/３	にぶい黄褐10ＹＲ４/３、明黄褐10ＹＲ７/６、明褐7.5ＹＲ５/６	４㎜以下の灰白色粒子、灰褐色粒子を多く含む。２㎜以下の半透明光沢粒子を多く含む	良好	木葉痕	－
985	ＳＴ３	竪坑	土師器	鉢	口縁～底部	12.5	－	－	－	ナデ/手持ちヘラケズリ/手持ちヘラミガキ	ナデ/板状工具によるナデ	にぶい黄橙10ＹＲ６/４	にぶい黄橙10ＹＲ６/４	ほぼ精良	良好	－	－
986	ＳＴ３	玄室	土師器	高坏	脚部	－	－	－	13.0	ナデ/手持ちヘラミガキ	手持ちヘラミガキ	橙7.5ＹＲ７/６	浅黄橙10ＹＲ８/４	２㎜以下の茶色粒子を含む	良好	－	－
987	ＳＴ３	竪坑	土師器	手づくね鉢	口縁～底部	9.3	5.9	－	5.2	ナデ/指頭痕	ナデ	浅黄橙10ＹＲ８/４	浅黄橙10ＹＲ８/４	2.5㎜以下の赤褐色、黒褐色、灰白色粒子を含む	良好	－	－
1001	ＳＣ９	覆土中	須恵器	甕	胴部	40.8	－	－	－	２段ヘラ描き斜線文/擬格子叩き	同心円文叩き(青海波状文)	青灰色５Ｂ５/１	オリーブ灰2.5ＧＹ５/１	５㎜以下の白色粒子を多く含む	良好	－	－
1002	ＳＴ４	玄室	須恵器	坏蓋	天井～口縁	12.5	3.4	－	－	回転ヘラケズリ/回転横ナデ	回転横ナデ	青灰色10Ｂ６/１)10Ｂ６/１)	灰(Ｎ６/)(Ｎ５/)	１ミリ以下の白色粒を含む。	堅緻	ヘラ記号	－
1003	ＳＴ４	玄室	須恵器	坏身	口縁～低部	11.0	3.5	－	－	回転ヘラケズリ/回転横ナデ	回転横ナデ	灰Ｎ５/	青灰５Ｂ６/１	１ミリ以下の白色粒を含む。	堅緻	ヘラ記号/灰被り	－
1004	ＳＴ４	玄室	須恵器	瑞	口縁～底部	15.2	12.2	9.8	－	回転ヘラケズリ/回転横ナデ/沈線	回転ナデ	灰Ｎ５/	青灰５Ｂ６/１	２㎜以下の白色粒子を少量含む。６㎜大の灰白色粒子を２個含む・	堅緻	灰被り	－
1008	ＳＴ５	竪坑付近	須恵器	坏身	口縁～底部	10.2	3.4	－	－	回転横ナデ/回転ヘラケズリ/回転ヘラ切り後ナデ	回転横ナデ/不定方向ナデ	灰7.5Ｙ(５/１)	灰7.5Ｙ(６/１)	１ミリ程の白色粒を含む。	堅緻	－	－
1009	ＳＴ５	羨道部	土師器	坏	口縁～底部	13.5	5.3	－	2.0	手持ちヘラケズリ/手持ちヘラミガキ	ナデ	橙５ＹＲ６/８	橙7.5ＹＲ６/６	１㎜以下の茶色粒子を少し含む	良好	内外面赤色塗彩	－
1011	ＳＴ６	羨道部～玄室	須恵器	杯蓋	天井～口縁部	11.7	3.7	－	－	回転ヘラケズリ/回転横ナデ	回転横ナデ/不定方向ナデ	灰10Ｙ(６/)	灰５Ｙ(５/１)	１㎜以下の白色粒子をわずかに含む	堅緻	－	－
1012	ＳＴ６	羨道部～玄室	須恵器	杯身	口縁～底部	10.1	3.1	－	－	回転ヘラケズリ/回転横ナデ	回転横ナデ/不定方向ナデ	灰10Ｙ(６/)	灰５Ｙ(５/１)	２㎜以下の白色粒子をわずかに含む	堅緻	ヘラ記号	－
1013	ＳＴ７	竪坑接続盛土	須恵器	杯蓋	天井～口縁	11.5	3.1	－	－	回転横ナデ	回転横ナデ/不定方向ナデ	灰7.5Ｙ(５/１)	灰7.5Ｙ(６/１)	精良３ミリ以下の灰白色を少し含む。２ミリ以下の黒色粒を僅かに含む。	堅緻	－	－
1014	ＳＴ７	竪坑	須恵器	坏蓋	天井～口縁部	11.2	3.7	－	－	回転ヘラケズリ/回転横ナデ	回転横ナデ/不定方向ナデ	灰10Ｙ(６/)	灰５Ｙ(５/１)	１㎜程度の白色粒子が混じる	堅緻	－	－
1015	ＳＴ７	竪坑接続盛土	須恵器	杯身	口縁部	11.2	－	－	－	回転横ナデ	回転横ナデ	灰7.5Ｙ(５/１)	灰7.5Ｙ(５/１)	精良１ミリ以下の灰白色粒を含む　１ミリ以下の砂粒を含む	堅緻	－	－
1016	ＳＴ７	竪坑	須恵器	杯身	口縁部～底部付近	10.4	3.0	－	7.6	回転ヘラケズリ/回転横ナデ	回転横ナデ/不定方向ナデ	灰５Ｙ(６/１)	灰５Ｙ(６/１)	精良３ミリ～９ミリの灰白色粒がわずかに、１ミリ以下の灰白色粒が少し含まれる。	堅緻	－	－
1017	ＳＴ７	竪坑	須恵器	杯身	口縁部	9.9	－	－	－	回転横ナデ	回転横ナデ	オリーブ灰2.5ＧＹ(５/１)	オリーブ灰2.5ＧＹ(５/１)	精良２ミリ以下の乳白粒を含む　１ミリ以下の砂粒を含む	堅緻	－	ＳＮ１内周溝＋ＳＴ７竪坑
1018	ＳＴ７	玄室	須恵器	坏身	口縁～底部	10.4	3.7	－	－	回転ヘラケズリ/回転横ナデ	回転横ナデ/不定方向ナデ	青灰色10Ｂ６/１)10Ｂ６/１)	灰(Ｎ６/)(Ｎ５/)	１㎜以下の白色粒子が混じる	堅緻	－	－
1019	ＳＴ７	竪坑	須恵器	坏身	口縁～底部	10.1	－	－	－	回転横ナデ	回転横ナデ	灰５Ｙ(５/１)	灰7.5Ｙ(６/１)	１ミリ以下の灰白色粒を少し含む	堅緻	－	－
1020	ＳＴ７	玄室	須恵器	坏身	口縁～底部	10.1	3.3	－	－	回転ヘラケズリ/回転横ナデ	回転横ナデ/不定方向ナデ	青灰色10Ｂ６/１)10Ｂ６/１)	灰(Ｎ６/)(Ｎ５/)	１㎜前後の白色粒子・黒色粒子が混じる	堅緻	繊維痕	－
1021	ＳＴ７	竪坑接続盛土	須恵器	台付長頸壺	口縁～裾部	9.1	11.6	－	－	回転横ナデ/沈線/ヘラ削り	タタキ/回転横ナデ	灰10Ｙ(６/)	灰５Ｙ(５/１)	精良２ミリ以下の灰白色粒をわずかに含む。	堅緻	灰被り/打ち欠き	－

第110表　古墳時代土器観察表(5)

図面番号	出土遺構	出土地点	種別	器種	部位	法量(cm)				手法・調整・文様等		色調		胎土	焼成	備考	接合関係
						口径	器高	胴径	底径	外面	内面	外面	内面				
1022	ＳＴ７	竪坑検出面～覆土	須恵器	杯蓋	天井～口縁部	11.5	3.6	－	－	回転ヘラケズリ/回転横ナデ	回転横ナデ/不定方向ナデ	灰7.5Y（6/1）	灰7.5Y（6/1）	精良２ミリ以下の白色粒を僅かに含む。１ミリ以下の暗	堅緻	灰被り	ＳＮ１内周溝+ＳＴ７竪坑
1023	ＳＴ７	竪坑検出面～覆土	須恵器	杯蓋	口縁～底部	12.4	2.7	－	－	回転ヘラケズリ/回転横ナデ	回転横ナデ/不定方向ナデ	浅青５Ｙ（7/3）	灰白５Ｙ（7/2）	精良３ミリ以下の乳白色粒を含む。	堅緻	－	ＳＮ１内周溝+ＳＴ７竪坑
1024	ＳＴ７	竪坑検出面～覆土	土師器	壺	口縁～体部	9.2	－	－	－	ナデ/手持ちヘラケズリ	ナデ	にぶい黄橙10ＹＲ7/4	橙2.5ＹＲ6/6	１㎜以下の黒色粒子を含む	良好	－	ＳＮ１内周溝+ＳＴ７竪坑
1025	ＳＴ７	竪坑	土師器	坏	口縁	－	－	－	－	ナデ	手持ちヘラミガキ	明赤褐５ＹＲ5/6	橙５ＹＲ6/6	きめ細かい	良好	内外面赤色塗彩	－
1026	ＳＴ７	竪坑	土師器	高坏	口縁～体部	14.1	－	－	－	手持ちヘラケズリ/手持ちヘラミガキ	手持ちヘラミガキ	にぶい橙7.5ＹＲ7/4	にぶい橙7.5ＹＲ7/4	３㎜以下の茶褐色粒子を少し含む	良好	外面赤色塗彩	－
1027	ＳＴ７	竪坑	土師器	皿	口縁～底部	24.3	5.0	－	14.1	指頭痕/手持ちヘラケズリ/手持ちヘラミガキ	手持ちヘラミガキ	にぶい黄橙 10ＹＲ7/4	にぶい黄橙 10ＹＲ7/4	0.5～2.0㎜の茶粒子･褐色粒子を含む	良好	内外面赤色塗彩	ＳＮ１内周溝+ＳＴ７竪坑
1028	ＳＴ７	竪坑接続盛土	土師器	高坏	口縁～胴部	17.0	－	－	－	ナデ	ナデ	橙7.5ＹＲ6/6	橙５ＹＲ7/6	１㎜程度の褐灰色粒子、１㎜以下の明褐色灰色粒子を少し含む	良好	内面黒斑	－
1029	ＳＴ７	竪坑	土師器	高坏	脚部	－	－	－	14.0	ナデ/手持ちヘラミガキ	ナデ	黄橙7.5Ｙ Ｒ 8/8橙５ＹＲ6/6	黄橙7.5Ｙ Ｒ 8/8	２㎜以下の褐､灰白色粒子を含む	良好	内外面赤色塗彩	－
1034	ＳＴ８	玄室	須恵器	杯蓋	天井～口縁部	12.1	3.7	－	－	回転ヘラケズリ/回転横ナデ	回転横ナデ/不定方向ナデ	灰（Ｎ６/）	灰（Ｎ５/）	精良４ミリ以下の灰白色をわずかに含む。１ミリ以下の灰白色粒を少し含む。	堅緻	ヘラ記号	－
1035	ＳＴ８	玄室	須恵器	杯蓋	天井～口縁部	12.3	3.2	－	－	回転ヘラケズリ/回転横ナデ	回転横ナデ/不定方向ナデ	青灰５ＢＧ（5/1）	青灰（5/1）	精良４ミリ以下の灰白色粒を含む。	堅緻	ヘラ記号	－
1036	ＳＴ８	玄室	須恵器	杯身	口縁～底部	11.4	3.8	－		回転ヘラケズリ/回転横ナデ	回転横ナデ/不定方向ナデ	青灰５Ｂ（5/1）	暗青灰５Ｂ（4/1）	精良３ミリ以下の乳白色･灰白色･褐色粒を含む。	堅緻	ヘラ記号	－
1037	ＳＴ８	竪坑	須恵器	台付長頸壺	口縁～裾部	8.8	27.7	－	12.5	回転ヘラケズリ/回転横ナデ	回転横ナデ/不定方向ナデ	オリーブ黒2.5ｇＹ（6/2）	灰（Ｎ６/）	精良２ミリ以下の乳白色粒を含む。３ミリ以下の浅黄粒を含む	堅緻	灰被り	－
1038	ＳＴ８	玄室	土師器	短頸壺	口縁～底部	7.2	6.3	－	3.8	ナデ/手持ちヘラミガキ	ナデ	黄褐10ＹＲ5/6	明黄褐10ＹＲ6/6	２㎜以下の黒色砂粒子を少し含む。２㎜以下の赤褐色砂粒子を少し含む	良好	外面黒斑	－
1039	ＳＴ８	玄室	土師器	高坏	口縁～裾部	17.9	13.5	－	13.1	ナデ/手持ちヘラミガキ/指頭痕	手持ちヘラミガキ	橙2.5ＹＲ6/8	浅黄橙7.5ＹＲ8/6	2.5㎜以下の褐色粒子を少量含む	良好	－	－
1043	ＳＤ１	覆土中	須恵器	壺	底部	－	－	－	6.8	手持ちヘラケズリ/回転横ナデ	回転横ナデ	青灰10Ｂ Ｇ（5/1）	暗青灰10Ｂ Ｇ（4/1）	精良	堅緻	自然釉	－
1044	ＳＤ１	床面	土師器	高坏	口縁～底部	23.4	15.8	－	16.1	ナデ/手持ちヘラケズリ/手持ちヘラミガキ/指頭痕	ナデ/手持ちヘラミガキ	浅黄橙7.5ＹＲ8/6､明褐2.5ＹＲ5/8	黒褐５ＹＲ2/1､明褐2.5ＹＲ5/8	１㎜以下の無色透明光沢粒子を含む	良好	内外面赤色塗彩	－
1045	ＳＤ２	床面	須恵器	杯蓋	口縁～裾部	11.6	3.7	－	－	回転ヘラケズリ/回転横ナデ	回転横ナデ/不定方向ナデ	青灰色10Ｂ Ｇ（5/1）	青灰色10Ｂ Ｇ（5/1）	精良	堅緻	－	－
1046	ＳＤ２	床面	須恵器	坏身	口縁～天井部	10.2	3.8	－	－	回転ヘラケズリ/回転横ナデ	回転横ナデ/不定方向ナデ	青灰色10Ｂ Ｇ（5/1）	青灰色10Ｂ Ｇ（5/1）	精良	堅緻	－	－
1047	ＳＤ２	床面	須恵器	短頸壺	口縁～底部	6.6	7.1	－	5.4	回転ヘラケズリ/回転横ナデ	回転横ナデ	暗赤褐2.5Ｙ（3/3）	暗赤褐2.5Ｙ（3/3）	精良	堅緻	自然釉/ヘラ記号	－
1053	ＳＤ３	床面	須恵器	杯蓋	天井～口縁	11.0	4.0	－		回転ヘラケズリ/回転横ナデ	回転横ナデ	灰10Ｙ（5/1）	青灰５ＢＧ（5/1）	精良３ミリ以下の乳白色粒を含む。	堅緻	－	－
1059	ＳＡ１	床面	須恵器	杯蓋	天井～口縁部	9.6	2.4	－	－	回転ヘラケズリ/回転横ナデ	回転横ナデ/不定方向へのナデ	灰（6/）	灰（6/）	精良	堅緻	ヘラ記号	－
1060	ＳＡ１	床面	須恵器	坏身	口縁～底部	8.8	3.6	－	－	回転ヘラケズリ/回転横ナデ	回転横ナデ	鈍い橙2.5Ｒ Ｙ（6/4） 褐灰色～灰色	灰５Ｙ（6/1）	精良	堅緻	自然釉	－
1061	ＳＡ１	床面	須恵器	杯蓋	天井～口縁	10.4	2.9	－	－	回転ヘラケズリ/回転横ナデ	回転横ナデ/不定方向ナデ	オリーブ灰2.5ＧＹ（6/1）	青灰５ＢＧ（5/1）	精良	堅緻	ヘラ記号/灰被り	－
1062	ＳＡ１	床面	土師器	甕	口縁～胴部	17.8	－	－	－	ナデ	板状工具によるナデ	鈍い黄褐色10Ｙ 127/4	鈍い黄褐色10Ｙ 127/4	１～７㎜以下の明赤褐色粒子を含む	良好	－	－

第111表　古墳時代土器観察表(6)

図面番号	出土遺構	出土地点	種別	器種	部位	法量(cm)				手法・調整・文様等		色調		胎土	焼成	備考	出土地点
						口径	器高	胴径	底径	外面	内面	外面	内面				
1063	ＳＡ１	土器埋設炉	土師器	甕/炉体土器	胴部～底部	—	—	15.6	3.5	ナデ/板状工具によるナデ	ナデ/指頭痕	褐灰10ＹＲ5/1、橙5ＹＲ6/6	褐灰10ＹＲ4/1、明黄褐10ＹＲ7/6	１～７㎜以下の明赤褐色、褐灰色粒子を含む	良好	打ち欠き/外面焼土・ススス付着/内面黒斑/炉体土器	—
1064	ＳＡ１	床面	土師器	甕	口縁～底部	13.4	13.4	12.0	5.1	ナデ	ナデ/板状工具によるナデ	褐灰10ＹＲ5/1、橙5ＹＲ6/6	褐灰10ＹＲ4/1、明黄褐10ＹＲ7/6	２㎜以下の砂粒子を多く含む	良好	—	—
1065	ＳＡ１	床面	土師器	坏	口縁部	13.4	—	—	—	ナデ/手持ちヘラケズリ/手持ちヘラミガキ	ナデ/手持ちヘラミガキ	にぶい黄橙10ＹＲ7/4	橙5ＹＲ6/6	精良	良好	内外面赤彩塗布	—
1066	ＳＡ１	カマド	土師器	坏	口縁～胴部	11.6	—	—	—	ナデ/手持ちヘラケズリ/手持ちヘラミガキ	手持ちヘラミガキ	橙7.5ＹＲ7/6	橙7.5ＹＲ6/6	精良	良好	内外面赤彩塗布	—
1067	ＳＡ１	カマド	土師器	坏	口縁～胴部	17.0	—	—	—	ナデ/手持ちヘラケズリ/手持ちヘラミガキ	手持ちヘラミガキ	橙7.5ＹＲ7/6	橙7.5ＹＲ6/6	精良	良好	内外面赤彩塗布	—
1068	ＳＡ１	カマド	土師器	脚台付坏?	脚部	—	—	—	—	ナデ	—	浅黄橙10ＹＲ8/4	浅黄橙10ＹＲ8/4	精良	良好	—	—
1073	ＳＡ２	ＳＡ２土器埋設炉	土師器	甕/炉体土器	胴部～底部付近	—	—	16.9	—	板状工具によるナデ	ナデ/指頭痕	浅黄橙7.5ＹＲ8/6	浅黄橙10ＹＲ8/4	６㎜以下の赤褐色、黒褐色粒子を多く含む	良好	外面焼土付着、ススス付着/内面ススス付着	ＳＡ２＋ＳＮ１外周溝
1074	ＳＡ２	床面	土師器	甕	口縁～頸部	—	—	—	—	ナデ	ナデ	にぶい黄橙10ＹＲ7/3	にぶい黄橙10ＹＲ7/3	２～５ｍｍ以下の褐色粒子を多く含む	良好	—	—
1075	ＳＡ２	カマド	土師器	杯	胴部～底部付近	—	—	—	—	ナデ/手持ちヘラケズリ/手持ちヘラミガキ	手持ちヘラミガキ	にぶい黄橙10ＹＲ6/3	にぶい黄橙10ＹＲ7/4	２㎜以下の褐色粒子を僅かに含む	良好	内外面赤彩塗布	—
1076	ＳＡ２	床面	土師器	坏	口縁部	15.6	—	—	—	手持ちヘラケズリ/手持ちヘラミガキ	—	橙7.5ＹＲ6/6	橙7.5ＹＲ7/6	微細の無色光沢粒子を少し含む。	良好	内外面赤彩塗布	—
1077	ＳＡ２	カマド	土師器	坏	口縁～底部	15.6	5.0	—	8.4	手持ちヘラケズリ/手持ちヘラミガキ	手持ちヘラミガキ	橙7.5ＹＲ6/6	橙7.5ＹＲ6/6	１㎜以下の褐色粒子を少し含む	良好	内外面赤彩塗布	—
1078	ＳＡ２	床面	土師器	坏	底部	—	—	—	4.0	手持ちヘラケズリ	手持ちヘラミガキ	橙5ＹＲ6/8	橙5ＹＲ6/8	１㎜以下の茶色粒子を含む。	良好	木葉痕	—
1082	ＳＡ４	覆土中	須恵器	高台付埦3	口縁～底部	12.4	4.5	—	8.2	回転ヘラケズリ/回転横ナデ	回転横ナデ/不定方向ナデ	灰(10Ｙ5/1)	灰(7.5Ｙ5/1)	精良	堅緻	—	—
1083	ＳＡ４	床面	土師器	甕	口縁部	22.3	—	-	—	板状工具によるナデ/指頭痕	板状工具によるナデ	黄橙7.5Ｙ８/8	黄橙7.5Ｙ７/8	５ｍｍ以下の茶色粒子を含む	良好	—	—
1084	ＳＡ４	床面	土師器	甕	口縁～胴部	19.8	—	19.0	—	板状工具によるナデ/指頭痕	板状工具によるナデ	浅黄橙7.5ＹＲ8/6、浅黄橙10ＹＲ8/4、灰白10ＹＲ7/1、黒褐10ＹＲ3/1	浅黄橙7.5ＹＲ8/6、にぶい橙7.5ＹＲ7/4、黒7.5ＹＲ2/1	７㎜以下の灰褐色、明赤褐色、にぶい赤褐色粒子を多く含む	良好	外面ススス付着/内面ススス付着・黒変	—
1085	ＳＡ４	ＳＡ４土器埋設炉	土師器	甕/炉体土器	頸部～底部	—	20.5	20.1	—	ナデ/板状工具によるナデ	板状工具によるナデ	明黄褐10ＹＲ7/6	浅黄2.5Ｙ７/4	１㎜以下又は１～２㎜大の石英、長石、赤色粒子、黒色粒子の砂粒子を少量含む。又、５～８㎜大のものも僅かに含む。	良好	外面ススス付着/外面黒斑有り/内面ススス付着/打ち欠き	—
1086	ＳＡ４	床面	土師器	坏または皿	口縁～底部	21.2	2.8			横方向へのなで	ナデ	にぶい黄橙10ＹＲ7/3	にぶい黄橙10ＹＲ7/3	１㎜以下の褐色粒子を少し含む	良好	—	—
1088	ＳＡ５	床面	須恵器	杯蓋	天井～口縁部	12.4	—	—	—	回転ヘラケズリ/回転横ナデ	回転横ナデ	オリーブ灰５Ｇ Y(6/1)	オリーブ灰５Ｇ Y(6/1)	精良３ミリ以下の白色粒を多く含む	堅緻	—	—
1089	ＳＡ５	床面	須恵器	平瓶	口縁～胴部	7.8	—	—	—	回転横ナデ/不定方向ナデ	回転横ナデ	暗灰(Ｎ3/)	灰白(Ｎ7/)	精良	堅緻	—	ＳＡ５＋ＳＮ１内周溝＋ＳＮ１外周溝
1090	ＳＡ５	覆土中	土師器	甕	口縁部	—	—	—	—	ナデ	ナデ	にぶい黄橙10ＹＲ7/4	橙2.5ＹＲ7/8	４㎜以下の茶色粒子を含む	良好	—	—
1091	ＳＡ５	覆土中	土師器	甕	口縁部	—	—	—	—	ナデ	ナデ	浅黄橙7.5ＹＲ8/6	浅黄橙7.5ＹＲ8/6	４㎜以下の茶色粒子を多く含む	良好	—	—
1092	ＳＡ５	覆土中	土師器	坏	口縁部	—	—	—	—	手持ちヘラケズリ/手持ちヘラミガキ	手持ちヘラミガキ	浅黄橙10ＹＲ8/4	にぶい褐色7.5ＹＲ6/3	精良	良好	—	—
1093	ＳＡ５	覆土中	土師器	坏	口縁部	—	—	—	—	手持ちヘラケズリ/手持ちヘラ磨き	ナデ	にぶい黄橙色10ＹＲ7/4	橙7.5ＹＲ7/6	１㎜以下の灰白色を含む	良好	—	—
1094	ＳＡ５	覆土中	土師器	坏	口縁部	—	—	—	—	手持ちヘラケズリ	ヘラ磨き	橙５ＹＲ7/8	橙５ＹＲ7/8	１㎜以下の灰白色粒子を少し含む	良好	—	—

第112表　古墳時代土器観察表(7)

図面番号	出土遺構	出土地点	種別	器種	部位	法量(cm)				手法・調整・文様等		色調		胎土	焼成	備考	出土地点
						口径	器高	胴径	底径	外面	内面	外面	内面				
1095	ＳＡ６	床面	土師器	鉢	口縁～底部	8.6	5.7	－	4.2	指頭痕/ナデ	ナデ	浅黄橙7.5ＹＲ８/４	浅黄橙7.5ＹＲ８/４	１㎜以下の黒灰色粒子を含む	良好	手づくね土器/木葉痕	－
1100	ＳＡ７	床面	須恵器	杯蓋	口縁～天井部	12.4	－	－	－	回転横ナデ	回転横ナデ	オリーブ褐2.5Ｙ(４/４)	暗灰黄2.5Ｙ(５/２)	精良	堅緻	－	－
1101	ＳＡ７	床面	土師器	坏	口縁～底部	14.0	－	－	－	手持ちヘラケズリ/手持ちヘラミガキ	手持ちヘラミガキ	黄橙10ＹＲ８/６	明黄褐色10ＹＲ７/６	精良	良好	内外面赤彩塗布	－
1102	ＳＡ７	覆土中	土師器	坏	口縁部	－	－	－	－	ナデ/手持ちヘラケズリ/手持ちヘラミガキ	手持ちヘラミガキ	にぶい黄橙10ＹＲ７/４	にぶい黄橙10ＹＲ７/３	精良	良好	－	－
1103	ＳＡ７	覆土中	土師器	甑	口縁～胴部	－	－	－	－	ナデ	板状工具によるナデ	にぶい黄橙10ＹＲ６/４	にぶい黄橙10ＹＲ６/４	６㎜以下の褐色粒子を多く含む。	良好	－	－
1104	ＳＡ７	地床炉	土師器	甕	口縁部	19.4	－	－	－	ナデ	ナデ	橙7.5ＹＲ７/６	明黄褐色10ＹＲ６/６	６㎜以下の褐色粒子を多く含む。	良好	－	－
1105	ＳＡ７	柱穴内	土師器	甕	底部	－	－	－	8.5	ナデ/板状工具によるナデ	ナデ/板状工具によるナデ	黄橙10ＹＲ６/８	橙５ＹＲ７/８	２㎜以下の茶色粒子を含む	良好	木葉痕	－
1106	ＳＡ７	地床炉	土師器	甕	底部	－	－	－	－	板状工具によるナデ	板状工具によるナデ	にぶい黄橙10ＹＲ６/４	にぶい黄橙10ＹＲ７/４	５㎜以下の褐灰色粒子を多く含む	良好	－	－
1109	ＳＡ９	土器埋設炉	土師器	甕/炉体土器	頸部～底部付近	－	－	13.2	－	板状工具によるナデ	板状工具によるナデ	橙2.5ＹＲ６/８	橙7.5ＹＲ７/６	７㎜以下の茶色粒子を多く含む。３㎜以下の灰白色粒子を少し含む	良好	打ち欠き	－
1110	ＳＡ９	床面	土師器	甕	口縁～底部	14.7	－	15.6	6.8	ナデ/板状工具によるナデ	ナデ	にぶい橙7.5ＹＲ７/３	にぶい褐色7.5ＹＲ６/３	３㎜以下の褐灰色砂粒を多く含む	良好	外面スス付着/内面炭化物付着/木葉痕	－
1111	ＳＡ10	カマド	須恵器	杯蓋	天井～体部	－	－	－	－	回転ヘラケズリ/回転横ナデ	回転横ナデ/不定方向ナデ	緑灰(7.5Ｇ Ｙ ６/１)	黄 灰(2.5Ｙ ４/１)	精良	堅緻	打ち欠き/自然釉	－
1112	ＳＡ10	床面	須恵器	坏身	口縁～底部	8.8	3.9			回転ヘラケズリ/回転横ナデ	回転横ナデ/不定方向ナデ	オリーブ灰2.5ＧＹ(５/１)	オリーブ灰2.5ＧＹ(５/１)	精良２ミリ以下の乳白粒を含む　１ミリ以下の砂粒を含む	堅緻	－	－
1113	ＳＡ10	床面	須恵器	壺	底部	－	－	－	－	回転ヘラケズリ/回転横ナデ	回転横ナデ	灰7.5Ｙ(６/１)	オリーブ灰2.5ＧＹ(６/１)	精良	堅緻	－	－
1114	ＳＡ10	土器埋設炉	土師器	甕/炉体土器	胴部～底部	－	－	15.4	3.0	ナデ	ナデ	にぶい黄橙10ＹＲ６/４	にぶい黄橙10ＹＲ６/４	10㎜以下の赤褐色砂粒子を多く含む。４㎜以下の灰色砂粒子を少量含む	良好	外面スス付着	－
1115	ＳＡ10	覆土中	土師器	甕	口縁部	－	－	－	－	板状工具によるナデ	板状工具によるナデ	浅黄橙10ＹＲ８/４	浅黄橙10ＹＲ８/４	３㎜以下の茶色粒子を含む	良好	－	－
1116	ＳＡ11	覆土中	土師器	甕	口縁部	－	－	－	－	板状工具によるナデ	板状工具によるナデ	明赤色2.5ＹＲ５/６	浅黄橙10ＹＲ８/４	７㎜以下の茶色粒子を多く含む。３㎜以下の灰白色粒子を少し含む	良好	－	－
1117	ＳＡ10	覆土中	土師器	鉢または甑	口縁部	－	－	－	－	板状工具によるナデ	板状工具によるナデ	黄橙7.5Ｙ Ｒ ７/８	黄橙7.5Ｙ Ｒ ７/８	３㎜以下の茶色粒子を含む	良好	外面にスス付着	－
1118	ＳＡ10	覆土中	土師器	甑	底部	－	－	－	－	ナデ	ナデ	浅黄橙10ＹＲ８/４	褐色7.53/４	４㎜以下の茶色粒子を含む	良好	－	－
1119	ＳＡ10	カマド	土師器	高坏	脚部	－	－	－	－	ナデ	ナデ	明赤色2.5ＹＲ５/６	浅黄橙10ＹＲ８/４	精良	良好	－	－
1121	ＳＡ11	カマド	土師器	坏？	口縁	－	－	－	－	ナデ	ナデ	橙7.5ＹＲ７/６	橙7.5ＹＲ７/６	１㎜以下の灰白色粒子を含む	良好	－	－
1122	ＳＡ11	カマド	土師器	坏	胴部	－	－	－	－	板状工具によるナデ/手持ちヘラケズリ/手持ちヘラミガキ	手持ちヘラケズリ	浅黄橙10ＹＲ８/４	浅黄橙10ＹＲ８/４	２㎜以下の赤茶粒子を少し含む	良好	－	－
1123	ＳＡ11	土器埋設炉	土師器	甕/炉体土器	胴部～底部	－	－	16.9	－	タタキ/板状工具によるナデ/指押え	板状工具によるナデ/指頭痕	橙7.5ＹＲ６/６	にぶい黄橙10ＹＲ６/４	１㎜以下の長石、石英、黒雲母、黒色粒子、赤色粒子を多く含む。３㎜大の赤色粒子を少量含む	良好	木葉底/打ち欠き	－
1124	ＳＡ12	覆土中	土師器	甕	口縁部	－	－	－	－	ナデ	ナデ	黄橙7.5Ｙ Ｒ ７/８	にぶい黄橙10ＹＲ５/４	２㎜以下の茶色粒子を含む含む	良好	－	－
1125	ＳＡ12	カマド	土師器	坏	底部	－	－	－	－	ナデ	ナデ	浅黄橙10ＹＲ８/４	浅黄橙10ＹＲ８/４	精良	良好	－	－

第113表　古墳時代土器観察表(8)

図面番号	出土遺構	出土地点	種別	器種	部位	法量(cm)				手法・調整・文様等		色調		胎土	焼成	備考	接合関係
						口径	器高	胴径	底径	外面	内面	外面	内面				
1126	S A13	覆土中	土師器	坏	口縁部	–	–	–	–	ナデ	ナデ	橙５Ｙ Ｒ 7/6	橙５Ｙ Ｒ 7/6	２㎜以下の灰白色粒子を含む	良好	–	–
1127	S A13	覆土中	土師器	坏	口縁	18.1	–	–	–	ナデ	ナデ/手持ちヘラミガキ	橙7.5Ｙ Ｒ 6/6	灰黄褐色10Ｙ Ｒ 4/2	精良	良好	–	–
1128	S A13	覆土中	土師器	坏	底部	–	–	–	8.2	ナデ	ナデ	にぶい橙7.5Ｙ Ｒ 7/4	橙５Ｙ Ｒ 7/8	３㎜以下の茶色粒子を含む	良好	–	–
1129	S A13	覆土中	土師器	坏	底部	–	–	–	–	ナデ	ナデ	明赤褐色2.5Ｙ Ｒ 6/5	橙５Ｙ Ｒ 6/6	３㎜以下の灰白色の粒子を含む	良好	–	–
1130	S A13	覆土中	土師器	甕	底部	–	–	–	6.7	ナデ	ナデ	にぶい黄橙10Ｙ Ｒ 7/4	にぶい黄橙10Ｙ Ｒ 7/4	１㎜以下の褐色粒子をわずかに含む	良好	木葉痕	–
1131	S A13	覆土中	土師器	脚台付坏?	底部	–	–	–	–	手持ちヘラケズリ/ナデ	板状工具によるナデ	にぶい黄橙10Ｙ Ｒ 7/4	橙2.5Ｙ Ｒ 7/8	４㎜以下の茶色粒子を含む	良好	–	–
1132	S A13	覆土中	土師器	坏	口縁～底部	16.3	–	–	–	手持ちヘラケズリ/ナデ	板状工具によるナデ	橙５Ｙ Ｒ 7/6・にぶい橙５Ｙ Ｒ 7/4	橙５Ｙ Ｒ 7/6	1.5㎜以下の褐色･灰色･茶色の粒子を含む	良好	–	–
1133	S A13	覆土中	土師器	坏	口縁～底部	8.6	–	–	–	手持ちヘラケズリ/手持ちヘラミガキ/ナデ	手持ちヘラミガキ/ナデ	明黄褐色10Ｙ Ｒ 7/6	明赤褐色５Ｙ Ｒ 5/6	精良	良好	内面赤彩塗布	–
1134	S A13	覆土中	土師器	坏	口縁～底部	14.9	–	–	–	手持ちヘラケズリ/手持ちヘラミガキ/ナデ	手持ちヘラミガキ/ナデ	明赤褐色2.5Ｙ Ｒ 5/6・黄褐色2.5Ｙ Ｒ 4/6	赤10Ｒ　5/6・赤褐色2.54/6	微細な黒･褐色の粒子を含む	良好	内外面赤彩塗布	–
1135	S A13	覆土中	土師器	坏	口縁～底部	14.4	4.9	–	–	ナデ/手持ちヘラケズリ/手持ちヘラミガキ	ナデ手持ちヘラミガキ	にぶい黄2.5Ｙ Ｒ 6/3	にぶい黄2.5Ｙ Ｒ 6/3	精良	良好	–	–
1136	S A13	覆土中	土師器	坏	口縁～底部	15.3	4.3	–	5.0	手持ちヘラケズリ/手持ちヘラミガキ/ナデ	手持ちヘラミガキ/ナデ	浅黄橙10Ｙ Ｒ 8/4	にぶい黄橙10Ｙ Ｒ 7/4	精良	良好	–	–
1137	S A13	覆土中	土師器	坏	口縁～底部付近	14.8	4.5	–	7.0	ナデ/手持ちヘラケズリ/手持ちヘラミガキ	ナデ/手持ちヘラミガキ	橙7.5Ｙ Ｒ 7/6	橙7.5Ｙ Ｒ 7/6	精良	良好	–	–
1138	S A13	覆土中	土師器	坏	口縁～底部	14.1	4.5	–	6.0	ナデ/手持ちヘラケズリ	ナデ/丁寧なナデ	にぶい黄橙10Ｙ Ｒ 7/4	浅黄橙10Ｙ Ｒ 8/4	精良	良好	–	–
1139	S A13	覆土中	土師器	坏	口縁～底部	18.2	–	–	–	手持ちヘラケズリ/手持ちヘラミガキ/ナデ	/手持ちヘラミガキ/ナデ	明赤褐色５Ｙ Ｒ 5/6	明赤褐色５Ｙ Ｒ 5/6	精良	良好	内外面黒色処理	–
1140	S A13	覆土中	土師器	壺	口縁～胴部	10.0	–	–	–	ナデ	ナデ	橙7.5Ｙ Ｒ 6/6	黄 橙7.5Ｙ　Ｒ　7/8	３㎜以下の茶色粒子を含む	良好	–	–
1141	S A13	覆土中	土師器	甕	頸部	–	–	–	–	ナデ	ナデ	橙7.5Ｙ Ｒ 7/6	にぶい黄橙10Ｙ Ｒ 6/3	３㎜以下の褐色粒子を多く含む	良好	–	–
1142	S A13	覆土中	土師器	甕	口縁部	–	–	–	–	ナデ	ナデ	浅黄橙10Ｙ Ｒ 8/4	浅黄橙10Ｙ Ｒ 8/4	２㎜以下の茶色粒子を含む	良好	–	–
1143	S A13	覆土中	土師器	甕	口縁～胴部	17.3	–	–	–	ナデ	ナデ	橙7.5Ｙ Ｒ 6/6	明黄橙10Ｙ Ｒ 6/6	５㎜以下の褐色粒子を多く含む	良好	–	–
1144	S A13	覆土中	土師器	甕	口縁～胴部	21.0	–	–	–	ナデ	ナデ	橙7.5Ｙ Ｒ 7/6	橙7.5Ｙ Ｒ 6/6	５㎜以下の褐色粒子を多く含む	良好	–	–
1145	S A13	覆土中	土師器	甕	口縁～底部	9.8	35.5	–	8.1	ナデ	ナデ	明黄褐10Ｙ Ｒ 6/6、黒 褐10Ｙ　Ｒ 3/2	にぶい黄橙10Ｙ Ｒ　5/4、黒10Ｙ Ｒ 2/1	３㎜以下の灰褐色粒子を多く含む	良好	外面焼土付着/内 面 ス ス 付 着/内面黒変	–
1145	S A13	覆土中	土師器	甑	口縁～胴部	23.6	–	–	–	ナデ	ナデ	にぶい黄橙10Ｙ Ｒ 7/4	浅黄橙10Ｙ Ｒ 8/4	４㎜以下の褐色粒子を多く含む。	良好	–	–
1146	S A13	覆土中	土師器	甑	底部	–	–	–	–	ナデ	ナデ	黄 橙7.5Ｙ　Ｒ　8/6	褐灰色10Ｙ Ｒ 5/1	４㎜以下の茶色粒子を含む	良好	–	–
1147	S A13	覆土中	土師器	甕	口縁～底部	15.6	21.5	–	5.4	ナデ	ナデ	明黄褐10Ｙ Ｒ 7/6	にぶい黄橙10Ｙ Ｒ 7/4	６㎜以下の赤褐色粒子を多く含む。	良好	木 葉 痕/外面スス付着	–
1148	S A14	覆土中	土師器	甕	口縁～底部	19.1	30.8	17.2	8.3	ナデ/板状工具によるナデ	板状工具によるナデ	褐 灰10Ｙ　Ｒ　5/1、橙５Ｙ Ｒ 6/6	褐 灰10Ｙ　Ｒ　4/1、明 黄 褐10Ｙ Ｒ 7/6	１～７㎜以下の明赤褐色、褐灰色粒子を含む	良好	–	–

第114表　古墳時代土器観察表(9)

図面番号	出土遺構	出土地点	種別	器種	部位	法量(cm)				手法・調整・文様等		色調		胎土	焼成	備考	接合関係
						口径	器高	胴径	底径	外面	内面	外面	内面				
1149	S A15	土器埋設炉	土師器	甕/炉体土器	胴部～底部	–	–	15.2	–	ナデ/板状工具によるナデ	板状工具によるナデ	橙5YR6/6	橙5YR6/6	4㎜以下の茶色砂粒子を多く含む	良好	外面被熱痕/内面黒斑/打ち欠き	–
1150	S A15	床面	土師器	壺または甕	胴部～底部	–	–	–	–	ナデ/板状工具によるナデ	ナデ	にぶい黄橙10YR 7/4・灰黄褐色10TR5/2	にぶい黄橙10YR7/4	4㎜以下の褐色粒子を多く含む	良好	外面にスス付着	–
1151	S A15	床面	土師器	坏	口縁～底部	16.5	6.6	–	5.0	板状工具によるナデ/手持ちヘラケズリ/手持ちヘラミガキ	手持ちヘラミガキ/ナデ	明黄褐色10YR6/6	橙7.5YR6/6	精良	良好	須恵器模倣坏か?	–
1152	S A16	床面	土師器	甕	口縁部～胴部	5.7	–	–	–	板状工具によるナデ	ナデr	浅黄橙7.5YR8/6	黄橙10YR8/6	3㎜以下の茶褐色、黒褐色粒子を含む	良好	打ち欠き	–
1153	S A16	床面	土師器	鉢又は甑	口縁～胴部	–	–	–	–	ナデ/指頭痕	指頭痕/ナデ	明黄褐色10YR7/6	にぶい黄橙10YR7/4	3㎜以下の褐灰色を多く含む	良好	–	–
1154	S A16	床面	土師器	鉢又は甑	口縁～胴部	–	–	–	–	ナデ	ナデ	にぶい黄褐色10YR7/4	にぶい黄褐色10YR7/4	精良	良好	–	–
1155	S A16	土器埋設炉	土師器	甕/炉体土器	胴部～底部付近	–	–	17.4	–	板状工具によるナデ	指頭痕/横ナデ	浅黄橙7.5YR8/6	黄橙10YR8/6	4.5㎜以下の茶褐、黒褐、3㎜以下の半透明粒子を含む	良好	外面赤彩塗布/打ち欠き	–
1156	S A16	床面	土師器	甕	胴部～底部	–	–	–	10.8	板状工具によるナデ	板状工具によるナデ	赤褐色5YR4/8	にぶい黄褐色10YR5/3 褐灰色10YR4/1	4㎜以下の赤褐色灰色の粒子を含む	良好	–	–
1157	S A17	床面	須恵器	杯蓋	天井部～口縁	–	–	–	–	回転横ナデ	横ナデ	オリーブ灰(2.5GY6/1)	オリーブ灰(2.5GY7/1)	精良	堅緻	–	–
1158	S A17	床面	土師器	甕	口縁部	–	–	–	–	ナデ	ナデ	浅黄橙10YR8/4・黒褐色7.5YR3/1	橙7.5YR7/6	7㎜以下の茶色粒子を多く含む。3㎜以下の灰白色粒子を少し含む含む	良好	–	–
1159	S A17	床面	土師器	高坏	脚部	–	–	–	–	面取り/ナデ	手持ちヘラミガキ	黄2.5YR6/8	黄2.5YR6/8	精良	良好	内外面赤彩塗布	–
1160	S A17	床面	土師器	坏	底部	–	–	–	–	板状工具によるナデ/ナデ	ナデ	浅黄橙7.5YR8/6	橙7.5YR7/6	4㎜以下の茶色粒子を含む	良好	–	–
1161	S A17	床面	土師器	甕	口縁部	19.4	–	–	–	ナデ	ナデ	橙7.5YR6/6	明赤褐色5YR5/6	5㎜以下のにぶい赤褐色粒子・2㎜以下の灰赤褐色粒子を多く含む	良好	–	–
1162	S A18	覆土中	土師器	甕	口縁～胴部	–	–	–	–	ナデ	ナデ	にぶい橙7.5YR7/4	灰黄褐色10YR6/3	精良	良好	–	–
1163	S A18	覆土中	土師器	坏	口縁部	–	–	–	–	手持ちヘラケズリ	ナデ	橙7.5YR7/6	橙7.5YR7/6	精良	良好	内外面黒色処理	–
1164	S A18	覆土中	土師器	坏蓋	口縁～底部	–	–	–	–	手持ちヘラケズリ/手持ちヘラミガキ	手持ちヘラミガキ	にぶい黄褐色10YR7/3	にぶい黄褐色10YR7/3	精良	良好	須恵器模倣坏か?	–
1167	S A19	床面	須恵器	杯身	口縁～胴部	–	–	–	–	回転ヘラケズリ/回転横ナデ	回転横ナデ/不定方向ナデ	灰白(10Y7/1)	灰白(10Y8/1)	精良	生焼け	–	–
1168	S A19	床面	土師器	鉢または甑	口縁部	–	–	–	–	ナデ	ナデ	浅黄橙7.5YR8/6	浅黄橙7.5YR8/6	6㎜以下の褐色・灰色・灰白色粒子を多く含む	良好	–	–
1169	S A19	床面	土師器	甕	口縁部	–	–	–	–	ナデ	ナデ	橙7.5YR7/6	橙7.5YR7/6	5㎜以下の褐灰色粒子を少し含む	良好	–	–
1170	S A19	覆土中	土師器	坏	口縁部	–	–	–	–	ナデ	手持ちヘラミガキ	橙7.5YR7/6	橙7.5YR7/6	1㎜以下の赤褐色粒子を少し含む	良好	–	–
1171	S A19	覆土中	土師器	坏	口縁部	–	–	–	–	ナデ	板状工具によるナデ	にぶい橙7.5YR7/4	橙7.5YR7/6	1㎜以下の褐色粒子を少し含む	良好	–	–
1172	S A19	土器埋設炉	土師器	甕/炉体土器	頸部～底部	–	–	–	–	ナデ	板状工具によるナデ	橙7.5YR 6/8 にぶい黄橙10YR5/4	橙7.5YR6/6	6㎜以下の大粒砂粒子を含む	良好	外面スス付着/内面黒斑/打ち欠き	–
1173	S A19	床面	土師器	甕	口縁～胴部	16.5	–	–	–	ナデ/板状工具によるナデ	板状工具によるナデ	にぶい橙7.5YR6/4・褐灰色7.5YR4/1	にぶい橙7.5YR6/4	精良	良好	–	–
1174	S A19	床面	土師器	坏	口縁～底部	15.0	4.4	–	–	手持ちヘラケズリ/手持ちヘラミガキ	手持ちヘラミガキ	橙7.5YR7/6	橙7.5YR7/6	精良	良好	–	–

第115表　古墳時代土器観察表(10)

図面番号	出土遺構	出土地点	種別	器種	部位	法量(cm)				手法・調整・文様等		色調		胎土	焼成	備考	接合関係
						口径	器高	胴径	底径	外面	内面	外面	内面				
1175	S A19	床面	土師器	鉢	底部	–	–	–	12.2	板状工具によるナデ/ナデ	板状工具によるナデ/ナデ	黄 橙7.5Y R 7/8	灰7.5Y 5/1	精良4ミリ以下の褐色粒子を多く含む。2㎜以下の乳白色を少し含む。	良好	–	–
1178	S A20	土器埋設炉	土師器	甕/炉体土器	頸部～底部	–	–	–	–	ナデ/指頭痕	ナデ	浅黄橙7.5Y R 8/6、褐灰7.5Y R 5/1	浅黄橙7.5Y R 8/6、褐灰7.5Y R 5/1	7㎜以下のにぶい赤褐色、褐灰色粒子を多く含む	良好	外面スス付着/内面黒斑/打ち欠き	–
1179	S A20	覆土中	土師器	坏	口縁～底部	–	–	–	–	板状工具によるナデ	ナデ	浅黄橙7.5Y R 8/4	浅黄橙7.5Y R 8/4	精良3ミリ以下の白色粒・2ミリ以下の乳白色粒を含む。	良好	–	–
1180	S A20	覆土中	土師器	坏	口縁～底部	13.6	5.2	–	5.8	ナデ	板状工具によるナデ	浅黄橙7.5Y R 8/4	にぶい橙7.5Y R 7/4	精良1ミリ以下の灰白色粒を少し含む。	良好	内外面赤彩塗布/底部ヘラ記号	–
1181	S A23	土器埋設炉	土師器	甕	口縁～胴部	15.5	–	–	–	板状工具によるナデ	板状工具によるナデ	浅黄2.5y 7/3、灰黄2.5Y 6/2	浅黄2.5y 7/3、灰黄2.5Y 6/2	5㎜以下の褐色粒子を多く含む	良好	–	–
1182	S A23	土器埋設炉	土師器	甕/炉体土器	胴部～底部	14.8	–	–	–	板状工具によるナデ	板状工具によるナデ	浅黄橙7.5Y R 8/6	橙5Y R 7/8	3㎜以下の赤茶色粒子を多く含む	良好	外面に被熱痕/内面黒斑/打ち欠き	–
1183	S A23	床面	土師器	甕	口縁～底部付近	17.8	–	15.6	–	ナデ/板状工具によるナデ	板状工具によるナデ	にぶい褐7.5Y R 5/4	橙7.5Y R 7/6	8㎜以下の大粒粒子を多く含む	良好	外面焼土付着	–
1184	S A24	覆土中	須恵器	壺	胴部	–	–	14.8	–	回転横ナデ	回転横ナデ	灰(N 5/1)	オリーブ灰2.5GY(6/1)	精良	堅緻	–	–
1185	S A24	覆土中	土師器	甕	口縁～胴部	–	–	–	–	ナデ	板状工具によるナデ	橙7.5Y R 7/6	にぶい橙10Y R 7/4	2ミリ以下の乳白色粒を含む。	良好	–	–
1186	S A24	覆土中	土師器	甕	口縁～胴部	–	–	–	–	ナデ	ナデ	橙5Y R 7/6	浅黄橙7.5Y R 8/4	微細1ミリ以下の灰白色粒を含む。1ミリ以下の黄灰色粒を含む。1ミリ以下の黒色粒を多く含む。	良好	–	–
1187	S A24	土器埋設炉	土師器	甕/炉体土器	口縁～胴部	14.4	17.5	19.8	–	タタキ/板状工具によるナデ	板状工具によるナデ	明黄褐10Y R 6/6	にぶい黄橙10Y R 6/4	1㎜程度の長石、石英、黒色粒子を含む。2㎜大の赤色粒子を多く含む。3㎜大のものも若干含む。	良好	外面被熱痕/打ち欠き	–
1188	S A24	土器埋設炉	土師器	坏	口縁～底部	10.9	4.7	–	4.0	ナデ/手持ちヘラケズリ/手持ちヘラミガキ	手持ちヘラミガキ/板状工具によるナデ	にぶい橙7.5Y R 7/4	橙7.5Y R 7/6	精良	良好	–	–
1189	S A24	カマド	土師器	坏	口縁部	–	–	–	–	ナデ	ナデ	橙7.5Y R 6/6	橙7.5Y R 6/6	2㎜以下の灰白色粒子を含む	良好	–	–
1190	S A24	床下面	土師器	杯	口縁～底部	14.6	5.2	–	4.0	ナデ/手持ちヘラミガキ	手持ちヘラミガキ	明赤褐5Y R 5/6	橙7.5Y R 6/8	1㎜以下の茶色粒子を少し含む	良好	内外面黒色処理	–
1191	S A24	カマド	土師器	坏	口縁部	14.5	–	–	–	ナデ/手持ちヘラケズリ	ナデ/板状工具によるナデ	にぶい黄橙10Y R 7/4	にぶい橙10Y R 7/4	2㎜以下の赤褐色粒子を僅かに含む	良好	–	–
1192	S A24	カマド	土師器	坏	口縁部	–	–	–	–	ナデ/手持ちヘラケズリ	ナデ	にぶい黄橙10Y R 6/3	にぶい黄橙10Y R 6/3	3㎜以下の褐色粒子を多く含む僅かに含む	良好	–	–
1193	S A24	カマド	土師器	坏	胴部～底部	–	–	–	5.4	手持ちヘラケズリ	手持ちヘラミガキ	暗灰黄2.5Y 5/2	暗灰黄2.5Y 5/2	2㎜以下の赤褐色粒子を僅かに含む	良好	–	–
1194	S A24	カマド	土師器	杯	口縁～底部	15.4	4.2	–	–	手持ちヘラミガキ	手持ちヘラミガキ	黒色2.5Y R 2/1 橙7.5Y R 6/8	明赤褐5Y R 5/6	1㎜以下の黒色柱状光沢粒子を少し含む。2㎜以下の無色透明粒子を少し含む	良好	–	–
1195	S A24	カマド	土師器	杯	口縁～底部付近	14.3	1.8	–	–	手持ちヘラミガキ	ナデ	黒色5Y 2/1 橙7.5Y R 6/6	明赤褐5Y R 5/6	1㎜以下の茶色粒子を少し含む	良好	–	–
1196	S A25	土器埋設炉	土師器	甕/炉体土器	胴部	–	–	17.8	–	ナデ	ナデ	橙7.5Y R 7/6、橙5Y R 7/6	浅黄橙10Y R 8/4	1㎜～6㎜以下の灰赤色粒子を含む	良好	–	–
1197	S A26	土器埋設炉	土師器	甕/炉体土器	胴部	–	–	16.6	–	ナデ/板状工具によるナデ	ナデ/板状工具によるナデ/指頭痕	黄橙7.5Y R 8/8	浅黄橙7.5Y R 8/6	5㎜以下の赤褐色、黒褐色粒子を含む	良好	外面スス付着/内面黒斑/打ち欠き	–
1198	S A26	カマド	土師器	杯	口縁～底部	–	–	–	–	手持ちヘラミガキ	ナデ/手持ちヘラミガキ	橙7.5Y R 6/6	橙7.5Y R 6/6	精良	良好	内外面赤彩塗布	–
1199	S A26	カマド	土師器	壺	頸部～胴部	–	–	–	–	ナデ・ナデ	粗いナデ・丁寧なナデ	浅黄橙7.5Y R 8/4	にぶい黄橙10Y R 7/4	2㎜以下の褐色・褐灰色を含む	良好	–	S A26＋S A36
1200	S A27	土器埋設炉	土師器	甕/炉体土器	頸部～底部	–	–	18.2	–	ナデ	ナデ	浅黄橙7.5Y R 8/6、にぶい黄橙10Y R 7/4	黄橙10Y R 8/6	4㎜以下の赤褐色、黒褐色粒子を多く含む	良好	打ち欠き	–

第116表　古墳時代土器観察表(11)

図面番号	出土遺構	出土地点	種別	器種	部位	法量(cm)				手法・調整・文様等		色調		胎土	焼成	備考	接合関係
						口径	器高	胴径	底径	外面	内面	外面	内面				
1201	S A28	床下面	土師器	甕	胴部～底部	–	–	–	–	ナデ	ナデ	橙5YR7/6・黒2.5Y2/1	黄灰2.5Y4/1	3㎜以下の茶色粒子を多く含む	良好	外面スス付着	–
1202	S A28	覆土中	土師器	甕または鉢	口縁部	–	–	–	–	ナデ	ナデ	にぶい黄橙10YR7/4	にぶい黄橙10YR7/4	2㎜以下の茶色粒子を多く含む	良好	–	–
1204	S A29	床下面	土師器	甕	胴部	–	–	14.2	–	タタキ/板状工具によるナデ	ナデ/指頭痕/板状工具によるナデ	黒褐10YR3/1 黄橙10YR8/6	にぶい黄橙10YR7/4	5㎜以下の茶色粒子を多く含む。2㎜以下の無色透明光沢粒子を少し含む。	良好	外面黒変	S A29＋S A30
1205	S A29	覆土中	土師器	甕	口縁部	–	–	–	–	ナデ	ナデ	橙5YR6/8	黄橙7.5YR7/8	5㎜以下の茶色粒子を含む	良好	–	–
1206	S A29	覆土中	土師器	坏	口縁～底部	15.1	–	–	–	手持ちヘラミガキ	ナデ	橙7.5YR7/6	明黄褐10YR7/6	1㎜以下の黒色粒子、無色透明粒子を少し含む。2㎜以下の茶色粒子を少し含む	良好	–	–
1207	S A30	カマド	土師器	甕	口縁～胴部	23.7	–	25.6	–	ナデ/板状工具によるナデ	ナデ/板状工具によるナデ	にぶい黄橙10YR5/4	黄橙10YR5/6	2㎜以下の褐色粒子を多く含む	良好	–	–
1208	S A30	土器埋設炉	土師器	甕/炉体土器	胴部	–	–	14.1	–	ナデ/板状工具によるナデ	ナデ/板状工具によるナデ	橙5YR6/6	橙7.5YR6/6	3㎜以下の褐色粒子を少し含む	良好	–	–
1209	S A30	カマド	土師器	甕	口縁部	–	–	–	–	ナデ	ナデ	にぶい黄橙10YR6/4	にぶい黄橙10YR6/4	4㎜以下の褐色粒子を含む	良好	–	–
1210	S A30	カマド	土師器	鉢または甑	口縁部	–	–	–	–	ナデ	ナデ	にぶい黄橙10YR6/4	にぶい黄橙10YR6/4	5㎜以下の褐色粒子を含む	良好	–	–
1211	S A30	床面	土師器	甕	胴部～底部	–	–	–	6.8	板状工具によるナデ	ナデ	にぶい橙7.5YR7/4 にぶい橙2.5YR6/4	浅黄橙10YR8/4	5㎜以下の茶色粒子を多く含む	良好	木葉痕	–
1212	S A30	覆土中	土師器	鉢または甑	口縁部	–	–	–	–	ナデ	ナデ	にぶい黄橙10YR6/4	にぶい黄橙10YR6/4	4㎜以下の褐色粒子を少し含む	良好	–	–
1213	S A31	覆土中	土師器	甕	口縁部	–	–	–	–	ナデ	ナデ	橙2.5YR6/6	橙7.5YR7/6	3㎜以下の茶色粒子を含む	良好	–	–
1214	S A30	床面	土師器	甕	口縁部	20.0	–	–	–	ナデ	ナデ	にぶい橙7.5YR6/4	にぶい黄橙10YR6/4	3㎜以下の褐色粒子を含む	良好	–	–
1215	S A30	床面	土師器	坏	口縁～底部	–	–	–	–	ナデ/手持ちヘラケズリ	ナデ	浅黄橙10YR8/4	にぶい黄橙7.5YR7/4	1㎜以下の灰色粒子を含む	良好	–	–
1216	S A30	床面	土師器	坏	口縁～底部	14.6	–	–	–	ナデ	ナデ	橙5YR6/6	橙7.5YR7/6	3㎜以下の褐色粒子を含む	良好	外面化粧土塗布	–
1217	S A30	床面	土師器	坏	口縁～底部	15.6	4.9	–	10.0	ナデ/手持ちヘラケズリ/ハケメ?	ナデ	にぶい橙7.5YR7/4	にぶい橙7.5YR7/4	2㎜以下の灰白色粒子を僅かに含む	良好	木葉痕	–
1218	S A30	床面	土師器	鉢	口縁～底部	29.8	16.2	–	10.1	ナデ/板状工具によるナデ	ナデ/板状工具によるナデ	橙色7.5YR6/6にぶい黄橙色10YR5/4	にぶい橙色7.5YR6/4	6㎜以下の赤褐色の砂粒子を含む	良好	外面スス付着	–
1219	S A30	カマド左袖付近	土師器	甕	口縁～底部	18.9	19.3	–	4.5	ナデ/板状工具によるナデ	ナデ/板状工具によるナデ	にぶい橙7.5YR7/4	橙7.5YR7/6	1～6㎜以下の灰褐色粒子を多く含む	良好	外面スス付着/内面黒斑	–
1220	S A31	カマド	土師器	坏	口縁～底部付近	–	–	–	–	ナデ	ナデ	橙7.5YR7/6	橙7.5YR7/6	1㎜以下の灰白色粒子を僅かに含む	良好	–	–
1221	S A30	カマド	土師器	坏	口縁～底部付近	13.0	–	–	–	ナデ	ナデ	橙7.5YR7/6	橙7.5YR7/6暗オリーブ灰2.5GY4/1	3㎜以下の灰白色粒子を僅かに含む	良好	–	–
1222	S A31	カマド	土師器	坏	口縁～底部付近	–	–	–	–	ナデ/手持ちヘラケズリ/手持ちヘラミガキ	手持ちヘラミガキ	橙5YR6/6	橙7.5YR6/6	1㎜以下の灰色粒子を僅かに含む	良好	–	–
1223	S A30	覆土中	土師器	坏	口縁～底部付近	14.6	–	–	–	ナデ/手持ちヘラケズリ/手持ちヘラミガキ	手持ちヘラミガキ	橙7.5YR6/6	橙7.5YR7/6	2㎜以下の褐色粒子を僅かに含む	良好	–	–
1224	S A31	床面	土師器	坏	口縁～底部付近	18.2	–	–	–	ナデ/手持ちヘラケズリ/手持ちヘラミガキ	ナデ	橙5YR6/8	橙5YR6/8	2㎜以下の灰白色粒子を少し含む	良好	–	–
1225	S A31	覆土中	土師器	坏	胴部～底部	–	–	–	–	手持ちヘラケズリ/手持ちヘラミガキ	手持ちヘラミガキ	橙5YR6/8	橙5YR6/8	1㎜以下の黒色粒子と灰白色粒子を含む	良好	–	–

第117表　古墳時代土器観察表(12)

図面番号	出土遺構	出土地点	種別	器種	部位	法量(cm)				手法・調整・文様等		色調		胎土	焼成	備考	接合関係
						口径	器高	胴径	底径	外面	内面	外面	内面				
1226	S A31	カマド	土師器	坏	口縁～底部付近	13.2	—	—	—	ナデ	ナデ	橙5YR6/8	橙5YR6/8	1㎜以下の茶色粒子、黒色粒子を含む	良好	—	—
1227	S A31	カマド	土師器	甕	口縁～頸部	—	—	—	—	ナデ	ナデ	浅黄橙7.5YR8/6	黄橙7.5YR8/8	3㎜以下の茶色粒子を多く含む	良好	—	—
1228	S A31	カマド	土師器	甕	胴部	—	—	18.7	—	ナデ	ナデ	橙7.5YR7/6	黄橙7.5YR7/8	3㎜以下の茶色粒子を多く含む	良好	—	—
1229	S A31	カマド	土師器	甕	口縁～胴部	15.2	—	15.8	—	ナデ/板状工具によるナデ	ナデ/板状工具によるナデ	明赤褐5YR5/8	明赤褐色5YR5/6	6㎜以下の茶褐色、褐灰色、灰白色砂粒子を多く含む	良好	外面スス付着	—
1230	S A31	土器埋設炉	土師器	甕/炉体土器	胴部～底部	—	—	15.6	—	タタキ/ナデ/板状工具によるナデ	板状工具によるナデ/ナデ/指頭痕	橙7.5YR7/6	橙7.5YR7/6	7㎜以下の茶褐色粒子と5㎜以下の灰色粒子を多く含む	良好	外面スス付着/内面黒斑/打ち欠き	—
1231	S A32	覆土中	須恵器	杯身	口縁～底部	9.0	3.7	—	5.8	回転ヘラケズリ/回転横ナデ	回転横ナデ/不定方向ナデ	灰(10Y6/1)	灰(10Y6/1)	精良	堅緻	—	—
1232	S A32	床面	須恵器	長頸壺	胴部	—	—	8.2	—	回転ヘラケズリ/回転横ナデ	回転横ナデ	灰10Y(5/1)	灰10Y(6/1)	精良	堅緻	—	—
1233	S A32	床面	須恵器	壺	胴部～底部	—	—	—	6.6	回転ヘラケズリ/回転横ナデ	回転横ナデ	灰(N5/)	灰(N6/)	2ミリ以下の白色粒を多く含む	堅緻	—	—
1234	S A32	床面	土師器	坏	口縁～体部	12.2	—	—	—	ナデ	ナデ	橙5YR6/8	黄橙7.5YR7/8	2㎜以下の茶色粒子を含む	良好	—	—
1235	S A32	床面	土師器	坏	口縁～底部付近	17.3	—	5.8	—	ナデ/手持ちヘラケズリ/手持ちヘラミガキ	手持ちヘラミガキ	黄橙7.5YR7/8 黒2.5YR2/1	橙5YR7/8	2㎜以下の茶色粒子を含む	良好	外面黒色処理	—
1236	S A32	床面	土師器	坏	口縁～体部	16.8	—	—	—	手持ちヘラケズリ	手持ちヘラミガキ	黄橙7.5YR7/8	橙7.5YR6/8	2㎜以下の白色粒子を含む	良好	—	—
1237	S A32	覆土中	土師器	甕	口縁部	—	—	—	—	ナデ	ナデ	橙5YR6/8	橙7.5YR7/6	4㎜以下の褐色粒子を含む	良好	—	—
1238	S A32	土器埋設炉	土師器	甕	口縁部	—	—	—	—	ナデ	ナデ	浅黄橙10YR8/4	浅黄橙10YR8/4	5㎜以下の灰白色、褐色粒子を多く含む	良好	—	—
1239	S A32	床面	土師器	甕	口縁～胴部	13.4	—	—	—	ナデ	ナデ	淡橙5YR8/4	浅黄橙7.5YR8/4	4㎜以下の茶色粒子を含む	良好	—	—
1240	S A32	床面	土師器	甕	頸部	—	—	—	—	ナデ	ナデ	にぶい黄褐10YR7/4	浅黄橙10YR8/4	5㎜以下の褐色、褐灰色粒子を多く含む	良好	—	—
1241	S A32	覆土中	土師器	甕	口縁～頸部	—	—	—	—	ナデ	ナデ	橙7.5YR7/6	橙7.5YR7/6	4㎜以下の褐色粒子を多く含む	良好	—	—
1242	S A32	床面	土師器	甕	頸部～胴部	—	—	15.2	—	ナデ	ナデ	にぶい黄橙10YR6/4	明黄橙10YR6/6	5㎜以下の褐色粒子を多く含む	良好	—	—
1243	S A32	床面	土師器	鉢または甑	口縁部	—	—	—	—	ナデ	ナデ	明赤褐5YR5/6	橙5YR6/6	6㎜以下の褐色粒子を多く含む。2㎜以下の灰白色粒子を少し含む	良好	外面スス付着	—
1244	S A32	覆土中	土師器	鉢または甑	口縁部	—	—	—	—	ナデ	ナデ	灰褐7.5YR4/2	明赤褐5YR5/6	4㎜以下の褐色粒子を多く含む	良好	外面スス付着	—
1245	S A32	土器埋設炉	土師器	甕/炉体土器	胴部～底部	—	—	15.3	—	ナデ/タタキ	板状工具によるナデ/指頭痕	黄橙10YR8/6、橙7.5YR8/8	にぶい橙10YR7/4	6㎜以下の灰褐色、暗褐色粒子を多く含む	良好	木葉痕	—
1246	S A32	床面	土師器	甕	胴部	—	—	16.6	—	板状工具によるナデ	板状工具によるナデ/指頭痕	橙7.5YR7/6	橙7.5YR7/6	4㎜以下の褐色粒子を多く含む	良好	—	—
1247	S A32	床面	土師器	甕	胴部	—	—	18.4	—	板状工具によるナデ	板状工具によるナデ/指頭痕	褐7.5YR4/4	明褐7.5YR5/8	8㎜以下の褐色粒子を多く含む	良好	—	—
1248	S A32	土器埋設炉	土師器	甕	底部	—	—	—	8.0	板状工具によるナデ	板状工具によるナデ	にぶい橙10YR6/4	にぶい橙10YR7/4	1㎜以下の砂粒、無色透明、黒色光沢粒子を含む	良好	木葉痕	—
1249	S A33	床面	土師器	甕	口縁～胴部	10.5	—	—	—	ナデ	ナデ	にぶい橙7.5YR7/4	にぶい黄橙10YR6/4	7㎜以下の褐色、乳白色、褐灰色を含む	良好	—	—

第118表　古墳時代土器観察表(13)

図面番号	出土遺構	出土地点	種別	器種	部位	法量(cm)				手法・調整・文様等		色調		胎土	焼成	備考	接合関係
						口径	器高	胴径	底径	外面	内面	外面	内面				
1250	S A33	土器埋設炉	土師器	甕/炉体土器	口縁～底部	—	—	14.9	—	板状工具によるナデ	板状工具によるナデ	黄橙10Y R 8/6、褐 灰10Y R 4/1	浅黄橙10Y R 8/4	5㎜以下の茶色大粒子を多く含む	良好	外面スス付着/打ち欠き	—
1251	S A34	床面	土師器	坏	口縁～底部	17.8	5.4	—	6.2	ナデ/手持ちヘラケズリ/手持ちヘラミガキ	ナデ/手持ちヘラミガキ	明黄橙10Y R 6/6、褐 灰10Y R 4/1	にぶい黄橙10Y R 7/4	1㎜以下の褐灰色粒子を多く含む	良好	外面黒斑	—
1252	S A34	床面	須恵器	坏蓋	天井～体部	—	—	—	—	回転ヘラケズリ/回転横ナデ	回転横ナデ/不定方向ナデ	灰白(N 7/)	灰白(N 7/)	2ミリ以下の白色粒を多く含む	堅緻	—	—
1253	S A34	床面	土師器	甕	口縁～頸部	16.2	—	—	—	ナデ/板状工具によるナデ	ナデ/板状工具によるナデ	にぶい黄橙10Y R 7/4	にぶい黄橙10Y R 7/4	5㎜以下の褐色粒子を多く含む	良好	—	—
1254	S A34	土器埋設炉	床面	甕	胴部	—	—	17.2	—	ナデ/板状工具によるナデ	ナデ/指頭痕	浅黄橙7.5Y R 8/6	浅黄橙7.5Y R 8/6	5㎜以下の赤褐色、黒褐色粒子を含む	良好	—	S A34+S A36
1255	S A34	覆土中	土師器	甕	口縁部付近	—	—	—	—	ナデ	ナデ	浅黄橙10Y R 8/4	浅黄橙10Y R 8/4	4㎜以下の褐色粒子を多く含む	良好	—	—
1256	S A34	覆土中	土師器	甕	頸部～胴部	—	—	—	—	ナデ	ナデ	にぶい黄橙10Y R 7/4	にぶい黄橙10Y R 7/4	3㎜以下の褐色粒子を多く含む	良好	—	S A34+S A32
1257	S A34	覆土中	土師器	坏	口縁部	—	—	—	—	ナデ/手持ちヘラミガキ/手持ちヘラミガキ	手持ちヘラミガキ	橙2.5Y R 6/8	橙5Y R 6/8	1㎜以下の乳白色を少し含む	良好	—	—
1258	S A35	床面	土師器	甕	胴部～底部	—	—	16.2	5.2	ナデ/板状工具によるナデ	ナデ/板状工具によるナデ	明黄褐10Y R 7/6	にぶい黄橙10Y R 7/4	7㎜以下の茶褐色粒子を多く含む	良好	—	S A32+S A35
1259	S A35	土器埋設炉	土師器	甕/炉体土器	頸部～底部	—	14.4	—	5.1	ナデ	ナデ	橙7.5Y R 7/6、灰黄褐10Y R 6/2	にぶい黄橙10Y R 7/4 にぶい橙5Y R 7/4	1㎜以下のこげ茶色粒子を多く含む	良好	木葉痕/外面スス付着/打ち欠き	—
1260	S A35	土器埋設炉	土師器	甕	口縁～底部	18.4	29.8	18.3	3.4	ナデ	ナデ	橙7.5Y R 7/6、黒7.5Y R 2/1	にぶい橙7.5Y R 7/4	6㎜以下の明赤褐色粒子を多く含む	良好	外面スス付着	—
1264	S A36	床面	須恵器	杯蓋	天井～口縁部	9.0	—	—	—	回転ヘラケズリ/回転横ナデ	回転横ナデ/不定方向ナデ	灰(N 6/)	灰(N 7/)	精良	堅緻	—	—
1265	S A36	カマド	須恵器	杯身	口縁～底部	—	3.6	—	—	回転ヘラケズリ/回転横ナデ	回転横ナデ/不定方向ナデ	灰(5Y 5/1)	にぶい褐(7.5Y 5/3)	3ミリ以下の白色粒を多く含む	堅緻	—	—
1266	S A36	床面	須恵器	長頸壺	頸部	—	—	—	—	回転横ナデ	回転横ナデ/横ナデ	灰(5Y 5/1)	オリーブ灰5Y (5/2)	精良	堅緻	—	—
1267	S A36	覆土中	須恵器	提瓶	口縁部近	6.6	—	—	—	回転横ナデ	回転横ナデ	黄 灰7.5Y(5/1)	黄 灰7.5Y(4/1)	精良	堅緻	—	—
1268	S A36	床面	須恵器	提瓶	頸部～胴部	—	—	—	—	回転横ナデ	回転横ナデ	青灰 色10B G(4/1)	オリーブ灰5G Y(6/1)	精良2ミリ以下の白色粒・灰白色粒を含む。	堅緻	—	—
1269	S A36	床面	須恵器	甕	胴部	—	—	—	—	平行タタキ/カキ目	同心円当て具痕	灰 白2.5Y(7/1)	黄 灰2.5y(5/1)	精良	堅緻	自然釉	—
1270	S A36	土器埋設炉	土師器	甕	口縁部	—	—	—	—	ナデ	ナデ	橙7.5Y R 7/6	橙7.5Y R 7/6	3㎜以下の茶色粒子を含む	良好	—	—
1271	S A36	覆土中	土師器	甕	口縁部	—	—	—	—	ナデ	ナデ	浅黄橙10Y R 8/4	浅黄橙10Y R 8/4	3㎜以下の茶色粒子を含む	良好	—	—
1272	S A36	覆土中	土師器	壺	口縁～胴部	—	—	—	—	ナデ	ナデ	黄橙7.5Y R 8/8	橙5Y R 6/8	1㎜以下の乳白色粒子を含む	良好	—	—
1273	S A36	土器埋設炉	土師器	甕/炉体土器	頸部～胴部	—	—	16.7	—	ナデ	板状工具によるナデ	橙7.5Y R 7/6、黒褐10Y R 3/1	橙5Y R 7/8	2㎜以下の赤茶色粒子を含む	良好	外面黒変	—
1274	S A36	土器埋設炉	土師器	坏	底部	—	—	—	6.8	ナデ	指頭痕/ナデ	にぶい黄褐10Y R 5/4	橙7.5Y R 6/6	5㎜以下の褐色粒子を多く含む	良好	木葉痕	—
1275	S A36	カマド	土師器	坏	口縁～底部	17.8	6.2	—	6.0	ナデ/手持ちヘラケズリ/手持ちヘラミガキ	ナデ/手持ちヘラミガキ	橙7.5Y R 6/6 黒10Y 2/1	橙7.5Y R 6/6	微細な透明光沢粒子を少し含む。3㎜以下の褐色粒子を僅かに含む	良好	外面黒色処理	—
1276	S A36	土器埋設炉	土師器	甕	胴部～底部付近	—	—	—	7.2	ナデ	ナデ	橙7.5Y R 7/6	浅黄橙7.5Y R 8/4	5㎜以下の褐色粒子を多く含む。5㎜以下の灰色粒子を少し含む。	良好	外面スス付着	—

第119表　古墳時代土器観察表(14)

図面番号	出土遺構	出土地点	種別	器種	部位	法量(cm)				手法・調整・文様等		色調		胎土	焼成	備考	接合関係
						口径	器高	胴径	底径	外面	内面	外面	内面				
1278	S A37	カマド	土師器	甕	口縁～胴部	19.3	—	—	—	ナデ/板状工具によるナデ	ナデ/板状工具によるナデ	橙7.5Y R 7/6	黄 灰2.5Y R 5/1	5㎜以下の茶色粒子と灰黒粒子を含む	良好	—	—
1279	S A37	カマド	土師器	甕	口縁～頸部	16.5	—	—	—	ナデ/板状工具によるナデ	ナデ/板状工具によるナデ	浅黄橙7.5Y R 8/4・黒 褐10Y R 3/1	黄 橙7.5Y R 7/8	5㎜以下の茶色粒子と灰黒粒子を含む	良好	外面スス付着	—
1280	S A37	カマド	土師器	甕/埋 設土器	胴 部～底部	—	—	17.5	3.6	タタキ/ナデ/板状工具によるナデ	ナデ/指頭痕/板状工具によるナデ	黄橙10Y R 7/8	明黄褐10Y R 6/6	2 ― 8㎜の茶色粒子を多く含む。2.5～6㎜の白色粒子極僅か含む。1.5～4㎜黒色粒子を含む	良好	木 葉 痕/内面 黒 斑/打ち欠き	—
1281	S A37	カマド	土師器	甑	口縁～胴部	21.2	—	—	—	ナデ/板状工具によるナデ	ナデ/板状工具によるナデ	にぶい黄橙10Y R 7/3	にぶい黄2.5Y 6/3	4㎜以下の褐色粒子を多く含む	良好	—	—
1282	S A37	床面	土師器	甕		—	—	15.2	—	板状工具によるナデ	板状工具によるナデ	明黄橙10Y R 7/6	浅黄橙7.5Y R 8/4	4㎜以下の褐色粒子を多く含む	良好	—	—
1283	S A37	床面	土師器	甕	胴 部～底部	—	—	26.2	—	ナデ/板状工具によるナデ	ナデ/板状工具によるナデ	明黄橙10Y R 7/6	にぶい黄橙10Y R 7/4	1㎜以下の灰白色粒子を僅かに含む	良好	—	S A37＋S A57＋S B 15
1284	S A37	覆土中	土師器	坏	底部	—	—	—	3.7	ナデ	ナデ	にぶい橙7.5Y R 7/4	浅黄橙7.5Y R 8/4	2㎜以下の褐色粒子を僅かに含む	良好	—	—
1285	S A37	床下面	土師器	甕	底部	—	—	—	—	ナデ	ナデ	にぶい黄橙10Y R 7/3	浅黄橙10Y R 8/4	4㎜以下の褐色粒子を多く含む	良好	木葉痕	—
1286	S A38	床面	土師器	坏	口縁部	—	—	—	—	ナデ	ナデ	浅黄橙7.5Y R 8/4	浅黄橙7.5Y R 8/4	1㎜以下の砂粒子を含む	良好	内外面赤色塗彩	—
1287	S A38	床面	土師器	甕	口縁部	—	—	—	—	ナデ	ナデ	橙7.5Y R 7/6	黄 橙7.5Y R 7/8	1㎜以下の浅黄橙、無色透明光沢を含む	良好	—	—
1288	S A38	覆土中	土師器	甕	底部	—	—	—	5.6	ナデ	ナデ	にぶい黄橙10Y R 6/3	オリーブ黒 5 Y 3/2	4㎜以下の褐色粒子を多く含む	良好	木葉痕	—
1289	S A39	床面	土師器	甕	口縁部	—	—	—	—	ナデ	ナデ	にぶい黄橙10Y R 7/4	にぶい黄橙10Y R 7/4	6㎜以下の褐色粒子を多く含む。3㎜以下の灰白色粒子を少し含む	良好	—	—
1290	S A39	覆土中	土師器	甕	底部	—	—	—	—	ナデ	ナデ	橙7.5Y R 6/6 灰黄褐10Y R 5/2	橙7.5Y R 7/6	6㎜以下の褐色粒子を多く含む	良好	木葉痕	—
1291	S A39	床面	土師器	甕	胴 部～底部	—	—	13.8	9.5	ナデ	ナデ/指頭痕	にぶい黄橙10Y R 7/3、にぶい黄橙10Y R 6/3	橙7.5Y R 7/6	1～3㎜のこげ茶色粒子を多く含む。2～5㎜の茶色粒子を多く含む。	良好	外 面 被 熱、ス ス 付 着/木葉痕	—
1292	S A40	床面	須恵器	杯蓋	天 井～口縁	9.4	2.9	—	—	ナデ/回転ヘラ削り/回転横ナデ	回転横ナデ/不定方向ナデ	オリーブ灰(2.5 G Y 6/1)	明 オ リ ー ブ 灰(2.5G Y 7/1)	精良	堅緻	—	—
1293	S A40	覆土中	須恵器	杯身	天 井 部～底部	—	—	—	6.0	回転ヘラケズリ/回転横ナデ	回転横ナデ/不定方向ナデ	灰(10Y 5/1)	灰(10Y 6/1)	精良	堅緻	—	—
1294	S A40	床面	須恵器	杯蓋	天 井～口縁	8.8	3.3	—	—	回転ヘラケズリ/回転横ナデ	回転横ナデ/不定方向ナデ	灰(N 5/)	灰(N 6/)	精良	堅緻	灰被り	—
1295	S A40	床面	須恵器	壺	肩部	—	—	—	—	回転横ナデ	回転横ナデ	黒　褐2.5Y(3/1)	黒 褐10Y R(3/2)	精良1ミリ以下の灰白色を少し含む。	堅緻	—	—
1296	S A40	床面	須恵器	短頸壺	口縁～底部	6.8	8.8	—	6.7	回転ヘラケズリ/回転横ナデ	回転横ナデ	灰(N 6/)	灰(N 6/)	精良	堅緻	自然釉	—
1297	S A40	床面	須恵器	脚 台 付壺	底 部～胴部	—	—	—	9.7	回転横ナデ	回転横ナデ	灰(N 4/)	褐 色7.5Y R(4/1)	精良6ミリ以下の灰白色粒を含む。2ミリ以下の乳白色を含む。	堅緻	—	—
1298	S A40	床面	土師器	坏	口縁～底部	11.7	4.5	—	4.0	ナデ	ナデ	橙5 Y R 6/8	橙5 Y R 6/8	2㎜以下の乳白色無色透明粒子を含む	良好	—	—
1299	S A40	床面	土師器	坏	口縁～底部	—	—	—	—	手持ちヘラミガキ	手持ちヘラミガキ	橙2.5Y R 6/6	橙2.5Y R 7/6	1㎜以下の黒色粒子、無色透明粒子を含む	良好	—	—
1300	S A40	床面	土師器	坏	口縁～底部	12.8	4.9	—	5.5	ナデ/手持ちヘラケズリ/手持ちヘラミガキ	ナデ/手持ちヘラミガキ	浅黄橙10Y R 8/4、にぶい黄2.5Y R 6/3	にぶい黄橙10Y 7/4	2㎜以下の褐色粒子を僅かに含む	良好	外面スス付着/木葉痕	—
1301	S A40	床面	土師器	坏	口縁～底部	10.2	5.4	—	6.9	手持ちヘラケズリ/手持ちヘラミガキ	ナデ/指頭痕	橙7.5Y R 7/6	にぶい橙7.5Y R 7/3	3㎜以下の褐灰、褐色粒子を多く含む	良好	外面スス付着/ヘ ラ 記号/外 面 赤色塗彩	—

第120表　古墳時代土器観察表(15)

図面番号	出土遺構	出土地点	種別	器種	部位	法量(cm)				手法・調整・文様等		色調		胎土	焼成	備考	接合関係
						口径	器高	胴径	底径	外面	内面	外面	内面				
1302	ＳＡ40	床面	土師器	坏	口縁～底部	16.5	6.1	－	－	ナデ/手持ちヘラケズリ/手持ちヘラミガキ	ナデ/手持ちヘラミガキ	明赤褐５ＹＲ５/６	橙7.5ＹＲ６/６	微細な黒色光沢粒子を含む	良好	内外面黒色処理	－
1303	ＳＡ40	柱穴内	土師器	坏	口縁～底部	15.3	4.6	－	－	手持ちヘラミガキ	手持ちヘラミガキ	明赤褐2.5ＹＲ５/２、浅黄橙7.5ＹＲ８/４、黒2.5ＹＲ２/１	明赤褐7.5ＹＲ５/８	１㎜以下の茶色砂粒子を含む	良好	内外面赤色塗彩/木葉痕	－
1304	ＳＡ40	カマド	土師器	坏蓋	口縁部	17.0	－	－	－	手持ちヘラミガキ	－	橙7.5ＹＲ７/６	橙５ＹＲ７/６	１㎜以下の灰白色粒子を少し含む	良好	須恵器模倣坏か?	－
1305	ＳＡ40	カマド	土師器	甕	口縁部	－	－	－	－	ナデ	ナデ	黒褐色2.5ＹＲ３/１にぶい橙7.5ＹＲ７/３	にぶい黄橙10ＹＲ７/４	２㎜以下のにぶい赤褐色粒子を僅かに含む	良好	外面焼土付着/内面炭化物付着	－
1306	ＳＡ40	カマド	土師器	甕	口縁部	－	－	－	－	ナデ	ナデ	にぶい黄橙10ＹＲ７/４	浅黄橙10ＹＲ８/４	３㎜以下の灰褐色粒子を多く含む。１～２㎜以下の褐灰色粒子を少し含む	良好	外面スス付着	－
1307	ＳＡ40	覆土中	土師器	甕	口縁部～胴部	－	－	－	－	板状工具によるナデ	板状工具によるナデ	にぶい黄橙10ＹＲ７/４	浅黄橙10ＹＲ８/４	６㎜以下の茶褐色砂粒子を多く含む	良好	外面スス付着、被熱	－
1308	ＳＡ40	床面	土師器	甕	口縁～底部	16.1	24.3	－	7.3	ナデ	ナデ/指頭痕	にぶい橙7.5ＹＲ７/３	にぶい橙10ＹＲ７/３	３㎜以下の赤褐色、褐灰色砂粒子を多く含む	良好	木葉痕/外面被熱、焼土付着	－
1309	ＳＡ40	土器埋設炉	土師器	甕/炉体土器	胴部～底部	－	22.8	17.3	5.9	タタキ/板状工具によるナデ	ナデ	橙7.5ＹＲ７/６	明黄褐10ＹＲ７/６	１㎜以下の長石、石英少量含む。２～３㎜大の長石、赤色粒子、黒色粒子を多く含む。	良好	木葉痕	－
1310	ＳＡ40	床面	土師器	甕	底部	－	－	－	5.4	板状工具によるナデ	板状工具によるナデ	黒7.5ＹＲ２/１橙2.5ＹＲ７/６	黒7.5ＹＲ２/１	４㎜以下の灰黒色、茶色粒子を含む	良好	木葉痕	－
1330	ＳＡ41	床面	土師器	甕	口縁～胴部	18.4	－	15.7	－	ナデ	ナデ	橙５ＹＲ７/８	橙7.5ＹＲ７/６	３㎜以下の茶砂粒子、灰黒色粒子を多く含む	良好	－	－
1331	ＳＡ41	土器埋設炉	土師器	甕	胴部～底部付近	－	－	17.8	－	板状工具によるナデ	ナデ	明赤褐2.5ＹＲ５/６	橙５ＹＲ６/６	６㎜以下の褐色粒子を多く含む	良好	－	－
1332	ＳＡ41	土器埋設炉	土師器	甕/炉体土器	胴部～底部	－	－	8.9	5.3	タタキ/ナデ/板状工具によるナデ	板状工具によるナデ	浅黄橙7.5ＹＲ８/６	浅黄橙7.5ＹＲ８/４	３～５㎜大の褐色粒子を多く含む。５～７㎜大の褐色粒子を少量含む	良好	打ち欠き/外面焼土、スス付着/内面スス付着	ＳＡ41＋ＳＡ40
1333	ＳＡ41	覆土中	土師器	甕	胴部～底部付近	－	－	15.1	－	板状工具によるナデ	板状工具によるナデ	橙2.5ＹＲ６/８	にぶい黄橙10ＹＲ５/３	５㎜以下の赤茶色粒子を多く含む	良好	外面被熱・黒斑/打ち欠き	ＳＡ41＋ＳＡ44＋ＳＡ49＋ＳＡ50
1334	ＳＡ41	床面	土師器	甕	胴部～底部	－	－	16.2	5.1	ナデ	板状工具によるナデ	浅黄橙7.5ＹＲ８/６	にぶい黄橙10ＹＲ７/４	８㎜以下の赤褐色、にぶい橙色粒子を多く含む	良好	内面黒斑	－
1335	ＳＡ41	床面	土師器	坏	口縁～底部	14.7	5.9	－	5.0	手持ちヘラケズリ/手持ちヘラミガキ	手持ちヘラミガキ	黄橙7.5ＹＲ８/８	黄橙7.5ＹＲ７/８	精良	良好	外面赤色塗彩/ヘラ記号	－
1336	ＳＡ41	カマド	土師器	坏	口縁～胴部	13.8	－	－	－	手持ちヘラケズリ/手持ちヘラミガキ	手持ちヘラミガキ	明黄褐10ＹＲ７/６	浅黄橙7.5ＹＲ８/６	５㎜以下の褐色粒子を少し含む	良好	－	－
1337	ＳＡ41	カマド	土師器	杯	口縁～底部	14.4	－	－	－	手持ちヘラケズリ/手持ちヘラミガキ	手持ちヘラミガキ	にぶい橙7.5ＹＲ７/４	にぶい橙7.5ＹＲ７/４	５㎜以下の褐色粒子を少し含む	良好	－	ＳＡ41＋ＳＡ46
1342	ＳＡ42	土器埋設炉	土師器	甕/炉体土器	胴部～底部	－	－	18.6	－	ナデ	ナデ	浅黄橙7.5ＹＲ８/６、にぶい橙7.5ＹＲ７/４、黒7.5ＹＲ２/１	浅黄橙7.5ＹＲ８/６、浅黄2.5ＹＲ７/３	５㎜以下のにぶい赤褐色、褐灰色粒子を多く含む	良好	全体に焼土付着/打ち欠き	－
1343	ＳＡ42	床面	土師器	坏	口縁～底部	14.6	5.2	－	－	手持ちヘラケズリ/手持ちヘラミガキ	手持ちヘラミガキ	明赤褐2.5ＹＲ６/８	明赤褐2.5ＹＲ６/８	１㎜以下の無色透明光沢粒子・２㎜以下の灰白色粒子を含む	良好	内外面赤色塗彩	－
1344	ＳＡ42	床面	土師器	坏	口縁～胴部	13.8	－	－	－	ナデ/手持ちヘラケズリ/手持ちヘラミガキ	ナデ/手持ちヘラミガキ	橙7.5ＹＲ６/６・黒10Ｙ２/１	黒褐色2.5Ｙ３/２	微細な無色光沢粒子を少し含む	良好	内外面黒色処理	－
1345	ＳＡ42	覆土中	土師器	坏	口縁～胴部	14.0	－	－	－	手持ちヘラケズリ/手持ちヘラミガキ	ナデ/手持ちヘラミガキ	浅黄橙10ＹＲ８/４	にぶい黄橙10ＹＲ７/４	精良	良好	－	－
1346	ＳＡ42	床面	土師器	坏	口縁～胴部	－	－	－	－	手持ちヘラケズリ/手持ちヘラミガキ	－	浅黄橙10ＹＲ８/４	にぶい黄橙10ＹＲ７/４	２㎜以下の褐色粒子を僅かに含む	良好	内外面黒色処理	－
1347	ＳＡ43	床面	須恵器	杯身	口縁～底部	9.6	3.9	－	6.2	回転ヘラケズリ/回転横ナデ	回転横ナデ/不定方向ナデ	オリーブ灰(2.5ＧＹ６/１)	オリーブ灰(2.5ＧＹ６/１)	２ミリ以下の白色粒を多く含む	堅緻	－	－
1348	ＳＡ43	覆土中	土師器	坏	口縁～底部	9.8	3.2	－	－	手持ちヘラケズリ/手持ちヘラミガキ	手持ちヘラミガキ	明褐色7.5ＹＲ５/６	明赤褐５ＹＲ５/６	６㎜以下の褐色粒子を少し含む	良好	内外面赤色塗彩	－

第121表　古墳時代土器観察表(16)

図面番号	出土遺構	出土地点	種別	器種	部位	法量(cm)				手法・調整・文様等		色調		胎土	焼成	備考	接合関係
						口径	器高	胴径	底径	外面	内面	外面	内面				
1349	ＳＡ43	覆土中	土師器	坏	口縁～体部	－	－	－	－	手持ちヘラケズリ/手持ちヘラミガキ	手持ちヘラミガキ	橙7.5Ｙ Ｒ 6/8	黄 橙7.5Ｙ Ｒ 7/8	精良	良好	－	－
1350	ＳＡ43	覆土中	土師器	坏	口縁～体部	－	－	－	－	手持ちヘラケズリ/手持ちヘラミガキ	手持ちヘラミガキ	にぶい黄橙10Ｙ Ｒ 7/3	にぶい黄橙10Ｙ Ｒ 6/4	精良	良好	－	－
1351	ＳＡ43	覆土中	土師器	坏	体部～底部	－	－	－	－	手持ちヘラケズリ/手持ちヘラミガキ	手持ちヘラミガキ	浅黄橙7.5Ｙ Ｒ 8/6	黄 橙7.5Ｙ Ｒ 8/8	2㎜以下の茶色粒子を少し含む	良好	－	ＳＡ43+ＳＴ7
1352	ＳＡ43	覆土中	土師器	坏	底部	－	－	－	－	手持ちヘラケズリ/手持ちヘラミガキ	手持ちヘラミガキ	浅黄橙10Ｙ Ｒ 8/4	浅黄橙10Ｙ Ｒ 8/4	2㎜以下の無色透明光沢粒子を含む	良好	ヘラ記号	ＳＡ43+ＳＡ51
1353	ＳＡ43	床下面	土師器	甕	口縁部	14.5	－	－	－	ナデ/板状工具によるナデ	ナデ	にぶい黄橙10Ｙ Ｒ 7/3	褐灰色10Ｙ Ｒ 4/1	5㎜以下の褐色粒子を少し含む	良好	－	－
1354	ＳＡ43	土器埋設炉	土師器	甕/炉体土器	口縁～底部付近	－	－	17.9	－	ナデ/タタキ/板状工具によるナデ	板状工具によるナデ	にぶい橙7.5Ｙ Ｒ 7/4	にぶい黄橙10Ｙ Ｒ 6/3	5㎜以下でにぶい赤褐色粒子を多く含む。4㎜以下で黒色粒子を僅かに含む	良好	打ち欠き/外面焼土付着、被熱	ＳＡ43＋ＳＡ40
1355	ＳＡ44	床面	土師器	坏	口縁部	－	－	－	－	手持ちヘラケズリ/手持ちヘラミガキ	手持ちヘラミガキ	浅黄橙10Ｙ Ｒ 8/4	浅黄橙10Ｙ Ｒ 8/4	2㎜以下の無色透明光沢粒子を含む	良好	－	－
1356	ＳＡ44	床面	土師器	坏	口縁～底部付近	15.2	－	－	－	ナデ	ナデ	にぶい橙7.5Ｙ Ｒ 7/4	橙7.5Ｙ Ｒ 7/6	2㎜以下の褐色･微細な褐色･黒粒子を含む	良好	外面黒色処理	－
1357	ＳＡ44	カマド右袖	土師器	甕	口縁～底部	17.2	36.5	14.8	－	ナデ/タタキ/板状工具によるナデ	ナデ/板状工具によるナデ/指頭痕	にぶい黄橙色10Ｙ Ｒ 7/4	にぶい黄橙色10Ｙ Ｒ 6/4	2～4㎜代の長石･赤色粒･黒色粒を含む	良好	－	－
1358	ＳＡ44	土器埋設炉	土師器	甕/炉体土器	胴部	－	－	16.3	－	ナデ	ナデ	橙7.5Ｙ Ｒ 7/3	浅黄橙10Ｙ Ｒ 8/4	6㎜以下の褐灰色粒子を多く含む	良好	外面スス付着	－
1359	ＳＡ45	検出面	須恵器	坏蓋	天井部	－	－	－	－	回転ヘラケズリ/回転横ナデ	回転横ナデ	灰白7.5Ｙ 8/1	灰白7.5Ｙ 7/1	精良	堅緻	－	－
1360	ＳＡ45	覆土中	須恵器	杯蓋	口縁～体部	10.1	－	－	－	回転ヘラケズリ/回転横ナデ	回転横ナデ	オリーブ灰５Ｇ Ｙ（6/1）	オリーブ灰５Ｇ Ｙ（6/1）	精良	堅緻	－	－
1361	ＳＡ45	検出面	須恵器	杯蓋	天井～口縁	11.8	2.3	－	－	回転ヘラケズリ/回転横ナデ	回転横ナデ/不定方向ナデ	青 白10Ｂ Ｇ（5/1）	灰10Ｙ（5/1）	2.5ミリ以下の灰色粒を多く含む	堅緻	－	－
1362	ＳＡ45	検出面	須恵器	坏身	体部～底部	－	－	－	6.0	回転ヘラケズリ/回転横ナデ	回転横ナデ/ナデ	灰10Ｙ 5/1	灰10Ｙ 6/1	精良	堅緻	自然釉	－
1363	ＳＡ45	検出面	土師器	甕	口縁部	13.0	－	－	－	板状工具によるナデ	ナデ	にぶい橙10Ｙ Ｒ 5/4	にぶい橙10Ｙ Ｒ 6/4	3㎜以下の砂粒子を多く含む	良好	－	－
1364	ＳＡ45	検出面	土師器	坏	口縁部	－	－	－	－	ナデ/手持ちヘラケズリ/手持ちヘラミガキ	ナデ/手持ちヘラミガキ	橙５Ｙ Ｒ 6/8	橙7.5Ｙ Ｒ 6/6	1㎜以下の灰白粒子･黒褐色粒子を含む	良好	－	－
1365	ＳＡ45	検出面	土師器	壺	口縁～頸部	14.4	－	－	－	ナデ/手持ちヘラミガキ	ナデ/板状工具によるナデ/指頭痕	にぶい橙7.5Ｙ Ｒ 6/4	にぶい黄橙色10Ｙ Ｒ 6/4	0･4㎜以下の褐色粒子を多く含む	良好	－	－
1366	ＳＡ45	検出面	土師器	甕	底部	－	－	－	5.0	ナデ/指頭痕	ナデ	橙５Ｙ Ｒ 7/8	橙7.5Ｙ Ｒ 7/6	2㎜以下灰白粒子を含む	良好	内面炭化物付着	－
1367	ＳＡ45	検出面	土師器	坏	口縁～底部	15.2	7.0	－	7.0	ナデ/手持ちヘラケズリ/手持ちヘラミガキ	ナデ	にぶい黄橙色10Ｙ Ｒ 7/4	にぶい黄橙色10Ｙ Ｒ 7/4	2㎜以下の褐色粒子を僅かに含む	良好	外面黒色処理	－
1368	ＳＡ45	床面	土師器	甕	底部	－	－	－	4.4	板状工具によるナデ	板状工具によるナデ	にぶい黄橙色10Ｙ Ｒ 6/4･黒褐色2.5Ｙ 3/1	黒 褐 色2.5Ｙ 3/1	3㎜以下の褐色粒子を多く含む	良好	木葉底	－
1369	ＳＡ45	検出面	土師器	高坏	裾部	－	－	－	14.1	ナデ	ナデ	暗赤褐色５Ｙ Ｒ 5/6	暗赤褐色５Ｙ Ｒ 5/6	1㎜以下の灰白･褐灰粒を多く含む	良好	－	－
1370	ＳＡ45	検出面	土師器	高坏	裾部	－	－	－	9.2	ナデ	ナデ	橙7.5Ｙ Ｒ 7/6	にぶい橙7.5Ｙ Ｒ 6/4	1㎜以下の褐灰･黒褐色粒子を含む	良好	木葉痕	－
1371	ＳＡ46	検出面	須恵器	杯蓋	天井～口縁部	10.4	1.4	－	－	回転ヘラケズリ/回転横ナデ	回転横ナデ/不定方向ナデ	オリーブ灰2.5Ｇ Ｙ（6/1）	灰7.5Ｙ（5/1）	精良	堅緻	自然釉	－
1372	ＳＡ46	検出面	須恵器	杯蓋	天井～体部	11.1	1.3	－	－	回転ヘラケズリ/回転横ナデ	回転横ナデ	オリーブ灰５Ｇ Ｙ（6/1）	オリーブ灰2.5Ｇ Ｙ（6/1）	2ミリ以下の黒色粒を多く含む	堅緻	－	－

第122表　古墳時代土器観察表(17)

図面番号	出土遺構	出土地点	種別	器種	部位	法量(cm)				手法・調整・文様等		色調		胎土	焼成	備考	接合関係
						口径	器高	胴径	底径	外面	内面	外面	内面				
1373	ＳＡ46	検出面	須恵器	高台付塊	底部	－	－	－	8.6	回転ヘラケズリ/回転横ナデ	回転横ナデ	暗オリーブ５Ｙ（4/3）	暗オリーブ５Ｙ（4/2）	精良	堅緻	－	－
1374	ＳＡ46	検出面	須恵器	高台付塊	底部	－	－	－	8.2	回転ヘラケズリ/回転横ナデ	回転横ナデ	灰５Ｙ（5/1）	灰白５Ｙ（8/1）	精良	不良	自然釉	－
1375	ＳＡ46	検出面	土師器	坏	口縁部	－	－	－	－	ナデ	ナデ	明赤褐５ＹＲ5/8	橙５ＹＲ6/8	精良	良好	－	－
1376	ＳＡ46	検出面	土師器	坏	口縁部	－	－	－	－	ナデ/手持ちヘラケズリ/手持ちヘラミガキ	ナデ	浅黄橙10ＹＲ8/4	浅黄橙10ＹＲ8/3	精良	良好	－	－
1377	ＳＡ46	検出面	土師器	坏	口縁部	－	－	－	－	ナデ	ナデ	にぶい橙10ＹＲ7/4	にぶい橙10ＹＲ7/4	精良	良好	内外面黒色処理?	－
1378	ＳＡ46	検出面	土師器	坏	口縁部	－	－	－	－	ナデ/手持ちヘラケズリ/手持ちヘラミガキ	ナデ/手持ちヘラミガキ	にぶい橙10ＹＲ6/4	橙7.5ＹＲ6/6	精良	良好	－	－
1379	ＳＡ46	検出面	土師器	坏	口縁部	－	－	－	－	手持ちヘラケズリ/手持ちヘラミガキ	ナデ/手持ちヘラミガキ	橙7.5ＹＲ6/8	橙7.5ＹＲ6/8	精良	良好	－	－
1380	ＳＡ46	覆土中	土師器	坏	口縁部	－	－	－	－	手持ちヘラケズリ/手持ちヘラミガキ	手持ちヘラミガキ	橙7.5ＹＲ7/6	橙7.5ＹＲ7/6	精良	良好	－	－
1381	ＳＡ46	検出面	土師器	坏	底部	－	－	－	－	手持ちヘラケズリ/手持ちヘラミガキ/板状工具によるナデ	ナデ	橙2.5ＹＲ6/8	橙2.5ＹＲ6/8	精良	良好	－	－
1382	ＳＡ46	検出面	土師器	坏	底部	－	－	－	4.7	ナデ	ナデ	橙7.5ＹＲ7/6	橙7.5ＹＲ7/6	３㎜以下の褐色粒子を少し含む	良好	外面スス付着	－
1383	ＳＡ46	検出面	土師器	台付坏	底部～胴部	－	－	－	7.0	手持ちヘラミガキ	手持ちヘラミガキ	橙7.5ＹＲ6/6	橙7.5ＹＲ6/6	微細の無色光沢粒子を少し含む	良好	－	－
1384	ＳＡ46	覆土中	土師器	高坏	裾部	－	－	－	10.2	ナデ	ナデ	橙５ＹＲ6/8	橙7.5ＹＲ6/6	１㎜以下の黒色光沢粒子を少し含む	良好	－	ＳＡ46＋ＳＡ59
1385	ＳＡ46	検出面	土師器	甕	口縁部	－	－	－	－	ナデ/板状工具によるナデ/指頭痕	ナデ/板状工具によるナデ	橙５ＹＲ6/6	橙7.5ＹＲ6/6	７㎜以下の灰黄粒子・４㎜以下の灰赤粒子を含む	良好	－	－
1386	ＳＡ46	検出面	土師器	鉢又は甑	口縁～胴部	－	－	－	－	ナデ	ナデ	浅黄橙7.5ＹＲ8/6	橙7.5ＹＲ7/6	５㎜以下の褐色・灰色粒子を少し含む	良好	－	－
1387	ＳＡ46	覆土中	土師器	甕	口縁付近～胴部付近	－	－	－	－	ナデ	ナデ	浅黄橙7.5ＹＲ8/6	浅黄橙7.5ＹＲ8/6	５㎜以下の赤褐色、黒褐色粒子を含む	良好	－	－
1388	ＳＡ46	床下面	土師器	甕	口縁部	15.8	－	15.1	－	ナデ	ナデ	にぶい橙7.5ＹＲ6/4	にぶい黄2.5ＹＲ6/3	５㎜以下の灰褐色粒子を多く含む	良好	外面スス付着/内面黒斑	－
1389	ＳＡ46	土器埋設炉	土師器	甕/炉体土器	口縁～底部付近	－	－	14.1	－	ナデ/板状工具によるナデ	ナデ/板状工具によるナデ	浅黄橙7.5ＹＲ8/6・褐灰色7.5ｙｒ4/1	浅黄橙7.5ＹＲ8/4	８㎜以下の	良好	打ち欠き	－
1390	ＳＡ46	覆土中	土師器	甕	胴部	－	－	25.3	－	ナデ	ナデ	橙５ＹＲ6/8	灰白５ＴＲ8/1	３㎜以下の砂粒子を多く含む	良好	－	－
1391	ＳＡ46	検出面	土師器	鉢または甕	底部	－	－	－	9.0	ナデ/板状工具によるナデ	ナデ	にぶい黄橙色10ＹＲ6/4	橙7.5ＹＲ6/6	５㎜以下の褐色・灰色粒子を多く含む	良好	木葉底	－
1392	ＳＡ46	検出面	土師器	甑	底部	－	－	－	－	ナデ/板状工具によるナデ	ナデ	明赤褐５ＹＲ5/8	にぶい橙2.5ＹＲ6/4	３㎜以下の灰黒色粒子を含む	良好	－	－
1398	ＳＡ47	覆土中	土師器	坏	口縁部	－	－	－	－	ナデ	ナデ	にぶい橙10ＹＲ6/4	橙５ＹＲ6/8	１㎜以下の無色透明光沢粒子を含む	良好	－	－
1399	ＳＡ47	覆土中	土師器	坏	口縁部	－	－	－	－	ナデ/手持ちヘラミガキ	ナデ	橙５ＹＲ6/6・灰黄褐色10ＹＲ6/2	褐灰10ＹＲ5/1・にぶい黄橙10ＹＲ7/4	２㎜以下の褐色・茶色の粒子を含む	良好	内外面赤色塗布	－
1400	ＳＡ47	床面	土師器	坏	口縁部	－	－	－	－	ナデ/手持ちヘラケズリ/手持ちヘラミガキ	ナデ/手持ちヘラミガキ	橙7.5ＹＲ7/6	橙7.5ＹＲ7/6	精良	良好	－	－
1401	ＳＡ47	床面	土師器	甕	口縁部	－	－	－	－	ナデ	ナデ	橙５ＹＲ6/6	橙５ＹＲ6/6	３㎜以下の灰褐色粒子・２㎜以下の光沢ある黒色粒子・褐灰粒子を含む	良好	－	－

第123表　古墳時代土器観察表(18)

図面番号	出土遺構	出土地点	種別	器種	部位	法量(cm)				手法・調整・文様等		色調		胎土	焼成	備考	接合関係
						口径	器高	胴径	底径	外面	内面	外面	内面				
1402	S A47	床面	土師器	甕	胴部～底部	–	–	–	5.7	ナデ/板状工具によるナデ	ナデ/板状工具によるナデ	にぶい橙10Y R 7/4	にぶい橙10Y R 7/4	1～7㎜の褐色粒子を多く含む	良好	木葉痕	–
1403	S A47	柱穴内	弥生土器	高坏	裾部	–	–	–	–	矢羽状透かし	矢羽状透かし	にぶい黄橙色10Y R 6/4	橙7.5Y R 6/6	5㎜以下の灰褐色粒子・1㎜以下の光沢のある黒褐色・微細な灰白色粒子を多く含む	良好	凹線文系土器か?	–
1404	S A47	覆土中	土師器	甑	底部	–	–	–	–	ナデ	ナデ/板状工具によるナデ	橙5Y R 6/8	橙7.5Y R 7/6	3㎜以下の灰・乳白色・褐色を含む	良好	–	–
1405	S A47	土器埋設炉	土師器	甕/炉体土器	胴部～底部	–	–	17.2	6.4	板状工具によるナデ	ナデ/板状工具によるナデ	にぶい橙10Y R 7/4	にぶい橙10Y R 7/4・にぶい黄2.5Y 6/3	3㎜以下の褐色粒子を多く含む	良好	–	–
1406	S A48	地床炉	土師器	甕	口縁部付近	14.7	–	–	–	ナデ	ナデ	橙7.5Y R 7/6	黄橙10Y R 8/6	0.4㎜以下の茶色粒子を含む	良好	–	–
1407	S A48	床面	土師器	坏	口縁～胴部	17.4	–	–	–	ナデ/手持ちヘラケズリ	手持ちヘラミガキ	にぶい橙7.5Y R 6/4	橙7.5Y R 6/6	1㎜以下の褐色粒子を僅かに含む	良好	–	–
1408	S A48	覆土中	土師器	坏	口縁部	–	–	–	–	板状工具によるナデ	ナデ/手持ちヘラケズリ	にぶい橙10Y R 7/4	にぶい橙7.5Y R 6/4	1㎜以下の褐色粒子を僅かに含む	良好	–	–
1409	S A48	床面	土師器	坏	口縁～底部付近	13.5	3.4	–	5.0	ナデ	ナデ	浅黄橙10Y R 8/4	にぶい橙10Y R 7/4	2㎜以下の褐色粒子を僅かに含む	良好	外面赤色塗布	–
1410	S A48	地床炉	土師器	甕	口縁部付近～頸部～底部付近	–	–	15.1	–	ナデ	ナデ	橙7.5Y R 7/6	黄橙10Y R 8/6	0.4㎜以下の茶色粒子を含む	良好	–	–
1414	S A49	覆土中	須恵器	杯身	底部	–	–	–	6.5	回転ヘラケズリ/回転横ナデ	不定方向ナデ	黒10Y R(2/1)	黒10Y R(2/1)	精良	堅緻	–	–
1415	S A49	覆土中	須恵器	高台付?	底部	–	–	–	8.3	回転ヘラケズリ/回転横ナデ	回転ヘラケズリ/不定方向ナデ	オリーブ灰2.5G Y(6/1)	オリーブ灰2.5G Y(6/1)	精良	堅緻	–	–
1416	S A49	床面	土師器	甕	口縁部	–	–	–	–	ナデ	ナデ	浅黄橙10Y R 8/6	浅黄橙10Y R 8/6	0.4㎜以下の茶色粒子を含む	良好	–	–
1417	S A49	覆土中	土師器	坏	口縁部	–	–	–	–	横ナデ/手持ちへら磨き	横手持ちへら磨き	にぶい黄橙10Y R 7/4	にぶい黄橙10Y R 6/4	微細な明赤褐色粒子を僅かに含む	良好	外器面黒斑	–
1418	S A49	床面	土師器	甕	胴部	–	–	–	–	板状工具によるナデ	板状工具による横方向・斜方向へのナデ	にぶい褐7.5Y R 5/4	褐灰10Y R 4/1	5㎜以下の茶色粒子を含む	良好	–	–
1419	S A49	床面	土師器	甕	胴部	–	–	–	–	板状工具によるナデ	板状工具によるナデ	褐10Y R 4/6	黒褐色10Y R 3/1	4㎜以下の黒褐色粒子を含む	良好	–	–
1420	S A50	床面	土師器	坏	口縁～底部	11.2	2.6	–	5.0	手持ちヘラケズリ/手持ちヘラミガキ	ナデ	浅黄橙7.5Y R 8/6	浅黄橙7.5Y R 8/6	1㎜以下の無色透明光沢粒子を含む	良好	–	–
1421	S A50	床面	土師器	坏	口縁～底部	14.7	4.0	–	5.0	摩滅	ナデ	橙2.5Y R 7/6 浅黄橙10Y R 8/4	にぶい黄橙10Y R 6/4、褐灰10Y R 4/1	精良	良好	内外面赤色塗布	–
1422	S A50	床面	土師器	坏	底部	–	–	–	6.4	手持ちヘラケズリ/手持ちヘラミガキ	手持ちヘラミガキ	明赤褐2.5Y R 5/6	にぶい赤褐2.5Y R 4/4	1㎜以下の黒色光沢粒子を少し含む	良好	底部にヘラ記号	–
1423	S A50	カマド	土師器	甕/埋設土器	頸部～底部	–	21.9	16.2	6.5	タタキ/ナデ/板状工具によるナデ/指頭痕	ナデ/板状工具によるナデ/指頭痕	橙7.5Y R 7/6	明黄褐10Y R 7/6	1㎜以下の長石、石英、赤色粒子、黒色粒子、3～5㎜程度の赤色粒子、黒色粒子を多く含む。	良好	外面焼土付着	–
1424	S A50	床面	土師器	甕	口縁部	18.7	–	–	–	ナデ	ナデ	浅黄橙7.5Y R 8/6、黒10Y R 2/1	浅黄橙7.5Y R 8/6	3㎜以下の茶色粒子を多く含む	良好	外面スス付着	–
1425	S A50	床面	土師器	甕	口縁付近～胴部	–	–	23.2	–	摩滅	ナデ	橙5Y R 7/6 浅黄 橙7.5Y R 7/6	橙5Y R 7/8 橙7.5Y R 7/6	6㎜以下の赤褐色粒子、灰褐色粒子を多く含む	良好	外面焼土付着・被熱	–
1426	S A50	床面	土師器	甕	胴部～底部	–	–	20.4	–	摩滅	摩滅	橙7.5Y R 7/6	黄 橙7.5Y R 7/8	5㎜以下の茶色粒子を多く含む・3㎜以下の灰白色粒子を少し含む	良好	–	–
1427	S A51	覆土中	須恵器	杯蓋	天井～口縁部	9.8	–	–	–	回転ヘラケズリ/回転横ナデ	不定方向ナデ/回転横ナデ	灰(N 5/)	灰(N 6/)	精良	堅緻	–	–
1428	S A52	覆土中	須恵器	杯蓋	天井～口縁部	15.3	–	–	–	回転ヘラケズリ/回転横ナデ	不定方向ナデ/回転横ナデ	灰(N 5/)	灰(N 6/)	精良	堅緻	–	–

第124表　古墳時代土器観察表(19)

図面番号	出土遺構	出土地点	種別	器種	部位	法量(cm)				手法・調整・文様等		色調		胎土	焼成	備考	接合関係
						口径	器高	胴径	底径	外面	内面	外面	内面				
1429	S A51	覆土中	須恵器	坏身	口縁部～底部	–	–	–	–	回転ヘラケズリ/回転横ナデ	回転横ナデ	灰7.5Y(6/1)	灰7.5Y(6/1)	精良	堅緻	–	–
1430	S A51	床下面	土師器	甕	口縁部	18.6	–	–	–	ナデ	ナデ	にぶい黄橙10YR7/4	にぶい黄橙10YR7/4	6㎜以下の褐色粒子を多く含む	良好	–	–
1431	S A51	覆土中	土師器	鉢または甑	口縁部	–	–	–	–	ナデ	ナデ	にぶい黄橙10YR7/4	にぶい黄橙10YR7/4	微細な無色光沢粒子をわずかに含む	良好	–	–
1432	S A51	床下面	土師器	甕	胴部	–	–	–	–	ナデ	ナデ	にぶい黄橙10YR7/4	にぶい黄橙10YR7/3	1㎜以下褐色粒子を僅かに含む	良好	外面黒斑	–
1433	S A51	床下面	土師器	坏	口縁	–	–	–	–	ナデ	ナデ	橙7.5YR6/6	橙7.5YR6/6	1㎜以下の褐色粒子を少し含む	良好	–	–
1434	S A51	覆土中	土師器	坏	口縁	–	–	–	–	ナデ	ナデ	にぶい黄橙10YR7/4	にぶい黄橙10YR7/4	微細な無色光沢粒子を少し含む僅かに含む	良好	内外面赤色塗彩	–
1435	S A51	床下面	土師器	坏	口縁部	–	–	–	–	ナデ	ナデ	にぶい橙7.5YR6/4	橙7.5YR6/6	1㎜以下の褐色粒子を含む	良好	–	–
1436	S A51	覆土中	土師器	坏	口縁～胴部	–	–	–	–	ナデ	ナデ	にぶい黄橙10YR7/4	浅黄橙10YR8/4	1.5㎜以下の灰色砂粒子を僅かに含む	良好	–	–
1437	S A51	覆土中	土師器	坏	口縁～胴部	–	–	–	–	ナデ	ナデ	橙5YR6/8	橙7.5YR7/6	2㎜以下の明褐色砂粒子をごく少量含む	良好	–	–
1438	S A51	土器埋設炉	土師器	坏	口縁～胴部	15.1	–	–	–	ナデ	ナデ	にぶい黄橙10YR7/4	にぶい黄橙10YR7/4	1㎜以下の灰白色粒子を多く含む	良好	外面黒色処理/内面赤彩塗布	–
1439	S A51	床下面	土師器	坏	底部	–	–	–	5.5	ナデ/手持ちヘラケズリ/手持ちヘラミガキ	ナデ	にぶい橙7.5YR6/4	にぶい橙7.5YR7/4	1㎜以下の灰白色砂粒子を多く含む。1㎜以下の黒色光沢粒子を含む。1㎜以下の明褐色粒子を含む。	良好	–	–
1440	S A51	覆土中	土師器	高坏	裾部	–	–	–	14.6	ナデ	ナデ	橙色7.5YR6/6・黒褐色2.5YR3/1	にぶい黄橙色10YR6/4・オリーブ黒5Y3/1	2～4㎜大の褐色粒子を多く含む	良好	–	–
1441	S A51	覆土中	土師器	脚台付坏	底部	–	–	–	5.6	ナデ/指頭痕	ナデ	橙7.5YR6/6	橙7.5YR7/6	1㎜以下の灰白色粒子を多く含む	良好	–	–
1442	S A51	床下面	土師器	壺	底部	–	–	–	–	ナデ	ナデ	にぶい黄2.5Y6/4	灰白2.5Y8/2	5㎜以下の赤褐色粒子を含む	良好	–	–
1443	S A51	土器埋設炉①	土師器	甕/炉体土器	頸部～底部	–	–	17.4	6.2	ナデ/板状工具によるナデ	ナデ/板状工具によるナデ	橙5YR6/8、褐灰5YR5/1	黒7.5YR2/1、橙7.5YR6/6	2㎜以下の無色透明光沢粒子を少し含む。3㎜以下の灰褐色粒子を多く含む	良好	外面焼土・スス付着/木葉痕/打ち欠き	–
1444	S A51	土器埋設炉②	土師器	甕/炉体土器	胴部～底部	15.5	–	17.9	9.0	ナデ/タタキ/板状工具によるナデ	ナデ/指頭痕/板状工具によるナデ	にぶい黄橙10YR6/4	にぶい黄橙2.5Y6/3	1㎜以下石英、長石、赤色粒子を多量に含む・2～4㎜大の赤色粒子、黒色粒子を多く含む	良好	木葉痕/打ち欠き	–
1449	S A52	覆土中	須恵器	杯蓋	天井～口縁部	9.8	2.9	–	–	回転ヘラケズリ/回転横ナデ	回転横ナデ/不定方向ナデ	灰(N5/)	灰(N6/)	精良	堅緻	–	–
1450	S A52	床面	須恵器	高台付塊	底部	–	–	–	8.6	回転ヘラケズリ/回転横ナデ	回転横ナデ/不定方向ナデ	オリーブ黒10Y(3/1)	灰10Y(N5/)	精良	堅緻	–	–
1451	S A52	覆土中	須恵器	壺	頸部～肩部	–	–	–	–	回転横ナデ	回転横ナデ	灰7.5Y(4/1)	黒褐10YR(3/1)	精良	堅緻	–	S A52+S N1 内周溝
1452	S A52	覆土中	須恵器	平瓶	胴部	–	–	–	–	回転横ナデ	回転横ナデ	オリーブ灰2.5GY(6/1)	オリーブ灰2.5GY(7/1)	精良2ミリ以下の白色粒を僅かに含む・1ミリ以下の赤褐色粒を極わずか含む。2ミリ以下の灰色粒を僅かに含む	堅緻	–	–
1453	S A52	カマド	土師器	甕	口縁部	17.2	–	–	–	ナデ/板状工具によるナデ	ナデ/板状工具によるナデ	橙7.5YR7/6	橙7.5YR7/6	3㎜以下の茶色粒子を少し含む。1㎜以下の砂粒子を含む	良好	–	–
1454	S A52	覆土中	土師器	壺	口縁～胴部	16.6	–	–	–	ナデ	ナデ	橙7.5YR7/6	にぶい橙7.5YR7/4	2㎜以下の灰褐色粒子を多く含む	良好	–	–
1455	S A52	カマド	土師器	甕	口縁～胴部	11.8	–	12.4	–	ナデ/板状工具によるナデ	ナデ/板状工具によるナデ	黄橙7.5YR7/8	黄橙7.5YR7/8	5㎜以下の茶色粒子を多く含む。1㎜意ヵの黒色粒子を少し含む	良好	内外面被熱	S A52+S A50
1456	S A52	床面	土師器	坏	口縁部	–	–	–	–	ナデ/手持ちヘラミガキ/手持ちヘラミガキ	ナデ/手持ちヘラミガキ	にぶい黄橙10YR7/4、明褐7.5YR5/6	にぶい褐7.5YR5/4	1㎜以下の透明光沢粒子を多く含む	良好	内外面赤色塗彩	–
1457	S A52	床面	土師器	坏	口縁部	–	–	–	–	ナデ	ナデ	浅黄橙7.5YR8/6	橙7.5YR7/6	1㎜以下のにぶい橙色、明褐色灰色粒子を多く含む	良好	–	–

第125表　古墳時代土器観察表(20)

図面番号	出土遺構	出土地点	種別	器種	部位	法量(cm)				手法・調整・文様等		色調		胎土	焼成	備考	接合関係
						口径	器高	胴径	底径	外面	内面	外面	内面				
1458	S A52	床面	土師器	坏	口縁部	–	–	–	–	ナデ	ナデ	浅黄橙10Y R 8/4	にぶい黄橙10Y R 7/4	微細な褐灰色粒子を含む多く含む	良好	–	–
1459	S A52	覆土中	土師器	坏	体部	–	–	–	–	手持ちヘラケズリ/手持ちヘラミガキ	手持ちヘラミガキ	にぶい橙7.5Y R 6/4	にぶい橙7.5Y R 6/4	1㎜以下の灰褐色砂粒子を多く含む	良好	内外面赤色塗彩	S A52+ S A51
1460	S A52	覆土中	土師器	坏	底部	–	–	–	–	ナデ	ナデ	浅黄橙10Y R 8/4	にぶい黄橙10Y R 7/4	微細な褐灰色粒子を含む多く含む	良好	–	–
1461	S A52	覆土中	土師器	坏	胴部	–	–	–	–	ナデ	ナデ	橙7.5Y R 6/6	橙7.5Y R 6/6	1㎜以下の褐色粒子を僅かに含む	良好	内外面赤色塗彩	–
1462	S A53	床下面	須恵器	坏蓋	口縁部	–	–	–	–	回転横ナデ	回転横ナデ	灰7.5Y(5/1)	にぶい褐色7.5Y R(5/3)	精良	堅緻	–	–
1463	S A53	カマド	土師器	坏	口縁部～底部	15.3	5.3	–	–	手持ちヘラケズリ/手持ちヘラミガキ	板状工具によるナデ/手持ちヘラミガキ	にぶい橙の7.5Y R 7/4	にぶい橙の7.5Y R 7/4	2ミリ以下の白色粒を多く含む	良好		
1464	S A54	床面	須恵器	高台付?	底部	–	–	–	9.1	回転ヘラケズリ/回転横ナデ	回転横ナデ/不定方向ナデ	灰(N 5/1)	明オリーブ灰5G Y 7/1)	2ミリ以下の白色粒を多く含む	堅緻	–	–
1465	S A54	覆土中	須恵器	長頸壺	頸部～体部	–	–	15.2	–	回転横ナデ/沈線文/櫛描き列点文	回転横ナデ	灰5Y(5/1)	灰5Y(6/1)	2ミリ以下の白色粒を多く含む	堅緻	–	–
1466	S A54	床面	土師器	坏	口縁部	–	–	–	–	ナデ	ナデ	橙7.5Y R 6/6	にぶい黄橙10Y R 6/4	微細な光沢粒子を少し含む	良好	外面黒斑	–
1467	S A54	床面	土師器	坏	口縁部	–	–	–	–	ナデ	ナデ	浅黄橙10Y R 8/4、橙7.5Y R 6/6	浅黄橙10Y R 8/4、橙7.5Y R 6/6	1㎜以下の褐色粒子を少し含む	良好	–	–
1468	S A54	床面	土師器	坏	口縁～底部	12.1	4.9	–	4.0	ナデ	ナデ	橙5Y R 6/8	明黄褐10Y R 6/6	微細な明赤褐色粒子を多く含む。微細な半透明な白色粒子を多く含む。微細な黒色粒子を多く含む	良好	内外面黒色処理/木葉痕	–
1469	S A54	覆土中	土師器	甕	口縁部	–	–	–	–	ナデ	ナデ	橙7.5Y R 6/6	黒褐7.5Y R 3/1	2㎜以下の赤褐色粒子を多く含む	良好	–	–
1470	S A54	覆土中	土師器	甕	口縁～胴部	–	–	–	–	ナデ	ナデ	浅黄橙10Y R 8/4	浅黄橙10Y R 8/4	5㎜以下の暗赤褐色粒子を多く含む	良好	–	–
1471	S A54	覆土中	土師器	甕	口縁～胴部	14.2	–	13.3	–	ナデ	ナデ/指頭痕	にぶい橙7.5Y R 7/4	褐灰7.5Y R 4/1	5㎜以下の暗赤褐色粒子を多く含む	良好	–	–
1472	S A54	覆土中	土師器	甕	口縁～胴部	21.7	–	–	–	ナデ/指頭痕	ナデ	浅黄橙7.5Y R 8/6	浅黄橙7.5Y R 8/4	3㎜以下の赤褐色粒子を多く含む	良好	–	–
1473	S A54	土器埋設炉	土師器	甕	口縁～底部付近	16.4	24.0	18.2	–	ナデ/板状工具によるナデ/指頭痕	ナデ/指頭痕	浅黄橙10Y R 8/4 橙2.5Y R 7/6	にぶい黄橙10Y R 7/4 にぶい橙5Y R 7/4	4㎜以下の茶褐色・灰白色粒子を含む	良好	内外面スス付着	–
1474	S A54	覆土中	土師器	甕	口縁～胴部	15.9	–	–	–	ナデ/指頭痕/板状工具によるナデ	ナデ/板状工具によるナデ	にぶい褐7.5Y R 5/4 橙7.5Y R 7/6	いぶい橙7.5Y R 6/4 橙7.5Y R 7/6	5㎜以下の褐灰色粒子を多く含む	良好	–	–
1475	S A54	覆土中	土師器	甕	口縁～底部	12.5	14.7	13.3	4.9	ナデ/指頭痕/ハケメ	ナデ/指頭痕/ヘラケズリ	橙7.5Y R 6/6	灰黄褐10Y R 4/2、にぶい黄橙10Y R 6/4	1㎜程度の長石、石英、黒色粒子を含む	良好	–	–
1476	S A54	床面	土師器	鉢または甑	口縁～胴部	27.9	–	–	–	ナデ/板状工具によるナデ/ヘラミガキ	ナデ	橙7.5Y R 6/8	黄橙7.5Y R 7/8	4㎜以下の灰褐色、褐色砂粒子を多く含む	良好	–	–
1477	S A54	覆土中	土師器	鉢	口縁～底部	25.4	24.3	–	10.2	タタキ/ナデ/板状工具によるナデ	ナデ/板状工具によるナデ	浅黄橙7.5Y R 8/6	浅黄橙7.5Y R 8/6	3㎜以下の赤褐、黒褐、灰白色粒子を多く含む	良好	内外面スス付着	–
1478	S A54	覆土中	土師器	甕	底部	–	–	–	–	ナデ	ナデ	にぶい黄橙10Y R 7/4	褐灰10Y R 5/7	5㎜以下の暗赤褐色粒子を多く含む	良好	木葉痕	–
1479	S A54	覆土中	土師器	甕	底部	–	–	–	7.8	ナデ	ナデ	橙5Y R 6/6	橙7.5Y R 6/6	4㎜以下の褐色粒子を含む	良好	木葉痕	–
1480	S A54	覆土中	土師器	高坏	杯部～脚部	–	–	–	–	手持ちヘラミガキ	ナデ/手持ちヘラミガキ	浅黄橙7.5Y R 8/4	浅黄橙7.5Y R 8/4	1㎜以下の褐色粒子を含む	良好	–	–
1485	S A55	土器埋設炉	土師器	甕/炉体土器	胴部～底部付近	–	–	18.3	–	ナデ/板状工具によるナデ	ナデ	黄橙7.5Y R 7/8、褐灰7.5Y R 4/1、黒7.5Y R 5/1	黄橙7.5Y R 8/8、褐灰7.5Y R 5/1	6㎜以下のにぶい赤褐色、褐灰色粒子を多く含む	良好	外面焼土・スス付着/内面黒斑/打ち欠き	–

第126表　古墳時代土器観察表(21)

図面番号	出土遺構	出土地点	種別	器種	部位	法量(cm)				手法・調整・文様等		色調		胎土	焼成	備考	接合関係
						口径	器高	胴径	底径	外面	内面	外面	内面				
1488	ＳＡ56	覆土中	須恵器	台付長頸壺	口縁～頸部	－	－	－	－	回転横ナデ	回転横ナデ	灰7.5Ｙ（4/1）	灰５Ｙ（6/1）	精良２～５ミリ以下の黒色粒を僅かに含む。２ミリ以下の黒色粒を僅かに含む。	堅緻	自然釉	－
1489	ＳＡ56	土器埋設炉	土師器	坏	口縁～底部	－	－	－	－	ナデ/手持ちヘラケズリ/手持ちヘラミガキ	ナデ/手持ちヘラミガキ	橙7.5ＹＲ6/6	橙５ＹＲ6/6	１㎜以下の灰色砂粒子を多く含む。微細な透明粒子を多く含む	良好	－	ＳＡ57＋ＳＡ56
1490	ＳＡ56	床面	土師器	坏	胴部～底部	－	－	－	7.1	ナデ	ナデ	橙５ＹＲ7/6、浅黄橙10ＹＲ8/4	浅黄橙10ＹＲ8/4	微細な黒色粒子を含む	良好	底部ヘラ記号	－
1491	ＳＡ56	覆土中	土師器	坏	口縁～体部	9.9	－	－	－	ナデ	ナデ	浅黄橙7.5ＹＲ8/6	浅黄橙7.5ＹＲ8/6	１㎜以下の褐灰色粒子を含む	良好	外面黒斑	－
1492	ＳＡ56	覆土中	土師器	甕	口縁～胴部	－	－	－	－	ナデ	ナデ	浅黄橙10ＹＲ8/4	浅黄橙10ＹＲ8/4	３㎜以下の褐色の粒子を多く含む。２㎜以下の黒褐色粒子をごく僅かに含む	良好	－	－
1493	ＳＡ56	床面	土師器	甕	口縁部	－	－	－	－	ナデ	ナデ	黄橙10ＹＲ8/6	浅黄橙10ＹＲ8/3	２㎜以下の明赤褐色粒子を多く含む	良好	－	－
1494	ＳＡ56	床下面	土師器	鉢または甑	口縁部	－	－	－	－	ナデ	ナデ	橙５ＹＲ6/6	橙５ＹＲ6/6	１～２㎜の褐灰色粒子を多く含む	良好	－	－
1495	ＳＡ56	土器埋設炉	土師器	甕/炉体土器	口縁～胴部	－	－	18.2	－	ナデ/板状工具によるナデ	ナデ/板状工具によるナデ	にぶい黄橙10ＹＲ7/4	にぶい黄橙10ＹＲ7/4	１～５㎜以下の赤灰色粒子、灰赤色粒子を含む	良好	外面焼土付着/打ち欠き	－
1496	ＳＡ56	カマド	土師器	甕	口縁～胴部	18.3	－	14.8	－	ナデ/板状工具によるナデ	ナデ/板状工具によるナデ	橙５ＹＲ7/6	にぶい橙7.5ＹＲ7/4	１～５㎜以下のにぶい赤褐色粒子を含む	良好	外面スス付着	－
1497	ＳＡ56	覆土中	土師器	甕	口縁部	－	－	14.1	－	ナデ	ナデ/板状工具によるナデ	橙7.5ＹＲ7/6	浅黄橙10ＹＲ8/4	６㎜以下の茶褐色砂粒子を多く含む。10㎜以下の灰白色砂粒子を多く含む	良好	内面黒斑	－
1498	ＳＡ56	カマド	土師器	甕	口縁～胴部	19.1	－	16.2	－	ナデ	ナデ/板状工具によるナデ	橙7.5ＹＲ7/6	橙５ＹＲ7/6	９㎜以下の暗褐色粒子を多く含む。５㎜以下の乳白色粒子を極僅か含む	良好	－	－
1499	ＳＡ56	覆土中	土師器	甕	胴部	－	－	15.7	－	ナデ/板状工具によるナデ	ナデ/板状工具によるナデ	にぶい橙10ＹＲ5/4 灰５Ｙ4/1	にぶい黄橙10ＹＲ6/4	３㎜以下の褐色粒子を多く含む	良好	－	－
1500	ＳＡ56	床下層	土師器	甕	底部	－	－	－	10.4	ナデ	ナデ	浅黄橙7.5ＹＲ8/6	浅黄橙10ＹＲ8/4	４㎜以下の赤褐色砂粒子を多く含む。２㎜以下の灰色粒子を多く含む。１㎜以下の灰白色砂粒子を少し含む。	良好	－	ＳＡ56＋ＳＡ64
1501	ＳＡ56	覆土中	土師器	甕	胴部	－	－	－	－	ナデ	ナデ	橙7.5ＹＲ6/6	にぶい黄橙10ＹＲ7/4	１～７㎜以下の褐色粒子を多く含む	良好	－	ＳＡ56＋ＳＡ57
1502	ＳＡ56	覆土中	土師器	甕	底部	－	－	－	6.2	ナデ	ナデ	橙2.5ＹＲ6/6	にぶい黄橙10ＹＲ7/4にぶい橙５ＹＲ7/4	７㎜以下の暗赤褐色砂粒子を多く含む。３㎜以下の黄褐色砂粒子を多く含む。３㎜以下の灰白色砂粒子を僅かに含む	良好	外面スス付着/木葉痕	ＳＡ56＋ＳＡ57
1503	ＳＡ57	覆土中	土師器	甕	胴部	－	－	－	－	ナデ/板状工具によるナデ	ナデ/板状工具によるナデ	にぶい橙7.5ＹＲ6/4	にぶい橙7.5ＹＲ5/4	４㎜以下の褐色粒子を多く含む	良好	外面赤変/内面黒斑	ＳＡ54+ＳＡ56＋ＳＡ30
1505	ＳＡ57	床下層	須恵器	高台付塊	口縁～底部	11.8	－	－	－	回転ヘラケズリ/回転横ナデ	回転横ナデ	灰オリーブ（5Ｙ5/2）	灰（５Ｙ5/1）	精良	堅緻	－	－
1506	ＳＡ57	覆土中	土師器	坏	口縁部	－	－	－	－	ナデ/手持ちヘラケズリ/手持ちヘラミガキ	ナデ/手持ちヘラミガキ	にぶい黄橙10ＹＲ7/4	明褐2.5Ｙ Ｒ 5/8	精良	良好	内外面赤色塗彩	－
1507	ＳＡ57	覆土中	土師器	坏	口縁部	－	－	－	－	ナデ/手持ちヘラケズリ/手持ちヘラミガキ	ナデ/手持ちヘラミガキ	にぶい黄橙10ＹＲ7/4	明褐2.5Ｙ Ｒ 5/8	精良	良好	－	－
1508	ＳＡ57	カマド	土師器	坏	口縁部	13.8	－	－	－	ナデ	手持ちヘラミガキ	橙7.5ＹＲ6/6	橙7.5ＹＲ6/6	２㎜以下の赤褐色砂粒子を僅かに含む。２㎜以下の黒色砂粒子を僅かに含む。微細な透明光沢粒子を多く含む。	良好	外面赤色塗彩・被熱・焼土付着/内面黒斑	－
1509	ＳＡ57	床面	土師器	坏	口縁～底部	13.8	－	－	－	ナデ	ナデ	橙7.5ＹＲ7/6	にぶい黄橙10ＹＲ7/4	１㎜以下の灰白色砂粒子を多く含む。１㎜黒色砂粒子を僅かに含む。１㎜以下の乳白色砂粒子を僅かに含む。	良好	－	－
1510	ＳＡ57	床面	土師器	壺	口縁～底部	－	－	－	6.0	ナデ	ナデ	浅黄橙7.5ＹＲ8/6	橙５Ｙ7/8 褐灰10ＹＲ5/1	２㎜以下の赤褐色粒子を含む	良好	外面スス付着/内面おこげ?	－
1511	ＳＡ57	床面	土師器	坏または皿	口縁～底部	19.0	－	－	－	ナデ/手持ちヘラケズリ/手持ちヘラミガキ	ナデ	橙7.5ＹＲ6/6	橙7.5ＹＲ7/6	１㎜以下の明褐色粒子を少し含む。１㎜以下の褐灰色粒子を僅かに含む	良好	－	－
1512	ＳＡ57	床下層	土師器	高坏	脚部	－	－	－	－	ナデ/手持ちヘラミガキ	ナデ	橙7.5ＹＲ7/6	橙7.5ＹＲ7/6	精良	良好	－	－

第127表　古墳時代土器観察表(22)

図面番号	出土遺構	出土地点	種別	器種	部位	法量(cm)				手法・調整・文様等		色調		胎土	焼成	備考	出土地点
						口径	器高	胴径	底径	外面	内面	外面	内面				
1513	S A57	カマド右袖	土師器	甕	口縁～底部	18.5	30.6	18.6	4.8	ナデ/板状工具によるナデ	ナデ/板状工具によるナデ	黄橙7.5Y R 8/3、にぶい黄橙10Y R 7/4	黄橙7.5Y R 7/8、明黄褐10Y R 7/6	3～5㎜大の褐色粒子、灰白色粒子を多く含む	良好	外面スス・焼土付着/内面黒斑	—
1514	S A57	土器埋設炉	土師器	甕/炉体土器	胴部～底部	—	—	17.1	—	ナデ	ナデ	明黄褐10Y R 7/6	にぶい黄橙10Y R 7/4	7㎜以下の明赤褐色と暗褐色を多く含む	良好	外面スス・焼土付着/打ち欠き	—
1515	S A57	覆土中	土師器	甕	口縁部	—	—	—	16.3	ナデ	ナデ	黄橙7.5Y R 8/8	橙7.5Y R 7/6	5㎜以下のにぶい赤褐色、にぶい橙色粒子を多く含む	良好	—	—
1516	S A57	覆土中	土師器	甕	口縁部	—	—	—	—	ナデ	ナデ	浅黄橙10Y R 8/4、褐灰10Y R 5/1	にぶい黄橙10Y R 7/4	5㎜以下の灰褐色粒子を多く含む	良好	外面スス付着	—
1517	S A57	床面	土師器	甕	胴部	—	—	16.7	—	ナデ/板状工具によるナデ	ナデ/板状工具によるナデ	黒褐2.5Y R 3/1	橙7.5Y R 7/6	5㎜以下の茶色大粒子を含む	良好	外面スス付着	—
1518	S A58	覆土中	土師器	甕	口縁部	—	—	—	—	ナデ	ナデ	黒7.5Y R 2/1	橙7.5Y R 7/6	5㎜以下の茶色粒子を多く含む	良好	外面スス付着	—
1519	S A58	床面	土師器	壺	口縁～底部	10.6	7.0	—	4.7	ナデ/板状工具によるナデ	ナデ/板状工具によるナデ	浅黄橙7.5Y R 8/6	浅黄橙7.5Y R 8/6	1㎜以下の赤褐色粒子を少量含む	良好	木葉痕	—
1520	S A58	覆土中	土師器	坏蓋	天井～口縁	—	—	—	—	ナデ	ナデ	橙5Y R 7/6 浅黄橙7.5Y R 7/6	橙7.5Y R 6/6	1㎜以下の灰白色粒子を少し含む	良好	須恵器模倣坏か?	—
1521	S A58	床面	土師器	坏	口縁～底部	—	—	—	—	ナデ/手持ちヘラケズリ/手持ちヘラミガキ	ナデ/手持ちヘラミガキ	橙7.5Y R 7/6	橙7.5Y R 7/6	2㎜以下の褐色粒子を含む	良好	外面黒色処理	—
1522	S A58	カマド	土師器	坏	底部	—	—	—	6.0	ナデ	ナデ	橙7.5Y R 6/6	橙7.5Y R 6/6	1㎜以下の無色透明粒子を少し含む	良好	—	—
1523	S A59	カマド	土師器	脚台付付坏	底部	—	—	—	4.4	ナデ	ナデ	浅黄橙7.5Y R 8/6	浅黄橙7.5Y R 8/6	5㎜以下のにぶい赤褐色、にぶい橙色粒子を多く含む	良好	—	—
1524	S A58	床面	土師器	坏	口縁～底部	23.3	4.9	—	—	ナデ/手持ちヘラケズリ/手持ちヘラミガキ	ナデ/手持ちヘラミガキ	明赤褐5Y R 5/8	黄橙7.5Y R 7/8 黒7.5Y R 2/1	2㎜以下の茶色粒子を少し含む	良好	内面黒色処理	—
1528	S A60	覆土中	土師器	坏	口縁～胴部	12.4	—	—	—	ナデ/手持ちヘラケズリ/手持ちヘラミガキ	手持ちヘラミガキ	にぶい黄橙10Y R 6/4	にぶい黄橙10Y R 6/4	微細な白色光沢粒子を少し含む	良好	—	—
1529	S A60	床面	土師器	坏	口縁～底部	9.8	3.5	—	4.0	ナデ	ナデ	浅黄橙7.5Y R 8/4	浅黄橙7.5Y R 8/4	1㎜以下の褐色粒子を少し含む	良好	内外面赤色塗彩	—
1530	S A60	床面	土師器	高坏	裾部	—	—	—	11.2	ナデ/指頭痕	ナデ/指頭痕	明赤褐2.5Y R 5/6	赤10R 5/6	1㎜以下の褐色粒子を少し含む	良好	外面に被熱痕	—
1531	S A60	土器埋設炉	土師器	甕/炉体土器	頸部～胴部	—	—	14.2	—	ナデ/板状工具によるナデ	ナデ/板状工具によるナデ	にぶい橙5Y R 7/4	にぶい橙10Y R 7/4	6㎜以下のにぶい黄橙色粒子を多く含む。4.5㎜以下の灰白色粒子を極僅かに含む。	良好	外面焼土付着/内面黒斑/打ち欠き	—
1532	S A60	床面	土師器	甕	頸部～底部	—	—	15.9	6.5	ナデ	ナデ	褐灰10Y R 5/1 にぶい黄橙10Y R 7/4]橙5Y R 7/6	橙7.5Y R 7/6 橙5Y R 7/6	5㎜以下の褐灰戦、赤褐色、にぶい赤褐色粒子を多く含む	良好	—	—
1533	S A60	柱穴内	須恵器	杯蓋	天井～口縁	11.4	2.6	—	—	回転ヘラケズリ/回転横ナデ	回転横ナデ	灰(N 5/1)	灰　白7.5Y(6/1)	精良2.5ミリ以下の乳白色・灰白・黒色粒を含む。	堅緻	自然釉	—
1534	S A61	覆土中	土師器	甕	口縁部	—	—	—	—	ナデ	ナデ	浅黄橙10Y R 8/4	浅黄橙10Y R 8/4	4㎜以下の茶色粒子を含む	良好	—	—
1535	S A61	覆土中	土師器	高坏	脚部	—	—	—	—	ナデ	手持ちヘラミガキ	橙5Y R 6/8	橙5Y R 6/6	微細な灰白色粒子を含む	良好	—	—
1536	S A61	覆土中	土師器	壺	底部	—	—	—	3.5	ナデ/板状工具によるナデ	ナデ	明褐7.5Y R 5/6	明褐灰7.5Y R 7/1	精良	良好	木葉痕	—
1537	S A61	覆土中	土師器	甕	口縁～胴部	18.0	—	—	—	ナデ/板状工具によるナデ	ナデ/板状工具によるナデ	にぶい黄橙10Y R 6/4	にぶい黄橙10Y R 6/4	6㎜以下の茶色粒子を含む	良好	外面焼土付着	S A61+S A54
1538	S A61	土器埋設炉	土師器	甕/炉体土器	胴部～底部	—	—	14.6	—	ナデ/指頭痕/板状工具によるナデ	ナデ/指頭痕	橙5Y R 7/8	橙5Y R 7/8	6㎜以下の明赤褐色粒子を多く含む	良好	打ち欠き	—
1539	S A61	床面	土師器	甕	底部	—	—	—	6.2	板状工具によるナデ	ナデ	にぶい黄橙10Y R 7/2、褐灰10Y R 6/1	灰黄褐10Y R 6/2	4㎜以下の褐灰色粒子を多く含む	良好	木葉痕	—

第128表　古墳時代土器観察表(23)

図面番号	出土遺構	出土地点	種別	器種	部位	法量(cm)				手法・調整・文様等		色調		胎土	焼成	備考	出土地点
						口径	器高	胴径	底径	外面	内面	外面	内面				
1540	ＳＡ61	覆土中	土師器	甕	底部	—	—	—	8.1	ナデ	板状工具によるナデ	にぶい黄橙10ＹＲ6/4	にぶい橙7.5ＹＲ7/4	6㎜以下の茶色粒子を含む	良好	外面黒変/木葉痕	—
1541	ＳＡ62	床面	須恵器	杯蓋	天井～口縁部	17.6	—	1.9	—	回転ヘラケズリ/回転横ナデ	回転横ナデ/不定方向ナデ	灰(Ｎ5/)	オリーブ灰2.5ＧＹ	2ミリ以下の白色粒を多く含む	堅緻	—	—
1542	ＳＡ62	床面	須恵器	高台付埦	底部	—	—	—	10.6	回転ヘラケズリ/回転横ナデ	回転横ナデ/不定方向ナデ	灰5Ｙ(5/1)	暗灰おう2.5Ｙ(5/2)	1ミリ以下の白色粒を多く含む	堅緻	—	—
1543	ＳＡ62	床面	土師器	坏	口縁部	14.8	—	—	—	ナデ	ナデ	橙5Ｙ6/6	橙7.5ＹＲ7/6	3㎜以下の茶色粒子を含む	良好	外面焼土付着	—
1544	ＳＡ62	カマド	土師器	坏	口縁部	16.6	—	—	—	ナデ	ナデ	浅黄橙7.5ＹＲ8/6	浅黄橙7.5ＹＲ8/6	1㎜以下の橙色粒子を少し含む	良好	—	—
1545	ＳＡ62	床面	土師器	甕	口縁～胴部	16.4	—	—	—	ナデ	ナデ	橙5ＹＲ6/8	にぶい黄橙10ＹＲ6/4	1㎜以下の黒色光沢粒子を含む。3㎜以下の茶色粒子を含む	良好	—	—
1546	ＳＡ62	土器埋設炉	土師器	甕/炉体土器	胴部～底部	—	—	15.2	—	指頭痕/ハケメ	指頭痕	橙5Ｙ6/6	橙7.5ＹＲ6/6	微細～2㎜のにぶい橙、褐灰色粒子を多く含む	良好	外面スス付着/内面黒斑・おこげ?	—
1547	ＳＡ63	床面	土師器	坏	口縁～底部	15.4	4.7	—	6.0	ナデ	ナデ	浅黄橙7.5ＹＲ8/6	黄褐7.5ＹＲ8/8	3㎜以下の茶色粒子を含む	良好	須恵器模倣坏か?	—
1548	ＳＡ64	床面	須恵器	杯蓋	天井～口縁部	9.8	1.3	—	—	回転ヘラケズリ/回転横ナデ	回転横ナデ	青灰5Ｂ(5/1)	青灰5Ｂ(5/1)	3ミリ以下の灰白色粒を多く含む	堅緻	—	—
1549	ＳＡ64	覆土中	須恵器	長頸壺	胴部	—	—	—	—	回転ヘラケズリ/回転横ナデ	回転横ナデ	灰5Ｙ(5/1)	灰5Ｙ(6/1)	精良	堅緻	自然釉	—
1550	ＳＡ64	覆土中	土師器	甕	口縁部	—	—	—	—	ナデ	ナデ	橙5ＹＲ7/8	橙5ＹＲ6/8	2㎜以下の赤褐色粒子を含む	良好	内面黒斑	—
1551	ＳＡ64	覆土中	土師器	鉢又は甑	口縁部	—	—	—	—	ナデ	ナデ	にぶい橙5ＹＲ7/4	浅黄橙10ＹＲ8/4	5㎜以下の茶褐色砂粒子を多く含む。3㎜以下の灰色粒子を少し含む	良好	外面スス付着	—
1552	ＳＡ64	覆土中	土師器	坏	口縁部	—	—	—	—	ナデ	ナデ	明赤褐5ＹＲ5/6	橙7.5ＹＲ7/6	1㎜以下の黒色光沢粒子を少し含む	良好	内外面赤色塗彩	—
1553	ＳＡ64	覆土中	土師器	坏	口縁部	—	—	—	—	ナデ/手持ちヘラケズリ	ナデ	浅黄橙10ＹＲ8/4	浅黄橙10ＹＲ8/4	1㎜以下の砂粒子を含む	良好	—	—
1554	ＳＡ64	床面	土師器	坏	口縁～底部	17.1	4.2	—	6.0	ナデ/手持ちヘラケズリ	ナデ	明赤褐2.5ＹＲ5/8	橙5ＹＲ6/8、灰褐7.5ＹＲ4/1	1㎜以下の無色透明粒子、砂粒子を含む	良好	内外面黒色処理	—
1556	ＳＡ65	床面	土師器	鉢又は甑	口縁～胴部	30.6	—	—	—	ナデ	ナデ	橙7.5ＹＲ7/6	浅黄橙7.5ＹＲ8/6	5㎜以下の明赤褐色、灰褐色粒子を多く含む	良好	外面スス付着	—
1557	ＳＡ65	床面	土師器	甕	口縁部	—	—	—	—	ナデ	ナデ	褐灰10ＹＲ4/1	にぶい黄橙10ＹＲ8/4	3㎜以下の褐色粒子を多く含む褐灰色粒子を多く含む	良好	外面スス付着	—
1558	ＳＡ65	床面	土師器	鉢	口縁～胴部	30.2	—	—	—	ナデ	ナデ	橙7.5ＹＲ7/6	浅黄橙7.5ＹＲ8/6	5㎜以下の明赤褐色、灰褐色粒子を多く含む	良好	外面スス付着	—
1559	ＳＡ65	土器埋設炉	土師器	甕/炉体土器	底部	—	—	—	5.4	ナデ	ナデ	にぶい黄橙10ＹＲ6/3	黒褐10ＹＲ3/1	3㎜以下の砂粒子を多く含む	良好	外面焼土付着/内面おこげ付着	—
1560	ＳＡ65	床面	土師器	甑	底部	—	—	—	—	ナデ	ナデ/指頭痕	にぶい黄橙10ＹＲ7/4	にぶい黄橙10ＹＲ7/4	3㎜以下の茶色粒子を含む	良好	—	—
1561	ＳＡ67	床面	土師器	甕	口縁～頸部	15.2	—	—	—	ナデ	ナデ	にぶい黄橙10ＹＲ7/4	浅黄橙10ＹＲ8/4	1～5㎜の褐色粒子を多く含む	良好	—	—
1562	ＳＡ67	床面	土師器	甕	口縁部付近～頸部～底部付近	—	—	—	—	ナデ	ナデ	にぶい黄橙10ＹＲ7/3	浅黄橙10ＹＲ8/4	1～4㎜以下の褐色粒子を少し含む	良好	—	—
1563	ＳＡ67	床面	土師器	甕	頸部～胴部	—	—	—	—	ナデ	ナデ	にぶい黄橙10ＹＲ7/4	にぶい黄橙10ＹＲ7/4	2㎜以下の褐色粒子を多く含む	良好	—	—

第129表　古墳時代土器観察表(24)

図面番号	出土遺構	出土地点	種別	器種	部位	法量(cm)				手法・調整・文様等		色調		胎土	焼成	備考	出土地点
						口径	器高	胴径	底径	外面	内面	外面	内面				
1564	S A68	床面	須恵器	杯蓋	天井～体部	–	–	–	–	回転ヘラケズリ/回転横ナデ	回転横ナデ/不定方向ナデ	オリーブ灰2.5GY(5/1)	灰(N5/)	精良	堅緻	–	–
1565	S A68	覆土中	土師器	坏	口縁～底部	15.0	4.5	–	6.0	ナデ	ナデ	にぶい黄橙10YR6/8	浅黄橙7.5YR8/4	1㎜以下の無色透明粒子を少し含む	良好	–	–
1566	S A68	土器埋設炉	土師器	甕/炉体土器	底部	–	–	–	7.7	ナデ	ナデ	橙7.5YR7/6	褐灰10YR6/1	3㎜以下の砂粒子を多く含む	良好	木葉痕	S A68+S B20
1567	S A69	覆土中	須恵器	杯身	口縁～体部	–	–	–	–	回転ヘラケズリ/回転横ナデ	回転横ナデ/不定方向ナデ	オリーブ灰2.5GY(5/1) 灰白(N7/)	オリーブ灰2.5GY(6/1) 灰(N6/)	精良	堅緻	–	–
1568	S A69	覆土中	須恵器	杯身	底部	–	–	–	6.4	回転ヘラケズリ/回転横ナデ	回転横ナデ/不定方向ナデ	灰(N5/)	灰(N6/)	精良	堅緻	–	–
1569	S A69	カマド	須恵器	高台付埦	底部	–	–	–	–	回転ヘラケズリ/回転横ナデ	回転横ナデ/不定方向ナデ	灰(N7/)	灰(N6/)	精良	堅緻	–	–
1570	S A69	覆土中	土師器	甕	底部	–	–	–	–	ナデ	ナデ	にぶい黄橙10YR6/3	にぶい橙7.5YR6/4	5㎜以下の茶褐色粒子を含む	良好	被熱痕	–
1571	S A69	覆土中	土師器	甕または鉢	底部	–	–	–	11.2	ナデ	ナデ	浅黄橙7.5YR8/4	にぶい黄橙10YR7/3	2㎜以下の茶褐色、黒褐色粒子を含む	良好	木葉痕	–
1572	S A69	カマド	土師器	坏	口縁～底部	13.8	5.2	–	–	ナデ/手持ちヘラケズリ	ナデ/手持ちヘラミガキ	浅黄橙10YR8/3	浅黄橙10YR8/4	精良	良好	–	S A54+S A69
1573	S A69	カマド	土師器	坏	口縁部	15.0	–	–	–	手持ちヘラケズリ/手持ちヘラミガキ	手持ちヘラミガキ	橙5YR6/8	橙5YR6/8	2㎜以下の無色透明粒子を含む	良好	–	–
1574	S A72	土器埋設炉	土師器	甑	底部	–	–	–	–	ナデ/板状工具によるナデ	ナデ	にぶい黄橙10YR7/3	にぶい黄橙10YR7/4	6㎜以下の褐灰色粒子を多く含む。5㎜以下の灰褐色粒子を多く含む。	良好	–	–
1575	S A72	土器埋設炉	土師器	甕/炉体土器	胴部～底部付近	–	–	16.2	–	ナデ/板状工具によるナデ	ナデ/板状工具によるナデ	にぶい黄橙色10YR7/3	にぶい黄橙色10YR7/4	6㎜以下の褐灰色粒子・5㎜以下の灰褐色粒子を多く含む	良好	打ち欠き	–
1576	S A72	土器埋設炉	土師器	甕/炉体土器	胴部～底部	–	–	–	–	板状工具によるナデ	ナデ	橙5YR6/6・黒褐色7.5YR3/1	にぶい褐色7.5YR5/3・黒褐色7.5YR3/1	5㎜以下の大粒子の赤茶色粒子を含む	良好	打ち欠き/外面焼土付着・黒斑/内面黒斑	–
1577	S A72	覆土中	土師器	甕	胴部	–	–	–	–	ナデ/板状工具によるナデ	ナデ/板状工具によるナデ	浅黄橙10YR8/4	黄橙10YR8/6	3㎜以下の茶色粒子を多く含む	良好	–	S A76+S A73
1578	S A74	床面	土師器	甕	口縁部	17.4	–	–	–	ナデ/板状工具によるナデ	ナデ/板状工具によるナデ	灰褐7.5YR 4/2	にぶい黄橙10YR7/4	2㎜以下の茶粒子を含む	良好	–	–
1579	S A74	床面	土師器	甕	底部	–	–	–	8.8	ナデ/板状工具によるナデ	ナデ/板状工具によるナデ	黒10YR2/1	明黄褐10YR7/6	3㎜以下の茶砂粒子を多く含む	良好	–	–
1580	S A74	覆土中	須恵器	円面硯	硯面～裾部	14.0	16.0	–	19.6	回転横ナデ	不定方向へのナデ	暗灰(N3/)	暗灰(N3/)	精良1～2ミリ台の石英粒を僅かに含む。	堅緻	自然釉/透かし孔(16個)	–
1581	S A75	土器埋設炉	土師器	甕/炉体土器	胴部～底部	–	–	–	7.9	ナデ/指頭痕/板状工具によるナデ	ナデ/板状工具によるナデ	橙7.5YR6/8	黄橙7.5YR 7/8	4㎜以下の砂粒子を多く含む	良好	木葉痕	–
1582	S A76	土器埋設炉	土師器	甕/炉体土器	底部	–	–	–	5.3	ナデ	ナデ	橙5YR6/8	赤5YR4/8	6㎜以下の大粒砂粒子を多く含む	良好	木葉痕	–
1583	S A77	土器埋設炉	土師器	甕/炉体土器	底部付近	–	–	–	–	ナデ/指頭痕/板状工具によるナデ	ナデ/指頭痕/板状工具によるナデ	にぶい黄橙10YR 7/4、灰7.5Y 4/1	暗灰黄2.5Y 5/2	4㎜以下の黒褐色、灰白色粒子を含む	良好	外面黒斑	–
1584	S A79	床面	土師器	壺	口縁部	8.8	–	–	–	ナデ	ナデ	浅黄橙7.5YR8/6	浅黄橙7.5YR8/6	3㎜以下の褐色粒子を含む	良好	外面スス付着	–
1585	S A79	床面	土師器	甕または壺	底部	–	–	–	4.7	ナデ	ナデ/指頭痕	浅黄橙7.5YR8/6、にぶい黄橙10YR7/4	明黄褐10YR7/6、灰5Y6/1	4㎜以下の茶褐色、黒褐色粒子を含む	良好	外面スス付着	–
1586	S B25	柱穴内	須恵器	坏蓋	天井～口縁部	9.4	–	–	–	回転横ナデ	回転横ナデ	灰7.5Y(6/1)	灰7.5Y(6/1)	白色の微細粒を僅かに含む。灰色の微細粒を含む。	堅緻	–	–

第130表　古墳時代土器観察表(25)

図面番号	出土遺構	出土地点	種別	器種	部位	法量(cm)				手法・調整・文様等		色調		胎土	焼成	備考	出土地点
						口径	器高	胴径	底径	外面	内面	外面	内面				
1587	ＳＢ25	柱穴内	須恵器	坏蓋	天井～口縁部	–	–	–	–	回転横ナデ	回転横ナデ	灰５Ｙ(６/１)	灰５Ｙ(６/１)	精良	堅緻	–	–
1588	ＳＢ20	柱穴内	須恵器	杯蓋	天井部	–	–	–	–	回転横ナデ	回転横ナデ/不定方向ナデ	灰５Ｙ(１/５)	灰7.5Ｙ(１/５)	微細１ミリ以下の灰白色粒を含む。1ミリ以下の黄灰色粒を含む。1ミリ以下の黒色粒を多く含む。	堅緻	–	–
1589	ＳＢ５	柱穴内	須恵器	杯蓋	天井～口縁部	9.9	2.1	–	–	回転ヘラケズリ/回転横ナデ	回転横ナデ/不定方向ナデ	灰(Ｎ４/)	灰(Ｎ３/)	精良１ミリ以下の灰白色粒を少し含む。	堅緻	–	–
1590	ＳＢ16	柱穴内	須恵器	杯蓋	体部～口縁部	11.6	–	–	–	回転ヘラケズリ/回転横ナデ	回転横ナデ	灰7.5Ｙ(５/１)	灰7.5Ｙ(５/１)	精良	堅緻	–	–
1591	ＳＢ20	柱穴内	須恵器	杯蓋	口縁部	–	–	–	–	回転横ナデ	回転横ナデ	暗灰(Ｎ３/)	灰黄褐10Ｙ Ｒ(４/２)	精良２ミリ以下の褐灰色粒を極僅かに含む。	堅緻	–	–
1592	ＳＢ25	柱穴内	須恵器	高台付埦	口縁～底部	13.4	4.2	–	8.3	回転横ナデ/沈線/不定方向ナデ	回転横ナデ/不定方向ナデ	灰５Ｙ(１/５)	灰7.5Ｙ(１/５)	１㎜程度の白色粒子を多量に含む	堅緻	–	–
1593	ＳＢ20	柱穴内	須恵器	杯身	口縁部～底部付近	11.3	–	–	–	回転横ナデ	回転横ナデ	灰10Ｙ(５/１)	灰10Ｙ(５/１)	精良１ミリ以下の灰白色粒を少し含む。	堅緻	–	–
1594	ＳＢ22	柱穴内	須恵器	高台付埦	体部～底部	–	–	–	8.2	回転横ナデ	回転横ナデ	灰(Ｎ４/) 灰白25Ｙ(７/)	灰(Ｎ５/)	３ミリ以下の灰白色粒をく含む。2ミリ以下の白色粒を含む	堅緻	–	–
1595	ＳＢ22	柱穴内	須恵器	高杯	脚裾部	–	–	–	–	回転横ナデ	回転横ナデ	灰オリーブ５Ｙ(４/２)	灰(Ｎ５/)	精良２ミリ以下の乳白色粒を含む･1ミリ以下の砂粒を含む	堅緻	–	–
1596	ＳＢ34	柱穴内	土師器	甕	頸部～胴部	–	–	–	–	ナデ/指頭痕	ナデ	黄橙7.5Ｙ Ｒ 7/8、褐 灰7.5Ｙ Ｒ 4/1	橙7.5Ｙ Ｒ 7/6、橙7.5Ｙ Ｒ 6/6	4.5㎜以下のにぶい黄褐色粒子を多く含む	良好	–	–
1597	ＳＢ20	柱穴内	土師器	甕	頸部～胴部	–	–	–	–	ナデ	ナデ	にぶい黄橙10Ｙ Ｒ 7/4	明黄褐10Ｙ Ｒ 7/6	4㎜以下の赤褐色砂粒子を多く含む。1㎜以下の灰色砂粒子を多く含む。1㎜以下の乳白色砂粒子を僅かに含む。	良好	–	–
1598	ＳＢ21	柱穴内	土師器	甕	口縁部	–	–	–	–	ナデ	ナデ	黄橙10Ｙ Ｒ 8/6	橙7.5Ｙ Ｒ 7/6	５㎜以下の大粒砂粒子を含む	良好	内外面焼土付着	–
1599	ＳＢ48	柱穴内	土師器	坏又は椀	胴部	–	–	–	–	ナデ	ナデ	浅黄橙7.5Ｙ Ｒ 8/6	橙7.5Ｙ Ｒ 8/8	１㎜以下の褐灰色、黒色粒子を含む	良好	内外面赤色塗彩	–
1600	ＳＢ25	柱穴内	土師器	坏	体部～底部	–	–	–	–	手持ちヘラミガキ	手持ちヘラミガキ	にぶい黄橙10Ｙ Ｒ 7/4	橙7.5Ｙ Ｒ 7/6	１㎜以下の灰白色、黒色粒子を含む	良好	–	–
1601	ＳＢ25	柱穴内	土師器	高坏	裾部	–	–	–	–	ナデ	ナデ	橙7.5Ｙ Ｒ 7/6	橙7.5Ｙ Ｒ 7/6	１㎜以下の灰白、褐色粒子を含む	良好	–	–
1603	ＳＢ15	柱穴内	土師器	坏	口縁～底部	12.3	–	–	–	ナデ	ナデ	橙５Ｙ Ｒ 7/6、明赤褐５Ｙ Ｒ 5/6	橙５Ｙ Ｒ 7/6	微細な褐灰色粒子を含む	良好	内外面赤色塗彩	–
1604	ＳＢ35	柱穴内	土師器	坏	口縁～底部	13.3	4.7	–	4.8	ナデ/手持ちヘラケズリ/手持ちヘラミガキ	ナデ/手持ちヘラミガキ	明赤褐５Ｙ Ｒ 5/6	明赤褐５Ｙ Ｒ 5/6	精良	良好	内外面赤色塗彩	–
1605	ＳＢ25	柱穴内	土師器	坏	口縁～体部	–	–	–	–	ナデ	ナデ	明黄褐10Ｙ Ｒ 6/6	にぶい黄橙10Ｙ Ｒ 6/3	精良	良好	内外面黒色処理	–
1606	ＳＢ３	柱穴内	土師器	坏	口縁部	–	–	–	–	ナデ	ナデ	黄橙10Ｙ Ｒ 8/6	浅黄橙10Ｙ Ｒ 8/4	１㎜以下の無色透明粒子を少し含む	良好	–	–
1607	ＳＢ25	柱穴内	土師器	坏	口縁～底部	13.0	5.5	–	–	ナデ/手持ちヘラケズリ	ナデ/手持ちヘラミガキ	橙５Ｙ Ｒ 7/8	橙５Ｙ Ｒ 7/8	1.5㎜以下の褐色、灰白色、1㎜以下の黒色光沢粒子を多く含む。4㎜大の褐色粒子を数個含む	良好	内面黒斑	–
1608	ＳＢ５	柱穴内	土師器	坏	口縁～底部	12.1	5.0	–	–	ナデ/手持ちヘラミガキ	ナデ/手持ちヘラミガキ	浅黄橙10Ｙ Ｒ 8/4、明赤褐５Ｙ Ｒ 5/6	浅黄橙10Ｙ Ｒ 8/4、橙2.5Ｙ Ｒ 6/6	１㎜以下の不透明光沢粒子を極僅かに含む	良好	内外面赤色塗彩	–
1609	ＳＢ29	柱穴内	土師器	坏	口縁～底部付近	14.2	–	–	–	手持ちヘラミガキ	手持ちヘラミガキ	浅黄橙10Ｙ Ｒ 8/4	にぶい黄橙10Ｙ Ｒ 7/4、灰白10Ｙ Ｒ 7/1	１㎜以下の黄色光沢粒子を多く含む	良好	–	–
1610	ＳＢ25	柱穴内	土師器	坏	口縁～底部	17.2	5.2	–	–	ナデ/手持ちヘラケズリ/手持ちヘラミガキ	ナデ/手持ちヘラミガキ	浅黄橙10Ｙ Ｒ 8/4	浅黄橙10Ｙ Ｒ 8/4	１㎜以下の茶褐色粒子を少し含む	良好	底部ヘラ記号	–

第131表　古墳時代土器観察表(26)

図面番号	出土遺構	出土地点	種別	器種	部位	法量(cm)				手法・調整・文様等		色調		胎土	焼成	備考	出土地点
						口径	器高	胴径	底径	外面	内面	外面	内面				
1628	A区谷部斜面	–	弥生土器	甕	口縁部	–	–	–	–	ナデ/刻目突帯	ナデ	明黄褐2.5Y(6/6)	にぶい黄橙10YR(6/4)	1㎜以下の灰白、褐色粒子を含む	良好	下城式系土器か?	–
1629	A区谷部斜面	–	須恵器	杯蓋	天井部	–	–	–	–	回転ヘラケズリ/回転横ナデ	回転横ナデ/不定方向ナデ	灰オリーブ5Y(6/2)	オリーブ黄5Y(6/3)	精良3ミリ以下の乳白色粒を含む。	堅緻	表採・試掘出土資料	–
1630	A区谷部斜面	–	須恵器	坏蓋	口縁部	14.0	–	–	–	回転横ナデ	回転横ナデ	灰5Y(6/1)	灰5Y(6/1)	精良	堅緻	表採・試掘出土資料	–
1631	A区谷部斜面	–	須恵器	高台付埦	底部	–	–	–	9.2	回転横ナデ	不定方向ナデ	暗赤褐5YR(3/6)	にぶい赤褐5YR(4/3)	精良3ミリ以下の灰白色・乳白色粒を含む。	堅緻	表採・試掘出土資料/ヘラ記号	–
1632	A区谷部斜面	–	須恵器	高台付埦	底部	–	–	–	–	回転横ナデ	回転横ナデ/不定方向ナデ	オリーブ黒7.5Y(5/1)	灰(N5/)	精良3ミリ以下の乳白色粒を含む。	堅緻	表採・試掘出土資料	–
1633	A区谷部斜面	–	須恵器	高台付埦	底部	–	–	–	–	回転横ナデ	回転横ナデ	灰7.5Y(4/1)	灰7.5Y(4/1)	精良	堅緻	表採・試掘出土資料	–
1634	A区谷部斜面	–	須恵器	平瓶	頸部～胴部	–	–	–	–	不定方向ナデ	回転横ナデ	灰オリーブ5Y(6/2)	灰　黄2.5y(6/2)	精良2ミリ以下の灰白色粒を含む。	堅緻	表採・試掘出土資料	–
1635	A区谷部斜面	–	須恵器	提瓶又は平瓶	口縁部	6.5	–	–	–	回転横ナデ	回転横ナデ	暗灰黄2.5Y(6/2)	黄　灰2.5Y(5/1)	精良	堅緻	表採・試掘出土資料	–
1636	A区谷部斜面	–	須恵器	短頸壺	口縁～頸部	–	–	–	–	回転横ナデ	回転横ナデ	黄灰2.5R Y(6/1)	黄灰2.5R Y(6/1)	精良2ミリ以下の灰白色粒をわずかに含む。	堅緻	表採・試掘出土資料/ヘラ記号	–
1637	A区谷部斜面	–	須恵器	長頸壺	頸部～肩部	–	–	–	–	回転横ナデ	回転横ナデ/工具痕	黄褐2.5y(5/4)	黄灰2.5y(5/1)	精良	堅緻	表採・試掘出土資料	–
1638	A区谷部斜面	–	須恵器	壺	胴部	–	–	–	–	回転横ナデ	回転横ナデ	灰オリーブ5Y(4/2)	灰(N6/)	精良	堅緻	表採・試掘出土資料	–
1639	A区谷部斜面	–	須恵器	台付壺	底部	–	–	–	–	回転横ナデ/ヘラ描き沈線	粗いナデ	灰5Y(4/1)	灰5Y(4/1)	精良	堅緻	表採・試掘出土資料	–
1640	A区谷部斜面	–	須恵器	台付壺	裾部	–	–	–	10.7	回転横ナデ	回転横ナデ	灰7.5Y(4/1)	灰5Y(4/1)	精良	堅緻	表採・試掘出土資料	–
1641	A区谷部斜面	–	須恵器	高杯	脚部	–	–	–	–	回転ヘラケズリ/回転横ナデ	回転横ナデ	灰10Y(5/1)	灰10Y(5/1)	精良	堅緻	表採・試掘出土資料	–
1642	A区谷部斜面	–	土師器	甕	口縁部	13.8	–	–	–	ナデ	ナデ	にぶい黄橙10Y 7/4	にぶい黄橙10Y 7/3	3㎜以下の褐灰色粒子と1㎜程度の粒子を含む	良好	表採・試掘出土資料	–
1643	A区谷部斜面	–	土師器	坏	口縁～体部	17.4	–	–	–	ナデ/手持ちヘラケズリ	手持ちヘラミガキ	明黄橙10YR 7/6褐灰10YR 5/1	黄橙10YR 8/6	2㎜以下の灰褐色粒子を含む	良好	表採・試掘出土資料	–
1644	A区谷部斜面	–	土師器	坏	口縁～体部	13.6	–	–	–	ナデ/手持ちヘラケズリ/手持ちヘラミガキ	手持ちヘラミガキ	明赤褐5YR 5/6、黒褐5YR 2/1	明赤褐5YR 5/6、黒褐5YR 2/1	微細な赤褐色粒子を含む	良好	表採・試掘出土資料	–
1645	A区谷部斜面	–	土師器	坏	口縁部	–	–	–	–	手持ちヘラミガキ	手持ちヘラミガキ	橙7.5YR 7/6	にぶい橙7.5YR 7/3	1㎜以下の茶褐色粒子を少し含む	良好	表採・試掘出土資料/内外面赤色塗彩	–
1646	A区谷部斜面	–	土師器	高坏	裾部	–	–	–	–	ナデ	手持ちヘラミガキ	浅黄橙7.5YR 8/6	橙7.5YR 7/6	微細な褐色粒子を含む	良好	表採・試掘出土資料/木葉痕	–

第132表　古墳時代土器観察表(27)

図面番号	出土地点	種別	器種	部位	法量(cm)				手法・調整・文様等		色調		胎土	焼成	備考	分類
					口径	器高	胴径	底径	外面	内面	外面	内面				
1619	A区谷部	縄文土器	有文深鉢	口縁部	–	–	–	–	ナデ／連続刺突文／押引文	ナデ	暗灰黄色2.5YR5／2、黄灰色2.5YR4／1	暗灰黄2.5Y5／2	3.5㎜以下の灰色半透明粒子・3㎜以下の灰白色粒子・0.5㎜以下の透明光沢粒子を含む	良好	厚み0.67㎝/A区谷側斜面表採資料	Ⅵ－5類
1620	A区谷部	縄文土器	有文深鉢	波状口縁部	–	–	–	–	ナデ／ヘラ描き沈線文	ナデ	にぶい黄橙色10YR5／3	にぶい褐色7.5YR5／4	4㎜以下の白色半透明・灰色粒子・2.5㎜以下の灰白色粒子を含む	良好	厚み0.95㎝/A区谷側斜面表採資料	V－3類
1621	A区谷部	縄文土器	有文深鉢	波状口縁部	–	–	–	–	ナデ／隆帯文	ナデ	橙色7.5YR6／6	明黄褐色10YR6／4	3㎜大の灰白色半透明粒子・2㎜以下の淡橙色・灰白色・淡黄色粒子を含む	良好	外面スス付着/A区谷側斜面表採資料	V－5類
1622	A区谷部	縄文土器	有文深鉢	口縁部	–	–	–	–	隆帯文／貝殻条痕文／刻み目	ナデ	にぶい黄橙色10YR6／4	にぶい黄橙色10YR5／4	6㎜大の淡黄色粒子・1㎜大の淡黄色・淡透明粒子を含む	良好	厚み0.8㎝/内面スス付着/A区谷側斜面表採資料	V－2類
1623	A区谷部	縄文土器	有文深鉢	口縁部	–	–	–	–	隆帯文/刻み目	ナデ	橙色5YR6／3	明赤褐色5YR5／6	1.5㎜以下の灰色・淡橙色粒子を含む	良好	厚み0.6㎝/外面赤色顔料付着/A区谷側斜面表採資料	V－2類
1624	A区谷	縄文土器	有文深鉢	口縁部	–	–	–	–	隆帯文／縄文施文	ナデ	にぶい黄褐色10YR4／3	にぶい黄褐色10YR4／3	2㎜大の明赤褐色粒子・1㎜大の赤褐色・灰色粒子・微細な光沢粒子を含む	良好	厚み1.0㎝/A区谷側斜面表採資料	V－2類
1625	A区谷部	縄文土器	有文深鉢	頚部	–	–	–	–	ナデ／隆帯文	ナデ	にぶい褐色7.5YR5／4	にぶい褐色7.5YR5／4	2㎜以下の黒色光沢粒子・2.5㎜以下の灰白色粒子を含む	良好	厚み0.5㎝/A区谷側斜面表採資料	V－2類
1626	A区谷	縄文土器	有文深鉢	胴部	–	–	–	–	縄文施文	ナデ	にぶい黄褐色10YR5／3	にぶい黄褐色10YR5／3	2㎜以下の黄褐色粒白子・2㎜以下の白褐色粒子を含む	良好	厚み0.5㎝/A区谷側斜面表採資料	V－10類
1627	A区谷部	土器片錘	–	–	–	–	–	–	ナデ	ナデ	にぶい黄褐色10YR5／3	灰黄褐色10YR6／2	2㎜以下の黒色光沢粒子、1㎜以下の灰白色粒子を少し含む	良好	最大長4.4/最大幅3.45/最大厚0.7/重量10.8/A区谷側斜面表採資料	–

第133表　縄文土器観察表

図面番号	出土地点	種別	器種	部位	法量(cm)				手法・調整・文様等		色調		胎土	焼成	備考	分類
					口径	器高	胴径	底径	外面	内面	外面	内面				
1628	A区谷部	弥生土器	甕	口縁部		–	–	–	刻み目突帯	ナデ	浅黄色2.5YR7／3	浅黄色2.5YR7／4	1㎜以下の灰白色粒子を多く含む	良好	下城式か?/A区谷側斜面表採資料	–
1403	柱穴内	弥生土器	高坏	裾部	–	–	–	–	矢羽状透かし	矢羽状透かし	にぶい黄橙色10YR6/4	橙7.5YR6/6	5㎜以下の灰褐色粒子・1㎜以下の光沢のある黒褐色・微細な灰白色粒子を多く含む	良好	凹線文系土器か?	

第134表　弥生土器観察表

図面番号	種類	器種	出土地点							石材	備考
			出土機構		取り上げ番号	最大長(cm)	最大幅(cm)	最大厚(cm)	重量(g)		
928	石器	石皿	ＳＮ１	主体部	A	36.10	27.00	21.20	17750.0	砂岩	－
929	石器	石皿	ＳＮ１	主体部	D	43.20	21.15	13.50	16000.0	砂岩	－
930	石器	石皿	ＳＮ１	主体部	E	21.20	20.50	8.90	6400.0	砂岩	－
931	石器	石皿	ＳＮ１	主体部	F	35.10	19.85	15.85	19000.0	尾鈴酸性岩類	－
932	石器	石皿	ＳＮ１	主体部	K	18.90	11.90	5.90	1921.2	尾鈴酸性岩類	－
952	石器	打製石斧	ＳＮ２	外周溝内	2	16.30	8.85	1.50	229.8	ホルンフェルス	－
953	石器	打製石斧	ＳＮ２	外周溝内	3	15.05	9.70	1.60	231.2	ホルンフェルス	－
999	石器	スクレイパー	ＳＴ３	竪坑覆土	第４層	11.40	10.15	4.85	712.9	ホルンフェルス	－
1000	石器	石核	ＳＴ３	竪坑内	56	13.90	8.90	7.70	1066.4	ホルンフェルス	－
1069	石器	打製石斧	ＳＡ１	床面	54	5.60	4.55	1.70	45.0	ホルンフェルス	－
1070	石器	敲石	ＳＡ１	床面	46	15.75	7.10	3.90	708.9	砂岩	－
1071	石器	礫器	ＳＡ１	カマド内	3	16.97	9.10	8.10	318.1	軽石	支脚か？
1072	石器	石皿	ＳＡ１	床面	4	22.70	21.50	6.20	4789.5	尾鈴酸性岩類	－
1079	石器	石錘	ＳＡ２	床面	7	3.80	4.20	1.15	23.3	尾鈴酸性岩類	－
1080	石器	石錘	ＳＡ２	床面	6	5.70	7.10	0.90	59.5	砂岩	－
1081	石器	石錘	ＳＡ２	床面	15	5.27	6.05	1.10	51.3	砂岩	－
1087	石器	台石	ＳＡ５	床面	27	25.40	20.30	7.50	5949.8	尾鈴酸性岩類	－
1096	石器	石錘	ＳＡ６	床面	26	3.20	3.40	0.77	10.4	尾鈴酸性岩類	－
1097	石器	石錘	ＳＡ６	床面	2	2.75	4.47	0.95	14.7	砂岩	－
1098	石器	石錘	ＳＡ６	床面	6	3.07	5.20	1.05	20.5	ホルンフェルス	－
1099	石器	石錘	ＳＡ６	床面	23	5.40	4.95	1.20	57.3	ホルンフェルス	－
1107	石器	打製石斧	ＳＡ７	床面	6	12.70	7.45	2.10	218.3	ホルンフェルス	－
1108	石器	台石	ＳＡ７	床面	－	21.60	12.90	9.30	3194.9	砂岩	－
1120	石器	磨製石斧	ＳＡ10	土器埋設炉付近	－	7.55	4.15	1.50	15.0	ホルンフェルス	－
1165	石器	敲石	ＳＡ18	床面	11	6.90	5.00	4.05	185.6	砂岩	－
1166	石器	敲石	ＳＡ18	床面	1	6.70	5.15	3.10	156.9	砂岩	－
1176	石器	敲石	ＳＡ19	床面	11	5.45	7.90	3.50	235.8	砂岩	－
1177	石器	敲石	ＳＡ19	床面	86	15.50	10.50	4.25	1001.7	砂岩	－
1203	石器	台石	ＳＡ29	床面	2	17.60	16.30	9.55	2093.1	砂岩	－
1263	石器	敲石	ＳＡ34	床面	23	9.40	7.50	4.05	396.0	砂岩	－
1311	石器	二次加工剥片	ＳＡ40	床面	114	12.50	7.90	3.75	340.4	砂岩	－
1312	石器	二次加工剥片	ＳＡ40	床面	24	12.40	4.85	2.10	111.1	ホルンフェルス	－
1313	石器	敲石	ＳＡ40	床面	11	6.40	4.75	3.70	157.9	砂岩	－
1314	石器	敲石	ＳＡ40	床面	20	5.00	7.00	3.45	169.9	砂岩	－
1315	石器	台石	ＳＡ40	床面	－	16.85	9.40	6.20	1483.0	尾鈴酸性岩類	－
1316	石器	石錘	ＳＡ40	床面	178	2.40	3.35	0.70	6.5	尾鈴酸性岩類	－
1317	石器	石錘	ＳＡ40	床面	172	2.80	2.95	0.95	10.9	尾鈴酸性岩類	－
1318	石器	石錘	ＳＡ40	床面	173	3.30	3.35	0.80	12.1	ホルンフェルス	－
1319	石器	石錘	ＳＡ40	床面	130	3.30	3.70	0.70	15.0	尾鈴酸性岩類	－
1320	石器	石錘	ＳＡ41	床面	20	4.05	4.55	1.30	35.6	尾鈴酸性岩類	－
1321	石器	石錘	ＳＡ40	床面	134	6.00	4.70	1.20	48.1	尾鈴酸性岩類	－
1322	石器	石錘	ＳＡ40	床面	171	4.05	5.25	1.30	37.1	ホルンフェルス	－
1323	石器	石錘	ＳＡ40	床面	184	4.22	5.30	1.62	45.5	砂岩	－
1324	石器	石錘	ＳＡ40	床面	95	4.50	5.50	1.00	42.6	尾鈴酸性岩類	－
1325	石器	石錘	ＳＡ40	床面	181	4.50	5.65	1.50	60.1	砂岩	－
1326	石器	石錘	ＳＡ40	床面	140	4.40	5.35	1.20	41.6	尾鈴酸性岩類	－
1326	石器	石錘	ＳＡ58	床面		7.65	8.85	1.10	145.0	ホルンフェルス	－
1327	石器	石錘	ＳＡ40	床面	84	4.60	6.35	1.10	47.1	尾鈴酸性岩類	－
1328	石器	石錘	ＳＡ40	床面	197	5.05	5.75	1.50	61.8	砂岩	－
1329	石器	石錘	ＳＡ41	床面	21	7.00	7.00	1.60	144.3	尾鈴酸性岩類	－
1338	石器	打製石斧	ＳＡ41	床面	39	12.50	7.10	1.75	166.6	ホルンフェルス	－
1339	石器	敲石	ＳＡ41	床面	7	7.40	4.70	3.50	169.5	砂岩	－
1340	石器	敲石	ＳＡ41	床面	25	7.20	5.00	3.15	168.7	砂岩	－
1341	石器	敲石	ＳＡ41	床面	90	13.20	7.85	2.90	443.8	砂岩	－
1394	石器	磨石	ＳＡ46	カマド内	－	10.20	8.80	5.48	672.5	尾鈴酸性岩類	－
1395	石器	敲石	ＳＡ46	カマド内	－	14.05	9.00	4.00	575.7	尾鈴酸性岩類	－
1396	石器	敲石	ＳＡ46	カマド内	－	8.80	8.30	3.95	414.8	砂岩	－
1397	石器	台石	ＳＡ46	床面	－	21.75	19.30	7.40	3422.2	砂岩	－

第135表　下耳切第３遺跡石器観察表(1)

図面番号	種類	器種	出土地点						石材	備考
			出土機構		最大長(cm)	最大幅(cm)	最大厚(cm)	重量(g)		
1411	石器	敲石	S A48	床面	5.30	6.40	3.30	157.3	砂岩	－
1412	石器	石錘	S A48	床面	6.50	5.85	1.50	77.9	砂岩	－
1413	石器	打製石斧	S A48	床面	12.00	7.30	2.10	167.0	ホルンフェルス	－
1447	石器	礫器	S A51	床面	12.10	7.90	6.70	141.1	軽石	支脚か？
1448	石器	礫器	S A51	P 2（柱穴内）	13.90	11.20	5.50	83.6	軽石	支脚か？
1482	石器	敲石	S A54	床面	11.25	9.60	5.30	870.2	尾鈴酸性岩類	－
1483	石器	石皿	S A54	床面	20.30	12.30	6.50	2176.3	尾鈴酸性岩類	－
1484	石器	石皿	S A54	床面	25.10	28.50	8.00	7600.0	尾鈴酸性岩類	－
1487	石器	敲石	S A55	床面	16.20	8.10	2.10	358.2	ホルンフェルス	－
1504	石器	敲石	S A56	床面	15.60	14.10	7.40	2358.4	砂岩	－
1527	石器	台石	S A58	床面	11.80	17.35	7.35	1761.0	砂岩	－
1612	石器	磨石	SE 5	覆土中	6.70	4.80	3.70	209.5	砂岩	－
1613	石器	磨石	SE 5	覆土中	5.70	8.00	3.20	168.3	砂岩	－
1614	石器	打製石斧	SE 8	覆土中	11.10	6.60	1.75	156.9	ホルンフェルス	－
1615	石器	石核	B区	表土中	13.60	11.30	6.30	983.5	ホルンフェルス	－
1616	石器	石錘	B区	表土中	8.50	8.90	1.40	224.3	砂岩	－
1617	石器	敲石	B区	表土中	9.40	7.80	3.80	435.6	尾鈴酸性岩類	－
1618	石器	石皿	B区	表土中	10.25	13.70	2.40	345.9	砂岩	－
1647	石器	打製石斧	A区	谷部斜面	12.15	6.90	3.10	311.7	ホルンフェルス	表採･試掘資料
1648	石器	打製石斧	A区	谷部斜面	1.90	6.00	2.30	155.7	ホルンフェルス	表採･試掘資料
1649	石器	打製石斧	A区	谷部斜面	12.00	6.70	2.00	139.8	ホルンフェルス	表採･試掘資料
1650	石器	磨製石斧	A区	谷部斜面	13.55	7.25	3.75	486.1	ホルンフェルス	表採･試掘資料
1651	石器	磨製石斧	A区	谷部斜面	14.00	6.40	3.30	393.3	ホルンフェルス	表採･試掘資料
1652	石器	スクレイパー	A区	谷部斜面	7.00	10.30	3.20	165.2	ホルンフェルス	表採･試掘資料
1653	石器	スクレイパー	A区	谷部斜面	7.70	8.00	3.60	211.9	尾鈴酸性岩類	表採･試掘資料
1654	石器	剥片	A区	谷部斜面	7.30	8.80	1.65	142.3	尾鈴酸性岩類	表採･試掘資料
1655	石器	打製石斧	A区	谷部斜面	11.20	7.60	1.70	165.3	ホルンフェルス	表採･試掘資料
1657	石器	石核	A区	谷部斜面	9.8	6.13	3.12	231.4	ホルンフェルス	表採･試掘資料
1656	石器	石核	A区	谷部斜面	11.70	9.40	5.20	594.8	ホルンフェルス	表採･試掘資料
1658	石器	石錘	A区	谷部斜面	2.95	3.95	1.00	15.3	ホルンフェルス	表採･試掘資料
1659	石器	石錘	A区	谷部斜面	3.00	3.45	0.65	9.8	ホルンフェルス	表採･試掘資料
1660	石器	石錘	A区	谷部斜面	4.30	4.45	1.10	32.3	砂岩	表採･試掘資料
1661	石器	石錘	A区	谷部斜面	3.40	4.70	1.00	26.0	砂岩	表採･試掘資料
1662	石器	石錘	A区	谷部斜面	4.75	5.80	1.30	47.5	砂岩	表採･試掘資料
1663	石器	石錘	A区	谷部斜面	5.00	8.50	1.50	110.5	ホルンフェルス	表採･試掘資料
1664	石器	石錘	A区	谷部斜面	4.90	7.55	1.20	60.6	ホルンフェルス	表採･試掘資料
1665	石器	石錘	A区	谷部斜面	4.35	9.50	2.10	136.0	ホルンフェルス	表採･試掘資料
1666	石器	石錘	A区	谷部斜面	5.10	6.20	2.30	112.3	砂岩	表採･試掘資料
1667	石器	石錘	A区	谷部斜面	5.80	5.10	1.30	58.3	砂岩	表採･試掘資料
1668	石器	石錘	A区	谷部斜面	5.80	4.35	1.30	48.4	尾鈴酸性岩類	表採･試掘資料
1669	石器	石錘	A区	谷部斜面	4.50	5.10	1.10	43.2	ホルンフェルス	表採･試掘資料
1670	石器	石錘	A区	谷部斜面	4.95	5.55	1.50	54.5	尾鈴酸性岩類	表採･試掘資料
1671	石器	石錘	A区	谷部斜面	6.05	5.20	1.60	79.6	砂岩	表採･試掘資料
1672	石器	石錘	A区	谷部斜面	5.50	6.45	1.55	84.7	砂岩	表採･試掘資料
1673	石器	石錘	A区	谷部斜面	5.55	7.30	2.20	122.3	尾鈴酸性岩類	表採･試掘資料
1674	石器	石錘	A区	谷部斜面	5.50	7.20	1.90	112.3	ホルンフェルス	表採･試掘資料
1675	石器	石錘	A区	谷部斜面	5.32	6.10	4.70	214.3	尾鈴酸性岩類	表採･試掘資料
1676	石器	敲石	A区	谷部斜面	16.00	6.30	3.80	598.3	砂岩	表採･試掘資料
1677	石器	磨石	A区	谷部斜面	11.65	7.00	4.80	605.4	尾鈴酸性岩類	表採･試掘資料
1678	石器	敲石	A区	谷部斜面	8.40	7.60	4.10	383.3	尾鈴酸性岩類	表採･試掘資料
1679	石器	敲石	A区	谷部斜面	8.00	6.20	3.60	269.1	砂岩	表採･試掘資料
1680	石器	敲石	A区	谷部斜面	7.35	5.00	3.35	168.5	砂岩	表採･試掘資料
1681	石器	砥石	A区	谷部斜面	10.8	10.2	5.14	431.5	尾鈴酸性岩類	表採･試掘資料
1682	石器	砥石	A区	谷部斜面	9.20	8.60	3.80	310.2	砂岩	表採･試掘資料
1683	石器	砥石	A区	谷部斜面	8.40	9.14	6.35	469.0	砂岩	表採･試掘資料
1684	石器	砥石	A区	谷部斜面	11.60	7.40	1.60	134.4	ホルンフェルス	表採･試掘資料
1685	石器	砥石	A区	谷部斜面	11.30	9.55	6.45	641.5	砂岩	表採･試掘資料
1686	石器	砥石	A区	谷部斜面	16.40	11.20	9.70	2932.5	砂岩	表採･試掘資料

第136表　下耳切第３遺跡石器観察表(2)

第Ⅷ章　まとめ（古墳時代）

第１節　古墳時代終末期の墳墓群

下耳切第３遺跡では、古墳時代終末期の高塚古墳２基、地下式横穴墓８基、土坑墓４基、馬埋葬土坑２基、祭祀土坑１基、及び馬埋葬土坑の可能性が高い土坑５基が検出された。

上記の遺構群は、古墳時代終末期の墳墓群と換言できる。この墳墓群について若干のまとめを行なう。

Ａ、墳墓群の構成

下耳切第３遺跡の調査では、高塚古墳群中に地下式横穴墓や土坑墓そして馬埋葬土坑ならびに掘立柱建物が混在したあり方が認められた。

地下式横穴墓や土壙墓、馬埋葬土坑等は、牛牧１号墳と15号墳に挟まれた空間にのみ認められた。特に、高塚古墳の周溝内に地下式横穴墓が築造されるいわば「寄生」的関係を有する形態が見出せた。

牛牧１号墳（ＳＮ１）周溝内に築造される地下式横穴墓は、古墳主体部主軸方向と北西～南東に向けてほぼ45°ずつ均等に配置されていた。

一方、主体部主軸方向より北西～南西部分は、地下式横穴墓は築造されず、土器廃棄や焼土の堆積層のみが認められる。

つまり、牛牧１号墳の東（北）側が地下式横穴墓の空間、西（南）側が古墳祭祀の空間（破砕土器と焼土）という構成が読み取れる。

ＳＮ２も同様で、周溝内の地下式横穴墓は、西側部分のみ位置する。さらに、地下式横穴墓の玄室方向は、それぞれ「寄生」した墳丘方向ではなく、両古墳間に向けている。

すなわち、牛牧１号墳・15号墳間が地下式横穴墓の墓域であったといえる。土壙墓も馬埋葬土坑、土坑も両古墳に挟まれた空間のみに展開する。

このように、ＳＮ１・２間の領域は、地下式横穴墓や土壙墓といった他墓制の墓域として規定されたようである。地下式横穴墓の配置状況や玄室の位置方向に計画的・意図的なものを感ずるからである。

つまり周溝内に区割りされた位置に築造されることは選地方法に規制が働いたと考えられる。この点については別項で再度言及したい。

Ｂ、墳墓群の築造順序

下耳切第３遺跡における古墳時代終末期の墳墓群の築造順序は、遺構の切りあいや出土遺物、特に須恵器蓋坏の型式から第137表のように考えられる。

〈ＴＫ209新段階〉

墳墓群の形成開始時期は、ＳＮ１築造時期でＴＫ209新段階である。

ＳＴ８は、ＴＫ209新段階でもＳＮ１築造直後に近い時期に築造される。外周溝との切りあい関係からも肯定される。

追葬の時期は、追葬に伴う須恵器蓋坏の口径は、縮小し、ＴＫ217古段階のものに近似するので、ＴＫ209新段階でもＴＫ217古段階に近い時期であろう。

ＳＴ４もＴＫ209新段階に築造されるが、ＳＮ１との位置関係から、ＳＮ１築造後と考えられる。

ＳＴ４とＳＴ８の前後関係であるが、後述のように竪坑平面形の差異からＳＴ８が後出する。

このように、本遺跡内で最初に築造された地下式横穴墓（ＳＴ４・８）は、ＳＮ１築造後、すなわち周溝埋没後の築造時期が付与されるが、その時間差は須恵器１型式（ＴＫ209段階）の枠内に収まる。

ＳＤ４や馬埋葬土坑であるＳＵ１・２も掘削されると考えられる。

第137表　墳墓群の消長表

	ＴＫ209新		ＴＫ217古		ＴＫ217新
ＳＮ１	第1主体部	－	第2主体部a	第2主体部b	第3・4主体部
ＳＮ２	築造？	－	－	－	－
ＳＴ１	－		初葬		追葬
ＳＴ２	築造？				－
ＳＴ３	－		初葬？		追葬
ＳＴ４	初葬		追葬		－
ＳＴ５	－		初葬		－
ＳＴ６	－		初葬		－
ＳＴ７	－		初葬		追葬
ＳＴ８	初葬	追葬？	－	－	－
ＳＤ１	－		埋葬？		
ＳＤ２	－		埋葬		－
ＳＤ３	－		－		埋葬
ＳＤ４	埋葬		－		－
ＳＵ１	掘削？		－		
ＳＵ２	掘削？		－		

ＳＮ１築造ないしＳＮ１第１主体部埋葬時期に高塚古墳・地下式横穴墓・土坑墓・馬埋葬土坑というセット関係と序列化が成立していたと考えられる。

〈ＴＫ217古段階〉

ＳＮ１には第２主体部が構築される。高塚古墳の新規築造はみられず、前段階までに築造停止されたと推測される。

地下式横穴墓は、ＳＴ１・３・５・６・７と一挙に築造数が増加し盛行をみせる。また、ＳＴ４では追葬がなされる。他方、土坑墓はＳＤ２が掘削され、この時期に土坑もいくつかは存在していたであろう。

〈ＴＫ217新段階〉

ＳＮ１には第４主体部が構築される。第３主体部もこの時期であろう。地下式横穴墓の新規築造は確認されず、ＳＴ２・３・７の追葬のみである。土坑墓はＳＤ３を確認できる。この時期までにＳＤ１も掘削されたと考えられる。土坑も存在したであろう。

この時期で造墓活動は終焉を迎え、ＴＫ46以降集落域の盛行と拡大期となる。

ＳＮ１・２周溝内や、ＳＮ１墳頂部ではＴＫ46～48段階の遺物が散見されるので、造営終了後の祭祀行為が執行された可能性を伺わせる。

しかし、本遺跡内ではＴＫ46段階以降、新たな墳墓群の展開は見出せない。

Ｃ、墳墓域の構造

【外周溝の存在】

ＳＮ１・２は、二重周溝を持つことが判明した。ＳＮ１の外周溝は、花弁状に掘削されるが、ＳＮ２外周溝は幅の狭く浅い。

２古墳とも、外周溝は北東～南東側の地下式横穴墓群集域には巡らしていない点は共通する。

この外周溝が途中で収束する点は、溝で区画する意味を必要としない理由が存在したと考えられる。

これは、両古墳に挟まれた空間を意識しており、溝で区画するのではなく、あえて開放することで両古墳に挟まれた空間を共有しようとする意識が働いているのではないだろうか。

すなわち、この空間は新たな高塚古墳築造のためのスペースとしたのか、地下式横穴墓築造のために準備されたと考えられる。

また、この空間（墓域）は、埋葬儀礼執行（掘立柱建物や馬埋葬土坑の存在）や、高塚古墳被葬者以外の別埋葬施設を有する被葬者（高塚古墳の被葬者に寄生・従属・追慕的側面等で、各高塚古墳近くに別埋葬施設を築造しようとする被葬者）のために溝で区画する必要性がなかったと考えられる。

【周溝内遺物のあり方と「墓道」の推定】

ＳＮ１では、内周溝Ｄ－ａ区に代表されるように意図的に周溝内へ土器を投棄した痕跡が認められる。

同様な事例は、西都原古墳群205号墳[1]で確認でき、時期的にも併行する。

ＳＮ１の場合、内周溝Ｄ区において焼土層の堆積も確認された。内周溝Ｃ・Ｄ区は地下式横穴墓が築造されないエリアであることから、ＳＮ１の葬送儀礼に関連する遺物と考えられる。飲食儀礼など一連の葬送儀礼が終了した後に一括して周溝内に廃棄した結果と想定できる。

また、遺物出土地点や、焼土層検出箇所は、Ｄ区に限られ、かつ外周溝が途切れる部分でもある。

このため内周溝Ｄ－ａ区は、ＳＮ１墳丘平坦面に向かう「墓道」の一通過点であった可能性が考えられる。周溝Ｃ・Ｄ区間の外周溝が途絶して陸橋状になる部分が、ＳＮ１への進入口であろう。

他方、地下式横穴墓や土坑墓が集中するＡ･Ｂ区（ＳＮ１北東・南東側）では、内周溝が「墓道」として機能していたことが判明した。

「墓道」出入り口付近と目される内周溝Ｂ－ａ区付近では外周溝が途切れる部分である。ＳＴ５とＳＴ７の竪坑外遺物出土状況も内周溝を「墓道」として機能したことを裏付ける。ＳＴ５･７の「墓道」入り口部に、内周溝Ｂ－ａ区を擬したいと考えたい。

ＳＴ８は、竪坑掘削土が南側を向き、外周溝も南側に向けて収束する。従って外周溝南側からＳＴ８に至ったと考えられる。

なお、内周溝Ａ－ｂ区内周溝内より、鉄刀１振が出土した。ＳＴ８と墳丘主体部群との中間にあたるが、鉄刀に伴う埋葬施設などは確認されていない。意図的に置いたと考える他なく、「結界」的な意味合いが予想

される。

ＳＴ６に到る「墓道」は、内周溝Ａ－ｂ区付近から内周溝に降りるルートが想定されるが、鉄刀の存在からあてはまらない。

一方、内周溝Ａ－ａ区では土師器甕等の出土した上に、この付近は外周溝が途絶する部分でもある。Ａ－ａ区付近から内周溝内に降りて、ＳＴ６に向かうルートが想定される。

以上の検討から、ＳＮ１墳丘主体部へと地下式横穴墓群に到る「墓道」は、墳丘外すなわちＳＮ１・２間の空間では同じだが、ＳＮ１（周溝）内では、全く異なる別方向のルートを取っていた可能性を指摘しておきたい。なお、ＳＮ２内周溝に築造されたＳＴ２は、外周溝の途絶する部分からの進入ルートが考えられる。

【「墓域」内における掘立柱建物】

前述のようにＳＮ１・２間では、地下式横穴墓や土壙墓が広がる墓域が認められた。その内部には、墳墓群の他に掘立柱建物跡群が展開していた。

次にこの「墓域」内に点在する掘立柱建物に注目して若干の検討を試みたい。

この「墓域」内には大小の規模の掘立柱建物跡が17棟検出された。「墓域」内に存在する掘立柱建物跡はＳＢ58～62、64・65、71～80である。

時期的には高塚古墳や地下式横穴墓の覆土と近似するので併行した時期と考えられる。

特に注目すべきは、ＳＹ１（柵列）で区切られたかのように、その南側で点在や群集していることである。さらに馬埋葬土坑と前後関係を示したり、地下式横穴墓や高塚古墳に近接する。

他方、ＳＹ１より北側では、若干の空白地帯を挟んで竪穴住居跡群が広がる。

掘立柱建物跡の構造は、極端に大きい面積を有するか、その逆の場合がある。また、柱穴の直径が大きい割りにそれほど深く掘削されないもの、反対に極端に柱穴が小さいものなど、柱穴間距離も含めてＳＹ１北側の掘立柱建物群とは明らかに異なっている。建物主軸方向も規格性やまとまりを持たず、偏差が著しい点が特徴的である。

単なる「邸宅」としての掘立柱建物跡ではなく、別な機能を有している可能性が高いと考えられる。

これらの掘立柱建物跡群を仮に、居住や作業小屋、倉庫等の生業に関する以外の性格を想定した場合、墓域内に存在し、ＳＹ１によって「集落域」と区切られていることから、やはり墳墓の葬送儀礼に関する建物の可能性を指摘しておきたい。

もう一つは、高塚古墳や地下式横穴墓築造時の作業小屋が考えられる。ならびに高塚古墳や地下式横穴墓の隣接する掘立柱建物跡も存在するので、埋葬儀礼執行の場とも捉えることができる。

さらに、牛牧１号墳西側内周溝内に焼土と共に一括廃棄された須恵器の存在は、「歌舞飲食」の行為、すなわち「殯」が行なわれたと想起させるものである。この掘立柱建物の１つの性格として「殯屋」を想定することができよう。

田中良之氏は、「殯」は、「墳墓域ではなく、居住域もしくは「歌舞」が可能な開けた場所」で「殯屋」を建て、「通常は一週間以上十数日で埋葬された可能性が高」いという。

そして、「殯屋」は、「小規模で脆弱な作りで、遺体を容易にのぞけるような構造」とされている[2]。

このことから、「墓域」内の掘立柱建物すべてを「殯屋」と規定する訳にいかないが、「歌舞飲食」が可能な開けた場所であり、１号柵列北側に展開する掘立柱建物とは異なる構造を有していることから、いくつかの掘立柱建物は該当する可能性が高い。

ＳＮ１とＳＮ２を結ぶ二等分線上に等間隔でＳＢ58～60・76が位置する点は、意図的配置が読み取れる。

特にＳＢ76は独立棟持柱であることから、これらの建物跡群は「殯屋」や祭祀執行の場としての性格を示すと考えられる。

さらに、ＳＮ２とＳＹ１及びＳＴ３で挟まれた空間は、掘立柱建物の著しい建て替えと密集をなす。この状況から予め立地を規定された空間と解される。

この空間内の掘立柱建物跡群も、「殯屋」や祭祀執行の場、または作業小屋と想定したい。

【土坑と馬埋葬土坑】

古墳時代に伴う土坑は、墳墓域のみで検出された。ＳＣ９は、ＳＴ３に隣接すること、出土遺物が須恵器

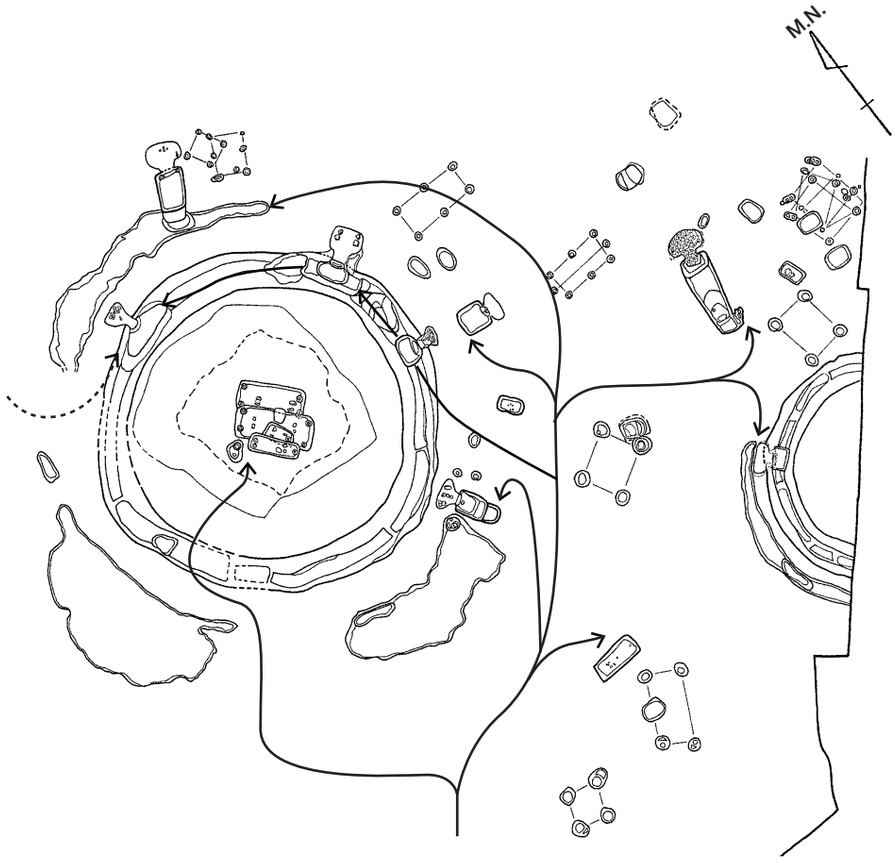

第607図　墳墓域における「墓道」推定（Ｓ＝１/500）

大甕１個体分であることから、ＳＴ３に付随する祭祀土坑の性格が付与される。

また、馬埋葬土坑はＳＵ１・２の２基である。しかし、馬埋葬土坑と認定するに値する遺物は出土していないが、ＳＵ１･２と類似した規模の古墳時代土坑が、牛牧１号墳と15号墳間の「墓域」で７基検出された。ＳＵ１・２は牛牧１号墳と15号墳を結ぶ二等分線上に位置し、その延長上にＳＣ150がある。

このＳＣ150は、ＳＵ１・２と同じ方向性を持ち、規模や覆土の状況も類似している。

牛牧１号墳付近のＳＴ４とＳＴ７の間にＳＣ３・５が所在する。この位置は、外周溝の延長上にも沿い、規模や覆土、方向性も近似した土坑が近接する。

一方、ＳＴ３から東側にはＳＣ５・151～153が列状に位置し、特にＳＣ５・151は主軸方向がほぼ揃い、ＳＣ152・153も主軸や規模もほぼ同一で近接する。

上記７基の土坑は、互いの位置関係やＳＵ１・２の規模や覆土の状況が類似していることから馬埋葬土坑の可能性が強いと考えられる。

仮に馬埋葬土坑とするならば合計９基となり、亡き被葬者のための犠牲獣供献のあり方を知る好例となるであろう。卑近な例とでは、野首１号墳の周溝際で馬埋葬土坑が１基検出されている。

なお、宮崎県域における馬埋葬土坑については、甲斐貴充氏による一連の集成と考察が挙げられ[3]、詳細については甲斐氏研究報告を参照されたい。

Ｄ、牛牧１号墳（ＳＮ１）の諸特徴

【地下式墓寄生型円墳】

ＳＮ１・２は、古墳周溝内に地下式横穴墓が構築されていた。また、古墳築造後にも築造される。

同様な例は、西都市堂ヶ嶋第２遺跡[4]や国分遺跡第２・第３遺跡[5]など西都原古墳群の中間台地上や祇園原古墳群[6]でも認められる。

この高塚古墳と地下式横穴墓との関係性について、筌瀬明宏氏は、「地下式墓寄生型円墳」と名付け、「地

下式横穴墓が墳丘構築以降に古墳周溝から穿たれた円墳」で「円墳に対して地下式横穴墓が寄生している場合」と規定している[7]。

上記とは別に「地下式横穴墓を内部主体とした円墳や墳丘自体が地下式横穴墓の指標となる後背墳丘として築造された」場合も存在するとされている。

この「地下式墓寄生型円墳」は、確実に墳丘に内部主体が伴うこと、地下式横穴墓は、構築順序では古墳築造後となる条件が必要であった。

しかし、発掘事例の多くが消失円墳であり、確実に墳丘に埋葬主体を伴った例は鹿児島県岡崎４号墳例（５世紀代）を除いて皆無であった[8]。

このＳＮ１調査例は、円墳墳丘に埋葬主体を有し、さらに古墳築造後に地下式横穴墓が造営されたことを示しており、筌瀬氏のいう「地下式墓寄生型円墳」の具体例となった。ＳＮ２も地下式墓寄生型消失円墳と位置づけられよう。

現在、ＳＮ１・２以外の「地下式寄生型円墳」の可能性が高い円墳は、５世紀代で鹿児島県串良町岡崎４号墳、５～６世紀代では都城市志和地５号墳[9]がある。

６～７世紀代で、宮崎県新富町祇園原５・20・22・23号墳、西都市国分１～３号墳、堂ヶ嶋第２遺跡１号等が挙げられる。

このように「地下式寄生型円墳」は、地下式横穴墓の終焉時期まで認められる葬制である。

この高塚古墳の周溝内に地下式横穴墓が存する状況を「寄生」または「従属」の枠内、つまり階層性の表徴としてのみ捉えうるのか、それ以外の関係性を読み取れないのかといった、構造性の認知とその手続き論が必要であろう。さらに、地下式横穴墓と高塚古墳（墳丘）の築造時期を厳密に比較検討することも重要である。

翻って本遺跡の事例を再度検討してみたい。本遺跡の地下式横穴墓の特徴としてＳＴ３以外は、古墳周溝を竪坑で掘削するか、同心円上に位置する。

しかし、ＳＴ１以外の地下式横穴墓は古墳中心に向けていない。この現象は、ＳＮ１・２間の空間は地下式横穴墓の墓域と解釈できるから、その中心に玄室を向けたといえる。墓域の中央にＳＴ３がある。

また、個々の地下式横穴墓の位置関係を検討すると、例えばＳＮ１のように、周溝内及び同心円上に地下式横穴墓や土坑墓、馬埋葬土坑が衛星の如く計画的に配置された状況が読み取れた。

この状況は、弥生時代甕棺墓の切りあい例や周溝墓と底面に掘られた土壙墓・木棺墓例と類似する。

１つの解釈として、地下式墓寄生型円墳に伴う地下式横穴墓は、古墳周溝内に竪坑を掘削したり、古墳周囲に近接することで、高塚古墳との出自関係を明示しようとしていると考えられる。

【地下墓寄生型円墳内の地下式横穴墓】

地下式墓寄生型円墳における地下式横穴墓の構築方法に着目したい。

５世紀代の岡崎４号墳では、周溝底面に竪坑を穿ち、羨道部や玄室は周溝や墳丘基底面より下位に潜り込む構造である。

６世紀後半に位置づけられる新富町祇園原５号墳も同様である。６世紀末～７世紀前半になると、竪坑の掘削深度が浅くなり、羨道部・玄室は墳丘基底面下に潜り込む位置ではなく、周溝壁面をくり貫いた構造に変化する。必然的に羨道や玄室の掘削レベルは５世紀代より上昇した位置となる。

このように「地下式墓寄生型円墳」における地下式横穴墓の竪坑掘削深度と玄室の位置は、６世紀代を境に大きく異なる。

それは、地下式横穴墓の群集墳化に伴う玄室規模の縮小・矮小化傾向や７世紀代に顕著となる竪坑の痕跡器官化や「墓道」化という竪坑本来の意義が転換する点と関連付けられる。

【二重周溝を持つ円墳】

ＳＮ１・２は、共に二重周溝を持つ円墳である。深く幅のある内周溝と浅い狭い溝状の外周溝を持つ。

同様な二重周溝を持つ円墳は新富町三納代古墳群中のＡ－７号（墳径19.5m）、Ｂ－２号（墳径不明）、富田村６号（墳径13.5m）、北原牧１号墳（墳径34m）でＭＴ15～ＴＫ209併行期の築造とされる[10]。

なお、北原牧１号墳の場合、（墳径34m）も二重周溝を有するが、内周溝（幅3.5m、深さ1.5～1.8m）、外周溝（幅2.5m、深さ0.2～0.3）の間に幅約3.5mの

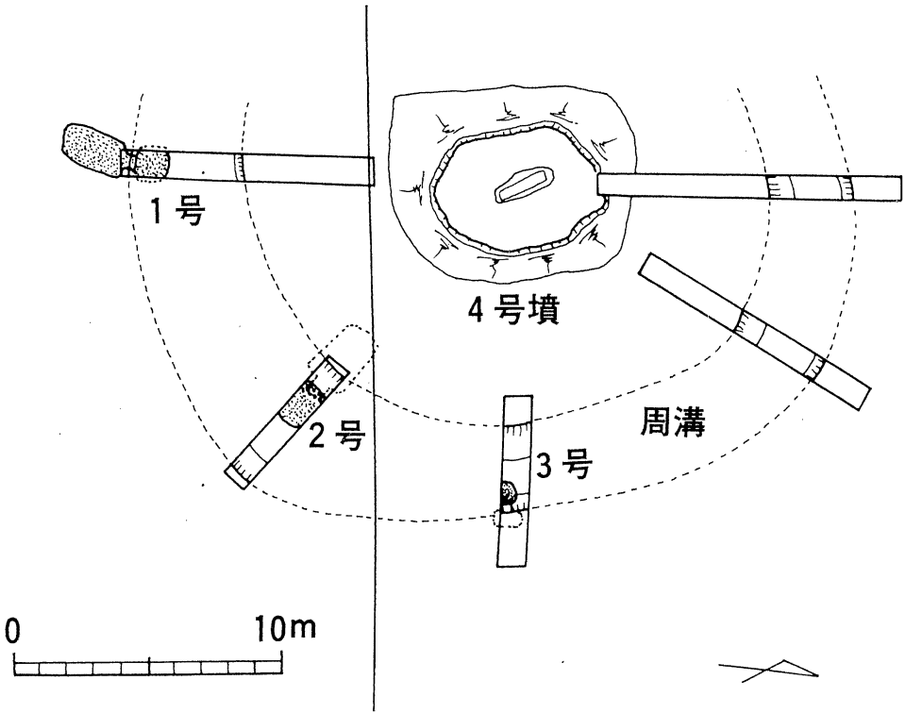

岡崎4号墳（「岡崎古墳群」所収図面を一部改変）

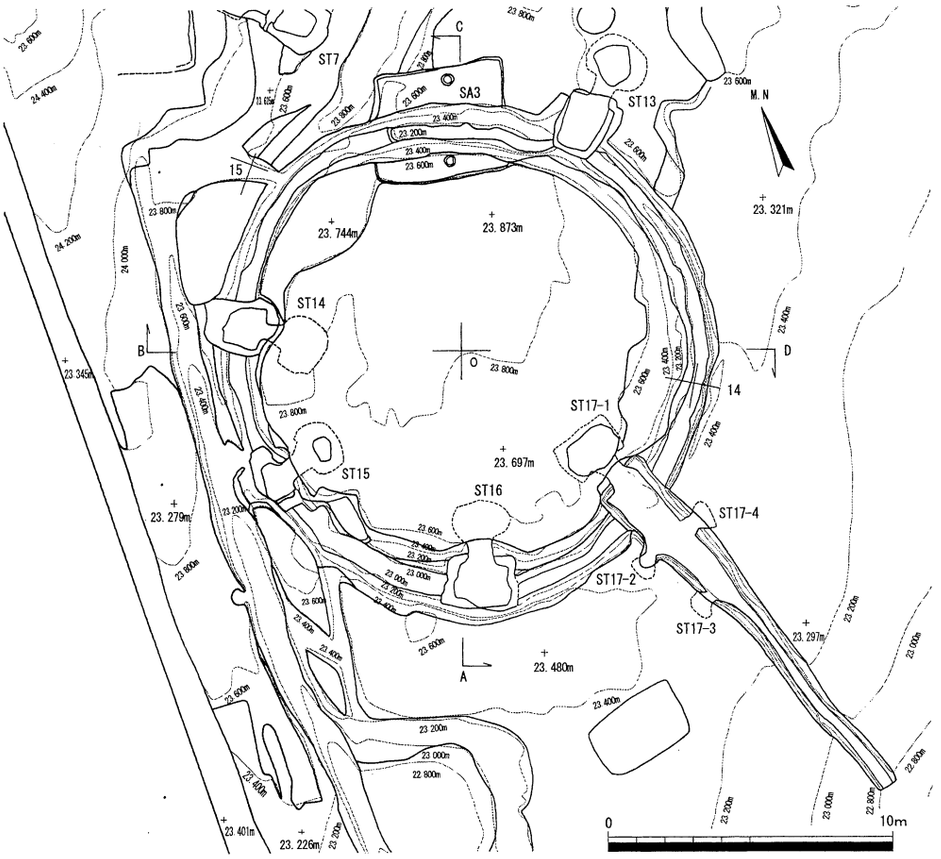

堂ヶ嶋遺跡1号消失円墳（「堂ヶ嶋遺跡」所収図面を一部改変）

第608図　地下式墓寄生型円墳の諸例

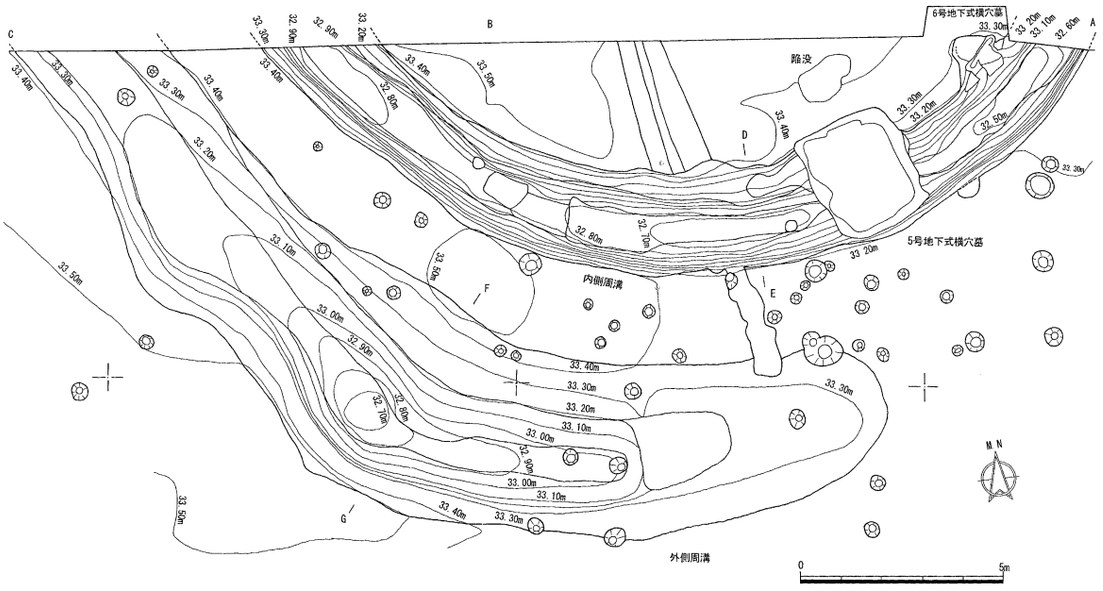

国分第３遺跡３号消失円墳（「国分第３遺跡」所収図面を一部改変）

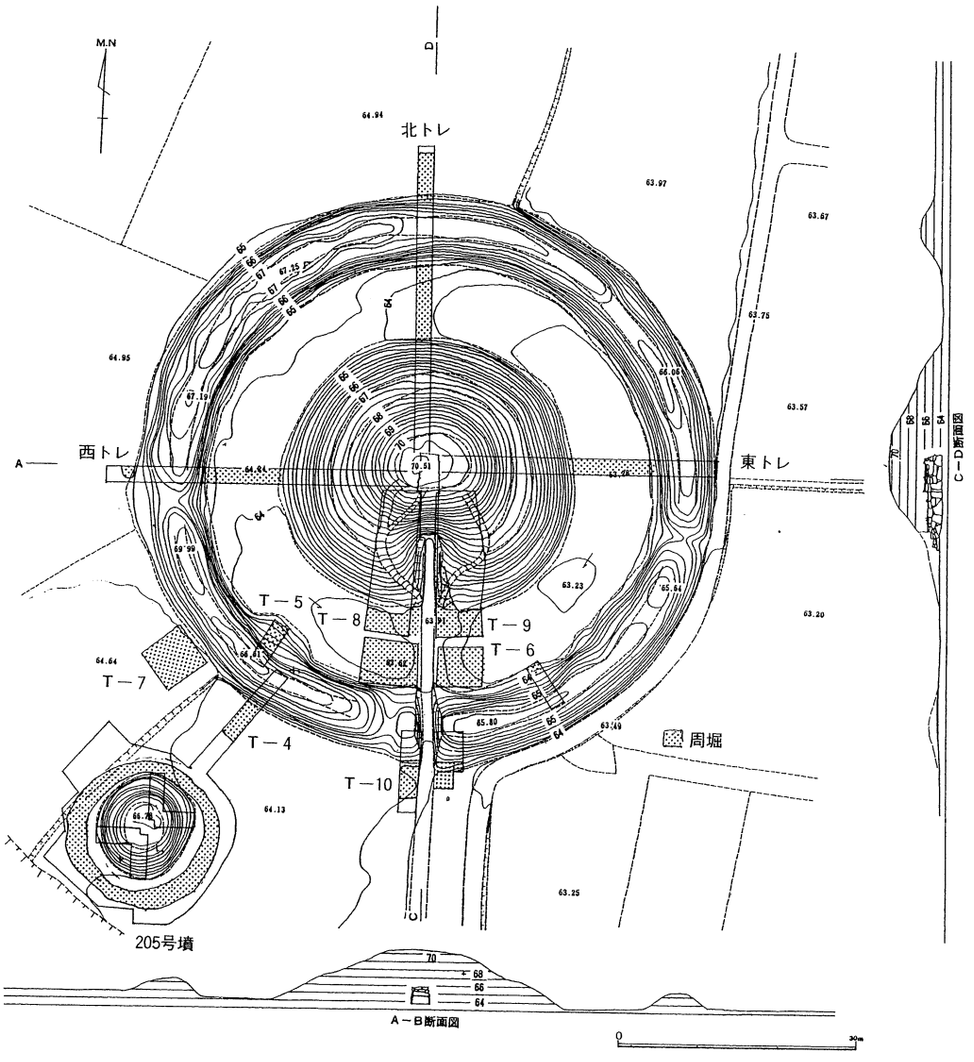

鬼の窟古墳（「鬼の窟古墳・西郡原205号墳」所収図面を一部改変）

第609図　二重周溝をもつ円墳の諸例

周堤を持ち、ほぼ真南に陸橋をもつという[11]。

また、西都市においても国分第３遺跡内の３号地下式寄生型消失円墳と酒元ノ上横穴墓群内の消失円墳（墳径12m）が検出されている[12]。

こうした二重周溝を持つ円墳は、宮崎平野の北部、特に児湯郡域に集中している。

時期的には６世紀中頃～末前後の小規模群集墳（新式群集墳）の中小円墳に採用されている。

こうした二重周溝は、外周溝はほぼ全周するか、中途で途切れる形態がある。北原牧１号墳といった大型円墳や後述する首長墓墳では、外周溝と内周溝との間に周堤が存在している。

古墳群中における一重周溝と二重周溝を持つ円墳の性格付けは、資料数が少なく、さらに多くは消失墳として検出されるので今後の検討課題としておく。

なお、首長墓墳としては、西都原古墳群中の鬼の窟古墳（墳径36m、周溝を含む径80m）と[13]、方墳であるが、西都市常心塚古墳（一辺23.8m、周溝を含む一辺46m）がある[14]。

ともに周堤を持ち、横穴式石室を有する。築造時期は６世紀末～７世紀前半と考えられている。

【埋葬方法】

ＳＮ１では、従来指摘されていた木棺直葬の具体的な葬法が明らかになった。

初葬と追葬を含めて５回の埋葬主体が検出された。墳径に比して墳高が低く、墳頂平坦面がかなり広いことは、当初から追葬を意識した家族墓を造営しようとした意識が表れていると考えられる。

同時期には野首古墳群中の横穴式石室が造営されており、横穴式石室墳を造営しない（造営できない）集団の葬送のあり方を示す好例となった。

このことは、後・終末期の高塚群集墳は単次埋葬ではなく複次埋葬でもあることを示す。

ＳＮ１と前後する時期（６世紀代～７世紀代）木棺直葬墳は、首長墓では西都原202号墳（前方後円墳：ＴＫ209）、西都原265号墳（前方後円墳：ＴＫ209）[15]、小円墳で高鍋町水谷原古墳群（組合せ式木棺？：ＴＫ10～ＭＴ85？）[16]、西都市穂北尾畑古墳（鉄釘使用の組合せ木棺：５世紀末～６世紀初頭）がある[17]。調査事例が少ないのと比例して検出事例も数少ない。

なお、やや遡るが新富町三納代古墳群中の鐙古墳（組合せ式木棺？：５世紀中葉）[18]、高鍋町持田古墳群中の持田中尾古墳（割竹形木棺：５世紀代？）がある[19]。なお、持田古墳群では、亀塚古墳（62号：５世紀前半）で組合せ木棺そのものが遺存していたという[20]。また、持田14・27・34・76号墳といった画文帯神獣鏡や変形四獣鏡を副葬する前方後円墳や円墳（５世紀後半～６世紀初頭）にも木棺が採用されたという。

他方、６世紀代～７世紀代の粘土槨を有する古墳は、首長墓として、新富町石船古墳群42号墳（割竹形木棺：ＴＫ209）[21]がある。

このように、現在までの調査事例の中に、ＳＮ１例のような墓壙を掘削して、底面四隅に扁平な石を配置して棺台し、その上に長大な組合式木棺を置く葬法は見出せなかった。

しかし、棺内の遺物配置状況は共通性が認められる場合がある。それは、頭部付近に、須恵器坏蓋を枕状に並べ、棺側に大刀、刀子や鉄鏃といった鉄製武器を配置している点である。

竪穴系主体部において須恵器蓋坏を頭部付近に、鉄製武器を棺側に配置する例は、西都原202号墳や石船古墳群42号墳で認められる。

さらに須恵器蓋坏を枕状に配置する例は、横穴系埋葬施設では、西都市堂ヶ嶋地下式横穴墓群･国分第２・３遺跡（ＴＫ209～ＴＫ217）と酒元ノ上横穴墓群（ＴＫ217）においても顕著に認められる。

このように、遺骸安置において須恵器蓋坏等を枕状に配置する葬法は、ＴＫ209型式以降に墓制を問わず盛行したといえる。

【木　棺】

ＳＮ１の第１～第４主体部の木棺は、第３主体部を除いて幅0.5m前後、長さ２～４ｍ前後となる。高さについては、不確定要素が強いが0.5m前後となると想定される。では、ＳＮ１以外の木棺の規模はどのようであろうか。

高鍋町持田中尾古墳は、割竹形木棺である。幅0.6～0.7m、長さ2.7m、高さは0.5～0.75m前後となる。

新富町石船古墳群42号墳は、粘土槨（割竹形木棺ま

たは舟形木棺の可能性）で、幅0.5m、長さ1.85m以上を測る。

新富町鐙古墳は、組合式木棺が想定され。幅0.6m、長さ1.5m前後、高さは0.4m内外となる。 棺釘が使用された西都市穂北尾畑古墳では、棺釘の出土位置から幅0.5～0.6m、長さ2.7～2.9mである。

西都市鬼の窟古墳でも、横穴式石室玄室内で棺釘が出土している。

上記のように各古墳の時期は異なるが、幅は0.5～0.6m前後、長さは1.5～2.7mに収まる。長さはバラツキがあるが、幅はついてはほぼ一定の基準が存在したように解釈される。それは、被葬者の肩幅に起因するのであろう。

ＳＮ１例も、同様に棺の長さは各主体部によって格差がみられるが、幅は0.5m前後とほぼ一定である。従って牛牧１号墳の木棺推定復元は一定の成果を得たと考えたい。

松下孝幸氏によると宮崎平野部の古墳時代人の平均身長は1.64m前後であるという[22]。

仮にＳＮ１の被葬者もこの身長に近かったならば、第１主体部と第２主体部、特に第２主体部はあまりに長大と言わざるを得ない。

第４主体部では木棺長が身長に近似してくるので、第２主体部の木棺は異常な長さである。

この第１主体部と第２主体部における木棺の長大さは、家長としての威厳や勢力を誇示する表徴であったかもしれない。

【墓壙四隅のピット】

ＳＮ１の各主体部の墓壙底面には直径0.3～0.4m、深さ0.3～0.5mを測る円形のピットが穿たれていた。第１・第２主体部では四隅に、第３主体部では墓壙北側、第４主体部では頭位方向に１箇所検出された。

古墳主体部、特に竪穴系施設の主体部を囲む柱穴の解釈について田中良之氏が言及されている[23]。

竪穴系主体部を囲む柱穴の意義については、従来「殯屋」の機能を果たしているとされていたが、氏は主体部に柱穴を持つ古墳例を詳細に検討した上で、「古墳群内の住居跡や主体部周辺の柱穴」は、「殯屋」とはいえず、「築造から埋葬までの儀礼における結界、

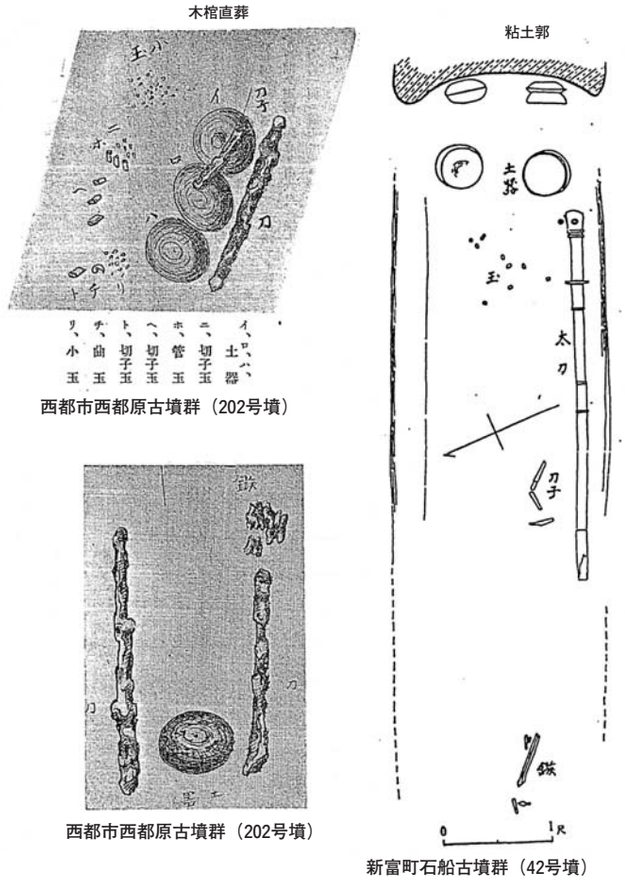

第610図　古墳時代後期の竪穴系主体部（縮尺不統一）

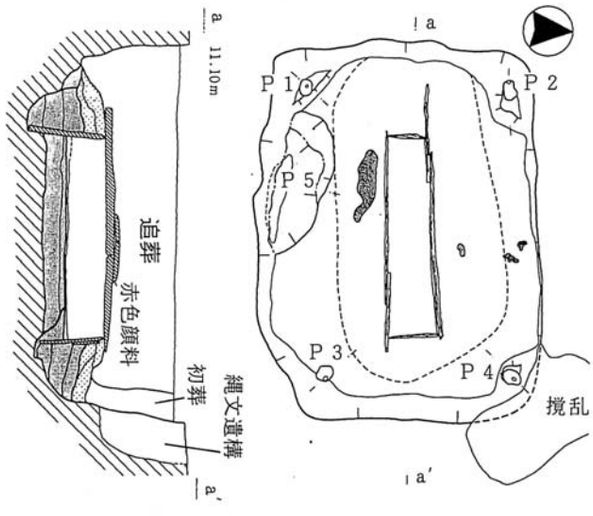

第611図　熊本県水源地遺跡２号周溝墓の主体部ピット（Ｓ＝１/40）

「熊本市埋蔵文化財調査年報第２号」所収
図面を一部改変

築造時の作業小屋や埋葬時の儀礼の覆い屋など、殯屋以外の機能が考えられる」とした。

ＳＮ１例は、熊本県水源地遺跡（円形周溝墓：５世紀前半）例と類似している[24]。つまり、墓壙底の四隅に柱穴が認められる点で共通する。

ＳＮ１の場合も、第１・第２主体部は墓壙四隅に第３・第４主体部は墓壙短辺に柱穴を穿たれる。

墓壙底面の精査の段階で柱穴の存在に気づいたため、墓壙掘削時、木棺の安置時（葬儀中）、または墓壙を埋め戻して墳丘上で祭祀が執行された時点、さらにそれ以後の時点なのかなど、いつ掘削されたか判断できなかった。

ただ、第１・第２主体部の柱穴のあり方は、墓壙掘削時の作業小屋とは考えにくく、埋葬時における儀礼のための覆い屋と解釈できる。

しかし、第３・第４主体部の柱穴は、それを否定するので、第１～第４主体部にすべて該当する解釈としては、築造から埋葬までの儀礼における結界としておきたい。

【盛土工法について】

ＳＮ１の調査は、東九州自動車道建設に伴う記録保存を前提とするため、主体部の構造は無論のこと、墳丘を解体して構築工法の技術解明に努めた。

人力による墳丘除去作業を鋭意進め、構築工程とは逆の順序で盛土単位ごとの掘削を進めた。

残念ながら、柱穴の検出面はすべて墓壙底面だが、実際には立体的に掘り分けることは困難で有効な記録方法も見出せないまま、十分な成果を得ることが叶わなかった。試行錯誤の結果、ＳＮ１の墳丘構築は、計６段階にわたる盛土工程を復元できた（第233図）。

ＳＮ１の盛土構築は、基本的にドーナツ形の土堤状盛土を築き、内部を充填して墳丘を構築する工法が採用され、墳丘基底面から0.8～１m前後の高さに揃えた後、さらに同工法を繰り返す。

最後は、0.2m前後の厚さで順次盛土を行い墳丘を完成させる工程が明らかになった。

なお山口県下関市岩谷古墳例の一次墳丘といった小墳丘を築いて周囲や上方に盛土を行い、墳丘を拡大する盛土工法は用いられていない[25]。

ＳＮ１の調査例は、宮崎県下における古墳時代終末期の中小円墳の盛土構築例を示す結果となったが、その他の中小古墳調査例について若干の検討を行う。

新富町鐙古墳は、直径11.5mの小円墳で二条の葺石を有する。墳丘高は、0.9mである。木棺直葬墳で５世紀後半と考えられている（第614図）。台地平坦面に築造された古墳である。

墳丘基底部を截頭円錐状に成形後、0.1～0.15mずつ水平に盛土を行なっている。小墳丘や土堤状盛土は認められず、順次層状に盛土を行い墳丘を完成させる工法である。

西都市尾畑古墳は、墳丘高2.2m、墳径14～15mを測る葺き石を持つ円墳である。主体部は木棺直葬で粘土質黄褐色土の広がりを持つ。６世紀後半の年代が与えられている（第613図）。台地平坦面に築造された古墳である。新富町鐙古墳例と同様に0.1～0.2ｍの厚さで水平に順次盛土を行なう工法である。

このように宮崎県下では、高塚古墳そのものの調査が少ない関係で、中小古墳を完全に半截した墳丘断面図が少ない状況で、牛牧１号墳と比較検討に堪えうる資料蓄積まで至っていない。

僅少な例と敢えて比較するなら、古墳時代中期後半～後期（５世紀後半～６世紀後半）段階までの盛土構築技法は、0.1～0.2m厚ずつ水平に順次盛土を積み重ねていく工法であり、小墳丘や土堤状盛土工法は用いられていない。墳丘が低い（鐙古墳）場合、高い（尾畑古墳）場合も同じ工法が採用される。

古墳時代終末期（７世紀初頭）に入って土堤状盛土工法が導入されたと考えられる。

そして、ＳＮ１調査例は、墳丘構築の前段階として旧表土を薄く剥ぐ取るなどの改変が加えられていたことが明らかになった[26]。

この意味は、旧表土を剥ぎ取り、墳丘基底面を水平に造作することで、盛土面との不整合や地すべりを防ぐ狙いがあったのであろう。盛土用土を得る必要性も想定される。

このように、短絡的であるが中小古墳における墳丘構築技法について概観した。一方で、前方後円墳築造における構築技法や横穴式石室墳との関連性とも注視する必要があろう。

Ｅ、牛牧地下式横穴墓群の特徴

ー古墳時代終末期地下式横穴墓の諸特徴ー

下耳切第３遺跡では、古墳時代終末期の地下式横穴墓を８基が検出された。この一群を牛牧地下式横穴墓群と呼称したい。牛牧古墳群内に展開する地下式横穴墓群である。

【選地形態】

地下式横穴墓は、牛牧１号墳（ＳＮ１）と15号墳（ＳＮ２）の間に挟まれた空間内で展開する。個々の立地状況から、①高塚古墳周溝内に構築するもの（寄生）、②高塚古墳に衛星的に連なるもの、③単独に立地するものの３者の選地形態がある。①はＳＴ２・５・

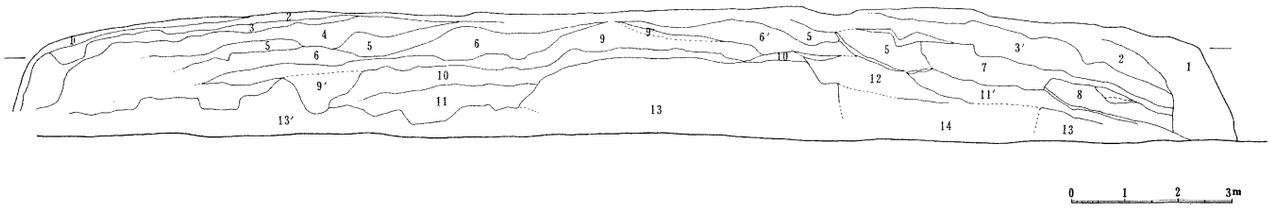

第612図　宮崎市大淀１号墳墳丘断面図

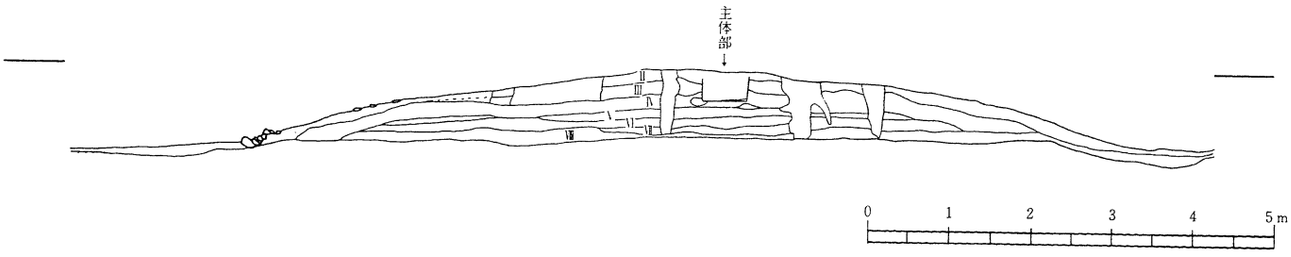

第613図　新富町鐙古墳墳丘断面図

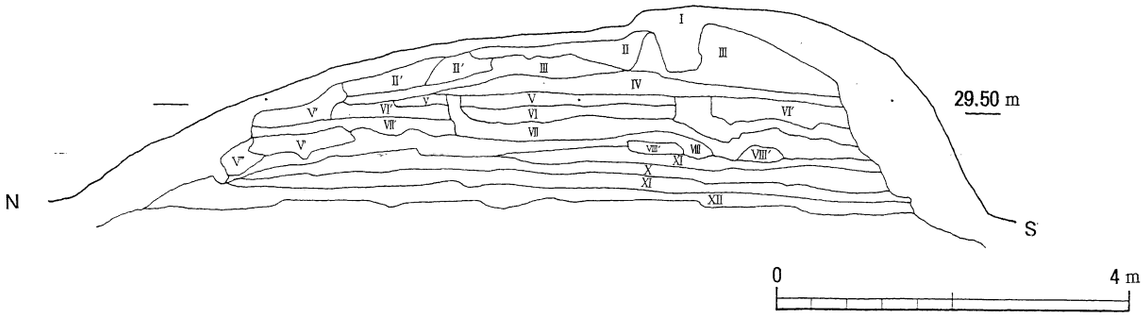

第614図　西都市尾畑古墳墳丘断面図

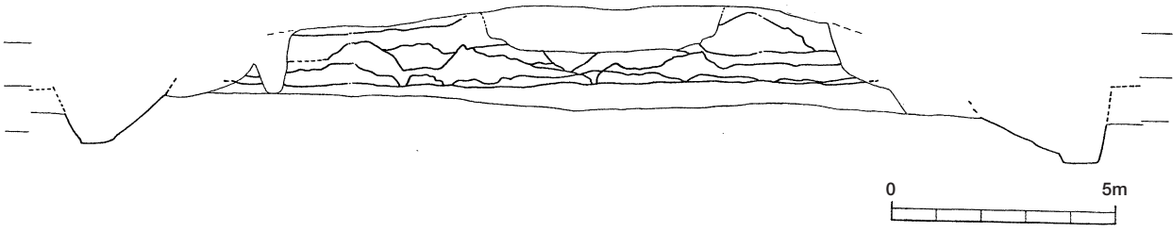

第615図　高鍋町牛牧１号墳墳丘断面図

６・７・８が、②にＳＴ１・４、③はＳＴ３が該当する。

今回の調査では、地下式横穴墓のみで環状ないし直線的に群集する形態は認められなかった。②は、古墳周溝が存在すれば①と同じ配置状況となり、高塚古墳との関係から①と②は同類の選地形態をとる。

このように牛牧地下式横穴墓群は、少なくともＴＫ209新段階を初源とする比較的新しい地下式横穴墓群であるだけでなく、高塚古墳群と混在する。

その群構造は、高塚古墳に衛星的に連なる地下式横穴墓と単独立地するものの２つ選地形態で構成される。さらに、築造位置は一定の規則性ないし規制下で選定されたと考えられる。

【玄室の構造】

８基とも玄室平面は楕円形ないし隅丸方形に近い楕円形で、ドーム天井の平入り形である。玄室床面は礫床（ＳＴ１・３・５・６）や棺台状に平石を四隅に配するもの（ＳＴ７）がある。

玄室の規模は平面積別に、ＳＴ３（3.09㎡）が最大で、３㎡弱（2.8～2.95㎡）のＳＴ７・８が続く。1.6㎡前後（1.5～1.7㎡）はＳＴ１・２、1.2㎡前後（1.2～1.3㎡）のＳＴ４・６の順となり、最小は0.5㎡を測るＳＴ５である。上記のように大型（３㎡前後）、中型（1.2～1.6㎡）、特に小型（0.5㎡）に区分することが可能である。小型の玄室規模を持つ地下式横穴墓の存在が特異的である。

【改葬墓の可能性】

ＳＴ５は、平面積0.53㎡の狭小な玄室規模を持ち、ＳＴ６は、玄室面積自体は中型に属するが、屍床面積規模はＳＴ５と同じであり狭小である。成人の伸展葬は無理に思える。

玄室平面積が0.5㎡前後の地下式横穴墓は、他に西都市堂ヶ嶋遺跡17号墓や国分第３遺跡６号墓がある。竪坑が痕跡化や省略される点やＴＫ217段階の築造時期も類似する。

北部九州の横穴墓調査事例を参照すると、「玄室では長さ約0.85㎡、幅1.7ｍで、これより小型の横穴墓では成人の伸展葬は不可能と思われ」るという[27]。まさにＳＴ５・６が該当する。

また、ＳＴ５・６は礫床を有する点や羨道主軸線上に副葬品を配置する共通性がある。

ＳＴ５・６では、成人の伸展葬が不可能だとすると「小児墓」[28]もしくは「改葬墓」の性格を有する可能性が指摘できる。

ＳＴ５・６を「小児墓」と仮定すれば、ＳＮ１第３主体部（小児埋葬か？）例と異なり、同一墓室に埋葬することなく別個に「小児墓」として築造でしたことになる。

なお、地下式横穴墓における「改葬」例は西都市常心原２号墓で確認された。玄室中央に成人骨が列状にまとめられた状況[29]から「改葬」行為の存在は否定できない。

人骨が検出されない状況下ではどちらとも判断できないが、ＳＮ１主体部の状況からＳＴ５・６は改葬墓の可能性を考えておきたい。築造順序と位置関係から、ＳＴ５はＳＴ４の、ＳＴ６はＳＴ８の、遺骸の２次的な処理埋納施設が想定される。

常心塚第２号墓例は、骨化した遺骸を同一墓室内で改葬する事例である。

本例や堂ヶ嶋、国分第３遺跡例は、別個に墓室を構築して２次的処理を経た遺骸を埋納する行為が平行・継続していた事例と積極的に評価したい。それは埋葬儀礼の意義と直接関連するものである。

【閉塞施設】

閉塞方法は板閉塞が主流である。ＳＴ３は、初葬時板閉塞だが、追葬時は礫による閉塞がなされ、板閉塞⇒石閉塞への変化が認められる場合もある。ＳＴ４は、板閉塞⇒土塊による閉塞に変化する。

閉塞施設については、竪坑と羨門部の境に板閉塞に伴う、溝（木板嵌め込み溝）を有するが、ＳＴ４・５のように「かんぬき」状の板押さえの施設やＳＴ１・５例では木板嵌め込み溝付近に閉塞板を押さえる支柱の可能性が高い小柱穴も確認された。板閉塞方法の具体例だけでなく、被葬者に対する意識も感じさせる。

従来ならば羨門部を閉塞後、竪坑を全て埋め戻す行為がなされるが、本遺跡の場合、ＳＴ４の竪坑以外は明確な埋め戻し行為が認めづらい。他の地下式横穴墓

竪坑内は流入土である黒色土で満たされる場合が多いためである。

このあり方は、竪坑全部ではなく、閉塞施設付近のみが埋め戻された結果と考えられる。すなわち「空間」のある、「開放された」竪坑の存在である。後述の竪坑の「墓道」化と関連する。

ＳＴ１・３・８竪坑内の自然堆積土の上に白色粘土を多く含む土層が堆積していたことは、最終埋葬や埋葬以後の祭祀儀礼等の終了後に羨門部や竪坑を完全に埋め戻すことで埋葬施設としての機能を停止する、封ずる意図がなされたと考えたい。

【竪坑の形態】

牛牧地下式横穴墓群の竪坑形態はバラエティーに富んでいる。竪坑の平面形と断面形態から、①方形（ＳＴ４）、②竪坑にスロープが接続（ＳＴ１・８）、③長大化が顕著（ＳＴ３）、④掘削土で竪坑を構築（ＳＴ７）、⑤省略された、痕跡的な竪坑（ＳＴ５・６）に分類される。

特にＳＴ７・８の竪坑出入り口付近に墓室掘削土高まりが「竪坑接続盛土」認められ地下式横穴墓の位置を明示するかのようである。

②は平面方形で断面箱形だが、③は掘削深度が浅くなり平面逆三角形をに近くなり、断面形もＶ字形を志向する変化がある。

①～⑤にみられる竪坑形状の変化は、西都市堂ヶ嶋遺跡地下式横穴墓群にも認められる。

調査者の筌瀬氏は、古墳時代後・終末期の竪坑は、方形から長大なものへと変化するとし、その意義を「被葬者を玄室へ入れるために上から下に降ろすの坑から追葬を行なうにあたり墓前祭祀・追善供養などを行なう道とへと変化した」結果とされた。そして「地下式横穴墓の横穴墓化」の背景には、豊前・豊後地域からの影響をす推定されている[30]。

牛牧地下式横穴墓群の調査結果も、筌瀬氏の言説を首肯するものと考えられる。調査区内では古式段階にあたるＳＴ４の竪坑方形プランから長方形化、「墓道」化していく形態変化が読みとれた。

例えば、ＳＴ３は平面形態はまさしく横穴墓で台地や崖面に築造される横穴墓である。しかし、台地上に築造されているから地下式横穴墓である。

竪坑が長大な地下式横穴墓は、ＳＴ３以外に西都市堂ヶ嶋遺跡地下式横穴墓群や都城市築池遺跡Ｔｋ2003－２号地下式横穴墓等がある。これらの竪坑の長大な地下式横穴墓は、６世紀末～７世紀前半代の築造時期が与えられる。

さらに、ＳＴ３の竪坑内からは大量の土器が出土し、竪坑内の祭祀が認められた。竪坑内における土器儀礼はＳＴ７・８にも認められる。

これは、筌瀬氏のいう「追葬を行なうにあたり墓前祭祀・追善供養などを行なう道」の状況を具体的に示す事例である。

このことは、７世紀前半代には宮崎平野部や内陸部の別なく、地下式横穴墓の分布圏全体には北部・中部九州からの影響を受けた地下式横穴墓の横穴墓化、すなわち竪坑の「墓道」化が通有な現象として起こったと考えられる。

一方、宮崎市生目地下式横穴墓群[31]や日南市崩先地下式横穴墓[32]は、竪坑の長大化傾向は認められず、旧来の在来型竪坑のまま終焉期を迎える事例である。

このように地域集団によって、墓前祭祀や追善供養といった横穴式石室や横穴墓の有する葬送原理を受け入れる場合と、拒絶・旧来の伝統に固執する場合があることを示し、それは、地下式横穴墓等の古墳時代墓制の終焉に歩調を合わした律令制国家成立前夜の地域社会の揺籃と変動を表していると考えられる。

【竪坑内の小柱穴】

前項で一部触れたが、小柱穴については、竪坑内（閉塞施設以外の部分）に穿たれる（ＳＴ３・４）、地下式横穴墓平面全体に規則的に配置される（ＳＴ１）場合が確認された。

このうち、竪坑内小柱穴の存在は、石川恒太郎氏によって既に指摘されている。

石川氏は、宮崎県国富町六野原地下式横穴墓２号墓の調査時に、竪穴式前室（竪坑）底面に柱穴を見出し、その意義を「丸太らしいものが樹てられて」おり、「古墳（地下式横穴墓）が営まれた際には、古墳の所在を明らかにするため」とした[33]。

ＳＴ３・４と同様な検出例はえびの市広畑遺跡[34]に多

く類例が求められる。ＳＴ４や広畑遺跡の調査例から、竪坑上面より丸太状の木柱が１本突き出した状況が想像される。

この竪坑内小柱穴について、土生田純之氏は木柱が立てられた痕跡とし、「霊魂を呼び寄せるための依代の役割を果たすもの」と解釈された。埋葬後の節目に木柱を立て祖霊や被葬者の霊を呼び寄せる儀礼が実施されたとしている[35]。

ＳＴ３・４の小柱穴は、土生田氏の指摘のように「木柱儀礼」に伴う遺構と考えたい。ＳＴ７と８では竪坑に墓室掘削排土の高まりが隣接し、地下式横穴墓の所在を明示する意味合いを推測させるから、ＳＴ３・４の木柱には儀礼的な側面と石川氏の指摘する「古墳（地下式横穴墓）の所在」を明示する意味も付加されていると考えておきたい。

【竪坑外の小柱穴】

ＳＴ２平面全体には、小柱穴が規則的な配置関係をなしていた。羨門部を挟むような柱穴配置も確認され門柱に擬すこともできる。墳墓域に展開する掘立柱建物同様に「殯屋」の存在も想定されるが、むしろ地下式横穴墓存在の明示や「結界」の意義づけをなしたい。

Ｆ、高塚古墳と地下式横穴墓の位置づけ

下耳切第３遺跡の調査結果は、高塚古墳を埋葬主体とする被葬者集団と地下式横穴墓を採用する集団が存在したことを示した。

ここで牛牧古墳群・地下式横穴墓群のあり方に着目してみたい。

高塚古墳と地下式横穴墓は、土器と鉄鏃や刀子といった鉄製武器･工具を共通に保有している。しかし、牛牧１号墳の被葬者は、すべて耳環を有し、勾玉を持つ場合もある。

これに対し、地下式横穴墓群では、ＳＴ４と長大な竪坑を有するＳＴ３以外は耳環を有さない。また、全ての地下式横穴墓は玉類は有していなかった。

ＳＮ１及びＳＮ２周溝内出土の鉄刀を各古墳被葬者に伴うものとするなら、高塚古墳のみ鉄刀を保有することになる。なおＳＮ２古墳出土鉄刀は柄部分の出土だが握り部分は糸巻を施されており、装飾大刀の可能性がある。

副葬品の保有関係に着目するならば、高塚古墳の被葬者層と地下式横穴墓の被葬者層には質や量的な絶対的な格差は認められないまでも、副葬品の組み合わせは、被葬者の性格を反映しており、それは埋葬主体の選択とも関連付けられよう。また、埋葬主体に限れば高塚古墳だけが木棺を有している。

なお、ＳＴ３は長大な竪坑内に大量の土器供献が、玄室内では鞍の副葬が認められ、耳環の保有と共に高塚古墳被葬者に近い点は留意する必要がある。さらに、ＳＮ１築造直後にあたる下耳切第３遺跡内最古の地下式横穴墓であるＳＴ４も、耳環を有す。

さらに、ＳＴ３のあり方も留意すべきである。地下式横穴墓の多くが「地下式寄生型円墳」に伴うが、ＳＴ３は両古墳の中間的位置に単独で所在する。

この竪坑は長大化が顕著で、その内部から多量の土器が出土したこと、玄室内敷石も精緻なつくりでで、かつ耳環と鞍（馬具）が副葬されていた点は、他の地下式横穴墓に比べて優位性を示している。地下式横穴墓群の中で副葬品（出土遺物）の多寡と内容は、規模と同じく被葬者の一面を反映している。

一方、ＳＮ１の場合、初葬と追葬を含めて５箇所の埋葬主体が検出された。墳径に比して墳高が低く、墳頂平坦面がかなり広いことは、当初から追葬を意識した家族墓を造営しようとした意識が表れている。

このことは、後・終末期の高塚群集墳は単次埋葬ではなく複次埋葬でもあることを示す。

横穴式石室墳を造営しない（造営できない）集団の葬送のあり方を示す好例ともなる。

また、ＳＮ１は、築造及び初葬時期はＴＫ209新段階で、追葬時期はＴＫ217段階であることは、地下式横穴墓が多数築造される時期にも高塚古墳には順次埋葬されていることになる。

換言すれば、高塚古墳築造停止後、そのまま高塚古墳に埋葬される集団と、当初から地下式横穴墓に埋葬される集団という階層性を表している。ＳＮ１築造時に近い時期のＳＴ４の存在は、高塚古墳には埋葬されなかった被葬者（集団）と読み取れる。

こうした高塚古墳と地下式横穴墓の被葬者像をどのように解釈できるであろうか。

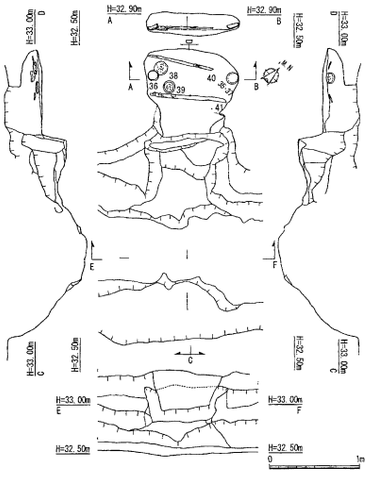

国分第３遺跡６号地下式横穴墓

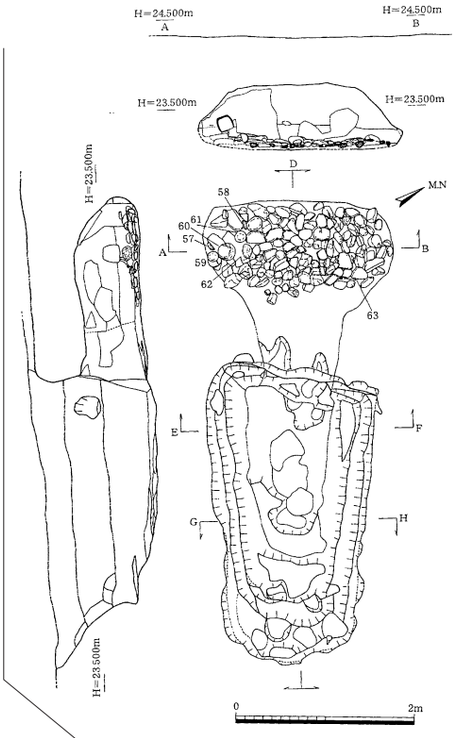

堂ヶ嶋遺跡４号
地下式横穴墓

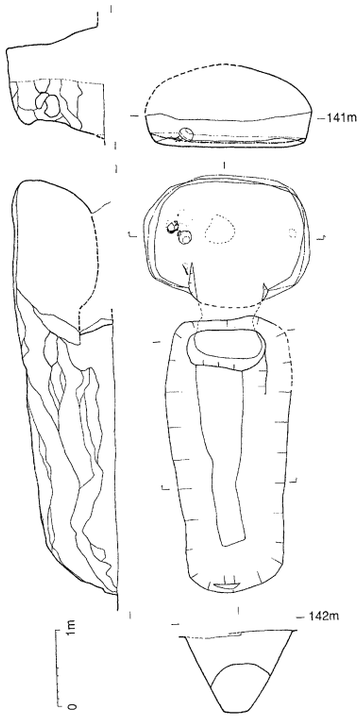

築池遺跡Tk2003-2
地下式横穴墓

第617図　長大な竪坑を持つ地下式横穴墓の諸例

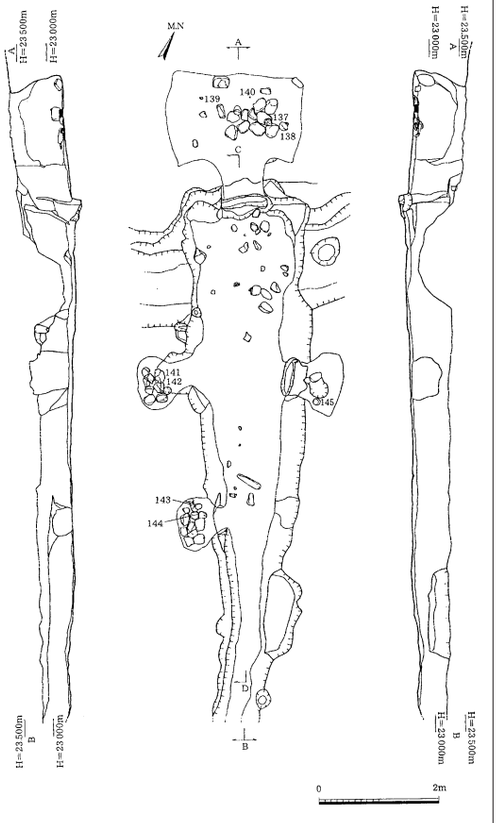

堂ヶ嶋遺跡17号地下式横穴墓
第616図　「改葬墓」の可能性が高い地下式横穴墓

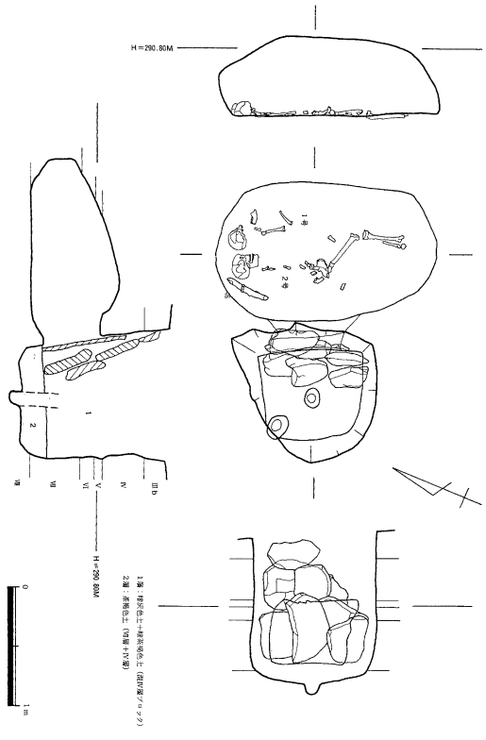

広畑遺跡ST-13地下式横穴墓
第618図　竪坑内小柱穴を有する地下式横穴墓

仮に、高塚古墳や地下式横穴墓群が群集化して活発な造墓活動をみせる原理を、有力農民層の伸長と分節過程の結果とするならば、その埋葬主体の違いや副葬品の内容差は、有力農民層の家父長とその家族及び傍系親族と対応するのではないだろうか。

つまり、ある有力農民層の家父長とその家族が高塚古墳、その傍系親族が地下式横穴墓を埋葬施設に選択したと考えられるのである。

従って地下式横穴墓は、その出自関係（身分）を示すために、古墳に近接した位置や、古墳周溝内に地下式横穴墓を築造して高塚古墳との関係性を表徴する意図も伺えよう。

ＳＮ１のようにＴＫ217型式の時期以降は、高塚古墳が新規築造されていないことを考えると高塚古墳（群集墳）築造停止の動きがあった[36]。

そのため、新たに分節した集団の家長は、高塚古墳を築造できずに地下式横穴墓を採用せざるを得なかったと想定される。これはＳＴ３の存在が物語る。

それは、地下式横穴墓群内でも構造や形態が重厚な特異な存在である。さらに副葬品の内容が高塚古墳と類似し、２古墳間に単独で立地していることは、高塚古墳との従属関係を断ち切り、新たに墓域を獲得したことを示している。

７世紀は律令制国家の前段階にあたり、古代国家成立に向けての揺籃期でもある。政治的・経済的要因等により有力農民層内部の分解や再編成の時期でもあるといわれている。

牛牧古墳群・牛牧地下式横穴墓群における古墳時代終末期の高塚古墳と地下式横穴墓の動態は、有力農民層の分節過程を示すだけではなく、古代国家成立に向けた新たな潮流に翻弄されながらも、それまでの紐帯関係を伝統的墓制で確認、堅持しようとした伝統的有力家長層とその傍系親族の姿を示しているのではないだろうか。

そして、新たに分節した家長とその家族は、高塚古墳ではなく、そのまま地下式横穴墓を採用せざるを得なかったのであろう。

【牛牧地下式横穴墓群の位置づけ】

藤本貴仁氏は、小丸川流域の後期高塚群集墳は築造停止後、横穴墓に転換していくと指摘された[37]。概ね台地上の高塚古墳群と台地崖下の横穴墓群というまとまりを認めることができる[38]。

しかし、牛牧古墳群では調査の結果、高塚古墳築造停止後、横穴墓に転換せず、地下式横穴墓を採用したことが判明した。

他方、牛牧古墳群に程近い野首・山王古墳群の付近には、横穴墓築造可能な丘陵斜面が存在する。実際、老瀬横穴墓群が存在しており、墓域を遷移し、墓制を転換したと考えることができる。

隣接する高塚古墳群では、横穴墓への転換する図式が見出せるのに対し、牛牧古墳群は地下式横穴墓を採用した。牛牧古墳群の展開する台地崖下は横穴墓築造に適しているのにも関わらずにである。

この差異は、牛牧古墳群と山王・野首古墳群の勢力範囲に起因しているとも考えられる。

第１分冊第２図のように、小丸川流域の南岸の古墳群（後期群集墳）は、互いの距離が２～３㎞前後と等距離に分布している。しかし、牛牧古墳群と山王古墳群の距離は１㎞に満たない。

仮に２～３㎞の距離間隔がそれぞれの古墳造営集団の生活基盤の範囲とするならば、牛牧台地上の牛牧古墳群、台地より一段下った河岸段丘面と沖積地を生活範囲とする山王・野首古墳群との勢力範囲の接点が牛牧台地崖下となる。

そのため、高塚古墳築造停止後の新たな墓制として横穴墓を築造できずに、地下式横穴墓を採用したとも解釈される。

さらに、小丸川南岸は、持田古墳群と祇園原・西都原古墳群といった広域首長墓系譜の古墳群に挟まれた、小地域の首長および有力農民主体の小規模な古墳群が展開する地域である。古墳群が２～３㎞の間隔で立地することは、各古墳群の生活基盤が林立していたことも意味する。

この生活基盤の中に台地斜面が含まれている場合は、横穴墓の築造が可能であったが、牛牧古墳群の場合は、地形的・政治的要因によって地下式横穴墓を選択したと推測される。

従来、地下式横穴墓の北限は、一ツ瀬川流域とされたきた。今次の調査で明らかになった牛牧地下式横穴墓群の存在は、小丸川南岸まで分布圏を拡大しただけではなく、小丸川流域全体も地下式横穴墓の分布圏となる可能性や検討課題を示した。

しかし、一ツ瀬川流域と小丸川流域の古墳（群）調査事例の偏差が著しい状況を反映するにせよ、牛牧地下式横穴墓群の遺跡立地（第１分冊第２図）は、一ツ瀬川左岸の新富町蔵薗地下式横穴墓群[39]から遠く離れた点的な存在であるのは否めない。さらに牛牧地下式横穴墓群は古墳時代終末期（７世紀代）の様相は明らかになったが５～６世紀代にも築造されていたかは不明である。

従って、牛牧地下式横穴墓群を、造墓権の拡大と高塚古墳築造停止を主な契機として築造が開始されたとするなら、地下式横穴墓の分布域内での造墓活動の所産とするよりは、古墳時代終末期における墓制変動に伴う一様相と捉えるべきなのかもしれない。

このことは、小丸川の各小地域集団（特に南岸域）が、大和政権がとった高塚古墳築造規制策に対して様々な反応や対応策をみせたといえるであろう。

この高塚古墳築造停止後の墓制選択の差は、立地的要因だけでなく、各小地域における対応の差、つまり様々な階層および集団像や各集団系譜的関係を反映しているとも考えられる。

その結果、高塚古墳築造停止後の墓制選択のあり方が一様でなく小地域ごとに差が生じたモザイク状になったのである。

このような小丸川流域の新式群集墳（高塚群集墳）の隆盛と衰退、横穴墓や地下式横穴墓への墓制転換と群集墳化は、有力農民層や小地域首長の大和政権の直接的介入だけでなく、より広範な地域首長、盟主的首長（政治勢力）の再編とも密接に関連した結果とも考えられる。

Ｇ、牛牧古墳群の構造と展開

下耳切第３遺跡の調査では、古墳時代終末期の高塚古墳と地下式横穴墓群の構造が明らかになった。しかし、牛牧古墳群は牛牧１号墳（ＳＮ１）・15号墳（ＳＮ２）以外に正式な調査がなされず、様相は不明であった。

そこで、この調査を機に外表観察のみの結果であるが牛牧古墳群および隣接する野首古墳群や山王古墳群の全体像を把握することにした。

【牛牧古墳群・山王古墳群・野首古墳群】

野首古墳群・山王古墳群および牛牧古墳群については、牛牧古墳群を評価する際の基礎的資料が必要と考えられたため、平成15年度に高鍋町教育委員会協力の下、山王古墳群と牛牧古墳群の再踏査を実施し古墳分布地図を作成した。第619図および第138～140表がその具体的な成果である。

【牛牧古墳群の概要】

牛牧台地の北東部縁辺に展開する古墳群である。現状では、円墳16基、前方後円墳１基からなる。台地縁辺に沿って帯状に展開する支群と、やや内地よりでまとまる支群から構成される。

牛牧古墳群は、牛牧１号・15号墳についてのみ調査が実施され、内容が明らかになった。それ以外は現状観察に頼らざるを得ない。

牛牧10号墳は、全長43m測る葺石を有する前方後円墳である。現地観察では、前方部幅と後円部径が等しく、後円部高が前方部高より1.3mほど高い。長津宗重氏は前方後円墳集成編年の７期（須恵器編年ではＴＫ21～20）と推定されている[40]。小丸川右岸の古墳群中最古級で最大の前方後円墳である。

その他の円墳群は、墳裾付近を耕作によってカットされているため本来の姿を現況から想定するのは困難である。

墳高1.5～２m前後を測る場合、墳径は10～13m前後と15～20m前後を測るものが主体的である。墳高が2.5mを超える場合は、墳径は20mより大きくなる（２・７号墳）。また、葺石を有する可能性がある円墳も僅かだが存在する（７・12号墳）。

牛牧古墳群内の円墳は、墳径（推定復元）に対して墳高が低めで、墳頂平坦面がかなり広く、断面座布団様の低墳丘墳が主体となるのが特徴的である。

これらの円墳群はＳＮ１調査事例から、古墳時代後・終末期の群集墳の可能性が高く、地下式横穴墓も

第138表　野首古墳群一覧表（新規確認古墳）

新規番号	旧番号※4	墳形	墳丘規模(m)※1 直径×高さ	埋葬施設	その他	備考
1	－	円墳	7.2×？	横穴式石室	－	新規確認
2	－	円墳	－	横穴式石室	－	新規確認

※１：現存の規模（略測値）

第139表　山王古墳群一覧表（旧高鍋町古墳）

新規番号	旧番号※4	墳形	規模(m)※1 直径×高さ	埋葬施設	その他	備考
1	48	円墳か？	12.8×2.5	－	－	※3
2	49	円墳	10.2×3.2	－	－	－
3	50	円墳	8.8×2.6	－	－	－
4	51	円墳か？	17.3×2.3	－	－	－
5	52	円墳か？	10.8×1.7	－	－	※3
6	53	円墳	5.1×２	－	－	－
7	54	円墳	21.5×４	－	二段築成？	－
8	55	円墳	13.5×2.5	－	一段目に葺石	－
9	56	前方後円墳	29×13×3.2※2	－	－	※3 1996年計測
10	57	円墳	７×1.7	－	－	－
11	58	円墳	26.7×6.5	－	－	－
12	59	円墳	８×3.5	－	葺石の可能性あり	－

※１：現存の規模（略測値）　※２：全長×後円部径×墳高
※３：高鍋町教育委員会所蔵の『高鍋古墳（未指定分）』（1982年作成）では前方後円墳と記載
※４：旧「高鍋町古墳」の番号

第140表　牛牧古墳群一覧表（旧高鍋町古墳）

新規番号	旧番号※4	墳形	規模(m)※1 長×円径×高	埋葬施設	その他	備　　考
1	47	円墳	19×２	木棺直葬	二重周溝内に地下式横穴墓	2001年発掘調査（消滅）
2	36	円墳	２０×2.5	－	－	－
3	34	円墳	17.1×2.15	－	－	－
4	35	円墳か？	９×0.9	－	－	－
5	37	円墳	10.8×1.7	－	－	－
6	38	円墳	15.9×1.5	－	－	※3
7	39	円墳	26.4×2.6	－	葺石の可能性あり	※3
8	40	円墳	19.4×2.2	－	－	－
9	41	円墳	12.9×1.85	－	－	－
10	42	前方後円墳	44×27.5×4.2※2	－	葺石あり	※3　1996年計測
11	43	円	10×３	－	－	－
12	44	円	12×２	－	葺石の可能性あり	－
13	46	円	10×２	－	－	－
14	45	円	８×２	－	－	－
15	－	円	12×？	－	二重周溝内に地下式横穴墓	新規確認 2001年調査(消滅)
16	－	円	15×1.5	－	－	新規確認 2003年踏査
17	－	円墳か?	17×１	－	１／４残存	新規確認 2003年踏査

※１：現存の規模（略測値）　※２：全長×後円部径×墳高
※３：高鍋町教育委員会所蔵の『高鍋古墳（未指定分）』（1982年作成）では前方後円墳と記載
※４：旧「高鍋町古墳」の番号

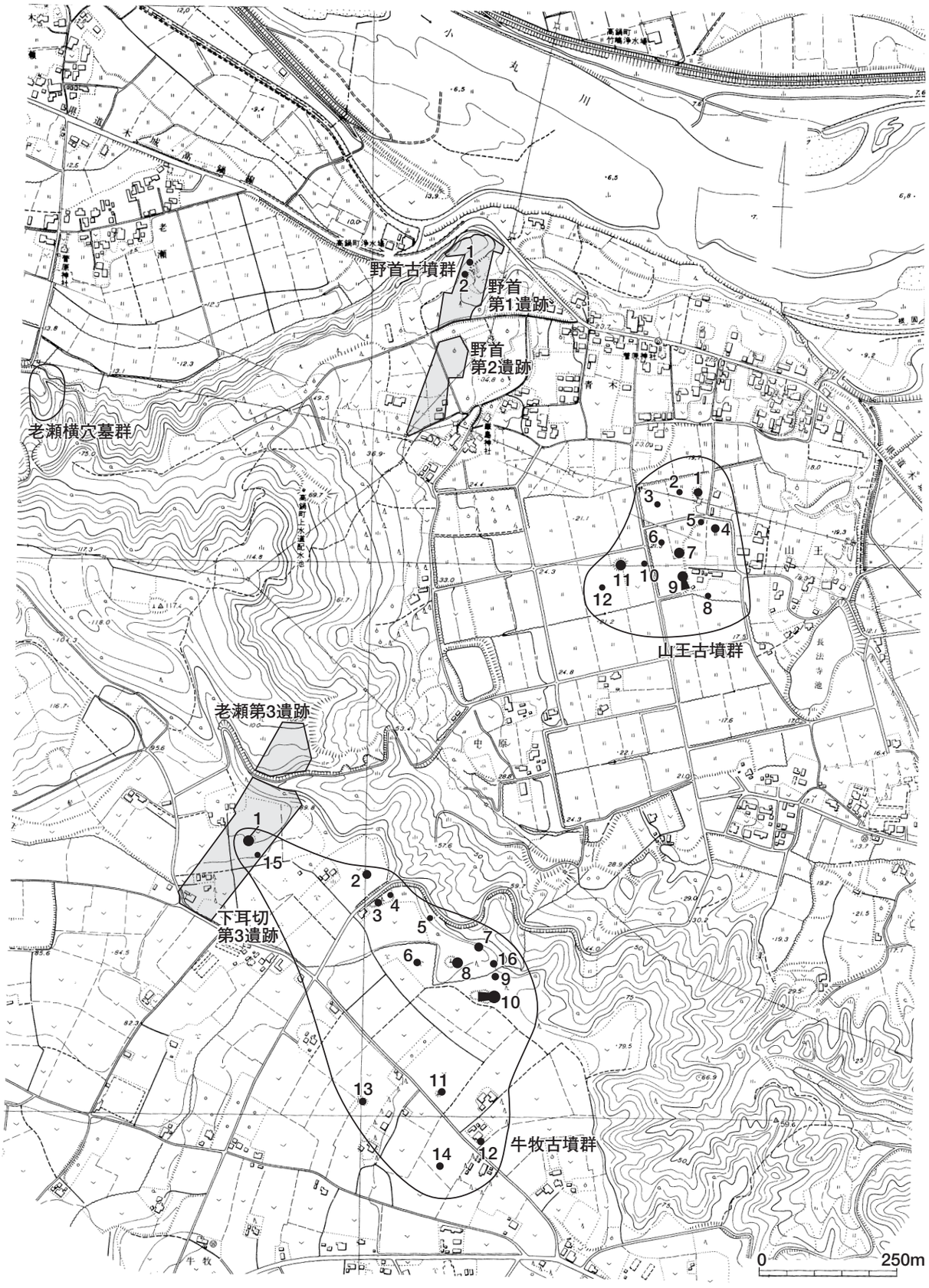

第619図　下耳切第３遺跡周辺の古墳時代集落と古墳群（Ｓ＝１/10,000）

展開すると考えられる。

しかし、葺石を有する可能性が高い円墳や低平な円墳や前方後円墳である牛牧10号墳の存在は、古墳時代中期段階の円墳の存在を示する。

したがって、牛牧古墳群は、牛牧10号墳を盟主とする古式群集墳として形成が開始し、少なくとも古墳時代終末期には新式群集墳（後期群集墳）へと、従来の古墳群域から逸脱せずにその性格を変容させたと考えられる。

【山王古墳群の概要】

牛牧古墳群の立地する牛牧台地直下にある古墳群で、牛牧台地と小丸川との中位段丘面に位置する。現状では前方後円墳１基と円墳11基の古墳が同心円状にまとまる群構成である。

山王古墳群は、前述のように発掘調査が実施されていないため、外面観察のみの判断である。

山王９号墳は、全長29mを測る前方後円墳である。前方部墳裾の削平が著しく、大要が把握しずらい。

ただ、後円部高が前方部高より1.7mほど高いが、葺石を有さないことから古式の前方後円墳とも考えられるが、葺石を有する大型円墳が隣接すること、陣ノ内古墳群中の木城29号墳との比較から、前方後円墳集成編年[41]の８期（ＴＫ23・47）前後に相当できようか。

円墳群については、牛牧古墳群と同じく墳裾を削平されているため、推定の域を出ないが、墳高1.7～2.5m前後は墳径10m前後、墳高３～４mの場合は、20m超級（２・７号墳）となる。さらに、11号墳は墳高6.5m、墳径26.7mを測る。 山王古墳群の場合、山王９号墳と直径20～30m規模の大型円墳（２・７・11・12号墳）が主墳となるであろう。

大型円墳は、葺石を持ち、墳丘斜面が比較的急な上に墳頂平坦面は比較的広いもの（７・11号墳）と葺石を持たず、墳丘斜面は緩やかになる（２・12号墳）をあげることができる。

仮に大型円墳は、山王９号墳と前後すると考えると、前方後円墳集成編年の７～10期（ＴＫ21～ＴＫ209）の築造と考えられる。

その他の小円墳群は、古墳群の構成を考えると、主墳となる大型円墳と併行、後続する時期であろう。

山王古墳群は、小規模前方小円墳と大型円墳、ならびに小円墳群から構成されると想定でき、古墳時代中期後半から展開をみせる古式群集墳、そして新式群集墳へ展開していったと考えられる。そして、山王古墳群の前方後円墳や大型円墳は、数世代の系譜を追えそうである。

【野首古墳群の概要】

牛牧台地から小丸川へ突き出すように派生する丘陵緩斜面に野首古墳群は位置する。

横穴式石室を内部主体とする２基の円墳からなる小規模な古墳群（野首１・２号墳）である。 野首１号墳は、墳径７m前後を測り、築造・造営時期は須恵器の型式から７世紀初頭～前半代（ＴＫ209～217段階）と考えられている。

また、野首１号墳は、牛牧１号墳（ＳＮ１）と埋葬主体の差だけでなく副葬品と質・量ともに隔絶するあり方を示す。

この、横穴式石室を採用した野首古墳群の被葬者は、山王古墳群を統括したの最後の首長層ともいえる。牛牧古墳群と山王古墳群との地理的脈絡からすると、牛牧古墳群の位地する牛牧台地縁辺部をも束ねた小地域首長の可能性もある。

【牛牧古墳群周辺の古墳群の動向】

野首・山王・牛牧古墳群の検討の結果、牛牧台地の束ねた、牛牧10号墳以来の小地域首長層は、山王９号墳⇒大型円墳群と繋がり、横穴式石室を採用した野首古墳群へ系譜的に連続したと推測される。

山王９号墳から大型円墳への転換は、持田古墳群内における、前方後円墳の盟主的首長層よりは１ランク下で前方後円墳を築造しない（規制された）、中間層（大型円墳）に対する画文帯神獣鏡等の下賜・分与が顕著になる動向と連動していると考えられる。

牛牧古墳群や山王古墳群は、川南古墳群や持田古墳群といった広域首長の影響下にある在地的な小地域首長層の古墳群（古式群集墳）として発達し、古墳時代後・終末期にはその支配下にあった有力農民層の伸張とからんで新式群集墳へと古墳群の性格を変容させたと考えられる。

この小地域首長、または新興の有力農民層は、老瀬坂上第３遺跡の骨蔵器[42]が物語るように、律令体制下の在地官人層に変貌を遂げたのであろう。

牛牧古墳群という故地の墓域に面して葬られているのが示唆的でもある。

【小丸川南岸の古墳群の様相】

最後に牛牧古墳群を初めとした小丸川流域、特に南岸における古墳群の動向についてまとめておく。

小丸川流域の高塚古墳群や横穴墓群（地下式横穴墓も含めて）は、南岸域に集中する。

それは、小丸川北岸の二大古墳群（川南古墳群・持田古墳群）と一ツ瀬川流域の西都原古墳群・祇園原古墳群・茶臼原古墳群といった広域盟主的首長墓系譜の古墳群に挟まれたかのようである。

この南岸域は、台地の縁辺に沿って高塚古墳群や横穴墓群が列状に展開し、林立している。

そこで、各群の関係性を把握するために、高塚古墳群や横穴墓群の距離を計測した。

小丸川流域における各群間の距離は

（西⇒東方向へ）

1　川南古墳群－持田古墳群……４㎞
2　持田古墳群－正祐寺横穴墓群 ……0.6～２㎞
3　川南古墳群－永山古墳 ……1.5㎞
4　山塚原古墳群－岸立横穴墓群 ……1.2㎞
5　岸立横穴墓群－永山古墳 ……0.8㎞
6　永山古墳－山塚原古墳群 ……2.2㎞
7　山塚原古墳群－百合野古墳群……２㎞
8　百合野古墳群－比木横穴墓群 ……0.7㎞
9　百合野古墳群－陣の内古墳群 ……2.5㎞
10　陣の内古墳群－牛牧古墳群 ……2.7㎞
11　牛牧古墳群－山王古墳群 ……0.9㎞
12　山王古墳群－野首古墳群 ……0.5㎞
13　山王古墳群－老瀬横穴墓群 ……0.5㎞
14　牛牧古墳群－大戸ノ口古墳群……２㎞
15　大戸ノ口古墳群
　　－毛作古墳群1.7㎞・水谷原古墳群…1.8㎞
16　毛作古墳群－光音寺横穴墓群 ……0.6㎞
17　毛作古墳群－水谷原古墳群 ……1.5㎞
18　水谷原古墳群－雲雀山古墳・横穴墓 ……1.2㎞
19　水谷原古墳群－上・下永谷古墳群 ……2.2㎞
20　上・下永谷古墳群 －永谷横穴墓群 ……0.1㎞

を測り、持田・川南の二大古墳群は４㎞と離れているが、それ以外の古墳群は２～３㎞と等間隔である。

他方、集落遺跡としては、下耳切第３遺跡や大戸ノ口第２遺跡、毛作第４遺跡、上ノ別府遺跡、野首２遺跡等があげられる。古墳群に近接し、これらの集落は、概ね古墳造営時期と併行する時期である。また、古墳群の近くに集落域が存在する傾向が強い。古墳群どうしの距離間隔と、集落との近接性から、２～３ｋｍの間隔それ自体がそれぞれの古墳造営集団の生活基盤の範囲と捉えることも可能である。

従って古墳群と古墳群の距離がほぼ等距離で、集落も各古墳群に近接している現象は、５～６世紀代に入り新たに勃興した有力農民層と小地域首長層の存在を示すだけではなく、墓域と集落が一体化していること、古墳群間の距離は、その造営基盤の範囲を示すと考えたい。

この現象は、有力農民層の勃興と分村過程といった自然発生的な要因だけでなく、地域首長層や大和政権による政策的な分村や移住、集村（住）が進められたとも解釈することも可能である。

それは、古墳時代中・後期から始まる政治的・社会的変革と連動した動きと連動した結果であろう。

また、野首古墳群や永山古墳、陣の内古墳群の（木城29号墳）、水谷原古墳群中の（６・７号墳）は各小地域集団を束ねた有力首長墓と位置づけられよう。

このうち、横穴式石室をもつ永山古墳や野首古墳群は木棺直葬を持つ高塚古墳群とは独立している。各小地域の首長層や有力農民層よりは上位の、持田古墳群84号墳のような、広域盟主的首長と小地域首長の中間的な位置づけとみなすことができる。

第２節　古墳時代集落の検討

Ａ、古墳時代後・終末期～古代の遺物に関して

１．須恵器と土師器

下耳切第３遺跡における古墳時代集落の変遷過程を理解するためには、出土土器の検討が欠かせない。そこで、須恵器と土師器の時期的な位置づけを図るため、編年案を作成した（図620～622）。

【須恵器の編年】

宮崎県下では、宮崎市松ヶ迫窯跡（８世紀中葉～後葉）より古い古墳時代の須恵器窯跡が発見されておらず、生産地資料中心の編年作業が進んでいない。出土須恵器の時期は、古墳や地下式横穴墓出土資料に拠る消費地の編年案、または編年体系が進んでいる他地域との併行関係から推定されている。

須恵器編年作業にあたっては、集落（消費地）資料であることを念頭に、型式間の共伴関係や存続幅といった詳細な検討が必要である。

しかし、検討に堪えうる絶対量が少ないこともあり、宮崎県下で広く援用されている大阪府陶邑窯跡群を中心とした編年との対応関係を重視することにし、まず、各型式（期）の特徴が把握できることを念頭に置き、型式的特徴の変遷が追いやすい蓋坏と高台付埦について編年試案をまとめた。なお、各型式の共存関係にある画期を期と読み替え、Ａ～Ｇ期に区分した。

（Ａ期）

Ａ期は、合子状に噛み合う蓋坏（いわゆる坏Ｈ）とかえりが逆転し、蓋に摘みの付く蓋坏（いわゆる坏Ｇ）の時期である。

坏Ｈの坏蓋口径は、11㎝～13.5㎝前後、坏身口径は11～12㎝を測る。坏Ｇの坏蓋はボタン状摘みを有し、かえりが突出する。かえり部径は9.5㎝。坏身は体部に二条の沈線が入る。口径は11㎝。

Ａ期の資料群は、陶邑編年のＴＫ209新段階に併行すると考えられる。

（Ｂ期）

Ｂ期は、坏Ｈと坏Ｇの共存関係にある。坏Ｈの口径は縮小傾向にあり、坏蓋口径は12㎝前後、坏身は10.5～11㎝前後となる。坏Ｇの蓋は、器高が減じて天井部は扁平化する傾向にある。

Ｂ期の資料群は、陶邑編年のＴＫ217古段階に併行すると考えられる。

（Ｃ期）

Ｃ期まで坏Ｈと坏Ｇの共存関係にあると考えられる。坏Ｈは、口径の縮小とヘラケズリ調整の粗雑化が前段階よりも顕著である。坏蓋口径は11.5㎝前後、坏身口径は9.5～10㎝前後となる。

坏Ｇは、口縁部のかえり部分に変化がみられる。坏蓋かえり部口径は、８㎝前後で、坏身口径は９㎝前後と口径と器形とも定形的になる。

Ｃ期の資料群は、陶邑編年のＴＫ217新段階に併行すると考えられる。

（Ｄ期）

Ｄ期になると坏Ｈは消滅する。代わって、高台付埦（いわゆる坏Ｂ）が新たな主要型式となり、坏Ｇと坏Ｂが共存関係にある期といえる。

坏Ｇの坏蓋は、かえりが短くなり、擬宝珠摘みを有する。口径は、Ｃ期の坏Ｇを受け継ぐタイプ（9.5㎝前後）とやや口径が大きい（10.5㎝前後）タイプがあり、かえり部も差異がある。坏身口径は10㎝と大きくなる傾向を示す。

坏Ｂは、摘みの形態は不明であるが、擬宝珠形と考えられる。口径は13㎝前後。坏身は細くて長く、外側に張る高台が付される。体部は直線的に開く形態で、口径は12.5㎝前後である。

Ｄ期の資料群は、陶邑編年のＴＫ46段階に併行すると考えられる。

（Ｅ期）

Ｅ期には坏Ｇは消滅し、坏Ｂが主要型式となる。この期までには、無高台の坏（いわゆる坏Ｄ）が出現するが、資料的に少ないので言及しないでおく。

坏Ｂの坏蓋は、摘みの扁平化とかえり部・高台の変化および口径の増大が顕著となる。

摘みは扁平化し、中央部が凹むタイプも見られる。また、口縁部は水平に伸び、その端部はやや屈曲気味になる。かえりは肥厚した断面三角形状を呈し、やや突出する。

坏Ｂの高台は、短く安定した形状となる。また、口

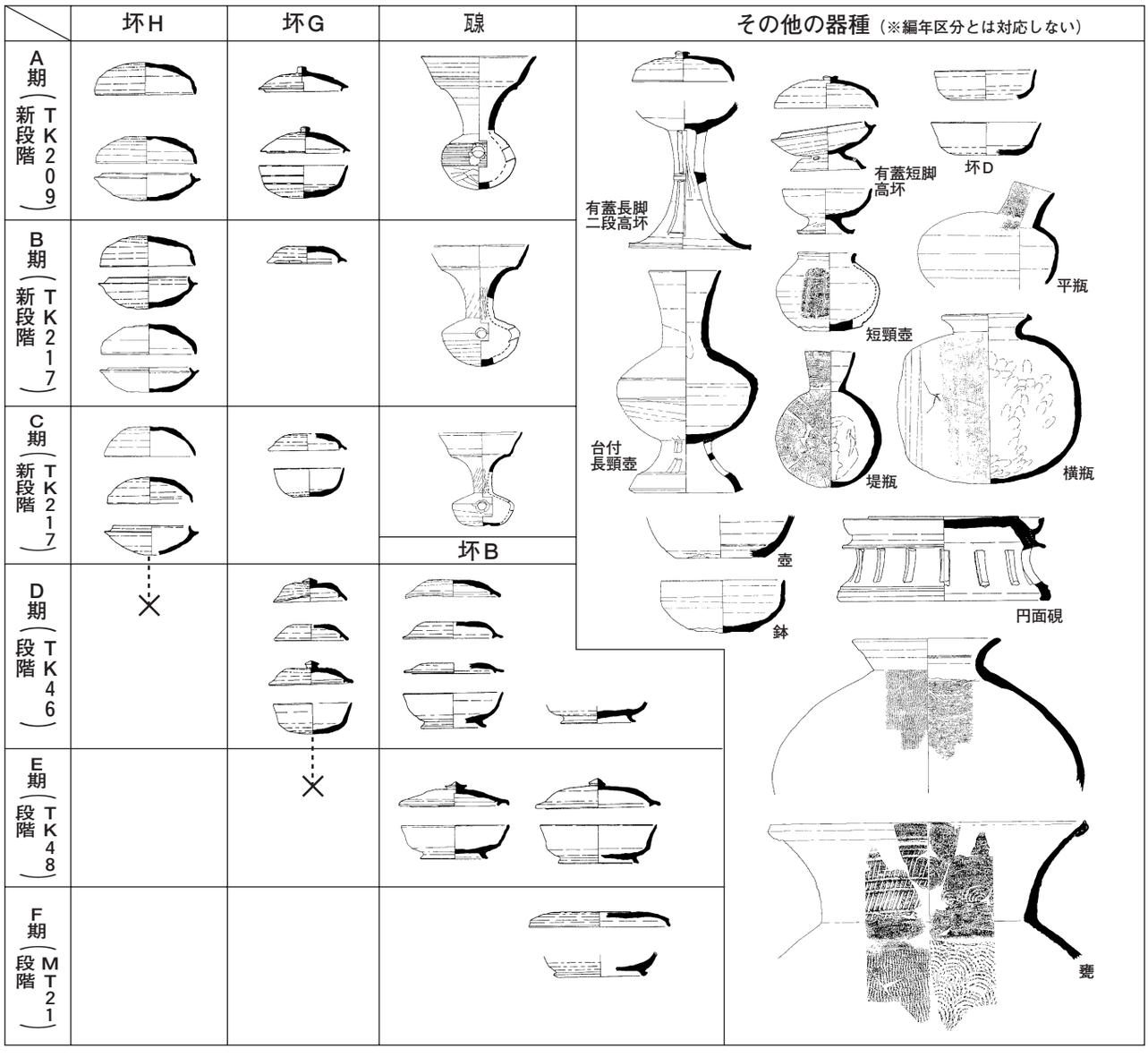

第620図　下耳切第３遺跡の須恵器編年と器種（Ｓ＝１/８）

径は14cmを測り、口縁部は緩やかに外反する。

なお、かえりが消失して口縁部が下方に折れる坏蓋と高台が短く外反坏身もこの期に含めた。

Ｅ期の資料群は、陶邑編年のＴＫ48段階に併行すると考えられる。

（Ｆ期）

坏Ｂが引き続き主要型式となる。坏蓋の口縁部は、やや段をつくる形状に変化する。口径も前段階より縮小化する。坏身の高台は、さらに萎縮化して断面箱形となる。

Ｆ期の資料群は、陶邑編年のＭＴ21段階でも前半に併行すると考えられる。

Ａ～Ｆ期の須恵器群は、現行の年代観から７世紀初頭から８世紀前半、特にＡ期～Ｅ期は７世紀代須恵器編年という位置づけも付加される。

【土師器の編年】

宮崎県下、特に本遺跡の位置する宮崎平野部における古墳時代後・終末期の土師器編年は確立した段階ではない。

第621・622図で示したように、本遺跡で出土した土師器は、甕、バケツ状甕、鉢、甑、壷、高坏、坏と皿

の器種がある。

甕はプロポーションから長胴甕と球形胴甕に、容量の観点から大小の別に区分される。鉢や壷も容量的に大小に類別化できる。坏は口縁部の形態からいくつかの派生と系譜関係が想定される。

本来ならば、各器種ごとに細分器種と型式の設定と編年をなす必要があるが、出土量の多かった、土師器長胴甕と坏に限定した編年案を作成した。

編年にあたっては、型式組列の組みやすい器種、特に長胴甕の形態変化を編年の基軸とした。

〈土師器長胴甕の型式分類〉

まず、土師器長胴甕は、口径と器高との関係から大きくⅠ～Ⅳ類に分類した（第141・142表）。

Ⅲ類はⅠ類をスリム化した形状で、Ⅳ類はⅢ類を小型化した形態である。

次に、口縁部形態に注目して

a類…「く」の字口縁

b類…口縁部は立ち上がり、その端部が外反する「コ」の字口縁

c類…緩やかな逆「L」字状口縁

d類…屈曲の著しい逆「L」字状口縁に分類した。

〈土師器坏の型式分類〉

なお、土師器坏は、口縁部形態からA～Dに細分される。細分型式は、にまとめられる。

坏A…丸底ないし平底で口縁端部が短く外反するもの。法量的にa類（口径13㎝・器高4.5㎝）、b類（口径13㎝・器高5.5㎝）、c類（口径15㎝・器高4.5～5㎝）、d類（口径16～17㎝、器高6～9㎝）に細別される。

坏B…丸底ないし平底で口縁端部が短く内湾するもの。法量的にa類（口径12～13㎝・器高4.5㎝）、b類（口径16㎝・器高5㎝）、c類（口径18㎝・器高5.5㎝）に細別される。

坏C…丸底ないし平底で、口縁部はそのまま外に開く。坏A・B・D類に該当しないタイプである。

法量的にa類（口径10㎝以下・器高5㎝以下）、b類（口径13㎝・器高4.5㎝）、c類（口径15～16㎝・器高5㎝）、d類（口径17～19㎝、器高4.5㎝）、e類（口径18㎝、器高6㎝）の5つに細分される。

坏D…丸底ないし平底で、口縁部は直立するもの。法量的にa類（口径10㎝以下・器高5㎝以下）、b類（口径14㎝・器高5㎝）、c類（口径15～16㎝・器高4.5～5㎝）に細別される。

第141表　土師器長胴甕の法量分類

長胴甕	口　径	器　高	胴部最大径
Ⅰ類	19～22㎝前後	30㎝前後	17～19㎝前後
Ⅱ類	17㎝前後	22～24㎝前後	16～18㎝前後
Ⅲ類	16㎝前後	30㎝前後	15㎝前後
Ⅳ類	12～17㎝前後	－	12～14㎝前後

土師器坏は、坏A類の一部を除いて、各形式の口縁部形態は明確な型式差は見出せなかったが、底部は、丸底と平底（木葉痕）を有するものに大別された。これら土師器坏（坏A・B類）については、底部の特徴、すなわち丸底⇒平底の形態変化を想定した。坏Aについては、口縁部外反の著しいもの⇒緩やかになると仮定した。

〈期の設定〉

土師器長胴甕は、口縁部形態から、a類⇒b類へ、坏類は丸底⇒平底へ変化すると仮定した。

その上で遺構の切りあい関係や須恵器蓋坏・高台付埦との共伴関係から仮説の検証を導いた。

検証過程は割愛するが、土師器長胴甕のa類⇒b類、坏類の丸底⇒平底への方向性は裏づけられる結果を得た。

上記の結果から、土師器長胴甕のa類が主体となり、かつa類と共伴する坏類の一群をⅠ期、b類をⅡ期、c類をⅢ期、d類をⅣ期と設定した。

須恵器との共伴関係から土師器編年Ⅰ期は須恵器編年B期に、Ⅱ期はC期、Ⅲ期はD期、Ⅳ期はE・F期に併行する。なお、土師器坏C・D類とⅢ類は、型式差の抽出が困難であったので各期ごとの在否を編年表に示すに留めた。

本遺跡の場合、須恵器編年A期に伴う土師器は、資料的に少なく様相は不明確である。

下耳切第3遺跡出土の土師器は、須恵器の年代観から7世紀前葉から末葉の土器群と考えられ、7世紀代土師器編年という位置づけも付加される。

〈編年的位置づけ〉

（土師器長胴甕）

土師器長胴甕のみではなく、古墳時代後・終末期の甕はヘラケズリを施さない。接合痕や指頭痕が明瞭に

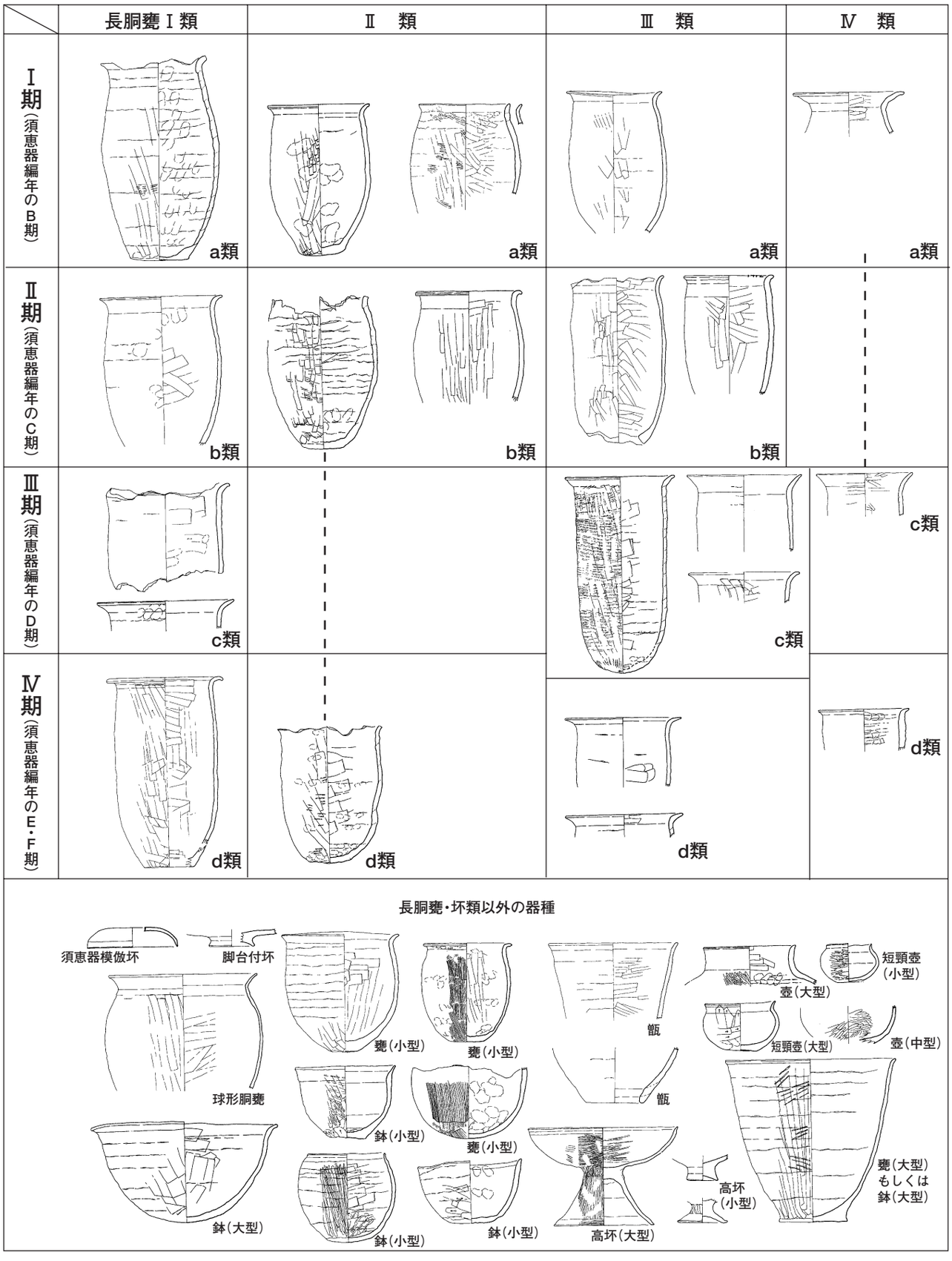

第621図　下耳切第３遺跡の土師器編年(1)（Ｓ＝１/８）

第142表　各期における土師器長胴甕の特徴

	口縁部の特徴	胴部の特徴
Ⅰ期	「く」の字の口縁部。屈曲の度合いはＴＫ209へ移行期よりは緩い	胴部最大径が中位
Ⅱ期	口縁部は立ち上がり、その端部が外反する「コ」の字口縁。頚部の稜線は内外面ともに薄くなる。	胴部最大径はＢ期と同じく中位。
Ⅲ期	緩やかな逆「Ｌ」字状口縁	胴部の張りがなくなり、直線的な体部
Ⅳ期	屈曲の著しい逆「Ｌ」字状口縁。口縁部端部は先細り、頚部の稜線は再び明確化	直線的な体部

残る場合が多く、最終調整は内外面ともに板状工具によるナデで、いわゆる「ハケメ」とは異なる条線が残る。工具原体による差異であろう。

タタキ目の残る資料もあり、輪積み成形後タタキ調整が行なわれる場合もある。底部は、平底で木葉痕が残るのが特徴である。

各期における長胴甕の特徴は、第142表のようにまとめられる。

また、土師器長胴甕は、法量の観点からⅠ～Ⅳ類に分類された。古墳時代集落形成当初から終焉期までⅠ～Ⅳ類とも存続し、各期における器種構成の一角をなしている。法量的な使い分けの意図が読みとれる。

宮崎県下におけるカマドの受容と展開は、６世紀後半段階からで、土師器甕は急激に長胴化の傾向を示すようになる。本遺跡においてもカマド導入による長胴化の系譜にそった形態変化を遂げている。

さらに、カマド導入以前の単一的な法量から、法量的に細分化する器種分化（使い分け）の様相を垣間見ることができる。

特にⅢ類は、カマド内で検出される場合が多く、ＳＡ９、ＳＡ44のカマド右脇では、ほぼ完存品で出土した。

自立しにくい器形で、底部は平底ではなく丸底のものが多いことから、Ⅲ類は、カマド専用の煮沸土器と考えられる。実際にⅢ類土器の底部には被熱痕跡を有するものが多い。

一方、土器埋設炉の炉体土器の口径は17㎝内外である。土器埋設炉と土器埋設炉に煮沸土器を設置可能な大きさからすると、Ⅱ類の法量が妥当ではないかと考えられる。可能性として指摘しておきたい。

さらに、ＳＡ54出土の1477は、バケツ型の甕（鉢）で、外面に煤が付着し、底部は被熱の痕跡が残る資料である。カマド用土器よりは、地床炉もしくは土器埋設炉に使用された煮沸土器と推定される。

なお、土師器長胴甕Ⅱ類は、Ｅ期になると器高を減じて「寸胴」気味になる。この形態は、８世紀（古代）以降の土師器甕の特徴と類似し、「律令的土師甕」の祖形的存在といえる。古代以降の土師器甕は、Ⅰ・Ⅲ類のような長胴化著しい「古墳時代的甕」ではなく、Ｅ期Ⅱ類甕や球形胴の甕が主流なる。その脈絡においては、本遺跡の土師器甕は「律令的土器様式」成立前夜の様相を示す資料とも考えられる。

ほとんどの土師器甕は、集落内生産と考えられるが、搬入品の可能性が高い甕が２個体検出されている。ＳＡ54出土の1475とＳＡ62の1540である。1475は外面ハケメ調整でヘラケズリ調整である。胎土も精良で在地土器とは考えられない。1540は外面粗いハケメで内面に指頭痕が残る。胎土も異なり、色調は茶褐色と異質な土器である。

1475は、器形的に大宰府編年Ａ期の土師器甕に類似し、時期的にも併行する[42]。1546は、豊前国や豊後国の内面ヘラケズリをしない甕[43]と類似しており、北部九州との交渉・流通の過程で点的にもたらされた土器と想定される。

（土師器坏）

土師器坏は、輪積み成形後、底部外面は手持ちヘラケズリ、口縁部内外面は丁寧なナデ、底部内面は板状工具によるナデが施される。内外面にヘラミガキや黒色処理または赤彩塗布がなされる。

口縁部の特徴は、各期を通じてあまり変化しないが、底部形態は、大きくⅢ期を境にして丸底から平底（木葉底）へ転換を遂げている。

坏については、Ａ～Ｄに分類し、さらに法量の差異からさらに細分した。法量的には口径10㎝以下・13㎝台・15㎝台・16㎝以上と３～４種類の法量差が存在していたことが伺える。土師器甕同様に法量分化の動きを読み取ることができる。

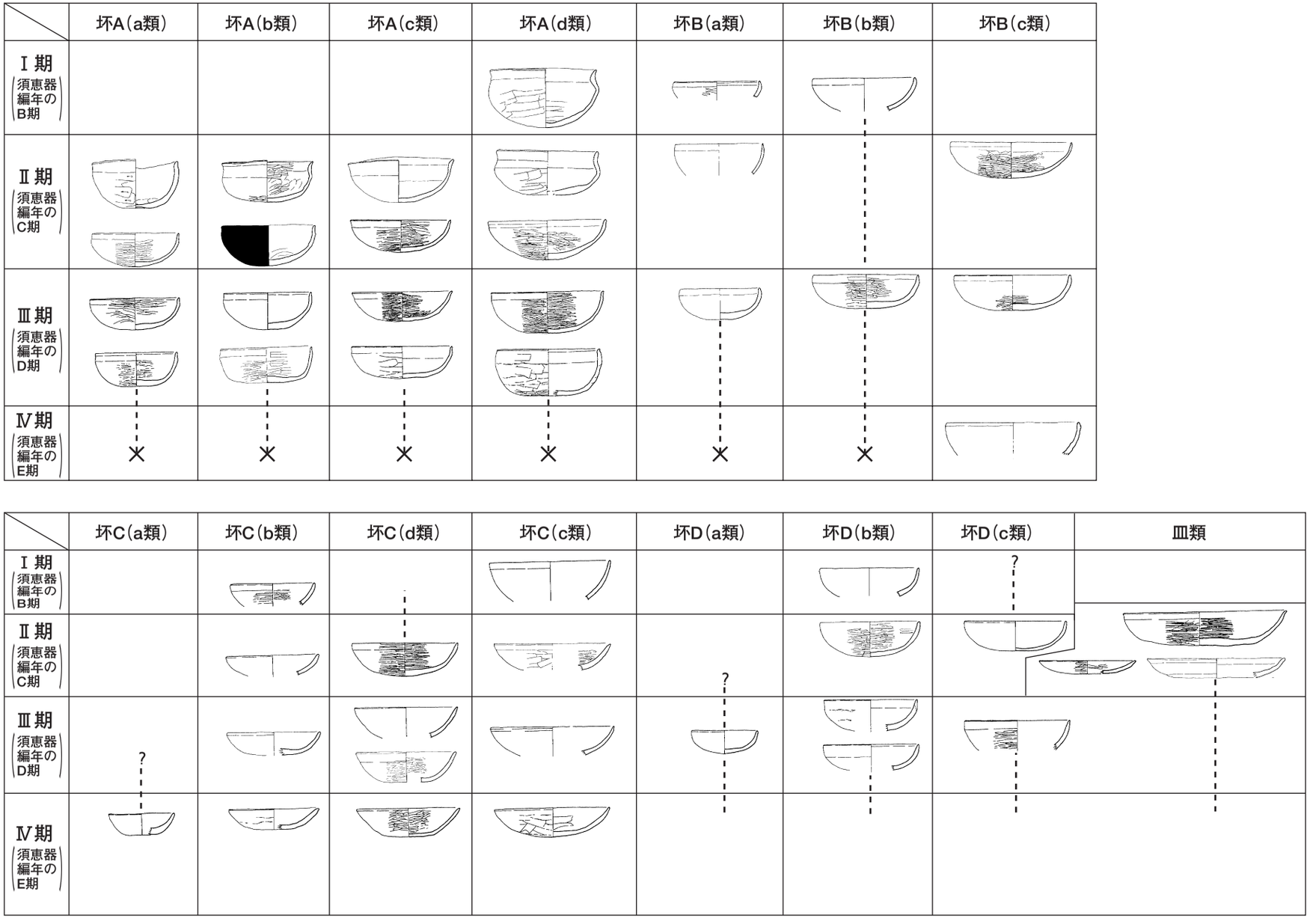

第622図　下耳切第３遺跡の土師器編年(2)（Ｓ＝１／８）

６世紀後半段階までの坏類は、型式ごとの法量には比較的バラツキが少なく、つくりや器形的に斉一性が高かったが、Ⅱ期（７世紀前葉）以降、同一の器形で法量が分化するようなあり方をも示している。

また、長らく杯類の主要形式であった杯Ｂは量的に少なくなる。坏Ａ・Ｃ・Ｄ類が主体を占めるのが７世紀代土師器坏の特徴でもある。

伝統的坏Ａ類もⅡ期以降、外反する口縁部形態は痕跡器官化し、別系譜と捉えてもよいほどである。

このⅡ・Ⅲ期を境とする、坏Ａ・Ｂの消滅と変容と坏Ｃ・Ｄの出現と盛行は、古墳時代的（５・６世紀）坏から７世紀的坏への転換過程を示すだけでなく、土師器甕同様「律令的土器様式」成立前夜、過渡期における食器組成のあり方をも意味している。

なお、須恵器模倣坏は、Ⅰ期までに消滅している。一方、食膳具の一種である高坏は、地下式横穴墓や土壙墓出土資料以外、集落では殆ど出土していない。逆に坏類の卓越が印象的であり、７世紀初頭から前半には、高坏の食膳具から供献具としての機能に移行したと考えられる。皿は、ＳＴ７出土資料から、Ⅱ期まに出現するのは確実である。

（住居内の器種構成）

下耳切第３遺跡における竪穴住居跡内の土器（器種）出土比率は、須恵器が１割以下でほとんどを土師器が占めている。須恵器は蓋坏や高台付埦といった「食器」に絞られ、壺や甕といった「貯蔵具」は皆無に近い。

ここで７世紀代の土器構成を反映する資料として、ＳＡ13とＳＡ40の出土遺物内容に着目したい。

ＳＡ13では、須恵器の出土は認められなかった。土師器のみの器種構成となるが、坏類（55％）、壺・甕類（41％）その他（４％）という比率である。坏と甕の卓越性が読みとれる。

ＳＡ40では、須恵器坏類（14％）、土師器坏類（50％）、甕類（36％）で食器類が比率的に主要を占めていることがわかる。もちろん土師器甕の特性（破損率・消耗率が高い）を考えると須恵器坏・土師器坏類と土師器甕類は約半々の構成比率であると想定できる。

一般的に須恵器と土師器は煮沸・供膳・貯蔵形態で使い分けがなされるとされるが、本遺跡を初めとした宮崎平野部の場合、それほど使い分けがなされている

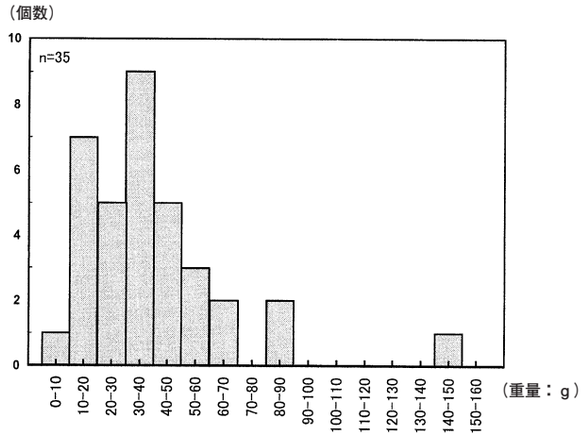

第623図　ＳＡ40出土の石錘重量分布

とは言い難い。

むしろ須恵器は、住居内の器種構成の中で客体的であり、土師器は供膳･煮沸･貯蔵など全ての機能を持っていたと考えられる。

他方、本遺跡における古墳時代集落内で出土する須恵器と土師器の割合は、墳墓から出土するものと逆で、少なく、ほとんどは土師器が占める。

墳墓出土の場合は須恵器が（特に坏･高坏）卓越し、須恵器が土器副葬及び供献の主体となっている。

特にＳＮ１主体部では土師器の供献または副葬が一切認められなかった。集落内で自家生産可能な土師器と、交易流通ベースとなる須恵器との希少（貴重）性の差が反映されているのだろうか。

２、石　器

古墳時代終末期における石器使用状況は、①台石・石皿の使用、②使用痕を有さない「作業台」、③磨石や敲石の使用、④有肩打製石斧の使用、⑤石錘の使用の５点に集約される。

①については、竪穴住居跡内に１～２個ほど保有する傾向が認められ、③とも対応する。

②は、ＳＡ１･41といった大型竪穴住居に認められ、その配置場所に企画性も看取される。

④については、住居内出土とＳＮ２出土資料に裏付けられる。もっとも縄文時代後・晩期に属する有肩打製石斧との形態的類似性とコンタミネーションのきらいはあるが、厚みが薄く、刃部が幅広であることから、古墳時代終末期の石器構成器種として位置づけられる。東和幸氏の指摘とも合致する[44]。

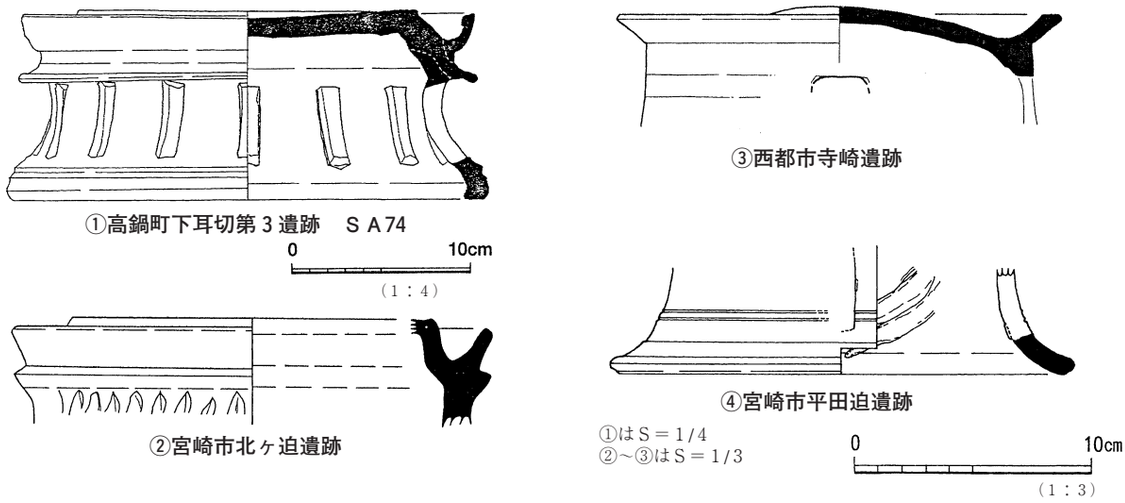

第624図　宮崎県下の円面硯集成

⑤は、竪穴住居出土の石錘は、縄文時代中期～後・晩期資料と類似する打ち欠き石錘で、形態的や重量的な差は見出しにくいが、ＳＡ40に代表される遺物出土状況（第415図）から古墳時代終末期にも継続して漁網を用いた漁法が行なわれたと考えたい。

古墳時代後期集落の高鍋町上ノ別府遺跡でも、竪穴住居内から石錘大量出土が報告されている[45]。

なお、石器組成や土器との構成比、土器における器種構成を提示する必要がある。しかし、床面出土遺物状況は、本来の器種の組合せや構成比を保証するほどの絶対数と出土量が得られなかったので、今回の検討項目からは差し控えた。

３、円面硯について

本遺跡ＳＡ74において陶硯で、圏足の円面硯が１点出土した。竪穴住居壁体溝内での検出なので竪穴住居に伴う遺物とは即断しがたい。しかし、古墳時代終末期集落の性格を特徴付ける重要な遺物に違いはない。宮崎県内における円面硯の出土例を求めると、意外に僅少である。

宮崎県下の円面硯は、確認できうる限りでは、本例と、西都市寺崎遺跡（日向国府跡：８～９世紀代、圏足硯）[46]、宮ノ東遺跡（集落跡：８～９世紀代、圏足硯）[47]、佐土原町平田迫遺跡（包含層：８～９世紀代）[48]、宮崎市北ヶ迫遺跡（道路状遺構面：８世紀、蹄脚硯）[49]の４例を数えるのみである。

なお、北ヶ迫遺跡では、８世紀前半段階の竪穴住居や掘立柱建物も検出されているから、集落に伴う可能性もある（第624図）。

本例は、陸部が海部より高いこと、脚部の特徴から、他３例より古式に属すると考えられる。分類的には、横田賢次郎のＩ－Ｃ期に相当し、期[50]、大宰府編年のⅡ期の円面硯[51]に類似するが、７世紀末前後であろう。

また、本例は硯圏面に灰かぶりや自然釉が付着するが、陶邑産の円面硯は圏部を下して倒立した状態で焼成されるという[52]。

このため、本例は圏部を上にした、正位置での焼成なので、他窯址産となる。

本遺跡出土の円面硯は、集落遺跡からの出土という点で官衙的遺物とみなすことも可能であるが、少なくとも「識字者」の存在を証明する遺物である。

言い換えるならば、文字関連遺物としての円面硯の出土は、例えば集落内に識字者－集落を束ねた有力層－の存在を示すものといえるであろう。奈良時代の律令制でいう「里長」的存在となろうか。

しかし、円面硯以外に、墨書土器や転用硯といった文字関連遺物は出土していない[53]。

Ｂ、竪穴住居の構造

【竪穴住居】

１、住居の構造

〔平面積〕

古墳時代に属する竪穴住居跡は75軒を数える。このうち平面積の計測が可能な65軒を対象に、住居面積を

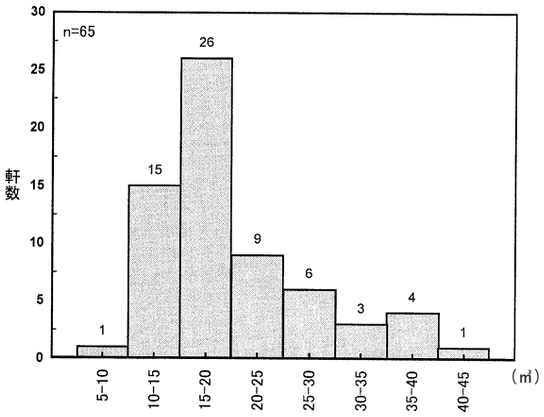

第625図　竪穴住居跡の面積分布

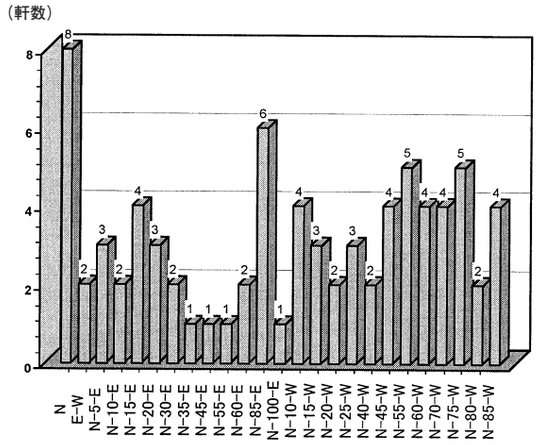

第626図　竪穴住居跡の主軸方向分布

度数分布化したのが第625図である。

分布の中心から

① 大型住居…床面積25㎡以上

② 中型住居…床面積15～25㎡未満

③ 小型住居…床面積15㎡～８㎡

に区分される。

竪穴住居は、中型住居（一辺４～５ｍ）と小型住居（４ｍ以下）が主体となり、大型住居が一定量存在するあり方である。

柱穴は、４本柱が主体で、２本柱ＳＡ38、６本柱ＳＡ50の場合がある。柱穴が検出されない、無柱穴住居はＳＡ24・25・39等がある。この無柱穴住居は小型住居に限定される。

〔主軸方向〕

住居主軸は、カマドを付設する住居は、カマド主軸を、付設しない場合は、北壁方向の住居中軸線とした。住居主軸の分布は第626図に示した。

第626図から、住居主軸は、真北を指す一群、北から５°～30°東偏する一群、北から５°～30°西偏する一群の大きく３者に区分される。

一方、主軸方向が東西に大きくふれる一群も一定量存在する。これはカマド付設住居にみられる。住居中軸線を北壁方向とすると、北から東偏または西偏する竪穴住居群と同様なあり方を示すが、カマドの設置方向が北壁方向ではなく、東壁・西壁に設置される、異方向の住居である。９軒が検出された。全体の一割弱である。

住居面積は、小型～大型住居と多岐にわたり、遺物出土状況からも、特段の偏在性や特殊性は伺えない。遺構立地も同様である。住居の時期は、古墳時代終末期全般にわたる。

住居軒数の１割前後が異方向の住居であることは、逆に各時期の集落構成で１～２軒はカマド主軸が異なる住居が存在したことになる。これらの竪穴住居は、直接的な証拠に乏しいが、カマド方向の特異性を重視するならば、産屋や祭祀など非住居的な意味合いが強い遺構や、集落構成員に従属する下位集団の住居とする可能性を予測したい。

〔住居構造：床面下の構造について〕

調査の結果、本遺跡における古墳時代終末期の竪穴住居のほとんどが貼床を有することが明らかになった。貼床は0.1～0.2ｍ前後の粘質土で形成される。

貼床土は、黒色土主体にしてK-Ahや褐色粘質土ブロックが混入する場合と、褐色土ブロックが丁寧にこなれた粘質土の２者となる。

貼床除去後の住居の掘削底面に注目するとある規則性が読み取れた。

① 底面全体をほぼ均一に掘削される

② 全体的に均一だが、住居隅部付近がやや深め

③ 四壁に沿って溝状に掘削され、中央部分が島状に掘り残される。

の大きく３類型に区分された。

上記３類型が住居面積や時期的差による構築方法かどうかは明確に判断できなかった。ただ、②と③は、住居四隅を決定したのち掘削に入る工法である。

つまり、尺度だけでなく、竪穴住居の平面規模や一

辺の長さに規則性や規定が存在したことを示唆している。少なくとも、不作為に床面が掘削されるのではなく、一定の工法が用いられたことは違いない。

立柱方法は、多くの住居の場合、貼床後に主柱穴を掘削されている。ＳＡ71・72・76例のように住居掘りかたの掘削後、貼床施工以前に柱掘り方を穿ち、立柱と貼床整地を同時進行させる造作過程が考えられた住居も検出された。

この住居群は時期的７世紀中頃～後半以降に属するので、住居建築技術の進歩と位置づけられよう。

〔住居構造：出入り口〕

カマド付竪穴住居の場合は、カマドの反対側が「出入り口」とされる。しかし、出入り口はカマドの対面側とは限らないと指摘もあり、カマドのない住居の場合も、一概に南側が出入り口とはいえないようである。

本遺跡においては、「出入り口」の可能性高い施設としてＳＡ19の南壁に位置する「盛土状遺構」があたる。詳細は本文に譲るが、竪穴内外を結ぶ「階段」とみなしたい。

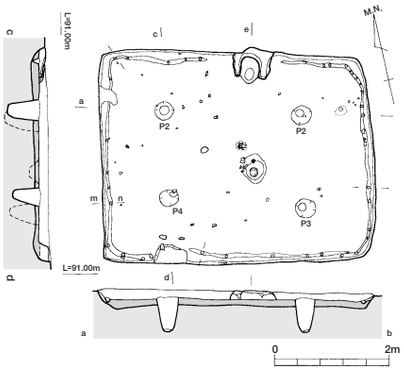

第627図　竪穴住居跡床面下の構造(1)

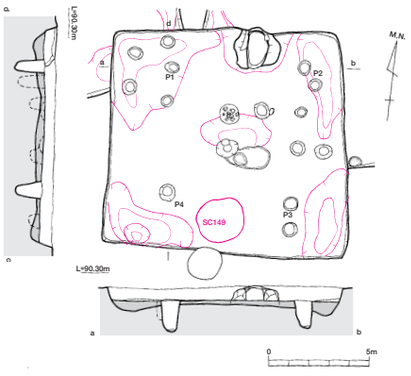

第628図　竪穴住居跡床面下の構造(2)

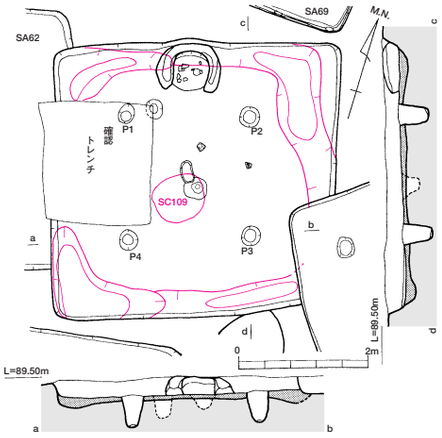

第629図　竪穴住居跡床面下の構造(3)

また、竪穴住居南壁の中央部分に方形の張出し部が存する場合がある（ＳＡ２・68）。

さらに、ＳＡ75・68では南壁の壁体溝が途絶する部分に２個の小柱穴が付随していた。梯子状の出入り口が想起される事例である。

なお、ＳＡ56・58・60・73では住居壁の中央または隅部寄りに硬化面や中央床面より若干下がる箇所が存在する。この事例も「出入り口」施設と関連付けられよう。

〔住居構造：竪穴外柱穴〕

ＳＡ18では、竪穴部外に規則正しく方形にめぐる小穴列が検出された。竪穴部内の四壁沿いでも小穴列が検出されている。

この竪穴内外に巡る小穴列の評価として、周堤の存在を推定したい。住居内の壁体溝や小穴列は周堤内壁の土留め用杭列として、住居外の小穴列は周堤外壁の外護用杭列としての機能が想定される。

ただ、住居外側の小穴列については、垂木穴の可能性も指摘できる。

一方、住居南壁の中央付近では住居内の小穴列が一部途切れる箇所を認められるが、ここを住居入り口と想定することも可能である。

ＳＡ18と類似した検出例として宮崎県国富町木脇遺跡ＳＡ33を挙げておく[54]。

宮崎県下では、K-Ah層上面での遺構検出がなされる関係で、本来の遺構面（黒色土）が失われ、竪穴内

部の情報しか得られない場合が多い。しかし、本例と木脇遺跡住居例は、竪穴外の構造を知る手掛りだけでなく、竪穴外にも観察の目を向ける重要性を喚起する事例ともいえる。

〔火処の構造〕

古墳時代終末期の火処としてカマド・土器埋設炉・地床炉と焼土面が認められた。それぞれの構造について概略を述べた後、火処全体の総括を試みたい。

A．カマド

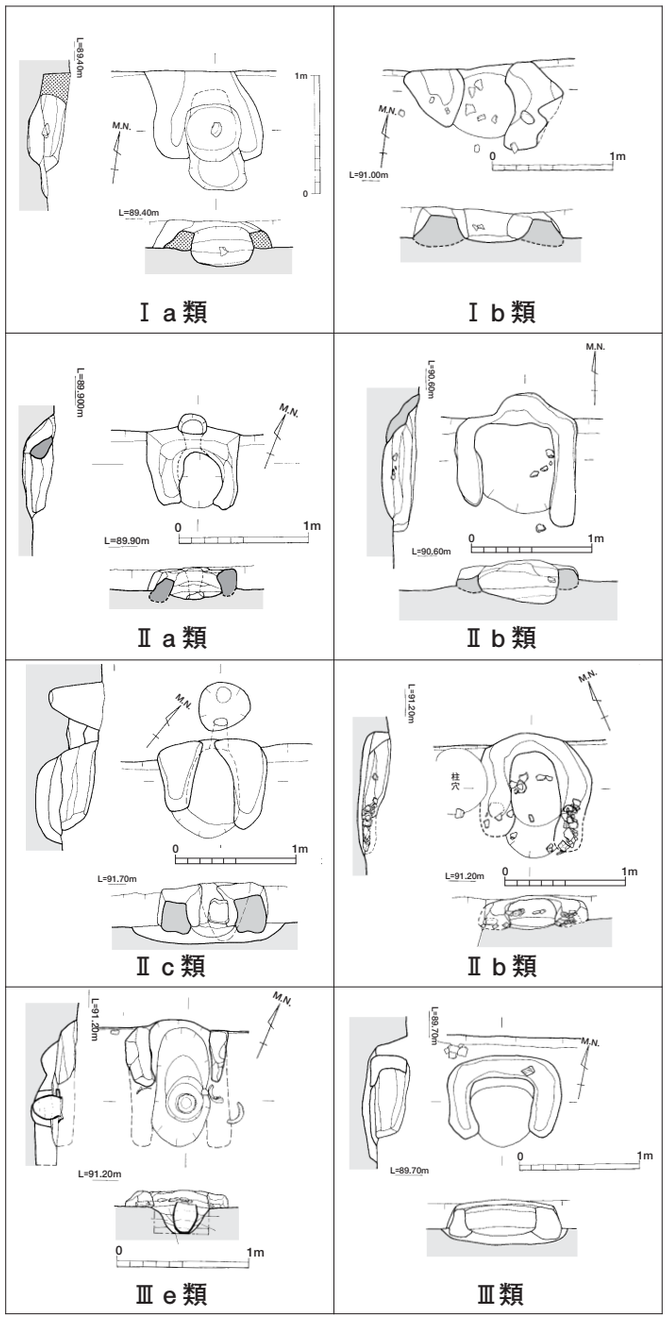

第630図　カマドの分類

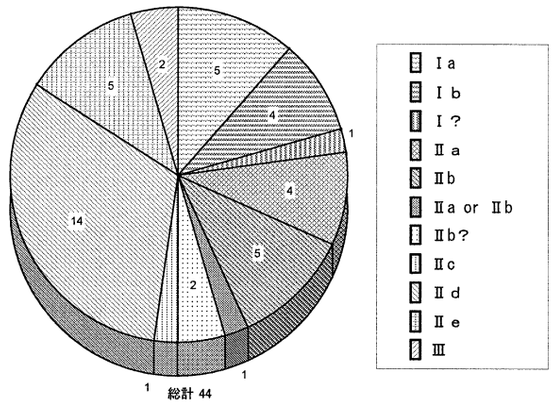

第631図　カマドの構成比率

〔カマドの構造〕

本遺跡で検出されたカマドは、44基を数えた。その構築構造から、Ⅰ～Ⅲ類に類型化し、煙道部の有無でそれぞれ細分化した（第630図参照）。

①Ⅰ類〔燃焼部奥壁は、住居壁より突出しない。煙道部なし〕

Ⅰa類…燃焼部も粘土で構築

Ⅰb類…袖部のみ構築、燃焼部奥壁は住居壁体

②Ⅱ類〔燃焼部奥壁は、住居壁より突出する。煙道部を付帯する場合あり〕

Ⅱa類…燃焼部奥壁、煙道部は住居壁体を掘削

Ⅱb類…燃焼部奥壁は粘土で構築、煙道部は住居壁体を掘削

Ⅱc類…Ⅱb類の煙道部が水平に延伸する

Ⅱd類…燃焼部奥壁は粘土構築、煙道部なし

Ⅱe類…燃焼部奥壁は住居壁体を掘削

③Ⅲ類〔平面馬蹄形で住居壁体から独立する。煙道部なし〕

本遺跡におけるカマドの構造は、上述のように大きく３種類に区分された。時期的にはⅢ類は、須恵器編年でいうＥ・Ｆ期（７世紀後半～末前後）に出現する形態である。Ⅰ類とⅡ類は基本的に共存・並立するあり方を示す。

他地域では、煙道なし⇒煙道付へ、造りつけ型⇒突出型という変遷が追えるが、本遺跡の場合は煙道が接続する、しない場合が時期的に混在しており、燃焼部全体が住居壁より突出する形態はなかった。

宮崎県下におけるカマドが一般化するのは、６世紀後半段階に入ってからである[55]。北部九州では５世紀

前半には導入と定着が認められるから、単純に150年前後遅れる。

単線的な発達ではなく、当初から新旧及び複数形態が同時に存在する理由は、導入時期の遅れと受け入れ側が後発的な立場に甘んじた結果と考えられる。

また、煙道付カマドはⅡａ～ｃ類に相当する。Ⅱａ類とⅡｂ類は近縁性があり、燃焼部奥壁から住居外へ緩やかに立ち上がる形態である。類例として宮崎市浄土江遺跡304号住居等が挙げられる。

Ⅱｃ類は、煙道が水平に伸び、煙出しの穴が垂直に接続する形態である。類例として高岡町八児遺跡５号住居が相当しよう。

また、Ⅱｃ類はⅡｂ類と同様、平安期（９～10世紀）のカマド構造に引き継がれた構築形態でもある。

〔支脚について〕

本遺跡のカマド内では、支脚が使用時の状態のまま遺存する例は皆無であった。恐らくカマド祭祀に伴う抜去儀礼と関連付けられると考えられる。

ＳＡ１の1064、ＳＡ10の1119、ＳＡ59の1523、ＳＡ60の1530の被熱著しい高坏脚部とＳＡ１の1071の棒状の軽石から、高坏と軽石が支脚として使用されたと想定される。ＳＡ51の1477、1478も支脚とみなせる。土製支脚は確認されない。

宮崎県下では、カマドの支脚として①土器の転用、②軽石加工品、③土製支脚の３者が使用される。①の場合は、高坏や小型の甕を倒立させる。

また、②と③は地域的な偏在性が存在する。②は宮崎平野部の沿岸部や都城盆地といった県西南部の内陸部で卓越する。軽石が容易に入手可能な地域と重なる。簡単な加工のみや円柱状に整形される。

③は、大淀川下流域と一ツ瀬川中・下流域に認められる。円柱状で上下端部は平坦面をなす。法量的にヴァリエーションが存在すると考えられる。

下耳切第３遺跡の位置する小丸川流域では、①ないし②の卓越する地域である。

一方、ＳＡ37・50等のカマド焚き口と燃焼部の境部分に、口縁部を欠失した土師器甕１個体がそのまま埋設される状況を見出せ得た。この状況は、西都市宮ノ東遺跡でも確認されている。

この「カマド内埋設土器」は、カマド廃絶時の祭祀に伴うのではなく、カマド使用時の状況を示すものであった。燃焼部（火床部）中央より焚き口側に偏在するきらいが残るが、口縁部の欠失と埋設方法は、土器埋設炉と共通しており、支脚的要素が強いと判断される。

〔カマド祭祀の有無〕

本遺跡におけるカマドは、全て天井部分が崩落し、カマド構築材が散乱した状況で検出された。竪穴住居廃絶後の自壊的な破損状況ではなく、意図的に破壊されたと感ぜられた。そのため崩壊状況や崩し方の観察や祭祀関連遺物の確認を進めた。

カマドの崩壊状況から、①天井部を叩き落とす。②カマド本体の上半部を左右に横転させる等の、破壊行為が認められた。①・②後は燃焼部を被覆する「カマド封じ」的行為が認められる。

しかし、燃焼部底面は、清掃された痕跡を示す例は少なく、焼土層や炭層が堆積したままのカマド廃絶寸前までの使用痕跡が残る場合が多かった。

そして、カマド破壊時の祭祀行為に伴う遺物、例えば土玉や土製円盤、手捏土器が１点も出土しなかった。

少なくとも、カマドの遺存状況を見る限り、住居廃絶時にはカマドを破壊する、封じる「カマド祭祀」が執行されていたと考えられるが、祭祀遺物を伴わない儀礼となる。ただ、カマド燃焼部底面やカマドを封じる被覆土中には、土師器甕や甑、坏の破片が存在する場合が多い。甕や甑は使用時の残欠が混入したとも考えられるが、土師器坏は、単なる他律的な混入とは言い難い。

坏類が比較的多くに出土する場合（ＳＡ１・２・12・24・31・41・57・58・62・69例）を鑑みると、カマド祭祀のある段階で土器類を敢えてカマド内部に埋置、混入させる儀礼がなされたと解釈したい。祭祀具が１点も出土しない点は、その性格を土師器煮沸土器や食器類が代行していたと考えられる。

ＳＡ10カマド内出土の須恵器坏蓋（1111）は、口縁部打ち欠きが施されているから、土器を用いた儀礼が行なわれていたと予測させる。

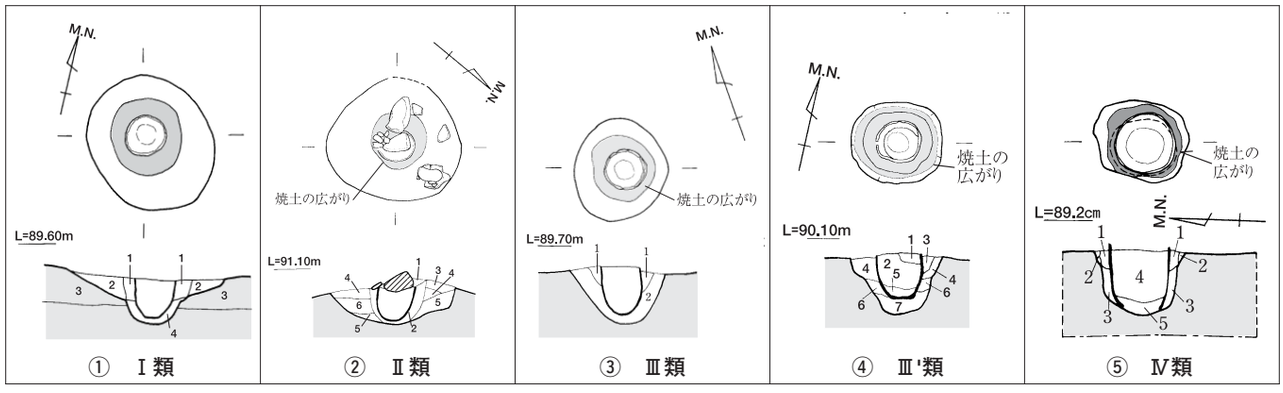

第632図　土器埋設炉分類図（縮尺は任意）

B．土器埋設炉

〔土器埋設炉の構造〕

土器埋設炉とは、住居床面中央に土師器甕（炉体土器）が入る穴を掘り、そこに土器の上端部分を床面より僅かに突出させて埋置する構造物である。

炉体土器は、土師器甕の転用で、口縁部を打ち欠いて口径0.15～0.2m前後に調整される。底部も打ち欠かれる場合が多い。

また、平面的には炉体土器の外側周囲、垂直的には土器の上端部分と床面が接する部分（0.05～0.1m前後）が焼土化する。炉体土器内には炭化物や焼土は存在せず、土器内で火を使用した痕跡はない。

土器埋設炉の使用法は、炉体土器の上端部に煮沸土器を据え、その周囲で燃焼したと考えられる（第633図）。いわば、炉体土器は「支脚」的装置である。

また、土器埋設炉は土層断面の観察から、甕の内部で弱い火力での継続的な火の使用が認められ、機能としては照明、暖炉、火種の管理、さらには煮沸などが想定できる。

〔展開と分布〕

土器埋設炉は、宮崎市枯木ヶ迫ＳＡ５（５世紀後半）が初源[56]で、６世紀後半～７世紀前半代に盛行する。近年の調査では、８世紀後半にも確実に存続することが判明している（西都市宮ノ東遺跡、新富町竹淵Ｃ遺跡）[57]。存続時期の下限は、宮崎市北中遺跡Ⅲ－７号住居（９世紀前半）[58]や陣ノ内遺跡８号住居（10世紀代）と考えられる[59]。

なお、土器埋設炉の分布は、宮崎県のほぼ全域と熊本県人吉盆地に広がると考えられる[60]。

〔土器埋設炉の分類〕

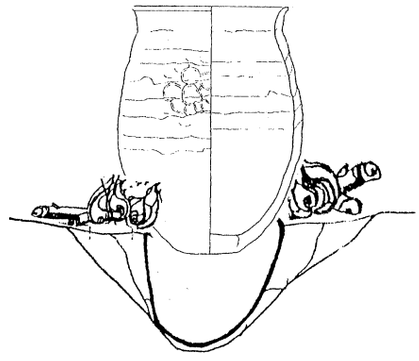

第633図　土器埋設炉使用概念図

土器埋設炉の構造について、炉体土器を埋設する掘り込み断面形態や大きさに着目して分類した（第632･634図）。

①Ⅰ類…二段掘りの掘り方を有するもの。一段目は浅く、二段目は、土器全体がちょうど納まるように掘削する。

②Ⅱ類…土器全体が納まるように、やや大きく掘り込む。断面形は、Ⅲ形や緩く開く箱形状。

③Ⅲ類…土器の大きさより広く掘り込む、断面Ｕ又はＶ字状を呈するもの。

④Ⅲ'類…Ⅲ類に類似し、掘り方に緩いテラスが付設した形態。

⑤Ⅳ類…土器の大きさ分のみ掘り込む、ピット状を呈するもの。掘り方と炉体土器間の間隙が少ない。

本遺跡における土器埋設炉の分類を行なった。大きく４分類される。炉体土器の型式と分類の関係から、Ⅰ類（須恵器編年Ｂ期）⇒Ⅱ類（Ｃ期）⇒Ⅳ類（Ｄ期～Ｆ期）という変遷がたどれた。Ⅲ･Ⅲ'類はＣ期～Ｆ期まで存続する形態である。

丁寧な埋設手法から簡略化への方向性を認めることができる。

炉体土器の口径を計測した結果、0.15～17mに集中する。土師器長胴甕Ⅰ～Ⅲ類の胴部最大径と対応するので、口縁部を打ち欠く行為は、甕が設置しやすい大きさに調整したものと考えられる。

一方、胴部下半部を失っている炉体土器は、掘り込み深さに合致するべく調整されたと考えられる。

ただ、底部を１箇所、単に打ち欠いただけの場合も相当数存在する。この場合の炉体土器は、カマド専用と考えられる長胴甕Ⅲ類やⅠ・Ⅱ類でも底部外面に被熱痕や煤が付着するものである。明らかにカマドや土器埋設炉で煮沸された甕を転用している。

底部打ち欠きは、転用時の儀礼的な意味合いも込められているのであろう。

さらに第144表の各竪穴住居の時期に注目すると、炉体土器は、住居のカマドや床面出土土器よりも１型式古相を示す場合が多かった。これも転用の事実を示すと考えられる。実際に、ＳＡ40覆土中出土土師器甕底部が、ＳＡ41の炉体土器底部と接合が確認されている。

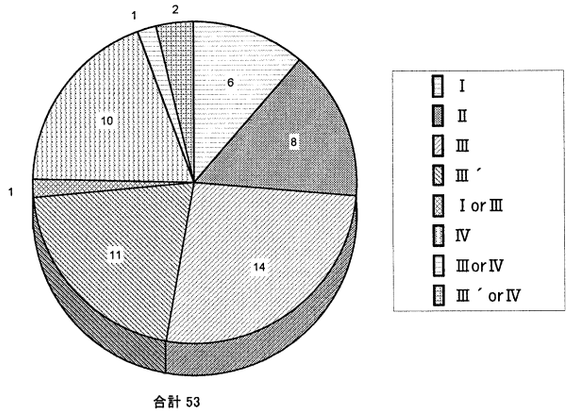

第634図　土器埋設炉の割合

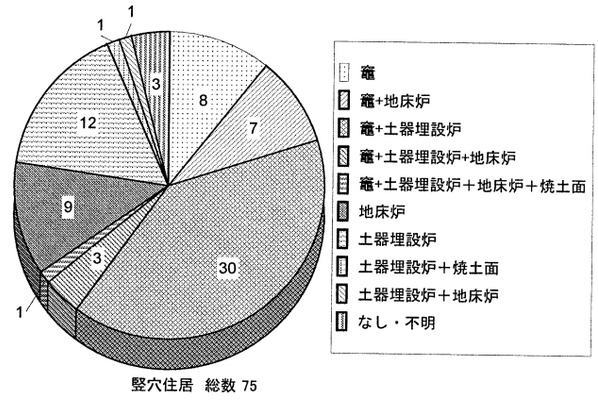

第635図　竪穴住居跡火処の選択性

Ｃ．火処の変遷と様相

本遺跡で検出された竪穴住居は75軒を数える。その火処の形態は大きく、①地床炉、②土器埋設炉、③カマドの３タイプである。

第635図は、75軒の竪穴住居における火処の構成比をグラフ化したものである。竪穴住居は古墳時代終末期（７世紀代）に属するので、７世紀代集落の火処のあり方を示しているといえる。

カマドのみの竪穴住居は一割程度で、カマドと土器埋設炉を共用する竪穴住居が半数近い。土器埋設炉を有する竪穴住居は、実に８割強である。一方、地床炉のみを有する竪穴住居は１割程度存在する。

７世紀代に入っても地床炉と土器埋設炉とカマドは互いに排他的･駆逐的な関係でなく、並立関係となる。かつ、カマドと土器埋設炉といった住居内共存・融合関係が生まれている。

一般的には、古墳時代においてカマドの出現と共に、在来の炉形態である焼土面や地床炉が消滅するとされる。北部九州では、福岡県浮羽町塚堂遺跡５号住居におけるカマドと地床炉の共存例が確認されているが、ではこうした例は逆に珍しいほうであり、急速に炉からカマドへと転換してくる姿が読み取れる。北部九州とは異なり、南部九州に位置する本遺跡の場合は、地床炉と土器埋設炉、カマドが並立した関係で、住居内で融合する事例が認められた。

では、竪穴住居における火処選択の別とは何であるか、住居規模との相関関係から検討を加えたい。第636図は住居規模（長辺×短辺）と火処の形態との相関関係を示したグラフである。

地床炉のみを有する竪穴住居は、中型住居（23㎡）１軒以外は、小型住居（15㎡以下）が主体で、大型住居には用いられない火処である。

土器埋設炉のみを有する竪穴住居は、地床炉と同様に、中型住居（20㎡）１軒以外は、小型住居（15㎡以下）が占め、大型住居は１軒も検出されない。

カマドのみの場合は、大型住居（42㎡）１軒以外は

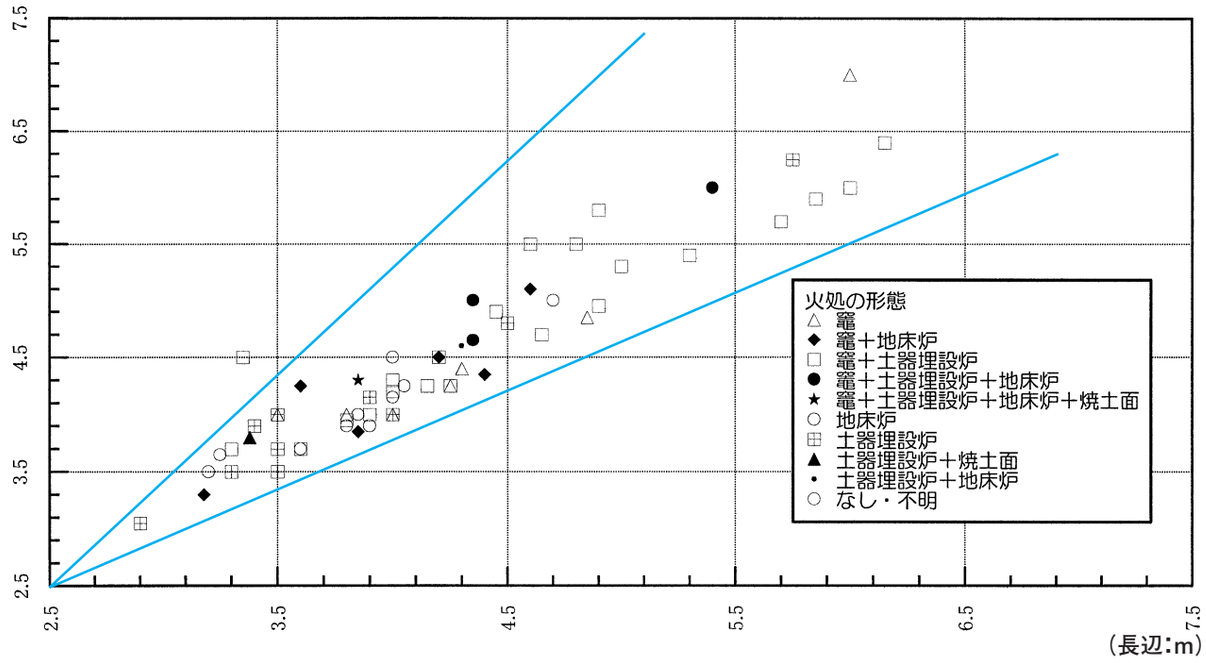

第636図　竪穴住居跡（平面積）と火処形態の相関関係

中型住居が主体となる。特に23㎡１軒以外は17㎡の住居が中心軸を占める。

一方、カマドと土器埋設炉の組合せは、小型住居～大型住居に幅広く採用されている。特に大型住居に特化する傾向が強い。また、カマドと土器埋設炉が採用される小型住居は、地床炉や土器埋設炉のみと比べて少ない。この点では、中型住居と大型住居に採用される火処形態と考えられる。

火処と住居面積の相関関係では、地床炉のみと土器埋設炉のみの住居は小型住居にほぼ限定されること、カマドのみは中型住居主体となることが判明した。

特にカマドと土器埋設炉の共用形態は、小型・中型住居にも選択されるが、大型住居の基本的な火処として採用されていた点は興味深い。

このように、本遺跡における火処形態の選択性が住居面積、つまり住居規模と密接な関連性を示すことが明らかになった。次に住居配置に焦点を向けたいが、集落の変遷に関連して記述することにする。

本遺跡における火処のあり方は、どのような位置付けが図れるであろうか。

宮崎平野部の事例を見る限り、カマドはＴＫ43･209併行（６世紀後半代）頃から本格的に導入されるが、一斉に火処をカマドへ転換するのではなく、地床炉や土器埋設炉のみを有する住居も厳然と存在する。

さらに、カマドが導入される時期以降、平安時代（９世紀前半）まで竪穴住居内でカマドと土器埋設炉が共存する現象も看取できる。

すなわち単にカマドの導入に伴って簡単に「炉」は消滅しないということになる。南部九州では、古墳時代中期後半頃から、火処は「地床炉」⇒「土器利用炉」へと内的な発展を遂げるが、カマドの導入いう外的要因が働いてもなお、土器埋設炉、地床炉という炉形態を選択し続ける。

つまり、竪穴住居内火処が単純にカマドのみに転換しなかった（出来なかった）ことを意味している。

旧日向国は、カマドの導入と定着が認められる地域だが、竪穴住居内で「カマド」と「炉」が共存する現象、つまりカマドと「炉」が共存する地域ともいえる。

本遺跡における火処形態もそうした脈絡のなかで理解されよう。

〔カマドと土器埋設炉併用の意義〕

カマドの導入・定着によって、土器埋設炉つまり「炉」そのものが従来担っていた、炊飯・調理や煮沸といった炊事の機能は、カマドに特化されたと考えて差し控えないと思われる。

土器埋設炉は、基本的に住居床面中央に存在するため、竪穴住居の中心または中央を意識していたことは間違いない。土器埋設炉のみならず「炉」は生活の中心たる施設であったことに他ならない。

カマドは壁際に位置しており、すなわち炊事の場が住居内で独立したことを示しているといえる。

本遺跡例では、カマドと土器埋設炉が共存する場合でも土器埋設炉は、住居床面中央付近に設置場所として規定されていることを示している。

つまり、土器埋設炉は生活の中心としての位置付けを保ちつづけていたと考えられる。では、土器埋設炉は住居内においてどのような機能、位置付けがなされるであろうか。

土器埋設炉が持つ機能として、炊事や暖房、照明が推定できるが、カマドと土器埋設炉は炊事機能の点で重複する。もちろん炊事の機能は、カマドが卓越する。

従って、両者の機能を比較してみると、カマドと土器埋設炉が住居内で共存する背景には、土器埋設炉の持つ、暖房・照明の機能が要因となったのではなかろうか。つまり、カマドが担わない炊事以外の機能（暖房・照明）を担う必要があったため、カマドが導入・定着された後も土器埋設炉が火処として採用されつづけたと考えられる。

例えば、本遺跡の大型住居にカマドと土器埋設炉の併用が選択されるのも、補助的な機能が必要とされたからと考えられる。

ちなみに、民俗学では炉が囲炉裏に転化し、炉と囲炉裏の関連を推定する考えがある。囲炉裏は家族の団欒の場所であり、食卓兼居間とされる。また、近世の農家にはカマドと囲炉裏が共存する事例がある。

民俗学の研究成果を援用するならば、土器埋設炉は、まさに囲炉裏と同じ機能を持っていたのではないかと考えられる。

積極的に評価するならば、土器埋設炉周辺は、暖房（カマドの火種保管も含む）や照明、さらにはとろ火で長時間の加熱や煮沸が必要な調理、カマドで炊事した食料（甕）の再加熱等を通じて家族の団欒や食卓、作業の場となっていたと推定できる。

このことは、カマドの導入・定着した後も、土器埋設炉の機能を変質させながら、「炉」を生活の中心とした営みが継続していたことを示している。

カマドと土器埋設炉が併用する理由は、従来の伝統（土器埋設炉）を保持する姿勢を示しつつ、カマドと土器埋設炉の利点を上手に組み合わせた結果と考えられる。

「カマド」を中心とする住居空間と旧来の「炉」中心の空間構成の融合とも捉えることが可能で、生活様式に対する二面性が存在したことは明らかである。

さらに、平安時代（９世紀前半）に至るまで、弥生時代以来続く在来の伝統、すなわち「炉」を基軸とした居住者（世帯）の紐帯関係が頑なに守られていたと結論付けたい。

Ｄ．出入り口と火処からみた住居空間構成

前項までに、「出入り口」と「火処」に着目してきた。そのほかに住居空間構成を知る手がかりとして、「物置」と「作業台」がある。

「物置」の空間として認識されるのは、ＳＡ30のカマド左脇部分である。小型の土師器甕が１個体埋設されていた。この据えられた甕は持ち運びできないため、カマド使用時や調理時に関わる、「貯蔵」を主とする物置場所と考えられる。

カマド右袖部分は、ＳＡ９・44例のようにカマド専用甕（土師器長胴甕）が置かれていた。ＳＡ40では土師器坏類がまとまって出土したことから、カマドの右脇部分は、煮沸用土器や食器の「物置」であろう。

ＳＡ１・41の住居床面南東隅部には、「台石」が置かれていた。明確な使用痕跡が認められないから、硬質な道具による作業や製作とは必ずしもいえない。

「台石」の空間は、例えば「脱穀」や「製粉」、稲藁づくり等の農作業に伴う「作業場」とみなしたい。

カマドは、いうまでもなく「加熱・調理」の場であり、住居中心にある炉は「調理」、「作業場」、「照明」そして「団欒」の場であろう。カマド周辺と炉周辺が著しく硬化面が発達していた点は、使用頻度の高い空間であったことを肯定している。

カマド－炉間を結ぶ住居中心軸は、住居空間構成の基軸でもあり、カマド両側部分が「物置」、炉の周辺が「居間」、住居隅部が「作業場」、そして基軸線に直

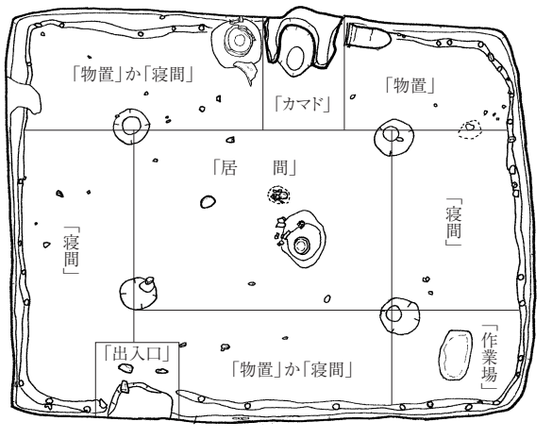

第637図　竪穴住居跡の空間利用想定図（模式図）

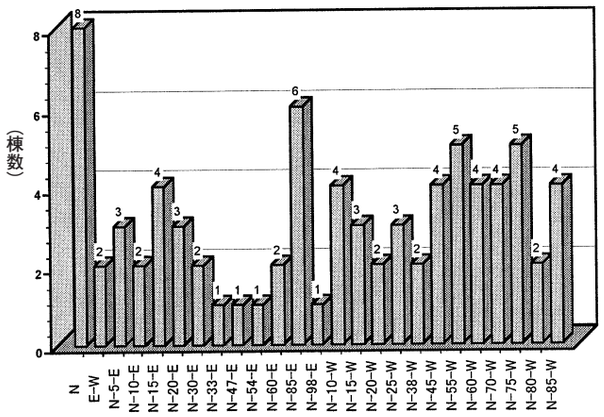

第638図　古墳時代～古代の掘立柱建物跡の主軸方向

交する方向の壁際付近が「寝間」と想定復元される（第637図）。カマドの対面にある位置に「出入り口」が設置される。

Ｃ、掘立柱建物跡の構造

【掘立柱建物】

下耳切第３遺跡では、古墳時代終末期～古代初めの掘立柱建物跡と考えられるものは78棟検出された。このうち10棟が総柱建物跡、つまり高床式建物である。

〔総柱建物跡〕

総柱建物は10棟検出された。その内訳は、２間×２間（５棟）、２間×３間（５棟）である。

〈規　模〉

２間×２間の平面形は正方形（ＳＢ３）以外は、桁が長い長方形である。建物面積は、最小10.55、最大14.36㎡で平均12㎡前後である。

２間×３間の平面形は、桁方向が長い長方形で、建物面積は最小13.94（ＳＢ47）、最大20.52㎡（ＳＢ12・35）である。その他の場合は、18.9㎡（ＳＢ25）、15.19㎡（ＳＢ47）で最大面積から最小面積には２㎡ずつの偏差がある（第639図）。

〈建築工法〉

柱穴掘りかたは、円形または楕円形の素掘りと布掘り掘りかたが併用される。ＳＢ３・25・35・46・47は、桁ないし梁行方向の一部に布掘り掘りかたが併用される。ＳＢ33は、布掘り掘りかたのみである。

柱穴直径は0.5～0.8m前後と側柱建物より大きい。深さも0.5～0.8mと深めである。また、建物中軸線上（建物内部）にあたる柱穴は浅い傾向にある。

柱は、柱痕跡から推定すると、直径0.3～0.5m前後が使用されたと考えられる。

柱痕跡は、掘りかた中央に位置するものだけでなく、掘りかたの端に位置する場合も多い。また、梁行とそれに直交する桁行の柱筋は、整然かつ柱穴間距離も揃う。しかし、対辺の梁行と桁行では柱筋も柱穴間距離も不揃いになる場合がある。

この柱痕跡の位置と柱筋のあり方は、側柱建物も同様であった。柱穴掘削後、まず、ある梁行とそれに直交する桁行方向から規則的・計画的に立柱を意図する建築工法が見出せる。

柱穴掘りかた底面には充填土を置き、立柱後は黒色土と褐色・黄褐色土で互層状に埋め戻す。２間×３間の総柱建物で多く施工される工法である。

〔側柱建物跡〕

側柱建物は68棟検出された。その内訳は、１間×１間（19棟）、１間×２間（11棟）、１間×３間（１棟）、２間×２間（８棟）、２間×３間（９棟）、２間×４間（８棟）、３間×４間（12棟）である。

〈規　模〉

側柱建物跡は梁・桁行の柱穴本数が増えるにつれ、建物面積が増加する傾向が強い。

この梁・桁行と建物面積は、

１間×１間…４㎡以下、４～12㎡

１間×２間…４～14㎡

１間×３間…６～８㎡

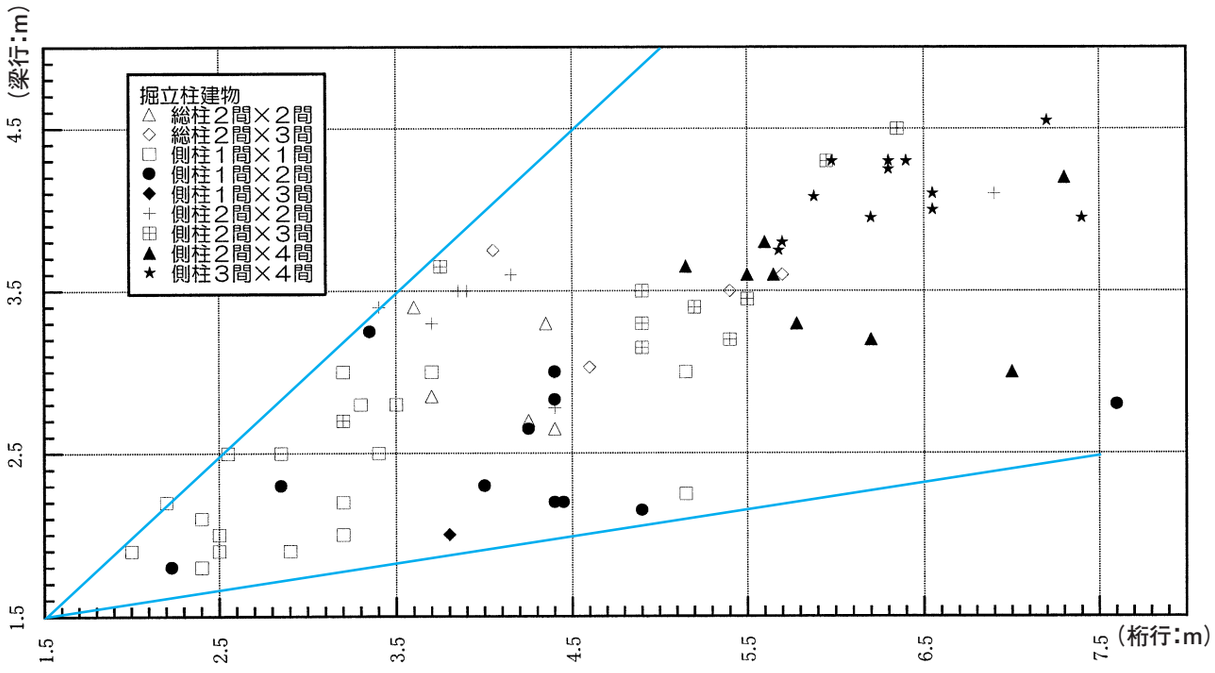

第639図　掘立柱建物跡の梁・桁数と平面積

２間×２間…８～16㎡
２間×３間…12～22㎡、24～28㎡
２間×４間…18～22㎡、30～32㎡
３間×４間…20～30㎡、32～34㎡
とまとめられる（第143表）。

２間×２間の側柱建物で平面方形を呈する場合、ＳＢ３とＳＢ４のように総柱建物２間×２間よりも「倉庫」的性格を帯びると考えられる。

同様に、１間×２間の側柱建物跡ＳＢ１・28・36・39は、竪穴住居跡に隣接したり、総柱建物群内に位置し、柱穴掘りかたや建物面積は総柱建物跡と類似する。「倉庫」的な性格が強いと考えられる。

さらに、２間×４間のＳＢ45、２間×３間のＳＢ24も「倉庫」的存在であったと類推される。

「居宅」的性格を有する側柱建物跡として２間×３間、２間×４間、３間×４間が相当しよう。

建物面積は、12～34㎡で竪穴住居の小型～大型住居面積と対応する（第640図）。

特に２間×３間と２間×３間、２間×４間の側柱建物は中型住居、３間×４間は中･大型住居に合致する。掘立柱建物跡も一定の法則性が認められる。建物面積の狭小は、居住者構成数のみでなく階層性も反映していると考えたい。

第143表　掘立柱建物と平面積

	総柱建物		側柱建物						
	2×2	2×3	1×1	1×2	1×3	2×2	2×3	2×4	3×4
4㎡以下			1						
4～6㎡			6	1					
6～8㎡			4	1	1				
8～10㎡			5	3		1			
10～12㎡	3		2	3		1			
12～14㎡	1	1		2		4	1		
14～16㎡	1	1	1			1	1		
16～18㎡							4		
18～20㎡		1					1	4	
20～22㎡		2		1				3	2
22～24㎡									1
24～26㎡							1		2
26～28㎡							1		5
28～30㎡						1			1
30～32㎡								1	
32～34㎡									1

なお、１間×１間、１間×２間、１間×３間、２間×２間の10㎡以下の側柱建物跡は、収容可能が１～２人程度である。「居宅」というよりは、仮小屋の性格が強い。「物置」や「作業小屋」、「産屋」等の建物と理解したほうが妥当であろう。

他方、第Ⅷ章第１節「墳墓域の構造」の項で、墳墓域における掘立柱建物跡について検討を加えた。「墓域」内に存在し、集落とは異なる性格を有すると考えられる掘立柱建物（側柱建物）跡は、17棟でＳＢ58～62、64・65、71～80である。この17棟の側柱建物跡の性格について再度言及したい。

この墳墓群内に位置する１間×１間、１間×２間、１間×３間、２間×２間の側柱建物跡は、集落域のそれより、梁・桁行長が異なる上、柱穴本数の割りに極端に狭いか広い面積を有する。建物主軸も、集落域のものとは基本的に揃わない。

つまり、「居宅」ではない建物、例えば「殯屋」や「作業小屋」、「祭祀執行の場」といった葬送儀礼に伴う建物と推定される。

〈建築工法〉

側柱建物跡の柱穴掘りかたは、円形または楕円形の素掘りが主体である。ＳＢ７では梁行方向の一部に布掘り掘りかたが併用される。

柱穴直径は0.3～0.6m前後と総柱建物より小さく。深さも0.3～0.5m前後と浅めである。また、建物隅部の柱穴は他の柱穴より深めに掘削される。

柱は、柱痕跡から推定すると、直径0.3m前後が使用される。総柱建物のそれより細めである。

また、柱穴底面に充填土は置かれず、立柱後、基本的に掘削土をそのまま一気に埋め戻すなど、工法は総柱建物跡より粗雑である。

Ｄ、本遺跡における古墳時代～古代集落の変遷

下耳切第３遺跡では、古墳時代終末期～古代初めに属する竪穴住居跡75軒、掘立柱建物跡78棟等が検出された。前項までに個々の様相について言及してきた。次に、竪穴住居跡や掘立柱建物跡群の様相、すなわち集落の変遷過程を描くことにする。

【分析の手掛り】

前項では、集落出土の土器について編年作業を試みた（第620～622図）。この成果をもとに各竪穴住居と掘立柱建物の存続幅を推定した（第144表）。

さらに、変遷過程を解く手かがりとなる遺構の切りあい関係を抽出する作業を行なった。第145図に竪穴住居跡と掘立柱建物跡の切りあい関係を一覧化した。第144表のように、竪穴住居跡の場合は、須恵器編年Ｂ期～Ｅ期の須恵器と共伴する土師器（Ⅰ～Ⅳ期）は出土する。須恵器編年Ａ期に併行する土師器は見出せず、Ａ・Ｂ期の須恵器も検出されていないから、集落の形成は、墳墓群の造墓開始期（Ａ期）より後出する。従って、竪穴住居跡はＢ～Ｆ期（７世紀前葉～末前後）に存続したと解釈できる。

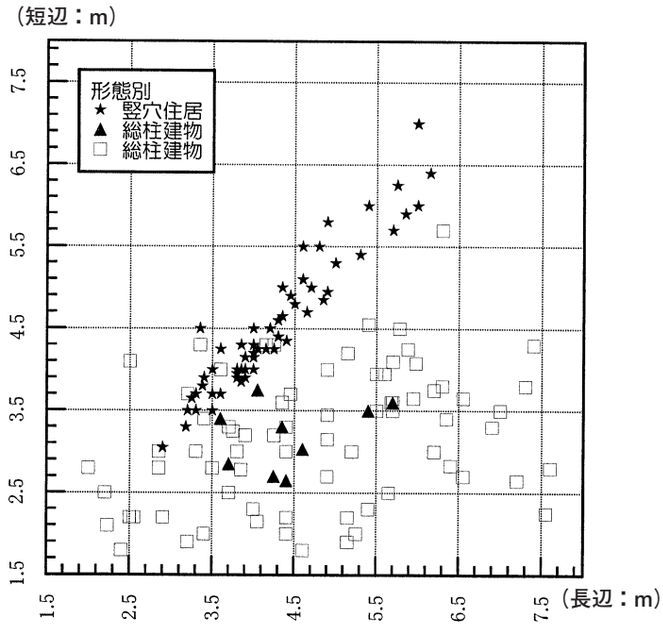

第640図　竪穴住居跡と掘立柱建物跡の平面積

掘立柱建物跡は出土遺物を見る限り、柱穴内出土遺物の性格から、少なくとも須恵器編年Ｃ期前後からＦ期まで存続した可能性が高い。

第144表では、竪穴住居跡と掘立柱建物跡は、２回以上５回の切りあい関係を有していたことが看取される。多くが３回切りあうので、少なくとも３時期ないし４時期の時期差が存在したと読み替えられる。

一方、竪穴住居跡および掘立柱建物跡の主軸方向に注目し、その分布をグラフ化した。竪穴住居主軸は第626図、掘立柱建物跡は第638図である。

竪穴住居跡主軸は、住居北壁方向またはカマド主軸とした。主軸方向は真北から何度振れたかを計測した。

なお、カマド主軸のうち東西方向に偏在する場合は、90°直交する方向、つまり住居北壁を主軸とした。

掘立柱建物跡は、桁側が南北・東西方向に向く２者が存在するが、それぞれ桁行方向の主軸を建物主軸と規

定し、主軸が真北から何度振れるかを計測した。

その結果、竪穴住居跡は21通りの主軸方向、掘立柱建物跡は、桁が東西方向と南北方向にあるもの合計26通りである。

さらに、竪穴住居跡と掘立柱建物跡の主軸方向は、ほぼ5°刻みで推移し、竪穴住居と掘立柱建物の主軸方向が合致する方位もある。竪穴住居と掘立柱建物の主軸方向には近縁性があり、向きを揃える、直交する方向への配置が想定される。

そこで、竪穴住居跡主軸をａ～ｌの12に、掘立柱建物跡主軸をＡ～Ｖの26に分類して遺構配置状況や組み合わせが把握できるようにパターン化した(第146･147表)。

このように、個々の竪穴住居跡の時期推定と掘立柱建物跡との切りあい関係把握、竪穴住居跡と掘立柱建物跡の主軸構成の確認を踏まえたうえで、須恵器と土師器の時期を時間軸として各期ごとの集落構成を導きだして集落の変遷を追うことにした。

土師器よりも須恵器のほうが時間的推移を詳細に把握しやすいため、須恵器編年（Ａ～Ｆ期）に沿って集落と墳墓群の変遷を見ていくことにする。

【集落・墳墓群の変遷】（第641図）

〔Ａ期：６世紀末～７世紀初頭〕

○墳墓群

Ａ期（ＴＫ209新段階併行期）に、牛牧１号墳（ＳＮ１）が築造される。牛牧15号墳（ＳＴ２）も築造された可能性が高い。地下式横穴墓では、ＳＴ４・８で初葬がなされた。ＳＴ８については、追葬の可能性がある。ＳＤ４もこの時期の所産と推定される。ＳＤ１はこの時期に伴うかは、不明である。

また、古墳や地下式横穴墓造営に伴って犠牲獣を埋葬した馬埋葬土坑(ＳＵ１･２)、土坑(ＳＣ３～５、150～153）のいずれかが掘削されたとみられる。

墳墓群に伴う可能性のある掘立柱建物跡群17棟のうち、ＳＢ64・65はＳＴ８造営時に伴うと考えられる。その他の掘立柱建物跡は時期設定が困難である。

Ａ期では、集落の形成は認められず、墳墓域が先行して占地されたといえよう。

〔Ｂ期：７世紀第１四半期〕

○墳墓群

Ｂ期（ＴＫ217古段階）には、ＳＮ１の追葬（第２主体部）がなされる。ＳＮ２とＳＴ２は、この期までには造営されたと考えられる。

ＳＴ３・５・６・７は初葬が行なわれ、ＳＴ４では追葬がなされる。

さらにＳＤ２が掘削される。ＳＤ１は、この時期に伴うか不明である。

また、古墳や地下式横穴墓造営に伴って犠牲獣を埋葬した馬埋葬土坑(ＳＵ１･２)、土坑(ＳＣ３～５、150～153）のいずれかが掘削されたとみられる。

墳墓群に伴う可能性のある掘立柱建物跡群もＡ期同様に存在したと考えられるが、特定は困難である。

○集　落

Ｂ期において集落形成が開始する。竪穴住居跡７軒と掘立柱建物跡４棟、柵列２条が属する。

竪穴住居と掘立柱建物跡は、標高91.25m～88.75mの等高線に直交する形で北東－南東方向に展開する。

住居主軸からＳＡ38（ａ：Ｎ）、ＳＡ51（ｈ：Ｎ-５-Ｗ）ＳＡ53（ｋ：Ｎ-20-Ｗ)、ＳＡ４・23・35・66（ｌＮ-30-Ｗ）の構成である。ａとｈ、ｋとｌは方向的に近縁性が強いので、北方向（２軒）と西に20～30°振る（５軒）の２者が認められる。ａとｈの２軒は、住居主軸と切りあい関係からＢ期でも新相に属すると考えられる。

土器埋設炉を有する竪穴住居は、ＳＡ68で１軒のみである。集落構成比では約１割の割合である。

掘立柱建物は、ＳＢ３・８（Ｓ：Ｎ-45-Ｗ）とＳＢ23・52（Ｊ：Ｎ-55-Ｅ）が該当する。

ＳＢ３は総柱建物であり、集落における高床倉庫である。ＳＢ８は居宅と考えられ、。ＳＢ23･52は物置や納屋的な存在と解すべきか。

集落形成期当初から竪穴住居主体で掘立柱建物が付随する集落景観が復元される。集落で管理される高床倉庫が１棟設置される。

ＳＡ53（大型竪穴住居）は、集落内有力戸の存在を示唆し、ＳＢ８は、竪穴住居の階層と異なる集団の「居宅」と考えられる。

Ｂ期にＳＹ１・２といった柵列が構築される。集落

第144表　下耳切第３遺跡における古墳時代～古代の遺構出土遺物の時期

	Ｂ期	Ｃ期	Ｄ期	Ｅ期	Ｆ期		Ｂ期	Ｃ期	Ｄ期	Ｅ期	Ｆ期
ＳＡ１		●	●			ＳＡ49				●	
ＳＡ２						ＳＡ50			●		
ＳＡ４			●(覆土中)			ＳＡ51			●(覆土中)	●(覆土中)	
ＳＡ５			●(覆土中)			ＳＡ52		●	●		
ＳＡ７				●		ＳＡ53					
ＳＡ９						ＳＡ54	炉体土器		●		
ＳＡ10		●		●（覆土中）		ＳＡ55		炉体土器			
ＳＡ11						ＳＡ56					
ＳＡ12						ＳＡ57					
ＳＡ13			投棄土器			ＳＡ58					
ＳＡ15						ＳＡ60			炉体土器	●	
ＳＡ16						ＳＡ61			●(覆土中)		
ＳＡ17				●		ＳＡ62				●	
ＳＡ19			●			ＳＡ63					
ＳＡ20						ＳＡ64			●(覆土中)		
ＳＡ23	炉体土器					ＳＡ65					
ＳＡ24		炉体土器				ＳＡ67					
ＳＡ25						ＳＡ68					
ＳＡ26						ＳＡ69			●		
ＳＡ27						ＳＡ72					
ＳＡ28						ＳＡ74					●
ＳＡ29						ＳＡ75					
ＳＡ30	竈脇埋設土器					ＳＡ76					
ＳＡ31						ＳＡ77					
ＳＡ32		●炉体土器				ＳＡ79					
ＳＡ33						ＳＢ３					
ＳＡ34			●			ＳＢ５		●			
ＳＡ35						ＳＢ15					
ＳＡ36			●(覆土中)			ＳＢ16		●			
ＳＡ37		竈内埋設土器				ＳＢ19			●	●	
ＳＡ38						ＳＢ21					
ＳＡ40	竈内土器		●			ＳＢ25			●	●	
ＳＡ41		炉体土器				ＳＢ29					
ＳＡ42						ＳＢ33			●		
ＳＡ43		炉体土器	●			ＳＢ34					
ＳＡ44						ＳＢ35					
ＳＡ45			●								
ＳＡ46			●	●							
ＳＡ47											
ＳＡ48											

…主体
…少量
●…須恵器（食膳具）

※ＳＡ３・６・18・39・59・66・71・78と表中以外のＳＢは、把握困難のため除外

第145表　遺構の切りあい関係表

旧	⇒	新	⇒	新	⇒	新	⇒	新
ＳＡ３	⇒	ＳＡ２						
ＳＡ５	⇒	ＳＡ６						
ＳＡ27	⇒	ＳＡ25	⇒	ＳＡ24				
ＳＡ29	⇒	ＳＡ30	⇒	ＳＡ28				
ＳＢ52				ＳＢ12	⇒	ＳＢ21		
ＳＡ31	⇒	ＳＢ53						
		ＳＢ９						
ＳＡ35	⇒	ＳＡ37	⇒	ＳＡ34	⇒	ＳＡ36		
		ＳＡ33	⇒	ＳＡ32	⇒	ＳＢ54		
					⇒	ＳＢ14	⇒	ＳＢ15
		ＳＢ53	⇒			ＳＢ21		
		ＳＡ37	⇒					
ＳＢ８	⇒	ＳＢ７	⇒	ＳＢ29				
ＳＢ28	⇒	ＳＡ39	⇒	ＳＢ30				
		ＳＡ38						
ＳＡ40	⇒	ＳＡ41						
ＳＡ42	⇒	ＳＢ13						

旧	⇒	新	⇒	新
		ＳＡ55	⇒	ＳＡ56
		ＳＡ57	⇒	
			⇒	ＳＢ49
ＳＢ70	⇒			
ＳＡ44	⇒	ＳＡ45	⇒	ＳＡ46
	⇒	ＳＡ43		
ＳＡ38	⇒	ＳＡ29		
	⇒	ＳＡ20	⇒	ＳＢ22
ＳＢ23	⇒			
		ＳＡ47	⇒	ＳＢ56
			⇒	ＳＢ24
ＳＡ53	⇒	ＳＡ52		
		ＳＡ51	⇒	ＳＡ49
				ＳＢ55
				ＳＡ50
ＳＢ32	⇒	ＳＡ55	⇒	ＳＡ54
ＳＡ59	⇒	ＳＡ58		
ＳＡ60	⇒			

旧	⇒	新	⇒	新	⇒	新	⇒	新
ＳＡ60	⇒	ＳＡ61	⇒	ＳＡ62	⇒	ＳＡ63	⇒	ＳＢ40
ＳＡ66	⇒	ＳＢ38						
ＳＡ67	⇒	ＳＢ81						
		ＳＢ36						
ＳＡ68	⇒	ＳＢ17						
		ＳＢ19						
ＳＡ76	⇒	ＳＡ77	⇒	ＳＢ44				
ＳＢ２	⇒	ＳＡ７						
ＳＢ４	⇒	ＳＢ３						
ＳＢ５	⇒	ＳＢ６						
ＳＢ18	⇒	ＳＢ33						
ＳＢ27	⇒	ＳＡ69						
ＳＢ31	⇒	ＳＡ48						
ＳＢ55								
ＳＢ37	⇒	ＳＡ65	⇒	ＳＡ64				
ＳＢ34	⇒	ＳＢ26						
ＳＢ66	⇒	ＳＢ69	⇒	ＳＢ35				

第146表　竪穴住居跡主軸の分類

主軸分類	住居主軸			軒数
a	N			8
b	N-5-E	N-95-E(竈)		7
c	N-10-E	N-100-E(竈)		10
d	N-15-E	N-80-W(竈)		10
e	N-20-E	N-110-E(竈)	N-66-W(竈)	4
f	N-30-E	N-120-E(竈)		7
g	N-50-E			2
h	N-5-W	N-85-E(竈)		8
i	N-10-W			7
j	N-15-W			6
k	N-20-W			2
l	N-30-W			4
総計				75

第147表　掘立柱建物跡主軸の分類

主軸分類	建物主軸	棟数	主軸分類	建物主軸	棟数
A	N	8	N	N-10-W	4
B	E-W	2	O	N-15-W	3
C	N-5-E	3	P	N-20-W	2
D	N-10-E	2	Q	N-25-W	3
E	N-15-E	4	R	N-40-W	2
F	N-20-E	3	S	N-45-W	4
G	N-30-E	2	T	N-55-W	5
H	N-35-E	1	U	N-60-W	4
I	N-45-E	1	V	N-70-W	4
J	N-55-E	1	X	N-75-W	5
K	N-60-E	2	Y	N-80-W	2
L	N-85-E	6	Z	N-85-W	4
M	N-100-E	1	総計		78

域と墳墓域を区画する意識の表徴であろう。

住居主軸方向を同じくする住居群を、仮に集落内の１単位集団とするならば、その構成は４軒前後（世帯）となる。ＳＢ８を加えると、２単位集団となる。

〔Ｃ期：７世紀第２四半期〕

○墳墓群

Ｃ期（ＴＫ217新段階）には、ＳＴ１の追葬（第３・４主体部）がなされたと想定される。

ＳＴ１・ＳＴ３では追葬が、ＳＴ７は追葬がなされたと考えられる。ＳＤ３が掘削される。また、ＳＤ１は、この期まで埋葬されたと考えられる。

また、古墳や地下式横穴墓造営に伴って犠牲獣を埋葬した馬埋葬土坑（ＳＵ１・２）、土坑（ＳＣ３～５、150～153）のいずれかが掘削されたとみられる。墳墓群における造営活動はこのＣ期で終了する。

なお、墳墓群に伴う掘立柱建物跡もＢ期同様に存在したと考えられるが、特定は困難である。

○集　落

Ｃ期になると、該当住居や建物は飛躍的に増加する。遺構の切りあいと主軸方向からＣ－１期とＣ－２期に小区分した。

〔Ｃ－１期〕

Ｃ－１期は、竪穴住居跡12軒、掘立柱建物跡８棟で構成される。

竪穴住居跡と掘立柱建物跡は、Ｂ期と異なり、標高91.25m～89.75mの等高線に沿うように東西方向に展開する。北東－南東方向の基軸線から東西に拡大したようなあり方である。

竪穴住居はＳＡ３・57（ａ：Ｎ）、ＳＡ20・29（ｂ：Ｎ-５-Ｅ）、ＳＡ５・６・９～11・16・18（ｆ：Ｎ-30-Ｅ）ＳＡ33（ｈ：Ｎ-５-Ｗ）で構成される。

ａ、ｂとｈは方向的に近縁性が強いので、北方向（４軒）と東に30°振る（７軒）の２者が認められる。

Ｂ期ＳＡ53の大型竪穴住居（有力戸）は、東側に位置するＳＡ55に引き継がれる。

地床炉や土器埋設炉のみを有する竪穴住居はＳＡ５・６・18で、集落全体の構成比では１割強である。

掘立柱建物は、ＳＢ４・７・17（Ｕ：Ｎ-60-Ｗ）とＳＢ11・20・35・45・55（Ｔ：Ｎ-55-Ｗ）が該当する。竪穴住居群と主軸や直交する方向に揃う一群である。

ＳＢ４はＳＢ３の建替えと考えられ、「高床倉庫」的な意味合いが強い。ＳＢ７はＢ期ＳＢ８の建替えであろう。主軸方向が真北から60°西偏する一群（Ｕ）はＢ期に系譜を引く建物群と考えられる。

Ｃ－１期に新たに主軸方向が真北から55°西偏する一群（Ｔ）が析出する。Ｃ－１期内でＲとＱは同時存在か、Ｒ⇒Ｑへ建替えがなされたと考えられる。ＳＢ35は、独立棟持柱建物跡の可能性が高く、公共的な建物の色彩が強い。ＳＢ55は「居宅」とは異なる性格が予想される。

Ｃ－１期で、①掘立柱建物群を中心に周囲を竪穴住居群が取り巻く、②集落北側の縁辺に総柱建物ないし側柱建物跡が群集する、集落内空間構成が成立する。この集落構成はＤ期まで存続する。Ｂ期でもその萌芽を読み取れる。

Ｃ－１期では、竪穴住居跡３～５軒を単位とする集団２系統と、掘立柱建物跡の単位集団１～２系統で集落構成される。

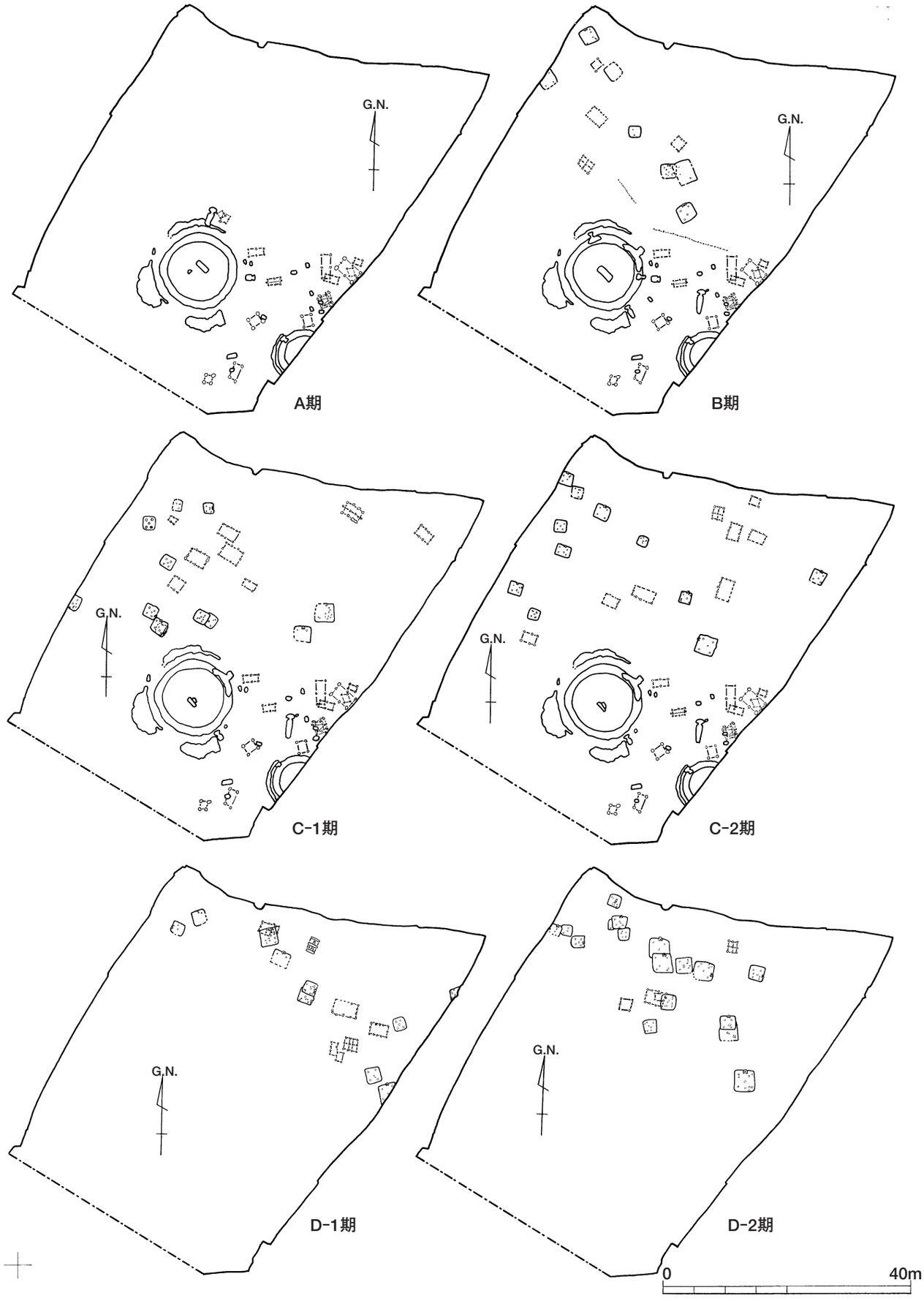

第641(a)図　古墳時代集落の変遷過程(1)

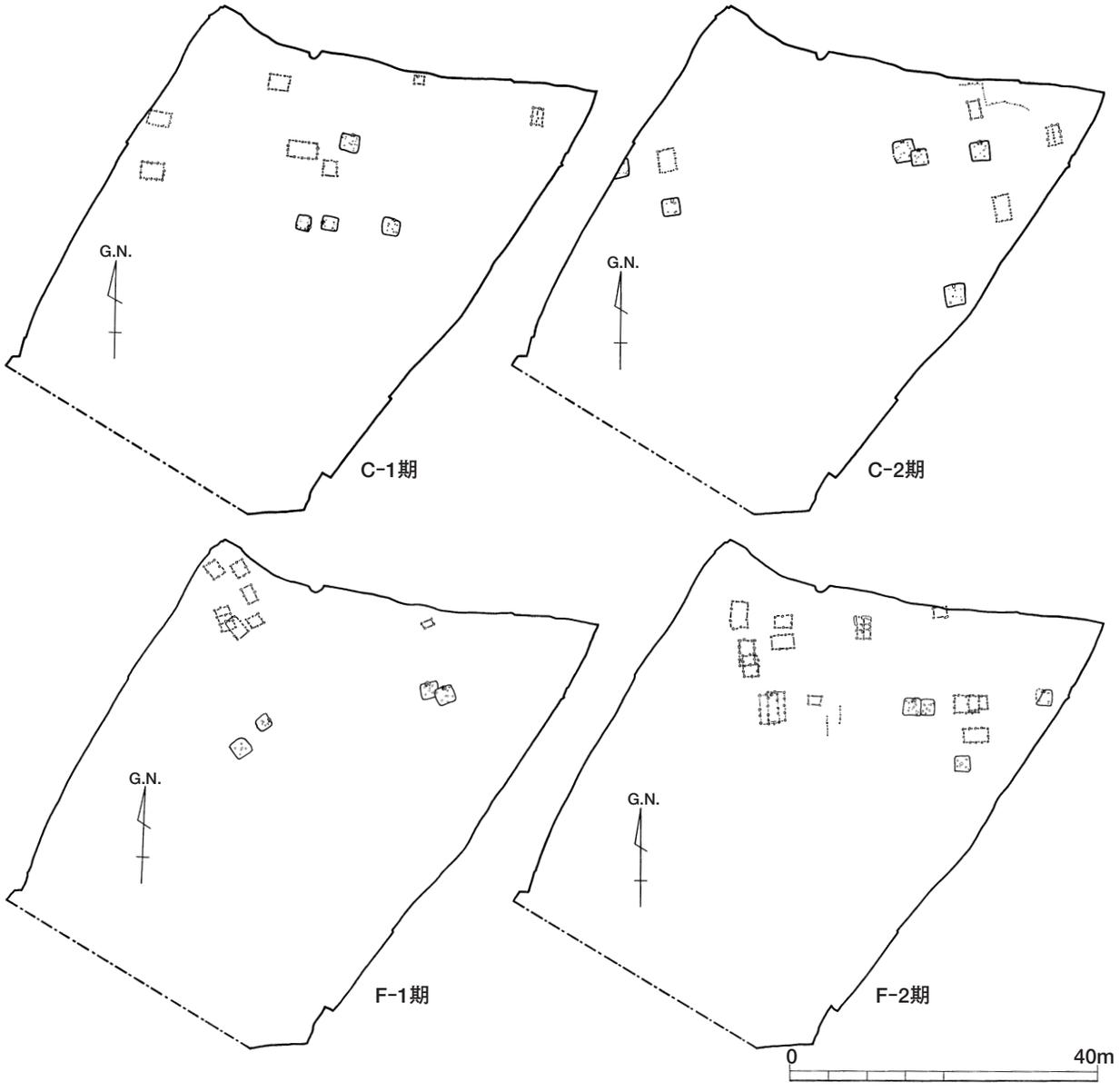

第641(b)図　古墳時代集落の変遷過程(2)

〔Ｃ－２期〕

Ｃ－２期は、竪穴住居10軒、掘立柱建物８棟で構成され、西側から東側へ拡大する傾向を示す。

竪穴住居跡の主軸方向別は、ＳＡ27（ｃ：Ｎ-10-Ｅ）、ＳＡ２・13・15・19・26・31・52・68・76（ｄ：Ｎ-15-Ｅ）ある。主軸方向的には、ほぼ同一方向を志向し、２単位集団前後の存在が想定される。

地床炉ないし土器埋設炉のみを有する竪穴住居跡は、ＳＡ13・20・27で集落構成比では約１割強である。大型の竪穴住居跡は、ＳＡ21軒のみでＣ－１期ＳＡ57の系譜を引く。

掘立柱建物は、ＳＢ１・２・27・31・68（Ｖ：Ｎ-70-Ｗ）とＳＢ18（Ｔ：Ｎ-５-Ｅ）、ＳＢ26・32（Ｅ：Ｎ-15-Ｅ）が該当する。竪穴住居群と主軸や直交する方向に揃う一群である。

ＳＢ18は「高床倉庫」と判断される。他方、ＳＢ１は側柱建物であるが、柱穴掘りかたや平面積は総柱建物跡と類似し、竪穴住居跡に隣接するあり方から「倉

庫」的建物と判断したい。ＳＢ１は、ＳＢ４の系譜を引く建物であろう。

また、ＳＢ２とＳＢ31は、Ｃ－１期の側柱建物群の系譜を引くと想定される。集落の東側に位置するＳＢ26・27・32は、集落域西側から新たに占地した単位集団と考えられる。桁行が南北に長い側柱建物が出現するのもＣ－２期の特徴である。ＳＢ68は「納屋」や「作業小屋」的な性格であろう。

Ｃ－２期では、竪穴住居跡３～５軒を単位とする集団２系統と、掘立柱建物跡の単位集団２系統で集落構成されたと考えられる。

〔Ｄ期：７世紀第３四半期〕

Ｄ期もＣ期同様、遺構の切りあいと主軸方向から２期に小区分した。

○墳墓群

Ｄ期（ＴＫ46併行期）においては、造墓・造営活動の痕跡は認められず、Ｃ期で終了する。

ただ、ＳＮ１墳丘表土や周溝覆土中出土遺物には、当該期の須恵器が少数含まれるので、墳丘上における祭祀儀礼（追善供養）が執行された可能性がある。

○集　落

〔Ｄ－１期〕

Ｄ－１期は、竪穴住居10軒、掘立柱建物７棟で構成される。Ｃ期まで集落の中心であった西側では竪穴住居や掘立柱建物は途絶え、東側に移動した状況を示す。調査区の北縁中央から南東方向が集落の展開軸となる。この集落展開は、Ｂ期と類似している。

竪穴住居跡の主軸方向別は、ＳＡ30・44・58・59（ｅ：Ｎ-20-Ｅ）、ＳＡ37・42・72・73・77（ｊ：Ｎ-15-Ｗ）である。

主軸方向のあり方から、真北から東ないし西偏する２単位集団前後の存在が想定される。

地床炉ないし土器埋設炉のみを有する竪穴住居跡は、ＳＡ73･77で集落構成比では約２割である。また、大型の竪穴住居跡はＳＡ42・72軒が相当する。

カマド主軸方向が他の住居主軸と異なるＳＡ30･58･59が存在する。調査時点では、ＳＡ61⇒ＳＡ58の切りあい関係と判断したが、出土遺物と住居主軸の検討からＳＡ58⇒ＳＡ61と訂正する。

掘立柱建物跡は、ＳＢ13・37・42・48（Ｘ：Ｎ-75-Ｗ）とＳＢ33（Ｆ：Ｎ-20-Ｅ）、ＳＢ49（Ｄ：Ｎ-10-Ｅ）、ＳＢ70（Ｅ：Ｎ-15-Ｅ）が該当する。

これら掘立柱建物跡群は、主軸をＮ-20-Ｅにとる竪穴住居跡群と方向的には揃う。掘立柱建物跡群の占地移動がなされても、掘立柱建物跡群を竪穴住居跡群が取り囲む遺構配置は継承されている。、

なお、ＳＢ48は総柱建物と認定したが、付近にＳＢ49・70が隣接していることから１間×２間の側柱建物２棟併置とする見方も可能性もある。ＳＢ48・49・70で一群をなす「居宅」ではない建物群と位置づけられることができる。

ＳＢ13は、平面規模から「倉庫」とも関連付けられるが、庇か出入り口が付設する柱穴配置であるので「居宅」としておきたい。

Ｄ－１期では、竪穴住居跡４～５軒を単位とする集団２系統と、掘立柱建物跡の単位集団１系統で集落構成されたと考えられる。

ただ、ＳＡ42をＳＢ13が切るあり方から、竪穴住居主軸がＮ－15－ＷとＮ－20－Ｅにとる２小画期が存在する可能性も指摘できる。

〔Ｄ－２期〕

Ｄ－２期は、竪穴住居17軒、掘立柱建物４棟で構成される。集落は調査区西側北縁まで拡大し、東西に展開する。

Ｄ－１期では掘立柱建物群は東側に占地を移動していた。Ｄ－２期になると再びＣ期までの占地形態に復帰する。また、掘立柱建物群を竪穴住居群が遺囲繞する空間配置は変わらない。

竪穴住居の主軸方向別は、ＳＡ１･36･40･47･54（ａ：Ｎ）、ＳＡ25・28（ｂ：Ｎ-５-Ｅ）、ＳＡ43・69（ｃ：Ｎ-10-Ｅ）、ＳＡ32・34・41・45・48・55（ｈ：Ｎ-５-Ｗ）である。

ほぼ真北を指向する竪穴住居群で、真北方向（ａ・ｂ・ｈ）と東偏する（ｃ・ｄ）の１単位４～５世帯前後の２単位集団の存在が想定される。

ＳＡ28・43・69はカマド主軸を東に向ける異方向の竪穴住居跡である。地床炉ないし土器埋設炉のみを有する竪穴住居は、ＳＡ27・32・45・67で集落構成比では約２割である。

また、大型の竪穴住居跡はＳＡ１・40・41・43・55が相当し、５軒を数える。１時期１軒という原則が崩れ、集落内有力者層の伸張と独立が読み取れる。

掘立柱建物跡は、ＳＢ28（Ｔ：Ｎ-15-Ｅ）、ＳＢ34（Ｄ：Ｎ-10-Ｅ）とＳＢ22（Ｙ：Ｎ-80-Ｗ）が該当する。竪穴住居群と、主軸や直交する方向に、ほぼ揃う一群である。

ＳＢ22は、Ｄ－１期におけるＳＢ37・42の系譜下にあると考えられる。

なお、ＳＢ34は、ＳＢ33の建替えと判断されるが、ＳＢ18と並列した配置状況となるため、Ｄ期建物とするより、Ｃ－２期建物とすべかもしれない。

ＳＢ28は、側柱建物であるが、平面形と平面積から「倉庫」的性格が強いとと判断される。

Ｄ－２期では、竪穴住居跡４～５軒を単位とする集団２系統と、掘立柱建物跡の単位集団１系統で集落構成されたと考えられる。

〔Ｅ期：７世紀第４四半期〕

Ｅ期（ＴＫ48併行期）もＤ期同様、遺構の切りあいと主軸方向から２期に小区分した。

〔Ｅ－１期〕

Ｅ－１期は、竪穴住居跡５軒、掘立柱建物跡７棟で構成される。集落は等高線に沿ったあり方から直交するように東西に展開する。

竪穴住居跡の主軸方向別は、ＳＡ46・49・50・56（ｃ：Ｎ-10-Ｅ）のみある。５世帯前後の１単位集団と想定される。Ｄ期までの２単位集団から減少する。

さらに、大型住居跡が消滅し、小・中型住居跡のみの住居構成に変化し、地床炉や土器埋設炉を持つ竪穴住居跡も消滅する。なお、ＳＡ49・53は、カマド主軸を東西にとる異方向の住居である。

掘立柱建物は、ＳＢ６・10・15・19・67（Ｚ：Ｎ-85-Ｗ）、ＳＢ24・46（Ｃ：Ｎ-５-Ｅ）が該当する。竪穴住居群の主軸方向にほぼ揃う一群である。

掘立柱建物跡群は集落の中央から西側を占地し、一部東端（ＳＢ46）にある。竪穴住居跡群は中央から東側に位置するから、掘立柱建物跡群と竪穴住居跡群が位置的に分離するあり方を示すようになる。

ＳＢ19は、Ｄ－２期のＳＢ22の系譜下にあると想定される。ＳＢ24は、立地と平面積から「居宅」よりは「倉庫」的性格が強い。ＳＢ67は「納屋」や「作業小屋」的とみなせるであろう。

その他の掘立柱建物跡は「居宅」である。大型住居跡の消滅と側柱建物跡の増加は、大型住居跡に居住する有力層が、側柱建物跡に転換したことを意味していよう。

Ｅ－１期に属する総柱建物跡（高床倉庫）、つまりＳＢ46は集落の東端に位置し、付近に遺構がなく単独立地形態を示す。やや特異な状況である。集落内の園地と関連するかもしれない。

Ｅ－１期では、竪穴住居跡５軒を単位とする集団１系統と、掘立柱建物跡の単位集団１～２系統で集落構成されたと考えられる。

〔Ｅ－２期〕

Ｅ－２期は、竪穴住居跡６軒、掘立柱建物跡４棟と柵列１条で構成される。

全体的に東西に偏在した遺構配置となる。

竪穴住居跡の主軸方向別は、ＳＡ12・17・60・61・71・75（ｉ：Ｎ-10-Ｗ）６軒である。竪穴住居跡群は、大きく東西に２分されるから２世帯前後の２単位集団と想定される。

掘立柱建物跡は、ＳＢ５・44・47（Ｎ：Ｎ-10-Ｗ）、とＳＢ39（Ｏ：Ｎ-15-Ｗ）が該当する。竪穴住居跡群と、主軸方向にほぼ揃う一群である。

集落内の「高床倉庫」はＳＢ47が該当するが、ＳＢ39も立地や規模的から「倉庫」の性格となろう。

このＳＢ39を取り囲むのがＳＹ５である。

Ｅ－２期は、遺構数自体が減少し、遺構配置も大きく変化する。竪穴住居と掘立柱建物あわせて４つの単位集団で構成される。１単位集団あたりの世帯数も少なく、Ｄ期までの繁栄振りは伺えない。

なお、調査時点では、ＳＢ５⇒ＳＢ６への切りあいと判断したが、逆であった可能性が高い。

〔Ｆ期：７世紀末～８世紀初頭前後〕

Ｆ期（ＴＫ21併行期）もＥ期同様、遺構の切りあいと主軸方向から２期に小区分した。

〔Ｆ－１期〕

Ｆ－１期は、竪穴住居跡４軒、掘立柱建物跡７棟で

構成される。東西に偏在した遺構配置となる。

竪穴住居の主軸方向別からは、ＳＡ７・９（ｇ：Ｎ-50-Ｅ）、ＳＡ62（ｉ：Ｎ-10-Ｗ）、ＳＡ63（ｋ：Ｎ-20-Ｗ）に区分されある。

住居主軸方向から真北から10～20°西偏する（ｉとｋ）と50°東偏する（ｇ）の２世帯前後の２単位集団と想定される。

掘立柱建物跡は、ＳＢ66（Ｈ：Ｎ-35-Ｅ）、ＳＢ54（ｋ：Ｎ-60-Ｅ）ＳＢ12（Ｐ：Ｎ-20-Ｗ）、ＳＢ36・81（Ｎ：Ｎ-25-Ｗ）、ＳＢ38・53（Ｒ：Ｎ-40-Ｗ）、が該当する。竪穴住居跡群の主軸と直交する方向にほぼ揃う一群である。ＳＢ47の桁行方向には布掘り掘りかたが併用される。

また、ＳＢ12・36・38・53・54・81は一群をなし、平面規模と位置関係から「倉庫」群とみなせる。ＳＢ66は「納屋」や「作業小屋」的存在であろう。

なお、調査段階では、ＳＢ66⇒ＳＢ68への切り合いと判断していた。検討の結果、逆の切りあいである可能性が高い。

集落全体の規模や構成はＥ期よりも衰退の一途をたどる。「居宅」の側柱建物は認められない。

また、掘立柱建物跡群は、竪穴住居跡群に付随する「倉庫」群と見なし難く、調査区外の側柱建物跡群と伴うと考えられる。

さらに、「倉庫」群の出現は、Ｆ－２期に向けた集落内の再編成や竪穴住居から掘立柱建物への転換を示唆していると考えられる。

〔Ｆ－２期〕

Ｆ－２期は、竪穴住居跡４軒、掘立柱建物跡13棟と柵列２条で構成され、Ｆ－１期に引き続き東西に展開する遺構配置となる。

竪穴住居は、ＳＡ64・65・74・78（ｂ：Ｎ-５-Ｅ）である。集落の東側部分のみに集約される。住居主軸は真北に近い。地床炉を有する竪穴住居跡（ＳＡ65・74）が復活するが、集落全体の構成比では、従来と同じ１割程度である。２～３世帯ほどの１単位集団である。

掘立柱建物跡は、ＳＢ９・11・21・25・29・30・56（Ａ：Ｎ）、ＳＢ40・43（Ｂ：Ｅ-Ｗ）、ＳＢ14・16・41・69（Ｌ：Ｎ-85-Ｅ）が該当する。竪穴住居跡群の主軸方向にほぼ揃う一群である。

また、ＳＢ29・30の東側に主軸方向が同じＳＹ３・４が設置されると考えられる。

建物主軸は真北か東西方向に定まり、整然とした空間配置構成である。桁行が南北方向にある建物と東西にある建物は「Ｌ」字形に配列されるのも特徴的である。一方、竪穴住居跡群は掘立柱建物跡群に取り囲まれる形となり遺構配置に変化が読み取れる。

また、側柱建物の平面積は、24～30㎡と大型竪穴住居に匹敵するなど、掘立柱建物跡主体で竪穴住居が付随する集落構成に転換したあり方を示している。

なお、ＳＢ15は「倉庫」的、ＳＢ69は「納屋」や「作業小屋」的性格を有すると考えられる。ＳＢ９の梁行方向、ＳＢ25の梁・桁行方向には布掘り掘りかたが併用される。

Ｆ－２期は、竪穴住居跡２世帯で１単位集団、掘立柱建物跡はＨ－期の集落構成は２～３単位集団と考えられる。

このＦ－２期を特徴づける、掘立柱建物跡の主軸が東西、真北を向くことや整然とした配置、そして竪穴住居主体から掘立柱建物主体への変容は、古墳時代的集落景観から律令的集落の変貌である。そして、「下耳切」集落は、この期を以って終焉を迎える。

Ｅ、まとめ

１．小丸川流域の古墳時代集落の特徴

下耳切第３遺跡では、古墳時代終末期～古代初めの集落が検出された。存続期間は概ね７世紀代におさまる。本遺跡における古墳時代集落の特徴を捉えるため、本遺跡が立地する小丸川流域の古墳時代集落遺跡を概観し、その特徴を若干述べておきたい。

【集落の立地】

集落の立地は、台地上の平坦面の河川や小沖積地に近い縁辺部に位置する。宮崎平野でも北部地域においては台地が卓越する地勢と関連する。

特徴的であるのは集落は、古墳群の付近か古墳群内で形成・展開する点である。特に古墳時代中期～後・終末期にかけての古墳群（高塚古墳・地下式横穴墓・横穴墓等）とは不可分な関係性を示している。

【集落の存続幅】

古墳時代集落の存続幅に注目すると、

①弥生時代（特に後・終末期）～古墳時代前期
（尾花Ａ遺跡）

②古墳時代中期前半～６世紀初頭前後
（野首第１・第２遺跡）

③６世紀後半～７世紀前半
（大戸ノ口第２・上ノ別府遺跡・野首第１遺跡）

④７世紀前半～８世紀初頭前後（下耳切第３遺跡）

という４つのパターンに区分される。

なお、６世紀前半～中頃が主体の集落は未検出であるが、小丸川流域というよりは、全県的な古墳時代集落の動向でもある。

この時期の集落は、古墳時代中期前後からの継続的な集落に認められる傾向が強い。古墳時代前期の集落も、当該時期における古墳の隆盛に比して割合に少ない遺跡数である。

【集落の構成・規模】

小丸川流域における集落規模は、規模推定に足る調査面積に達していないため推定困難だが、存続幅から推察すると、短期継続の小規模な集落が多い。

もちろん、川南古墳群や持田古墳群を支えた拠点的集落は未検出であるが、尾花Ａ遺跡が古墳時代前期集落の実態を解明する可能性がある。

小丸川流域に展開する短期継続の小規模集落は、竪穴住居を主体とする構成である。

古墳時代中期は、竪穴住居中心、後期で掘立柱建物（側柱建物）が少数伴う形態となる。特に、収穫物の収納施設たる「倉庫」（総柱建物）が付帯されない場合が多い。総柱建物が明確に認められるのは、６世紀末前後以降と考えられる。

総柱建物（高床倉庫）の不在は、宮崎県下の調査事例でも認めうる現象である。

一方、対比的な集落として新富町上園遺跡が挙げられる。古墳時代前期後半代から８世紀代まで継続する大規模集落であり、周辺には上薗遺跡の人々の奥津城たる三納代古墳群や首長墓墳である塚原古墳群や祇園原古墳群が展開する。

このように、宮崎平野北部における台地上の集落は、長期的で大規模な集落と、短期的で小規模な集落に類型化される。前者を集村的、後者を散村的集落と捉えることもできる。

両者の集落とも、古墳時代中期以降、集落と奥津城たる高塚群集墳、地下式横穴墓や横穴墓群とセットとなる遺跡空間を構成する。

特に、古墳時代後・終末期になると、台地上には短期的で小規模な集落が林立するようになる。これは後期群集墳の盛行と展開に連動するようである。

長期的で大規模な集落は、各地域における伝統的で拠点的な集落、短期的で小規模な集落は、古墳時代後期以降、新たに生活基盤を開拓し自立した集団の居住地と考えられる。

小丸川流域には、長期的で大規模な拠点的集落は未検出である。その集落は、川南古墳群や持田古墳群内やその付近に立地するであろう。

２．下耳切第３遺跡古墳時代集落の特質

【集落の範囲】

下耳切第３遺跡の古墳時代終末期集落を総括する前に、路線幅という性格から、集落のどの部分が調査されたかを念頭に置く必要がある。

先に、集落の変遷について言及したが、占地状況から西から東へと展開していくことが判明した。

調査区東端部分は遺構密度が薄く、谷際に面する。一方調査区西側では、調査区外に遺構がさらに広がる様相を示している。ただ、調査区外付近は、開析谷の谷頭に近い点と、竪穴住居跡や掘立柱建物跡の配置は等高線に沿って西から東への変遷する点を考慮するなら、それほど多くはないといえる。従って、集落の大半が調査されたと考えたい。

さらに、集落は墳墓群より南側には１軒（棟）も検出されず、集落形成段階から墳墓群と境界を示す柵列（ＳＹ１）が設置されていることから、墳墓群よりも北側に限定されると考えられる。

従って集落は、開析谷の北側縁辺で東西に広がる、東西160ｍ前後、南北60ｍ前後の範囲に展開していたと予測される。

なお、本遺跡において、生命の糧となる「水」を取

水する井戸は検出されなかった。宮崎県下の古墳時代集落では「井戸」の検出例が皆無である。特に台地上では「井戸」の掘削は重要なはずである。

現在でも、台地上には小河川が流れ、湧水点や窪地が各所にみられること、開析谷が発達していることから比較的容易に水の取得が可能であったのであろう。

【集落の構造と展開】

集落の大半が調査されたとするならば、古墳時代終末期の竪穴住居跡は80軒前後となる、存続幅は約100年前後で10前後の小画期に区分される。この場合一時期竪穴住居跡10軒で、単純計算すると１軒の存続（耐用）年数は10年前後というとなる。

本遺跡における古墳時代終末期の集落構成は、大型住居跡１軒と中・小型住居跡10軒程度と掘立柱建物跡（側柱建物１～２棟と総柱建物１棟）の図式が描ける。その空間構成は、竪穴住居跡が掘立柱建物跡を取り囲むような配置形態である。

さらに、総柱建物跡の存在は、集落で管理する「倉庫」の存在を示し、側柱建物跡は、竪穴住居の居住者よりは有力な家族の居宅と目される。

なお、大型住居跡の居住者よりさらに析出した家父長層の居宅であったかも知れない。

この図式は７世紀前半～中頃（Ｂ期～Ｄ期）まで推移するが、７世紀後半段階に入ると、大型住居の消滅と掘立柱建物跡が優勢となり、７世紀末前後には掘立柱建物跡が主体で、少数の竪穴住居跡が付随する集落形態へ変貌を遂げる。

集落の構成内容は、一時期に竪穴住居跡と掘立柱建物跡あわせて合計７～15軒（棟）と考えられる。これに倉庫的建物である総柱建物跡が１棟加わる。

時期的には、Ｃ・Ｄ期（７世紀前半～中頃）が15軒（棟）、その他は７～10軒（棟）で時期的な変動があり、盛衰や消長が見出せる。この場合、集落人口は、１軒・棟につき４人住んでいたとすると一時期に28～60人となる。

集落の構造は、竪穴住居跡主体と高床倉庫と側柱建物跡（居宅）の１棟前後が併存するあり方が７世紀中頃の基調であった。

しかし、集落最終段階（Ｆ期）には規則的に配置される掘立柱建物主体へと集落構造が転換する。特にＥ期以降に掘立柱建物の優勢が顕著化する。構成建物数の減少と遺構配置形態の変化は、前段階までの様相とは異なっている。

この「古墳時代的集落」から「律令的集落」への変貌の背景には、歴史的・社会的要素が深く関わっており、具体的には、土地・人民の直接支配や集落再編成といった律令国家成立に向けた動きに連動しているものと考えられる。

下耳切第３遺跡における古墳時代終末期～古代初め集落の展開は、興味深いことに①等高線に対して斜交（北西－南東方向）しつつ、直線的な住居・建物配置（Ｂ・Ｄ－１・Ｆ－１期）⇒②東西方向（等高線に直交）への拡散（Ｃ・Ｄ－２期・Ｅ－１期・Ｆ－２期）と①に戻るサイクルを繰り返していた。Ｅ－２期のように、③居住域の二極化も看取できた。

特に①に該当する期は、土器編年上・集落構成や内容、規模等の画期にあたる時期である。

このような、①⇒②⇒①への居住域の立地サイクルは、集落の膨張と再編成を繰り返した結果とも考えられよう。

特に①の等高線に斜交する直線的な居住域の占地のあり方は、本遺跡と老瀬坂上第３遺跡に存する開析谷の谷筋に対して直角になっている。開析谷（往還道）を意識した住居・配置がとられたと考えられる。

また、円面硯の出土は、識字層の存在を示すだけでなく、律令制行政組織の末端組織にあたる「里長」的存在の人物が起居する集落であることを表している。さらに、円面硯は、集落を束ねる伝統的な有力家父長層が律令制成立期（Ｆ期前後）において引き続きその立場が認知された、権威の象徴と擬することもできよう。

集落自体は、８世紀を境にして以後継続することなく廃絶する。その背景として集落の移動といった人為的要因と集落自体の衰退、自然発生的要因が考えられる。

興味深い調査例として、本遺跡に北面する老瀬坂上第３遺跡では、８世紀代の転用硯と８世紀後半段階の蔵骨器が検出され、８世紀代も継続して人間活動の痕跡をたどることが出来る。

蔵骨器を官人の墓とするならば、老瀬坂上第３遺跡は古代墓地の性格を帯び、「下耳切」集落廃絶の一因として、墓域設定による規制が働いたとも解せよう。上

記については集落廃絶後、半世紀以上のヒアタスが生じるので短絡的な解釈となるが、少なくとも、８世紀後半代には墓地化する点は、周辺に日向国府の一翼を担う在地的（下級）官人が起居する集落・居館が存在していることを示唆するものである。「下耳切」集落廃絶の要因として、選地上の理由や強制力を持った移転がなされた、即ち官人墓地化や公権力による集落の再編成（集住や選地の規定）によるものと考えたい。

他方、蔵骨器が牛牧古墳群の一角に存することは、古墳時代から続く有力家父長層または小首長層が在地官人化や律令制支配機構に取り込まれていくあり様も示すといえるだろう。

【竪穴住居跡における火処】

最後に、竪穴住居における火処の選択性について言及しておきたい。

集落の形成から廃絶までを通して、各一時期における竪穴住居の大半は、カマドと土器埋設炉を併有する。

他方、地床炉または土器埋設炉のみを有する竪穴住居も存在し、それは各時期に１割程度存在することが判明した。カマドと土器埋設炉を有する住居とは異なる性格付けがなされたことを意味している。

カマドを持たない点と、各時期１割程度存在する点に着目すれば、地床炉か土器埋設炉のみを有する竪穴住居は、集落構成員における下位集団の住居と想定される。もしくは、共同の「作業場」や「産屋」といった性格も推測できよう。

宮崎平野部では、カマドが導入される６世紀後半以降、カマドを有せず、地床炉や土器埋設炉のみを火処として選択する竪穴住居が存在する。その解釈として「下耳切」集落の分析から、階層性ないし住居以外の性格付与等を提示したい。

【墳墓群と集落の関係】

本遺跡における古墳時代終末期の集落形成の開始期は、７世紀前半（ＴＫ217古段階）とした。牛牧１号墳や地下式横穴墓よりも後出する構図となる。

従って、ＳＮ１・２等の墳墓群の被葬者は、本遺跡で検出された集落の家父長層とは即断出来ない。別個の家族墓である可能性が高い。

しかし、柵列（ＳＹ１）を設けて集落域と墳墓域を「区画」する意図が見られること、墳墓群を一貫して意識したかの集落展開、そして集落形成開始期（Ｂ期）以降も造墓活動が継続することは、出自関係を同じくする、血縁的･擬制的な関係が強いことを表している。

さらに、集落は墳墓群の造営時期と半世紀前後併行するし、墳墓群の造営終了後も、墳墓群よりも南に展開することなく、墳墓群を改変する痕跡もない。

集落は、一貫して墳墓群と北側の開析谷に挟まれた形で東西に展開したあり方を示し、墳墓群に規制されたかの占地形態である。

では、「下耳切集落」における家父長層の墓は何処に位置しているのであろうか。

後期群集墳内のおける各古墳は、家父長を中心とした家族の墓され、各家族は、数世代分のスペースを予め確保する、つまり墓域を設定しているという。

従って、Ｂ期以降に新規造墓され、かつＳＮ１や２と従属関係を示さないＳＤ１やＳＴ３を候補に挙げたい。特にＳＴ３は、ＳＮ１と遜色ない副葬品と構造を有し、高塚古墳築造停止後の家父長層の墓にふさわしいと考えられる。

仮にＳＴ１・２の周溝内に存する地下式横穴墓の被葬者は、有力家父長層から独立しえていない傍系親族だとすると、ＳＴ３は自立（分村）を勝ち得た家父長層の墓で、新たに墓域を獲得した集団、つまり「下耳切」集落の家父長墓とみなしたい。

【「下耳切」集落の位置づけ】

ところで、集落の立地状況を確認してみると、牛牧古墳群の西端にあり、牛牧台地と下面の河岸段丘面と小沖積地を結ぶ往還道の付近にある。牛牧台地と小丸川を結ぶ道の存在を重視するならば、物資や情報といった拠点的位置づけが可能である。ＳＡ54・62の搬入土器は、この位置づけを肯定する。

他方、牛牧10号墳を古墳時代中期後半の築造とするなら、牛牧古墳群内には、古墳群造営基盤たる中核的な古墳時代中期～後期集落（母村）が存在する可能性が強い。さらに、牛牧古墳群の後期群集墳としての隆盛は、有力農民集団の勃興と生産力の増大に起因する

と考えられる。

従って、「下耳切」集落は、７世紀前葉（Ｂ期）の時期に母村から独立した自営農民集団として分村を果たした結果、居住地を新たに選定した（させられた）のが、往還道に面する墳墓群の北側であったと位置づけられよう。

「下耳切」集落は、古墳時代終末期～古代初という短期間の存続幅で終焉を迎えるが、母村から分村を勝ち得た集団から円面硯を有する、つまり牛牧古墳群内の各集団ないし牛牧台地北縁部を掌握するまで勢力を伸張していく構図が構築できる。

そして、竪穴住居主体の「古墳時代」的集落から掘立柱建物主体の「律令」的集落への変貌を読み取り可能な集落であると考えられる。

【集落の基盤】

「下耳切」集落は台地上の集落である。この生産基盤は、台地上に立地するので、水田稲作ではなく畑作主体と考えられる。

東九州自動車道関連調査では、弥生時代中・後期の例であるが、台地上に展開する集落の竪穴住居や周溝状遺構内からイネ・コムギ・アワ・マメ科ササゲ属等の栽培植物が検出されている[61]。

自然科学分析では、古墳時代における遺跡周辺の環境は、メダケ属（メダケ節やネザサ節）を主体としてススキ属やチガヤ属、イネ科やヨモギ属なども生育する草原的な環境であったと考えられるという。

また、遺跡周辺には部分的にイスノキ属などの照葉樹林が分布していたと推定される。

生業関連では、周辺でソバやアブラナ科などの畑作や稲作が行われていたと推定されている。

ＳＡ60カマド内からイネの存在が自然科学的分析結果から想定されており、台地上でもイネ（陸稲）栽培が行なわれていた傍証となる。

ＳＡ36出土の鉄鎌もそうである。

竪穴住居跡内からは、石錘とともに磨石や台石、石皿が出土する場合が多かった。ＳＡ46のカマド内からは磨石と敲石が３点埋納された形で出土した。石皿や磨石の存在は古墳時代後期においても、食物を粉にする「粉食」が食生活の一部となっていたことを示すだけでなく、弥生時代と同様に古墳時代においてコムギ等の粉食用植物が栽培されていたと想定される。

一方、石錘の出土は、古墳時代においても魚網錘としての利用を示し、有肩打製石斧の存在は、根菜類の採集を意味していると考えられる。

食料生産と採集のみが、墳墓造営を含めた生活基盤とはなりえず、別の生産基盤の存在を考慮せざるを得ない。それは「牧畜」であると考えられる。

『日本書紀』には、推古天皇と蘇我馬子との問答歌中に「馬ならば日向の駒…」とあり、日向が古くから名馬の産地であったことは広く知られている[62]。

また、『延喜式』には、全国の馬牛牧、馬牧、牛牧の場所が掲載されているが、日向に該当するものは、馬牧３箇所、牛牧３箇所である。全国有数の牧畜が盛んな場所であり、上記が官営牧のみの掲載なので私営牧は多かったであろう。

平城宮出土の和銅年間とされる「日向国牛皮４張」木簡も牧畜の盛行を意味していよう。

下耳切第３遺跡の立地する牛牧台地は、その名の通り「牛牧」である。喜田貞吉氏は延喜式記載の「牛牧」（野波野・長野・三野原）の比定試案を行い、長野には（高鍋町字中尾、中原）をあてている。中尾・中原地区は下耳切第３遺跡から約15㎞にあり、「牛牧」地区はその東側に位置する。

そのうえ、高塚古墳や地下式横穴墓に伴う馬埋葬土坑から馬匹生産の存在が推定されている[63]。

しかしながら、本遺跡では、牧畜や馬匹生産に関わる遺物や遺構、例えば轡や牧跡、馬歯等は検出されず、直接的には牧畜と関連付けることは不可能であるが、地名と馬埋葬土坑の存在は、牧畜の可能性を強く示唆するものであると考えられる。さらに自然科学分析結果によると、古墳時代終末期当時の周辺は草原的な環境で、ススキ属などの草原が維持されるためには定期的な刈り取りや火入れ（焼き払い）が必要であることから、火入れなど人間による植生干渉が行われていた可能性が考えられている。

上記の古環境推定は、下耳切第３遺跡周辺が牧畜に適した環境であることを示すの状況証拠と、解釈できよう。

第３節　結語

下耳切第３遺跡は、古墳時代終末期における集落と墓制のあり方を具体的に示した。

特に、①古墳時代終末期（古墳の終焉）における高塚古墳の具体例、②地下式横穴墓終焉の様相、横穴墓化のなかでの竪坑の変容過程、③古墳時代終末期における高塚古墳に寄生する地下式横穴墓のあり方、④古墳時代終末期～古代の集落構造や墓域との関係を考える上で重要な材料を提供すると考えられる。

〈註文献〉

⑴「鬼の窟古墳・西都原205号墳」『特別史跡西都原古墳群発掘調査報告書』第１集　宮崎県教育委員会 2000

⑵　田中良之「人骨および人骨付着昆虫遺体からみた古墳時代モガリの研究」『平成９～10年度科学研究費補助金研究成果報告書』1999

⑶　甲斐貴充「古墳時代日向の馬埋葬土壙集成」平成14年度九州考古学会発表資料　2002

⑷『堂ヶ嶋第２遺跡』西都市埋蔵文化財発掘調査報告書 第33集西都市教育委員会　2003

⑸『国分第３遺跡』西都市埋蔵文化財発掘調査報告書 第38集西都市教育委員会 2004

⑹「祇園原地区遺跡」『県営農村基盤整備パイロット事業に伴う埋蔵文化財調査報告書』 宮崎県教育委員会　1996

⑺　⑷と同上

⑻『岡崎４号墳・１号地下式横穴墓』串良町文化財調査報告書　第１集　串良町教育委員会　1986

『岡崎古墳群』 串良町文化財調査報告書　第３集　串良町教育委員会　1990

⑼『築池遺跡（第１次～４次発掘調査）』都城市文化財調査報告書　第67集　都城市教育委員会　2004

⑽　有田辰美「富田古墳群」『宮崎県史』資料編 考古２　宮崎県　1993

⑾　⑽と同上

⑿　北郷泰道『西都原古墳群』 同成社　2005

⒀　⑴と同上

⒁『外原遺跡群』西都市埋蔵文化財発掘調査報告書　第34集西都市教育委員会　2003

⒂　有馬義人・柳沢一男「宮崎県」『前方後円墳の終焉』 第43回埋蔵文化財研究集会発表要旨　埋蔵文化財研究会　1998

⒃「高鍋町水谷原古墳調査報告」『宮崎県文化財調査報告書』第18集　宮崎県教育委員会　1976

⒄「穂北尾畑遺跡」『県道延岡・西都線改良工事に伴う埋蔵文化財発掘調査報告書』宮崎県教育委員会　1986

⒅『鐙遺跡』新富町文化財調査報告書　第２集　新富町教育委員会　1983

⒆『持田中尾遺跡発掘調査概要報告書』高鍋町教育委員会　1982

⒇　梅原末治『持田古墳群』 宮崎県教育委員会　1969

(21)　⒂と同上

(22)　松下孝幸「付１ 宮崎県の古墳時代人骨」『宮崎県史』資料編　考古２　宮崎県　1993

(23)　⑵と同上

(24)「水源地遺跡（江津湖遺跡群）第３次調査区」『熊本市埋蔵文化財調査年報』第２号　熊本市教育委員会　1999

(25)　金関恕編『岩谷古墳』 1974

(26)　ＳＮ１以外の調査事例では、旧表土から直接構築されるのか、整地・改変後に構築されたかは判別できなかった。

(27)『水町遺跡』直方市文化財調査報告書 第20集 直方市教育委員会 1997

(28)　岩永哲夫「地下式横穴墓群にみる小型型式のあり方について」『宮崎考古』 第10号　宮崎考古学会

(29)　⒁と同上

(30)　⑷と同上

(31)　『生目古墳群周辺遺跡発掘調査報告書』宮崎市教育委員会　1996

(32)『崩先地下式横穴墓群』 宮崎県教育委員会　1993

(33)「国富町本庄地下式２号古墳発掘調査」『宮崎県文化財調査報告書』 第14集　宮崎県教育委員会　1979

(34)『広畑遺跡』えびの市埋蔵文化財調査報告書第７集 えびの市教育委員会　1991

(35)　土生田純之「古墳における儀礼の研究－木柱をめぐって」『黄泉国の成立』 学生社　1998

(36)　藤本貴仁「日向地方の横穴墓」『九州の横穴墓と地下式横穴墓』九州前方後円墳研究会　2001

(37)　(36)と同じ

(38)　川南古墳群、陣ノ内古墳群、水谷原古墳群では近接した位置での横穴墓は現在確認されていない。

(39)『蔵薗地下式横穴墓』新富町文化財調査報告書 第４集

1986
⑽ 長津宗重「宮崎県」『前方後円墳集成　九州編』
吉川弘文館　1992
⑾ 近藤義郎編『前方後円墳集成　九州編』吉川弘文館　1992
⑿ 横田賢次郎「大宰府の土器」『日本土器事典』
雄山閣出版　1996
⒀ 佐藤浩司「豊前企救型甕考」『大分・大友時研究会論集』
大分・大友土器研究会　2001
⒁ 東和幸「九州」『考古学ジャーナル』№433　ニューサイエンス社　1998
⒂ 「上ノ別府遺跡」『お染ヶ岡地区特殊農地保全整備事業に伴う埋蔵文化財発掘調査報告』 宮崎県教育委員会　1979
⒃ 『寺崎遺跡－日向国庁を含む官衙遺跡－』国衙跡保存基盤整備基礎調査報告書　宮崎県教育委員会　2001
⒄ 『東九州自動車道（都農～西都間）関係埋蔵文化財発掘調査概要報告書Ⅴ』宮崎県埋蔵文化財センター発掘調査報告書第49集　宮崎県埋蔵文化財センター　2005
⒅ 『平田迫遺跡』宮崎県埋蔵文化財センター発掘調査報告書第29集　宮崎県埋蔵文化財センター　2000
⒆ 『北ヶ迫遺跡』宮崎市文化財調査報告書第43集宮崎市教育委員会　2000
⒇ 横田賢次郎「福岡県出土の硯について－分類と編年に関する一試案－」『九州歴史資料館研究論集』9 九州歴史資料館 1983
(51) 山本信夫「大宰府の土器」『古代土器の西・東－都城の土器－』古代土器研究会　1995
(52) 独立行政法人奈良文化財研究所　巽淳一郎氏よりご教示。
(53) 転用硯に限れば、本遺跡の北側に位置する老瀬坂上第３遺跡に８世紀中ごろ前後の転用硯（須恵器坏蓋）が出土している。
(54) 『木脇遺跡』宮崎県埋蔵文化財センター発掘調査報告書第43集　宮崎県埋蔵文化財センター　2001
(55) 筌瀬明宏「古墳時代中期における墓制の渡来的様相－地下式横穴墓を中心に－」『渡来文化の受容と展開』第46回埋蔵文化財研究集会発表要旨　埋蔵文化財研究会　1999
(56) 『枯木ヶ迫遺跡』宮崎県埋蔵文化財センター発掘調査報告書　第55集　宮崎県埋蔵文化財センター　2002
(57) 『竹淵Ｃ遺跡』宮崎県埋蔵文化財センター発掘調査報告書第96集　宮崎県埋蔵文化財センター　2005
(58) 『北中遺跡Ⅲ』宮崎市文化財調査報告書第56集宮崎市教育委員会　2003
(59) 「陣ノ内遺跡」『宮崎学園都市遺跡発掘調査報告書』 第４集宮崎県教育委員会　1988
(60) 2006年３月、刊行予定
(61) 『東九州自動車道（都農～西都間）関係埋蔵文化財発掘調査概要報告書Ⅴ』宮崎県埋蔵文化財センター発掘調査報告書49集宮崎県埋蔵文化財センター　2005
(62) 柳沢一男「南九州における古墳の出現と展開」『前方後円墳築造周縁域における古墳時代社会の多様性』第６回九州前方後円墳研究会資料　九州前方後円墳研究会　2003
(63) (3)と同上

≪引用図版出典≫※割注以外の文献

第612図…『大淀１号墳』宮崎県教育委員会 1988

≪参考文献≫※割注以外の文献

和田理啓「日向の地下式横穴」『九州の横穴墓と地下式横穴墓』
九州前方後円墳研究会　2001
今塩屋毅行「南九州古墳時代の火処」『福岡大学考古学論集』
小田富士雄先生退職記念事業会　2004

写　真　図　版

調査地周辺地形（牛牧台地縁辺部）

牛牧１号墳調査前状況（西から）

牛牧１号墳表土除去状況（墳頂部）

牛牧１号墳完堀状況(1)（南から）

牛牧１号墳完堀状況(2)（南から）

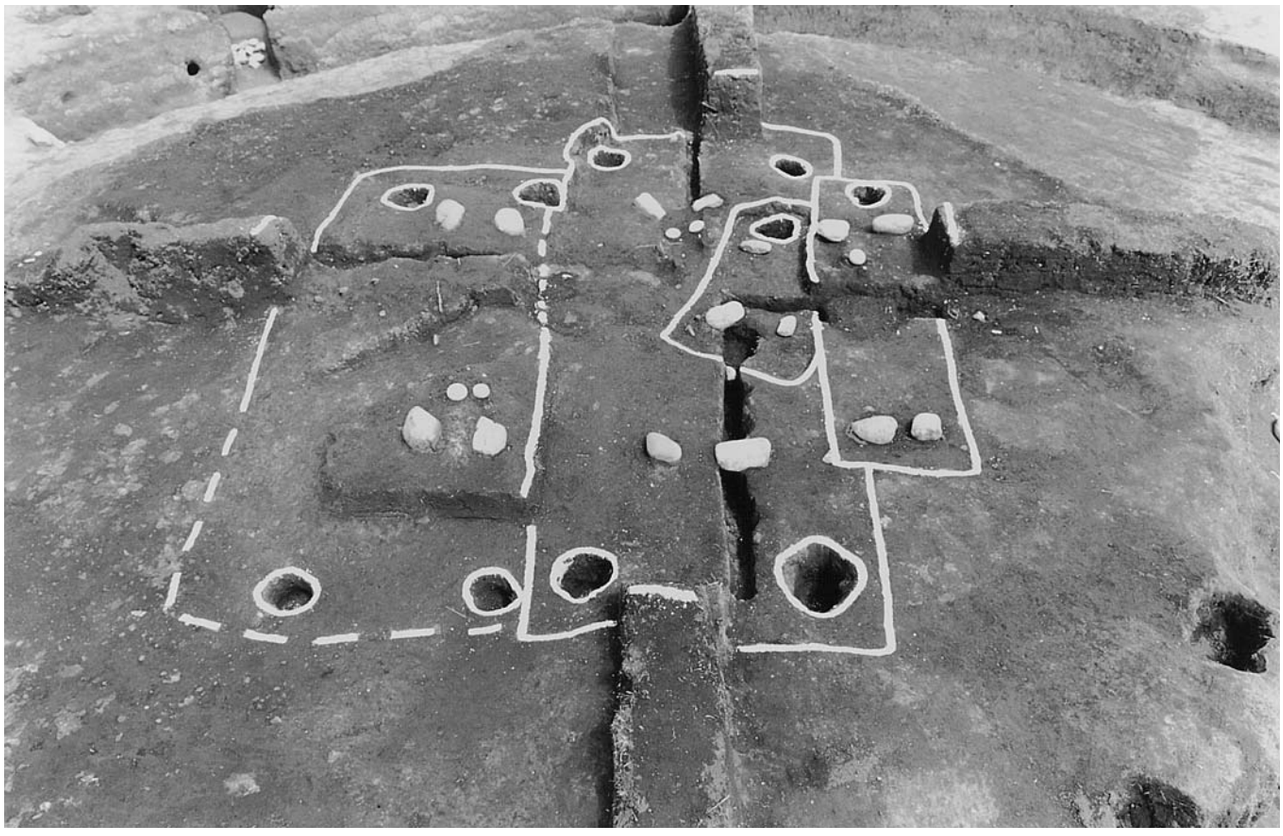

牛牧 1 号墳主体部全景

主体部木棺復元状況（第 2 主体部付近）

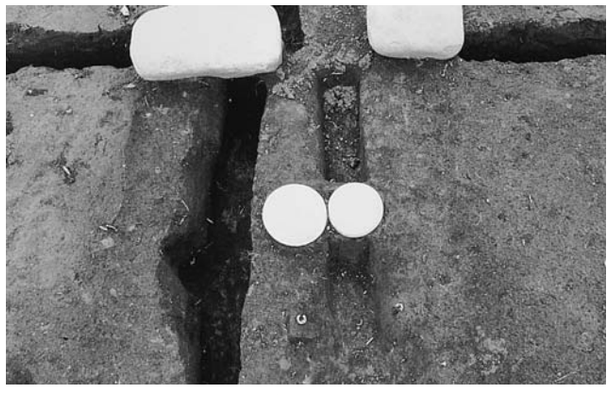

第 2 主体部（ａ）遺物出土状況

第 2 主体部（ｂ）遺物出土状況

第 4 主体部遺物出土状況

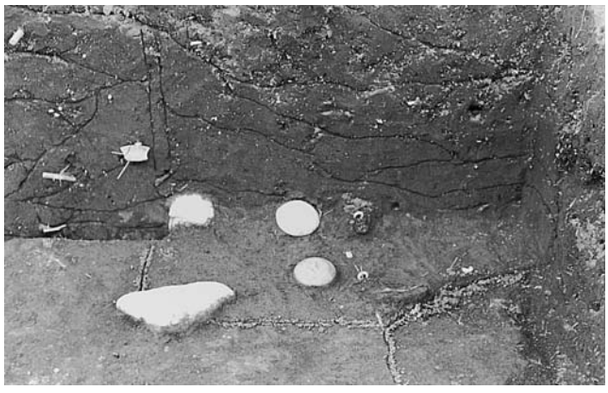

第 2 主体部土層堆積状況(1)（西側）

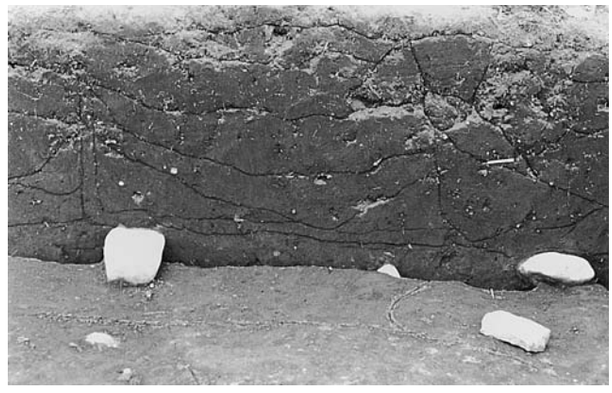

第 2 主体部土層堆積状況(2)（北側）

第 1 主体部棺台掘り込み状況(1)（西側）

第 1 主体部棺台掘り込み状況(2)（北側）

周溝内土層堆積状況（ＳＴ６付近）

周溝内土層堆積状況（ＳＴ７付近）

周溝内焼土検出状況（西から）

周溝内遺物出土状況（北から）

牛牧 1 号墳墳丘盛土断面

牛牧 1 号墳墳丘盛土（北側）

牛牧 1 号墳墳丘盛土（東側）

牛牧 1 号墳墳丘盛土（西側）

墳丘基底面の状況

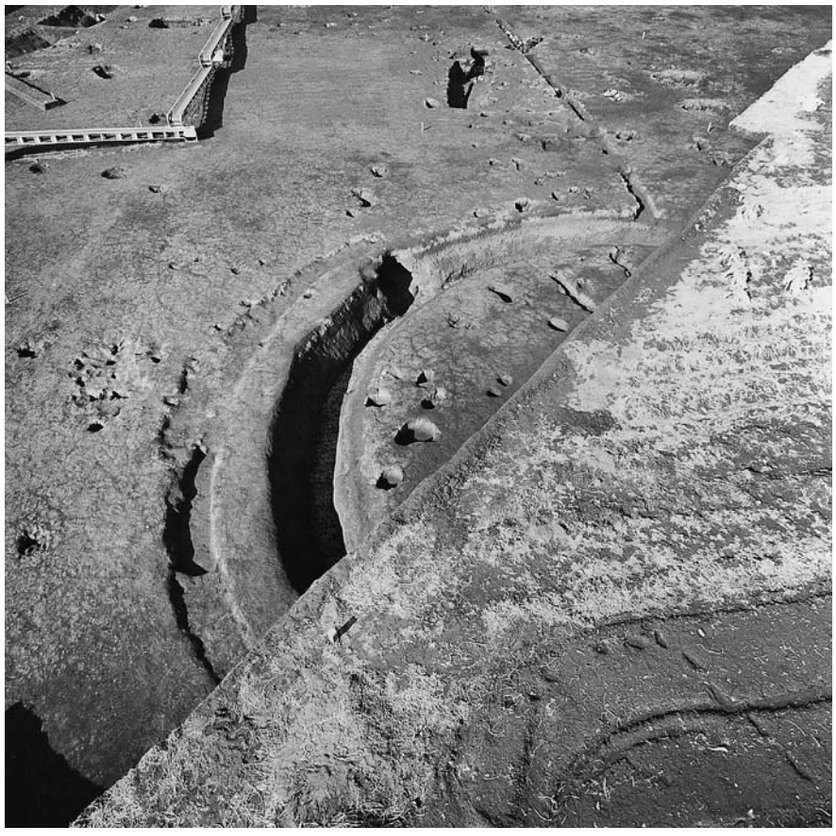

牛牧15号墳（ＳＮ２）全景（南から）

ＳＮ２周溝検出状況（西から）

ＳＮ２完掘状況（垂直方向）

ＳＮ２周溝内土層堆積状況（南から）

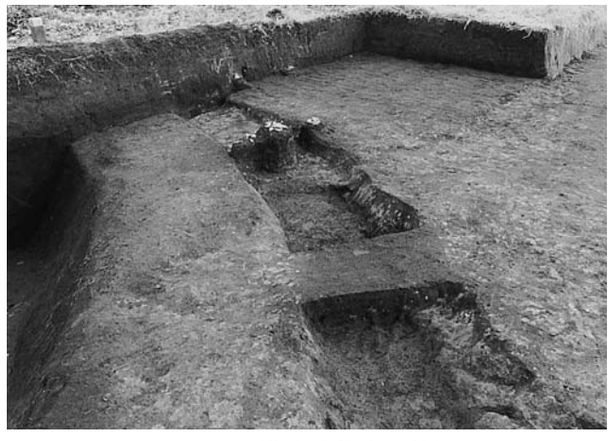

ＳＮ２周溝内遺物出土状況

ＳＴ１全景（南から）

ＳＴ１竪坑土層断面（東から）

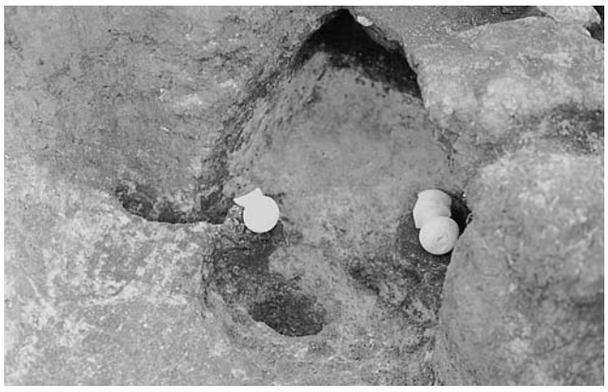

ＳＴ１羨門部状況

ＳＴ１玄室内状況

ＳＴ２近景（北から）

ＳＴ２検出状況（ＳＮ２より）

ＳＴ２竪坑部土層堆積状況（北から）

ＳＴ２竪坑・玄室内状況（西から）

ＳＴ３全景（南から）

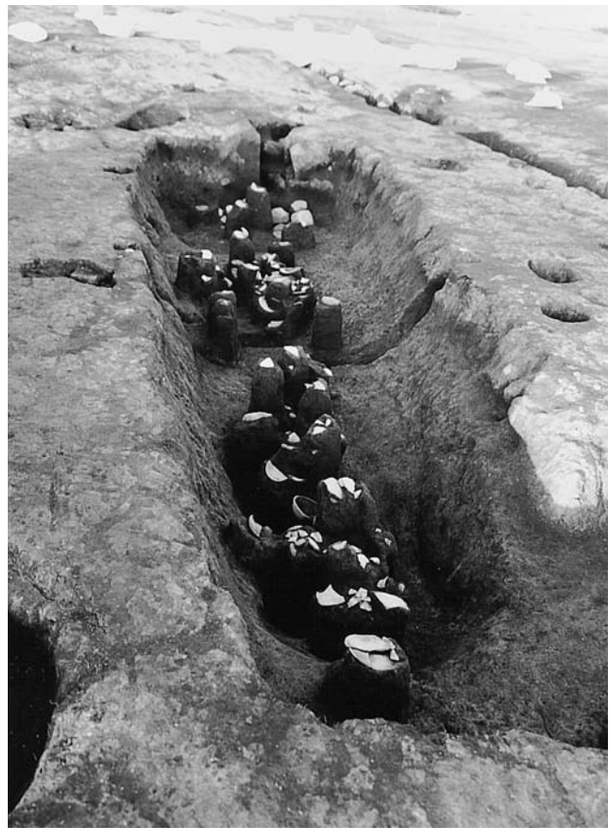

ＳＴ３竪坑遺物出土状況

ＳＴ３竪坑内土層堆積状況（西より）

ＳＴ３竪坑初葬時床面土層（西より）

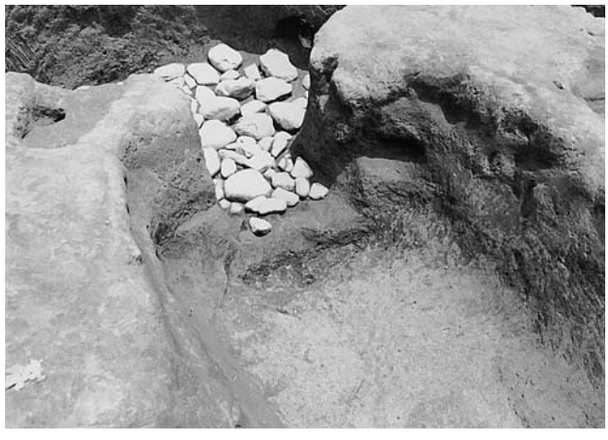

ＳＴ３初葬時羨門部板閉塞施設

ＳＴ３追葬時石閉塞状況

ＳＴ３玄室全景

ＳＴ３羨門部全景

ＳＴ３玄室右側壁部状況

ＳＴ３玄室左側壁部状況

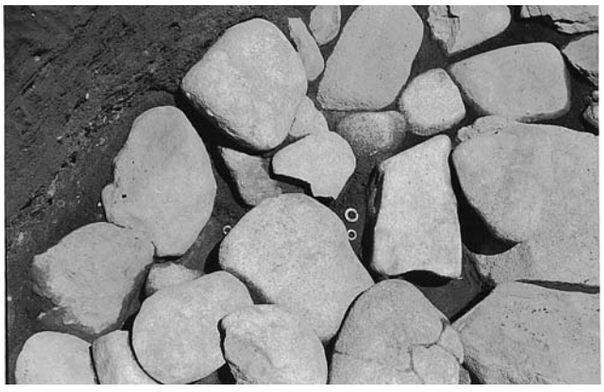

ＳＴ３玄室内遺物出土状況

ＳＴ４完掘状況

ＳＴ４竪坑土層堆積状況

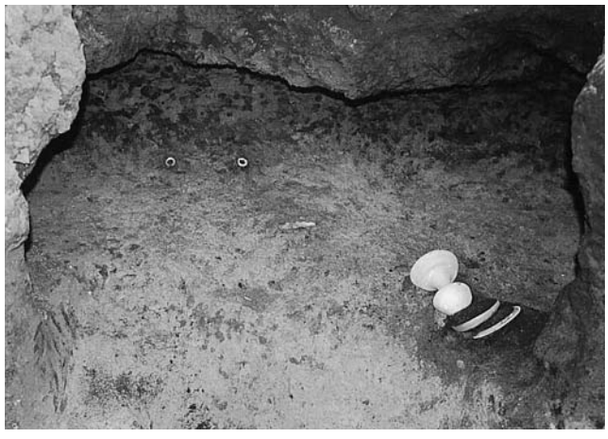

ＳＴ４玄室内状況

ＳＴ５検出状況

ＳＴ５羨門部状況

ＳＴ５完掘状況

地下式横穴墓調査風景

ＳＴ６検出状況

ＳＴ６羨門部状況

ＳＴ６玄室内状況（東から）

ＳＴ６完掘状況

ＳＴ７完掘状況

ＳＴ７竪坑内遺物出土状況

ＳＴ７玄室から竪坑を望む

ＳＴ７竪坑と「竪坑接続盛土」

ＳＴ７「竪坑接続盛土」上面遺物出土状況

ＳＴ８完掘状況

ＳＴ８竪坑内土層堆積状況

ＳＴ８竪坑内遺物出土状況（初葬時）

ＳＴ８追葬時竪坑掘削面（北から）

ＳＴ８玄室内遺物出土状況（左側壁付近）

写真図版12

古墳時代終末期の墳墓（土坑墓と馬埋葬土坑）

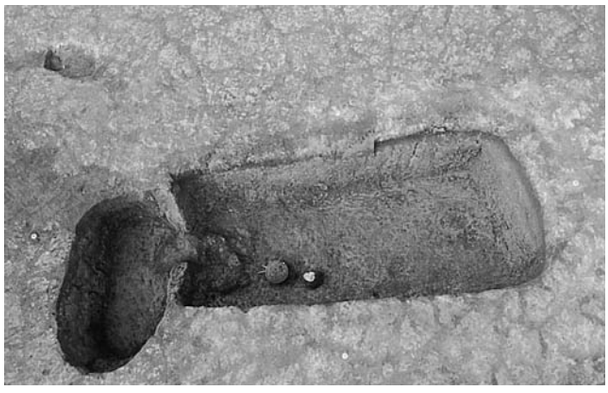

ＳＤ１完掘状況（南から）

ＳＤ１土層堆積状況（東から）

ＳＤ２遺物出土状況（西から）

ＳＤ３遺物出土状況

ＳＵ２検出状況（南から）

ＳＵ２完掘状況（東から）

ＳＮ１とＳＵ２の位置関係

ＳＵ２遺物出土状況（東から）

下耳切第 3 遺跡古墳時代集落近景

竪穴住居跡と掘立柱建物跡(1)

竪穴住居跡と掘立柱建物跡(2)

ＳＡ27覆土堆積状況（西から）

ＳＡ72土層断面（西から）

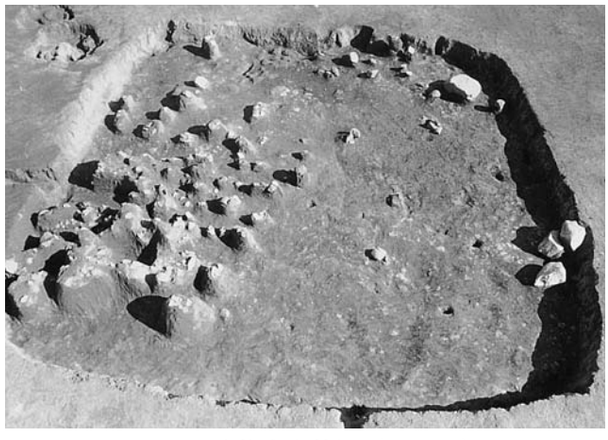

ＳＡ13遺物出土状況（西から）

ＳＡ13完掘状況（南から）

竪穴住居跡と掘立柱建物群(3)

ＳＡ28完掘状況（西から）

ＳＡ40・41完掘状況（南から）

ＳＡ54遺物出土状況（南から）

ＳＡ69完掘状況（西から）

ＳＡ31・33・35貼床下状況（西から）

ＳＡ74貼床下状況

ＳＢ３完掘状況（南から）

ＳＢ７検出状況（東から）

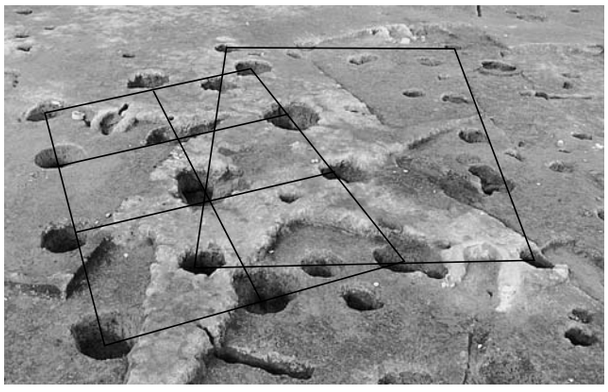

ＳＢ12・21完掘状況（南から）

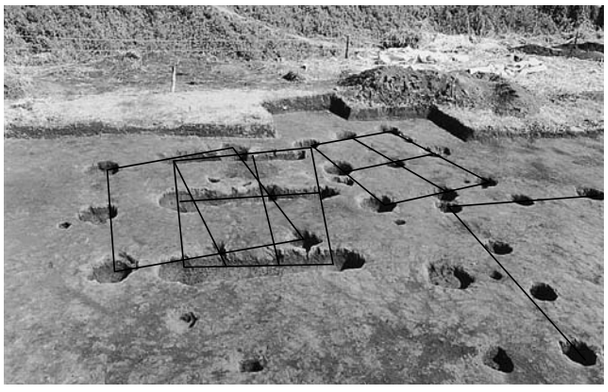

ＳＢ18・26・33・34完掘状況（南から）

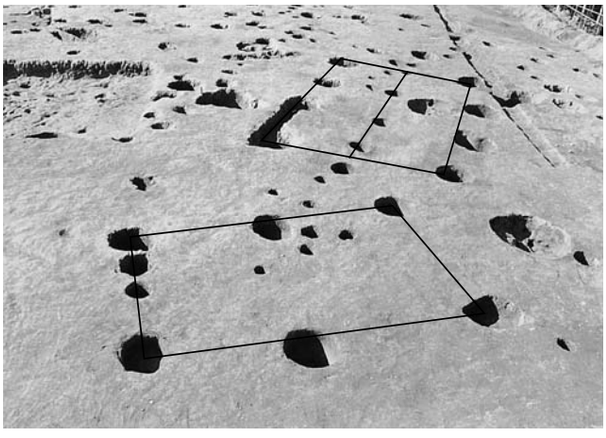

ＳＢ35・39完掘状況（東から）

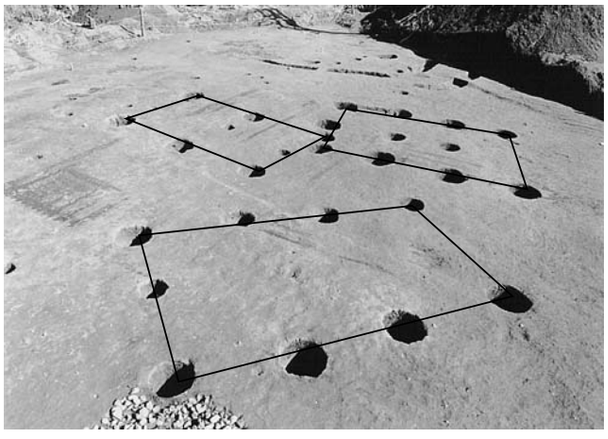

ＳＢ45～47完掘状況

ＳＢ３柱穴土層断面（東から）

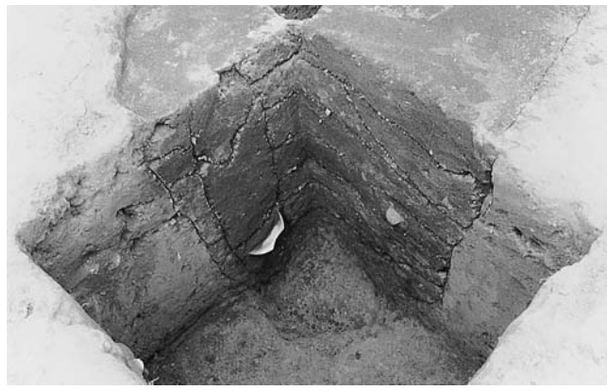

ＳＢ25柱穴土層断面（北から）

ＳＡ19カマド検出状況（南から）

ＳＡ19カマド縦断土層（東から）

ＳＡ２カマド（南から）

ＳＡ64カマド（南から）

ＳＡ37カマド（南から）

ＳＡ44カマド（南から）