第7表　ＤＥ18住居跡ピット類　(1)

No.	長径	短径	概形	深さ	備考
102	0.53±	0.45	不整楕円	0.14	103、106と重複？
103	0.6 ±	0.6 ±	円	0.96	105と重複？
104	0.25±	0.17	?	0.15	〃
105	?	?	?	0.3	
106	?	?	?	0.11	
107	0.2	0.2	円	0.48	ⓐ
108	0.65±	0.5 ±	不整楕円	0.68、0.60	pit 2個？
109	1.2 ±	0.8 ±	?	0.24	107、108と重複？
110	0.5 ±	0.5 ±	円	1.07	周溝中
111	1.0	0.65	楕円	0.62	〃、110と重複？
112	0.18	0.12	〃	0.62	
113	0.3 ±	0.25	長方形？	0.05	
114	0.46	0.3	楕円	0.98	
115	0.5 ±	0.35±	〃	1.15	周溝中
116	0.38	0.32	〃	0.19	ⓑ
117	0.3 ±	0.28	〃	0.36	116と重複？
118	0.7	0.12	〃	0.1	
119	0.3	0.3	円	0.35	底径小
120	0.25	0.25	〃	0.31	〃
121	0.18	0.14	楕円	0.27	
122	0.5 ±	0.4 ±	?	0.08	123と重複？
124	0.38	0.32	楕円	0.3	
125	0.13	0.13	円	0.2	
126	0.21	0.13	楕円	0.28	
127	0.26±	0.18±	〃	0.16	
128	0.1 ±	0.1 ±	円	0.13	
129	0.32	0.18	楕円	0.13	130と重複？
130	0.1	0.1	円	0.26	
131	0.13	0.13	〃	0.18	周溝中？
132	0.16	0.16	〃	0.13	〃
133	0.15	0.15	〃	0.09	〃
134	0.3 ±	0.3 ±	〃	0.27	
135	0.2 ±	0.2 ±	〃	0.3	周溝中？
136	0.3	0.25	長方形	0.3	〃
137	0.7 ±	0.7 ±	円	0.23、0.80、0.97	ピット３個？
138	1.1 ±	1.0	楕円	0.37	139と重複？
139	0.25±	0.25±	円	0.71	周溝中？
140	0.55±	0.5 ±	不整台	1.16	ⓑ、底面円形
141	0.25±	0.15±	?	0.23	140と重複？
142	0.3 ±	0.3 ±	円	0.72	ⓐ、140と重複？
143	0.6	0.45	長方形	1.06	ⓐ、周溝中？
144	0.25	0.18	楕円	0.25	ⓐ
145	0.1	0.1	円	0.13	
146	0.1	0.1	〃	0.34	
147	0.08	0.08	〃	0.20	ⓐ
148	0.27	0.24	楕円	0.24	ⓐ
149	0.9 ±	0.45±	長方形？	0.24	150と重複？
150	0.3 ±	0.27±	楕円	0.56	
151	1.3 ±	0.8 ±	?	0.7、0.6、1.51	ⓒ、ピット3個？
152	0.38	0.3	楕円	0.13	
153	0.6 ±	0.16±	円	0.29	周溝中？
154	0.17±	0.17±	〃	0.43	〃
155	0.27±	0.2 ±	長方	0.42	〃
156	0.15	0.15	円	0.29	
513	0.6	0.46	楕円	1.05	周溝中？514と重複？
514	0.25±	0.25±	?	0.49	
515	0.27	0.2 ±	楕円	0.43	周溝中？
157	0.37	0.32	〃	1.12	〃
158	0.38	0.24	〃	0.93	〃
159	0.8 ±	0.6 ±	〃	0.87	〃
160	0.25±	0.15±	?	0.07	
161	0.63±	0.45+	長方？	0.81	周溝中？
162	0.25±	?	?	記載なし	〃
163	0.15±	0.15±	?	0.48	
164	0.6 ±	0.5 ±	?	0.84	周溝中？
165	0.2	0.12	楕円	0.25	
166	0.25	0.25	円	0.17	
167	0.15	0.15	〃	0.15	
168	0.2	0.2	円	0.46	ⓐ
169	0.2	0.2	〃	0.29	ⓐ
170	0.23	0.18	楕円	0.21	
171	0.18	0.18	円	0.12	
172	0.16	0.13	楕円	0.08	
173	0.22	0.12	〃	0.15	ⓒ
174	0.25	0.2	〃	0.18	ⓐ
175	0.2	0.16	〃	0.32	ⓐ
176	0.22	0.23	不整円	0.29	
177	0.3	0.22	楕円	0.28	ⓐ
178	0.25	0.25	円	0.15	
179	0.08±	0.08±	円	0.22	182と重複？
180	0.18±	0.15±	楕円	0.27	〃
181	0.2 ±	0.2 ±	?	0.15	周溝中？
182	0.6 ±	0.23±	?	0.31	181と同一か
183	0.2	0.13	楕円	0.35	周溝中？
184	0.32	0.22	不整楕円	0.23	〃
185	0.2	0.12	〃	0.33	〃
186	0.23	0.23	円	0.35	
187	0.15±	0.15	〃	0.2	ⓒ、周溝中？
188	1.2 ±	?	?	0.15	周溝中？
189	0.2	0.1	楕円	記載なし	極端に傾斜(ⓐ)
190	0.18	0.18	円	〃	
191	0.2 ±	0.13	楕円	0.24	ⓐ
192	0.12	0.12	円	0.26	
193	0.08	0.08	円	0.45	
194	0.18±	0.1	楕円	0.13	
195	0.18	0.14	〃	0.18	
196	0.2	0.2	円	0.25	ⓐ、周溝中？
197	0.2	0.2	〃	0.26	周溝中
198	0.75	0.65	不整楕円	0.31	
199	0.3 ±	0.15±	〃	0.12	200と重複？
200	0.3 ±	0.3	〃	0.45	周溝中？
201	0.6	0.43	倒卵	0.9	周溝中？
202	0.9	0.55	楕円	0.89	〃
203	0.2 ±	0.35	?	0.8	〃
204	0.55±	0.25±	?	0.61	
205	0.2	0.2	円	0,08	
206	0.2	0.1	楕円	0.02	
207	0.22	0.18	倒卵	0.09	

第７表　ＤＥ18住居跡ピット類 (2)

No.	長径	短径	概形	深さ	備考	No.	長径	短径	概形	深さ	備考	No.	長径	短径	概形	深さ	備考
208	0.12	0.12	円	0.11	ⓐ	244	0.1 ±	0.1	?	0.3		280	0.55	0.33	楕円	0.55	279に重複？
209	0.22	0.22	〃	0.45	ⓐ	245	0.15±	0.15	?	0.44		281	0.26±	0.18	?	0.29	282に重複？
210	0.1 ±	0.1 ±	円	0.16	211と同一か	246	0.45	0.22	楕円	0.05		282	0.26±	0.18	?	0.43	
211	0.15±	0.07±	楕円	0.20		247	0.12	0.12	円	0.23		283	0.3	0.17	楕円	0.34	周溝中？
212	0.13	0.13	円	0.16		248	0.2 ±	0.2 ±	?	0.25		284	0.55±	0.46±	?	0.85	285に重複
213	0.12	0.12	〃	0.27		249	0.15±	0.08±	楕円	0.23	243に重複？	285	0.4 ±	0.4	正方形?	0.92	周溝中？
214	0.22	0.22	〃	0.38		250	0.55±	0.35±	?	0.92		286	0.26	0.26	円	0.43	〃
215	0.25	0.25	〃	0.27	周溝中？	251	0.35±	0.2 ±	?	0.14		287	0.16±	0.18	?	0.52	285に重複
216	0.1 ±	0.1 ±	?	0.13		252	0.22	0.16	楕円	0.12		288	0.2	0.15	楕円	0.09	
217	0.33	0.2	楕円	0.34	周溝中？	253	0.3	0.18	〃	0.07		289	0.32±	0.32	円？	0.25	周溝中
218	0.16	0.16	円	0.31	〃	254	0.5	0.3 ±	〃	0.44	255と同一？	290	0.15	0.15	円	0.47	289に重複
219	0.1	0.1	〃	0.21	〃	255	0.45±	0.25±	円？	0.29	周溝中？	291	0.35	0.35	円	0.17	壁直下
220	0.22	0.22	〃	0.17	〃	256	0.16	0.16	円	0.19	ⓐ	292	0.7 ±	0.5	楕円	0.53	
221	0.3	0.18	楕円	0.29		257	0.12	0.12	〃	0.28		293	0.5	0.4	〃	1.25	周溝中？
222	0.15±	0.2	?	0.21	周溝？	258	0.12	0.12	〃	0.19		294	0.3	0.3	円	0.42	295と重複？
223	0.55	0.5	正方？	0.65	周溝中？	259	0.3	0.3	〃	0.24		295	0.12±	0.1	?	0.09	
224	0.8 ±	0.6 ±	楕円？	0.81	〃	260	0.3	0.18±	?	0.29	261と重複？	296	0.2	0.16	楕円	0.06	
225	0.15	0.08	〃	0.34		261	0.45±	0.28±	?	0.13	262,263と重複？	297	0.45	0.45	円	0.42	
226	0.18	0.13	〃	0.35	周溝中？	262	0.18	0.14	楕円	0.04		298	0.2	0.14	楕円	記載なし	周溝？
227	0.18±	0.18	?	0.18	228と同一？	263	0.22	0.17±	〃	0.05		299	0.16	0.16	円	0.29	〃
228	0.22±	0.22±	?	0.34		264	0.28	0.22	倒卵	0.07		300	0.15	0.12	楕円	0.27	
229	0.55	0.45	楕円？	0.82		265	0.1 ±	0.1	?	記載なし		301	0.3 ±	0.2 ±	倒卵	0.57	
230	0.14	0.14	円	0.26	229と重複？	266	0.16	0.16	円	0.41		302	0.3	0.2	楕円	0.22	
231	0.2	0.18	楕円	0.2		267	0.22	0.18	楕円	0.4		303	0.16±	0.12	?	0.27	
232	0.2	0.18	〃	0.23		268	0.45±	0.22±	?	0.41	269と重複？	304	0.22	0.18	楕円	0.4	壁直下
233	0.25	0.18	〃	0.14		269	0.6	0.42±	楕円	0.68	周溝中？	305	0.56	0.46	〃	0.79	ⓐ、周溝中？
234	0.3 ±	0.18	〃	0.09	233と重複？	270	0.45	0.28	ダルマ	0.53	〃	306	0.36	0.24	不整台形	0.41	〃　〃
235	0.18	0.14	楕円	0.11		271	0.22	0.22	円	0.16		307	0.32	0.3	円	記載なし	位置は柱穴的
236	0.12	0.12	円	0.15		272	0.3	0.1	楕円	0.08	周溝？	308	0.24	0.18	楕円	0.53	周溝中？
237	0.2 ±	0.2	楕円？	0.2	周溝中？	273	0.27	0.27	円？	0.36	周溝中？	309	0.12	0.12	?	0.45	〃
238	0.22	0.16	楕円	0.2	〃	274	0.16	0.16	円	0.33		310	0.35±	0.2 ±	楕円？	0.39	ⓒ
239	0.4	0.2	〃	0.27	〃	275	0.23	0.20	楕円	0.4		311	0.18±	0.18±	?	0.22	310に同一？
240	0.23	0.14	〃	0.34	〃	276	0.3	0.25	〃	0.48		312	0.32	0.21	楕円	0.51	周溝中？
241	0.75±	0.42±	〃	0.9	〃	277	0.13±	0.12	?	0.38	278と重複？	313	0.13	0.1	〃	0.4	〃
242	0.2 ±	0.2 ±	円？	0.7		278	0.5	0.36	楕円	0.5		314	0.32	0.26	〃	0.31	〃　、ⓒ
243	1.0 ±	1.0 ±	?	0.84	250,241と重複？	279	0.48	0.33±	〃	0.7	底面に礫	315	0.33	0.22	〃	0.49	

第8表　ＤＥ18住居跡ピット類

No.	長径	短径	概形	深さ	備考	No.	長径	短径	概形	深さ	備考	No.	長径	短径	概形	深さ	備考
316	0.13	0.1	楕円	0.44	周溝中？	352	0.16	0.16	円	0.18	周溝中？	388	0.5 ±	?		0.81	周溝中？、焼土と重複？
317	0.18	0.18	円	0.2		353	0.26	0.24	〃	0.2	〃	389	0.45±	?	?	0.73	〃 、 〃
318	0.18	0.18	円	0.5		354	0.13	0.13	〃	0.35	353に重複？	390	0.2	0.2	円	0.38	周溝中？、壁直下
319	0.26	0.2	楕円	0.15	壁寄り	355	0.96	0.66	不整楕円	1.01	ⓐ、周溝中	391	0.2 ±	0.2	?	0.23	〃 、 〃
320	0.42	0.35	〃	0.56	ⓐ、極端な傾斜	356	0.15	0.15	円〃	0.18	壁直下	392	0.2	0.2	円	0.29	
321	0.42±	0.2 ±	?	0.7	322と同一？	357	0.16	0.16	〃	0.19	〃	393	0.16	0.16	〃	0.28	ⓐ
322	0.6 ±	0.5 ±	円	0.81	323と重複？	358	0.25	0.2	不整台形	0.54	周溝中？	394	0.24	0.2	楕円	0.19	周溝中？
323	0.45±	?	?	0.72	324と同一？	359	0.12	0.12	円	0.08		395	0.18	0.18	円	0.31	396に重複？
324	0.3 ±	?	?	0.46		360	0.3	0.18	楕円	0.24	周溝中？	396	0.12	0.12	〃	0.2	
325	0.2	0.13	楕円	0.06	壁直下、周溝？	361	0.18	0.18	円	0.59	〃	397	0.3	0.3	正方	0.3	周溝中？
326	0.1	0.1	円	0.22	ⓕ	362	0.15±	0.15±	?	0.07	363と重複？	398	0.25	0.18	楕円	0.49	399に同一？
327	0.3	0.3	〃	0.13	326と重複？	363	0.15±	0.15±	?	0.15		399	0.3	0.3	正方？	0.62	周溝中？
328	0.13±	0.15	?	0.15	周溝中？	364	0.16	0.16	円	0.32	365と重複	400	0.3	0.15	楕円	0.06	周溝？
329	0.27	0.2	楕円	0.35	ⓐ、極端に傾斜	365	0.14	0.14±	?	0.08		401	0.15	0.15	円	0.29	
330	0.3	0.16	〃	0.06	周溝？	366	0.13	0.13	円	0.13	365に重複	402	0.16	0.16	〃	0.3	
331	0.16	0.16	円	0.3		367	0.12	0.12	〃	0.23		403	0.2 ±	0.2 ±	楕円	0.3	周溝中？
332	0.23	0.14	楕円	0.15		368	0.18	0.18	〃	0.42	ⓐ	404	0.1 ±	0.12	?	0.13	〃
333	0.2	0.2	三角形？	0.2		369	0.13	0.13	〃	0.12		405	0.25	0.15	楕円	0.41	〃
334	0.45	0.35	楕円	0.98	周溝中？	370	0.3	0.18	楕円	0.17		406	0.2	0.15	〃	0.27	407に重複？
335	0.3 ±	0.2 ±	?	0.7	〃	371	0.18	0.18	円	0.54	周溝中？	407	0.8 ±	0.65±	?	0.91	周溝中？ ⓐ
336	0.5 ±	0.5 ±	正方	0.91	〃	372	0.15±	0.12	?	記載なし	〃	408	0.7	0.7	円	0.52	〃
337	0.46±	0.15±	?	0.7	336に重複？	373	0.65	0.43	楕円	0.97	〃	409	0.55±	0.55±	不整円	0.99	〃
338	0.4 ±	0.25±	楕円	0.76	337に重複？	374	0.45	0.3	〃	0.58	〃	410	?	0.55	?	0.27	409,411と重複？
339	0.2	0.12	〃	0.09	周溝？	375	0.2	0.12	〃	0.35	壁直下	411	0.43	0.43	円	1.16	ⓐ
340	0.2 ±	0.23	?	0.13	壁直下	376	0.16	0.12	〃	0.25	〃	412	?	?	?	0.04	407,411と重複？
341	0.2	0.2	円	0.26	ⓐ	377	0.1	0.1	円	0.17	〃	413	0.12	0.12	円	0.27	
342	0.7	0.7	〃	0.2		378	0.07	0.07	〃	0.11	〃	414	0.2 ±	0.1	楕円	0.1	ⓐ
343	0.12	0.12	〃	0.2		379	0.14	0.14	〃	0.33	周溝中？	415	0.13	0.13	円	0.31	414と重複？
344	0.16	0.16	〃	0.18		380	0.2	0.13	楕円	0.37	〃	416	0.12	0.12	〃	0.14	ⓐ
345	0.26	0.26	〃	0.25	ⓐ	381	0.13	0.13	円	0.31	〃	417	0.17	0.12	楕円	0.11	
346	0.2	0.13	楕円	0.34		382	0.08	0.08	〃	記載なし	〃	418	0.26	0.14	〃	0.13	
347	0.1	0.1	円	0.17	ⓐ、極端に傾斜	383	0.2	0.12	楕円	0.28	382と重複？	419	0.18	0.08	〃	0.19	
348	0.16	0.16	円	0.12	ⓐ	384	0.12	0.12	円	0.27	耳栓出土	420	0.16±	0.07	〃	0.02	周溝？
349	0.15	0.1	楕円	0.34	周溝中？	385	0.13	0.13	〃	0.14		421	0.14	0.14	円	0.41	420に重複
350	0.13	0.12	三角	0.28	〃	386	0.22±	0.37	?	0.7	周溝中？	422	0.21	0.15	楕円	0.33	ⓐ
351	0.12	0.12	円	0.2	〃	387	0.45±	0.45±	円	0.99	周溝中？	423	0.18	0.18	円	0.42	ⓐ

第９表　ＤＥ18住居跡ピット類

No.	長径	短径	概形	深さ	備考
424	0.18	0.18	円	0.21	
425	0.1	0.1	〃	記載なし	周溝中？
426	0.65±	0.65±	不整円	0.93	〃
427	0.18	0.08	楕円	記載なし	周溝？
428	0.55	0.37	〃	1.19	
429	0.18±	0.13	？	0.3	周溝？
430	0.5 ±	0.5 ±	楕円？	1.06	〃、431に同一？
431	0.3 ±	0.5	？	0.89	〃、
432	0.6	0.15	楕円	0.06	周溝？
433	0.13	0.13	円	0.09	432に重複
434	0.32	0.08	楕円	0.06	周溝？
435	0.15	0.08	楕円	0.1	ⓐ
436	0.18	0.18	方	0.21	ⓐ
437	0.29	0.2	楕円	0.59	周溝中？
438	？	？	？	0.2	極端に傾斜
439	0.18	0.18	円	0.2	ⓐ
450	0.23	0.23	〃	0.3	ⓐ
451	0.15	0.15	正方	0.34	452に重複？
452	0.4 ±	0.3	楕円	0.1	
453	0.26	0.13	〃	0.1	
454	0.2	0.18	〃	0.5	ⓐ、極端に傾斜
455	0.28	0.15	〃	0.21	
456	0.14	0.12	〃	0.14	周溝中？
457	0.15±	0.22	？	0.22	周溝？
458	0.75	0.75	円？	0.83、0.78	周溝中？、ⓒ
459	0.15±	0.3	？	0.4	周溝中？
460	0.2	0.2	長方	0.3	
461	？	？	？	0.02	
462	0.55	0.55	不整	0.15	
463	0.13	0.13	円	0.22	462に重複？
464	0.58	0.58	〃	0.2	周溝中？
465	0.35	0.2	楕円	0.2	
466	0.15	0.08	〃	0.09	
467	0.3	0.2	〃	0.26	
468	0.23	0.23	円	0.12	ⓒ
469	0.4	0.35	楕円	0.09	ⓒ
470	0.2	0.2	円	0.5	
471	0.2	0.15	倒卵	0.3	
472	0.2	0.18	楕円	0.3	
473	0.2	0.16	〃	記載なし	
474	0.13	0.13	円	0.22	
475	？	0.25	？	0.07	477と重複？
476	0.15	0.1	楕円	0.15	〃
477	？	？	？	0.12	
478	0.2	0.2	円	0.43	ⓐ、極端に傾斜
479	0.18	0.18	円	0.15	
480	0.11	0.11	〃	0.27	ⓐ、極端に傾斜
481	0.25	0.15	楕円	0.41	
482	0.13	0.13	円	0.37	
483	0.26	0.2	楕円	0.11	484と重複？
484	0.14	0.14	円	0.42	
485	0.22	0.19	楕円	0.06	周溝？
486	0.36	0.26	〃	0.32	周溝中？
487	0.6	0.5	倒卵	0.94	〃
488	0.25	0.16	楕円	0.56	〃
489	？	？	？	1.08	488,490と重複？
490	0.4	0.35	方	0.9	周溝中？
491	0.18	0.1	楕円	0.34	
492	0.12	0.07	〃	0.08	
493	0.22	0.14	〃	0.27	
494	0.08	0.08		記載なし	極端に傾斜
495	0.5	0.5	不整円	1.01	周溝中？
496	0.7 ±	0.65	〃	1.03	497に同一？
497	？	？	？	0.67	
498	0.23	0.2	楕円	0.07	ⓐ
499	0.35	0.3	〃	0.2	ⓐ
500	0.4	0.4	円	0.28	
501	？	0.55	？	0.52	
502	？	0.55	？	0.71	
503	？	0.55	方	0.77	501,502と同じ？
504	0.4	0.2	長方	0.61	
505	0.3	0.18	楕円	0.14	
506	0.32	0.26	楕円	0.31	
507	0.65±	0.65±	円？	1.11	
508	0.65	0.55	楕円	0.19	
509	0.18	0.1	〃	0.3	508に重複？
510	0.5	0.5	方？	0.6	
511	0.7 ？	0.7 ？	不整	0.3	
512	0.23	0.2	円	0.11	ⓐ

れる。〔堆積土〕実測図を欠く。残存しなかったか。〔壁〕同期。〔床面〕大略平坦で、多くの小ピット類他がある。〔柱穴等〕P.1・2・9・10・13・15・18～24・27・37などは十分な深さを有し、柱穴の可能性をもつ。配置の規則性は不明だが、焼土の周囲で、中央寄りにならぶかのようである。〔周溝〕巾0.25×深さ0.15m前後で、断続する。P.3～7・30・33・34などが溝中に存在するが、壁柱的なものの可能性もあろう。〔炉他〕中央3ヶ所に焼土がある。実測図を欠くので詳細不明であるが、浅い凹みを伴う地床炉の可能性をもつ。〔その他の施設〕特に記載は無い。〔年代決定の資料〕良好なそれを欠く。

DJ53 炉跡（第66図・図版7）〔検出面〕K.T.層中か。〔重複・増改築〕記載なく不明。〔平面形〕東南部が開口した円形か方形。〔縦断面形〕実測図を欠く。平面図によると、焼土上に礫がのることとなる。開口部は抜き取りの可能性もある。〔石囲い部長径0.5±×短径0.5±m〕〔堆積土〕実測図を欠く。〔周囲の状況〕周辺にP.1～25が分布する。そのうち一定の深さを有するものを本遺構と関連すると仮定すると、P.1・4～7・16・18～22などにその可能性を認めうる。その配置に一定の規則性は無いが、径5m程度の範囲内におさまることではある。〔年代決定の資料〕良好なそれは得ていない。

DJ68住居跡（第27図・図版7）〔検出面〕K.T.層中か。〔重複〕記載が無いが、P.1としたものにその可能性もあろう。〔増改築〕その記載は無い。〔平面形・規模〕未完堀であるが、大略径5.3m±の円形基調となろう。〔堆積土〕一応自然堆積と見做しておく。〔壁〕現高0.3m±前後で、ほぼ垂直に近い。〔床面〕ほぼ平坦である。大小のピット類が分布する。〔柱穴等〕P.3・8・10・11にその可能性（深さからする）があろうが、配置の規則性は不明である。P.1の埋土中に土器片が多く見られた。フラスコピットほどの深さをもたず、性格不明である。同様に本遺構との関係も不明である。〔周溝〕1・2としたものがある。後者の巾は1.0m前後もあり、疑問無しとしないが、一応こう呼ぶ。深さは0.5～0.08mと変異に富む。〔炉〕調査範囲内にはその記載が無い。〔その他の施設〕西北部のAは、壁外周より0.17m低く、床面からは0.1m高位にある。特記が無く性格不明だが、所謂〝出入口〟様の施設の可能性もあろう。〔年代決定の資料〕良好なそれは得ていない。

EC62 住居跡（第28・29図　図版11）〔検出面〕K.T.層中か。〔重複〕EC62 f.p.に先行する。その他のピット類とは実測図を欠く。〔増改築〕特記は無く、単期か。〔平面形・規模等〕重複が多く正確は期しがたいが、外径5m±、内径3.9m±の円形基調と思われる。〔堆積土〕一応自然堆積と見做しておく。〔壁〕現高0.3m前後で、比較的急に立ち上がる。〔床面〕大略平坦である。遺物類が投棄されて残存した。〔柱穴等〕別表のピット類があるが、詳細不明である。P.1は主柱穴とも、炉に関連するとも思われるし、周溝中に存在するものには支柱乃至壁柱穴的なものもあろう。〔周溝〕2本ある。周溝1は径3.9×巾0.2×深さ0.16mで全周し、同2は径5.

0×巾0.2〜0.25×深さ0.15mで、断続する。P.26・27間には見られない。〔その他の施設〕上記のP.26・27の間に〝出入口〟様のものの存在を想定することも出来よう。周溝1と2の間の床面のレベルは中央部と同一であり、所謂ベッド状施設視しなくてもよいと考える。〔年代決定の資料〕床面上に廃棄された可能性をもつ土器群であり、大木7a式が見られることから中期初であろう。

EC68 遺構（第30図・図版11）住居跡と確信出来ないのでこう呼んだ。〔検出面〕K.T.層中か。〔重複〕EC68 P.1他と重複するが実測図を欠く。〔増改築〕記載が無い。〔平面形・規模〕詳細不明だが、東西径4.0±×南北径3m±前後の楕円形基調か。A・Bと本遺構の関係も不明である。〔堆積土〕別表のとおり。自然堆積としておく。〔壁〕現高0.3m前後で、傾斜面をなす。〔床面〕ほぼ平坦で、小ピット類がある。〔柱穴等〕積極的なそれは指摘できない。〔周溝〕南壁直下にそれらしいものがある。巾0.2×深さ0.1m前後である。〔炉〕その記載は無い。〔その他の施設〕貯蔵穴の記載は無い。既述のA・Bに〝出入口〟様のものの可能性を想定することはできる。〔年代決定の資料〕良好なそれを欠く。

EG24 住居跡（第31図・図版11）〔検出面〕K.T.層中か。〔重複・増改築の事実〕そのいずれの記載も無く、単期か。〔平面形・方向・規模〕未完掘であり不明だが、東西2.7＋α×南北4.0＋αの長方形乃至長楕円形となろう。〔堆積土〕比較的単純な堆積状況を示し、自然堆積と見做しておく。〔壁〕ほぼ垂直に立ち上がり、現高0.28mである。〔床面〕壁沿いにピット類が多く、かつ中央部に土器と焼土の集積部がある。〔柱穴等〕P.1〜21までのものがあるが、深さのみをとるとP.2・6・8・14・21などに可能性があり、その配置は壁際に寄るとも考えられる。〔周溝〕その記載は無い。〔炉他〕註記は無く正確は記しがたいが、床面上の焼土が所謂現地性のものであれば、炉（地床炉）の可能性ももつ。〔その他の施設〕記載は無い。〔年代決定の資料〕焼土中出土の土器類であるが、細片のため詳細不明。

EH50 住居跡（第32図・図版7）〔検出面〕K.T.層中か。〔重複〕近世墳墓墳丘下位にあり、EG50 f.p.、EG03 p.2、EH50 p.他と重複する。実測図を欠き詳細不明。〔増改築〕記載が無い。〔平面形・規模〕東西径5.5m±×南北径5.1m±の円形基調と思われる。〔堆積土〕実測図を欠く。残存しなかったか。〔壁〕同前。〔床面〕平坦で、小ピット類が存在する。〔柱穴等〕十分な深さをもつものはP.18のみであり、詳細不明という他はない。多くのピットの配置が外方の周溝に沿うように分布する点を考慮すると、それらは内側の周溝の痕跡と見做すべきかとも考えられる。〔周溝〕二重のものをもつ。外側のものは、周溝1・3・5であり、内側のそれは周溝2・4と小ピット類である。巾0.2×深さ0.26〜0.06mの規模である。断続状況は重複のため不明。〔炉〕記載が無い。これはEH50 p.が、本遺構に後続する証佐かもしれない。〔その他の施設〕記載無く、存在しなかったか。〔年代決定の資料〕良好なそれは得られなかった。

後述のようにEH50 p.からは大木8式類似（若干不明瞭だが、おそらくは大木8 b式期）の土器を出土している。また周溝を2重に有する円形プランの竪穴住居跡は本遺跡では大木7 a式期に属す可能性がある。以上のような事実と、既述のように本遺構が炉跡を欠失している事実を総合すると、本遺構とEH50 p.との間には明白な時間差があると判然しうる。より積極的には本遺構に中期初という時期を想定しうることにもなる。粗製深鉢と思われるものの体部破片1しか得ておらず、強弁は避けるが、一応上の時期を可能性の1つとしてあげておく。

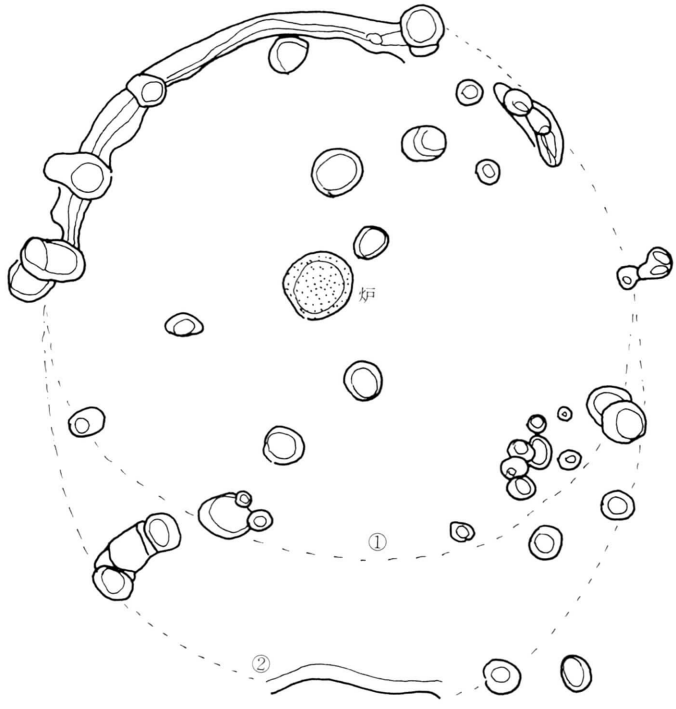

（①.②の可能性を示した。）
第20　CJ27住居跡柱穴等配置模式図

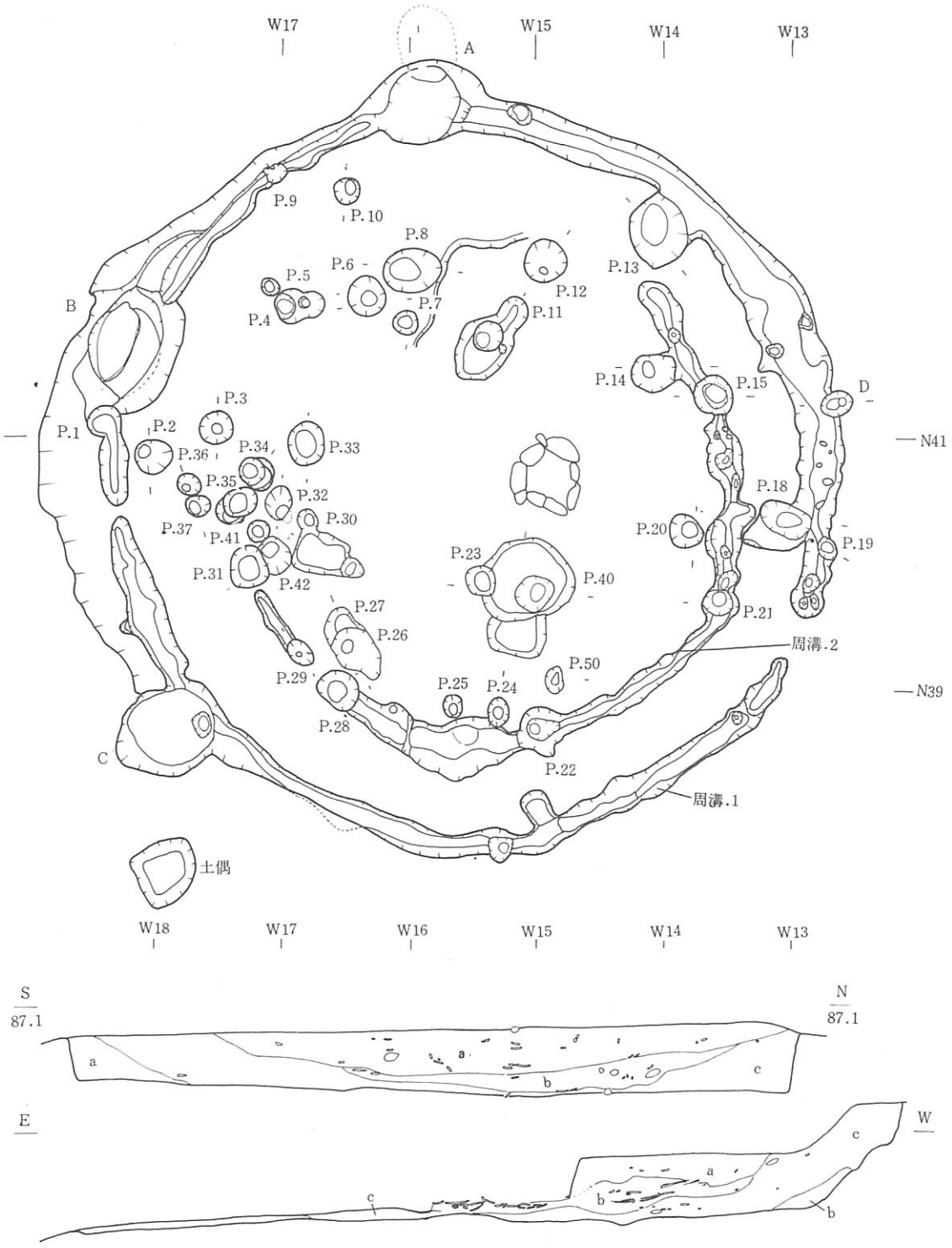

CG15住　堆積土

層	色　調	性　状	その他
a	7.5YR2/3 黒褐	腐植土、粘性なし、指痕わずか	焼土、炭化、土器若干
b	7.5YR2/2 同上	同上、　ダンゴ状化、同上。	炭化物多量
c	7.5YR3/4 暗褐	クロボク、火山灰混土、同上、同上	焼土、炭化物、礫 土器片等若干

第10図　CG15住居跡実測図（1）

CG15住　sidepit No 2

層	色調	性状	その他
a	7.5YR3/2 黒褐	クロボク、コヨリ状化、指が入りこむ 礫若干	焼土、炭化物、土器若干
b	7.5YR4/4 褐	クロボク、火山灰混土、同上、同上、 パミス、多量、礫若干	炭化物若干
	M.P	正常なパミス	
	M.P'	雨水、霜等で変化した部分 下半に水酸化鉄が現われている。	
	C	粘土層	
	C'	植生根がなくなり白っぽく変化した部分	

CG15住　張り出し部(？)　北西～南東

層	色調	性状	その他
a	7.5YR2/2 黒褐	クロボク、粘性わずか、指痕わずか	
b	7.5YR3/4 黒	同上、　コヨリ状化、火山灰若干	炭化物若干
c		注記なし	

CG15住、張り出し部

層	色調	性状	その他
a	7.5YR3/3 暗褐	クロボク、ダンゴ状化、指痕残る、礫	炭化物若干
b	7.5YR3/3 褐	クロボク、火山灰混土、同上、同上、パミス若干	
c	7.5YR4/6 同上	火山灰、粘性わずか、指痕わづか、パミス若干	

CG15住、炉　堆積土

層	色調	性状	その他
a	7.5YR3/2 黒褐	クロボク、コヨリ状化、指痕残る、パミス若干	焼土若干
b	7.5YR4/6 褐	灰、　ベトつく、　同上、　礫若干	炭化物、焼土
c	5YR3/4 暗赤褐	焼土、粘性なし、指痕わづか、パミス、礫若干	炭化物若干
d	7.5YR5/8 明褐	火山灰、同上、指痕残らず、パミス、礫若干	焼土若干

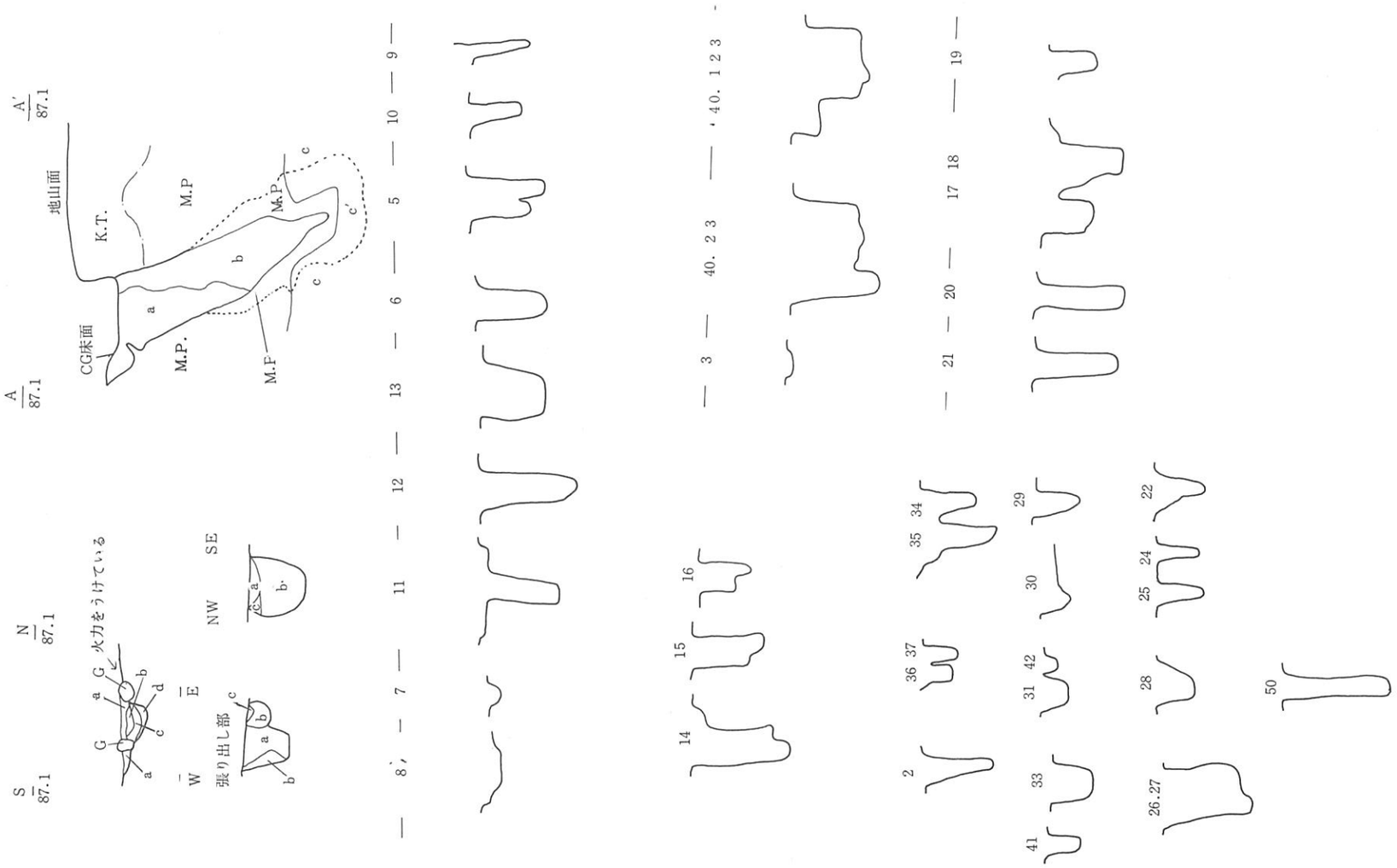

第11図　CG15住居跡実測図（2）

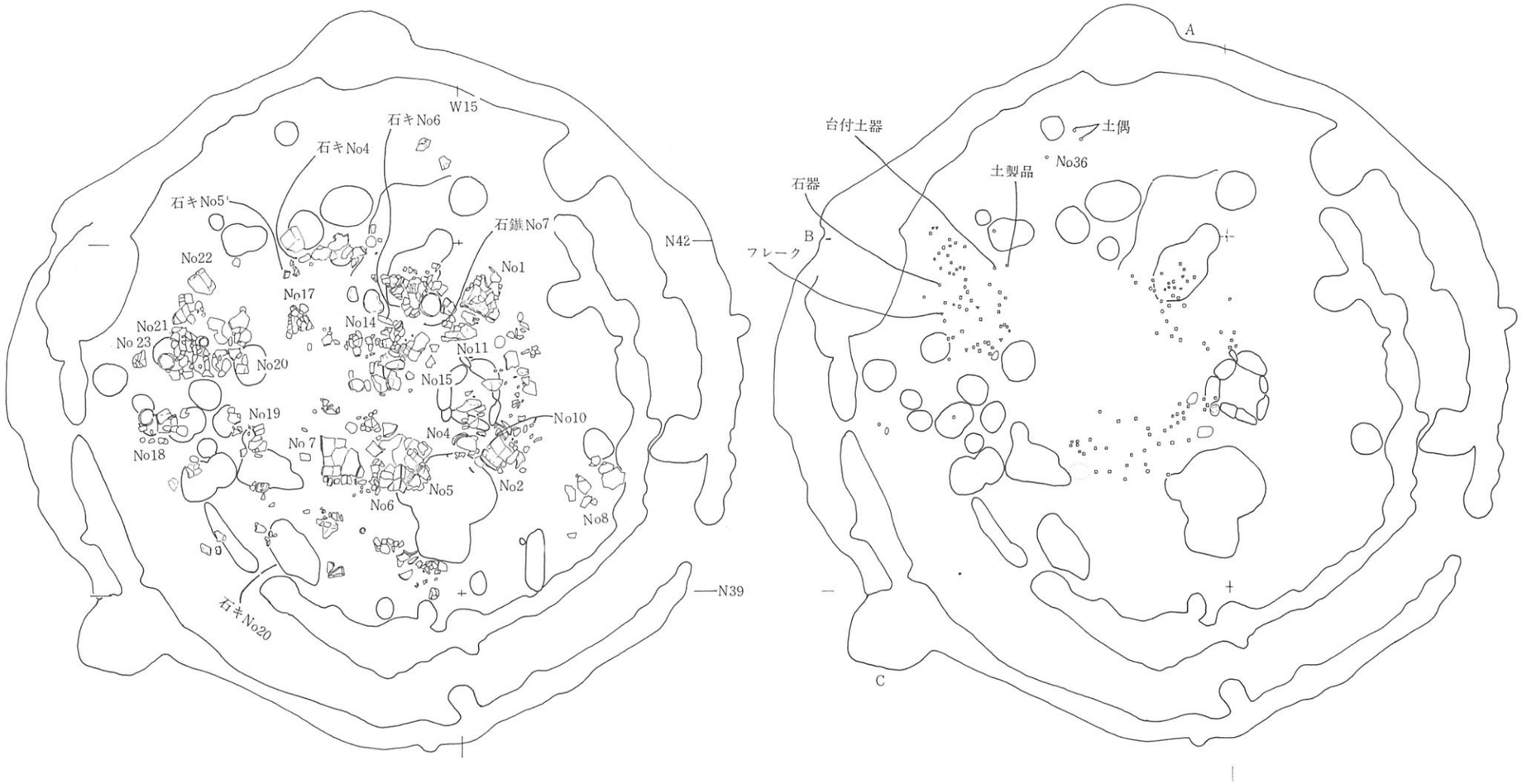

第12図　CG15住居跡実測図（３）　（遺物出土状況）

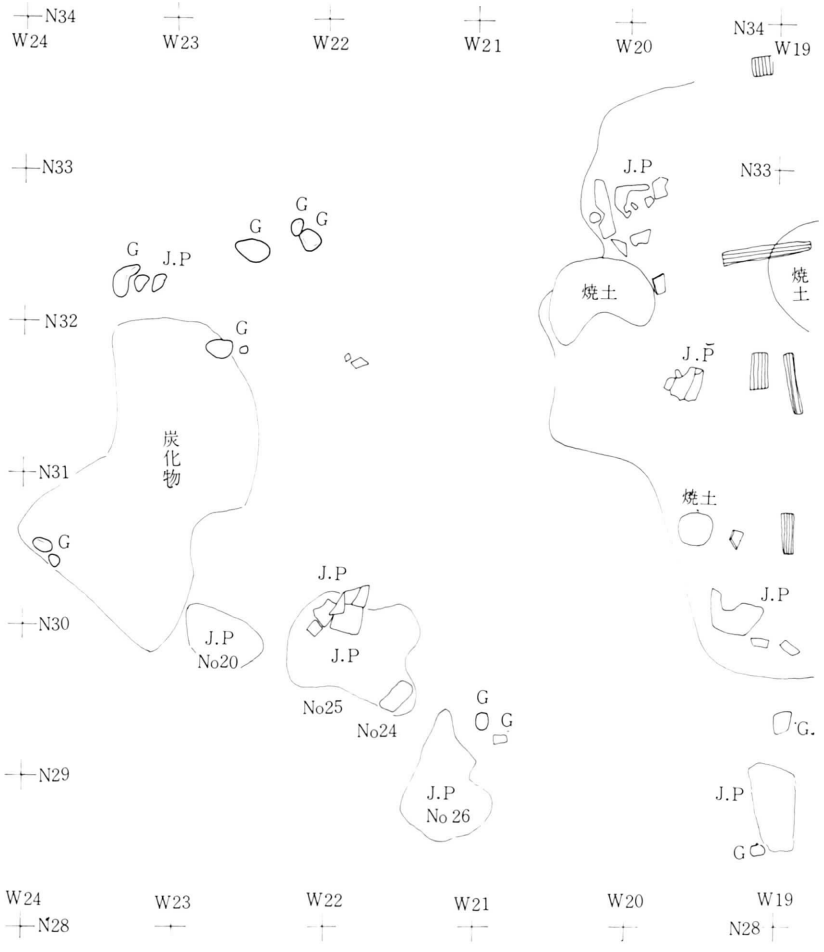

第16図　CJ24住居跡実測図（４）

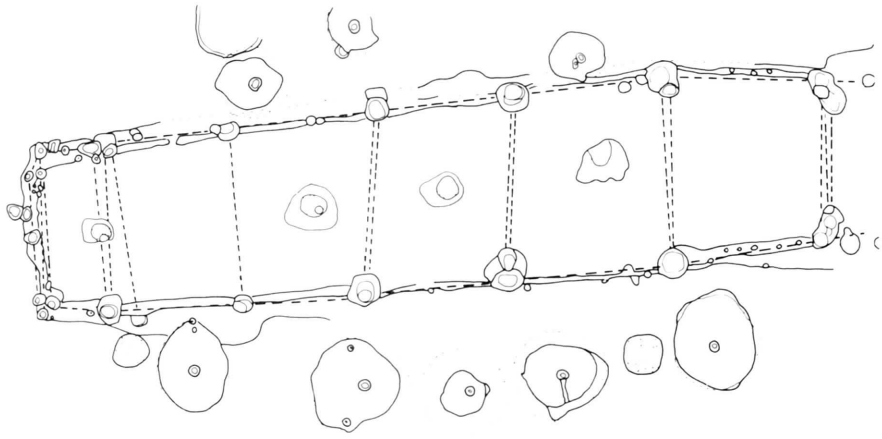

第17図　CJ24住居跡柱穴等配置模式図

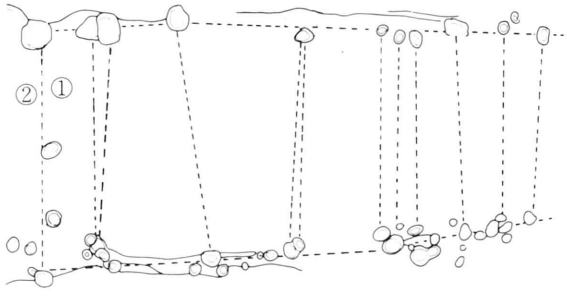

第18図　CI21住居跡柱穴等配置模式図
（①.②の可能性を示した。）

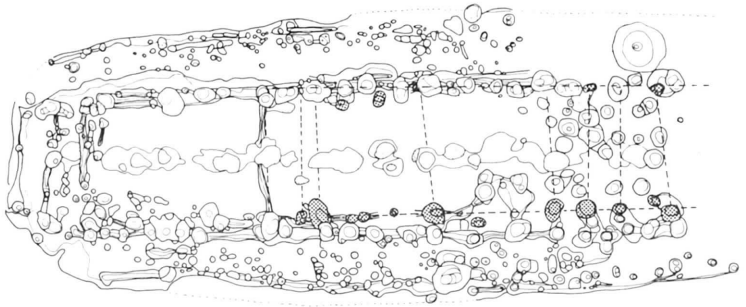

①（仮）第１期

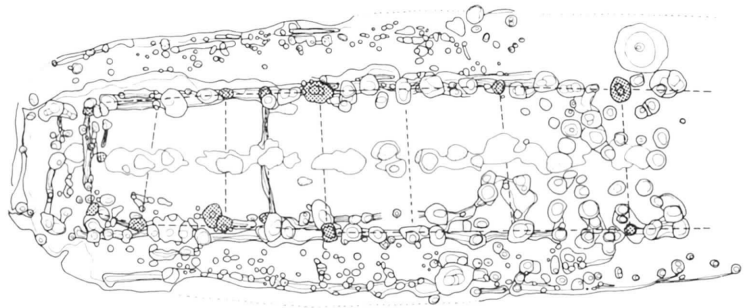

②（仮）第２期

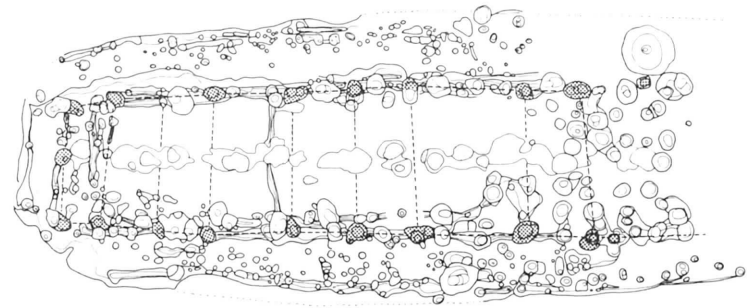

③（仮）第３期

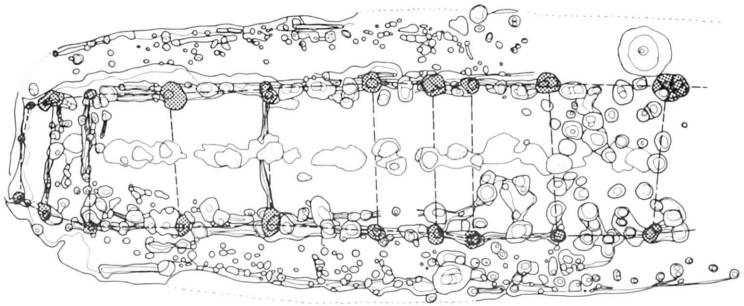

④（仮）第４期

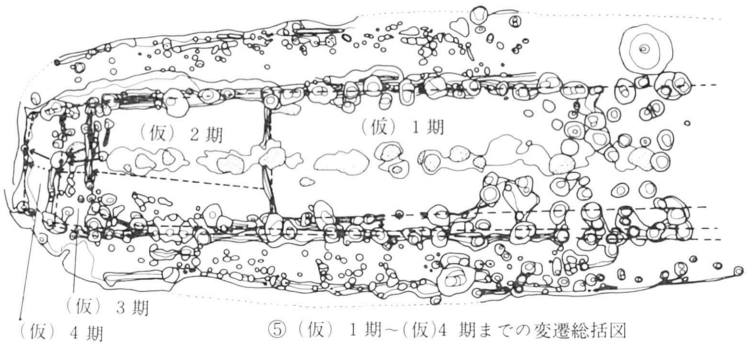

⑤（仮）１期～(仮)4 期までの変遷総括図

⬅は　棟持柱的柱穴の変遷
…は　周溝の変遷
を示す。

第25図　DE18住居跡
柱穴等配置変遷横式図

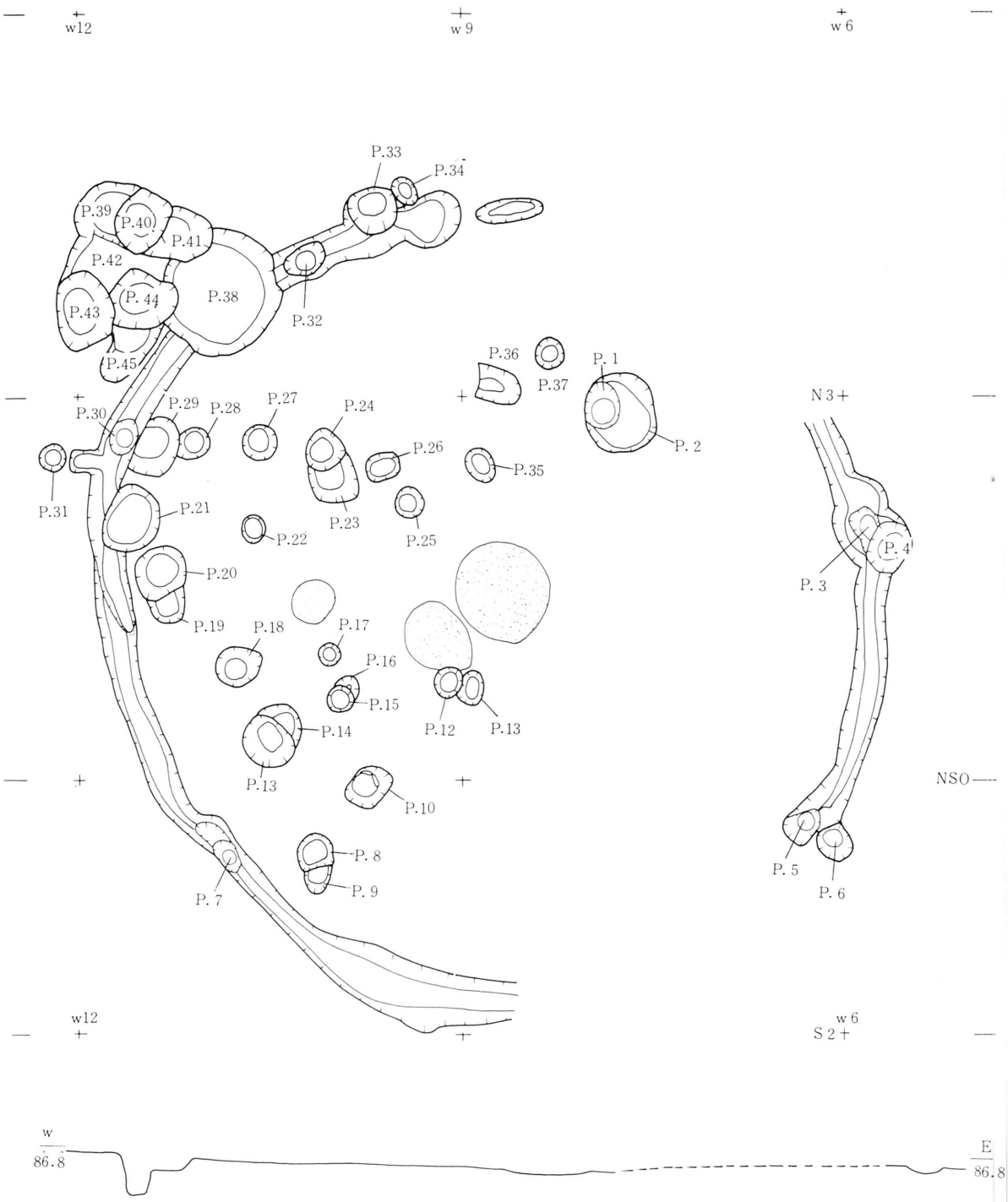

第26図　DII2住居跡実測図

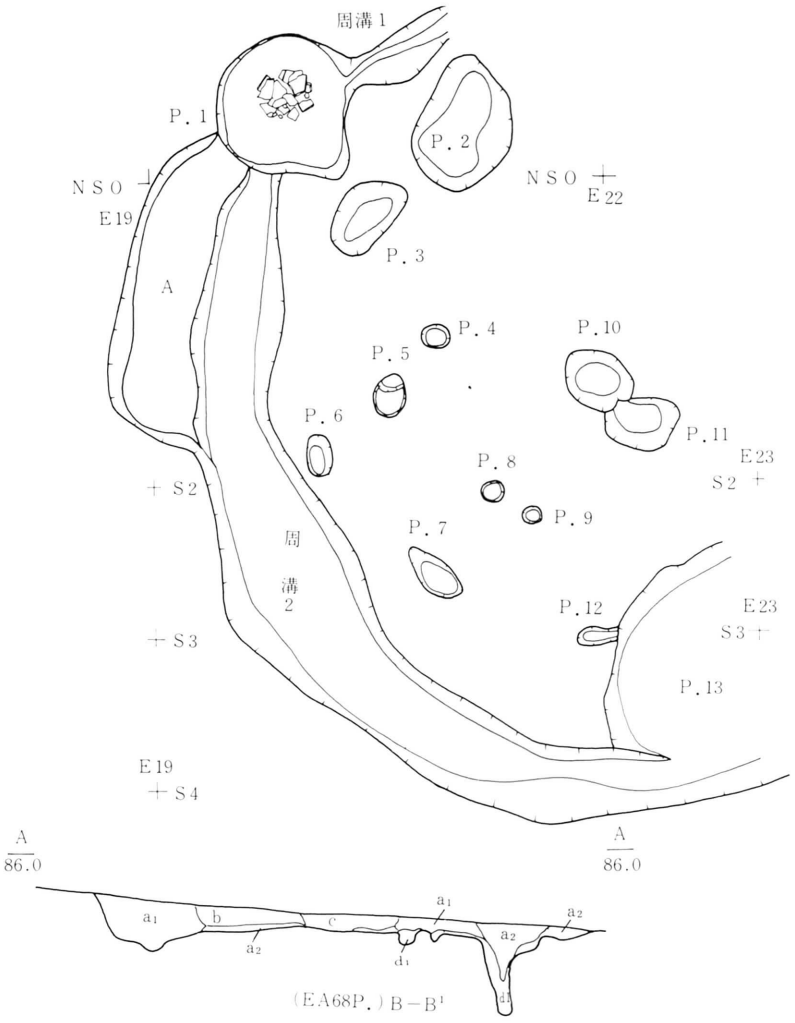

層	色調	性状	その他
a	(7.5YR3/1) 黒	指圧痕つかず、ひもになる。黒褐粘土質シルトが若干混入している。	a2はハミスが上面だけに入り炭化物混入している
b	(10YR3/3) 明	指圧痕つかず、ケンゴになる褐色土にあずき大のハミスが混入している。	
c	(7.5YR3/2) 黒	指圧痕つく、若干ひもになる	
d1	(10YR5/6) 明	指圧痕つかず。d1は褐色土が微量に入りこんでいる。d2はシルト質がつよい。	
e	(7.5YR3/2) 黒	指圧痕若干つく、ひもになる	
f	(10YR5/6) 黄	指圧痕若干つく、ひもになる。ハミス及び砂質をふくむ。	
g	(7.5YR2/1) 極	指圧痕若干つく、ひもになる。黒色土に微量のシルトを含む。粘性はあまさしている	
h	(7.5YR3/2) 黒	指圧痕つかない。ひもになる。シルトと黒土の混土層である	

第27図　DJ68住居跡実測図

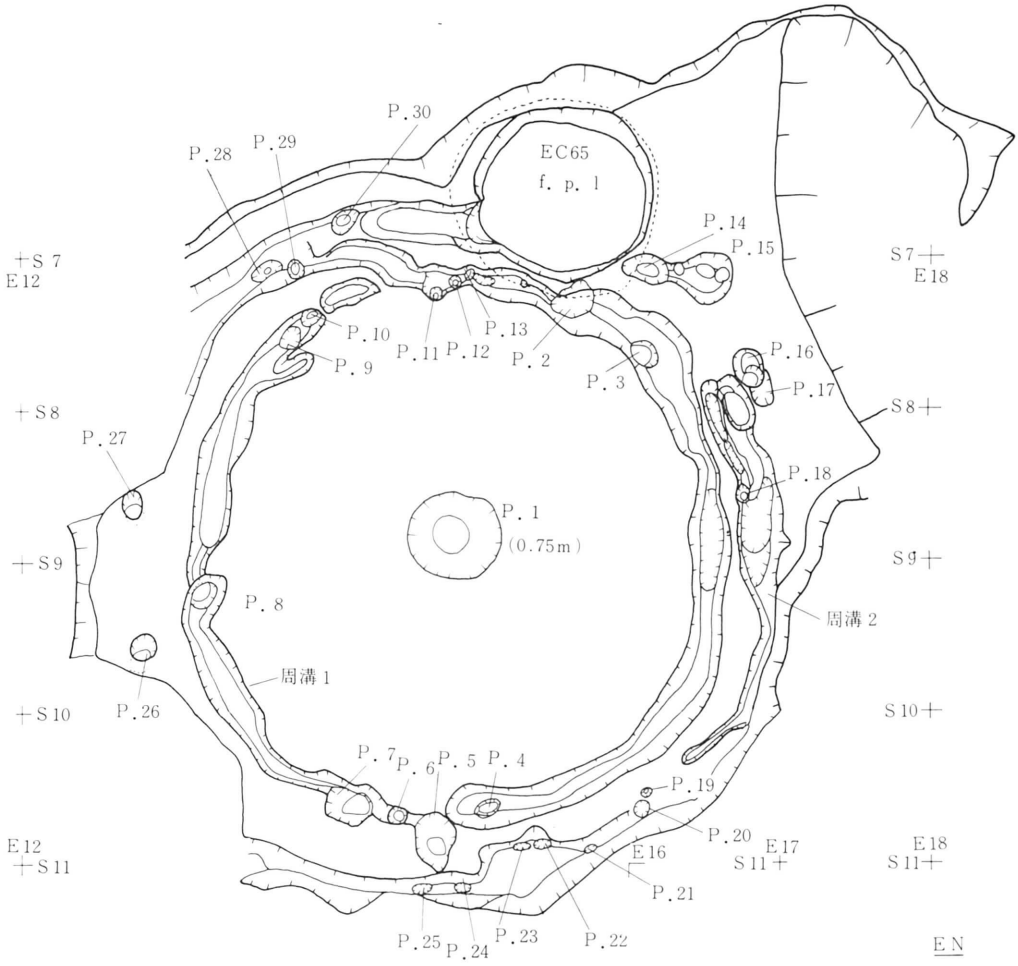

第28図　EC62住居跡実測図(1)

EC62住　推積土

層	色調	性状	その他
e	5YR¾にぶい赤褐	指痕ややつく。紐状化。パミス微量。	焼けた土器片入。
f	7.5YR⅔ 褐	同上。 同上。同上。	炭化物微量。
g	7.5YR¾ 褐	同上。粘性なし。 同上。	同上。

層	色調	性状	その他
a	(7.5YR⅔) 黒	指圧痕つく。ひもになる。	
b	(7.5YR¾) 褐	指圧痕つかない。若干ひもになる 粘土質シルトである。	
c	(7.5YR⅔) 褐	指圧痕若干、ひもになる。パミス及び炭化物を微量に含む、C_2はC_1と内様であるが色がうすく、含有物は少ない。	
d	(5YR¾)にぶい赤	指圧痕若干つく、ひもになる。 パミスが微量(あずき大)に含む。 焼けている。土器片混入。	

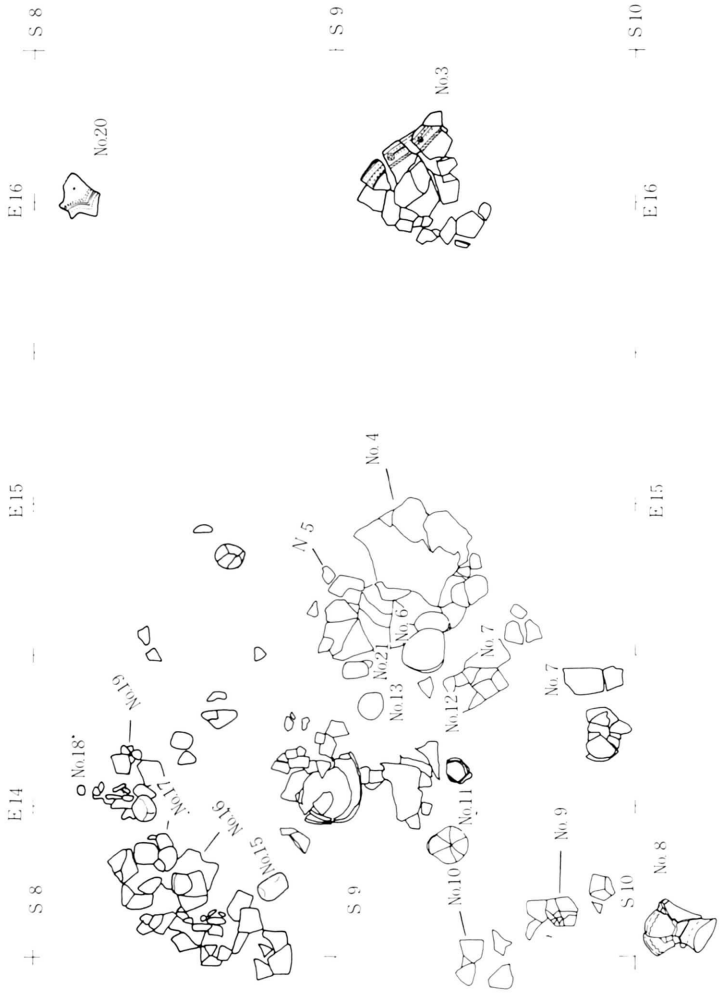

第29図　EC62住居跡実測図(2)

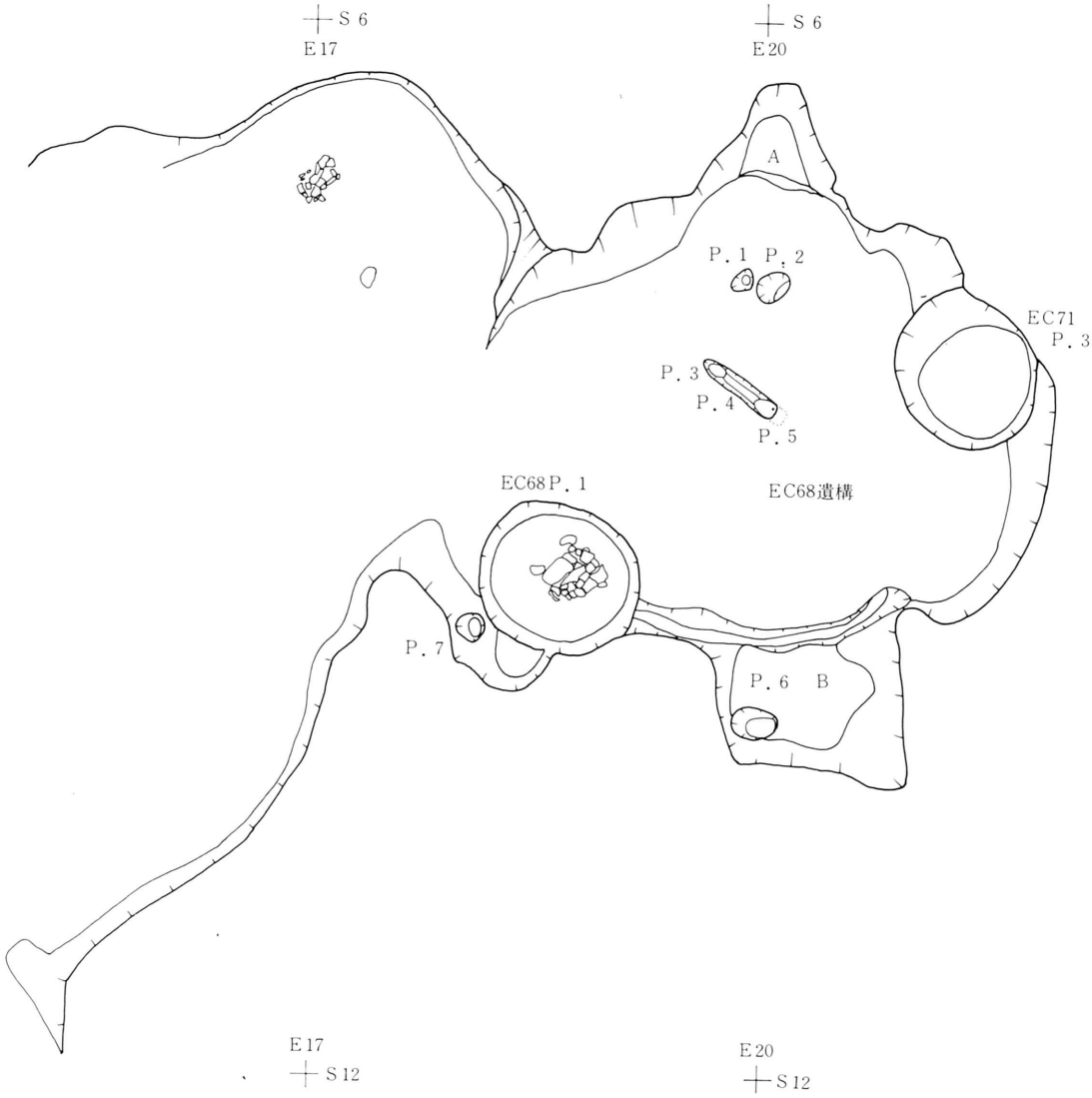

	深さ		深さ
P. 1	(0.17)	P. 5	(0.09)
2	(0.3)	6	(0.21)
3	(0.18)	7	(0.32)
4	(0.2)		

第30図　EC68遺構実測図

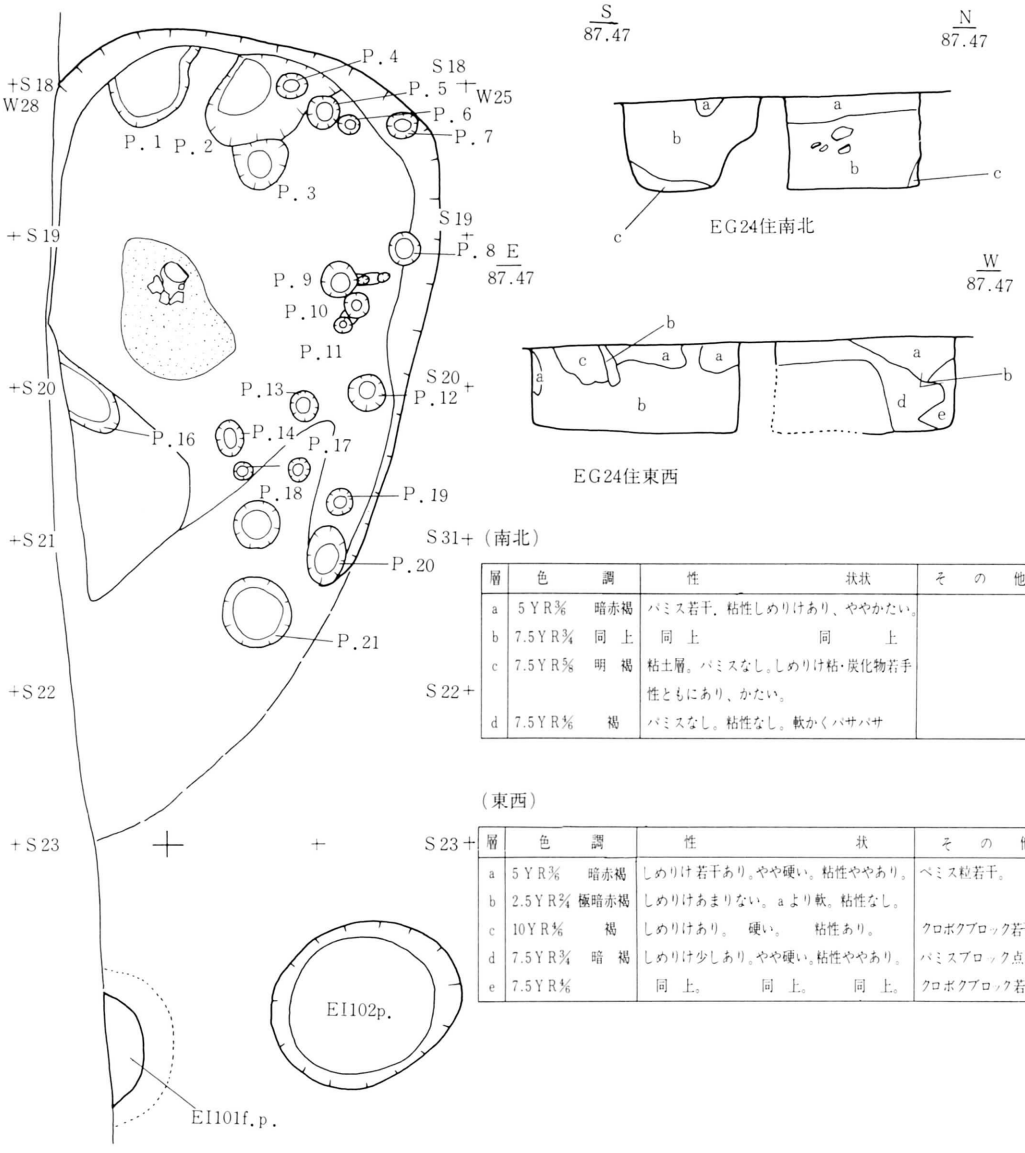

層	色調	性状	その他
a	5YR3/6 暗赤褐	パミス若干．粘性しめりけあり、ややかたい。	
b	7.5YR3/4 同上	同上 同上	
c	7.5YR5/8 明褐	粘土層。パミスなし。しめりけ粘・炭化物若干性ともにあり、かたい。	
d	7.5YR4/6 褐	パミスなし。粘性なし。軟かくパサパサ	

（東西）

層	色調	性状	その他
a	5YR3/6 暗赤褐	しめりけ若干あり。やや硬い。粘性ややあり。	ペミス粒若干。
b	2.5YR3/4 極暗赤褐	しめりけあまりない。aより軟。粘性なし。	
c	10YR4/6 褐	しめりけあり。硬い。粘性あり。	クロボクブロック若干。
d	7.5YR3/4 暗褐	しめりけ少しあり。やや硬い。粘性ややあり。	パミスブロック点在。
e	7.5YR4/6	同上。同上。同上。	クロボクブロック若干。

P.1 (0.16)	9 (0.15)	17 (0.11)	EI101f.p		EI102p.
2 (0.23)	10 (0.6)	18 (0.08)	上端径	0.175±×？	1.28±×1.0±
3 (0.2)	11 (0.15)	19 (0.07)	下〃	1.03±×？	1.0±×0.9±
4 (0.35)	12 (0.1)	20 (0.15)	深さ	1.16±	0.52±～0.27±
5 (0.18)	13 (0.17)	21 (0.24)			
6 (0.28)	14 (0.22)				
7 (0.3)	15 (0.18)	（以上は深さ）			
8 (0.25)	16（記載なし）				

第31図　EG24住居跡実測図

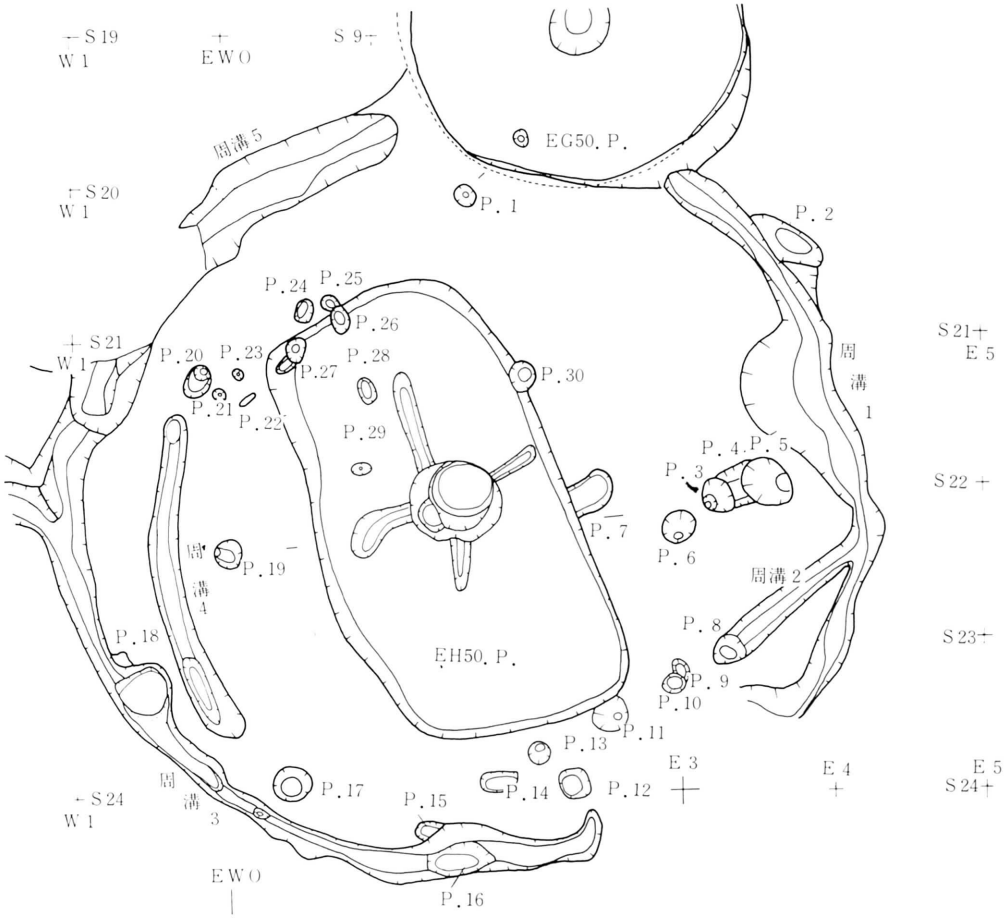

P.18は0.97m　その他は　0.1～0.3m前後

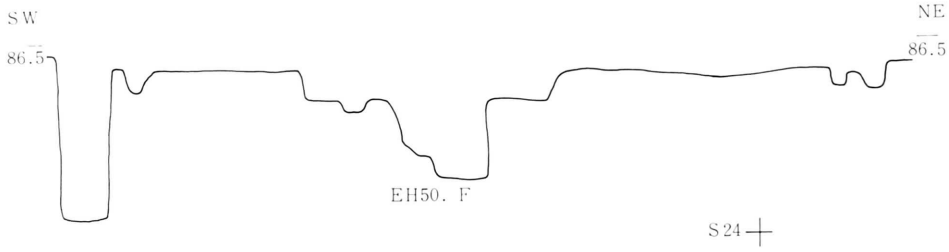

第32図　EH50住居跡実測図

(b) 諸ピット類

検出されたピット類は280以上と極めて多数にのぼる。以下にはその簡略な説明を行なうが、それらは一応形態分類が施こされている。その基準を最初に示し、次に個別の説明を行なう。

(1) **ピット類の形態分類**

検出されたピット類（建物の柱穴その他と思われるものは除外する。語の本来的な意味、即ち一定以上の規模を有し、小竪穴状に近いものである）を、その平面形態・縦断面形態他によって分類する。ただし重複遺構にあっては、遺構個別の平面図、とりわけ新期のそれを欠く例が多いこと、また遺構の土層断面図、あるいは個別の遺構断面図を欠く例が極めて多いこともあって、すべての遺構についての正確な分類は行なえなかった。したがって分類は、実測図類が完備された、極めて限定的な遺構中心に行なっており、それらを欠くものについては、その可能性の指摘程度のことしか行なっていない。後者についてはタイプ名に疑問符を付して区別した。以下にその基準を記す。

平面形態は大別して (イ)円形基調、(ロ)楕円形基調、(ハ)長方形基調、(ニ)その他（不整形が多い）の４種となる。縦断面形態は、(イ)壁がほぼ垂直に立ち上がり、円筒形をなすものと、壁下端部のみが若干外方に張り出すものである。所謂ビーカー型に近い。(ロ)口径より底径が大きく、壁がオーバーハングし、天井部に近くなるもの。所謂フラスコ型に近い（これらには、その上位に垂直に立ち上がる壁を有するものと、それを欠くもの、壁下端部が急激に外方に張り出すもの、等の変化がありうるが、既述のような制約があり、区別しえなかった）。(ハ)壁はほぼ垂直に立ち上がるが、浅く金ダライ的なもの、などに大別される。

付加構造的な面を見ると (イ)床面上に何ら施設を備えていないもの、(ロ)床面中央に小規模な穴をもつもの（考古学の慣用にしたがい、これらもピットと称し、pit１、２などとした）。(ハ)前記の小穴を複数個もつもの。(ニ)溝状（周溝状のもの、分枝したもの等の数類型があるが一括した）のものをもつもの。(ホ)壁の補強的措置のあとをもつもの、などの種類がある。

以上のものを組みあわせると、第33図のような分類基準を設定できる。最後者の構造的側面は、各形態にそれぞれ対応するものであるから、ここでは第二義的な項目として扱い、形態的側面を主要な指標とした。

〔A〕平面形は円形基調で、縦断面形が円筒形乃至ビーカー型に近い。底面その他の構造施設で細分すると、

（A－１）特別な施設をもたず、ほぼ平坦な底面を示す。

（A－２）底面ほぼ中央に小穴１のみをもち、その他をもたない。

（A－3）底面ほぼ中央の1と、壁際の2の小穴計3がほぼ一線にならぶ。

（A－4）やや大きめ、不整形の穴乃至凹みを、やや壁寄りにもつ。

〔B〕平面形は楕円形基調で、縦断面形が円筒乃至ビーカー型に近い。同様に細分すると、

（B－1）壁際の底面に小穴1のみをもつ。

（B－2）（底面上に複数の小穴をもつものの中で）底面中央の1、壁際の各1～2の複数個が、長軸方向にほぼ一線にならぶ配置をとる。小穴は7にのぼる例もある。

（B－3）（上と同様に複数個をもち）中央部の一列に加え、壁沿いにさらに複数個がならぶ。

（B－4）（同上）長軸方向に加え、短軸方向にも一列にならぶ。

（B－5）B－2以下の複数の小穴をもつものに、溝状のものも加えられる。溝には、一列状の小穴を連詰するかのように長軸方向にのびるものと、底面中央の小穴から十字型・Y字型に枝分れしたかのようなものの変異がある。

〔C〕平面形は長方形基調で、断面形態が円筒形乃至ビーカー型に近い。同様に細分すると、

（C－1）床面上に何らの施設も無い。

（C－2）底面中央に小穴1（壁際にも伴う例もある）。のみをもつ。

（C－3）底面中央の小穴1と壁際の複数個が長軸方向にならぶ。

（C－4）C－3にさらに溝状のものが加わる。中には各隅から中央にのびるものもある。

〔D〕平面形は円形基調、縦断面形が所謂フラスコ型のもの。同様に細分すると、

（D－1）底面上に何ら施設をもたない。

（D－2）底面ほぼ中央、あるいはややずれた位置に小穴1のみをもつ。

（D－3）底面中央に1、それ以外に1の2程度の小穴を有する。

（D－4）底内面には小穴をもたず、壁際の相対する位置に各1の小穴をもつ。

（D－5）底面中央に1、壁際に2他の複数の小穴が一列にならぶ。

（D－6）D－2に周溝状のものが加わる。

（D－7）D－5に三叉状に分枝する溝状のものが加わる。

（E）平面形は円形基調、あるいは不整形で、深さは0.5m以下とかなり浅い。細分する。

（E－1）縦断面形が金ダライ型に近い。

（E－2）上が、フラスコ型風に張り出すもの。

なおEの分類基準は壁高を指標とした点で他と原則が異なっており、かつ、削平等で上半部を失なった他のタイプを混じる可能性もあるが、一応設けた。

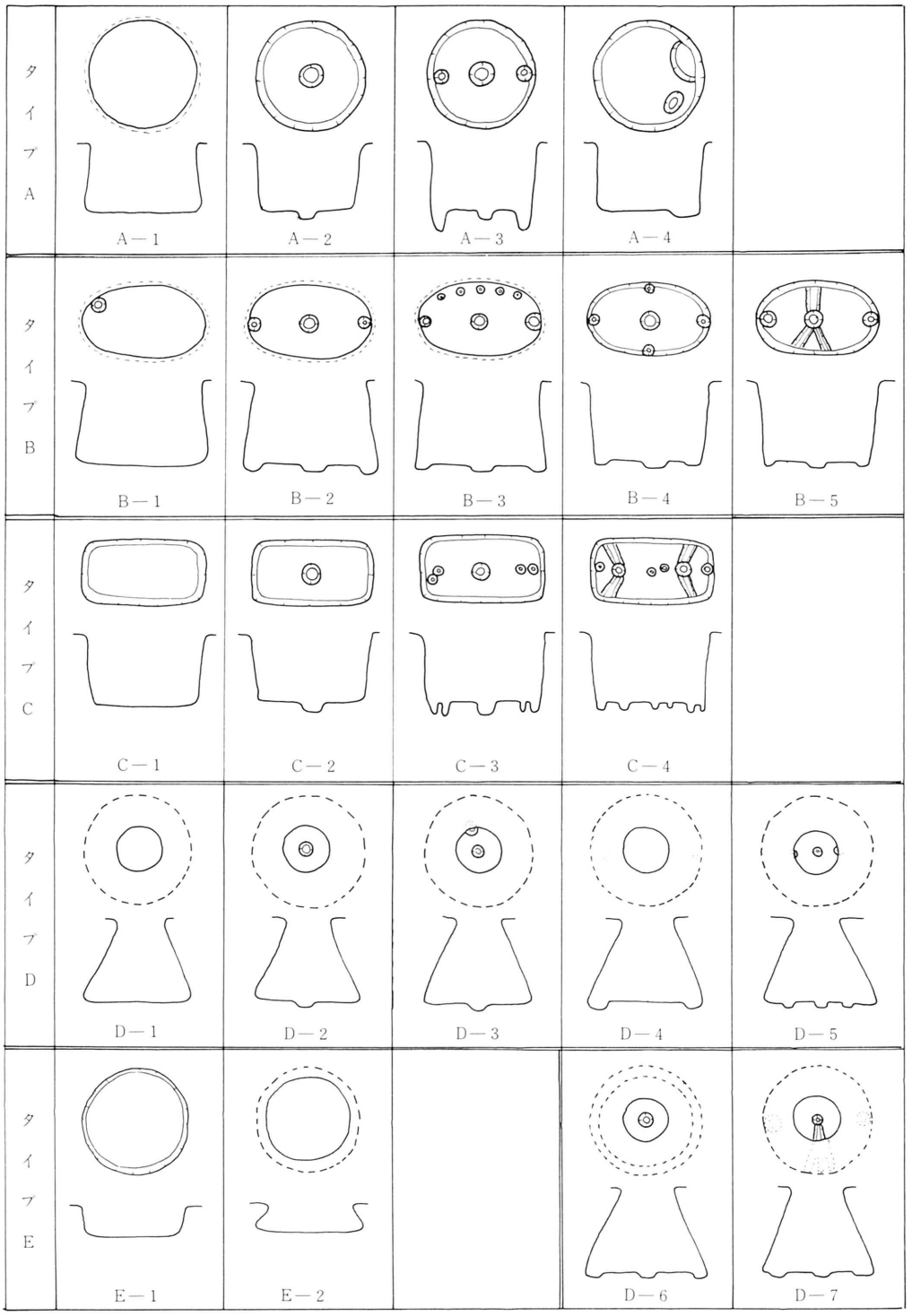

第33図　ピット類分類基準模式図

本文中のタイプの記載は以上に拠っている。

(2) ピット類個別説明

以下に、ピット類の個別説明を行なう。記述項目は、①検出面（構築面）②重複関係、③増改築の事実の有無、④平面形、⑤縦断面形、⑥規模、⑦堆積土の状況、⑧床面の状況、⑨年代決定の資料の順に配列してある。若干補足する。

①は、実測図中に明確に検出面を記してあるものについてはそれを記した。大半についてはそれを欠くので、遺構の占地位置と地形・土層図等を勘案して、可能性を記した。その場合K. T. 層（黒沢尻火山灰層）、M.P. 層（村崎野パミス層）の略号を用いた。

②は、先後関係を示す実測図類が具備されているものについては当然それから先後関係を判断した。しかし、実測図が不明確・先後関係についての註記を欠くもの・実測図を欠くものについては出土遺物を資料とした。したがって、良好な遺物を欠くもの・同一時期の遺物を出土したものについては、具体的先後関係を明らかにしえなかった。

③については、特記があれば、それに従ったが、大半はそれを欠いた。したがって、遺構の遺存状況等を第一の基準としてそれを判断したものが多い。

④は、未完掘のもの、重複の甚しいものには疑問符を付した。便宜的に別掲のタイプをここに記した。

⑤は、完掘前の実測図を具備するものについてはそれに拠った。それを欠くものは完掘時の状況に拠らざるをえなかった。この場合の信頼度は極めて低いことになる。しかし一応の資料として、記録を欠くものには完掘時の遺構断面図を作成・提示した。便宜上、後掲の形態分類をここに記した。

⑥は上端径（長径×短径）・中端径（長径×短径）・下端径（長径×短径）・深さ（検出面から）の順に記した。単位m　（以下同じ）。なお、重複等により規模があいまいなものには数字の後に±、＋α等を付した。中端を欠くものは（×）の如くに記した。

⑦は、実測図を具備したものについては当然それを提示した。層中で、必ずしも自然堆積とのみは解されない層（不自然層、ひいては人為的埋没層となる。後述。）にはスクリーントーンを貼付した。そのような層の存在が若干の問題を提起すると考えられたからである。ただし堆積土の土層断面図を欠くものが多かったので、それを必ずしも十分には行ないえなかった。

⑧は、床面に見られる何らかの施設（小穴・溝・粘土・礫・焼土・炭化物他）の存否と、遺物の存否を記した。なお一部ではあるが、壁外周（遺構外）に分布する小穴などについてもここで記したものがある。小穴については、慣例上pit 1・2・……の如くに命名した。それらの規模については別に（図中に）記した。

⑨は、床面直上密着等のものを得た場合はその時代・時期を遺構のそれとした。埋土中～下位出土のものの場合は、それらと同期か、それ以前とした。異なる時期の遺物が混在する場合は、当然新期のそれをとった。なお多くの遺物には出土層位の明記を欠いたので、それらはすべて埋土出土扱いとした。それらの中に、床面出土のものが存在する可能性は否定できず、また、異なる遺物併存の場合に、古期のものが床面上から、新期のものが埋土中から出土していた可能性もまた大いにあるが、その間の区別はなしえない。違憾である。とりわけ既述の廃棄土層の可能性の問題と関連させると、後者の峻別の必要性は極めて高いものがあるが、残念である。

Aブロック（斜面下位・裾部分）ピット群（第34図）

実測図不備かつ遺物も見られないので、平面上の規模のみを図中に記すに留めた。

（調査地北端部の北面する斜面に位置するピット類であるが、遺構の深さの記入がなくかつ遺物も残存しないので、平面的規模のみを図中に記すに留めた。）

Cブロック東北斜面下ピット群（第35～38図・図版12～16）

遺跡の東北辺を限る沢地形へ降りた斜面裾部に若干のピット群を検出した。それらのうち遺物等の出土状況他に特異なもののみを記述し、それ以外のものは一覧表形式によって提示することとした（第10表）。

その中で遺物の良好な遺物の出土をみたものはCB53 p. 1 である。その床面上に深鉢型土器が横転位で位置したものである。中期（大木８ａ式期）と思われる。

これらのものの縦断面形には金ダライ型・浅いフラスコ型等のものがあり、いずれも浅いものである。それが本来的な形状を示すか否かについては、遺構の所在位置上の特殊性もあり判断できない。ただし、平坦面上にのる諸ピット群に比較し、小規模なものが多い点は特徴と見做してよいものであろう。したがって平坦面上のそれらとは別の性格のものである可能性もあろう。それは斜面裾部という占地状況からも想定されることである。その立地は湿度を考慮しないものとは考えられず、その点では西日本における貯蔵穴と見做される袋状ピット類の立地に共通するものとも考えられる。本遺跡における類例は前期末に関連するものが多いと思われるが、立地の共通性には留意したい。その対象物の異同によって、その構築部位・占地にも異同が生じる可能性があるとも考えられるのである。したがって、今後は立地に関係なくこの種遺構を追求すべきことも求められよう。

Cブロック平坦面上のピット群

CB18 f.p.（第39図・図版16）〔検出面〕K.T.層中か。〔重複〕単期か。〔平面形〕円形基調（若干楕円形）〔縦断面形〕完掘時はD－２である。〔規模〕(1.95×1.75)・(？)・(2.8×2.55)・(1.

第10表　Cブロックピット群計測表

遺構名	検出(構築)面	重複	増改築	平面形	縦断面形	規模(m) 上端径	中端径	下端径	深さ	床面	床面上の施設の規模 No.	径	深さ	その他	年代決定の資料	遺物
CA56P.1	K.T.層中(?)	その事実はない(?)	単期(?)	不整円形	金ダライ(E1)	0.85±×0.74±	×	0.7±×0.58±	0.145	大略平坦						
CB53P.1	〃	〃	〃	円形	E－2(?)	0.68±×0.7±	0.74±×0.76±	0.67±×0.66	0.21	同上。土器・石器存在。					中期中(?)	大木8a式(?)
CB53P.2	〃	〃	〃	〃	E－1	0.75±×0.74±	×	0.54±×0.5±	0.19±	同上。北部に礫1がある。					前期末(?)	大木6式(?)
CB56P.1	〃	〃	〃	〃	E－2(?)	0.7±×0.68±	×	0.68±×0.7±	0.315	人為的な礫が分布か。						
CB56P.2	〃	〃	〃	円形基調	E－1	0.7±×0.58±	×	0.6±×0.48±	0.12±	大略平坦					前期末(?)	大木6式(?)
CB56P.3	〃	〃	〃	円形	〃	0.71±×0.7±	×	0.57±×0.56±	0.215±	〃						
CB59P.1	〃	〃	〃	〃	〃	1.08	×	0.67	0.455±	〃						
CB59P.2	〃	〃	〃	〃	〃	0.75±×0.74±	×	0.55±×0.62±	0.185	〃					前期末(?)	大木6式(?)
CB65P.1	〃	〃	〃	円形基調	E－1(?)	1.15±×1.0±	×	1.23±×1.12±	0.48	中央が3cm盛りあがり、中心部にピットがある。	P.1	0.4×0.4	0.09			
CB65P.2	〃	〃	〃	楕円形基調	〃	0.82±×0.38,0.63	×	0.7×0.28,0.5	0.14±	大略平坦						
CC56P.1	〃	〃	〃	円形	〃	0.96±×0.9±	×	0.85±×0.77±	0.13±	〃					前期末(?)	大木6式(?)
CC59P.1	〃	〃	〃	〃	〃	1.05×0.95	×	0.8×0.75	0.3±	〃南北壁際にピットあり。	P.1,2	0.12×0.08	記載なし			
CC62P.1	〃	〃	〃	円形基調	〃	1.37±×1.03	×	1.47±×1.18±	0.36±	〃。中央にP.1がある。	P.1	0.37×0.31	0.1			
CC65P.1	〃	〃	〃	円形	〃	0.75±	×	0.64±	0.7±	〃。北東壁際に礫1。						
CC65P.2	〃	CC65P.3と重複(?)	〃	円形基調	〃	0.8±	×	0.7±×0.63±	0.22±	〃。						
CC65P.3	〃	CC65P.2と重複(?)	〃	〃	〃	0.7±×0.5±	×	0.5±	0.21±	〃。						
CC65P.4	〃	その事実はない(?)	〃	〃	E－2(?)	0.87±×0.82	×	1.0±×0.92±	0.28±	〃。						
CD56P.2	〃	未完堀で不明	同左	同左	E－1	0.48±×0.2±	0.44±×0.18±	0.48±×0.22±	0.21±	礫2が存在。その他不明。						
CD59P.1	〃	CD59P.2と重複(?)	不明	不整形	〃	1.2±×0.95±	0.9±×0.5±	×	0.2±	P.1、2が存在	P.1,2	0.25×0.16 0.2×0.14	0.05 0.05			
CD59P.2	〃	CD59P.1と重複(?)	〃	〃	〃	0.6±×0.7±	0.65±×0.3±	×	0.36±	P.1が存在。	P.1	0.2×0.18	0.15			
CD62P.1	〃	CD62P.2と重複(?)	〃	〃	〃	1.27±×0.6±	×	0.63±×0.33±	0.26±	段状。						
CD62P.2	〃	CD62P.1と重複(?)	〃	円形基調	〃	0.65±×0.3±	×	0.5±×0.18±	0.11±							
CD62P.3	〃	南半が新規か？	〃	〃	〃	0.7±×0.5± 0.7±×0.72±	×	0.6±×0.38± 0.2±×0.65±	0.26± 0.61±	大略平坦						
CD62P.4	〃	その事実はない(?)	単期(?)	〃	〃	0.8±×0.63±	×	0.68±×0.5±	0.31±	〃						
CD65P.1	〃	未完堀で不明	同左	同左	〃	0.9±×0.35±	×	0.65±×0.28±	0.275±	未完掘で不明						
CE59P.1	〃	その事実はない(?)	単期(?)	円形	E－2(?)	0.85±×0.82±	×	1.00±×0.98±	0.35±	礫集積。					前期末(?)	大木6式(?)
CE59P.2	〃	〃	〃	〃	E－1	0.88±	×	0.72±×0.68±	0.21±	平坦で礫1が分布						
CE62P.1	〃	〃	〃	円形基調	〃	0.82±×0.74±	×	0.74±×0.65±	0.21±	大略平坦。						
CE62P.2	〃	〃	〃	円形	〃	1.18±	×	1.08±×0.98±	0.19±	〃						
CE65P.1	〃	未完堀で不明	同左	同左	〃	0.8±×0.43±	×	0.78±×0.2±	記載なし	凹凸に富む。					前期末(?)	大木6式(?)
CF59P.1	〃	その事実はない	単期	円形	〃	0.48±×0.42±	×	0.38±×0.31±	0.145±	大略平坦。						
CF59P.2	〃	〃	〃	〃	E－2(?)	0.72±×0.65±	×	0.63±	0.22±	〃、礫2あり。						
CF62P.1	〃	焼土Aと重複(?)	〃	〃	〃	1.05±×1.03±	×	1.13±×1.12±	0.32	大略平坦						
CF62P.2	〃	焼土Bと重複(?)	〃	不整円形	E－1	0.27±	×	0.22±×0.2±	0.12	北部にP.1あり。	P.1	0.07	記載なし			
CF62P.3	〃	その事実はない？	〃	方形基調	〃	0.8±×0.7±	×	0.67±×0.65±	0.11±	大略平坦。						
CG59P.1	〃	未完堀で不明	同左	同左	〃	1.1±×0.45±	×	1.07±×0.4±	0.09±	〃						

11±）〔堆積土〕実測図を欠き不明。〔床面〕大略平坦である。ほぼ中央にPit 1が存在する。〔床面上の施設〕pit 1 （0.38×0.3×0.25）〔年代決定の資料〕　遺構中出土と思われる土器・石器群である。ただし、埋土出土と思われるものを二次的資料として用いる。中期初頭か、その前後と思われる。

CD15 f.p.（第39図・図版16）〔検出面〕K.T. 層中か。〔重複〕単期か。〔平面形〕円形基調。〔縦断面形〕完掘時はD－2ではある。〔規模〕（2.35±×1.95±）・（×）・（2.3±2.2±）・（0.98～0.5±）〔堆積土〕実測図を欠き不明。〔床面〕ほぼ中央にpit 1が存在し平坦である。〔年代決定の資料〕埋土中出土のものを二次的資料として活用する。大木7 a式期か、それ以降と思われる。

CD18 f.p.（第39図・図版16）〔検出面〕K.T. 層か。〔重複〕単期か。〔平面形〕円形基調。〔縦断面形〕完掘時は若干のフラスコ状を呈す。したがってD－6のタイプとした。〔規模〕（1.64±×1.64）・（1.45±×1.45）・（1.65±×1.65±）・（0.92±）〔堆積土〕実測図を欠き不明。〔床面〕中央にpit 1が存在。壁直下全周に周溝状の溝がめぐる。〔年代決定の資料〕良好なそれを得ていない。

CI21 f.p.1 （第39図・図版17）〔検出面〕K.T. 層中か。〔重複〕CJ24 住居跡の北壁部分と重複する。実測図を欠くこと・相互に同時期の遺物を出土することなどから、明確な先後関係は指摘できない。〔平面形〕円形基調。〔縦断面形〕完掘時はD－2ではある。〔規模〕（1.55±×1.15±）・（×）・（1.75±×1.8±）・（1.2±）〔堆積土〕実測図を欠き不明。〔床面〕ほぼ平坦である。中央にpit 1が存在する。〔年代決定の資料〕埋土出土のものを二次的資料として用いる。大木6式期か、それ以降の時期と思われる。

CI21 f.p.2（第40図・図版17）〔検出面〕K.T. 層中か。〔重複〕未完掘であるが、発掘部分においてはその事実はない。〔平面形〕未完掘のため詳細不明。円形乃至楕円形基調か。〔縦断面形〕完掘時は、所謂ビーカー型に近いので、A－3かB－2のいずれかのタイプとなろう。〔規模〕（2.3±×1.3±）・（×）・（2.25×1.2±）・（0.76～0.43）〔堆積土〕実測図を欠くが、別掲のような註記がある。「単層」なる特記の解釈のためには資料が不足しており、無理な判断は行なわない。〔床面〕大略平坦である。発掘調査部分にpit 1・2の2個の小穴があることからすると、先にあげた2タイプのうちのB－2の可能性がより強いとも思われる。〔年代決定の資料〕良好なそれを欠くが、大木6式期前後の可能性をもつ。

CI24 f.p.1（第41図・図版17）〔検出面〕、K.T. 層中か。〔重複〕CJ27 住居跡、CI24f.p.2 とそれぞれ重複する。記録を欠きさらに良好な遺物も得られておらず、先後関係は不明。〔平面形〕重複により詳細不明だが、楕円形基調か。〔縦断面形〕未完掘であり、さらに記録を欠くことから、詳細不明。ただしE－1的なものである可能性をもつ。〔規模〕（2.2±×1.6±）・（×）・（2.1±×1.6±）・（0.7±～0.4±）〔堆積土〕実測図を欠き不明。〔床面〕ほぼ平坦である。pit1～6

までのものが存在するが、本遺構に確実に関連するものはpit1程度であろうか。その他のものは関係不明としておく。〔年代決定の資料〕正確な遺物は得られなかった。周辺に分布する遺構の年代を考慮すると、縄文時代中期前葉前後のものではあろうか。

CI24f.p.2（第41図・図版17）〔検出面〕1と同様にK.T.層中か。〔重複〕CI24f.p.1、p.2と重複するが、記録・良好な遺物の両者を欠き、先後関係不明。〔平面形〕未完掘であるが、円形基調ではあろう。〔縦断面形〕完掘時はD－2である。〔規模〕(1.2±×？)・(×)・(1.6±×？)・(1.21±)〔堆積土〕実測図を欠く。〔床面〕ほぼ平坦である。中央部にpit1がある。〔年代決定の資料〕正確なものは得られておらず不明である。周辺の遺構の年代を考慮すると、縄文中期前葉前後の可能性がある。

CI27 f.p.1（第40図・図版7）〔検出面〕K.T.層中か。〔重複〕CI27 f.p.2、CI30 f.p.、CJ27住居跡と重複するが、記録を欠き詳細不明。出土遺物からみると、CJ27住居跡には先行しよう。その他とは不明である。〔平面形〕未完掘であるが、円形基調のものではあろう。〔縦断面形〕完掘時はD－1である。〔規模〕(1.1±×2)・(0.9±×？)・(1.35±×？)・(0.96±)〔堆積土〕実測図を欠き不明。〔床面〕大略平坦である。西南部壁際に礫群が存在する。特記を欠き性格不明であるが、人為的なものとすると、壁の補強措置的意味をもつ可能性がある。〔年代決定の資料〕埋土出土と思われるものを二次的に用いると大木7a式期か、それに後続する時期であろう。

CI27 f.p.2（第40図・図版18）〔検出面〕K.T.層か。〔重複〕CI27 f.p.1、CI30 f.p.、CJ27住居跡と重複する。記録を欠き詳細な先後関係は不明。遺物を見ると、少なくともCJ27住居跡には先行する。CI30とは、同時期のものを出土することから、具体的先後関係は不明。〔平面形〕実測図未完のために正確は期しがたいが、円形基調の仲間には入ると思われる。〔縦断面形〕完掘時はD－2ではある。〔規模〕(1.85±×1.35±)・(1.8±×1.55±)・(2.15±×1.9±)・(0.97±)〔堆積土〕実測図を欠き不明。〔床面〕大略平坦といえる。ほぼ中央にpit 1が存在する。他に北部壁際に土器3個体が存在する。埋置他の措置がとられたか否かについての記載は無く、不明である。〔年代決定の資料〕上記の床面土出土の土器群である。大木6式期か、それ以降の時期と思われる。

CI30 f.p.（第40図・図版17）〔検出面〕K.T.層中か。〔重複〕CI27 f.p.1、2、CJ27住居跡と重複する。記録を欠き、明確な先後関係不明であるが、出土遺物からすると、少なくともCJ27住居跡とCI27 f.p.1には先行する。〔平面形〕未完掘であるが、円形基調であろう。〔縦断面形〕完掘時はE－1的ではある。〔規模〕(1.9±×？)・(×)・(1.7±×？)・(0.67±)〔堆積土〕実測図を欠き詳細不明。〔床面〕大略平坦であるのみ。ただし、西部壁際に小礫1がある。これも先と同様に人為的なものとすれば、壁の補強的な措置の可能性がある。〔年代決定の資料〕埋土

出土と思われるものを二次的に用いると大木６式期か、それに後続する時期と思われる。

CJ24 p.（第40図・図版17）〔検出面〕CJ24 住居跡の床面即ちK.T. 層中である。〔重複〕CJ24 住居と重複し、それに後続すると思われる。〔平面形〕楕円形基調である。〔縦断面形〕その本来の上半部を欠くが、B－４の仲間と思われる。〔規模〕(1.75±×1.4±)・(×)・(1.52±×1.15±)・(0.26＋α)〔堆積土〕際立って不自然な層は見られない。〔床面〕ほぼ平坦である。中央に１、東西南北の壁際に各１、計５のpit が存在し、B－４の典型例とも見える。このような配置は何らかの施設（たとえば上屋構造的な）を想定させるものである。なお壁にかかる pit ６が、本遺構に伴うかについては疑問がある。〔年代決定の資料〕大木７ｂ式期とも思われる資料を得た。

CJ30 f.p.（第41図・図版18）〔検出面〕K.T. 層中か。〔重複〕CJ24 住居跡と重複。記録を欠き先後関係不明。出土土器の比較によっても明確な先後関係は見出しえない。〔平面形〕長楕円形乃至隅丸長方形。〔縦断面形〕完掘時はC－２と思われる。〔規模〕(3.8×1.8)・(3.75±×1.65±)・(3.55×1.6)・(0.72＋α)〔堆積土〕実測図を欠き不明。〔床面〕ほぼ平坦である。中央附近にpit1が存在する他の特記事項はない。なお壁外周にpit２～４が存在する。特記がないので詳細不明だが、本遺構に伴うものであるとすれば、何らかの施設（上屋構造）に関連しよう。しかし別掲のとおり、その深さにはばらつきが目立つので、強弁は避けておく。〔年代決定の資料〕埋土出土と思われるものを二次的に用いる。写真によると、埋土中～下位（本来的遺構における）に土器の集中する面があるともみられる。大木６式期か、その前後と思われる縄文土器多数、同石器多数を得た。

DA15 f.p.（第42図・図版19）〔検出面〕K.T. 層中か。〔重複〕CI21 住居跡、CI21 溝状遺構と重複する。前者とは、実測図不鮮明につき若干疑問があるが、それに後続すると思われる。後者には先行する。〔平面形〕南北長の楕円形。〔縦断面形〕B－３の典型例である。〔規模〕(2.6±×2.2±)・(×)・(2.5±×2.3±)・(1.25±)〔堆積土〕顕著な異常は認められない。〔床面〕大略平坦面をなす。床面中央に１、北～北東部に７、南東部に１の小ピット類が分布する。一定以上の深さを有するpit１～５、９などは、何らかの付加施設の可能性がある。とりわけpit1～3は長軸方向に一線にならぶ。〔年代決定の資料〕埋土出土と思われるものを二次的に用いると大木６式期か、それ以降の時期と思われる。

DA24 p.（第42図・図版19）〔検出面〕K.T. 層中か。〔重複〕CJ24 住居跡と重複するが、実測図を欠き、先後関係不明。〔平面形〕東西長の楕円形。〔縦断面形〕完掘時は中段を有するビーカー型に近く、B－１の仲間であろう。〔規模〕(2.45±×1.45±)・(2.2±×1.2±)・(2.1±×1.28±)・(1.03±)〔堆積土〕実測図を欠き不明。写真によると、埋土中～上位に土器が多数見られ、またその上位にパミス層と思われるものも見える。したがって、人為的な廃棄が行なわ

れた可能性がある。〔床面〕ほぼ平坦であり、西北隅にpit 1が存在するのみである。〔年代決定の資料〕埋土出土のものを二次的資料として用いる。大木6式期か、それ以降のものと思われる。

DB12 f.p.1（43図・図版19）〔検出面〕K.T. 層中である。〔重複〕DB12 f.p. 2に重複しそれに後続する。ただし断面図と平面図とがまったく一致せず、疑問がある。〔平面形〕楕円形基調。〔縦断面形〕東・西・南壁はビーカー型、北壁のみがフラスコ型なる実測図の表現である。これも疑問であるが、一応B－5の仲間としておく。〔規模〕(2.3±×1.85±)・(×)・(2.05±×？)・(0.88±～？)〔堆積土〕一様な堆積状況であり、判断を下しかねる。〔床面〕pit 1～3が東西方向に一線にならぶ。南壁直下が階段状になり、そこに貼り床的措置が施こされているらしい。〔年代決定の資料〕DB12 f.p. とのみ記してあり、№が付されていないので、遺物の特定はできない。大木1式・6式・大木7a式～7b式相当の諸破片が見られる。

DB12 f.p.2（第43図・図版19）〔検出面〕K.T. 層中である。〔重複〕DB12 f.p.1、CI21 溝状遺構と重複する。後者に先行する。〔平面形〕円形基調。〔縦断面形態〕D－2タイプの典型例である。〔規模〕(？)・(×)・(1.6±×？)・(0.97±～？)〔堆積土〕一様な堆積状況を示す。その性格は判断しがたい。炭化物の混入状況からすると、堆積過程にそれほど長い時間を想定させない。〔床面〕中央やや南寄りにpit1が存在する程度である。〔年代決定の資料〕DB12 f.p.1で述べたとおりである。

DB15 f.p.（第43図・図版19）〔検出面〕K.T. 層中か。〔重複〕その事実は無いと思われる。ただしpit 4・5に疑問がある。〔平面形〕円形基調。〔縦断面形〕完掘時はD－5と思われる。〔規模〕(1.8±×1.8±)・(1.67±×1.67)・(2.05±1.95±)・(1.02±～0.95±)、〔堆積土〕記録を欠き不明。写真の記録はあるが、詳細不明である。〔床面〕ほぼ平坦である。pit 1・3・8が、SW～NE方向に一線にならんで分布する。その他にpit 2がある。なお壁外周にpit 4・5がある。pit 1・4・5らも一線にならぶ。pit 4・5がこの遺構に組みあうか否かについては正確な記録を欠き不明である。〔年代決定の資料〕埋土出土のものを二次的資料として活用する。大木6式期か、それ以降の時期と思われる。

DB18 f.p.（第42図・図版19）〔検出面〕K.T. 層か。〔重複〕DA24 住居跡、DB101 他と重複する。前者に先行し、後者とは、記録を欠き先後関係不明。〔平面形〕現状は楕円形的であるが、本来的には円形基調と思われる。〔縦断面形〕完掘時はD－7の典型例となる。〔規模〕(2.4±×1.3±)・(2.0±1.5±)・(2.6±×2.4±)・(1.45±)〔堆積土〕実測図を欠く。写真は存在するが、一様な堆積状況の一部を見せるにすぎない。〔床面〕ほぼ平坦である。中央と、東西端部にそれぞれピットが一線にならぶ。他にpit 1から南へ溝状のものが延び、南壁際で三分枝する。壁直下の数個所に礫が分布する。特記は無く性格不明だが、壁の補強的措置の可能性がある。

〔年代決定の資料〕埋土出土と思われるものを二次的に用いると、大木６式期か、それ以降の時期と思われる。

DB21 f.p.（第44図・図版20）〔検出面〕K.T. 層中か。〔重複〕DA24 住居跡、DB101 他と重複する。前者に先行し、後者とは記録を欠き先後関係不明。なおpit 2・3 は註記が無く詳細不明。本遺構と組みあうと仮定すると、何らかの施設（上屋構造関連）の可能性もあろう。〔平面形〕円形基調。〔縦断面形〕中段を有するフラスコ型であり、D－２の典型例である。〔規模〕(1.2±×1.2)・(×)・(2.3±×2.3±)・(1.35±～1.6±)〔堆積土〕パミスが多いとされるⓑの存在は異常であり、人為的な土砂投棄があったと考えられる。〔床面〕ほぼ平坦であり、かつほぼ中央部にpit 1 がある。また壁直下の各所に礫も分布する。これらの性格については註記も無く不明だが、補強的措置に関連する可能性がある。〔年代決定の資料〕埋土出土のものを二次的資料として用いる。大木６式期かそれ以降の時期と思われる。

DB24 f.p.（第44図・図版20）〔検出面〕K.T. 層中か。〔重複〕CI21 住居跡かあるいはCJ24 住居跡と重複するが、記録を欠き、かつ出土遺物に時期差を見出しえない故に、先後関係不明。〔平面形〕円形基調か。〔縦断面形〕D－５タイプの典型例である。〔規模〕(2.4±×？)・(×)・(2.8±×2.55)・(1.3±)〔堆積土〕自然堆積と思われるが、ⓐの焼土は「固い」と註記されており、所謂現地性焼土の可能性もあろう。また、遺物も集中しているかのようである。したがって、土器の投棄の行為の存在と大半が埋没した段階での二次的利用（転用）に供された可能性がある。〔床面〕ほぼ平坦である。中央に pit 1、北壁際に２・３、南壁際に４・５が、東壁際に５が分布。〔年代決定の資料〕埋土出土と思われるものを二次的に用いると、大木６式期か、それ以降と思われる。

DB30 f.p.（第45図・図版20）〔検出面〕K.T. 層中か。〔重複〕CJ24 住居跡と重複する。記録を欠き、かつ出土遺物に時期的差異を見出しえない故に、先後関係不明。〔平面形〕南北に長い楕円形である。〔縦断面形〕完掘時はB－２の仲間である。〔規模〕(2.55±×1.85±)・(×)・(2.4±×2.0±)・(1.23±)〔堆積土〕実測図を欠き不明。〔床面〕ほぼ平坦である。中央に１、北部に２、南東部に１のピットが存在する。他に西南部床面上に土器破片が存在する。〔年代決定の資料〕上述の土器である。大木６式期か、それ以降の時期である。

DB101・102・103（第45図）実測図類不備につき、一覧表形式のまとめとした。

DC24 遺構（第46図）特記事項が少ないので、表によっての記述とする。

DC101ピット群（第46図）特記事項が少ないので、一覧表形式で提示するととどめた。

DD15 f.p.（第47図・図版20）〔検出面〕K.T. 層中か。〔重複〕単期か。〔平面形〕円形基調。〔縦断面形〕完掘時はビーカー型に近く、A－２タイプの仲間と見做した。〔規模〕(2.4±×2.3±)・(×)・(1.85±×1.72±)・(0.94±～0.91±)〔堆積土〕記録を欠き詳細不明。〔床面〕ほぼ中

央にpit 1が存在し、その東隣に植物種実（シソ）が分布する。pit 2・3には「上端から掘り込まれている」との註記がある。この註記のみではその性格は明らかにはならない。二者が本遺構に組みあわさる可能性（その場合はA－3タイプとなる）と、先後関係をもつ可能性の両様がある。〔年代決定の資料〕埋土出土のものを二次的資料として活用する。大木6式期か、それ以降と思われる。

DE.DF ピット群〔第48図〕詳細不明のピットが多いので、一覧表で示すにとどめた。ただしDF24 f.p.、DF21 p. 1の二者のみ説明を行なう。

DE24 f.p.（第47図）〔検出面〕K.T. 層中か。〔重複〕DE24溝状遺構に先行する。〔平面形〕円形基調。〔縦断面形〕完掘時はフラスコ型と思われD－3の仲間であろう。〔規模〕（1.9±×1.75±）（1.7±×1.65±）・（2.1±×2.05±）・（1.04±～0.93±）〔堆積土〕記録を欠き詳細不明。〔床面〕中央やや南寄りにpit 1、その内部及び西にpit 2・3が、南壁直下にpit 4がそれぞれ分布する。〔年代決定の資料〕埋土出土のものを二次的資料として用いる。大木7 a式期か、その前後と思われる。

DF21 p.1（第47図）〔検出面～重複〕までの項目はDF24 f.p. に同じである。〔平面形〕不整形である。重複の結果の可能性もあるが、不明。〔縦断面形〕完掘時は少なくともEの仲間（E－1か）ではある。〔規模〕（1.6±×1.5±）・（×）・（1.25±×1.15±）・（0.3±～？）〔堆積土〕記録を欠き不明。〔床面〕pit 1～3が床面に、壁面にpit 4・5がある。他に壁外周にpit 6・7が分布する。〔年代決定の資料〕埋土出土のものを二次的資料として用いる。大木7 a式期か、それ以降と思われる。

DG12 f.p.（第50図）〔検出面〕K.T. 層中か。〔重複〕DE18住居跡と重複するが、記録を欠き、かつ遺物に時期差を見出しえない故に、先後関係不明。〔平面形〕円形基調。〔縦断面形〕完掘時はフラスコ型と思われ、D－2の典型例であろう。〔規模〕（2.32±×1.95±）・（1.87±×1.7±）・（2.15±×2.0±）・（1.19±～0.81±）〔堆積土〕記録を欠き不明。〔床面〕ほぼ平坦で、中央にpit 1が存在するのみである。なお壁外にpit 2～5が存在し、5以外はかなり深い。何らかの遺構に関連しようが、詳細不明である。〔年代決定の資料〕埋土出土と思われるものを二次的に用いると大木7 a式期か、それ以降と思われる。

DG18 f.p.（第50図）〔検出面〕K.T. 層中か。〔重複〕特記はなく、単期か。〔平面形〕円形基調か。ただし底面は南北長の楕円形に近い。〔縦断面形態〕完掘時は中段をもつフラスコ型と思われ、D－2であろう。〔規模〕（2.12±×1.8±）・（1.8±×1.65±）・（2.25±×1.98±）・（1.28±×1.09±）〔堆積土〕記録を欠き詳細不明。〔床面〕ほぼ平坦である。中央にpit 1と、その西に土器片が分布する。〔年代決定の資料〕埋土出土と思われるものを二次的に用いると大木7 a式期かその新しい時期と思われる。

DH06 f.p.（第50図・図版21）〔検出面〕K.T. 層中か。〔重複〕単期か。〔平面形〕東西長の長方形であろう。〔縦断面形〕ビーカー型に近く、典型的なC－3タイプである。〔規模〕(2.53±×1.54)・(×)・(2.22±×1.3±)・(1.0±～0.79±)〔堆積土〕Ⓒ層の性状や、水平位に近い堆積状況は自然堆積以外の人為的措置の反映をうかがわせる。〔床面〕ほぼ平坦で、pit 1～5が、長軸方向に一線にならぶ。東西端のピットの間隔が狭くなる。〔年代決定の資料〕良好なものを欠くが、大木6式期前後のものではあろう。

DH09 f.p.（第51図）〔検出面〕K.T. 層中か。〔重複〕特記は無く、単期か。〔平面形〕円形基調か。〔縦断面形〕壁下端部が急激に外方に張り出す、所謂袋状に近いが、一応D－3タイプの仲間とした。〔規模〕(1.73±×1.68±)・(1.56±×1.3±)・(1.82±×1.58±)・(0.77±～0.68±)〔堆積土〕極端な水平位の堆積状況は不自然であろう。〔床面〕ほぼ平坦である。中央やや東寄りにpit 1、西北部壁際にpit2が存在する。〔年代決定の資料〕埋土中～下位出土のものを援用すると、大木7a式期か、その新しい部分と思われる。

DH.DI ピット群（第51図）特記事項が少ないので、一覧表形式とした。大部分はEの仲間であろう。

DH15 f.p.1（第52図・図版21）〔検出面〕K.T. 層中か。〔重複〕DH18 p、DH15 f.p.3 他と重複するが、記録を欠く。遺物からみると、DH18 f.p.3には先行する可能性があり、その他とは不明である。なおDH18 住居跡とも重複し、それに先行する。〔平面形〕重複のため不明だが、楕円形基調か。〔縦断面形〕重複で詳細不明だが、A－2の仲間ではあろう。〔規模〕(1.25±×1.2±)・(×)・(1.15±×1.0±)・(0.66±～0.48±)〔堆積土〕記録を欠き不明。〔床面〕ほぼ平坦で、中央にpit1、北東位にpit 2・3、西南壁直下にpit 4が分布する。他に東南壁外にpit 5がある。〔年代決定の資料〕埋土出土のものを二次的資料として採用すると、大木6式～7a式期か、それ以降と思われるが確言できない。

DH15 f.p.2（第52図）一覧表形式にした。時期は不明である。

DH15 f.p.3（第52図・図版21）〔検出面〕K.T. 層か。〔重複〕DH18 住居跡・DH15 f.p.1、DH15 p.2 他と重複する。DH18 住居跡に先行、DH15 f.p.1 後続し、その他とは不明。〔平面形〕円形基調か。〔縦断面形〕完掘時はフラスコ型と思われD－3の仲間とみなした。〔規模〕(2.15±×1.65±)・(×)・(2.0±×1.75±)・(0.82±～0.69±)〔堆積土〕実測図を欠き不明。〔床面〕中央にpit1と、そこから西南方へのびる溝がある。pit 1は方形基調ともみえる。他に壁外にpit A・B・Cがある。共伴関係不明だが、ここに記す。Cはかなり深いが、具体的には性格不明である。〔年代決定の資料〕埋土出土と思われるものを二次的に用いると、7a式期か、それ以降と思われる。

DH18 p.（第52図）特徴を欠く故に、一覧表にまとめた。

DH24 f.p.（第51図・図版21）〔検出面〕K.T. 層中か。〔重複〕DG24 住居跡、DG24 溝状遺構と重複し、両者に先行する。ただし、実測図を欠き、遺物からの判断である。〔平面形〕円形基調。〔縦断面形〕完掘時はフラスコ型と思われD－3とした。〔規模〕(1.95±×1.95±)・(×)・(2.2±×2.1±)・(1.11～0.6)〔堆積土〕記録を欠き詳細不明。〔床面〕ほぼ平坦であり、中央にpit 1・2が、南北方向に隣接する。〔年代決定の資料〕良好な資料を得られないが、縄文時代のものではあろう。

DH50 f.p.（第53図・図版21）〔検出面〕K.T. 層中か。〔重複〕その事実は無いと思われる。ただし、pitA との間にその可能性があるが如くにも見えるが、記録を欠き詳細不明。〔平面形〕東西長の楕円形基調か。〔縦断面形〕軽いフラスコ型かと見えるが、B－2とした。〔規模〕(2.15±×1.6±)・(1.85±×1.2±)・(1.9±×1.85)・(0.89±～0.76±)〔堆積土〕自然堆積と考えられる。〔床面〕床面中央にpit 1、東西両端にpit 2・3があり、一線にならぶ。他にpit 4もある。なお壁外のpit 5～16も便宜上ここにまとめた。これらの具体的機能は不明である。〔年代決定の資料〕埋土出土のものを二次的資料に採用すると、大木7a式期かそれ以降と思われる。

DH53 P1・P2、その周辺のピット群（第54図）一覧表形式にまとめた。

DH101 他も同様とした。（第55図）

DI03 f.p.（第56図・図版22）〔検出面〕K.T. 層中か。〔重複〕特記は無く、単期か。〔平面形〕円形基調か。〔縦断面形〕中段をもつフラスコ型で、D－3の典型例である。〔規模〕(2.2±×1.9±)・(1.85±×1.5±)・(1.93±×1.73±)・(1.09±～0.97±)（堆積土）自然堆積と思われる。〔床面〕中央にpit 1、西壁直下にpit 2が分布する。他に若干床面から上位に縄文土器片が出土した。なお壁外のピット類もここにまとめた。さらに東隣の焼土1も同様である。いずれも記録を欠き、詳細不明である。〔年代決定の資料〕埋土出土と思われるものを二次的に用いると7a式期か、その新しい部分と思われる。

DI56 p.、DJ59 p.他（第60図）一覧表形式にかえた。

DI101 他（第63図）すべて一覧表形式とした。

DI62f.p.（第61図・図版22）〔検出面〕K.T. 層中である。〔重複〕特記は無く単期か。〔平面形〕円形基調。〔縦断面形〕中段を有するフラスコ型で、D－1の典型例である。〔規模〕(1.9±×1.9±)・(?)・(2.05±×1.05±)・(1.42±～1.18±)〔堆積土〕ⓓのあり方は不自然であり、人為を感じさせる。〔床面〕M.P. 層中につくられ、ほぼ平坦である。〔年代決定の資料〕埋土下位出土のものを採用すると、大木6式期か、それ以降と思われる。

DI65 P.1、DI62 p.2（第58・59図）特記事項を欠くので、一覧表形式で提示する。前者は、大木7a式期か、その新しい部分である。

DI21、ピット群（第61～62図）すべて一覧表形式にかえた。

DI06 p.（第57図・図版22）〔検出面〕K.T. 層中か。〔重複〕特記は無く、単期か。〔平面形〕長方形基調。〔縦断面形〕ビーカー型に近く、C－4の仲間であろう。〔規模〕(3.18±×1.95±)・(×)・(2.78±×1.65±)〔堆積土〕ⓓのあり方は不自然であろう。〔床面〕長軸方向にpit 1～7が一線にならぶ。さらにpit 2・5から各隅にむかい溝状のものがのびる。他に一部の壁直下に礫が分布する。性格についての特記は無い。〔年代決定の資料〕埋土中～下位出土のものを援用すると、7 a式期か、それ以降と思われる。

DI09 p.（第56図・図版22）〔検出面〕K.T. 層中か。〔重複〕DI12 住居跡とは記録を欠き先後関係不明。CI21 溝状遺構に先行。〔平面形〕長方形基調。〔縦断面形〕ビーカー型でありC－2の仲間とした。〔規模〕〔(2.46±×1.77±)・(×)・(2.12±×1.5±)・(1.11±～0.45±)〔堆積土〕自然堆積と思われる。〔床面〕中央にpit 1、南東壁際にpit 2がある。他に外周にpit 3・4がある。後二者の性格は記録を欠き不明。〔年代決定の資料〕埋土中～上位出土のものを援用すると、大木7 a式期かそれ以降と思われる。

DJ09 f.p.（第64図・図版23）〔検出面〕K.T. 層中か。〔重複〕EA09 p に後続し、CI21 溝状遺構には先行する。DI21 住居跡とは記録を欠き先後関係不明。〔平面形〕円形基調。〔縦断面形〕中段をもたないフラスコ型で、D－2タイプであろう。〔規模〕(1.7±×？)・(×)・(2.45±×2.05±)・(1.17±～？)〔堆積土〕自然堆積と思われる。〔床面〕中央にpit 1がある。なおpit 2はレベルからして、EA09 p. のものと見做した。〔年代決定の資料〕埋土出土のものを援用すると、大木7 a式期か、それ以降と思われる。

DJ12 f.p.（第65図・図版23）〔検出面〕K.T. 層中か。〔重複〕DI12 住居跡に後続か。〔平面形〕円形基調。〔縦断面形〕フラスコ型であり、D－1の仲間である。〔規模〕(1.17±×1.15±)・(×)・(1.75±×1.7±)・(0.8±～0.59±)〔堆積土〕註記を欠くがⓜと遺物のあり方は不自然と思われる。〔床面〕南壁際にpit 1がある他の特記事項は無い。〔年代決定の資料〕埋土出土と思われるものを二次的に用いると、大木7 a式期か、その前後と思われる。

DJ50 p.1（第65図・図版23）〔検出面〕K.T. 層中か。〔重複〕ほぼ単独で存在する。pit 2・3としたものにその可能性があるが、記録を欠き不明。〔平面形〕長方形基調。〔縦断面形〕ビーカー型でありC－2の仲間であろう。〔規模〕(2.5±×1.8±)・(2.35±×1.65±)・(2.38±×1.6±)・(0.965±～？)〔堆積土〕ⓒのあり方は不自然と思われる。〔床面〕中央にpit 1と、南北壁際に礫各1が分布する。〔年代決定の資料〕埋土上位出土のものを援用すると、大木7 a式期か、それ以降と思われる。

DJ50 p.2（第66図・図版23）〔検出面〕K.T. 層中か。〔重複〕DJ50 住居跡に先行すると思われる。pit 2とも可能性があるが、記録を欠き不明。〔平面形〕円形基調。〔縦断面形〕浅く金ダライ型であり、E－1の仲間であろう。〔規模〕(1.55±×1.45±)・(×)・(1.4±×1.28±)・(0.

35±）〔堆積土〕自然堆積か。〔床面〕ほぼ平坦であり、西南壁際にpit 1がある。〔年代決定の資料〕良好なそれは得られなかった。

DJ59 f.p.（第67図・図版24）〔検出面〕K.T. 層中である。〔重複〕特記はなく、単期か。〔平面形〕円形基調。〔縦断面形〕フラスコ型と思われ、D－1の典型例。〔規模〕（2.6±×2.35±）・（×）・（2.2±×2.03±）・（1.2±～1.05±）〔堆積土〕ⓓのあり方は明らかに不自然であり、人為と思われる。〔床面〕平坦である。〔年代決定の資料〕埋土出土のものを二次的資料として活用すると、大木7 b式期か、それ以降と思われる。

DJ68 p.（第58図・図版24）一覧表形式とした。大木7 b式期か。

Eブロック

EA62 p.（第73図・図版27）〔検出面〕K.T. 層中(?)。〔重複〕EB62 f.p. に先行か。〔平面形〕長方形乃至楕円形基調〔縦断面形〕その他としておく。断面図によると箱薬研的〔規模〕（1.5±×1.5）・（1.25±×0.95±）・（1.1±×0.6±）・（1.3±～1.07±）〔堆積土〕自然堆積か。〔床面〕完掘時のレベルと、土層断面図中のレベルに差があり、詳細不明、〔年代決定の資料〕良好な資料はないが、大木7 a式期か、それ以前の可能性をもつ

EB62 f.p.（第73図・図版27）〔検出面〕K.T. 層中(?)。〔重複〕EA62 p.に後続か。〔平面形〕円形基調か。〔縦断面形〕典型的D－2としておく。〔規模〕（2.6±×2.1±）・（1.75±×1.6±）・（2.3±×2.2±）・（1.27±～1.04±）〔堆積土〕$ⓐ_2$の性状は不自然であろう。〔床面〕中央にp. 1があるのみ。〔年代決定の資料〕出土層位の明記を欠くので二次的資料として活用すると、大木7 b式期か、その前後と思われる。

EA03 p.1（第68・69図、図版25）〔検出面〕K.T. 層中か。〔重複〕EA03p.2、f.p.3、EB06f.p. と重複するが、実測図不明瞭のため、先後関係不明。前二者とは遺物に時期差は見出し得ないが、最後者のそれよりは新しくなる。なお後述のように、調査途中の写真や、断面図等を見ると、当遺構とされたものが、複数遺構からなる可能性もある。〔平面形〕写真によると方形基調、実測図では楕円形基調となるが、後者をとっておく。〔縦断面形〕ビーカー型に近いA－2としておく。〔規模〕正確には決しがたい。深さは完掘前は0.7m前後あったらしい。〔堆積土〕ⓑのあり方は不自然とも思われる。〔床面〕pit 1があるのみである。写真によると、複数ピットが存在するようでもある。1はかなり深いといえる。〔年代決定の資料〕出土層位の明記を欠くので、二次的資料として活用する。大木8 b式期かそれ以降と思われる。

EA03 p.2（第68・69図、図版25）〔検出面〕K.T. 層中か。〔重複〕EA03 p.1、f.p.3、EB06f. p. と重複。前二者とは実測図不備と、遺物に時期差を見出しえないことから先後関係不明。最後者とも同様である。ただし、遺物的には、本遺構が、後続する。〔平面形〕楕円形基調。〔縦断面形〕ビーカー型か、それに近いフラスコ型と思われるが、B－2の仲間としておく。〔規模〕

(3.0＋α×2.4＋α)・(×)・(3.0＋α×1.85±)・(0.84±)〔堆積土〕ⓑのあり方は不自然と思われる。〔床面〕中央南北一列にＰ１～６が存在。Ｐ．５の西に礫が分布。〔年代決定の資料〕埋土出土のものを二次的資料として活用すると大木７ｂ式期かそれ以降と思われる。

EA03 f.p.3（第68・69図、図版25）〔検出面〕K.T. 層中か。〔重複〕EA03 p.1、p.2 と重複。記録を欠くが、遺物からすると両者に後続か。〔平面形〕楕円形。〔縦断面形〕フラスコ型で、若干疑問はあるがＤ－３の仲間とする。〔規模〕(2.15±×1.85±)・(×)・(2.4±×1.95±)・(1.26±～1.19±)〔堆積土〕ⓔのあり方はやや異常と思われる。〔床面〕中央にＰ．１があるのみ。西壁上のＰ．２も便宜上ここに記す。〔年代決定の資料〕出土層位の明記を欠くので、二次的資料として活用する。大木８ｂ式期か、それ以降と思われる。

EA09 p.（第64図・図版23）〔検出面〕K.T. 層中か。〔重複〕DJ09 f.p. とCI21 溝状遺構に先行する。DI12 住居跡とは、記録を欠き不明。〔平面形〕楕円形基調。〔縦断面形〕ビーカー型に近くＢ－５タイプの仲間とした。〔規模〕(2.8±×1.85±)・(×)・(2.55±×1.55±)・(0.83±～？)〔堆積土〕まったくの単一層であるらしく、若干不自然とも思えるが、特記無く、判断しがたい。〔床面〕長軸方向に、中央１線にピット５がならぶ。またpit 1 から三方向に溝状のものがのびる。〔年代決定の資料〕埋土下位出土のものを援用すると、大木７ａ式期と思われる。

EA15 f.p.1（第70図・図版26）〔検出面〕K.T. 層中か。〔重複〕EA15 f.p.2 重複するが、実測図不備につき先後関係不明。遺物面ではそれに後続。〔平面形〕円形基調。〔縦断面形〕フラスコ型となり、Ｄ－１の仲間であろう。〔規模〕(1.95±×1.95±)・(×)・(1.9±×1.9±)・(0.78±～0.6±)〔堆積土〕水平位に近い堆積状況は不自然と思われる。〔床面〕重複のため詳細不明。〔年代決定の資料〕埋土出土とされるものを二次的資料に用いると、大木８ｂ式期か、それ以降である。

EA15 f.p.2（第70図・図版26）〔検出面〕K.T. 層中か。〔重複〕EA15 f.p.1と重複するが、実測図不備にて、先後関係不明。それに先行するとも読みとれる。遺物面の差もあいまい。〔平面形〕楕円形基調。〔縦断面形〕フラスコ型であり、Ｂ－３の仲間とした。〔規模〕(2.35±×？)・(×)・(2.2±×1.7±)・(1.14±×0.88±)〔堆積土〕ⓑ・ⓔのあり方はかなり不自然である。〔床面〕Ｐ．１～３が長軸方向に一線にならぶ。〔年代決定の資料〕埋土出土と思われるものを二次資料として用いると、大木７ｂ～８ａ式期か、それ以降と思われる。

EA18 f.p.（第70図・図版26）〔検出面〕K.T. 層中か。〔重複〕DJ21 住居跡に先行しよう。〔平面形〕円形基調。〔縦断面形〕完掘時はフラスコ型であり、Ｄ－２の仲間であろう。〔規模〕(1.75±×1.7±)・(×)・(2.1±×2.05±)・(0.88±～0.52±)〔堆積土〕記録を欠き詳細不明。〔床面〕中央にＰ．１があるのみ。〔年代決定の資料〕埋土出土のものを二次的資料として大木８ｂ式期か、それ以降と思われる。

EA21 f.p.（第71図・図版26）〔検出面〕K.T. 層中である。〔重複〕DJ27 住居跡に先行する。〔平面形〕円形基調。〔縦断面形〕典型的フラスコ型であり、D－3である。〔規模〕(1.9±×1.4±)・(×)・(1.9±×1.9±)・(0.95±)〔堆積土〕ⓑのあり方は極めて不自然であり、人為的である。〔床面〕西半にP.1・2があるのみである。〔年代決定の資料〕埋土出土のものを二次的資料として用いると、大木7b～8a式期か、それ以降と思われる。

EA27 ピット群（第75図）特記事項が少ないので、一覧表にまとめた。

EA50 f.p.1（第71図・図版26）〔検出面〕K.T. 層か。〔重複〕DJ50 住居跡に先行し、EA50 f.p.2 に先行するか（実測図不明瞭のため、やや疑問ある）。〔平面形〕円形基調。〔縦断面形〕ビーカー型に近く、A－1と思われる。〔堆積土〕自然堆積と思われる。〔床面〕重複のため、詳細不明。〔年代決定の資料〕埋土出土のものを二次的資料に用いると、大木7b式以降のものと考えられる。〔規模〕(2.4±×？)・(×)・(2.35±×？)・(0.55±～0.41±)

EA50 f.p.2（第71図・図版26）〔検出面〕K.T. 層中か。〔重複〕DJ50 住居跡、EA50 f.p.1 に先行する。ただし、実測図は不明瞭で、疑問は残る。〔平面形〕円形基調〔縦断面形〕フラスコ型であり、D－1であろう。〔規模〕(1.6±×？)・(×)・(1.9±×1.8±)・(0.77±～)〔堆積土〕重複で判然としないが、自然堆積か。〔床面〕南壁際に縄文土器が分布し、さらにほぼ中央に焼土がある。註記を欠くので、後者の性格等は不明である。〔年代決定の資料〕埋土出土のものを二次的資料に用いると、大木8b式期か。それ以降と思われる。

EA59 f.p.（第72図・図版27）〔検出面〕K.T. 層中である。〔重複〕単独で存在する。〔平面形〕円形基調。〔縦断面形〕ビーカー型に近いフラスコ型と見做し、D－6とした。〔規模〕(3.0±×3.05±)・(2.75±×2.5±)・(2.8±2.6±)・(1.14±～0.91±)〔堆積土〕ⓒの存在は不自然と思われる。〔床面〕M.P. 層中に営なまれる。ほぼ中央にP.1・2、東北部壁直下に溝状のP.3・4が存在する。〔年代決定の資料〕埋土下位出土のものを採用すると、大木7b式期か、それ以降と考えられる。

EA65 P.2（第74図・図版27）〔検出面〕K.T. 層中。〔重複〕EA68 f.p. と重複するが、実測図を欠き、先後関係不明。遺物の時期にも顕著な差は無い。〔平面形〕底面については長方形。開口部は不明。〔縦断面形〕C－2の仲間としておく。〔規模〕(？)・(？)・(1.18±×0.6±)・(1.25±)〔堆積土〕記録を欠き詳細不明。〔床面〕M.P. 層中に営なまれている。中央にP.1があるのみ。〔年代決定の資料〕埋土出土のものを二次的資料として用いると、大木6式期か、それ以降と思われる。

EA68 f.p.（第74図・図版27）〔検出面〕K.T. 層中。〔重複〕EA65 p.2 と重複するが、記録を欠く。遺物面では顕著な時間差は見出しえない。〔平面形〕円形基調。〔縦断面形〕ビーカー型に近いが、フラスコ型と思われ、D－2の仲間であろう。〔規模〕(3.1±×2.7±)・(×)・(2.4±

2.45±)・(1.03±×0.87)〔堆積土〕自然堆積と思われる。〔床面〕M.P.層中に営なまれている。中央にP.1がある他は、特記事項無し。〔年代決定の資料〕埋土出土と思われるものを二次的資料として用いると、大木6式期かそれ以降と思われる。

EB03 f.p.（第76図・図版28）〔検出面〕K.T.層中か。〔重複〕ほぼ単独に存在するが、P.4とは可能性がある。記録を欠き詳細不明。〔平面形〕円形基調。〔縦断面形〕中段をもつフラスコ型であり、D－2の仲間であろう。〔規模〕(2.15±×2.1±)・(×)・(2.05±×2.05±)・(0.77±×0.67±)〔堆積土〕ⓐの性状・堆積状況は異常と思われる。〔床面〕中央やや北東寄りにP.1、東南部にP.2・3が存在する。なお壁外周のP.4・5も便宜上ここに記した。本遺構との先後関係の有無は不明。〔年代決定の資料〕埋土出土の資料を援用すると、大木7b式期か、それ以降と考えられる。

EB06 f.p.（第68・69図、図版25）〔検出面〕K.T.層中か。〔重複〕EA03 P.1，2に重複し、両者に先行か。実測図不明瞭のため断言できない。〔平面形〕円形基調。〔縦断面形〕ビーカー型と思われA－2とした。〔規模〕(2.0±×1.8±)・(×)・(1.6±×1.5±)・(1.32±～1.05±)〔堆積土〕ⓔの存在はやや不自然と思われる。〔床面〕中央にP.1、北に2・3が存在する。西部壁外周に円礫と、東西部にEB06焼土が分布する。相互の関係は不明である。

〔年代決定の資料〕埋土出土のものを二次的資料として用いると大木7a式期か、その前後と思われる。

EB09 f.p.1（第76図・図版28）〔検出面〕K.T.層中か。〔重複〕EA12住居跡に先行する。〔平面形〕円形基調。〔縦断面形〕フラスコ型であり、D－4とした。〔規模〕(2.4±×2.15±)・(×)・(2.25±×2.05±)・(0.69±×0.35±)〔堆積土〕ⓑ・ⓓの性状は不自然であり、人為的措置の反映を思わせる。〔床面〕北西・南東端部にP.1・2が存在する。〔年代決定の資料〕埋土出土とされるものを二次的資料として援用すると、大木7a式期か、それ以降と思われる。

EB09 f.p.2（第77図・図版28）〔検出面〕K.T.層中か。〔重複〕EA12住居跡に先行する。〔平面形〕やや楕円形がかった円形基調。〔縦断面形〕ビーカー型に近いが、フラスコ型と見做し、D－2の仲間とした。〔規模〕(2.35±×1.9±)・(×)・(2.05±×1.75±)・(0.88±～0.8±)〔堆積土〕堆積状況は自然的なものを思わせるが、性状は不自然である。〔床面〕中央やや東寄りにP.1が存在する程度である。〔年代決定の資料〕埋土下位出土のものを用いると、大木7a式期か、それ以降と思われる。

EB12 f.p.（第78図・図版29）〔検出面〕K.T.層中である。〔重複〕EA12住居跡、EB12p.に先行し、EB15 f.p.に後続。〔平面形〕円形基調。〔縦断面形〕上半部を欠くが、フラスコ型と思われ、D－2の仲間である。〔規模〕(1.5±×？)・(×)・(2.2±×2.2±)・(0.71±～？)〔堆積土〕上半部を欠き詳細不明。〔床面〕東寄りにP.1、西壁際にP.2・3が存在するが、P.3

はEB15 f.p. のものである可能性があり、除外する。〔年代決定の資料〕埋土出土と思われるものを二次的資料として用いると、大木７ａ式期か、それ以降と思われる。

EB15 p.（第77図・図版29）〔検出面〕Ｋ．Ｔ．層中か。〔重複〕EA21 住居跡に先行する。〔平面形〕円形基調。〔縦断面形〕フラスコ型であり、Ｄ－２タイプとみなした。〔規模〕（2.0±×1.95±）・（×）・（1.85±×1.75±）・（0.78±～0.66±）〔堆積土〕ⓘのあり方は不自然と思われる。〔床面〕西北寄りにＰ．１が存在するのみである。〔年代決定の資料〕埋土出土と思われるものを二次的資料として用いると、大木７ｂ式期か、それ以降と思われる。

EB15f. p.（第78図・図版29）〔検出面〕K.T. 層中である。〔重複〕EA12 住居跡、EB12 p.EB12 f.p. に先行する。〔平面形〕円形基調。〔縦断面形〕フラスコ型と見做し、Ｄ－５の仲間とした。〔規模〕（2.0±×？）・（×）・（2.1±×2.1×2.0±）・（0.78±～？）〔堆積土〕上半部を欠き詳細不明だが、ⓐのあり方は若干不自然である。〔床面〕中央にＰ．１、西北壁際にＰ．２が存在する。さらにEB12 f.p. のＰ．３もセットになろう。結果的に一線にならぶ配置をとる。〔年代決定の資料〕埋土出土と思われるものを二次的資料として用いると、大木７ａ式期かそれ以降となる。

EB18 f.p.（第79図・図版29）〔検出面〕K.T. 層か。〔重複〕EA21 住居跡に先行。EC21 f.p. とは、記録を欠き先後関係不明。〔平面形〕円形基調。〔縦断面形〕ビーカー型に近いフラスコ型と思われ、Ｄ－２とした。〔規模〕（2.2±×2.15±）・（×）・（2.1±×1.9±）・（0.73±～1.08±）〔堆積土〕自然堆積と思われる。〔床面〕Ｐ．１が存在するのみである。〔年代決定の資料〕埋土出土と思われるものを二次的資料として用いると大木６式期かそれ以降と思われる。

EB21 f.p.（第79図・図版30）〔検出面〕K.T. 層か。〔重複〕EA21 住居跡に先行し、EC21 f.p. 後続する。ただし、実測図に先後関係の特記は欠くので、遺物を以て比較した。〔平面形〕円形基調。〔縦断面形〕典型的フラスコ型であり、Ｄ－３である。〔規模〕（2.05±×？）・（×）・（2.35±×2.15±）・（0.92±～？）〔堆積土〕ⓑⓒなどのありかたは若干不自然と思われる。〔床面〕中央にＰ．１、西半部にＰ．２～４のピットが存在する程度である。〔年代決定の資料〕埋土出土と思われるものを二次的資料として用いると大木７ｂ式期かそれ以降と思われる。

EB24 p.1、（第80図・図版59）〔検出面〕K.T. 層中か。〔重複〕EC24 p.1、EC27 f.p.3と重複するが、実測図・良好な遺物を欠き先後関係不明。〔平面形〕楕円形基調。〔縦断面形〕ビーカー型に近くＡ－１の仲間とした。〔規模〕（1.6±×1.5±）。（×）・（1.5±×1.4±）・（0.85±～0.79±）〔堆積土〕一様なⓑのあり方は不自然だが、特記を欠き詳細不明。〔床面〕平坦以外の特記事項無し。〔年代決定の資料〕良好なそれを得ていない。

EB50 f.p.1（第83図・図版30）〔検出面〕K.T. 層中である。〔重複〕EB50 f.p.2と重複するが記録を欠く。遺物によると、本遺構が後続する可能性がある。〔平面形〕円形基調。〔縦断面形〕

フラスコ型であり、D－1の典型例である。〔規模〕(2.15±×1.95±)・(×)・(2.25±×2.15±)・(1.01±～0.83±)〔堆積土〕ⓓのあり方は不自然であり、人為的措置を思わせる。〔床面〕東壁際にP.1が存在するのみである。〔年代決定の資料〕埋土出土と思われるものを二次的資料に援用すると、大木8b式期かそれ以降と思われる。

EB50 f.p.2（第83図・図版30）〔検出面〕K.T.層中である。〔重複〕EA50 f.p.1と重複するが、実測図を欠く。遺物によると、本遺構が先行する可能性がある。〔平面形〕円形基調。〔縦断面形〕フラスコ型であり、D－2の典型例とした。〔堆積土〕各層が小ブロック状となっている点に若干の不自然さを感じる。〔床面〕中央にP.1が存在するのみである。〔年代決定の資料〕埋土出土と思われるものを二次的資料として援用すると、大木8a式期かそれ以降の可能性がある。

EB53 f.p.2（第84図・図版31）〔検出面〕K.T.層中である。〔重複〕EC56 p.1と重複するが、記録を欠く。遺物面を見ると、本遺構が先行する可能性がある。〔平面形〕若干楕円がかるが、円形基調とする。〔縦断面形〕フラスコ型であり、D－2の仲間とした。〔規模〕(1.9±×1.7±)・(×)・(2.05±×1.75±)・(0.94±～0.79±)〔堆積土〕具体的註記の大半を欠くので詳細不明。ただしⓑとされるもののあり方は若干不自然であろう。〔床面〕中央にP.1が見られるのみである。〔年代決定の資料〕埋土出土のものを用いると、大木7a式期か、それ以降と思われる。

EB59 f.p.（第85図・図版27）〔検出面〕K.T.層中。〔重複〕単独で存在する。〔平面形〕円形基調。〔縦断面形〕中段をもつフラスコ型で、D－2の典型例である。〔規模〕(1.85±×1.55±)・(1.45±×1.3±)・(2.3±×2.2±)・(1.3±～？)〔堆積土〕$ⓒ_2$ⓔの存在は不自然であり、人為的な投棄層の可能性がある。〔床面〕M.P.層中に営なまれる。北部にP.1と、南壁際に土器片が存在する。〔年代決定の資料〕床面他出土の遺物であり、大木7a式期かその新しい部分と考えられる。

EC03 f.p.1（第86図・図版32）〔検出面〕K.T.層中。〔重複〕EC03 f.p.2に後続する。ただし実測図は若干不明瞭。〔平面形〕円形基調。〔縦断面形〕フラスコ型であり、D－5の仲間とした。〔規模〕(2.3±×？)・(×)・(2.2±×？)・(1.08±～1.04±)〔堆積土〕同一層と思われるⓑ・ⓓ層は不自然であり、人為的措置を思わせる。〔床面〕中央一線にP.1～3が、南壁際にP.4が存在する。北東壁直下に礫1が存在。註記が無く、その性格は不明。補強関連のものか。〔年代決定の資料〕埋土出土と思われるものを二次的に用いると、大木7b式期か、それ以降と思われる。

EC03 f.p.2（第86図・図版32）〔検出面〕K.T.層中。〔重複〕EC03 f.p.1に先行し、EC03 p.3に後続か。実測図不明瞭につきややあいまいではある。ED03 f.p.1とは実測図を欠き先後関係不明。〔平面形〕重複で不明だが、円形基調か。〔縦断面形〕フラスコ型と思われ一応D－1と

した。〔規模〕(2.0±×？)・(×)・(1.8±×？)・(0.86±～？)〔堆積土〕重複で詳細不明。自然堆積的な層の一部が見える。〔床面〕重複で不明。〔年代決定の資料〕良好なそれを得ていないが、重複関係によると、大木７ｂ式期か、それ以前の可能性がある。

EC03 p.3（第86図・図版32）〔検出面〕K.T. 層中。〔重複〕EC50 f.p.1 に先行し、EC03 f.p.2 に後続する。ただし、後者関連の実測図は不明瞭である。〔平面形〕重複のため不明だが、円形基調か。〔縦断面形〕ビーカー型と思われ、Ａ－１の仲間とした。〔規模〕(1.6±×？)・(×)・(1.4±×？)・(0.61±～？)〔堆積土〕重複のため不明だが、自然堆積ともみえる。〔床面〕重複で不明だが、平坦なのみか。〔年代決定の資料〕埋土出土と思われるものを二次的に援用すると、大木６式期前後と思われるが重複関係では７ｂ式期以降となる。

EC06 f.p.1（第87図・図版31）〔検出面〕K.T.層中か。〔重複〕EC06 f.p.3 と重複するが、実測図を欠き先後関係不明。遺物によると、本遺構が先行する可能性がある。〔平面形〕長方形乃至楕円形基調。〔縦断面形〕写真によるとビーカー型に近いと思われ、Ｂ－１の仲間とした。〔規模〕(2.65±×1.9±)・(×)・(2.35±×2.2±)・(1.9±～0.93±)〔堆積土〕実測図を欠き不明。写真によると水平位堆積とも見えるが詳細不明。〔床面〕中央やや西北寄りにＰ．１があるのみ。なお壁外周のＰ．３も便宜上ここに記した。〔年代決定の資料〕埋土下位出土のものを用いると、大木７ａ式期か、それ以降となる。

EC06 f.p.3（第87図・図版31）〔検出面〕K.T. 層中か。〔重複〕EC06 f.p.1 と重複するが、実測図を欠く。写真はあるが、詳細不明である。遺物を比較すると、本遺構が後続する可能性がある。〔平面形〕円形基調。〔縦断面形〕写真によるとフラスコ型と思われ、Ｄ－２の仲間とした。〔規模〕(2.1±×？)・(×)・(2.3±×？)・(0.95±～0.77±)〔堆積土〕実測図を欠き不明。写真によると自然堆積とも見えるが詳細不明。〔床面〕中央にＰ．１があるのみ。〔年代決定の資料〕埋土下位出土のものを援用すると、大木７ｂ式期か、それ以降と思われる。

EC12 f.p.1（第88図・図版31）〔検出面〕K.T. 層中か。〔重複〕EA12 住居跡・CI21 溝状遺構に先行。〔平面形〕円形基調。〔縦断面形〕中段のあるフラスコ型であり、Ｄ－２の典型例である。〔規模〕(2.25±×1.9±)。・(×)・(2.45±×2.35±)・(1.26±～？)〔堆積土〕自然堆積と思われるが、ⓕの如きものは不自然である。〔床面〕中央にＰ．１が存在するのみ。〔年代決定の資料〕埋土出土とされるものを二次的に援用すると、大木７ａ式期か、その新しい部分と思われる。

EC12 f.p.2（第87図・図版31）〔検出面〕K.T. 層中か。〔重複〕EA12 住居跡に先行。〔平面形〕若干乱れるが円形基調。〔縦断面形〕フラスコ型であり、典型的なＤ－３としておく。〔規模〕(2.1±×1.8±)・(×)・(2.25±×2.15±)・(1.18±～？)〔堆積土〕ⓑ・ⓒ・ⓓ・などの性状・あり方は不自然で、人為の反映であろう。〔床面〕中央にＰ．１、それとＰ．４・５が東西に一線

にならび、他に南方にＰ．２がある。なお、Ｐ．５とは重複の可能性があるが詳細不明である。〔年代決定の資料〕埋土出土とされるものを二次的に援用すると、大木８ｂ式期か、それ以降と思われるが、確実ではない。

EC15 p.1（第89図・図版33）〔検出面〕K.T. 層中である。〔重複〕EA21 住居跡・CI21 溝状遺構に先行。EC18 f.p.1 とは実測図を欠き不明。遺物面でも不明。〔平面形〕長方形基調。〔縦断面形〕フラスコ型がかったビーカー型と見做し、Ｃ－２の典型例とした。〔規模〕（3.0±×1.4±）・（×）・（2.85±×1.4）・（0.91±～？）〔堆積土〕重複で詳細不明だが、ⓐ中の遺物のあり方は不自然で、投棄を感じさせる。〔床面〕中央近くに、東西に近接してＰ．１・２が存在する。〔年代決定の資料〕埋土出土のものを用いると、７ａ式期以降と思われる。

EC18 f.p.（第89図・図版33）〔検出面〕K.T. 層中か。〔重複〕EA21 住に先行。EC15 Ｐ．１とは実測図を欠くが、遺物を見ても区別はつけがたい。〔平面形〕円形基調。〔縦断面形〕中段をもつフラスコ型で、Ｄ－２の典型例である。なお開口部に段状のものが記されている。この詳細な説明は無いが、口部閉塞に関連する可能性も無くは無い。ただし平面形には、それにみあう記載は無い。〔規模〕（1.2±×？）・（×）・（2.05±×2.0±）・（1.08±～1.03±）〔堆積土〕ⓐ・ⓑ・ⓒのあり方は若干不自然とも思える。〔床面〕中央にＰ．１があるのみ。〔年代決定の資料〕埋土出土のものを援用すると、大木７ａ式期か、それ以降と思われる。なおロクロ不使用のカメ型土師器片が見られるが、これは混入と処理した。

EC21 f.p.（第79図・図版30）〔検出面〕K.T. 層中か。〔重複〕EA21 住居跡、EB21 f.p. に先行する。EB18 f.p. とは記録を欠き先後関係不明。〔平面形〕若干長めではあるが、円形基調としておく。〔縦断面形〕上半部を欠くが、フラスコ型と見做し、Ｄ－２の仲間とした。〔規模〕（2.2±×1.9±）・（×）・（2.0±×1.5±）・（1.08～？）〔堆積土〕水平位に近い堆積状況は若干不自然ではある。〔床面〕ほぼ中央にＰ.1と、その西北位に礫が存在する。〔年代決定の資料〕埋土出土のものを援用すると、大木７ａ式期かそれ以降と思われる。

EC21 p.2（第80図）〔検出面〕K.T. 層中か。〔重複〕ED21 f.p.1,2・EC24 f.p.2・EC24 p.1 と重複。実測図を欠き、かつ良好な遺物も無く先後関係不明。〔平面形〕重複のため詳細不明だが、長方形乃至楕円形基調か。〔縦断面形〕完掘時はビーカー型に近く、Ａ－１とした。〔規模〕（2.6±乃至2.2±×？）・（×）・（2.4±乃至2.05±×？）・（0.77±～？）〔堆積土〕実測図を欠き不明。〔床面〕重複のため詳細不明。〔年代決定の資料〕良好な資料は無い。

EC24 p.1（第80図・図版59）〔検出面〕K.T. 層中か。〔重複〕ED24 f.p.1に後続。EC24 f.p.2・EC21 p.2・EC27 f.p.3・EB24 p.1 とは実測図を欠く。遺物を見るとEC24 f.p.2・EC27 f.p.3 にも後続する可能性がある。〔平面形〕重複で不明だが、楕円形基調か。〔縦断面形〕ビーカー型とみなしＢ－５の仲間とした。〔規模〕（2.0±×？）・（×）・（？）・（0.67±～？）〔堆積土〕単

一層の解釈には慎重さを要するが、不自然ではあろう。〔床面〕中央にＰ．1と、それから南北にのびる溝が存在する。〔年代決定の資料〕埋土出土とされるものを二次的に援用すると、大木８ａ式相当のものを得た。

EC24 f.p.2（第80図）〔検出面〕K.T. 層か。〔重複〕ED24 f.p.1 に後続、ED21 f.p.2 に後続。ED24 p.2・EC24 p.1・EC21 p.2 とは先後関係不明。〔平面形〕重複で不明。〔縦断面形〕ビーカー乃至袋状か。一応Ｄ－３の仲間としておく。〔規模〕（？）・（×）・（2.15±×？）・（0.86±～？）〔堆積土〕ⓕは壁の補強的（構築時の）措置であろう。自然堆積であろう。〔床面〕北壁直下にＰ．１～３が分布するのみ。〔年代決定の資料〕埋土出土とされるものを二次的に用いると、大木６式相当のものが得られてはいる。しかし上記の重複関係をも勘案すると、大木７ｂ式期か、それ以降の可能性もある。

EC27 p.1（第80図・図版39）〔検出面〕K.T. 層中か。〔重複〕発掘部分については、その事実は無い。〔平面形〕未完掘であるが、円形基調か。〔縦断面形〕ビーカー型と思われ、Ａ－１の仲間とした。〔規模〕（1.85±×？）・（×）・（1.3±×？）・（0.81±～0.79±）〔堆積土〕自然堆積と思われる。〔床面〕調査部分については、平坦以外の特記事項は無い。〔年代決定の資料〕埋土出土と思われるものを二次的に用いると、大木６式期かそれ以降と思われる。

EC27 f.p.2（第80図・図版59）〔検出面〕K.T. 層中か。〔重複〕EC27 f.p.3 に先行するとも見えるが、実測図不明瞭で確信できない。遺物面では先行するか。〔平面形〕完掘前の実測図を欠き不明。円形基調か。〔縦断面形〕フラスコ型でありＤ－１の仲間とした。〔規模〕（1.1±×？）・（×）・（1.0±×？）・（0.59±～？）〔堆積土〕重複で詳細不明。ただしⓓの粘土は不自然である。

〔床面〕南部壁際にＰ．１が存在する以外の詳細は不明である。〔年代決定の資料〕埋土出土と思われるものを二次的に援用すると、大木７ａ式期か、その新しい部分と思われる。

EC27 f.p.3（第80図・図版59）〔検出面〕K.T. 層中か。〔重複〕EC27 f.p.2 に後続する。EB24 p.1 とは不明。EC24 には先行か。〔平面形〕楕円がかった円形。〔縦断面形〕フラスコ型でありＤ－３の仲間である。〔規模〕（2.3±×1.7±）・（×）・（2.15±×1.85±）・（1.12±～1.06±）〔堆積土〕ⓔのあり方や、粘土ブロックの混入は人為を感じさせる。〔床面〕中央にＰ．１、西北部にＰ．２と東西に粘土集積が存在。粘土集積の性状についての特記は無く、性格不明である。〔年代決定の資料〕埋土出土と思われるものを二次的資料に用いると、大木７ｂ式期前後と思われる。

EC50 f.p.1（第86図・図版32）〔検出面〕K.T. 層中。〔重複〕EC50 p.2・EC03 p.3 に後続。〔平面形〕円形基調。〔縦断面形〕フラスコ型であり、Ｄ－２の典型例である。〔規模〕（2.05±×？）・（×）・（2.25±×2.05±）・（1.38±～0.97±）〔堆積土〕パミスの多いⓐのあり方は不自然であ

る。東西方向と南北方向の層相の相異の理由は明らかでない。〔床面〕中央にＰ．１があるのみ。〔年代決定の資料〕埋土出土と思われるものを二次的に用いると、大木７ｂ式期か、その前後と思われる。

EC50 p.2（第86図・図版32）〔検出面〕K.T. 層中。〔重複〕EC50 f.p.1 に先行し、ED03 f.p.1 とは実測図を欠き先後関係不明。〔平面形〕長方形基調。〔縦断面形〕ビーカー型と見做し、Ｃ－２の仲間とした。〔規模〕(1.45±×0.95±)・(×)・(1.15±×0.65±)・(1.01±～0.9±)〔堆積土〕重複のため判然としないが、自然堆積か。〔床面〕中央にＰ．１が存在するのみ。〔年代決定の資料〕良好なそれを得ていないが、重複関係からすると、大木７ｂ式期かそれ以前の可能性をもつ。

EC53 f.p.1（第90図・図版34）〔検出面〕K.T. 層中か。〔重複〕ED53 p.2 に先行すると思われるが、実測図不鮮明のため、確信できない。EC56 住居跡に先行する。〔平面形〕円形基調。〔縦断面形〕フラスコ型であり、Ｄ－３の仲間とした。〔規模〕(2.05±×1.75？)・(×)・(2.0±×1.9±)・(0.95±～0.9±)〔堆積土〕自然堆積か。ただし小ブロック的な層が多い点は不自然である。〔床面〕南東壁際にＰ．１・２が存在する。〔年代決定の資料〕良好なそれを欠き、不明である。

EC53 f.p.2（第94図・図版33）〔検出面〕K.T.層中か。〔重複〕単独で存在する。〔平面形〕円形基調。〔縦断面形〕中段をもつフラスコ型で、Ｄ－２の典型例である。〔規模〕(1.7±×1.5±)・(×)・(1.75±×1.55±)・(0.98±～0.86±)、〔堆積土〕ⓐ₂の性状や、焼土・炭化物・遺物を含む層相は、不自然な感を与えよう。〔床面〕中央にＰ．１と、その東に礫２がある。〔年代決定の資料〕埋土出土と思われるものを二次的に用いると、大木７ａ式期かそれ以降と思われる。

EC56 p.1（第84図・図版31）〔検出面〕K.T. 層中か。〔重複〕EC56 住居跡に先行。EB53 f.p.2 とは記録を欠き不明。遺物を比較すると本遺構が後続する可能性がある。〔平面形〕円形基調。〔縦断面形〕ビーカー型に近く、Ａ－４の仲間とした。〔規模〕(2.65±×？)・(×)・(2.4±×2.2±)・(0.9±～0.69±)〔堆積土〕ⓐ₂のあり方は不自然であり、遺物を含む土砂の投棄が行なわれた可能性がある。〔床面〕東壁際にＰ．１、Ｐ．２が存在する。Ｐ．２は落ち込み風である。〔年代決定の資料〕埋土出土と思われるものを二次的資料として援用すると、大木８ａ式期前後か、それ以降と思われる。

EC56 f.p.1（第92・93図、図版35）〔検出面〕K.T. 層中か。〔重複〕EC56 f.p.2 に後続か。実測図に明記無く不明瞭。EC56 住居跡に先行。〔平面形〕楕円がかるが、円形基調であろう。〔縦断面形〕フラスコ型であり、Ｄ－２の典型例である。〔規模〕(2.1±×2.0±)・(×)・(2.15±×2.0±)・(1.03±～？)〔堆積土〕自然堆積か。〔床面〕中央にＰ．１があるのみ。〔年代決定の資料〕埋土出土のものを用いると、大木７ｂ式期か、その前後と思われる。

EC56 f.p.2（第92・93図、図版35）〔検出面〕K.T. 層中か。〔重複〕EC56 f.p.1 に先行し、ED56 f.p.3 に後続すると思われるが、実測図に註記を欠き、正確は期したがたい。遺物からみると、前者に先行し、後者とは時間差は無い。〔平面形〕重複で不明だが、円型基調であろう。〔縦断面形〕同様に不明だが、D－2の仲間の可能性がある。〔規模〕(2.55±×2.15±)・(×)・(2.35±×2.0±)・(0.82±～？)〔堆積土〕ⓕなどは若干不自然ではなかろうか。〔床面〕中央にP.1が存在するのみ。〔年代決定の資料〕埋土出土と思われるものを二次的に用いると、大木7a式期か、それ以降と思われる。

EC62 f.p.1（第94図・図版36）〔検出面〕K.T. 層中。〔重複〕EC62 住居跡に後続。〔平面形〕円形基調。〔縦断面形〕ビーカー型と思われ、A－2の仲間とした。〔規模〕(2.65±×2.5±)・(×)・(2.35±×2.2±)・(1.32±～1.17±)〔堆積土〕ⓑのあり方は人為を感じさせる。〔床面〕中央にP.1、南部にP.2が存在するのみ。〔年代決定の資料〕埋土出土のものを援用すると、大木7b式期か、その前後と思われる。

EC65 f.p.1（第28図）詳細不明なので、規模他を簡単に記すに留める。時期は大木8a式期かその前後と思われる。

EC71 p.1（第95図・図版35）〔検出面〕K.T. 層中か。〔重複〕EC71 p.1′と重複するが、実測図・良好な遺物を欠き、先後関係不明。〔平面形〕円形基調。〔縦断面形〕完掘前の実測図を欠く。完掘時は浅く、E－1の仲間と思われる。〔規模〕(1.05±×0.9±)・(×)・(0.8±×0.8±)・(0.57±×0.46)〔堆積土〕記録を欠き不明。〔床面〕特記事項無し。〔年代決定の資料〕良好なそれを得られなかった。

なおこれと重複するEC71 p.1′も便宜上ここに示す。規模以外の項目はP.1に共通するので略した。

EC71 p.1′(0.77±×？)・(×)・(0.65±×？)・(0.24±～0.2±)

EC71 p.2 詳細不明なる故、簡略に記した。大木7b式期と思われる。

ED03 f.p.1（第86図・図版32）〔検出面〕K.T. 層中。〔重複〕EC03 f.p.2、EC50p.2 に重複か。実測図を欠き詳細不明。〔平面形〕重複で不明だが、円形基調か。〔縦断面形〕完掘時はビーカー型と思われ、A－2の仲間とした。〔規模〕(1.67±×？)・(×)・(1.45±×？)・(0.55±～？)〔堆積土〕実測図を欠き不明。〔床面〕重複で不明だが、中央と思われる位置にP.1が存在する。〔年代決定の資料〕良好なそれを得られなかった。

ED15 p.1（第96・97図、図版36）〔検出面〕K.T. 層中か。〔重複〕ED15 P.2・3・4・に重複するが、実測図を欠き先後関係不明。遺物を見ると、2・4に後続する可能性があり、3とは時期差を見出しがたい。〔平面形〕楕円形基調。〔縦断面形〕完掘時はB－2の仲間とみなした。〔規模〕(2.05±×1.7±)・(×)・(1.95±×1.5±)・(1.06±～？)〔堆積土〕記録を欠き不

明。〔床面〕中央で長軸方向一列にｐ．１～３がならぶ。〔年代決定の資料〕埋土出土と思われるものを二次的に活用すると、大木７ｂ式期かその前後と思われる。

ED15 p.2（第96図）〔検出面〕K.T. 層中か。〔重複〕EE18 p.1、ED15p.1.3 と重複するらしいが、実測図を欠き詳細不明。遺物を見ると、前者とは時期差を見出しがたく、後二者には先行する可能性をもつ。〔平面形〕楕円形基調と見做した。〔縦断面形〕完掘時はビーカー型と思われＢ－２と見做した。〔規模〕(1.8±×？)・(×)・(1.65±×？)・(1.76±～？)〔堆積土〕記録を欠く不明。〔床面〕中央にｐ．１が存在するのみ。〔年代決定の資料〕埋土出土と思われるものを二次的に活用すると、大木７ａ式期かその新しい部分と思われる。

ED15 p.3（第96・97図、図版36）〔検出面〕K.T. 層中か。〔重複〕ED15 ｐ．１・２・４、EE18 f.p.1と重複するが実測図を欠く。遺物を見るとED15 p.1 とは時期差を見出しがたく、２・４、EE18 f.p.1 には後続する可能性をもつ。〔平面形〕重複で不明だが、円形基調か。〔縦断面形〕重複で不明だが、完掘時はビーカー型と思われＡ－１の仲間とした。〔規模〕(？)・(？)・(？)・(0.51±～？)〔堆積土〕記録を欠き不明。〔床面〕重複のため詳細不明。〔年代決定の資料〕埋土出土と思われるものとを二次的に活用すると、大木７ｂ式期か、その前後と思われる。

ED15 p.4（第96・97図、図版36）詳細不明の遺構であり、記述は省略する。深さは(0.68±～？)である。〔年代決定の資料〕良好とはいえないが埋土出土と思われるものを二次的に用いると、前期末～中期初頭の可能性をもつ。

ED18 f.p.（第80図・図版37）〔検出面〕K.T. 層中か。〔重複〕ED21 f.p.1 に後続する。〔平面形〕円形基調。〔縦断面形〕フラスコ型であり、Ｄ－１の仲間とした。〔規模〕(1.95±×1.8±)・(×)・(2.0±×1.85±)・(1.05±×0.92)〔堆積土〕自然堆積と思われる。〔床面〕西壁際にp.1～3のピットが存在し、南壁際に土器片と礫が分布。〔年代決定の資料〕埋土出土と思われるものを二次的資料として用いると、大木７ａ式期か、それ以降と思われる。なお耳栓も出土している。

ED21 f.p.1（第80図）〔検出面〕K.T. 層中か。〔重複〕ED18 f.p.、ED21 f.p.2、EC21 p.2 と重複する。ED21 f.p.2には後続する可能性があるが、実測図への註記を欠くので、確言できない。その他とは明確は実測図を欠き詳細不明。〔平面形〕重複で詳細不明だが、断面図からすると、楕円形基調か。〔縦断面形〕ビーカー型と考えＢ－１とした。〔規模〕(2.7±×？)・(×)・(2.0±×？)・(0.59±～？)〔堆積土〕ⓐのあり方は不自然である。〔床面〕重複で詳細不明。〔年代決定の資料〕埋土出土とされるものを二次的に援用すると、大木６～７ａ式期か。

ED21 f.p.2（第80図）〔検出面〕K.T. 層中か。〔重複〕ED21 f.p.1、EC24 f.p.2 に先行。EC21 p.2 とは実測図を欠き先後関係不明。〔平面形〕円形基調。〔縦断面形〕フラスコ型であり、Ｄ－２としておく。〔規模〕(？)・(×)・(2.4±×？)・(0.91±～0.79±)〔堆積土〕重複のため詳細

不明。〔床面〕ほぼ平坦である。平面図には小ピットは記載されていないが、断面図には少なくとも1がある。したがってD－2とした。〔年代決定の資料〕埋土出土のものを援用すると、大木7b式期か、それ以降となる。

ED24 f.p.1（第80図・図版59）〔検出面〕K.T. 層中か。〔重複EC24p.1、f.p.2、ED24 p.2 に先行。〔平面形〕円形基調。〔縦断面形〕フラスコ型であり、D－2の典型例であろう。〔規模〕（1.7±×？）・（×）・（2.25±×2.2±）・（0.13±～？）〔堆積土〕ⓘ（東西）・ⓖ（南北）のあり方は、人為（土砂投棄）を思わせるに十分である。〔床面〕中央にP.1があるのみ。〔年代決定の資料〕埋土出土と思われるものを二次的に用いると、大木7b式期か、それ以降となろう。

ED24 p.2（第80図・図版59）〔検出面〕K.T. 層中か。〔重複〕ED24 f.p.1に後続。EC24 f.p.2 とは実測図を欠くが、遺物を比較すると、後続する可能性がある。〔平面形〕楕円形基調。〔縦断面形〕ビーカーに近いフラスコ型だがB－5とした。〔規模〕(2.55±×1.9±)・(×)・(2.42±×1.8±)・(0.58×0.5±)〔堆積土〕ⓜ・ⓘの水位堆積は若干異常と思われ、またⓘの硬さも同様であろうか。〔床面〕中央にP.1、四隅にP.2～5のピットとP.1から十字型にのびる溝が存在する。〔年代決定の資料〕埋土上位出土のものを援用すると大木7b式期か、それ以降と思われる。

ED27 f.p.1（第80図・図版37）〔検出面〕K.T. 層中か。〔重複〕ED27 P.2と重複するが、実測図を欠きかつ良好な遺物も欠き先後関係不明。〔平面形〕未完掘ではあるが、円形基調であろう。〔縦断面形〕フラスコ型と見做し、未完掘ではあるが、D－1の仲間とした。〔規模〕（1.7±×？）・（×）・（1.8±×？）・（0.97±）〔堆積土〕自然堆積と思われる。〔床面〕平坦以外の特記事項無し。〔年代決定の資料〕良好ではないが埋土出土と思われるものを二次的資料として用いると、前後末～中期初頭、あるいは晩期の可能性がある。

ED27 p.2（第80図・図版37）〔検出面〕K.T. 層中か。〔重複〕ED27 f.p.1 と重複するらしいが、記録を欠き先後関係不明。〔平面形〕重複で不明。〔縦断面形〕ビーカー型と思われ、E－1の仲間とする。〔規模〕（深さのみ0.52±～0.28±）〔堆積土〕記録を欠き不明。〔床面〕重複で不明。〔年代決定の資料〕良好なそれを欠く。

ED53 f.p.1（第90・91図、図版38）〔検出面〕K.T. 層中か。〔重複〕ED53 p.2 に後続する。ED53 f.p.2 とは実測図を欠き不明。遺物から見ると、本遺構が後続する可能性がある。〔平面形〕円形基調。〔縦断面形〕フラスコ型であり、D－2の仲間とみなした。〔規模〕(2.3±×2.25±)・(×)・(2.15±×2.05±)・(1.18±～？)〔堆積土〕ⓑ・ⓒなどの性状は、不自然と思われる。〔床面〕中央にP.1が存在するのみ。〔年代決定の資料〕埋土出土と思われるものを二次的に用いると、大木7b式期か、その前後と思われる。

ED53 f.p.2（第90・91図、図版38）〔検出面〕K.T. 層中か。〔重複〕EE50 f.p.1に後続するとも

思われるが、実測図不明瞭で、疑問がある。ED53 f.p.1とは実測図を欠き先後関係不明。遺物を見ると、両者に先行する可能性を示している。EE50住居跡に先行する。〔平面形〕重複で不明だが、円形基調ではある。〔縦断面形〕極めて浅く、E－1の仲間としておく。〔規模〕(2.45±×2.1±)・(×)・(2.25±×1.9±)・(0.81±～？)〔堆積上〕水平位の堆積状況は若干不自然である。〔床面〕平坦以外のことは重複もあり不明である。〔年代決定の資料〕埋土出土と思われるものを二次的に活用すると、大木6～7 a式期か、それ以降と思われる。

ED53 p.2（第90・91図、図版38）〔検出面〕K.T. 層中か。〔重複〕EC53 f.p.1に後続、ED53 p.3に先行すると思われるが、実測図不明瞭のため、確実ではない。〔平面形〕重複のため不明だが、円形基調ではあろう。〔縦断面形〕重複で不明だが、フラスコ型と思われ、D－1の仲間とした。〔規模〕(2.85±×？)・(×)・(2.6±×？)・(0.54±～？)〔堆積土〕自然堆積とも思われる。〔床面〕重複で不明。〔年代決定の資料〕埋土出土と思われるものを二次的に援用すると、大木6式～7 a式期と思われるが確実ではない。

ED53 f.p.3（第90・91図、図版34）〔検出面〕K.T. 層中か。〔重複〕EC56 f. p.2に先行か。EC56住居跡に先行。ED53 p.3・p.4と重複するらしいが、実測図を欠き、先後関係不明。〔平面形〕楕円がかるが円形基調と見做しておく。〔縦断面形〕詳細不明だが、フラスコ型と思われ、D－1の仲間としておく。〔規模〕(2.5±×？)・(×)・(2.05±×？)・(1.1±～？)〔堆積土〕実測末了のため詳細不明である。〔床面〕平坦である。〔年代決定の資料〕埋土出土と思われるものを二次的に用いると、大木7 b～8 a式期の可能性があるが不正確である。

ED53 p.3（第90・91図）〔検出面〕K.T. 層中か。〔重複〕ED53 p.2に後続か。実測図不明瞭のため、疑問がある。ED53 f.p.4、EE53f.p.1とは実測図を欠き先後関係不明。〔平面形〕重複で不明だが、円形基調か。〔縦断面形〕ビーカー型と思われ、A－1の仲間と見做した。〔規模〕(1.45±×1.1±)・(×)・(1.25±×？)・(0.63±～？)〔堆積土〕自然堆積か。〔床面〕重複で不明だが、平坦ではある。〔年代決定の資料〕良好な資料は得られないが、前期末～中期初頭の可能性がある。しかし正確ではない。

ED53 f.p.4（第90・91図）規模・年代以外の項目は、ED53 f.p.3に共通するもので省略する。〔規模〕(1.1±×？)・(×)・(0.8±×？)・(0.5±×？)〔年代決定の資料〕埋土出土と思われるものを二次的に用いると大木8 b式期前後の可能性があるが、確実ではない。

ED59 f.p.1（第98図・図版35）〔検出面〕K.T. 層中か。〔重複〕ED59 f.p.2に後続し、EC56住居跡に先行する。ただし、実例図は不明瞭である。〔平面形〕重複で不明だが、円形基調か。〔縦断面形〕フラスコ型と思われ、D－1の仲間とした。〔規模〕(1.8±×？)・(×)・(1.85±×？)・(0.78±～)〔堆積土〕ⓐに人為的なものを感じる。〔床面〕平坦以外の特記事項は無い。〔年代決定の資料〕埋土出土と思われるものを二次的に援用すると、大木7 a式期か、その前後と思

われる。

ED59 f.p.2（第98図・図版35）〔検出面〕K.T. 層中か。〔重複〕ED59 f.p.3 に後続し、ED59 f.p.1 に先行するか。実測図に註記を欠くので、正確は期しがたい。〔平面形〕楕円がかるが、円形基調と見做した。〔縦断面形〕フラスコ型と思われ、D－1の仲間とした。〔規模〕(2.6±×1.8±？)・(×)・(2.27±×1.7±？)・(1.09±～？)〔堆積土〕ⓕのあり方は不自然と思われるので、人為的措置を想定しておく。〔床面〕平坦以外の特記事項は無い。〔年代決定の資料〕埋土出土と思われるものを二次的に用いると、大木7ｂ式期前後の可能性があるが確実でない。

ED59 f.p.3（第98図・図版35）〔検出面〕K.T. 層中か。〔重複〕ED59 f.p.2 に先行か。実測図不備により不鮮明である。EC62 住居跡に後続か。〔平面形〕円形基調。〔縦断面形〕ビーカー型と思われ、A－2の仲間とした。〔規模〕(2.65±×2.5±)・(×)・(2.35±×？)・(1.38±～？)〔堆積土〕ⓐ（東西）・ⓔ（南北）のあり方は不自然であり、人為を感じさせる。〔床面〕中央にＰ．1、2が存在するのみ。〔年代決定の資料〕埋土出土のものを用いると、大木7ｂ式期か、それ以降と思われる。

ED68 p.（第95図・図版39）〔検出面〕K.T. 層中か。〔重複〕その事実はありそうだが実測図不明瞭のため詳細不明。〔平面形〕円形基調としておく。〔縦断面形〕浅く、E－1の仲間としておく。〔規模〕(1.6±×1.3±)・(×)・(1.1±×0.85±)・(0.53±～0.42±)〔堆積土〕自然堆積と思われる。〔床面〕礫1が存在する以外の特記事項は無い。〔年代決定の資料〕埋土上位出土のものを援用すると、大木8ｂ式期か、その前後と思われる。

ED71 p.（第95図・図版39）〔検出面〕K.T. 層中か。〔重複〕その事実はありそうだが実測図不明瞭のため詳細不明。〔平面形〕円形基調。〔縦断面形〕浅くE－1の仲間とした。〔規模〕(1.8±×1.6±)・(×)・(0.95±×0.8±)・(0.38±～0.27±)〔堆積土〕ⓒ・ⓓのあり方は若干不自然である。〔床面〕特記事項無し。〔年代決定の資料〕埋土出土と思われるものを二次的に援用すると、大木8ｂ式かあるいは晩期の可能性をもつ。

EE301・401～405も便宜上ここに集め、一覧表で示す。

EE03 p.1（第99図・図版40）〔検出面〕K.T. 層中か。〔重複〕その事実は無い。〔平面形〕楕円形基調。〔縦断面形〕ビーカー型であり、B－2の仲間とした。〔規模〕(3.05±×2.25±)・(×)・(2.65±×1.9±)・(1.11±～0.99±)〔堆積土〕ⓑ～ⓓなどのあり方は、不自然と思われ、人為的な可能性がある。〔床面〕長軸方向に一線にＰ．1～4までがならぶ。3以外がある程度以上の深さを有する。〔年代決定の資料〕埋土出土のものを用いると、大木6式期か、それ以降と思われる。なお土偶破片も出土している。

EE03 f.p.2（第101図・図版39）〔検出面〕K.T. 層中か。〔重複〕南半は近世墳墓周溝により削平され欠失。〔平面形〕重複で不明だが、円形基調か。〔縦断面形〕完掘時はフラスコ型と思わ

れ、D－2の仲間とした。〔規模〕(2.8±×？)・(×)・(2.8±×？)・(1.19±～？)〔堆積土〕実測図を欠く。〔床面〕中央と思われる部分にP.1が存在する。他に北東壁際に礫の集積がある。EE50 f.p.1の壁と接する部分であり、壁の補強に関連する措置の可能性がある。〔年代決定の資料〕埋土出土と思われるものを二次的に用いると、大木7a式期かそれ以降の可能性がある。

EE101・102・103（第100図）特記事項が少ないので、一覧表形式とした。

EE12 p.1（第100図・図版40）〔検出面〕K.T.層中に思われる。〔重複〕EF12 f.p.、EE102・103と重複するが実測図を欠く。遺物を見ても不明である。〔平面形〕楕円形基調。〔縦断面形〕ビーカー型でありB－2の仲間とした。〔規模〕(4.05±×2.3±)・(×)・(3.9±×1.9±)・(1.17±～0.79±)〔堆積土〕ⓑ・ⓒのあり方は若干異常と思われる。〔床面〕中央で長軸方向にP.1～5のピットがならぶ。他にP.6が北に存在する。〔年代決定の資料〕埋土出土資料を用いると、大木7a式期か、7b式期と思われる。

EE15 f.p.1（第96図・図版37）〔検出面〕K.T.層中か。〔重複〕ED15 P.3・4と重複するらしいが、実測図を欠く。遺物を見ると前者に先行する可能性をもつが、後者とは時期差を見出しがたい。南半部は近世墳墓周溝により削平される。〔平面形〕円形基調。〔縦断面形〕完掘時はフラスコ型と思われ、D－2とした。〔規模〕(2.35±×？)・(×)・(2.55±×？)・(1.07±～？)〔堆積土〕実測図を欠き不明。〔床面〕中央にP.1が存在するのみである。〔年代決定の資料〕埋土出土と思われるものを二次的に用いると、大木6式期か、7b式期と思われる。

EE18 f.p.1（第96図・図版37）〔検出面〕K.T.層中である。〔重複〕ED15 p.2に重複するが、実測図を欠く。遺物を比較しても不明である。CI21溝状遺構に先行する。〔平面形〕円形基調。〔縦断面形〕フラスコ型であり、D－2の仲間とした。〔規模〕(2.05±×2.05±)・(×)・(2.25±×2.15±)(1.05±～0.73)〔堆積土〕ⓒのあり方は不自然である。〔床面〕中央にP.1、北壁際にP.2・3が存在する。他に壁外周ではあるが、P.4がある。これは重複の可能性もあるが記録を欠き詳細不明。〔年代決定の資料〕埋土出土と思われるものを二次的に用いると、大木7a式期かその新しい部分と思われる。

EE21p.（第102図・図版41）〔検出面〕K.T.層中か。〔重複〕EE301（CI21溝状延長部分か）に先行する可能性がある。〔平面形〕長方形乃至楕円形基調。〔縦断面形〕浅目でありE－1の仲間とした。〔規模〕(2.7±×2.2±)・(×)・(2.55±×2.35±)・(0.52±～0.4±)〔堆積土〕自然埋積と思われる。〔床面〕平坦以外の特記事項無し。〔年代決定の資料〕埋土出土と思われるものを二次的に援用すると、大木6式期か、それ以降の可能性がある。

EE301（CI21溝状遺構の延長部か）・EF701（第102図）は特記事項が少ないので、一覧表形式にゆずる。

EE21 p.1（第102図・図版41）〔検出面〕K.T. 層中か。〔重複〕EE21 p.2 と重複するが、実測図不明瞭で先後関係不明。おそらくは後続か。〔平面形〕円形基調。〔縦断面形〕ビーカー型であり、A－2の仲間とした。〔規模〕(1.38±×1.36±)・(×)・(1.76±×1.7±)・(0.89±～0.6±)〔堆積土〕自然堆積と思われる。〔床面〕中央にP.1、西北部壁上にP.2、南部にP.3が存在する。P.3とは先後関係があり、それが先行するらしい。〔年代決定の資料〕埋土出土のものを援用すると、大木6式～7a式期か、その前後と思われる。

EE21 p.2（第102図・図版41）〔検出面〕K.T. 層中か。〔重複〕EE21 p.1 に先行するらしい。〔平面形〕楕円形基調。〔縦断面形〕ビーカー型であり、B－2の仲間とした。〔規模〕(3.05±×1.1±)・(×)・(2.75±×0.9)・(0.77±～0.56)〔堆積土〕重複で不明である。〔床面〕中央にP.1、南北端壁際にP.2・3があり、それらが一線にならぶ。〔年代決定の資料〕良好なそれは得られなかったが、重複関係を見ると、大木6～7a式期以前の可能性がある。

EE101・102は特記事項が少ないので、一覧表形式とした。

EE50 f.p.1（第103図・図版42）〔検出面〕K.T. 層中か。〔重複〕ED53 f. p.2 と重複するが、実測図は若干不明瞭。遺物を比較しても明瞭な時期差は見出しがたい。〔平面形〕楕円形基調か。〔縦断面形〕ビーカーに近いフラスコ型でありB－1の仲間とした。〔規模〕(2.6±×1.95±)・(×)・(2.2±×1.7±)・(1.33±～1.1±)〔堆積土〕Ⓒ（東西）の傾斜は極めて不自然であり、人為的なものを感じる。また中～上位に遺物が多いのも不自然であろう。〔床面〕西南部壁直下に礫5が集積するが、特記を欠く。壁補強関連のものである可能性もあろう。〔年代決定の資料〕床面出土のものを用いると、大木7a式期か、その新しい部分と思われる。

EE53 f.p.1（第90図）〔検出面〕K.T. 層中か。〔重複〕ED56 f.p.3と重複するが、実測図を欠く。遺物を比較すると本遺構が後続する可能性がある。〔平面形〕円形基調〔縦断面形〕フラスコ型であり、D－2の仲間である。〔規模〕(2.95±×2.8±)・(×)・(2.95±×2.95±)・(0.98±～0.71±)〔堆積土〕ⓒの傾斜と、ⓐ・ⓑのあり方に若干不自然な面があろう。〔床面〕東寄りにP.1があるのみ。〔年代決定の資料〕床面出土と思われるものを二次的に用いると大木8b式期か、その前後の可能性があるが確実でない。

EE53 p.1（第104図）〔検出面〕K.T. 層中か。〔重複〕近世墳墓周溝により、南半部欠失。〔平面形〕重複で不明だが、円形基調か。〔縦断面形〕完掘後はビーカー型に近いので、一応A－2とみておく。〔規模〕(2.25±×？)・(×)・(2.05±×？)・(0.73±～？)〔堆積土〕実測図を欠き不明。〔床面〕P.1が存在する他の詳細は不明。〔年代決定の資料〕埋土出土と思われるものを二次的に用いると、大木8b式期かその前後の可能性があるが確実ではない。

EE53 f.p.2（第104図・図版42）〔検出面〕K.T. 層中か。〔重複〕南半を近世墳墓周溝により削平され欠失する。〔平面形〕重複で不明だが、円形基調か。〔縦断面形〕完掘時はビーカー型で

あり、A－1か。〔規模〕(1.85±×？)・(×)・(1.85±×？)・(0.6±～？)〔堆積土〕実測図を欠き不明。〔床面〕重複のため詳細不明。〔年代決定の資料〕埋土出土と思われるものを二次的に用いると大木6～7 b式期か、その前後と思われるが確実でない。

EE59 f.p.1（第105・106図、図版42）〔検出面〕K.T. 層中か。〔重複〕EE59 f.p.3と重複するが実測図を欠く。遺物を比較しても差がない。〔平面形〕円形基調。〔縦断面形〕中段をもつてフラスコ型で、D－6の仲間としておく。〔規模〕(2.05±×1.5±)・(×)・(2.05±×2.0±)・(1.22±～1.12±)〔堆積土〕水平位堆積やⓑのあり方は不自然である。〔床面〕中央にP.1、東壁直下にP.2・3が溝1によって連結する形で存在する。〔年代決定の資料〕埋土出土のものを用いると、大木7 a式期か、その新しい部分と思われる。

EE59 p.2〔第105・106図、図版42〕〔検出面〕K.T. 層相当面。〔重複〕EE59 f.p.3、ED59 f.p.2に後続する。〔平面形〕実測図を欠き不明。〔縦断面形〕ビーカー型であり、Aの仲間とした。〔規模〕(1.9±×1.6±)・(×)・(1.3±×1.2±)・(0.75±～？)〔堆積土〕ⓑのあり方は人為を感じさせる。〔床面〕実測図を欠き不明。〔年代決定の資料〕良好なそれを得ていないが晩期前半か。

EE59 f.p.3（第106・106図、図版42）〔検出面〕K.T. 層中。〔重複〕EE59 p.2に先行し、EE59 f.p.1とは実測図を欠く。遺物にも差はない。〔平面形〕楕円形基調。〔縦断面形〕若干フラスコがかったビーカー型でありB－2の仲間とした。〔規模〕(3.1±×2.25±)・(×)・(2.8±×1.95±)・(1.12±～1.02±)〔堆積土〕自然堆積と考えておく。〔床面〕中央にP.1、東壁際にP.2が存在。〔年代決定の資料〕埋土出土のものを用いると、大木7 a式期か、その新しい部分の可能性がある。

EE59 f.p.4（第106図・図版43）〔検出面〕K.T. 層中か。〔重複〕EE301に先行するか。近世墳墓周溝により、西南部を削平される。〔平面形〕重複で不明だが、円形基調であろう。〔縦断面形〕現状はかなり浅いが、本来はD－2であった可能性がある。〔規模〕(1.83±×？)・(×)・(1.7±×？)・(0.63±～？)〔堆積土〕自然堆積と考えておく。〔床面〕中央にP.1が存在するのみ。〔年代決定の資料〕良好な資料は得ていない。

EE62 f.p.1（第107図・図版43）〔検出面〕K.T. 層中。〔重複〕EE65 p.1に先行。〔平面形〕円形基調。〔縦断面形〕中段をもつフラスコ型であり、D－2の典型例とした。〔規模〕(1.7±×1.7±)・(1.6±×？)・(2.2±×2.15±)・(1.25±～1.02±)〔堆積土〕崩壊土等を含む自然堆積か。〔床面〕中央にP.1と、西北壁際にP.2が存在し、後者の中には礫4が存在する。特記は無いが、壁補強関連の措置の可能性がある。〔年代決定の資料〕埋土出土のものを援用すると、大木7 a式期か、その新しい部分の可能性がある。

EE62 f.p.2（第108図・図版44）〔検出面〕K.T. 層中。〔重複〕単独で存在する。〔平面形〕円形

基調。〔縦断面形〕フラスコ型でありD－3の典型例とした。〔規模〕(2.2±×2.15±)・(2.15±×？)・(2.4±×2.4±)・(1.8±～1.00±)〔堆積土〕少なくとも©の堆状は不自然であり、人為を感じさせる。〔床面〕中央にP.1とした長方形乃至楕円形の掘り込みがある。実測図によるとこの遺構に本来的に備わったものであることは明らかであり、何らかの施設に関連しよう。〔年代決定の資料〕P.1の埋土出土のものなどを用いると、大木7a式期かその前後の可能性がある。

EE65 p.1（第107図・図版43）〔検出面〕K.T.層中。〔重複〕EE62 f.p.1、EE65 f.p.2に後続する。〔平面形〕重複で不明だが、円形基調か。〔縦断面形〕かなり浅くE－1の仲間か。〔規模〕(1.3±×？)・(×)・(1.05±×？)・(0.33±～0.3±)〔堆積土〕自然堆積と考えておく。〔床面〕中央と南半に、それぞれ土器片と礫が存在する。〔年代決定の資料〕床面出土のものを一応一次資料に、埋土出土のものを二次資料に用いると、大洞B－C式期か、その前後と思われる。

EE65 f.p.2（第107図・図版43）〔検出面〕K.T.層中。〔重複〕EE65 f.p.1に先行する。〔平面形〕円形基調。〔縦断面形〕中段を有するフラスコ型であり、D－2の典型例とした。〔規模〕(1.35±×1.3±)・(1.2±×1.2±)・(2.7±×2.6±)・(1.41±～1.35±)〔堆積土〕自然堆積と見做した。〔床面〕中央にP.1が存在するのみである。〔年代決定の資料〕床面出土のもの、埋土出土のものを用いると、大木7b式期か、それ以降と思われる。

EE65 p.3（第109図・図版44）〔検出面〕K.T.層中。〔重複〕その事実は無い。〔平面形〕楕円形基調。〔縦断面形〕ビーカー型に近く、E－2の仲間とした。〔規模〕(1.5±×1.2±)・(×)・(1.05±×0.85±)・(0.52±～0.48±)〔堆積土〕単一層的なあり方は不自然とも思われるが、詳細不明。〔床面〕P.1～5までが存在するが、若干乱雑な配置に見える。〔年代決定の資料〕埋土出土と思われるものを二次的に用いると、大木7b式期か、その前後の可能性がある。

EE68 f.p.1（第108・図版45）〔検出面〕K.T.層中か。〔重複〕その事実は無い。ただしEE65 f.p.と壁が接し、穴があいているが記録を欠き先後関係不明。〔平面形〕円形基調。〔縦断面形〕フラスコ型であり、D－3の仲間としておく。〔規模〕(2.1±×2.05±)・(1.9±×1.9±)・(2.25±×2.2)・(1.51±～1.31±)〔堆積土〕$ⓐ_3$は人為的なものである可能性をもつ。〔床面〕中央にP.1・2が分布する。壁面下位部に青灰色粘土・礫が存在する。これらは自然の層位中には見られないと思われ、壁の補強化の措置の可能性をもつか。なお壁外周のP.3～7と焼土1についても便宜上ここに記す。〔年代決定の資料〕埋土$ⓐ_1$からは大木10式土器が、その他よりは前期末～中期中頃のものが出土し、後者と思われる。

EE68 f.p.3（第110図・図版45）〔検出面〕K.T.層中。〔重複〕ほぼ単独で存在するらしい。〔平面形〕円形基調。〔縦断面形〕フラスコ型であり、D－2の典型例としておく。〔規模〕(2.0±×1.2±)・(×)・(2.15±×2.05±)・(1.16±～1.05)〔堆積土〕ⓒ・ⓓのあり方は不自然と思わ

れ、人為の可能性がある。〔床面〕P．1が中央に存在。〔年代決定の資料〕埋土出土のものを援用すると、大木7 b～8式期か、その前後の可能性をもつ。

EE68 f.p.4（第109図・図版44）〔検出面〕K.T. 層中。〔重複〕EF65 p.1と重複するが実測図を欠く。遺物を比較すると、それに後続する可能性をもつ。〔平面形〕円形基調。〔縦断面形〕中段のある（調査時に）フラスコ型でありD－2の典型例とした。〔規模〕(2.1±×1.9±)・(1.6±×？)・(2.3±×2.25±)・(1.29±～1.2±)〔堆積土〕自然堆積と見做しておく。〔床面〕中央にP．1と、東壁直下にP．2が存在する。他に礫が分布するのみである。〔年代決定の資料〕埋土出土と思われるものを二次的に用いると、大木7 b式期か、それ以降と思われる。

EE71 f.p.2 （第110図・図版44）〔検出面〕K.T. 層中か。〔重複〕EE501 と重複する可能性をもつが、実測図を欠く。〔平面形〕円形基調。〔縦断面形〕フラスコ型であり、D－2の典型例とした。〔規模〕(1.7±×1.7)・(1.35±×？)・(2.3±×2.15±)・(1.51±～1.41±)〔堆積土〕ⓕの粘土層のあり方はやや不自然とも思われる。〔床面〕中央にP．1が存在するのみ。〔年代決定の資料〕良好な資料に欠ける。

なおEE501 も便宜上ここにまとめたが、実測図を欠き詳細不明である。

EE71 f.p.3（第111図・図版46）〔検出面〕K.T. 層中か。〔重複〕EE301 に先行し、EF71 f.p.1に後続する。〔平面形〕円形基調。〔縦断面形〕中段をもつフラスコ型であり、D－1の典型例とした。〔規模〕(1.5±×？)・(×)・(2.05±×1.9±)・(1.09±～0.95±)〔堆積土〕ⓑの性状には不自然なものがあり、人為を感じさせる。〔床面〕南壁際にP．1～5の小穴が存在する。その性格についての註記は無いが、重複部に存在する点をとらえると、壁補強に関連する可能性がある。〔年代決定の資料〕良好ではないが、埋土出土のものを二次的に援用すると、大木6式期か、それ以降となる可能性をもつ。重複関係も加味すると大木7 a式期か、それ以降となる。

EE74 f.p.（第104図・図版46）〔検出面〕K.T. 層中。〔重複〕EE301 に先行する。〔平面形〕未完掘ではあるが、円形基調か。〔縦断面形〕フラスコ型であり、D－1の典型例と見做しておく。〔規模〕(1.75±×？)・(1.6±×？)・(2.1±×？)・(1.51±～？)〔堆積土〕ⓓの性状は必ずしも自然堆積とのみは思わせないものがある。〔床面〕未完掘ではあるが大略平坦である。〔年代決定の資料〕埋土出土のものを用いると、大木7 a式期か、それ以降と思われる。

EF03 f.p.1（第112図）〔検出面〕K.T. 層中か。〔重複〕北半は近世墳墓周溝で削平されている。〔平面形〕重複で不明だが、円形基調か。〔縦断面形〕完掘時はビーカー型に近いが、D－1の可能性がより高い。〔規模〕(2.45±×？)・(×)・(2.4±×？)・(0.63±～？)〔堆積土〕記録を欠き不明。〔床面〕重複で不明だが、平坦ではある。〔年代決定の資料〕良好なそれを得ていない。

EF03 f.p.2（第112図・図版46）〔検出面〕K.T. 層中か。〔重複〕近世墳墓墳丘下位。〔平面形〕円形基調。〔縦断面形〕完掘時は中段をもつフラスコ型であり、D－1とした。〔規模〕(2.65±×2.6±)・(2.35±×2.3±)・(2.6±×2.55±)・(1.15±～0.71±)〔堆積土〕記録を欠き不明。〔床面〕大略平坦以外の特記事項は無い。〔年代決定の資料〕良好なそれを得ていない。

EF06 p.（仮No.5p）（第113図・図版46）〔検出面〕K.T. 層中か。〔重複〕EG09 p.1、EF09 f.p.と重複するが、実測図を欠き先後関係不明。良好な遺物も欠く。近世墳墓墳丘の下位である。〔平面形〕楕円形基調と思われる。〔縦断面形〕完掘時は浅くE－1の仲間とした。〔規模〕(1.6±×1.28±)・(×)・(1.55±×1.17±)・(0.43±～？)〔堆積土〕記録を欠き不明。〔床面〕平坦以外の特記事項を欠く。〔年代決定の資料〕良好なそれを欠く。

EF09 f.p.（仮No.4p.）（第113図・図版46）〔検出面〕K.T. 層中か。〔重複〕EG09 f.p. 4、EF06 p、EG09 p.2と重複するが実測図を欠く。良好な遺物を欠く。近世墳墓墳丘下位にくる。〔平面形〕円形基調か。〔縦断面形〕完掘時はフラスコ型と思われ、D－3の仲間とした。〔規模〕(2.7±×2.4±)・(×)・(2.55±×2.3±)・(0.92±～？)〔堆積土〕写真によると上位にパミスと思われる不自然な堆積層が見られるが、詳細不明である。〔床面〕中央やや北寄りにP.1・2が存在し、かつほぼ平坦である。〔年代決定の資料〕良好なそれを得ていない。

EF12 p.（仮No.14p.）（第114図・図版48）〔検出面〕K.T. 層中か。〔重複〕近世墳墓周溝により削平される。EF15 p.と重複するらしいが記録を欠く。EF15 p. は中期中葉の可能性をもつ。〔平面形〕円形基調。〔縦断面形〕完掘時はフラスコ型と思われ、D－1の仲間とした。〔規模〕(1.45±×？)・(1.2±×？)・(1.65±×？)・(1.7±～？)〔堆積土〕記録を欠き不明。〔床面〕大略平坦以外の特記事項は無い。〔年代決定の資料〕良好なそれを得ていない。ただし重複関係からすると、大木7b式～8a式期か、それ以前の可能性をもつ。

EF12 f.p.（第100図）〔検出面〕K.T. 層中と思われる。〔重複〕その南半は近世墳墓周溝により削平されている。〔平面形〕重複で不明だが、円形基調であろう。〔縦断面形〕完掘時はビーカーに近いフラスコ型か、その逆である。A－2かD－2のいずれかであろう。〔規模〕(2.4±×？)・(×)・(2.25±×？)・(0.4±～？)〔堆積土〕記録を欠き不明。〔床面〕中央と思われる部分にP.1が、北壁際に粘土集積2が存在する。後者の形状についての特記は無い。〔年代決定の資料〕良好な資料ではないが、埋土出土と思われるものとを二次的に用いると前期末～中期初頭と思われる。

EF15 p（仮No.13 p.）（第114図・図版48）〔検出面〕K.T. 層中か。〔重複〕近世墳墓周溝により削平され、かつ、EF12 p. と重複か。後者とは実測図を欠き詳細不明。〔平面形〕楕円形乃至長方形基調。〔縦断面形〕浅くE－1としておく。〔規模〕(1.9±×1.85±)・(×)・(1.75±×1.75±)・(0.53±～？)〔堆積土〕記録を欠き不明。〔床面〕東部に粘土塊2がある。註記は無い

が、重複部壁の補強に関連する可能性もある。それを可とすると、EF12 p.に後続する可能性もある。〔年代決定の資料〕埋土出土と思われるものを二次的に用いると、大木７ｂ式～８ａ式期か、その前後の可能性をもつ。

EF15 p.1（第112図・図版47）〔検出面〕K.T. 層中か。〔重複〕東半部は近世墳墓周溝により欠失している。〔平面形〕楕円形基調。〔縦形面形〕完掘時はビーカー型に近く、Ｂ－１としておく。〔規模〕(1.9±×1.35±)・(×)・(1.65±×1.05±)・(0.98±～？)〔堆積土〕記録を欠き不明。〔床面〕東西壁直下にＰ．１・２が存在する。Ｐ．２は溝状に近い。〔年代決定の資料〕埋土出土と思われるものを二次的に採用すると、大木６式期か、それ以降と思われる。

EF18 p.（第114図・図版47）〔検出面〕K.T. 層中か。〔重複〕近世墳墓周溝によって東半上位を欠失する。〔平面形〕楕円形乃至長方形基調。〔縦断面形〕浅くＥ－１の仲間としておく。〔規模〕(2.15±×1.6±)・(×)・(1.95±×1.35±)・(0.32±～？)〔堆積土〕焼土の存在は不自然であるが、その性状の記録を欠くので、性格不明としておく。〔床面〕北壁にＰ．１～３、東南壁際にＰ．４がある。〔年代決定の資料〕良好なそれを得られなかった。

EF24 p.2（第116図・図版47）〔検出面〕K.T. 層中か。〔重複〕その事実は無い。〔平面形〕長方形基調。〔縦断面形〕一応Ｃ－１の仲間としておく。〔規模〕(2.9±×2.05±)・(×)・(2.75±×1.9)・(0.61±～0.51±)〔堆積土〕ⓐ・ⓒ・ⓒの性状は不自然である。〔床面〕平坦以外の特記事項は無い。〔年代決定の資料〕埋土出土のものを援用すると、大木６式期か、それ以降の可能性をもつが確実でない。

EF24 f.p.1（第115図・図版47）〔検出面〕K.T. 層中か。〔重複〕EF27 p.1に後続する。〔平面形〕楕円形乃至長方形基調。〔縦断面形〕ビーカー型と思われ、Ｃ－１の仲間としておく。〔規模〕(2.6±×2.35±)・(×)・(2.25±×1.43±)・(0.89±～0.51±)〔堆積土〕ⓗは若干不自然と思われる。〔床面〕東南隅にＰ．１・２が存在するのみ。〔年代決定の資料〕埋土出土と思われるものを二次的に用いると、大木６式期か、それ以降の可能性があるが確実でない。

EF27 p.1（第115図・図版47）〔検出面〕K.T. 層中か。〔重複〕EF24 p.1 に先行する。〔平面形〕楕円形基調。〔縦断面形〕ビーカー型でありＢ－５の典型である。〔規模〕(3.2±×2.3±)・(×)・(2.9±×2.1)・(0.74±～0.55±)〔堆積土〕一応自然堆積と見做しておく。〔床面〕中央にＰ．１、東西壁直下にＰ．２・３が、ほぼ一線にならぶ。Ｐ．１から十字型に溝がのびる。Ｐ．４は楕円形の掘り込みであり、他とは若干異なろう。〔年代決定の資料〕埋土出土のものを用いると、大木７ａ式期か、それ以降の可能性がある。

EF27 f.p.（第101図・図版41）〔検出面〕K.T. 層中。〔重複〕EE27 p. と重複するが実測図を欠く。遺物を比較するとそれに先行する可能性をもつ。〔平面形〕未完掘であるが、円形基調か。〔縦断面形〕フラスコ型であり、Ｄ－２の仲間である。〔規模〕(2.1±×？)・(×)・(2.

25±×？）・（0.94±～0.89±）〔堆積土〕ⓒのあり方は必ずしも自然堆積とは思わせないものがある。〔床面〕ｐ．１が存在する。他に壁上にｐ．２も見られる。〔年代決定の資料〕埋土出土と思われるものを二次的に用いると、大木７ａ式期か、それ以降と思われる。

EF50 p.（第114図・図版48）〔検出面〕K.T. 層中か。〔重複〕近世墳墓墳丘によって中央部を削平される。〔平面形〕円形基調と思われる。〔縦断面形〕完掘時はビーカー型だが、本来はフラスコ型の可能性があり、Ｄ－１と見做した。〔規模〕（2.8±×2.3±）・（×）・（2.6±×2.3±）・（0.77±～？）〔堆積土〕記録を欠き不明。〔床面〕大略平坦以外は、重複のため不明。〔年代決定の資料〕良好なそれを得ていない。

EF65 p.1（第109図・図版48）〔検出面〕K.T. 層中である。〔重複〕EF301に先行。EE68 f.p.4とは記録を欠く。遺物を見ると先行する可能性がある。〔平面形〕長方形基調。〔縦断面形〕ビーカー型に近く、Ｃ－２の仲間とした。〔規模〕（3.05±×2.05±）・（×）・（2.95±×2.0±）・（0.98±～0.87±）〔堆積土〕ⓐ$_1$・ⓑ$_2$のあり方は不自然で、人為的投棄の結果と考えておく。〔床面〕中央にｐ．１があるのみ。〔年代決定の資料〕埋土出土のものを援用すると、大木７ａ式期か、その前後と思われる。

EF71 f.p.1（第110図・図版46）〔検出面〕K.T. 層中か。〔重複〕EE71 f.p.3、EE301に先行。〔平面形〕楕円形基調。〔縦断面形〕ビーカー型に近いフラスコ型であるが、Ｂ－２の例としておく。〔規模〕（2.7±×1.75±）・（×）・（2.75±×1.8±）・（1.07±～？）〔堆積土〕重複で不明だが、自然堆積か。ただしⓒ$_2$の傾斜は若干不自然とも思える。なおⓐはEE301 のものであろう。〔床面〕中央にｐ．１、東壁際にｐ．２が存在する。〔年代決定の資料〕埋土中～下位出土のものを援用すると大木７ａ式期か、その前後と思われる。

EF74 f.p.1（第116図・図版48）〔検出面〕K.T. 層中。〔重複〕EG74 f.p.3 に後続するか。実測図不明瞭のため、やや疑問がある。EE302・403・404に重複するが、実測図を欠き先後関係不明。〔平面形〕未完掘であるが、円形基調か。〔縦断面形〕フラスコ型であり、Ｄ－２の仲間としておく。〔規模〕（1.75±×？）・（1.5±×？）・（2.0±×？）・（1.57±～？）〔堆積土〕ⓒ$_1$・ⓖ$_1$の性状は、一部不自然な部分があろう。〔床面〕中央と思われる部分にｐ．１が存在。北壁直下に礫があり、註記は無いが、壁補強関連の可能性がある。〔年代決定の資料〕埋土出土と思われるものを二次的に援用すると、大木７ａ式期か、それ以降の可能性をもつ。

EG03 p.1（第117・118図）〔検出面〕K.T. 層中か。〔重複〕EF03 f.p.2、EG06 f.p.1、EG03 f.p.2と重複するが、記録を欠く。近世墳墓墳丘の下位である。〔平面形〕重複で不明だが、円形基調か。〔縦断面形〕完掘時はビーカー型と思われ、Ｅ－１とした。〔規模〕（2.00±.×？）・（×）・（1.8±×？）・（0.39±～？）〔堆積土〕記録を欠き不明。〔床面〕重複で詳細不明。〔年代決定の資料〕埋土出土と思われるものを二次的に用いると、大木７ａ式期か、その新しい部分の可

能性をもつ。

EG03 f.p.2（第117図・図版48）〔検出面〕K.T. 層中か。〔重複〕EG03 p.1、EH50 住居跡と重複するが、実測図を欠く。EH03 f.p.1 と壁が接している。近世墳墓墳丘下位にくる。〔平面形〕円形基調。〔縦断面形〕完掘時はフラスコ型であり、D－1とした。〔規模〕(1.85±×1.55±)・(1.7±×1.4±)・(2.0±×1.8±)・(1.41±～？)〔堆積土〕記録を欠き不明。〔床面〕西壁際に礫1が存在する。註記無く、性格不明。〔年代決定の資料〕埋土出土と思われるものを二次的に用いると大木7ａ式期か、それ以降と思われる。

EG06 f.p.1（第117図・図版48）〔検出面〕K.T. 層中か。〔重複〕EG06 p.2、f.p.3、EG03 p.1 と重複するらしいが、実測図を欠く。比較に足る良好な資料も得られていない。近世墳墓墳丘下位にある。〔平面形〕円形基調。〔縦断面形〕完掘時はフラスコ型と思われ、D－2の仲間とした。〔規模〕(2.4±×？)・(×)・(2.6±×2.5±)・(1.18±～1.02±)〔堆積土〕記録を欠き不明。〔床面〕中央にＰ．1が存在するのみ。〔年代決定の資料〕埋土出土と思われるものを二次的に用いると大木8ｂ式か、その前後の可能性をもつ。

EG06 p.2（第117図）〔検出面〕K.T. 層中か。〔重複〕EG06 f.p.1、EH03 f.p. 1 と重複するが、実測図を欠く。近世墳墓墳丘下位にくる。〔平面形〕重複で不明だが、円形基調か。〔縦断面形〕完掘時はビーカー型であり、A—2の仲間とした。〔規模〕(1.7±×？)・(×)・(1.35±×？)・(0.5±～？)〔堆積土〕記録を欠き不明。〔床面〕中央と思われる部分にＰ．1、西壁上の斜行するＰ．2がある他は詳細不明。〔年代決定の資料〕良好なそれを得ていない。

EG06 f.p.3（仮No. 9）（第113図・図版49）〔検出面〕K.T. 層中か。〔重複〕EG06 f.p.1、EG09 p.2・3・f.p.5 と重複するが、実測図を欠く。良好な遺物も無い。近世墳墓墳丘の下位にくる。〔平面形〕円形基調か。〔縦断面形〕完掘時はフラスコ型と思われ、D－1の仲間としておく。〔規模〕(1.5±×？)・(×)・(1.6±×？)・(0.72±～？)〔堆積土〕記録を欠き不明である。〔床面〕平坦以外の特記事項は無い。〔年代決定の資料〕良好なそれを得られなかった。

EG09 p.1（仮No. 7 Ｐ.）（第113図・図版49）〔検出面〕K.T. 層中か。〔重複〕EF06 p、EG09 p. 2 と重複するが、実測図を欠く。近世墳墓墳丘の下位となる。〔平面形〕楕円形乃至長方形基調。〔縦断面形〕完掘時はビーカー型で、C－1の仲間としておく。〔規模〕(1.00±×0.7±)・(×)・(0.75±×0.5±)・(0.87±～？)〔堆積土〕実測図を欠き詳細不明。〔床面〕中央がやや深くなる。〔年代決定の資料〕良好なそれを欠く。

EG09 p.2（仮No. 6）（第113図・図版49）〔検出面〕K.T. 層中か。〔重複〕EF09 f.p.、EG09 p. 1・3・f.p.4 と重複。実測図を欠く。近世墳墓墳丘下位になる。〔平面形〕重複で不明。円形基調か。〔縦断面形〕不明。〔規模〕(深さ0.57±～？)〔堆積土〕実測図を欠き不明。〔床面〕Ｐ．1を一応本遺構のものとしておく。東壁直下に溝状のものの一部が見られる。〔年代決定の資料〕

良好なそれを欠く。

EG09 p.3（仮No.8）（第113図・図版49）〔検出面〕K.T. 層中か。〔重複〕EG09 2、EG06 f.p.3、EG09 f.p.4・5 と重複か。実測図を欠く。良好な遺物も欠く。近世墳墓墳丘の下位になる。〔平面形〕重複のため不明。〔縦断面形〕完掘前の記録を欠き不明。〔規模〕（深さ0.7±～？）〔堆積土〕記録を欠き不明。〔床面〕平坦な一部が残存するのみ。〔年代決定の資料〕良好なそれは得ていない。

EG09 f.p.4（仮No.3）（第113図・図版49）〔検出面〕K.T. 層中か。〔重複〕EF09 f.p、EG09 p.2・3 と重複するが、実測図を欠く。〔平面形〕円形基調か。〔縦断面形〕完掘時はフラスコ型と思われ、D－1の仲間とした。〔規模〕(2.35±×1.8±)・(×)・(2.35±×1.9±)・(0.84±～？)〔堆積土〕実測図を欠き不明。〔床面〕中央部がやや深くなる。〔年代決定の資料〕埋土出土と思われるものを二次的に用いると、大木7 a 式期か、それ以降と思われる。

EG09 f.p.5（仮No.10）（第113図・図版49）〔検出面〕K.T. 層中か。〔重複〕EG06 f.p.3、EG09 p.3 に重複するが、実測図を欠く。遺物にも時期差は見出しがたい。近世墳墓墳丘の下位にくる。〔平面形〕楕円形基調。〔縦断面形〕完掘時はフラスコ型と思われ、D－2 とした。〔規模〕(2.15±×2.05±)・(×)・(2.35±×2.05±)・(0.92±～？)〔堆積土〕実測図を欠き詳細不明。〔床面〕中央にP．1と、南部に礫1、西壁際に礫群がそれぞれ存在する。後者の性格についての註記は無いが、壁補強に関連する可能性をもつ。〔年代決定の資料〕埋土出土と思われるものを二次的に用いると、大木6式期か、それ以降と思われる。

EG12 p.1（仮No.2）（第119図・図版50）〔検出面〕K.T. 層中か。〔重複〕EG12 p.2、EH12 p.1 と重複すると思われるが、実測図を欠く。良好な遺物も無い。近世墳墓墳丘下位にくる。〔平面形〕円形基調か。〔縦断面形〕完掘時は浅く、E－1としておく。〔規模〕(1.95±×1.95±)・(×)・(1.6±×1.5±)・(0.36±～？)〔堆積土〕記録を欠き不明。〔床面〕P．1・3・5、壁上にP．2・4が存在する。さらに壁直下に溝がめぐるが、全周はしない。〔年代決定の資料〕良好なそれではないが、大木6式期か、それ以降と思われる。

EG12 p.2（第119図・図版50）〔検出面〕K.T. 層中か。〔重複〕EG12 p.1 と重複するらしいが、実測図も良好な遺物も欠く。近世墳墓墳丘の下位にくる。〔平面形〕楕円形乃至長方形基調か。〔縦断面形〕若干疑義はあるが、C－1としておく。〔規模〕(1.2±×0.5±)・(0.9±×0.3±)・(0.35±×0.18±)・(0.45±～0.68±)〔堆積土〕記録を欠き不明。〔床面〕中段をもってさらに深くなる。最深部は西南位に偏する。〔年代決定の資料〕良好なそれを欠く。

EG21 p.（第119図・図版50）〔検出面〕K.T. 層中か。〔重複〕P．4と重複するらしいが実測図を欠く。〔平面形〕円形基調。〔縦断面形〕かなり浅くE－1の仲間とした。〔規模〕(1.7±×1.57±)・(×)・(1.5±×1.3±)・(0.38±～0.22)〔堆積土〕一応自然堆積と見做しておく。〔床

面〕P.1が中央に、北部にP.2・3が存在し、かつ南壁直下に礫1が分布する。壁外周のP.4も便宜上ここに記した。〔年代決定の資料〕埋土出土のものを用いると、大木7a式期か、それ以降と思われる。

EG27 p.1（第120図・図版50）〔検出面〕K.T. 層中か。〔重複〕EF27 p.1 と重複するが明瞭な実測図を欠く。遺物を見ても差はない。〔平面形〕重複で不明だが円形基調か。〔縦断面形〕浅く、E－1の仲間とした。〔規模〕(2.1±×1.25±)・(×)・(1.9±×1.2±)・(0.37±～0.29±)〔堆積土〕自然堆積と見做しておく。〔床面〕大略平坦である。南壁直下に斜行するP.1が存在する。〔年代決定の資料〕埋土出土をものを援用すると、大木7a式期か、それ以降と思われる。

EG50 f.p.（第120図・図版52）〔検出面〕K.T. 層中か。〔重複〕EH50 住居跡に先行。近世墳墓墳丘下位にのる。〔平面形〕円形基調。〔縦断面形〕フラスコ型であり、D－2の典型例と見做しておく。〔規模〕(2.45±×2.3±)・(2.05±×2.2±)・(2.3±×2.15)・(0.88±～0.66±)〔堆積土〕ⓓの性状は自然とは考え難い。〔床面〕中央にP.1、西南部にP.2が存在するのみ。〔年代決定の資料〕埋土出土のものを用いると、大木8式期か、それ以降の可能性がある。

EG53 f.p.（第120図・図版52）〔検出面〕K.T. 層中か。〔重複〕近世墳墓丘下位にくる。〔平面形〕円形基調。〔縦断面形〕完掘時はフラスコ型と思われD－2の例とした。〔規模〕(2.6±×2.25±)・(×)・(2.4±×2.2±)・(0.69±～0.46±)〔堆積土〕実測図を欠き不明。〔床面〕中央にP.1が存在し、かつ大略平坦である。〔年代決定の資料〕埋土出土のものを二次的に援用すると大木8式期か、その前後の可能性をもつ。

EG56 p.1（第121図・図版52）〔検出面〕K.T. 層中か。〔重複〕EG56 p.2 と重複するが実測図を欠く。東半は近世墳墓周溝によって削平され、西半は墳丘下に入る。〔平面形〕円形基調か。〔縦断面形〕完掘時はビーカー型でA－1の仲間としておく。〔規模〕(2.5±×？)・(×)・(2.35±×？)・(0.59±×～？)〔堆積土〕記録を欠き不明。〔床面〕西壁際にP.1・2が存在するのみ。〔年代決定の資料〕ピットNo.を欠くために遺物を遺構に特定できないが、〝EG56 p.〟からは大木6式期のものが得られている。

EG56 p.2（第121図・図版52）〔検出面〕K.T. 層中か。〔重複〕EH53 f.p.1、EG56 p.1 と重複するが実測図を欠く。良好な遺物も欠く。東半を近世墳墓周溝によって削平され、かつ墳丘下位にくる。〔平面形〕楕円形基調か。〔縦断面形〕完掘時はビーカー型であり、B－1の仲間とした。〔規模〕(2.85±×2.6・(×)・(2.6×2.1±)・(1.07±～？)〔堆積土〕記録を欠き不明。〔床面〕中央にP.1が存在するのみ。〔年代決定の資料〕ピットNo.の明記を欠くために、遺物を遺構できない。〝EG56 p.〟からは大木6式期前後のものが得られている。

EG62 f.p.（第122図・図版51）〔検出面〕K.T. 層中か。〔重複〕EE301 に先行する。近世墳墓

周溝に西端を削平される。〔平面形〕円形基調。〔縦断面形〕フラスコ型であり、D．1の仲間とした。〔規模〕(1.8±×？)・(×)・(1.8±×1.75±)・(0.69±～？)〔堆積土〕ⓑのあり方はやや不自然と思われる。〔床面〕平坦以外の特記事項は無い。〔年代決定の資料〕埋土中出土のものを援用すると、大木6式期か、その前後と思われるが確実でない。なお近世陶器片も見られるが、何らかの形での混入品と見做した。

EG68 p.（第124図・図版51）〔検出面〕K.T. 層中か。〔重複〕EG71 p. に先行する。その他とは実測図を欠く。〔平面形〕重複で不明だが、円形基調か。〔縦断面形〕E－2の仲間と見做した。〔規模〕(1.8±×1.5±)・(×)・(1.6±×1.4±)・(0.56±～？)〔堆積土〕ⓑの性状は不自然と思われる。〔床面〕特記事項無し。〔年代決定の資料〕良好なそれを欠く。

EG71 p.（第124図・図版51）〔検出面〕K.T. 層中か。〔重複〕EG68 p. に後続する。その他とは実測図を欠く。〔平面形〕円形基調。〔縦断面形〕若干浅目だが、A－1の仲間と見做した。〔規模〕(1.35±×1.25±)・(×)・(1.05±×1.05±)・(0.62±×0.56±)〔堆積土〕ⓐ$_3$や、焼土等の存在は不自然であろう。現地性焼土か否かなどの記述は無く、詳細不明。〔床面〕平坦以外の特記事項は無い。〔年代決定の資料〕埋土出土と思われるものを二次的に用いると、大木8b式期か、その前後の可能性をもつ。

EG71 f.p.1（第124図・図版53）〔検出面〕K.T. 層中か。〔重複〕EE401～403他と重複するが実測図を欠く。〔平面形〕円形基調か。〔縦断面形〕中段をもつフラスコ型であり、D－2の典型例としておく。〔規模〕(1.2±×1.0±)・(×)・(1.15±×1.05±)・(0.88±～?.)〔堆積土〕一応自然堆積と見做しておく。〔床面〕中央にP．1が、東壁直下に礫2が存在。後者の性格は不明だが、補強に関する可能性はあろう。〔年代決定の資料〕埋土出土と思われるものを二次的に援用すると、大木8b式期か、その前後と思われる。

EG74 f.p.3（第116図・図版48）〔検出面〕K.T. 層中である。〔重複〕EF74 f.p. に先行すると思われるが、実測図不明瞭である。〔平面形〕未完掘のため不明。〔縦断面形〕フラスコ型（D）ではあろう。〔規模〕(深さ1.36±～？)〔堆積土〕部分的にしかすぎず、詳細不明。〔床面〕不明。西壁際に礫が分布する。〔年代決定の資料〕良好なそれは得られないが、重複関係からすると、大木6式期か、それ以前の可能性をもつ。

EH03 p（第117図・図版53）〔検出面〕K.T. 層中か。〔重複〕EH03 f.p.1、EH50住と重複するが、実測図を欠く。良好な資料も得られない。近世墳墓墳丘下位にくる。〔平面形〕重複のため不明だが、円形基調か。〔縦断面形〕重複で詳細不明だが、完掘時はE－1の仲間か。〔規模〕(1.75±×？)・(×)・(1.75±×？)・(0.32±～？)〔堆積土〕記録を欠き不明。〔床面〕壁直下に巾0.2×深さ0.08～0.03mの周溝状のものがめぐる。〔年代決定の資料〕良好なそれは無い。

EH03 f.p.1（第117図・図版53）〔検出面〕K.T. 層中か。〔重複〕EG03 f.p.2、EG06 p.2、EH03

p. と重複するが、実測図を欠く。良好な資料も無い。近世墳墓墳丘下位にくる。〔平面形〕円形基調か。〔縦断面形〕完掘時はフラスコ型と思われ、P－2の仲間とした。〔規模〕(2.05±×？)・(1.7±×？)・(2.15±×1.95±)・(1.25±～1.05±)〔堆積土〕記録を欠き不明。〔床面〕中央にP．1が存在し東西壁直下に礫・粘土が分布する。註記は無いが、壁補修・補強に関連したものである可能性もある。〔年代決定の資料〕良好なそれは無い。

EH06 f.p.1（第125図・図版53）〔検出面〕K.T. 層中か。〔重複〕近世墳墓墳丘下位にくる。〔平面形〕円形基調。〔縦断面形〕完掘時はフラスコ型と思われD－2と見做した。〔規模〕(1.6±×1.45±)・(1.35±×1.3±)・(1.85±×1.65±)・(1.13±×？)〔堆積土〕記録を欠き不明。〔床面〕中央にP．1が位置し、その中に礫1がある。〔年代決定の資料〕大木7a式期か。

EH06 f.p.2（仮№11p.）（第125図・図版54）〔検出面〕K.T. 層中か。〔重複〕EH09 p. と重複するが実測図を欠く。写真によると、それに後続するとも見えるが、詳細不明。近世墳墓墳丘下位にくる。〔平面形〕円形基調か。〔縦断面形〕完堀時はフラスコ型と思われD－1の仲間とした。〔規模〕(2.05±×1.85±)・(×)・(1.8±×1.6±)・(0.83±～)〔堆積土〕実測図を欠き不明。〔床面〕中央が若干深い。〔年代決定の資料〕埋土出土と思われるものを二次的に援用すると、大木7b式期か、その前後の可能性をもつ。

EH09 p.（仮№16p.）（第125図・図版54）〔検出面〕K.T. 層中か。〔重複〕EH06 f.p.2 と重複するが記録を欠く。良好な遺物も無い。〔平面形〕重複のため不明。〔縦断面形〕完掘時はビーカー型に近く、かつ浅いので、Eの仲間とした。〔規模〕(1.85±×？)・(×)・(1.05±×？)・(0.53±～？)〔堆積土〕実測図を欠き不明。〔床面〕重複のため不明。〔年代決定の資料〕良好なそれを得ていない。

EH12 p.1（第119図・図版50）〔検出面〕K.T. 層中か。〔重複〕EH12 p.2、EG12 p.1 に重複するが、実測図・良好な資料ともに欠く。近世墳墓墳丘下位にくる。〔平面形〕楕円形乃至長方形基調か。〔縦断面形〕完掘時は浅く、E－1としておく。〔規模〕(0.97±×0.45±)・(×)・(0.9±×0.35±)・(0.21±～0.37)〔堆積土〕実測図を欠き不明。〔床面〕平坦であり、特記事項無し。〔年代決定の資料〕良好なそれを欠く。

EH12 p.2（仮№1P）（第119図・図版50）〔検出面〕K.T. 層中か。〔重複〕EH12 p.1 と重複するらしいが、実測図・良好な遺物の両者とも欠く。近世墳墓周溝に西半部を削られかつ、東半は墳丘下位にくる。〔平面形〕削平で不明だが、円形基調か。〔縦断面形〕重複で不明だが、完掘時は浅い。E－1の仲間としておく。〔規模〕(2.1±×？)・(×)・(1.95±×？)・(0.22±～？)〔堆積土〕実測図を欠き不明。〔床面〕重複で詳細不明。〔年代決定の資料〕埋土出土と思われるものを二次的に用いると、大木6式期か、それ以降の可能性をもつ。

EH21 p.（第126図・図版54）〔検出面〕K.T. 層中か。〔重複〕その事実は無い。〔平面形〕円形

基調。〔縦断面形〕現状はかなり浅いが、E－2としておく。〔規模〕(1.5±×1.3±)・(×)・(1.35±×1.15±)・(0.31±～0.21±)〔堆積土〕ⓔ・ⓕのあり方は若干異常であろう。〔床面〕平坦以外の特記事項無し。〔年代決定の資料〕良好なそれを得ていない。

EH50 p.（第126図・図版54）〔検出面〕K.T. 層中か。〔重複〕EH50 住居跡と重複するが実測図を欠く。〔平面形〕長方形基調。〔縦断面形〕完掘時はかなり浅いが、C－4の仲間とした。〔規模〕(3.05±×1.68±)・(×)・(2.95±×1.53±)・(0.18±～0.1±)〔堆積土〕実測図を欠き不明。〔床面〕中央にP.1と、そこから十字型にのびる溝がある。他に北壁際にP.2～4、さらにP.5・6が存在する。〔年代決定の資料〕埋土上位出土のものを用いると大木8b式期かその前後と思われる。

EH53 f.p.1（第121図・図版55）〔検出面〕K.T. 層中か。〔重複〕EG56 p.2 と重複するが、実測図を欠く。近世墳墓墳丘の下位にくる。〔平面形〕円形基調。〔縦断面形〕完掘時はフラスコ型と思われるが、浅く、E－2（かD－1）と思われる。〔規模〕(2.45±×？)・(2.25±×？)・(2.4±×？)・(0.76±～0.53)〔堆積土〕実測図を欠き不明。〔床面〕平坦以外の特記事項無し。〔年代決定の資料〕埋土出土と思われるものを二次的に用いると、大木7a式期か、それ以降の可能性をもつ。

EH56 p.（第126図・図版55）〔検出面〕K.T. 層中か。〔重複〕近世墳墓周溝によって削平される。〔平面形〕円形基調か。〔縦断面形〕完掘時はフラスコ型と思われ、D－2の仲間とした。〔規模〕(2.6±×2.35±)・(×)・(2.6±×2.13±)・(0.98±～？)〔堆積土〕実測図を欠き不明。〔床面〕中央にP.1が存在するのみ。〔年代決定の資料〕良好なそれを得ていない。

EH62 f.p.1（第122図・図版55）〔検出面〕K.T. 層中か。〔重複〕西半部を近世墳墓周溝によって削平される。〔平面形〕円形基調か。〔縦断面形〕フラスコ型であり、D－2の典型例とした。〔規模〕(2.4±×2.2±)・(×)・(1.95±×1.9±)・(0.89±～)〔堆積土〕ⓑの性状は不自然と思われる。〔床面〕P.1が存在するのみである。〔年代決定の資料〕良好なそれを得ていない。

EH65 f.p.1（第127図）〔検出面〕K.T. 層中。〔重複〕EH65 f.p.2、EH68 f.p.1 と重複するが、実測図を欠く。〔平面形〕重複で不明だが、円形基調か。〔縦断面形〕完掘時はビーカー型と思われ、A－1の仲間とした。〔規模〕(1.6±×？)・(×)・(1.25±×？)・(0.82±～？)〔堆積土〕実測図を欠き不明。〔床面〕平坦以外の特記事項は無い。〔年代決定の資料〕埋土出土と思われるものを二次的に用いると、後期初頭の可能性ももつが確実でない。

EH65 f.p.2（第127図・図版56）〔検出面〕K.T. 層中。〔重複〕EH65 f.p.1 と重複するが、実測図を欠く。〔平面形〕円形基調。〔縦断面形〕A－2の典型例とした。〔規模〕(1.3±×？)・(×)・(1.1±×1.0±)・(1.33±～1.2±)〔堆積土〕①上位と下位の異同が対照的なことは不自然とも思える。〔床面〕中央にP.1が存在するのみ。〔年代決定の資料〕埋土出土と思われるものを

用いると、大木６式期かそれ以降、とりわけ大木８ｂ式期前後の可能性をもつ。なお土製耳栓２も出土している。

EH68f.p.（第127図・図版55）〔検出面〕K.T. 層中。〔重複〕EH68 f.p.1 と重複し、壁に穴があく。実測図を欠き先後関係不明。〔平面形〕円形基調。〔縦断面形〕中段をもつフラスコ型であり、Ｄ－３の仲間とした。〔規模〕（規模）（2.2±×1.55±）・（×）・（2.0±×2.0±）・（1.07±～？）〔堆積土〕自然堆積と見做しておく。〔床面〕西半壁際にＰ．１～３が存在する。〔年代決定の資料〕良好なそれを得ていない。

EH68 f.p.1（第127図・図版54）〔検出面〕K.T. 層中。〔重複〕EH71 f.p.1に先行するとも見えるが、実測図不明瞭であり、かつ良好な遺物も無い。〔平面形〕重複で不明だが、円形基調か〔縦断面形〕フラスコ型と思われ、Ｄ－５と見做した。〔規模〕（3.05±×？）・（×）・（2.75±×2.67±）・（1.12±～？）〔堆積土〕ⓐの性状は若干不自然であろう。〔床面〕ＮＥ－ＳＷ方向にＰ．１～３がならぶ。南半にＰ．４～７の小穴もある。〔年代決定の資料〕良好なそれを欠く。

EH71 f.p.1（第127図・図版54）〔検出画〕K.T. 層中。〔重複〕EH68 f.p.1 に後続する可能性をもつが、正確は期しがたい。〔平面形〕重複で不明だが、円形基調か。〔縦断面形〕一応フラスコ型と思われＤ－１と見做した。〔規模〕（1.65±×？）・（×）・（1.45±×？）・（0.75±～？）〔堆積土〕重複で不明。〔床面〕の重複のため不明だが、平坦ではある。〔年代決定の資料〕良好なそれを得ていない。

EH71 f.p.2（第130図・図版56）〔検出面〕K.T. 層中。〔重複〕EH74 f.p. に後続する。〔平面形〕円形基調。〔縦断面形〕フラスコ型であり、Ｄ－２の典型例とした。〔規模〕（1.6±×？）・（1.35±×？）・（1.8±×1.75±）・（1.13±～0.91±）〔堆積土〕中位のⓐ・ⓑの互層的あり方は若干不自然と思われる。〔床面〕中央にＰ．１がある。他に、床面より若干上位に土器片が壁際に分布する。〔年代決定の資料〕重複によると中期中葉以降か。

EH74 f.p.（第130図・図版56）〔検出面〕K.T. 層中。〔重複〕EH71 f.p.2に先行する。〔平面形〕未完掘ではあるが、円形基調か。〔縦断面形〕中段を有するフラスコ型であり、Ｄの仲間とした。〔規模〕（2.1±×？）・（1.7±×？）・（2.15±×？）・（1.24±～？）〔堆積土〕ⓚなどの存在は、自然堆積以外の人為的措置を感じさせる。〔床面〕未完掘のため不明。〔年代決定の資料〕埋土出土と思われるものを二次的に用いると、大木７ｂ～８ａ式期か、その前後の可能性をもつ。

EI101 f.p.、EI102 p. は一覧表形式にまとめた。

EI03 f.p.（第131図・図版56）〔検出面〕K.T. 層中か。〔重複〕近世墳墓墳丘下位にくる。〔平面形〕円形基調。〔縦断面形〕完掘時はフラスコ型と思われ、Ｄ－３の仲間とした。〔規模〕（2.05±×2.0±）・（1.77±×1.75±）・（2.15±×2.05±）・（1.49±～0.97±）〔堆積土〕実測図を欠く。写真にても詳細不明。〔床面〕中央にＰ．１、西南部にＰ．２、東半部を占める形でＰ．３がそれ

ぞれ分布する。〔年代決定の資料〕埋土出土のものを二次的に用いると、大木７～８式期か、その前後の可能性をもつ。

EI06 p.（仮No.12Ｐ.）（第125図・図版57）〔検出面〕K.T. 層中か。〔重複〕近世墳墓墳丘下位にくる。また平面形不整な点は、重複の可能性を思わせるが、詳細不明である。〔平面形〕不整形。〔縦断面形〕実測図を欠く。完掘時はＥの仲間とした。〔規模〕(2.9±×2.05±)・(×)・(2.25±×1.85±)・(0.34±～0.06±)〔堆積土〕実測図を欠く。〔床面〕Ｐ.１、溝１等があるが、詳細不明。西部に礫が分布する。〔年代決定の資料〕埋土出土と思われるものを二次的に用いると、大木８ｂ式かその前後の可能性をもつ。

EI12 p.1（仮No.15Ｐ.）（第119図・図版50）〔検出面〕K.T. 層中か。〔重複〕近世墳墓墳丘下位にあり、かつ、その周溝によって西半を削平される。〔平面形〕重複で不明だが、円形基調か。〔縦断面形〕完掘時は浅くＥの仲間とした。〔規模〕(1.7±×？)・(×)・(1.55±×？)・(0.13±～？)〔堆積土〕実測図を欠く。〔床面〕特記事項無し。〔年代決定の資料〕良好なそれを得ていない。

EI12 p. 2（第119図・図版50）〔検出面〕K.T. 層中か。〔重複〕近世墳墓墳丘下位にくる。〔平面形〕東西長の楕円形基調。〔縦断面形〕完掘時は浅く、Ｅ－１とした。〔規模〕(1.05±×0.6±)・(×)・(0.65±×0.4±)・(0.22±～？)〔堆積土〕実測図を欠き不明。〔床面〕特記事項無し。〔年代決定の資料〕良好なそれを得ていない。

なお周辺のピット群も便宜上ここにまとめた。

EI24 p.（第126図・図版54）〔検出面〕K.T. 層中か。〔重複〕その事実は無い。〔平面形〕円形基調。〔縦断面形〕浅く、Ｅ－１とした。〔規模〕(1.45±×1.4±)・(×)・(1.3±×1.3±)・(0.31±～0.15±)〔堆積土〕自然堆積と見做しておく。〔床面〕中央にＰ.１が存在するのみ。〔年代決定の資料〕良好なそれを得ていない。

EI50 f.p.1（第132図・図形57）〔検出面〕K.T. 層中か。〔重複〕近世墳墓墳丘下位にくる。〔平面形〕楕円形基調。〔縦断面形〕完掘時はフラスコ型と思われ、Ｄ－２の仲間とみなした。〔規模〕(1.4±×1.4±)・(×)・(2.06±×1.65±)・(1.14±～1.06±)〔堆積土〕実測図を欠く。写真にても詳細不明。〔床面〕中央にＰ.１が存在するのみ。〔年代決定の資料〕良好なそれを得ていない。

EI53 f.p.1（第133図・図版58）〔検出面〕K.T. 層中か。〔重複〕EI53 p.2 と重複するが、実測図を欠く。EH50 住居跡とも同様。近世墳墓墳丘の下位にある。〔平面形〕円形基調か。〔縦断面形〕完掘時はフラスコ型と思われ、Ｄ－１の仲間とした。〔規模〕(2.1±×1.95±)・(×)・(2.65±×2.0±)・(1.2±～0.98±)〔堆積土〕記録を欠き不明。〔床面〕平坦以外の特記事項無し。〔年代決定の資料〕良好なそれを欠く。

EI53 p.2（第133図・図版58）〔検出面〕K.T. 層中か。〔重複〕EI53 f.p.1、EI50 住居跡と重複するが、実測図を欠く。近世墳墓墳丘下位にくる。〔平面形〕重複で不明だが、円形基調か。〔縦断面形〕完掘時は浅く、E－1の仲間とした。〔規模〕(1.35±×？)・(×)・(1.17±×？)・(0.33±～0.12±)〔堆積土〕記録を欠き不明。〔床面〕平坦以外の特記事項無し。〔年代決定の資料〕良好なそれを得ていない。

EI56 f.p.1（第133図・図版58）〔検出面〕K.T. 層中か。〔重複〕EI53 f.p.1、EI59 f.p. と重複するが実測図を欠く。近世墳墓墳丘の下位にくる。〔平面形〕円形基調。〔縦断面形〕完掘時はフラスコ型であり、D－2の仲間とした。〔規模〕(1.95±×1.4±)・(1.6±×1.35±)・(2.45±×1.95±)・(1.38±～1.21±)〔堆積土〕実測図を欠く。写真によるとパミスと思われる層もあり、不自然とも思われるが詳細不明。〔床面〕中央にP.1が存在。東南壁に穴があり、そこに粘土と礫が見られ、壁補強関連のものと考えられている。〔年代決定の資料〕埋土出土と思われるものを用いると、大木7b式式期か、その前後の可能性をもつが確実でない。

EI59 f.p.（第133図・図版58）〔検出面〕K.T. 層中か。〔重複〕EH56 f.p.1 と壁を接し穴があく。東半を近世墳墓周溝により削平され、かつその墳丘の下位にくる。〔平面形〕円形基調。〔縦断面形〕完掘時はフラスコ型と思われ、D－2の仲間とした。〔規模〕(2.75±×2.7±)・(×)・(2.45±×2.4±)・(1.29±～？)〔堆積土〕記録を欠き不明。〔床面〕中央にP.1があり、その北に礫1がある。〔年代決定の資料〕埋土出土と思われるものを二次的に用いると、大木7b式期か、その前後と思われるが確実でない。

EI59 f.p.2（第132図・図版58）〔検出面〕K.T. 層中か。〔重複〕西半が近世墳墓周溝に削平される。〔平面形〕円形基調か。〔縦断面形〕完掘時はフラスコ型と思われ、D－2とした。〔規模〕(2.05±×1.75±)・(×)・(2.0±×1.85±)・(1.58±～？)〔堆積土〕記録を欠き不明。〔床面〕中央にP.1が存在するのみ。〔年代決定の資料〕良好なそれを得ていない。

EI62 f.p.（第134図・図版58）〔検出面〕M.p. 層中か。〔重複〕EI65 f.p. に先行する。〔平面形〕円形基調。〔縦断面形〕フラスコ型であり、D－3の仲間とした。〔規模〕(2.0±×1.9±)・(×)・(2.3±×2.25±)・(1.01±-0.8±)〔堆積土〕ⓓは若干不自然であろう。〔床面〕中央にP.1、西北壁際にP.2（掘り込み風に若干大きめ）が存在するのみ。〔年代決定の資料〕埋土出土のものを用いると、大木6式期か、それ以降と思われる。

EI65 f.p.（第134図・図版58）〔検出面〕M.p. 層中か。〔重複〕EI62 f.p. に後続する。〔平面形〕円形基調。〔縦断面形〕フラスコ型であり、D－3の仲間である。〔規模〕(2.8±×2.7±)・(×)・(3.09±×2.7±)・(1.05±～0.95)〔堆積土〕ⓑ・ⓒの性状は若干不自然と思われる。〔床面〕中央にP.1・2が存在する。〔年代決定の資料〕埋土中出土のものを援用すると、大木9式期か、その前後の可能性をもつ。

EI68 ピット群（第127図）特記事項を欠くので、一覧表形式とした。

EJ53 p.1（第132図）〔検出面〕K.T. 層中か。〔重複〕近世墳墓墳丘下位にあり、かつ周溝によって南半を削られる。〔平面形〕円形基調。〔縦断面形〕完掘時はビーカー型と思われ、A－1の仲間とした。〔規模〕(2.1±×2.0±)・(×)・(1.9±×1.8±)・(0.88±～？)〔堆積土〕実測図を欠く。〔床面〕平坦以外の特記事項は無い。〔年代決定の資料〕若干疑問ある資料を用いると、大木6式期か、それ以降の可能性をもつが確実でない。

EJ53 p.2（第136図）〔検出面〕K.T. 層中か。〔重複〕近世墳墓墳丘下位にあり、南半は周溝に削られ、欠失する。〔平面形〕重複で不明だが、円形基調か。〔縦断面形〕完掘時はビーカー型と思われ、A－2とも見えるが、D－2の可能性もある。〔規模〕(1.9±×？)・(×)・(1.65±×？)・(0.63±～？)〔堆積土〕実測図を欠く。〔床面〕中央と思われる部分にP.1が存在するのみ。〔年代決定の資料〕良好なそれを欠く。

EJ59 f.p.（第136図）〔検出面〕M.p. 層中。〔重複〕EI62 住居跡と、近世墳墓周溝の両者に先行。〔平面形〕円形基調か。〔縦断面形〕フラスコ型でありD－1の仲間とした。〔規模〕(2.05±×？)・(1.85±×1.65±)・(1.7±×1.55±)・(1.1±～0.86±)〔堆積土〕ⓐ₁の性状は若干不自然さを感じさせる。〔床面〕中央にP.1が存在するのみ。〔年代決定の資料〕埋土出土と思われるものを二次的に用いると、晩期か、その前後の可能性をもつが確実でない。

EJ62 p.（第136図）〔検出面〕M.P. 層中か。〔重複〕EI62 住居跡と重複するが、実測図を欠く。おそらくはそれに先行しようが、同じく古代に属す可能性もある。〔平面形〕不整形〔縦断面形〕若干減めであるが、A－1の仲間とした。〔規模〕(1.55±×1.15±)・(×)・(1.3±×0.95±)・(064±～0.48±)〔堆積土〕自然堆積と見做しておく。〔床面〕東方へやや傾斜する。〔年代決定の資料〕良好なそれに欠ける。

EI101 も便宜上ここに記す。

EJ68 遺構（第137図）詳細不明のため、一覧表形式にまとめた。

EJ68 f.p.（第138図・図版59）〔検出面〕K.T. 層中か。〔重複〕EJ71 p. に先行。その他とは実測図を欠く。〔平面形〕円形基調。〔縦断面形〕中段をもつフラスコ型であり、D－3の典型例とした。〔規模〕(3.5±×3.3±)・(3.0±×2.5±)・(2.9±×2.9±)・(1.37±～？)〔堆積土〕一応自然堆積と見做しておく。〔床面〕中央にP.1・2、周辺にP.3～8の小穴類が存在し、さらに東南部にP.9がある。〔年代決定の資料〕埋土出土のものを援用すると、大木7b式期か、それ以降の可能性をもつ。

EJ71 p.（第139図・図版59）〔検出面〕K.T. 層中か。〔重複〕EJ68 f.p. に後続する。〔平面形〕楕円形基調か。〔縦断面形〕E－1の典型例とした。〔規模〕(2.05±×1.75±)・(1.8±×1.35±)・(1.5±×1.0±)・(0.82±～？)〔堆積土〕遺物・焼土のあり方は人為的な措置を思わせ

るに十分である。〔床面〕特記事項は無い。既述の焼土についての記載を欠き、性格不明である。〔年代決定の資料〕埋土出土のものを援用すると、大洞B－C式～C_1式期か、それ以降の可能性をもつ。

FA59 p.（第142図）〔検出面〕M.P. 層中。〔重複〕FA62 p.1 と重複するが、実測図を欠く。〔平面形〕重複のため不明。円形乃至楕円形基調か。〔縦断面形〕完掘時は浅くE－1の仲間とした。〔規模〕(1.45±×？)・(×)・(1.25±×？)・(0.4±～？)〔堆積土〕記録を欠き不明。〔床面〕特記事項は無い。〔年代決定の資料〕良好なそれは得ていない。

FA62 p.1（第142・図版24）〔検査面〕M.P. 層中。〔重複〕FA59 p.、FA62 p.2 と重複するが、実測図を欠く。〔平面形〕円形基調。〔縦断面形〕フラスコ型と思われ、D－2の仲間としておくおく。〔規模〕(2.0±×2.0±)・(1.83±×)・(1.72±×1.72±)・(0.74±～？)〔堆積土〕ⓓの性状は若干不自然であろう。〔床面〕中央にP．1があるのみ。〔年代決定の資料〕ピットNo.を付していない〝FA62 p.〟出土資料に後期のものがある。

FA62 p.2（第142図）〔検出面〕M.P. 層中。〔重複〕FA62 p.1・3と重複するが、実測図を欠く。〔平面形〕楕円形基調か。〔縦断面形〕現状は浅くE－1の仲間とした。〔規模〕(1.3±×0.8±)・(×)・(1.0±×0.65)・(0.49±～？)〔堆積土〕ⓐ・ⓑの性状は若干不自然と思われる。〔床面〕特記事項無し。〔年代決定の資料〕ピットNo.を付していない〝FA62 p.〟出土資料に後期～晩期のものがある。

FA62 p.3（第142図）〔検出面〕M.P. 層中。〔重複〕FA62 p.2 と重複するが、実測図を欠く。〔平面形〕重複で不明。円形乃至楕円形基調。〔縦断面形〕完掘時は浅くA－1の仲間か。〔規模〕(1.5±×0.9±)・(×)・(1.3±×0.8±)・(0.58±～？)〔堆積土〕実測図を欠く。〔年代決定の資料〕ピットNo.を付していない〝FA62 p.〟出土資料に後期乃至晩期のものがある。

なおFブロックの以上のピット類はその上位を削平（人為・自然の営力によって）された可能性もある。したがってここでEの仲間としたものの中には、本来はAであった可能性のものも含む。

FA68 p.1（第141図）〔検出面〕M.P. 層中か。〔重複〕その事実は無い。〔平面形〕楕円形基調。〔縦断面形〕完掘時は浅く、E－1の仲間としておく。〔規模〕(1.1±×0.95±)・(×)・(0.95±×0.75±)・(0.26±～？)〔堆積土〕実測図を欠く。〔床面〕東南部壁際にP．1がある。かなり深いといえる。〔年代決定の資料〕良好なそれを欠く。

FA68 f.p.3（第141図）〔検出面〕M.P. 層中。〔重複〕その事実は無い。〔平面形〕楕円形基調。〔縦断面形〕中段のあるフラスコ型であり、D－2とした。〔規模〕(1.73±×1.55±)・(×)・(1.42±×1.13±)・(0.34±～？)〔堆積土〕自然堆積と見做しておく。ただしⓐ・ⓑの性状は若干不自然であろう。〔床面〕中央やや南寄りにP．1がある。その他は註記を欠き詳細不明。

〔年代決定の資料〕良好なそれを欠く。

FA68 f.p.2（第143図・図版24）〔検出面〕M.P. 層中。〔重複〕FA71 p.1 に先行し、P．2 に後続すると思われる。〔平面形〕楕円形基調。〔縦断面形〕フラスコ型であり、D－3 の仲間とした。〔規模〕(2.8±×2.1±)・(×)・(2.7±×1.9±)・(0.8±～？)〔堆積土〕部分的であり詳細不明だが、自然堆積と見做しておく。〔床面〕中央にP．1～3 が存在するのみ。〔年代決定の資料〕良好なそれを得ていない。

FA71 p.1（第143図・図版24）〔検出面〕M.P. 層中。〔重複〕FA68 f.p.2 に後続する。〔平面形〕実測図未完のため不明。〔縦断面形〕ビーカー型と見做し、A－1 の仲間とした。〔規模〕(1.1±×？)・(×)・(0.9±×？)・(0.8±～？)〔堆積土〕一応自然堆積と見做しておく。〔床面〕実測図を欠き不明。〔年代決定の資料〕良好なそれを得ていない。

FA71 p.2（第143図・図版24）〔検出面〕M.P. 層中。〔重複〕FA68 f.p.2 に先行する。〔平面形〕円形基調。〔縦断面形〕重複のため不明だが、A－2 かD－2 の可能性はあろう。〔規模〕1.9±×？)・(×)・(1.6±×1.4±)・(0.56±～？)〔堆積土〕重複で詳細不明である。ⓚのレベルは若干不自然とも思える。〔床面〕中央と思われる部分にP．1 が存在する。〔年代決定の資料〕良好なそれは得ていない。

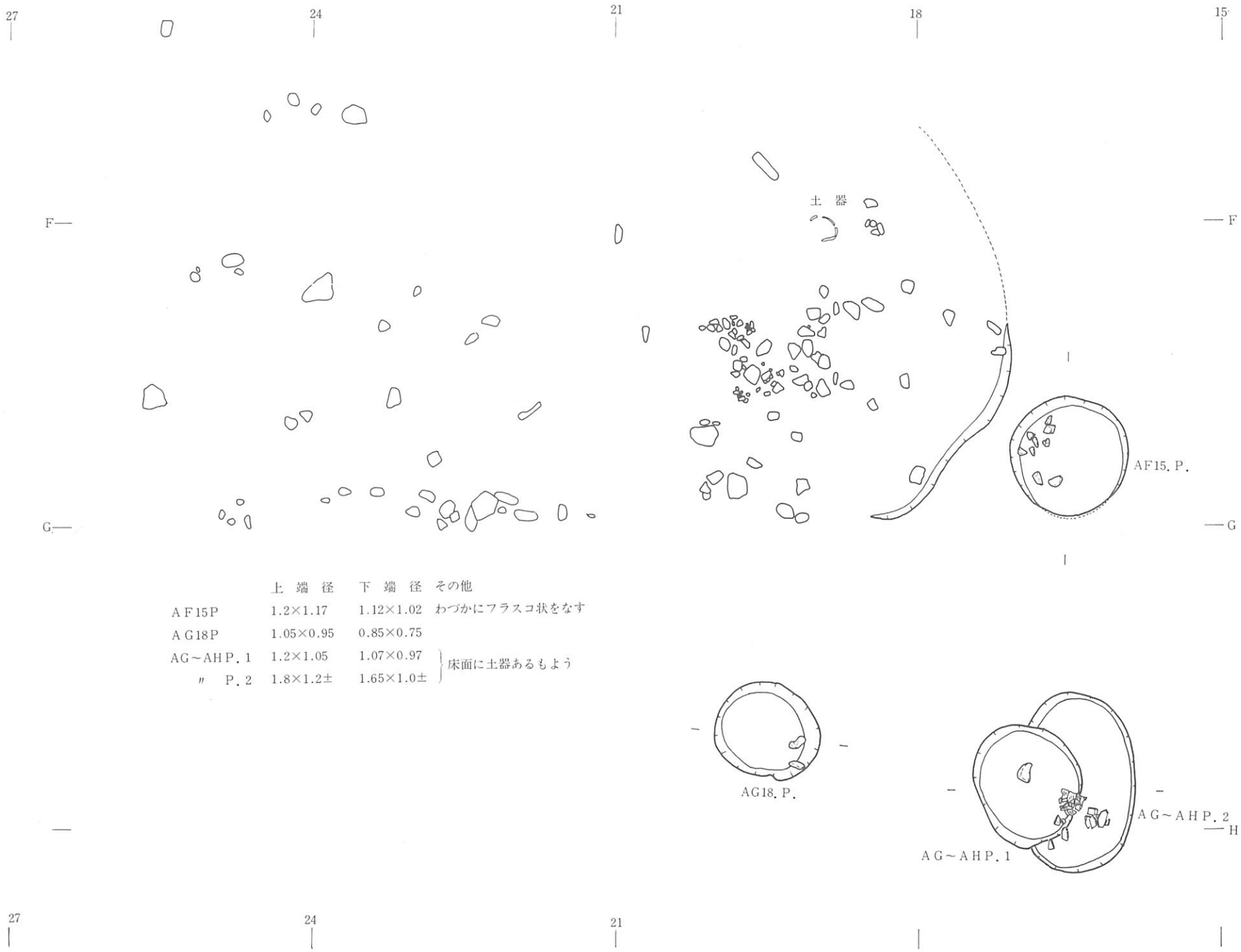

	上端径	下端径	その他
AF15P	1.2×1.17	1.12×1.02	わづかにフラスコ状をなす
AG18P	1.05×0.95	0.85×0.75	
AG～AHP. 1	1.2×1.05	1.07×0.97	床面に土器あるもよう
〃 P. 2	1.8×1.2±	1.65×1.0±	床面に土器あるもよう

第34図　Aブロックピット平面図

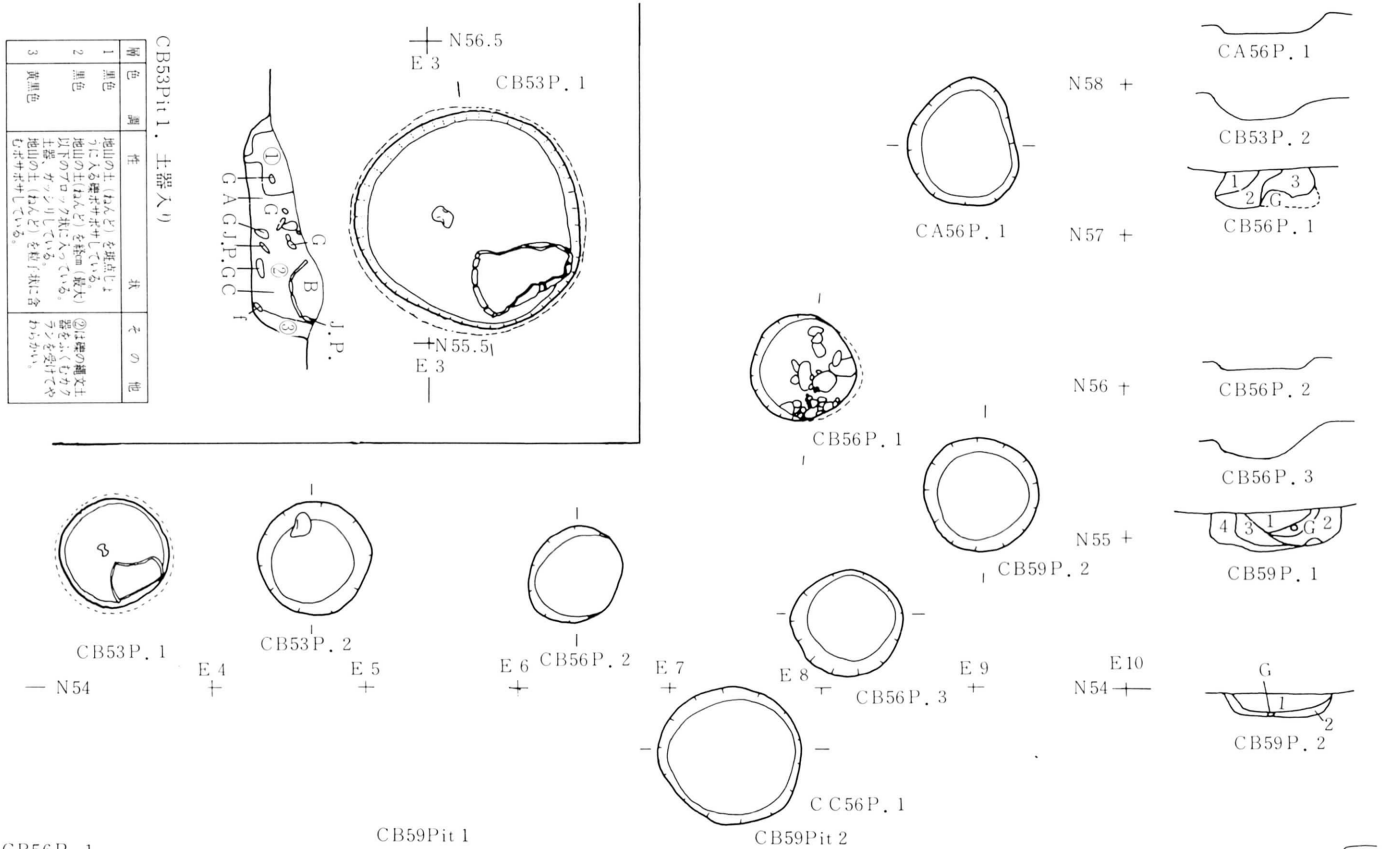

層	色調	性状	その他
1	黒色	地山の土（ねんど）を底部には入る礫がポツポツしている。	②は礫の編文土器をふくむもの。テンを受けてやわらかい。
2	黒色	地山の土ねんどを粒径小（最大）以下のブロック状に入っている。	
3	黒褐色	地山の土（ねんど）を粒状に含むがポツポツしている。	

第35図　Cブロック（斜面裾部）ピット群実測図(1)

CB56P．1

層	色調	性状	その他
1	7.5YR5/2	草根、火山灰、の粒小少量小よりにならない指頭がのこらない。	
2	7.5YR5/2	焼土パミスをふくむ火山灰を①より多量に含む、小礫2コ、小よりにならない、指頭がのこらない。	
3	7.5YR5/2	中小の礫多量火山灰少量小よりにならない、指頭がのこらない。	礫が底部にはいっている。

CB59Pit 1

層	色調	性状	その他
1	暗黒茶	草根、木炭微量、小礫火山灰パミス指頭が少しのこる①が一番火山灰、パミスが多い。	
2	暗黒	木炭パミス火山灰①より少ない①よりややかたい①にのみ小礫がみられた。	
3	純黒	木炭パミス火山灰②より少ない	
4	暗黒茶色	火山灰①に同じ	

CB59Pit 2

層	色調	性状	その他
1	黒色	パミス粒微量に含む小よりになる。かたい指頭がのこらない。中央部に落込みがある	
2	黒色	パミス粒微量に含む小よりにならない。指頭がわずかにのこる。	
3	暗黒茶色	焼土パミスをごく少量ふくむ、小よりにならない。やわらかい指頭がくっきりのこる。	

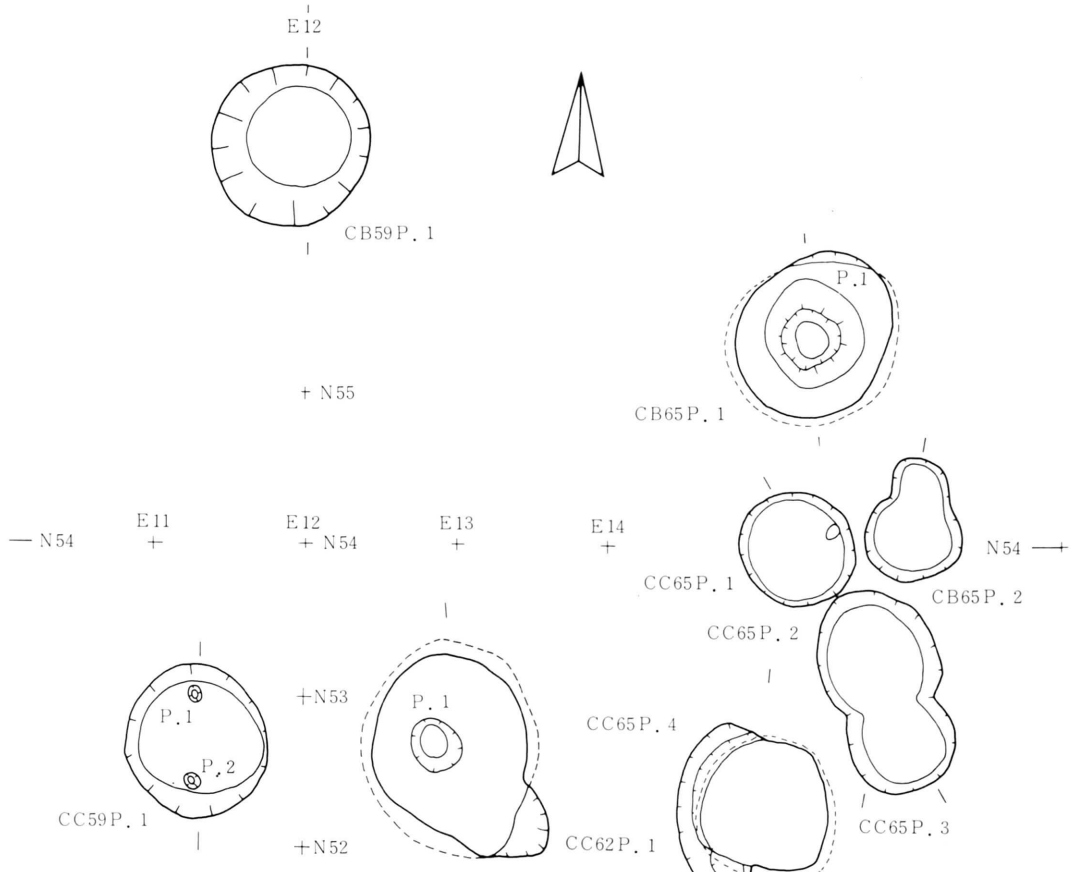

CB59Pit 1

層	色調	性状	その他
1	暗黒茶	草根、木炭微量、小礫、火山灰パミス指痕が少しのこっている。	①が一番火山灰パミスが多い①にのみ小礫がみられる
2	暗黒	木炭パミス、火山灰①より少ない。	
3	純黒	木灰パミス、火山灰②より少ない。	
4	暗黒茶色	火山灰①に同じ	

CB65P.1

層	色調	性状	その他
1	黒色	パミス粒微量に含む小よりになるかたい指痕がのこらない。	中央部に落ち込みがある
2	黒色	パミス粒微量に含む小よりにならない、指痕がわずかにのこる。	
3	暗黒茶色	焼土パミクをごく少量ふくむ、小よりにならない、やわらかい。指痕がくっきりとのこる。	

CC62Pit 1

層	色調	性状	その他
1	黒茶色	草木根パミス少量指痕がのこらない	中央部に落ち込みがある。
2	純黒色	火山灰の粒、スミ、土器片、非常にかたい、のこらない	
3	暗黒茶色	パミス、火山灰の粒①②より多く全体にわたってふくむ、非常にかたいのこらない。	
4	暗茶色	火山灰をやや大きいブロックで含む①よりやわらかいのこる。	
5	こげ茶色	パミスの粒炭、ダンゴになる。かたいののこらない。	

CC65Pit 4

層	色調	性状	その他
1	黒茶色	非常にやわらかいのこる	②層の底面から浮いて中央部に入っている
2	無色	小礫を多量にふくむ火山灰のブロック土器片ガリ、ボサ、	
3	黒茶色	火山灰をブロック状に均一に少量ふくむ非常にやわらかいのこる。	

第36図　Cブロック（斜面裾部）ピット群実測図(2)

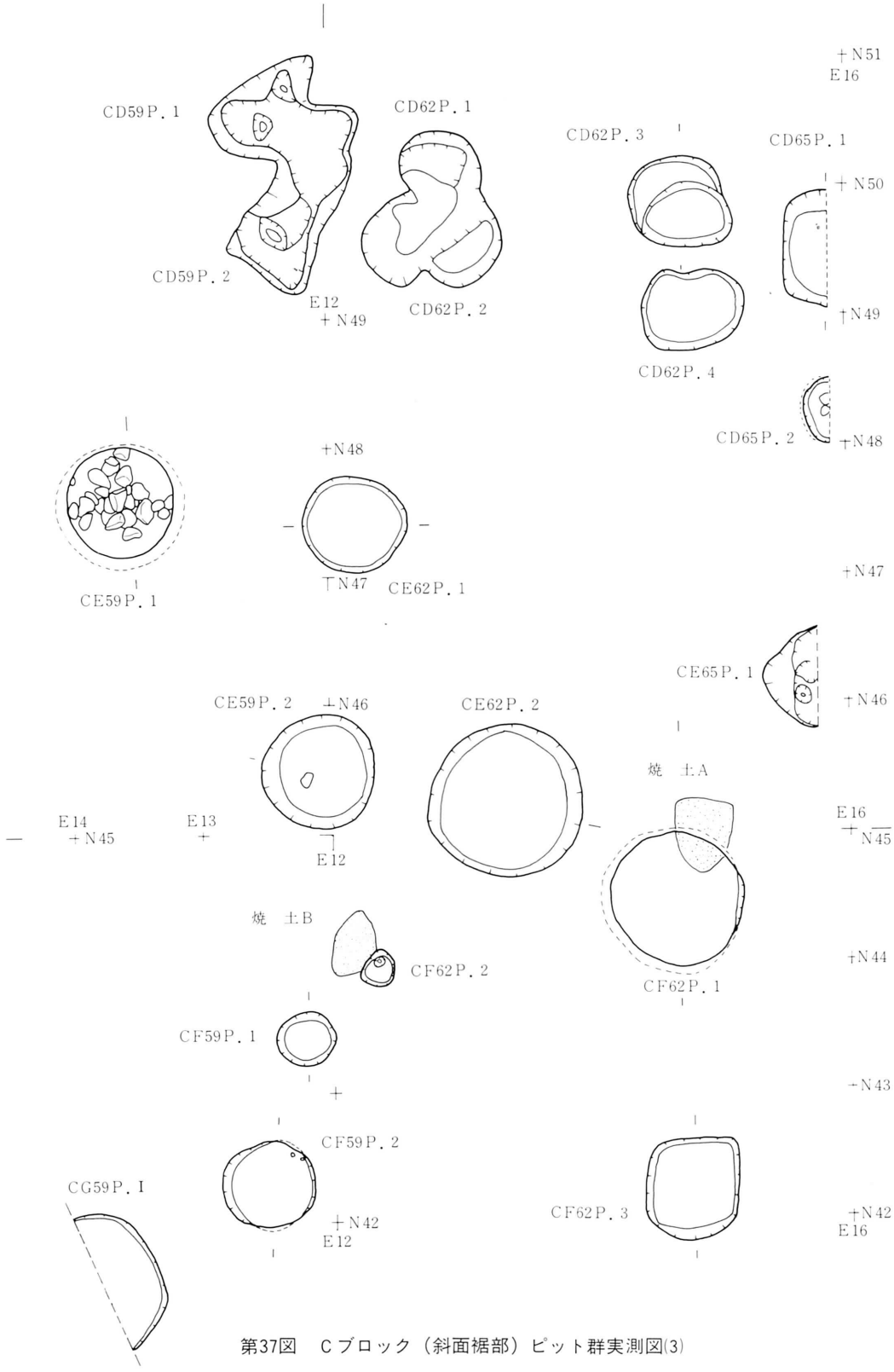

第37図　Cブロック（斜面裾部）ピット群実測図(3)

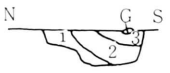

CD62P．3

CD62Pit 3

層	色調	性状	その他
1	黒色	火山灰の粉、指痕がほとんどのこらない	①と③は非常に似ている同じかもしれない
2	黄茶褐色	小礫　火山灰の粒を全体にクロック状に含む　火山灰の粉　指痕がのこらない	
3	黒色	火山灰の粉　指痕がのこらない	

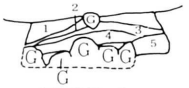

CE59P．1

CE59Pit 1

層	色調	性状	その他
1	10YR3/2	焼土をブロック状に含む指痕がややのこる。	④礫粒のまじった火山灰の層
2	10YR2/3	焼土(層)土器、指痕がややのこる	
3	10YR3/4	指痕がのこり①②よりやわらかい	
4	7.5YR5/6	豆礫、ガリガリとかたい。	
5	10YR3/4	中礫、指痕が深くのこる。	

CF59P．2

CF59Pit 1

層	色調	性状	その他
1	7.5YR3/4	指痕がのこる	
2	7.5YR3/4	焼土　土器片パミス　スミ少量土器片（粉）指痕がのこる	
3	7.5YR3/4	指痕のこる	

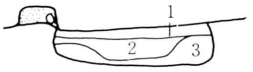

CF62P．1

CF62P．1

層	色調	性状	その他
1	黒	指痕がのこる　焼土がのこっている	
2	暗黒茶	小中礫、火山灰を全体に含む指痕がのこらない	
3	黒	火山灰をいくらか含む　粘性あり指痕がのこるのよりやわらかい感じ	

CD65P．1

CE59P．2

CE02P．1

CE62P．2

CF59P．1

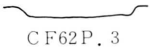

CF62P．3

CF59P．1

第38図　Cブロック（斜面裾部）ピット群実測図(4)

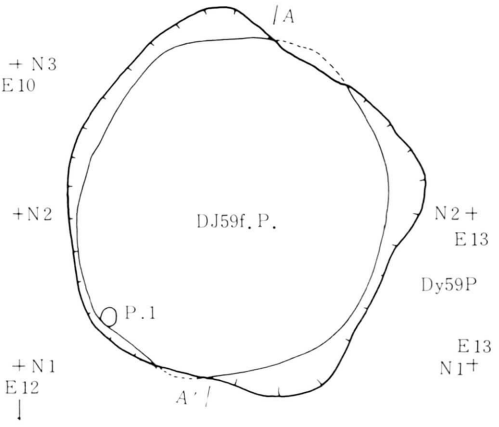

DJ59f.P

DJ59f.P

層	色調	性状	その他
a	7.5YR3/2　黒褐	腐植土。指痕つかず粘性乏しい。	極少の炭とパミス混入
b	7.5YR5/6　明褐	火山灰土。指痕つき棒状化。若干の腐植土ブロックと、パミス粒極少を含む。	
c	7.5YR3/1　黒褐	腐植土。指痕つき棒状化。	極少の炭とパミスを含む
d	7.5YR3/3　暗褐	腐植土に火山灰土が混じる。指痕つき棒状化。	パミス粒多く、炭若干も含む。
e	7.5YR5/6　褐	火山灰土。指痕つきだんご状化。	パミス粒若干と極少の炭を含む。
f	7.5YR5/3　褐	火山灰土と腐植土の混土。指痕つき棒状化。	同　上。

第67図　Dブロックピット実測図(26)

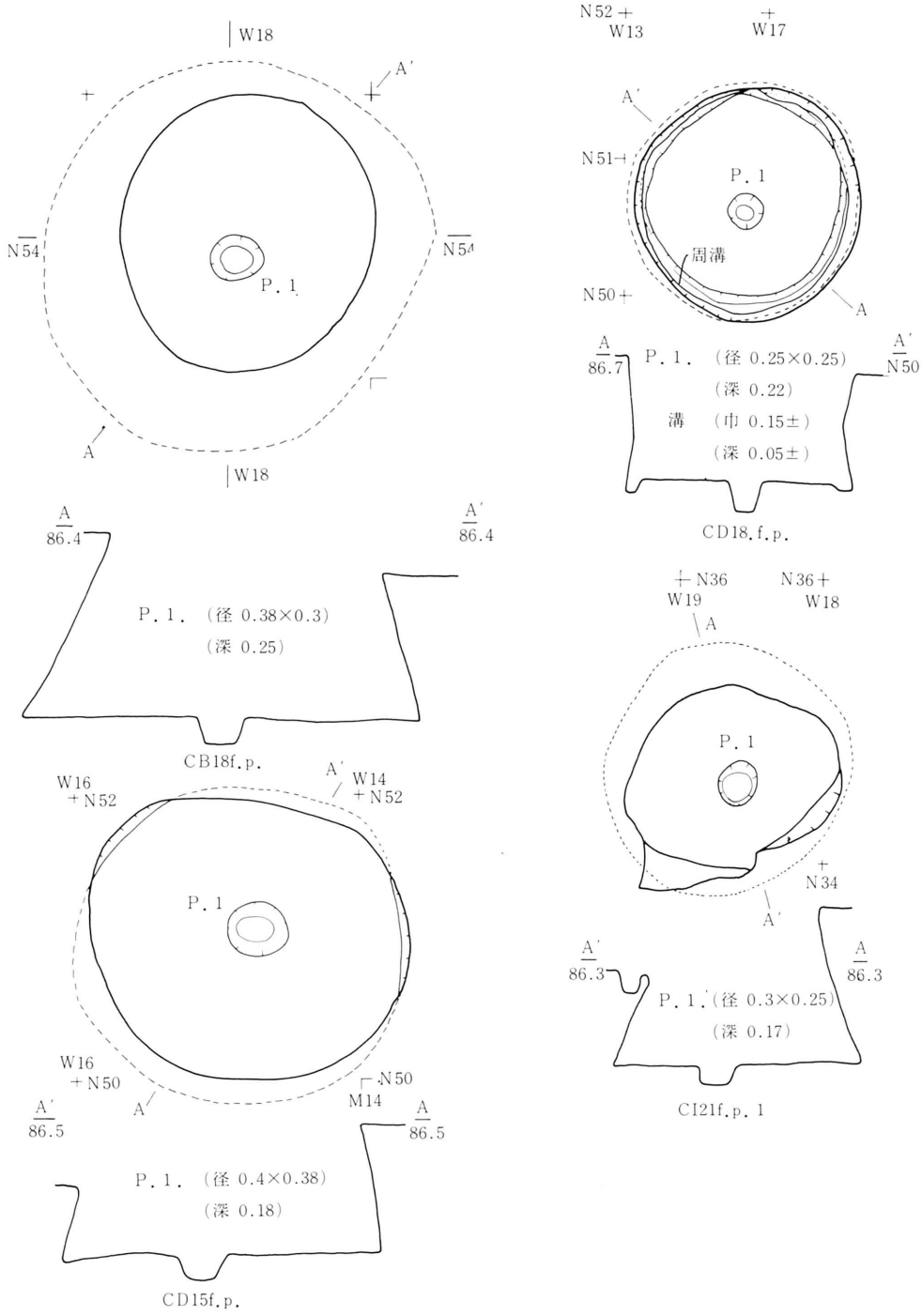

第39図　Cブロックピット群実測図　(Ⅰ)(CB18f.p. CD15f.p. CD18f.p. CI21f.p. Ⅰ)

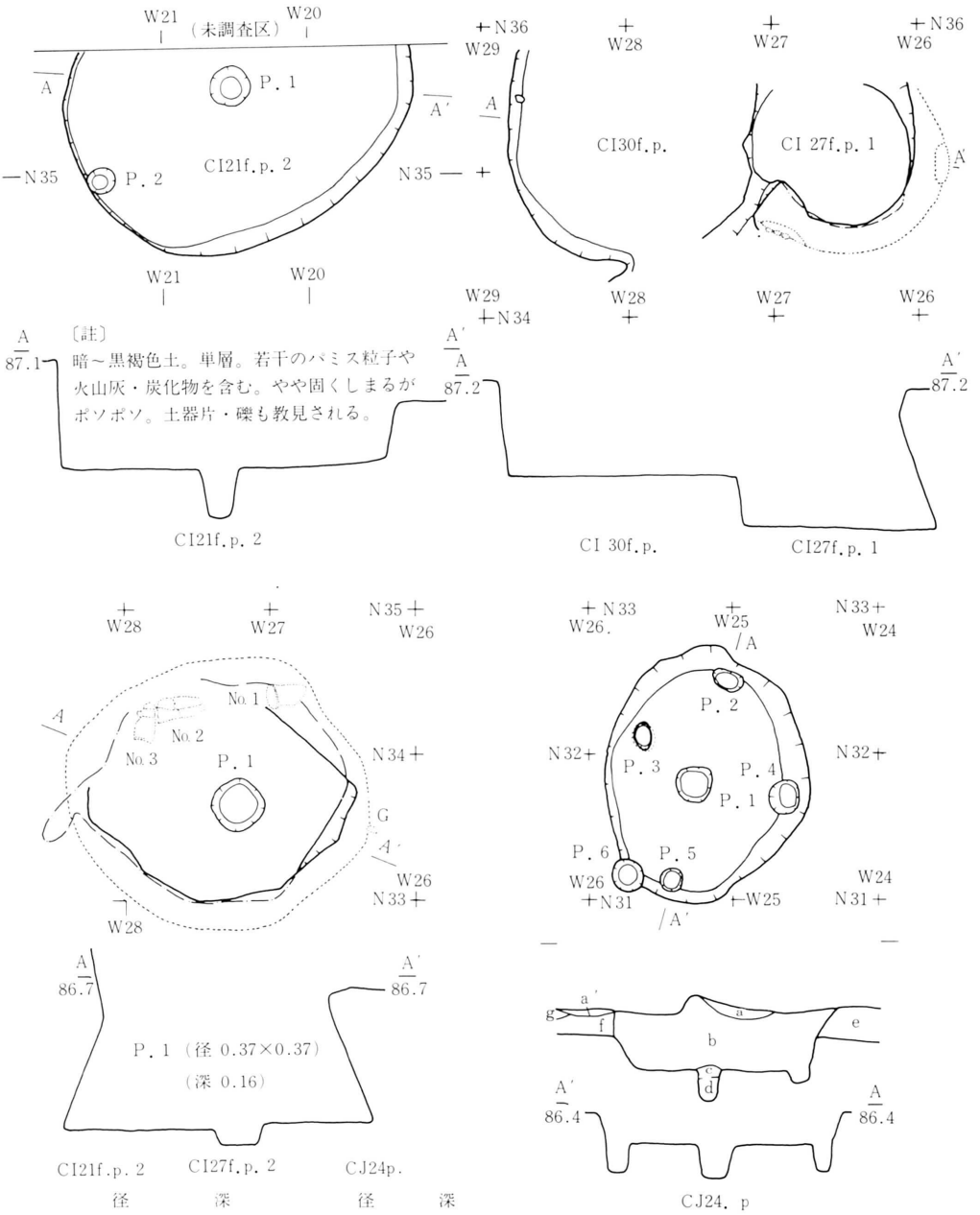

CI21f.p．2	径	深
P．1	0.27×0.27	0.34
P．2	0.17×0.17	0.26

CJ24p.	径	深
P．1	0.25×0.25	0.23
P．2	0.2×0.13	0.2
P．3	0.18×0.13	0.3
P．4	0.22×0.2	0.13
P．5	0.15×0.15	0.24
P．6	0.22×0.22	0.35

第40図　Cブロックピット群実測図(2)(CI21f.p.2・CI27f.p.1・2・CI30f.p. CJ24p.)

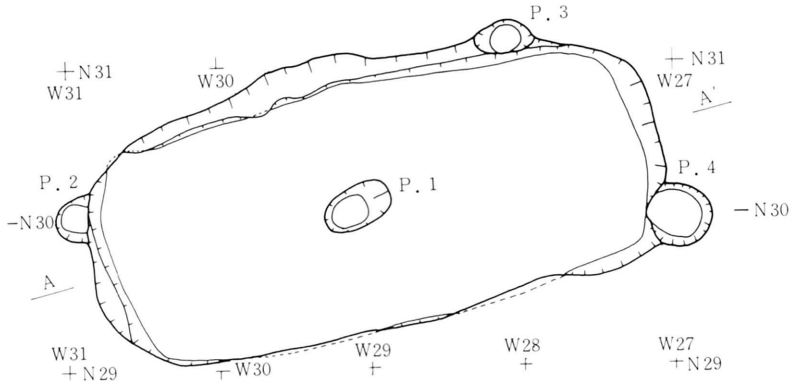

	径	深
P. 1	0.45×0.27	0.23
P. 2	0.28×0.28	0.19
P. 3	0.4×0.22	0.31
P. 4	0.4×0.4	0.49

CJ30f. P.

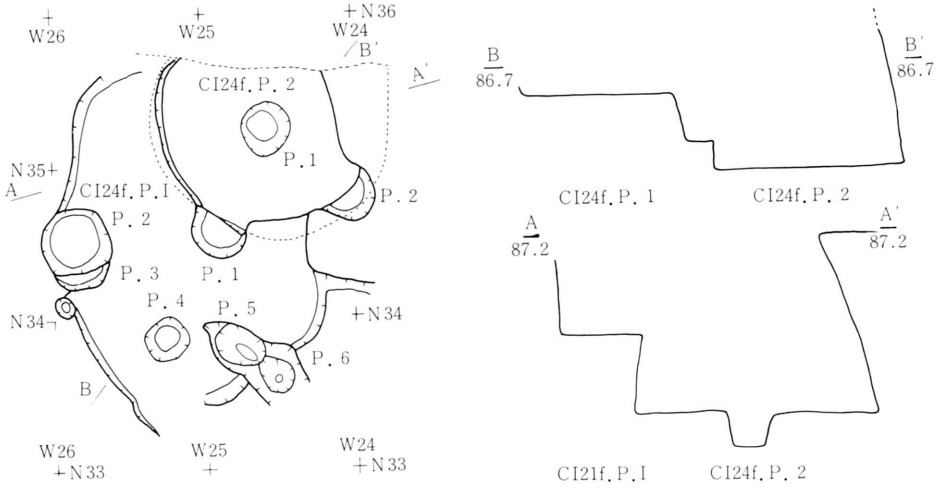

CI24f. P. 1

	径	深さ
P. 1	0.37×0.37	0.32
P. 2	0.45×0.45	0.40
P. 3	0.4±×0.4±	0.13
P. 4	0.3±×0.3±	0.40
P. 5	0.34×0.25	0.34
P. 6	0.30×0.20	0.30

CI24f. P. 2

	径	深さ
P. 1	0.37×0.3	0.24
P. 2	0.36×0.36	0.55

第41図　Cブロックピット実測図（3）(CJ30f.p. ・CI24f.p.I・2）

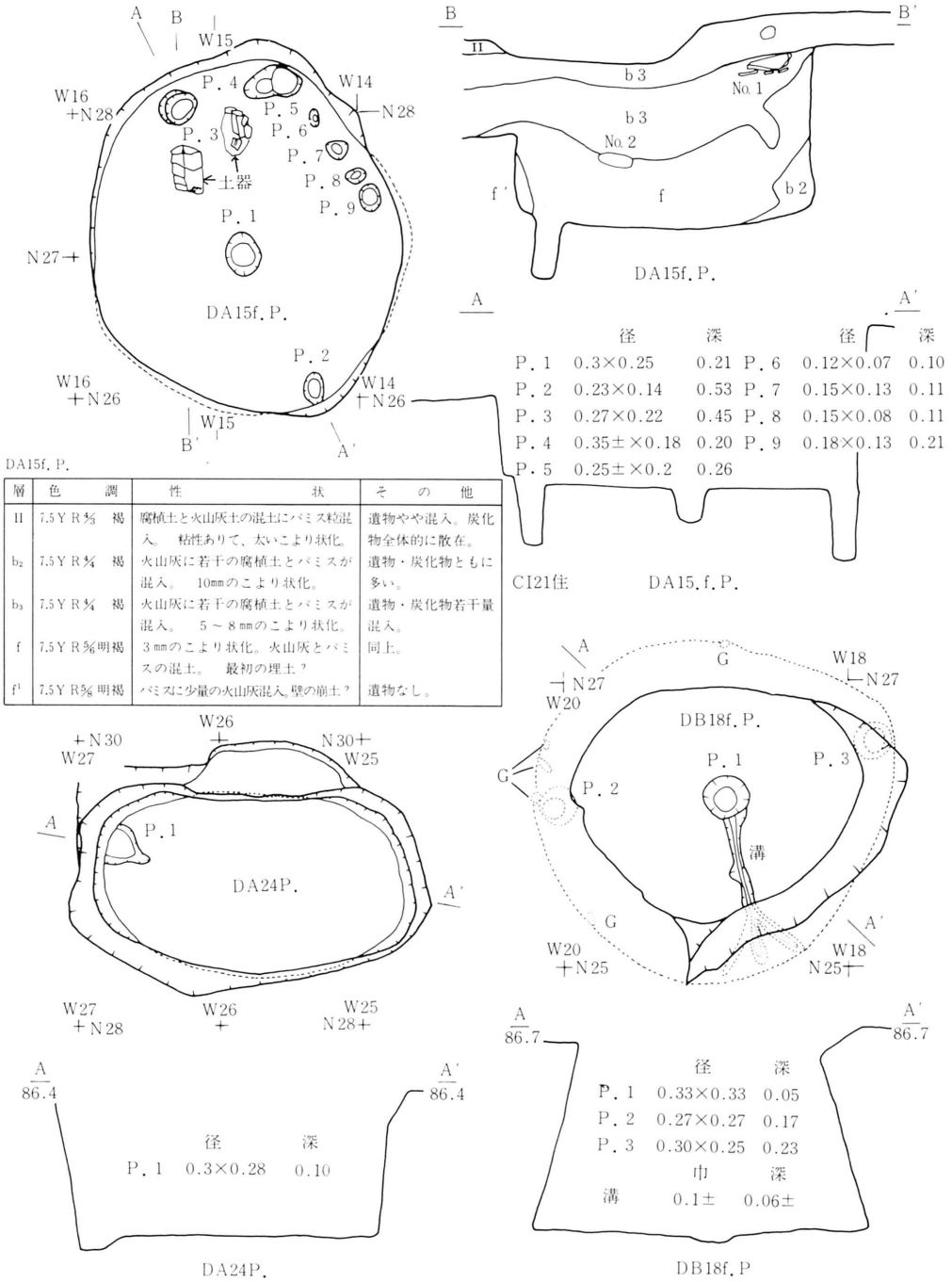

DA15f.P.

層	色調	性状	その他
II	7.5YR3/3 褐	腐植土と火山灰土の混土にパミス粒混入。粘性ありて、太いこより状化。	遺物やや混入。炭化物全体的に散在。
b_2	7.5YR3/4 褐	火山灰に若干の腐植土とパミスが混入。10mmのこより状化。	遺物・炭化物ともに多い。
b_3	7.5YR3/4 褐	火山灰に若干の腐植土とパミスが混入。5～8mmのこより状化。	遺物・炭化物若干量混入。
f	7.5YR5/6明褐	3mmのこより状化。火山灰とパミスの混土。最初の埋土？	同上。
f^1	7.5YR5/6明褐	パミスに少量の火山灰混入。壁の崩土？	遺物なし。

第42図　Dブロックピット実測図（Ⅰ）(DA15f.P.・DA24f.P.・DB18f.P.)

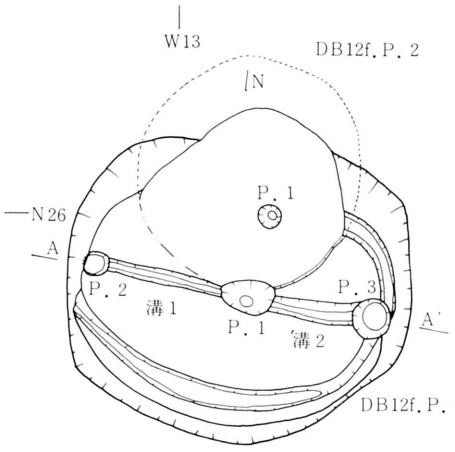

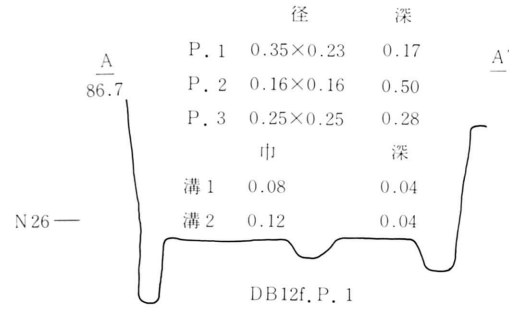

	径	深
P.1	0.35×0.23	0.17
P.2	0.16×0.16	0.50
P.3	0.25×0.25	0.28

	巾	深
溝1	0.08	0.04
溝2	0.12	0.04

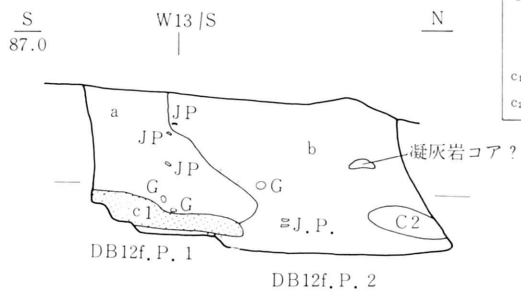

DB12f.P1　DB12f.P.2

層	色調	性状	その他
a	暗褐色土	クロボクと火山灰の入り混じり。パミス粒多い。　粘性はない。	土器片・礫・炭化物あり
b	黒褐色土	火山灰、パミス粒は少ない。粘性なし	土器片・焼土・礫がある。炭化物は層中に均一に散布。
c_1	火山灰	純粋、固くしまる。	貼り床か？
c_2	汚れた火山灰		

DB12f.P.2

	径	深
P.1	0.15×0.15	0.07

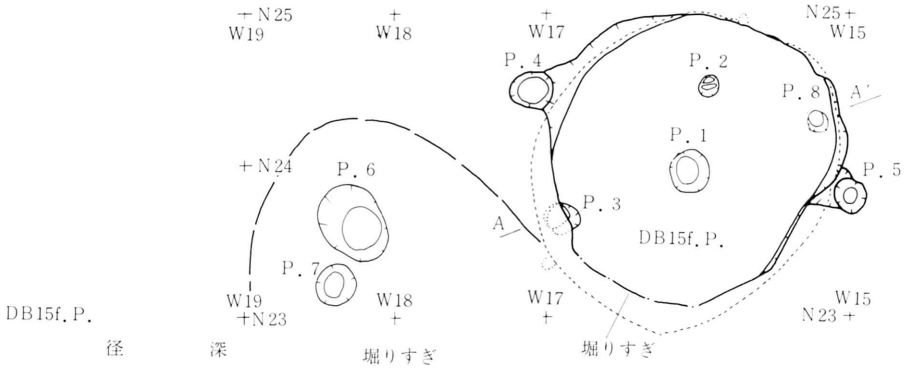

DB15f.P.

	径	深
P.1	0.27×0.26	0.21
P.2	0.15×0.15	0.22
P.3	0.25×0.20	0.26
P.4	0.30×0.20	0.74
P.5	0.24×0.24	0.50
P.8	0.17×0.17	0.29
P.6	0.55×0.4	1.02
P.7	0.26×0.25	0.60

第43図　Dブロックピット実測図(2)(DB12f.P.1・2・DB15f.P.)

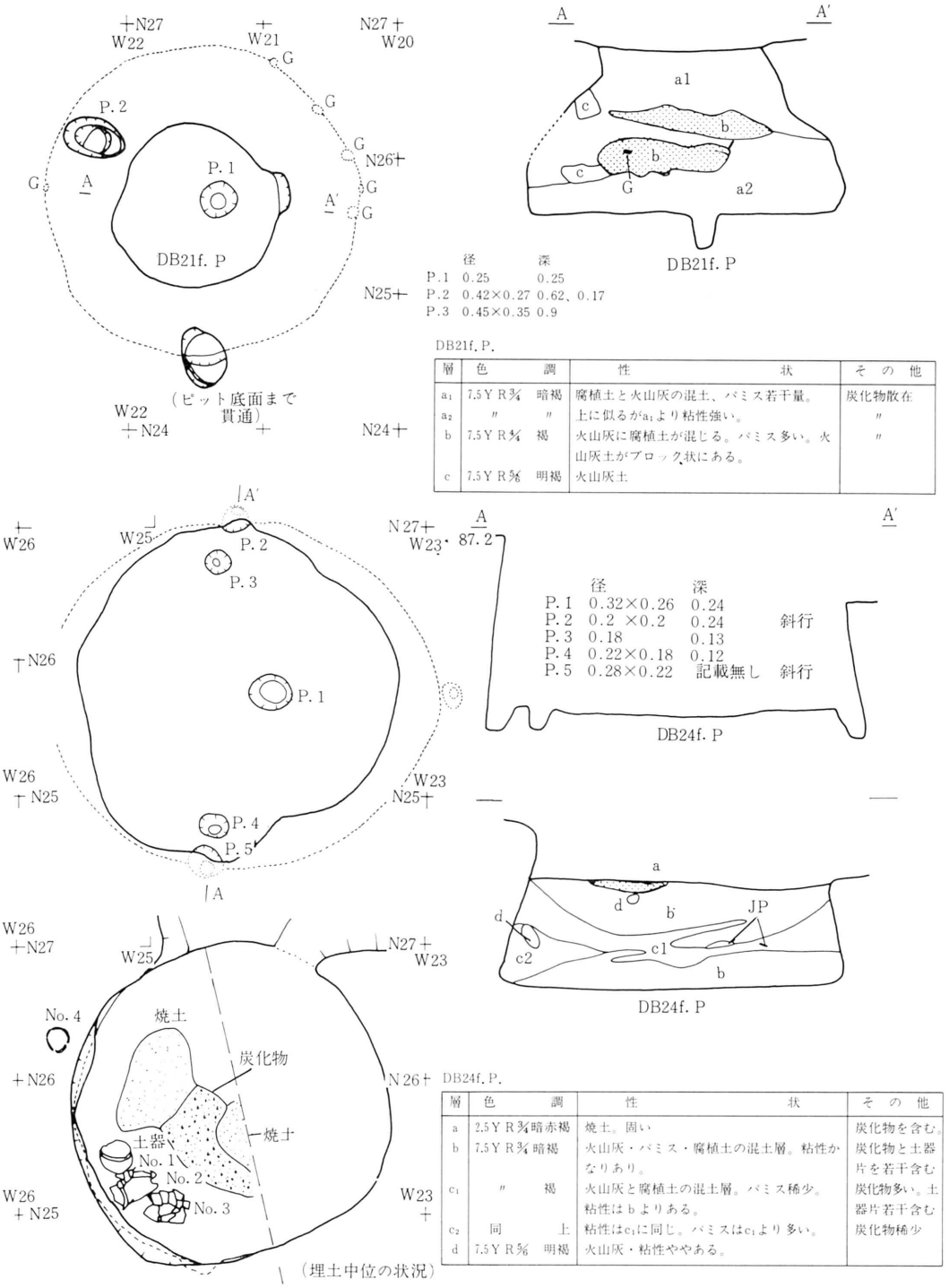

層	色	調	性	状	その他
a_1	7.5Y R3/4	暗褐	腐植土と火山灰の混土、パミス若干量。		炭化物散在
a_2	〃	〃	上に似るがa_1より粘性強い。		〃
b	7.5Y R3/4	褐	火山灰に腐植土が混じる。パミス多い。火山灰土がブロック状にある。		〃
c	7.5Y R5/6	明褐	火山灰土		

層	色	調	性	状	その他
a	2.5Y R3/3	暗赤褐	焼土。固い		炭化物を含む。
b	7.5Y R3/4	暗褐	火山灰・パミス・腐植土の混土層。粘性かなりあり。		炭化物と土器片を若干含む
c_1	〃	褐	火山灰と腐植土の混土層。パミス稀少。粘性はbよりある。		炭化物多い。土器片若干含む
c_2	同	上	粘性はc_1に同じ。パミスはc_1より多い。		炭化物稀少
d	7.5Y R5/6	明褐	火山灰・粘性ややある。		

第44図　Dブロックピット実測図(3)(DB21f.P.・DB24f.P.)

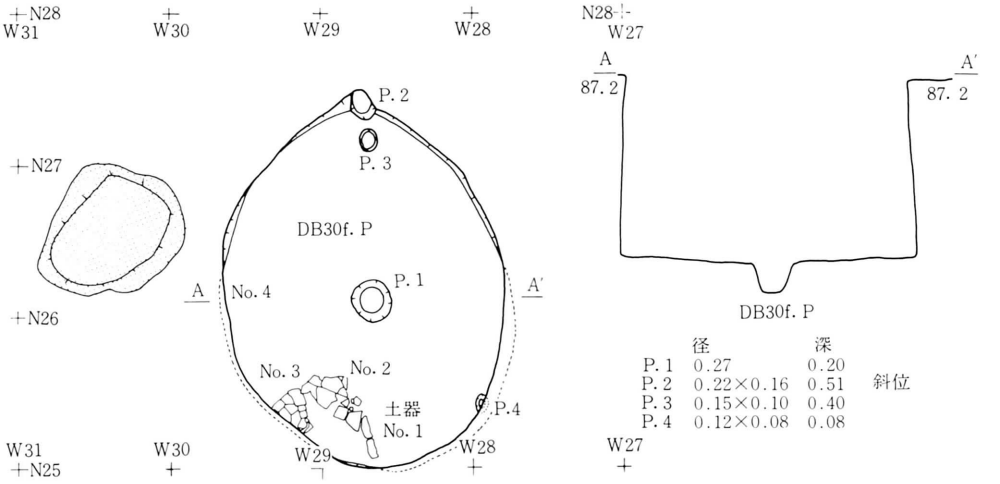

	径	深	
P. 1	0.27	0.20	
P. 2	0.22×0.16	0.51	斜位
P. 3	0.15×0.10	0.40	
P. 4	0.12×0.08	0.08	

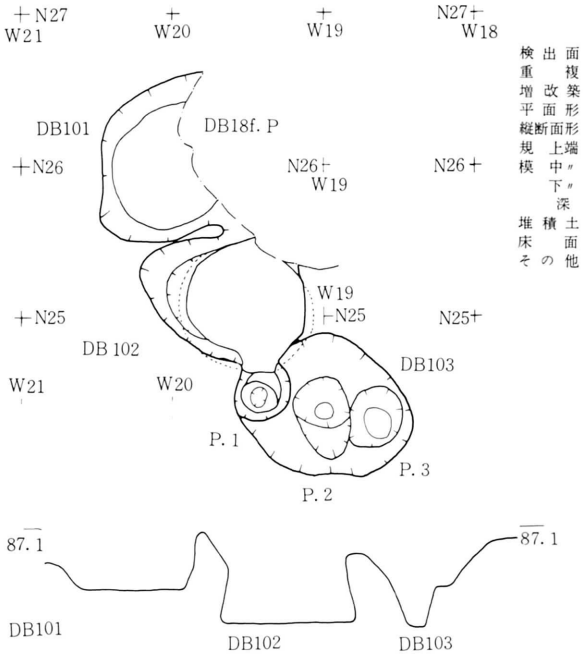

	DB101	DB102	DB103
検出面	K. T層中(？)	同左	同左
重複	DB18f. p. と重複(？)	同左DB 103と重複	DB102と重複
増改築	不明	同左	同左
平面形	円形基調(？)	同左	楕円形基調(？)
縦断面形	完掘時はE−1	完掘時はD−1	不明
規 上端	1. 2±×0.8±	1.2±×0.8±	1.15±×0.9±
模 中〃	×	0.8±×0.8±	×
下〃	1.0×0.75	0.9±×0.8±	×
深	0.2±～？	0.58±～？	0. 15±～？
堆積土	記録を欠く	同左	同左
床面	平坦(？)		
その他			

	径	深
P. 1	0.4	0.5
P. 2	0.35	0.57
P. 3	0.4	0.51

第45図　Dブロックピット実測図(４)（DB30f.P.・DB101～103）

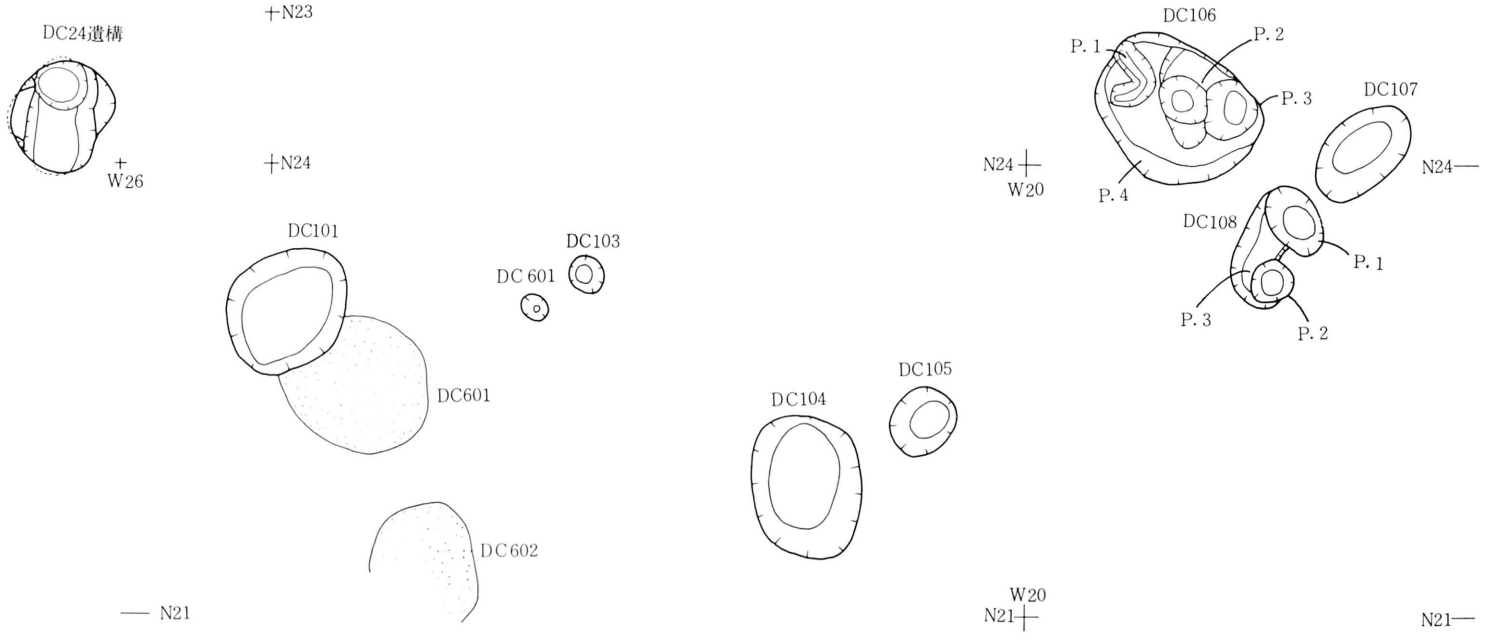

第46図　Dブロックピット実測図(5)(DC24遺構他)

DC24遺構

検出面　K．T層中(?)

重　複　不明。礫の集積が上位にのる

増改築　不明。

平面形　楕円形

縦断面形　完掘時はA－1(?)

規　模　上端0.75±×0.6±
下端0.5±×0.3
深　0.91

堆積土　記録を欠く

床　面　P．1が南にある
(P.1径0.33深1.08)

No.	長径(上)	長径(下)	短径(上)	短径(下)	概形(上)	概形(下)	深さ	備考
DC101	0.9	0.77	0.77	0.53	楕円	楕円	0.38	DC601と重複(?)
102	0.2	0.03	0.15	0.03	〃	円	0.17	
103	0.27	0.12	0.23	0.12	〃	〃	0.21	
104	1.0	0.67	0.71	0.35	〃	楕円	0.18	
105	0.46	0.25	0.38	0.2	〃	〃	0.21	
106								
P.1	0.44	0.3	0.2	0.07	溝状		0.21	P．4の内部
P.2	0.35	0.15	0.3	0.15	楕円	円	0.51	〃
P.3	0.37	0.2	0.35	0.14	〃	楕円	0.63	〃

No.	長径(上)	長径(下)	短径(上)	短径(下)	概形(上)	概形(下)	深さ	備考
DC P.4	1.1	1.05	0.9	0.7	〃	〃	0.21	
107	0.75	0.47	0.47	0.23	〃	〃	0.2	
108								
P.1	0.5	0.25	0.35	0.17	〃	〃	1.0	P．3の内部
P.2	0.28	0.17	0.25	0.15	円	円	0.64	〃
P.3	0.75±	0.5±	0.3	0.17	楕円	楕円	0.14	
ほぼすべてが			E－1					

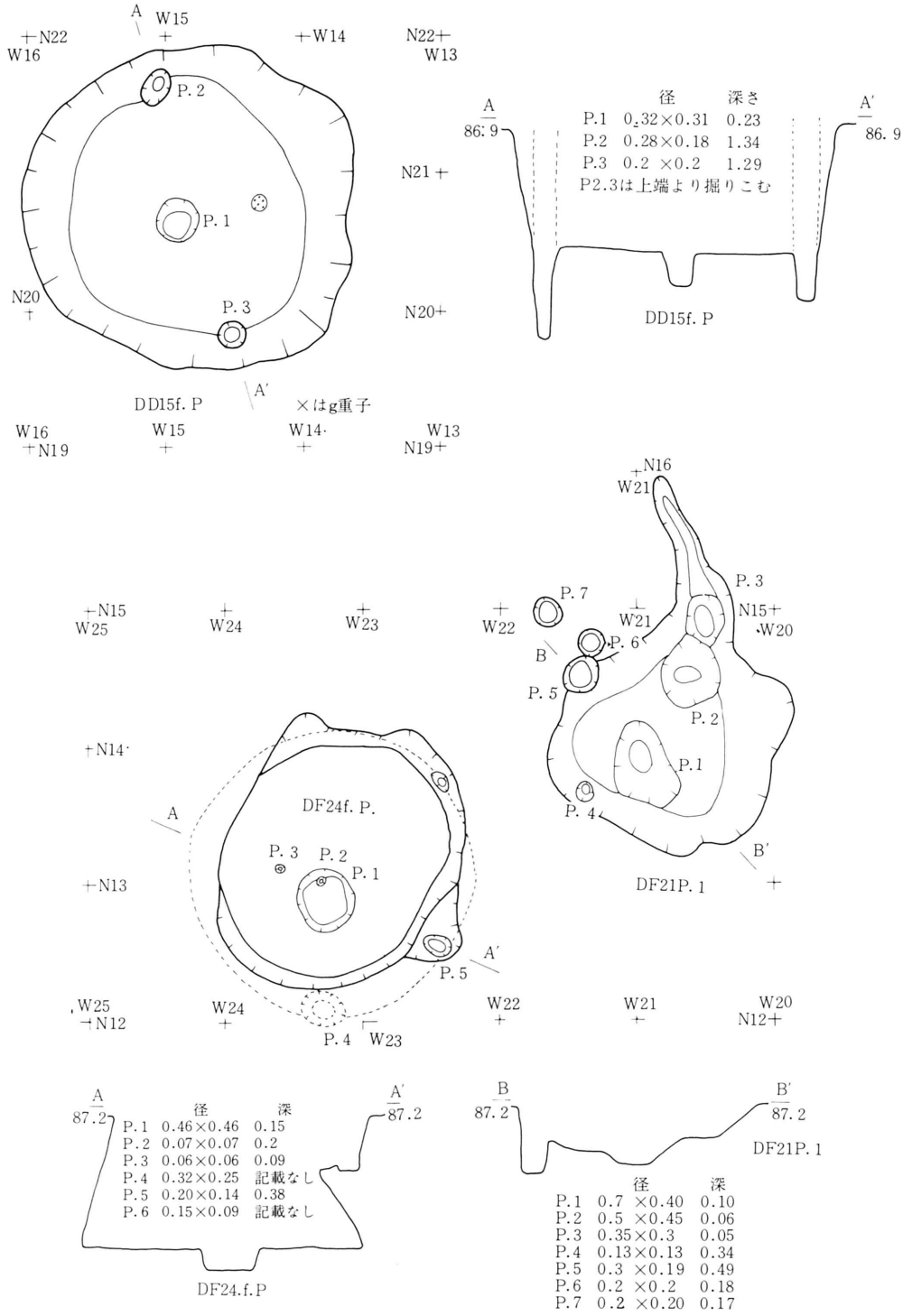

第47図　Dブロックピット実測図(6)(DD15f.P.・DF24F.P.・DF21P.1)

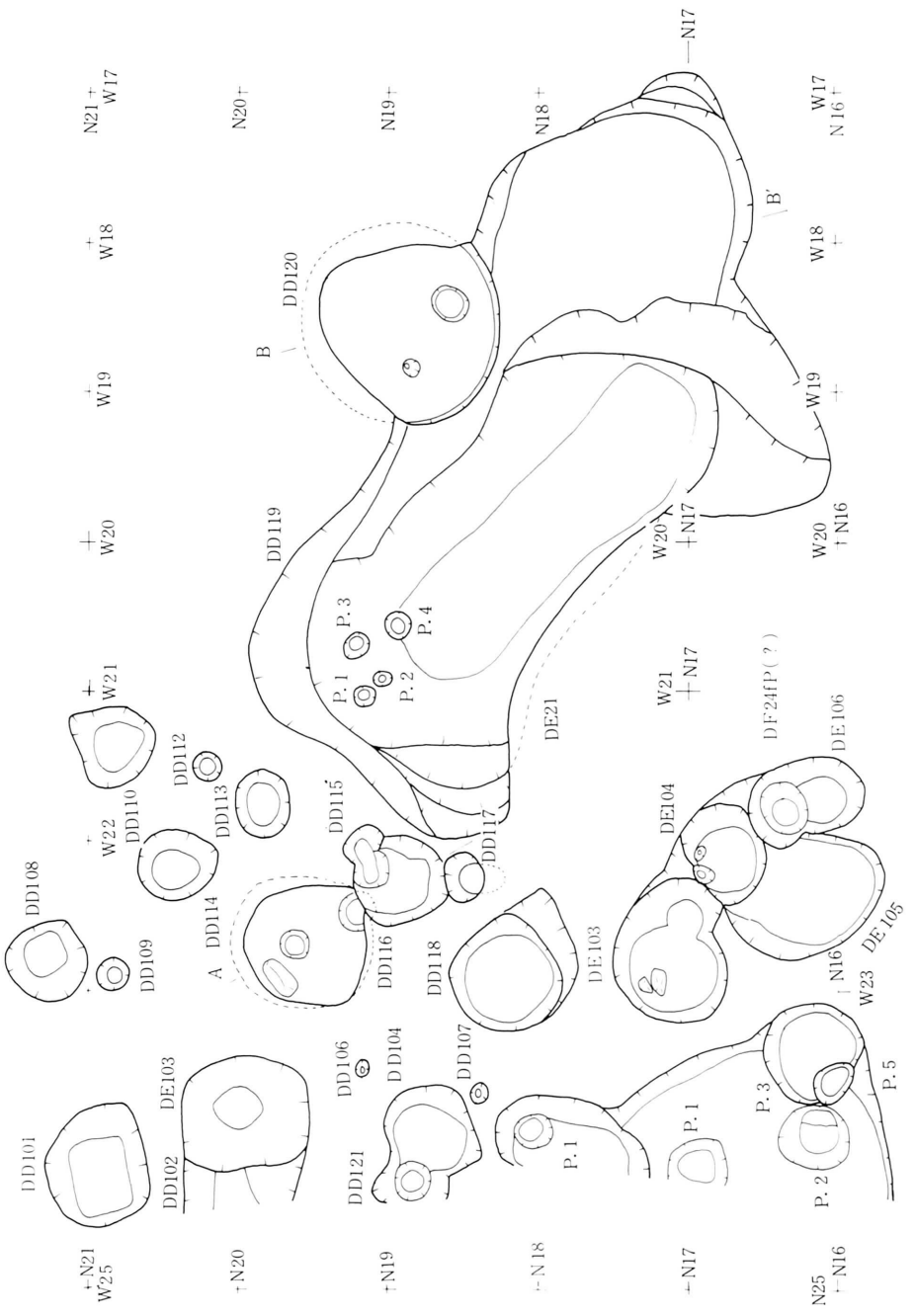

第48図　Dブロックピット実測図（7）

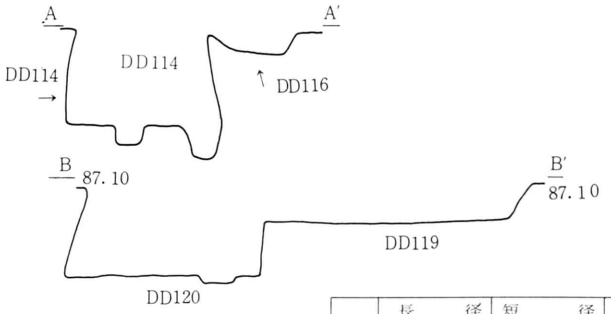

No.	長径 (上)	長径 (下)	短径 (上)	短径 (下)	概形 (上)	概形 (下)	深さ (上)	深さ (下)	備考
DD 101	0.76	0.5	0.65	0.38	楕円、長方		0.47		
102	?		0.75	0.25	?		記載無し		未完掘
103	0.85	0.33	0.75	0.29	正方、楕円		0.89		
104	0.72	0.5	0.55	0.4	楕円、楕円		0.55		121と重複(？)
121	0.25	0.16	0.24	0.14	円		0.86		
106	0.12	0.03	0.1	0.02	楕円、	円	0.1		
107	0.12	0.03	0.12	0.03	円	円	0.1		
108	0.55	0.3	0.5	0.26	楕円、	方	0.32		
109	0.22	0.09	0.22	0.09	円、	円	0.12		
110	0.53	0.3	0.45	0.26	楕円、楕円		0.32		
111	0.6	0.36	0.55	0.3	〃	〃	0.18		
112	0.18	0.1	0.18	0.1	円	円	0.12		
113	0.47	0.3	0.37	0.22	楕円、楕円		0.42		
114	0.83	0.95	0.7	0.85	〃	〃	0.62		フラスコ型(？)
P.1	0.22	0.14	0.22	0.14	円、	円	0.12		床面中央
P.2	0.27	0.15	0.25	0.16	〃	〃	0.2		南壁直下
115	0.43	0.3	0.22	0.1	ダルマ、楕円		0.34		116と重複(？)
116	0.6	0.6	0.58	0.55	楕円	〃	0.16		
117	0.35	0.32	0.22	0.2	〃	〃	0.84		斜行
118	0.75	0.58	0.73	0.55	円	円	0.42		
119	4.15	2.6	1.6	0.7	不整、長方		0.64		
P.1	0.12	0.07	0.12	0.07	円、	円	0.1		壁上
P.2	0.13	?	0.13	?	〃	〃	0.17		〃
P.3	0.19	0.15	0.11	0.1	楕円、楕円		0.43		〃
P.4	0.18	0.12	0.18	0.12	円、	円	0.35		
DD 120	1.2	1.35	1.1	1.3	円、	円	0.57		フラスコ型
P.1	0.25	0.18	0.25	0.18	〃	〃	0.05		
P.2	0.12	0.02	0.12	0.02	〃	〃	0.09		
DE 101	1.05	0.8	?	?	?	?	0.7		
P.1	0.25	0.15	0.23	0.15	円、	円	0.4		
102	1.9	1.8	?	?	?	?	0.27		
P.1	0.42	0.25	?	0.22	楕円？楕円		0.57		
P.2	0.4	0.3	0.4	0.25	円、楕円		0.67		
P.3	0.7	0.6	0.6	0.5	楕円	〃	0.3		
P.4	0.3	0.2	0.22	0.14	〃	〃	0.8		
103	1.0	0.75	0.8	0.6	ダルマ、ダルマ		0.65		床面に礫
104	0.65	0.4	0.55	0.4	楕円、	円	0.46		〃に小ピット2
105	1.1	?	1.0	?	?	?	0.3		
106	0.8	0.5	0.5	0.32	楕円、楕円		0.33	1.04	北部が深い

第49図　Dブロックピット実測図(8)

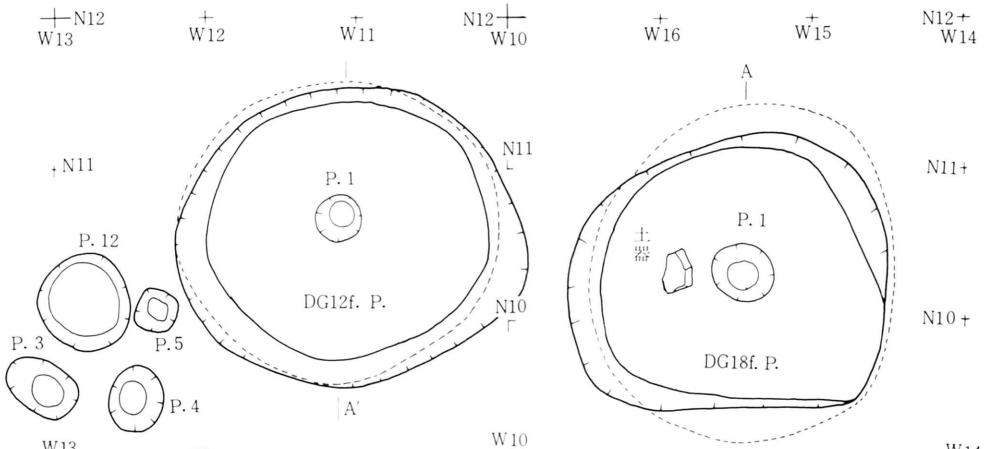

DH06f.p.

層	色調	性状	その他
a	7.5YR3/4 黒褐	しまり強く、パミス若干量あり。植物痕多い。	耕作土か？
b	7.5YR4/4 暗茶褐	しまりあり、全体にパミス散在。ソフトロームがブロック状に分布。	炭化物部分的にあり。
c	7.5YR5/6 暗橙	径5～30mmのパミス純層。ただしパミスは崩れている。	炭化物ほとんどない。
d	7.5YR3/3 茶褐	軟質で粘性ありパミスほとんどなし	炭化物混入。
e	7.5YR4/6 暗茶褐	dより硬くbより軟い。	炭化物・パミスほとんどなし

第50図　Dブロックピット実測図(9)　(DG12f.P.・DG18f.P.・DHo6f.P.)

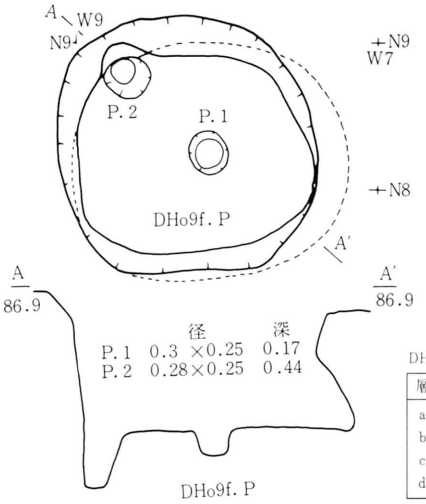

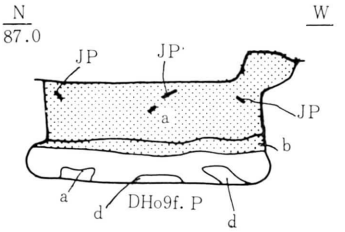

DH09f. P.

層	色調	性状	その他
a	7.5YR3/6 褐	スコリア・粘土ブロックを混じる	炭と土器片を含む
b	7.5YR3/8 明褐	しまり強く、火山灰、粘性あり。	炭は無い
c	7.5YR3/3 暗褐	スコリア、パミスを含む。	
d	bに同じ	bに同じ	bに同じ

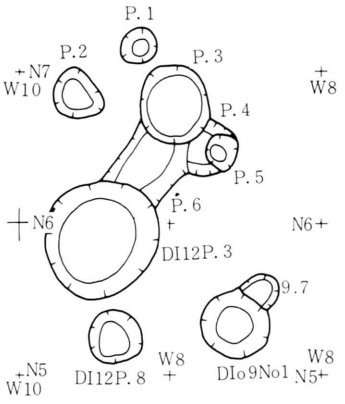

DI09P.1 周辺ピット計測表

No.	長径	短径	概形	深さ	備考
P.1	0.23	0.23	円	記載なし	
2	0.38	0.28	倒卵	0.13	
3	0.5	0.44	楕円	0.4	P.4、6と重複?
4	0.37±	0.32±	不明	0.08	
5	0.23	0.18	不整円	0.18	P.4と重複?
6	0.4±	0.4	不明	0.36	P.3、4 DI12P.3と重複
7	0.2±	0.22±	〃	0.33	DI09P.1と重複
DI12 P.3	0.82	0.76	楕円	1.09	
DI09 P.1	0.46	0.41	〃	0.94	
DI12 P.4	0.34	0.34	円	0.48	
E－1に該当しよう。					

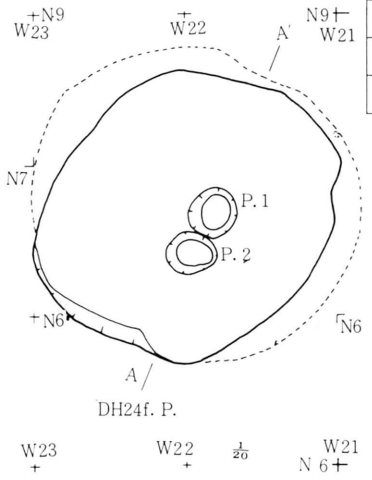

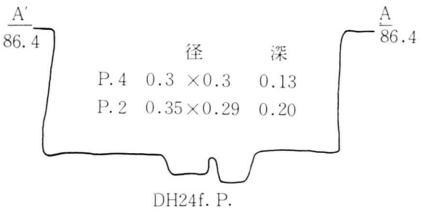

第51図 Dブロックピット実測図(10) (DHo9f.P.・DH24.f.P. 他)

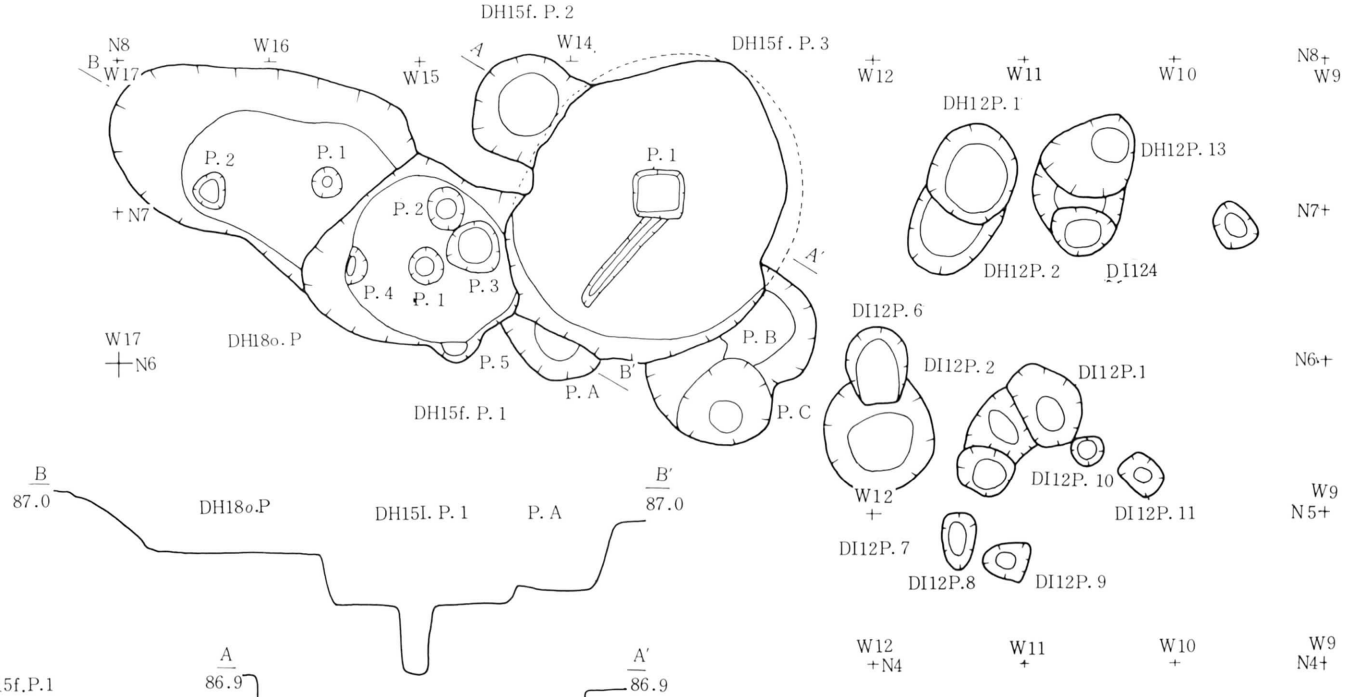

DH15f.P.1

	径	深
P.1	0.23×0.23	0.42
P.2	0.3 ×0.25	0.21
P.3	0.35×0.35	0.23
P.4	0.25×0.17	0.12
P.5	0.35×0.1	0.51
DH15f.P.3		
P.1.	0.3 ×0.3	0.24
構　巾	0.1	0.06
P.A. 径	0.7±×0.27±	0.43
P.B.	1.2±×0.6±	0.49
P.C.	0.65×0.55	0.82

DH18f. P

	径	深
P.1	0.2×0.2	0.08
P.2	0.3×0.2	0.1

No.	長径	短径	概形	深さ	備考
DH12 P.1	0.65	0.55	楕円	0.48	重複、先後
2	0.6±	0.55	不明	0.36	関係不明
3	0.62	0.6	三角	0.9	斜行
4	0.42	0.35	楕円	0.46	
P.A	0.32	0.27	〃	0.13	未命名
DI12 P.1	0.6	0.4	楕円	0.7	重複、先後
2	0.45±	0.45	不明	0.63	関係不明

No.	長径	短径	概形	深さ	備考
P.5	0.35	0.3	楕円	0.73	2と重複。
6	0.5±	0.4	〃	0.85	重複、先後
7	0.8±	0.72	不明	1.09	関係不明
8	0.37	0.22	楕円	0.31	
9	0.3	0.23	〃	0.52	
10	0.2	0.2	円	0.43	
11	0.27	0.22	長方	0.12	

第52図　Dブロックピット実測図(II)（DH15f.P.1・3・DH18o.P.他）

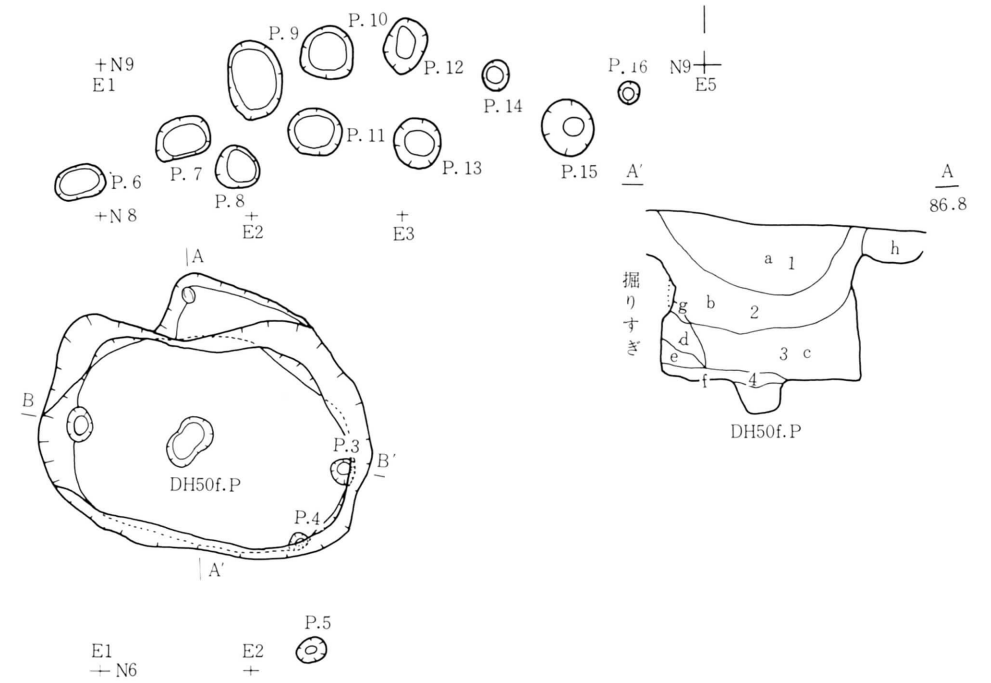

DH50f.P.

層	色調	性状	その他
a	7.5YR3/4 暗褐	ほり強く粘性なし。パミス・火山灰を含む。	炭を含む。
b	〃 〃	〃 ②上より多いパミス・火山灰。	〃
c	〃 〃	〃 a、bよりパミスが大粒。	
d	7.5YR3/3 〃	〃 a、bよりパミス・火山灰少量。	
e	7.5YR3/4 〃	軟質で粘性なし。パミス・火山灰。	火山灰はブロック状。
f	7.5YR3/3 〃	しまり、粘性ともにややある。パミス・火山灰。	パミス小粒。
g	7.5YR4/6 褐	軟質で粘性あり。若干のパミス・火山灰。	
h	7.5YR3/4 〃	しまり強く粘性なし。パミス・火山灰を含む。	

DH50f.P. 周辺ピット群計測表

No.	長径	短径	概形	深さ	備考
P.5	0.2	0.15	楕円	0.06	
6	0.35	0.18	〃	0.13	
7	0.36	0.22	〃	0.105	
8	0.28	0.25	〃	0.12	
9	0.5	0.36	〃	0.06	
10	0.35	0.34	円	0.21	

No.	長径	短径	概形	深さ	備考
P.11	0.34	0.3	楕円	0.24	
12	0.36	0.28	〃	0.13	
13	0.32	0.31	円	0.31	
14	0.18	0.18	〃	0.15	
15	0.38	0.35	〃	0.34	
16	0.12	0.12	〃	0.23	

第53図　Dブロックピット実測図(12)（DH50f.P.他）

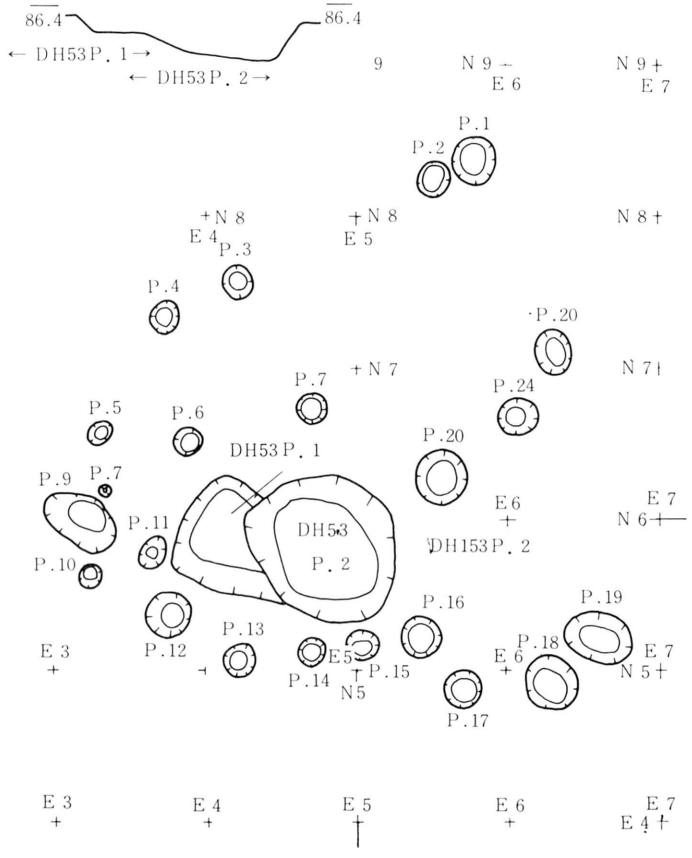

第54図　Dブロックピット実測図(13)　(DH53P. 1・2他)

DH53pit 1、2周辺pit群計測値

No	長径	短径	概形	深さ	備考	No	長径	短径	概形	深さ	備考
P.1	0.31	0.28	楕円	0.31		12	0.32	0.32	円	0.24	
2	0.23	0.21	円	0.21		13	0.23	0.19	楕円	0.18	
3	0.22	0.2	〃	0.17		14	0.2	0.2	円	0.04	
4	0.21	0.18	〃	0.14		15	0.17	0.17	〃	0.1	
5	0.17	0.11	楕円	0.05		16	0.26	0.26	〃	0.41	
6	0.18	0.18	円	0.15		17	0.23	0.23	〃	0.27	
7	0.19	0.19	〃	0.14		18	0.36	0.32	楕円	0.32	
8	0.07	0.07	〃	0.07		19	0.45	0.31	〃	0.29	
9	0.3	0.3	楕円	0.2		20	0.33	0.33	円	0.11	
10	0.16	0.16	円	0.12		21	0.26	0.24	〃	0.205	
11	0.16	0.16	楕円	0.14		22	0.29	0.25	楕円	0.12	

	DH53P. 1	DH53P. 2
検出面	K. T. 層中(?)	同　左
重複	DH53P. 2と重複(?)	DH53P. 1と重複
増改築	不明	単期(?)
平面形	不明	楕円形(?)
縦断面形	完掘時E－1	同　左(2)
規上端	0.8±×0.73±	1.07±×0.96±
中〃	×	×
下〃	0.6±×0.45±	0.8±×0.63±
模深	0.12±	0.21±
堆積土	記録を欠く	同　左
床面	中央がやや深い	ほぼ平坦

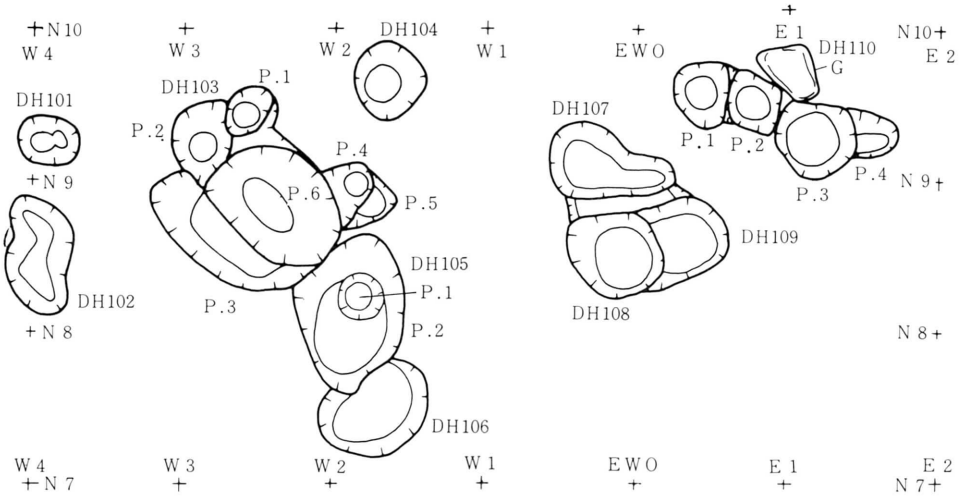

No.	長径 (上)	長径 (下)	短径 (上)	短径 (下)	概形 (上)	概形 (下)	深さ	備考
DH 101	0.4	0.24	0.3	0.12	楕円	ダルマ	0.18	
102	0.75	0.5	0.4	0.15	ダルマ	〃	0.1	
103								
P.1	0.37	0.17	0.27	0.18	楕円	円	0.4	P.2と重複(?)
P.2	0.5±	0.18	0.4±	0.17	〃	〃	0.65	P.1.3bと重複(?)
P.3	1.15±	0.7	0.35±	0.2±	?	?	0.24	
P.4	0.4±	0.15	0.3	0.16	?	円	0.54	P.6と重複(?)
P.5	0.45±	0.2±	0.2±	0.1±	?	?	0.15	P.4と重複(?)
P.6	0.92	0.45	0.65	0.2	楕円	楕円	1.14	P.3と重複(?)
104	0.45	0.3	0.45	0.3	円	円	0.43	
105								
P.1	0.3	0.17	0.3	0.17	〃	〃	0.81	
P.2	0.8	0.6	0.6±	0.35±	楕円	楕円	0.12	
106	0.95	0.65±	0.75	0.45	〃	〃	0.31	P.2と重複(?)
107	0.85	0.7	0.5	0.3	ダルマ	ダルマ	0.18	
108	0.7	0.4	0.55	0.4	楕円	円	1.01	109と重複(?)
109	0.45±	0.35±	0.55	0.4	?	?	0.21	
110								
P.1	0.45	0.21	0.4	0.2	楕円	円	0.43	
P.2	0.35	0.23	0.35	0.21	方	円	0.67	
P.3	0.55	0.35	0.51	0.33	円	円	0.85	
P.4	0.25±	0.2±	0.3	0.15	?	?	0.24	
大略	E－1と思われる							

第55図　Dブロックピット実測図(14)(DH101他)

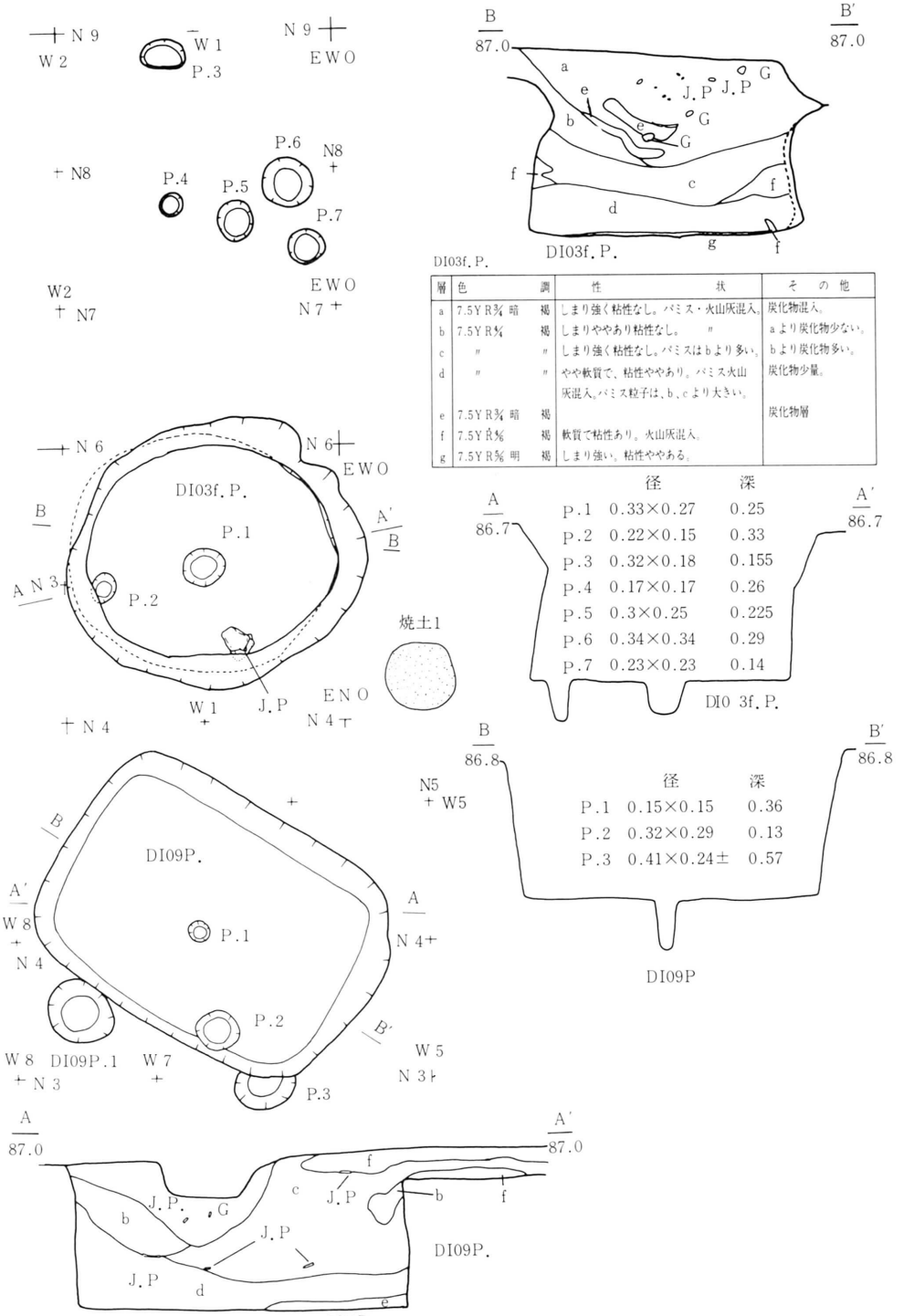

DI03f.P.

層	色	調	性	状	その他
a	7.5YR3/4	暗褐	しまり強く粘性なし。パミス・火山灰混入。		炭化物混入。
b	7.5YR5/4	褐	しまりややあり粘性なし。	〃	aより炭化物少ない。
c	〃	〃	しまり強く粘性なし。パミスはbより多い。		bより炭化物多い。
d	〃	〃	やや軟質で、粘性ややあり。パミス火山灰混入。パミス粒子は、b、cより大きい。		炭化物少量。
e	7.5YR3/4	暗褐			炭化物層
f	7.5YR5/6	褐	軟質で粘性あり。火山灰混入。		
g	7.5YR5/6	明褐	しまり強い。粘性ややある。		

DI09P.

層	色	調	性	状
a	7.5YR3/4	暗褐	指圧痕つかずだんご状となる。火山灰土・パミスが腐植土に混入。	
b	7.5YR5/6	褐	指圧痕ややつき。紐状になる。火山灰土にパミス・黒色土の少量混入	
c	7.5YR3/4	暗褐、混土	同　上。黒色土と火山灰土の焼土植少、炭化物少量混入。混土層	
d	7.5YR5/6	褐、火山灰土	指圧痕つき紐状になる。火山灰土土にパミス・黒色土がやや混入。	
e	7.5YR3/4	褐、混土	同　上。火山灰土と黒土の混土。	
f	7.5YR5/6	明褐、火山灰土	灰土。指圧痕つかず、紐状になる。	

第56図　Dブロックピット実測図(15)(DI03f.P・DI09P)

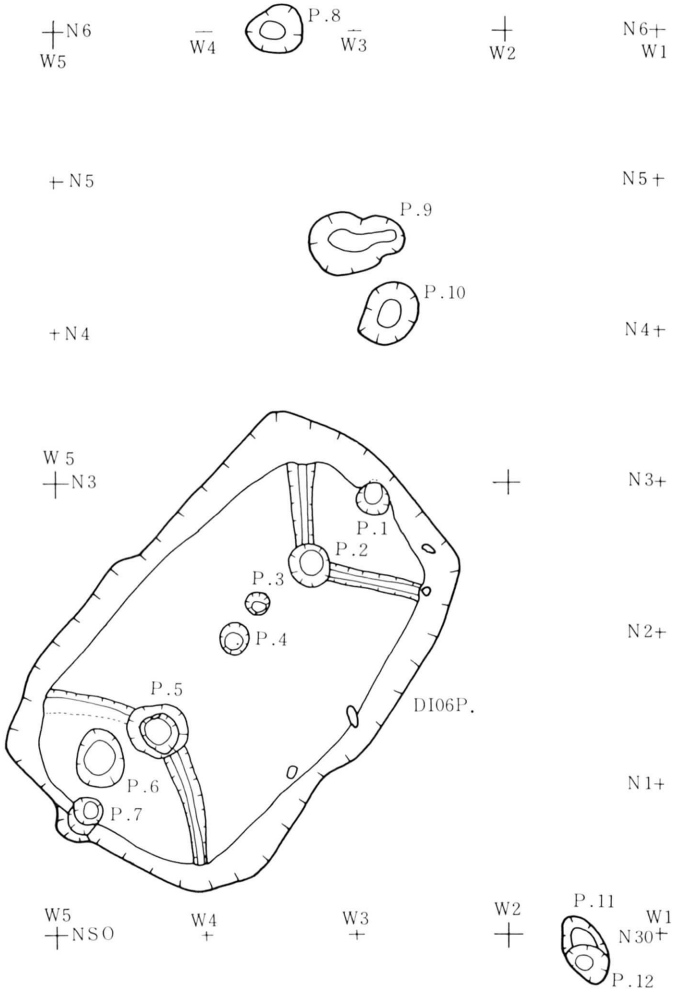

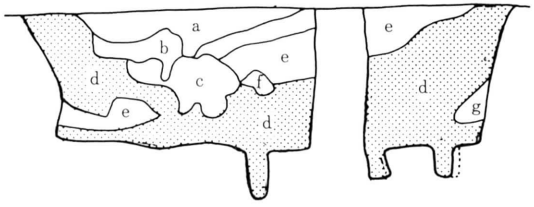

DI06P.

層	色調	性状	その他
a	10YR3/3 暗褐	粘性なし。1cm大のパミス混入。	炭化物わずかにあり。
b	10YR3/3 黒褐	粘性ややあり。1～7cmのパミス少量混入。	
c	7.5YR5/6 明褐	粘性大。パミス少量。	炭化物少量。
d	7.5YR4/4 褐	粘性あり。0.5～1cmのパミス多く含む。	
e	10YR3/4 暗褐	粘性大。パミス若干混入。	炭化物少量混入。
f	7.5YR5/6 明褐	粘性大。	炭化物点在。
g	7.5YR5/6 褐	粘性やや大で軟質。パミスなし。	

DI06P

	径	深		径	深	
P.1	0.22×0.21	0.355	P:7	0.18×0.18	0.325	
P.2	0.3×0.27	0.23	P.8	0.37×0.30	0.20	
P.3	0.13×0.13	0.19	P.9	0.6×0.4	0.25	
P.4	0.22×0.17	0.42	P.10	0.42×0.35	0.18	
P.5	0.38×0.35	0.23	P.11	0.32±×0.25	0.11	P.12と重複
P.6	0.40×0.32	0.23	P.12	0.29×0.19	0.21	礫あり

	巾	深
溝1	0.1	0.04
溝2	0.15	0.05

第57図　Dブロックピット実測図(16)(DI06P.他)

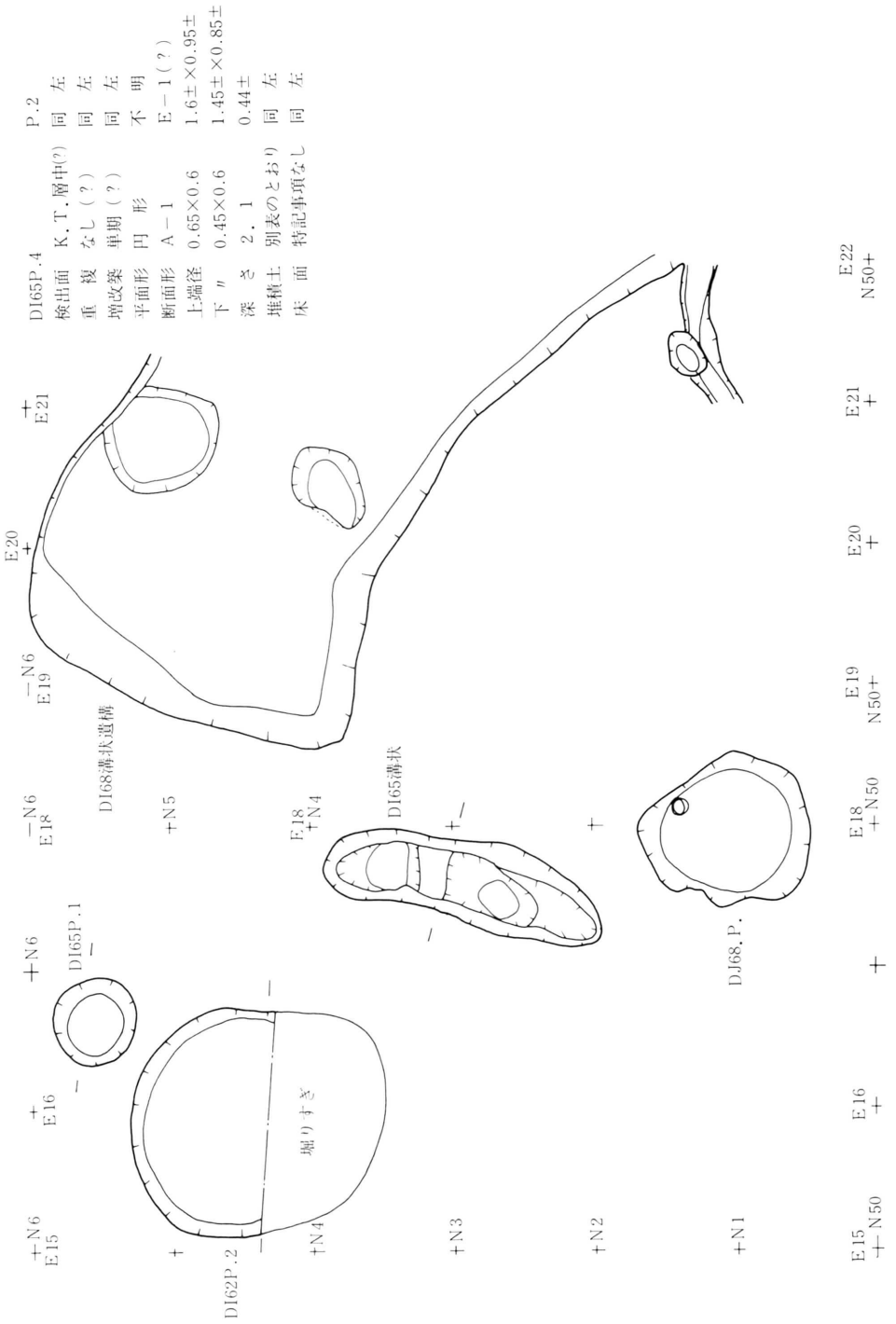

第58図　Dブロックピット実測図(17)(DI65P.1・他)

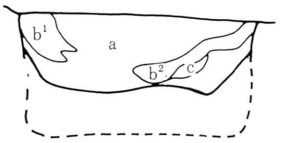

DI65P.2

DI65P.2

層	色調	性状	その他
a	7.5YR5/6 暗褐	火山灰土。指痕つきだんご状となる。	小礫、炭化物少量混入。クロボクブロックあり。
b_1	7.5YR3/3 極暗褐	クロボク土。同上。	パミス・火山灰土・炭化物少量混入。
b_2	7.5YR3/2 黒褐	同上。指痕つかず、紐状になる。粘性ややあり。	小石混入。b_1より火山灰多く混入。
c	7.5YR5/6 明褐	火山灰土、指痕つき、紐状となる。粘性ややあり。	全般的にクロボク土混入。

WA　　AE

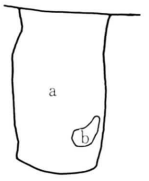

DI65.P.1

DI65P.1

層	色調	性状	その他
a	10YR3/2 黒褐	腐植土。指痕つき紐状化。火山灰若干量が粒状に混入。	
b	10YR5/4 褐	火山灰土。同上。黒褐色腐植土が若干量混入。	

WA　　AE

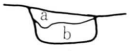

DI65溝状

DI65溝状遺構（東西ベルト）

層	色調	性状	その他
a	7.5YR3/2 黒褐	腐植土。指痕つかず。粘性乏し。	
b	10YR5/4 褐	火山灰土。指痕若干つく。ダンゴ状化。	黒褐色土ブロックが混入。

AN　　AS

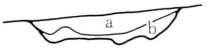

DJ68.P.

DJ68pit

層	色調	性状	その他
a	7.5YR3/2 黒褐	腐植土。指痕つかず粘性なし。	
b	10YR5/4 褐	火山灰土。指痕つかずだんご状化を混じる	黒褐色土若干

DI68溝状遺構（南北ベルト）

層	色調	性状	その他
a	7.5YR5/4 褐	指痕ややつく。ダンゴ状化。植物根と微量のパミスを含む。	
b	7.5YR5/6 明褐	シルト。指痕つかす。紐状化。植物根を若干含む。	

第59図　Dブロックピット実測図(18)(DI65P.1・他)

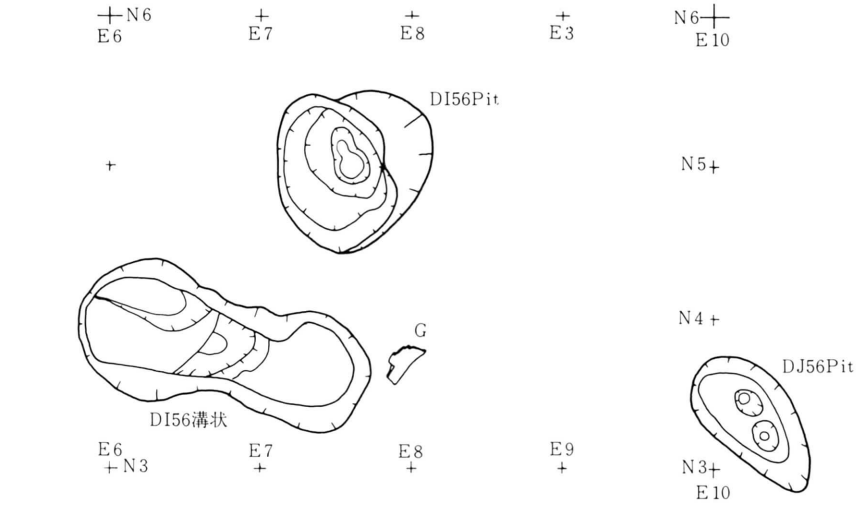

DJ56p　（ダブリ命名）

層	色　調	性　状	その他
a	7.5YR3/2　黒　褐	腐植土。指頭つかずだんご状化。	炭化物極少量。
b	7.5YR4/4　褐	火山灰土（汚れ）。　同　上。	同　上。
c	7.5YR3/3　黒　褐	腐植土に少量の火山灰混入。　同　上。	同　上。
d	7.5YR4/6　褐	火山灰土に若干の黒土混入。	同　上。

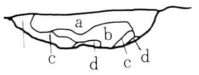

DI56P

層	色　調	性　状	その他
a	7.5YR3/2　黒　褐	腐植土。指頭つかずダンゴ状となる。	5mmの礫混入。
b	7.5YR3/3　暗　褐	火山灰土と腐植土の混土。指頭つく。	同上。炭化物少量混入
c	7.5YR3/2　黒　褐	同　上。　指頭つき、紐状になる。	炭化物極少量混入。
d	7.5YR3/3　極暗褐	同　上。　同　上。	
e	7.5YR4/6　褐	汚れ火山灰土。指頭つかず、だんご状になる。	

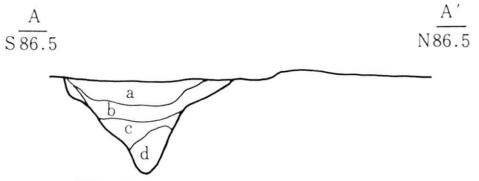

DI56.P

DI56溝状

	DI56P	DJ59P	DI56溝状遺構
検出面	K.T.層中(?)	同　左	同　左
重　複	単期（？）	同　左	同　左
増改築			
平面形	円形（？）	楕円形	長楕円形
断面形	V字型	E－1	不　明
上端径	1.05×1.05	1.05±×0.5±	1.95±×0.2±
中〃	×	×	×
下〃	0.25×0.2	0.75±×0.45±	1.8±×0.45
深　さ	0.72±～？	0.18～0.39	0.28～0.23
堆積土	別表（自然？）	同左（自然？）	記録を欠く
床　面	×	2ケの凹部	凹凸に富む

第60図　Dブロックピット他実測図(19)(DI56P・他)

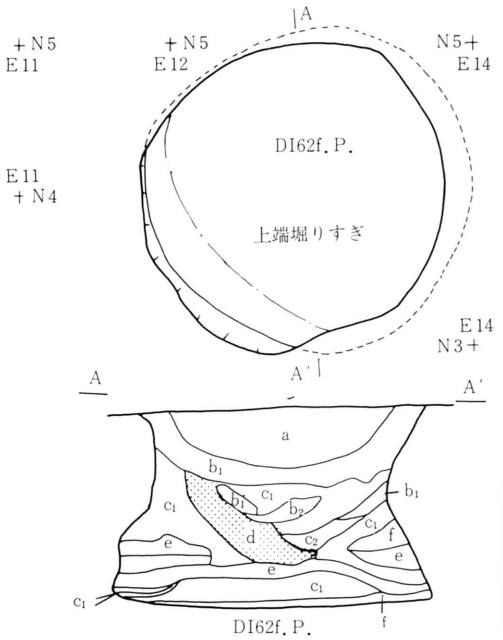

DI62f. P

層	色調	性状	その他
a	7.5YR5/6 明褐	パミス，指痕つかず，粘性なし。	根多く汚れる。
b_1	7.5YR3/3 暗褐	腐植土。指痕つき棒状化。極小パミスと炭化物を混じる。	
b_2	7.5YR3/2 黒褐	同上。指痕つき細状化。b_1より粘性ある	極小パミスと炭化物粒混入。
c_1	7.5YR4/3 褐	黒色腐植土と火山灰土の混土。指痕つき棒状化。パミス粒子大。	炭化物極少量混入。
c_2	7.5YR3/4 暗褐	c_1より火山灰土少ない。指痕つき紐状化。c_1よりパミス粒	同上。
d	7.5YR4/3 褐	c_1的混土にパミスを多く含む。指痕つきだんご状化。	炭化物若干量あり。
e	7.5YR4/6 褐	火山灰土。指痕つき紐状化。	
f	10YR3/2 黒褐	腐植土。　同上。火山灰土・パミス粒若干量あり。	

DI21ピット群 1

No	長径 (上)	長径 (下)	短径 (上)	短径 (下)	概形 (上)	概形 (下)	深さ	備考
1								
P.1	0.3	0.15	0.17	0.08	楕円	楕円	0.2	
P.2	0.23	0.08	0.13	0.06	〃	〃	0.19	
2	0.26	0.14	0.23	0.12	〃	円	0.14	
3	0.18	0.06	0.14	0.03	〃	楕円	0.12	縄文土器片出土
4	0.19	0.09	0.19	0.09	円	円	0.27	
5	0.18	0.13	0.18	0.13	〃	〃	0.2	
6	0.17	0.12	0.12	0.08	楕円	楕円	0.12	
7	0.21	0.06	0.19	0.07	円	円	0.68	
8	0.21	0.11	0.18	0.11	楕円	楕円	0.18	
9	0.23	0.12	0.18	0.11	〃	楕円	0.12	
10	0.44	0.15	0.25	0.1	〃	楕円	0.16	
11	0.45	0.23	0.35	0.17	〃	〃	0.26	中段あり
12								
P.1	0.5	0.3	0.27±	0.1±	〃	不整	0.15	P.2と重複（？）
P.2	0.35	0.14	0.2	0.08	〃	楕円	0.08	
13	0.22	0.07	0.21	0.05	円	円	0.05	
14	0.4	0.3	0.33	0.21	楕円	楕円	0.21	
15	0.15	0.06	0.12	0.03	〃	〃	0.13	
16								
P.1	0.4±	？	0.36±	？	？	？	0.08	不整形
P.2	0.25	0.16	0.15	0.07	楕円	楕円	0.06	P.1に重複（？）
P.3	0.23	0.08	0.18	0.04	〃	〃	0.2	
17	0.4	0.3	0.34	0.13	〃	〃	0.21	No18に重複（？）
18	0.5±	0.3	0.5	0.13	？	〃	0.12	
19	0.3	0.21	0.25	0.12	楕円	〃	0.21	
20	0.17	0.1	0.17	0.04	円	〃	0.16	定形的掘器1
21	0.17	0.09	0.17	0.09	〃	円	0.16	掘1掘器1
22	0.32	0.28	0.13	0.06	〃	楕円	0.19	
23	0.25	0.13	0.25	0.1	〃	〃	0.3	
24	0.17	0.12	0.17	0.09	〃	〃	0.33	斜行
25	0.36	0.22	0.32	0.17	楕円	〃	0.16	礫存在
26	0.28	0.12	0.17	0.1	〃	〃	0.25	
27	0.19	0.14	0.11	0.08	楕円	楕円	0.14	
28	0.42	0.31	0.26	0.22	〃	〃	0.2	
29	0.14	0.07	0.14	0.07	円	円	0.21	縄文土器片
30	0.28	0.2	0.25	0.12	楕円	楕円	0.14	
31	0.32	0.26	0.3?	0.15	円	〃	0.35	
32	0.42	0.16	0.27	0.06	楕円	〃	0.11	
33	0.19	0.07	0.19	0.07	円	円	0.19	礫存在
34	0.4	0.3	0.24	0.16	楕円	楕円	0.2	中段あり
35	0.2	0.11	0.19	0.11	円	円	0.23	
36	0.21	0.13	0.21	0.13	〃	〃	0.22	
100	0.3	0.2	0.23	0.14	楕円	楕円	0.29	
201	0.21	0.08	0.16	0.08	〃	円	0.08	
202	0.27	0.11	0.22	0.07	〃	楕円	0.13	
203	0.2	0.12	0.17	0.07	〃	〃	0.18	外周に礫あり
204	0.22	0.07	0.17	0.03	〃	〃	0.07	
205	0.21	0.12	0.21	0.12	円	円	0.1	
206	0.36	0.17	0.2	0.12	楕円	楕円	0.13	中段あり
207	0.27	0.17±	0.17	0.06	〃	〃	0.02	208と重複（？）
208	0.13	0.14	0.13	0.06	円	〃	0.13	
209	0.2	0.1	0.2	0.06	〃	〃	0.05	
210	0.23	0.12	0.2	0.08	楕円	円	0.11	
211	0.28	0.12	0.24	0.12	〃	〃	0.14	
212	0.3	0.14	0.25	0.14	〃	〃	0.24	
213	0.15	0.06	0.15	0.06	円	〃	0.37	
214	0.18	0.06	0.18	0.06	〃	〃	0.08	
215	0.18	0.05	0.14	0.03	楕円	楕円	0.09	
216	0.18	0.03	0.13	0.03	〃	円	0.09	
217	0.14	0.06	0.14	0.03	円	楕円	0.05	
218	0.23	0.06	0.23	0.06	〃	円	0.07	
219	0.15	0.05	0.15	0.03	〃	楕円	0.11	
220	0.17	0.07	0.17	0.05	〃	〃	0.09	
221	0.25	0.08	0.2±	0.04	？	〃	0.12	
DI222	0.28	0.05	0.2	0.05	？	？	0.08	ピット2の複合？
223	0.17	0.08	0.13	0.04	楕円	楕円	0.09	
224	0.13	0.06	0.13	0.06	円	円	0.14	
225	0.15	0.07	0.12	0.04	楕円	楕円	0.12	
226	0.23	0.08	0.13	0.05	〃	〃	0.1	227と重複（？）
227	0.15±	0.1±	0.09	0.05	？	？	0.03	
228	0.08	0.03	0.08	0.03	円	円	起載無し	
229	0.18	0.12	0.08	0.05	楕円	楕円	0.1	
230	0.19	0.08	0.19	0.08	円	円	0.08	
231	0.12	0.04	0.12	0.04	〃	〃	0.04	
232	0.18	0.09	0.14	0.03	三角	楕円	0.06	
233	0.25	0.07	0.2	0.05	楕円	〃	0.1	
234	0.14	0.09	0.1	0.09	〃	円	0.05	
235	0.2	0.12	0.15	0.1	〃	〃	0.13	
236	0.18	0.05	0.15	0.06	〃	〃	0.11	ピット2の複合？
237	0.14	0.15	0.14	0.07	円	楕円	0.19	斜行
238	0.15±	0.06	0.18	0.03	？	〃	0.09	239と重複（？）
239	0.24	0.06	0.17	0.03	楕円	〃	0.14	
240	0.27	0.1	0.2	0.1	〃	円	0.14	
241	0.2	0.14	0.14	0.07	〃	楕円	0.12	
242	0.21	0.12	0.17	0.07	〃	〃	0.04	
243	0.18	0.03	0.18	0.03	円	円	0.36	
244	0.36	0.08	0.23	0.08	楕円	楕円	0.15	中段あり
245	0.17	0.06	0.17	0.06	円	円	0.11	
246	0.17	0.08	0.12	0.08	楕円	〃	0.04	
247	0.25	0.09	0.2	0.05	〃	楕円	0.16	

第61図　Dブロックピット実測図(20)(DI62f. P.)

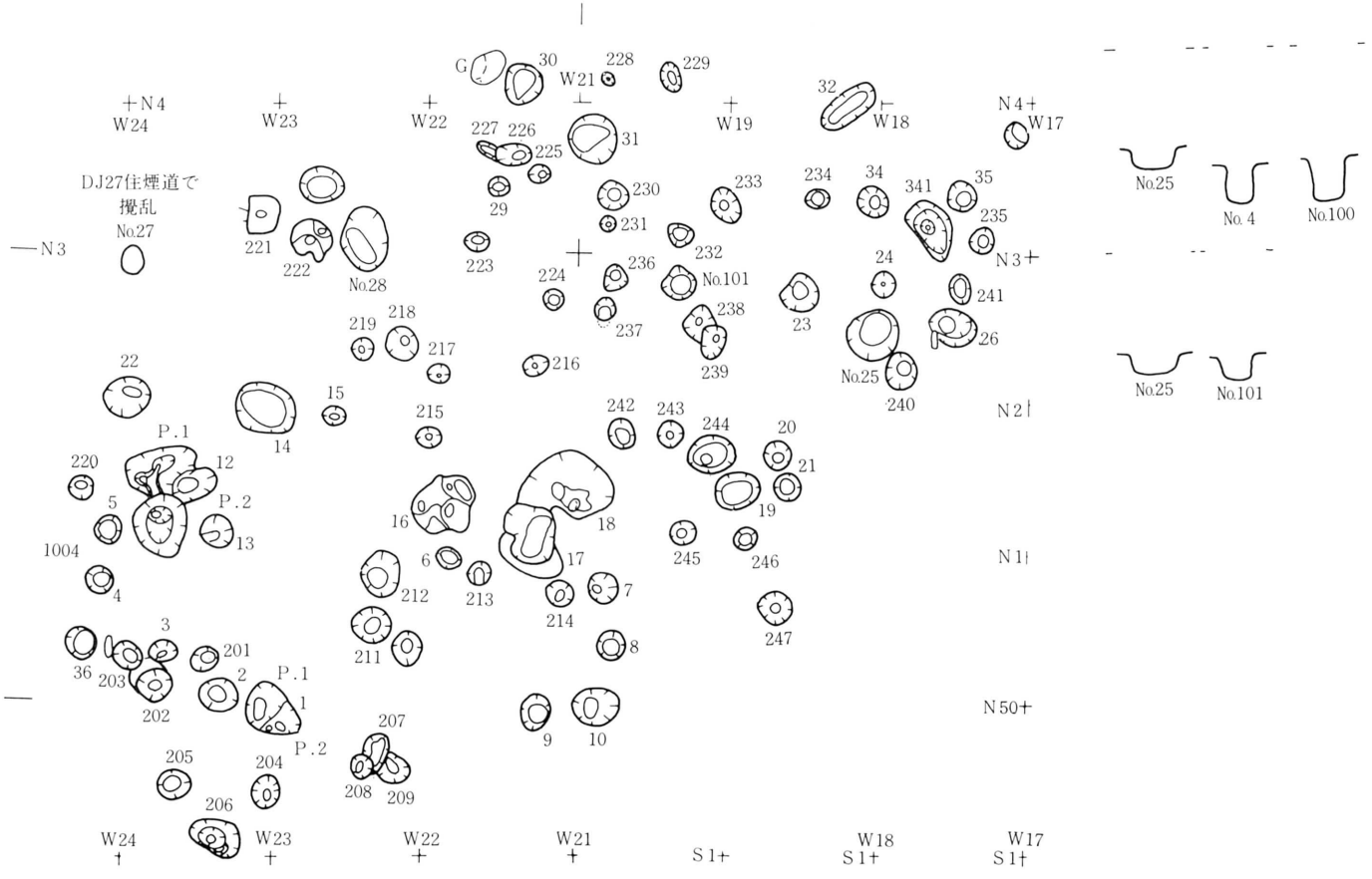

第62図　DJ21ピット群実測図(21)

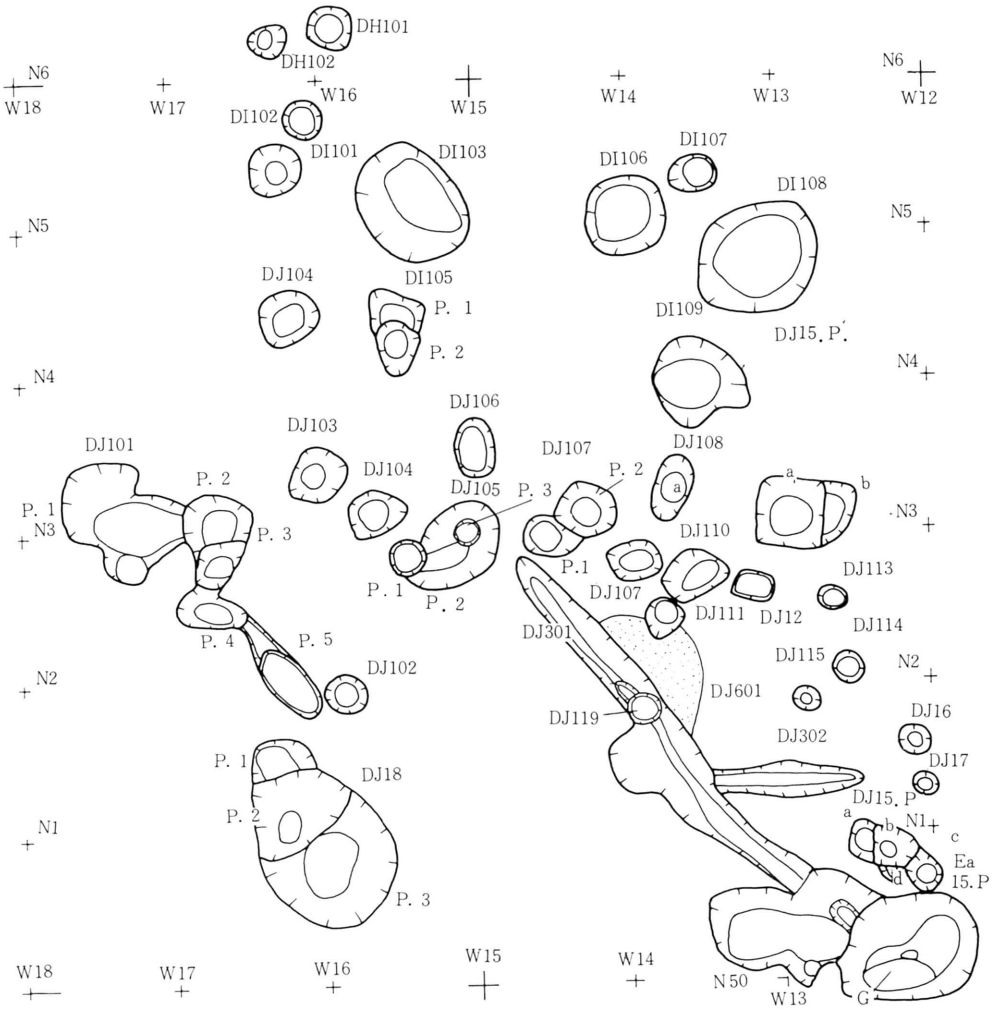

No.	長径 上	長径 下	短径 上	短径 下	概形 上	概形 下	深さ
DH 101	0.25	0.12	0.2	0.1	三角	楕円	0.3
102	0.27	0.2	0.26	0.18	方	円	0.42
DI 101	0.27	0.19	0.25	0.17	楕円	楕円	0.73
103	0.82	0.6	0.65	0.32	〃	〃	1.02
104	0.4	0.22	0.35	0.17	〃	〃	0.7
105 P.1	0.15±	0.1±	0.37	0.24	?	?	0.69
P.2	0.37	0.2	0.27	0.15	楕円	楕円	0.75
106	0.53	0.37	0.5	0.35	円	円	0.49
107	0.33	0.2	0.23	0.2	楕円	〃	0.57
108	0.87	0.6	0.72	0.5	〃	楕円	0.3
109	0.67	0.43	0.6	0.33	不整	〃	0.81
DJ 101 P.3	0.4	0.16	0.25	0.13	楕円	〃	0.55
P.5	0.54	0.5	0.25	0.22	〃	〃	0.35
DJ 102	0.3	0.16	0.24	0.15	〃	円	0.3
104	0.38	0.21	0.3	0.2	〃	〃	0.68

No.	長径 上	長径 下	短径 上	短径 下	概形 上	概形 下	深さ
DJ105 P.3	0.15	0.14	0.15	0.14	円	円	0.38
106	0.4	0.3	0.27	0.18	楕円	楕円	0.36
107 P.2	0.4	0.19	0.33	0.16	〃	〃	0.42
108	0.43	0.2	0.25	0.16	〃	〃	0.61
110	0.4	0.3	0.3	0.15	〃	〃	0.42
DJ 111	0.25	0.17	0.23	0.15	三角	円	0.47
114	0.2	0.15	0.2	0.2	円	円	0.46
DJ118 P.3	0.9±	0.43	0.9	0.3	〃	楕円	1.03
119	0.22	0.17	0.22	0.17	〃	円	0.48
DJ 15 P.1a	0.45	0.28	0.45	0.28	正方	円	0.62
b	0.4	0.27	0.18±	0.12±	?	?	0.55
DJ 15 P.2b	0.3	0.12	0.15	0.12	方	円	0.45
c	0.23±	0.13	0.2	0.13	〃	〃	0.37
EA15 P a	0.95±	0.8±	0.55	0.33	楕円	楕円	0.29
b	0.95	0.8	0.75	0.3	〃	〃	1.05

第63図　Dラックピット実測図(22)(DI101他)

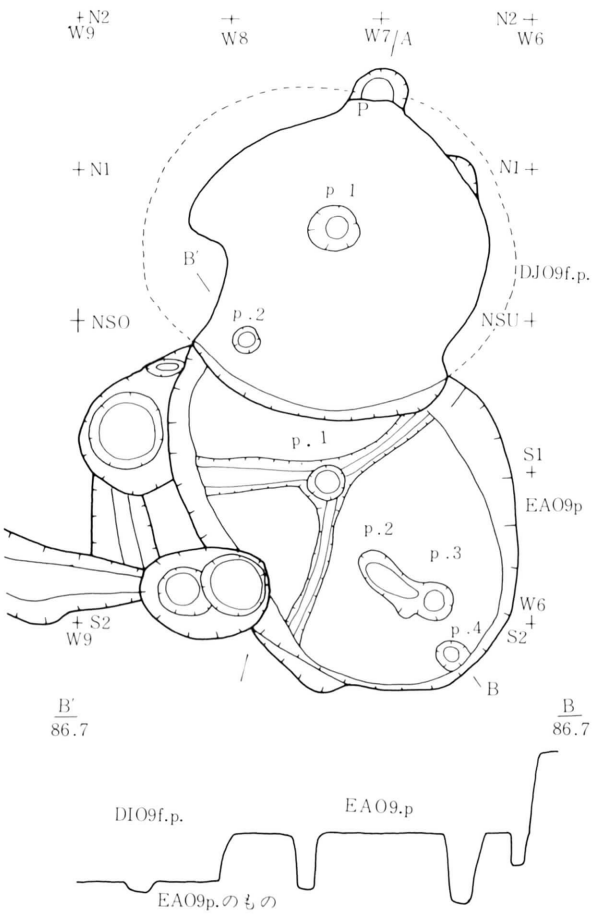

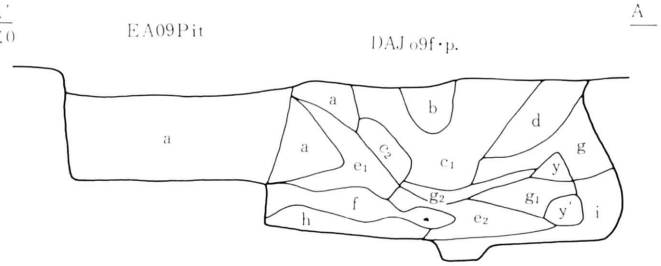

DJO9f.p.	径	深
p・1	0.31×0.3	0.14
p・2	0.18×0.18	0.07
p・3	0.35× ?	0.65
EAo9P		
p・1	0.22×0.22	0.35
p・2	0.5 ×0.22	0.61
p・3	0.28×0.28	0.47
p・4	0.21×0.21	0.32
溝1	巾 0.12	0.04
溝2	0.2 ～0.12	0.06
溝3	0.1	0.05

DJO9f,9. EAO9P

層	色調	性状	その他
a	7.5YR4/6 褐	火山灰土に腐植土混入。パミス斑状に混入。指痕ややつき紐状化。	炭化物少量混入
b	7.5YR3/4 暗褐	火山灰土と黒色土の混土のパス ス若干、炭化物若干。	小豆大の炭化物粒
c_1	7.5YR4/4 褐	同上。	
c_2	7.5YR4/3 褐	C_1に同じ	
d	7,5YR3/3 暗褐	黒色土に少量の火山灰土が混入。	炭化物少量混入
e_1	7.5YR4/6 褐	火山灰土。火山灰土とパミスの混土層。黒色土も少量あり。指痕つきだんご状化。	
e_2	7.5YR4/4 褐	火山灰土。 e_1に同じ	
f	7.5YR3/4 暗褐	黒色土に火山灰土混入。指痕つきだんご状化。	炭化物少量混入
g_1	7.5YR4/6 褐	火山灰と黒色土の混土。炭化物・パミス小量混入。指痕つきだんご状化。	
g_2	7.5YR4/4 褐	g_1 に同じ	
h	7.5YR3/3 暗褐	パミス・黒色土・火山灰の混土指痕つき紐状化。	
i	7.5YR3/4 暗褐	黒色土に火山灰土が若干混入。指痕つき紐状化。	炭化物少量あり
j	7.5YR5/8 明褐	火山灰土。指痕つかず紐状化。	

第64図 Dブロックピット実測図(23)(DJo9f・p.・EAO9p.)

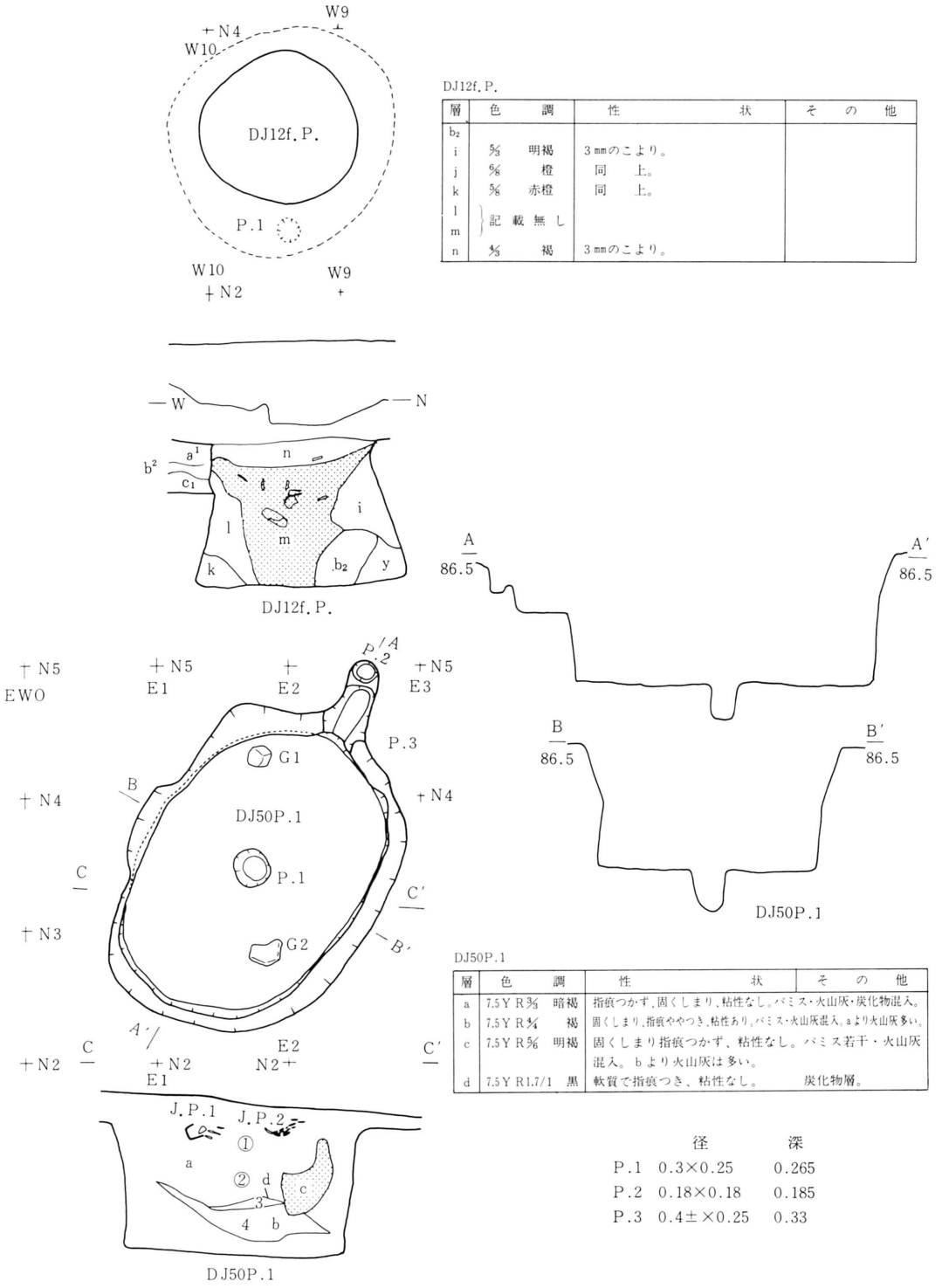

DJ12f.P.

層	色調	性状	その他
b_2			
i	5/3 明褐	3㎜のこより。	
j	5/8 橙	同上。	
k	5/8 赤橙	同上。	
l	記載無し		
m			
n	5/3 褐	3㎜のこより。	

DJ50P.1

層	色調	性状	その他
a	7.5YR3/3 暗褐	指痕つかず、固くしまり、粘性なし。パミス・火山灰・炭化物混入。	
b	7.5YR5/4 褐	固くしまり、指痕ややつき、粘性あり。パミス・火山灰混入。aより火山灰多い。	
c	7.5YR5/6 明褐	固くしまり指痕つかず、粘性なし。パミス若干・火山灰混入。bより火山灰は多い。	
d	7.5YR1.7/1 黒	軟質で指痕つき、粘性なし。	炭化物層。

	径	深
P.1	0.3×0.25	0.265
P.2	0.18×0.18	0.185
P.3	0.4±×0.25	0.33

第65図　Dブロックピット実測図(24)(DJ12f.P・DJ50P.1)

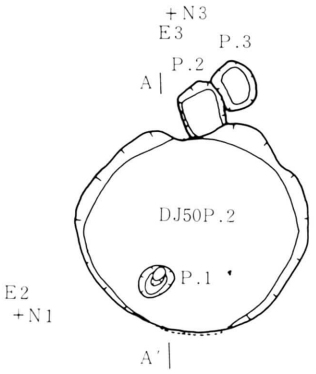

	径	深さ
P.1	0.24×0.19	0.27
P.2	0.35×0.3	0.11
P.3	0.35×0.25	0.13

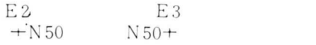

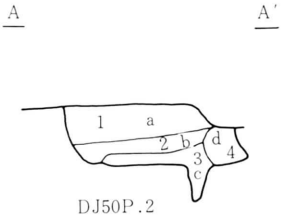

DJ50pitNo.2

層	色調	性状	その他
a	7.5YR3/3 暗褐	指頭つき、軟質。粘性なし。炭化物・パミス・火山灰礫を混じる。	
b	7.5YR3/2 黒褐	指頭つき、ややしまり。粘性なし。	パミス・火山灰混入
c	7.5YR3/4 暗褐	指頭つき、かたくしまり。粘性なし	同上。
d	7.5YR3/3 暗褐	〃 〃 粘性あり。物を含むが、火山灰はaより多くブロック状。	パミス・火山灰・炭化

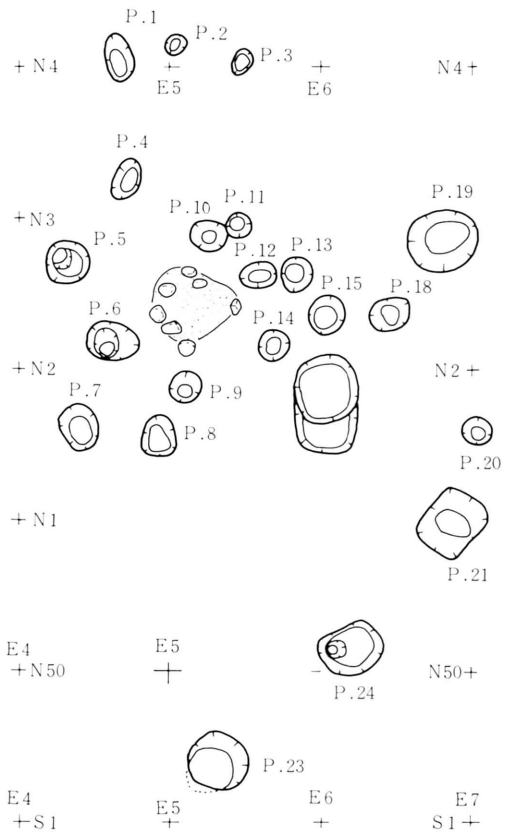

DJ53炉周辺ピット計測値（単位m）

No.	長径	短径	概形	深さ	備考
1	0.32	0.17	楕円	0.26	
2	0.14	0.14	円	0.16	
3	0.17	0.12	楕円	0.09	
4	0.28	0.17	〃	0.2	
5	0.32	0.3	円	0.28	底面に段
6	0.36	0.26	倒卵	0.33	〃
7	0.31	0.24	隅丸長方	0.22	
8	0.28	0.22	楕円	0.07	
9	0.22	0.2	円	0.13	
10	0.24	0.2	楕円	0.1	
11	0.16	0.16	円	0.05	
12	0.24	0.17	楕円	0.07	
13	0.23	0.18	〃	0.06	
14	0.18	0.18	円	0.07	
15	0.26	0.24	〃	0.05	
16	0.44	0.42	方	0.27	17と重複
17	0.42	0.42	〃	0.15	
18	0.28	0.2	倒卵	0.39	
19	0.47	0.4	楕円	0.21	
20	0.19	0.17	円	0.2	
21	0.43	0.33	方	0.19	
22	0.43	0.32	楕円	0.27	底面に段
23	0.4	0.4	円	0.51	斜行
24	0.32	0.28	方	0.1	DJ50P.2のP.2
25	0.32	0.23	楕円	0.11	〃 のP.3

第66図　Dブロックピット他実測図(25)

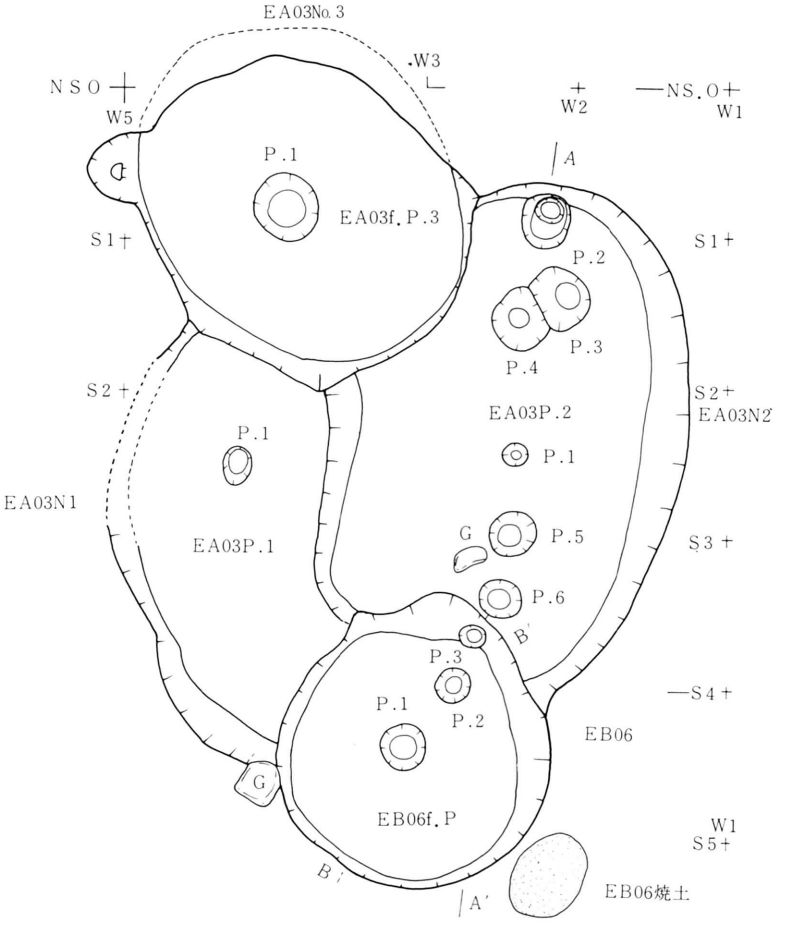

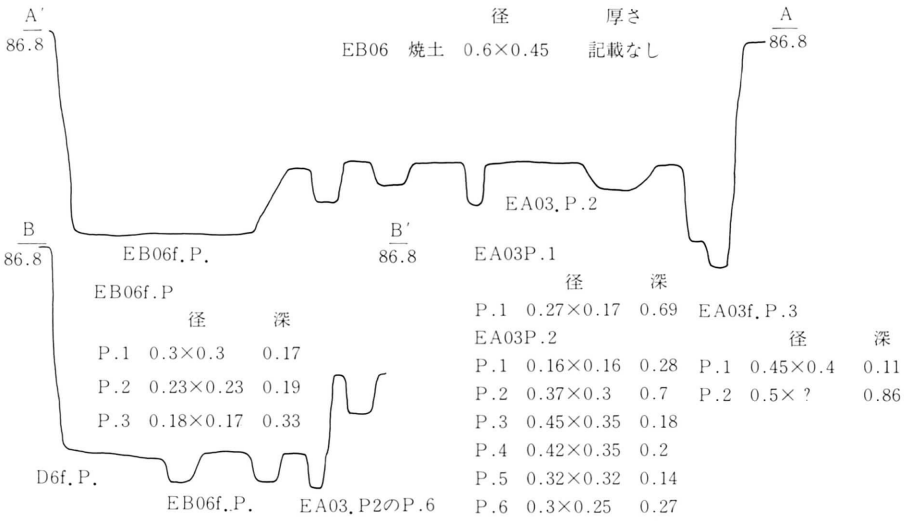

第68図　Eブロックピット実測図(Ⅰ)(EA03P.1・2・f.P.3・EB06f.P.)

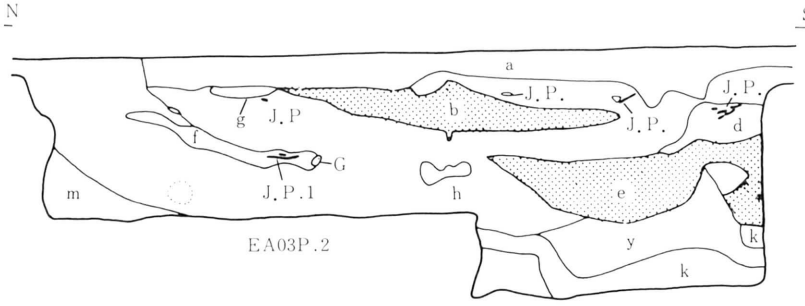

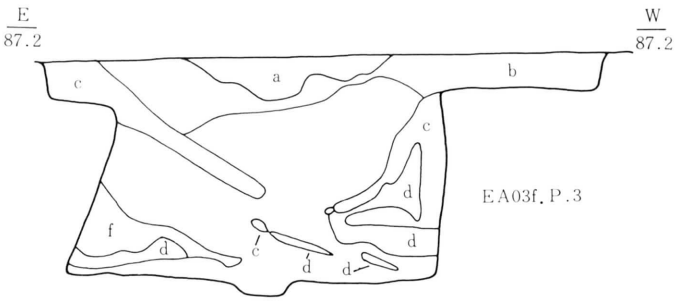

EB06f.P

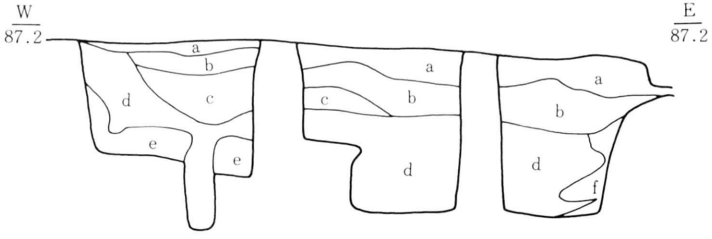

EA03p.2　EB06f.p.

層	色調	性状	その他
a	10YR¾ 褐	粘性、湿気なし。パミスをやや含む。	
b	10YR⅝にぶい黄褐	1～2cmのパミス多い。	
c	10YR⅝ 黄褐	粘性・湿気あり。1cmのパミス若干混入。	
d	10YR¾ 暗褐	同上。同上。	炭化物若干量。
e	7.5YR⅝ 橙	パミス。粘性なく湿気ややある。	2～3cmの粒子。
f	10YR⅜ 暗褐	粘性・湿気ともに大。パミス若干あり。	炭化物多少ある。
g	7.5YR⅝ 褐	湿気あり・粘性ふつう。1cmのパミスをわづかに含む。	
h	7.5YR⅝ 明褐	湿気・粘性大。わづかにパミス混入。	
i	7.5YR⅝ 明褐	同上。かたい。	
j	7.5YR¾ こげ茶	パミスなし。粘性ややあり。ボソボソ。	
k	10YR⅝ 明黄褐	パミスに丸味。湿気若干。	
l	10YR⅝ 褐	腐植土。粘性あり。湿気ややあり。パミスあり。炭化物を混じる。	
m	〃 〃	指痕つき、ややかたくしまる。火山灰・パミスを含む。	

EA03f.p.3

層	色調	性状	その他
a	7.7YR⅜ 極暗褐	クロボク土。ややかたい。0.5cm大のパミス点在。	
b	5YR⅜ 暗赤褐	ややもろい0.5～2cmのパミス点在。	
c	7.5YR¾ 暗褐	bより軟。パミス若干あり。	炭化物若干あり。
d	7.5YR⅝ 明赤褐	粘状火山灰。aよりかたい。	
e	5YR⅝ 赤褐	パミス多く礫状。やや軟質。	炭化物若干あり。
f	7.5YR¾ 暗褐	eに似るが炭化物が多い。	

EA03p.1　EA03p.2

層	色調	性状	その他
a	10YR¾ 褐	湿気・粘性なし。パミスをわづかに混じる。	
b	10YR⅝ 黄褐	同上。1～2cmのパミス多い。	
c	10YR⅝ 〃	湿気・粘性あり。1cmのパミス点在。	
d	10YR⅝ 〃	湿気・粘性強い。0.5cmのパミス点在。	2cmの炭化物若干量ある。
e	10YR⅝ 明黄褐	同上。パミス殆どなし。	
f	7.5YR⅝ 黄褐	同上。0.5cmのパミス若干。	

第69図　Eブロックピット実測図(2)(EA03P.1他断面図)

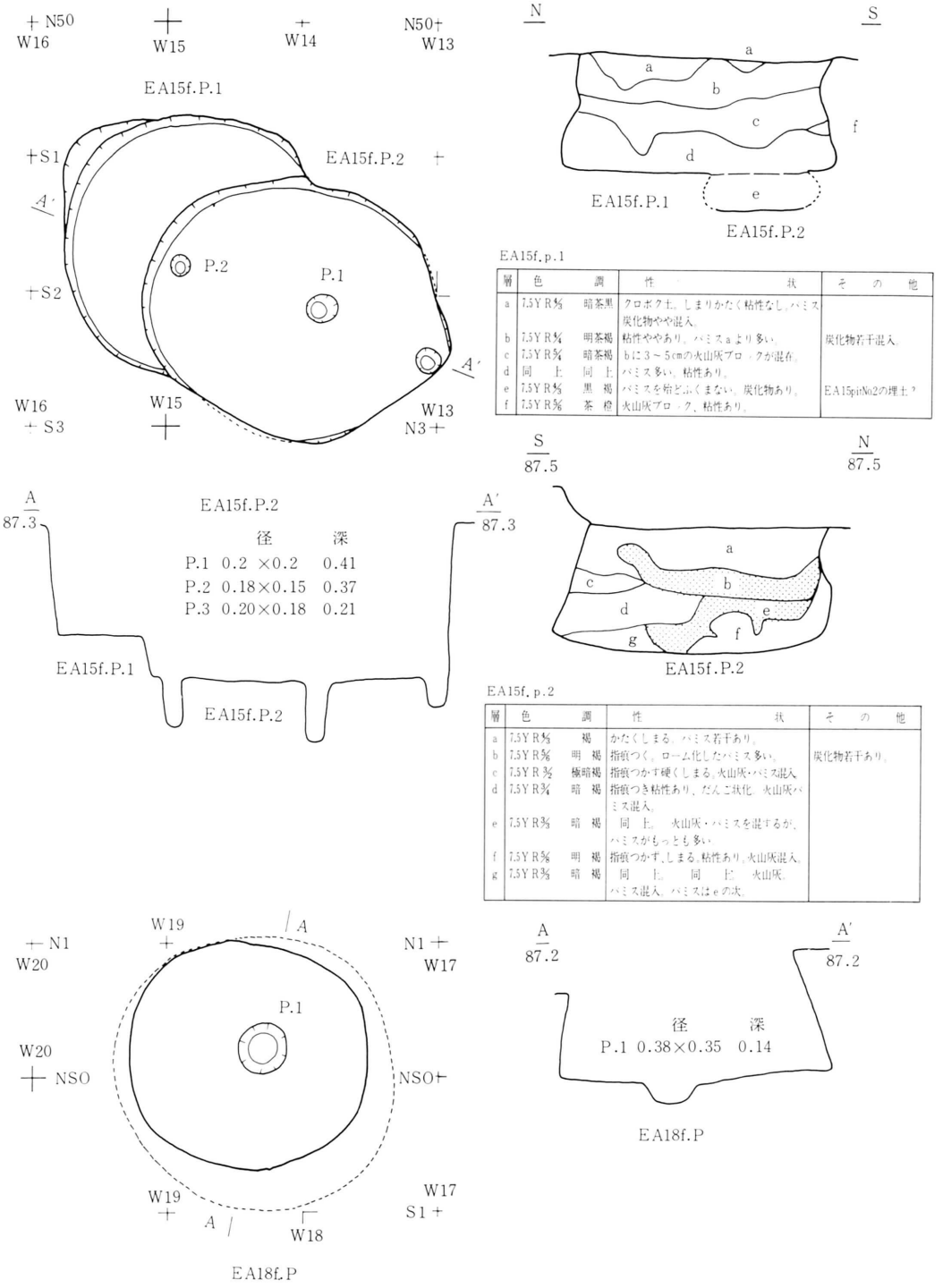

EA15f.p.1

層	色調	性状	その他
a	7.5YR3/3 暗茶黒	クロボク土。しまりかたく粘性なし。パミス炭化物やや混入。	
b	7.5YR3/4 明茶褐	粘性ややあり。パミスaより多い。	炭化物若干混入。
c	7.5YR3/4 暗茶褐	bに3～5cmの火山灰ブロックが混在。	
d	同上 同上	パミス多い。粘性あり。	
e	7.5YR3/3 黒褐	パミスを殆どふくまない。炭化物あり。	EA15pitNo2の埋土？
f	7.5YR3/6 茶橙	火山灰ブロック、粘性あり。	

EA15f.p.2

層	色調	性状	その他
a	7.5YR3/3 褐	かたくしまる。パミス若干あり。	
b	7.5YR3/6 明褐	指痕つく。ローム化したパミス多い。	炭化物若干あり。
c	7.5YR3/2 極暗褐	指痕つかず硬くしまる。火山灰・パミス混入。	
d	7.5YR3/4 暗褐	指痕つき粘性あり、だんご状化。火山灰パミス混入。	
e	7.5YR3/3 暗褐	同上。火山灰・パミスを混ずるが、パミスがもっとも多い。	
f	7.5YR3/6 明褐	指痕つかず、しまる。粘性あり。火山灰混入。	
g	7.5YR3/3 暗褐	同上。同上。火山灰。パミス混入。パミスはeの次。	

第70図　Eブロックピット実測図(3)　(EA15f.P.1・2、EA18f.P.)

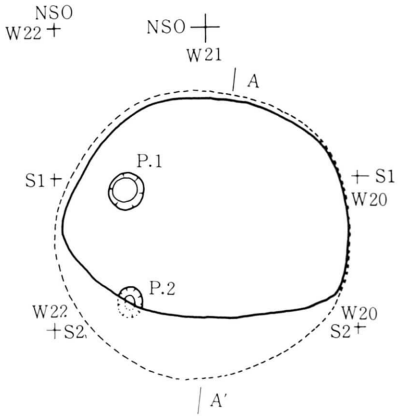

EA21f.P

EA21f.p.

層	色	調	性	状	その他
a	7.5YR4/4	褐	腐植土と火山灰土の混土。指痕つきだんご状化。パミス少量散在。		炭化物極少あり。
b	7.5YR4/6	褐	火山灰土。指痕つかず、紐状化。パミス多い。		同　上。
c	7.5YR5/6	明褐	同　上。	同　上。パミス若干量あり。	下半に炭化物多い。
d	7.5YR5/8	明褐	火山灰に半量の腐植土が混入。指痕つき紐状化。パミス少量あり。		炭化物若干あり。
d	7.5YR5/8	明褐	火山灰土。指痕つき紐状化。		

	径	深
P.1	0.23×0.23	0.15
P.2	0.2 ×0.15	0.11

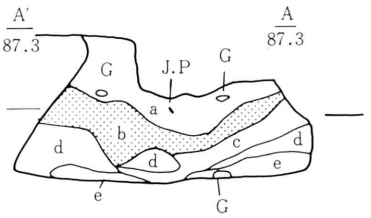

EA21f.P

EA50f.p.1　f.p.2

層	色	調	性	状	その他
a	10YR3/3	黒褐	腐植土・火山灰土。指痕つかず、粘性ややある。パミス若干。		炭化物・焼土・土器片を含む。
a_1	10YR3/4	暗褐	火山灰土。指痕つき粘性ややある。パミスあり。		同　上。
a_2	10YR5/6	褐	同　上。	同　上。	
b	7.5YR3/3	暗褐	腐植土・火山灰土。同　上。パミスあり。		炭化物・焼土あり。
b_1	10YR5/2	黒褐	火山灰土。同　上。	同　上。	同　上。
b_2	10YR3/1	黒	腐植土・火山灰土。	同　上。同　上。	同　上。
b_3	7.5YR3/4	暗褐	火山灰土。	同　上。同　上。	多量の焼土。炭化物土器。
b_4	7.5YR3/4	褐	同　上。	同　上。パミス多い。No.2床面に多量の焼土ある。	炭化物・土器あり。

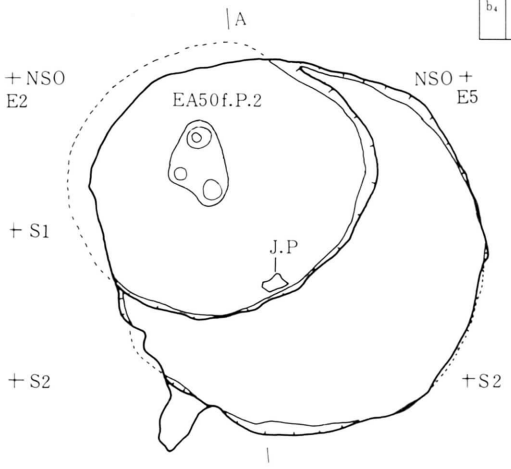

EA50f.P.1

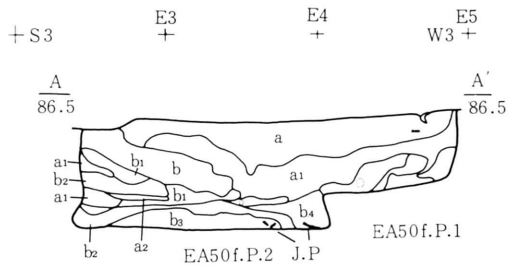

第71図　Eブロックピット実測図(4)(EA21f.P.・EA50f.P.1・2)

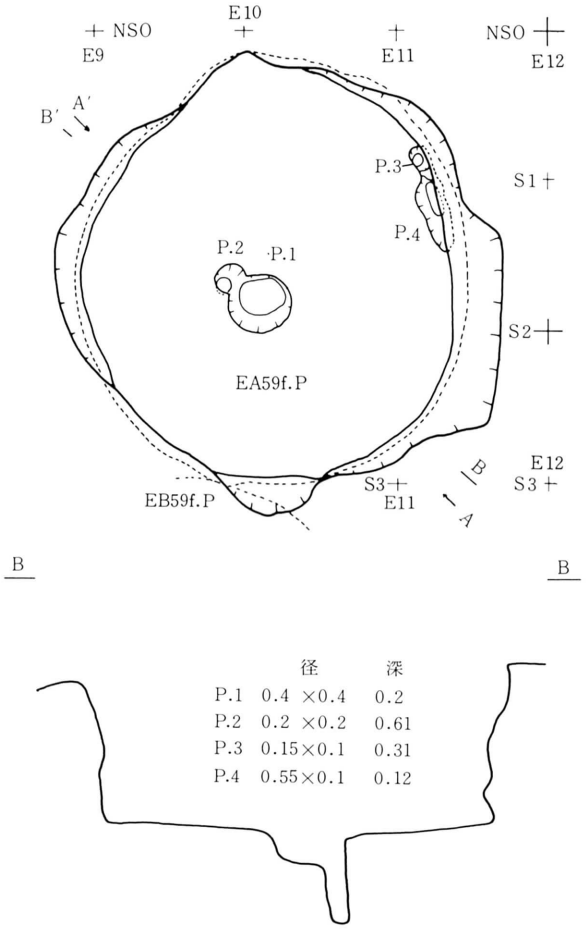

	径	深
P.1	0.4 ×0.4	0.2
P.2	0.2 ×0.2	0.61
P.3	0.15×0.1	0.31
P.4	0.55×0.1	0.12

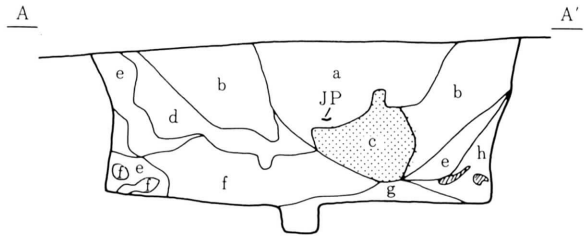

EA59f.P

EA59pit

層	色調	性状	その他
a	7.5YR5/6 褐	シルト。指痕つき粘性あまりなし。	炭化物、パミス若干あり。
b	7.5YR5/4 褐	シルト。指痕つかず、ダンゴ状化。	同上。
c	10YR5/6 褐	粘土。指痕ややつき粘性あまりない。 aよりパミス多く、炭化物あり。	
d	7.5YR5/3 褐	指痕つき紐状化。パミス若干あり。	炭化物微量あり。
e	7.5YR2/3 極暗褐	同上。同上。	
f	7.5YR5/6 褐	同上。粘土質シルトとパミスを含む。	
g	7.5YR5/3 褐	同上。白色粘土とパミスを含む。	
h	7.5YR5/8 明褐	同上。白色の粘土を含む。	

第72図 Eブロックピット実測図(5) (EA59f.P.)

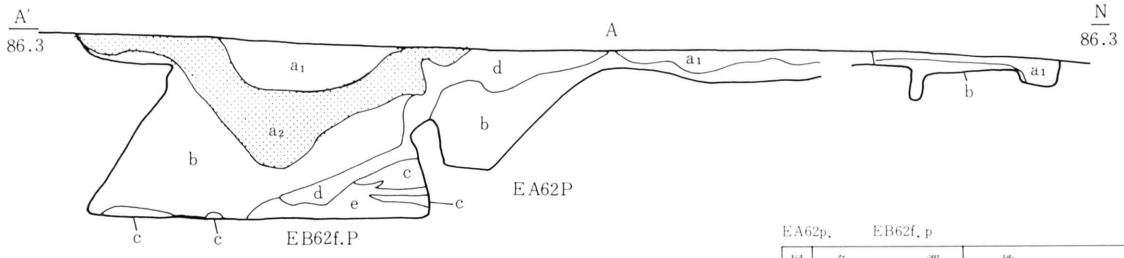

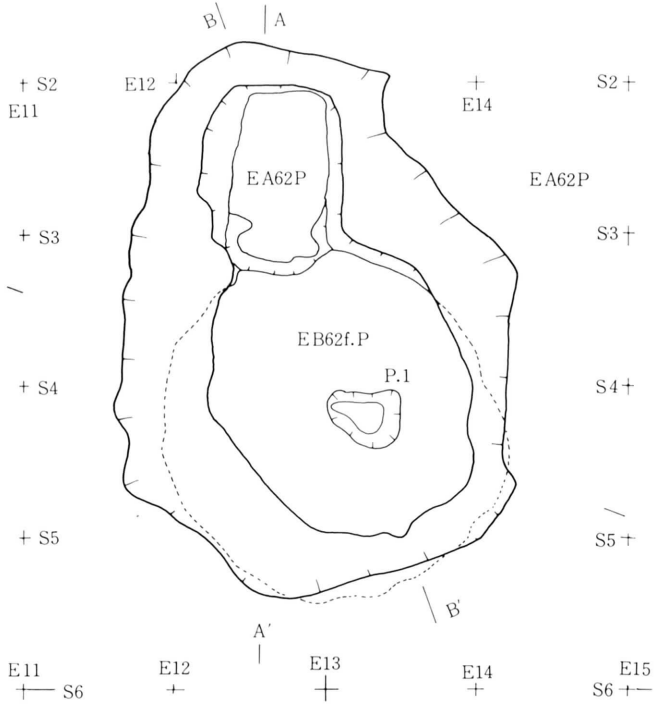

EA62p.　EB62f.p

層	色調	性状	その他
a_1	10YR3/4 暗褐	指痕つき棒状化。植物根、パミス混入。炭化物もある。	
a_2	同上	同上。a_1より粘性強く、パミスも多い。	
b	10YR3/3 暗褐	指痕つきだんご状化。パミス・炭化物・土器片を含む。	
c	10YR4/6 褐	同上。	パミスを含む。
d	10YR3/2 黒褐	同上。	
e	10YR3/3 暗褐	同上。	

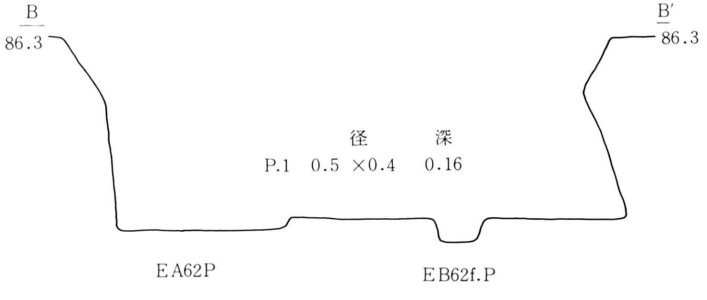

第73図　Eブロックピット実測図(6)（EA62P・EB62f.P.）

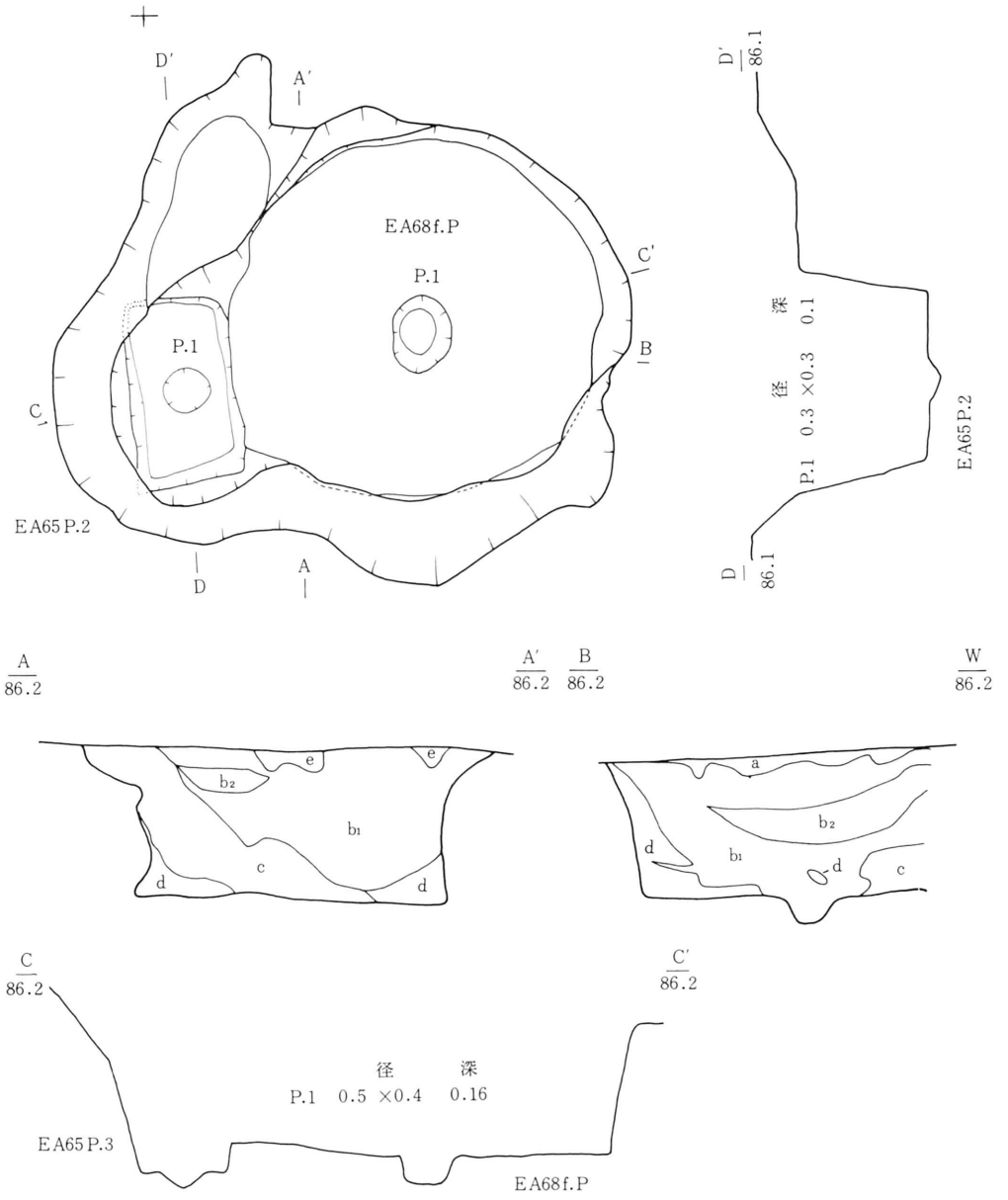

EA68f. p.

層	色調	性状	その他
a	7.5YR3/2 黒褐	指痕つかず、紐状化。パミス若干含む。	
b_1	7.5YR4/4 褐	指痕若干つき紐状化。パミス若干と炭化物微量含む。	
b_2	同 上	同 上。	土器片を含む。
c	7.5YR5/6 褐	同 上。	シルトも混入し、炭化物も微量あり。
d	7.5YR5/8 明褐	同 上。	シルト。
e	7.5YR3/2 黒褐	同 上。	

第74図　Eブロックピット実測図(7)(EA65P.2・EA68f.P.)

No	長径 (上)	長径 (下)	短径 (上)	短径 (下)	概形 (上)	概形 (下)	深さ	備考
P.1	0.3	0.2	0.22	0.06	楕円	ダルマ	0.06	ピット2の複合(？)
2	0.8	0.6	0.3	0.18	〃	楕円	0.1	ピット5の 〃
3	0.25	0.37	0.22	0.2	〃	〃	0.35	下端＞上端
4	0.6±0.4±		0.25±	0.15±	？	？	0.2	重複で不明
5	0.23	0.17	0.23	0.17	円	円	0.13	
6	0.14	0.04	0.14	0.04	〃	〃	0.12	
7	0.31	0.28	0.3	0.24	？	？	0.2	複数ピットの重複(？)
8	0.3	0.04	0.3	0.04	円	円	0.13	斜 行
9	0.24	0.13	0.16	0.09	三角	三角	0.06	
10	0.25	0.2	0.22	0.12	楕円	楕円	0.3	
11	0.27	0.06	0.24	0.06	〃	円	0.4	斜 行
12	0.55	0.5	0.4	0.3	？	？	0.06	DJ27住と重複
13	0.26	0.12	0.26	0.12	円	円	0.2	
14	0.24	0.15	0.24	0.15	〃	〃	0.05	
15	0.24	0.2	0.22	0.16	楕円	楕円	0.13	
16	0.3	0.2	0.3	0.15	円	〃	0.23	
17	0.15	0.13	0.05	0.05	楕円	〃	0.19	
18	0.25±	0.24±	0.17	0.04	？	？	0.11	19と重複（？）
18	0.3	0.13	0.16	0.07	楕円	楕円	0.2	20と 〃
20	0.22	0.16	0.15	0.1	〃	〃	0.12	
21	0.27	0.13	0.13	0.06	〃	〃	0.1	
22	0.18	0.14	0.18	0.14	円	円	0.15	
23	0.27	0.16	0.27	0.16	〃	〃	0.24	斜 行
24	0.33	0.17	0.27	0.15	楕円	楕円	0.22	複数ピットの複合(？)
25	0.2	0.15	0.2	0.15	円	円	0.14	
26	0.23	0.08	0.17	0.08	楕円	〃	0.27	
27	0.22±	0.08±	0.27	0.05	？	？	0.15	28に重複（？）
28	0.22	0.12	0.12	0.06	楕円	楕円	0.23	
29	0.4	0.35	0.15±	0.1±	？	？	0.19	複数ピットの重複(？)
30	0.24	0.17	0.18	0.07	楕円	楕円	0.16	〃
31	0.45±	0.35±	0.17	0.1	？	？	0.11	30と重複（？）

No	長径 (上)	長径 (下)	短径 (上)	短径 (下)	概形 (上)	概形 (下)	深さ	備考
32	0.27	0.17	0.25	0.17	方	方	0.3	
33	0.3	0.19	0.14	0.05	楕円	楕円	0.17	
34	0.17	0.12	0.17	0.12	円	円	0.22	
35	0.25	0.2	0.22	0.14	楕円	楕円	0.32	
36	0.22	0.11	0.22	0.11	円	円	0.19	
37	0.27	0.2	0.17	0.11	楕円	楕円	0.25	
38	0.19	0.06	0.13	0.06	〃	円	0.06	
39	0.22	0.1	0.22	0.1	円	円	0.11	
40	0.17	0.11	0.18	0.6	円	楕円	0.1	
41	0.22	？	0.22	？	円	？		下端記載なし
								プラスコ・ピットと重複
42	0.15	0.06	0.13	0.04	円	円	0.05	
43	0.2	0.13	0.18	0.1	〃	〃	0.25	
44	0.06	0.14	0.24	0.13	〃	〃	0.37	
46	0.4	0.17	0.32	0.15	楕円	楕円	0.24	
47	0.55	0.22	0.27	0.12	三角	三角	0.2	
48	0.13	0.06	0.13	0.06	円	円	0.06	
49	0.45	？	0.35	？	楕円	？	0.14	複数ピットの複合(？)
50	0.16	0.09	0.16	0.09	円	円	0.08	
EA測	1.25	1.35	0.9	1.1	？	？	0.08	台状の高まり
702	0.26	0.35	0.29	0.37	三角	三角	0.05	〃

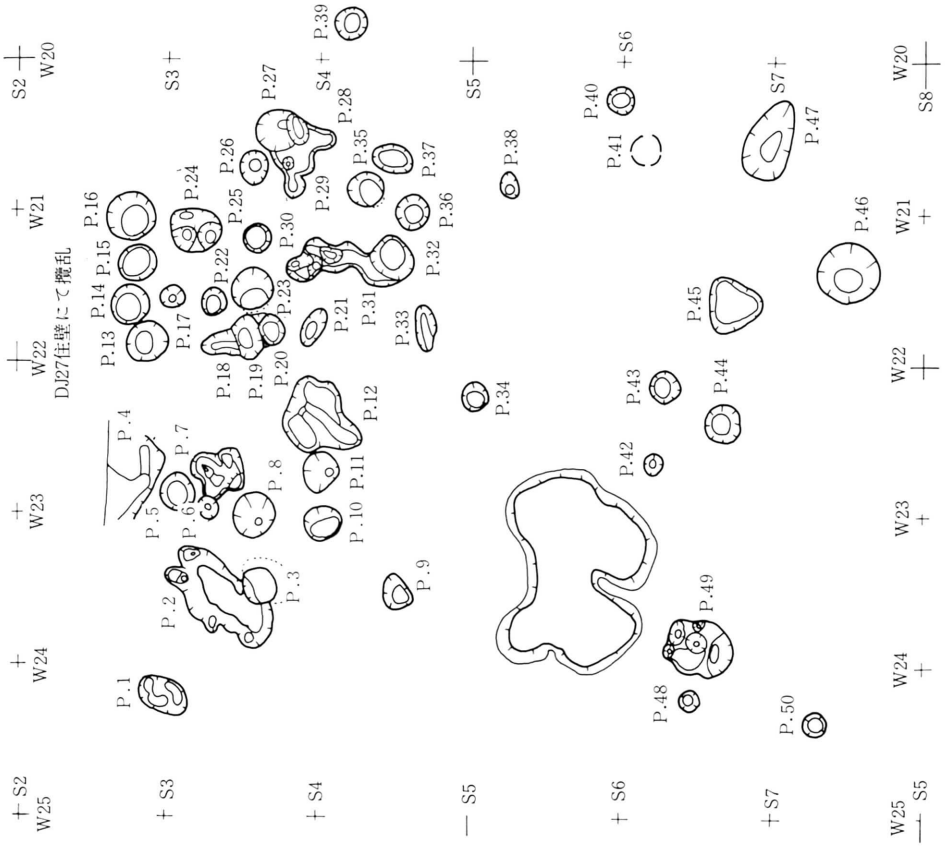

第75図　Eブロックピット実測図(８)（EA27ピット群）

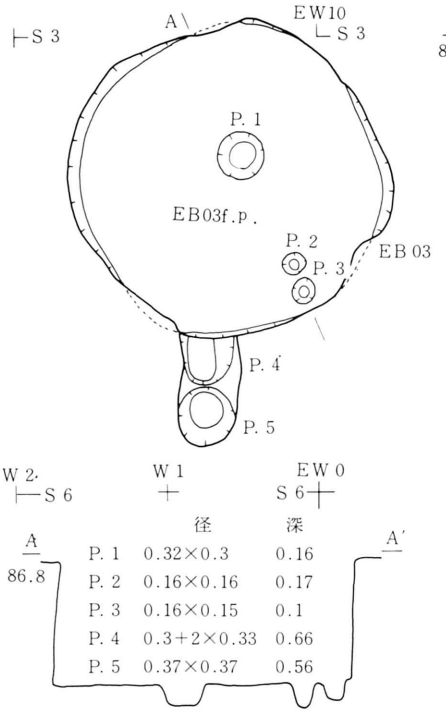

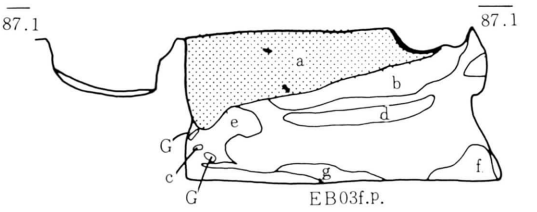

EB03f.p.

層	色調	性状	その他
a	7.5YR3/4 暗褐	指痕つくがしまる。粘性あり紐状化、パミス・火山灰、礫混入。	焼土・炭化物あり。
b	7.5YR4/6 褐	同上。粘性ありてだんご状化。同上。	炭化物若干。
c	10YR3/4 暗褐	指痕つかず、しまりある。粘性ありて紐状化。火山灰・パミス若干。パミスはbより多い。	同上。
d	7.5YR4/6 褐	同上。同上。同上。	同上。
e	7.5YR5/6 明褐	同上。同上。火山灰含む。	
f	同上	同上。同上。火山灰・礫を含む。	
g	7.5YR4/4 褐	指痕つかず、かたくしまる。粘性ありて紐状化。パミス・火山灰混入。	
h	7.5YR5/6 明褐	同上。粘性なし。火山灰含有	

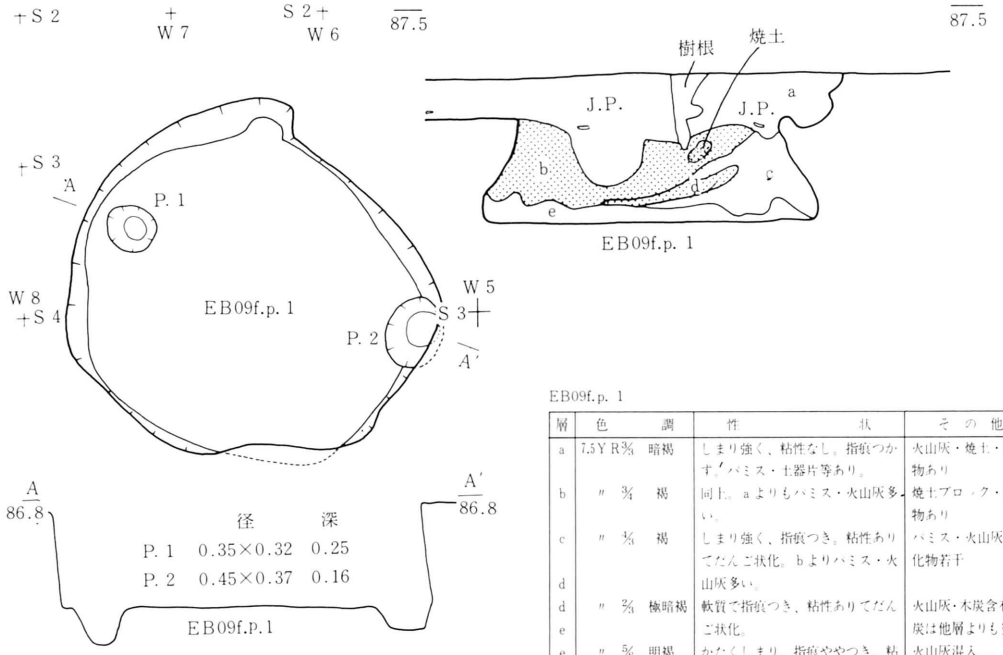

EB09f.p. 1

層	色調	性状	その他
a	7.5YR3/4 暗褐	しまり強く、粘性なし。指痕つかず。パミス・土器片等あり。	火山灰・焼土・炭化物あり
b	〃 3/4 褐	同上。aよりもパミス・火山灰多い。	焼土ブロック・炭化物あり
c	〃 4/6 褐	しまり強く、指痕つき。粘性ありてだんご状化。bよりパミス・火山灰多い。	パミス・火山灰・炭化物若干
d			
d	〃 3/4 極暗褐	軟質で指痕つき、粘性ありてだんご状化。	火山灰・木炭含有 木炭は他層よりも多い
e			
e	〃 5/6 明褐	かたくしまり、指痕ややつき、粘性あり	火山灰混入

第76図　Eブロックピット実側図(9)(EB03f.p. EB09f.p. 1)

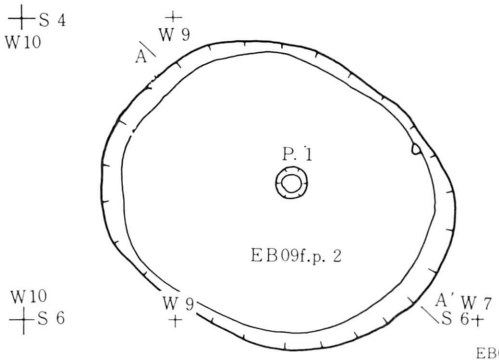

EB09f.p. 2

層	色調	性状	その他
a_1	10YR3/4 褐	火山灰上に若干のクロボク土混入。指痕つかず粘性なし。	パミス・炭化物若干。
a_2	〃 3/6 〃	同土。指痕つき、紐状化。	礫、パミス・焼土・炭化物若干。
a_3	〃 3/4 〃	同上。同上。	パミス・炭化物若干。
b_1	〃 3/3 暗褐	クロボク土、同上。	パミス・炭化物・礫・焼土・土器等。
b_2	〃 3/4 〃	同上。同上。	同上。
b_3	〃 2/3 黒褐	同上。同上。	同上。

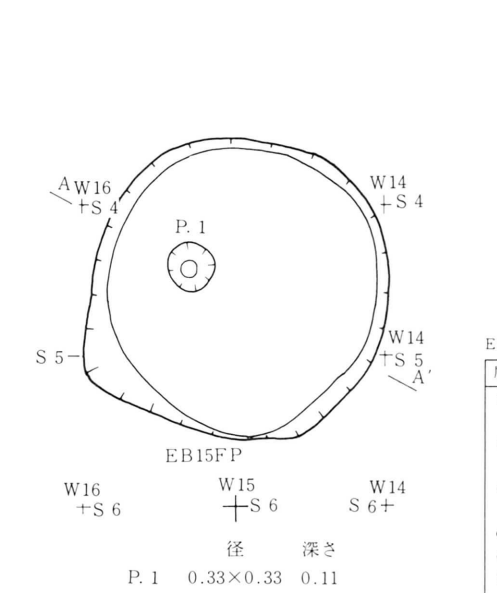

EB15f.p.

層	色調	性状	その他
a	7.5YR5/6 褐色	ボサボサ・粘性なし。パミス・小石あり。	炭化物あり
b	〃	粘性ややあり。パミス多い。粘土ブロックあり	同上
c	〃 5/6 橙色	粘性あるソフトローム。パミス少量。	
d	〃 7/6 肌色	同上。パミス細粒。	
e	Cに同じ		
f	〃 5/4 灰黒	パミス若干あり。	
g	aに同じ		
h	〃 5/6	5～30mmのパミス粒を多くもつ。	
i	同上	aに似るが、パミス多い。	
j	〃 7/6	ソフトロームに細粒パミスが混入。	
k	cに同じ		
l	〃 7/6	パミスの純層、粘性なし	
m	〃 5/6 黒褐	粘性あり。	
n	dに同じ		
o	lに同じ		

第77図　Eブロックピット実測図(10)(EB09f.p. 2. EB15p)

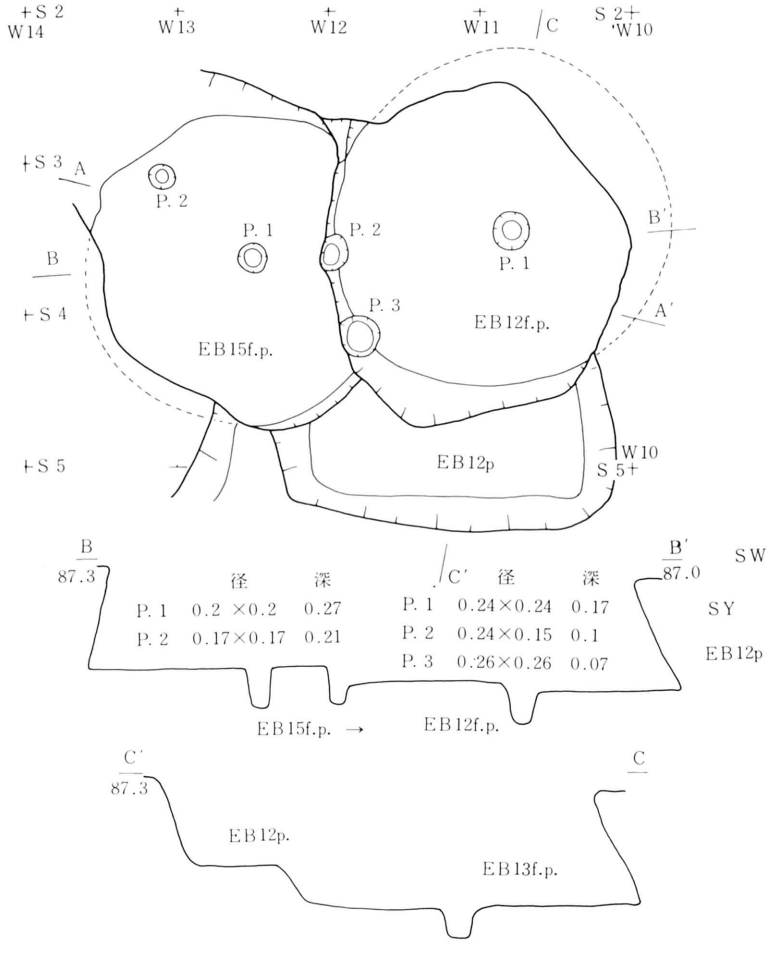

	径	深
P. 1	0.2 ×0.2	0.27
P. 2	0.17×0.17	0.21

C'	径	深
P. 1	0.24×0.24	0.17
P. 2	0.24×0.15	0.1
P. 3	0.26×0.26	0.07

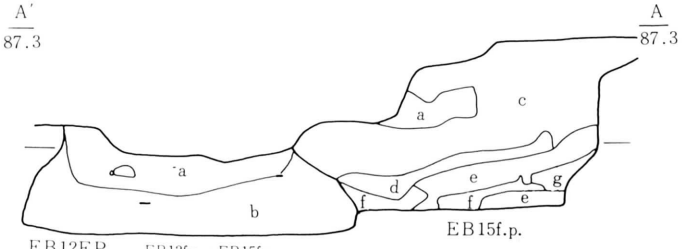

EB12f.p.・EB15f.p.

層	色調	性状	その他
a	7.5YR3/2 黒褐	腐植土1：火山灰土1の混土。指痕つき紐状化。パミス・円礫若干。	炭化物若干。
b	7.5YR3/3 暗褐	火山灰2：腐植土1の混土。同上。aより少ないパミス。	同上。
c	7.5YR3/4 褐	火山灰に少量の腐植土混入。同上。bと同じパミス。	同上。
d	7.5YR5/6明褐	火山灰土。同上。パミス少量。	炭化物極少量
e	7.5YR3/3 暗褐	腐植土に少量の火山灰土混入。同上。同上？	同上
f	7.5YR5/6 明褐	火山灰土、指痕つかず紐状化。	
g	10YR5/4明黄褐	パミス。	

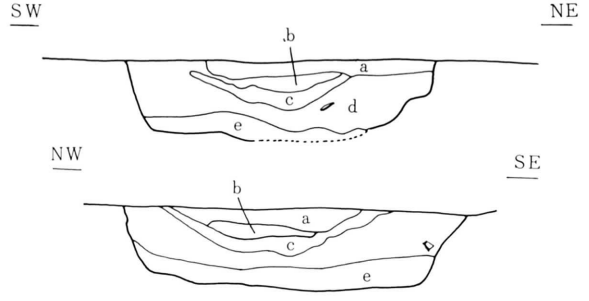

EB12p.

層	色調	性状	その他
a	(7.5YR3/2) 黒	ひもになる。指跡かつく、炭化物少量。	
b	(10YR3/2) 黒	だんごになる。指跡かつく、焼土を微量含む。	
c	粉状パーミス及び粉状パーミス混入の暗褐色土層	粉状パミスなし。その他若干だんごになる。指跡かつくが粉、パミスはもろい土師片。	
d	(10YR3/4) 黒 (パーミス質)黒	だんごになる。若干指跡かつく、焼土を微量炭化物を多量に含み、パーミス小指頭大。土師片須恵片。	回転糸切り須恵を併なう。
e	(10YR3/4) パーミス質暗褐色	若干ひもになる。指が入りこむ。パーミスをd層よりは多く含む。炭化物を少量	

第78図　Eブロックピット実側図(19)(EB12f.p.・15f.p.・EB12p.)

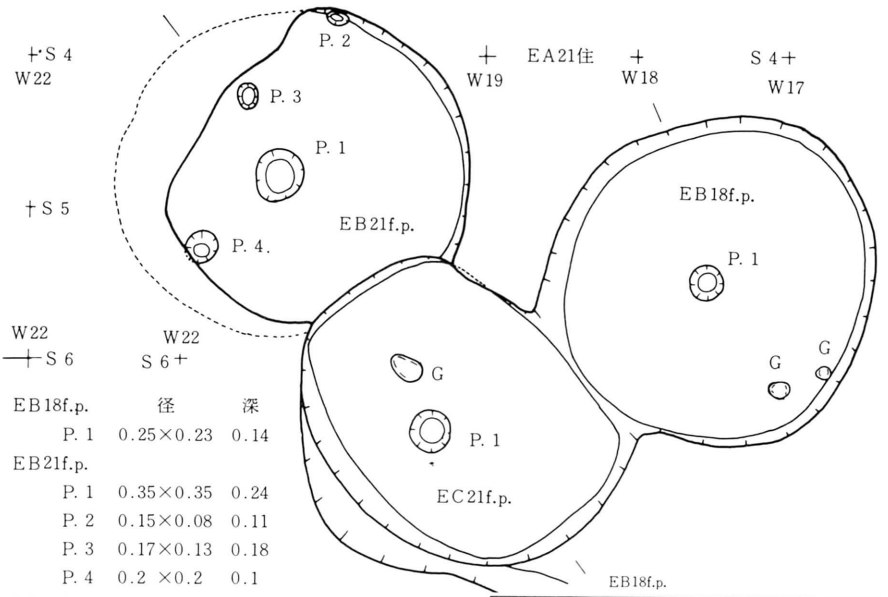

EB18f.p.	径	深
P. 1	0.25×0.23	0.14
EB21f.p.		
P. 1	0.35×0.35	0.24
P. 2	0.15×0.08	0.11
P. 3	0.17×0.13	0.18
P. 4	0.2 ×0.2	0.1
EC21f.p.		
P. 1	0.28×0.28	0.21

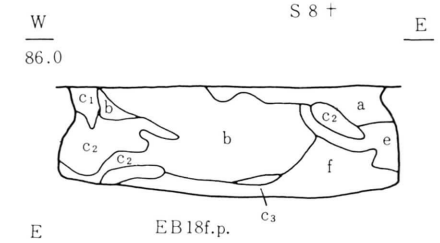

EB18f.p.

層	色調	性状	その他
a	7.5YR⅔ 褐	火山灰土に若干のパミス・黒土が混入。指痕ややつきだんご状化。	
b	7.5YR¾ 同上	火山灰土にパミス混入。同上。	炭化物極少量
c_1	7.5YR⅝ 明褐	火山灰土。指痕つかず、だんご状化。	
c_2	同 上	c_1よりしまりなし。火山灰土。	
c_3	同 上	c_1・c_2より汚れる。同上。	
d	7.5YR¾ 褐	粘土質火山灰土。指痕つかず。	
e	7.5YR⅚ 明褐	火山灰土にパミス・黒色土混入。指痕ややつかず、紐状化。	
f	7.5YR⅚ 褐	火山灰土と黒色土の混土。パミス若干。同上。	

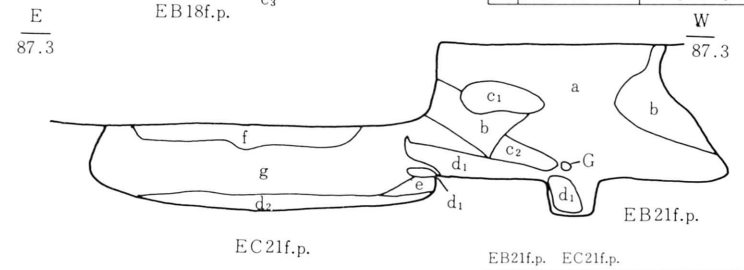

EB21f.p. EC21f.p.

層	色調	性状	その他
a	7.5YR¾ 暗褐	黒色土と火山灰土の混土。パミス少量。指痕ややつき、紐状化。	炭化物少々。
b	〃 ¾ 褐	汚れた火山灰土。パミスやや多い。指痕ややつき、ダンゴ状化。	炭化物極少量
c_1	〃 ⅝ 明褐	火山灰土に黒色土少量混入。パミス若干。 同上。	
c_2	〃 ⅚ 褐	c_1に比し、パミス・黒色土多い。同上。	
d_1	〃 ⅝ 明褐	同上。 指痕ややつき、紐状化。	
d_2	同 上	d_1に比し、パミス若干混入。同上。	
e	〃 ¾ 暗褐	黒色土に少量の火山灰土混入。同上。	
f	〃 ¾ 同上	黒色土に火山灰土・パミス少量混入。指痕若干つきだんご状化。	炭化物極少量
g	〃 ¾ 褐	火山灰土にパミス混入。汚れる。同上。	炭化物極少量

第79図　Eブロックピット実側図(12)(EB18f.p.・21f.p.・EC21f.p.)

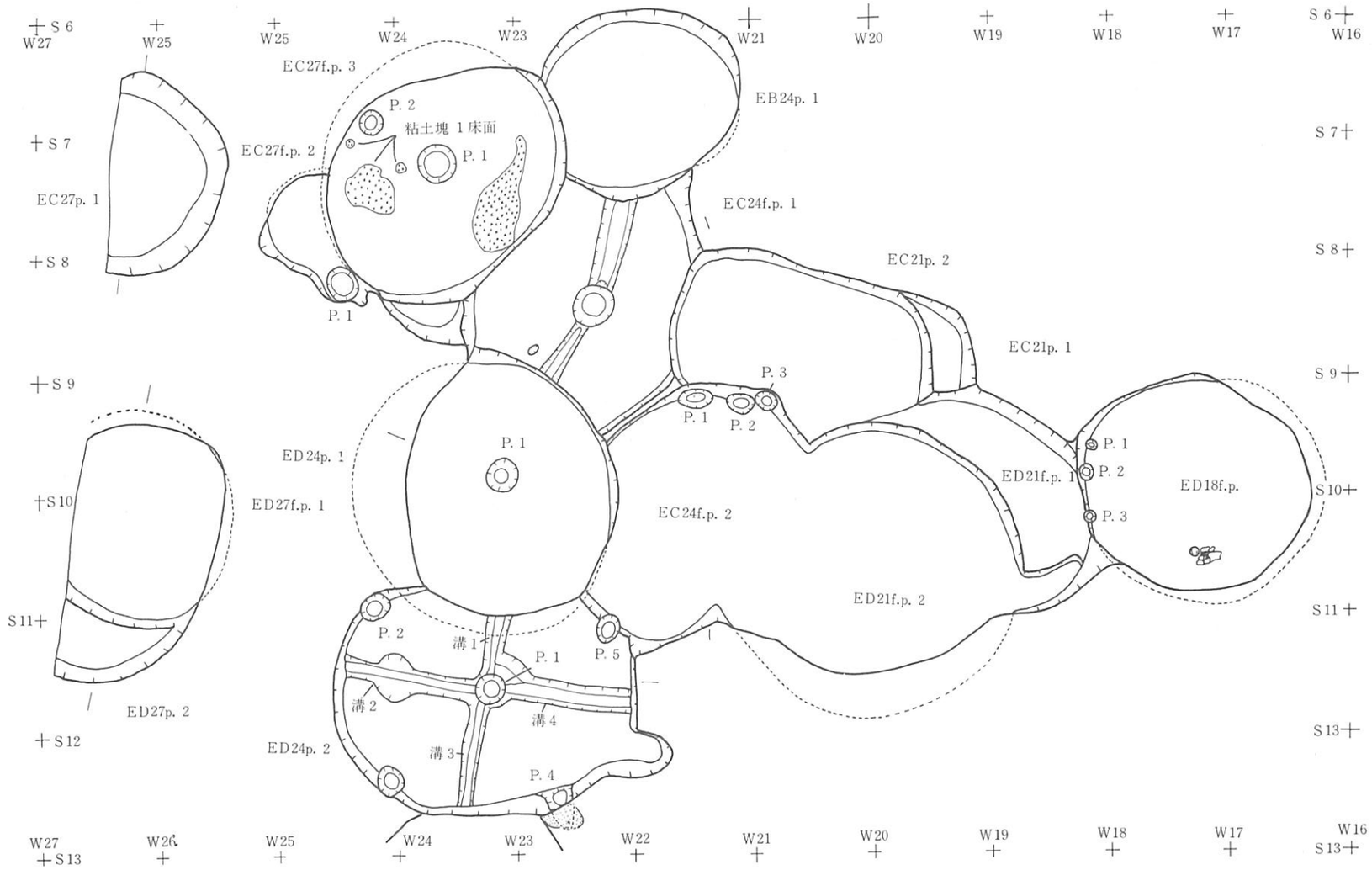

ED18f.p.	径	深
P. 1	0.1 ×0.06	0.1
P. 2	0.15×0.1	0.18
P. 3	0.1 ×0.1	0.11

EC24p. 1	径	深
P. 1	0.4 ×0.35	0.17
溝 1	巾 0.25	0.05
溝 2	0.15	0.06

EC24f.p. 2	径	
P. 1	0.3 ×0.16	深さ記載無し
P. 2	0.23×0.14	
P. 3	0.18×0.15	

ED24f.p.1	径	深
P.1	0.27×0.27	0.15

ED24p.2	径	深
P.1	0.26×0.26	0.4
P.2	0.2 ×0.23	0.25
P.3	0.25×0.25	0.34
P. 4	0.3 ×0.25	記載無し
P. 5	0.26×0.17	0.25
溝 1	巾 0.17	0.05
溝 2	0.18	0.11
溝 3	0.18	0.06
溝 4	0.2	0.07

EC27f.p. 3	径	深
P. 1	0.35×0.35	0.11
P. 2	0.2 ×0.2	0.05

EC27f.p. 2	径	深
P. 1	0.27×0.14	0.24

第80図　Eブロックピット実測図(13)

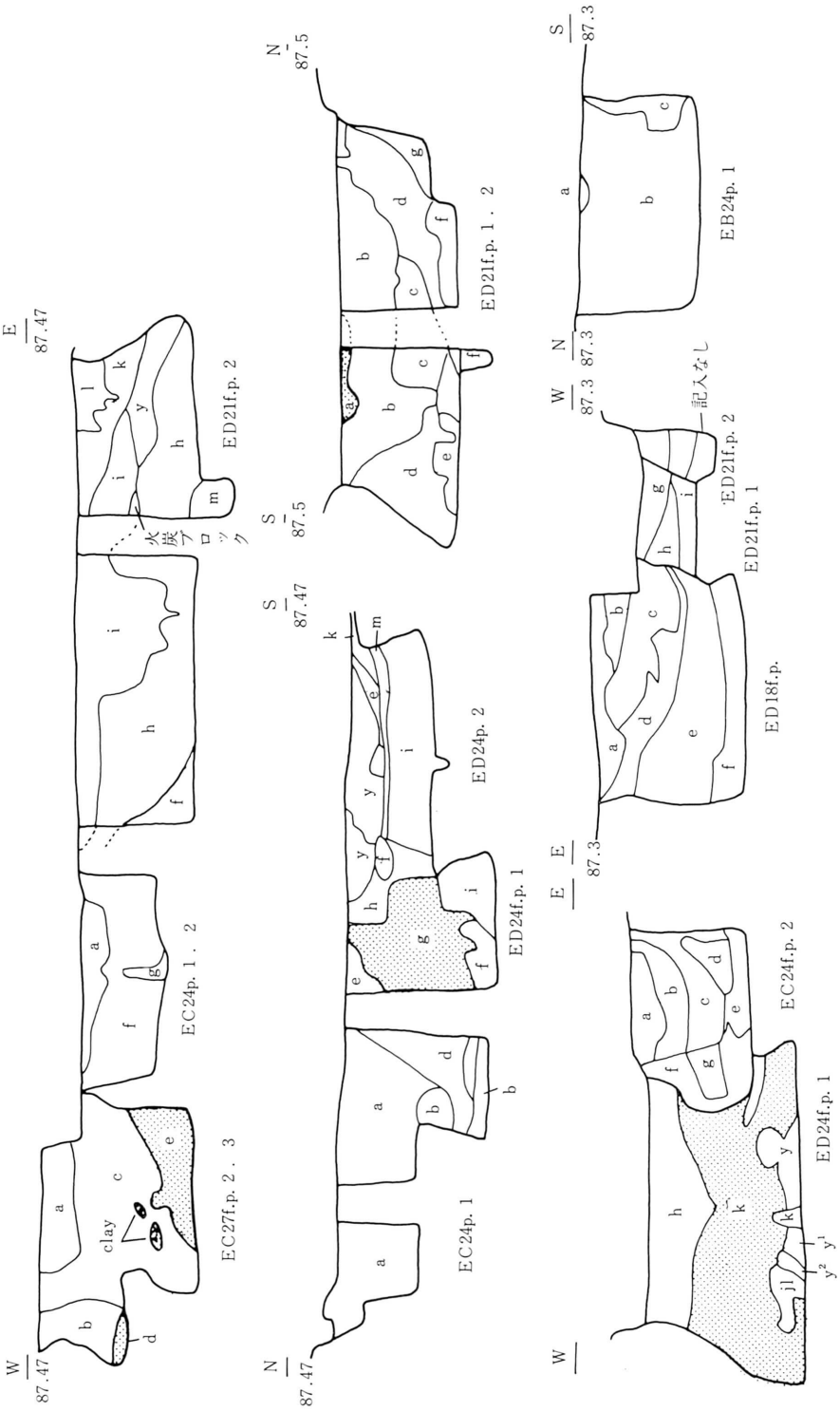

第81図　Eブロックピット実測図(14)

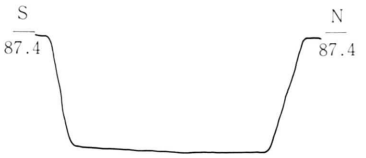

EC27p. 1

EC24p. 1 . 2 、EC27f.p. 2 . 3 、ED21f.p

層	色調	性状	その他
a	7.5YR3/3 暗褐	0.5～1cmのパミス疎に点在。粘性・しめりけなくかたい。	
b	5YR3/3暗赤褐	パミスなし。粘性・しめりけともにありてかたい。	
c	2.5YR3/3暗赤褐	パミス点在。 同 上。	
d	5YR3/4 赤褐	粘土層。パミスやあり。しめりけ・粘性ともに強くかたい。	
e		dと同じと思われる。	
f	5YR3/3暗赤褐	パミス点在。しめりけ・粘性ともになく。かたい。クロボク土のブロックあり。	
g	4.5YR3/3 暗褐	パミスややあり。しめりけ・粘性ともになく。やや軟い。	
h	2.5YR3/4 赤褐	05～2cmのパミス点在。しめりけ・粘性ともにあまりなく。かたい。	
i	7.5YR3/3 暗褐	パミスあり。 同 上。	
j	同 上	パミスなく。粘性・しめりけややありかたい。	
k	7.5YR5/4	パミス。しめりけ・粘性なし。	
l	7.5YR3/4 褐	パミスあり。しめりけ・粘性ともなくかたい。	
m	7.5YR5/6 明褐	パミスあり。しめりけ・粘性ともある。指痕つく。	

EC24p. 2 、ED24f.p. 1 （東西）

層	色調	性状	その他
a	7.5YR3/4 褐	火山灰土に若干の黒土・パミス混入。指痕つかずダンゴ状化。	炭化物極少。
b	7.5YR5/6 明褐	火山灰土・パミスやや多い。同上。	
c	7.5YR3/3 暗褐	火山灰と黒土の混土。パミス混入。同 上。	炭化物若干量。
d	7.5YR5/6 明褐	火山灰土。bよりパミス少なく。黒土を含む。 同 上。	
e	7.5YR3/4 褐	火山灰土。パミス若干。dより汚れる。	
f	7.5YR3/4 褐	黒色土と火山灰土の混土。パミス若干混入。指痕つき。紐状化。	炭化物極少。
g	同 上	fよりパミス多量。指痕つかずダンゴ状化。	
h	7.5YR3/3 暗褐	腐植土。火山灰土。パミス若干混入。指痕つかずダンゴ状化。	炭化物・焼土若干量混入。
i	7.5YR3/3 暗褐	火山灰土に黒土若干と、多量のパミスを含む。指痕つき。紐状化。	炭化物少量。
j1	7.5YR5/6 明褐	火山灰土。指痕つかず。紐状化。	
j2	7.5YR3/4 褐	火山灰土。黒土で若干汚れる。指痕つかず。紐状化。	
k	7.5YR3/3 暗褐	火山灰土と黒色土の混土。ボロボロで、紐状化。	炭化物若干。

同 上 （南北）

層	色調	性状	その他
a	5YR3/3 暗褐	パミス点在。しめりけややあるも粘性なく。ややかたい。	
b	7.5YR3/4 褐	パミス混入。しめりけや・粘性ともにあり。かたい。	
c	5YR3/4 赤褐	同 上	
d	5YR3/3暗赤褐	同 上	炭化物若干。
e	5YR3/3 極暗赤褐	パミス点在。しめりけ・粘性ともなく。きわめてかたい。	
f	5YR3/3明赤褐	粘土層。パミスを含み。しめりけ・粘性大。	
g	10YR3/3 明褐	パミス多量。しめりけ・粘性ともにあり。ややかたい。	
h	9.5YR3/3 褐	パミス若干。しめりけ・粘性ともにあまりなくかたい。	
i	7.5YR3/3 暗褐	パミスはほとんどなく。粘性・しめりけともほとんどなくかたい。	
j	5YR3/4 赤褐	パミス若干混入。粘性・しめりけなくかたい。	炭化物若干。
k	10YR3/3 褐	パミスわすか混入。 同 上。	
l	7.5YR5/6 明褐	同 上	炭化物若干。
m	7.5YR3/3 暗褐	パミスなし。粘性・しめりけあまりなく軟い層。	

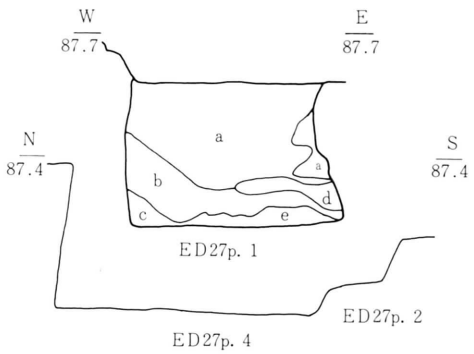

ED21f.p. 1 . 2

層	色調	性状	その他
a	7.5YR7/6 黄橙	パミス。しめりけ・粘性なし。	
b	7.5YR3/3 暗褐	パミスを含む。しめりけ。粘性ともになくかたい。	
c	2.5YR3/4 赤褐	05～1cmのパミス若干あり。 同 上。	
d	5YR3/3暗赤褐	1cm大のパミス若干。しめりけ・粘性ともになし。軟質。	
e	7.5YR5/6明赤褐	パミスなし。しめりけ・粘性ともにあり。かたい。	
f	7.5YR5/6 明褐	パミス若干。しめりけ・粘性ともにあり。指痕つく。	
g	7.5YR4/6 褐	0.5～0.7cmのパミス点在。しめりけ・粘性ともになく、かたい。	

ED27p. 4

層	色調	性状	その他
a	10YR4/6 褐	指痕つかず。しまりあり。粘性なく。小豆大のパミス混入。	炭化物。土器片あり。
b	7.5YR4/6 暗褐	指痕つき。粘性ある。パミス若干ある。	
c	5YR4/3にぶい赤褐	同 上。	
d	7.5YR5/6 明褐	同 上。 火山灰混入。	
e	7.5YR5/6 明褐	同同 上。 同 上。	

ED18f.p. ED21f.p. 1

層	色調	性状	その他
a	7.5YR3/3 暗褐	火山灰と腐植土の混土(1：1)。パミス若干。指痕つき。ダンゴ状化。	炭化物少量。
b		パミス。	
c	7.5YR3/3 暗褐	パミスと火山灰土・腐植土の混土。指痕つかずダンゴ状化。	炭化物少量。
d	7.5YR4/3 暗褐	火山灰2：腐植土1の混土のパミス若干。指痕つきダンゴ状化。	炭化物やや多い。
e	7.5YR3/3 褐	火山灰3：腐植土1の混土。パミス若干。指痕つき紐状化。	炭化物極少。
f	7.5YR5/6 明褐	火山灰土に若干の腐植土混入。パミス少量。 同 上。	炭化物少量。
g	7.5YR3/4 褐	火山灰2：腐植土1の混土。パミス少量。指痕つかずダンゴ状化。	同 上。
h	7.5YR5/6 明褐	火山灰土。指痕つき。紐状化。	
	7.5YR3/4 褐	火山灰土2：腐植土1の混土のパミス少量。指痕つかずダンゴ状化。	炭化物少量。

EB24p. 1

層	色調	性状	その他
a	7.5YR2/1 黒	腐植土。指痕ややつく。だんご状化。	黒色土と火山灰の混土。
b	7.5YR3/3 暗褐	火山灰土。 同上。 同上。	火山灰1：パミス1、炭化物若干。
c	7.5YR3/4 褐	同上。 同上。 紐状化。	火山灰に少量のパミス混入。

第82図　Eブロック実測図(15)

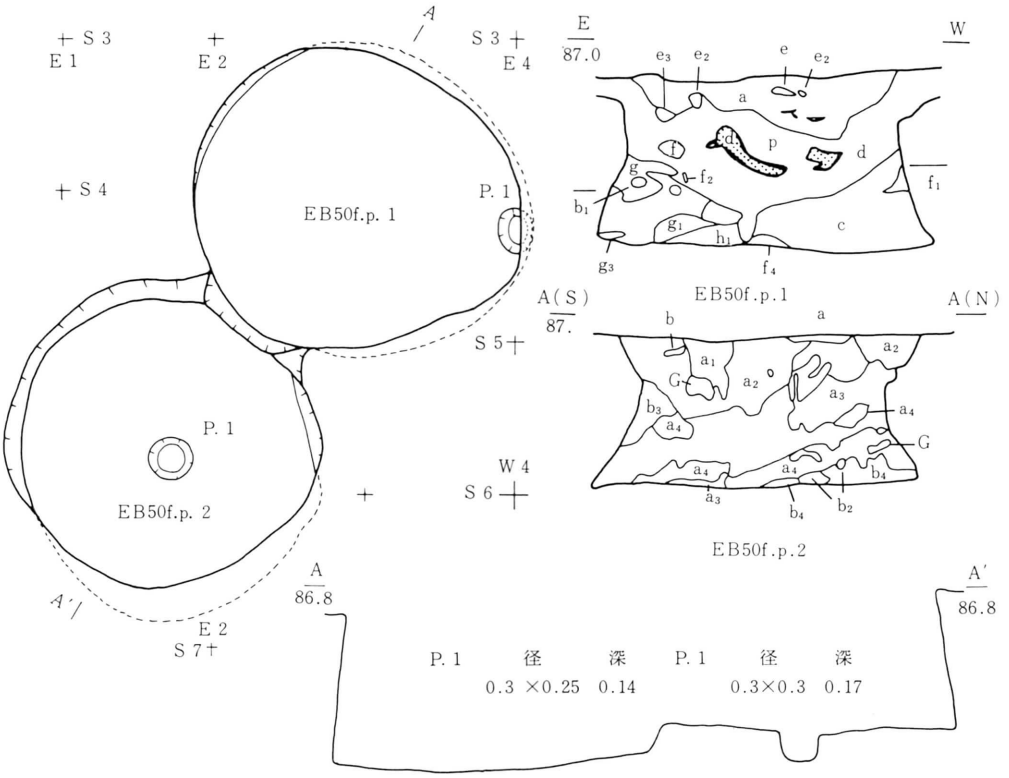

EB50f.p. 2

層	色調	性状	その他
a	10YR3/3 黒褐	クロボク土。指痕ややつき粘性なし。礫あり。炭化物・焼土若干。	
a_1	7.5YR3/2 〃	火山灰土。指痕ややつき、粘性ややあり。パミス・礫・炭化物あり。	
a_2	7.5YR4/4 褐	クロボク土と火山灰土の混土。 同上。 同上。	
a_3	7.5YR3/3 暗褐	同上。 同上。 同上。	
a_4	7.5YR3/3 極暗褐	クロボク土。 同上。 パミス、礫あり。	
b	7.5YR4/6 褐	クロボク土と火山灰土の混上。同上。同上。炭化物あり。	
b_1	10YR5/6 黄褐	火山灰土。指痕あるも粘性なし。同上。 同上。	
b_2	10YR5/6 〃	〃 同上。 礫あり。	
b_3	10YR4/6 褐	クロボク土と火山灰土の混上。同上。同上。炭化物微量。	
b_4	〃 〃	同上。 同上。 同上。 同上。	

EB50f.p. 1

層	色調	性状	その他
a	7.5YR3/4 暗褐	腐植土。指痕つきだんご状化。パミス・礫。	炭化物・土器片。
b	7.5YR3/3 暗褐	クロボク土。 同上。 同上。	同上。
b_1	7.5YR3/2 黒褐	同上。 同上。 パミス。	
c	7.5YR3/3 暗褐	同上。 同上。 パミス・礫。	炭化物。
d	7.5YR5/8 橙	パミス。同上。クロボク・火山灰若干。	
d_1	7.5YR5/8 明褐	パミスブロック。同上。同上。	
e	7.5YR5/6 明褐	火山灰土。指痕つく。	
e_1	同 上	同上。 同上。	eより硬い。
e_2	同 上	同上。 同上。	粘性ややあり。
e_3	同 上	同上。指痕つきだんご状化。パミス・クロボク若干。	e_2より軟い。
f	同 上	同上。指痕つき紐状化。同上。	
f_1	同 上	同上。 同上。 クロボク少々。	
f_2	同 上	同上。 指痕つきだんご状化。パミス・クロボク土少量。	粘性強い。
f_3	7.5YR5/6 明褐	火山灰土。指痕つかす。クロボク少々。	fより硬い。
f_4	同 上	同上。指痕つきだんご状化。パミス・礫。	炭化物若干。
g	同 上	同上。同上。パミス・クロボク若干。	
g_1	同 上	同上。同上。 同上。	礫。gより硬。
g_2	7.5YR5/8 明褐	同上。指痕つかすだんご状化。パミス・クロボク・小礫若干。	極めて硬い。
g_3	7.5YR5/8 橙	同上。指痕つき紐状化。小礫若干。	粘性大。
h	7.5YR3/4 褐	クロボク土。指痕つきだんご状化。パミス・火山灰若干。	炭化物若干。b_2より軟い。
h_1	7.5YR3/6 褐	同上。同上。パミス・火山灰・礫若干。	炭化物若干。hよりも火山灰多い。

第83図　Eブロックピット実測図(16)(EB50f.p.1．2)

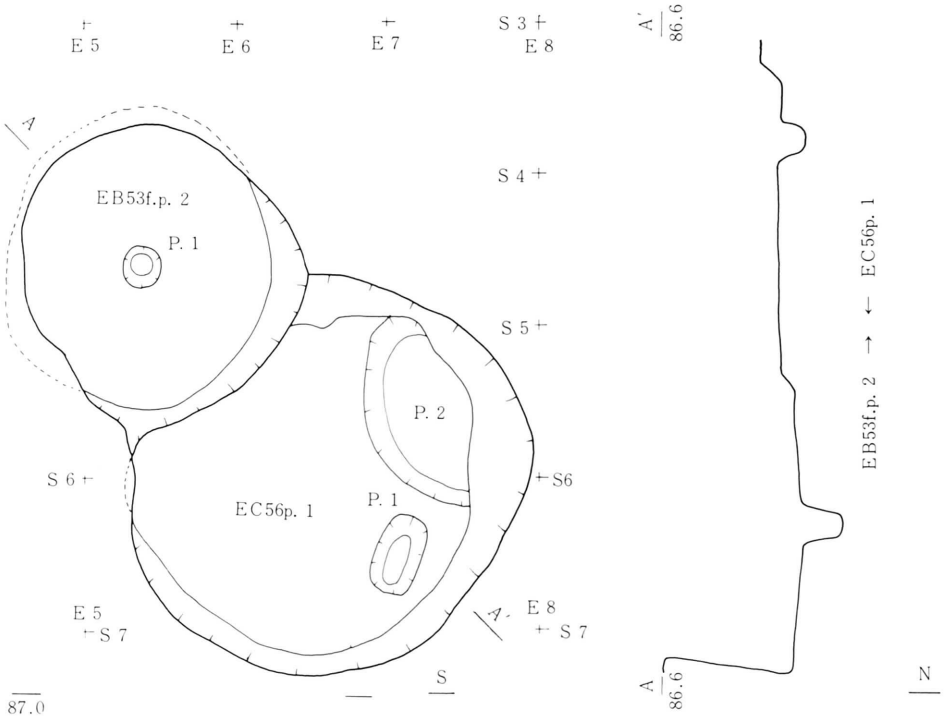

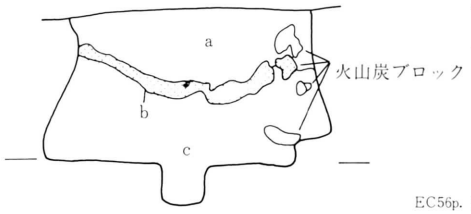

EB53f.p. 2

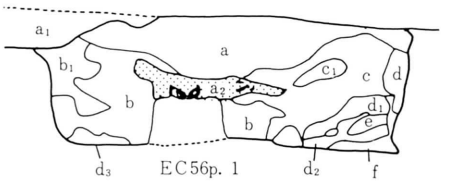

EB53f.p. 2の土層注記の記載は無い。

	径	深
EB53f.p. 2		
P. 1	0.27×0.25	0.27
EC53f.p. 2		
P. 1	0.27×0.25	0.27
EC56p. 1		
P. 1	0.55×0.3	0.15
P.2	1.35×0.7	01～0.07

EC56p. 1

層	色調	性状	その他
a	10YR3/4 暗褐	腐植土8：火山灰2。パミス若干。粗で粘性なし。	炭化物若干。
a_1	7.5YR3/4 褐	腐植土9：火山灰1。パミスなし。同上。	
a_2	10YR3/4 黄褐	腐植土4：火山灰6。パミスあり。同上。	炭化物・縄文土器あり。
b	同上	腐植土2：火山灰8。同上。密で粘性あり。	炭化物若干。
b_1	7.5YR5/8 黄褐	腐植土3：火山灰7。パミスなし。同上。	
c	7.5YR3/4 褐	腐植土4：火山6。パミス若干。粗で粘性なし。	炭化物・縄文土器若干。
c_1	10YR3/4 黄褐	腐植土3：火山灰7。同上。同上。	炭化物若干。
d	10YR2/3 黒褐	腐植土。同上。粗で粘性あり。	同上。
d_1	10YR3/4 黄褐	腐植土5：火山灰5。パミスなし。粗で粘性なし。	
d_2	10YR2/3 暗褐	同上。 同上。 密で粘性なし。	
d_3	10YR3/4 暗褐	同上。パミス若干。粗で粘性なし。	炭化物若干
e	10YR3/4 褐	腐植土3：火山灰7。パミスなし。密で粘性ややあり。	
e_1	10YR3/4 褐	同上。 同上。 同上。	
f	10YR5/8 黄褐	腐植土2：火山灰8。パミス若干。同上。	炭化物若干。

第84図　Eブロックピット実測図(17)(EB53f.p. 2・EC56p. 1)

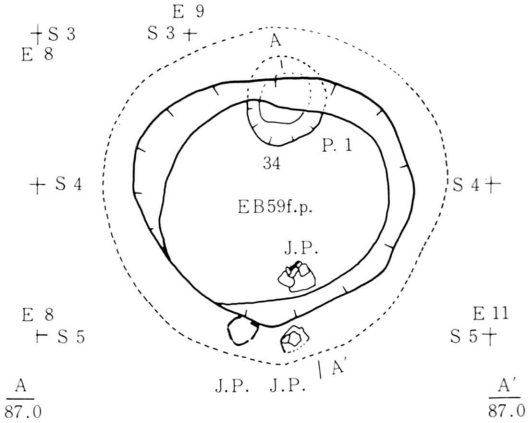

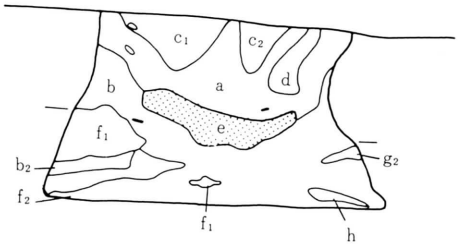

EB59f.p.

EC59f.p.

層	色調	性状	その他
a	10YR3/3 黒褐	腐植土。指痕つきだんご状化。パミスを含む。	炭化物多量。
b_1	10YR3/2 黒褐	シルト質土。同上。同上。	礫ある。
b_2	10YR3/3 同上	同上。指痕つき紐状化。同上。	同上。
c_1	10YR3/3 同上	腐植土。指痕つかすダンゴ状にならない。同上。	同上。
c_2	同上 同上	同上。指痕つきダンゴ状にならない。	パミス。
d	10YR3/3 同上	同上。 同上。 パミスあり。	炭化物。
e	10YR5/6 黄褐	シルト質土。指痕つきダンゴ状化。パミス多い。	炭化物若干。
f_1	10YR5/8 同上	同上。 同上。	
f_2	同上 同上	同上。 指痕つき紐状化。	
g_1	10YR3/4 暗褐	同上。 同上。	炭化物あり。
g_2	10YR3/6 褐	同上。 同上。	同上。
h	10YR5/8 黄褐	同上。指痕つきダンゴ状化。	

	径	深
P. 1	0.55×0.55	0.34

EC50f.p. 1 . 2 、EC03p.

層	色調	性状	その他
a	10YR3/3 褐	指痕つく。かたくしまり。粘性なし。パミス火山灰混入し。パミスが多い。	
b	7.5YR3/3 褐	指痕つき軟質。粘性ある。同上。	炭化物若干。
c	7.5YR5/6 明褐	同上。 火山灰混入。	
d_1	7.5YR3/3 褐	指痕つかすしまる。粘性あり。パミス・火山灰混入し。bよりパミスが多い。	
e	7.5YR3/3 暗褐	同上。 粘性なし。パミス・火山灰混入。	炭化物若干。
f	7.5YR3/3 褐褐	同上。 同上。 同上。	
g	同上	同上。 粘性あり。 火山灰混入	炭化物若干。
h	7.5YR3/2 黒褐	同上。粘性なし。火山灰・パミス・腐植土混入。	
i	7.5YR5/6 明褐	指痕つき。ややしまり。粘性あり。火山灰・パミス混入。	
j	10YR3/6 褐	同上。 同上。 同上。	
k	10YR5/8 黄褐	指痕つかすしまり粘性あり。パミス・火山灰若干混入。	
l	10YR5/6明黄褐 パミス混入度合	同上。 粘性なし。 パミス混入 a〉b〉b〉f	

EC03f.p. 1

層	色調	性状	その他
a	10YR3/3 褐	5mmのパミス混入。粘性なし。	
b	10YR3/6 褐	10mmの 〃 。 同上	
c	10YR3/3 暗褐	かたくしまる。	炭化物極少。
d	7.5YR3/3 褐	粘性あり。パミス多い。	炭化物点在。
e	7.5YR5/6 明褐	粘性強い。パミスなし。	
f	10YR7/6 黄橙	粘性弱い。パミス層。	

EC03p. 1 . 2 . 3

層	色調	性状	その他
a	7.5YR3/3 褐	指痕つかす。かたくしまり。粘性なし。火山灰・パミス若干。	炭化物若干。
b	同上	同上。 粘性あり。 同上。	同上。
c	7.5YR5/6 明褐	同上。 粘性なし。 火山灰・腐植土混入。	
d	同上	同上。 粘性あり。 火山灰・パミス・腐植土混入。	
e	7.5YR5/8 明褐	同上。 同上。 火山灰混入。	
f	7.5YR5/2 黒褐	同上。 粘性なし。 火山灰・パミス混入。	

EC50f.p. 1

層	色調	性状	その他
a	10YR3/6 褐	指痕つかす、しまりあり。粘性なし。パミス・火山灰混入。パミスは大粒。	炭化物あり。
b	7.5YR3/3 褐	指痕つき。粘性ある。火山灰・パミス混入。	同上。
c	7.5YR5/6 明褐	同上。 火山灰混入。	
d	7.5YR3/3 褐	指痕つかす。かたくしまる。粘性あり。パミス・火山灰混入。	
m	7.5YR3/3極暗褐	同上。粘性なし。火山灰・パミス混入。	炭化物混入。
n	7.5YR3/3 褐	同上。 同上。 同上。	炭化物混入。
o	7. 5YR3/6 褐	同上。 同上。 同上。	
p	7.5YR3/2 黒褐	指痕つかす、ややしまり。粘性ある。パミス・火山灰混入。	
Q	7.5YR5/6 明褐	指痕つかす。しまりあり。粘性ある。同上。	
R	7.5YR5/8 明褐		
R	7.5YR3/3 褐	同上。 同上。 同上。	
S		指痕つき。ややかたい。同上。同上。	

第85図　Eブロックピット実測図(18)(EB59f.p. 他)

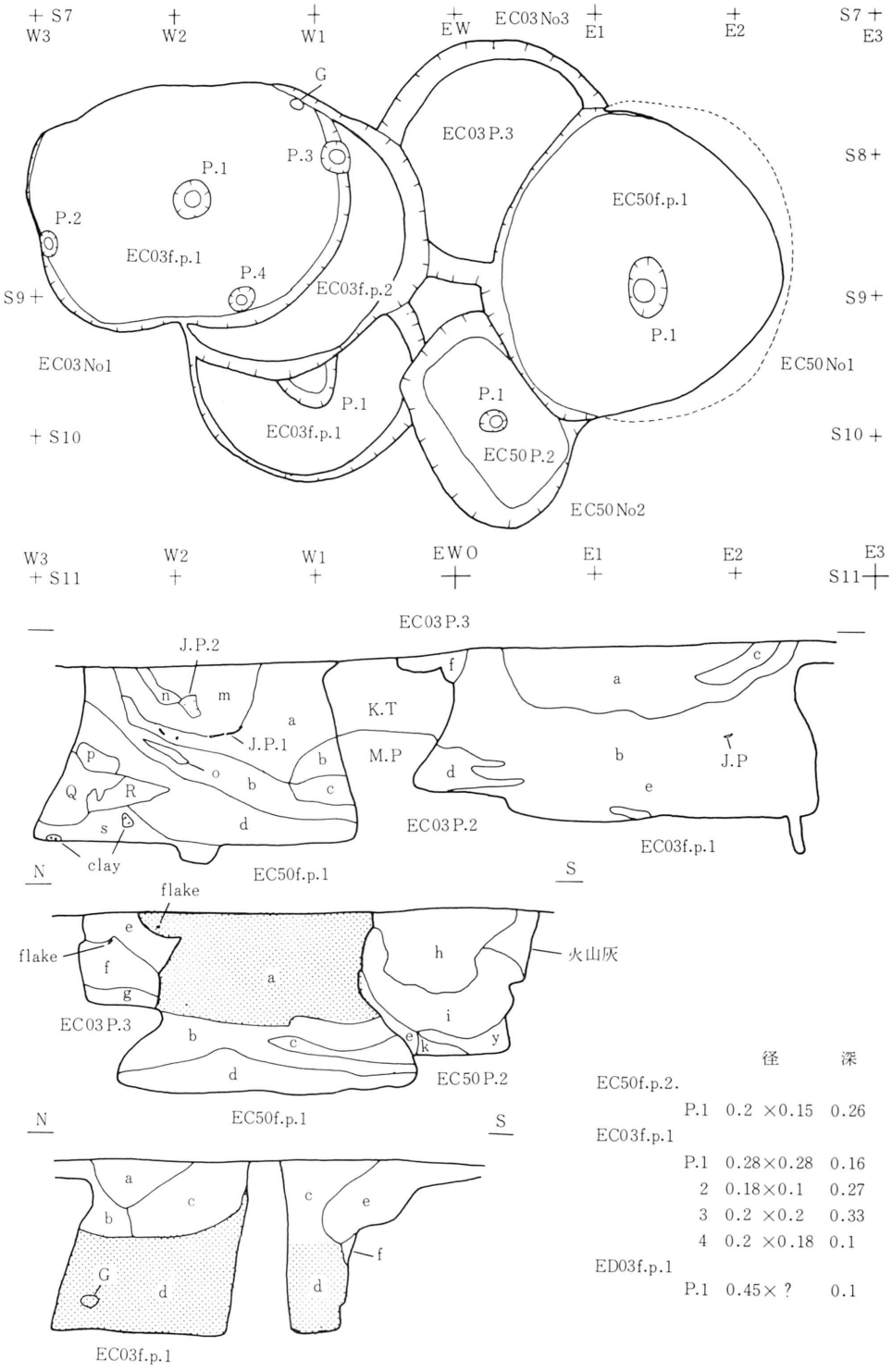

		径	深
EC50f.p.2.			
	P.1	0.2 ×0.15	0.26
EC03f.p.1			
	P.1	0.28×0.28	0.16
	2	0.18×0.1	0.27
	3	0.2 ×0.2	0.33
	4	0.2 ×0.18	0.1
ED03f.p.1			
	P.1	0.45× ?	0.1

第86図　Eブロックピット実測図(19)（EC03f.p.1他）

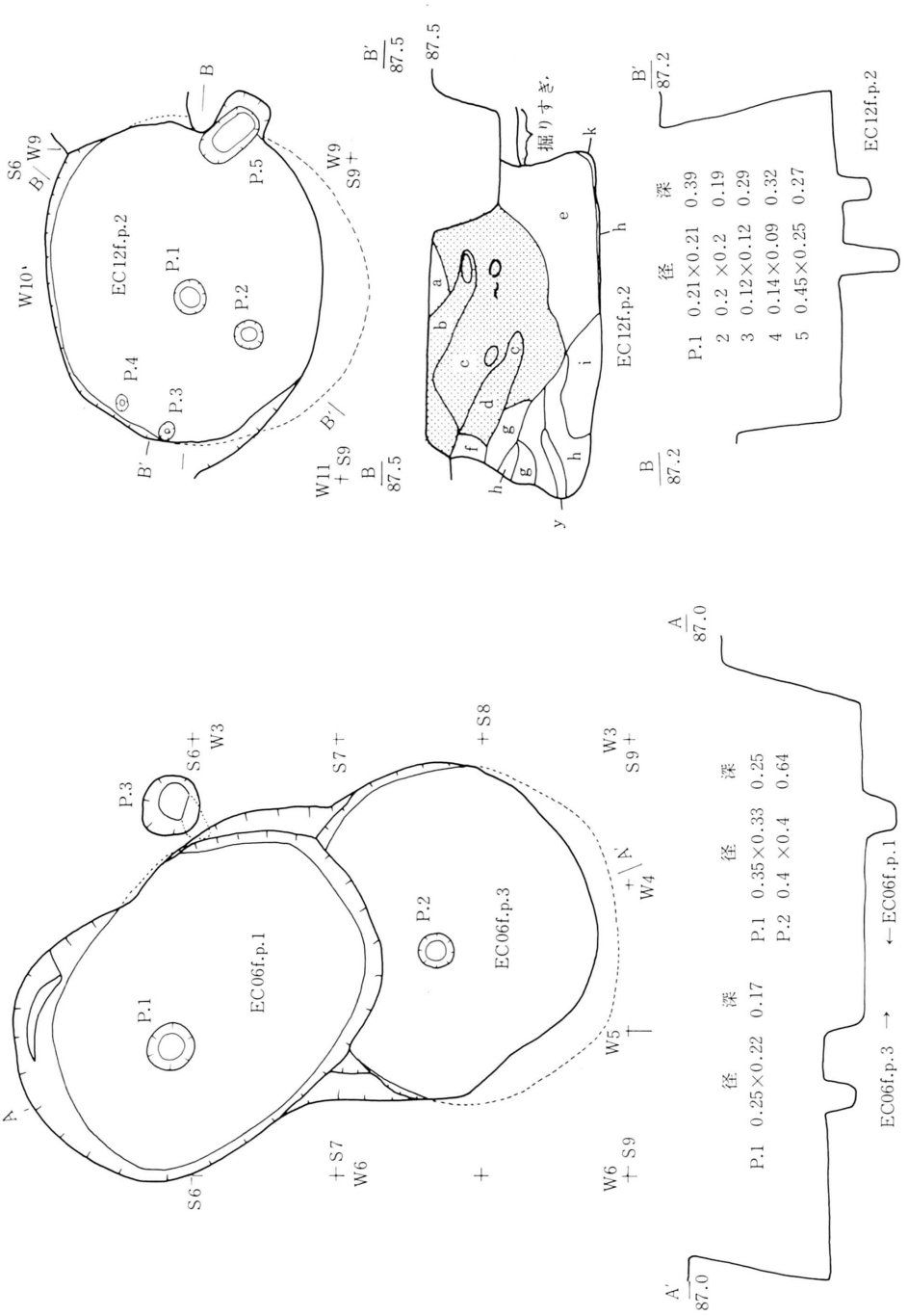

第87図　Eブロックピット実測図(20)（EC06f.p.1・3・EC12f.p.2）

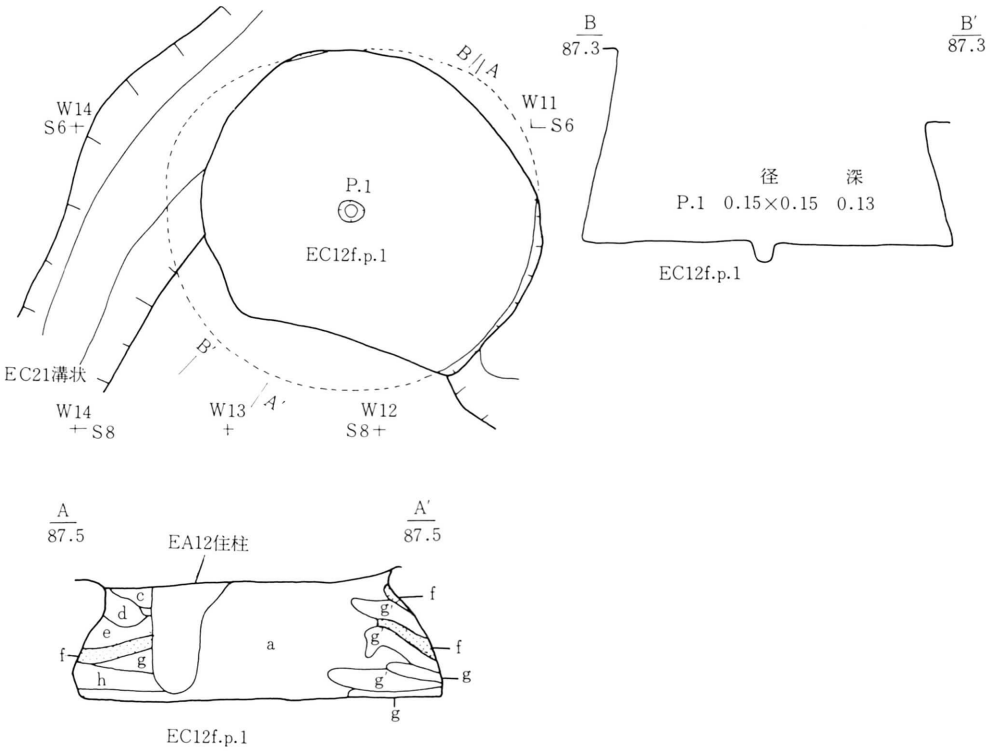

EC12f.p.2

層	色調	性状	その他
a	7.5YR4/3暗茶褐	細かい火山灰土。細粒パミスあり。やや軟質で、粘性なし。	炭化物若干。
b	7.5YR5/3暗茶褐	同上。中央部にパミスが多い。aよりかたく、粘性なし。	
c	同上	同上。パミス多量。bより硬く、粘性あり。	炭化物若干。同上。
d	7.5YR5/6茶褐	同上。下位にパミス多い。上半かたく下半軟い。粘性あり。	
e	同上	同上。パミスあまりなく、軟質で粘性あり。	
f	7.5YR4/4黒褐	パミスわずか。しまりありて、粘性なし。	
g	7.5YR4/3黒褐	ソフトロームのブロックあり。中央部にパミスあり。指痕つく。bに同じかたさ。	
h	7.5YR5/6肌	粘土化？。ソフトロームのブロックあり。gに同じかたさ。	
i	同上	g・hが混入パミスも若干あり。	
j	7.5YR5/6灰橙	ソフトローム層。5～10mmのパミス混入し粘性に富む。	
k	7.5YR4/3	クロボク土。最初の埋土か？	

EC12f.p.1

層	色調	性状	その他
a	7.5YR5/6明茶褐	小礫・パミス混入。軟質。	上位に炭化物あり。
b	7.5YR5/6茶褐	5～10mmのパミス混入。かたくしまる。	
c	赤褐	焼土ブロック。	
d	7.5YR5/6肌	きわめてかたく、粘性強い。	
e	7.5YR5/6肌	b程度のパミス混入。	
f	7.5YR5/6暗茶褐	細かいパミス混入。	炭化物多量に混入。
g	同上	eに似るが、パミスが多い。	
h	7.5YR5/6褐	aに似る。	
g'	同上	パミスを含まないソフトローム層。	

第88図　Eブロックピット実測図(21)（EC12f.p.1）

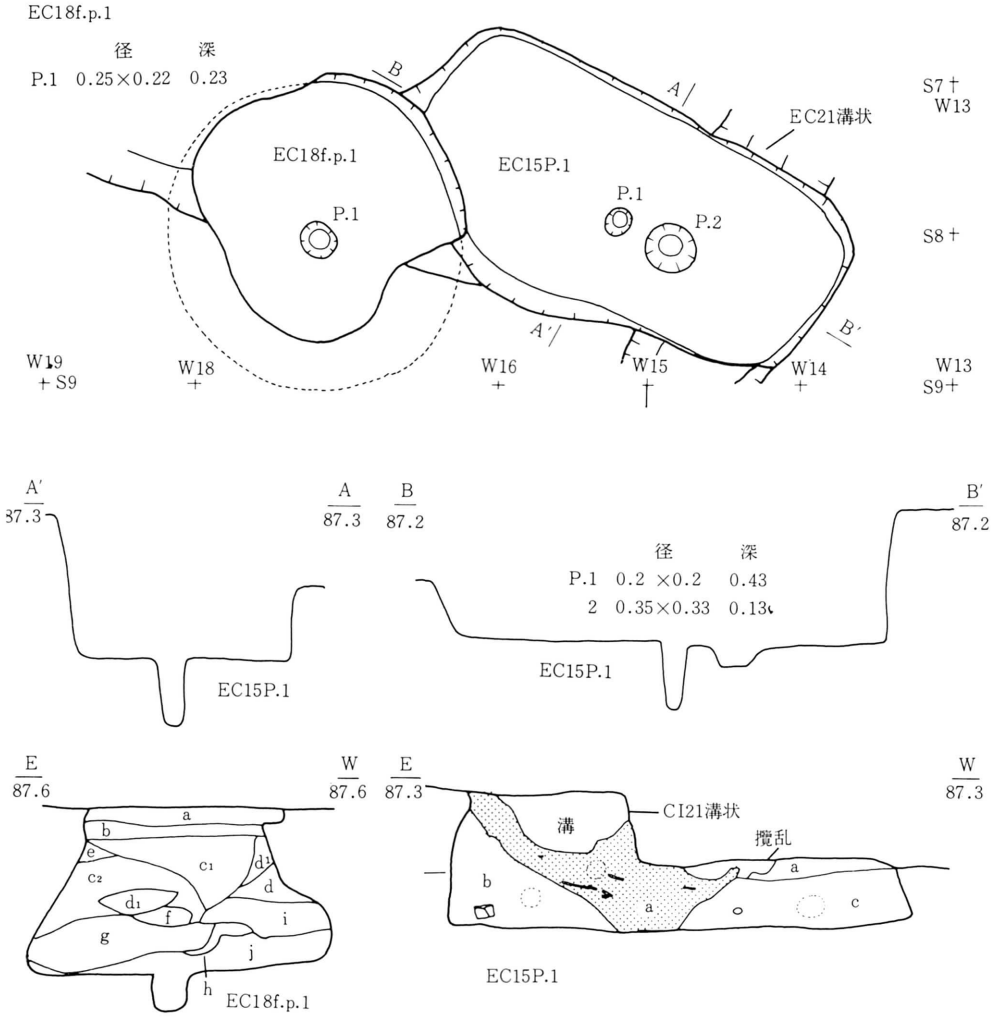

EC18f. p. 1

層	色調	性状	その他
a	7.5YR2/2 黒褐	黒色土と少量火山灰の混土。指痕つきだんご状化。	
b	7.5YR3/6 〃	火山灰土と若干のパミスの混土。	
c_1	7.5YR4/4 〃	同上。小礫含みの火山灰土。少量のパミス混入。	
c_2	同上	c_1よりパミスが多い。	
d_1	7.5YR3/4 暗褐	火山灰土と黒色土の混土。指痕つきだんご状化。	
d_2	同上	d_1より火山灰多い。	
e	7.5YR5/6 明褐	火山灰土。指痕つきだんご状化。	
f	同上	パミスと火山灰土の混土。指痕つかずボロボロ。	
g	同上	fよりパミス多い。	
h	7.5YR4/4 褐	火山灰土。指痕つき、紐状化。	
i	7.5YR5/6 明褐	同上。同上。	
j	同上	パミス多き混土層。指痕つかずボロボロ。	

EC15p. 1

層	色調	性状	その他
溝	7.5YR2/1 黒	腐植土に少量の火山灰土混入。指痕つかずだんご状化。	
a	7.5YR3/3 暗褐	黒土に火山灰土・パミス若干混入。同上。	炭化物若干。
b	7.5YR3/4 暗褐	同上。指痕つきだんご状化。	同上。
c	7.5YR5/6 褐	火山灰土に若干の黒土・パミス混入。指痕つかずだんご状化。	同上。

第89図　Eブロックピット実測図(22)　(EC15P.1・EC18f.p.1)

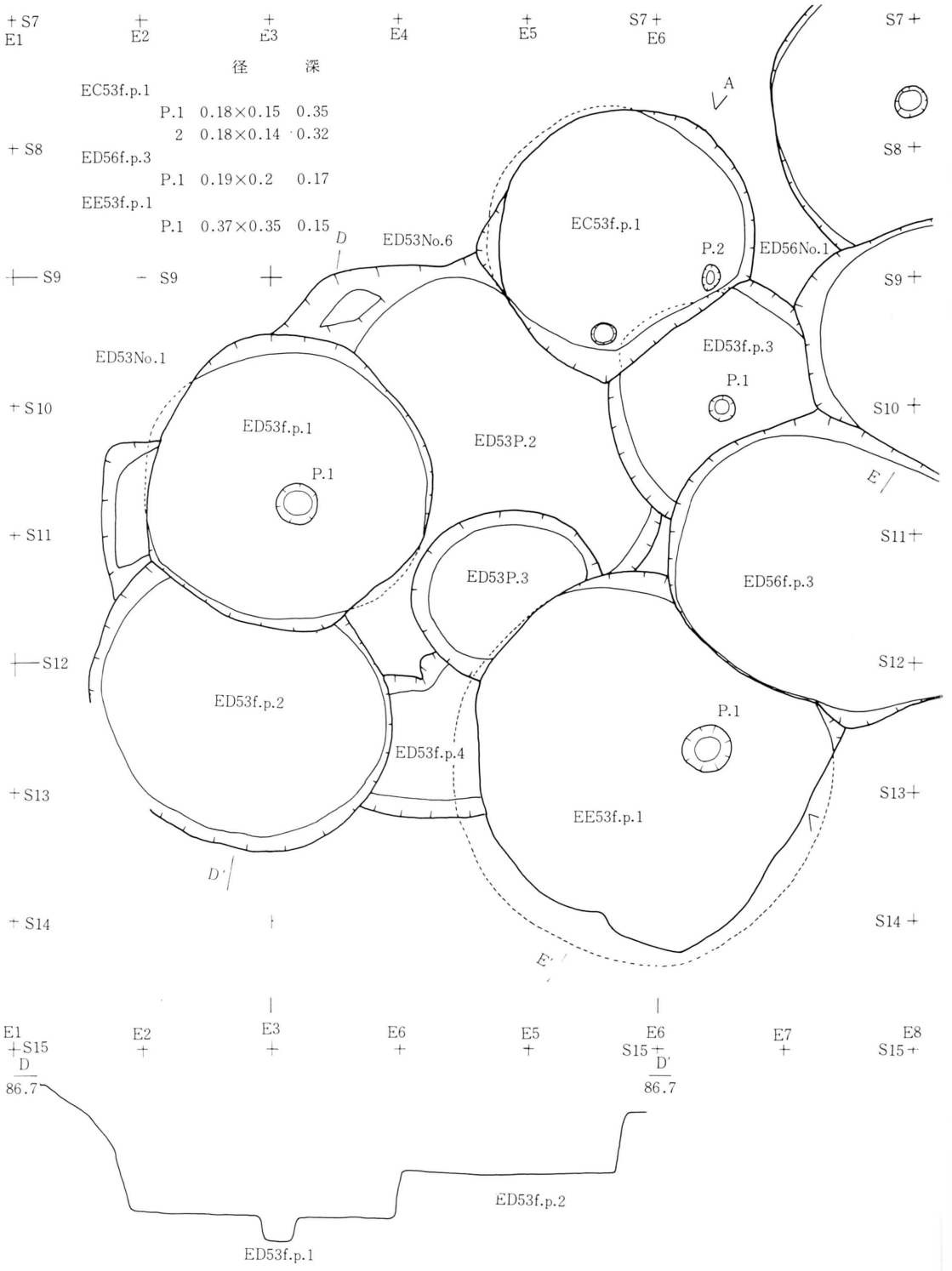

第90図　Eブロックピット実測図(23)（EC53f.p.1他）

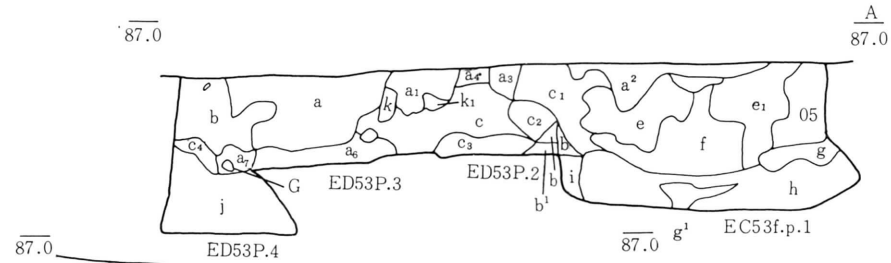

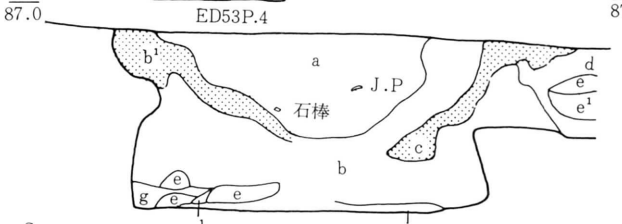

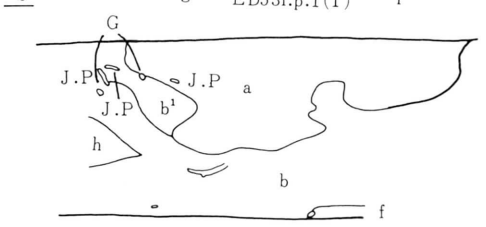

ED53f.p. 1

層	色調	性状	その他
a	7.5YR3/4	火山灰80%，腐色土15%，パーミス5%。粘性若干，指痕がわずかに残る。 含有物，スミパーミス，豆レキ，焼土若干。	
a_1	7.5YR3/4	火山灰80%，パーミス10%，腐色土10%。粘性あり，指痕が残る。 含有物スミ， パーミス，豆レキ。	
a_2	7.5YR3/4	火山灰50%，パーミス40%，腐色土10%。粘性あり，指痕が残る。 含有物，パーミス，スミ。	
a_3	7.5YR3/3	火山灰60%，腐色土35%，スミ30%，パーミス20%。粘性有，指痕が(っきり残る。含有物，パーミス，スミ，焼土，豆レキ，縄文土器。	
b	7.5YR3/3	火山灰70%，腐色土20%，パーミス10%。粘性あり，指痕の残る。 含有物，パーミス，スミ。	
b_1	10YR3/3	火山灰70%，腐色土20%，パーミス10%。粘性あり，指痕が残る。 含有物スミ，パーミス，焼土，縄文土器。	
b_2	10YR3/1	火山灰70%，腐色土29%，パーミス1%。粘性あり，指が入りこむ。 含有物，豆レキ，パーミス，スミ。	
c	7.5YR3/4	火山灰98%，スミ，パーミス2%。粘性あり，指痕が残る。含有物，パーミス，スミ。	
h	7.5YR3/3	腐色15%，火山灰85%，パーミス，ブロック若干。相で粘性あり。	

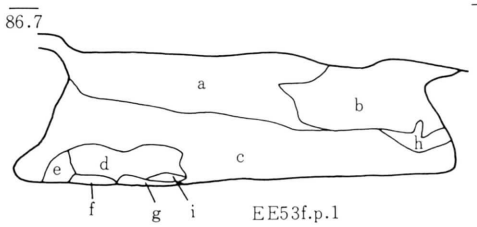

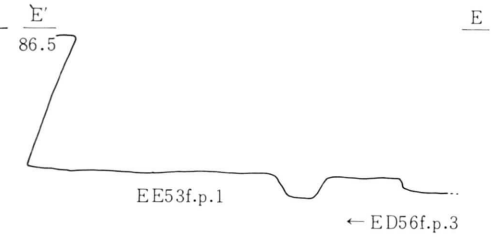

EC53f.p.4、EC53p.2、3、4

層	色調	性状	その他
a	10YR3/2 暗褐	火山灰8：腐植土2。パミス散在粗で粘性なし。	炭化物若干。
a_1	7.5YR3/4 褐	火山灰3：腐植土7。同上。同上。	
a_2	7.5YR3/2 暗褐	同上。同上。同上。	炭化物若干。
a_3	7.5YR3/3 暗褐	火山灰6：腐植土4。同上。同上。	同上。
a_4	7.5YR3/4 褐	火山灰5：腐植土5。同上。密で粘性なし。	同上。
a_5	7.5YR3/3 暗褐	火山灰7：腐植土3。同上。密で粘性あり。	同上。
a_6	7.5YR3/2 暗褐	火山灰9：腐植土1。同上。同上。	同上。
a_7	7.5YR3/3 暗褐	火山灰9.5：腐植土0.5。同上。同上。	同上。
b	7.5YR2/2 黒褐	腐植土。同上。粗で粘性なし。	同上。遺物1。
c	7.5YR3/4 褐	火山灰土。同上。密で粘性ややあり。	同上。
c_1	7.5YR3/2 暗褐	火山灰8：腐植土2。同上。粗で粘性ややあり。	同上。
c_2	7.5YR3/4 褐	火山灰9：腐植土1。同上。密で粘性あり。	同上。
c_3	7.5YR3/2 暗褐	火山灰土。　同上。　同上。	同上。
c_4	7.5YR3/4 褐	火山灰9：腐植土1。同上。粗で粘性あり。	同上。
d	7.5YR3/4 褐	火山灰9.5：腐植土0.5。同上。密で粘性あり。	同上。
d_1	同　上	同上。同上。同上。	同上。
d_2	同　上	同上。同上。同上。	同上。
e	7.5YR3/6 褐	火山灰8：腐植土2。同上。粗で粘性あり。	同上。
f	同　上	火山灰9：腐植土1。同上。同上。	同上。
g	同　上	火山灰土。同上。密で粘性あり。	同上。
g_1	同　上	火山灰8：腐植土2。同上。同上。	同上。
h	7.5YR3/3 暗褐	火山灰6：腐植土4。同上。粗で粘性あり。	同上。
i		パミス（基盤）	
j	7.5YR5/6 褐	火山灰9：腐植土1。パミスあり。粗で粘性あり。	炭化物若干。
k	7.5YR3/6 褐	火山灰土。同上。密で粘性あり。	同上。
k_1	同　上	同上。同上。同上。	同上。

ED53f.p.4（2）

層	色調	性状	その他
a	7.5YR3/4 暗褐	火山灰7：腐植土2.5：炭化物0.5。しまりありて粘性若干。	炭化物。
b	7.5YR3/3 暗褐	火山灰土9：パミス1。同上。	炭化物若干。
b'	7.5YR3/4 褐	同上。密で粘性若干。	焼土ブロック・炭化物若干。
c	7.5YR3/3 暗褐	火山灰土。パミスブロック若干。しまりありて粘性なし。	
d	7.5YR3/4 褐	火山灰土5：腐植土5。同上。粗で粘性なし。	
e	7.5YR5/6 明褐	火山灰土。同上。密で粘性若干。	
e'	7.5YR5/6 褐	同上。同上。同上。	
f	7.5YR3/2 黒褐	火山灰8：腐植土2。同上。同上。	
g	7.5YR3/6 褐	火山灰9：腐植土1。粗で粘性あり。	
g'	7.5YR3/3 暗褐	腐植土：火山灰3。パミスブロック若干。同上。	

EE53f.p.4

層	色調	性状	その他
a	7.5YR3/4 褐	火山灰・パミス混入。指痕つかず。しまりあり。粘性もある。	炭化物若干。
b	7.5YR5/6 明褐	同上。同上。同上。粘性なし。	
c	10YR5/6 黄褐	同上。同上。同上。粘性あり。	
d	7.5YR5/6 明褐	パミス若干。同上。同上。粘性なし。	
e	7.5YR3/4 褐	パミス・火山灰混入。同上。同上。同上。	
f	7.5YR5/6 橙	同上。　同上。同上。同上。	
g	7.5YR5/6 橙	火山灰。同上。同上。粘性あり。	
h	7.5YR3/3 明褐	火山灰・パミス混入。指痕つく。しまりあり。粘性ありてタンゴ状化。	炭化物若干。
i	10YR3/3 暗褐	火山灰。同上。同上。同上。	炭化物多い。

第91図　Eブロックピット実測図(24)

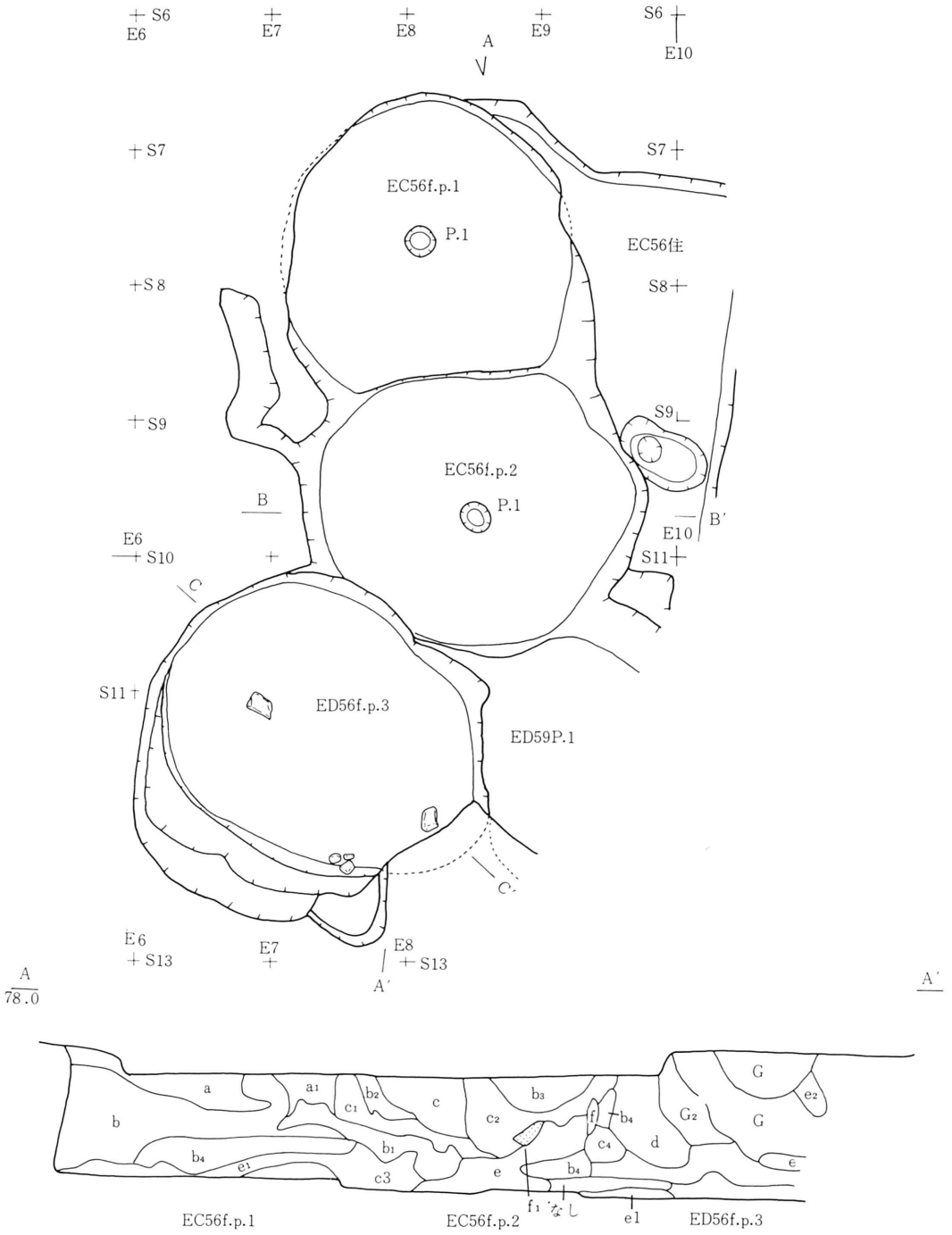

第92図　Eブロックピット実測図(25)（EC56f.p.1他）

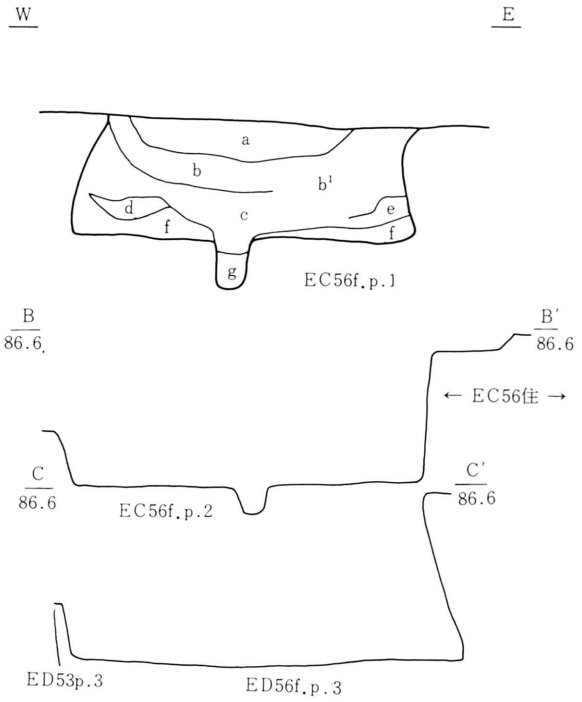

EC56f.p.1　　径　　深

p.1　0.22×0.22　　0.32

EC56f.p.2

p.1　0.24×0.24　　0.18

EC56f.p. 1

層	色調	性状	その他
a	7.5YR3/3 暗褐	腐植土。パミスブロック若干。粗で粘性なし。	
b	7.5YR5/6 褐	火山灰8：パミス2。密で粘性あり。	炭化物若干。
c	7.5YR5/6 明褐	火山灰土。パミスブロック若干。同上。	
d	7.5YR5/4 褐	火山灰8：腐植土2。粗で粘性あり。	
e	同上	腐植土。パミス若干。　同上。	
f	7.5YR5/6 明褐	火山灰土。cに同じ。	
g	10YR5/6 褐	腐植土。パミスブロック若干。粗で粘性あり。	
h		パミス。	
b′	7.5YR5/6 褐	火山灰・腐植土の混土。パミスも若干。密で粘性ややあり。	

EC56f.p. 1．2、ED56f.p. 3

層	色調	性状	その他
a	5YR3/3暗赤褐	腐植土。パミスブロック・礫若干。粘性なくしまりあり。	炭化物若干。土器片。
a′1	7.5YR5/4 褐	同上。粗で粘性なし。	炭化物若干。
b	5YR5/4にぶい赤褐	火山灰土。礫・パミス若干。しまりなく。粘性なし。	同上。
b1	7.5YR5/4 褐	火山灰土。パミスブロック若干。粗で粘性なし。	同上。
b2	2.5YR5/6 赤褐	火山灰と腐植土の混土の同上。粗で粘性ややあり。	同上。
b3	7.5YR3/3 暗褐	火山灰5：腐植土5。粗で粘性なし。	同上。
b4	7.5YR5/4 褐	火山灰土。パミス若干。しまりよく粗性あり。	同上。
c	7.5YR5/4 褐	火山灰土。　同上。　同上。	
c1	7.5YR5/8 褐	同上。　同上。　同上。	
c2	5YR5/6 赤褐	同上。パミス・小礫若干。粗で粘性若干あり。	炭化物若干。
c3	7.5YS5/8 明褐	火山灰土。しまりよく粘性あり。	同上。
c4	7.5YR3/3 暗褐	腐植土・火山灰土の混土。パミスブロック若干。粗で粘性ややあり。	
d	7.5YR5/6 褐	火山灰土。同上。しまりよく粘性ややあり。	炭化物若干。
e	7.5YR5/6 褐	同上。　同上。　同上。	同上。
e1	7.5YR5/8 明褐	同上。　しまりありて粘性あり。	
e2	7.5YR5/4 褐	火山灰土8：腐植土2、パミス若干。しまりなく粘性あり。	炭化物若干。
f	7.5YR5/8 明褐	パミス9.5：火山灰0.5。しまりありて粘性あり。	
f1	同上	火山灰土。パミス若干。密で粘性あり。	
G	7.5YR3/3 暗褐	腐植土。同上。同上。	
G1	7.5YR3/3 暗褐	火山灰土と腐植土の混土。パミス若干。粗で粘性あり。	縄文土器若干。
G2	7.5YR3/3極暗褐	同上。　同上。　同上。	同上。炭化物若干。

第93図　Eブロックピット実測図（26）

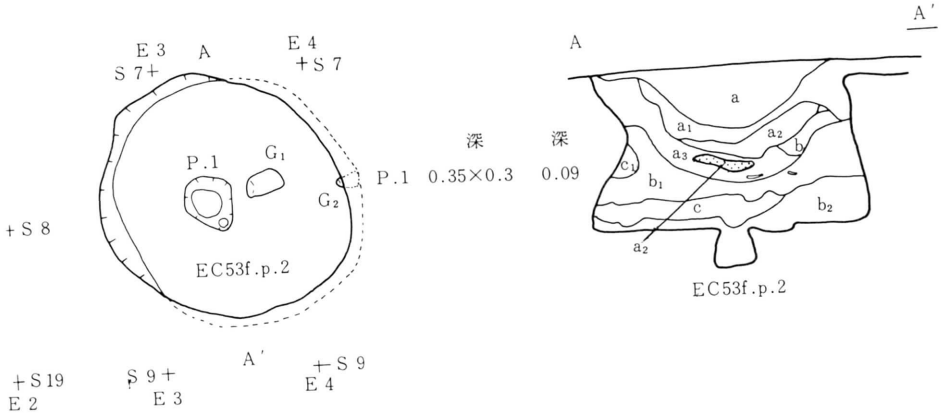

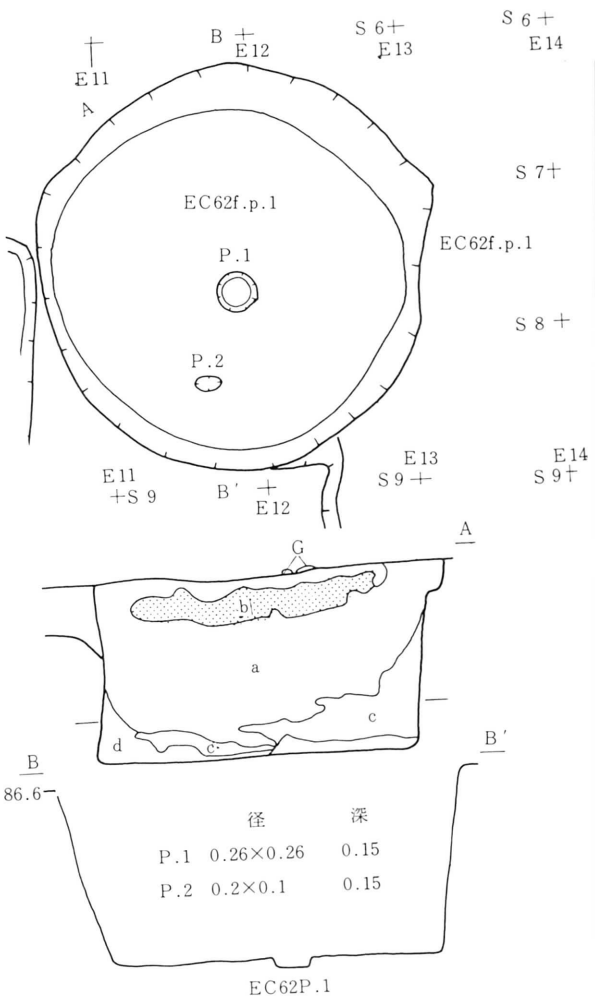

EC53f.p. 2 (secはNo 1)

層	色調	性状	その他
a	7.5YR 4/4 褐	火山灰8：腐植土1.5：パミス0.5の混土。小礫。指痕つき。粘性ややある。	焼土・炭化物若干。
a_1	同上	火山灰8：パミス1：腐植土1の混土。 同上。 同上。	炭化物若干。
a_2	7.5YR 4/6 褐	火山灰5：パミス4：腐植土1の混土。指痕つき。粘性あり。	同上。
a_3	7.5YR 3/3 暗褐	火山灰6：腐植土3.5：炭化物0.3：パミス0.5の混土。小礫あり。指痕つき。粘性あり。	焼土・縄文土器あり。
b	7.5YR 4/3 褐	火山灰7：腐植土2：パミス1の混土。 同上。	炭化物若干。
b_1	10YR 3/3 暗褐	同上。 同上。	炭化物・焼土・縄文土器若干。
b_2	10YR 3/4 暗褐	火山灰7：腐植土2.9：パミス0.1の混土。小礫あり。同上。	炭化物若干。
c	7.5YR 4/6 褐	火山灰9.8：炭・パミス0.2の混土。同上。	同上。

EC62f.p. 1

層	色調	性状	その他
a	7.5YR 3/4 暗褐	クロボク土にパミス若干混入。指痕つきだんご状化。	炭化物・小礫若干。
b	7.5YR 5/6 明褐	パミスにクロボクが点状に混入。小礫あり。指痕つくもだんご状化せず。	
c	7.5YR 5/8 明褐	火山灰土にクロボク土若干混入。指痕つきだんご状化。やや粘性あり。	
d	7.5YR 3/2 極暗褐	クロボク土に若干の火山灰土混入。同上。 同上。	
e	5YR 4/4 にぶい赤褐	パミス微量混入。指痕つき紐状化。	焼けた土器片。
f	7.5YR 4/3 褐	同上。 同上。	炭化物微量。
g	7.5YR 4/4 褐	同上。指痕つき紐状化にならない。	同上。

第94図　Eブロックピット実測図(27)(EC53f.p.2・EC62f.p.1)

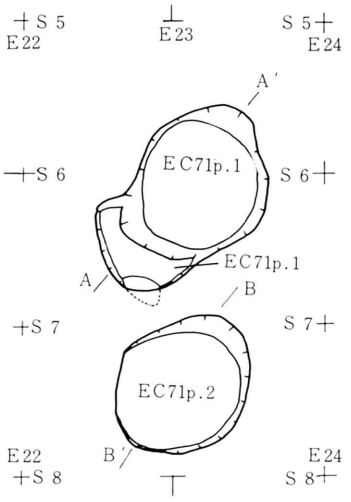

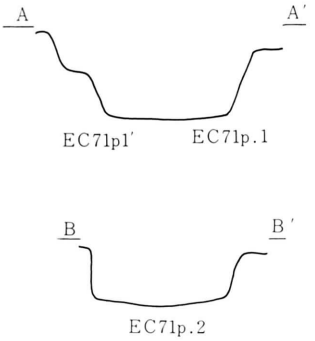

ED68p. ED71p.

層	色調	性状	その他
a_1	7.5YR3/3 暗褐	クロボク土。パミス・小礫若干。指痕つかすダンゴ状化。	炭化物若干。
a_2	7.5YR3/4 褐	火山灰土。ハミス若干。指痕つきダンゴ状化。	同上。
a_3	7.5YR3/4 暗褐	クロボク土。小礫若干。指痕つかすダンゴ状化。	焼土若干。
b	7.5YR3/4 褐	火山灰土。指痕つきダンゴ状化。	
c	7.5YR5/6 明褐	同上。小礫若干。指痕つかすダンゴ状化せす。	焼土・炭化物若干。
c_1	同上	火山灰土ブロック。	
d	7.5YR2/2 極暗褐	クロボク土。ハミス若干。指痕つきダンゴ状化。	焼土・土器片若干。
d_1	7.5YR3/3 暗褐	同上。 同上。 同上。	同上。

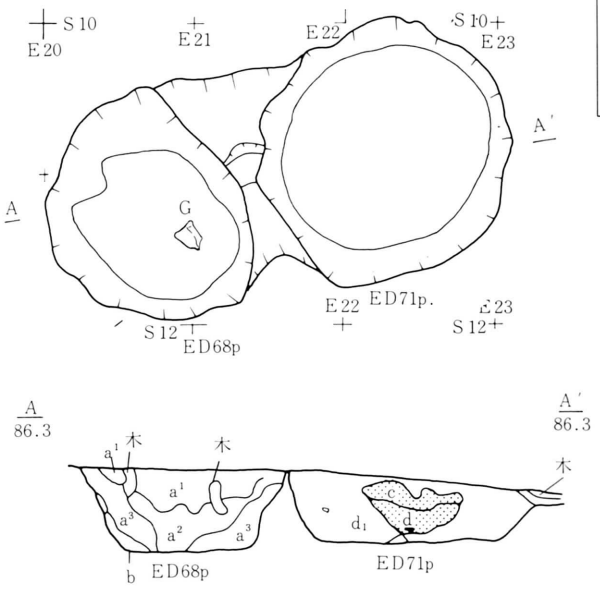

第95図　Eブロックピット実測図(28)(EC71p.1・2. ED68p. 71p.)

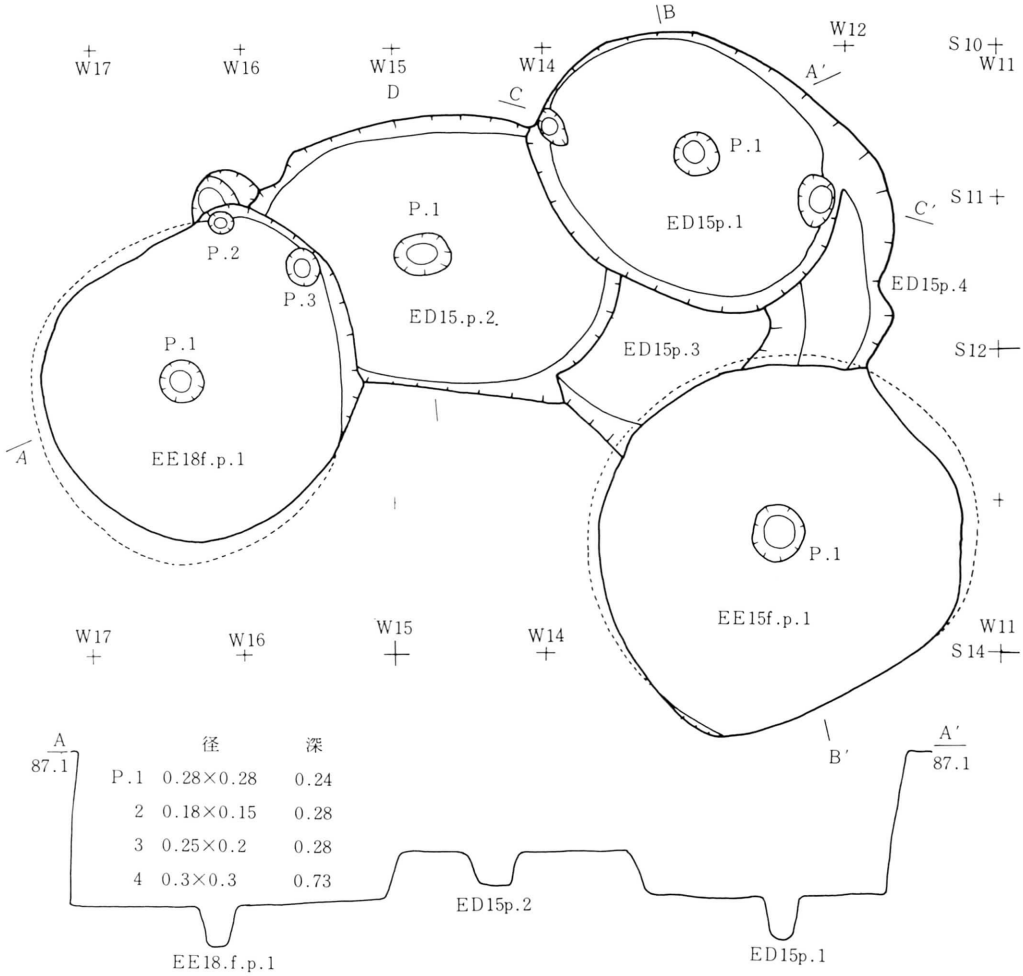

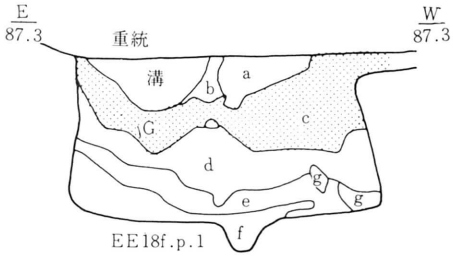

EE18f.p. 1

層	色調	性状	その他
溝			
a	7.5YR3/2 黒褐	腐植土と火山灰少量の混土。指痕つきだんご状化。パミス極少あり。	炭化物極少あり。
b	7.5YR3/3 暗褐	火山灰と腐植土の同量混土。指痕つかずだんご状化。パミス少量あり。	同上。
c	7.5YR4/6 褐	火山灰土。指痕つきだんご状化。パミスやや多め。	同上。
d	7.5YR3/4 暗褐	火山灰2：腐植土1の混土。同上。パミス少量。	同上。
e	7.5YR4/6 褐	火山灰土。指痕つき粗状化。パミス極少。	同上。
f	7.5YR4/4 褐	火山灰に若干の腐植土。混入。同上。パミス極少。	同上。

第96図　Eブロックピット実測図(29)(ED15p.1他)

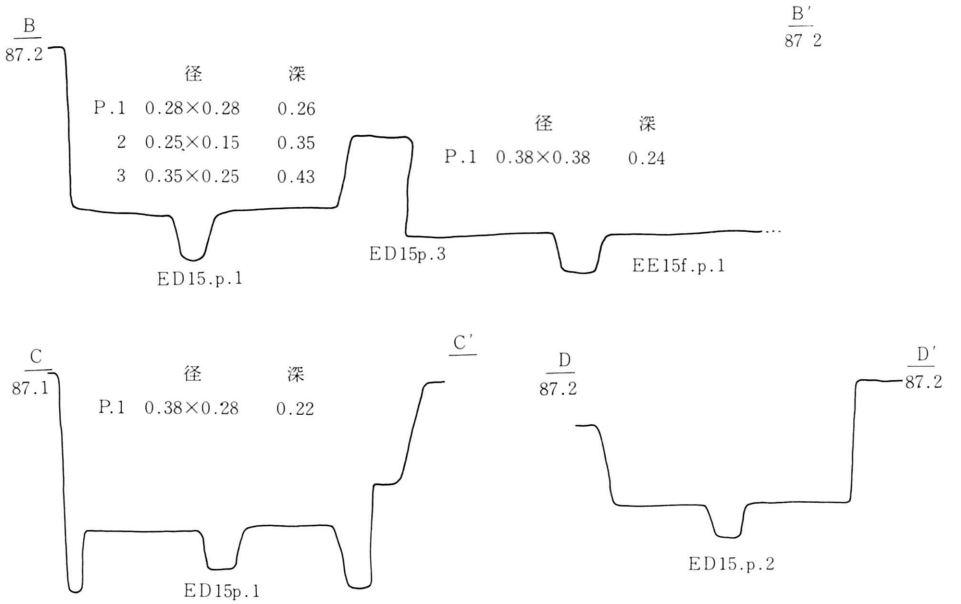

ED59f.p. 1 ～ 3

層	色調	性状	その他
a	7.5YR5/8 明褐	パミス。密で粘性なし。	
a_1		aに同じ。水分多い。	
b	7.5YR3/4 褐	火山灰と腐植土の混土。パミス若干。	炭化物若干。
c	7.5YR3/6 褐	腐植土7：火山灰2.5：パミス0.5。	同上。
d	7.5YR3/4 褐	火山灰と腐植土の混土。パミスも若干。粗で粘性ややあり。	
d_1	7.5YR5/6 明褐	火山灰土。同上。密で粘性若干。	
e	10YR3/4 明褐	同上。 同上。 同上。	炭化物若干。
e_1	7.5YR3/4	火山灰8：腐植土1：パミス1。密で粘性なし。	
d_2		d_1に似るが、パミスなし。	
a′	7.5YR3/4 褐	火山圧土。パミス若干。粘性なし。	
b′	7.5YR5/8 明褐	腐植土と火山灰の混土。同上。同上。	
b_1'	7.5YR3/6 褐	同上。 同上。 粘性あり。	
b_2'	7.5YR3/4	a′に同じ。	
c′	7.5YR3/6 褐	火山灰土。粘性なく密。	
d′	10YR3/6 褐	火山灰土6：パミス4。粘性なし。	
d_1'	7.5YR5/6 明褐	火山灰土。密で粘性なし。	
e′	7.5YR3/3 暗褐	腐植土。パミス若干。粗で粘性なし。	
f	7.5YR5/8 明褐	パミス7：腐植土3。粘性なし。	
g	7.5YR5/8 橙	パミス9：火山灰土1。密で粘性なし。	

EE59p. 2 、ED59f.p. 2 . 3 、EC62住

層	色調	性状	その他
a	7.5YR3/2 黒褐	指痕つき紐状化。	
b	7.5YR3/4 褐	粘土質シルト。指痕つかず紐状化。	
c_1	7.5YR3/3 褐	パミス微量。 同上。	炭化物微量。
c_2		c_1に似るかい 含有物少ない。	
d	5YR3/4にぶい赤褐	〃 同上。 同上。	土器片若干。焼けている。
e	10YR3/6 褐	パミス全面に混入。同上。	炭化物若干。
f	7.5YR2/2 黒褐	黒色土若干。 同上。	
g	7.5YR3/3 褐	パミス全面に混入。 同上。	
h_1	7.5YR3/3 褐	パミス微量。指が入り紐状化。	炭化物微量。
h_2		h_1に似るが、黒味がつよい。	
i	7.5YR3/4 褐	パミス1/4程度。指痕つかず。紐状化。	炭化物若干。
j	7.5YR5/8 明褐	粘土質シルト。指痕つき。紐状化。	
k	7.5YR3/4 褐	パミス全体に混入。 同上。	
l	7.5YR3/3 褐	粉状化パミス混入。 同上。	

ED56f.p

層	色調	性状	その他
a″	7.5YR3/3 暗褐	腐植土。パミス若干。粗で粘性若干。	炭化物若干。
b″	7.5YR3/4 褐	腐植土8：パミス2。 同上。	
c″	7.5YR3/4 褐	火山灰土。パミス若干。粗で粘性なし。	炭化物若干。
e″	5YR3/3暗赤褐	同上。 密で粘性あり。	
f″	7.5YR5/8 明褐	火山灰土。 同上。	
g″	7.5YR5/8 橙	パミス。	
f_1''	7.5YR5/6 明褐	火山灰土。腐植土若干。密で粘性あり。	
c_1''	7.5YR3/3 褐	腐植土5：粘土5。粘性あり。	

第97図　Eブロックピット実測図（30）

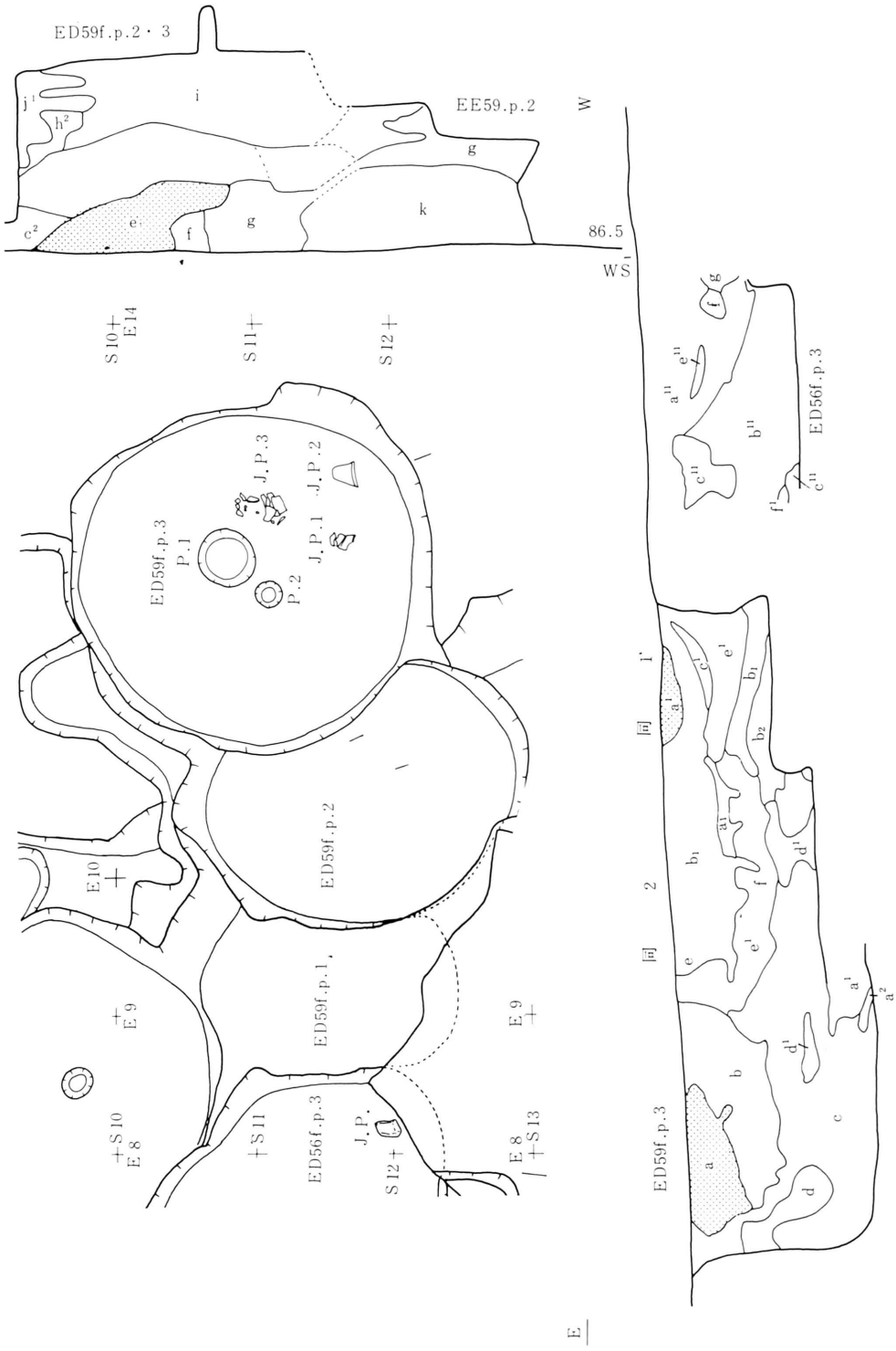

第98図　Eブロックピット実測図(31)(ED59f.p. 他)

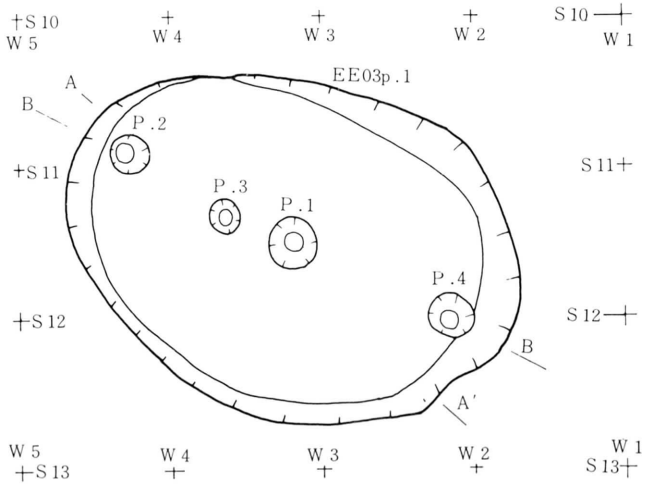

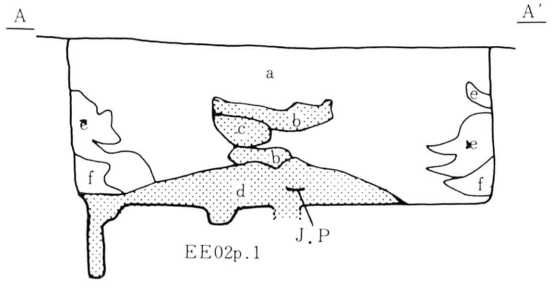

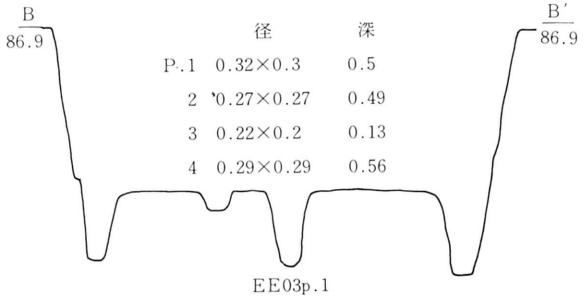

EE03p. 1

層	色調	性状	その他
a	7.5YR3/4 暗褐	黒色土に火山灰とパミスが若干混じる。指痕ややつき。ダンゴ状化。	炭化物若干。焼土極少。
b	7.5YR3/3 暗褐	黒色土と火山灰が若干混入。同上。	炭化物若干。
c	7.5YR5/6 明褐	パミスに黒色土が若干混入。指痕つかず。ボロボロ。	
d	7.5YR4/4 褐	パミス。火山灰土と、黒土の混土。指痕ややつき。ボロボロ。	炭化物少量。
e	7.5YR5/8 明褐	火山灰土。指痕つき。紐状化。	
f	同上	パミス。指痕つかず。ボロボロ。	

第99図　Eブロックピット実測図(32)(EE03p.1)

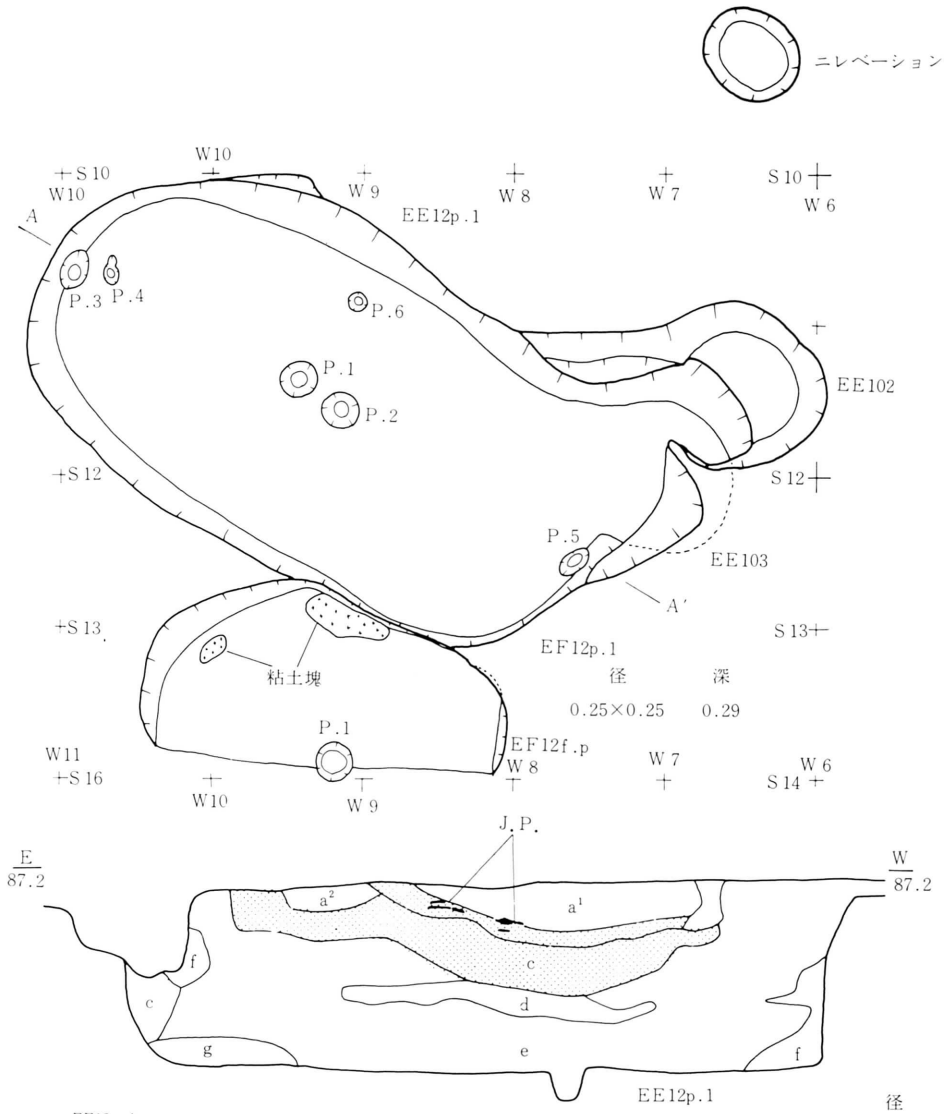

EE12p. 1

層	色調	性状	その他
a_1	7.5YR3/4 暗褐	黒色土に火山灰土が混入。指痕つき。紐状化。	
a_2	7.5YR3/3 褐	火山灰土に黒色土とパミス混入。指痕つきダンゴ状化。	
b	7.5YR3/2 黒褐	黒色土に火山灰とパミス混入。礫若干。指痕つき。紐状化。	炭化物・土器片若干。
c	7.5YR5/6 明褐	パミス。黒色土少量混入。指痕つかず。ボロボロ。	
d	7.5YR3/4 暗褐	火山灰土に黒色土・パミス混入。指痕つき紐状化。	炭化物多い。
e	7.5YR3/3 褐	火山灰土。黒色土とパミス若干混入。同上。	
f	7.5YR5/6 明褐	火山灰土。指痕つき紐状化。	
g	同上	火山灰土。パミス若干混入。同上。	

	径	深
P.1	0.23×0.23	0.22
2	0.25×0.25	0.76
3	0.25×0.15	0.09
4	0.17×0.1	0.13
5	0.23×0.12	0.13
6	0.12×0.12	0.2

第100図　Eブロックピット実測図(33)(EE12p.1他)

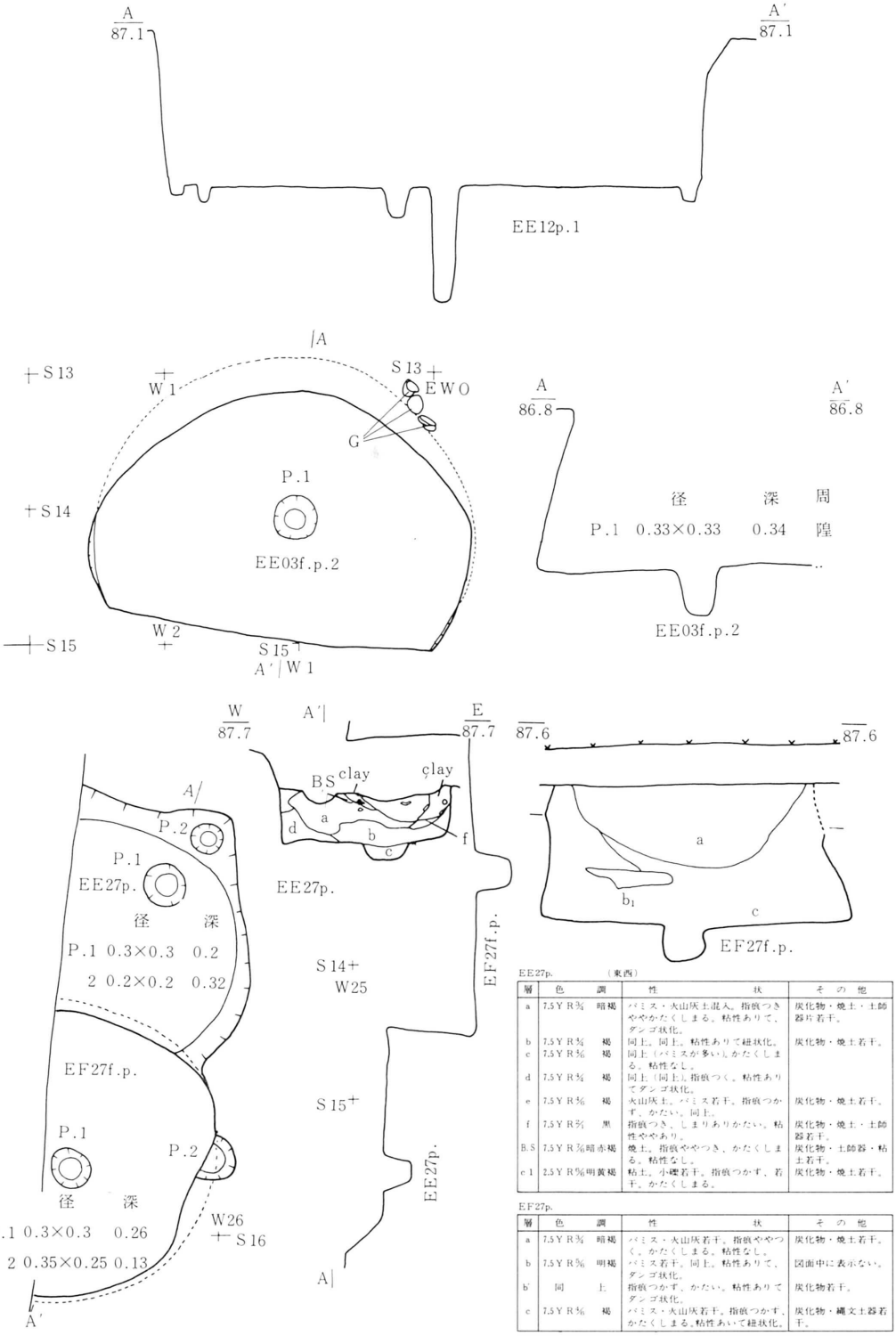

EE27p. （東西）

層	色調	性状	その他
a	7.5YR3/2 暗褐	パミス・火山灰土混入。指頭つきややかたくしまる。粘性ありて、ダンゴ状化。	炭化物・焼土・土師器片若干。
b	7.5YR3/2 褐	同上。同上。粘性ありて紐状化。	炭化物・焼土若干。
c	7.5YR3/3 褐	同上（パミスが多い）。かたくしまる。粘性なし。	
d	7.5YR3/2 褐	同上（同上）。指頭つく。粘性ありてダンゴ状化。	
e	7.5YR3/3 褐	火山灰土。パミス若干。指頭つかず、かたい。同上。	炭化物・焼土若干。
f	7.5YR3/2 黒	指頭つき、しまりありかたい。粘性ややあり。	炭化物・焼土・土師器若干。
B.S	7.5YR3/3 暗赤褐	焼土。指頭ややつき、かたくしまる。粘性なし。	炭化物・土師器・粘土若干。
c1	2.5YR5/6 明黄褐	粘土。小礫若干。指頭つかず、若干。かたくしまる。	炭化物・焼土若干。

EF27p.

層	色調	性状	その他
a	7.5YR3/2 暗褐	パミス・火山灰若干。指頭ややつく。かたくしまる。粘性なし。	炭化物・焼土若干。
b	7.5YR5/6 明褐	パミス若干。同上。粘性ありて、ダンゴ状化。	図面中に表示ない。
b′	同上	指頭つかず、かたい。粘性ありてダンゴ状化。	炭化物若干。
c	7.5YR3/3 褐	パミス・火山灰若干。指頭つかず、かたくしまる。粘性あいて紐状化。	炭化物・縄文土器若干。

第101図　Eブロックピット実測図（34）

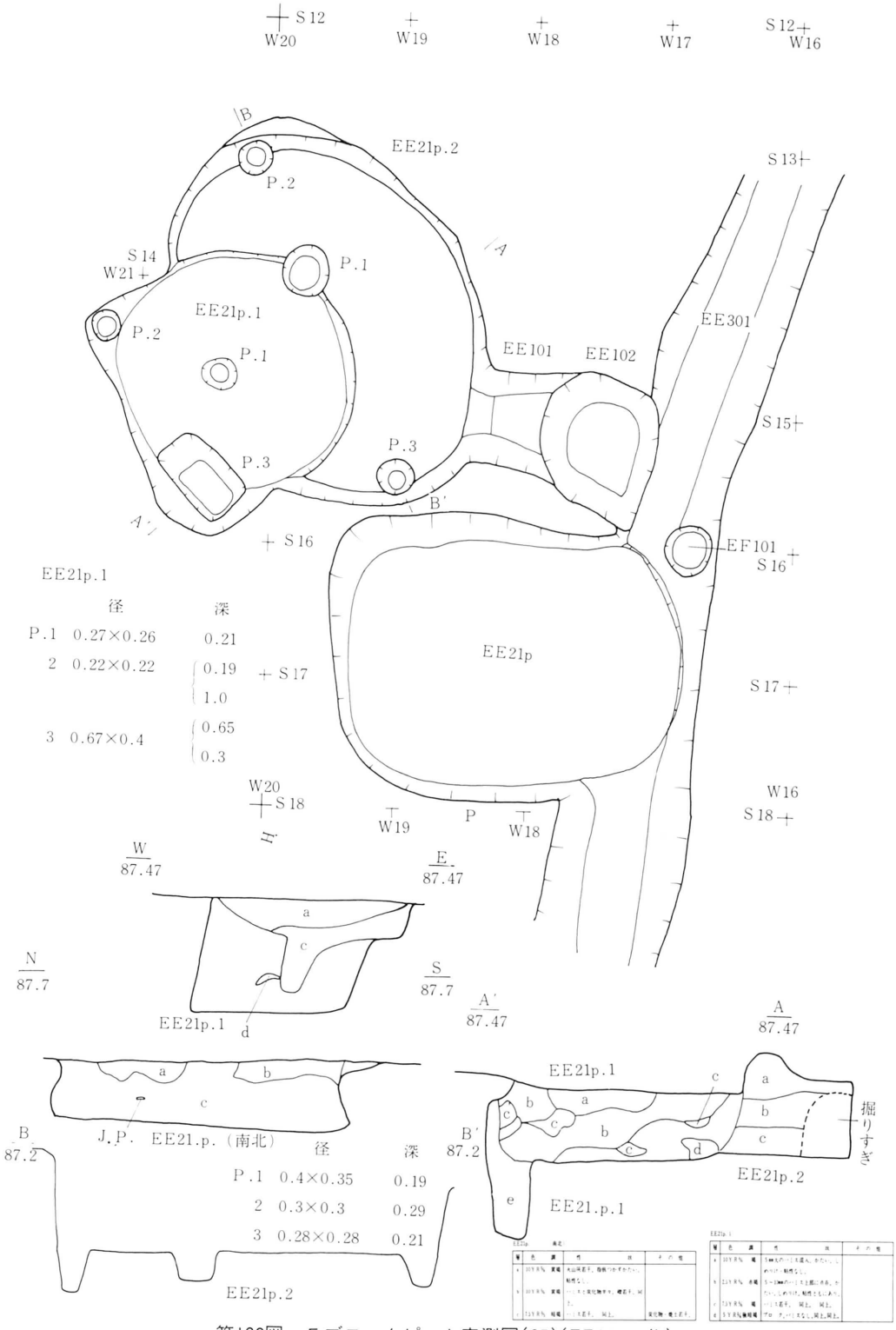

第102図　Eブロックピット実測図(35)(EE21p. 他)

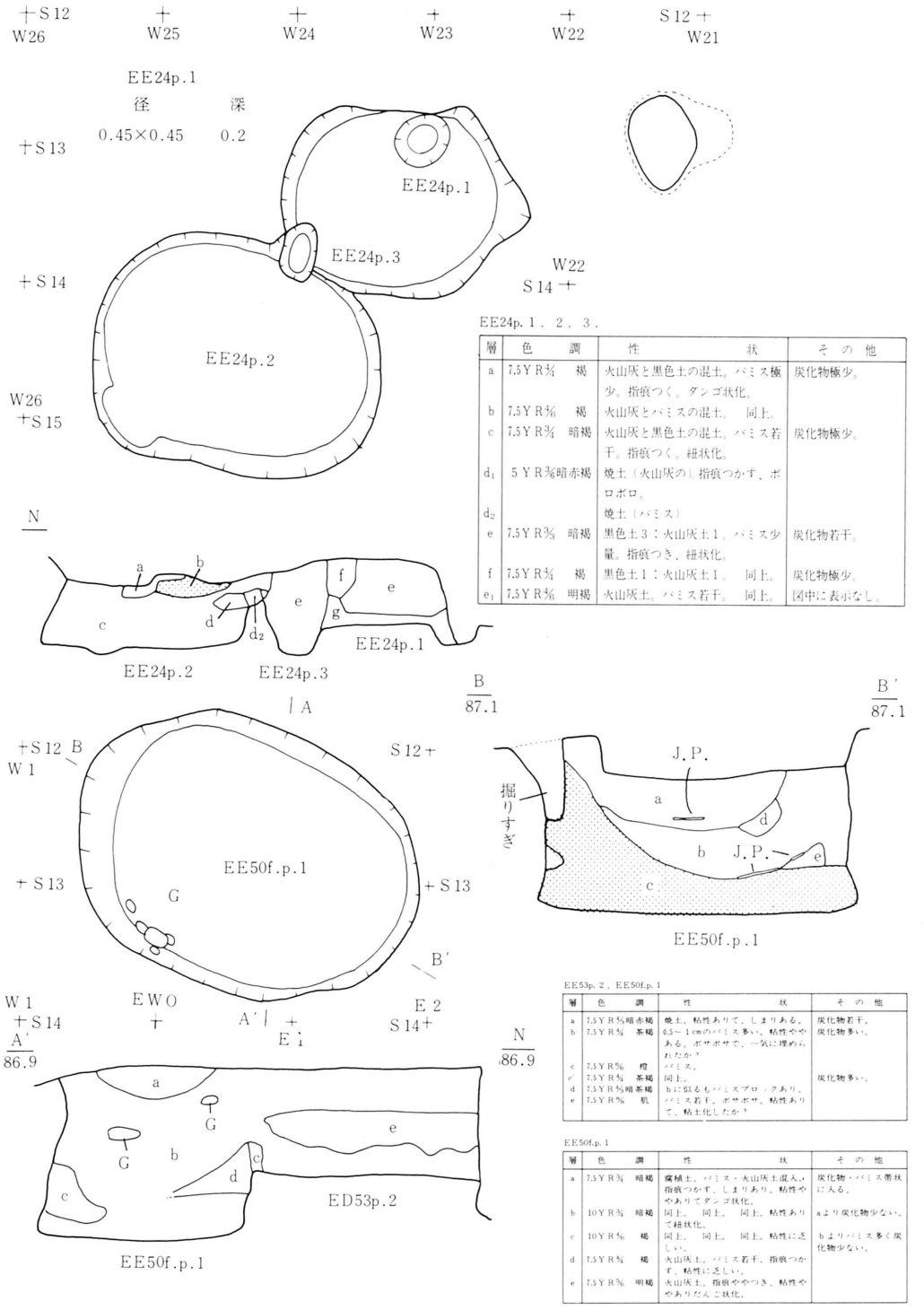

EE24p.1．2．3．

層	色調	性状	その他
a	7.5YR3/2 褐	火山灰と黒色土の混土。パミス極少。指痕つく。タンゴ状化。	炭化物極少。
b	7.5YR3/4 褐	火山灰とパミスの混土。 同上。	
c	7.5YR3/2 暗褐	火山灰と黒色土の混土。パミス若干。指痕つく。紐状化。	炭化物極少。
d_1	5YR3/3暗赤褐	焼土（火山灰の）指痕つかず、ボロボロ。	
d_2		焼土（パミス）	
e	7.5YR3/2 暗褐	黒色土3：火山灰土1。パミス少量。指痕つき、紐状化。	
f	7.5YR3/2 褐	黒色土1：火山灰土1。 同上。	炭化物極少。
e_1	7.5YR3/4 明褐	火山灰土。パミス若干。 同上。	図中に表示なし。

EE53p.2，EE50f.p.1

層	色調	性状	その他
a	7.5YR3/3暗赤褐	焼土。粘性ありて、しまりある。	炭化物若干。
b	7.5YR3/3 茶褐	0.5～1cmのパミス多い。粘性ややある。ボサボサで、一気に埋められたか？	炭化物多い。
c	7.5YR5/6 橙	パミス。	
c′	7.5YR3/3 茶褐	同上。	炭化物多い。
d	7.5YR3/3暗茶褐	bに似るもパミスブロックあり。	
e	7.5YR5/6 朽	パミス若干。ボサボサ。粘性ありて、粘土化したか？	

EE50f.p.1

層	色調	性状	その他
a	7.5YR3/3 暗褐	腐植土。パミス・火山灰土混入。指痕つかず。しまりあり。粘性やありてタンゴ状化。	炭化物・パミス帯状に入る。
b	10YR3/3 暗褐	同上。 同上。 同上。粘性ありて紐状化。	aより炭化物少ない。
c	10YR5/6 褐	同上。 同上。 同上。粘性に乏しい。	bよりパミス多く炭化物少ない。
d	7.5YR3/3 褐	火山灰土。パミス若干。指痕つかず。粘性に乏しい。	
e	7.5YR5/6 明褐	火山灰土。指痕ややつき。粘性ややありだんご状化。	

第103図　Eブロックピット実測図(36)(EE24p・EE50f.p.1他)

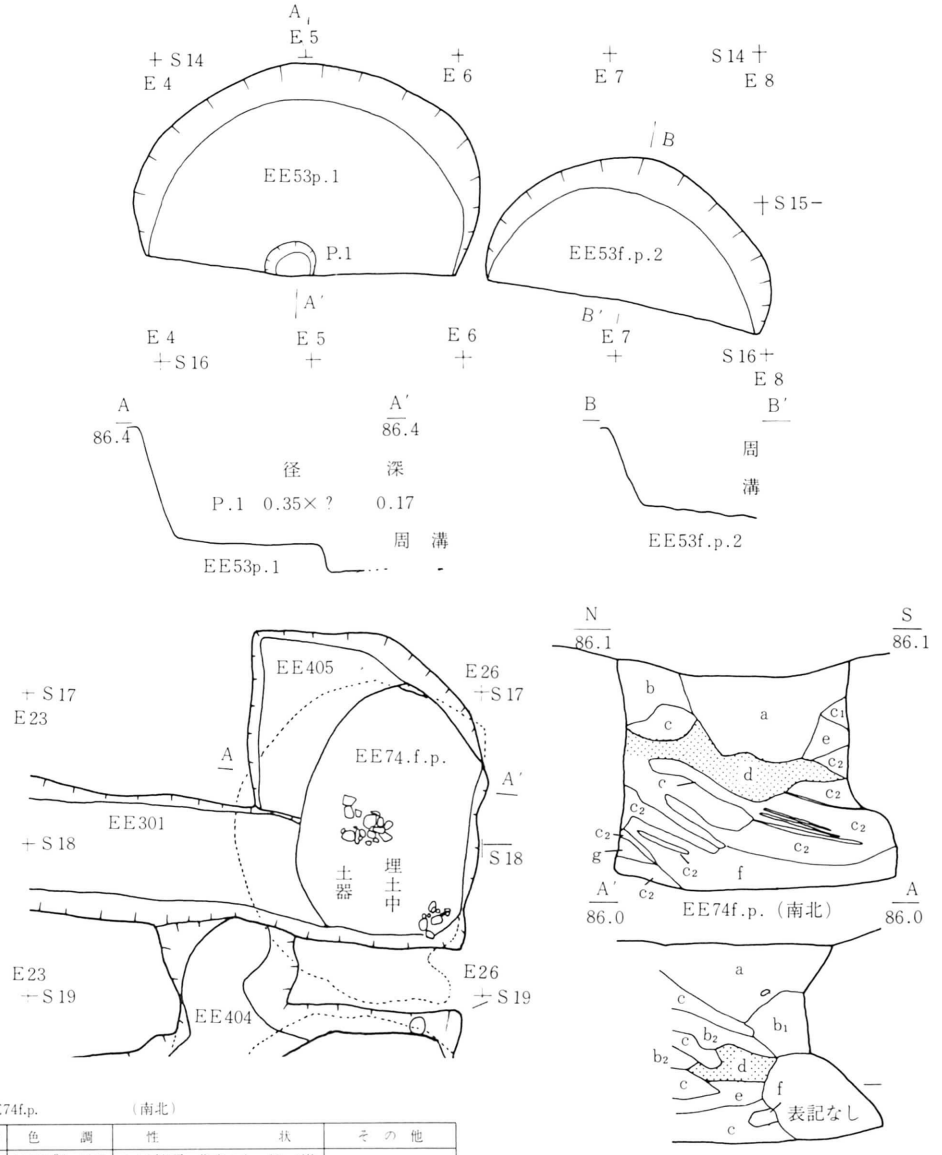

EE74f.p.　（南北）

層	色調	性状	その他
a	7.5YR3/2 黒褐	火山灰若干。指痕つく。ダンゴ状化。	
b	7.5YR3/3暗褐	火山灰土1：腐植土。パミス極少。指痕つく。ダンゴ状化。	炭化物極少。
c_1	7.5YR3/3 褐	火山灰に腐植土が少量混入。指痕つかず。紐状化。	同上。
c_2	同上	小円礫若干。縞状に腐植土。指痕つく。	
d	7.5YR3/2 黒褐	腐植土。火山灰とパミスが若干混入。小円礫若干。指痕つく。紐状化。	炭化物極少。
e	7.5YR3/2 黒褐	同上。同上。同上。	同上。
f	7.5YR3/3 褐	腐植土1：火山灰1。（縞状）指痕つく。紐状化。	炭化物少量。
g	7.5YR3/1 黒褐	腐植土。指痕つく。紐状化。	

EE74f.p.　（東西）

層	色調	性状	その他
a	7.5YR3/3 褐	腐植土。小豆大のパミス散在。粘性なし。	炭化物極少。
b_1	7.5YR3/3 暗褐	同上。パミス少量。ダンゴ状化。	同上。
b_2	7.5YR3/3 褐	同上。パミス若干。同上。	同上。
c	7.5YR5/6 明褐	火山灰土。少量の腐植土混入。紐状化。	
d	7.5YR3/3 褐	腐植土。火山灰に腐植土とパミスが混入。ダンゴ状化。	炭化物極少。
e	7.5YR3/3 暗褐	同上。火山灰とパミス若干。ダンゴ状化。	同上。
f	同上	同上。火山灰土若干。紐状化。	

第104図　Eブロックピット実測図(37)(EE53p.1・EE74f.p. 他)

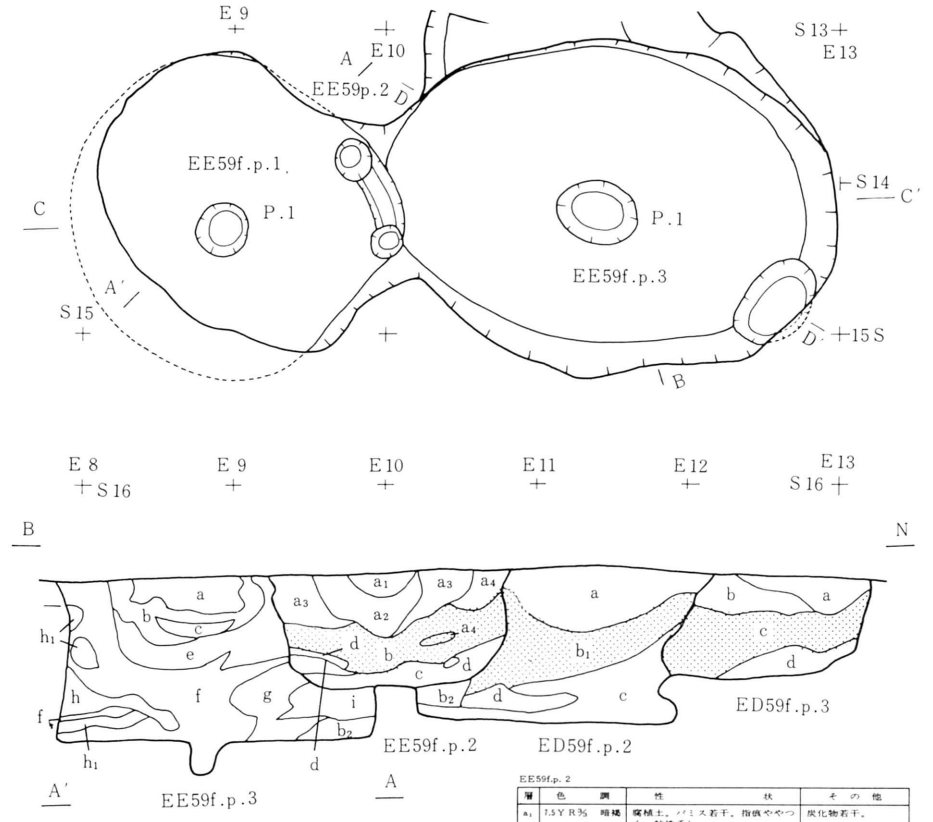

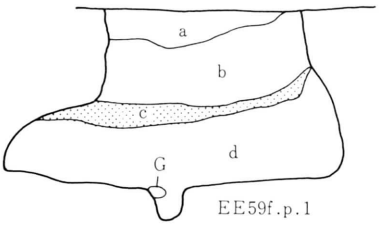

EE59f.p.2

層	色	調	性	状	その他
a_1	7.5YR5/3	暗褐	腐植土。パミス若干。指頭ややつく。粘性乏し。		炭化物若干。
a_2	7.5YR3/2	黒褐	同上。同上。指頭つき粘性あり。		同上。小礫若干。
a_3	7.5YR3/2	黒褐	同上。同上（aより多い）。同上。		同上。
a_4	10YR5/3	暗褐	同上。同上。大山灰若干。指頭つき、粘性乏しい。		炭化物極少。
b	10YR5/3	褐	同上。大山灰混入。パミスも多く混入。指頭つき、粘性あり。		炭化物若干。
c	7.5YR3/2	暗褐	同上。パミス・ブロック。同上。		同上。
d	7.5YR5/4	褐	同上。同上。大山灰も若干。同上。		炭化物極少。

ED59f.p.2

層	色	調	性	状	その他
a	7.5YR5/4	褐	腐植土と大山灰の混土。パミス若干。指頭つく。粘性なし。		炭化物極少。
b_1	7.5YR5/6	褐	同上。パミス多い。指頭つく。粘性ややあり。		同上。
b_2	同	上	同上。パミス（b_1より少い）。指頭つかず。粘性ややあり。		同上。
c	7.5YR3/2	暗褐	腐植土。大山灰・パミス若干。同上。		炭化物多い。
d	7.5YR5/6	明褐	EE59pitNo.3のh_1に同じ。		

ED59f.p.3

層	色	調	性	状	その他
a	7.5YR5/6	明褐	パミス。指頭つかず。粘性なし。汚れ。		
b	7.5YR5/3	褐	腐植土と大山灰の混土。パミス若干。指頭つかず。棒状化。		炭化物極少
c	7.5YR3/2	暗褐	同上。パミスブロック。同上。		炭化物多い。
d	7.5YR5/3	褐	大山灰と腐植土の混土。パミス極少。指頭つかず。棒状化。		炭化物若干。

EE59f.p.3

層	色	調	性	状	その他
a	7.5YR5/3	褐	腐植土。パミス若干。指頭つく。棒状化。		炭化物若干。
b	7.5YR5/4	褐	同上。同上。同上。粘性あり。		同上。
c	7.5YR3/2	暗褐	大山灰土。同上。同上。同上。		同上。
d	7.5YR5/6	暗褐	同上。同上。同上。同上。		炭化物多量。
e	7.5YR5/6	褐	同上。同上。同上。同上。		炭化物若干。
f	7.5YR3/2	暗褐	腐植土と大山灰土の混土。パミス若干。指頭つく。粘性あり。		炭化物極少。
g	同	上	パミス多い。指頭つき粘性あり。		炭化物若干。
h_1	7.5YR5/6	明褐	大山灰土。パミス極少。	同上。	
h_2	同	上	同上。		h_1よりやや汚れる。
i	7.5YR5/6	明褐	パミス。指頭つき粘性なし。		

EE59f.p.1

層	色	調	性	状	その他
a	10YR5/4にぶい	黄褐	大山灰9.5：パミス0.5。しまりあり。		
b	10YR5/6	黄橙	パミス。	同上。	
c	7.5YR5/6	暗褐	黒色土9.3：大山灰0.7。パミス若干。同上。		
d	7.5YR5/4	暗褐	大山灰8：腐植土1.5：パミス0.5。しまりあり。		

EE59f.p.1	径	深
P.1	0.35×0.35	0.22
2	0.24×0.24	0.36
3	0.21×0.21	0.18
溝1	巾 0.2	0.06～0.08
EE59f.p.3		
P.1	0.53×0.43	0.29
2	0.62×0.44	0.54

第105図　Eブロックピット実測図(37)(EE59f.p.1他)

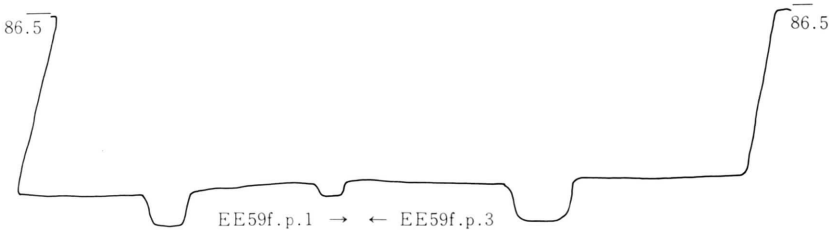

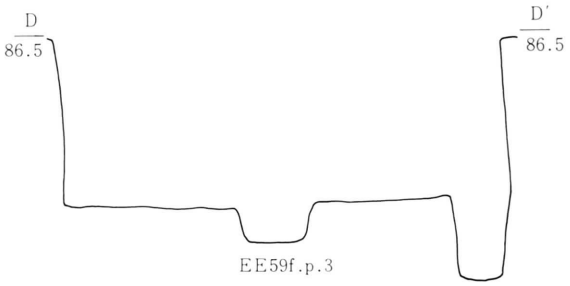

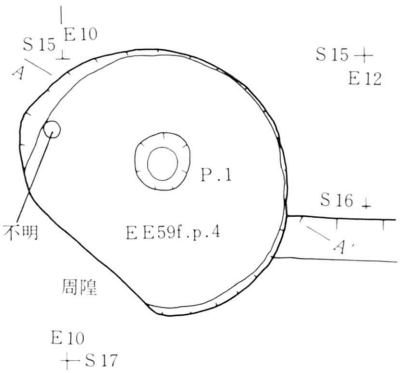

EE59f.p. 4

層	色調	性状	その他
a	7.5YR⅓ 褐	腐植土と火山灰土の混土。指痕つき紐状化。パミス若干。	炭化物極少。
b	7.5YR⅝ 暗褐	火山灰土。指痕つき紐状化。	
c	7.5YR⅝ 明褐	同上。 同上。	
d	7.5YR⅝ 明褐	同上。 指痕つかず紐状化。小礫大のパミス散在。	
e	7.5YR⅜ 黒褐	腐植土。指痕つき紐状化。小豆大のパミス散在。	

	径	深
P.1	0.4×0.35	0.13

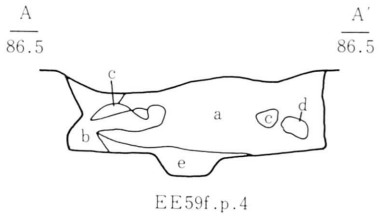

第106図　Eブロックピット実測図(39)(EE59f.p.4他)

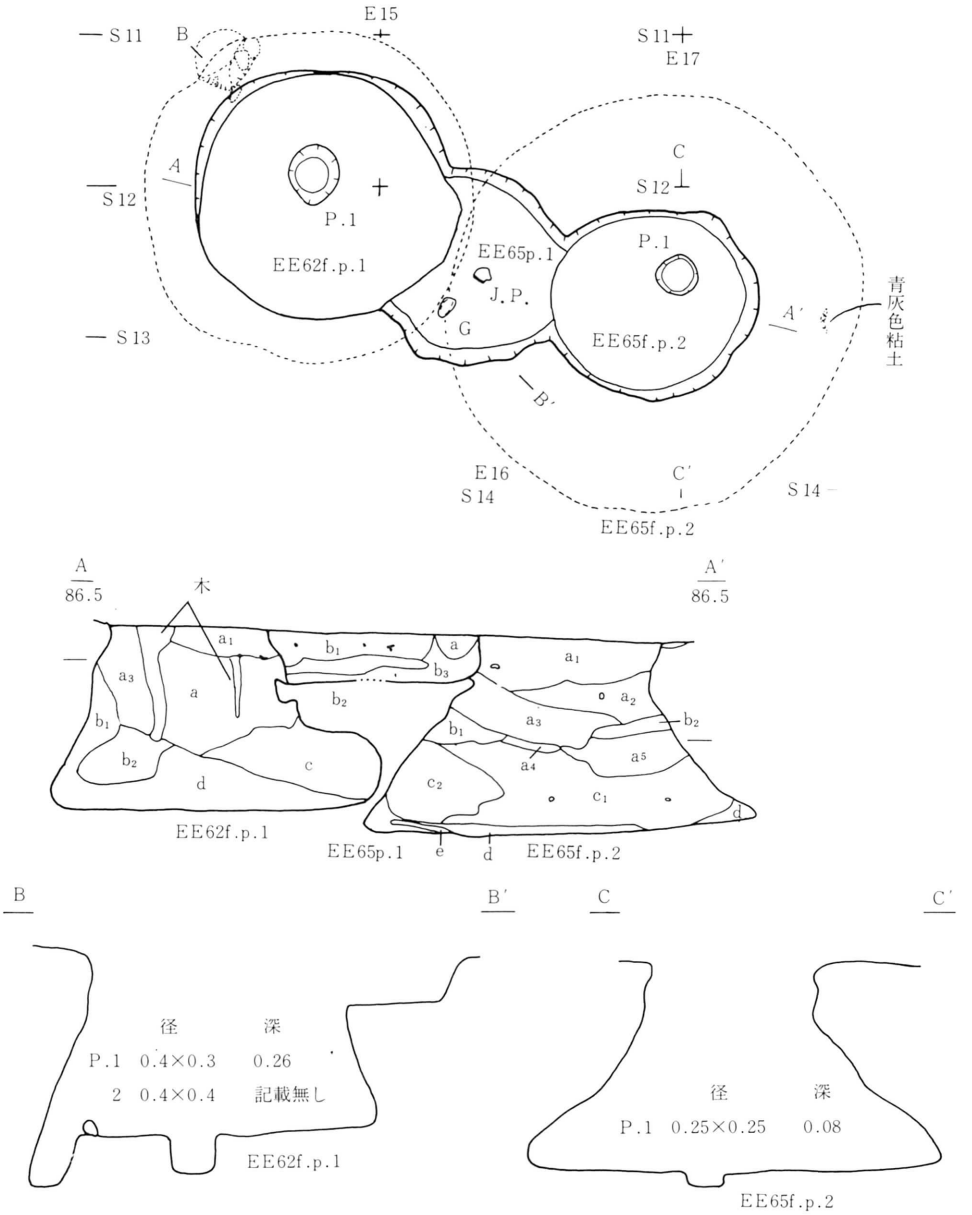

EE62f.p.1

層	色調	性状	その他
a_1	7.5YR3/4 暗褐	粘土質砂土。パミス若干。指痕ややつく。粘性なし。	炭化物若干。
a_2	7.5YR3/4 暗褐	同上。同上。指痕つかず。粘性ややあり。湿気はaよりある。	同上。縄文土器・クフレーク
a_3	同 上	同上。火山灰・パミス混入。同上。	同上。
b_1	7.5YR5/6 明褐	同上。同上。 火山灰土。パミス若干。指痕つく。粘性なし。	下方にパミス多い。
b_2	同 上	同上。同上。同上。粘性あり。	
c	7.5YR5/6 明褐	パミス4：火山灰6。同上。粘性なし。やわらかい。	
d	7.5YR3/4 暗褐	粘土質砂土。パミス・火山灰若干。指痕つく。粘性なし。やわらかい。	炭化物・縄文土器若干。

EE65p.1

層	色調	性状	その他
a	7.5YR3/4 黒	腐植土。指痕つき。粘性なし。	炭化物若干。縄文土器。
b_1	7.5YR3/2 黒褐	粘土質砂土。パミス若干。指痕つき。硬くしまり。粘性はない。	
b_2	同 上	同上。同上。指痕つき。やわらかい。粘性なし。	同上。同上。
b_3	同 上	同上。同上。指痕つき。かたい。粘性なし。	

EE65f.p.2

層	色調	性状	その他
a_1	7.5YR3/4 暗褐	粘土質砂土。パミス・火山灰若干。指痕つかず。粘性なし。	炭化物若干。
a_2	同 上	同上。パミス若干（a_1より少ない）。指痕つき。ややかたい。粘性なし。	同上。同上。
a_3	同 上	同上。パミス若干（a_1・a_2より多い）。指痕つき。粘性なし。ややわらかい。	炭化物若干。
a_4	同 上	同上。パミス（a_1～a_3より少ない）。同上。同上。	同上。
a_5	同 上	同上。パミス若干。指痕つかず。かたい。粘性なし。	同上。
b_1	7.5YR5/6 明褐	火山灰。パミス若干。aが若干。指痕つく。軟かい。粘性なし。	
b_2	同 上	同上。同上。同上。同上。かたい。同上。	炭化物若干。
c_1	7.5YR3/2 黒褐	粘土質砂土。パミス若干。指痕つく。かたい。粘性なし。火山灰若干。	同上。
c_2	同 上	c_1より軟い。	
d	7.5YR5/6 明褐	火山灰土。パミス若干。指痕つかず。超状化。	
e	7.5YR3/2 黒褐	クロボク土。パミス点在。指痕つき。超状化。	

第107図　Eブロックピット実測図(40)(EE62f.p.1・EE65p.1・EE65f.p.2)

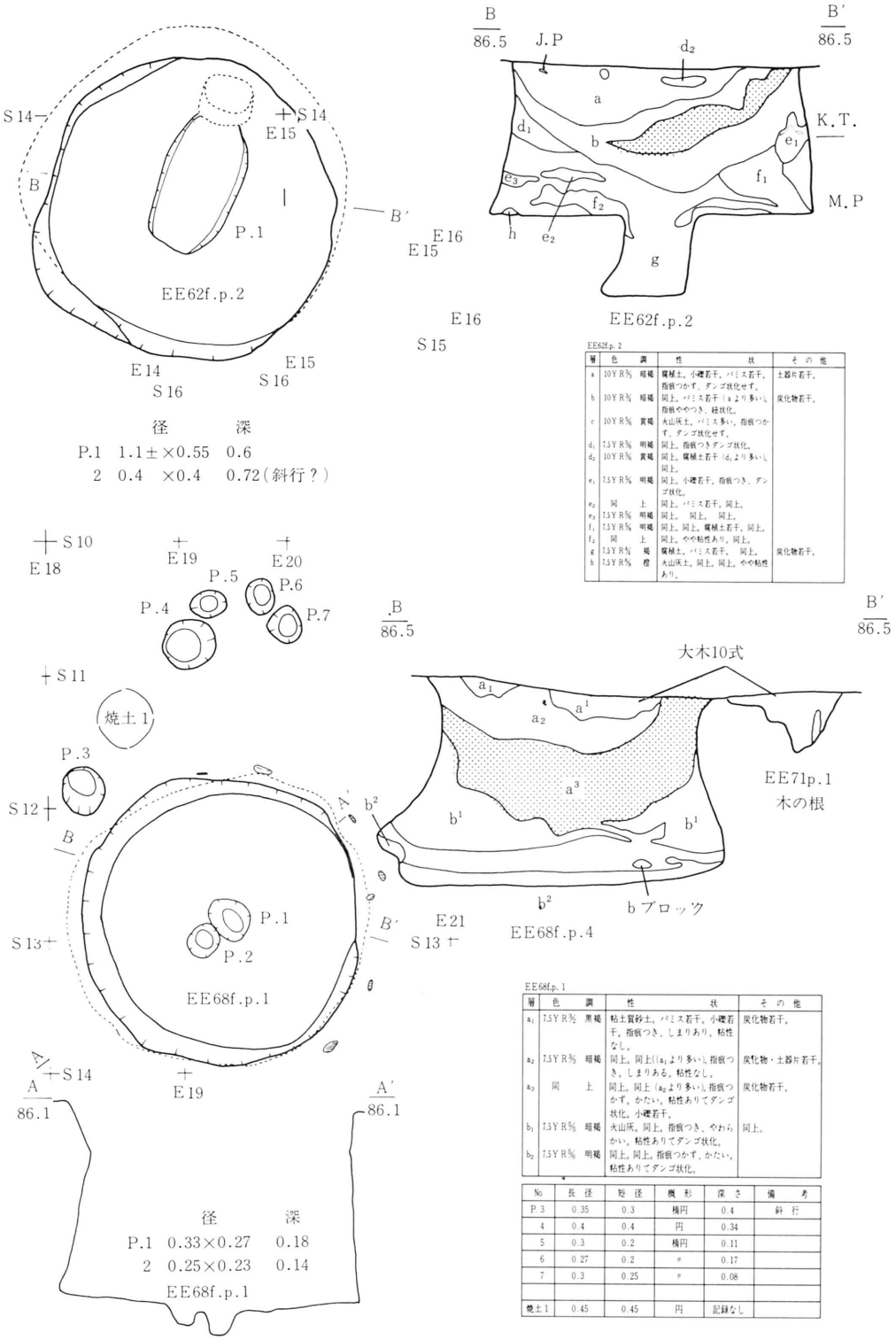

EE62f.p.2

層	色調	性状	その他
a	10YR⅝ 暗褐	腐植土。小礫若干。パミス若干。指痕つかず。ダンゴ状化せず。	土器片若干。
b	10YR⅝ 暗褐	同上。パミス若干（aより多い）。指痕ややつき。経状化。	炭化物若干。
c	10YR⅝ 黄褐	火山灰土。パミス多い。指痕つかず。ダンゴ状化せず。	
d_1	7.5YR⅝ 明褐	同上。指痕つきダンゴ状化。	
d_2	10YR⅝ 黄褐	同上。腐植土若干（d_1より多い）。同上。	
e_1	7.5YR⅝ 明褐	同上。小礫若干。指痕つき、ダンゴ状化。	
e_2	同 上	同上。パミス若干。同上。	
e_3	7.5YR⅝ 明褐	同上。 同上。 同上。	
f_1	7.5YR⅝ 明褐	同上。同上。腐植土若干。同上。	
f_2	同 上	同上。やや粘性あり。同上。	
g	7.5YR⅝ 褐	腐植土。パミス若干。 同上。	炭化物若干。
h	7.5YR⅝ 橙	火山灰土。同上。同上。やや粘性あり。	

EE68f.p.1

層	色調	性状	その他
a_1	7.5YR⅝ 黒褐	粘土質砂土。パミス若干。小礫若干。指痕つき、しまりあり。粘性なし。	炭化物若干。
a_2	7.5YR⅝ 暗褐	同上。同上（a_1より多い）。指痕つき、しまりある。粘性なし。	炭化物・土器片若干。
a_3	同 上	同上。同上（a_2より多い）。指痕つかず。かたい。粘性ありてダンゴ状化。小礫若干。	炭化物若干。
b_1	7.5YR⅝ 暗褐	火山灰。同上。指痕つき、やわらかい。粘性ありてダンゴ状化。	同上。
b_2	7.5YR⅝ 明褐	同上。同上。指痕つかず、かたい。粘性ありてダンゴ状化。	

No.	長径	短径	機形	深さ	備考
P.3	0.35	0.3	楕円	0.4	斜行
4	0.4	0.4	円	0.34	
5	0.3	0.2	楕円	0.11	
6	0.27	0.2	〃	0.17	
7	0.3	0.25	〃	0.08	
焼土1	0.45	0.45	円	記録なし	

第108図　Eブロックピット実測図(41)(EE62f.p.2・EE68f.p.1)

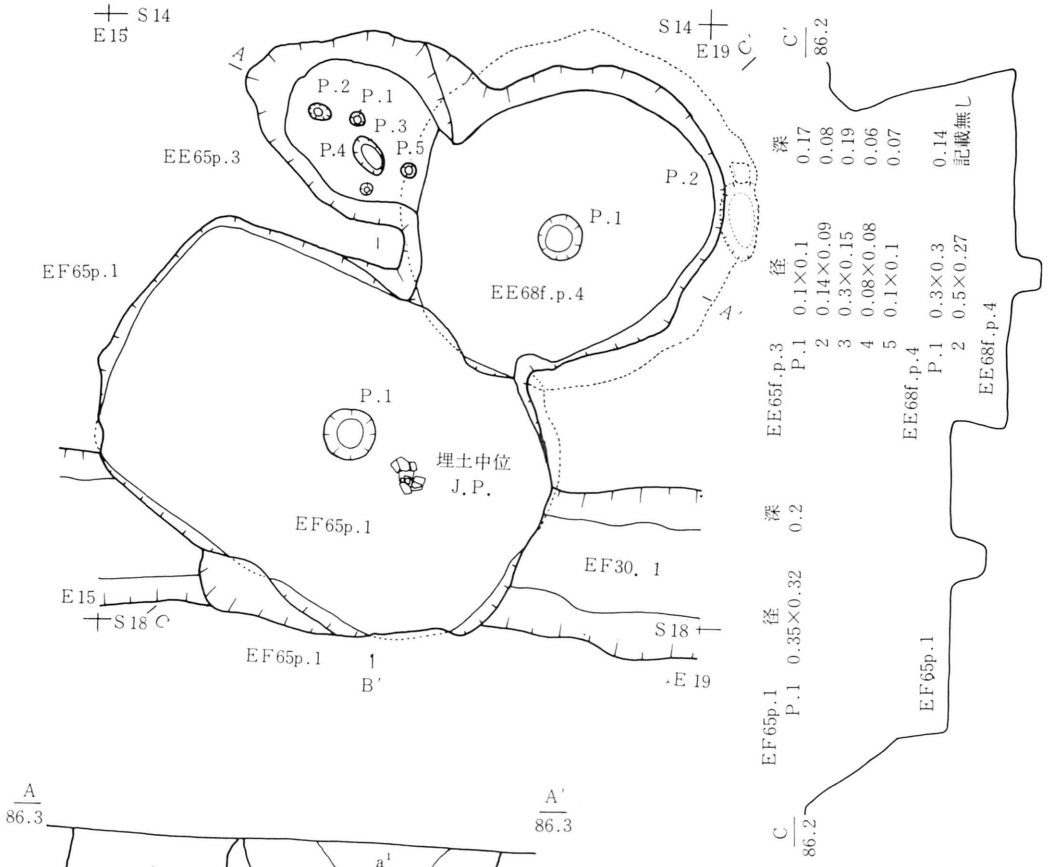

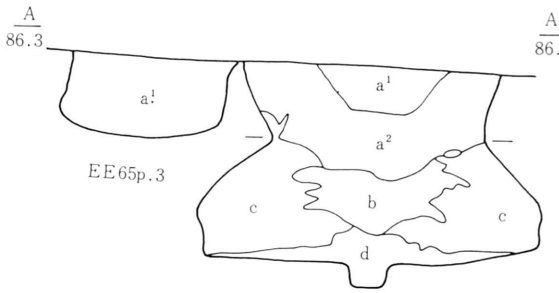

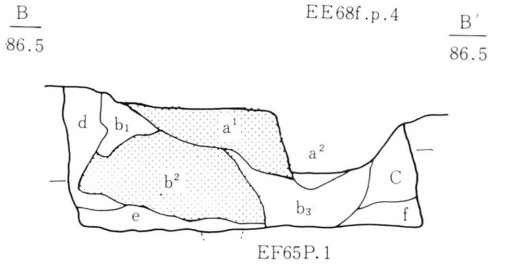

EE65.p.3　EE68f.p.4

層	色調	性状	その他
a_1	10YR3/4 暗褐	パミス若干。指痕つき。棒状化。	炭化物若干。
a_2	同上	上に似るが、粘性強くダンゴ状化。	
b	10YR3/4～1/3 暗褐	指痕つき。ダンゴ状化。	a・cの混土。
c	10YR3/4 褐	パミス・小礫若干。同上。	
d	10YR3/3 暗褐	指痕つき。ダンゴ状化。	炭化物若干。

EF65p. 1

層	色調	性状	その他
a_1	7.5YR3/2 暗褐	腐植土。パミス。小礫若干。指痕つく。ダンゴ状化。	
a_2	7.5YR3/4 暗褐	同上。同上。同上。同上。ダンゴにならない。	
b_1	7.5YR3/4 褐	同上。同上。指痕つく。ダンゴ状化。	炭化物若干。
b_2	7.5YR3/4 褐	火山灰土。パミス多い。同上。	
b_3	同上	同上。パミス若干。黒色土若干。指痕つき。ダンゴ状化。	炭化物若干。
c	同上	同上。パミス少量。指痕つく。若干。ダンゴ状化。	同上。
d	7.5YR5/4 明褐	同上。同上。同上。同上。	
e	7.5YR3/4 褐	同上。同上。同上。同上。	小礫少々。
f	7.5YR3/4 褐	同上。同上。同上。紐状化。	炭化物若干。

第109図　Eブロックピット実測図(42)(EE68f.p.4・EF65p.1他)

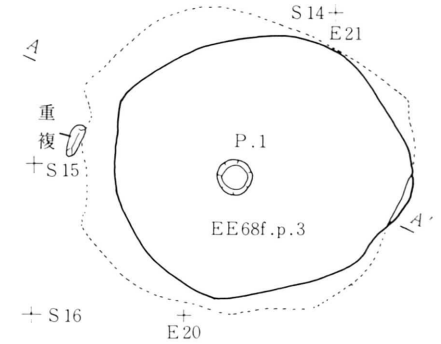

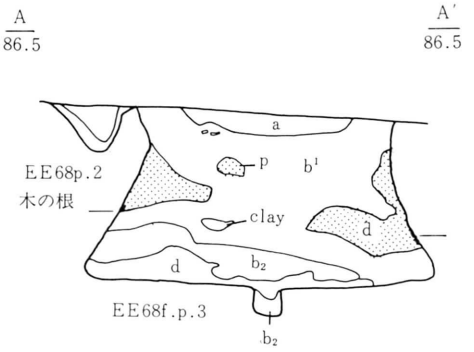

	径	深
P.1	0.22×0.22	0.18

EE68f.p. 3

層	色調	性状	その他
a	7.5YR3/2 黒褐	粘土質砂土。パミス若干。指痕つかず。かたくしまる。粘性なし。	炭化物・土器片若干。
b_1	7.5YR3/4 暗褐	同上。同上。指痕ややつく。かたい。粘性ややあり。下方にパミス多い。	同上。
b_2	5YR2/3 極暗赤褐	同上。パミス・火山灰若干。指痕つく。かたい。粘性ありて紐状化。	炭化物若干。
c	5YR3/3暗赤褐	パミス。火山灰若干。指痕つき。しまりあり。粘性なし。	同上。
d	7.5YR5/6 明褐	火山灰土のパミス若干。指痕つかず。かたい。粘性なし。	

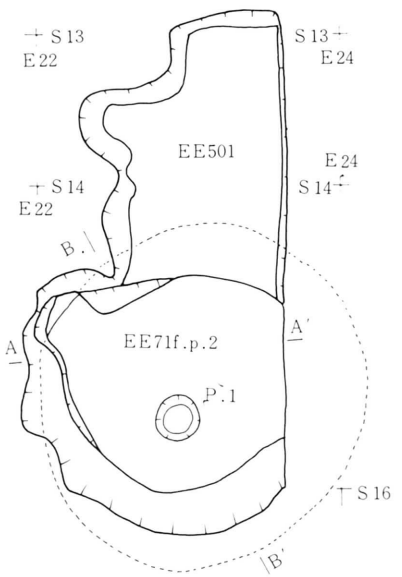

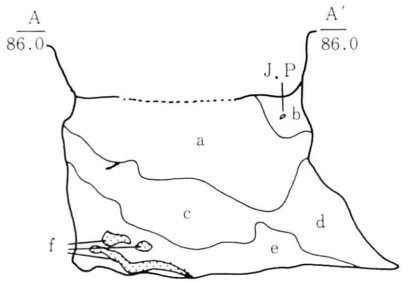

EE71f.p.2

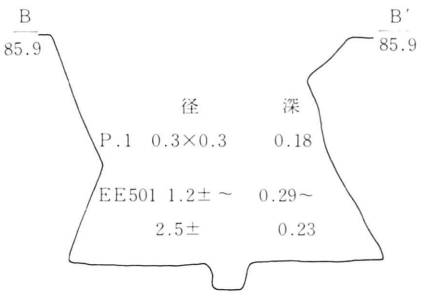

EE71f.p.2

EE71f.p. 2

層	色調	性状	その他
a	7.5YR3/4 暗褐	クロボク土。パミス点在。指痕つかず。ダンゴ状化。	炭化物若干。
b	7.5YR5/2 黒褐	同上。やや砂質。同上。	同上。
c	7.5YR3/4 暗褐	同上。パミス若干。指痕つき、ダンゴ状化。	同上。
d	7.5YR5/6 褐	火山灰土。指痕つき、紐状化。	同上。
e	7.5YR3/4 暗褐	クロボク土。パミス若干。同上。	
f	7.5YR7/4 浅黄	粘土。小礫混入。	

第110図　Eブロックピット実測図(43)(EE68f.p.3・EE71f.p.2)

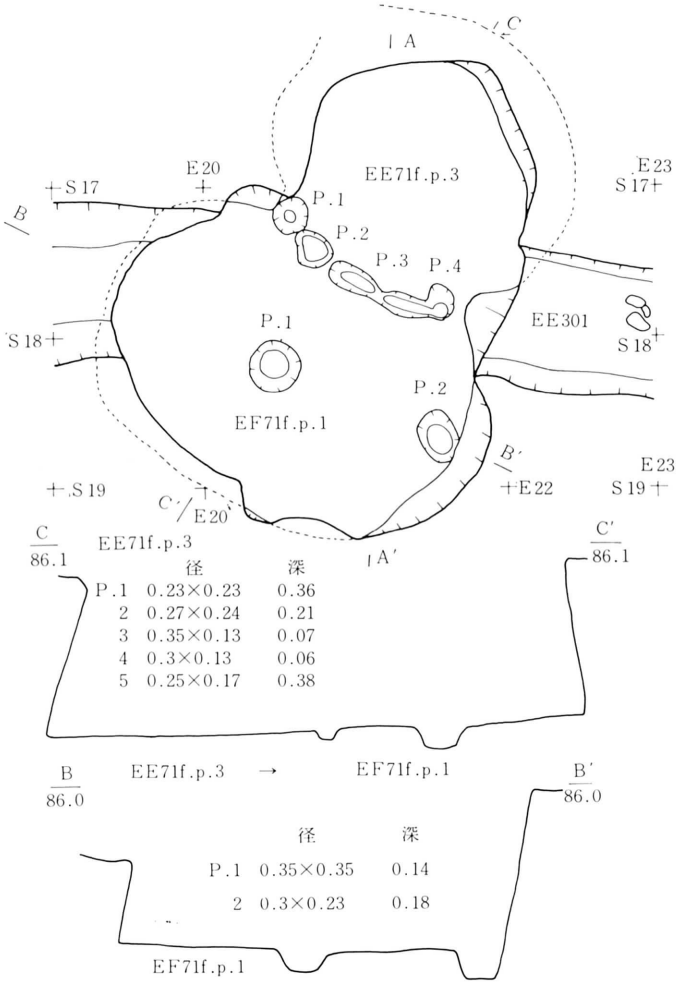

	径	深
P.1	0.23×0.23	0.36
2	0.27×0.24	0.21
3	0.35×0.13	0.07
4	0.3×0.13	0.06
5	0.25×0.17	0.38

	径	深
P.1	0.35×0.35	0.14
2	0.3×0.23	0.18

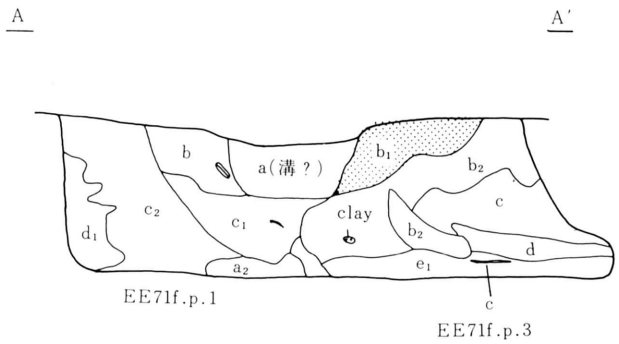

EF71f.p. 1

層	色調	性状	その他
b	7.5YR3/2 黒褐	腐植土（粘土質砂土）。パミス・火山灰若干。指痕つく。粘性なし。	炭化物若干。
c_1	7.5YR4/4 褐	粘土質砂土。同上。同上。同上。同上。	炭化物・縄文土器。
c_2	同 上	同上。同上。同上。同上。c_1よりパミス少ない。	同上。
d_1	7.5YR5/6 明褐	火山灰土。指痕つく。しまりなし、粘性なし。	
d_2	同 上	同上。指痕つかず。しまりあり。ダンゴ状化。	

EE71f.p. 3

層	色調	性状	その他
a	7.5YR3/2 黒褐	黒色腐植土（粘土質砂土）。指痕つく。粘性なし。	縄文土器若干。
b_1	7.5YR3/3 暗褐	クロボク土主体（同上）。パミス・火山灰若干。指痕つく。粘性なし。	炭 若干。
b_2	7.5YR3/4 暗褐	腐植土（同上）。同上。指痕つかず。粘性なし。クロボク土と火山灰の混土。若干。	炭化物・縄文土器。
b_3	同 上	火山灰土。パミス若干。指痕つく。粘性なし。	炭化物若干。
c	7.5YR3/3 極暗褐	腐植土（粘土質砂土）。パミス・火山灰。クロボク土混入。指痕つく。粘性あり。	同上。
d	7.5YR5/6 明褐	火山灰・指痕つかず。ダンゴ状化。	同上。
e_1	7.5YR4/4 褐	腐植土（火山灰）。パミス若干。指痕つく。ダンゴ状化。	炭化物・縄文土器・炭化物最多。
e_2	同 上	同上（同上）。同上。同上。同上。	炭化物若干。

第111図　Eブロックピット実測図(44)(EE71f.p.3・EF71f.p.1)