福岡市埋蔵文化財調査報告書第1021集

NA KA

那珂遺跡群51

—第102次調査報告—

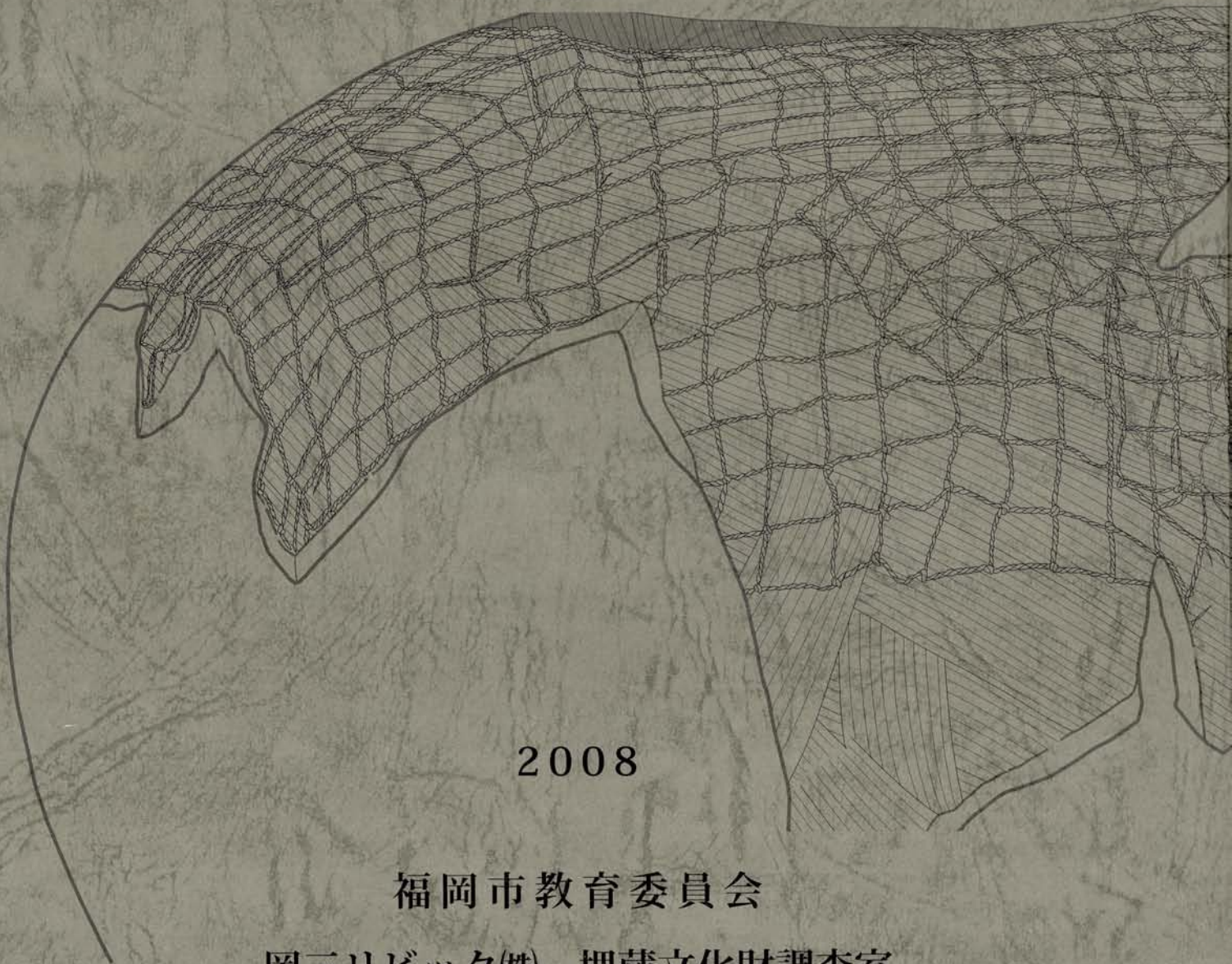

2008

福岡市教育委員会

岡三リビック㈱　埋蔵文化財調査室

福岡市埋蔵文化財調査報告書第 1021 集

N A　K A

那珂遺跡群 51

— 第 102 次調査報告 —

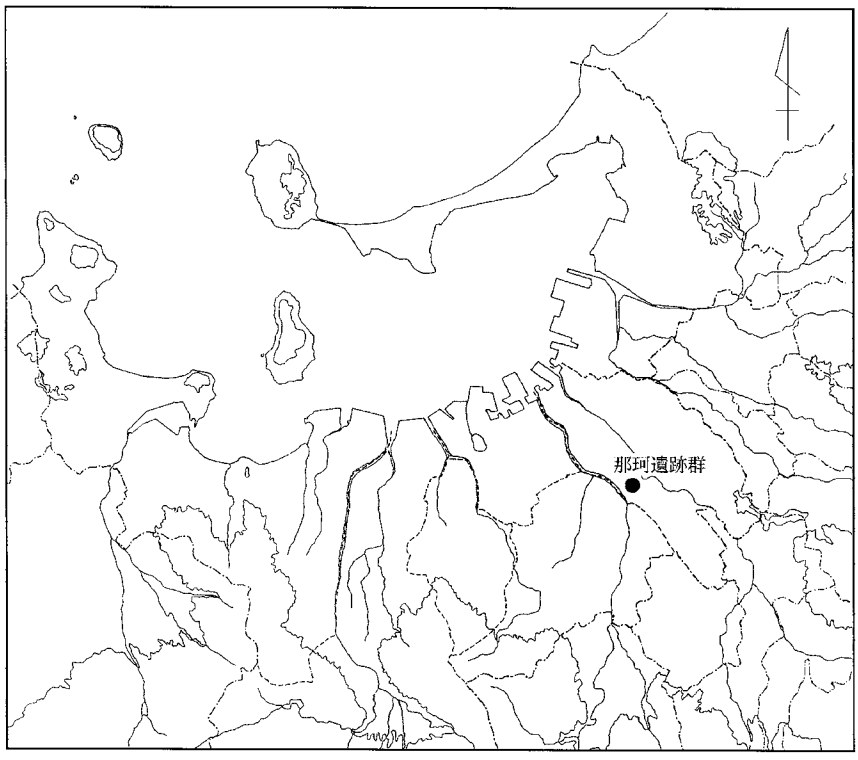

遺跡略号　NAK-102
調査番号　0454

2008

福岡市教育委員会

岡三リビック㈱　埋蔵文化財調査室

序

現在、国際化の流れの中でアジア地域により一層開かれた国際都市を目指し、まちづくりを進めている福岡市は、古くからアジア大陸との交流を通じて発展してきました。本市では、この交流を物語る文化財の保護、活用に努めていますが、開発によりやむを得ず失われていく遺跡については、記録保存のための発掘調査を行っています。

本書は、博多区那珂遺跡群内の開発事業に先立って行われた、第102次発掘調査を報告するものです。調査の結果、弥生時代から中世における遺構および遺物が発見され、当時の生活を復元する上で多大な成果を挙げることができました。

最後になりましたが、発掘調査から整理、報告に至るまでの費用負担などのご協力を賜りました有限会社 コマーシャルモール筑紫通様をはじめとする関係者の方々および地元の方々には、多大なご理解とご協力をいただきました。ここに感謝の意を表すとともに、本書を文化財保護や普及、教育などに活用していただければ辛甚に存じます。

平成20年3月31日

福岡市教育委員会
教育長　山田裕嗣

例　言

1. 本書は福岡市教育委員会の指導のもと、2004年11月15日から2005年3月14日にかけて、岡三リビック㈱埋蔵文化財調査室が実施した、㈲コマーシャルモール筑紫通の商業施設建設に伴う那珂遺跡群の第102次発掘調査の報告書である。
2. 本書の執筆・編集は福岡市教育委員会の指導のもと、堀苑孝志が行った。
3. 種子の同定及び考察はパリノ・サーヴェイ株式会社に依頼した。
4. 獣骨の同定及び考察は国立歴史民俗博物館の西本豊弘に依頼した。
5. 遺構の実測図は中下まり江が行った。
6. 遺物の実測図は佐田裕一・中下まり江・倉園眞記が行った。
7. 遺構・遺物のトレース図は、Adobe Illustrator CSを使用し、松尾祥子・中下まり江・倉園眞記が行った。
8. 遺構及び遺構の写真は堀苑孝志が撮影した。
9. SUMMARYおよび背表紙の英訳は倉園眞記が行った。
10. 遺構及び遺物の色調については、『新版標準土色帖2002年版』を基準にした。
11. 遺構番号は調査区内で連番をつけ、遺構の略号を冠して呼称する。遺構の略号は以下の通りである。
    柵列　SA　　掘立柱建物　SB　　溝　SD　　井戸　SE　　道路跡　SF　　土坑　SK
    柱穴、小穴　SP
12. 方位は真北であり、磁北は6°21′西偏する。
13. 座標は日本測地系を用いる。
14. 本報告書に係わる図面・写真・遺物等は、『埋蔵文化財の整理・収蔵要項』福岡市教育委員会1994年に従い整理し、福岡市埋蔵文化財センターに収蔵・保管する。

凡　例

【遺構】

①　基本土層は、2種類のトーンによって分けられる。

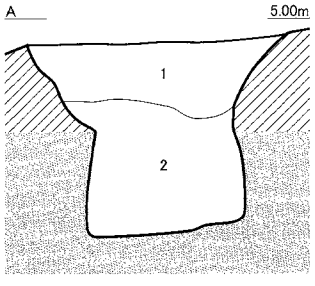

ローム層

粘土層

【遺物】

① 土器の断面において、網かけのないものは土師器、あるものは須恵器を表現する。

② 内外面に網かけのあるものは丹塗り処理されているものを表現する。

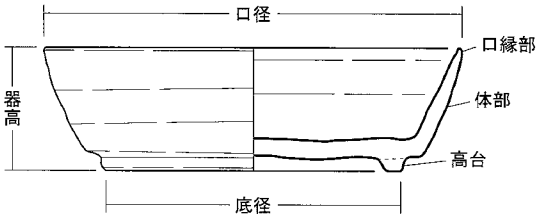

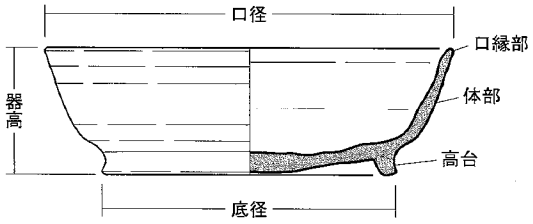

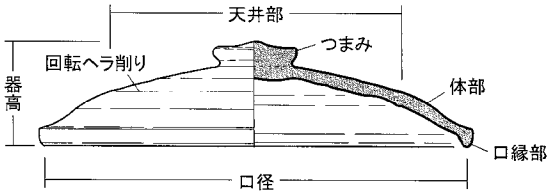

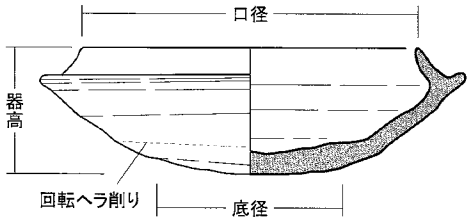

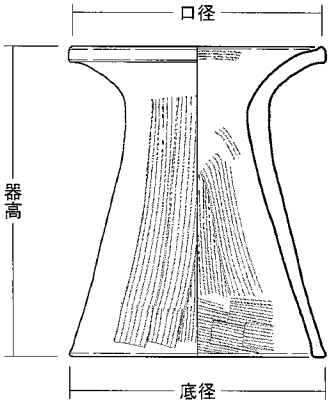

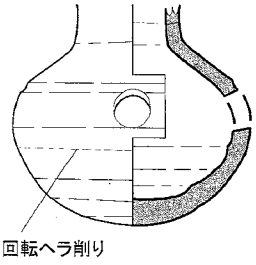

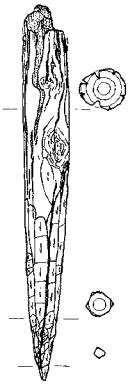

※矢印は、削りの方向を示す。

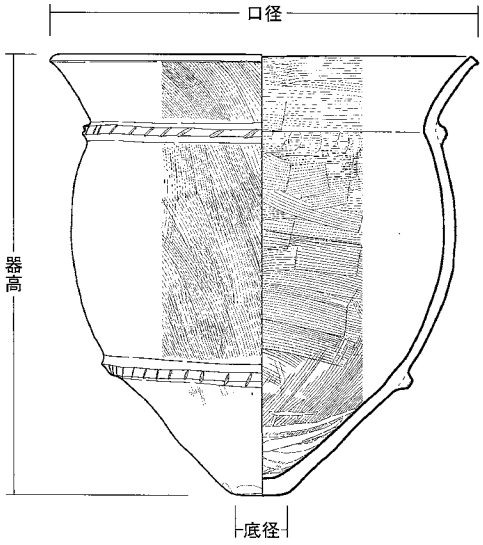

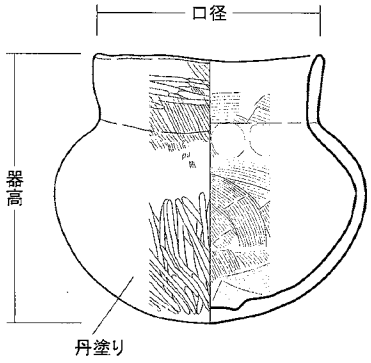

※丸底の土器については、底径の計測は不能とする。

本文目次

Ⅰ．はじめに
　１．調査に至る経緯…… 1
　２．調査体制…… 1
Ⅱ．遺跡の概要
　１．遺跡の立地と環境…… 2
　２．遺跡の歴史的背景…… 2
　３．調査地点の立地と環境…… 6
　４．基本層序…… 6
Ⅲ．発掘調査の記録
　SD001…… 13
　SD002…… 13
　SD003…… 13
　SD019…… 13
　SD020…… 13
　SK051…… 14
　SD053…… 14
　SD004…… 20
　SE005…… 23
　SK006…… 25
　SK007…… 26
　SE008…… 26
　SE009…… 27
　SE010…… 28
　SE011…… 30
　SE012…… 31
　SE013…… 32
　SK014…… 33
　SK015…… 34
　SE016…… 35
　SK017…… 37
　SK018…… 38
　SK021…… 38
　SK022…… 38
　SK023…… 39
　SE024…… 39
　SK025…… 41
　SK026…… 41
　SK027…… 42
　SK028…… 42
　SK029・SK030…… 43
　SK031…… 44
　SK032…… 44
　SK033…… 45
　SK034…… 45
　SK035…… 46
　SK036…… 46
　SK037…… 47
　SK038…… 47
　SK039…… 48
　SK040…… 48
　SK041…… 49
　SK042…… 49
　SE043…… 50
　SK044…… 52
　SK045…… 52
　SK046…… 53
　SK047…… 53
　SK048…… 54
　SK049…… 55
　SK050…… 55
　SK052…… 56
　SK054…… 56
　SK055…… 56
　SK056…… 57
　SK057…… 57
　SK058…… 58
　SK059…… 58
　SK060…… 58
　SK061…… 59
　SK062…… 59
　SK063…… 59
　SK064…… 60
　SK065…… 60
　SK066…… 60
　SK067…… 61
　SK068…… 61
　SK069・SK071…… 62
　SK070…… 63
　SK072…… 63
　SK073…… 63
　SK074…… 64
　SK075…… 64
　SK076…… 64
　SK077…… 65
　SK078…… 65
　SK079…… 65
　SK080…… 66
　SK081…… 66
　SE082…… 67
　SK083…… 68
　SK084…… 69

SK085…… 69
SK086…… 69
SK087…… 70
SK088…… 70
SK089…… 71
SK090…… 71
SK091…… 71
SK092…… 72
SK093…… 72
SK094…… 72
SK095…… 73
SE096…… 73
SK097…… 74
SK098…… 74
SK099…… 75
SK100…… 75
SK101…… 75
SK102…… 76
SF103…… 76
SK104…… 81
SK105…… 81
SD107…… 82
SB108…… 82
SK109…… 83
SK110…… 83
SA111…… 84
SB112…… 85
SK113…… 85
SB114…… 86
SA115…… 86
SB116…… 87
SB117…… 88
SK118…… 88
SK119…… 89
SE120…… 89
SK121…… 99
SK122…… 99
SD123……100
SE124……102
SK125……102
SK126……103
SK127……103
SE128……103
SK129……105
SK130……106
SK131……106
SE132……107
SK133……107
SK134……108
SK135……108
SK136……109
SE137……109
SK138……115
SE139……115
SK140……116
SE141……116
SK142……117
SK143……117
SK144……118
SK145……118
SK146……119
SE147……119
SK148……124
SE149・SK150……125
SK151・SK152……126
SK153……127
SE154……127
SK155……128
SK156……128
SK157……129
SK158……129
SK159……129
SP123……130
土坑群上層……130
SX160……133
北側包含層……133
南側包含層……134
SX161……134
PL1 ～ PL23 ……136
Ⅳ. 那珂遺跡群第 102 次の自然化学分析 …159
1. はじめに ……159
2. SX160 埋没谷の古環境……159
3. 遺構出土種実の種類 ……171
4. 墓坑の検証 ……175
5. 那珂遺跡出土のイノシシ類の歯について…183
Ⅴ. まとめ……184
1. はじめに……184
2. 埋没谷にみる古環境と歴史的変遷 …184
3. 土坑群とその出土遺物について……185
4. 古代官道跡について……187
5. おわりに……190
Ⅵ. SUMMARY……191
報告書抄録……192

挿図目次

Fig. 1 那珂遺跡群と周辺遺跡 …… 3
Fig. 2 調査区位置図-1 …… 4
Fig. 3 調査区位置図-2 …… 5
Fig. 4 基本土層図 …… 6
Fig. 5 調査区位置図-3 …… 7
Fig. 6 第102次調査全体図 …… 9,10
Fig. 7 土坑群A …… 11
Fig. 8 土坑群B …… 12
Fig. 9 SD001～SD003・SD019・SD020 SK051・SD053遺構平面図 …… 15,16
Fig.10 SD001～SD003・SD019・SD020 SK051・SD053遺構断面図 …… 17,18
Fig.11 SD001出土遺物実測図 …… 19
Fig.12 SD002出土遺物実測図 …… 20
Fig.13 SD003出土遺物実測図 …… 20
Fig.14 SD004遺構平断面図 …… 21
Fig.15 SD004出土遺物実測図 …… 22
Fig.16 SE005遺構平断面図 …… 23
Fig.17 SE005出土遺物実測図-1 …… 23
Fig.18 SE005出土遺物実測図-2 …… 24
Fig.19 SK006遺構平断面図 …… 25
Fig.20 SK007遺構平断面図 …… 26
Fig.21 SE008遺構平断面図 …… 26
Fig.22 SE009遺構平断面図 …… 27
Fig.23 SE009出土遺物実測図 …… 27
Fig.24 SE010遺構平断面図 …… 28
Fig.25 SE010出土遺物実測図 …… 29
Fig.26 SE011出土遺物実測図 …… 30
Fig.27 SE011遺構平断面図 …… 30
Fig.28 SE012遺構平断面図 …… 31
Fig.29 SE012出土遺物実測図 …… 31
Fig.30 SE013遺構平断面図 …… 32
Fig.31 SE013出土遺物実測図 …… 32
Fig.32 SK014遺構平断面図 …… 33
Fig.33 SK014出土遺物実測図 …… 33
Fig.34 SK015遺構平断面図 …… 34
Fig.35 SK015出土遺物実測図 …… 35
Fig.36 SE016遺構平断面図 …… 35
Fig.37 SE016出土遺物実測図 …… 36
Fig.38 SK017遺構平断面図 …… 37
Fig.39 SK017出土遺物実測図 …… 37
Fig.40 SK018遺構平断面図 …… 38
Fig.41 SK021遺構平断面図 …… 38
Fig.42 SK022遺構平断面図 …… 38
Fig.43 SK022出土遺物実測図 …… 39
Fig.44 SK023遺構平断面図 …… 39
Fig.45 SE024遺構平断面図 …… 39
Fig.46 SE024出土遺物実測図 …… 40
Fig.47 SK025遺構平断面図 …… 41
Fig.48 SK026遺構平断面図 …… 41
Fig.49 SK027出土遺物実測図 …… 42
Fig.50 SK027遺構平断面図 …… 42
Fig.51 SK028出土遺物実測図 …… 42
Fig.52 SK028遺構平断面図 …… 42
Fig.53 SK029・SK030遺構平断面図 … 43
Fig.54 SK031遺構平断面図 …… 44
Fig.55 SK032遺構平断面図 …… 44
Fig.56 SK033遺構平断面図 …… 45
Fig.57 SK034遺構平断面図 …… 45
Fig.58 SK035遺構平断面図 …… 46
Fig.59 SK036遺構平断面図 …… 46
Fig.60 SK037遺構平断面図 …… 47
Fig.61 SK038遺構平断面図 …… 47
Fig.62 SK039遺構平断面図 …… 48
Fig.63 SK040遺構平断面図 …… 48
Fig.64 SK041遺構平断面図 …… 49
Fig.65 SK042遺構平断面図 …… 49
Fig.66 SK042出土遺物実測図 …… 50
Fig.67 SE043遺構平断面図 …… 50
Fig.68 SE043出土遺物実測図 …… 51
Fig.69 SK044出土遺物実測図 …… 52
Fig.70 SK044遺構平断面図 …… 52
Fig.71 SK045遺構平断面図 …… 52
Fig.72 SK046遺構平断面図 …… 53
Fig.73 SK047遺構平断面図 …… 53
Fig.74 SK047出土遺物実測図 …… 53
Fig.75 SK048遺構平断面図 …… 54
Fig.76 SK048出土遺物実測図 …… 54
Fig.77 SK049遺構平断面図 …… 55
Fig.78 SK050遺構平断面図 …… 55
Fig.79 SK052遺構平断面図 …… 56
Fig.80 SK054遺構平断面図 …… 56
Fig.81 SK055出土遺物実測図 …… 56
Fig.82 SK055遺構平断面図 …… 56
Fig.83 SK056遺構平断面図 …… 57
Fig.84 SK057遺構平断面図 …… 57
Fig.85 SK058遺構平断面図 …… 58
Fig.86 SK059遺構平断面図 …… 58
Fig.87 SK060遺構平断面図 …… 58
Fig.88 SK061遺構平断面図 …… 59
Fig.89 SK062遺構平断面図 …… 59

Fig.90 SK063 遺構平断面図…… 59
Fig.91 SK064 遺構平断面図…… 60
Fig.92 SK065 遺構平断面図…… 60
Fig.93 SK066 遺構平断面図…… 60
Fig.94 SK067 遺構平断面図…… 61
Fig.95 SK068 遺構平断面図…… 61
Fig.96 SK069・SK071 遺構平断面図… 62
Fig.97 SK070 遺構平断面図…… 63
Fig.98 SK072 遺構平断面図…… 63
Fig.99 SK073 遺構平断面図…… 63
Fig.100 SK074 遺構平断面図…… 64
Fig.101 SK075 遺構平断面図…… 64
Fig.102 SK076 遺構平断面図…… 64
Fig.103 SK077 遺構平断面図…… 65
Fig.104 SK078 遺構平断面図…… 65
Fig.105 SK079 遺構平断面図…… 65
Fig.106 SK080 遺構平断面図…… 66
Fig.107 SK081 遺構平断面図…… 66
Fig.108 SK081 出土遺物実測図…… 66
Fig.109 SE082 遺構平断面図…… 67
Fig.110 SE082 出土遺物実測図…… 67
Fig.111 SK083 遺構平断面図…… 68
Fig.112 SK083 出土遺物実測図…… 68
Fig.113 SK084 遺構平断面図…… 69
Fig.114 SK085 遺構平断面図…… 69
Fig.115 SK086 遺構平断面図…… 69
Fig.116 SK087 遺構平断面図…… 70
Fig.117 SK088 遺構平断面図…… 70
Fig.118 SK089 遺構平断面図…… 71
Fig.119 SK090 遺構平断面図…… 71
Fig.120 SK091 遺構平断面図…… 71
Fig.121 SK092 遺構平断面図…… 72
Fig.122 SK093 遺構平断面図…… 72
Fig.123 SK094 遺構平断面図…… 72
Fig.124 SK095 遺構平断面図…… 73
Fig.125 SE096 遺構平断面図…… 73
Fig.126 SE096 出土遺物実測図…… 73
Fig.127 SK097 遺構平断面図…… 74
Fig.128 SK098 遺構平断面図…… 74
Fig.129 SK099 遺構平断面図…… 75
Fig.130 SK100 遺構平断面図…… 75
Fig.131 SK101 遺構平断面図…… 75
Fig.132 SK102 遺構平断面図…… 76
Fig.133 SF103 遺構平断面図…… 77,78
Fig.134 SF103 出土遺物実測図…… 79
Fig.135 SK104 遺構平断面図…… 81
Fig.136 SK105 遺構平断面図…… 81
Fig.137 SD107 遺構平断面図…… 82
Fig.138 SB108 遺構平断面図…… 82
Fig.139 SK109 遺構平断面図…… 83
Fig.140 SK110 遺構平断面図…… 83
Fig.141 SA111 遺構平断面図…… 84
Fig.142 SB112 遺構平断面図…… 85
Fig.143 SK113 遺構平断面図…… 85
Fig.144 SB114 遺構平断面図…… 86
Fig.145 SA115 遺構平断面図…… 86
Fig.146 SB116 遺構平断面図…… 87
Fig.147 SB117 遺構平断面図…… 88
Fig.148 SK118 遺構平断面図…… 88
Fig.149 SK119 遺構平断面図…… 89
Fig.150 SE120 遺構平断面図…… 89
Fig.151 SE120 出土遺物実測図-1…… 90
Fig.152 SE120 出土遺物実測図-2…… 91
Fig.153 SE120 出土遺物実測図-3…… 92
Fig.154 SE120 出土遺物実測図-4…… 93
Fig.155 SE120 出土遺物実測図-5…… 94
Fig.156 SE120 出土遺物実測図-6…… 95
Fig.157 SE120 出土遺物実測図-7…… 96
Fig.158 SK121 出土遺物実測図…… 99
Fig.159 SK121 遺構平断面図…… 99
Fig.160 SK122 遺構平断面図…… 99
Fig.161 SD123 遺構平断面図……100
Fig.162 SD123 出土遺物実測図……101
Fig.163 SE124 出土遺物実測図……102
Fig.164 SE124 遺構平断面図……102
Fig.165 SK125 遺構平断面図……102
Fig.166 SK126 遺構平断面図……103
Fig.167 SK127 遺構平断面図……103
Fig.168 SE128 遺構平断面図……103
Fig.169 SE128 出土遺物実測図……104
Fig.170 SK129 遺構平断面図……105
Fig.171 SK129 出土遺物実測図……105
Fig.172 SK130 遺構平断面図……106
Fig.173 SK131 遺構平断面図……106
Fig.174 SE132 遺構平断面図……107
Fig.175 SK133 遺構平断面図……107
Fig.176 SK134 遺構平断面図……108
Fig.177 SK135 遺構平断面図……108
Fig.178 SK136 遺構平断面図……109
Fig.179 SE137 遺構平断面図……109
Fig.180 SE137 出土遺物実測図-1……110
Fig.181 SE137 出土遺物実測図-2……111
Fig.182 SE137 出土遺物実測図-3……112
Fig.183 SE137 出土遺物実測図-4……113

Fig.184 SK138 遺構平断面図……115
Fig.185 SE139 出土遺物実測図……115
Fig.186 SE139 遺構平断面図……115
Fig.187 SK140 遺構平断面図……116
Fig.188 SE141 遺構平断面図……116
Fig.189 SK142 遺構平断面図……117
Fig.190 SK143 遺構平断面図……117
Fig.191 SK144 遺構平断面図……118
Fig.192 SK145 遺構平断面図……118
Fig.193 SK146 遺構平断面図……119
Fig.194 SE147 遺構平断面図……120,121
Fig.195 SE147 出土遺物実測図-1……122
Fig.196 SE147 出土遺物実測図-2……123
Fig.197 SK148 遺構平断面図……124
Fig.198 SE149・SK150 遺構平断面図…125
Fig.199 SK151・SK152 遺構平断面図…126
Fig.200 SK153 遺構平断面図……127
Fig.201 SE154 遺構平断面図……127
Fig.202 SE154 出土遺物実測図……127
Fig.203 SK155 遺構平断面図……128
Fig.204 SK156 遺構平断面図……128
Fig.205 SK157 遺構平断面図……129
Fig.206 SK158 遺構平断面図……129
Fig.207 SK159 遺構平断面図……129
Fig.208 SP123 出土遺物実測図……130
Fig.209 土坑群上層出土遺物実測図 ……130
Fig.210 SX160 埋没谷と SX161 杭群平断面図
……131,132
Fig.211 SX160 出土遺物実測図……133
Fig.212 北側包含層出土遺物実測図 ……133
Fig.213 南側包含層出土遺物実測図 ……134
Fig.214 SX161 出土遺物実測図……134
Fig.215 主要珪藻化石群集の層位分布 …164
Fig.216 主要花粉化石群集の層位分布 …166
Fig.217 イノシシ類
(1.右下顎第2後臼歯 2.右下顎第3後臼歯)…183
Fig.218 推定官道（水城東門ルート） …189

表目次

Tab. 1 SD001 出土遺物観察表-1…… 19
Tab. 2 SD001 出土遺物観察表-2…… 20
Tab. 3 SD002 出土遺物観察表…… 20
Tab. 4 SD003 出土遺物観察表…… 20
Tab. 5 SD004 出土遺物観察表 …… 22
Tab. 6 SE005 出土遺物観察表-1 …… 24
Tab. 7 SE005 出土遺物観察表-2…… 25
Tab. 8 SE009 出土遺物観察表…… 28
Tab. 9 SE010 出土遺物観察表…… 30
Tab.10 SE011 出土遺物観察表…… 30
Tab.11 SE012 出土遺物観察表…… 31
Tab.12 SE013 出土遺物観察表…… 33
Tab.13 SK014 出土遺物観察表…… 34
Tab.14 SK015 出土遺物観察表…… 35
Tab.15 SE016 出土遺物観察表…… 37
Tab.16 SK017 出土遺物観察表…… 37
Tab.17 SK022 出土遺物観察表…… 39
Tab.18 SE024 出土遺物観察表…… 41
Tab.19 SK027 出土遺物観察表…… 42
Tab.20 SK028 出土遺物観察表…… 43
Tab.21 SK042 出土遺物観察表…… 50
Tab.22 SE043 出土遺物観察表…… 51
Tab.23 SK044 出土遺物観察表…… 52
Tab.24 SK047 出土遺物観察表…… 53
Tab.25 SK048 出土遺物観察表…… 55
Tab.26 SK055 出土遺物観察表…… 57
Tab.27 SK081 出土遺物観察表…… 66
Tab.28 SE082 出土遺物観察表…… 67
Tab.29 SK083 出土遺物観察表…… 68
Tab.30 SE096 出土遺物観察表…… 73
Tab.31 SF103 出土遺物観察表…… 80
Tab.32 SE120 出土遺物観察表-1…… 97
Tab.33 SE120 出土遺物観察表-2…… 98
Tab.34 SK121 出土遺物観察表…… 99
Tab.35 SD123 出土遺物観察表……101
Tab.36 SE124 出土遺物観察表……102
Tab.37 SE128 出土遺物観察表……104
Tab.38 SK129 出土遺物観察表……105
Tab.39 SE137 出土遺物観察表……114
Tab.40 SE139 出土遺物観察表……115
Tab.41 SE147 出土遺物観察表……124
Tab.42 SE154 出土遺物観察表……128
Tab.43 SP123 出土遺物観察表……130
Tab.44 土坑群上層出土遺物観察表 ……130
Tab.45 SX160 埋没谷出土遺物観察表…133
Tab.46 北側包含層出土遺物観察表 ……133
Tab.47 南側包含層出土遺物観察表 ……134
Tab.48 SX161 出土遺物観察表……135
Tab.49 珪藻化石の生態性区分と環境指標種群…161
Tab.50 珪藻分析結果 - 1 ……162
Tab.51 珪藻分析結果 - 2 ……163
Tab.52 花粉分析結果 ……165
Tab.53 種実分析結果 ……167

Tab.54 遺構出土種実同定結果 ……172
Tab.55 リン・カルシウム分析結果 ……176

図版目次

【巻頭図版】
巻頭カラー 1
カラー写真 1. 第 102 次調査全景

巻頭カラー 2
カラー写真 2. SF103 道路跡 検出状況
カラー写真 3. 土坑群 B

巻頭カラー 3
カラー写真 4. SF103 道路跡 検出状況
カラー写真 5. SE016 井戸跡 遺物出土状況
カラー写真 6. SE120 井戸跡 遺物出土状況
カラー写真 7. SX160 埋没谷 土層断面
カラー写真 8. SX160 埋没谷 土層断面

巻頭カラー 4
カラー写真 9. 第 102 次調査出土土器
カラー写真 10. SE137 井戸跡出土の壺

図版 1 珪藻化石……179
図版 2 花粉化石……180
図版 3 種実遺体 (1)……181
図版 4 種実遺体 (2)……182

PL1 ……136
①. SD001 溝 跡 作業風景
②. SD001 溝 跡 完掘状況
③. SE010 井戸跡 完掘状況
④. SE013 井戸跡 完掘状況
⑤. SE043 井戸跡 遺物出土状況
⑥. SK048 土 坑 遺物出土状況

PL2 ……137
⑦. SF103 道路跡 南北断面
⑧. SE120 井戸跡 作業風景
⑨. SE124 井戸跡 完掘状況
⑩. SE132 井戸跡 完掘状況
⑪. SE137 井戸跡 遺物出土状況
⑫. SE137 井戸跡 層出土状況

PL3 ……138
⑬. SE147 井戸跡 南北断面
⑭. SE147 井戸跡 完掘状況
⑮. SK152 土坑付近 完掘状況
⑯. 土坑群 B 作業風景
⑰. SX160 埋没谷 7 層遺物出土状況
⑱. SX160 埋没谷 南北断面

PL4 遺物写真 001 ～ 023……139
PL5 遺物写真 024 ～ 041……140
PL6 遺物写真 042 ～ 054……141
PL7 遺物写真 055 ～ 062……142
PL8 遺物写真 063 ～ 069……143
PL9 遺物写真 070 ～ 080……144
PL10 遺物写真 081 ～ 093……145
PL11 遺物写真 094 ～ 112……146
PL12 遺物写真 113 ～ 117……147
PL13 遺物写真 118 ～ 128……148
PL14 遺物写真 129 ～ 134……149
PL15 遺物写真 135 ～ 143……150
PL16 遺物写真 144 ～ 147……151
PL17 遺物写真 148 ～ 161……152
PL18 遺物写真 162 ～ 173……153
PL19 遺物写真 174 ～ 180……154
PL20 遺物写真 181 ～ 184……155
PL21 遺物写真 185 ～ 193……156
PL22 遺物写真 194 ～ 205……157
PL23 遺物写真 206 ～ 215……158

SE137 井戸跡より出土した胴部に網目模様をもつ壺（実物大）

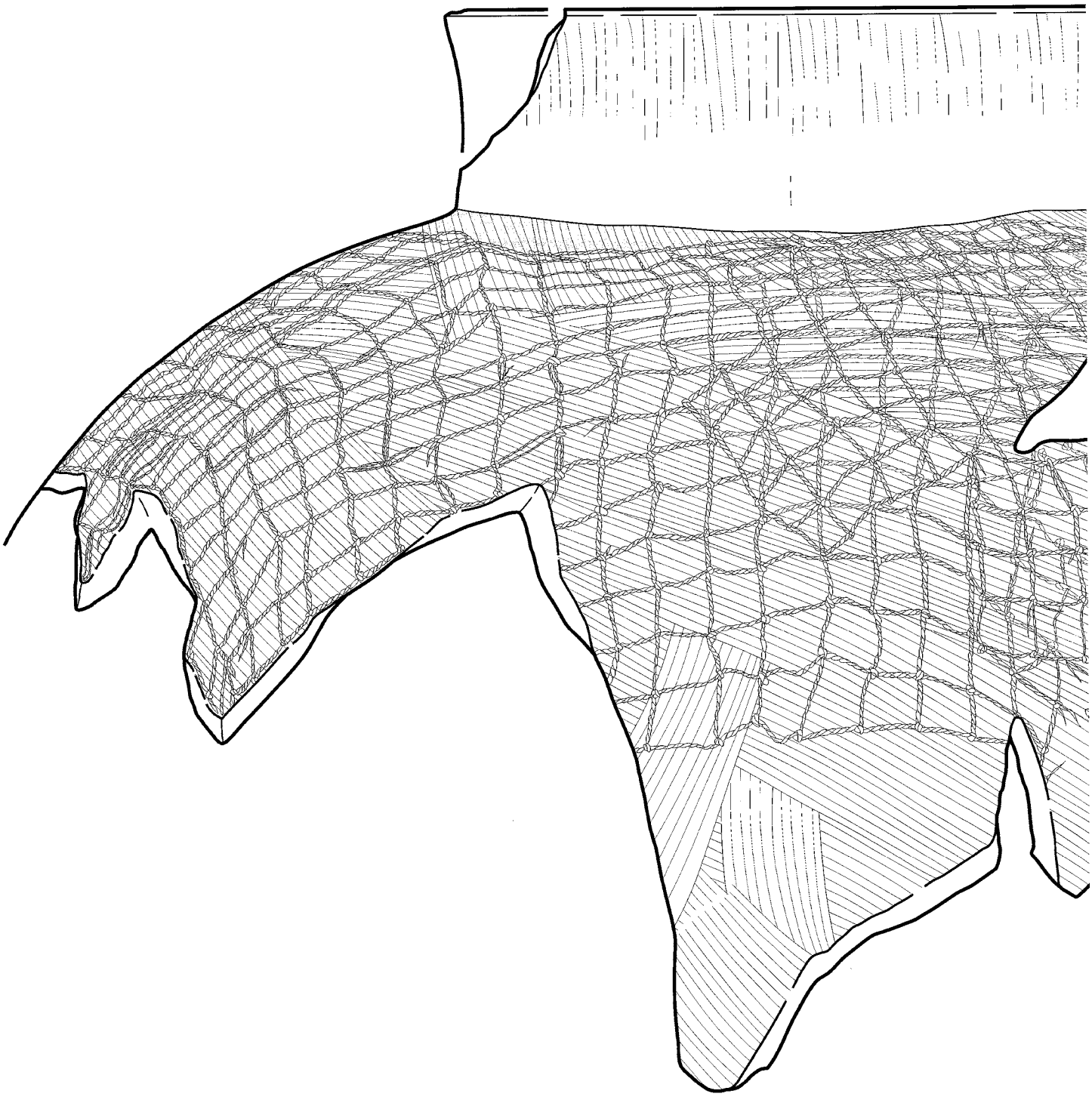

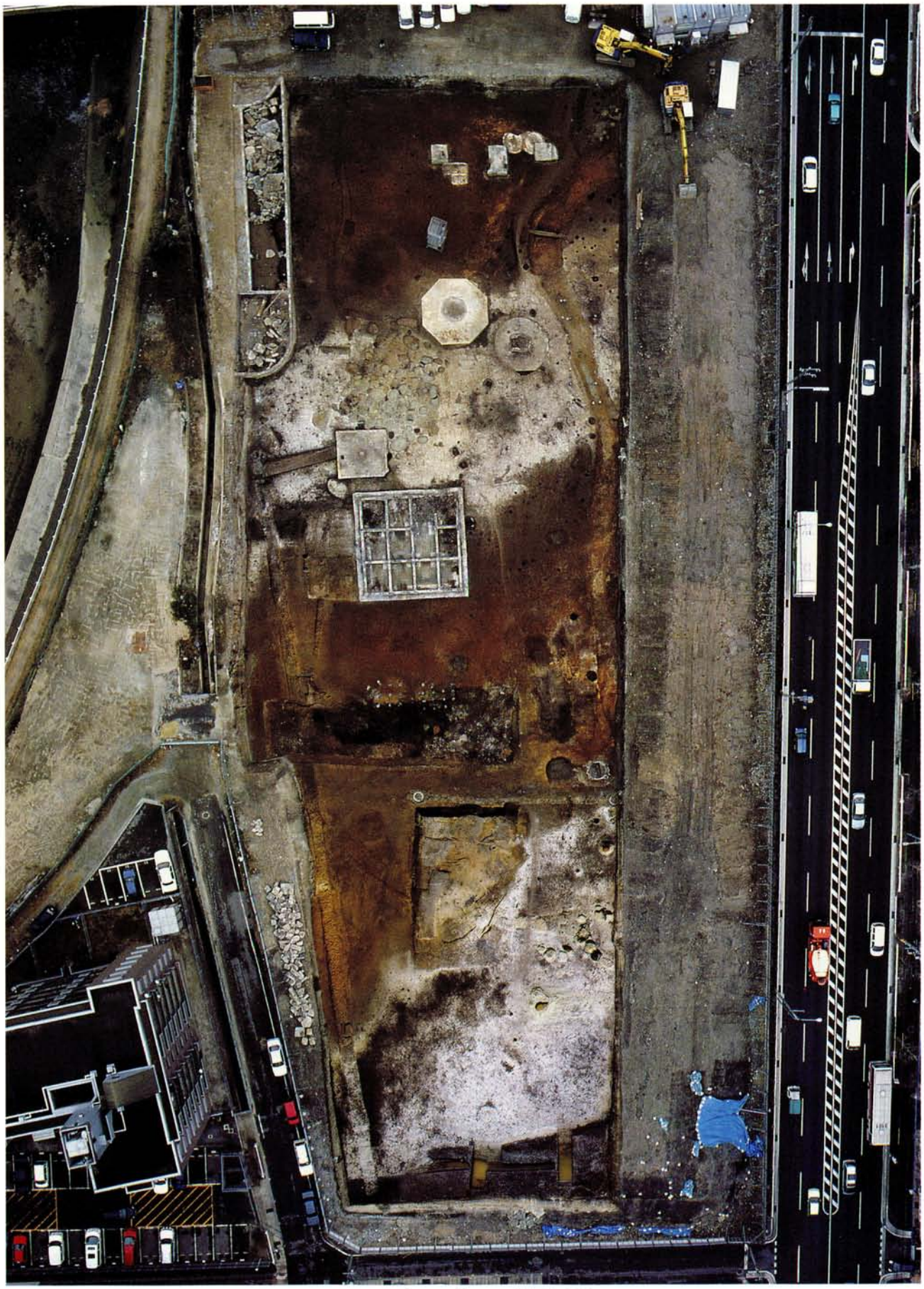

カラー写真 1.　第 102 次調査全景

巻頭カラー２

カラー写真２.　SF103 道路跡　検出状況（南東から）

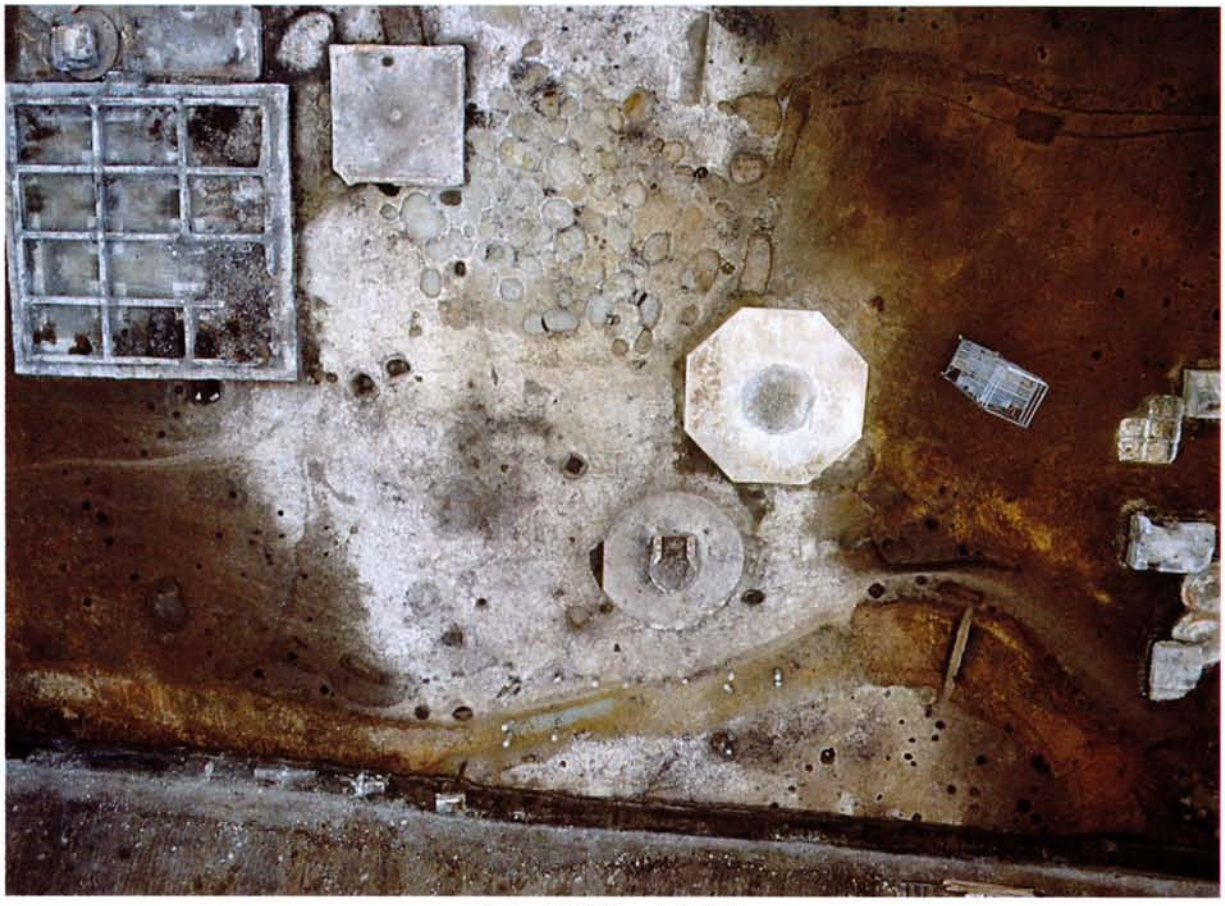

カラー写真３.　土坑群 B

カラー写真 4.　SF103 道路跡　検出状況（南東から）

カラー写真 5.　SE016 井戸跡　遺物出土状況（東から）

カラー写真 6.　SE120 井戸跡　遺物出土状況（南から）

カラー写真 7.　SX160 埋没谷　土層断面（東から）

カラー写真 8.　SX160 埋没谷　土層断面（北東から）

巻頭カラー 4

カラー写真 9.　第 102 次調査出土土器

【部分拡大図】

カラー写真 10.　SE137 井戸跡出土の壺

Ⅰ．はじめに

1．調査に至る経緯

平成16年8月26日に、㈱幸洋コーポレーションより、福岡市博多区東光寺町2丁目23・24・25・26番地（総面積11,050.27㎡）について、商業施設建設に係る埋蔵文化財事前審査願が提出された（事前審査番号16-2-537）。当該地は周知の埋蔵文化財包蔵地である那珂遺跡群に含まれており、申請地周辺においても埋蔵文化財発掘調査が多く行われてきた地点である。これを受けた埋蔵文化財課では、平成16年9月21日に確認調査を行い、対象地内において遺構が存在することが明らかになった。このため事業者と埋蔵文化財課で、埋蔵文化財の取り扱いについて協議がなされた。

この結果、事業地内において地下に掘削が及ぶ範囲について、記録保存のための発掘調査を行う合意を得ることができた。しかし埋蔵文化財課が発掘調査に着手する時期と、事業者の工事日程に調整が困難な事態が生じた。そこで民間調査機関である岡三リビック㈱埋蔵文化財調査室が福岡市教育委員会の指導のもと、㈱幸洋コーポレーションの系列会社である、㈲コマーシャルモール筑紫通の調査委託を受けて発掘調査を受託することになり、㈲コマーシャルモール筑紫通、岡三リビック㈱、福岡市教育委員会の三者間で、適正な発掘調査を実施するための協定書が取り交わされた。また、発掘調査は福岡市教育委員会の指導のもと、岡三リビック㈱埋蔵文化財調査室が実施した。発掘調査は平成16年10月15日から開始し、翌年3月14日に終了することができた。整理作業および報告書作成は、調査終了後に開始し、平成20年3月31日に報告書を刊行するに至った。

なお、現地で調査を行うにあたり、ご理解と多大な協力をして頂いた事業者関連各位、および指導を賜った諸氏には、ここに記して感謝の意を表したく思います。

青木　誠・池崎譲二・片多雅樹・木下　良・木本雅康・久住猛雄・田中壽夫・常松幹雄・長家　伸
西本豊弘・橋本真紀夫・吉留秀敏・山口譲治・山村信榮
福岡市教育委員会埋蔵文化財課・福岡市埋蔵文化財センター・㈲コマーシャルモール筑紫通（敬称略）

2．調査体制

事業主体（調査委託）	有限会社　コマーシャルモール筑紫通
調査主体	福岡市教育委員会
調査担当（調査受託）	岡三リビック株式会社　埋蔵文化財調査室
調 査 員	堀苑孝志　（埋蔵文化財調査室　九州分室）
	中山　浩　（埋蔵文化財調査室　九州分室）
調査補助員	松尾祥子　（埋蔵文化財調査室　九州分室）
	中下まり江（埋蔵文化財調査室　九州分室）
	倉園眞記　（埋蔵文化財調査室　九州分室）
調査作業	尾畑信江・加治久佳・黒木三千夫・柴田徳平・田原忠昭・富永勝夫
	濱松　明・平田良行・藤岡靖憲・古川　満・安富文雄
整理作業	加集和子・佐田祐一・山本良子

Ⅱ. 遺跡の概要

1. 遺跡の立地と環境

那珂遺跡群が所在する福岡平野は博多湾に面し、海浜・砂丘・潟・沖積低地・段丘・丘陵・山地と多様な自然環境を内包している。長い歴史の中では、海岸部における環境の変化が最も著しく、海進・海退や砂丘の形成などが絶えず行われてきた。また内陸部も河川による侵食や堆積作用がみられ、こうした環境の変化が先人の営みを、大きく左右してきたことは言うまでもない。

那珂遺跡群はこの福岡平野のほぼ中央に位置し、北西から流れる御笠川と那珂川に挟まれた台地上にある。この広域に及ぶ中で、当該調査地点は御笠川の左岸上にあたる。基層は花崗岩の風化礫層を基盤とし、その上に粗砂・細砂・シルトが堆積する。さらに上層は阿蘇Ⅳ火砕流による、八女粘土層と鳥栖ローム・新期ロームで形成され、遺構はこのローム上面で確認されることになる。標高は5～11 m前後を測り、古くは北・東・西側に多くの開析谷が形成され、八つ手状の景観が望めたものと考えられる。しかし戦前の区画整理や近年の市街地化により、著しく平坦化された現状に往時の面影を見出すのは困難となっている。それでも那珂遺跡群が占める辺りの地形を俯瞰すれば、南側に4kmほど離れた春日丘陵を起点とした、緩やかな起伏が延びきった辺りであることは理解できよう。

2. 遺跡の歴史的背景

今回で第102次を数えることからも、これまでに頻繁に発掘調査が繰り返されてきたことが物語られる。また遺跡の時代も旧石器から中世にかけてと幅広く、遺構および遺物の密度も高いと言える。

特に弥生時代になると密度は急激に増すようで、大規模な集落が営まれていたとされる。周囲を見回しても、北西には当遺跡とは浅い谷地形を境に隣接する比恵遺跡群。御笠川を隔てた対岸には雀居遺跡。南側に眼を転じれば那珂君休遺跡・諸岡遺跡・板付遺跡などが、春日丘陵から緩やかに延びる台地上に数珠繋ぎに連なる。さらにこの丘陵には、奴国の中心地と考えられる須玖岡本遺跡もある。

古墳時代に入ってもそうした勢いは相変わらずで、海岸砂丘部の博多遺跡群に前方後円墳が築かれ、比恵遺跡群でも消滅した円墳が認められている。そして当遺跡群内においては、2基の前方後円墳が認められており、一つは三角縁神獣鏡を出土した那珂八幡古墳で、これより北西約500mの位置に東光寺剣塚古墳がある。また比恵遺跡群においては後期の大型建物群や柵跡が認められており、かねてより那津官家跡の可能性が指摘されている。

古代になるとこの一帯は那珂郡として編入されるに至る。その郡衙は当遺跡のすぐ東側に隣接する、御笠川と諸岡川の間に挟まれた那珂君休遺跡が想定されている。さらにここより南西方向に1.5kmほど向かうと、今度は高畑廃寺が所在した推定地がある。これらを結ぶ延長線上には、博多湾から大宰府に向かい延びる官道が数箇所で発見されており、交通の要所であったことが分かる。

さらに降り中世になると、この辺りは那珂郡比恵村の地名で呼ばれ、村落が営まれていたものと思われるが、かつての活況をそこに見出すのは困難である。

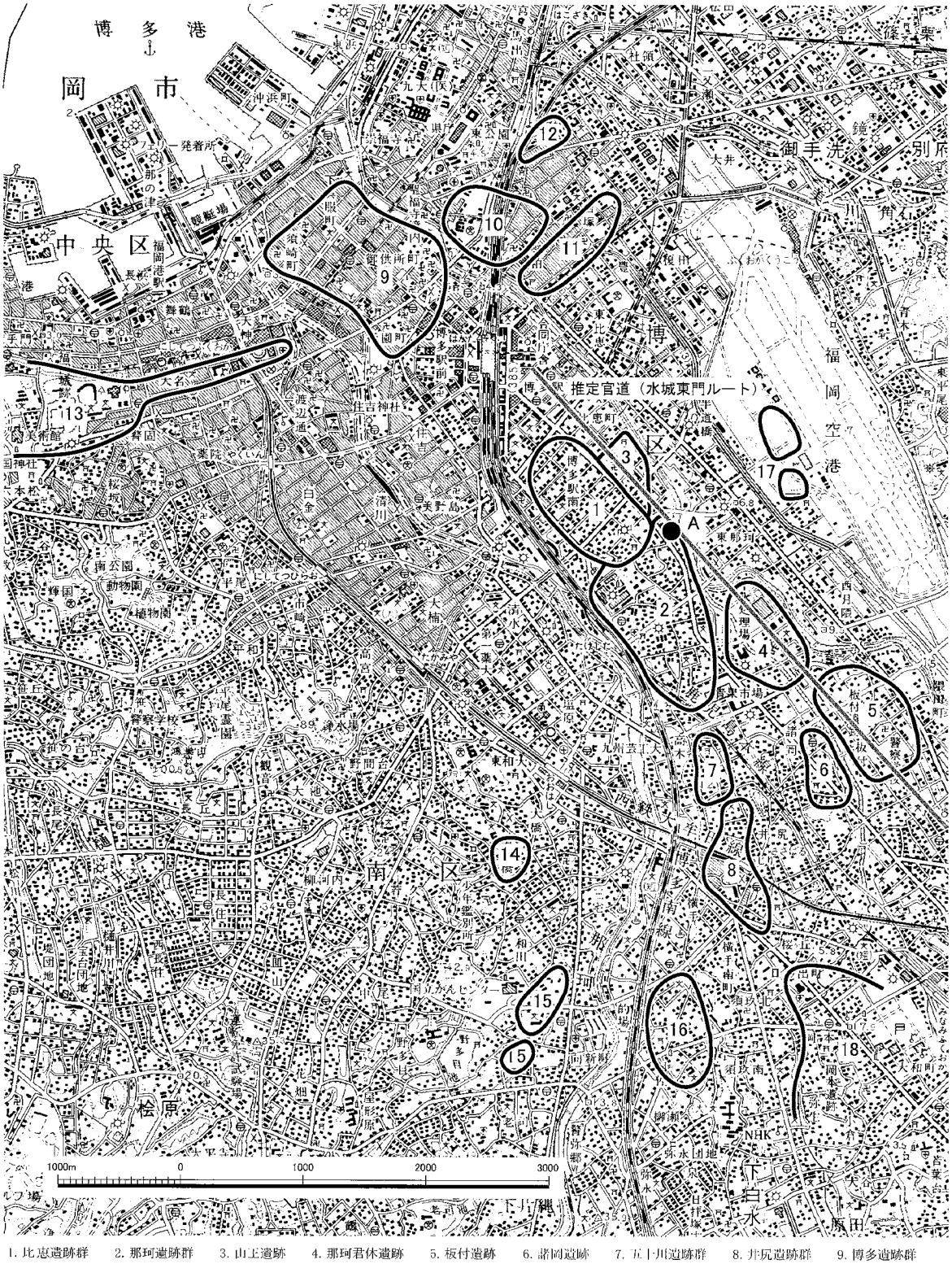

1. 比恵遺跡群　2. 那珂遺跡群　3. 山王遺跡　4. 那珂君休遺跡　5. 板付遺跡　6. 諸岡遺跡　7. 五十川遺跡群　8. 井尻遺跡群　9. 博多遺跡群
10. 堅粕遺跡群　11. 吉塚遺跡群　12. 吉塚本町遺跡群　13. 福岡城　14. 三宅廃寺　15. 野多目遺跡　16. 日佐遺跡群　17. 雀居遺跡　18. 須玖遺跡群
A. 那珂遺跡群　第102次地点

Fig.1　那珂遺跡群と周辺遺跡（1/50,000）

Fig.2　調査区位置図 - 1

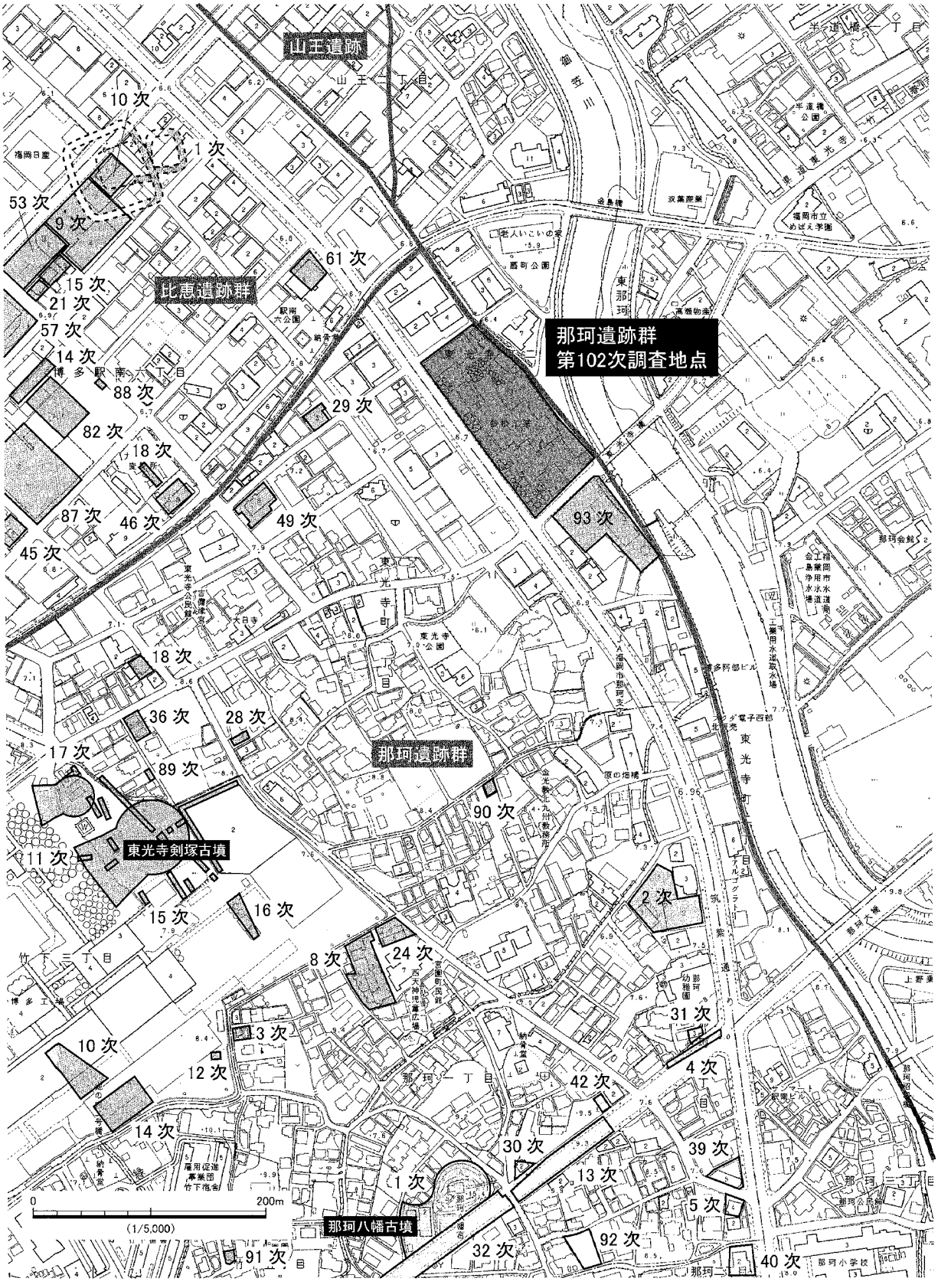

Fig.3　調査区位置図 - 2

3. 調査地点の立地と環境

調査区内において窪地の地形が、南東側と北西側の２箇所に認められた。この他にも南西の隅に、調査区外に向けて広がる様相の部分が僅かながら覗く。その範囲はSD001溝跡辺りにみられるローム面からはじまり、これより東側の御笠川の方向に緩やかに傾斜していくようである。おそらくこの辺りが丘陵部の縁辺であり、その先に窪地に堆積した黒褐色土が広がる。

この黒褐色土内には、弥生時代末から古墳時代を主体とした遺物が多く包まれるものの、遺構を確認するのは困難であった。そこで黒褐色土を掘削すると、地山である白黄色の粘土層が現れ、掘りあがった地形は浅い凹レンズ状となる。すると、この面でよやく遺構の掘り込が確認できるようになる。

こうした様相はこの台地特有の、八つ手状に入り込んだ谷地形に起因しているものと思われる。つまり粘土面の広がる窪地は谷底にあたり、本来はローム面である台地とは高低差があったのであろうが、後世の削平によりそうした面影を辺りに見出すのは難しい。

今回の調査ではこの谷底に広がる部分に遺構が集中する傾向が認められたが、これは見かけじょうのことで、あるいは台地上にあった遺構は削平により消滅してしまったとも考えられる。

窪地の中でも調査区の北西端には、東西方向に延びる深さ1.5mほどの埋没谷が確認できる。ここにも黒褐色の埋土が堆積しており、植物の繊維質部分が折り重なるように認められる。さらに中ほどの深さの位置では、弥生前期の土器が出土しており、この時期には谷もまだ埋まりきってない状況であったことが分かる。では谷が完全に埋まるのは、ここに古代官道が構築される点から、遅くとも古代までには埋没を果たしていたものと考えてよさそうである。但し、ここからは杭が集中して認められ、弥生の遺跡でもよく確認される状況に似ている。すると弥生時代のある時期まで、谷の埋没時期も遡って考えなければならないであろう。

4. 基本層序

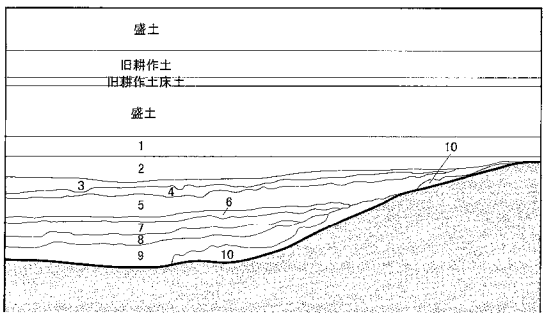

1. 褐灰	7.5YR4/1	粘性に富む・かたくしまる	旧水田床土？
2. 黒褐	7.5YR3/1	粘性あり・かたくしまる	植物遺体（繊維質）を少量含む。
3. 黒褐	7.5YR3/1	粘性あり・かたくしまる	植物遺体（繊維質）を中量含む。
4. 灰褐	7.5YR4/2	粘性あり・かたくしまる	植物遺体（繊維質）を多量含む。
5. 褐灰	7.5YR4/1	粘性あり・かたくしまる	植物遺体（繊維質）を中量含む。
7. 黒褐	7.5YR3/1	粘性あり・かたくしまる	植物遺体（繊維質）を少量含む。
6. 黒褐	7.5YR3/1	粘性あり・かたくしまる	植物遺体（繊維質）を少量含む。粘土ブロックを帯状に含む。
8. 黒	7.5YR2/1	粘性あり・かたくしまる	植物遺体（繊維質）を少量含む。
9. 褐灰	7.5YR4/1	粘性に乏しい・しまり弱	植物遺体（繊維質）を少量含む。砂質土。
10. にぶい橙	7.5YR7/3	粘性に乏しい・しまり弱	植物遺体（繊維質）を少量含む。砂質土。

※３層より下は埋没谷

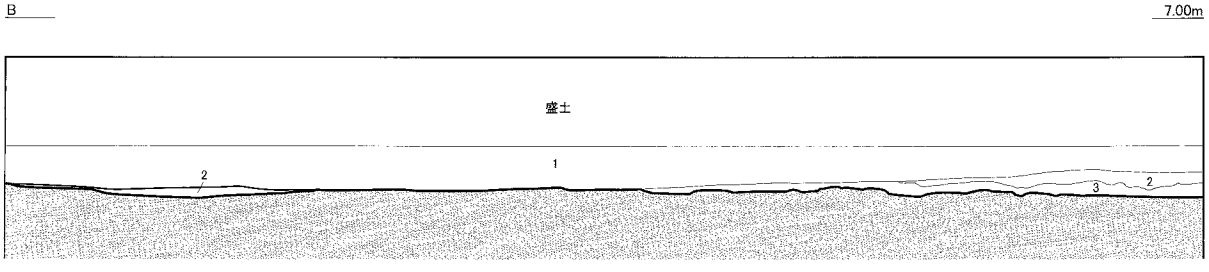

1. 褐灰　7.5YR4/1　粘性強・かたくしまる　旧水田の床土か？
2. 黒褐　7.5YR3/1　粘性強・かたくしまる　旧水HHの床土か？
3. 黒　7.5YR2/1　粘性強・かたくしまる　遺物包含層。

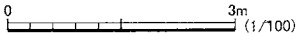

Fig.4　基本土層図

Fig.5　調査区位置図 - 3

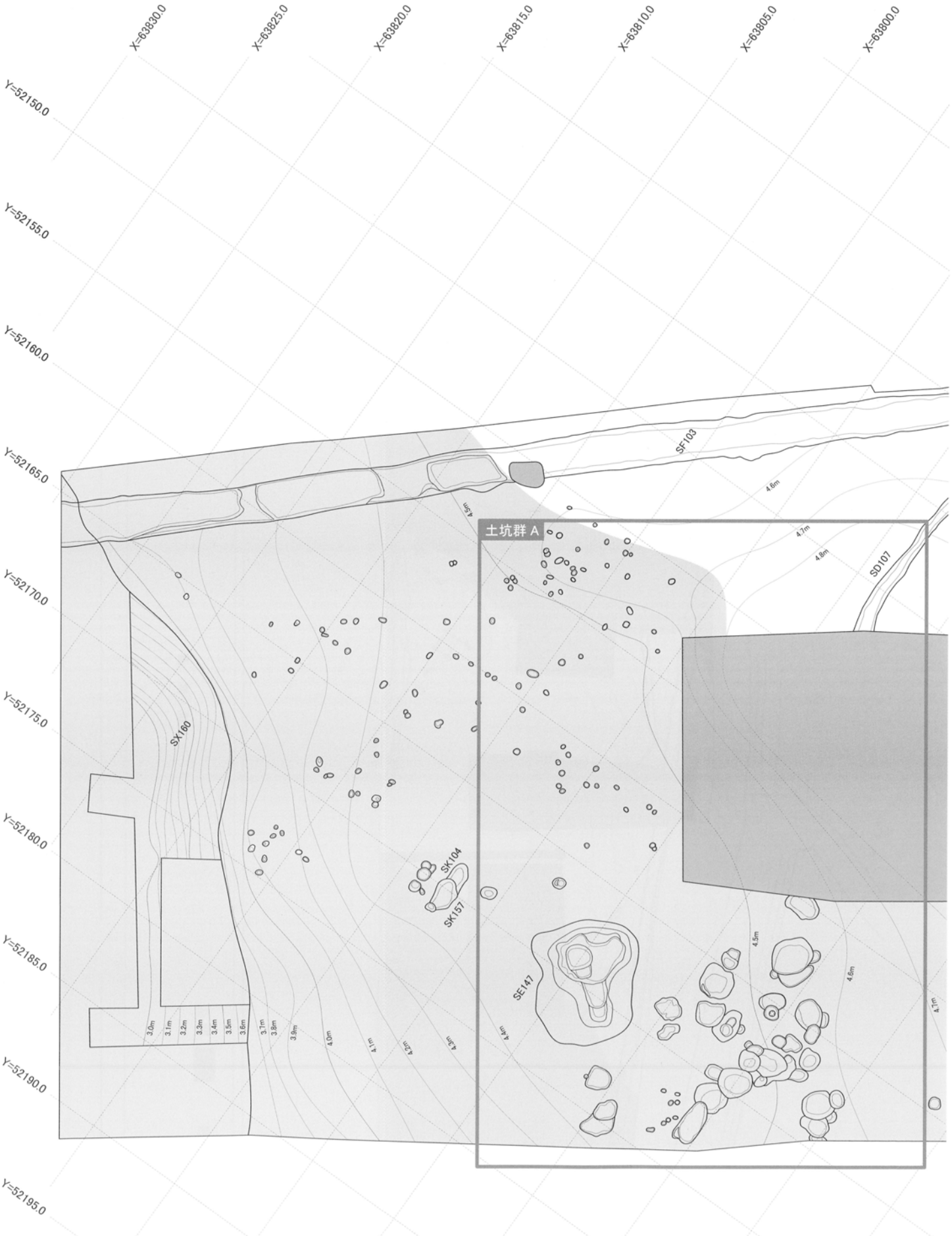
X=63830.0
X=63825.0
X=63820.0
X=63815.0
X=63810.0
X=63805.0
X=63800.0
Y=52150.0
Y=52155.0
Y=52160.0
Y=52165.0
Y=52170.0
Y=52175.0
Y=52180.0
Y=52185.0
Y=52190.0
Y=52195.0
SF103
土坑群 A
SD107
SX160
SK104
SK157
SE147

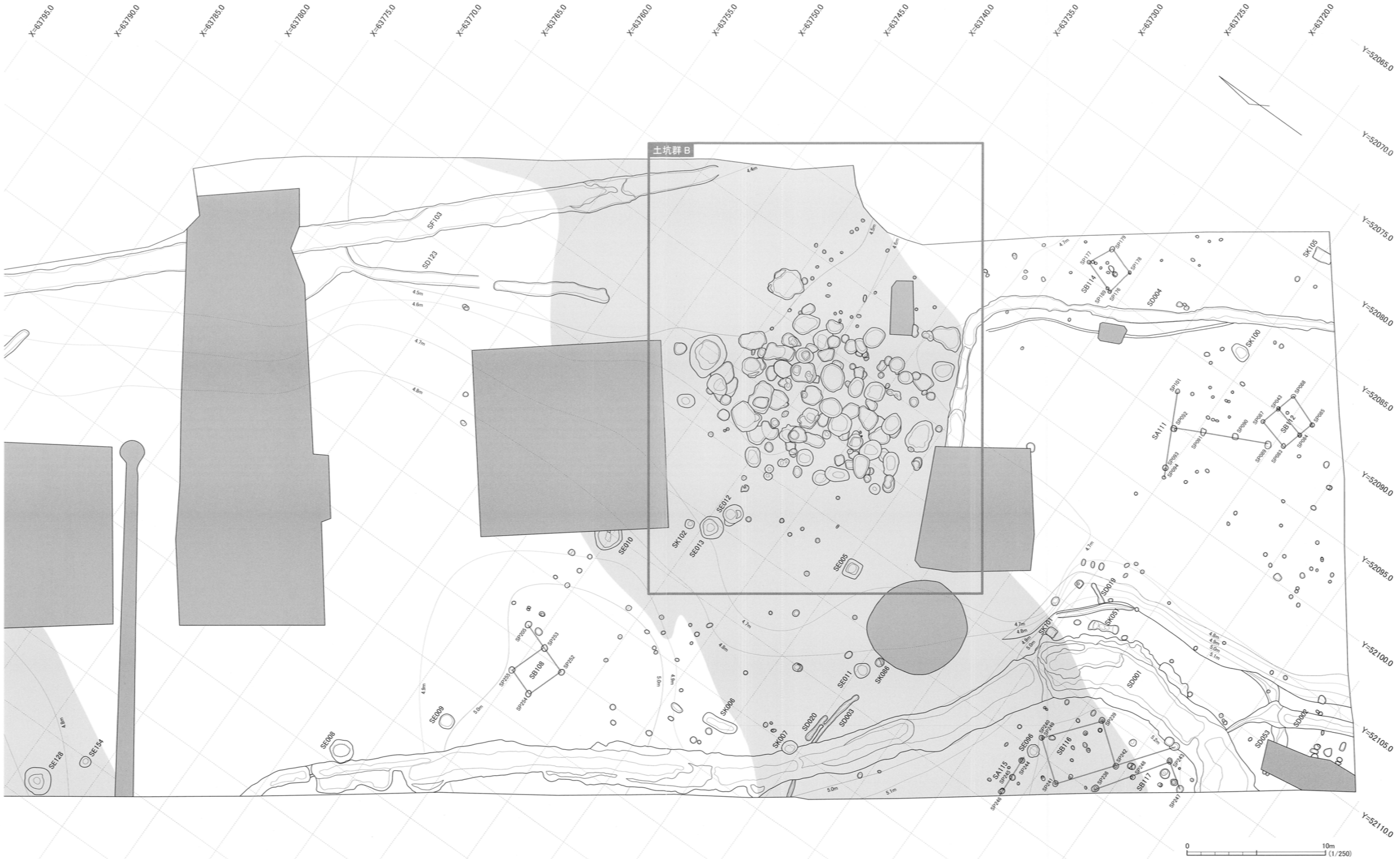

Fig.6　第 102 次調査全体図

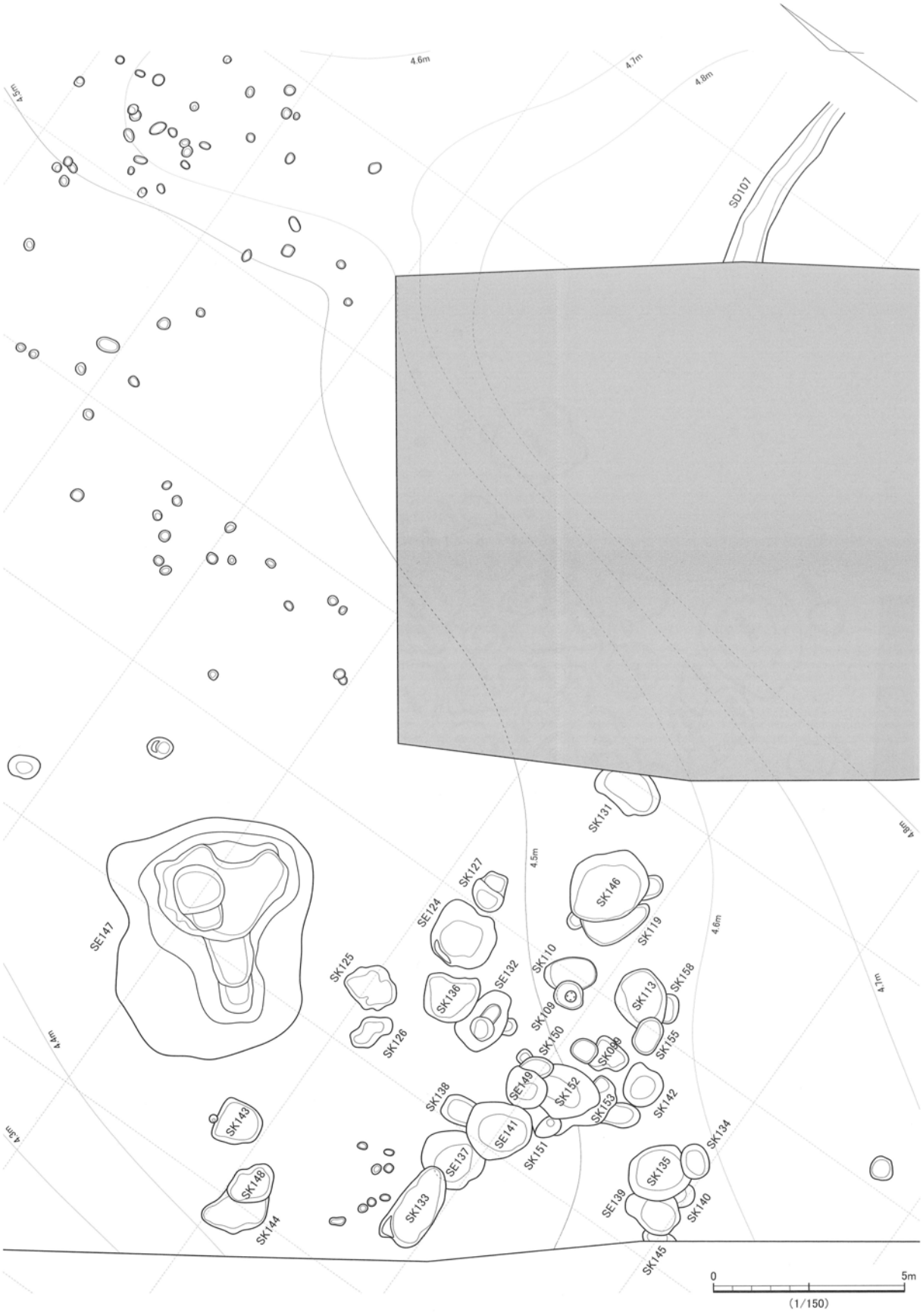
4.5m
4.6m
4.7m
4.8m
SD107
SK131
SK127
SE124
SK146
SK119
SE147
SK125
SK136
SE132
SK110
SK109
SK113
SK158
SK126
SK150
SK155
SK142
SK138
SE149
SK152
SK153
SK143
SE141
SK151
SK134
SK148
SE137
SK135
SK133
SE139
SK140
SK144
SK145
4.4m
4.3m
0
5m
(1/150)

Fig.7 土 坑 群 A

4.4m
4.5m
4.6m
4.8m
4.7m
SK037
SK036
SK095
SK035
SK091
SK118
SK121
SK044
SK072
SK094
SK064
SK058
SK034
SK046
SK050
SE120
SK097
SE083
SK065
SK073
SK059
SK090
SK066
SK067
SK033
SK038
SK056
SK122
SK080
SK042
SK092
SK041
SK075
SK032
SK089
SK129
SK156
SK098
SK130
SK045
SK074
SK040
SK039
SK057
SK023
SK159
SE082
SK081
SK079
SK047
SK055
SK060
SE024
SK083
SK025
SK062
SK078
SK048
SK061
SK031
SK087
SK088
SK063
SK022
SK021
SK077
SK076
SK054
SK070
SK093
SK015
SK014
SE016
SK085
SK071
SK049
SK069
SK018
SK084
SK068
SK030
SK052
SK027
SK028
SK026
SK017
SK029
SE012
SK102
SE013
SE005
0
5m
(1/150)

Fig.8 土坑群B

Ⅲ．発掘調査の記録

SD001　溝跡

全体の平面形態や規模は、両端部が調査区外まで延びることより不明である。確認できる範囲においての総延長は約 75.0m を測る。その南側半分が大きく南西方向に向け湾曲する。北側の端も西に向かい弧を描くようである。全体的な底面の標高は、北側に向かうにしたがい徐々に下がる傾向が認められ、両端部での高低差は約 0.3m を測る。この途中では障壁を残し区画を施した掘り込みが幾つか認められ、水位の調整を果たす機能が考えられる。当遺構の南側においては、この東側に沿うようにして弧を描く段差がみられる。その高低差は最大で 0.3m ほどであるが、ここには水田が営まれ北流する当遺構からは灌漑用の水を供給したものと想定される。そうした取水用の機能を有したと思われる小さな溝が数箇所で重複する。さて、この水田跡と考えられる段差も北西にいくにしたがい、高低差を縮めしまいには消滅してしまう。これについて後世の削平により上面が失われたと結果と考えたい。

遺構内からは龍泉窯系の青磁をはじめ、陶磁器が多く出土することより、中世以降の遺構と捉えることができる。

SD002　溝跡

片端を曲げ、先細りながら SD001 溝跡の湾曲部分に浅く重複する。この平面上における相互の新旧は明らかにし得ない。一方の端側は調査区外にあり、全体の形態は不明である。途中において低い段差がみられ、この付近で SD053 溝跡が浅く直交して重複するが、こちらの相互の新旧も明らかでない。おそらく、これらの溝跡は同時期か接近してに機能していたと捉えられるが、当遺構は SD001 溝跡から水を供給され、さらに SD053 溝跡はそこから枝分かれしていったと想定される。

確認できる範囲でのおおよその規模は、総延長 10.0m、幅 1.5m、深さは段差があることより 0.1m と 0.3m を測る。

出土遺物は認められないが、時代は SD001 溝跡と一連の中世以降の所産と捉えたい。

SD003・019・020　溝跡

SD003 は途切れつつも両端が弧を描き調査区外へと延びる。途中で SD001 溝跡と重複するが、平面上で確認した限りでは当遺構が先行して構築される。途切れる部分も含め、確認できる範囲でのおおよその規模は、総延長 30.0m、幅 0.5m、深さは 0.1m を測る。底面の標高については、両端部での高低差はほとんどみられない。

SD019 溝跡は SD003 に直交する格好で認められる。平面上での重複から相互の時期は明らかにし得ない。規模は延長 1.6m、幅 0.3 ～ 0.4m、深さは 0.2m を測る。

SD020 溝跡は SD003 遺構に短く並行し、途中で延びた小さな掘り込みで繋がる。相互の配置状況から一連の遺構と想定される。

SK051　土坑

土坑としたが形態から小穴が連続したものである。SD001 溝跡が湾曲する部分の東側に沿うように位置する。このすぐ南側の延長上にも、SD001 溝跡の縁辺にも類似した掘り込みが認められ、一連のものと想定される。おおよその規模は、延長が 2.0m、幅 0.5m、深さは 0.2m を測る。

SD053　溝跡

西端は調査区外にまで延びる様相があり、東端は水田の際と考える段差縁辺まで延びる。その途中において SD002 溝跡と直交するが、平面上で相互の新旧は明らかにしえない。おそらく一連の遺構として機能していたと考えるが、SD002 溝跡は SD001 溝跡から取水したものを、当遺構がさらに枝分かれさせる機能があったと推測される。確認できる範囲でのおおよその規模は、総延長 5.0m、幅 1.0m、深さは 0.1m を測る。底面の標高については、両端部での高低差はほとんどみられない。

出土遺物は認められないが、時代は時代は SD001 溝跡や SD002 溝跡と同じ中世以降の所産と捉えたい。

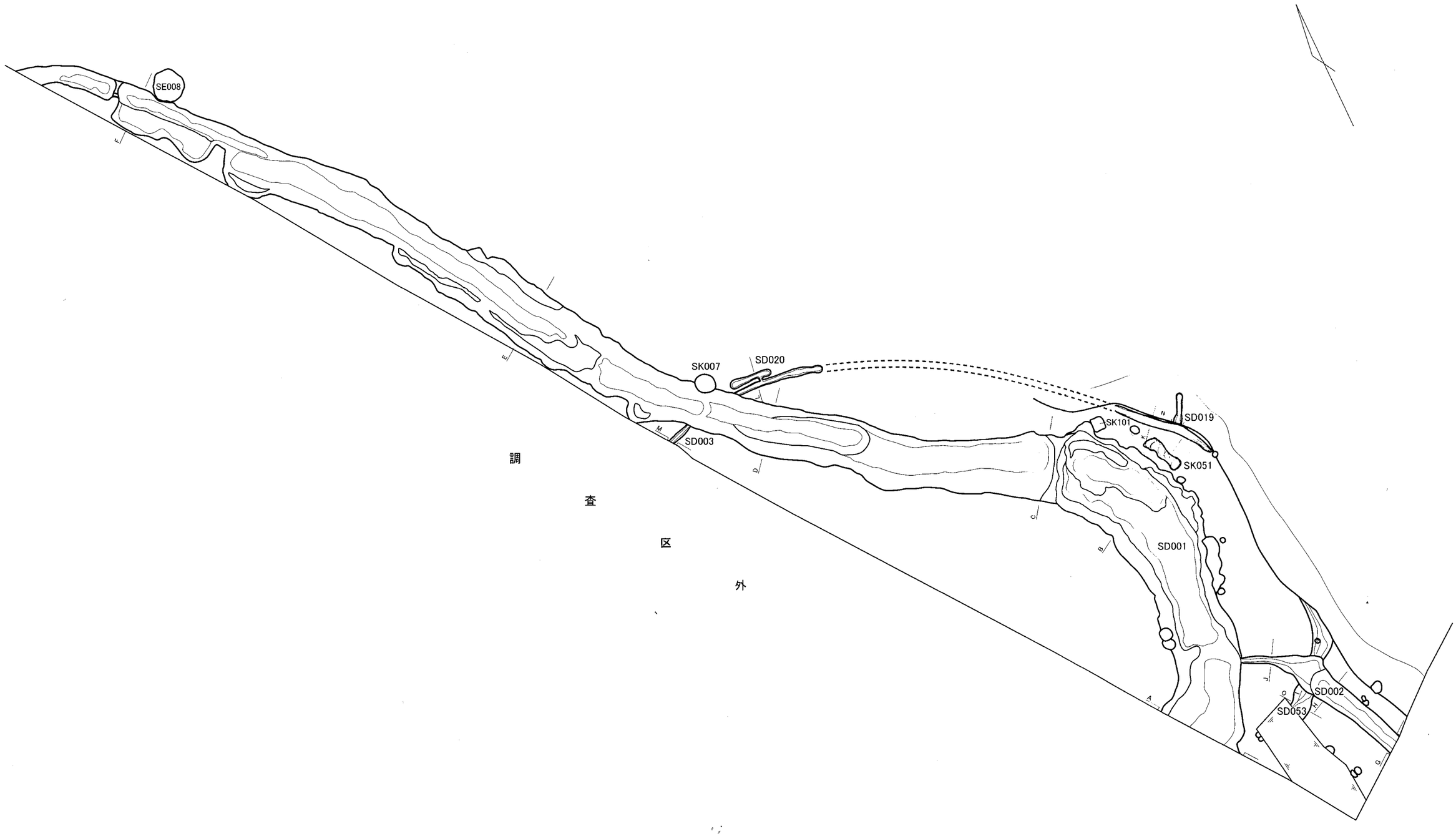

0 10m (1/200)

Fig.9　SD001 ～ SD003・SD019・SD020・SK051・SD053 遺構平面図

A 5.60m

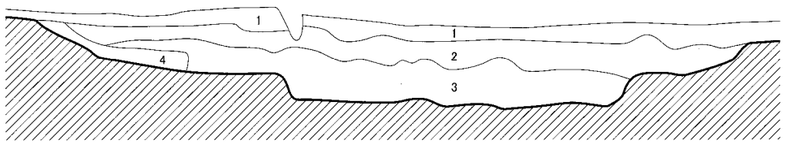

1. 灰褐　7.5YR6/2　粘性弱・かたくしまる　酸化鉄分を多量含む。客土。
2. 褐灰　10YR5/1　粘性強・かたくしまる　酸化鉄分を多量含む。
3. 褐灰　10YR4/1　粘性強・かたくしまる　酸化鉄分を多量含む。
4. 褐灰　10YR4/1　粘性強・かたくしまる　酸化鉄分を多量含む。ロームブロックを中量含む。

B 5.40m

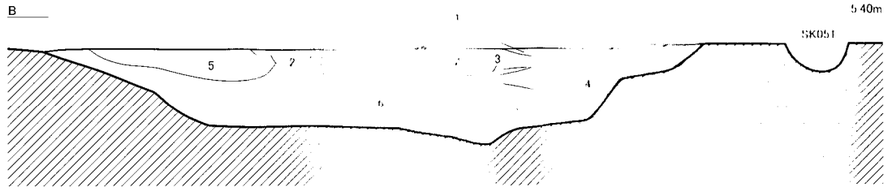

1. 灰褐　7.5YR6/2　かたくしまる　砂質土。
2. 赤灰　2.5YR4/1　粘性強・しまり強　ローム粒を少量含む。酸化鉄分を多量含む。
3. 暗赤灰　2.5YR3/1　粘性強・しまり強
4. 赤灰　2.5YR5/1　粘性強・しまり強　酸化鉄分を多量含む
5. 赤灰　2.5YR6/1　粘性強・しまり強　ローム粒を中量含む
6. 褐灰　10YR4/1　粘性強・しまり強

C 5.30m

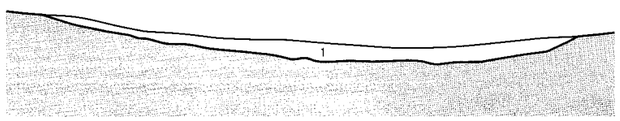

1. 褐灰　10YR4/1　粘性強・しまり強

D 5.30m

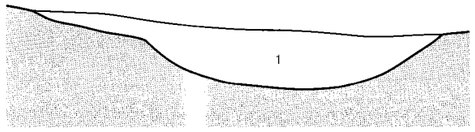

1. 褐灰　10YR4/1　粘性強・しまり強

E 5.20m

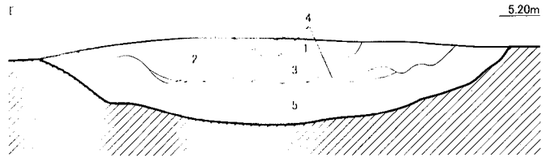

1. 褐灰　5YR5/1　粘性強・かたくしまる　ローム粒を中量含む。
2. 灰褐　5YR5/2　粘性強・かたくしまる　ローム粒を少量含む。
3. 褐灰　5YR5/1　粘性強・かたくしまる　ローム粒を少量含む。
4. 褐灰　5YR4/1　粘性強・かたくしまる
5. 褐灰　10YR4/1　粘性強・しまり強

F 5.00m

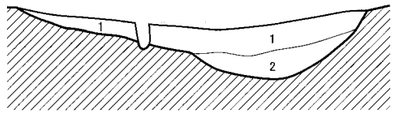

1. 褐灰　7.5YR4/1　粘性強・しまりあり　ローム粒を少量含む。
2. 褐灰　7.5YR4/1　粘性強・しまりあり　ロームブロックを中量含む。

G 5.30m

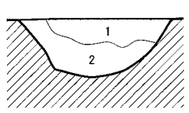

1. 灰褐　7.5YR5/2　粘性あり・しまりあり　ローム粒を少量含む。
2. 褐灰　7.5YR4/1　粘性あり・しまりあり　ロームブロックを中量含む。

H 5.30m

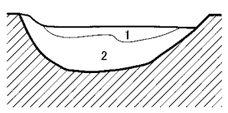

1. 黒褐　7.5YR3/1　粘性あり・しまりあり　ローム粒を少量含む。
2. 黒褐　7.5YR3/1　粘性あり・しまりあり　ロームブロックを中量含む。

I 5.30m

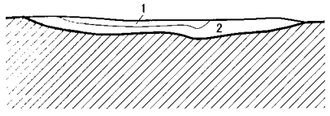

1. 黒褐　7.5YR3/1　粘性あり・しまりあり
2. 黒褐　7.5YR3/1　粘性あり・しまりあり　ローム粒を少量含む。

J 5.30m

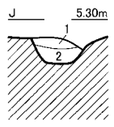

1. 黒褐　7.5YR3/1　粘性あり・しまりあり
2. 黒褐　7.5YR3/1　粘性あり・しまりあり　ローム粒を少量含む。

K 5.30m

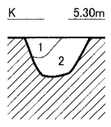

1. 黒　7.5YR2/1　粘性あり・かたくしまる　ローム粒を少量含む。酸化鉄分を多量含む。
2. 黒褐　7.5YR3/1　粘性あり・かたくしまる　ローム粒を多量含む。

L 5.20m

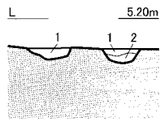

1. 黒　7.5YR2/1　粘性あり・しまりあり
2. にぶい橙　7.5YR7/3　粘性あり・しまりあり　粘土ブロックを多量含む。

M 5.50m

1. 黒　7.5YR2/1　粘性あり・しまりあり　粘土粒を少量含む。
2. 黒　7.5YR2/1　粘性あり・しまりあり　粘土ブロックを中量含む。
3. 黒　7.5YR2/1　粘性あり・しまりあり　ロームブロックを中量含む。

N 5.30m

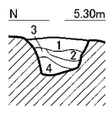

1. 黒　7.5YR2/1　粘性あり・しまりあり　ローム粒を多量含む。酸化鉄分を含む。
2. 黒　7.5YR2/1　粘性あり・しまりあり　ロームブロックを多量含む。
3. 黒　7.5YR2/1　粘性あり・しまりあり　ローム粒を多量含む。
4. にぶい橙　7.5YR6/4　粘性あり・しまりあり　ロームを主体とする。

O 5.30m

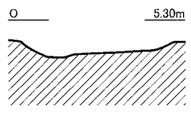

0 1m (1/40)

Fig.10　SD001 ～ SD003・SD019・SD020・SK051・SD053 遺構断面図

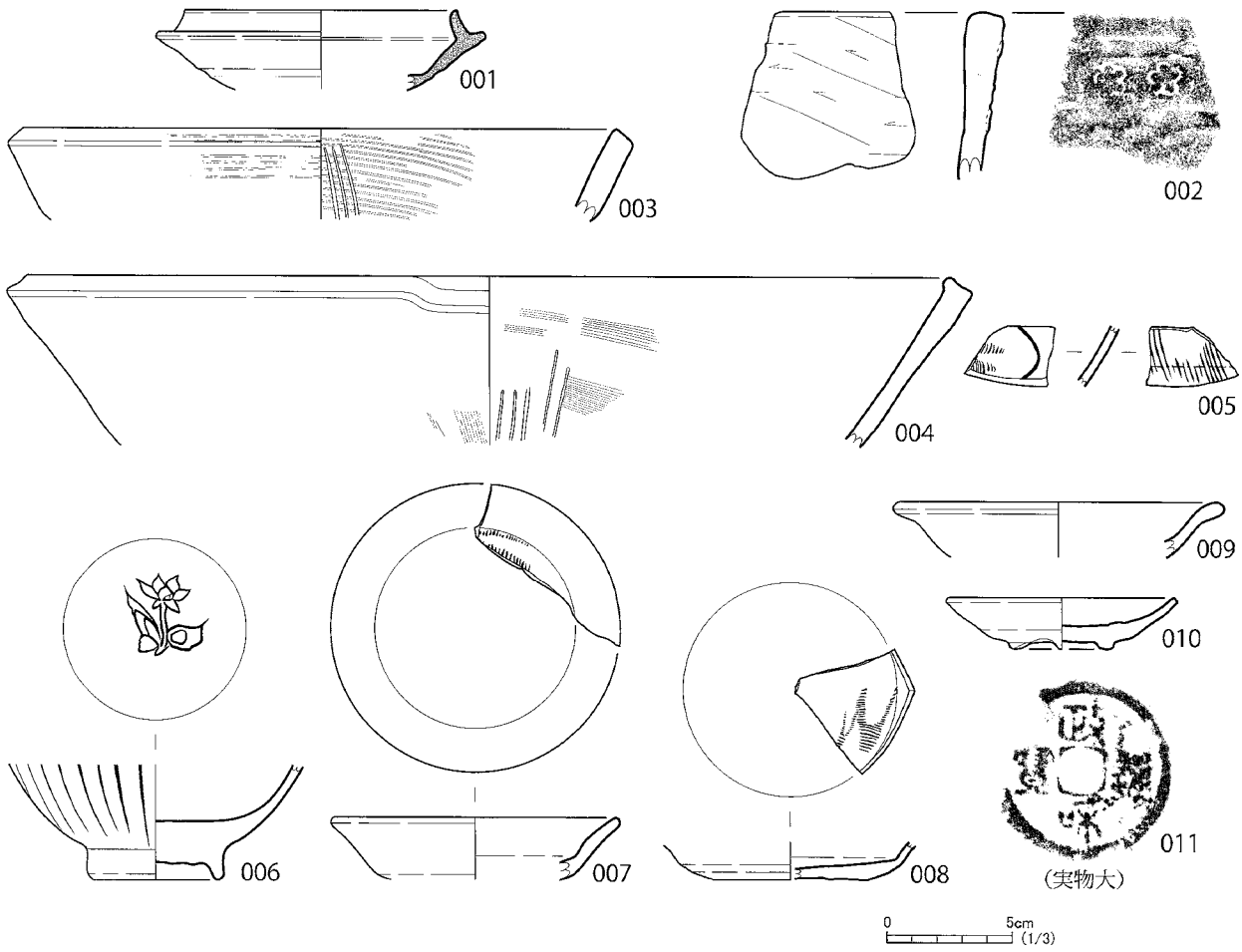

Fig.11　SD001 出土遺物実測図

遺物番号	器種	出土地点	法量（cm）			色調	特徴
			口径	底径	器高		
001	坏身	埋土	(11.0)	不明	不明	にぶい橙 5YR6/4	底部から体部下半は回転ヘラ削り。
002	鉢	埋土	不明	不明	不明	灰 N4/0	内面にはヘラ削りを施す。外面には２条の突帯が廻り、この間に印花が連続する。
003	すり鉢	埋土	(24.8)	不明	不明	灰白 10YR7/1	胎土は脆く軟質。
004	すり鉢	埋土	(38.4)	不明	不明	にぶい黄橙 10YR7/3	口縁端部は内側につまみ出される。
005	青磁 碗	埋土	不明	不明	不明	灰オリーブ 7.5Y6/2	内面にはクシ目を施す。外面体部下半は無釉。同安窯系。
006	青磁 碗	埋土	不明	5.4	不明	オリーブ灰 5GY6/1	内面底部に劃花文を、外面体部には線描きの細連弁文を施す。底部は肥厚。龍泉窯系。
007	青磁 皿	埋土	(11.6)	不明	不明	オリーブ灰 5GY6/1	内面にはクシ描きを施す。同安窯系。
008	青磁 皿	埋土	不明	(6.0)	不明	灰オリーブ 7.5Y6/2	内面にはクシ描きを施す。同安窯系。

( ) 内の数値は推定の法量を表す

Tab.1　SD001 出土遺物観察表 - 1

遺物番号	器種	出土地点	法量（cm）			色調	特徴
			口径	底径	器高		
009	青磁 Ⅲ	埋土	(13.2)	不明	不明	灰オリーブ 7.5Y5/2	口縁部が外反する。龍泉窯系。
010	白磁 Ⅲ	埋土	(9.2)	(4.2)	2.05	灰白 2.5Y8/2	高台の一部を抉り取る。内面底部に目跡が残る。
011	渡来銭	埋土	－	－	－	－	「政和通宝」 宋銭

( )内の数値は推定の法量を表す

Tab.2　SD001 出土遺物観察表 - 2

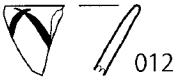

Fig.12　SD002 出土遺物実測図

遺物番号	器種	出土地点	法量（cm）			色調	特徴
			口径	底径	器高		
012	青磁 碗	埋土	不明	不明	不明	灰オリーブ 7.5Y5/2	外面体部に連弁を施す。龍泉窯系。

Tab.3　SD002 出土遺物観察表

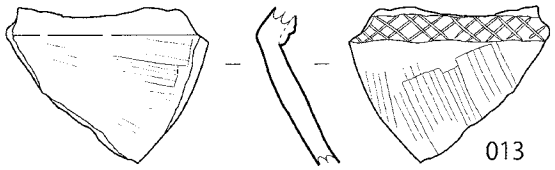

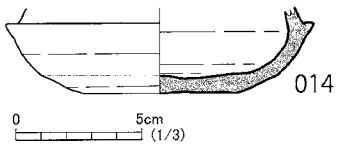

Fig.13　SD003 出土遺物実測図

遺物番号	器種	出土地点	法量（cm）			色調	特徴
			口径	底径	器高		
013	甕	埋土	不明	不明	不明	にぶい黄橙 10YR7/4	頸部基部に突帯が廻り、左右両斜方向に並行する刻み目を施し、格子状の紋様を作り出す。内外面ともハケ目が施される。
014	坏身	埋土	不明	6.0	不明	灰白 2.5Y7/1	底部から体部下位にかけて回転ヘラ削りを施す。

Tab.4　SD003 出土遺物観察表

SD004　溝跡

北西方向に向かい、途中でＬ字状に屈曲する。南端は調査区外まで延び、西端は現代の基礎コンクリートの構築物により消失する。確認できる範囲でのおおよその規模は、延長 37.0m、幅 1.0m 前後を測る。当遺構はシミ状の不明瞭な状態で確認され、途切れそうになる箇所もあった。また底面までの深さも 0.1m ～ 0.2m と浅く、幾つかの小さな段差が認められる。これらの状況から、当遺構の上面は後世の削平により消失したものと考えた。さらに溝の西側にも浅く細い筋状の掘り込みが並行して認められるが、これについても深い部分のみが残存したと判断できそうで、両者は関連性のあるものとして捉えたい。

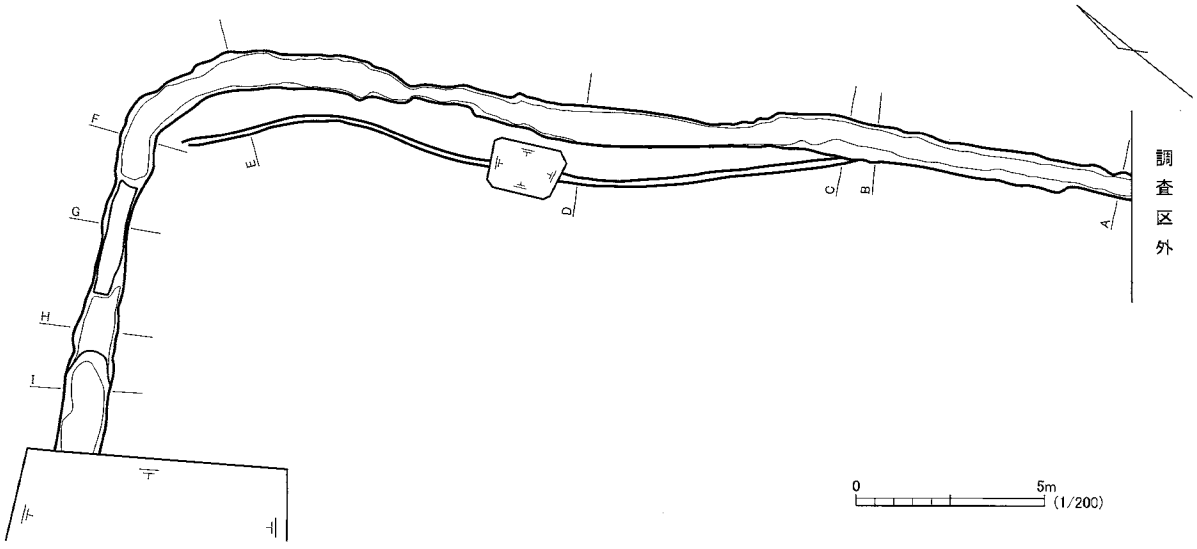

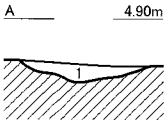

1. にぶい褐　7.5YR5/3　粘性強・しまりあり　ローム・酸化鉄分を中量含む。

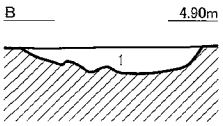

1. 褐灰　7.5YR4/1　粘性強・しまりあり　ローム・酸化鉄分を中量含む。

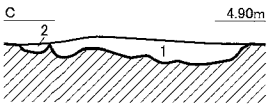

1. 褐灰　7.5YR4/1　粘性強・しまりあり　ローム・酸化鉄分を中量含む。
2. 黒　7.5YR2/1　粘性強・しまりあり　ローム粒を少量含む。

1. 褐灰　7.5YR4/1　粘性強・しまりあり　ローム・酸化鉄分を中量含む。
2. 黒　7.5YR2/1　粘性強・しまりあり　ローム粒を少量含む。

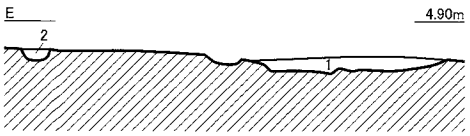

1. 褐灰　7.5YR4/1　粘性強・しまりあり　ロームを中量含む。
2. 黒　7.5YR2/1　粘性強・しまりあり　ローム粒を少量含む。

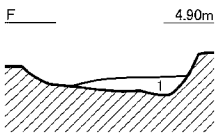

1. 褐灰　7.5YR4/1　粘性強・しまりあり　粘土ブロック・粘土粒を多量含む。

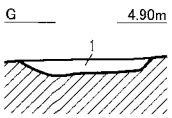

1. 褐灰　7.5YR4/1　粘性強・しまりあり　粘土ブロック・粘土粒を多量含む。

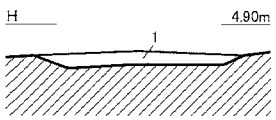

1. 赤褐　2.5YR4/6　粘性強・しまり強　ロームを主体とし、黒色土が少量混ざる。

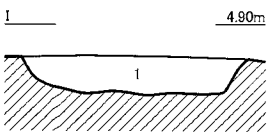

1. 黒　7.5YR2/1　粘性強・しまりあり　粘土ブロック・粘土粒を少量含む。

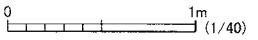

Fig.14　SD004 遺構平断面図

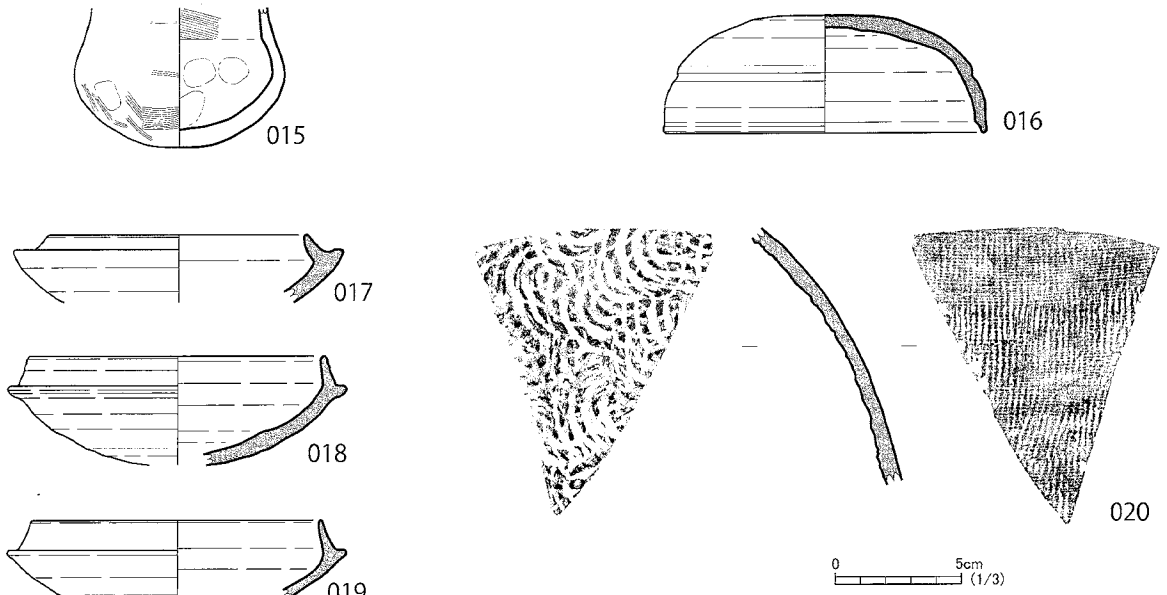

Fig.15　SD004 出土遺物実測図

遺物番号	器種	出土地点	法量（cm）			色調	特徴
			口径	底径	器高		
015	壺	埋土	不明	—	不明	にぶい黄橙 10YR7/2	丸底の底部を呈する。内外面には整形時の指頭痕が認められる。内面頸部と外面にハケ目を施す。
016	坏蓋	埋土	(12.8)	—	4.7	灰 5Y6/1	天井部は回転ヘラ削り。天井部と口縁部の境を稜が廻る。口縁端部を外側下方につまみ出す。
017	坏身	埋土	(10.4)	不明	不明	灰 N4/0	口縁部が大きく内傾する。焼け歪みが生じる。
018	坏身	埋土	(11.8)	—	不明	灰 N6/0	底部は丸みを帯び、回転ヘラ削り。
019	坏身	埋土	(11.6)	不明	不明	灰 N5/0	焼け歪みが生じる。
020	甕	埋土	不明	不明	不明	灰 N5/0	外面はタタキを行った後に、カキ目を施す。内面は青海文の当て具痕が認められる。

( ) 内の数値は推定の法量を表す

Tab.5　SD004 出土遺物観察表

SE005　井戸跡

平面形態は隅丸方形を呈する。底面は平坦に掘削される。断面は下位がほぼ垂直の掘り込みで筒状になるが、中位から上端に向けては緩やかな傾斜をつけ開口部を広める。おおよその規模は、開口部が 1.2m × 1.3m、深さは 1.2m を測る。

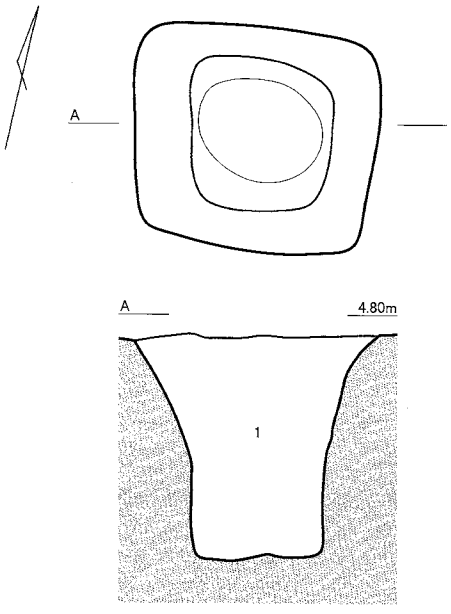

1. 黒　7.5YR2/1　粘性強・しまりあり　土器片を多量含む。

0　1m (1/40)

Fig.16　SE005 遺構平断面図

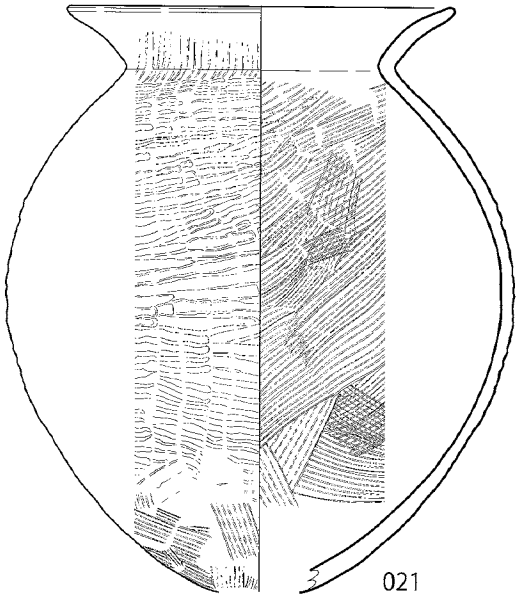

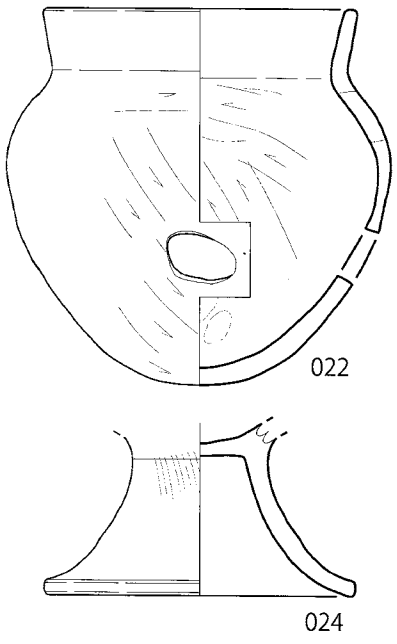

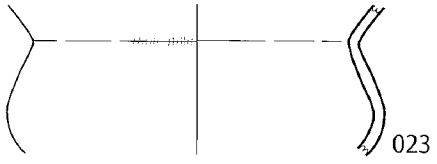

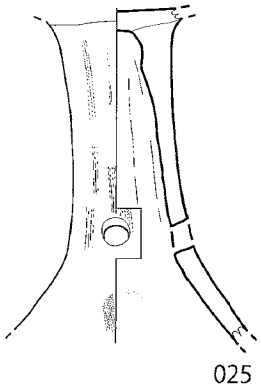

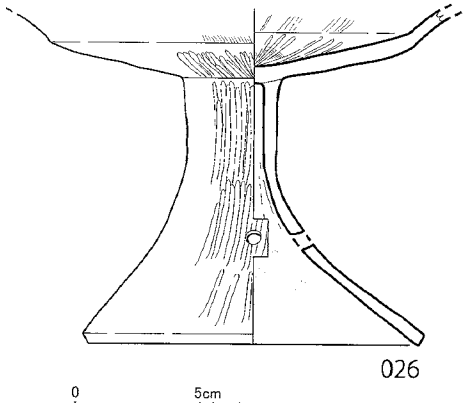

0　5cm (1/3)

Fig.17　SE005 出土遺物実測図 - 1

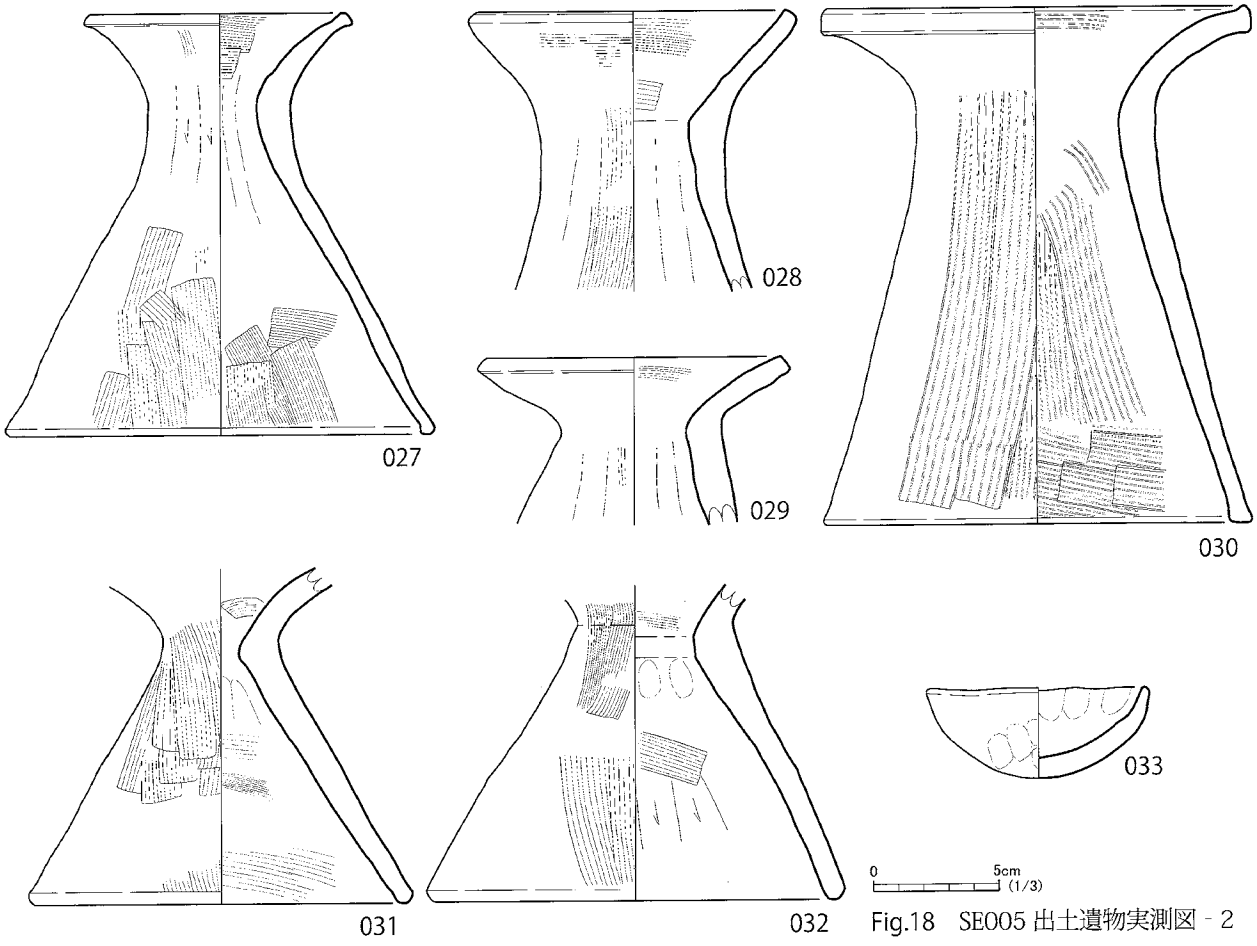

Fig.18　SE005 出土遺物実測図 - 2

遺物番号	器種	出土地点	法量（cm）			色調	特徴
			口径	底径	器高		
021	甕	埋土下層	(15.4)	－	不明	にぶい橙 5YR6/4	内面はハケ目を施す。外面頸部は縦位にハケ目を施す。胴部はタタキが認められ、下位はハケ目を施す。内外面に煤が付着。Ⅴ様式。
022	甕	埋土上層	(12.5)	－	15.05	にぶい橙 5YR6/4	内外面にヘラ削り。胴部中位付近に穿孔あり。
023	壺	埋土上層	不明	不明	不明	灰黄褐 10YR6/2	内面は煤が付着。外面は肩部にハケ目が部分的に施されるだけで、他はナデ調整。いわゆる小型丸底坩。
024	高坏	埋土上層	不明	(12.4)	不明	灰黄褐 10YR6/2	外面はハケ目を施す。
025	高坏	埋土上層	不明	不明	不明	橙 2.5YR6/6	脚部内面はナデあげ、一部にハケ目が見られる。脚部外面はハケ目を施す。3箇所に穿孔あり。
026	高坏	埋土上層 埋土下層	不明	(13.6)	不明	にぶい黄橙 10YR7/2	坏部内外面の上位にはハケ目、下位には後にミガキを施す。脚部には穿孔があり、外面はミガキ、内面はナデあげハケ目を施す。
027	器台	埋土上層 埋土下層	10.6	(17.0)	16.8	にぶい褐 7.5YR6/3	内面はナデあげた後にハケ目を施す。外面はハケ目を施す。
028	器台	埋土上層	(13.0)	不明	不明	にぶい橙 5YR6/4	内面はナデあげた後にハケ目を施す。外面はハケ目を施す。

( ) 内の数値は推定の法量を表す

Tab.6　SE005 出土遺物観察表 - 1

遺物番号	器種	出土地点	法量（cm）			色調	特徴
			口径	底径	器高		
029	器台	埋土上層	12.4	不明	不明	にぶい黄橙 10YR6/3	表面の摩滅が著しいが、部分的にハケ目が認められる。
030	器台	埋土上層	(17.0)	(17.0)	20.6	にぶい黄橙 10YR7/2	内外面に粗いハケ目を施す。
031	器台	埋土上層	不明	(15.2)	不明	にぶい橙 7.5YR7/3	内外面にハケ目を施す。
032	器台	埋土上層	不明	(16.6)	不明	にぶい橙 7.5YR6/4	内面はヘラ削り後に、部分的にハケ目を施す。外面は粗いハケ目を施す。
033	鉢	埋土下層	8.6～8.9	—	3.6	にぶい黄橙 10YR6/3	内外面に指頭跡が残る。胎土はきめ細かい。

( )内の数値は推定の法量を表す

Tab.7　SE005 出土遺物観察表 - 2

SK006　土坑

平面形態はやや歪な長楕円形を呈する。底面は凹凸が著しく、下端は不明瞭となりがちである。おおよその規模は、開口部が 0.9m × 2.6m、深さは 0.4m を測る。

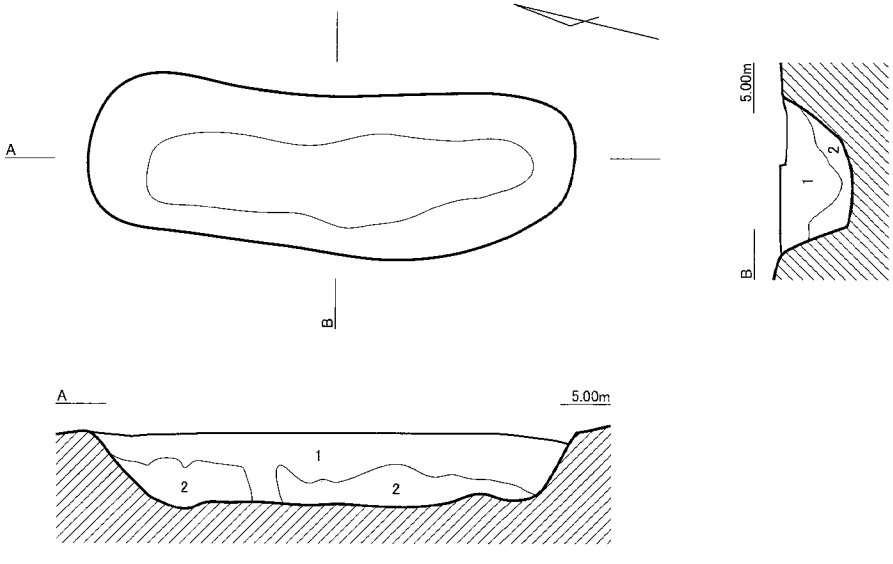

1. 黒　　7.5YR2/1　粘性強・かたくしまる　ロームブロックを中量含む。
2. にぶい橙　7.5YR6/4　粘性強・かたくしまる　黒色土がマーブル状に混ざる。

0　1m (1/40)

Fig.19　SK006 遺構平断面図

SK007　土坑

平面形態は楕円形を呈する。断面は丸底の鉢状となる。SD001 溝跡に約半分が破壊される。おおよその規模は、開口部が 0.9m × 1.1m、深さは 0.4m を測る。

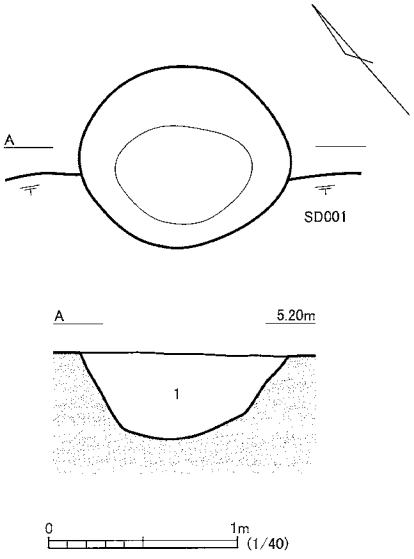

1. 黒　7.5YR2/1　粘性強・しまりあり

Fig.20　SK007 遺構平断面図

SE008　井戸跡

平面形態は歪な円形を呈する。底面は平坦に掘削される。断面は下位がほぼ円筒形の掘り込みで、中位から上端に向けては傾斜をつけ開口部を広める。SD001 溝跡に上端の一部が破壊される。おおよその規模は、開口部が 1.6m の直径で、深さは 1.2m を測る。

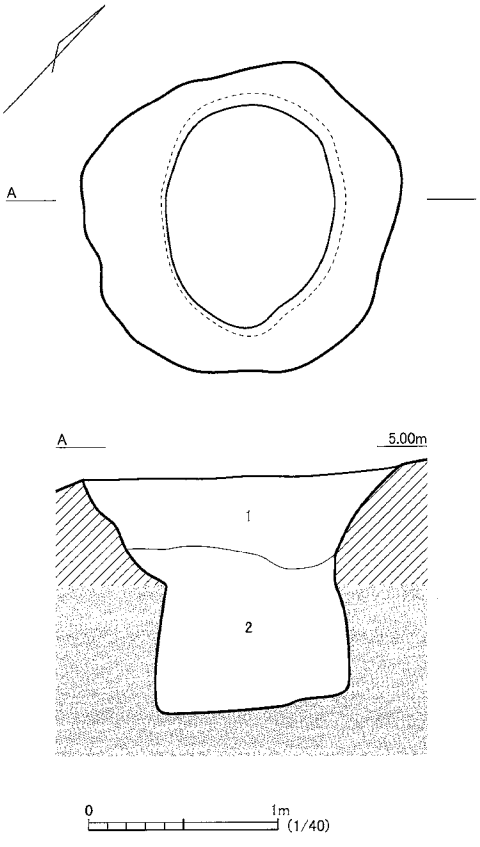

1. 黒　7.5YR2/1　粘性強・かたくしまる　ローム粒を少量含む。
2. 灰黄　2.5YR6/2　粘性あり・かたくしまる

Fig.21　SE008 遺構平断面図

SE009　井戸跡

平面形態は円形を呈する。底面は平坦に掘削される。断面はほぼ円筒形の掘り込みである。おおよその規模は、開口部が 1.1m の直径で、深さは 0.9m を測る。

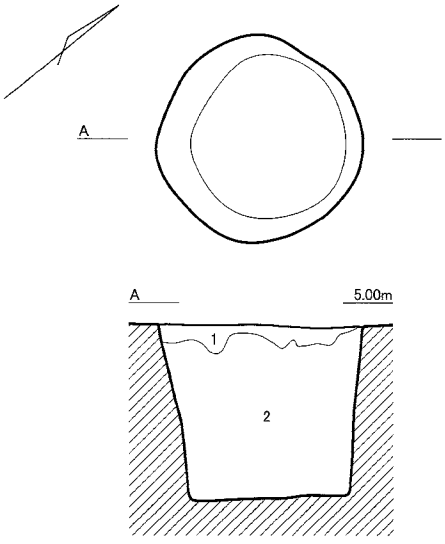

1. 褐灰　7.5YR4/1　粘性強・しまりあり　ロームを多量含む。粘土を少量含む。
2. 黒　7.5YR2/1　粘性強・しまりあり　ローム粒・粘土を少量含む。

0　1m (1/40)

Fig.22　SE009 遺構平断面図

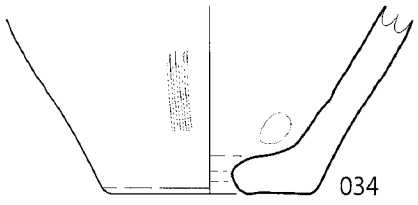

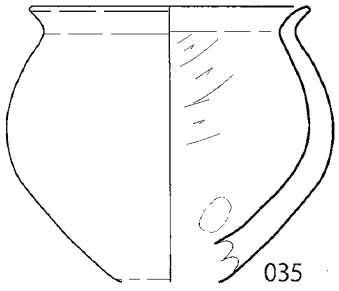

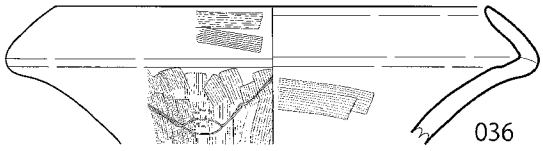

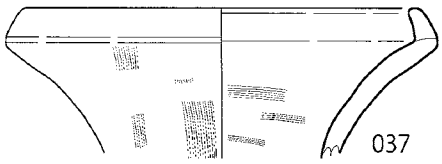

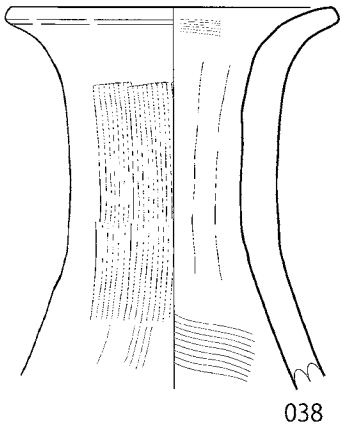

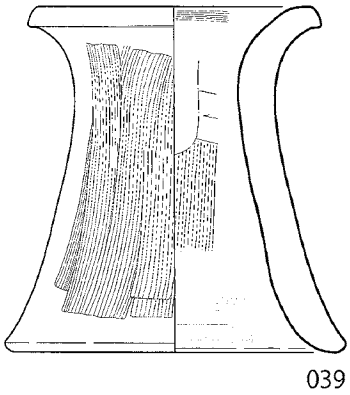

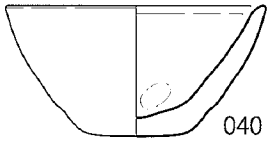

0　5cm (1/3)

Fig.23　SE009 出土遺物実測図

遺物番号	器種	出土地点	法量（cm）			色調	特徴
			口径	底径	器高		
034	甕	埋土上層	不明	(8.6)	不明	橙 2.5YR6/6	外面の一部にハケ目を施す。底部中心に穿孔あり。
035	壺	埋土上層	(11.2)	不明	不明	にぶい黄橙 10YR7/2	内面はヘラ削り。
036	壺	埋土中層	(17.4)	不明	不明	にぶい黄橙 10YR6/4	内外面にハケ目を施す。頸部に線刻あり。口縁は袋状を成す。
037	壺	埋土中層	(15.6)	不明	不明	にぶい黄橙 10YR6/3	内外面にハケ目を施す。口縁は袋状を成す。
038	器台	埋土中層	(13.2)	不明	不明	にぶい黄橙 10YR7/3	内面はナデあげ、部分的にハケ目を施す。外面はハケ目を施す。
039	器台	埋土中層	(11.6)	(13.6)	13.8	にぶい黄橙 10YR6/3	内外面にハケ目を施す。
040	鉢	埋土中層	(10.4)	4.4	5.2	灰白 10YR8/2	内面に指頭の痕が残る。

( )内の数値は推定の法量を表す

Tab.8　SE009 出土遺物観察表

SE010　井戸跡

平面形態は歪な円形を呈する。底面はほぼ平坦に掘削される。断面は上方に向かい開き、上端間際でさらに開口部を広める。東側壁面は急な階段状の掘り込みがみられる。おおよその規模は、開口部が 2.0m の直径で、深さは 1.9m を測る。

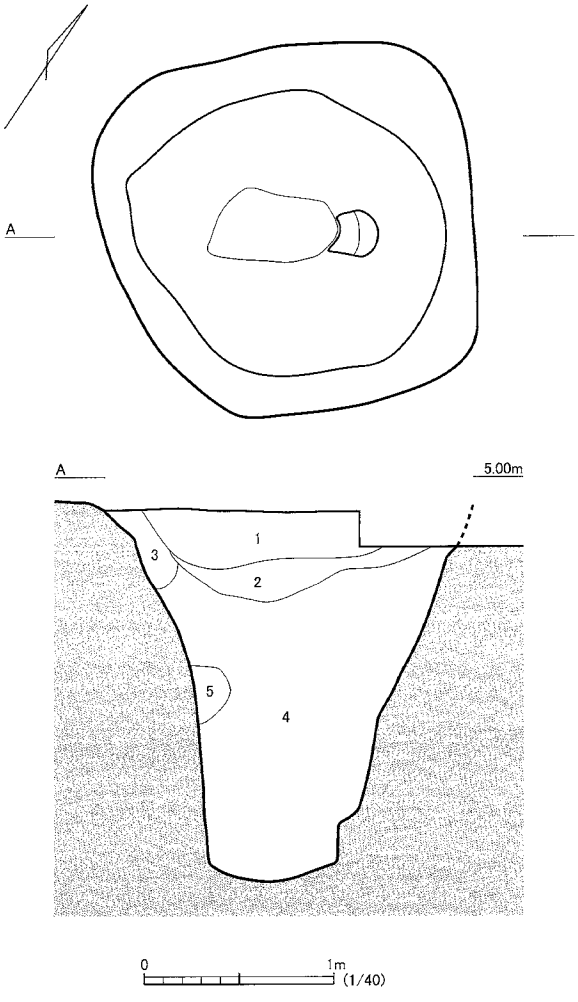

1. 暗褐　7.5YR3/3　粘性やや強・しまり強　酸化鉄分を少量含む。
2. 黒褐　7.5YR3/1　粘性強・しまりやや強　ロームブロックを微量含む。
3. 黒　7.5YR2/1　粘性強・しまり強　ロームブロックを微量含む。
4. 黒褐　7.5YR3/1　粘性強・しまりあり
5. 黒褐　7.5YR3/1　粘性あり・しまりあり　ロームブロックを含む。

Fig.24　SE010 遺構平断面図

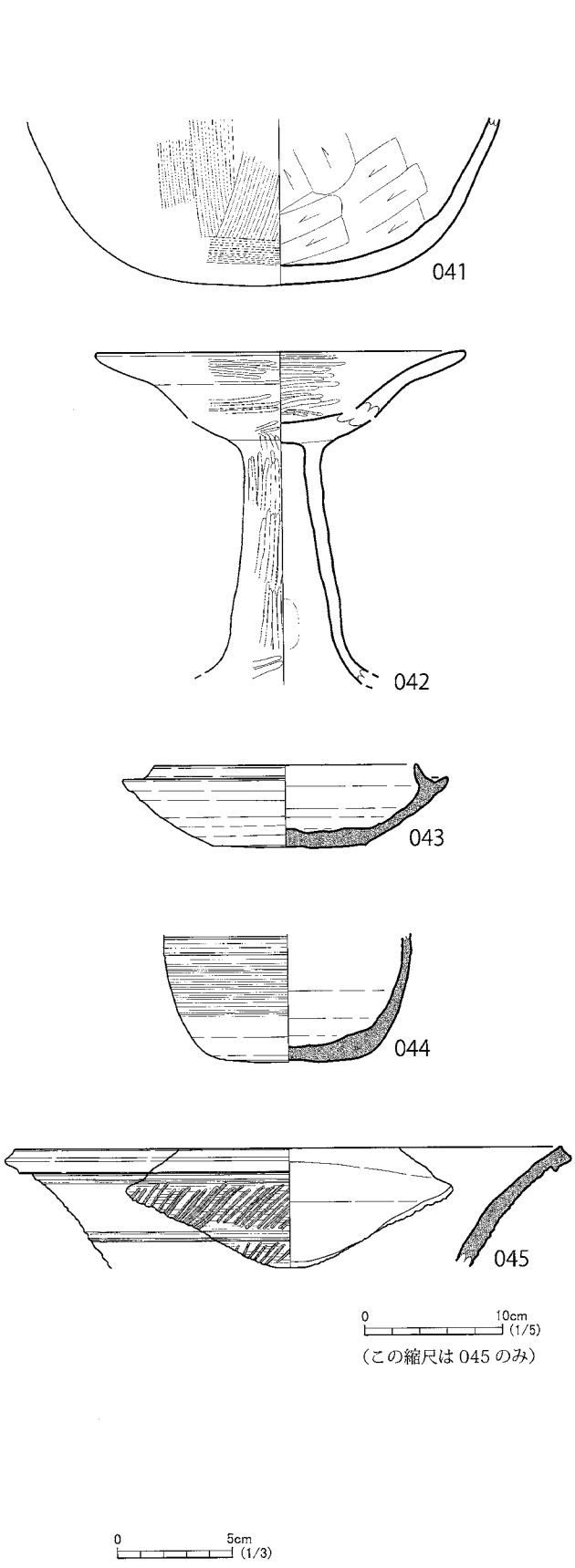

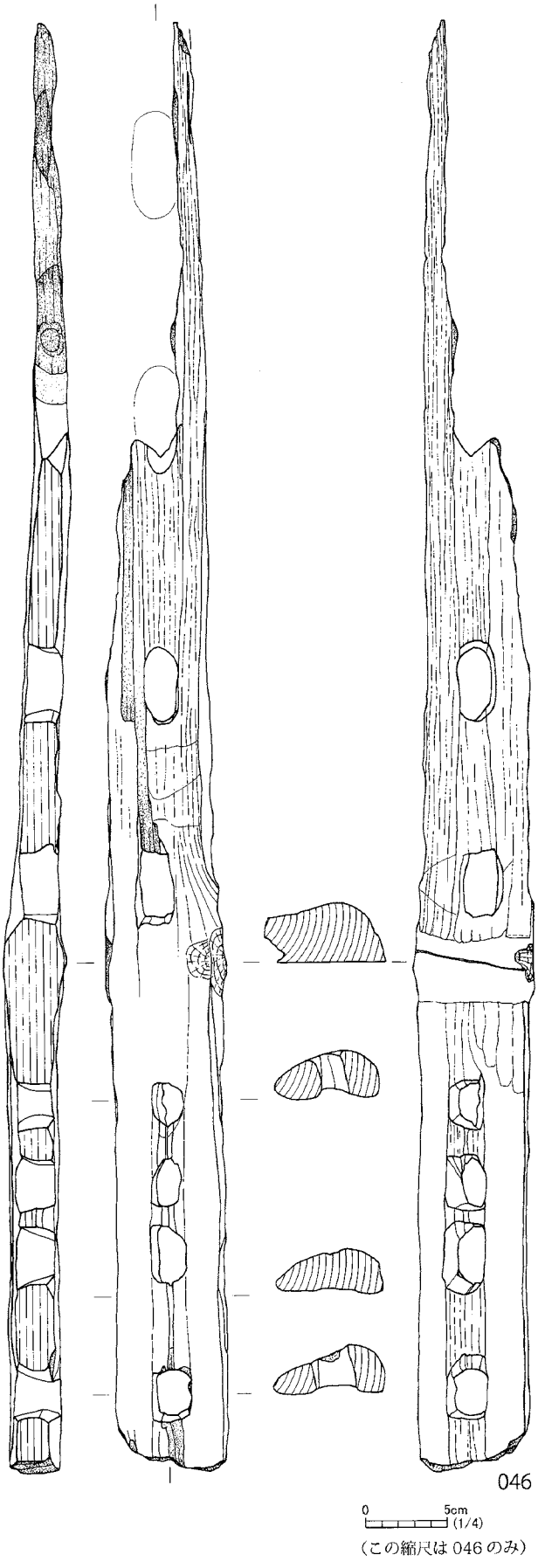

Fig.25　SE010 出土遺物実測図

遺物番号	器種	出土地点	法量（cm）			色調	特徴
			口径	底径	器高		
041	壺	埋土下層	不明	—	不明	明赤褐 2.5YR5/6	内面はヘラ削り。外面はハケ目が施される。全体的に肥厚なつくり。
042	高坏	埋土下層	(16.2)	不明	不明	明赤褐 2.5YR5/6	坏部内外面はミガキが施される。脚部内面はナデあげ、外面はミガキが施される。胎土はきめ細かい。
043	坏身	埋土下層	11.4	6.7	3.6	灰 N6/0	底部から体部下位にかけ回転ヘラ削り後は未調整。
044	壺	埋土下層	不明	5.6	不明	灰 N6/0	底部は回転ヘラ切り。体部下位にカキ目を施す。
045	甕	埋土	(39.6)	不明	不明	褐灰 10YR5/1	鋭角な工具に削がれた斜線が、上下に２段に連続し廻る。

遺物番号	器種	出土地点	法量（cm）			色調	特徴
			器長	器幅	器厚		
046	木製品 大足	埋土上層	88.8 残存値	7.2 残存値	3.6	—	枠付き田下駄の枠の片側部分。８箇所に孔が穿たれる。木取りは柾目。

( ) 内の数値は推定の法量を表す

Tab.9　SE010 出土遺物観察表

SE011　井戸跡

平面形態は円形を呈する。底面は平坦に掘削される。断面は下端から上端に向け開く。おおよその規模は、開口部が 1.1m ～ 1.2m の直径で、深さは 0.6m を測る。

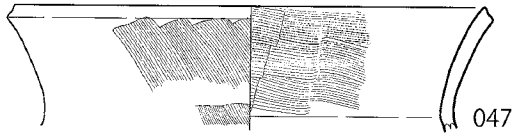

0　5cm (1/3)

Fig.26　SE011 出土遺物実測図

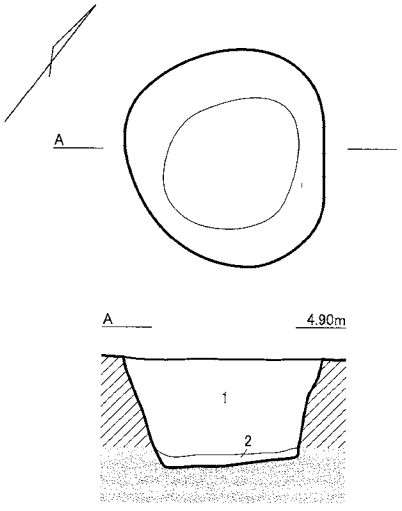

1. 黒　7.5YR2/1　粘性強・しまりあり　粘土粒を微量含む。
2. 明褐灰　7.5YR7/2　粘性強・しまりあり　粘土を主体とする。

0　1m (1/40)

Fig.27　SE011 遺構平断面図

遺物番号	器種	出土地点	法量（cm）			色調	特徴
			口径	底径	器高		
047	甕	埋土	(19.2)	不明	不明	にぶい橙 5YR7/4 内	内外面にハケ目を施す。

( ) 内の数値は推定の法量を表す

Tab.10　SE011 出土遺物観察表

SE012　井戸跡

平面形態は楕円形を呈する。底面は丸底となる。断面は下位がほぼ円筒形に近いが、中位から上端に向け傾斜をつけ開口部を広める。おおよその規模は、開口部が 1.3m × 1.5m、深さは 0.6m を測る。

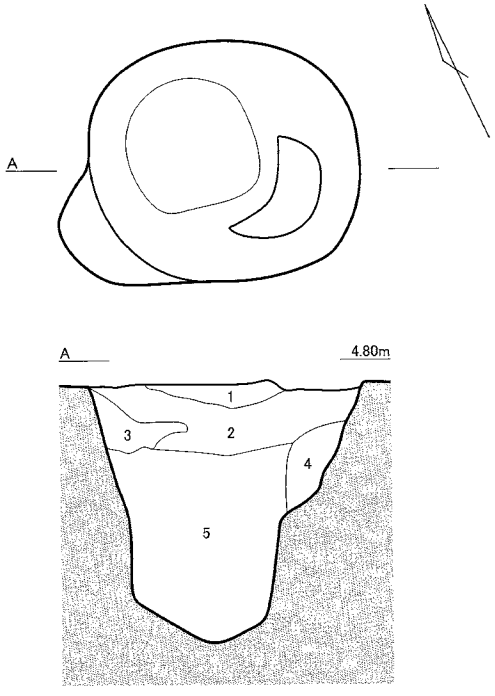

1. 褐灰　7.5YR4/1　粘性あり・しまりあり　粘土ブロックを少量含む。粘土粒を多量含む。
2. 黒　7.5YR2/1　粘性あり・しまりあり　粘土ブロックを少量含む。
3. 黒　7.5YR2/1　粘性あり・しまりあり　粘土ブロックを多量含む。
4. 黒褐　7.5YR3/1　粘性あり・しまりあり　粘土を中量含む。
5. 黒褐　7.5YR3/1　粘性あり・しまりあり　粘土ブロックを少量含む。

0　1m (1/40)

Fig.28　SE012 遺構平断面図

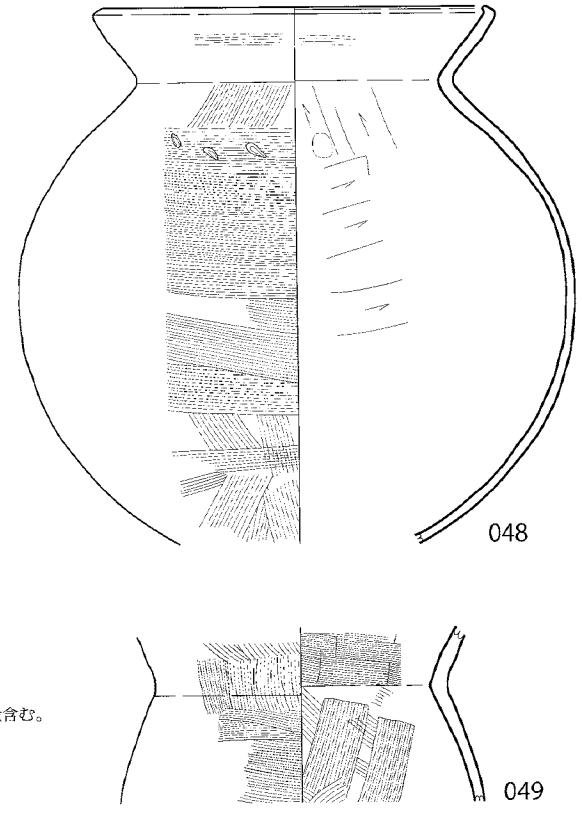

0　5cm (1/3)

Fig.29　SE012 出土遺物実測図

遺物番号	器種	出土地点	法量（cm）			色調	特徴
			口径	底径	器高		
048	甕	埋土下層	(16.0)	不明	不明	灰黄褐 10YR5/2	内面はヘラ削り。外面はハケ目を施し、肩部を長粒状に抉る刺突が連続する。口縁端部を内側につまみ出す。外面に煤が付着。布留系。
049	甕	埋土下層	不明	不明	不明	にぶい黄橙 10YR7/3	内外面にハケ目を施す。外面に煤が付着。複合口縁。

( ) 内の数値は推定の法量を表す

Tab.11　SE012 出土遺物観察表

SE013　井戸跡

平面形態は歪な円形を呈する。底面は平坦に掘削される。断面は下端から上位に向け開き、さらにこれより上端にかけては緩やかな傾斜をつけ開口部を広める。底面の四方には木杭が打ち込まれた状態で認められ、井側を固定していたものと考えられる。おおよその規模は、開口部が 1.7m の直径で、深さは 1.0m を測る。埋土内からはヒョウタン類の種子がまとまり、多量に出土する。おそらく個体として投棄された可能性があり、祭祀的な意味が推測される。

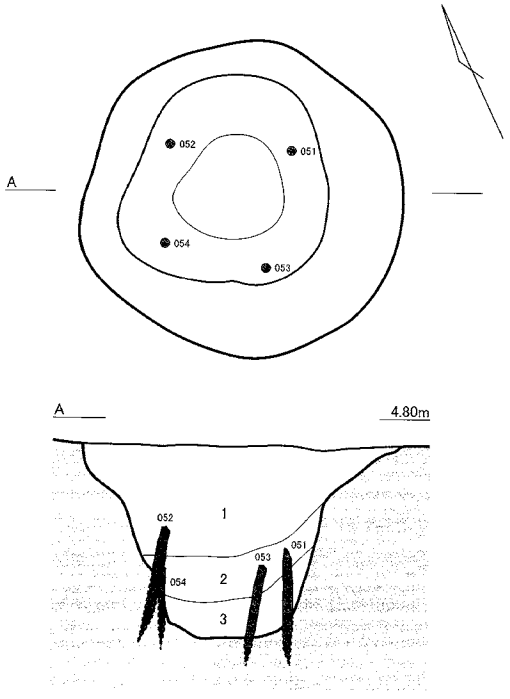

1. 黒　7.5YR2/1　粘性あり・かたくしまる　土器片を多量含む。
2. 黒褐　7.5YR3/1　粘性あり・かたくしまる
3. 黒褐　7.5YR3/1　粘性あり・かたくしまる　粘土ブロックを多量含む。

0　1m (1/40)

Fig.30　SE013 遺構平断面図

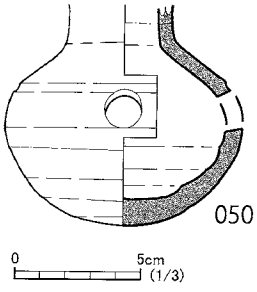

0　5cm (1/3)

（この縮尺は 050 のみ）

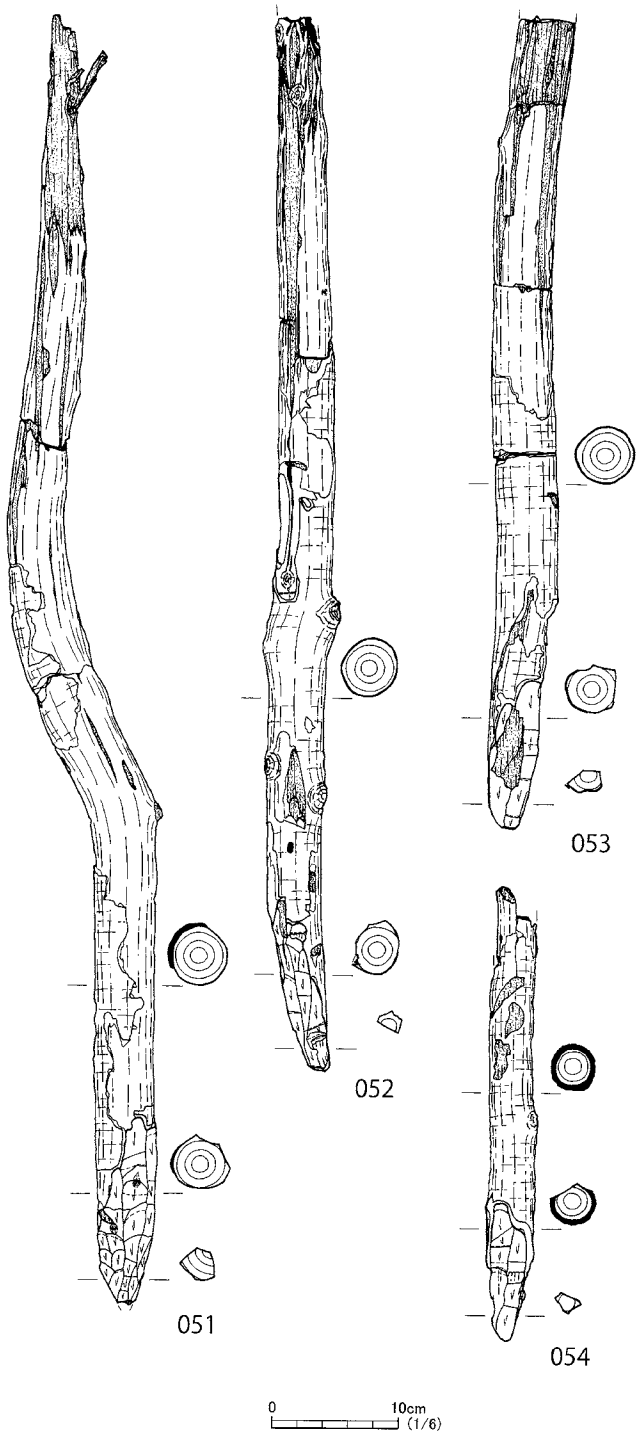

0　10cm (1/6)

Fig.31　SE013 出土遺物実測図

遺物番号	器種	出土地点	法量（cm）			色調	特徴
			口径	底径	器高		
050	甑	埋土上層	不明	—	不明	灰白 10YR7/1	体部下位は回転ヘラ削り。

遺物番号	器種	出土地点	法量（cm）			色調	特徴
			器長	直径			
051	木製品 杭	井戸底	105.1 残存値	5.0		—	先端を鋭利な刃物により尖らせる。先端以外は樹皮が残る。途中より折断され、末端部分までは消失。
052	木製品 杭	井戸底	86.58 残存値	4.78		—	先端を鋭利な刃物により尖らせる。先端以外は樹皮が残る。途中より折断され、末端部分までは消失。
053	木製品 杭	井戸底	66.1 残存値	4.7		—	先端を鋭利な刃物により尖らせる。先端以外は樹皮が残る。途中より折断され、末端部分までは消失。
054	木製品 杭	井戸底	36.7 残存値	3.78		—	先端を鋭利な刃物により尖らせる。先端以外は樹皮が残る。途中より折断され、末端部分までは消失。

Tab.12　SE013 出土遺物観察表

SK014　土坑

平面形態は楕円形を呈する。底面は凹凸が著しい。おおよその規模は、開口部が 1.0m × 1.4m、深さは 0.2m を測る。

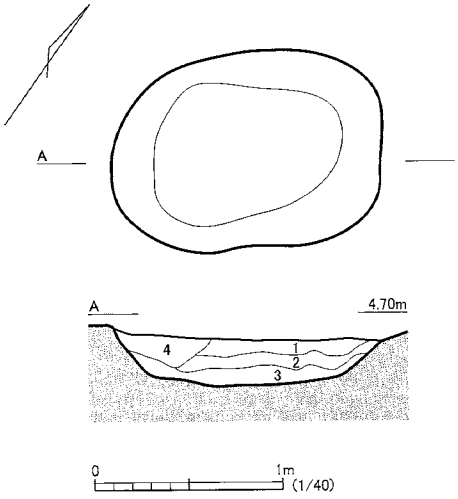

1. 黒　7.5YR2/1　粘性あり・しまりあり
2. 黒褐　7.5YR3/2　粘性あり・しまりあり　粘土ブロックを中量含む。
3. 灰黄　2.5YR7/2　粘性あり・しまりあり　粘土ブロックを主体とする。
4. 褐灰　7.5YR4/1　粘性あり・しまりあり　粘土ブロック・粘土粒を中量含む。

Fig.32　SK014 遺構平断面図

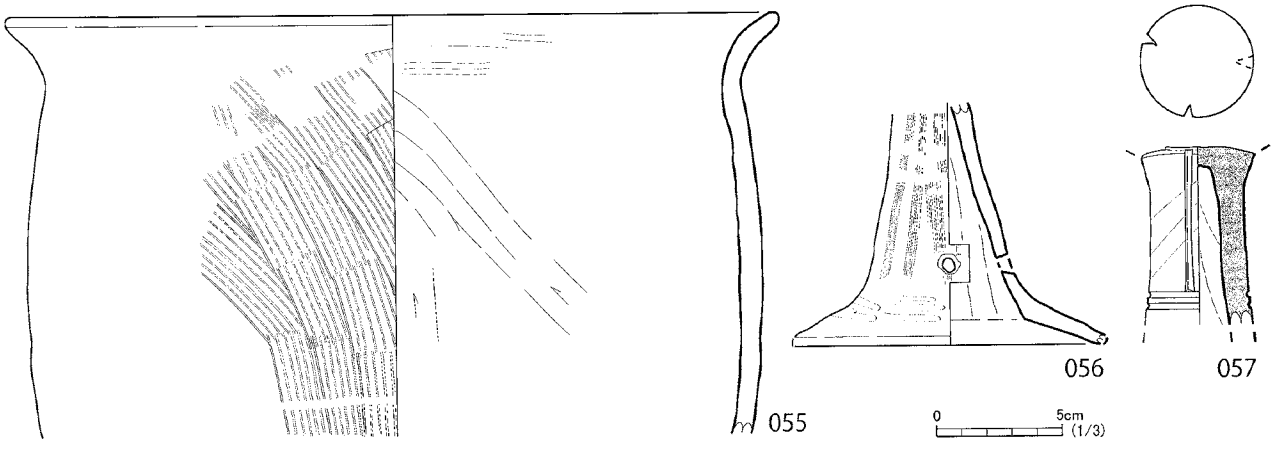

Fig.33　SK014 出土遺物実測図

遺物番号	器種	出土地点	法量（cm）			色調	特徴
			口径	底径	器高		
055	甕	埋土上層	(30.6)	不明	不明	にぶい橙 7.5YR7/4	内面は口縁付近にハケ目が施され、これより下は斜方向に連続してナデあげた痕とヘラ削りがみられる。外面は粗いハケ目が施される。
056	高坏	底面	不明	12.4	不明	橙 5YR6/8	内面はナデあげる。外面はハケ目とミガキが施される。3箇所に穿孔あり。胎土は細やか。
057	高坏	埋土上層	不明	不明	不明	灰白 2.5Y7/1	内面をナデあげた後に、脚部全体を絞る。縦に3箇所の切れ込みが認められる。

( ) 内の数値は推定の法量を表す

Tab.13　SK014 出土遺物観察表

SK015　土坑

平面形態は歪な楕円形を呈する。底面は凹凸が著しく、下端は不明瞭となりがちである。SP001小穴により西側の一部が消失する。おおよその規模は、開口部が 0.6m × 0.7m、深さは 0.7m を測る。

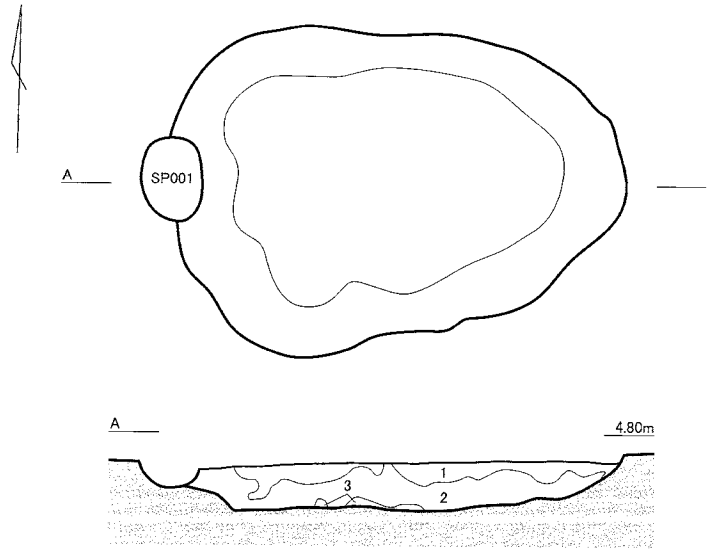

1. 黒　　7.5YR2/1　粘性あり・しまりあり　粘土粒を微量含む。
2. 褐灰　　7.5YR4/1　粘性あり・しまりあり　粘土ブロック・粘土粒を中量含む。1がマーブル状に混ざる。
3. にぶい橙　7.5YR7/3　粘性あり・しまりあり　粘土ブロックを主体とする。

Fig.34　SK015 遺構平断面図

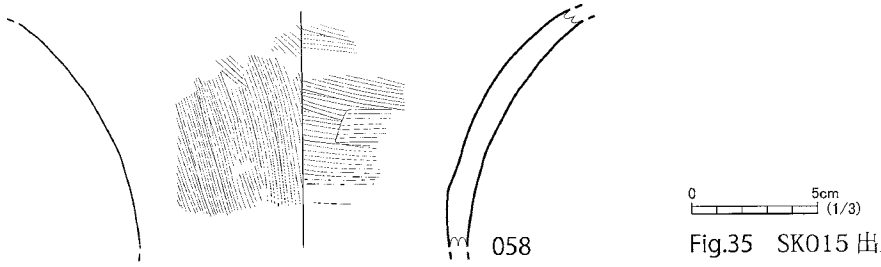

Fig.35　SK015 出土遺物実測図

遺物番号	器種	出土地点	法量（cm）			色調	特徴
			口径	底径	器高		
058	壺	埋土	不明	不明	不明	明黄褐 10YR7/4	内外面にハケ目を施す。

Tab.14　SK015 出土遺物観察表

SE016　井戸跡

平面形態は歪な円形を呈する。底面は平坦に掘削される。断面はほぼ円筒形の掘り込みである。おおよその規模は、開口部が 1.1m の直径で、深さは 0.9m を測る。

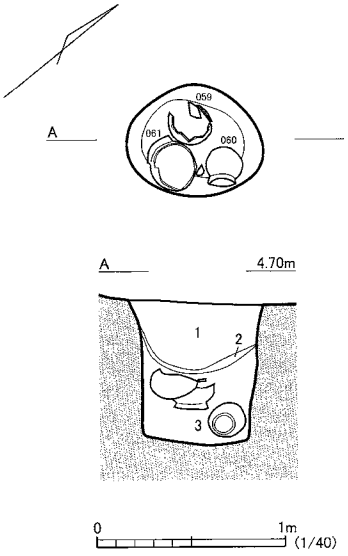

1. 黒　7.5YR2/1　粘性あり・しまりあり　粘土粒を微量含む。
2. 灰褐　7.5YR5/2　粘性あり・しまりあり
3. 黒　7.5YR2/1　粘性あり・しまりあり　1 に類似する。

Fig.36　SE016 遺構平断面図

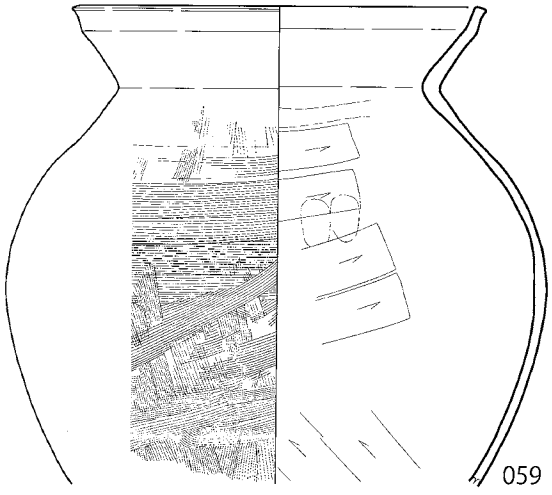

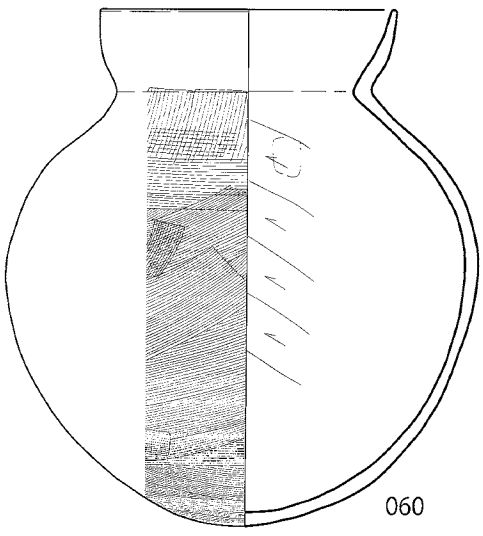

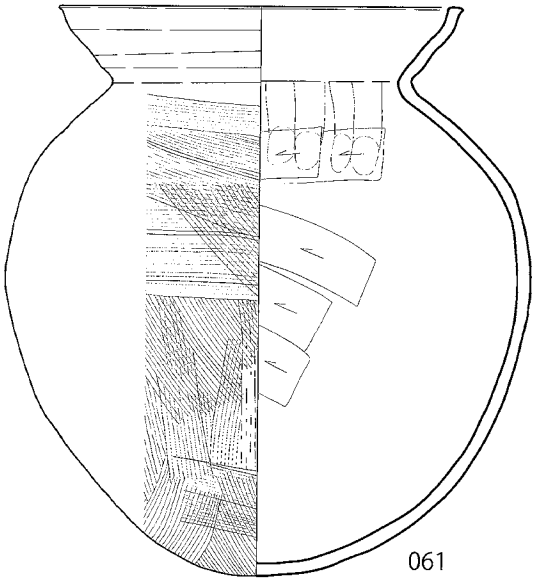

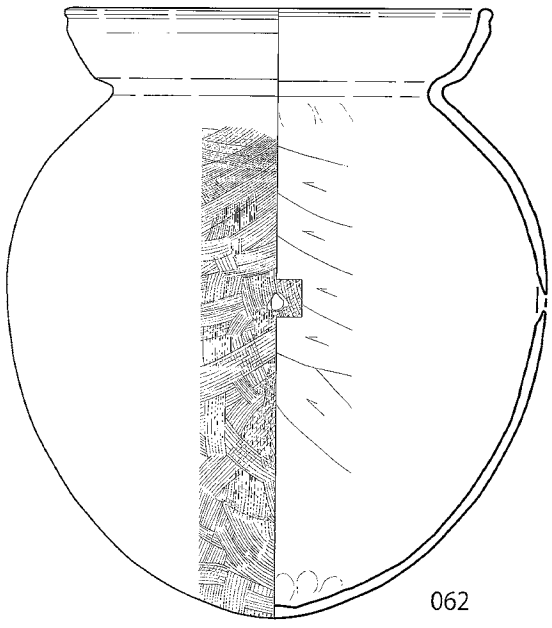

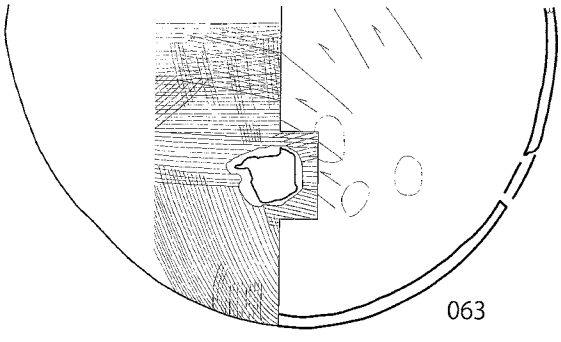

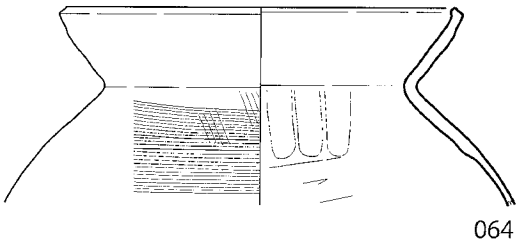

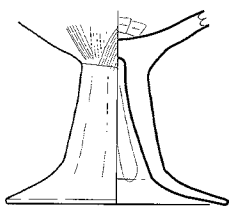

0 5cm (1/3)

Fig.37　SE016 出土遺物実測図

遺物番号	器種	出土地点	法量（cm）			色調	特徴
			口径	底径	器高		
059	甕	埋土・埋土上層 埋土下層・底面	(16.3)	—	不明	にぶい黄褐 7.5YR7/4	内面はヘラ削り。外面はハケ目が施される。胎土はきめ細かい。布留系。
060	甕	底面	11.8	—	20.6	にぶい橙 7.5YR7/4	内面はヘラ削り。外面はハケ目が施される。外面に煤が付着。布留系。
061	甕	埋土上層 埋土下層	16.0	—	22.7	にぶい橙 7.5YR7/4	内面はヘラ削りとナデあげた痕が残る。外面はハケ目が施される。外面に煤が付着。布留系。
062	甕	底面	16.4	—	24.3	にぶい橙 7.5YR7/4	内面はヘラ削りと底部に指頭痕が残る。外面はハケ目が施され、体部中位に穿孔あり。外面に煤が付着。布留系。
063	甕	埋土上層・底面	不明	—	不明	にぶい橙 7.5YR7/4	内面はヘラ削りとナデあげた痕が残る。外面はハケ目が施され、体部下位に穿孔あり。外面に煤が付着。布留系。
064	甕	埋土・埋土上層 底面	(16.0)	—	不明	橙 5YR6/6	内面はヘラ削りとナデあげた痕が残る。外面はハケ目が施される。口縁端部を内側につまみ出す。外面に煤が付着。布留系。
065	高坏	埋土上層	不明	(8.8)	不明	にぶい黄橙 10YR7/4	坏部内面はヘラ削り、外面はハケ目を施す。脚部内面はナデあげ、外面はヘラ状工具で整形。

（ ）内の数値は推定の法量を表す

Tab.15　SE016 出土遺物観察表

SK017　土坑

平面形態は円形を呈する。断面は丸底の鉢状となる。おおよその規模は、開口部が 0.8m の直径で、深さは 0.2m を測る。

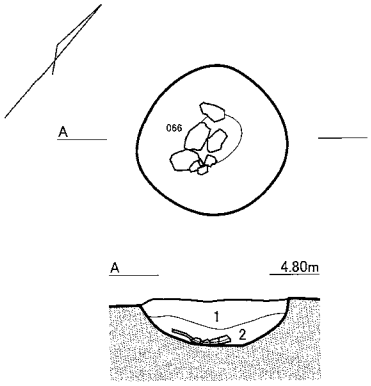

1. 黒　7.5YR2/1　粘性あり・しまりあり　粘土粒を微量含む。
　酸化鉄分が筋状に幾筋も認められる。
2. 褐灰　7.5YR4/1　粘性あり・しまりあり　粘土粒を微量含む。

0　1m　(1/40)

Fig.38　SK017 遺構平断面図

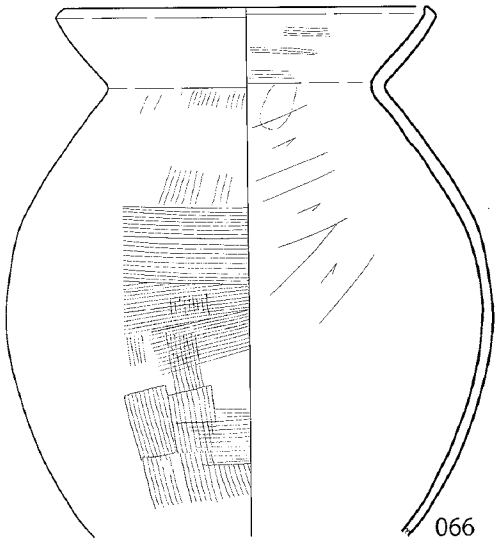

0　5cm　(1/3)

Fig.39　SK017 出土遺物実測図

遺物番号	器種	出土地点	法量（cm）			色調	特徴
			口径	底径	器高		
066	甕	底面	(15.2)	—	不明	にぶい橙 7.5YR7/3	内面はヘラ削りとハケ目が施される。外面はハケ目が施される。口縁端部を内側につまみ出す。外面に煤が付着。布留系。

（ ）内の数値は推定の法量を表す

Tab.16　SK017 出土遺物観察表

SK018　土坑

平面形態は円形を呈する。断面は丸底の鉢状となる。底面は凹凸が著しい。おおよその規模は、開口部が 1.2m の直径で、深さは 0.3m を測る。

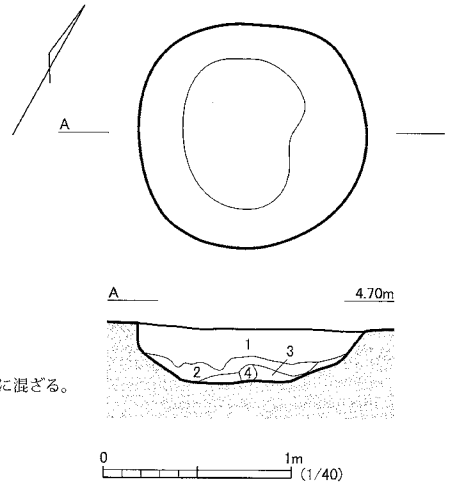

1. 黒　7.5YR2/1　粘性あり・かたくしまる　粘土粒を微量含む。
2. 黒褐　7.5YR3/1　粘性あり・かたくしまる　粘土粒を微量含む。
3. 灰白　7.5Y7/2　粘性あり・かたくしまる　粘土を主体とし、2に類似する土がマーブル状に混ざる。
4. 黒　7.5YR2/1　粘性あり・かたくしまる　ブロック状に認められる。

Fig.40　SK018 遺構平断面図

SK021　土坑

平面形態は長楕円形を呈する。底面は凹凸が著しく、下端は不明瞭となりがちである。SK022 土坑により北側の一部が消失する。残存する部分でのおおよその規模は、開口部が 0.9m × 1.5m、深さは 0.2m を測る。

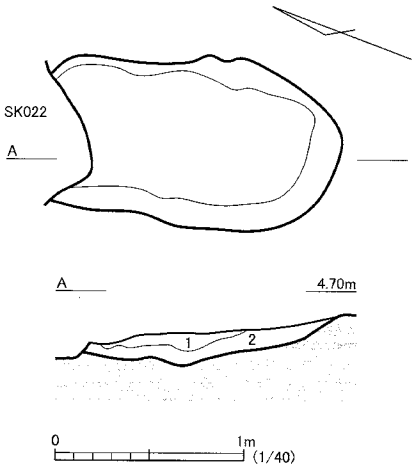

1. 黒　7.5YR2/1　粘性あり・しまりあり
2. 黒褐　7.5YR3/1　粘性あり・しまりあり　粘土ブロックを少量含む。

Fig.41　SK021 遺構平断面図

SK022　土坑

平面形態は歪な円形を呈する。底面は凹凸が著しい。SK021・063 土坑を破壊し構築される。底面の東側寄りが窪み、未確認の遺構が重複していた可能性がある。おおよその規模は、開口部が 1.3m の直径で、深さは 0.3m を測る。

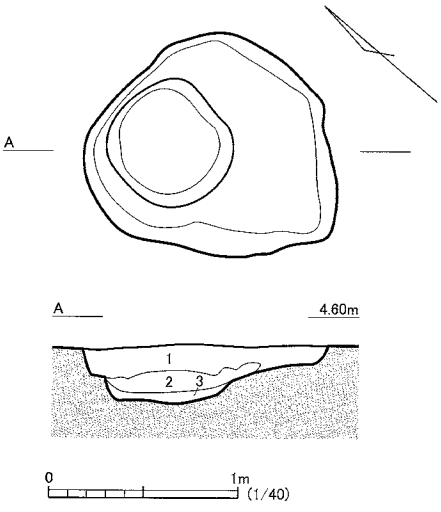

1. 黒　7.5YR2/1　粘性あり・しまりあり　粘土ブロックを少量含む。
2. 黒褐　7.5YR3/1　粘性あり・しまりあり
3. 褐灰　7.5YR4/1　粘性あり・しまりあり

Fig.42　SK022 遺構平断面図

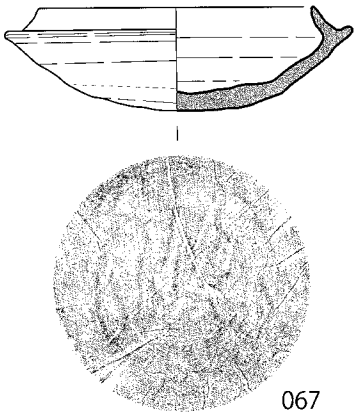

Fig.43　SK022 出土遺物実測図

遺物番号	器種	出土地点	法量（cm）			色調	特徴
			口径	底径	器高		
067	坏身	埋土下層	10.8～11.2	5.0	4.1	褐灰 10YR5/1	口縁部が大きく内傾する。底部から体部下位にかけて回転ヘラ削り。底部に「×」のヘラ描きあり。

Tab.17　SK022 出土遺物観察表

SK023　土坑

平面形態は楕円形を呈する。底面は平坦に掘削される。断面は下端から上端に向け開き気味である。おおよその規模は、開口部が 1.0m × 1.2m、深さは 0.5m を測る。

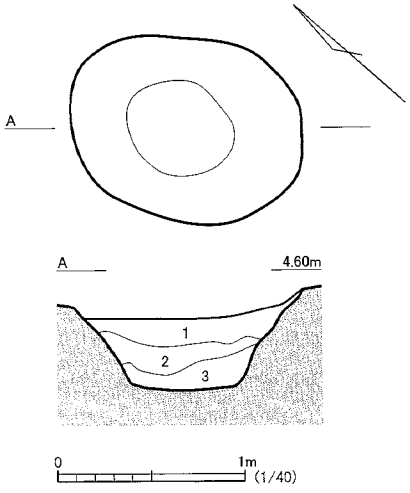

1. 黒褐　7.5YR3/1　粘性あり・しまりあり　粘土ブロックを多量含む。
2. 褐灰　7.5YR4/1　粘性あり・しまりあり　粘土ブロックを少量含む。1 がマーブル状に混ざる。
3. 褐灰　7.5YR4/1　　2 に比べ、粘土ブロックを多量含む。

Fig.44　SK023 遺構平断面図

SE024　井戸跡

平面形態は円形を呈する。底面は平坦に掘削される。断面はほぼ円筒形の掘り込みである。おおよその規模は、開口部が 0.8m の直径で、深さは 0.4m を測る。

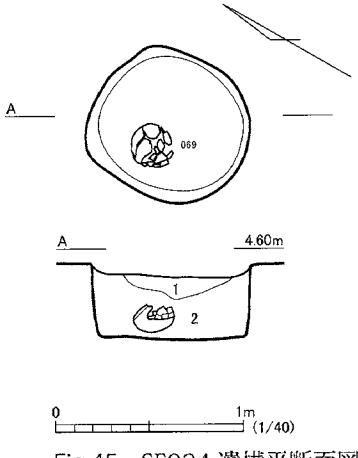

1. 黒　7.5YR2/1　粘性あり・かたくしまる　粘土粒を少量含む。
2. 黒　7.5YR2/1　粘性あり・かたくしまる　粘土粒を粗に含む。

Fig.45　SE024 遺構平断面図

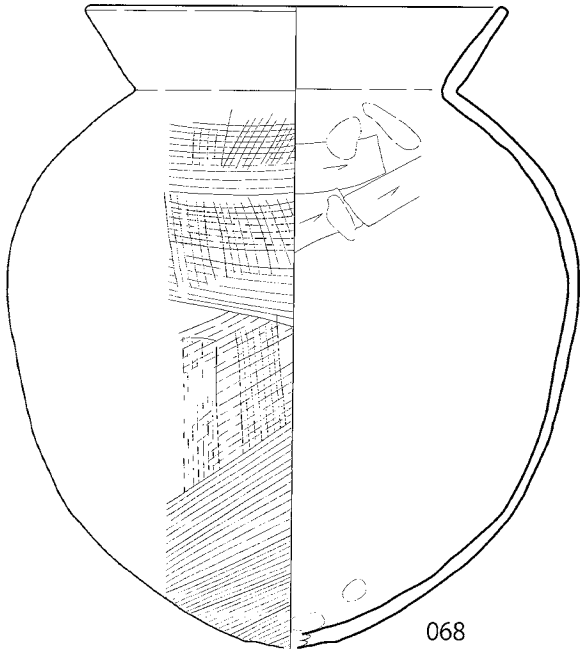

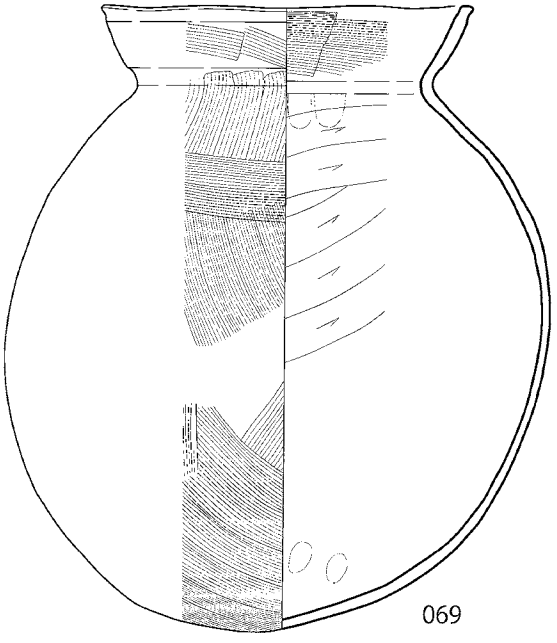

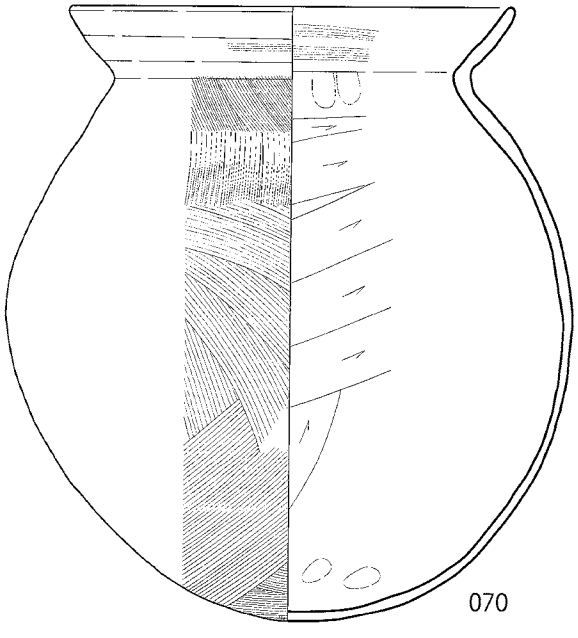

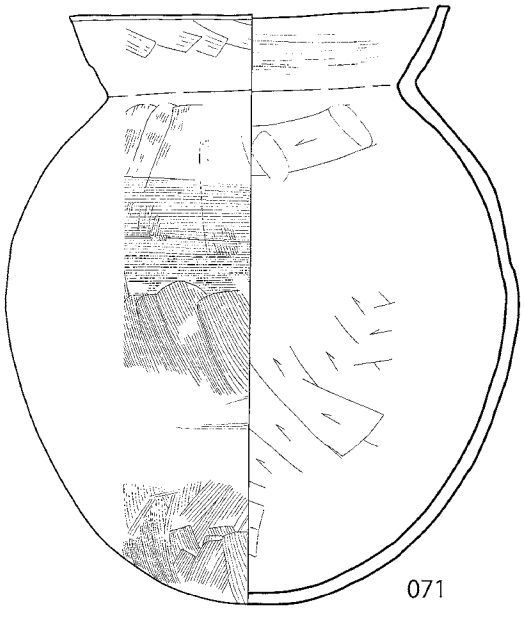

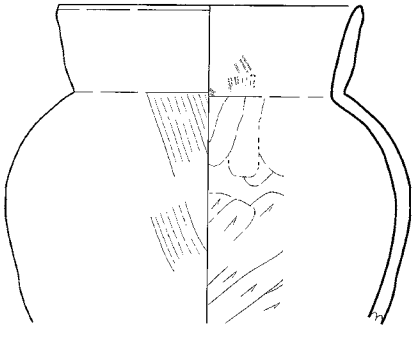

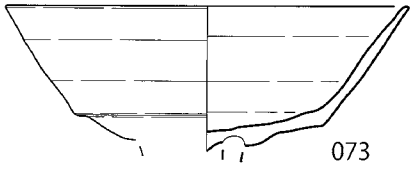

0 5cm (1/3)

Fig.46 SE024 出土遺物実測図

遺物番号	器種	出土地点	法量（cm）			色調	特徴
			口径	底径	器高		
068	甕	埋土	16.6	—	25.5	灰黄褐 10YR5/2	内面はヘラ削り。外面はハケ目が施される。外面に煤が付着。布留系。
069	甕	底面	14.8	—	25.0	灰黄褐 10YR6/2	内面はヘラ削りとハケ目が施される。外面はハケ目が施される。外面に煤が付着。布留系。
070	甕	埋土	17.6	—	24.5	灰黄褐 10YR6/2	内面はヘラ削りとハケ目が施される。外面はハケ目が施される。1mm大の小礫を多量に含む。外面に煤が付着。布留系。
071	甕	埋土	15.0	—	23.6	にぶい橙 7.5YR7/4	内面はヘラ削りとハケ目が施される。外面はハケ目が施される。外面に煤が付着。布留系。
072	壺	埋土	(12.0)	—	不明	にぶい黄橙 10YR7/2	内面はヘラ削りとハケ目が施される。外面はハケ目が施される。胎土はきめ細かい。
073	高坏	埋土	16.0	不明	不明	橙 2.5YR7/4	焼成良で硬く締まる。

( )内の数値は推定の法量を表す

Tab.18　SE024 出土遺物観察表

SK025　土坑

平面形態は歪な円形を呈する。底面は凹凸が著しい。おおよその規模は、開口部が 0.6m の直径で、深さは 0.1m を測る。

1. 黒　7.5YR2/1　粘性あり・しまりあり　粘土ブロックを粗に含む。
2. 褐灰　7.5YR4/1　粘性あり・しまりあり　粘土粒を少量含む。

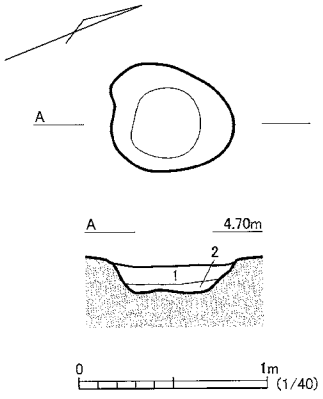

Fig.47　SK025 遺構平断面図

SK026　土坑

平面形態は楕円形を呈する。底面は凹凸が著しく、下端は不明瞭となりがちである。おおよその規模は、開口部が 0.6m × 0.8m、深さは 0.1m を測る。

1. 黒　7.5YR2/1　粘性あり・かたくしまる　粘土ブロックを少量含む。

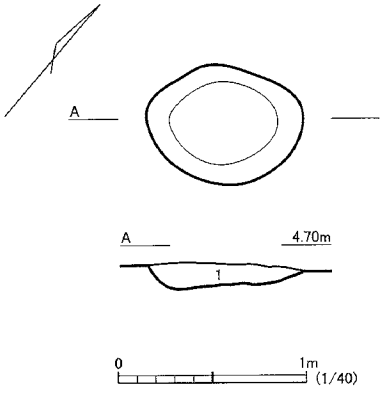

Fig.48　SK026 遺構平断面図

SK027　土坑

平面形態は歪な円形を呈する。断面は丸底の鉢状となる。底面は凹凸が著しい。SK028 土坑により東側の一部が消失する。おおよその規模は、開口部が 1.1m の直径で、深さは 0.2m を測る。

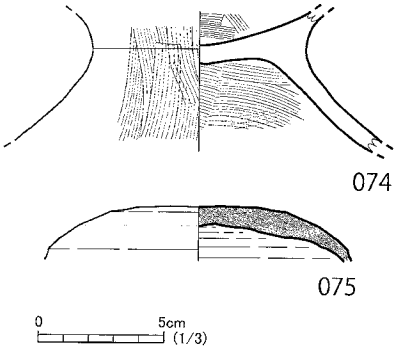

Fig.49　SK027 出土遺物実測図

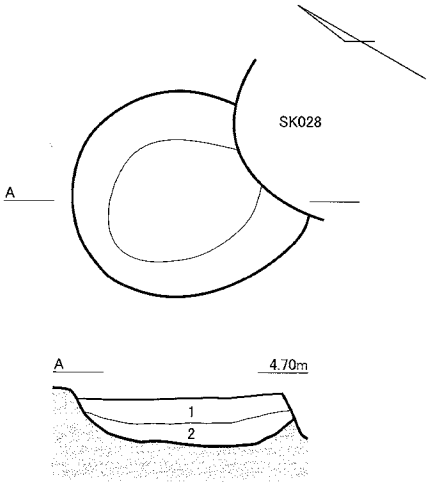

Fig.50　SK027 遺構平断面図

遺物番号	器種	出土地点	法量（cm）			色調	特徴
			口径	底径	器高		
074	高坏	底面	不明	不明	不明	にぶい黄橙 10YR6/3	内外面にハケ目を施す。
075	蓋	埋土	不明	—	不明	褐灰 10YR6/1	天井部は回転ヘラ削り。内面の色調は褐灰だが、外面は酸化焔の影響か赤味を帯びる。

Tab.19　SK027 出土遺物観察表

SK028　土坑

平面形態は歪な楕円形を呈する。底面は凹凸が著しい。SK027 土坑を破壊し構築される。おおよその規模は、開口部が 0.9m × 1.8m、深さは 0.3m を測る。

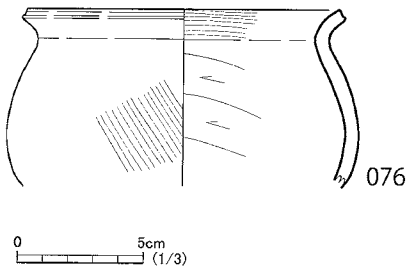

Fig.51　SK028 出土遺物実測図

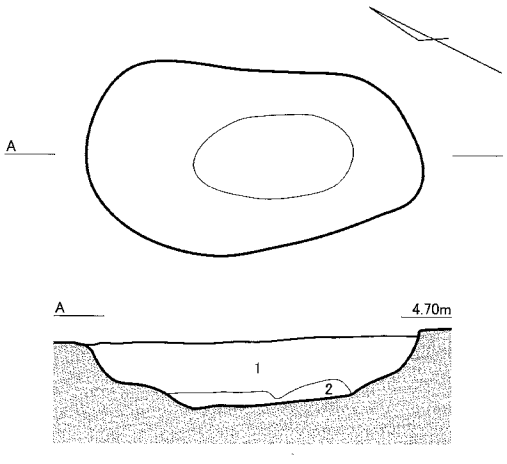

Fig.52　SK028 遺構平断面図

遺物番号	器種	出土地点	法量（cm）			色調	特徴
			口径	底径	器高		
076	甕	埋土	(12.8)	不明	不明	にぶい黄橙 10YR7/3	内面はヘラ削り。外面はハケ目が施される。

( ) 内の数値は推定の法量を表す

Tab.20　SK028 出土遺物観察表

SK029　土坑

平面形態は歪な楕円形を呈する。底面は凹凸が著しい。SK030 土坑を破壊し構築される。底面の東側がさらに窪み、未確認の遺構が重複していた可能性がある。おおよその規模は、開口部が 0.8m × 1.3m、深さは 0.2m を測る。

SK030　土坑

平面形態は歪な楕円形を呈する。底面は凹凸が著しい。SK029 土坑により西側の一部が消失し、SK071 土坑を破壊し構築される。おおよその残存する規模は、開口部が 1.1m × 1.7m、深さは 0.3m を測る。

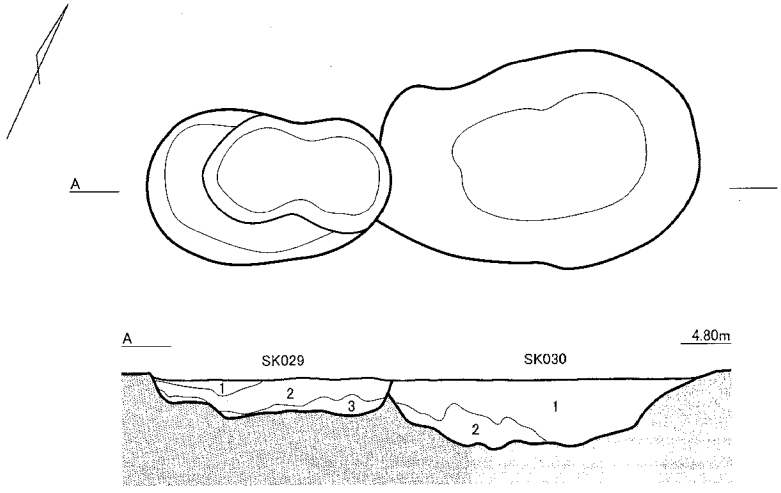

SK029
1. 黒　7.5YR2/1　粘性あり・かたくしまる
2. 黒褐　7.5YR3/1　粘性あり・かたくしまる
3. 黒褐　7.5YR3/1　粘性あり・かたくしまる　粘土ブロック・粘土粒を多量含む。

SK030
1. 黒　7.5YR2/1　粘性あり・かたくしまる　粘土粒を少量含む。
2. 黒褐　7.5YR3/1　粘性あり・かたくしまる　粘土ブロックを中量含む。

0　1m (1/40)

Fig.53　SK029・SK030 遺構平断面図

SK031　土坑

平面形態は歪な楕円形を呈する。断面は丸底の鉢状で、底面は凹凸が著しい。SK070・093土坑を破壊し構築される。おおよその規模は、開口部が1.2m × 1.6m、深さは0.4mを測る。

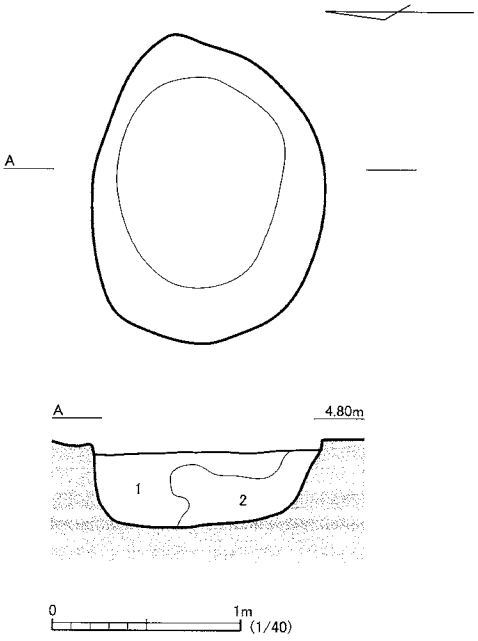

1. 黒　7.5YR2/1　粘性あり・しまりあり　粘土ブロックを少量含む。
2. 黒褐　7.5YR3/1　粘性あり・しまりあり　粘土ブロックがマーブル状に混ざる。

Fig.54　SK031 遺構平断面図

SK032　土坑

平面形態は歪な円形を呈する。断面は丸底の鉢状で、底面は凹凸が著しい。おおよその規模は、開口部が1.5mの直径で、深さは0.3mを測る。

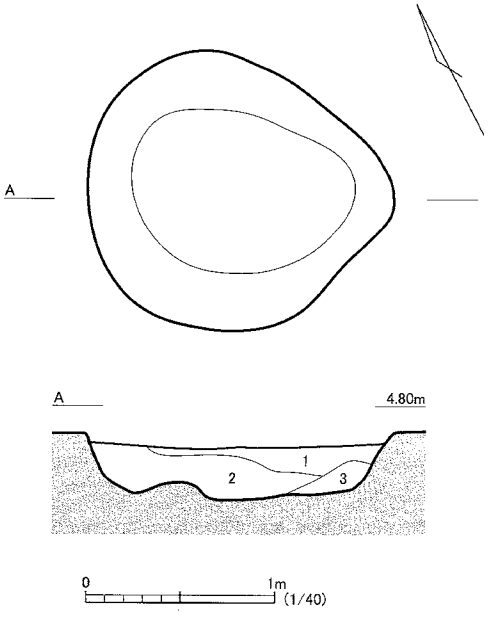

1. 黒　7.5YR2/1　粘性あり・しまりあり　粘土ブロック・粘土粒を中量含む。
2. 黒褐　7.5YR3/1　粘性あり・しまりあり　粘土ブロック・粘土粒を多量含む。
3. 黒褐　7.5YR3/1　粘性あり・しまりあり　粘土ブロック・粘土粒を少量含む。

Fig.55　SK032 遺構平断面図

SK033　土坑

平面形態は円形を呈する。底面は凹凸が著しく、中央部が盛り上がる。SK066 土坑を破壊し構築される。おおよその規模は、開口部が 1.1m の直径で、深さは 0.2m を測る。

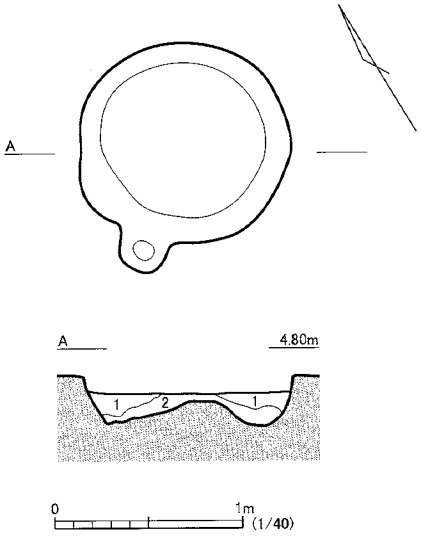

1. 黒　　7.5YR2/1　粘性あり・しまりあり　粘土粒を少量含む。
2. 浅黄橙　10YR8/4　粘性あり・しまりあり　粘土を主体とする。

Fig.56　SK033 遺構平断面図

SK034　土坑

平面形態は楕円形を呈する。底面は凹凸が著しい。SK058 土坑を破壊し構築される。おおよその規模は、開口部が 1.3m × 1.6m、深さは 0.2m を測る。

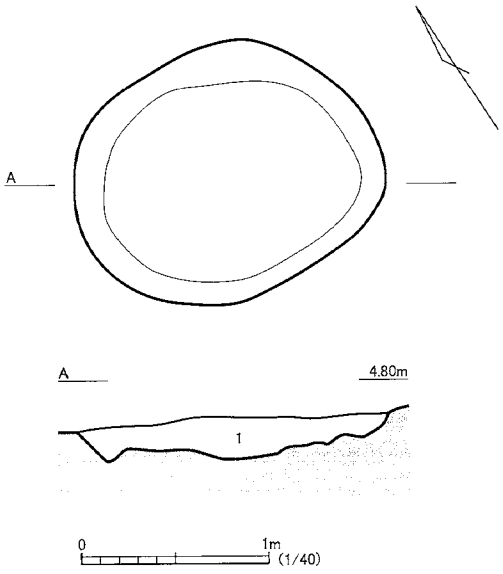

1. 黒　　7.5YR2/1　粘性あり・しまりあり　粘土粒を少量含む。

Fig.57　SK034 遺構平断面図

SK035　土坑

平面形態は歪な楕円形を呈する。底面は凹凸が著しい。SK094 土坑を破壊し構築される。おおよその規模は、開口部が 0.9m × 1.1m、深さは 0.3m を測る。

1. 黒　　7.5YR2/1　粘性あり・しまりあり
2. 黒褐　7.5YR3/1　粘性あり・しまりあり　粘土ブロックを多量含む。

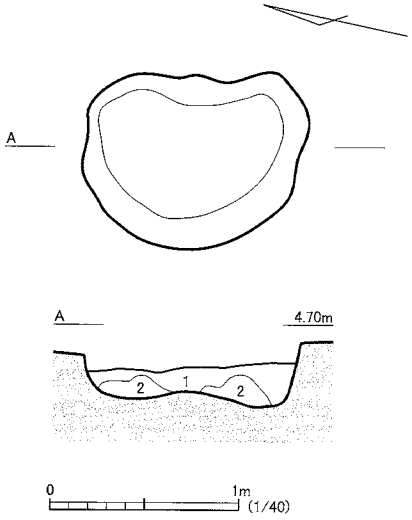

Fig.58　SK035 遺構平断面図

SK036　土坑

平面形態は楕円形を呈する。底面は凹凸が著しい。SK095 土坑、SP159 小穴を破壊し構築される。おおよその規模は、開口部が 0.7m × 1.0m、深さは 0.2m を測る。

1. 黒　　7.5YR2/1　粘性あり・しまりあり　粘土ブロックを少量含む。
2. 黒　　7.5YR2/1　粘性あり・しまりあり　粘土ブロックを多量含む。

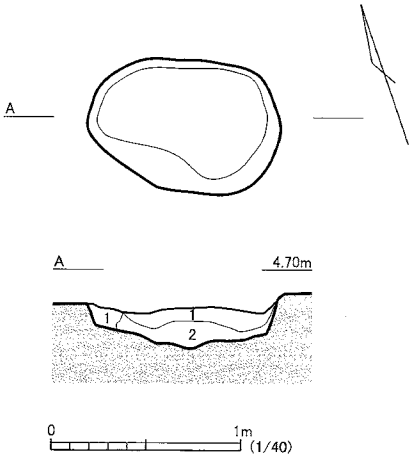

Fig.59　SK036 遺構平断面図

SK037　土坑

平面形態は不整形を呈する。底面は凹凸が著しく、下端は不明瞭となりがちである。SP068 小穴を破壊し構築される。平面上では確認し得なかったが、形態から複数の未確認遺構が重複していた可能性がある。おおよその規模は、開口部が 2.0m ～ 2.5m、深さは 0.1m ～ 0.2m を測る。

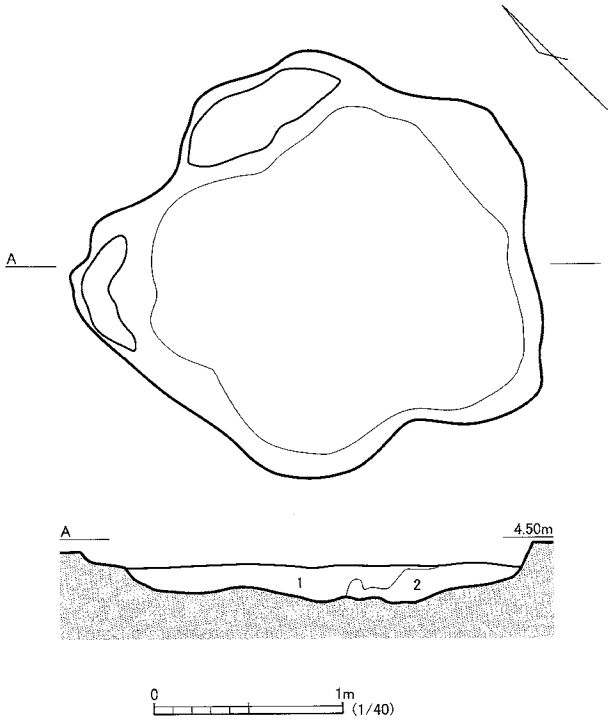

1. 黒　7.5YR2/1　粘性あり・かたくしまる　粘土ブロックを少量含む。
2. 黒　7.5YR2/1　粘性あり・かたくしまる　粘土ブロックを多量含む。

Fig.60　SK037 遺構平断面図

SK038　土坑

平面形態は楕円形を呈する。断面は鉢状で、底面は凹凸が著しい。SK056・057 土坑を破壊し構築される。おおよその規模は、開口部が 0.9m × 1.1m、深さは 0.2m を測る。

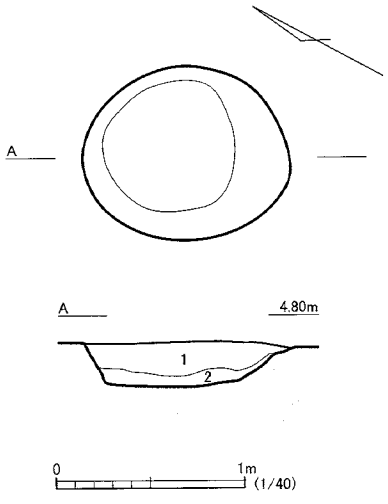

1. 黒　7.5YR2/1　粘性あり・しまりあり　粘土粒を微量含む。
2. 黒　7.5YR2/1　粘性あり・しまりあり　粘土が薄い層となり認められる。

Fig.61　SK038 遺構平断面図

SK039　土坑

平面形態は歪な円形を呈する。底面は凹凸が著しい。SK060 土坑により西側の一部が消失する。おおよその規模は、開口部が 1.4m の直径で、深さは 0.3m を測る。

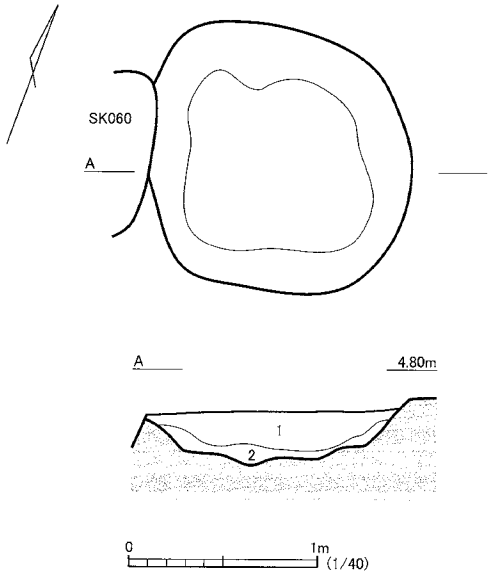

1. 黒　7.5YR2/1　粘性あり・かたくしまる　粘土ブロックを少量含む。
2. 褐灰　7.5YR5/1　粘性あり・かたくしまる　粘土ブロックを少量含む。

Fig.62　SK039 遺構平断面図

SK040　土坑

平面形態は楕円形を呈する。底面は凹凸が著しい。SK074・075 土坑、SP122 小穴を破壊し構築される。おおよその規模は、開口部が 1.0m × 1.5m、深さは 0.3m を測る。

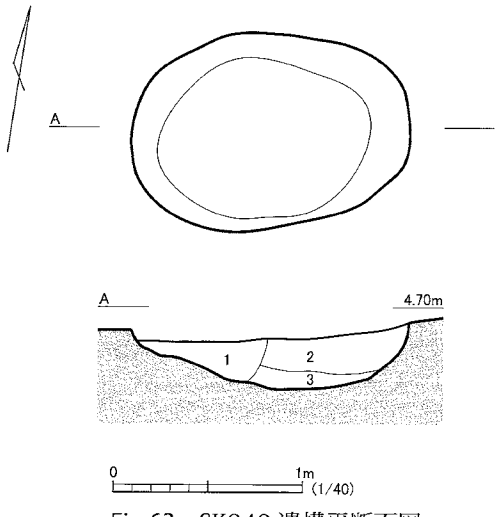

1. 黒　7.5YR2/1　粘性あり・かたくしまる　粘土ブロックを多量含む。
2. 黒褐　7.5YR3/1　粘性あり・かたくしまる　粘土ブロックを少量含む。
3. 黒　7.5YR2/1　粘性あり・かたくしまる　粘土ブロックを中量含む。

Fig.63　SK040 遺構平断面図

SK041　土坑

平面形態は楕円形を呈する。底面は凹凸が著しい。SK073 土坑を破壊し構築される。おおよその規模は、開口部が 1.7m × 2.0m、深さは 0.3m を測る。

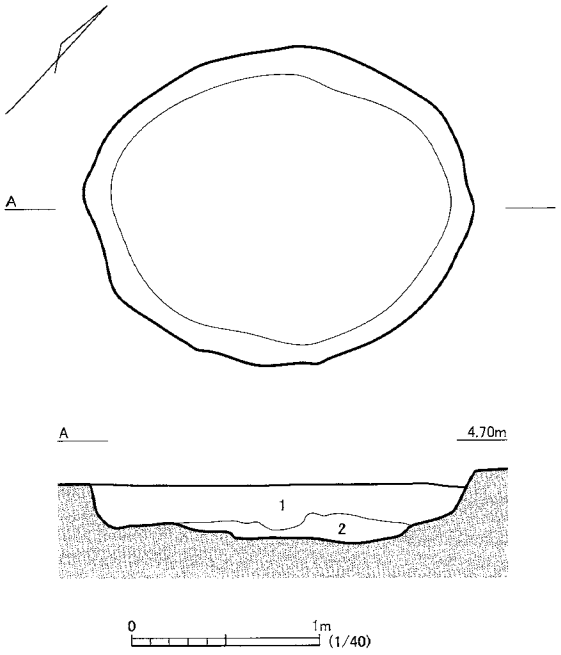

1. 黒　7.5YR2/1　粘性あり・かたくしまる　粘土ブロックを少量含む。
2. 褐灰　7.5YR5/1　粘性あり・かたくしまる　粘土ブロックを多量含む。

Fig.64　SK041 遺構平断面図

SK042　土坑

平面形態は歪な楕円形を呈する。底面は凹凸が著しい。SE043 井戸跡により東側の一部が消失し、SK080・092 土坑を破壊し構築される。おおよその規模は、開口部が 1.7m × 1.4m、深さは 0.3m を測る。

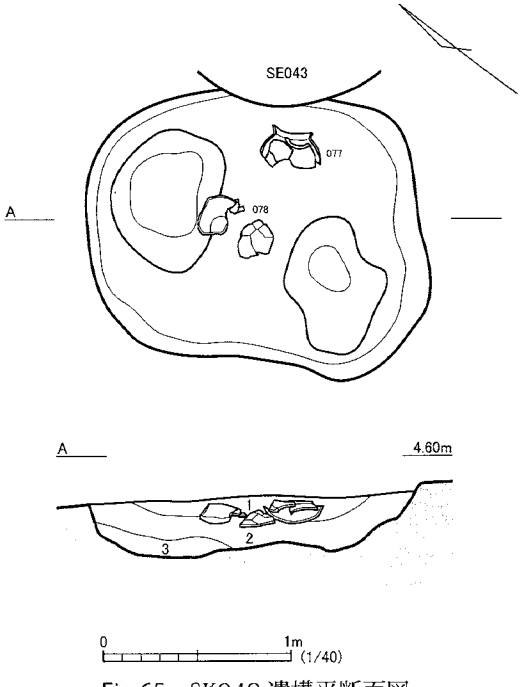

1. 黒　7.5YR2/1　粘性あり・かたくしまる　粘土ブロックを少量含む。
2. 黒褐　7.5YR3/1　粘性あり・かたくしまる　粘土ブロックを少量含む。
3. 灰オリーブ　5Y5/2　粘性あり・かたくしまる　粘土ブロックを主体とする。

Fig.65　SK042 遺構平断面図

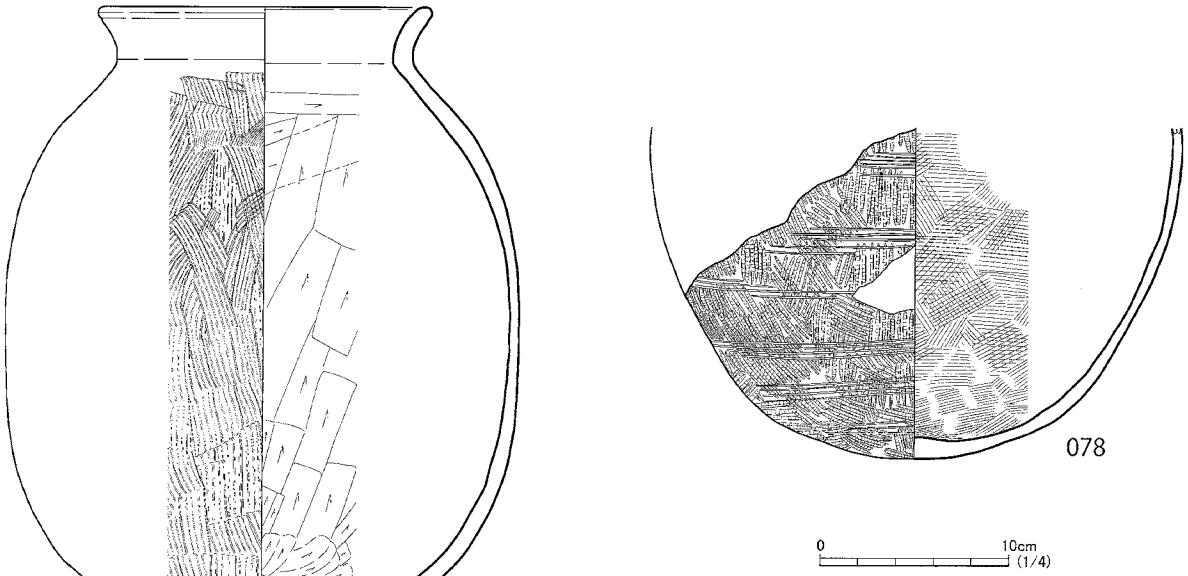

Fig.66　SK042 出土遺物実測図

遺物番号	器種	出土地点	法量（cm）			色調	特徴
			口径	底径	器高		
077	甕	埋土上層	17.7	9.4	32.5	灰黄褐 10YR6/2	内面はヘラ削り。外面はハケ目が施される。1mm 大の小礫を多量に含む。外面に煤が付着。
078	甕	埋土上層	不明	—	不明	にぶい黄橙 10YR6/3	外面はタタキを行った後に、カキ目を廻らす。内面は当て具の痕が残る。

Tab.21　SK042 出土遺物観察表

SE043　井戸跡

平面形態は楕円形を呈する。底面は凹凸が著しく、中央部はさらに深く窪む。SK042・072 土坑を破壊し構築される。おおよその規模は、開口部が 1.1m × 1.3m、深さは 0.6m を測る。

埋土内からはヒョウタン類の種子がまとまり、多量に出土する。おそらく個体として投棄された可能性があり、祭祀的な意味が推測される。

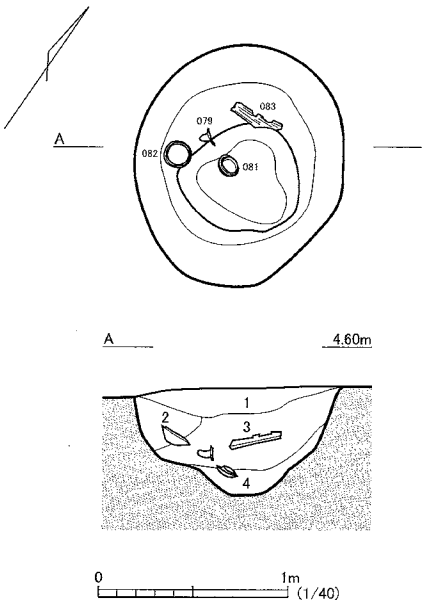

1. 黒褐　7.5YR3/1　粘性あり・しまりあり　粘土ブロックを少量含む。粘土粒を中量含む。
2. 黒褐　7.5YR3/1　粘性あり・しまりあり　粘土ブロックを多量含む。
3. 黒褐　7.5YR3/1　粘性あり・しまりあり　粘土ブロックを少量含む。
4. 褐灰　7.5YR4/1　粘性あり・しまりあり

Fig.67　SE043 遺構平断面図

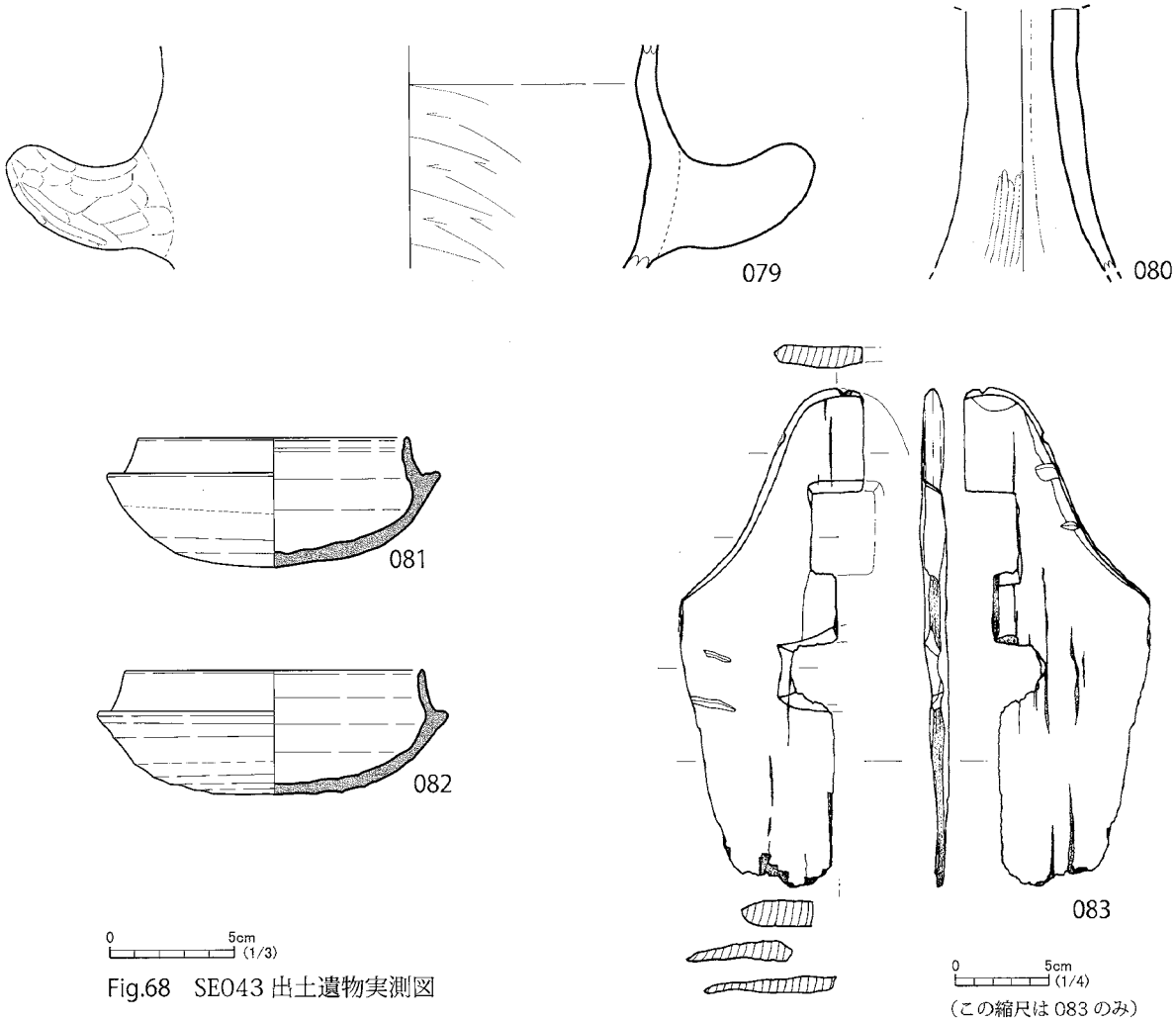

Fig.68　SE043 出土遺物実測図

（この縮尺は 083 のみ）

遺物番号	器種	出土地点	法量（cm）			色調	特徴
			口径	底径	器高		
079	甑	埋土下層	不明	不明	不明	明灰褐 7.5YR7/2	内面はヘラ削り。
080	高坏	埋土	不明	不明	不明	にぶい黄橙 10YR7/3	内面はナデあげる。外面はハケ目とミガキが施される。
081	坏身	底面	10.9	—	5.2	にぶい黄橙 10YR7/2	底部から体部下位にかけて回転ヘラ削り。
082	坏身	埋土下層	12.0	4.1	5.0	にぶい黄橙 10YR7/2	底部から体部下位にかけて回転ヘラ削り。外面に煤が付着。

遺物番号	器種	出土地点	法量（cm）			色調	特徴
			器長	器幅	器厚		
083	木製品 平鍬	埋土下層	26.7 残存値	8.3 残存値	1.35	—	木取りは柾目。

Tab.22　SE043 出土遺物観察表

SK044　土坑

平面形態は歪な楕円形を呈する。底面は凹凸が著しい。中央部はさらに窪み、未確認の遺構が重複していた可能性がある。SK097 土坑を破壊し構築される。おおよその規模は、開口部が 1.1m × 1.3m、深さは 0.6m を測る。

Fig.69　SK044 出土遺物実測図

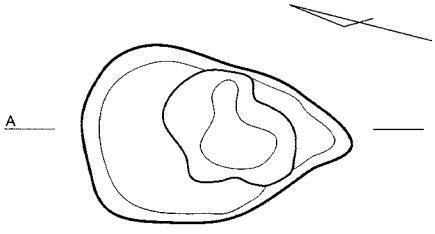

1. 黒　7.5YR2/1　粘性あり・かたくしまる
2. 黒褐　7.5YR3/1　粘性あり・かたくしまる
3. 灰白　7.5Y7/1　粘性あり・かたくしまる

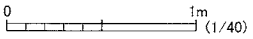

Fig.70　SK044 遺構平断面図

遺物番号	器種	出土地点	法量（cm）			色調	特徴
			口径	底径	器高		
084	坏身	埋土	(12.0)	不明	不明	褐灰 10YR6/1	底部から体部下位にかけて回転ヘラ削り。

( ) 内の数値は推定の法量を表す

Tab.23　SK044 出土遺物観察表

SK045　土坑

平面形態は歪な円形を呈する。底面は凹凸が著しく、南側がさらに窪み、未確認の遺構が重複していた可能性がある。SK080 土坑を破壊し構築される。おおよその規模は、開口部が 0.8m ～ 0.9m、深さは 0.3m を測る。

1. 黒　7.5YR2/1　粘性あり・かたくしまる　粘土ブロックを少量含む。
2. 黒褐　7.5YR3/1　粘性あり・かたくしまる　粘土ブロックを多量含む。

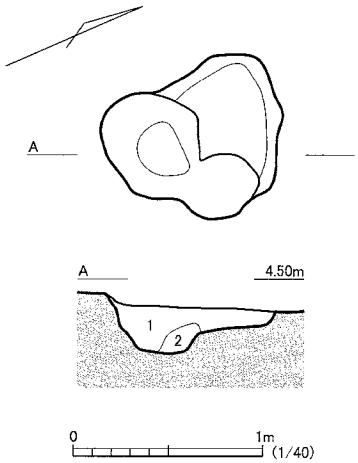

Fig.71　SK045 遺構平断面図

SK046　土坑

平面形態は不整形を呈し、2基の土坑が重複していた可能性もあるが、平面および断面上で明確にはし得なかった。底面は凹凸が著しい。形態から未確認の遺構が重複していた可能性がある。SK050土坑を破壊し構築される。おおよその規模は、開口部が0.4m～0.9m、深さは0.2mを測る。

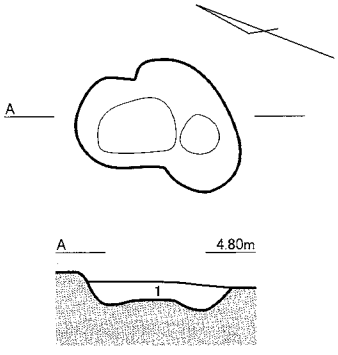

1. 褐灰　7.5YR4/1　粘性あり・かたくしまる　粘土ブロックを主体とする。

0　1m (1/40)

Fig.72　SK046遺構平断面図

SK047　土坑

平面形態は楕円形を呈する。底面は凹凸が著しい。SK048・055・078土坑を破壊し構築される。おおよその規模は、開口部が1.4m×1.7m、深さは0.3mを測る。

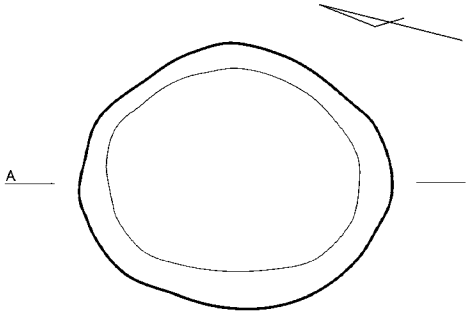

1. 黒　　7.5YR2/1　粘性あり・かたくしまる　粘土ブロックを少量含む。
2. 褐灰　7.5YR4/1　粘性あり・かたくしまる　粘土ブロックを少量含む。
3. 灰白　7.5Y7/1　　粘性あり・かたくしまる　粘土ブロックを主体とする。
4. 褐灰　7.5YR5/1　粘性あり・かたくしまる　粘土ブロックを少量含む。

0　1m (1/40)

Fig.73　SK047遺構平断面図

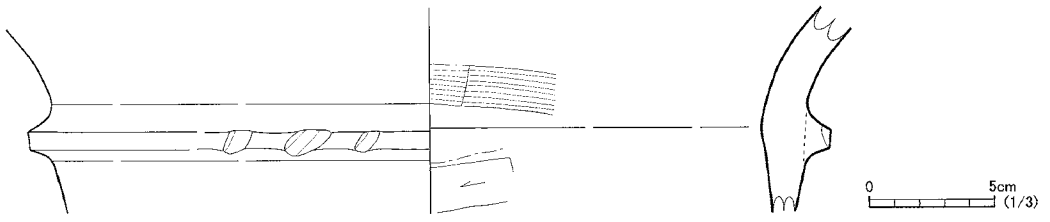

085

0　5cm (1/3)

Fig.74　SK047出土遺物実測図

遺物番号	器種	出土地点	法量（cm）			色調	特徴
			口径	底径	器高		
085	壺	埋土	不明	不明	不明	にぶい黄橙 10YR7/3	内面はヘラ削りとハケ目が施される。外面の頸部に突帯が廻り、等間隔に刻み目が連続する。

Tab.24　SK047出土遺物観察表

SK048　土坑

平面形態は円形を呈する。底面は凹凸が著しい。SK047 土坑により北側の一部が消失し、SK055・076 土坑を破壊し構築される。おおよその規模は、開口部が 1.6m の直径で、深さは 0.3m を測る。

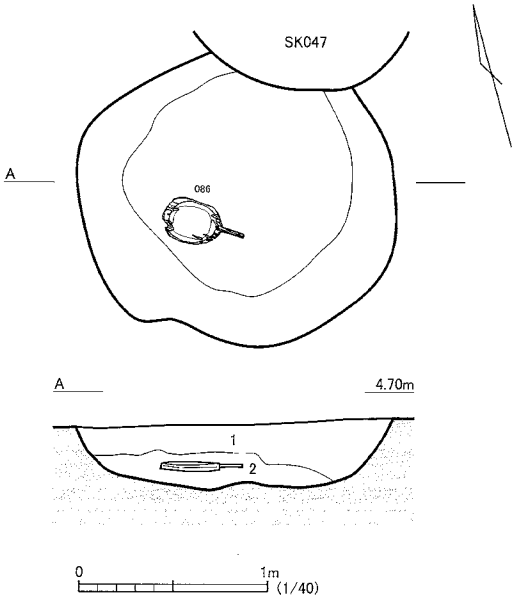

1. 黒　7.5YR2/1　粘性あり・しまりあり　粘土ブロックを少量含む。
2. 黒褐　7.5YR3/1　粘性あり・しまりあり　粘土ブロックを中量含む。

Fig.75　SK048 遺構平断面図

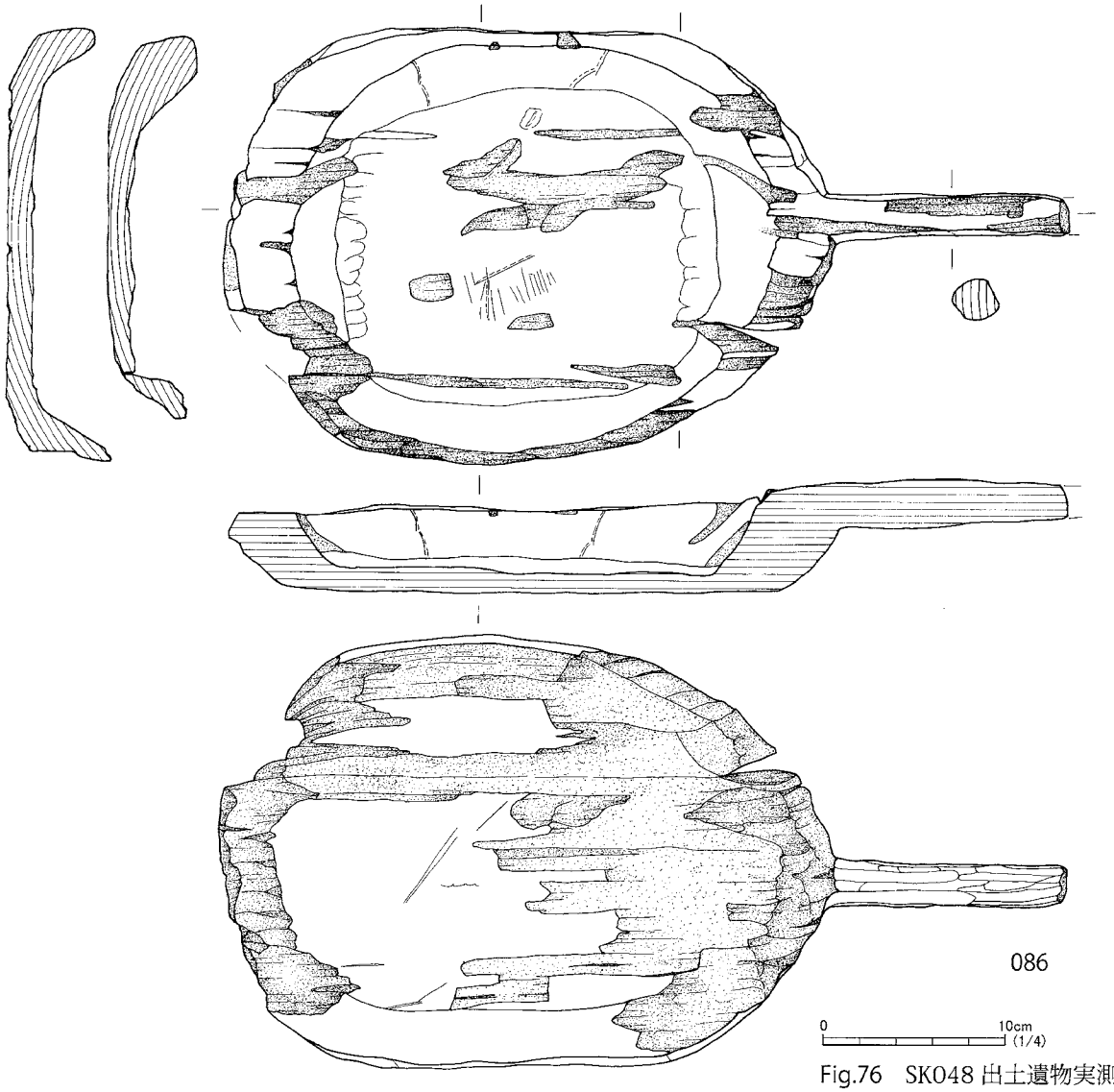

Fig.76　SK048 出土遺物実測図

遺物番号	器種	出土地点	法量（cm）				特徴
			身器長	身器幅	身器厚	柄まで含む器長	
086	木製品 杓子	底面	34.0	23.6	5.4	46.8 残存値	平底で皿形の身に柄をつくる大型の杓子。

Tab.25　SK048 出土遺物観察表

SK049　土坑

平面形態は歪な円形を呈する。底面は凹凸が著しい。おおよその規模は、開口部が 0.7m の直径で、深さは 0.3m を測る。

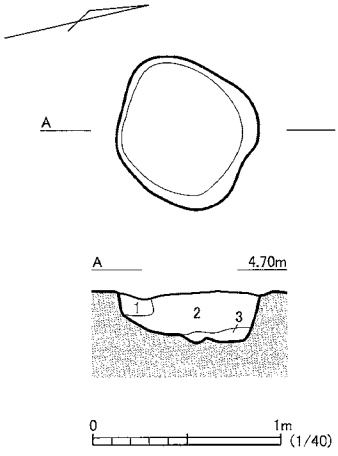

1. にぶい黄橙　10YR7/3　粘性あり・しまりあり　粘土を主体とする。
2. 黒　7.5YR2/1　粘性あり・しまりあり　粘土ブロックを少量含む。
3. 黒褐　7.5YR3/1　粘性あり・しまりあり

Fig.77　SK049 遺構平断面図

SK050　土坑

平面形態は不整形を呈する。底面は凹凸が著しく、下端は不明瞭となりがちである。SK046 土坑により北側の一部が消失する。平面上では確認し得なかったが、形態から複数の未確認遺構が重複していた可能性がある。おおよその規模は、開口部が 1.2m ～ 2.2m、深さは 0.2m を測る。

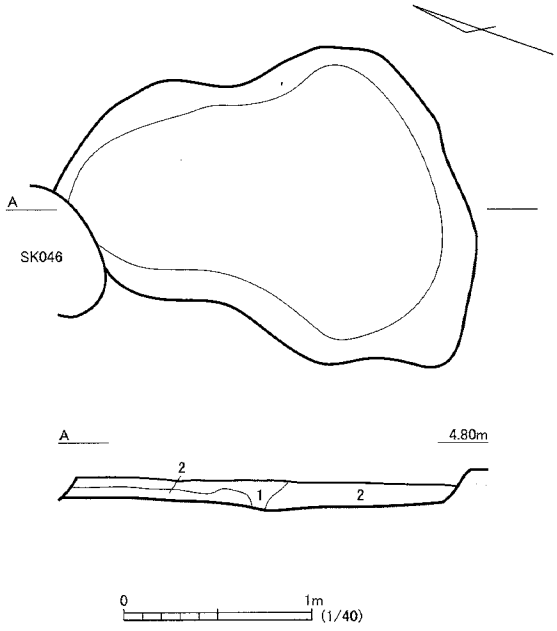

1. 黒　7.5YR2/1　粘性あり・かたくしまる　粘土ブロックを中量含む。
2. 黒褐　7.5YR3/1　粘性あり・かたくしまる　粘土ブロックを主体とする。

Fig.78　SK050 遺構平断面図

SK052　土坑

平面形態は歪な楕円形を呈する。底面は凹凸が著しい。おおよその規模は、開口部が 0.7m × 1.0m、深さは 0.1m を測る。

1. 黒　7.5YR2/1　粘性あり・しまりあり
2. 黒褐　7.5YR3/1　粘性あり・しまりあり　粘土ブロックを含む。

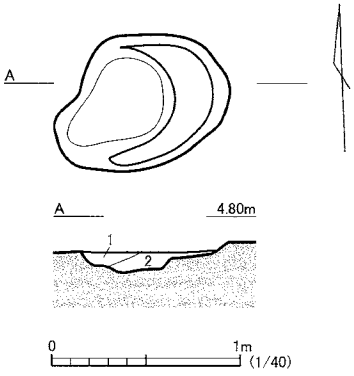

Fig.79　SK052 遺構平断面図

SK054　土坑

平面形態は歪な楕円形を呈する。底面は凹凸が著しい。おおよその規模は、開口部が 1.1m × 1.4m の直径で、深さは 0.2m を測る。

1. 黒　7.5YR2/1　粘性あり・しまりあり　粘土ブロックを少量含む。
2. 褐灰　7.5YR4/1　粘性あり・しまりあり　粘土ブロックを中量含む。
3. 褐灰　7.5YR4/1　粘性あり・しまりあり

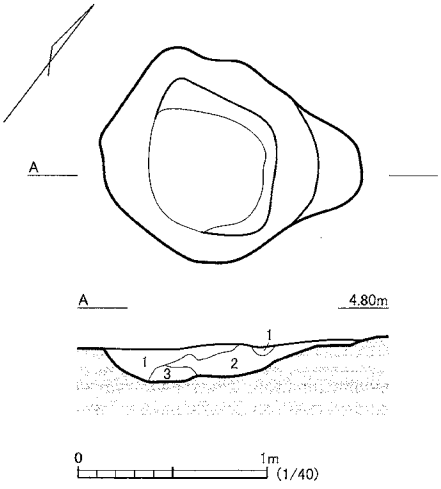

Fig.80　SK054 遺構平断面図

SK055　土坑

平面形態は楕円形を呈する。底面は凹凸が著しい。SK047・048 土坑により西側の一部が消失し、SK061 土坑を破壊し構築される。残存する部分でのおおよその規模は、開口部が 1.1m × 1.1m、深さは 0.1m を測る。

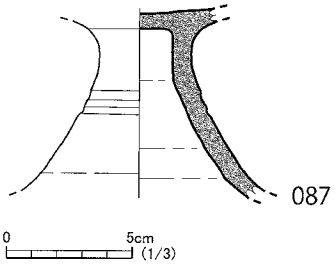

Fig.81　SK055 出土遺物実測図

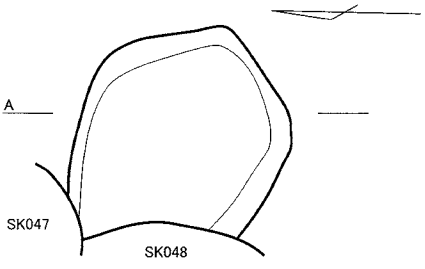

1. 黒　7.5YR2/1　粘性あり・かたくしまる　粘土ブロックを少量含む。
2. にぶい褐　7.5YR6/3　粘土ブロック。

Fig.82　SK055 遺構平断面図

遺物番号	器種	出土地点	法量（cm）			色調	特徴
			口径	底径	器高		
087	高坏	埋土	不明	不明	不明	褐灰 10YR5/1	2条の浅い沈線が廻る。

Tab.26　SK055 出土遺物観察表

SK056　土坑

平面形態は円形を呈する。底面は凹凸が著しい。SK038 土坑により北側の一部が消失し、SK057 土坑を破壊し構築される。おおよその規模は、開口部が 0.6m の直径で、深さは 0.3m を測る。

1. 黒　7.5YR2/1　粘性あり・しまりあり　粘土ブロックを中量含む。
2. 黒　7.5YR2/1　粘性あり・しまりあり

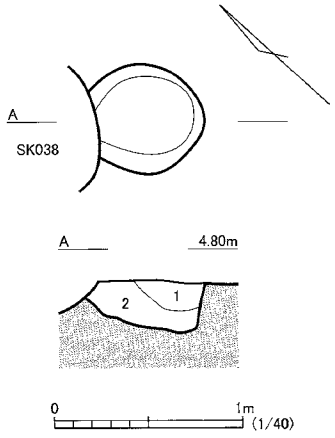

Fig.83　SK056 遺構平断面図

SK057　土坑

平面形態は隅丸方形を呈する。底面は凹凸が著しく、下端は不明瞭となりがちである。SK038・056 土坑により北側の一部が消失し、SP125 小穴に南西隅を破壊される。おおよその規模は、開口部が 1.2m × 1.2m、深さは 0.1m を測る。

1. 黒　7.5YR2/1　粘性あり・しまりあり　粘土ブロックを中量含む。

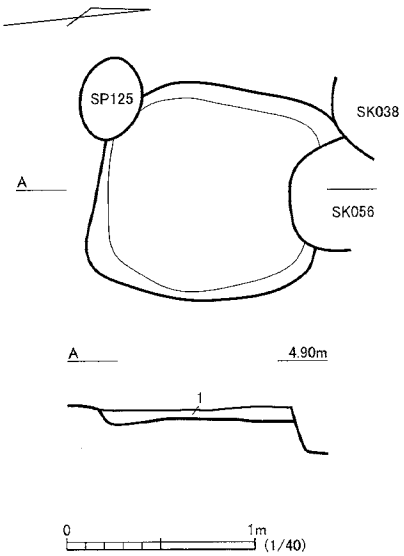

Fig.84　SK057 遺構平断面図

SK058　土坑

平面形態は歪な楕円形を呈する。底面は凹凸が著しい。SK034 土坑により東側の一部が消失し、SK059・090 土坑、SP078 小穴を破壊し構築される。おおよその規模は、開口部が 0.7m × 1.1m、深さは 0.2m を測る。

1. 黒　7.5YR2/1　粘性あり・かたくしまる　粘土ブロックを中量含む。
2. 黒　7.5YR2/1　粘性あり・かたくしまる　粘土ブロックを主体とする。

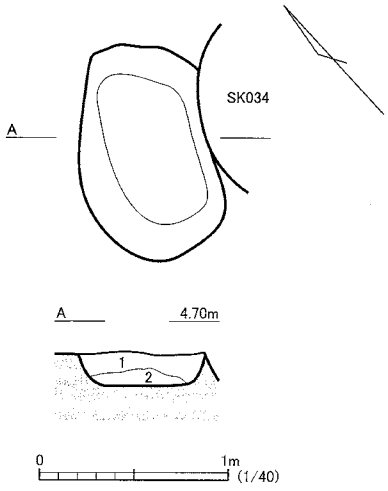

Fig.85　SK058 遺構平断面図

SK059　土坑

平面形態は円形を呈する。底面は凹凸が著しい。SK058 土坑により東側の一部が消失し、SP126 小穴を破壊し構築される。おおよその規模は、開口部が 1.0m の直径で、深さは 0.2m を測る。

1. 黒　7.5YR2/1　粘性あり・かたくしまる　粘土ブロックを中量含む。
2. 黒　7.5YR2/1　粘性あり・かたくしまる　粘土ブロックを主体とする。

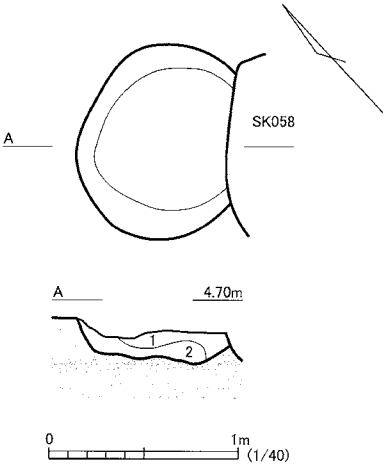

Fig.86　SK059 遺構平断面図

SK060　土坑

平面形態は歪な楕円形を呈する。底面は凹凸が著しい。SK039・061 土坑を破壊し構築される。おおよその規模は、開口部が 0.7m × 1.0m、深さは 0.2m を測る。

1. 黒　7.5YR2/1　粘性あり・しまりあり
2. 褐灰　7.5YR4/1　粘性あり・しまりあり
3. 浅黄　5Y7/2　粘性あり・かたくしまる　粘土を主体とする。

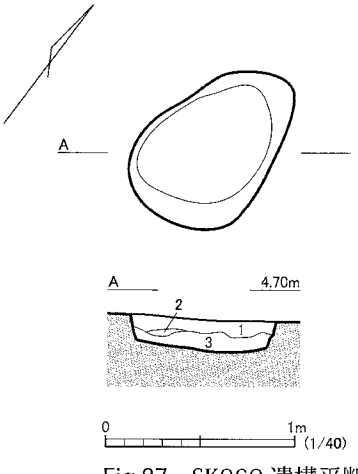

Fig.87　SK060 遺構平断面図

SK061　土坑

平面形態は歪な楕円形を呈する。底面は凹凸が著しく、下端は不明瞭となりがちである。SK055 土坑により北側を、SK060 土坑により東側の一部が消失する。おおよその規模は、開口部が 1.3m × 1.7m、深さは 0.1m を測る。

1. 黒　7.5YR2/1　粘性あり・しまりあり　粘土粒を少量含む。
2. 灰白　5Y8/2　粘性あり・しまりあり　粘土を主体とする。

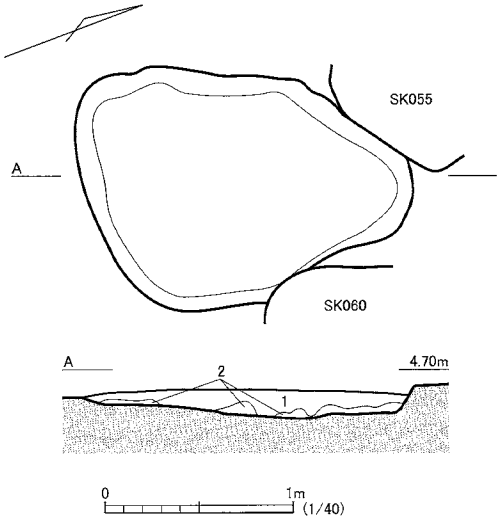

Fig.88　SK061 遺構平断面図

SK062　土坑

平面形態は不整形を呈する。底面は凹凸が著しく、下端は不明瞭となりがちである。SK078 土坑を破壊し構築される。平面上では確認し得なかったが、形態から複数の未確認遺構が重複していた可能性がある。おおよその規模は、開口部が 1.2m ～ 1.5m、深さは 0.2m を測る。

1. 黒　7.5YR2/1　粘性あり・しまりあり　粘土ブロックを少量含む。
2. 灰白　5Y8/2　粘性あり・しまりあり　粘土を主体とする。
3. 褐灰　7.5YR4/1　粘性あり・しまりあり　粘土ブロックを中量含む。

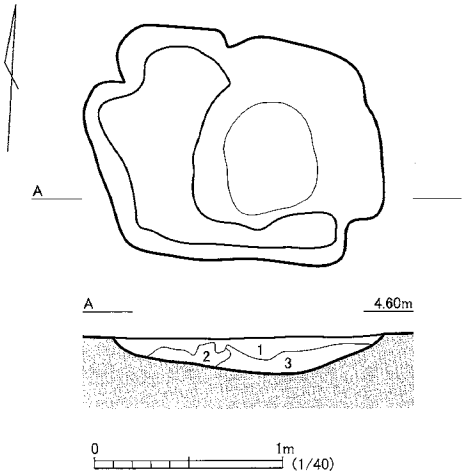

Fig.89　SK062 遺構平断面図

SK063　土坑

平面形態は不整形を呈する。底面は凹凸が著しい。SK022 土坑により南側の一部が消失する。おおよその規模は、開口部が 1.0m × 1.4m、深さは 0.2m を測る。

1. 黒　7.5YR2/1　粘性あり・しまりあり　粘土ブロックを少量含む。
2. 灰白　5Y8/2　粘性あり・しまりあり　粘土を主体とする。

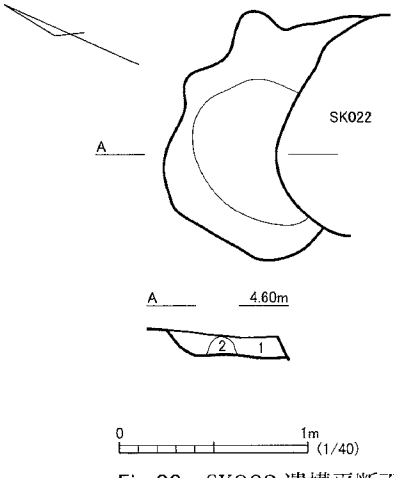

Fig.90　SK063 遺構平断面図

SK064　土坑

平面形態は円形を呈する。底面は凹凸が著しい。SK094 土坑を破壊し構築される。おおよその規模は、開口部が 0.9m の直径で、深さは 0.2m を測る。

1. 黒　7.5YR2/1　粘性あり・しまりあり　粘土粒を少量含む。
2. 褐灰　7.5YR4/1　粘性あり・しまりあり　粘土ブロックを多量含む。

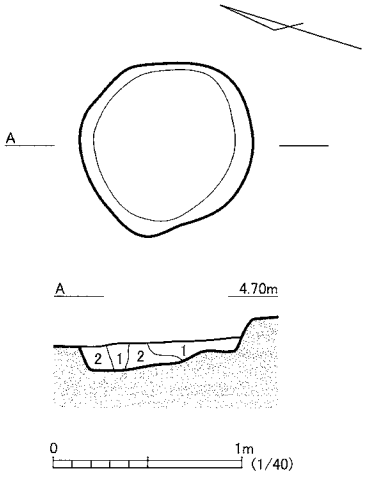

Fig.91　SK064 遺構平断面図

SK065　土坑

平面形態は隅丸の台形を呈する。底面は凹凸が著しい。SK094 土坑を破壊し構築される。おおよその規模は、開口部が 0.8m × 1.1m、深さは 0.2m を測る。

1. 黒　7.5YR2/1　粘性あり・しまりあり　粘土ブロック・粘土粒を多量含む。
2. 灰白　5Y8/2　粘性あり・しまりあり　粘土を主体とする。

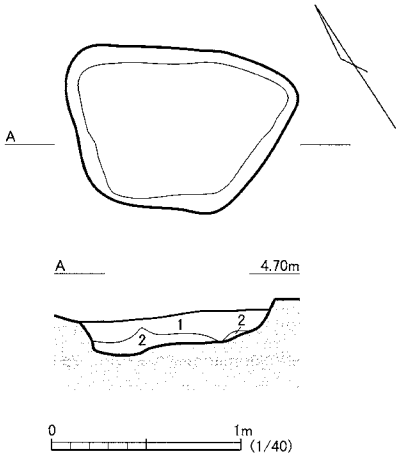

Fig.92　SK065 遺構平断面図

SK066　土坑

平面形態は楕円形を呈する。底面は凹凸が著しい。SK033 土坑により南側の一部が消失し、SK067 土坑を破壊し構築される。残存する部分でのおおよその規模は、開口部が 0.4m × 0.7m、深さは 0.3m を測る。

1. 黒　7.5YR2/1　粘性あり・しまりあり　粘土ブロックを少量含む。
2. 黒褐　7.5YR3/1　粘性あり・しまりあり　粘土ブロックを少量含む。

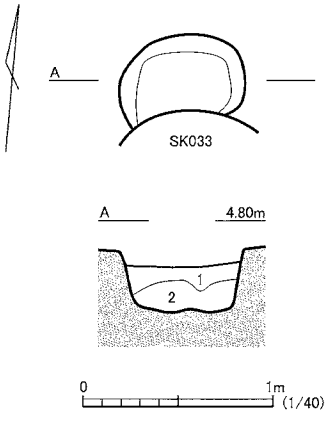

Fig.93　SK066 遺構平断面図

SK067　土坑

平面形態は楕円形を呈する。底面は凹凸が著しい。SK066 土坑により東側の一部が消失する。おおよその規模は、開口部が 0.6m × 0.8m、深さは 0.2m を測る。

1. 黒　　7.5YR2/1　粘性あり・しまりあり　粘土ブロックを少量含む。
2. 浅黄橙　7.5YR8/4　粘性あり・しまりあり　粘土ブロックを主体とする。

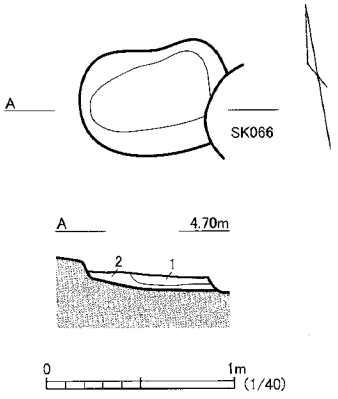

Fig.94　SK067 遺構平断面図

SK068　土坑

平面形態は歪な楕円形を呈する。底面は凹凸が著しい。SK069・084・085 土坑、SP127 小穴を破壊し構築される。おおよその規模は、開口部が 1.2m × 1.7m、深さは 0.2m を測る。

1. 黒　　7.5YR2/1　粘性あり・しまりあり　粘土ブロックを少量含む。
2. 灰白　5Y7/2　　粘土ブロック。

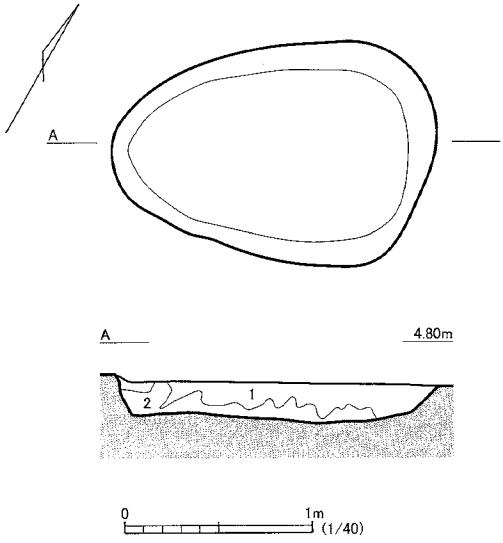

Fig.95　SK068 遺構平断面図

SK069　土坑

平面形態は楕円形を呈する。底面は凹凸が著しい。SK068 土坑により西側の一部が消失し、SK070・071 土坑を破壊し構築される。残存する部分でのおおよその規模は、開口部が 1.3m × 1.7m、深さは 0.5m を測る。

SK071　土坑

平面形態は楕円形を呈するかと思われる。底面は凹凸が著しい。SK030 土坑により南側を、SK069 により北側の一部がそれぞれ消失する。残存する部分でのおおよその規模は、開口部が 0.3m × 0.9m、深さは 0.3m を測る。

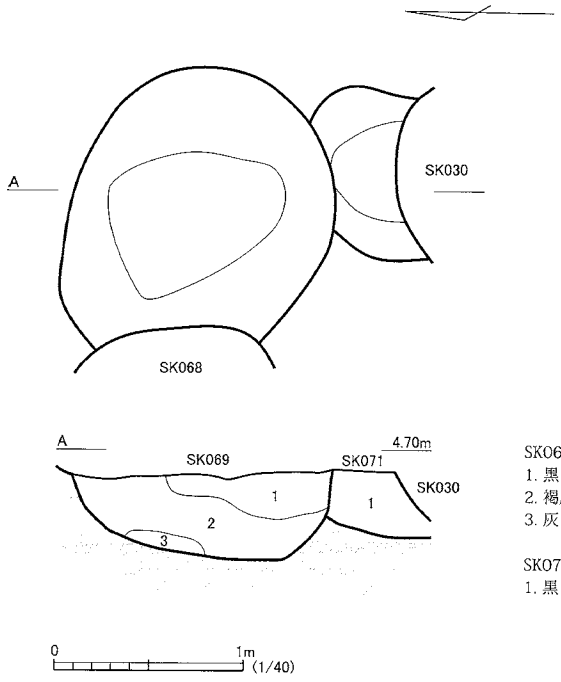

SK069
1. 黒　7.5YR2/1　粘性あり・しまりあり　粘土ブロックを中量含む。
2. 褐灰　7.5YR4/1　粘性あり・しまりあり　粘土ブロックを中量含む。
3. 灰白　5Y7/2　粘性あり・しまりあり　粘土ブロック。

SK071
1. 黒　7.5YR2/1　粘性あり・しまりあり　粘土ブロックを中量含む。

Fig.96　SK069・SK071 遺構平断面図

SK070　土坑

平面形態は歪な楕円形を呈する。底面は凹凸が著しい。SK031 土坑により東側を、SK069 土坑により西側の一部がそれぞれ消失し、SK093 土坑を破壊し構築される。おおよその規模は、開口部が 1.2m × 1.5m、深さは 0.3m を測る。

1. 黒　7.5YR2/1　粘性あり・しまりあり　粘土ブロックを少量含む。
2. 黒褐　7.5YR3/1　粘性あり・しまりあり　粘土ブロックを多量含む。
3. 黒褐　7.5YR3/1　粘性あり・しまりあり　粘土ブロックを少量含む。
4. 灰白　5Y7/2　粘性あり・しまりあり　粘土を主体とする。

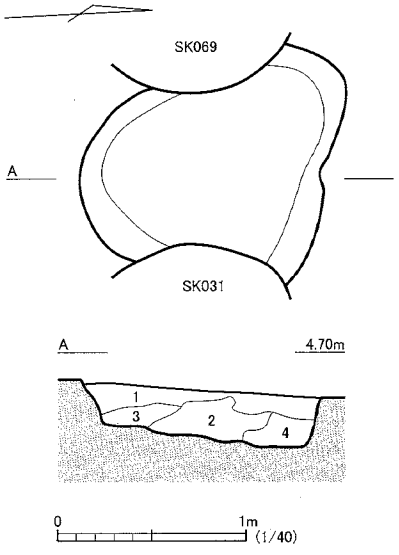

Fig.97　SK070 遺構平断面図

SK072　土坑

平面形態は歪な楕円形を呈するかと思われる。底面は凹凸が著しい。SE043 井戸跡により西側の一部が消失し、SK094 土坑を破壊し構築される。残存する部分でのおおよその規模は、開口部が 0.7m × 1.0m、深さは 0.1m を測る。

1. 黒　7.5YR2/1　粘性あり・しまりあり　粘土ブロックを少量含む。
2. 黒褐　7.5YR3/1　粘性あり・しまりあり　粘土ブロックを多量含む。

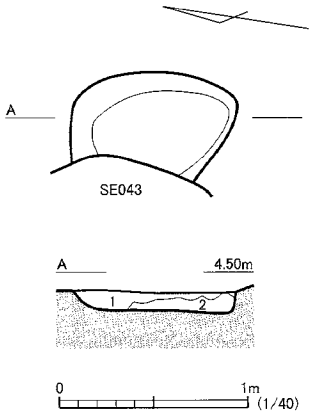

Fig.98　SK072 遺構平断面図

SK073　土坑

平面形態は楕円形を呈する。底面は凹凸が著しい。SK041 土坑により西側の一部が消失する。残存する部分でのおおよその規模は、開口部が 0.3m × 0.9m、深さは 0.2m を測る。

1. 灰白　5Y7/1　粘性あり・しまりあり　粘土を主体とし、黒色土が少量混ざる。

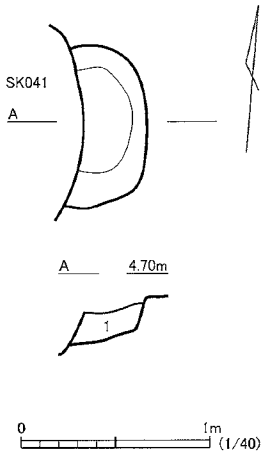

Fig.99　SK073 遺構平断面図

SK074　土坑

平面形態は楕円形を呈するかと思われる。底面は凹凸が著しい。SK040 土坑により南側の一部が消失する。残存する部分でのおおよその規模は、開口部が 0.4m × 0.3m、深さは 0.2m を測る。

1. 黒　7.5YR2/1　粘性あり・しまりあり　粘土ブロックを中量含む。
2. 黒　7.5YR2/1　粘性あり・しまりあり　粘土ブロックを多量含む。

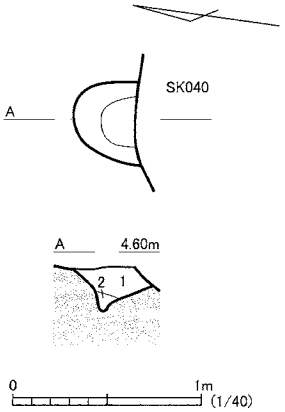

Fig.100　SK074 遺構平断面図

SK075　土坑

平面形態は歪な楕円形を呈するかと思われる。底面は凹凸が著しく、下端は不明瞭となりがちである。SK040 土坑により西側の一部が消失し、SP121・122 小穴を破壊し構築される。残存する部分でのおおよその規模は、開口部が 0.7m × 0.8m、深さは 0.1m を測る。

1. 黒　7.5YR2/1　粘性あり・しまりあり　粘土ブロックを多量含む。

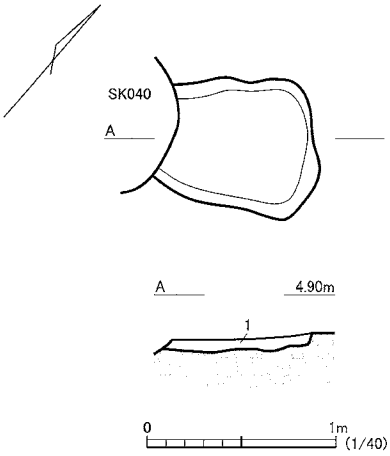

Fig.101　SK075 遺構平断面図

SK076　土坑

平面形態は楕円形を呈するかと思われる。底面は凹凸が著しい。SK048 土坑により北側の一部が消失する。残存する部分でのおおよその規模は、開口部が 0.7m × 0.5m、深さは 0.1m を測る。

1. 黒　7.5YR2/1　粘性あり・しまりあり　粘土ブロックを少量含む。

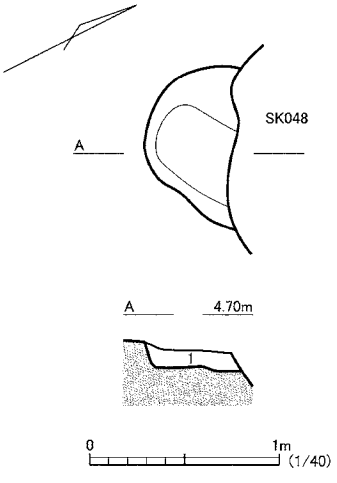

Fig.102　SK076 遺構平断面図

SK077　土坑

平面形態は円形を呈する。断面は丸底の鉢状となる。底面は凹凸が著しい。おおよその規模は、開口部が 0.6m の直径で、深さは 0.1m を測る。

1. 黒　7.5YR2/1　粘性あり・しまりあり
2. 黒　7.5YR2/1　粘性あり・しまりあり　粘土ブロックを中量含む。
3. 黒　7.5YR2/1　粘性あり・しまりあり　粘土ブロックを少量含む。
4. 黒　7.5YR2/1　粘性あり・しまりあり　粘土ブロックを多量含む。

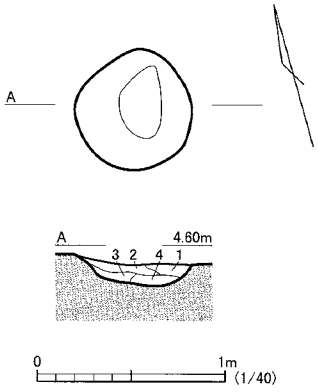

Fig.103　SK077 遺構平断面図

SK078　土坑

平面形態は歪な楕円形を呈する。底面は凹凸が著しく、下端は不明瞭となりがちである。SK047 土坑により東側を、SK062 土坑により北側の一部が消失する。残存する部分でのおおよその規模は、開口部が 0.7m × 0.8m、深さは 0.1m を測る。

1. 黒　7.5YR2/1　粘性あり・しまりあり　粘土ブロックを主体とする。

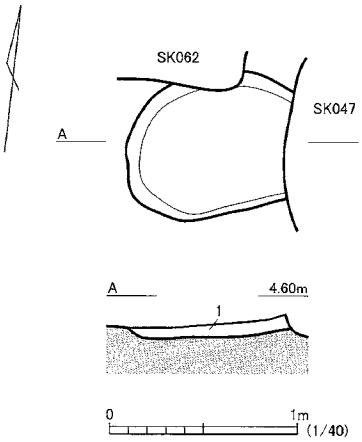

Fig.104　SK078 遺構平断面図

SK079　土坑

平面形態は不整形を呈するが、本来は楕円形であり、東側に小穴が重複したものと判断する。底面は凹凸が著しく、下端は不明瞭となりがちである。おおよその規模は、開口部の短軸が 1.0m と推測され、長軸は 1.4m、深さは 0.1m を測る。

1. 黒　7.5YR2/1　粘性あり・しまりあり　粘土ブロックを少量含む。
2. 灰白　5Y7/2　粘土を主体とし、黒色土が微量混ざる。

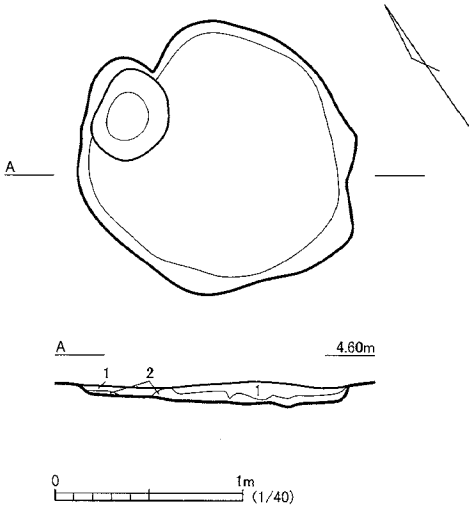

Fig.105　SK079 遺構平断面図

SK080　土坑

平面形態は歪な楕円形を呈する。底面は凹凸が著しく、下端は不明瞭となりがちである。SK042・045 土坑により南側の一部が消失し、SK129 土坑を破壊し構築される。おおよその規模は、開口部が 1.2m × 1.4m、深さは 0.1m を測る。

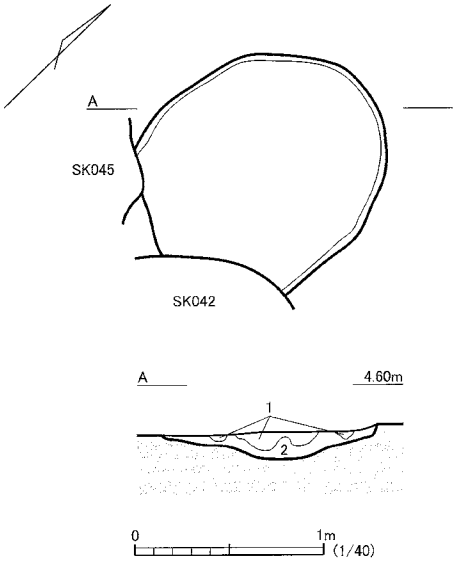

1. 黒　7.5YR2/1　粘性あり・しまりあり
2. 黒褐　7.5YR3/1　粘性あり・しまりあり　粘土ブロックを中量含む。

Fig.106　SK080 遺構平断面図

SK081　土坑

平面形態は不整形を呈するが、本来は隅丸方形に近い形であり、南側に浅い他の遺構が重複したものと判断する。底面は凹凸が著しく、下端は不明瞭となりがちである。SK130 土坑により北側の一部が消失する。残存する部分でのおおよその規模は、開口部が 1.2m × 1.4m、深さは 0.1m を測る。

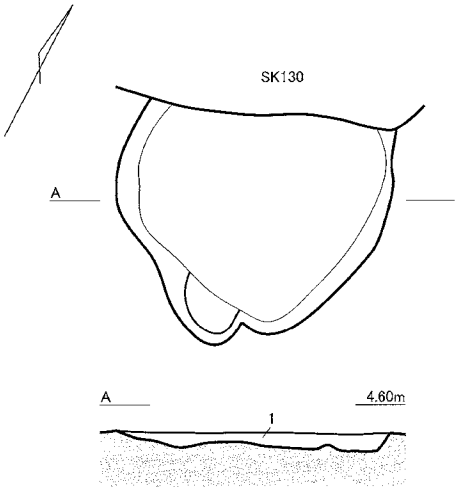

1. 黒　7.5YR2/1　粘性あり・しまりあり　粘土ブロックを多量含む。

Fig.107　SK081 遺構平断面図

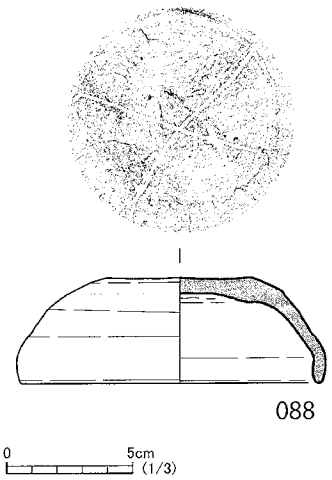

Fig.108　SK081 出土遺物実測図

遺物番号	器種	出土地点	法量（cm）			色調	特徴
			口径	底径	器高		
088	蓋	埋土	(11.9)	—	4.2	褐灰 10YR6/1	底部から体部下位にかけて回転ヘラ削り。天井部に「×」のヘラ描きあり。

( )内の数値は推定の法量を表す

Tab.27　SK081 出土遺物観察表

SE082　井戸跡

平面形態は隅丸長方形を呈する。底面は丸底で、断面はほぼ円筒形の掘り込みである。SK130 土坑を破壊し構築される。おおよその規模は、開口部が 0.8m × 1.1m、深さは 0.9m を測る。

埋土内からはヒョウタン類の種子がまとまり、多量に出土する。おそらく個体として投棄された可能性があり、祭祀的な意味が推測される。

1. 黒褐　7.5YR3/1　粘性あり・しまりあり　粘土ブロックを微量含む。
2. 黒　7.5YR2/1　粘性あり・しまりあり　粘土ブロックを中量含む。
3. 黒　7.5YR2/1　粘性あり・しまりあり　粘土ブロックを少量含む。
4. 黒褐　7.5YR3/1　粘性あり・しまりあり　粘土ブロックを中量含む。
5. 灰白　5Y7/2　粘性あり・しまりあり　粘土を主体とし、黒色土が混ざる。

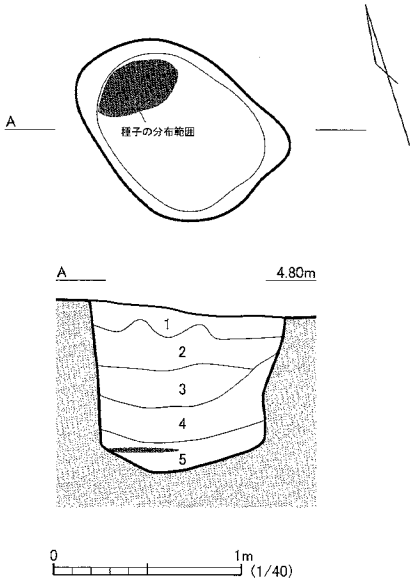

Fig.109　SE082 遺構平断面図

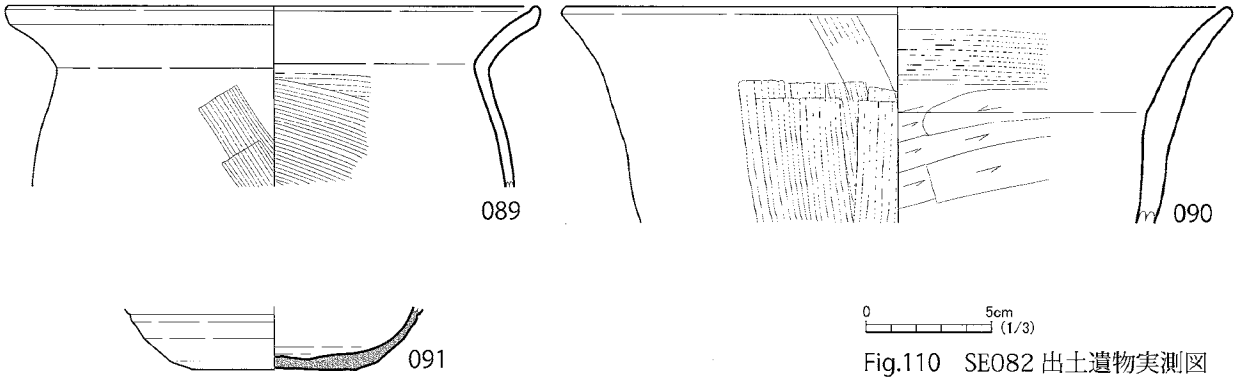

Fig.110　SE082 出土遺物実測図

遺物番号	器種	出土地点	法量（cm）			色調	特徴
			口径	底径	器高		
089	甕	埋土	(21.2)	不明	不明	にぶい黄橙 10YR7/3	内外面にハケ目を施す。
090	甑	埋土	(26.6)	不明	不明	にぶい黄橙 10YR7/3	内面はヘラ削りとハケ目を施す。外面はハケ目を施す。外面に煤が付着。
091	坏身	埋土	不明	(6.6)	不明	褐灰 10YR5/1	底部から体部下位にかけ回転ヘラ削り。

( ) 内の数値は推定の法量を表す

Tab.28　SE082 出土遺物観察表

SK083　土坑

平面形態は不整形を呈するが、本来は隅丸方形に近い形であり、南東側に浅い他の遺構が重複したものと判断する。底面は凹凸が著しい。SK087・130 土坑を破壊し構築される。北側の下端はオーヴァーハングする。おおよその規模は、開口部が 1.7m × 2.2m、深さは 0.3m を測る。

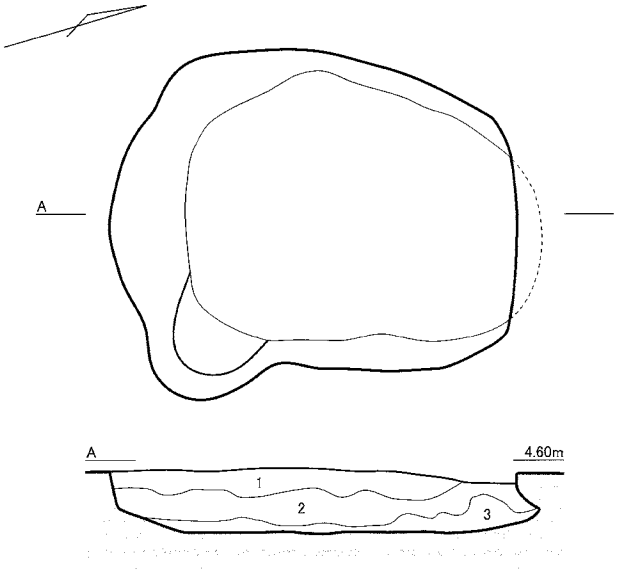

1. 黒　7.5YR2/1　粘性あり・しまりあり　粘土ブロックを微量含む。
2. 黒褐　7.5YR3/1　粘性あり・しまりあり　粘土ブロックを少量含む。
3. 褐灰　7.5YR4/1　粘性あり・しまりあり　粘土ブロックを多量含む。

0　1m (1/40)

Fig.111　SK083 遺構平断面図

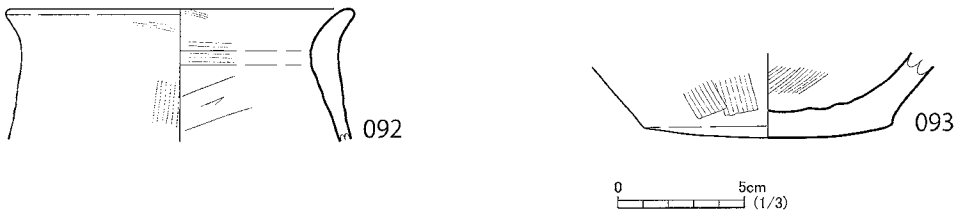

Fig.112　SK083 出土遺物実測図

遺物番号	器種	出土地点	法量（cm）			色調	特徴
			口径	底径	器高		
092	甕	埋土	(13.8)	不明	不明	にぶい橙 7.5YR7/3	内面はヘラ削りとハケ目を施す。外面はハケ目を施す。
093	甕	埋土	不明	9.8	不明	にぶい黄橙 10YR6/3	内外面にハケ目を施す。

( ) 内の数値は推定の法量を表す

Tab.29　SK083 出土遺物観察表

SK084　土坑

平面形態は歪な楕円形を呈するかと思われる。底面は凹凸が著しい。SK068 土坑により南側の約半分が消失する。残存する部分でのおおよその規模は、開口部が 0.6m × 0.5m、深さは 0.1m を測る。

1. 黒　7.5YR2/1　粘性あり・しまりあり　粘土ブロックを少量含む。
2. 灰白　5Y7/2　粘土を主体とする。

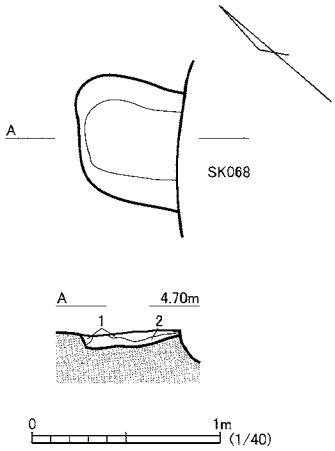

Fig.113　SK084 遺構平断面図

SK085　土坑

平面形態は歪な楕円形を呈するかと思われる。底面は凹凸が著しい。SK068 土坑により南側を、SP160 小穴により北側の一部がそれぞれ消失する。残存する部分でのおおよその規模は、開口部が 0.6m × 0.7m、深さは 0.1m を測る。

1. 黒　7.5YR2/1　粘性あり・しまりあり　粘土ブロックを中量含む。
2. 黒　7.5YR2/1　粘性あり・しまりあり　粘土ブロックを多量含む。
3. 灰白　5Y7/2　粘土ブロックを主体とする。

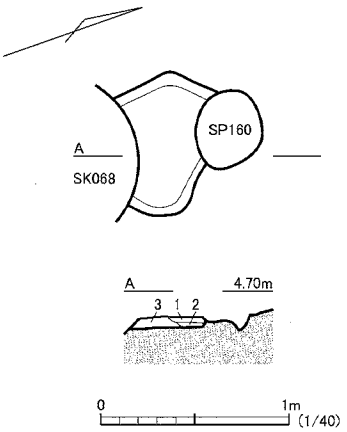

Fig.114　SK085 遺構平断面図

SK086　土坑

平面形態は円形を呈する。底面は凹凸が著しいが丸底気味で、断面はほぼ円筒形の掘り込みである。おおよその規模は、開口部が 0.6m ～ 0.7m の直径で、深さは 0.3m を測る。

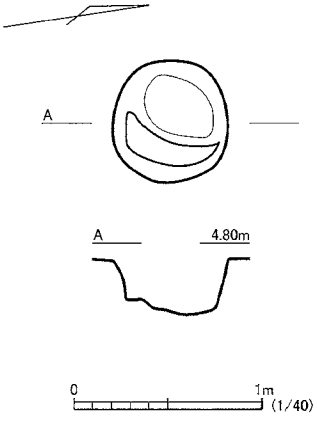

Fig.115　SK086 遺構平断面図

SK087　土坑

平面形態は歪な楕円形を呈するものと思われる。底面は凹凸が著しい。SK083 土坑により北側の一部が消失する。SK088 土坑と東側で重複するが、相互の時期は平面および断面上で明確にはし得なかった。残存する部分でのおおよその規模から推測すると、開口部が 1.3m 前後で、深さは 0.2m を測る。

1. 黒褐　7.5YR3/1　粘性あり・しまりあり　粘土ブロックを少量含む。
2. 黒褐　7.5YR3/1　粘性あり・しまりあり　粘土ブロックを多量含む。

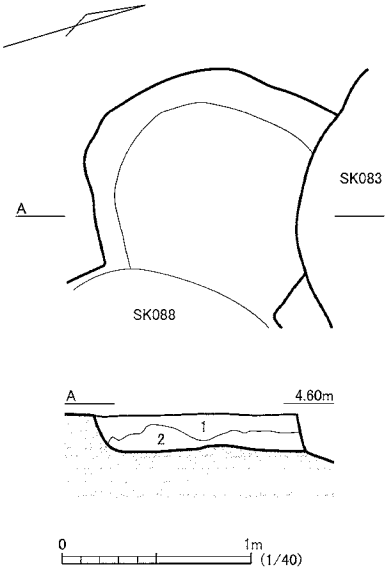

Fig.116　SK087 遺構平断面図

SK088　土坑

平面形態は歪な楕円形を呈する。底面は凹凸が著しい。SK087 土坑と西側で重複するが、相互の時期は平面および断面上で明確にはし得なかった。形態から未確認の遺構が重複していた可能性がある。おおよその規模は、開口部が 0.9m × 1.5m、深さは 0.3m を測る。

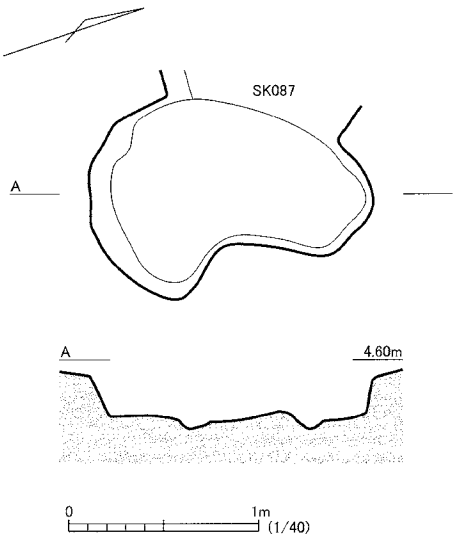

Fig.117　SK088 遺構平断面図

SK089　土坑

平面形態は歪な楕円形を呈するものと思われる。底面は凹凸が著しい。SE120 井戸跡により北側を、SK156 土坑により西側の一部がそれぞれ消失し、SK098 土坑を破壊し構築される。形態から未確認の遺構が重複していた可能性がある。残存する部分でのおおよその規模は、開口部が 1.3m × 1.8m、深さは 0.1 m～ 0.3m を測る。

1. 黒褐　7.5YR3/1　粘性強・しまり強　　粘土ブロックを含む。
2. 黒褐　7.5YR3/1　粘性強・しまり強　　粘土ブロックを含む。
3. 黒褐　7.5YR3/1　粘性強・しまり強
4. 灰白　5Y7/2　　粘性強・しまり強　　粘土ブロックを主体とする。
5. 黒褐　7.5YR3/1　粘性強・しまりやや強　粘土ブロックを多量含む。
6. 灰白　5Y7/2　　粘性強・しまり強　　粘土を主体とする。

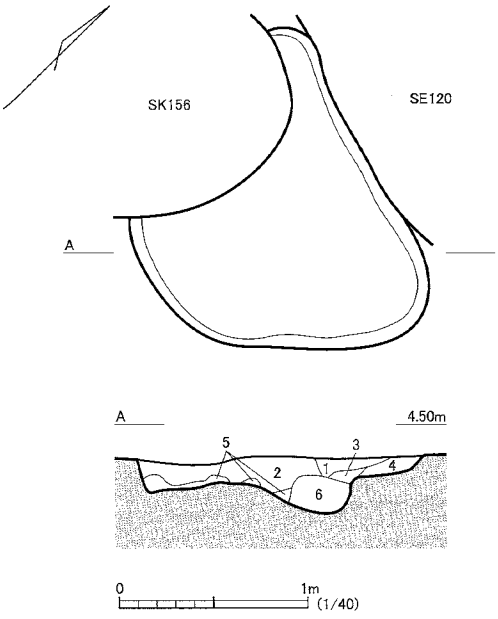

Fig.118　SK089 遺構平断面図

SK090　土坑

平面形態は歪な楕円形を呈する。SK058 土坑により東側の一部が消失する。残存する部分でのおおよその規模は、開口部が 0.2m × 0.5m、深さは 0.1m を測る。

1. 黒　　7.5YR2/1　粘性あり・しまりあり　粘土ブロックを中量含む。

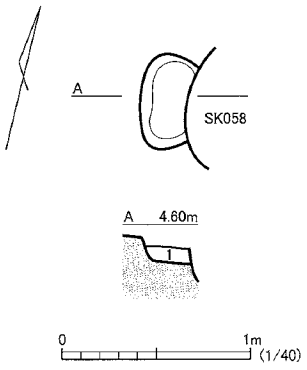

Fig.119　SK090 遺構平断面図

SK091　土坑

平面形態は歪な円形を呈する。断面は丸底の鉢状となる。底面は凹凸が著しい。おおよその規模は、開口部が 0.9m の直径で、深さは 0.2m を測る。

1. 黒　　7.5YR2/1　粘性あり・しまりあり　粘土ブロックを中量含む。
2. 灰白　5Y7/2　　粘性あり・しまりあり　粘土を主体とし、黒色土が微量混ざる。

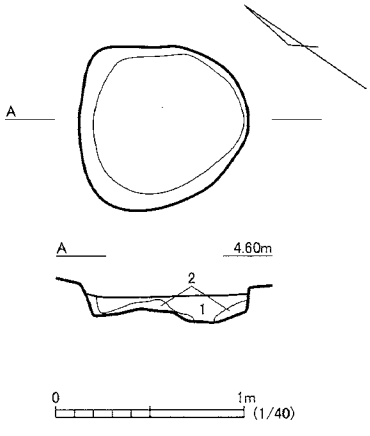

Fig.120　SK091 遺構平断面図

SK092　土坑

平面形態は隅丸長方形を呈するものと思われる。SK042 土坑により北側の約半分が消失する。底面は凹凸が著しい。残存する部分でのおおよその規模は、開口部が 0.5m × 0.4m、深さは 0.1m を測る。

1. 灰白　5Y7/2　粘性あり・しまりあり　粘土に黒色土が少量混ざる。

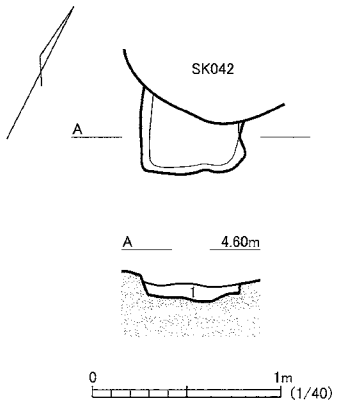

Fig.121　SK092 遺構平断面図

SK093　土坑

平面形態は歪な楕円形を呈するものと思われる。SK031・070 土坑により北側の半分以上が消失する。底面は凹凸が著しい。残存する部分でのおおよその規模は、開口部が 0.4m × 1.0m、深さは 0.1m を測る。

1. 黒　　7.5YR2/1　粘性あり・しまりあり　粘土ブロックを多量含む。

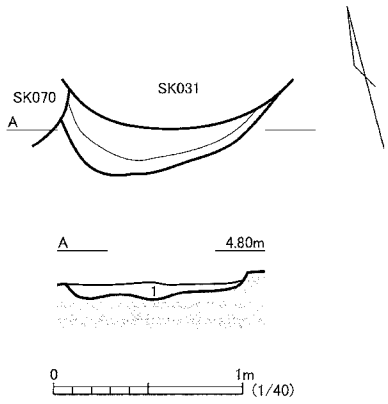

Fig.122　SK093 遺構平断面図

SK094　土坑

平面形態は歪な楕円形を呈する。SK035・064・065・072 土坑により北側以外の部分が消失する。底面は凹凸が著しい。残存する部分でのおおよその規模は、開口部が 1.2m × 1.5m、深さは 0.3m を測る。

1. 黒　　7.5YR2/1　粘性あり・しまりあり　粘土ブロックを少量含む。
2. 褐灰　7.5YR4/1　粘性あり・しまりあり　ロームブロックを多量含む。

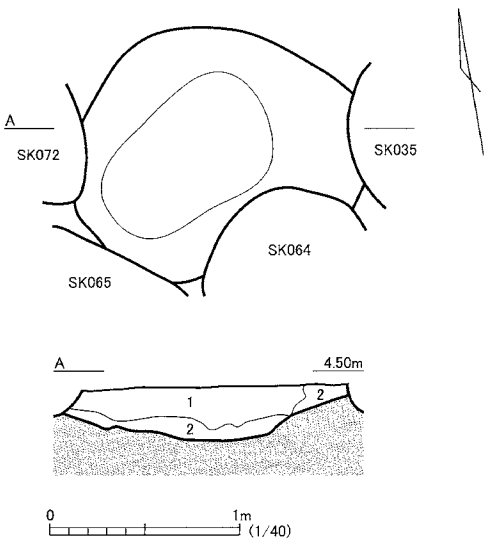

Fig.123　SK094 遺構平断面図

SK095　土坑

平面形態は歪な楕円形を呈する。SK036 土坑により東側の一部が消失し、SP159 小穴を破壊し構築される。底面は凹凸が著しい。おおよその規模は、開口部が 1.5m × 1.2m、深さは 0.2m を測る。

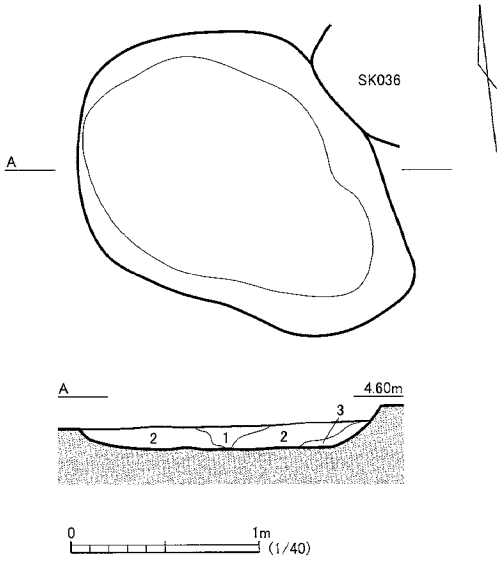

1. 黒　7.5YR2/1　粘性あり・しまりあり　粘土ブロックを少量含む。
2. 褐灰　7.5YR4/1　粘性あり・しまりあり　粘土ブロックがマーブル状に混ざる。
3. 灰白　5Y7/2　粘性あり・しまりあり　粘土に黒色土が微量混ざる。

Fig.124　SK095 遺構平断面図

SE096　井戸跡

平面形態は歪な円形を呈する。断面は下位がほぼ円筒形の掘り込みで、中位から上端に向けて広がる。おおよその規模は、開口部が 1.0m の直径で、深さは 0.7m を測る。

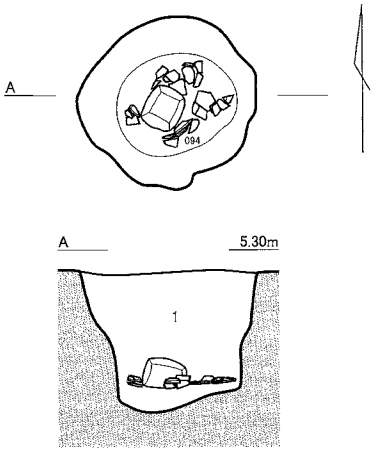

1. 黒　7.5YR2/1　粘性あり・しまりあり　ロームブロックを中量含む。
　土器片を多量含む。

Fig.125　SE096 遺構平断面図

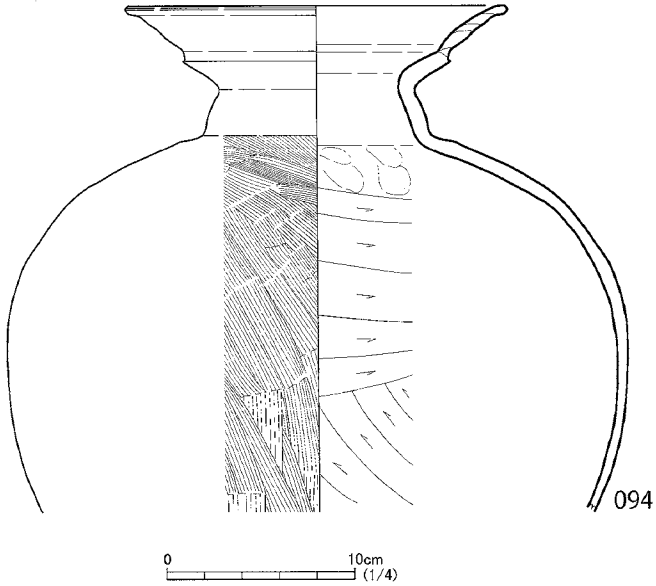

Fig.126　SE096 出土遺物実測図

遺物番号	器種	出土地点	法量（cm）			色調	特徴
			口径	底径	器高		
094	壺	埋土・底面	20.3	不明	不明	にぶい黄橙 10YR7/2	内面はヘラ削り。外面はハケ目を施す。複合口縁。畿内Ⅴ様式。

Tab.30　SE096 出土遺物観察表

SK097　土坑

平面形態は歪な楕円形を呈する。底面は凹凸が著しく、下端は不明瞭となりがちである。SK044 土坑により東側を、SK121 土坑により北側の一部が消失する。形態から未確認の遺構が重複していた可能性がある。おおよその規模は、開口部が 1.0m × 2.0m、深さは 0.1m を測る。

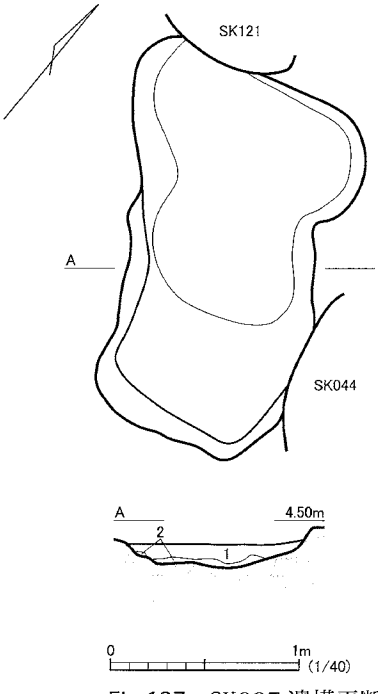

1. 黒　7.5YR2/1　粘性あり・しまりあり　粘土ブロックを中量含む。
2. 灰白　5Y7/2　粘性あり・しまりあり　粘土に黒色土が微量混ざる。

Fig.127　SK097 遺構平断面図

SK098　土坑

平面形態は歪な楕円形を呈するものと思われる。底面は凹凸が著しく、下端は不明瞭となりがちである。SK089・156・159 土坑により、北側の約半分ほどが消失する。残存する部分でのおおよその規模は、開口部が 0.8m × 1.5m、深さは 0.2m を測る。

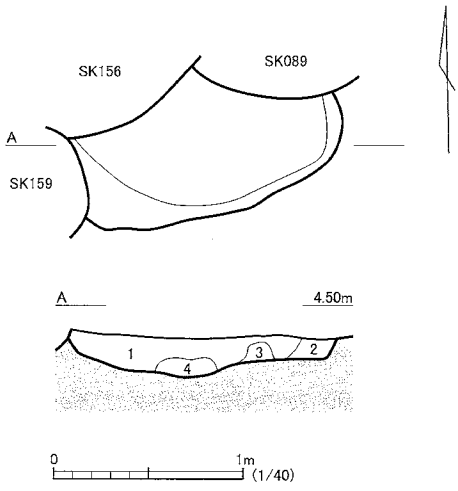

1. 黒褐　7.5YR3/1　粘性強・しまり強　粘土ブロックを含む。
2. 灰白　5Y7/2　粘性強・しまり強　粘土を主体とする。
3. 灰白　5Y7/2　粘性強・しまり強　粘土を主体とする。
4. 灰白　5Y7/2　粘性強・しまり強　粘土を主体とする。

Fig.128　SK098 遺構平断面図

SK099　土坑

平面形態は不整形を呈する。底面は凹凸が著しく、下端は不明瞭となりがちである。SP275小穴により北側の一部が消失する。おおよその規模は、開口部が0.9m × 1.0m、深さは0.1mを測る。

1. 黒褐　7.5YR3/1　粘性強・しまり強　　粘土ブロックを少量含む。
2. 褐灰　7.5YR5/1　粘性強・しまりやや強　粘土がマーブル状に混ざる。

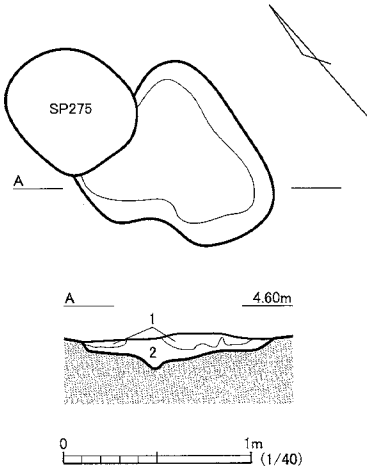

Fig.129　SK099 遺構平断面図

SK100　土坑

平面形態は楕円形を呈する。底面は凹凸が著しい。おおよその規模は、開口部が1.0m × 1.4m、深さは0.3mを測る。

1. 黒褐　7.5YR3/1　粘性強・しまり強　ロームブロックを少量含む。

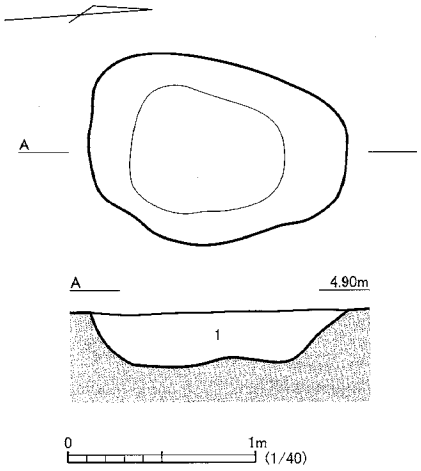

Fig.130　SK100 遺構平断面図

SK101　土坑

平面形態は隅丸方形を呈する。おおよその規模は、開口部が0.6m × 0.7m、深さは0.2mを測る。

1. にぶい褐　7.5YR6/3　粘性あり・しまりあり　ロームブロックを多量含む。
2. 黒　　7.5YR2/1　粘性あり・しまりあり　ロームブロックを中量含む。

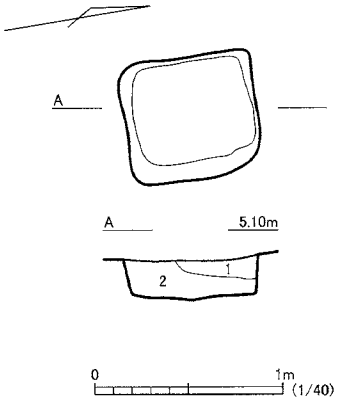

Fig.131　SK101 遺構平断面図

SK102　土坑

平面形態は円形を呈する。おおよその規模は、開口部が 0.6m の直径で、深さは 0.4m を測る。

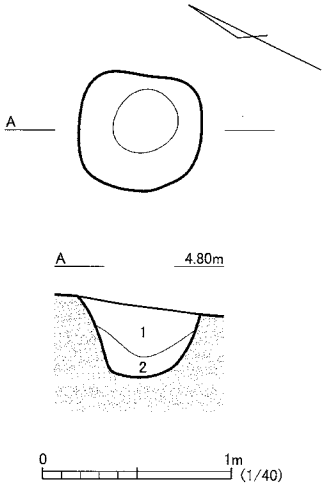

1. 黒　7.5YR2/1　粘性あり・しまりやや強　粘土ブロックを含む。
2. 褐灰　7.5YR4/1　粘性あり・しまりややあり　ロームがマーブル状に混ざる。

Fig.132　SK102 遺構平断面図

SF103　道路跡

途中を撹乱により消失する部分はあるが、現状で確認できる総延長の規模は、北西から南東にかけて一直線に 150.5m、幅はほぼ変わらず 0.3m 前後を測る。主軸は N-42-W である。深さについては 0.5m 前後を測る U 字形の断面であるが、上面を後世の掘削により消失していることを考慮すれば、本来はこれより規模はあったものと考える。底面の標高については、いずれでも 4.2m 前後とほぼ水平である。但し途中において浅い段差が所々で認められる。

この溝は道路跡の西側を区画する溝と考えられるが、これに並行して延びるはずの東側については、調査区外に位置するため、溝間の芯々距離をもって幅員とする規模は不明である。また、通常なら認められるはずの、道跡特有の硬化した路面は認められなかったが、この上層の水田開墾時と考えられる整地層内に硬質土の塊を散見した。

当遺構の延長線上において数箇所の遺跡から類似する発見例が報告されている。さらにこの延長を南東方向に延ばしていくと水城の東門に行き着く。このことより、かねてから水城東門ルートと呼ばれている官道の一部であると考えられる。なお、当遺構は埋没谷を横断するような格好で構築されているが、この時までに谷は完全に埋まっていたものと考えられる。

溝内から出土する遺物には須恵器の坏身や蓋坏があり、いずれも 8 世紀前半のものであった。但し、道路遺構の特性から、これをもって即に時期判断の基準とすべきではないが、周りの調査事例から推察しても 7 世紀末から 8 世紀初頭を初現かと考える。

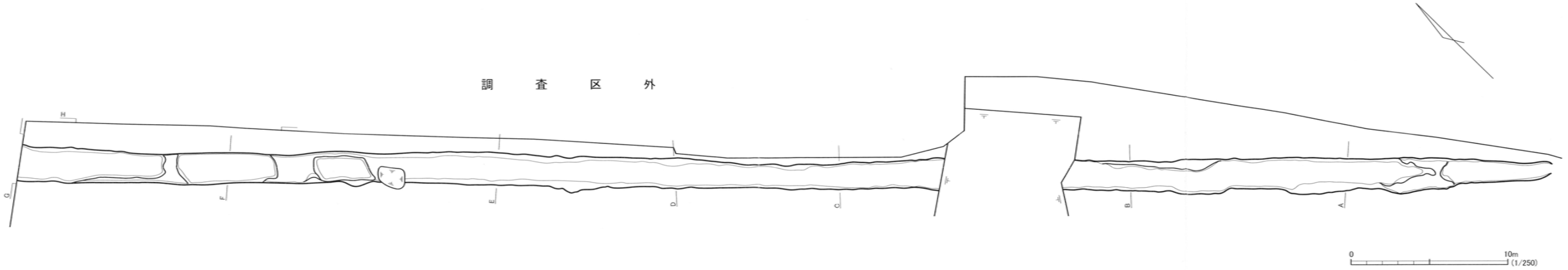

A　4.70m

1. 黒褐　7.5YR3/1　粘性強・しまり強
2. 黒褐　7.5YR3/1　粘性強・しまり強　ロームブロック。
3. にぶい褐　7.5YR5/4　粘性強・しまり強　ロームを主体とする。
4. 黒褐　7.5YR3/1　粘性強・しまり強　ローム粒を多量含む。
5. 黒褐　7.5YR3/1　粘性強・しまり強　ローム粒を含む。
6. 5に類似。
7. 4に類似。

B　4.70m

1. 黒褐　7.5YR3/1　粘性強・しまり強　ローム粒を多量含む。
2. 黒褐　7.5YR3/1　粘性強・しまり強　ローム粒を含む。
3. 明褐　7.5YR5/6　粘性強・しまり強

C　4.70m

1. 明褐　7.5YR5/6　粘性強・しまり強
2. 黒褐　7.5YR3/1　粘性強・しまり強　ローム粒を多量含む。
3. 黒褐　7.5YR3/1　粘性強・しまりあり
4. 黒褐　7.5YR3/1　粘性やや強・しまりあり　ローム粒を多量含む。
5. 黒褐　7.5YR3/1　粘性強・しまり強　ローム粒を少量含む。

D　4.70m

1. 黒　7.5YR2/1　粘性強・しまり強　ローム粒を含む。
2. 黒　7.5YR2/1　粘性強・しまりあり　Ⅰより暗い。
3. 黒　7.5YR2/1　粘性強・しまり強　ローム粒・ロームブロックを少量含む。
4. 褐灰　7.5YR4/1　粘性あり・しまりあり　ロームブロックを多量含む。

E　4.80m

1. 黒　7.5YR2/1　粘性強・しまり強　ローム粒を少量含む。
2. 黒　7.5YR2/1　粘性強・しまり強　ローム粒・ロームブロックを少量含む。
3. 褐灰　7.5YR4/1　粘性ややあり・しまりあり　ローム粒・ロームブロックを多量含む。

F　4.50m

1. 黒褐　7.5YR3/1　粘性あり・かたくしまる　ローム粒を少量含む。
2. 黒褐　7.5YR3/1　粘性あり・かたくしまる　ローム粒を多量含む。
3. 黒褐　7.5YR3/1　粘性あり・かたくしまる　ローム粒を多量含む。
4. 黒　7.5YR2/1　粘性に富む・かたくしまる　粘土ブロックを中量含む。

G　4.40m

1. 黒褐　7.5YR3/1　粘性あり・かたくしまる　ローム粒を少量含む。
2. 黒褐　7.5YR3/1　粘性あり・かたくしまる　ローム粒を多量含む。

H　5.00m

1. 黒褐　7.5YR3/1　粘性あり・かたくしまる
2. 褐灰　7.5YR4/1　粘性あり・かたくしまる
3. 黒褐　7.5YR2/2　粘性あり・しまりあり　路面の名残りと推測されるが、硬質化は認められず。大部分が後世の削平を受け、部分的に硬質化した塊を含む。

0　1m　(1/40)

Fig.133　SF103 遺構平断面図

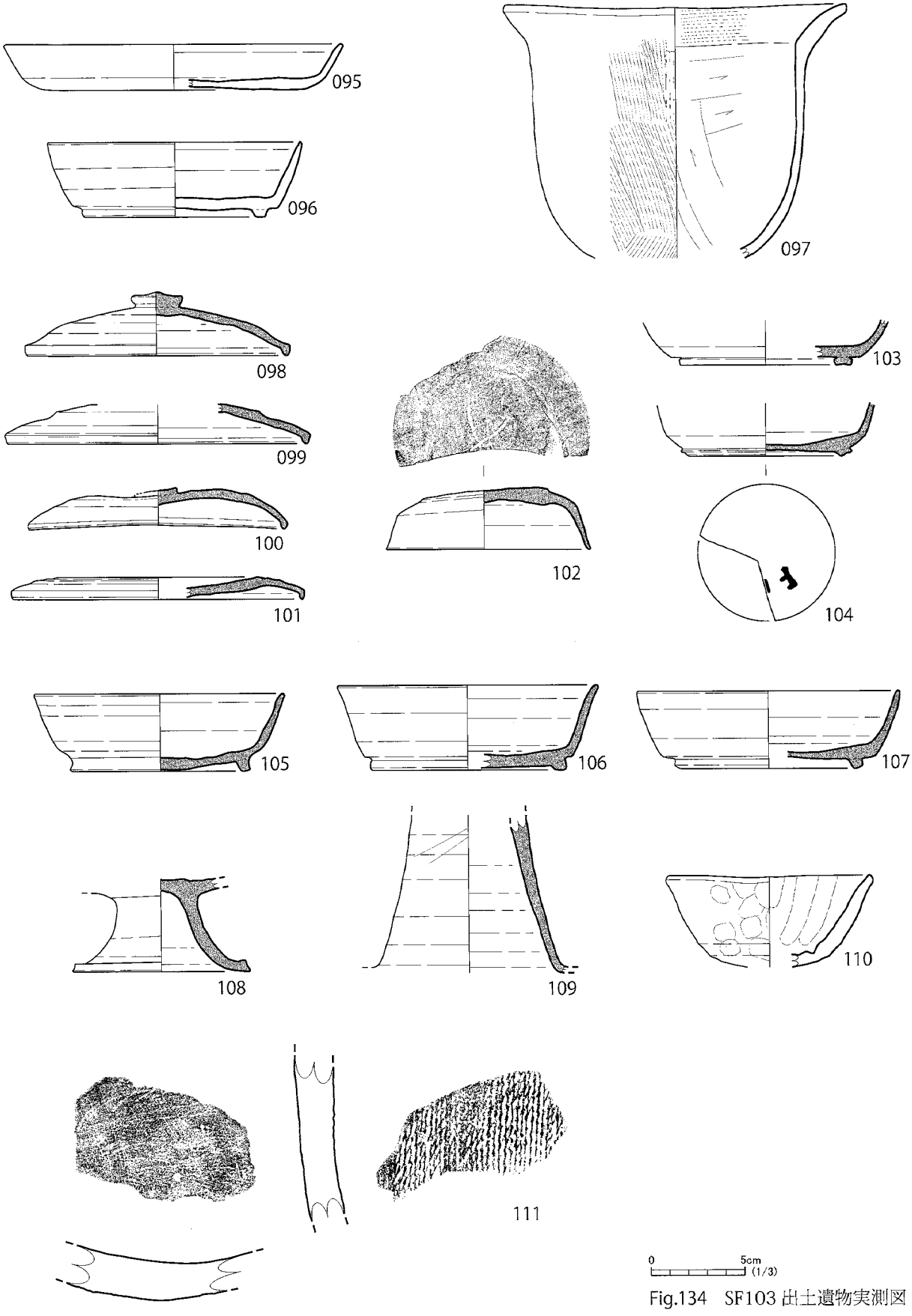

Fig.134　SF103 出土遺物実測図

遺物番号	器種	出土地点	法量（cm）			色調	特徴
			口径	底径	器高		
095	坏身	埋土	(18.0)	(14.0)	2.4	にぶい黄橙 10YR7/3	体部は直線的に外上方に立ち上がる。底部は回転ヘラ切り後に、周縁をヘラ削り調整する。
096	坏身	埋土下層	13.5	9.6	4.0	にぶい橙 5YR7/4	体部は直線的に外上方に立ち上がる。断面四角の高台が底端部より内側にはりつく。
097	甕	埋土	18.2	不明	不明	淡黄 2.5Y8/4	内面は体部がヘラ削り、口縁はハケ目が施される。外面は粗いハケ目が施される。
098	坏蓋	埋土	(14.2)	—	3.4	灰 5Y5/1	口縁端部は断面三角形で、ほぼ垂直に短く屈曲する。天井部は回転ヘラ削り。
099	坏蓋	埋土	16.2	—	不明	灰白 2.5Y7/1	口縁端部は断面三角形で、ほぼ垂直に短く屈曲する。天井部は回転ヘラ削り。
100	坏蓋	埋土	13.7	—	2.2	灰 N6/0	口縁端部は断面三角形で、ほぼ垂直に短く屈曲する。天井部は回転ヘラ削り。
101	坏蓋	埋土上層	(15.5)	—	不明	灰 N5/0	口縁端部は断面三角形で、ほぼ垂直に短く屈曲する。天井部は回転ヘラ削り。天井部にヘラ描きの一部が残存。焼け歪みあり。
102	蓋	埋土上層	(10.7)	—	2.7～3.3	灰 N5/0	天井部に「×」のヘラ描きあり。
103	坏身	埋土	不明	(9.2)	不明	灰 N6/0	断面四角の高台が底端部より内側にはりつく。
104	坏身	埋土	不明	9.0	不明	灰白 5Y7/1	断面四角の高台が開き気味に、底端部付近にはりつく。外面底部に墨書あり。
105	坏身	埋土	(13.2)	9.5	4.1	灰 5Y6/1	断面四角の高台が開き気味に、底端部付近にはりつく。
106	坏身	埋土上層	(13.8)	(10.4)	4.5	灰白 2.5Y7/1	体部は直線的に外上方に立ち上がる。断面四角の高台が底端部より内側にはりつく。
107	坏身	埋土上層	(14.0)	(10.0)	4.1	灰白 N7/0	体部は直線的に外上方に立ち上がる。断面四角の高台が底端部より内側にはりつく。
108	高坏	埋土上層	不明	9.4	不明	灰 N6/0	脚端部を上方につまみだす。
109	高坏	埋土	不明	不明	不明	灰 N5/0	成形時に絞りあげた痕が外面に認められる。
110	鉢	埋土上層	(11.0)	—	不明	にぶい黄橙 10YR7/3	内面はナデあげる。外面は指頭の痕が残る。
111	平瓦	埋土	—	—	—	褐灰 10YR4/1	表側はタタキ目、裏側は布目あり。

Tab.31　SF103 出土遺物観察表

( )内の数値は推定の法量を表す

SK104　土坑

平面形態は楕円形を呈する。底面は凹凸が著しく、下端は不明瞭となりがちである。SK157土坑により西側の約1/3が消失する。残存する部分でのおおよその規模は、開口部が0.9m×1.2m、深さは0.2mを測る。

1. 灰褐　7.5YR4/2　粘性あり・しまりややあり

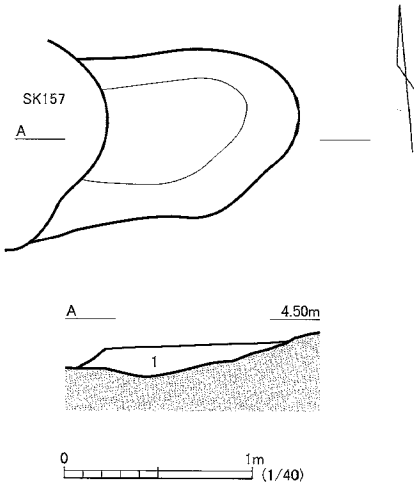

Fig.135　SK104遺構平断面図

SK105　土坑

平面形態は隅丸長方形を呈する。南東隅が調査区外まで及ぶ。おおよその規模は、開口部が0.8m×1.4m、深さは0.5mを測る。

1. 灰白　5Y8/2　粘性強・しまりあり　ロームを主体とし、黒色土が混ざる。

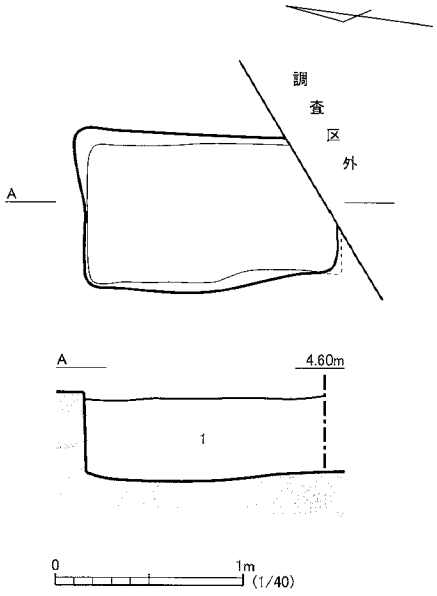

Fig.136　SK105遺構平断面図

SD107　溝跡

西側を撹乱により消失しており、全長は不明である。深さは 0.1m と浅い掘り込みである。残存する総延長は 9.8m、幅は 0.3m ～ 0.4m を測り、やや弧を描きつつ東西方向に延びる。

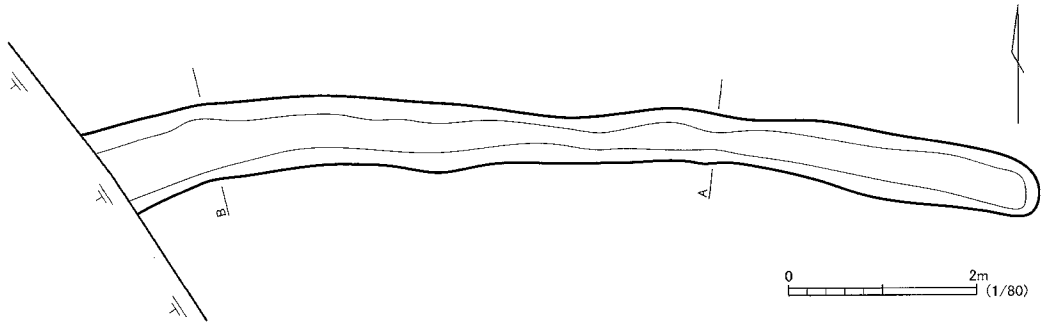

Fig.137　SD107 遺構平断面図

SB108　掘立柱建物

北東隅の柱穴は確認できなかったが、梁行 1 間（2.9m）×桁行 2 間（4.2m）の、5 基の柱穴からなる。柱間の心々は梁行で 2.1m を測る。柱穴の深さは 0.1m ～ 0.2m である。

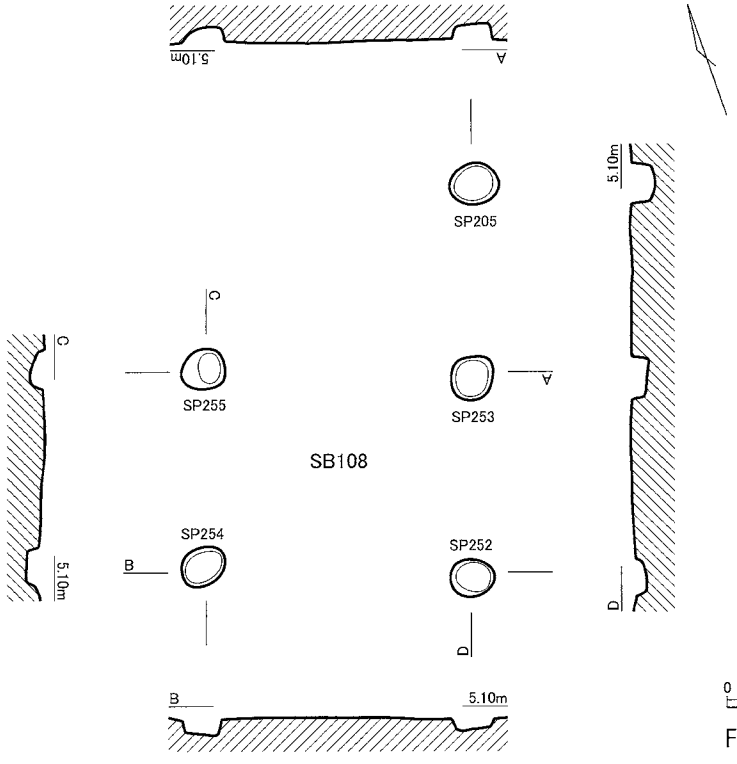

Fig.138　SB108 遺構平断面図

SK109　土坑

平面形態は円形を呈する。底面は凹凸が著しく、下端は不明瞭となりがちである。中央を撹乱により消失し、SK110 土坑を破壊し構築される。おおよその規模は、開口部が 0.7m の直径で、深さは 0.1m を測る。

1. 黒褐　7.5YR3/1　粘性強・しまり強　粘土ブロックを含む。
2. 浅黄　5Y7/3　粘性強・しまり強　粘土を主体とする。

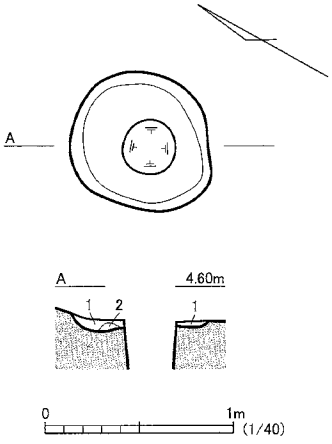

Fig.139　SK109 遺構平断面図

SK110　土坑

平面形態は楕円形を呈する。底面は凹凸が著しく、下端は不明瞭となりがちである。SK109 土坑により西側の一部が消失する。おおよその規模は、開口部が 0.8m × 1.3m、深さは 0.1m を測る。

1. 黒褐　7.5YR3/1　粘性強・しまり強
2. 褐灰　7.5YR5/1　粘性強・しまり強　粘土がマーブル状に混ざる。
3. 黒褐　7.5YR3/1　粘性強・しまり強　粘土ブロックを含む。

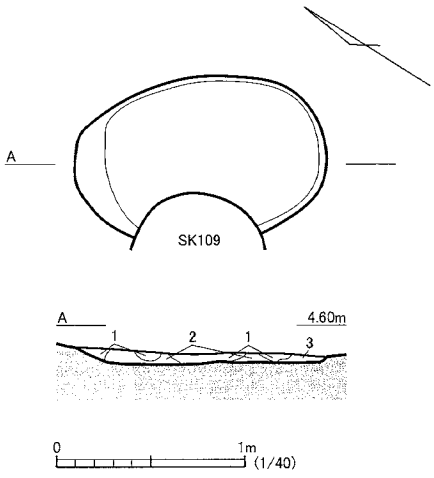

Fig.140　SK110 遺構平断面図

SA111　柵列

T字状に並ぶ柵列跡である。直径0.4m、深さ0.2m前後で、6基の柱穴からなる。柱間の心々は東西方向がやや広く心々は2.7m～3.0m、南北方向が2.0m～2.4mを測る。

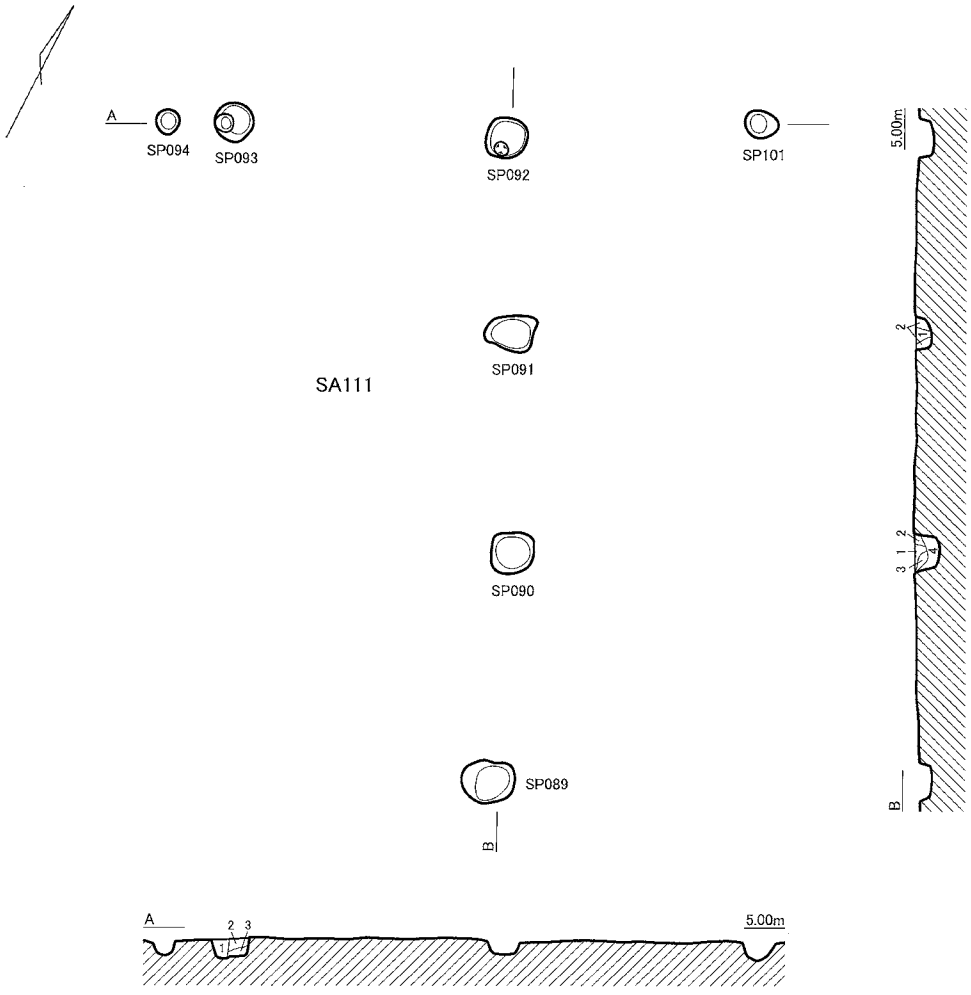

SP093
1. 黒褐　7.5YR3/1　粘性あり・しまりあり　ローム粒を中量含む。
2. 黒褐　7.5YR3/1　粘性あり・ややかたくしまる　ローム粒を少量含む。
3. 黒褐　7.5YR3/1　粘性あり・しまりあり　ローム粒を多量含む。

SP090
1. 黒褐　7.5YR3/1　粘性あり・しまりあり　ロームブロックを少量含む。
2. 黒褐　7.5YR3/1　粘性あり・しまりあり
3. 黒褐　7.5YR3/1　粘性あり・しまりあり　ロームブロックを多量含む。
4. 褐　7.5YR4/4　粘性あり・しまりあり　ロームを主体とする。

SP091
1. 黒褐　7.5YR2/1　粘性あり・しまりあり　ロームブロックを含む。
2. 灰褐　7.5YR4/2　粘性強・しまり強　ローム粒を多量含む。

0　2m　(1/80)

Fig.141　SA111遺構平断面図

SB112　掘立柱建物

北東隅の柱穴は確認できなかったが、梁行 1 間（2.4m と 2.5m）×桁行 2 間（2.7m と 2.9m）の、6 基の柱穴からなる。柱間の心々は梁行で 1.2m ～ 1.5m を測る。柱穴の深さは 0.2m ～ 0.3m である。

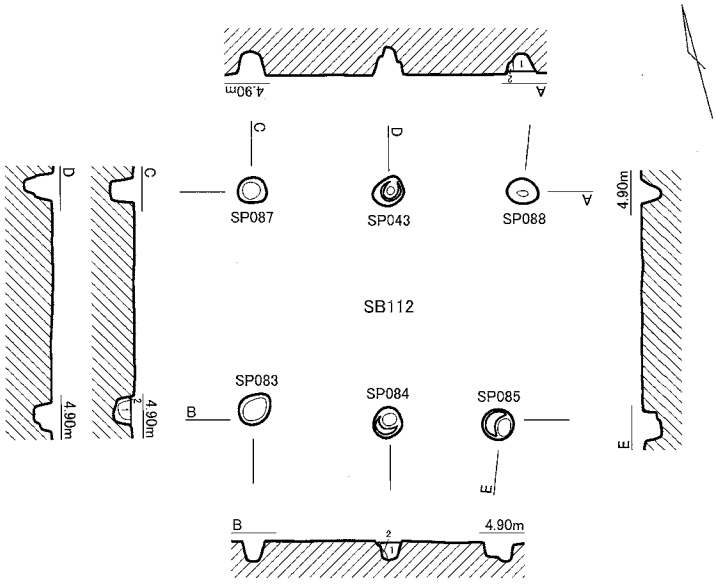

SP083
1. 黒褐　7.5YR2/1　粘性あり・しまりあり
2. 黒褐　7.5YR3/2　粘性あり・しまりあり　ロームブロックを含む。

SP084
1. 黒　7.5YR2/1　粘性あり・しまりあり　ローム粒を少量含む。
2. 黒　7.5YR2/1　粘性あり・しまりあり　ローム粒を多量含む。

SP088
1. 黒　7.5YR2/1　粘性あり・しまりあり　ローム粒を微量含む。
2. 黒褐　7.5YR3/1　粘性あり・しまりあり　ロームブロックを中量含む。

0　2m (1/80)

Fig.142　SB112 遺構平断面図

SK113　土坑

平面形態は歪な楕円形を呈する。底面は凹凸が著しく、下端は不明瞭となりがちである。SK155 土坑により西側の一部が消失し、SK158 土坑を破壊し構築される。おおよその規模は、開口部が 1.3m × 1.6m、深さは 0.1m を測る。

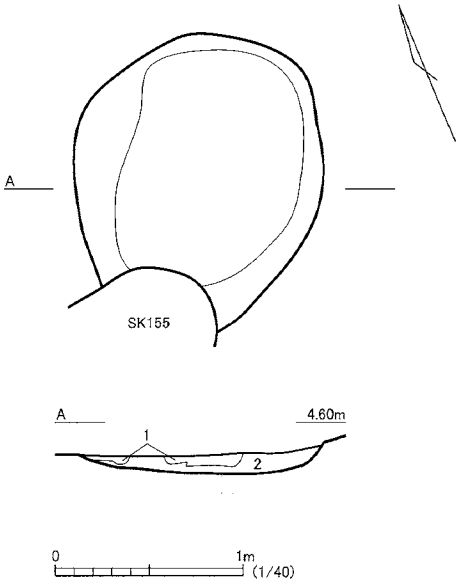

1. 黒褐　7.5YR3/1　粘性強・しまり強
2. 浅黄　5Y7/3　粘性強・しまり強　粘土を主体とする。

0　1m (1/40)

Fig.143　SK113 遺構平断面図

SB114　掘立柱建物

東側に末広がりに開くように柱穴が構築される。1間×1間の、4基の柱穴からなる。規模は東辺が2.6mで、これ以外は2.0mを測る。柱穴の深さは0.4m～0.5mである。

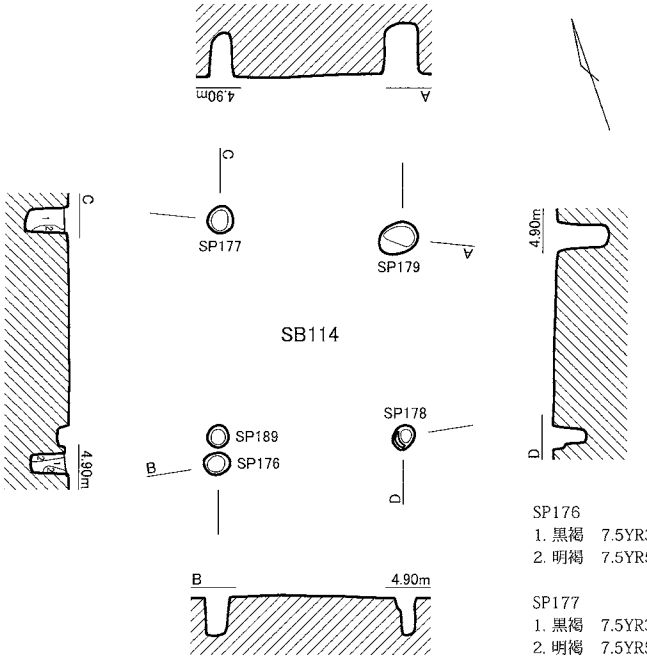

SP176
1. 黒褐　7.5YR3/1　粘性あり・しまりあり　ローム粒を少量含む。柱痕跡。
2. 明褐　7.5YR5/8　粘性弱・しまりややあり　ローム粒を多量含む。

SP177
1. 黒褐　7.5YR3/1　粘性あり・しまり強　ローム粒を少量含む。柱痕跡。
2. 明褐　7.5YR5/8　粘性強・しまり強

0　2m (1/80)

Fig.144　SB114遺構平断面図

SA115　柵列

3基の小穴がほぼ直線上に等間隔に並ぶ。直径0.4m、深さ0.2m前後である。心々は1.2mと1.5mを測る。

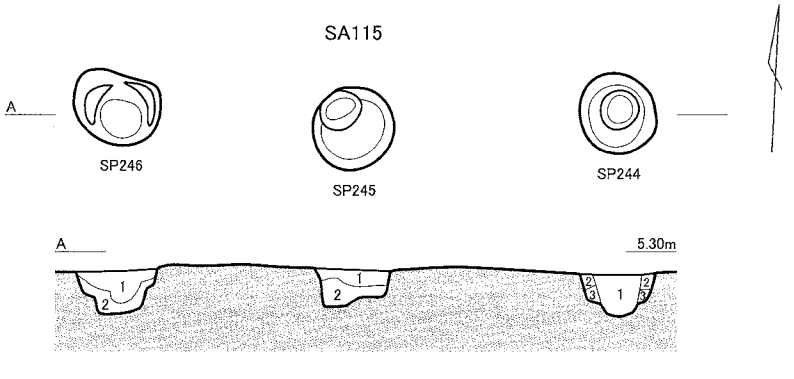

SP246
1. 黒　7.5YR2/1　粘性あり・しまり強
2. 灰白　5Y7/2　粘性あり・しまり強　ロームブロックを多量含む。

SP245
1. 黒　7.5YR2/1　粘性ややあり・しまり強
2. 灰白　5Y7/2　粘性あり・しまり強　ロームブロックを多量含む。

SP244
1. 黒褐　7.5YR3/1　粘性ややあり・しまり強　柱痕跡。
2. 黒　7.5YR2/1　粘性あり・しまり強
3. 灰白　5Y7/2　粘性あり・しまり強　ロームブロックを多量含む。

0　1m (1/40)

Fig.145　SA115遺構平断面図

SB116　掘立柱建物

北東隅の柱穴はSD001溝跡上に当たり、これに破壊された可能性から確認できなかった。梁行1間（3.4m）×桁行2間（9.0m）の、5基の柱穴からなる。柱間の心々は梁行で4.4mを測る。柱穴の深さは0.1m～0.4mである。

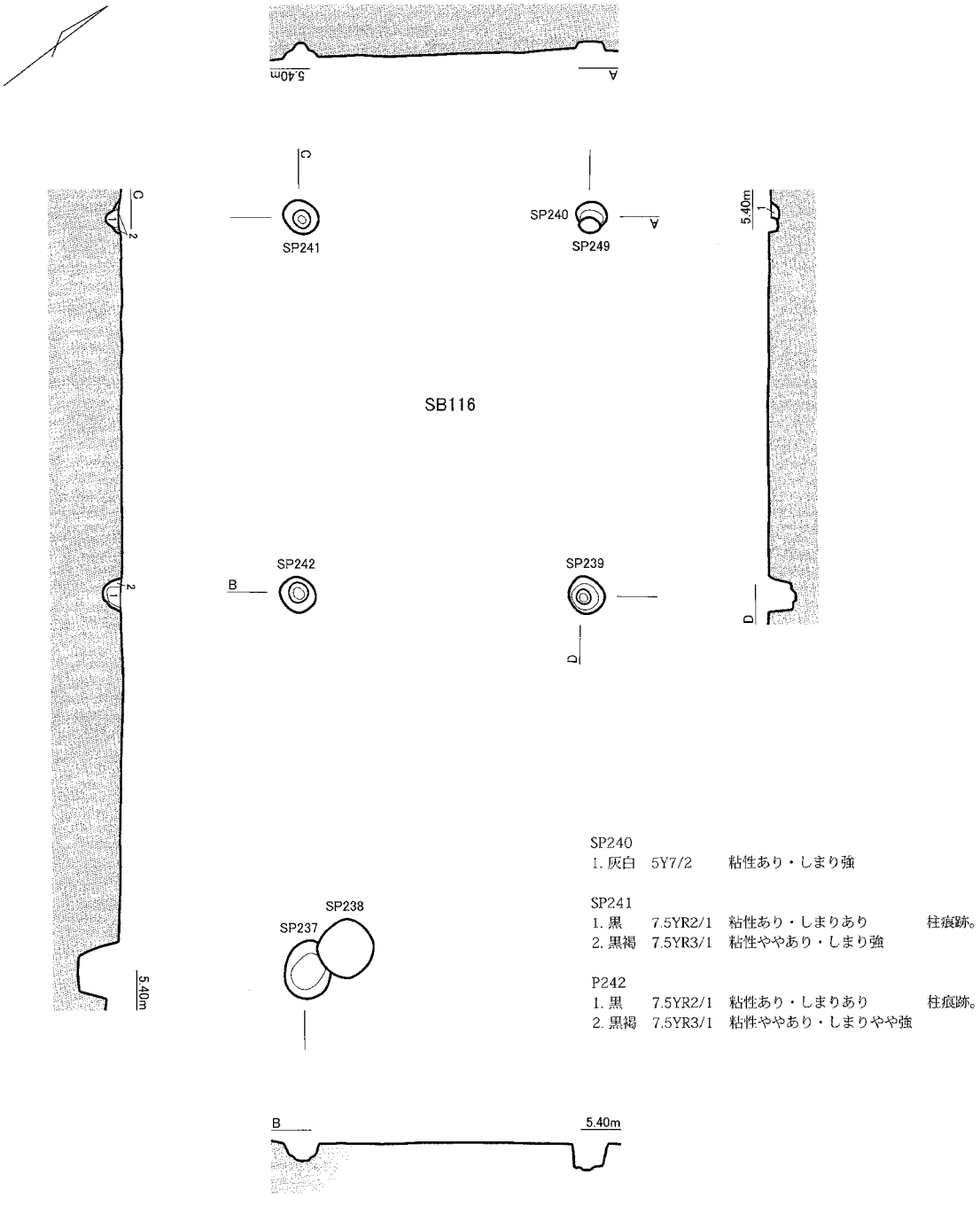

Fig.146　SB116遺構平断面図

SB117　掘立柱建物

南西側は調査区の範囲外にあり、全体の規模等は不明である。北辺は 5.7m を測り、各柱間の心々は 2.7m と 3.0m である。南辺の柱間の心々は 2.2m を測る。深さは 0.1m ～ 0.2m である。

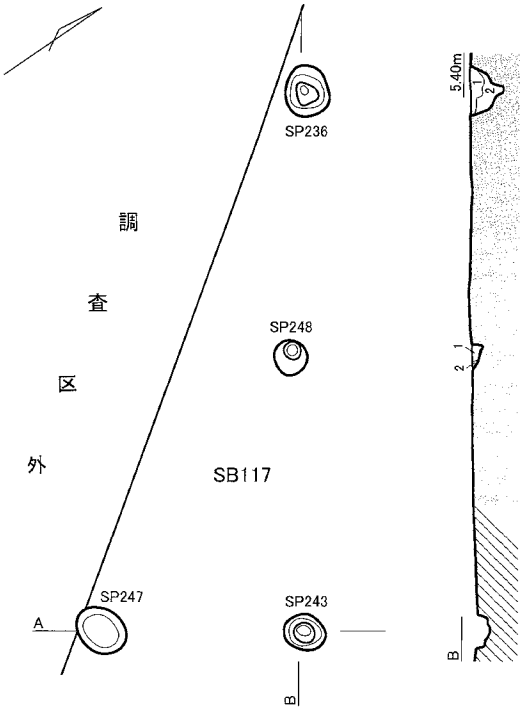

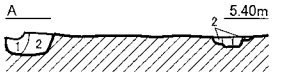

Fig.147　SB117 遺構平断面図

SP236
1. 黒　7.5YR2/1　粘性あり・しまり強
2. 明褐　7.5YR5/6　粘性あり・しまり強　ロームブロックを多量含む。

SP243
1. 黒　7.5YR2/1　粘性あり・しまりあり　柱痕跡。
2. 黒褐　7.5YR3/1　粘性ややあり・しまり強　ローム粒を含む。

SP247
1. 灰白　5Y7/2　粘性強・しまり強　ロームブロックを多量含む。柱痕跡。
2. 黒　7.5YR2/1　粘性やや強・しまり強　ロームブロックを少量含む。

SP248
1. 黒　7.5YR2/1　粘性あり・しまりあり
2. 明褐　7.5YR5/6　粘性あり・しまりやや強

SK118　土坑

平面形態は歪な楕円形を呈する。底面は凹凸が著しく、下端は不明瞭となりがちである。SP158 小穴により西側の一部が消失し、SK121 土坑を破壊し構築される。形態から未確認の遺構が重複していた可能性がある。おおよその規模は、開口部が 1.3m × 2.0m、深さは 0.1m を測る。

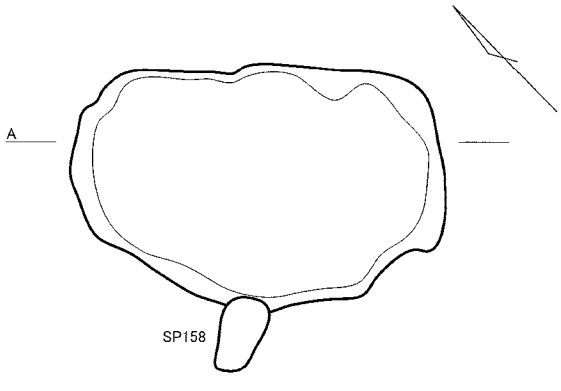

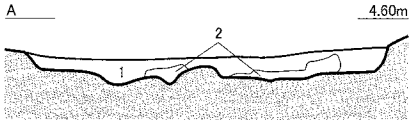

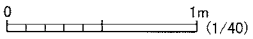

Fig.148　SK118 遺構平断面図

1. 黒　7.5YR2/1　粘性強・しまりやや強
2. 明緑灰　10GY7/1　粘性やや強・しまりやや強　粘土を主体とする。

SK119　土坑

平面形態は歪な楕円形を呈するものと思われる。底面は凹凸が著しく、下端は不明瞭となりがちである。SK146 土坑により北側の約半分ほどが消失し、SP269 小穴を破壊し構築される。残存する部分でのおおよその規模は、開口部が 0.7m × 1.8m、深さは 0.1m を測る。

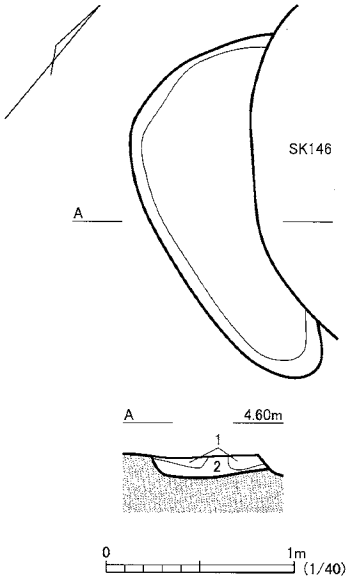

1. 黒褐　7.5YR3/1　粘性強・しまり強
2. 浅黄　5Y7/3　　粘性強・しまり強　粘土を主体とする。

Fig.149　SK119 遺構平断面図

SE120　井戸跡

平面形態は歪な楕円形を呈する。おおよその規模は、開口部が 2.6m × 3.2m、深さは 1.1m を測る。掘り込みは上端から緩やかな傾斜が続き、途中で急に角度をつけ底面に至る。埋土中からは多量の土器に混じり多くの木製品も認められた。その出土状況から井戸として機能を失った後に、投棄されたものと推測される。

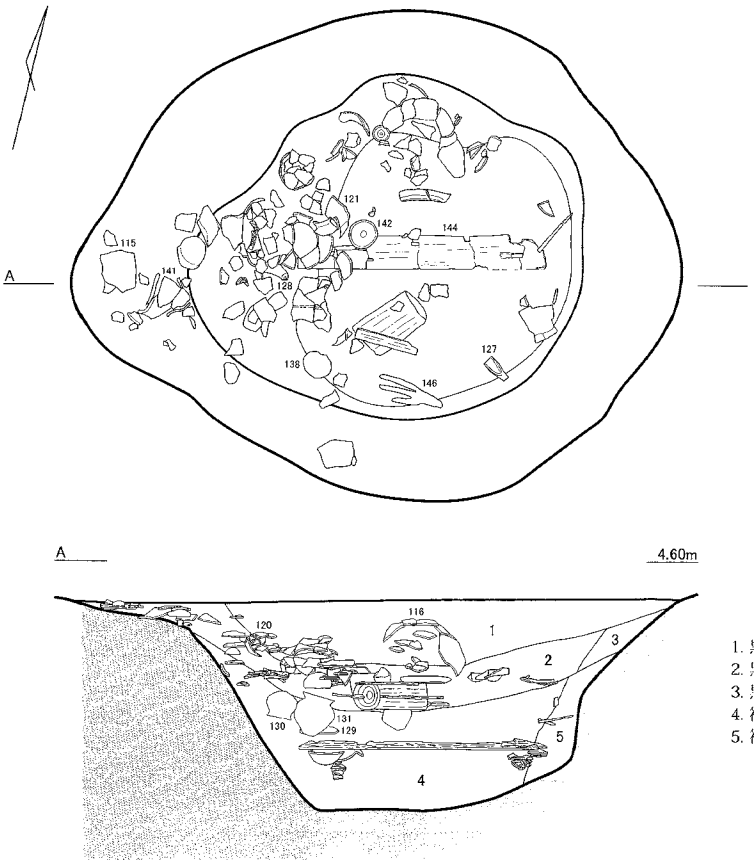

1. 黒　　7.5YR2/1　粘性強・しまり強　　粘土ブロックを微量含む。
2. 黒褐　7.5YR3/1　粘性強・しまり強
3. 黒褐　7.5YR3/1　粘性強・しまり強　　粘土ブロックを少量含む。
4. 褐灰　7.5YR4/1　粘性強・しまりやや強　粘土ブロックを含む。
5. 褐灰　7.5YR4/1　粘性強・しまりやや強　粘土ブロックを多量含む。

Fig.150　SE120 遺構平断面図

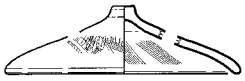

112

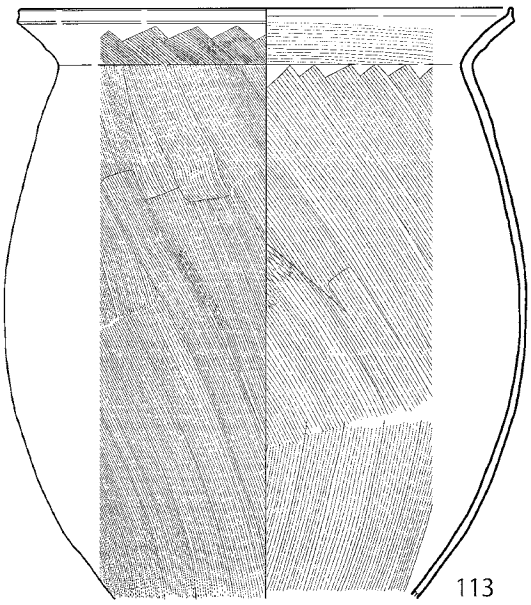

113

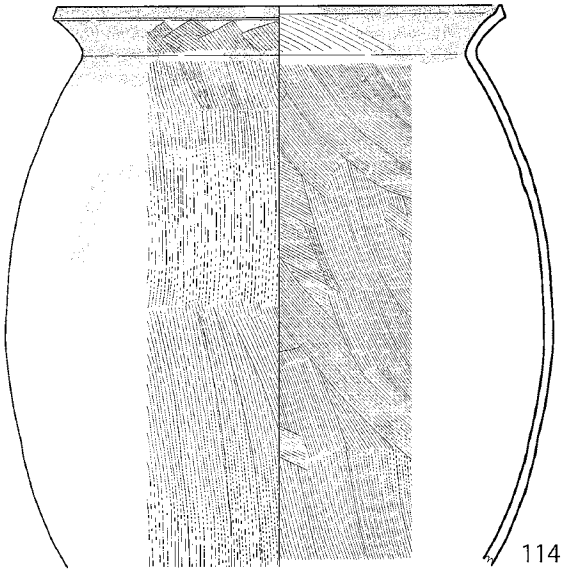

114

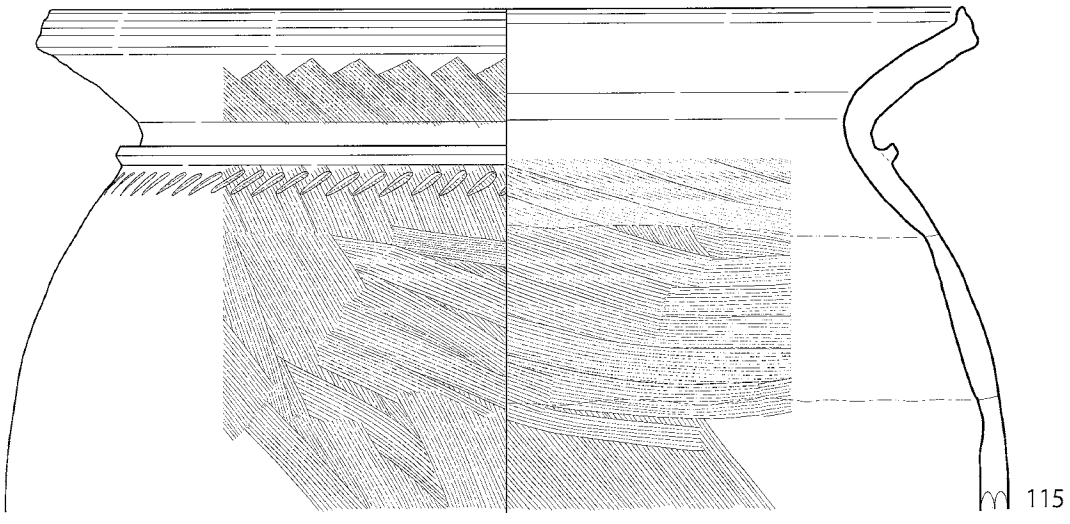

115

0 10cm (1/4)

Fig.151　SE120 出土遺物実測図 - 1

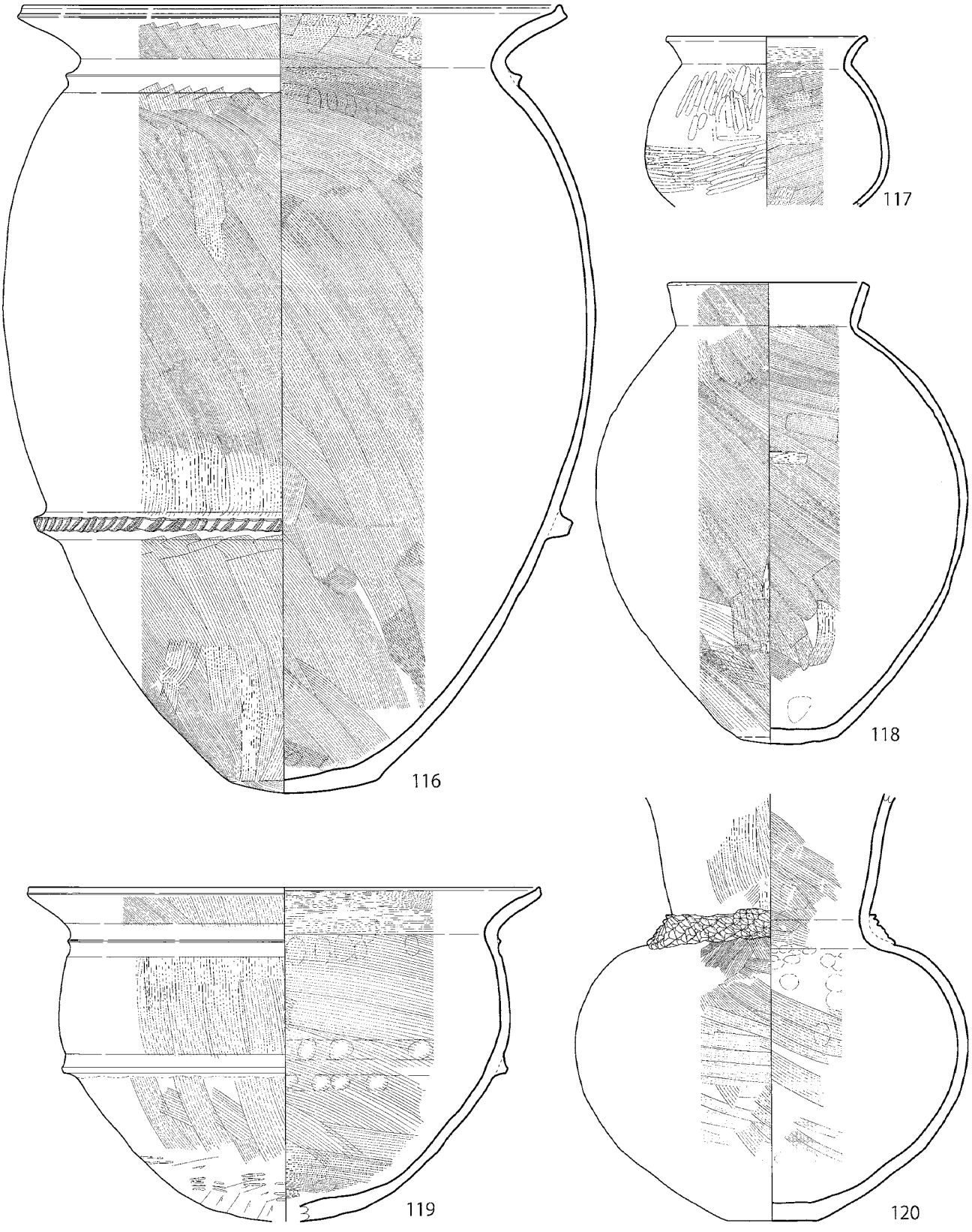

Fig.152　SE120 出土遺物実測図 - 2

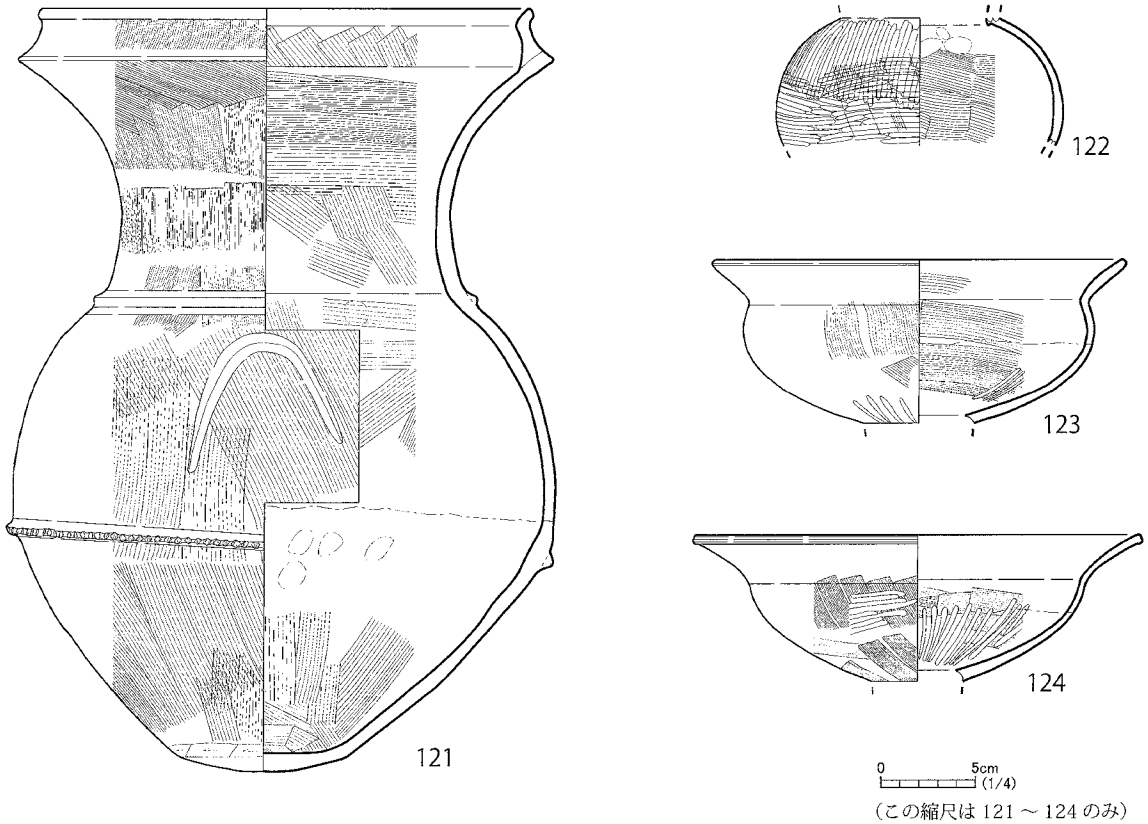

Fig.153　SE120 出土遺物実測図 - 3

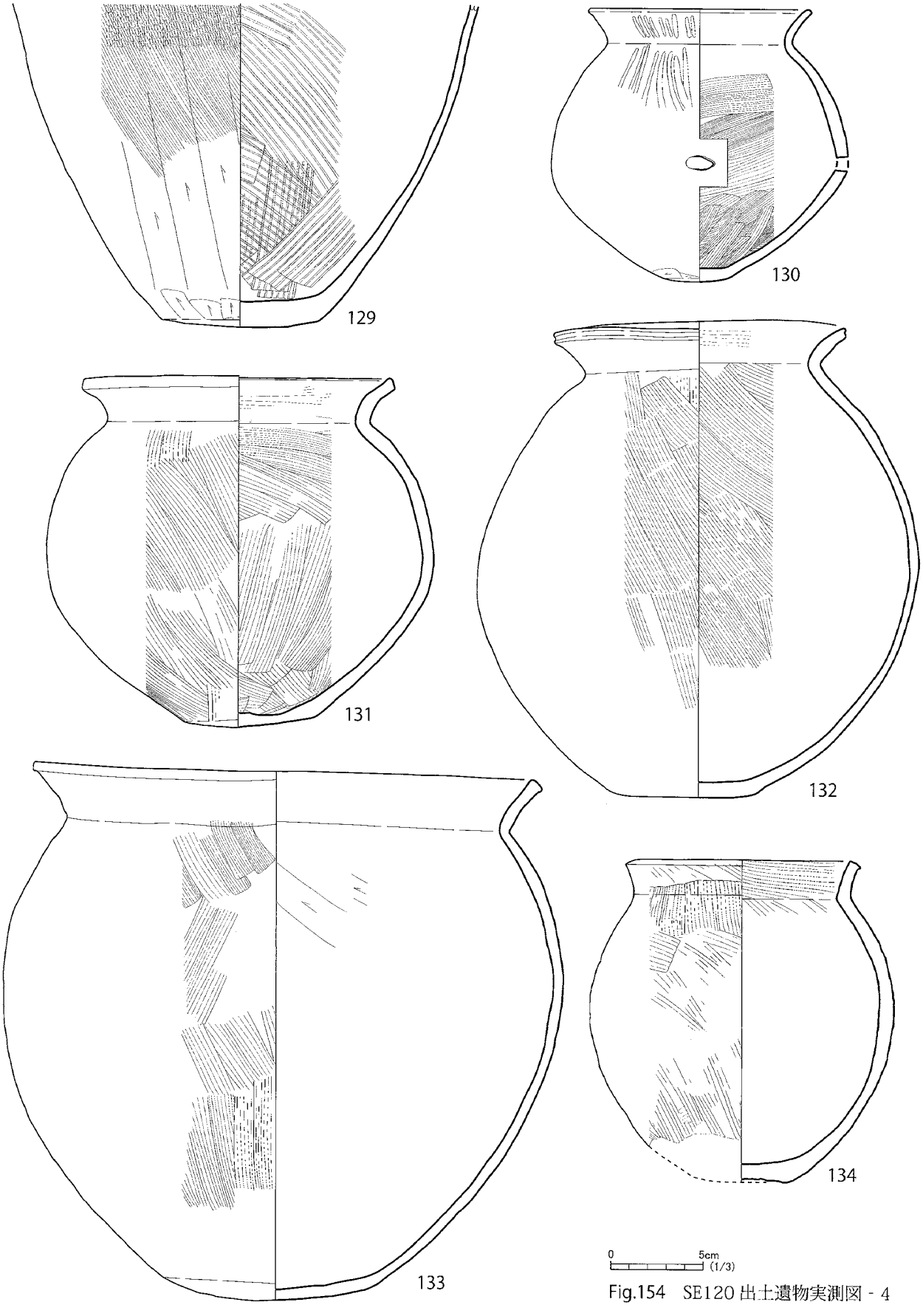

Fig.154 SE120 出土遺物実測図 - 4

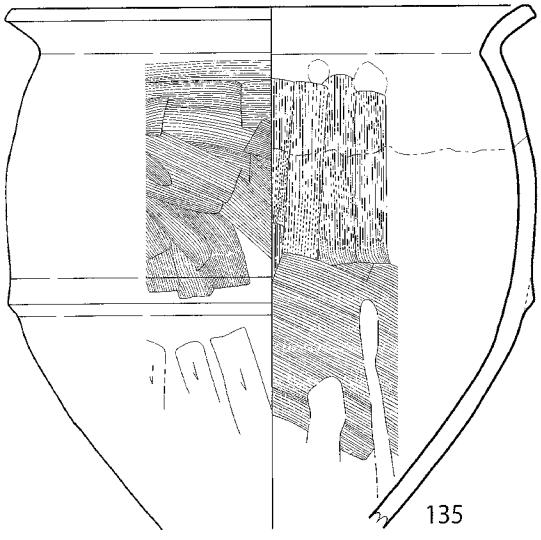

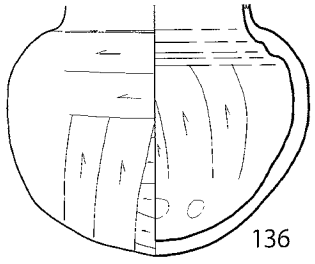

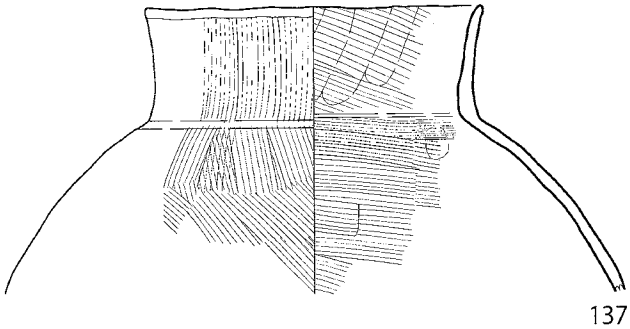

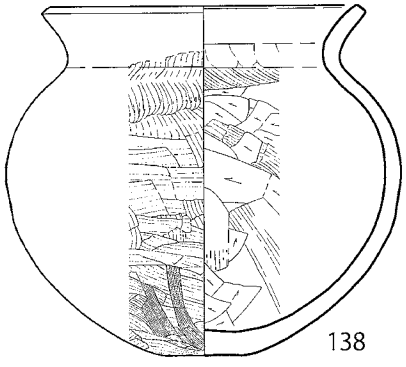

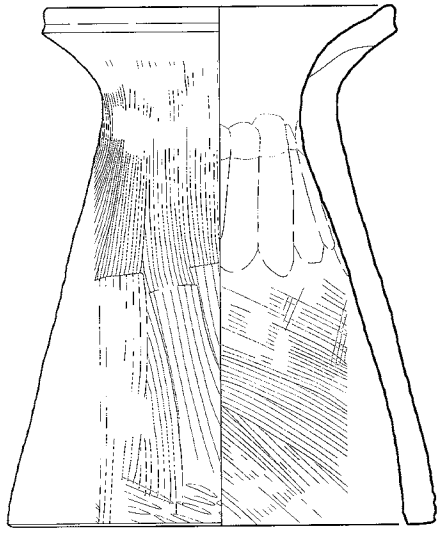

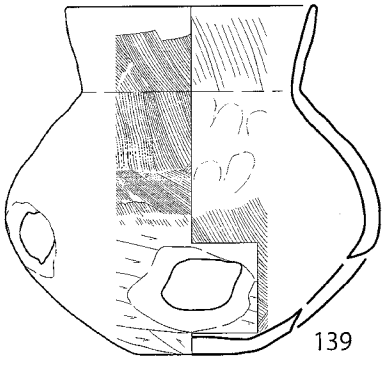

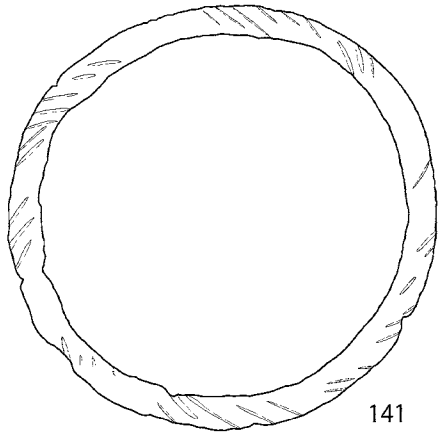

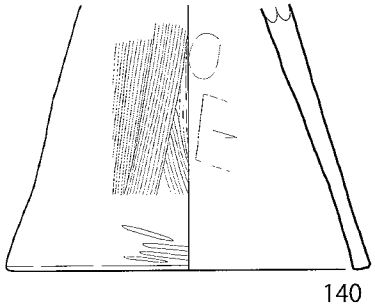

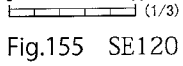

Fig.155　SE120 出土遺物実測図 - 5

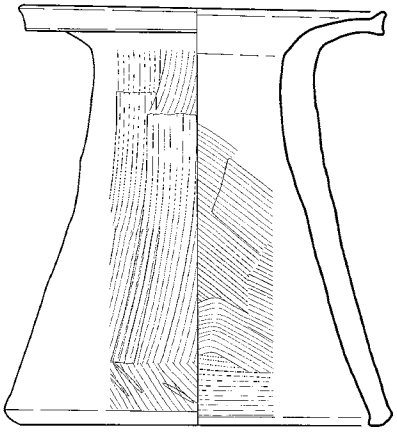

142

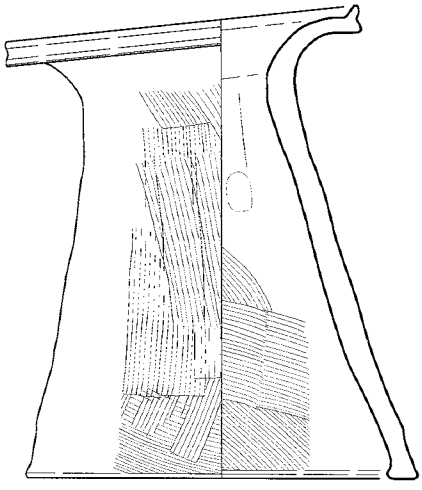

143

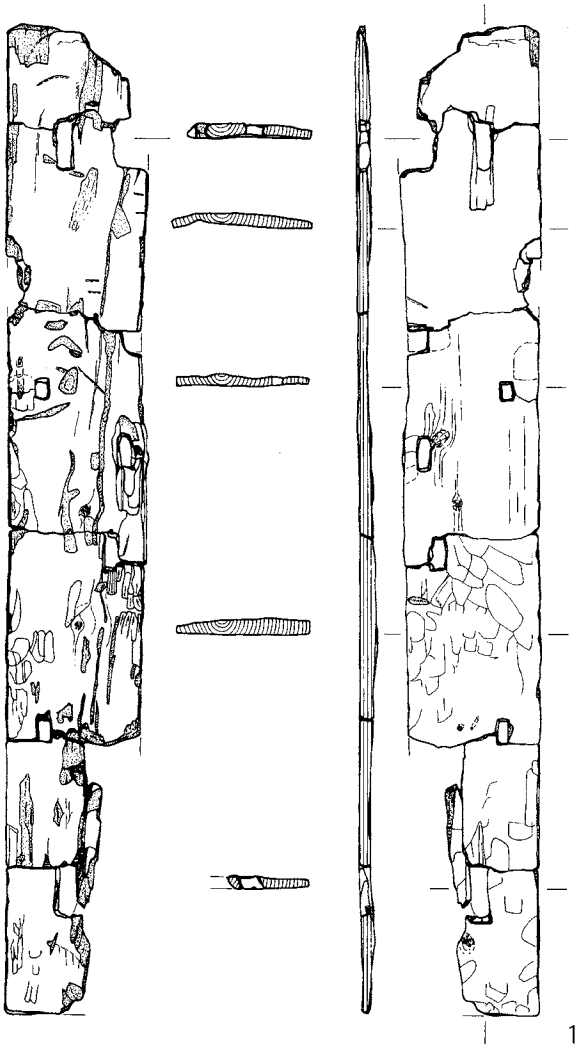

144

0 20cm (1/10)

（この縮尺は 144 のみ）

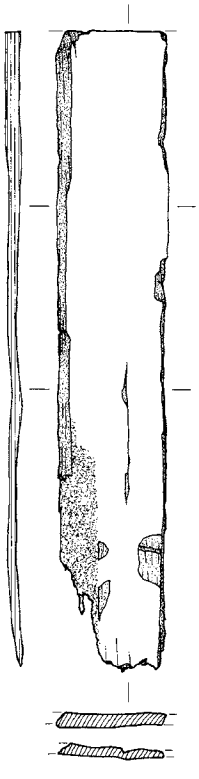

145

0 5cm (1/4)

（この縮尺は 145 のみ）

0 5cm (1/3)

Fig.156　SE120 出土遺物実測図 - 6

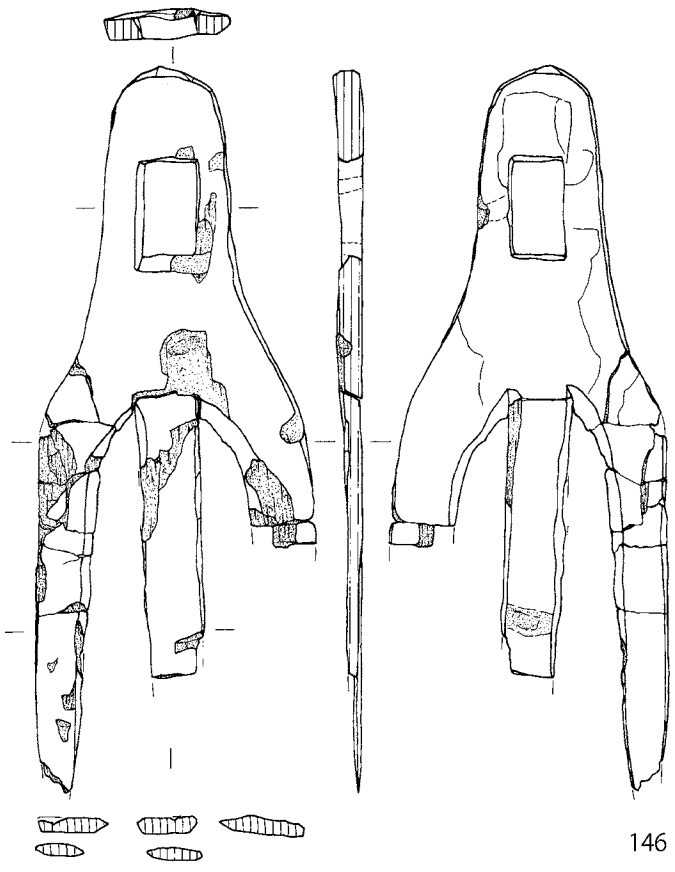

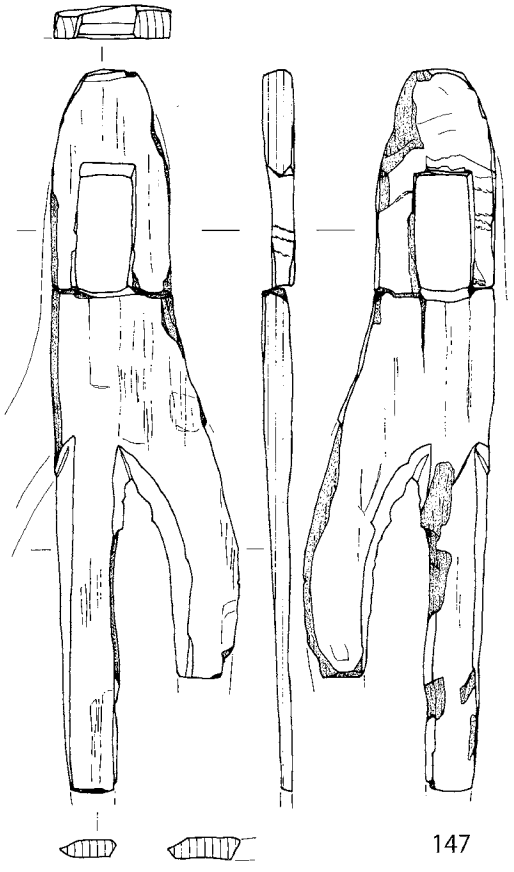

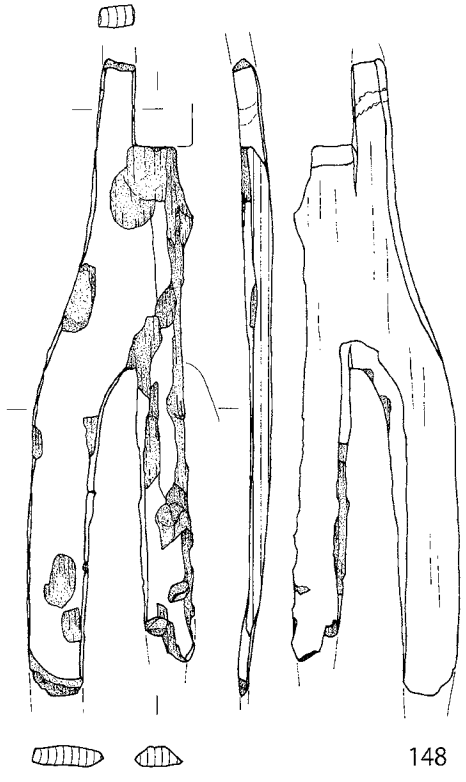

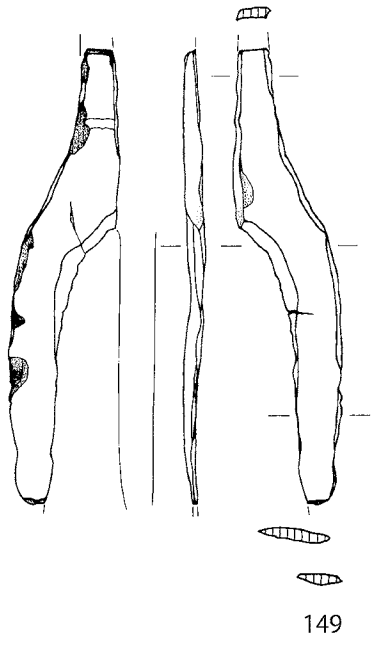

Fig.157　SE120 出土遺物実測図 - 7

遺物番号	器種	出土地点	法量（cm）			色調	特徴
			口径	底径	器高		
112	蓋	埋土	(12.0)	—	(4.6)	にぶい黄橙 10YR6/3	内外面にハケ目を施す。胎土はきめ細かい。
113	甕	埋土下層	(26.2)	不明	不明	にぶい黄橙 10YR7/2	内外面に粗いハケ目を施す。口縁端部をつまみ出す。外面に煤が付着。
114	甕	埋土下層	(23.6)	不明	不明	にぶい黄橙 5YR6/4	内外面にハケ目を施す。口縁端部をつまみ出す。外面に煤が付着。部分的に丹塗りが認められる。
115	甕	埋土上層 埋土下層	(48.2)	不明	不明	にぶい黄橙 10YR7/3	内外面にハケ目を施す。口縁端部をつまみ出す。肩部に突帯を廻らし、その下に板目のあるヘラ状工具を押圧した刻み目が連続する。1mm 大の小礫を多量に含む。
116	甕	埋土下層	(37.8)	10.4	56.8	にぶい黄橙 10YR7/3	内外面にハケ目を施す。口縁端部をつまみ出す。肩部に突帯を廻らす。体部下位にも突帯を廻らし、ヘラ状工具を押圧した刻み目を連続させる。
117	壺	埋土下層	(14.2)	不明	不明	にぶい黄橙 10YR7/3	内面はハケ目を施す。外面はミガキを施す。胎土はきめ細かい。内面が全体的に煤を付着し、黒色の光沢を帯びる。
118	壺	埋土上層 埋土下層	13.1	7.2	32.7	にぶい橙 7.5YR7/3	内外面にハケ目を施す。
119	壺	埋土下層	(36.2)	—	不明	にぶい黄橙 10YR7/3	内外面にハケ目を施す。口縁端部をつまみ出す。口頸基部に沈線を廻らす。体部中位に帯突を廻らせ、その内面側には貼り付けた際の指頭痕が残る。体部下位から底部にかけタタキ目を施した後にヘラ削り。
120	壺	埋土上層	不明	6.1	不明	にぶい黄橙 10YR7/4	内外面にハケ目を施す。口頸基部に幅の太い突帯を廻らし、板目のあるヘラ状工具で押圧した刻み目が格子状に連続する。
121	壺	埋土上層	(25.6)	8.8	40.5	にぶい黄橙 10YR7/4	内外面にハケ目を施す。肩部に突帯を廻らす。体部下位にも突帯を廻らし、ヘラ状工具を押圧した刻み目を連続させる。体部中位に弓なり状の突帯を付ける。複合口縁。
122	壺	埋土	不明	不明	不明	にぶい黄橙 10YR7/3	内面にハケ目を施す。外面はミガキを施す。胎土はきめ細かい。
123	高坏	埋土下層	(22.0)	不明	不明	にぶい黄橙 10YR7/3	内外面にハケ目を施す。底部はミガキを施す。胎土はきめ細かい。
124	高坏	底面	(23.8)	不明	不明	にぶい黄橙 10YR7/3	内外面はハケ目後に、ミガキを施す。胎土はきめ細かい。
125	ミニチュア鉢	埋土	2.5～2.8	1.8～1.9	3.7～4.2	にぶい黄橙 10YR7/3	内外面に成形時の指頭の痕が残り、歪な形である。
126	高坏	埋土下層	(37.0)	不明	不明	にぶい橙 7.5YR7/3	内外面はハケ目後に、放射線状にミガキを施す。胎土はきめ細かい。
127	高坏	埋土上層 埋土下層	不明	(8.6)	不明	にぶい橙 5YR6/3	内面は指頭によるナデあげた痕が残る。外面はハケ目後にミガキを施す。胎土はきめ細かい。
128	器台	埋土上層 埋土下層	4.9	(12.3～12.6)	8.5～9.5	にぶい黄橙 10YR6/3	内面は指頭によるナデあげた痕が残る。外面はタタキ目をつけた後にハケ目を施す。
129	甕	埋土下層	不明	8.5	不明	にぶい黄橙 10YR5/3	内面は粗いハケ目を施す。外面はヘラ削り後にハケ目を施し、底部との際は明瞭と成す。1mm 大の小礫を多量に含む。外面底部にハケ目が認められる。外面に煤が付着。
130	壺	埋土下層	11.2	4.5	14.7	にぶい黄橙 10YR7/4	内外面にハケ目を施す。体部中位に穿孔が 1 箇所あり。胎土はきめ細かい。
131	壺	埋土下層	16.5	7.5	19.0	にぶい黄橙 10YR7/4	内外面にハケ目を施す。
132	甕	埋土下層	14.6	5.7	25.8	にぶい黄橙 10YR7/4	内外面に粗いハケ目を施す。
133	壺	埋土上層 埋土下層	27.4	11.2	28.2～29.0	にぶい黄橙 10YR7/3	内面はヘラ削り、外面はハケ目を施す。

( ) 内の数値は推定の法量を表す

Tab.32　SE120 出土遺物観察表 - 1

遺物番号	器種	出土地点	法量（cm）			色調	特徴
			口径	底径	器高		
134	甕	埋土下層	12.5～13.3	不明	17.4	にぶい黄橙 10YR7/3	内外面に粗いハケ目を施す。
135	甕	埋土下層	(20.2)	不明	不明	にぶい黄橙 10YR7/3	内面はハケ目を施す。外面は中位に廻る突帯を境に上半分がハケ目、下半分はヘラ削りを施す。
136	壺	埋土上層	不明	—	不明	にぶい黄橙 10YR7/3	内外面ともヘラ削り。胎土はきめ細かい。
137	壺	埋土	13.2	不明	不明	にぶい黄橙 10YR7/3	内外面に粗いハケ目を施す。
138	壺	埋土下層	(12.8)	3.0	13.9	灰黄褐 10YR6/2	内面は下半分がヘラ削り、上半分がハケ目を施す。外面はハケ目を施す。胎土はきめ細かい。
139	壺	埋土上層 埋土下層	(19.5)	4.4	13.9	にぶい黄橙 10YR7/3	内面は部分的にハケ目が施される。外面は下半がヘラ削り、上半がハケ目を施す。体部中位と下位の２箇所に穿孔あり。胎土はきめ細かい。
140	器台	埋土	不明	13.5～14.4	不明	にぶい黄橙 10YR6/3	内面は指頭による圧痕と部分的にヘラ削りが認められる。外面は下位から底部にはタタキ目が認められ、その後にハケ目を施す。
141	器台	埋土上層	(14.0)	16.9～17.4	20.7	にぶい黄橙 10YR6/3	内面は指頭によるナデあげと粗いハケ目が施される。外面は下位から底部にはタタキ目が認められ、その後に粗いハケ目を施す。
142	器台	埋土下層	14.6	15.4	16.5～16.7	にぶい黄橙 10YR6/3	内面は粗いハケ目が施される。外面は下位にタタキ目が認められ、その後に粗いハケ目を全面に施す。口縁端部は指で小さくつまみ出される。
143	器台	埋土下層	不明	(15.6)	17.4～18.9	にぶい黄橙 10YR6/3	内外面にハケ目を施す。口縁端部は指で小さくつまみ出される。

遺物番号	器種	出土地点	法量（cm）			色調	特徴
			器長	器幅	器厚		
144	木製品 部材	埋土下層	132.1 残存値	18.5 残存値	2.3	—	表面に夥しい加工痕が認められる。長方形の穿孔あり。
145	木製品 板材	埋土下層	33.8 残存値	5.68 残存値	0.85	—	割り板。
146	木製品 三ツ又鍬	埋土下層	38.85 残存値	13.3 残存値	1.4	—	柄壺から柄孔にかけて圧痕あり。木取りは柾目。
147	木製品 三ツ又鍬	埋土下層	38.6 残存値	9.4 残存値	1.5	—	柄壺から柄孔にかけて圧痕あり。木取りは柾目。
148	木製品 三ツ又鍬	埋土下層	34.0 残存値	7.2 残存値	1.2	—	柄壺から柄孔にかけて圧痕あり。木取りは柾目。
149	木製品 三ツ又鍬	埋土	24.2 残存値	4.5 残存値	0.6 残存値	—	木取りは柾目。

( ) 内の数値は推定の法量を表す

Tab.33　SE120 出土遺物観察表 - 2

SK121　土坑

平面形態は楕円形を呈する。底面は凹凸が著しく、下端は不明瞭となりがちである。SK118 土坑により北側を、SK122 土坑により西側の一部がそれぞれ消失し、SK097 土坑を破壊し構築される。おおよその規模は、開口部が 0.5m × 0.7m、深さは 0.1m を測る。

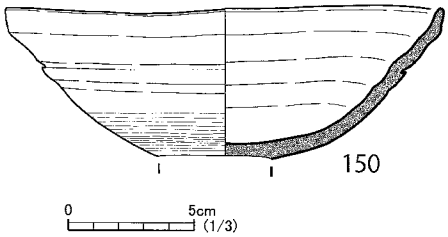

Fig.158　SK121 出土遺物実測図

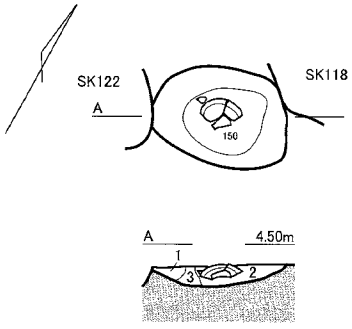

Fig.159　SK121 遺構平断面図

遺物番号	器種	出土地点	法量（cm）			色調	特徴
			口径	底径	器高		
150	高杯	埋土上層	17.5	不明	不明	浅黄橙 7.5YR6/4	体部中位に段を有する。底部はカキ目を施す。胎土はきめ細かい。

Tab.34　SK121 出土遺物観察表

SK122　土坑

平面形態は歪な楕円形を呈するが、本来は円形に近い形であり、東側と西側に浅い他の遺構が重複したものと判断する。底面は凹凸が著しい。SK121 土坑を破壊し構築される。おおよその規模は、開口部が 1.5m × 1.7m、深さは 0.3m を測る。

1. 黒　7.5YR2/1　粘性強・しまりやや強
2. 黒　7.5YR2/1　粘性強・しまりやや強　ロームブロックを微量含む。
3. 黒　7.5YR2/1　粘性強・しまりやや強
4. 褐灰　7.5YR4/1　粘性強・しまりやや強

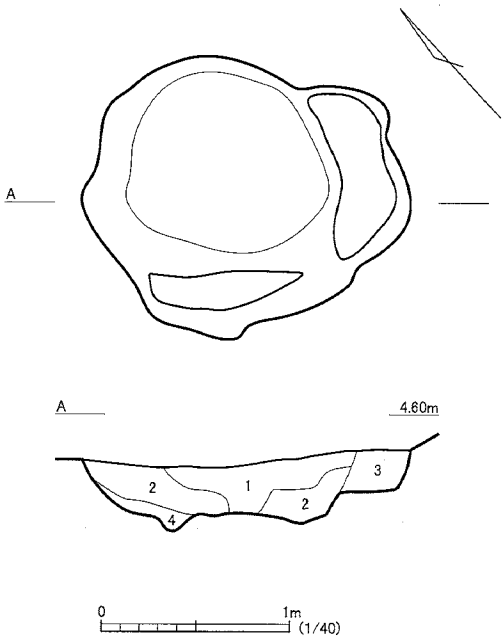

Fig.160　SK122 遺構平断面図

SD123　溝跡

途中１箇所で途切れるが、上面を削平されたため深い部分のみが残存した結果と思われる。総延長は約 22.0m が現認でき、幅は１m前後、深さは 0.1m ～ 0.2m を測る。SF103 道路跡の東側にあり、その北端は幅が末広がりとなる。両者の重複関係は不明。遺物はこの幅の広い部分に集中し出土する。

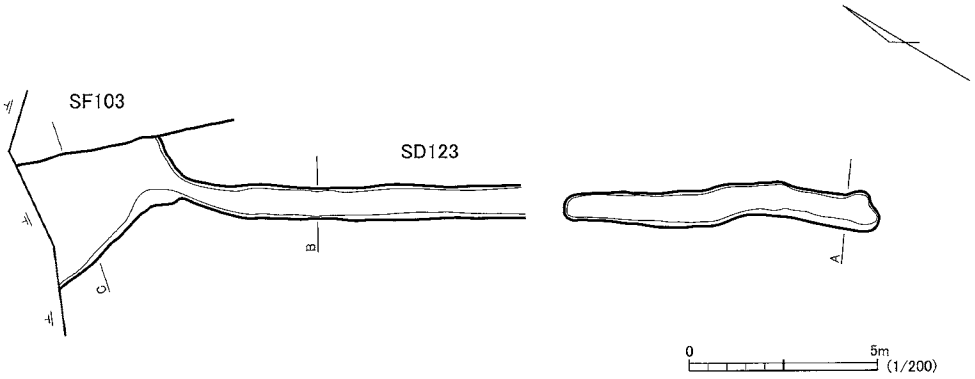

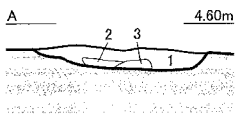

1. 黒　7.5YR2/1　粘性やや強・しまりやや強
2. 灰白　5Y7/2　粘性強・しまり強　黒色土が少量混ざる。
3. 灰白　5Y7/2　粘性強・しまり強　ロームを主体とする。

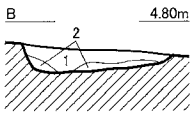

1. 黒褐　7.5YR3/1　粘性あり・しまりやや強　ローム粒を微量含む。
2. 明褐　7.5YR5/8　粘性あり・しまりやや強　ロームを主体とする。

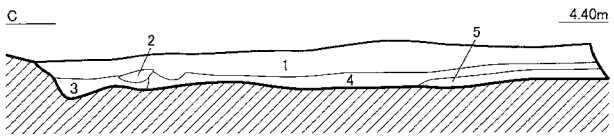

1. 黒　7.5YR2/1　粘性あり・しまりあり　ローム粒を含む。
2. 明褐　7.5YR5/6　粘性強・しまりやや強　ロームブロックを主体とする。
3. 黒　7.5YR2/1　粘性あり・しまりあり　ローム粒を少量含む。ロームブロックを含む。
4. 黒　7.5YR2/1　粘性あり・しまりやや強　ローム粒・ロームブロックを少量含む。
5. 黒褐　7.5YR3/2　粘性弱・しまりややあり　ローム粒を少量含む。

Fig.161　SD123 遺構平断面図

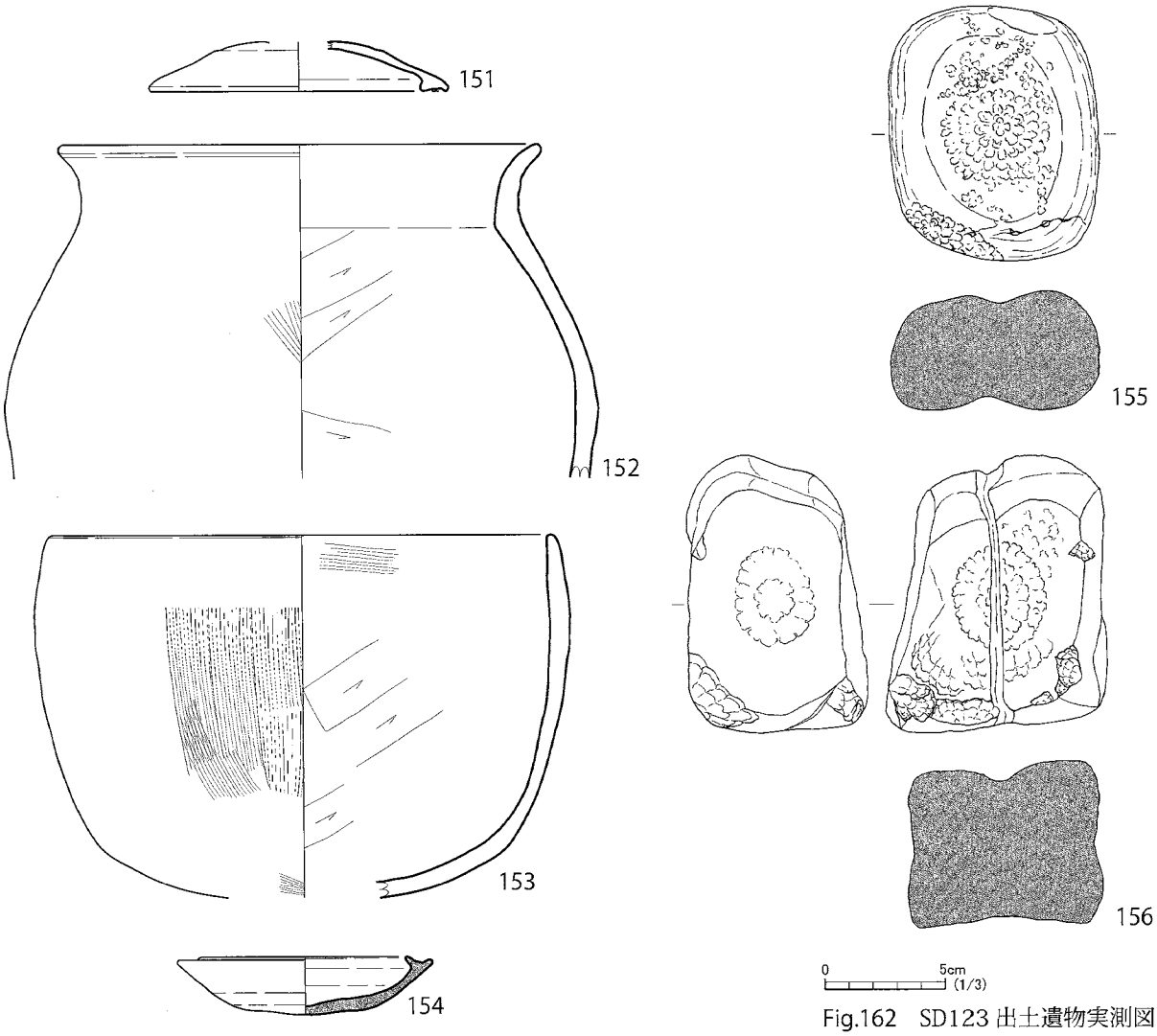

Fig.162　SD123 出土遺物実測図

遺物番号	器種	出土地点	法量（cm）			色調	特徴
			口径	底径	器高		
151	坏蓋	埋土	(12.4)	—	不明	にぶい橙 7.5YR7/4	内外面ともにナデ調整が施される。
152	甕	埋土	(20.0)	不明	不明	にぶい橙 7.5YR7/3	内面はヘラ削り、外面はハケ目が施される。
153	鉢	埋土	(21.0)	—	不明	にぶい橙 5YR7/3	内面は体部がヘラ削り、口縁はハケ目が施される。外面はハケ目が施される。
154	坏身	埋土	(8.6)	—	2.4	にぶい赤褐 5YR5/3	底部から体部下位にかけ回転ヘラ削り。

遺物番号	器種	出土地点	法量（cm）			（kg）	特徴
			器長	器幅	器厚	重量	
155	石製品	埋土下層	10.5	8.4	5.0	0.8	敲打により両面中央に窪みが生じる。
156	石錘	埋土下層	11.2	7.7	6.8	1.3	敲打により4面中央に窪みが生じる。表面中央に浅い溝状の窪みあり。

（）内の数値は推定の法量を表す

Tab.35　SD123 出土遺物観察表

SE124　井戸跡

平面形態は歪な隅丸方形を呈する。底面は丸底の鉢状となる。おおよその規模は、開口部が1.6mの直径で、深さは0.5mを測る。

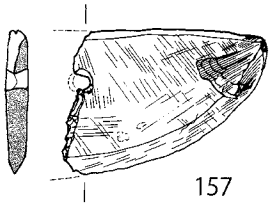

Fig.163　SE124出土遺物実測図

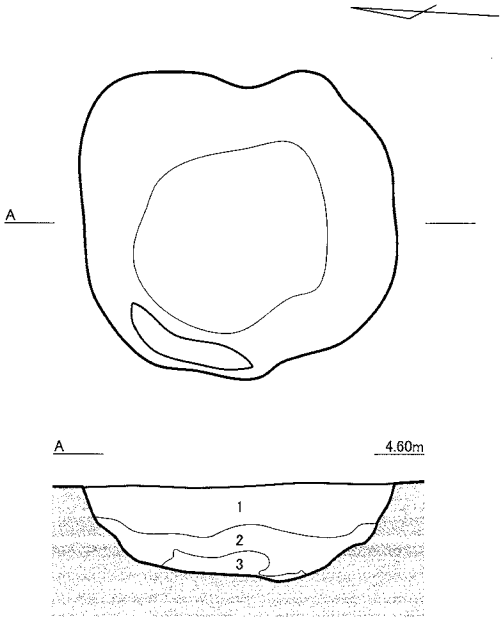

1. 黒　7.5Y2/1　粘性強・しまり強　ローム粒・ロームブロックを微量含む。
2. 黒褐　7.5YR3/1　粘性強・しまり強　ローム粒・ロームブロックを含む。
3. 灰　5Y5/1　粘性強・しまりやや強　粘土を主体とし、ローム粒を多量含む。

Fig.164　SE124遺構平断面図

遺物番号	器種	出土地点	法量（cm）			（g）	特徴
			器長	器幅	器厚	重量	
157	石包丁	埋土	不明	不明		17.7 残存値	半月形の石包丁で、穿孔あり。半分強が欠損する。表面には擦痕が認められる。

Tab.36　SE124出土遺物観察表

SK125　土坑

平面形態は歪な方形形を呈する。底面は凹凸が著しく、下端は不明瞭となりがちである。形態から未確認の遺構が重複していた可能性がある。おおよその規模は、開口部が1.1m×1.1m、深さは0.1mを測る。

1. 黒褐　7.5YR3/1　粘性強・しまり強　ロームブロックを含む。

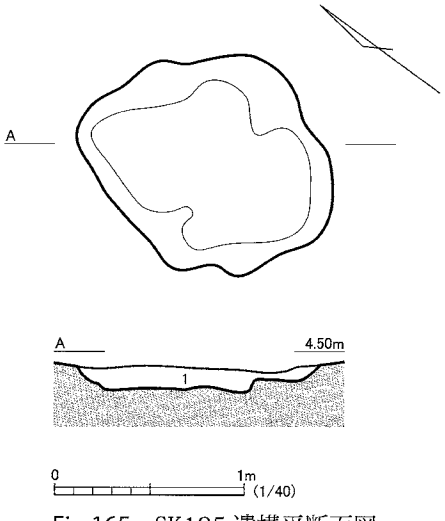

Fig.165　SK125遺構平断面図

SK126　土坑

平面形態は歪な楕円形を呈する。底面は凹凸が著しく、下端は不明瞭となりがちである。おおよその規模は、開口部が 0.6m × 1.2m、深さは 0.1m を測る。

1. 黒褐　7.5YR3/1　粘性強・しまり強
2. 灰白　5Y7/2　粘性強・しまり強　ロームを主体とする。

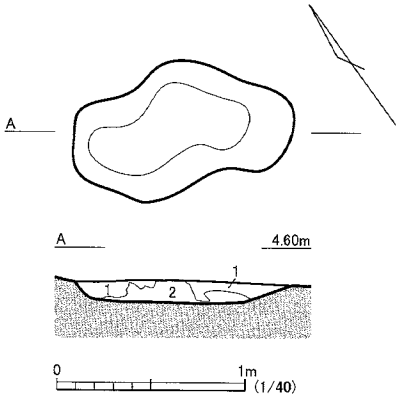

Fig.166　SK126 遺構平断面図

SK127　土坑

平面形態は歪な楕円形を呈するが、本来は 2 つの遺構が重複したものと判断する。底面は凹凸が著しい。おおよその規模は、開口部が 0.9m × 1.0m、深さは 0.1m と 0.2m を測る。

1. 黒　7.5YR2/1　粘性強・しまり強　ロームブロックを微量含む。
2. 黒褐　7.5YR3/1　粘性強・しまり強　ロームブロックを微量含む。
3. 灰白　5Y7/2　粘性強・しまり強　ロームを主体とする。

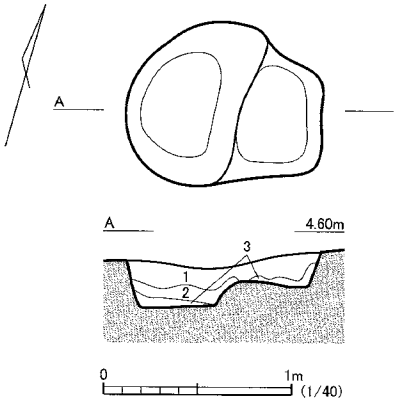

Fig.167　SK127 遺構平断面図

SE128　井戸跡

平面形態は円形を呈する。底面は丸底に掘削される。断面は下端から中位に向け開き、さらにこれより上端にかけては傾斜をつけ開口部を広める。おおよその規模は、開口部が 1.9m ～ 2.0m の直径で、深さは 1.3m を測る。

1. 黒褐　7.5YR3/1　粘性強・しまり強　ローム粒を少量含む。
2. 褐灰　7.5YR4/1　粘性強・しまり強　ロームブロックを含む。
3. 黒　7.5YR2/1　粘性やや強・しまりあり
4. 灰黄褐　10YR4/2　粘性やや強・しまりあり　ロームブロックを多量含む。

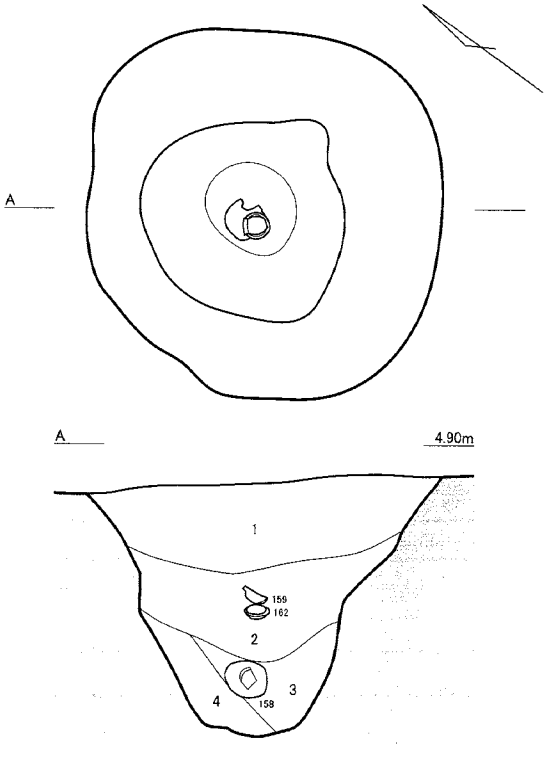

Fig.168　SE128 遺構平断面図

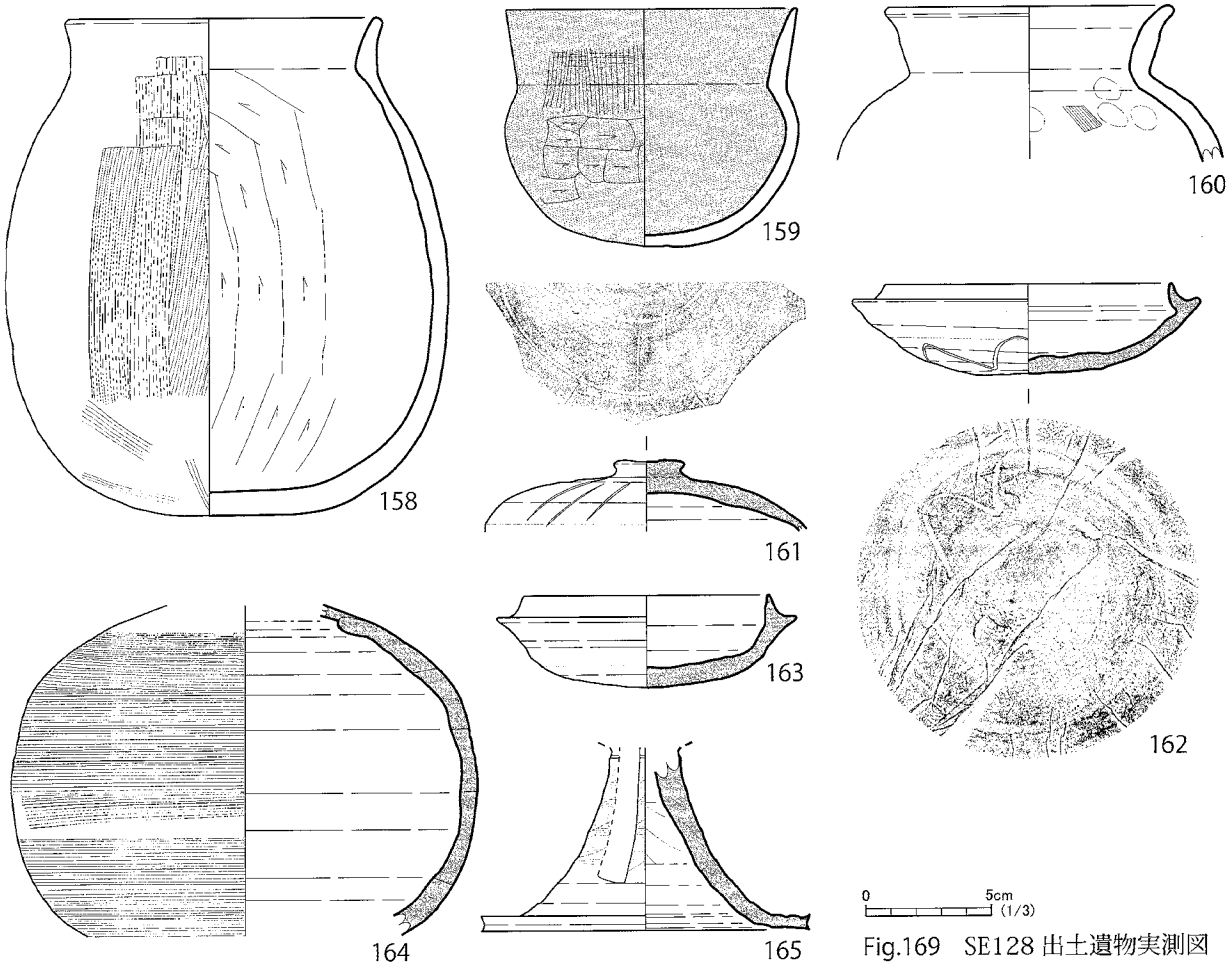

Fig.169　SE128 出土遺物実測図

遺物番号	器種	出土地点	法量（cm）			色調	特徴
			口径	底径	器高		
158	甕	埋土下層	(13.7)	5.7	19.8	にぶい橙 7.5YR7/4	内面は煩雑なヘラ削り、外面も煩雑なハケ目が施される。1mm大の小礫を多量に含む。
159	壺	埋土上層	(11.6)	—	9.5	にぶい赤褐 2.5YR5/4	外面は口頸部付近にハケ目を施し、これより下位はヘラ削り。内外面を丹塗り。
160	壺	埋土上層	(11.2)	不明	不明	にぶい橙 7.5YR6/4	内面はハケ目が施される。外面は摩滅しており、調整は不明。
161	坏蓋	埋土上層	不明	—	不明	灰 N5/0	天井部は回転ヘラ削り。線刻による３本のヘラ描きあり。
162	坏身	埋土上層	11.4	—	4.08	灰白 10YR8/2	底部は丸みを帯び、回転ヘラ削り。線刻によるM字状のヘラ描きあり。
163	坏身	埋土上層	(9.8)	—	3.7	灰 N5/0	体部は丸みを帯び、底部は回転ヘラ削り。
164	壺	埋土下層	不明	不明	不明	灰 N6/0	体部は丸みを帯び、外面はカキ目を施す。
165	高坏	埋土	不明	(13.0)	不明	灰 N4/0	外面はカキ目を施し、底端部に焼け歪みが生じる。透し窓を有する。

( ) 内の数値は推定の法量を表す

Tab.37　SE128 出土遺物観察表

SK129　土坑

平面形態は楕円形を呈する。底面は凹凸が著しく、下端は不明瞭となりがちである。SK080土坑により東側が消失する。おおよその規模は、開口部が 0.8m × 1.1m、深さは 0.1m を測る。

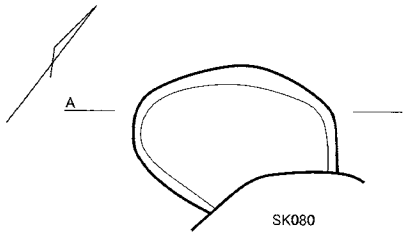

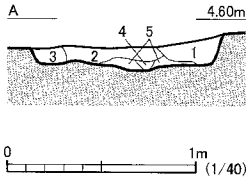

1. 灰褐　7.5YR4/2　粘性強・しまり強　粘土ブロックがマーブル状に混ざる。
2. 黒褐　7.5YR3/1　粘性強・しまり強　粘土ブロックを少量含む。
3. 黒褐　7.5YR3/1　粘性強・しまり強　粘土ブロックがマーブル状に混ざる。
4. 灰褐　7.5YR4/2　粘性強・しまりやや強　粘土ブロックを少量含む。
5. 浅黄　5Y7/3　粘性強・しまり強　粘土ブロックを主体とする。

Fig.170　SK129 遺構平断面図

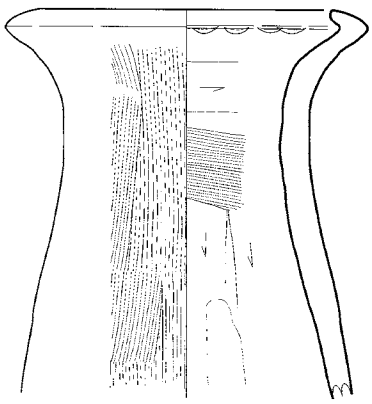

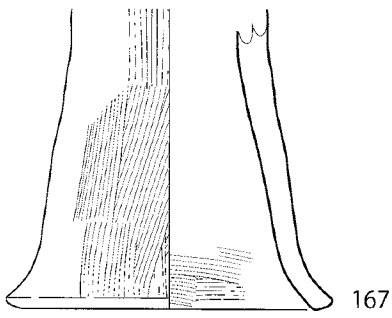

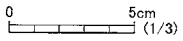

Fig.171　SK129 出土遺物実測図

遺物番号	器種	出土地点	法量（cm）			色調	特徴
			口径	底径	器高		
166	器台	埋土	(11.6)	不明	不明	にぶい黄橙 10YR7/3	内面は指頭によるナデあげた後にヘラ削りとハケ目を施す。口縁部は内側に屈曲させ袋状とし、その際の指先の痕が残る。
167	器台	埋土	不明	(13.0)	不明	にぶい黄橙 10YR7/2	内面の下位及び外面に粗いハケ目を施す。

( ) 内の数値は推定の法量を表す

Tab.38　SK129 出土遺物観察表

SK130　土坑

平面形態は歪な楕円形を呈する。底面は凹凸が著しく、下端は不明瞭となりがちである。SE082 井戸跡により中央を、SK083 土坑により西側の一部がそれぞれ消失し、SK081 土坑を破壊し構築される。おおよその規模は、開口部が 1.6m × 2.2m、深さは 0.1m を測る。

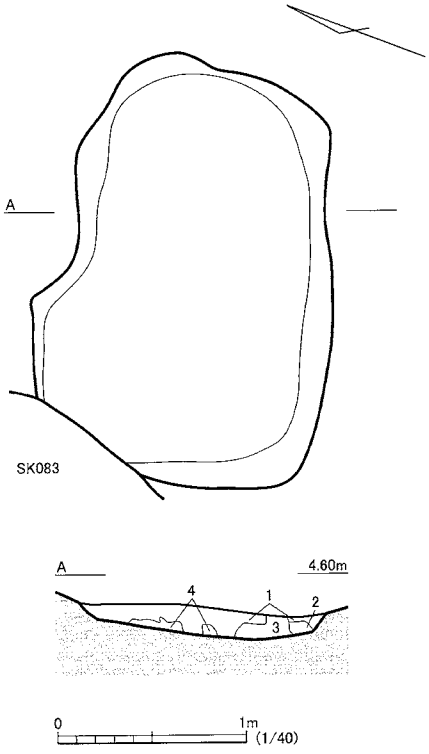

1. 黒　7.5YR2/1　粘性強・しまり強
2. 褐灰　7.5YR5/1　粘性強・しまりやや強　粘土がマーブル状に混ざる。
3. 浅黄　5Y7/3　粘性強・しまり強　粘土を主体とする。
4. 褐灰　7.5YR5/1　粘性強・しまりやや強　粘土がマーブル状に混ざる。

Fig.172　SK130 遺構平断面図

SK131　土坑

平面形態は歪な楕円形を呈する。底面は凹凸が著しく、下端は不明瞭となりがちである。北東部分が撹乱により消失する。おおよその規模は、開口部が 1.1m × 1.7m、深さは 0.2m を測る。

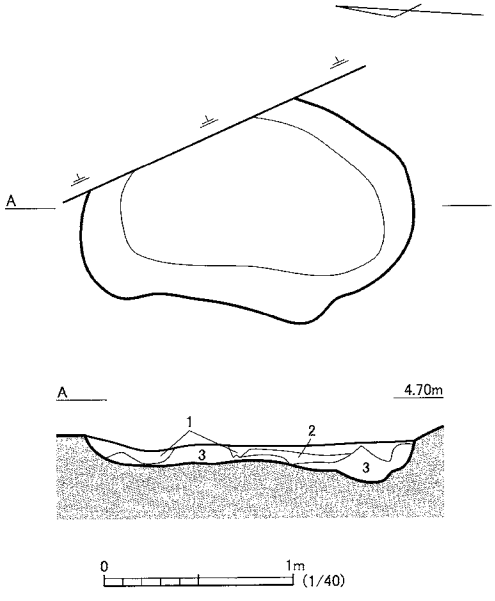

1. 黒　7.5YR2/1　粘性強・しまり強
2. 黒褐　7.5YR3/1　粘性強・しまり強　ロームブロックを含む。
3. 灰白　5Y7/2　粘性強・しまり強　ロームを主体とする。

Fig.173　SK131 遺構平断面図

SE132　井戸跡

平面形態は歪な楕円形を呈する。SK136 土坑により北側の一部が消失し、SP303 小穴を破壊し構築される。断面は下端から中位に向け開き、さらにこれより上端にかけては傾斜をつけ開口部を広める。おおよその規模は、開口部が 1.0m × 1.7m、深さは 1.0m を測る。

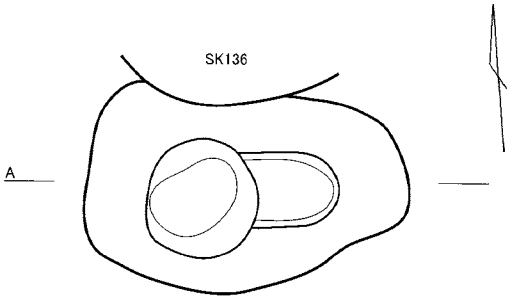

1. 黒	7.5YR2/1	粘性強・しまり強	ロームブロックを少量含む。
2. 黒	7.5YR2/1	粘性あり・しまりあり	ロームブロックを含む。
3. 黒褐	7.5YR3/1	粘性強・しまり強	ロームブロックを含む。
4. 黒褐	7.5YR3/1	粘性強・しまり強	ローム粒・ロームブロックを少量含む。
5. 黒褐	7.5YR3/1	粘性極強・しまり極強	
6. 黒褐	7.5YR3/1	粘性強・しまり強	ロームを主体とする。
7. 浅黄	2.5Y7/4	粘性強・しまり強	ロームを主体とする。
8. 黒褐	7.5YR3/1	粘性強・しまり強	ロームブロックを含む。

Fig.174　SE132 遺構平断面図

SK133　土坑

平面形態は歪な楕円形を呈するが、本来は 2 つの遺構が重複したものと判断する。SE137 井戸跡を破壊し構築される。底面は凹凸が著しく、下端は不明瞭となりがちである。おおよその規模は、開口部が 1.1m × 2.2m、深さは 0.1m を測る。

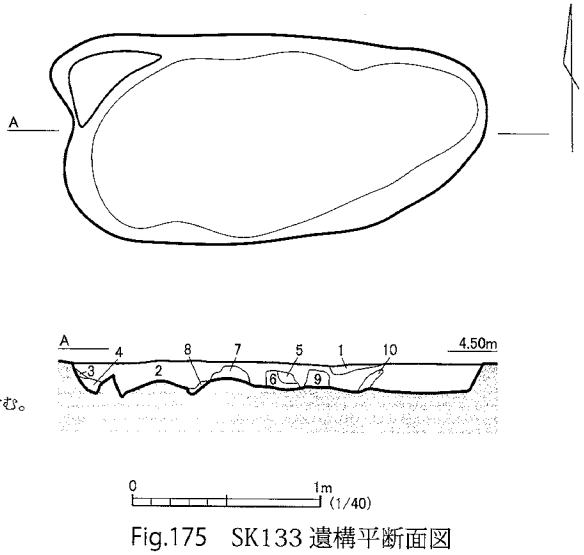

1. 黒褐	7.5YR3/1	粘性強・しまり強	
2. 黒	7.5YR2/1	粘性強・しまり強	ローム粒を少量含む。
3. 灰白	5Y7/2	粘性強・しまり強	ロームブロック。
4. 灰	5Y4/1	粘性強・しまりやや強	灰色の粘土を主体とし、ローム粒を含む。
5. 褐灰	7.5YR4/1	粘性強・しまり強	ローム粒を少量含む。
6. 灰	5Y4/1	粘性やや強・しまり極強	ロームブロックを含む。
7. 灰白	5Y7/2	粘性強・しまり強	ロームを主体とする。
8. 褐灰	7.5YR4/1	粘性強・しまり強	ローム粒を少量含む。
9. 褐灰	7.5YR4/1	粘性強・しまり強	ロームブロックを少量含む。
10. 黒褐	7.5YR3/1	粘性強・しまり強	ロームブロックを含む。

Fig.175　SK133 遺構平断面図

SK134　土坑

平面形態は楕円形を呈する。底面は凹凸が著しい。SK135 土坑を破壊し構築される。おおよその規模は、開口部が 0.7m × 0.9m、深さは 0.2m を測る。

1. 黒　7.5YR2/1　粘性強・しまりやや強　ロームブロックを微量含む。
2. 灰白　5Y7/2　粘性強・しまり強　ロームブロック。
3. 黒褐　7.5YR3/1　粘性強・しまり強

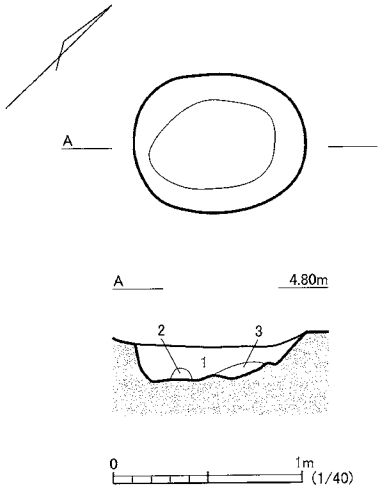

Fig.176　SK134 遺構平断面図

SK135　土坑

平面形態は楕円形を呈する。底面は凹凸が著しい。SK134 土坑により東側の一部が消失し、SE139 井戸跡、SK140 土坑を破壊し構築される。おおよその規模は、開口部が 1.4m × 1.6m、深さは 0.4m を測る。

1. 黒　7.5YR2/1　粘性強・しまり強　ロームブロックを微量含む。
2. 灰白　5Y7/2　粘性強・しまり強　ロームを主体とする。
3. 灰　5Y4/1　粘性強・しまり強

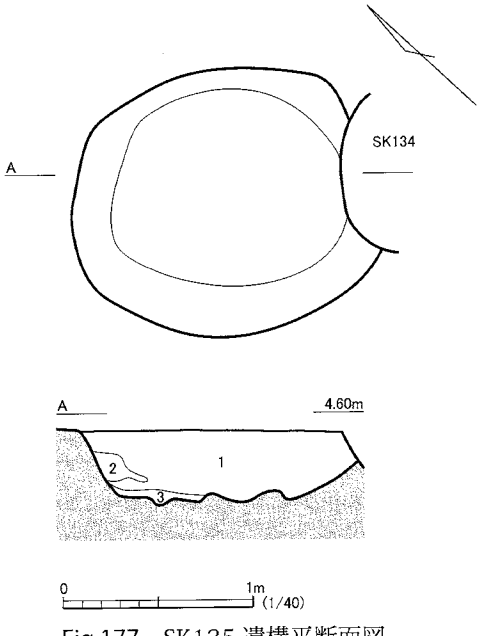

Fig.177　SK135 遺構平断面図

SK136　土坑

平面形態は歪な楕円形を呈する。底面は凹凸が著しく、下端は不明瞭となりがちである。SE132 井戸跡を破壊し構築される。おおよその規模は、開口部が 1.2m × 1.4m、深さは 0.2m を測る。

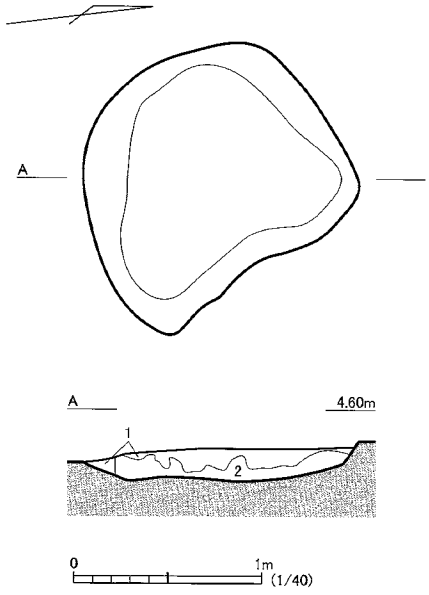

1. 黒　7.5YR2/1　粘性強・しまり強
2. 灰白　5Y7/2　粘性強・しまり強　ロームを主体とする。

Fig.178　SK136 遺構平断面図

SE137　井戸跡

平面形態はやや歪な円形を呈する。おおよその規模は、開口部の直径が 1.6m、深さは 1.1m を測る。西側を SK133 土坑に、東側を SE141 井戸跡により上端の一部が消失する。埋土中からは多量の土器に混じり多くの木製品も認められた。その出土状況から井戸として機能を失った後に、投棄されたものと推測される。

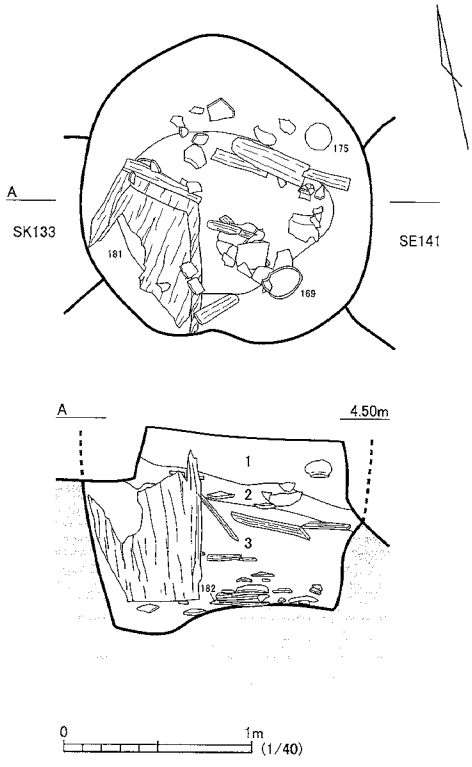

1. 黒褐　7.5YR3/1　粘性強・しまり強　ローム粒を少量含む。
2. 褐灰　7.5YR4/1　粘性強・しまり強　ロームブロックを含む。
3. 黒　7.5YR2/1　粘性やや強・しまりあり

Fig.179　SE137 遺構平断面図

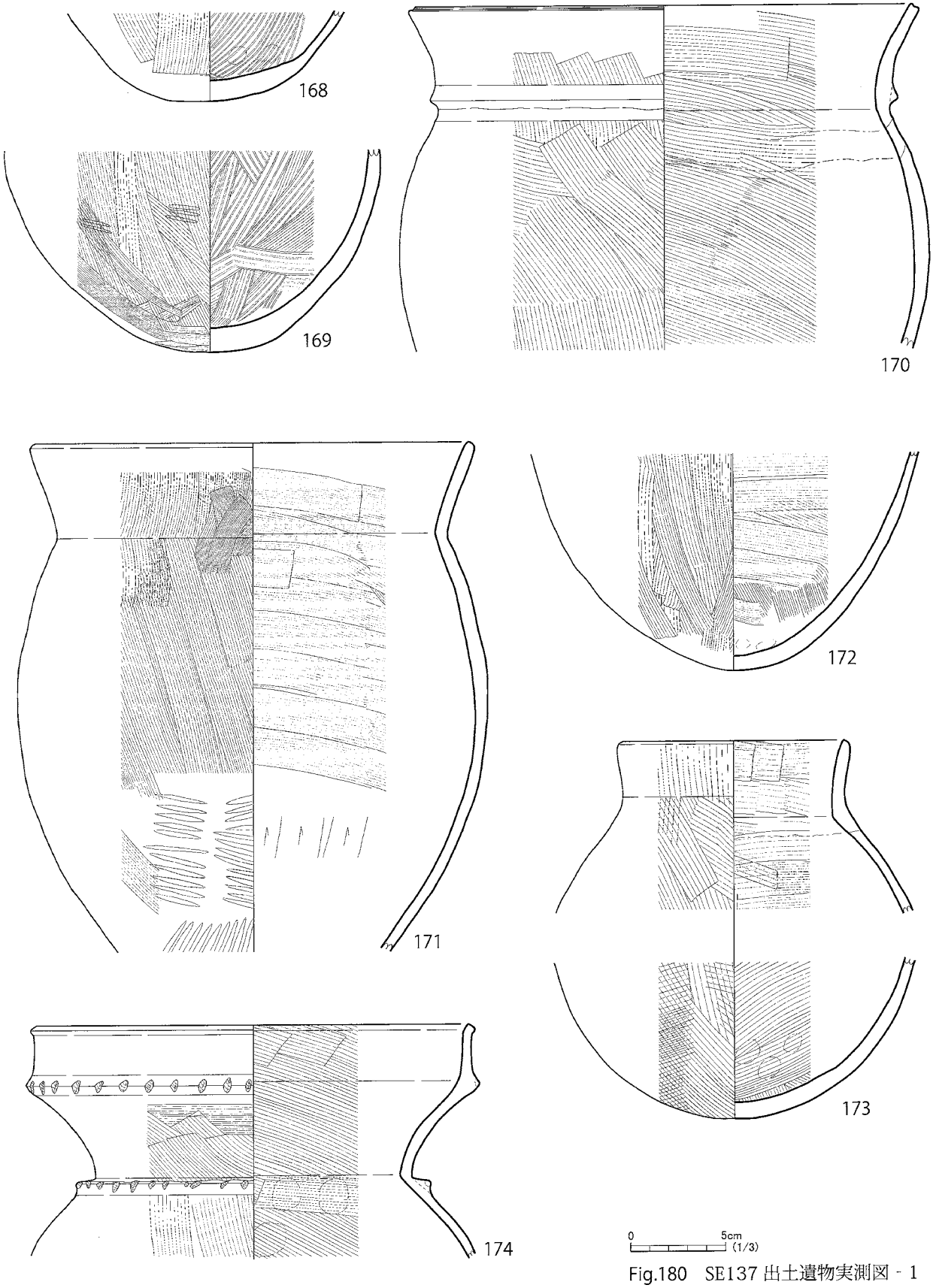

Fig.180　SE137 出土遺物実測図 - 1

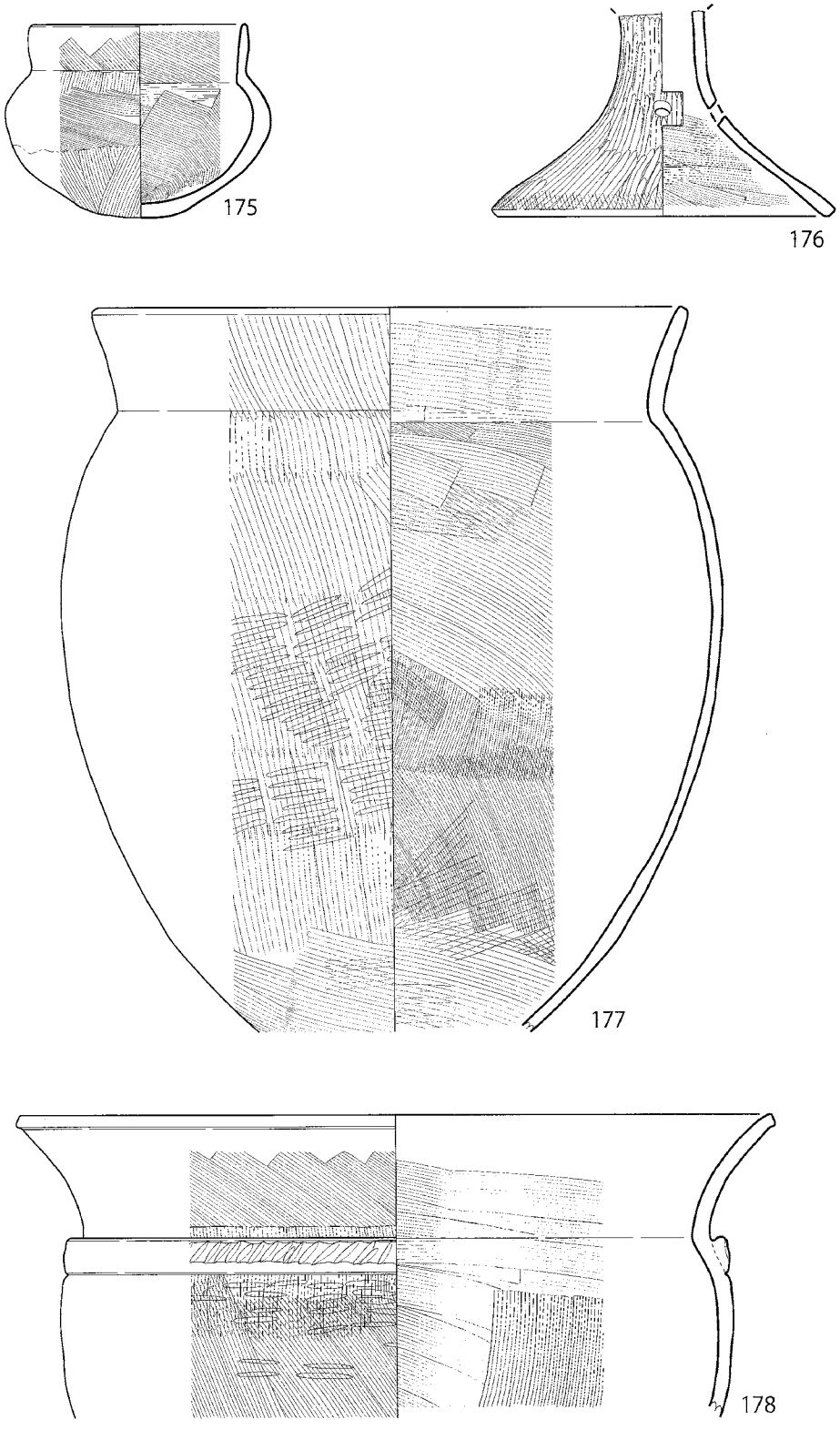

Fig.181　SE137 出土遺物実測図 - 2

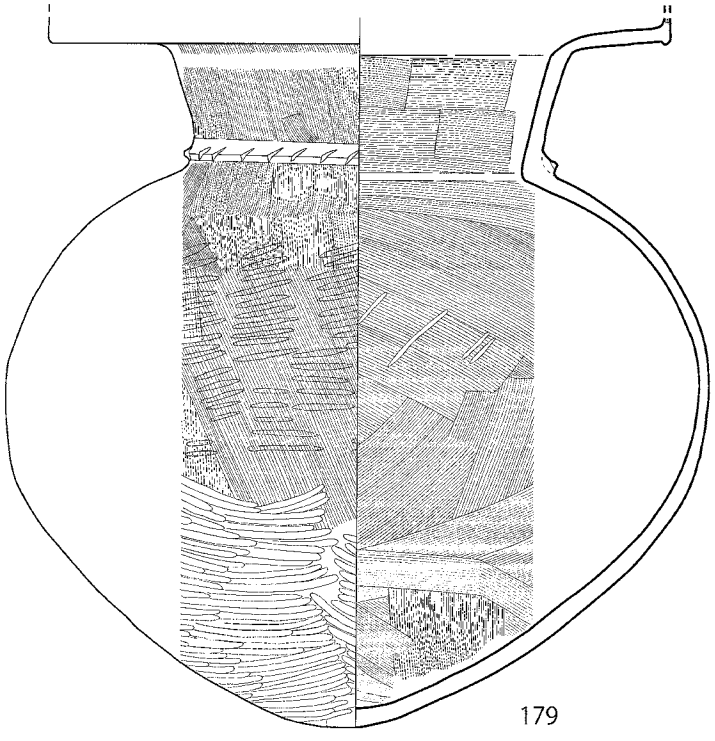

179

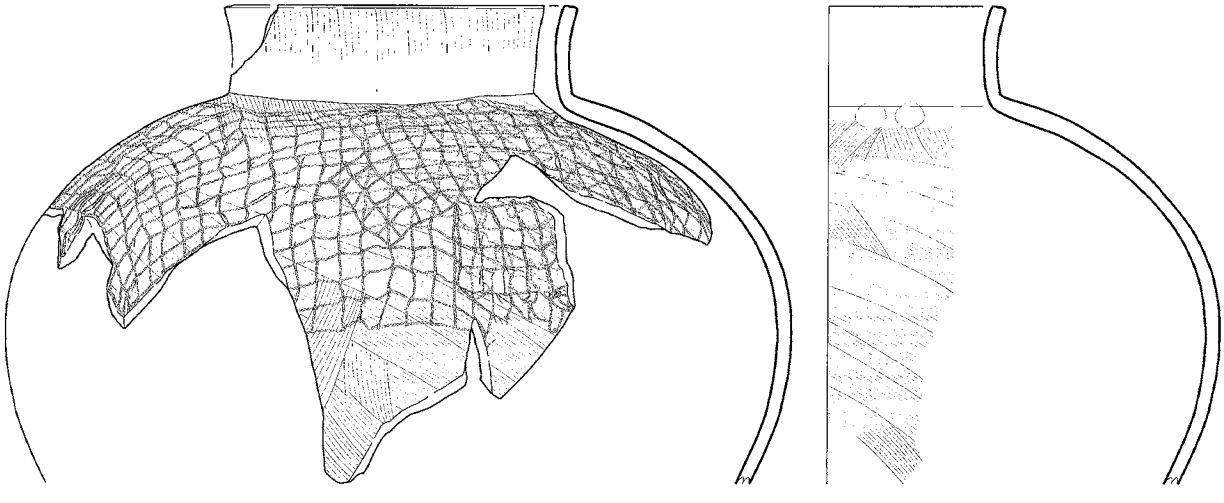

180

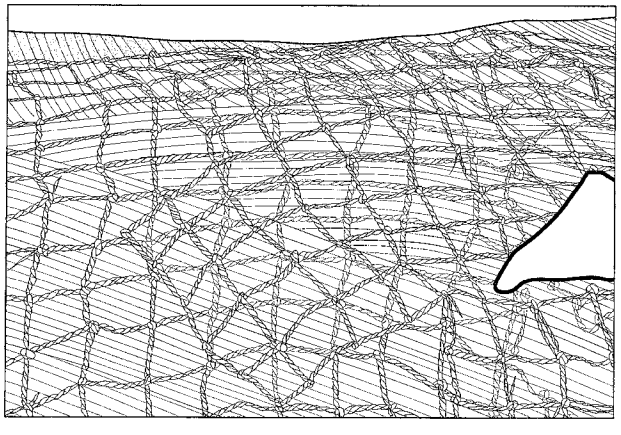

0 5cm (1/3)

Fig.182　SE137 出土遺物実測図 - 3

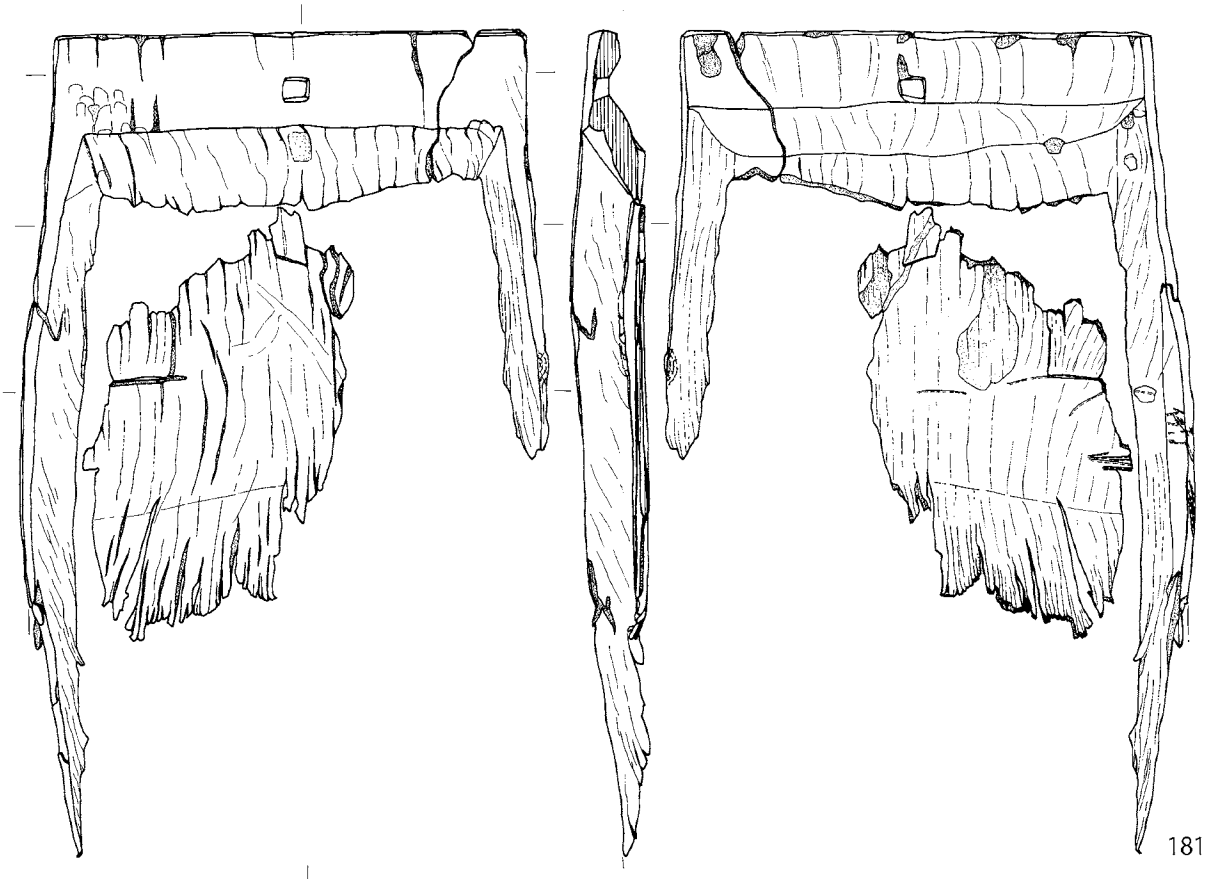

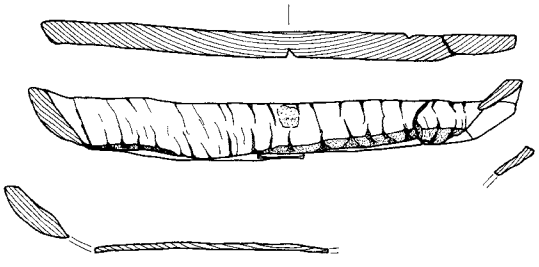

0 20cm (1/10)
（この縮尺は 181 のみ）

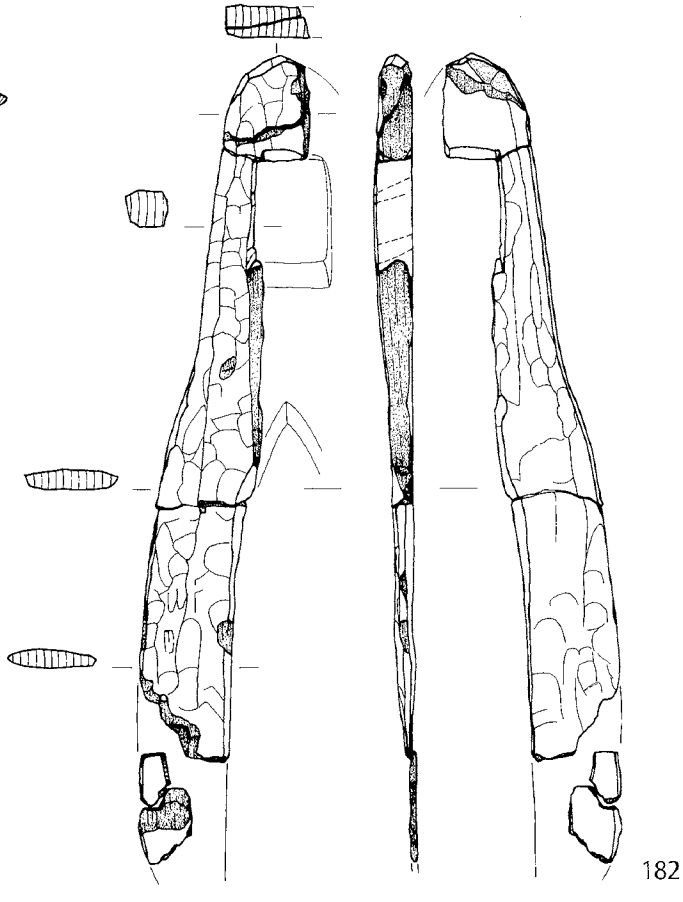

0 10cm (1/4)

Fig.183　SE137 出土遺物実測図 - 4

遺物番号	器種	出土地点	法量（cm）			色調	特徴
			口径	底径	器高		
168	甕	埋土上層	不明	2.7	不明	灰黄褐 10YR6/2	内面は粗く外面ともにハケ目を施す。外面に煤が付着。
169	甕	埋土上層	不明	2.0	不明	灰黄褐 10YR6/2	内面に粗いハケ目を施す。外面はタタキ目つけた後に、ハケ目を施す。庄内系。
170	甕	底面	(27.0)	不明	不明	にぶい黄橙 10YR7/3	内外面にハケ目を施す。内面に煤が付着。口頸基部に突帯を廻らす。
171	甕	底面	(23.4)	不明	不明	灰黄褐 10YR6/2	内面は下半分がヘラ削り、上半分がハケ目を施す。外面は下半分にタタキ目が認められ、その後に全面にハケ目を施す。
172	甕	底面	不明	—	不明	にぶい黄橙 10YR7/3	内外面にハケ目を施す。
173	壺	埋土・埋土上層	(12.2)	—	不明	にぶい黄橙 10YR7/2	内外面に粗いハケ目を施す。
174	壺	埋土上層	(23.4)	不明	不明	にぶい黄橙 10YR7/3	内外面にハケ目を施す。口縁を上方に屈曲させ、肩部には突帯を廻らし、ここに押圧による刻み目を連続させる。複合口縁。胎土はきめ細かい。
175	壺	埋土上層	9.6	1.9	8.5	にぶい褐 7.5YR6/3	内外面にハケ目を施す。1mm 大の小礫を多量に含む。
176	高坏	底面	不明	15.0	不明	灰黄 2.5Y	内面はハケ目、外面はミガキが施される。胎土はきめ細かい。左右対称の位置に穿孔が２箇所あり。
177	甕	底面	(26.0)	不明	不明	にぶい黄橙 10YR7/3	内面は粗いハケ目が施される。外面は中位にタタキの痕が認められ、その後に全面に粗いハケ目を施す。庄内系
178	壺	底面	(33.2)	不明	不明	にぶい黄橙 10YR7/3	内面はハケ目が施される。外面はタタキ目をつけた後に、全面にハケ目を施す。肩部に突帯を廻らせ、刻み目を連続させる。内面に煤が付着。庄内系。
179	壺	底面	不明	—	不明	にぶい黄橙 10YR7/3	内面はハケ目が施される。外面はタタキ目をつけた後に、上半分はハケ目、下半分はミガキを施す。口頸基部に突帯を廻らせ、ヘラ状工具にて押圧した刻み目を連続させる。
180	壺	SE137 の埋土上層 SE147 の埋土上層	(14.0)	不明	不明	にぶい黄橙 10YR7/4	内面はハケ目が施される。外面はハケ目を施した後に、網で体部上位を覆い押圧する。口頸基部に丹塗りが部分的に認められる。

遺物番号	器種	出土地点	法量（cm）			色調	特徴
			器長	器幅	器厚		
181	木製品 槽	埋土下層	109.2 残存値	58.7 残存値	7.5 残存値	—	刳りぬき。風化により変形が著しい。
182	木製品 二又鍬	底面	43.0 残存値	4.9 残存値	2.0	—	柄孔部分に圧痕あり。木取りは柾目。

( ) 内の数値は推定の法量を表す

Tab.39　SE137 出土遺物観察表

SK138　土坑

平面形態は歪な楕円形を呈するものと思われる。底面は凹凸が著しく、下端は不明瞭となりがちである。SE141 井戸跡により南側の約 1/3 が消失する。残存する部分でのおおよその規模は、開口部が 0.7m × 0.7m、深さは 0.1m を測る。

1. 黒　7.5YR2/1　粘性やや強・しまりやや強　ロームブロックを少量含む。

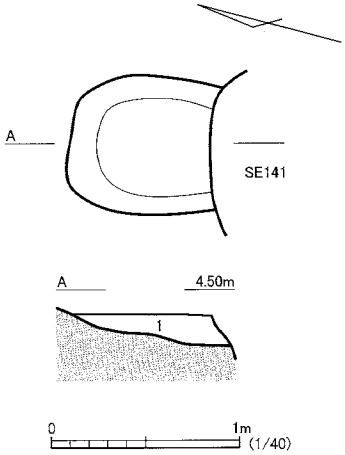

Fig.184　SK138 遺構平断面図

SE139　井戸跡

平面形態は歪な楕円形を呈する。断面は下端から上端にかけて徐々に広がる。SK135 土坑により東側が消失し、SK145 土坑を破壊し構築される。残存する部分でのおおよその規模は、開口部が 1.1 × 1.5m、深さは 0.5m を測る。

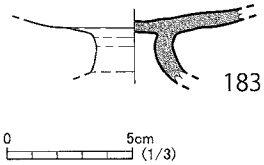

Fig.185　SE139 出土遺物実測図

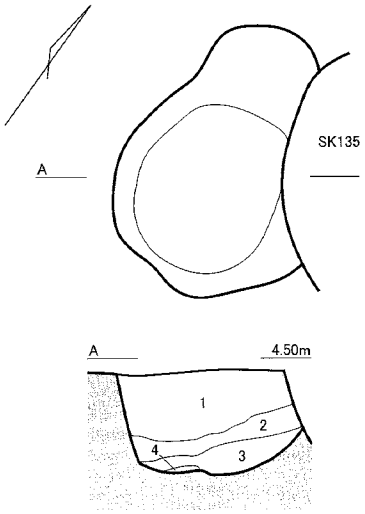

1. 黒褐　7.5YR3/1　粘性強・しまり強　ロームブロックを少量含む。
2. 褐灰　7.5YR5/1　粘性強・しまり強
3. 褐灰　7.5YR5/1　ロームブロックを微量含む。2 より明るい。
4. 灰　5Y6/1　粘性強・しまりややあり

Fig.186　SE139 遺構平断面図

遺物番号	器種	出土地点	法量（cm）			色調	特徴
			口径	底径	器高		
183	高坏	埋土	不明	不明	不明	灰 N5/0	脚部が低い。

Tab.40　SE139 出土遺物観察表

SK140　土坑

平面形態は楕円形を呈するものと思われる。SK135 土坑、SE139 井戸跡により北側の半分以上が消失する。残存する部分でのおおよその規模は、開口部が 0.6m × 0.5m、深さは 0.2m を測る。

1. 黒　7.5YR2/1　粘性強・しまり強　ロームブロックを微量含む。
2. 黒　7.5YR2/1　粘性強・しまり強　ロームブロックを含む。
3. 黒褐　7.5YR3/1　粘性強・しまり強
4. 褐灰　7.5YR5/1　粘性強・しまりやや強

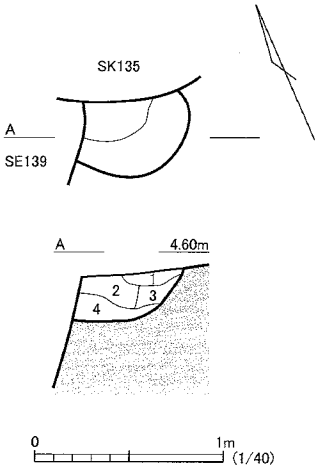

Fig.187　SK140 遺構平断面図

SE141　井戸跡

平面形態は歪な楕円形を呈する。断面は下端から上端にかけて徐々に広がる。SE137・149 井戸跡、SK138 土坑を破壊し構築される。おおよその規模は、開口部が 1.5m × 1.8m、深さは 0.6m を測る。

1. 黒　7.5YR2/1　粘性強・しまり強　ロームブロックを少量含む。
2. 黒褐　7.5YR3/1　粘性やや強・しまりやや強
3. 黒　7.5YR2/1　粘性やや強・しまりやや強　ロームブロックを含む。
4. 灰褐　7.5YR4/2　粘性強・しまりあり
5. 黒褐　7.5YR3/1　粘性やや強・しまりやや強　ロームブロックを少量含む。
6. 褐灰　7.5YR5/1　粘性強・しまりやや強
7. 黒　7.5YR2/1　粘性やや強・しまりやや強
8. 黒　7.5YR2/1　粘性やや強・しまりやや強
9. 褐灰　7.5YR5/1　粘性強・しまりやや強

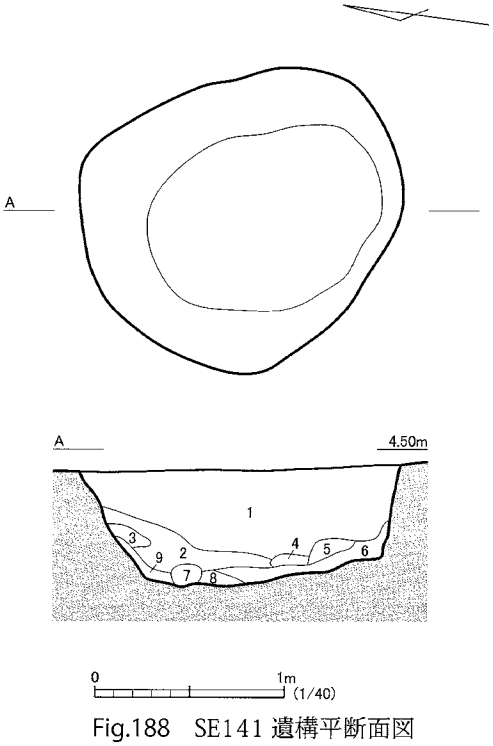

Fig.188　SE141 遺構平断面図

SK142　土坑

平面形態は歪な円形を呈する。底面は丸底の鉢状となる。おおよその規模は、開口部が1.1mの直径で、深さは0.2mを測る。

1. 黒　7.5YR2/1　粘性強・しまり強　ロームブロックを少量含む。
2. 浅黄　5Y7/3　粘性強・しまり強　ロームを主体とする。

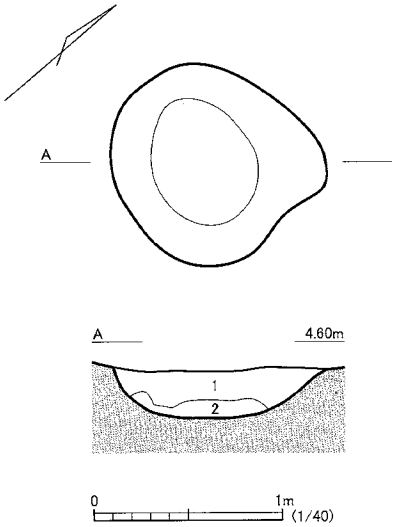

Fig.189　SK142遺構平断面図

SK143　土坑

平面形態は隅丸の台形に近い形を呈する。底面は凹凸が著しく、下端は不明瞭となりがちである。SP312小穴により北側の一部が消失する。おおよその規模は、開口部が1.1m×1.2m、深さは0.1mを測る。

1. 黒　7.5YR2/1　粘性強・しまり強　ロームブロックを含む。

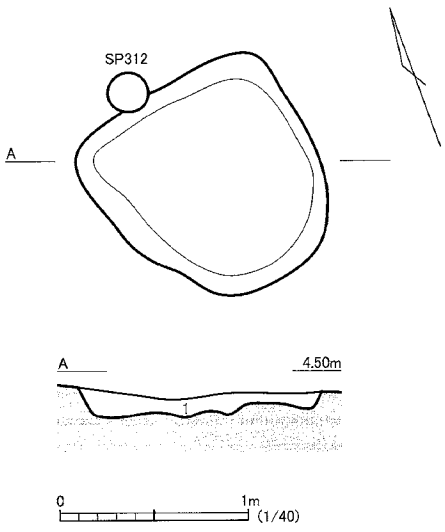

Fig.190　SK143遺構平断面図

SK144　土坑

平面形態は不整形を呈する。底面は凹凸が著しく、下端は不明瞭となりがちである。SK148土坑により東側が消失する。残存する部分でのおおよその規模は、開口部が0.8m × 1.7m、深さは0.1mを測る。

1. 黒　7.5YR2/1　粘性強・しまり強　ロームブロックを多量含む。

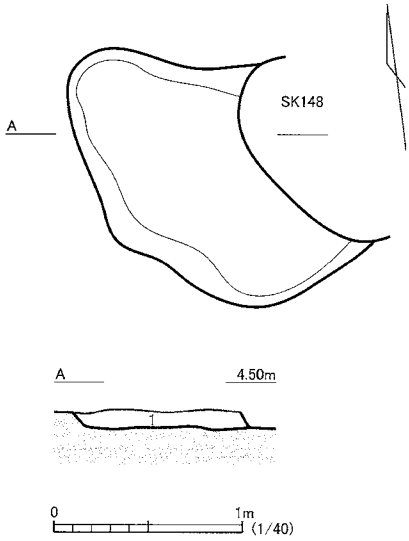

Fig.191　SK144 遺構平断面図

SK145　土坑

平面形態は楕円形を呈するものと思われる。底面は凹凸が著しい。SE139井戸跡により東側が消失する。南側の約半分は調査区外へと続く。残存する部分でのおおよその規模は、開口部が0.3m × 0.4m、深さは0.3mを測る。

1. 黒　7.5YR2/1　粘性強・しまり強　ロームブロックを微量含む。
2. 浅黄　5Y7/3　粘性強・しまり強　ロームを主体とする。

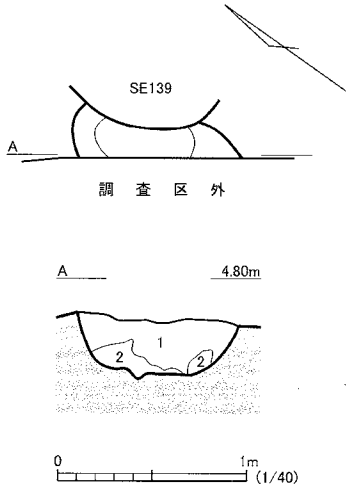

Fig.192　SK145 遺構平断面図

SK146　土坑

平面形態は楕円形を呈する。底面は凹凸が著しく、下端は不明瞭となりがちである。SK119土坑、SP269・302小穴を破壊し構築される。おおよその規模は、開口部が1.8m × 2.0m、深さは0.2mを測る。

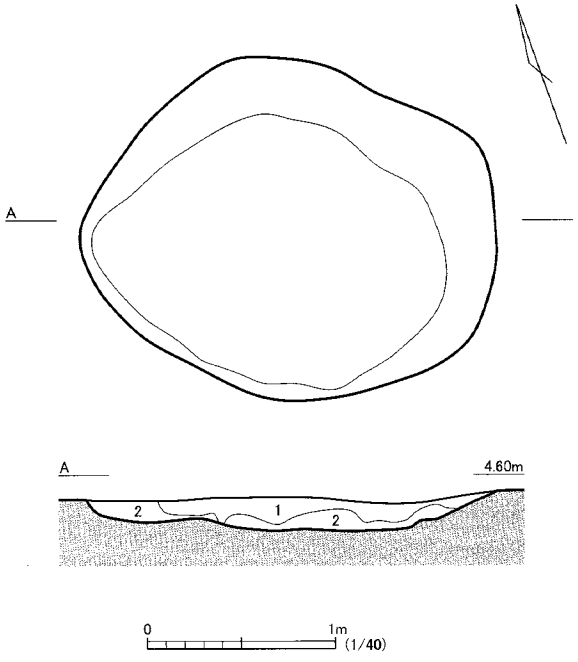

Fig.193　SK146遺構平断面図

SE147　井戸跡

平面形態は歪な楕円形を呈する。おおよその規模は、開口部が4.8m ～ 5.3m × 6.2m、深さは1.2mを測る。掘り込みは数段からの平坦部分から成り、深度を徐々に下げる。最深部である堀り込は遺構全体の中心から北東寄りに歪な円形の開口部をもつ。その規模は1.3m前後の直径で、深さは0.6mを測る。

ここに至るには南西側に階段状の緩やかな段差が延びており、続いて下方に踊場的なやや広めの平坦面が設けられている。そしてさらに北西側の段差を経て、最も深い開口部上端にたどりつくことになる。こうした要素から、水汲み場を有する井戸としての性格が推測される。

埋土中からは多量の土器に混じり多くの木製品も認められた。その出土状況から、井戸として機能を失った後に、投棄されたものと推測される。

191
189
185
184
193
A
B
C

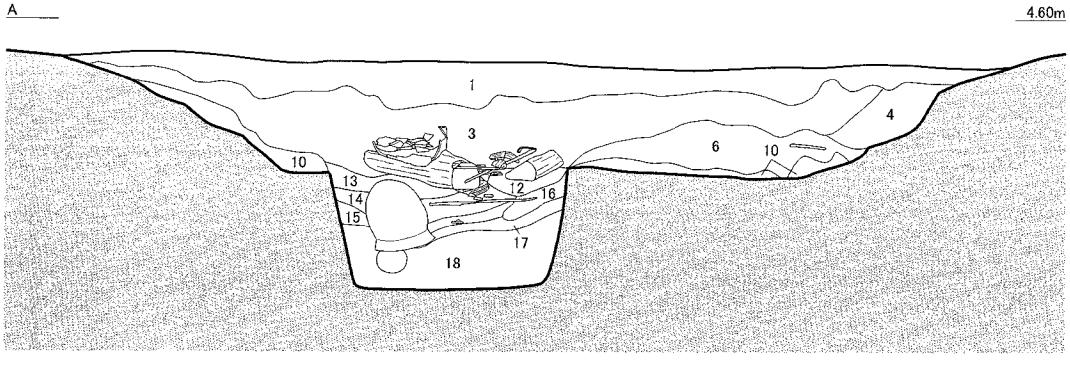
A
4.60m
1
3
4
6
10
10
13
14
15
12
16
17
18

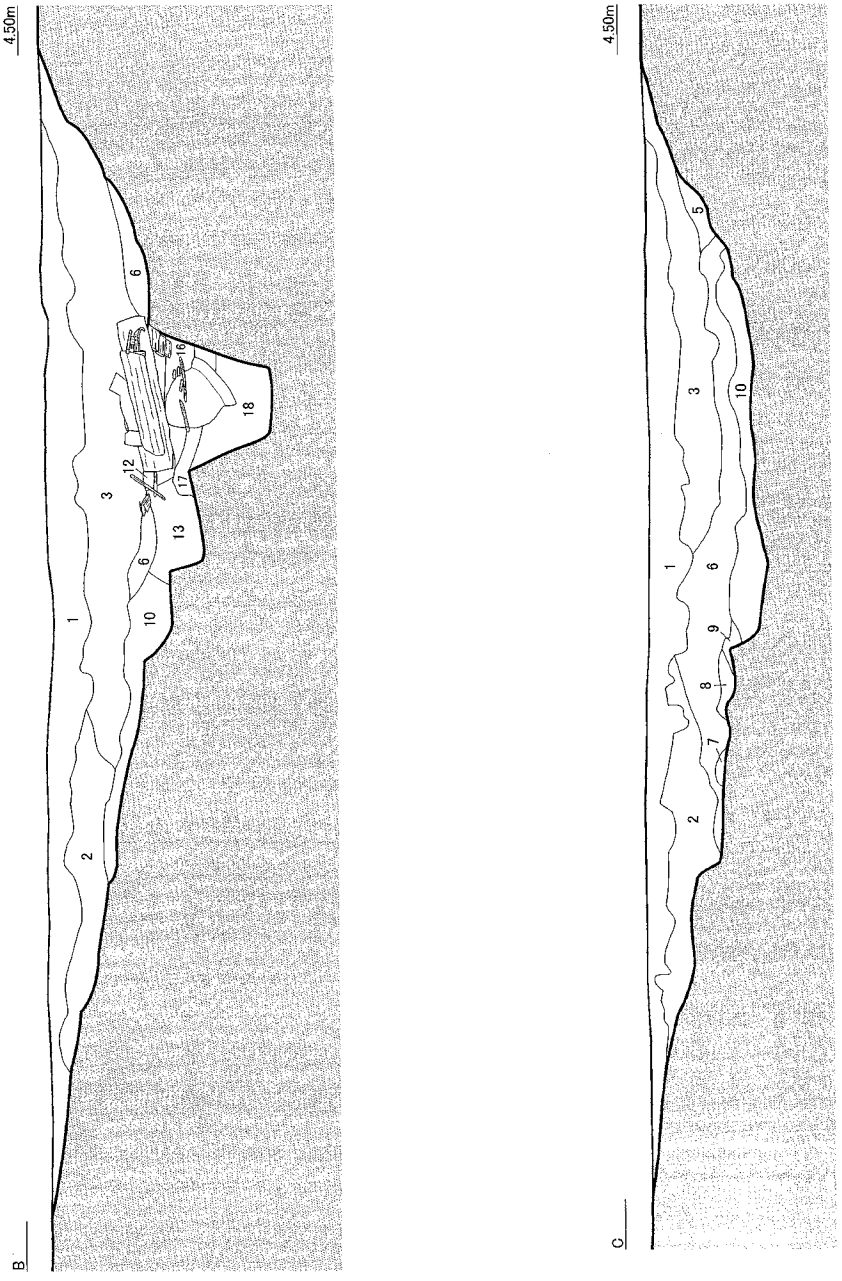

1. 黒褐	7.5YR3/1	粘性強・しまり強	粘土ブロックを中量含む。土器片を多量含む。
2. 黒褐	7.5YR3/1		粘土ブロック・粘土粒を少量含む。1よりやや明るい。
3. 黒褐	7.5YR3/1	粘性強・しまり強	粘土ブロックを少量含む。粘土粒を微量含む。
4. 黒褐	7.5YR3/1	粘性強・しまり強	ロームブロックを含む。
5. 褐灰	7.5YR4/1	粘性強・しまり強	粘土粒を少量含む。
6. 黒褐	7.5YR3/1	粘性強・しまり強	粘土粒を微量含む。3より明るい。
7. 浅黄	5Y7/4	粘性強・しまり強	粘土ブロック。
8. 黒褐	7.5YR3/1	粘性やや強・しまりやや強	ロームブロックを多量含む。
9. 浅黄	5Y7/4	粘性強・しまり強	粘土ブロック。
10. 褐灰	7.5YR4/1	粘性強・しまり強	粘土がマーブル状に混ざる。
11. 浅黄	5Y7/4	粘性強・しまり強	粘土ブロック。
12. 褐灰	7.5YR4/1	粘性あり・しまりあり	粘土ブロックを少量含む。
13. 灰褐	7.5YR4/2	粘性やや強・しまりあり	粘土を主体とする。
14. 褐灰	7.5YR4/1	粘性強・しまりあり	粘土ブロックを微量含む。
15. 灰褐	7.5YR4/2	粘性やや強・しまりあり	
16. 淡黄	5Y8/3	粘性やや強・しまりややあり	粘土を主体とする。
17. 褐灰	7.5YR4/1	粘性あり・しまりややあり	粘土ブロックを主体とする。
18. 褐灰	7.5YR4/1	粘性強・しまり強	粘土ブロックを主体とする。

0 1m (1/40)

Fig.194 SE147 遺構平断面図

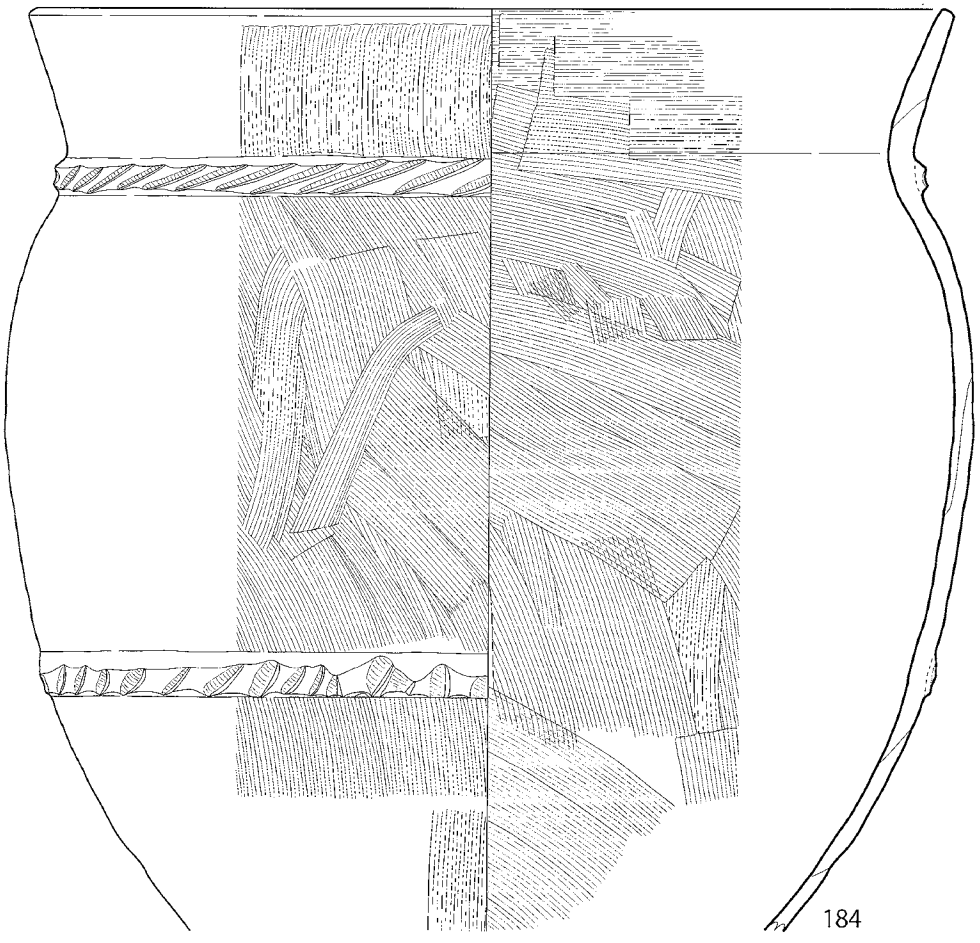

184

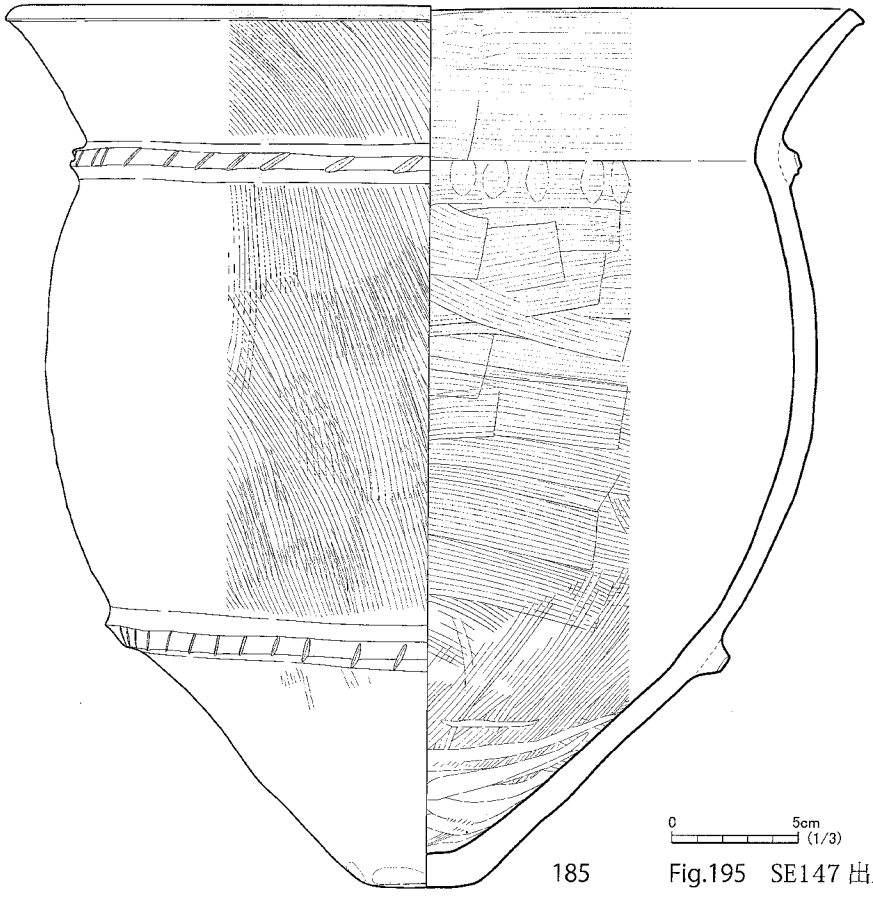

185

0 5cm (1/3)

Fig.195 SE147 出土遺物実測図 - 1

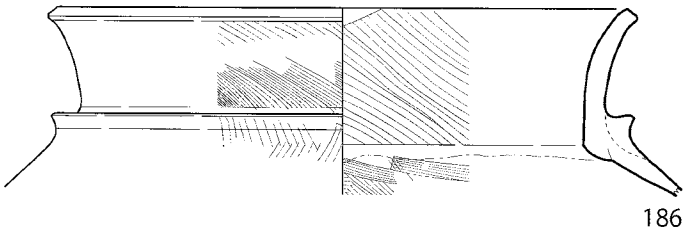

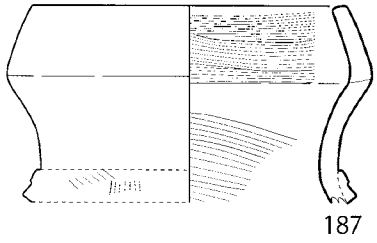

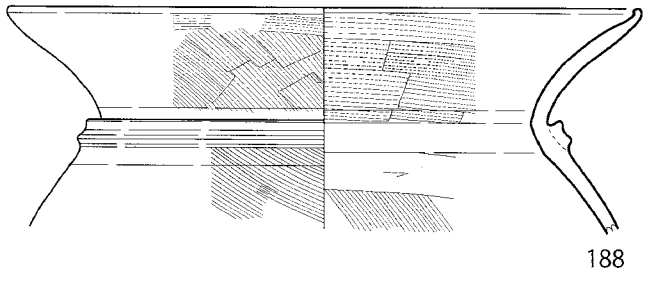

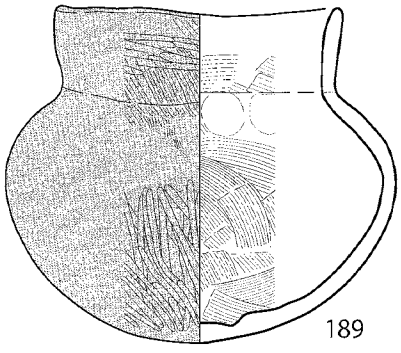

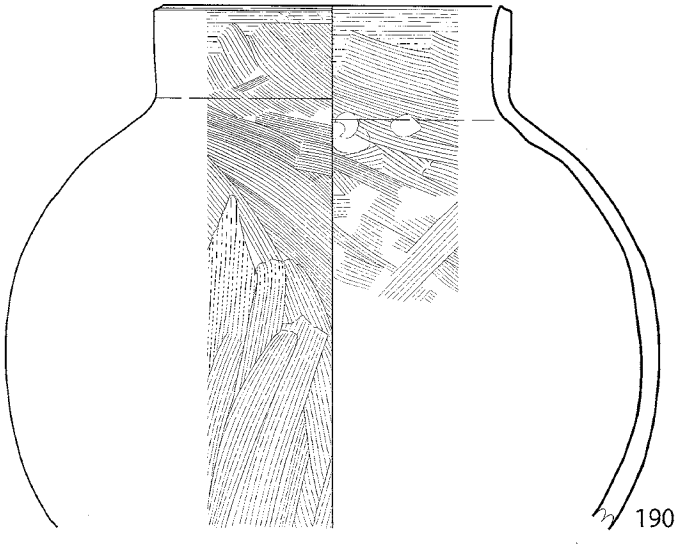

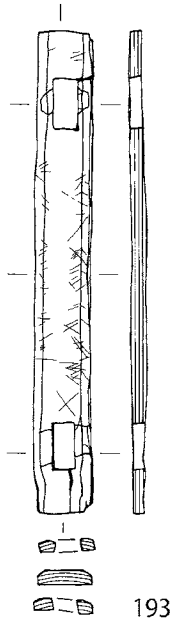

0 5cm (1/4)

（この縮尺は 193 のみ）

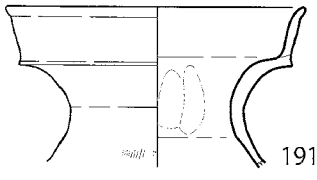

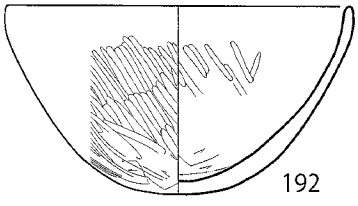

0 5cm (1/3)

Fig.196　SE147 出土遺物実測図 - 2

遺物番号	器種	出土地点	法量（cm）			色調	特徴
			口径	底径	器高		
184	甕	上段 埋土下層	(36.8)	不明	不明	にぶい橙 5YR7/3	内外面にハケ目を施す。肩部と体部下位に突帯を廻らし、板目のあるヘラ状工具を押圧した刻み目を連続させる。内面底部に煤が付着。
185	甕	井筒埋土下層	34.1	4.15	35.2	浅黄橙 10YR8/3	内外面にハケ目を施す。肩部と体部下位に突帯を廻らし、ヘラ状工具を押圧した刻み目を連続させる。内面は全体に煤が付着し、黒色の光沢を帯びる。部分的に丹塗りが認められる。
186	壺	上段 埋土上層	(22.5)	不明	不明	灰白 10YR8/1	内外面にハケ目を施す。肩部に突帯を廻らす。
187	壺	上段 埋土上層 上段 埋土下層	(11.9)	不明	不明	灰白 10YR8/2	内外面にハケ目を施す。口頸部に突帯を廻らす。
188	壺	上段 埋土上層 上段 埋土下層	(25.2)	不明	不明	灰白 10YR8/2	内外面に粗いハケ目を施す。肩部に突帯を廻らす。
189	壺	井筒 埋土下層	11.6	—	13.1～13.45	にぶい橙 5YR7/3	内面はハケ目を施す。外面は上半がハケ目、下半がハケ目後にミガキを施す。外面は丹塗り。内面は全体に全体に煤が付着し、黒色の光沢を帯びる。
190	壺	上段 埋土上層 上段 埋土下層 井筒埋土上層	(14.2)	不明	不明	明褐灰 7.5YR7/2	内外面にハケ目を施す。内面は全体的に煤が付着し、黒色の光沢を帯びる。
191	壺	上段 埋土上層	(11.8)	不明	不明	灰白 10YR8/2	内面にハケ目を施す。
192	鉢	上段 埋土下層	(13.6)	—	7.5	明褐灰 7.5YR7/2	内外面はミガキを施す。胎土はきめ細かい。

遺物番号	器種	出土地点	法量（cm）			色調	特徴
			器長	器幅	器厚		
193	木製品 組合式案	上段 埋土下層	25.6	3.1	0.9	—	左右対称の位置に長方形の穿あり。表面に刃物傷あり。

（ ）内の数値は推定の法量を表す

Tab.41　SE147 出土遺物観察表

SK148　土坑

平面形態は歪な楕円形を呈する。底面は凹凸が著しく、下端は不明瞭となりがちである。SK144 土坑を破壊し構築される。おおよその規模は、開口部が 1.8m × 2.0m、深さは 0.2m を測る。

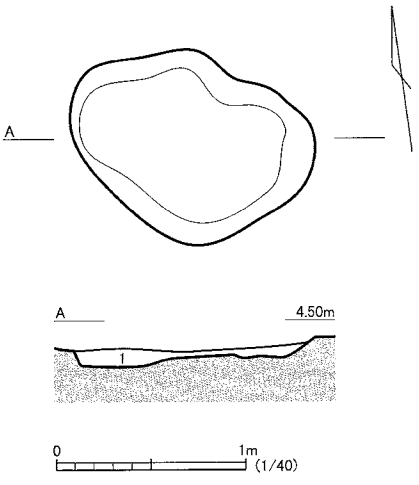

1. 黒　7.5YR2/1　粘性強・しまり強　ロームブロックを含む。

Fig.197　SK148 遺構平断面図

SE149　井戸跡

平面形態は歪な楕円形を呈する。底面は平坦に掘削される。断面は下端から上端にかけて徐々に広がる。SE141 井戸跡により西側の一部が消失し、SK150・152 土坑を破壊し構築される。おおよその規模は、開口部が 1.0m × 1.1m、深さは 0.6m を測る。

SK150　土坑

平面形態は楕円形を呈するものと思われる。底面は凹凸が著しい。SE149 井戸跡により西側の約 1/3 が消失し、SK152 土坑、SP267 小穴を破壊し構築される。残存する部分でのおおよその規模は、開口部が 1.8m × 2.0m、深さは 0.2m を測る。

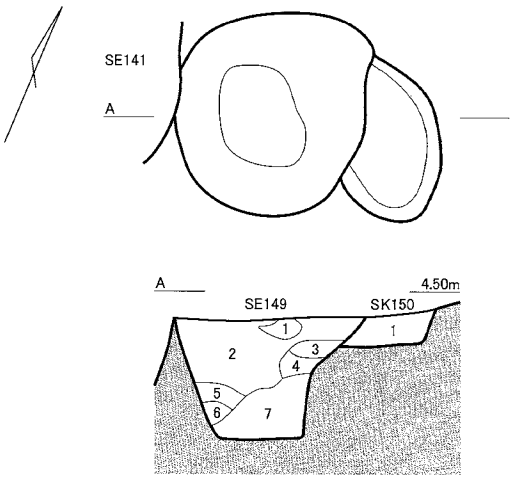

SE149
1. 褐灰　7.5YR4/1　粘性強・しまりやや強　ロームブロックを含む。
2. 黒褐　7.5YR3/1　粘性強・しまり強　ロームブロックを少量含む。
3. 褐灰　7.5YR4/1　粘性強・しまり強　ロームブロックを含む。
4. 褐灰　7.5YR4/1　粘性強・しまり強　ロームブロックを多量含む。
5. 黒褐　7.5YR3/1　粘性強・しまり強　ロームブロックを少量含む。
6. 黒褐　7.5YR3/1　粘性強・しまり強　ロームブロックを微量含む。
7. 黒褐　7.5YR3/1　粘性強・しまり強　ロームブロックを多量含む。

SK150
1. 黒褐　7.5YR3/1　粘性強・しまり強　ローム粒・ロームブロックを含む。
SE149 に切られる別遺構。

0　1m　(1/40)

Fig.198　SE149・SK150 遺構平断面図

SK151　土坑

平面形態は楕円形を呈する。底面は凹凸が著しい。SK152 土坑により東側の一部が消失し、SK153 土坑を破壊し構築される。おおよその規模は、開口部が 0.5m × 0.7m、深さは 0.4m を測る。

SK152　土坑

平面形態は歪な楕円形を呈するものと思われる。底面は凹凸が著しい。SE149 井戸跡、SK150 土坑により北側の一部が消失し、SK151・153 土坑を破壊し構築される。残存する部分でのおおよその規模は、開口部が 1.4m × 1.4m、深さは 0.5m を測る。

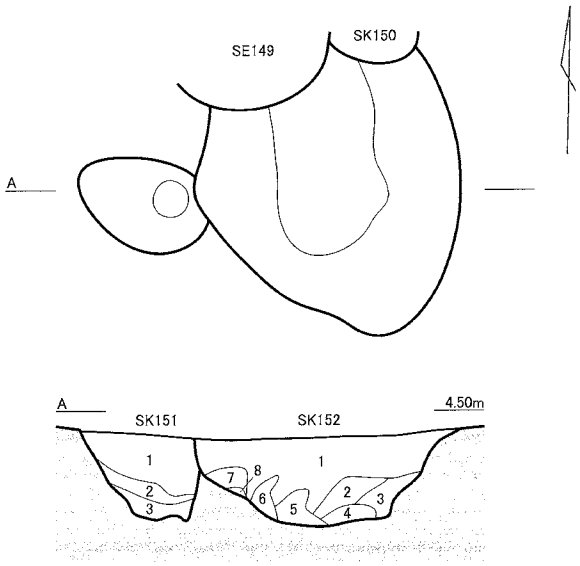

SK151
1. 黒褐　7.5YR3/1　粘性強・しまり強
2. 黒褐　7.5YR3/2　粘性強・しまり強
3. 褐灰　7.5YR4/1　粘性強・しまり強　ローム粒・ロームブロックを少量含む。

SK152
1. 黒褐　7.5YR3/1　粘性強・しまり強　ローム粒を微量含む。
2. 黒褐　7.5YR3/1　粘性強・しまり強　ローム粒・ロームブロックを含む。
3. 褐灰　7.5YR4/1　粘性強・しまり強　ローム粒・ロームブロックを含む。
4. 褐灰　7.5YR4/1　粘性強・しまり強　ロームブロックを含む。
5. 褐灰　7.5YR4/1　粘性強・しまり強　ローム粒・ロームブロックを少量含む。
6. 黒褐　7.5YR3/1　粘性強・しまり強　ロームブロックを多量含む。
7. 黒褐　7.5YR3/1　粘性強・しまり強　ロームブロックを少量含む。
8. 黒褐　7.5YR3/1　粘性強・しまり強　ロームブロックを多量含む。

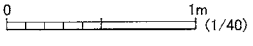

Fig.199　SK151・SK152 遺構平断面図

SK153　土坑

平面形態は不整形を呈するが、複数の遺構が重複したものと判断する。底面は凹凸が著しく、下端は不明瞭となりがちである。SK151・152 土坑により北側の大部分が消失し、SP266 小穴を破壊し構築される。残存する部分でのおおよその規模は、開口部が 0.8m × 1.8m、深さは 0.2m を測る。

1. 黒褐　7.5YR3/1　粘性強・しまり強　粘土ブロックを多量含む。

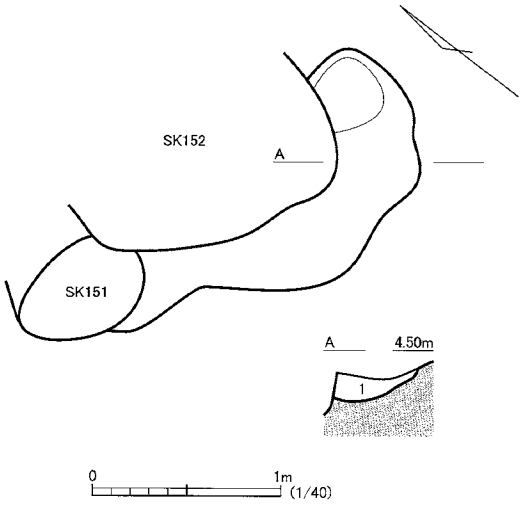

Fig.200　SK153 遺構平断面図

SE154　井戸跡

平面形態は円形を呈する。底面は平坦に掘削される。断面は下端から上端にかけて徐々に広がる。おおよその規模は、開口部が 0.8m の直径で、深さは 0.8m を測る。

1. 黒褐　7.5YR3/1　粘性強・しまり強
2. 黒褐　7.5YR3/1　粘性強・しまり強　　ロームブロックを少量含む。
3. 褐灰　7.5YR4/1　粘性強・しまりやや強　ローム粒を微量含む。

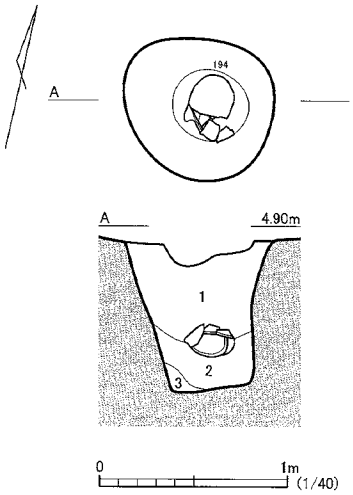

Fig.201　SE154 遺構平断面図

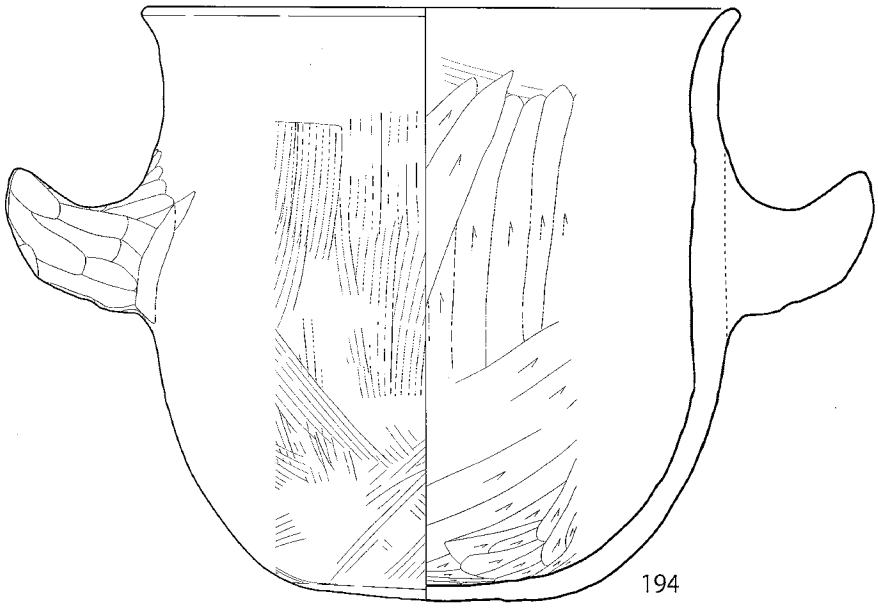

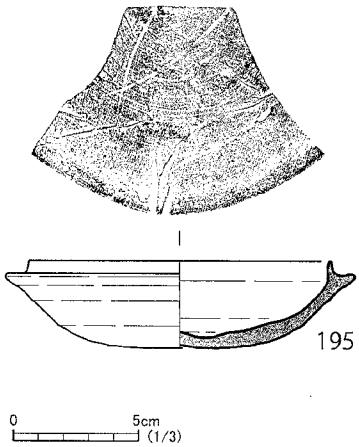

Fig.202　SE154 出土遺物実測図

遺物番号	器種	出土地点	法量（cm）			色調	特徴
			口径	底径	器高		
194	甕	埋土下層	(26.78)	10.9	23.7	にぶい橙 5YR7/3	内面は口縁がハケ目、以下がヘラ削り。外面は粗いハケ目を施す。
195	坏身	埋土上層	(13.9)	4.5	3.5	灰白 N7/0	底部から体部下位にかけて回転ヘラ削り。

( ) 内の数値は推定の法量を表す

Tab.42　SE154 出土遺物観察表

SK155　土坑

平面形態は楕円形を呈する。底面は凹凸が著しく、下端は不明瞭となりがちである。SK113 土坑を破壊し構築される。おおよその規模は、開口部が 0.7m × 1.0m、深さは 0.1m を測る。

1. 黒褐　7.5YR3/1　粘性強・しまり強　粘土ブロックを少量含む。

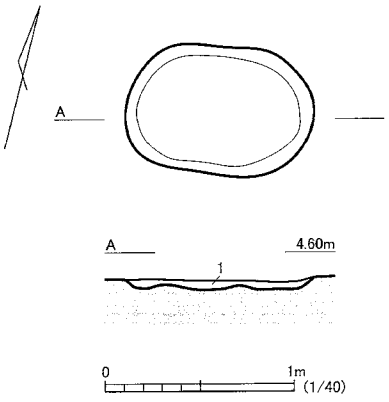

Fig.203　SK155 遺構平断面図

SK156　土坑

平面形態は不整形を呈するが、複数の遺構が重複したものと判断する。底面は凹凸が著しく、下端は不明瞭となりがちである。SK159 土坑により南側の一部が消失し、SK089・098 土坑、SP273 小穴を破壊し構築される。おおよその規模は、開口部が 1.2m × 2.0m、深さは 0.2m を測る。

1. 黒褐　7.5YR3/1　粘性強・しまり強　粘土ブロックを少量含む。
2. 黒褐　7.5YR3/1　粘性強・しまり強　粘土ブロックを微量含む。
3. 灰オリーブ　5Y6/2　粘性強・しまり強　粘土ブロックを多量含む。
4. 褐灰　7.5YR5/1　粘性強・しまり強　粘土ブロックを含む。
5. 灰オリーブ　5Y6/2　粘性強・しまり強　粘土を主体とする。
6. 褐灰　7.5YR5/1　粘性強・しまり強　粘土ブロックを含む。

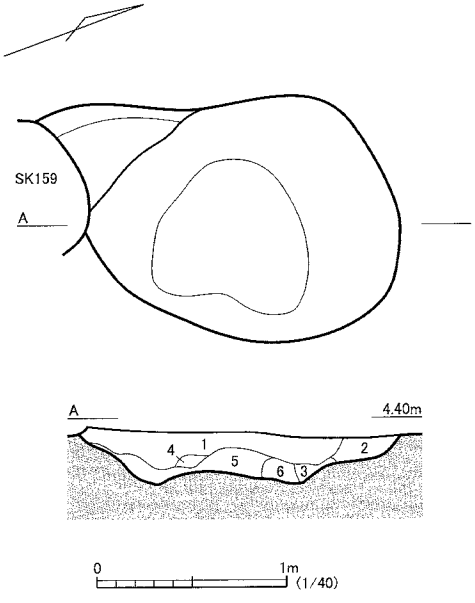

Fig.204　SK156 遺構平断面図

SK157　土坑

平面形態は歪な楕円形を呈する。底面は凹凸が著しく、下端は不明瞭となりがちである。SP272 小穴により西側の一部が消失し、SK104 土坑を破壊し構築される。おおよその規模は、開口部が 1.0m × 1.7m、深さは 0.1m を測る。

1. 灰褐　7.5YR4/2　粘性あり・しまりあり

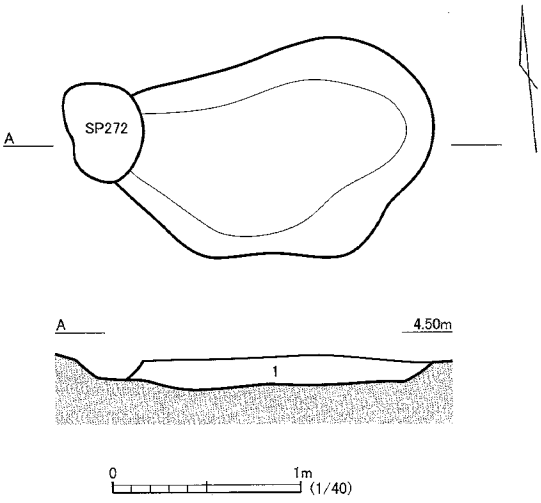

Fig.205　SK157 遺構平断面図

SK158　土坑

平面形態は楕円形を呈するものと思われる。底面は凹凸が著しく、下端は不明瞭となりがちである。SK113 土坑により北側の約半分が消失する。残存する部分でのおおよその規模は、開口部が 0.3m × 0.8m、深さは 0.1m を測る。

1. 黒褐　7.5YR3/1　粘性強・しまり強
2. 浅黄　5Y7/3　　粘性強・しまり強　粘土ブロックを主体とする。

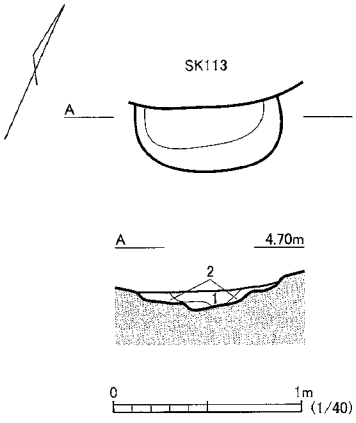

Fig.206　SK158 遺構平断面図

SK159　土坑

平面形態は円形を呈する。底面は凹凸が著しく、下端は不明瞭となりがちである。SK098・156 土坑を破壊し構築される。おおよその規模は、開口部が 0.8m の直径で、深さは 0.1m を測る。

1. 黒　　7.5YR2/1　粘性強・しまり強
2. 浅黄　5Y7/3　　粘性強・しまり強　粘土を主体とする。

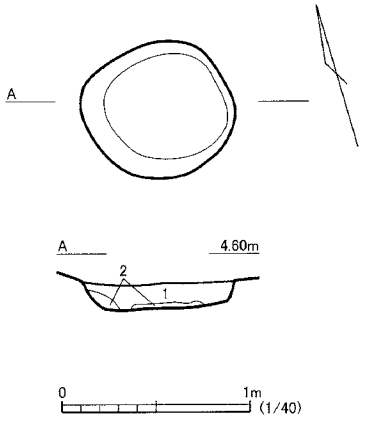

Fig.207　SK159 遺構平断面図

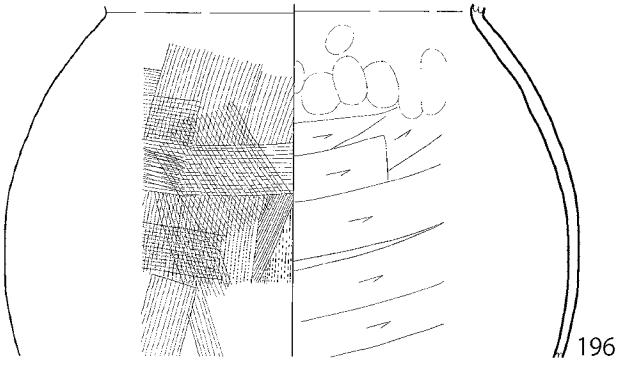

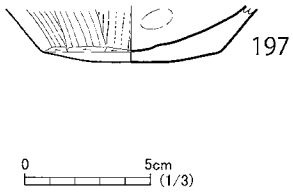

Fig.208　SP123 出土遺物実測図

遺物番号	器種	出土地点	法量（cm）			色調	特徴
			口径	底径	器高		
196	壺	埋土	不明	不明	不明	にぶい橙 5YR6/4	内面はヘラ削り、外面はハケ目を施す。布留系。
197	甕	埋土	不明	7.0	不明	にぶい黄橙 10YR7/2	外面はハケ目を施す。

Tab.43　SP123 出土遺物観察表

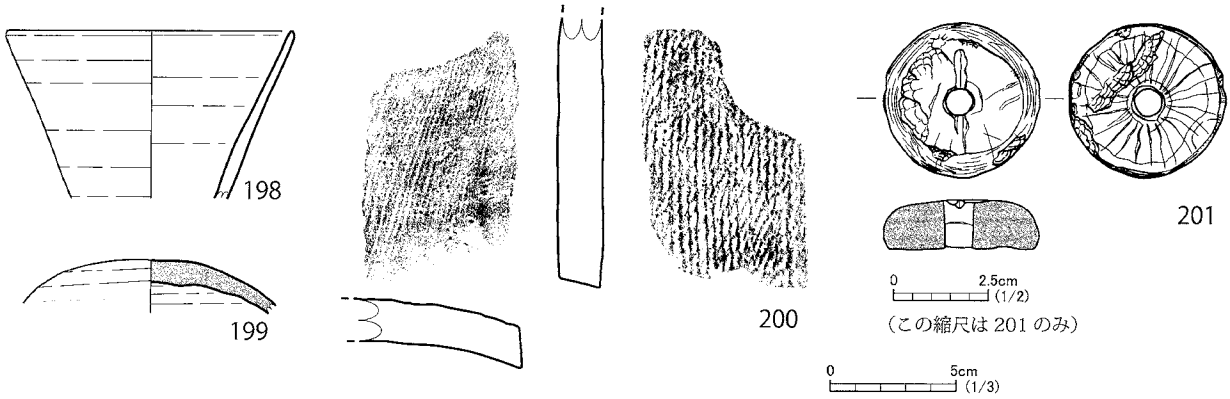

Fig.209　土坑群上層出土遺物実測図

遺物番号	器種	出土地点	法量（cm）			色調	特徴
			口径	底径	器高		
198	壺	土坑群Ⅱ上層付近	(11.4)	不明	不明	にぶい橙 5YR7/3	内外面はミガキを施す。胎土はきめ細かい。
199	坏蓋	土坑群Ⅱ上層付近	不明	5.6	不明	灰白 N6/0	底部から体部下位にかけて回転ヘラ削り。
200	瓦	土坑群Ⅱ上層付近	—	—	—	灰白 N4/0	表側はタタキ目、裏側には布目が認められる。

遺物番号	器種	出土地点	法量（cm）（g）				特徴
			直径	厚さ	孔径	重さ	
201	紡錘車	土坑群Ⅱ上層付近	3.2 4.0	1.2	0.8	36.0	滑石製。片面に放射線状に線刻が認められる。

( ) 内の数値は推定の法量を表す

Tab.44　土坑群上層出土遺物観察表

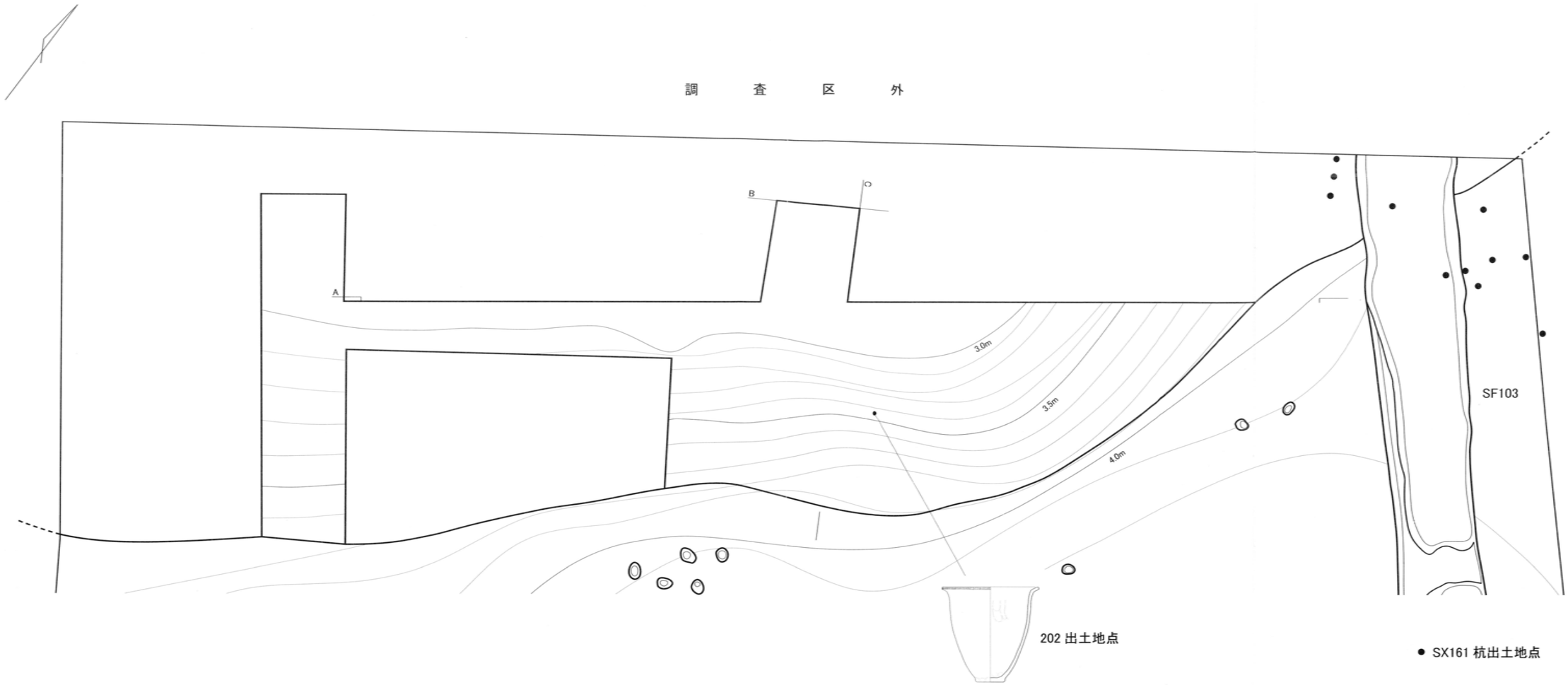

1. 褐灰	7.5YR4/1	粘性に富む・かたくしまる	旧水田床土？	
2. 黒褐	7.5YR3/1	粘性あり・かたくしまる	植物遺体（繊維）を少量含む。	
3. 黒褐	7.5YR3/1	粘性あり・かたくしまる	植物遺体（繊維）を中量含む。	
4. 灰褐	7.5YR4/2	粘性あり・かたくしまる	植物遺体（繊維）を多量含む。	
5. 褐灰	7.5YR4/1	粘性あり・かたくしまる	植物遺体（繊維）を中量含む。	
6. 黒褐	7.5YR3/1	粘性あり・かたくしまる	植物遺体（繊維）を少量含む。粘土ブロックを帯状に含む。	
7. 黒褐	7.5YR3/1	粘性あり・かたくしまる	植物遺体（繊維）を少量含む。	
8. 黒	7.5YR2/1	粘性あり・かたくしまる	植物遺体（繊維）を少量含む。	
9. 褐灰	7.5YR4/1	粘性に乏しい・しまり弱	植物遺体（繊維）を少量含む。砂質土。	
10. にぶい橙	7.5YR7/3	粘性に乏しい・しまり弱	植物遺体（繊維）を少量含む。砂質土。	

0　5m　(1/100)

Fig.210　SX160 埋没谷と SX161 杭群平断面図

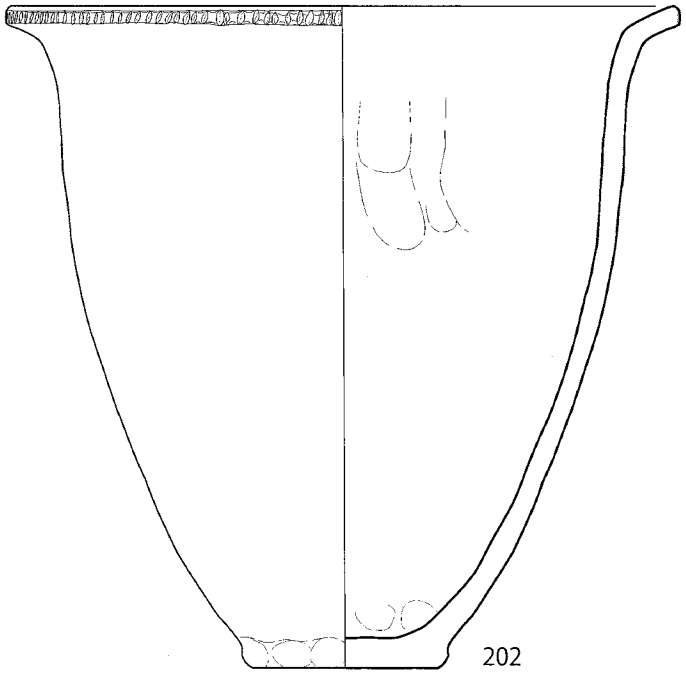

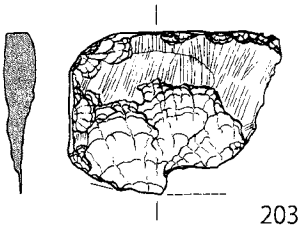

0 5cm (1/3)

Fig.211　SX160 出土遺物実測図

遺物番号	器種	出土地点	法量（cm）			色調	特徴
			口径	底径	器高		
202	甕	5層	26.76	7.4	26.4	灰黄褐 10YR6/2	口縁端部を外向きに屈曲させ、刻み目を連続させる。

遺物番号	器種	出土地点	法量（cm）			（g）	特徴
			器長	器幅	器厚	重量	
203	石製品 磨製石鏃	5層	不明	不明	0.6	20.1 残存値	表面に擦痕あり。

Tab.45　SX160 埋没谷出土遺物観察表

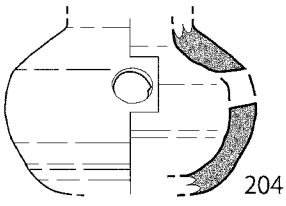

0 5cm (1/3)

Fig.212　SX160 周辺出土遺物実測図

遺物番号	器種	出土地点	法量（cm）			色調	特徴
			口径	底径	器高		
204	甑	2層	不明	不明	不明	灰 N6/0	体部下半は回転ヘラ削り。

Tab.46　北側包含層出土遺物観察表

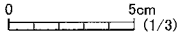

Fig.213　南側包含層出土遺物実測図

遺物番号	器種	出土地点	法量（cm）			色調	特徴
			口径	底径	器高		
205	坏身	包含層一括	不明	9.8	不明	にぶい橙 5YR6/4	高台が外側に開き気味にはりつく。

Tab.47　南側包含層出土遺物観察表

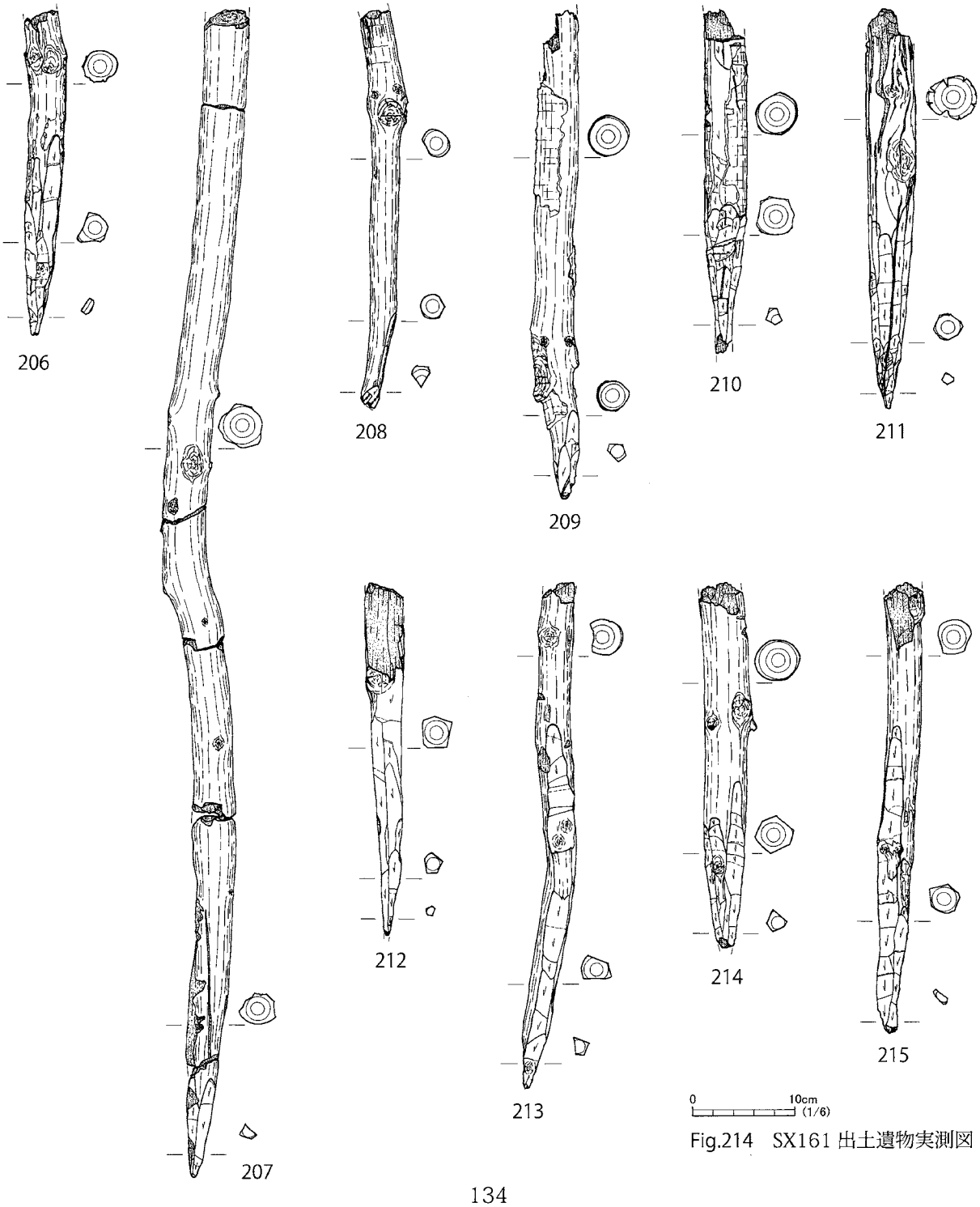

Fig.214　SX161 出土遺物実測図

遺物番号	器種	出土地点	法量（cm）			色調	特徴
			器長	直径			
206	木製品 杭	埋没谷上面	32.75 残存値	4.1		—	先端を鋭利な刃物により尖らせる。途中より折断され、末端部分までは消失。
207	木製品 杭	埋没谷上面	117.5 残存値	8.5		—	先端を鋭利な刃物により尖らせる。途中より折断され、末端部分までは消失。
208	木製品 杭	埋没谷上面	39.3 残存値	4.8		—	先端を鋭利な刃物により尖らせる。途中より折断され、末端部分までは消失。
209	木製品 杭	埋没谷上面	49.08 残存値	4.9		—	先端を鋭利な刃物により尖らせる。途中より折断され、末端部分までは消失。
210	木製品 杭	埋没谷上面	34.3 残存値	4.3		—	先端を鋭利な刃物により尖らせる。加工具の刃こぼれ痕あり。途中より折断され、末端部分までは消失。
211	木製品 杭	埋没谷上面	39.5 残存値	5.0		—	先端を鋭利な刃物により尖らせる。途中より折断され、末端部分までは消失。
212	木製品 杭	埋没谷上面	35.1 残存値	4.0		—	先端を鋭利な刃物により尖らせる。途中より折断され、末端部分までは消失。
213	木製品 杭	埋没谷上面	50.85 残存値	6.3		—	先端を鋭利な刃物により尖らせる。途中より折断され、末端部分までは消失。
214	木製品 杭	埋没谷上面	36.48 残存値	5.8		—	先端を鋭利な刃物により尖らせる。途中より折断され、末端部分までは消失。
215	木製品 杭	埋没谷上面	44.93 残存値	4.65		—	先端を鋭利な刃物により尖らせる。途中より折断され、末端部分までは消失。

Tab.48　SX161 出土遺物観察表

PL1

① SD001 溝跡　作業風景

② SD001 溝跡　完掘状況

③ SE010 井戸跡　完掘状況（西から）

④ SE013 井戸跡　完掘状況（南から）

⑤ SE043 井戸跡　遺物出土状況（北から）

⑥ SK048 土坑　遺物出土状況（南から）

PL2

⑦　SF103 道路跡　南北断面（西から）

⑧　SE120 井戸跡　作業風景

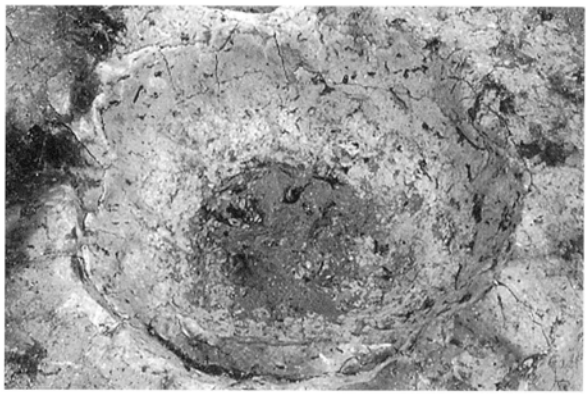

⑨　SE124 井戸跡　完掘状況（西から）

⑩　SE132 井戸跡　完掘状況（南から）

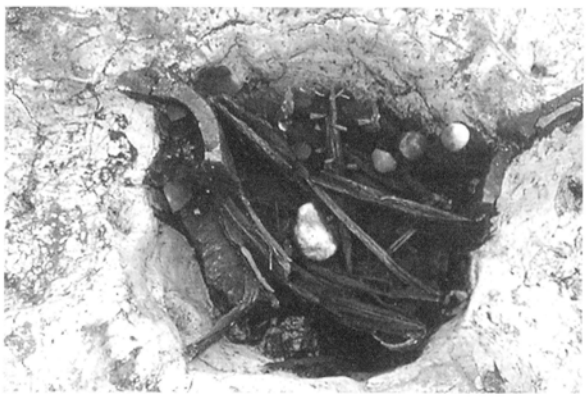

⑪　SE137 井戸跡　遺物出土状況（南から）

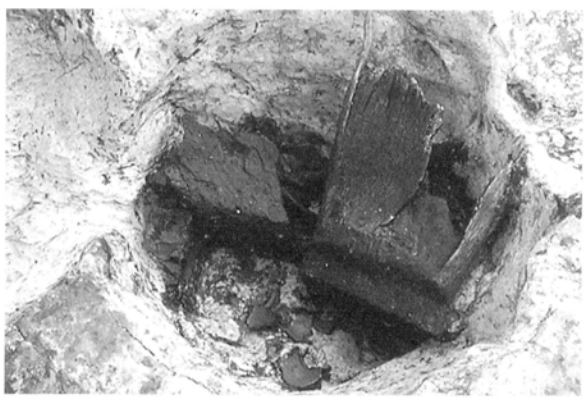

⑫　SE137 井戸跡　層出土状況（北から）

PL3

⑬　SE147 井戸跡　南北断面（西から）

⑭　SE147 井戸跡　完掘状況（北から）

⑮　SK152 土坑付近　完掘状況（北から）

⑯　土坑群 B　作業風景（西から）

⑰　SX160 埋没谷　7 層遺物出土状況（南から）

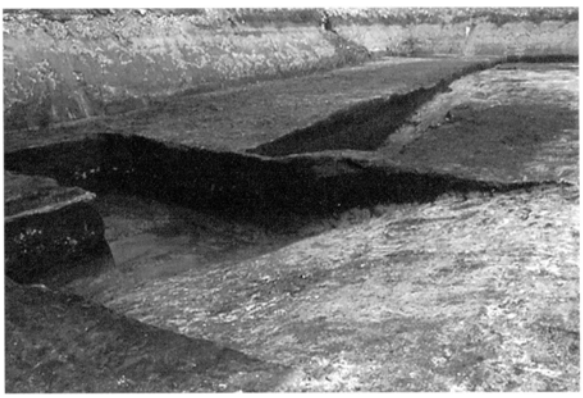

⑱　SX160 埋没谷　南北断面（南から）

PL4

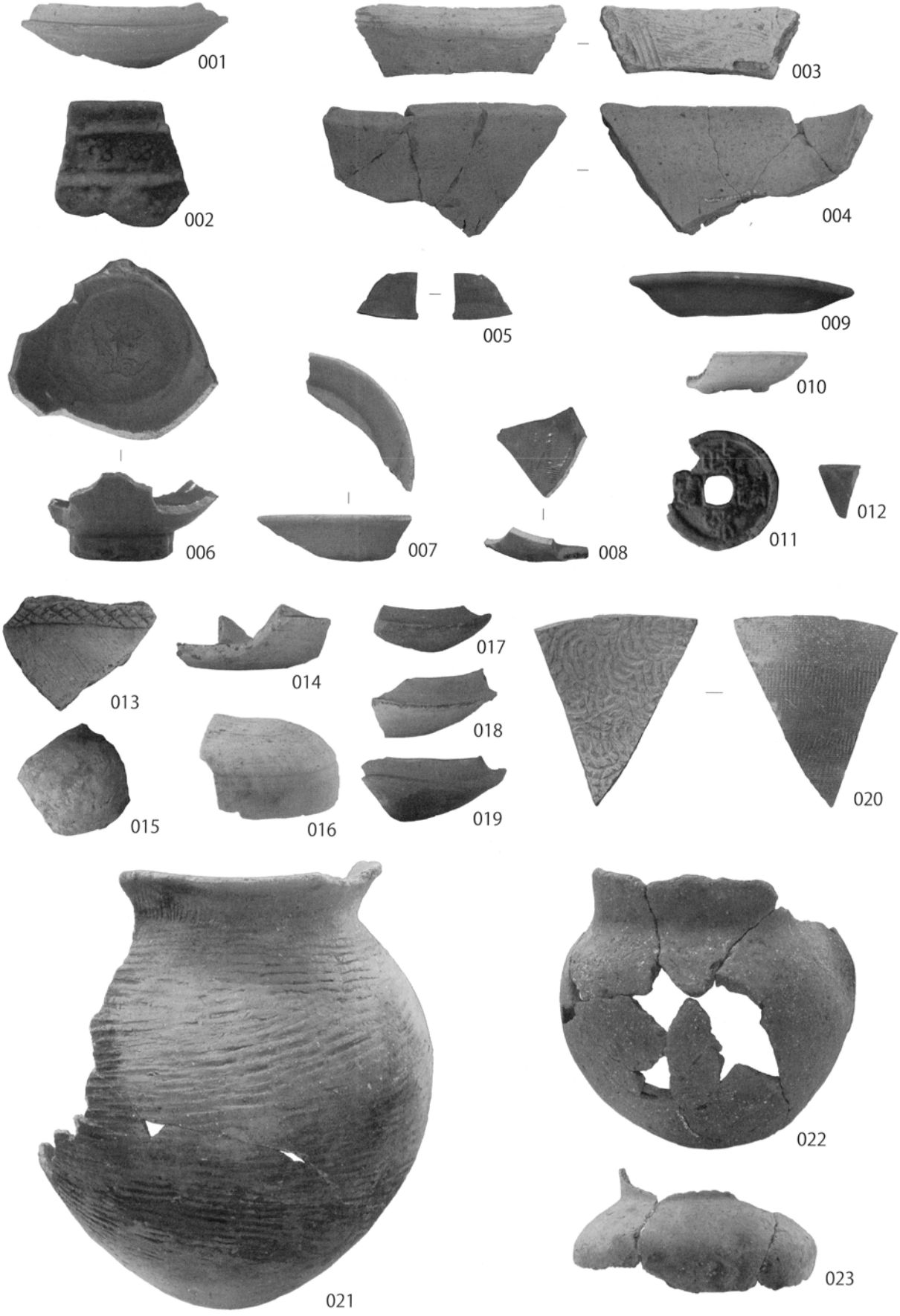
001
003
002
004
005
009
010
006
007
008
011
012
013
014
017
018
015
016
019
020
021
022
023

PL5

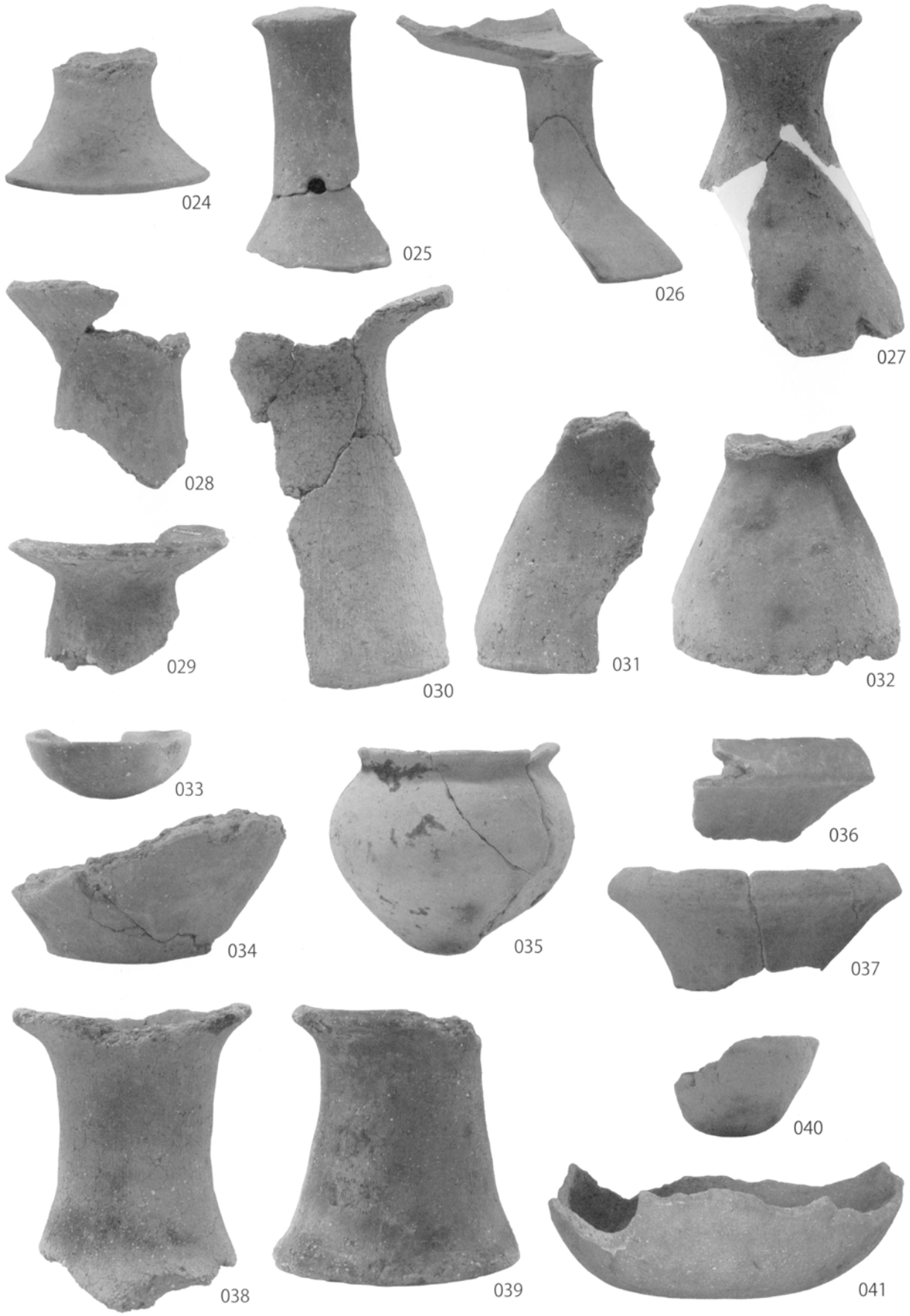
024
025
026
027
028
029
030
031
032
033
034
035
036
037
038
039
040
041

PL6

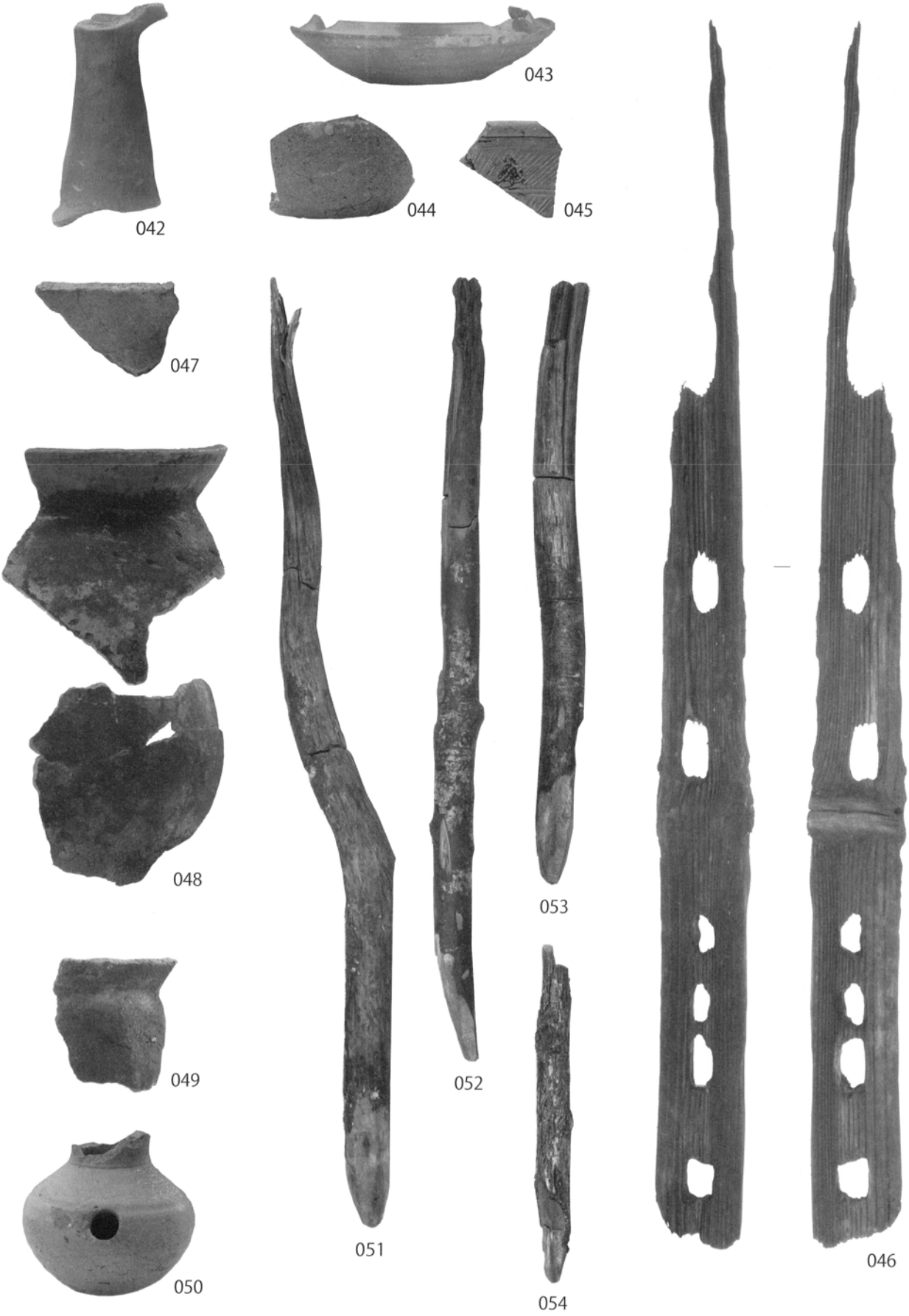

PL7

055

056

057

058

059

060

061

062

PL8

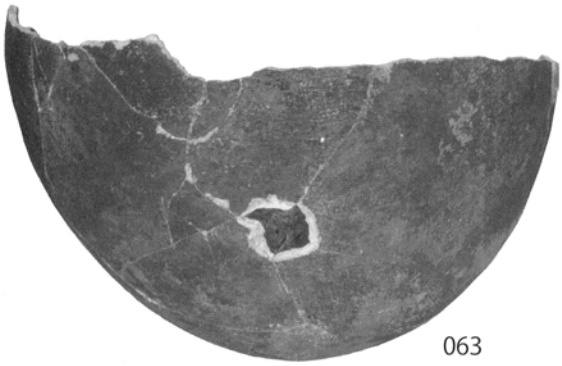

063

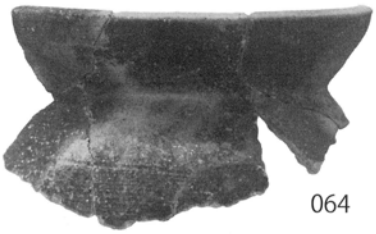

064

065

066

067

068

069

PL9

070

071

072

073

074

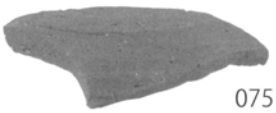
075

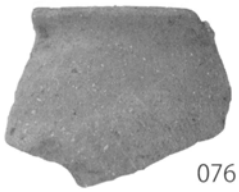
076

077

078

079

080

PL10

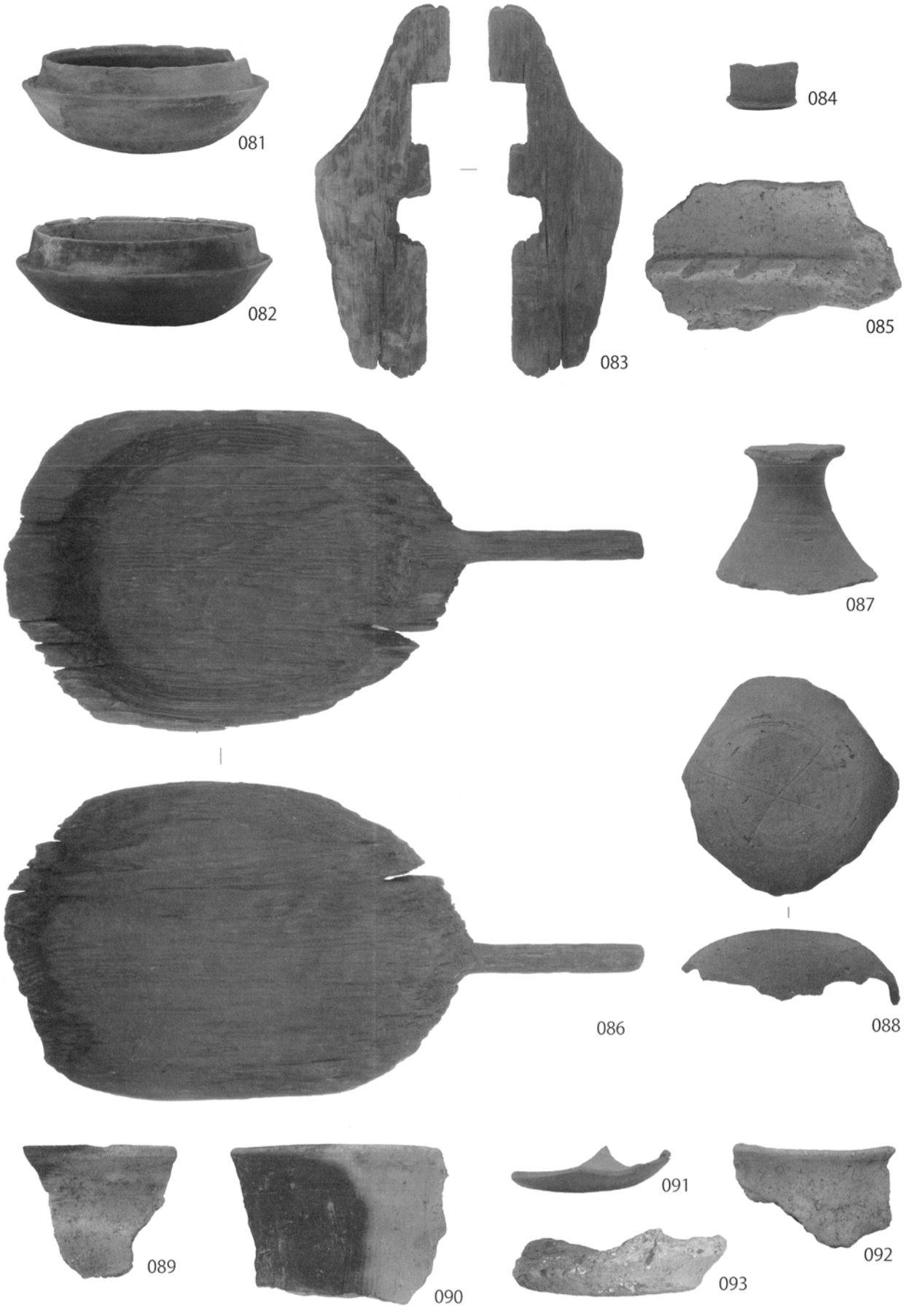

PL11

094

095

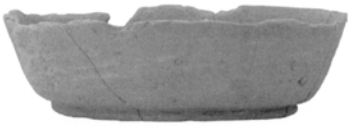
096

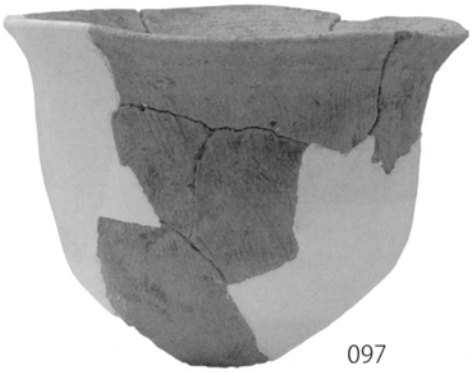
097

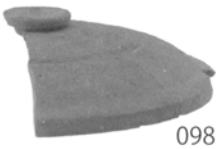
098

099

100

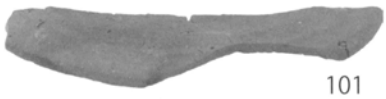
101

102

103

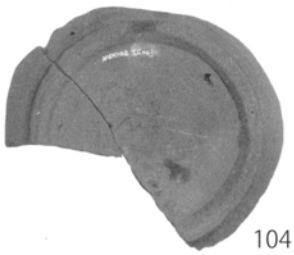
104

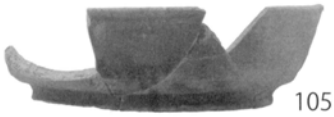
105

106

107

108

109

110

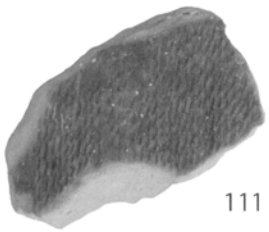
111

112

PL12

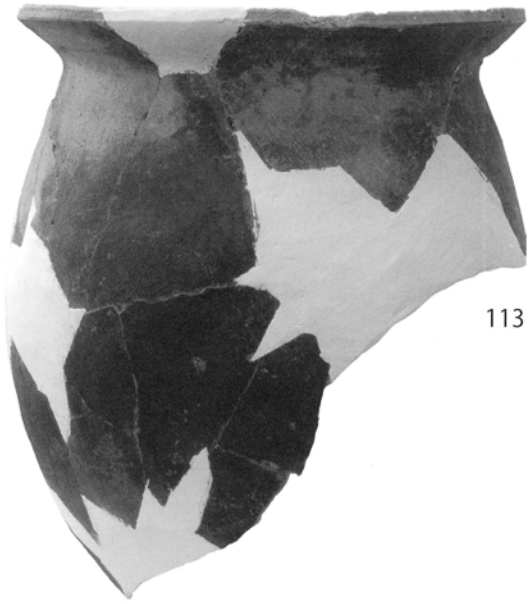

113

114

115

117

116

PL13

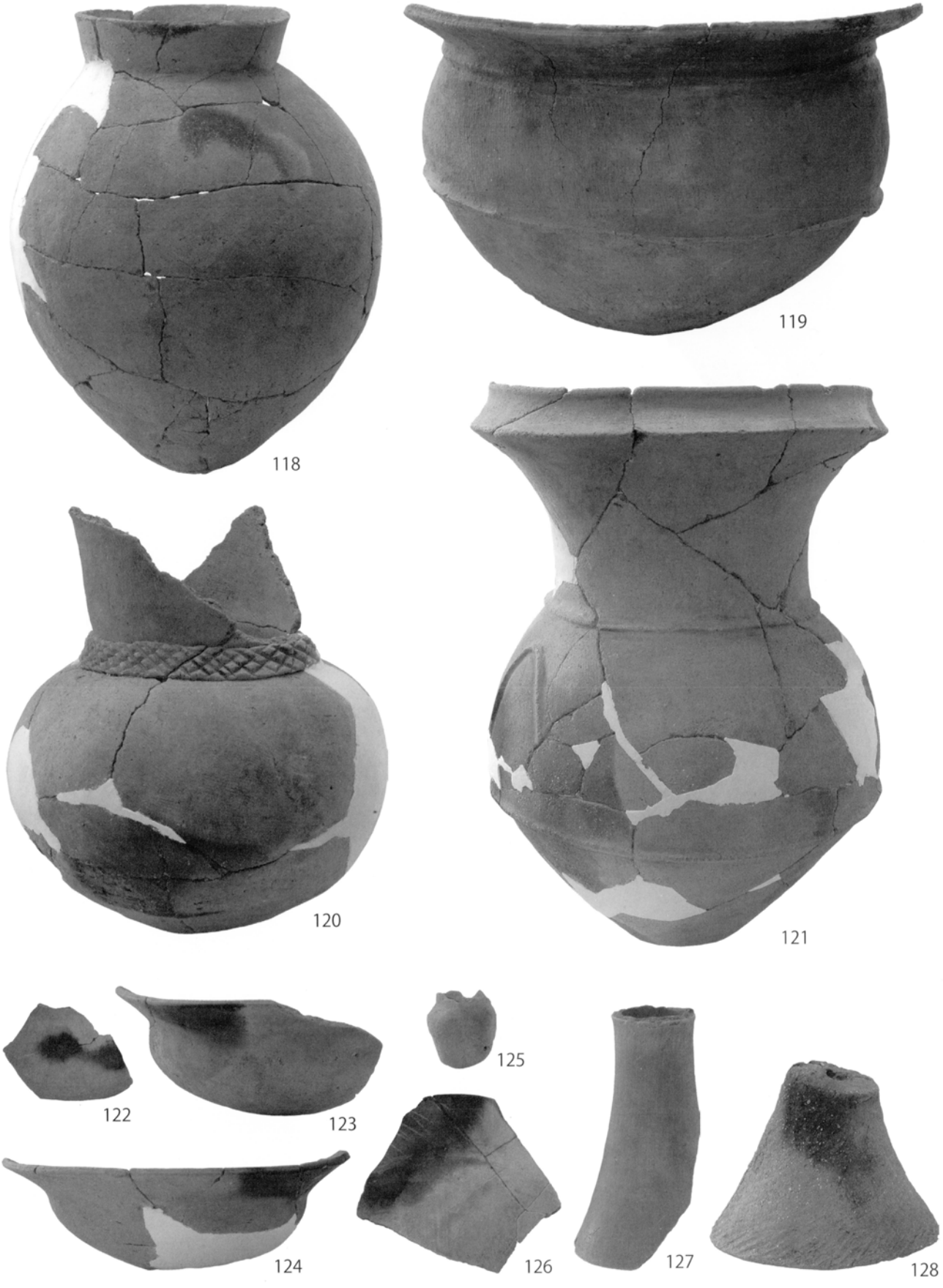

PL14

129

130

131

132

133

134

PL15

135

136

137

138

139

140

141

142

143

PL16

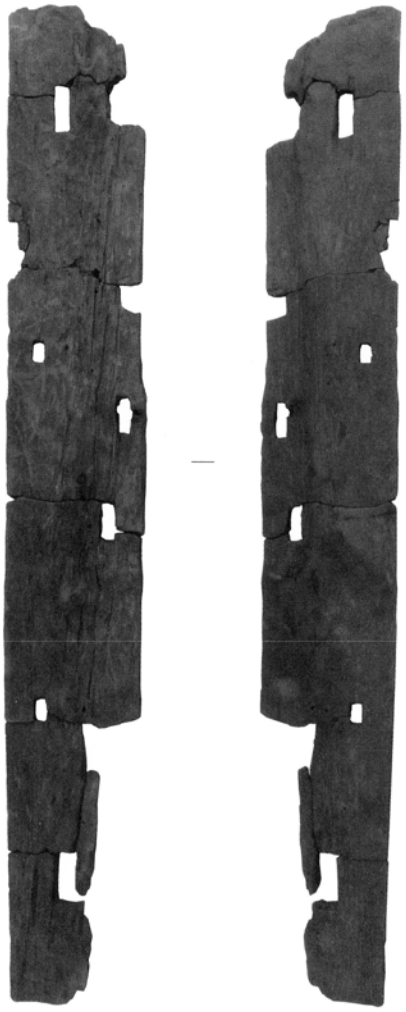

144

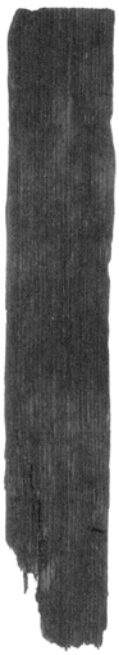

145

146

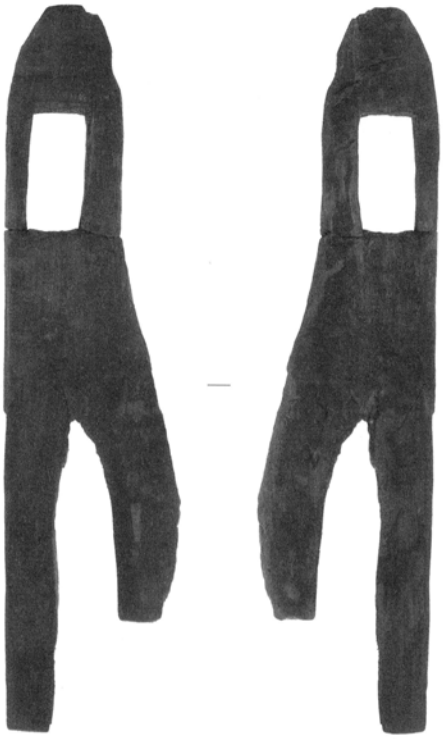

147

PL17

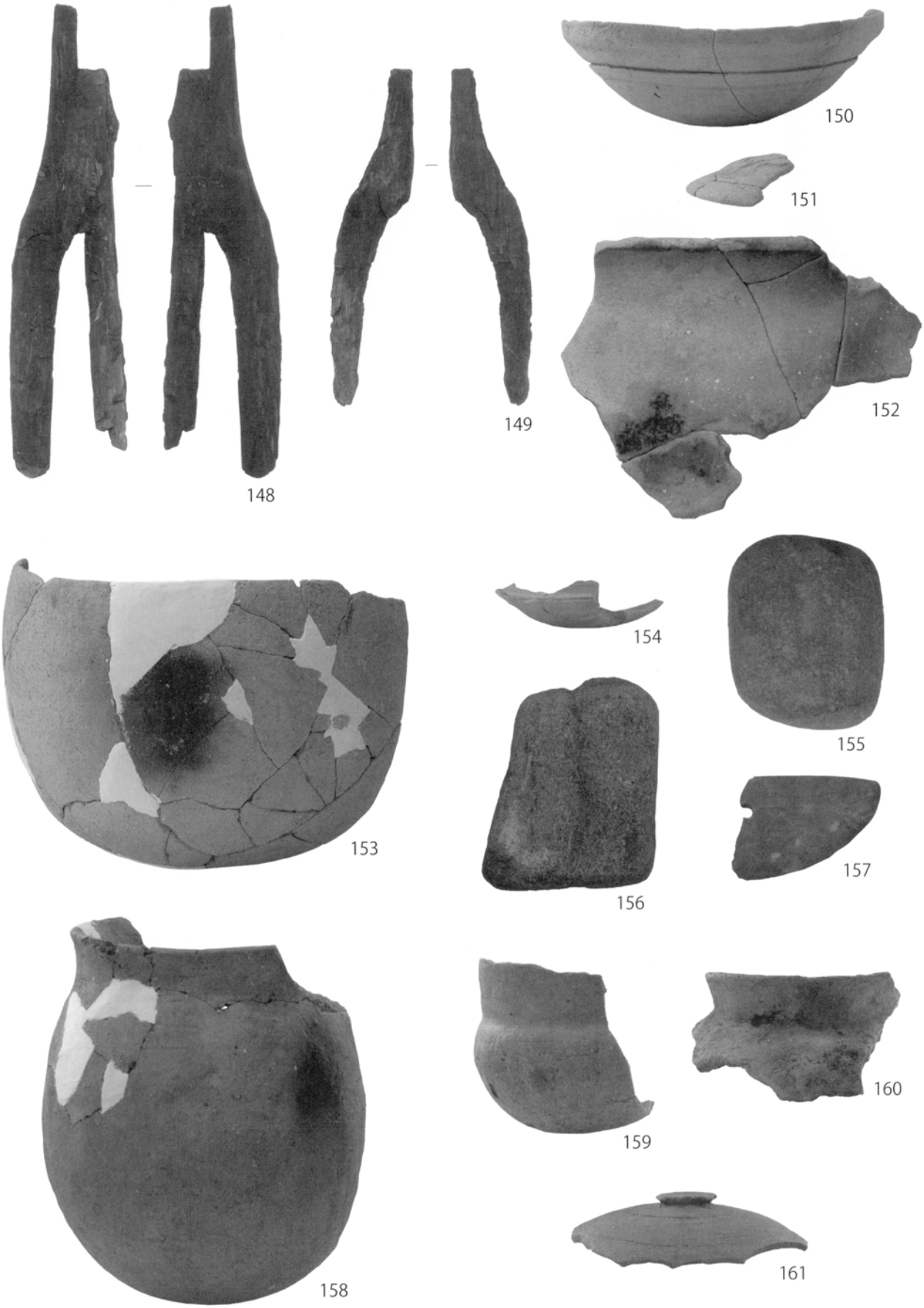

PL18

163

165

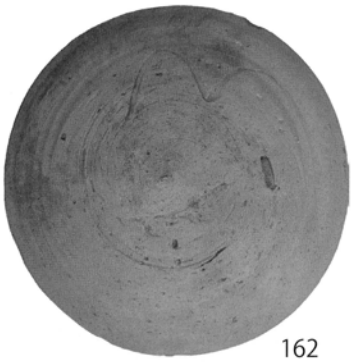

162

164

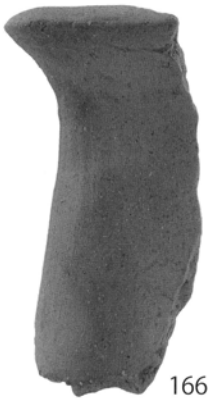

166

167

168

169

170

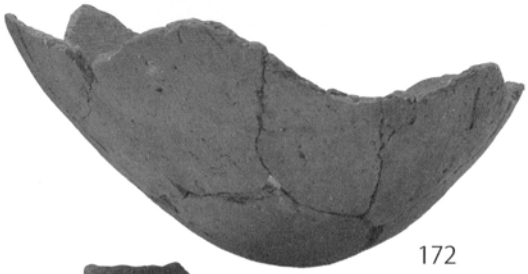

172

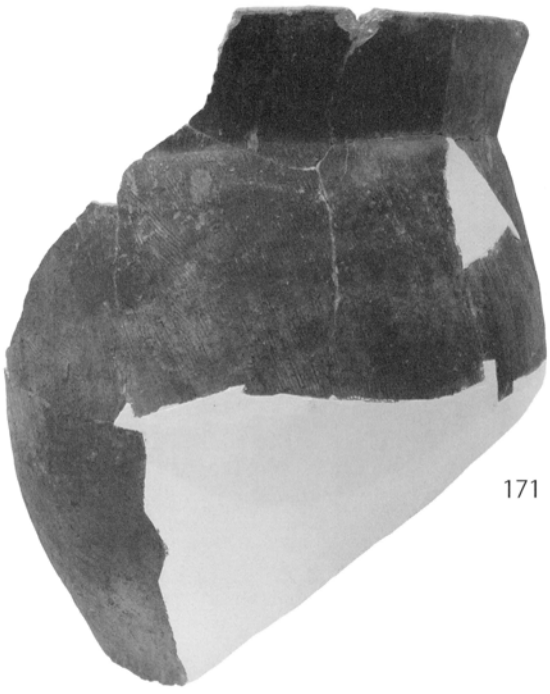

171

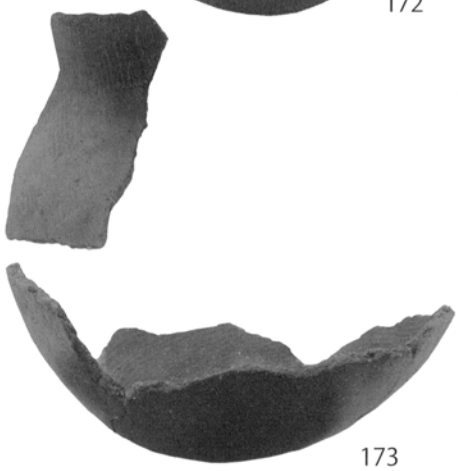

173

PL19

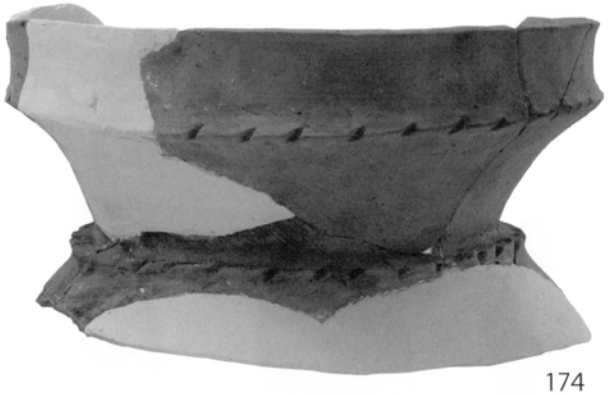

174

175

176

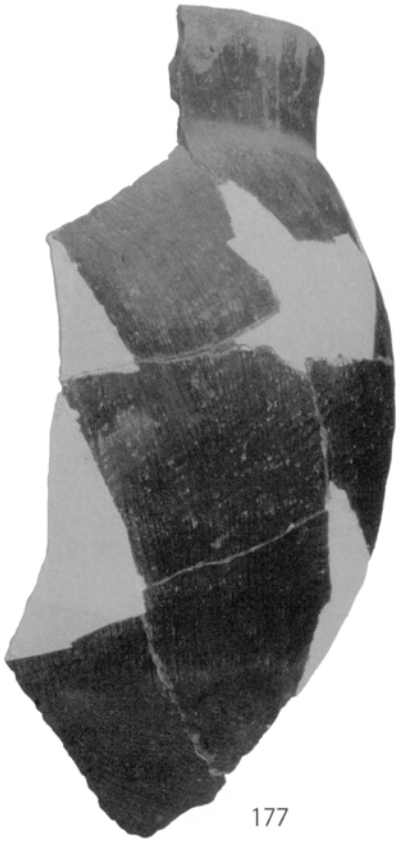

177

178

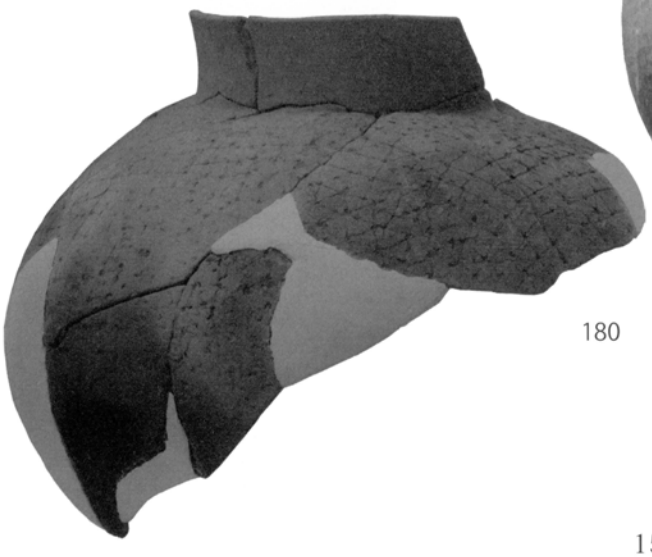

180

179

PL20

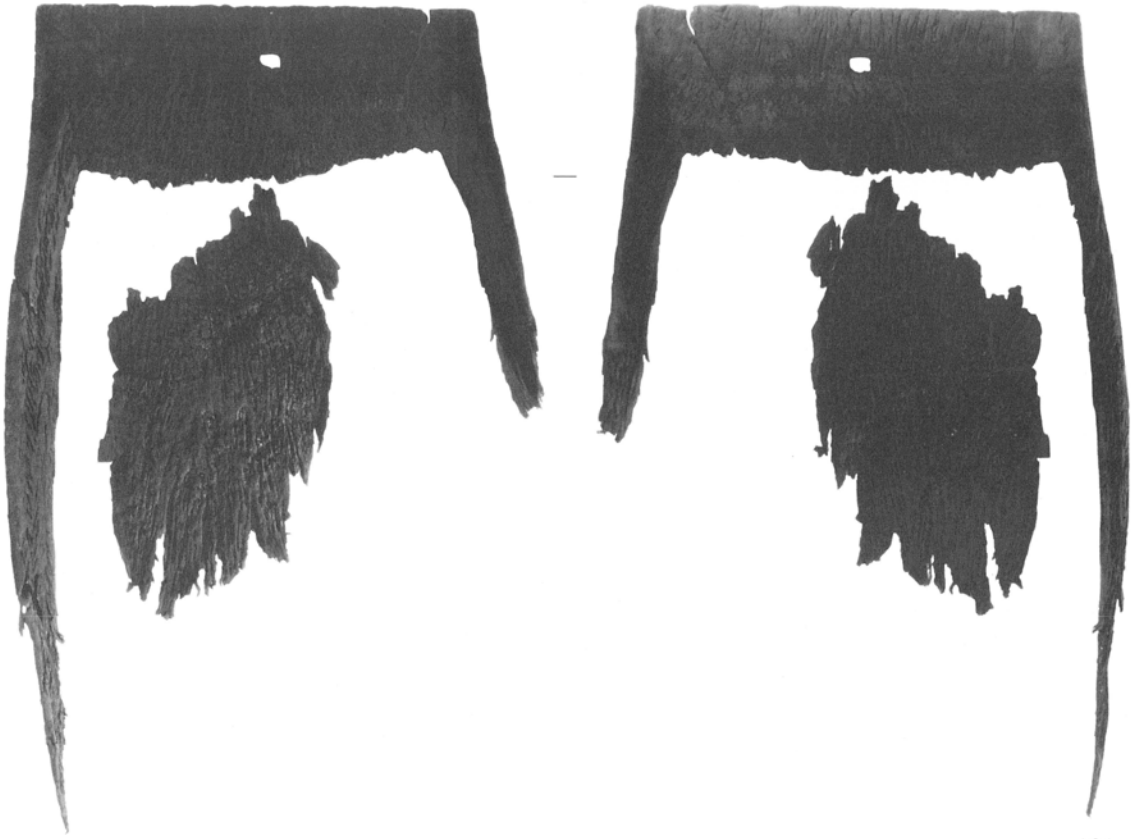

181

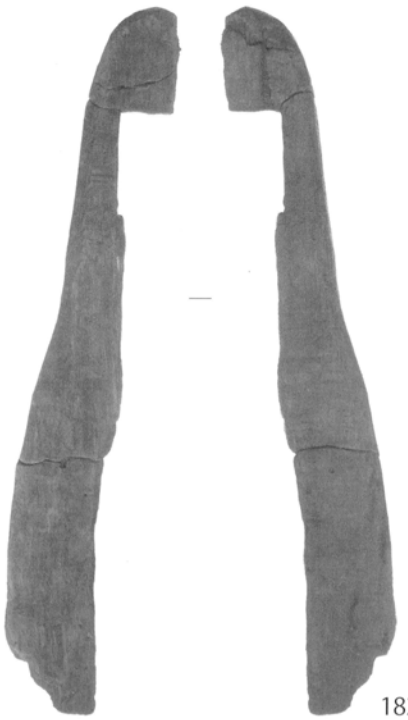

182

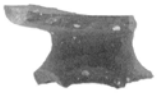

183

184

PL21

185

186

187

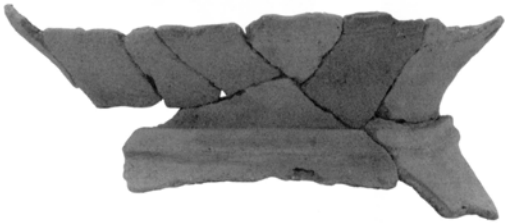
188

189

190

191

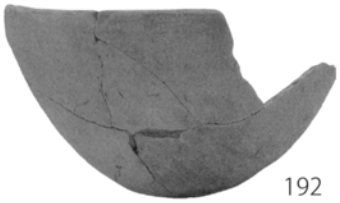
192

193

PL22

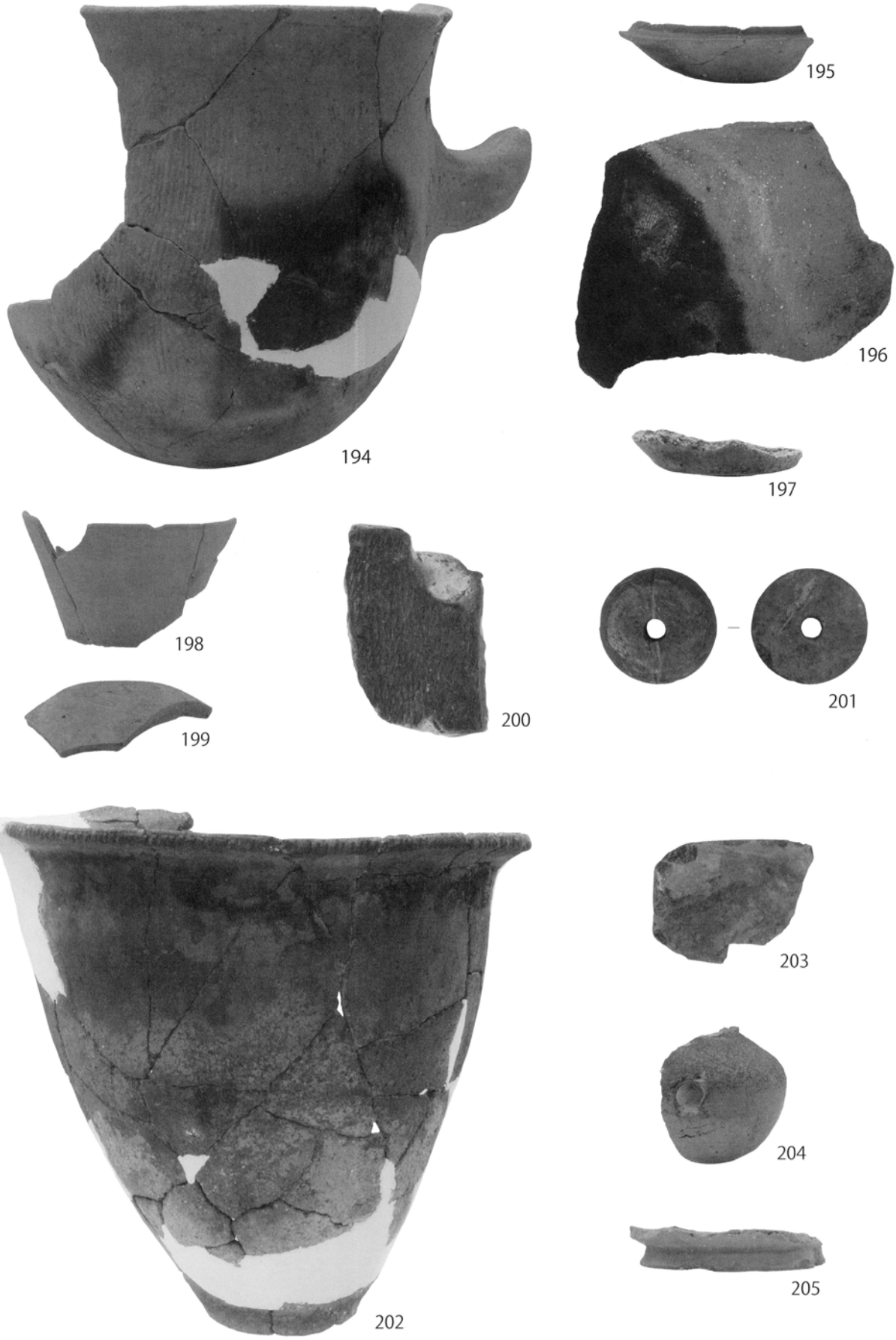

PL23

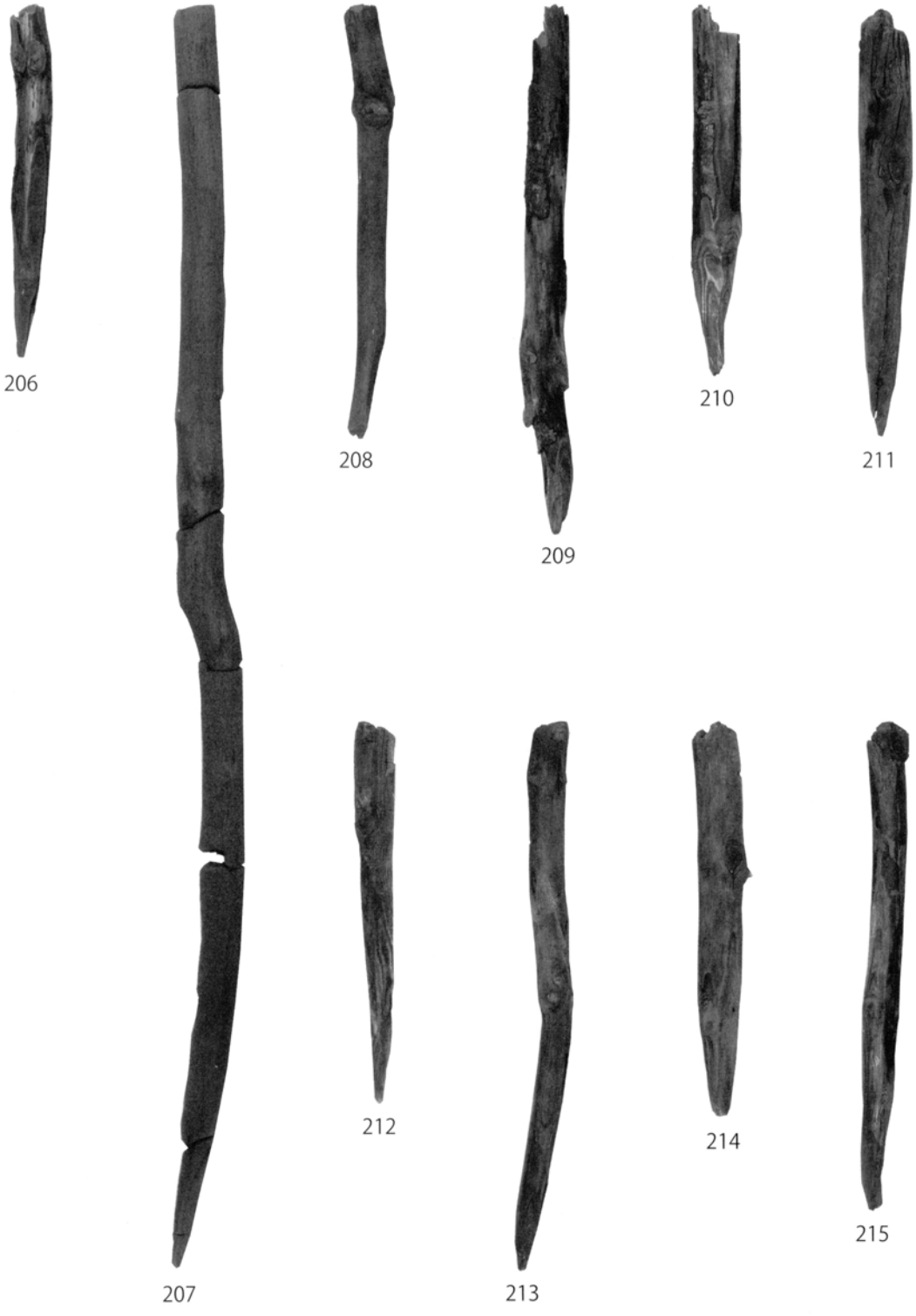

Ⅳ. 那珂遺跡群第 102 次の自然科学分析

パリノ・サーヴェイ株式会社

1. はじめに

那珂遺跡群は、福岡平野のほぼ中央部に位置し、北西から流れる御笠川と那珂川に挟まれた台地上に立地する。第 102 次調査では、台地を解析して形成された埋没谷や、遺構が集中する箇所が確認された。埋没谷の埋土は、植物遺体が確認され、中ほどの深さから弥生時代前期の土器が出土した。また、井戸、土坑、溝などの各遺構からは種実が出土し、墓坑の可能性がある遺構も確認された。

本報告では、イ. 埋没谷地形の古環境復元を目的とした埋没谷の埋土の珪藻分析、花粉分析、種実分析と、ロ. 各遺構より出土した種実の同定、ハ. 墓坑の検証を目的とした遺構覆土のリン・カルシウム分析を実施する。

2. SX160 埋没谷の古環境

1) 試　料 （本文中の試料層序は fig.210 参照）

試料は SX106 埋没谷より採取された土壌 7 点（1 層，3 層～ 8 層）である。各試料の土層は、概ね灰褐～黒褐色の粘土（1 層，3 層～ 7 層）や砂質粘土（8 層）で、3 層～ 8 層に植物遺体（繊維質部分）が挟在し、特に 4 層に多い。1 層は、旧水田床土の可能性があるとされる。

これらの試料より、堆積環境や水質等の復元を目的として、4 層，7 層の 2 点について珪藻分析を実施する。また、植生復元を目的として、1 層，3 層～ 8 層の 7 点について花粉分析を、4 層，6 層，8 層の 3 点について種実分析を実施する。

2) 分析方法

(1) 珪藻分析

試料を湿重で 7g 前後秤量し、過酸化水素水、塩酸処理、自然沈降法の順に物理・化学処理を施して、珪藻化石を濃集する。検鏡に適する濃度まで希釈した後、カバーガラス上に滴下し乾燥させる。乾燥後、プリュウラックスで封入して、永久プレパラートを作製する。検鏡は、光学顕微鏡で油浸 600 倍あるいは 1,000 倍で行い、メカニカルステージでカバーガラスの任意の測線に沿って走査し、珪藻殻が半分以上残存するものを対象に 200 個体以上同定・計数する（化石の少ない試料はこの限りではないが、1 プレパラートあたり 50 個体以上の試料については 2 枚検鏡する）。種の同定は、原口ほか（1998）、Krammer（1992）、Krammer & Lange - Bertalot（1986，1988，1991a，1991b）、渡辺（2005）、小林ほか（2006）などを参照し、種の生態性は Vos & de Wolf（1993）を参考とし、分類体系は Round，Crawford & Mann（1990）に従う。

同定結果は、中心類（Centric diatoms；広義のコアミケイソウ綱 Coscinodiscophyceae）と羽状類（Pennate diatoms）に分け、羽状類は無縦溝羽状珪藻類（Araphid pennate diatoms：広義のオビケイソウ綱 Fragilariophyceae）と有縦溝羽状珪藻類（Raphid pennate diatoms；広義のクサリケイソウ綱 Bacillariophyceae）に分ける。また、有縦溝類は 、単縦溝類、双縦溝類、管縦溝類、翼管縦溝類、

短縦溝類に細分する。

各種類の塩分濃度に対する区分はLowe（1974）に従い、真塩性種（海水生種）、中塩性種（汽水生種）、貧塩性種（淡水生種）に分け、貧塩性種については、さらに細かく生態区分し、塩分・水素イオン濃度（pH）・流水に対する適応能についても示す。また、環境指標種についてはその内容を示す。そして、産出個体数100個体以上の試料については、産出率2.0%以上の主要な種類について、主要珪藻化石群集の層位分布図を作成する。また、産出化石が現地性か異地性かを判断する目安として、完形殻の出現率を求める。堆積環境の解析は、真塩性種～中塩性種については小杉（1988）、貧塩性種については安藤（1990）、陸生珪藻については伊藤・堀内（1991）、汚濁耐性については、Asai & Watanabe（1995）、渡辺（2005）の環境指標種を参考とする。

（2）花粉分析

試料約10gについて、水酸化カリウムによる泥化、篩別、重液（臭化亜鉛，比重2.3）による有機物の分離、フッ化水素酸による鉱物質の除去、アセトリシス（無水酢酸9：濃硫酸1の混合液）処理による植物遺体中のセルロースの分解を行い、物理・化学的処理を施して花粉を濃集する。残渣をグリセリンで封入してプレパラートを作成し、400倍の光学顕微鏡下でプレパラート全面を走査し、出現する全ての種類について同定・計数する。

結果は同定・計数結果の一覧表、および主要花粉化石群集の層位分布図として表示する。図中の木本花粉は木本花粉総数を、草本花粉・シダ類胞子は総数から不明花粉を除いた数をそれぞれ基数として、百分率で出現率を算出し図示する。

（3）種実分析

試料（4層，6層は200cc、8層は100cc）を水に浸し、粒径0.5mmの篩を通して水洗する。篩内の試料を粒径別にシャーレに集めて双眼実体顕微鏡下で観察し、同定可能な種実を抽出する。現生標本および石川（1994）、中山ほか（2000）等との対照から、種実の種類と部位を同定し、個数を数えて表示する。イネ穎の破片は、基部の果実序柄の数を数える。実体顕微鏡下による区別が困難な複数種間は、ハイフォンで結んで表示する。分析後の種実は、種類毎に容器に入れ、70%程度のエタノール溶液による液浸保存処理を施して返却する。

3）結　果

（1）珪藻分析

結果をTab.50、Tab.51、Fig.216に示す。また、珪藻化石の生態性区分や環境指標種群の説明をTab.49に示す。何れの試料も珪藻化石が豊富に産出する。完形殻の出現率は、試料番号4が96%と高いが、試料番号7は約50%と低い。産出分類群数は、30属93分類群である。以下に珪藻化石群集の特徴を下位より述べる。

試料番号7は、淡水域に生育する水生珪藻（以下、水生珪藻と言う）が全体の約50%を占め優占する。これに次いで、淡水～汽水生種が約27%、陸上のコケや土壌表面など多少の湿り気を保持した好気的環境に耐性のある陸生珪藻も約23%産出する。淡水性種の生態性（塩分濃度、水素イオン濃度、流水に対する適応能）の特徴は、貧塩不定性種、真＋好アルカリ性種、流水不定性種が優占する。主要種は、塩分や塩類の豊富な水域に生育する淡水～汽水生種の*Rhopalodia gibberula*が約22%と多

産し、止水性で電解質成分の少ない貧栄養の泥炭池などに出現する *Aulacoseira crassipunctata*、流水不定性で好清水性種の *Diploneis ovalis*、それに陸生珪藻A群の *Luticola saxophila*、*Pinnularia borealis*、*Hantzschia amphioxys* 等を伴う。

4層になると、貧塩不定性種、真＋好アルカリ性種、真＋好止水性種が優占する。また、群集も変化し、浮遊性で湖沼沼沢湿地指標種の *Aulacoseira ambigua* が65％と優占する。これに付随して、*Aulacoseira crassipunctata*、腐植栄養型の水域に出現する傾向が強い止水性の *Aulacoseira laevissima* 等を伴う。

	塩分濃度に対する区分 Lowe（1974）による	
海水生種	強塩性種	塩分濃度 40.0‰以上の高濃度海水域に生育する種
	真塩性種（海水生種）	塩分濃度 40.0 ～ 30.0‰に生育する種
汽水生種	中塩性種（汽水生種）	塩分濃度 30.0 ～ 0.5‰に生育する種
淡水生種	貧塩性種（淡水生種）	塩分濃度 0.5‰以下に生育する種
	淡水生種の生態性区分	
塩　分	貧塩好塩性種	少量の塩分がある方が良く生育する種
	貧塩不定性種	少量の塩分があってもこれに良く耐えることができる種
	貧塩嫌塩性種	小量の塩分にも耐えることができない種
	広域塩性種	淡水～汽水域まで広い範囲の塩分濃度に適応できる種
pH Hustedt（1937 - 38）による	真酸性種	pH7.0 以下に生育し、特に pH5.5 以下の酸性水域で最も良く生育する種
	好酸性種	pH7.0 付近に生育し、pH7.0 以下の水域で最も良く生育する種
	pH 不定性種	pH7.0 付近の中性水域で最も良く生育する種
	好アルカリ性種	pH7.0 付近に生育し、pH7.0 以上の水域で最も良く生育する種
	真アルカリ性種	pH7.0 以上に生育し、特に pH8.5 以上のアルカリ性水域で最も良く生育する種
流　水 Hustedt（1937 - 38）による	真止水性種	止水域にのみ生育する種
	好止水性種	止水域に特徴的であるが、流水域にも生育する種
	流水不定性種	止水域にも流水域にも普通に生育する種
	好流水性種	流水域に特徴的であるが、止水域にも生育する種
	真流水性種	流水域にのみ生育する種

主に海水域での指標種群（小杉，1988 による）	
外洋指標種群（A）	塩分濃度が約 35‰の外洋水中で浮遊生活するもの
内湾指標種群（B）	塩分濃度 35 ～ 26‰の内湾水中で浮遊生活することからそのような環境を指標することのできる種群
海水藻場指標種群（C1）	塩分濃度 35 ～ 12‰の海域で海藻（草）に付着生育することからそのような環境を指標することのできる種群
汽水藻場指標種群（C2）	塩分濃度 12 ～ 4‰の汽水域で海藻（草）に付着生育することからそのような環境を指標することのできる種群
海水砂質干潟指標種群（D1）	塩分濃度 35 ～ 26‰の砂底の砂に付着生育することからそのような環境を指標することができる種群
汽水砂質干潟指標種群（D2）	塩分濃度 26 ～ 5‰の砂底の砂に付着生育することからそのような環境を指標することができる種群
海水泥質干潟指標種群（E1）	30 ～ 12‰の閉鎖性の高い塩性湿地など泥底の泥に付着生育することからそのような環境を指標することのできる種群
汽水泥質干潟指標種群（E2）	塩分濃度 12 ～ 2‰の汽水化した塩性湿地などの泥に付着生育することからそのような環境を指標することのできる種群
淡水底生種群（F）	2‰以下の淡水域の底質の砂、泥、水生植物などに付着生育することからそのような環境を指標することのできる種群
淡水浮遊生種群（G）	塩分濃度 2‰以下の湖沼などの淡水域で浮遊生活することからそのような環境を指標することのできる種群
河口浮遊生種群（H）	塩分濃度 20 ～ 2‰の河口域で浮遊生活、あるいは付着生活することからそのような環境を指標することのできる種群
主に淡水域での指標種群（安藤，1990 による）	
上流性河川指標種群（J）	河川上流部の峡谷部に集中して出現することから上流部の環境を指標する可能性の大きい種群
中～下流性河川指標種群（K）	河川中～下流部や河川沿いの河岸段丘、扇状地、自然堤防、後背湿地などに集中して出現することから、そのような環境を指標する可能性の大きい種群
最下流性河川指標種群（L）	最下流部の三角州の部分に集中して出現することから、そのような環境を指標する可能性の大きい種群
湖沼浮遊性種群（M）	水深が約 1.5 m以上ある湖沼で浮遊生活する種群で湖沼環境を指標する可能性の大きい種群
湖沼沼沢湿地指標種群（N）	湖沼における浮遊生種としても沼沢湿地の付着生種としても優勢に出現することから、そのような環境を指標する可能性の大きい種群
沼沢湿地付着生種群（O）	沼よりも浅く水深が 1 m前後で一面に水生植物が繁茂している沼沢や更に水深の浅い湿地で優勢な出現の見られることからそのような環境を指標する可能性の大きい種群
高層湿原指標種群（P）	ミズゴケを主体とした環境や泥炭が形成される環境に集中して出現することから、そのような環境を指標する可能性の大きい種群
陸域指標種群（Q）	水中でなく、多少の湿り気のある土壌表面、岩の表面、コケなど常に大気に曝された好気的環境（陸域）に集中して生育することからそのような環境を指標する可能性の大きい種群
陸域での指標種群（伊藤・堀内，1991 による）	
陸生珪藻A群（RA）	陸生珪藻の中でも、分布がほぼ陸域に限られる耐乾性の高い種群
陸生珪藻B群（RB）	陸生珪藻A群に随伴し、陸域にも水中にも生育する種群
未区分陸生珪藻（RI）	陸生珪藻に相当すると考えられるが、乾湿に対する適応性の不明なもの

Tab.49　珪藻化石の生態性区分と環境指標種群

種類	生態性			環境指標種	4	7
	塩分	pH	流水			
Centric Diatoms（中心型珪藻類）						
Aulacoseira ambigua (Grun.) Simonsen	Ogh - ind	al - il	l - bi	N, U	141	1
Aulacoseira crassipunctata Krammer	Ogh - ind	ac - il	l - ph		20	20
Aulacoseira italica (Ehr.) Simonsen	Ogh - ind	ind	l - ph	U	1	—
Aulacoseira laevissima (Grun.) Krammer	Ogh - hob	ac - il	l - ph		7	—
Araphidineae（無縦溝類）						
Fragilaria capucina Desmazieres	Ogh - ind	al - il	ind	T	1	—
Fragilariforma exigua (Grun.) D.M.Williams & Round	Ogh - hob	ac - il	l - ph		1	1
Staurosira construens Ehrenberg	Ogh - ind	al - il	l - ph	U	1	1
Staurosira venter (Ehren.) H.Kobayasi	Ogh - ind	al - il	l - ph	S	4	—
Synedrella parasitica (W.Smith) Round	Ogh - ind	al - il	ind	U	—	2
Tabellaria fenestrata (Lyngbye) Kuetzing	Ogh - ind	ind	l - ph	O, U	2	—
Tabellaria flocculosa (Roth) Kuetzing	Ogh - hob	ac - il	l - bi	T	3	—
Monoraphid Pennate Diatoms（単縦溝羽状珪藻類）						
Planothidium frequentissimum (Lange-B.) Lange-Bertalot	Ogh - ind	al - il	r - ph		—	1
Planothidium lanceolatum (Breb. ex Kuetz.) Lange-Bertalot	Ogh - ind	al - il	r - ph	K, T	—	1
Achnanthidium exiguum (Grunow) Czarnecki	Ogh - ind	al - il	ind	S	—	4
Achnanthidium minutissimum (Kuetz.) Czarn.	Ogh - ind	al - il	ind	U	—	3
Biraphid Pennate Diatoms（双縦溝羽状珪藻類）						
Amphora copulata (Kuetz.) Schoeman et R.E.M.Archibald	Ogh - ind	al - il	ind	U	1	—
Amphora montana Krasske	Ogh - ind	ind	ind	RA, U	—	1
Cymbella aspera (Ehr.) Cleve	Ogh - ind	al - il	ind	O, T	—	1
Cymbella cuspidata Kuetzing	Ogh - ind	ind	ind	T	1	1
Cymbopleura naviculiformis (Auerswald) Krammer	Ogh - ind	ind	ind	O, U	2	1
Encyonema gracile Ehrenberg	Ogh - ind	ind	l - ph	T	1	—
Encyonema perpusillum (A.Cleve) D.G.Mann	Ogh - hob	ac - il	l - ph		—	1
Placoneis elginensis (Greg.) E.J.Cox	Ogh - ind	al - il	ind	O, U	—	3
Placoneis elginensis var. neglecta (Krasske) H.Kobayasi	Ogh - ind	al - il	r - ph	U	—	2
Gomphonema acuminatum Ehrenberg	Ogh - ind	al - il	l - ph	O, U	—	1
Gomphonema gracile Ehrenberg	Ogh - ind	al - il	l - ph	O, U	1	—
Gomphonema parvulum (Kuetz.) Kuetzing	Ogh - ind	ind	ind	U	—	3
Gomphonema pseudosphaerophorum H.Kobayasi	Ogh - ind	al - il	l - ph	T	1	—
Gomphonema pumilum (Grun.) Reichardt & Lange-Bertalot	Ogh - ind	al - il	ind		—	2
Gomphonema subtile Ehrenberg	Ogh - ind	al - il	ind		1	—
Diploneis ovalis (Hilse) Cleve	Ogh - ind	al - il	ind	T	—	13
Diploneis parma Cleve	Ogh - ind	ind	ind		—	4
Navicula veneta Kuetzing	Ogh - Meh	al - il	ind	U	—	1
Navicula arvensis Hustedt	Ogh - unk	unk	unk	U	—	1
Navicula leptostriata Joergensen	Ogh - unk	unk	unk		—	1
Navicula placenta fo. *obtusa* Meister	Ogh - ind	al - il	ind		—	5
Navicula rostellata Kuetzing	Ogh - ind	al - il	r - ph	K, U	—	1
Stauroneis phoenicenteron (Nitz.) Ehrenberg	Ogh - ind	ind	l - ph	O, U	1	—
Brachysira irawanae (Podzorski & Hakan.) Lange-B. & Podzorski	Ogh - ind	ind	l - ph	U	1	—
Brachysira neoexilis Lange-Bertalot	Ogh - hob	al - il	l - ph	U	1	—
Luticola cohnii (Hilse) D.G.Mann	Ogh - ind	al - bi	ind	RI	—	1
Luticola mutica (Kuetz.) D.G.Mann	Ogh - ind	al - il	ind	RA, S	—	3
Luticola saxophila (Bock ex Hustedt) D.G.Mann	Ogh - ind	ind	ind	RB	—	8
Neidium alpinum Hustedt	Ogh - ind	ac - il	ind	RA	—	1
Neidium bisulcatum (Lagerst.) Cleve	Ogh - ind	ac - il	ind	RI	—	4
Neidium hercynicum A.Mayer	Ogh - ind	ac - il	ind	U	—	1
Caloneis bacillum (Grun.) Cleve	Ogh - ind	al - il	r - ph	U	—	1
Caloneis hyalina Hustedt	Ogh - ind	ind	ind	RA	—	1
Caloneis lauta Carter & Bailey-Watts	Ogh - ind	ind	ind		—	1
Caloneis leptosoma Krammer & Lange-Bertalot	Ogh - ind	ind	l - ph	RB	—	4
Caloneis minuta (Grunow) Ohtsuka et Fujita	Ogh - ind	al - il	ind		1	—
Caloneis silicula (Ehr.) Cleve	Ogh - ind	al - il	ind		1	2
Pinnularia acrosphaeria W.Smith	Ogh - ind	al - il	l - ph	O	—	2
Pinnularia anglica Krammer	Ogh - hob	ac - il	ind	T	1	1
Pinnularia borealis Ehrenberg	Ogh - ind	ind	ind	RA, U	—	8
Pinnularia brauniana (Grun.) Mills	Ogh - hob	ac - bi	l - ph	P, U	1	1
Pinnularia brebissonii (Kuetz.) Rabenhorst	Ogh - ind	ind	ind	U	—	1
Pinnularia gibba Ehrenberg	Ogh - ind	ac - il	ind	O, U	—	1
Pinnularia macilenta (Ehr.) Cleve	Ogh - hob	ac - il	l - ph		—	1
Pinnularia microstauron (Ehr.) Cleve	Ogh - ind	ac - il	ind	S	—	3
Pinnularia neomajor Krammer	Ogh - ind	ac - il	l - bi		1	—

Tab.50　珪藻分析結果 - 1

種類	生態性			環境指標種		
	塩分	pH	流水		4	7
Pinnularia nodosa Ehrenberg	Ogh - hob	ac - il	l - ph	O	—	1
Pinnularia obscura Krasske	Ogh - ind	ind	ind	RA	—	1
Pinnularia rupestris Hantzsch	Ogh - hob	ac - il	ind	O	—	2
Pinnularia schoenfelderi Krammer	Ogh - ind	ind	ind	RI	—	6
Pinnularia stomatophora (Grun.) Cleve	Ogh - ind	ac - il	ind		1	1
Pinnularia subcapitata Gregory	Ogh - ind	ac - il	ind	RB, S	1	2
Pinnularia subgibba Krammer	Ogh - hob	ac - il	ind		1	—
Pinnularia subrupestris Krammer	Ogh - hob	ac - il	ind		—	1
Pinnularia viridis (Nitz.) Ehrenberg	Ogh - ind	ind	ind	O, U	1	—
Sellaphora laevissima (Kuetz.) Mann	Ogh - ind	ind	ind	U	—	2
Sellaphora pseudopupula (Krasske) Lange-B.	Ogh - ind	ind	ind		—	1
Sellaphora pupula (Kuetz.) Mereschkowsky	Ogh - ind	ind	ind	S	—	1
管縦溝類						
Hantzschia amphioxys (Ehr.) Grunow	Ogh - ind	ind	ind	RA, U	—	8
Nitzschia lorenziana Grunow	Meh			E2	—	1
Nitzschia brevissima Grunow	Ogh - Meh	al - il	ind	RB, U	—	2
Nitzschia inconspicua Grunow	Ogh - Meh	al - il	ind	U	—	3
Nitzschia palea (Kuetz.) W.Smith	Ogh - Meh	ind	ind	S	—	1
Nitzschia parvuloides Cholnoky	Ogh - ind	ind	ind	U	—	1
Tryblionella levidensis W.Smith	Meh			S	—	1
Tryblionella plana (W.Sm.) Pelletan	Meh				—	1
Rhopalodia gibberula (Ehr.) O.Muller	Ogh - Meh	al - il	ind	U	1	50
翼管縦溝類						
Surirella bohemica Maly	Ogh - ind	ac - il	ind		—	4
Surirella tenera Gregory	Ogh - hob	al - il	l - ph	U	—	1
短縦溝類						
Actinella brasiliensis Grunow	Ogh - ind	ac - il	l - bi	O	1	—
Eunotia arcus Ehrenberg	Ogh - hob	ind	ind	U	1	—
Eunotia arcus var. *bidens* Grunow	Ogh - ind	ac - il	l - ph		1	—
Eunotia flexuosa (Breb.) Kuetzing	Ogh - hob	ac - il	l - ph	O	1	—
Eunotia implicata Noepel & Lange-Bertalot	Ogh - hob	ac - il	ind	O	1	—
Eunotia incisa W.Smith ex Gregory	Ogh - hob	ac - il	ind	O, U	4	—
Eunotia minor (Kuetz.) Grunow	Ogh - hob	ind	ind	O, T	3	3
Eunotia monodon var. *asiatica* Skvortzow	Ogh - hob	ac - il	ind		1	1
Eunotia paludosa Grunow	Ogh - hob	ac - il	ind		1	—
海水生種					0	0
海水～汽水生種					0	0
汽水生種					0	3
淡水～汽水生種					1	57
淡水生種					215	156
珪藻化石総数					216	216

凡　例

H.R.：塩分濃度に対する適応性
Meh　　：汽水生種
Ogh - Meh：淡水－汽水生種
Ogh - hil　：貧塩好塩性種
Ogh - ind　：貧塩不定性種
Ogh - hob　：貧塩嫌塩性種
Ogh - unk　：貧塩不明種

pH：水素イオン濃度に対する適応性
al - bi：真アルカリ性種
al - il　：好アルカリ性種
ind　　：pH 不定性種
ac - il　：好酸性種
ac - bi：真酸性種
unk　　：pH 不明種

C.R.：流水に対する適応性
l - bi　：真止水性種
l - ph　：好止水性種
ind　　：流水不定性種
r - ph　：好流水性種
r - bi　：真流水性種
unk　　：流水不明種

環境指標種群

E2：汽水泥質干潟指標種（小杉，1988）
K：中～下流性河川指標種，N：湖沼沼沢湿地指標種，O：沼沢湿地付着生種，P：高層湿原指標種（以上は安藤，1990）
S：好汚濁性種，U：広域適応性種，T：好清水性種（以上は Asai and Watanabe，1995）
R：陸生珪藻（RA：A 群，RB：B 群，RI：未区分、伊藤・堀内，1991）

Tab.51　珪藻分析結果 - 2

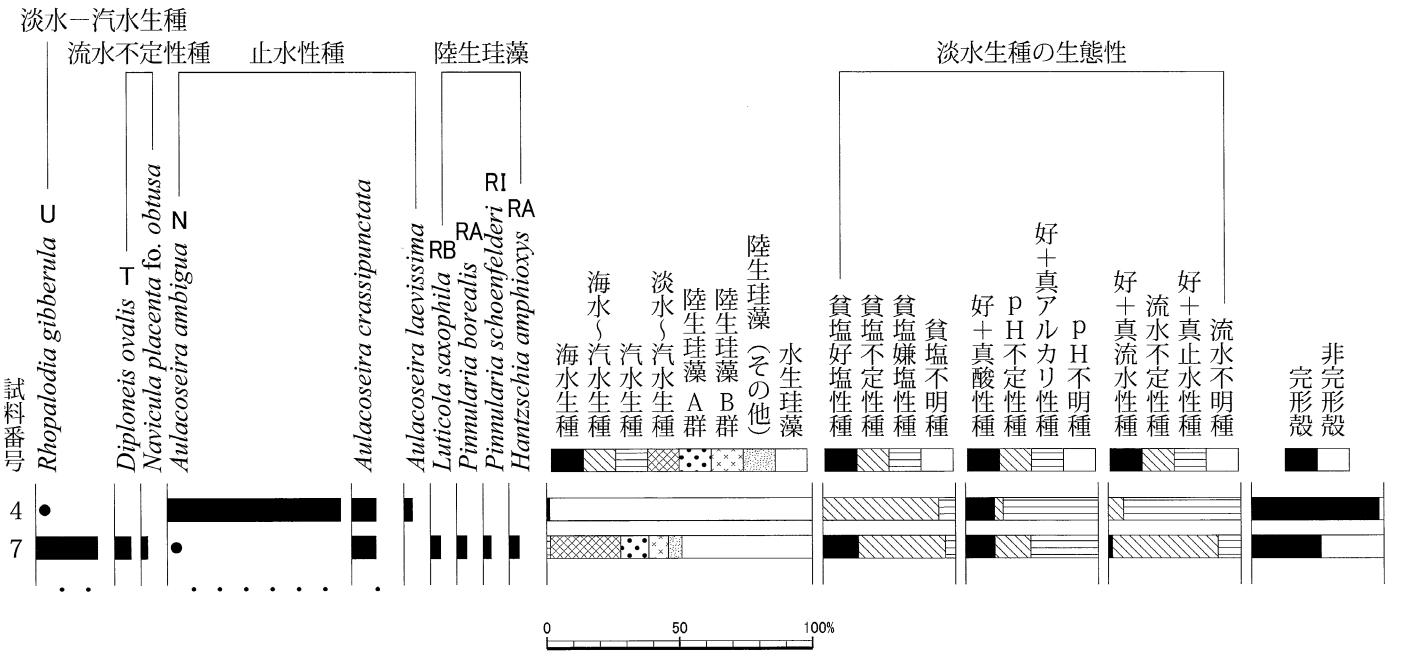

海水－汽水－淡水生種産出率・各種産出率・完形殻産出率は全体基数、淡水生種の生態性の比率は淡水生種の合計を基数として百分率で算出した。いずれも 100 個体以上検出された試料について示す。なお、●は 2%未満の産出を示す。

環境指標種群
N：湖沼沼沢湿地指標種（安藤，1990）
S：好汚濁性種，U：広域適応性種，T：好清水性種（Asai and Watanabe, 1995）
R：陸生珪藻（RA：A群，RB：B群，RI：未区分、伊藤・堀内，1991）

Fig.215　主要珪藻化石群集の層位分布

(2) 花粉分析

結果をTab.52、Fig.217に示す。図表中で複数の種類をハイフォンで結んだものは、種類間の区別が困難なものを示す。いずれの試料からも、花粉化石が豊富に産出する。保存状態は全体的に良好であるが、3層はほかの試料と比較するとやや悪い。

木本花粉についてみると、いずれの試料もコナラ属アカガシ亜属が多産する。その他については試料により産出量が異なるものの、マツ属、シイノキ属が次いで多く産出し、スギ属、コナラ属コナラ亜属、ニレ属－ケヤキ属、エノキ属－ムクノキ属等を伴う。

草本花粉ではいずれの試料でもイネ科が多産し、カヤツリグサ科、ヨモギ属、ガマ属、キク亜科等を伴う。また、サジオモダカ属、オモダカ属、ホシクサ属、イボクサ属、ミズアオイ属、ツリフネソウ属、ゴキヅル属等の水湿地生植物に由来する花粉が検出されており、特に7層ではガマ属の割合が高い。

種類	試料番号	1	3	4	5	6	7	8
木本花粉								
マキ属		1	1	1	4	2	4	2
モミ属		4	2	3	4	16	11	6
ツガ属		3	－	3	3	1	－	－
マツ属複維管束亜属		13	4	22	30	11	7	14
マツ属（不明）		19	16	19	27	18	21	31
コウヤマキ属		－	－	－	1	－	1	－
スギ属		6	13	14	2	8	1	8
イチイ科－イヌガヤ科－ヒノキ科		2	1	1	1	1	－	1
ヤマモモ属		5	2	3	1	－	5	2
サワグルミ属		1	－	－	1	－	1	－
クルミ属		1	－	－	－	－	－	1
クマシデ属－アサダ属		－	－	1	5	1	3	－
カバノキ属		6	3	1	1	1	－	1
ハンノキ属		2	1	2	1	1	2	1
ブナ属		－	－	－	1	1	1	1
コナラ属コナラ亜属		9	10	14	12	15	13	19
コナラ属アカガシ亜属		116	107	81	103	95	109	100
クリ属		2	4	12	－	－	2	2
シイノキ属		25	61	31	18	32	41	9
ニレ属　ケヤキ属		14	1	1	2	1	6	－
エノキ属－ムクノキ属		3	4	24	9	7	－	2
イスノキ属		1	－	1	－	－	－	－
コクサギ属		－	－	－	－	－	－	1
キハダ属		1	－	1	4	－	－	－
センダン属		－	1	－	－	－	－	－
アカメガシワ属		－	－	－	－	－	1	1
モチノキ属		－	－	－	－	－	1	－
カエデ属		－	－	－	－	－	1	－
ブドウ属		－	－	1	5	1	－	－
ノブドウ属		1	1	－	2	－	1	－
ウコギ科		－	－	－	－	－	1	－
ミズキ属		－	－	－	1	－	－	－
ハイノキ属		－	1	－	1	－	－	－
エゴノキ属		－	1	－	－	－	－	－
イボタノキ属		－	1	2	－	－	－	－
サカキカズラ属		－	－	1	－	－	－	－
タニウツギ属		－	－	－	－	－	1	－
スイカズラ属		－	－	1	－	－	－	－
草本花粉								
ガマ属		21	21	9	3	7	58	5
サジオモダカ属		－	1	－	1	－	－	－
オモダカ属		3	－	2	1	1	－	－
イネ科		302	106	70	201	128	91	72
カヤツリグサ科		133	54	50	38	40	11	13
ホシクサ属		－	－	－	1	－	－	1
イボクサ属		1	1	－	－	－	－	－
ミズアオイ属		8	－	－	－	－	－	－
ユリ科		－	－	－	1	－	－	－
クワ科		2	6	10	3	2	2	－
ギシギシ属		2	2	－	－	1	－	－
サナエタデ節－ウナギツカミ節		24	13	2	3	4	1	－
アカザ科		2	2	－	1	－	1	－
ナデシコ科		1	1	－	2	－	－	－
カラマツソウ属		－	－	－	1	－	－	－
キンポウゲ属		－	－	－	1	4	6	3
キンポウゲ科				－	－	－	－	1
アブラナ科		2	1	－	1	－	－	－
ワレモコウ属		－	3	2	2	－	－	1
バラ科		－	－	1	1	1	－	－
マメ科		4	－	1	3	1	9	4
ツリフネソウ属		－	－	2	－	－	－	－
ミソハギ属		－	1	－	－	－	－	－
セリ科		9	3	4	2	1	1	2
シソ科		－	－	1	－	－	－	－
オオバコ属		1	－	－	－	－	－	－
オミナエシ属		－	－	－	4	2	1	1
ゴキヅル属		－	－	－	1	－	－	－
ヨモギ属		19	32	11	24	44	17	7
オナモミ属		－	1	1	－	－	－	－
キク亜科		－	8	1	11	21	5	5
タンポポ亜科		－	1	－	2	1	－	2
不明花粉		10	17	6	17	19	9	7
シダ類胞子								
ヒカゲノカズラ属		－	－	－	1	－	－	－
イノモトソウ属		1	1	－	－	－	－	－
他のシダ類胞子		77	263	51	62	91	17	26
合計								
木本花粉		235	235	240	239	212	234	202
草本花粉		534	257	167	308	258	203	117
不明花粉		10	17	6	17	19	9	7
シダ類胞子		78	264	51	63	91	17	26
総計（不明を除く）		847	756	458	610	561	454	345

Tab.52　花粉分析結果

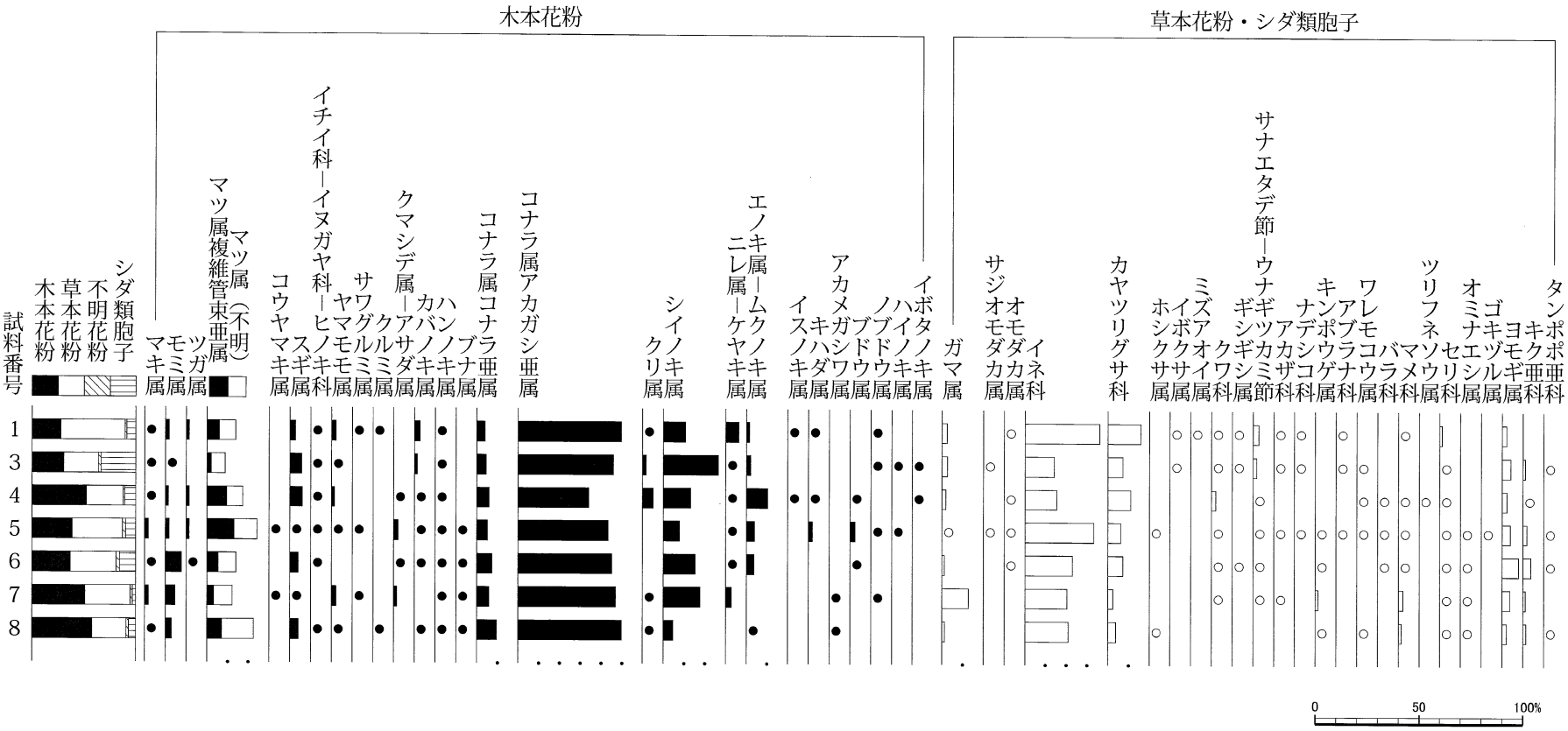

出現率は、木本花粉は木本花粉化石総数、草本花粉・シダ類胞子は総数より不明花粉を除く数を基数として百分率で算出した。なお、●○は1%未満を示す。

Fig.216　主要花粉化石群集の層位分布

(3) 種実分析

結果をTab.53に示す。木本2分類群3個、草本19分類群339個、計342個の種実が検出されたほか、炭化材、昆虫の破片が確認された。種実遺体群は、ミクリ属、ヒルムシロ属、ヘラオモダカ、オモダカ属、オモダカ科、ホタルイ属、ミズユキノシタ、シロネ属などの水湿地生植物主体の種類構成で、栽培植物のイネの穎が6層より8個確認された。以下に試料別種実検出状況を記す。

8層は、草本のホタルイ属が1個のみ検出された。6層は、つる性木本2分類群（ブドウ属、ブドウ科）3個、草本12分類群（ヘラオモダカ、オモダカ科、イネ、イネ科、ホタルイ属、カヤツリグサ科、イラクサ科、エノキグサ、オトギリソウ属、イヌコウジュ属、シロネ属、キク科）83個が検出され、栽培植物のイネの穎が8個確認された。試料番号4からは、草本13分類群（ミクリ属、ヒルムシロ属、オモダカ属、オモダカ科、イネ科、ホタルイ属、カヤツリグサ科、トウゴクサバノオ、キジムシロ属－ヘビイチゴ属－オランダイチゴ属、オトギリソウ属、スミレ属、ミズユキノシタ、シロネ属）255個が検出された。

分類群	部位	試料番号	4	6	8
木本					
○ブドウ属	種子	破片	－	1	－
ブドウ科	種子	破片	－	2	－
草本					
ミクリ属	果実		16	－	－
ヒルムシロ属	果実		6	－	－
ヘラオモダカ	果実		－	2	－
オモダカ属	果実		1	－	－
オモダカ科	種子		3	11	－
●イネ	穎	破片	－	8	－
イネ科	果実		3	14	－
ホタルイ属	果実		111	6	1
カヤツリグサ科	果実		95	21	－
イラクサ科	果実		－	11	－
トウゴクサバノオ	種子		4	－	－
キジムシロ属－ヘビイチゴ属－オランダイチゴ属	核		1	－	－
エノキグサ	種子		－	1	－
オトギリソウ属	種子		9	1	－
スミレ属	種子		1	－	－
ミズユキノシタ	種子		3	－	－
イヌコウジュ属	果実		－	6	－
シロネ属	果実		2	1	－
キク科	果実		－	1	－
炭化材		破片	＜0.01g	0.01g	0.02g
昆虫		破片	32	36	6
		分析量	200cc (201.8g)	200cc (288.6g)	100cc (160.8g)

●：栽培植物　○種実が食用可能な分類群

Tab.53　種実分析結果

検出された種実の状態は比較的良好である。以下に、種実の形態的特徴を、木本、草本の順に記す。

＜木本＞

・ブドウ属（*Vitis*）　ブドウ科

種子の破片が検出された。黒褐色、長さ4mm、径3.2mm程度の広倒卵体、側面観は半広倒卵形。基部の臍の方に向かって細くなり、嘴状に尖る。腹面を欠損し、背面にはさじ状の凹みがある。種皮は薄く硬く、断面は柵状。なお、種の同定根拠となる背面が欠損した破損個体を、ブドウ科（Vitaceae）としている。

＜草本＞

・ミクリ属（*Sparganium*） ミクリ科

果実が検出された。形態上差異のある複数種を一括した。淡 - 灰褐色、長さ 2.5mm、径 1.7 - 2mm 程度の紡錘 - 倒卵体。両端は細く伸び、基部に果柄がある個体や、頂部は切形の個体がみられる。果皮はスポンジ状で表面には数本の隆条が縦列する。

・ヒルムシロ属（*Potamogeton*） ヒルムシロ科

果実が検出された。灰褐色、長さ 3mm、幅 2mm、厚さ 1.5mm 程度のやや偏平な非対称倒卵体。頂部に嘴状の太い花柱基部が残る。側面の正中線上に深い縦溝と稜があり、その基部に 1 個の刺状突起がある。果皮はスポンジ状でざらつく。

・ヘラオモダカ（*Alisma canaliculatum* A. Br. et Bouche） オモダカ科サジオモダカ属

果実が検出された。淡灰褐色、長さ 2.5mm、幅 1.5mm 程度の楕円形で偏平、基部は切形。背部に深い縦溝が 1 本走る。果皮はスポンジ状で柔らかく、中の種子が透けてみえる。種子は茶褐色、径 1mm 程度の倒 U 字状に曲がった円柱状で偏平。種皮は薄い膜状で柔らかく、表面には縦長の微細な網目模様が配列する。

・オモダカ属（*Sagittaria*） オモダカ科

果実が検出された。淡黄褐色、径 3mm 程度の歪な倒卵形で偏平。果皮は薄く翼状。翼の外形は欠損する。表面は微細な網目が縦方向に並ぶ。果皮は透き通るため、中の種子が透けてみられる。種子は茶褐色、径 1mm 程度の倒 U 字状に曲がった円柱状で偏平。種皮は薄い膜状で柔らかく、表面には縦長の微細な網目模様が配列する。

・オモダカ科（Alismataceae）

種子が検出された。淡-黒褐色、長さ 1.5mm、幅 1mm 程度の倒 U 字状に曲がった円柱状で偏平。種皮は膜状で薄くやや透き通り柔らかい。表面には縦長の微細な網目模様が配列する。

・イネ（*Oryza sativa* L.） イネ科イネ属

穎（果）の破片が検出された。淡 - 茶褐色、完形ならば長さ 6 - 7.5mm、幅 3 - 4mm、厚さ 2mm 程度のやや偏平な長楕円形。破片は大きさ 3mm 以下。基部に斜切状円柱形の特徴的な果実序柄がある。果皮は柔らかく、表面には顆粒状突起が縦列する。

・イネ科（Gramineae）

果実が確認された。イネ以外の形態上差異のある複数種を一括した。果実は淡 - 灰褐色、長さ 2.5 - 3mm、径 1mm 程度の狭卵 - 半偏球体で背面は丸みがあり腹面は偏平。果皮表面は平滑で微細な縦長の網目模様が縦列する。

・ホタルイ属（*Scirpus*） カヤツリグサ科

果実が検出された。黒褐色、長さ 2mm、径 1.8mm 程度の片凸レンズ状広倒卵体。果実頂部は尖る。背面正中線上は鈍稜。基部は切形で、刺針状の花被片が伸びる個体がみられる。果皮表面は光沢が

あり、不規則な波状の横皺状模様が発達する。

・カヤツリグサ科（Cyperaceae）
果実が検出された。ホタルイ属以外の形態上差異のある複数種を一括した。淡 - 黒褐色、径1.5 - 2.5mm 程度のレンズ状 - 三稜状倒卵体。頂部の柱頭部分は伸び、基部は切形。果皮表面は微細な網目模様がある。

・イラクサ科（Urticaceae）
果実が検出された。淡黄褐色、径 1mm 程度の両凸レンズ状非対称広倒卵体で両端は尖る。果皮は薄く表面は粗面。

・トウゴクサバノオ（*Isopyrum trachyspermum* Maxim.） キンポウゲ科シロカネソウ属
種子が検出された。淡褐色、径 0.7mm 程度の偏球体。種皮は薄く、表面には小突起が密布しざらつく。

・キジムシロ属－ヘビイチゴ属－オランダイチゴ属（*Potentilla - Duchesnea - Fragaria*） バラ科
核（内果皮）が検出された。淡灰褐色、径 1mm 程度のやや偏平な腎形。内果皮は厚く硬く、表面は粗面で数個の隆条が斜上する。

・エノキグサ（*Acalypha australis* L.） トウダイグサ科エノキグサ属
種子が検出された。黒褐色、長さ 1.8mm、径 1mm 程度の倒卵体。基部はやや尖り、Y字状の筋がある。種皮は薄く硬く、表面には細かい粒状の凹みが密布しざらつく。

・オトギリソウ属（*Hypericum*） オトギリソウ科
種子が検出された。黒色、長さ 1.2mm、径 0.6mm 程度の線状長楕円体。両端は短い突起状。種皮は微細な横長の凹点による網目模様が配列する。

・スミレ属（*Viola*） スミレ科
種子が検出された。淡灰褐色、長さ 1.3mm、径 0.9mm 程度の倒卵体。基部は尖りやや湾曲する。頂部は円形の臍点がある。表面には縦方向に走る 1 本の縫合線がある。種皮は薄く、種皮表面は細い縦筋が走りざらつく。種皮内面は横長の細胞が配列する。

・ミズユキノシタ（*Ludwigia ovalis* Miq.） アカバナ科チョウジタデ属
種子が検出された。茶褐色、長さ 0.9mm、径 0.6mm 程度の楕円体。基部の短い突起の先に臍がある。頂部側面に、淡褐色、径 0.7mm 程度の三角形でスポンジ状の付属体が付く。種皮表面には横長の凹点による微細な網目模様が配列する。

・イヌコウジュ属（*Mosla*） シソ科
果実が検出された。淡 - 灰褐色、径 1.2 - 1.5mm 程度の倒広卵体。基部には臍点があり、舌状にわずかに突出する。果皮はやや厚く硬く、表面は浅く大きく不規則な網目模様がある。

・シロネ属（*Lycopus*） シソ科

果実が検出された。灰褐色、長さ1.5mm、径1mm程度の三稜状広倒卵体。背面は平らで、両側に幅0.3mm程度の淡褐色、スポンジ状の翼がある。腹面の正中線上は鈍稜をなし、基部は切形で長楕円形の臍がある。

・キク科（Compositae）

果実が検出された。黒褐色、長さ2mm、径0.5mm程度の線状狭卵体。頂部は切形で円形の臍がある。果皮表面には縦隆条が配列し、微細な網目模様がある。

4）考　察

（1）堆積環境

埋没谷の珪藻化石群集は、7層と4層に差異が認められた。7層は、淡水～汽水生種が多産することから、塩類の集積し易い富栄養な水域で水成堆積したことが推定される。また、貧栄養の泥炭池に生育する種や陸生珪藻の産出から、貧栄養な水域や台地上の乾いた場所など、生育環境が異なる様々な場所に堆積した土壌が谷内に混入することによって谷の埋積が進行したことが考えられる。本試料の化石の保存が悪かったのは、異地性種を多く含むことを反映しているためである。

一方、植物遺体を多量に含む4層は、主に浮遊生活を営む湖沼沼沢湿地指標種が優占することから、谷内あるいは窪地内に水が停滞するようになり、池沼～沼沢地のような止水域が形成されたことが推定される。水質は、淡水生種の生態性の特徴から弱アルカリ性～弱酸性であったと考えられる。

このように堆積環境が変化し、止水域が形成された要因は、谷口が何らかの影響（河川の氾濫など）で閉塞されたことなどが考えられる。止水域がどのような過程を経て形成され、その後谷内がどのような変遷を経て離水し、埋積を完了したかについては、層位毎の珪藻化石群集を検討する必要がある。

（2）周辺植生

埋没谷の比較的広域の植生を反映する木本類では、花粉化石は何れの層準においてもコナラ属アカガシ亜属が多産する。その他はマツ属、シイノキ属が多く認められ、モミ属、スギ属、コナラ属コナラ亜属、ニレ属－ケヤキ属、エノキ属－ムクノキ属等を伴う。このうち、多産するアカガシ亜属は、シイノキ属、ヤマモモ属等とともに暖温帯性常緑広葉樹林（いわゆる照葉樹林）の主要構成要素であり、モミ属、スギ属はマキ属、ツガ属、コウヤマキ属、イチイ科－イヌガヤ科－ヒノキ科等とともに温帯性針葉樹林の構成要素である。このことから、埋没谷が埋積する弥生時代前期～古代頃の周辺地域には、アカガシ亜属を主体としてシイノキ属等を伴う照葉樹林が成立しており、部分的にモミ属、スギ属等の温帯針葉樹が林分を形成していたことが推定される。これらの森林の林縁部には、イスノキ属、ノブドウ属、イボタノキ属や、種実が確認されたブドウ属等も生育していたと思われる。また、周辺の御笠川、那珂川等の河畔や低湿地には、ニレ属－ケヤキ属、ハンノキ属等の河畔林要素が生育し、台地の縁辺部等にはコナラ亜属、エノキ属－ムクノキ属等が生育していたと考えられる。

同様のアカガシ亜属を主体とする花粉化石群集は、本遺跡に隣接する比恵遺跡群で確認された埋没谷を埋める堆積物の弥生時代中期の層準や（野井，1991）、本遺跡の東方約2kmに所在する下月隈C遺跡の弥生時代中期～奈良時代の層準からも報告されている（鈴木，2004，2006）。既存の研究例によると、最終氷期以降コナラ亜属、ブナ属、クマシデ属等の落葉広葉樹が主体であったものが、

約8,000年前頃から照葉樹林が発達し始め、約6,000年前に照葉樹林が最盛期に達したとされている（畑中ほか，1998など）。今回の結果は、これらの既存の調査結果とも調和的である。

一方、埋没谷内や周辺域の植生を反映する草本類は、花粉化石はイネ科が多産し、カヤツリグサ科、クワ科、サナエタデ節－ウナギツカミ節、ヨモギ属、キク亜科等を伴う。種実遺体はイネ科、カヤツリグサ科、トウゴクサバノオ、キジムシロ属－ヘビイチゴ属－オランダイチゴ属、オトギリソウ属、スミレ属などが検出された。これらは開けた明るい場所を好む、いわゆる「人里植物」を多く含む分類群であることから、当該期の埋没谷周辺域に、これらの草本類が生育する草地環境が存在したことが推定される。

また、ガマ属をはじめ、ミクリ属、ヒルムシロ属、ヘラオモダカ、サジオモダカ属、オモダカ属、オモダカ科、ホタルイ属、ホシクサ属、イボクサ属、ミズアオイ属、ツリフネソウ属、ミズユキノシタ、シロネ属、ゴキヅル属などの水生および湿地生植物の花粉化石や種実遺体が検出された。試料番号4と試料番号6の種実遺体群は水生植物主体であることからも、谷内および周辺域における水湿地の存在が推定される。珪藻分析結果より、試料番号4採取層準では池沼～沼沢地のような止水域が推定されることから、谷内にはこれらの水湿地生植物が生育していたことが推定される。

なお、試料番号6からは、栽培植物のイネの穎が8個検出された。イネの穎は、下月隈C遺跡の弥生時代～古代の遺構からも多く出土していることから（鈴木，2004b；佐藤ほか，2005；新山2005；新山・植田，2006）、本遺跡周辺域においても普遍的に利用されていたことが推定される。供伴する上述の水湿地生植物は、水田雑草に由来する可能性もある。

3. 遺構出土種実の種類

1）試　料

試料は、井戸（SE）、土坑（SK）、溝（SD）などの各遺構より出土した種実19試料（登録番号04001-04019）である。各試料の詳細は、結果と共に表5に記す。

2）方　法

試料を双眼実体顕微鏡下で観察する。現生標本および石川（1994）、中山ほか（2000）等との対照から、種類と部位を同定し、個数を数えて表示する。分析後の試料は、種類毎に容器に入れ、70％程度のエタノール溶液による液浸保存処理を施して返却する。

3）結　果

結果をTab.54に示す。木本6分類群（コナラ属、クリ、クスノキ科、モモ、ノブドウ、エゴノキ属）27個、草本8分類群（ミクリ属、ジュズダマ属、カナムグラ、オニバス、ハスノハカズラ、クサネム近似種、メロン類、ヒョウタン類）178個、計205個の種実が検出されたほか、木材の破片13個が確認された。栽培植物は、モモ10個、ジュズダマ属1個、メロン類8個、ヒョウタン類159個の計178個が確認され、全体の87%を占める。遺構別の検出状況は、井戸12試料から全15分類群165個、土坑6試料から栽培植物3分類群（モモ、メロン類、ヒョウタン類）39個、溝1試

料からモモ1個が確認された。

種実の状態は比較的良好で、谷1の種実分析（土壌水洗）で得られた種実よりも大型である。以下に種実の形態的特徴等を、木本、草本の順に記す。

登録番号	遺構		分類群	木本									草本										木材
				○コナラ属	○コナラ属？	○クリ		クスノキ科	●モモ	ノブドウ	エゴノキ属		ミクリ属	●ジュズダマ属	カナムグラ	○オニバス		ハスノハカズラ	クサネム近似種	●メロン類	●ヒョウタン類		
			部位	果実	果実	果実		種子	核	種子	種子		果実	苞鞘	種子	種子		核	果実	種子	果実	種子		
			状態	破片	破片	完形	破片		完形		破片					完形	破片		破片		破片		破片
04001	SE013	埋土一括		—	—	—	—	—	—	—	—		1	—	1	—	—	1	—	—	—	92	13
04002	SK042	埋土一括		—	—	—	—	—	1	—	—		—	—	—	—	—	—	—	—	—	—	—
04003	SK043	埋土一括		—	—	—	—	—	—	—	—		—	—	—	—	—	—	—	2	—	1587	—
04004	SE082	埋土一括		—	—	—	—	—	—	—	—		—	1	1	—	—	—	1	—	—	21	—
04005	SE120	埋土一括		—	—	—	—	—	1	—	—		—	—	—	—	—	—	—	—	—	—	—
04006	SD123	埋土一括		—	—	—	—	—	1	—	—		—	—	—	—	—	—	—	—	—	—	—
04007	SE128	上層		—	—	—	—	—	1	—	—		—	—	—	—	—	—	—	—	—	—	—
04008	SE128	下層		—	—	—	—	—	2	—	—		—	—	—	—	—	—	—	—	—	—	—
04009	SK130	埋土一括		—	—	—	—	—	—	—	—		—	—	—	—	—	—	—	—	—	1	—
04010	SE137	埋土一括		2	5	—	—	—	—	—	—		—	—	—	—	—	—	—	—	—	—	—
04011	SE137	下層		—	—	—	—	—	—	—	—		—	—	—	1	—	—	—	—	—	—	—
04012	SE137	下層No.46		—	—	—	—	1	—	3	—		—	—	2	—	—	—	—	—	—	—	—
04013	SE139	中層		—	—	—	—	—	1	—	—		—	—	—	—	—	—	—	—	—	—	—
04014	SK142	下段		—	—	—	—	—	—	—	—		—	—	—	—	—	—	—	—	—	13	—
04015	SE147	上段上層		—	—	1	3	—	1	—	—		—	—	—	—	—	—	—	—	—	—	—
04016	SE147	下段下層		—	—	1	—	—	—	—	1		—	—	—	1	1	—	—	6	1	10	—
04017	SK152	下層		—	—	—	—	—	1	—	—		—	—	—	—	—	—	—	—	—	—	—
04018	SK156	埋土一括		—	—	—	—	—	1	—	—		—	—	—	—	—	—	—	—	—	—	—
04019	SE016	下層		—	—	—	—	—	—	—	—		—	—	—	—	—	—	—	—	—	1	—

●：栽培植物　○種実が食用可能な分類群

Tab.54　遺構出土種実同定結果

＜木本＞

・コナラ属（*Quercus*）　ブナ科

果実の破片が検出された。暗褐色、完形ならば長さ1 - 1.5cm、径1cm程度の卵状楕円体。破片は大きさ1cm程度で果実頂部を欠損する。基部に灰褐色、円形で維管束の穴が輪状に並ぶ着点の一部が残存する。果皮外面は平滑で浅く微細な縦筋があり、内面は粗面。なお、頂部や基部を欠損する果実破片はコナラ属？としている。

・クリ（*Castanea crenata* Sieb. et Zucc.）　ブナ科クリ属

果実が検出された。黒褐色、径2.5 - 3cm、厚さ1.5cm程度の三角状広卵体で一側面は偏平、反対面は丸みがある。果皮外面は平滑で、浅く微細な縦筋がある。果皮内面は灰褐色の内果皮（渋皮）がある。基部の全面を占める着点は、灰褐色で粗く不規則な粒状紋様がある。

・クスノキ科（Lauraceae）

種子が検出された。灰褐色、径6.5mm程度の球体。基部にはやや突出する臍からはじまる低い

稜があり、側面の途中で終わる。種皮は硬く表面は粗面。球状を呈する点から、クスノキ属クスノキまたはクロモジ属に由来すると思われる。

・モモ（*Prunus persica* Batsch） バラ科サクラ属

核（内果皮）が検出された。灰－黒褐色、長さ2.5cm、幅2cm、厚さ1.5cm程度のやや偏平な広楕円体。頂部が尖る個体や丸みを帯びた個体など複数の形状がみられる。基部は切形で中央部に湾入した臍がある。1本の明瞭な縦の縫合線上が発達し、背面正中線上に細い縦隆条が、腹面正中線には浅い縦溝とその両側に幅の狭い帯状部がある。内果皮は厚く硬く、表面は縦に流れる不規則な線状の深い窪みがあり、粗いしわ状にみえる。

・ノブドウ（*Ampelopsis brevipedunculata* (Maxim.) Trautv.） ブドウ科ノブドウ属

種子が検出された。灰褐色、長さ4mm、径4.2mm程度の広倒卵体、側面観は半広倒卵形。基部の臍の方に向かって細くなり、嘴状に尖る。背面にはU字状に開いたさじ状の模様がある。腹面には中央に縦筋が走り、その両脇には楕円形の深く窪んだ孔が存在する。種皮は薄く硬く、断面は柵状。

・エゴノキ属（*Styrax*） エゴノキ科

種子の破片が検出された。灰褐色、完形ならば長さ1－1.2cm、径8mm程度の卵体。破片は長さ1cm、幅6mm程度。頂部から基部にかけて3本程度の縦溝と縦隆条がある。基部は斜切形で、灰褐色で粗面の着点がある。種皮は厚く硬く、断面は柵状。表面には微細な粒状網目模様があり、ざらつく。

＜草本＞

・ミクリ属（*Sparganium*） ミクリ科

果実が検出された。淡-褐色、長さ4.5mm、径5mm程度の倒卵体。頂部は切形で基部は細まる。果皮はスポンジ状で表面には数本の隆条が縦列する。

・ジュズダマ属（*Coix*） イネ科

苞鞘が検出された。灰褐色、長さ7.5mm、径6mm程度の卵体。頂部は尖り、基部は切形。表面には多数の浅く微細な溝が縦列する。

・カナムグラ（*Humulus japonicus* Sieb. et Zucc.） クワ科カラハナソウ属

種子が検出された。暗褐色、径4mm、厚さ1mm程度の側面観は円形、上面観は両凸レンズ形。頂部はやや尖り、基部に淡黄褐色、径1mm程度のハート形の臍点がある。種皮表面は粗面で断面は柵状。

・オニバス（*Euryale ferox* Salisb.） スイレン科オニバス属

種子が検出された。灰褐色、長さ8.5mm、径6.5mm程度の歪な広楕円体。基部の発芽孔は径2mm程度の円形、発芽孔に隣接する臍点は長径1.5mm程度の楕円形。臍点から先端まで延びる線条がある。種皮は硬く、厚さ1mm程度。表面には微細な網目模様が密布する。

・ハスノハカズラ（*Stephania japonica* (Thunb.) Miers） ツヅラフジ科ハスノハカズラ属

核の破片が検出された。灰褐色、馬蹄形状広倒卵形でやや偏平。径6mm、厚さ2mm程度。中心部は馬蹄形状に大きく凹む。基部は切形。基部を除く縁は、隆条が長軸に対し直角に列生する。核は硬く厚く、表面は粗面。

・クサネム近似種（*Aeschynomene cf. indica* L.） マメ科クサネム属

果実（豆果）の破片が検出された。灰褐色、完形ならば長さ2-3cm程度の偏平な広線形で腹面方向に湾曲する。破片は6-8個程度の短軸方向の節に沿って分離した1片で、長さ・幅3mm、厚さ1mm程度の偏平な四角形。縁に筋がある。果皮表面は粗面。

・メロン類（*Cucumis melo* L.） ウリ科キュウリ属

種子が検出された。淡-灰褐色、狭倒皮針形で偏平。長さ5.2-8.3mm、幅2.5-4mm、厚さ1-1.5mm程度と、藤下(1984)の基準による小型の雑草メロン型(長さ6.0mm以下)、中粒のマクワ・シロウリ型（長さ6.1-8.0mm)、大粒のモモルディカメロン型（長さ8.1mm以上）が確認される。種子の基部には倒「ハ」の字形の凹みがある。種皮表面は比較的平滑で、縦長の細胞が密に配列する。

・ヒョウタン類（*Lagenaria siceraria Stand* l.） ウリ科ヒョウタン属

果実の破片と種子が検出された。果実は黄灰褐色、完形ならば球形やナス形、首の長いフラスコ形やヘビのように長いものまで様々。破片は果柄が確認される果実頂部の部分で、長さ1.2cm、径1.8cm程度。果皮表面はやや平滑で果柄部断面は径7mm程度の5角形状円形。内面は淡灰褐色でスポンジ状。

種子は灰褐色、長さ1.3-1.4cm、幅6-7mm、厚さ1.5mm程度の倒広皮針形。頂部は切形で角張り、基部は切形で臍と発芽口がある。種皮表面は粗面で、両面外縁部の幅広く低い稜に2本の縫線が明瞭な完熟種子がみられる。

4）考　察

モモ、ジュズダマ属、メロン類、ヒョウタン類は、古くから栽培のために持ち込まれた渡来種である。モモは、観賞用の他、果実が食用、薬用等に広く利用される。ジュズダマ属のジュズダマは数珠等の装飾品に利用され、ジュズダマの変種のハトムギは果実が食用、薬用に利用される。メロン類は果実が食用に利用されるが、大粒のモモルディカメロン型や中粒のマクワ・シロウリ型、小型の雑草メロン型の種子が確認されることから、複数の品種が含まれる可能性がある。ヒョウタン類は、果実が食用や容器等に利用される。SE147からはヒョウタン類の種子と果皮がともに出土しており、器を加工するための水浸処理の可能性（那須，1980）や、祭祀に由来する可能性も考えられる。モモ、メロン類、ヒョウタン類は、下月隈C遺跡の弥生時代～古代の遺構からも多く出土していることから（鈴木，2004b；新山2005；新山・植田，2006)、当該期の本遺跡周辺域で普遍的に利用されていたことが推定される。

一方、栽培植物を除いた種実は、井戸試料から、コナラ属、クリ、クスノキ科（クスノキまたはクロモジ属)、エゴノキ属などの木本や、ノブドウ、カナムグラ、ハスノハカズラなどのつる性木本お

よび草本、ミクリ属やオニバスなどの水生植物、クサネム（近似種）などの湿地生植物が確認された。何れも本遺跡周辺域の照葉樹林内や林縁部、谷や溝周辺域の水湿地に生育していたものに由来すると思われる。コナラ属、クリは、堅果が食用（コナラ属はアク抜きを要する）・長期保存可能で収量も多いため、古くから里山で保護、採取されてきた有用植物である。オニバスは、胚乳が生食可能である。

以上の栽培植物を含む有用植物の可食部である種実が、井戸、土坑、溝などの各遺構から出土したことから、本遺跡周辺域における利用と、遺構内への投棄等の人為的行為が推定される。

4．墓坑の検証

1）試　料

試料は、SE016、SE024、SK043、SK098の各遺構より採取された土壌4点である。

2）分析方法

リン酸は硝酸・過塩素酸分解－バナドモリブデン酸比色法、カルシウムは硝酸・過塩素酸分解－原子吸光光度法でそれぞれ行った（土壌標準分析・測定法委員会編，1986）。以下に操作工程を示す。

試料を風乾後、軽く粉砕して2.00mmの篩を通過させる（風乾細土試料）。風乾細土試料の水分を加熱減量法（105℃、5時間）により測定する。風乾細土試料1.00 gをケルダール分解フラスコに秤量し、はじめに硝酸（HNO_3）約5mlを加えて加熱分解する。放冷後、過塩素酸（$HClO_4$）約10mlを加えて再び加熱分解を行う。分解終了後、水で100mlに定容してろ過する。ろ液の一定量を試験管に採取し、リン酸発色液を加えて分光光度計によりリン酸（P_2O_5）濃度を測定する。別にろ液の一定量を試験管に採取し、干渉抑制剤を加えた後に原子吸光光度計によりカルシウム（CaO）濃度を測定する。これら測定値と加熱減量法で求めた水分量から乾土あたりのリン酸含量（P_2O_5mg/g）とカルシウム含量（CaOmg/g）を求める。

3）結果・考察

結果をTab.55に示す。各遺構覆土の土性は、SE016がシルト質埴土（SiC）であるほかはいずれも軽埴土（LiC）である。暗色系の土色からは各遺構覆土にはある程度の腐植物質が含まれていることが伺える。

リン酸含量はSE016覆土において0.56P_2O_5mg/g、SE024、SK043、SK098覆土ではそれぞれ1.03P_2O_5mg/g、1.33P_2O_5mg/g、1.19P_2O_5mg/gである。なお、SE016でリン酸が少ない特徴を示す要因としては、土性などの岩質の差異に起因するものと考えられる。カルシウム含量についても同様に、SE016覆土で3.75CaOmg/g、他の遺構覆土で5.09～6.93CaOmg/gの値となっている。

土壌中に普通に含まれるリン酸量、いわゆる天然賦存量については、いくつかの報告事例があるが（Bowen，1983、Bolt・Bruggenwert，1980、川崎ほか，1991、天野ほか，1991）、これらの事例から推定される天然賦存量の上限は約3.0P_2O_5mg/g程度である。また、人為的な影響（化学肥料の施用など）を受けた黒ボク土などの既耕地では5.5P_2O_5mg/g（川崎ほか，1991）という報告例があり、当社におけるこれまでの分析調査事例では骨片などの痕跡が認められる土壌では6.0P_2O_5mg/g

を越える場合が多い。一方、カルシウムもまたリン酸とともに人骨に多量に含まれる元素であるが、カルシウムはリン酸よりも土壌中での拡散移動が大きいことから、特徴的な濃集が見られることは稀であり、カルシウム単独での評価は実際には難しい。なお、カルシウムの天然賦存量は普通1～50CaOmg/gといわれ、含有幅がリン酸よりも大きい。

今回調査を実施した遺構覆土では、いずれも天然賦存量の範疇に入るリン酸含量であることから、リン酸が富化された形跡は認められないと判断される。したがって、各遺構覆土に遺体成分が残留している可能性を積極的に指示することは難しく、墓坑としての機能を有していたとは考えにくい。

試料名	土　性	土　　色	P_2O_5（mg/g）	CaO（mg/g）
SE016	SiC	2.5Y3/1　黒褐	0.56	3.75
SE024	LiC	2.5Y2/1　黒	1.03	6.93
SK043	LiC	5Y3/1　オリーブ黒	1.33	5.41
SK098	LiC	5Y3/1　オリーブ黒	1.19	5.09

注1）土色：マンセル表色系に準じた新版標準土色帖（農林省農林水産技術会議監修，1967）による
注2）土性：土壌調査ハンドブック（ペドロジスト懇談会編，1984）の野外土性による
SiC・・・シルト質埴土（粘土25～45%，シルト45～75%，砂0～30%）
LiC・・・軽埴土（粘土25～45%，シルト0～45%，砂10～55%）

Tab.55　リン・カルシウム分析結果

【引用文献】

天野洋司・太田　健・草場　敬・中井　信（1991）
土壌蓄積リンの再生循環利用技術の開発，中部日本以北の土壌型別蓄積リンの形態別計量
農林水産省農林水産技術会議事務局　28-36p

安藤一男（1990）
淡水産珪藻による環境指標種群の設定と古環境復元への応用
東北地理　42, 73-88p

Asai, K. & Watanabe, T., 1995, Statistic Classification of Epilithic Diatom Species into Three Ecological Groups relating to Organic Water Pollution（2）Saprophilous and saproxenous taxa. *Diatom*, 10, 35-47.

Bowen, H. J. M., 1979, Environmental Cemistry of Elements.
浅見輝男・茅野充男（訳）（1983）
環境無機化学　―元素の循環と生化学―
博友社　297p

Bolt, G. H.・Bruggenwert, M. G. M., 1976, SOIL CHEMISTRY.
岩田進午・三輪睿太郎・井上隆弘・陽捷行（訳）（1980）
土壌の化学
学会出版センター　309p

土壌標準分析・測定法委員会編（1986）
土壌標準分析・測定法
博友社　354p

原口和夫・三友清史・小林　弘（1998）
埼玉の藻類，珪藻類
埼玉県植物誌，埼玉県教育委員会　527-600p

畑中健一・野井英明・岩内明子（1998）
九州地方の植生史
安田喜憲・三好教夫（編著） 図説 日本列島植生史
朝倉書店 151-161p

Hustedt, F., 1937-1939, *Systematische und okologische Untersuchungen uber die Diatomeen - Flora von Java,, Bali und Sumatra.* Archiv fur Hydrobiology, Supplement, 15：131-177, 15：187-295, 15：393-506, 15：638-790, 16：1-155, 16：274-394.

石川茂雄（1994）
原色日本植物種子写真図鑑
石川茂雄図鑑刊行委員会 328p

伊藤良永・堀内誠示（1991）
陸生珪藻の現在に於ける分布と古環境解析への応用
珪藻学会誌 6, 23-45p

川崎 弘・吉田 澪・井上恒久（1991）
土壌蓄積リンの再生循環利用技術の開発，九州地域の土壌型別蓄積リンの形態別計量
農林水産省農林水産技術会議事務局 23-27p

小杉正人（1988）
珪藻の環境指標種群の設定と古環境復原への応用
第四紀研究 27, 1-20p

小林 弘・出井雅彦・真山茂樹・南雲 保・長田啓五（2006）
小林弘珪藻図鑑 第1巻
㈱内田老鶴圃 531p

Krammer, K.,1992, *PINNULARIA. eine Monographie der europaischen Taxa. BIBLIOTHECA DIATOMOLOGICA BAND26.* J. CRAMER, 353p.

Krammer, K. & Lange-Bertalot, H.,1986, *Bacillariophyceae. 1. Teil：Naviculaceae. In：Suesswasserflora von Mitteleuropa. Band2/1.* Gustav Fischer Verlag, 876p.

Krammer, K. & Lange-Bertalot, H.,1988, *Bacillariophyceae. 2. Teil：Epithemiaceae, Bacillariaceae, Surirellaceae. In：Suesswasserflora von Mitteleuropa. Band2/2.* Gustav Fischer Verlag, 536p.

Krammer, K. & Lange-Bertalot, H.,1991a, *Bacillariophyceae. 3. Teil：Centrales, Fragilariaceae, Eunotiaceae. In：Suesswasserflora von Mitteleuropa. Band2/3.* Gustav Fischer Verlag, 230p.

Krammer, K. & Lange-Bertalot, H.,1991b, *Bacillariophyceae. 4. Teil：Achnanthaceae, Kritsche Ergaenzungen zu Navicula (Lineolatae) und Gomphonema. In：Suesswasserflora von Mitteleuropa. Band2/4.* Gustav Fischer Verlag, 248p.

Lowe, R. L, 1974, *Environmental Requirements and pollution Tolerance of Fresh-water Diatoms.* 334p.
In Environmental Monitoring Ser. EPA Report 670/4-74-005. Nat. Environmental Res. Center Office of Res. Develop., U. S. Environ. Protect. Agency, Cincinati.

中山至大・井之口希秀・南谷忠志（2000）
日本植物種子図鑑
東北大学出版会 642p

那須孝悌（1980）
植物遺体
亀井・城山 （財）大阪文化財センター 413-417p

新山雅宏（2005）
第 6 次調査出土の大型植物化石
下月隈 C 遺跡　－福岡空港周辺整備工事に伴う下月隈 C 遺跡第 6 次発掘調査報告－
福岡市埋蔵文化財発掘調査報告書第 839 集　－本文編－
福岡市教育委員会　211 - 217p

新山雅宏・植田弥生（2006）
第 7 次調査出土の大型植物化石
下月隈 C 遺跡Ⅵ　－福岡空港周辺整備工事に伴う下月隈 C 遺跡第 7 次発掘調査報告－
福岡市埋蔵文化財発掘調査報告書第 881 集　－本文編－
福岡市教育委員会　242 - 256p

野井英明（1991）
比恵遺跡 24・25 次調査によって得られた試料の花粉分析
比恵遺跡群（10）　福岡市埋蔵文化財発掘調査報告書第 255 集
福岡市教育委員会　229 - 233P

農林省農林水産技術会議事務局監修（1967）
新版標準土色帖

ペドロジスト懇談会編（1984）
土壌調査ハンドブック
博友社　156p

Round, F. E.., Crawford, R. M. & Mann, D. G.1990, *The diatoms. Biology & morphology of the genera*. 747p. Cambridge University Press, Cambridge.

佐藤洋一郎・柴内佐知子・那須浩郎（2005）
第 6 次調査出土イネ種子およびその他の植物遺体の分析
下月隈 C 遺跡　－福岡空港周辺整備工事に伴う下月隈 C 遺跡第 6 次発掘調査報告－
福岡市埋蔵文化財発掘調査報告書第 839 集　－本文編－
福岡市教育委員会　205 - 210p

鈴木　茂（2004a）
土壌分析（花粉分析）
下月隈 C 遺跡Ⅳ　－福岡空港周辺整備工事に伴う下月隈 C 遺跡第 5 次発掘調査報告－
福岡市埋蔵文化財発掘調査報告書第 795 集　－本文編－
福岡市教育委員会　157 - 167p

鈴木　茂（2004b）
土壌分析（大型植物化石・種実）
下月隈 C 遺跡Ⅳ　－福岡空港周辺整備工事に伴う下月隈 C 遺跡第 5 次発掘調査報告－
福岡市埋蔵文化財発掘調査報告書第 795 集　－本文編－
福岡市教育委員会　175 - 186p

鈴木　茂（2006）
第 7 次調査出土試料の花粉化石
下月隈 C 遺跡Ⅵ　－福岡空港周辺整備工事に伴う下月隈 C 遺跡第 7 次発掘調査報告－
福岡市埋蔵文化財発掘調査報告書第 881 集　－本文編－
福岡市教育委員会　226 - 230p

Vos, P. C. & H. de Wolf, 1993, Diatoms as a tool for reconstructing sedimentary environments in coastal wetlands；methodological aspects. *Hydrobiologica*, 269/270, 285 - 296.

渡辺 仁治（2005）
淡水珪藻生態図鑑 群集解析に基づく汚濁指数 DAIpo, pH 耐性能
㈱内田老鶴圃　666p

図版 1　珪藻化石

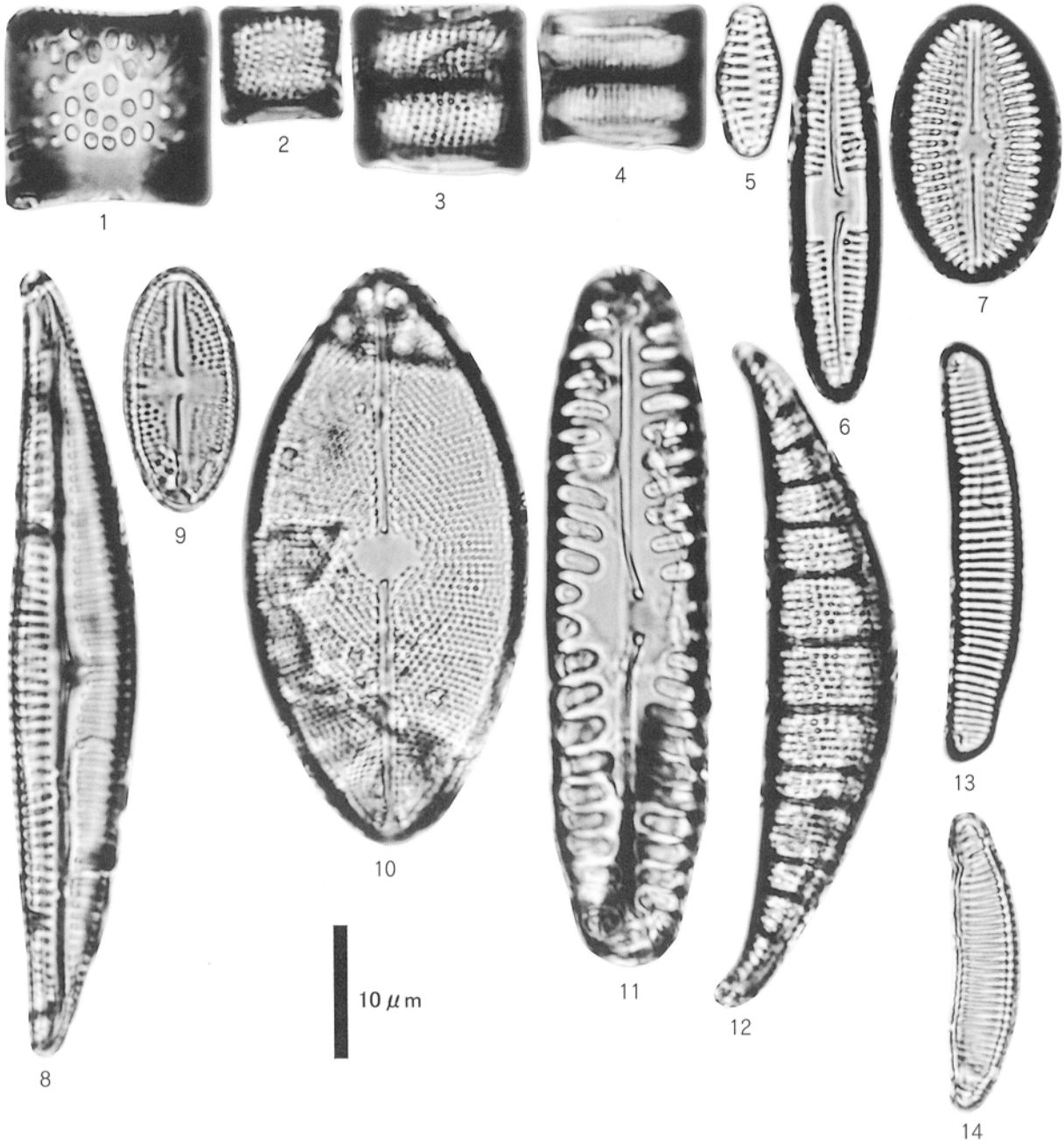

1. *Aulacoseira crassipunctata* Krammer（谷 1；試料番号 4）
2. *Aulacoseira ambigua*（Grun.）Simonsen（谷 1；試料番号 4）
3. *Aulacoseira ambigua*（Grun.）Simonsen（谷 1；試料番号 4）
4. *Aulacoseira laevissima*（Grun.）Krammer（谷 1；試料番号 4）
5. *Staurosira venter*（Ehren.）H.Kobayasi（谷 1；試料番号 4）
6. *Caloneis leptosoma* Krammer & Lange-Bertalot（谷 1；試料番号 7）
7. *Diploneis ovalis*（Hilse）Cleve（谷 1；試料番号 7）
8. *Encyonema gracile* Ehrenberg（谷 1；試料番号 4）
9. *Luticola saxophila*（Bock ex Hustedt）D.G.Mann（谷 1；試料番号 7）
10. *Navicula placenta* fo. *obtusa* Meister（谷 1；試料番号 7）
11. *Pinnularia borealis* Ehrenberg（谷 1；試料番号 7）
12. *Rhopalodia gibberula*（Ehren.）O.Muller（谷 1；試料番号 7）
13. *Eunotia minor*（Kuetz.）Grunow（谷 1；試料番号 4）
14. *Eunotia incisa* W.Smith ex Gregory（谷 1；試料番号 4）

図版 2　花粉化石

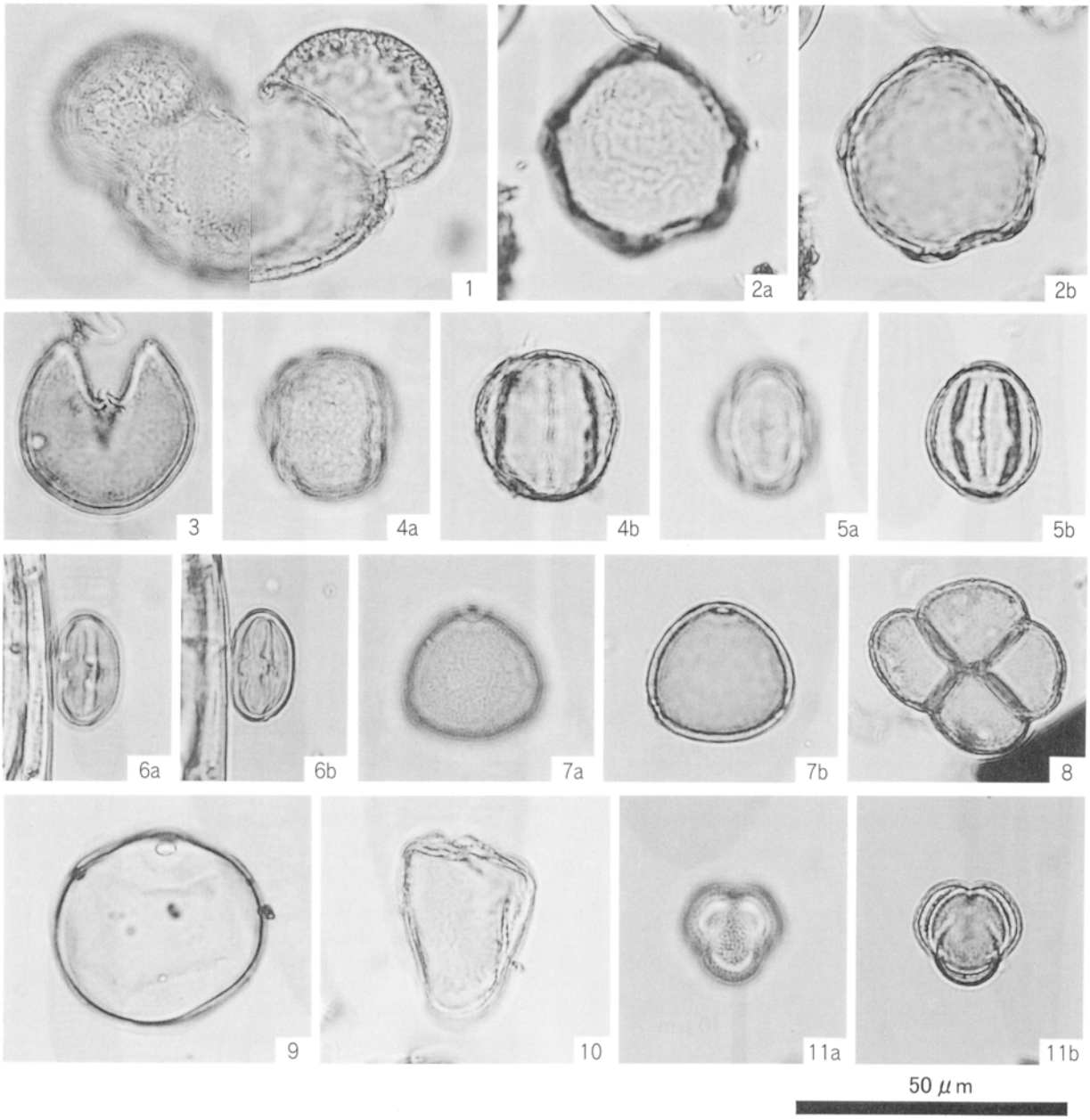

1. マツ属（谷 1；試料番号 1）
2. ニレ属－ケヤキ属（谷 1；試料番号 1）
3. スギ属（谷 1；試料番号 5）
4. コナラ属コナラ亜属（谷 1；試料番号 1）
5. コナラ属アカガシ亜属（谷 1；試料番号 1）
6. シイノキ属（谷 1；試料番号 1）
7. エノキ属－ムクノキ属（谷 1；試料番号 5）
8. ガマ属（谷 1；試料番号 1）
9. イネ科（谷 1；試料番号 1）
10. カヤツリグサ科（谷 1；試料番号 1）
11. ヨモギ属（谷 1；試料番号 1）

図版 3　種実遺体（1）

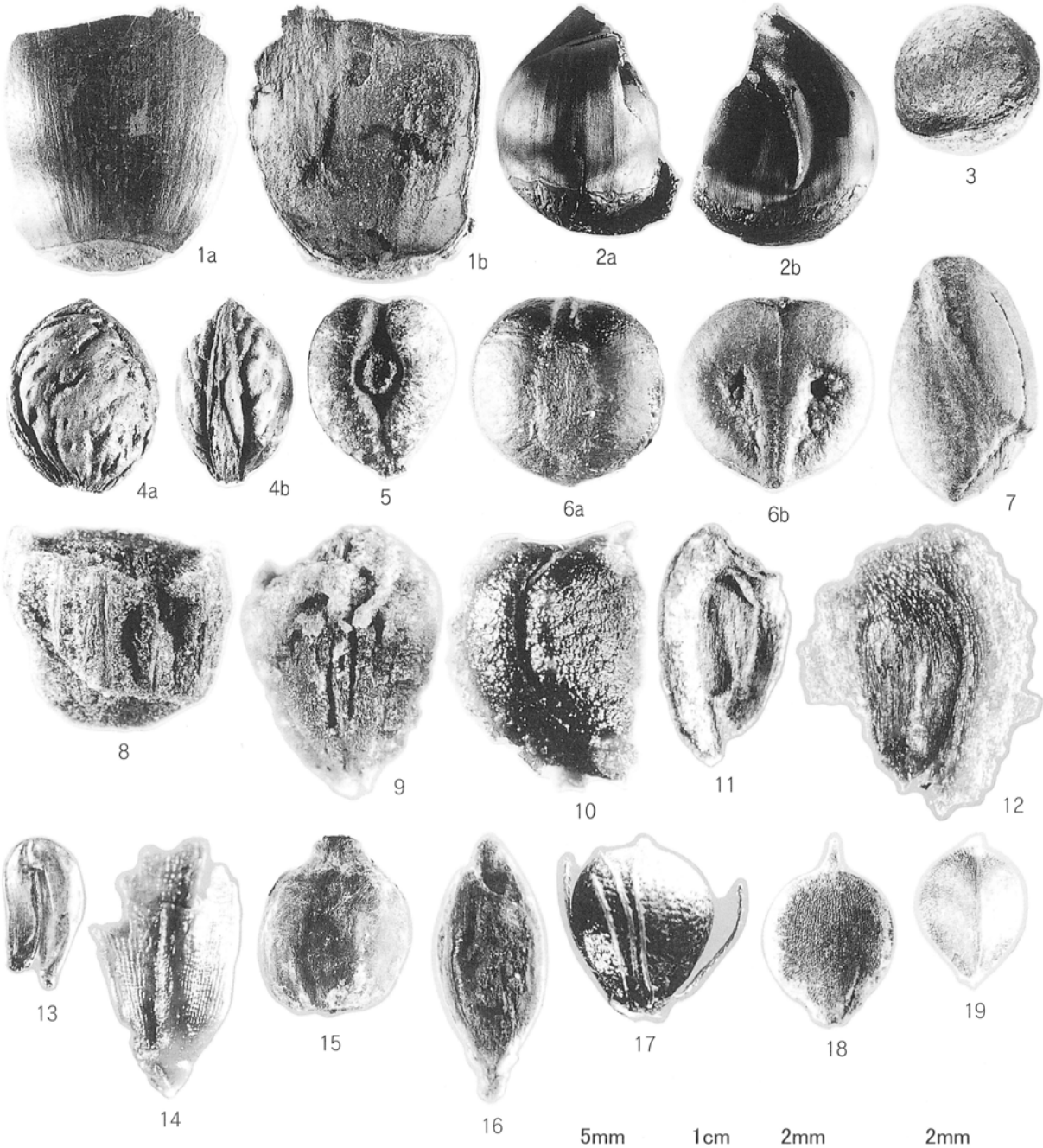

1. コナラ属 果実（04010 SE137；埋土一括）
2. クリ 果実（04016 SE147；下段下層）
3. クスノキ科 種子（04012 SE137；下層No. 46）
4. モモ 核（04008 SE128；下層）
5. ブドウ属 種子（谷 1；試料番号 6）
6. ノブドウ 種子（04012 SE137；下層No. 46）
7. エゴノキ属 種子（04016 SE147；下段下層）
8. ミクリ属 果実（04001 SE013；埋土一括）
9. ミクリ属 果実（谷 1；試料番号 4）
10. ヒルムシロ属 果実（谷 1；試料番号 4）
11. ヘラオモダカ 果実（谷 1；試料番号 6）
12. オモダカ属 果実（谷 1；試料番号 4）
13. オモダカ科 種子（谷 1；試料番号 6）
14. イネ 穎（谷 1；試料番号 6）
15. ジュズダマ属 苞鞘（04004 SE082；埋土一括）
16. イネ科 果実（谷 1；試料番号 6）
17. ホタルイ属 果実（谷 1；試料番号 4）
18. カヤツリグサ科 果実（谷 1；試料番号 4）
19. カヤツリグサ科 果実（谷 1；試料番号 4）

図版 4　種実遺体（2）

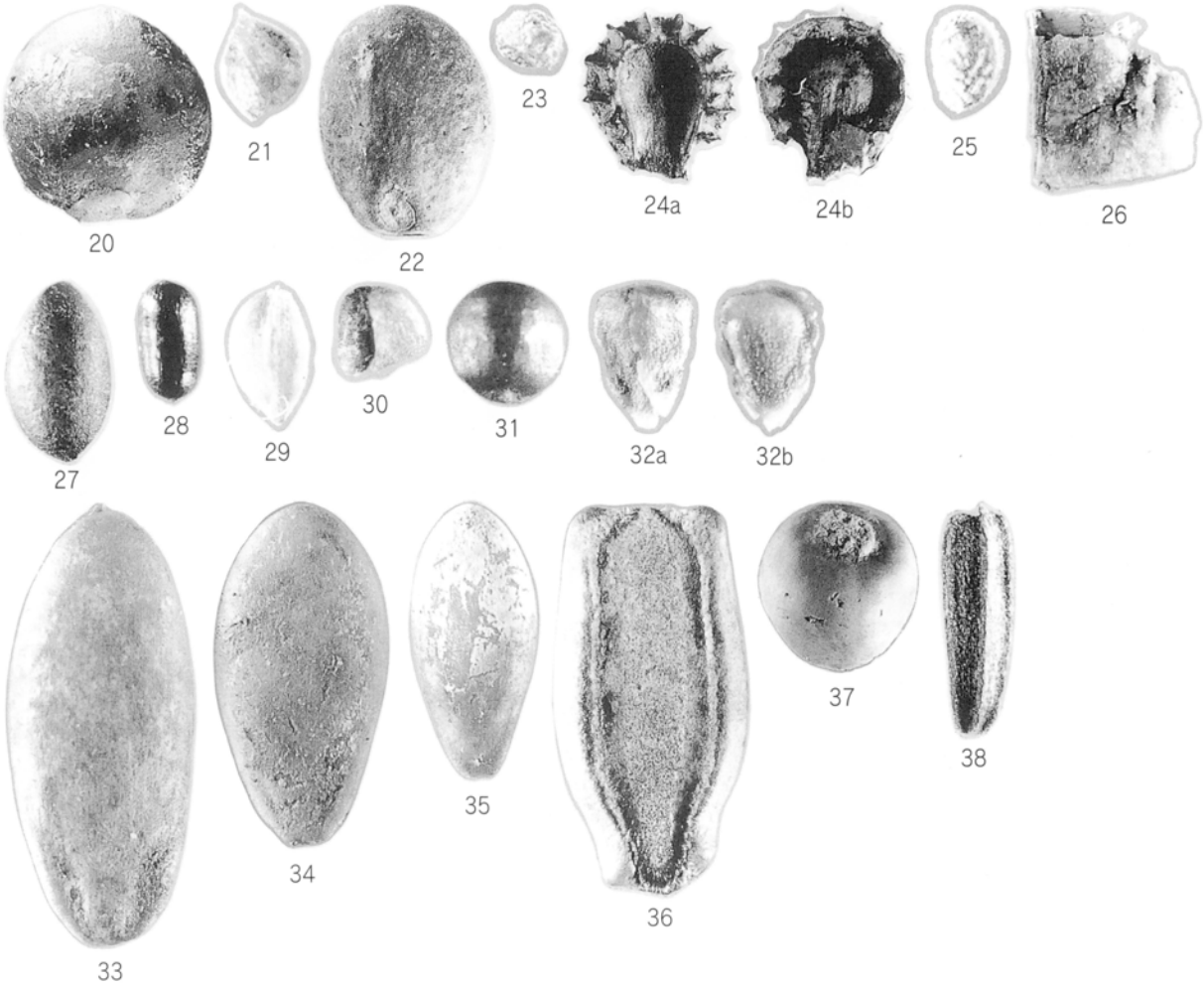

20. カナムグラ 種子（04012 SE137；下層№ 46）
21. イラクサ科 果実（谷 1；試料番号 6）
22. オニバス 種子（04016 SE147；下段下層）
23. トウゴクサバノオ 種子（谷 1；試料番号 4）
24. ハスノハカズラ 核（04001 SE013；埋土一括）
25. キジムシロ属－ヘビイチゴ属－オランダイチゴ属 核（谷 1；試料番号 4）
26. クサネム近似種 果実（04004 SE082；埋土一括）
27. エノキグサ 種子（谷 1；試料番号 6）
28. オトギリソウ属 種子（谷 1；試料番号 4）
29. スミレ属 種子（谷 1；試料番号 4）
30. ミズユキノシタ近似種 種子（谷 1；試料番号 4）
31. イヌコウジュ属 果実（谷 1；試料番号 6）
32. シロネ属 果実（谷 1；試料番号 6）
33. メロン類 種子（モモルディカメロン型）（04016 SE147；下段下層）
34. メロン類 種子（マクワ・シロウリ型）（04003 SK043；埋土一括）
35. メロン類 種子（雑草メロン型）（04003 SK043；埋土一括）
36. ヒョウタン類 種子（04001 SE013；埋土一括）
37. ヒョウタン類 果実（04016 SE147；下段下層）
38. キク科 果実（谷 1；試料番号 6）

5. 那珂遺跡出土のイノシシ類の歯について

西 本 豊 弘

那珂遺跡群 102 次調査 SE147 遺構の上段上層よりイノシシ類の歯が２点出土した。それらはイノシシ類の右側下顎第２後臼歯と右側第３後臼歯であった。第２後臼歯は歯根が消滅して歯冠部分だけであり、歯の磨耗はほとんど見られなかった。このことから、萌出途中の歯と思われる。また、第３後臼歯も歯冠部だけが残っていた。この歯には磨耗がまったく見られないので未萌出歯と思われる。これらの２個の歯の磨耗状態から見て、２個の歯は同一個体と思われる。おそらく生後１年から１年半の若獣であろう。

歯の歯冠部の大きさは、第２後臼歯の最大長は 20.1mm、前部最大幅 12.3mm、後部最大幅 13.8mm である。第３後臼歯の最大長は 36.5mm、前部最大幅 14.5mm である。これらの歯は、縄文時代のものと比べるとかなり小さく華奢なことから、家畜のブタの可能性も考えられたが、現在の本州の野生イノシシとほぼ同大である。形態的にも、特に家畜化を示す特徴は認められなかった。そのため、これらの歯は野生イノシシのものである可能性が高い。なお、雌雄については不明である。

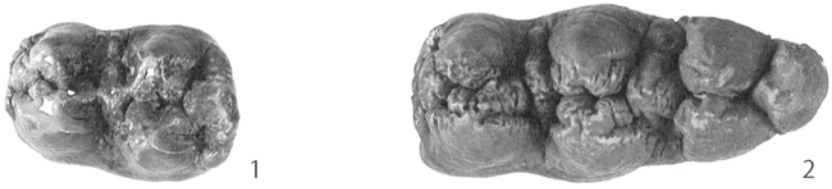

Fig.217　イノシシ類（1. 右下顎第２後臼歯　2. 右下顎第３後臼歯）

V. まとめ

1. はじめに

今回の調査は那珂遺跡群において広い面積を同時発掘しえたことになる。こうしたことで遺跡の全体像を窺い知るうえでは、またとない機会を得た。事実、この調査区内において2筋の谷地形が横断することや、一直線に延びる長大な道の側溝が発見できたのは、大いなる成果と言えるだろう。

そこで、まずは谷地形を中心に、当調査地点の古環境や立地から、各時代における背景を各時代を通して確認してみたい。次に主な構成をなす遺構であるところの、土坑群や井戸が構築される弥生時代後半から古墳時代、次に官道が造られた古代の二つの時代を中心にまとめてみたく思う。

2. 埋没谷にみる古環境と歴史的変遷

那珂遺跡群が立地するのは、博多湾に北流する御笠川と那珂川に挟まれた台地上である。その中でも当調査地点は御笠川の左岸を占めている。基層は花崗岩風化礫層を基盤としており、その上には粗砂・細砂・シルトが堆積している。さらに上層を阿蘇Ⅳ火砕流による八女粘土層、鳥栖ローム、新期ロームがのる。遺構はこれらローム層の面から認められる。この台地は南に4kmほど離れた春日丘陵を基点としており、緩やかな傾斜が延びきった格好となっている。細部での旧来の地形は、多くの開析谷が八ツ手状に入り込む景観が望めていたはずだが、近現代の区画整理や市街地化により、今となっては往時の面影を見出すのは極めて困難である。

当調査地点も以前は工場が建っており、大規模な造成が行われたことは、調査着手前の現況から判断する限りでも否めなかった。そうした影響は、調査の過程で整地層を除去した後に認められるローム面においても、平坦に均された地形上に粘土層が現れる点にも物語られていた。つまり、起伏の高まりを形成するローム層が、谷として開析され下層の粘土層の面まで削りおとされることによって、見かけの上で同一面に認められたことに他ならない。こうした粘土層の露頭は、大きなもので2箇所を数える。これらの並行する谷筋は北側に流れる御笠川に向け開くようである。そして谷に挟まれ部分は舌状の台地を形成し、ここに至って八ツ手状にあった本来の景観が想像できる。特に北西側に認められる谷筋は広域に及び、谷底側に向け緩やかに傾斜するものの、その中央付近において急に深く抉れ、SX160埋没谷（fig.210）とした谷地形の様相を見事に呈する。

この埋没谷の堆積土については、珪藻・花粉・種実の分析を行い、ここではその結果（Ⅳ章2.SX160埋没谷の古環境）の概略を紹介しておくにとどめたい。まず谷の7層において淡水から汽水生種の珪藻化石が多産する点が報告されている。これについては海水の流入が考えられ、豊栄養な水域での水成堆積によることが推定される。その一方で泥炭地に生育する種や陸生珪藻も見られ、貧栄養水域や台地上の生育環境の異なる様々な場所から、土壌が谷内に堆積していく過程が読み取れる。さらにこの上の4層では繊維質の植物遺体が多量に認められ、湖沼沼沢湿地を好む指標種が優先する傾向が示された。つまり埋没が進んだ谷内もしくは窪地内において、水が停滞するような止水域が形成されたことを物語っている。水質も淡水性種の生態性を示し、弱アルカリ性から弱酸性であったと考えられる。これは谷の開口部が塞がれたことが主な要因とされ、そうしている間にも谷の堆積は進みやがて完全に埋没してしまうようである。

では、この谷がいつ頃まで存続し、どの過程で埋没したのかを知る術はないのであろうか。そこ

で谷の落ち込み中段、層序では5層に対応する地点で、押し潰れた状態だがほぼまとまった形で出土した土器が、重要な手がかりを与えてくれそうである。それは本文記載遺物の202（fig.211）で、口縁を外側に屈曲し、その端部に刻目を連続させている。この土器を指標とすると、弥生時代前期には、谷はまだ完全には埋まりきってなかったことが理解できる。すると谷が埋没を果たすのは、これ以降と考えられる。そこで埋没谷の上面を古代の道路が構築されることより、遅くともこの時期までには埋まりきっていたものと判断できる。だが、道路と埋没谷が重複する範囲内において、杭列が確認されることにも着目しておかねばならない。同様の杭群はもう一方の東側の谷においてもみられた。当初は作道時における土木工法の可能性も考えたが、周辺の調査事例でも弥生時代の水田跡に類似した遺構が多く報告されており、おそらく同時代のものと察することにした。すると谷の埋没時期はここまでさらに遡ることになり、杭列が集中するという様相は、湿潤化していた環境に対応した施設と考えても問題はなさそうである。

3．土坑群とその出土遺物について

土坑が集中するのは土坑群AとBとした2箇所で、粘土層の露頭が広がる二筋の谷地形でも台地に近い奥側に限られた範囲内である。すなわち谷内でもやや高い位置なのだが、こうした共通の点こそ、谷地形特有の環境を意識した立地であることを窺がわせる。その土坑群も大きく二つに分類することができる。一つは平面の形態が歪か不整形で、掘り込みは浅く、底面は凹凸が著しいものである。出土する遺物は、埋没時に混入したと考えられる土器の小片が多く、積極的に遺構に伴うものとはいいきれない。もう一方に分類したのは平面形態が比較的に整った円形を呈し、掘り込みもしっかりした深さを有する。出土遺物には完形もしくはこれに近い土器が伴う場合が多く、規模は大小の二つにさらに分けることができる。こうした土坑が複雑に重複しあいながら認められるのである。

まずは前者の不整形で浅い土坑について検討を試みてみたい。これらに属するものについては、遺構の形態や出土遺物から、性格を明らかにするのは困難といえる。埋土については土層断面をみる限り黒褐色土の単一か、底面に近い部分に乳白色土の粘土がブロックやマーブル状に入り込む単純なものである。おそらく掘られて間もなく埋まったのであろうが、底の方にマーブル状に堆積した状況などは、湿潤な環境下で緩んだ粘土がこねくりまわされたことによって形成されたことを物語っている。こうした幾つかの土坑について、リン・カルシュウム分析（Ⅴ章4.墓坑の検証）を試みることで、墓坑の可能性を探ってみた。しかし結果の数値は、いずれも積極的にこれを裏付けるものではなかった。但し、一部には種実が認められるものもあり、それらの同定（Ⅴ章3.遺構出土種実の種類）を行った結果では、コナラ属やモモやヒョウタン類など食用可能なものであることが分かった。だが埋土内における種実は小さく見落としがちである点を考慮すると、本来の点数や他にも認められる遺構数はさらに増加するはずである。そうしたことを前提に想像をたくましくすれば、この場は保水力に富み食物を水に晒したり、加工するには好都合であった背景がみえてくる。そうしたことを暗示するかのように、SK048土坑（fig.75）からは木製品の柄杓が完全な形で出土している。とすれば利水に関連し、頻繁かつ容易に掘り直される簡易的な機能性が推定できる。

次に比較的に形態が整った後者に分類した土坑について考えてみたい。先に触れたとおり規模の点から二つに大別できるが、いずれも井戸跡と考えてよさそうである。SE013井戸跡（fig.31）などは井側を固定するための杭が、底の四方に打ち込まれた状態で確認されている。出土する遺物は完全な形をとどめるものが多くみられ、祭祀が行われたことを推測させる。また、ここでもモモやヒョウタ

ン類の種実が認められるが、祭祀行為において供せられた可能性も考慮しておきたい。また破損した甕や壺、あるいは農具をはじめとした木製品などが、大型の井戸跡に集中して認められる。これなどは井戸を廃絶する際に廃棄した結果と捉えられる。特にSE147井戸跡（fig.194）は広いところで開口部が6mもあり、緩やかな階段状につけられた段差を降りると、広めの水汲み場が設けられている。ここにはさらに円形の井筒が掘られる特色のある井戸であった。そして、やはり多量の土器をはじめ木製品や建築部材が出土している。

ところで、ここまでは性格を具体的にし得ない土坑と井戸跡に分けて考えてみたが、なかにはどちらに帰属させればよいか判断しかねる遺構も当然に存在した。そうした意味では歪で浅い土坑も水が汲み取れたであろう点を考えれば、広義の井戸といえるのだが、いずれ類例も含め再検討する機会を得たく思う。

さて、こうした共通の機能性を有する水汲みの場が、なぜに狭い舌状台地を挟んだ両側の谷に形成されねばならなかったのであろうか。そこで時期ごとに順を追って検討してみたいが、出土遺物には周囲から混入した場合も想定され、原則的には新しい方を指標として考えることにしたい。

まずは西側に形成された土坑群Aからみていくことにする。こちらで早い段階に現れるのが先にあげたSE147井戸跡で、出土遺物の185（fig.195）をみるかぎりでも凸レンズ状の底部を呈し、弥生時代後期の様相を示す。この後に続くのがSE137井戸跡（fig.179）であり、甕や壺は一様に丸底となり胴部外面にタタキ目を残すものがあり、弥生時代終末から古墳時代初頭の特徴が看取できる。このなかでも着目しておきたいのが180（fig.182）で、球形の胴部から口縁部が直立し、その付け根から胴部上半分にかけて網目の模様が施されている。さらに器表面を観察すると、ハケ目を施した後に、ひとつの網を全体に覆い被せて押圧してできたことが理解できる。網は広げられた状態で、撚糸を結節して作られており、魚網のようなものを用いたのであろうが、こうした土器の類例は寡聞にして知らない。これも共伴する土器とほぼ同じ時期の範疇に入る可能性が高い。ここで暫くの隔絶があり、次に遺構が構築されだすのが須恵器の坏身を出土するSE128井戸跡（fig.168）とSE154井戸跡（fig.201）である。この坏身は蓋受けの立ち上がりは低く、内傾するものもある点から6世紀後半の所産といえる。さて、この両遺構とも土坑が集中する地点から、少し距離をおいた舌状台地の西側縁辺際付近に構築されている。旧地形であれば谷底よりやや高い位置を占めていたと想像できる。すると低きから高き場所へと、位置が時を追って変遷していく様子が窺がわれる。これが環境に起因するものなのか、あるいは他に背景があったのかを具体的にしえないが、規模が小型化していく傾向は明らかに読みとることができる。

次に東側の土坑群Bについても同じようにみていくことにする。こちらも土坑群Aとほぼ同じくらいの弥生時代後期に遺構が構築されはじめるようで、袋状口縁の壺を出土するSE009井戸跡（fig.22）がある。この後にSE120井戸跡（fig.150）が位置し、西新式の土器を中心に弥生時代終末から古墳時代初頭の様相を示す。そして021（fig.17）のように胴部外面に、右上がりのタタキ目をもつ伝統的Ⅴ様式系の甕と西新式の土器が共伴するSE005井戸跡（fig.16）が続く。さらにSE012井戸跡（fig.29）、SE016井戸跡（fig.36）、SE024井戸跡（fig.45）では布留系の甕が中心となる。但しSE012井戸跡出土の甕は口縁端部内側をつまみあげ、外面肩部に刺突文を施し古相の特徴を示している。そして新相であるSE016井戸跡とSE024井戸跡においても、後者が甕の口縁を直線的に外傾させるのに対し、前者は内湾気味な点で先行するものであるといえよう。

これ以降の5世紀代になると、井戸跡と呼べそうな規格性あるものは見受けられず、また遺物も減少する傾向にある。そして6世紀前半になると、土坑を中心に遺物の出土量はやや増える傾向が

みられる。例えばSK043井戸跡（fig.67）とSK044土坑（fig.70）からは坏身の蓋受けが高く直立する須恵器があり、いずれも6世紀前半に位置づけられる。後半にはさらに出土量は増加し、井戸跡と認識できる遺構数も増えるようである。井側を固定した杭が認められたことで先でも紹介したSE013井戸跡からは､瓶がみつかっている。SE010井戸跡（fig.24）でも蓋受けの立ち上がりが低く、身が浅い坏身が出土する。SE082井戸跡（fig.109）にしても体部の上半分を欠損して細かな判断はしかねるが、須恵器の坏身が出土しており6世紀代の範疇に入れることができる。さらにSK042土坑（fig.65）からは、在地系と考えられる厚手で鈍重なつくりの甕が認められた。これについては6世紀から7世紀代にかけての所産と考えられる。

そうすると5世紀後半に希薄になる時期があるものの、弥生時代後期中頃から6世紀後半まで連綿として営みがあったことが理解できる。そしてこの期間は西側の谷の推移とも合致するのである。では、位置についてもやはり規則性が認められるのであろうか。ところが、この問題については特に何らかの傾向を示すものはなく、西側の谷とは逆に前代の遺構が台地の上に構築されている。

それはSK096井戸跡（fig.125）で、谷の奥を登りつめた位置を占めるようで、遺構内からは畿内Ⅴ様式の壺を認める。さて、この結果をどのように解釈するかは、周辺の未調査部分の状況を具体的にしえない限り難しいようである。

ここで土坑群以外の遺構との関連性についても触れておかねばならないと思う。それは土坑群Bの南東をL字状に延びるSD004溝跡（fig.14）である。この溝跡は幅が1mほどで、これに沿うように幅0.1mの細いものが付属する。共に浅いが、上面が後世の掘平により消失していることを考えれば、相応の規模があったと推測される。相互の新旧関係は分からないが、溝筋が近似していることより拡幅した可能性が考えられる。ここからは6世紀後半の須恵器の坏身や坏蓋が出土しており、土坑群が再び営まれだす時期と偶然にも符合するのであるが、その背景を明らかに説明しえない。

4．古代官道跡について

官道の西側溝とされるのがSF103道路跡で、当調査区を縦断する格好で南東から北西に延びていく。主軸の傾きはN-42-Wで、幅0.3m前後、総延長150.5mを確認することができた。そしてこの前後も、さらに調査区外にほぼ一直線に延びることが想定できる。当然、東側にも並行する溝は存在するはずだが、これも調査区外に想定せねばならず、両溝間の芯々の距離をもって道幅とする規模は不明である。だが、以前の発掘調査において、SF103道路跡の延長線上に類似する遺構が発見されており、おおよその道筋や規模を類推するのは可能といえる。そこでまずは周辺の環境や過去の調査成果をもとに、全体像を再確認することからはじめたい。

まず､SF103道路跡の延長線上に存在するのが､南東方向に約1.5km距離をおいた那珂久平遺跡(現那珂君休遺跡）[1]である。ここで幅0.3m弱、深さ0.35mのU字形の断面をした溝が、総延長39mにわたり一直線に確認されている。方位はN-42-Wと、SF103道路跡とも一致した数値を示す。残念ながらここでも並行するはずの片側は調査区外に存在するようで、道路幅の規模は不明である。さて、この遺構の時期を推し量るものに、側溝の底面から鴻臚館式軒丸瓦が出土している。この他にも須恵器の坏身や坏蓋があり、8世紀前半がおおよその上限といえる。また下限についても上層より瓦器碗が確認されており、少なくとも12世紀代までは機能していた可能性が指摘されている。

但し、この推定時期については道路とは長い期間を踏襲され、廃棄の場ともなりにくい特性をもち、出土遺物から必ずしも構築時と廃絶時を導き出せるものではない。従って前後の時間幅も考慮せねば

ならず、ここではあくまでも目安としてあげるにとどめておく。

さらにここから南東に延長線を辿っていくと、板付遺跡[2]、高畑遺跡[3]、井相田C遺跡[4]などで、道路跡の痕跡が確認されている。これらの成果において道幅を知ることのできたのは、井相田C遺跡の発掘調査で、側溝間の芯々距離は約11mを測る。およそこの間隔で、2条の溝跡は一直線に並行すると考えられる。一方のSF103道路跡の北西延長線上においては、比恵遺跡[5]で西側に想定できる溝が確認されている。するとこれまでに発掘調査で確認された一連の遺構だけでも、端から端を結ぶと約3.6kmにも及ぶ規模であることが分かる。では、この長大な道路とは何処からと何処を繋ぐもので、どのような機能を担わされていたのかが問題となってくる。これについては南東の目指す先が、水城が途中で切れる東門に至ることから、かねてより古代官道の水城東門ルートが当てられている。一方の北西の延長は現在のJR博多駅付近を目指し、ここはかつての美野駅の比定候補地に他ならない。この水城東門から美野駅の間には、久爾駅が存在するはずだが、歴史地理学においては高畑遺跡が比定されている[6]。また、ここでも官道の一部なるものは確認されており、出土する遺物には瓦や墨書土器などが多くみられることから、高畑廃寺との関係を指摘する意見もある[7]。いずれにしろ公的な施設が存在したのは確かであり、その側を官道が通ることについては特に不自然ではない。

全国的にみる古代官道の特性を考えると、基本的に最短距離を結ぶ意図が強く反映されており、いわゆる直達成が高いものとなっている。水城東門ルートも、おそらくそのようなものであったことを想像するには難くない。しかし、ここで問題となるのが御笠川の流路である。久爾駅比定地の高畑遺跡からSF103道路跡を結ぶ線上には、御笠川が蛇行しており直進した場合に、2度も渡河せねばならなくなる。これについては東那珂遺跡[8]において、8世紀末まで流れていた御笠川の旧河道もしくは氾濫原と思われる右岸が確認されている。すると往時は西側に大きく蛇行せず、従って当初の官道は渡河する必要なく直進できたことが指摘されている[9]。やはり官道の特性を考えると、その可能性は大きいといえるだろうが、流路が変化して以降は、どのようなルートをたどるのかが新たな問題となってくる。これについてはその後の御笠川が、現在の地形にみるような変貌をはたしていたのか。もし、そうであれば直進する官道に、どの程度の影響を及ぼしたであろうかを再検討せねばならない。さらには新たに迂回路が設けられた可能性も考慮しておく必要さえでてくる。但し、那珂久平遺跡で確認されたように、官道は少なくとも12世紀代までは機能していたはずで、流路の影響によって廃絶することはまず考えられない。

さて、ここでいま一度、SF103道路跡について話を戻すことにする。先にも述べたが道路跡の特性に、そこから出土する遺物をもって作道時期や廃絶時期を単純に判断できない困難性がある。だが、SF103道路跡についてもおおよその時期は明らかにしておく必要性はある。そこで溝内から認められた遺物をみると、8世紀前半を所産とした須恵器の坏身や坏蓋が多く占めることが指摘できる。但し総点数が少ないなかで、これをもって傾向を云々と述べるつもりはないが、側溝が口開していたことだけは事実である。それは板付遺跡の41次調査において、官道の一部が7世後半から末の水田を壊し構築される点から、おおよその初現を導き出そうとした時期に近い[10]。これ以外で官道を確認できる遺跡においても、8世紀前半が最も早い段階の遺物集中時期である点で符合する。すると8世紀を前後して官道は既に機能しており、作道時期もこれよりさほど遡らない時期が想定できる。ただ、ある一時期において遺物が途絶える時期があり、道路としての機能が著しく低下したためとの推測がなされている[11]。これに対して必ずしも道路の消長に連動した結果ではないとする指摘もなされている[12]。全体的に官道から出土した遺物を評価してみると、やはり8世紀代のものが目につくのは事実で、逆に9・10世紀代については少ないような感じは拭えない。このような多寡がどのような

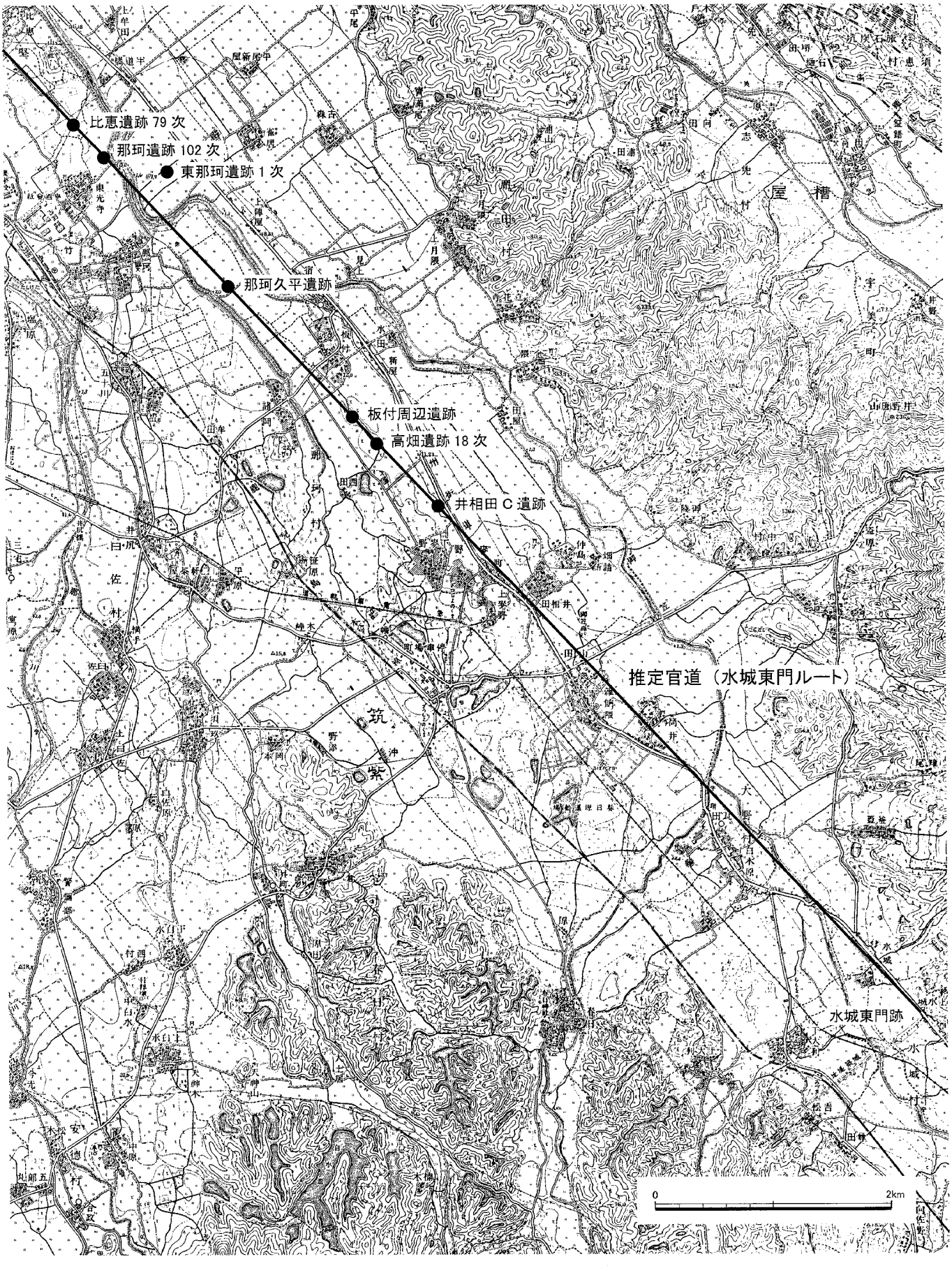

Fig.218　推定官道（水城東門ルート）

要因によるものか、SF103道路跡に限ってもこうした傾向が窺がわれるのは偶然としかいいようのないものであろうか。

5. おわりに

今や往時の原形を見出すのも困難となった福岡平野において、僅かな高まりとして残る台地と、そこに抉り込むようにはいる谷の名残り。おおよそではあるが歴史的背景や自然環境を含めた格好で、ここに成果としてまとめると同時に幾つかの問題も提示してみた。いずれにしろ今回ほど、環境が及ぼす影響については、様々なことを考えさせられたことはなかった。当たり前のことではあるが、この自然に左右された先人達の営みは、時として大きな制約となったであろうし、それすら生活の一部に取り込んでいく姿が、調査を終えたばかりの発掘現場に立つと浮かんでくるようであった。

ともあれ眼下に御笠川を望む那珂台地の東側縁辺は、弥生時代後半から古墳時代を通して水を供給する永続的な場であったといえよう。さらに時代は下り、律令国家が誕生するとその中央の意図を誇示するかのように官道が敷かれる。これも大陸との対外的役割と九州内統治を司るために置かれた大宰府を繋ぐ、重要なネットワークの一つであった。水城東門を出て北西方向を目指すこと一直線に、時おり御笠川を右手に台地の東辺を貫く広い道をいく。途中には久爾駅と高畑廃寺もあり、多くの人々の往来に殷賑を極めたことであろう。さて、現代社会でもそうであるが、道路とは何十年もいや何百年も継続して受け継がれる、極めて踏襲性の高い構築物である。もちろんその間には改修や部分的な路線の変更はありえるが、廃絶されるということは、当然ながらこれらによって結ばれてきた人々の営みに、大きな影響を与えるはずである。それが一時期にそして強制的に執行されたのか、あるいは徐々に衰退していったかでは、その蒙る影響力は大きく異なるであろう。だが、そこに至るまでにどのような社会的背景があり、それがどう反映された結果によってなのかは明らかにせねばならない課題のひとつである。また官道とはセットとして常に語られる条里についても検討せねばならないが、浅学なるが故に別の機会に譲ることとしたい。

堀苑孝志

1) 福岡市教育委員会 『那珂久平遺跡Ⅰ』福岡市埋蔵文化財調査報告書133集 1986年
2) 福岡市教育委員会 『板付周辺遺跡調査報告書8』福岡市埋蔵文化財調査報告書83集 1982年
福岡市教育委員会 『板付周辺遺跡調査報告書10』福岡市埋蔵文化財調査報告書115集 1985年
3) 福岡市教育委員会 『高畑遺跡Ⅰ』外環道路関係文化財調査報告書13集 2002年
4) 福岡市教育委員会 『井相田C遺跡1』福岡市埋蔵文化財調査報告書152集 1987年
福岡市教育委員会 『井相田C遺跡2』福岡市埋蔵文化財調査報告書179集 1988年
5) 福岡市教育委員会 『比恵35』福岡市埋蔵文化財調査報告書821集 2004年
6) 武部健一 『続古代の道』 吉川弘文館 2005年
7) 前掲2)において柳沢一男氏の著述
8) 福岡市教育委員会 『東那珂遺跡Ⅰ』福岡市埋蔵文化財調査報告書400集 1995年
9) 日野尚志 『那珂38』福岡市埋蔵文化財調査報告書842集 福岡市教育委員会 2005年
10) 前掲3)において長家伸氏の著述
11) 前掲3)において長家伸氏は高畑廃寺が機能を失った後の8世紀後半から9世紀初頭に、官道上に土坑が築かれる点をあげ、さらに周辺の官道確認地点で9・10世紀の遺物がほとんどみられないのに着目し、この期間は道路が一時的に形骸化した時期であったことを推測している。
12) 山村信榮 「筑前国」『日本古代道路事典』古代交通研究会編 2004年
井相田C遺跡1次調査において官道東側と推定される側溝が、9世紀前半代の遺物を含む遺構を破壊して構築されている点をあげ、場所によっては再工事が行われた結果、前時期の痕跡が消滅した可能性をあげている。また、高畑廃寺の調査結果では9・10世紀の出土遺物自体が疎であるので、当然ながら官道からも認められる可能性は低いとしている。

VI. SUMMARY

The Naka site is located at the center of the Fukuoka plains that stretch over Fukuoka City, Japan. It is placed about 4.5km from Hakata Bay at a low altitude of approximately 5m above the sea.

The Fukuoka plains are one of the areas where rice-farming culture came earlier than the continent in Japan. This farming culture is classified as the Yayoi period. After a while, a small polity called Nakoku appeared in this area. It is recorded in Chinese historical document that a Regent governed the polity on the Japanese islands and that he/she had brought a tribute to the Empire of the later Han. A gold seal, which was given by the Chinese Emperor in A.D.57, was discovered in Shikanoshima at Hakata Bay and this fact proves the beginning of its diplomatic interchange with the Chinese continent. On this seal, it was written that the Emperor of Han recognizes the Regent of the polity as the Regent of Nakoku.

The 102nd excavation investigation was executed before the commerce facility construction on the archaeological site. The Fukuoka City Board of Education took a primary role in this project regarding administrative control and academic guidance. Okasan Livic Co., the archaeological research section was in charge of the actual excavation, the material organization, and the report on this investigation.

We have discovered the remains of wells from the latter part of the Yayoi period (late A.D.3rd century) to the Kofun period (around A.D.6th century). This evidence indicates the possibility of the existence of dwelling clusters and that this place provided drinking water to the people. Many unglazed earthenware pots were found in these wells as well as wooden agricultural implements.

We have also identified a side gutter of a governmental road which was made around A.D.8th century. We understand that this is a side gutter of an important road which runs straight from the Kinai district which had the central government to Dazaifu which ruled Kyushu. In fact, there should be another side gutter on the east parallel to the one we have found. Unfortunately, it is located outside of this investigation area so that we are unable to detect its position. However, there were several parts of the similar side gutters found in the past on the extension of this side gutter of governmental road line. According to other excavation reports, the road width was about 11m. The road was probably very long and massive. It is understood that this road system was an imitation of Han's road system. Surely, this was a great and prestigious national undertaking at that time. Stations were situated at fixed distances and several houses were always ready for an emergency contact. Thus, it was incredibly lively with VIPs from China and Korea including a contact to the capital.

Fukuoka city is located near the Chinese continent since ancient times and has always been influenced by the East Asian political situation. I hope that international interchange deepens through the buried cultural properties with the wide view based on our history.

Takashi Horizono

報告書抄録

ふりがな	なかいせきぐん
書名	那珂遺跡群51
副書名	第102次調査報告
巻次	
シリーズ名	福岡市埋蔵文化財調査報告書
シリーズ番号	第1021集
編著者名	堀苑孝志　西本豊弘　松元美由紀
編集機関	岡三リビック株式会社　埋蔵文化財調査室
所在地	〒108－0023　東京都港区芝浦4－16－23　AQUACITY芝浦　TEL　03-5442-1980
発行年月日	2008年　3月　31日

ふりがな 所収遺跡	ふりがな 所在地	コード 市町村	コード 遺跡番号	北緯 °′″	東経 °′″	調査期間	調査面積 ㎡	調査原因
那珂遺跡群	福岡県(ふくおかけん)　福岡市(ふくおかし) 博多区(はかたく)　東光寺(とうこうじ) 町(まち)二丁目23・24 ・25・26番地	40132	0454	33° 34′ 24″	130° 26′ 18″	2004.10.15 ～ 2005. 3.14	6,380	商業施設建設

所収遺跡名	種別	主な時代	主な遺構	主な遺物	特記事項
那珂遺跡群	集落跡	弥生時代後期 ～古墳時代	土坑　119基 井戸跡　22基 掘立柱建物跡　5棟	弥生土器・土師器 須恵器 木製品（農具・容器ほか） 石包丁	弥生時代後期から古墳時代にかけての水汲み場的性格を有する
	道路跡	古代 （8世紀前後初現）	道路跡　側溝1本	須恵器	官道の水城東門ルートと推測される
	水田跡	中世	溝跡　1本	貿易陶磁器・貨幣	灌漑用の水路

福岡市埋蔵文化財調査報告書第1021集

那珂遺跡群51

2008.3.31

発　行　岡三リビック㈱ 埋蔵文化財調査室
東京都港区芝浦四丁目16番23号

印　刷　株式会社　三光
福岡市博多区山王一丁目14－4

NAKA SITE 102

Excavation and Studies of the NAKA SITE in FUKUOKA

This report will cover the 102nd excavation investigation of the Naka archaeological site in Fukuoka, Japan.

In this particular investigation, we have discovered the remains of wells from the latter part of the Yayoi period (late A.D.3rd century) to the Kofun period (around A.D.6th century). Many unglazed earthenware pots and wooden agricultural implements were found in these wells.

We have also confirmed a side gutter of a governmental road which runs straight from the Kinai district which had the central government to Dazaifu which ruled Kyushu. It was made by an order of Yamato Court around A.D.8th century. These facts demonstrate that mankind was living in this area continuously.

March 2008

FUKUOKA CITY BOARD OF EDUCATION

OKASANLIVIC.CO ARCHAEOLOGICAL RESEARCH SECTION