（財）岐阜市教育文化振興事業団報告書第19集

鷺山遺跡群

－岐阜市都市計画事業鷺山・下土居土地区画整理事業における区画道路建設に伴う緊急発掘調査－

第１分冊

下土居若宮遺跡・下土居北門遺跡

２０１１

岐阜市鷺山・下土居土地区画整理組合

財団法人岐阜市教育文化振興事業団

下土居若宮遺跡全景（西から）

下土居北門遺跡全景（南西から）

巻頭カラー２

下土居若宮遺跡Ｃ１区ＳＫ123（南から）

下土居北門遺跡Ａ１区ＳＤ７東出土草鞋

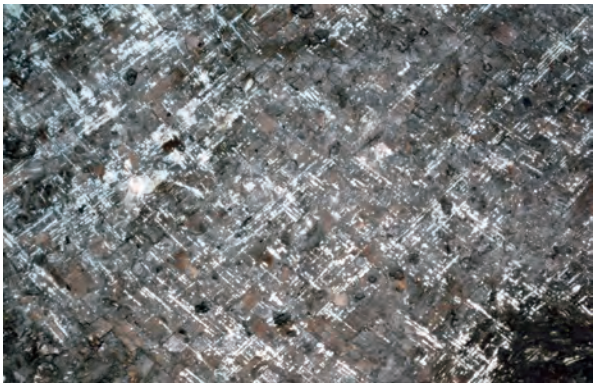

下土居北門遺跡Ａ１区ＳＫ５編物（？）拡大

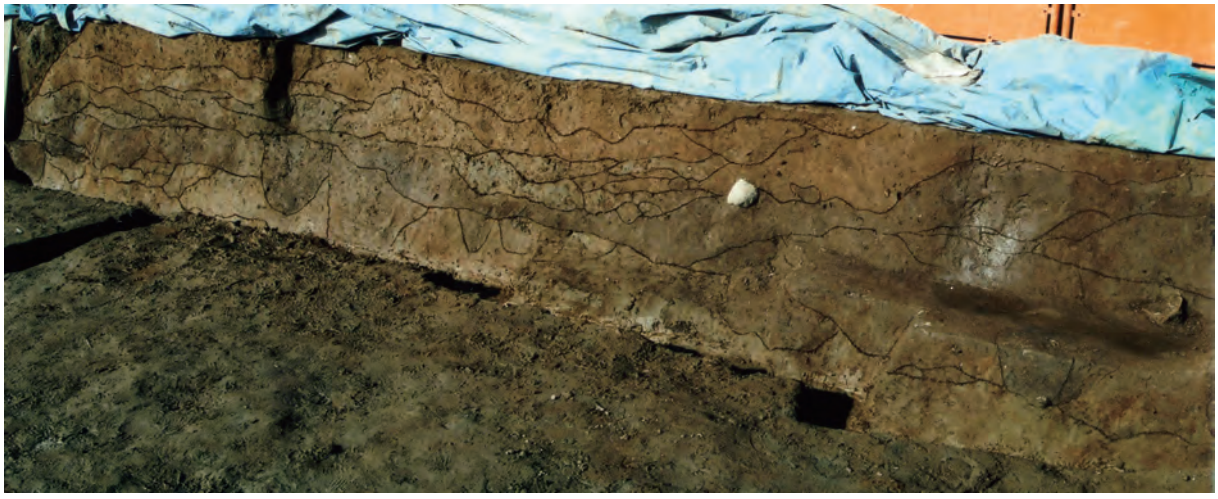

下土居北門遺跡Ａ３区北壁整地層堆積状況（南東から）

例　言

１．本書は、岐阜市鷺山・下土居土地区画整理事業範囲内に所在する鷺山遺跡群（下土居若宮遺跡・下土居北門遺跡・正明寺城之前遺跡・鷺山仙道遺跡・鷺山市場遺跡）のうち、下土居若宮遺跡・下土居北門遺跡の埋蔵文化財発掘調査報告書で、鷺山遺跡群発掘調査報告書全５分冊の内、第１分冊下土居若宮遺跡・下土居北門遺跡編である。

２．調査は、岐阜市都市計画事業鷺山・下土居土地区画整理事業における区画道路建設に伴う緊急発掘調査として、業務委託契約に基づき、委託者・岐阜市鷺山・下土居土地区画整理組合の調査経費負担により、受託者・(財)岐阜市教育文化振興事業団が実施した。

３．調査期間は、平成 12 年 12 月から平成 24 年３月までである。

４．調査組織は次の通りである。

調査主体者

（財）岐阜市教育文化振興事業団理事長

後藤左右吉（平成 12 ～ 14 年度）、佐藤　俊正（平成 15 ～ 16 年度）

多田喜代則（平成 17 年度）、河合　　浩（平成 18 ～ 19 年度）

飯沼　隆司（平成 20 ～ 22 年度）

（財）岐阜市教育文化振興事業団埋蔵文化財調査事務所長

中尾　義晃（平成 12 ～ 13 年度）、佐藤　俊正（平成 14 年度）

今尾　嘉隆（平成 15 年度）、西村　覺良（平成 16 ～ 18 年度）

薮下　　浩（平成 19 ～ 21 年度）、後藤　敏朗（平成 22 年度）

５．調査担当者は次の通りである。

朝田公年、稲石純子、梅村大輔、大嵩崎泰明、恩田裕之、業天唯正、熊田朝美、
高木　晃、西森正晃、長谷川晶子、松尾　聡、森島一貴、山田宜久、横山　誠
井川祥子、中村　渉、東　竜太、森田一樹、山口早苗、山田真靖

６．本調査の庶務は、調査担当者および吉田陽子が行った。

７．調査参加者は次の通りである。

調査補助員

青木小夜、沢田伊一郎、川橋靖子、倉持和美、高木優子、棚橋英子、辻　啓子、
森　和子、村瀬清則、横井聡子、和田啓子

作業員

秋山　昇、新井千鶴、安藤久子、岩田敏一、上田たかえ、上原春徳、臼井郷弘、
宇野和美、江崎　暁、江崎隆己、大野美智子、大野裕子、太田美代治、大洞勝巳、
大山幸子、大山敏郎、小川静夫、奥村幸恵、小椋　登、恩田知美、加藤定男、
加藤久淳、可児　昇、神谷有三、苅谷克己、苅谷玲子、河合　茂、河合弘公、
茅野則治、川島省一、川嶋隆文、河村悠右、北川邦子、北川政栄、木村久美雄、

桐山重和、桐山裕美子、倉持雄一、栗本保夫、後藤春一、坂井田米子、坂口エリ子、
佐藤一成、清水寿子、白澤清子、篠田次生、鷲見竜雄、鷲見米子、高岡良夫、
高瀬道夫、高橋辰美、竹村　進、田島健吉、田島幸枝、立川　力、田中真美、
田中瑞紀、田中義彦、田保國男、土田由美、戸田春雄、長井和美、長谷秀市、
長屋信夫、那須勝哉、丹羽正明、服部高信、久野紀男、平井麻里、廣瀬孝一、
伏見信孝、藤村富雄、細田紀義、前田博司、牧野利治、増田敬子、松浦正雄、
松久康子、三島　彰、箕輪温子、向井康子、武藤二三子、森　忠則、森井知恵子、
森田利枝、安田忠夫、山口友治、山田定一、山田　孝、山田秀雅、山本正雄、
山本禮三、横関政男、吉田孝彦、吉田松枝、若山祐三、渡辺健一、渡邊重子

8．本書の執筆・編集は、梅村、業天、高木が行った。

9．調査の進行および本書の作成は、岐阜市教育委員会社会教育課の指導のもと行った。

10. 調査区の写真測量は、株式会社イビソク、愛知玉野情報システム株式会社に委託した。

11. 遺構･遺物の自然科学分析は、株式会社パレオ･ラボ、株式会社吉田生物研究所、（財）大阪市博物館協会大阪文化財研究所に委託した。

12. 遺物の応急保存処理は、株式会社吉田生物研究所に委託した。

13. 遺物の写真撮影は、佐藤右文氏が行った。

14. 調査においては、次の各氏および各機関に多大なるご指導とご協力を賜った。記して謝意を表したい。

青木　修、五十川伸矢、伊藤　幸司、大平　愛子、尾野　善裕、小野木　学、
筧　真理子、　春日井　恒、金子　健一、近藤　大典、島田　崇正、鈴木　元、
鈴木　正貴、中井　均、永井　宏幸、仁木　宏、西村　勝広、早川　万年、
藤澤　良祐、藤田　英博、豆谷　和之、三宅　唯美、森　泰通、山田　哲也、
山村　亜紀、渡辺　博人（五十音順　敬称略）
愛知学院大学考古学研究室、財団法人瀬戸市文化振興財団埋蔵文化財センター、
鷺山自治会連合会

15. 調査記録および出土遺物は、（財）岐阜市教育文化振興事業団が管理している。

凡　例

1．図中の方位は真北を示し、座標は日本測地系国家座標第Ⅶ座標系に準拠した。

2．遺構の略号は下記のとおり用いた。

竪穴住居・掘立柱建物；ＳＢ　井戸；ＳＥ　溝；ＳＤ　土坑；ＳＫ
土塁状遺構・柵列；ＳＡ　石垣；ＳＶ　柱穴・小穴・ピット；Ｐ　その他；ＳＸ

3．遺物実測図の縮尺は１／３を基本とし、１／４・１／２を使用した。

4．遺物実測図中の一点鎖線は施釉範囲を示す。

5．土師器皿の実測図中、外面の横ナデ調整の範囲は実線で示し、断面図のみのものは引出線で範囲を示した。また黒く塗った部分はタール痕である。

目　次

第１章　遺跡の立地と環境
第１節　遺跡の立地・・・・・・・・・・・・・・・・・・・・・・・・・・・・・・ 1
第２節　周辺の遺跡・・・・・・・・・・・・・・・・・・・・・・・・・・・・・・ 1
第２章　発掘調査の経過
第１節　発掘調査に至る経緯・・・・・・・・・・・・・・・・・・・・・・・・・・ 6
第２節　発掘調査の経過・・・・・・・・・・・・・・・・・・・・・・・・・・・・ 6
第３章　遺跡の概要
第１節　層位・・・・・・・・・・・・・・・・・・・・・・・・・・・・・・・・・ 9
第２節　遺構の概要と時期区分・・・・・・・・・・・・・・・・・・・・・・・・・ 18
第３節　遺物の概要・・・・・・・・・・・・・・・・・・・・・・・・・・・・・・ 24
第４章　下土居若宮遺跡の遺構と遺物
第１節　Ⅰ期の遺構と遺物・・・・・・・・・・・・・・・・・・・・・・・・・・・ 27
第２節　Ⅱ期の遺構と遺物・・・・・・・・・・・・・・・・・・・・・・・・・・・ 36
第３節　Ⅲ期の遺構と遺物・・・・・・・・・・・・・・・・・・・・・・・・・・・ 40
第４節　Ⅳ期の遺構と遺物・・・・・・・・・・・・・・・・・・・・・・・・・・・ 44
第５節　Ⅴ期の遺構と遺物・・・・・・・・・・・・・・・・・・・・・・・・・・・ 45
第６節　Ⅵ期の遺構と遺物・・・・・・・・・・・・・・・・・・・・・・・・・・・ 59
第７節　Ⅶ期の遺構と遺物・・・・・・・・・・・・・・・・・・・・・・・・・・・ 64
第８節　時期不明の遺構と遺物・・・・・・・・・・・・・・・・・・・・・・・・・ 68
第９節　時期不明の層中から出土した遺物・・・・・・・・・・・・・・・・・・・・ 72
第５章　下土居北門遺跡の遺構と遺物
第１節　Ⅰ期の遺構と遺物・・・・・・・・・・・・・・・・・・・・・・・・・・・107
第２節　Ⅱ期の遺構と遺物・・・・・・・・・・・・・・・・・・・・・・・・・・・108
第３節　Ⅲ期の遺構と遺物・・・・・・・・・・・・・・・・・・・・・・・・・・・112
第４節　Ⅳ期の遺構と遺物・・・・・・・・・・・・・・・・・・・・・・・・・・・118
第５節　Ⅴ期の遺構と遺物・・・・・・・・・・・・・・・・・・・・・・・・・・・122
第６節　Ⅵ期の遺構と遺物・・・・・・・・・・・・・・・・・・・・・・・・・・・135
第７節　Ⅶ期の遺構と遺物・・・・・・・・・・・・・・・・・・・・・・・・・・・147
第８節　時期不明の遺構と遺物・・・・・・・・・・・・・・・・・・・・・・・・・150
第９節　時期不明の層中から出土した遺物・・・・・・・・・・・・・・・・・・・・154
第６章　正明寺城之前遺跡の遺構と遺物・・・・・・・・・・・・・・・・・・第２分冊
第７章　鷺山仙道遺跡の遺構と遺物・・・・・・・・・・・・・・・・・・・・第３分冊
第８章　鷺山市場遺跡の遺構と遺物・・・・・・・・・・・・・・・・・・・・第４分冊
第９章　自然科学分析・総括・・・・・・・・・・・・・・・・・・・・・・・第５分冊

挿図目次

第 1 図　周辺の遺跡分布図

第 2 図　調査区地区割り図

第 3 図　下土居若宮遺跡・下土居北門遺跡基本土層図

第 4 図　正明寺城之前遺跡基本土層図

第 5 図　鷺山仙道遺跡基本土層図

第 6 図　鷺山市場遺跡基本土層図

第 7 図　ロクロ土師器分類図

下土居若宮遺跡

第 8 図　SK116,121,122,123 実測図

第 9 図　SK81,133 実測図

第 10 図　SK120,101,103,109 実測図

第 11 図　SK112 実測図

第 12 図　SX26,27 実測図

第 13 図　SB5 実測図

第 14 図　SD54,SK90,100 実測図

第 15 図　SK104,105,111,SX23,24 実測図

第 16 図　SB1,SD32 実測図

第 17 図　SK110,35,43,52,57～59 実測図

第 18 図　SK44,61～63,P415,SK32 実測図

第 19 図　SB3,SD12 実測図

第 20 図　SD27,28,11 実測図

第 21 図　SD41 実測図

第 22 図　SD36,37,39,40 実測図

第 23 図　SK11,12,15,37,49,50,51,54,55 実測図

第 24 図　SK76,34 実測図

第 25 図　SK39 実測図

第 26 図　SK56,1,21 実測図

第 27 図　SD25,26,29 実測図

第 28 図　SD30,31 実測図

第 29 図　SK2,92 実測図

第 30 図　SK82,85,99,108 実測図

第 31 図　SD24,SK26,SD51 実測図

第 32 図　SK25,30,65,68,SD23 実測図

第 33 図　SD15,SK91,93,97,98 実測図

第 34 ～ 45 図　下土居若宮遺跡遺物実測図 (1) ～ (12)

下土居北門遺跡

第 46 図　P748 実測図

第 47 図　SD24,SK68 ～ 70,81,82,SX14 実測図

第 48 図　SK90,94,105 実測図

第 49 図　SD2,SK91,92,99,101,102,P704 実測図

第 50 図　SK12,95,96,106,7,36 実測図

第 51 図　SX4 実測図

第 52 図　SD29 実測図

第 53 図　SD11,17,SK25 実測図

第 54 図　SK6,19,20,76 実測図

第 55 図　SB1,SD1,3,10,12,4,SE2, 実測図

第 56 図　SD8,14 実測図

第 57 図　SD25 実測図

第 58 図　SK60,SB2 実測図

第 59 図　SK65,78,87,89,77,83 実測図

第 60 図　SD7 東,32 実測図

第 61 図　SD7 西,30,31 実測図

第 62 図　SD9,23 実測図

第 63 図　SE1 実測図

第 64 図　SK8,9,21 実測図

第 65 図　SK52,58,59,64,66 実測図

第 66 図　SK61,63,67,P593,594,SX3 実測図

第 67 図　SK2,5 実測図

第 68 図　SD6,22 実測図

第 69 図　SK88,97,109,SX19 実測図

第 70 ～ 85 図　下土居北門遺跡遺物実測図 (1) ～ (16)

表目次

第１表　工程表
第２表　基本土層対応表
第３表　遺構の種類と数
第４表　時期区分表
第５～11表　下土居若宮遺跡遺物観察表(1)～(7)
第12～20表　下土居若宮遺跡遺物集計表(1)～(9)
第21～24表　下土居若宮遺跡遺構一覧表(1)～(4)
第25～30表　下土居北門遺跡遺物観察表(1)～(6)
第31～44表　下土居北門遺跡遺物集計表(1)～(14)
第45～50表　下土居北門遺跡遺構一覧表(1)～(6)

写真図版目次

下土居若宮遺跡

図版１　Ｂ１区全景／Ｂ２区全景／Ｃ１区全景／Ａ１区調査前／Ａ１区SK1
図版２　Ａ１区SD12／Ａ１区全景／Ｂ１区調査前／Ｂ１区SB1／Ｂ１区SD32
図版３　Ｂ１区SD25／Ｂ１区SD26,29／Ｂ１区SK39／Ｂ１区SK39遺物出土状況／Ｂ２区調査前／Ｂ２区SK77,P336
図版４　Ｂ２区SD41／Ｂ２区SD38／Ｂ２区SD36,39,40／Ｂ２区SD37／Ｂ２区SD37遺物出土状況／Ｃ１区調査前／Ｃ１区SK121
図版５　Ｃ１区SK161検出状況／Ｃ１区SK161／Ｃ１区SK123検出状況／Ｃ１区SK123作業状況／Ｃ１区SK123／Ｃ１区SK123断面／Ｃ１区SK123断面
図版６　Ｃ１区SK123遺物出土状況／Ｃ１区SK123／Ｃ１区SK122／Ｃ１区第３遺構検出面全景／Ｃ１区第２遺構検出面全景／Ｃ１区SX26
図版７　Ｃ１区SX26遺物出土状況／Ｃ１区SD51／Ｃ１区SK81／Ｃ１区SK81,133／Ｃ１区SK81,133断面／Ｃ１区SK91
図版８～13　出土遺物

下土居北門遺跡

図版14　Ａ１区全景／Ａ２・３区全景／Ａ３区東半全景／Ａ１区調査前／Ａ１区SD1,3,10
図版15　Ａ１区SD1遺物出土状況／Ａ１区SD4／Ａ１区SD6／Ａ１区SD7西
図版16　Ａ１区SD7東／Ａ１区SD7西断面／Ａ１区SD7東遺物出土状況／Ａ１区SD8／Ａ１区SD8出土木材
図版17　Ａ１区SD9／Ａ１区SD14／Ａ１区SE1掘削状況／Ａ１区SE1／Ａ１区SE2掘削状況／Ａ１区SE2

図版 18　Ａ１区 SK2 ／Ａ１区 SK2 遺物出土状況／Ａ１区 SK5 ／Ａ１区 SK5 遺物出土状況／Ａ１区 SK20 ／Ａ１区 SK20 遺物出土状況
図版 19　Ａ１区 SX4 ／Ａ１区 P219 遺物出土状況／Ａ２・３区調査前／Ａ２区 SD29 ／Ａ３区 SD23 ／Ａ２区 SD29 ／Ａ２区 SD29 断面
図版 20　Ａ３区 SD24 ／Ａ３区 SD24 断面／Ａ３区 SD24 ／Ａ３区 P738 遺物出土状況／Ａ３区 SK60 ／Ａ３区 SK60 遺物出土状況／Ａ３区 SK60
図版 21　Ａ３区北壁整地層堆積状況／Ａ３区親子発掘体験講座／Ａ３区 P500
図版 22 ～ 28　出土遺物

別添図目次

別添図１　下土居若宮遺跡Ａ１・Ｂ２区全体図
別添図２　下土居若宮遺跡Ｂ１区全体図
別添図３　下土居若宮遺跡Ｂ１・２区土層断面図
別添図４　下土居若宮遺跡Ｃ１区全体図
別添図５　下土居北門遺跡Ａ１・Ａ２区全体図
別添図６　下土居北門遺跡Ａ３区全体図

第１章　遺跡の立地と環境

第１節　遺跡の立地

濃尾平野は、東側、西側および北側を尾張丘陵地帯、養老山地および美濃山地に囲まれ、南側は伊勢湾に面し、愛知県西部から岐阜県南西部に広がる。岐阜市は濃尾平野の北端に位置する。岐阜市の地勢を概観した場合、北部の美濃山地、中南部の濃尾平野に分けることができる。また木曽川水系である長良川が、市内を横断するように北東から南西方向に流れる。形成された扇状地は、岐阜市中川原付近を扇頂とする半径約６㎞、高度差約15mの緩扇状地である。この長良川扇状地の北限は、独立丘陵である鷺山のほぼ北麓を通る東西線付近で、それより北は鳥羽川まで後背湿地状の低地が広がる。今回の調査対象となった、下土居若宮遺跡、下土居北門遺跡、正明寺城之前遺跡、鷺山仙道遺跡、鷺山市場遺跡（本報告では以上の５遺跡を便宜的に「鷺山遺跡群」と呼称して記述する）はこの扇状地北端から後背湿地状の低地に立地するが、下土居若宮遺跡、鷺山市場遺跡については、鳥羽側の北側にある下城田寺丘陵、独立丘陵の鷺山の周辺にあるため、旧地形は若干標高が高かったと考えられる。

第２節　周辺の遺跡（第１図）

鷺山遺跡群が位置する岐阜市の中北部域では、平成２～７年度に行われた岐阜市遺跡詳細分布調査により縄文時代から近世までの遺物が散布する遺跡が多く確認された(1)。

縄文時代の遺跡には、長良川右岸の自然堤防上に立地する西野々遺跡がある。中期から晩期に属する土器片が採集されており、また平成５年度に区画整理事業に伴う発掘調査が行われている(2)。鷺山蝉遺跡においても縄文時代晩期の土器集積の遺構が確認されているが、集落は確認されていない(3)。

弥生時代から古墳時代は城之内遺跡に代表される。これまでに数多くの発掘調査、試掘調査が実施されており、膨大な数の遺構が見つかっている(4)。鷺山仙道遺跡、鷺山市場遺跡でも古墳時代後期から古代にかけての竪穴住居跡が確認されている(5)。

また古墳について、５世紀後半から６世紀前半頃と考えられる全長60mの富塚古墳がかつては鳥羽川左岸に位置した(6)。鷺山遺跡群の北側に広がる下城田寺丘陵上には、前期から中期の古墳が多く分布し、隣接する上城田寺の山麓には後期古墳が密集する。平成３～４年に上城田寺古墳群が調査され、横穴式石室を伴う古墳が確認された(7)。鷺山にも後期古墳があり、須恵器が採集されている。また長良川を挟んだ南側、金華山の西麓には岐阜城千畳敷遺跡があり、これまでに４度の発掘調査が行われ(8)、その２次調査では横穴式石

室を持つ千畳敷古墳が確認されている。

古代には、城之内遺跡の範囲内に長良廃寺が造営されていたとされ、市教委の昭和61年度の調査では大量の瓦が確認されている(9)。また城之内遺跡近辺には方県駅があったとされ、さらにここから鷺山に至る微高地上には東山道ルートが推定されている。この推定ルート付近には福光花ノ木遺跡、鷺山蝉遺跡、鷺山仙道遺跡、鷺山市場遺跡が立地している。平成10年度試掘調査において、鷺山蝉遺跡では、９世紀前葉の竪穴住居２棟、遺物は二彩陶器、緑釉陶器が確認されている(10)。平成17年度の鷺山蝉遺跡の調査では巡方が出土し、古代の鷺山地区には方県郡衙が存在したと推定されている(11)。また鷺山市場遺跡では奈良時代に比定される竪穴住居１棟が、下土居若宮遺跡では平安時代の可能性のあるピットが確認されている(12)。

中世前期には、鷺山蝉遺跡で幅6.0m、深さ1.4mの堀を確認し、戦国時代の蝉土手城館に先行する館の存在が想定されている(13)。また下城田寺丘陵から西へのびる尾根上に立地する下城田寺中世墓がある。前述の分布調査では古瀬戸四耳壺、瀬戸美濃産四耳壺が採集されている(14)。また岐阜城千畳敷遺跡２次調査で地鎮遺構が確認されている(15)。

戦国時代において、守護所が岐阜市内を移転した様相が先行研究から明らかにされている(16)。周辺には城館推定地がいくつかあり、鷺山遺跡群には福光御構、鷺山館、蝉土手城館跡の推定地がある。蝉土手城館跡は、地籍図の検討から一辺120mの屋敷地が想定され、鷺山蝉遺跡の調査ではその一部である堀と土塁、館に伴うと考えられる遺構が確認されている(17)。鷺山市場遺跡では、鷺山東麓での試掘調査の結果、鷺山館の土塁と堀と推定される遺構を確認している(18)。また平成４年度の城之内遺跡の調査では守護館枝広館の可能性が高い館の堀北西コーナーが確認されている(19)。この城之内遺跡から鷺山地区にかけての範囲（東西約３㎞、南北約１㎞）では、該当期のかわらけが大量に採集でき、この範囲は江戸時代の「中島両以記文」にある、鷺山から堀田（城之内遺跡の近辺）までの間に侍屋敷と百姓屋敷が入り交じって散々にあったという部分と合う、という見解もある(20)。鷺山仙道遺跡の北北西約1.5kmには城田寺葭原遺跡があり、この範囲内には1496年の城田寺合戦で舞台となった舎衛寺が含まれる。また昭和53年には、岐阜市鷺山雨屋地内で行われた道路工事の際、該当期の陶磁器（古瀬戸・大窯製品、かわらけ、中国製青磁・白磁など）をはじめ、多くの遺物が宇佐見政則氏により採集された(21)。

長良川左岸の遺跡については、岐阜城千畳敷遺跡に代表される。３次調査では15世紀に比定される鋳造遺構が検出されている。また16世紀に比定される遺構として、１次調査の巨石列、礎石建物、２次調査の竈、石積み施設、３次調査の階段、通路、井戸が確認されている(22)。さらに４次調査でも、庭園と見られる遺構、居館に伴うと考えられる石垣などが確認されている(23)。このほか岐阜城下町遺跡では平成７年度と９年度の試掘調査で大窯第１～３段階の製品、北部系山茶碗（生田２号窯式）、15世紀後葉から16世紀前葉に比定されるかわらけが出土している(24)。

近世以降には平成９年度の岐阜奉行所跡の調査があり、近世（17～19世紀中頃）、近代（19世紀中頃以降）の２時期の遺構と遺物が確認されている。近代については濃尾震災以後の廃棄土坑がある(25)。

註

(1)岐阜市教育委員会　1996 『岐阜市遺跡詳細分布調査報告書』

(2)岐阜市　1979 『岐阜市史　史料編　考古・文化財』

真福寺南土地区画整理組合・岐阜市遺跡調査会　1994 『西野々遺跡発掘調査報告書』

(3)岐阜市鷺山第二土地区画整理組合・（財）岐阜市教育文化振興事業団　2007 『鷺山蝉・鷺山仙道遺跡　岐阜市鷺山第二土地区画整理事業に伴う緊急調査』

(4)岐阜県教育委員会　1990 『城之内遺跡　長良高等学校体育館建設に伴う岐阜大学跡地の緊急発掘調査報告書』

岐阜県教育委員会・(財)岐阜県文化財保護センター　1991 『城之内遺跡Ⅱ』

岐阜市遺跡調査会　1996 『堀田・城之内』

岐阜市教育委員会　1990 『城之内遺跡－東長良中学校建設に伴う岐阜大学跡地の緊急発掘調査－』

岐阜市教育委員会　1999 『城之内遺跡－長良公園整備事業に伴う緊急発掘調査－(第１分冊)』

岐阜市教育委員会　2000 『城之内遺跡－長良公園整備事業に伴う緊急発掘調査－(第２分冊)』

岐阜市教育委員会 1999 『平成９・10年度岐阜市市内遺跡発掘調査報告書』

(財)岐阜県文化財保護センター　1997 『堀田城之内遺跡　岐阜県環状線建設工事に伴う緊急発掘調査報告書』

(財)岐阜市教育文化振興事業団　1997 『堀田・城之内Ⅱ』

(財)岐阜市教育文化振興事業団　1999 『北町堀田線・宮口町高見線街路事業に伴う緊急発掘調査報告書』

岐阜市教育委員会　(財)岐阜市教育文化振興事業団　2001 『平成11・12年度岐阜市市内遺跡発掘調査報告書』

(5)岐阜市鷺山･下土居土地区画整理組合･（財）岐阜市教育文化振興事業団　2002 『鷺山仙道遺跡　岐阜市鷺山･下土居土地区画整理事業における太平町下西郷線建設に伴う緊急発掘調査』

岐阜市鷺山・下土居土地区画整理組合・（財）岐阜市教育文化振興事業団　2005 『鷺山仙道遺跡Ⅱ　岐阜市鷺山・下土居土地区画整理事業における太平町下西郷線建設に伴う緊急発掘調査』

岐阜市鷺山・下土居土地区画整理組合・（財）岐阜市教育文化振興事業団　2008 『鷺山市場遺跡　岐阜市都市計画事業鷺山・下土居土地区画整理事業における都市計画道路鷺山下土居先見説に伴う緊急発掘調査』

(6)岐阜市　1979 『岐阜市史　史料編　考古・文化財』

(7)岐阜市教育委員会　1993 『上城田寺古墳群』

(8)岐阜市教育委員会　1990 『千畳敷織田信長居館跡伝承地の発掘調査と史跡整備』

岐阜市教育委員会　1991 『千畳敷Ⅱ－財団法人加藤栄三・東一記念館建設に係る緊急発掘調査の記録－』

(財)岐阜市教育文化振興事業団　2000『千畳敷Ⅲ－岐阜公園再整備事業に伴う岐阜城千畳敷遺跡の緊急発掘調査－』

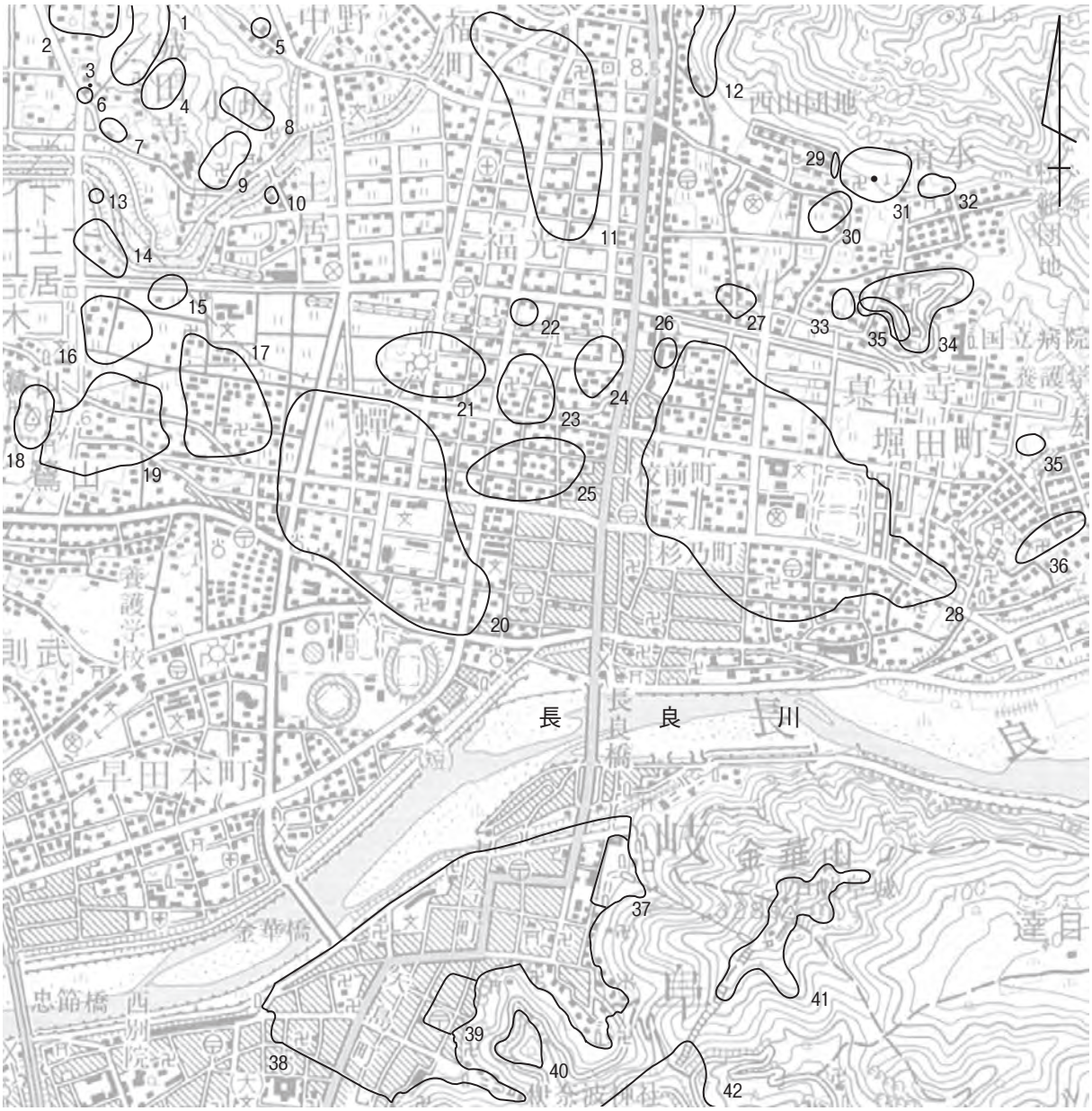

1　坂尻古墳群	2　城田寺葭原遺跡	3　下城田寺中世墓	4　鎌磨古墳群
5　打越遺跡	6　鎌磨遺跡	7　下城田寺遺跡	8　中野古墳群
9　西屋敷古墳群	10　富塚遺跡	11　八代遺跡	12　岩崎第2古墳群
13　下土居遺跡	**14　下土居若宮遺跡**	**15　下土居北門遺跡**	**16　正明寺城之前遺跡**
17　鷺山仙道遺跡	18　鷺山古墳群	**19　鷺山市場遺跡**	20　鷺山蝉遺跡
21　鷺山治郎丸遺跡	22　福光東Ｂ遺跡	23　太田遺跡	24　福光東Ａ遺跡
25　福光花ノ木町遺跡	26　長良天神遺跡	27　西野々遺跡	28　城之内遺跡
29　西山第2古墳群	30　長良福泉遺跡	31　西山第1古墳群	32　西山洞古墳群
33　龍門寺遺跡	34　龍門寺古墳群	35　長良窯跡群	36　雄総第1古墳群
37　岐阜城千畳敷遺跡	38　岐阜城下町遺跡	39　岐阜奉行所跡	40　北洞古墳群
41　岐阜城跡	42　上加納山古墳群		

第１図　周辺の遺跡分布図　（国土地理院発行 1/50,000 地形図を使用した）

(9)岐阜市教育委員会　1990 『城之内遺跡　長良高等学校体育館建設に伴う岐阜大学跡地の緊急発掘調査報告書』

(10)岐阜市教育委員会　1999 『平成９・10年度岐阜市市内遺跡発掘調査報告書』

(11)前掲(3)と同

(12)岐阜市教育委員会　(財)岐阜市教育文化振興事業団　2002 『平成12･13年度岐阜市市内遺跡発掘調査報告書』

(13)前掲(3)と同

(14)前掲(1)と同

(15)前掲(8)と同

(16)内堀信雄・鈴木正貴・・仁木宏・三宅唯美編　2006 『守護所と戦国城下町』高志書院

(17)前掲(3)と同

(18)岐阜市教育委員会･(財)岐阜市教育文化振興事業団　2006 『平成16･17年度岐阜市市内遺跡発掘調査報告書』

(19)岐阜市教育委員会　2000 『城之内遺跡－長良公園整備事業に伴う緊急発掘調査－(第２分冊)』

(20)高田徹　内堀信雄　1994 「美濃における一五・一六世紀代の守護所の変遷」『守護所から戦国城下へ－地方政治都市論の試み－』

(21)岐阜市教育委員会　1991 「付篇３　鷺山雨屋採集の陶磁器について」『千畳敷Ⅱ－財団法人加藤栄三・東一記念館建設に係る緊急発掘調査の記録－』

(22)前掲(8)と同

(23)岐阜市教育委員会・(財)岐阜市教育文化振興事業団　1996 『岐阜城跡－織田信長居館伝承地の確認調査および岐阜城跡の遺構分布調査』

(24)岐阜市教育委員会　1996 『平成５～７年度岐阜市埋蔵文化財調査報告書』

岐阜市教育委員会　1998 『平成９年度岐阜市市内遺跡発掘調査報告書』

(25)岐阜市教育委員会　1998 『平成９年度岐阜市市内遺跡発掘調査報告書』

第２章　発掘調査の経過

第１節　発掘調査に至る経緯

平成７年度、岐阜市都市計画部区画整理課から岐阜市教育委員会文化課（当時）に、岐阜市鷺山・下土居土地区画整理事業に関連する埋蔵文化財の取り扱いについて照会があった。市教育委員会は、当事業予定地が鷺山遺跡群の範囲内に及ぶことから、文化財保護法上の手続きと本調査前の試掘調査等について説明を行った。平成12年度に行った試掘調査により、古代～戦国時代の遺構、遺物が広範囲で確認された。試掘調査の結果を受けて、平成12年度から発掘調査（調査主体は(財)岐阜市教育文化振興事業団）を実施することとした。

平成11年10月22日付けで岐阜市鷺山・下土居土地区画整理組合理事長から文化庁長官あてに文化財保護法第57条の２第１項の規定による工事の届出がなされた。これに対し、平成11年11月４日付けで岐阜県教育委員会教育長から区画整理組合理事長あてに工事着手前の発掘調査実施の指示があった。平成12年12月１日付けで岐阜市鷺山・下土居土地区画整理組合、岐阜市教育委員会、(財)岐阜市教育文化振興事業団の３者間で鷺山・下土居土地区画整理事業に関係する埋蔵文化財の取り扱いについて協定を締結した。

第２節　発掘調査の経過（第２図、第１表）

調査は平成12年度から平成23年度までの12年間にわたり実施した。計52調査区、総調査面積は11,000㎡である。各年度の調査面積について、平成12年度は３調査区500㎡、平成13年度は10調査区2,254㎡、平成14年度は12調査区3,018㎡、平成15年度は８調査区2,285㎡、平成16年度は８調査区1,165㎡、平成17年度は４調査区689㎡、平成18年度は３調査区374㎡、平成19年度は４調査区595㎡である。各調査区について、調査終了時点で岐阜市鷺山・下土居土地区画整理組合の既履行検査を受け、面積、遺構面数、遺構や遺物などの成果の確認などを行った。合格が認められた後に岐阜市鷺山・下土居土地区画整理組合に引き渡した。各年度の業務完了後には岐阜市鷺山・下土居土地区画整理組合による完了検査を受けた。

各調査区の設定は、岐阜市鷺山・下土居土地区画整理組合が設置した基準点を使用して行った。調査区、排土置場および休憩所の周囲をフェンスで囲い、風雨等で倒壊しないよう杭等で固定した。また公道および既設の区画道路に面する部分は安全灯を設置した。

掘削作業について、表土掘削に先行し、土層観察のためのトレンチを重機により掘削した。その後、表土や盛土等を重機により除去し、人力による包含層掘削、遺構検出、遺構

平成 22 年 10 月 29 日　承認番号岐阜市第 109 号

第２図　調査区地区割り図

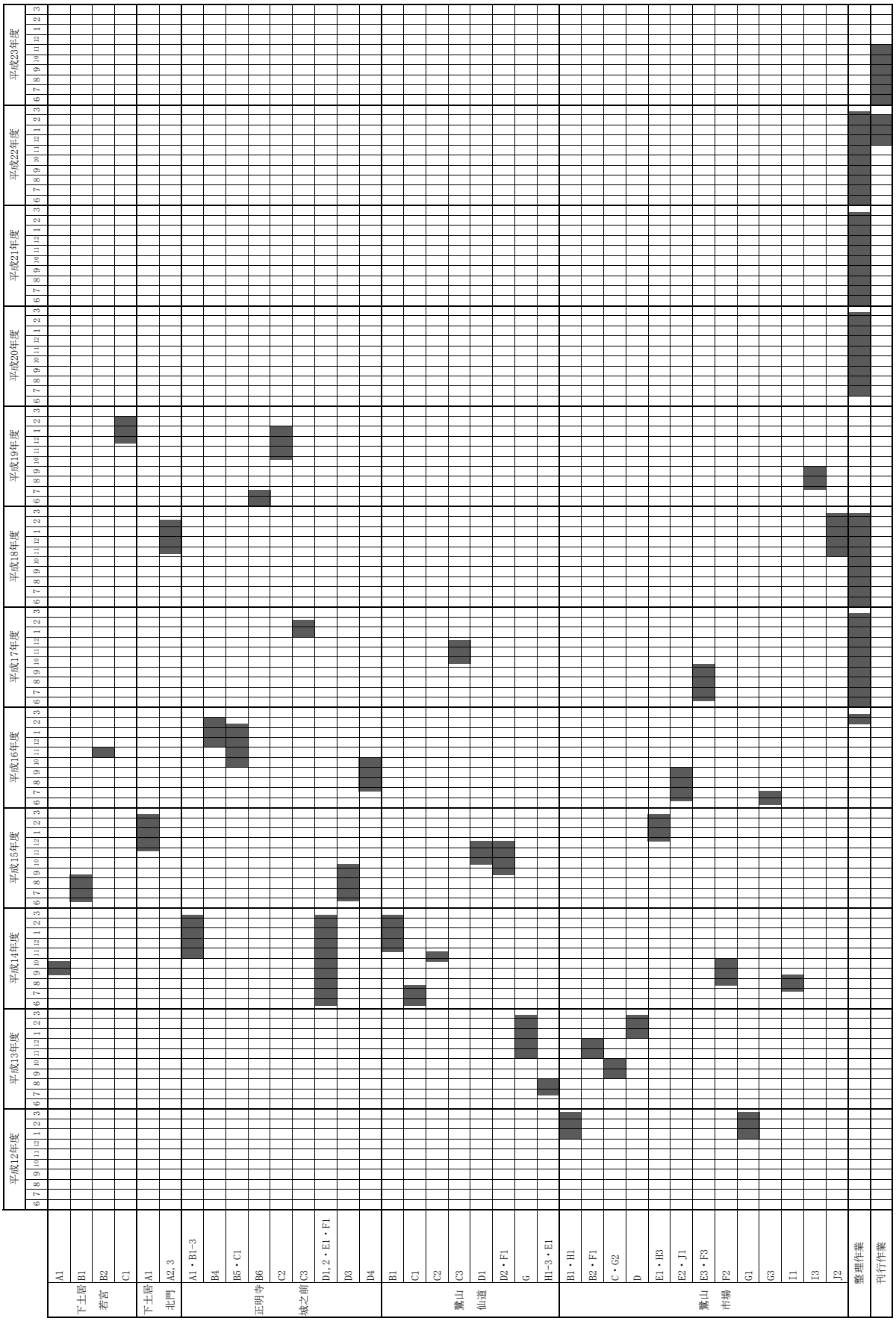
平成12年度
平成13年度
平成14年度
平成15年度
平成16年度
平成17年度
平成18年度
平成19年度
平成20年度
平成21年度
平成22年度
平成23年度
下土居 A1
下土居 B1
若宮 B2
若宮 C1
下土居 A1
北門 A2,3
正明寺 A1・B1-3
正明寺 B4
正明寺 B5・C1
正明寺 B6
城之前 C2
城之前 C3
城之前 D1,2・E1・F1
城之前 D3
城之前 D4
鷲山仙道 B1
鷲山仙道 C1
鷲山仙道 C2
鷲山仙道 C3
鷲山仙道 D1
鷲山仙道 D2・F1
鷲山仙道 G
鷲山仙道 H1-3・E1
鷲山市場 B1・H1
鷲山市場 B2・F1
鷲山市場 C・G2
鷲山市場 D
鷲山市場 E1・H3
鷲山市場 E2・J1
鷲山市場 E3・F3
鷲山市場 F2
鷲山市場 G1
鷲山市場 G3
鷲山市場 I1
鷲山市場 I3
鷲山市場 J2
整理作業
刊行作業

第１表　工程表

掘削作業を行った。併行して、土層堆積状況の記録（断面実測）、遺物出土状況などの記録（平面実測）、写真撮影などを行った。また平面実測を効率的に行うため、ラジコンヘリコプターにより写真撮影と測量を同時に行った。

整理作業は平成16年度から開始した。平成16 ～ 19年度は発掘作業と整理作業を併行して行い、平成20・21年度は整理作業のみ、平成22年度は整理作業と一部の報告書刊行作業を行った。残りの報告書は平成23年度に刊行した。

第３章　遺跡の概要

第１節　層位（第３図）

以下に記す層位は、各調査区長軸の壁面において確認したものである。本報告の土層の表記について、鷺山遺跡群全体もしくは各遺跡全体の解釈の層位は、ローマ数字の大文字（例：Ⅰ層、Ⅱ層）を使用した。各層が複数面として解釈できる場合（同時期で検出面が複数ある場合など）は枝番（例：Ⅳ－１層）を付した。各調査区の解釈の層位は、ローマ数字の小文字（例：ⅰ層、ⅱ層）、各遺構の埋土は算用数字（例：１層、２層）を使用した。鷺山遺跡群における基本層位は以下のとおりである。

Ⅰ層：表土層

Ⅱ層：遺物包含層

Ⅲ層：江戸時代の整地層および堆積層

Ⅳ層：中世前期～戦国時代の整地層および堆積層

Ⅴ層：古墳時代～古代の堆積層（整地層？）

Ⅵ層：地山

次に、各遺跡の基本層位について概要を記述する。

〔下土居若宮遺跡〕

Ⅰ層：全ての調査区で確認した。いずれも近現代の盛土である。

Ⅱ層：Ａ１区でのみ確認できた（ⅱ層）。黄灰色シルトの堆積である。

Ⅲ層：Ｂ、Ｃ区で確認した（ⅱ層）。Ｂ１区では道路状遺構と考えられる黄褐色シルト質細砂、黄褐色粘質土、白灰色粘質土の硬化層を確認した。Ｃ１区ⅱ層は茶褐色砂質土などで、上面でＳＤ51、ＳＫ88などの遺構を確認している。調査区付近にある若宮八幡神社に関連する遺構の可能性がある。

Ⅳ－１層：Ｂ２区のⅲ層である。黄色シルトなどで、上面でＳＤ38などを確認した。形成時期はⅥ期以降であると考えている。

Ⅳ－２層：Ｂ１区のⅲ、ⅳ層、Ｂ２区のⅳ、ⅴ層である。灰褐色粘質土、灰褐色シルト質細砂などの土層である。層の形成時期はⅤ期と考えられる（Ｂ２区ⅳ層はⅤ期以前）が、

基本

Ⅰ層	表土
Ⅱ層	遺物包含層
Ⅲ層	江戸時代の整地層および遺構基盤層
Ⅳ-1層	戦国時代の整地層および堆積層
Ⅳ-2層	中世前期の整地層および堆積層
Ⅴ層	古墳時代～古代の堆積層および整地層
Ⅵ層	地山

表記について
Ⅰ層、Ⅱ層：遺跡群全体の解釈の層位
※各層に複数ある場合は-1のように枝番
ⅰ層、ⅱ層：各調査区の解釈の層位
１層、２層：各遺構の埋土　　とする

下土居若宮遺跡		Ａ１区	Ｂ１区	Ｂ２区	Ｃ１区
Ⅰ層	表土	ⅰ層	ⅰ層	ⅰ層	ⅰ層
Ⅱ層	遺物包含層	ⅱ層	－	－	－
Ⅲ層	江戸時代の整地層および遺構基盤層	－	ⅱ層	ⅱ層	ⅱ層
Ⅳ-1層	戦国時代の整地層および堆積層	－	－	ⅲ層	－
Ⅳ-2層	中世前期の整地層および堆積層①	－	ⅲ層	ⅳ層	－
	〃　②	－	－	ⅴ層	－
Ⅴ層	古墳時代～古代の堆積層および整地層①	－	－	－	ⅲ層
	〃　②	－	－	－	ⅳ層
Ⅵ層	地山	ⅲ層	ⅴ層?	ⅵ層	－
	地山（黒ボク）	ⅳ層	ⅵ層	ⅶ層	ⅴ層
	地山	ⅴ層	－	－	－

下土居北門遺跡		Ａ１区	Ａ２区	Ａ３区
Ⅰ層	表土	ⅰ層	ⅰ層	ⅰ層
Ⅱ層	遺物包含層	ⅱ層	ⅱ層?	－
Ⅲ層	３回目の整地層（江戸時代？）	－	－	ⅱ層?
Ⅳ-1層	焼土層（戦国時代）	－	－	ⅲ層
Ⅳ1or2層	２回目の盛土（中世前期から戦国時代）	－	－	ⅳ層
Ⅳ-2層	１回目の盛土（中世前期）	－	－	ⅴ層
Ⅴ層	古墳時代の堆積層および整地層	－	－	
Ⅵ層	地山	ⅲ層	ⅲ層	ⅵ層

正明寺城之前遺跡		Ａ１区	Ｂ１区	Ｂ２区	Ｂ３区	Ｂ４区	Ｂ５区	Ｂ６区	Ｃ１区	Ｃ２区西	Ｃ２区東	Ｃ３区	Ｄ１区	Ｄ２区	Ｄ３区	Ｄ４区	Ｅ１区	Ｆ１区
Ⅰ層	表土	ⅰ層	ⅰ層	ⅰ層	ⅰ層	ⅰ層	ⅰ層	ⅰ層	ⅰ層	ⅰ層	ⅰ層	ⅰ層	ⅰ層	ⅰ層	ⅰ層	ⅰ，ⅰ'層	ⅰ層	ⅰ層
Ⅱ層	遺物包含層	ⅱ層	ⅱ層	ⅱ層	ⅱ層	ⅱ層	ⅱ層	ⅱ層?	ⅱ層	－	－	ⅱ層	ⅱ層	ⅱ層	ⅱ層	－	ⅱ層	ⅱ層
Ⅲ層	江戸時代の整地層および遺構基盤層	－	－	－	－	－	－	－	ⅲ層	－	ⅱ層		－	－	ⅲ層	ⅱ層	－	－
Ⅳ-1層	戦国時代の整地層および堆積層①	－	ⅲ-1層	ⅲ層	ⅲ層	ⅲ層	－	－	ⅳ層	－	－	－	ⅲ層	ⅲ層?	－	－	－	－
	〃　②	－	ⅲ-2層	－	－	－	－	－	－	－	－	－	－	－	－	－	－	－
Ⅳ-2層	中世前期の整地層および堆積層①	－	－	－	－	－	ⅲ層	－	－	－	ⅲ層	－	－	－	－	ⅲ層	－	－
	〃　②	－	－	－	－	－	ⅳ層	－	－	－	ⅳ層	－	－	－	－	ⅳ層	－	－
Ⅴ層	古墳時代の堆積層および整地層①	ⅲ層	－	ⅳ層?	ⅳ層?	－	－	－	－	－	－	－	－	－	ⅳ層	ⅴ層	－	ⅲ層
	〃　②	－	－	－	－	－	－	－	－	－	－	－	－	－	－	ⅵ層	－	－
Ⅵ層	地山	ⅳ層	ⅳ層	ⅴ層	ⅴ層	ⅳ層	ⅴ層	ⅲ層	ⅴ層	ⅴ層	ⅴ層	ⅲ層	ⅳ層	ⅳ層	ⅴ層	ⅶ層?	ⅲ層	ⅳ層

鷺山仙道遺跡		Ｂ１区	Ｃ１・Ｈ４区	Ｃ２区	Ｃ３区	Ｄ１区	Ｄ２区	Ｅ１区	Ｆ１区	Ｇ区	Ｈ１区	Ｈ２区	Ｈ３区	Ｈ４区
Ⅰ層	表土	ⅰ層	ⅰ層	ⅰ層	ⅰ（ⅱ）層	ⅰ層	ⅰ層	ⅰ層	ⅰ層	ⅰ層	ⅰ層	ⅰ層	ⅰ層	ⅰ層
Ⅱ層	遺物包含層	ⅱ層	ⅱ層	ⅱ層	－	ⅱ層	ⅱ，ⅲ層	ⅱ層	ⅱ層	－	ⅱ層	ⅱ層	ⅱ層	ⅱ層
Ⅲ層	江戸時代の整地層および遺構基盤層	－	－	－	－			－	－	輪中堤	ⅲ層	－	－	－
	江戸時代の遺物包含層	－	－	－	－	－	－	－	－	ⅱ層	－	－	－	－
Ⅳ-1層	戦国時代の整地層および堆積層①	－	ⅲ層(C1)	－	ⅲ層	－	－	－	－	ⅲ層	－	ⅲ層?	ⅲ層?	ⅲ層?
	〃　②	－	－	－	ⅳ層	－	－	－	－	ⅳ層	－	－	－	－
Ⅳ-2層	中世前期の整地層および堆積層	－	－	－	－	－	－	－	－	ⅴ層?	－	－	－	－
Ⅴ層	古墳時代の堆積層および整地層	－	ⅳ層?(H4)	－	ⅴ層	ⅲ層	－	－	－	－	－	－	－	－
Ⅵ層	地山	ⅲ層	ⅴ層	ⅲ層	ⅵ層		ⅳ層	ⅲ層	ⅲ層	ⅵ層	ⅳ層	ⅳ層	ⅳ層	ⅳ層

鷺山市場遺跡		Ｂ１区	Ｂ２区	Ｃ区	Ｄ区	Ｅ１区	Ｅ２区	Ｅ３区	Ｆ１区	Ｆ２区	Ｆ３区	Ｇ１区	Ｇ２区	Ｇ３区	Ｈ１区	Ｈ３区西	Ｈ３区東	Ｉ１区	Ｉ３区	Ｊ１区	Ｊ２区	Ａ南区	Ａ北区	Ａ・Ｐ区
Ⅰ層	表土	ⅰ層	ⅰ層	ⅰ層	ⅰ層	ⅰ層	ⅰ層	ⅰ層	ⅰ層	ⅰ層	ⅰ層	ⅰ層	ⅰ層	ⅰ層	ⅰ層	ⅰ層	ⅰ層	ⅰ層	ⅰ層	ⅰ層	ⅰ層	ⅰ層	ⅰ層	Ｐⅰ層
Ⅱ層	遺物包含層	ⅱ層	ⅱ層	ⅱ層	ⅱ層	ⅱ層	ⅱ層	ⅱ-1層	ⅱ-1層	ⅱ層	ⅱ層	ⅱ層	ⅱ層	ⅱ層	ⅱ層	ⅱ層	ⅱ層	ⅱ層	ⅱ層	ⅱ層	ⅱ層		－	－
Ⅲ層	江戸時代の整地層および遺構基盤層	－	ⅲ層?	(ⅲ層?)	ⅲ層?	－	－	ⅱ-2層	ⅱ-2層	－		－	ⅲ層?	－	－	－	ⅲ層?	－	－	－	－		－	－
Ⅳ-1層	戦国時代の整地層および堆積層①	－	－	－	－	－	－	－	－	－	－	ⅲ層	－	ⅲ層	－	－		－	－	ⅲ層	(ⅲ層)	ⅱ層	ⅱ層	－
	〃　②	－	－	－	－	－	－	－	－	－	－	－	－	－	－	－	－	－	－	－	ⅳ層		ⅲ層	Ｐⅱ層
Ⅳ-2層	中世前期の整地層および堆積層	－	－	－	－	－	－	－	－	－	－	－	－	－	－	－	－	－	－	－	－		ⅳ層	－
Ⅴ層	古墳時代の堆積層および整地層	－	－	－	－	－	－	－	－	－	－	－	－	－	－	－	－	－	－	－	ⅴ(ⅵ)層		ⅴ層	Ｐⅲ層
Ⅵ層	地山	ⅲ層	ⅳ層	ⅳ層	ⅳ層	ⅲ層	ⅲ層?	ⅲ層	ⅳ層	ⅲ層	ⅲ層	ⅳ-ⅵ層	ⅳ層	ⅳ層	ⅲ層	ⅲ層	ⅳ層	ⅲ層	ⅳ層	ⅳ層	ⅶ層	ⅲ層	ⅵ，ⅶ層	Ｐⅳ，ⅴ層

下土居若宮遺跡（東西）

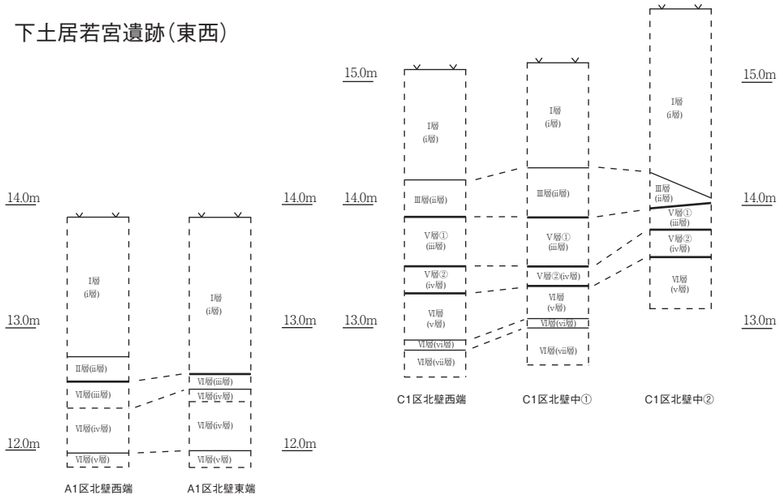

下土居若宮遺跡（南北）

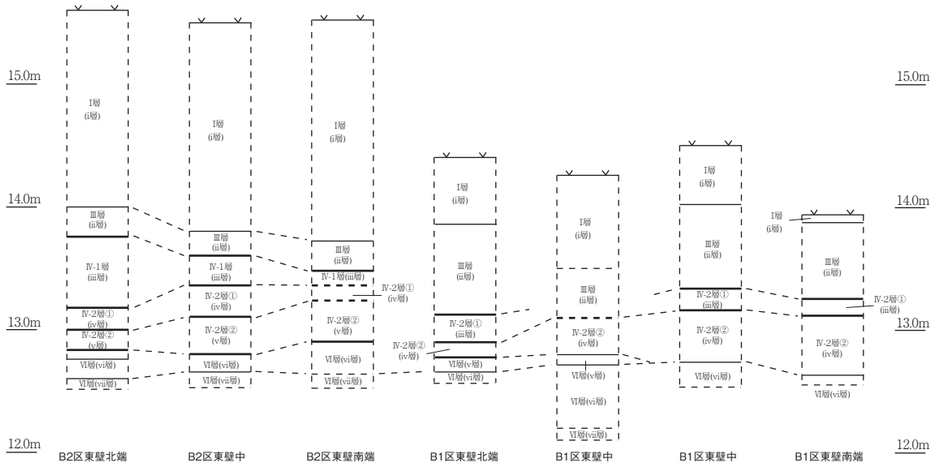

下土居北門遺跡（東西）

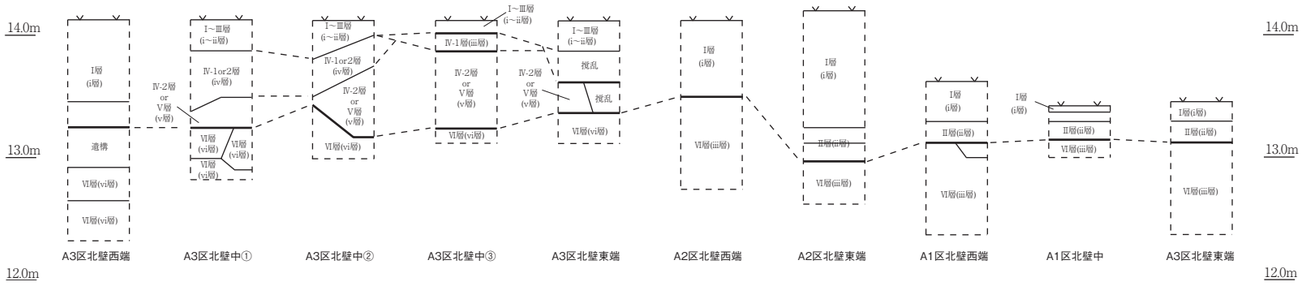

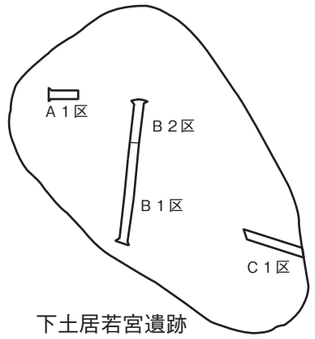

下土居若宮遺跡

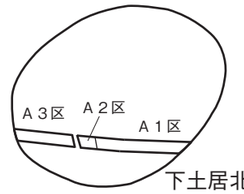

下土居北門遺跡

第３図　下土居若宮遺跡、下土居北門遺跡基本土層図

それぞれの対応関係は不明である。

Ⅴ層：Ｃ１区ⅲ、ⅳ層である。茶灰色砂質土、黄茶灰色砂質土などの土層である。また土質が均一でなく、ブロック状の堆積が認められることから、人為的に形成された可能性がある。ともに形成時期は第１～５小期である。

Ⅵ層：Ａ１区ⅲ～ⅴ層、Ｂ１区ⅴ、ⅵ層、Ｂ２区ⅵ、ⅶ層、Ｃ１区ⅴ、ⅵ層である。Ａ１区ⅳ層、Ｂ１区ⅵ層、Ｂ２区ⅶ層、Ｃ１区ⅴ層は、黒褐色粘質土などの土層で、いわゆる「黒ボク」である。Ｃ１区ⅵ層上面でＳＫ120などの縄文時代中期後葉の遺構を確認したが、これらは本来ⅴ層上面から掘り込まれていた可能性が高い。よって、Ｃ１区ⅴ層の形成時期はそれ以前ということになる。その他の調査区の黒ボクについても同様と考えられるが、確証はない。またＡ１区ⅴ層上面ではＳＸ１～９を確認したが、倒木痕の可能性がある。

〔下土居北門遺跡〕

Ⅰ層：全ての調査区で確認した。Ａ１区は現代の水田耕作土、Ａ２区およびＡ３区東半は近現代の盛土、Ａ３区西側は砕石および田畑の耕作土である。

Ⅱ層：Ａ１区でのみ確認できた（ⅱ層）。茶褐色シルトの堆積である。Ａ２区においては、ⅰ層を形成する際の削平を免れ、ⅱ層と考えられる層が部分的に残存している可能性がある（20層）。

Ⅲ層：Ａ３区東部で確認した現代家屋の基盤層（ⅱ層）である。

Ⅳ－１層：Ａ３区東部で確認した（ⅲ層）。褐色シルトなどに焼土・炭が多量に混じる。またⅴ層上面で確認したＳＫ60の埋土も本層に酷似しており、ＳＫ60はⅲ層形成時に廃棄されたと考えている。

ⅳ層はＡ３区北壁の土層観察でのみ確認した２回目の盛土と考えられる整地層である（49～73層）。詳細は不明だが、ⅴ層（１回目の盛土）の範囲を拡大するためのものか。

Ⅳ－２orⅤ層：Ａ３区東部で確認した（ⅴ層）。地山上に堆積する茶褐色シルトの均質な土層で、厚さは0.45m。形成時期はⅢ～Ⅴ期と考えている。下土居北門遺跡内の調査で確認した最も古い盛土であることから、本報告では「１回目の盛土」、前述したⅳ層は「２回目の盛土」と記述する。またＡ３区東部で確認したⅱ層は、３回目の盛土の可能性がある。

Ⅵ層：Ａ１区ⅲ層、Ａ２区ⅲ層、Ａ３区ⅵ層である。黄色粘質土、黄褐色砂質土などの堆積である。

〔正明寺城之前遺跡〕

Ⅰ層：全ての調査区で確認した。近現代の家屋のための盛土、田畑の耕作土などである。Ｂ６区のⅰ、ⅱ層については、土質が酷似しているため、表土と遺物包含層に性格を分け

ることができなかった。おそらく、耕作土として利用され続けてきた結果と考えられる。

Ⅱ層：Ｃ２区、Ｄ４区以外の調査区で確認できた。Ｃ２区西半部については、ⅰ層（近現代家屋のための盛土）形成時に大幅な削平を行った状況が調査区北壁の土層観察で確認できた。遺物包含層の他、Ⅵ層を基盤とする遺構の一部や、Ｃ２区東半部で確認したⅣ－２層なども削平されたと考えられる。Ｃ２区東半部とＤ４区についても同様の状況が見られたが、削平は後述するⅢ層の一部までしか達していない。

Ⅲ層：Ｃ１区ⅲ層、Ｃ２区東半部ⅱ層、Ｄ３区ⅲ層、Ｄ４区ⅱ層であるが、それぞれの対応関係については不明である。Ｃ２区東半部ⅱ層について、硬くしまる灰色シルト、灰褐色シルトなどが互層になるいわゆる「版築」状の堆積で（67 ～ 74層）、ⅰ層もしくはⅲ層と堆積状況が明らかに異なる。調査区北壁でのみ確認したため、詳細は不明であるが、Ⅳ－１層になる可能性も十分考えられる。

Ⅳ－１層：Ｂ１区ⅲ層、Ｂ２区ⅲ層、Ｂ３区ⅲ層、Ｂ４区ⅲ層、Ｃ１区ⅳ層、Ｄ１区ⅲ層、Ｄ２区ⅲ層であるが、それぞれの対応関係は不明である。Ｂ１区ⅲ層は上下層に分層でき、上層は細砂混じりの黄灰色シルト、下層は極細砂混じりの黄灰色シルトで、ともに焼土と炭を含むことから整地層と考えられる。それぞれの上面で遺構が確認できた。

Ｄ２区ⅲ層について、上面でⅥ期の遺構を確認したことからⅣ－１層と判断した。本層はＦ１区ⅲ層と対応すると考えているが、Ｆ１区ではⅥ期の遺構や遺物がほぼ皆無であることから、①Ｄ２区ⅲ層はⅤ層、②Ｄ２区ⅲ層とＦ１区ⅲ層の対応関係が誤認、という２つの可能性も捨て切れない。

Ⅳ－２層：Ｂ５区ⅲ、ⅳ層、Ｃ２区東半部ⅲ、ⅳ層、Ｄ４区ⅲ、ⅳ層であるが、それぞれの対応関係については不明である。Ｂ５区ⅲ層は明褐色砂質土、ⅳ層は非常に硬くしまる黒褐色砂質土の堆積でともに整地層と考えられる。Ｃ２区東半部とＤ４区については堆積層か整地層かの判断はつかなかった。正明時城之前遺跡の周辺の状況を考えると、これらの上面にⅣ－１層が堆積していた可能性は十分考えられる。

Ⅴ層：Ｂ２区ⅳ層、Ｂ３区ⅳ層、Ｄ３区ⅳ層、Ｄ４区ⅴ、ⅵ層、Ｆ１区ⅲ層である。Ｄ３区ⅳ層、Ｄ４区ⅴ、ⅵ層は灰色粘土、暗灰色シルト、褐灰色砂質シルトなどを中心とした堆積で、遺跡範囲のほぼ中央部に存在した低地の層と考えられる。ⅵ層上面で確認したＳＤ123は、この低地を利用した人工の溝と考えているが、埋土中からは夥しい量の土師器が出土した。器台、ミニチュア土器などの量が多いことから、水辺の祭祀が行われたと考えて間違いない。またＤ４区ⅶ層は地山と考えているが、土質がよく似ており、若干量であるが遺物も出土していることから、Ⅴ層になる可能性もある。その他の層の対応関係は不明である。

Ｂ２区ⅳ層とＢ３区ⅳ層は、調査区壁面でのみ確認したため詳細は不明だが、地形の落ち込みに堆積したようにも、遺構のようにも見える。

Ⅵ層：Ｄ４区ⅶ層（灰色粘土）については前述した。またＢ３区において、ＳＫ481の

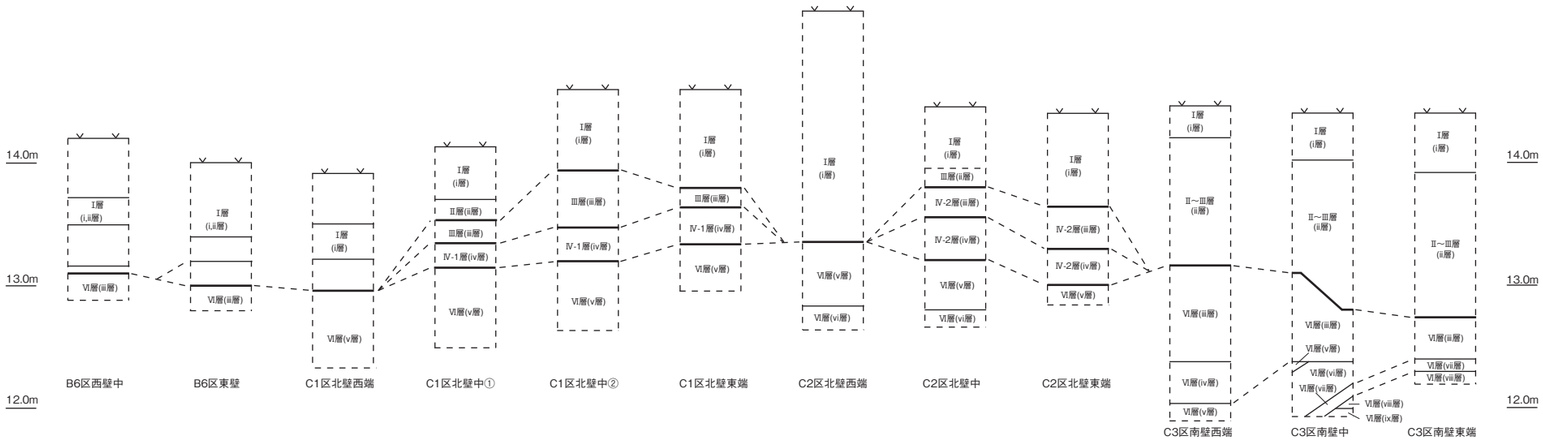

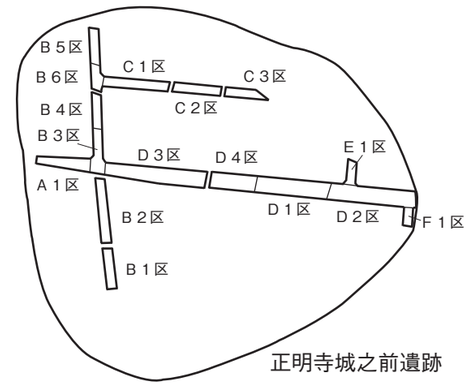

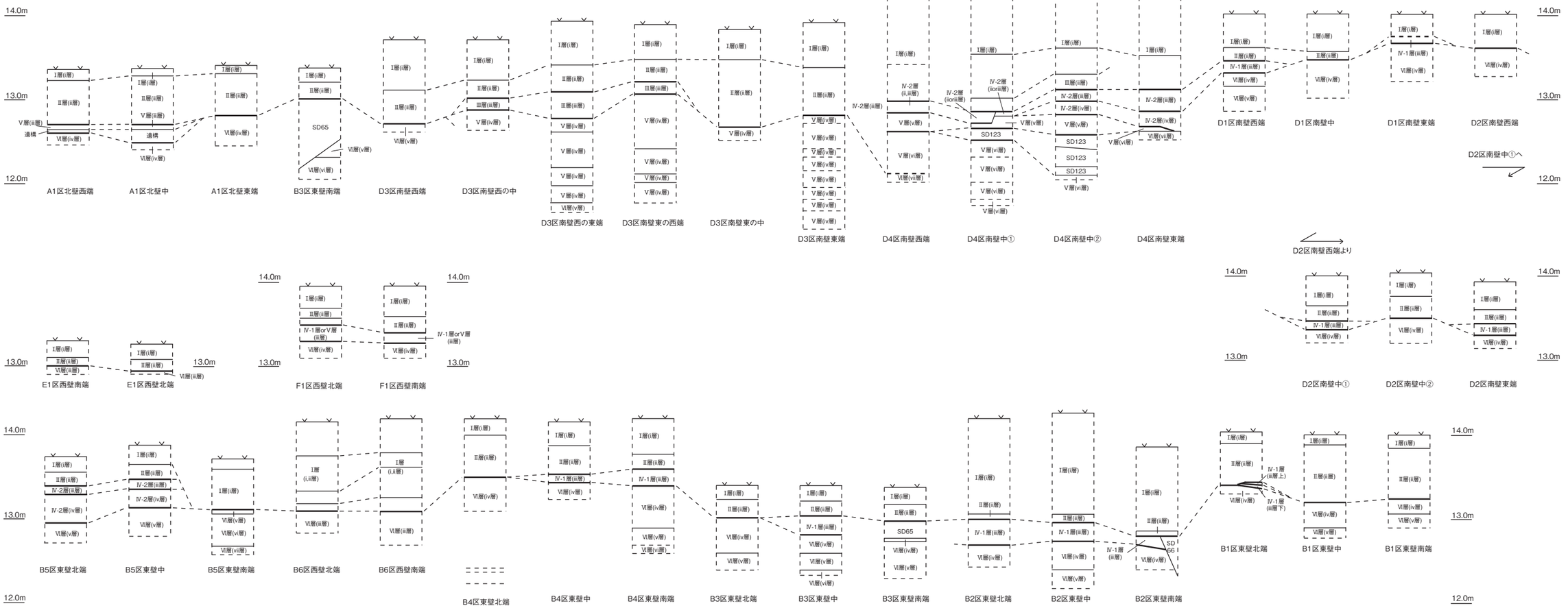

第４図　正明寺城之前遺跡基本土層図

下部をデータ採取のために掘り下げたところ、灰色粘土を確認した。Ｄ３区ⅳ層もしくはＤ４区ⅵ、ⅶ層と対応する可能性もあるが判断は難しい。

〔鷺山仙道遺跡〕

Ⅰ層：全ての調査区で確認した。近現代の家屋、駐車場のための盛土、田畑の耕作土などである。またＧ区について、江戸時代に造られた輪中堤が残存しており、Ⅰ層は輪中堤上にも堆積している。

Ⅱ層：Ｃ３区以外の調査区で確認できた。Ｃ３区は現代の集合住宅の駐車場であり、ⅰ層はそのための盛土とアスファルトである。盛土時にⅣ－１層の一部まで削平を行ったと考えている。Ｄ２区では江戸時代の盛土を確認したが、遺物包含層とは明確な分層ができなかった。

Ⅲ層：Ｇ区輪中堤の盛土、Ｈ１区ⅲ層である。Ｇ区の輪中堤については、平成12年度調査の結果、18世紀後～末葉に造られたと考えている。

Ⅳ－１層：Ｃ１区Ⅲ層、Ｃ３区ⅲ、ⅳ層、Ｇ区ⅲ、ⅳ層、Ｈ２区ⅲ層、Ｈ３区ⅲ層である。Ｇ区について、Ⅵ期の鋳造作業に関連する遺構と遺物を多量に確認しており、そのほとんどがⅳ層で確認できた。ただしⅳ層の中で焼土層や淡黄灰色砂質土などで細分すると、掘り込み面が対応しない場合が多いことから、本層は土坑廃棄時に整地し、また別の土坑を構築するという行為の繰り返しにより形成されたと考えている。またＧ区ⅲ層上面では、区画溝や掘立柱建物を確認していることから、この段階で鋳造作業は行われていなかったと考えている。

Ⅳ－２層：Ｇ区ⅴ層で、淡茶褐色砂質土の堆積である。

Ⅴ層：Ｃ３区ⅴ層である。褐色細砂、灰褐色粗砂の堆積である。洪水による堆積の可能性も考えられる。

Ⅵ層：Ｄ１区は鷺山仙道遺跡の範囲内では北端に位置する。調査区内で検出した遺構の平面形は不整形のものが多く、それぞれが密に切り合っている。またそれらの埋土は粘質土や粘質シルトのものが多く、地山と考えている粘質土（ⅲ層）との識別がかなり困難であった。また、遺物の様相と遺構の切り合い関係が整合しない箇所もある。以上のことから考えると、Ｄ１区ⅲ層は、低湿地の堆積である可能性があり、その場合、遺構と認識したものも埋土の違いであると考えられる。また遺物の様相から、低湿地はⅤ期（20期以前）まで存在していたと考えられる。

〔鷺山市場遺跡〕

Ⅰ層：全ての調査区で確認した。近現代の家屋のための盛土、田畑の耕作土などである。

Ⅱ層：全ての調査区で確認した。Ｅ３区ⅱ層とＦ３区ⅱ層については、Ⅲ層になる可能性も考えられるが判断が付かなかった。

Ⅲ層：Ｂ２区ⅲ層、Ｃ区ⅲ層、Ｄ区ⅲ層、Ｆ１区ⅲ層、Ｇ２区ⅲ層、である。Ｄ区ⅲ層以外は対応すると考えられる。

Ⅳ－１層：Ｇ１区ⅲ層、Ｇ３区ⅲ層、Ｊ１区ⅲ層で、Ｇ区の２つの層は対応する可能性がある。整地層か堆積層かの判断は難しい。

Ⅳ－２層：Ｊ２区ⅳ層である。平成18年度調査の基本層位との対応関係（北区ⅲ層と同一層）からⅣ－２層とした。

Ⅴ層:Ｉ３区ⅲ層、Ｊ２区ⅴ層である。Ｉ３区ⅲ層は明黄灰色砂質土、暗褐灰色シルト、灰褐色砂質シルトのやや均質な堆積で、厚さは0.75ｍを測る。

Ⅵ層：Ｇ１区、Ｇ３区、Ｅ３区、Ｊ１区では礫層を確認している。検出の高さに差が認められ、旧地形を反映していると考えられる。また、これらの調査区が東西方向に並んでいることも興味深い。

第２節　遺構の概要と時期区分

〔遺構の概要〕

遺構について、各遺跡で確認した遺構の種類と数は第３表の通りである。以下、各遺跡の主な特徴を概観する。

下土居若宮遺跡では、縄文時代の土坑を数基確認している。竪穴住居は４基確認したが内１基は時期が新しく、竪穴状遺構の可能性がある。その他土坑やピットが多い。江戸時代の遺構が多いが、付近にある若宮八幡宮に関係する遺構か。

下土居北門遺跡では、戦国時代に比定できる溝、井戸、土坑などを確認した。中にはその配置からセット関係が見出せるものもある。その他、古墳時代や古代のやや規模の大きな溝なども確認している。

正明寺城之前遺跡では、古墳時代から戦国時代までの多くの遺構を確認した。いずれの時期についても一定量の遺構が認められる。特徴的なものを挙げるならば、古墳時代の水辺の祭祀行為に関連する溝、奈良時代の焼塩土器が集中して出土した土坑、平安時代の墨書須恵器が集中して出土した溝、鎌倉時代の整地層、戦国時代の区画溝などである。

鷺山仙道遺跡では、遺跡範囲の東端部で、戦国時代の鋳造作業に関連すると考えられる多くの遺構と遺物を確認した。その他、戦国時代の土師器皿が集中して出土した土坑が数基認められる。

鷺山市場遺跡では、竪穴住居の数が他の遺跡の数を凌駕している。時期は古墳時代～平安時代までのものがある。またＣ区において、灰釉陶器とロクロ土師器がセットで出土する遺構が密集していることも特徴的である。戦国時代の遺構は区画溝が多く、その他下層施設なども確認している。

また、集落遺跡としては井戸の数がやや少ない。井戸と断定するのが難しいものもしく

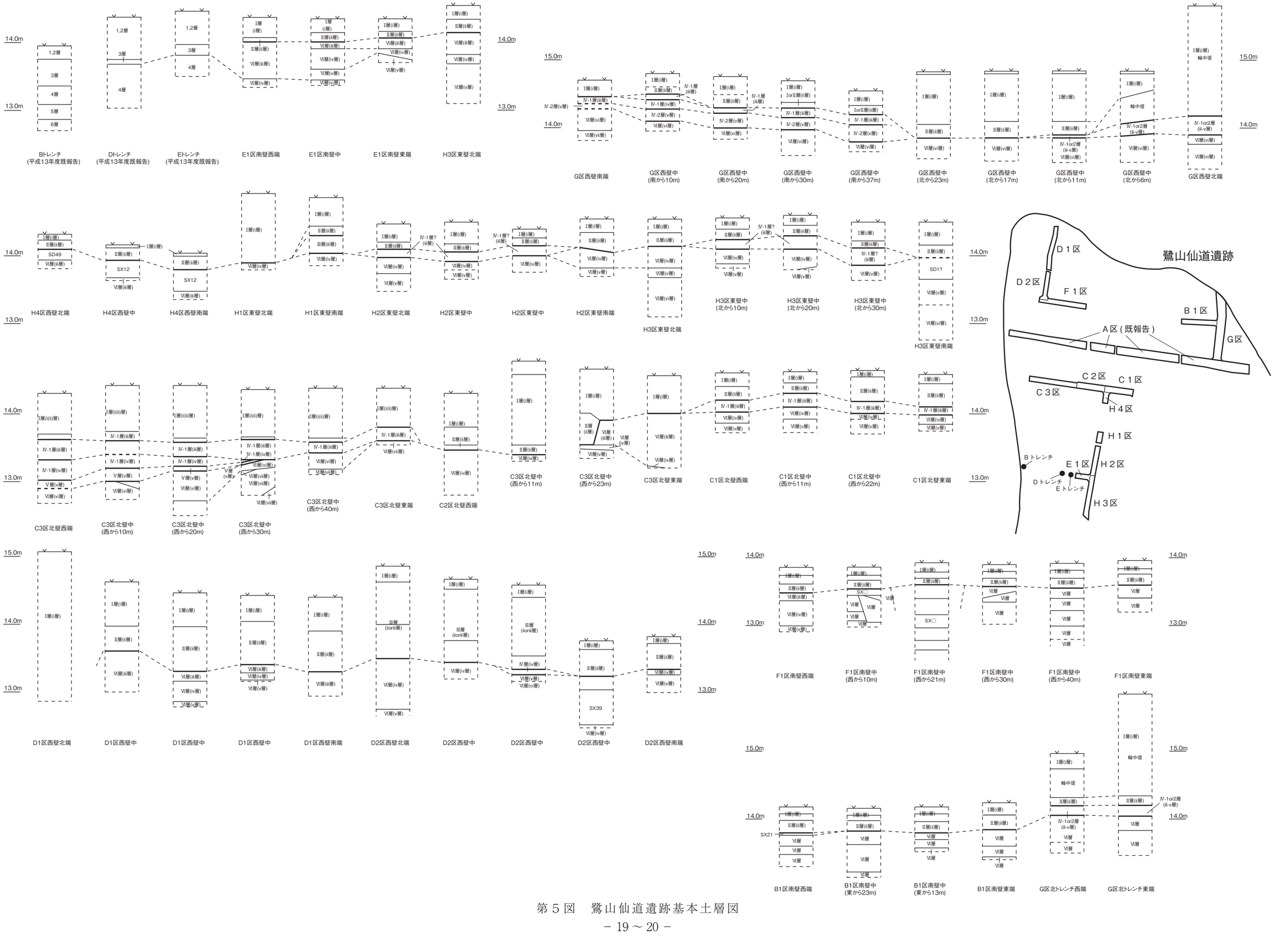

第５図　鷺山仙道遺跡基本土層図

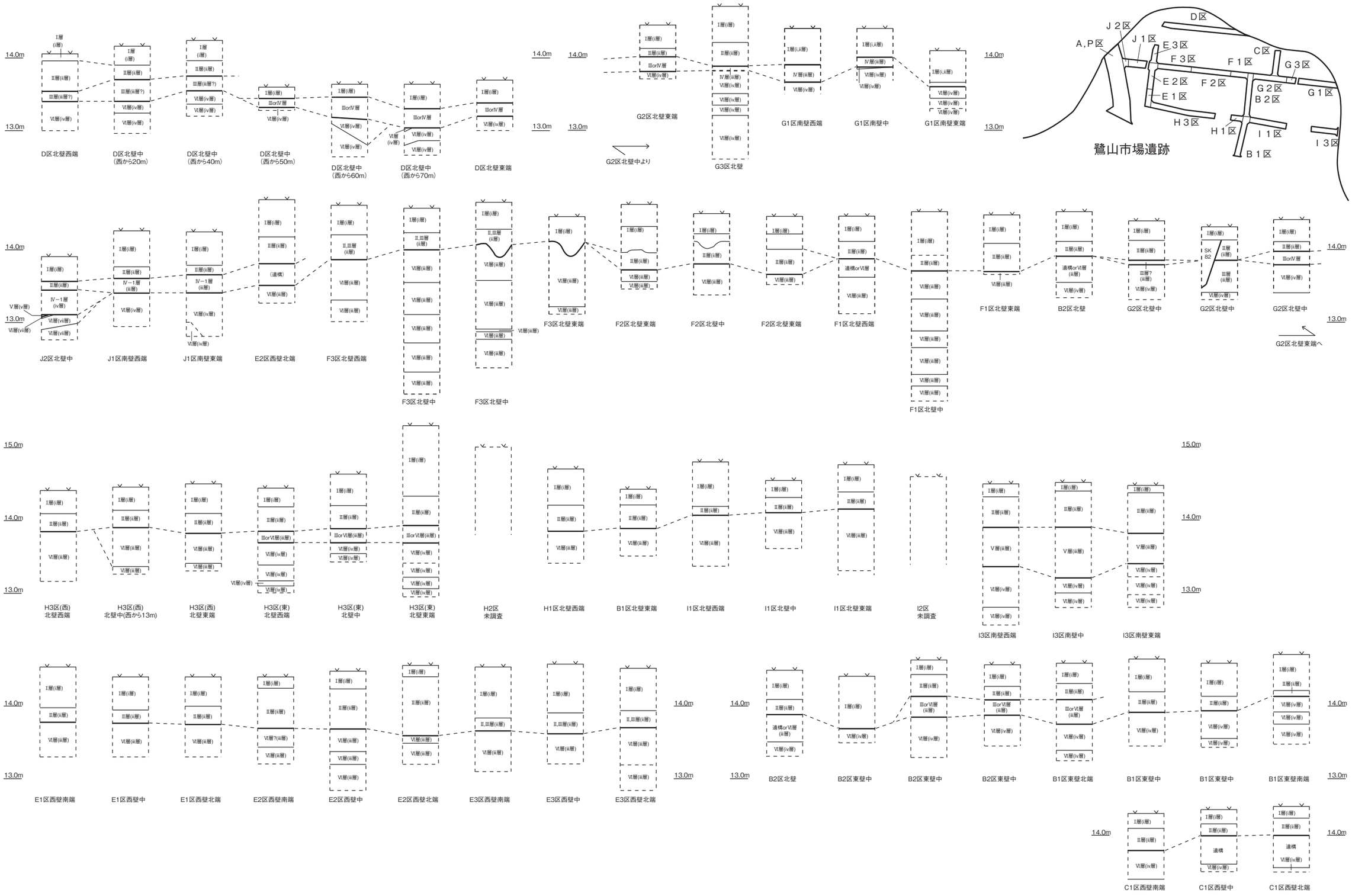

第６図　鷺山市場遺跡基本土層図

は略称を付け替えていないものが、土坑と不明遺構の中に数基含まれているのを合わせたとしても、その少なさはやや異常である。遺構としては確認できなかったが、井戸以外に水を得る手段があったのだろうか。

〔時期区分〕

本報告では、記述の便宜上第４表のように時期を区分した。出土遺物の種類や型式などにより１～26の小期に分け、遺構変遷における主な画期を反映するⅠ～Ⅶ期を設定した。Ⅱ、Ⅲ、Ⅴ、Ⅵ期については、その前の段階（５、10、18、23期）と比較し、遺構数が増加していることから設定している。また、Ⅳ期について通期的に遺構数が少ないことが設定の理由である。

以下、各期の概要を記述する。

Ⅰ期（第１～５小期）：縄文時代中期～弥生時代後期

弥生土器の山中式併行の時期を第５小期とし、Ⅰ期の下限に設定した。下土居若宮遺跡で第１小期、下土居北門遺跡で第２小期、鷺山仙道遺跡で第４小期の遺構を確認している。このほか、正明寺城之前遺跡、鷺山市場遺跡でも縄文土器の出土を確認している。

Ⅱ期（第６～ 10小期）：弥生時代末期～古墳時代後期

土師器の宇田式併行の時期を第10小期とし、Ⅱ期の下限に設定した。正明寺城之前遺跡、鷺山市場遺跡を中心に多くの遺構を確認した。

Ⅲ期（第11 ～ 15小期）：古墳時代後期～平安時代（～９世紀前葉）

美濃須衛窯須恵器のⅤ－１期の時期を第15小期とし、Ⅲ期の下限に設定した。正明寺城之前遺跡を中心に多くの遺構を確認した。Ⅵ期と並んで遺構量の多い時期である。

Ⅳ期（第16 ～ 18小期）：平安時代（９世紀中葉～ 12世紀末）

灰釉陶器から尾張型山茶碗４型式までの時期である。前述した通り遺構数は多くないが、下土居北門遺跡、鷺山仙道遺跡、鷺山市場遺跡において、ロクロ土師器が集中して出土した遺構を確認している。また正明寺城之前遺跡において、墨書須恵器がまとまった量出土した溝を確認している。

Ⅴ期（第19 ～ 23小期）：鎌倉時代～室町時代（13世紀前葉～ 15世紀後葉）

尾張型山茶碗５、６型式から瀬戸美濃産陶器の古瀬戸後Ⅳ期古段階までの時期である。19、20期は正明寺城之前遺跡で、21 ～ 23期は下土居若宮遺跡、下土居北門遺跡、鷺山市場遺跡で遺構を比較的多く確認できた。特に鷺山市場遺跡の遺構については、次のⅥ期に形成される町の基礎になった可能性が高い。

Ⅵ期（第24小期）：戦国時代（16世紀前葉）

それまで岐阜市南部の川手にあった守護所（革手城など）が、現在の福光地区に移転し「福光御構」が造営された時期である。遺物は瀬戸美濃産陶器の古瀬戸後Ⅳ期新段階～大窯第１段階の時期であるが、量的には前者が圧倒的に多い。下土居若宮遺跡を除くすべての遺

跡で多くの遺構を確認し、そのほとんどが「福光御構」の周辺に形成された町を構成するものと考えられる。

Ⅶ期（第25、26小期）：戦国時代～江戸時代

守護所が現在の長良地区に移転し「枝広館」が造営された（1532年）影響か、もしくは洪水等の災害があったか、明確な理由は不明だが、大窯第２段階以降の遺構と遺物は下土居北門遺跡でわずかに確認できるのみで、あとは皆無に近い。江戸時代の遺構と遺物は各遺跡で確認できることから、第25小期には人々の活動がなかった可能性が高い。

	竪穴住居	溝	井戸	土坑	石積	不明	ピット	計
下土居若宮遺跡	4	38	0	113	0	16	502	673
下土居北門遺跡	0	30	2	103	0	16	820	971
正明寺城之前遺跡	55	168	2	494	1	74	1,873	2,667
鷺山仙道遺跡	46	78	2	276	0	34	1,761	2,197
鷺山市場遺跡	185	112	1	360	0	20	1,685	2,363
計	290	426	7	1,346	1	160	6,641	8,871

第３表　遺構の種類と数

第３節　遺物の概要

今回の調査では、縄文時代中期後葉時代から近現代までの遺物が出土した。総遺物点数は510,853点で、各遺跡については下土居若宮遺跡33,185点、下土居北門遺跡71,270点、正明寺城之前遺跡183,959点、鷺山仙道遺跡116,616点、鷺山市場遺跡105,823点である。群を抜いて多いのは古墳時代の土師器で、次に多いのが土師器皿である。

遺物の整理にあたり、各遺物についてすでに分類・編年研究が進んでいるものについてはその成果に従った(註)。ロクロ土師器については、以下のように分類した。また例言にも記載したが、研究者に直接指導を受けたものもある。

〔ロクロ土師器〕

無釉で、ロクロ成形であることからこの「通称」が付けられたと思われる。灰釉陶器と共伴することが多く、なかには灰釉陶器の生焼け製品かと思うほど、形状や調整が酷似するものもある。杯部と外面底部のそれぞれの形状により分類を行った。

杯部の形状は、「皿形」と「椀形」の２種類で、皿形には灰釉陶器に見られるような「段皿形」のものもある。

外面底部の形状は、「平底」「輪高台」「柱状高台」の３種類である。ほとんどの遺物に回転糸切り痕が認められる。

本文中の記述、もしくは遺物観察表における記載は、上記の組み合わせで行っている。

註

内堀信雄・横幕大祐　1998 「山中～宇田式併行期の美濃西部域土器編年」『第６回東海考古学フォーラム　土器・墓は語る』

内堀信雄　2000 「宇田型甕から伊勢型甕へ－岐阜市における事例検討－」『第７回東海考古学フォーラム　Ｓ字甕を考える』

渡辺博人　1984 「美濃須衛古窯跡群における須恵器編年」『美濃須衛古窯跡群資料調査報告書』

尾野善裕　2008 「古代の灰釉陶器生産と来姓古窯跡群」『来姓古窯跡群』豊田市埋蔵文化財発掘調査報告書第31集　豊田市教育委員会

藤澤良祐　2008 「第２章　東濃型山茶碗の型式編年」『中世瀬戸窯の研究』高志書院

赤羽一郎･中野晴久　1994 「生産地における編年について」『全国シンポジウム「中世常滑をおって」資料集』

藤澤良祐　2008 「第５章　古瀬戸後期様式の編年」『中世瀬戸窯の研究』高志書院

藤澤良祐　1986 「瀬戸大窯発掘調査報告書」『瀬戸市歴史民俗資料館研究紀要』Ⅴ

小野正敏　1982 「15 ～ 16世紀の染付碗、皿の分類と年代」『貿易陶磁研究』No.2

上田秀夫　1982 「14 ～ 16世紀の青磁碗の分類について」『貿易陶磁研究』No.2

上田秀夫　1982 「14 ～ 16世紀の白磁の型式分類と編年」『貿易陶磁研究』No.2

井川祥子　2006 「美濃中世後期土師器皿の分類と編年」『守護所と戦国城下町』高志書院

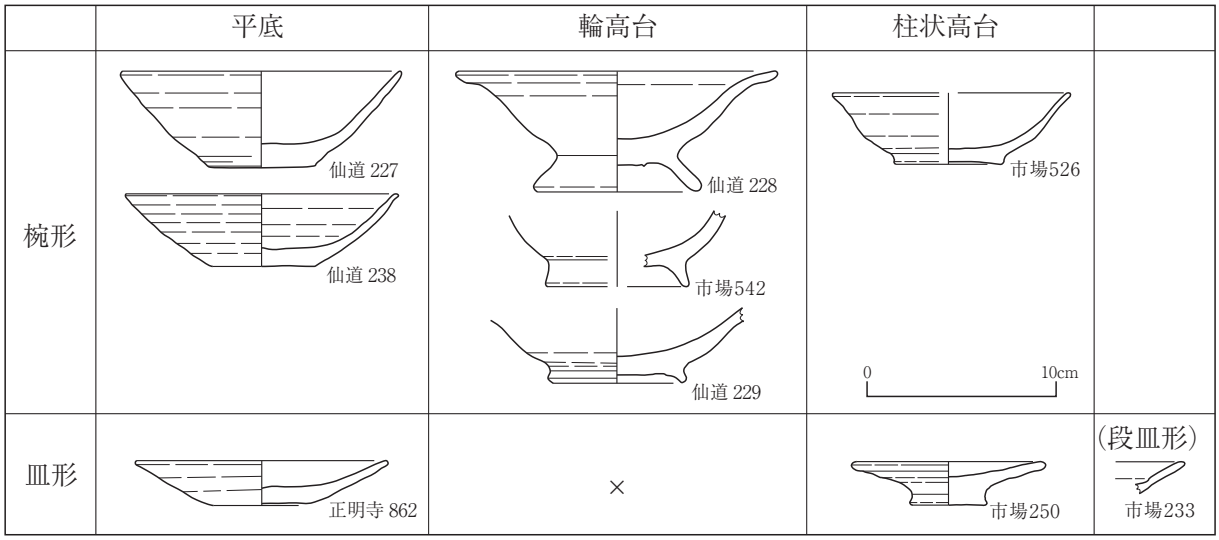

第７図　ロクロ土師器分類図

期				若宮	北門	正明寺	仙道	市場
Ⅰ	1	縄文時代中期後葉		○	△	△	－	－
	2	縄文時代晩期						
	3	弥生時代前期		△	△	－	△	△
	4	弥生時代中期						
	5	弥生時代後期	山中式併行　ﾌｫｰﾗﾑⅠ					
Ⅱ	6	弥生時代末期	欠山式併行　ﾌｫｰﾗﾑⅡ	○	－	◎	○	◎
	7	弥生時代末期～古墳時代初頭	元屋敷式併行　ﾌｫｰﾗﾑⅢ					
	8	古墳時代	松河戸Ⅰ式併行　ﾌｫｰﾗﾑⅣ					
	9	古墳時代	松河戸Ⅱ式併行　ﾌｫｰﾗﾑⅤ	－	－	△	△	△
	10	古墳時代後期	宇田式併行					
Ⅲ	11	6c後葉～7c前半	伊勢型甕A1主	△	△	○	○	●
	12	7c後半	伊勢型甕A2主					
	13	8c前葉	美濃須衛Ⅳ－1	－	△	○	△	△
	14	8c中葉	美濃須衛Ⅳ－2					
	15	8c後葉～9c前葉	美濃須衛Ⅳ－3～Ⅴ－1	△	△	●	○	△
Ⅳ	16	9c中葉～10c前葉	黒笹14～大原2	－	○	○	△	◎
	17	10c中葉～11c中葉	虎渓山1～明和27					
	18	11c後葉～12c末	～山茶碗　4型式	－	△	－	－	△
Ⅴ	19	13c前葉	山茶碗　5，6型式	○	－	◎	○	◎
	20	13c中葉～14c前葉	山茶碗　明和1～大畑大洞1新 古瀬戸　前Ⅳ～中期					
	21	14c中葉～15c前葉	山茶碗　大洞東1 古瀬戸　後Ⅱ～Ⅲ期	△	△	○	△	○
	22	15c中葉	山茶碗　脇之島3 古瀬戸　後Ⅳ期古					
	23	15c後葉	古瀬戸　後Ⅳ期古～新	△	○	○	△	○
Ⅵ	24	16c前葉	古瀬戸　後Ⅳ期新＞大窯1	○	◎	●	●	●
Ⅶ	25	16c中葉～	大窯1～4	－	△	－	－	－
	26	近世		○	△	○	△	△
				－	△	○	◎	●
			遺構数	0	1～5	6～19	20～49	50～

第４表　時期区分表

第４章　下土居若宮遺跡の遺構と遺物

第１節　Ｉ期の遺構と遺物

ＳＫ116（第８図、第34図）

Ｃ１区西部に位置する。プランはＡ－Ａ’セクションの11層上面で確認したが、調査区西壁の精査により、９層上面（ｖ層）より掘り込まれていることが判明した。調査開始時に行った、土層確認のための重機による深掘りで削平してしまったためプランは不明である。深さは0.65ｍを測り、埋土は暗褐色などの粘質土で、少量の炭を含む。

１は縄文時代中期後葉の深鉢で、外面に隆文帯がある。

以上のことから、本遺構を１期（縄文時代中期後葉）に比定した。

ＳＫ121（第８図）

Ｃ１区西部に位置する。プランはｖ層を除去した段階で確認したが、埋土の状況がＳＫ116やＳＫ122と酷似することから、ｖ層上面より掘り込まれた遺構と判断した。平面形は不整円形を呈し、Ｐ482を切る。深さは0.20ｍを測り、埋土は暗褐色などの粘質土で、炭を含む。

遺物は出土していないが、埋土の状況や他の遺構から出土している遺物の時期から、１期と考えられる。

ＳＫ122（第８図）

Ｃ１区中央部に位置する。プランはｖ層を除去した段階で確認したが、調査区南壁の精査により、ｖ層上面から掘り込まれていることが判明した。プランの南側は調査区外にあるため、平面形は不明である。深さは1.05ｍを測り、遺構の壁は垂直に近く、底部にはやや平らな面がある。埋土は粘質土である。

遺物は出土していないが、埋土の状況や他の遺構から出土している遺物の時期から、１期と考えられる。

ＳＫ123（第８図、第34図）

Ｃ１区西部に位置する。プランはｖ層を除去した段階で確認したが、ｖ層掘り下げ段階から石が出土していたことから、ｖ層上面から掘り込まれていると考えられる。プランは不整楕円形を呈する集石遺構で、深さは0.24ｍを測る。遺構底部には、多少の凹凸はあるものの平らな面が認められる。出土した石は、意識的に並べ置かれたようには見えず、特に１層中に集中し、土層観察から、掘り直しの後に一気に入れられたようにも見えること

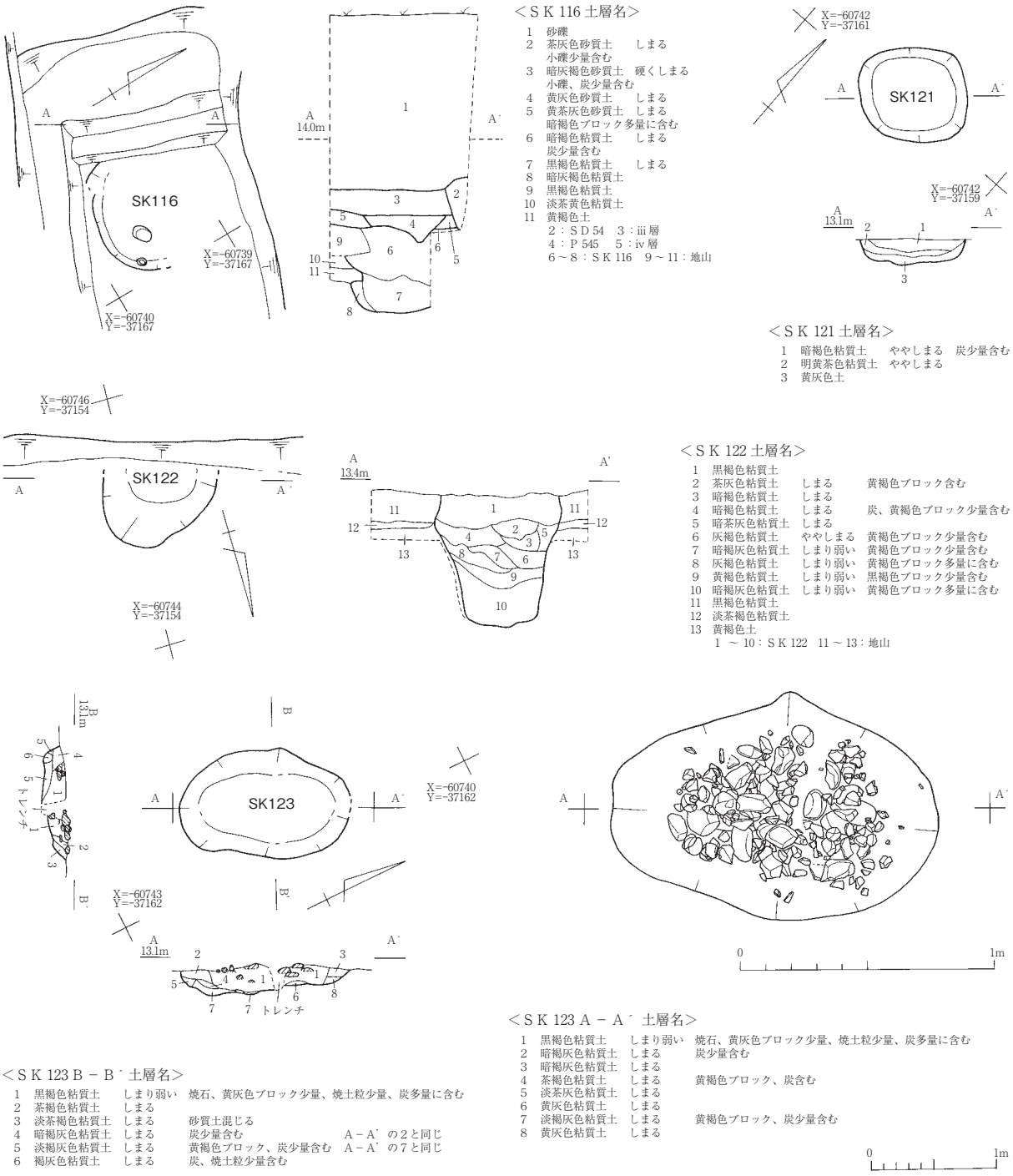

第８図　SK116,121,122,123 実測図

から、本遺構がくり返し使用された可能性が高い。石はチャートや砂岩、流紋岩などがあり、被熱しているものが多い。埋土には炭が多量に混じり、焼土粒も微量に認められる。

２は縄文土器（器種不明）、３は石製品の磨石である。安山岩製で全面に使用痕がある。

以上のことから、本遺構を１～２期（縄文時代）に比定した。

ＳＫ133（第９図、第34図）

Ｃ１区中央部に位置する。ＳＫ81の底部で確認し、当初は一連の遺構と考えていたが、

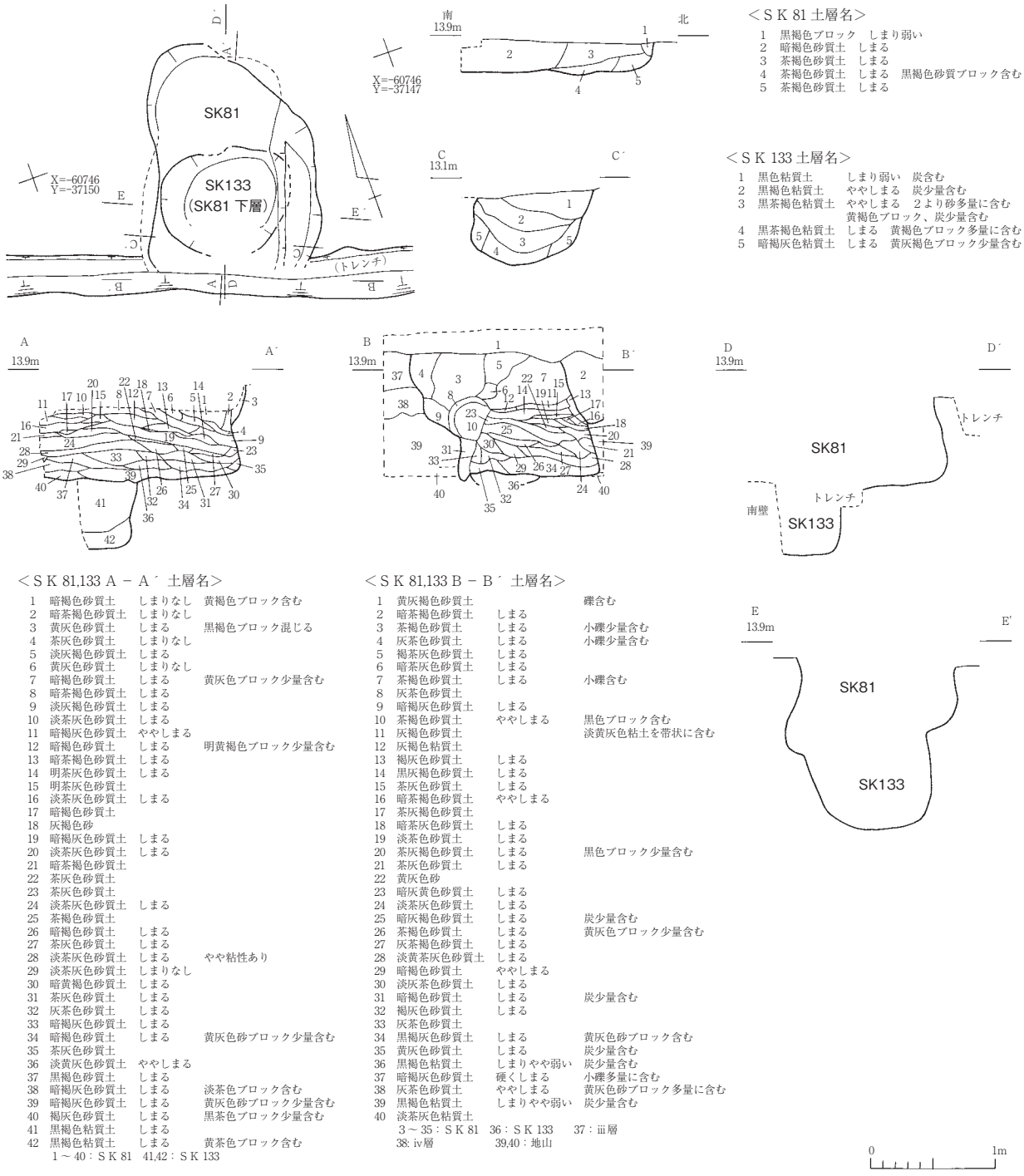

＜ＳＫ 81 土層名＞

1　黒褐色ブロック　しまり弱い
2　暗褐色砂質土　しまる
3　茶褐色砂質土　しまる
4　茶褐色砂質土　しまる　黒褐色砂質ブロック含む
5　茶褐色砂質土　しまる

＜ＳＫ 133 土層名＞

1　黒色粘質土　しまり弱い　炭含む
2　黒褐色粘質土　ややしまる　炭少量含む
3　黒茶褐色粘質土　ややしまる　２より砂多量に含む
　　黄褐色ブロック、炭少量含む
4　黒茶褐色粘質土　しまる　黄褐色ブロック多量に含む
5　暗褐灰色粘質土　しまる　黄灰褐色ブロック少量含む

＜ＳＫ 81,133 Ａ － Ａ´ 土層名＞

1	暗褐色砂質土	しまりなし	黄褐色ブロック含む
2	暗茶褐色砂質土	しまりなし	
3	黄灰色砂質土	しまる	黒褐色ブロック混じる
4	茶灰色砂質土	しまりなし	
5	淡灰褐色砂質土	しまる	
6	黄灰色砂質土	しまりなし	
7	暗褐色砂質土	しまる	黄灰色ブロック少量含む
8	暗茶褐色砂質土	しまる	
9	淡灰褐色砂質土	しまる	
10	淡茶灰色砂質土	しまる	
11	暗褐灰色砂質土	ややしまる	
12	暗褐色砂質土	しまる	明黄褐色ブロック少量含む
13	暗茶褐色砂質土	しまる	
14	明茶灰色砂質土	しまる	
15	明茶灰色砂質土		
16	淡茶灰色砂質土	しまる	
17	暗褐色砂質土		
18	灰褐色砂		
19	暗褐灰色砂質土	しまる	
20	淡茶灰色砂質土	しまる	
21	暗茶褐色砂質土		
22	茶灰色砂質土		
23	茶灰色砂質土		
24	淡茶灰色砂質土	しまる	
25	茶褐色砂質土		
26	暗褐色砂質土	しまる	
27	茶灰色砂質土	しまる	
28	淡茶灰色砂質土	しまる	やや粘性あり
29	淡茶灰色砂質土	しまりなし	
30	暗黄褐色砂質土	しまる	
31	茶灰色砂質土	しまる	
32	灰茶色砂質土	しまる	
33	暗褐灰色砂質土	しまる	
34	暗褐色砂質土	しまる	黄灰色砂ブロック少量含む
35	茶灰色砂質土		
36	淡黄灰色砂質土	ややしまる	
37	黒褐色砂質土	しまる	
38	暗褐灰色砂質土	しまる	淡茶色ブロック含む
39	暗褐灰色砂質土	しまる	黄灰色砂ブロック少量含む
40	褐灰色砂質土	しまる	黒茶色ブロック少量含む
41	黒褐色粘質土	しまる	
42	黒褐色粘質土	しまる	黄茶色ブロック含む

1 ～ 40：ＳＫ 81　41,42：ＳＫ 133

＜ＳＫ 81,133 Ｂ － Ｂ´ 土層名＞

1	黄灰褐色砂質土		礫含む
2	暗茶褐色砂質土	しまる	
3	茶褐色砂質土	しまる	小礫少量含む
4	灰茶色砂質土	しまる	小礫少量含む
5	褐茶灰色砂質土	しまる	
6	暗茶灰色砂質土	しまる	
7	茶褐色砂質土	しまる	小礫含む
8	灰茶色砂質土		
9	暗褐灰色砂質土	しまる	
10	茶褐色砂質土	ややしまる	黒色ブロック含む
11	灰褐色砂質土		淡黄灰色粘土を帯状に含む
12	灰褐色粘質土		
13	褐灰色砂質土	しまる	
14	黒灰褐色砂質土	しまる	
15	茶灰色砂質土	しまる	
16	暗茶褐色砂質土	ややしまる	
17	茶灰褐色砂質土		
18	暗茶灰色砂質土	しまる	
19	淡茶色砂質土	しまる	
20	茶灰褐色砂質土	しまる	黒色ブロック少量含む
21	茶灰色砂質土	しまる	
22	黄灰色砂		
23	暗灰黄色砂質土	しまる	
24	淡茶灰色砂質土	しまる	
25	暗灰褐色砂質土	しまる	炭少量含む
26	茶褐色砂質土	しまる	黄灰色ブロック少量含む
27	灰茶褐色砂質土	しまる	
28	淡黄茶灰色砂質土	しまる	
29	暗褐色砂質土	ややしまる	
30	淡灰茶色砂質土	しまる	
31	暗褐色砂質土	しまる	炭少量含む
32	褐灰色砂質土	しまる	
33	灰茶色砂質土		
34	黒褐灰色砂質土	しまる	黄灰色砂ブロック含む
35	黄灰色砂質土	しまる	炭少量含む
36	黒褐色粘質土	しまりやや弱い	炭少量含む
37	暗褐灰色砂質土	硬くしまる	小礫多量に含む
38	灰茶色砂質土	ややしまる	黄灰色砂ブロック多量に含む
39	黒褐色粘質土	しまりやや弱い	炭少量含む
40	淡茶灰色粘質土		

3 ～ 35：ＳＫ 81　36：ＳＫ 133　37：ⅲ層
38: ⅳ層　39,40：地山

第９図　SK81,133 実測図

埋土の状況や出土遺物の様相が著しく異なることから、別遺構と判断した。平面形は不整形を呈し、深さは0.55ｍを測る。遺構の壁は垂直に近く、底部には平らな面がある。埋土は黒褐色などの粘質土で、炭を少量含む。以上の状況から、ＳＫ122と同じ性格を持つ遺構と考えられる。

４ ～ 14は縄文時代中期後葉の深鉢である。４ ～ 10は外面に刻線文が施され、11 ～ 14は外面に隆文帯がある。

以上のことから１期（縄文時代中期後葉）に比定した。

ＳＫ120（第10図、第34図）

Ｃ１区西部に位置する。ⅳ層上面で確認した。平面形は、プランの南側が調査区外であるため不明である。底部は平らで、埋土は黄灰茶色などの砂質土である。

15は加飾壺で、外面に連続する刻線文が施される。時期は不明（弥生時代終末期か）。

後述するがⅳ層の形成時期を考えると、本遺構は３～５期に比定できる。

ＳＫ101（第10図、第34図）

Ｃ１区西部に位置し、ⅲ層上面で確認した。ＳＤ52、ＳＫ100、Ｐ392に切られ、平面形は南側が調査区外であるため不明である。埋土は暗茶褐色などの砂質土で、炭を少量含む。

16と17は弥生土器である。16は屈折脚外反高杯、17は高杯で、脚部外面に多条沈線が施される。

以上のことから、本遺構を５期に比定した。

ＳＫ103（第10図、第34図）

Ｃ１区西部に位置し、ⅲ層上面で確認した。ＳＫ85などに切られる。平面形は不整形で、埋土は黄灰色や茶灰褐色などの砂質土である。

18～20は弥生土器で、18と19はくの字甕、20は鉢で、外面は、口縁部を横ナデし、体部には平行沈線文、連続刺突文などが施される。またハケ調整の後、ミガキ調整を行っている。

以上のことから、本遺構を５期に比定した。

ＳＫ109（第10図、第34図）

Ｃ１区西部に位置し、ⅲ層上面で確認した。ＳＤ51などに切られ、平面形は不整形を呈する。埋土は茶灰色や暗灰茶色などの砂質土である。

21、22は弥生土器で、21は受口甕、22は鉢で、外面体部に平行沈線文と連続刺突文が施される。

以上のことから、本遺構を５期に比定した。

ＳＫ112（第11図、第34図）

Ｃ１区西部に位置し、ⅲ層上面で確認した。Ｐ364～366に切られ、平面形は不整形を呈する。底部は平らで、埋土は茶褐色、茶灰色などの砂質土である。

23、24は弥生土器である。23は加飾壺、24は台付壺の脚部である。ともに口縁部外面に平行沈線が施される。また、25は弥生土器と思われるが器種は不明である。口縁部の内外

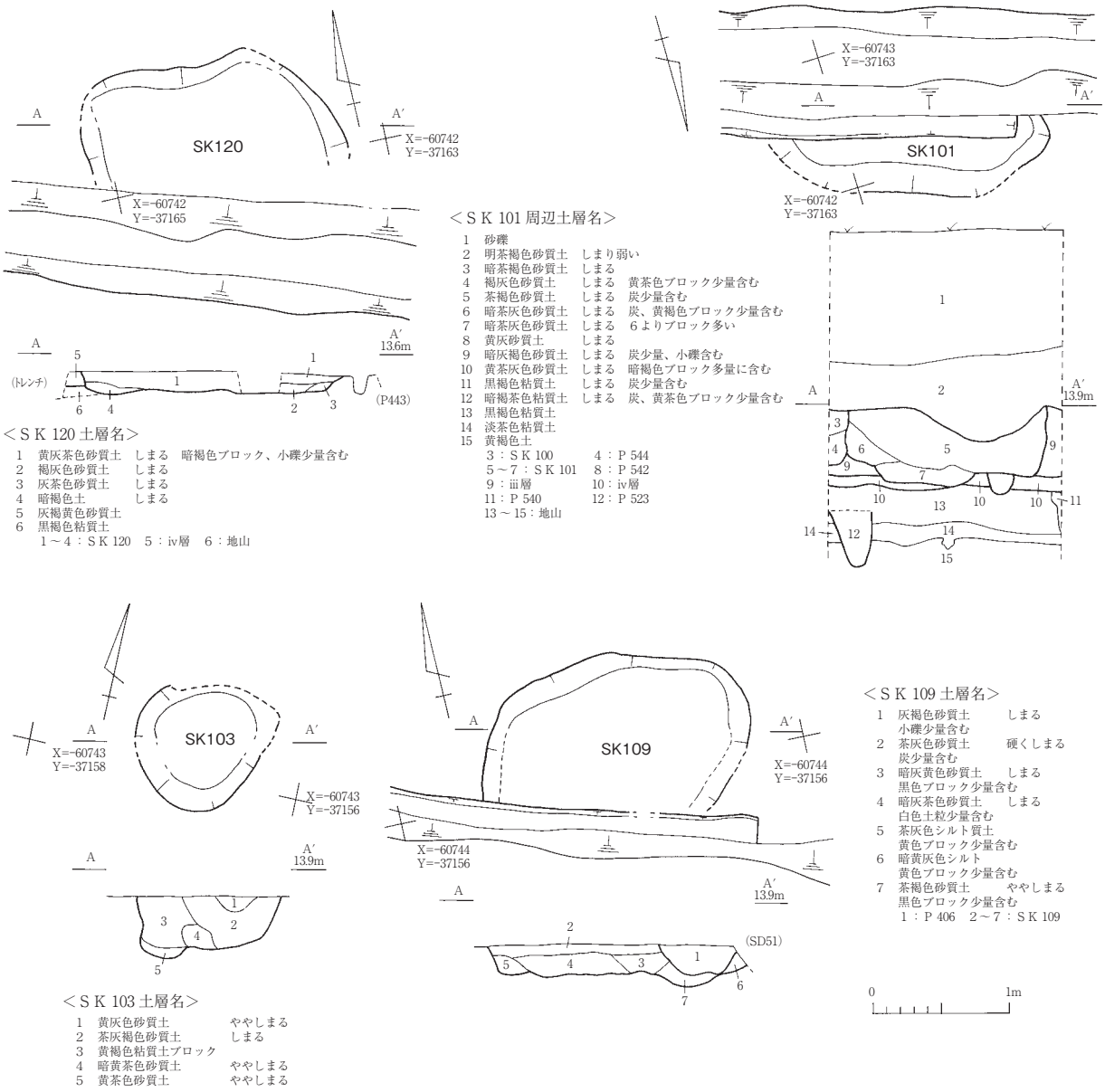

第 10 図　SK120,101,103,109 実測図

面にミガキ調整を行っている。

以上のことから、本遺構を５期に比定した。

ＳＸ26（第12図、第34図）

Ｃ１区中央部に位置する。iv層上面で確認した。平面形は、遺構の西辺のみを確認できただけであるため不明である。底部は凹凸が多く、平らな面はほとんど認められない。遺物は多く出土するが、遺構であるか否かの判断は難しい。

26は土師器の有段高杯で、脚部には３方向に１段の穿孔が施される。27は美濃須衛産須

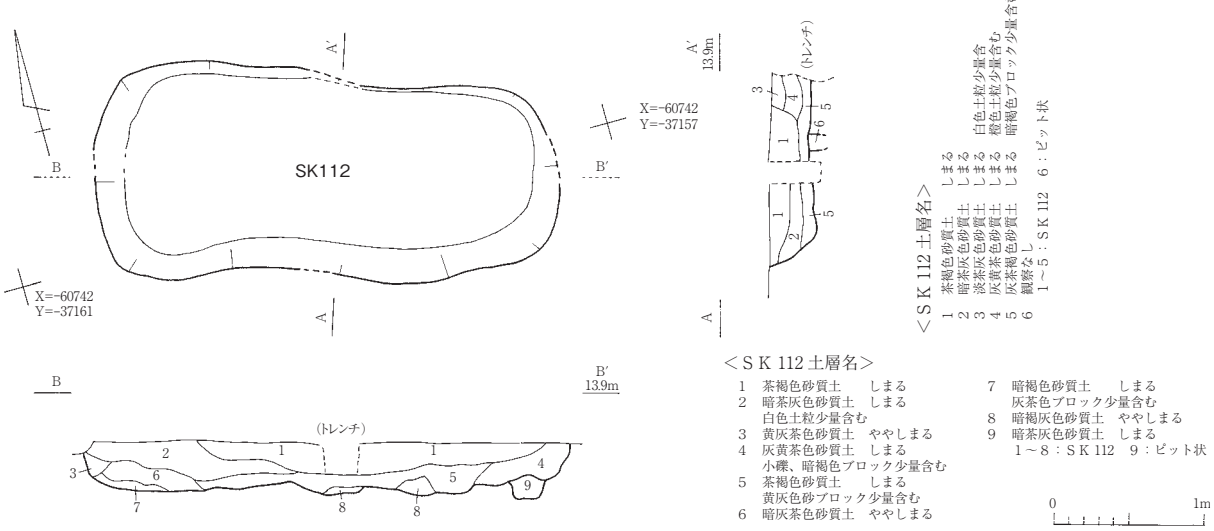

第 11 図　SK112 実測図

恵器の蓋、28はチャート製の剥片である。

後述するが、ⅳ層の形成時期を考えると、本遺構は１～５期に比定でき、図示した遺物の26と27は混入と考えられる。

ＳＸ27（第12図）

Ｃ１区中央部に位置する。平面形は不整形を呈し、底部は凹凸が多く、平らな面は少ない。遺物が出土していないため、遺構であるか否かの判断がつかなかった。遺構でない場合、第ｖ層（後述）は地山と考えることができる。

Ｐ457・463（別添図４、第34図）

Ｃ１区ｖ層上面から掘り込まれる遺構だが、位置とプランの記録をとっていないため、詳細は不明である。

29、30は縄文土器の深鉢で、外面に隆文帯がある。

以上のことから、本遺構を１期（縄文時代中期後葉）に比定した。

Ｐ444（別添図４、第34図）

Ｃ１区西部に位置する。ⅳ層上面で確認した。平面形は不整円形を呈する。

31は石製品で、チャート製の打製石鏃である。他に土師器片が２点出土している。

後述するが、ⅳ層の形成時期を考えると、本遺構は１～５期に比定できる。

Ｃ１区ｖ層（第35図）

Ｃ１区の第３遺構検出面の基盤層である。黒褐色粘質土で形成されている。前述したが、本層は地山の可能性が高いと考えられるが、ＳＸ27を本層の下部で確認しているためｖ層

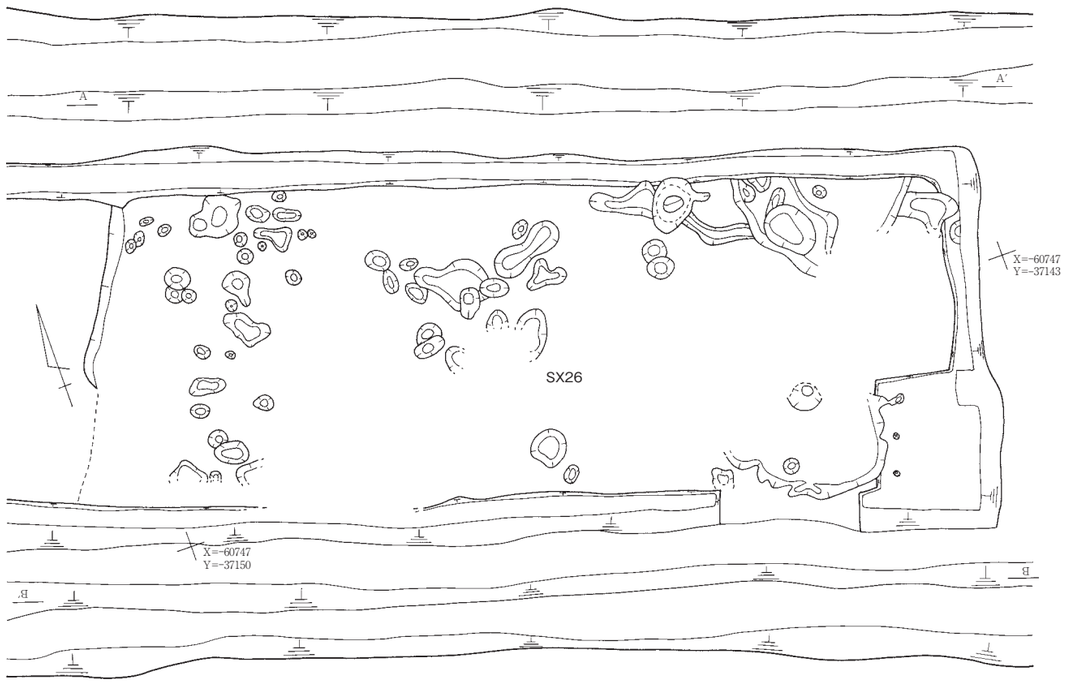

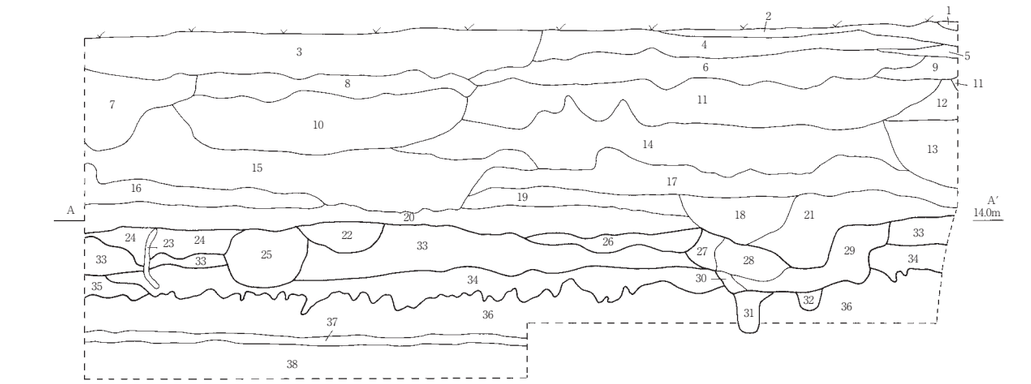

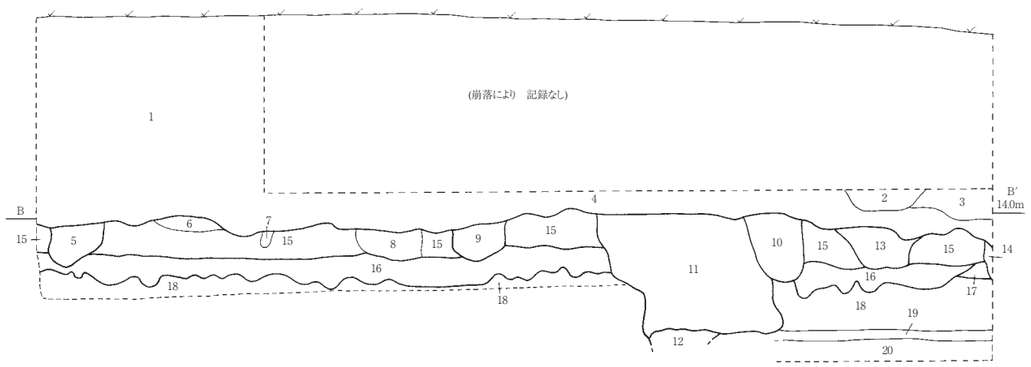

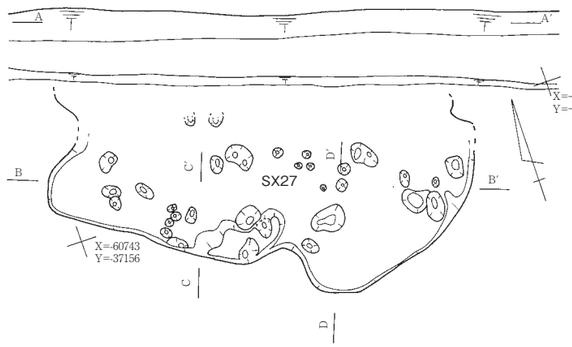

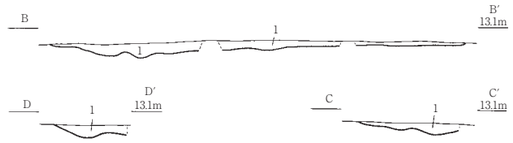

＜ＳＸ 27 土層名＞

1　淡灰茶色粘質土　しまり弱い

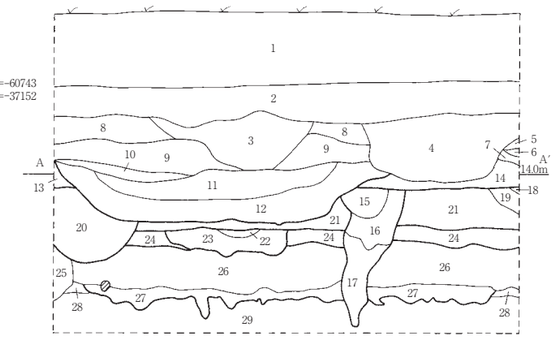

＜ＳＸ 27 土層名＞

1	暗茶灰色砂礫		
2	茶褐色土		
3	茶灰色砂質土	しまる	
4	茶灰色砂質土	しまる	
5	淡灰褐色砂質土	しまる	
6	淡褐茶色砂質土	しまる	
7	茶灰色砂質土		
8	茶褐色砂質土		
9	淡茶色砂質土	しまり弱い	
10	灰色砂質土	しまり弱い	
11	灰色砂質土	しまり弱い	炭少量、鉄分含む
12	淡灰褐色砂質土	しまり弱い	炭少量含む
13	淡褐茶色砂質土	しまる	小礫少量含む
14	茶灰色砂質土	しまる	小礫多量に含む
15	灰褐色砂質土	しまる	
16	淡茶褐色砂質土	しまる	
17	茶灰色砂質土	しまる	黄褐色ブロック含む
18	灰褐色砂質土	しまる	炭少量含む
19	暗茶灰色砂質土	しまる	
20	灰褐色砂質土	硬くしまる	炭、黄灰色ブロック少量含む
21	暗灰褐色砂質土	しまる	小礫、炭含む
22	暗灰茶色砂質土		
23	褐茶色砂質土	しまる	橙色土粒少量含む
24	黄茶灰色砂質土	しまる	暗褐色ブロック多量に含む
25	暗褐色粘質土	しまる	
26	黒褐色粘質土		
27	淡灰茶色粘質土		
28	淡茶色粘質土		
29	黄褐色土		

10～12：ＳＤ 51　15：Ｐ 557　16,17：Ｐ 549　18,19：Ｐ 359
20：Ｐ 552　21：ⅲ層　22,23：ＳＫ 131
24：ⅳ層　25：Ｐ 517　27：ＳＸ 27
26,28,29：地山

＜ＳＸ 26 周辺土層名＞

1	灰茶色砂礫土		
2	灰褐色砂礫土	黄褐色ブロック多量に含む	
3	淡灰茶色土	礫多量に含む	
4	黄褐色砂礫土		
5	褐茶色土		
6	黄褐色砂礫土	礫多量に含む	
7	茶褐色土	礫多量に含む	
8	淡灰茶色土	礫多量に含む	
10	淡茶色土	小礫多量に含む	
11	暗褐色土	礫多量に含む	
12	暗黄茶色砂質土		
13	砂利層		
14	灰茶色土	小礫多量に含む	
15	暗茶褐色土	小礫多量に含む	
16	茶褐色砂質土	しまり弱い	
17	淡茶褐色砂質土	しまる	
18	淡茶色砂質土	しまる	
19	茶褐色砂質土	しまる	小礫少量含む
20	淡褐茶色砂質土	しまる	
21	茶褐色砂質土	しまる	
22	黄茶色砂質土	しまる	
23	黄茶色砂質土	しまる	
24	暗茶灰色砂質土	しまる	黄灰色ブロック少量含む
25	暗褐灰色砂質土	しまる	
26	灰褐色砂質土	しまる	
27	茶褐色砂質土	しまる	
28	茶黄色砂質土	しまる	
29	茶褐色砂質土	しまる	
30	茶灰色砂質土	しまる	
31	黄灰色砂質土	ややしまる	
32	黄灰色砂質土	ややしまる	
33	暗灰褐色砂質土	しまる	小礫、炭含む
34	暗茶灰色砂質土	しまる	黒褐色ブロック、黄色ブロック含む
35	黄茶灰色砂質土	しまる	暗褐色ブロック多量に含む
36	黒褐色粘質土	ややしまる	
37	淡茶色粘質土	しまる	
38	黄褐色土	かたくしまる	

22：Ｐ 547　24：ＳＫ 129　25：Ｐ 555　27～30：ＳＫ 126
31：Ｐ 553　32：Ｐ 554　33：ⅲ層
34：ＳＸ 26　35：ⅳ層　36～38：地山

＜ＳＸ 26 周辺土層名＞

1	観察なし　表土		
2	黄褐色砂礫土		
3	黄茶灰色砂質土	しまりやや弱い	炭少量含む
4	黄灰茶色砂質土	しまりやや弱い	
5	暗褐灰色砂質土	しまる	小礫少量含む
6	灰黄色砂質土		
7	灰黄色砂質土		
8	茶灰色砂質土	しまる	小礫多量に含む
9	暗褐茶色砂質土	しまる	小礫、黄灰色砂ブロック少量含む
10	暗茶褐色砂質土	しまる	
11	観察なし　ＳＫ 81		
12	観察なし　ＳＫ 133		
13	茶灰色砂質土	しまりやや弱い	
14	茶褐灰色砂質土	硬くしまる	
15	暗褐灰色砂質土	硬くしまる	小礫、黄灰色砂ブロック多量に含む
16	灰茶色砂質土	ややしまる	黄灰色砂ブロック多量に含む
17	黄茶灰色砂質土	しまる	暗褐色ブロック多量に含む
18	黒褐色粘質土		
19	淡茶色粘質土		
20	黄褐色土		

5：Ｐ 533　9：Ｐ 534　13：Ｐ 536
14：Ｐ 537　15：ⅲ層
16：ＳＸ 26　17：ⅳ層　18～20：地山

0　1m

第 12 図　SX26,27 実測図

とした。

32 ～ 36は石製品である。32、33はチャート製の剥片、34は安山岩製のくぼみ石で、全面に使用痕がある。35、36は安山岩製の磨石である。また、縄文土器片も出土しているが、図示できるものはなかった。

以上のことから、本層の堆積は１期以前とした。

Ｃ１区ⅳ層（第35図）

Ｃ１区の第２遺構検出面の基盤層である。主に黄茶灰色砂質土で形成される。

37、38はⅳ、ⅴ層出土遺物で、37は縄文土器の深鉢で、外面に隆文帯がある。38はチャート製の剥片である。

39、40はⅳ層出土遺物で、39は縄文土器の浅鉢で、口縁部外面に沈線が施される。40はチャート製の剥片である。

Ｃ１区ⅲ層（第35図）

Ｃ１区の第１遺構検出面の基盤層である。主に暗灰褐色砂質土で形成される。

41 ～ 48は土師器で、41は受口甕、42 ～ 44はくの字甕で、44は脚台のみであるがミニチュアの可能性がある。45はＳ字甕、46は清郷型鍋である。47、48は土師器皿で、47はＭ３類、48は外面の形状はＢ１類だが、内面のナデはＣ１類に近い。

Ｃ１区ⅳ層およびⅲ層の形成時期について、ⅳ層から出土した遺物は、土師器がほとんどで、次に縄文土器が多い。上面ではＳＫ120やＳＸ26などを確認したが、時期の確定は難しい。ⅲ層から出土した遺物は4000点以上あるが、約95％は土師器である。次に多いのは須恵器であるが、約２％とかなり少ない。またⅲ層上面で確認した遺構の中で、５期に比定できる遺物が出土しているものがあるため、以上のことから、ⅳ層とその上面で確認した遺構、およびⅲ層は１期以降５期以前に形成されたと考えられる。

第２節　Ⅱ期の遺構と遺物

ＳＢ５（第13図）

Ｂ２区中央部に位置し、地山上面で確認した。平面形は不明だが、コーナー部分を確認していることから、方形を呈すると考えられる。埋土は黄褐色のシルト質砂で、焼土粒を含む。深さは0.26ｍを測る。

遺物は土師器のみ出土しているが、図示できるものはなかった。

以上のことから、本遺構を６～８期に比定した。

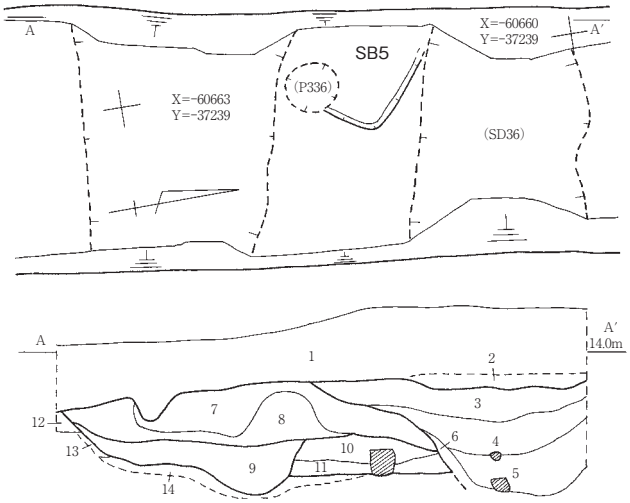

＜ＳＢ５周辺土層名＞

1	黄色シルト		
2	黄褐色細砂		
3	黄色シルト	ややしまる	灰褐色シルト小ブロックまばらに含む
4	黄灰色シルト質砂	しまりなし	赤褐色粒状斑文
5	灰色シルト質細砂	ややしまる	黄色、黒色シルトブロック(一部層状)含む
6	灰色シルト質細砂	しまりなし	
7	黄褐色砂質シルト	ややしまる	～φ20mm 礫、炭、黄色シルト粒まばらに含む
8	灰黄褐色シルト質細砂	しまる	黄色、黒色シルト粒、黄色砂含む
9	茶褐色砂質シルト	しまる	黄色、黒色シルト粒まばらに含む
10	黄褐色シルト質砂	ややしまる	黄色シルト粒、焼土粒、焼土ブロック混じる
11	黄褐色シルト質細砂	硬くしまる	黄褐色シルト、褐色砂不明瞭ブロック含む
12	灰茶色細砂	硬くしまる	褐色、黄色シルト粒まばらに含む
13	褐色細砂	しまる	
14	黄褐色砂	しまる	

3～6：ＳＤ36　9：ＳＤ37　10,11：ＳＢ５

0　1m

第 13 図　SB5 実測図

ＳＤ54（第14図、第35図）

Ｃ１区西部に位置し、ⅲ層上面で確認した。ＳＫ132（北壁精査でのみ確認）に切られる。北西－南東方向に軸があり、断面形は逆台形である。埋土は茶褐色などの砂質土で、小礫や炭を少量含む。

49は土師器のＳ字甕、50は土師器の高杯である。

以上のことから、本遺構を７～８期に比定した。

ＳＫ90（第14図、第35図）

Ｃ１区西部に位置し、ⅲ層上面で確認した。ＳＫ87に切られる。平面形は不明で、底部は平らである。

51は土師器の有段高杯である。

以上のことから、本遺構を６～７期に比定した。

ＳＫ100（第14図、第35図）

Ｃ１区西部に位置し、ⅲ層上面で確認した。ＳＸ23、24などに切られ、ＳＫ101を切る。平面形は、南側が調査区外であるため不明である。埋土は、暗茶褐色や暗褐灰色などの砂

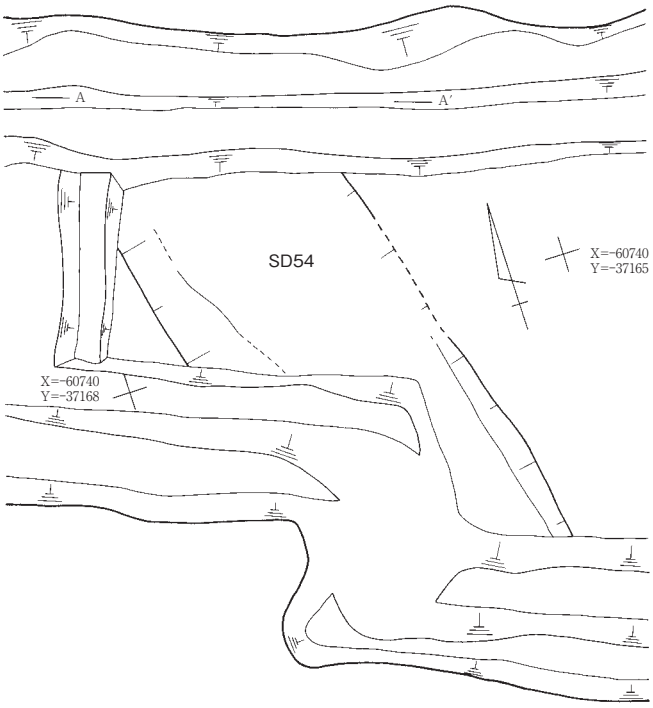

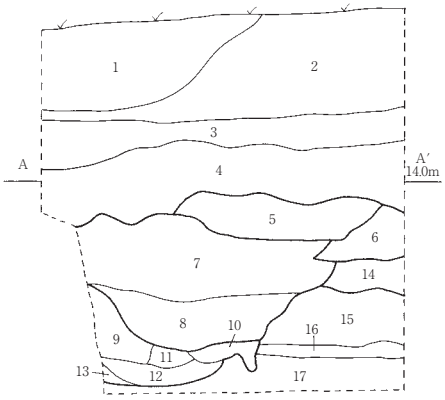

＜ＳＤ 54 周辺土層名＞

1	砂利		
2	砂礫		
3	暗茶褐色土	しまる	礫多量に含む
4	暗茶褐色砂質土	しまる	小礫少量含む
5	明茶褐色砂質土	しまる	小礫少量含む
6	暗灰褐色砂質土	しまる	小礫、炭含む
7	茶灰色砂質土	しまる	小礫少量含む
8	暗灰褐色砂質土	しまる	小礫少量含む
9	暗褐色砂質土	しまる	炭少量含む
10	暗灰褐色砂質土	しまる	炭、黄褐色ブロック少量含む
11	暗褐色粘質土	ややしまる	炭少量含む
12	暗灰茶色粘質土	しまる	黄褐色ブロック少量含む
13	黒褐色粘質土	しまる	
14	黄茶灰色砂質土	しまる	暗褐色ブロック多量に含む
15	黒褐色粘質土		
16	淡茶色粘質土		
17	黄褐色土		

5：ＳＫ 132　6：ⅲ層　7，8：ＳＤ 54
9 ～ 13：ＳＫ 116　14：ⅳ層　15 ～ 17：地山

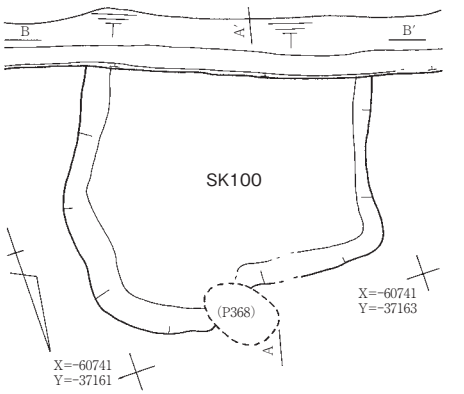

＜ＳＫ 100 土層名＞

1	灰褐色砂質土	しまる	
	白色土粒少量含む		
2	灰褐色砂質土	ややしまる	
	橙色土粒少量含む		
3	暗褐色砂質土	しまる	
	黄褐色砂ブロック含む		

1：Ｐ 401
2，3：ＳＫ 100

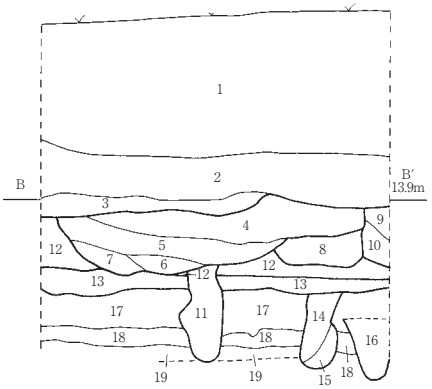

＜ＳＫ 90 土層名＞

1　暗茶褐色砂質土　しまる　橙色土粒少量含む

＜ＳＫ 100 周辺土層名＞

1	砂礫		
2	明茶褐色砂質土	しまり弱い	
3	暗灰褐色砂質土	しまる	小礫少量含む
4	暗茶褐色砂質土	しまる	
5	暗褐灰色砂質土	しまる	炭少量含む
6	灰褐色砂質土	しまる	黄灰色ブロック少量含む
7	暗褐色砂質土	硬くしまる	
8	褐灰色砂質土	しまる	黄茶色ブロック少量含む
9	茶褐色砂質土	しまる	炭少量含む
10	暗茶灰色砂質土	しまる	炭、黄褐色ブロック少量含む
11	暗褐灰色砂質土	しまる	黄灰色ブロック少量含む
12	暗灰褐色砂質土	しまる	炭少量、小礫含む
13	黄茶灰色砂質土	しまる	黄橙色ブロック多量に含む
14	黒褐色粘質土	しまる	
15	褐灰色粘質土	しまる	黄色ブロック少量含む
16	暗褐茶色粘質土	しまる	炭、黄茶色ブロック少量混じる
17	黒褐色粘質土		
18	淡茶色粘質土		
19	黄褐色土		

4 ～ 6：ＳＫ 100　8：Ｐ 544　9,10：ＳＫ 101
11：Ｐ 434　12：ⅲ層　13：ⅳ層
14,15：Ｐ 522
16：Ｐ 523
17 ～ 19：地山

0　1m

第 14 図　SD54,SK90,100 実測図

質土で、炭を少量含む。

52と53は弥生土器で、52は器種は不明で、体部外面に波状沈線が施される。53は甕である。

実測した遺物の他に土師器が多く出土していることから、本遺構をⅡ期に比定した。

ＳＫ104（第15図）

Ｃ１区中央部に位置し、iii層上面で確認した。ＳＫ81に切られる。平面形は不明で、埋土は茶灰色や暗褐灰色の砂質土である。

遺物は土師器のみ出土しているが、図示できるものはなかった。

以上のことから、本遺構を６～８期に比定した。

ＳＫ105（第15図）

Ｃ１区中央部に位置する。iii層上面で確認した。Ｐ354、355に切られ、Ｐ407を切る。平面形は不整形で、深さは0.45ｍを測る。

遺物は土師器がほとんどで、土師器皿片が１点出土しているが混入と考えられる。図示できるものはなかった。

以上のことから、本遺構を６～８期に比定した。

ＳＫ107（別添図４）

Ｃ１区中央部に位置し、iii層上面で確認した。ＳＫ83、92、93に切られ、平面形は不整形である。

遺物は土師器がほとんどで、他に石製品が１点出土しているが、図示できるものはなかった。

以上のことから、本遺構を６～８期に比定した。

ＳＫ111（第15図）

Ｃ１区西部に位置し、iii層上面で確認した。ＳＤ52、Ｐ394などに切られる。平面形は北側が調査区外であるため不明である。底部は平らで、埋土には炭が少量混じる。

遺物は土師器がほとんどで、他に須恵器が１点、軽石が８点出土しているが、図示できるものはなかった。

以上のことから、本遺構を６～８期に比定した。

ＳＸ24（第15図、第35図）

Ｃ１区西部に位置し、iii層上面で確認した。ＳＫ100、101などを切る。平面形は南北方向に細長い溝状であるが、北側は閉じており、南側は調査区外であるため不明である。

54～57は土師器で、54は近江系の受口甕、55はくの字台付甕の脚台、56は甕脚台である。

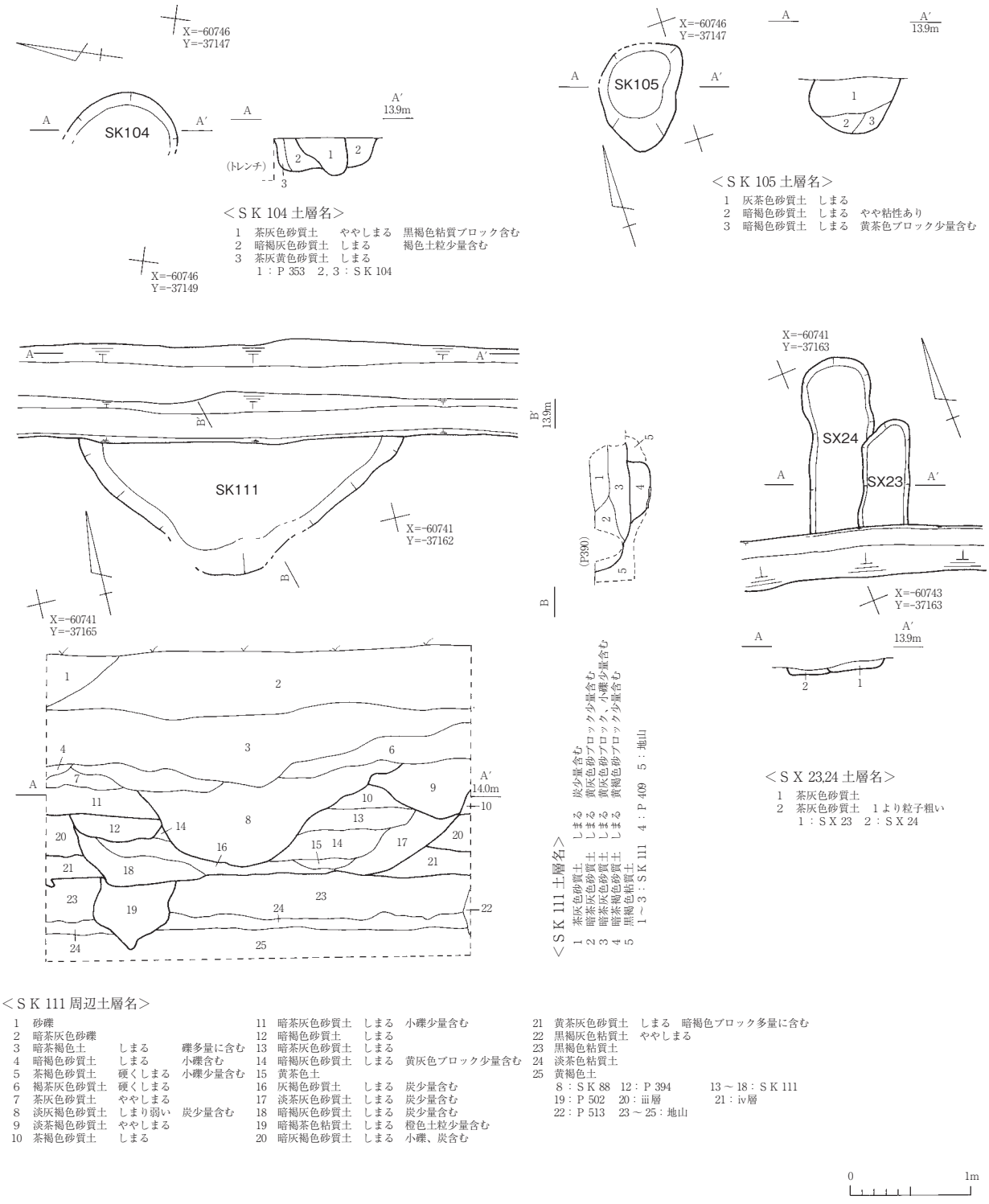

第 15 図　SK104,105,111,SX23,24 実測図

57は美濃須衛産須恵器であるが、器種は不明である。

57が出土していることからⅢ期の可能性も考えられるが、須恵器の出土は１点のみであるため、Ⅱ期に比定した。詳細な時期は不明である。

ＳＸ25（第36図）

Ｃ１区東部に位置する。プラン、セクションなどの記録をとっていないため、詳細は不明である。

58、59は土師器甕で、接合はできないがおそらく同一個体と考えられる。その他も土師器のみが出土している。

以上のことから、本遺構を６～８期に比定した。

第３節　Ⅲ期の遺構と遺物

ＳＢ１（第16図、第36図）

Ｂ１区中央部に位置し、ⅳ層上面で確認した。ＳＢ２、ＳＤ32を切る。平面形は一辺３ｍの方形を呈し、住居の東辺と南辺の一部には周溝がある。また南東部の床面の一部で、硬化面を確認した。北辺の土坑状の張り出し部はカマドであるが、セクションなどの記録はとっていない。

60は土師器の平底甕である。61 ～ 69は須恵器である。61は猿投窯の蓋、62 ～ 69は美濃須衛窯の製品で、62は有台杯、63の有台鉢は高台内が手持ちヘラケズリで成形されている。64と65は蓋、66は無台杯で外面に煤が付着している。67と68は有台杯で、69はカマドから出土した蓋である。

以上のことから、本遺構を15期（９世紀前葉）に比定した。

ＳＢ２（別添図２）

Ｂ１区中央部に位置し、ⅳ層上面で確認した。ＳＢ１に切られ、平面形は方形を呈する。

遺物は土師器片11点、須恵器片が１点出土しているが、図示できるものはなかった。

切り合い関係から、本遺構は15期以前と考えられる。

ＳＤ32（第16図、第36・37図）

Ｂ１区中央部に位置し、ⅳ層上面で確認した。ＳＢ１に切られる。北西－南東方向に軸があり、断面形は逆台形を呈し、深さは0.63ｍを測る。

70 ～ 77は土師器である。70は宇田型甕、71は畿内系の丸底壺で、体部の内外面にハケ調整が施される。72は鉢、73と74は伊勢型甕、75 ～ 77は甑である。78 ～ 84は須恵器である。78は畿内系の鼈で、頸部に沈線２条、肩部に沈線１条が施される。79と80は美濃須衛窯の高杯で、脚部には透かしがある。81と82は美濃須衛窯の横瓶で、83は畿内系の蓋、84は畿内系の甕である。85は東濃型山茶碗で、混入である。86と87は土錘である。

以上のことから、本遺構を11期（６世紀末～７世紀前半）に比定した。

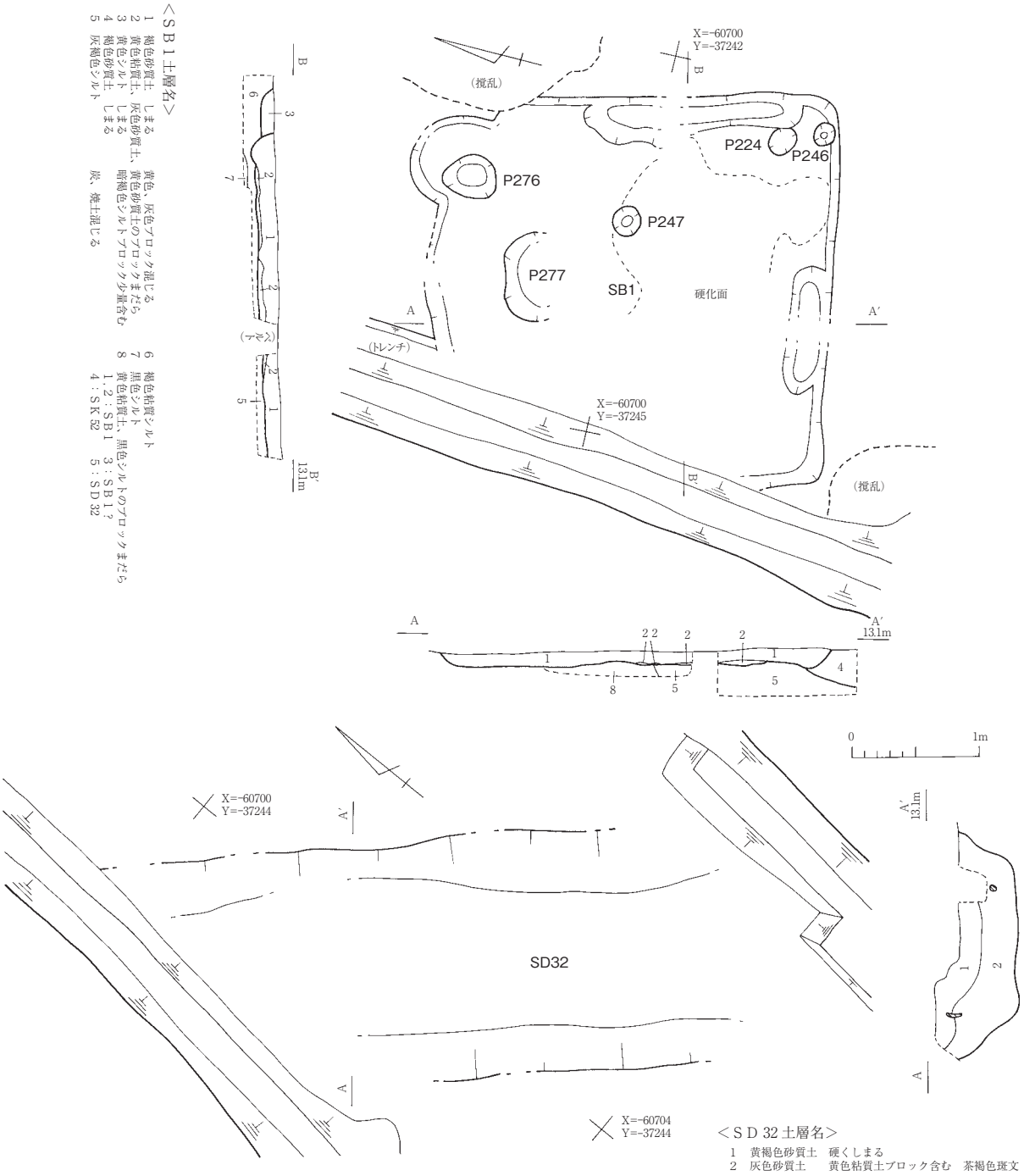

第 16 図　SB1,SD32 実測図

ＳＫ110（第17図、第37図）

Ｃ１区西部に位置し、ⅲ層上面で確認した。ＳＫ99に切られ、平面形は不整形を呈する。底部はやや平らである。

88は美濃須衛窯須恵器の蓋である。89は軽石で、磨かれ丸く加工されている。

以上のことから、本遺構を12期（７世紀後半）に比定した。

ＳＫ43（第17図、第37図）

Ｂ１区北部に位置し、ＳＫ35、39などに切られる。平面形は不明で、底部はやや平らである。

90は土師器の平底甕、91と92は美濃須衛窯須恵器で、91は有台杯、92は蓋である。

以上のことから、本遺構を12 ～ 15期（７世紀末～８世紀末）に比定した。

ＳＫ52（第17図、第37図）

Ｂ１区中央部に位置し、ⅳ層上面で確認した。ＳＢ１に切られ、ＳＤ32を切る。平面形は不整楕円形を呈し、底部は平らではない。

93と94は土師器の伊勢型甕、95は美濃須衛窯須恵器の蓋で、内面に墨のようなものが付着していることから、転用硯の可能性がある。96は土錘である。

以上のことから、本遺構を11 ～ 15期に比定した。

ＳＫ57 ～ 59（第17図、第37図）

Ｂ１区北部に位置する。切り合い関係は、ＳＫ59、ＳＫ58→ＳＫ57の順である。ＳＫ57、59の平面形は不整形を呈し、ＳＫ58の平面形は不明である。

97はＳＫ59出土の遺物で土錘である。他には土師器、須恵器が出土している。またＳＫ57は土師器のみで図示できるものはなかった。ＳＫ58から遺物は出土していない。

以上のことから、これらの遺構をⅢ期に比定した。

ＳＫ61 ～ 63（第18図、第37・38図）

Ｂ１区北部に位置し、ＳＫ63をＳＫ61、62が切る。また、ＳＫ61はＳＫ44に切られる。ＳＫ62はピット状である。

98はＳＫ61から出土した遺物で、美濃須衛窯須恵器の蓋である。

99 ～ 101はＳＫ62、63の遺物である。99と100は美濃須衛窯須恵器の有台杯である。101は土師器皿Ｍ４類で混入である。

以上のことから、ＳＫ62、63を15期（８世紀末）に、ＳＫ61をⅢ期に比定した。

Ｐ415（第18図、第38図）

Ｃ１中央部に位置し、ⅲ層上面で確認した。ＳＫ84に切られる。平面形は不整形を呈し、深さは0.12ｍを測る。ピット内からは、須恵器の蓋が逆位で出土した。

102は畿内系須恵器の蓋で、６世紀後葉のものである。

以上のことから、本遺構を11期に比定した。

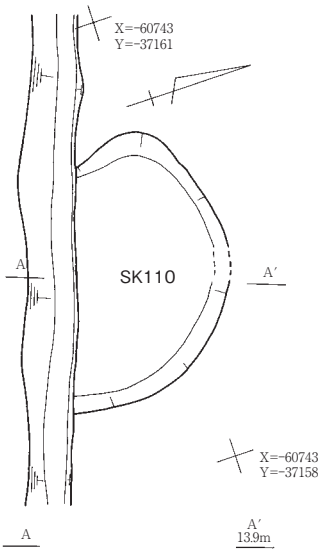

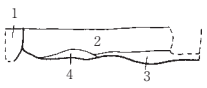

＜ＳＫ 110 土層名＞

1　観察なし
2　茶褐色砂質土　　しまる
　　黄灰色砂ブロック少量含む
3　暗褐灰色砂質土　ややしまる
4　黄灰茶色砂質土　ややしまる

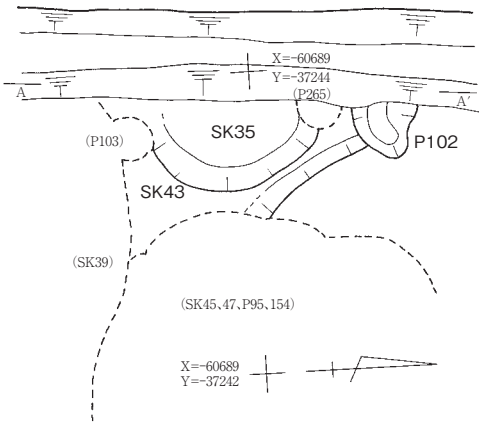

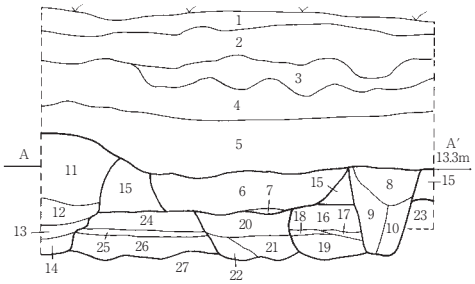

12　にぶい黄褐色粘質土
　　焼土少量、炭少量、うすい黄褐色ブロック含む
13　灰黄褐色細砂
　　マンガン多量に、焼土と炭まばらに、φ５～ 10㎝の礫含む
14　にぶい黄褐色細砂質シルト　炭、焼土含む
15　灰褐色粘質土
16　褐色細砂　　やや粘質　マンガン含む
17　褐灰色シルト　　炭帯状に含む
18　褐灰色シルト質細砂　　炭少量含む
19　にぶい黄褐色シルト質細砂　黄褐色シルトブロック含む
20　にぶい黄褐色粘質土　　焼土少量、マンガン含む

＜ＳＫ 35,43 周辺土層名＞

1　耕作土
2　うすい灰黄褐色土　　φ３～５㎜の礫混じる
3　明褐色土
4　にぶい黄褐色粘質土　　ややしまる
5　灰褐色粘質土　　やや粘質強い
6　褐灰色細砂　　やや粘質　φ３㎝の礫含む
7　６より灰色やや強い　　鉄分、礫含む
8　観察なし
9　にぶい黄褐色シルト質細砂　黒褐色粘土ブロック含む
10　褐色粘質土
11　にぶい黄褐色細砂　　焼土少量、炭少量、マンガン含む
21　灰黄褐色細砂質シルト　　黄褐色シルトブロック含む
22　21 と同じ　　焼土多量に含む
23　褐灰色砂質土
24　にぶい黄褐色シルト質細砂　やや粘質　炭少量混じる
25　褐灰色シルト質細砂　　鉄分、焼土、炭少量混じる
26　明黄褐色シルト質細砂　　黒ボクブロック混じる

4，5：ii 層　　7：ＳＫ 35　　8 ～ 10：Ｐ 102
11 ～ 14：ＳＫ 39　15：iii 層　　16 ～ 19：Ｐ 265
20 ～ 22：ＳＫ 67　23：iv 層　　24 ～ 26：ＳＫ 43

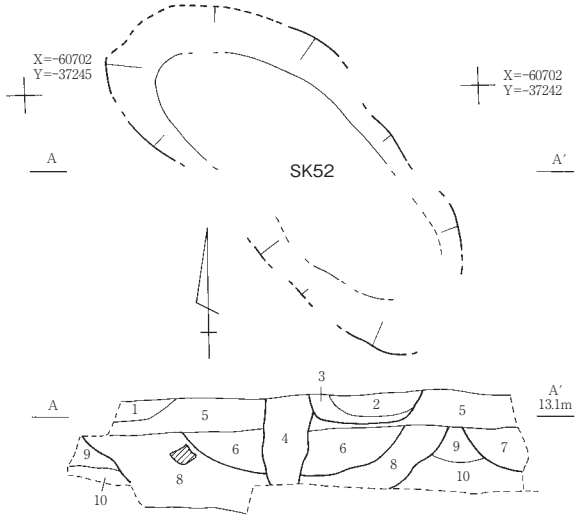

＜ＳＫ 52 土層名＞

1　観察なし
2　白黄色砂　　硬くしまる　φ～ 10㎜の小礫多量に含む
3　灰色砂質土　　硬くしまる　φ～ 10㎜の小礫まばらに含む
4　褐色砂質土　　硬くしまる　暗褐色シルトブロック多量に含む
5　黄褐色砂質土　硬くしまる
6　褐色砂質土　　しまる
7　褐色砂質土　　しまる
8　褐灰色砂質シルト　ややしまる
9　灰暗褐色シルト
10　黒色シルト

2，3：ＳＫ 40　4：Ｐ 241
6：ＳＫ 52　　7：ＳＫ 53

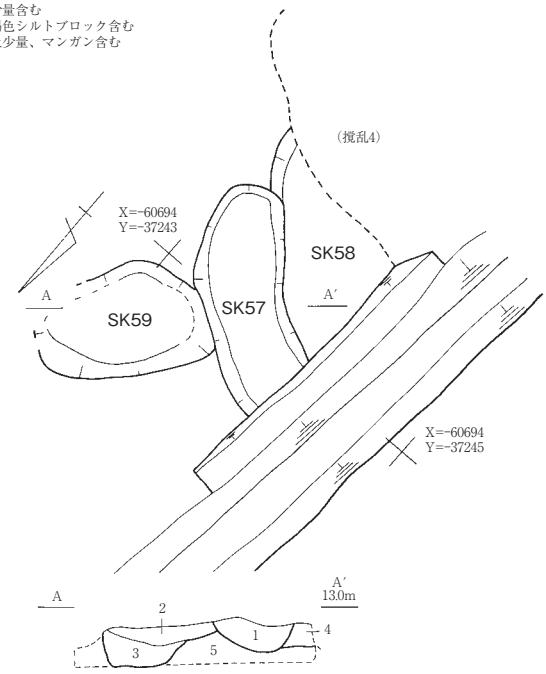

＜ＳＫ 57,59 土層名＞

1　にぶい黄褐色粘質土　　黄褐色細砂ブロック全体に混じる
2　灰黄褐色シルト質細砂　鉄分まばらに含む
3　褐灰色砂質土　　鉄分少量含む
4　明黄褐色細砂
5　黒ボク

1：ＳＫ 57　2，3：ＳＫ 59　4：ＳＫ 58

0　1m

第 17 図　SK110,35,43,52,57 ～ 59 実測図

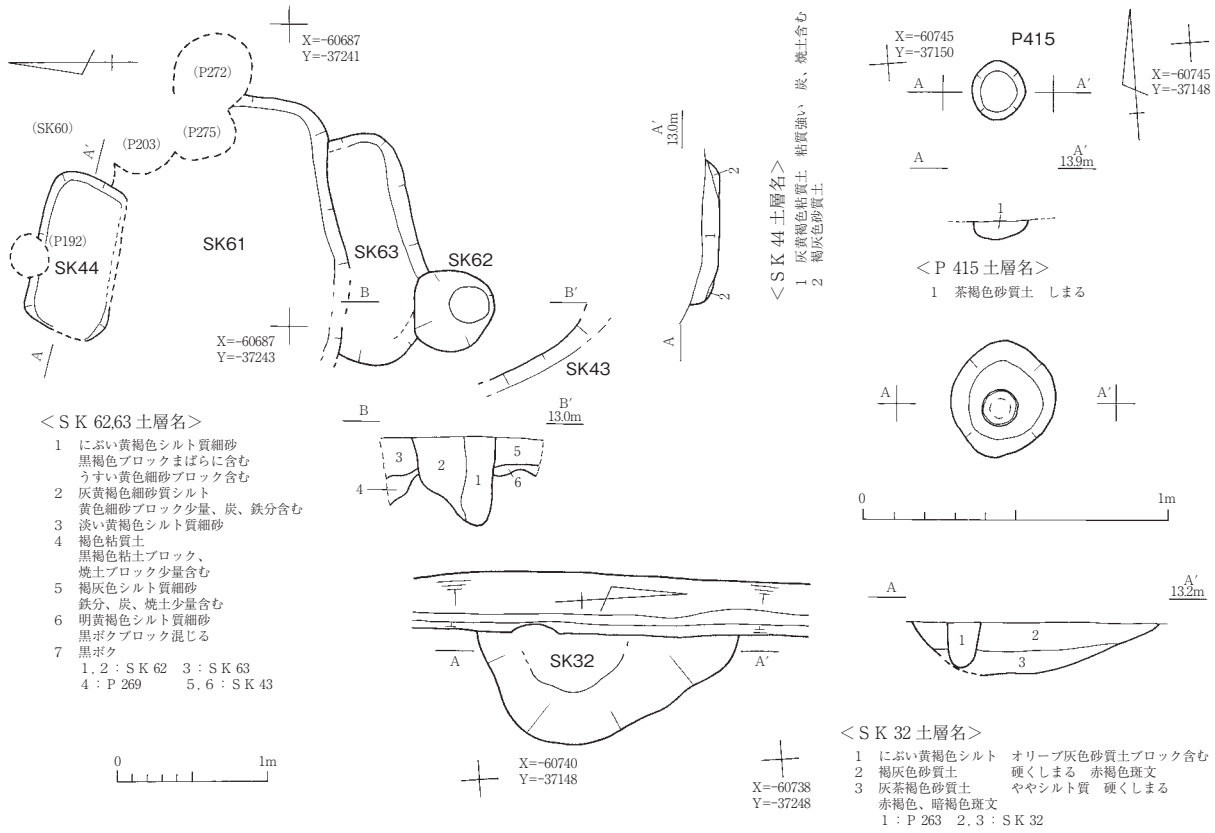

第 18 図　SK44,61 ～ 63,P415,SK32 実測図

Ⅲ期のピットから出土した遺物（第38図）

103はＰ203の土師器の伊勢型甕、104はＰ220の畿内系須恵器の蓋である。

第４節　Ⅳ期の遺構と遺物

ＳＫ32（第18図、第38図）

Ｂ１区南部に位置し、ⅳ層上面で確認した。平面形は、西側が調査区外であるため不明である。底部の平らな面はほとんどなく、埋土は褐灰色などの砂質土である。

105は畿内系須恵器の甕である。

図示した遺物以外に、灰釉陶器や尾張型山茶碗が数点出土していることから、本遺構をⅣ期に比定したが、大半は土師器や須恵器であるため、Ⅲ期の可能性も考えられる。

第５節　Ｖ期の遺構と遺物

ＳＢ３（第19図、第38図）

Ｂ１区北部に位置し、ⅳ層上面で確認した。平面形は方形を呈する。貼り床や硬化面は確認できなかった。床面でＰ244を確認したが、本遺構に伴うものかは不明である。

106は土師器の伊勢型甕、107は東濃型山茶碗、108は土師器皿Ｍ４類である。

現場での作業段階では、遺構の平面形などから竪穴住居と考えＳＢの略称を付けたが、出土遺物に山茶碗や土師器皿があることから、竪穴状遺構の可能性が高い。本遺構は20～21期に比定できる。

ＳＤ12（第19図、第38図）

Ａ１区西部に位置し、ⅲ層上面で確認した。ＳＤ１、２、13、ピットなどに切られる。南北方向に軸をとるが、若干西に振る。断面形は逆台形で、明確ではないが、両側ともに二段掘りになることを確認した。

109は猿投窯須恵器の長頸瓶、110と111は美濃須衛窯須恵器の蓋である。112は産地不明の須恵器で、器種は器台か。内外面に灰釉が施され、二次被熱している。113は尾張型山茶碗、114～120は東濃型山茶碗である。121と122は常滑産の甕、123は中国製青磁の碗、124～127は土師器皿で124～126はＭ３類、127はＢ２－ａ類である。128は丸瓦で、内面に布目痕が認められる。

以上のことから、本遺構を19～20期に比定した。

ＳＤ27（第20図、第38図）

Ｂ１区中央部に位置し、ⅲ層上面で確認した。ＳＤ28などに切られる。東西方向に軸があり、断面形は逆台形を呈する。

129は尾張型山茶碗である。130と131は東濃型山茶碗で、内面に煤のようなものが付着している。132は中国製白磁皿、133は土錘、134は砂岩製の砥石で、使用面は２面である。

以上のことから、本遺構を19～20期に比定した。

ＳＤ41（第21図、第38図）

Ｂ２区南部に位置し、地山上面で確認した。Ｐ328、331などに切られる。北西－南東方向に軸があり、断面形は逆台形を呈する。

135は土師器皿のＭ２類で、接合痕が認められる。

以上のことから、本遺構を20期に比定した。

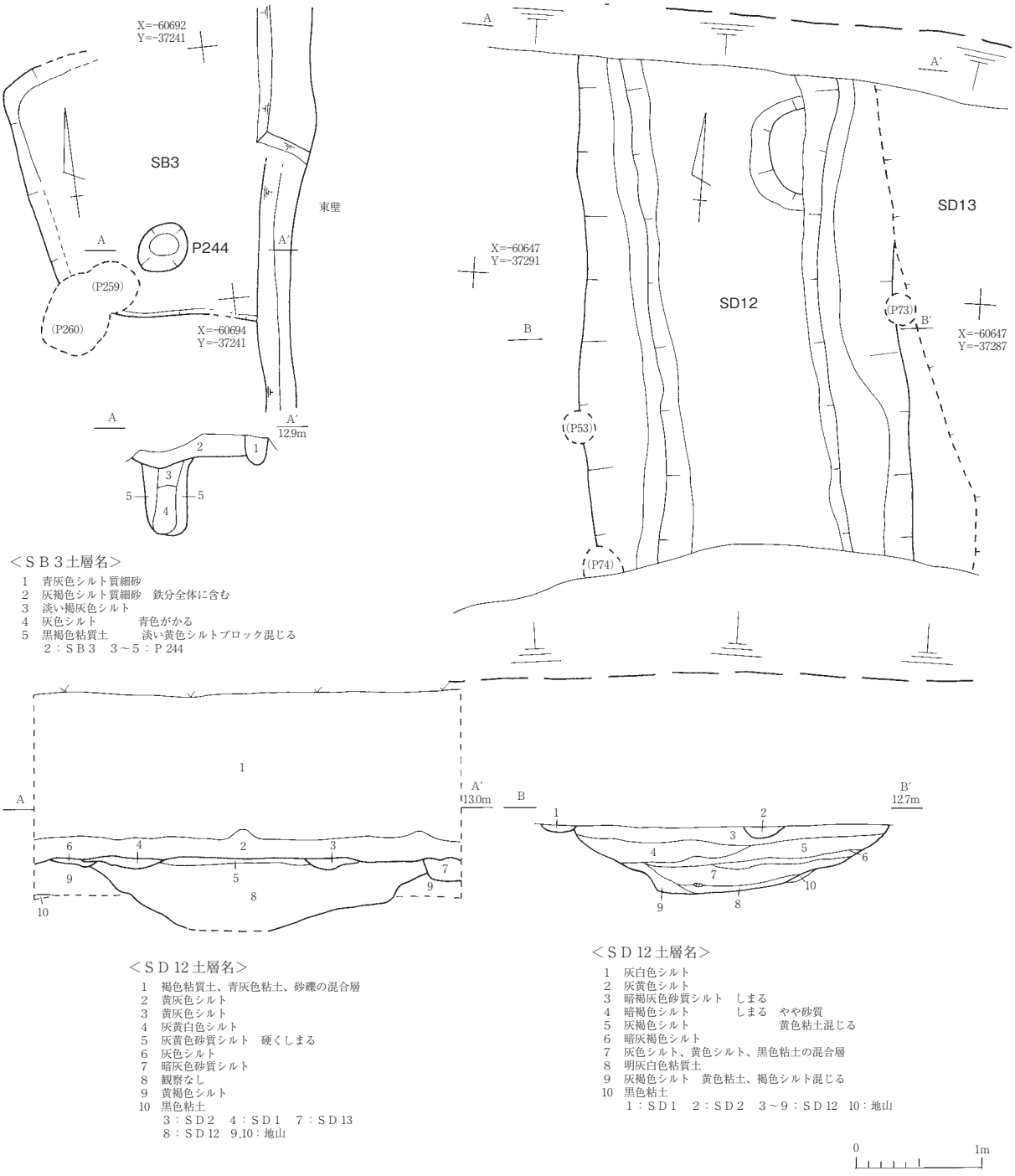

＜ＳＢ３土層名＞
1　青灰色シルト質細砂
2　灰褐色シルト質細砂　鉄分全体に含む
3　淡い褐灰色シルト
4　灰色シルト　　青色がかる
5　黒褐色粘質土　　淡い黄色シルトブロック混じる
2：ＳＢ３　３～５：Ｐ 244

＜ＳＤ 12 土層名＞
1　褐色粘質土、青灰色粘土、砂礫の混合層
2　黄灰色シルト
3　黄灰色シルト
4　灰黄白色シルト
5　灰黄色砂質シルト　硬くしまる
6　灰色シルト
7　暗灰色砂質シルト
8　観察なし
9　黄褐色シルト
10　黒色粘土
3：ＳＤ２　4：ＳＤ１　7：ＳＤ 13
8：ＳＤ 12　9,10：地山

＜ＳＤ 12 土層名＞
1　灰白色シルト
2　灰黄色シルト
3　暗褐灰色砂質シルト　しまる
4　暗褐色シルト　　しまる　やや砂質
5　灰褐色シルト　　黄色粘土混じる
6　暗灰褐色シルト
7　灰色シルト、黄色シルト、黒色粘土の混合層
8　明灰白色粘質土
9　灰褐色シルト　黄色粘土、褐色シルト混じる
10　黒色粘土
1：ＳＤ１　2：ＳＤ２　3～9：ＳＤ 12　10：地山

第 19 図　SB3,SD12 実測図

ＳＤ37（第22図、第39図）

Ｂ２区中央部に位置し、ⅳ層上面で確認した。Ｐ306に切られる。東西方向に軸があり、断面形は不整形を呈する。

136は猿投窯須恵器の有台杯である。137 ～ 151は土師器皿で、137はＭ４類、138 ～ 147はＢ１類、148 ～ 150はＣ１類、151はＣ２類である。152は土師器の内耳鍋で外面に煤が

付着している。

153 ～ 158は下層（遺構の底部付近）出土遺物の土師器皿で、153 ～ 156はＢ１類、157と158はＣ１類である。

以上のことから、本遺構を22期に比定した。

ＳＤ11（第20図、第39図）

Ａ１区西部に位置し、ⅲ層上面で確認した。南北方向に軸があり、断面形は逆台形を呈する。

159は中国製青磁碗で、外面に鎬蓮弁文が施される。

以上のことから、本遺構をＶ期に比定した。

ＳＤ28（第20図、第39図）

Ｂ１区中央部に位置し、ⅲ層上面で確認した。ＳＤ27を切る。東西方向に軸があり、断面形はＶ字形を呈する。

160は東濃型山茶碗、161は常滑産の甕、162は大窯第２～３段階の徳利、163は土師器の羽釜である。

以上のことから、本遺構をＶ期に比定した。

また調査区東壁の観察段階で、硬くしまるうすい黄褐色シルト質細砂や白灰色粘質土などが互層状に堆積している状況を確認した（９～ 17層）。近世段階の道路状遺構の可能性が考えられるが、プランなどは確認できなかったことから詳細は不明である。また14層の存在から、２時期になる可能性も考えられる。

ＳＤ40（第22図）

Ｂ２区北部に位置し、ⅳ層上面で確認した。ＳＤ39を切る。東西方向に軸があり、断面形はＶ字形である。

本遺構から遺物は出土していないが、ⅳ層上面から掘り込むことから、Ｖ期に比定できる。

ＳＫ11（第23図、第39図）

Ｂ１区北部に位置し、ⅲ層上面で確認した。Ｐ112に切られ、ＳＫ15、37などを切る。平面形は不整形を呈し、埋土は灰黄色砂質土である。

164は土師器皿のＭ２類である。

以上のことから、本遺構を19 ～ 20期に比定した。

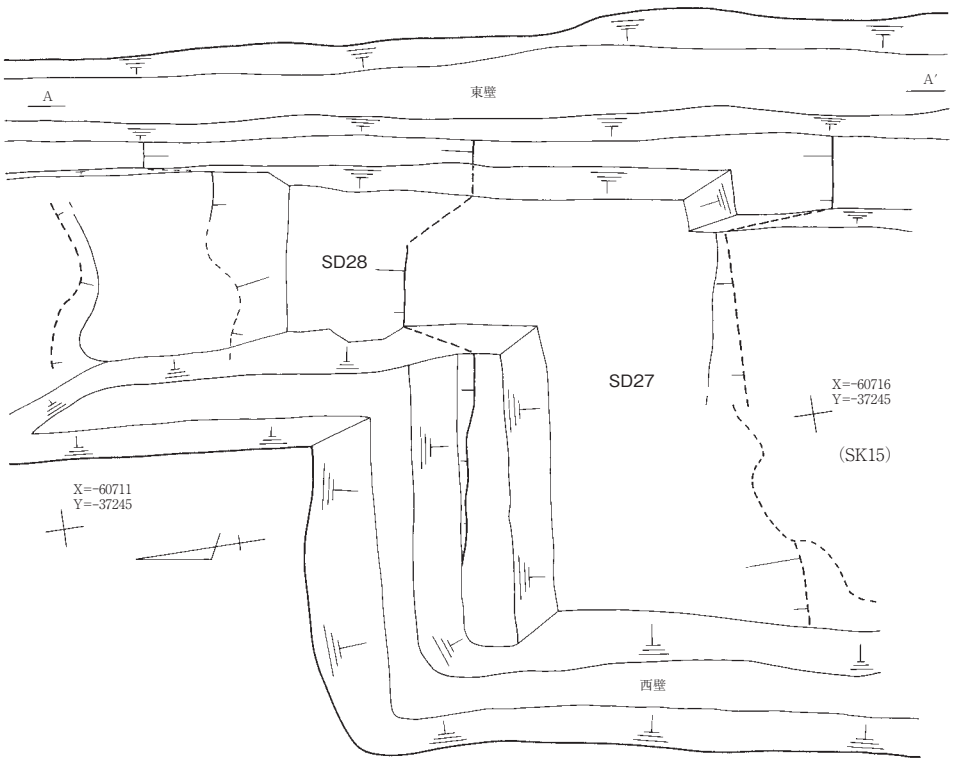

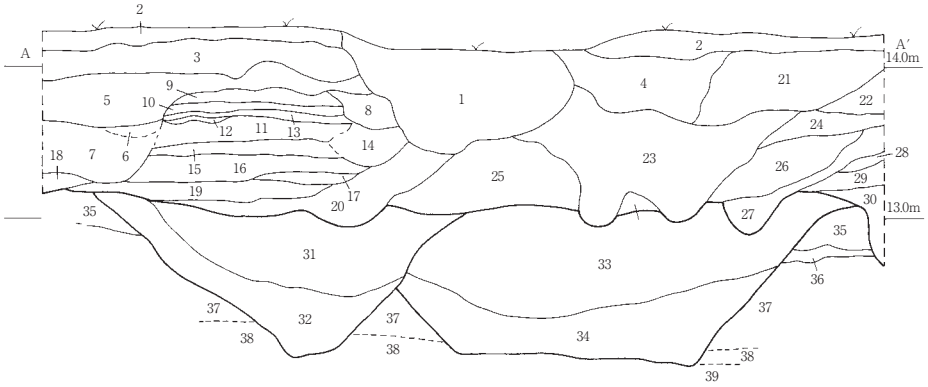

＜ＳＤ 27,28 周辺土層名＞

1　撹乱
2　灰黄褐色砂質土
3　２より黄色強い
4　撹乱
5　黒褐色粘質土　明黄褐色シルト質細砂ブロック混じる
6　白灰色シルト質細砂
7　黄色粘質土　φ３～５㎝の礫まばらに含む
8　黄褐色粘質土　白灰色シルト質細砂ブロック混じる
9　にぶい黄褐色粘質土　φ１～３㎝の礫少量混じる
10　白灰色粘質土　φ１～３㎝の礫少量混じる
11　うすい黄褐色シルト質細砂
12　白灰色シルト質細砂　鉄分混じる
13　うすい黄褐色シルト質細砂　硬くしまる
14　黄灰褐色粘質土
15　白灰色シルト質細砂　φ１～３㎝の礫混じる
16　黒褐色粘質土　礫少量混じる
17　16 より礫少ない
18　にぶい黄褐色粘質土
19　黒褐色粘質土　黄色シルトブロック混じる
20　黄褐色粘質土　白灰色シルト質細砂ブロック混じる
21　灰黄褐色粘質土　φ２～３㎜の礫まばらに含む
22　21 より黄色強い
23　灰黄褐色粘質土　φ３～５㎝のまばらに含む
24　黄褐色粘質土
25　にぶい黄褐色粘質土　白灰色シルト質細砂ブロック混じる
26　24 より褐色強い
27　黒褐色シルト
28　黄褐色シルト質細砂　黄色粘質土ブロック混じる
29　にぶい黄褐色粘質土　しまりなし
30　灰色粘質土
31　灰黄褐色砂質シルト　灰色雲状斑
32　灰褐色シルト　灰色斑文
33　灰黄褐色砂質土　しまる　粗砂含む
34　灰茶褐色砂質シルト　灰黄色シルト、黒色シルトブロック混じる
35　灰色砂質土　しまる　茶褐色粒状斑
36　黄色砂質土　黒色シルトブロック混じる
37　黒ボク
38　灰茶褐色シルト
39　黄色粘質土
８：遺構？　９～13：道路状　14：遺構？　15～17：道路状
18：ＳＫ 24　31,32：ＳＤ 28　33,34：ＳＤ 27

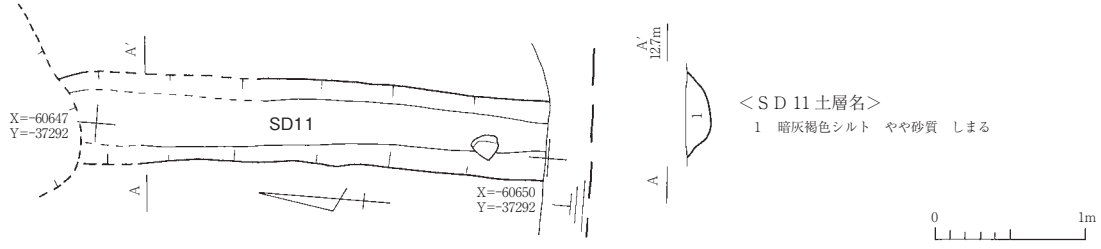

＜ＳＤ 11 土層名＞

1　暗灰褐色シルト　やや砂質　しまる

第 20 図　SD27,28,11 実測図

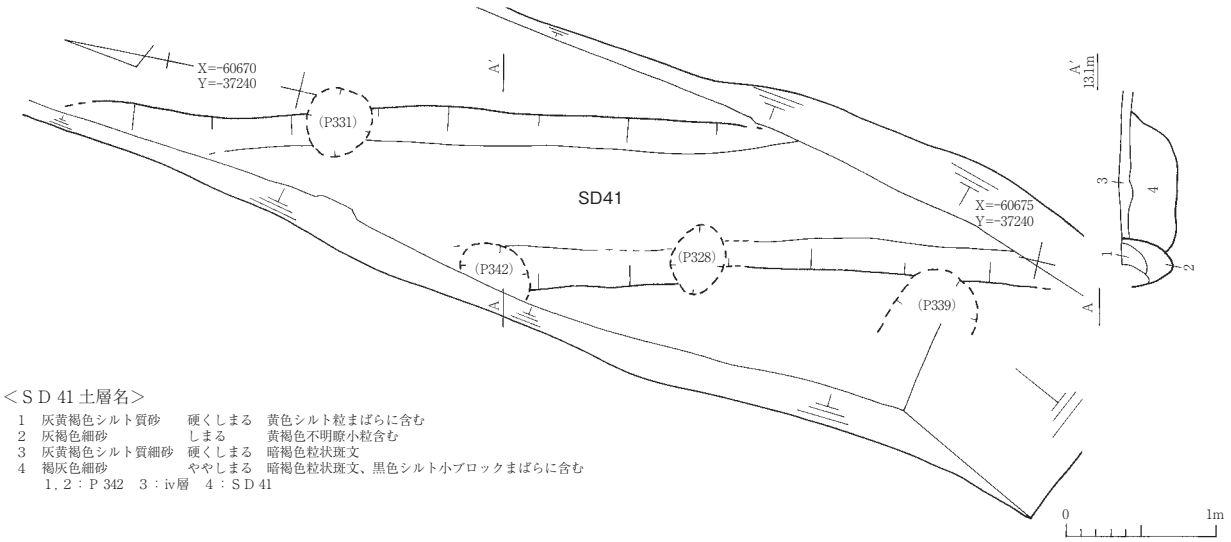

第 21 図　SD41 実測図

ＳＫ12（第23図、第39図）

Ｂ１区北部に位置し、ⅲ層上面で確認した。ＳＫ37、64などを切る。平面形は不整形を呈し、底部は平らである。

165は中国製青白磁の皿、166は土師器皿のＭ２類である。167は瀬戸美濃産陶器の丸碗、登り窯期第１～２小期のもので混入の可能性が考えられる。

以上のことから、本遺構を19～20期に比定した。

ＳＫ18（別添図２、第39図）

Ｂ１区北部に位置し、ⅲ層上面で確認した。Ｐ114に切られ、Ｐ168などを切る。平面形は不整楕円形を呈し、深さは0.35ｍを測る。

168と169は土師器皿で、Ｍ３類に分類できる。

以上のことから、本遺構を20期に比定した。

ＳＫ37（第23図）

Ｂ１区北部に位置し、ⅲ層上面で確認した。ＳＫ15に切られる。平面形は不整方形を呈する。

出土遺物には尾張型山茶碗、Ｍ類の土師器皿などがあるが、図示できるものはなかった。

以上のことから、本遺構を19～20期に比定した。

ＳＫ38（別添図２、第39図）

Ｂ１区北部に位置する。ＳＫ13に切られ、平面形は不整楕円形を呈する。

170は尾張型山茶碗の片口鉢である。171は土師器皿のＭ２類、172と173は土師器皿のＭ３類で、171と173には接合痕が認められる。

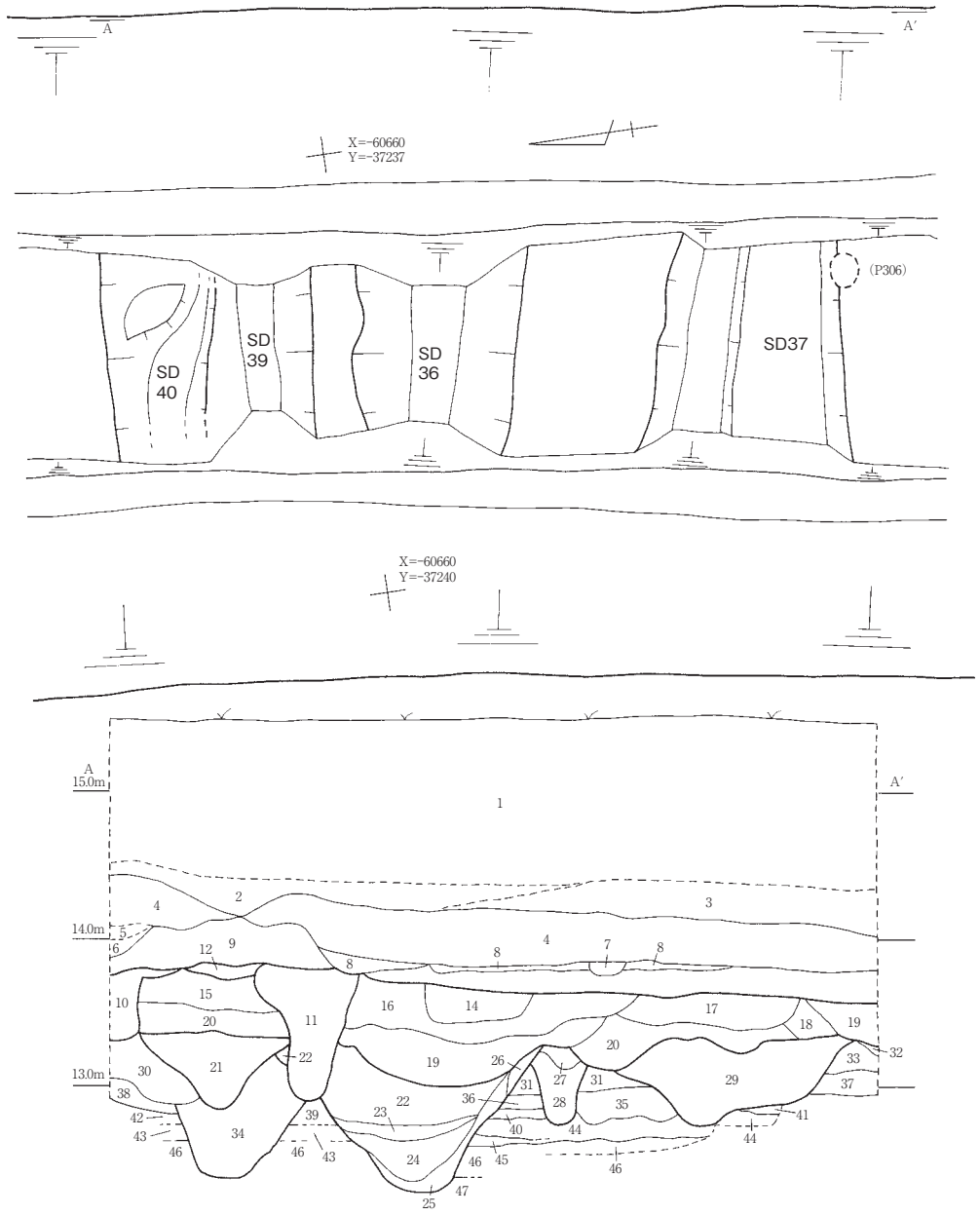

＜ＳＤ 36,37,39,40 土層名＞

1	表土　礫混じる		
2	灰暗褐色砂礫		
3	砂、黄色シルト混合層		
4	灰暗褐色砂礫		
5	砂		
6	灰暗褐色砂礫		
7	観察なし		
8	黄褐色シルト	しまる	
9	灰黄褐色砂質シルト	硬くしまる	黄色シルトまばらに混じる
10	灰褐色シルト	しまりなし	黄色シルト小ブロック多量に混じる
11	灰褐色シルト、黄色シルトのまだら	しまりなし	下方黄色シルト少ない
12	灰黄褐色砂質シルト	しまりなし	黄色シルトブロックまばらに含む
13	灰黄色、茶褐色、褐色の層状	硬くしまる	暗褐色ブロック含む
14	黄灰色細砂	ややしまる	上方淡紅色味を帯びる灰色（焼土層？）
15	黄色シルト	しまりなし	灰黄色シルトブロックまだら
16	黄色シルト	しまる	ブロック状
17	灰褐色砂質シルト	硬くしまる	黄色シルト粒混じる
18	灰褐色砂質シルト	ややしまる	
19	黄褐色シルト質細砂	ややしまる	黄色シルトブロック混じる
20	灰黄褐色シルト質細砂	硬くしまる	～φ 20mm 礫まばらに含む
21	灰褐色細砂	ややしまる	黄色、黒色シルト小ブロック混じる
22	灰褐色シルト	しまる	黄色、黒色シルト小ブロック層状に入る
23	灰褐色シルト質細砂	しまりなし	
24	灰色砂混じりシルト	ややしまる	
25	灰黄褐色砂質シルト	しまりなし	黒色シルトブロックまばらに含む
26	灰褐色砂質シルト	しまる	
27	茶褐色シルト質細砂	硬くしまる	炭まばらに含む
28	灰茶褐色砂	硬くしまる	褐色シルト、黄色砂小ブロックまばらに含む
29	灰褐色シルト質砂	ややしまる	
30	暗褐色シルト質細砂	しまる	～φ 40mm 礫まばらに含む
31	暗茶褐色細砂	硬くしまる	
32	茶褐色シルト質砂、褐色砂の不明瞭ブロックまだら	硬くしまる	黄色シルトブロック含む
33	灰暗褐色シルト質砂	硬くしまる	灰黄褐色不明瞭ブロック含む
34	灰褐色砂質シルト	しまる	～φ 10mm 礫まばらに含む
35	黄褐色砂、褐色シルト質砂、白色粘質シルトのブロックまだら	非常に硬くしまる	
36	灰褐色シルト質砂	硬くしまる	黄色、褐色シルト粒含む、炭まばらに含む
37	灰褐色シルト質砂	硬くしまる	黄色、褐色シルト粒含む　炭まばらに含む
38	灰黄褐色砂	硬くしまる	黄色砂混じる
39	灰黄褐色砂	硬くしまる	褐色砂小ブロック含む
40	黄褐色シルト質細砂	しまる	
41	黄褐色細砂	しまる	茶褐色砂ブロック含む
42	黄褐色砂質シルト	硬くしまる	
43	黄色シルト		
44	黄褐色シルト	しまる	下方褐色味強い
45	褐色シルト	しまる	
46	黒色シルト又は黒褐色シルト	しまる	
47	暗褐色粘土	しまる	

21：ＳＤ 40　22～26：ＳＤ 36
27,28：Ｐ 320　29：ＳＤ 37　31：iv層？
34：ＳＤ 39　35：土坑状　42～47：vi層

第 22 図　SD36,37,39,40 実測図

0　1m

以上のことから、本遺構を19 ～ 20期に比定した。

ＳＫ49（第23図）

Ｂ１区北部に位置し、ⅲ層上面で確認した。ＳＫ14、16などに切られる。平面形は、南側が撹乱で削平され、西側は調査区外であるが、不整形を呈すると考えられる。埋土はシルト質細砂などが主で、炭を少量含む。底部は平らである。

出土遺物には山茶碗、Ｍ類の土師器皿などがあるが、図示できるものはなかった。

以上のことから、本遺構を19 ～ 20期に比定した。

ＳＫ50（第23図、第39図）

Ｂ１区中央部に位置する。ＳＫ51を切る。平面形は円形を呈し、底部は平らである。

174は常滑産の甕、175は中国製青磁碗で、外面に鎬蓮弁文が施される。

以上のことから、本遺構を19 ～ 20期に比定した。

ＳＫ51（第23図、第39図）

Ｂ１区中央部に位置する。ＳＫ50に切られる。平面形は楕円形を呈し、底部は平らである。

176は常滑産の甕、177は中国製青磁碗、178は土師器皿Ｍ４類である。

以上のことから、本遺構を19 ～ 20期に比定した。

ＳＫ54（第23図、第39図）

Ｂ１区中央部に位置する。平面形は不整形を呈する。

179は土師器皿のＭ４類である。その他、図示できなかった遺物には、山茶碗やＭ類の土師器皿、中国製白磁などがある。

以上のことから、本遺構を19 ～ 20期に比定した。

ＳＫ55（第23図、第39図）

Ｂ１区中央部に位置する。平面形は不明である。

180は中国製青磁碗である。その他図示できなかった遺物には、山茶碗などがある。

以上のことから、本遺構を19 ～ 20期に比定した。

ＳＫ60（別添図２、第39図）

Ｂ１区北部に位置する。ＳＫ44に切られる。平面形は不明である。

181は尾張型山茶碗、182 ～ 184は土師器皿で、182はＭ２類、183はＭ３類で製作時の接合痕が認められる。184はＢ１類である。

以上のことから、本遺構を19 ～ 20期に比定した。

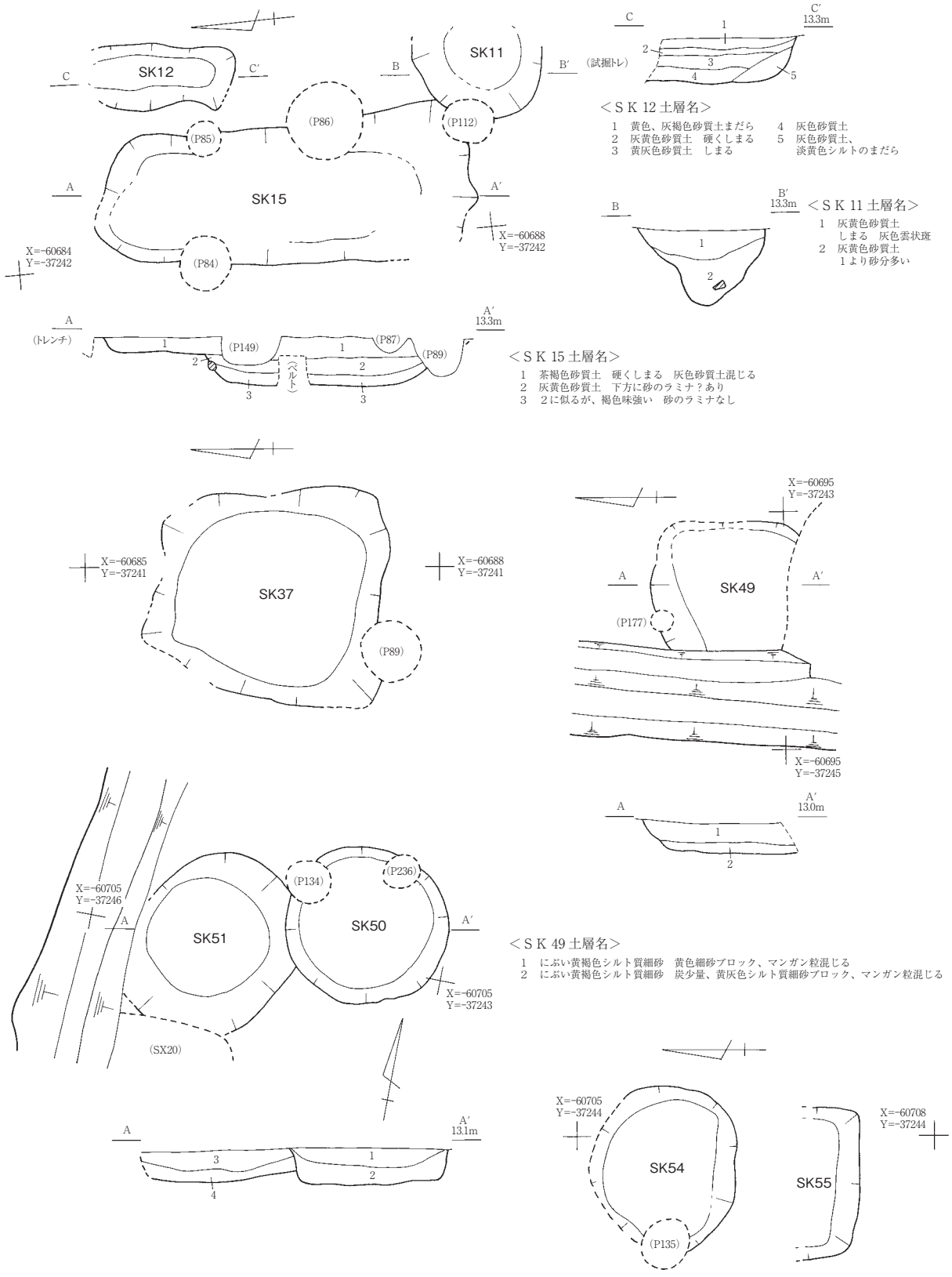

第 23 図　SK11,12,15,37,49,50,51,54,55 実測図

ＳＫ74（別添図１）

Ｂ２区中央部に位置し、Ｐ307、308、322などに切られる。平面形は不明である。

出土遺物には尾張型山茶碗、Ｍ類の土師器皿などがあるが、図示できるものはなかった。

以上のことから、本遺構を19 ～ 20期に比定した。

ＳＫ76（第24図、第39図）

Ｂ２区南部に位置し、ｖ層上面で確認した。ＳＤ41を切る。平面形は東側が調査区外であるため不明である。

185は瀬戸産山茶碗の片口鉢である。186 ～ 189は土師器皿のＭ３類である。

以上のことから、本遺構を19 ～ 20期に比定した。

ＳＫ15（第23図、第39図）

Ｂ１区北部に位置し、ⅲ層上面で確認した。ＳＫ11、Ｐ86などに切られ、ＳＫ37を切る。平面形は不整長方形を呈する。Ａ－Ａ’セクションの２、３層はＳＫ37の埋土の可能性がある。

190は土師器の伊勢型甕、191と192は土師器皿のＭ４類、193は土師器の羽釜である。

以上のことから、本遺構を21 ～ 23期に比定した。

ＳＫ34（第24図、第39図）

Ｂ１区北部に位置し、ⅲ層上面で確認した。Ｐ108、109に切られる。平面形は溝状を呈するが、西側は閉じ、東側は撹乱で削平されているため不明である。

194 ～ 196は土師器皿で、194と195はＭ３類、196はＣ１類である。197は鉄製品である。

以上のことから、本遺構を21 ～ 22期に比定した。

ＳＫ39（第25図、第39・40図）

Ｂ１区北部に位置し、ⅲ層上面で確認した。ＳＫ13、16などに切られ、ＳＫ43を切る。平面形は不整方形を呈し、底部は平らである。竪穴状遺構と考えられる。埋土は砂や砂質土が主で、焼土と炭をまばらに含む。

198は東濃型山茶碗である。199 ～ 201は瀬戸美濃産陶器で、199は古瀬戸後Ⅲ期の平碗、200は古瀬戸後Ⅳ期新段階の桶、201は古瀬戸後Ⅳ期の四耳壺である。202と203は土師器皿で、202はＢ１類、203はＣ１類に近いＣ２類である。

以下、出土遺物について層毎に記述するが、深さのみの取り上げ分けのため、セクションとは対応していない。204 ～ 209は下層から出土した遺物である。204と205は瀬戸美濃産陶器の古瀬戸後Ⅳ期古段階のもので、204は平碗、205は筒形香炉で二次被熱している。206 ～ 209は土師器皿で、206と207はＢ１類、208と209はＣ１類である。209の内面にはタ

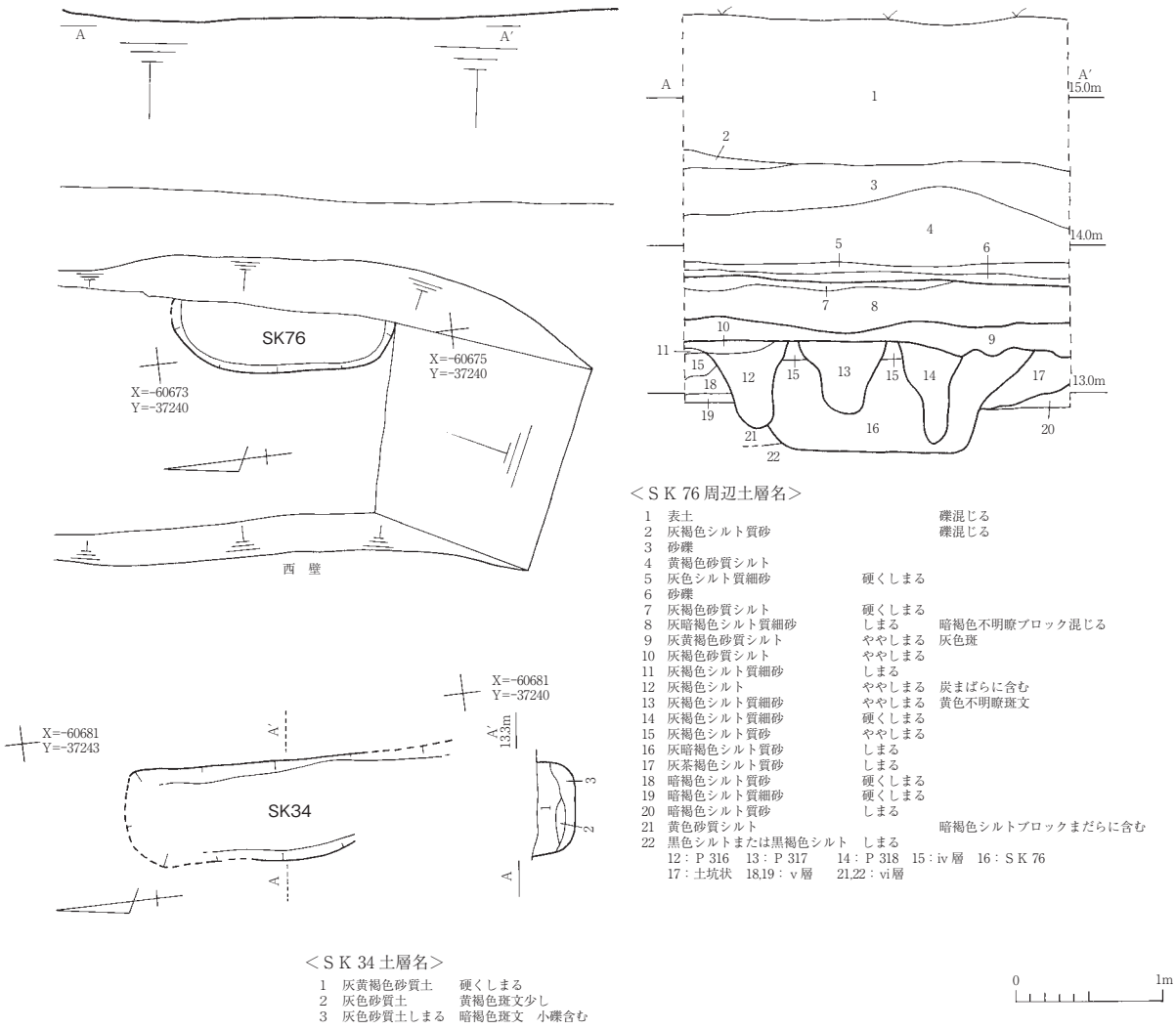

＜ＳＫ 76 周辺土層名＞

1	表土		礫混じる
2	灰褐色シルト質砂		礫混じる
3	砂礫		
4	黄褐色砂質シルト		
5	灰色シルト質細砂	硬くしまる	
6	砂礫		
7	灰褐色砂質シルト	硬くしまる	
8	灰暗褐色シルト質細砂	しまる	暗褐色不明瞭ブロック混じる
9	灰黄褐色砂質シルト	ややしまる	灰色斑
10	灰褐色砂質シルト	ややしまる	
11	灰褐色シルト質細砂	しまる	
12	灰褐色シルト	ややしまる	炭まばらに含む
13	灰褐色シルト質細砂	ややしまる	黄色不明瞭斑文
14	灰褐色シルト質細砂	硬くしまる	
15	灰褐色シルト質砂	ややしまる	
16	灰暗褐色シルト質砂	しまる	
17	灰茶褐色シルト質砂	しまる	
18	暗褐色シルト質砂	硬くしまる	
19	暗褐色シルト質細砂	硬くしまる	
20	暗褐色シルト質砂	しまる	
21	黄色砂質シルト		暗褐色シルトブロックまだらに含む
22	黒色シルトまたは黒褐色シルト	しまる	

12：Ｐ 316　13：Ｐ 317　14：Ｐ 318　15：iv 層　16：ＳＫ 76
17：土坑状　18,19：ｖ層　21,22：vi 層

＜ＳＫ 34 土層名＞

1	灰黄褐色砂質土	硬くしまる
2	灰色砂質土	黄褐色斑文少し
3	灰色砂質土しまる	暗褐色斑文　小礫含む

0　1m

第 24 図　SK76,34 実測図

ールが付着している。

210 ～ 213は上層から出土した遺物である。210は東濃型山茶碗、211 ～ 213は土師器皿で、211はＢ１類、212はＢ１類に近いＢ２－ａ類、213はＣ１類である。

以上のことから、本遺構を22 ～ 23期に比定した。

ＳＫ56（第26図、第40図）

Ｂ１区南部に位置し、iv層上面で確認した。平面形は不整形を呈する。平面形は楕円形を呈し、底部は平らである。

214は瀬戸美濃産陶器の直縁大皿で、内外面に鉄釉が施される。215は土師器皿Ｃ１類である。

以上のことから、本遺構を22 ～ 23期に比定した。

＜ＳＫ39土層名＞

1　にぶい黄褐色細砂　　焼土少量、炭少量、マンガン含む
2　にぶい黄褐色粘質土　焼土少量、炭少量、うすい黄褐色ブロック含む
3　灰黄褐色細砂　　マンガン多量に、焼土と炭まばらに、φ５～10cmの礫含む
4　うすい黄灰色細砂　　マンガン多量に、焼土と炭まばらに、φ５～10cmの礫、鉄分含む
5　灰黄褐色シルト　　φ３～５mmの礫、焼土、炭含む
6　灰褐色砂質土　　焼土、炭、マンガン含む
7　うすい褐灰色シルト質細砂
8　黄褐色シルト　黄色細砂ブロック含む
9　灰色シルト　明黄褐色細砂ブロック含む
10　黒ボク
1～8：ＳＫ39　9：ＳＢ3

0　1m

＜ＳＫ39周辺調査区西壁土層名＞

1　灰黄褐色砂質土
2　黄い灰黄褐色土　3～5mm大の礫含む
3　にぶい黄褐色粘質土　3mm大の礫まだらに含む
4　にぶい灰黄色粘質土　うすい黄色シルトブロック、鉄分、マンガまばらに含む
5　褐灰色粘質土
6　灰褐色粘質土
7　灰褐色粘質土　黒ボクブロック混じる
8　うすい茶褐色粘質土
9　灰褐色粘質土　やや粘性あり
10　にぶい黄褐色細砂
11　にぶい黄褐色粘質土　焼土少量、炭少量、マンガン含む
12　灰黄褐色細砂　マンガン多量に、焼土と炭まばらに、φ５～10cmの礫含む
13　にぶい黄褐色細砂質シルト　炭、焼土含む
14　13層の中でも特に焼土ブロックが多い部分
15　にぶい黄褐色シルト質細砂　黒褐色シルトブロックまだらに混じる
16　灰黄褐色細砂質シルト　黒褐色シルトブロックまだらに混じる
17　黄褐色シルト　黄色細砂ブロック混じる
18　にぶい黄褐色粘質土　マンガン混じる　炭含む
19　白灰色シルト　柱の痕跡か
20　黄褐色砂質土　黒褐色シルトブロック混じる　柱痕か
21　にぶい黄褐色細砂質シルト
22　にぶい黄褐色シルト　黄褐色細砂ブロック、鉄分混じる
23　灰褐色粘質土
24　にぶい黄褐色シルト質細砂　やや粘性あり　炭少量含む
25　灰褐色シルト質細砂　鉄分混じる　炭、焼土含む
26　明黄褐色シルト質細砂　黒ボクブロック混じる
27　黒ボク

3，4：撹乱　5～7：遺構　8，9：ⅱ層
10～14：ＳＫ39貼り床？　15，16：Ｐ268　17～21：Ｐ248
22：ＳＫ39貼り床？　23：ⅲ層　24～26：ＳＫ43
27：施山

第 25 図　SK39 実測図

ＳＫ１（第26図、第40図）

Ａ１区西部に位置し、ⅲ層上面で確認した。ＳＤ11を切り、Ｐ62、63に切られる。調査開始時に行った、土層確認のための重機による深掘りで削平してしまったためプランは不明である。調査区北壁の確認する限り、底部に平らな部分はないと思われる。

216は瀬戸美濃産陶器の卸目付大皿で、古瀬戸後Ⅳ期古段階のものである。

図示できなかった遺物には山茶碗、Ｍ類の土師器皿などがあるが、ＳＤ11との切り合い関係から、Ｖ期に比定した。

ＳＫ21（第26図、第40図）

Ｂ１区北部に位置し、ⅲ層上面で確認した。平面形は不整形を呈する。底部は平らで、埋土は黄灰色などのシルト～砂質シルトである。また、底部付近では淡灰色シルト、黄白色シルト、灰黄色シルトが互層に堆積している。底部でＰ160、161、178を確認したが、本遺構に伴うものか否かは不明である。

217は中国製の染付皿、218は土師器皿のＭ４類である。

以上のことから、本遺構をＶ期に比定した。

ＳＫ35（別添図２）

Ｂ１区北部に位置し、ⅲ層上面で確認した。ＳＫ43を切る。平面形は、西側が調査区外であるため不明である。底部は平らである。

出土遺物には山茶碗、Ｍ類の土師器皿などがあるが、図示できるものはなかった。

以上のことから、本遺構をＶ期に比定した。

ＳＫ44（別添図２、第40図）

Ｂ１区北部に位置し、ⅳ層上面で確認した。ＳＫ60、61を切る。平面形は不整長方形を呈し、底部には平らな部分がある。埋土は灰黄褐色粘質土などで、炭と焼土が混じる。

219は土師器皿のＭ３類である。

以上のことから、本遺構をＶ期に比定した。

ＳＸ11（別添図２）

Ｂ１区北部に位置する。ＳＫ14に切られ、平面形は不明である。

遺物は山茶碗、Ｍ類の土師器皿などが出土しているが、図示できるものはなかった。

以上のことから、本遺構を19～20期に比定した。

ＳＸ23（別添図４）

Ｃ１区西部に位置し、ⅲ層上面で確認した。ＳＫ100、ＳＸ24などを切る。平面形は溝

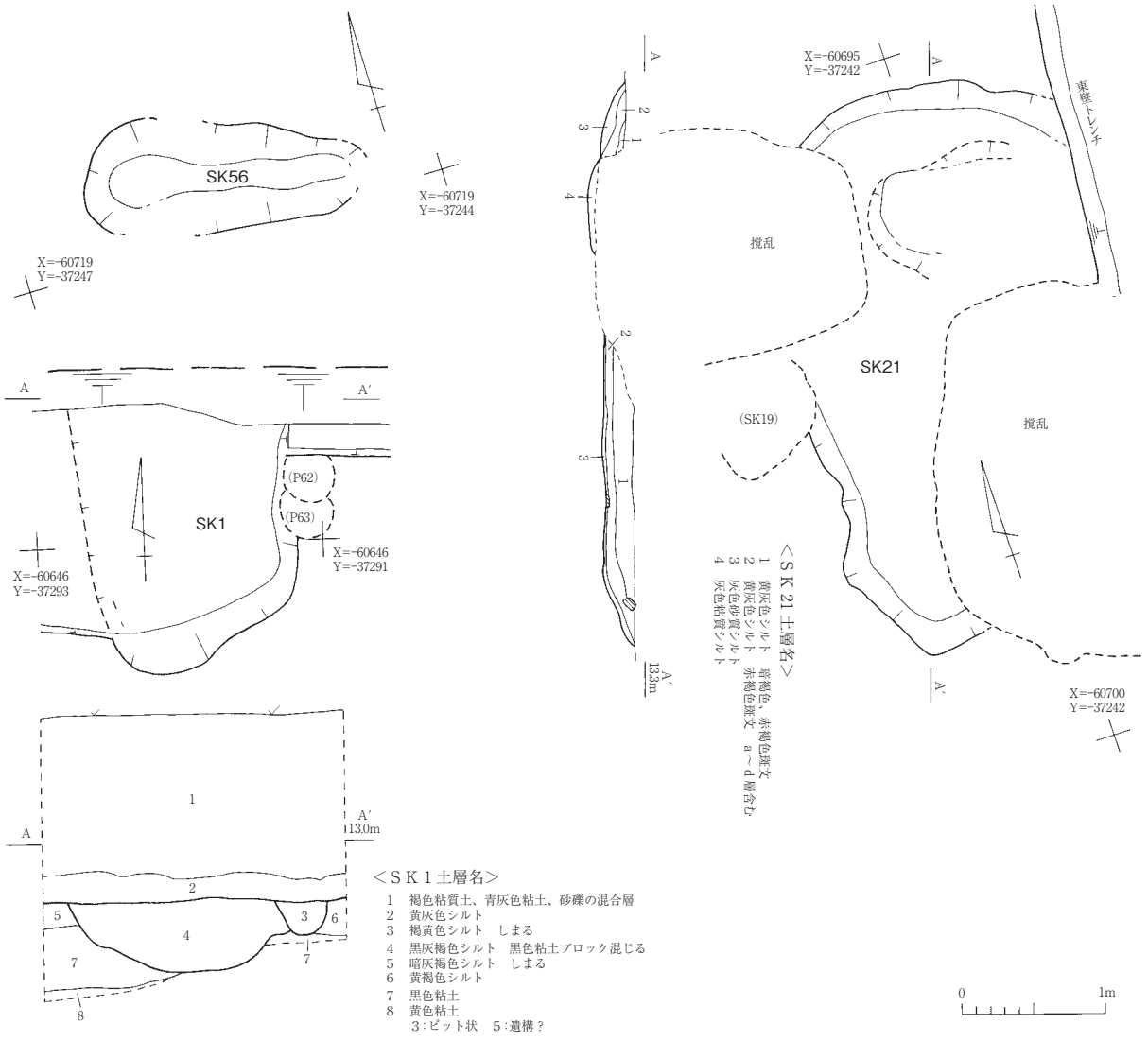

第 26 図　SK56,1,21 実測図

状を呈するが、北側は閉じ、南側は調査区外であるため不明である。

遺物は山茶碗、M類の土師器皿などが出土しているが、図示できるものはなかった。

以上のことから、本遺構を19 ～ 20期に比定した。

Ⅴ期のピットから出土した遺物（第40図）

220 ～ 223は土師器皿である。220と221はＰ10のもので、220はＢ１類、221はＣ１類である。222はＰ24のＣ１類､223はＰ48のＣ１類で大型品である。224と225は瀬戸美濃産陶器で、224はＰ49の内耳鍋で内外面に鉄釉が施され、二次被熱している。225はＰ53の卸目付大皿で、内外面に灰釉が施される。226 ～ 232は土師器皿である。226はＰ84のＭ３類、227はＰ85のＭ３類、228 ～ 230はＰ86のもので、228はＭ３類、229と230はＭ４類である。230には穿孔が施される。231はＰ92のＭ３類で、製作時の接合痕が認められる。232はＰ102のＭ３類である。233 ～ 235はＰ108の遺物で、233は中国製青磁碗、234は土師器皿のＭ３類

である。235は詳細不明の鉄製品で、環状を呈し、断面も円形になると思われるが、錆が進行しており詳細な観察はできなかった。236と237は土師器皿で、236はＰ109出土のＢ１類、237はＰ122出土のＣ１類である。238はＰ158出土の東濃型山茶碗である。239 ～ 241はＰ167から出土し、239は畿内系須恵器の甕、240と241は土師器皿Ｍ３類で接合痕が認められる。242 ～ 244は土師器皿Ｍ３類で、242はＰ179、243と244はＰ188から出土し、後者の２個体には接合痕が認められる。245はＰ193から出土した伊勢型甕Ａ２類である。246 ～ 254は土師器皿で、246はＰ215のＭ４類、247はＰ260のＣ１類で、Ｍ４類に近い。248 ～ 252はＰ309のＭ３類、253はＰ314のＭ３類、254はＰ318のＭ３類である。255はＰ321出土の瀬戸美濃産陶器の縁釉小皿で、二次被熱している。256 ～ 258は土師器皿で、256はP326のＣ１類、257と258はＰ327のＭ４類である。259 ～ 262はＰ328出土遺物で、259は尾張型山茶碗で二次被熱し、260 ～ 262は土師器皿で、260はＭ２類、261と262はＭ３類である。263はＰ329の土師器皿Ｍ４類である。264 ～ 267はＰ330から出土し、264は美濃須衛窯須恵器の鉢で、金属器を写したものである。265は中国製青磁碗で、外面に鎬蓮弁文がある。266と267は土師器皿で、266はＭ２類、267はＭ３類である。268はＰ331の土師器皿Ｍ４類である。269 ～ 273はＰ334の遺物で、269は尾張型山茶碗、270 ～ 273は土師器皿で、270はＭ１類、271と272はＭ３類、273はＭ４類である。274はＰ343出土の伊勢型鍋である。275と276はＰ385から出土し、275は縄文土器（中期後葉）の深鉢で外面に隆文帯があり、276は土師器甕で、口縁部外面に連続刺突文が施される。

Ｂ１区ⅳ層（第40図）

Ｂ１区第２遺構検出面の基盤層で、主に褐灰色砂質土の堆積である。

277は灰釉陶器の椀で、外面底部には回転糸切り痕が残る。278は中国製青磁碗で、外面に鎬蓮弁文が施される。

本層掘り下げ時に出土した遺物には、検出できなかった遺構から出土したものが混入している可能性が十分考えられる。遺物の様相は、23期までのものがほとんどであることから、本層の堆積は23期以前とする。

Ｂ１区ⅲ層（第40・41図）

Ｂ１区第１遺構検出面の基盤層で、主に灰褐色や黄褐色の粘質土の堆積である。

279 ～ 284は美濃須衛産の須恵器である。279は蓋、280と281は無台杯、282は有台杯、283と284は甕の把手である。281は口縁部に、282は内面底部に煤のようなものが付着している。285は灰釉陶器の椀である。286は尾張型山茶碗の片口鉢、287、288は東濃型山茶碗である。289と290は中国製青磁碗である。291 ～ 294は瀬戸美濃産陶器で、291は古瀬戸後Ⅳ期古段階の卸目付大皿、292と293は古瀬戸後Ⅳ期新段階の天目茶碗、294は大窯第２段階の丸皿である。295 ～ 297は土師器皿で、295はＭ３類、296はＢ１類と思われ、297はＢ

２－ａ類である。297の内面には花と実をつける樹木の絵が墨で描かれており、花と実はは赤色で塗られている。298は登り窯期第２小期の天目茶碗である。299～301は土錘である。

本層掘り下げ時に出土した遺物には、検出できなかった遺構から出土したものが混入している可能性が十分考えられる。また本層上面で確認した遺構はⅤ期以降に帰属できることと、遺物の様相が23期までのものがほとんどであることを考え合わせ、本層の堆積は23期以前とした。

第６節　Ⅵ期の遺構と遺物

ＳＤ13（別添図１、第41図）

Ａ１区中央部に位置し、ⅲ層上面で確認した。ＳＤ12を切り、ＳＫ２に切られる。北西－南東方向に軸があり、断面形は扁平Ｕ字形を呈する。

302は土師器の伊勢型甕、303は畿内系須恵器の甕である。

切り合い関係から、図示した遺物は本遺構の時期を示すものではなく、図示できなかった遺物には24期の土師器皿片が数点ある。

以上のことから、本遺構を24期に比定した。

ＳＤ25（第27図、第41図）

Ｂ１区南部に位置し、ⅲ層上面で確認した。ＳＤ26に切られる。東西方向に軸があり、断面形は、不明瞭だが２段掘りの不整Ｖ字形を呈する。

304は瀬戸美濃産陶器の擂鉢で、大窯第１段階のものである。305は土師器の内耳鍋で、内面口縁部に横ハケ調整が施される。

以上のことから、本遺構を24期に比定した。

ＳＤ36（別添図１）

Ｂ２区北部に位置し、ⅳ層上面で確認した。ＳＤ39、Ｐ320を切る。東西方向に軸があり、断面形は逆台形を呈する。

出土遺物は土師器が大半で、山茶碗、瀬戸美濃産陶器、土師器皿などもあるが、図示できるものはなかった。

以上のことから、本遺構を24期に比定した。

ＳＤ23（別添図２）

Ｂ１区南部に位置し、ⅲ層上面で確認した。東西方向に軸があり、断面形は扁平Ｕ字形を呈する。

出土遺物には山茶碗、瀬戸美濃産陶器などがあるが、図示できるものはなかった。

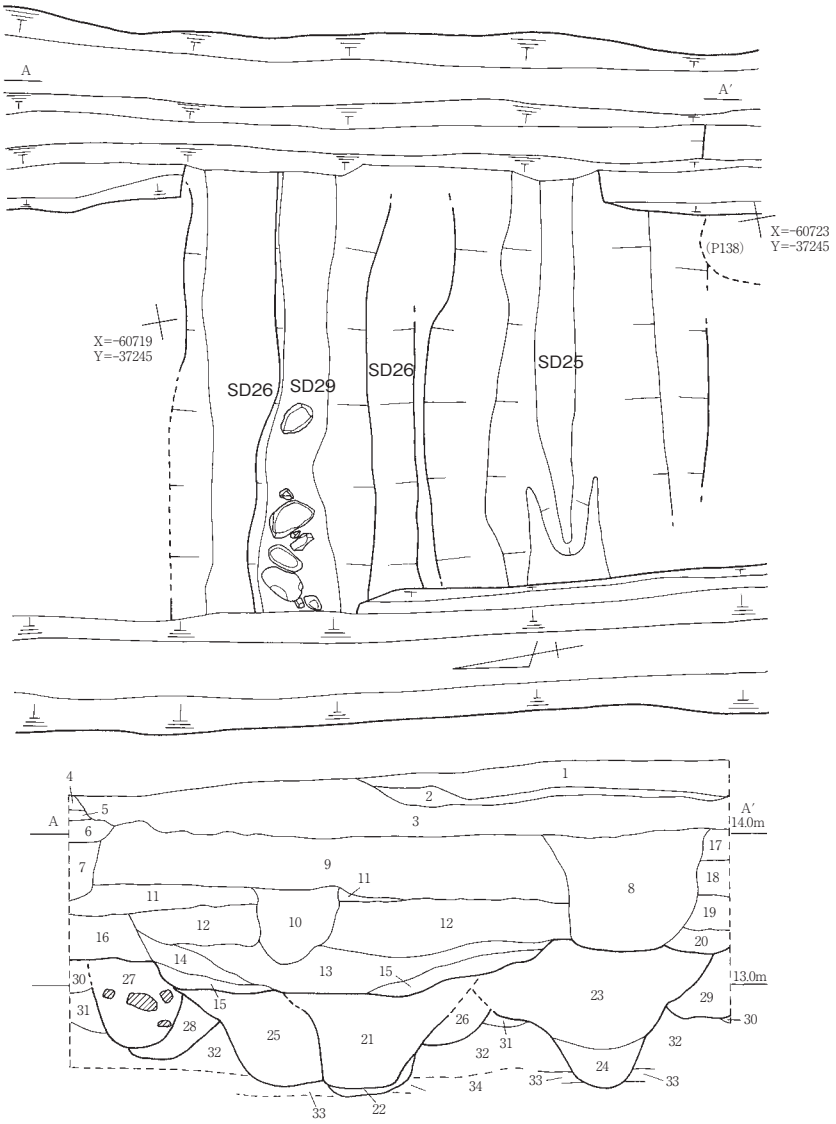

＜ＳＤ 25,26,29 土層名＞

1　にぶい黄褐色シルト質細砂
2　礫を含む炭層
3　φ５～ 15㎝の礫層
4　にぶい黄褐色シルト質細砂
5　灰黄褐色粘質土　φ２～３㎜の礫まばらに含む
6　うすい灰色粘質土
7　灰黄褐色粘質土　φ３～７㎝の礫まばらに含む
8　φ３～ 10㎝の礫層
9　うすい灰色粘質土　φ３㎜～１㎝の礫含む
10　黒褐色粘質土　明黄褐色シルト質細砂ブロック混じる
11　白灰褐色シルト質細砂
12　白灰褐色粘質土
13　暗褐色粘質土　しまりなし
14　暗褐色粘質土　しまりなし　黄褐色シルト質細砂ブロック混じる
15　白灰褐色シルト
16　黄褐色粘質土
17　にぶい黄褐色粘質土　しまりなし　炭、φ２㎝の礫含む
18　黄褐色粘質土
19　薄い黄褐色粘質土　しまりなし　炭少量含む
20　灰褐色粘質土　黒褐色粘質土ブロック含む
21　茶褐色シルト　しまる　黒色シルトブロック、φ～ 50㎜の礫含む
22　灰色粘質シルト
23　灰黄褐色砂質シルト　ややしまりなし　黄色、黄白色粘質土小ブロック含む
24　茶褐色粘質土　しまりなし
25　黄褐色砂質土　しまる　暗褐色シルトブロック、φ～ 30㎜の礫含む
26　黄褐色砂質土　しまる　黒色シルトブロック、小礫含む
27　灰褐色砂質土　黒色シルトブロック含む
28　灰黄褐色砂質土　黒色シルトブロック含む
29　にぶい黄褐色粘質土
30　にぶい黄褐色粘質土　ややしまりなし
31　黄色砂質土、黒色シルトブロックの混合層
32　黒ボク
33　灰茶褐色シルト
34　黄色粘質土
21,22：ＳＤ 29　23,24：ＳＤ 25
25,26：ＳＤ 26　24：Ｐ 194
34 ～ 36：地山

0　1m

第 27 図　SD25,26,29 実測図

以上のことから、本遺構をⅤ～Ⅵ期に比定した。

ＳＤ31（別添図２）

Ｂ１区中央部に位置し、ⅲ層上面で確認した。ＳＫ20、23に切られる。東西方向に軸があり、断面形はＶ字形を呈する。

出土遺物には山茶碗、瀬戸美濃産陶器、土師器皿などがあるが、図示できるものはなか

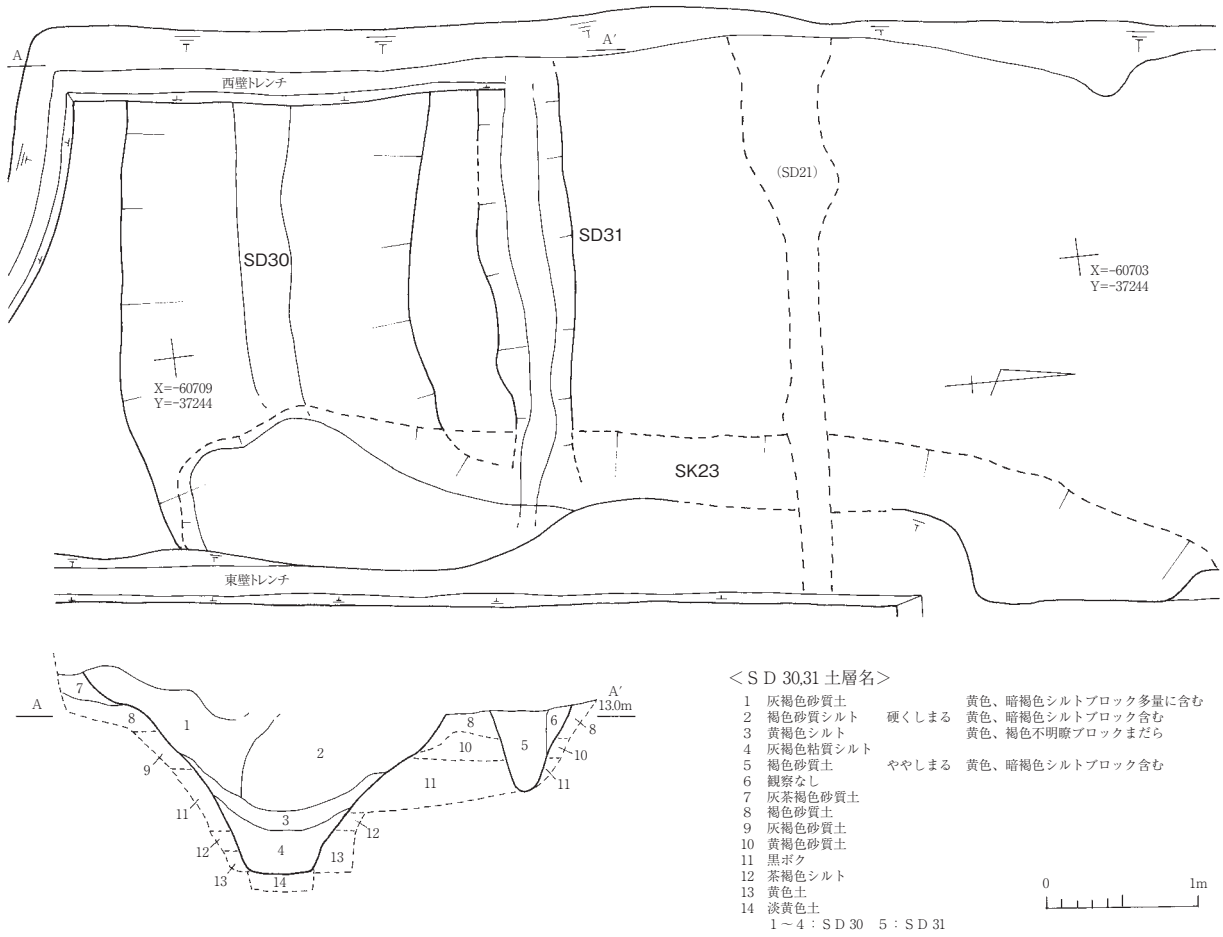

第 28 図　SD30,31 実測図

った。

以上のことから、本遺構をⅤ～Ⅵ期に比定した。

ＳＫ２（第29図、第41図）

Ａ１区中央部に位置し、ⅲ層上面で確認した。ＳＤ13などを切り、平面形は長方形を呈する。ほぼ垂直に掘り込まれ、北側のみ袋状に抉る形になる。

306は東濃型山茶碗の皿（脇之島３号窯式）、307は中国製青磁碗、308は瀬戸美濃産陶器の釜（古瀬戸後Ⅳ期）、309は銅銭「元祐通寶」である。

以上のことから、本遺構を24期に比定した。

ＳＫ３（別添図１）

Ａ１区東部に位置し、ⅲ層上面で確認した。ＳＤ15、ＳＫ４を切る。平面形は不整形を呈する。

出土遺物には、山茶碗、M類の土師器皿などがあるが、図示できるものはなかった。

ＳＫ４との切り合い関係から24期に比定した。

ＳＫ４（別添図１）

Ａ１区東部に位置し、ⅲ層上面で確認した。ＳＫ３などに切られ、不整形を呈する。

出土遺物には、尾張型山茶碗、土師器皿のＢ２－ｂ類やＣ２類などがあるが、図示できるものはなかった。

以上のことから、本遺構を24期に比定した。

ＳＫ92（別添図４）

Ｃ１区中央部に位置し、ⅲ層上面で確認した。ＳＫ93などを切る。平面形は不整形を呈し、底部には平らな部分がある。

出土遺物には山茶碗、瀬戸美濃産陶器、土師器皿Ｂ２類およびＣ２類などがあるが、図示できるものはなかった。

以上のことから、本遺構を24期に比定した。

ＳＫ81（別添図４、第41図）

Ｃ１区中央部に位置し、ⅲ層上面で確認した。平面形は南側が調査区外であるため不明である。底部は平らで、埋土は細かく線引きでき、様々な砂質土で埋められていた。

310と311は縄文土器で、中期後葉の深鉢である。外面には刻線文が施される。これらは第３遺構検出面で確認できる遺構を削平したことにが原因で混入したと考えられる。図示した以外の遺物には、山茶碗、土師器皿などがある。

以上のことから、本遺構をⅤ～Ⅵ期に比定した。

ＳＫ82（第30図、第41図）

Ｃ１区中央部に位置し、ⅲ層上面で確認した。ＳＫ92、93などを切る。平面形は東側が調査区外であるため不明である。

312は縄文土器で、中期後葉の深鉢である。図示した以外の遺物には、山茶碗、土師器皿などが少量ある。

以上のことから、本遺構をⅤ～Ⅵ期に比定した。

ＳＫ85（第30図）

Ｃ１区西部に位置し、ⅲ層上面で確認した。ＳＫ103を切る。平面形は不整形を呈し、底部はやや平らである。

出土遺物には山茶碗、土師器皿などがあるが、図示できるものはなかった。

以上のことから、本遺構をⅤ～Ⅵ期に比定した。

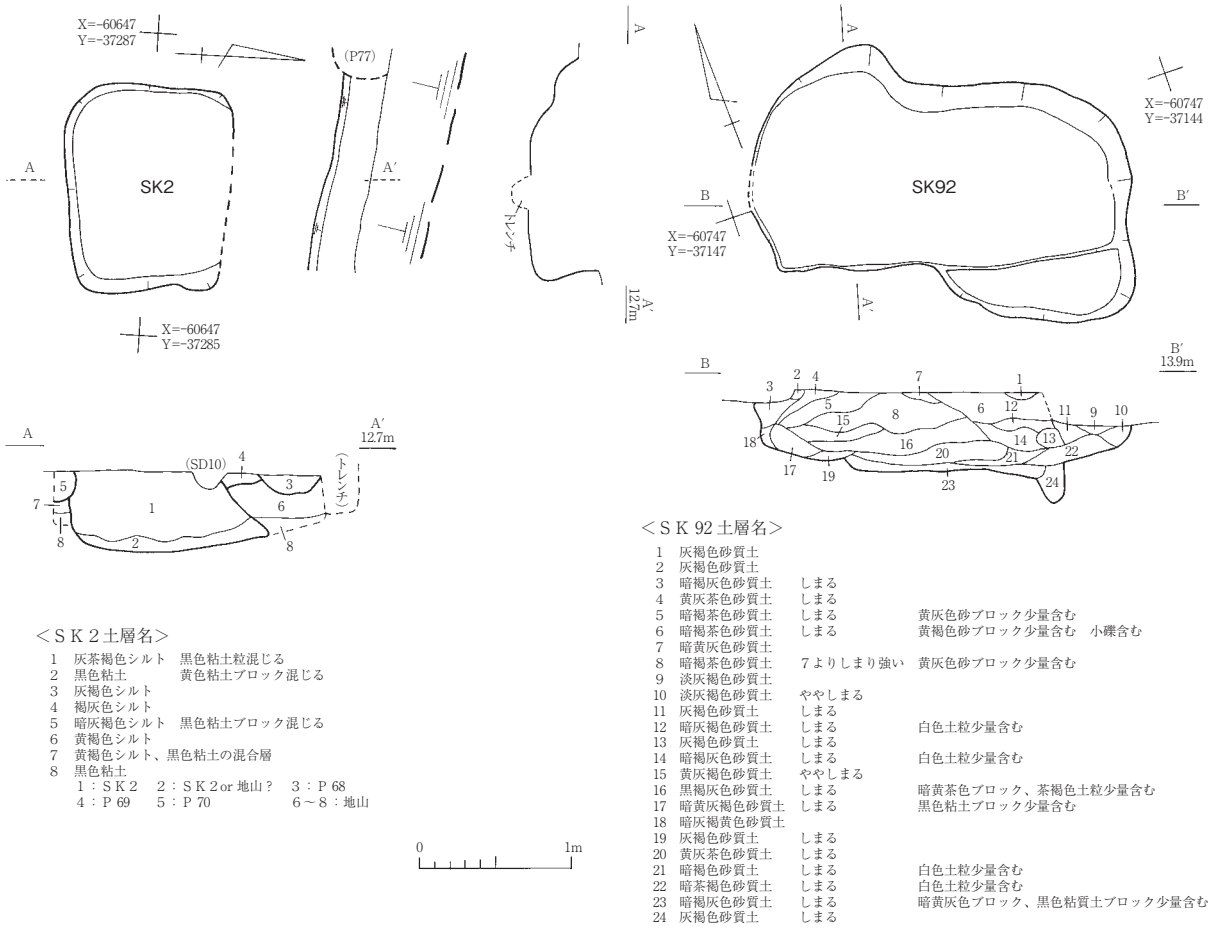

＜ＳＫ２土層名＞

1　灰茶褐色シルト　黒色粘土粒混じる
2　黒色粘土　黄色粘土ブロック混じる
3　灰褐色シルト
4　褐灰色シルト
5　暗灰褐色シルト　黒色粘土ブロック混じる
6　黄褐色シルト
7　黄褐色シルト、黒色粘土の混合層
8　黒色粘土
1：ＳＫ２　2：ＳＫ２or 地山？　3：Ｐ68
4：Ｐ69　5：Ｐ70　6～8：地山

＜ＳＫ92土層名＞

1	灰褐色砂質土		
2	灰褐色砂質土		
3	暗褐灰色砂質土	しまる	
4	黄灰茶色砂質土	しまる	
5	暗褐茶色砂質土	しまる	黄灰色砂ブロック少量含む
6	暗褐茶色砂質土	しまる	黄褐色砂ブロック少量含む　小礫含む
7	暗黄灰色砂質土		
8	暗褐茶色砂質土	7よりしまり強い	黄灰色砂ブロック少量含む
9	淡灰褐色砂質土		
10	淡灰褐色砂質土	ややしまる	
11	灰褐色砂質土	しまる	
12	暗灰褐色砂質土	しまる	白色土粒少量含む
13	灰褐色砂質土	しまる	
14	暗褐灰色砂質土	しまる	白色土粒少量含む
15	黄灰褐色砂質土	ややしまる	
16	黒褐灰色砂質土	しまる	暗黄茶色ブロック、茶褐色土粒少量含む
17	暗黄灰褐色砂質土	しまる	黒色粘土ブロック少量含む
18	暗灰褐黄色砂質土		
19	灰褐色砂質土	しまる	
20	黄灰茶色砂質土	しまる	
21	暗褐色砂質土	しまる	白色土粒少量含む
22	暗茶褐色砂質土	しまる	白色土粒少量含む
23	暗褐灰色砂質土	しまる	暗黄灰色ブロック、黒色粘質土ブロック少量含む
24	灰褐色砂質土	しまる	

第 29 図　SK 2,92 実測図

ＳＫ99（第30図）

Ｃ１区西部に位置し、ⅲ層上面で確認した。Ｐ363に切られ、ＳＫ110を切る。平面形は、南側が調査区外であるため不明である。埋土は茶灰色砂質土で、炭を少量含む。

出土遺物には山茶碗、Ｍ類、Ｂ類、Ｃ類の土師器皿などがあるが、図示できるものはなかった。

以上のことから、本遺構をⅤ～Ⅵ期に比定した。

ＳＫ108（第30図、第41図）

Ｃ１区中央部に位置し、ⅲ層上面で確認した。ＳＫ82、93に切られる。平面形は不整形を呈する。

313はチャート製の剥片である。その他の出土遺物には、山茶碗、瀬戸美濃産陶器、土師器皿などがあるが、図示できるものはなかった。

以上のことから、本遺構をⅤ～Ⅵ期に比定した。

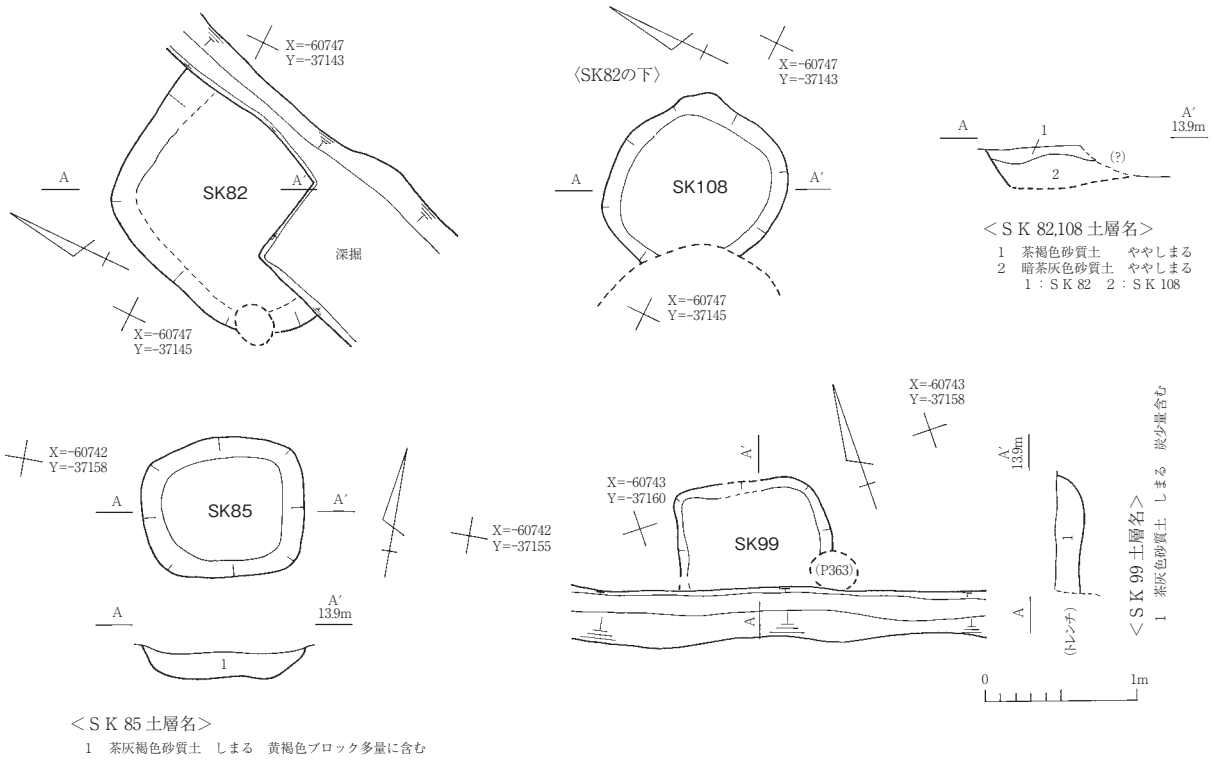

第 30 図　SK82,85,99,108 実測図

第７節　Ⅶ期の遺構と遺物

ＳＤ24（第31図、第41図）

Ｂ１区南部に位置し、ＳＫ26を切る。西側のラインが屈曲しているため、軸は不明である。断面形は不整Ｖ字形を呈する。

314は土師器の羽釜、315は登り窯期第１小期の天目茶碗で、ＳＤ22の遺物と接合した。

図示した遺物以外にも、近世陶磁器が数点出土していることから26期に比定した。

ＳＤ26（第27図、第41図）

Ｂ１区南部に位置し、ⅲ層上面で確認した。ＳＤ29に切られる。東西方向に軸があり、断面形は逆台形を呈する。

316と317は瀬戸美濃産陶器の擂鉢で、316は登り窯期第１小期、317は登り窯期第２小期である。

以上のことから、本遺構を26期に比定した。

ＳＤ30（第28図、第41図）

Ｂ１区中央部に位置し、ＳＫ24を切る。東西方向に軸がある。断面形は逆台形を呈する

が、底部がやや狭い。また、南北方向のＳＫ23が同一遺構になる可能性が高く、その場合本遺構はＬ字状を呈することになる。

318は中国製青磁碗、319は瀬戸美濃産陶器で、17世紀後半の碗である。

以上のことから、本遺構を26期に比定した。

ＳＤ38（別添図１、第41図）

Ｂ２区南部に位置し、ⅲ層上面で確認した。東西方向に軸があり、やや北に振る。断面形は不整形である。

320 ～ 322は瀬戸美濃産陶器の擂鉢で、320は登り窯第３小期で内外面に錆釉が施され、321と322は登り窯期第５小期で内外面に鉄釉が施される。323は下層出土の土師器皿Ｍ４類である。

以上のことから、本遺構を26期に比定した。

ＳＤ29（第27図、第42図）

Ｂ１区南部に位置し、ⅲ層上面で確認した。ＳＤ26を切る。東西方向に軸があり、断面形は逆台形を呈する。

324は花崗岩製の石臼（上臼）である。

ＳＤ26との切り合い関係から、本遺構を26期に比定した。

ＳＤ51（第31図、第42図）

Ｃ１区西部に位置し、ⅱ層上面で確認した。ＳＫ109などを切る。断面形は逆台形を呈し、埋土は砂質土に炭を少量含む。

325は瀬戸美濃産陶器の小碗で、高台内に「チ」の墨書がある。326と327は土鈴で、戦国時代のものと比べ穿孔が大きい。328は砥石で、使用面は３面である。

以上のことから、本遺構を26期に比定した。

ＳＫ13（別添図２、第42図）

Ｂ１区北部に位置し、ⅲ層上面で確認した。ＳＫ39などを切る。平面形は長方形を呈する。

329は土師器の羽釜である。その他の出土遺物には、近世陶磁器などがあるが図示できるものはなかった。

以上のことから、本遺構を26期に比定した。

ＳＫ25（第32図、第42図）

Ｂ１区南部に位置し、ⅲ層上面で確認した。ＳＤ24を切る。平面形は不整形を呈する。

330は瀬戸美濃産陶器の皿で、17世紀後半のものである。331 ～ 333は中層出土の土師器

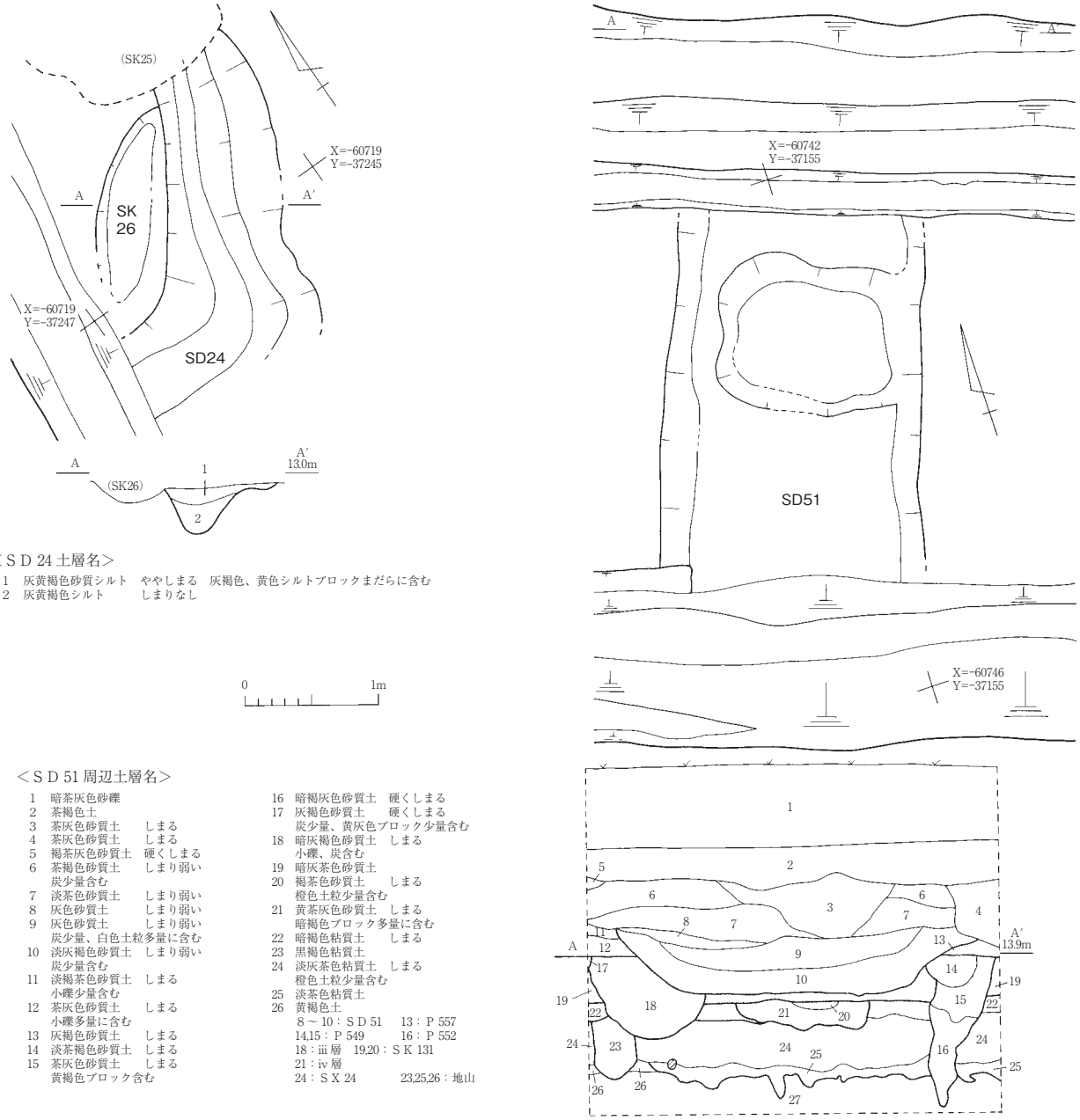

＜ＳＤ24 土層名＞

1　灰黄褐色砂質シルト　ややしまる　灰褐色、黄色シルトブロックまだらに含む
2　灰黄褐色シルト　　しまりなし

＜ＳＤ51 周辺土層名＞

1　暗茶灰色砂礫
2　茶褐色土
3　茶灰色砂質土　　しまる
4　茶灰色砂質土　　しまる
5　褐茶灰色砂質土　硬くしまる
6　茶褐色砂質土　　しまり弱い
　炭少量含む
7　淡茶色砂質土　　しまり弱い
8　灰色砂質土　　しまり弱い
9　灰色砂質土　　しまり弱い
　炭少量、白色土粒多量に含む
10　淡灰褐色砂質土　しまり弱い
　炭少量含む
11　淡褐茶色砂質土　しまる
　小礫少量含む
12　茶灰色砂質土　　しまる
　小礫多量に含む
13　灰褐色砂質土　　しまる
14　淡茶褐色砂質土　しまる
15　茶灰色砂質土　　しまる
　黄褐色ブロック含む
16　暗褐灰色砂質土　硬くしまる
17　灰褐色砂質土　　硬くしまる
　炭少量、黄灰色ブロック少量含む
18　暗灰褐色砂質土　しまる
　小礫、炭含む
19　暗灰茶色砂質土
20　褐茶色砂質土　　しまる
　橙色土粒少量含む
21　黄茶灰色砂質土　しまる
　暗褐色ブロック多量に含む
22　暗褐色粘質土　　しまる
23　黒褐色粘質土
24　淡灰茶色粘質土　しまる
　橙色土粒少量含む
25　淡茶色粘質土
26　黄褐色土
　8～10：ＳＤ51　　13：Ｐ557
　14,15：Ｐ549　　16：Ｐ552
　18：iii 層　19,20：ＳＫ131
　21：iv 層
　24：ＳＸ24　　23,25,26：地山

第 31 図　SD24,SK26,SD51 実測図

皿である。331はＢ１類、332は口縁部外面のナデはないが、つくりが丁寧であることからＢ２－ａ類と思われる。333はＣ２類である。

以上のことから、本遺構を26期に比定した。

ＳＫ30（第32図、第42図）

Ｂ１区南部に位置し、iii層上面で確認した。ＳＫ65、68に切られる。平面形は、東側は前述の遺構に切られ、西側は調査区外であるため不明である。

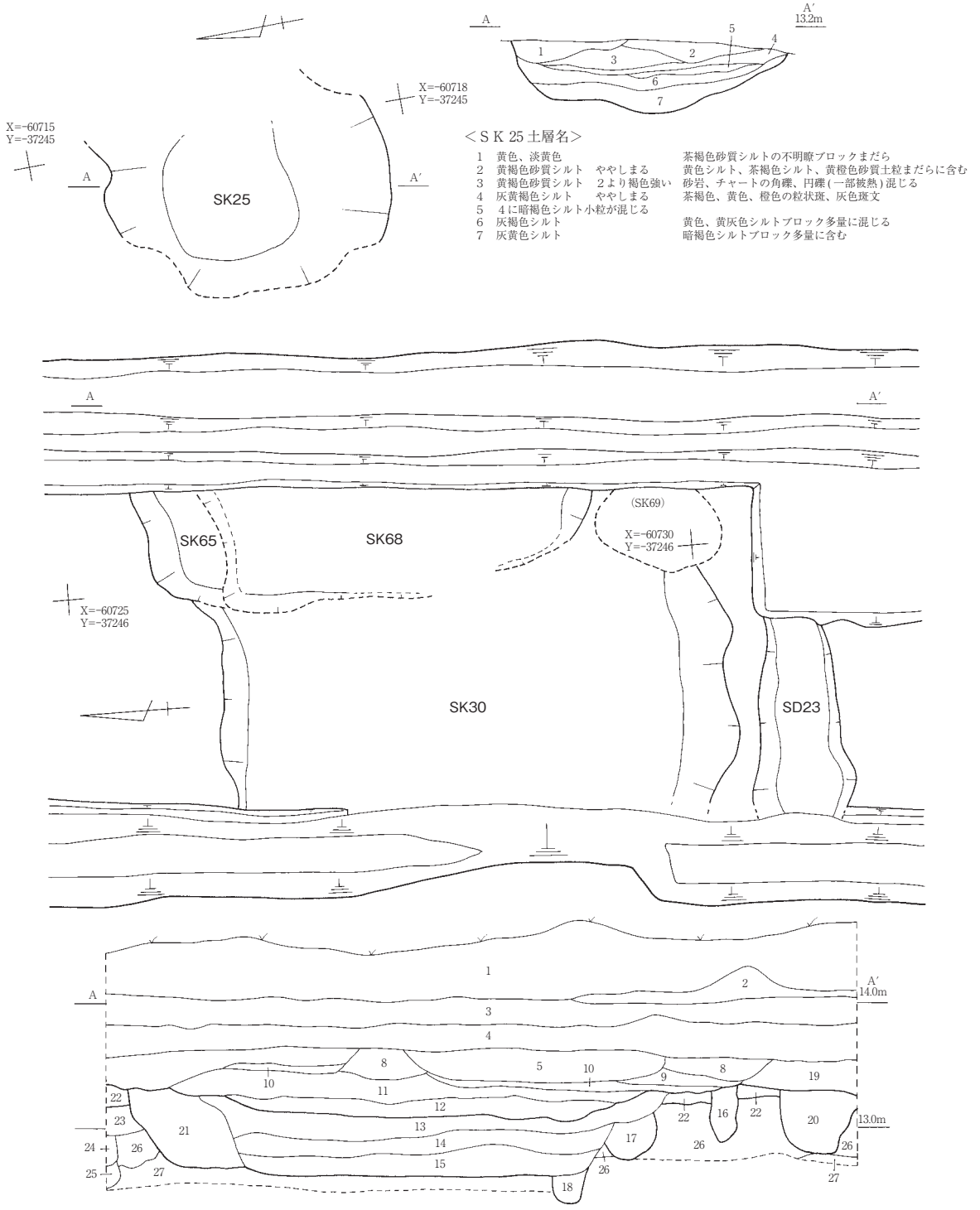

＜ＳＫ 25 土層名＞

1	黄色、淡黄色	茶褐色砂質シルトの不明瞭ブロックまだら
2	黄褐色砂質シルト　ややしまる	黄色シルト、茶褐色シルト、黄橙色砂質土粒まだらに含む
3	黄褐色砂質シルト　２より褐色強い	砂岩、チャートの角礫、円礫(一部被熱)混じる
4	灰黄褐色シルト　やや しまる	茶褐色、黄色、橙色の粒状斑、灰色斑文
5	４に暗褐色シルト小粒が混じる	
6	灰褐色シルト	黄色、黄灰色シルトブロック多量に混じる
7	灰黄色シルト	暗褐色シルトブロック多量に含む

＜ＳＫ 30 土層名＞

1	にぶい黄褐色シルト質細砂		12	明黄褐色粘質土	鉄分、炭混じる	22	にぶい黄褐色粘質土	黄色シルトブロック含む　しまりなし
2	うすい青灰色シルト質細砂		13	灰黄褐色粘質土	やや砂質　黒褐色粘土ブロック含む	23	褐色シルト質細砂	
3	にぶい黄褐色粘質土	しまりなし　炭混じる	14	にぶい黄褐色粘質土	うすい黄灰色砂質土、鉄分含む	24	灰黄褐色細砂	黒褐色粘土ブロック含む　やや粘質
4	黄褐色粘質土	しまりなし	15	灰黄褐色シルト	黒褐色粘土ブロック、鉄分含む	25	24 より灰色強い	
5	φ３～５㎝の礫層		16	にぶい黄褐色シルト質細砂	黒褐色粘土ブロック含む	26	にぶい褐色細砂質シルト	
6	薄い黄褐色粘質土	しまりなし　炭混じる	17	にぶい黄褐色シルト	やや細砂混じる	27	黒色粘土	
7	薄い黄褐色シルト質細砂			マンガン、焼土塊含む			６：ⅱ層　13～15：ＳＫ 68	
8	にぶい黄褐色粘質土	しまりなし　炭混じる	18	黄褐色細砂	やや粘質　炭少量含む		20：ＳＤ 23　21：ＳＫ 65	
9	８より黄色強い		19	黄灰色粘質土	やや砂質		22：ⅲ層　26：ⅳ層	
10	黄灰色細砂質シルト	鉄分混じる	20	黄褐色粘質土	黒褐色粘土ブロック少量含む			
11	にぶい黄褐色粘質土	鉄分まだらに含む	21	灰黄褐色シルト質細砂	マンガン、鉄分混じる			

0　1m

第 32 図　SK25,30,65,68,SD23 実測図

334は灰釉陶器の椀で、外面底部には蛇の目高台が付く。335は瀬戸美濃産陶器の皿で、17世紀後半のものである。

以上のことから、本遺構を26期に比定した。

ＳＫ65・68・69（第32図）

Ｂ１区南部に位置し、ⅲ層上面で確認した。ＳＫ30を切る。平面形はいずれも不明。

出土遺物は、ＳＫ65の土師器が３点のみである。

ＳＫ30との切り合い関係から、これらの遺構を26期に比定した。

第８節　時期不明の遺構と遺物

ＳＤ１～10（別添図１、第42図）

Ａ１区に位置し、ⅲ層上面で確認した。ＳＤ１～８は南北方向に軸があり、ＳＤ９と10は東西方向に軸をとる。埋土は灰色や灰褐色のシルト質で、またＳＤ１～７はほぼ等間隔であることから、ＳＤ８も含め同時期に機能していたと考えられる。ＳＤ９、10は南北方向の溝に切られるが、その埋土は酷似しており、この２条の溝についても同時期に機能していた可能性が考えられる。Ａ１区で、これらの溝を切る遺構は確認していない。

336と337はＳＤ１から出土した遺物で、336は土師器の平底甕Ｂ３類、337は美濃須衛窯須恵器の有台杯である。338と339はＳＤ３から出土した土師器の丸底甕で、伊勢型甕Ａ２類と併行する時期のものである。340はＳＤ６から出土した肥前産磁器の染付碗である。341と342はＳＤ８から出土した瀬戸美濃産陶器で、341は古瀬戸後Ⅳ期新段階の擂鉢、342は登り窯期第１小期の碗である。343はＳＤ９から出土した尾張型山茶碗、344はＳＤ10から出土した中国製染付皿である。

図示した遺物以外について、そのほとんどが24期までの遺物で、若干26期（近世以降）の遺物を含むことと、調査区内での切り合い関係を考え、これらの溝は24期以降に比定することができるが、時期の特定は難しい。

ＳＤ14（別添図１）

Ａ１区西部に位置し、ⅲ層上面で確認した。他の遺構との切り合い関係はない。南北方向に軸があり、やや西に振る。断面形は、西側が調査区外であるため不明である。

出土遺物には、土師器と須恵器があるが、図示できるものはなかった。

ＳＤ15（第33図、第43図）

Ａ１区中央部に位置し、ⅲ層上面で確認した。Ｐ28、29に切られ、Ｐ39、40、49を切る。北西－南東方向に軸があり、断面形は逆台形を呈する。

345は畿内系須恵器の壺である。346 ～ 349は美濃須衛窯須恵器で、346と347は蓋、348は有台杯、349は把手付きの甕である。350は土師器皿Ｂ１類である。

図示した遺物以外の本遺構の遺物は、土師器と須恵器がほとんどで、ロクロ土師器が１点、尾張型山茶碗が２点あるのみである。しかしながら、Ｐ49の出土遺物には山茶碗や土師器皿Ｃ２類などがあり、24期に属すると考えられる。

以上のことから、本遺構は24期以降と考えられるが、時期の特定は難しい。

ＳＤ16（別添図１）

Ａ１区東部に位置し、ⅲ層上面で確認した。Ｐ７に切られる。北東－南西方向に軸があり、断面形は、東側が調査区外であるため不明である。

出土遺物は、土師器２点、Ｍ類の土師器皿１点、Ｂ２－ａ類の土師器皿１点と少なく、図示できるものはなかった。

以上のことから、本遺構の時期を特定することは難しい。

ＳＤ22（別添図２、第43図）

Ｂ１区で確認した。プラン、セクションなどを記録していないため、詳細は不明である。

351は土師器皿Ｃ２類だが、口縁部の作りが丁寧である。

ＳＤ39（別添図１）

Ｂ２区北部に位置し、ＳＤ36とＳＤ40に切られる。東西方向に軸があり、断面形は緩いＶ字形を呈する。

本遺構から遺物は出土していない。ＳＤ40はⅳ層上面から掘り込む遺構であることからＶ期に比定でき、その切り合い関係から、本遺構がＶ期以前とわかるが、それ以上の時期の特定は難しい。

ＳＫ91（第33図、第43図）

Ｃ１区中央部に位置し、ⅲ層上面で確認した。ＳＫ83に切られる。352が出土したことで判明した遺構で、平面形は不整形を呈し、埋土は暗茶灰色砂質土である。

352は花崗岩製の石臼（上臼）である。その他の遺物は土師器片のみで、図示できるものはなかった。

以上のことから、本遺構の時期の特定は難しい。

ＳＫ93（第33図）

Ｃ１区中央部に位置し、ⅲ層上面で確認した。ＳＫ82、92などに切られる。平面形は、北側と東側が調査区外であるため不明である。底部には平らな部分がある。

出土遺物は土師器が大半を占め、山茶碗と土師器皿が１点ずつある。図示できるものはなかった。

以上のことから、本遺構の時期の特定は難しい。

ＳＫ97（第33図）

Ｃ１区中央部に位置し、ⅲ層上面で確認した。ＳＫ84、98に切られる。平面形は不整形を呈する。底部には平らな部分がある。埋土の確認において、柱痕と考えられる堆積（１層）を確認した。２～４層は掘り方と考えられる。

出土遺物は土師器のみで、図示できるものはなかった。

以上のことから、本遺構の時期の特定は難しい。

ＳＫ98（第33図）

Ｃ１区中央部に位置し、ⅲ層上面で確認した。ＳＫ97を切る。平面形は不整形を呈する。

出土遺物は土師器が大半を占め、山茶碗と土師器皿が数点ずつある。図示できるものはなかった。

以上のことから、本遺構の時期の特定は難しい。

ＳＸ１～９（別添図１）

Ａ１区東部に位置し、地山上面で確認した。平面形は不整形で、浅い土坑状を呈する。埋土は、黒色粘質土や灰褐色粘質シルトである。

遺物は出土していない。

倒木痕などの可能性が考えられるが、遺構でない場合、Ａ１区ⅲ層は地山ということになる。

ピットから出土した遺物（第43図）

353はＰ１の美濃須衛窯須恵器の有台杯で、口縁部には煤のようなものが付着する。354はＰ36の土師器の内耳鍋で、外面に煤が付着している。355はＰ39の瀬戸美濃産陶器の皿である。356はＰ57の東濃型山茶碗で、内面底部に使用痕がある。357はＰ70の土師器皿Ｂ２－ｂ類で、つくりが丁寧である。358と359は瀬戸美濃産陶器で、358はＰ82の直縁大皿（後Ⅱ期）、359はＰ116の根来型瓶子（後Ⅳ期）である。360はＰ138の土師器の高杯で、口縁部に波状沈線が施される。361はＰ261の土錘である。362はＰ311の美濃須衛窯須恵器の有台盤である。363はＰ324の東濃型山茶碗（谷迫間２号窯式）である。364はＰ401の土師器皿Ｍ４類である。

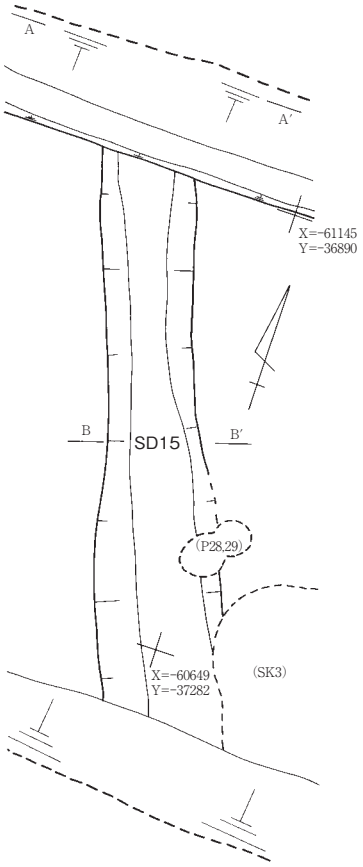

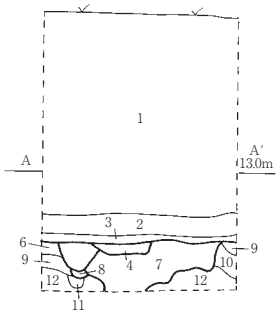

＜ＳＤ 15 土層名＞

1　褐色粘質土、青灰色粘土、砂礫の混合層
2　黄灰色シルト
3　灰黄色シルト
4　灰色シルト　黄色シルト混じる
5　灰白色シルト、褐色シルトの混合層
6　暗黄色砂質シルト
7　灰褐色シルト
8　黄色シルト、黒色粘土ブロックの混合層
9　黄褐色シルト
10　暗褐灰色砂質シルト　しまる
11　黄色シルトブロック
12　黒色粘土
　４：ＳＤ６　５：ＳＤ５　７：ＳＤ 15

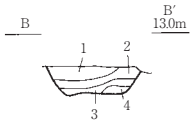

＜ＳＤ 15 土層名＞

1　暗灰褐色砂質シルト　しまる
2　灰褐色シルト
3　黄灰褐色シルト　　黒色粘土ブロック混じる
4　黒色粘土ブロック

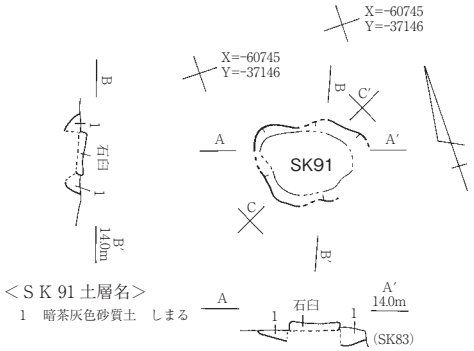

＜ＳＫ 91 土層名＞

1　暗茶灰色砂質土　しまる

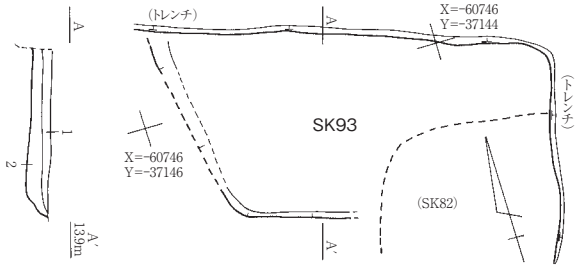

＜ＳＫ 93 土層名＞

1　褐灰色砂質土　　ややしまる
2　灰茶褐色砂質土　しまる
　白色土粒少量含む

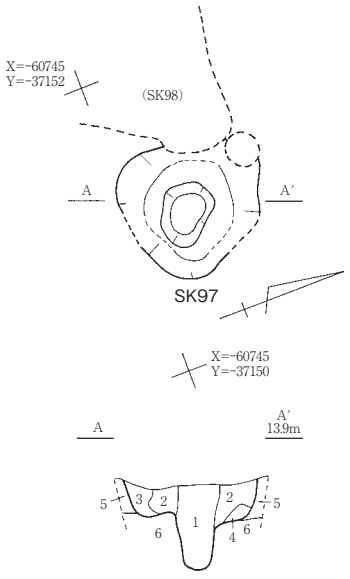

＜ＳＫ 97 土層名＞

1　灰褐色砂質土　　しまる　黄灰色砂ブロック少量含む
2　暗褐灰色砂質土　しまる　黄灰色砂ブロック多量に含む
3　灰黄色砂質土　　しまる　暗褐色ブロック含む
4　暗褐色砂質土　　ややしまる
　１：柱痕　２～４：掘り方

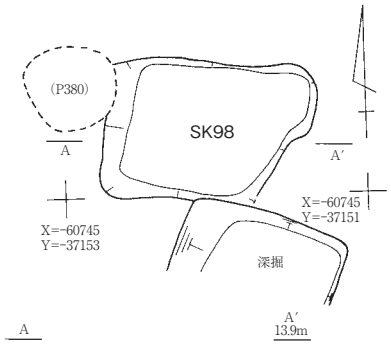

＜ＳＫ 98 土層名＞

1　暗褐色砂質土　　しまる
2　灰茶褐色砂質土　しまる　黄褐色ブロック含む
3　暗灰褐色砂質土　しまる　黄褐色ブロック混じる
4　暗茶褐色砂質土　しまる

第 33 図　SD15,SK91,93,97,98 実測図

第９節　時期不明の層中から出土した遺物

Ａ１区ⅰ・ⅱ層（第43図）

365 ～ 370はⅱ層から出土した遺物である。365は土師器の甑、366は美濃須衛窯須恵器の杯である。367 ～ 370は瀬戸美濃産陶器で、367は古瀬戸中期の四耳壺、368は古瀬戸後Ⅳ期新段階の擂鉢で、二次被熱している。369は17世紀後半の皿、370は江戸時代後期のもので、器種は不明である。

371 ～ 373はⅰ層から出土した遺物である。371は灰釉陶器の椀で、内外面底部に墨書がある。けもの偏の字と思われるが判読できず、また内外面の字は同じ字か。372と373は中国製白磁で、372は碗、373は皿である。

Ｂ１区ⅰ・ⅱ層（第43 ～ 45図）

374と375はⅱ層から出土した遺物である。374は美濃須衛窯須恵器の無台杯で、内面底部に使用痕がある。375は土師器皿Ｍ３類である。

376 ～ 390はⅰ層から出土した遺物である。376と377は美濃須衛窯須恵器で、376は無台杯、377は有台皿で、ともに９世紀前葉である。378は11世紀代の灰釉陶器の椀で、379は常滑産の甕である。380 ～ 382は瀬戸美濃産陶器で、380は古瀬戸後Ⅱ期の天目茶碗の高台で、加工円盤と考えられる。381は大窯第３段階後半の擂鉢、382は陶錘で、詳細な時期は不明である。383と384は土師器皿で、383はＭ２類、384はＭ３類である。385 ～ 387は瓦器で､385と386は江戸時代後期の鍋で外面に煤が付着する。387は火鉢もしくは風炉と思われ、外面に菊花文のスタンプが押される。388 ～ 390は木製の下駄で、いずれも歯は削り出しで作られている。

391はＢ１区ⅰ層？出土の土師器皿Ｍ３類である。

392はＢ１区東壁出土の瀬戸美濃産陶器の皿で、17世紀後半のものである。

Ｂ２区ⅲ～ⅴ層（第45図）

ⅴ層は第３遺構検出面の基盤層で、主に細砂やシルト質細砂の堆積である。ⅳ層は第２遺構検出面の基盤層で、主に砂やシルト質細砂の堆積である。ⅲ層は第１遺構検出面の基盤層で、主にシルトや砂質シルトの堆積である。

393はⅴ層から出土した美濃須衛窯須恵器の有台杯である。

394 ～ 397はⅳ・ⅴ層に帰属する遺物で、394は美濃須衛窯須恵器の蓋、395 ～ 397は土師器皿で、395と396はＭ２類、397はＭ３類である。

398はⅲ～ⅴ層に帰属する灰釉陶器の椀で、内面底部に使用痕が認められる。

399 ～ 401はⅲ層もしくはⅴ層に帰属する土師器皿Ｍ３類で、399と401には接合痕が認められ、400は口縁部にタールが付着する。

402 ～ 404はⅲ層もしくはⅳ層に帰属する遺物で、402と403は灰釉陶器の椀、404は常滑産の甕である。

405 ～ 410はⅲ層出土遺物で、405は土師器皿Ｍ２類、406 ～ 409は土師器皿Ｍ３類、410は土錘である。

ⅲ～ⅴ層をそれぞれ掘り下げる際に出土した遺物には、検出できなかった遺構から出土したものが混入している可能性が十分考えられる。また、ⅴ層上面ではＳＤ41やＳＫ76（ともにⅤ期）を確認しており、ⅳ層上面ではＳＤ36（Ⅵ期）、ＳＤ37（Ⅴ期）を確認している。以上のことから、ⅴ層はⅤ期以前の堆積、ⅳ層はⅤ期、ⅲ層はⅥ期以降の堆積と考えられる。

Ｂ２区ⅱ～ⅴ層（第45図）

ⅱ層はⅲ層の上に堆積した遺物包含層で、ⅲ～ⅴ層は前述の通りである。

411と412は土師器皿Ｍ２類である。

Ｂ２区ⅰ層（第45図）

413は須恵器で、産地と器種は不明である。414と415は東濃型山茶碗、416は中国製青磁碗、417は瀬戸美濃産陶器の大窯第１段階の擂鉢である。418 ～ 420は土師器皿で、418はＭ１類、419はＭ２類、420はＢ２－ｂ類で、つくりが丁寧である。421は鍋形の土製品か。422 ～ 425は登り窯期の瀬戸美濃産陶器で、422は第８小期の擂鉢、423は第８～９小期のねり鉢、424は第11小期のそば猪口、425は江戸時代後期の鍋である。426は銅銭「寛永通寶」である。

Ｃ１区トレンチ、ⅰ層（第45図）

トレンチ出土遺物とは、地山上面の調査時に掘削したトレンチから出土した遺物を指す。遺構に帰属すると考えられる。

427はトレンチ出土の縄文土器の深鉢で、外面に隆文帯がある。中期後葉である。

428 ～ 433はⅰ層から出土した遺物である。428は土師器の伊勢型甕Ａ１類である。429と430は瀬戸美濃産陶器で、429は古瀬戸後Ⅳ期古段階の直縁大皿、430は登り窯期第５小期の擂鉢である。431は土鈴である。432は石核、433は剥片で、ともにチャート製である。

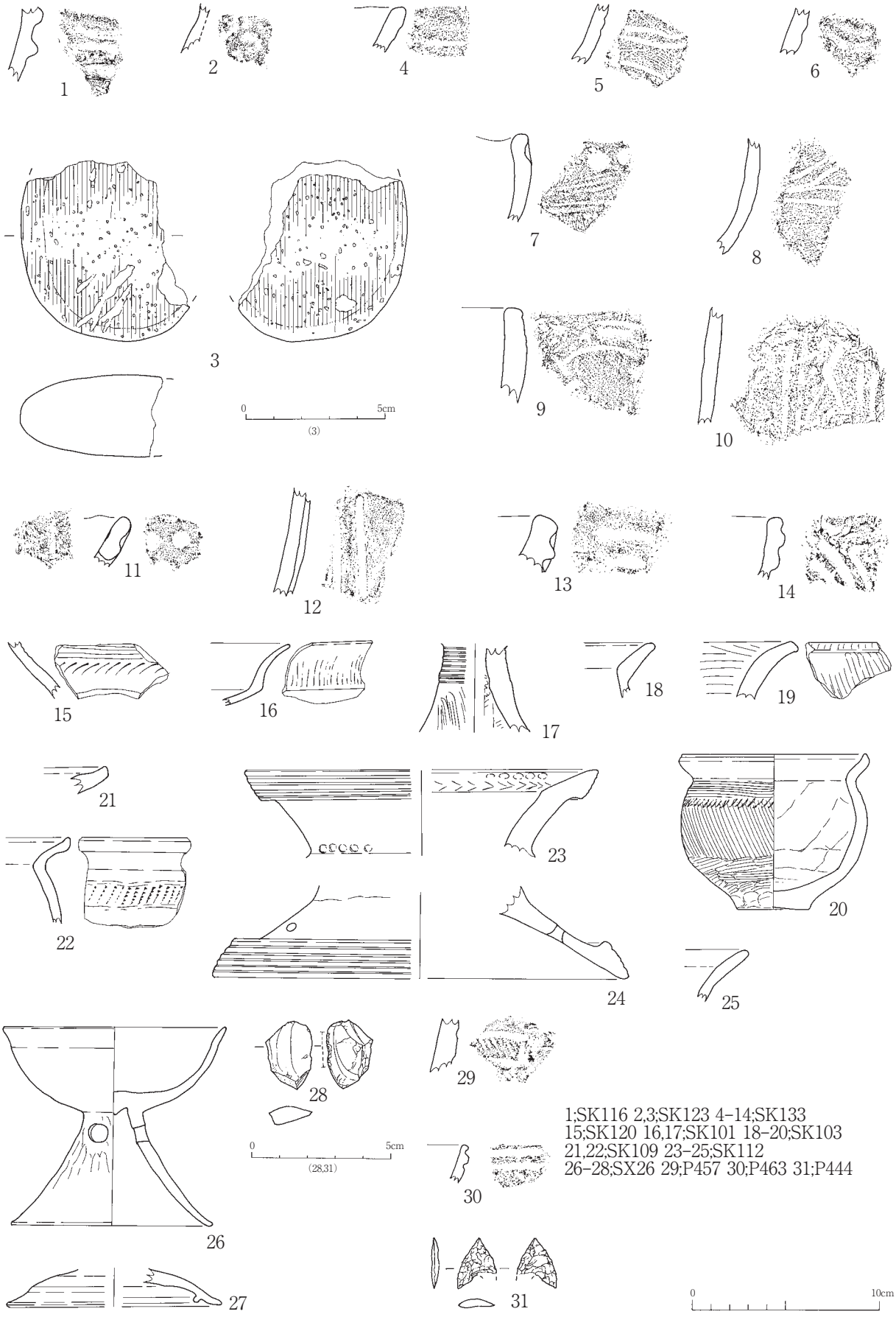

1;SK116 2,3;SK123 4–14;SK133
15;SK120 16,17;SK101 18–20;SK103
21,22;SK109 23–25;SK112
26–28;SX26 29;P457 30;P463 31;P444

第 34 図　下土居若宮遺跡遺物実測図（1）

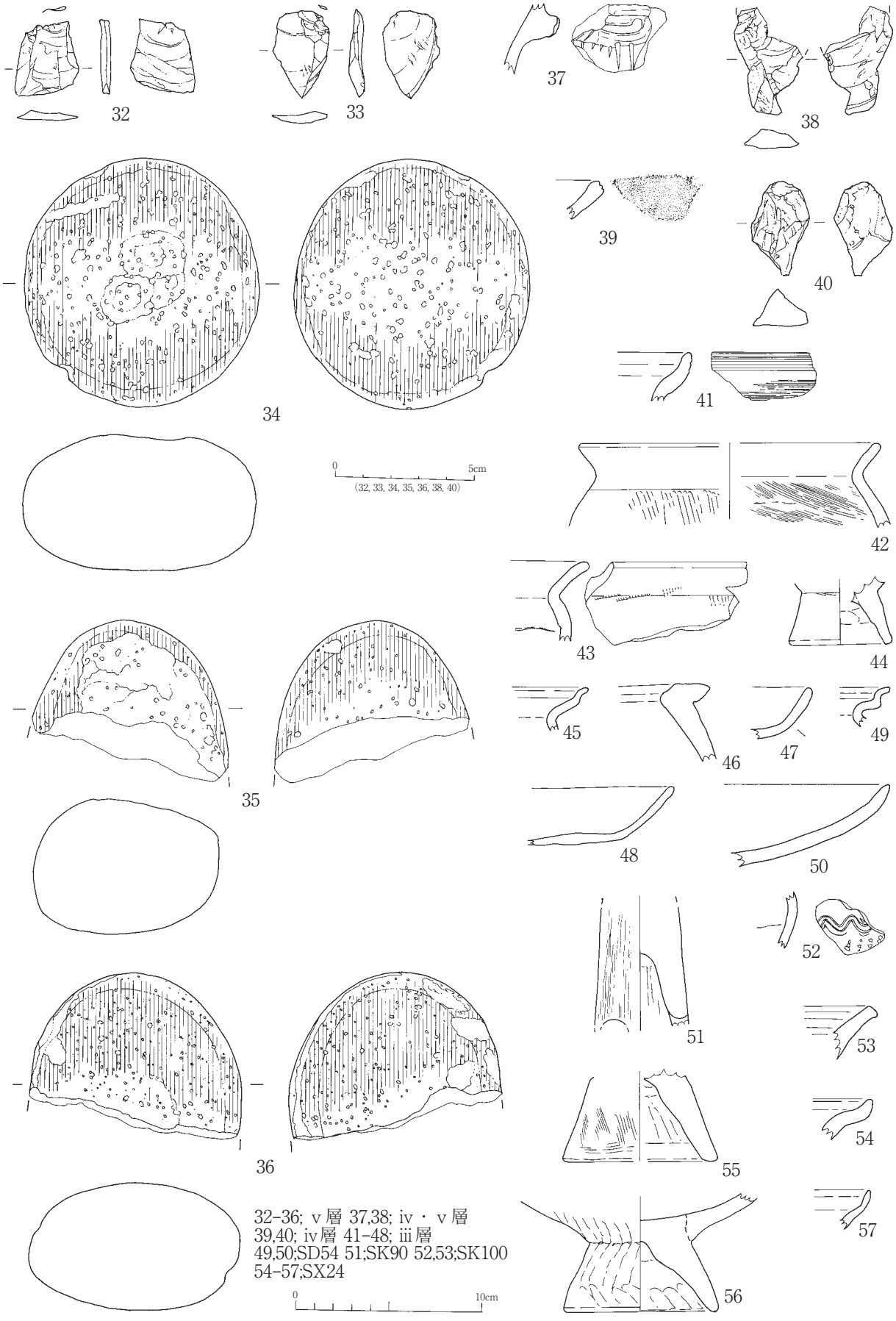

第 35 図　下土居若宮遺跡遺物実測図（2）

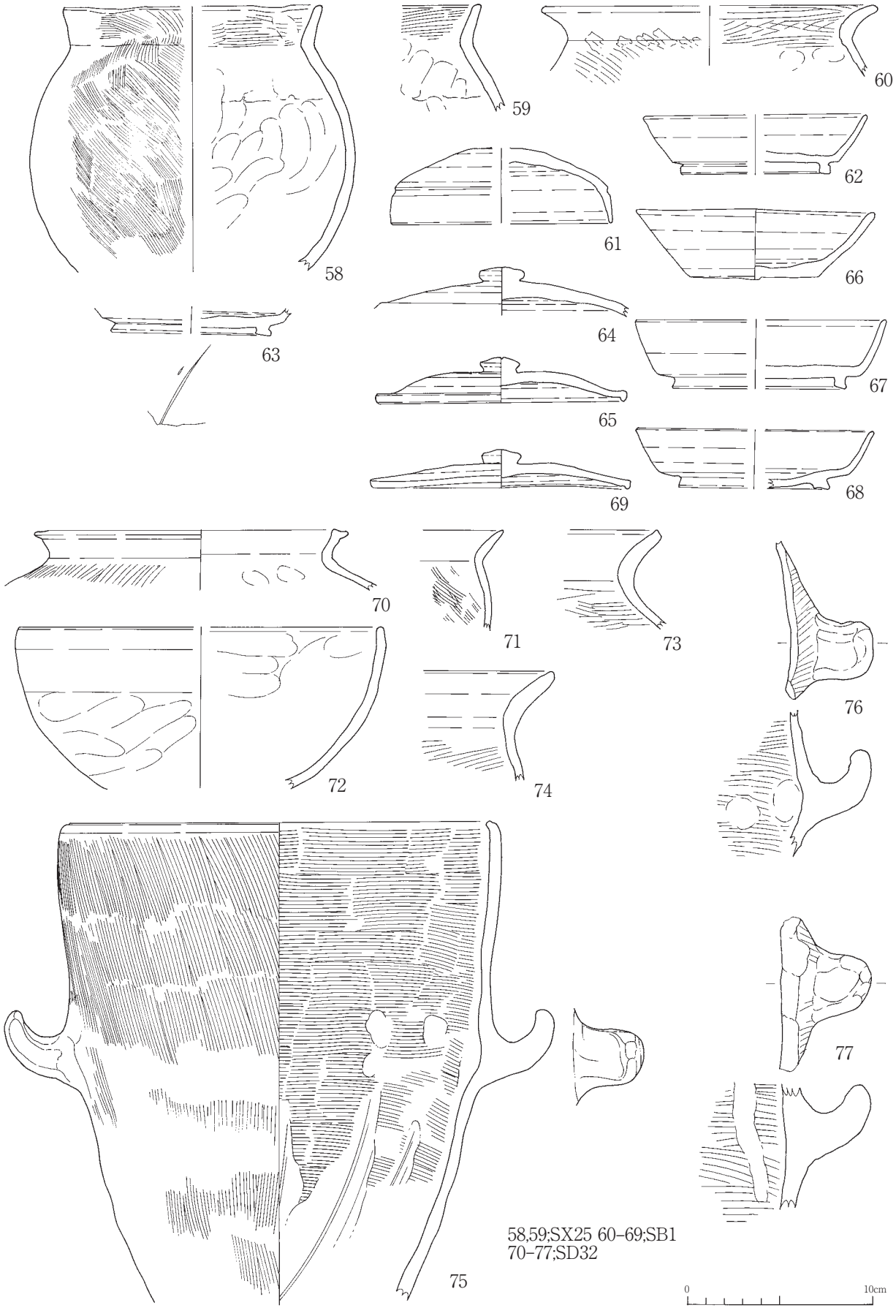

第 36 図　下土居若宮遺跡遺物実測図（3）

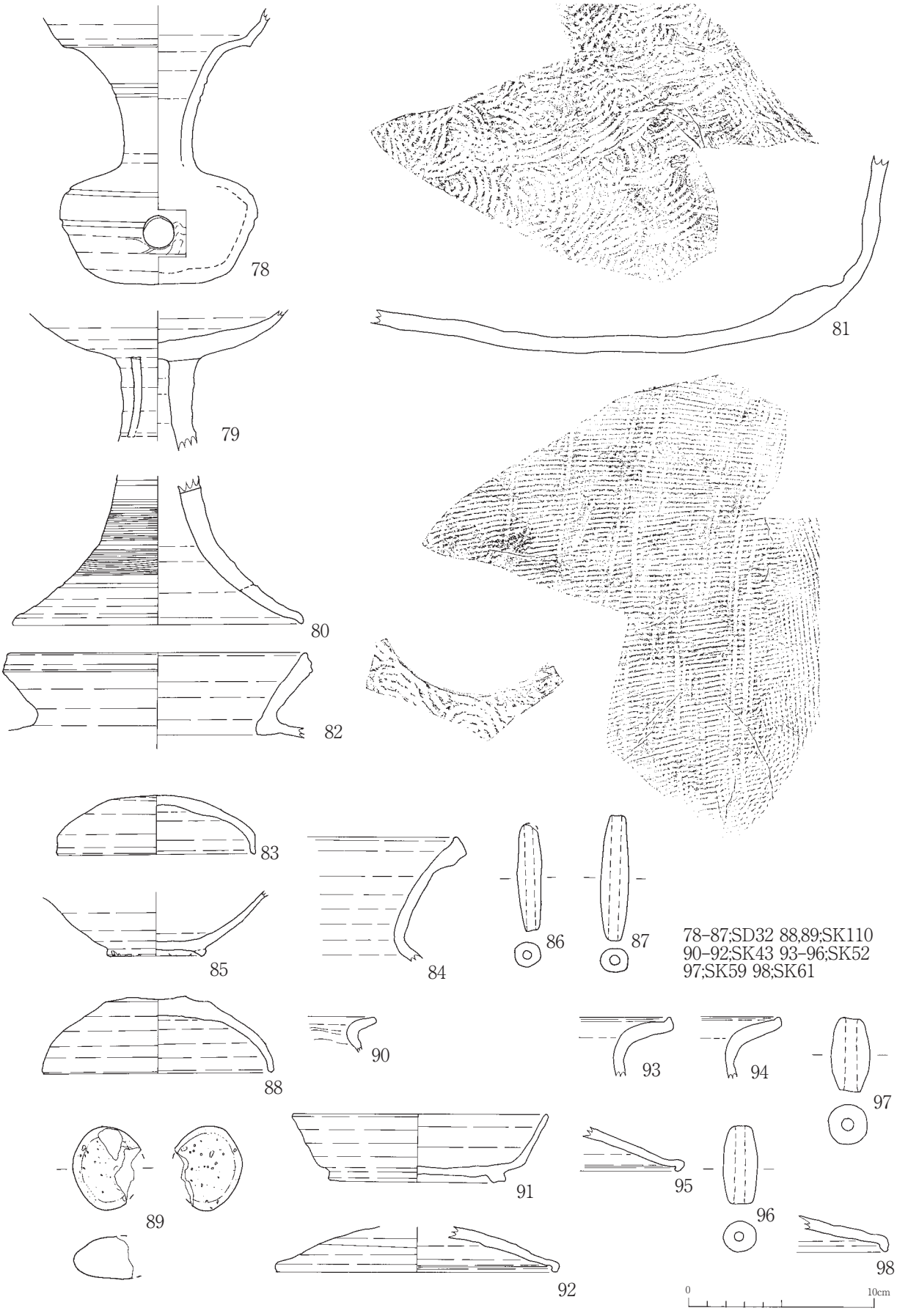

第 37 図　下土居若宮遺跡遺物実測図（4）

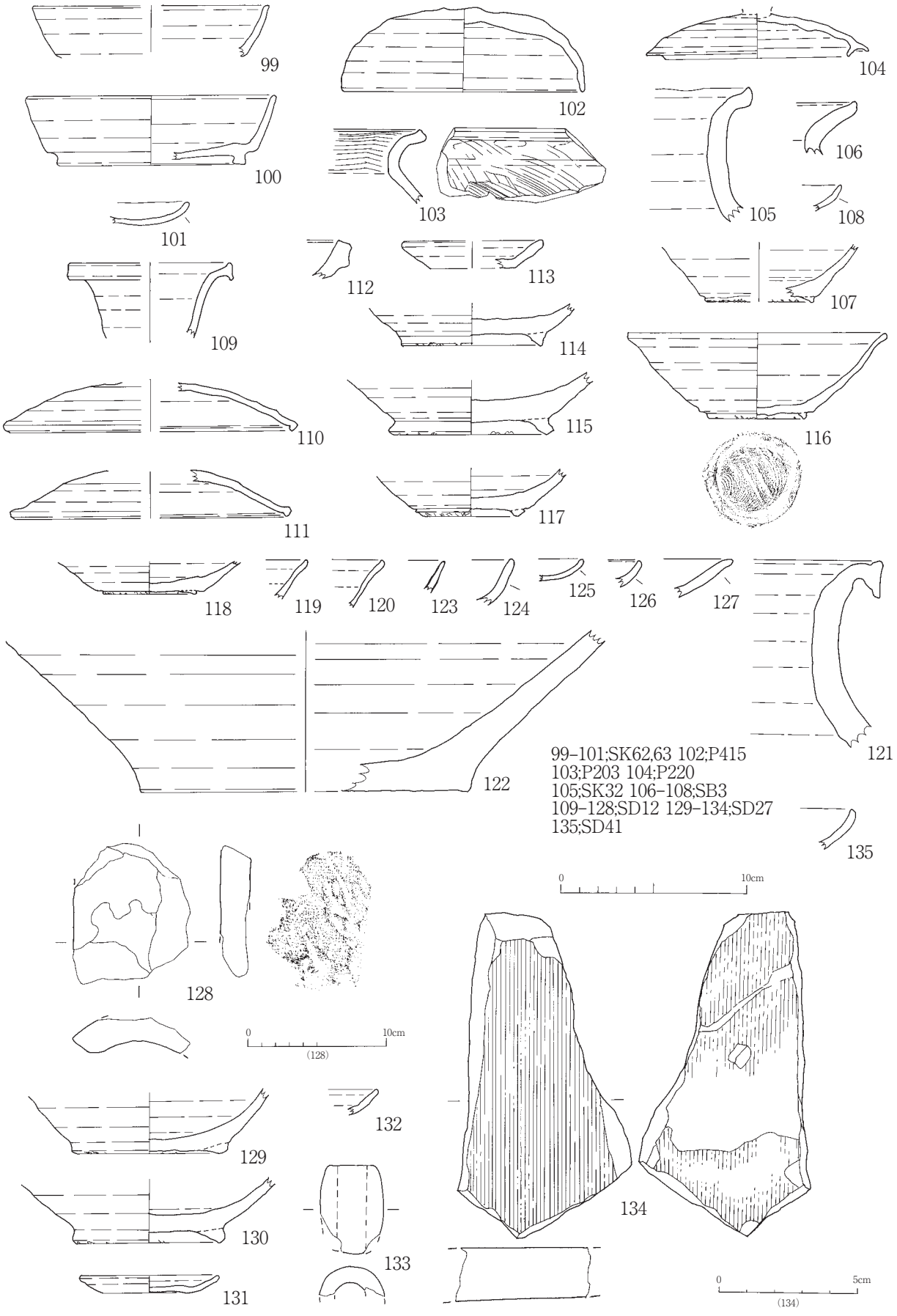

第 38 図　下土居若宮遺跡遺物実測図（5）

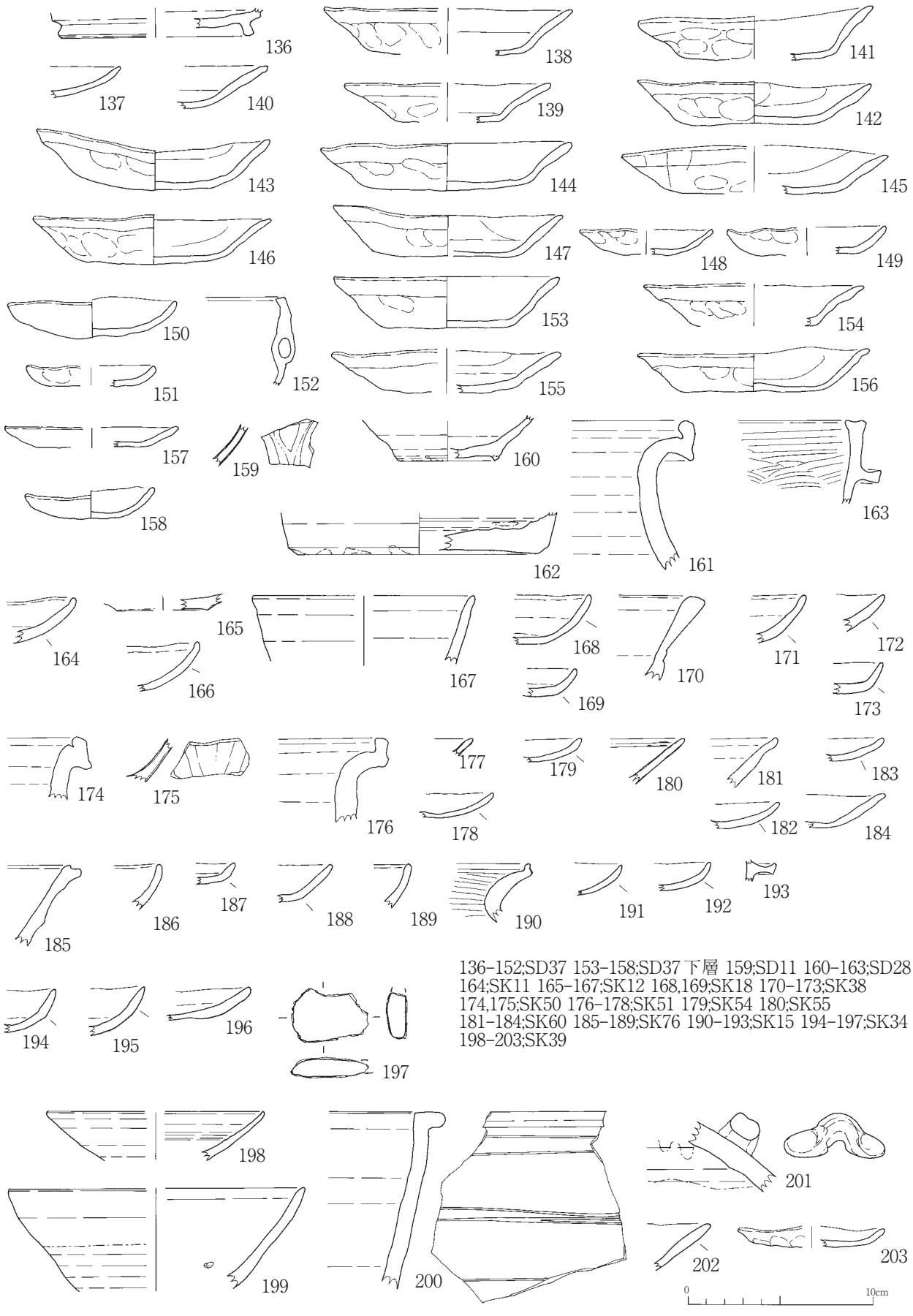

136–152;SD37 153–158;SD37 下層 159;SD11 160–163;SD28 164;SK11 165–167;SK12 168,169;SK18 170–173;SK38 174,175;SK50 176–178;SK51 179;SK54 180;SK55 181–184;SK60 185–189;SK76 190–193;SK15 194–197;SK34 198–203;SK39

第 39 図　下土居若宮遺跡遺物実測図（6）

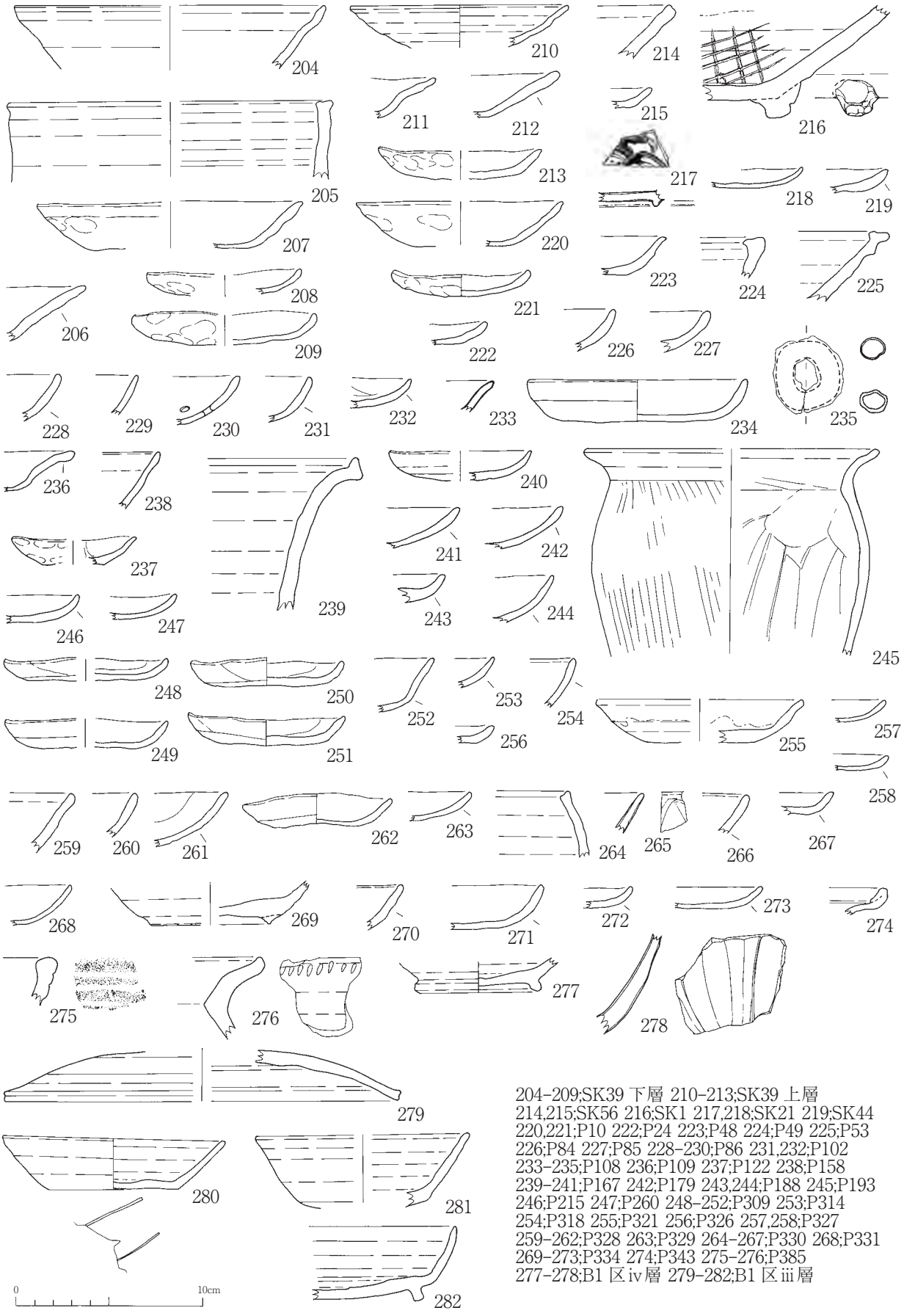

204–209;SK39 下層 210–213;SK39 上層
214,215;SK56 216;SK1 217,218;SK21 219;SK44
220,221;P10 222;P24 223;P48 224;P49 225;P53
226;P84 227;P85 228–230;P86 231,232;P102
233–235;P108 236;P109 237;P122 238;P158
239–241;P167 242;P179 243,244;P188 245;P193
246;P215 247;P260 248–252;P309 253;P314
254;P318 255;P321 256;P326 257,258;P327
259–262;P328 263;P329 264–267;P330 268;P331
269–273;P334 274;P343 275–276;P385
277–278;B1 区 iv 層 279–282;B1 区 iii 層

第 40 図　下土居若宮遺跡遺物実測図（7）

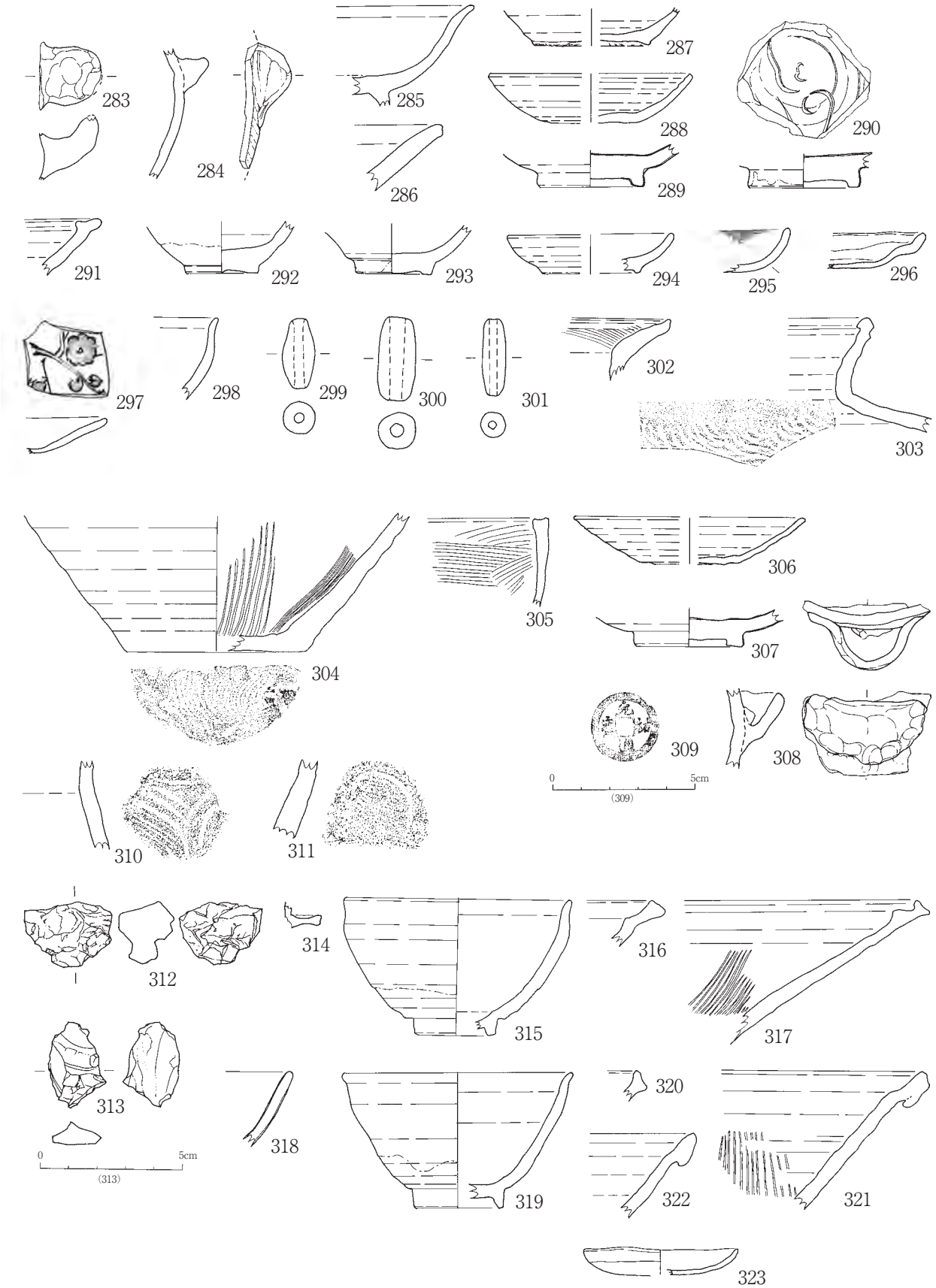

第 41 図　下土居若宮遺跡遺物実測図（8）

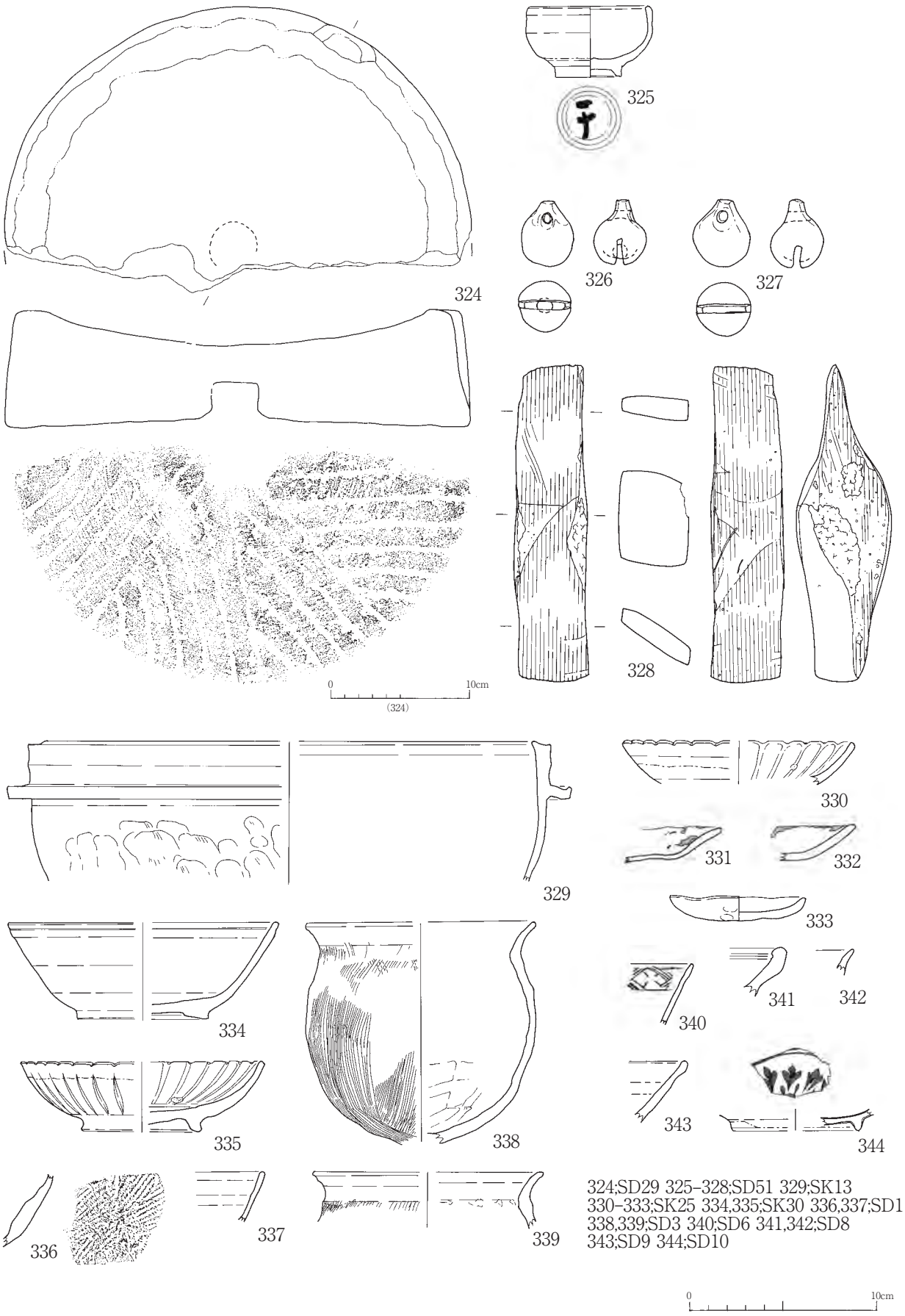

第 42 図　下土居若宮遺跡遺物実測図（9）

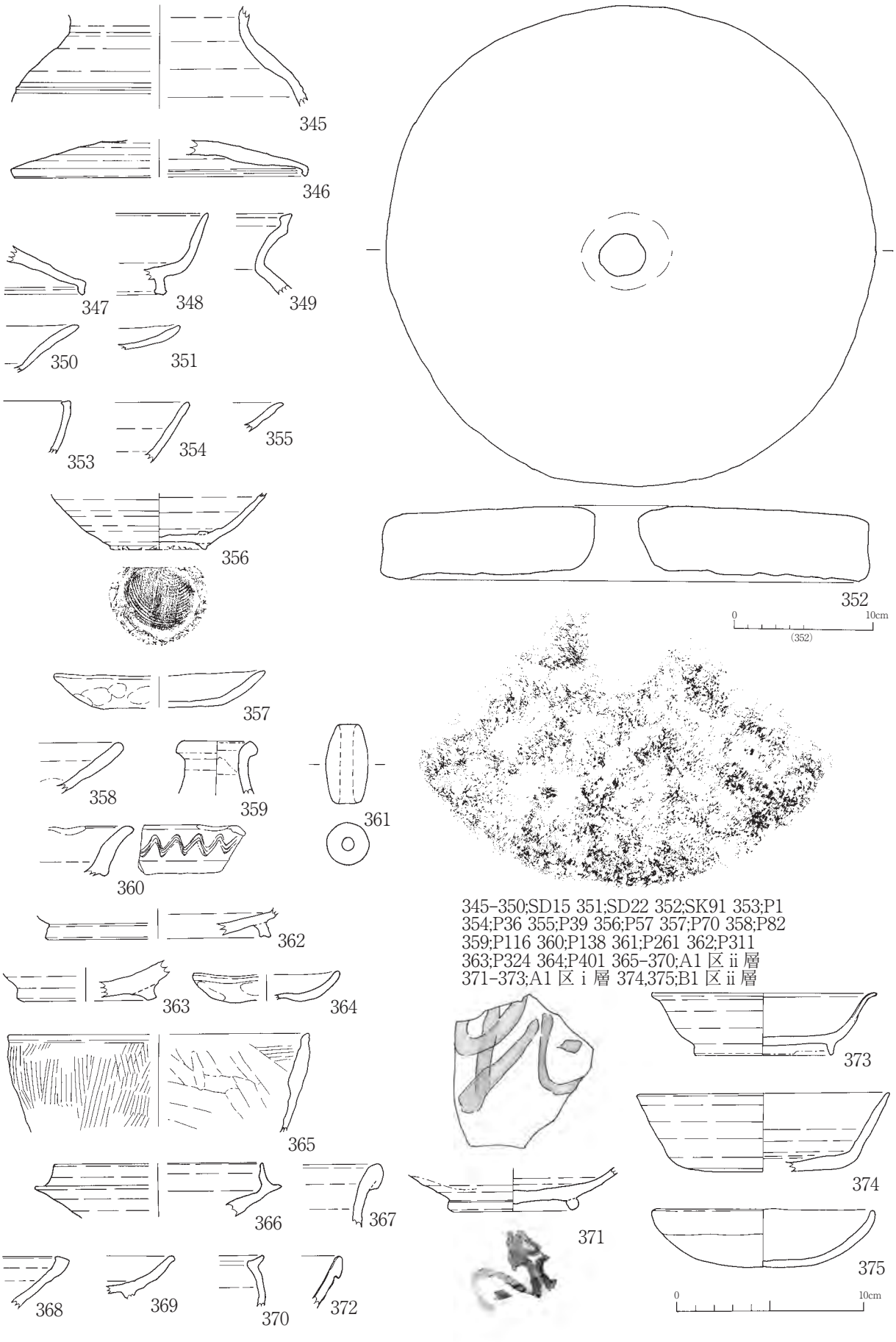

第 43 図　下土居若宮遺跡遺物実測図（10）

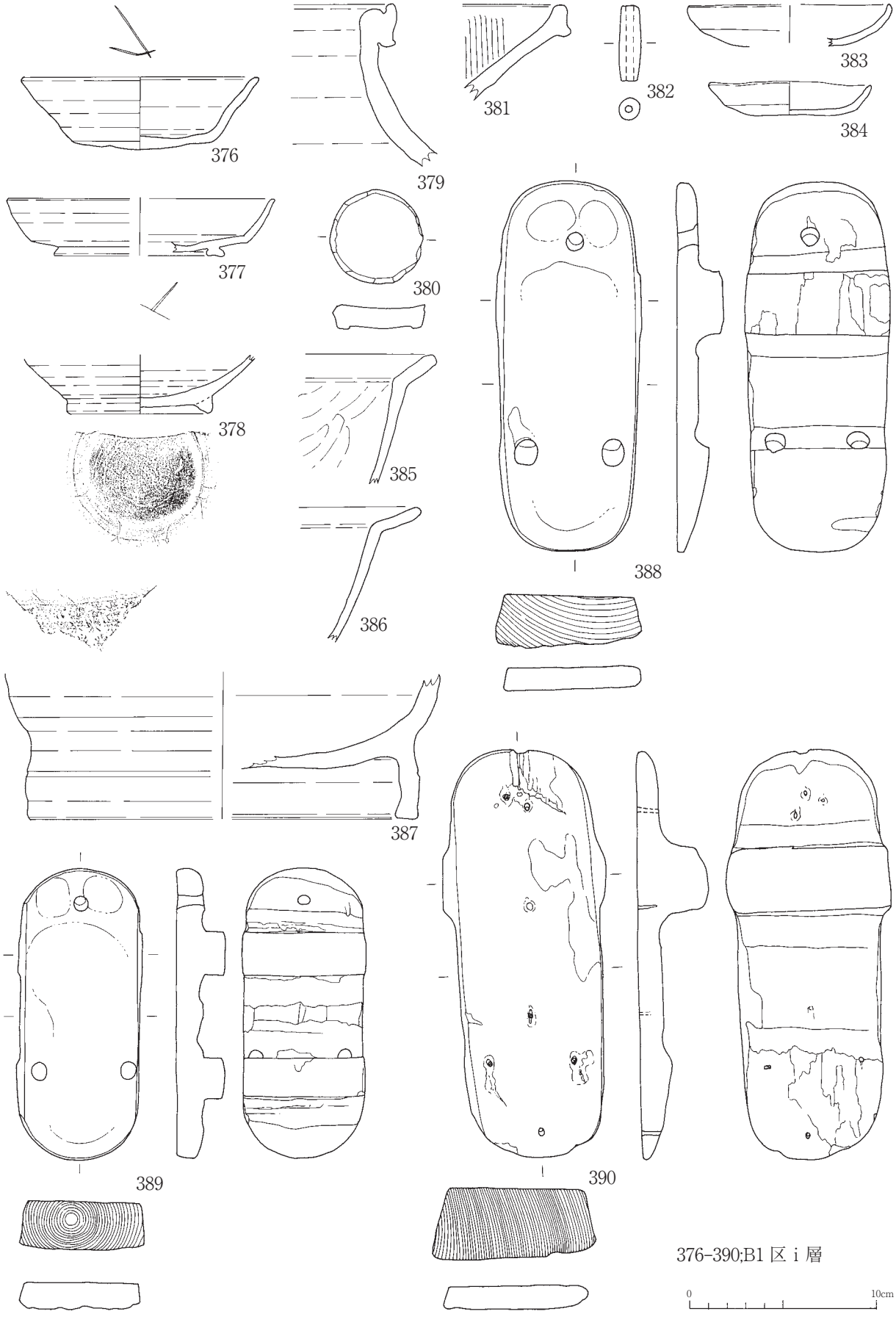

第 44 図　下土居若宮遺跡遺物実測図（11）

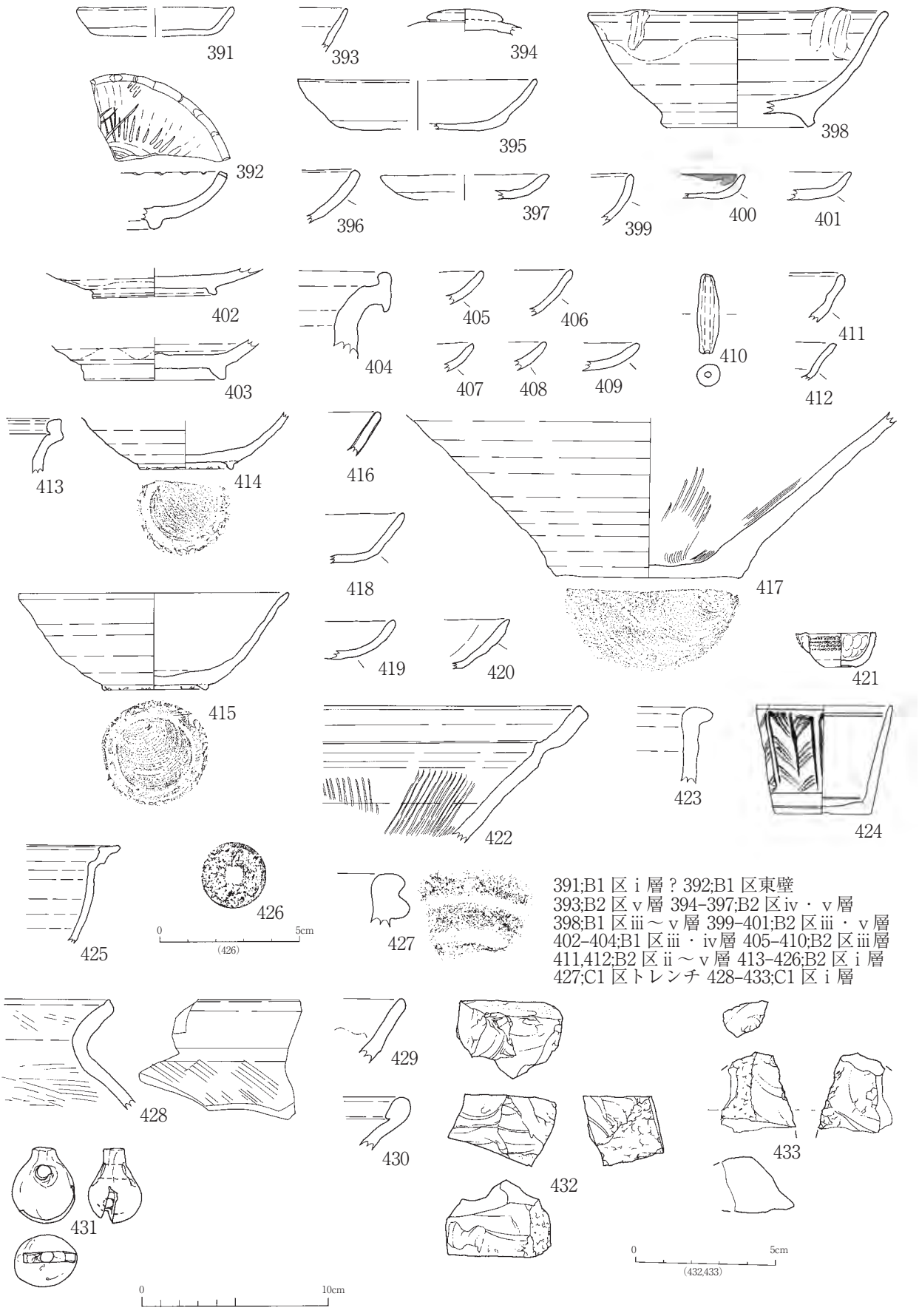

391;B1 区 i 層？392;B1 区東壁
393;B2 区 v 層 394–397;B2 区 iv ・ v 層
398;B1 区 iii ～ v 層 399–401;B2 区 iii ・ v 層
402–404;B1 区 iii ・ iv 層 405–410;B2 区 iii 層
411,412;B2 区 ii ～ v 層 413–426;B2 区 i 層
427;C1 区トレンチ 428–433;C1 区 i 層

第 45 図　下土居若宮遺跡遺物実測図（12）

番号	写真	地区	遺構・層位	種類	器種	分類・時期	外面	内面	法量(cm)（ ）内は復元値・残存値				備考	実測番号
									口径	器高	底径	その他		
1	10	C1	SK116	縄文土器	深鉢	中期後葉	隆文帯	－	－	(4.0)	－			398
2	10	C1	SK123	縄文土器	不明	不明	－	－	－	(3.0)	－			400
3	12	C1	SK123	石製品	磨石	－	－	－				長(6.5) 幅(6.1) 厚3.0	使用痕全面 安山岩	401
4	10	C1	SK133	縄文土器	深鉢	中期後葉	刻線文	－	－	(2.5)	－			370
5	10	C1	SK133	縄文土器	深鉢	中期後葉	刻線文	－	－	(3.2)	－			371
6	10	C1	SK133	縄文土器	深鉢	中期後葉	刻線文	－	－	(2.6)	－			372
7	10	C1	SK133	縄文土器	深鉢	中期後葉	刻線文	－	－	(4.8)	－			374
8	10	C1	SK133	縄文土器	深鉢	中期後葉	刻線文	－	－	(6.4)	－			375
9	10	C1	SK133	縄文土器	深鉢	中期後葉	刻線文	－	－	(5.1)	－			379
10	10	C1	SK133	縄文土器	深鉢	中期後葉	刻線文	－	－	(6.3)	－			380
11	10	C1	SK133	縄文土器	深鉢	中期後葉	隆文帯	－	－	(2.5)	－			373
12	10	C1	SK133	縄文土器	深鉢	中期後葉	隆文帯	－	－	(5.8)	－			376
13	10	C1	SK133	縄文土器	深鉢	中期後葉	隆文帯	－	－	(3.1)	－			377
14	10	C1	SK133	縄文土器	深鉢	中期後葉	隆文帯	－	－	(3.3)	－			378
15		C1	SK120	弥生土器	加飾壺	－	連続刻線文	－	－	(3.0)	－			399
16		C1	SK101	弥生土器	屈折外反高杯	フォーラムⅠ期	－	－	－	(3.5)	－			386
17		C1	SK101	弥生土器	高杯	フォーラムⅠ期	脚：多条沈線 ミガキ	－	－	(4.6)	－	脚基部径(3.4)	ⅲ層と接合	385
18		C1	SK103	弥生土器	くの字甕	－	口：横ナデ	－	－	(3.0)	－			387
19		C1	SK103	弥生土器	くの字甕	－	口：ハケ	－	－	(3.0)	－			388
20	8	C1	SK103	弥生土器	鉢	フォーラムⅠ期	口：横ナデ 体：平行沈線 連続刺突文 ハケの後ミガキ	－	(10.0)	(8.3)	(3.6)		ⅲ層と接合	383
21		C1	SK109	弥生土器	受口甕	－	口：横ナデ	口：横ナデ	－	(1.2)	－			393
22		C1	SK109	弥生土器	鉢	フォーラムⅠ期？	口：横ナデ 体：平行沈線 連続刺突文	－	－	(4.7)	－			392
23		C1	SK112	弥生土器	加飾壺	－	口：平行沈線	口：羽状文	－	(4.4)	－			397
24	8	C1	SK112	弥生土器	台付壺脚部	フォーラムⅠ期？	口：平行沈線	－	－	(4.9)	－		ⅲ層と接合	396
25		C1	SK112	弥生土器?			口：ミガキ	口：ミガキ	－	(2.7)	－			395
26	8	C1	SX26	土師器	有段高杯	フォーラムⅢ期？		－	(11.8)	(10.6)	－	脚端部径(10.8) 脚基部径3.2	穿孔3方向1段	365
27		C1	SX26	須恵器(美濃須衛)	蓋	7c後半	体：回転ヘラケズリ	－	(11.4)	(2.0)	－			366
28	12	C1	SX26	石製品	剥片	－	－	－				長2.4 幅1.6 厚0.7	チャート	367
29	10	C1	P457	縄文土器	深鉢	中期後葉	隆文帯	－	－	(2.9)	－			408
30	10	C1	P463	縄文土器	深鉢	中期後葉	隆文帯	－	－	(2.1)	－			409
31	12	C1	P444	石製品	打製石鏃	－	－	－				長1.8 幅(1.4) 厚0.3	チャート	407
32	12	C1	v層	石製品	剥片	－	－	－				長2.7 幅2.3 厚0.4	チャート	424
33	12	C1	v層	石製品	剥片	－	－	－				長3.2 幅2.0 厚0.5	チャート	425
34	12	C1	v層	石製品	くぼみ石	－	－	－				長9.0 幅8.4 厚4.9	安山岩 使用痕全面	426
35	12	C1	v層	石製品	磨石	－	－	－				長(5.8) 幅(7.0) 厚(4.9)	安山岩 使用痕全面？	427
36	12	C1	v層	石製品	磨石	－	－	－				長(6.0) 幅(4.7) 厚(4.7)	安山岩 使用痕全面？	428
37	10	C1	iv，v層	縄文土器	深鉢	中期後葉	隆文帯	－	－	(3.6)	－			433
38	12	C1	iv，v層	石製品	剥片	－	－	－				長(3.9) 幅(2.5) 厚0.9	チャート	432
39	10	C1	iv層	縄文土器	浅鉢	中期後葉	口：沈線	－	－	(2.1)	－			423
40	12	C1	iv層	石製品	剥片	－	－	－				長3.4 幅2.1 厚1.4	チャート	429
41		C1	ⅲ層	土師器	受口甕	フォーラムⅡ期	口：沈線 横ナデ	口：横ナデ	－	(2.6)	－			420
42		C1	ⅲ層	土師器	くの字甕	－	口：横ナデ 体：ハケ	口：横ナデ 体：ハケ	(15.6)	(4.5)	－			418
43		C1	ⅲ層	土師器	くの字甕	－	口：横ナデ	口：横ハケ	－	(4.3)	－			419
44		C1	ⅲ層	土師器	くの字甕(?)脚台(ミニチュア)	－	－	－	－	(3.5)	－	脚端部径(5.0) 脚基部径(4.1)		415
45		C1	ⅲ層	土師器	S字甕	BC類	口：横ナデ	口：横ナデ	－	(2.3)	－			417
46		C1	ⅲ層	土師器	清郷型鍋	－	口：横ナデ	－	－	(4.2)	－			416
47		C1	ⅲ層	土師器	皿(かわらけ)	M3類	口：横ナデ	体：横ナデ	－	(2.8)	－			422
48		C1	ⅲ層	土師器	皿(かわらけ)	B1類orC1類	－	体：横ナデ	－	(3.1)	－			421
49		C1	SD54	土師器	S字甕	BC類	－	－	－	(2.2)	－			357
50		C1	SD54	土師器	高杯	フォーラムⅡ期？	－	－	－	(2.2)	－			358
51		C1	SK90	土師器	有段高杯	フォーラムⅡ～Ⅲ期	－	－	－	(6.9)	－	脚基部径(4.1)	表土と接合	382
52		C1	SK100	弥生土器	不明	－	体：波状沈線	－	－	(3.0)	－			389
53		C1	SK100	弥生土器	甕	－	口：横ナデ	－	－	(2.5)	－			390
54		C1	SX24	土師器	受口甕(近江系)	－	－	－	－	(2.1)	－			361
55		C1	SX24	土師器	くの字台付甕脚台	－	－	－	－	(4.5)	(7.4)			359
56		C1	SX24	土師器	甕脚台	－	脚：ヘラケズリ	－	－	(6.2)	(8.2)			360
57		C1	SX24	須恵器(美濃須衛)	不明	不明	－	－	－	(2.2)	－			362
59		C1	SX25	土師器	甕	－	体：ハケ	口：横ハケ	－	(5.8)	－		59とおそらく同一	363
58		C1	SX25	土師器	甕	－	体：ハケ	口：横ハケ	(13.7)	(14.3)	－		58とおそらく同一	364
60		B1	SB1	土師器	平底甕	B2類	体：ハケ	口：横ハケ	(17.8)	(3.8)	－			163
61		B1	SB1	須恵器(猿投)	蓋	7c前半	天：回転ヘラケズリ	－	(11.8)	4.1	－			165
62		B1	SB1	須恵器(美濃須衛)	有台杯	7c末？	底：回転ヘラケズリ	－	(12.0)	3.2	(7.9)		内面底部使用痕	161
63		B1	SB1	須恵器(美濃須衛)	有台鉢	8c末	底：手持ちヘラケズリ	－		(1.5)	(8.6)			166
64		B1	SB1	須恵器(美濃須衛)	蓋	9c前葉	体：回転ヘラケズリ	－	－	(2.7)	－	つまみ径2.4 つまみ高0.8		164
65		B1	SB1	須恵器(美濃須衛)	蓋	9c前葉	天：回転ヘラケズリ	－	(13.2)	2.5	－	つまみ径2.1 つまみ高0.8	降灰	167
66	8	B1	SB1	須恵器(美濃須衛)	無台杯	9c前葉	底：回転ヘラケズリ	－	12.8	3.8	6.9		内外面煤付着	160

第５表　下土居若宮遺跡遺物観察表（1）

番号	写真	地区	遺構・層位	種類	器種	分類・時期	外面	内面	法量(cm)( )内は復元値・残存値				備考	実測番号
									口径	器高	底径	その他		
67	8	B1	SB1	須恵器(美濃須衛)	有台杯	9c前葉	底:回転ヘラケズリ	―	13.4	3.7	9.3		内面底部使用痕	159
68		B1	SB1	須恵器(美濃須衛)	有台杯	9c前葉	底:回転ヘラケズリ	―	(12.5)	3.2	(8.0)			349
69	8	B1	SB1カマド	須恵器(美濃須衛)	蓋	9c前葉	天:回転ヘラケズリ	―	14.1	2.1	－	つまみ径2.1 つまみ高0.9	降灰	162
70		B1	SD32	土師器	宇田型甕	フォーラムⅥ期	体:ハケ	―	(15.4)	(3.2)	－			276
71		B1	SD32	土師器	丸底壺(畿内系)	フォーラムⅤ～Ⅵ期	体:ハケ	体:ハケ	－	(5.2)	－			278
72		B1	SD32	土師器	鉢	―	―	―	(19.4)	(8.7)	－			277
73		B1	SD32	土師器	伊勢型甕	A1類	体:横ハケ	口:横ナデ	－	(5.4)	－			279
74		B1	SD32	土師器	伊勢型甕	A1類	体:ハケ	体:横ハケ	－	(5.9)	－			280
75	8	B1	SD32	土師器	甑	C群	体:ハケ	体:ハケ	(22.7)	(25.8)	－			273
76		B1	SD32	土師器	甑把手	C群	体:ハケ	体:ハケ	－	(7.9)	－			274
77		B1	SD32	土師器	甑把手	C群	体:ハケ	体:ハケ	－	(6.7)	－			275
78	8	B1	SD32	須恵器(畿内系)	瓶	6c末～7c初	頸:沈線2条 肩:沈線1条	―	－	(14.8)	－			272
79		B1	SD32	須恵器(美濃須衛)	高杯(長脚)	6c末～7c初		―	－	(7.4)	－		降灰　二段透かし(三方)	267
80		B1	SD32	須恵器(美濃須衛)	高杯(長脚)	6c末～7c初		―	－	(8.0)	－	脚端部径(15.6)	一段透かし	268
81		B1	SD32	須恵器(美濃須衛)	横瓶	6c末～7c前半	体:平行タタキ痕	体:同心円当て具痕	－	(10.4)	－		降灰	266
82		B1	SD32	須恵器(美濃須衛)	横瓶	6c末～7c前半	―	体:同心円当て具痕	(16.0)	(4.6)	－			271
83	8	B1	SD32	須恵器(畿内系)	蓋	7c前半	―	―	(12.2)	(4.1)	－			269
84		B1	SD32	須恵器(畿内系)	甕	7c前半	―	―	－	(6.7)	－			270
85	13	B1	SD32	山茶碗(東濃型)	碗	窯洞1号窯式	底:回転糸切り痕	底:一方向ナデ	－	(3.4)	(4.8)		降灰　内面底部使用痕	263
86	10	B1	SD32	土製品	土錘	―	―	―				長5.8　径1.3 孔径0.5　重8g		264
87	10	B1	SD32	土製品	土錘	―	―	―				長6.8　径1.5 孔径0.5　重12g		265
88	8	C1	SK110	須恵器(美濃須衛)	蓋	7c後半	―	―	10.5	3.2	－			384
89	12	C1	SK110	石製品？	？	―	―	―				長3.0　幅(2.5) 厚1.5	軽石	394
90		B1	SK43	土師器	平底甕	B3類	―	口:横ハケ	－	(1.9)	－			219
91		B1	SK43	須恵器(美濃須衛)	有台杯	7c末～8c初	底:回転ヘラケズリ	―	(13.6)	3.7	－			217
92		B1	SK43	須恵器(美濃須衛)	蓋	8c末	天:回転ヘラケズリ	―	(15.0)	(2.4)	－		降灰	218
93		B1	SK52	土師器	伊勢型甕	A1類	口:横ナデ	―	－	(3.2)	－			226
94		B1	SK52	土師器	伊勢型甕	A1類	口:横ナデ	―	－	(3.4)	－			227
95		B1	SK52	須恵器(美濃須衛)	蓋	8c末	天:回転ヘラケズリ	―	－	(2.3)	－		内面墨？付着　転用硯？	228
96		B1	SK52	土製品	土錘	―	―	―				長4.2　径1.8 孔径0.5　重11g		229
97	10	B1	SK59	土製品	土錘	―	―	―				長4.0　径2.1 孔径0.6　重11g		234
98		B1	SK61	須恵器(美濃須衛)	蓋	7c末～8c初	体:回転ヘラケズリ		－	(1.9)	－			239
99		B1	SK62,63	須恵器(美濃須衛)	有台杯	8c末	―	―	(12.6)	(2.7)	－			240
100		B1	SK62,63	須恵器(美濃須衛)	有台杯	8c末	底:回転ヘラケズリ	―	(13.2)	3.7	(9.8)		内面底部使用痕	241
101		B1	SK62,63	土師器	皿(かわらけ)	M4類	口:横ナデ	体:横ナデ	－	(1.2)	－		接合痕あり	242
102	8	C1	P415	須恵器(畿内系)	蓋	6c後葉	―	当て具痕	13.0	4.5	－			406
103		B1	P203	土師器	伊勢型甕	A2類	体:ハケ	口:横ハケ	－	(4.1)	－			304
104	8	B1	P220	須恵器(畿内系)	蓋	7c前半	―	―	9.8	(2.4)	－	受口径12.0 受口高0.4	降灰	306
105		B1	SK32	須恵器(畿内系)	甕	7c後半	―	―	－	(7.3)	－			192
106		B1	SB3	土師器	伊勢型甕	A1類	口:横ナデ	口:横ナデ	－	(2.8)	－			168
107		B1	SB3	山茶碗(東濃型)	碗	明和1号窯式	―	底:一方向ナデ	－	(3.1)	(5.6)		内面底部使用痕	169
108		B1	SB3	土師器	皿(かわらけ)	M4類	口:横ナデ	体:横ナデ	－	(1.4)	－			170
109		A1	SD12	須恵器(猿投)	長頸瓶	8c末～9c	―	―	(8.6)	(4.0)	－		内外面降灰	16
110		A1	SD12	須恵器(美濃須衛)	蓋	9c前半	天:回転ヘラケズリ	―	(15.2)	(2.6)	－		内外面降灰	14
111		A1	SD12	須恵器(美濃須衛)	蓋	9c前葉	天:回転ヘラケズリ	―	(14.6)	(2.5)	－			15
112		A1	SD12	須恵器(美濃須衛？)	器台？	不明			－	(2.0)	－		二次被熱	32
113		A1	SD12	山茶碗(尾張型)	皿	6型式	底:回転糸切り痕	―	(7.4)	1.5	(4.6)			17
114		A1	SD12	山茶碗(東濃型)	碗	谷迫間2号窯式	―	―	－	(2.3)	(7.4)		内面底部使用痕	18
115	13	A1	SD12	山茶碗(東濃型)	碗	谷迫間2号窯式	底:回転糸切り痕	―	－	(3.4)	(8.2)		内面底部使用痕	19
116		A1	SD12	山茶碗(東濃型)	碗	大畑大洞4号窯式新	底:回転糸切り痕　工具	底:一方向ナデ	(13.8)	(4.6)	(5.0)			20
117		A1	SD12	山茶碗(東濃型)	碗	窯洞1号窯式	底:回転糸切り痕	―	－	(2.6)	(4.8)		内面底部使用痕	21
118		A1	SD12	山茶碗(東濃型)	碗	窯洞1号窯式	底:回転糸切り痕	底:一方向ナデ	－	(1.7)	(4.8)			22
119		A1	SD12	山茶碗(東濃型)	碗	明和1号窯式or大洞東1号窯式	―	―	－	(2.1)	－			23
120		A1	SD12	山茶碗(東濃型)	碗	明和1号窯式or大洞東1号窯式	―	―	－	(2.6)	－			24
121		A1	SD12	陶器(常滑)	甕	6a型式	―	―	－	(10.0)	－			25
122		A1	SD12	陶器(常滑)	甕	不明	―	―	－	(8.7)	(17.6)			26
123		A1	SD12	磁器(中国)	青磁碗	龍泉窯系Ⅰ類	―	―	－	(1.6)	－			31
124		A1	SD12	土師器	皿(かわらけ)	M3類	口:横ナデ	体:横ナデ	－	(2.5)	－			27
125		A1	SD12	土師器	皿(かわらけ)	M3類	口:横ナデ	体:横ナデ	－	(1.2)	－			28
126		A1	SD12	土師器	皿(かわらけ)	M3類	口:横ナデ	体:横ナデ	－	(1.4)	－			29
127		A1	SD12	土師器	皿(かわらけ)	B2－a類	口:横ナデ	体:横ナデ	－	(2.0)	－			30
128		A1	SD12	瓦	丸瓦	―	―	布目痕				厚(2.2)		33
129		B1	SD27	山茶碗(尾張型)	碗	5型式	―	―	－	(3.4)	(7.6)		内面底部使用痕	251
130	13	B1	SD27	山茶碗(東濃型)	碗	谷迫間2号窯式	―	―	－	(3.4)	(7.5)		内面底部使用痕 内面底部煤？付着	255
131		B1	SD27	山茶碗(東濃型)	皿	明和1号窯式or大洞東1号窯式	底:回転糸切り痕	―	(7.3)	(1.0)	－		内外面煤？付着	254
132		B1	SD27	磁器(中国)	白磁皿	Ⅳ類	―	―	－	(1.4)	－			250

第６表　下土居若宮遺跡遺物観察表（2）

番号	写真	地区	遺構・層位	種類	器種	分類・時期	外面	内面	法量(cm)（ ）内は復元値・残存値				備考	実測番号
									口径	器高	底径	その他		
133		B1	SD27	土製品	土錘	－	－	－				長4.8　径(3.4) 孔径(1.6)　重(17g)		252
134		B1	SD27	石製品	砥石	－	－	－				長(11.7)　幅(6.2) 厚(2.0)	砂岩　使用面2面	253
135		B2	SD41	土師器	皿(かわらけ)	M2類	ロ:横ナデ	体:横ナデ	－	(2.2)	－		接合痕あり	98
136		B2	SD37	須恵器(猿投)	有台杯	不明	－	－	－	(1.5)	(10.0)			144
137		B2	SD37	土師器	皿(かわらけ)	M4類	－	体:横ナデ	－	(1.2)	－			73
138		B2	SD37	土師器	皿(かわらけ)	B1類	ロ:横ナデ	体:横ナデ	(12.4)	(2.5)	－			74
139		B2	SD37	土師器	皿(かわらけ)	B1類	ロ:横ナデ	体:横ナデ	(11.0)	(2.1)	－			75
140		B2	SD37	土師器	皿(かわらけ)	B1類	ロ:横ナデ	体:横ナデ	－	(2.3)	－			76
141	9	B2	SD37	土師器	皿(かわらけ)	B1類	ロ:横ナデ	体:横ナデ	12.5	2.5	－			84
142	9	B2	SD37	土師器	皿(かわらけ)	B1類	ロ:横ナデ	体:横ナデ	12.6	2.3	－			85
143	9	B2	SD37	土師器	皿(かわらけ)	B1類	ロ:横ナデ	体:横ナデ	(12.7)	(2.7)	－			86
144	9	B2	SD37	土師器	皿(かわらけ)	B1類	ロ:横ナデ	体:横ナデ	(13.4)	2.7	－			87
145		B2	SD37	土師器	皿(かわらけ)	B1類	ロ:横ナデ	体:横ナデ	(14.2)	(2.6)	－			88
146	9	B2	SD37	土師器	皿(かわらけ)	B1類	ロ:横ナデ	体:横ナデ 底:一方向ナデ	(12.7)	(2.6)	－			89
147		B2	SD37	土師器	皿(かわらけ)	B1類	ロ:横ナデ	体:横ナデ	(12.0)	(2.5)	－			90
148		B2	SD37	土師器	皿(かわらけ)	C1類	体:指頭圧痕	－	(7.0)	(1.4)	－			77
149		B2	SD37	土師器	皿(かわらけ)	C1類	体:指頭圧痕	一方向ナデ	(8.0)	(1.3)	－			78
150		B2	SD37	土師器	皿(かわらけ)	C1類	体:指頭圧痕	－	(8.8)	(2.1)	－			91
151		B2	SD37	土師器	皿(かわらけ)	C2類	－	－	7.0	(1.1)	－			79
152		B2	SD37	土師器	内耳鍋	古瀬戸後Ⅳ新～大窯第1段階併行	－	－	－	(4.8)	－		外面煤付着	72
153		B2	SD37下層	土師器	皿(かわらけ)	B1類	ロ:横ナデ	体:横ナデ	(12.0)	(2.8)	－			80
154		B2	SD37下層	土師器	皿(かわらけ)	B1類	ロ:横ナデ	体:横ナデ	(12.0)	(2.3)	－			81
155		B2	SD37下層	土師器	皿(かわらけ)	B1類	ロ:横ナデ	体:横ナデ	(12.2)	(2.3)	－			82
156	9	B2	SD37下層	土師器	皿(かわらけ)	B1類	ロ:横ナデ	体:横ナデ	(12.7)	(2.7)	－			92
157		B2	SD37下層	土師器	皿(かわらけ)	C1類	－	一方向ナデ	9.4	(1.2)	－			83
158		B2	SD37下層	土師器	皿(かわらけ)	C1類	体:指頭圧痕	一方向ナデ	(7.2)	(1.4)	－			93
159		A1	SD11	磁器(中国)	青磁碗	龍泉窯系Ⅰ－5類	鎬蓮弁文	－	－	(2.2)	－			13
160	13	B1	SD28	山茶碗(東濃型)	碗	明和1号窯式	底:回転糸切り痕	底:一方向ナデ	－	(2.4)	(5.0)			259
161		B1	SD28	陶器(常滑)	甕	5型式(やや新しい)	－	－	－	(8.1)	－			257
162		B1	SD28	陶器(大窯)	徳利	第2or3段階	錆釉	錆釉	－	(2.2)	(13.0)			256
163		B1	SD28	土師器	羽釜	戦国時代	－	－	－	(4.5)	－			258
164		B1	SK11	土師器	皿(かわらけ)	M2a類	ロ:横ナデ	体:横ナデ	－	(2.2)	－			171
165		B1	SK12	磁器(中国)	青白磁皿	12～13c	底:回転糸切り痕　露胎	－	－	(0.9)	(4.8)			172
166		B1	SK12	土師器	皿(かわらけ)	M2b類	ロ:横ナデ	体:横ナデ	－	(2.4)	－			174
167	12	B1	SK12	陶器(連房)	丸碗	第1or2小期	鉄釉	鉄釉	－	(3.6)	－			173
168		B1	SK18	土師器	皿(かわらけ)	M3類	ロ:横ナデ	体:横ナデ	－	(2.7)	－			182
169		B1	SK18	土師器	皿(かわらけ)	M3類	ロ:横ナデ	体:横ナデ	－	(1.7)	－			183
170	13	B1	SK38	山茶碗(尾張型)	片口鉢	7型式	－	－	－	(4.6)	－		降灰	197
171		B1	SK38	土師器	皿(かわらけ)	M2c類	ロ:横ナデ	体:横ナデ	－	(2.5)	－		接合痕あり	199
172		B1	SK38	土師器	皿(かわらけ)	M3類	ロ:横ナデ	体:横ナデ	－	(2.0)	－			198
173		B1	SK38	土師器	皿(かわらけ)	M3類	ロ:横ナデ	体:横ナデ	－	(1.7)	－		接合痕あり	200
174		B1	SK50	陶器(常滑)	甕	5型式	－	－	－	(3.4)	－			222
175		B1	SK50	磁器(中国)	青磁碗	龍泉窯系Ⅰ－5類	鎬蓮弁文	－	－	(2.3)	－			221
176		B1	SK51	陶器(常滑)	甕	5型式	－	－	－	(4.5)	－			224
177		B1	SK51	磁器(中国)	青磁碗	龍泉窯系Ⅰ－5類	－	－	－	(1.0)	－			223
178		B1	SK51	土師器	皿(かわらけ)	M4類	ロ:横ナデ	体:横ナデ	－	(1.3)	－			225
179		B1	SK54	土師器	皿(かわらけ)	M4類	ロ:横ナデ	体:横ナデ	－	(1.2)	－			230
180		B1	SK55	磁器(中国)	青磁碗	龍泉窯系Ⅰ－4類	－	－	－	(2.5)	－			231
181		B1	SK60	山茶碗(尾張型)	碗	5型式	－	－	－	(2.6)	－		降灰	235
182		B1	SK60	土師器	皿(かわらけ)	M2b類	ロ:横ナデ	体:横ナデ	－	1.2	－			238
183		B1	SK60	土師器	皿(かわらけ)	M3類	ロ:横ナデ	体:横ナデ	－	1.3	－		接合痕あり	237
184		B1	SK60	土師器	皿(かわらけ)	B1類	－	体:横ナデ	－	2.1	－			236
185	13	B2	SK76	山茶碗(瀬戸)	片口鉢	8型式	－	－	－	(4.3)	－		降灰	67
186		B2	SK76	土師器	皿(かわらけ)	M3類	ロ:横ナデ	体:横ナデ	－	(1.5)	－			68
187		B2	SK76	土師器	皿(かわらけ)	M3類	ロ:横ナデ	体:横ナデ	－	(1.1)	－			69
188		B2	SK76	土師器	皿(かわらけ)	M3類	ロ:横ナデ	体:横ナデ	－	(2.0)	－			70
189		B2	SK76	土師器	皿(かわらけ)	M3類	ロ:横ナデ	体:横ナデ	－	(1.8)	－			71
190		B1	SK15	土師器	伊勢型甕	A1類	ロ:横ナデ	ロ:横ハケ	－	(3.1)	－			176
191		B1	SK15	土師器	皿(かわらけ)	M4類	ロ:横ナデ	体:横ナデ	－	(1.8)	－			178
192		B1	SK15	土師器	皿(かわらけ)	M4類	ロ:横ナデ	体:横ナデ	－	(1.5)	－			179
193		B1	SK15	土師器	羽釜	不明	－	－	－	(1.2)	－			177
194		B1	SK34	土師器	皿(かわらけ)	M3類	ロ:横ナデ	体:横ナデ	－	(2.3)	－			194
195		B1	SK34	土師器	皿(かわらけ)	M3類	ロ:横ナデ	体:横ナデ	－	(2.5)	－			195
196		B1	SK34	土師器	皿(かわらけ)	C1類	体:指頭圧痕	一方向ナデ	－	(1.7)	－			196
197	9	B1	SK34	鉄製品？	？		－	－				長4.1　幅2.9 厚1.0　重38g		193
198	13	B1	SK39	山茶碗(東濃型)	碗	生田2号窯式	－	－	(11.6)	(2.7)	－		内面底部煤？付着	201
199	11	B1	SK39	陶器(古瀬戸)	平碗	後Ⅲ期	上半:灰釉 下半:露胎	灰釉	(15.8)	(5.5)	－			202
200	12	B1	SK39	陶器(古瀬戸)	桶	後Ⅳ期新	灰釉	灰釉	－	(9.4)	－			203
201		B1	SK39	陶器(古瀬戸)	四耳壺	後Ⅳ期	鉄釉	鉄釉	－	(3.9)	－			204
202		B1	SK39	土師器	皿(かわらけ)	B1類	ロ:横ナデ	－	－	(2.5)	－			205
203		B1	SK39	土師器	皿(かわらけ)	C2類	－	－	(7.8)	1.0	－			206
204		B1	SK39下層	陶器(古瀬戸)	平碗	後Ⅳ期古	灰釉	灰釉	(16.6)	(3.3)	－			211
205		B1	SK39下層	陶器(古瀬戸)	筒形香炉	後Ⅳ期古	灰釉	ロ:灰釉　体:露胎	(17.4)	(4.1)	－		二次被熱	212
206		B1	SK39下層	土師器	皿(かわらけ)	B1類	ロ:横ナデ	－	－	(2.8)	－			213
207		B1	SK39下層	土師器	皿(かわらけ)	B1類	－	体:横ナデ	(14.2)	2.6	－			214
208		B1	SK39下層	土師器	皿(かわらけ)	C1類	－	一方向ナデ	(8.2)	1.2	－			216
209		B1	SK39下層	土師器	皿(かわらけ)	C1類	体:指頭圧痕	－	(9.8)	1.7	－		内面タール付着	215
210	13	B1	SK39上層	山茶碗(東濃型)	碗	生田2号窯式	－	－	(11.6)	(2.3)	－			207

第７表　下土居若宮遺跡遺物観察表（3）

番号	写真	地区	遺構・層位	種類	器種	分類・時期	外面	内面	法量(cm)( )内は復元値・残存値				備考	実測番号
									口径	器高	底径	その他		
211		B1	SK39上層	土師器	皿(かわらけ)	B1類	－	体:横ナデ	－	(2.1)	－			209
212		B1	SK39上層	土師器	皿(かわらけ)	B2－a類	－	体:横ナデ	－	(2.3)	－			208
213		B1	SK39上層	土師器	皿(かわらけ)	C1類	－	一方向ナデ	(8.6)	1.6	－			210
214	12	B1	SK56	陶器(古瀬戸)	直縁大皿	後Ⅳ期古	鉄釉	鉄釉	－	(2.8)	－			233
215		B1	SK56	土師器	皿(かわらけ)	C1類	－	－	－	(1.1)	－			232
216	11	A1	SK1	陶器(古瀬戸)	卸目付大皿	後Ⅳ期古	上半:灰釉 下半:露胎	上半:灰釉 下半:露胎	－	(6.0)	－			41
217		B1	SK21	磁器(中国)	染付皿	B1群	－	底:花文?	－	(0.8)	－			184
218		B1	SK21	土師器	皿(かわらけ)	M4類	－	－	－	(1.1)	－			185
219		B1	SK44	土師器	皿(かわらけ)	M3類	ロ:横ナデ	体:横ナデ	－	(1.4)	－			220
220		A1	P10	土師器	皿(かわらけ)	B1類	－	体:横ナデ	(11.0)	(2.4)	－			48
221		A1	P10	土師器	皿(かわらけ)	C1類	－	底:一方向ナデ	(7.2)	(1.3)	－			49
222		A1	P24	土師器	皿(かわらけ)	C1類	体:指頭圧痕	－	－	(1.2)	－			50
223		A1	P48	土師器	皿(かわらけ)	C1類	－	体:横ナデ	－	(2.2)	－			53
224		A1	P49	陶器(古瀬戸)	内耳鍋	後ⅢorⅣ期	鉄釉	鉄釉	－	(2.1)	－		二次被熱	54
225	11	A1	P53	陶器(古瀬戸)	卸目付大皿	後Ⅳ期古	灰釉	灰釉	－	(3.8)	－			55
226		B1	P84	土師器	皿(かわらけ)	M3類	ロ:横ナデ	体:横ナデ	－	(2.4)	－			282
227		B1	P85	土師器	皿(かわらけ)	M3類	ロ:横ナデ	体:横ナデ	－	(2.2)	－			283
228		B1	P86	土師器	皿(かわらけ)	M3類	ロ:横ナデ	体:横ナデ	－	(2.6)	－			284
229		B1	P86	土師器	皿(かわらけ)	M4類	ロ:横ナデ	体:横ナデ	－	(2.2)	－			285
230	9	B1	P86	土師器	皿(かわらけ)	M4類	ロ:横ナデ	－	－	(2.6)	－		穿孔	286
231		B1	P92	土師器	皿(かわらけ)	M3類	ロ:横ナデ	体:横ナデ	－	(2.5)	－		接合痕あり	287
232		B1	P102	土師器	皿(かわらけ)	M3類	ロ:横ナデ	体:横ナデ	－	(1.6)	－			288
233		B1	P108	磁器(中国)	青磁碗	龍泉窯系Ⅰ－5類	－	－	－	(1.6)	－			289
234		B1	P108	土師器	皿(かわらけ)	M3類	ロ:横ナデ	体:横ナデ	(11.6)	(2.3)	－			290
235		B1	P108	鉄製品	?	－	－	－				長軸4.2　短軸3.8 厚1.3　重21g		291
236		B1	P109	土師器	皿(かわらけ)	B1類	ロ:横ナデ	体:横ナデ	－	(2.1)	－			292
237		B1	P122	土師器	皿(かわらけ)	C1類	体:指頭圧痕	－	(6.4)	1.4	－			294
238		B1	P158	山茶碗(東濃型)	碗	白土原1号窯式or明和1号窯式	－	－	－	(3.0)	－			296
239		B1	P167	須恵器(畿内系)	甕	7c前半	－	－	－	(8.2)	－			297
240		B1	P167	土師器	皿(かわらけ)	M3類	ロ:横ナデ	体:横ナデ	(7.6)	(1.6)	－		接合痕あり	298
241		B1	P167	土師器	皿(かわらけ)	M3類	ロ:横ナデ	体:横ナデ	－	(2.2)	－		接合痕あり	299
242		B1	P179	土師器	皿(かわらけ)	M3類	ロ:横ナデ	体:横ナデ	－	(2.2)	－			300
243		B1	P188	土師器	皿(かわらけ)	M3類	ロ:横ナデ	体:横ナデ	－	(1.5)	－		接合痕あり	301
244		B1	P188	土師器	皿(かわらけ)	M3類	ロ:横ナデ	体:横ナデ	－	(2.5)	－		接合痕あり	302
245		B1	P193	土師器	伊勢型甕	A2類	体:縦ハケ	体:ヘラケズリ	(15.6)	(11.1)	－			303
246		B1	P215	土師器	皿(かわらけ)	M4類	ロ:横ナデ	体:横ナデ	－	(1.5)	－			305
247		B1	P260	土師器	皿(かわらけ)	C1類	－	一方向ナデ	－	1.2	－			307
248		B2	P309	土師器	皿(かわらけ)	M3類	ロ:横ナデ	体:横ナデ	(8.6)	(1.2)	－			99
249		B2	P309	土師器	皿(かわらけ)	M3類	ロ:横ナデ	体:横ナデ	(8.6)	(1.6)	－			100
250		B2	P309	土師器	皿(かわらけ)	M3類	ロ:横ナデ	体:横ナデ	(8.0)	(1.4)	－			101
251		B2	P309	土師器	皿(かわらけ)	M3類	ロ:横ナデ	体:横ナデ	(8.4)	(1.3)	－			102
252		B2	P309	土師器	皿(かわらけ)	M3類	ロ:横ナデ	体:横ナデ	－	(2.9)	－			103
253		B2	P314	土師器	皿(かわらけ)	M3類	ロ:横ナデ	体:横ナデ	－	(1.8)	－			105
254		B2	P318	土師器	皿(かわらけ)	M3類	ロ:横ナデ	体:横ナデ	－	(2.6)	－			106
255	11	B2	P321	陶器(古瀬戸)	緑釉小皿	後Ⅳ期	ロ:灰釉　体:露胎	ロ:灰釉　底:露胎	(10.8)	(2.3)	－		二次被熱	107
256		B2	P326	土師器	皿(かわらけ)	C1類	体:指頭圧痕	－	－	(0.9)	－			109
257		B2	P327	土師器	皿(かわらけ)	M4類	－	体:横ナデ	－	(1.2)	－			110
258		B2	P327	土師器	皿(かわらけ)	M4類	ロ:横ナデ	体:横ナデ	－	(0.9)	－			111
259		B2	P328	山茶碗(尾張型)	碗	6型式	－	－	－	(3.2)	－		降灰　二次被熱	114
260		B2	P328	土師器	皿(かわらけ)	M2類	ロ:横ナデ	体:横ナデ	－	(2.4)	－			115
261		B2	P328	土師器	皿(かわらけ)	M3類	ロ:横ナデ	体:横ナデ	－	(2.9)	－			112
262		B2	P328	土師器	皿(かわらけ)	M3類	ロ:横ナデ	体:横ナデ	(8.0)	(1.7)	－			113
263		B2	P329	土師器	皿(かわらけ)	M4類	ロ:横ナデ	体:横ナデ	－	(1.6)	－			116
264		B2	P330	須恵器(美濃須衛)	鉢	8c後半～	－	－	－	(3.6)	－		金属器写し	118
265		B2	P330	磁器(中国)	青磁碗	龍泉窯系Ⅰ－5類	鎬蓮弁文	－	－	(2.1)	－			117
266		B2	P330	土師器	皿(かわらけ)	M2a類	ロ:横ナデ	体:横ナデ	－	(2.1)	－			120
267		B2	P330	土師器	皿(かわらけ)	M3類	ロ:横ナデ	体:横ナデ	－	(1.2)	－			119
268		B2	P331	土師器	皿(かわらけ)	M4類	ロ:横ナデ	体:横ナデ	－	(2.1)	－			121
269		B2	P334	山茶碗(尾張型)	碗	6型式	底:回転糸切り痕	－	－	(2.3)	(6.2)		内面底部使用痕	122
270		B2	P334	土師器	皿(かわらけ)	M1類	ロ:横ナデ	体:横ナデ	－	(2.5)	－			123
271		B2	P334	土師器	皿(かわらけ)	M3類	ロ:横ナデ	体:横ナデ	－	(2.4)	－			124
272		B2	P334	土師器	皿(かわらけ)	M3類	ロ:横ナデ	体:横ナデ	－	(1.1)	－			125
273		B2	P334	土師器	皿(かわらけ)	M4類	ロ:横ナデ	体:横ナデ	－	(1.2)	－			126
274		B2	P343	土師器	鍋(伊勢型)	13c前葉	－	－	－	(1.4)	－			127
275	10	C1	P385	縄文土器	深鉢	中期後葉	隆文帯	－	－	(2.5)	－			403
276		C1	P385	土師器	甕	フォーラムⅡ期?	ロ:連続刺突文 頸:横ナデ	－	－	(4.3)	－			404
277		B1	ⅳ層	灰釉陶器	椀	10c後葉～11c前葉 (Ⅶ期新～Ⅷ期古)	底:回転糸切り痕	－	－	(1.7)	6.3			317
278		B1	ⅳ層	磁器(中国)	青磁碗	龍泉窯系Ⅰ－5類	鎬蓮弁文	－	－	(5.3)	－			320
279		B1	ⅲ層	須恵器(美濃須衛)	蓋	9c前葉	天:回転ヘラケズリ	－	(21.2)	(2.8)	－			322
280		B1	ⅲ層	須恵器(美濃須衛)	無台杯	9c前葉	底:ヘラ記号	－	11.8	2.8	－		内面底部使用痕	310
281		B1	ⅲ層	須恵器(美濃須衛)	無台杯	9c前葉	－	－	(11.4)	(3.9)	(4.6)		口縁部煤?付着	341
282		B1	ⅲ層	須恵器(美濃須衛)	有台杯	9c前葉	底:回転ヘラケズリ	－	－	4.0	－		内面底部使用痕 内面底部煤?付着	340
283		B1	ⅲ層	須恵器(美濃須衛)	把手(甕)	7c末	－	－	－	(3.3)	－			345
284		B1	ⅲ層	須恵器(美濃須衛)	把手(甕)	7c末	体:斜格子タタキ痕	体:同心円当て具痕	－	(6.9)	－			346
285		B1	ⅲ層	灰釉陶器	椀	10c後葉～11c中葉 (Ⅶ期新～Ⅷ期中)	灰釉	灰釉	－	(5.3)	－			323
286	13	B1	ⅲ層	山茶碗(尾張型)	片口鉢	5型式	－	－	－	(3.3)	－		降灰	324
287		B1	ⅲ層	山茶碗(東濃型)	碗	白土原1号窯式	底:回転糸切り痕	－	－	(2.0)	(6.0)		降灰	181
288	13	B1	ⅲ層	山茶碗(東濃型)	碗	生田2号窯式	底:回転糸切り痕	－	(10.4)	(2.6)	(4.0)		内面底部使用痕	342

第８表　下土居若宮遺跡遺物観察表（4）

番号	写真	地区	遺構・層位	種類	器種	分類・時期	外面	内面	法量(cm)（ ）内は復元値・残存値				備考	実測番号
									口径	器高	底径	その他		
289		B1	ⅲ層	磁器(中国)	青磁碗	龍泉窯系Ⅰ－5類	高台内:無釉	－	－	(2.2)	5.4			336
290	9	B1	ⅲ層	磁器(中国)	青磁碗	龍泉窯系Ⅰ類	高台内:無釉	底:ヘラ描き文	－	(1.8)	5.6			337
291	11	B1	ⅲ層	陶器(古瀬戸)	卸目付大皿	後Ⅳ期古	灰釉	灰釉	－	(2.9)	－			327
292	12	B1	ⅲ層	陶器(古瀬戸)	天目茶碗	後Ⅳ期新？	鉄釉　底:錆釉	鉄釉	－	(2.7)	3.7			334
293	12	B1	ⅲ層	陶器(古瀬戸)	天目茶碗	後Ⅳ期新	鉄釉　底:錆釉	鉄釉	－	(2.7)	3.8			335
294	11	B1	ⅲ層	陶器(大窯)	丸皿	第2段階	灰釉	灰釉	(8.6)	(2.1)	(5.0)			328
295		B1	ⅲ層	土師器	皿(かわらけ)	M3類	ロ:横ナデ	体:横ナデ	－	(2.3)	－		口縁部タール付着	180
296		B1	ⅲ層	土師器	皿(かわらけ)	B1類？	ロ:横ナデ	体:横ナデ	－	1.9	－			325
297	9	B1	ⅲ層	土師器	皿(かわらけ)	B2－a類	ロ:横ナデ	体:横ナデ	－	(1.8)	－		墨絵	330
298	12	B1	ⅲ層	陶器(連房)	天目茶碗	第2小期	鉄釉	鉄釉	－	(4.3)	－			326
299	10	B1	ⅲ層	土製品	土錘	－	－	－				長3.7　径1.8 孔径0.5　重8g		338
300	10	B1	ⅲ層	土製品	土錘	－	－	－				長4.4　径2.0 孔径0.8　重15g		339
301	10	B1	ⅲ層	土製品	土錘	－	－	－				長4.0　径1.2 孔径0.4　重6g		329
302		A1	SD13	土師器	伊勢型甕	A1類	ロ:横ナデ	ロ:横ハケ	－	(3.3)	－			34
303		A1	SD13	須恵器(畿内系)	甕	7c前半	体:平行タタキ痕	体:同心円当て具痕	－	(6.0)	－		降灰	35
304	11	B1	SD25	陶器(大窯)	擂鉢	第1段階	錆釉	錆釉	－	(7.3)	(9.4)			246
305		B1	SD25	土師器	内耳鍋	古瀬戸後Ⅳ新～大窯第1段階併行	－	ロ:横ハケ	－	(4.6)	－			247
306		A1	SK2	山茶碗(東濃型)	皿	脇之島3号窯式	底:回転糸切り痕	－	(11.8)	(2.5)	－			44
307		A1	SK2	磁器(中国)	青磁碗	龍泉窯系Ⅰ類	－	－	－	(2.0)	(5.4)			43
308		A1	SK2	陶器(古瀬戸)	釜	後Ⅳ期	錆釉	錆釉	－	(4.1)	－			45
309	9	A1	SK2	銅製品	銭(元祐通寶)	－	－	－				径2.48　厚0.12 重1g		42
310	10	C1	SK81	縄文土器	深鉢	中期後葉	刻線文	－	－	(4.6)	－			368
311	10	C1	SK81	縄文土器	深鉢	中期後葉	刻線文	－	－	(4.1)	－			369
312		C1	SK82	縄文土器	深鉢	中期後葉	－	－				長2.3　幅3.0 厚1.9		381
313	12	C1	SK108	石製品	剥片	－	－	－				長3.0　幅2.0 厚0.9	チャート	391
314		B1	SD24	土師器	羽釜	不明	－	－	－	(1.7)	－			244
315	9	B1	SD24	陶器(連房)	天目茶碗	第1小期	体:鉄釉　底:露胎	鉄釉	(11.8)	7.2	3.4		SD22と接合	245
316	11	B1	SD26	陶器(連房)	擂鉢	第1小期	錆釉	錆釉	－	(2.3)	－			248
317		B1	SD26	陶器(連房)	擂鉢	第2小期	錆釉	錆釉	－	(7.5)	－			249
318		B1	SD30	磁器(中国)	青磁碗	E類	－	－	－	(3.9)	－			261
319	11	B1	SD30	陶器(連房)	碗	17c後半	体:灰釉　底:露胎	灰釉	(12.0)	7.1	(4.2)			262
320		B2	SD38	陶器(連房)	擂鉢	第3小期	錆釉	錆釉	－	(1.6)	－			94
321		B2	SD38	陶器(連房)	擂鉢	第5小期	鉄釉	鉄釉	－	(7.3)	－			95
322		B2	SD38	陶器(連房)	擂鉢	第5小期	鉄釉	鉄釉	－	(4.4)	－			96
323		B2	SD38下層	土師器	皿(かわらけ)	M4類	ロ:横ナデ	体:横ナデ	(8.1)	(1.3)	－			97
324		B1	SD29	石製品	上臼	－	－	－	－	－	－		花崗岩	260
325		C1	SD51	陶器(連房)	小碗	江戸時代後期	鉄釉　底:露胎	鉄釉	6.2	3.8	3.5		墨書「チ」	353
326	10	C1	SD51	土製品	土鈴	－	－	－				高3.5　幅2.8 孔径0.5	鳴子残存	354
327	10	C1	SD51	土製品	土鈴	－	－	－				高3.6　幅3.0 孔径0.5	鳴子なし	355
328		C1	SD51	石製品	砥石	－	－	－				長11.4　幅3.5 厚2.5	使用面3面　凝灰岩？	356
329	8	B1	SK13	土師器	羽釜	戦国時代	－	－	(26.2)	(7.5)	－	胴部径(30.4)		175
330		B1	SK25	陶器(連房)	皿	17c後半	ロ:灰釉　体:露胎	灰釉	(12.0)	(2.3)	－			189
331		B1	SK25中層	土師器	皿(かわらけ)	B1類	－	体:横ナデ	－	(1.8)	－		口縁部タール付着	186
332		B1	SK25中層	土師器	皿(かわらけ)	B2－a類？	－	体:横ナデ	－	(1.8)	－		口縁部タール付着	187
333		B1	SK25中層	土師器	皿(かわらけ)	C2類	－	一方向ナデ	7.2	1.3	－		口縁部タール痕	188
334		B1	SK30	灰釉陶器	椀	9c中葉	底:蛇の目高台	灰釉	(14.4)	5.2	(6.8)			191
335	9	B1	SK30	陶器(連房)	皿	17c後半	ロ:灰釉　体:露胎	灰釉	(12.8)	3.8	(6.0)			190
336		A1	SD1	土師器	平底甕	B3類	体:ハケ	－	－	(3.8)	－			4
337		A1	SD1	須恵器(美濃須衛)	有台杯	8c～9c前葉	－	－	－	(2.7)	－			5
338	8	A1	SD3	土師器	丸底甕	伊勢型甕A2類併行期	ロ:横ナデ　体:ハケ	ロ:横ナデ 体:ヘラケズリ	(12.2)	(11.9)	－			6
339		A1	SD3	土師器	丸底甕	伊勢型甕A2類併行期	ロ:横ナデ　体:ハケ	ロ:横ナデ	(12.0)	(3.0)	－			7
340		A1	SD6	磁器(肥前)	碗		－	ロ:文様	－	(3.3)	－			8
341	11	A1	SD8	陶器(古瀬戸)	擂鉢	後Ⅳ期新	錆釉	錆釉	－	(2.4)	－			10
342		A1	SD8	陶器(連房)	碗	第1小期	鉄釉	鉄釉	－	(1.3)	－			9
343		A1	SD9	山茶碗(尾張型)	碗	5型式	－	－	－	(3.3)	－			11
344		A1	SD10	磁器(中国)	染付皿	B1群	－	底:花文	－	(1.1)	(6.8)			12
345		A1	SD15	須恵器(畿内系)	壺	7c前半	肩:沈線2条	－	－	(5.5)	－			46
346		A1	SD15	須恵器(美濃須衛)	蓋	8c後半	－	－	(15.6)	(2.0)	－		降灰	36
347		A1	SD15	須恵器(美濃須衛)	蓋	8c後半	－	－	－	(2.6)	－			37
348		A1	SD15	須恵器(美濃須衛)	有台杯	8c後半	－	－	－	4.4	－			38
349		A1	SD15	須恵器(美濃須衛)	甕(把手付)	8c後半	体:平行タタキ痕	体:同心円当て具痕	－	(4.4)	－			39
350		A1	SD15	土師器	皿(かわらけ)	B1類	ロ:横ナデ	－	－	(2.4)	－			40
351		B1	SD22	土師器	皿(かわらけ)	C2類	－	－	－	1.1	－			243
352	9	C1	SK91	石製品	上臼	－	－	－				径34.7-35.3 厚5.4	花崗岩	402
353		A1	P1	須恵器(美濃須衛)	有台杯	8c代	－	－	－	(3.2)	－		口縁部煤？付着	47
354		A1	P36	土師器	内耳鍋	古瀬戸後Ⅳ新～大窯第1段階併行	－	－	－	(2.8)	－		外面煤付着	51
355	12	A1	P39	陶器(古瀬戸)	皿	後Ⅳ期古	ロ:鉄釉　体:露胎	鉄釉	－	(1.5)	－			52
356	13	A1	P57	山茶碗(東濃型)	碗	窯洞1号窯式	底:回転糸切り痕　工具痕	底:一方向ナデ	－	(3.0)	(4.8)		内面底部使用痕 降灰	56
357		A1	P70	土師器	皿(かわらけ)	B2－b類	－	体:横ナデ	(11.3)	(1.9)	－			57
358		B1	P82	陶器(古瀬戸)	直縁大皿	後Ⅱ期	上半:灰釉 下半:露胎	上半:灰釉 下半:露胎	－	(2.7)	－			281

第９表　下土居若宮遺跡遺物観察表（5）

番号	写真	地区	遺構・層位	種類	器種	分類・時期	外面	内面	法量(cm)( )内は復元値・残存値				備考	実測番号
									口径	器高	底径	その他		
359	12	B1	P116	陶器(古瀬戸)	根来型瓶子	後Ⅳ期	口:露胎 頸:鉄釉	口:鉄釉 頸:露胎	(3.2)	(2.8)	−			293
360		B1	P138	土師器	高杯	フォーラムⅠ期	口:波状沈線	ミガキ	−	(2.6)	−			295
361	10	B1	P261	土製品	土錘	−	−	−				長4.2 径2.3 孔径0.7 重16g		308
362		B2	P311	須恵器(美濃須衛)	有台盤	8c後半～	−	−	−	(1.5)	(11.9)		内面底部使用痕	104
363		B2	P324	山茶碗(東濃型)	碗	谷迫間2号窯式	−	−	−	(2.1)	(6.5)		内面底部使用痕	108
364		C1	P401	土師器	皿(かわらけ)	M3類	−	体:横ナデ	7.8	1.6	−			405
365		A1	ii層	土師器	甑	C群	口:横ナデ 体:ハケ	口:横ハケ 体:ヘラケズリ	−	(5.3)	−			62
366		A1	ii層	須恵器(美濃須衛)	杯	6c末～7c初	−	−	(11.0)	(2.9)	−	受け部径(13.3) 受け部高(1.3)		63
367	11	A1	ii層	陶器(古瀬戸)	四耳壺	中期	灰釉	灰釉	−	(3.4)	−		二次被熱？	65
368	11	A1	ii層	陶器(古瀬戸)	擂鉢	後Ⅳ期新	錆釉	錆釉	−	(2.8)	−		二次被熱	64
369		A1	ii層	陶器(連房)	皿	17c後半	上半:灰釉 下半:露胎	灰釉	−	(2.3)	−			60
370	12	A1	ii層	陶器(連房)	不明	江戸時代後期	鉄釉	鉄釉	−	(2.8)	−			66
371	8	A1	i層	灰釉陶器	椀	10c後葉～11c前葉 (Ⅶ期新～Ⅷ期古)	上半:灰釉	−	−	(2.3)	(6.4)		墨書「■」(けものへんの字か？)	58
372		A1	i層	磁器(中国)	白磁碗	Ⅳ類	−	−	−	(2.7)	−			59
373	9	A1	i層	磁器(中国)	白磁皿	E－2b群	−	−	(11.8)	(3.4)	(7.2)			61
374		B1	ii層	須恵器(美濃須衛)	無台杯	7c後半	底:回転ヘラケズリ	−	13.4	4.2	8.0		内面底部使用痕	312
375		B1	ii層	土師器	皿(かわらけ)	M3類	口:横ナデ	−	(11.6)	(3.1)	−			309
376		B1	i層	須恵器(美濃須衛)	無台杯	9c前葉	底:ヘラ記号？	底:ヘラ記号	12.6	3.9	7.6		内面底部使用痕	331
377		B1	i層	須恵器(美濃須衛)	有台皿	9c前葉	底:回転ヘラケズリ ヘラ記号	−	(14.2)	3.1	(9.0)			311
378		B1	i層	灰釉陶器	椀	11c代(Ⅷ期)	底:回転糸切り痕	−	−	(3.0)	7.4			318
379		B1	i層	陶器(常滑)	甕	9型式	−	−	−	(8.7)	−			350
380	12	B1	i層	陶器(古瀬戸)	天目茶碗(加工円盤)	後Ⅱ期	底:露胎	鉄釉			−	径5.1 厚1.3		344
381	11	B1	i層	陶器(大窯)	擂鉢	第3段階後半	錆釉	錆釉	−	(5.1)	−			319
382	12	B1	i層	陶器(古瀬戸～連房)	陶錘	不明	鉄釉	−				長4.1 径1.2 孔径0.4 重5g		321
383		B1	i層	土師器	皿(かわらけ)	M2c類	口:横ナデ	体:横ナデ	(10.6)	(2.2)	−			333
384		B1	i層	土師器	皿(かわらけ)	M3類	口:横ナデ	体:横ナデ	8.6	1.7	−			332
385		B1	i層	瓦器	鍋	江戸時代後期	−	錆釉	−	(7.0)	−		外面煤付着	348
386		B1	i層	瓦器	鍋	江戸時代後期	−	錆釉	−	(7.2)	−		外面煤付着	352
387		B1	i層	瓦器	火鉢or風炉？	菊花文(スタンプ)	体:ミガキ	−	−	(7.8)	(20.6)			351
388	9	B1	i層	木製品	下駄	−	−	−				長19.9 幅7.8 厚2.8	歯は削り出し 左足？	2
389	9	B1	i層	木製品	下駄	−	−	−				長15.6 幅6.7 厚2.6	歯は削り出し	3
390	9	B1	i層	木製品	下駄	−	−	−				長22.0 幅8.9 厚3.9	歯は削り出し	1
391		B1	i層？	土師器	皿(かわらけ)	M3類	口:横ナデ	体:横ナデ	(8.2)	1.6	−			343
392	11	B1	東壁①	陶器(連房)	皿	17c後半	灰釉 底:露胎	灰釉	−	(2.9)	−			316
393		B2	v層	須恵器(美濃須衛)	有台杯	8c代	−	−	−	(2.3)	−			128
394		B2	iv，v層	須恵器(美濃須衛)	蓋	7c末～8c前葉	−	−	−	(1.4)	−	つまみ径4.0 つまみ高0.7		139
395		B2	iv，v層	土師器	皿(かわらけ)	M2a類	口:横ナデ	体:横ナデ	(12.6)	(2.7)	−			143
396		B2	iv，v層	土師器	皿(かわらけ)	M2b類	口:横ナデ	体:横ナデ	−	(2.8)	−			138
397		B2	iv，v層	土師器	皿(かわらけ)	M3類	口:横ナデ	体:横ナデ	(8.8)	(1.3)	−			140
398	8	B1	iii－v層	灰釉陶器	椀	11c代(Ⅷ期)	口:灰釉 底:回転糸切り痕	−	(15.8)	(6.2)	(7.6)		内面底部使用痕	313
399		B2	iii，v層	土師器	皿(かわらけ)	M3類	口:横ナデ	体:横ナデ	−	(2.7)	−		接合痕あり	132
400		B2	iii，v層	土師器	皿(かわらけ)	M3類	口:横ナデ	体:横ナデ	−	(1.4)	−		口縁部タール付着	133
401		B2	iii，v層	土師器	皿(かわらけ)	M3類	口:横ナデ	体:横ナデ	−	(1.5)	−		接合痕あり	134
402		B1	iii，iv層	灰釉陶器	椀	9c前半(Ⅴ期新～Ⅵ期古)	底:回転ヘラケズリ	灰釉	−	(1.4)	(6.4)			314
403		B1	iii，iv層	灰釉陶器	椀	11c中葉～末(Ⅷ期中～新)	底:回転糸切り痕	灰釉	−	(2.1)	7.2		内面底部使用痕	347
404		B1	iii，iv層	陶器(常滑)	甕	6a型式	−	−	−	(4.7)	−			315
405		B2	iii層	土師器	皿(かわらけ)	M2類	口:横ナデ	体:横ナデ	−	(1.8)	−			135
406		B2	iii層	土師器	皿(かわらけ)	M3類	口:横ナデ	体:横ナデ	−	(2.4)	−			129
407		B2	iii層	土師器	皿(かわらけ)	M3類	口:横ナデ	−	−	(1.5)	−			130
408		B2	iii層	土師器	皿(かわらけ)	M3類	口:横ナデ	体:横ナデ	−	(1.5)	−			136
409		B2	iii層	土師器	皿(かわらけ)	M3類	口:横ナデ	体:横ナデ	−	(1.5)	−			137
410	10	B2	iii層	土製品	土錘		−	−				長4.2 径1.2 孔径0.3 重4g		131
411		B2	ii－v層	土師器	皿(かわらけ)	M2a類	口:横ナデ	体:横ナデ	−	(2.6)	−			141
412		B2	ii－v層	土師器	皿(かわらけ)	M2b類	口:横ナデ	体:横ナデ	−	(2.0)	−			142
413		B2	i層	須恵器(美濃須衛)	甕	不明	灰釉	灰釉	−	(3.0)	−			155
414		B2	i層	山茶碗(東濃型)	碗	窯洞1号窯式	底:回転糸切り痕	−	−	(3.0)	(4.8)		内面底部使用痕	145
415	8	B2	i層	山茶碗(東濃型)	碗	窯洞1号窯式	底:回転糸切り痕	−	14.2	5.2	5.4		降灰 内面底部使用痕	150
416		B2	i層	磁器(中国)	青磁碗	E類	−	−	−	(2.4)	−			147
417	11	B2	i層	陶器(大窯)	擂鉢	第1段階	錆釉	錆釉	−	(8.9)	(9.6)			151
418		B2	i層	土師器	皿(かわらけ)	M1類	口:横ナデ	体:横ナデ	−	(2.5)	−			152
419		B2	i層	土師器	皿(かわらけ)	M2a類	口:横ナデ	体:横ナデ	−	(2.0)	−			153
420		B2	i層	土師器	皿(かわらけ)	B2－b類	−	体:横ナデ	−	(2.6)	−			146
421	10	B2	i層	土製品	鍋形？	−	−	−	−	(1.8)	1.6			148
422		B2	i層	陶器(連房)	擂鉢	第8小期	鉄釉	鉄釉	−	(7.3)	−			154
423		B2	i層	陶器(連房)	ねり鉢	第8～9小期	灰釉	灰釉	−	(4.0)	−			157
424		B2	i層	陶器(連房)	そば猪口	第11小期	体:羽状文 底:露胎	界線	(7.2)	5.8	5.1			158
425		B2	i層	陶器(連房)	鍋	江戸時代後期	鉄釉	鉄釉	−	(5.3)	−			156

第 10 表　下土居若宮遺跡遺物観察表 (6)

番号	写真	地区	遺構・層位	種類	器種	分類・時期	外面	内面	法量(cm)（ ）内は復元値・残存値				備考	実測番号
									口径	器高	底径	その他		
426	9	B2	i 層	銅製品	銭(寛永通寶)	－	－	－				径2.38 厚0.13 重2g		149
427	10	C1	ﾄﾚﾝﾁ	縄文土器	深鉢	中期後葉	隆文帯	－	－	(2.8)	－			411
428		C1	i 層	土師器	伊勢型甕	A1類	口:横ナデ　体:ハケ	口:横ナデ　体:ハケ	－	(5.9)	－			414
429		C1	i 層	陶器(古瀬戸)	直縁大皿	後Ⅳ期古	上半:灰釉 下半:露胎	上半:灰釉 下半:露胎	－	(3.4)	－			412
430	11	C1	i 層	陶器(連房)	擂鉢	第5小期	錆釉	錆釉	－	(2.9)	－			413
431	10	C1	i 層	土製品	土鈴	－	－	－				高4.0　幅3.4 孔径1.0		410
432	12	C1	i 層	石製品	石核	－	－	－				長2.5　幅2.8 厚1.8	チャート	430
433	12	C1	i 層	石製品	剥片	－	－	－				長(2.9)　幅(2.7) 厚(2.0)	チャート	431

第 11 表　下土居若宮遺跡遺物観察表（7）

第12表　下土居若宮遺跡遺物集計表（1）

遺構層位	地区	縄文土器	弥生土器	土師器	須恵器	焼塩土器	灰釉陶器	土師ロク	山・尾	山・東	常滑	古瀬戸	大窯	古～大	土師器皿(中世)				土師器皿(戦国)												土師器皿（不明）	土師器皿(鋳造)							鋳造	瓦質	中・青	中・白	中・染	中・陶	朝・陶磁	中近土師	近世陶磁	他陶磁	銅製品	鉄製品	土製品	石製品	木製品	瓦	不明	合計	備考
															M1	M2	M3	M4	A類	B1	B2a	B2b	B2c	B類	B2類	C1	C2	C類	D類		B1	B2a	B2b	B類	C1	C2	体部																		
SB1	B1			328	71		1		2																																						1				403	
SB2	B1			11	1																																													12	
SB3	B1			17	6				1	2					5			1											7																						39	
SB5	B2			9																																													9	
SD1	A1			7	9					1																																								17	
SD3	A1			41	3					2				1																																1				48	
SD5	A1			2	1		1		1													1																												7	
SD6	A1			2	1				2	1																			1																	1	1				9	
SD7	A1			25	2																																			1							4				32	
SD8	A1			5	3				1			1																	1																	1				12	焼土塊
SD9	A1			3					1																																									4	
SD10	A1			18			3		2	1	1			1															2																		1				29	
SD11	A1			31	11		3		2		1			2																													1								51	
SD12	A1			140	52		5	1	33	15	12			3			3				1							2														1					5			1	274	
SD13	A1			15	5																	1					1		1																						23	
SD14	A1			3	2																																													5	
SD15	A1			20	22		1		2											1																														46	
SD16	A1			2											1						1																														4	
SD21	B1			6	6																																													13	
SD22	B1			6	4		1		1																	1																								14	
SD23	B1			19					2	1				2																																				24	
SD24	B1			19	11		3		1	2				2								1							1																			1	4				45	鉱滓
SD25	B1			31	14		4		7	1			1	4	1						2					2			2																			24	1			1	95	焼土塊
SD26	B1			10	8				1	1				1	1																																	1	2				25	
SD27	B1			24	38		3		10	3	6				1													1																					1	1			89	
SD28	B1			3	9					2	3		1							1								1																			1			2			23	
SD29	B1				1																																											1		1		3	
SD30	B1			39	22		5		9	4				4	1									1																									2			1	88	
SD31	B1			37	9		3		2	2				3										1		1																										58	
SD32	B1			243	56					1																																								4			304	鉱滓
SD36	B2			96	9				6	1				2	2									1	1		2		4																								124	
SD37	B2			51	5				11	2	1			1	6			1		26		2		9		11	13		68																			1	1				209	焼土塊
SD38	B2			15	4				2	1			1		19			1								2	4		16																				3			1	69	
SD41	B2			130	41		1								7	1													5																				1				186	
SD51	C1	5		138	6			1	4	10	9			1	1												1		4																			1	47			4	4	1	3	241	焼土,炭
SD52	C1			35	2		1		1	2																			5																				9				55	
SD53	C1			19	1						3																		1																				1				25	軽石1
SD54	C1			59	1																																												1			1	62	
SK1	A1			8	5		7		5	3		1			3														4													2							1				39	
SK2	A1			72	16		3		12	6	1	4								1		2					3		26													2		1						1				150	焼土塊
SK3	A1			16	4		2		1						1														6																								30	
SK4	A1			11	1		1		1		1			1								3					3		4																					3				29	
SK11	B1			27	10					1	1			1	9						1							12																				1				63	
SK12	B1			64	4				1	1	1				13	1													16																				1				102	中国(青白磁)1
SK13	B1			40	10		1		1	1				4	6														17																				2	5				87	
SK14	B1			13	1		2		1	3				3															1																				3			1	28	
SK15	B1			215	14		1		4	8	1			4	21			2							1				30																				1			1	303	
SK16	B1			24	4					4	1																																1								34	
SK18	B1			27	7				1	1					20		2												23																								81	
SK20	B1			13	3		4																																													20	
SK21	B1			9	6					2				2	1			1											2															1								24	
SK22	B1			3											1														1																								5	
SK23	B1			15	8		2			2	4			1																																						37	
SK24	B1			3	1																																														4	
SK25	B1			22	11		1		3	1	1									1	1	1					3		2																				4				51	
SK26	B1			9										2																																						11	

遺構層位	地区	縄文土器	弥生土器	土師器	須恵器	焼塩土器	灰釉陶器	土師ロク	山・尾	山・東	常滑	古瀬戸	大窯	古～大	土師器皿(中世)				土師器皿(戦国)											土師器皿(不明)	土師器皿(鋳造)							鋳造	瓦質	中・青	中・白	中・染	中・陶	朝・陶磁	中近土師	近世陶磁	他陶磁	銅製品	鉄製品	土製品	石製品	木製品	瓦	不明	合計	備考
															M1	M2	M3	M4	A類	B1	B2a	B2b	B2c	B類	B2類	C1	C2	C類	D類		B1	B2a	B2b	B類	C1	C2	体部																			
SK27	B1			3	3									2																																3	5									16	
SK28	B1			11	2		2		3																																															18	
SK29	B1			5																																																				5	
SK30	B1			47	55		1		11	5				13	1							1								2											1						2							1		140	
SK31	B1			5	5		1								1															3																										15	
SK32	B1			30	30		1		2																																														63	
SK33	B1			10	5					1					4															10																				1						31	
SK34	B1			74	7		1		3	8	3				33		2			1	4			2		2				59																			1							200	
SK35	B1			41	6				1	2					2																																								52	
SK37	B1			31	2				3					1	10															7																										54	
SK38	B1			10	1				2	2					12	1	2																												1											31	
SK39	B1			1402	147		12	1	37	53	3	14		5	70					22	1			15		42	5			196										2										2	1					2030	焼土塊
SK40	B1			9	5		1		2	2																																													19	
SK41	B1			7	6				1	2				1																																									17	
SK42	B1			7	3				1																																														11	
SK43	B1			41	10																																																		51	
SK44	B1			12											3		1													3																										19	
SK45	B1			22	1																																																		23	
SK46	B1			10	1																																																		11	
SK47	B1			10	1																																																		11	
SK48	B1			1	1				1																					6																										9	
SK49	B1			28	7		1		2	3				1	8															7																										57	
SK50	B1			75	33				11	6	1			1	1															4										1	1									1						135	焼土塊、鉱滓
SK51	B1			125	16		1		10	3	1				8			1												8										1	1										1					176	焼土塊
SK52	B1			92	24										1																																			1					118	
SK53	B1			1																																																			1	
SK54	B1			50	12		1		3	1					2			1												5											1										1					77	
SK55	B1			21	10		2		5	1																				2										1																42	
SK56	B1			9	1						1	1														4				1																										17	
SK57	B1			11																																																		11	
SK59	B1			22	3																																												1					26	
SK60	B1			16	5				3	5					20	1	1			1				1						40																					1				94	
SK61	B1			25	10										1															1																										37	
SK62	B1			3	2																																																		5	
SK63	B1			21	2																																																		23	
SK62,63	B1			6	2													1																																				9	
SK64	B1														1															5																										6	
SK65	B1			3																																																		3	
SK72	B2			14	1																																																	15	焼土塊
SK73	B2			6	4																									2																										12	
SK74	B2			81	6		2		5						2															3																			1							100	
SK75	B2								1																																														1	
SK76	B2			23	9				1	1					22		4													30										1																91	
SK81	C1	26		167	10				4	6	1			2	2									3				9		23																										253	
SK82	C1	4		115	4			1		1									1																																					126	
SK83	C1			28	1									1																1																	1								1	33	
SK84	C1			38	4				1	5					1																															3									52	
SK85	C1			160	11				2	1	3													1				4		2																										184	軽石2
SK87	C1			86	6				2	1																		1																	1	7									104	
SK88	C1			3	1																																																		4	
SK89	C1			16																																																		16	
SK90	C1			56	1				1																																														58	
SK91	C1			29																																														1				30	
SK92	C1	16		281	3				3	1				3											2		4			1																							1		315	炭
SK93	C1	2		106	2					1														1																															112	
SK95	C1			32	1																									1																										34	軽石1

第 13 表　下土居若宮遺跡遺物集計表（2）

第14表　下土居若宮遺跡遺物集計表（3）

遺構層位	地区	縄文土器	弥生土器	土師器	須恵器	焼塩土器	灰釉陶器	土師ロクロ	山・尾	山・東	常滑	古瀬戸	大窯	古～大	土師器皿(中世) M1	M2	M3	M4	土師器皿(戦国) A類	B1	B2a	B2b	B2c	B類	B2類	C1	C2	C類	D類	土師器皿(不明)	土師器皿(鋳造) B1	B2a	B2b	B類	C1	C2	体部	鋳造	瓦質	中・青	中・白	中・染	中・陶	朝・陶磁	中近土師	近世陶磁	他陶磁	銅製品	鉄製品	土製品	石製品	木製品	瓦	不明	合計	備考
SK96	C1		1	23	1																																														25	
SK97	C1			18																																																18	
SK98	C1	3		71	4				1	1																		5																								85	
SK99	C1			203	10				8	2					8									5				2		49																							287	
SK100	C1	1	2	185	1																																															189	炭
SK101	C1			27																																																27	
SK103	C1		1	33					1																																											35	
SK104	C1			72																																															72	
SK105	C1			84																				1																												85	
SK106	C1			28																																													1				29	軽石1
SK107	C1			33																																																33	
SK108	C1	5		88						1		1																1		7																					1			104	
SK109	C1	1		27	2																																															30	
SK110	C1	1		51	1																																															53	軽石2
SK111	C1			116	1																																															117	軽石8
SK112	C1	6		512																																																518	骨？
SK115	C1			19																																																19	
SK116	C1	1		1																																																2	
SK119	C1			6																																																6	
SK120	C1	1		11																																																12	
SK123	C1	2																																																		3	
SK133	C1	54																																																		54	
SX11	B1			92	14		3		8	7	1			2	4														4																							135	
SX23	C1			17	1				1	1					4														6																							30	
SX24	C1			24	1																																															25	
SX25	C1			24																																																24	
SX26	C1	16		304	5																																															327	軽石1
P1	A1			3	2																																														5	
P2	A1			1																																															1	
P4	A1			4																																															4	
P7	A1			1																																															1	
P8	A1			8	2				1																	1																									12	
P10	A1			1																1						1			1																							4	
P12	A1									1																																											1	
P13	A1			5	1																																															6	
P14	A1			2	1																								2																							5	
P15	A1			3																																															3	
P18	A1								1																																											1	
P19	A1			4																																															4	
P20	A1			3	1																																														4	
P21	A1			1	1																								1																							3	
P22	A1																												1																							1	
P24	A1			2	2					1															3	2			3																							13	
P25	A1			3						1												2				1			5																							12	
P30	A1			6	1				1			1										1				3			3																							16	
P31	A1																																																			0	焼土塊
P36	A1			2																						1			2																	1					6	
P37	A1				1																																															1	
P39	A1			2								1																																									3	
P41	A1			4											1																																				1		6	
P44	A1									1																			1																							2	
P45	A1			1																									1																							2	
P46	A1			1																																															1	
P47	A1									1																																										1	
P48	A1			6																					1	1																									8	
P49	A1			16	3		1		3	3		1															5		7																							39	焼土塊

遺構層位	地区	縄文土器	弥生土器	土師器	須恵器	焼塩土器	灰釉陶器	土師ロク	山・尾	山・東	常滑	古瀬戸	大窯	古～大	土師器皿(中世)				土師器皿(戦国)											土師器皿(不明)	土師器皿(鋳造)							鋳造	瓦質	中・青	中・白	中・染	中・陶	朝・陶磁	中近土師	近世陶磁	他陶磁	銅製品	鉄製品	土製品	石製品	木製品	瓦	不明	合計	備考
															M1	M2	M3	M4	A類	B1	B2a	B2b	B2c	B類	B2類	C1	C2	C類	D類		B1	B2a	B2b	B類	C1	C2	体部																			
P50	A1			2																							1																												3	
P51	A1			2																										7																									9	焼土塊
P52	A1			1																																																			1	
P53	A1			2	3		1		1			1															1			1																									10	
P54	A1			7	6		1																																																14	
P57	A1			9					1	1																																													11	
P63	A1				2																																																		2	
P64	A1																													1																									1	
P65	A1				2																						2			2																									6	
P68	A1				1																																																		1	
P69	A1			2																																																			2	
P70	A1			21	8				3	2				1								1					3			3																									42	
P72	A1				1																						1																												2	
P74	A1			1	1																																																		2	
P75	A1				1																																																		1	
P77	A1			1																							2																												3	
P81	B1			18					1	3					3									3		1	2			3																1									35	
P82	B1			16						1	1	1			3									1						12																									35	
P84	B1			10					1						6		1													17																									35	
P85	B1			9	1				1	1	1				1		1													12																									27	
P86	B1			38	6				3	3				2	8		1	2						2						24																									89	
P88	B1			2	2		1								2																																								7	
P89	B1			9	1				1	1																																													12	
P90	B1			4	1										3															2																									10	
P91	B1			25	7				1						5															6											1														45	
P92	B1			5											1		1													3																									10	
P93	B1			4	1										2																																								7	
P94	B1			1											1															1																									3	
P95	B1			27	5				2					1	10															6																1									52	
P96	B1			13	1				1	1					2															3																									21	
P97	B1			8	1					3																				1																									13	
P98	B1			26	2		1		3						1											1				10																									44	
P99	B1																							1						5																									6	
P100	B1			7	2																									3																									12	
P101	B1			10	2																			1						2																									15	
P102	B1			41	5		2		1	1	1				5		1													8																									65	
P104	B1			4						2					1											1																													8	
P105	B1			2					2	1														1						5																									11	
P106	B1			2					1																																									1					4	
P107	B1			41	10		1																	2						1																			1						56	
P108	B1			9	1				1	1					12		1							8		1				37										1									1						73	
P109	B1			4											2					1																																			7	
P110	B1			7	4		1			2	1			1	2									1						8																1									28	
P111	B1			13	2		1		1	2					2											1				5																									27	
P112	B1			4	1		1								4															10																									20	
P113	B1			8	3					1					2									1						5																									20	
P114	B1			3											2															1																									6	
P115	B1																													1																									1	
P116	B1				2					1		1																				2																									6	
P117	B1			5																																																			5	
P118	B1			3	1										5															6																									15	
P119	B1			12	3										10									1						15																	1								42	
P120	B1			10	1				1						1									1						7																									21	
P121	B1			3	1										1									1						1																									7	
P122	B1			26	1				3	1					1											1				7																									40	
P123	B1			1	1					1																																													3	

第 15 表　下土居若宮遺跡遺物集計表 (4)

第16表　下土居若宮遺跡遺物集計表（5）

遺構層位	地区	縄文土器	弥生土器	土師器	須恵器	焼塩土器	灰釉陶器	土師ロクロ	山・尾	山・東	常滑	古瀬戸	大窯	古～大	土師器皿(中世)				土師器皿(戦国)													土師器皿(不明)	土師器皿(鋳造)									鋳造	瓦質	中・青	中・白	中・染	中・陶	朝・陶磁	中近土師	近世陶磁	他陶磁	銅製品	鉄製品	土製品	石製品	木製品	瓦	不明	合計	備考
															M1	M2	M3	M4	A類	B1	B2a	B2b	B2c	B類	B2類	C1	C2	C類	D類		B1	B2a	B2b	B類	C1	C2	体部																			
P124	B1			5	2				1		1				2															3																							14	
P126	B1			7											1															1																							9	
P128	B1			6			2																																														8	
P130	B1			2																																															3	
P131,132	B1			1																				1																											2	
P133	B1			2	1		1																																												4	
P134	B1			3																																														3	
P135	B1			3																																														3	
P138	B1			2	1																									3																							6	
P139	B1				2																																														2	
P140	B1			11	3				1																																											15	
P143	B1				1																																													1	
P144	B1			1			1			1																																										3	
P145	B1			1	2																																														3	
P149	B1			5	4		1								2									1						4																							17	
P150	B1			4	4		1			3					5															11																							28	
P151	B1			14	1																																														16	
P152	B1			1																										1																							2	
P153	B1									1																				2																							3	
P154	B1			8											2																																				10	
P155	B1			1																										2																							3	
P156	B1			17										1	6															6																							30	
P157	B1			3	1		1																																												5	
P158	B1			2	1					1					1															1																							6	
P159	B1			19	2																																														21	
P161	B1			10											3															6																							19	
P163	B1			6																																														6	
P165	B1			11																																														11	
P166	B1			11	2										2															2																							17	
P167	B1			2	1										3		2													5																							13	
P168	B1			3	1										4															8																							16	
P170	B1			6											1															3																							10	
P171	B1			2											1															3																							6	
P174	B1			11																										1																							12	
P176	B1			1					1			1																		3																							6	
P178	B1			2																																															2	
P179	B1			2											8		1													12																							23	
P181	B1			5																																														5	
P182	B1			3																																														3	
P183	B1			1																																														1	
P184	B1			11	1					1					3															9																							25	
P188	B1			19	5				1						9		2													22																							58	
P189	B1			13																																														13	
P190	B1			19	2		1																																												22	
P191	B1			4																																														4	
P192	B1			1											2																																					3	
P193	B1			30	4				1	1	1				4											2				2																							45	
P194	B1			1	2																																													3	
P195	B1			1	2																																														3	
P197	B1			6			1																							1																							8	
P198	B1			1	1																																													4	
P200	B1			11											4															9																							24	
P201	B1			6	3																																													9	
P202	B1			11																																														11	
P203	B1			5	2																																													7	
P205	B1			2											7									1						6																							16	

遺構層位	地区	縄文土器	弥生土器	土師器	須恵器	焼塩土器	灰釉陶器	土師ヒダ	山・東尾	常滑	古瀬戸	大窯	古〜大	土師器皿(中世) M1	M2	M3	M4	土師器皿(戦国) A類	B1	B2a	B2b	B2c	B類	BC1	BC2	C類	D類	土師器皿(銭造) 不明卵〜土器皿	B1	B2a	B2b	B類	C1	C2	体部	銭造	瓦質	中・青	中・白	中・染	中・陶磁	朝・陶磁	中近土師	近世陶磁	他陶磁	銅製品	鉄製品	土製品	石製品	木製品	瓦	不明	合計	備考
P208	B1			4																																															4	
P209	B1			7																																															7	
P212	B1			3																																														3	
P213	B1			2																																														2	
P214	B1			6														3										7																							16	
P215	B1			1										1			1	1										2																							6	
P216,217	B1			14					1	1				2														5																							23	
P219	B1			4																																														4	
P220	B1			27	4																																														31	
P221	B1			1																																														1	
P224	B1			1																																														1	
P226	B1			1																																														1	
P227	B1			7																								11																							18	
P228	B1			2																																														2	
P229	B1			1																																														1	
P230	B1				1																																													1	
P232	B1			1																																														1	
P234	B1			3	2																							2																							7	
P235	B1			16	4		1		1				3														1																							26	
P236	B1			7	1																																													8	
P237	B1			21	1																							4																							26	
P238	B1			15			2		1																																										18	
P239	B1			19	2				1				2															3																							27	
P241	B1			10	2					1																																									13	
P242	B1			10	1						1		1																																						13	
P243	B1			7																																														7	
P244	B1				1																																													1	
P245	B1			2	1					1																																								4	
P246	B1			7																																														7	
P247	B1			5																				1				7																							14	
P248	B1			3					1	1																																									5	
P251	B1				1					1																																										2	
P252	B1			2																								2																							4	
P253	B1			6					1				2															5																							14	
P257	B1			2	2																																													4	
P258	B1			3																																														3	
P259	B1			13	1																																														14	
P260	B1			8									1												1			7																							17	
P261	B1			1	1																																										1				3	
P273	B1			4																																															4	
P274	B1			2																																															2	
P301	B2			11																																															11	
P302	B2			6										1																																						7	
P303	B2				1																																														2	
P304	B2			1																								1																							3	
P306	B2													1														2																							11	
P307	B2			7	1									2														1																							3	
P308	B2			1																				1				1																							43	
P309	B2			6	1									15		5												15																							8	
P310	B2			3																								5																							20	
P311	B2			16	3									1																																					4	
P312	B2			2																				1				1																							21	
P313	B2			14	5								2			1												6																							14	
P314	B2			4					2					1														9																							28	
P316	B2			5	2				1					10														1																							7	
P317	B2			4	1																																															

第 17 表　下土居若宮遺跡遺物集計表（6）

第18表　下土居若宮遺跡遺物集計表（7）

遺構層位	地区	縄文土器	弥生土器	土師器	須恵器	焼塩土器	灰釉陶器	土師ロク	山・尾	山・東	常滑	古瀬戸	大窯	古～大	土師器皿(中世) M1	M2	M3	M4	土師器皿(戦国) A類	B1	B2a	B2b	B2c	B類	B2類	C1	C2	C類	D類	土師器皿(不明)	土師器皿(鋳造) B1	B2a	B2b	B類	C1	C2	体部	鋳造	瓦質	中・青	中・白	中・染	中・陶	朝・陶磁	中近土師	近世陶磁	他陶磁	銅製品	鉄製品	土製品	石製品	木製品	瓦	不明	合計	備考
P318	B2			10					1						14		1							1					17																	1						45	
P319	B2			2																																																	2	
P320	B2			13	3																																																16	
P321	B2			8								1			4															4																							17	
P322	B2																													1																							1	
P323	B2				1																																																1	
P324	B2			2						1					1																																						4	
P325	B2			14																																																14	
P326	B2			7					1						2					1						2			4																							17	
P327	B2			3											4			2											8																							17	
P328	B2			5	2				2						11	1	2												10																							33	
P329	B2			18	1				1	2					19			1											20																							62	
P330	B2			47	9				2	7					30	1	1												34												1											132	焼土塊
P331	B2			12	2				1	1					4			1											10																							32	焼土塊
P333	B2			20	9										1																																					30	
P334	B2			32	5		1		1						4		2	1											6																							52	
P335	B2			8																																																8	
P336	B2																													1																							1	
P337	B2				1				2						1														3																							7	
P338	B2			7																										1																							8	
P339	B2			10																																																10	焼土塊
P342	B2			3	2																																														5	
P343	B2			1	1				2																																											5	
P351	C1			1																					1					1																							3	
P352	C1	1		9																										2																							12	
P353	C1	4																																																	4	
P354	C1	6																																																	6	
P355	C1			16	1				1																																											18	
P356	C1			13	2																																															15	
P357	C1			11																										1																							12	
P358	C1			6			1		1					2																																						10	
P359	C1			3					1					1																																							5	
P360	C1			8							3																																										11	
P361	C1			5																																																5	
P362	C1			34					1																			1	14																							50	
P363	C1			7			1		1	1					1														4																							15	
P364	C1			8					1																		1																										10	
P365	C1			18																					1					5																							24	
P366	C1			4																										4																							8	
P367	C1			58	4				1	1					7														8																							79	
P368	C1			18					1						1														4																	1						25	軽石1
P369	C1			3	1																																														4	
P370	C1			19					1			1																	2																	1						24	
P371	C1			3																						1																										4	
P372	C1			10																																																10	
P373	C1			4																										1																	1						6	
P374	C1			30						1					1												1		7																							40	
P375	C1			15	1																						5		5																							26	
P377	C1			2					1																																												3	
P378	C1			21																																																21	
P380	C1			1							5																																										7	
P382	C1			6																																																6	
P385	C1	3	1	15																						1																											20	軽石2
P388	C1			15					1	1					1														7																							25	
P389	C1	1		12					2																																											15	
P390	C1			22																																																22	

遺構層位	地区	縄文土器	弥生土器	土師器	須恵器	焼塩土器	灰釉陶器	土師ロク	山・尾	山・東	常滑	古瀬戸	大窯	古～大	土師器皿(中世) M1	M2	M3	M4	土師器皿(戦国) A類	B1	B2a	B2b	B2c	B類	B2類	C1	C2	C類	D類	土師器皿(不明)	土師器皿(鋳造) B1	B2a	B2b	B類	C1	C2	体部	鋳造	瓦質	中・青	中・白	中・染	中・陶	朝・陶磁	中近土師	近世陶磁	他陶磁	銅製品	鉄製品	土製品	石製品	木製品	瓦	不明	合計	備考
P391	C1			11	1				1					1																3																									17	
P392	C1			18			1																							1																									20	
P393	C1			1	1																																																		2	
P394	C1			2																																																			2	
P395	C1			10	2		1																					1		5																									19	
P396	C1			2																																																			2	
P397	C1			2																																																			2	
P399	C1			7																																																			7	
P400	C1			47																																																			47	土塊
P401	C1			14													1																																						15	
P402	C1			8																																																			8	
P403	C1	1		24																																																			25	
P404	C1	1																																																					1	
P406	C1			21			1																							1																									23	
P407	C1			19	1																																																		20	
P408	C1			9																																																			9	
P410	C1			1																																																			1	
P412	C1			5																																																			5	
P413	C1			15																																																			15	
P414	C1			28	1																																																		29	軽石1
P415	C1				1																																																		1	
P416	C1			13																																																			13	
P417	C1			1																																																			1	
P422	C1			1																								1																											2	
P423	C1			4																																																			4	
P428	C1			2																																																			2	
P429	C1			3																																																			3	
P430	C1			1																																																			1	
P433	C1			5																																																			5	
P434	C1	1																																																					1	
P436	C1	2		3	1																																																		6	
P442	C1			7																																																			7	
P444	C1			2																																															1				3	
P445	C1	1		3																																																			4	
P446	C1			4																																																			4	
P447	C1	1		2																																																			3	
P449	C1			2																												1																									3	
P450	C1			5																																																			5	
P451	C1			1																																																			1	
P456	C1			12																																																			12	
P457	C1	1																																																					1	
P463	C1	1		1																												1																									3	
P474	C1			1																																																			1	
P486	C1	4																																																					4	
P504	C1			1																																																			1	
P513	C1	1																																																					1	
P514	C1	1																																																					1	
ⅰ層	A1			57	23				6	10				5								1		1	1		5			14										1	2				1	11	1						1	2	142	
ⅱ層	A1			211	87		8		23	9	4	2		17	1							4					6			27															1	27			1				2		430	
ⅲ層	A1																																																						0	石
ｻﾌﾞﾄﾚ	A1			29	2				2					1	1																																								35	
ⅰ層	B1			685	211		30		50	66	88	3	2	31	143	1	3			4	2			5		6				189									6	2		1			2	411	38		9			19	86	8	2101	
ⅱ層	B1			618	176		22		43	42	7			6	67		1			1				4		11				159								1								22		1		2			1		1184	焼土塊
ⅰ，ⅱ層	B1			3	1		2		1		2			1	1																															11							4		26	
ⅲ層	B1			2348	477		42		121	140	14	3	1	27	486					13	2	2		47		59	19			1368										4	1				2	6			7	12	1		1		5203	鉱滓
ⅲ層？	B1			426	180		22		22	21	2	1		3	4									1		7				5										1										1					696	

第 19 表　下土居若宮遺跡遺物集計表（8）

遺構層位	地区	縄文土器	弥生土器	土師器	須恵器	焼塩土器	灰釉陶器	土師ロク	山・尾	山・東	常滑	古瀬戸	大窯	古〜大	土師器皿(中世)				土師器皿(戦国)											土師器皿(不明)
															M1	M2	M3	M4	A類	B1	B2a	B2b	B2c	B類	B2類	C1	C2	C類	D類	
iv層	B1			208	39		2		4	4	2			1	43									2		1				53
iii, iv層	B1			97	38		9		2	4	5			7	28									1						38
v層	B1			21	5										1															5
iii－v層	B1			167	28		5		15	8	2				18					1				4		5	5			45
iv, v層	B1			97	10		1			3	1				18											2				33
i層	B2			80	20		1		4	10	1		1	3	20	1				1		2								17
iii層	B2			70	9		4		2						12	1	4													5
iv層	B2			5	1				1						4									1	1					1
v層	B2			27	1										2															3
iii, v層	B2			28	5				3						8		3													16
iv, v層	B2			164	16		1		6	1					3	1	1									2				4
ii～v層	B2			17	4				1	1						2														2
ｻﾌﾞﾄﾚ	B2			4	1										2	1														2
i層	C1	12		487	29		2		7	6	31	2		2	11												2	2		34
ii層	C1	3		390	27				15	3	14			7	4					1	1	1								14
iii層	C1	59	6	4147	80	1	1		18	2	2			8	15		1							1		1		7		24
iv層	C1	38	2	142		1			1																					
v層	C1	5		5																										
iv, v層	C1	1																												
ｻﾌﾞﾄﾚ	C1	19		548	12		3		3	2	1				2										1					2
計		311	13	21094	2797	2	272	4	700	610	252	42	7	217	1544	13	52	17	1	78	14	28	0	141	9	185	104	34	0	3504

遺構層位	地区	土師器皿(鋳造)							鋳造	瓦質	中・青	中・白	中・染	中・陶	朝・陶磁	中近土師	近世陶磁	他陶磁	銅製品	鉄製品	土製品	石製品	木製品	瓦	不明	合計	備考
		B1	B2a	B2b	B類	C1	C2	体部																			
iv層	B1																								1	360	焼土塊
iii, iv層	B1																				1					230	焼土塊
v層	B1																									32	
iii－v層	B1										1						1									305	焼土塊
iv, v層	B1																									165	
i層	B2										1						19	1	1	2		1				186	
iii層	B2																				2					109	
iv層	B2																									14	
v層	B2																									33	
iii, v層	B2																									63	
iv, v層	B2																									199	
ii～v層	B2																									27	
ｻﾌﾞﾄﾚ	B2																									10	
i層	C1															6	60	1			2			6	2	704	軽石1
ii層	C1										1						31				2					514	
iii層	C1								2								1				2	3				4381	軽石33
iv層	C1																					1				185	軽石1
v層	C1																					7				17	
iv, v層	C1																					1				2	
ｻﾌﾞﾄﾚ	C1																4									597	軽石2
計		0	0	0	0	0	0	0	3	7	29	8	4	0	0	53	736	42	3	42	49	23	19	107	15	33185	

土師ロク:ロクロ土師器　山・尾:山茶碗(尾張型)　山・東:山茶碗(東濃型)　古～大:古瀬戸・大窯　鋳造:鋳造関連遺物　瓦質:瓦質土器　中・青:中国製青磁　中・白:中国製白磁　中・染:中国製染付　中・陶:中国製陶器　朝・陶磁:朝鮮製陶磁器　中近土師:中近世土師器

第 20 表　下土居若宮遺跡遺物集計表 (9)

第21表　下土居若宮遺跡遺構一覧表（1）

SB

番号	地区	層位	時期	平面形	規模(m) 長軸	短軸	深さ	備考	図版
1	B1	iv	15	方形	3.15	3.08	0.17		16
2	B1	iv	−15	方形	(3.32)	(2.27)	0.14		
3	B1	iv	20−21	方形	2.18	(1.60)	0.05		19
5	B2	地	6−8	不明	(0.80)	(0.58)	0.26	元SK77	13

SD

番号	地区	層位	時期	断面形	規模(m) 長さ	幅	深さ	備考	図版
1	A1	iii		不整形	(4.15)	0.42	0.09		
2	A1	iii		扁平U字形	(3.73)	0.40	0.08		
3	A1	iii		扁平U字形	(3.65)	0.31	0.10		
4	A1	iii		不整形	(3.75)	0.38	0.15		
5	A1	iii		扁平U字形	(3.72)	(0.30)	0.20		
6	A1	iii		緩いV字形	(3.72)	0.32	0.07		
7	A1	iii		緩いV字形	(3.73)	0.25	0.14		
8	A1	iii		扁平U字形	(2.80)	0.38	0.22		
9	A1	iii		扁平U字形	(5.68)	0.22	0.14		
10	A1	iii		逆台形	(8.10)	0.22	0.12		
11	A1	iii	V	逆台形	(3.25)	0.53	0.16		20
12	A1	iii	19−20	逆台形	(3.75)	2.50	0.50		19
13	A1	iii	24	扁平U字形	(3.77)	1.48	0.12		
14	A1	iii		不明	(2.35)	(0.52)	0.18		
15	A1	iii		逆台形	(4.05)	0.83	0.18		33
16	A1	iii		不明	(3.07)	(0.20)	0.21		
21	B1	ii		不整形	(4.59)	0.75	0.40		
22	B1	iii		―	−	−	−	プラン不明	
23	B1	iii	V−VI	扁平U字形	(1.58)	(1.30)	0.40		32
24	B1	iii?	26	不整V字形	(2.90)	(0.85)	0.34		31
25	B1	iii	24	不整V字形	(3.47)	(1.70)	1.00		27
26	B1	iii	26	逆台形	(3.54)	(2.10)	0.62		27
27	B1	iii	19−20	逆台形	(3.62)	(3.00)	0.98		20
28	B1	iii	V	V字形	(1.71)	(3.00)	0.95		20
29	B1	ii?	26	逆台形	(2.76)	1.30	0.62		27
30	B1	ii?	26	逆台形	(3.45)	(2.04)	(1.38)		28
31	B1	iii	V−VI	V字形	(2.85)	0.63	0.54		28
32	B1	iv	11	逆台形	(5.30)	(1.78)	0.63		16
36	B2	iv	24	逆台形	(1.35)	(1.82)	0.92		22
37	B2	iv	22	不整形	(1.50)	1.64	0.65		22
38	B2	iii	26	不整形	(1.64)	3.98	0.66		
39	B2	iv?		緩いV字形	(1.35)	(0.90)	0.84		22
40	B2	iv	V	V字形	(1.33)	(1.00)	0.53		22
41	B2	地	20	逆台形	(3.66)	(0.95)	0.30		21
51	C1	ii	26	逆台形	(3.40)	2.73	0.43		31
52	C1	iii		逆台形	(2.65)	0.37	0.14		
53	C1	iii		U字形	(2.60)	0.25	0.21		
54	C1	iii	7−8	逆台形	(3.66)	(1.70)	0.90		14

SK

番号	地区	層位	時期	平面形	規模(m) 長軸	短軸	深さ	備考	図版
1	A1	iii	V	不明	(1.86)	(1.45)	0.50		26
2	A1	iii	24	長方形	1.36	(1.06)	0.54		29
3	A1	iii	24	不整形	3.12	(1.42)	0.10		
4	A1	iii	24	不整形	1.72	(1.47)	0.09		
11	B1	iii	19−20	不整形	(1.10)	(0.80)	0.65		23
12	B1	iii	19−20	不整形	(1.22)	0.56	0.40		23
13	B1	iii	26	長方形	1.65	0.98	0.25		
14	B1	iii		不整形	(1.22)	(0.85)	0.46		
15	B1	iii	21−23	不整長方形	3.23	1.14	0.41		23
16	B1	iii		不整形	(1.40)	(0.65)	0.15		
18	B1	iii	20	不整楕円形	0.85	(0.46)	0.35		

SK

番号	地区	層位	時期	平面形	規模(m) 長軸	短軸	深さ	備考	図版
19	B1	iii		不整形	0.82	(0.78)	0.20		
20	B1	iii		不整形	(1.02)	0.90	0.12		
21	B1	iii	V	不整形	3.95	(1.80)	0.25		26
22	B1	iii		不明	(0.80)	0.40	0.09		
23	B1	iii		不整形	(6.93)	(1.58)	0.44	おそらくSD30と同一	
24	B1	iii		不明	(0.70)	(0.60)	0.17		
25	B1	iii	26	不整形	(2.23)	(1.70)	0.58		32
26	B1	iii		不明	(1.75)	(0.55)	0.16		31
27	B1	iii		不整形	(1.65)	(0.65)	−		
28	B1	iii		不明	(0.75)	(0.50)	0.29		
29	B1	iii		不整形	(1.02)	(0.77)	0.28		
30	B1	iii	26	不明	4.08	(2.56)	0.55		32
31	B1	iii		不明	(1.45)	(0.45)	0.19		
32	B1	iv	Ⅳ	不明	(1.74)	(0.72)	0.37		18
33	B1	iii		不明	(1.30)	(0.85)	0.02		
34	B1	iii	21−22	不明	(2.20)	0.65	0.28		24
35	B1	iii	V	不明	(1.15)	(0.48)	0.20		17
36	B1	?		―	−	−	−	位置プラン不明	
37	B1	?	19−20	不整方形	2.04	1.85	0.35		23
38	B1	?	19−20	不整楕円形	0.60	0.51	0.83		
39	B1	iii	22−23	不整方形	(3.67)	3.27	0.81		25
40	B1	iii		不整形	1.28	0.97	0.18		
41	B1	?		―	−	−	−	位置プラン不明	
42	B1	?		不明	(1.15)	(0.21)	0.18		
43	B1	?	12−15	不明	(1.32)	(1.28)	0.26		17
44	B1	iv	V	不整長方形	1.05	(0.55)	0.12		18
45	B1	?		不整形	1.15	(1.10)	0.19		
46	B1	?		不明	(1.90)	(1.50)	0.12		
47	B1	?		不明	(1.10)	(0.85)	0.23		
48	B1	?		方形	(0.79)	(0.50)	0.05		
49	B1	iii	19−20	不整形	(1.15)	(1.10)	0.25		23
50	B1	iii?	19−20	円形	1.40	−	0.33		23
51	B1	iii?	19−20	楕円形	1.60	(1.31)	0.25		23
52	B1	iv?	Ⅲ	不整楕円形	(2.92)	(1.16)	0.31		17
53	B1	iii?		不明	(0.65)	(0.50)	0.28		
54	B1	iv?	19−20	不整形	1.40	1.25	0.42		23
55	B1	iv?	19−20	不明	1.30	0.65	0.40		23
56	B1	iv	22−23	不整形	(1.89)	0.85	0.36		26
57	B1	?	Ⅲ	不整形	(1.35)	(0.60)	0.22		17
58	B1	?	Ⅲ	不明	(1.10)	(1.07)	0.15		17
59	B1	?	Ⅲ	不整形	(1.15)	(0.75)	0.26		17
60	B1	?	19−20	不明	(2.77)	(0.68)	0.18		
61	B1	?	Ⅲ	不明	(1.15)	(1.07)	0.25		18
62	B1	?	15	不整円形	0.55	−	0.59		18
63	B1	?	15	不整形	1.53	0.48	0.20		18
64	B1	?		楕円形	(0.82)	(0.57)	0.09	位置不明	
65	B1	?	26	不明	(0.95)	(0.60)	0.64		32
66	B1	iii?		不明	(0.95)	(0.32)	0.34		
67	B1	iv		不明	(0.65)	(0.30)	0.33		
68	B1	iii	26	不明	(3.17)	(1.28)	0.80		32
69	B1	iii	26	不整形	1.02	(0.68)	0.10		
70	B1	iii		不明	(1.45)	(0.60)	0.32		
72	B2	iii?		不明	(0.71)	(0.41)	0.10		
73	B2	iii		不明	(1.86)	(0.16)	0.07		
74	B2	iv?	19−20	不明	2.35	(1.31)	0.40		
75	B2	iv?		不明	−	−	0.58		
76	B2	v	19−20	不明	1.50	(0.45)	0.66		24
81	C1	iii	V−VI	不明	(1.60)	1.20	0.95		9
82	C1	iii	V−VI	不明	(1.77)	(1.44)	0.11		30
83	C1	iii		不整形	(1.29)	1.10	0.28		
84	C1	iii		不整形	(1.62)	(1.57)	0.16		

SK

番号	地区	層位	時期	平面形	規模(m) 長軸	短軸	深さ	備考	図版
85	C1	iii	V−VI	不整形	1.08	0.93	0.16		30
87	C1	iii		不明	(2.05)	(0.82)	0.23		
88	C1	ii		不明	1.00	(0.53)	0.69		
90	C1	iii	6−7	不明	(1.30)	(0.90)	0.11		14
91	C1	iii		不整形	(0.75)	0.52	(0.12)		33
92	C1	iii	24	不整形	2.54	1.55	0.47		29
93	C1	iii		不明	(1.35)	(1.15)	0.15		33
95	C1	iii		不明	(1.48)	(0.54)	0.08		
96	C1	iii		不整形	1.03	0.97	0.25		
97	C1	iii		不整形	0.98	0.90	0.31		33
98	C1	iii		不整形	1.36	0.93	0.45		33
99	C1	iii	V−VI	不明	1.03	(0.75)	0.39		30
100	C1	iii	Ⅱ	不明	(2.05)	2.12	0.42		14
101	C1	iii	5	不明	(2.05)	(0.57)	0.55		10
103	C1	iii	5	不整形	1.08	0.96	0.45		10
104	C1	iii	6−8	不明	(0.90)	(0.50)	0.32		15
105	C1	iii	6−8	不整形	(0.89)	(0.66)	0.45		15
106	C1	iii		不明	(1.00)	−	0.31		
107	C1	iii	6−8	不整形	(0.95)	(0.65)	0.14		
108	C1	iii	V−VI	不整形	(1.18)	(1.10)	0.23		30
109	C1	iii	5	不整形	(2.06)	(1.22)	0.21		10
110	C1	iii	12	不整形	(1.98)	(0.97)	0.58		17
111	C1	iii	6−8	不明	(2.70)	(1.50)	0.54		15
112	C1	iii	5	不整形	3.08	1.40	0.35		11
115	C1	iii		不明	(0.86)	(0.62)	0.29		
116	C1	v	1	不明	(0.95)	(0.63)	0.65		8
119	C1	iv		―	−	−	0.17		
120	C1	iv	3−5	不明	(1.84)	(1.00)	0.15		10
121	C1	v	1	不整円形	0.74	−	0.20		8
122	C1	v	1	不明	0.92	(0.60)	1.05		8
123	C1	v	1−2	不整楕円形	1.36	0.89	0.24		8
124	C1	iii		―	−	−	0.44	南壁	
125	C1	iii		―	−	−	0.22	南壁	
126	C1	iii		―	−	−	0.54	北壁	
127	C1	iii		―	−	−	0.15	南壁	
128	C1	iii		―	−	−	0.31	北壁	
129	C1	iii		―	−	−	0.25	北壁	
130	C1	iv		―	−	−	0.35	北壁	
131	C1	iv		―	−	−	0.23	北壁	
132	C1	iii		―	−	−	0.30	北壁	
133	C1	v	1	不整形	1.03	(0.85)	0.55	SK81下層遺構	9

SX

番号	地区	層位	時期	平面形	規模(m) 長軸	短軸	深さ	備考	図版
1	A1	地		不整形	0.94	0.70	0.22		
2	A1	地		不整形	1.36	0.50	0.28		
3	A1	地		不整形	(0.64)	0.62	0.05		
4	A1	地		不整形	1.05	0.43	0.26		
5	A1	地		不整形	1.50	0.38	0.30	風倒木痕？	
6	A1	地		不整形	1.66	(1.02)	0.35		
7	A1	地		不整形	1.54	0.92	0.25		
8	A1	地		不整形	(0.34)	(0.28)	0.16		
9	A1	地		不整形	(1.00)	(0.69)	0.06		
11	B1	?	19−20	不明	(1.45)	1.05	0.56		
21	C1	iii		―	−	−	−	位置プラン不明	
23	C1	iii	19−20	不明	(0.86)	0.40	0.06		15
24	C1	iii	Ⅱ	不明	(1.40)	0.53	0.05		15
25	C1	iii	6−8	―	−	−	−	プラン不明　調査区東端	
26	C1	iv	Ⅰ	不明	(7.20)	(3.02)	0.29		12
27	C1	v?	Ⅰ	不整形	(3.50)	(1.60)	0.16		12

Pit

番号	地区	層位	時期	平面形	規模(m)			備考	図版
					長軸	短軸	深さ		
1	A1	iii		不整円形	0.55	−	0.23		
2	A1	iii		円形	0.20	−	0.15		
3	A1	iii		不整楕円形	0.38	0.16	0.08		
4	A1	iii		楕円形	0.36	0.29	0.18		
5	A1	iii		不明	(0.47)	(0.39)	0.08		
6	A1	iii		不整形	0.50	0.44	0.11		
7	A1	iii		不整円形	0.47	−	0.40		
8	A1	iii		不明	(0.48)	0.37	0.16		
9	A1	iii		楕円形	0.49	0.40	0.32		
10	A1	iii	V	不整円形	0.35	−	0.25		
11	A1	iii		不整円形	0.26	−	0.37		
12	A1	iii		楕円形	0.16	0.11	0.06		
13	A1	iii		不整形	0.30	0.25	0.30		
14	A1	iii		不整円形	0.32	−	0.16		
15	A1	iii		不整円形	0.44	−	0.18		
16	A1	iii		円形	0.25	−	0.09		
17	A1	iii		不整楕円形	0.46	0.32	0.09		
18	A1	iii		円形	0.25	−	0.21		
19	A1	iii		不明	(0.37)	(0.20)	0.19		
20	A1	iii		楕円形	0.45	0.25	0.16		
21	A1	iii		楕円形	0.36	0.29	0.17		
22	A1	iii		楕円形	0.32	0.21	0.25		
23	A1	iii		円形	0.23	−	0.26		
24	A1	iii	V	不整形	0.48	0.36	0.48		
25	A1	iii		円形	0.29	−	0.35		
26	A1	iii		不明	(0.25)	(0.10)	0.27		
27	A1	iii		不明	(0.46)	(0.22)	0.10		
28	A1	iii		不整形	0.31	0.25	0.30		
29	A1	iii		不整円形	0.24	−	0.16		
30	A1	iii		不整円形	0.48	−	0.28		
31	A1	iii		不整形	0.69	0.56	0.21		
32	A1	iii		不整円形	0.18	−	0.22		
33	A1	iii		不明	(0.33)	(0.12)	0.22		
34	A1	iii		不明	(0.57)	(0.23)	0.19		
35	A1	iii		不明	0.33	(0.21)	0.22		
36	A1	iii		不明	0.32	(0.25)	0.21		
37	A1	iii		不整楕円形	0.42	0.28	0.13		
38	A1	iii		不整円形	0.25	−	0.18		
39	A1	iii		不明	0.60	0.38	0.15		
40	A1	iii		不明	0.75	0.45	0.14		
41	A1	iii		不整楕円形	0.50	0.39	0.40		
42	A1	iii		不明	(0.35)	(0.25)	0.19		
43	A1	iii		不整楕円形	(0.37)	0.32	0.18		
44	A1	iii		不明	0.31	(0.21)	0.17		
45	A1	iii		不整楕円形	(0.30)	0.16	0.16		
46	A1	iii		楕円形	0.34	0.24	0.19		
47	A1	iii		円形	0.22	−	0.19		
48	A1	iii	V	楕円形	0.35	0.30	0.27		
49	A1	iii	V	不整形	0.57	0.51	0.32		
50	A1	iii		楕円形	(0.40)	0.37	0.22		
51	A1	iii		不整円形	0.30	−	0.25		
52	A1	iii		不整形	0.46	(0.40)	0.19		
53	A1	iii	V	円形	0.25	−	0.33		
54	A1	iii		不整円形	0.75	−	0.51		
55	A1	iii		不整楕円形	0.35	0.25	0.42		
56	A1	iii		不明	0.75	0.48	0.17		
57	A1	iii		不明	0.74	0.46	0.08		
58	A1	iii		不整形	0.35	0.30	0.26		
59	A1	iii		円形	0.22	−	0.20		
60	A1	iii		不整円形	0.30	−	−		
61	A1	iii		不整形	0.53	0.33	0.33		

Pit

番号	地区	層位	時期	平面形	規模(m)			備考	図版
					長軸	短軸	深さ		
62	A1	iii		不明	0.37	(0.34)	0.26		
63	A1	iii		不明	0.35	(0.23)	0.35		
64	A1	iii		不整形	0.43	0.30	0.29		
65	A1	iii		不整円形	0.32	−	0.29		
66	A1	iii		不明	(0.24)	(0.21)	0.08		
67	A1	iii		不明	(0.30)	(0.10)	0.08		
68	A1	iii		不整形	(0.57)	0.48	−		
69	A1	iii		不明	(0.31)	(0.20)	−		
70	A1	iii		不明	(0.64)	(0.45)	0.31		
71	A1	iii		不整形	(0.25)	(0.15)	0.12		
72	A1	iii		円形	0.25	−	0.18		
73	A1	iii		不明	0.26	(0.14)	0.17		
74	A1	iii		不明	(0.28)	(0.25)	0.24		
75	A1	iii		―	−	−	−	位置不明	
76	A1	iii		楕円形	0.45	0.28	0.25		
77	A1	iii		不整円形	0.38	−	0.34		
81	B1	iii		不整形	0.33	0.32	0.54		
82	B1	iii		円形	0.56	−	−	石	
83	B1	iii		不整形	0.53	0.51	0.13		
84	B1	iii	V	不整円形	0.46	−	0.31		
85	B1	iii	V	円形	0.32	−	0.38		
86	B1	iii	V	不整円形	0.66	−	0.45		
87	B1	iii		不整円形	0.36	−	0.13		
88	B1	iii		円形	0.30	−	0.36		
89	B1	iii		不整形	0.54	0.48	0.31		
90	B1	iii		不整楕円形	0.25	0.20	0.31		
91	B1	iii		不整円形	0.41	−	0.03		
92	B1	iii	V	不整楕円形	0.33	0.22	0.11		
93	B1	iii		不整円形	0.30	−	0.13		
94	B1	iii		不整楕円形	0.36	0.30	0.13		
95	B1	iii		不整円形	0.66	−	0.30	石	
96	B1	iii		円形	0.33	−	0.38		
97	B1	iii		不整楕円形	0.68	0.60	0.40		
98	B1	iii		不整円形	0.50	−	0.53		
99	B1	iii		不整円形	0.27	−	0.35		
100	B1	iii		不整円形	0.25	−	0.30		
101	B1	iii		不整楕円形	(0.30)	0.30	0.25		
102	B1	iii	V	不整形	(0.42)	0.41	0.59		
103	B1	iii		不整楕円形	0.35	0.27	0.09		
104	B1	iii		不整円形	0.25	−	0.11		
105	B1	iii		不明	0.30	(0.24)	0.25		
106	B1	iii		楕円形	0.40	0.30	0.80		
107	B1	iii		不整円形	0.42	−	0.47		
108	B1	iii	V	不整形	0.56	0.54	0.35		
109	B1	iii	V	不明	0.34	0.22	0.12		
110	B1	iii		不明	(0.46)	(0.45)	0.33		
111	B1	iii		不明	0.45	(0.26)	0.30		
112	B1	iii		楕円形	0.43	0.36	0.20		
113	B1	iii		不明	(0.30)	(0.15)	−		
114	B1	iii		不整円形	0.15	−	0.17		
115	B1	iii		楕円形	0.26	0.22	0.17		
116	B1	iii		不明	(0.30)	(0.10)	0.13		
117	B1	iii		円形	0.20	−	0.11		
118	B1	iii		不整楕円形	0.38	0.36	−		
119	B1	iii		不整形	0.56	0.50	0.31		
120	B1	iii		不明	0.27	(0.24)	0.19		
121	B1	iii		楕円形	(0.43)	(0.29)	0.23		
122	B1	iii	V	不整形	(0.62)	(0.59)	0.07		
123	B1	iii		不明	(0.45)	0.41	0.23		
124	B1	iii		不整形	0.25	0.25	0.20		
125	B1	iii		不明	(0.12)	(0.12)	0.15		

Pit

番号	地区	層位	時期	平面形	規模(m)			備考	図版
					長軸	短軸	深さ		
126	B1	iii		不整楕円形	0.50	0.30	0.06		
127	B1	iii		不整形	0.65	0.40	0.08		
128	B1	iii		不整円形	(0.38)	−	0.37		
129	B1	iii		不明	(0.35)	(0.11)	−		
130	B1	iii		不整形	0.38	0.35	0.12		
131	B1	iii		不整楕円形	0.50	0.43	0.13		
132	B1	iii		不整形	0.38	0.23	0.12		
133	B1	iii		不整楕円形	0.48	0.32	0.15		
134	B1	iii		円形	0.36	−	0.15		
135	B1	iii		円形	0.46	−	0.09		
136	B1	?		不整楕円形	0.40	0.28	−		
137	B1	?		不整楕円形	0.28	0.25	0.16		
138	B1	?		不明	0.73	(0.46)	0.18		
139	B1	?		不整楕円形	(0.61)	0.45	0.08		
140	B1	?		不整形	0.66	0.60	0.23		
141	B1	?		不明	(0.30)	0.28	0.13		
142	B1	?		不整形	0.40	0.35	0.12		
143	B1	?		不整円形	0.35	−	0.24		
144	B1	?		不整形	0.57	0.56	0.08		
145	B1	?		不整形	0.60	0.53	0.14		
146	B1	?		不整楕円形	0.24	0.18	0.06		
147	B1	?		―	0.22	−	0.47	位置不明	
148	B1	?		不明	0.38	(0.30)	0.04		
149	B1	?		不整形	(0.61)	(0.52)	0.25	石	
150	B1	?		不整楕円形	0.36	0.30	0.29		
151	B1	?		不整円形	0.30	−	0.26		
152	B1	?		不整円形	0.20	−	0.20		
153	B1	?		不明	(0.41)	(0.22)	0.19		
154	B1	?		不明	(0.30)	0.28	0.14		
155	B1	?		不明	(0.23)	(0.20)	0.39		
156	B1	?		不整円形	0.35	−	0.55		
157	B1	iii		不整形	0.68	0.40	0.23		
158	B1	?	V	不明	(0.35)	(0.15 9	0.16		
159	B1	?		不整楕円形	0.57	0.35	0.07		
160	B1	?		不整円形	0.24	−	0.09		
161	B1	?		不整形	0.40	0.36	0.25		
162	B1	?		不整楕円形	0.23	0.19	0.03		
163	B1	?		不整形	0.35	0.30	0.09		
164	B1	?		不整円形	0.45	−	0.11		
165	B1	?		不整形	0.48	0.40	0.35		
166	B1	?		不明	(0.32)	(0.13)	0.14		
167	B1	?	V	不明	0.30	(0.18)	0.15	底に須恵器	
168	B1	?		不整形	0.23	0.20	0.22		
169	B1	?		不整形	(0.44)	(0.35)	0.09		
170	B1	?		不明	(0.35)	(0.23)	0.04		
171	B1	?		不整形	0.25	0.18	0.15		
172	B1	?		不明	0.15	0.15	−		
173	B1	?		円形	0.28	−	0.11		
174	B1	?		不整楕円形	0.27	0.24	0.08		
175	B1	?		不整円形	0.18	−	0.04		
176	B1	?		不整形	0.38	0.38	0.08		
177	B1	?		円形	0.17	−	0.07		
178	B1	?		不整形	0.33	0.30	0.07		
179	B1	?	V	不整円形	0.37	−	0.12		
180	B1	?		不整形	0.27	0.22	0.05		
181	B1	?		不整形	0.41	(0.40)	0.23		
182	B1	?		不整円形	(0.28)	−	0.16		
183	B1	?		円形	0.20	−	0.07		
184	B1	iii		不整形	0.37	0.32	0.31		
185	B1	?		不整形	0.56	0.52	0.30	石	
186	B1	?		不整形	0.46	0.39	0.27		

番号	地区	層位	時期	平面形	規模(m) 長軸	規模(m) 短軸	規模(m) 深さ	備考	図版
187	B1	?		不整楕円形	0.37	0.32	0.29		
188	B1	?	V	不整楕円形	0.63	0.62	0.48		
189	B1	?		不整円形	0.53	–	0.23		
190	B1	?		不整楕円形	0.40	0.32	0.32		
191	B1	?		不整円形	0.20	–	0.10		
192	B1	?		不整形	0.29	0.26	0.15		
193	B1	?	V	不整形	0.62	0.47	0.31		
194	B1	iii?		不明	(0.65)	(0.35)	0.58		
195	B1	iii?		不明	(0.48)	(0.18)	0.35		
196	B1	iii?		不整円形	0.42	–	0.20		
197	B1	iii		不明	(0.40)	(0.26)	0.55		
198	B1	iii		不整形	0.38	0.30	0.25		
199	B1	?		不整円形	0.42	–	0.48		
200	B1	iv		–	0.24	–	–	プラン不明	
201	B1	iv		不整形	0.31	0.28	0.28		
202	B1	iv		不整形	0.41	0.33	0.08		
203	B1	iv	III	不明	0.48	(0.32)	0.24		
204	B1	iv		不明	(0.35)	(0.30)	0.24		
205	B1	iv		楕円形	(0.57)	0.51	0.14		
206	B1	?		不整円形	0.23	–	0.06		
207	B1	?		不明	0.24	(0.19)	0.15		
208	B1	?		不明	0.41	(0.29)	0.18		
209	B1	?		不整形	0.50	(0.33)	0.26		
210	B1	?		円形	0.18	–	0.07		
211	B1	?		不整円形	0.26	–	0.11		
212	B1	?		不整形	0.37	(0.36)	0.19		
213	B1	iv		不整形	0.32	(0.28)	0.07		
214	B1	?		不明	0.35	(0.26)	0.07		
215	B1	iv	V	不明	(0.38)	(0.17)	–		
216	B1	?		不整楕円形	0.23	0.16	0.21		
217	B1	?		不明	0.23	0.19	0.25		
218	B1	?		不整形	(0.64)	0.62	0.27		
219	B1	?		不整形	0.52	0.37	0.30		
220	B1	iv	III	不整形	0.40	0.37	0.20		
221	B1	?		円形	0.20	–	0.03		
222	B1	iv		–	–	–	–	位置不明	
223	B1	iv		–	–	–	–	位置不明	
224	B1	iv		不整楕円形	0.23	0.19	–		
225	B1	?		円形	0.22	–	0.44		
226	B1	?		不整楕円形	0.35	0.28	0.09		
227	B1	?		不整円形	0.25	–	0.30		
228	B1	?		不整円形	0.32	–	0.15		
229	B1	?		不整楕円形	0.37	0.29	0.10		
230	B1	?		不整円形	0.33	–	0.32		
231	B1	?		不整形	0.20	0.15	0.05		
232	B1	?		楕円形	0.25	0.20	0.08		
233	B1	?		不整楕円形	0.40	0.21	0.19		
234	B1	?		不明	0.20	(0.16)	0.16		
235	B1	?		不整楕円形	0.45	0.37	0.51		
236	B1	iii		楕円形	0.35	0.28	0.31		
237	B1	iv		円形	0.26	–	0.35		
238	B1	iii		不明	(0.48)	(0.38)	0.30		
239	B1	iii		円形	0.34	–	0.30		
240	B1	iii		不明	0.70	0.32	0.35		
241	B1	iii		不明	0.40	0.27	0.54		
242	B1	iv		楕円形	0.29	0.25	0.17		
243	B1	iv		不整楕円形	0.35	0.30	0.18		
244	B1	?		不整形	0.43	0.39	0.69		
245	B1	iii		不明	0.64	(0.35)	0.08		
246	B1	?		不整円形	0.18	–	0.16	SB1床	
247	B1	?		楕円形	0.24	0.20	0.17		
248	B1	?		不明	0.25	(0.18)	0.46		
249	B1	iv		不整円形	0.25	–	0.14		
250	B1	iv		円形	0.15	–	0.10		
251	B1	?		不整円形	0.20	–	0.10		
252	B1	?		楕円形	0.27	0.20	0.09		
253	B1	?		不整楕円形	0.16	0.13	0.10		
254	B1	?		不整形	0.29	0.25	0.14		
255	B1	?		不整形	0.48	0.45	0.16		
256	B1	?		–	–	–	–	プラン不明	
257	B1	?		不整形	(0.55)	0.28	0.06		
258	B1	?		不整形	0.31	0.25	0.35		
259	B1	?		不整形	0.43	0.40	0.41	SB1床	
260	B1	?	V	不整形	0.65	0.50	–		
261	B1	?		不明	0.51	0.24	0.12		
262	B1	?		不整形	0.30	0.23	0.13		
263	B1	?		不明	0.33	(0.30)	0.29		
264	B1	?		不明	(0.35)	(0.14)	0.31		
265	B1	?		不明	(0.29)	(0.20)	0.35		
266	B1	?		不整円形	0.33	–	0.37		
267	B1	?		不明	(0.47)	(0.26)	0.35		
268	B1	?		不明	(0.25)	(0.15)	0.14		
269	B1	?		不明	(0.40)	0.30	0.25		
270	B1	?		不明	(0.27)	(0.25)	–		
271	B1	?		不整形	0.37	0.32	0.13		
272	B1	?		不整形	(0.54)	0.50	0.07		
273	B1	?		–	–	–	–	位置プラン不明	
274	B1	?		–	–	–	–	位置プラン不明	
275	B1	?		不明	(0.37)	0.40	0.10		
276	B1	?		不整形	0.44	0.32	0.06	SB1床	
277	B1	?		不整形	0.70	(0.35)	0.33	SB1床	
301	B2	地?		不明	(0.62)	(0.25)	0.14		
302	B2	iii?		不整楕円形	0.54	0.47	0.34		
303	B2	iii?		不整円形	0.67	–	0.16		
304	B2	地?		不明	0.38	0.19	0.12		
305	B2	iii?		楕円形	(0.54)	0.47	0.18		
306	B2	iii		円形	0.23	–	0.20		
307	B2	iii		円形	0.28	–	0.29		
308	B2	iv?		不明	(0.32)	(0.13)	0.38		
309	B2	v	V	不明	(0.40)	(0.13)	0.52		
310	B2	iii		不明	(0.35)	(0.26)	0.21		
311	B2	iv?		不整形	(0.54)	0.50	0.22		
312	B2	iv?		不明	(0.43)	(0.24)	0.36		
313	B2	iii		円形	0.54	–	0.19		
314	B2	iv	V	不明	–	–	0.64		
315	B2	地?		不明	–	–	0.20		
316	B2	iv		不明	(0.22)	(0.18)	0.53		
317	B2	iv		不明	–	–	0.49		
318	B2	iv	V	不明	–	–	0.66		
319	B2	iii		楕円形	0.22	0.15	0.05		
320	B2	iv		不整円形	0.69	–	0.53		
321	B2	iv	V	円形	0.32	–	0.59		
322	B2	iv		不整円形	(0.52)	(0.25)	0.63		
323	B2	iii		不明	(0.44)	(0.14)	0.21		
324	B2	iv?		不明	(0.39)	(0.23)	0.19		
325	B2	v		不明	(0.52)	(0.27)	0.48		
326	B2	地?	V	不明	(0.37)	(0.23)	0.23		
327	B2	v ?	V	不明	(0.22)	(0.22)	0.36		
328	B2	iv?	V	不整楕円形	0.46	0.35	0.46		
329	B2	iv?	V	不整楕円形	0.43	0.35	0.35		
330	B2	iv?	V	不整形	0.62	0.49	0.74		
331	B2	iv?	V	不整形	0.45	0.40	0.30		
332	B2	v ?		不明	(0.41)	(0.13)	0.40		
333	B2	iv		円形	0.45	–	0.45		
334	B2	iv?	V	不明	–	–	–		
335	B2	iv?		不整形	0.48	0.41	0.25		
336	B2	iv?		不整円形	0.35	–	0.60		
337	B2	iv?		不明	(0.35)	(0.19)	–		
338	B2	iv?		不整形	0.49	(0.34)	–		
339	B2	v ?		不明	(0.60)	0.60	0.20		
340	B2	v ?		不整楕円形	0.16	0.13	0.05		
341	B2	v ?		円形	0.14	–	0.09		
342	B2	iv?		不明	(0.40)	(0.30)	0.33		
343	B2	v ?	V	不明	–	–	–		
344	B2	地?		不整形	0.21	(0.16)	0.01		
351	C1	iii		円形	0.24	–	0.20		
352	C1	iii		不整楕円形	0.36	0.31	0.25		
353	C1	iii		円形	0.28	–	0.15		
354	C1	iii		円形	0.21	–	0.10		
355	C1	iii		不整形	0.57	0.49	0.20		
356	C1	iii		不整形	0.46	(0.21)	0.34		
357	C1	iii		不整円形	0.43	–	0.20		
358	C1	iii		不明	(0.92)	(0.40)	0.29		
359	C1	iii		不明	(0.75)	(0.27)	0.31		
360	C1	iii		楕円形	0.74	0.62	0.06		
361	C1	iii		不整円形	0.22	–	0.17		
362	C1	iii		不整楕円形	0.38	0.34	0.36		
363	C1	iii		不整円形	0.30	–	0.07		
364	C1	iii		円形	0.24	–	0.15		
365	C1	iii		不整形	0.67	(0.61)	0.09		
366	C1	iii		不整楕円形	0.41	0.31	0.13		
367	C1	iii		不整形	0.74	0.51	0.20		
368	C1	iii		不整楕円形	0.52	0.35	0.32		
369	C1	iii		不整形	0.35	0.26	0.09		
370	C1	iii		不整形	0.35	0.33	0.16		
371	C1	iii		不整円形	0.23	–	0.07		
372	C1	iii		不明	(0.47)	(0.18)	(0.14)		
373	C1	iii		円形	0.21	–	0.09		
374	C1	iii		不整形	(0.49)	(0.38)	0.32		
375	C1	?		不整楕円形	(0.55)	0.48	0.33		
376	C1	iii		円形	0.15	–	0.09		
377	C1	iii		楕円形	0.20	0.17	0.15		
378	C1	iii		不整形	0.40	0.36	0.28		
379	C1	iii		不整形	0.39	0.33	0.20		
380	C1	iii		不整形	0.59	0.55	0.08		
382	C1	iii		不明	0.57	(0.28)	0.22		
383	C1	iii		不明	(0.50)	(0.35)	0.27		
385	C1	iii	V	不明	(0.40)	(0.20)	0.27		
387	C1	iii		不整円形	0.28	–	0.12		
388	C1	iii		不整円形	0.55	–	0.19		
389	C1	iii		不明	(0.58)	(0.42)	0.13	位置不明	
390	C1	iii		不整円形	0.41	–	0.19		
391	C1	iii		不明	0.30	(0.25)	0.18		
392	C1	iii		不整形	0.71	0.57	0.09		
393	C1	iii		不明	(0.68)	(0.28)	0.21		
394	C1	iii		不明	(0.75)	(0.20)	0.21		
395	C1	iii		不整円形	0.28	–	0.19		
396	C1	iii		不整形	0.36	0.24	0.24		
397	C1	iii		不明	0.50	(0.26)	0.30		
399	C1	iii		不整楕円形	0.42	0.33	0.46		
400	C1	iii		不整円形	0.40	–	0.29		
401	C1	iii		不明	(0.49)	(0.30)	0.46		
402	C1	iii		不明	(0.42)	(0.30)	0.39		

第 23 表　下土居若宮遺跡遺構一覧表（3）

Pit

番号	地区	層位	時期	平面形	規模(m)			備考	図版
					長軸	短軸	深さ		
403	C1	iii		不整形	0.60	0.48	0.22		
404	C1	iii		不整形	(0.19)	0.18	0.10		
405	C1	iii		不整円形	0.20	－	0.12		
406	C1	iii		不明	0.65	(0.58)	0.20		
407	C1	iii		不明	(0.36)	(0.25)	0.60		
408	C1	iii		不明	(0.34)	(0.23)	0.32		
409	C1	?		不整形	0.65	0.64	0.17		
410	C1	?		不整楕円形	0.54	0.41	0.14		
411	C1	?		不整形	0.32	0.25	0.24		
412	C1	iii		不明	(0.27)	(0.25)	0.43		
413	C1	iii		不明	0.59	(0.32)	0.45		
414	C1	iii		不整形	0.53	0.47	0.50		
415	C1	iii	11	不整形	0.39	0.35	0.12		18
416	C1	iv		不整円形	0.25	－	0.40		
417	C1	iv		不整円形	0.26	－	0.07		
418	C1	iv		不明	(0.29)	0.29	0.12		
419	C1	iv		不整楕円形	0.53	0.42	0.14		
420	C1	iv		楕円形	0.30	0.24	0.17		
421	C1	iv		不整形	0.31	0.27	0.11		
422	C1	iv		不整円形	0.21	－	0.0 9		
423	C1	iv		不整楕円形	0.42	0.33	0.13		
424	C1	iv		不整円形	0.31	－	0.12		
426	C1	iv		不整楕円形	0.40	0.36	0.40		
427	C1	iv		不明	0.34	(0.26)	0.23		
428	C1	iv		楕円形	0.32	0.27	0.12		
429	C1	iv		楕円形	0.35	0.30	0.13		
430	C1	iv		楕円形	0.32	0.26	0.07		
433	C1	iv		円形	0.37	－	0.15		
434	C1	iv		不整楕円形	(0.33)	0.29	0.64		
435	C1	iv		不整形	0.33	0.29	0.24		
436	C1	iv		不明	0.36	(0.29)	0.25		
438	C1	iv		不明	(0.32)	0.15	0.17		
439	C1	iv		不明	(0.19)	(0.10)	0.20		
441	C1	iv		不整楕円形	0.32	0.27	0.21		
442	C1	iv		不整円形	0.35	－	0.31		
443	C1	iv		不整形	0.30	0.23	0.12		
444	C1	iv	I	不整円形	0.28	－	0.15		
445	C1	iv		不整楕円形	0.38	0.34	0.16		
446	C1	iv		不整円形	0.49	－	0.40		
447	C1	iv		不明	(0.42)	(0.16)	0.14		
449	C1	iv		不整円形	0.35	－	0.20		
450	C1	iv		楕円形	0.33	0.29	0.19		
451	C1	iv		円形	0.38	－	0.38		
453	C1	iv		楕円形	0.30	0.23	0.15		
455	C1	iv		不整楕円形	0.25	0.20	0.48		
456	C1	iv		不明	0.40	(0.35)	0.21		
457	C1	v	1	―	－	－	－	位置プラン不明	
458	C1	v		不整円形	0.34	－	－	未掘削	
459	C1	v		不整形	0.43	0.40	－	未掘削	
460	C1	v		不整円形	0.27	－	－	未掘削	
461	C1	v		不整円形	0.29	－	0.19		
462	C1	v		不整形	0.42	0.32	0.15		
463	C1	v	1	不整楕円形	0.21	0.16	0.12	位置不明	
464	C1	v		不整円形	0.24	－	0.21		
465	C1	v		不整円形	0.25	－	0.09		
466	C1	v		不整楕円形	0.33	0.19	(0.06)		
467	C1	v		円形	0.23	－	0.37		
468	C1	v		不明	(0.30)	(0.11)	(0.05)		
469	C1	v		円形	0.29	－	0.25		
470	C1	v		不整楕円形	(0.31)	0.27	0.08		
473	C1	v		不整形	0.50	0.29	0.09		

Pit

番号	地区	層位	時期	平面形	規模(m)			備考	図版
					長軸	短軸	深さ		
474	C1	v		楕円形	0.56	0.41	0.20		
475	C1	v		不明	0.45	(0.35)	0.1 0		
476	C1	v		不明	0.26	0.22	0.23		
477	C1	v		不整円形	0.21	－	0.10		
479	C1	v		不明	0.31	(0.28)	0.05		
480	C1	v		不整円形	0.37	－	0.26		
482	C1	v		不整形	(0.50)	0.55	0.09		
483	C1	v		楕円形	0.32	0.27	0.19		
484	C1	v		不整円形	0.20	－	0.08		
485	C1	v		円形	0.26	－	0.15		
486	C1	v		楕円形	0.30	0.24	0.20		
487	C1	v		不整楕円形	0.27	0.23	0.25		
488	C1	v		円形	0.16	－	0.04		
489	C1	v		不整形	0.20	0.18	0.05		
490	C1	v		不整形	0.42	0.24	0.09		
491	C1	v		円形	0.37	－	0.14		
492	C1	v		円形	0.20	－	0.09		
493	C1	v		不整楕円形	0.23	0.20	0.06		
495	C1	v		不明	(0.21)	0.25	0.14		
497	C1	v		楕円形	0.32	0.27	0.09		
498	C1	v		不整円形	0.27	－	0.03		
499	C1	v		不整円形	0.27	－	0.22		
501	C1	v		不整円形	0.21	－	0.08		
502	C1	v		不明	0.46	(0.16)	0.52		
504	C1	v		不明	0.30	(0.21)	0.14		
507	C1	v		不整円形	0.27	－	0.24		
508	C1	v		円形	0.15	－	0.06		
511	C1	v		不整楕円形	0.26	0.21	0.12		
513	C1	v		不整形	(0.36)	0.23	0.52		
514	C1	v		不整形	(0.15)	(0.12)	0.08		
516	C1	?		―	－	－	0.45	北壁	
517	C1	?		―	－	－	0.49	北壁	
518	C1	v		不明	(0.29)	(0.15)	(0.27)	南壁	
519	C1	v		不明	(0.25)	(0.10)	(0.23)	南壁	
520	C1	v		不明	(0.38)	(0.12)	(0.30)	南壁	
521	C1	v		不明	(0.37)	(0.12)	(0.22)	南壁	
522	C1	v		不整楕円形	0.25	0.22	0.50	南壁	
523	C1	v		不整楕円形	0.35	0.26	(0.42)	南壁	
524	C1	v		不明	(0.27)	(0.10)	0.40	南壁	
525	C1	?		―	－	－	0.13	東壁	
526	C1	v		―	－	－	0.44	南壁	
527	C1	v		―	－	－	0.45	南壁	
528	C1	iii		―	－	－	0.55	南壁	
529	C1	iii		―	－	－	0.23	南壁	
530	C1	iii		―	－	－	0.30	南壁	
531	C1	iii		―			0.17	南壁	
532	C1	v		―			0.46	南壁	
533	C1	iii		―			0.33	南壁	
534	C1	iii		―			0.30	南壁	
535	C1	iii		―			0.55	南壁	
536	C1	iii		―			0.34	南壁	
537	C1	iii		―			0.4 0	南壁	
538	C1	?		―			0.22	南壁	
539	C1	?		―			0.38	南壁	
540	C1	v		―			0.43	南壁	
541	C1	?		―			0.44	南壁	
542	C1	?		―			0.16	南壁	
543	C1	iv		―			0.22	南壁	
544	C1	iii		―			0.22	南壁	
545	C1	iii?		―			0.42	南壁	
546	C1	iii		―			0.53	北壁	

Pit

番号	地区	層位	時期	平面形	規模(m)			備考	図版
					長軸	短軸	深さ		
547	C1	iii		―			0.26	北壁	
548	C1	iv		―			0.29	南壁	
549	C1	iii		―	－	－	1.13	プランなし	
550	C1	iv		―			0.44	北壁	
551	C1	iii		―			0.24	北壁	
552	C1	iii		―			0.63	北壁	
553	C1	?		―			0.35	北壁	
554	C1	?		―			0.15	北壁	
555	C1	iii		―			0.46	北壁	
556	C1	v		―			0.47	北壁	
557	C1	iii		―			0.24	北壁	
558	C1	?		不整円形	0.19	－	0.20		
559	C1	?		不明	(0.64)	(0.42)	0.19		
560	C1	iii?		不整円形	0.24	－	－		

第５章　下土居北門遺跡の遺構と遺物

第１節　Ｉ期の遺構と遺物

Ｐ748（第46図、第70図）

Ａ３区東半分における地山（vi層）上面で確認した遺構の密度はかなり高く、各遺構埋土と地山の区別がかなり困難であったことから、地山を掘り下げながら検出せざるを得なかった。本遺構はｖ層（１回目の盛土）掘り下げが終了し、地山上面を掘り下げながら検出した際に、土器片が集中して出土したことで確認した遺構である。

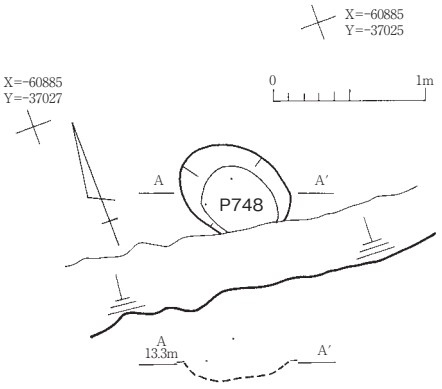

第 46 図　P748 実測図

Ａ３区中央部に位置し、平面形は南側が調査区外にあることから不明である。土器片の出土状況から、ピットに土器を据え置いていた可能性も考えられる（図版20）。

434は縄文時代晩期（馬見塚式）の深鉢である。外面の口縁部と体部に１条ずつ隆文帯があり、一定の間隔に突起状の文様を施す。435は縄文時代晩期（馬見塚式）～弥生時代初めの壺で、最大径が胴部にあり、口縁部がすぼまる形態となる深鉢変容型の壺である。外面はケズリ調整が施され、また煤が付着していることから、煮炊きに使用されていたことがわかる。

以上のことから、本遺構を２期（馬見塚式併行）に比定した。

上述したが、土器は据え置かれたような状況で出土していることから、土器棺であった可能性が考えられ、２個体の土器の関係は、435が棺、434が蓋であったと思われる。その場合、435は煮炊き用の土器からの転用ということになる。

Ｐ565（別添図６、第70図）

Ａ３区西部に位置し、地山上面で確認した。平面形は不整形を呈し、深さは0.36ｍを測る。底部には石がある。

436は弥生土器の細頸壺で、貝田町式である。外面には櫛描き波状文が施され、口縁部内面には横ナデ調整が施される。このほか弥生土器片が６点あるが、図示できるものはなかった。

本遺構は４期に比定した。

第２節　Ⅱ期の遺構と遺物

ＳＤ24（第47図、第71・72図）

Ａ３区中～西部に位置し、地山上面で確認した。ＳＤ22、ＳＫ72やピットを含め、プランが重なる遺構のすべてに切られる。北西－南東方向に軸があり、断面形は二段掘りの逆台形を呈する。埋土はシルト、砂質シルト、砂質土、粘質土など様々な種類があり、炭を含む部分もある。溝の北側のラインは、撹乱により削平を受け不明瞭であるが、Ａ－Ａ’セクションの２層と５層の堆積状況から、掘り直しを行っている可能性も考えられる。

437は縄文時代晩期（西之山式）の深鉢である。438は弥生土器と思われるが、器種や時期は不明である。439 ～ 441は弥生土器である。439は朝日式～貝田町式の壺で、頸部外面に波状沈線と多条沈線が施される。440は貝田町式の細頸壺で、外面に櫛描き波状文が施される。441は朝日式の甕で、体部外面にハケ調整が、内面にはミガキ調整が施される。442 ～ 451は土師器である。442はくの字甕の脚台、443 ～ 445はＳ字甕である。446と447は壺、448は二重口縁壺、449は柳ヶ坪型壺と思われる。450と451は有段高杯で、450は外面全体にミガキ調整が施され、脚部には３方向２段の穿孔がある。451は脚部のみの残存で、外面にミガキ調整が施され、２方向１段の穿孔がある。

452と453は下層（A-A'17 ～ 37層）出土の遺物である。452は弥生時代中期の甕で、口縁部内面にミガキ調整が施される。453はＳ字甕の脚台である。

454は上層（A-A' １ ～ 16層）出土の遺物で、土師器のＳ字甕である。

455はＳＫ72の遺物と接合した加飾壺で、口縁部外面に沈線、口縁部内面に横ナデ調整、頸部外面に縦のハケ調整が施される。456はＰ507と接合した壺である。

以上のことから、本遺構の時期については、４期に掘削され、７期頃までに埋まった可能性を考えたい。

ＳＤ28（別添図６、第72図）

Ａ３区東部に位置し、地山上面で確認した。ＳＫ91、98などに切られる。南北に軸がある細長い遺構であったことからＳＤの略称を付したが、ＳＫ98以北にはプランはなく、また南側も閉じていた。埋土は灰褐色粘質土で炭を含む。

457は土師器の高杯脚部で、ミガキ調整が施され、３方向２段の穿孔がある。このほかの出土遺物は土師器のみであることから、本遺構を５～６期に比定した。

ＳＫ72（別添図６、第72図）

Ａ３区西部に位置し、地山上面で確認した。ＳＤ22などに切られ、ＳＤ24を切る。平面形は不整形を呈し、深さは0.46ｍを測る。

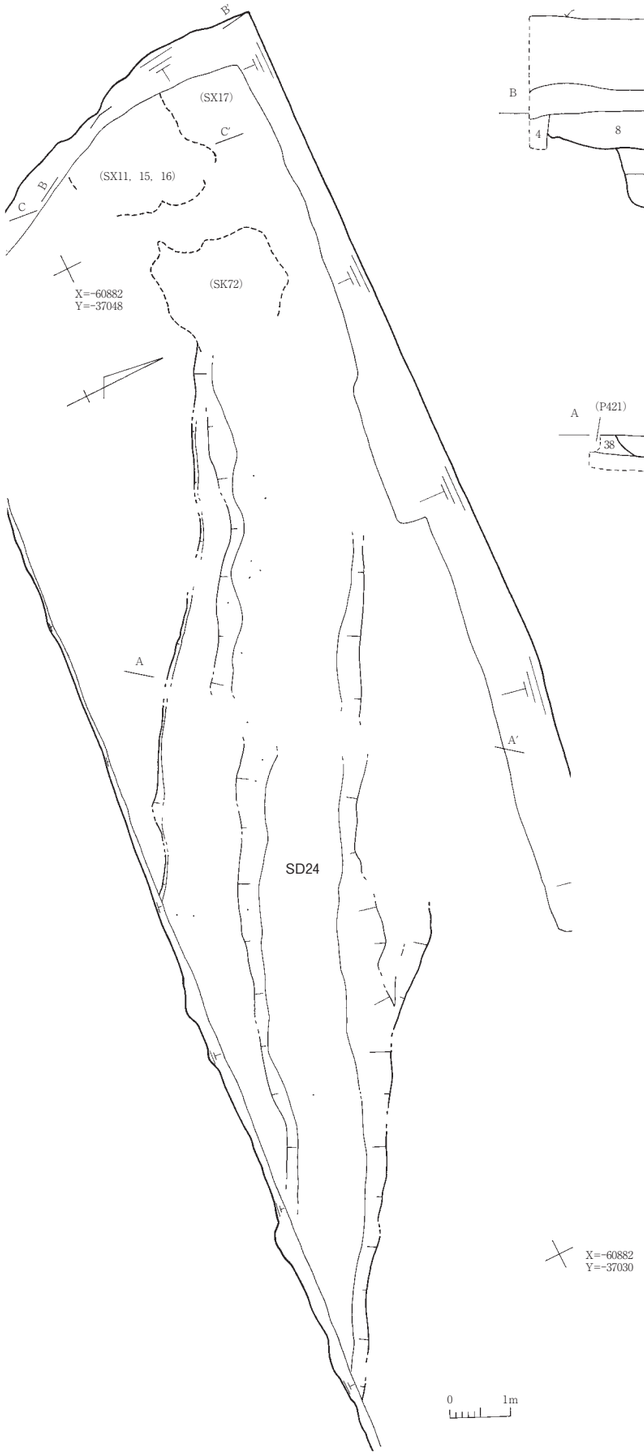

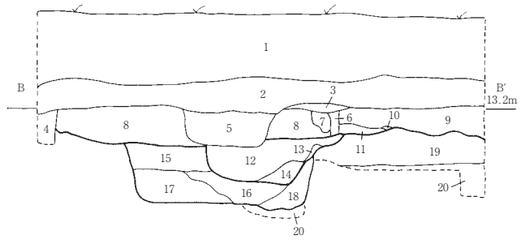

＜ＳＸ 11,15 ～ 17 土層名＞

1	表土		
2	茶褐色粘質シルト		
3	茶褐色砂質シルト	しまる	
4	青灰褐色粘質土	角礫混じる	暗渠
5	褐色砂質土	小礫混じる	暗渠
6	灰褐色砂質シルト	しまる	黄褐色粘質土混じる
7	黒灰褐色土		
8	黄茶褐色砂質シルト	しまり弱い	灰褐色砂質シルト混じる
9	褐色砂質シルト	強くしまる	炭、灰褐色砂質シルト混じる
10	明褐色砂質シルト	ややしまる	
11	明褐色砂質シルト	しまり弱い	炭混じる
12	茶褐色砂質シルト	ややしまり弱い	黄褐色砂質シルト混じる
13	黄褐色砂質シルト		
14	茶褐色砂質シルト	ややしまる	
15	淡茶褐色砂質シルト	ややしまる	灰褐色砂質シルト混じる
16	灰褐色シルト	しまる	黄褐色シルト混じる
17	暗灰褐色粘質シルト	しまる	黄褐色シルト混じる
18	暗灰褐色粘質シルト	しまる	
19	黄褐色粘質土		
20	黒褐色粘質土		

8：ＳＸ 11　9 ～ 11：ＳＸ 17　12 ～ 14：ＳＸ 15
15 ～ 18：ＳＸ 16　19,20　：地山

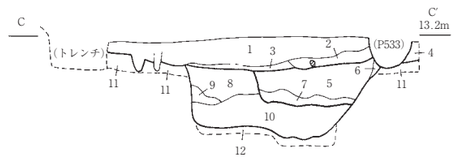

＜ＳＸ 11,15 ～ 17 土層名＞

1	明茶褐色砂質シルト	しまり弱い	黄褐色砂質シルト混じる
2	明茶褐色砂質土	ややしまる	
3	黄茶褐色砂質シルト	しまり弱い	
4	明茶褐色砂質シルト	ややしまる	
5	茶褐色シルト	しまり弱い	
6	灰褐色砂質シルト	ややしまる	
7	茶褐色砂質土	しまり弱い	
8	灰褐色砂質シルト	しまり弱い	
9	青灰褐色粘質シルト	ややしまる	
10	黒灰褐色粘質シルト	ややしまる	炭、黄褐色粘質シルト混じる
11	黄褐色砂質土		
12	黒褐色粘質土		

1 ～ 3：ＳＸ 11　4：ＳＸ 17 ？　5 ～ 7：ＳＸ 15
8 ～ 10：ＳＸ 16　11 ～ 12：地山

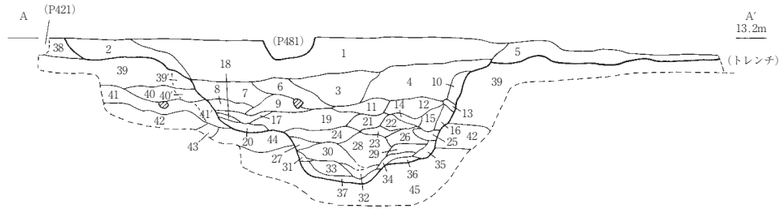

＜ＳＤ 24 土層名＞

1	茶褐色砂質シルト	強くしまる	炭、灰褐色砂質シルト混じる
2	黄茶褐色砂質シルト	ややしまる	炭、灰褐色砂質シルト混じる
3	茶褐色シルト	ややしまり弱い	炭多量に、石混じる
4	茶褐色砂質シルト	ややしまり弱い	炭混じる
5	観察なし		
6	茶褐色シルト	しまり弱い	石、炭混じる
7	茶褐色砂質シルト	ややしまる	炭混じる
8	茶褐色砂質シルト	炭混じる	
9	灰茶褐色粘質シルト	ややしまり弱い	炭混じる
10	黄茶褐色砂質シルト	ややしまり弱い	炭混じる
11	茶褐色砂質土	しまり弱い	黄褐色シルト混じる
12	灰褐色砂質シルト	しまり弱い	炭混じる
13	黄褐色粘質シルト	ややしまる	茶褐色土粒混じる
14	黄茶褐色粘砂質土	しまる	
15	黄茶褐色砂質土	しまり弱い	
16	明茶褐色粘質シルト	ややしまる	灰褐色粘質シルト混じる
17	白灰褐色粘質シルト	ややしまる	
18	黄褐色砂質土	しまり弱い	
19	青灰褐色粘質シルト	しまり弱い	白灰褐色粘質土、黄褐色粘質シルト混じる
20	白灰褐色粘質土		
21	青灰褐色砂質シルト	しまり弱い	白灰褐色粘質土混じる
22	明灰褐色砂質土	しまり弱い	黄褐色砂質土混じる
23	白灰褐色粘質シルト	ややしまる	
24	褐色砂質土	しまり弱い	青灰褐色粘質シルト混じる
25	青灰褐色砂質シルト	しまり弱い	
26	明灰褐色砂質シルト	しまり弱い	
27	褐色砂質シルト	しまり弱い	
28	青灰褐色粘質シルト		白灰褐色粘質シルト混じる
29	青灰褐色粘質シルト	ややしまる	炭混じる
30	青灰褐色粘質シルト	しまり弱い	白灰褐色粘質シルト混じる
31	青灰褐色粘質土		
32	青灰褐色粘質シルト	ややしまる	砂少量混じる
33	黄褐色粘質シルト	ややしまる	青灰褐色粘質シルト混じる
34	淡灰褐色粘質シルト	ややしまる	
35	青灰褐色粘質シルト	しまる	
36	淡黄褐色砂質シルト	しまる	青灰褐色土ブロック混じる
37	淡黄褐色粘質シルト	しまる	青灰褐色粘質シルト少量混じる
38	黄茶褐色砂質土	しまり弱い	
39	黄褐色粘質土		
40	暗茶褐色粘質土		
41	茶褐色粘質土		
42	茶褐色粘土		
43	茶褐色粘土	42 と 44 の中間色	
44	黒褐色粘土		
45	黄褐色粘土		

1 ～ 37：ＳＤ 24　38 ～ 45：地山
10,13,15 は地山に近似する (自然堆積 or 崩落)
39' ～ 41' は地山に近似するが溝埋土の可能性あり

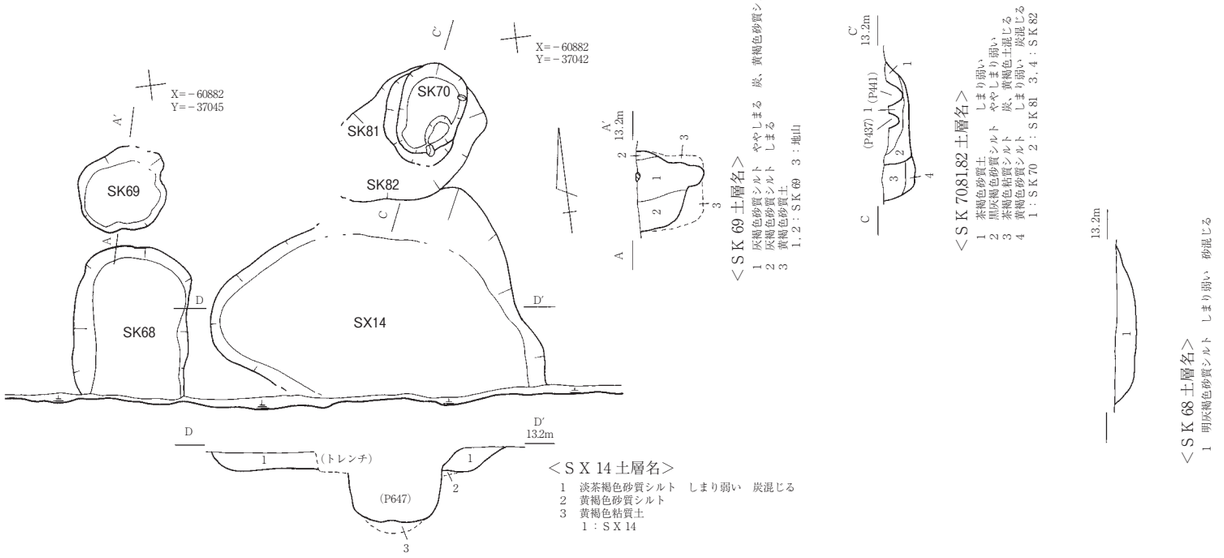

＜ＳＫ 69 土層名＞

1	灰褐色砂質シルト	ややしまる	炭、黄褐色砂質シルト混じる
2	灰褐色砂質シルト	しまる	
3	黄褐色砂質土		

1,2：ＳＫ 69　3：地山

＜ＳＫ 70,81,82 土層名＞

1	茶褐色砂質土	しまり弱い	
2	黒灰褐色砂質シルト	ややしまり弱い	
3	茶褐色粘質シルト	炭、黄褐色土混じる	
4	黄褐色砂質シルト	しまり弱い	炭混じる

1：ＳＫ 70　2：ＳＫ 81　3,4：ＳＫ 82

＜ＳＫ 68 土層名＞

1　明灰褐色砂質シルト　しまり弱い、炭混じる

＜ＳＸ 14 土層名＞

1	淡茶褐色砂質シルト	しまり弱い　炭混じる
2	黄褐色砂質シルト	
3	黄褐色粘質土	

1：ＳＸ 14

第 47 図　SD24,SK68 ～ 70,81,82,SX14 実測図

458 ～ 460は弥生土器である。458は中期の甕で、口縁部外面には押し引き文、体部外面には単斜条痕、内面には横位条痕が施される。459は貝田町式～高蔵式（？）の平底甕で、体部外面にはハケ調整が施される。底部外面には布目圧痕が認められ、穿孔がある。460は貝田町式の細頸壺で、口縁部外面には横櫛描きの後に縦櫛描き文が施される。また、頸部には横櫛描き文が施される。461は土師器の有段高杯で、外面にはミガキ調整が、口縁部内面には多条沈線が施される。

以上のことから、本遺構を４～７期に比定した。出土遺物の様相は先述のＳＤ24と似ており、また遺構埋土もＳＤ24と酷似していたことから、両者が同一の遺構である可能性も考えられる。

ＳＫ70、81、82（第47図、第72図）

Ａ３区西部に位置し、地山上面で確認した。ＳＫ70はＳＫ81を、ＳＫ81はＳＫ82をそれぞれ切る。平面形はいずれも不整形を呈し、ＳＫ82のみ埋土に炭が混じる。

462はＳＫ70から出土した弥生時代中期の甕である。口縁部外面に刺突文、体部外面に単斜条痕、内面に横位条痕が施される。このほかの出土遺物は全て土師器である。

463はＳＫ81から出土した弥生時代中期の壺である。外面にハケ調整が施される。このほかの出土遺物は土師器が３点のみである。

464と465はＳＫ82から出土した石製品で、464は下呂石製のスクレイパーで、調整と使用痕が認められる。465はチャート製の使用痕のある剥片（ＵＦ）である。このほかの出土遺物は弥生土器が３点、土師器が33点である。

これらの遺構は、いずれもⅡ期と考えられる。

ＳＫ90（第48図、第72図）

Ａ３区東部に位置し、地山上面で確認した。ＳＫ105を切り、Ｐ666、819に切られる。平面形は不整形を呈する。

466は縄文時代晩期（樫王式）の壺で、外面に隆文帯がある。このほかの出土遺物は、弥生土器、土師器、須恵器などがある。

本遺構はⅡ～Ⅲ期に比定できるが、詳細な時期の特定は難しい。

ＳＫ105（第48図、第72図）

Ａ３区東部に位置し、地山上面で確認した。ＳＫ90、94に切られる。平面形は不整形を呈する。

467はＳＫ105出土の縄文時代晩期（西之山式）の深鉢で、口縁部外面に刻みがある。このほかの出土遺物は弥生土器、土師器がある。

本遺構はⅡ期に比定した。

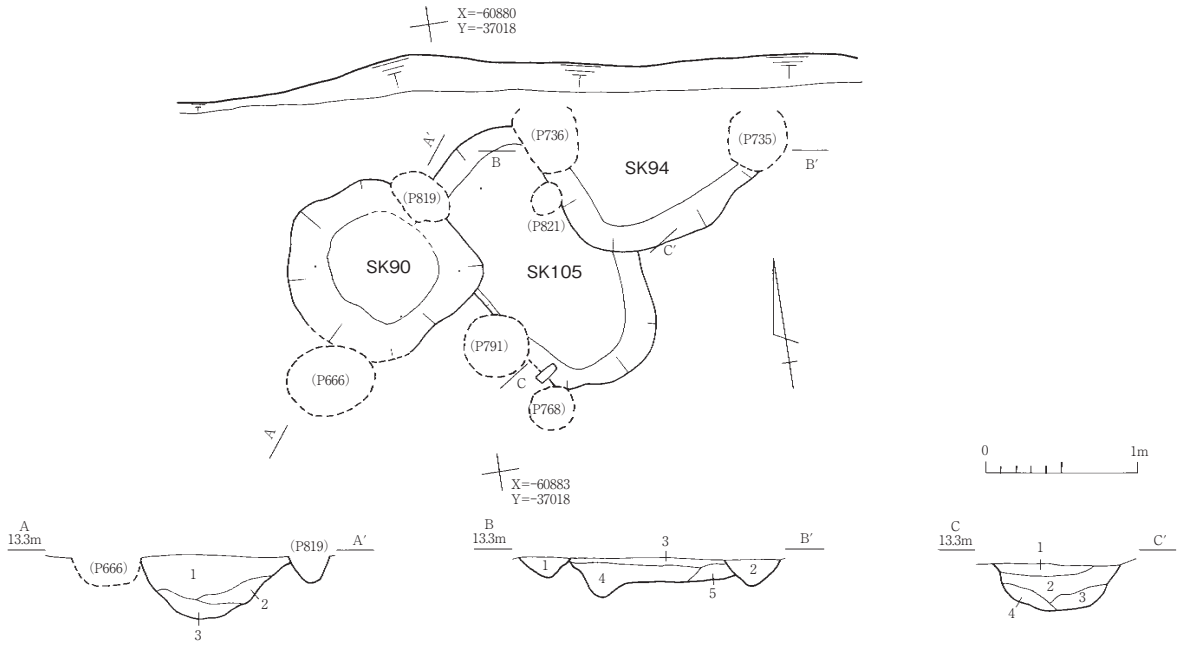

＜ＳＫ 90 土層名＞
1　灰褐色シルト
2　褐色シルト　　暗灰色粘質シルトブロック混じる
3　暗灰色粘質シルト　黄色粘質シルト混じる

＜ＳＫ 94, Ｐ 735,736 土層名＞
1　暗灰褐色砂質シルト　黄褐色砂質シルトブロック混じる
2　暗褐灰色シルト
3　暗灰色シルト
4　暗灰色砂質シルト
5　暗灰色砂質シルト　　黄褐色砂質シルト混じる
1：Ｐ 736　2：Ｐ 735　3～5：ＳＫ 94

＜ＳＤ 27, ＳＫ 105 土層名＞
1　暗灰褐色シルト　やや粘質
　黄褐色粘質シルトブロック混じる
2　灰褐色シルト、黄色シルトの混合層
3　暗灰色シルト　黄褐色砂質シルト混じる
4　暗灰色砂質シルト
1：ＳＤ 27　2～4：ＳＫ 105

第 48 図　SK90,94,105 実測図

ＳＸ11、15 ～ 17（第47図、第72図）

Ａ３区西部に位置し、地山上面で確認した。遺構の順番は古い方からＳＸ16→ＳＸ15→ＳＸ17→ＳＸ11である。平面形はいずれも不明である。

468はＳＸ11出土のＳ字甕脚台である。

469と470はＳＸ17出土の土師器である。469は壺で、頸部外面に横ナデ調整が施される。470は屈折脚高杯脚部で、外面にミガキ調整が施され、穿孔が１段される。このほかの出土遺物は土師器がほとんどである。

これらの遺構はⅡ期に比定した。

Ⅱ期のピットから出土した遺物（第72図）

471はＰ704から出土した土錘である。

第３節　Ⅲ期の遺構と遺物

ＳＤ16（別添図５）

Ａ１区東部に位置し、地山上面で確認した。ＳＤ１、２、ＳＫ19などに切られ、ＳＫ29を切る。北西－南東方向に軸があり、断面形は緩いＶ字形を呈する。深さは0.25ｍを測る。

出土した遺物は土師器がほとんどで、土師器皿が２点あるが混入と考えられる。図示できる遺物はなかった。

本遺構はⅢ期以前と比定した。

ＳＤ２（第49図、第72図）

Ａ１区東部に位置し、地山上面で確認した。ＳＫ37、ＳＸ４などを切り、ＳＤ１、３、４、12などに切られる。北東－南西方向に軸があり、プランは弧状になる。断面形は逆台形もしくは扁平Ｕ字形を呈し、埋土には炭が混じる部分がある。

472は美濃須衛窯須恵器の有台皿、473は灰釉陶器の椀である。

本遺構は15期と考えられる。

ＳＫ92（第49図、第72図）

Ａ３区東部に位置し、地山上面で確認した。Ｐ705に切られ、底部でＰ820を確認した。本遺構に伴うものかは不明である。平面形は不整形を呈し、底部にはやや平らな面がある。

474は畿内系須恵器で器種は不明である。このほかの出土遺物は、土師器がほとんどで、須恵器が１点ある。

本遺構は11期（６世紀末～７世紀前半）に比定した。

ＳＫ12（第50図、第72図）

Ａ１区西部に位置し、地山上面で確認した。平面形は、南側が調査区外であるため不明である。底部は平らではない。

出土遺物は、土師器と須恵器のみである。475は美濃須衛窯須恵器の蓋である。

本遺構は12期（７世紀後半）に比定した。

ＳＫ96（第50図、第72図）

Ａ３区中央部に位置し、地山上面で確認した。Ｐ663などに切られる。平面形は不整形を呈し、底部は平らである。

出土遺物は、土師器と須恵器のみである。476は須恵器の蓋で、産地は不明である。

本遺構は12期（７世紀末～８世紀初め）に比定した。

ＳＫ32（別添図５、第72図）

Ａ１区中央部に位置し、地山上面で確認した。遺構の掘削段階で、掘り方は、中央部のみが深い二段掘りを呈すると考えていたが、中央部のみ埋土が異なっていたことから、浅い土坑とピットの２つの遺構の切り合いであることが判明した。平面形は不整形を呈する。

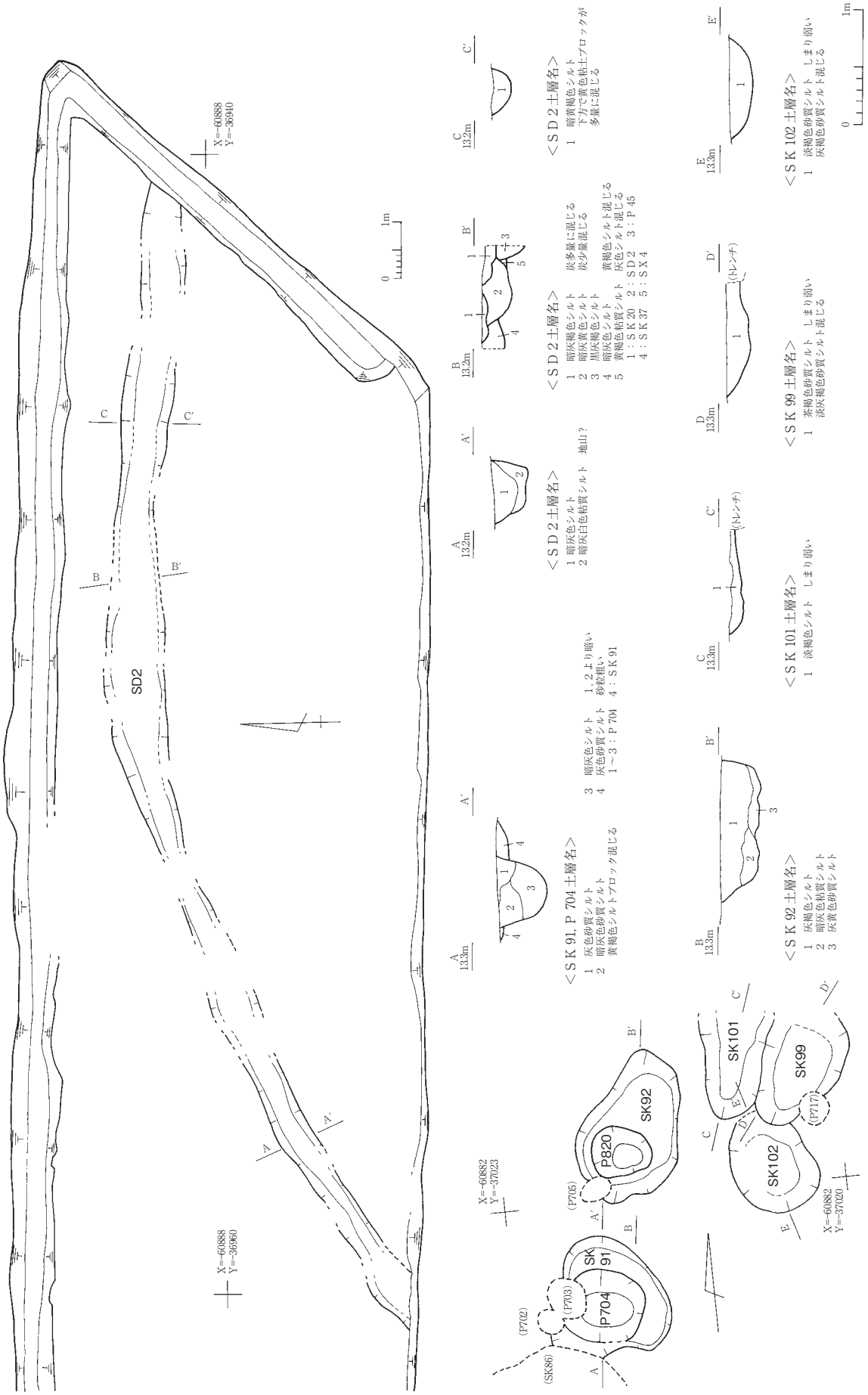

第 49 図　SD2,SK91,92,99,101,102,P704 実測図

477は土師器の平底甕で、体部外面にはハケ調整が施される。このほかの出土遺物は、土師器と須恵器のみである。

本遺構は13 ～ 14期に比定した。

ＳＫ７（第50図、第72図）

Ａ１区中央部に位置し、地山上面で確認した。Ｐ337を切る。平面形は楕円形を呈し、深さは0.80ｍを測る。埋土はシルトや砂質シルトが中心で、底部に暗灰色粘質土が堆積する。また炭を多量に含む部分がある。

478と479は美濃須衛窯須恵器で、478は蓋、479は甕である。このほかの出土遺物は、土師器と須恵器のみである。

本遺構は15期に比定した。

ＳＫ36（別添図５、第72図）

Ａ１中央区に位置し、地山上面で確認した。Ｐ61などに切られる。平面形は不整形を呈し、断面には柱痕と考えられるような堆積があることから、柱穴であった可能性がある。

480は美濃須衛窯須恵器の蓋である。このほかの出土遺物は、土師器と須恵器がほとんどで、灰釉陶器３点、土師器皿２点がある。

本遺構は15期に比定した。

ＳＫ95（第50図、第72図）

Ａ３区中央部に位置し、地山上面で確認した。Ｐ691などに切られる。平面形は不整形を呈し、底部はやや平らである。

481は美濃須衛窯須恵器の有台杯である。このほかの出土遺物は、土師器と須恵器のみである。

本遺構は15期（８世紀後葉）に比定した。

ＳＤ20、ＳＫ39、40、42 ～ 44、Ｐ391 ～ 393、395、396（別添図５、第72図）

Ａ１区東部に位置し、いずれもＳＸ４の底部で確認した遺構である。平面形は不整形を呈するものが多く、埋土は主に灰褐色シルトなどである。

482はＳＫ44から出土した土師器で、壺と思われる。頸部外面には沈線が施される。時期は不明。

ＳＸ４との切り合い関係から、これらの遺構は11期以前と考えられる。

ＳＸ４（第51図、第72図）

Ａ１区東部に位置し、地山上面で確認した。ＳＤ20、ＳＫ39などを切り、底部でＳＤ２、３、

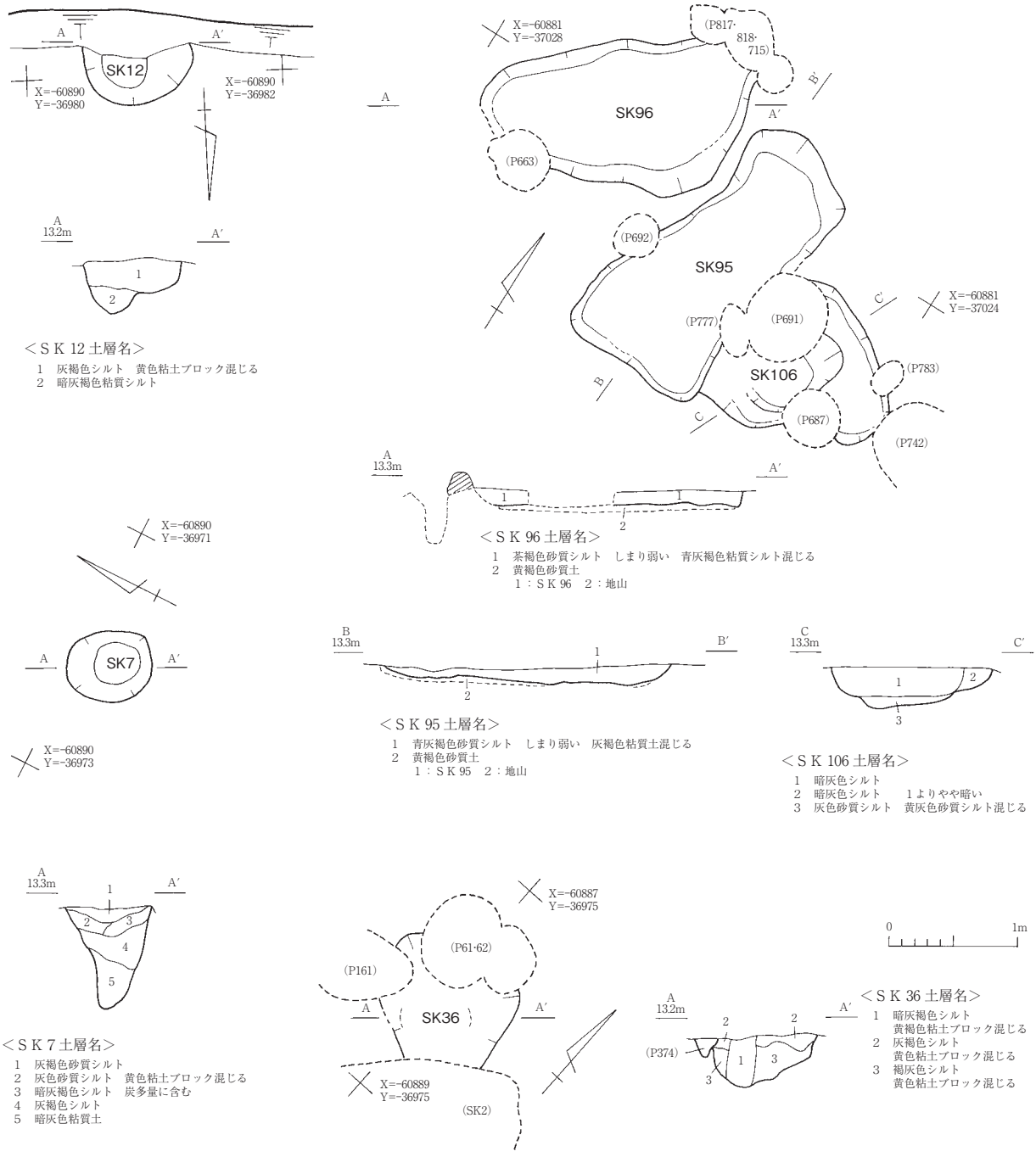

第 50 図　SK12,95,96,106, ７,36 実測図

10、12、ＳＫ20、31などを確認した。平面形は不整方形を呈し、底部は平らである。遺構の性格は、竪穴住居の可能性が考えられるが、判断する証拠が少なく不明である。

483は畿内系須恵器の杯である。このほかの出土遺物は、土師器と須恵器がほとんどで、土師器皿が４点あるが混入と考えられる。

本遺構は11期（６世紀後葉）に比定した。

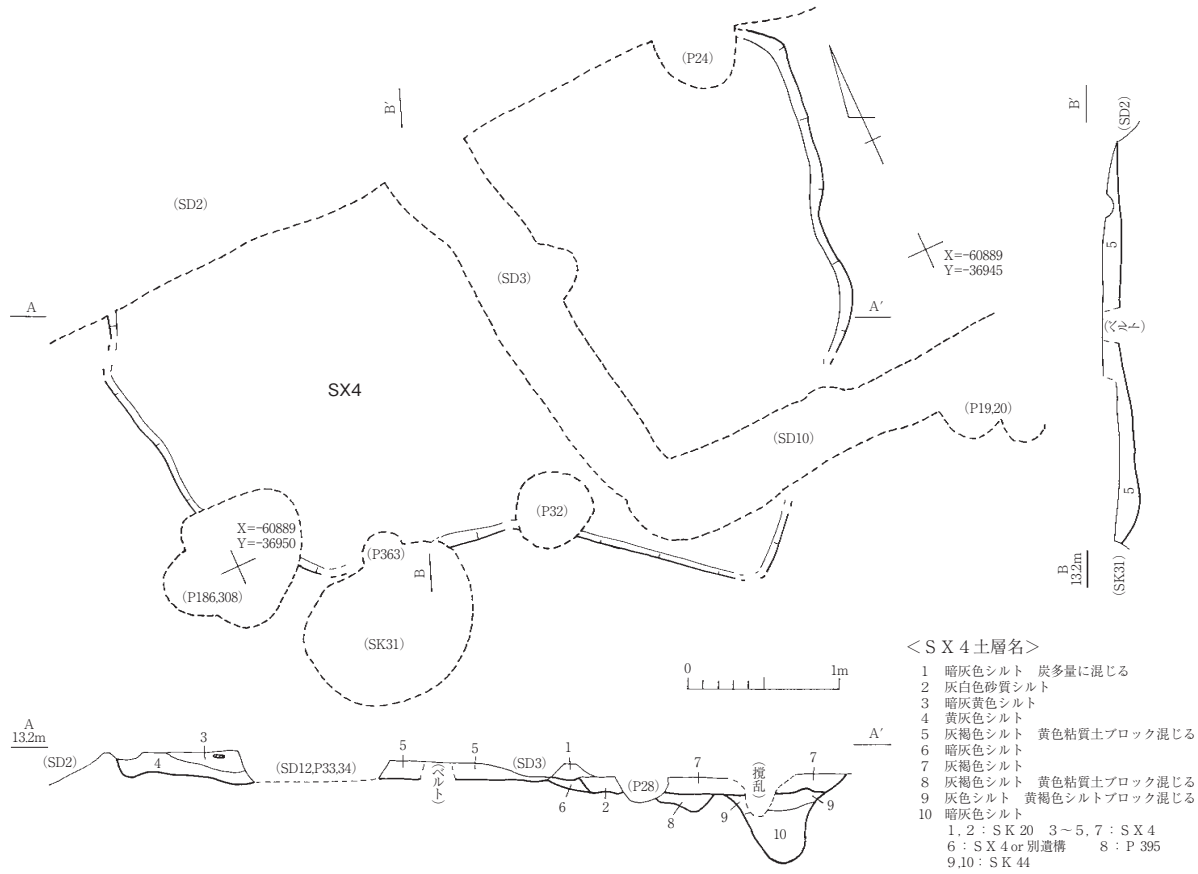

第 51 図　SX4 実測図

Ⅲ期のピットから出土した遺物（第72・73図）

484と485は美濃須衛窯須恵器で、484はＰ116出土の椀、485はＰ201出土の有台皿で金属器を写したものである。486はＰ257から出土した土師器の平底甕である。487と488はＰ331出土の美濃須衛窯須恵器で、487は無台杯、488は蓋である。489はＰ384出土の美濃須衛窯須恵器の有台杯で、底部のみが残存し、故意に打ち欠いたようにみえる。さらに高台内に使用痕が認められることの考え合わせると転用の可能性が高い。490はＰ524出土のロクロ土師器で、底部は平底で、おそらく椀形を呈すると思われる。外面底部には回転糸切り痕が認められる。491と492はＰ587から出土したもので、491は土師器の甕（？）、492は美濃須衛窯須恵器の蓋である。493と494はＰ598出土の美濃須衛窯須恵器の有台杯である。495はＰ744出土の畿内系須恵器の鍔のミニチュアである。496～498はＰ774出土の焼塩土器で、器壁が厚い美濃式２類である。497の体部外面には布目痕が認められる。Ｐ774からは多量の焼塩土器片が出土している。

第４節　Ⅳ期の遺構と遺物

ＳＤ29（第52図、第73図）

Ａ２区西部に位置し、地山上面で確認した。北西－南東方向に軸があり、ＳＤ24よりもやや北に振るが、ほぼ同じ方向である。断面形は逆台形を呈する。埋土について、１～17層はシルトや粘質土などが主で、18～34層は砂質土が主となる。堆積状況も考え合わせると、下部は水の流れによる砂の堆積で、上部は人為的に埋められた可能性が考えられる。

499～501は美濃須衛窯須恵器で、499は有台杯、500は鉢、501は甕の把手である。502は猿投窯須恵器で、平瓶と思われる。503は灰釉陶器の椀、504は土錘である。このほかの出土遺物は、土師器と須恵器がほとんどであるが、灰釉陶器も少量ある。

以上のことから、本遺構を16期（９世紀後半～10世紀前葉）に比定した。

ＳＤ11（第53図、第73図）

Ａ１区中央部に位置し、地山上面で確認した。ＳＸ３、Ｐ136に切られる。溝状を呈するが、北側は閉じ、南側は調査区外に延びている。断面形は逆台形を呈すると思われるが浅い。埋土は暗灰褐色シルトに炭が混じる。

505は土師器の壺である。506と507は灰釉陶器で、506は椀、507は皿で内面底部に使用痕が認められる。

本遺構は17期（10世紀中葉～11世紀初め）に比定した。

ＳＤ17（第53図、第73図）

Ａ１区東部に位置し、地山上面で確認した。ＳＫ20、25などに切られる。平面形は東西方向に軸がある溝状遺構と判断したが、南側と東側は調査区外であるため不明である。

508は灯心おさえで、Ⅴ期以降の遺物と考えられる。このほかの出土遺物は、土師器、須恵器、灰釉陶器などⅣ期以前の遺物が９割を占め、土師器皿片が３点あるが、ＳＫ20との切り合い関係を考えても混入と思われる。

以上のことから、本遺構をⅣ期に比定した。

ＳＫ６（第54図、第73図）

Ａ１区中央部に位置し、地山上面で確認した。Ｐ138に切られ、ＳＤ13、18を切る。平面形は不整形で、南側は調査区外である。底部には平らな部分はない。

509と510は灰釉陶器の椀である。

本遺構は16期（９世紀後半～10世紀前葉）に比定した。

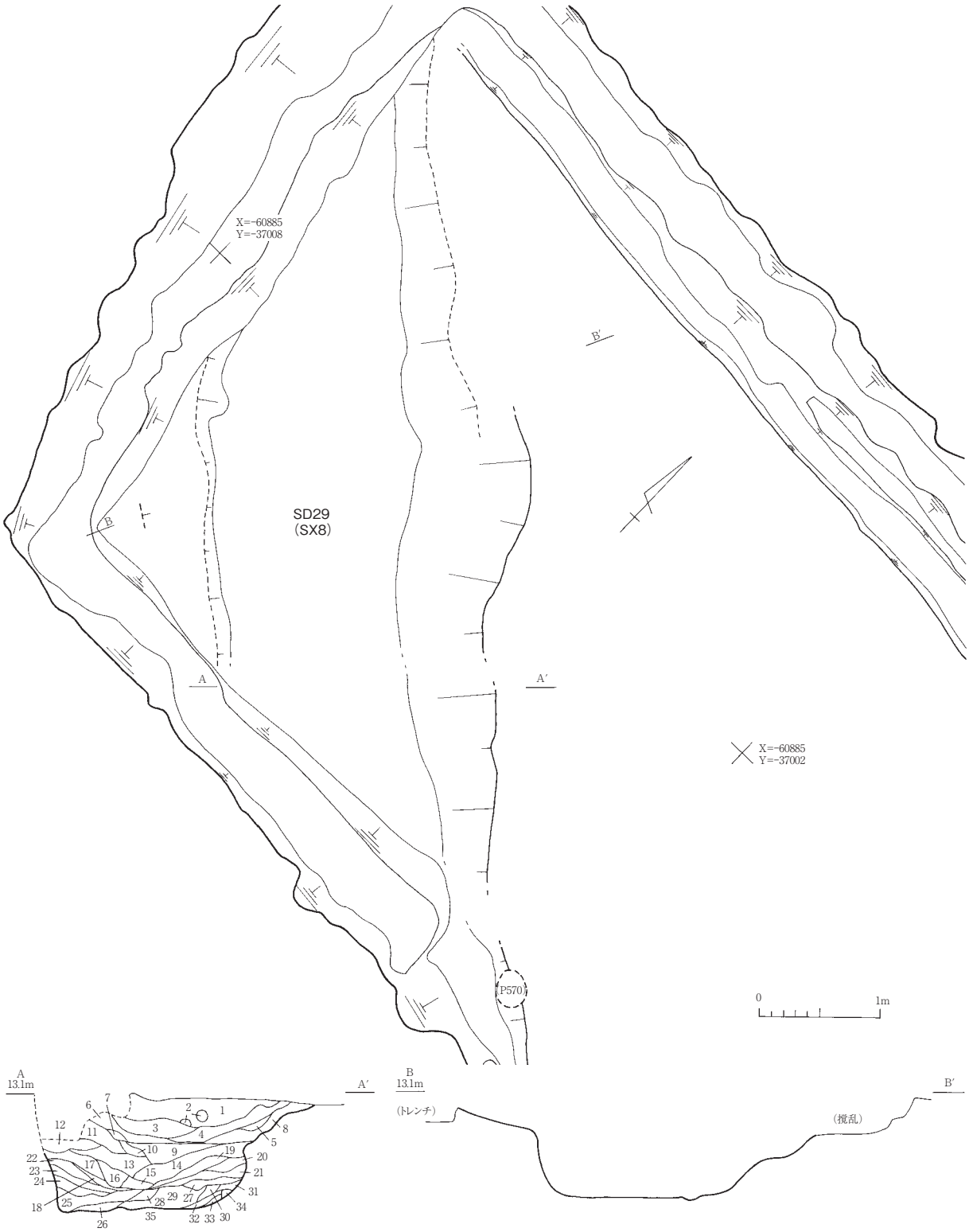

＜ＳＤ 29 土層名＞

1　灰褐色シルト
2　黄色粘質土ブロック
3　灰褐色シルト
4　灰褐色シルトと黄色粘質土の混合層
5　灰褐色砂質シルト
6　灰褐色シルト　　黄色粘質土ブロック少量混じる
7　黄色粘質土ブロック
8　褐灰色砂質シルト
9　褐色砂質シルト、灰色砂質シルト、黄色粘質土の混合層
10　灰褐色砂質シルト　黄色粘質土混じる
11　灰色砂質シルト　　褐色シルト混じる
12　灰色砂質土
13　灰褐色シルト　　黄褐色粘質シルト混じる
14　灰色砂質シルト、黄色粘質土の混合層
15　暗灰色砂質土
16　暗灰色砂質土、黄色粘質土の混合層
17　暗灰色砂質シルト
18　暗灰色シルト、黄褐色粘質土の混合層
19　暗灰色シルト　褐色砂質土混じる
20　黄褐色砂質土
21　暗灰色砂質土　黄色粘質土混じる
22　茶色砂質土　　灰色シルト混じる
23　暗灰色砂質シルト
24　黄褐色砂質土
25　黄褐色砂質土　灰褐色シルトブロック混じる
26　暗灰色砂質シルト
27　黄色粘質土
28　暗灰色シルト
29　茶褐色砂質土
30　黄褐色粘土ブロック
31　暗灰色砂質土
32　暗黄灰色シルト
33　茶褐色砂質土
34　黄褐色粘土ブロック
35　黄褐色粘土
１～17：ＳＤ 29 上層
18～34：ＳＤ 29 下層　　35：地山

第 52 図　SD29 実測図

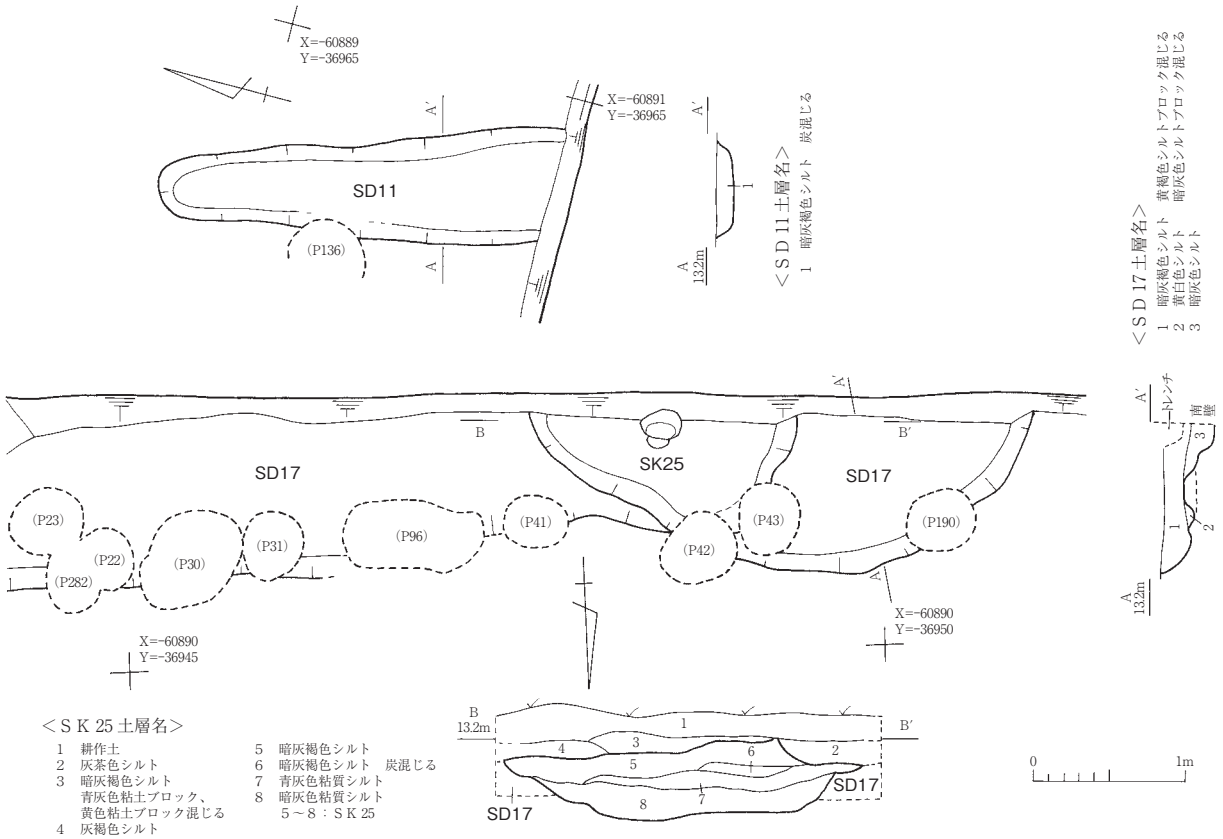

第 53 図　SD11,17,SK25 実測図

ＳＫ19（第54図、第73図）

Ａ１区東部に位置し、地山上面で確認した。ＳＤ１、Ｐ８、92などに切られ、ＳＤ16を切る。平面形は、北側が調査区外であるため不明である。底部には平らな部分がある。

511は産地不明の須恵器の甕、512は美濃須衛窯須恵器の椀である。513は灰釉陶器の椀、514は土錘である。

本遺構は15 ～ 16期（９世紀代～ 10世紀前葉）に比定した。

ＳＫ20（第54図、第73図）

Ａ１区東部に位置し、地山上面で確認した。ＳＤ３、10、Ｐ304、359などに切られ、ＳＤ２、ＳＸ４などを切る。炭の広がりとして検出したことから平面形は不整形である。底部はやや平らで、埋土は暗灰褐色シルトに炭が多量に混じる。

515は土師器の壺である。516と517は灰釉陶器で、516は段皿、517は椀である。518 ～ 521はロクロ土師器で、518 ～ 520は柱状高台が付き、底部には回転糸切り痕が認められる。518と519は皿形で、520はおそらく皿形と思われる。また521は皿形であるが、底部の形態は不明である。522は土師器皿Ｍ３類である。出土遺物は、Ⅳ期以前の遺物が９割以上を占め、特にロクロ土師器の点数が多いことが特徴的である。またⅤ期以降の遺物も少量あるが、混入と考えられる。

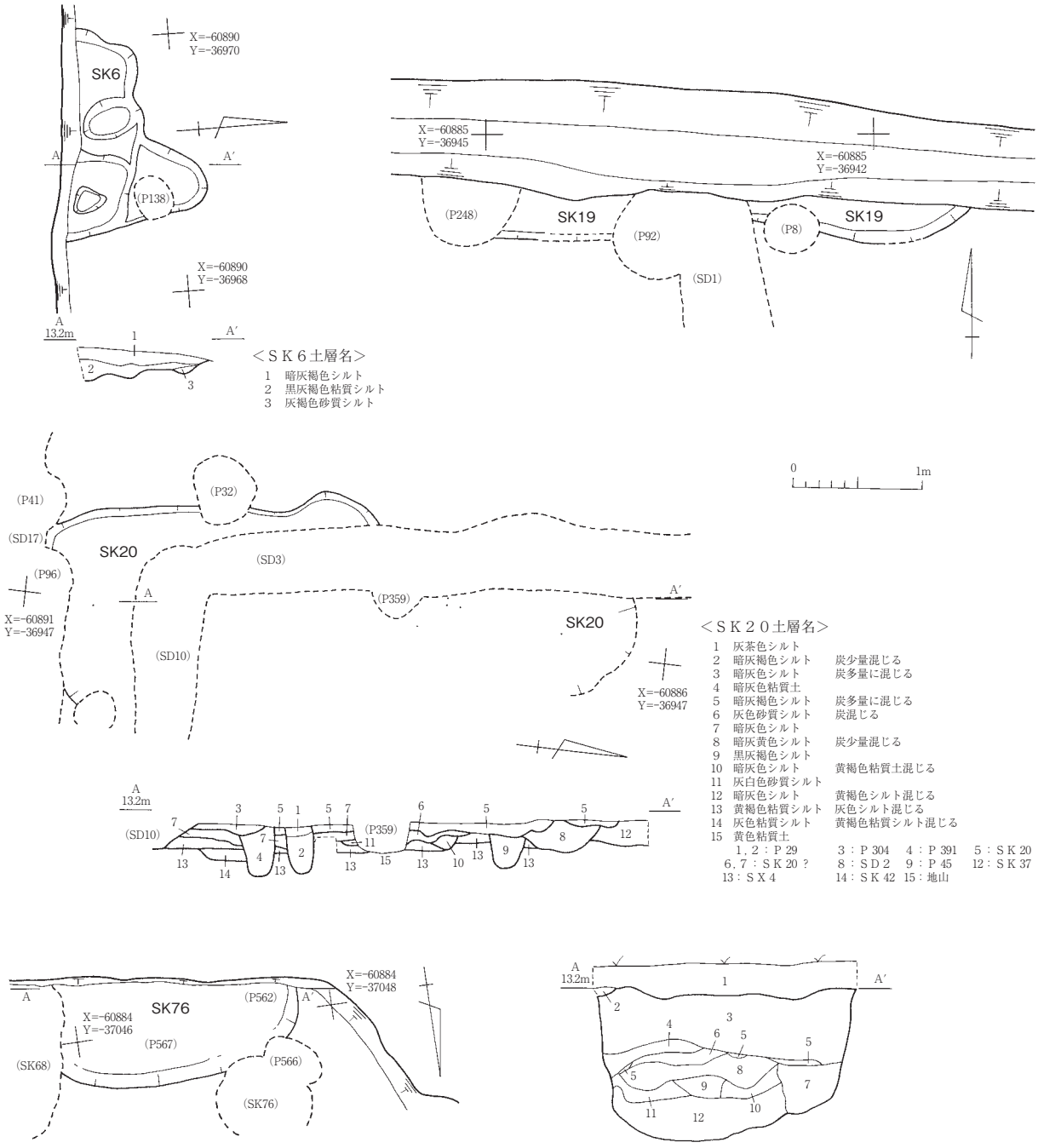

第 54 図　SK6,19,20,76 実測図

以上のことから、本遺構を17期（11世紀前葉）に比定した。

ＳＫ35（別添図５、第73図）

Ａ１区中央部に位置し、地山上面で確認した。Ｐ140などに切られ、平面形は不整形を

呈する。

523はＰ140と接合した灰釉陶器の椀である。このほかの出土遺物は土師器と須恵器のみである。

本遺構は17期（10世紀中葉～ 11世紀初め）に比定した。

ＳＫ76（第54図、第73図）

Ａ３区西部に位置し、地山上面で確認した。平面形は南側が調査区外であるため不明である。土坑の壁はほぼ垂直に掘り込まれ、深さは1.13ｍを測る。埋土は、上半は砂質土や砂質シルトが主で、炭が混じる部分があり、下半は粘質土が主となる。本遺構の性格は、深さから溜め井戸のようなものが想定できるが、これを裏付ける根拠はない。

524は灰釉陶器の椀である。525はロクロ土師器で、皿形を呈し、底部の形態は不明である。526は伊勢型鍋で、外面に煤が付着する。

本遺構は17 ～ 18期（10世紀中葉～ 12世紀代）に比定した。

Ⅳ期のピットから出土した遺物（第73図）

527と528はＰ98出土の灰釉陶器の椀で、527は９世紀末から10世紀前半、528は11世紀前葉から中葉のものである。

第５節　Ⅴ期の遺構と遺物

ＳＤ１、３、10（第55図、第74図）

Ａ１区東部に位置し、地山上面で確認した。ＳＤ２、ＳＫ19、20などを切る。ＳＤ１、３は南北方向に軸があり、若干西に振る。ＳＤ10は東西方向に軸があり、若干北に振る。それぞれは連結する一連の溝で、コの字状になる。北辺については、調査区外であるため不明である。断面形と深さは、ＳＤ１は扁平Ｕ字形で0.30ｍ、ＳＤ３は不整形で0.08ｍ、ＳＤ10は不明で0.05ｍと、いずれも浅い。ＳＤ１とＳＤ３の間隔は４ｍである。ＳＤ１からは多くの土師器皿が出土した。雨落ち溝のような性格を想定できるが、溝で囲まれる範囲で柱穴が並ぶ状況は確認できなかった。

529 ～ 536はＳＤ１から出土した遺物である。529と530は瀬戸美濃産陶器の擂鉢で、529は古瀬戸後Ⅳ期古段階、530は古瀬戸後Ⅳ期新段階のものである。531 ～ 537は土師器皿で、531はＭ３類、532と533はＢ１類、534と535はＢ２－ａ類で、口縁端部が丁寧に製作され、Ａ類に近い形になっている。536はＢ２－ｂ類で口縁部に煤が付着する。このほかの出土遺物は、山茶碗や瀬戸美濃産陶器があり、またＭ類やＢ類の土師器皿が多いのに対し、Ｃ類の土師器皿は数点である。

ＳＤ３、10から出土遺物で図示できるものはなかった。その内容は、ＳＤ１の様相とほ

ぼ同じであるが、量は少ない。

以上のことから、これらの遺構を23期に比定した。

ＳＤ４（第55図、第74図）

Ａ１区東部に位置し、地山上面で確認した。ＳＤ２を切り、ＳＥ２などに切られる。南北方向に軸があり、断面形は逆台形を呈する。

537は土師器皿Ｂ１類である。このほかの出土遺物は、多量の土師器や須恵器、灰釉陶器以外に、尾張型山茶碗、Ｍ類やＢ類の土師器皿があり、上述のＳＤ１、３、10と様相が似ている。

以上のことから、本遺構を23期に比定した。

ＳＤ12（第55図）

Ａ１区東部に位置し、地山上面で確認した。Ｐ33、34、40に切られ、ＳＤ２などを切る。南北方向に軸があり、若干西に振る。ＳＤ１、３と同じ方向である。

出土遺物は、山茶碗、瀬戸美濃産陶器、土師器皿のＢ類とＣ類などがある。Ｂ１類とＣ１類が一定量あることが注目できる。

本遺構は21 ～ 22期頃に掘削され、24期までに埋まったと考えられる。

ＳＥ２（第55図、第74図）

Ａ１区東部に位置し、地山上面で確認した。ＳＤ４などを切る。石組みの井戸で、12.25ｍ以下に石組みが残存しており、検出面から深さ約0.70ｍ分は破壊されていた。検出面から桶の下端までは3.17ｍである。検出段階の直径2.80ｍの掘り方は廃棄時のものである可能性が高く、井戸構築時の掘り方の確認については、調査の安全性を考慮し行わなかった。石組みは30cm大の円礫で円形に構築され、高さは1.5ｍ分が残存していた。石組みの内径は1.31ｍである。その下部には桶が正位に据えられ、底部は砂礫層に達していることから、水溜め用の桶であることがわかる。桶の高さは0.78ｍ、桶の内径は0.86ｍを測る。側板の厚さは4.5cmあり、底板の痕跡が見られないことから、容器からの転用ではない。また側板の下端は若干削られており、桶を砂礫層に入れ込むための工夫と考えられる。側板の材質はサワラである。

538と539は瀬戸美濃産陶器の擂鉢で、古瀬戸後Ⅳ期新段階のものである。540 ～ 543は土師器皿で、540はＡ２類の大型品、541と542はＢ２－ａ類、543はＢ２－ｂ類で、内面底部にタールが付着する。544は木製品の漆器椀で、クリを使用し、内面は、柿渋に木炭粉を混和した炭粉渋下地に透明漆が１層塗られ、外面には漆は残存していなかった。

出土した土師器皿について、Ｂ２－ｂ類が最も多く、次いでＢ２－ａ類、Ｃ２類、Ｂ１類の順になり、Ｂ２－ａ類が一定量あることが特徴である。以上のことから、本遺構の構

築は23期に比定し、24期まで使用され続けたと考えたい。

掘立柱建物ＳＢ１（ＳＫ22、Ｐ33、35、104、114）（第55図）

Ａ１区東部に位置し、地山上面で確認した。

ＳＫ22は不整楕円形を呈し、深さ0.39ｍを測る。埋土は暗灰色シルトが主で、炭を含み、底部付近には石がある。

Ｐ33は不整形を呈し、深さ0.10ｍを測る。埋土は暗灰色シルトで、底部に石がある。

Ｐ35は不整円形を呈し、深さ0.30ｍを測る。底部に石があり、断面観察で石の上に柱の存在を示す堆積（Ｇ－Ｇ’の１層）を確認した。柱部分は灰褐色シルト、掘り方部分は暗灰褐色シルトである。

Ｐ104は不整楕円形を呈し、深さ0.38ｍを測る。埋土は灰褐色シルトが主で、底部で２つの石が重なっている状態を確認した。

Ｐ114は不整楕円形を呈し､深さ0.62ｍを測る。断面観察で柱の存在を示す堆積（Ｅ－Ｅ’の１層）を確認した。柱部分は灰色粘質土、掘り方部分は灰褐色シルトである。

出土遺物について、各々量は少ないが、山茶碗、瀬戸美濃産陶器、土師器皿のＢ類とＣ２類が出土している。図示できるものはなかった。

これらの遺構の時期は23 ～ 24期と推測される。

これらの土坑やピットは、配置や深さ、断面の様子から考えて、掘立柱建物の柱穴であると考えることができる。しかし、P114の東、Ｐ35の南側では対応する遺構を確認できなかった。建物は１間×２間であるが、調査区南側に延びる可能性も考えられる。規模について、石もしくは柱の位置の間の距離を測ると、ＳＫ22とＰ33は3.75ｍ、Ｐ104とＰ35は3.80ｍ、ＳＫ22とＰ104は2.00ｍ、Ｐ104とＰ114は1.75ｍ、Ｐ33とＰ35は2.00ｍである。これにより建物の規模は、東西3.80ｍ、南北3.75ｍ（以上か）ということになる。また掘立柱建物ＳＢ１と、前述したＳＤ１、３、10、12、４、ＳＥ２について、遺構の配置や出土遺物の様相を検討した結果、これらの遺構は同時期に機能していた可能性が高い。

ＳＤ８、14（第56図、第74図）

Ａ１区西部に位置し、地山上面で確認した。ＳＤ15などを切る。両者とも南北方向に軸があり、平面形は、北側が閉じ、南側は調査区外に延びる。断面形と深さは、ＳＤ８がＵ字形で0.55ｍ、ＳＤ14は扁平Ｕ字形で0.35ｍである。両者の間隔は３ｍである。ＳＤ８からは、木製品が多く出土した。長いものは約2.4ｍを測り、途中には凹状の加工がある。さらに端には穿孔があった。木材として利用されていたと考えられる。

545 ～ 547はＳＤ８の遺物である。545は美濃須衛窯須恵器の有台杯で、外面底部は手持ちヘラケズリの製作痕が認められる。546は古瀬戸後期の天目茶碗、547は土師器皿Ｃ２類である。出土遺物の様相はＳＤ１などと似ているが、Ｃ類の割合が若干高い。

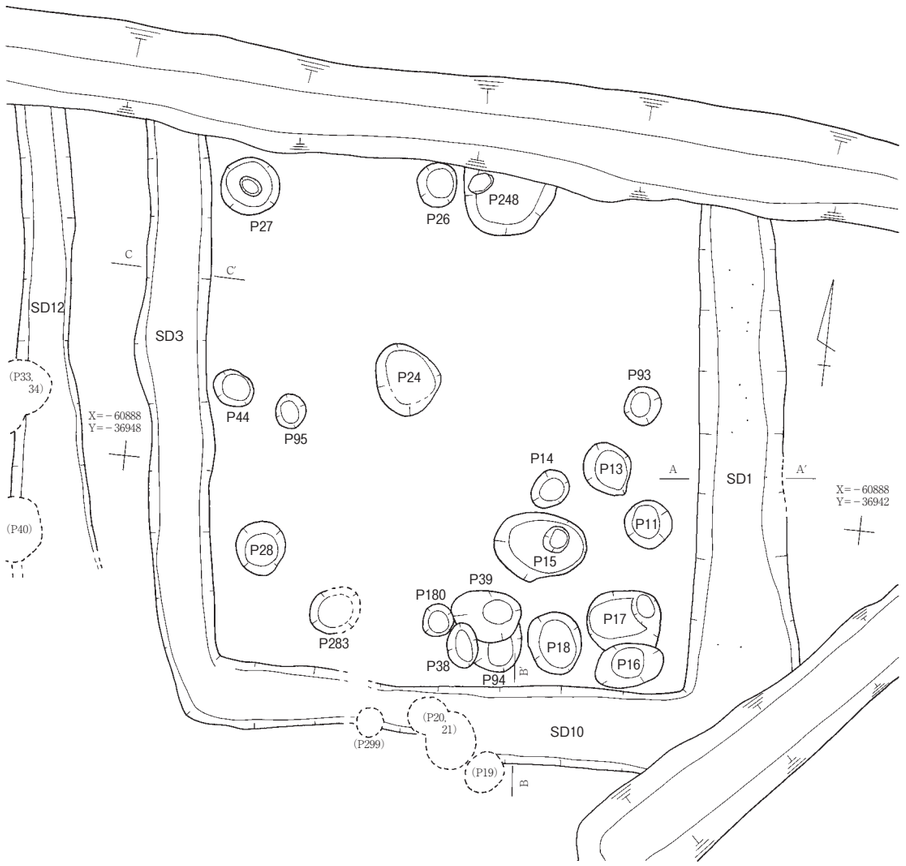

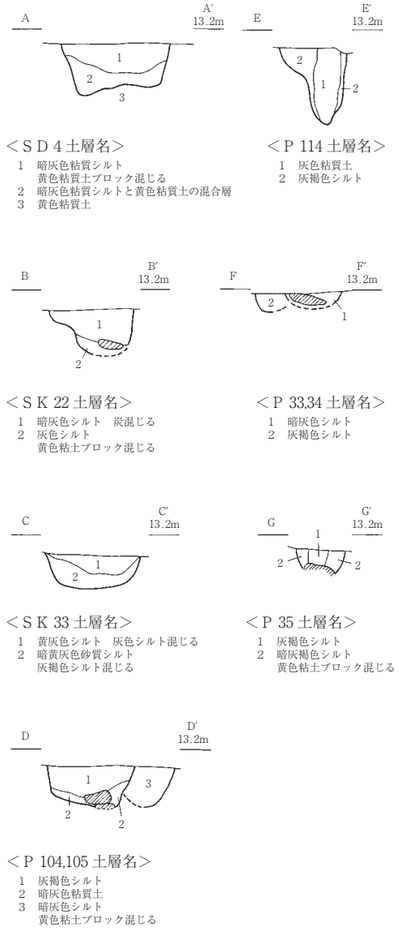

＜ＳＤ４土層名＞
1　暗灰色粘質シルト
　黄色粘質土ブロック混じる
2　暗灰色粘質シルトと黄色粘質土の混合層
3　黄色粘質土

＜Ｐ 114 土層名＞
1　灰色粘質土
2　灰褐色シルト

＜ＳＫ 22 土層名＞
1　暗灰色シルト　炭混じる
2　灰色シルト
　黄色粘土ブロック混じる

＜Ｐ 33,34 土層名＞
1　暗灰色シルト
2　灰褐色シルト

＜ＳＫ 33 土層名＞
1　黄灰色シルト　灰色シルト混じる
2　暗黄灰色砂質シルト
　灰褐色シルト混じる

＜Ｐ 35 土層名＞
1　灰褐色シルト
2　暗灰褐色シルト
　黄色粘土ブロック混じる

＜Ｐ 104,105 土層名＞
1　灰褐色シルト
2　暗灰色粘質土
3　暗灰色シルト
　黄色粘土ブロック混じる

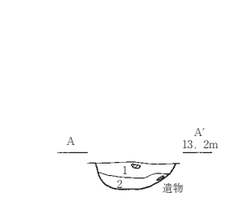

＜ＳＤ１土層名＞
1　暗灰褐色シルト
2　暗灰色粘質土

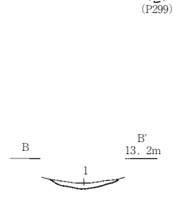

＜ＳＤ 10 土層名＞
1　暗灰白色シルト

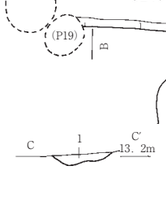

＜ＳＤ３土層名＞
1　観察なし

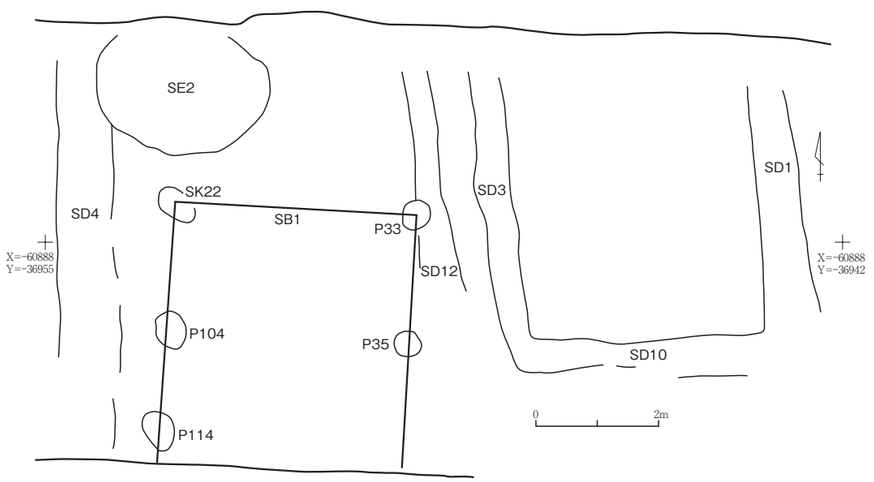

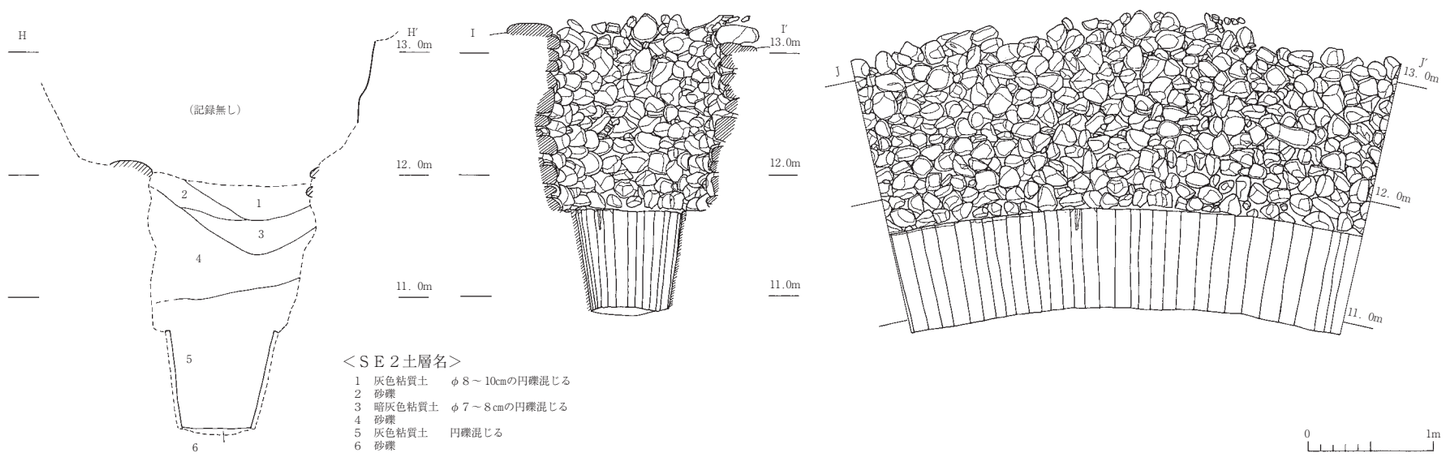

＜ＳＥ２土層名＞
1　灰色粘質土　　φ８～10cmの円礫混じる
2　砂礫
3　暗灰色粘質土　φ７～８cmの円礫混じる
4　砂礫
5　灰色粘質土　　円礫混じる
6　砂礫

第 55 図　SB1,SD1,3,10,12,4,SE2 実測図

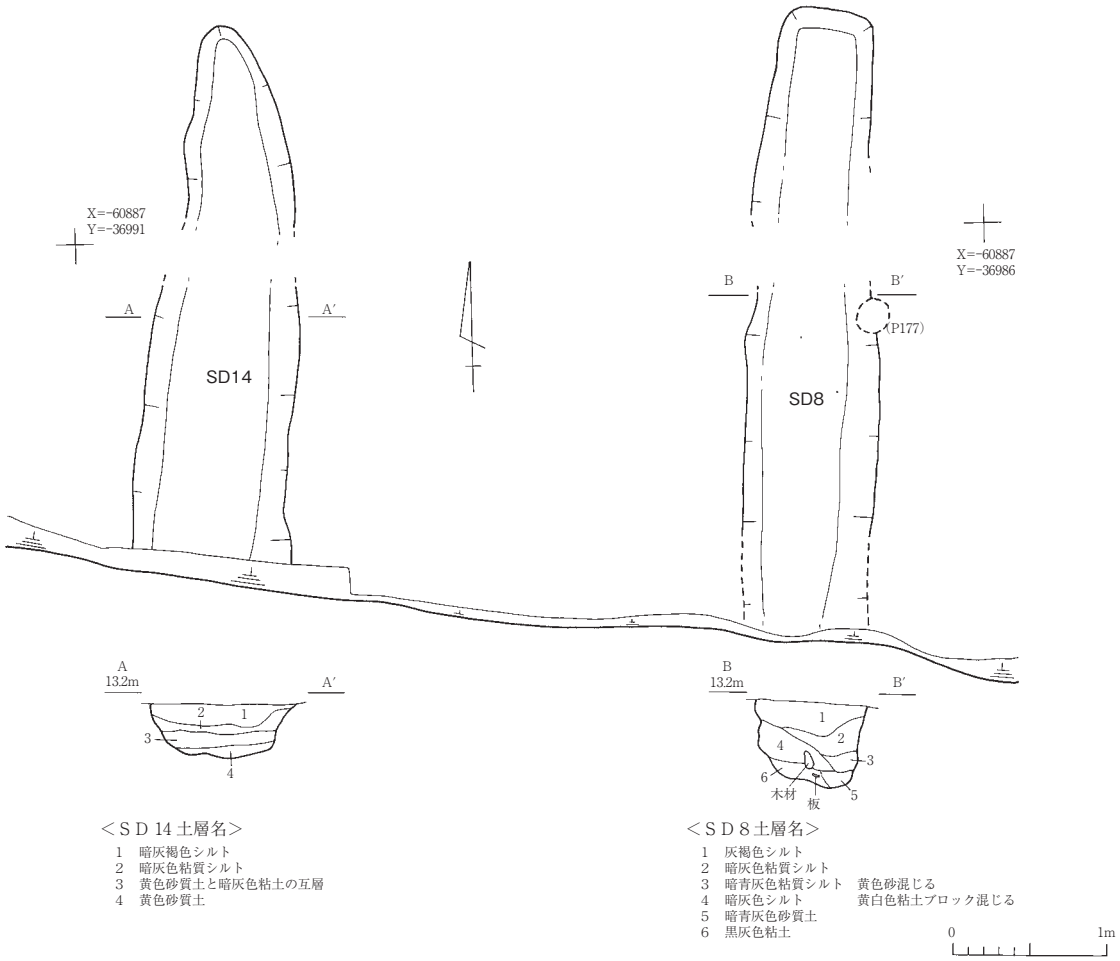

第 56 図　SD8,14 実測図

548 ～ 550はＳＤ14の土師器皿で、548はＢ１類と思われる。549はＢ１類、550はＣ２類で、つくりが丁寧である。出土遺物の様相はＳＤ８と似ている。

以上のことから、これらの遺構を23期に比定した。

ＳＤ25（第57図、第74図）

調査開始時、Ａ３区東端にはしまりのない茶褐色土が広がる範囲があり、その部分にはⅲ層（焼土層）やⅴ層（１回目盛土層）が確認できなかったことから、ここに巨大な撹乱があると判断していた。ＳＤ25はその下部で検出したことから、掘り込み面がⅲ層上面、ⅴ層上面、地山上面のいずれか判断できなかった。ＳＫ93、Ｐ724、725などとの切り合い関係が問題となるが、地山上面で確認した遺構は、他の遺構の埋土や地山と酷似しており、検出が非常に困難であったため、切り合い関係が間違っている可能性があると考えている。以上のことをふまえて記述を行う。

Ａ３区東部に位置する。東側は調査区外であるため、溝の幅は不明である。北西－南東方向に軸があり、断面形は逆台形を呈する。

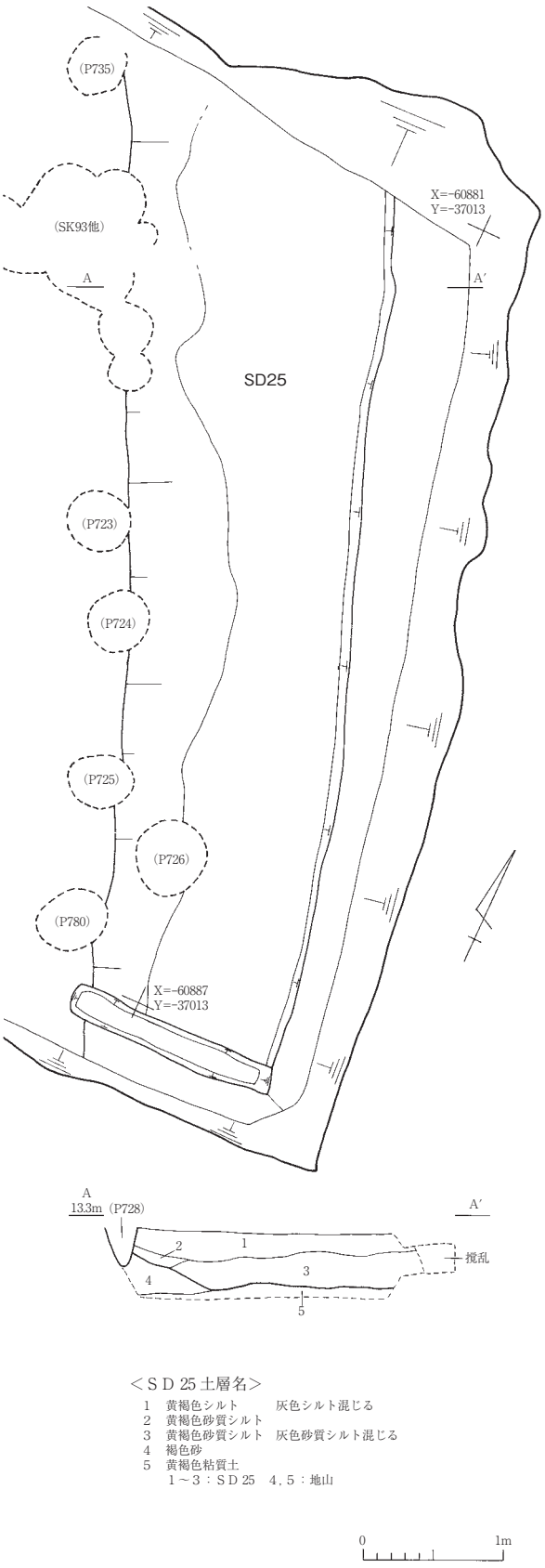

第 57 図　SD25 実測図

551は東濃型山茶碗（大洞東１号窯式）、552は土師器皿Ｂ１類で、つくりはＡ類に近い。このほかの出土遺物は、土師器が９割を占め、山茶碗やＢ類の土師器皿などが少量ある。

本遺構は23期に比定した。

ＳＫ60（第58図、第74・75・76図）

Ａ３区東部に位置し、ｖ層上面で確認した。ＳＤ23、ＳＫ58、59、77などに切られ、ＳＫ78などを切る。平面形は不整方形を呈する竪穴状遺構で、調査区北壁では本遺構の埋土は確認できなかった。埋土は上層と下層に分けることができる。Ａ－Ａ’セクションでは上層は４～11層、下層は13層で、Ｂ－Ｂ’セクションでは上層は１～５層、下層は７層である。上層の堆積は、シルトが主で炭を含む。また上層の最下部では焼土塊、炭、円礫、遺物が多量に出土した。炭の樹種は、アカマツ、ムクノキ、ミズキ属、アカガシ亜属、ケヤキ、広葉樹、タケ亜科などがあり、建築材であった可能性が高いという分析結果が出ている（第５分冊参照）。遺物には瓦も数点含まれることから屋根の一部に瓦を使用していた可能性が高い。下層の堆積は暗灰色シルトもしくは砂質シルトで、炭は含まない。上層との境がかなり硬く、本層の掘削はかなり困難であった。下層の上面でピットを検出した（Ｐ836～839）ことから、硬化面が本遺構の床面であったと考えることができる。

下層の堆積は本遺構の構築時に形成されたと考えられる。最終的に本遺構の上

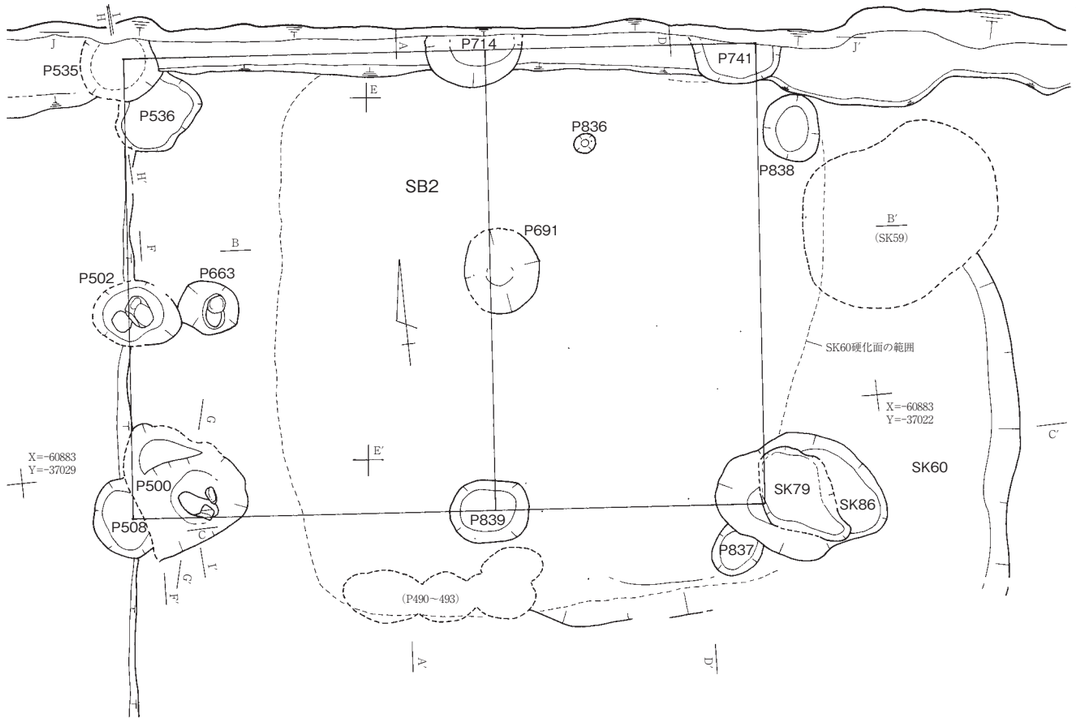

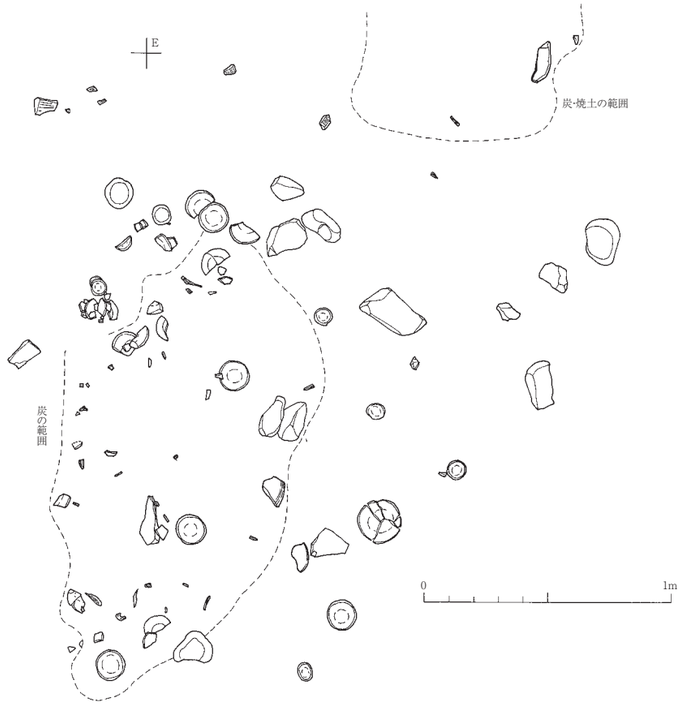

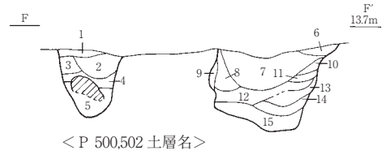

＜P 500,502 土層名＞

1　灰褐色シルト
2　灰褐色シルト　黄褐色シルトブロック混じる
3　暗灰色シルト
4　灰色砂質シルト
5　暗灰色シルト
6　暗灰褐色シルト
7　灰茶色シルトと暗灰褐色シルトの混合層
8　灰色シルト　暗灰色、黄色粘質シルトブロック混じる
9　灰色砂質シルト
10　暗褐色シルト
11　黒灰色シルト　黄色粘土ブロック混じる
12　灰色シルト　灰色粘土ブロック混じる
13　青灰色砂質土
14　暗灰色粘砂　灰色粘土ブロック混じる
15　暗灰色粘質土
1～5：P 502　6～15：P 500

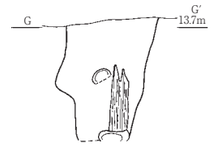

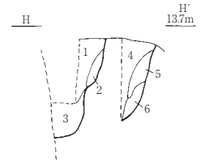

＜P 535,536 土層名＞

1　暗灰色粘質土
　黄色粘質土混じる
2　暗灰色砂質シルト
3　観察なし
4　暗灰色シルト
　黄色シルトブロック混じる
5　灰色砂質シルト
6　暗青灰色シルト
　やや粘質
1～3：P 535
4～6：P 536

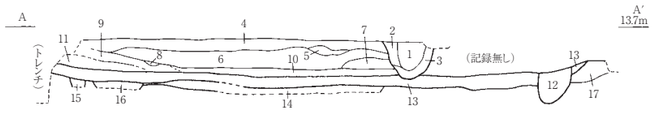

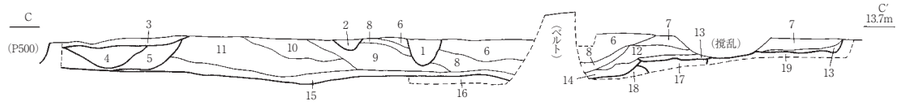

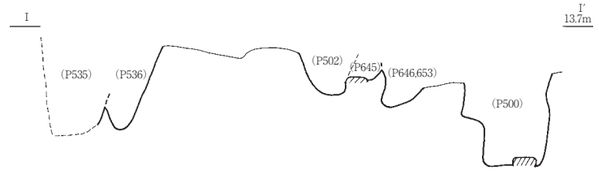

＜SK 60 土層名＞

1　褐灰色シルト　しまる　炭混じる
2　灰褐色シルト　しまる
3　暗灰色シルト　しまる
4　茶褐色シルト　しまる
5　茶色シルト　しまる
6　茶灰色シルト　しまる
7　灰茶色シルト　しまる
8　観察なし
9　暗灰色シルト　黄褐色シルトブロック混じる　炭、遺物多量に混じる
10　灰色シルト　炭、遺物多量に混じる
11　暗灰色シルト　黄褐色シルトブロック混じる
12　暗灰色シルト　黄褐色シルトブロック混じる
13　暗灰色砂質シルト　しまる　上面が硬化しその下に鉄分堆積
14　暗灰色砂質シルト
15　灰色砂質シルト
16　暗灰色砂質シルト　焼土混じる
17　灰褐色シルト
1～3：P 584　4～11：SK 60 上層　12：P 730
13：SK 60 下層　17：v 層

＜SK 60 土層名＞

1　暗褐色シルト　しまり強い　焼土、炭多量に混じる
2　灰褐色シルト　炭混じる
3　茶褐色シルト　しまる
4　暗灰褐色シルト　しまる
5　暗褐色シルト　炭混じる
6　暗灰褐色シルト　しまる　焼土、炭多量に混じる
7　灰褐色シルト　しまる　炭混じる
8　黄灰色シルト　しまる
9　暗褐色シルト　しまる　炭、焼土混じる
10　褐色シルト　しまる
11　茶褐色シルト　しまる
12　暗灰色シルト　黄褐色粘質土ブロック混じる
13　暗灰色シルト　黄色シルト混じる
14　暗灰色粘質シルト　黄褐色粘質土ブロック混じる
15　灰褐色シルト　しまる　炭、焼土多量に混じる
16　暗灰色砂質シルト　上面に鉄分堆積
17　暗灰褐色シルト
18　灰黄色粘質土
19　褐色シルト
1：P 596　2：P 597　3：SX 7　4：SD 21
5：SK 58　6～15：SK 60 上層　16：SK 60 下層
17：SK 79　18：SK 86？　19：v 層？

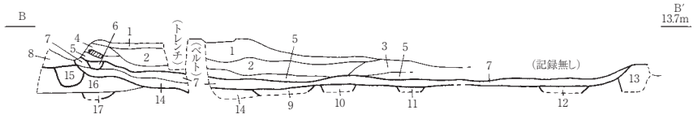

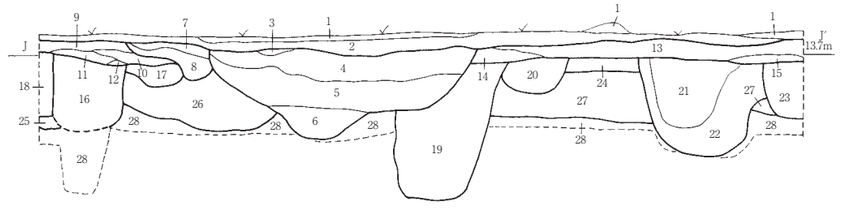

＜SK 60 土層名＞

1　茶褐色シルト　A－A′の4と同じ
2　灰茶色シルト　A－A′の6と同じ
3　暗灰色シルト　褐色シルト混じる
4　暗灰褐色シルト
5　暗灰色シルト　褐色シルト混じる　A－A′の9,10と同じ
6　暗灰色シルト　ビット状
7　暗灰色シルト　上面が硬化する　A－A′の13と同じ
8　暗灰褐色シルト
9　暗灰色シルト
10　灰褐色シルト
11　暗灰色シルト　黄褐色砂質土混じる
12　暗灰色シルト
13　灰褐色シルト
14　暗灰色砂質シルト
15　暗灰色シルト
16　灰褐色シルト　暗灰色シルト混じる
17　暗灰色砂質シルト
1～5：SK 60 上層　6：遺構
7：SK 60 下層　8～14：遺構
15：P 716　16：v 層

＜SK 60 土層名＞

1　茶褐色シルト　炭、焼土多量に含む
2　暗灰褐色シルト　炭、焼土多量に含む
3　灰褐色シルト　炭、焼土多量に含む
4　灰茶色シルト　炭、焼土多量に含む
5　暗灰色シルト　やや粘質　しまる　炭、焼土多量に含む
6　灰褐色シルト
7　暗灰黄色シルト　しまる
8　暗灰色砂質シルト
9　茶褐色砂質シルト
1：焼土層　2～5：SK 60
6：SK 77
7：v 層　9：地山 or 下層遺構

＜P 714 他ピット周辺土層名＞

1　褐色シルト　しまりなし
2　茶褐色シルト
3　暗灰色シルト　炭少し混じる
4　灰褐色シルト
5　灰褐色シルト　4より鉄分多量に混じる
6　暗青灰色粘質シルト
7　灰褐色シルト　炭混じる
8　灰色シルト　しまる
9　暗褐色シルト　しまる　焼土、炭少量混じる
10　褐灰色シルト
11　暗褐灰色シルト
12　褐色シルト　黄褐色シルト混じる
13　暗褐色シルト　焼土、炭混じる
14　褐色シルト　しまる　焼土、炭混じる
15　茶褐色シルト　灰色シルト混じる　焼土、炭混じる
16　暗灰色シルト　黄褐色シルトブロック混じる
17　暗灰色シルト
18　暗灰褐色シルト　しまる
19　暗灰色粘質シルト　下方やや砂質強くなる
20　暗灰褐色シルト　炭混じる
21　褐色シルト　灰色シルト混じる　焼土、炭多量に混じる
22　暗灰色シルト　黄色シルトブロック混じる
23　暗灰褐色シルト
24　暗褐灰色シルト
25　暗灰褐色シルト　しまる
26　暗灰色シルト
27　茶褐色シルト　黄色砂質土少量混じる
28　灰色砂
13～15：焼土、炭層　16：P 535　18：P 834
19：P 714　22：P 741　25：遺構 or v 層
27：1 回目盛り土
28：地山

0　1m

第 58 図　SK60,SB2 実測図

部構造が火事で焼失し、上層の堆積が形成されたと考えることができる。また、Ａ３区東半で確認したⅲ層（焼土層）除去後に本遺構を検出したが、埋土上層とⅲ層の区別はかなり困難であったことから、ⅲ層形成と本遺構の上層の形成は同時期であった可能性も考えられる。

553 ～ 556は下層から出土した遺物である。553は焼塩土器で美濃式２類である。554 ～ 556は土師器皿で、554と555はＭ１類、556はＢ１類である。

557 ～ 574は上層から出土した遺物である。557は東濃型山茶碗の皿（脇之島３号窯式）、558は中国製白磁碗である。559 ～ 564は古瀬戸期の瀬戸美濃産陶器で、559は後Ⅲ期の縁釉小皿、560は同じく後Ⅲ期の卸目付大皿、561は後Ⅳ期古段階の擂鉢、562は後Ⅳ期の蓋である。563は後Ⅳ期新段階の天目茶碗で、高台内に「□（くにがまえか）」の朱が付く。564は同じく後Ⅳ期新段階の擂鉢である。565 ～ 571は土師器皿である。565はＡ１類である。566はＢ１類、567と568はＢ２－ａ類、569はＢ２－ｂ類、570と571はＣ１類である。572 ～ 574は丸瓦で、外面にタタキ調整が施され、内面に布目圧痕があり、コビキＡが認められる。

以上のことから、本遺構は19 ～ 20期に構築され、最終的に24期に廃絶したと考えることができる。また後述するＳＫ79、86、Ｐ500、502、535、536、714、741の柱穴列を伴う可能性がある。

掘立柱建物ＳＢ２（ＳＫ79、86、Ｐ500、502、535、536、714、741）（第58図、第76図）

Ａ３区東部に位置し、ｖ層上面で確認した。

ＳＫ79、86はＳＫ60の南東隅に位置し、ＳＫ60の床面で確認した。平面形はともに不整形を呈し、ＳＫ86は深さ0.31ｍを測る。ＳＫ79は、ＳＫ86の埋土の一部になる可能性がある。

Ｐ500、502、535、536はＳＫ60の西側に位置する。Ｐ500は、西側を撹乱で削平されているため、平面形は不明である。深さは1.0ｍを測り、底部に円礫が置かれ、その上に一辺11.6cmの角材が立った状態で出土した。柱と考えられ、材質はクリである。埋土はシルトが主で、掘削途中、角材に接して円礫が１点出土したが、柱を固定するためのものである可能性がある。Ｐ502は、平面形は不整形を呈し、深さは0.55ｍを測る。埋土の途中で30cm大の円礫が２点出土した。Ｐ535は平面形は不明で、Ｐ536を切る。埋土は粘質土が主で、深さについては、掘りすぎてしまったため不明だが、調査区北壁などの復元から、0.80ｍはあったと思われる。Ｐ536は平面形は不明で、Ｐ535に切られる。埋土はシルトが主で、深さは0.69ｍを測る。Ｐ502、535、536については、柱の存在を示す堆積などは確認できなかった。

Ｐ714、741はＳＫ60の北側に位置する。おそらくＳＫ60を切っていたと考えられるが、調査区北壁沿いに設定したトレンチで削平してしまったため、詳細な検討はできなかった。Ｐ714は北側が調査区外であるため、平面形は不明である。深さは1.12ｍを測り、埋

土は暗灰色粘質シルトである。Ｐ741も北側が調査区外であるため、平面形は不明である。深さは0.79ｍを測り、埋土は暗灰色シルトである。両者ともに柱の存在を示す堆積などは確認できなかった。

ここで記述した遺構と前述したＰ836 ～ 839は、配置や深さなどから考え、ＳＫ60に伴う掘立柱建物の柱穴であった可能性が考えられる。

575はＳＫ86出土の瀬戸美濃産陶器で、古瀬戸後Ⅳ期古段階の天目茶碗である。

576と577はＰ500出土遺物で、576は土師器の羽釜、577は前述の柱材である。

578 ～ 580はＰ714出土遺物で、578と579は古瀬戸期の瀬戸美濃産陶器で、578は後Ⅳ期古段階の平碗で二次被熱している。579は後Ⅳ期新段階の天目茶碗である。580は土師器皿Ｍ３類である。

ここで記述した遺構の出土遺物には、山茶碗、Ｍ類、Ｂ類、Ｃ類の土師器皿などがあり、ＳＫ60の様相と似ている。

以上のことから、これらの遺構をＶ期（20 ～ 23期）に比定した。

ＳＫ65（第59図、第77図）

Ａ３区東部に位置し、ｖ層上面で確認した。ＳＫ78を切る。平面形は不整楕円形を呈し、底部に平らな面はない。埋土はシルトが主で、炭を含む。

581は畿内系須恵器の甕、582は美濃須衛窯須恵器の蓋である。583と584は瀬戸美濃産陶器で、ともに古瀬戸後Ⅳ期古段階の平碗である。585は土師器皿Ｃ１類、586は砥石である。

本遺構は22 ～ 23期に比定した。

ＳＫ87（第59図）

Ａ３区東部に位置し、地山上面で確認した。平面形は不整長方形を呈し、底部は平らである。

出土遺物には、山茶碗、土師器皿のＭ類、Ｂ類、Ｃ類などがあり、Ｂ２－ｂ類とＣ１類が一定量あることが注目できる。図示できるものはなかった。

以上のことから、本遺構を22 ～ 23期に比定した。また、ｖ層上面から本遺構が掘り込まれていた可能性も考えられる。

ＳＫ77（第59図、第76図）

Ａ３区東部に位置し、ｖ層上面で確認した。ＳＫ60、Ｐ544、545に切られる。平面形は不整楕円形を呈し、底部はやや平らである。

587と588は土師器皿Ｍ３類である。このほかの出土遺物には、土師器、須恵器、山茶碗などがあり、Ｍ類の土師器皿がかなり多いことが目立つ。その他Ｂ類やＣ１類の土師器皿も少量ある。

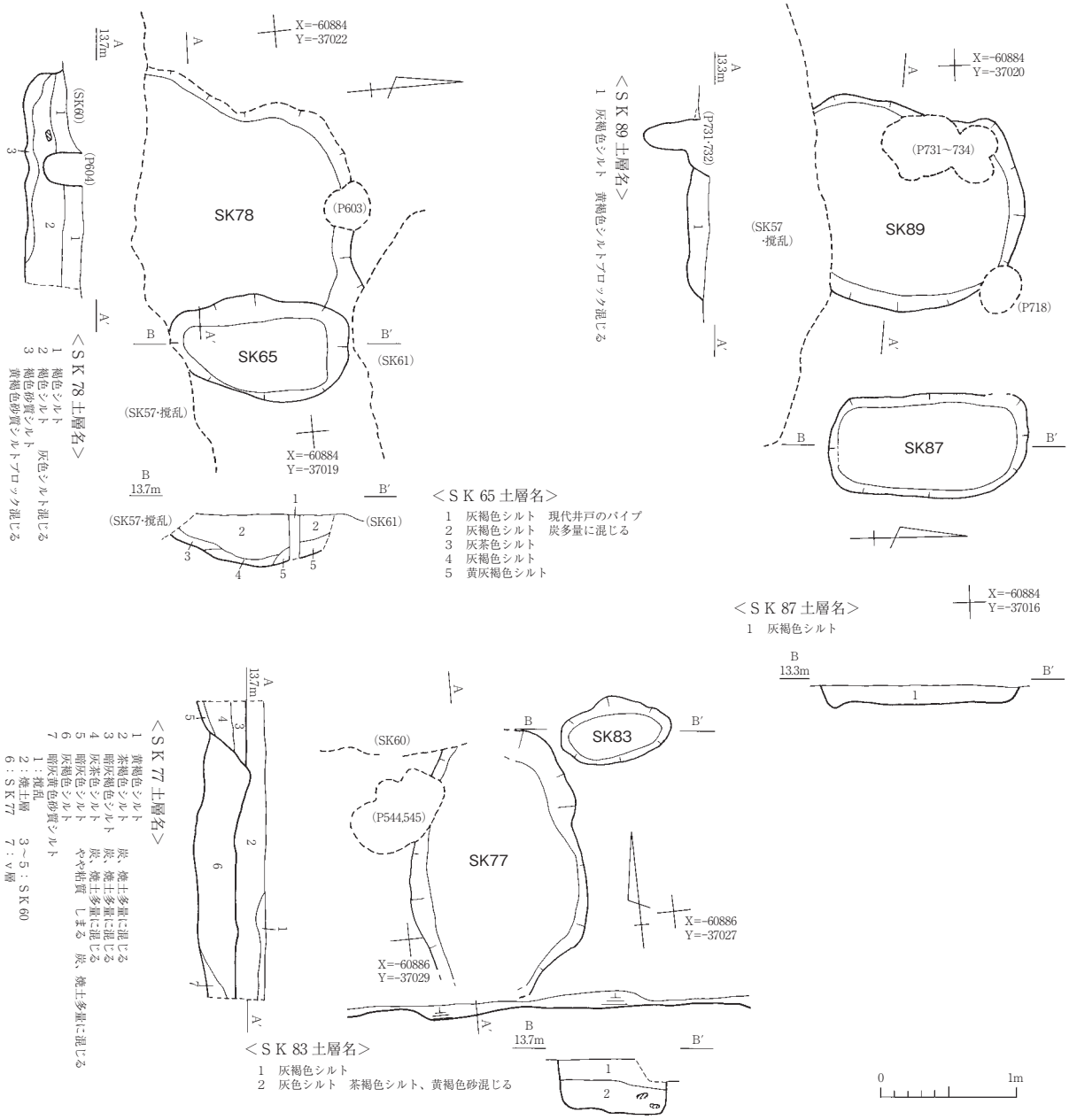

第 59 図　SK65,78,87,89,77,83 実測図

以上のことから、本遺構をⅤ期（20 ～ 23期か）に比定した。

ＳＫ78（第59図、第76図）

Ａ３区東部に位置し、ｖ層上面で確認した。ＳＫ60、61、65などに切られる。平面形は不整形を呈し、底部はやや平らである。

589は土師器の宇田型甕を模倣して製作されたもので、口縁部外面に横ナデ調整、体部外面にハケ調整が施される。590は灰釉陶器の椀で内面底部に使用痕が認められる。591は土師器皿Ｍ２類である。出土遺物の様相は、ＳＫ77と似ている。

以上のことから、本遺構をⅤ期（20 ～ 23期か）に比定した。

ＳＫ83（第59図）

Ａ３区東部に位置し、ｖ層上面で確認した。ＳＫ60を切る。平面形は不整楕円形を呈し、底部には平らな面がある。

出土遺物には、土師器、須恵器、灰釉陶器、山茶碗、M類の土師器皿などがあり、様相はＳＫ77に若干似ている。図示できるものはなかった。

本遺構はⅤ期（20 ～ 23期か）と推測される。

Ⅴ期のピットから出土した遺物（第77・78図）

592と593はＰ145出土遺物で、592は猿投産と思われる山茶碗でピット内から逆位で出土した。593は土師器皿Ｍ１類である。594はＰ204出土の土師器皿Ｂ１類である。595はＰ219出土の土師器皿Ｍ１類で、ピット内から正位で出土した。596はＰ258出土の砥石である。597と598はＰ264から出土した遺物で、597は６型式の尾張型山茶碗、598は土師器皿Ｍ１類である。599と600はＰ316出土遺物で、599は中国製白磁碗、600は土師器皿Ｍ３類である。601と602はＰ414出土遺物で、601は土師器の清郷型鍋、602は土師器皿Ｍ２類である。603 ～ 605はＰ472出土遺物で、603と604は土師器皿Ｍ２類、605は瓦器の羽釜である。606 ～ 608はＰ510出土の土師器皿で、606はＭ１類、607はＭ２類、608はＭ３類である。608 ～ 611は土師器皿Ｍ３類で、609はＰ516、610はＰ519、611はＰ545から出土した。Ｐ519のものはコースター状を呈する。612はＰ680出土の尾張型山茶碗の片口鉢である。613はＰ686出土の土師器皿Ｍ１類である。614 ～ 616はＰ691出土の古瀬戸後Ⅳ期古段階の瀬戸美濃産陶器で、614は平碗、615は直縁大皿、616は擂鉢である。617はＰ712出土の古瀬戸後Ⅲ期の縁釉小皿で、口縁部の釉は鉄釉である。618はＰ713出土の土師器皿Ｍ２類である。

Ａ３区ｖ層（別添図６、第78図）

Ａ３区の東半分で確認した。地山上に堆積し、第２遺構検出面の基盤層である。範囲について、西側は緩やかな斜面を確認でき、さらにⅳ層（２回目の盛土層）を確認したことから、ｖ層の西端と考えられる。東側については、Ａ３区の東端には撹乱があったため確認できず、さらに東側のＡ２区、Ａ１区でも確認できなかったため、範囲は不明である。北側と南側については調査区外であるため不明である。茶褐色や暗灰色のシルトを主とした堆積で、厚さは0.4 ～ 0.5ｍを測る。やや均質な堆積であることから、人工的な盛土（整地層）か自然堆積かは判断できなかった。ｖ層上面では、ＳＫ60など多くの遺構を確認している。

619は土師器の甕で、頸～体部に縦ハケ調整が施される。620と621は土師器の平底甕Ｂ３類である。622 ～ 628は美濃須衛窯須恵器で、622と623は無台杯で、ともに内面底部に使用痕が認められる。623はやや離れた位置から出土した２点が接合した。624は有台杯、625は有台杯と思われ、外面底部には手持ちヘラケズリの痕跡が認められる。626は有台盤、

627は黒笹90号窯式併行の椀、628は壺と思われる。629は灰釉陶器の皿である。630と631は瀬戸美濃産陶器で、630は古瀬戸後Ⅳ期古段階の折縁深皿、631は大窯第１～２段階の稜皿と思われる。632～634は土師器皿で、632はＭ１類、633と634はＣ１類である。635は碁石（黒）である。636～638は丸瓦で、内面には布目圧痕があり、636の外面にはタタキ調整が認められる。

出土遺物の様相は、土師器が突出し、次いで須恵器が多い。灰釉陶器、山茶碗、Ｍ類、Ｂ類、Ｃ類の土師器皿はほぼ同量である。ｖ層をそれぞれ掘り下げる際に出土した遺物には、検出できなかった遺構から出土したものが混入している可能性が十分考えられる。地山上面ではⅢ期の遺構を多く確認し、またｖ層上面ではＶ期以降の遺構を確認したことから、本層の堆積はⅢ～Ⅴ期と考えられる。

第６節　Ⅵ期の遺構と遺物

ＳＤ７東（第60図、第78・79図）

Ａ１区中央部に位置し、地山上面で確認した。調査開始時に、調査区北辺に沿って掘削した土層確認のためのトレンチにより、遺構の大半を掘削してしまったため、詳細な検討ができなかった。プランは東西方向に軸がある。西側で北に曲がるコーナー部分を確認し、南北方向の部分をＳＤ32とした。コーナー部分から東に9.5ｍで掘り方が立ち上がるラインを確認しているが、ＳＤ７西の軸を考えると、これがコーナー部分か、単に調査区外になる部分であるかの判断は難しい。断面形は逆台形を呈する。北壁で確認した深さは0.7ｍを測る。埋土は上方が粘質シルト、下方は粘質土が主である。

639は常滑産の甕である。640と641は大窯期の瀬戸美濃産陶器で、640は第１段階の擂鉢、641は第２段階の天目茶碗で、加工円盤である。642～645は土師器皿で、642と643はＢ２－ｃ類、644と645はＣ２類で、644は内外面に付着物が認められるが、分析でも成分は確定できなかった。646はカツラを使用した漆器椀で、漆の構造は、内外面とも柿渋に木炭粉を混和した炭粉渋下地を塗り、外面は透明漆を１層、内面は透明漆１層の上に赤色漆を１層塗り、朱で文様が描かれている。647は鉄製品で、釘と思われる。

648と649は下層出土の大窯期の瀬戸美濃産陶器で、648は天目茶碗、649は灯明皿で、ともに第１段階である。

650と651は上層出土の中国製磁器で、650は青磁碗、651は染付皿である。

また図示した遺物の他に、草鞋と思われる編み物も出土している。

本遺構の時期は24期に比定した。

ＳＤ７西、30、31（第61図、第79図）

Ａ１区中央部から西部に位置し、地山上面で確認した。ＳＤ７西のプランの東西両側で、

溝が北に曲がる部分を確認し、西側の溝をＳＤ30、東側をＳＤ31とした。ＳＤ30は、調査開始時に掘削した土層確認用の深掘りで破壊してしまい、またＳＤ31はほとんどが調査区外であるため、これらについては詳細な検討ができなかった。

ＳＤ７西は東西方向に軸があり、若干南に振る。断面形は逆台形を呈し、深さは0.77ｍを測る。埋土は上層（Ｂ－Ｂ’の２～６層、Ｃ－Ｃ’の３～５層）はシルトが主で、炭を含む部分がある。下層（Ｂ－Ｂ’の７～８層、Ｃ－Ｃ’の６～８層）は砂質土、粘土、粘砂が主である。

ＳＤ30の断面形は緩いＶ字形を呈し、深さは0.62ｍを測る。埋土は、暗灰色粘質シルトである。ＳＤ31の断面形は不明で、深さは0.50ｍを測る。ＳＤ30とＳＤ31の間の距離は、17ｍ前後である。

652 ～ 657はＳＤ７西から出土した遺物である。652は常滑産の甕、653は中国製白磁皿、654は古瀬戸後Ⅳ期新段階の擂鉢である。655と656は土師器皿で、655はＡ１類、656はＣ２類である。657はトチノキを使用した漆器椀で、漆の構造は、内外面ともに柿渋に木炭粉を混和した炭粉渋下地を塗り、外面は透明漆を１層塗る。

658 ～ 667はＳＤ７西下層から出土した遺物で、658は常滑産の甕である。659 ～ 661は中国製磁器で、659は白磁四耳壺、660は白磁皿、661は染付皿である。662 ～ 664は瀬戸美濃産陶器で、662は古瀬戸後Ⅲ期の耳付鍋、663と664は大窯第１段階のもので、663は端反皿で二次被熱しており、664は筒形香炉である。665と666は土師器皿Ｃ２類で、667は瓦器の火鉢で、口縁部外面に四升桝文のスタンプがある。

668 ～ 684はＳＤ７西上層から出土した遺物で、668は常滑産の広口壺である。669 ～ 672は中国製磁器で、669は青磁碗で二次被熱しており、670は青磁盤、671は白磁皿、672は染付皿である。673は朝鮮陶器（李朝時代）の瓶で、内外面に雑釉が施される。674 ～ 676は瀬戸美濃産陶器で、674は古瀬戸後Ⅳ期古段階の平碗、675は古瀬戸後Ⅳ期新段階の天目茶碗、676は大窯第１段階の天目茶碗である。677 ～ 682は土師器皿である。677と678はＢ２－ａ類で、677は口縁部にタールが付着する。679 ～ 681はＢ２－ｃ類で、679は口縁部にタールが付着する。682はＢ２－ｃ類と思われる。683は瓦器で、684は土製品の灯心おさえである。

ＳＤ30の出土遺物は、山茶碗、常滑産陶器、土師器皿Ｂ２－ｂ類やＣ２類があり、ＳＤ７西と様相が似ている。ＳＤ31の出土遺物は、瀬戸美濃産陶器、土師器皿Ｂ１類、Ｂ２－ｂ類やＣ２類があるが、図示できるものはなかった。

以上のことから、これらの遺構を24期に比定した。

ＳＤ９（第62図、第79図）

Ａ１区中央部に位置し、地山上面で確認した。Ｐ211に切られ、Ｐ216などを切る。南北方向に軸があり、若干東に振る。断面形はかなり緩いＶ字形を呈し、深さは0.13ｍと浅い。

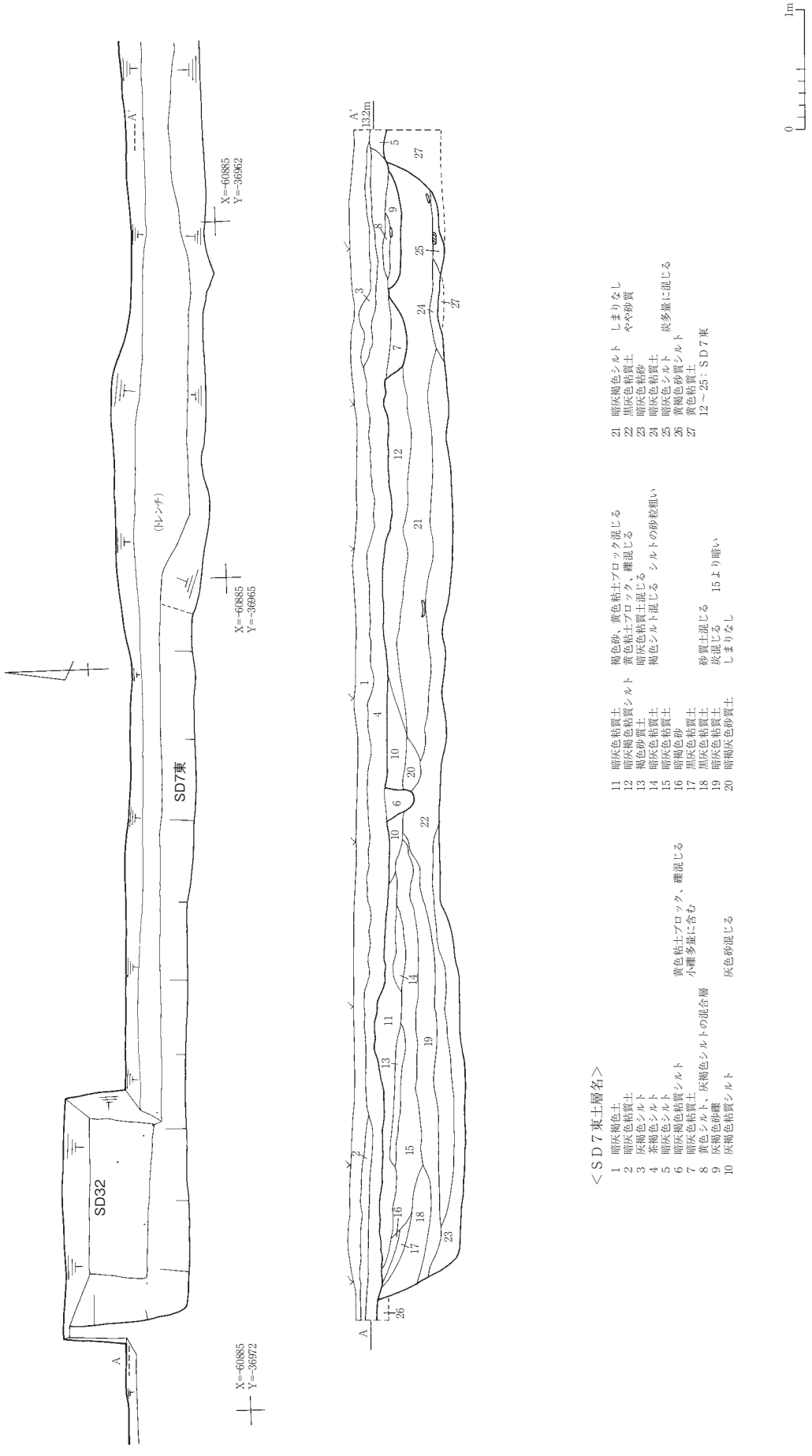

第 60 図　SD7 東,32 実測図

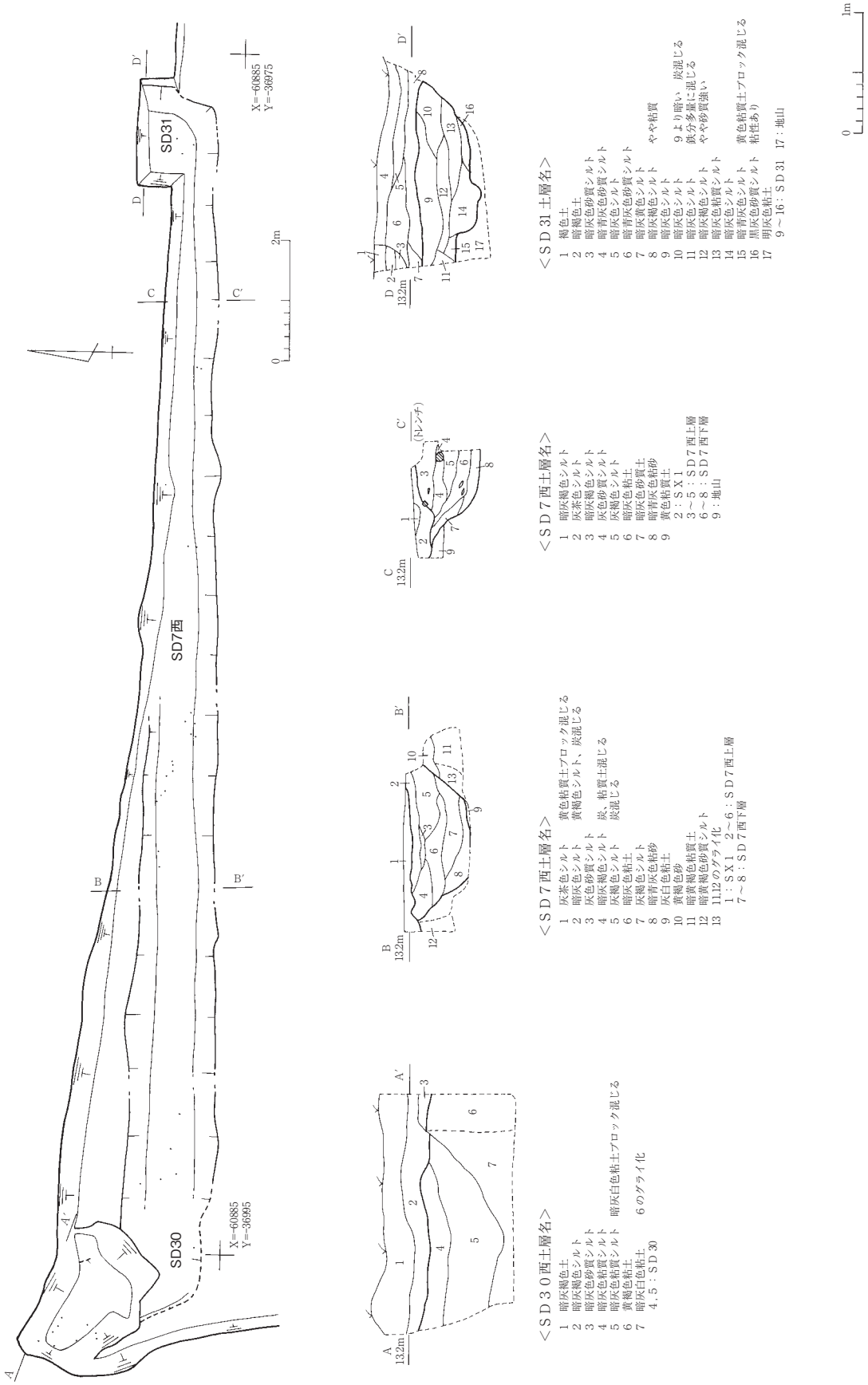

第 61 図　SD7 西 ,30,31 実測図

埋土は黒灰色粘質シルトである。ＳＤ７東との関係については、トレンチで検討できず、北壁の精査でも判断できなかった。

685と686は古瀬戸期の瀬戸美濃産陶器で、685は後Ⅳ期古段階の耳付鍋、686は後Ⅳ期新段階の擂鉢である。687と688は土師器皿で、687はＢ２－ｂ類、688はＣ２類で内面に煤が付着する。

本遺構は24期に比定した。

ＳＤ15（別添図５、第79図）

Ａ１区西部に位置し、地山上面で確認した。ＳＤ８、14に切られる。軸はＳＤ７西と同じである。撹乱により南側のラインが削平されているため、断面形は不明である。深さは0.40ｍを測る。

689は美濃須衛窯須恵器の薬壺の蓋である。９世紀前葉のものである。その他の出土遺物は、東濃型山茶碗、瀬戸美濃産陶器、土師器皿などがあり、図示した遺物は遺構の時期を示すものではない。本遺構は24期に比定した。

ＳＤ23（第62図、第79図）

Ａ３区中央部に位置し、ＳＸ７の底部で確認した。ＳＫ58、60を切る。南北方向に軸があるが、全体に浅く、南側は閉じ、北側は徐々に浅くなってプランが検出できなくなる。ＳＫ60に伴う遺構の可能性も考えたが判断できなかった。断面形は緩いＶ字形を呈する。

690は瀬戸美濃産陶器で、古瀬戸後Ⅳ期新段階の縁釉小皿である。691は土師器皿Ｃ２類である。このほか、山茶碗、土師器皿Ｂ類などが出土している。

本遺構は24期に比定した。

ＳＥ１（第63図、第80・81図）

Ａ１区中央部に位置し、地山上面で確認した。ＳＫ34などを切る。石組みの井戸で、11.90ｍ以下に石組みが残存しており、検出面から深さ約1.20ｍ分は破壊されていた。検出面から桶の下端までは2.50ｍである。検出段階の直径3.25ｍの掘り方は廃棄時のものである可能性が高く、また北側に確認された不整形の浅い落ち込みも同様と考えられる。井戸構築時の掘り方の確認については、調査の安全性を考慮し行わなかった。石組みは30cm大の円礫で円形に構築され、高さは0.80ｍ分が残存していた。石組みの内径は0.80ｍである。その下部には桶が正位に据えられ、底部は砂礫層に達していることから、水溜め用の桶であることがわかる。石組みの重量に耐えられなかったのか、側板の一部は破損していた。桶の高さは0.59ｍ、桶の内径は0.50ｍを測る。側板の厚さは１cmあり、底板の痕跡が確認できたことから、容器からの転用である。ＳＥ２から出土した桶の側板の下端に施された加工は見られない。側板の材質はサワラである。

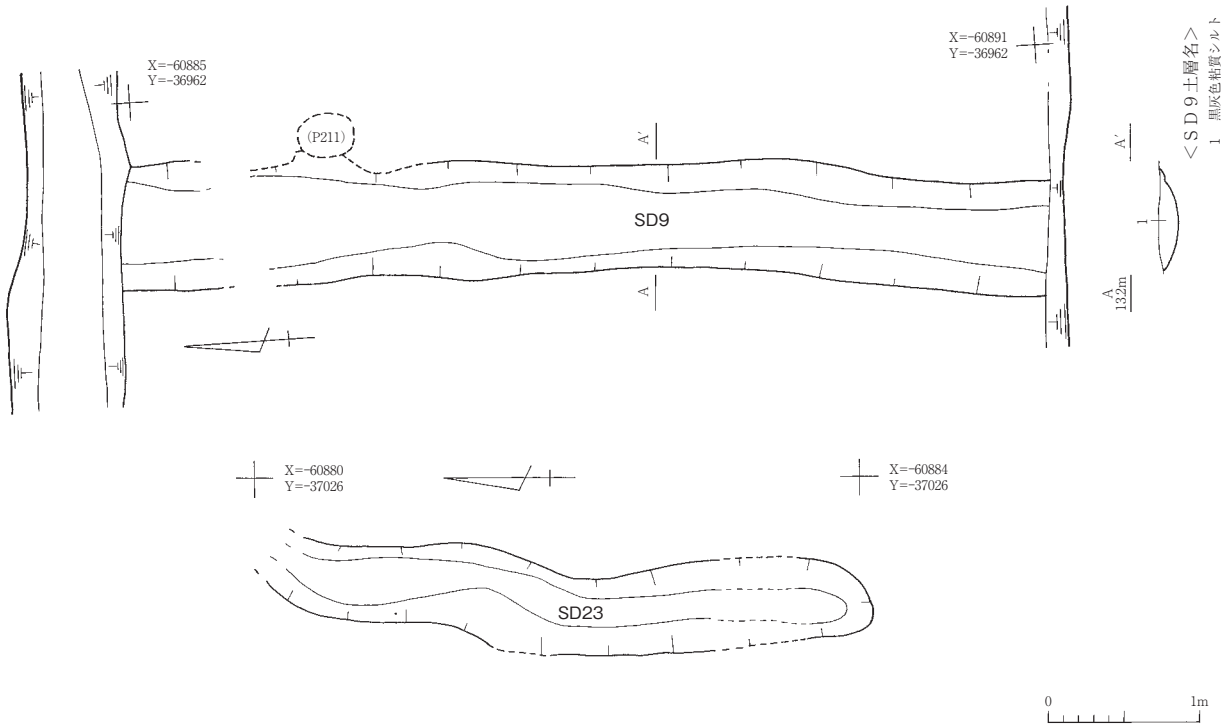

第 62 図　SD9,23 実測図

692と693は木製品で、曲物の底板である。692はヒノキ、693はコウヤマキを使用している。694と695は銅銭で、694は「元豊通寶」、695は「熙寧元寶」である。

696は井戸内から出土した鉄製の鎌である。

697 ～ 709は廃棄時の掘り込みから出土した遺物である。697は中国製白磁皿、698 ～ 701は大窯段階の瀬戸美濃産陶器である。698は第２段階の天目茶碗、699は第１～２段階の端反皿もしくは丸皿、700は第２段階の稜皿で二次被熱している。701は第２～３段階のもので、器種は不明である。702 ～ 707は土師器皿である。702はＡ２類、703と704はＢ２－ａ類、705はＢ２－ｂ類の小型品で、口縁部にタールが付着する。706はＣ２類、707はＤ１類である。708は土師器の内耳鍋で、外面に煤が付着する。709は登り窯期の瀬戸美濃産陶器で、第６小期の擂鉢である。

このほかの出土遺物で、土師器皿の様相は、Ｂ２－ｂ類が最も多く、Ｂ２－ａ類、Ｃ２類の順となる。またＢ１類も一定量ある。

以上のことから、本遺構の構築時期は23 ～ 24期、廃棄は25期であると考えられる。

ＳＫ３（別添図５、第81図）

Ａ１区中央部に位置し、地山上面で確認した。Ｐ152に切られ、ＳＤ６を切る。平面形は、南側が調査区外であるため不明である。深さは0.05ｍと浅い。

710は瀬戸美濃産陶器で、大窯第１段階の擂鉢である。このほかの出土遺物はＢ類やＣ２類の土師器皿が少量ある。

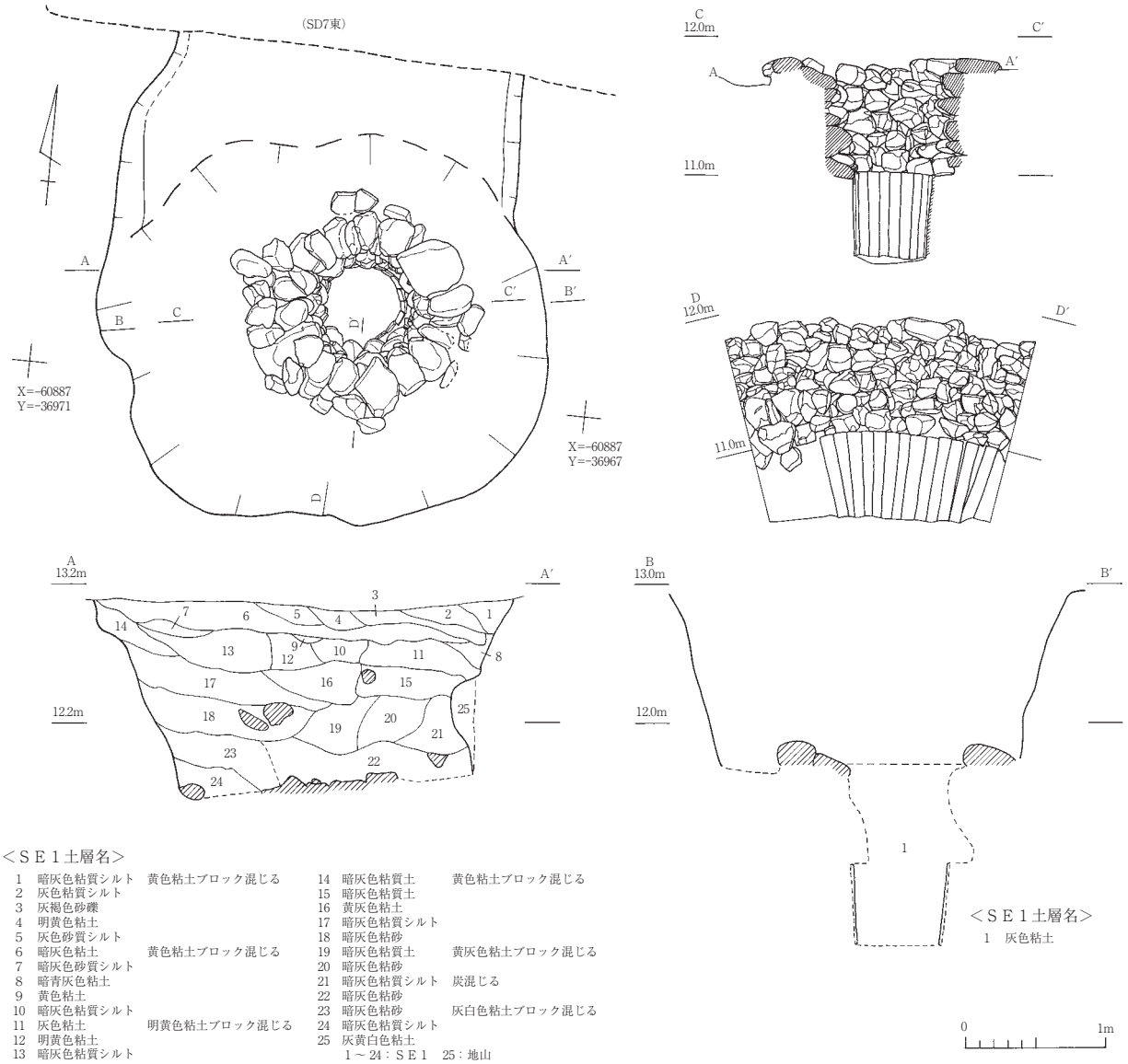

第 63 図　SE1 実測図

本遺構は24期に比定した。

ＳＫ８（第64図）

Ａ１区中央部に位置し、地山上面で確認した。Ｐ122、123に切られる。平面形は不整方形を呈する。

出土遺物には東濃型山茶碗、Ｂ類やＣ２類の土師器皿があるが、図示できるものはなかった。

本遺構は23 ～ 24期と考えられる。

ＳＫ９、21（第64図、第81図）

Ａ１区東部に位置し、地山上面で確認した。ＳＫ９はＳＫ21を切る。平面形はともに不

整形を呈し、埋土はともにシルトが主で、ＳＫ９には炭が混じる。

711と712はＳＫ９出土の土師器皿で、711はＢ１類、712はＢ２－ａ類で、共につくりが丁寧である。

これらの遺構は23 ～ 24期に比定した。

ＳＫ25（第53図）

Ａ１区東部に位置し、地山上面で確認した、ＳＤ17などを切る。平面形は南側が調査区外であるため不明である。底部にはやや平らな部分がある。埋土はシルトや粘質シルトなどで、炭が混じる部分がある。

出土遺物には、Ｂ類やＣ２類の土師器皿があるが、図示できるものはなかった。

本遺構は23 ～ 24期に比定した。

ＳＫ52（第65図）

Ａ３区中央部に位置し、ⅲ層上面で確認した。平面形は不整形を呈し、底部はやや平らである。

出土遺物は少量であるが、尾張型山茶碗、瀬戸美濃産陶器、土師器皿のＢ２－ｂ類、Ｃ２類などがあることから、本遺構を24期に比定した。

本遺構周辺にあるＳＫ53、54、Ｐ410なども同時期と考えているが、24期の遺物はやはり少量である。ⅲ層上面で確認した遺構ＳＤ21、ＳＫ51、57、ＳＸ６などは26期（近世以降）に比定できることから、本遺構を含めたⅲ層上面から掘り込まれる遺構は26期である可能性も考えられる。

ＳＫ58（第65図、第81図）

Ａ３区中央部に位置し、ⅴ層上面で確認した。ＳＤ23、Ｐ500などに切られ、ＳＫ60を切る。平面形は不明で、底部はやや平らである。埋土は、シルトや砂質シルトが主で、焼土塊や炭を多量に含む。本遺構の底部でＰ558、559を確認したが、本遺構に伴うものであるかは不明である。

713と714は土師器皿で、713はＭ１類、714はＭ３類である。出土遺物には山茶碗、Ｍ類、Ｂ類、Ｃ２類の土師器皿などがある。

ＳＫ60との切り合い関係から、本遺構を24期に比定した。

ＳＫ59（第65図）

Ａ３区中央部に位置し、ⅴ層上面で確認した。Ｐ522 ～ 524に切られ、ＳＫ60、64を切る。平面形は不整楕円形を呈する。埋土は暗灰褐色シルトで、焼土塊と炭を含む。底部は平らである。

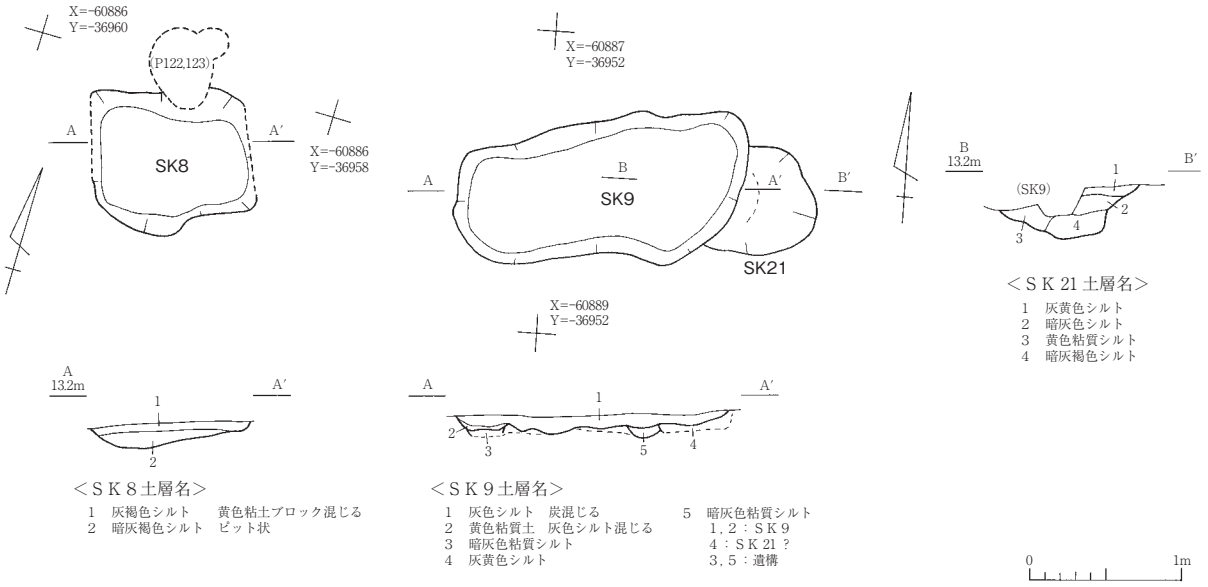

第 64 図　SK8,9,21 実測図

出土遺物には、山茶碗、土師器皿Ｍ類、Ｂ類、Ｃ２類の土師器皿があるが、図示できるものはなかった。

以上のこととＳＫ60との切り合い関係から、本遺構を24期に比定した。

ＳＫ61（第66図、第81図）

Ａ３区東部に位置し、ｖ層上面で確認した。Ｐ560、561などに切られる。平面形は不整形を呈し、底部はやや平らである。

715は中国製青磁碗で、外面に沈線が施される。このほか出土遺物には、山茶碗、土師器皿のＭ類、Ｂ類、Ｃ２類などがある。

本遺構は24期に比定した。

ＳＫ63（第66図、第81図）

Ａ３区東部に位置し、ｖ層上面で確認した。平面形は不整楕円形を呈する。

716は土師器皿Ｃ１類である。出土遺物には山茶碗、土師器皿のＭ類、Ｂ類、Ｃ２類などがある。

本遺構は23 ～ 24期に比定した。

ＳＫ89（第59図、第81図）

Ａ３区東部に位置し、地山上面で確認した。Ｐ718、720、731 ～ 734、833に切られる。平面形は不整形を呈し、底部はやや平らである。

717は美濃須衛窯須恵器の有台盤で、外面底部に回転ヘラケズリ痕が認められる。出土遺物には他に尾張型山茶碗、土師器皿のＭ類、Ｂ類、Ｃ２類などがある。

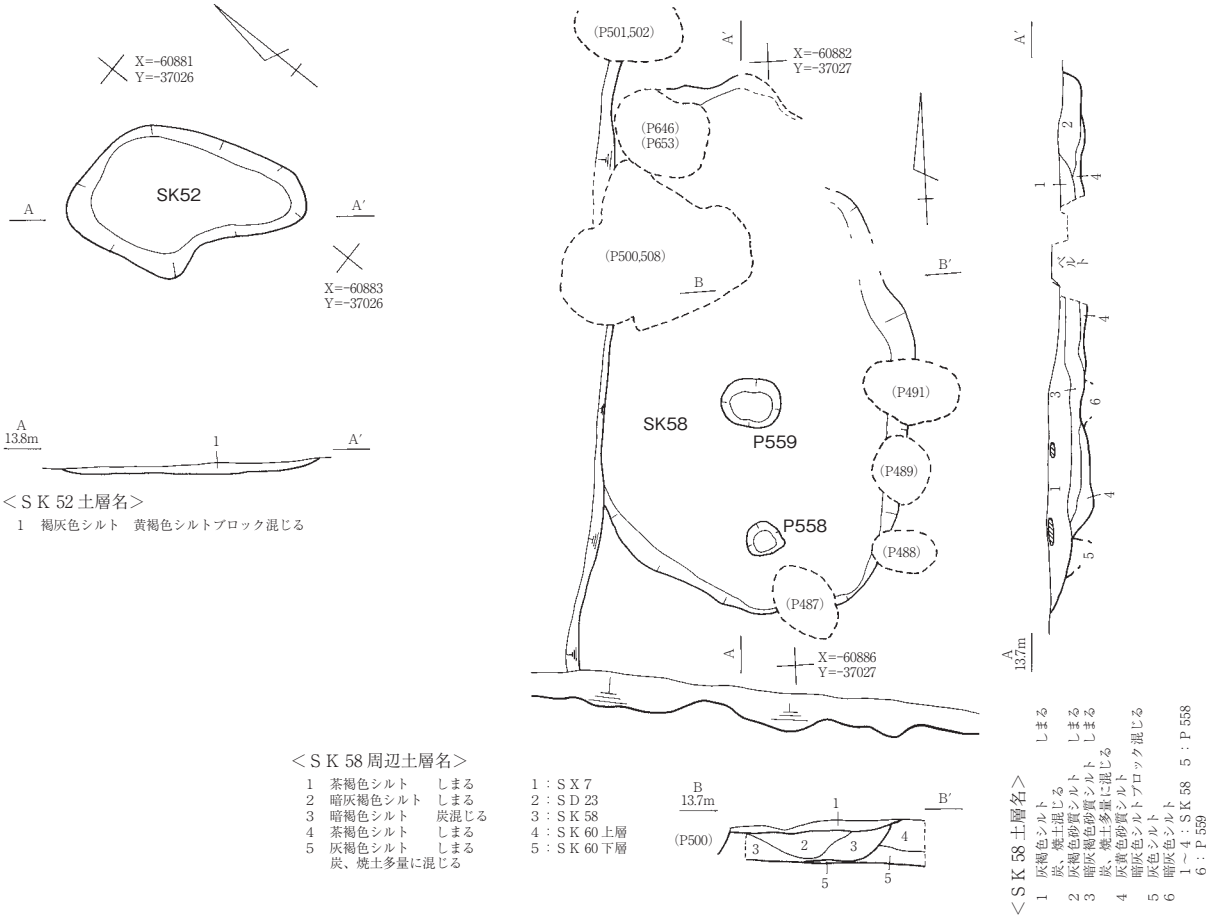

第 65 図　SK52,58,59,64,66 実測図

本遺構は23 ～ 24期と推測される。また、ｖ層上面から本遺構が掘り込まれていた可能性も考えられる。

ＳＸ３（第66図）

Ａ１区中央部に位置し、地山上面で確認した。ＳＤ11を切る。平面形は不整形を呈し、底部は平らである。埋土は灰色シルトで、一部に炭が混じる部分がある。土坑状であるが、性格は判断できなかった。

出土遺物は、山茶碗、土師器皿Ｂ類やＣ類などがあるが、図示できるものはなかった。

本遺構は23 ～ 24期に比定した。

ＳＸ７（別添図６）

Ａ３区中央部に位置する。焼土塊と炭が分布する範囲として確認したもので、平面形は不整形である。ⅲ層（焼土層）と一連のものである可能性も考えられる。本遺構の底部でＳＤ23を確認した。

出土遺物は、山茶碗、土師器皿Ｂ類やＣ２類などがある。

本遺構は24期に比定した。

Ⅵ期のピットから出土した遺物（第81図）

718はＰ210出土の土師器皿Ｂ２－ａ類、719はＰ229出土の石鍋である。石材は不明。720はＰ424から出土した、古瀬戸後Ⅳ期古段階の天目茶碗で、加工円盤である。721はＰ549出土の東濃型山茶碗の皿である。722はＰ593出土の土鈴である。723はＰ731出土の土師器皿Ｂ１類である。724はＰ731、732出土の古瀬戸後Ⅳ期古段階の直縁大皿である。725はＰ733出土の古瀬戸後Ⅳ期古段階の直縁大皿で、二次被熱した可能性がある。726はＰ738出土の土師器皿で、加工円盤である。727はＰ755出土の土師器皿Ｂ１類で、内面底部にタールが付着する。

Ａ３区ⅳ層（別添図６、第81図）

Ａ３区中央部の北壁で確認した。堆積の範囲は、近現代の水田により削平されていたため確認できなかった。盛土状を呈し、東側はｖ層の西側斜面を覆う。西側は撹乱により削平されている。また、一部分だが本層がⅲ層に覆われている部分を確認した。土質はシルトが主だが、色や砂粒の違いなどで細かく分層でき、炭を含む部分も確認できた。

本層の性格は、ｖ層の範囲を西側に拡張するための人工的な盛土（整地層）と考えることができる。また別添図６について、Ａ３区西半のⅵ層上面の平面図と、Ａ３区東半のｖ層上面の平面図を一連の図としている。これは、Ａ３区西半においても、Ⅴ期以降の遺構を確認したことから、ⅳ層の西側の範囲を推測するための材料にならないかと考えた結果

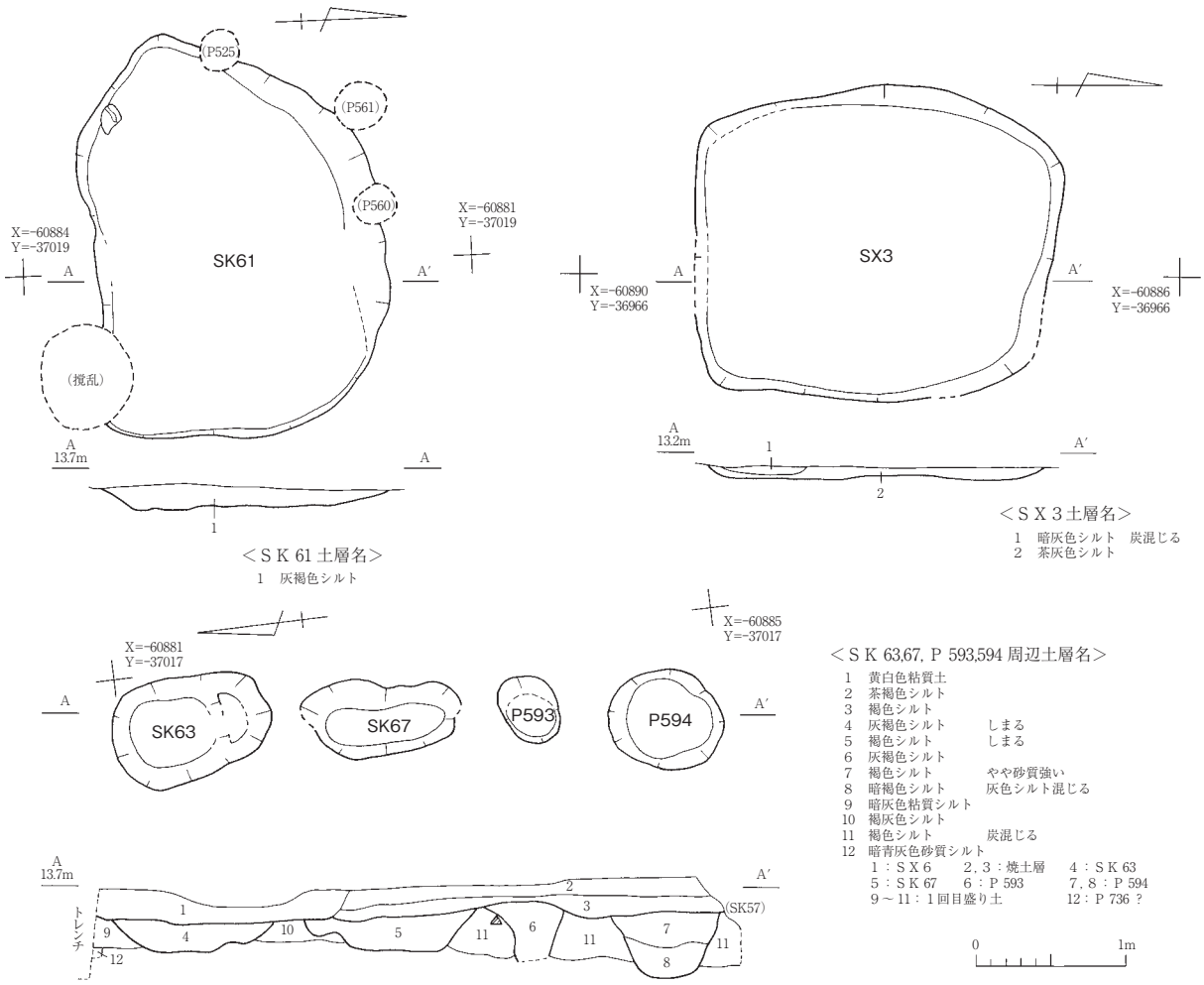

第 66 図　SK61,63,67,P593,594,SX3 実測図

である。

728はロクロ土師器である。椀形で、底部には輪高台が付く。729は土錘である。このほか出土遺物は、土師器、須恵器、灰釉陶器、山茶碗、土師器皿Ｍ類、Ｂ類、Ｃ類などがあるが、壁の精査時に出土したものであるため少量である。

以上のこととⅲ層とⅴ層の関係から、本層の形成時期をⅤ～Ⅵ期に比定する。

Ａ３区ⅲ層（第81図）

Ａ３区東半部で確認した。東の範囲は撹乱により削平されており、Ａ２区でも確認できなかった。西側も撹乱もしくは徐々に厚くなるⅱ層で削平されており確認できなかった。北側と南側は調査区外であるため不明である。Ⅴ層の上面に堆積し、北壁の精査において、Ⅳ層の上面に堆積することも確認できた。

本層は褐色もしくは暗褐色シルトの堆積で、炭と焼土塊を多量に含む焼土層である。ＳＫ60の説明でも記述したが、本層とＳＫ60の埋土の区別はかなり困難であったことから、本層の形成時にＳＫ60が埋まった可能性が考えられる。

730は猿投窯須恵器の甕である。731は中国製染付皿、732は古瀬戸後Ⅳ期新段階の擂鉢である。733は土師器皿Ｂ１類で、内面にタールが付着する。734は土錘である。

本層を掘り下げる際に出土した遺物には、検出できなかった遺構から出土したものが混入している可能性が十分考えられる。また、本層上面で構築された遺構は26期（近世以降）のものが多い（ＳＤ21、ＳＫ51、57、ＳＸ６など）が、24期に比定できる可能性がある遺構（ＳＫ52～54など）も若干ではあるが確認している。本層の形成は24期と推測される。

第７節　Ⅶ期の遺構と遺物

ＳＫ２（第67図、第81図）

Ａ１区中央部に位置し、地山上面で確認した。ＳＫ36などを切る。平面形は、南側が調査区外であるため不明である。断面形は緩いＶ字形を呈し、底部に平らな面はほとんどない。埋土は上半が砂質シルトやシルトで、下半が粘砂や粘土である。

735は常滑産の甕、736と737は瀬戸美濃産陶器で、736は古瀬戸後Ⅰ～Ⅱ期の平碗、737は大窯第２段階の徳利である。738は土師器皿Ｂ２－ｃ類、740はチャート製の打製石鏃である。

以上のことから、本遺構を25期に比定した。

ＳＫ５（第67図、第82・83図）

Ａ１区西部に位置し、地山上面で確認した。ＳＤ７西、ＳＤ30を切る。平面形は不整形で、掘り方も一定ではなく、所々にテラスがあり、底部にも平らな面はない。大量の出土遺物があることから、廃棄土坑であると考えられる。

以下に述べる出土遺物は、出土位置により上層、中層、下層の区別をしたが、Ａ－Ａ’もしくはＢ－Ｂ’セクションの注記とは対応させていない。

741と742は中国製磁器で、741は青磁碗、742は染付皿である。743と744は瀬戸美濃産陶器で、743は古瀬戸後Ⅳ期の瓶子、744は大窯第１段階の擂鉢である。745は土師器皿Ｂ２－ｃ類である。746はクリを使用した漆器椀で、内外面は黒地で外面には赤色（朱？）で文様が描かれている。747と748はヒノキを使用した曲物の底板である。749は銅製品の飾り金具と思われる。750と751は鉄製品で、750は不明、751は針状を呈する。752は砥石と思われ、使用面は４面である。

753～761は下層から出土した遺物である。753と754は中国製磁器で、753は白磁皿、754は染付皿で、二次被熱している。755と756は古瀬戸後Ⅳ期新段階のもので、755は天目茶碗、756は擂鉢である。757と758は土師器皿で、757はＢ２－ａ類、758はＤ１類である。759は土鈴、760と761は鉄製品で、760は針状を呈する。761は不明である。

762～770は中層から出土した遺物である。762は畿内系須恵器の平底甕で、外面底部に

炭が付着している。転用硯である。763と764は大窯期の瀬戸美濃産陶器で、763は第１段階の天目茶碗、764は第２～３段階の擂鉢である。765～769は土師器皿で、765はＢ２－ｃ類、766～768はＣ２類で、767には未貫通の穿孔がある。769はＣ２類と思われ、内面にタールが付着する。770は石製品の硯で、篆書で「■造」の刻印がある。

771～774は上層から出土した遺物である。771は土師器であるが、器種と時期は不明。器面は丁寧にミガキ調整がされ、内外面に漆（？）が塗布されている。772は常滑産の甕、773は中国製白磁皿、774は古瀬戸後Ⅱ期の縁釉小皿である。

また図示した遺物の他に、蓆（むしろ）状の編み物なども出土している。

本遺構は25期に比定した。

ＳＤ21（別添図６）

Ａ３区東部に位置し、ⅲ層上面で確認した。南北方向に軸があり、やや西に振る。断面形はＶ字形を呈し、深さは0.45ｍを測る。

出土遺物には、土師器、須恵器、山茶碗、瀬戸美濃産陶器、土師器皿などがあるが、近世陶磁器も一定量出土している。

本遺構は26期に比定した。

ＳＸ１（別添図５）

Ａ１区西部に広がる灰茶色シルトの堆積である。性格は不明である。

出土遺物には、土師器、須恵器、山茶碗、瀬戸美濃産陶器、土師器皿などがあるが、近世陶磁器も多量に出土している。

本遺構は26期に比定した。

ＳＫ57（別添図６、第83図）

Ａ３区東部に位置し、ⅲ層上面で確認した。平面形は、西側が撹乱で削平され、南側は調査区外であるため不明である。深さは0.76ｍを測る。多量の遺物が出土していることから、廃棄土坑と考えられる。

775は須恵器であるが、産地と器種は不明である。体部に注口が付く。

出土遺物には、土師器、須恵器、山茶碗、瀬戸美濃産陶器、土師器皿などがあるが、近世陶磁器も多量に出土している。

本遺構は26期に比定した。

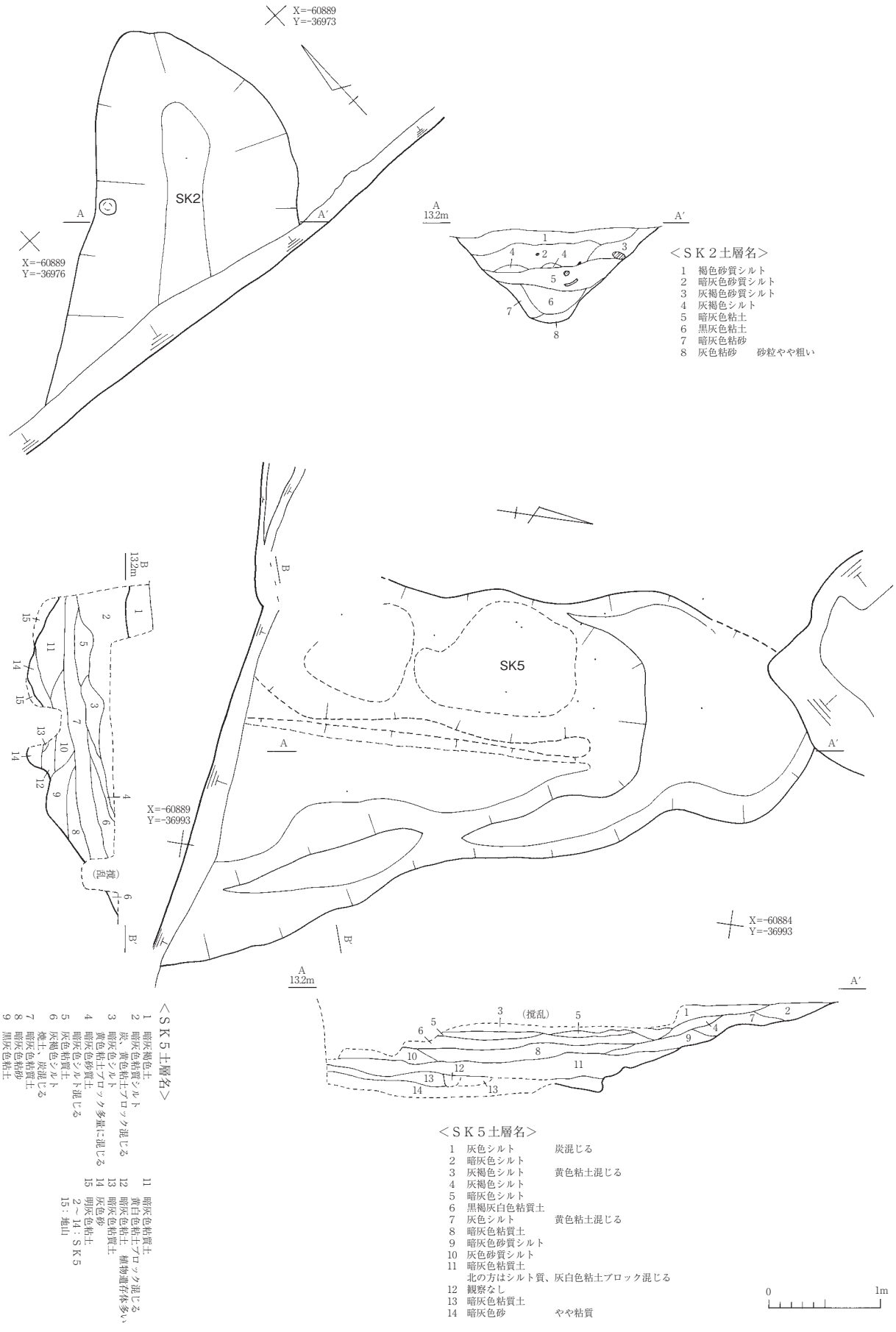

第 67 図　SK2,5 実測図

第８節　時期不明の遺構と遺物

ＳＤ６（第68図、第83図）

Ａ１区中央部に位置し、地山上面で確認した。ＳＫ３、Ｐ１～３などに切られる。北西－南東方向に軸があり、断面形は緩いＶ字形を呈する。埋土はシルトが主で、炭を含む。

776と777は灰釉陶器の椀である。778は椀形と思われるロクロ土師器で、底部には柱状高台が付く。外面底部には回転糸切り痕が認められる。779は中国製白磁皿である。

図示した遺物以外の出土遺物は、土師器、須恵器、灰釉陶器などⅣ期以前のものが９割を占めるが、山茶碗、土師器皿などⅤ期以降のものも少量出土している。

以上のことから、本遺構の時期は、Ⅴ期以降の遺物の評価が問題になり、混入とすれば17～18期（11世紀中葉～11世紀末）となり、少量でも遺構の時期を示すとすれば23～24期となる。

ＳＤ19（別添図５、第83図）

Ａ１区西部に位置し、地山上面で確認した。ＳＤ７西に切られ、平面形、断面形は不明である。

780は畿内系須恵器の蓋である。出土遺物は土師器、須恵器、灰釉陶器が少量あるのみである。

切り合いからＳＤ７西以前であるが、詳細な時期は確定できなかった。

ＳＤ22（第68図、第83図）

Ａ３区西部に位置し、地山上面で確認した。ＳＤ24、ＳＫ72、ＳＸ11、15～17などの遺構を切る。南北方向に軸があり、断面形は逆台形を呈する。埋土は、砂質土や砂質シルトが主で、深さは0.40ｍを測る。Ａ－Ａ’セクションの１～11層と、12～14層の堆積状況から、溝の掘り直しが行われた可能性がある。

781は弥生時代中期前葉の壺、782は中国製稜花皿である。783～787は古瀬戸期の瀬戸美濃産陶器で、783は後Ⅳ期の蓋、784は後Ⅳ期の桶である。785～787は後Ⅳ期新段階のもので、785は大皿で、内面底部に使用痕が認められる。786と787は擂鉢である。788～793は土師器皿である。788はＭ１類、789はＭ２類、790と791はＢ１類、792はＢ２－ｂ類、793はＣ２類で、つくりが丁寧である。

出土遺物のほとんどはⅥ期までの遺物であるが、近世陶磁器が６点、瓦が１点出土している。

以上のことから、本遺構はⅥ期（24期）の可能性が高いが、Ⅶ期（26期）の可能性もあるため、敢えて時期の特定をしなかった。

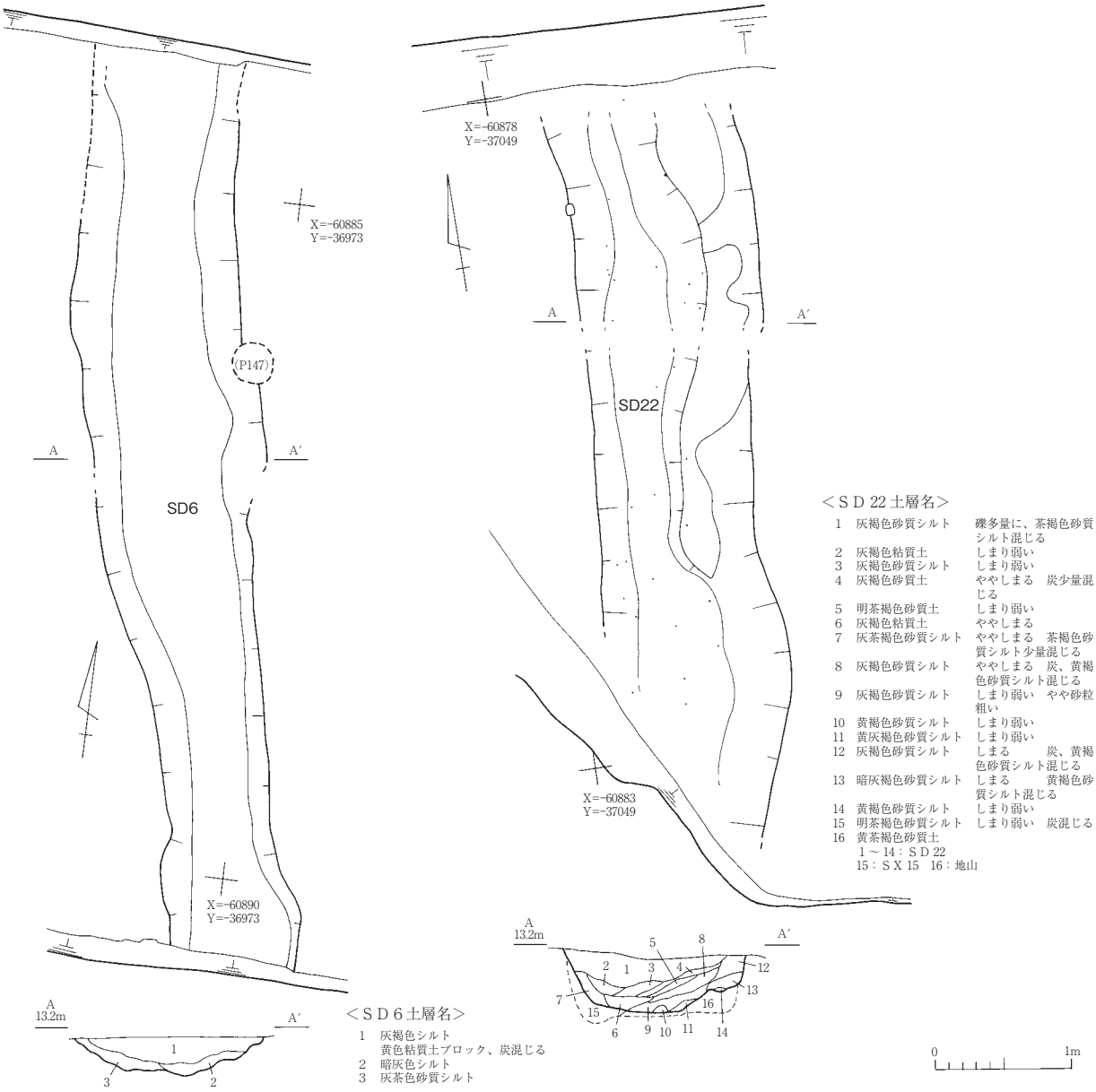

第 68 図　SD6,22 実測図

ＳＫ69（別添図６）

Ａ３区西部に位置し、地山上面で確認した。平面形は不整形を呈する。断面観察において、柱の存材を示すような堆積を確認することができた。掘り方の埋土には炭が混じる。

出土遺物は土師器がほとんどで、他に焼塩土器と須恵器が１点ずつあるのみである。図示できるものはなかった。

ＳＫ88（第69図、第84図）

Ａ３区東部に位置し、地山上面で確認した。平面形は不整形を呈する。

794は畿内系須恵器の杯で、出土遺物は他にない。

以上のことから、本遺構の時期は、実測遺物の時期である６世紀中葉と考えられるが、１点のみであることから、敢えて時期の特定はしなかった。

ＳＫ97（第69図）

Ａ３区中央部に位置し、地山上面で確認した。Ｐ795に切られ、Ｐ796を切る。平面形は不整形を呈する。断面観察において、柱の存在を示すような堆積を確認することができた。

出土遺物は土師器がほとんどで、他は須恵器、Ｍ類の土師器皿、土製品が数点あるのみである。

ＳＫ109（第69図）

Ａ３区東部に位置し、地山上面で確認した。Ｐ764、798に切られる。平面形は不明で、底部に平らな面はない。

出土遺物は、土師器が７点のみである。

ＳＸ14（第47図）

Ａ３区西部に位置し、地山上面で確認した。ＳＫ82に切られる。平面形は不整形を呈し、底部はやや平らである。土坑状であるが、性格は不明である。

出土遺物は土師器のみで、図示できるものはなかった。

ＳＸ19（第69図）

Ａ３区東部に位置し、地山上面で確認した。Ａ３区東部の地山上面で検出した全ての遺構に切られる。平面形は溝状を呈し、北西－南東方向に軸がある。底部は平らである。

出土遺物は、土師器８点、土製品１点で、図示できるものはなかった。

以上のことから、本遺構の時期は特定ができず、また性格も不明である。

ピットから出土した遺物（第84図）

795はＰ75出土の美濃須衛窯須恵器の蓋で、内面天井部に摩耗部があり、黒褐色の付着物が見られることから、転用硯の可能性が考えられる。796はＰ341出土の畿内系須恵器の蓋である。797はＰ348出土の灰釉陶器の椀で、内面底部には使用痕が認められる。底部のみが残存しており、故意に打ち欠かれた可能性がある。798はＰ629出土のロクロ土師器で、椀形で底部に輪高台が付く。799はＰ758出土の土師器の壺である。

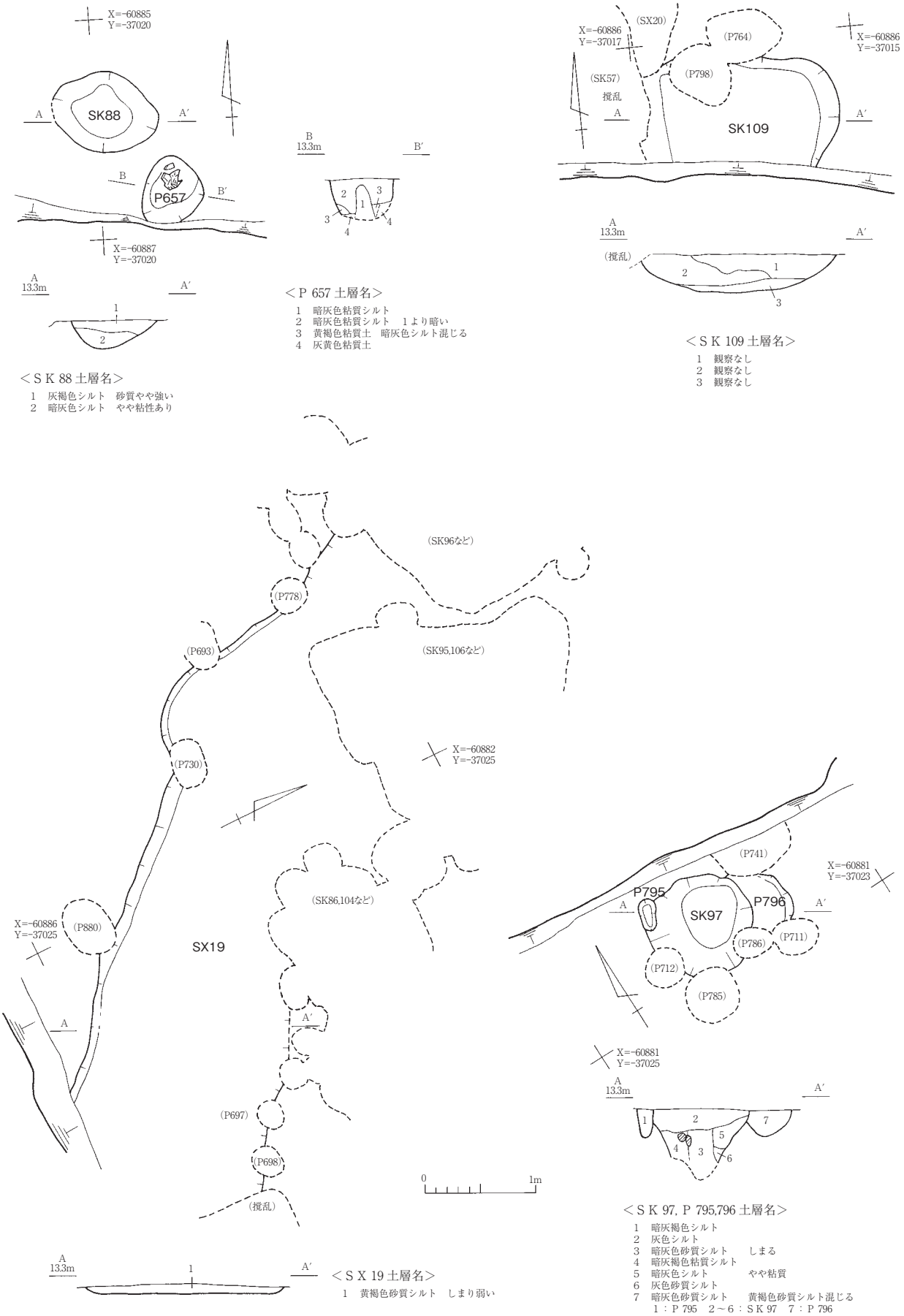

第 69 図　SK88,97,109,SX19 実測図

第９節　時期不明の層中から出土した遺物

Ａ１区トレンチ、ⅰ層、ⅱ層（第84図）

トレンチ出土遺物とは、地山上面の調査時に掘削したトレンチから出土した遺物を指す。遺構に帰属すると考えられる。

800はトレンチ出土遺物の土師器皿Ｂ２－ａ類で、ＳＤ７東に属する可能性がある。

801～806はⅱ層から出土した遺物である。801と802は美濃須衛窯須恵器で、801は無台杯、802は有台杯で内面底部に使用痕が認められる。803は灰釉陶器の皿で、内面底部に使用痕が認められる。804は古瀬戸後Ⅰ期の平碗の加工円盤で、二次被熱している。805は瓦器の火鉢もしくは風炉、806は銅製品で飾り金具と思われる。

807～810はⅰ層から出土した遺物である。807は灰釉陶器の椀で、内面底部に使用痕が認められる。808は瀬戸産山茶碗の片口鉢で、内面に使用痕が認められる。809は銅銭「皇宋通寶」である。810は石臼の上臼である。

Ａ２区ⅰ、ⅱ層（第84図）

811はⅱ層出土の土錘である。

812と813はⅰ層から出土した石製品で、812は安山岩製の敲石、813は石臼の上臼である。

Ａ３区ⅰ、ⅱ層（第84・85図）

814～817はⅱ層から出土した遺物である。814～816は弥生土器である。814は中期の甕で、口縁部内外面に沈線が施される。815は高蔵式の甕で、口縁部外面に縦条痕、内面に押し引き文が施される。816は高蔵式と思われる壺で、口縁部外面に単斜条痕、内面に条痕が施される。817は東濃型山茶碗である。

818～822はⅰ層から出土した遺物である。818は土師器の有稜高杯の脚部で、外面にミガキ調整、内面にハケ調整が施される。819は美濃須衛窯須恵器の椀で、内面底部に使用痕が認められる。820は土師器皿Ｃ１類に近いＣ２類である。821は19世紀中葉の土師器の焙烙で、口縁部外面には突帯文が施される。822は石臼の上臼である。

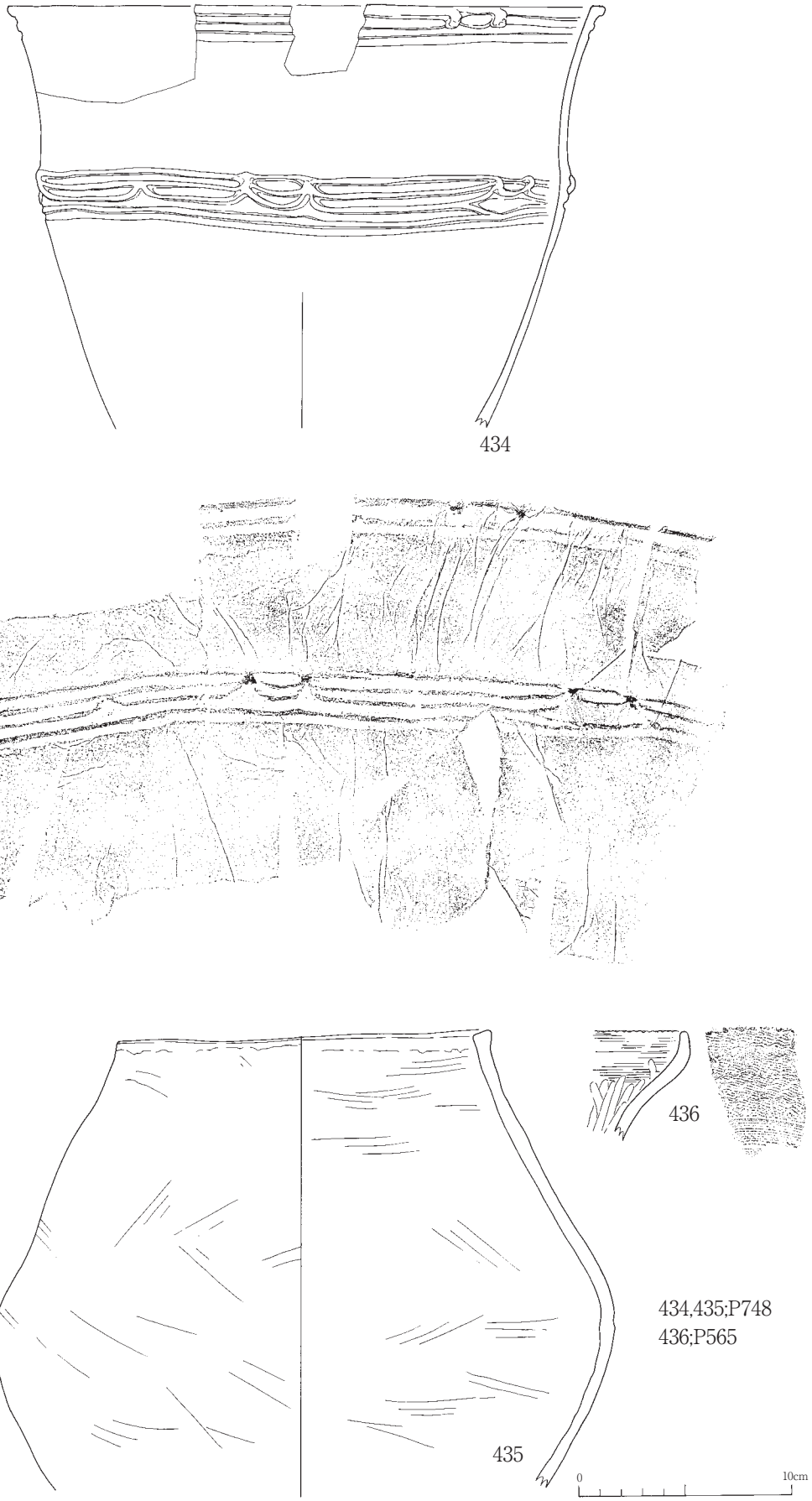

第 70 図　下土居北門遺跡遺物実測図（1）

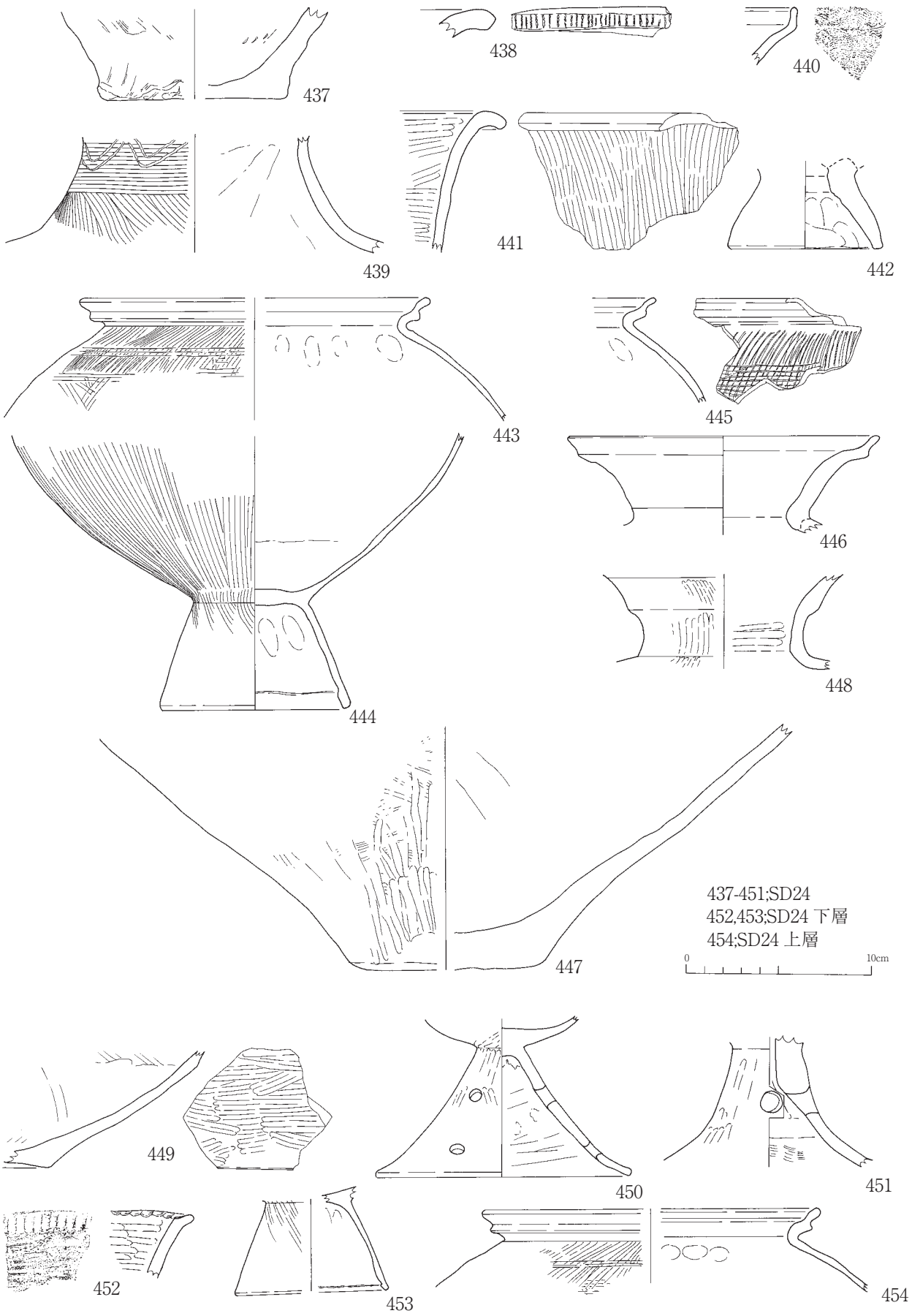

第 71 図　下土居北門遺跡遺物実測図（2）

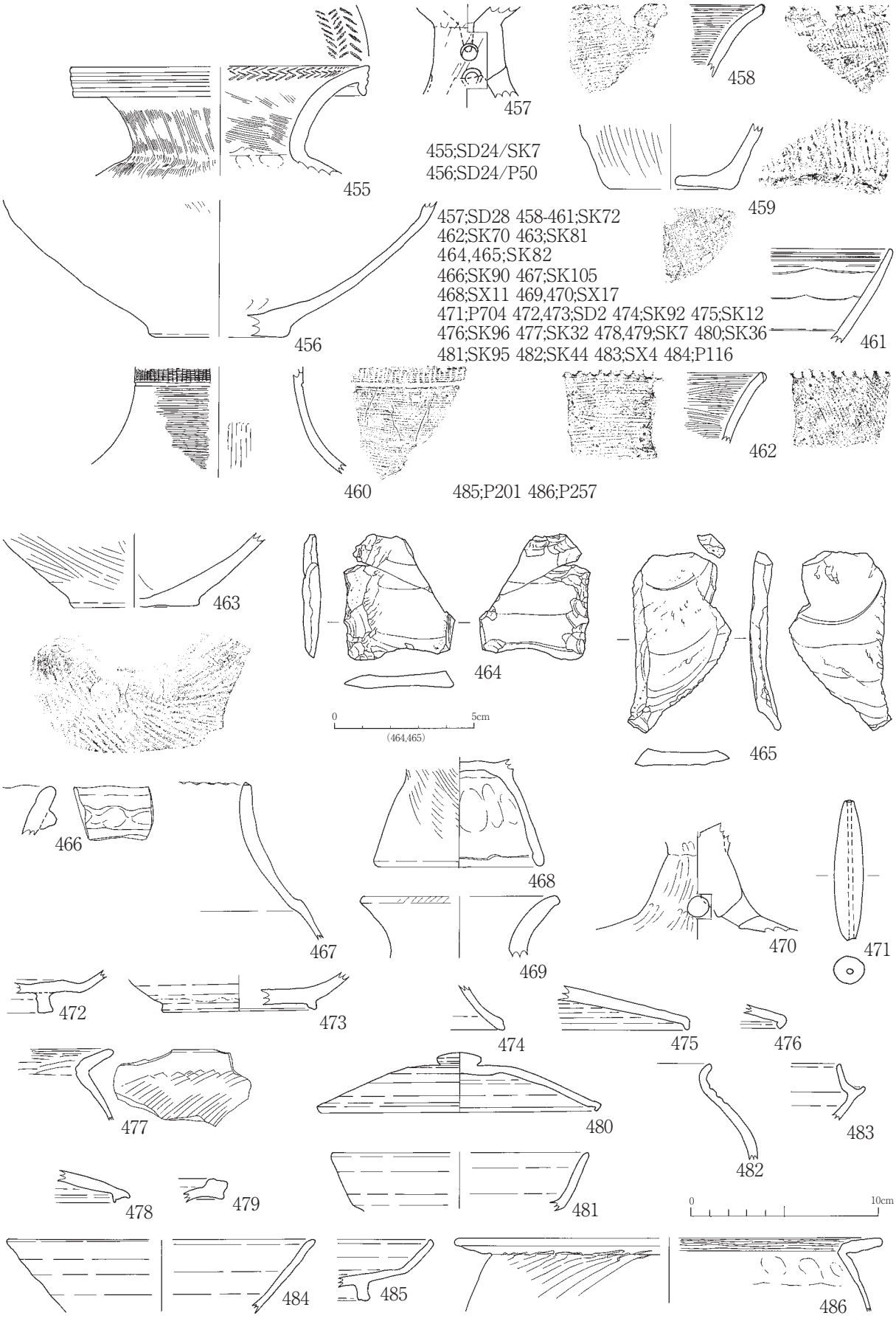

第 72 図　下土居北門遺跡遺物実測図（3）

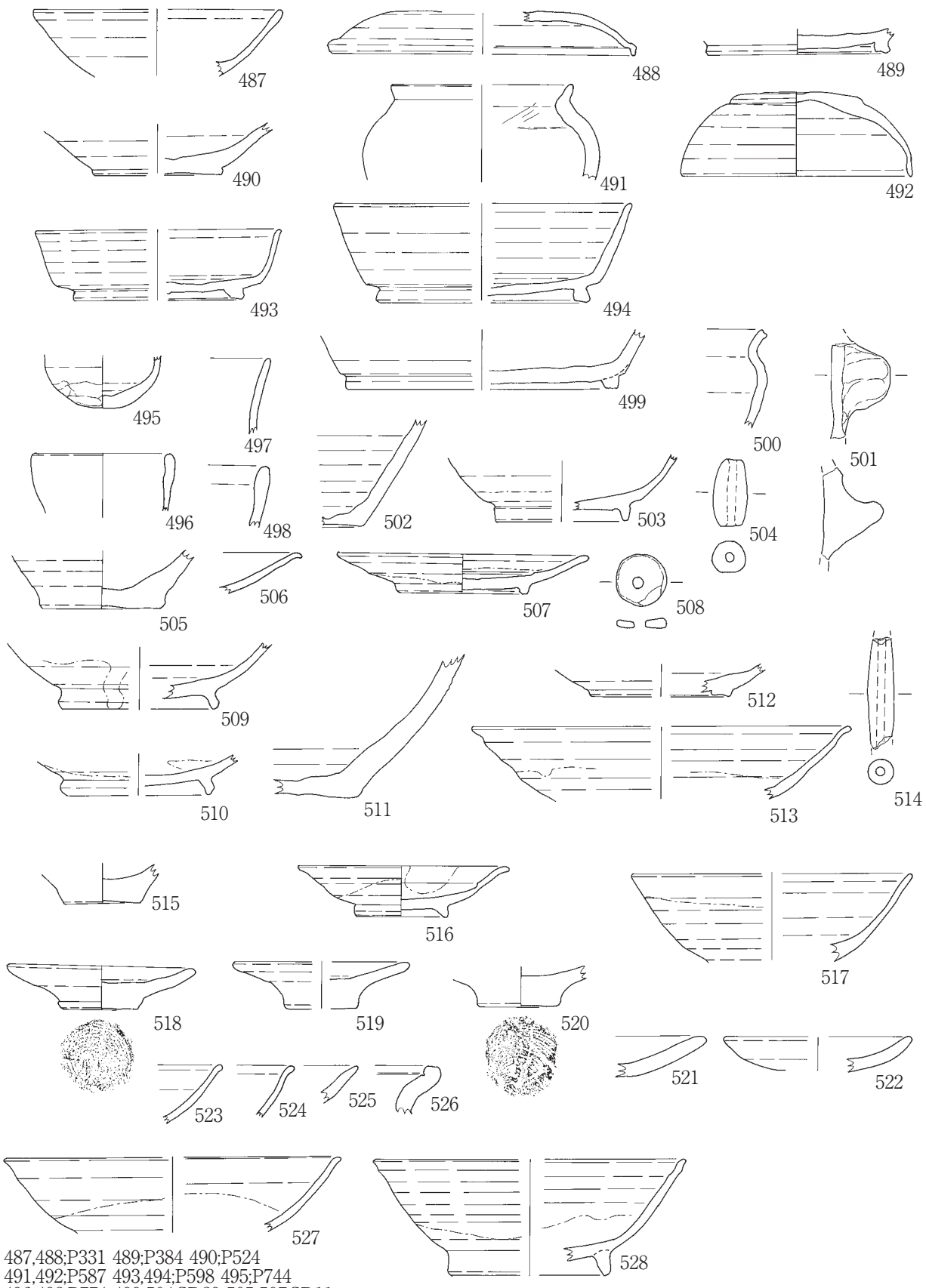

487,488;P331 489;P384 490;P524
491,492;P587 493,494;P598 495;P744
496-498;P774 499-504;SD29 505-507;SD11
508;SD17 509,510;SK6 511-514;SK19
515-522;SK20 523;SK35,P14 524-526;SK76
527,528;P98

第 73 図　下土居北門遺跡遺物実測図（4）

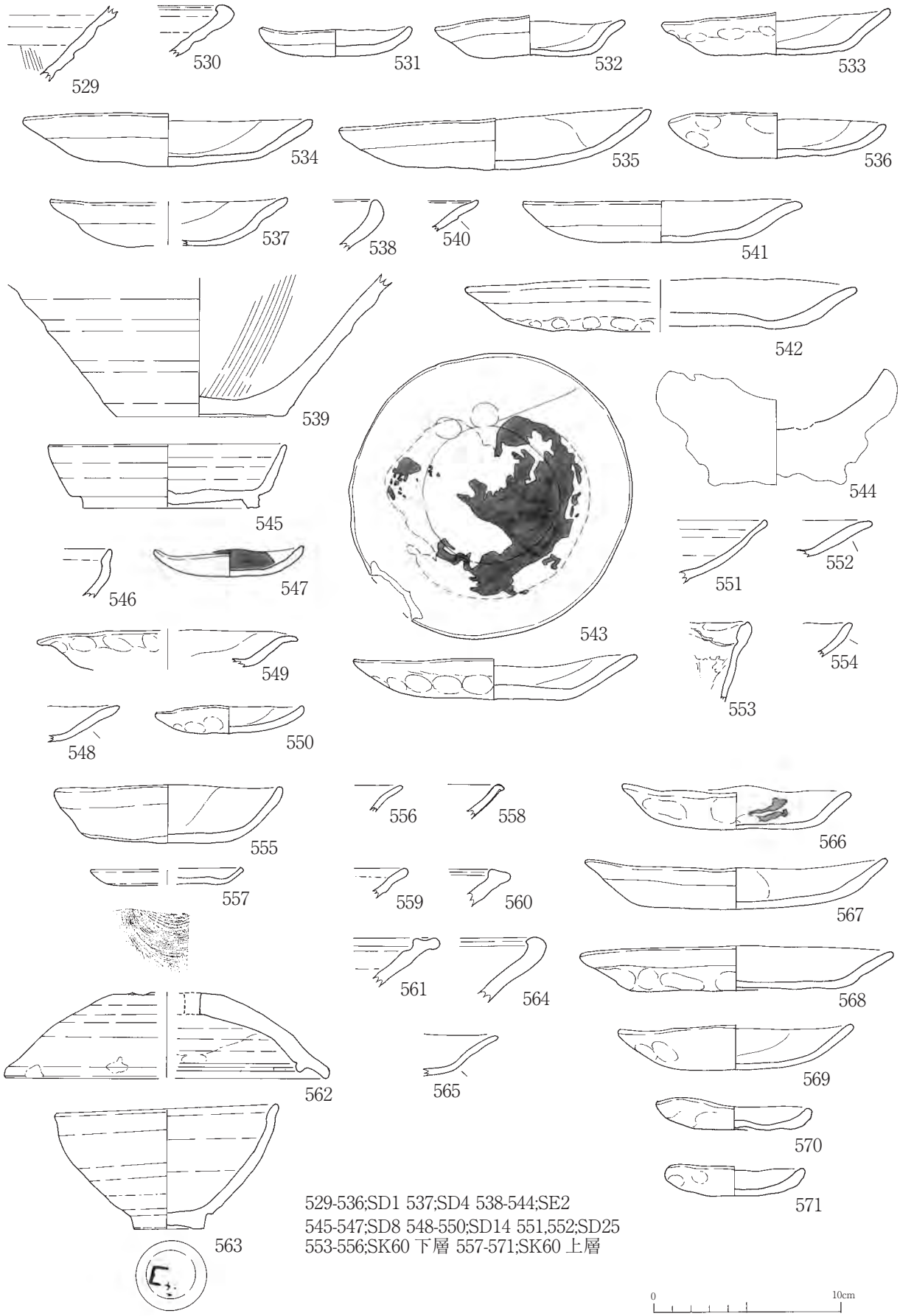

第 74 図　下土居北門遺跡遺物実測図（5）

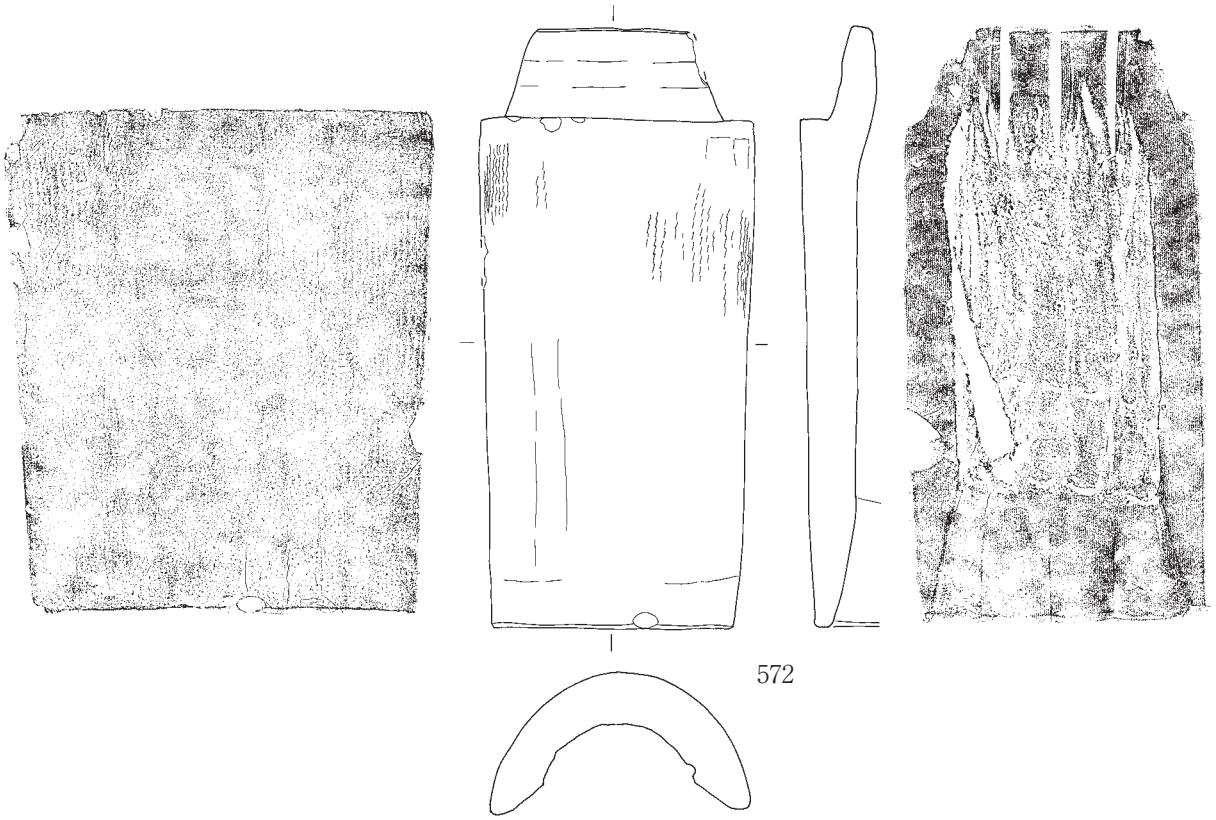

第 75 図　下土居北門遺跡遺物実測図（6）

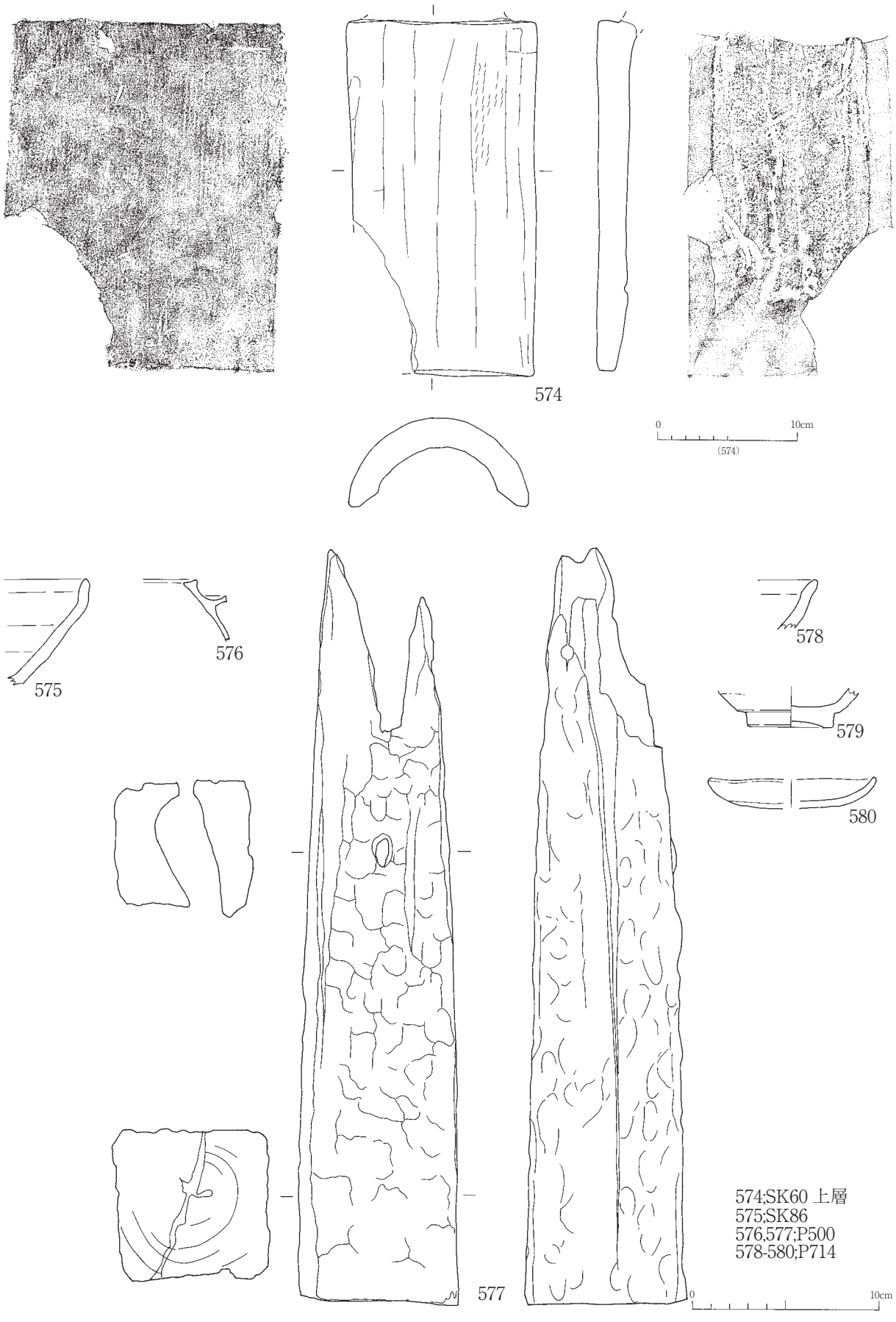

第 76 図　下土居北門遺跡遺物実測図（7）

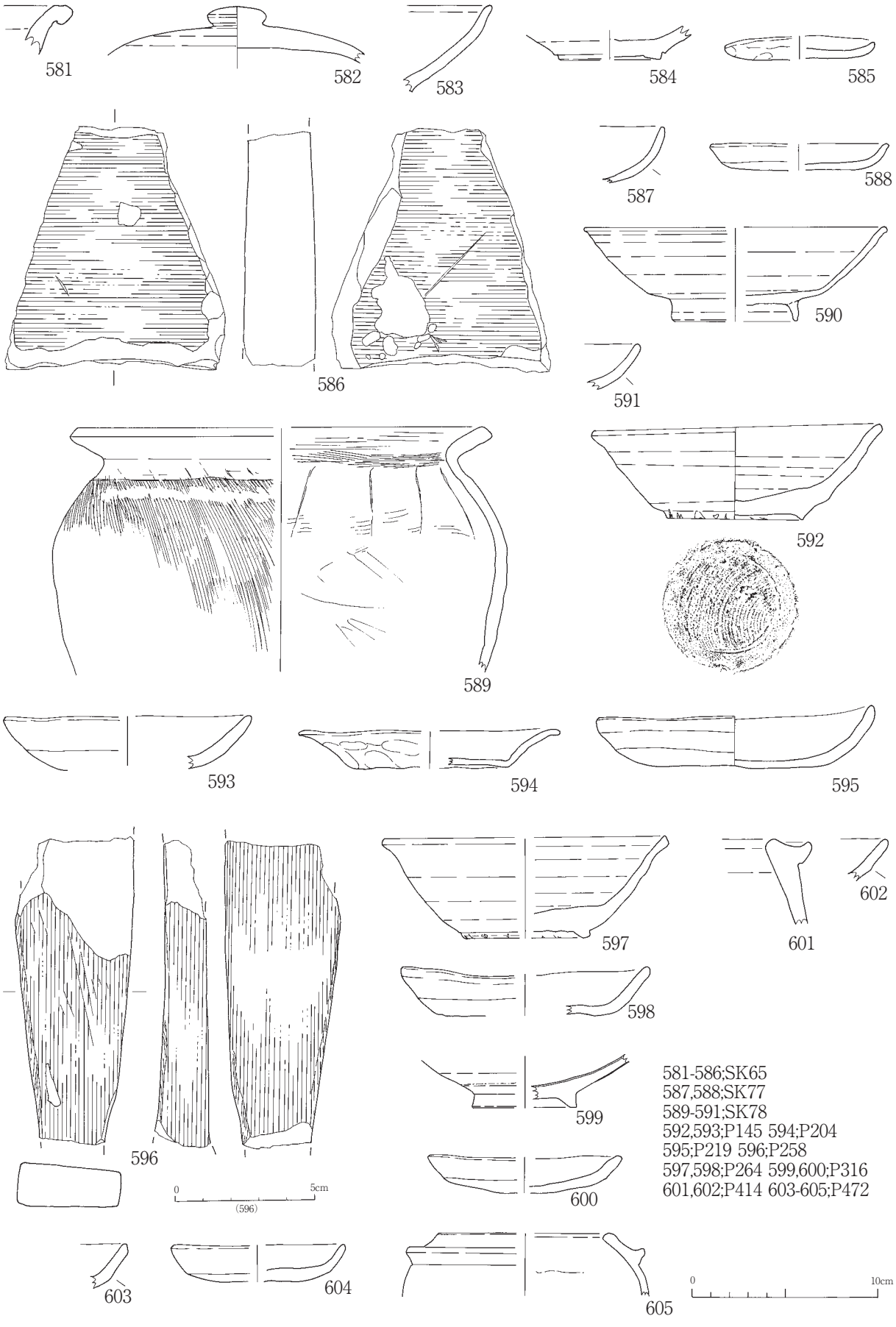

第 77 図　下土居北門遺跡遺物実測図（8）

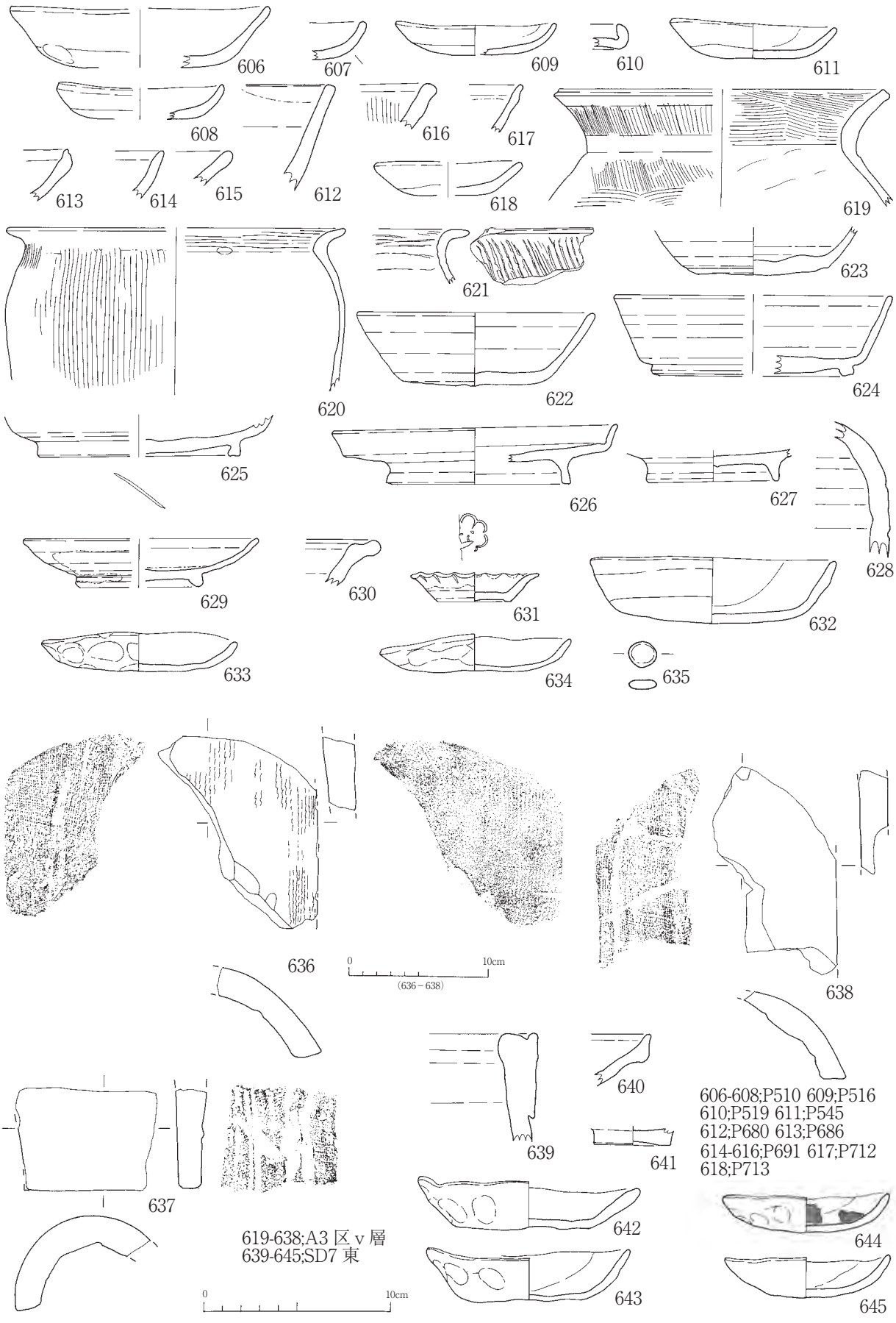

第 78 図　下土居北門遺跡遺物実測図（9）

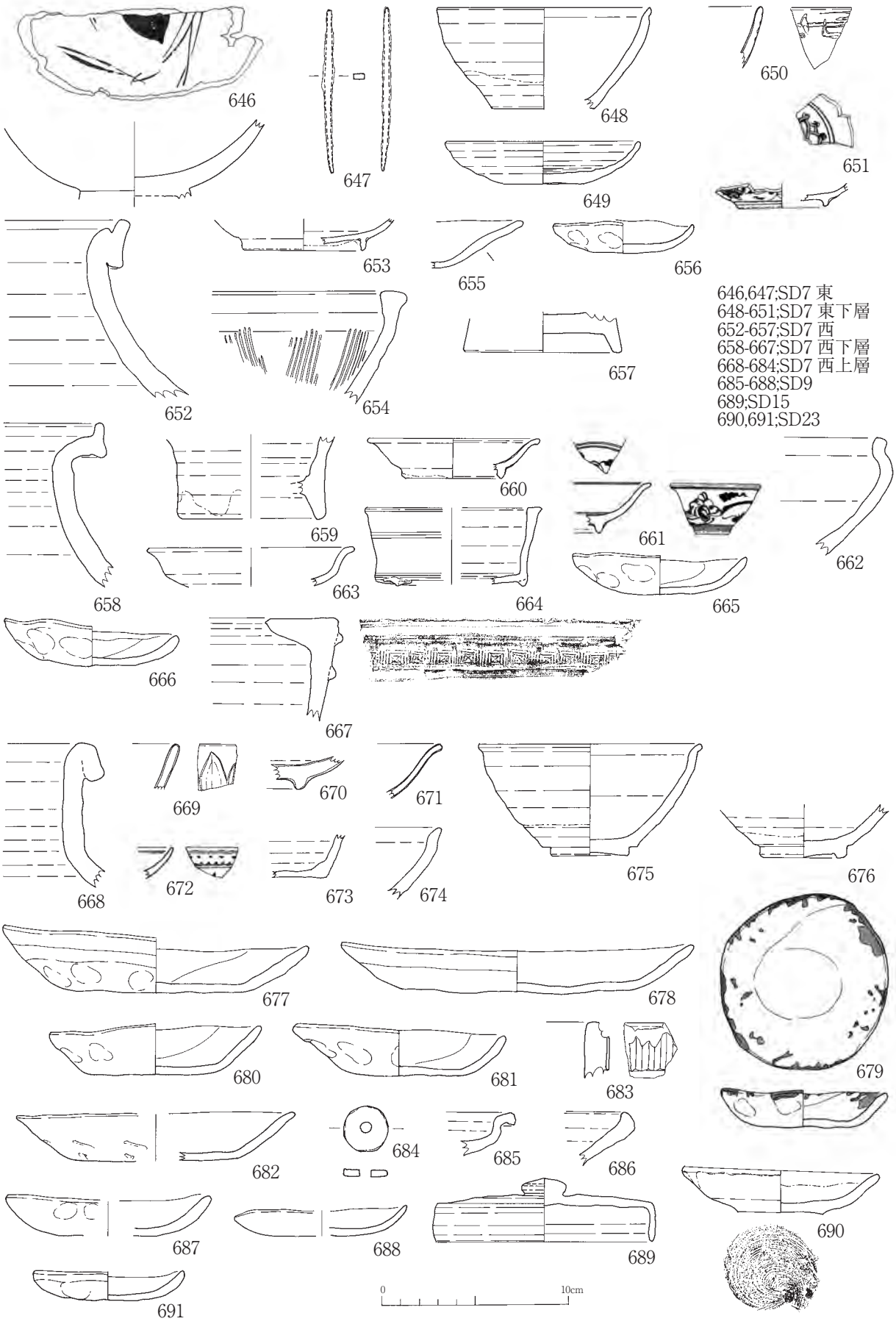

第 79 図　下土居北門遺跡遺物実測図（10）

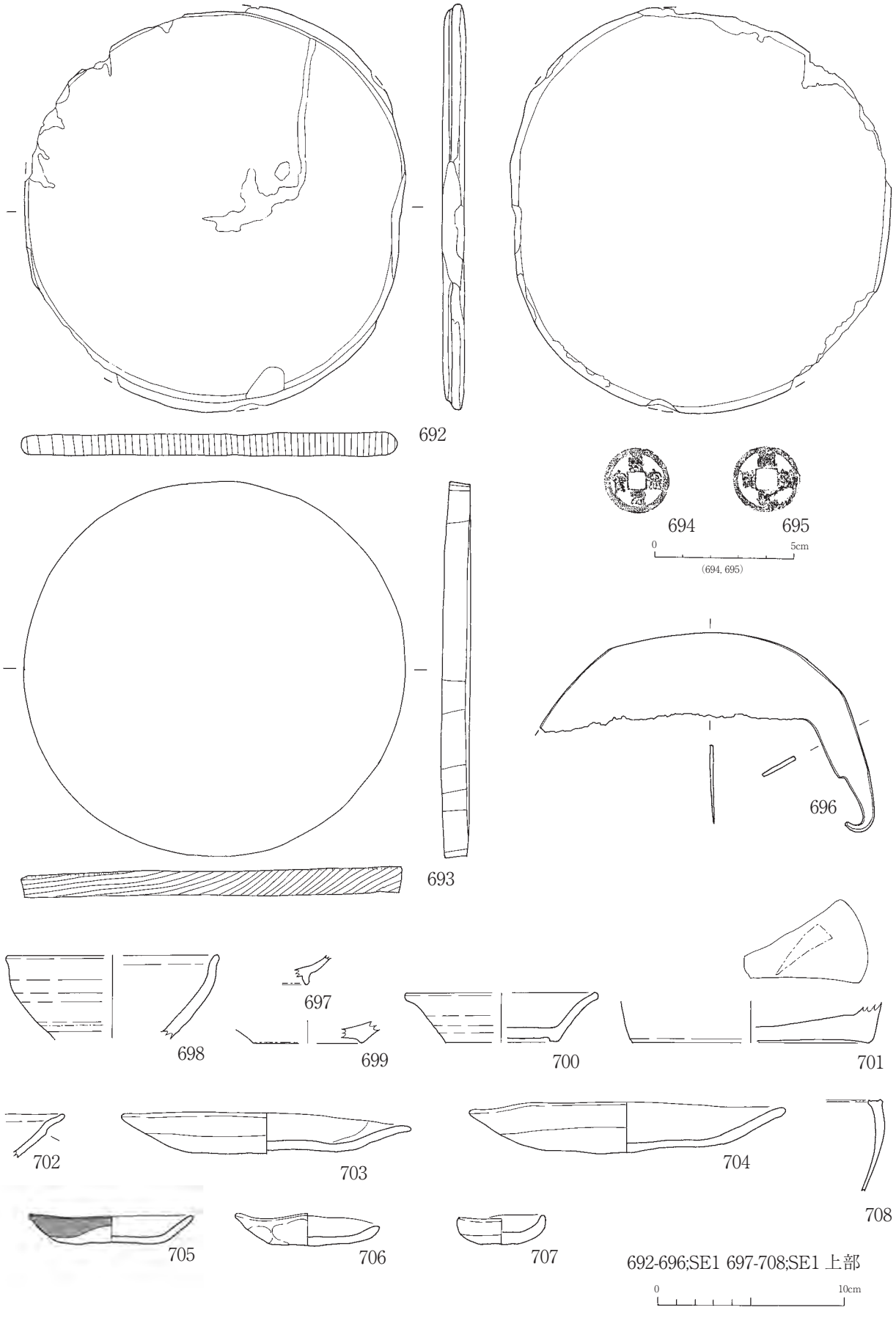

第 80 図　下土居北門遺跡遺物実測図（11）

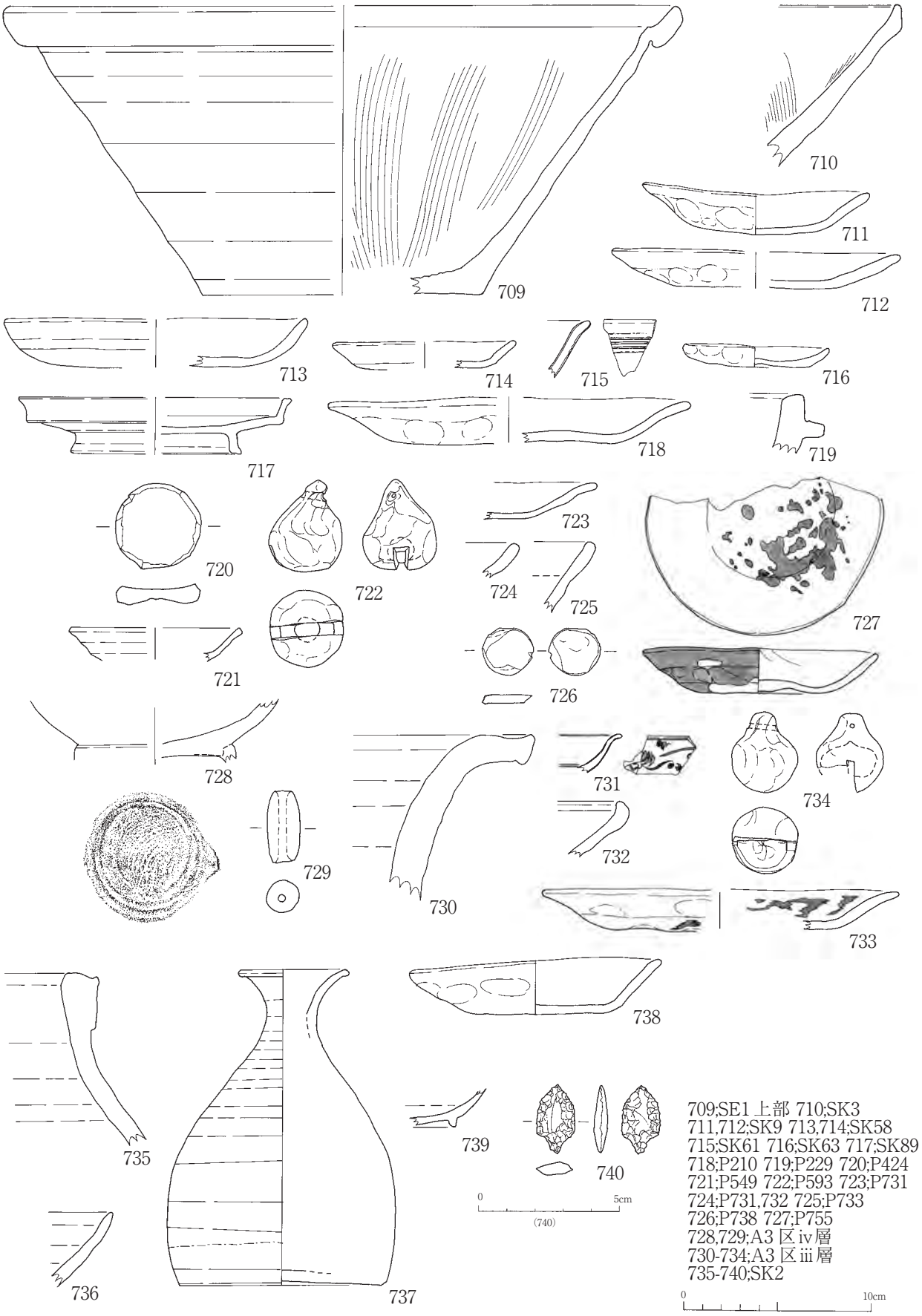

第 81 図　下土居北門遺跡遺物実測図（12）

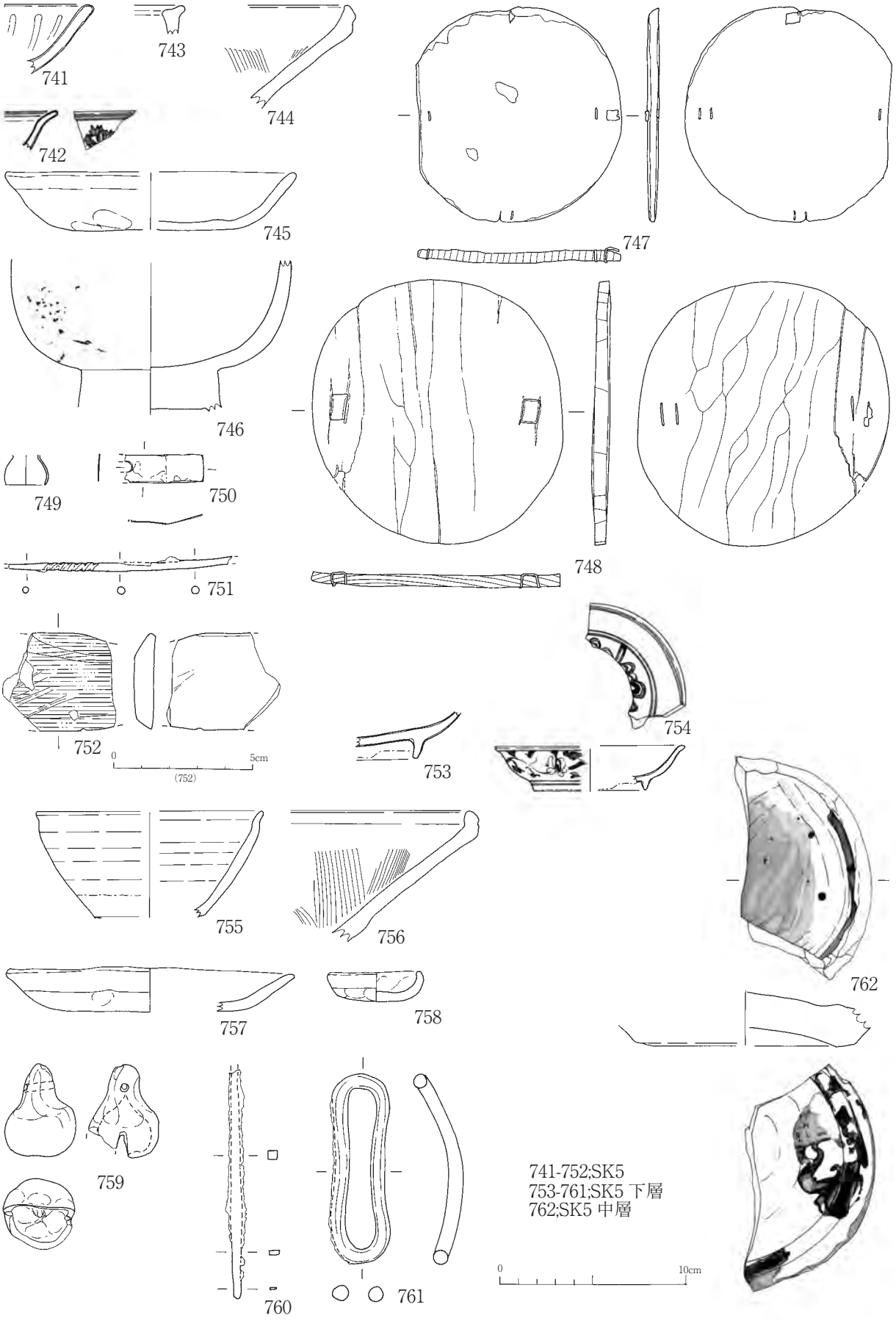

第 82 図　下土居北門遺跡遺物実測図（13）

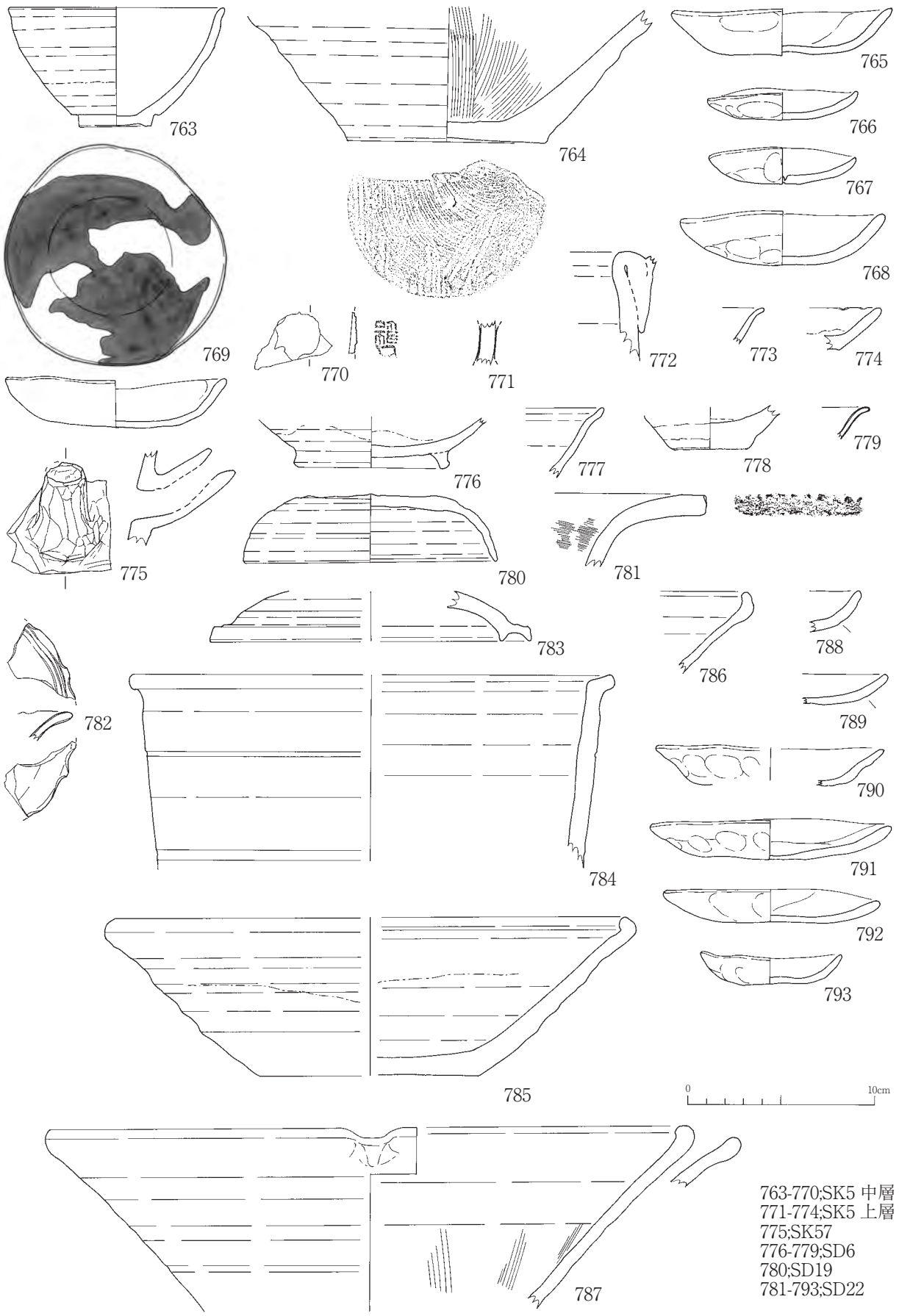

第 83 図　下土居北門遺跡遺物実測図（14）

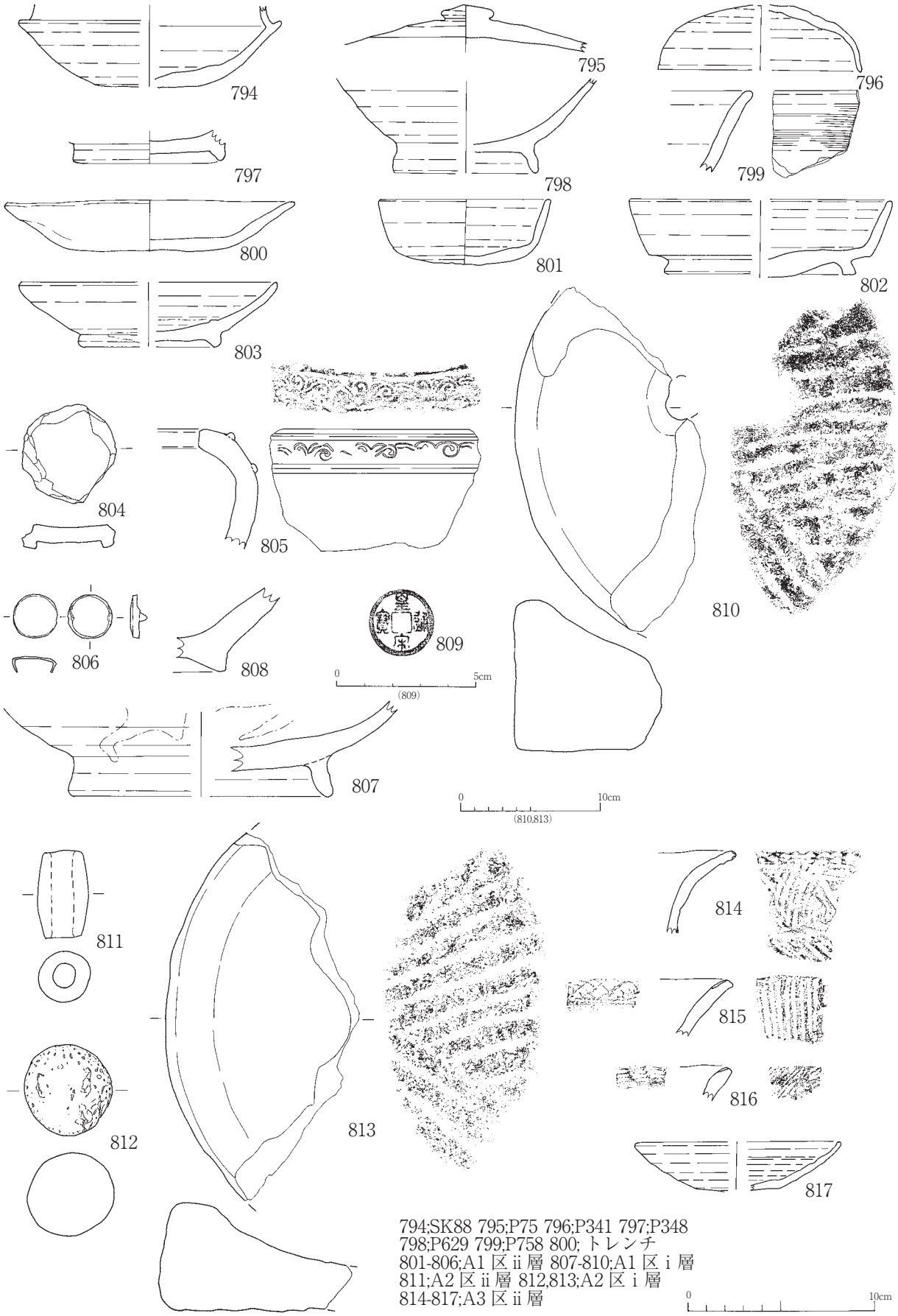

第 84 図　下土居北門遺跡遺物実測図（15）

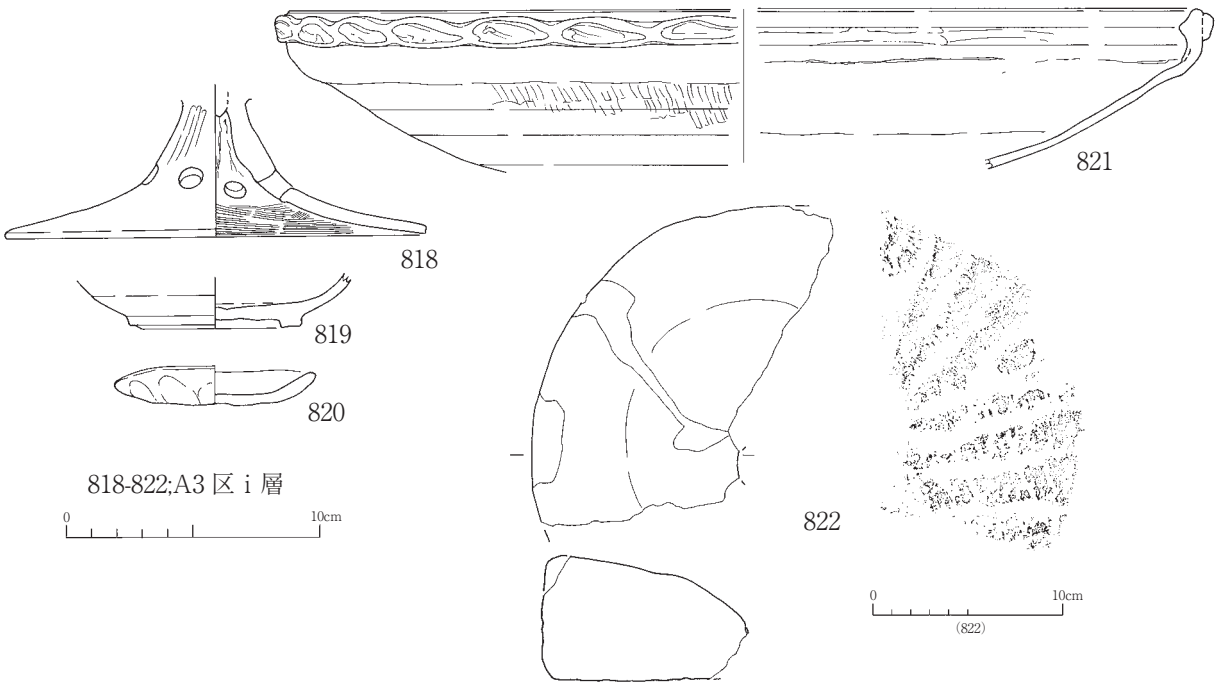

第 85 図　下土居北門遺跡遺物実測図（16）

番号	写真	地区	遺構・層位	種類	器種	分類・時期	外面	内面	法量(cm)( )内は復元値・残存値				備考	実測番号
									口径	器高	底径	その他		
434	22	A3	P748	縄文土器	深鉢	晩期(馬見塚式)	口:隆文帯　体:隆文帯	ー	(28.0)	(19.8)	-			1348
435	22	A3	P748	縄文土器	壺	晩期(馬見塚式)～弥生時代初	ケズリ	ー	17.4	(21.4)	-	胴部径29.2	深鉢変容壺 外面煤付着	1349
436	26	A3	P565	弥生土器	細頸壺	貝田町式	櫛描き波状文	口:横ナデ	-	(5.2)	-			1316
437	26	A3	SD24	縄文土器	深鉢	晩期(西之山式)	ー	ー	-	(4.9)	(9.4)			1305
438		A3	SD24	弥生土器？	不明	ー	口:刻み	ー	-	(1.5)	-			1300
439	26	A3	SD24	弥生土器	壺	朝日式～貝田町式	頸:波状沈線　多条沈線		-	(6.4)	-			1304
440	26	A3	SD24	弥生土器	細頸壺	貝田町式	櫛描き波状文	ー	-	(3.1)	-			1301
441	26	A3	SD24	弥生土器	甕	朝日式	体:ハケ	ミガキ	-	(7.5)	-			1303
442		A3	SD24	土師器	くの字甕脚台	ー	ナデ	ー	-	(4.9)	8.1			1285
443		A3	SD24	土師器	S字甕	BC類	口:横ナデ　体:ハケ	口:横ナデ	(18.5)	(6.6)	-			1290
444	22	A3	SD24	土師器	S字甕	BC類	体:ハケ　脚:羽状ハケ	ー	-	(14.8)	9.8	台基部径6.2 脚高5.8		1292
445		A3	SD24	土師器	S字甕	BC類	口:横ナデ　体:ハケ	口:横ナデ	-	(5.6)	-			1297
446	22	A3	SD24	土師器	壺	ー	ー	ー	16.6	(5.2)	-			1287
447		A3	SD24	土師器	壺	ー	ミガキ	ナデ	-	(13.0)	(10.6)			1288
448		A3	SD24	土師器	二重口縁壺	フォーラムⅢ期	ミガキ	ー	-	(5.1)	-			1294
449		A3	SD24	土師器	柳ヶ坪型壺？	ー	ミガキ	ー	-	(6.4)	-			1286
450		A3	SD24	土師器	有段高杯	フォーラムⅢ期	ミガキ	ー	-	(8.1)	-		脚:穿孔3方向2段	1289
451		A3	SD24	土師器	有段高杯脚部	フォーラムⅢ期	ミガキ	ハケ	-	(7.2)	-	脚基部径3.8	穿孔2方向1段	1306
452	26	A3	SD24下層	弥生土器	甕	中期	ー	口:押し引き文	-	(3.4)	-			1302
453		A3	SD24下層	土師器	S字甕脚台	BC類	羽状ハケ	ー	-	(5.7)	(8.0)	台基部径(4.6) 台端部径(8.0)		1296
454		A3	SD24上層	土師器	S字甕	BC類	口:横ナデ　体:ハケ	口:横ナデ	(18.0)	(4.4)	-			1295
455	22	A3	SD24,SK72	土師器	加飾壺	フォーラムⅠ期	口:沈線　頸:縦ハケ	口:羽状刺突文	(15.7)	(5.8)	-		SK72と接合	1291
456		A3	SD24,P507	土師器	壺	ー	ー	ー	-	(7.3)	(7.0)			1293
457		A3	SD28	土師器	高杯脚部	フォーラムⅠ～Ⅱ期	体:ミガキ	ー	-	(4.7)	-	脚基部径3.6	穿孔3方向2段	1224
458	26	A3	SK72	弥生土器	甕	中期	口:押し引き文 体:単斜条痕	横位条痕	-	(3.9)	-			1236
459	26	A3	SK72	弥生土器	平底甕	貝田町式～高蔵式？	体:ハケ 底:布目圧痕　穿孔	ー	-	(3.5)	(6.4)			1235
460	26	A3	SK72	弥生土器	細頸壺	貝田町式	口:横櫛描き後縦櫛描き　頸:横櫛描き	ー	-	(5.7)	-			1237
461		A3	SK72	土師器	有段高杯	フォーラムⅡ～Ⅲ期	ミガキ	口:多条沈線	-	(5.0)	-			1238
462	26	A3	SK70	弥生土器	甕	中期	口:刺突文 体:単斜条痕	横位条痕	-	(3.8)	-			1234
463	26	A3	SK81	弥生土器	壺	中期	ハケ	ー	-	(3.9)	(6.4)			1250
464	25	A3	SK82	石製品	スクレーパー	ー	ー	ー				長4.5 幅4.0　厚0.6	下呂石 調整・使用痕	1251
465	25	A3	SK82	石製品	使用痕のある剥片(UF)	ー	ー	ー				長6.4 幅3.7　厚0.7	チャート	1252
466	26	A3	SK90	縄文土器	壺	晩期(樫王式)	隆文帯	ー	-	(2.6)	-			1254
467	26	A3	SK105	縄文土器	深鉢	晩期(西之山式)	口:刻み	ー	-	(8.4)	-			1259
468		A3	SX11	土師器	S字甕脚台	BC類	羽状ハケ	ー	-	(5.8)	(8.6)			1282
469		A3	SX17	土師器	壺	ー	頸:横ナデ	ー	(10.2)	(3.2)	-			1284
470		A3	SX17	土師器	屈折脚高杯脚	フォーラムⅤ期	ミガキ	ー	-	(5.8)	-	脚基部径(3.2)	穿孔1段	1283
471	25	A3	P704	土製品	土錘	ー	ー	ー				長7.5 径1.6　孔径0.2		1337
472		A1	SD2	須恵器(美濃須衛)	有台皿	9c前葉	ー	ー	-	(2.3)	-			1017
473		A1	SD2	灰釉陶器	椀	9c中葉(Ⅵ期古)	体:灰釉　高台内:露	灰釉	-	(1.9)	(8.2)			1018
474		A3	SK92	須恵器(畿内系)	不明	6c末～7c前半	ー	ー	-	(2.4)	-			1255
475		A1	SK12	須恵器(美濃須衛)	蓋	7c後半	ー	ー	-	(2.4)	-		降灰	1118
476		A3	SK96	須恵器(産地不明)	蓋	7c末～8c初	ー	ー	-	(1.3)	-		降灰	1256
477		A1	SK32	土師器	平底甕	B3類	体:ハケ	口:横ハケ	-	(4.2)	-			1131
478		A1	SK7	須恵器(美濃須衛)	蓋	7c前葉	ー	ー	-	(1.7)	-		降灰	1114
479		A1	SK7	須恵器(美濃須衛)	甕	8c後半	ー	ー	-	(1.3)	-		降灰	1115
480		A1	SK36	須恵器(美濃須衛)	蓋	9c前葉	体:回転ヘラケズリ	ー	(14.8)	3.2	-	天井径(5.4)		1133
481		A3	SK95	須恵器(美濃須衛)	有台杯	8c後葉	ー	ー	(13.6)	(3.1)	-			1257
482		A1	SK44	土師器	壺？	ー	頸:沈線	ー	-	(5.2)	-			1134
483		A1	SX4	須恵器(畿内系)	杯	6c後葉	ー	ー	-	(3.1)	-			1166
484		A1	P116	須恵器(美濃須衛)	椀	9c前葉	ー	ー	(16.4)	(3.9)	-			1170
485		A1	P201	須恵器(美濃須衛)	有台皿	9c前葉	ー	ー	-	(3.3)	-		内面底部使用痕 金属器写し	1173
486		A1	P257	土師器	平底甕	B3類	口:横ナデ	口:横ハケ	(22.8)	(4.0)	-			1178
487		A1	P331	須恵器(美濃須衛)	無台杯	7c後半～8c代	ー	ー	(12.8)	(3.5)	-			1186
488		A1	P331	須恵器(美濃須衛)	蓋	9c前葉	体:回転ヘラケズリ	ー	(15.8)	(2.2)	-			1185
489		A1	P384	須恵器(美濃須衛)	有台杯	9c前葉	底:ヘラケズリ	ー	-	(1.3)	9.3		外面底部使用痕 転用？ 故意に円形に打ち欠く？	1188
490		A3	P524	土師器(ロクロ)	椀形？(平底)	ー	底:回転糸切り痕	ー	-	(2.7)	(6.5)			1314
491		A2	P587	土師器	甕？	ー	ー	ー	(9.4)	(5.0)	-			1206
492	22	A2	P587	須恵器(美濃須衛)	蓋	7c前半	ー	ー	11.9	4.4	-			1207
493		A3	P598	須恵器(美濃須衛)	有台杯	8c後葉	ー	ー	(12.6)	(3.7)	(8.6)			1323
494		A3	P598	須恵器(美濃須衛)	有台杯	8c後葉	ー	ー	(15.4)	5.2	(10.8)			1324
495		A3	P744	須恵器(畿内系)	甑(ミニチュア)	7c前半	底:ヘラケズリ	ー	-	(2.8)	2.2			1342
496		A3	P774	土師器	焼塩土器	美濃式2類	ー	ー	7.0	(3.0)	-			1345
497		A3	P774	土師器	焼塩土器	美濃式2類	体:布目圧痕	ー	-	(4.0)	-			1346
498		A3	P774	土師器	焼塩土器	美濃式2類	ー	ー	-	(3.2)	-			1347
499		A2	SD29	須恵器(美濃須衛)	有台杯	7c末	底:ヘラケズリ	ー	-	(3.2)	(14.2)			1201
500		A2	SD29	須恵器(美濃須衛)	鉢	9c前葉	ー	ー	-	(5.2)	-			1202

第 25 表　下土居北門遺跡遺物観察表（1）

番号	写真	地区	遺構・層位	種類	器種	分類・時期	外面	内面	法量(cm)（ ）内は復元値・残存値				備考	実測番号
									口径	器高	底径	その他		
501		A2	SD29	須恵器(美濃須衛)	把手(甕)	7c後半	ヘラケズリ	体:同心円当て具痕				高(4.8) 把手高4.0 把手幅3.7		1200
502		A2	SD29	須恵器(猿投)	平瓶？	不明	下半～底:ヘラケズリ	－	－	(5.6)	－			1204
503		A2	SD29	灰釉陶器	椀	9c後半～10c前葉(VI期中～新)	口～体:灰釉	口～体:灰釉	－	(3.4)	(6.8)			1203
504	25	A2	SD29	土製品	土錘	－	－	－				長3.6 径1.8　孔径0.4		1205
505		A1	SD11	土師器	壺	フォーラムⅡ～Ⅲ期	－	－	－	(3.0)	(6.0)			1033
506		A1	SD11	灰釉陶器	椀	10c中葉～11c初(Ⅶ期)	口～体:灰釉	灰釉	－	(2.1)	－			1032
507		A1	SD11	灰釉陶器	皿	10c後半～11c初(Ⅶ期中～新)	口～体:灰釉 底:回転糸切り痕	口～体:灰釉	(12.8)	2.1	6.6		内面底部使用痕	1031
508	25	A1	SD17	土製品	灯心おさえ	－	－	－				径2.7 厚0.5　孔径0.6		1038
509		A1	SK6	灰釉陶器	椀	9c後半～10c前葉(VI期中～新)	－	－	－	(3.5)	(7.8)			1112
510		A1	SK6	灰釉陶器	椀	9c末～10c前葉(VI期新)	体:灰釉	底:灰釉	－	(2.1)	(7.4)			1113
511		A1	SK19	須恵器(産地不明)	甕	7c代	体:平行タタキ痕	体:同心円当て具痕	－	(7.4)	－		降灰	1122
512		A1	SK19	須恵器(美濃須衛)	椀	9c前葉	－	－	－	(1.7)	(7.0)			1119
513		A1	SK19	灰釉陶器	椀	9c末～10c前半(VI期新～Ⅶ期古)	上半:灰釉	上半:灰釉	(19.8)	(3.8)	－			1120
514		A1	SK19	土製品	土錘	－	－	－				長(5.9)　径1.4 孔径0.4		1121
515		A1	SK20	土師器	壺	－	－	－	－	(2.1)	4.0			1125
516	22	A1	SK20	灰釉陶器	段皿	11c前葉(Ⅷ期古)	口:灰釉	体:灰釉	(10.7)	(2.7)	4.7			1129
517		A1	SK20	灰釉陶器	椀	11c前葉(Ⅷ期古)	口:灰釉	体:灰釉	(14.6)	(4.6)	－			1130
518	23	A1	SK20	土師器(ロクロ)	皿形(柱状高台)	－	底:回転糸切り痕	－	(9.5)	2.4	3.8			1123
519	23	A1	SK20	土師器(ロクロ)	皿形(柱状高台)	－	底:回転糸切り痕	－	(8.8)	(2.4)	(3.6)			1126
520		A1	SK20	土師器(ロクロ)	皿形？(柱状高台)	－	底:回転糸切り痕	－	－	(2.1)	4.1			1124
521		A1	SK20	土師器(ロクロ)	皿形(不明)		－	－	－	(2.1)	－			1127
522		A1	SK20	土師器	皿(かわらけ)	M3類	口縁部ナデ	－	(9.6)	(1.8)	－			1128
523		A1	SK35,P140	灰釉陶器	椀	10c中葉～11c初(Ⅶ期)	灰釉	灰釉	－	(3.1)	－			1132
524		A3	SK76	灰釉陶器	椀	10c中葉～11c初(Ⅶ期)	灰釉	灰釉	－	(2.7)	－			1239
525		A3	SK76	土師器(ロクロ)	皿形(不明)	－	－	－	－	(2.0)	－			1240
526		A3	SK76	土師器	鍋(伊勢型)	12c代	－	－	－	(2.6)	－		外面煤付着	1321
527		A1	P98	灰釉陶器	椀	9c末～10c前半(VI期新～Ⅶ期古)	口～体:灰釉	口～体:灰釉	(17.3)	(3.9)	－			1168
528		A1	P98	灰釉陶器	椀	11c前葉～中葉(Ⅷ期古～中)	口～体:灰釉	口～体:灰釉	(16.2)	(6.1)	(7.9)			1169
529		A1	SD1	陶器(古瀬戸)	擂鉢	後Ⅳ期古	錆釉	錆釉	－	(4.0)	－			1015
530		A1	SD1	陶器(古瀬戸)	擂鉢	後Ⅳ期新	錆釉	錆釉	－	(2.7)	－			1014
531		A1	SD1	土師器	皿(かわらけ)	M3類	口:横ナデ	体:横ナデ	(8.0)	1.5	－			1016
532		A1	SD1	土師器	皿(かわらけ)	B1類	－	体:横ナデ	10.1	2.0	－			1009
533		A1	SD1	土師器	皿(かわらけ)	B1類	－	体:横ナデ	11.9	2.1	－			1010
534		A1	SD1	土師器	皿(かわらけ)	B2一a類	口:横ナデ	体:横ナデ 底:一方向ナデ	15.2	2.6	－			1012
535		A1	SD1	土師器	皿(かわらけ)	B2一a類	口:横ナデ	体:横ナデ 底:一方向ナデ	16.6	2.6	－			1013
536		A1	SD1	土師器	皿(かわらけ)	B2－b類	－	体:横ナデ	11.7	2.1	－		口縁部煤付着	1011
537		A1	SD4	土師器	皿(かわらけ)	B1類	口:横ナデ	体:横ナデ	(12.6)	2.3	－			1019
538		A1	SE2	陶器(古瀬戸)	擂鉢	後Ⅳ期新	錆釉	錆釉	－	(2.7)	－			1106
539		A1	SE2	陶器(古瀬戸)	擂鉢	後Ⅳ期新	錆釉	錆釉	－	(7.6)	－			1107
540		A1	SE2	土師器	皿(かわらけ)	A2類	口:横ナデ	体:横ナデ	－	(1.6)	－			1108
541		A1	SE2	土師器	皿(かわらけ)	B2一a類	口:横ナデ	体:横ナデ	14.8	2.3	－			1110
542		A1	SE2	土師器	皿(かわらけ)	B2一a類	口:横ナデ	体:横ナデ	(21.0)	(2.7)	－			1109
543		A1	SE2	土師器	皿(かわらけ)	B2－b類	－	体:横ナデ 底:一方向ナデ	15.3	2.1	－		内面底部タール付着	1111
544	25	A1	SE2	木製品	漆器椀(黒)	－	－	－	－	(6.2)	－		クリ	1004
545	22	A1	SD8	須恵器(美濃須衛)	有台杯	9c前葉	底:手持ちヘラケズリ	－	12.7	3.4	9.1			1022
546	28	A1	SD8	陶器(古瀬戸)	天目茶碗	後期	鉄釉	鉄釉	－	(2.7)	－			1024
547		A1	SD8	土師器	皿(かわらけ)	C2類	－	一方向ナデ	8.2	1.3	－		内外面タール付着	1023
548		A1	SD14	土師器	皿(かわらけ)	B1類？	口:横ナデ	体:横ナデ	－	(1.9)	－			1035
549		A1	SD14	土師器	皿(かわらけ)	B1類	－	体:横ナデ	(13.8)	1.8	－			1036
550		A1	SD14	土師器	皿(かわらけ)	C2類	－	一方向ナデ	7.8	1.3	－			1034
551	28	A3	SD25	山茶碗(東濃型)	碗	大洞東1号窯式	－	－	－	(3.3)	－			1227
552		A3	SD25	土師器	皿(かわらけ)	B1類	口:横ナデ	体:横ナデ	－	(1.9)	－			1228
553		A3	SK60下層	土師器	焼塩土器	美濃式2類	－	－	－	(4.4)	－			1274
554		A3	SK60下層	土師器	皿(かわらけ)	M1類	口:横ナデ	体:横ナデ	－	(1.9)	－			1275
555	23	A3	SK60下層	土師器	皿(かわらけ)	M1類	口:横ナデ	体:横ナデ	11.3	3.3	－			1298
556		A3	SK60下層	土師器	皿(かわらけ)	B1類	口:横ナデ	体:横ナデ	－	(1.4)	－			1276
557	28	A3	SK60上層	山茶碗(東濃型)	皿	脇之島3号窯式	底:回転糸切り痕	－	(8.0)	(0.9)	－		内面底部使用痕	1277
558		A3	SK60上層	磁器(中国)	白磁碗	Ⅴ類	－	－	－	(1.8)	－			1272
559	28	A3	SK60上層	陶器(古瀬戸)	緑釉小皿	後Ⅲ期	口:灰釉	口:灰釉	－	(1.6)	－			1280
560	28	A3	SK60上層	陶器(古瀬戸)	卸目付大皿	後Ⅲ期	灰釉	灰釉	－	(2.0)	－			1279
561		A3	SK60上層	陶器(古瀬戸)	擂鉢	後Ⅳ期古	錆釉	錆釉	－	(2.6)	－			1271
562	28	A3	SK60上層	陶器(古瀬戸)	蓋	後Ⅳ期	鉄釉	天:鉄釉 かえり周辺:露胎	(17.0)	(4.6)	－			1267
563	23	A3	SK60上層	陶器(古瀬戸)	天目茶碗	後Ⅳ期新	上半:鉄釉　下半:錆	鉄釉	11.8	6.7	3.7		高台内に朱	1278
564		A3	SK60上層	陶器(古瀬戸)	擂鉢	後Ⅳ期新	錆釉	錆釉	－	(3.4)	－			1281
565		A3	SK60上層	土師器	皿(かわらけ)	A1類	－	体:横ナデ	－	(2.2)	－			1273
566		A3	SK60上層	土師器	皿(かわらけ)	B1類	－	体:横ナデ	12.1	2.2	－			1261
567	23	A3	SK60上層	土師器	皿(かわらけ)	B2一a類	口:横ナデ	体:横ナデ 底:一方向ナデ	15.8	2.4	－			1263

第 26 表　下土居北門遺跡遺物観察表（2）

番号	写真	地区	遺構・層位	種類	器種	分類・時期	外面	内面	法量(cm)（ ）内は復元値・残存値				備考	実測番号
									口径	器高	底径	その他		
568		A3	SK60上層	土師器	皿(かわらけ)	B2一a類	ロ:横ナデ	体:横ナデ 底:一方向ナデ	(16.8)	(2.4)	－			1262
569		A3	SK60上層	土師器	皿(かわらけ)	B2－b類	－	体:横ナデ	12.1	2.3	－			1264
570		A3	SK60上層	土師器	皿(かわらけ)	C1類	－	一方向ナデ	8.0	1.4	－			1265
571		A3	SK60上層	土師器	皿(かわらけ)	C1類	－	一方向ナデ	7.0	1.4	－			1266
572	24	A3	SK60上層	丸瓦	－	－	タタキ	布目圧痕・コビキA 吊紐痕				長31.8 幅14.6　高7.5		1268
573	24	A3	SK60上層	丸瓦	－	－	タタキ	布目圧痕・コビキA				長(21.6) 幅14.3　高7.5		1269
574	24	A3	SK60上層	丸瓦	－	－	タタキ	布目圧痕・コビキA				長(25.3) 幅13.7　高6.4		1270
575	28	A3	SK86	陶器(古瀬戸)	天目茶碗	後Ⅳ期古	上半:鉄釉　下半:露	鉄釉	－	(5.7)	－			1253
576		A3	P500	土師器	羽釜	14c中葉	ロ:横ナデ	－	－	(3.3)	－			1311
577		A3	P500	木製品	柱	－	－	－				長(54.5) 一辺11.6	クリ	1388
578		A3	P714	陶器(古瀬戸)	平碗	後Ⅳ期古	灰釉	灰釉	－	(2.6)	－		二次被熱	1331
579		A3	P714	陶器(古瀬戸)	天目茶碗	後Ⅳ期新	底:露胎	鉄釉	－	(2.1)	4.4			1330
580		A3	P714	土師器	皿(かわらけ)	M3類	ロ:横ナデ	体:横ナデ	(8.8)	(1.7)	－			1329
581		A3	SK65	須恵器(畿内系)	甕	6c末～7c初	－	－	－	(2.6)	－			1243
582		A3	SK65	須恵器(美濃須衛)	蓋	8c中葉	天:回転ヘラケズリ	－	－	(3.0)	－	つまみ径3.2 つまみ高1.0	内面天部使用痕 転用硯？	1299
583	28	A3	SK65	陶器(古瀬戸)	平碗	後Ⅳ期古	上半:灰釉　下半:露	灰釉	－	(4.6)	－			1241
584		A3	SK65	陶器(古瀬戸)	平碗	後Ⅳ期古	下半:露胎	灰釉	－	(1.7)	(5.2)			1242
585		A3	SK65	土師器	皿(かわらけ)	C1類	指頭圧痕	－	(7.8)	(1.3)	－			1244
586	25	A3	SK65	石製品	砥石	－	－	－				長(7.9) 幅(8.7)　厚(2.7)	使用面2面	1245
587		A3	SK77	土師器	皿(かわらけ)	M3類	ロ:横ナデ	体:横ナデ	－	(3.1)	－			1246
588		A3	SK77	土師器	皿(かわらけ)	M3類	ロ:横ナデ	体:横ナデ	(9.2)	(1.5)	－			1247
589	22	A3	SK78	土師器	宇田型甕(模倣)	フォーラムⅥ期	ロ:横ナデ　体:ハケ	ロ:横ナデ	(21.6)	(13.1)	－			1260
590	22	A3	SK78	灰釉陶器	椀	10c前葉～後葉(Ⅶ期古～中)	ロ:灰釉	ロ～体:灰釉	(15.8)	(5.1)	－		内面底部使用痕	1248
591		A3	SK78	土師器	皿(かわらけ)	M2類	ロ:横ナデ	体:横ナデ	－	(2.4)	－			1249
592	23	A1	P145	山茶碗(猿投？)	碗	6型式	底:回転糸切り痕	－	15.2	5.2	7.2		降灰	1172
593		A1	P145	土師器	皿(かわらけ)	M1類	ロ:横ナデ	体:横ナデ	(13.0)	(2.8)	－			1171
594		A1	P204	土師器	皿(かわらけ)	B1類	ロ:横ナデ	体:横ナデ	(13.3)	(2.2)	－			1174
595		A1	P219	土師器	皿(かわらけ)	M1類	ロ:横ナデ	体:横ナデ	14.4	3.0	－			1176
596	25	A1	P258	石製品	砥石	－	－	－				長(11.1) 幅(4.4)　厚(2.1)		1179
597		A1	P264	山茶碗(尾張型)	碗	6型式	－	－	(15.0)	5.4	6.3			1180
598		A1	P264	土師器	皿(かわらけ)	M1類	ロ:横ナデ	体:横ナデ	(13.2)	(2.4)	－			1181
599	27	A1	P316	磁器(中国)	白磁碗	Ⅱ－1類	下半:露胎	－	－	(2.8)	(5.6)			1183
600		A1	P316	土師器	皿(かわらけ)	M3類	ロ:横ナデ	体:横ナデ	(10.0)	1.7	－			1182
601		A3	P414	土師器	清郷型鍋	－	ロ:横ナデ	－	－	(4.5)	－			1307
602		A3	P414	土師器	皿(かわらけ)	M2類	ロ:横ナデ	体:横ナデ	－	(2.2)	－			1308
603		A3	P472	土師器	皿(かわらけ)	M2c類	ロ:横ナデ	体:横ナデ	－	(2.4)	－			1310
604		A3	P472	土師器	皿(かわらけ)	M2類	ロ:横ナデ	体:横ナデ	(9.2)	(2.0)	－			1325
605		A3	P472	瓦器	羽釜	不明	ロ:横ナデ	－	(9.2)	(3.3)	－			1326
606		A3	P510	土師器	皿(かわらけ)	M1類	ロ:横ナデ	体:横ナデ	(13.6)	(3.3)	－			1317
607		A3	P510	土師器	皿(かわらけ)	M2a類	ロ:横ナデ	体:横ナデ	－	(2.0)	－			1319
608		A3	P510	土師器	皿(かわらけ)	M3類	ロ:横ナデ	体:横ナデ	(8.6)	(1.6)	－			1318
609		A3	P516	土師器	皿(かわらけ)	M3類	ロ:横ナデ	体:横ナデ	8.6	(1.5)	－			1312
610		A3	P519	土師器	皿(かわらけ)	M3類	ロ:横ナデ	体:横ナデ	－	(1.4)	－		コースター状	1313
611		A3	P545	土師器	皿(かわらけ)	M3類	ロ:横ナデ	体:横ナデ	8.8	1.7	－			1320
612	28	A3	P680	山茶碗(尾張型)	片口鉢	5型式	－	－	－	(5.8)	－		降灰	1332
613		A3	P686	土師器	皿(かわらけ)	M1類	ロ:横ナデ	体:横ナデ	－	(2.8)	－			1333
614		A3	P691	陶器(古瀬戸)	平碗	後Ⅳ期古	灰釉	灰釉	－	(2.6)	－			1335
615		A3	P691	陶器(古瀬戸)	直縁大皿	後Ⅳ期古	灰釉	灰釉	－	(1.9)	－			1336
616		A3	P691	陶器(古瀬戸)	擂鉢	後Ⅳ期古	錆釉	錆釉	－	(2.5)	－			1334
617		A3	P712	陶器(古瀬戸)	縁釉小皿	後Ⅲ期	ロ:鉄釉	ロ:鉄釉	－	(2.5)	－			1327
618		A3	P713	土師器	皿(かわらけ)	M2a類	ロ:横ナデ	体:横ナデ	(7.6)	(1.9)	－			1328
619		A3	v層	土師器	甕	－	頸:縦ハケ　体:縦ハケ	ロ:横ハケ	(17.4)	(6.3)	－			1354
620		A3	v層	土師器	平底甕	B3類	体:ハケ	ロ:横ハケ	(18.0)	(8.8)	－			1362
621		A3	v層	土師器	平底甕	B3類	体:ハケ	ロ:横ハケ	－	(2.9)	－			1379
622		A3	v層	須恵器(美濃須衛)	無台杯	7c後葉	－	－	(12.6)	4.0	6.7		内面底部使用痕	1355
623		A3	v層	須恵器(美濃須衛)	無台杯	7c後葉	－	－	－	(2.6)	6.4		若干離れた地点から出土した2点が接合 内面底部使用痕	1353
624		A3	v層	須恵器(美濃須衛)	有台杯	7c末	－	－	(14.8)	(4.3)	(9.8)		内面底部使用痕	1380
625		A3	v層	須恵器(美濃須衛)	有台杯？	8c後葉	底:手持ちヘラケズリ ヘラ記号？	－	－	(2.2)	(10.6)		内面底部使用痕	1352
626	22	A3	v層	須恵器(美濃須衛)	有台盤	8c後葉	底:回転ヘラケズリ	－	15.1	3.0	9.5		内面底部使用痕	1360
627		A3	v層	須恵器(美濃須衛)	椀	9c(K-90併行)	－	－	－	(1.7)	6.7		降灰 内面底部使用痕	1375
628		A3	v層	須恵器(美濃須衛)	壺？	不明	体:波状沈線　列点文	－	－	(7.2)	－			1381
629		A3	v層	灰釉陶器	皿	10c中葉～11c初(Ⅶ期)	ロ～体:灰釉	ロ～体:灰釉	(12.3)	(2.6)	6.3			1376
630	28	A3	v層	陶器(古瀬戸)	折縁深皿	後Ⅳ期古	灰釉	灰釉	－	(2.5)	－			1382
631	28	A3	v層	陶器(大窯)	稜皿？	第1or2段階	ロ:灰釉	灰釉　底:刻線花文	(6.8)	(1.5)	(3.9)			1377
632	23	A3	v層	土師器	皿(かわらけ)	M1類	ロ:横ナデ	体:横ナデ	12.6	3.5	－			1361
633		A3	v層	土師器	皿(かわらけ)	C1類	指頭圧痕	－	9.9	2.0	－			1383
634		A3	v層	土師器	皿(かわらけ)	C1類	指頭圧痕	－	9.8	1.9	－			1384
635	25	A3	v層	石製品	碁石(黒)	－	－	－				長1.5 幅1.4　厚0.5		1378
636		A3	v層	丸瓦	－	－	タタキ	布目圧痕				長(13.9) 幅(11.5)　高6.4		1351

第 27 表　下土居北門遺跡遺物観察表（3）

番号	写真	地区	遺構・層位	種類	器種	分類・時期	外面	内面	法量(cm)（ ）内は復元値・残存値				備考	実測番号
									口径	器高	底径	その他		
637		A3	ｖ層	丸瓦	－	－	－	布目圧痕				長(8.1) 幅(10.2)　高(6.9)		1357
638		A3	ｖ層	丸瓦	－	－	－	布目圧痕				長(15.0) 幅(9.1)　高(6.2)		1358
639		A1	SD7東	陶器(常滑)	甕	10型式	－	－	－	(5.8)	－			1047
640		A1	SD7東	陶器(大窯)	擂鉢	第1段階	錆釉	錆釉	－	(2.7)	－			1045
641	28	A1	SD7東	陶器(大窯)	天目茶碗(加工円盤)	第2段階	錆釉	鉄釉				径4.0　厚0.9		1046
642		A1	SD7東	土師器	皿(かわらけ)	B2－c類	－	体:横ナデ 底:一方向ナデ	11.7	2.4	－			1040
643	23	A1	SD7東	土師器	皿(かわらけ)	B2－c類	－	体:横ナデ	11.0	2.6	－			1041
644		A1	SD7東	土師器	皿(かわらけ)	C2類	－	体:一方向横ナデ？	8.7	1.9	－		内外面付着物	1042
645		A1	SD7東	土師器	皿(かわらけ)	C2類	－	体:一方向横ナデ？	8.6	2.2	－			1043
646	25	A1	SD7東	木製品	漆器椀(黒)	－	－	文様(赤)	－	(4.2)	－		カツラ	1002
647	25	A1	SD7東	鉄製品	釘？	－	－	－				長8.8　幅0.4 厚0.3		1051
648	28	A1	SD7東下層	陶器(大窯)	天目茶碗	第1段階	上半:鉄釉　下半:錆	鉄釉	(11.4)	(5.4)	－			1044
649	23	A1	SD7東下層	陶器(大窯)	灯明皿	第1段階	底:回転糸切り痕	－	(10.2)	2.3	4.2			1048
650	27	A1	SD7東上層	磁器(中国)	青磁碗	C－Ⅱ類	口:雷文帯	－	－	(3.3)	－			1049
651	27	A1	SD7東上層	磁器(中国)	染付皿	B1群	界線　唐草文	界線　花文？	－	(1.3)	(4.6)			1050
652		A1	SD7西	陶器(常滑)	甕	9型式	－	－	－	(9.5)	－			1071
653	27	A1	SD7西	磁器(中国)	白磁皿	E－2群	－	－	－	(1.7)	(6.4)			1069
654	27	A1	SD7西	陶器(古瀬戸)	擂鉢	後Ⅳ期新	錆釉	錆釉	－	(60.0)	－			1070
655		A1	SD7西	土師器	皿(かわらけ)	A1類	口:横ナデ	体:横ナデ	－	(2.5)	－			1072
656		A1	SD7西	土師器	皿(かわらけ)	C2類	－	－	7.3	1.6	－			1073
657		A1	SD7西	木製品	漆器椀(黒)	－	－	－	－	(2.1)	(8.3)		トチノキ	1003
658	24	A1	SD7西下層	陶器(常滑)	甕	5型式(やや新しい)	－	－	－	(8.7)	－			1077
659	27	A1	SD7西下層	磁器(中国)	白磁四耳壺	南宋代	高台内:露胎	－	－	(4.4)	(7.2)			1081
660	27	A1	SD7西下層	磁器(中国)	白磁皿	E－2群	－	－	(9.0)	(2.1)	(5.2)			1082
661	27	A1	SD7西下層	磁器(中国)	染付皿	B1群	界線　唐草文	界線　花文？	－	2.7	－			1083
662	28	A1	SD7西下層	陶器(古瀬戸)	耳付鍋	後Ⅲ期	灰釉	灰釉	－	(6.3)	－			1079
663		A1	SD7西下層	陶器(大窯)	端反皿	第1段階	灰釉	灰釉	(11.0)	(2.1)	－		二次被熱	1078
664	24	A1	SD7西下層	陶器(大窯)	筒形香炉	第1段階	灰釉	灰釉	(9.2)	(4.2)	(8.2)			1080
665		A1	SD7西下層	土師器	皿(かわらけ)	C2類	－	体:横ナデ？	9.0	2.0	－			1075
666		A1	SD7西下層	土師器	皿(かわらけ)	C2類	－	体:横ナデ？	9.0	2.1	－			1076
667	24	A1	SD7西下層	瓦器	火鉢	口:四升桝文(スタンプ)	－	－	－	(5.5)	－			1074
668		A1	SD7西上層	陶器(常滑)	広口壺	10型式	－	－	－	(7.8)	－			1060
669		A1	SD7西上層	磁器(中国)	青磁碗	B－Ⅱ類	鎬連弁文	－	－	(2.5)	－		二次被熱	1061
670		A1	SD7西上層	磁器(中国)	青磁盤	明代	－	－	－	(1.8)	－			1062
671	27	A1	SD7西上層	磁器(中国)	白磁皿	E－2群	－	－	－	(2.9)	－			1063
672	27	A1	SD7西上層	磁器(中国)	染付皿	C群	文様	界線	－	(1.6)	－			1064
673		A1	SD7西上層	陶器(朝鮮)	瓶	李朝	雑釉	雑釉	－	(2.4)	－			1065
674		A1	SD7西上層	陶器(古瀬戸)	平碗	後Ⅳ期古	上半:灰釉　下半:露	灰釉	－	(3.8)	－			1066
675	23	A1	SD7西上層	陶器(古瀬戸)	天目茶碗	後Ⅳ期新	上半:鉄釉　下半:露胎　底:回転糸切り痕	鉄釉	(11.8)	6.0	4.0			1052
676		A1	SD7西上層	陶器(大窯)	天目茶碗	第1段階	上半:鉄釉　下半:錆	鉄釉	－	(2.8)	4.4			1053
677		A1	SD7西上層	土師器	皿(かわらけ)	B2－a類	口:横ナデ	体:横ナデ	16.5	2.9	－		口縁部タール付着	1054
678		A1	SD7西上層	土師器	皿(かわらけ)	B2－a類	口:横ナデ	体:横ナデ	(18.8)	2.5	－			1055
679	23	A1	SD7西上層	土師器	皿(かわらけ)	B2－c類	－	体:横ナデ	9.2	2.0	－		口縁部タール付着	1056
680		A1	SD7西上層	土師器	皿(かわらけ)	B2－c類	－	体:横ナデ 底:一方向ナデ	11.1	2.5	－			1058
681		A1	SD7西上層	土師器	皿(かわらけ)	B2－c類	－	体:横ナデ	11.4	2.5	－			1057
682		A1	SD7西上層	土師器	皿(かわらけ)	B2－c類？	－	体:横ナデ	(15.0)	2.5	－			1059
683	25	A1	SD7西上層	瓦器	－	－	－	－	－	(3.0)	－			1068
684	25	A1	SD7西上層	土製品	灯心おさえ	－	－	－				径2.4　厚0.4 孔径0.6		1067
685	28	A1	SD9	陶器(古瀬戸)	耳付鍋	後Ⅳ期古	灰釉	灰釉	－	(2.3)	－			1028
686	27	A1	SD9	陶器(古瀬戸)	擂鉢	後Ⅳ期新	錆釉	錆釉	－	(2.9)	－			1027
687		A1	SD9	土師器	皿(かわらけ)	B2－b類	－	－	(10.8)	2.1	－			1029
688		A1	SD9	土師器	皿(かわらけ)	C2類	－	－	(9.1)	1.3	－		内面煤付着	1030
689	22	A1	SD15	須恵器(美濃須衛)	蓋(薬壺)	9c前葉	－	－	(11.6)	3.4	－	つまみ径2.4 つまみ高0.9	降灰	1037
690	23	A3	SD23	陶器(古瀬戸)	縁釉小皿	後Ⅳ期新	－	口:灰釉	10.3	2.5	4.5		内面底部使用痕	1226
691		A3	SD23	土師器	皿(かわらけ)	C2類	－	一方向ナデ	7.8	1.4	－			1225
692		A1	SE1	木製品	底板	－	－	－				径22.1　厚1.2	ヒノキ	1008
693		A1	SE1	木製品	底板	－	－	－				径20.5　厚1.4	コウヤマキ	1007
694	25	A1	SE1	銅製品	銭(熙寧元寶)							径2.4　重5g		1097
695	25	A1	SE1	銅製品	銭(元豊通寶)	－	－	－				径2.4　重5g		1097
696	24	A1	SE1井戸内	鉄製品	鎌	－	－	－				全長15.0 刃長14.2　刃幅4.5 刃厚1.5　柄幅2.0 厚0.25		1098
697		A1	SE1上部	磁器(中国)	白磁皿	E群	－	－	－	(1.6)	－			1084
698		A1	SE1上部	陶器(大窯)	天目茶碗	第2段階	上半:鉄釉　下半:露	鉄釉	(11.3)	(4.5)	－			1086
699		A1	SE1上部	陶器(大窯)	端反皿or丸皿	第1or2段階	灰釉	灰釉	－	(1.2)	(5.8)			1087
700	28	A1	SE1上部	陶器(大窯)	稜皿	第2段階	鉄釉	鉄釉	(10.1)	(2.7)	(6.2)		二次被熱	1089
701		A1	SE1上部	陶器(大窯)	不明	第2or3段階	－	鉄釉	－	(2.2)	(12.8)			1088
702		A1	SE1上部	土師器	皿(かわらけ)	A2類	口:横ナデ	体:横ナデ	－	(2.2)	－			1091
703		A1	SE1上部	土師器	皿(かわらけ)	B2－a類	口:横ナデ	体:横ナデ 底:一方向ナデ	15.2	1.8	－			1092
704		A1	SE1上部	土師器	皿(かわらけ)	B2－a類	口:横ナデ	体:横ナデ	16.6	2.6	－			1093
705		A1	SE1上部	土師器	皿(かわらけ)	B2－b類	－	体:横ナデ	8.6	1.6	－		口縁部タール付着	1094
706		A1	SE1上部	土師器	皿(かわらけ)	C2類	－	－	7.5	1.4	－			1095
707		A1	SE1上部	土師器	皿(かわらけ)	D1類	口:横ナデ	体:横ナデ	4.5	1.5	－			1096

第 28 表　下土居北門遺跡遺物観察表（4）

番号	写真	地区	遺構・層位	種類	器種	分類・時期	外面	内面	法量(cm)（ ）内は復元値・残存値				備考	実測番号
									口径	器高	底径	その他		
708		A1	SE1上部	土師器	内耳鍋	古瀬戸後Ⅳ新～大窯第1段階併行	―	―	－	(4.9)	－		外面煤付着	1085
709	24	A1	SE1上部	陶器(連房)	擂鉢	第6小期	錆釉	錆釉	(35.4)	(15.3)	(15.0)			1090
710		A1	SK3	陶器(大窯)	擂鉢	第1段階	錆釉	錆釉	－	(8.6)	－			1105
711		A1	SK9	土師器	皿(かわらけ)	B1類	―	体:横ナデ 底:一方向ナデ	(11.9)	2.5	－			1116
712		A1	SK9	土師器	皿(かわらけ)	B2一a類	口:横ナデ	体:横ナデ 底:一方向ナデ	(15.0)	(2.0)	－			1117
713		A3	SK58	土師器	皿(かわらけ)	M1類	口:横ナデ	体:横ナデ	(16.0)	(2.6)	－			1230
714		A3	SK58	土師器	皿(かわらけ)	M3類	口:横ナデ	体:横ナデ	(9.4)	(1.5)	－			1231
715	27	A3	SK61	磁器(中国)	青磁碗	C－Ⅰ類	沈線	―	－	(3.0)	－			1232
716		A3	SK63	土師器	皿(かわらけ)	C1類	―	―	(7.6)	1.1	－			1233
717	22	A3	SK89	須恵器(美濃須衛)	有台盤	8c後葉	底:回転ヘラケズリ	―	(14.4)	2.9	8.9		内面底部使用痕	1359
718		A1	P210	土師器	皿(かわらけ)	B2一a類	口:横ナデ	体:横ナデ 底:一方向ナデ	(18.8)	2.6	－			1175
719	25	A1	P229	石製品	鍋	―	―	―	－	(3.1)	－			1177
720	28	A3	P424	陶器(古瀬戸)	天目茶碗(加工円盤)	後Ⅳ期古	露胎	鉄釉				径4.6 厚1.0		1309
721	28	A3	P549	山茶碗(東濃型)	皿	明和1号窯式			(9.0)	(1.8)	－			1315
722	25	A3	P593	土製品	土鈴	―	―	―				長4.8 幅4.1		1322
723		A3	P731	土師器	皿(かわらけ)	B1類	口:横ナデ	体:横ナデ	－	(2.0)	－			1339
724		A3	P731,732	陶器(古瀬戸)	直縁大皿	後Ⅳ期古	灰釉	灰釉	－	(1.9)	－			1338
725		A3	P733	陶器(古瀬戸)	直縁大皿	後Ⅳ期古	灰釉	灰釉	－	(3.8)	－		二次被熱？	1340
726	25	A3	P738	土師器	皿(かわらけ 加工円盤)	―	―	―				長2.7 幅2.5 厚0.5		1341
727		A3	P755	土師器	皿(かわらけ)	B1類	―	体:横ナデ 底:一方向ナデ	12.4	2.4	－		内面底部タール付着	1343
728		A3	ⅳ層	土師器(ロクロ)	椀形(輪高台)		底:回転糸切り痕	―	－	(3.5)	－			1386
729	25	A3	ⅳ層	土製品	土錘	―	―	―				長3.8 径1.8 孔径0.4		1374
730		A3	ⅲ層	須恵器(猿投)	甕	6c末～7c初	―	―	－	(8.7)	－			1373
731	27	A3	ⅲ層	磁器(中国)	染付皿	B1群	界線 唐草文	界線	－	(2.1)	－			1370
732		A3	ⅲ層	陶器(古瀬戸)	擂鉢	後Ⅳ期新	錆釉	錆釉	－	(2.9)	－			1369
733		A3	ⅲ層	土師器	皿(かわらけ)	B1類	口:横ナデ	体:横ナデ	(18.8)	(2.0)	－		内面タール付着	1372
734	25	A3	ⅲ層	土製品	土鈴	―	―	―				長4.2 幅3.6		1371
735		A1	SK2	陶器(常滑)	甕	11型式	―	―	－	(9.2)	－			1101
736	28	A1	SK2	陶器(古瀬戸)	平碗	後Ⅰ or Ⅱ期	灰釉	灰釉	－	(3.9)	－			1099
737		A1	SK2	陶器(大窯)	徳利	第2段階	鉄釉 底:露胎	口:鉄釉	(5.6)	16.8	10.7			1100
738		A1	SK2	土師器	皿(かわらけ)	B2－c類	―	体:横ナデ	13.1	2.9	－			1104
739		A1	SK2	不明	不明	不明(16c以降か)	体:施釉 底:露胎	―	－	(2.0)	－			1102
740	25	A1	SK2	石製品	打製石鏃	縄文晩期	―	―				長2.4 幅1.4 厚0.5	チャート	1103
741	27	A1	SK5	磁器(中国)	青磁碗	明代	―	―	－	(3.7)	－			1155
742	27	A1	SK5	磁器(中国)	染付皿	B2群	界線 花文	界線	－	(2.0)	－			1156
743	28	A1	SK5	陶器(古瀬戸)	筒型香炉	後Ⅳ期	鉄釉 口:露胎	鉄釉	－	(1.5)	－			1154
744	27	A1	SK5	陶器(大窯)	擂鉢	第1段階	錆釉	錆釉	－	(5.4)	－			1153
745		A1	SK5	土師器	皿(かわらけ)	B2－c類	―	体:横ナデ 底:一方向ナデ	(15.3)	(3.2)	－			1157
746		A1	SK5	木製品	漆器椀(黒)	―	文様(赤)	―	－	(8.1)	－		クリ	1001
747	25	A1	SK5	木製品	底板	―	―	―				径11.6 厚0.6	ヒノキ	1006
748	25	A1	SK5	木製品	底板	―	―	―				径14.2 厚0.7	ヒノキ	1005
749	25	A1	SK5	銅製品	飾り金具？	―	―	―				径1.4 高(1.1)		1165
750	25	A1	SK5	鉄製品	？	―	―	―				長(4.2) 幅1.5 厚(0.05)		1151
751	25	A1	SK5	鉄製品	針？	―	―	―				長(12.0) 幅(0.2-0.5)		1152
752	25	A1	SK5	石製品	砥石？	―	―	―				長(4.1) 幅(3.5) 厚(0.8)	使用面4面	1150
753	27	A1	SK5下層	磁器(中国)	白磁皿	E－2b群	―	―	－	(2.5)	－			1158
754	27	A1	SK5下層	磁器(中国)	染付皿	B2群	界線 唐草文	底:十字花文	(10.0)	(2.4)	(5.9)		二次被熱	1159
755		A1	SK5下層	陶器(古瀬戸)	天目茶碗	後Ⅳ期新	上半:鉄釉 下半:露	鉄釉	(12.0)	(5.7)	－			1160
756	27	A1	SK5下層	陶器(古瀬戸)	擂鉢	後Ⅳ期新	錆釉	錆釉	－	(7.0)	－			1137
757		A1	SK5下層	土師器	皿(かわらけ)	B2一a類	口:横ナデ	体:横ナデ 底:一方向ナデ	15.0	(2.4)	－			1164
758		A1	SK5下層	土師器	皿(かわらけ)	D1類	口:横ナデ	体:横ナデ	4.6	1.6	－			1142
759	25	A1	SK5下層	土製品	土鈴	―	―	―				長5.0 幅3.9		1163
760	25	A1	SK5下層	鉄製品	針？	―	―	―				長(12.3) 幅(0.5) 厚(0.1-0.5)		1161
761		A1	SK5下層	鉄製品	兵庫鎖?	―	―	―				長10.3 幅3.3 厚0.8		1162
762		A1	SK5中層	須恵器(畿内系)	甕(平底)	不明	―	―	－	(2.9)	(9.6)		外面底部墨付着 転用硯	1135
763	23	A1	SK5中層	陶器(大窯)	天目茶碗	第1段階	上半:鉄釉 下半:錆	鉄釉	11.5	6.5	3.8			1136
764		A1	SK5中層	陶器(大窯)	擂鉢	第2or3段階	錆釉	錆釉	－	(7.2)	10.7			1138
765		A1	SK5中層	土師器	皿(かわらけ)	B2－c類	―	体:横ナデ 底:一方向ナデ	11.4	2.4	－			1140
766		A1	SK5中層	土師器	皿(かわらけ)	C2類	―	一方向ナデ	7.5	1.6	－			1143
767		A1	SK5中層	土師器	皿(かわらけ)	C2類	―	一方向ナデ	7.5	1.7	－		穿孔	1148
768		A1	SK5中層	土師器	皿(かわらけ)	C2類	―	一方向ナデ？	10.7	2.8	－			1141
769	23	A1	SK5中層	土師器	皿(かわらけ)	C2類？	―	体:横ナデ？	11.7	2.4	－		内面タール付着	1139
770	24	A1	SK5中層	石製品	硯	―	―	―				長(4.2) 幅(2.3)	刻印「■造」(篆書)	1149
771	22	A1	SK5上層	土師器	―	―	黒漆塗布	黒漆塗布	－	(2.0)	－		内外面漆(？)塗布	1147
772		A1	SK5上層	陶器(常滑)	甕	10型式	―	―	－	(5.9)	－			1146
773		A1	SK5上層	磁器(中国)	白磁皿	E－2b群	―	―	－	(2.0)	－			1144

第 29 表　下土居北門遺跡遺物観察表（5）

番号	写真	地区	遺構・層位	種類	器種	分類・時期	外面	内面	法量(cm)（ ）内は復元値・残存値				備考	実測番号
									口径	器高	底径	その他		
774	28	A1	SK5上層	陶器(古瀬戸)	緑釉小皿	後Ⅱ期	口～体:灰釉	口～体:灰釉	－	(2.2)	－			1145
775		A3	SK57	須恵器(産地不明)	不明	不明	ヘラケズリ	－				長(6.0) 幅(5.6) 注口長(5.2)		1229
776		A1	SD6	灰釉陶器	椀	9c末～10c後葉(Ⅵ期新～Ⅶ期中)	体:灰釉 底:回転ヘラケズリ	体:灰釉	－	(2.8)	7.6			1020
777		A1	SD6	灰釉陶器	椀	11c中葉～末(Ⅷ期中～新)	－	灰釉	－	(3.8)	－			1026
778		A1	SD6	土師器(ロクロ)	椀形？(柱状高台)		底:回転糸切り痕	－	－	(2.3)	4.2			1025
779		A1	SD6	磁器(中国)	白磁皿	E群	－	－	－	(1.7)	－			1021
780		A1	SD19	須恵器(畿内系)	蓋	6c中葉	－	－	(13.4)	3.7	－			1039
781	26	A3	SD22	弥生土器	壺	中期前葉	口:刻み目　波状文 頸:横ハケ	－	－	(4.0)	－			1211
782	27	A3	SD22	磁器(中国)	青磁稜花皿	明代(16c)	－	口:ヘラ描き沈線	－	(1.6)	－			1221
783	28	A3	SD22	陶器(古瀬戸)	蓋	後Ⅳ期	鉄釉	鉄釉	(17.0)	(2.7)	－			1214
784	27	A3	SD22	陶器(古瀬戸)	桶	後Ⅳ期	鉄釉	鉄釉	(25.6)	(10.4)	－			1215
785	24	A3	SD22	陶器(古瀬戸)	大皿	後Ⅳ期新	上半:灰釉　下半:露胎	上半:灰釉　下半:露胎	(27.4)	8.5	(11.6)		内面使用痕	1212
786		A3	SD22	陶器(古瀬戸)	擂鉢	後Ⅳ期新	錆釉	錆釉	－	(4.4)	－			1213
787		A3	SD22	陶器(古瀬戸)	擂鉢	後Ⅳ期新	錆釉	錆釉	(34.0)	(9.8)	－			1216
788		A3	SD22	土師器	皿(かわらけ)	M1類	口:横ナデ	体:横ナデ	－	(2.3)	－			1223
789		A3	SD22	土師器	皿(かわらけ)	M2a類	口:横ナデ	体:横ナデ	－	(1.7)	－			1222
790		A3	SD22	土師器	皿(かわらけ)	B1類	－	体:横ナデ	(12.0)	(2.1)	－			1217
791		A3	SD22	土師器	皿(かわらけ)	B1類	－	体:横ナデ	12.7	2.1	－			1219
792		A3	SD22	土師器	皿(かわらけ)	B2－b類	－	体:横ナデ	11.4	1.5	－			1218
793		A3	SD22	土師器	皿(かわらけ)	C2類	－	一方向ナデ	7.5	1.7	－			1220
794		A3	SK88	須恵器(畿内系)	杯	6c中葉	－	－	－	(4.5)	－			1258
795		A1	P75	須恵器(美濃須衛)	蓋	8c中葉	天:回転ヘラケズリ	－	－	(2.5)	－		内面天部使用痕 転用硯？	1167
796		A1	P341	須恵器(畿内系)	蓋	7c後半	－	－	(10.7)	3.5	－			1187
797		A1	P348	灰釉陶器	椀	11c前葉～中葉(Ⅷ期古～中)	底:回転糸切り痕	－	－	(1.8)	7.7		内面底部使用痕 故意に円形に打ち欠く？	1189
798	22	A3	P629	土師器(ロクロ)	椀形(輪高台)	－	底:回転糸切り痕	－	－	(5.1)	(7.6)		内面底部使用痕	1350
799		A3	P758	土師器	壺		頸:横ハケ	口:横ナデ	－	(4.4)	－			1344
800		A1	ﾄﾚﾝﾁ	土師器	皿(かわらけ)	B2一a類	口:横ナデ	体:横ナデ 底:一方向ナデ	15.4	2.8	－		SD7東に属するか？	1196
801	22	A1	ⅱ層	須恵器(美濃須衛)	無台杯	7c後半	底:ヘラケズリ	－	9.0	3.5	－			1193
802		A1	ⅱ層	須恵器(美濃須衛)	有台杯	8c後葉	底:ヘラケズリ	－	(14.0)	4.1	(10.0)		内面底部使用痕	1184
803	22	A1	ⅱ層	灰釉陶器	皿	9c末～10c中葉(Ⅵ期新～Ⅶ期中)	口～体:灰釉	口～体:灰釉	(13.6)	3.5	6.9		内面底部使用痕	1190
804	28	A1	ⅱ層	陶器(古瀬戸)	平碗(加工円盤)	後Ⅰ期	露胎	灰釉				径4.2　厚1.4	二次被熱	1191
805		A1	ⅱ層	瓦器	火鉢or風炉？	－	口:刻唐草文	－	－	(6.4)	－			1192
806	25	A1	ⅱ層	銅製品	飾り金具？	－	－	－				径2.3　高0.9		1194
807	22	A1	ⅰ層	灰釉陶器	椀	9c末～10c中葉(Ⅵ期新～Ⅶ期中)	底:ヘラケズリ	－	－	(5.0)	(13.6)		内面底部使用痕	1197
808	28	A1	ⅰ層	山茶碗(瀬戸)	片口鉢	9型式	－	－	－	(4.4)	－		内面使用痕	1198
809	25	A1	ⅰ層	銅製品	銭(皇宋通寶)	－	－	－				径2.40　厚0.13		1195
810	24	A1	ⅰ層	石製品	上臼	－	－	－				径(32.0)　高11.0		1199
811	25	A2	ⅱ層	土製品	土錘	－	－	－				長4.7 径2.7　孔径1.1		1208
812	25	A2	ⅰ層	石製品	敲石	－	－	－				長4.9　幅4.7	安山岩	1209
813		A2	ⅰ層	石製品	上臼	－	－	－				径(36.0)　高7.8		1210
814	26	A3	ⅱ層	弥生土器	甕	中期	口:沈線	口:沈線	－	(4.3)	－			1365
815	26	A3	ⅱ層	弥生土器	甕	高蔵式	口:縦条痕	口:押し引き文	－	(2.9)	－			1367
816	26	A3	ⅱ層	弥生土器	壺	高蔵式？	口:単斜条痕	口:条痕	－	(1.8)	－			1366
817	28	A3	ⅱ層	山茶碗(東濃型)	碗	生田2号窯式	底:回転糸切り痕	－	(10.6)	(2.6)	(4.4)			1368
818	22	A3	ⅰ層	土師器	有稜高杯脚部	フォーラムⅡ期	ミガキ	ハケ	－	(6.0)	16.4			1364
819		A3	ⅰ層	須恵器(美濃須衛)	椀	9c前葉	－	－	－	(2.0)	5.5		内面底部使用痕	1387
820		A3	ⅰ層	土師器	皿(かわらけ)	C2類	－	一方向ナデ	7.4	1.4	－			1356
821		A3	ⅰ層	土師器	焙烙	19c中葉	口:突帯文	－	(35.6)	(6.4)	－		外面煤付着	1363
822		A3	ⅰ層	石製品	上臼	－	－	－				径(26.0)　高6.7		1385

第 30 表　下土居北門遺跡遺物観察表（6）

第31表　下土居北門遺跡遺物集計表（1）

遺構層位	地区	縄文土器	弥生土器	土師器	須恵器	焼塩土器	灰釉陶器	土師ロク	山・尾	山・東	常滑	古瀬戸	大窯	古～大	土師器皿（中世）				土師器皿（戦国）												土師器皿（不明）	土師器皿（鋳造）							鋳造	瓦質	中・青	中・白	中・染	中・陶	朝・陶磁	中近土師	近世陶磁	他陶磁	銅製品	鉄製品	土製品	石製品	木製品	瓦	不明	合計	備考
															M1	M2	M3	M4	A類	B1	B2a	B2b	B2c	B類	B2類	C1	C2	C類	D類		B1	B2a	B2b	B類	C1	C2	体部																	
SD1	A1	1		53	17		3	2	8	1		2		3	123		1			22	24	7			1	2	1			257																1					529	
SD2	A1	17		149	45		4																		1				2														5					223	
SD3	A1			24	2		1	4	1					1					5	2					1				3																1					45	炭
SD4	A1			162	132		55	9	2		1				2				4	1									5														1					4			378	
SD6	A1			212	107		53	5	3	2		1			1				2	3	2					3			8										1		1			2							406	焼土塊、炭
SD7西	A1			685	224		60	1	38	39	37	5	3	32	5				1	44	48	223	15			11	97		1	307										1	4	8	10		1		3		1	4	4	1	8	1	2	1924	焼土塊、炭、骨、種
SD7西,SK5	A1			2	2		1		1	1										1		1					2		1																						12	炭、種
SD7東	A1			54	19		10	2	4	3	4		4	9						10	27	46	6				27			75											1		2				2			2					307	わらじ1　炭、種
SD8	A1			166	64		16		11	7	2	1		4	7					23	3	2				17	7			113												1									1		1			446	
SD9	A1			144	23		14		8	5		2		3	6				3	35	64	70				10	26			273											1													687	炭
SD10	A1			32	10			1	3						1					1	4								14																								66	
SD11	A1			37	47		56	2			1																			3																								146	焼土塊
SD12	A1			106	26		14		1	2				3						11	1	8				9	10			84																								275	
SD13	A1			4	1		1																																		1											7	
SD14	A1			141	46		13	1	4					2	3					6		3				3	7			21																1							251	種
SD15	A1			26	24		5			2	1			2						2	1	2					1			10																2							78	
SD16	A1			22																										2																							24	
SD17	A1			37	6		2													1		1				1				3																1							52	
SD17,SK25	A1			43	5		3							1						3	20	14					12			42																								143	
SD18	A1						2																	1						1																								4	
SD19	A1			5	5		2																																													12	
SD21	A3			45	12		1		1	6	2	1			1					1	1	7					3			17																	10							108	
SD22	A3		2	387	63		26		40	13		6		4	3	1				15	5	32			1	4	40			50										4		1				6			1	1		1		706	鉱滓
SD23	A3			79	22		3	2	15	8		1		2	5					5		14					18			57																			1	1		2		235	
SD24	A3	12	23	2332	23		1		1						3												1			1																			2	2		1	1		2403	軽石1
SD24,SK72	A3			1																																																	1	
SD24,P507	A3			1																																																	1	
SD25	A3			104	6		1		1	1					1					1		5		1						2																				1					124	
SD27	A3			4																																																	4	
SD28	A3			11																																																	11	
SD29	A2			489	206		7				1																																									5			708	
SD30	A1			13	5		1	2	2	4	7				1					1		24					3			19																						2			84	焼土塊
SD31	A1			14	4									2						3		3					2			10																		2							40	炭
SE1	A1			277	138		89	1	34	17	8	4	6	17	10				2	43	100	161	1				93		2	282											1	1	1			3	3		2	1	1	1	7		1	1307	焼土塊、炭、貝、種、木
SE2	A1			22	24		12		2	5	1	2		8	1				2	26	83	102					41			238																						1	7			577	
SK2	A1			102	35		20	3	4	1	1	1	2	7						6	4	22	7				8			32											1		2				2		1		1	1			263	
SK3	A1			11	4		2						1								2	1					1			12																					1				35	
SK5	A1			369	144		36	6	32	14	30	9	5	29	3					27	34	101	5			4	61		1	217											1	4	4	6				1		1	5	11	4	20			1184	焼土塊、炭、種、木
SK5,17,P180	A1			5	2					1					1												1																											9	
SK6	A1			23	24		26	1																																													1			75	炭
SK7	A1			13	6																																																	19	
SK8	A1			18	14		3			1										3	2	1					2			14																									58	炭
SK9	A1			9	1		4		2					1						14	29	34					8			65																									167	
SK11	A1			10	4			1																																														15	
SK12	A1			7	3																																																	10	
SK13,14	A1			1																																																		1	
SK14	A1			3																																																		5	
SK15	A1			10	1		1																							1																									13	
SK16	A1			5	1																																																	6	
SK18	A1			17	23																																																	2	42	焼土塊
SK19	A1			13	11		1																																																26	焼土塊
SK20	A1			185	38		16	76	2	3				1			1				1	5					1			4									1															1	336	焼土塊、炭
SK21	A1			4	1																1	2					1			3																									12	
SK22	A1			16	4				1					1						1		2					3			9																									37	
SK23	A1			4																																																		4	
SK24	A1			4																																																		4	
SK25	A1			14	2		1	2							1					1	9	7					3			16																								2	58	

遺構層位	地区	縄文土器	弥生土器	土師器	須恵器	焼塩土器	灰釉陶器	土師ロク	山・尾	山・東	常滑	古瀬戸	大窯	古〜大	土師器皿(中世)				土師器皿(戦国)											(不明)土師器皿	土師器皿(鋳造)							鋳造	瓦質	中・青	中・白	中・染	中・陶	朝・陶磁	中近土師	近世陶磁	他陶磁	銅製品	鉄製品	土製品	石製品	木製品	瓦	不明	合計	備考
															M1	M2	M3	M4	A類	B1	B2a	B2b	B2c	B類	B2類	C1	C2	C類	D類		B1	B2a	B2b	B類	C1	C2	体部																			
SK26	A1			3	3		1																																																7	
SK27	A1			4																																														1					5	
SK28	A1			2	1																																																		3	
SK29	A1			2																																		1																	3	
SK30	A1			2																2																																			4	
SK31	A1			13	1																																																		14	
SK32	A1			18	7																																																		25	
SK33	A1			10	3																																																		13	
SK34	A1			5																		1					1			1																									8	
SK35,P140	A1			27	5		1																																												1				34	炭
SK36	A1			42	15		3													1		1																																	62	
SK37	A1			7																																																			7	
SK38	A1			8	2																																																		10	
SK40	A1			5																																																			5	
SK41	A1			11											1							2																																	14	
SK42	A1			2																																																			2	
SK43	A1			3																																																			3	
SK44	A1			3																																																			3	
SK51	A3			7	2		1		1													2			1					2																1		1							18	
SK52	A3			9	4		2	1	1					1								1					3			9																									31	
SK53	A3			59	7				6	2	1				1							1				1	2			6																									86	
SK54	A3			35	6		1		3	1												3					2			13																2									66	焼土塊
SK55	A3			6	1				1													1								1																									10	
SK56	A3			12			1			1												2								1																									17	
SK57	A3			393	123		18	1	37	29	12			12	3					7	3	15					22			57										3					1	48			1	1			1		787	鉱滓、ガラス
SK58	A3			284	97		49	3	46	22				2	85		1			1	15	5					5			84																3				3					705	焼土塊
SK59	A3	1		122	25		2		2	7	1				22					3		7					9			64											1									1					267	
SK60	A3			1656	455		90	4	150	122	14	19	3	28	133				1	88	27	388		1	2	30	308			1181										6	2					1			12	10			15		4746	焼土塊、鉱滓
SK61	A3			322	62		9		24	12	3			2	33					2	6	7				1	13			128										1						1				1					627	
SK62	A3			6																							1																							1					8	
SK63	A3			21	2									1						1		2				1				5																									33	
SK64	A3			55	19																					1				1																				1					77	
SK65	A3			141	21		3		2	1		2			4									5		11				28											1								1	1	1				222	
SK66	A3			12	6																																																		18	
SK67	A3			13	3				1					2						1							1			13																									34	
SK68	A3			24	5										2					1		1								7																3									43	
SK69	A3			46	1	1																																																	48	
SK70	A3		1	24																																																			25	焼土塊
SK71	A3			7																																																			7	
SK72	A3		29	56			1																																																86	
SK74	A3		1																																																				1	
SK75	A3			17																																																			17	
SK76	A3			136	64		27	3	1	1																																			1										233	
SK77	A3			309	62		15		29	17	2				78		1							8	2	2				140																				1				1	667	鉱滓
SK78	A3			94	63		23	9	4	1					12	1								2	3	6				38																			1	1					258	焼土塊
SK79	A3			5	3		1																							5																									14	
SK81	A3		1	3																																																			4	
SK82	A3		3	33																																														1	2				39	
SK83	A3			18	5		1		3	2					13							1								17																			1						61	
SK86	A3			26	11		3	1	5	4	2	1			15					5	3	10				6	3			55																									150	
SK87	A3			77	11				3	1	1			2	3				1	2		10				13	3			45																									172	
SK88	A3				1																																																		1	
SK89	A3			85	24		1	1	3					1	2							6		1			2			24																					1				151	
SK90	A3	1	12	59	3																																																		75	
SK91	A3		6																																																				6	
SK92	A3			35	2																																																		37	
SK94	A3			1																																																			1	

第 32 表　下土居北門遺跡遺物集計表（2）

第33表　下土居北門遺跡遺物集計表（3）

遺構層位	地区	縄文土器	弥生土器	土師器	須恵器	焼塩土器	灰釉陶器	土師ロク	山・尾	山・東	常滑	古瀬戸	大窯	古～大	土師器皿(中世) M1	M2	M3	M4	土師器皿(戦国) A類	B1	B2a	B2b	B2c	B類	B2類	C1	C2	C類	D類	土師器皿（不明）	土師器皿(鋳造) B1	B2a	B2b	B類	C1	C2	体部	鋳造	瓦質	中・青	中・白	中・染	中・陶	朝・陶磁	中近土師	近世陶磁	他陶磁	銅製品	鉄製品	土製品	石製品	木製品	瓦	不明	合計	備考
SK94,P735,736	A3			7																																															7	
SK95	A3			6	1																																										1					8	
SK96	A3			4	2																																														6	
SK97,P795,796	A3			19	1										1																																	2				24	
SK98,P755,756	A3			7	1					1											3					3			6																						21	
SK100	A3			5																																															5	
SK101	A3			1																																															1	
SK102	A3			6																																															6	
SK103	A3			2																																															2	
SK104	A3			19	3																																											1				23	
SK105	A3	1	2	6																																															9	
SK106	A3			15																																															15	
SK107	A3			2	1																																														3	
SK108	A3			7																																															7	
SK109	A3			7																																															7	
SX1	A1			1056	218		42	5	57	46	28	1	1	46	2					7	9	69				2	35			137												5	3			3	222			3	2			7		2006	焼土塊、炭
SX2	A1			226	33		15		11	8	1			15	3					6	2	31					9			55												1					24				1			5		446	焼土塊
SX3	A1			68	12		7	3	4		1			2	6					3	5	10				1	2			11																2			1						138	
SX4	A1			58	13																	2								2																						75	炭
SX6	A3			98	22		6		8	5	1	1		1	4						2	15				4	35			82												1				3		1							289	
SX7	A3			87	22		4		6	4				2	4					8		13				1	6			42																						1		200	
SX11	A3			16																																																	16	
SX14	A3			13																																																	13	
SX15	A3		3	7																																																10	
SX16	A3			10																																																10	
SX15,16	A3			22																																																22	
SX17	A3			4																																																4	
SX19	A3			8																																																9	
SX20	A3			3																																																3	
P1	A1			8	2		3		1																																											14	
P2	A1				1																																																1	
P4	A1			4						1																2																											7	
P5	A1			3															1										3																								7	
P6	A1			1																																																1	
P8	A1			1	1									1								1								1																						5	
P9	A1				1																																															1	
P11	A1			2	2																																															4	
P15	A1																				1									1																							2	
P16	A1			17	5		1	2	2						2					2										1																							32	
P17	A1			12	4		1	1	1											1		2								2																							24	
P18	A1			6	2		1													1		6								3																							19	
P19	A1			4																																																4	
P20	A1			2																		1								1																							4	
P21	A1			3																																																3	
P22	A1			2	2																	1																															5	
P23	A1			7																		1								3																							11	
P24,25	A1			10	4			1	3																																												18	
P26	A1			4			1							1																1																							7	
P27	A1			3	1				2											1										1																							8	
P28	A1			9				1	2	1												3				1				2																							19	
P29	A1			3	1																	2								1																							7	
P30	A1			26	4		1		2															1						7																							41	
P31	A1			21	3		1							1						1		1					1			4																							33	
P32	A1			3	1																																															4	
P33	A1			11	2		1													2		4					2			5																							27	
P34	A1			3																	2	1					1			4																							11	
P35	A1			11	1															1		4								3																						1	21	

遺構層位	地区	縄文土器	弥生土器	土師器	須恵器	焼塩土器	灰釉陶器	土師ロク	山・尾	山・東	常滑	古瀬戸	大窯	古～大	土師器皿(中世)				土師器皿(戦国)											土師器皿(不明)	土師器皿(鋳造)							鋳造	瓦質	中・青	中・白	中・染	中・陶	朝・陶磁	中近土師	近世陶磁	他陶磁	銅製品	鉄製品	土製品	石製品	木製品	瓦	不明	合計	備考
															M1	M2	M3	M4	A類	B1	B2a	B2b	B2c	B類	B2類	C1	C2	C類	D類		B1	B2a	B2b	B類	C1	C2	体部																			
P36	A1			17	6		3														1	9				1	4			13																							1		55	
P37	A1			4	2				1												1	2					2			4																									16	
P39	A1			10	2																																																		12	
P40	A1			10	1		1		2											1										4																									19	
P41	A1			5	3				2											2		2					2			6																									22	
P42	A1			31	1		4		1			1								4	3	10								16																									71	
P43	A1			6	2				1											1		7					3			13																									33	
P44	A1			2			1																																																3	
P45	A1			9	1				1																																														11	
P46	A1			11	6		5							1								2								1																									26	
P47	A1			6			1		1																																														8	
P49	A1			29	5				2	1												4					3			9																									53	
P50	A1			33	7				3													4					1			14																									62	焼土塊
P51	A1			20	15				2	1																				3																									41	
P53	A1			28	1		5	2	5						1												3			3																									48	焼土塊
P54	A1			22	1		1		2																		2			5																									33	焼土塊
P55	A1	4		23	1																									3																1									32	
P56	A1			17	6		1	1																																															25	
P57	A1			14	4		2																							1																									21	
P58	A1			6	2		1																							1																									10	
P60	A1			16					2	1		1									3	3					4			16																									46	
P61	A1			2																																																				2	
P62	A1			6	3				1																																														10	
P63	A1			10	5																																																		15	
P64	A1			1	1																																																		2	
P66	A1			6	1																																																		7	
P67	A1			5			1																																																6	
P68	A1			1																																																				1	
P69	A1			5	1																																																		6	
P70	A1			25	6		1		1																																														33	
P71	A1			5	1																																																1		7	
P72	A1			1	1																																																		2	
P73	A1			10	1																																																		11	
P74	A1			2																																																				2	
P75	A1				1																																																		1	
P76	A1			14			2	1																																															17	
P77	A1				4	2			2													9					2			16																									35	炭3
P78	A1			7	1		1		1																																														10	
P80	A1			27	4				1	2												1					5			5																				1					46	
P81	A1			1																																																				1	
P82	A1			2																		1																																			3	
P83	A1			1	1		1																																										1						4	焼土塊
P83,84	A1			2	4			2																																														1	9	
P85	A1			20	5																						2			2																				1					30	
P86	A1			21	4																																																		25	
P87	A1			3	1																																																		4	
P88	A1			3	1		1														2									1																				1					9	
P91	A1			3																																																				3	
P92	A1			15																																																				15	
P93	A1			4			1		1																					1																									7	
P94	A1				1																																																		1	
P95	A1				4		1	4			1																																												10	
P96	A1			26	8		2													1										2																									39	
P98	A1			13	11		5	1	1																																														31	焼土塊
P99	A1			12	7		1		1																																														21	
P100	A1																									1																													1	
P101	A1			3	1															1																																			5	

第 34 表　下土居北門遺跡遺物集計表（4）

第35表　下土居北門遺跡遺物集計表（5）

遺構層位	地区	縄文土器	弥生土器	土師器	須恵器	焼塩土器	灰釉陶器	土師ロク	山・尾	山・東	常滑	古瀬戸	大窯	古～大	土師器皿（中世）				土師器皿（戦国）										土師器皿（不明）	土師器皿（鋳造）							鋳造	瓦質	中・青	中・白	中・染	中・陶	朝・陶磁	中近土師	近世陶磁	他陶磁	銅製品	鉄製品	土製品	石製品	木製品	瓦	不明	合計	備考
															M1	M2	M3	M4	A類	B1	B2a	B2b	B2c	B類	B2類	C1	C2	C類	D類		B1	B2a	B2b	B類	C1	C2	体部																
P102	A1			1	5		1		1																																							1	9	
P103	A1								1																																							1	
P104	A1			3	1		3		1												2	3				1			8														1						23	
P105	A1				6		4	2																																								12	
P106	A1			2																																												2	
P107	A1			12	5		2													2		2				2			7																			32	
P108	A1			3					1													1				1			1																			7	
P110	A1			1																																												1	
P111	A1			2																																												2	
P112	A1							2																																								2	
P113	A1			5	2		3		1										1							1																						13	
P114	A1			20					1					1						2						1			2																			27	
P115	A1			2			2																																									4	
P116	A1			4	10		1																																									15	
P117	A1																																														0	
P118	A1			13	14		1		1		1									1					1			2																			34	
P116-118	A1			55	11		3		1					1					1	2								5																			79	
P119	A1			3	3																																										6	
P119,197,198	A1			3	3		1																																									7	
P120	A1			1	2																																											3	焼土塊
P121	A1				2																																											2	
P123	A1			9	4		1		1	1										1		1						4																			22	焼土塊
P124	A1			3	1		1																																									5	
P126	A1			28	3		3					1								2	1	5				3			12																			58	焼土塊
P127	A1			6	2		1																																									9	
P128	A1			3	1		2																																									6	
P130	A1			13	4		3																																									20	
P131	A1			17	3																																										21	
P132	A1			21	2		8	1	2						3														1																			37	
P133	A1			10	2																																										15	
P134	A1			7	11		5																																									23	
P135	A1			14	5		6													1		1				2			2																			31	
P136	A1			51	6		9							1						1	2	1				1			3																			75	
P137	A1			6			1																							1																			8	
P138	A1			2				2																																									4	
P139	A1			1	1																	1							1																			4	
P140	A1			5	2		1																																									8	
P141	A1			9	2			2																																									13	
P142	A1			8	2																																											10	
P143	A1			7			1		1																																								9	
P144	A1			12	1		1															1																										15	
P145	A1			43	3		1		4						11														12																			74	
P147	A1			4																																												4	
P148	A1			12	2																																											14	
P149	A1														1														3																			4	
P150	A1			9			1								5														6																			21	
P151	A1			4																																												4	
P152	A1			8																								1																				9	
P153	A1			12	6		1																					1		2																		1	23	
P154	A1			26	7																																												33	
P155	A1			17	7																																												24	
P156	A1			3				1																						2																			6	
P157	A1			6	3																																												9	
P158	A1			5																	1																												6	
P159	A1			7	3		2																					2		1																			15	
P161	A1			6	1			1																																									8	
P162	A1			5	2				1												1					1			10																			10	

遺構層位	地区	縄文土器	弥生土器	土師器	須恵器	焼塩土器	灰釉陶器	土師ロク	山・尾	山・東	常滑	古瀬戸	大窯	古～大	土師器皿(中世) M1	M2	M3	M4	土師器皿(戦国) A類	B1	B2a	B2b	B2c	B類	B2類	C1	C2	C類	D類	土師器皿(不明)	土師器皿(鋳造) B1	B2a	B2b	B類	C1	C2	体部	鋳造	瓦質	中・青	中・白	中・染	中・陶	朝・陶磁	中近土師	近世陶磁	他陶磁	銅製品	鉄製品	土製品	石製品	木製品	瓦	不明	合計	備考
P163	A1			12	1				1		1																2			4																									21	
P164	A1			17	7		2																																																26	
P165	A1			9																										1																									10	
P166	A1			7	3		2																																																12	
P167	A1			9			1															1								1																			1						13	
P168	A1			19	2																																																		21	
P170	A1			12	3																																																		15	
P173	A1				1																																																		1	
P174	A1			2																																																			2	
P177	A1			3	1																									1																									5	
P178	A1			4																																																			4	
P179	A1			1	1																																																		2	
P181	A1			7	1																	1					1			2																									12	
P182	A1			4	1				1					1						1		6					4			6																									24	
P183	A1			1			1																																																2	
P184	A1			1																1																																			2	
P185	A1			1																		1																																	2	
P186	A1			7																	3	3					1			4																									18	
P187	A1			3	1		3		1																																														8	
P188	A1			4	1																																																		5	
P189	A1			14	5		4	1												1	2									1																									28	焼土塊
P190	A1			12	4																	1																																	17	
P191	A1			1																	1	1								2																									5	
P192	A1			4	5				1																																														10	
P193	A1			2																																																			2	
P194	A1				1																																																		1	
P195	A1			1	1			1																																															3	
P196	A1			18	2		2													1		2					1			9																									35	
P197	A1			6	6		2																																																14	
P198	A1			3	4		1	2																			1																												11	
P199	A1			1																																																			1	
P200	A1			13	2		4								10															5																									34	炭
P201	A1			3	3																																																		6	
P202	A1			14	2																					2		1			4																								23	
P203	A1								1																																														1	
P204	A1			17	3		2			1										3		2								5																									33	
P205	A1			27	2		5		2											1		1								1																									39	
P206	A1			10	1		1																																																12	
P207	A1			11	2		2								1							3								6																									25	
P208	A1																								2					4																									6	
P209	A1			7	4																	1								5																									17	焼土塊
P210	A1			61	3		1	1	2											2	1	13					4			39																									127	
P211	A1			7																					1					3																									11	
P212	A1			5	5																																																		10	
P213	A1			21	5		2	8							22															5																									63	
P214	A1			14	2		1		2											1					1	1				4																									26	
P215	A1			5	1																																																		6	
P216	A1			4																																																			4	
P217	A1			2	1																																																		3	
P218	A1			3																										1																									4	
P219	A1			41	4		5		2						4							2					1			5										1															65	焼土塊
P221	A1			72	7		10		3						1					1		5					1			14																									114	
P222	A1			1																							1																												2	
P223	A1			3	2		2								2															2																									11	
P224	A1			1	1																									1																									3	
P227	A1			1	3		2																																																6	
P228	A1			67	10		5								1				1			5					3			7																									99	

第 36 表　下土居北門遺跡遺物集計表（6）

第37表　下土居北門遺跡遺物集計表（7）

遺構層位	地区	縄文土器	弥生土器	土師器	須恵器	焼塩土器	灰釉陶器	土師ロク	山・尾	山・東	常滑	古瀬戸	大窯	古～大	土師器皿（中世）				土師器皿（戦国）											土師器皿（不明）	土師器皿（鋳造）							鋳造	瓦質	中・青	中・白	中・染	中・陶	朝・陶磁	中近土師	近世陶磁	他陶磁	銅製品	鉄製品	土製品	石製品	木製品	瓦	不明	合計	備考
															M1	M2	M3	M4	A類	B1	B2a	B2b	B2c	B類	B2類	C1	C2	C類	D類		B1	B2a	B2b	B類	C1	C2	体部																	
P229	A1			48	3		11			1					2					1		1					2			10																			1			80	
P230	A1			3					1																				1																					5	
P231	A1			1	2																																													3	
P235	A1			4	5																																													9	
P236	A1			18	3		1													1		1					2			2																					28	
P237	A1			18	7		3		1	1										1	2					1			3																					37	
P238	A1			1	1										2																																			4	
P240	A1			20	4		4		1						1												2			1																					33	
P241	A1			4	1																																													5	
P242	A1			9	4																																													13	
P245	A1			2	2																																													4	
P246	A1			1	1		2																																												4	
P247	A1			16	1																																													17	
P248	A1			4	2																																													6	
P249	A1			1																																													1	
P250	A1																													4																					4	
P251	A1																					1								2																					3	
P252	A1			2																																													2	
P254	A1			4			1																																											5	
P256	A1			3																																													3	
P257	A1			8	3																						1			12																					12	
P258	A1			14	3		4								1					3		2					3			13																			1			44	
P259	A1			24	3		4		3						3															2																					39	
P260	A1			11	1									1						1		1																													15	
P262	A1				2																																													2	
P263	A1			8					1	2					2												1			1																					15	
P264	A1			16	2			1	4						25					1									36																					85	
P266	A1			5	6		1		1											1		3					6			6																					29	
P269	A1			23	2					1									1																															1			28	
P270	A1			17	11			2																																	1										31	
P273	A1			16																3						1	1			2																		1			24	
P275	A1			52	2		1		2						13															7																					77	
P276	A1			22	1																									3																					26	
P277	A1			43	3		2													1		3					1			6																					59	
P280	A1																			1										1																					2	
P282	A1				1																	1																													2	
P284	A1			3			1																																												4	
P287	A1			5	3		2	3	1																																									14	
P288	A1			4				1																																											5	
P289	A1			4						1																																									5	
P290	A1			5																		1																													6	
P291	A1			4	1																																													5	
P292	A1			3																																													3	
P293	A1			4																																													4	
P294	A1			8	14																																													22	
P295	A1			1	2				1																																									4	
P296	A1			4																																													4	
P297	A1			17																																													17	
P298	A1			3																																													3	
P299	A1			7			1		2																																									10	
P300	A1								1					1												1		1			2																					6	
P301	A1			1	1																				1					1																					4	
P302	A1			1																										1																					2	
P303	A1			13					2	1												1								1																					18	
P304	A1			12			1	3						1							4	1								2																					24	
P305	A1							1																																										1	
P306	A1			7			1																																											8	

遺構層位	地区	縄文土器	弥生土器	土師器	須恵器	焼塩土器	灰釉陶器	土師ロク	山・尾	山・東	常滑	古瀬戸	大窯	古~大	土師器皿(中世) M1	M2	M3	M4	土師器皿(戦国) A類	B1	B2a	B2b	B2c	B類	B2類	C1	C2	C類	D類	土師器皿(不明)	土師器皿(鋳造) B1	B2a	B2b	B類	C1	C2	体部	鋳造	瓦質	中・青	中・白	中・染	中・陶	朝・陶磁	中近土師	近世陶磁	他陶磁	銅製品	鉄製品	土製品	石製品	木製品	瓦	不明	合計	備考
P307	A1			5	1																																																		6	
P308	A1			11	1																																																		12	
P309	A1			3	1																																																		4	
P310	A1			65	8		4		1	1					1					1	1	1				2	1			5																									91	焼土塊
P311	A1			7																										2																									9	
P312	A1			3	1		2																																																6	
P313	A1			3	1		2																																																6	
P315	A1			4	1																																																		5	
P316	A1			16	4				2					1	3		1							1						1										1															30	
P317	A1			5	3																																																		8	
P318	A1			1																										2																									3	
P319	A1													1																																									1	
P320	A1			2																																																			2	
P321,327	A1			17	3		1		1						37															7																				1					67	焼土塊
P322	A1						1																																																1	
P323	A1			3																		1								2																									6	
P325	A1			4			1																																																5	
P326	A1			2																																																			2	
P328	A1																			1																																			1	
P329	A1			6			3								1																																								10	
P331	A1			11	4																																																		15	
P332	A1			3	1																																																		4	
P334	A1			2						1																																													3	
P335	A1			1																																																			1	
P338	A1			4																																																			4	
P339	A1			1	1																																																		2	
P340	A1			2	1																																																		3	
P341	A1				2																																																		2	
P342	A1			2																																																			2	
P343	A1			12																																																			12	
P344	A1			8	1																																																		9	
P345	A1			9	3					1																																													13	
P346	A1			3	3																																																		6	
P347	A1			6	1																																																		7	
P348	A1			1			1																																																2	
P350	A1			3																										1																									4	
P351	A1			18	10																																																		28	
P355	A1				2				1																																														3	
P357	A1			4	2																									1																									7	
P358	A1			1																																																			1	
P359	A1			16	3		2																							1																									22	
P360	A1			1																																																			1	
P361	A1			1																							1			1																									3	
P362	A1														1																																								1	
P363	A1			2																																																			2	
P365	A1			1																																																			1	
P366	A1			24	6		2		2	2										1		3								4																									44	
P367	A1																										1																												1	
P368	A1			39			2	1	1		1									1	2	4					4			13																									68	
P370	A1			53	7										3					1										2																									66	
P371	A1			7																																																			7	
P375	A1			7	1		1																							1																									10	
P376	A1			1																																																			1	
P379	A1			5																																																			5	
P380	A1			10	2		2								2															3																									19	
P384	A1			4	3																																																		7	
P385	A1			1	1																																																		2	

第 38 表　下土居北門遺跡遺物集計表 (8)

第39表　下土居北門遺跡遺物集計表（9）

遺構層位	地区	縄文土器	弥生土器	土師器	須恵器	焼塩土器	灰釉陶器	土師ロク	山・尾	山・東	常滑	古瀬戸	大窯	古～大	土師器皿（中世）				土師器皿（戦国）											土師器皿（不明）	土師器皿（鋳造）							鋳造	瓦質	中・青	中・白	中・染	中・陶	朝・陶磁	中近土師	近世陶磁	他陶磁	銅製品	鉄製品	土製品	石製品	木製品	瓦	不明	合計	備考
															M1	M2	M3	M4	A類	B1	B2a	B2b	B2c	B類	B2類	C1	C2	C類	D類		B1	B2a	B2b	B類	C1	C2	体部																
P386	A1				1																																													1	
P389	A1			2																																													2	
P391	A1			2			1																	1					1																				5	
P392	A1			1																																												1	
P394	A1			6																																												6	炭
P401	A3			1																																												1	
P402	A3			8	1																					1			3																				13	
P406	A3								2																	1																					1		4	
P407	A3			7	1		2				2				1							1				2			19																				35	
P408	A3			17																		2				2			4																				25	
P409	A3																												3																				3	
P410	A3			2	1				1													1							3																				8	
P411	A3			19	1									1												1																				1		1		1		26	
P413	A3			5																									1																				6	
P414	A3			2	4										4	1													11																				22	
P415	A3				1				2						5														6																				14	
P416	A3						1																						1																				1	
P417	A3			1																									1																				1	
P420	A3			6																									6																				6	
P421	A3			1			1																						2																				2	
P422	A3			7					1	1		1														1			2																				13	
P423	A3			35	6		1		1						7							1							24																				75	
P424	A3			112	20		5		8	2	1	3		1	11							2			2	7			49												2					1			226	
P427	A3			3					1															6					10																				10	
P429	A3			2																									2																				2	
P430	A3			8	1																								9																				18	
P431	A3			16					1	1					1									1					6																				26	
P432	A3			4																									4																				4	
P433	A3			1					1																				2																				2	
P436	A3			5	1																			1					7																				7	
P437	A3			1																									1																				1	
P438	A3			10			2			2					2									3		4			7																	2		1		33	
P439	A3			15					1																				4																				20	
P440	A3			4	1		1																						6																				6	
P441	A3			2																									2																				2	
P444	A3			3																									3																				3	
P445	A3			8			1																						9																				9	
P446	A3			9	1																								10																				10	
P451	A3			2						1																			3																				3	
P452	A3			1																									1																				1	
P453	A3			5							1																		3																				9	
P454	A3			2																									2																				2	
P455	A3			2																									2																				2	
P456	A3			1																									1																				1	
P459	A3			1																									1																				1	
P461	A3			2	2				1						8														4																		1			18	
P462	A3			9					2						4														5																			1		21	
P463	A3			5																									5																				5	
P464	A3			1																									1																				1	
P465	A3			27	2				3						5														16																				53	
P466	A3			9																									9																				9	
P467	A3			2																									2																				2	
P468	A3			5	1				1																				2																				9	
P469	A3			2	1																								3																				3	
P470	A3			1																									1																				1	
P471	A3			3																									3																				3	
P472	A3			1	1		1								5	2													6											1										17	

遺構層位	地区	縄文土器	弥生土器	土師器	須恵器	焼塩土器	灰釉陶器	土師ロク	山・尾	山・東	常滑	古瀬戸	大窯	古～大	土師器皿(中世) M1	M2	M3	M4	土師器皿(戦国) A類	B1	B2a	B2b	B2c	B類	B2類	C1	C2	C類	D類	(不明)土師器皿	土師器皿(鋳造) B1	B2a	B2b	B類	C1	C2	体部	鋳造	瓦質	中・青	中・白	中・染	中・陶	朝・陶磁	中近土師	近世陶磁	他陶磁	銅製品	鉄製品	土製品	石製品	木製品	瓦	不明	合計	備考
P474	A3			3																																																			3	
P475	A3			7																																																			7	
P476	A3			10											3															1																										14	
P477	A3			2					1																																														3	
P478	A3			7	1																																																		8	
P479	A3			5																																																			5	
P480	A3			6	2				2						1															7																										18	
P481	A3			46	2				3													2					1			11																										65	
P482	A3			6					1																2		1			3																										13	
P483	A3			15	11																						1																													27	
P484	A3			1																																																			1	
P485	A3			18	6																																																		24	
P486	A3			17					1																					9																										27	
P487	A3			6																		1					1			1																										9	焼土塊
P488	A3			3																										1																										4	
P489	A3			12	5				2						3										2	1				12																										37	
P490	A3			10	1					1																1				5																										18	
P491	A3			9	2		1		2		4									1		2					1			13																										35	
P492	A3			5	5																									5																										15	
P493	A3			6	1										2											2				3																					1						15	
P494	A3			8																																																		8	
P495	A3				3		1	2																																															6	
P496	A3				1		1		2		1				3														4																										12	
P497	A3			7	1																				2					3																										13	
P498	A3			2																																																			2	
P499	A3			7	1					1					1														2																										12	
P500	A3			29	7		4		5	2	1				12											2				19																1							1			83	
P501	A3			3	1																																																	4	
P502	A3			22	4				2						1									3		2	1			12																									1	48	
P503	A3			10	2		2	3																																														17	
P504	A3			3	1				1						8														12																										25	
P505	A3			6																																																			6	
P506	A3			3	1																																																	4	
P507	A3			1																																																			1	
P508	A3			6	1		1		4						2							5			1		9			16																										45	
P500,508	A3			18	7				3	2					8											1				12											1															52	
P509	A3			3																																			1															4	
P510	A3			60	4		1		2						56	1	1			2		5			4		3			70																					1					210	
P511	A3			5	1																																																	6	
P512	A3				1																																																	1	
P513	A3			19	2																																												1					22	
P514	A3			2																																																			2	
P515	A3			12	1				1																					1																										15	焼土塊
P516	A3			14	3				1								1							1						2																										22	
P518	A3			4	1																																																	5	焼土塊
P519	A3			20	2				3						5		1							1						4																										36	
P520	A3				1																																																	1	
P521	A3			9																										2																										11	
P522	A3								1															1		1				1																										4	
P523	A3				1		2																	1																															4	
P524	A3			7	5		1	4																																															17	
P525	A3																													1																										1	
P526	A3			4	1		1		1											1				1						3																										12	
P527	A3			3	2					1	1									1				1			4			12																										25	
P528	A3	1		7																										2																										10	
P529	A3	1																																																					1	
P530	A3			3																										1																										4	

第40表　下土居北門遺跡遺物集計表（10）

第41表　下土居北門遺跡遺物集計表（11）

遺構層位	地区	縄文土器	弥生土器	土師器	須恵器	焼塩土器	灰釉陶器	土師ロク	山・尾	山・東	常滑	古瀬戸	大窯	古～大	土師器皿(中世) M1	M2	M3	M4	土師器皿(戦国) A類	B1	B2a	B2b	B2c	B類	B2類	C1	C2	C類	D類	土師器皿（不明）	土師器皿(鋳造) B1	B2a	B2b	B類	C1	C2	体部	鋳造	瓦質	中・青	中・白	中・染	中・陶	朝・陶磁	中近土師	近世陶磁	他陶磁	銅製品	鉄製品	土製品	石製品	木製品	瓦	不明	合計	備考
P531	A3			26	10		6		3	5		2	1		3					5					12	6			28																								107	
P532	A3			7					1	1					3														1																								13	
P535	A3			11	4				1						2														6																								24	
P536	A3			13	9		1								2																																						25	
P537	A3			1																																																1	
P539	A3			9					1																																												10	
P541	A3			4	2																																															6	
P542	A3			7			4																																														11	
P543	A3	1		7	2									1																																						11	
P544	A3			7	3						1				2														6																								19	
P545	A3			11	7				3	2					17		1							4		1			14																								60	
P546	A3			1	1										3														4																								9	
P547	A3			4																																																4	
P548	A3			1	1																								1																								3	
P549	A3			10	5					2					3							1					3		8																								32	
P550	A3			22	6	1																							3																								32	
P552	A3			5																																																5	
P554	A3			9																																																9	
P556	A3			3	1										1							2					1		7																								15	
P557	A3			2	1																																															3	
P558	A3			3					2						2										1				5																								13	
P559	A3			6	3				4						8														4																								25	
P560	A3			3	2																								1																								6	
P561	A3			3	1																																															4	
P562	A3																																																			1		1	
P565	A3		6																																																		6	
P566	A3			1																																															1	
P568	A2			1																																															1	
P569	A2			1																																															1	
P571	A2			3																																															3	
P573	A2			4																																															4	
P574	A2			1																																															1	
P576	A2			1	1																																															2	
P578	A2						1																																														1	
P579	A2			3	1																																															4	
P584	A3			11					3						1							2					2		8																								27	
P585	A3			6	1																																															7	焼土塊
P587	A2			5	1																																														6	
P593	A3			14	2																	1					3		8																							1		29	
P594	A3			42	7		1				1			1						1		3				2	4		11																								2	75	
P596	A3			2											4										1	1			6																									14	
P597	A3			3																																																3	
P598	A3			27	7		1						1																																							36	
P604	A3			7	3										2																																						12	
P605	A3			2																									1																								3	
P606	A3				1																																															1	
P607	A3								1																																												1	
P609	A2			6																																																6	
P611	A2			1																																																1	
P613	A3														2																																						2	
P614	A3			2																																																2	
P616	A3			2																																																2	
P617	A3			5																																																5	
P622	A2			5	2																																																7	
P626	A2			3	2																																																5	
P624	A3			1	1										1																																						3	
P627	A3				1																																																1	

遺構層位	地区	縄文土器	弥生土器	土師器	須恵器	焼塩土器	灰釉陶器	土師ロク	山・尾	山・東	常滑	古瀬戸	大窯	古～大	土師器皿(中世) M1	M2	M3	M4	土師器皿(戦国) A類	B1	B2a	B2b	B2c	B類	B2類	C1	C2	C類	D類	土師器(不明)皿	土師器皿(鋳造) B1	B2a	B2b	B類	C1	C2	体部	鋳造	瓦質	中・青	中・白	中・染	中・陶	朝・陶磁	中近土師	近世陶磁	他陶磁	銅製品	鉄製品	土製品	石製品	木製品	瓦	不明	合計	備考
P629	A3			1				1	1																					2																									5	
P630	A3			3	1				4						8									1						9																									26	
P632	A3			1																							1			1																									3	
P633	A3			3																																																			3	
P635	A3			3																																																			3	
P636	A3			3																																																			3	
P637	A3			73	6		2		4	1					3							1			2		7			29											1														129	
P638	A3				1																																																		1	
P639	A3				1																																																		1	
P642	A3			1																																																			1	
P643	A3			1	1																																																		2	
P644	A2			4	1																																																		5	
P645	A3			4	2																																																		6	
P646	A3			2																																																			2	
P647	A3			8																																																			8	
P648	A3			9											1															8																									18	
P649	A3														1																																								1	
P653	A3			6	3										2															3																									14	
P654	A3			1																																																			1	
P657	A3			27	2		1		2	3				2								1				1	9			24																									72	
P658	A3			6																2		2					3			5																									18	
P659	A3			2																																																			2	
P660	A3	1		9	1				1					1	1					2		1					7			10																									34	
P661	A3			4																										1																									5	
P662	A3			5				5																																															10	
P663	A3			7	2		1				1																1																								1						13	
P664	A3			9	1										2							2					1			11																									26	
P665	A3			36	3																																																		39	
P666	A3			11	1					2												1					2			6																									23	
P667	A3			9	4																									7																									20	
P668	A3			2																																																			2	
P669	A3			1											1																																								2	
P670	A3			4																																																			4	
P671	A3			12	3																									1																									16	鉱滓
P672	A3			2											1															1																									4	
P679	A2			2																																																			2	
P680	A3			11	3		1		2	1					8															8																									34	
P681	A3			2	2				1						1															1																									7	
P682	A3			7	2				1						8															13																									31	
P683	A3			19			2								2															8																									31	
P684	A3			10																																																			10	
P685	A3			3	1										3															6																									13	
P686	A3			1					3						6															4																									14	
P687	A3		3																																																				3	
P689	A3			4	1										2															3																									10	
P690	A3				1																																														1						2	
P691	A3			42	9		5		4	4	1	3			9				1	2				2		14	1			45										1																143	
P692	A3			16	5		2		4	2				1	3											2				13																									48	
P693	A3			13	3		1		1						2										1					2																									23	
P694	A3			1					1						1															1																									4	
P696	A3				1										1															4																									6	
P697	A3			2						1					5											1				15																									24	
P698	A3			3	2		1																							3																									9	
P701	A3			5			1																																																6	
P703	A3			3																																																			3	
P704	A3			11																																															1						12	
P710	A3			61	20		2		8	4				3	19					5		3			2	8	8			70																									213	

第 42 表　下土居北門遺跡遺物集計表（12）

第43表　下土居北門遺跡遺物集計表（13）

遺構層位	地区	縄文土器	弥生土器	土師器	須恵器	焼塩土器	灰釉陶器	土師ロク	山・尾	山・東	常滑	古瀬戸	大窯	古～大	土師器皿（中世）				土師器皿（戦国）											土師器皿（不明）	土師器皿（鋳造）							鋳造	瓦質	中・青	中・白	中・染	中・陶	朝・陶磁	中近土師	近世陶磁	他陶磁	銅製品	鉄製品	土製品	石製品	木製品	瓦	不明	合計	備考
															M1	M2	M3	M4	A類	B1	B2a	B2b	B2c	B類	B2類	C1	C2	C類	D類		B1	B2a	B2b	B類	C1	C2	体部																		
P711	A3			10	1					1					3														8																						23	
P712	A3			14	1					1		1			2											7			8																						34	
P713	A3			20	4		5				1				16	1										1			15																				2				65	
P714	A3			14	4		2		2	5		2		2	3		1					1				6			5																						47	
P715	A3			2	2																																														4	
P717	A3			2																																														2	
P718	A3			21	3		4		1						3					2							3		27																						64	
P719	A3			4	1																			1			1		2																						9	
P720	A3			1	1				1	2					1														2																						8	
P722	A3			3																																														3	
P723	A3			2																																														2	
P726	A3			3																																												1		4	
P730	A3			2			2								1																																				5	
P731	A3																			1									1																						2	
P731,732	A3			10	1		1		2	1		1								1		1				5	2		8																						33	
P733	A3			12	1		1					1													2		3		8																						28	
P734	A3			11	1																																													12	
P735	A3				2																																													2	
P737	A3																												1																						1	
P738	A3			32	4		1		3						2					2					3		1		16																						64	
P739	A3			5																																													5	
P740	A3			35	6		4		4	3					3							5			1	2	6		28												1									1	99	
P741	A3			1	1															2		5				5	5		18																						37	
P742	A3			2																																													2	
P743	A3			1																																													1	
P744	A3			4	1																																												5	
P745	A3			13	1																																												15	
P746	A3			6	1																								1																						8	
P747	A3			14																																													14	
P748	A3	13		4																																													17	
P750	A3			6																																													6	
P751,775	A3			5																																													5	
P752	A3			4	1																	1							1																						7	
P755	A3			11	2				1	1					7					1		4					2		14																						43	
P756	A3																					1					3		3																						7	
P757	A3			3																																													3	
P758	A3			1																																													1	
P760	A3			2																																													2	
P761	A3			4																																													4	
P763	A3			1																																													1	
P765	A3			2																																													2	
P766	A3			19	3				1						1							1					7		7																					1	40	
P767	A3			6																																													6	
P768	A3			3			1																						1																						5	
P770	A3			9																																													9	
P771	A3			3																																													3	
P774	A3				1	43																																												44	
P776	A3			3	1										6														12																						22	
P780	A3			4																																													5	
P782	A3			1																									1																						2	
P784	A3			1																																													1	
P785	A3			6																																													6	
P787	A3				2										2														1																						5	
P789	A3			4			1																																											5	
P790	A3			2			1																																											3	
P790,794	A3														1														1																						2	
P792	A3			5	3										3														14																						25	

第 44 表　下土居北門遺跡遺物集計表（14）

遺構層位	地区	縄文土器	弥生土器	土師器	須恵器	焼塩土器	灰釉陶器	土師ロク	山・尾	山・東	常滑	古瀬戸	大窯	古～大	土師器皿(中世) M1	M2	M3	M4	土師器皿(戦国) A類	B1	B2a	B2b	B2c	B類	B2類	C1	C2	C類	D類	土師器皿（不明）	土師器皿(鋳造) B1	B2a	B2b	B類	C1	C2	体部	鋳造	瓦質	中・青	中・白	中・染	中・陶	朝・陶磁	中近土師	近世陶磁	他陶磁	銅製品	鉄製品	土製品	石製品	木製品	瓦	不明	合計	備考
P793	A3			23	2																								6																								25	
P794	A3			1																																																		1	
P795	A3			4	1																																																	5	
P797	A3			8																																																		8	
P798	A3			2																																																		2	
P803	A3			8					1																				6																									15	
P807	A3			1																																																		1	
P809	A3			1																																																		1	
P812	A3			2																																																		2	
P814	A3			10	3																																																	1	14	
P815	A3			1																																																		1	
P816	A3			1																																																		1	
P817	A3				1																																																		1	
P818	A3			4																																																		4	
P819	A3							1																																														1	
P820	A3			2																																																		2	
P821	A3														1										2				5																									8	
P822	A3		3	2	2																																																	7	鉱滓
P823	A3			3	1										1																																						5	
P825	A3			12																																																	1	13	
P826	A3			2					1																																													3	
P827	A3	1		2	1																																																4	
P828	A3			2																							1		4																									7	
P830	A3			2																																																	2	
P831	A3			5			1																																															6	
P832	A3			3							1																																											4	
P833	A3			9																																																		9	
P835	A3			1											1																																							2	
P836	A3			1											1														1																									3	
P837	A3			4	2										2														4																									12	
P838	A3			3						3														2		1	2		3																									14	焼土塊
P840	A3			3											4														4																									11	
ｉ層	A1			341	212		52	7	32	30	38	2	2	34	10				26	19	86	1				46			111													2	2				92		1		2	1	3	20	1	1173	焼土塊、炭
ⅱ層	A1			3942	726		230	73	128	68	21	12	4	90	58				137	102	253				13	195		1	804										2	1	6	5	3		3	147		1	3	11			15		7054	焼土塊、炭、雲母
ｻﾌﾞﾄﾚ	A1			45	13		8	1	2	2				4					6	11	20					4			23											1				1	3					4			148	
ｉ層	A2			432	233		4	1	16	15	10			5										1		1			12										1			1				44	1		1	7	2	8	6		801	骨
ⅱ層	A2			313	114		7		9	3	7			3							2					3			4																27			3	6			4		505	骨
ｉ層	A3	1	3	1845	399		66	5	120	110	44	18		58	129				38	9	145				1	77	193		713										2		6	4		1	2	109	9		2	7	1		10	2	4129	焼土塊、鉱滓
ｉ層？	A3			483	22				10	10	2			6					4		18					15	87		133																1									791	
ⅱ層	A3	3	11	2390	301		77	2	134	128	18	5	1	19	34				20	10	144		1			17	176		543													3	1	1		1	46	4		1	11		1	4		4107	焼土塊、鉱滓
ｉ，ⅱ層	A3			965	58		5		27	13	14			4	10				7	2	31					6	48		59													1				27	3		4	2			2		1288	鉱滓
ⅲ層	A3	1		3078	615		142	8	563	178	24	21	9	39	139				64	53	336					31	355		1621										1		7		2			20		3	10	12			2		7336	焼土塊、鉱滓
ⅳ層	A3			83	18		2	7	2	6					5					1				2		2			22										1						1	1							153	鉱滓
ⅲ，ⅳ層	A3			152	47		7	1	25	24	1	1		7	13				2	9	24					1	31		139																4				2					490	焼土塊
ｖ層	A3	2	3	2994	600	2	77	3	106	92	8	12	1	24	134				25	16	106				2	73	169		726													4	1			1	4			1	27	2		9	2	5226	焼土塊
ｻﾌﾞﾄﾚ	A3			13																																																13	
計		62	112	34976	7429	49	1903	328	2049	1182	371	147	44	562	1671	7	10	0	16	877	809	2907	35	43	60	467	2498	0	6	11102	0	0	0	0	0	0	0	13	9	60	42	28	1	1	21	870	21	13	74	176	26	63	111	19	71270	

土師ロク:ロクロ土師器　山・尾:山茶碗(尾張型)　山・東:山茶碗(東濃型)　古～大:古瀬戸・大窯　鋳造:鋳造関連遺物　瓦質:瓦質土器　中・青:中国製青磁　中・白:中国製白磁　中・染:中国製染付　中・陶:中国製陶器　朝・陶磁:朝鮮製陶磁器　中近土師:中近世土師器

第45表　下土居北門遺跡遺構一覧表（1）

SB

番号	地区	層位	時期	平面形	規模(m) 長軸	短軸	深さ	備考	図版
1	A1	地	23-24	方形	(4.05)	3.70	-	掘立柱建物	55
2	A3	v	20-23	方形	5.05	3.70	-	掘立柱建物	58

SD

番号	地区	層位	時期	断面形	規模(m) 長さ	幅	深さ	備考	図版
1	A1	地	23	扁平U字形	(4.30)	0.85	0.30	SD3,10と一連	55
2	A1	地	15	逆台形	(20.85)	1.05	0.26		49
3	A1	地	23	不整形	(4.80)	0.50	0.08	SD1,10と一連	55
4	A1	地	23	逆台形	(6.18)	0.96	0.42		55
6	A1	地		緩いV字形	(6.63)	1.20	0.37		68
7西	A1	地	24	逆台形	(21.23)	(1.81)	0.77		61
7東	A1	地	24	逆台形	(6.00)	(0.52)	0.70		60
8	A1	地	23	U字形	(4.07)	0.88	0.55		56
9	A1	地	24	緩いV字形	6.17	0.85	0.13		62
10	A1	地	23	不明	(5.00)	0.60	0.05	SD1,3と一連	55
11	A1	地	17	逆台形	(2.62)	0.78	0.12		53
12	A1	地	21-24	逆台形	(3.75)	0.61	0.14		55
13	A1	地		扁平U字形	(1.79)	0.43	0.08		
14	A1	地	23	扁平U字形	3.50	1.05	0.35		56
15	A1	地	24	不明	(13.25)	(0.19)	0.40		
16	A1	地	一Ⅲ	緩いV字形	(4.00)	0.65	0.25		
17	A1	地	Ⅳ	不明	(7.30)	(1.05)	0.35		53
18	A1	地		不明	(1.60)	(0.32)	-		
19	A1	地		不明	(9.80)	(0.38)	0.25		
20	A1	地	-11	不明	(0.70)	0.20	0.08		
21	A3	iii	26	V字形	(6.86)	0.75	0.45		
22	A3	地		逆台形	(5.96)	(1.30)	0.40		68
23	A3	?	24	緩いV字形	(4.00)	0.54	0.18		62
24	A3	地	4-7	逆台形	(17.80)	(3.63)	1.18		47
25	A3	地	23	逆台形	(7.46)	(2.54)	0.43		57
27	A3	地		不明	(3.80)	1.50	0.09		
28	A3	地	5-6	扁平U字形	(1.50)	(0.50)	0.09		
29	A2	地	16	逆台形	(9.75)	(2.34)	0.96		52
30	A1	地	24	緩いV字形	(1.50)	(1.63)	0.62	A1区北西隅	61
31	A1	地	24	不明	-	(1.55)	0.50	SD7西の東辺南北方向	61
32	A1	地			-	-	0.70	SD7東の西端南北方向	60

SE

番号	地区	層位	時期	平面形	規模(m) 長軸	短軸	深さ	備考	図版
1	A1	地	23-25	不整形	0.80	3.25	2.50	元SK1	63
2	A1	地	23-24	不整円形	1.31	2.80	3.17	元SK4	55

SK

番号	地区	層位	時期	平面形	規模(m) 長軸	短軸	深さ	備考	図版
2	A1	地	25	不明	(2.70)	(1.93)	0.80		67
3	A1	地	24	不明	(1.55)	(0.75)	0.05		
5	A1	地	25	不整形	(5.40)	(2.74)	0.90		67
6	A1	地	16	不整形	(1.64)	(1.03)	0.25		54
7	A1	地	15	楕円形	0.67	0.55	0.80		50
8	A1	地	23-24	不整方形	(1.80)	0.95	0.16		64
9	A1	地	23-24	不整形	1.98	1.03	0.12		64
10	A1	地		楕円形	0.84	(0.45)	0.04		
11	A1	地		不明	(0.84)	(0.46)	0.37		
12	A1	地	12	不明	(0.85)	(0.50)	0.42		50
13	A1	地		不明	(1.11)	(0.34)	0.04		
14	A1	地		不明	(0.65)	(0.32)	0.06		
15	A1	地		不整形	0.92	0.80	0.22		
16	A1	地		不整形	(0.75)	(0.65)	0.08		
17	A1	地		不整円形	0.85	-	0.08		
18	A1	地		不整楕円形	0.98	0.70	0.35		
19	A1	地	15-16	不明	3.70	(0.32)	0.20		54

SK

番号	地区	層位	時期	平面形	規模(m) 長軸	短軸	深さ	備考	図版
20	A1	地	17	不整形	4.65	(0.15)	0.13		54
21	A1	地	23-24	不整形	(0.99)	0.70	-		64
22	A1	地	23-24	不整楕円形	0.70	0.49	0.39	SB1	55
23	A1	地		不明	0.84	(0.80)	0.28		
24	A1	地		不整楕円形	(0.92)	0.37	0.16		
25	A1	地	23-24	不明	(1.79)	(0.73)	0.59		53
26	A1	地		不明	(0.80)	(0.32)	0.08		
27	A1	地		不明	(1.07)	(0.38)	0.20		
28	A1	地		不整円形	0.85	-	0.58		
29	A1	地		不明	(1.80)	(0.65)	-		
30	A1	地		不明	(0.85)	(0.45)	0.23		
31	A1	地		不整形	1.19	0.94	0.50		
32	A1	地	13-14	不整形	0.88	0.45	0.24		
33	A1	地		不整形	0.75	0.30	0.15		55
34	A1	地		不明	(0.95)	(0.40)	0.25		
35	A1	地	17	不整形	0.90	(0.60)	0.27		
36	A1	地	15	不整形	1.05	(0.99)	0.40		50
37	A1	地		不整形	1.05	0.78	-		
38	A1	地		不明	(0.70)	(0.46)	0.21		
39	A1	地	-11	楕円形	0.92	(0.43)	0.07		
40	A1	地	-11	不整形	0.62	0.50	0.09		
41	A1	地		—	-	-	0.35	位置不明	
42	A1	地	-11	不整楕円形	1.08	0.57	0.10		
43	A1	地	-11	不整楕円形	0.95	0.50	0.10		
44	A1	地	-11	不整形	0.65	0.60	0.49		
45	A1	地		不明	(0.68)	(0.68)	-		
46	A1	地		不明	(0.70)	(0.20)	0.10		
51	A3	iii		不整形	0.82	0.62	0.10		
52	A3	iii	24	不整形	1.60	1.02	0.07		65
53	A3	iii		不整形	(1.00)	(0.38)	0.07		
54	A3	iii		不明	(2.04)	(0.65)	0.72		
55	A3	iii		不整形	(0.94)	0.35	0.07		
56	A3	iii		不明	(0.50)	(0.44)	0.03		
57	A3	iii	26	不明	(3.94)	(2.94)	0.76		
58	A3	v	24	不明	3.55	(2.10)	0.30		65
59	A3	v	24	不整楕円形	(1.75)	1.32	0.17		65
60	A3	v	19-24	不整方形	(3.52)	(3.36)	0.40		58
61	A3	v	24	不整形	2.77	1.95	0.17		66
62	A3	地		—	-	-	-	位置不明	
63	A3	v	23-24	不整楕円形	1.10	0.69	0.21		66
64	A3	v		不整形	1.12	(0.95)	0.34		65
65	A3	v	22-23	不整楕円形	1.33	0.77	0.39		59
66	A3	v		不整形	(1.30)	(0.70)	0.33		65
67	A3	v		不整形	1.10	0.54	0.14		66
68	A3	地		不明	(1.25)	0.93	0.19		47
69	A3	地		不整形	0.78	0.65	0.60		47
70	A3	地	Ⅱ	不整形	0.77	0.53	0.12		47
71	A3	地		不整楕円形	0.47	(0.30)	0.25		
72	A3	地	4-7	不整形	(1.95)	(1.87)	0.46		
73	A3	地		不整形	0.70	0.62	0.14		
74	A3	地		不明	0.52	(0.43)	0.14		
75	A3	地		不整楕円形	0.75	0.63	0.24		
76	A3	地	17-18	不明	(1.89)	(0.85)	1.13		54
77	A3	v	(20-23)	不整楕円形	(2.05)	1.33	0.36		59
78	A3	v	(20-23)	不整形	(2.35)	(1.90)	0.43		59
79	A3	v	20-23	不整形	(0.70)	(0.58)	0.10	SB2	
80	A2	地		楕円形	0.72	0.31	0.12		
81	A3	地	Ⅱ	不整形	0.85	0.61	0.23		47
82	A3	地	Ⅱ	不整形	(1.16)	1.0 0	0.28		47
83	A3	v	(20-23)	不整楕円形	0.83	0.50	0.40		59
84	A2	地		不整形	1.14	0.67	0.17		

SK

番号	地区	層位	時期	平面形	規模(m) 長軸	短軸	深さ	備考	図版
85	A2	地		—	-	-	-	位置不明	
86	A3	v	20-23	不整形	1.42	1.02	0.31	SB2	
87	A3	地	22-23	不整楕円形	1.50	0.77	0.13		59
88	A3	地		不整形	(0.98)	0.72	0.25		69
89	A3	地	23-24	不整形	(1.50)	1.50	0.15		59
90	A3	地	Ⅱ-Ⅲ	不整形	1.30	(1.18)	0.32		48
91	A3	地		不整形	1.15	(1.08)	0.12		49
92	A3	地	11	不整形	1.38	0.90	0.34		49
93	A3	地		不整形	0.97	(0.66)	0.23		
94	A3	地		不明	(1.80)	(1.50)	0.26		48
95	A3	地	15	不整形	2.27	1.13	0.16		50
96	A3	地	12	不整形	(2.13)	1.20	0.11		50
97	A3	地		不整形	0.94	(0.91)	0.65		69
98	A3	地		不整楕円形	0.70	0.32	0.17		
99	A3	地		不整形	(1.03)	0.70	0.20		49
100	A3	地		不整形	(0.73)	0.47	0.29		
101	A3	地		不整形	(0.92)	(0.50)	0.10		49
102	A3	地		不整形	(0.96)	0.69	0.21		49
103	A3	地		不整楕円形	1.08	0.53	0.11		
104	A3	地		不整形	(1.40)	0.65	0.52		
105	A3	地	Ⅱ	不整形	1.87	(0.78)	0.30		48
106	A3	地		不整形	(1.43)	1.27	0.32		50
107	A3	地		不明	(1.00)	0.46	0.27		
108	A3	地		不整楕円形	1.40	(0.48)	0.25		
109	A3	地		不明	(1.81)	(1.21)	0.35		69

SX

番号	地区	層位	時期	平面形	規模(m) 長軸	短軸	深さ	備考	図版
1	A1	地	26	不明	(16.92)	(6.10)	0.20		
2	A1	地		—	-	-	0.15		
3	A1	地	23-24	不整長方形	2.47	2.12	0.09		66
4	A1	地	11	不整方形	4.90	3.51	0.15		51
6	A3	iii		不整形	(3.70)	(1.64)	0.22		
7	A3	?	24	不整形	(3.94)	(1.50)	0.07		
10	A2	地		不整形	1.10	0.55	0.12		
11	A3	地	Ⅱ	不明	(2.00)	(0.53)	0.32		47
12	A2	地		不明	(0.52)	(0.35)	0.11		
13	A2	地		不明	(1.02)	0.41	0.04		
14	A3	地		不整形	2.55	(1.63)	0.20		47
15	A3	地	Ⅱ	不整形	(1.75)	(0.64)	0.45		47
16	A3	地	Ⅱ	不整形	(1.68)	(1.50)	0.46		47
17	A3	地	Ⅱ	不明	(1.22)	(1.17)	0.28		47
19	A3	地		溝状	(6.38)	1.85	0.10		69
20	A3	地		不整形	0.92	(0.53)	0.11		

Pit

番号	地区	層位	時期	平面形	規模(m) 長軸	短軸	深さ	備考	図版
1	A1	地		円形	0.31	-	0.29		
2	A1	地		円形	0.22	-	0.09		
3	A1	地		円形	0.25	-	0.08		
4	A1	地		不整円形	0.34	-	0.25	木(礎板？)	
5	A1	地		不整形	0.44	(0.36)	0.15		
6	A1	地		不明	(0.36)	(0.20)	-		
7	A1	地		不明	(0.30)	(0.23)	0.07		
8	A1	地		円形	0.42	-	0.49		
9	A1	地		楕円形	0.39	0.30	0.11		
10	A1	地		楕円形	(0.60)	(0.48)	0.10		
11	A1	地		不整円形	0.39	-	0.22		
12	A1	地		不整円形	(0.39)	-	0.12		
13	A1	地		不整形	0.46	0.39	0.23		
14	A1	地		楕円形	0.33	0.28	0.12		

番号	地区	層位	時期	平面形	規模(m) 長軸	規模(m) 短軸	規模(m) 深さ	備考	図版
15	A1	地		不整形	0.75	0.56	0.49		
16	A1	地		不整形	0.59	0.36	0.35		
17	A1	地		不整円形	0.61	(0.42)	0.63		
18	A1	地		楕円形	0.50	0.42	0.21		
19	A1	地		円形	0.34	–	0.24		
20	A1	地		円形	0.34	–	0.08	石	
21	A1	地		楕円形	0.47	0.41	0.12		
22	A1	地		不整円形	0.38	–	0.43	石	
23	A1	地		不整円形	0.49	–	0.40		
24	A1	地		不整形	0.38	0.35	0.36		
25	A1	地		不整形	0.57	0.46	0.14		
26	A1	地		円形	0.46	–	0.25		
27	A1	地		円形	0.46	–	0.27	石	
28	A1	地		不整円形	0.43	–	0.18		
29	A1	地		不明	(0.38)	(0.24)	0.37		
30	A1	地		不整楕円形	0.80	0.60	0.47		
31	A1	地		不整楕円形	0.47	0.39	0.44		
32	A1	地		不整楕円形	0.55	0.46	0.22	石	
33	A1	地	23–24	不整形	0.49	0.45	0.10	石・SB1	55
34	A1	地		不整円形	(0.54)	0.49	0.15		55
35	A1	地	23–24	不整円形	0.48	–	0.30	石・SB1	55
36	A1	地		楕円形	0.62	0.50	0.30	石	
37	A1	地		不明	(0.54)	(0.48)	0.22		
38	A1	地		楕円形	0.37	0.26	0.12		
39	A1	地		楕円形	0.57	0.41	0.56		
40	A1	地		不整円形	0.52	–	0.32		
41	A1	地		楕円形	0.43	0.36	0.46	柱痕	
42	A1	地		不整形	0.52	0.46	0.32	石	
43	A1	地		楕円形	0.47	0.40	0.20		
44	A1	地		円形	0.29	–	0.07		
45	A1	地		楕円形	(0.37)	(0.30)	0.26		
46	A1	地		不整楕円形	0.61	0.38	0.35		
47	A1	地		不整円形	0.28	–	0.16		
48	A1	地		円形	0.41	–	0.23		
49	A1	地		不整形	0.48	0.41	0.42	柱痕	
50	A1	地		楕円形	(0.60)	0.50	0.35		
51	A1	地		不整形	0.63	0.60	0.35		
52	A1	地		円形	0.47	–	0.15		
53	A1	地		不明	0.43	(0.33)	–		
54	A1	地		楕円形	0.49	0.41	0.26	石	
55	A1	地		楕円形	0.49	–	0.12		
56	A1	地		長方形	0.47	0.36	0.19		
57	A1	地		円形	0.46	–	0.23		
58	A1	地		円形	0.44	–	0.07		
59	A1	地		不整楕円形	0.30	0.23	0.04		
60	A1	地		不整円形	0.41	–	0.36		
61	A1	地		不整楕円形	0.54	0.40	0.13		
62	A1	地		楕円形	0.75	(0.59)	0.13		
63	A1	地		円形	0.45	–	0.12		
64	A1	地		不整円形	0.34	–	0.16		
65	A1	地		不明	(0.26)	(0.25)	0.11		
66	A1	地		不整楕円形	0.44	0.35	0.26		
67	A1	地		不整楕円形	0.49	(0.43)	0.19		
68	A1	地		不明	0.34	(0.25)	0.16		
69	A1	地		円形	0.60	–	0.16		
70	A1	地		不整楕円形	0.66	0.57	0.38		
71	A1	地		不整円形	0.55	–	0.18		
72	A1	地		不明	(0.75)	(0.13)	0.07		
73	A1	地		不整楕円形	(0.44)	(0.32)	0.15	石	
74	A1	地		円形	0.42	–	0.12		
75	A1	地		不整円形	0.30	–	0.07		
76	A1	地		不整楕円形	0.47	(0.39)	0.15		
77	A1	地		不整円形	0.44	–	0.31		
78	A1	地		不整円形	0.36	–	0.24		
79	A1	地		—	–	–	–	位置プラン不明	
80	A1	地		不整楕円形	0.54	0.48	0.17		
81	A1	地		不整楕円形	0.60	(0.48)	0.04		
82	A1	地		不明	(0.28)	(0.11)	–		
83	A1	地		不明	(0.38)	(0.32)	0.16		
84	A1	地		不明	(0.32)	(0.28)	0.18		
85	A1	地		不明	0.50	0.42	0.14		
86	A1	地		円形	0.52	–	0.24		
87	A1	地		円形	0.46	–	0.22		
88	A1	地		不明	(0.42)	0.38	0.11		
89	A1	地		不整円形	0.38	–	0.09		
90	A1	地		不整円形	0.41	–	0.06		
91	A1	地		楕円形	0.36	0.26	0.07		
92	A1	地		不整円形	0.70	–	0.47		
93	A1	地		不整円形	0.29	–	0.17		
94	A1	地		不明	(0.44)	(0.35)	0.27		
95	A1	地		円形	0.26	–	0.34		
96	A1	地		楕円形	0.90	0.42	0.31	石 柱痕	
98	A1	地	Ⅳ	不整楕円形	0.80	0.64	0.46	石	
99	A1	地		楕円形	0.41	0.45	0.29		
100	A1	地		円形	0.35	–	0.23		
101	A1	地		楕円形	0.38	0.30	0.15		
102	A1	地		不整円形	0.47	–	0.30		
103	A1	地		不整円形	0.33	–	0.23		
104	A1	地	23–24	不整楕円形	0.60	0.51	0.38	石・SB1	55
105	A1	地		不整円形	0.46	–	0.32		55
106	A1	地		不整円形	0.40	–	0.14		
107	A1	地		楕円形	0.71	0.51	0.31		
108	A1	地		不明	(0.52)	(0.32)	0.45		
109	A1	地		楕円形	0.37	0.27	0.23		
110	A1	地		楕円形	0.46	0.38	0.16		
111	A1	地		不整形	0.45	0.36	0.23		
112	A1	地		不明	(0.54)	(0.27)	0.38		
113	A1	地		不整円形	0.39	–	0.20		
114	A1	地	23–24	不整楕円形	0.70	0.49	0.62	SB1	55
115	A1	地		不整形	0.52	0.38	0.34		
116	A1	地	Ⅲ	不明	(0.80)	(0.55)	0.33	石	
117	A1	地		不明	(0.59)	(0.54)	0.44		
118	A1	地		不明	(0.50)	(0.30)	0.60		
119	A1	地		不整形	0.65	(0.60)	0.20		
120	A1	地		不明	(0.36)	(0.34)	0.28		
121	A1	地		不整円形	0.36	–	0.37		
122	A1	地		楕円形	0.24	0.20	0.09		
123	A1	地		不整楕円形	0.55	(0.40)	0.25		
124	A1	地		不整形	0.37	0.30	0.49		
125	A1	地		不明	(0.25)	(0.20)	0.17		
126	A1	地		不整円形	0.45	–	0.19	石	
127	A1	地		不明	(1.09)	(0.32)	–		
128	A1	地		円形	0.30	–	0.60		
129	A1	地		不整楕円形	(0.36)	(0.30)	0.14		
130	A1	地		不明	(0.60)	(0.42)	0.63	石	
131	A1	地		楕円形	0.59	0.40	0.20		
132	A1	地		不整楕円形	0.34	0.28	0.25		
133	A1	地		不整楕円形	0.40	0.32	0.17		
134	A1	地		不整楕円形	0.61	(0.45)	0.35		
135	A1	地		不整形	0.55	0.39	0.15	石	
136	A1	地		不整円形	0.50	–	0.27		
137	A1	地		円形	0.27	–	0.18		
138	A1	地		不整円形	0.29	–	0.17		
139	A1	地		円形	0.25	–	0.07	石	
140	A1	地		不明	0.35	–	0.14		
141	A1	地		不明	0.25	(0.20)	0.11		
142	A1	地		不明	(0.41)	(0.23)	0.13		
143	A1	地		不整形	0.63	0.61	0.25		
144	A1	地		不明	(0.40)	0.35	0.25	石	
145	A1	地	V	不整形	0.34	0.29	0.33		
146	A1	地		不明	(0.22)	(0.10)	0.02		
147	A1	地		円形	0.30	–	0.22		
148	A1	地		円形	0.28	–	0.08		
149	A1	地		不明	(0.51)	(0.17)	–		
150	A1	地		不整楕円形	(0.35)	0.30	0.20		
151	A1	地		円形	0.32	–	0.09		
152	A1	地		不整円形	0.43	–	0.15		
153	A1	地		楕円形	0.55	0.44	0.13	石	
154	A1	地		楕円形	0.91	0.56	0.27		
155	A1	地		不明	0.70	(0.60)	0.35		
156	A1	地		不整形	0.78	0.73	0.32		
157	A1	地		不整形	0.35	–	0.10		
158	A1	地		不整楕円形	0.49	0.30	0.07		
159	A1	地		円形	0.44	–	0.19		
160	A1	地		不整円形	0.44	–	–		
161	A1	地		不整楕円形	0.85	0.60	0.19		
162	A1	地		不整円形	0.35	–	0.12	石	
163	A1	地		不整円形	0.38	–	0.22		
164	A1	地		楕円形	0.82	0.58	0.44		
165	A1	地		楕円形	0.47	0.35	–	石	
166	A1	地		円形	0.38	–	0.12		
167	A1	地		円形	0.30	–	0.45		
168	A1	地		不明	(0.82)	(0.43)	0.08		
169	A1	地		不整円形	0.32	–	0.07		
170	A1	地		楕円形	0.75	0.45	0.14		
171	A1	地		楕円形	0.45	(0.36)	0.15		
172	A1	地		楕円形	0.58	0.45	0.14	石	
173	A1	地		円形	0.26	–	0.09		
174	A1	地		不明	(0.45)	(0.25)	0.09		
175	A1	地		不整楕円形	0.48	0.36	0.13		
176	A1	地		不整形	0.65	0.50	0.46		
177	A1	地		円形	0.22	–	0.09		
178	A1	地		不明	(0.50)	(0.23)	0.23		
179	A1	地		不整円形	0.49	–	0.29		
180	A1	地		円形	0.26	–	0.17		
181	A1	地		不整円形	0.40	–	0.24		
182	A1	地		不整円形	0.52	–	0.32		
183	A1	地		不明	0.28	(0.17)	0.18		
184	A1	地		楕円形	0.36	0.33	0.18	石	
185	A1	地		不整楕円形	0.32	(0.28)	0.46		
186	A1	地		不整楕円形	0.54	0.44	0.27		
187	A1	地		円形	0.30	–	0.29		
188	A1	地		不整円形	0.28	–	0.23		
189	A1	地		円形	0.50	–	0.32		
190	A1	地		不整形	0.48	0.41	0.39		
191	A1	地		楕円形	0.52	0.42	0.27		
192	A1	地		円形	0.31	–	0.22		
193	A1	地		不整形	0.49	0.41	0.29		
194	A1	地		不明	(0.43)	(0.20)	0.27		
195	A1	地		不明	0.36	(0.28)	0.22		
196	A1	地		不整円形	0.42	–	0.33		
197	A1	地		円形	0.46	–	0.39		
198	A1	地		楕円形	0.37	0.27	0.42		

第 46 表　下土居北門遺跡遺構一覧表（2）

第47表　下土居北門遺跡遺構一覧表（3）

Pit

番号	地区	層位	時期	平面形	規模(m) 長軸	短軸	深さ	備考	図版
199	A1	地		不明	(0.38)	(0.28)	0.11		
200	A1	地		円形	0.44	－	0.44		
201	A1	地	Ⅲ	不明	0.39	(0.27)	0.66		
202	A1	地		円形	0.27	－	0.35		
203	A1	地		楕円形	0.28	0.22	0.14		
204	A1	地	Ⅴ	円形	0.38	－	0.12		
205	A1	地		楕円形	0.50	0.42	0.25	石	
206	A1	地		不整楕円形	0.49	0.42	0.11		
207	A1	地		不整円形	0.41	－	0.18		
208	A1	地		不整楕円形	0.32	0.22	0.16		
209	A1	地		楕円形	0.42	0.21	0.18		
210	A1	地	Ⅵ	不整楕円形	0.39	(0.30)	0.21	石	
211	A1	地		楕円形	0.37	0.28	0.21		
212	A1	地		不明	(0.96)	(0.49)	0.05		
213	A1	地		不整楕円形	0.30	0.25	0.15		
214	A1	地		不整楕円形	0.32	0.27	0.60		
215	A1	地		不明	(0.55)	(0.43)	0.20		
216	A1	地		不明	0.50	(0.39)	0.14		
217	A1	地		不整円形	0.34	－	0.19		
218	A1	地		不整円形	0.22	－	0.09		
219	A1	地	Ⅴ	不整円形	0.40	－	0.06		
220	A1	地		円形	0.26	－	0.38		
221	A1	地		不整形	(0.45)	0.43	0.30		
222	A1	地		不整円形	0.55	－	0.34		
223	A1	地		不整円形	0.31	－	0.14		
224	A1	地		楕円形	0.72	0.38	0.26		
225	A1	地		不整形	0.61	(0.42)	0.11		
226	A1	地		不整形	0.41	(0.27)	0.11		
227	A1	地		円形	0.45	－	0.30	石	
228	A1	地		長方形	(0.50)	(0.39)	0.48	石	
229	A1	地	Ⅵ	不明	(0.35)	(0.20)	0.12		
230	A1	地		円形	0.33	－	0.16		
231	A1	地		不整円形	0.47	0.41	0.33		
232	A1	地		不明	0.26	(0.12)	－		
233	A1	地		不整形	(0.65)	0.56	0.35		
235	A1	地		楕円形	(0.44)	0.40	0.27		
236	A1	地		楕円形	0.55	0.44	0.15	石	
237	A1	地		円形	0.48	－	0.22	石	
238	A1	地		不明	(0.40)	(0.30)	0.23	石	
239	A1	地		不明	(0.40)	(0.27)	0.19		
240	A1	地		不整円形	0.40	－	0.29		
241	A1	地		不整形	0.60	(0.50)	0.22		
242	A1	地		不明	(0.49)	(0.31)	0.28		
243	A1	地		楕円形	0.60	(0.35)	0.11		
244	A1	地		―	－	－	－	位置プラン不明	
245	A1	地		不整円形	0.28	－	0.23		
246	A1	地		不整楕円形	0.63	0.34	0.32		
247	A1	地		不整円形	0.75	－	0.40		
248	A1	地		不明	(0.80)	(0.50)	0.26		
249	A1	地		楕円形	(0.51)	0.46	0.16		
250	A1	地		不明	0.30	(0.27)	0.21		
251	A1	地		不整円形	0.30	－	0.19		
252	A1	地		不整円形	0.42	－	0.26		
253	A1	地		不明	(0.32)	(0.20)	0.16		
254	A1	地		円形	0.38	－	0.15		
255	A1	地		円形	0.27	－	0.27		
256	A1	地		不整楕円形	0.50	0.42	0.14	石	
257	A1	地	Ⅲ	不整形	(0.80)	(0.52)	0.13		
258	A1	地	Ⅴ	不整楕円形	0.57	0.48	0.30	石	
259	A1	地		円形	0.38	－	0.33		
260	A1	地		円形	0.25	－	0.08		

Pit

番号	地区	層位	時期	平面形	規模(m) 長軸	短軸	深さ	備考	図版
261	A1	地		不明	(0.44)	(0.30)	－		
262	A1	地		不明	(0.90)	(0.12)	－		
263	A1	地		不整形	0.65	0.49	0.08	石	
264	A1	地	Ⅴ	楕円形	0.43	0.37	0.34		
265	A1	地		―	－	－	－	位置プラン不明	
266	A1	地		円形	0.45	－	0.44		
267	A1	地		不整楕円形	(0.60)	(0.40)	0.32		
268	A1	地		楕円形	0.33	0.25	－		
269	A1	地		不整円形	0.48	－	0.29		
270	A1	地		不整形	0.64	(0.47)	0.75		
271	A1	地		円形	0.19	－	0.21		
272	A1	地		方形	0.66	(0.53)	0.19		
273	A1	地		楕円形	0.47	0.38	0.19		
274	A1	地		円形	0.36	－	0.08		
275	A1	地		不整円形	0.33	－	0.44		
276	A1	地		不整楕円形	0.35	0.26	－		
277	A1	地		不整形	0.48	(0.45)	0.48		
279	A1	地		楕円形	0.38	0.26	0.20		
280	A1	地		円形	0.38	－	0.23		
281	A1	地		不明	0.54	0.35	－		
282	A1	地		楕円形	(0.45)	(0.37)	0.21		
283	A1	地		楕円形	(0.45)	0.36	0.31		
284	A1	地		不明	(0.67)	(0.20)	0.26		
285	A1	地		不明	(0.65)	0.64	0.33		
286	A1	地		不明	0.35	(0.30)	(0.16)		
287	A1	地		不明	0.33	(0.30)	0.11	石	
288	A1	地		―	－	－	－	位置プラン不明	
289	A1	地		不整円形	0.19	－	0.15		
290	A1	地		不整楕円形	0.22	0.15	0.17		
291	A1	地		楕円形	0.30	0.21	0.40		
292	A1	地		不整形	0.54	0.45	0.26		
293	A1	地		不整楕円形	0.50	0.33	0.05		
294	A1	地		円形	0.50	－	0.24		
295	A1	地		不整形	0.35	0.30	0.14		
296	A1	地		不整円形	0.48	－	0.08		
297	A1	地		不明	(0.84)	(0.50)	0.42		
298	A1	地		不明	(0.36)	0.33	－		
299	A1	地		不整円形	0.25	－	0.55		
300	A1	地		不明	(0.26)	(0.25)	0.28		
301	A1	地		円形	0.20	－	0.13		
302	A1	地		楕円形	0.33	0.23	0.18		
303	A1	地		―	－	－	0.20	位置不明	
304	A1	地		不明	(0.56)	(0.23)	0.09		
305	A1	地		不整形	0.40	0.25	0.20		
306	A1	地		楕円形	0.39	0.29	0.25		
307	A1	地		楕円形	0.36	0.28	0.10		
308	A1	地		不整形	0.93	0.81	0.45		
309	A1	地		不明	0.34	(0.25)	0.12		
310	A1	地		不明	(0.57)	(0.47)	0.60	柱痕	
311	A1	地		不明	(0.40)	(0.30)	0.14		
312	A1	地		不明	(0.43)	(0.38)	0.24		
313	A1	地		不整形	(0.50)	0.26	－		
314	A1	地		―	－	－	－	位置プラン不明	
315	A1	地		―	－	－	0.14	位置不明	
316	A1	地	Ⅴ	楕円形	(0.52)	0.32	0.51		
317	A1	地		楕円形	0.40	0.31	0.10	石	
318	A1	地		不明	(0.28)	(0.20)	0.19		
319	A1	地		円形	0.35	－	0.07		
320	A1	地		円形	0.20	－	0.40		
321	A1	地		不整楕円形	0.41	0.34	0.12		
322	A1	地		―	－	－	0.10		

Pit

番号	地区	層位	時期	平面形	規模(m) 長軸	短軸	深さ	備考	図版
323	A1	地		不明	0.35	(0.28)	0.08	石	
324	A1	地		不明	(0.40)	(0.22)	0.13		
325	A1	地		円形	0.34	－	0.13	石	
326	A1	地		不明	(0.48)	(0.23)	0.30		
327	A1	地		不明	(0.62)	(0.25)	0.63		
328	A1	地		不明	(0.50)	(0.19)	－		
329	A1	地		円形	0.24	－	0.14		
330	A1	地		不整円形	0.26	－	0.05		
331	A1	地	Ⅲ	不整形	(0.93)	(0.40)	0.26		
332	A1	地		不整円形	0.53	－	0.34		
333	A1	地		不明	(0.25)	(0.07)	－		
334	A1	地		不明	(0.36)	(0.10)	0.11		
335	A1	地		楕円形	0.34	0.21	0.08		
336	A1	地		円形	0.28	－	0.06		
337	A1	地		不明	(0.56)	(0.20)	0.14		
338	A1	地		楕円形	0.43	0.35	－		
339	A1	地		不明	(0.36)	(0.21)	0.02		
340	A1	地		不明	(0.50)	(0.22)	0.50		
341	A1	地		楕円形	0.70	0.30	0.13		
342	A1	地		不明	(0.54)	(0.15)	0.05		
343	A1	地		不明	(0.97)	(0.44)	0.09		
344	A1	地		楕円形	0.82	(0.60)	0.19		
345	A1	地		不明	(0.70)	(0.50)	0.22		
346	A1	地		不明	(0.60)	(0.35)	0.15		
347	A1	地		不明	(0.29)	(0.10)	0.20		
348	A1	地		円形	0.26	－	0.06	石	
349	A1	地		円形	0.20	－	0.08		
350	A1	地		楕円形	0.42	0.28	0.04		
351	A1	地		円形	0.26	－	0.58		
352	A1	地		不明	(0.78)	(0.22)	－		
353	A1	地		不明	(0.42)	(0.20)	0.08		
354	A1	地		円形	0.33	－	0.17	石	
355	A1	地		不明	0.48	(0.23)	0.19	石	
356	A1	地		不明	(0.29)	(0.17)	0.09		
357	A1	地		不明	(0.45)	(0.13)	0.27		
358	A1	地		不明	(0.63)	(0.40)	0.35		
359	A1	地		不整円形	0.46	－	0.24	石	
360	A1	地		楕円形	(0.35)	(0.20)	0.10	位置不明	
361	A1	地		不整円形	0.25	－	0.16	石	
362	A1	地		楕円形	0.41	0.31	0.15	石	
363	A1	地		不明	(0.26)	(0.19)	0.09		
364	A1	地		不明	(0.35)	(0.29)	0.28	石	
365	A1	地		楕円形	0.38	0.16	0.40		
366	A1	地		不明	(0.49)	(0.22)	0.36		
367	A1	地		不明	(0.41)	(0.24)	0.07		
368	A1	地		不明	(0.41)	(0.32)	－		
369	A1	地		不明	(0.25)	(0.16)	0.13		
370	A1	地		不明	(0.88)	(0.45)	0.50		
371	A1	地		不整形	(0.58)	(0.55)	0.40		
372	A1	地		不整楕円形	(0.30)	0.24	0.13		
373	A1	地		不明	(0.25)	(0.11)	0.10		
374	A1	地		―	－	－	－	位置プラン不明	
375	A1	地		―	－	－	－	位置プラン不明	
376	A1	地		不整形	(0.40)	0.35	0.13		
377	A1	地		楕円形	0.75	(0.57)	0.17		
378	A1	地		不明	(0.52)	(0.20)	0.14		
379	A1	地		不整円形	(0.33)	－	0.25		
380	A1	地		不明	(0.23)	(0.12)	0.14		
381	A1	地		不整楕円形	(0.20)	(0.17)	0.06		
382	A1	地		不明	(0.54)	(0.23)	0.20		
383	A1	地		不整円形	0.33	－	0.09		

番号	地区	層位	時期	平面形	規模(m)			備考	図版	番号	地区	層位	時期	平面形	規模(m)			備考	図版	番号	地区	層位	時期	平面形	規模(m)			備考	図版
					長軸	短軸	深さ								長軸	短軸	深さ								長軸	短軸	深さ		
384	A1	地	Ⅲ	不明	(0.30)	(0.11)	0.30			445	A3	地		不整楕円形	0.48	0.43	0.12			506	A3	v		不整円形	0.27	–	0.11		
385	A1	地		–	–	–	0.15	位置不明		446	A3	地		不整円形	0.25	–	0.12			507	A3	v		楕円形	0.27	0.20	0.10		
386	A1	地		円形	0.26	–	0.08			447	A3	地		不明	0.13	(0.10)	0.10			508	A3	地		不明	0.65	0.40	0.20		
387	A1	地		不整円形	0.23	–	0.10			448	A3	地		不整楕円形	0.53	0.30	0.06			509	A3	地		–	–	–	–	位置不明	
388	A1	地		不明	(0.40)	(0.15)	–			449	A3	地		不整形	0.10	0.07	0.05			510	A3	地	Ⅴ	不整円形	0.40	–	0.43		
389	A1	地		不明	(0.40)	(0.23)	0.07			450	A3	地		不整円形	0.18	–	0.04			511	A3	地		不整円形	0.23	–	0.17		
390	A1	地		不明	0.45	(0.40)	0.20	位置不明		451	A3	地		不整形	0.20	0.20	0.22			512	A3	地		不明	0.10	0.05	–		
391	A1	地	-11	楕円形	(0.45)	0.28	0.40			452	A3	地		円形	0.13	–	0.17			513	A3	地		不整楕円形	0.32	0.27	0.15		
392	A1	地	-11	不整楕円形	0.70	0.43	0.16			453	A3	地		不整楕円形	0.25	0.21	0.15			514	A3	地		不整円形	0.25	–	0.05		
393	A1	地	-11	楕円形	0.35	0.20	0.13			454	A3	地		円形	0.20	–	0.10			515	A3	地		不整円形	0.18	–	0.14		
394	A1	地		円形	0.30	–	0.16			455	A3	地		不整円形	0.35	–	0.14			516	A3	地	Ⅴ	不整楕円形	0.34	0.21	0.10		
395	A1	地	-11	円形	0.38	–	0.12			456	A3	地		正方形	0.17	–	0.18			518	A3	地		不整円形	0.17	–	0.10		
396	A1	地	-11	楕円形	0.45	0.35	0.14			457	A3	地		不整形	0.13	0.11	0.02			519	A3	地	Ⅴ	不整円形	0.35	–	0.11		
397	A1	地		不明	0.45	0.36	0.49			458	A3	地		円形	0.17	–	0.12			520	A3	地		不整楕円形	0.16	0.12	0.06		
398	A1	地		不明	0.63	(0.45)	0.19			459	A3	地		不整円形	0.11	–	0.23			521	A3	地		不整形	0.16	0.12	0.05		
399	A1	地		不明	0.16	(0.10)	0.10			460	A3	地		不整円形	0.10	–	0.05			522	A3	v		不整円形	0.23	–	0.14		
400	A1	地		不明	0.62	(0.25)	–			461	A3	地		不整形	0.02	0.38	0.41			523	A3	v		不整楕円形	0.22	0.16	0.14		
401	A3	地	ⅲ	不明	0.30	(0.26)	0.12			462	A3	地		円形	0.22	–	0.15			524	A3	v	Ⅲ	不整楕円形	0.42	0.33	0.27		
402	A3	地	ⅲ	不明	(0.42)	0.42	0.20			463	A3	地		不整形	0.23	0.20	0.23			525	A3	v		円形	0.27	–	0.12		
403	A3	地	ⅲ	円形	0.20	–	0.05			464	A3	地		不整形	0.15	0.13	0.14			526	A3	v		不整楕円形	0.51	0.30	0.18		
404	A3	地	ⅲ	円形	0.20	–	0.07			465	A3	地		不整楕円形	0.42	0.38	0.11			527	A3	v		不整円形	0.34	–	0.22	P717と同一	
405	A3	地	ⅲ	不整楕円形	0.16	0.12	0.07			466	A3	地		不整形	0.35	0.26	0.21			528	A3	v		不整円形	0.36	–	0.24		
406	A3	地	ⅲ	円形	0.30	–	0.10			467	A3	地		円形	0.16	–	0.06			529	A3	v		不整円形	0.28	–	0.22		
407	A3	地		不整楕円形	0.75	0.70	0.38			468	A3	地		不整円形	0.20	–	0.31			530	A3	v		楕円形	0.30	0.23			
408	A3	地		不整形	0.52	0.36	0.19	石		469	A3	地		不整楕円形	0.29	0.24	0.11			531	A3	ⅲ		不明	0.92	(0.56)	0.71		
409	A3	地		不整円形	0.22	–	0.10			470	A3	地		不明	(0.15)	(0.07)	0.09			532	A3	地		円形	0.37	–	0.17		
410	A3	地	ⅲ	不整楕円形	0.60	0.49	0.17			471	A3	地		円形	0.25	–	0.07			533	A3	地		不明	(0.24)	(0.08)	0.20		
411	A3	地	ⅲ	不整楕円形	0.60	0.35	0.40			472	A3	地	Ⅴ	円形	0.22	–	0.25			534	A3	v		–	–	–	–	位置不明	
412	A3	地		円形	0.30	–	0.06			473	A3	地		不整形	0.36	0.29	0.26			535	A3	v	20–23	不明	(0.68)	(0.59)	0.80	SB2	58
413	A3	地		不整楕円形	0.33	0.29	0.07			474	A3	地		不整円形	0.22	–	0.05			536	A3	ⅲ	20–23	不明	0.68	(0.57)	0.69	SB2	58
414	A3	地	Ⅴ	不整円形	0.16	–	0.08			475	A3	地		不整円形	0.21	–	0.16			537	A3	地		不明	0.34	(0.15)	0.06		
415	A3	地		楕円形	0.32	0.27	0.30			476	A3	地		不整円形	0.24	–	0.20	柱痕？ヒノキ		538	A3	地		不整形	0.25	(0.14)	–		
416	A3	地		円形	0.22	–	0.23			477	A3	地		不整円形	0.16	–	0.12			539	A3	地		不明	0.22	(0.16)	0.10		
417	A3	地		不整形	0.33	0.30	0.20			478	A3	地		不整楕円形	0.22	0.18	0.12			540	A3	地		不明	(0.22)	(0.04)	–		
418	A3	地		楕円形	0.25	0.20	0.10			479	A3	地		不整円形	0.35	–	0.29			541	A3	地		長方形	0.20	0.15	0.23		
419	A3	地		不整楕円形	0.29	0.24	0.13			480	A3	地		不整円形	0.36	–	0.21			542	A3	地		不整形	0.35	0.30	–		
420	A3	地		不整円形	0.20	–	0.10			481	A3	地		不整円形	0.37	–	0.18			543	A3	地		不明	(0.25)	(0.22)	0.21		
421	A3	地		不整楕円形	0.26	0.22	0.09			482	A3	地		不整円形	0.15	–	0.11			544	A3	v		不整楕円形	0.32	0.27	0.19		
422	A3	地	ⅲ	不明	(0.62)	(0.24)	0.13			483	A3	地		不整形	0.68	0.50	0.41			545	A3	v	Ⅴ	不整形	0.73	0.47	0.23		
423	A3	地	ⅲ	不整形	0.45	0.40	0.25			484	A3	地		不整楕円形	0.24	0.18	0.16			546	A3	v		不整楕円形	0.46	(0.32)	0.20		
424	A3	地	Ⅵ	不整円形	0.66	–	0.43			485	A3	地		不整円形	0.35	–	0.18			547	A3	v		不整形	0.44	(0.33)	0.13		
425	A3	地	ⅲ	楕円形	0.40	0.24	0.06			486	A3	地		不整円形	0.25	–	0.20			548	A3	地		不整円形	0.08	–	0.06		
426	A3	地		不整楕円形	0.38	(0.32)	0.15			487	A3	v		不整楕円形	0.53	0.37	0.14			549	A3	v	Ⅵ	不整形	0.52	0.46	0.28	P819と同一	
427	A3	地		不整円形	0.20	–	0.12			488	A3	v		不整楕円形	0.44	0.28	0.10			550	A3	v		不整形	0.59	0.44	0.21		
428	A3	地		–	–	–	–	位置不明		489	A3	v		不整楕円形	0.46	0.39	0.08			552	A3	地		不明	0.42	(0.30)	0.10		
429	A3	地		不整楕円形	0.26	0.21	0.16			490	A3	v		不整楕円形	0.50	0.34	0.18			553	A3	地		円形	0.30	–	0.05		
430	A3	地		円形	0.40	–	0.29			491	A3	v		不整楕円形	0.65	0.44	0.10			554	A3	地		不整形	0.52	0.45	0.22		
431	A3	地		不整楕円形	0.32	0.26	0.12			492	A3	v		不整形	(0.45)	0.40	0.11			555	A3	地		円形	0.22	–	0.05		
432	A3	地		不整楕円形	0.25	0.17	0.11			493	A3	v		不整楕円形	(0.56)	(0.23)	0.16			556	A3	v		不整楕円形	0.33	0.27	0.18		
433	A3	地		不明	(0.15)	0.19	0.03			494	A3	v		不整形	0.40	0.35	0.18			557	A3	v		不整形	0.34	0.31	0.08		
434	A3	地		–	–	–	–	位置不明		495	A3	v		不明	0.36	(0.25)	0.17			558	A3	v		不整円形	0.23	–	0.05		
435	A3	地		–	–	–	–	位置不明		496	A3	v		不整楕円形	0.35	0.31	0.23			559	A3	v		不整楕円形	0.40	0.32	0.08		
436	A3	地		不整円形	0.17	–	0.13			497	A3	v		不整形	0.60	0.48	–			560	A3	v		不整楕円形	0.28	0.24	0.30		
437	A3	地		不整円形	0.10	–	0.07	位置不明		498	A3	v		不整形	0.39	0.23	0.08			561	A3	v		不整楕円形	0.35	0.31	0.15		
438	A3	地	ⅲ	楕円形	0.45	0.35	0.21			499	A3	v		不整楕円形	0.52	0.30	0.10			563	A3	地		不明	(0.42)	(0.13)	–		
439	A3	地		不整楕円形	0.37	0.31	0.18			500	A3	v	20–23	不明	(1.14)	(0.90)	1.00	石 柱・SB2	58	564	A3	地		不明	(0.52)	(0.10)	0.13		
440	A3	地		不整形	0.27	(0.26)	0.16			501	A3	v		不整形	0.50	0.23	0.07			565	A3	地	4	不整形	(0.33)	(0.14)	0.36		
441	A3	地		楕円形	0.23	0.15	0.10			502	A3	v	20–23	不整形	0.67	0.55	0.55	石・SB2	58	566	A3	地		不明	0.47	(0.30)	0.05		
442	A3	地		不整円形	0.22	–	0.11			503	A3	地		不整形	0.27	0.25	0.31			568	A2	地		不整形	0.30	0.24	0.08		
443	A3	地		不明	(0.25)	(0.08)	0.15			504	A3	地		不整円形	0.22	–	0.20			569	A2	地		不整円形	0.34	–	0.14		
444	A3	地		不整形	0.25	0.10	0.08			505	A3	地		不整楕円形	0.43	0.27	0.20			570	A2	地		不整楕円形	0.30	0.24	0.14	SD29南東	

第 48 表　下土居北門遺跡遺構一覧表（4）

Pit

番号	地区	層位	時期	平面形	規模(m)			備考	図版
					長軸	短軸	深さ		
570	A2	地		不整形	0.38	0.35	0.10	P575を切る	
572	A2	地		不整円形	0.53	－	0.17		
573	A2	地		不整楕円形	0.34	0.31	0.16		
574	A2	地		不整形	0.38	0.30	0.19		
575	A2	地		不明	(0.64)	(0.36)	0.11		
576	A2	地		不明	(0.27)	(0.18)	－		
577	A2	地		不整楕円形	(0.32)	0.32	0.28		
580	A2	地		不整形	0.23	0.16	－		
581	A2	地		不明	(0.29)	0.28	0.16		
582	A2	地		不整形	0.44	0.40	0.23		
583	A2	地		不明	(0.40)	(0.16)	0.16		
584	A3	v		不整楕円形	0.54	0.44	0.30		
585	A3	地		不整形	(0.47)	0.46	0.33		
586	A2	地		不整形	0.57	0.38	－		
587	A2	地	Ⅲ	不整形	0.38	0.28	0.16		
588	A2	地		不整形	0.35	0.24	0.20		
589	A2	地		円形	0.23	－	－		
590	A2	地		不整形	0.50	0.35	0.19		
591	A2	地		不明	0.40	0.29	0.16		
592	A2	地		―	－	－	－	位置不明	
593	A3	v	Ⅵ	不整形	0.50	0.38	0.12		66
594	A3	v		不整円形	0.70	－	0.43		66
595	A3	地		不整形	0.40	(0.22)	0.19		
596	A3	v		不明	(0.29)	(0.21)	0.22		
597	A3	v		不明	(0.24)	(0.10)	0.11		
598	A3	v	Ⅲ	不整楕円形	0.41	0.33	－		
599	A2	地		不明	(0.23)	(0.12)	0.15		
600	A2	地		不明	(0.61)	(0.27)	0.18		
601	A2	地		不整形	0.24	0.21	0.12		
602	A2	地		不整形	(0.34)	0.35	0.17		
603	A2	地		不整楕円形	(0.39)	0.36	0.06		
604	A3	v		不明	(0.26)	(0.15)	0.30		
605	A3	v		不整形	0.37	(0.35)	0.60		
606	A3	v		不明	0.21	0.14	－		
607	A3	地		不整形	0.15	0.14	0.16		
608	A3	地		不明	(0.13)	(0.10)	(0.18)		
609	A2	地		不整楕円形	0.45	0.28	0.24		
610	A2	地		不明	(0.41)	(0.36)	0.13		
611	A2	地		不整形	0.61	0.52	0.18		
612	A3	地		不整形	0.20	0.16	0.07		
613	A3	地		不整円形	0.19	－	0.11		
614	A3	地		不明	0.24	(0.21)	0.13		
615	A3	地		不整円形	0.15	－	0.06		
616	A3	地		―	－	－	－	位置不明	
617	A3	地		不明	(0.21)	(0.14)	0.08		
618	A2	地		不整楕円形	0.52	0.45	0.14		
619	A2	地		不明	(0.40)	(0.16)	0.09		
620	A2	地		不整円形	0.15	－	0.09		
621	A2	地		不整形	0.22	0.18	0.09		
622	A2	地		不整円形	0.34	－	0.26		
623	A2	地		不整形	0.15	0.14	0.07		
624	A3	v		不明	(0.37)	(0.35)	－		
625	A2	地		円形	0.17	－	0.10		
626	A2	地		不整形	(0.44)	(0.22)	0.28		
627	A2	地		円形	0.12	－	0.13		
628	A2	地		不整円形	0.07	－	0.06		
629	A3	?		不明	(0.51)	(0.23)	0.52	=P834	
630	A3	?		不整形	0.40	0.30	0.22		
631	A2	地		円形	0.13	－	0.06		
632	A3	地		不明	(0.16)	(0.11)	0.04		
633	A3	地		不明	(0.38)	(0.22)	0.12		

Pit

番号	地区	層位	時期	平面形	規模(m)			備考	図版
					長軸	短軸	深さ		
634	A3	地		不明	(0.25)	(0.14)	0.10		
635	A3	地		楕円形	0.49	0.35	0.32		
636	A3	地		円形	0.34	－	0.36		
637	A3	地		不整形	0.57	(0.47)	0.60		
638	A3	地		不整楕円形	0.24	(0.17)	0.14		
639	A3	地		不整円形	0.35	－	0.06		
640	A3	地		不明	(0.59)	(0.21)	0.22		
641	A3	地		不明	(0.22)	(0.15)	0.08		
642	A3	地		円形	0.22	－	0.28		
643	A3	地		不整楕円形	0.30	0.21	0.10		
644	A2	地		不整楕円形	0.82	0.58	0.25		
645	A3	v		不明	(0.43)	(0.20)	0.28	石	
646	A3	v		不整楕円形	0.21	0.16	0.34	P653と同一	
647	A3	地		不整円形	0.75	－	0.49		
648	A3	地		不整円形	0.32	－	0.26	石	
649	A3	地		不整円形	0.24	－	0.06		
650	A3	地		―	－	－	－	位置不明	
651	A3	地		円形	0.30	－	0.21	石	
652	A3	地		円形	0.24	－	0.12	石	
654	A3	v		不整楕円形	0.30	0.26	0.34		
655	A3	地?		不整楕円形	0.18	0.15	0.07		
656	A3	地?		不整円形	0.23	－	0.06		
657	A3	地?		不整形	(0.60)	0.53	(0.40)		69
658	A3	地		不整円形	0.22	－	0.24		
659	A3	地		不整楕円形	0.40	0.19	0.09		
660	A3	地		不整形	0.64	0.56	0.28		
661	A3	地		不明	(0.60)	0.49	0.20		
662	A3	地		不整円形	0.28	－	0.18		
663	A3	地		楕円形	0.49	0.44	0.19		
664	A3	地		不整楕円形	0.34	0.24	0.26		
665	A3	地		不整形	0.87	0.80	0.52		
666	A3	地		不整楕円形	0.58	0.45	0.15		
667	A3	地		不整円形	0.38	－	0.22		
668	A3	地		不整形	0.32	0.28	0.14		
669	A3	地		不整形	0.72	0.33	0.02		
670	A3	地		不整円形	0.25	－	0.16		
671	A3	地		不整円形	0.33	－	0.28		
672	A3	地		不整形	0.45	0.33	－		
673	A2	地		―	－	－	0.10	北壁	
674	A2	地		―	－	－	0.30	北壁	
675	A2	地		―	－	－	0.21	北壁	
676	A2	地		―	－	－	0.12	北壁	
677	A2	地		―	－	－	0.12	北壁	
679	A2	地		不整楕円形	(0.61)	(0.30)	0.35		
680	A3	地	V	不整楕円形	0.55	0.41	0.25		
681	A3	地		不整円形	0.39	－	0.18		
682	A3	地		不整楕円形	0.38	0.23	0.22		
683	A3	地		不整楕円形	0.30	0.17	0.19		
684	A3	地		不整楕円形	0.38	0.32	0.25		
685	A3	地		不整円形	0.30	－	0.16		
686	A3	地	V	不整形	0.31	0.26	0.23		
687	A3	地		円形	0.44	－	0.13		
688	A3	地		不整円形	0.28	－	0.17		
689	A3	地		不整形	0.43	0.38	0.23		
690	A3	地		不整円形	0.20	－	0.11		
691	A3	地	V	不整楕円形	(0.70)	0.62	0.55		
692	A3	地		不整楕円形	0.40	0.32	(0.27)		
693	A3	地		不整形	0.43	0.32	0.27		
694	A3	地		不整形	0.34	0.28	0.37		
695	A3	地		不整円形	0.20	－	0.11		
696	A3	地		不整楕円形	0.42	0.31	0.20		

Pit

番号	地区	層位	時期	平面形	規模(m)			備考	図版
					長軸	短軸	深さ		
697	A3	地		不整円形	0.26	－	0.23		
698	A3	地		不整楕円形	0.30	0.25	0.15		
701	A3	地		楕円形	0.36	0.29	0.18		
702	A3	地		不整円形	0.21	－	0.12		
703	A3	地		不整楕円形	0.40	0.32	0.20		
704	A3	地	Ⅱ	不明	0.63	(0.50)	0.44		49
705	A3	地		不整楕円形	0.30	0.20	0.07		
710	A3	地		不整楕円形	0.67	0.56	0.52		
711	A3	地		不整楕円形	0.42	0.33	0.17		
712	A3	地	V	不整円形	0.37	－	0.23		
713	A3	地	V	不整形	0.40	0.36	0.35		
714	A3	地	20-23	不明	0.79	0.35	1.12	SB2	58
715	A3	地		不整楕円形	0.30	0.25	0.18		
716	A3	地		不明	0.29	(0.16)	0.17		
718	A3	地		不整形	0.38	0.28	0.30		
719	A3	地		不整形	0.48	0.42	0.04		
720	A3	地		不明	0.52	(0.18)	0.08		
721	A3	地		不整楕円形	0.36	0.25	0.07		
722	A3	地		不整円形	0.30	－	0.22		
723	A3	地		不整円形	0.45	－	0.24		
724	A3	地		不整楕円形	0.45	0.41	0.23		
725	A3	地		不整楕円形	0.45	0.39	0.20		
726	A3	地		不整楕円形	0.55	0.50	0.27		
727	A3	地		不整円形	0.39	－	0.13		
728	A3	地		不明	0.28	0.23	0.27		
729	A3	地		不明	(0.16)	(0.10)	0.16		
730	A3	地		不整楕円形	0.44	0.29	0.25		
731	A3	地	Ⅵ	不整形	0.54	0.47	0.18		
732	A3	地	Ⅵ	不整円形	0.30	－	0.34		
733	A3	地	Ⅵ	不整楕円形	0.26	0.22	0.26		
734	A3	地		不明	(0.25)	0.26	0.19		
735	A3	地		不整形	(0.44)	0.41	0.17		
736	A3	地		不整形	(0.44)	(0.38)	0.14		
737	A3	地		不整円形	0.19	－	0.11		
738	A3	地	Ⅵ	不整楕円形	0.72	0.55	0.17	石	
739	A3	地		不整形	0.62	0.48	0.45	石	
740	A3	地		不明	(0.50)	0.44	0.45	石	
741	A3	地	20-23	不明	(0.70)	(0.33)	0.79	SB2	58
742	A3	地		不整円形	0.73	－	0.13		
743	A3	地		不整円形	0.48	－	0.16		
744	A3	地	Ⅲ	不明	0.65	(0.62)	0.47		
745	A3	地		不整形	0.69	0.60	0.28		
746	A3	地		不整形	0.68	(0.64)	0.20		
747	A3	地		不整形	(0.98)	(0.70)	0.17		
748	A3	地	2	不明	(0.75)	0.57	0.20		46
749	A3	地		不整形	0.74	0.74	0.13		
750	A3	地		不整形	0.80	0.57	0.29		
751	A3	地		不整形	(0.83)	0.67	0.16		
752	A3	地		不整楕円形	0.43	0.37	0.16	石	
753	A3	地		不整楕円形	0.44	0.36	0.14		
754	A3	地		不整形	0.67	0.62	0.12		
755	A3	地	Ⅵ	不整形	0.35	0.28	0.45		
756	A3	地		不整円形	0.16	－	0.21		
757	A3	地		不整形	0.44	0.38	0.16		
758	A3	地		不整円形	0.42	－	0.24		
759	A3	地		楕円形	0.46	0.31	0.11		
760	A3	地		不整楕円形	(0.82)	0.35	0.24		
761	A3	地		不整円形	0.21	－	0.13		
762	A3	地		不明	(0.47)	0.47	0.12		
763	A3	地		不整形	0.60	0.41	0.17		
764	A3	地		不整形	0.67	0.46	0.11		

第50表　下土居北門遺跡遺構一覧表（6）

Pit

番号	地区	層位	時期	平面形	規模(m) 長軸	短軸	深さ	備考	図版
765	A3	地		円形	0.38	－	0.20		
766	A3	地		円形	0.44	－	0.37		
767	A3	地		不整楕円形	0.32	0.25	0.07		
768	A3	地		不整形	0.23	0.21	0.15		
769	A3	地		不整円形	0.47	－	0.35		
770	A3	地		不整形	0.36	0.32	0.24		
771	A3	地		不整形	0.32	0.24	0.09		
772	A3	地		不整楕円形	0.22	0.16	0.05		
773	A3	地		不整楕円形	0.38	0.34	0.07		
774	A3	地	Ⅲ	不整形	0.48	0.35	0.07		
775	A3	地		不明	(0.35)	(0.20)	0.40		
776	A3	地		不整円形	0.34	－	0.08		
777	A3	地		楕円形	0.42	0.24	0.19		
778	A3	地		不整楕円形	0.35	0.30	0.11		
779	A3	地		不整円形	0.13	－	0.06		
780	A3	地		不整楕円形	0.52	0.41	0.43		
781	A3	地		不整楕円形	0.32	0.22	0.16		
782	A3	地		不整楕円形	0.24	0.20	0.14		
783	A3	地		不整楕円形	0.30	0.20	0.18		
784	A3	地		不整円形	0.29	－	0.21		
785	A3	地		不整円形	0.48	－	0.48		
786	A3	地		不整楕円形	0.37	0.27	0.18		
787	A3	地		不整楕円形	0.19	0.14	0.18		
788	A3	地		不整円形	0.32	－	0.20		
789	A3	地		不整円形	0.26	－	0.08		
790	A3	地		不整楕円形	0.30	0.25	0.12		
791	A3	地		不整円形	0.43	－	0.24		
792	A3	地		不整円形	0.38	－	0.23		
793	A3	地		不整形	0.77	0.47	0.17		
794	A3	地		不明	(0.21)	(0.13)	－		
795	A3	地		不整楕円形	(0.30)	0.17	0.26		69
796	A3	地		不明	(0.49)	(0.35)	0.23		69
797	A3	地		不整形	0.52	0.28	0.17		
798	A3	地		不整形	0.58	0.48	0.19		
799	A3	地		不整楕円形	0.46	0.38	0.18		
800	A3	地		不整形	0.56	0.32	0.24		
801	A3	地		不整円形	0.41	－	0.22		
802	A3	地		不整形	0.33	0.26	0.17		
803	A3	地		不整楕円形	0.26	0.20	0.14		
804	A3	地		不整楕円形	0.30	0.22	0.15		
805	A3	地		不整楕円形	0.24	0.21	0.14		
806	A3	地		不整形	0.73	0.69	0.12		
807	A3	地		不整楕円形	0.50	0.32	0.21		
808	A3	地		不明	0.46	(0.34)	0.12		
809	A3	地		不明	0.44	0.35	0.08		
810	A3	地		楕円形	0.24	0.15	0.07		
811	A3	地		不整形	0.25	0.23	0.06		
812	A3	地		不明	(0.30)	0.29	0.11		
813	A3	地		不整形	0.63	0.48	0.08		
814	A3	地		不明	0.78	0.45	0.28		
815	A3	地		不整円形	0.28	－	0.19		
816	A3	地		不明	(0.50)	(0.38)	0.21		
817	A3	地		不明	0.30	(0.27)	0.17		
818	A3	地		不明	(0.24)	0.23	0.21		
820	A3	地		不整形	0.52	0.46	0.36		
821	A3	地		不整円形	(0.22)	－	0.28		
822	A3	地		不明	(0.40)	(0.24)	0.17		
823	A3	地		不明	(0.32)	(0.16)	0.07		
824	A3	地		不明	(0.30)	(0.26)	0.09		
825	A3	地		不整楕円形	(0.68)	(0.46)	0.15		
826	A3	地		不整楕円形	(0.46)	0.26	0.10		

Pit

番号	地区	層位	時期	平面形	規模(m) 長軸	短軸	深さ	備考	図版
827	A3	地		楕円形	0.56	0.32	0.31	石	
828	A3	地		円形	0.16	－	0.86		
830	A3	地		不整形	0.44	0.32	0.30		
831	A3	地		円形	0.30	－	0.15	石	
832	A3	地		円形	0.26	－	0.08	石	
833	A3	地		不整形	0.41	0.38	－		
835	A3	地		―	－	－	0.54	南壁	
836	A3	地		円形	0.16	－	0.10	SK60硬化面上・SB2	58
837	A3	地		不明	(0.48)	0.37	0.04	SK60硬化面上・SB2	58
838	A3	地		不整楕円形	0.58	0.46	0.23	SK60硬化面上・SB2	58
839	A3	地		不整楕円形	0.66	0.51	0.09	SK60硬化面上・SB2	58
840	A3	地		―	－	－	0.11	北壁	
841	A2	地		不整円形	0.18	－	0.06		

図版１（下土居若宮遺跡）

Ｂ１区全景（右が北）

Ｂ２区全景（右が北）

Ｃ１区全景（下が北）

Ａ１区調査前（西から）

Ａ１区ＳＫ１（西から）

図版２（下土居若宮遺跡）

Ａ１区ＳＤ 12（南から）

Ａ１区全景（西から）

Ｂ１区調査前（北東から）

Ｂ１区ＳＢ１（東から）

Ｂ１区ＳＤ 32（南東から）

Ｂ１区ＳＤ 25（西から）

Ｂ１区ＳＤ 26, 29（東から）

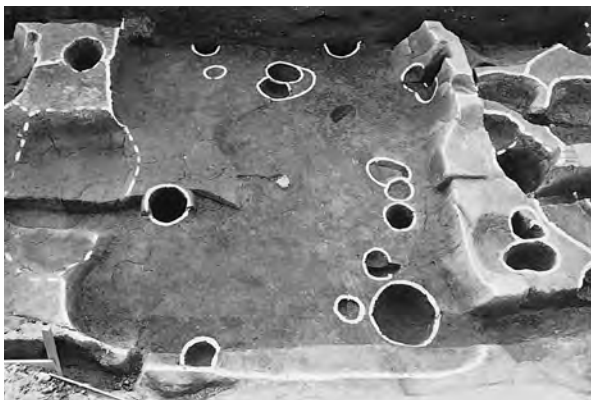

Ｂ１区ＳＫ 39（東から）

Ｂ１区ＳＫ 39 遺物出土状況（北東から）

Ｂ２区調査前（北から）

Ｂ２区ＳＫ 77, Ｐ 336（南東から）

図版４（下土居若宮遺跡）

Ｂ２区ＳＤ 41（北西から）

Ｂ２区ＳＤ 38（東から）

Ｂ２区ＳＤ 36, 39, 40（東から）

Ｂ２区ＳＤ 37（東から）

Ｂ２区ＳＤ 37 遺物出土状況（南西から）

Ｃ１区調査前（東から）

Ｃ１区ＳＫ 121（北から）

Ｃ１区ＳＫ 161 検出状況（西から）

Ｃ１区ＳＫ 161 完掘状況（北から）

Ｃ１区ＳＫ 123 検出状況（東から）

Ｃ１区ＳＫ 123 作業状況（西から）

Ｃ１区 SK123 掘削状況（南から）

Ｃ１区ＳＫ 123 東西断面（北から）

Ｃ１区ＳＫ 123 南北断面（東から）

図版６（下土居若宮遺跡）

Ｃ１区ＳＫ 123 土器出土状況（西から）

Ｃ１区ＳＫ 123 完掘状況（南から）

Ｃ１区ＳＫ 122（北から）

Ｃ１区第３遺構検出面全景（東から）

Ｃ１区第２遺構検出面全景（東から）

Ｃ１区ＳＸ 26（西から）

Ｃ１区ＳＸ 26 遺物出土状況（北から）

Ｃ１区ＳＤ 51（北から）

Ｃ１区ＳＫ 81（北から）

Ｃ１区ＳＫ 81, 133（南から）

Ｃ１区ＳＫ 81, 133 断面（北から）

Ｃ１区ＳＫ 91（南から）

図版８（下土居若宮遺跡）

20

24

26

78

415

338

75

69

67

66

102

83

88

104

398

329

371

141

156

146

143

144

142

230

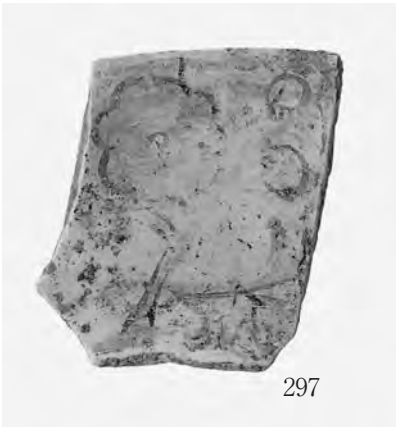
297

352

290

373

315

335

390

389

388

197 309 426

図版 10（下土居若宮遺跡）

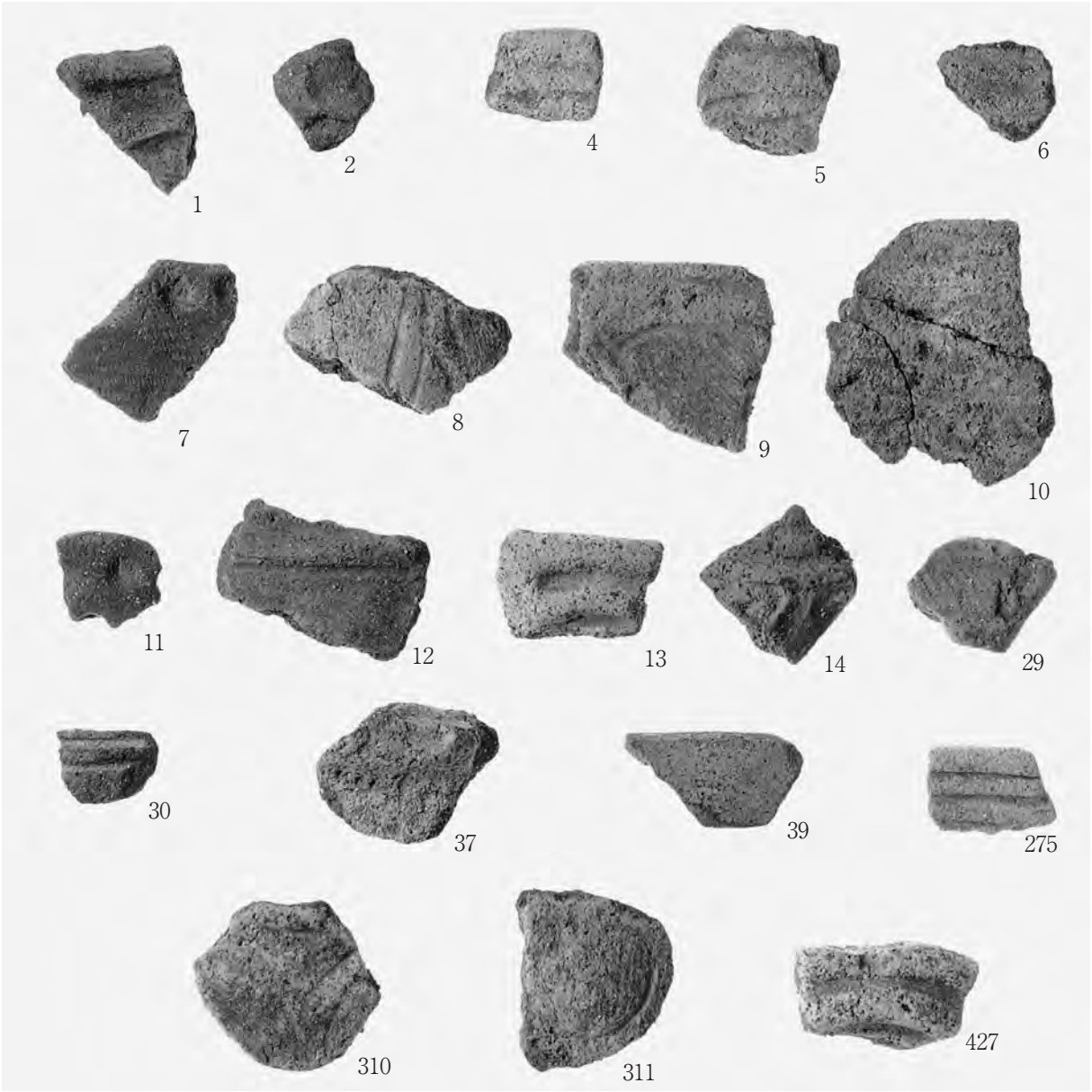

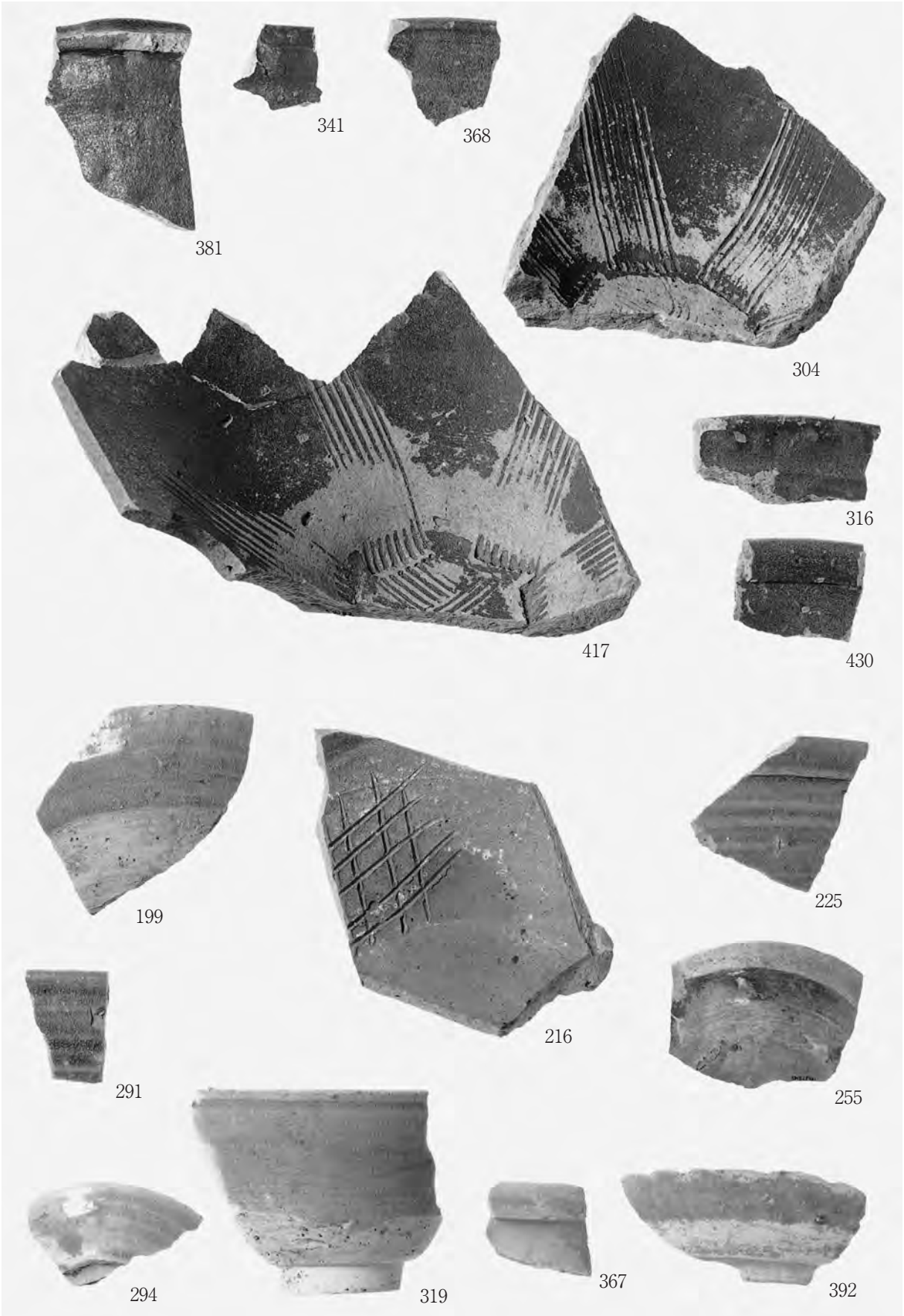
341
368
381
304
316
417
430
199
225
216
291
255
294
319
367
392

図版 12（下土居若宮遺跡）

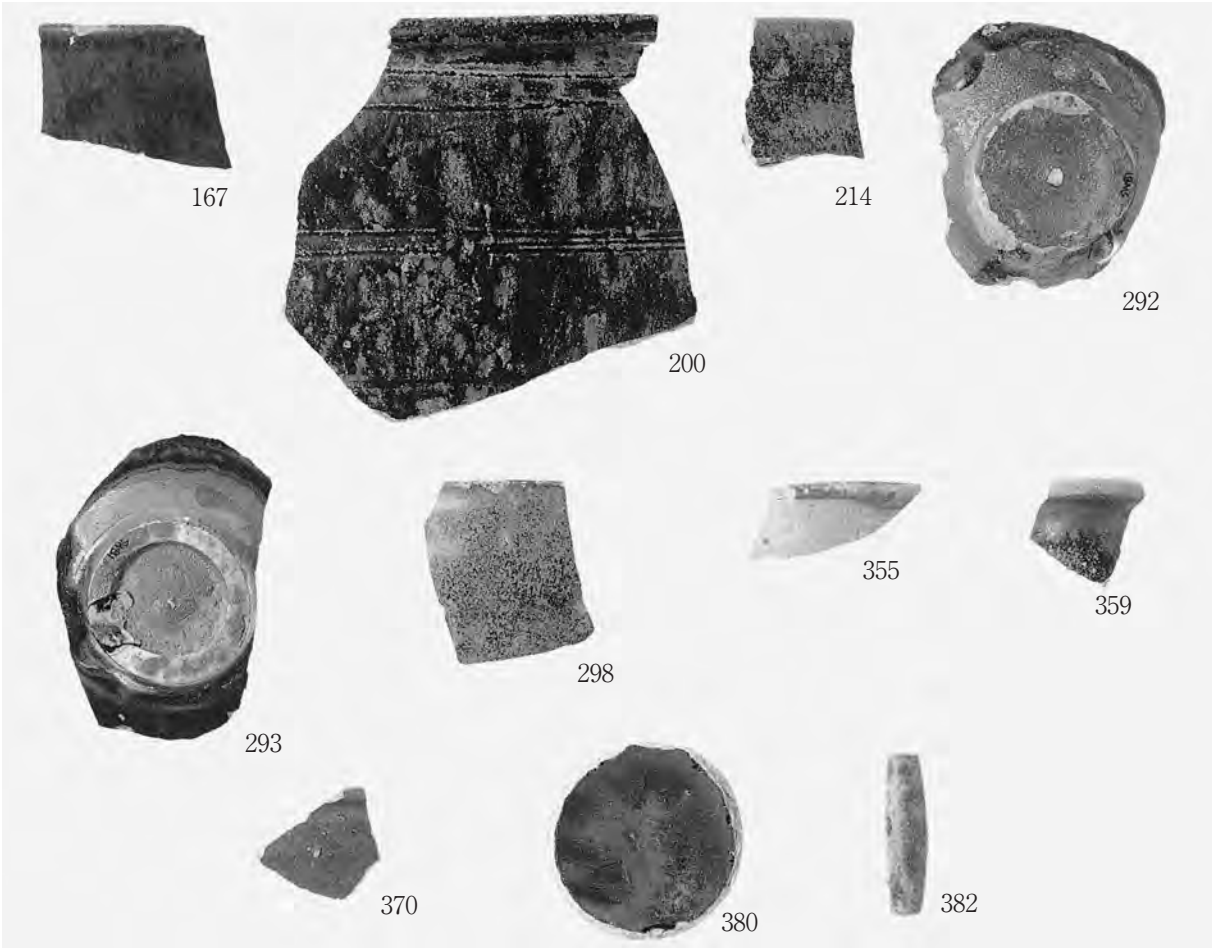

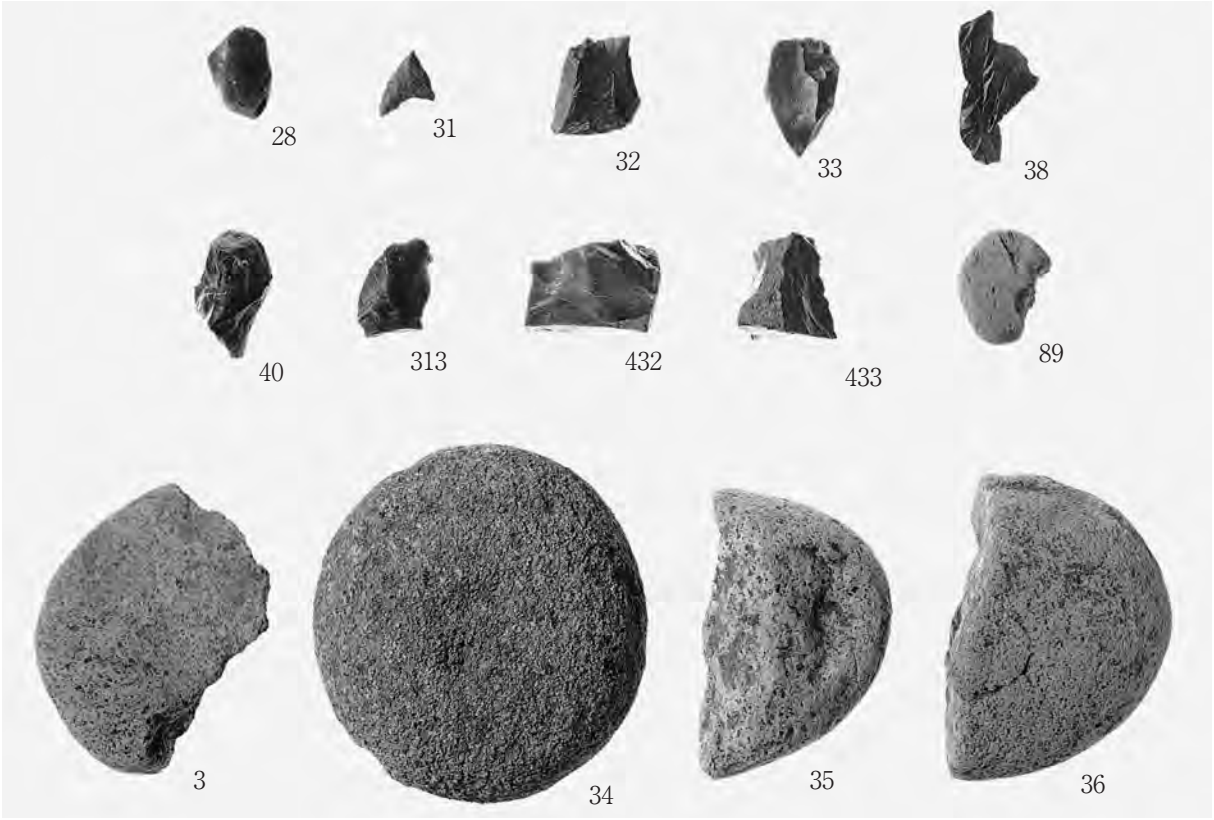

図版 13（下土居若宮遺跡）

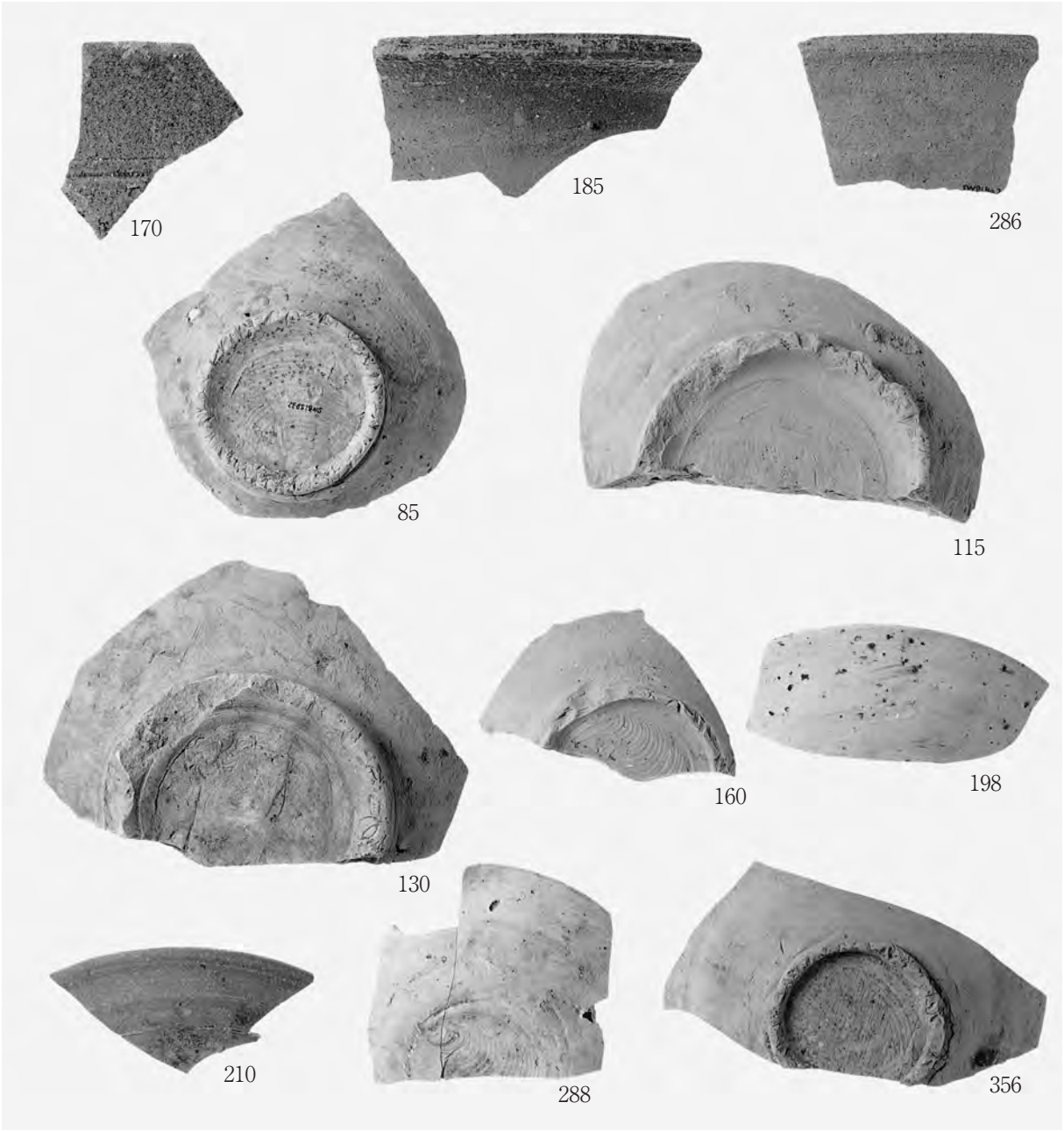

図版 14（下土居北門遺跡）

Ａ１区全景（上が北）

Ａ２・３区全景（上が北）

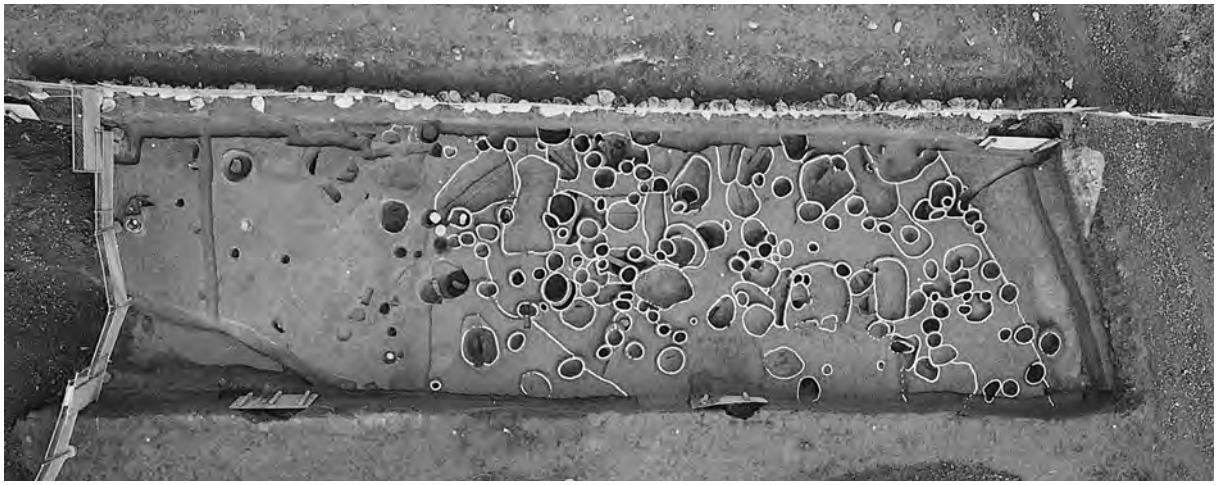

Ａ３区東半（iv層上面）全景（上が北）

Ａ１区調査前（南東から）

Ａ１区ＳＤ１，３，10（西から）

Ａ１区ＳＤ１遺物出土状況（南から）

Ａ１区ＳＤ４（南から）

Ａ１区ＳＤ６（南から）

Ａ１区ＳＤ７西（西から）

図版 16（下土居北門遺跡）

Ａ１区ＳＤ７東（西から）

Ａ１区ＳＤ７西断面（西から）

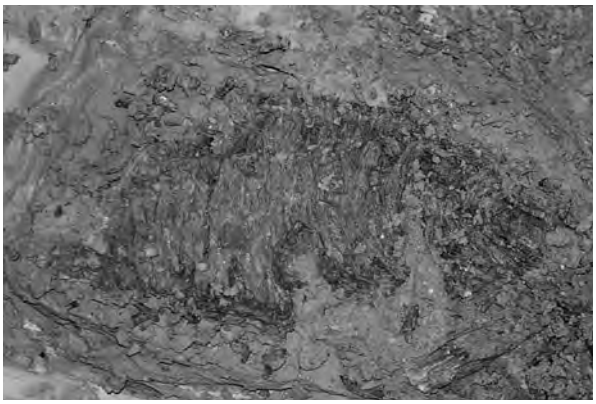

Ａ１区ＳＤ７東出土草鞋

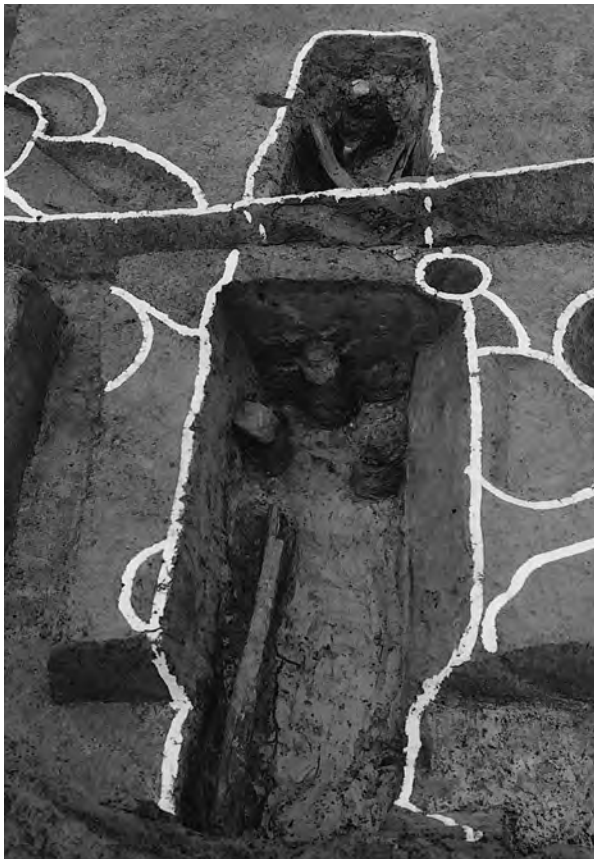

Ａ１区ＳＤ８（南から）

Ａ１区ＳＤ８出土木材

Ａ１区ＳＤ９（南から）

Ａ１区ＳＤ 14（南から）

Ａ１区ＳＥ１掘削状況（西から）

Ａ１区ＳＥ１完掘状況（南から）

Ａ１区ＳＥ２掘削状況（北東から）

Ａ１区ＳＥ２完掘状況（南から）

図版 18（下土居北門遺跡）

Ａ１区ＳＫ２（南西から）

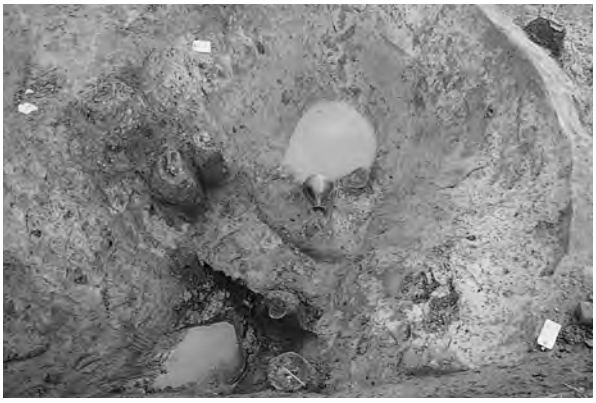

Ａ１区ＳＫ２遺物出土状況（南から）

Ａ１区ＳＫ５（南から）

Ａ１区ＳＫ５編物（？）検出状況

Ａ１区ＳＫ５編物（？）拡大

Ａ１区ＳＫ 20 検出（北西から）

Ａ１区ＳＫ 20 遺物出土状況（南から）

Ａ１区ＳＸ４（南から）

Ａ１区Ｐ 219 遺物出土状況

Ａ２，３区調査前（西から）

Ａ２区ＳＤ 29（南東から）

Ａ３区ＳＤ 23（南から）

Ａ２区ＳＤ 29 断面（北西から）

図版 20（下土居北門遺跡）

Ａ３区ＳＤ 24（北西から）

Ａ３区ＳＤ 24 断面（北西から）

Ａ３区ＳＤ 24（南東から）

Ａ３区Ｐ 748 縄文土器出土状況（北から）

下土居北門遺跡Ａ３区ＳＫ 60（北から）

Ａ３区ＳＫ 60 遺物出土状況（北から）

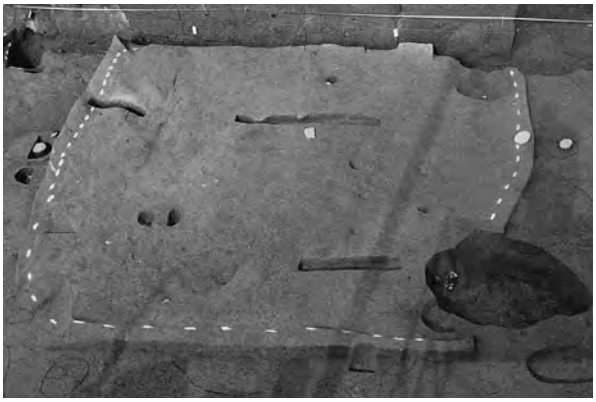

Ａ３区ＳＫ 60 完掘状況（南から）

図版 21（下土居北門遺跡）

Ａ３区北壁整地層堆積状況（南東から）

Ａ３区親子発掘体験講座

Ａ３区Ｐ 500（西から）

図版 22（下土居北門遺跡）

435

434

444

689

771

818

801

516

589

492

803

545

590

455

626

807

446

717

798

518

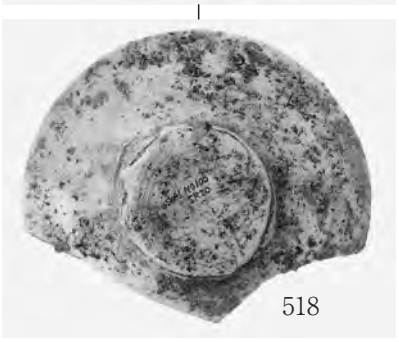
518

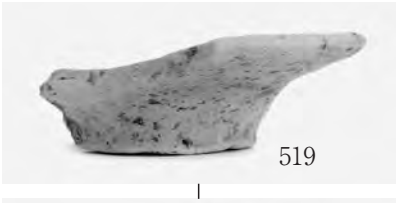
519

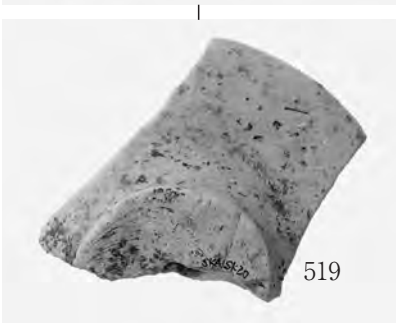
519

649

649

592

690

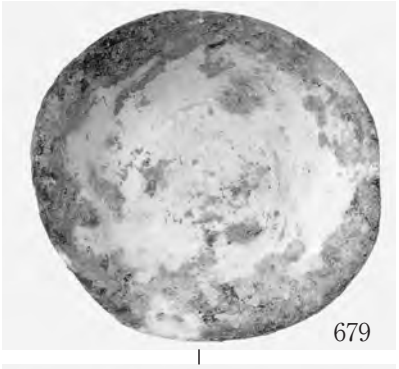
679

679

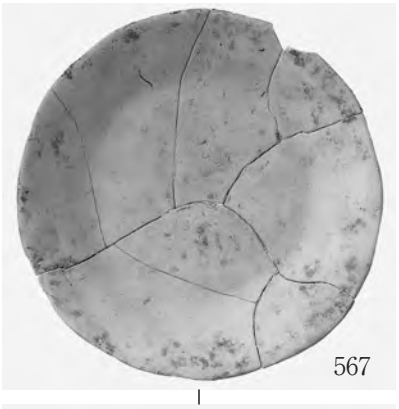
567

567

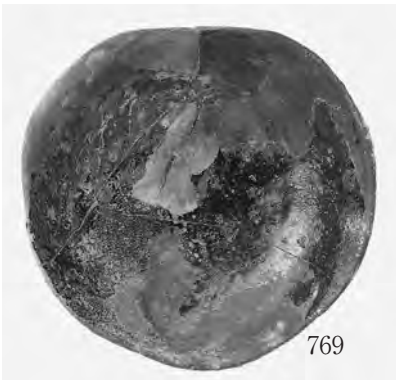
769

769

555

632

643

563

763

675

図版 24（下土居北門遺跡）

785

709

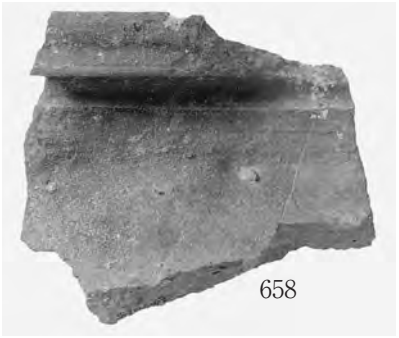
658

667

770

810

664

696

574

573

572

574

573

572

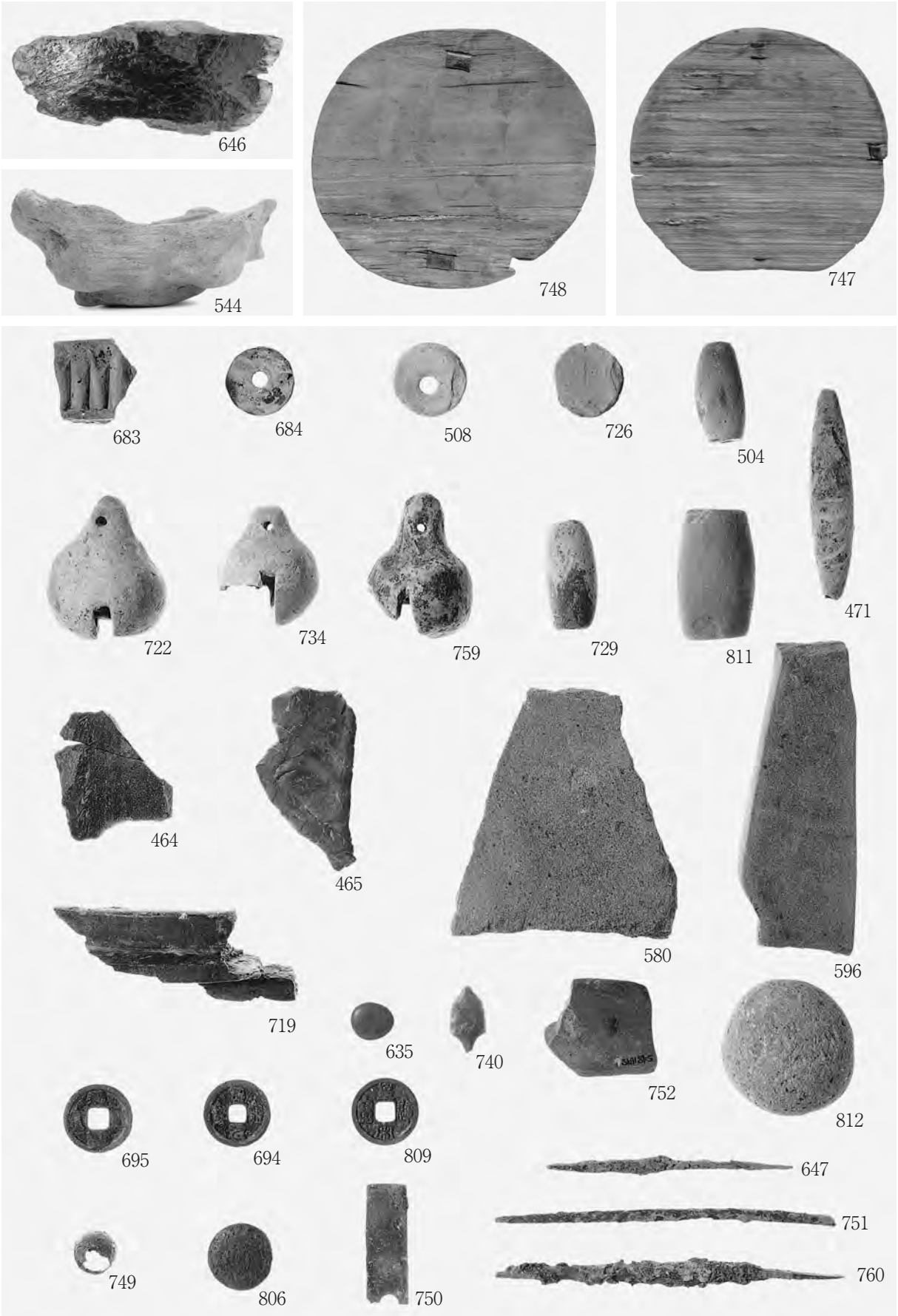
646
544
748
747
683
684
508
726
504
722
734
759
729
811
471
464
465
580
596
719
635
740
752
812
695
694
809
647
751
749
806
750
760

図版 26（下土居北門遺跡）

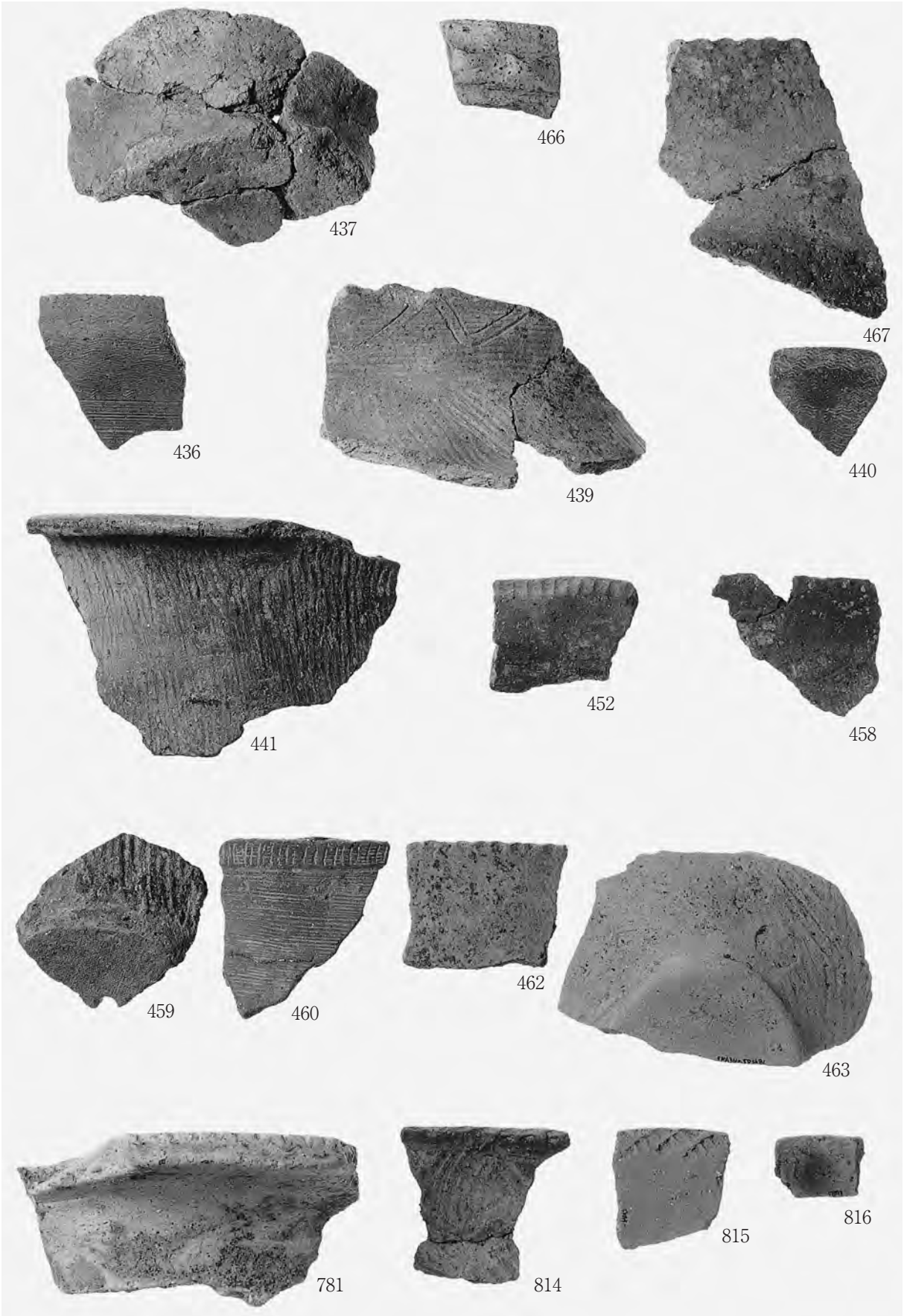

図版 27（下土居北門遺跡）

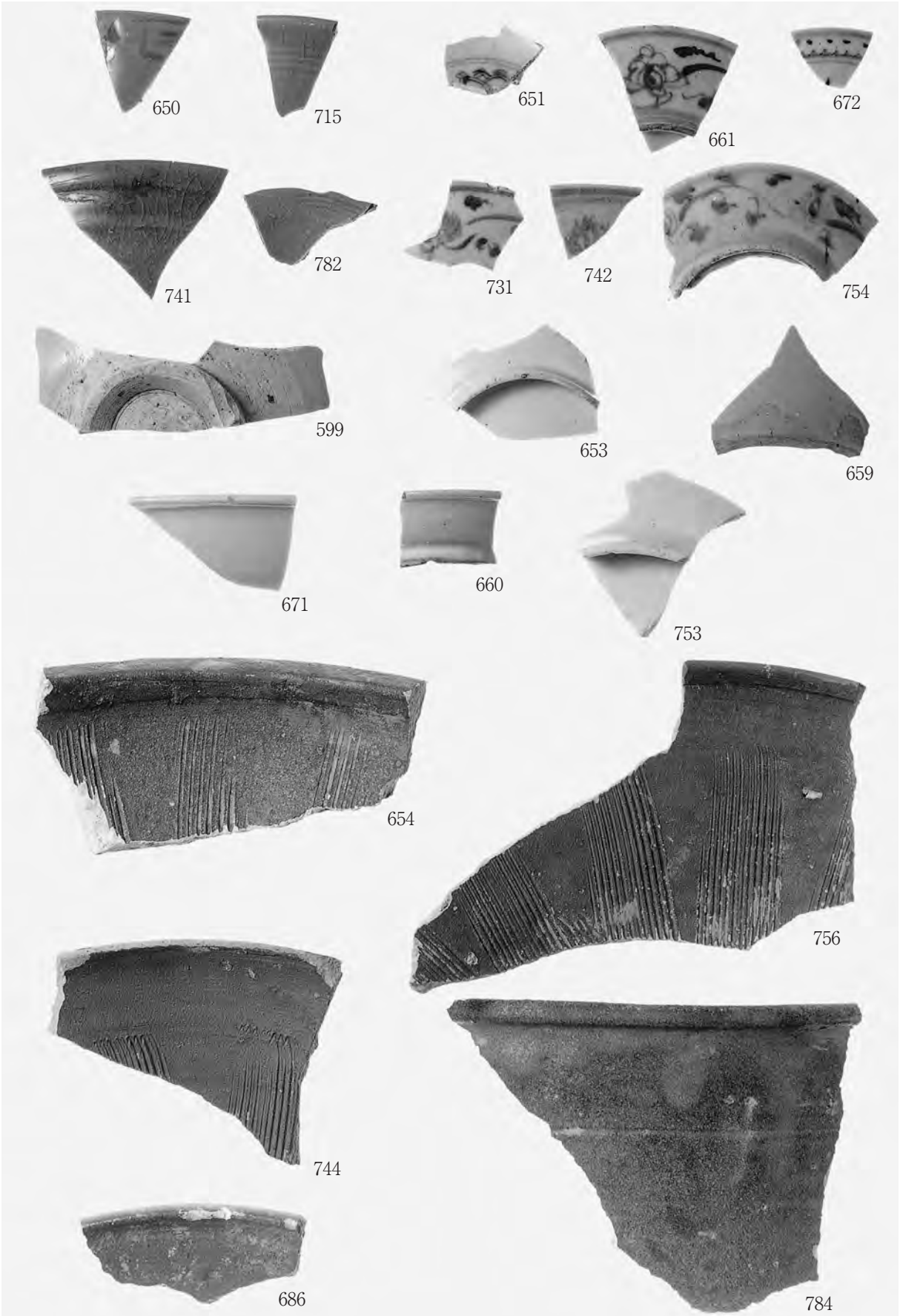

図版 28（下土居北門遺跡）

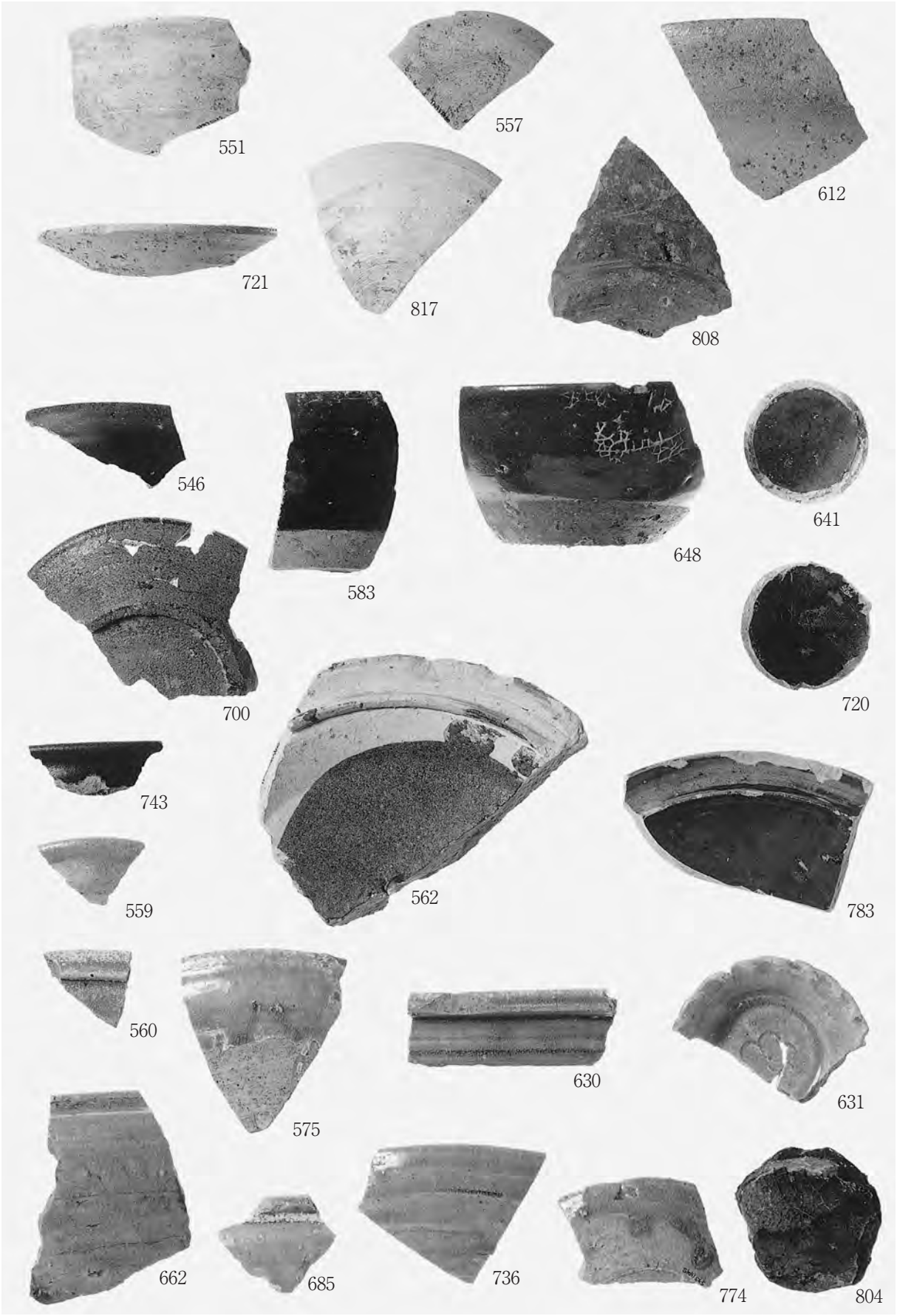

報告書抄録

フリガナ	さぎやまいせきぐん　だい１ぶんさつ　しもつちいわかみやいせき・しもつちいきたもんいせき
書名	鷺山遺跡群　第１分冊　下土居若宮遺跡・下土居北門遺跡
副書名	岐阜市都市計画事業鷺山・下土居土地区画整理事業における区画道路建設伴う緊急発掘調査
巻次	
シリーズ名	(財)岐阜市教育文化振興事業団報告書
シリーズ番号	第 19 集
編著者名	高木　晃・業天唯正・梅村大輔
編集機関	財団法人　岐阜市教育文化振興事業団　埋蔵文化財調査事務所
所在地	〒501-3133　岐阜市芥見南山３－１０－１
発行年月日	平成 23 年３月 10 日

所収遺跡名	所在地	コード		北緯	東経	調査面積	調査期間	調査原因
		市町村	遺跡番号					
下土居若宮遺跡	岐阜市下土居字若宮ほか	21201	08659	35°27’08”	136°45’23”	７５０㎡	20020909～20021028 20030616～20030918 20041101～20041126 20071211～20080229	道路建設
下土居北門遺跡	岐阜市下土居字北門ほか	21201	08658	35°27’04”	136°45’33”	６８８㎡	20031118～20040225 20061115～20070214	道路建設

所収遺跡名	種別	主な時代	主な遺構	主な遺物	特記事項
下土居若宮遺跡		縄文時代	土坑	縄文土器・石器	この時期の遺構・遺物が、他の４遺跡と比べて多い。
		弥生時代	土坑	弥生土器	
		弥生時代末～古墳時代中期	土坑	土師器	
		古代	土坑	須恵器・灰釉陶器	
		中世	溝・土坑	山茶碗・古瀬戸製品	
		戦国時代	溝・土坑	土師器皿・古瀬戸製品・大窯製品	
下土居北門遺跡		弥生時代末～古墳時代中期	土坑など	土師器	
		古墳時代後期	土坑	須恵器・土師器	竪穴住居跡が検出されていない。
		古代	溝・土坑	須恵器・灰釉陶器	竪穴住居跡が検出されていない。
		中世	溝・土坑・柱穴	山茶碗・土師器皿・古瀬戸製品	この時期の遺構が、他の４遺跡に比べて多い。
		戦国時代	溝・井戸・土坑・柱穴	山茶碗・土師器皿・古瀬戸製品・大窯製品	溝は区画溝が多い。大窯製品は第３段階までのものが一定量出土している。

要約

下土居若宮遺跡は、下城田寺丘陵から延びる微高地に立地している点が、他の４遺跡と異なる。そのため、縄文時代の遺構と遺物が多いのが特徴的である。それ以降は中世前半の遺構・遺物が多く出土しているが、古墳時代後期から古代にかけてのものは少ない。

下土居北門遺跡は、古代までの遺構が少なく､中世後半から戦国期までのものが集中している｡他の４遺跡でも盛期を見せる 16 世紀前葉を中心として、その前後の時期のものが多いのが特徴的である。戦国期の遺構は区画溝の他、井戸・土坑などがあるが、特に溝の方位が他の遺跡と異なっている。

鷺山遺跡群　第１分冊　下土居若宮遺跡・下土居北門遺跡

－岐阜市都市計画事業鷺山・下土居土地区画整理事業における区画道路建設に伴う緊急発掘調査－

平成 23 年３月

発行　（財）岐阜市教育文化振興事業団
埋蔵文化財調査事務所
岐阜市芥見南山３－10－１

A1区iii層上面①

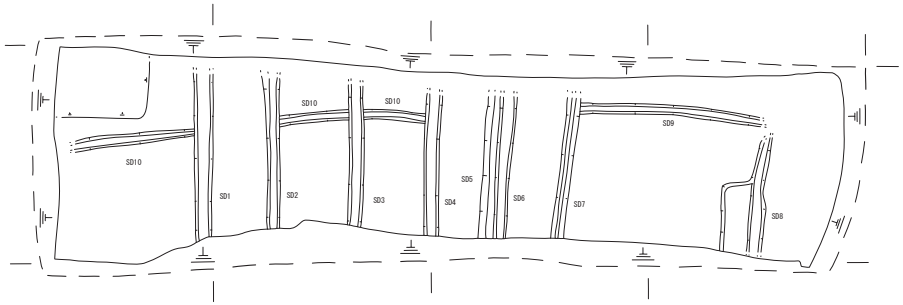

A1区iii層上面②

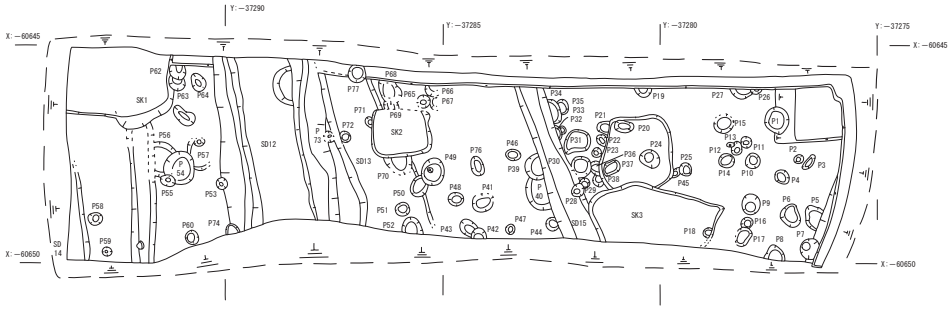

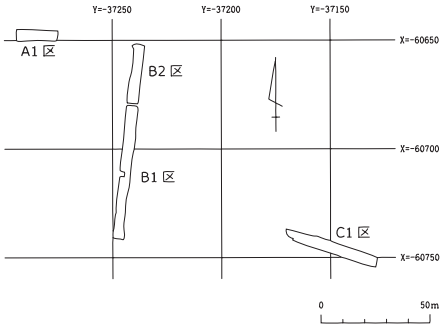

A1区（東半）v層上面

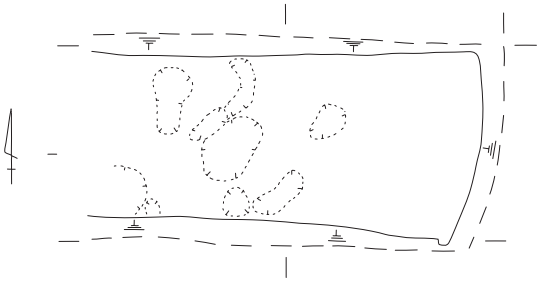

A1区北壁セクション

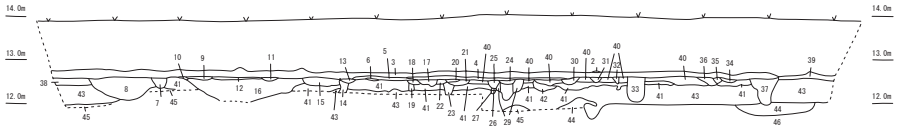

＜A１区北壁土層名＞

1 盛り土　褐色粘質土・青灰色粘土・砂礫の混合層
2 観察なし
3 黄灰色シルト
4 灰黄色シルト
5 暗灰黄色シルト
6 灰色シルト　黄色シルト土粒混じる
7 褐黄色シルト　しまる
8 黒灰褐色シルト　黒色粘土ブロック混じる
9 灰黄白色シルト
10 灰色シルト
11 黄灰色シルト
12 灰黄色砂質シルト　硬くしまる
13 灰黄色シルト
14 褐色シルト
15 暗灰色砂質シルト
16 （ＳＤ12）
17 灰黄色シルト
18 茶褐色砂質シルト
19 暗黄褐色シルト
20 灰黄色シルト
21 暗灰褐色シルト　黄色土ブロック混じる
22 褐色シルト
23 褐色シルト
24 灰色シルト　黄色シルト土粒混じる
25 灰白色シルトと褐色シルトの混合層
26 黄色シルトと黒色粘土のブロック
27 黄色シルトブロック
28 暗灰褐色シルト　しまる　やや砂質
29 暗褐灰色砂質シルト
30 黄灰色シルト
31 暗灰色シルト　黄褐色シルトブロック混じる
32 黄褐色シルトと黒色粘土の混合層
33 褐色シルト　しまる　黒色粘土混じる
34 黄灰褐色砂質シルト　しまる
35 暗灰褐色シルト
36 茶褐色砂質シルト　しまる
37 灰褐色シルト　黒色粘土・小砂岩粒混じる
38 暗灰褐色シルト　しまる
39 黄褐色シルト
40 灰褐色砂質シルト　しまる
41 黄褐色シルト
42 暗褐灰色砂質シルト　しまる
43 黒色粘土
44 灰褐色粘質土
45 黄色粘土
46 砂礫
1，2：ｉ層　3～5：ｉｉ層　6，7：遺構　8：ＳＫ1
9：ＳＤ1　10：ＳＤ1　11：ＳＤ2　12：遺構
13：ＳＤ3　14：遺構？　15：ＳＤ13　16：ＳＤ12
17：ＳＤ4　18：遺構　19～23：遺構　24：ＳＤ6
25：ＳＤ5　26～29：遺構　30：ＳＤ7　31～37：遺構
38：遺構？　39～42：ｉｉｉ層（地山�part？）　43：ｉｖ層（黒ボク）
44：遺構？　45，46：ｖ層（地山）

B２区iii～v層各上面

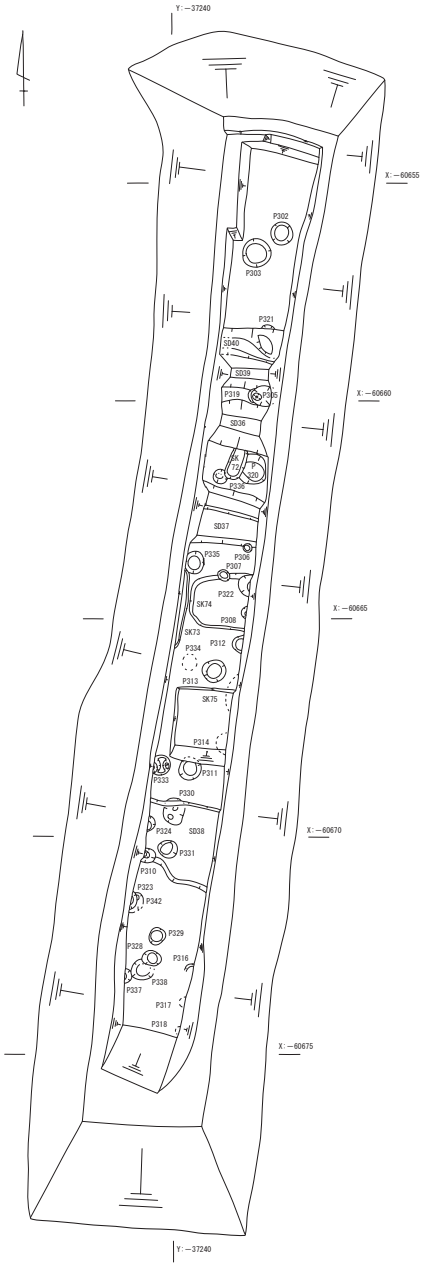

B２区v層上面

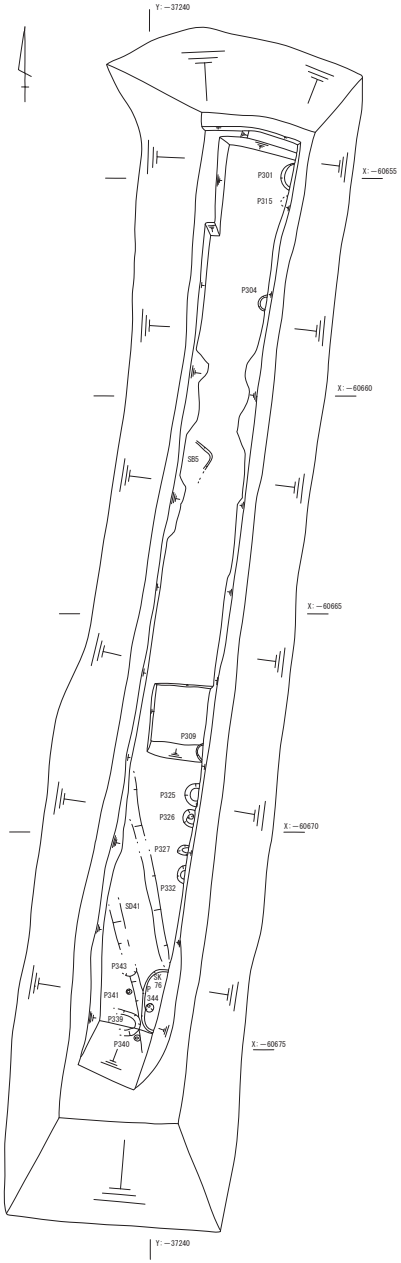

B2区の土層図は別添図3

0　5m

別添図1　下土居若宮遺跡A1･B2区全体図

B1区iii・iv層上面

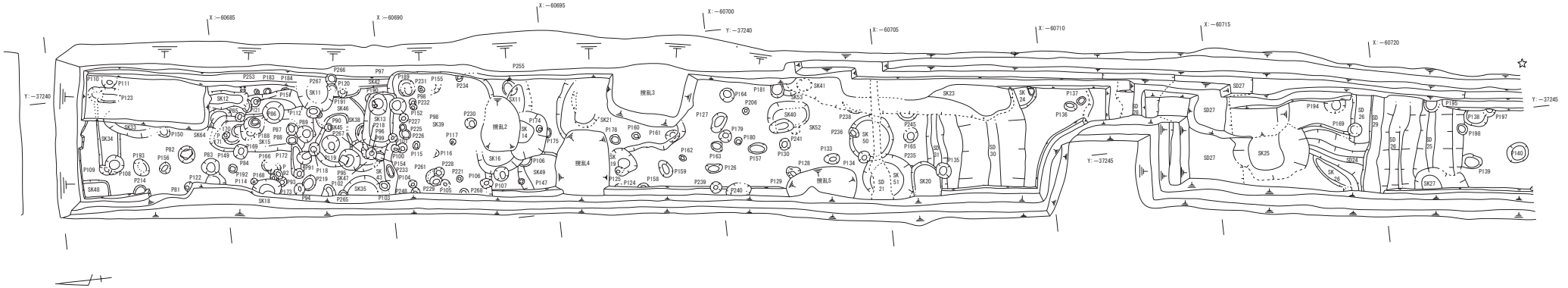

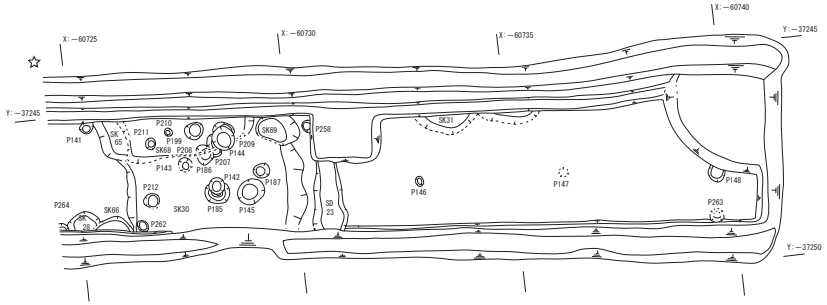

B1区v・vi層上面

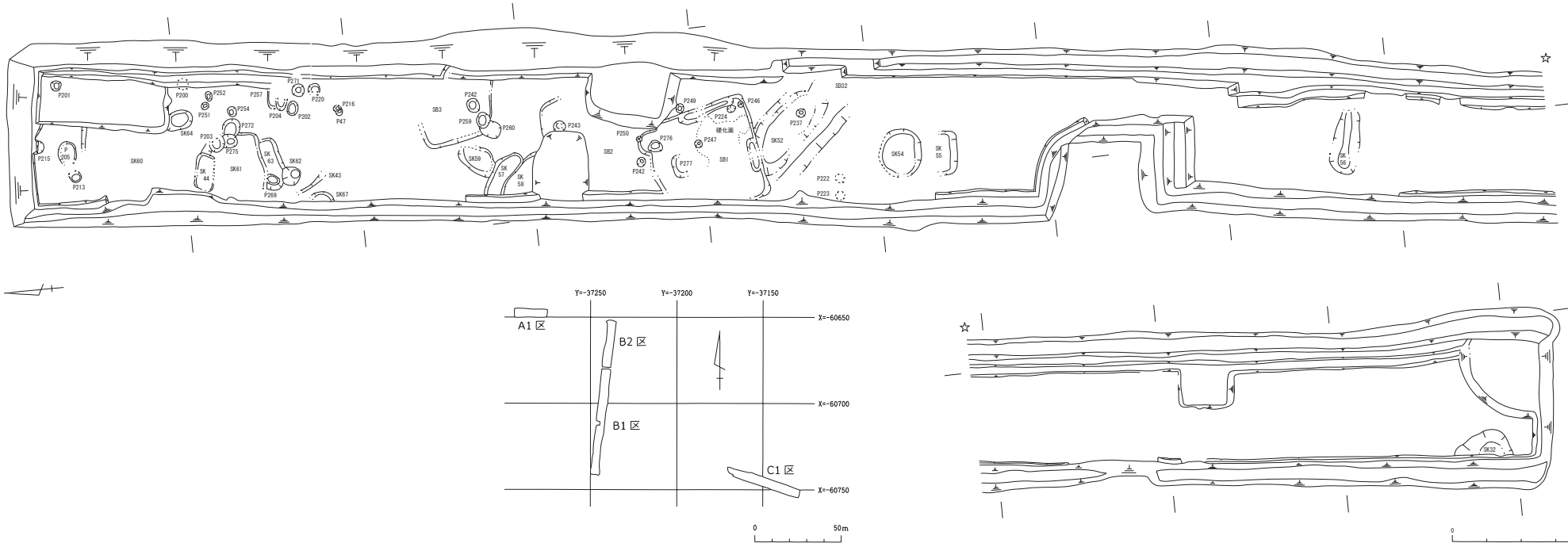

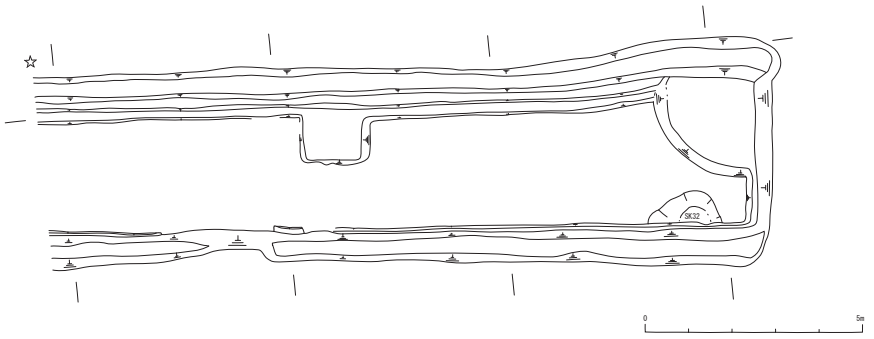

別添図2　下土居若宮遺跡B1区全体図

B1区東壁セクション

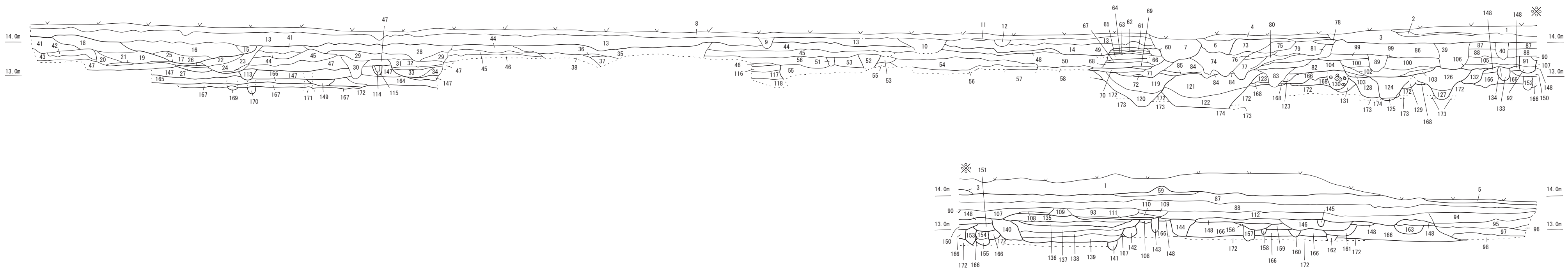

＜Ｂ１区東壁土層名＞

1	にぶい黄褐色シルト質細砂		
2	炭　礫混じる		
3	礫		
4	にぶい黄褐色シルト質細砂		
5	砂利		
6	カクラン		
7	カクラン		
8	灰黄褐色砂質土		
9	黄茶褐色土		
10	黒褐色粘質土	しまりなし	礫混じる
11	黄色粘質土		
12	黒褐色粘質土	しまりなし	
13	８より黄色強い		
14	黒褐色粘質土	しまりなし	明黄褐色シルト質細砂ブロック混じる
15	黄褐色粘質土		礫混じる
16	暗褐色粘質土		にぶい黄褐色砂質土ブロック、マンガン少量混じる
17	薄い茶褐色細砂		黄色シルトブロック、礫混じる
18	黄褐色粘質土		礫混じる
19	黄茶褐色砂質土		砂質強い　礫混じる
20	黄褐色粘質土	しまりなし	
21	暗褐色粘質土		
22	にぶい茶褐色砂質土		明褐色細砂混じる
23	淡黄褐色シルト質細砂		
24	灰黄褐色シルト		鉄分含む
25	灰黄褐色シルト		マンガン混じる　炭含む
26	明黄褐色細砂		
27	灰黄褐色シルト		マンガン混じる
28	にぶい黄褐色砂質土		にぶい黄色細砂混じる
29	黄茶褐色粘質土		灰褐色シルトブロック混じる
30	薄い茶褐色粘質土		
31	黄茶褐色粘質土		礫混じる
32	明灰色シルト		鉄分、マンガン多量に混じる
33	暗灰褐色粘質土		マンガン混じる
34	観察なし		
35	薄い黄褐色土		黒褐色シルトブロック混じる
36	白灰色砂質土	やや粘性帯びる	
37	砂礫		
38	礫		
39	礫		
40	黄褐色粘質土	しまりなし	炭含む
41	にぶい黄褐色粘質土	やや砂質	
42	黄褐色粘質土		
43	黄褐色粘質土		
44	にぶい黄褐色粘質土	やや砂質	黒褐色シルトブロック混じる
45	にぶい黄褐色粘質土	ややしまる	
46	黄褐色粘質土		暗褐色シルトブロック混じる
47	灰褐色粘質土	やや粘性強い	
48	14 層より黒褐色粘質土多量		
49	白灰色シルト質細砂		
50	黄色粘質土　礫混じる		
51	黄褐色粘質土	ややしまりなし	
52	薄い灰褐色粘質土	ややしまりなし	鉄分混じる
53	黄褐色粘質土		鉄分混じる
54	黒褐色粘質土		黄色シルト質細砂ブロック混じる
55	薄い黄茶褐色粘質土		明黄褐色細砂混じる
56	灰黄褐色粘質土		
57	56 より褐色強い		
58	にぶい黄褐色粘質土		
59	薄い青灰色シルト質細砂		やや黄色帯びる
60	黄褐色粘質土	しまりなし	白灰色シルト質細砂ブロック混じる
61	にぶい黄褐色粘質土		礫少量混じる
62	白灰色シルト質細砂		鉄分混じる
63	薄い黄褐色シルト質細砂		
64	白灰色シルト質細砂		鉄分混じる
65	薄い黄褐色シルト質細砂		硬化している
66	黄灰褐色粘質土		
67	白灰色シルト質細砂		礫混じる
68	黒褐色粘質土		礫少量混じる
69	68 層より礫少量		
70	黒褐色粘質土		黄色シルトブロック混じる
71	黄褐色粘質土		
72	観察なし		
73	灰黄褐色粘質土		礫混じる
74	灰黄褐色粘質土		礫混じる
75	73 層より黄色強い		礫混じる
76	黄褐色粘質土		
77	78 層より褐色強い		
78	薄い灰色粘質土		
79	灰黄褐色粘質土		礫まばらに混じる
80	黒褐色シルト		
81	黄褐色シルト質細砂	しまりなし	黄色粘質土ブロック混じる
82	にぶい黄褐色粘質土	しまりなし	
83	灰色粘質土		
84	にぶい黄褐色粘質土		白灰色シルト質細砂ブロック混じる
85	観察なし		
86	薄い灰色粘質土		礫混じる
87	にぶい黄褐色粘質土	しまりなし	礫混じる　炭含む
88	黄褐色粘質土	しまりなし	黄色強い
89	黒褐色粘質土		明黄褐色シルト質細砂ブロック混じる
90	観察なし		
91	にぶい黄褐色シルト質細砂	しまりなし	炭含む
92	91 層より黄色強い		
93	礫		
94	薄い黄色粘質土		マンガン混じる
95	薄い灰黄褐色粘質土		鉄分混じる
96	95 層より鉄分多量に混じる		
97	黄褐色粘質土		
98	白灰色シルト質細砂		黒ボクブロック混じる
99	白灰褐色シルト質細砂		
100	白灰褐色粘質土		
101	暗褐色粘質土	しまりなし	
102	101 層に黄褐色シルト質細砂ブロック混じる		
103	白灰褐色シルト		
104	黄褐色粘質土		
105	薄い黄褐色粘質土	しまりなし	炭少量含む
106	灰褐色粘質土		黒褐色シルトブロック混じる
107	観察なし		
108	薄い黄褐色シルト質細砂		
109	にぶい黄褐色粘質土	しまりなし	炭含む
110	94 層より黄色強い		
111	黄灰色細砂質シルト		鉄分混じる
112	黄褐色粘質土	しまりなし	やや砂質
113	にぶい黄褐色シルト質細砂		炭少量含む
114	黄褐色シルト質細砂		暗褐色シルトブロック混じる
115	にぶい黄褐色シルト質細砂		
116	灰褐色粘質土		
117	にぶい黄褐色粘質土	しまりなし	
118	暗褐色シルト		
119	灰黄褐色砂質シルト		灰色雲状斑
120	灰褐色シルト		灰色斑文
121	灰黄褐色砂質土	しまる	粗砂混じる
122	灰茶褐色砂質シルト		灰黄色シルト、黒色シルトブロック混じる
123	灰色シルト	しまる	褐色粒状斑
124	茶褐色シルト	しまる	黒色シルトブロック、礫混じる
125	灰色粘質シルト		
126	灰黄褐色砂質シルト	ややしまりなし	黄色、白黄色粘質土ブロック混じる
127	茶褐色粘質土	しまりなし	
128	黄褐色砂質土	しまる	暗褐色シルトブロック、小礫混じる
129	黄褐色砂質土	しまる	黒色シルトブロック、小礫混じる
130	灰褐色砂質土		黒色シルトブロック混じる
131	灰黄褐色砂質土		黒色シルトブロック混じる
132	にぶい黄褐色粘質土		
133	にぶい黄褐色シルト質細砂		黒褐色シルトブロック、黄色シルトブロック混じる
134	灰黄褐色細砂質シルト		
135	にぶい黄褐色粘質土		鉄分まだらに混じる
136	明黄褐色粘質土		鉄分まだらに、マンガン少量混じる　炭含む
137	灰黄褐色粘質土	やや砂質	黒褐色粘土ブロック、鉄分、マンガン混じる
138	にぶい黄褐色粘質土		薄い黄灰色砂質土、マンガン、鉄分混じる
139	灰黄褐色シルト		黒褐色粘土ブロック、鉄分混じる
140	灰黄褐色シルト質細砂		マンガン、鉄分混じる
141	観察なし		
142	にぶい黄褐色シルト		マンガン、細砂混じる　焼土含む
143	にぶい黄褐色シルト質細砂		黒褐色粘土ブロック混じる
144	黄褐色粘質土		黒褐色粘土ブロック少量混じる
145	灰黄褐色シルト		薄い黄灰色細砂ブロック混じる
146	薄い黄灰褐色シルト質細砂		マンガン混じる　炭含む
147	灰褐色粘質土		
148	にぶい黄褐色粘質土	ややしまりなし	黄色シルトブロック混じる
149	（ＳＫ 42）		
150	にぶい黄褐色シルト質細砂		炭、焼土含む
151	褐色シルト質細砂		やや黄色味帯びる
152	灰褐色シルト		焼土少量含む
153	黄褐色細砂質シルト	硬くしまる	
154	灰黄褐色細砂	やや粘質	黒褐色粘土ブロック混じる
155	154 層よりやや灰色強い		
156	黄褐色細砂	やや粘質	炭少量含む
157	暗褐色シルト		
158	にぶい黄褐色細砂質シルト		
159	黄褐色シルト質細砂		黒ボクブロック混じる
160	にぶい黄褐色シルト質細砂		黄色細砂ブロック混じる
161	薄い黄灰褐色シルト質細砂		マンガン混じる　炭、焼土含む
162	にぶい黄褐色シルト		淡い黄灰褐色シルト質細砂ブロック混じる
163	明黄褐色シルト質細砂		
164	褐色粘質土	しまる	
165	褐灰色砂質土	147 よりも硬くしまる	
166	にぶい褐色細砂質シルト	やや黄色	
167	褐灰色シルト		黄褐色細砂ブロック含む
168	黄色砂質土、黒色シルトブロックまだら		
169	灰黄褐色シルト質細砂		マンガン混じる　炭少量含む
170	灰色シルト		黄褐色細砂ブロック混じる
171	観察なし		
172	黒色粘土（黒ボク）		
173	灰茶褐色シルト		
174	黄色粘質土		礫混じる

１～17：ｉ層	18～112：ii 層	52：ＳＤ 21
54～57：ＳＫ 23	58：ＳＫ 24	61～65：道路状遺構
67～69：道路状遺構	113～115：遺構	116～118：ＳＤ 30
119, 120：ＳＤ 28	121, 122：ＳＤ 27	123：遺構
124, 125：ＳＤ 29	128, 129：ＳＤ 26	130：Ｐ 194
131：遺構	126, 127：ＳＤ 25	131～136：遺構
137～139：ＳＫ 68	140：ＳＫ 65	141～145：遺構
146：ＳＫ 70	147, 148：iii 層	149～163：遺構
164～166：iv 層	167：ｖ層	168：ｖ層
169, 170：遺構	171：Ｐ 265	172～174：vi 層（地山）

B2区東壁セクション

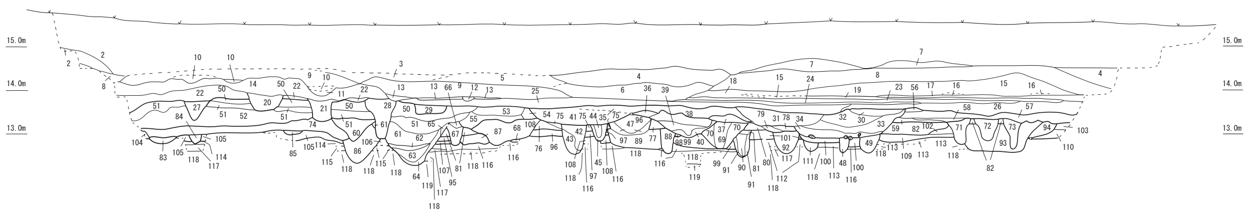

＜Ｂ２区東壁土層＞

1	表土		
2	砂礫		
3	観察なし		
4	砂		
5	４層と６層の混合層		
6	黄色シルト	しまりなし	
7	灰褐色シルト質砂		礫混じる
8	砂礫		
9	灰暗褐色砂礫		
10	砂		
11	灰暗褐色砂礫		
12	観察なし		
13	黄褐色シルト	しまる	
14	灰黄褐色砂質シルト	硬くしまる	黄色シルトまだらに混じる
15	黄褐色砂質シルト		
16	礫		
17	灰色シルト質細砂	硬くしまる	
18	砂礫		
19	砂礫		
20	灰黄褐色砂質シルト	しまりなし	黄色・黒色シルトブロック混じる　炭多量に含む
21	灰褐色シルト	しまりなし	黄色シルト小ブロック多量に混じる
22	灰黄褐色砂質シルト	しまりなし	黄色シルトブロックまだらに混じる
23	灰褐色砂質シルト	硬くしまる	
24	灰色シルト質砂	非常に硬くしまる	暗灰色・灰色・褐色の層状
25	灰黄色・茶褐色・褐色の層状	硬くしまる	暗褐色土ブロック混じる
26	灰暗褐色シルト質砂	しまる	暗褐色不明瞭ブロック混じる
27	灰黄褐色細砂	しまりなし	黄色シルトブロック混じる
28	灰褐色シルト・黄色シルトのまだら	しまりなし	下方黄色シルト少量
29	黄灰色細砂	ややしまる	上方淡紅色味を帯びる灰色
30	灰黄褐色・灰褐色・黄色シルトまだら	上方硬くしまる	
31	黄灰色シルト	しまりなし	砂ブロック含む
32	灰黄褐色砂質シルト	しまりなし	炭少量含む　下方やや暗色味
33	褐灰色シルト質細砂	ややしまる	砂岩小礫・黄色シルトブロックまだらに混じる　炭含む
34	褐灰色砂質シルト	しまる	黄色シルト小ブロックまだらに混じる　炭含む
35	灰黄色シルト	ややしまる	
36	灰黄褐色砂質シルト・黄色シルトの層状まだら	しまる	
37	灰黄色シルト	しまりなし	
38	灰黄褐色砂質シルト	ややしまる	
39	灰黄褐色砂質シルト	ややしまる	黄色・灰黒色不明瞭まだら
40	黄褐色シルト	しまる	灰色まだら
41	黄色シルト	しまりなし	灰黄色シルトブロックまだら
42	灰黄褐色シルト質細砂	しまる	黄色シルトブロック・黒色シルト小ブロック混じる
43	灰褐色砂質シルト	しまる	黄・黒色シルト小土粒まばらに混じる
44	茶褐色シルト質砂	しまりなし	
45	灰茶褐色シルト質砂	しまる	炭少量含む
46	灰黄褐色シルト質砂	ややしまる	黄・褐色シルト小ブロック混じる
47	灰黄褐色シルト質細砂	しまる	黄色シルト小ブロック混じる
48	灰色シルト質砂	硬くしまる	灰黄色シルト小土粒混じる　炭含む
49	灰色砂	硬くしまる	黄色シルト質砂ブロック・灰黒色小ブロック混じる
50	黄色シルト	しまる	ブロック状
51	黄褐色シルト質細砂	ややしまる	黄色シルトブロック混じる
52	暗褐色シルト質細砂	しまる	～ 40㎜礫まばらに混じる
53	灰褐色砂質シルト	硬くしまる	黄色シルト土粒混じる
54	灰褐色砂質シルト	ややしまる	
55	灰黄褐色シルト質砂	硬くしまる	～ 20㎜礫まばらに混じる
56	灰茶褐色砂質シルト	硬くしまる	
57	灰黄褐色砂質シルト	ややしまる	灰色斑
58	灰褐色砂質シルト	ややしまる	
59	褐灰色シルト質細砂	しまる	
60	灰褐色細砂	ややしまる	黄・黒色シルト小ブロック混じる
61	灰褐色シルト	しまる	黒・黄色シルト小ブロックが層状に混じる
62	灰褐色シルト質細砂	しまりなし	
63	灰色砂混じりシルト	ややしまる	
64	灰黄褐色砂質シルト	しまりなし	黒色シルトブロックまばらに混じる
65	灰褐色砂質シルト	しまる	
66	茶褐色シルト質細砂	硬くしまる	炭まばらに含む
67	灰茶褐色砂	硬くしまる	褐色シルト・黄色砂小ブロックまばらに含む
68	灰褐色シルト質砂	ややしまる	
69	茶褐色・灰色砂の不明瞭まだら	ややしまる	～ 30㎜礫混じる
70	灰色シルト質砂	硬くしまる	赤褐色斑文
71	灰褐色シルト	ややしまる	炭まばらに含む
72	灰褐色シルト質細砂	ややしまる	黄色不明瞭斑文
73	灰褐色シルト質細砂	硬くしまる	炭まばらに含む
74	暗褐色シルト質細砂	しまる	～ 40㎜礫まばらに混じる　52 層より粘質
75	茶褐色シルト質砂・褐色砂の不明瞭ブロックまだら	硬くしまる	黄色シルト小ブロック混じる
76	灰暗褐色シルト質砂	硬くしまる	灰黄褐色不明瞭ブロック混じる
77	褐灰色砂	硬くしまる	炭少量含む
78	灰褐色砂質シルト	硬くしまる	黄褐色不明瞭まだら
79	灰黄色砂質シルト	硬くしまる	
80	茶褐色細砂	硬くしまる	
81	暗茶褐色細砂	硬くしまる	
82	灰褐色シルト質砂	ややしまる	
83	暗褐色細砂	硬くしまる	黄色砂ブロック混じる
84	灰褐色砂礫	しまる	
85	灰黄褐色シルト質砂	硬くしまる	黄色細砂ブロックまだらに混じる
86	灰褐色砂質シルト	しまる	～ 10㎜礫まばらに混じる
87	黄褐色砂・褐色シルト質砂・白色粘質シルトのブロックまだら		
88	灰褐色シルト質砂	硬くしまる	黄色シルト粒多量に混じる
89	灰褐色細砂	硬くしまる	黄色シルト小粒混じる
90	灰茶褐色砂質シルト	しまりなし	
91	灰色シルト質砂	硬くしまる	黄・赤褐色まだら
92	灰茶褐色砂	硬くしまる	
93	灰暗褐色シルト質砂	しまる	
94	灰茶褐色シルト質砂	しまる	
95	灰褐色シルト質砂		黄色シルト小ブロック混じる
96	灰褐色シルト質砂	硬くしまる	黄色・褐色シルト粒含む　炭まばらに含む
97	灰褐色細砂	ややしまる	黄色・黒褐色シルトまばらに混じる
98	黄灰色シルト		
99	灰黄褐色シルト質砂	ややしまる	黄色シルト小ブロック多量に混じる
100	灰色シルト質砂	非常に硬くしまる	黄色シルトブロック、黒色・褐色シルト粒多量に混じる
101	灰色砂	硬くしまる	茶褐色シルト不明瞭ブロック混じる
102	暗褐色シルト質砂	硬くしまる	
103	暗褐色砂	非常に硬くしまる	
104	暗褐色細砂	しまる	
105	灰黄褐色砂	硬くしまる	黄色砂混じる
106	灰黄褐色細砂		褐色砂小ブロック混じる
107	黄褐色シルト質細砂	しまる	
108	黄褐色細砂	しまる	茶褐色砂ブロック混じる
109	暗褐色シルト質細砂	硬くしまる	黄色シルト不明瞭ブロックまばらに含む
110	暗褐色シルト質砂	しまる	
111	灰色細砂	しまる	黄・褐色シルトブロック混じる
112	灰黄褐色細砂	しまる	
113	黄色砂質シルト		暗褐色シルトブロックまばらに混じる
114	黄褐色砂質シルト	硬くしまる	
115	黄色シルト	しまる	
116	黄褐色シルト	しまる	下方褐色味強い
117	褐色シルト	しまる	
118	黒色シルト又は黒褐色シルト	しまる	
119	暗褐色粘土　しまる		

1～19：ｉ層	20, 21：遺構	22～26：ii 層	27：遺構
28：Ｐ 305	29：遺構	30～34：ＳＤ 38	35～41：遺構
42, 43：Ｐ 322	44, 45：Ｐ 308	46, 47：Ｐ 312	48：Ｐ 327
49：Ｐ 332	50～59：iii 層	60：ＳＤ 40	61～65：ＳＤ 36
66, 67：Ｐ 320	68：ＳＤ 37	69, 70：Ｐ 314	71：Ｐ 316
72：Ｐ 317	73：Ｐ 318	74～82：iv 層	83：Ｐ 301
84：Ｐ 315	85：Ｐ 304	86：ＳＤ 39	87～89：遺構
90, 91：Ｐ 309	92：Ｐ 325	93：ＳＫ 76	94：ＳＤ 41
95～97：ｖ層	98, 99：遺構？	100～110：ｖ層	
111：Ｐ 326	112～119：vi 層（地山）		

0　5m

別添図3　下土居若宮遺跡B1・B2区土層断面図

C1区iii層上面

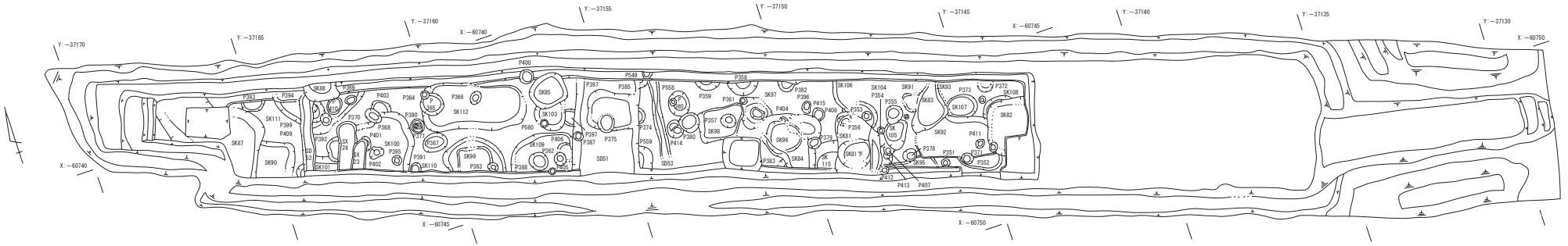

C1区iv層上面

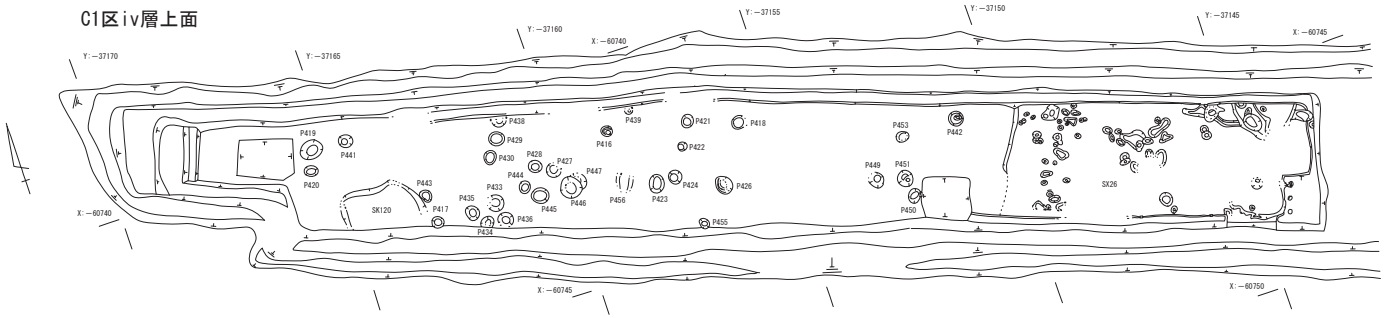

C1区v層上面

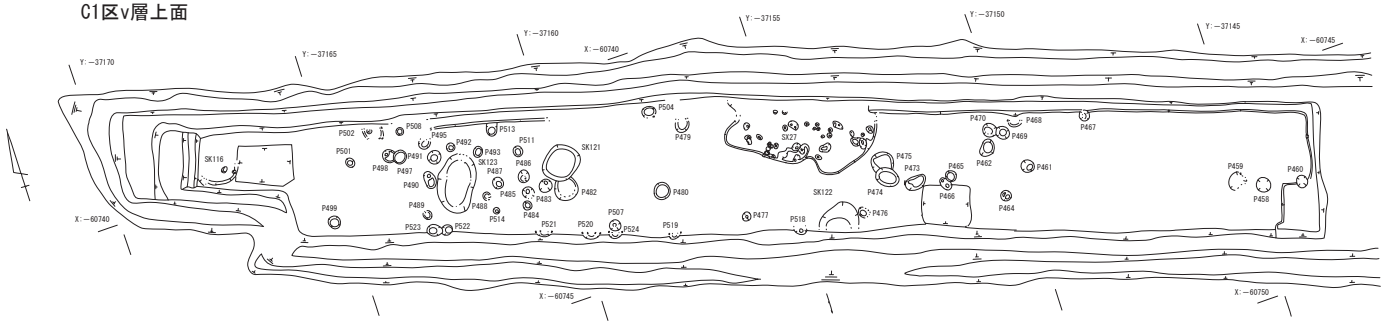

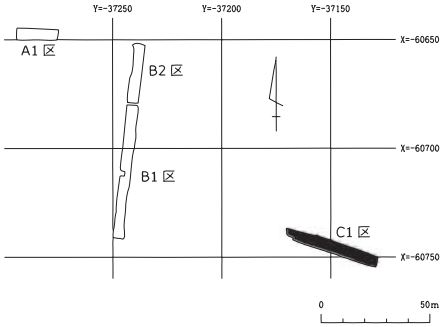

C1区北壁セクション

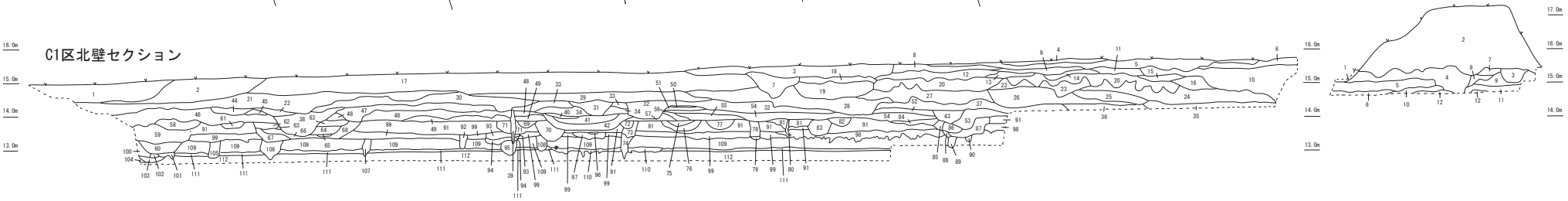

＜C1区北壁土層＞

1 砂利層
2 砂礫
3 淡灰茶色土　礫多量に混じる
4 灰茶色砂礫
5 灰褐色砂礫　黄褐色ブロック多量に混じる
6 黄褐色砂礫
7 茶褐色土　礫多量に混じる
8 黄褐色砂礫
9 暗茶色土
10 暗茶灰色土　礫多量に混じる
11 暗褐黄色土　礫多量に混じる
12 黄褐色砂礫
13 暗茶褐色土
14 灰茶色土　黄褐色ブロック多量に混じる
15 暗褐色土　礫多量に混じる
16 茶灰色土　礫多量に混じる
17 暗茶灰色砂礫
18 淡灰茶色土　礫多量に混じる
19 淡茶色土　小礫多量に混じる
20 暗褐色土　礫多量に混じる
21 暗茶褐色土　しまる　礫多量に混じる
22 茶褐色砂質土　硬くしまる　小礫少量混じる
23 暗黄茶色砂質土　しまる　小礫多量に混じる
24 黄灰茶色砂質土　しまる　小礫、砂多量に混じる
25 茶黄色砂礫
26 砂利層
27 灰茶色土　小礫多量に混じる
28 暗茶褐色土　小礫多量に混じる
29 茶褐色土　小礫含む
30 暗茶灰色砂質土　硬くしまる
31 茶灰色砂質土　しまる
32 茶灰色砂質土　しまる
33 茶褐色砂質土　しまり弱い　炭少量含む
34 淡茶色砂質土　しまり弱い
35 茶灰黄色砂質土　ややしまる
36 茶褐色砂質土　ややしまる
37 淡茶褐色砂質土　しまる
38 淡灰褐色砂質土　しまり弱い　炭少量含む
39 観察なし
40 灰色砂質土　しまり弱い
41 灰色砂質土　しまり弱い　炭少量、鉄分含む
42 淡灰褐色砂質土　しまり弱い　炭少量含む
43 淡茶色砂質土　しまる
44 暗褐色砂質土　しまる　小礫混じる
45 淡茶色砂質土　やや しまる
46 茶灰色砂質土　しまる　小礫混じる
47 淡茶褐色砂質土　やや しまる
48 茶褐色砂質土　しまる
49 淡褐茶色砂質土　しまる　小礫混じる
50 褐色砂礫
51 淡灰褐色砂質土　しまる
52 茶褐色砂質土　しまる　小礫少量混じる
53 茶褐色砂質土　しまる
54 淡褐茶色砂質土　しまる
55 淡茶褐色砂質土　硬くしまる　白色土粒多く混じる
56 茶灰色砂質土
57 茶灰色砂質土　しまる　小礫多量に混じる
58 明茶褐色砂質土　しまる　小礫少量混じる
59 茶灰色砂質土　しまる　小礫少量混じる
60 暗灰褐色砂質土　しまる　小礫少量混じる
61 褐茶色砂質土　しまる
62 暗褐色砂質土　しまる
63 暗茶灰色砂質土　しまる
64 暗茶灰色砂質土　しまる　黄灰色ブロック少量混じる
65 黄茶色土
66 灰褐色砂質土　しまる　炭少量含む
67 暗褐灰色砂質土　しまる　黄色ブロック少量混じる　炭少量含む
68 淡茶灰色砂質土　しまる　炭少量含む
69 暗褐灰色砂質土　硬くしまる
70 灰褐色砂質土　硬くしまる　黄灰色ブロック少量混じる　炭少量含む
71 茶褐色砂質土　硬くしまる　白色土粒少量混じる
72 灰褐色砂質土　しまる　小礫多量に混じる
73 淡茶褐色砂質土　しまる
74 茶灰色砂質土　しまる　黄褐色ブロック混じる
75 灰褐色砂質土　しまる　炭少量混じる
76 暗茶灰色砂質土　しまる
77 淡灰褐色砂質土　しまる　鉄分多量に混じる
78 灰褐色砂質土　しまる
79 暗褐色砂質土　ややしまる
80 黄茶色砂
81 暗茶灰色砂質土　しまる　黄灰色ブロック少量混じる
82 黄茶色砂質土　しまる
83 暗褐灰色砂質土　しまる
84 灰褐色砂質土　しまる
85 茶褐色砂質土　しまる
86 茶褐色砂質土　しまる
87 茶褐色砂質土　しまる
88 茶灰色砂質土　しまる
89 黄灰色砂質土　ややしまる
90 黄灰色砂質土　ややしまる
91 暗灰褐色砂質土　しまる　小礫混じる　炭含む
92 黄灰茶色砂質土　しまる　暗褐色ブロック少量混じる
93 黄灰色砂質土　しまる　黄茶色ブロック少量混じる
94 暗褐灰色砂質土　しまる
95 黒褐灰色粘質土　しまる
96 暗灰茶色砂質土
97 褐茶色砂質土　しまる　橙色土粒少量混じる
98 暗茶灰色砂質土　しまる　黒褐色ブロック、黄色ブロック混じる
99 黄茶灰色砂質土　しまる　暗褐色ブロック多量に混じる
100 暗褐色砂質土　しまる　炭少量含む
101 暗灰褐色砂質土　しまる　黄褐色ブロック少量混じる　炭少量含む
102 暗褐色粘質土　ややしまる　炭少量含む
103 暗灰茶色粘質土　しまる　黄褐色ブロック多量に混じる
104 黒褐色粘質土　しまる
105 暗褐色粘質土　ややしまる
106 暗褐茶色粘質土　しまる　橙色土粒少量混じる
107 黒褐灰色粘質土　ややしまる
108 暗褐色粘質土　しまる
109 黒褐色粘質土
110 淡灰茶色粘質土
111 淡茶色粘質土
112 黄褐色土
1～36：ｉ層　37：ＳＫ88　38：統？　39～41：ＳＤ51
42：遺構？　43～56：ｉｉ層　57：ＳＫ132　58,59：ＳＤ54
60：Ｐ393　61：Ｐ394　62～67：ＳＫ111　68：Ｐ551
69：Ｐ552　70：ＳＫ85　71：Ｐ557　72,73：Ｐ549
74,75：Ｐ359　76：Ｐ358　77,78：Ｐ546　79：遺構？
80：ＳＫ129　81：Ｐ547　82：Ｐ555　83：遺構
84：ＳＫ126　85～87：ＳＫ126　88,89：遺構　90：ｉｉｉ層
91：Ｐ559　92,93：ＳＫ130　94：Ｐ516　95,96：ＳＫ131
97：ＳＸ26　98：ｉｖ層　99～103：ＳＫ116　104：Ｐ556
105：Ｐ502　106：Ｐ513　107：Ｐ517　108：ｖ層（地山）
109：ＳＸ27　110～112：ｖ層（地山）

＜C1区北壁土層＞

1 黄褐色砂礫
2 砂礫
3 淡灰褐色土　礫多量に混じる
4 暗茶灰色土　礫混じる
5 茶褐色土　礫混じる
6 茶褐色土　小礫多量に混じる
7 淡黄灰色砂礫土
8 淡茶色砂礫
9 茶褐色砂質土　しまる　小礫多量に混じる
10 暗褐色砂質土　しまる　小礫多量に混じる
11 暗茶褐色砂質土　しまる　淡黄灰色砂ブロック多量に混じる
12 黄灰茶色砂質土　しまる　小礫、砂多量に混じる
13 茶灰黄色砂質土　ややしまる
1～9：ｉ層　10～12：ｉｉ層

0　5m

別添図4　下土居若宮遺跡C1区全体図

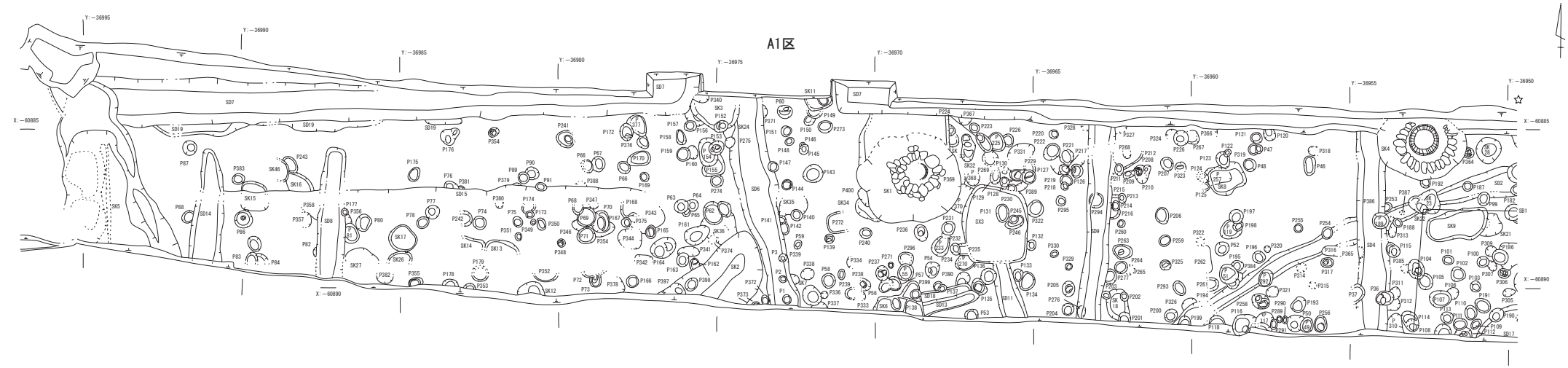

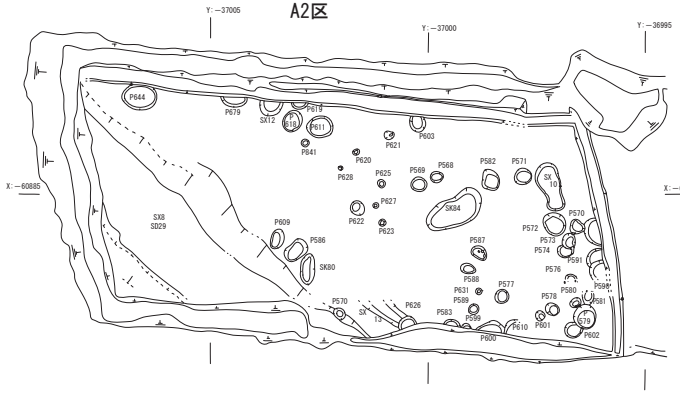

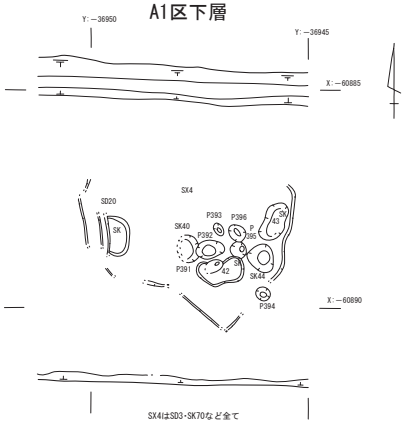

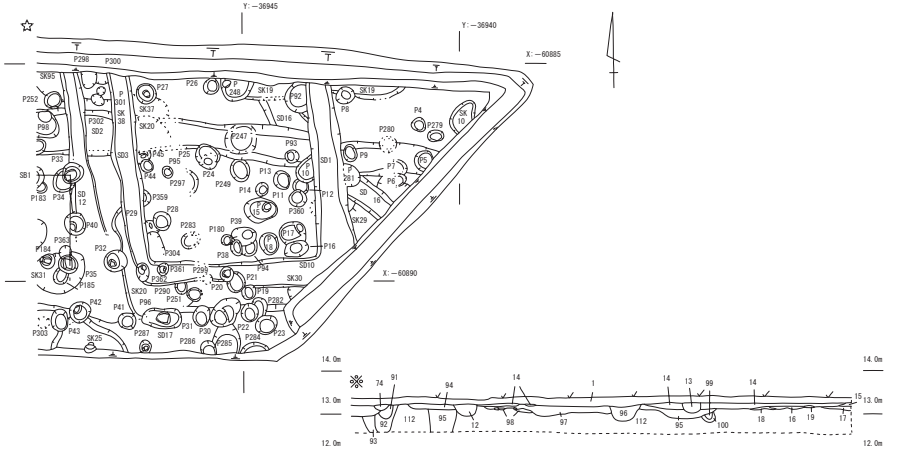

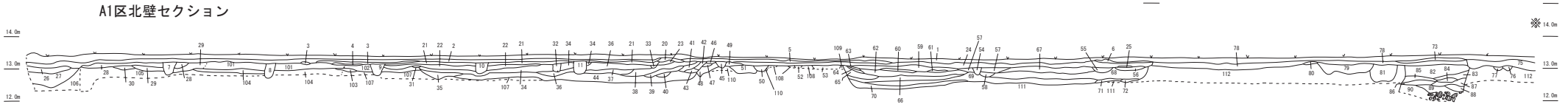

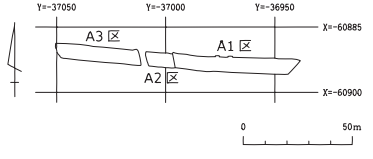

別添図5　下土居北門遺跡A1・A2区全体図

A2区北壁セクション

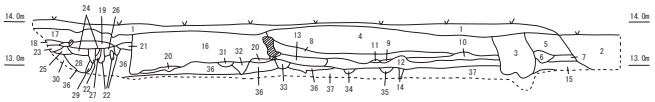

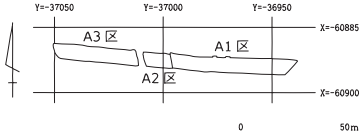

＜Ａ２区北壁土層名＞

1 黒褐色シルト
2 褐色土
3 炎茶褐色土
4 黄色土
5 青灰褐色粘質シルト　ややしまる
6 灰褐色砂質シルト
7 灰褐色粘質シルト
8 灰褐色砂質シルト　強くしまる
9 黄褐色粘質シルト　しまり弱い
10 灰褐色粘質シルト　ややしまる　東方では灰褐色砂質シルトになり、黄褐色粘質シルトが混じる
11 黄褐色シルト　しまり弱い　炭含む
12 黄褐色砂質シルト　しまり弱い
13 青灰褐色砂質シルト　しまる
14 灰褐色砂質シルト
15 灰褐色砂質土　灰褐色粘質土混じる
16 黒褐色土
17 黄茶褐色砂質シルト　硬くしまる
18 黄褐色砂質シルト　硬くしまる
19 褐色砂質シルト　炭含む
20 黄褐色砂質シルト　しまり弱い
21 明茶褐色砂質シルト　灰褐色砂質シルト混じる
22 青灰褐色砂質シルト　しまりなし　灰褐色砂質シルト混じる
23 褐色砂質シルト　炭含む
24 茶褐色砂質シルト　炭含む
25 明茶褐色シルト　ややしまる　灰褐色シルト混じる　炭含む
26 茶褐色シルト　ややしまる　炭含む
27 茶褐色粘質シルト　ややしまる　炭含む
28 茶褐色砂質シルト　ややしまる　灰褐色シルト混じる
29 黄褐色砂質シルト　ややしまる　茶褐色砂質シルト混じる
30 青灰褐色粘質シルト　ややしまる　炭含む
31 黒茶褐色砂質シルト　ややしまる
32 茶褐色砂質シルト　ややしまる
33 暗茶褐色砂質シルト　ややしまり弱い
34 黄褐色シルト　強くしまる　灰褐色砂混じる
35 黄褐色シルト　強くしまる　炭混じる
36 黄褐色砂質土
37 黄茶褐色粘質土　炭含む
1～19：ⅰ層　20：ⅱ層　21～30：遺構　31：Ｐ673
32：Ｐ674　33：Ｐ675　34：Ｐ676　35：Ｐ677　36, 37：ⅲ層（地山）

A3区（東半）iii層上面

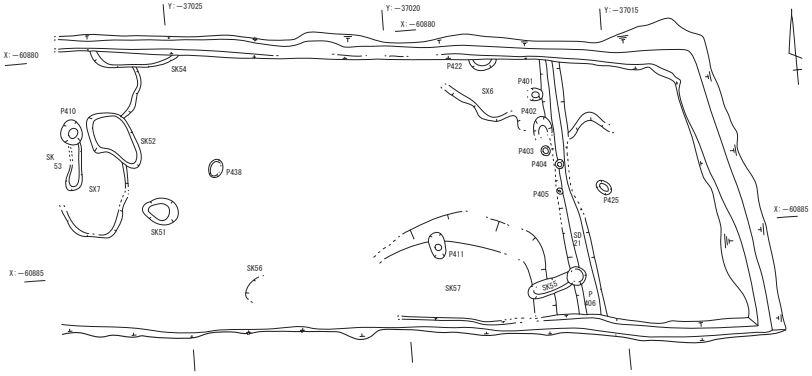

A3区（東半）vi層上面

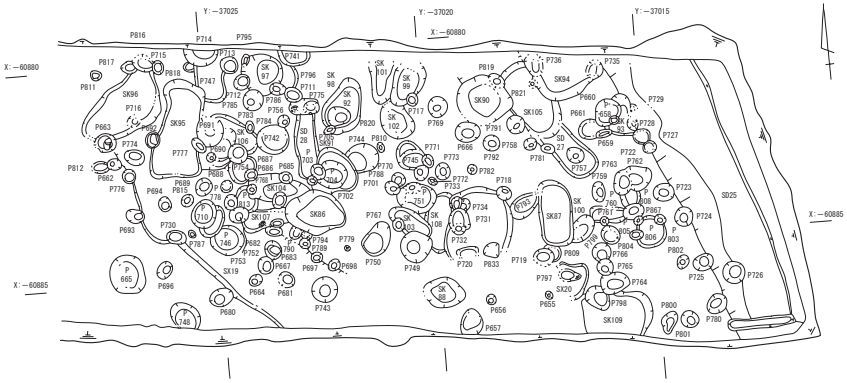

A3区（西半）vi層上面

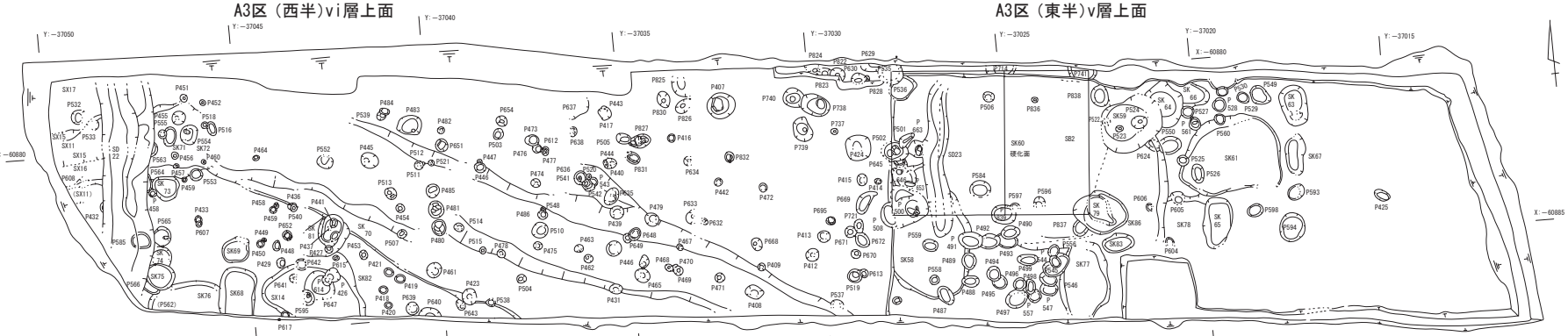

A3区（東半）v層上面

A3区北壁セクション

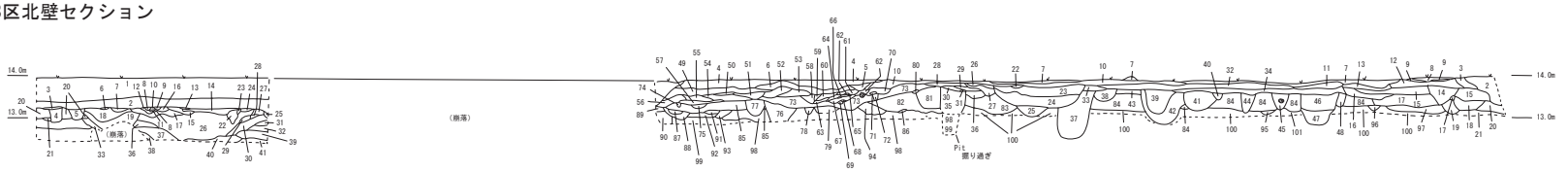

＜Ａ３区東土層名＞

1 暗褐色土
2 暗灰色粘質シルト　石多量に混じる
3 暗灰色粘質シルト
4 褐色シルト　黄色シルト粒混じる
5 褐色シルト　ややや砂質強い
6 茶褐色シルト　黄色粘質土、灰色シルトブロック混じる
7 褐色シルト　しまりなし
8 暗灰色粘質土
9 灰褐色粘質土
10 茶褐色シルト
11 黄茶色粘質土
12 暗灰黄色粘質土
13 暗灰色粘質土
14 暗灰色粘質土
15 灰色粘質土　黄色粘質土混じる
16 灰色粘質シルト　黄褐色シルトブロック混じる
17 暗灰色粘質土
18 暗灰色シルト　砂粒やや粗い　しまる
19 暗灰色シルト　黄色シルト混じる
20 暗灰色砂質シルト
21 暗灰色砂質シルト　褐色シルト混じる
22 暗灰色シルト　炭少量含む
23 灰褐色シルト
24 灰褐色シルト　23より鉄分多量に混じる
25 暗青灰色粘質シルト
26 灰褐色シルト　炭含む
27 灰色シルト　しまる
28 暗褐色シルト　しまる　焼土、炭少量含む
29 褐灰色シルト
30 暗褐灰色シルト
31 褐色シルト　黄褐色シルト混じる
32 暗褐色シルト　焼土、炭含む
33 褐色シルト　しまる　焼土、炭含む
34 茶褐色シルト　灰色シルト混じる　焼土、炭含む
35 暗灰色シルト　黄褐色シルトブロック混じる
36 暗灰色シルト
37 暗灰色粘質シルト　下方砂質強くなる
38 暗灰褐色シルト　炭含む
39 褐色シルト　灰色シルト混じる　焼土、炭多量に含む
40 褐灰色シルト　しまる
41 暗灰褐色シルト
42 暗灰色シルト　黄色シルトブロック混じる
43 暗褐灰色シルト
44 灰茶色シルト　しまる
45 褐色シルト
46 灰褐色シルト　黄褐色シルト混じる
47 暗灰色粘質シルト　褐色シルトブロック混じる
48 暗灰色シルト　褐色シルト混じる
49 褐色シルトと灰色シルトの混合層
50 灰色砂質シルト
51 暗灰褐色シルト　やや粘質強い　灰色シルト混じる
52 茶褐色シルト　砂粒粗い
53 茶褐色シルト　やや粘性あり
54 茶色砂質シルト　しまりなし　灰色シルト混じる
55 褐色シルト　灰色砂質シルト混じる
56 褐色シルトと灰色シルトの混合層　しまる　炭少量含む
57 灰色シルト　しまりなし　砂粒粗い　褐色シルト混じる
58 灰色シルト　砂粒粗い　炭混じる
59 褐色砂質シルト
60 茶褐色シルトと灰色シルトの混合層
61 灰色シルト
62 褐色シルト　やや粘性あり
63 暗灰褐色シルト
64 褐色シルト　しまる
65 褐灰色シルトブロック
66 茶褐色シルト　褐色シルト、灰色シルト混じる
67 茶褐色シルト　しまる　灰色シルト混じる
68 灰色シルトブロック
69 褐色シルト　黄色粘質土ブロック混じる
70 茶褐色シルト　しまる
71 暗褐灰色シルトブロック　炭少量含む
72 暗灰褐色シルト　炭少量含む
73 暗褐灰色シルト　しまる　炭含む
74 暗灰色シルト　炭混じる
75 黒灰褐色シルト
76 灰褐色シルト　砂粒粗い　炭含む
77 黒灰褐色シルト　しまる　粘性強い　炭含む
78 灰褐色シルト　黄褐色砂質土混じる
79 黄褐色砂質シルト　暗灰褐色シルトブロック混じる
80 褐色シルトブロック　しまる
81 暗灰褐色シルト　しまる
82 暗灰褐色シルト　しまる
83 暗灰色シルト
84 茶褐色シルト　黄色砂質土少量混じる
85 灰褐色シルト　しまる
86 暗灰茶色砂質土　ややや粘性あり
87 暗灰褐色シルト　しまる
88 褐色シルト　黄褐色シルトブロック、灰色シルトブロック混じる
89 灰色粘質シルト　しまる
90 暗褐灰色シルト　黄褐色シルトブロック混じる
91 灰褐色シルト　黄褐色砂質土混じる
92 黄褐色砂質土　灰色シルトブロック混じる
93 黄褐色砂質土　暗灰色粘質シルトブロック混じる
94 暗灰褐色シルト
95 褐色シルト　灰色シルト混じる　焼土、炭多量に含む
96 灰褐色砂質シルト
97 暗灰色粘質シルト
98 黄褐色砂質土　ややや粘性あり
99 黄褐色シルト　ややや粘性強い
100 灰色砂
1～6：ⅰ層　7～13層：ⅱ層？　14：遺構
15,16：ＳＸ６　17～27：遺構？　28～34：ⅲ層
35：Ｐ535　36：遺構　37：Ｐ714
38～41：遺構　42：Ｐ741　43～46：遺構
47：Ｐ531　48：遺構　49～73：ⅳ層
74：Ｐ840　75～80：遺構　81：Ｐ834
82～84：ｖ層　85, 86：ｖ層or 遺構？　87～96：遺構
97：ＳＤ25？　98～100：vi層(地山)

別添図6　下土居北門遺跡A3区全体図