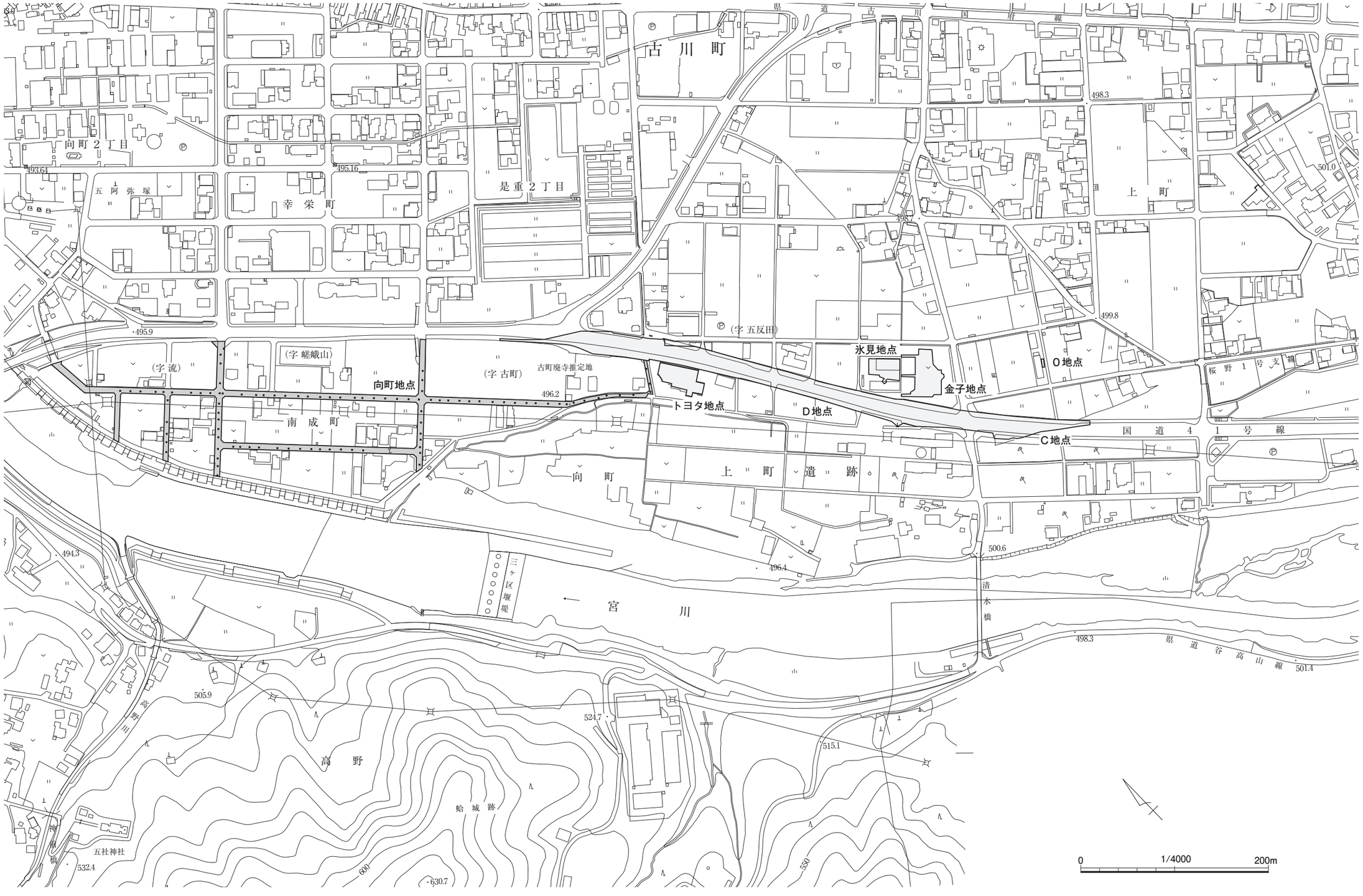


第１図　上町遺跡向町地点の調査範囲と周辺の地形（１/4,000）

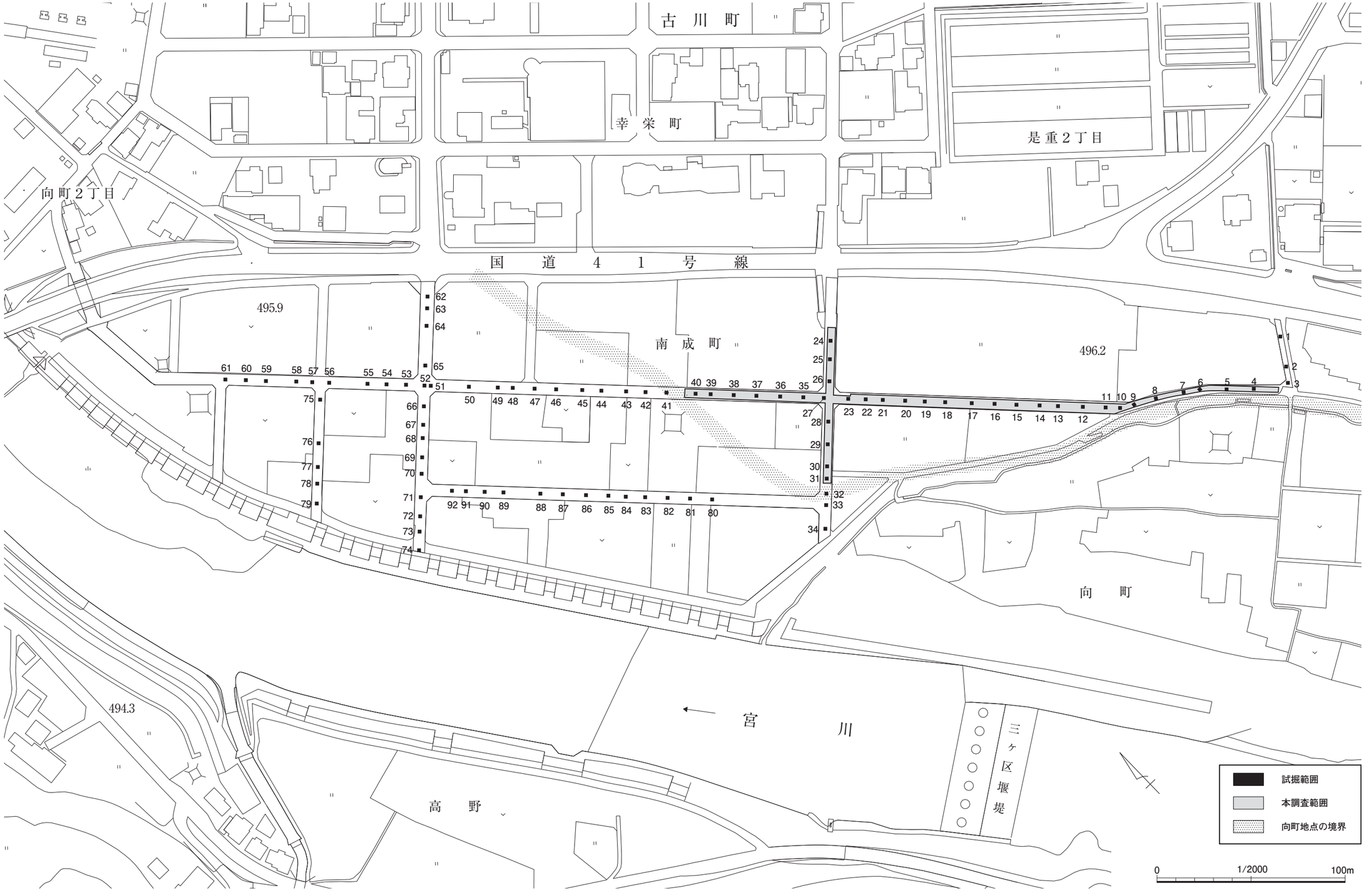


第２図　上町遺跡向町地点の試掘および本調査範囲（１/2,500）

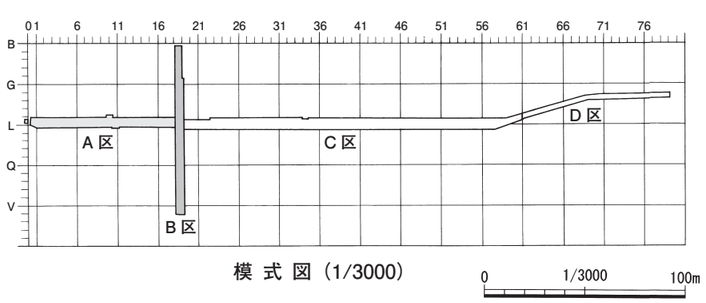


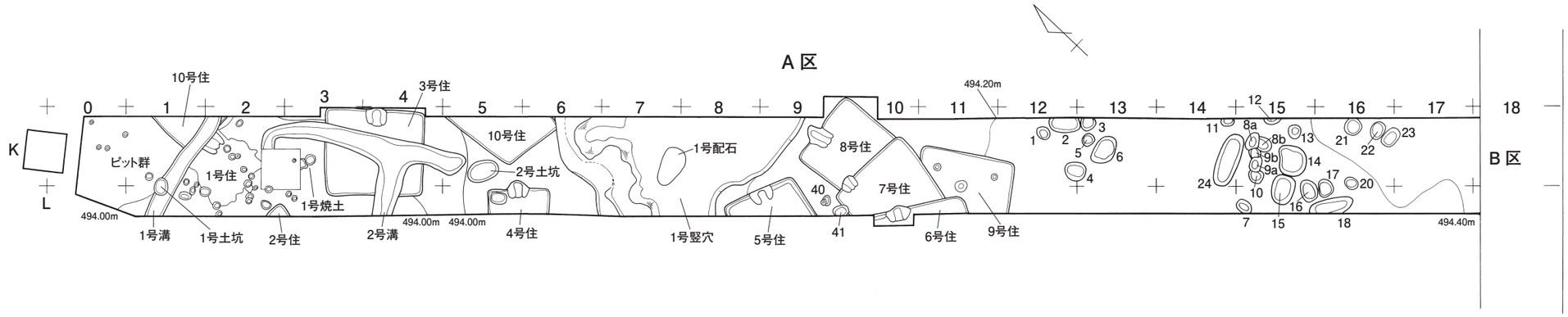


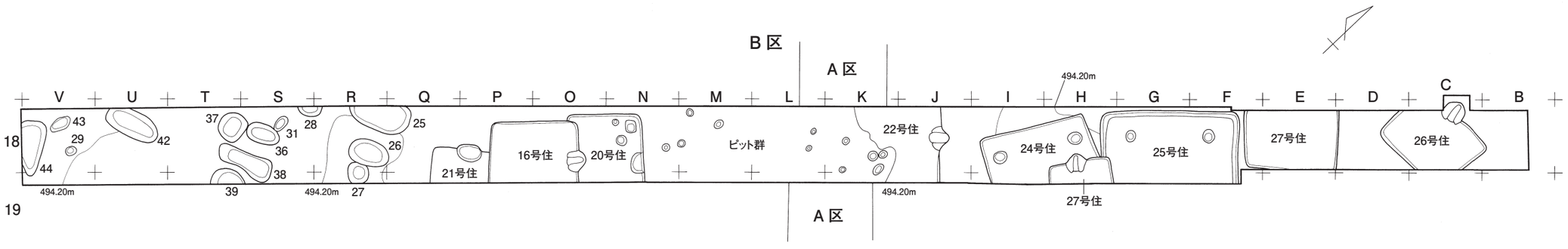


※数字のみは集石土坑

0 1/250 10m

第６図　上町遺跡向町地点Ａ・Ｂ区遺構配置図（１/2,500）

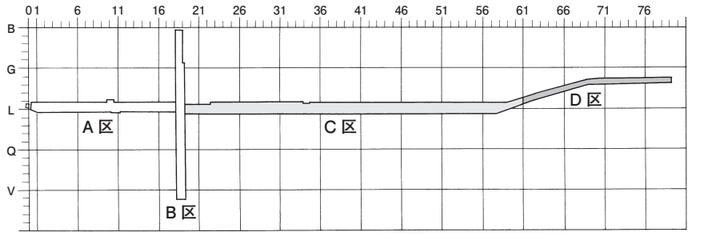


模 式 図（1/3000）

0　1/3000　100m

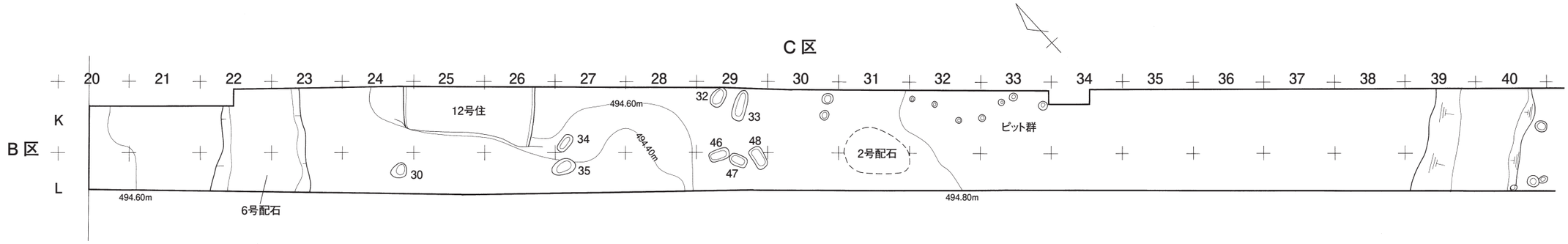


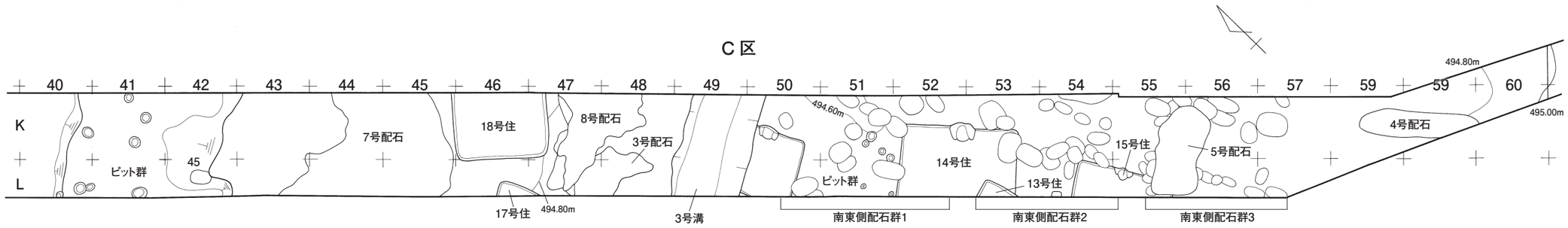


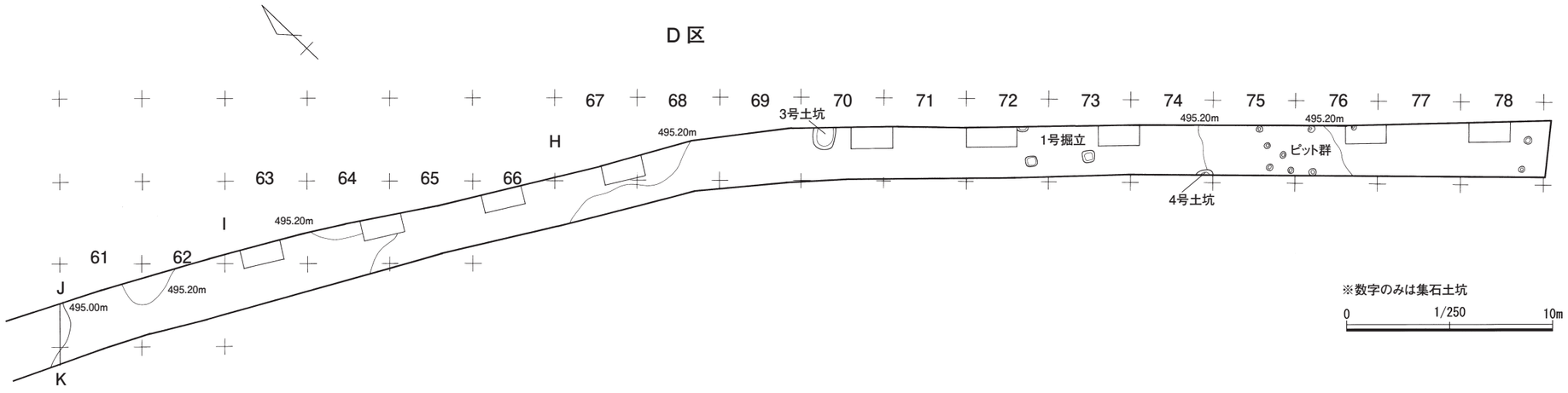


第７図　上町遺跡向町地点Ｃ・Ｄ区遺構配置図（１/250）