上田市文化財調査報告書第９５集

法楽寺遺跡

上田市川東地区農産物総合出荷施設建設に伴う

発掘調査報告書

第２分冊（遺構編１）

２００４．３

上田市土地開発公社

上田市教育委員会

上田市文化財調査報告書第９５集

法 楽 寺 遺 跡

上田市川東地区農産物総合出荷施設建設に伴う

発 掘 調 査 報 告 書

第２分冊（遺構編１）

２００４．３

上 田 市 土 地 開 発 公 社

上 田 市 教 育 委 員 会

第１分冊（本文編）

第２分冊（遺構編１）

第３分冊（遺構編２）
第４分冊（遺物編）
第５分冊（写真編）

―― 目　次 ――

遺構観察表凡例
Ⅰ　竪穴住居跡
弥生時代後期 …… 1
古墳時代中期～後期 …… ３０
奈良・平安時代①（ＳＢ１９２まで） …… ２０１

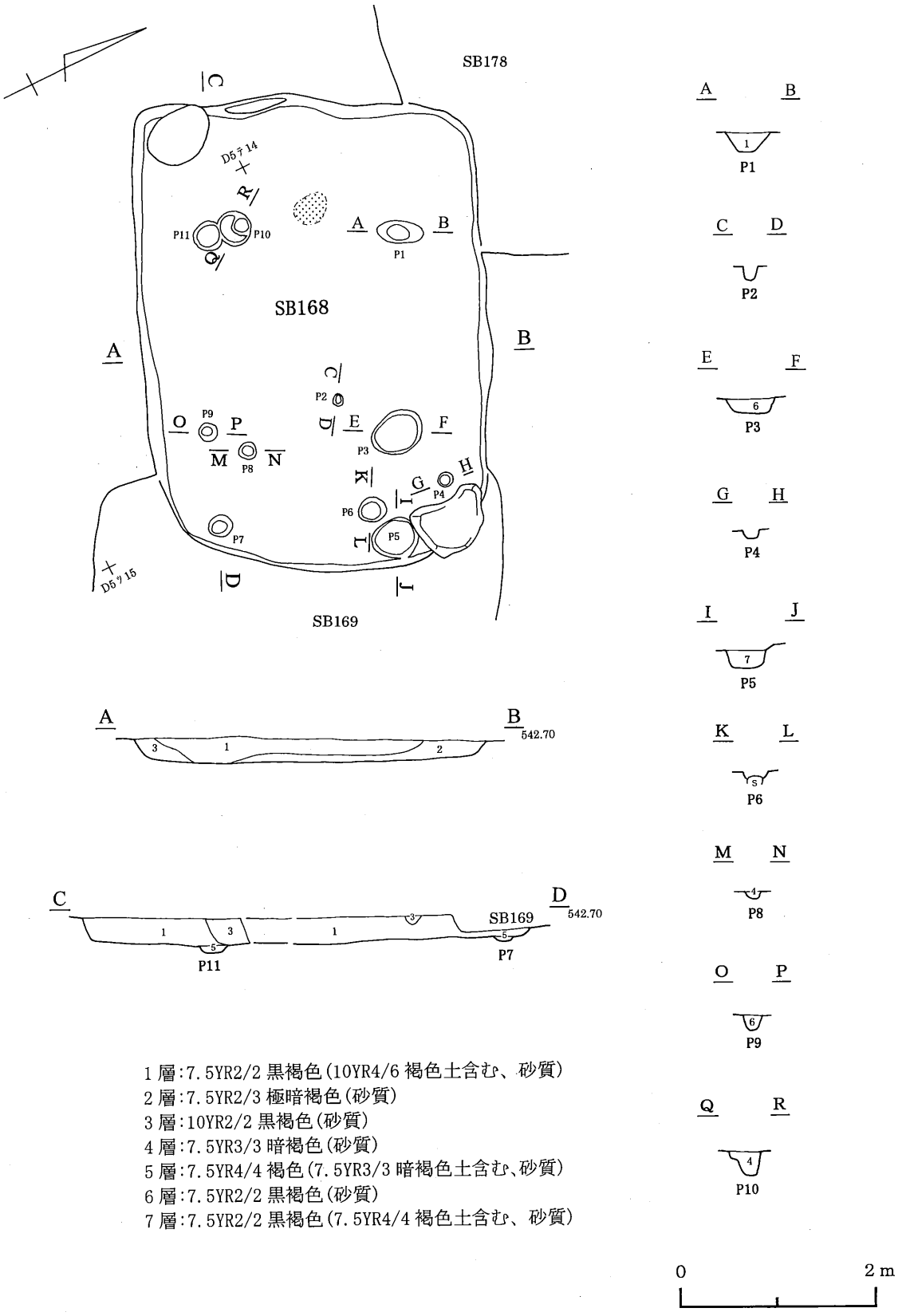

1層:7.5YR2/2 黒褐色(10YR4/6 褐色土含む、砂質)
2層:7.5YR2/3 極暗褐色(砂質)
3層:10YR2/2 黒褐色(砂質)
4層:7.5YR3/3 暗褐色(砂質)
5層:7.5YR4/4 褐色(7.5YR3/3 暗褐色土含む、砂質)
6層:7.5YR2/2 黒褐色(砂質)
7層:7.5YR2/2 黒褐色(7.5YR4/4 褐色土含む、砂質)

第1図　168号住居跡

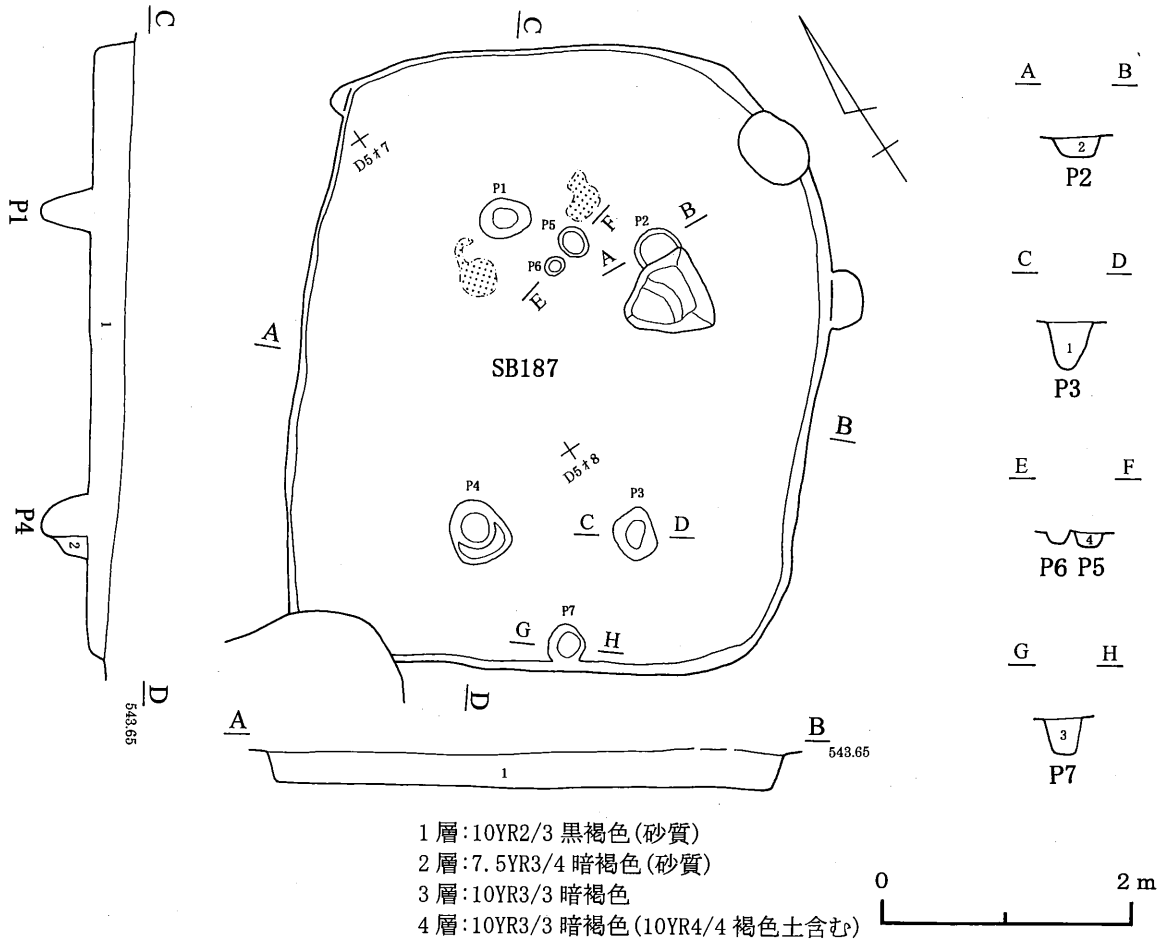

第2図　187号住居跡

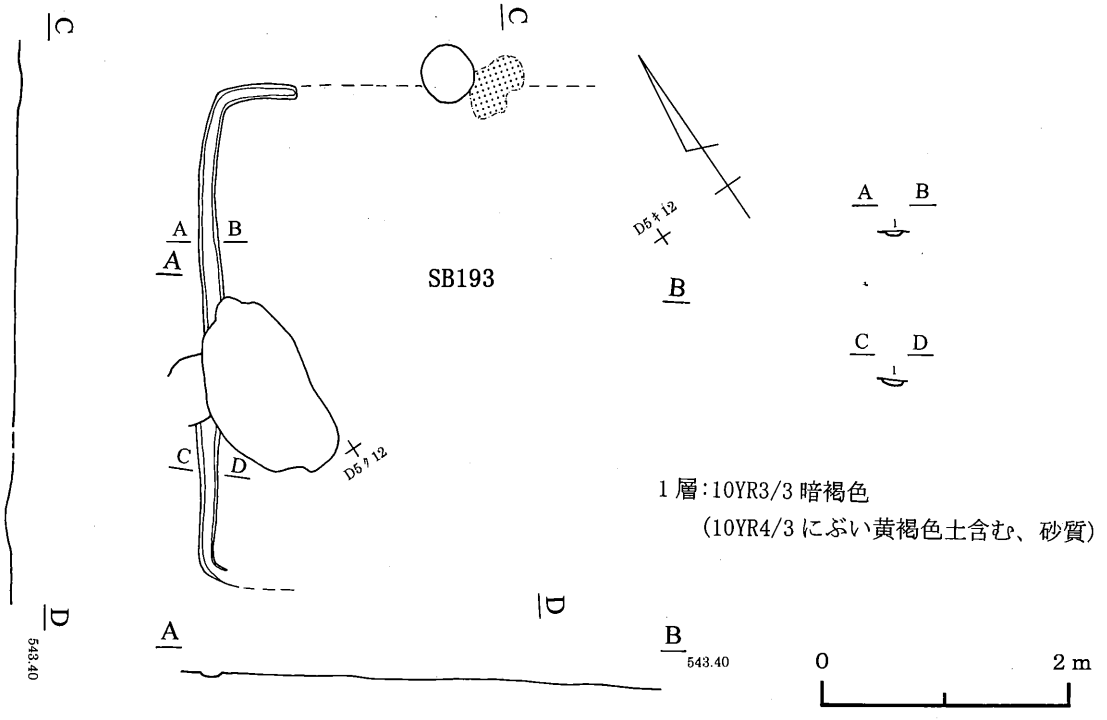

第3図　193号住居跡

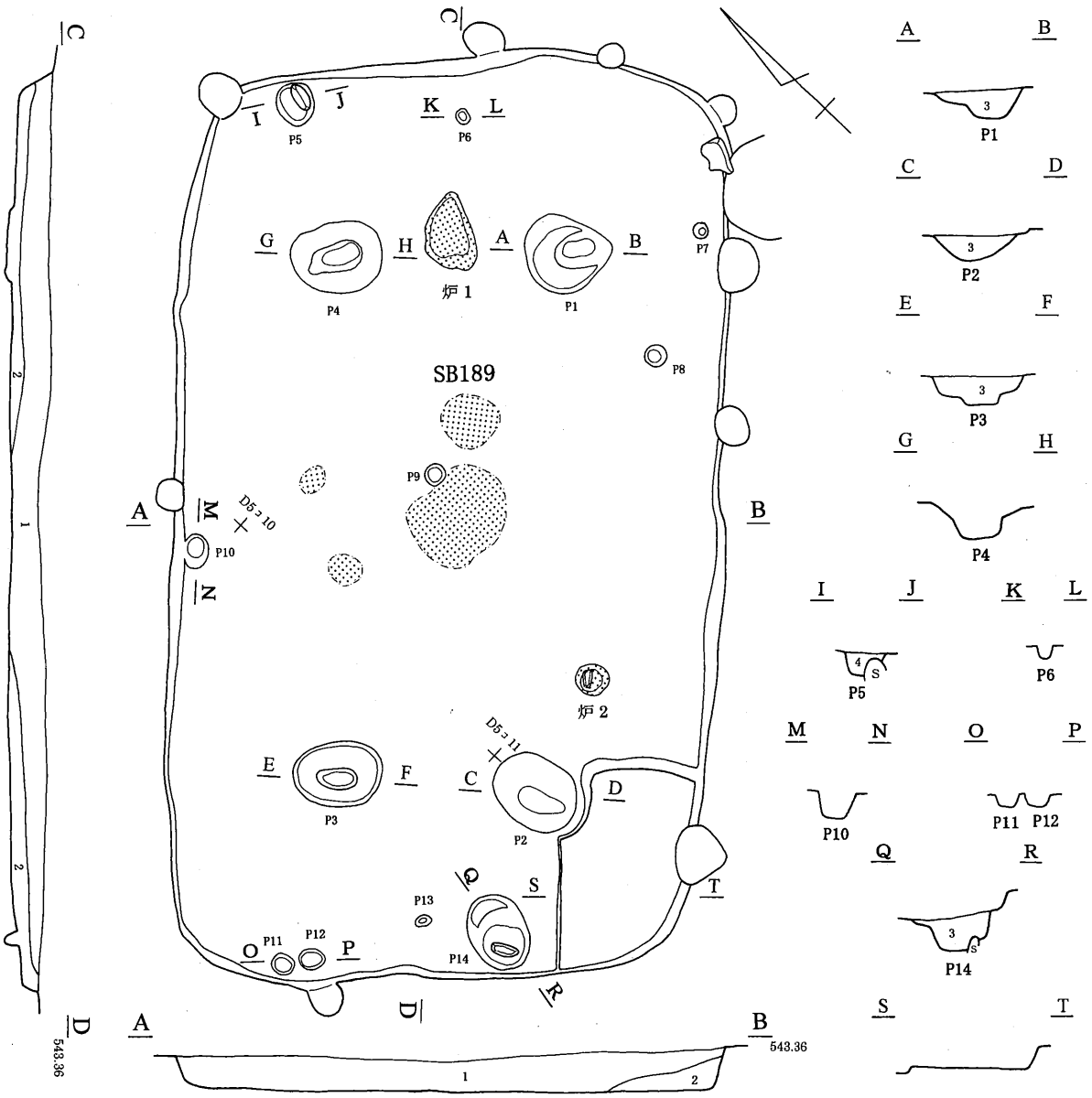
SB189
炉1
炉2
P1
P2
P3
P4
P5
P6
P7
P8
P9
P10
P11
P12
P13
P14
D5ラ10
D5ラ11
543.36
1層: 7.5YR2/3 極暗褐色(7.5YR4/6 褐色土含む)
2層: 7.5YR2/2 黒褐色
3層: 7.5YR3/3 暗褐色(砂質)
4層: 7.5YR3/2 黒褐色(砂質)
0
2m

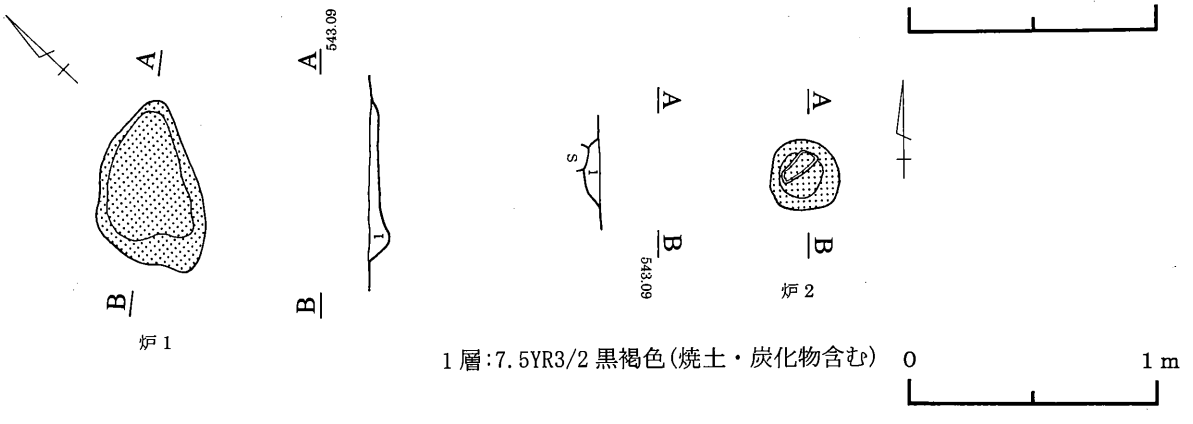
炉1
543.09
炉2
1層:7.5YR3/2 黒褐色(焼土・炭化物含む)
0
1m

第4図　189号住居跡

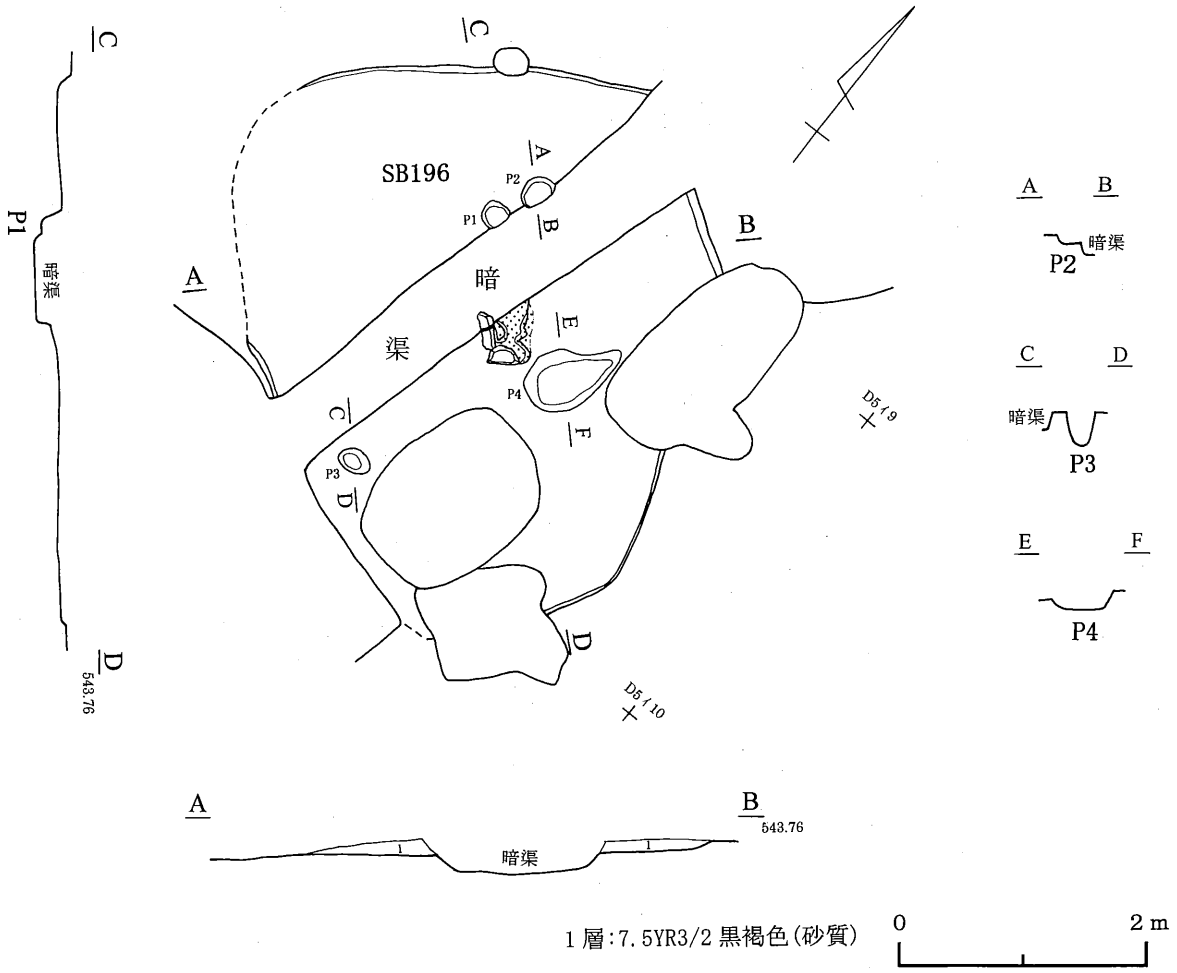
SB196
暗
渠
P1
P2
P3
P4
暗渠
543.76
D5 / 9
D5 / 10
1 層:7.5YR3/2 黒褐色(砂質)
0
2 m

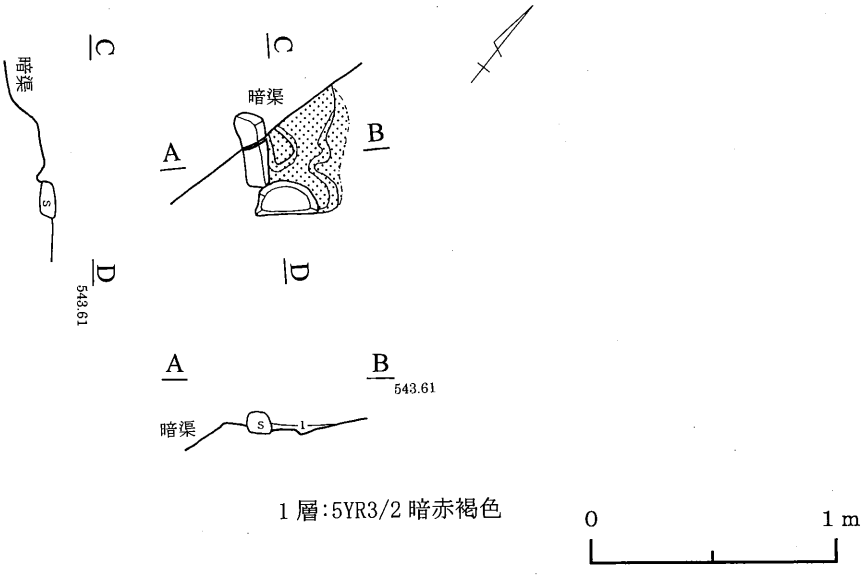
暗渠
543.61
1 層:5YR3/2 暗赤褐色
0
1 m

第５図　196号住居跡

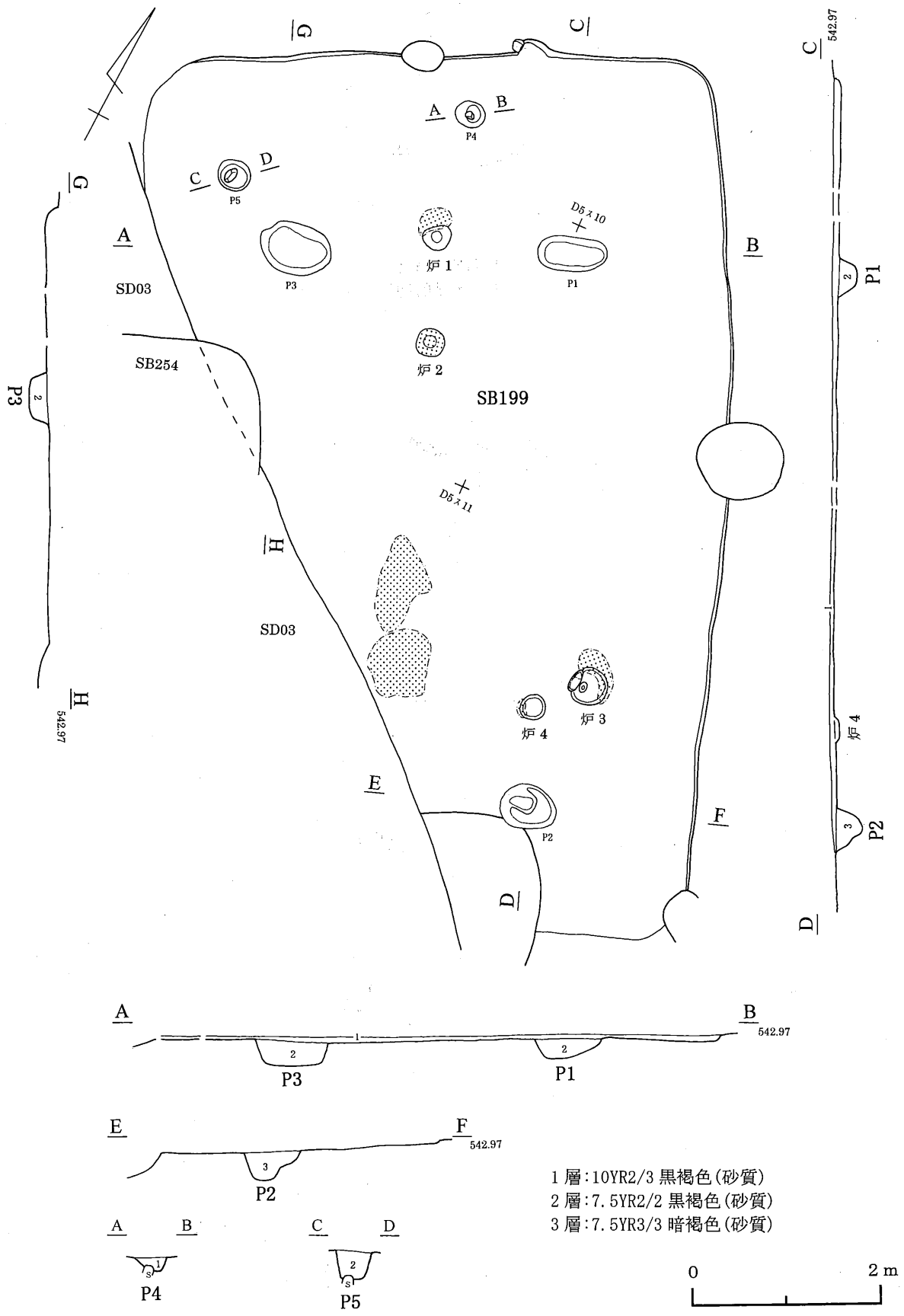

第6図　199号住居跡①

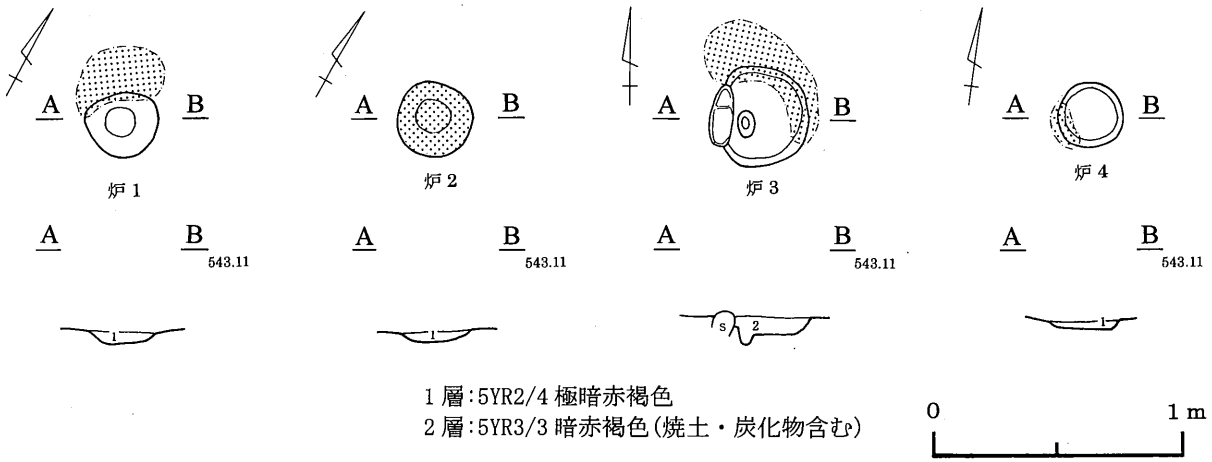

第7図　199号住居跡②(地床炉)

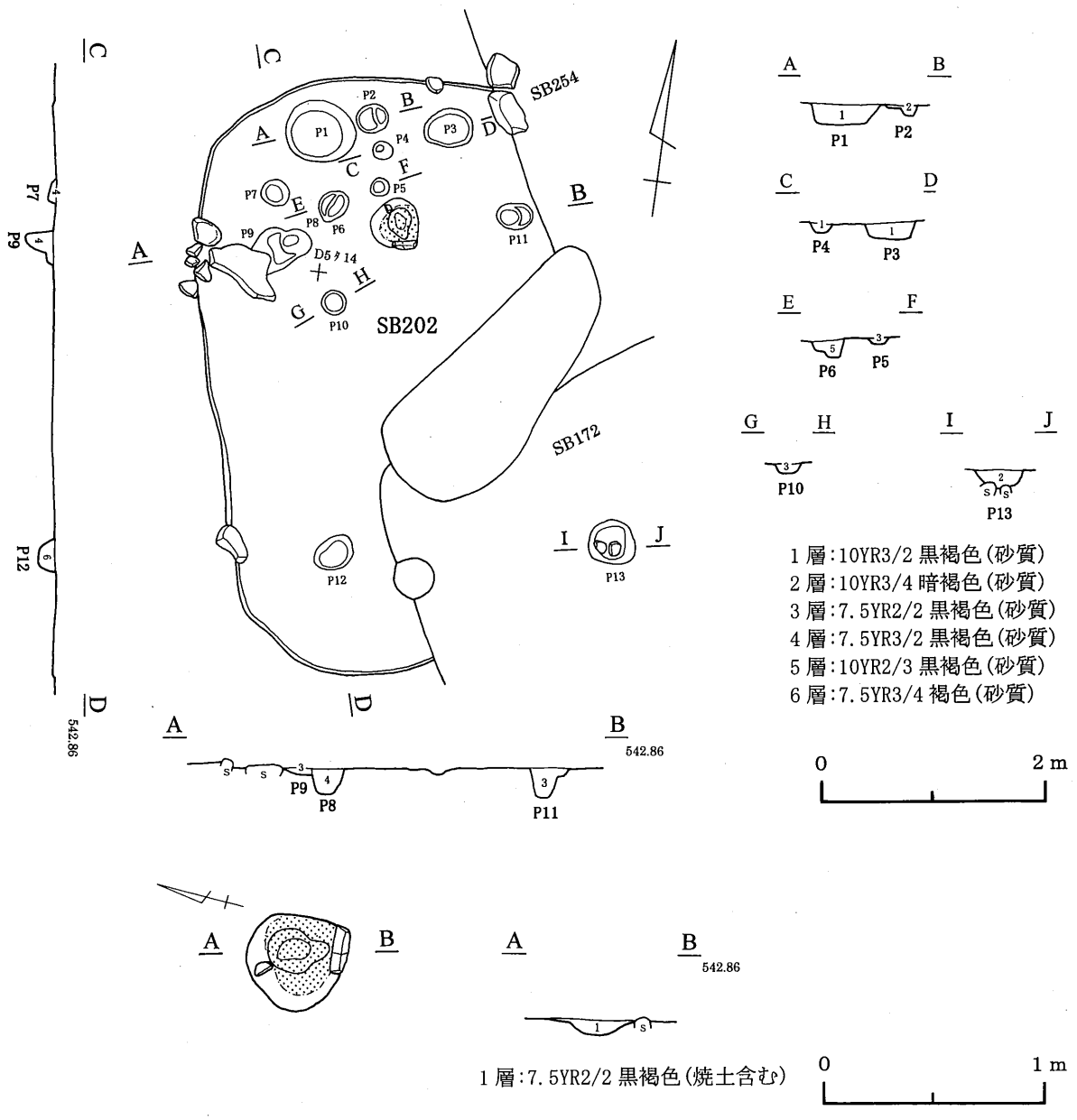

第8図　202号住居跡

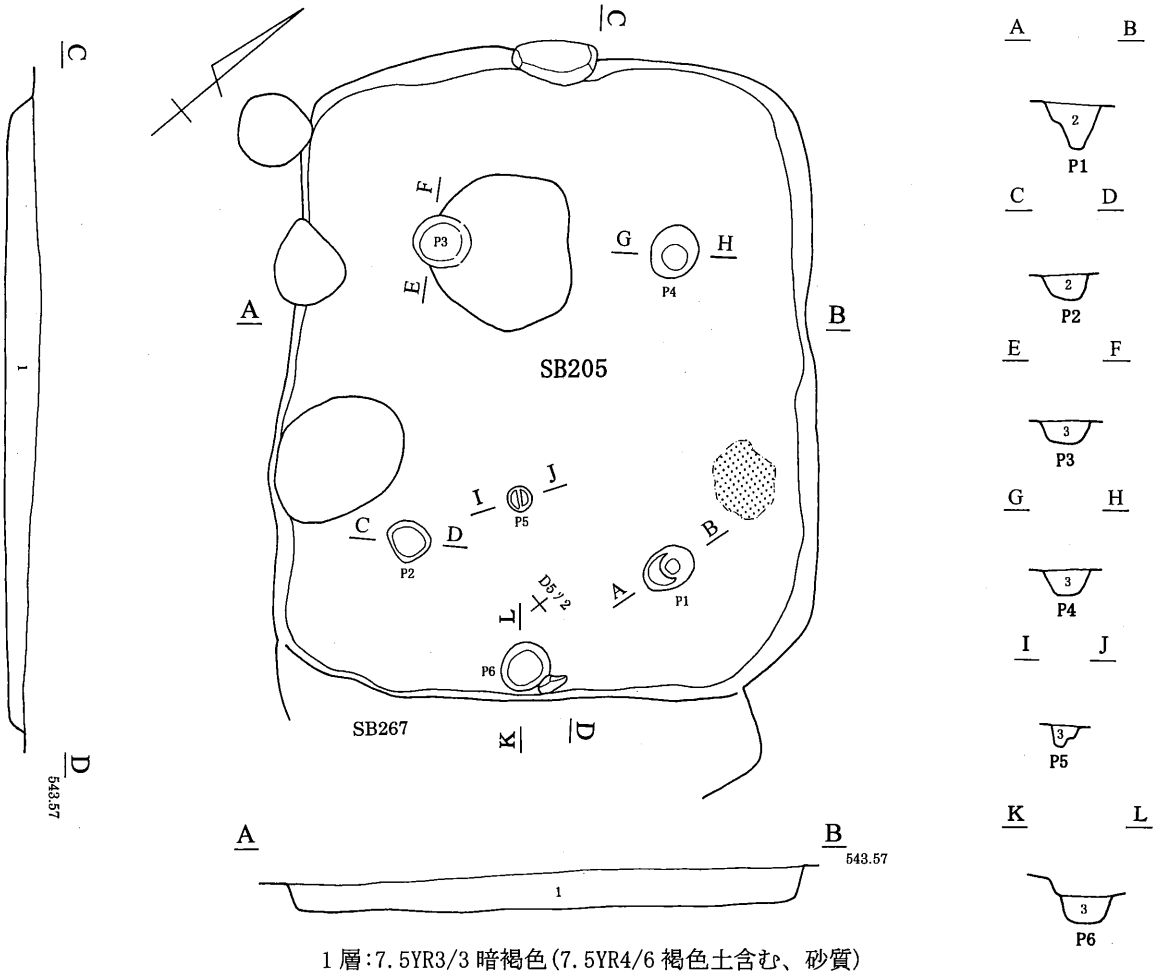

第9図　205号住居跡

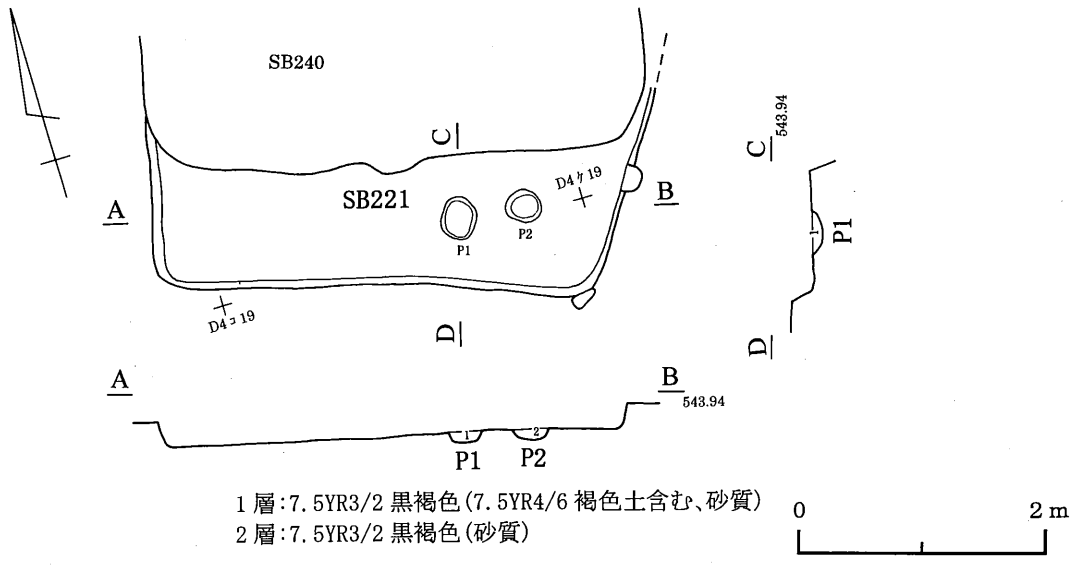

第10図　221号住居跡

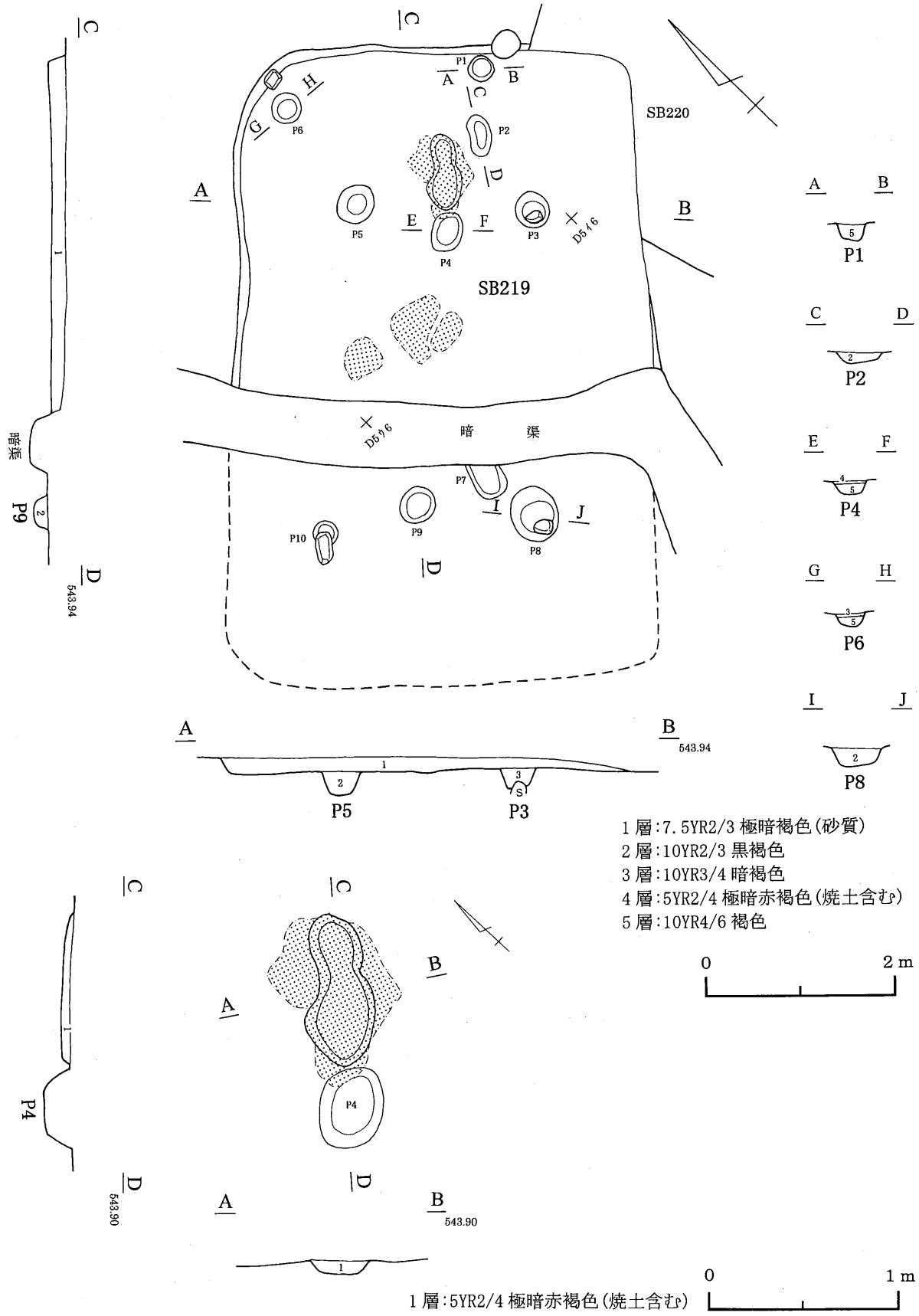

第11図　219号住居跡

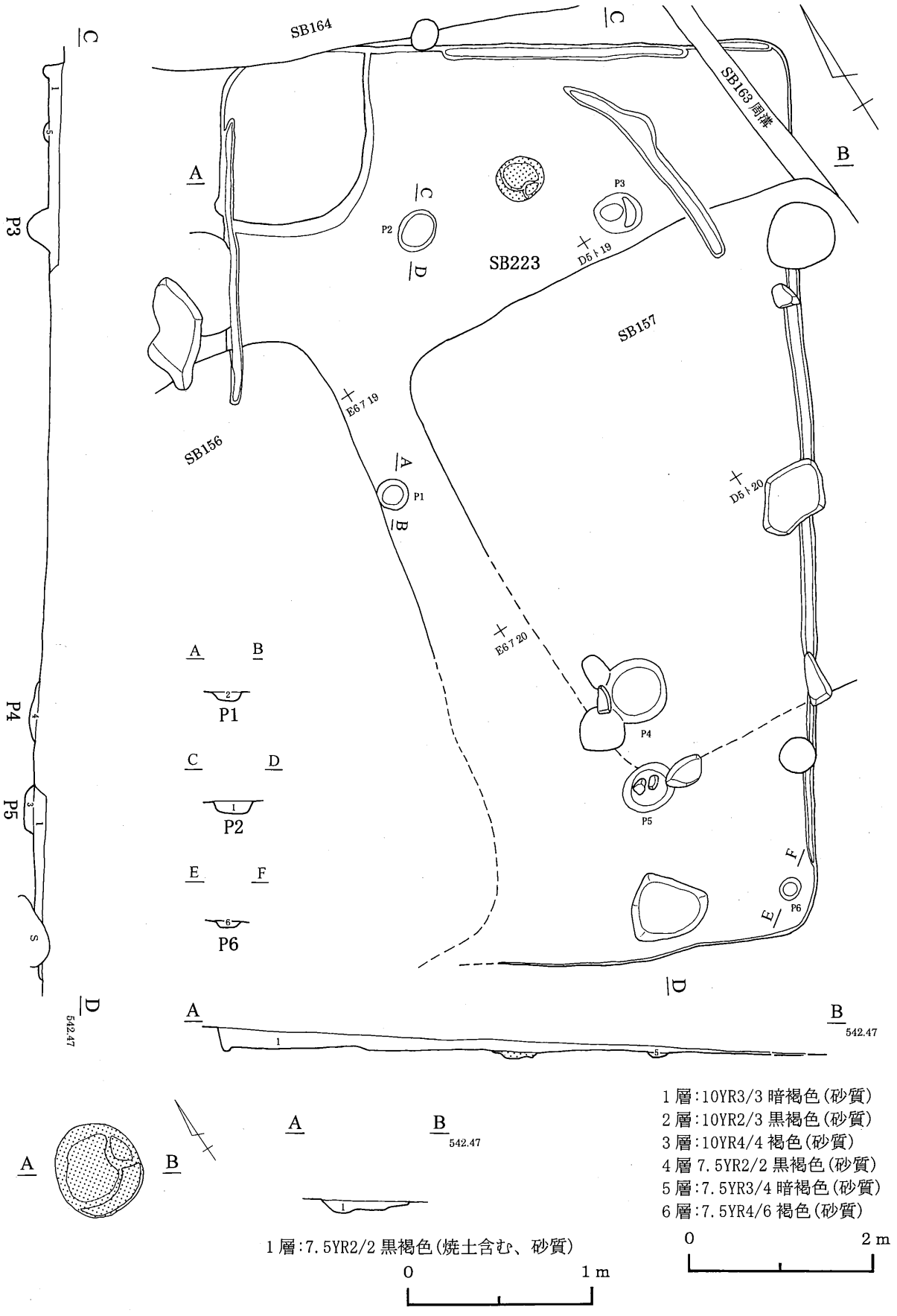

第12図　223号住居跡

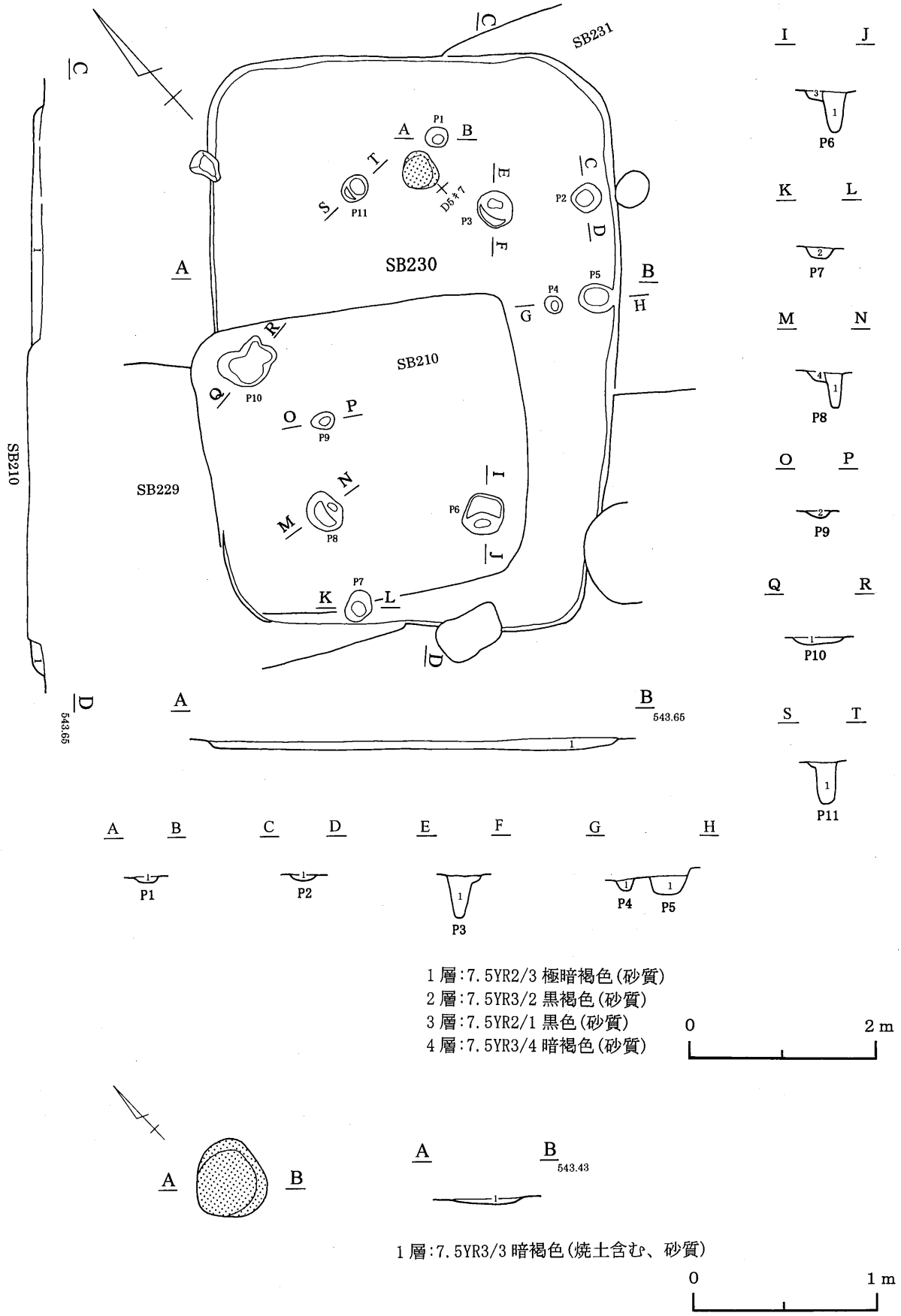

第13図　230号住居跡

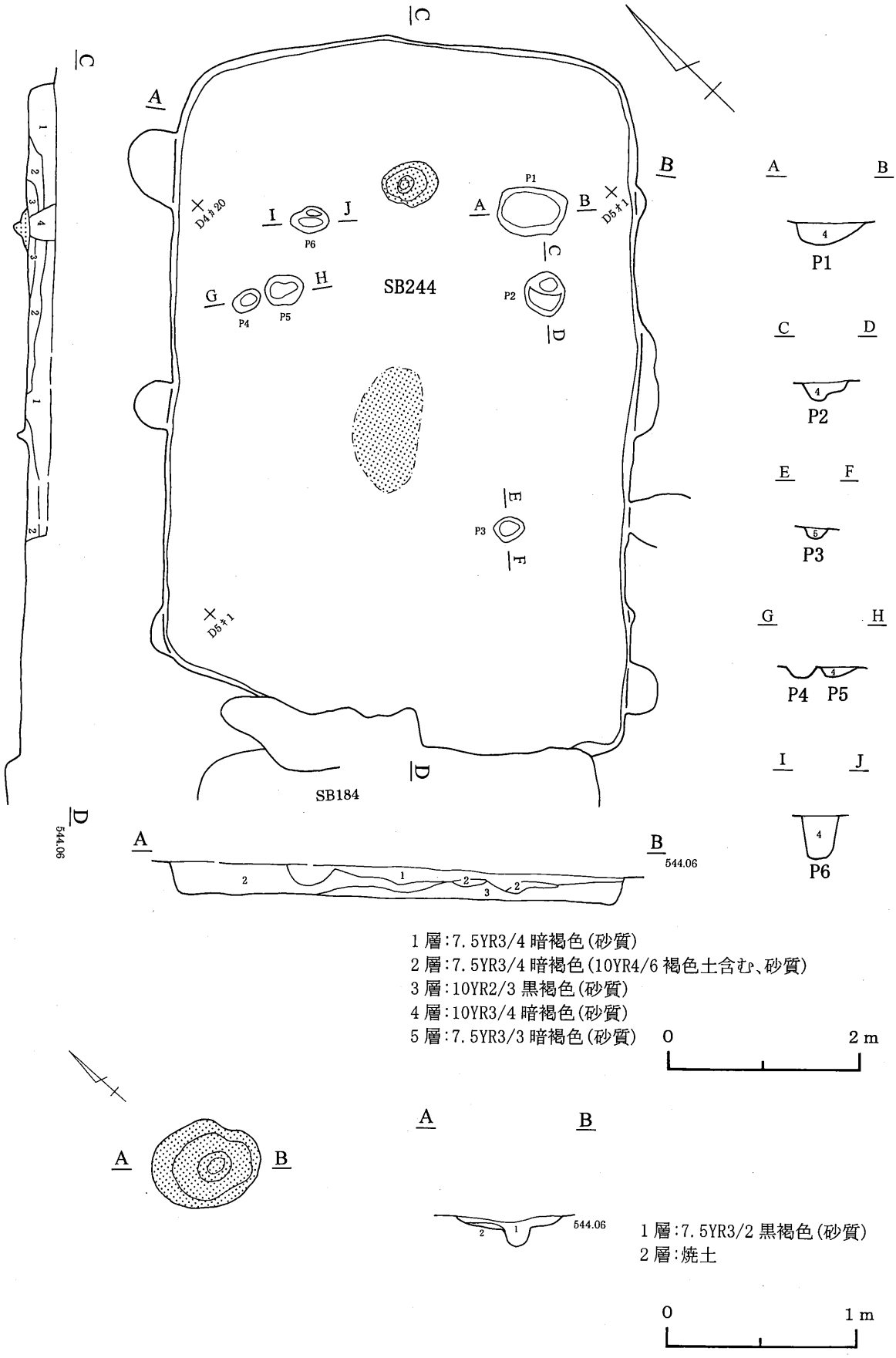

第14図　244号住居跡

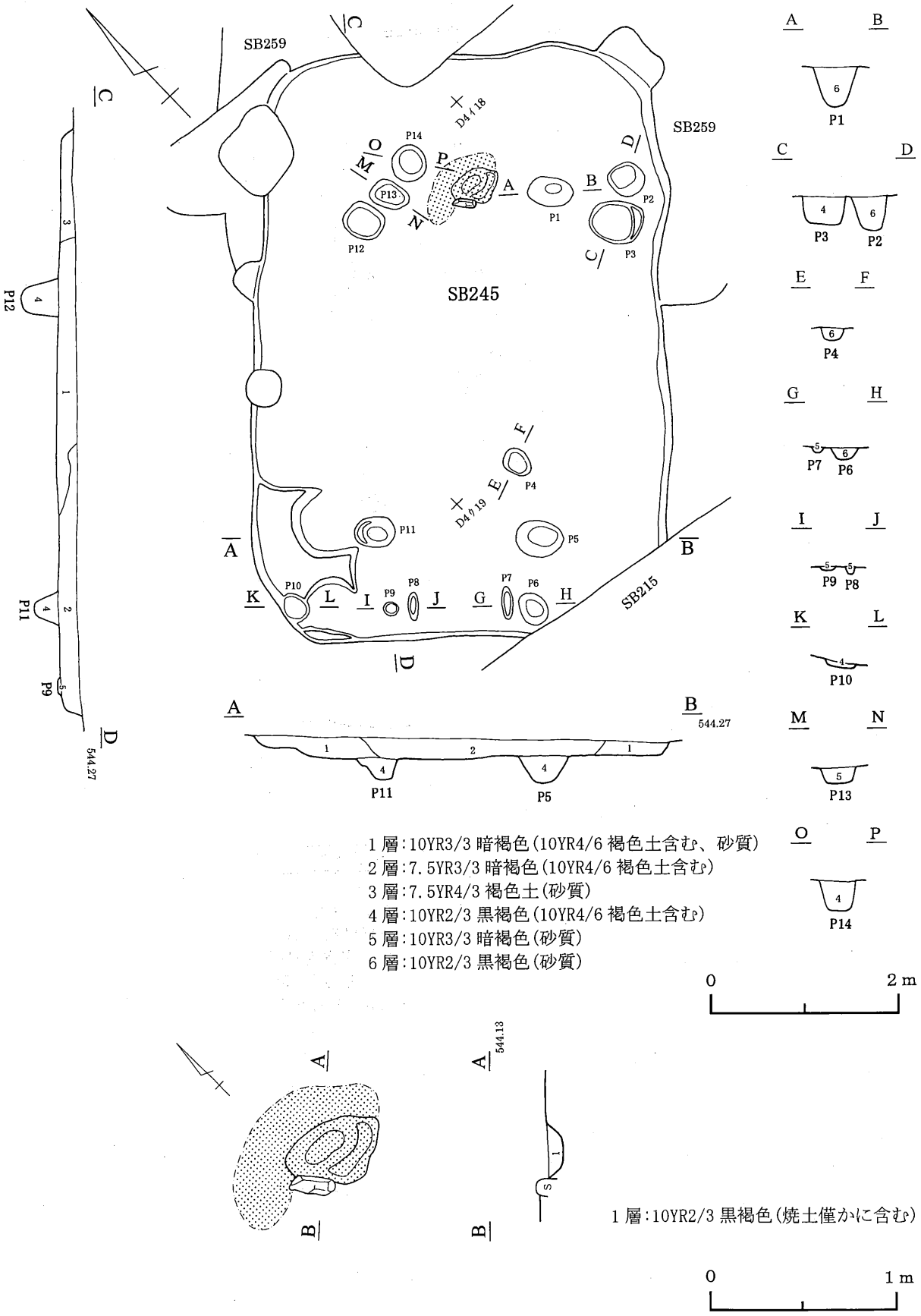

第15図　245号住居跡

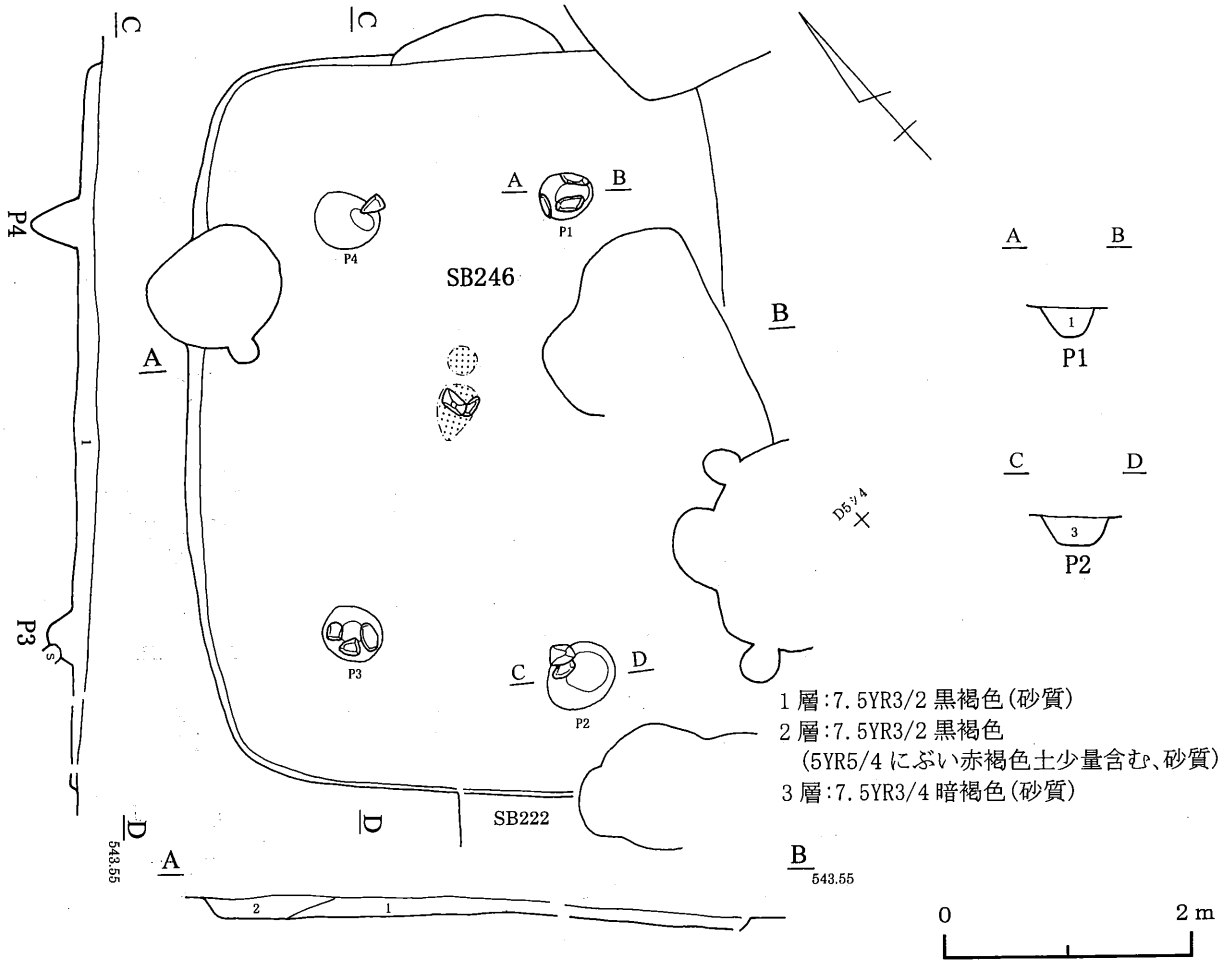

第16図　246号住居跡

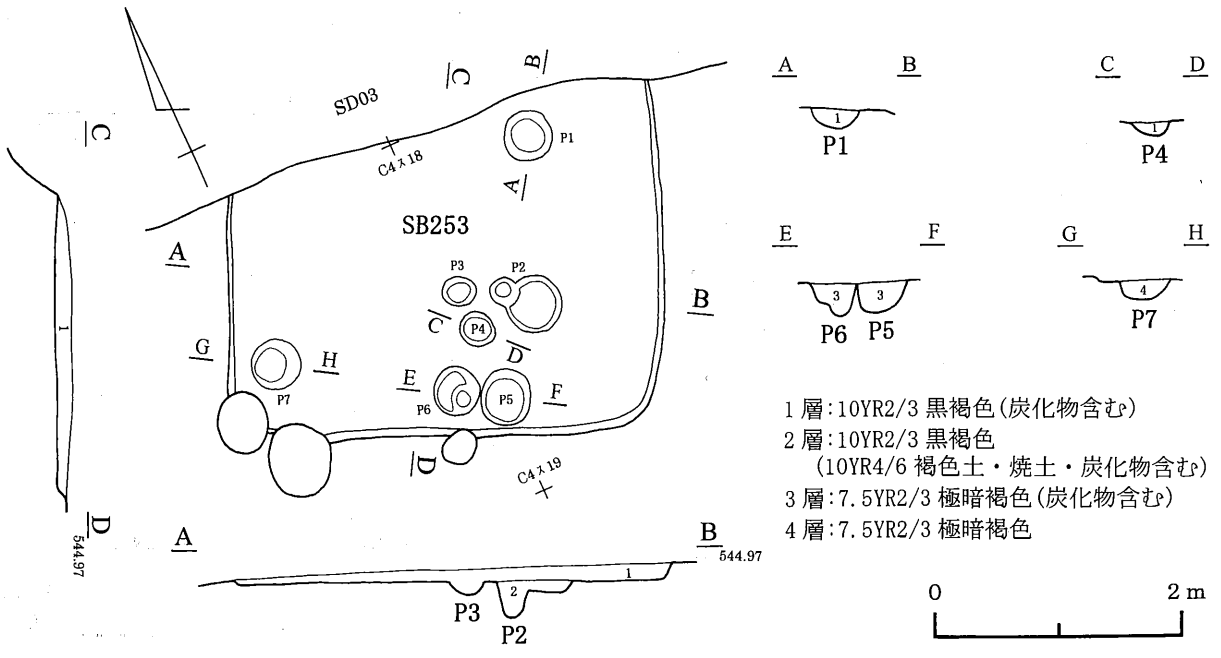

第17図　253号住居跡

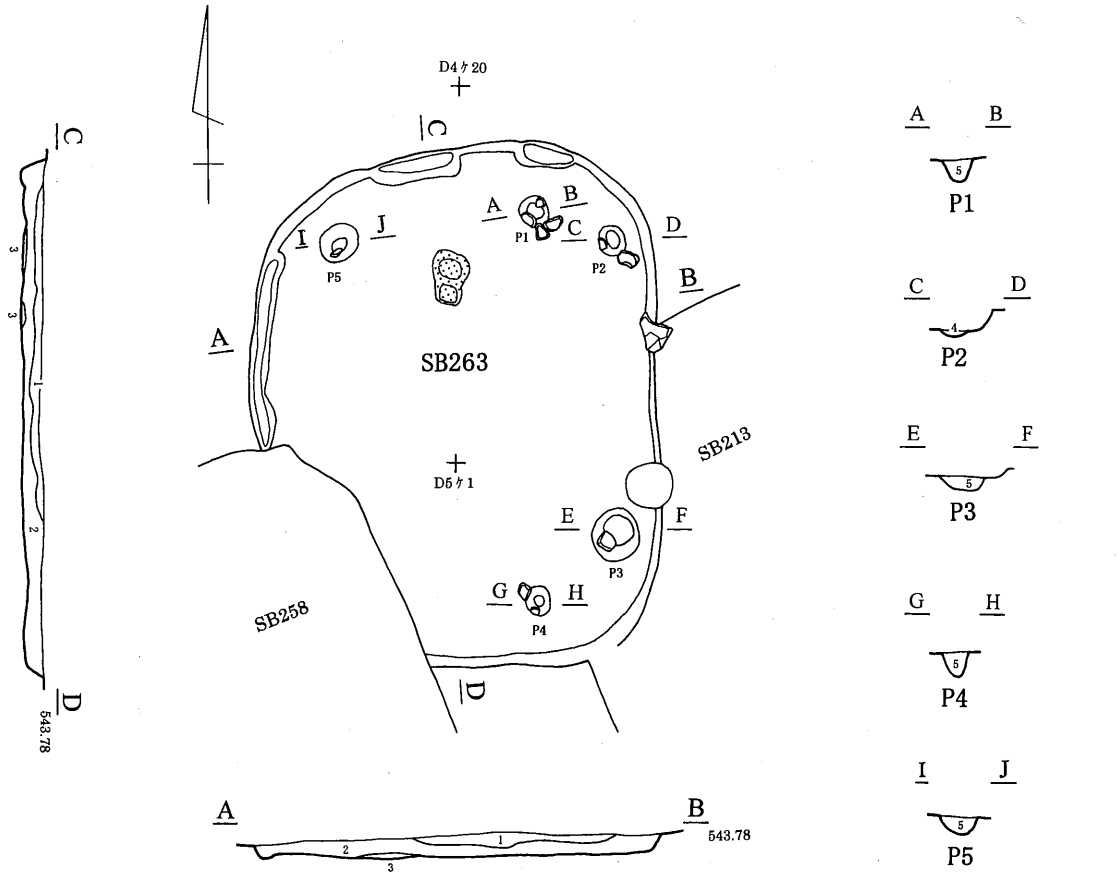

1層:7.5YR3/3 暗褐色(黄色土含む)
2層:7.5YR3/2 黒褐色(礫含む、砂質)
3層:7.5YR3/1 黒褐色(炭化物含む、砂質)
4層:7.5YR4/6 褐色(砂質)
5層:7.5YR3/4 暗褐色(砂質)

0 2m

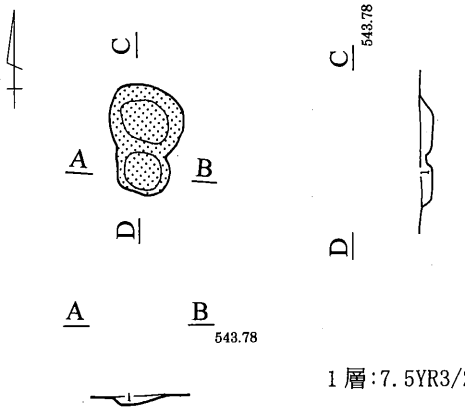

1層:7.5YR3/2 黒褐色(焼土・炭化物含む)

0 1m

第18図　263号住居跡

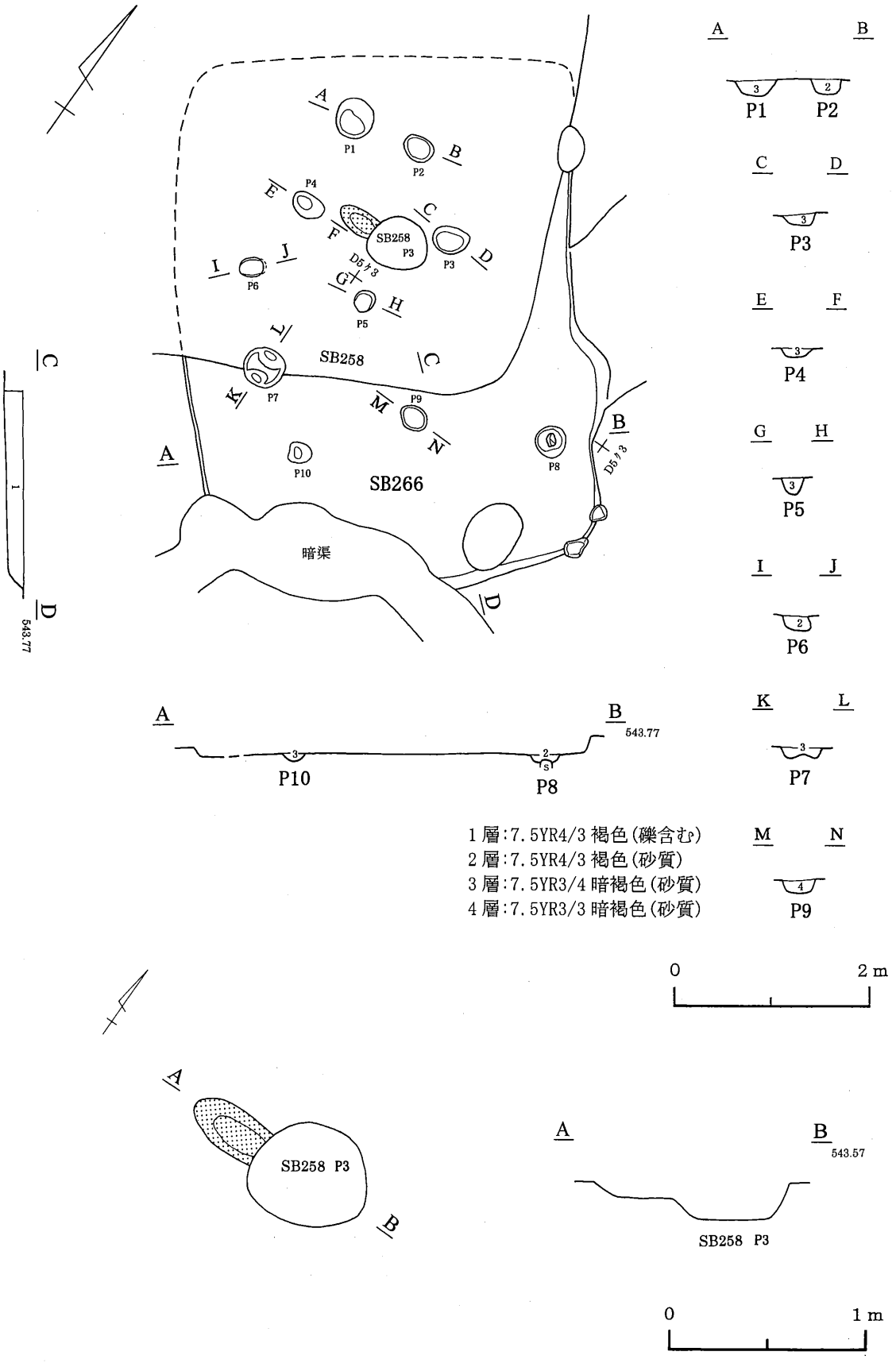

第19図　266号住居跡

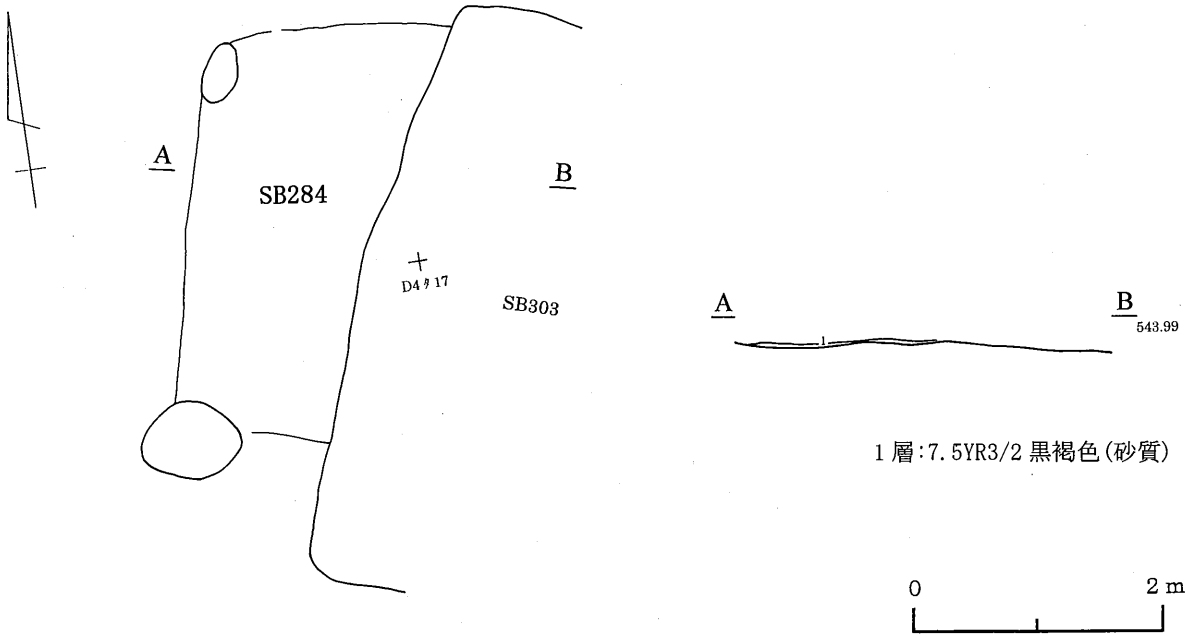

第20図　284号住居跡

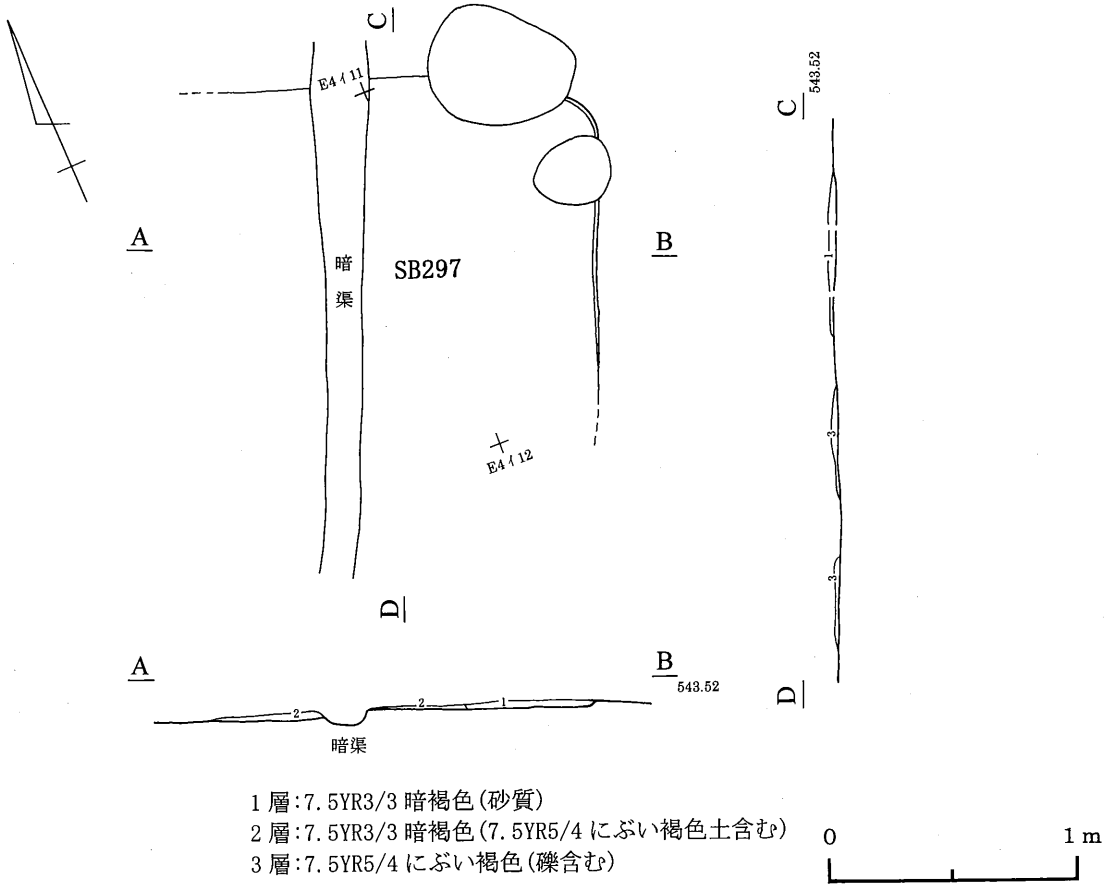

第21図　297号住居跡

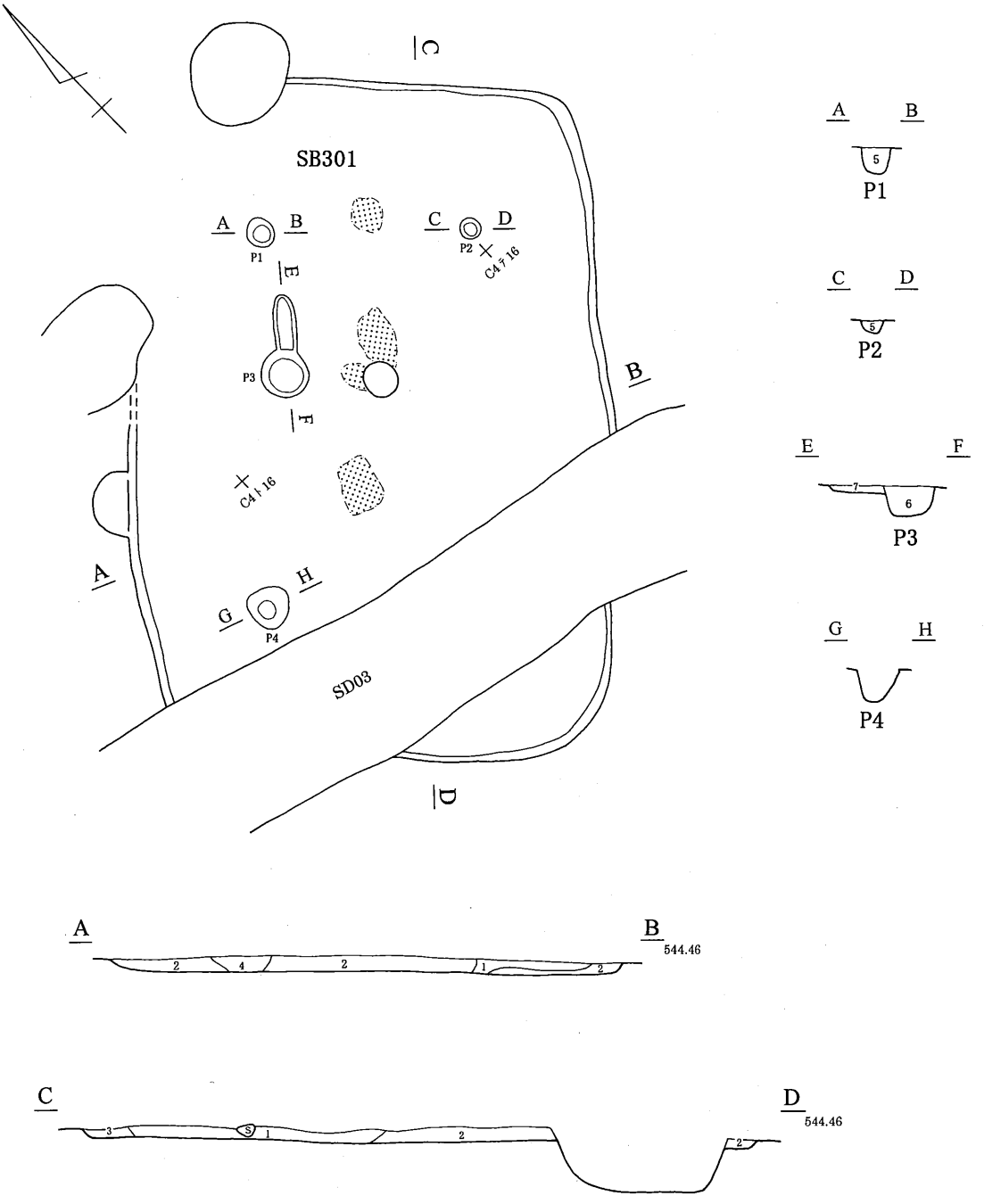

1層:7.5YR2/1 黒色(礫・炭化物少量含む)
2層:7.5YR3/2 黒褐色(黄色土・炭化物含む、砂質)
3層:10YR5/3 にぶい黄褐色(炭化物含む)
4層:10YR3/4 暗褐色(黄色土含む)
5層:7.5YR3/4 暗褐色(鉄分多量に含む)
6層:7.5YR3/1 黒褐色(礫含む)
7層:7.5YR4/2 灰褐色(砂質)

0 2m

第22図　301号住居跡

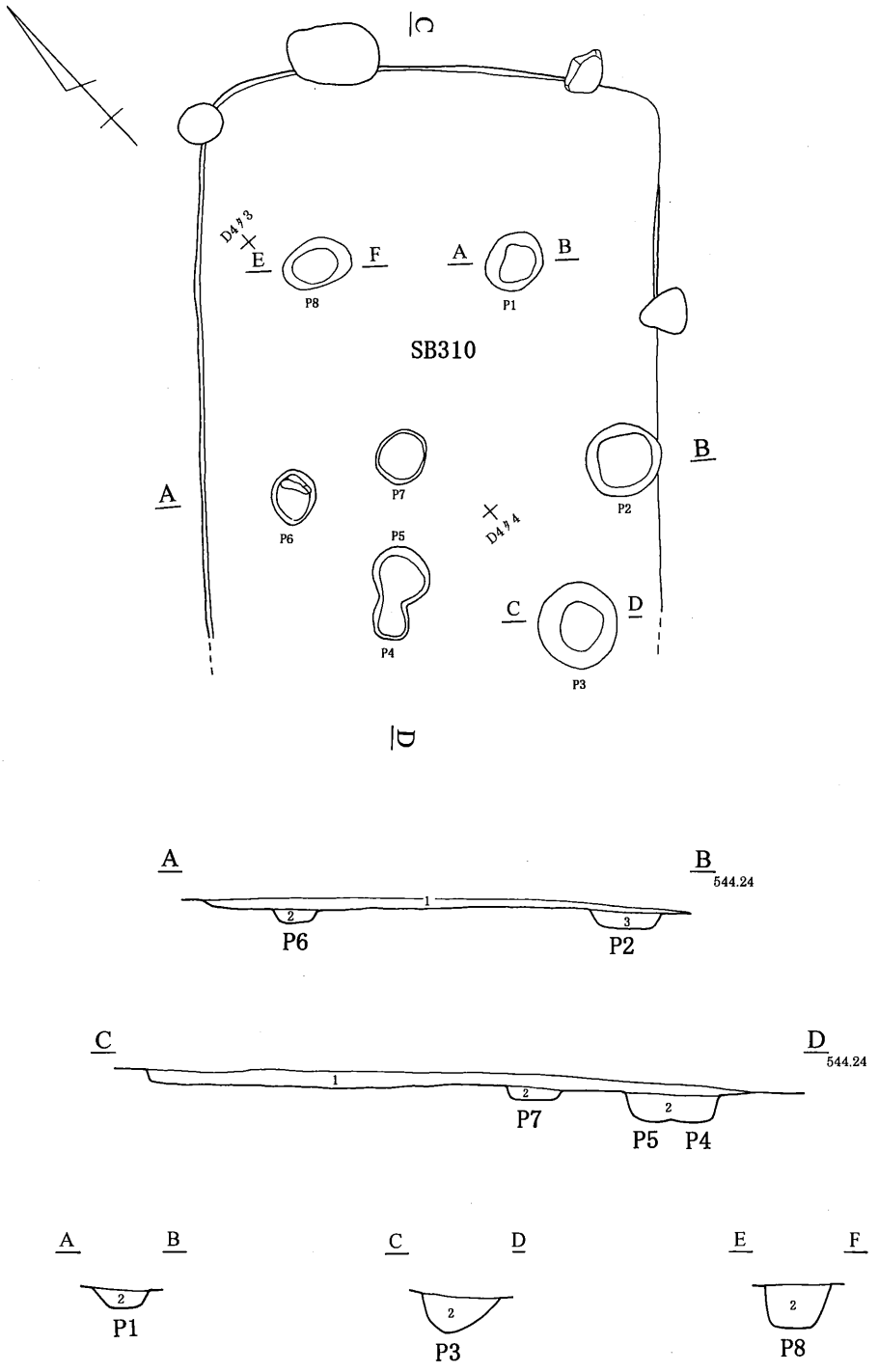

1層:7.5YR3/2 黒褐色(7.5YR3/4 暗褐色土・礫含む、砂質)
2層:7.5YR2/2 黒褐色(礫含む、砂質)
3層:7.5YR2/2 黒褐色(7.5YR4/3 褐色土含む、砂質)

0 2m

第23図　310号住居跡

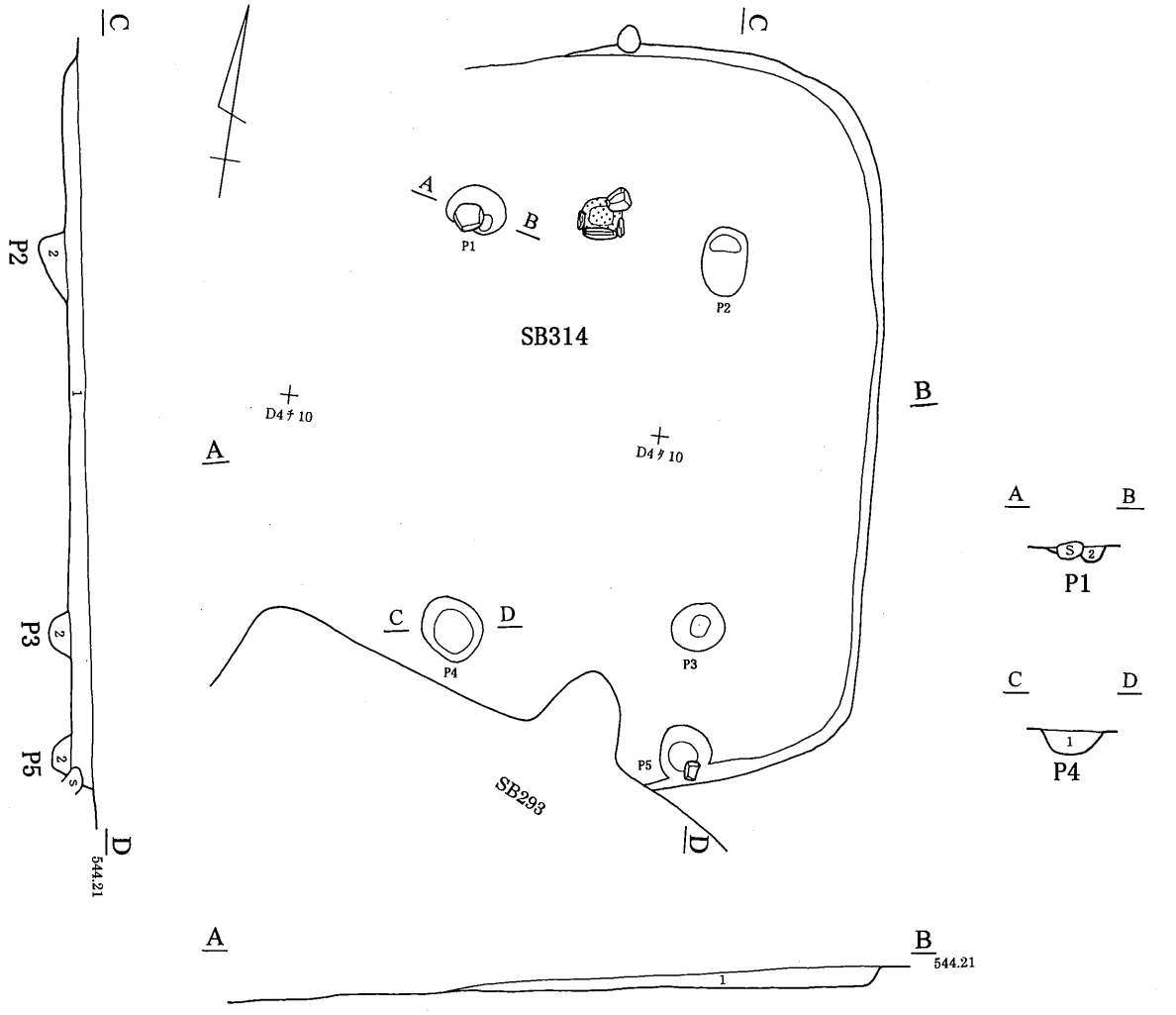

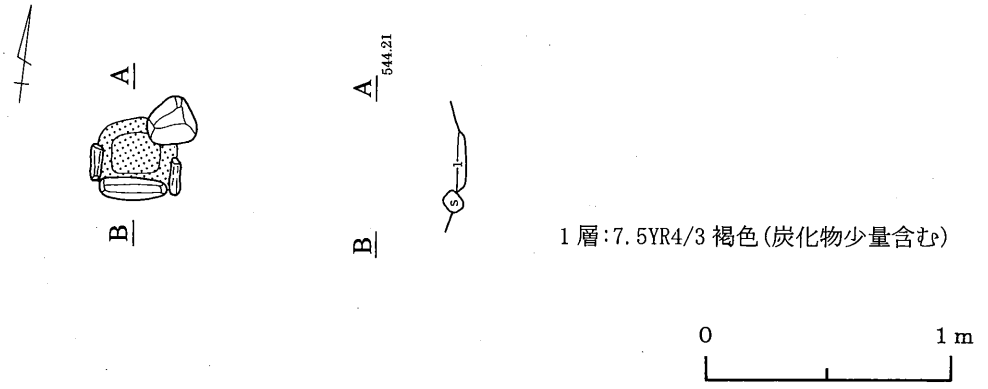

第24図　314号住居跡

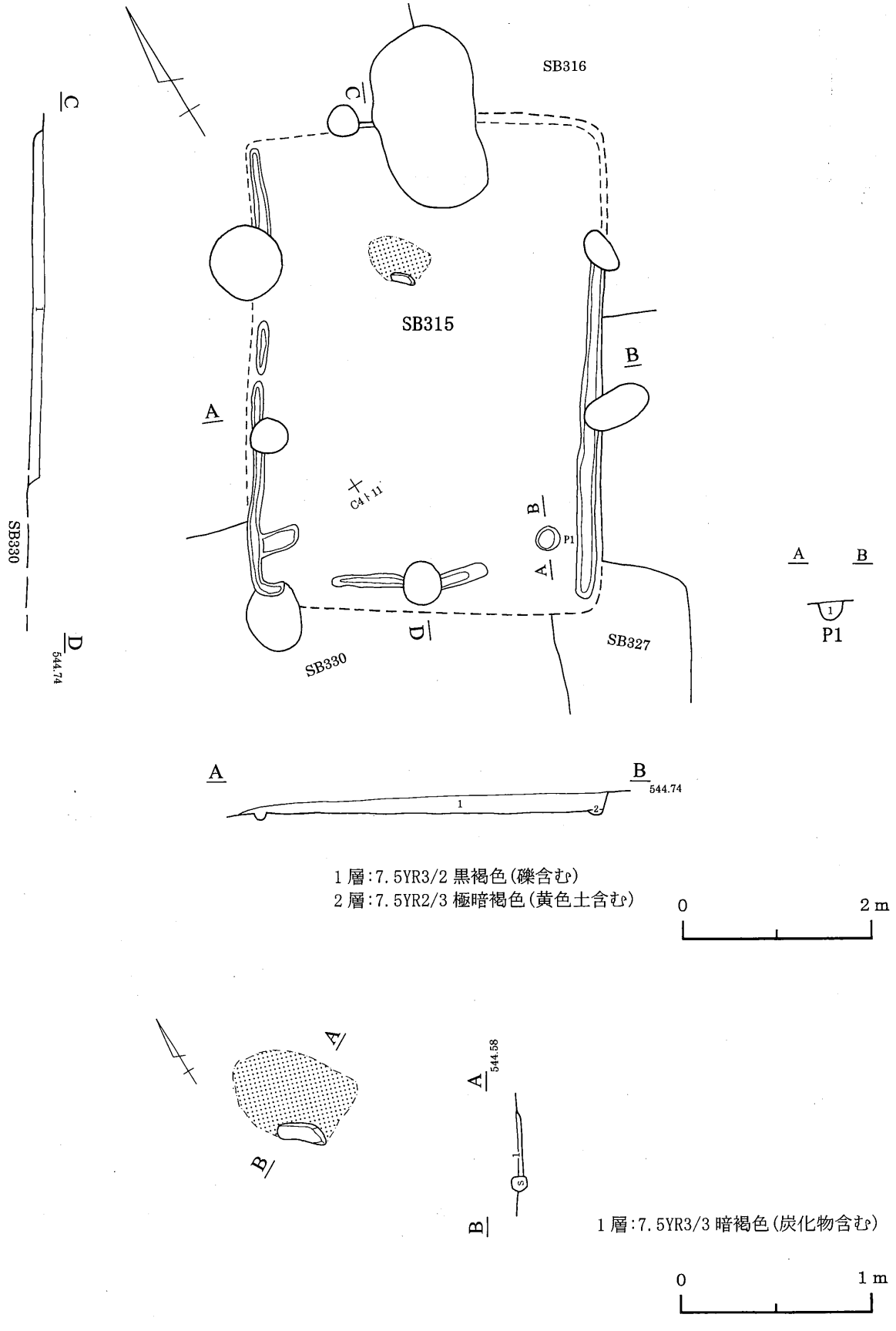

第25図　315号住居跡

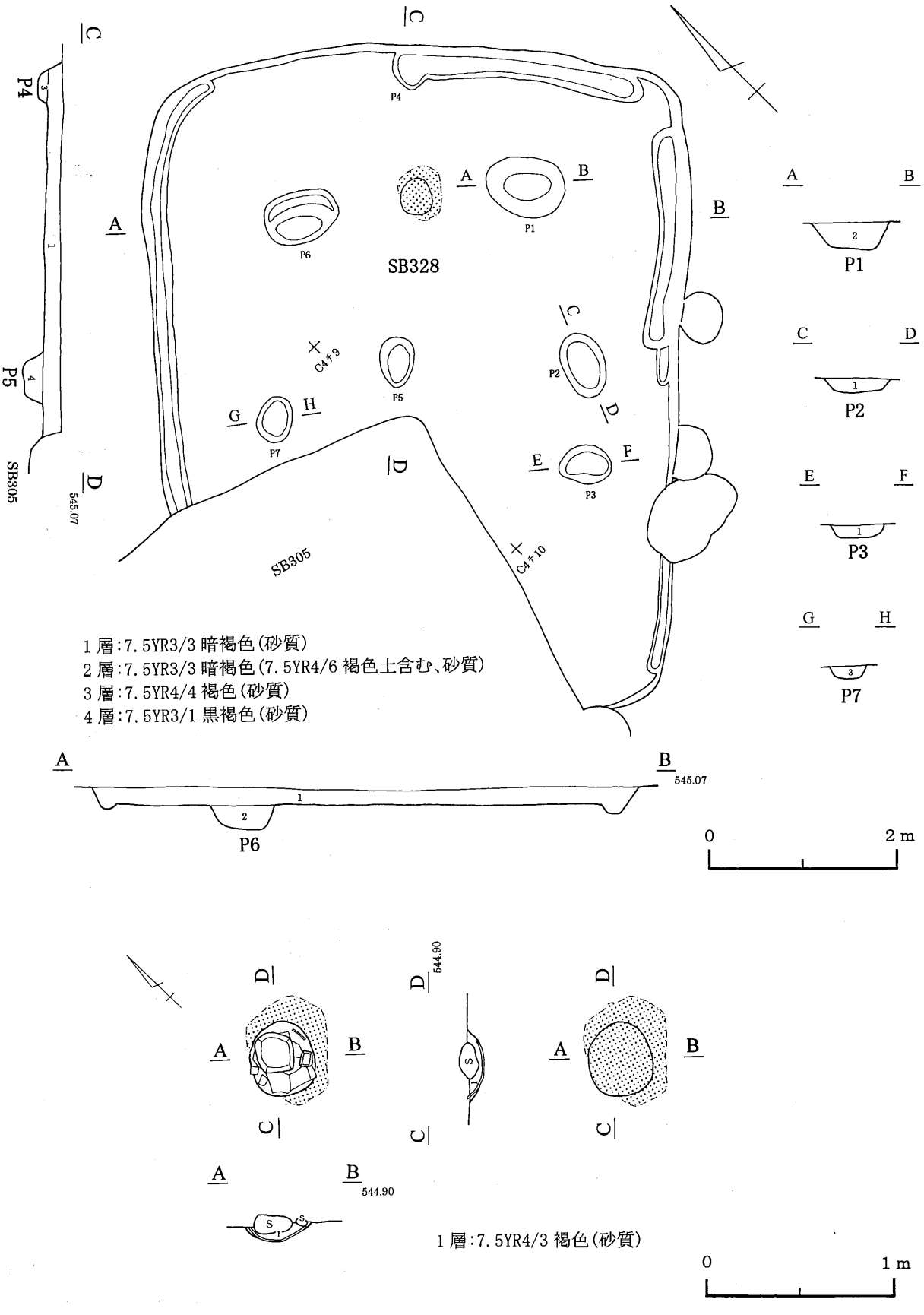

第26図　328号住居跡

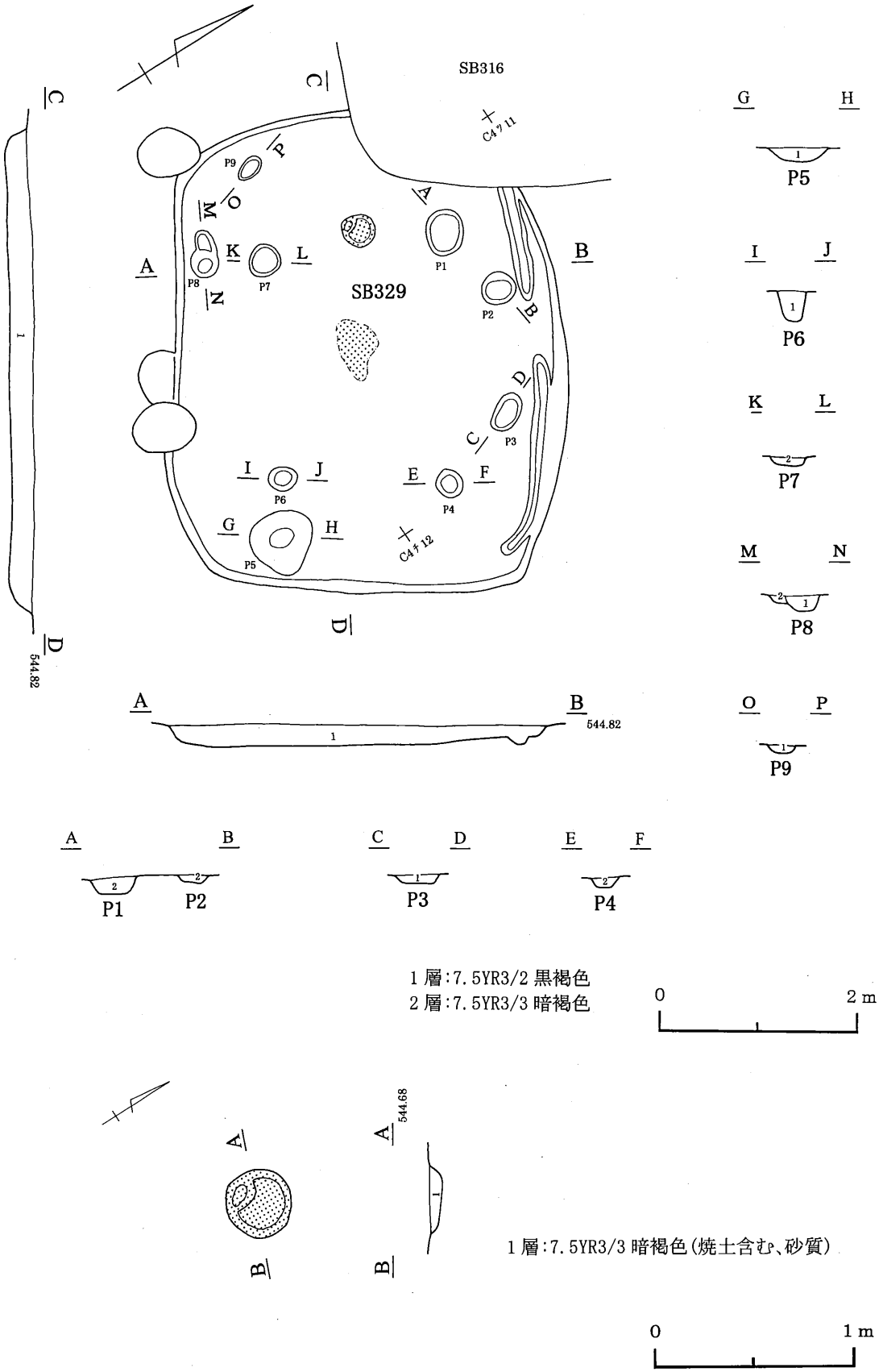

第27図　329号住居跡

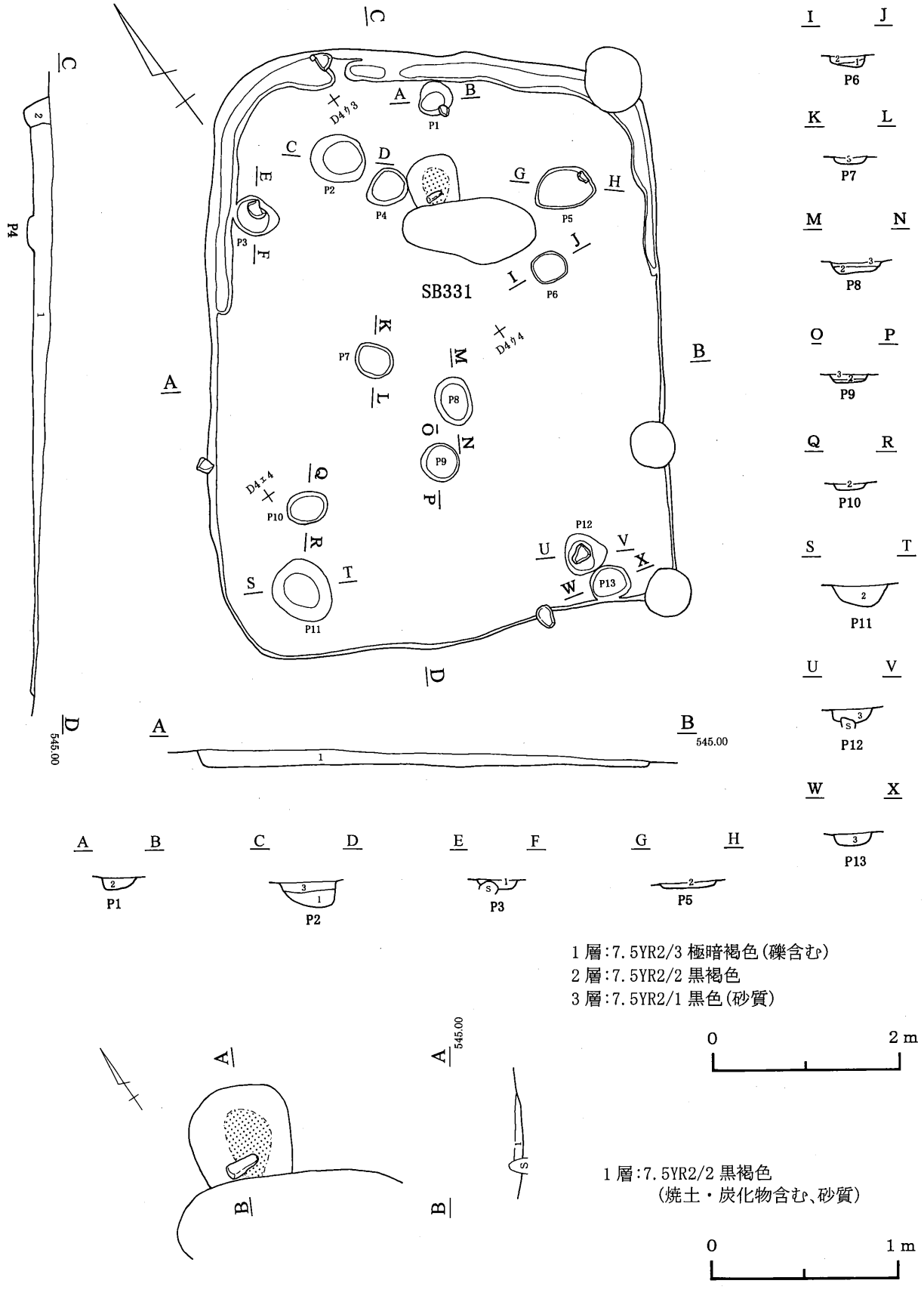

第28図　331号住居跡

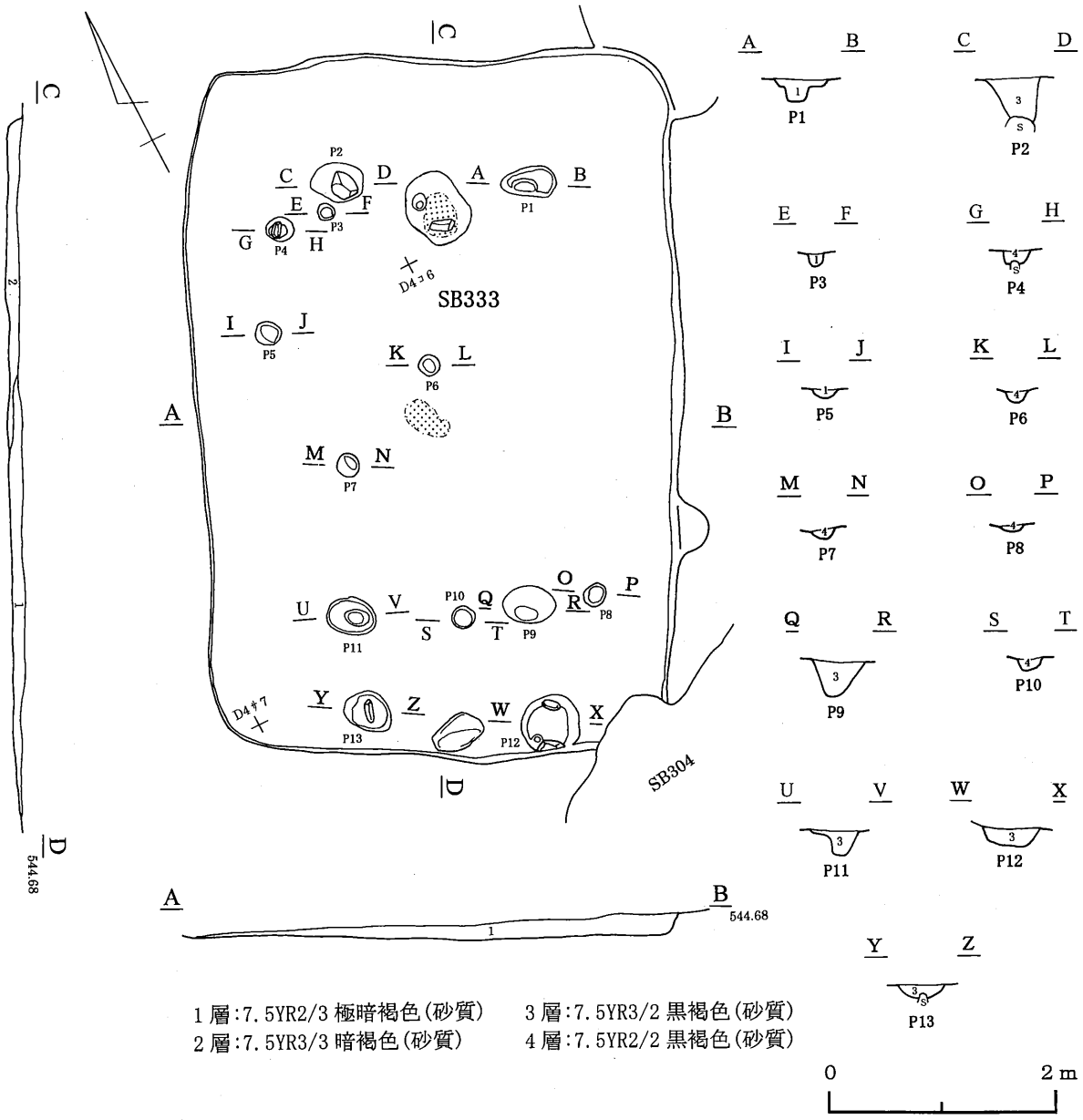

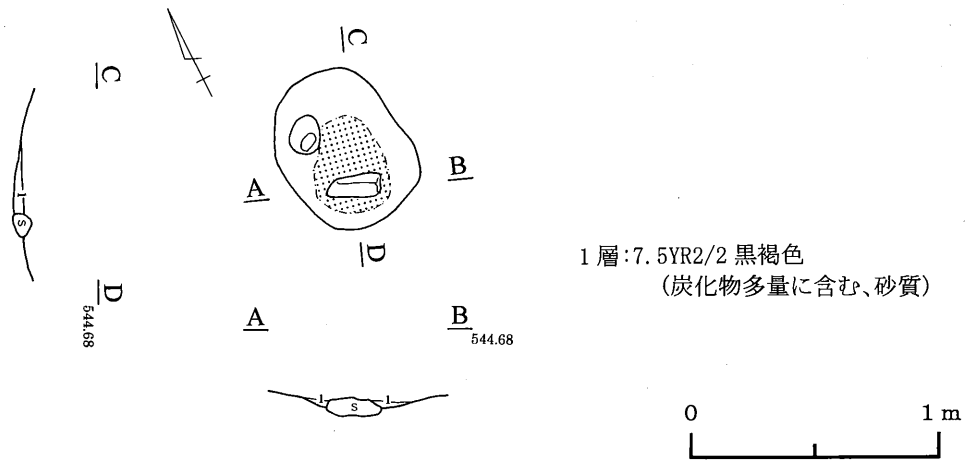

第29図　333号住居跡

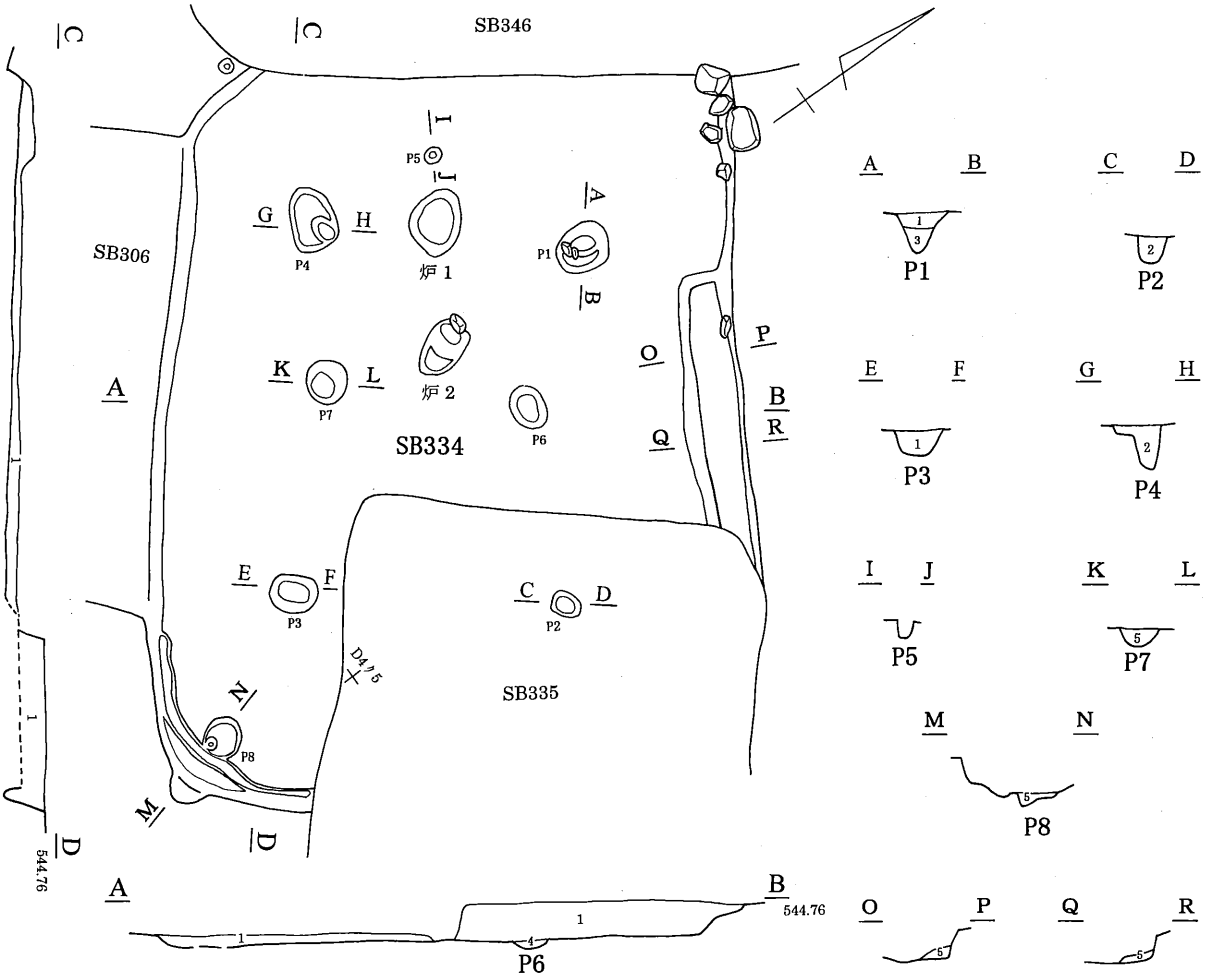

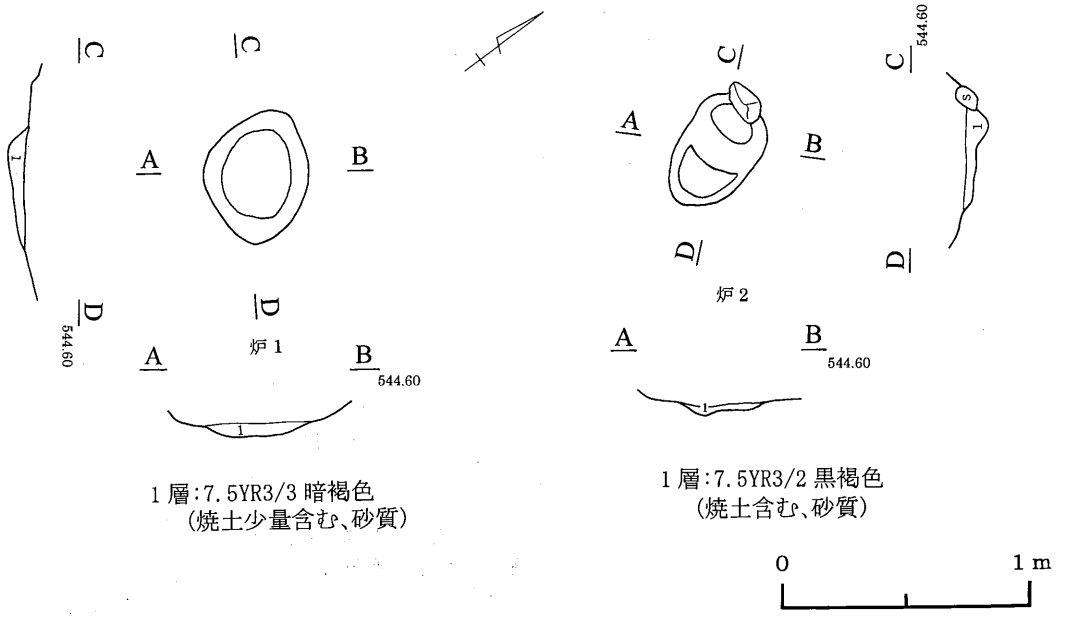

第30図　334号住居跡

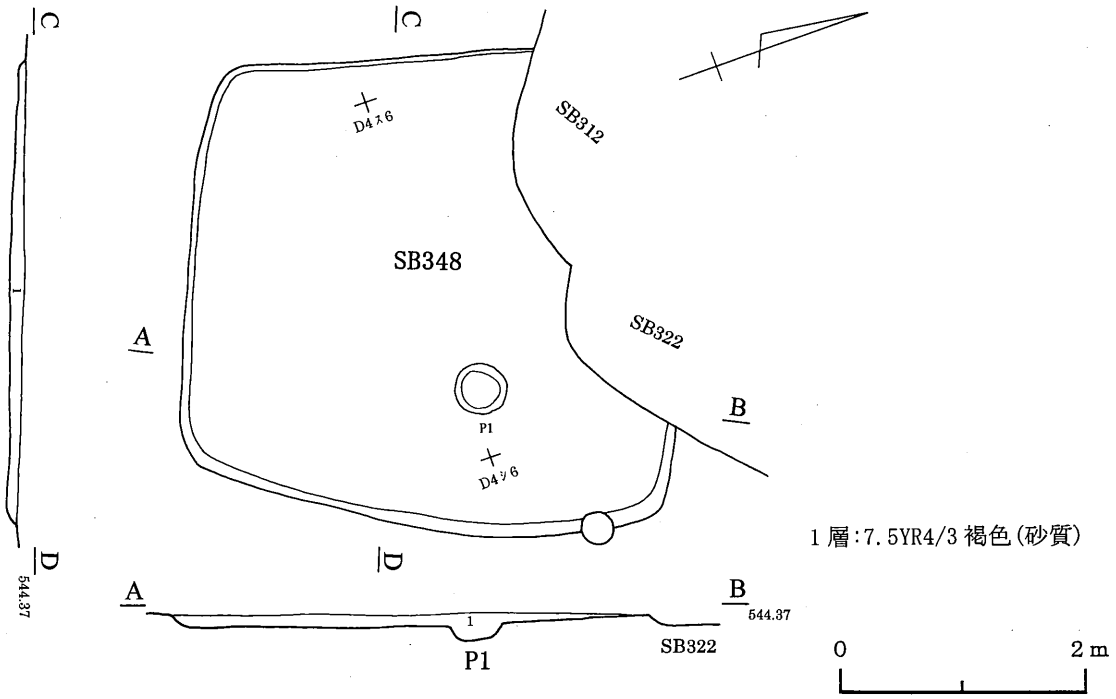

第31図　348号住居跡

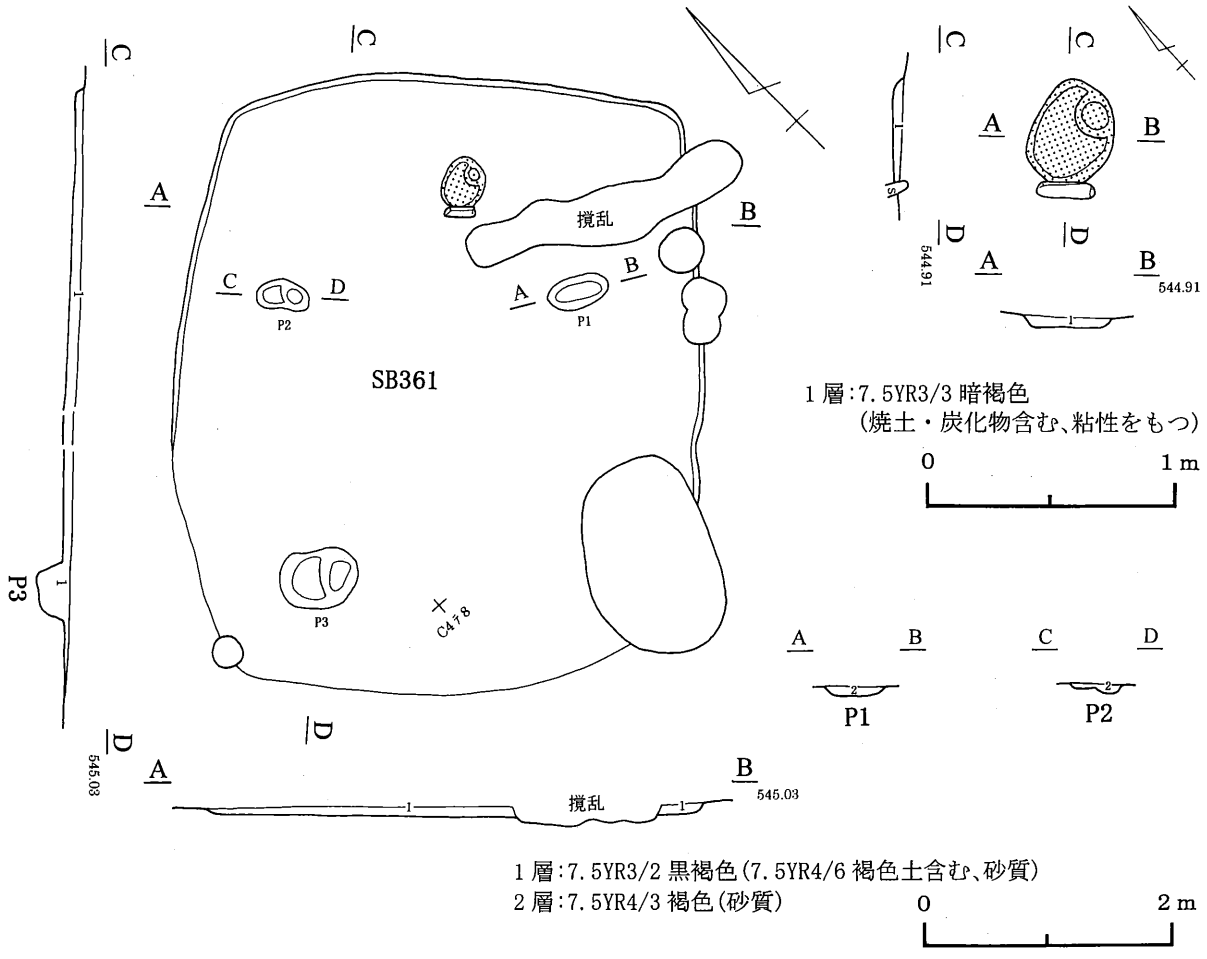

第32図　361号住居跡

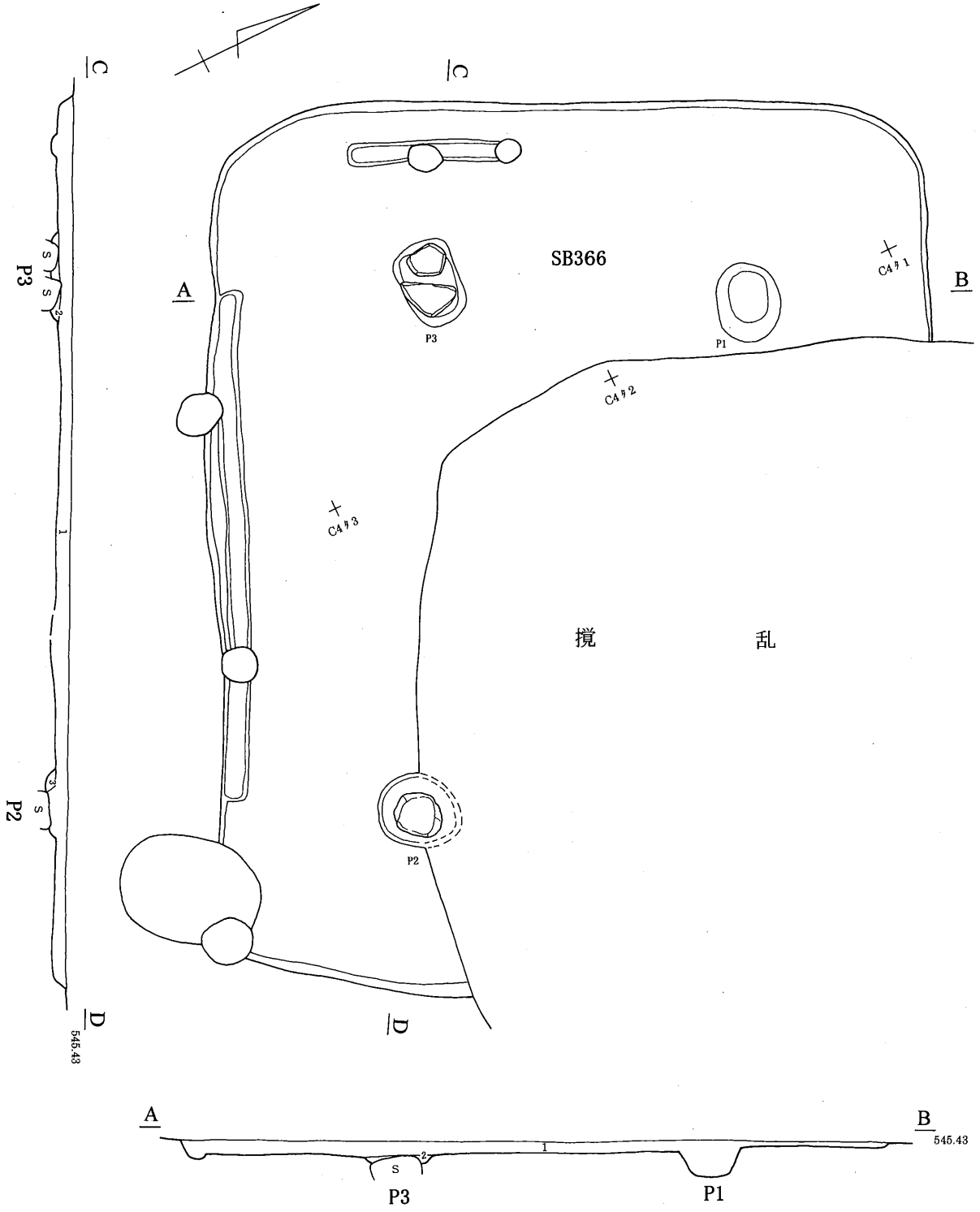

1層:7.5YR3/2 黒褐色(7.5YR5/6 明褐色土・炭化物含む、粘性をもつ)
2層:7.5YR3/2 黒褐色(砂質)
3層:7.5YR3/3 暗褐色(7.5YR5/6 明褐色土含む、粘性をもつ)

0　　2m

第33図　366号住居跡

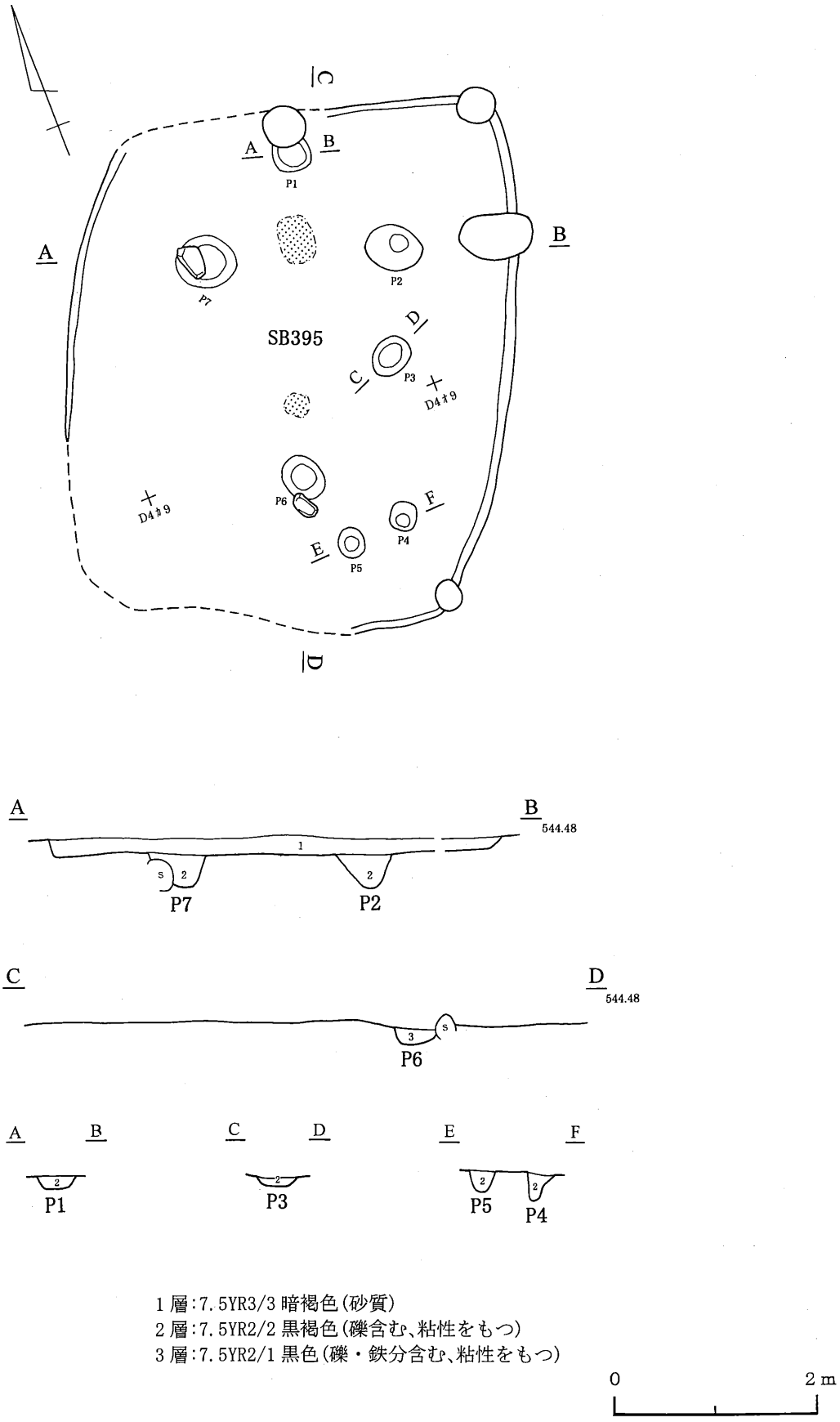

1層:7.5YR3/3 暗褐色(砂質)
2層:7.5YR2/2 黒褐色(礫含む、粘性をもつ)
3層:7.5YR2/1 黒色(礫・鉄分含む、粘性をもつ)

0 2m

第34図　395号住居跡

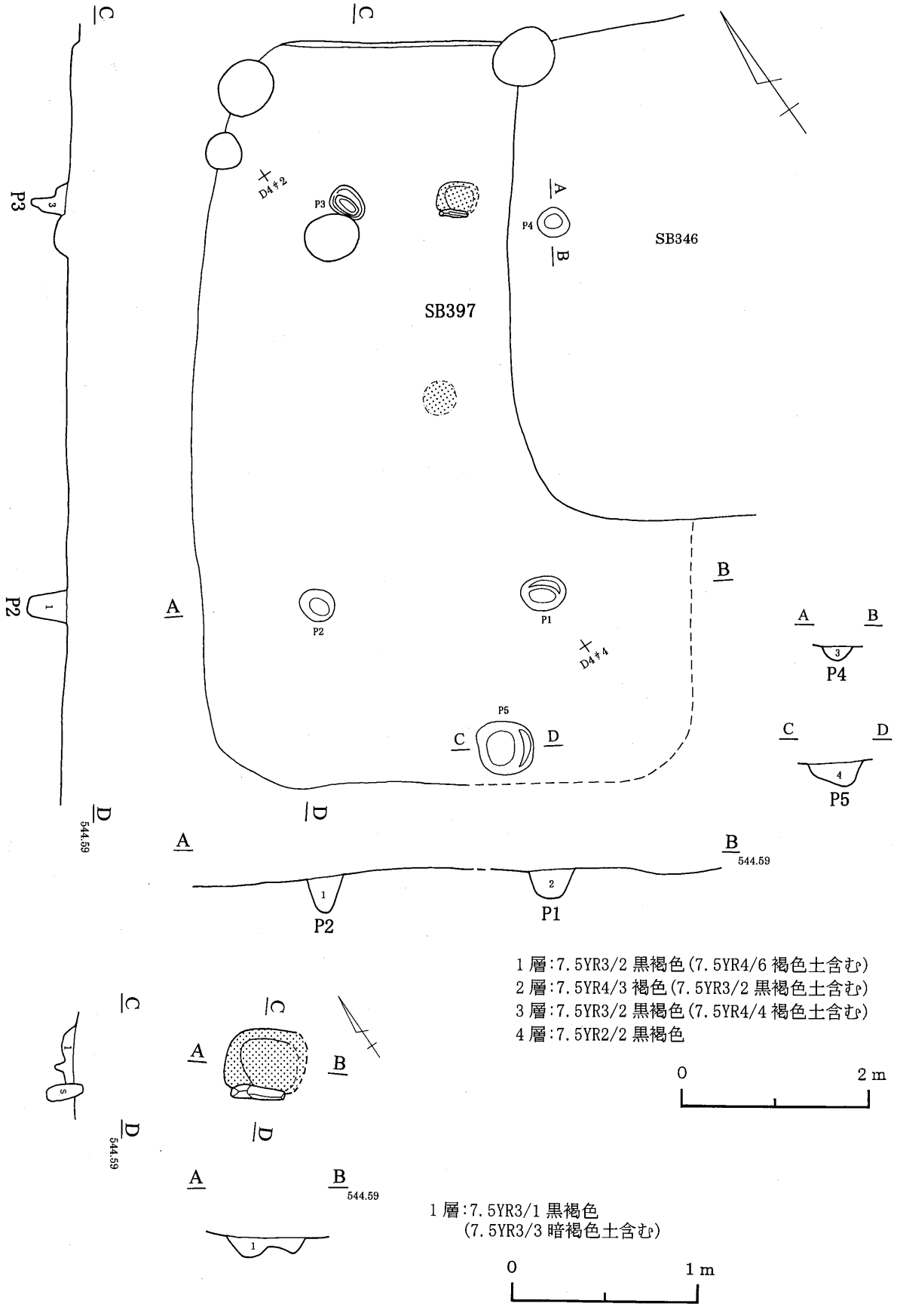

第35図　397号住居跡

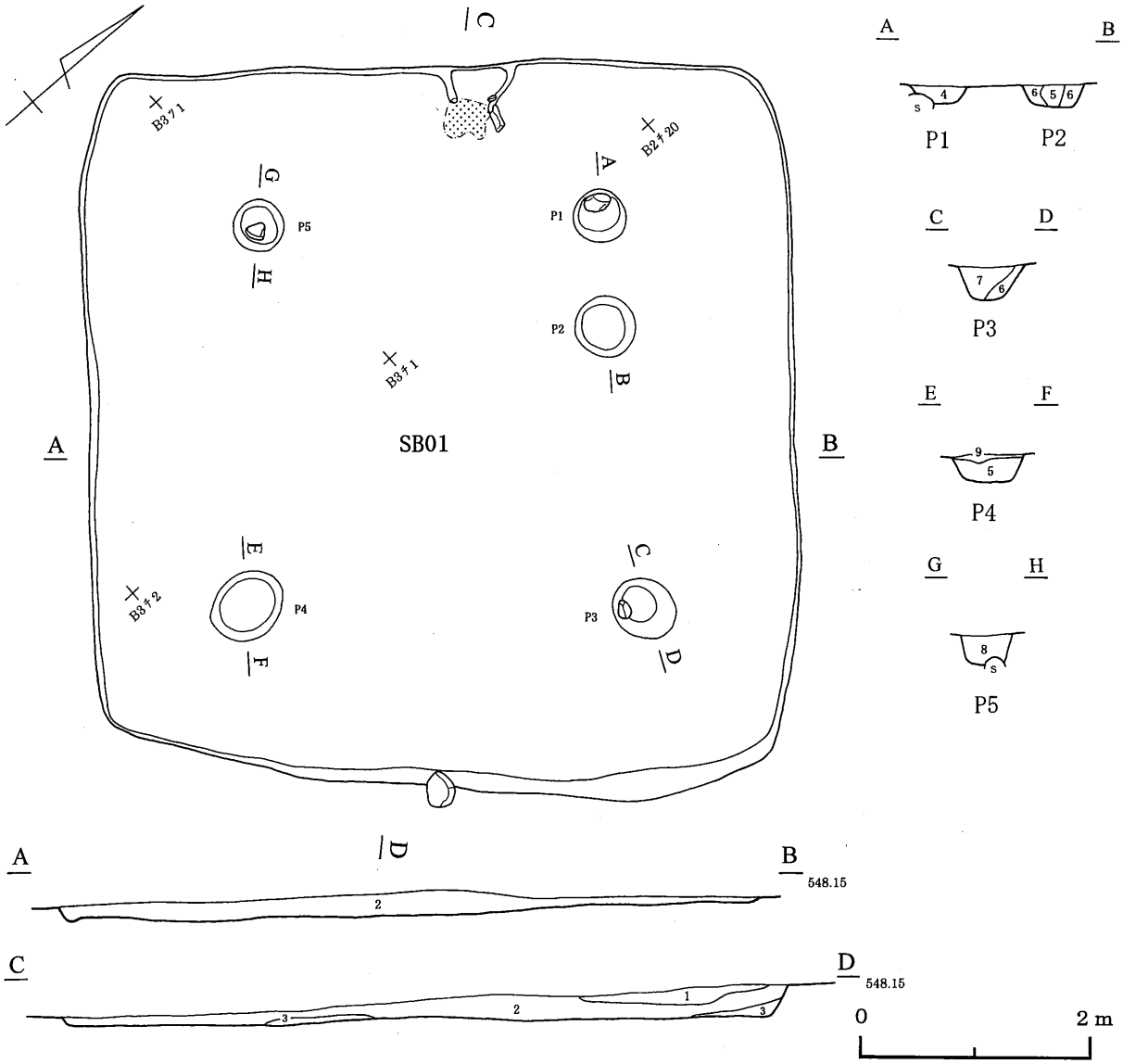

1層:10YR4/4 褐色
2層:7.5YR3/4 暗褐色(礫・炭化物含む)
3層:7.5YR2/2 黒褐色(炭化物含む)
4層:7.5YR3/4 暗褐色(10YR8/8 黄橙色土、炭化物含む、シルト質)
5層:7.5YR3/4 暗褐色(シルト質)
6層:7.5YR3/4 暗褐色(10YR6/8 明黄褐色土含む、シルト質)
7層:7.5YR3/4 暗褐色(礫多量に含む)
8層:7.5YR3/4 暗褐色(5YR6/6 橙色土含む)
9層:2.5YR3/3 暗オリーブ褐色(5YR6/6 橙色土含む、シルト質)

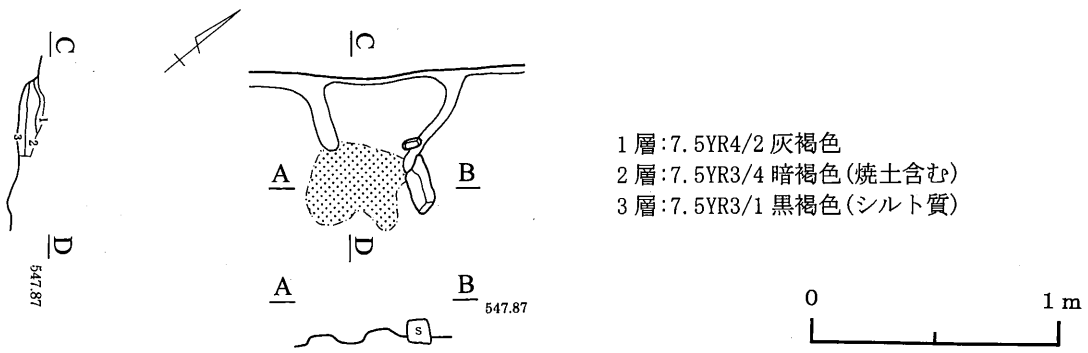

1層:7.5YR4/2 灰褐色
2層:7.5YR3/4 暗褐色(焼土含む)
3層:7.5YR3/1 黒褐色(シルト質)

第36図　1号住居跡

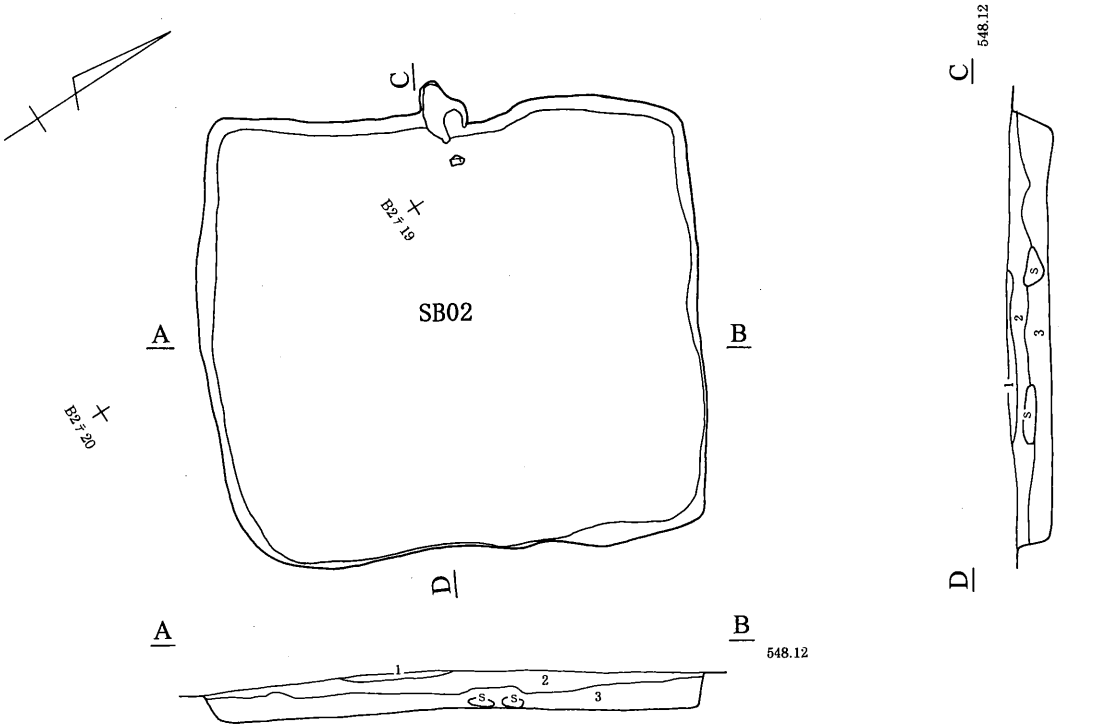

1層:10YR4/4 褐色(シルト質)
2層:5YR3/3 暗赤褐色(炭化物含む、シルト質)
3層:7.5YR3/3 暗褐色(炭化物含む、シルト質)

0 2m

1層:10YR4/4 褐色
2層:10YR2/2 黒褐色(シルト質)
3層:焼土
4層:7.5YR3/3 暗褐色(焼土含む)
5層:2.5YR3/1 暗赤灰色(炭化物含む、シルト質)

0 1m

第37図　2号住居跡

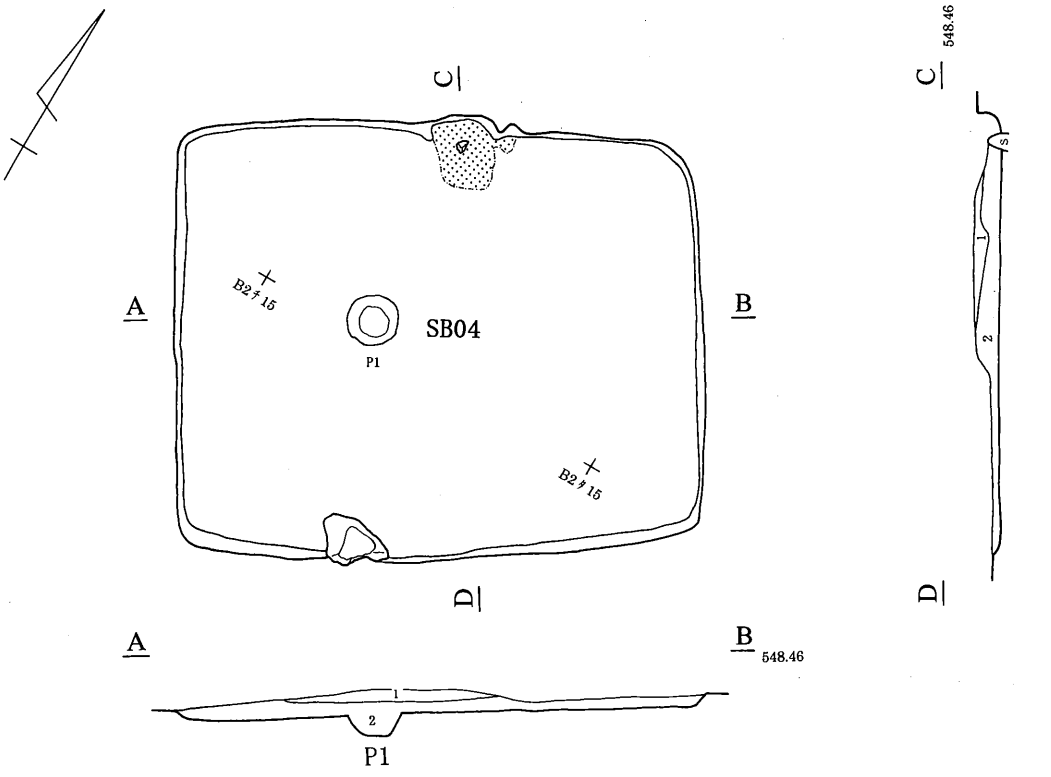
C
548.46
A
B
SB04
P1
B2ナ15
B2ナ15
D
A
B
548.46
1
2
P1
1層:5YR4/2 灰褐色(シルト質)
2層:7.5YR3/3 暗褐色(シルト質)
0
2m

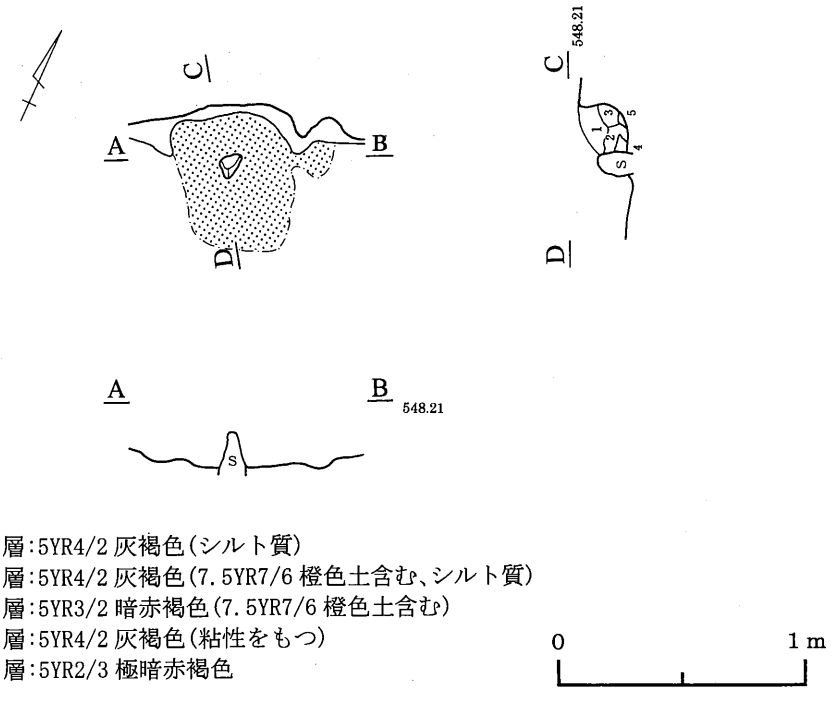
C
548.21
A
B
D
A
B
548.21
S
1層:5YR4/2 灰褐色(シルト質)
2層:5YR4/2 灰褐色(7.5YR7/6 橙色土含む、シルト質)
3層:5YR3/2 暗赤褐色(7.5YR7/6 橙色土含む)
4層:5YR4/2 灰褐色(粘性をもつ)
5層:5YR2/3 極暗赤褐色
0
1m

第38図　4号住居跡

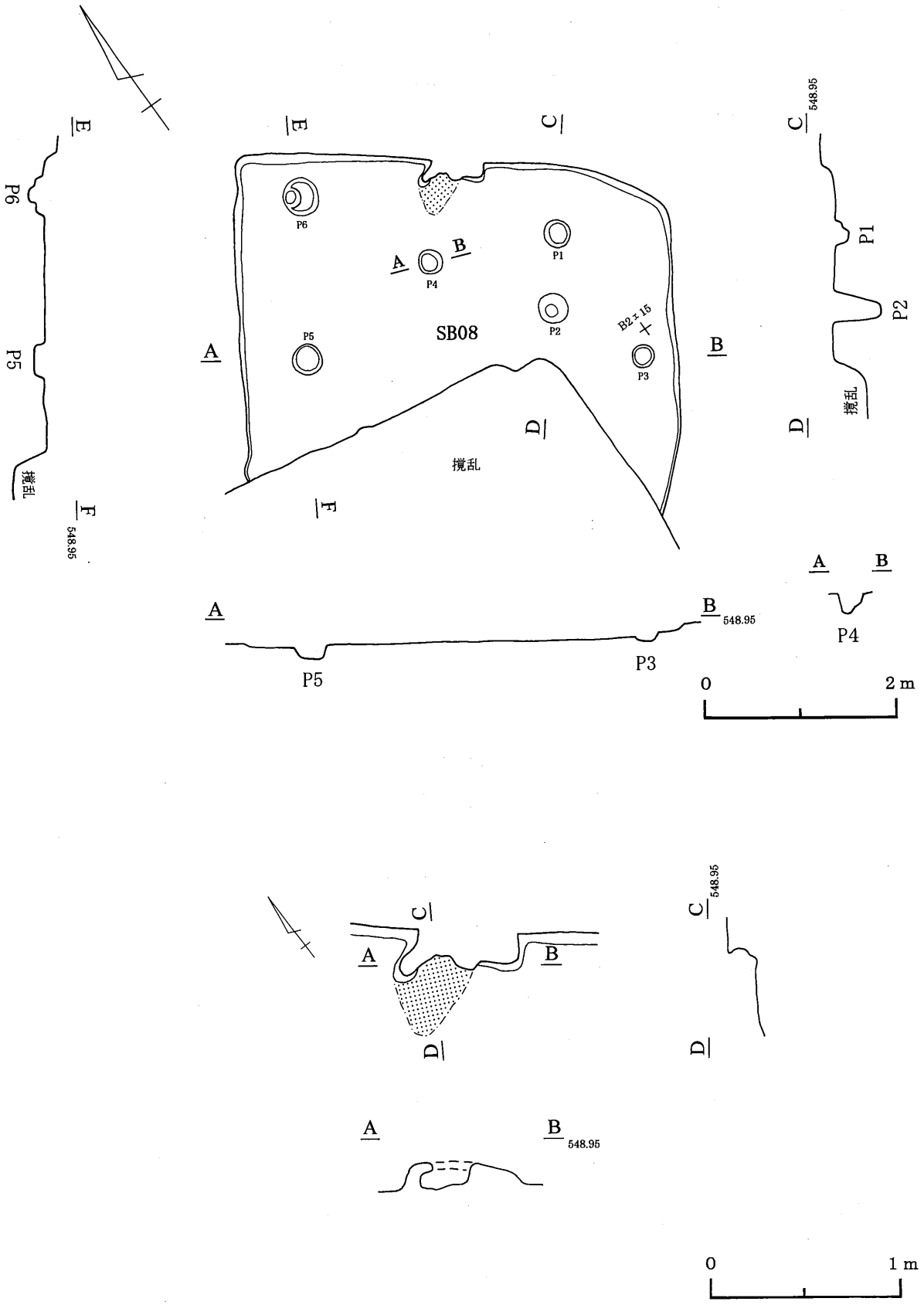

第39図　8号住居跡

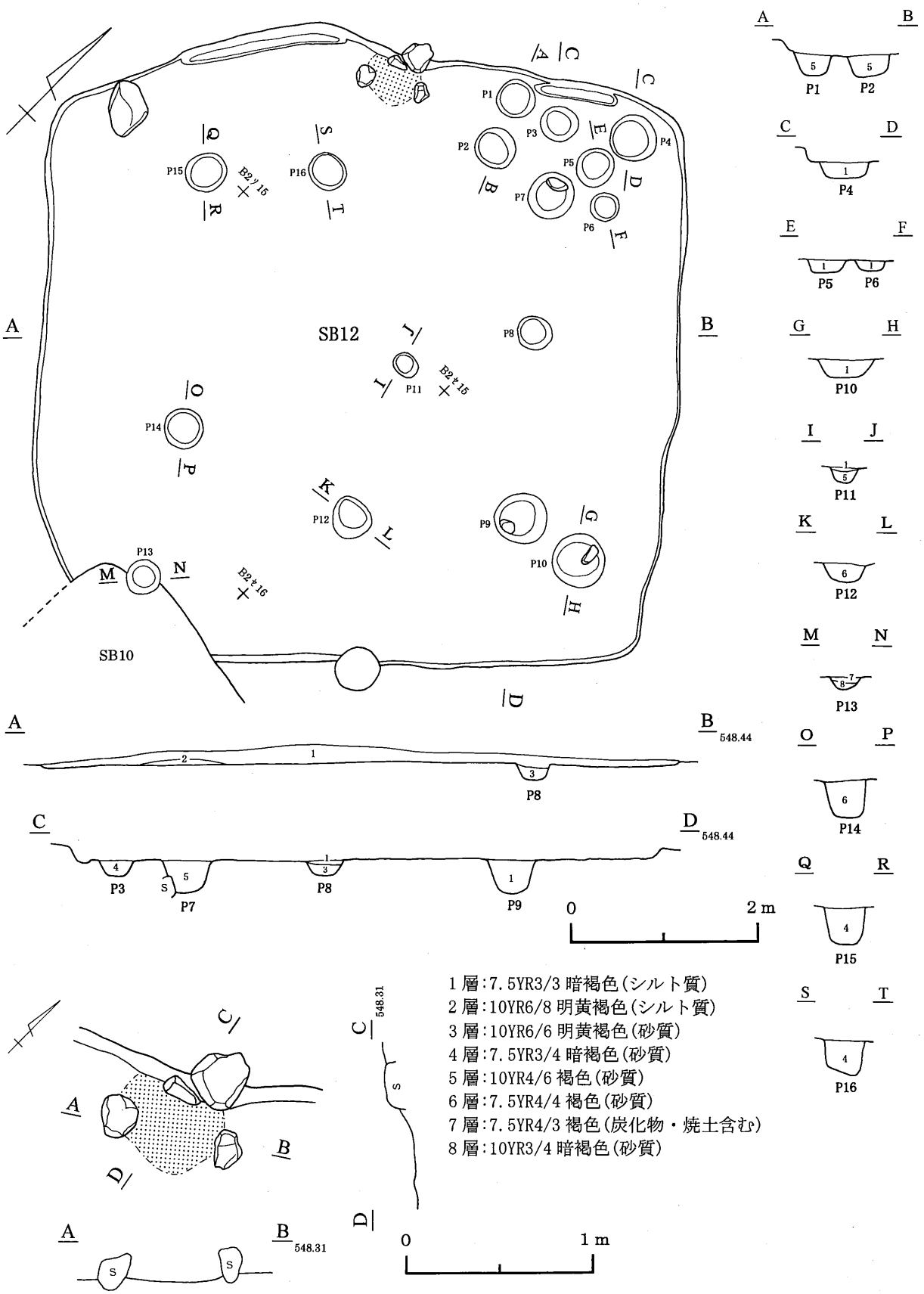
SB12
SB10
P1
P2
P3
P4
P5
P6
P7
P8
P9
P10
P11
P12
P13
P14
P15
P16
B2ツ15
B2セ15
B2セ16
548.44
548.31
0
2 m
1 m
1 層:7.5YR3/3 暗褐色(シルト質)
2 層:10YR6/8 明黄褐色(シルト質)
3 層:10YR6/6 明黄褐色(砂質)
4 層:7.5YR3/4 暗褐色(砂質)
5 層:10YR4/6 褐色(砂質)
6 層:7.5YR4/4 褐色(砂質)
7 層:7.5YR4/3 褐色(炭化物・焼土含む)
8 層:10YR3/4 暗褐色(砂質)

第40図　12号住居跡

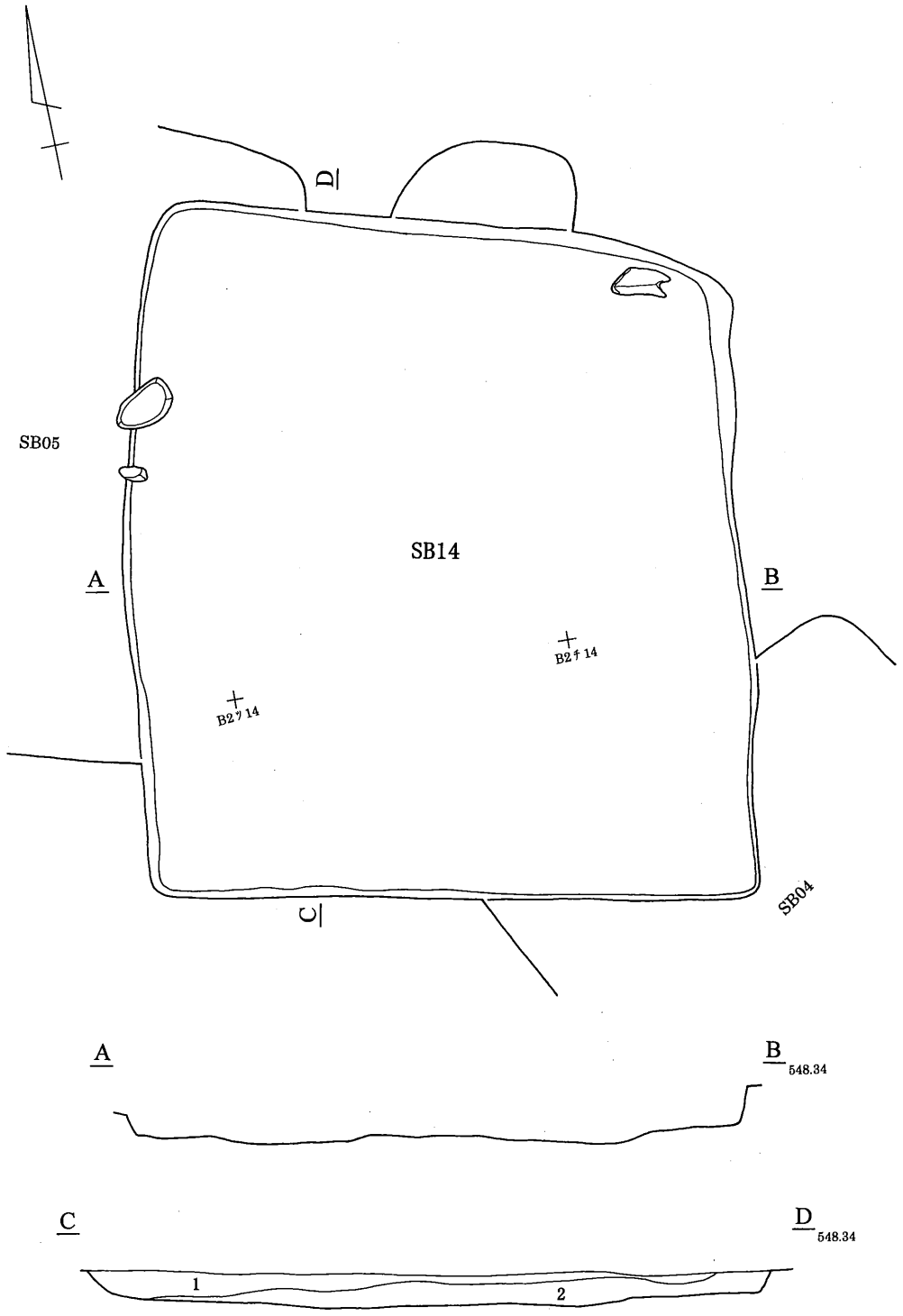

1層:7.5YR3/4 暗褐色(炭化物含む、砂質)
2層:7.5YR3/4 暗褐色(礫多量に含む)

0 2m

第41図　14号住居跡

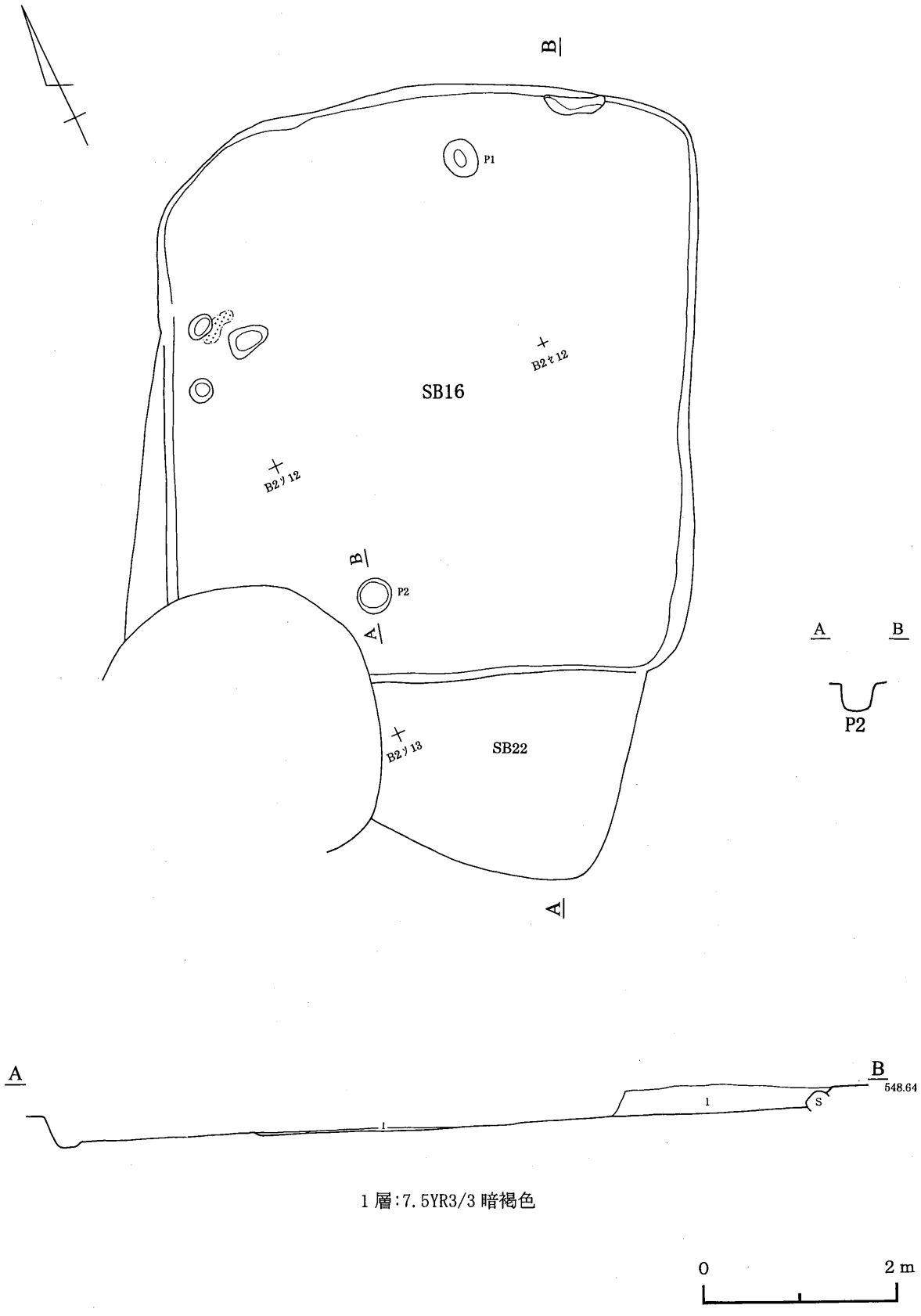
B
P1
SB16
B2ヶ12
B2ヶ12
B
P2
A
SB22
B2ヶ13
A
A
B
P2
A
B
548.64
1
S
1
1 層:7.5YR3/3 暗褐色
0
2 m

第42図　16号住居跡

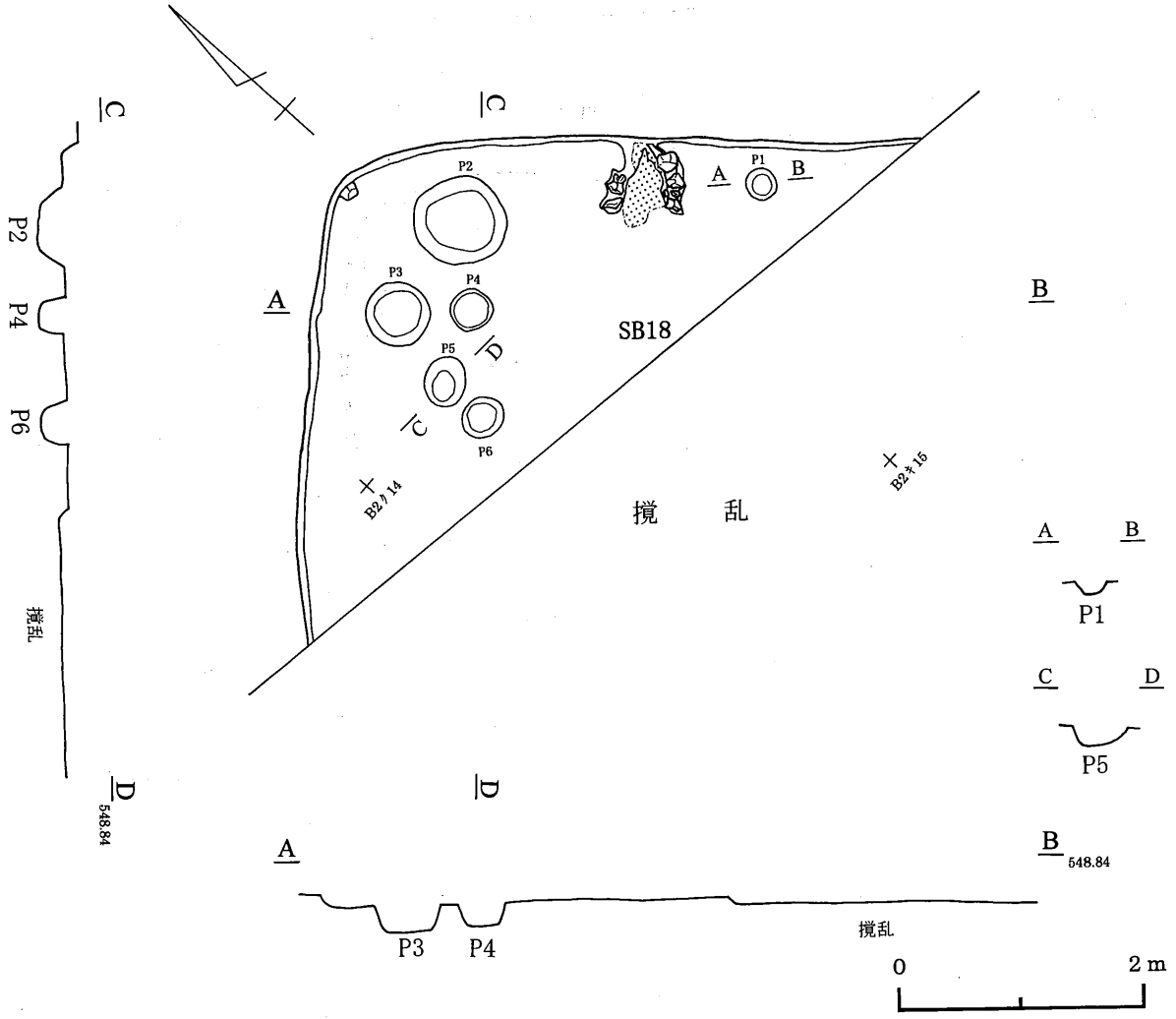

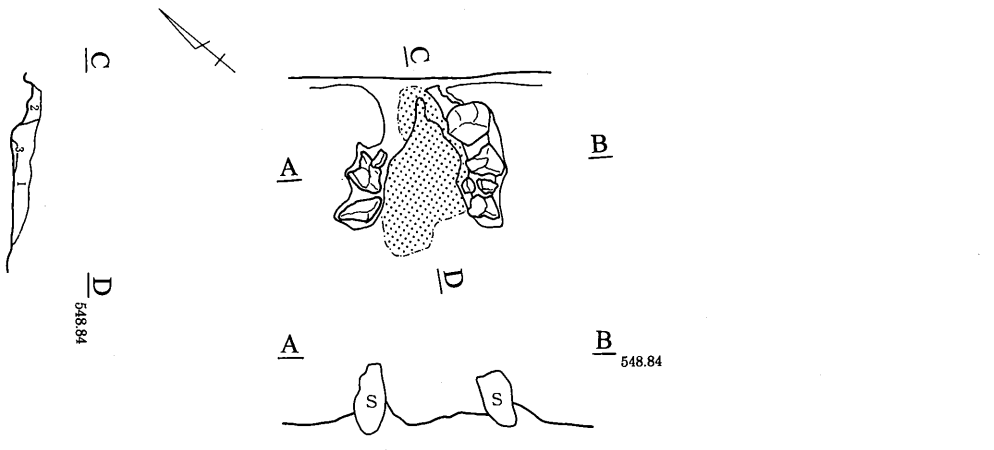

1層:2.5YR3/1 暗赤灰色(焼土含む、シルト質)
2層:2.5YR4/3 にぶい赤褐色(シルト質)
3層:5YR3/2 暗赤褐色(粘性をもつ)

第43図　18号住居跡

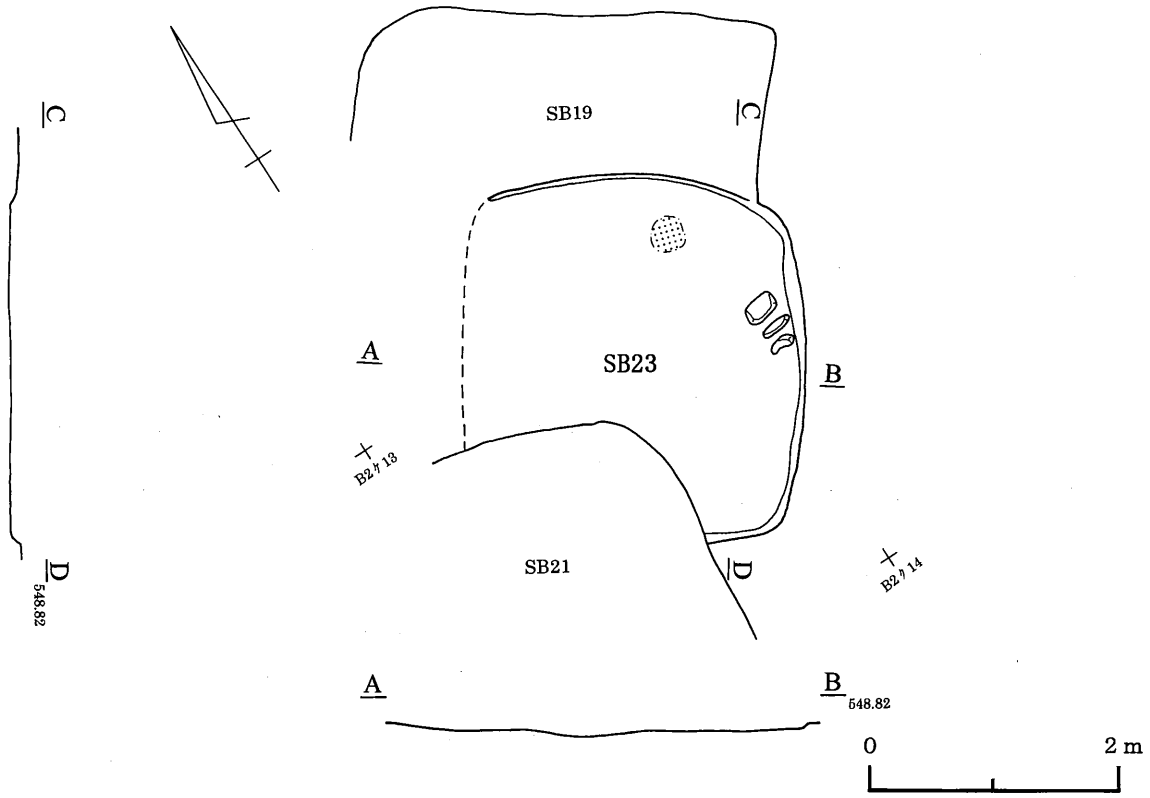

第44図　23号住居跡

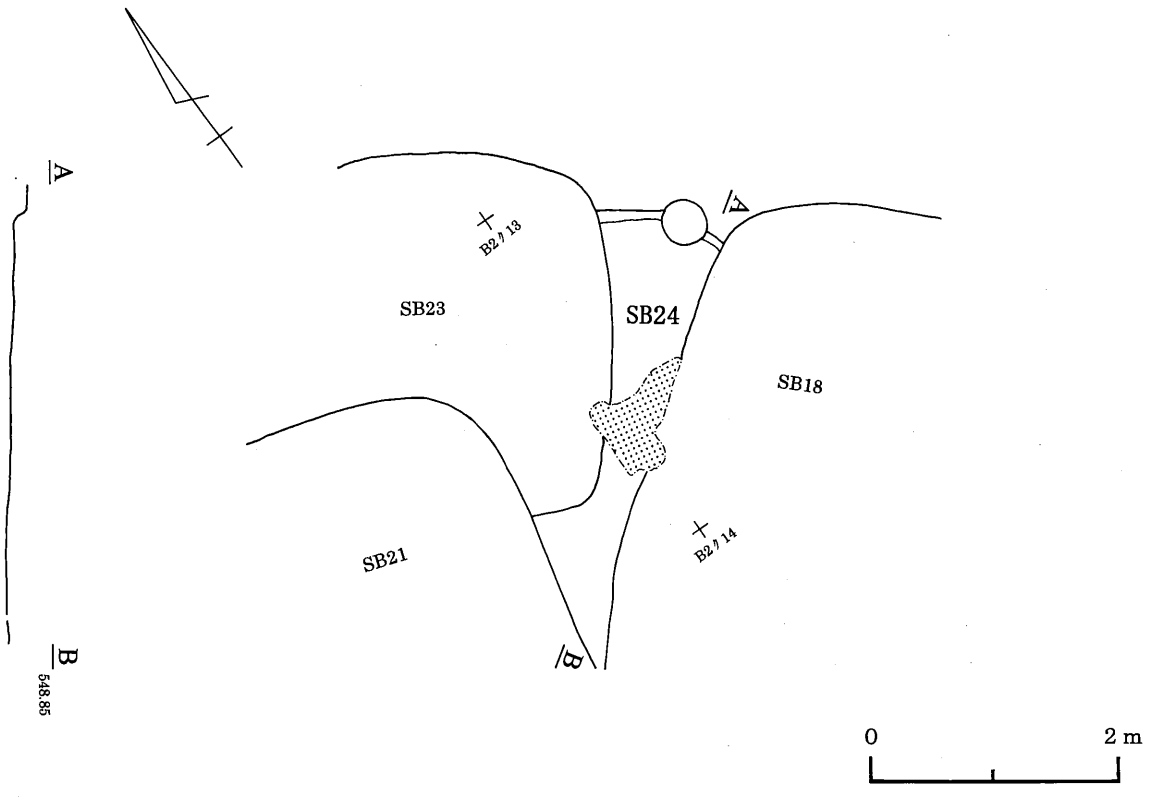

第45図　24号住居跡

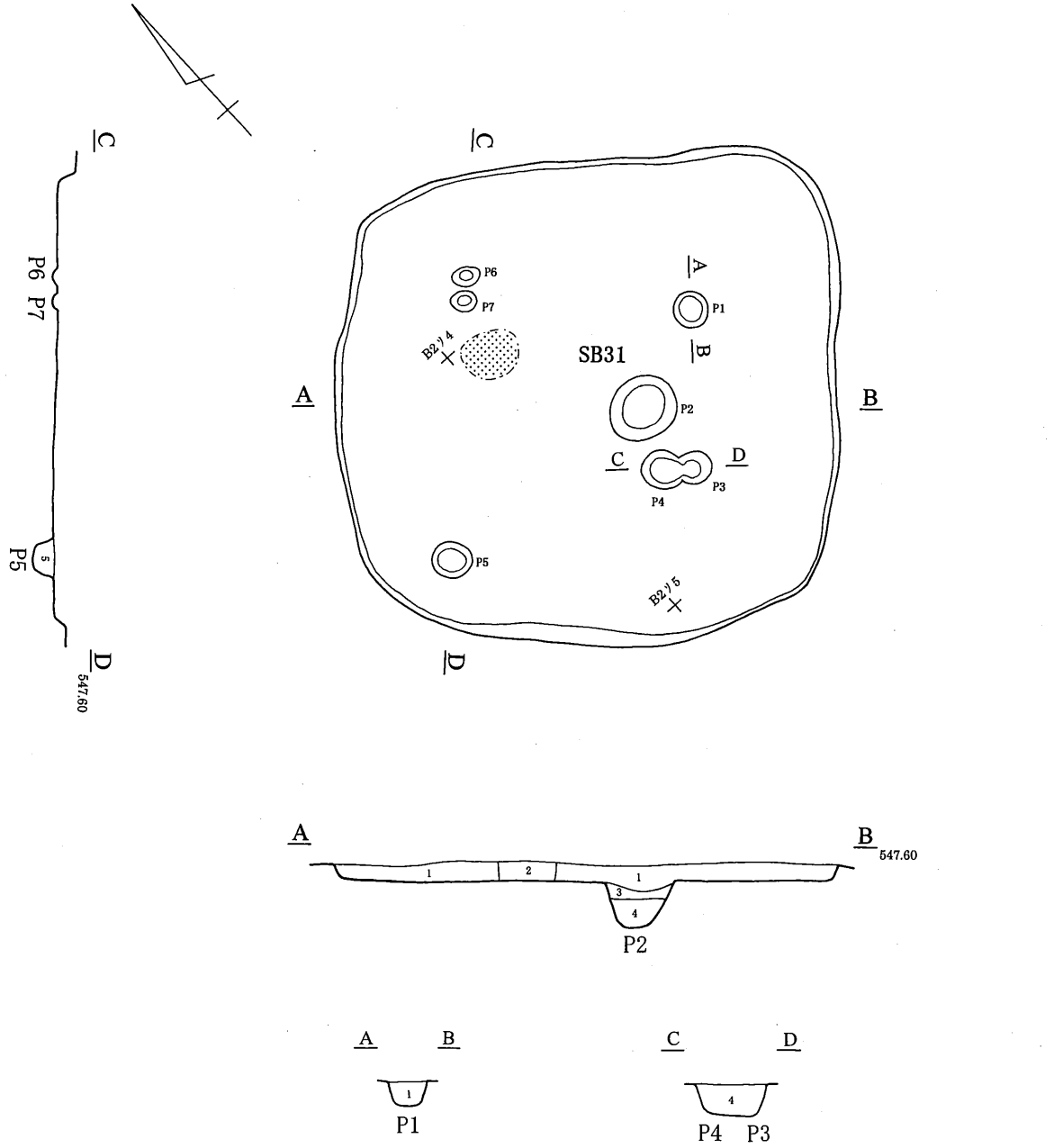

1層:7.5YR3/3 暗褐色(砂質)
2層:7.5YR3/2 黒褐色(砂質)
3層:7.5YR4/3 褐色
4層:7.5YR2/3 極暗褐色
5層:7.5YR2/2 黒褐色

0 2m

第46図　31号住居跡

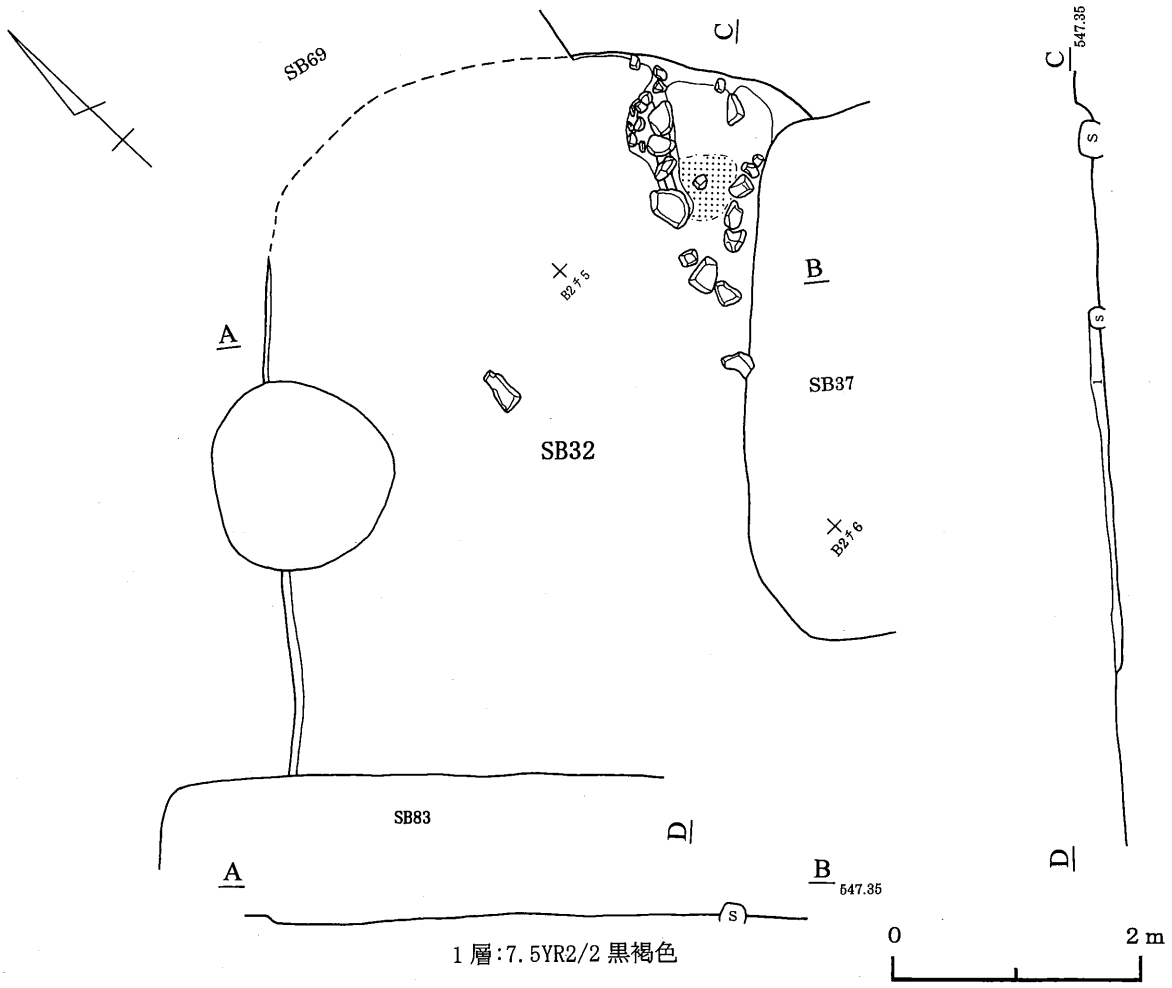
SB69
C
C 547.35
B
A
B2ナ5
SB37
SB32
B2ナ6
SB83
D
A
B 547.35
S
1 層:7.5YR2/2 黒褐色
0
2 m

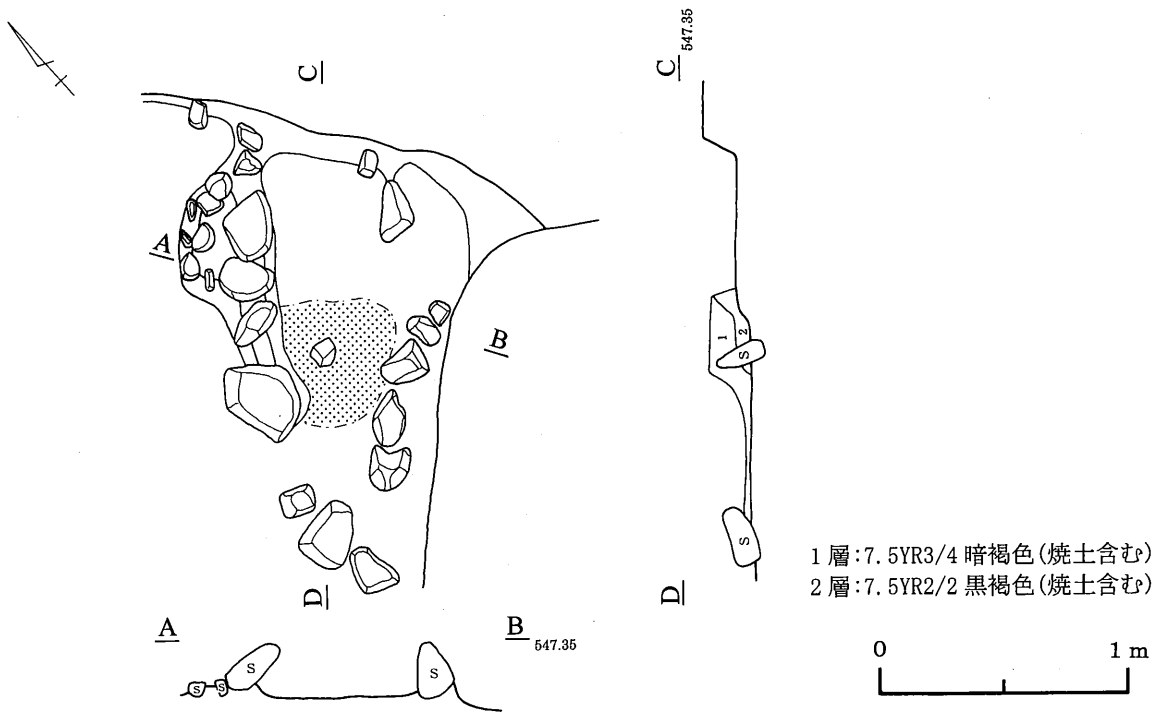
C
C 547.35
A
B
D
A
B 547.35
S
1 層:7.5YR3/4 暗褐色(焼土含む)
2 層:7.5YR2/2 黒褐色(焼土含む)
0
1 m

第47図　32号住居跡

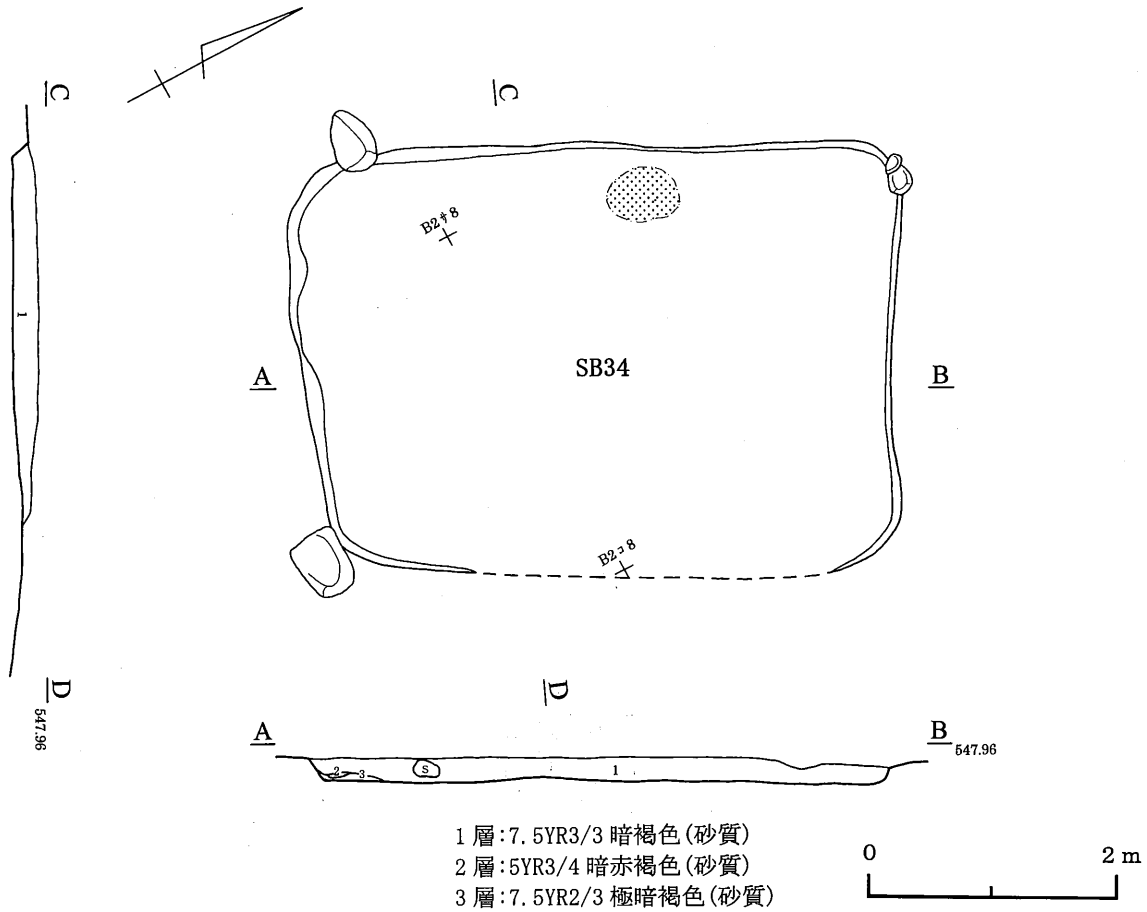
C
C
B2♯8
SB34
A
B
B2コ8
D
D
547.96
A
B
547.96
1
2
3
S
1 層:7.5YR3/3 暗褐色(砂質)
2 層:5YR3/4 暗赤褐色(砂質)
3 層:7.5YR2/3 極暗褐色(砂質)
0
2 m

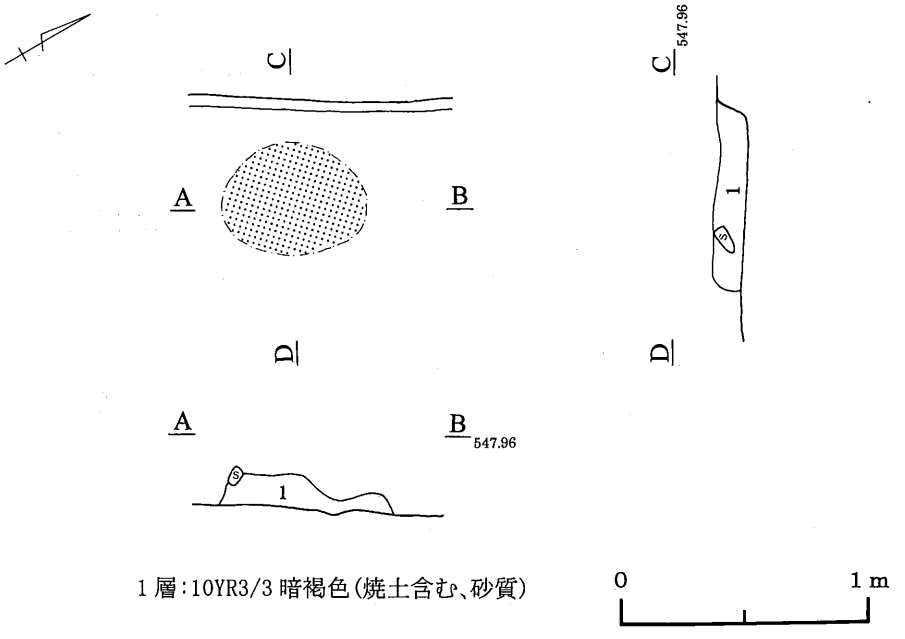
C
C
547.96
A
B
1
S
D
D
A
B
547.96
S
1
1 層:10YR3/3 暗褐色(焼土含む、砂質)
0
1 m

第48図　34号住居跡

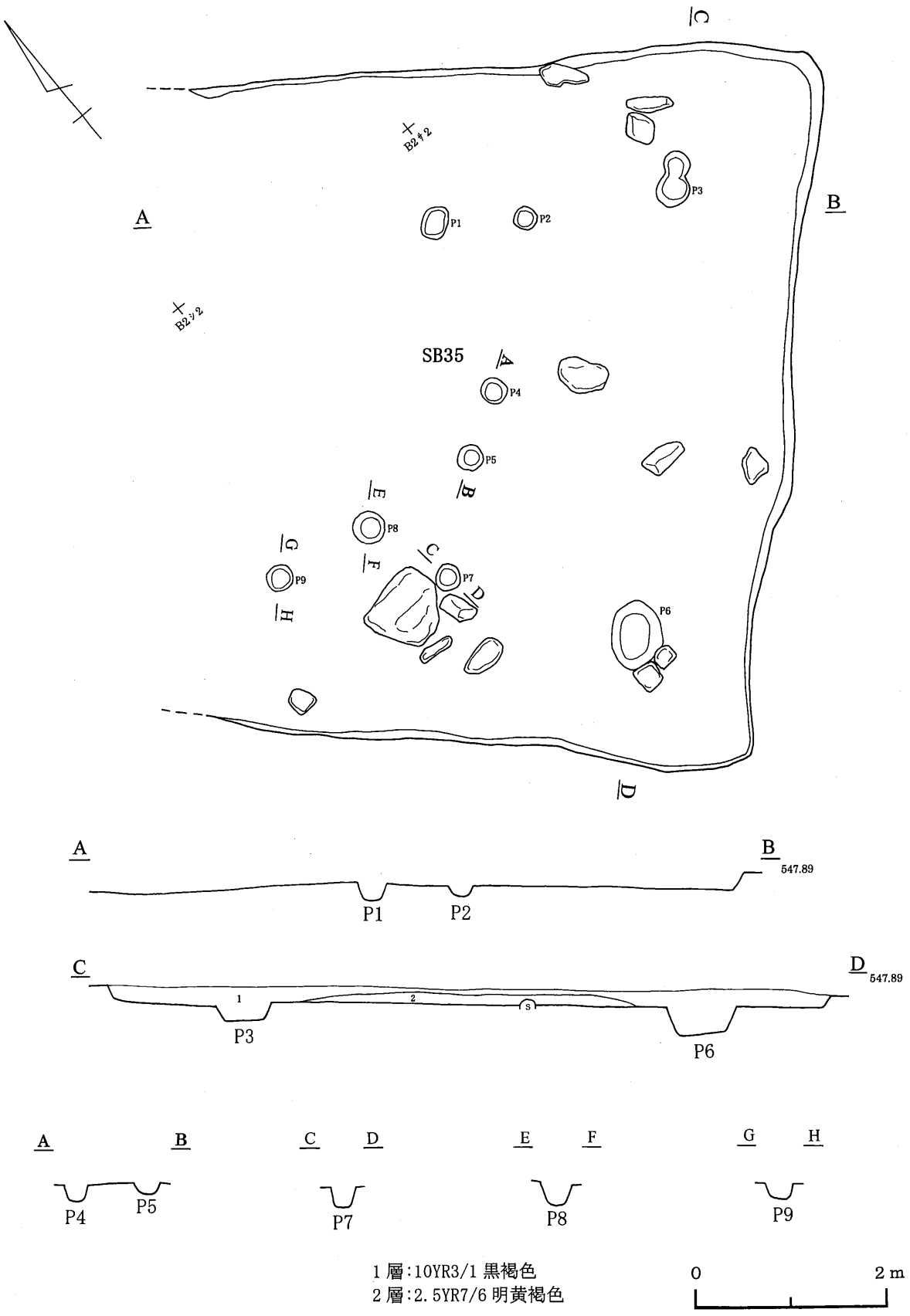
SB35
P1
P2
P3
P4
P5
P6
P7
P8
P9
A
B
C
D
E
F
G
H
547.89
1
2
S
1層:10YR3/1 黒褐色
2層:2.5YR7/6 明黄褐色
0
2m

第49図　35号住居跡

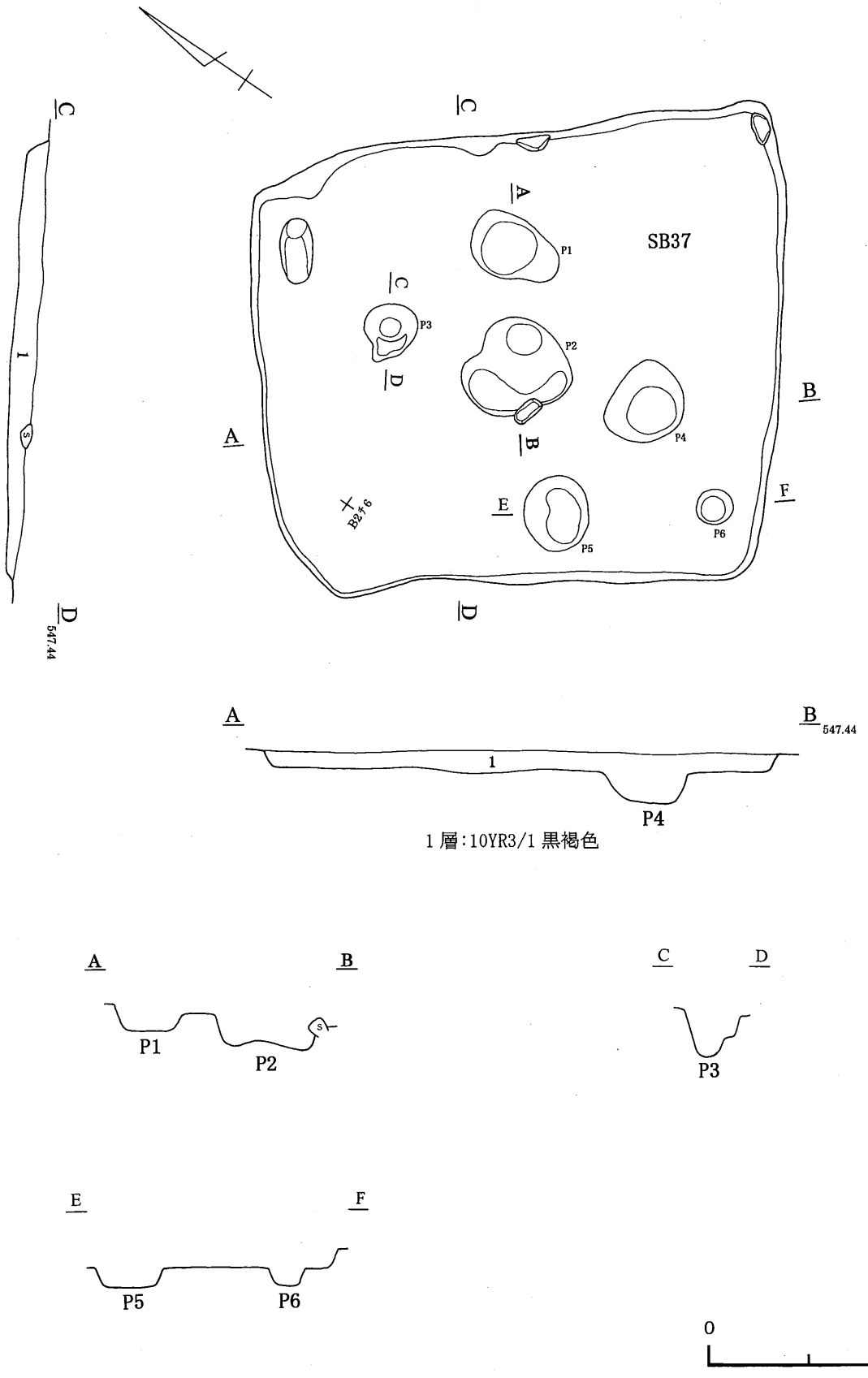

第50図　37号住居跡

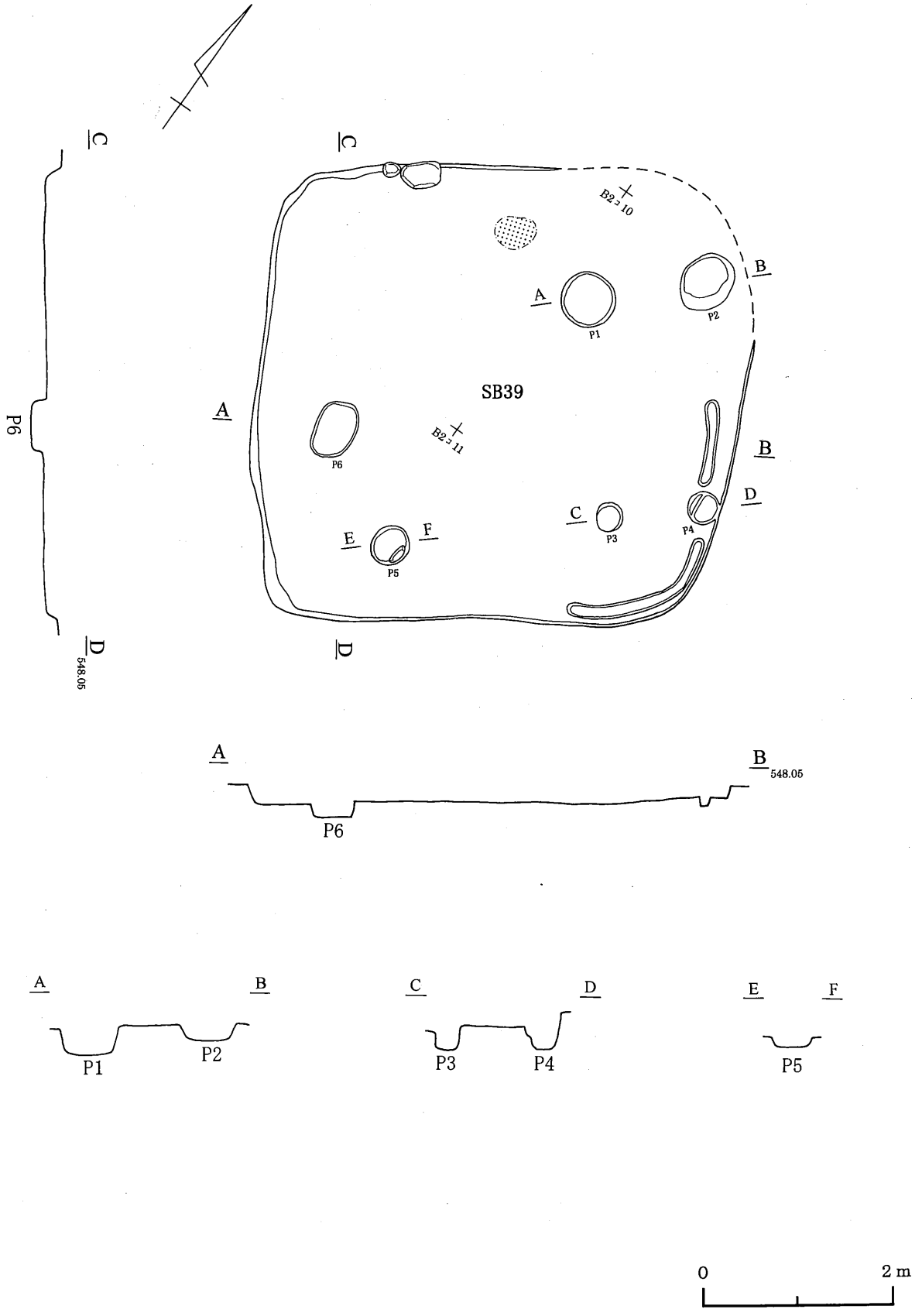

第51図　39号住居跡

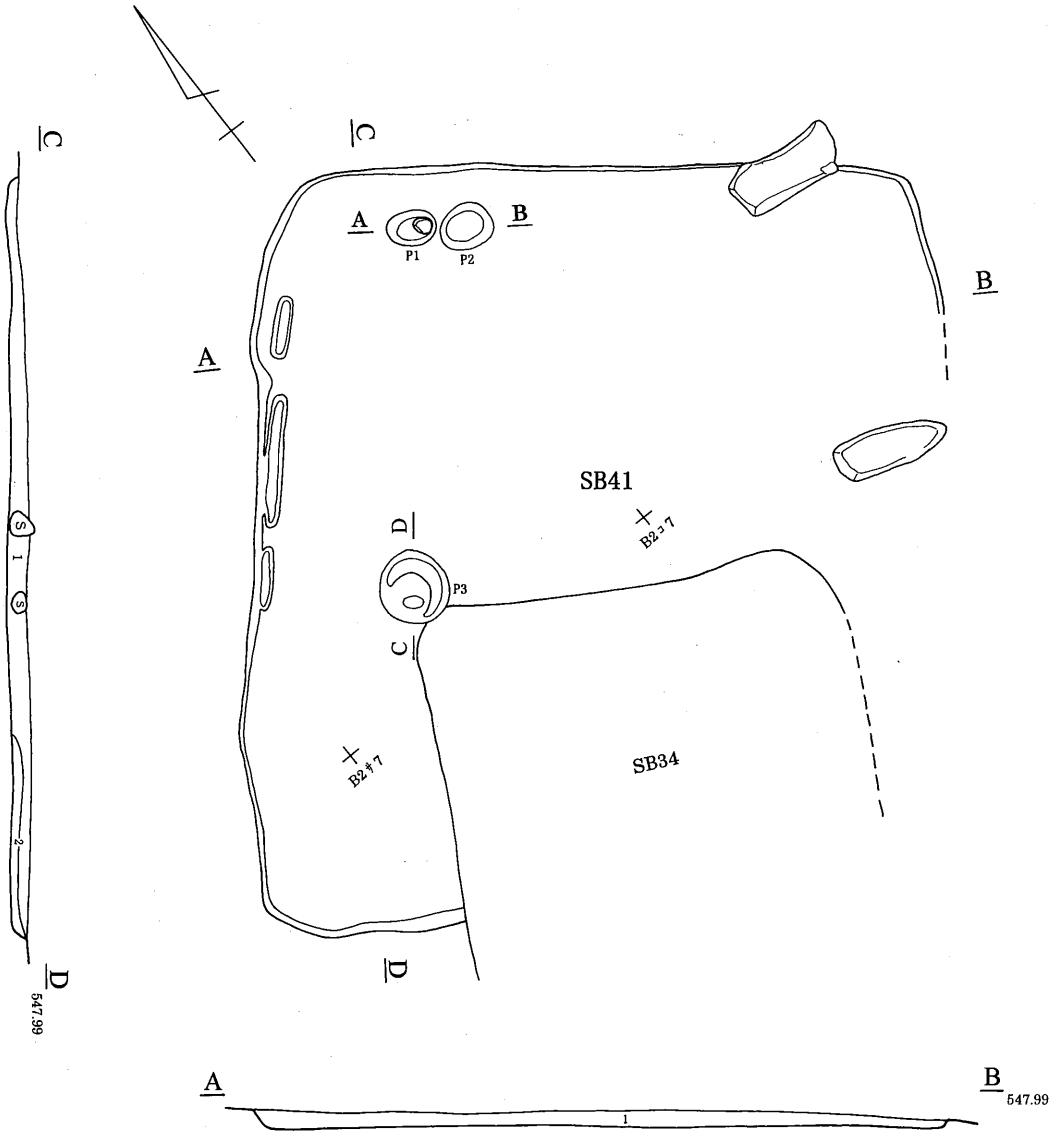

1層:7.5YR2/2 黒褐色(砂質)
2層:5YR2/3 極暗赤褐色(礫含む、砂質)

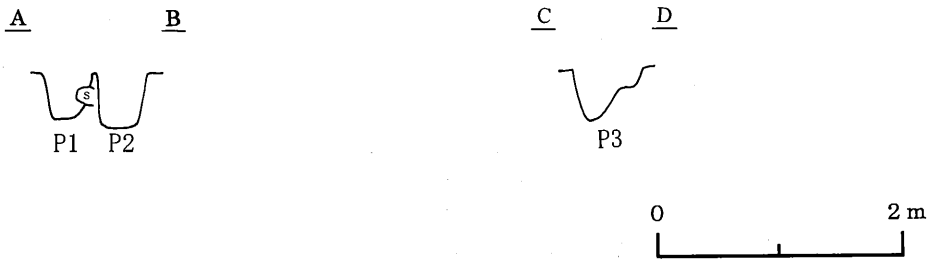

第52図　41号住居跡

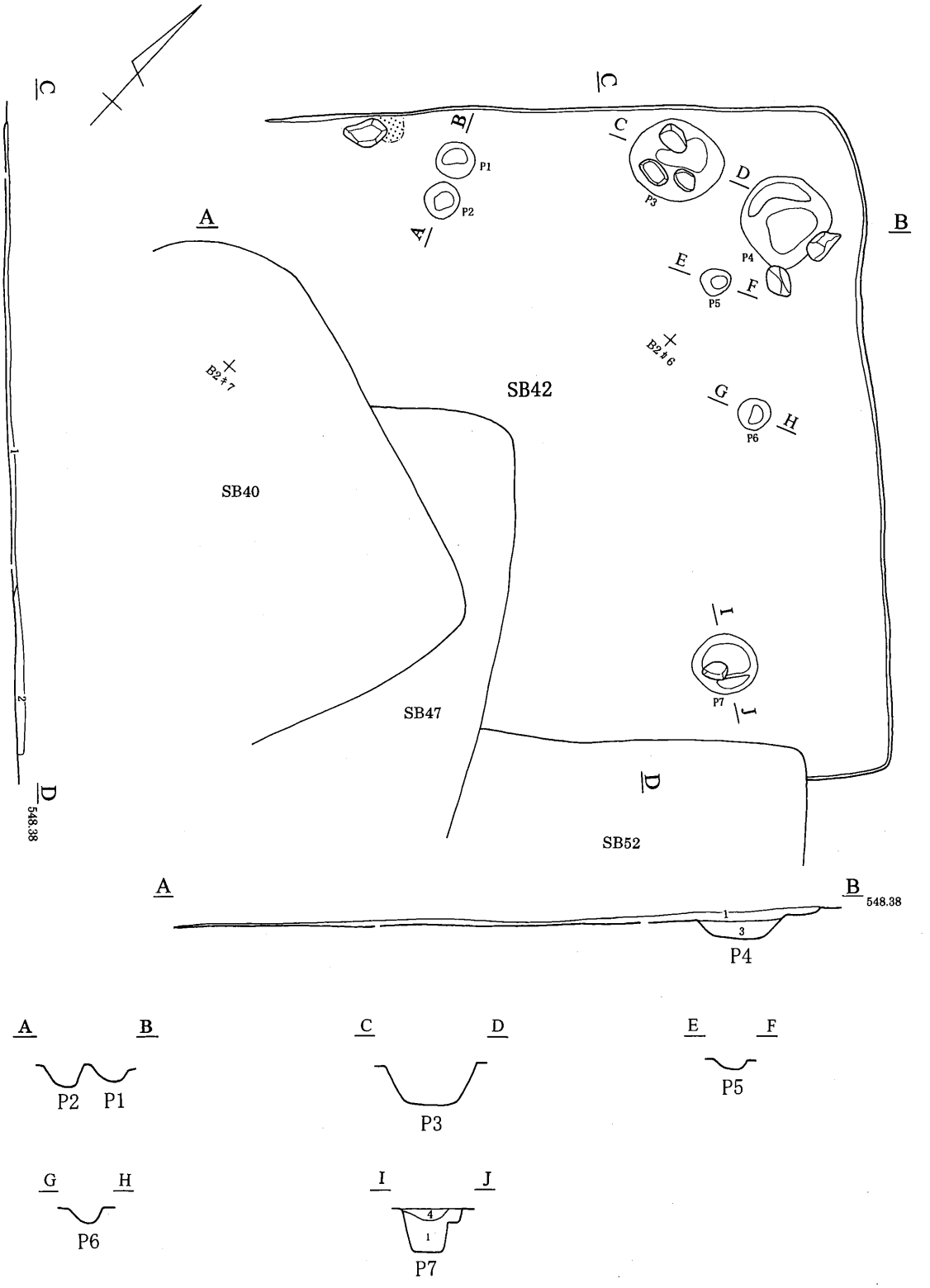
SB42
SB40
SB47
SB52
P1
P2
P3
P4
P5
P6
P7
548.38
1 層:7.5YR2/2 黒褐色(砂質)
2 層:10YR3/2 黒褐色(炭化物・礫含む、砂質)
3 層:7.5YR2/2 黒褐色(焼土・炭化物含む、砂質)
4 層:7.5YR2/2 黒褐色(5YR4/4 にぶい赤褐色土含む、砂質)
0
2m

第53図　42号住居跡

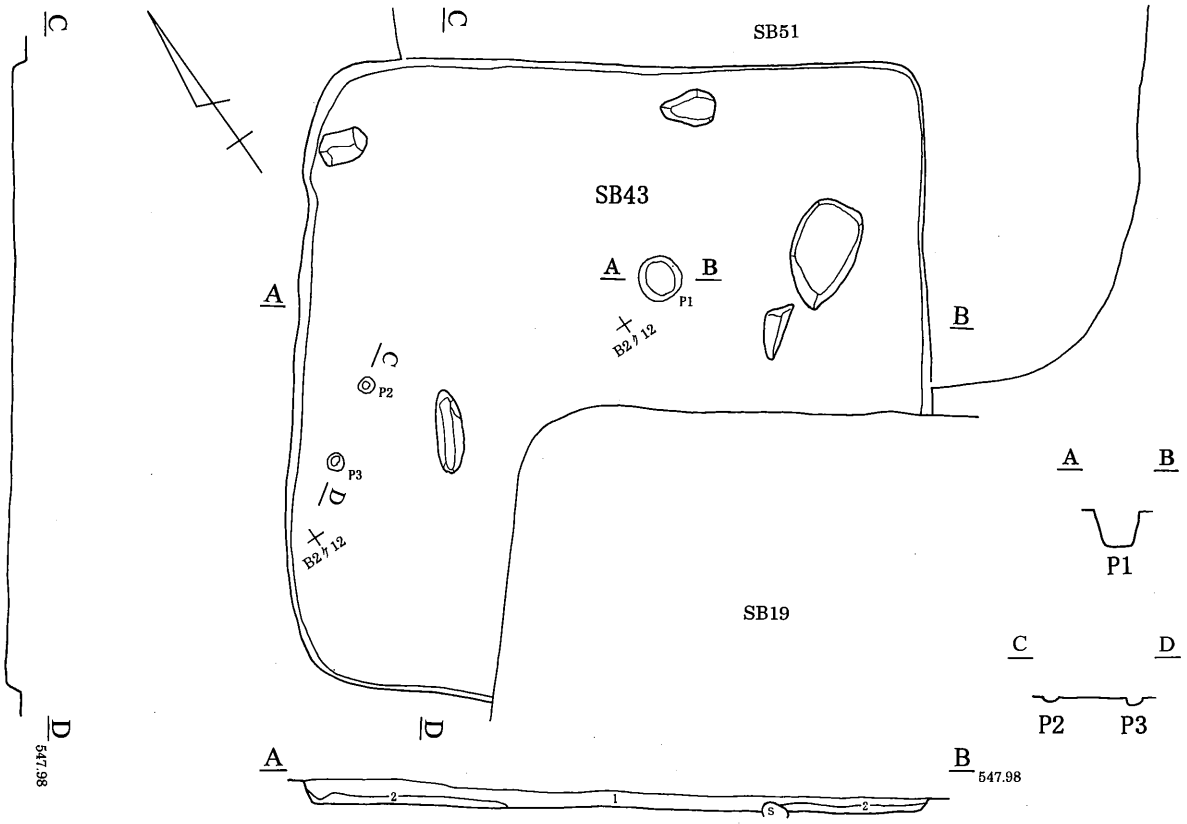

第54図　43号住居跡

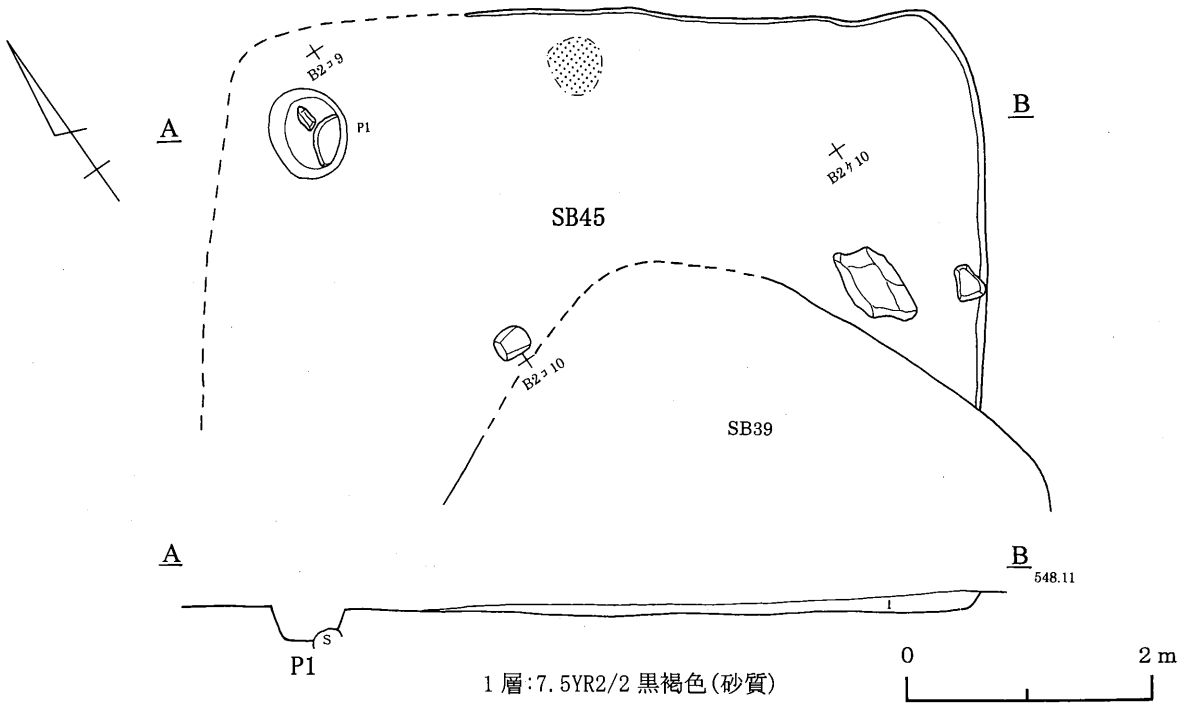

第55図　45号住居跡

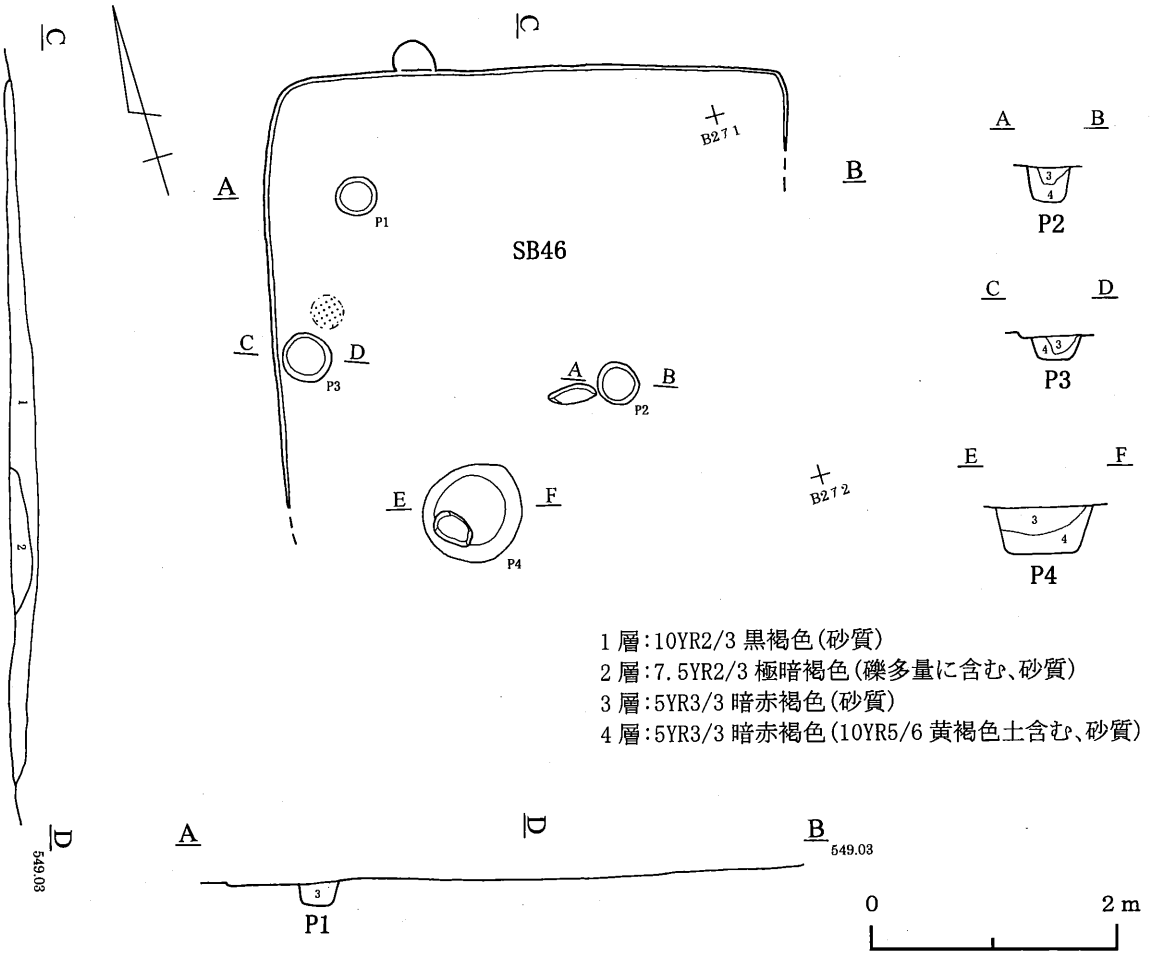

第56図　46号住居跡

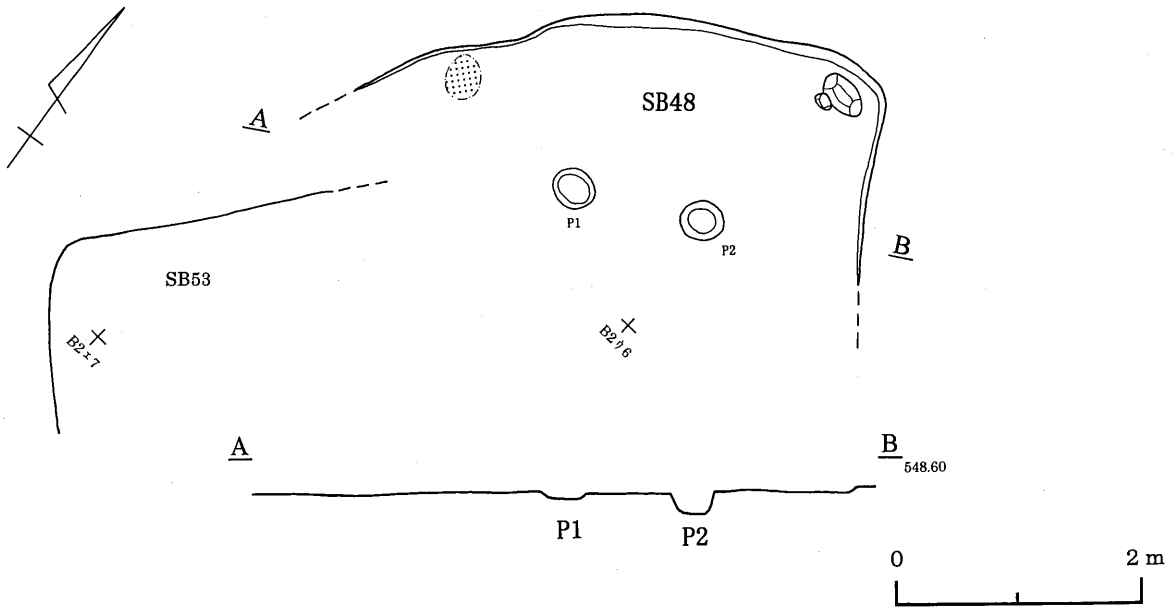

第57図　48号住居跡

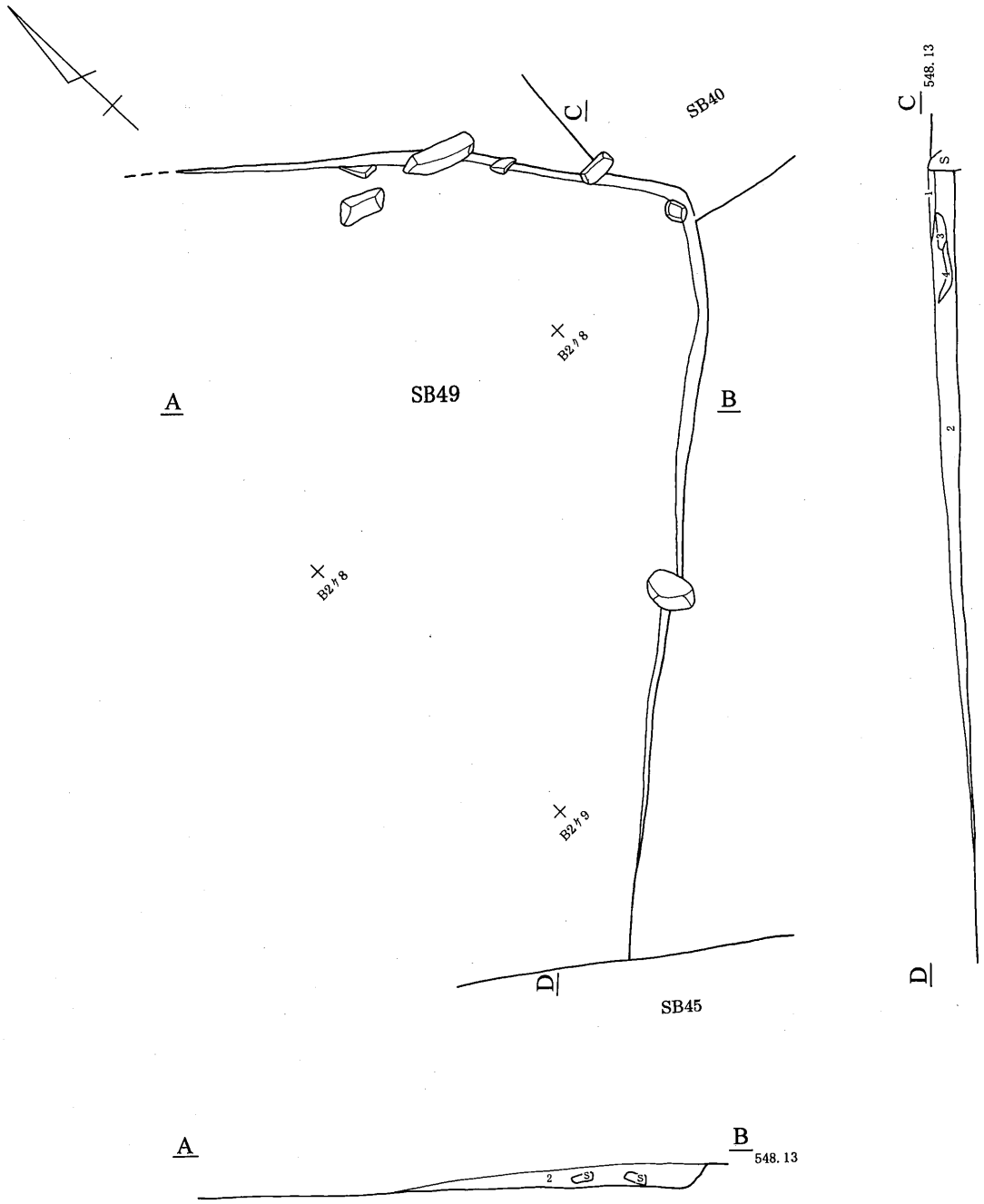

1 層:7.5YR3/3 暗褐色(砂質)
2 層:7.5YR2/3 極暗褐色(砂質)
3 層:5YR4/8 赤褐色
4 層:7.5YR2/3 極暗褐色(焼土含む)

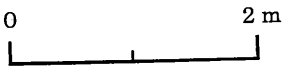

第58図　49号住居跡

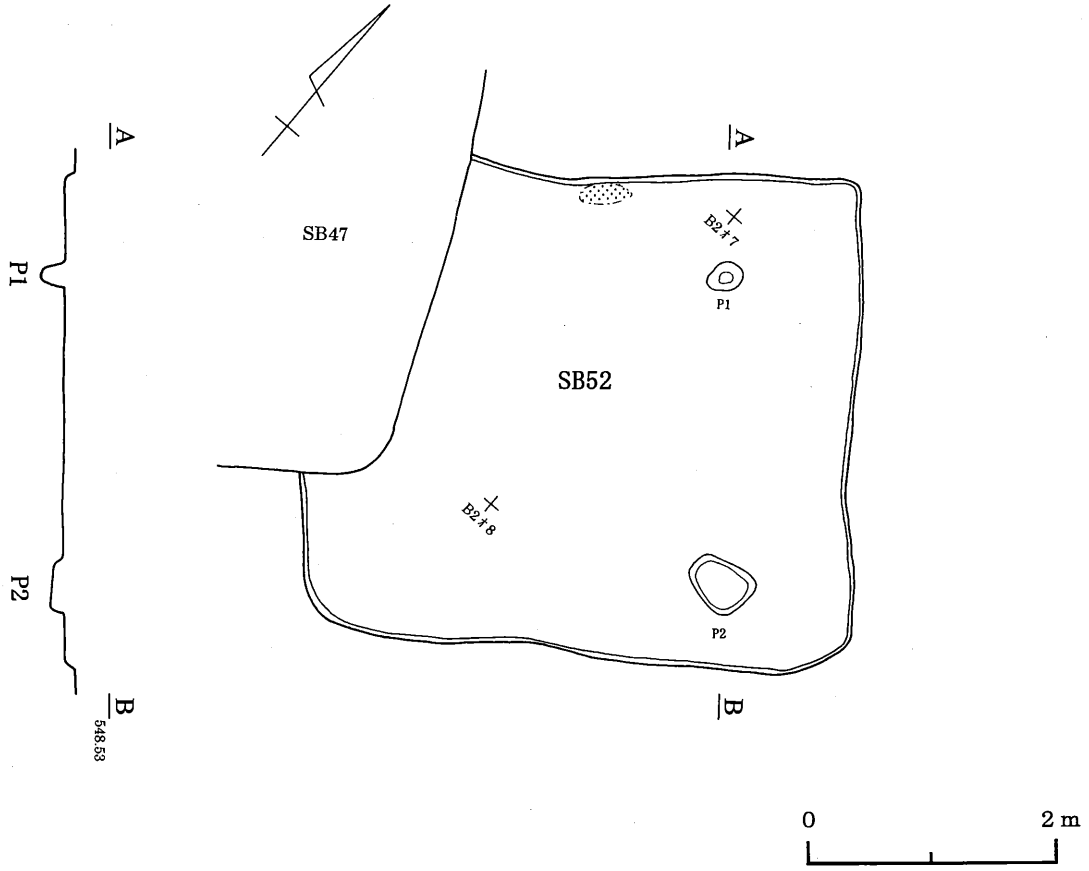

第59図　52号住居跡

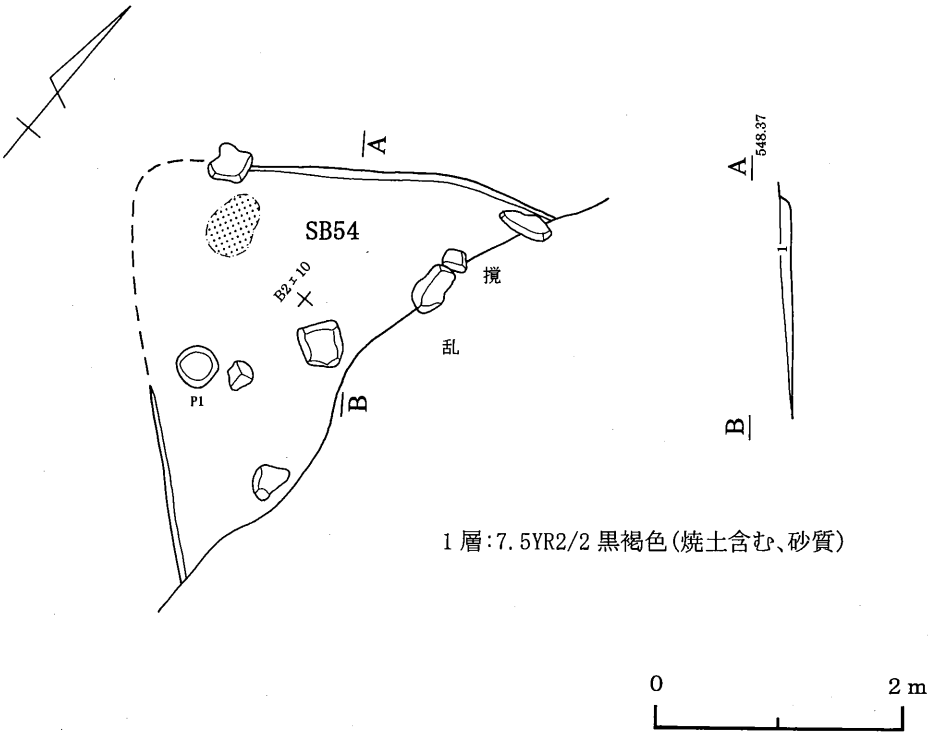

第60図　54号住居跡

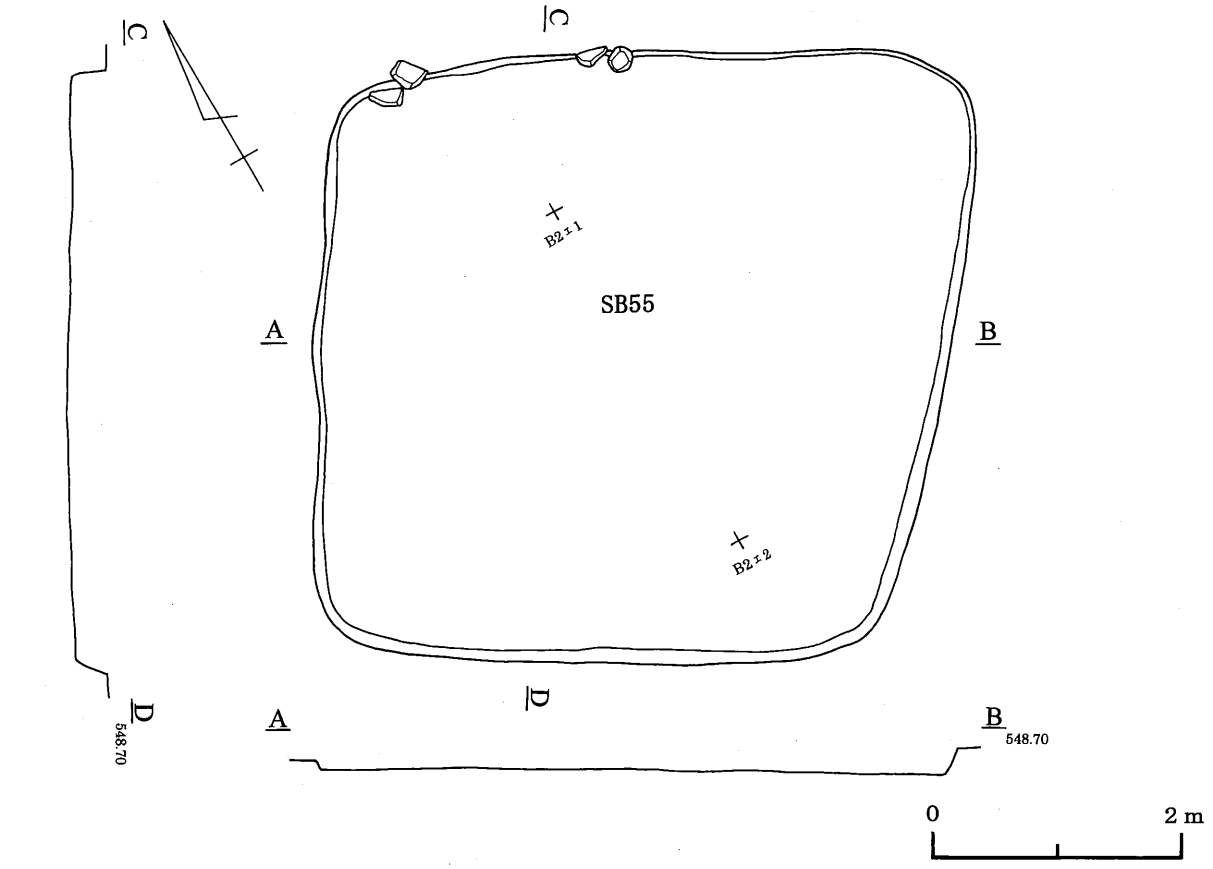

第61図　55号住居跡

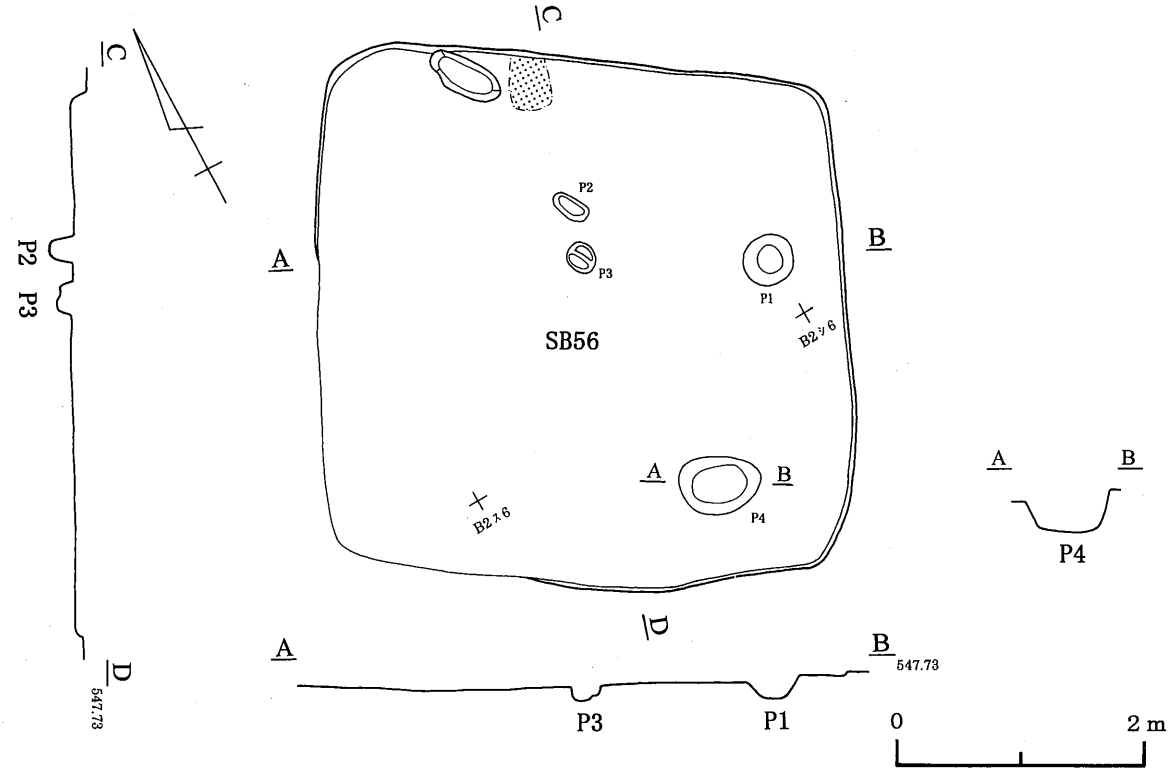

第62図　56号住居跡

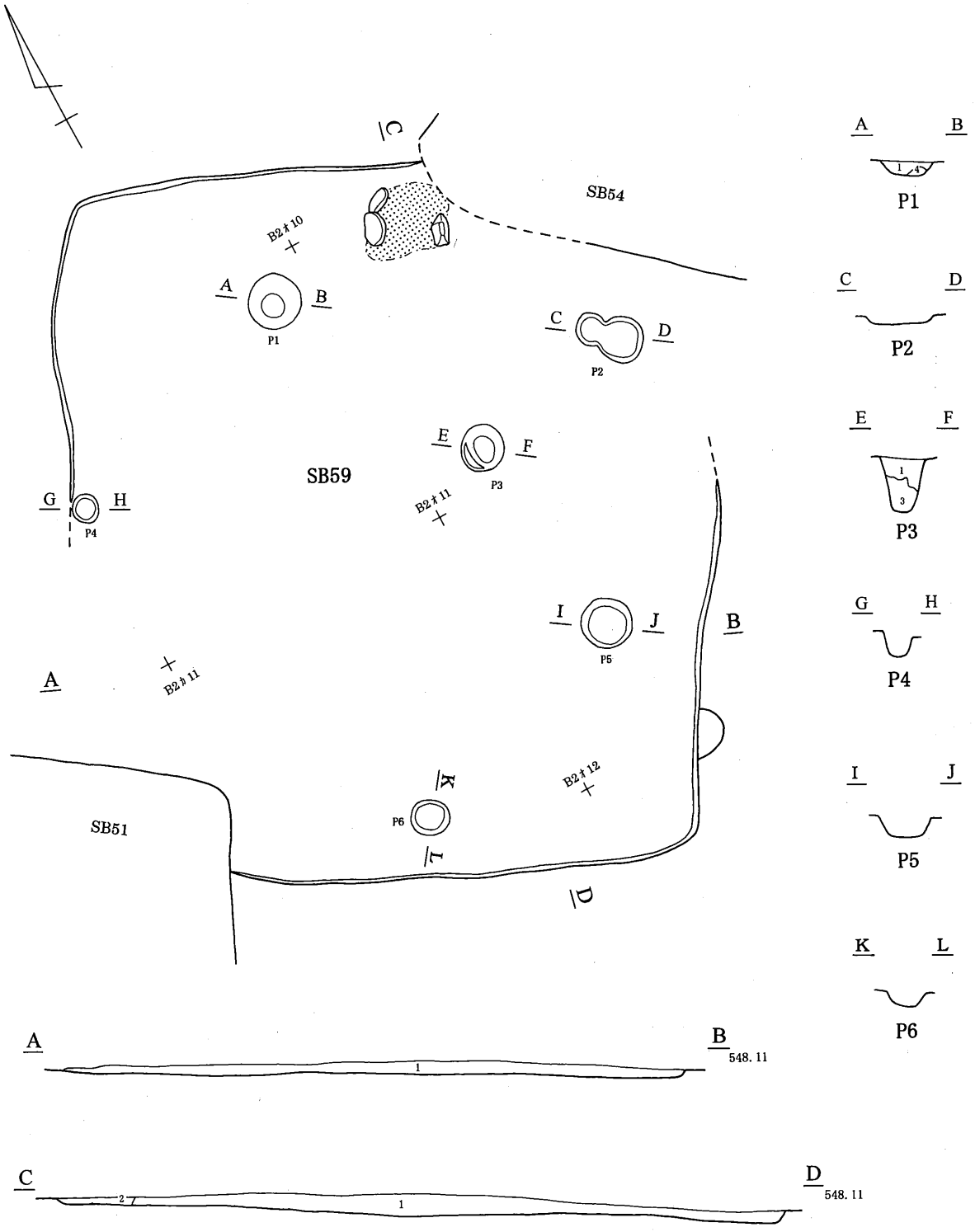
SB54
SB59
SB51
B2ネ10
B2ネ11
B2ネ12
P1
P2
P3
P4
P5
P6
548.11
548.11
1層:7.5YR3/3 暗褐色(砂質)
2層:5YR2/4 極暗赤褐色(焼土含む、砂質)
3層:5YR2/3 極暗赤褐色(砂質)
4層:5YR3/4 暗赤褐色
0
2m

第63図　59号住居跡

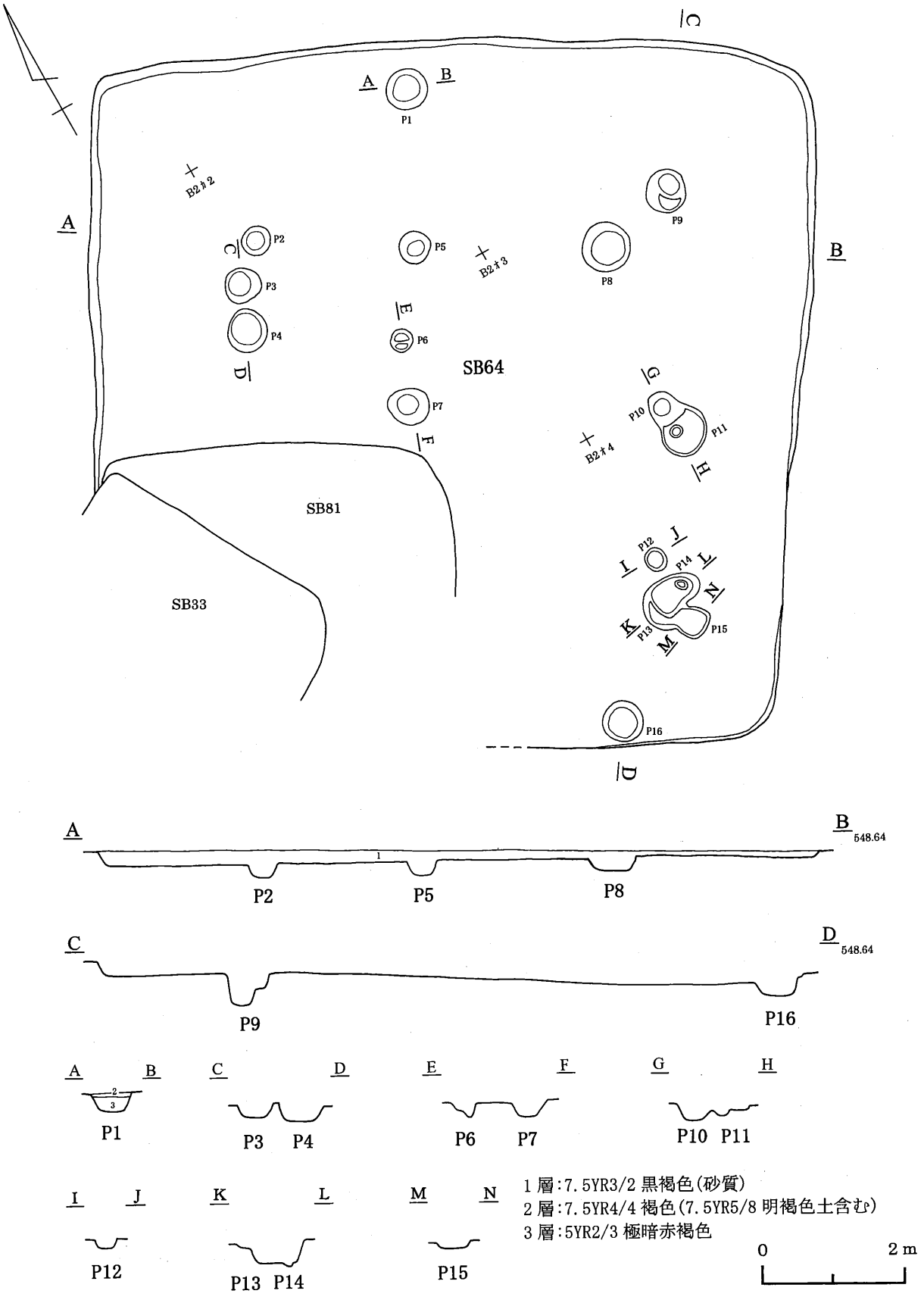
A
B
C
D
E
F
G
H
I
J
K
L
M
N
P1
P2
P3
P4
P5
P6
P7
P8
P9
P10
P11
P12
P13
P14
P15
P16
B2ポ2
B2ポ3
B2ポ4
SB64
SB81
SB33
548.64
1 層:7.5YR3/2 黒褐色(砂質)
2 層:7.5YR4/4 褐色(7.5YR5/8 明褐色土含む)
3 層:5YR2/3 極暗赤褐色
0
2 m

第64図　64号住居跡

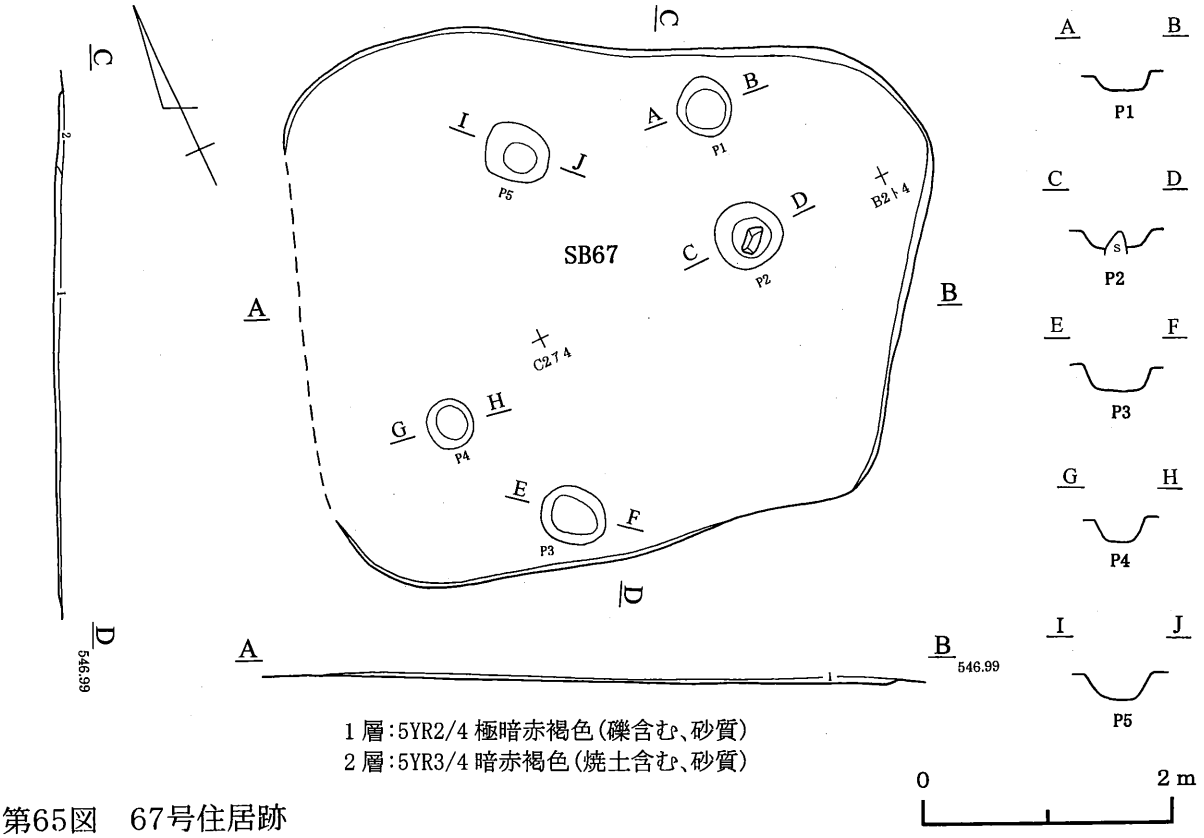

第65図　67号住居跡

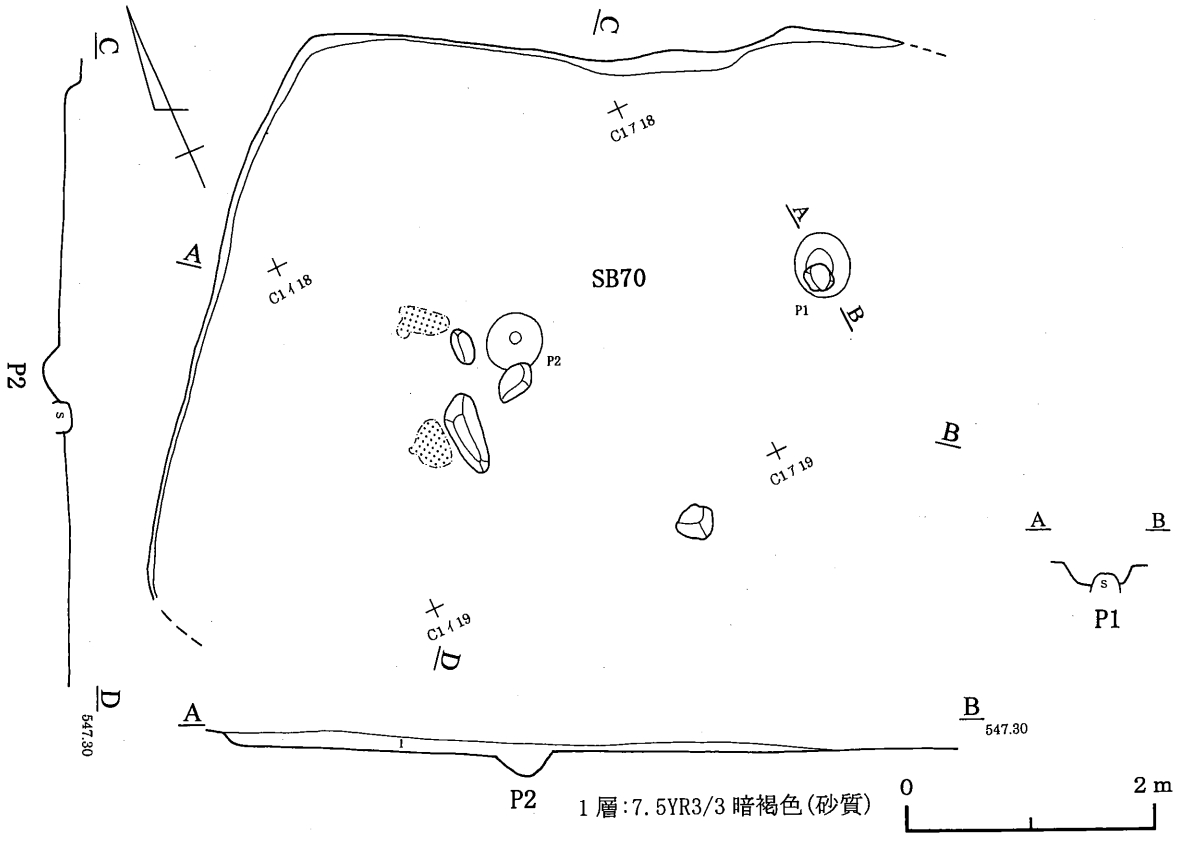

第66図　70号住居跡

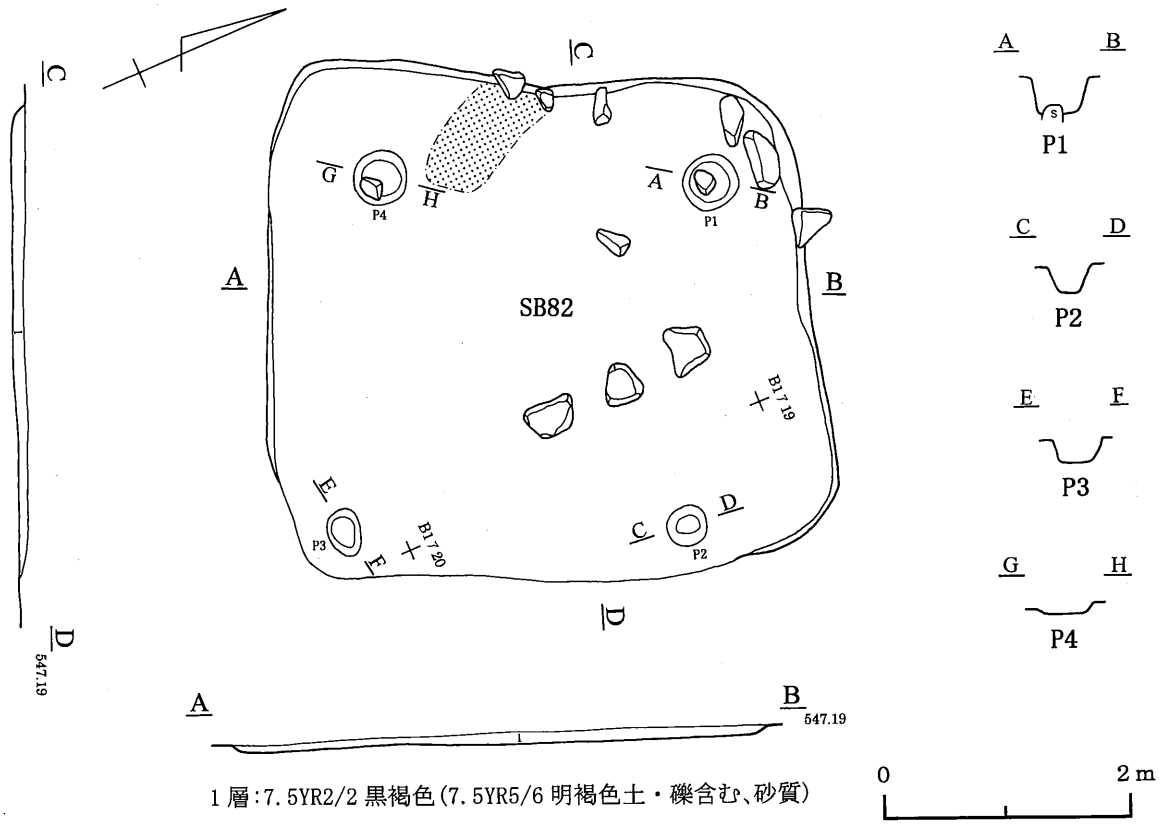

1層:7.5YR2/2 黒褐色(7.5YR5/6 明褐色土・礫含む、砂質)

第67図　82号住居跡

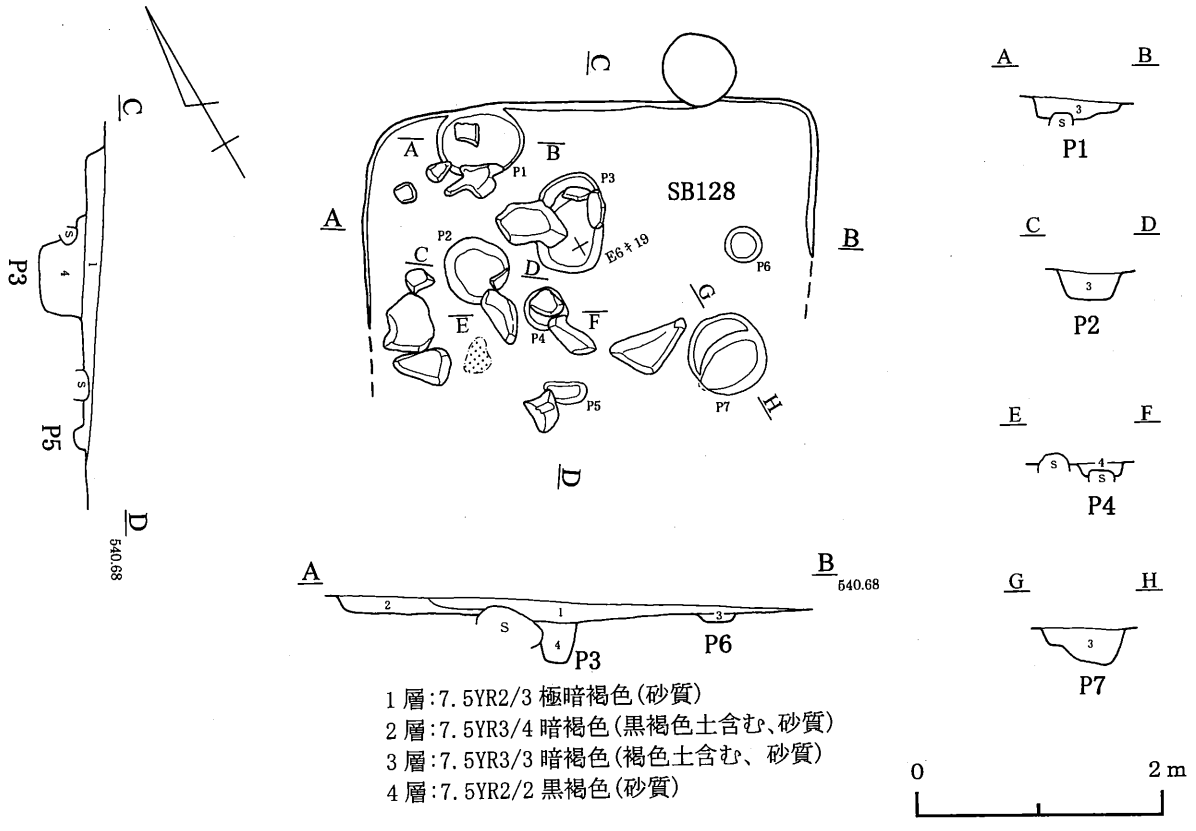

1層:7.5YR2/3 極暗褐色(砂質)
2層:7.5YR3/4 暗褐色(黒褐色土含む、砂質)
3層:7.5YR3/3 暗褐色(褐色土含む、砂質)
4層:7.5YR2/2 黒褐色(砂質)

第68図　128号住居跡

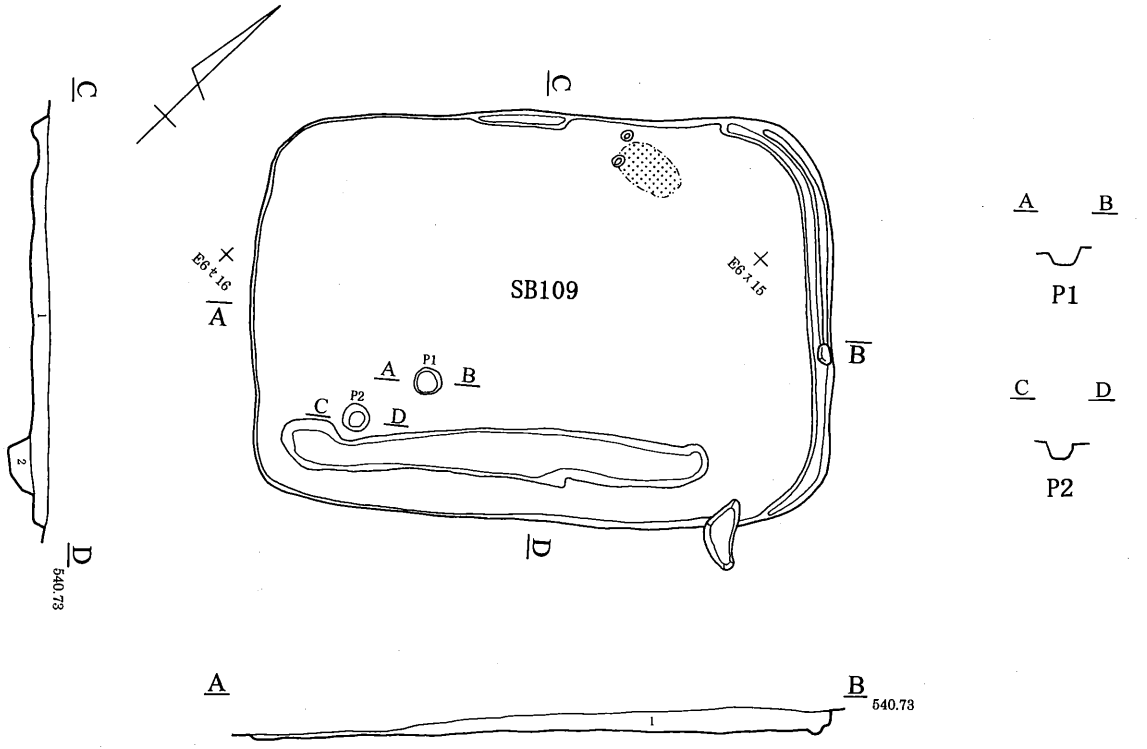

1層:7.5YR3/2 黒褐色(7.5YR4/6 褐色土含む、砂質)
2層:7.5YR3/3 暗褐色(7.5YR4/6 褐色土含む)

0 2m

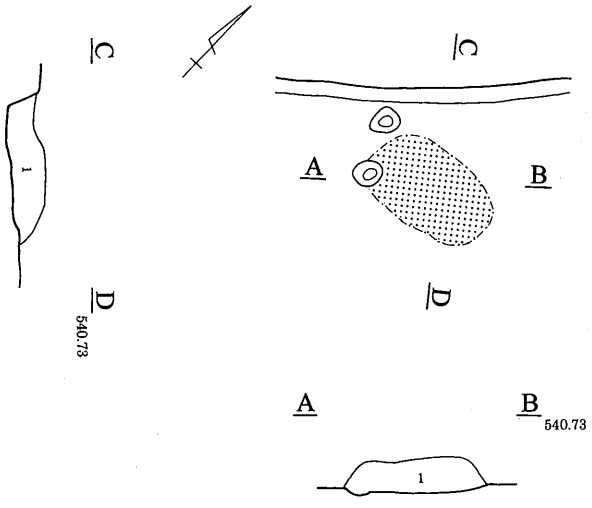

1層:7.5YR3/2 黒褐色(炭化物・焼土含む、砂質)

0 1m

第69図　109号住居跡

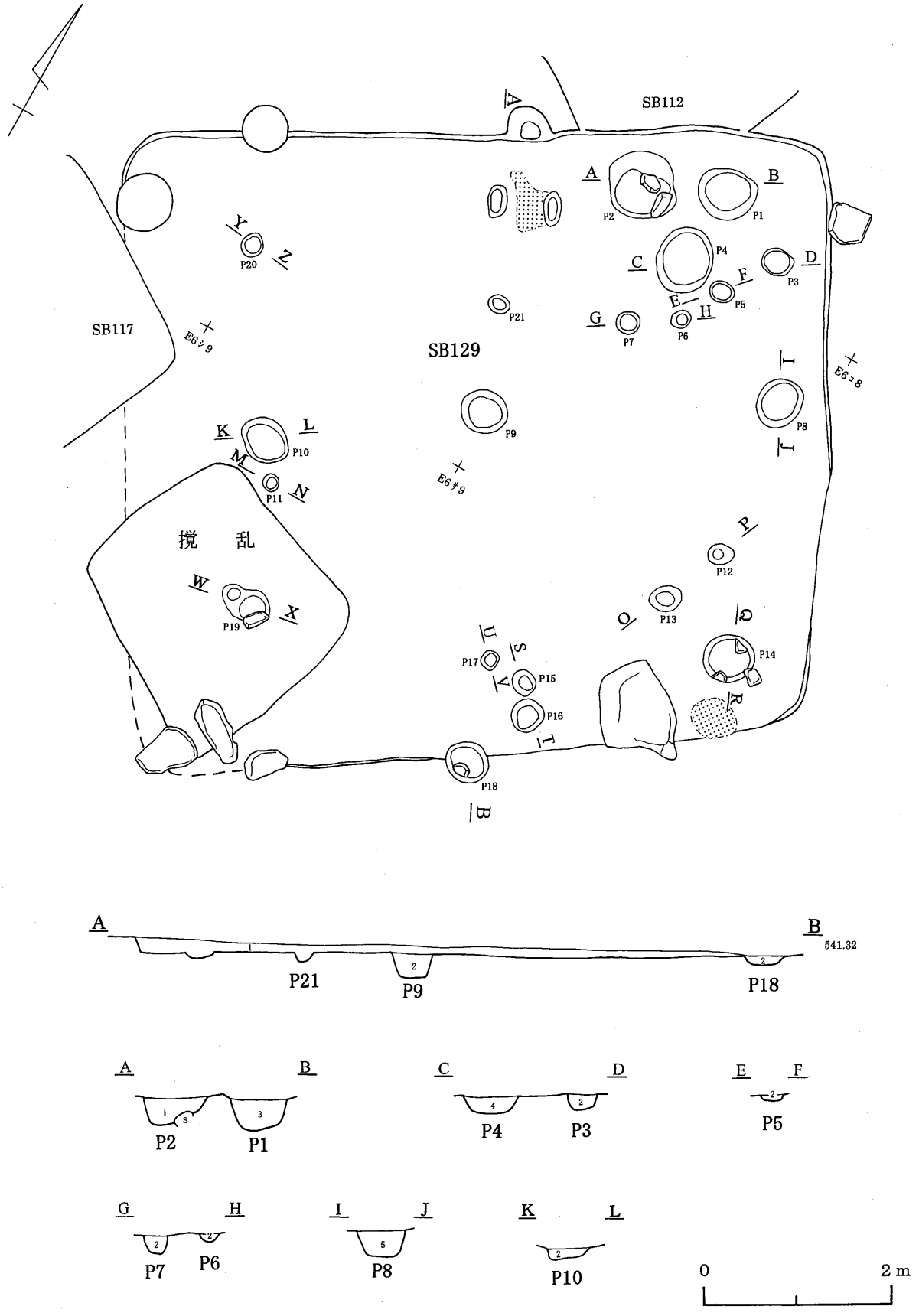

第70図　129号住居跡①

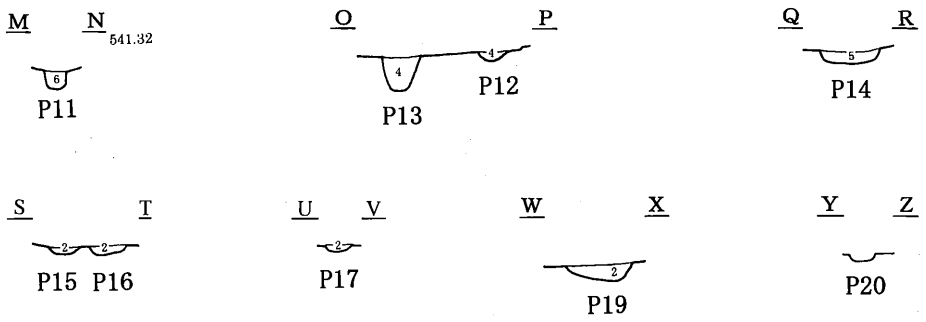

1層:7.5YR3/4 暗褐色(砂質)
2層:7.5YR2/3 極暗褐色(砂質)
3層:7.5YR3/4 暗褐色(焼土含む、砂質)
4層:7.5YR3/2 黒褐色(砂質)
5層:7.5YR2/3 極暗褐色(炭化物含む、砂質)
6層:7.5YR3/3 暗褐色(砂質)

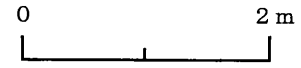

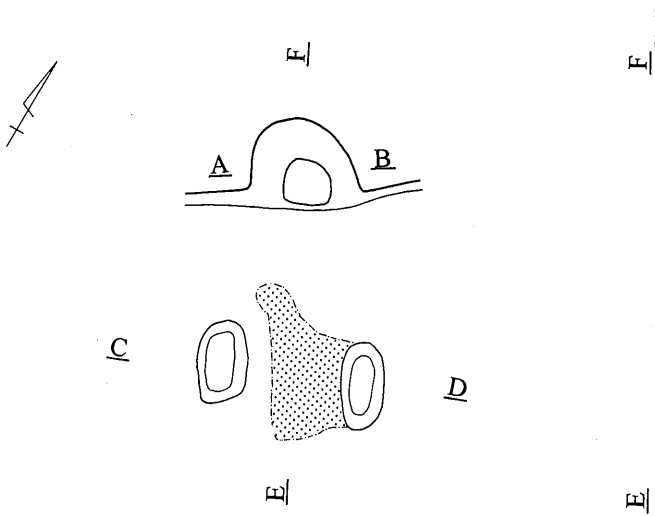

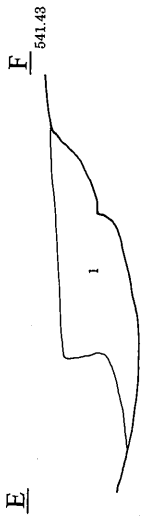

1層:7.5YR3/2 黒褐色(焼土含む、砂質)

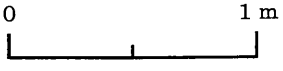

第71図　129号住居跡②（カマド）

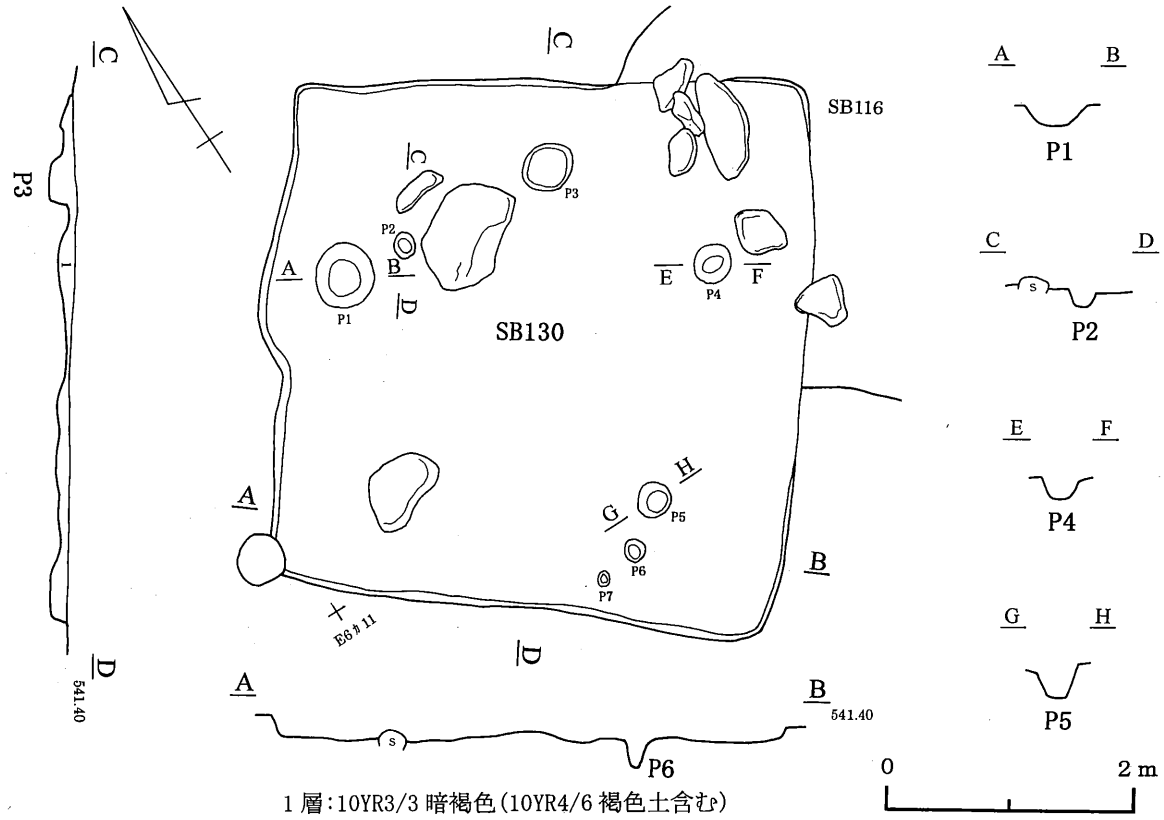

第72図　130号住居跡

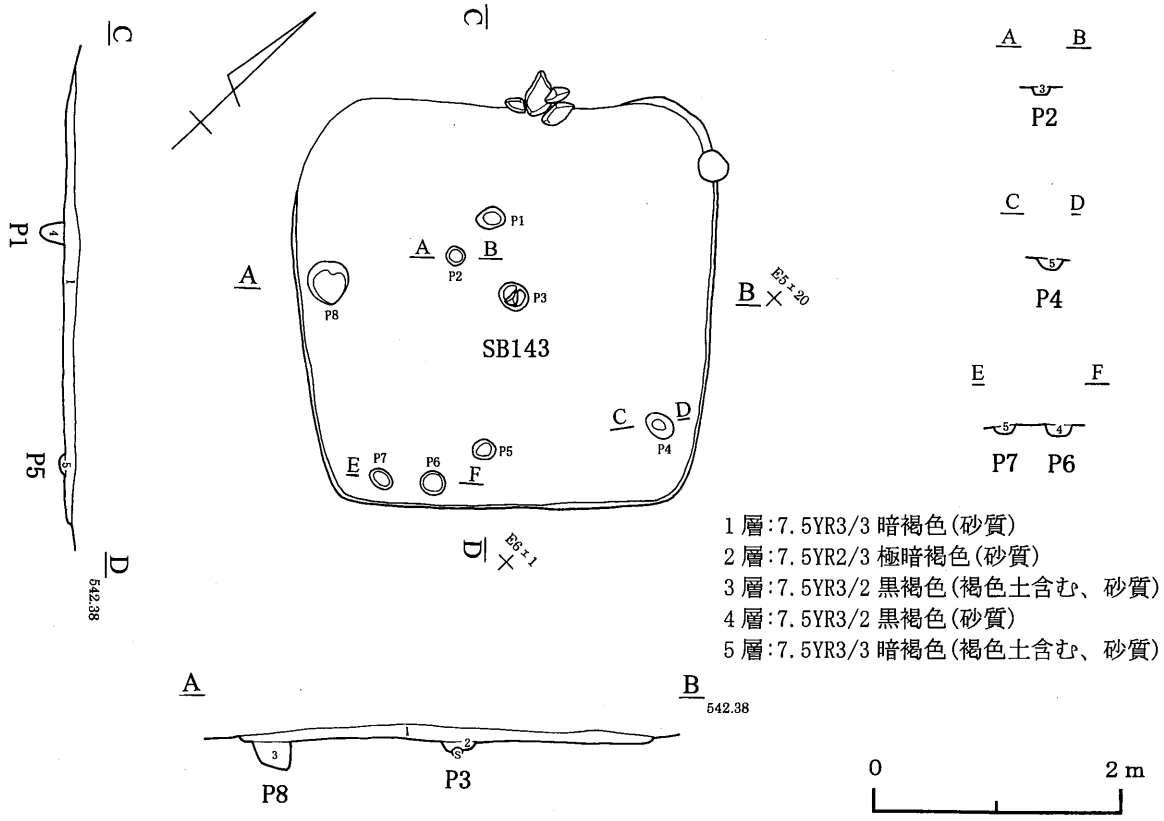

第73図　143号住居跡

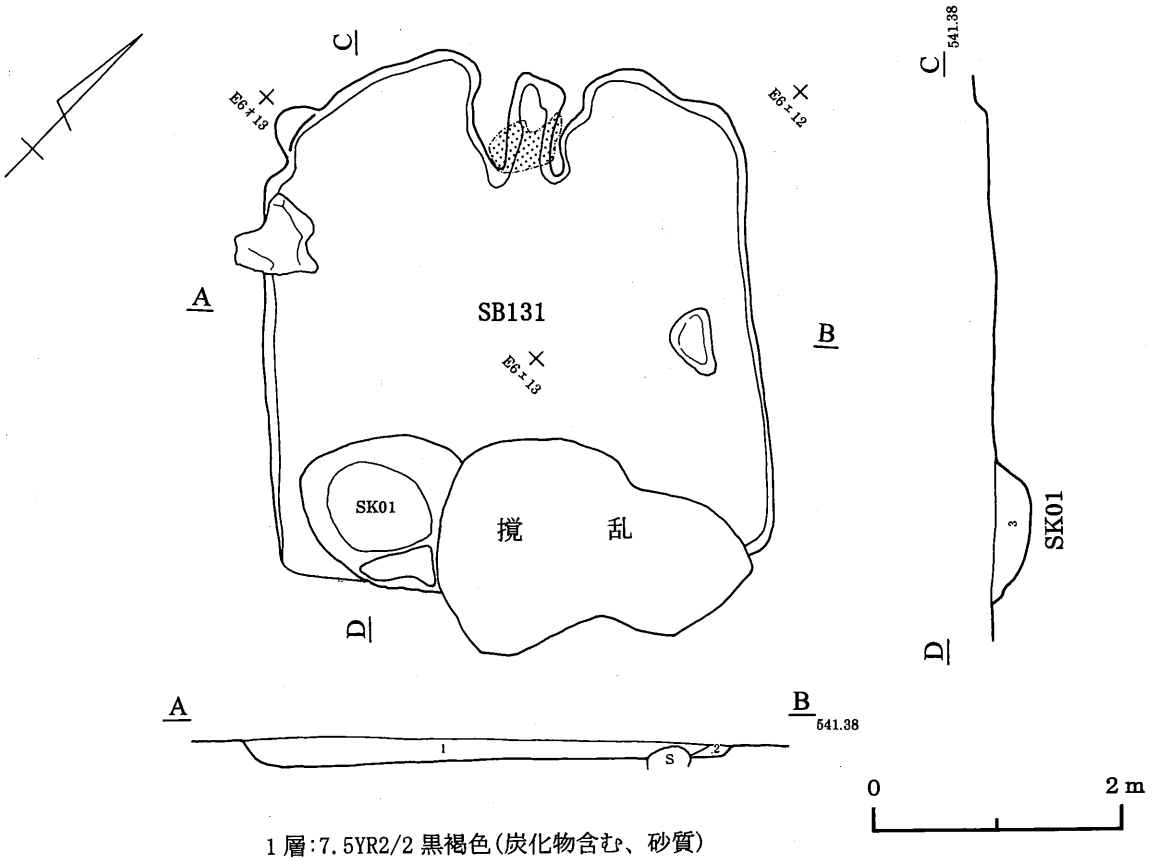

1層:7.5YR2/2 黒褐色(炭化物含む、砂質)
2層:7.5YR4/6 褐色(砂質)
3層:5YR3/2 暗赤褐色(7.5YR4/6 褐色土含む)

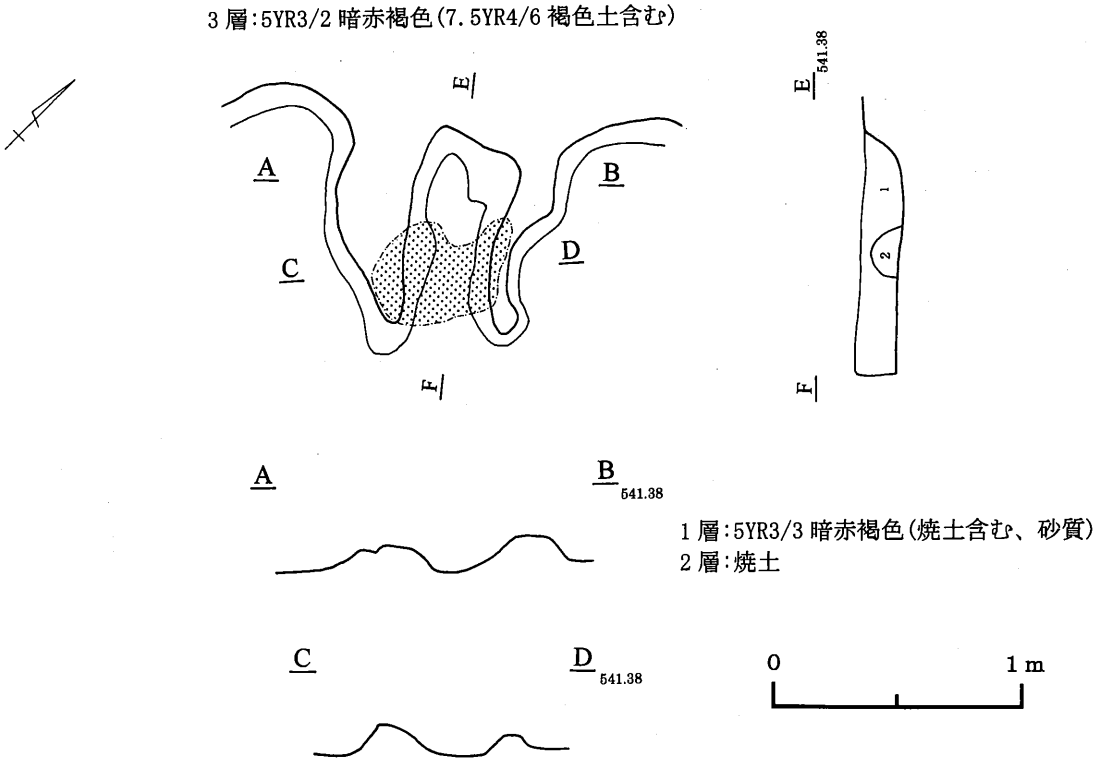

1層:5YR3/3 暗赤褐色(焼土含む、砂質)
2層:焼土

第74図　131号住居跡

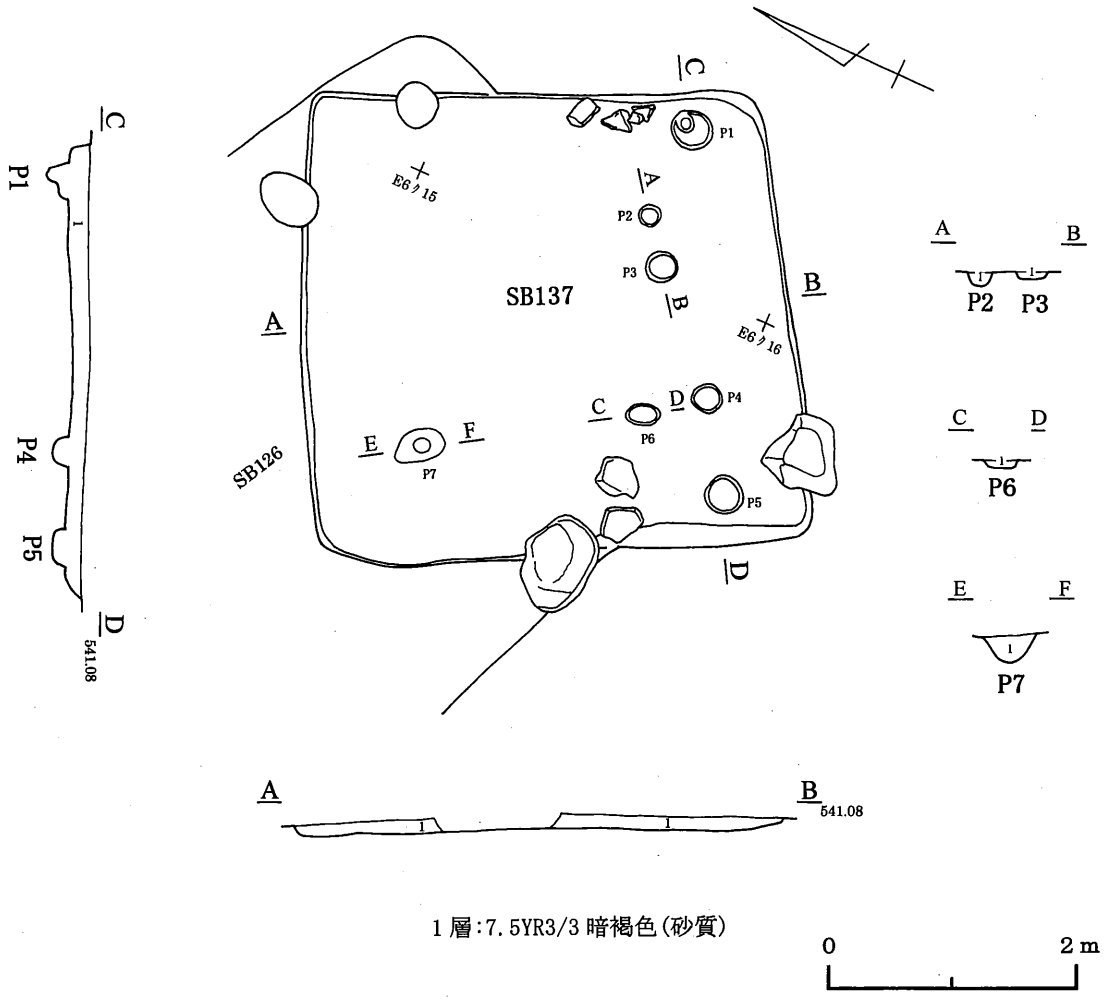

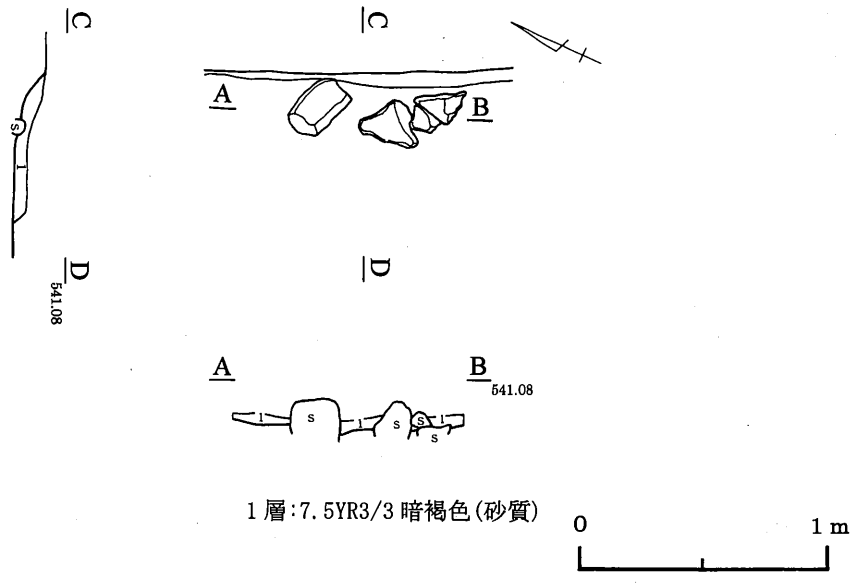

第75図　137号住居跡

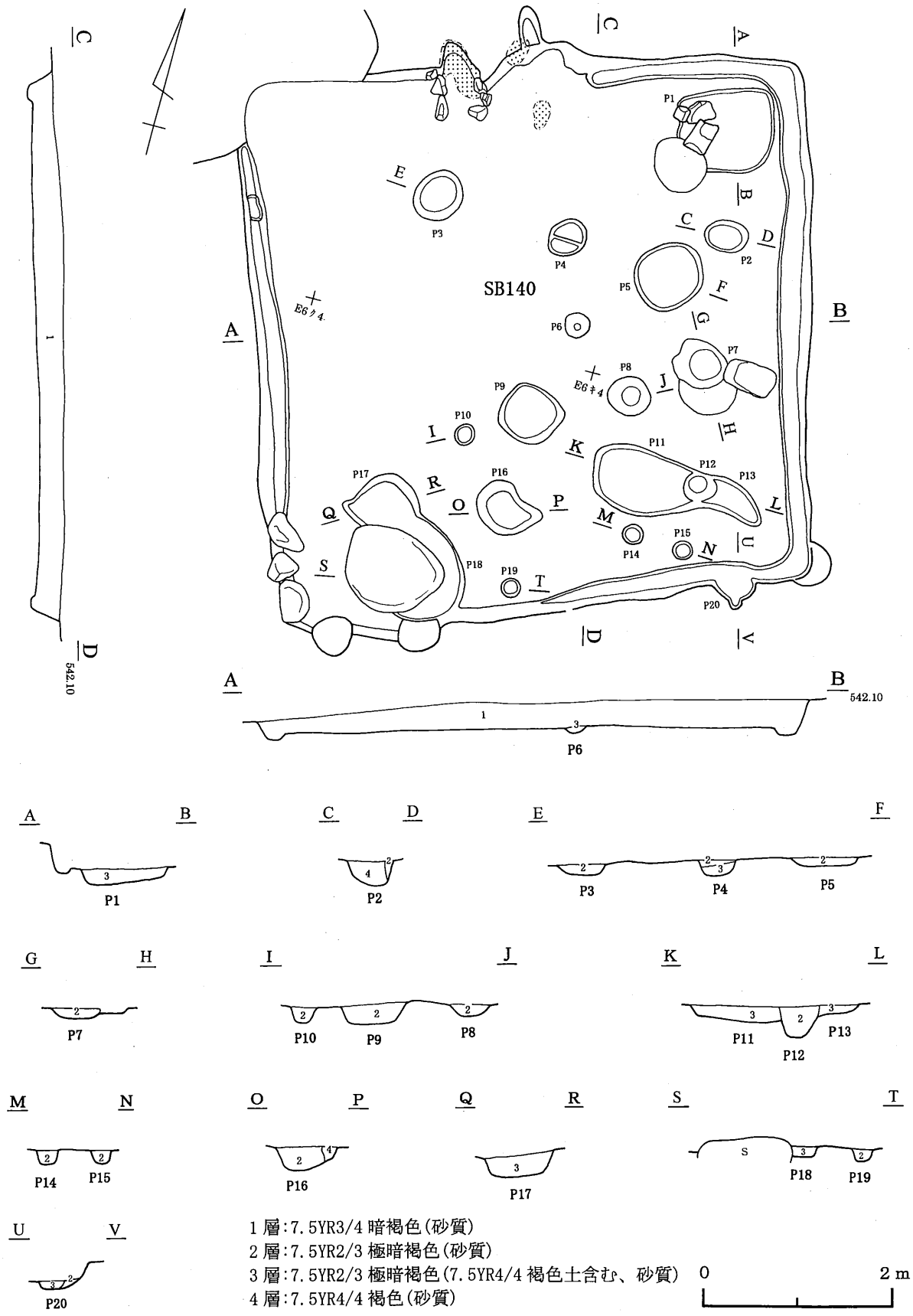

第76図　140号住居跡①

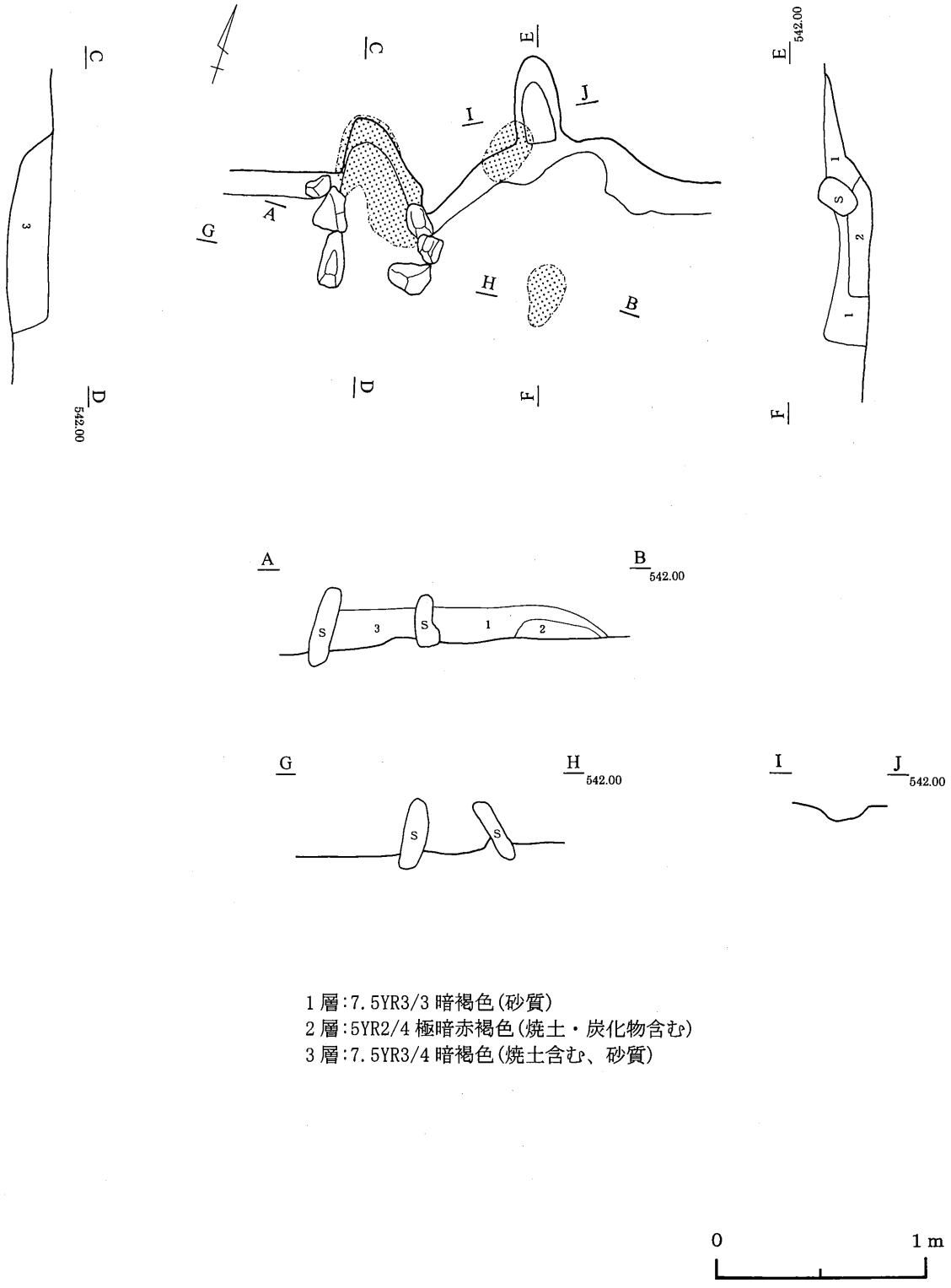

1層:7.5YR3/3 暗褐色(砂質)
2層:5YR2/4 極暗赤褐色(焼土・炭化物含む)
3層:7.5YR3/4 暗褐色(焼土含む、砂質)

第77図　140号住居跡②（カマド）

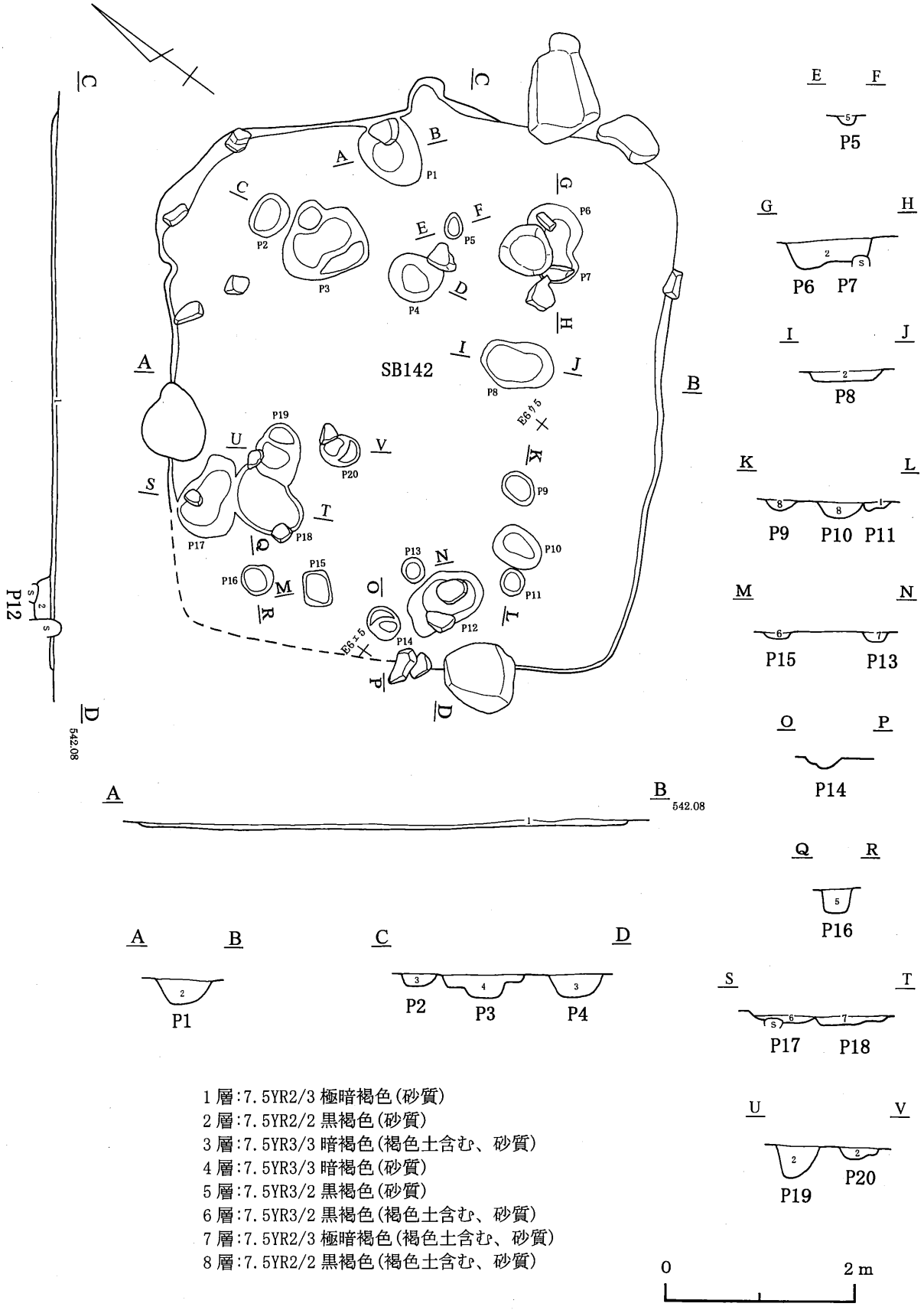

第78図　142号住居跡

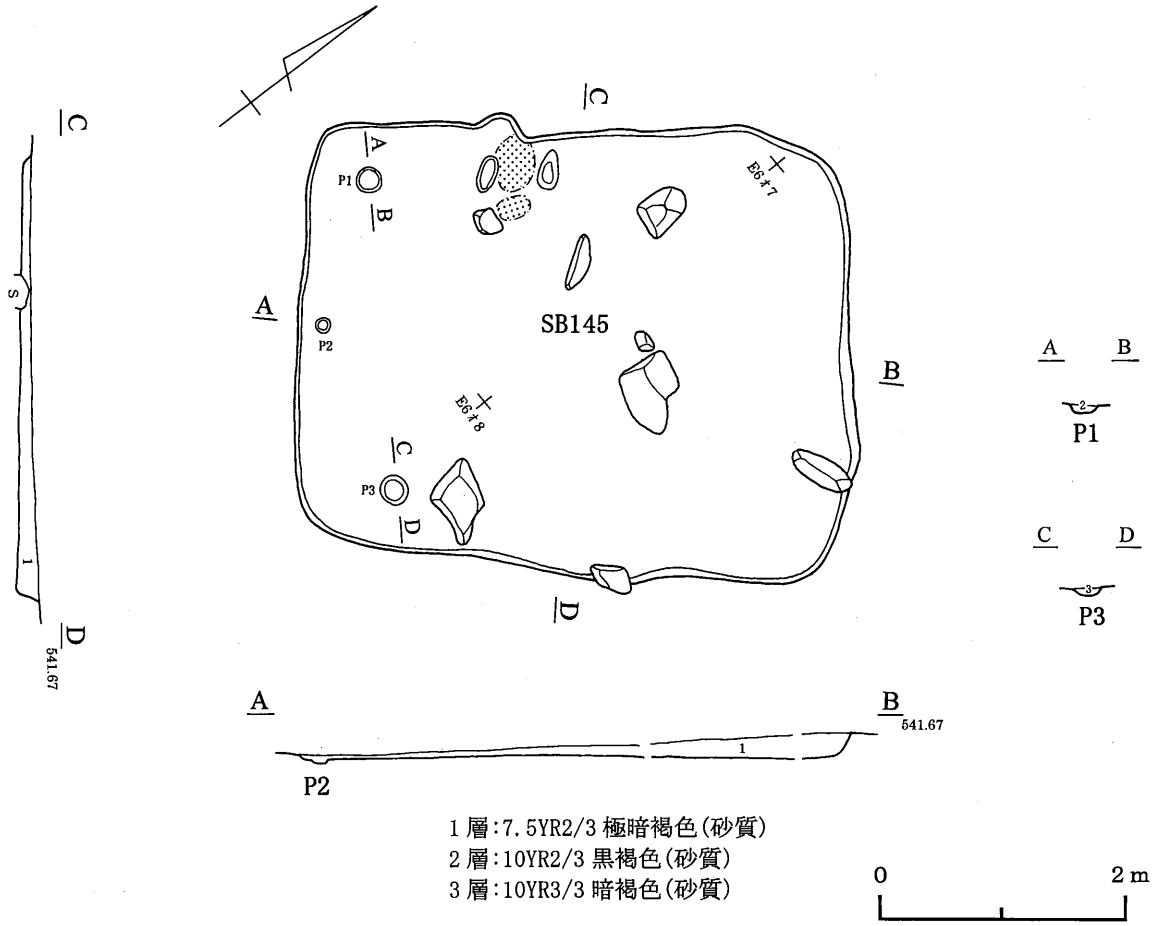

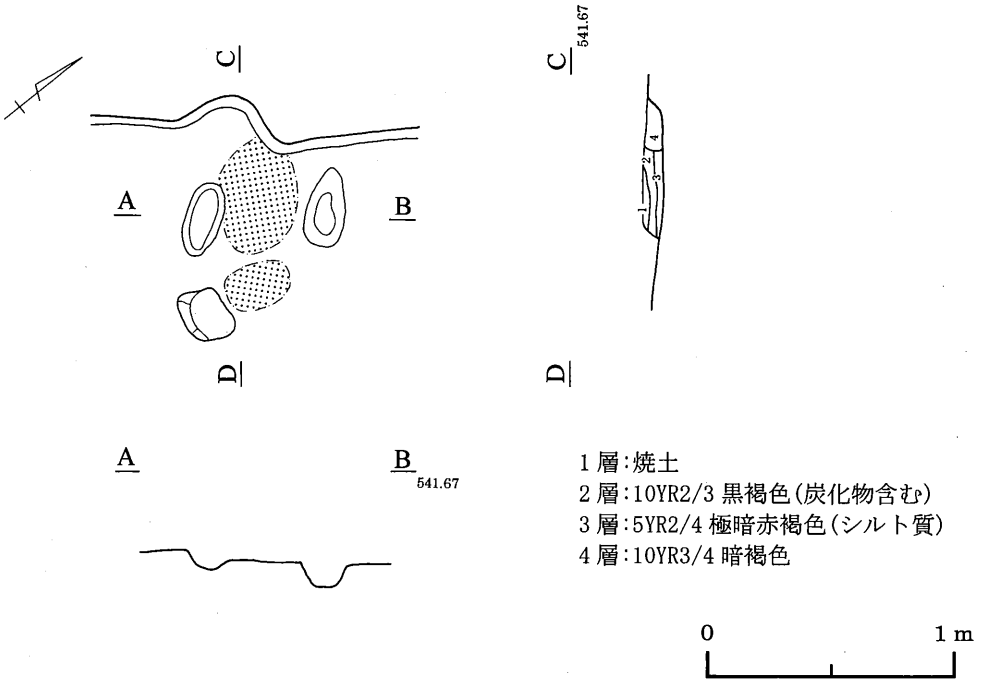

第79図　145号住居跡

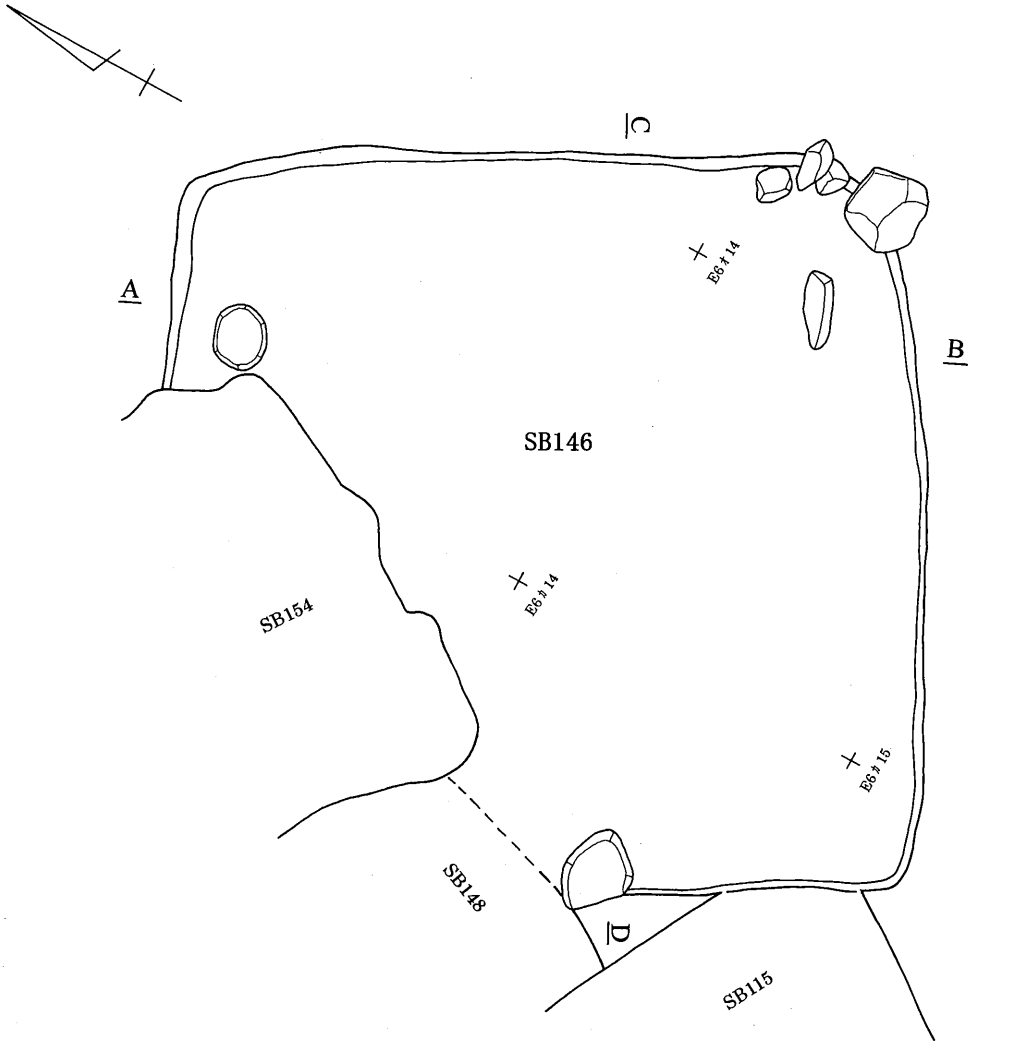

1層:7.5YR3/2 黒褐色(砂質)

0 2m

第80図　146号住居跡

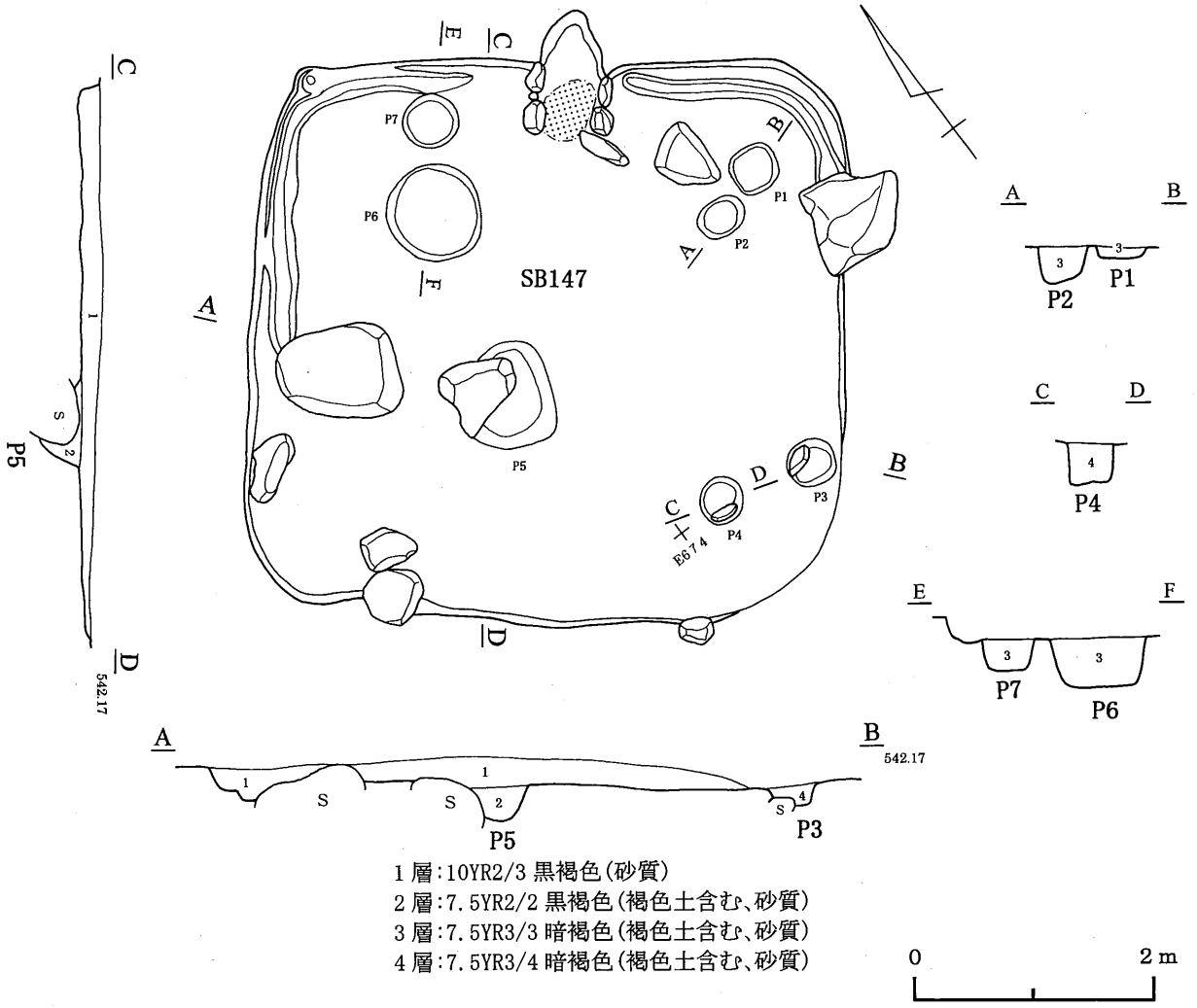

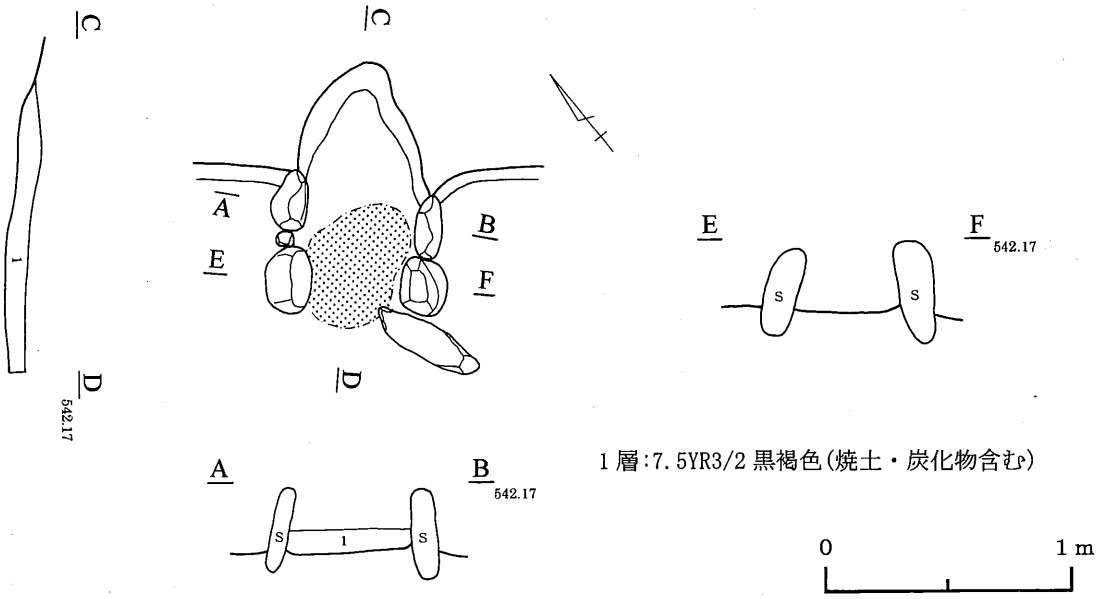

第81図　147号住居跡

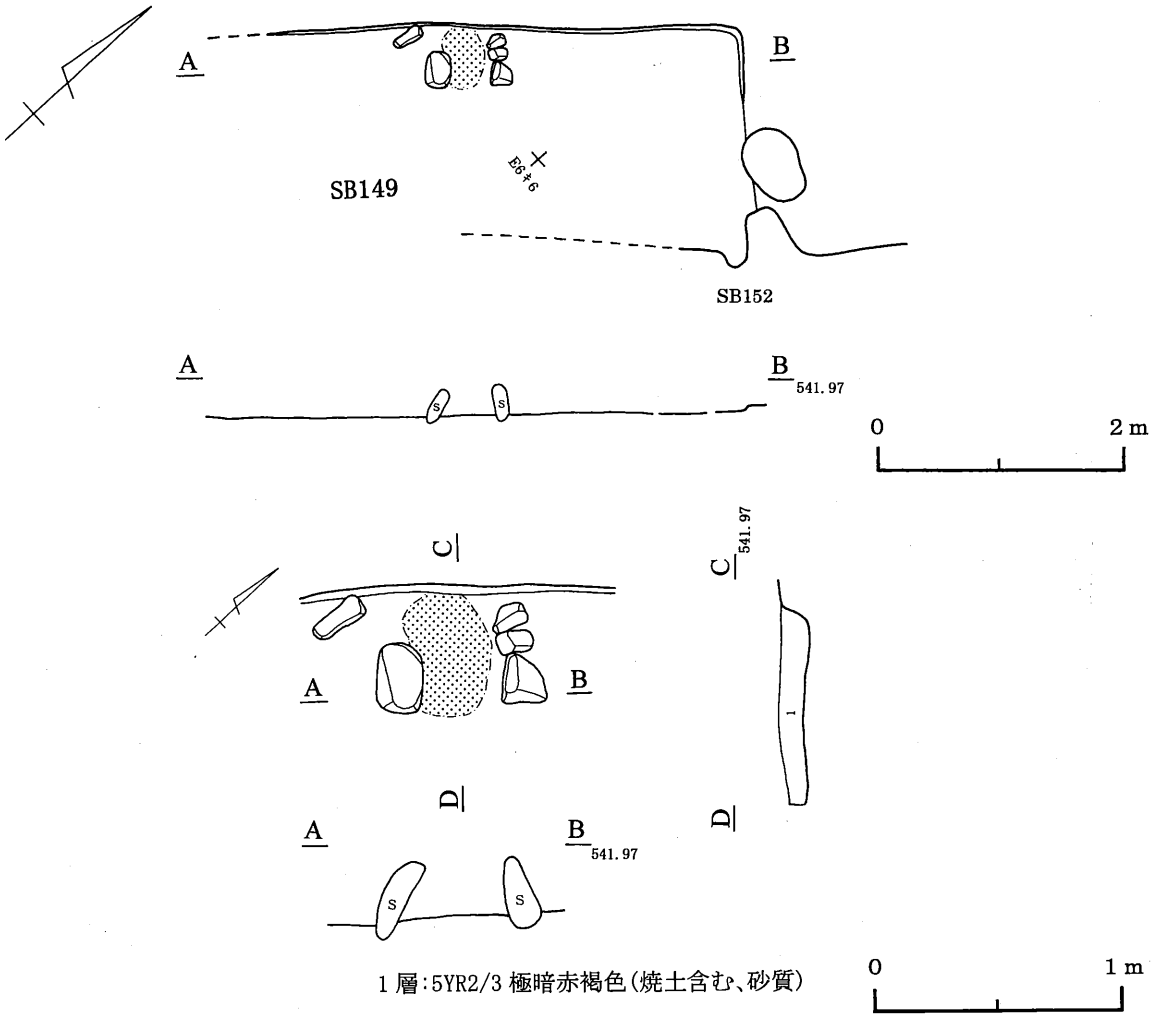

第82図　149号住居跡

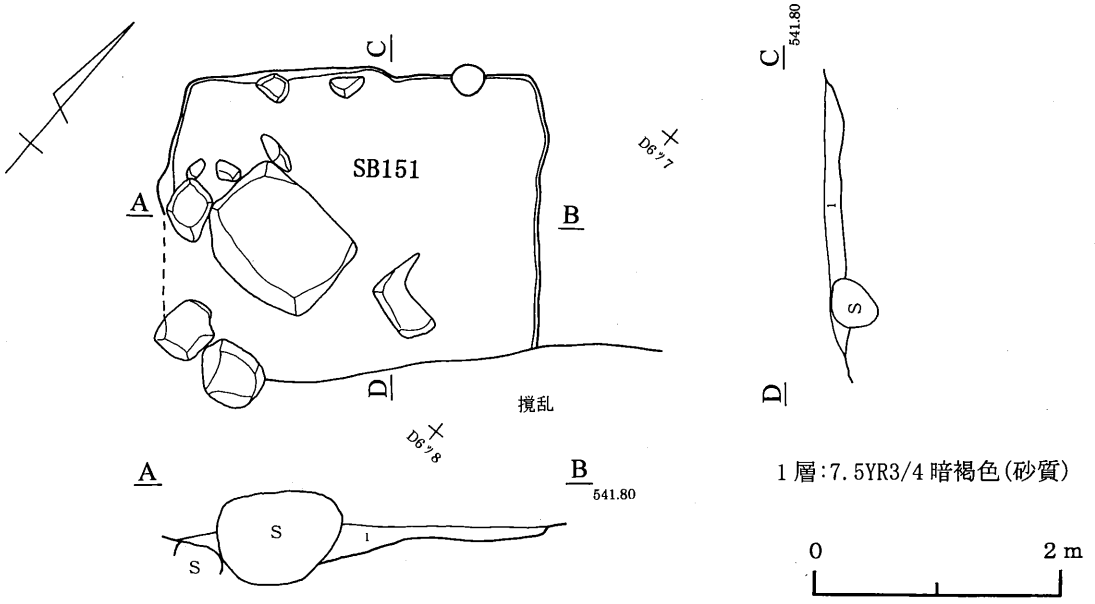

第83図　151号住居跡

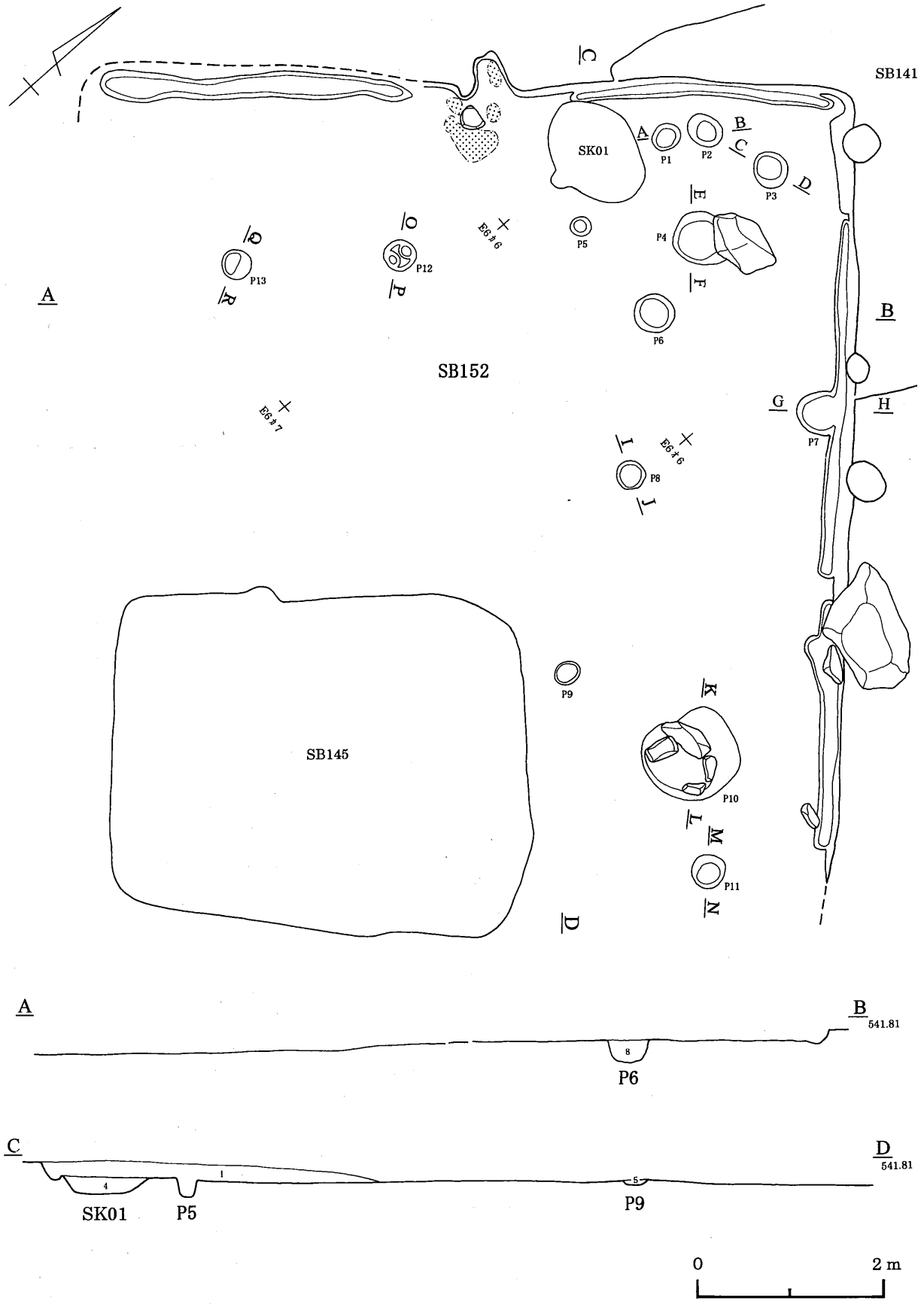

第84図　152号住居跡①

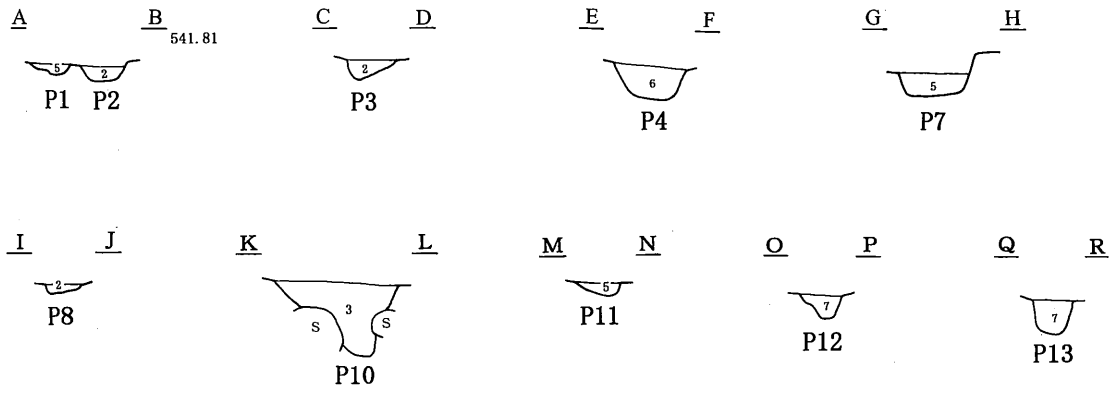

1層:10YR3/4 暗褐色
2層:10YR2/3 黒褐色
3層:7.5YR2/2 黒褐色
4層:7.5YR3/4 暗褐色(砂質)
5層:10YR3/3 暗褐色(砂質)
6層:7.5YR3/2 黒褐色
7層:7.5YR3/3 暗褐色(褐色土含む、砂質)
8層:10YR3/2 黒褐色(10YR3/4 暗褐色土含む)

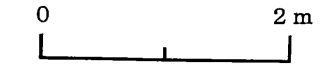

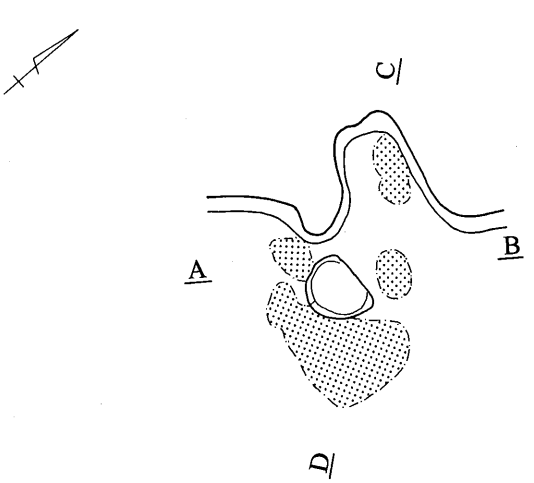

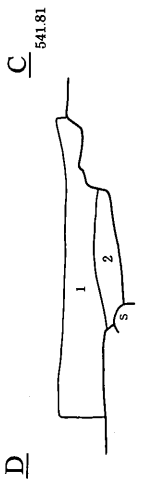

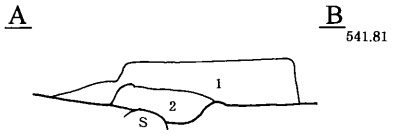

1層:7.5YR2/2 黒褐色(焼土含む)
2層:焼土

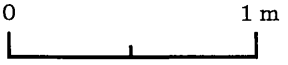

第85図　152号住居跡②（カマド）

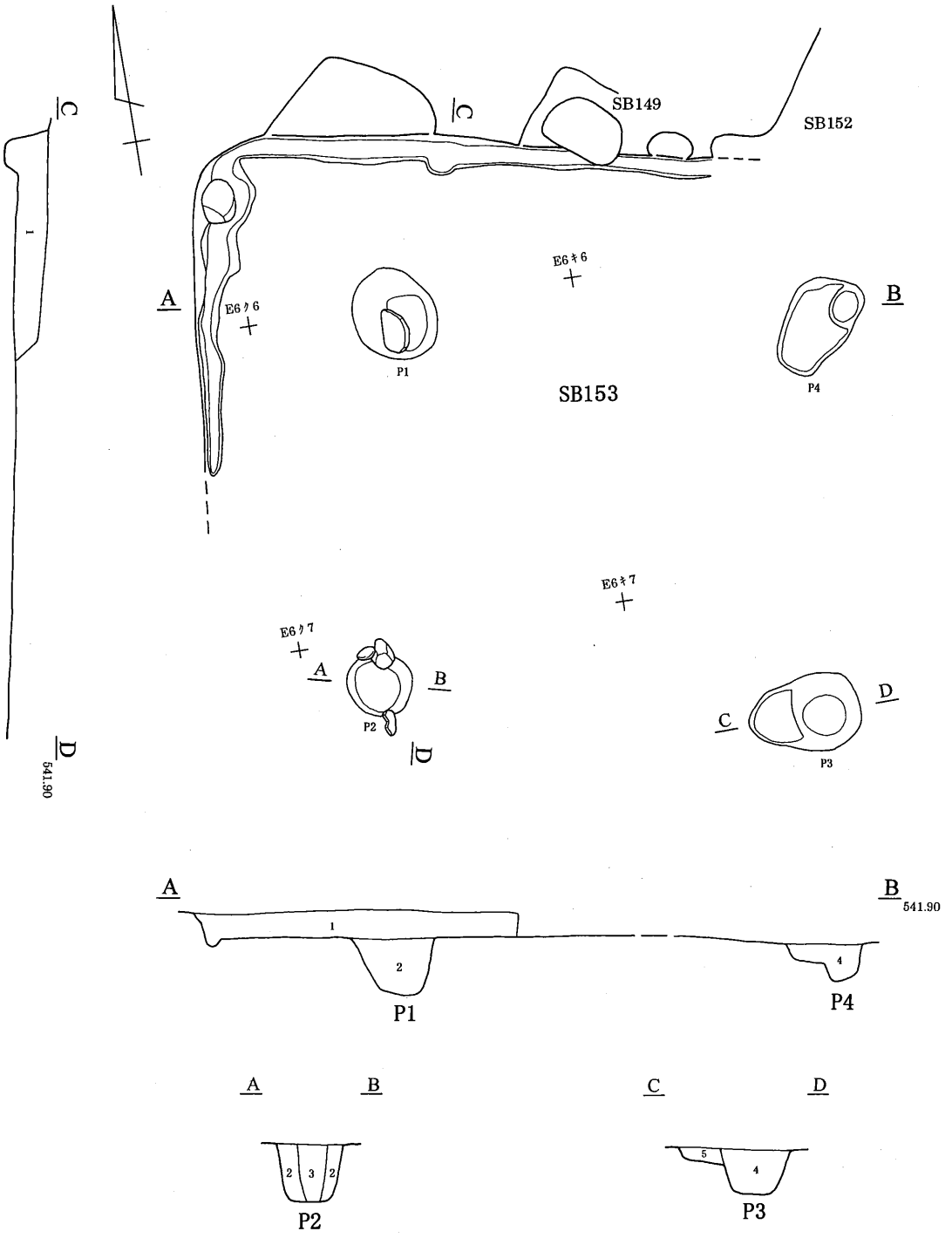

第86図　153号住居跡

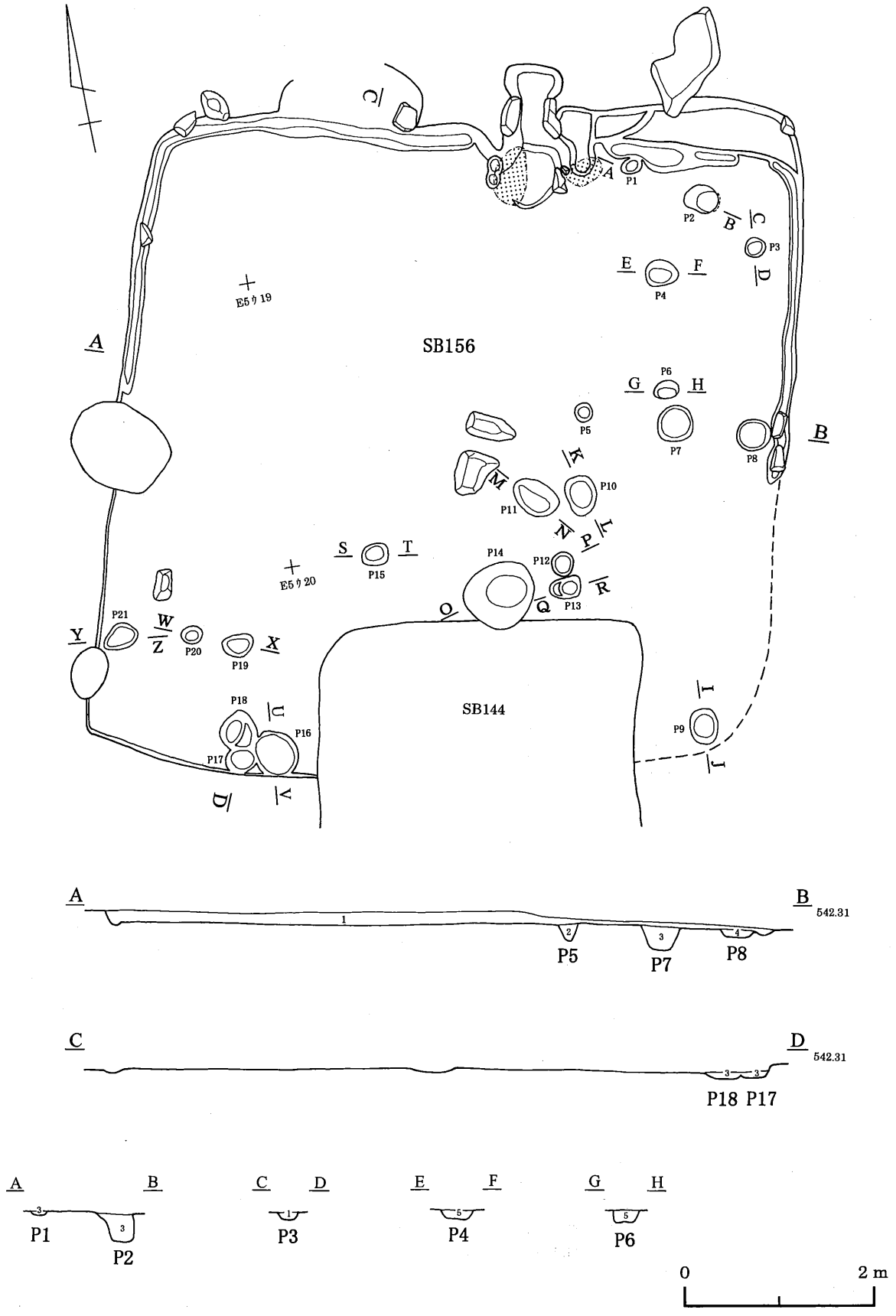

第87図　156号住居跡①

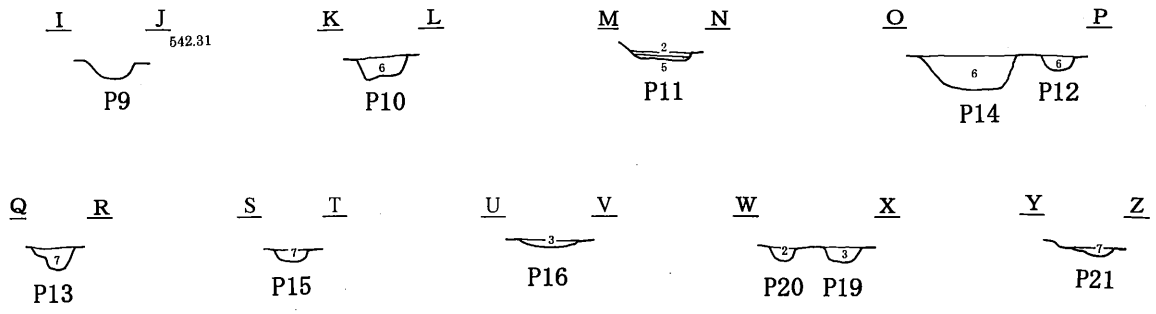

1層:7.5YR3/2 黒褐色(焼土含む、砂質)
2層:7.5YR2/2 黒褐色(砂質)
3層:7.5YR3/2 黒褐色(砂質)
4層:7.5YR3/3 暗褐色(砂質)
5層:7.5YR3/4 暗褐色(砂質)
6層:10YR2/2 黒褐色(砂質)
7層:7.5YR2/3 極暗褐色(砂質)

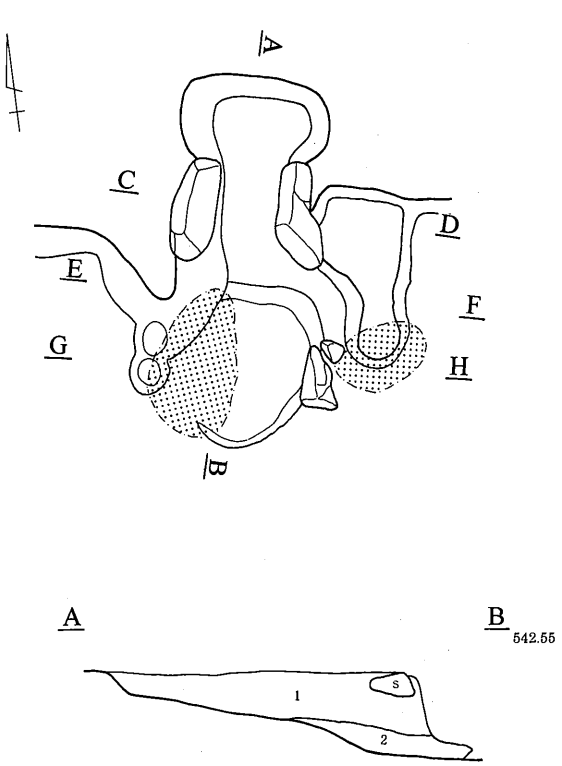

1層:7.5YR3/2 黒褐色(炭化物含む)
2層:7.5YR3/4 暗褐色(焼土含む)

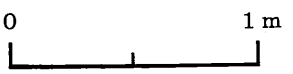

第88図　156号住居跡②（カマド）

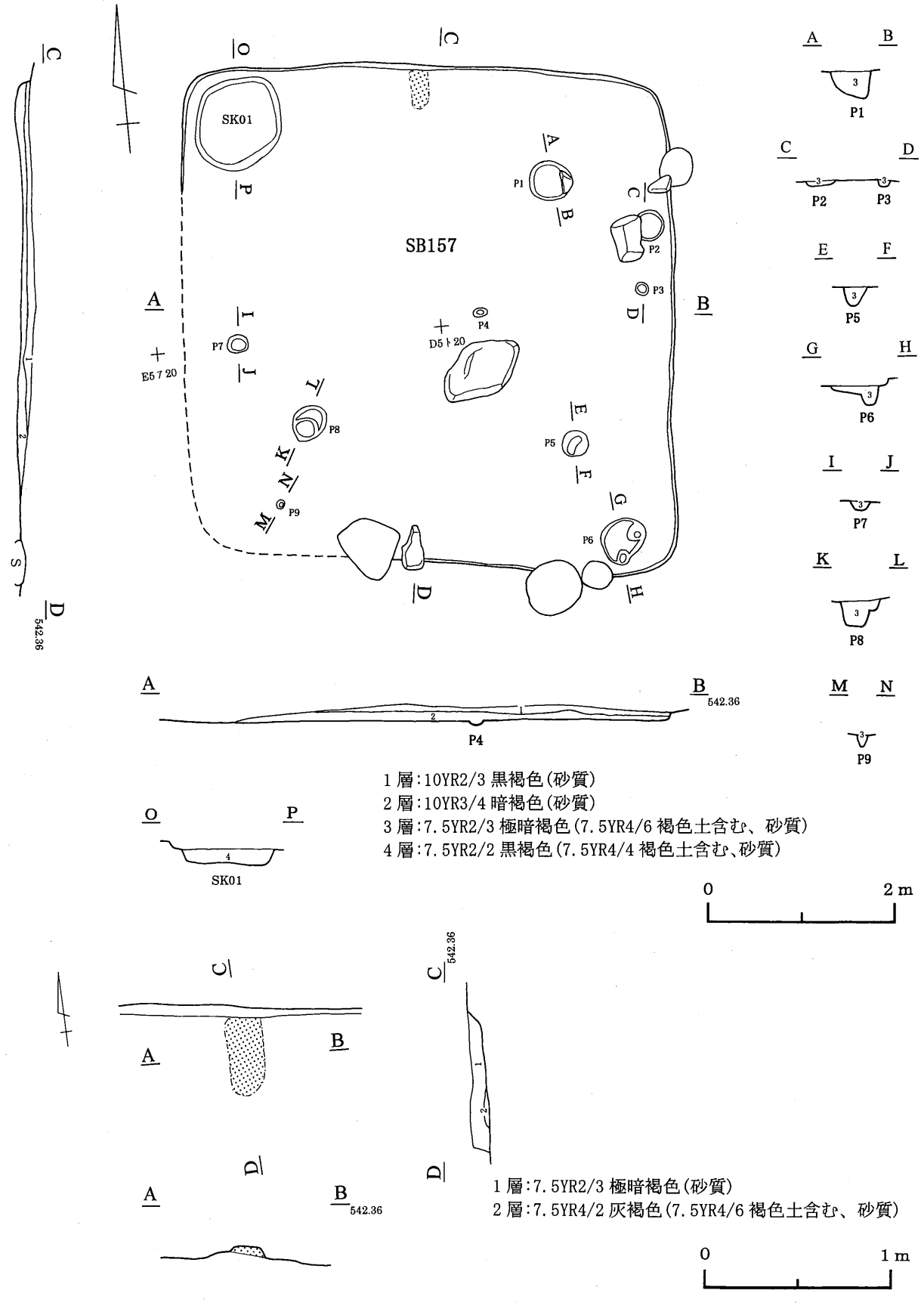

第89図　157号住居跡

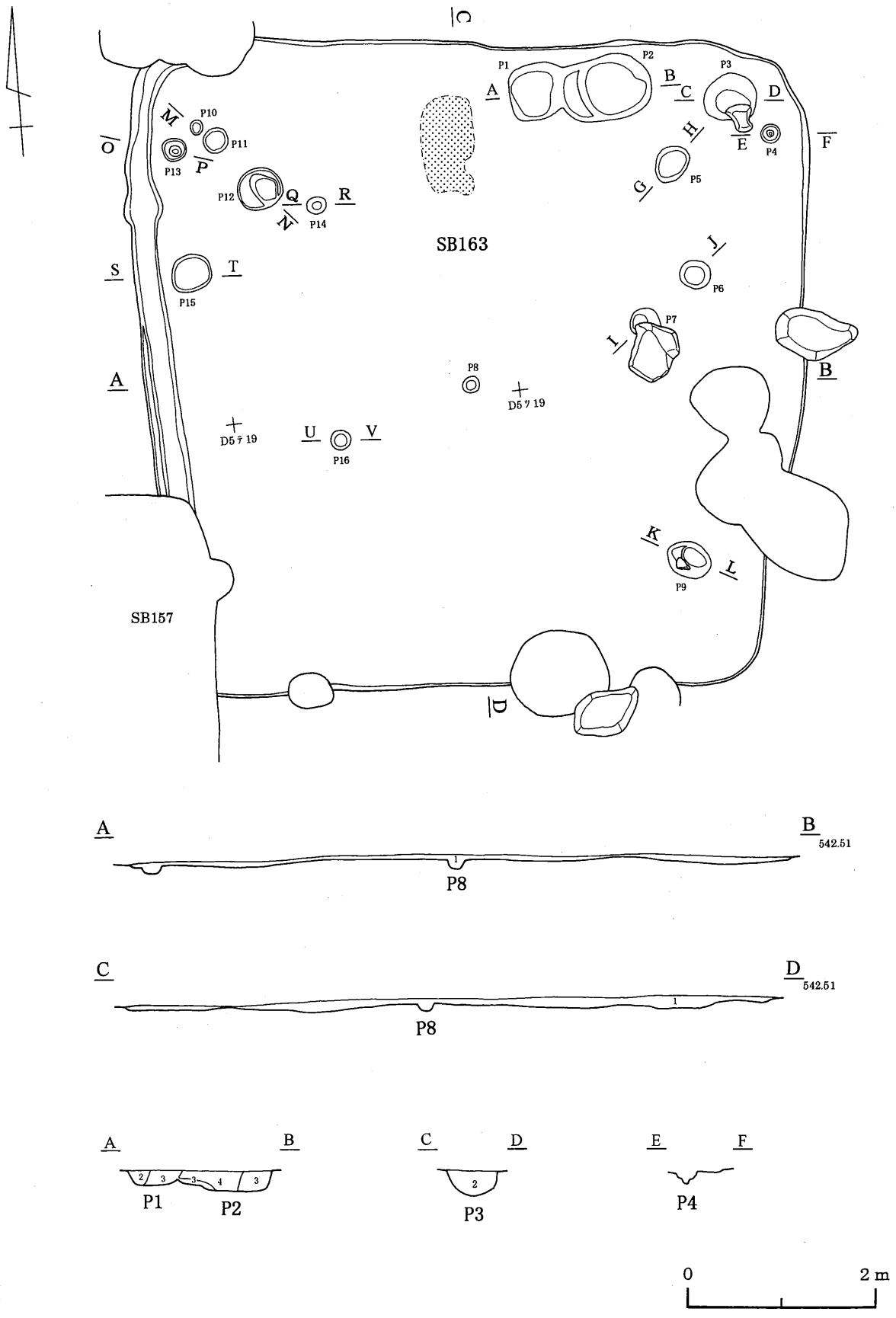

第90図　163号住居跡①

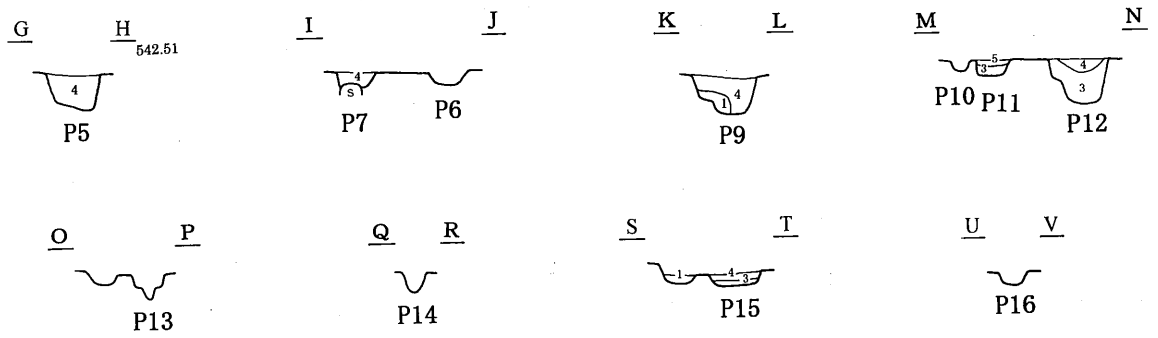

1層:7.5YR3/3 暗褐色(10YR4/6 褐色土含む、砂質)
2層:7.5YR3/2 黒褐色(2.5YR4/6 赤褐色含む)
3層:7.5YR4/4 褐色土
4層:7.5YR3/3 暗褐色
5層:7.5YR2/3 極暗褐色(砂質)

0 2m

第91図　163号住居跡②

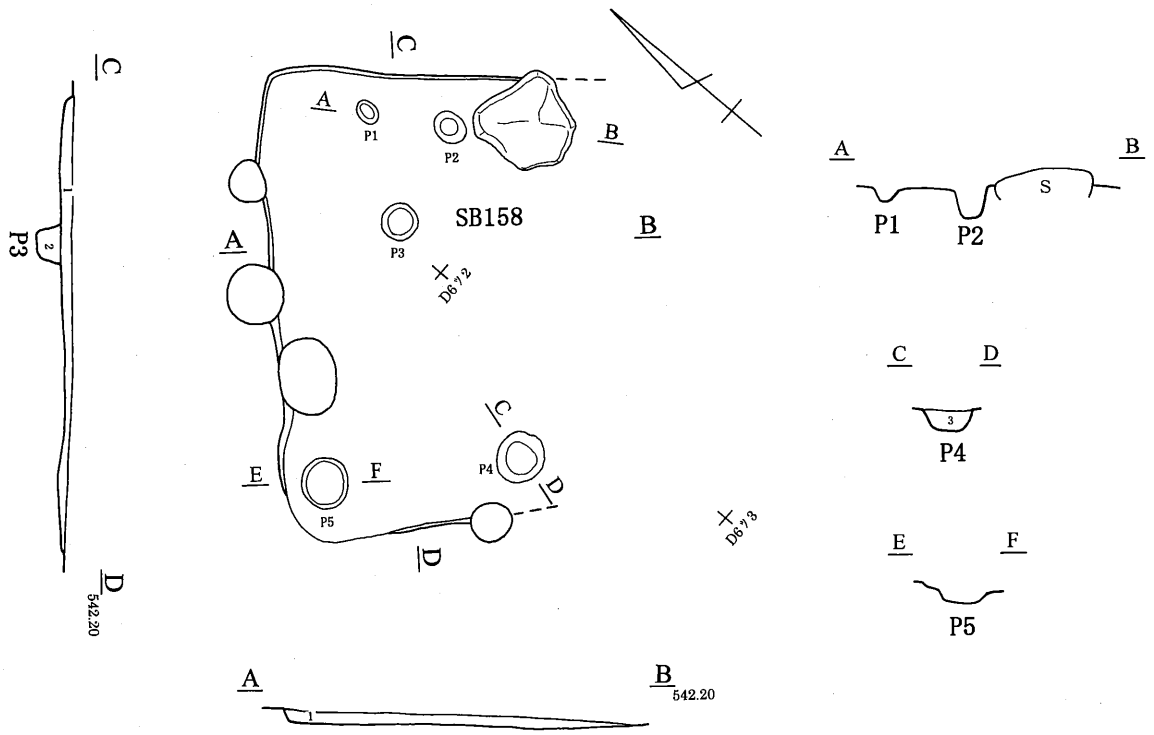

1層:7.5YR3/4 暗褐色(7.5YR4/4 褐色土含む、砂質)
2層:7.5YR3/3 暗褐色(7.5YR4/6 褐色土含む、砂質)
3層:7.5YR2/3 極暗褐色(7.5YR4/6 褐色土含む、砂質)

0 2m

第92図　158号住居跡

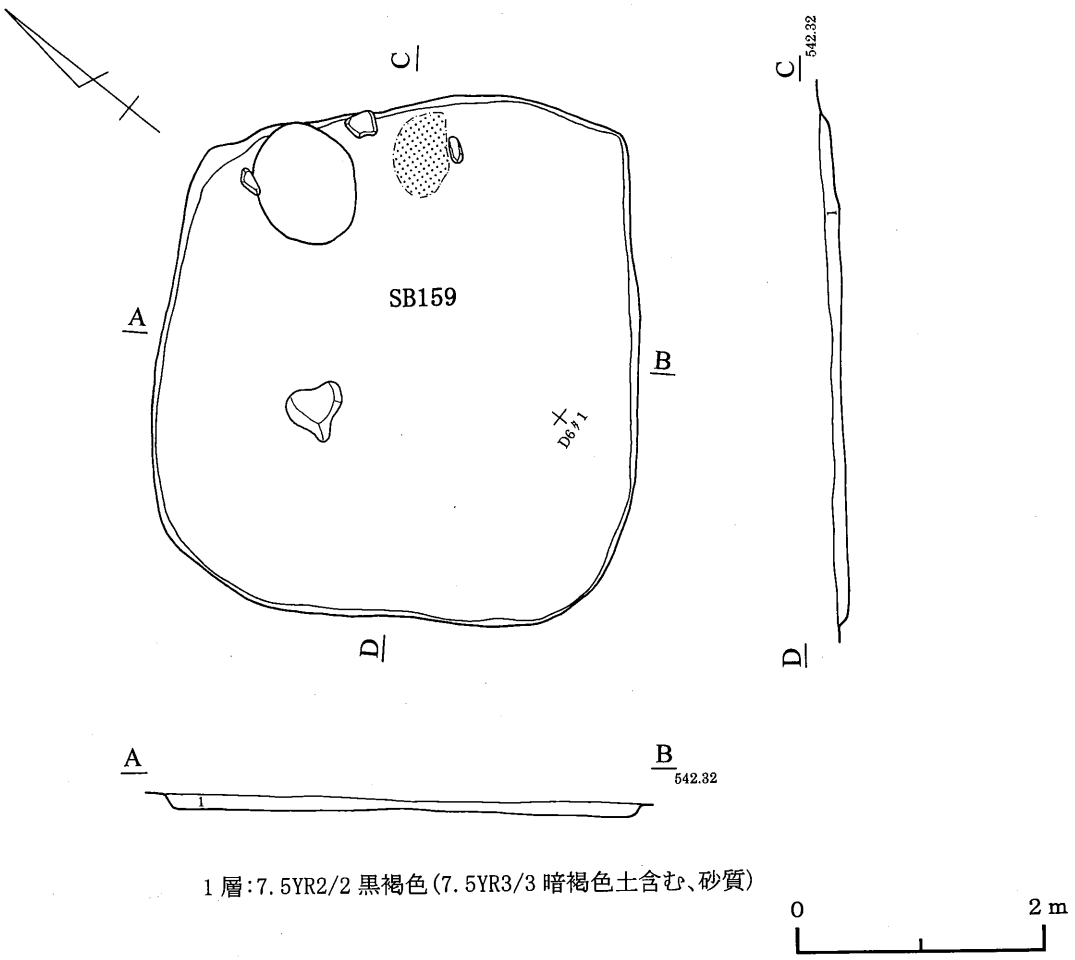

第93図　159号住居跡

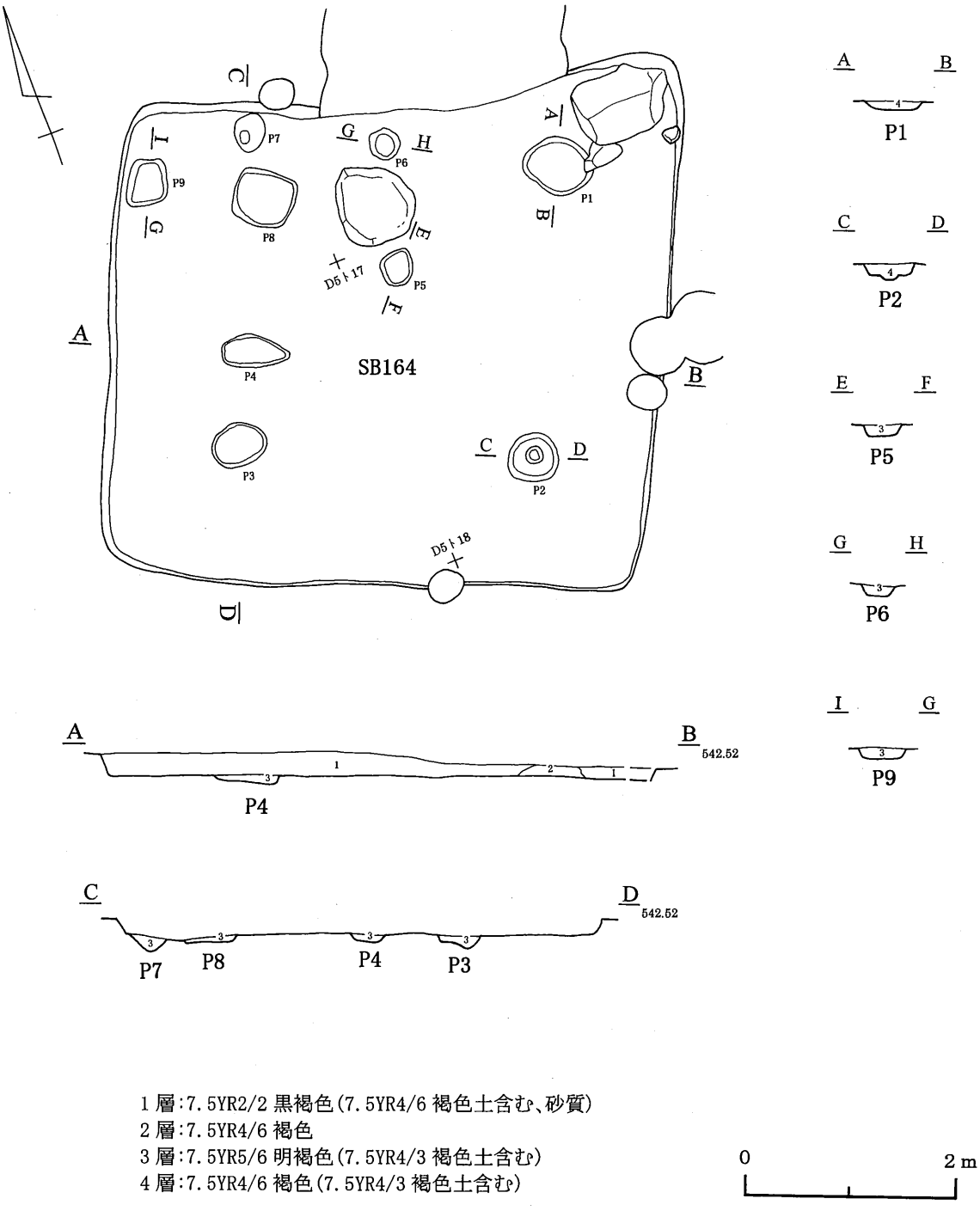

1 層:7.5YR2/2 黒褐色(7.5YR4/6 褐色土含む、砂質)
2 層:7.5YR4/6 褐色
3 層:7.5YR5/6 明褐色(7.5YR4/3 褐色土含む)
4 層:7.5YR4/6 褐色(7.5YR4/3 褐色土含む)

第94図　164号住居跡

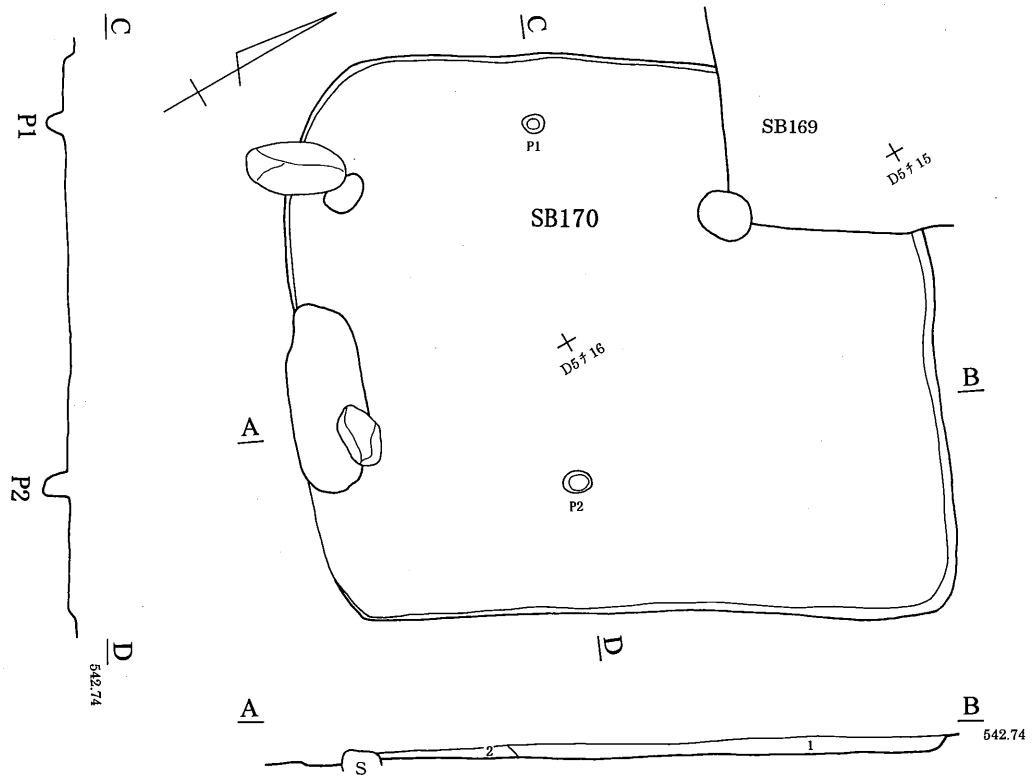

1層:7.5YR2/3 極暗褐色(7.5YR4/6 褐色土含む、砂質)
2層:7.5YR4/6 褐色(砂質)

0 2m

第95図　170号住居跡

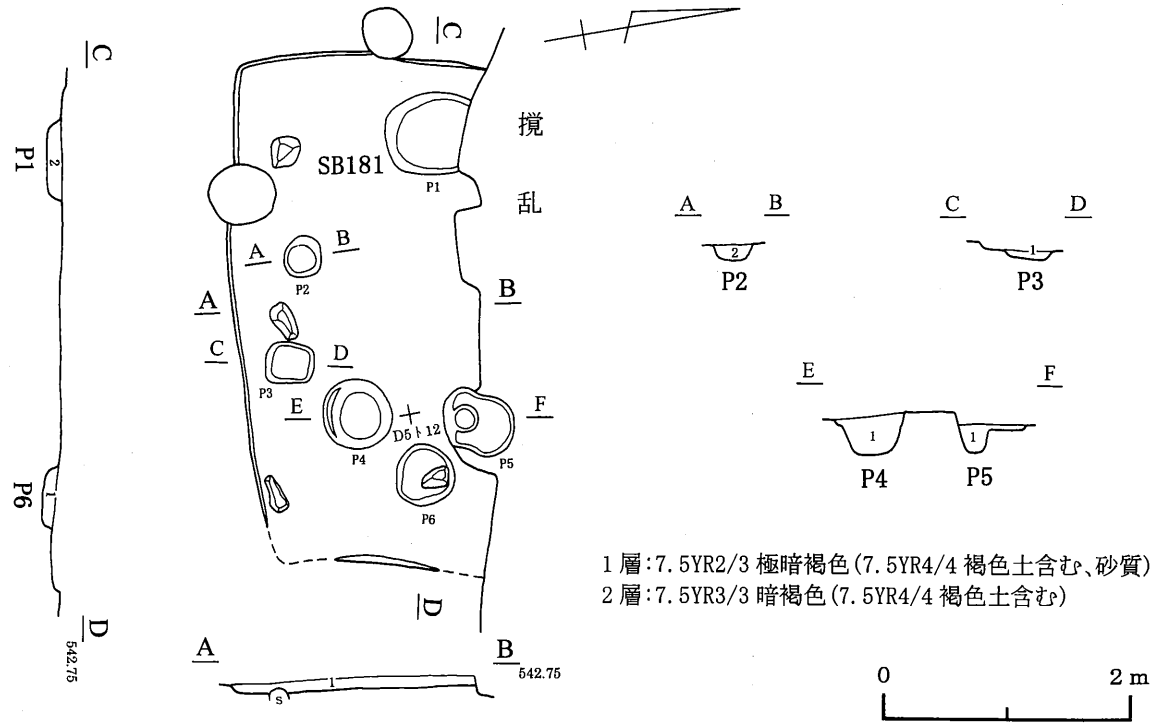

1層:7.5YR2/3 極暗褐色(7.5YR4/4 褐色土含む、砂質)
2層:7.5YR3/3 暗褐色(7.5YR4/4 褐色土含む)

0 2m

第96図　181号住居跡

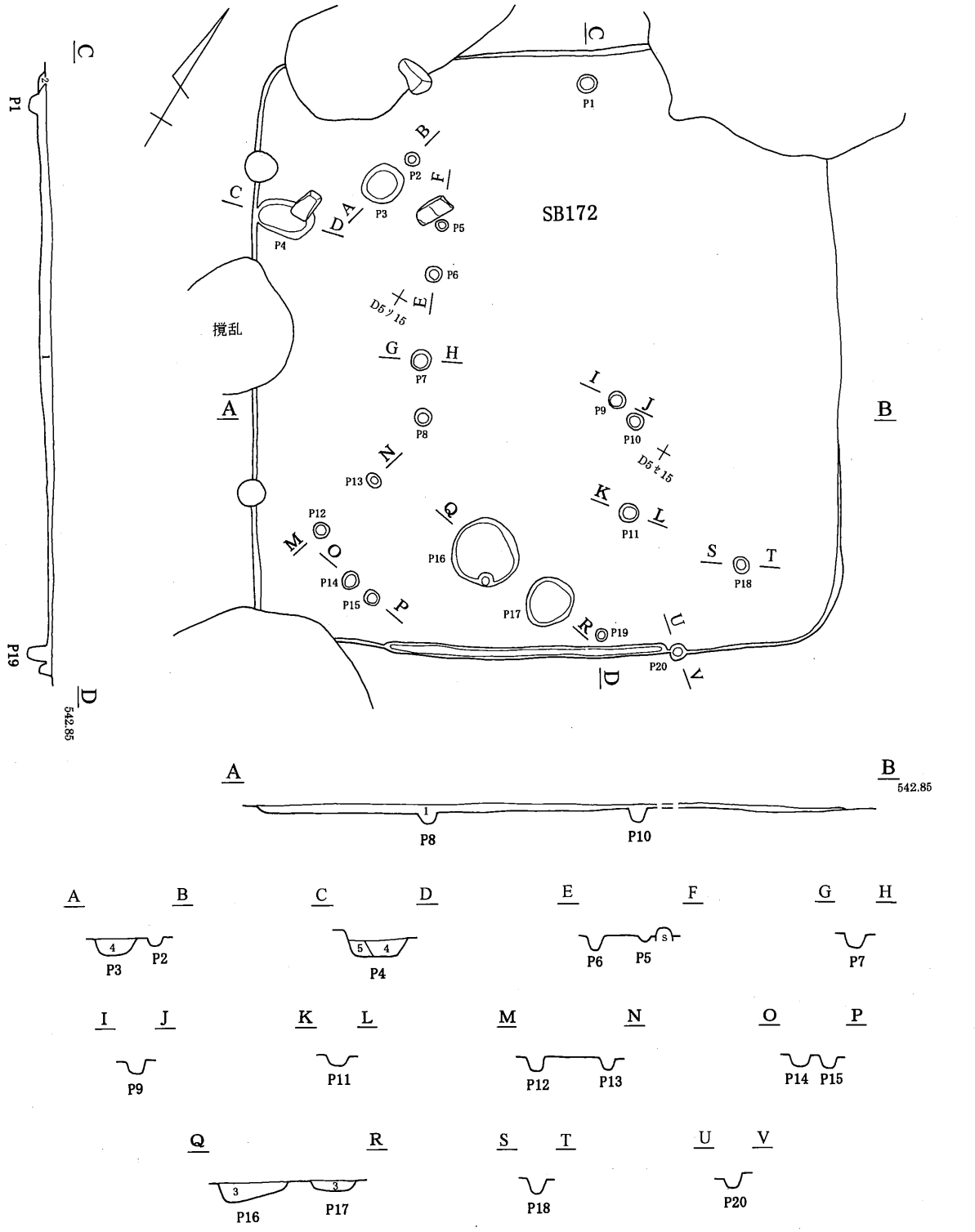

第97図　172号住居跡

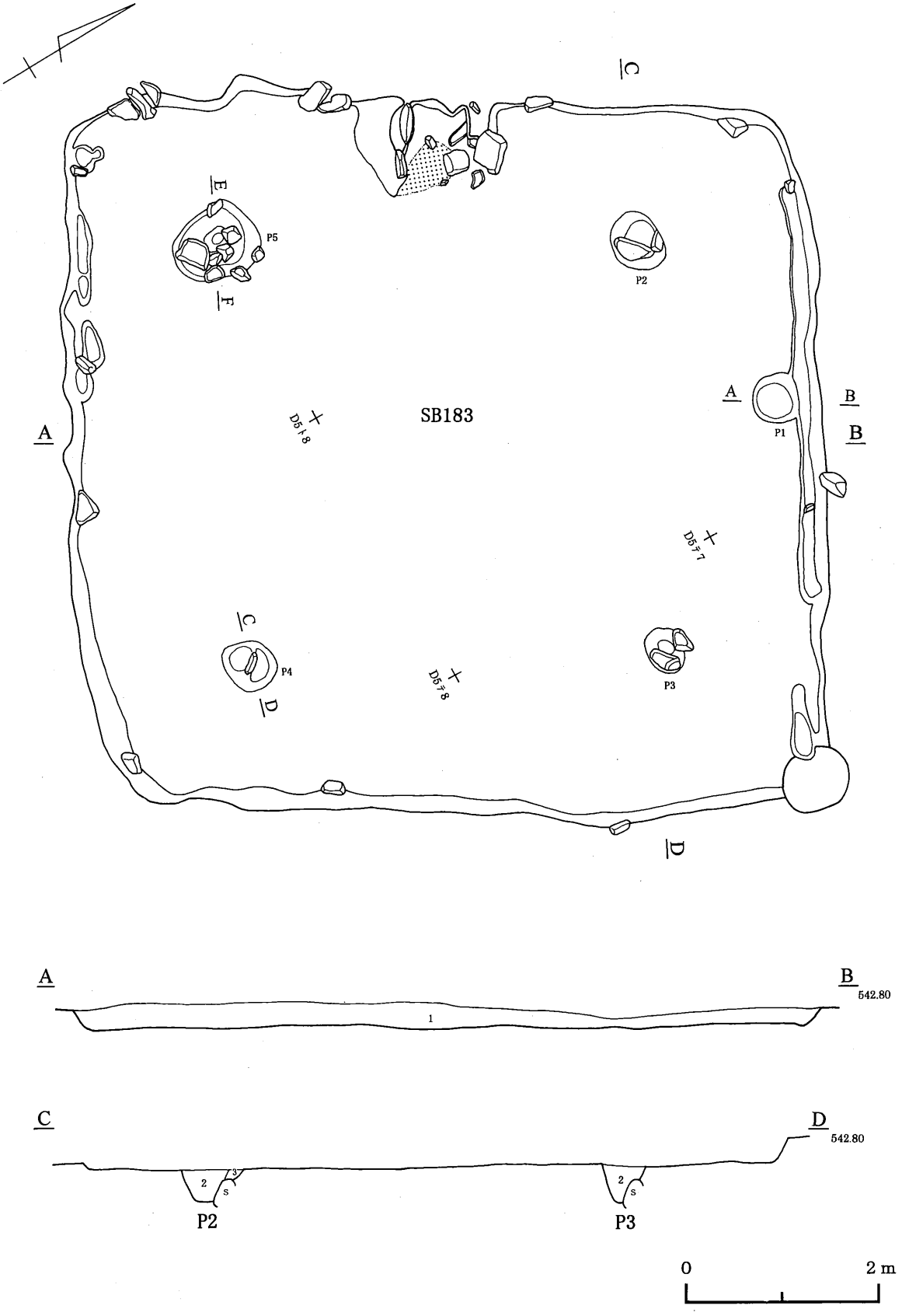

第98図　183号住居跡①

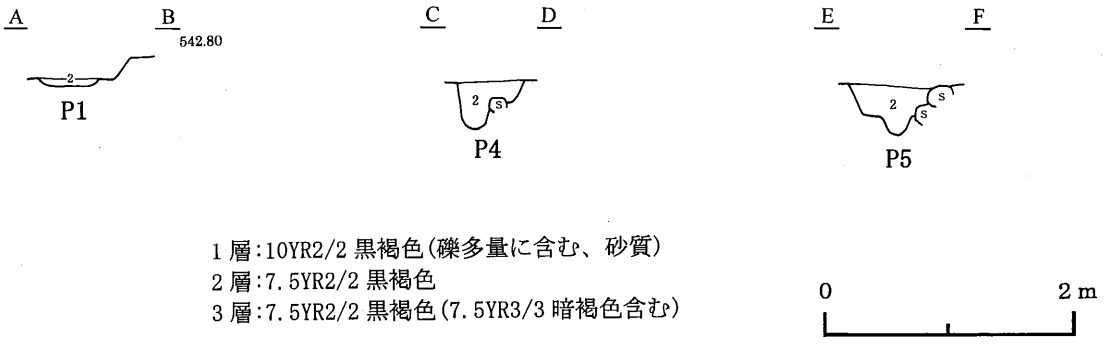

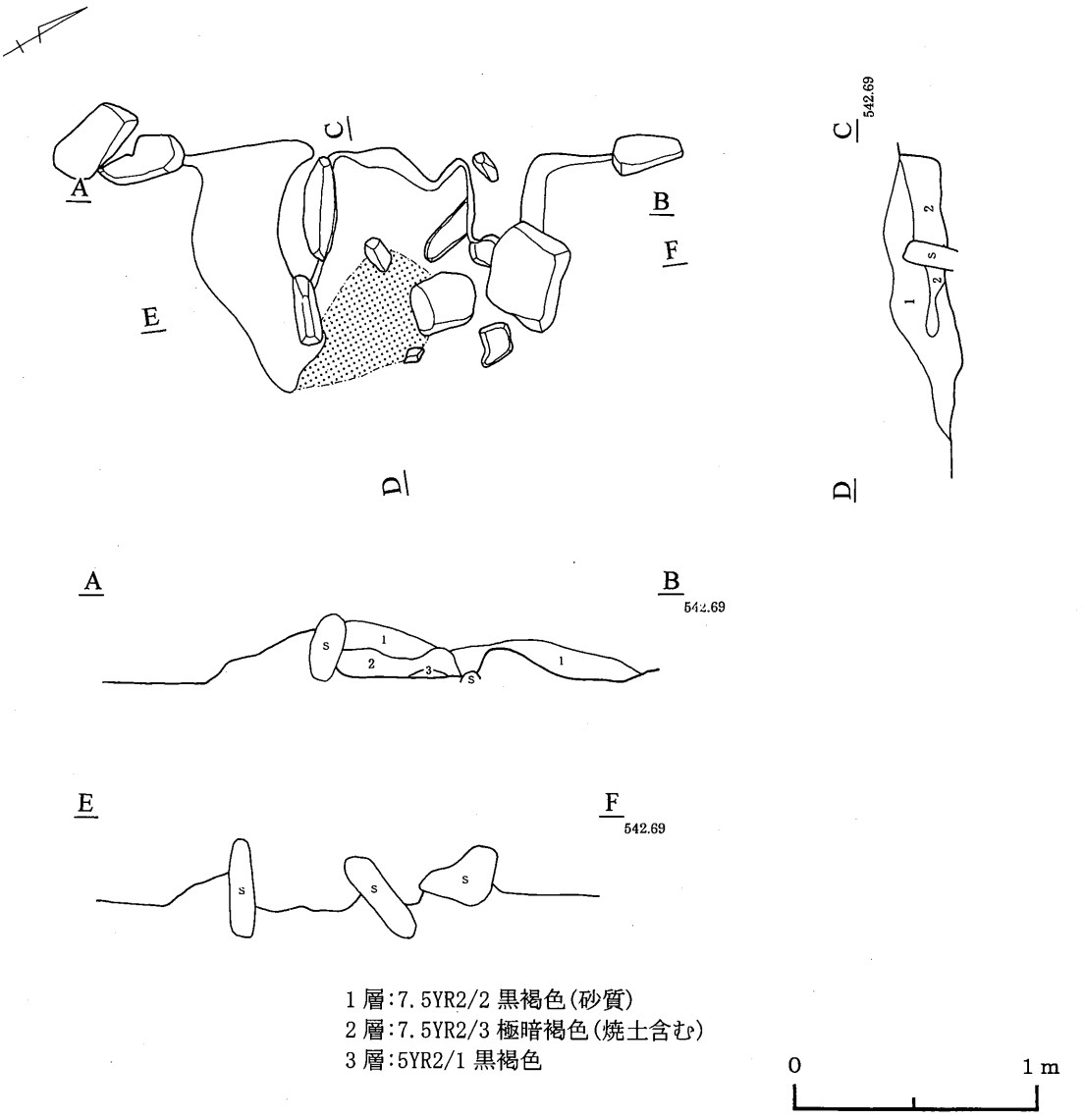

第99図　183号住居跡②（カマド）

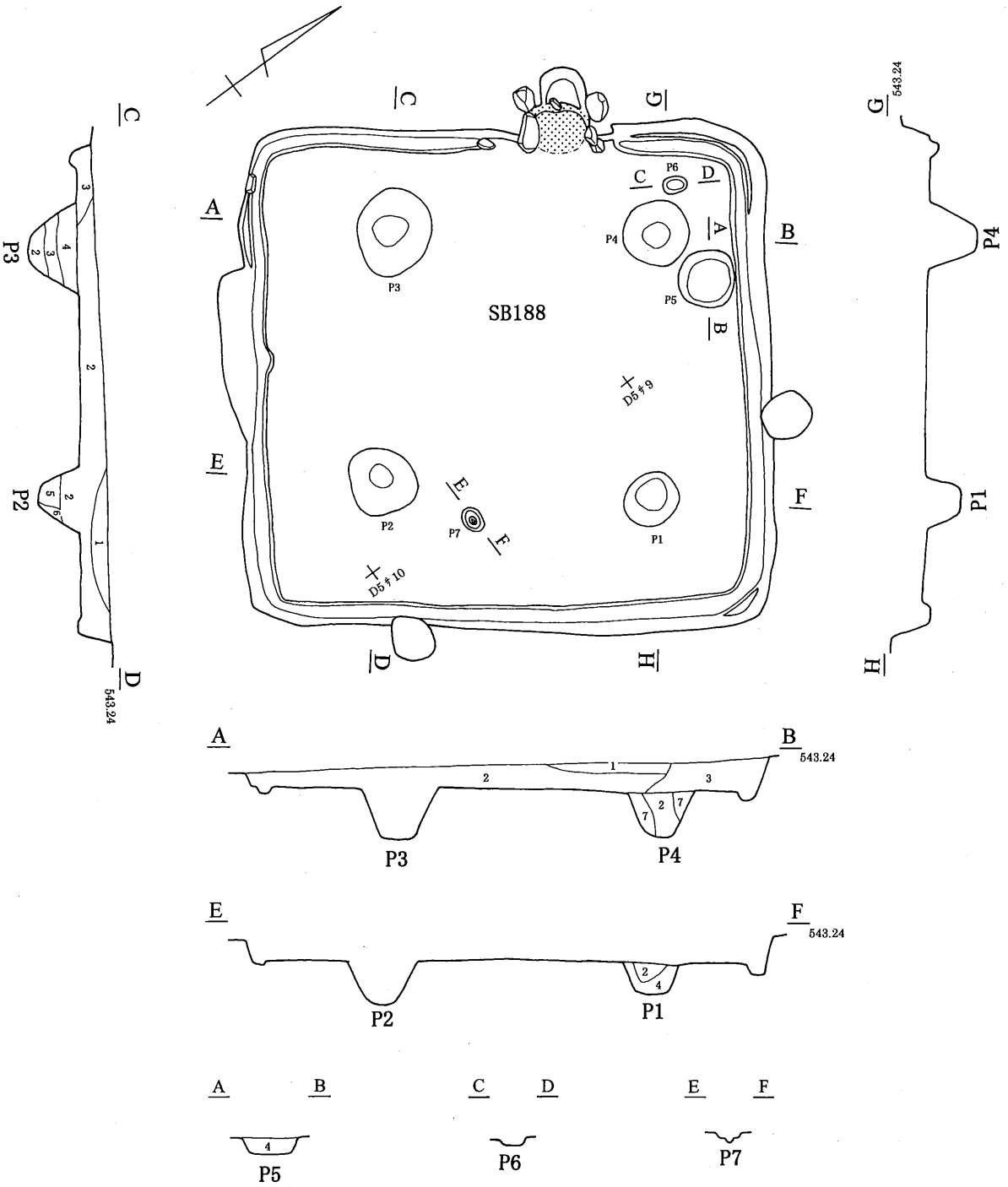

第100図　188号住居跡①

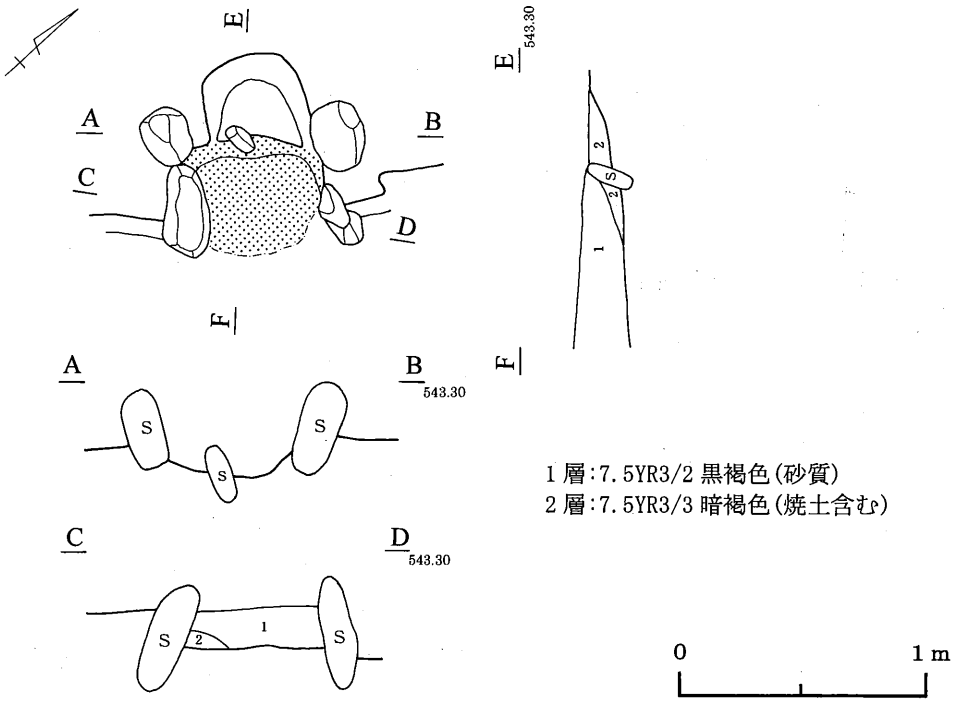

第101図　188号住居跡②（カマド）

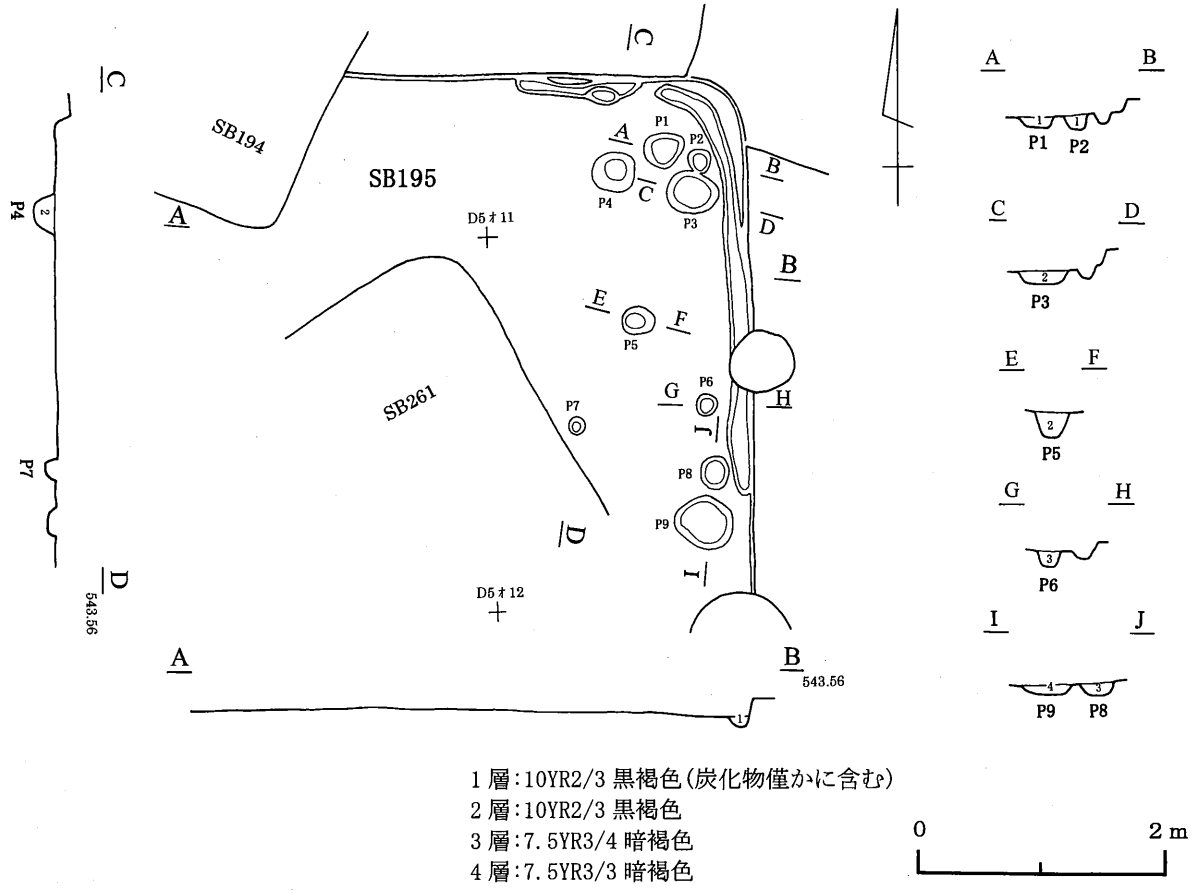

第102図　195号住居跡

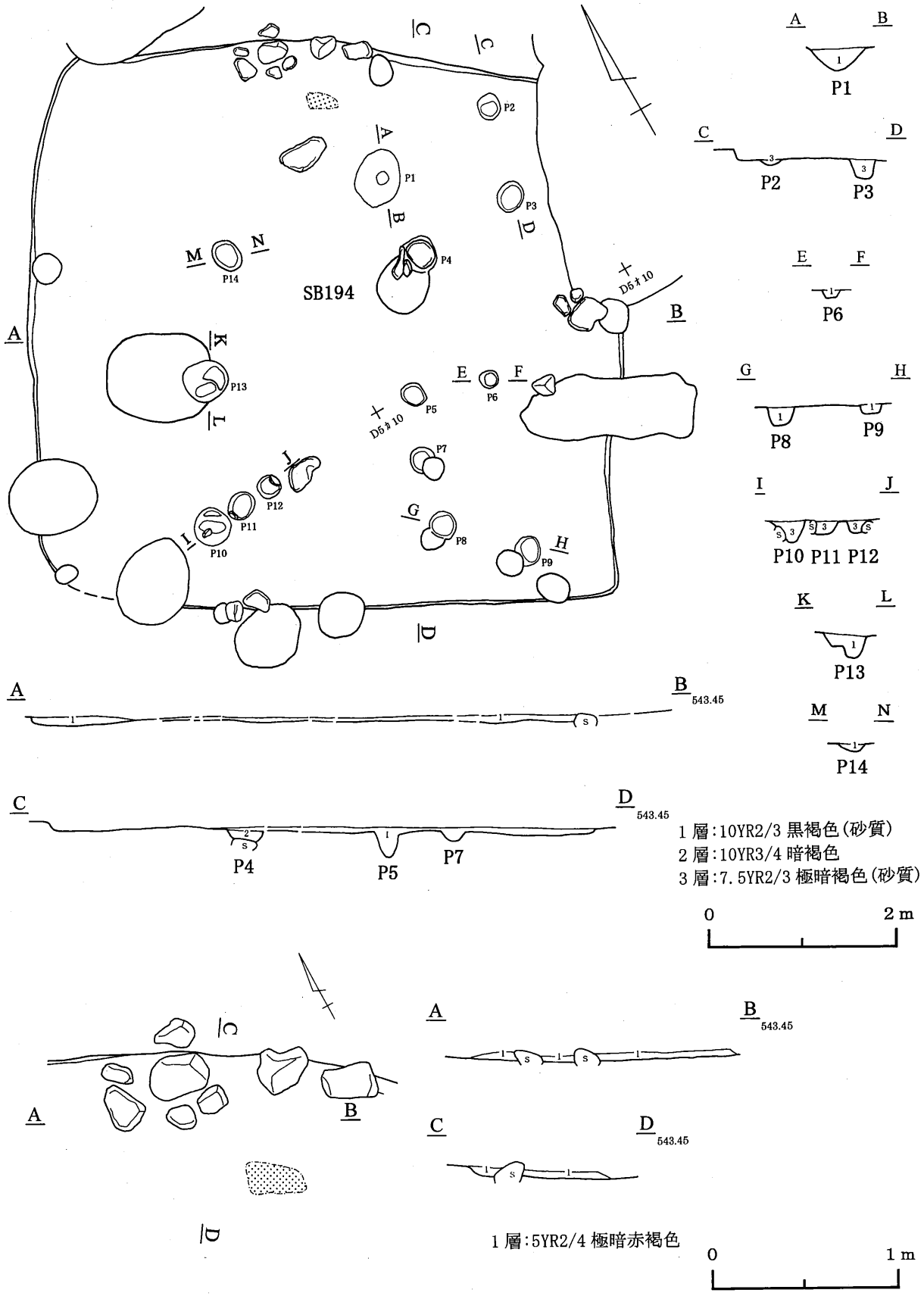

第103図　194号住居跡

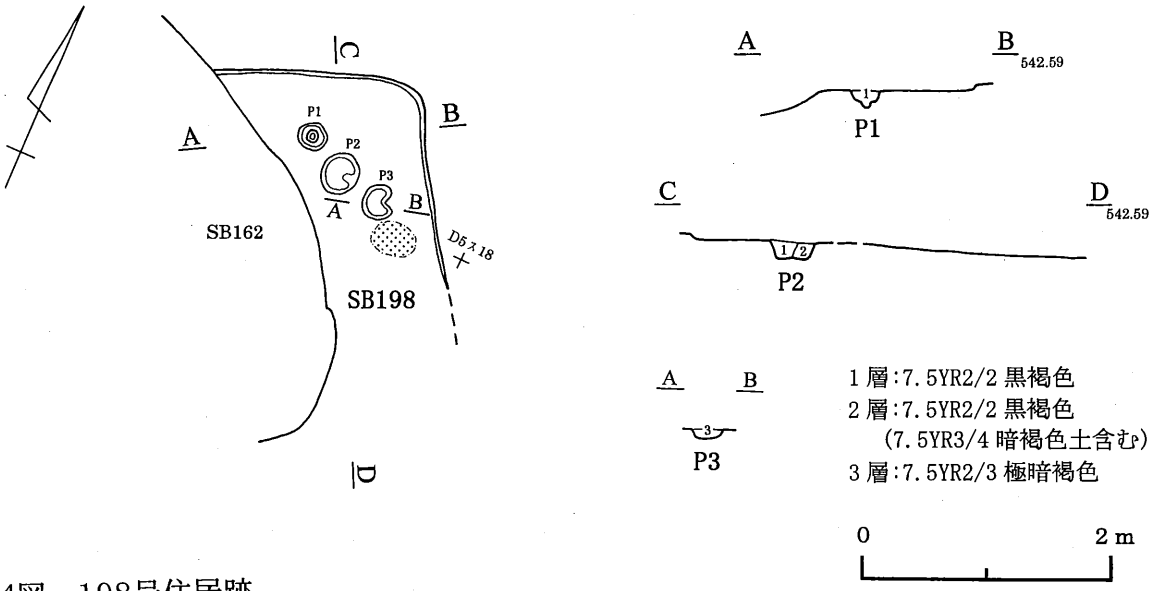

第104図　198号住居跡

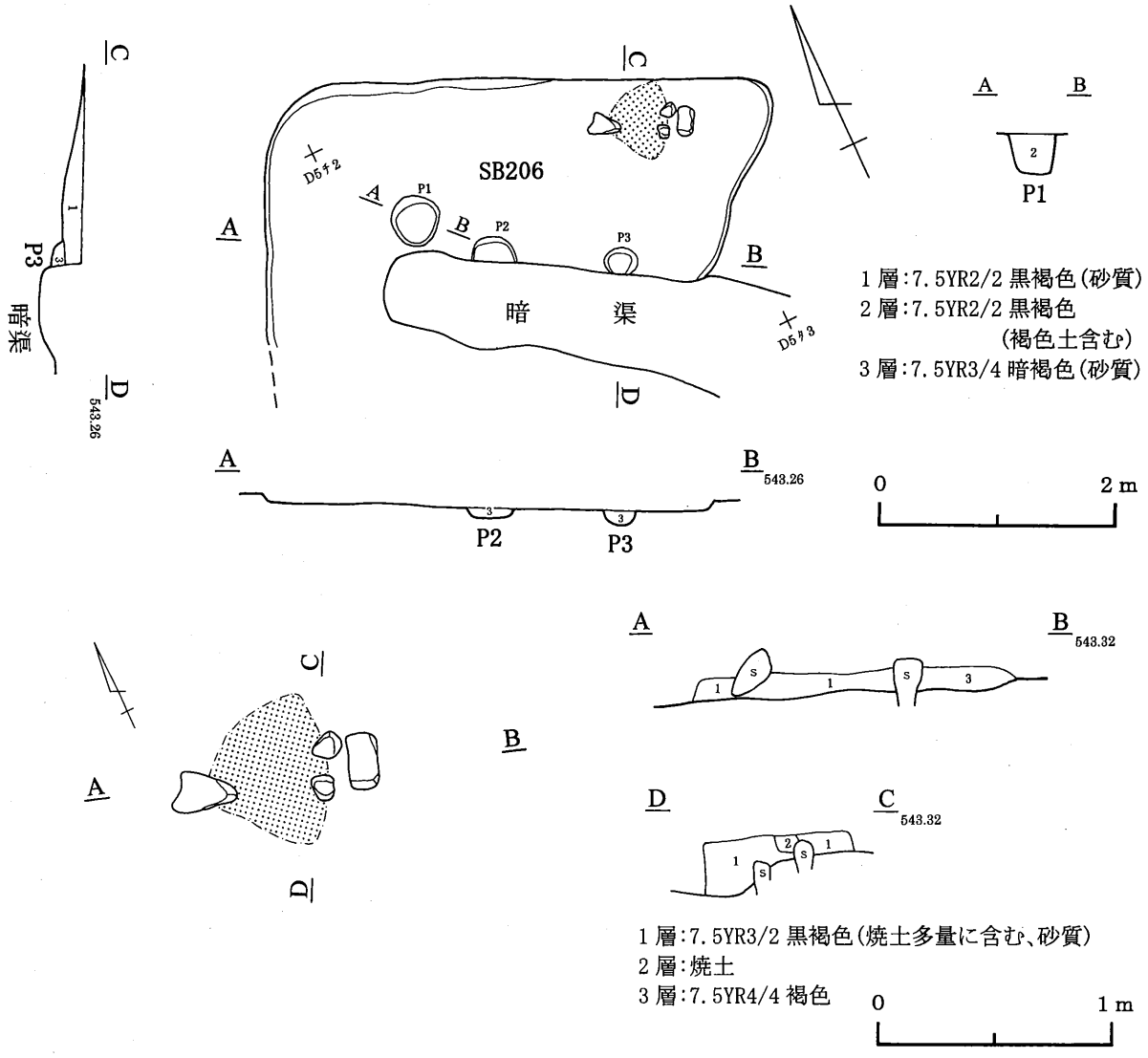

第105図　206号住居跡

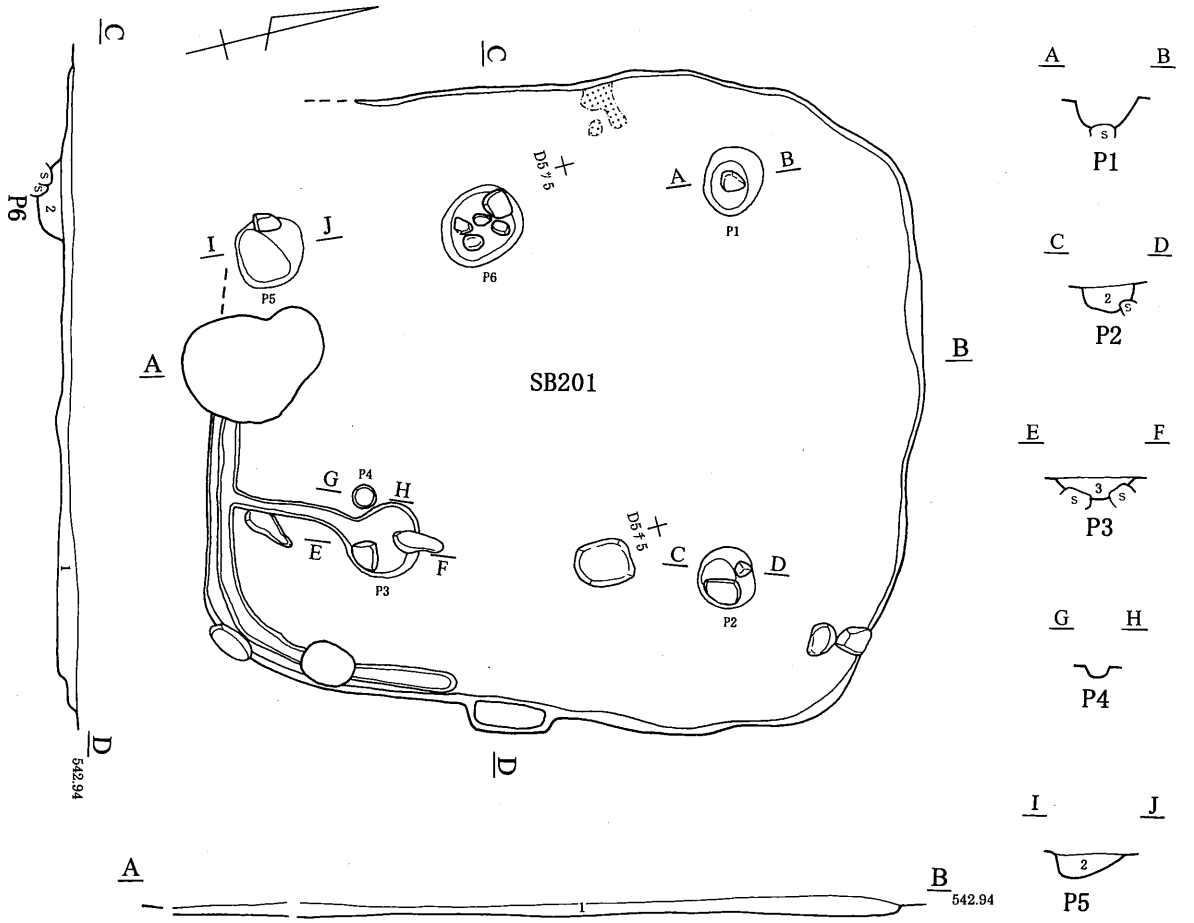

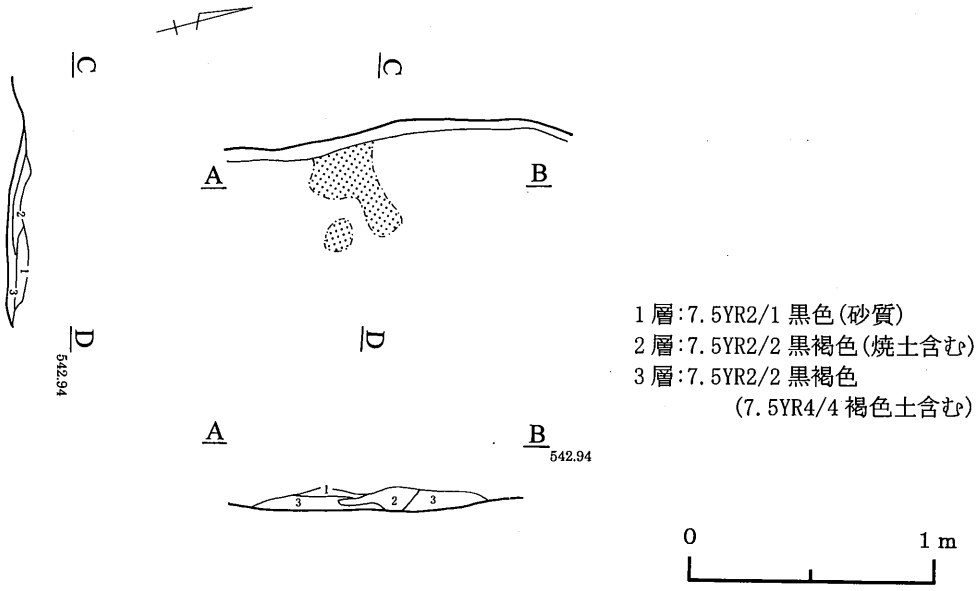

第106図　201号住居跡

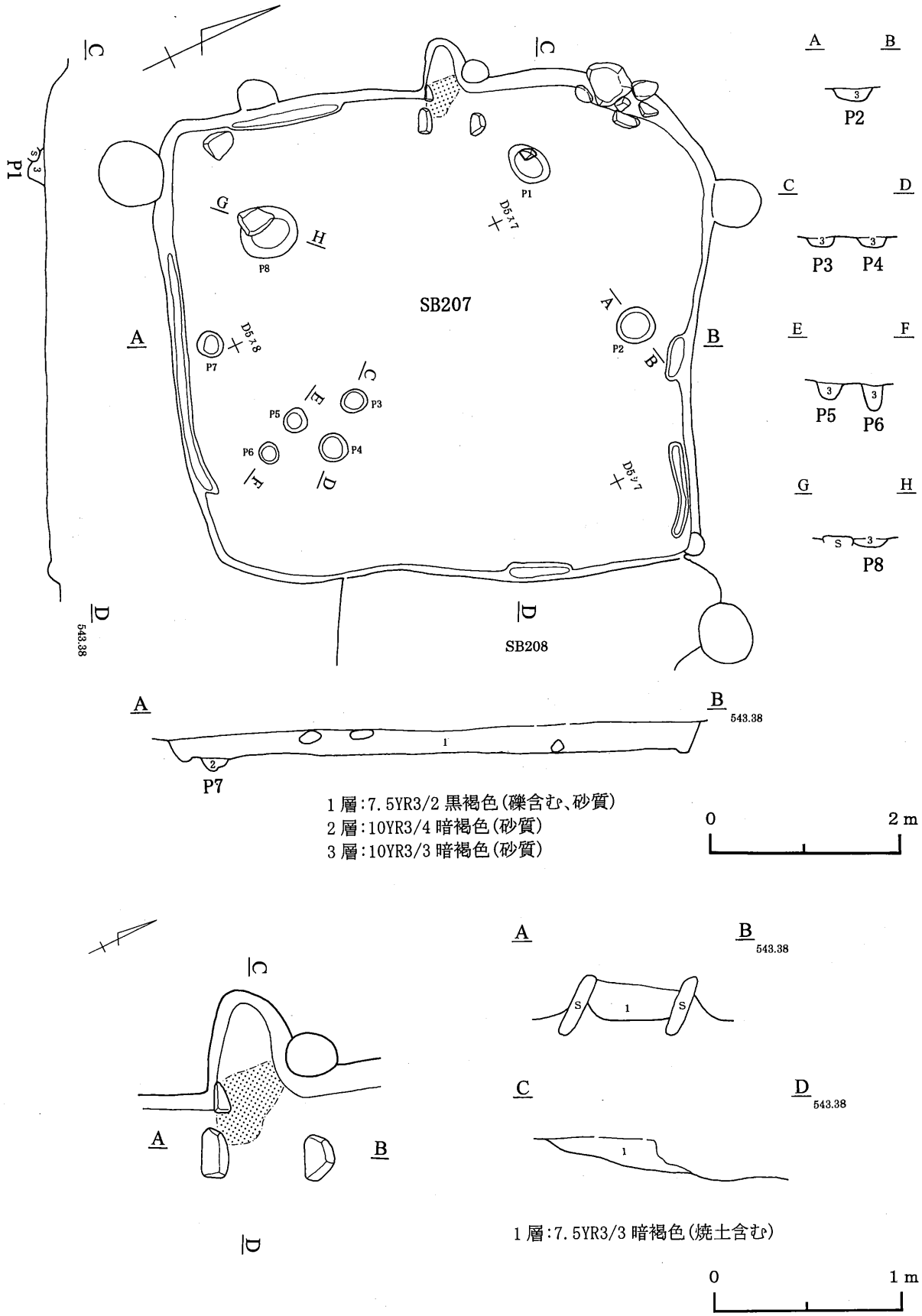

第107図　207号住居跡

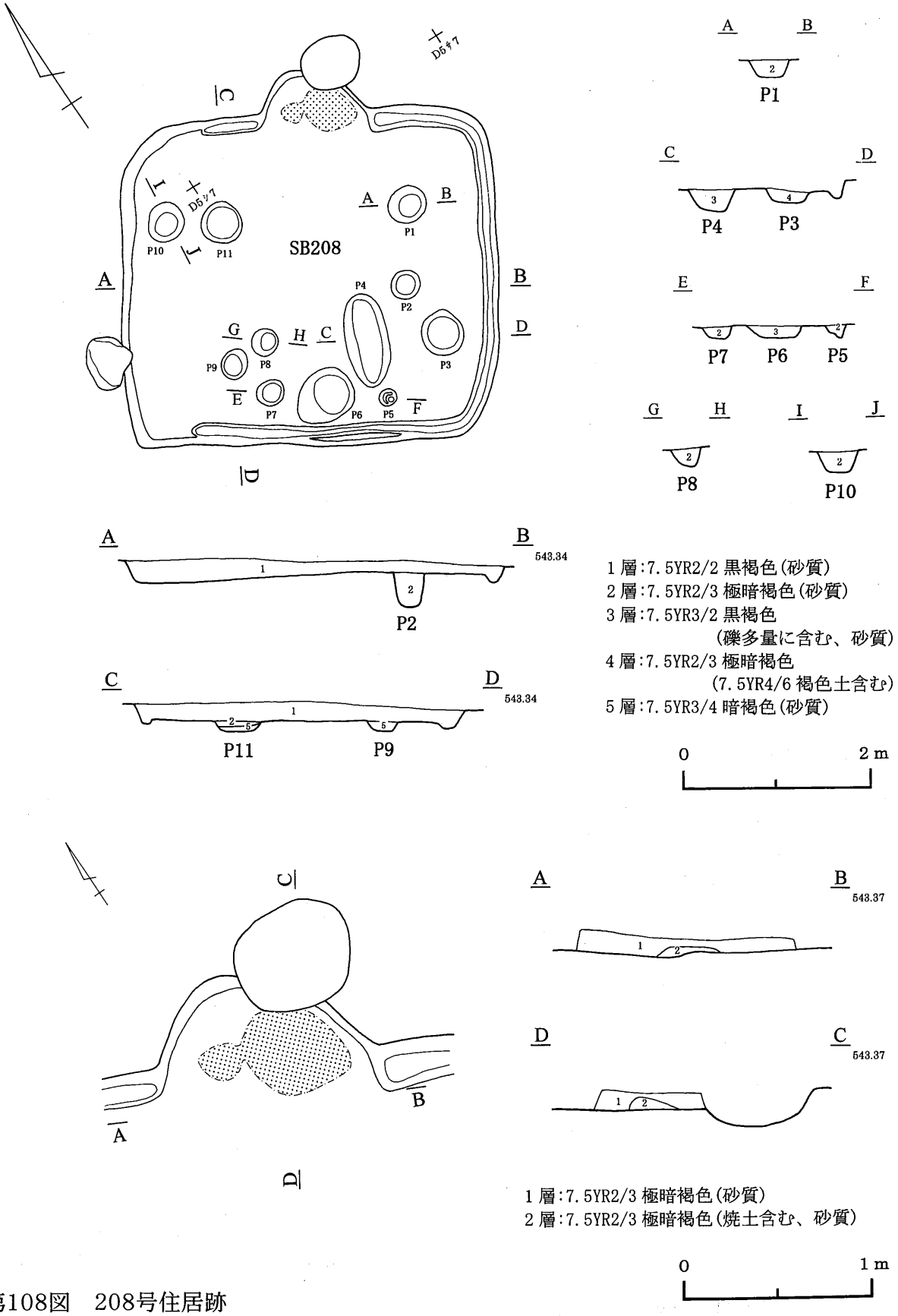

第108図　208号住居跡

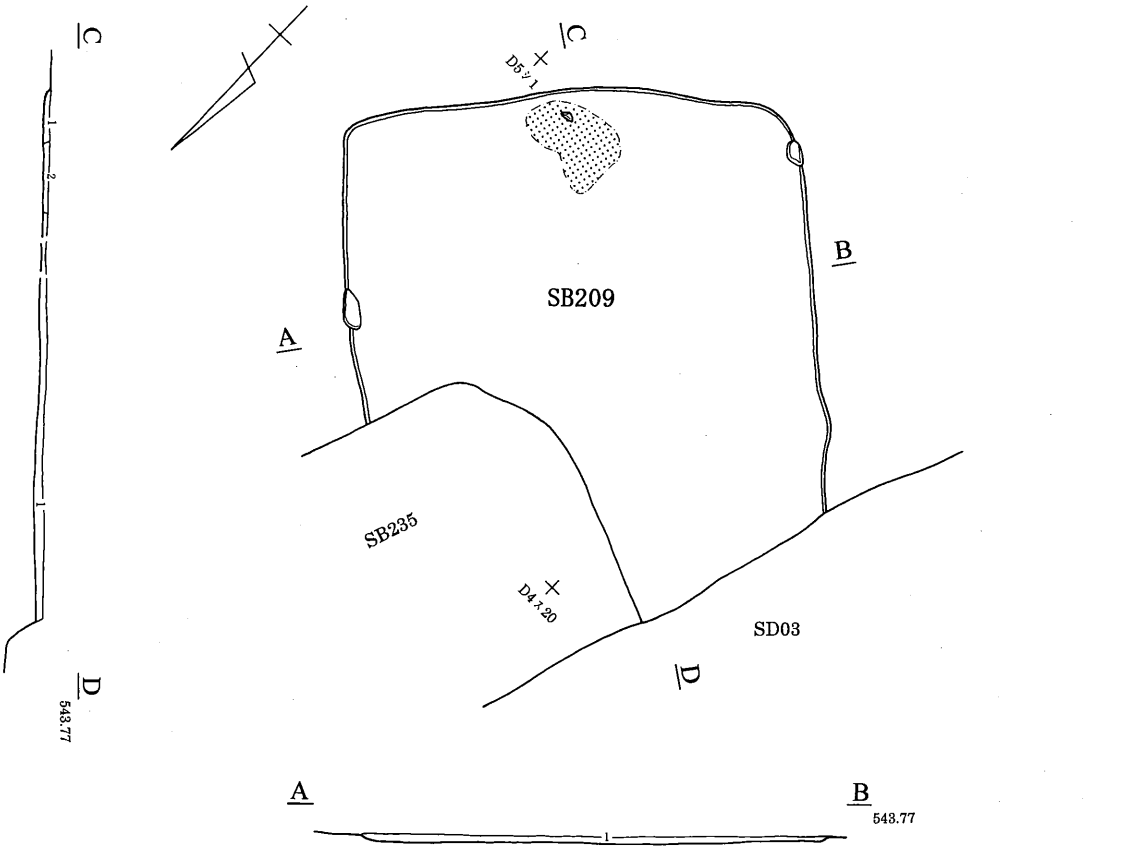

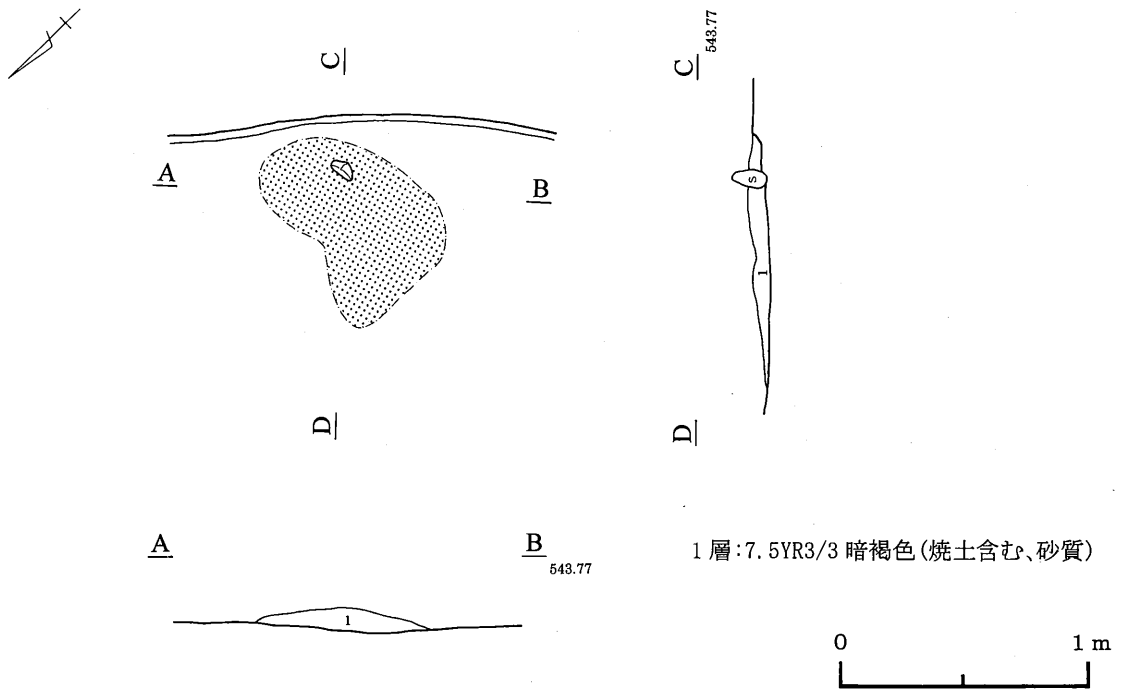

第109図　209号住居跡

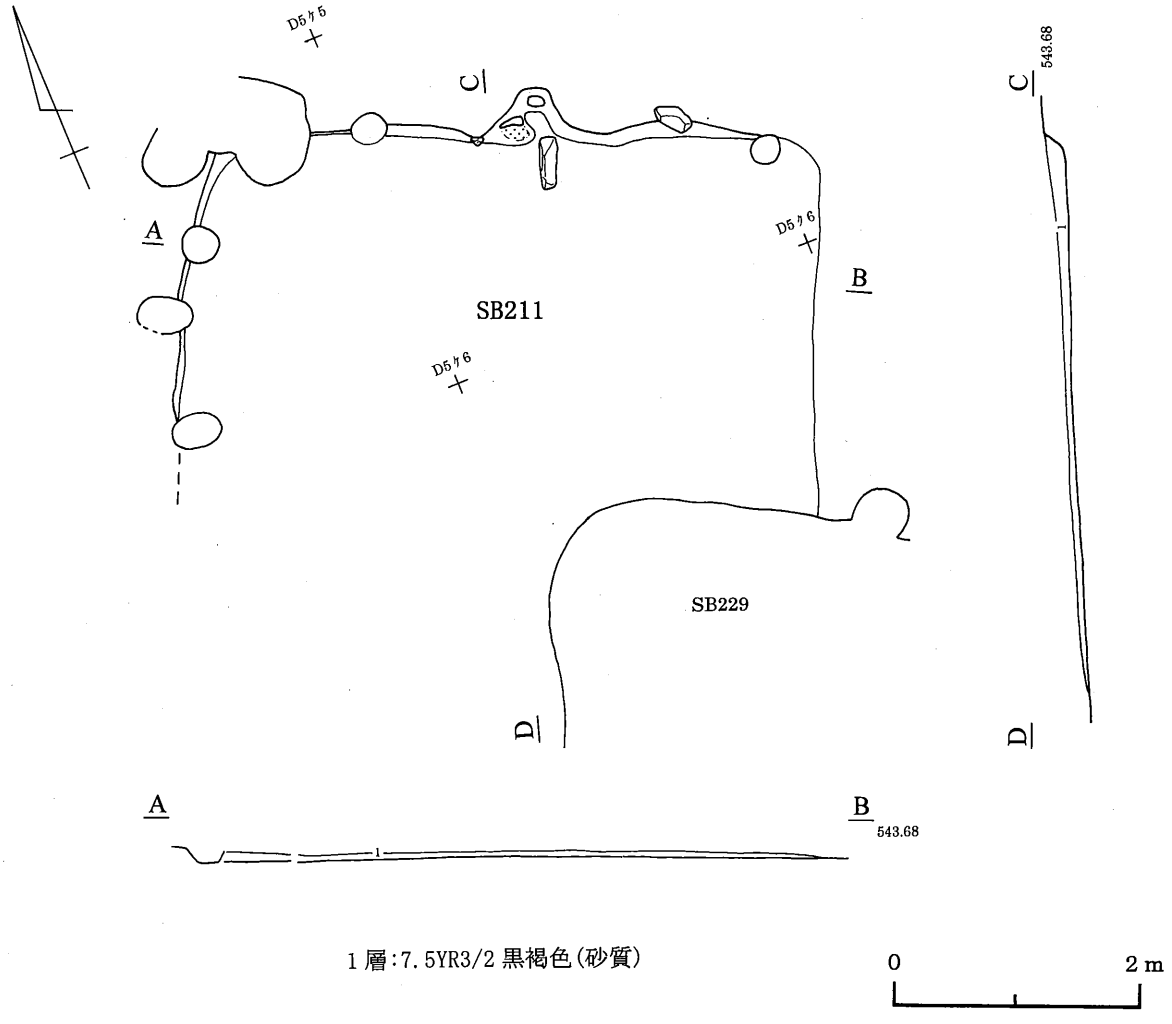

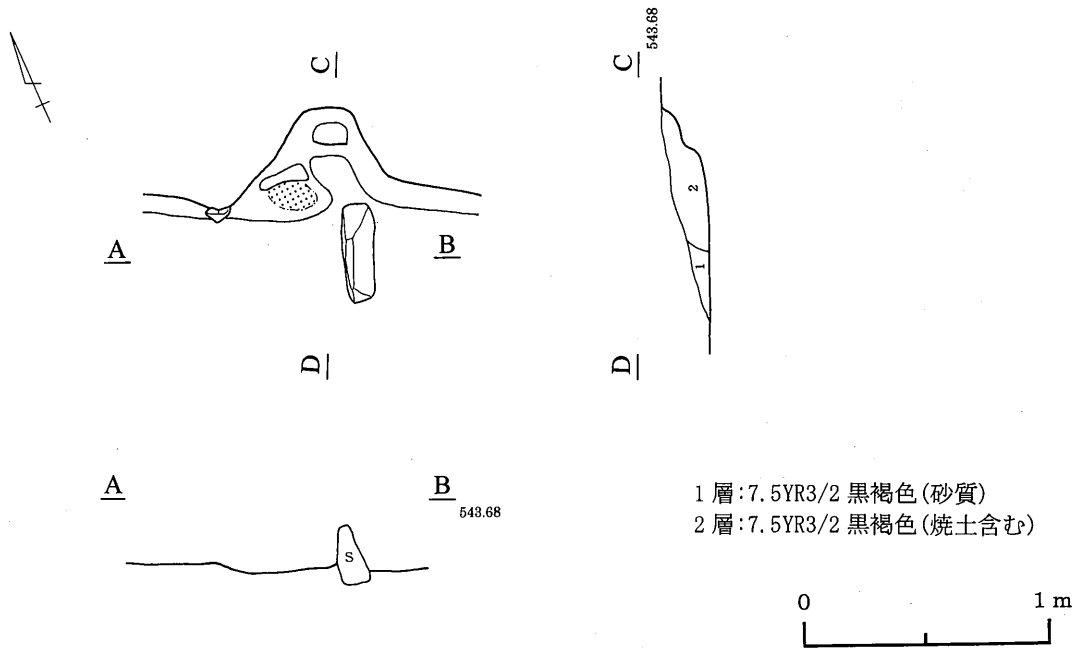

第110図　211号住居跡

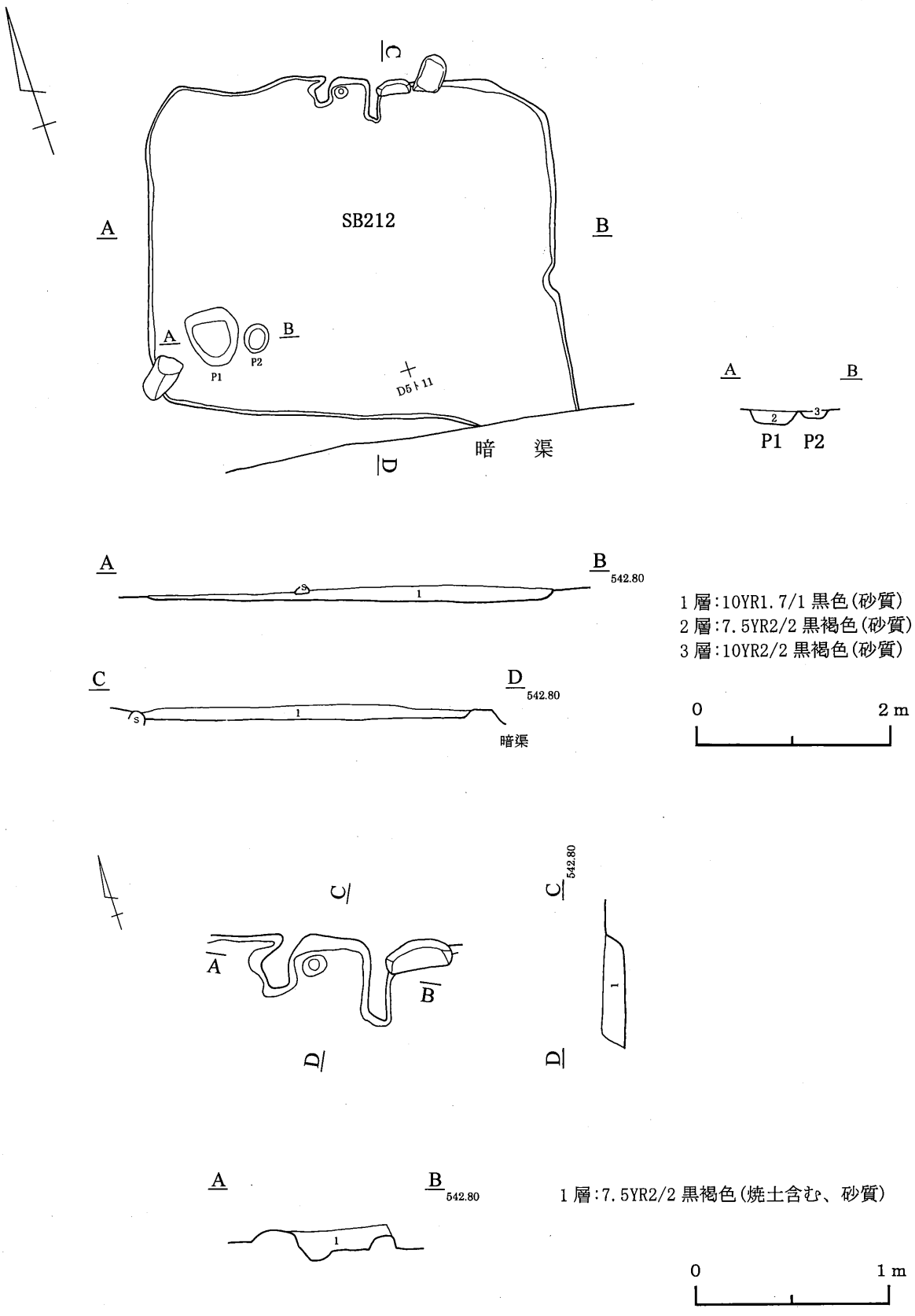

第111図　212号住居跡

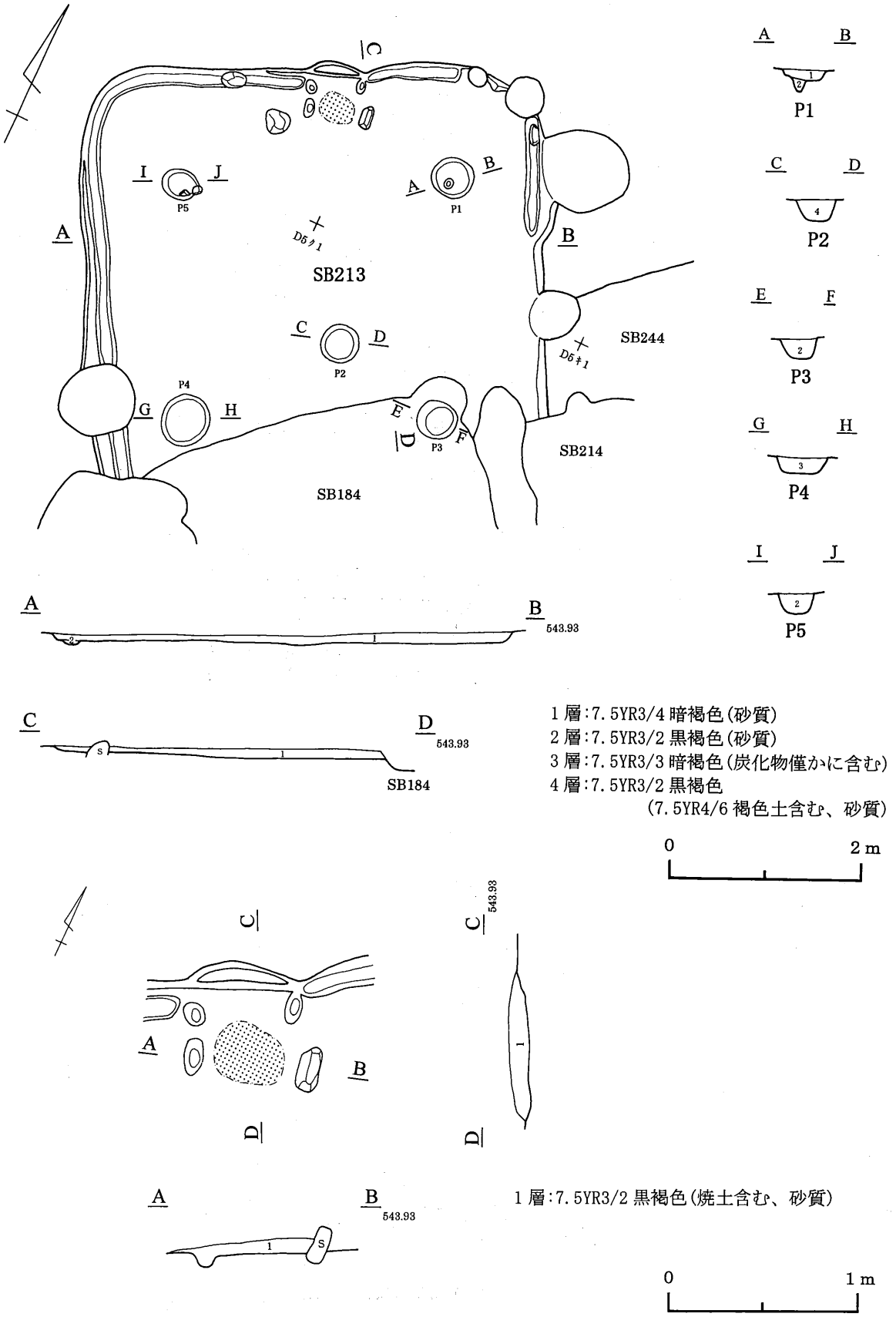

第112図　213号住居跡

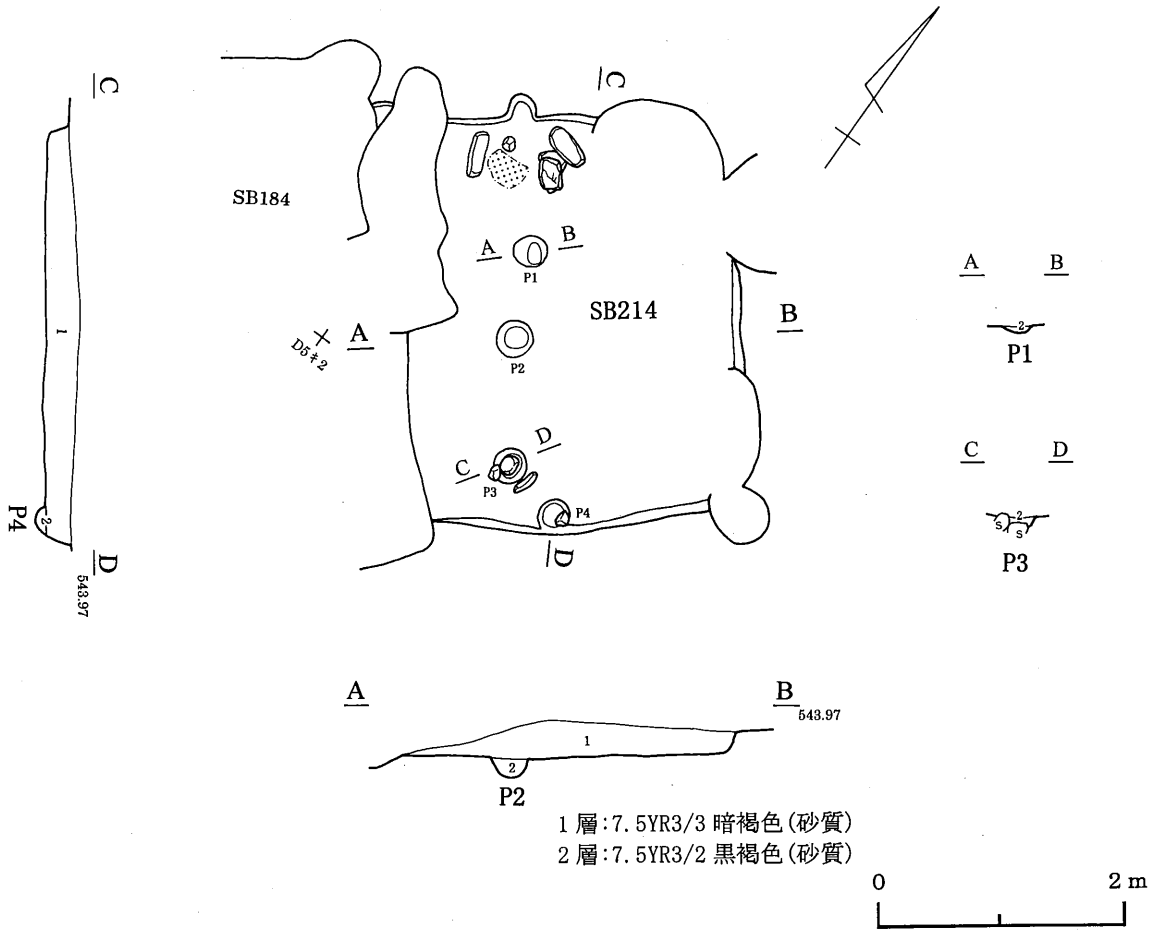

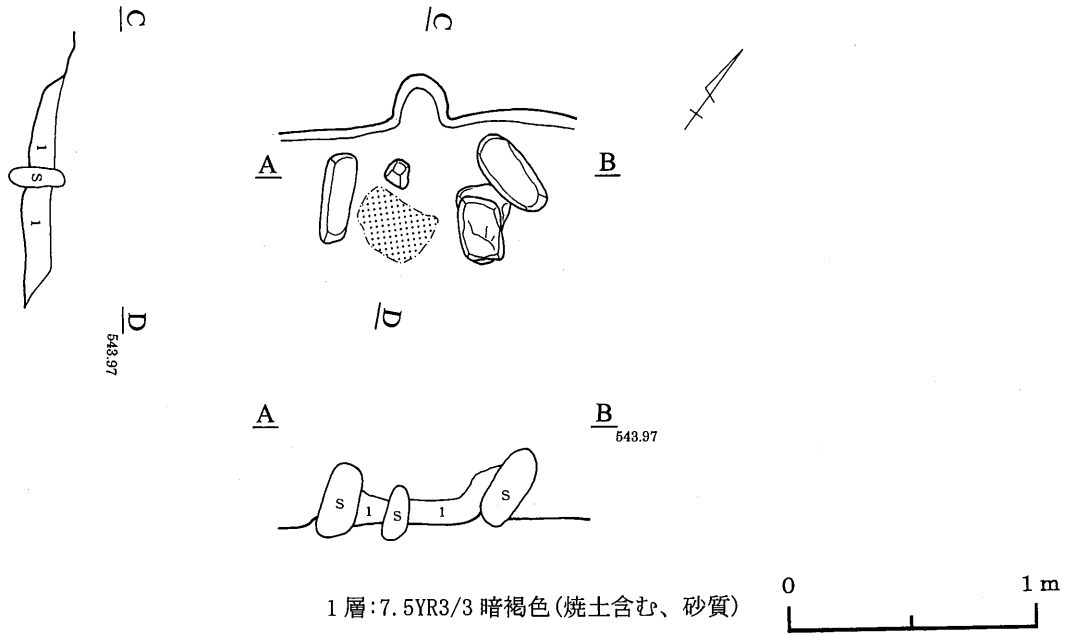

第113図　214号住居跡

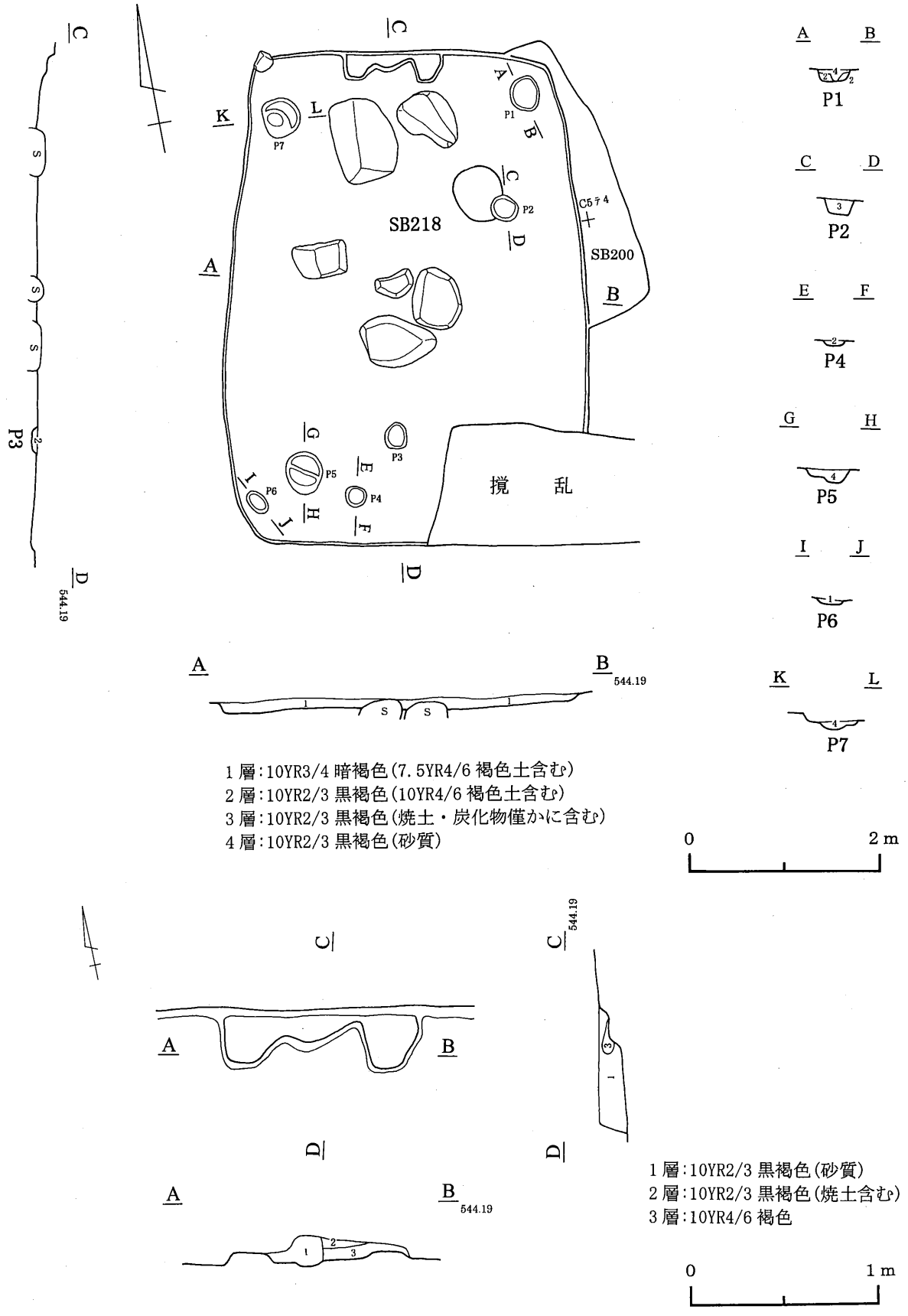

第114図　218号住居跡

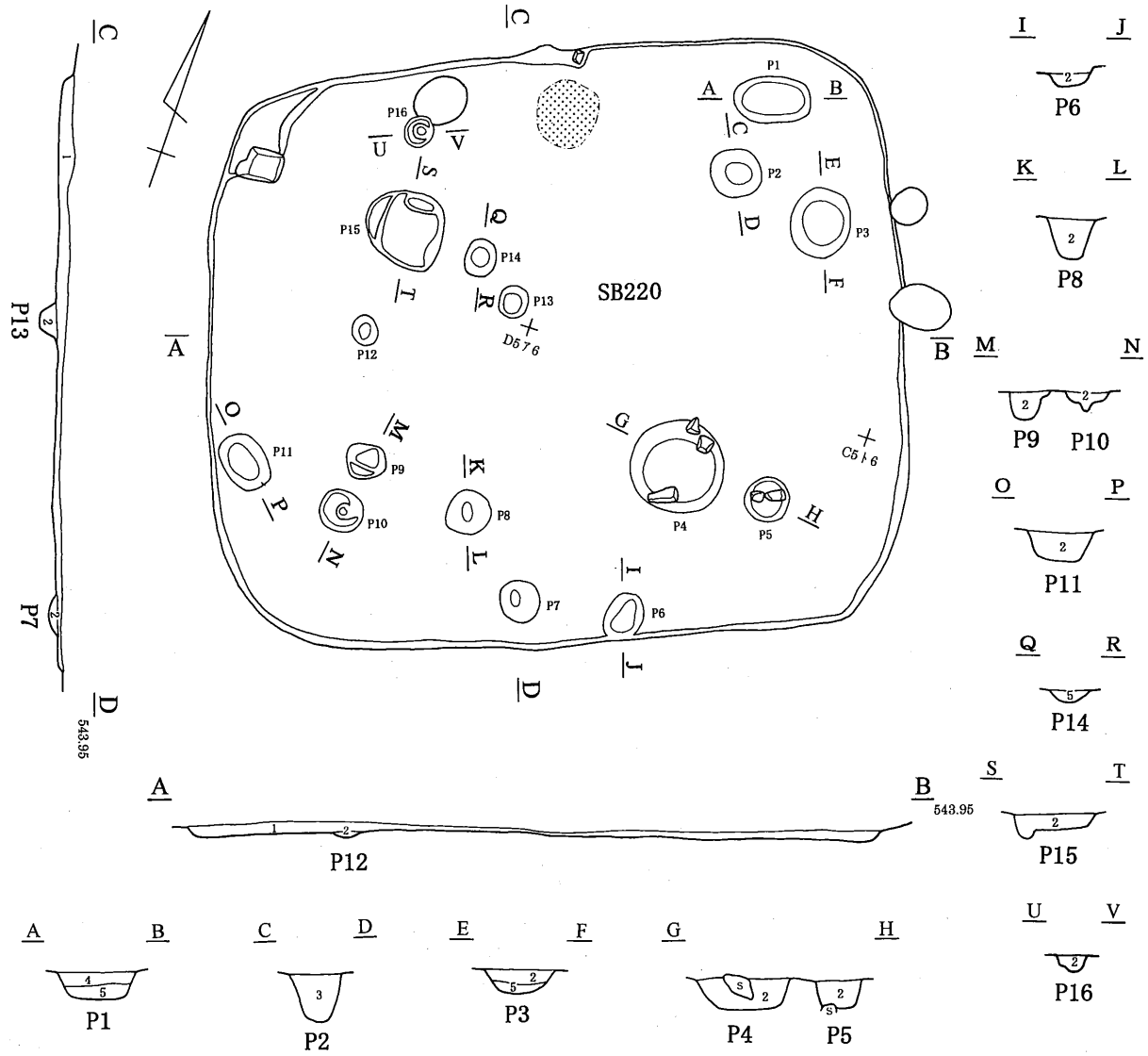

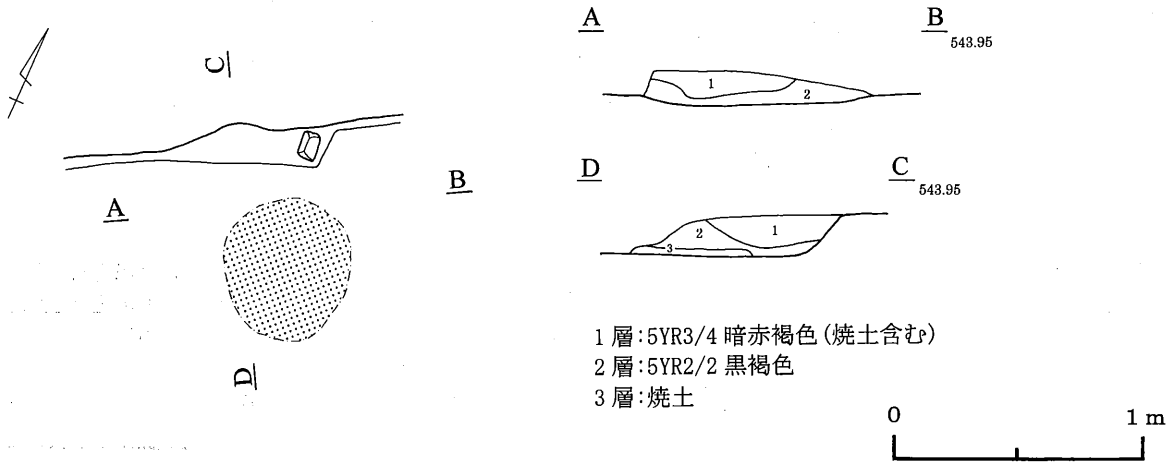

第115図　220号住居跡

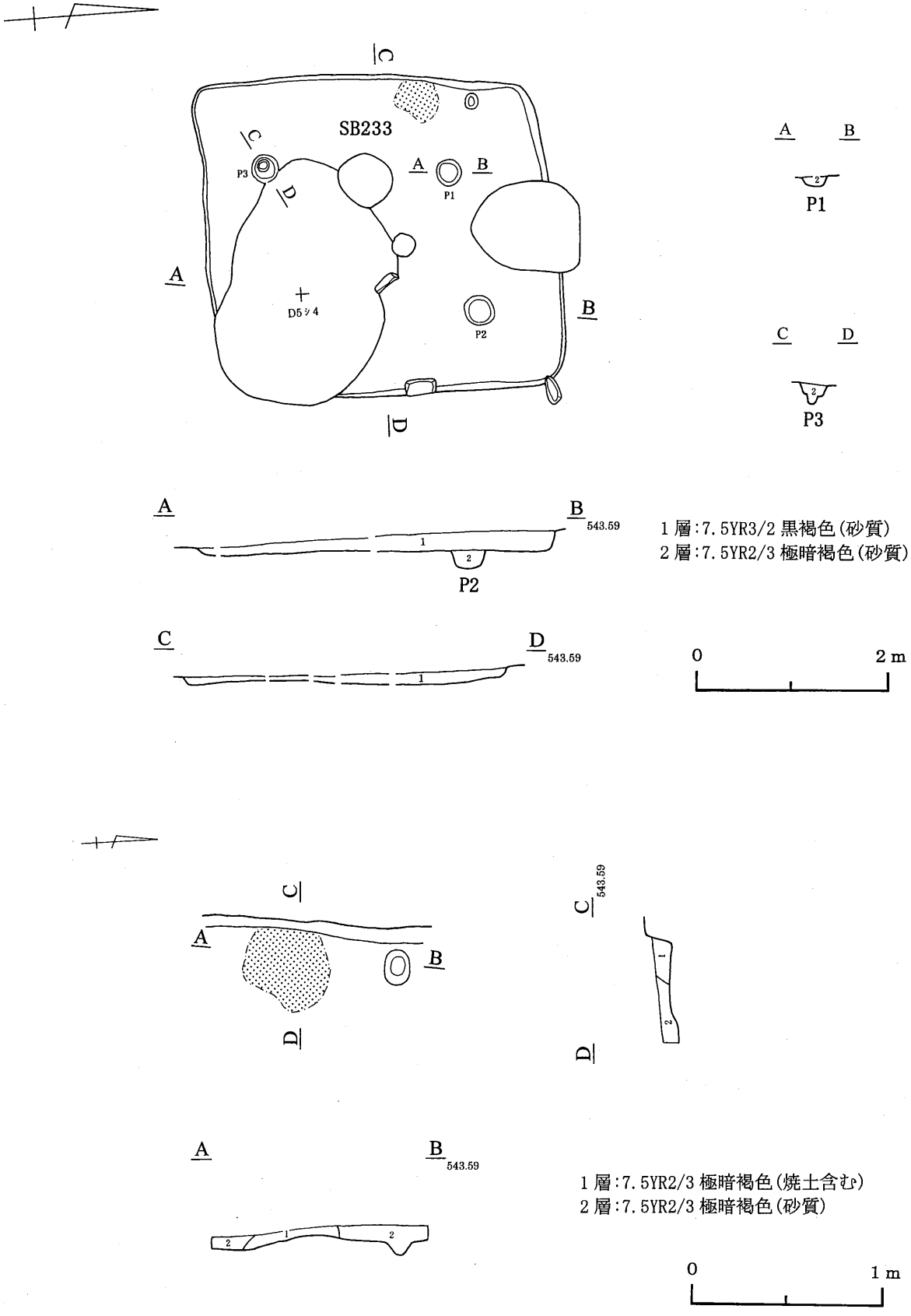

第116図　233号住居跡

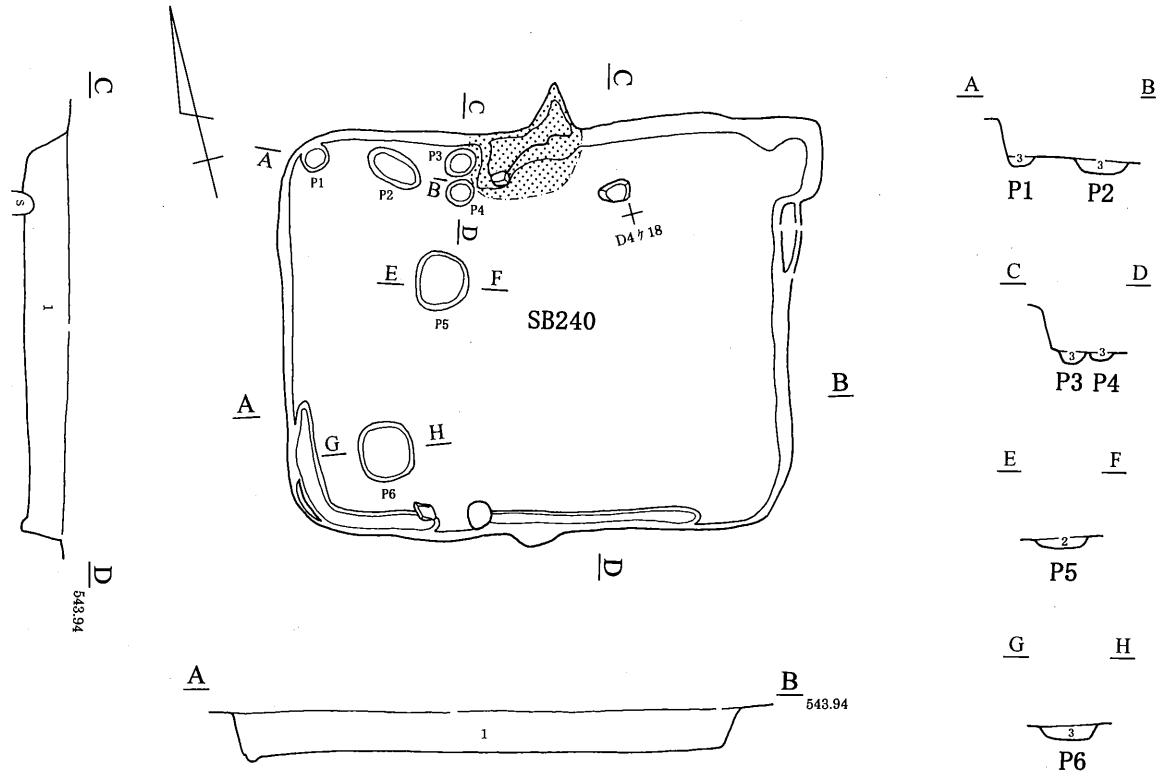

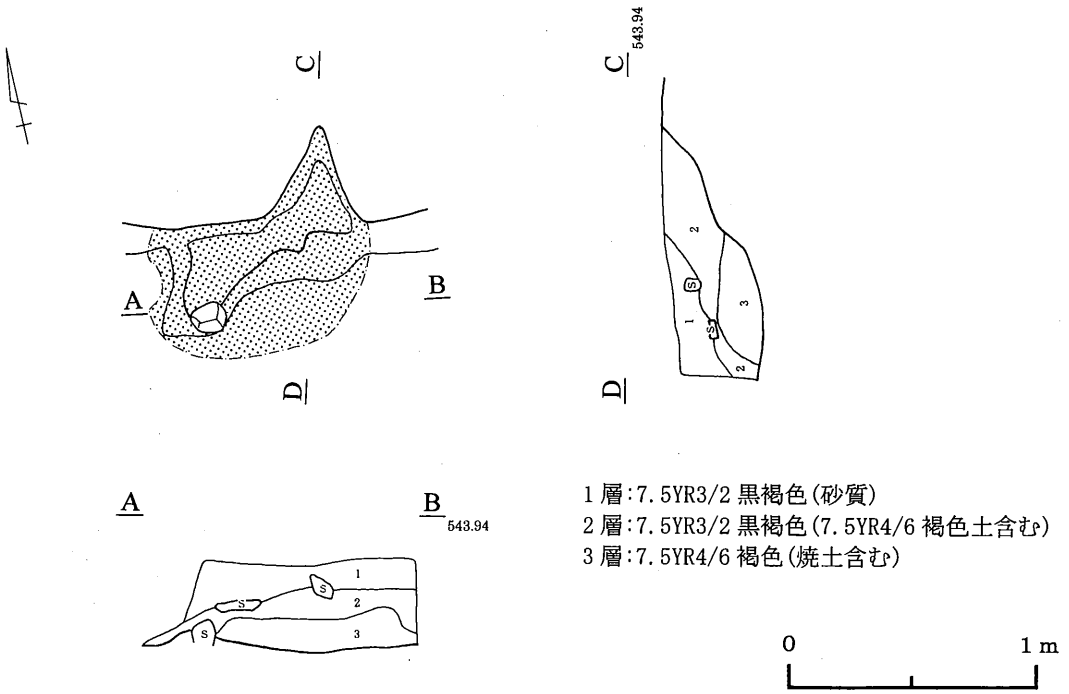

第117図　240号住居跡

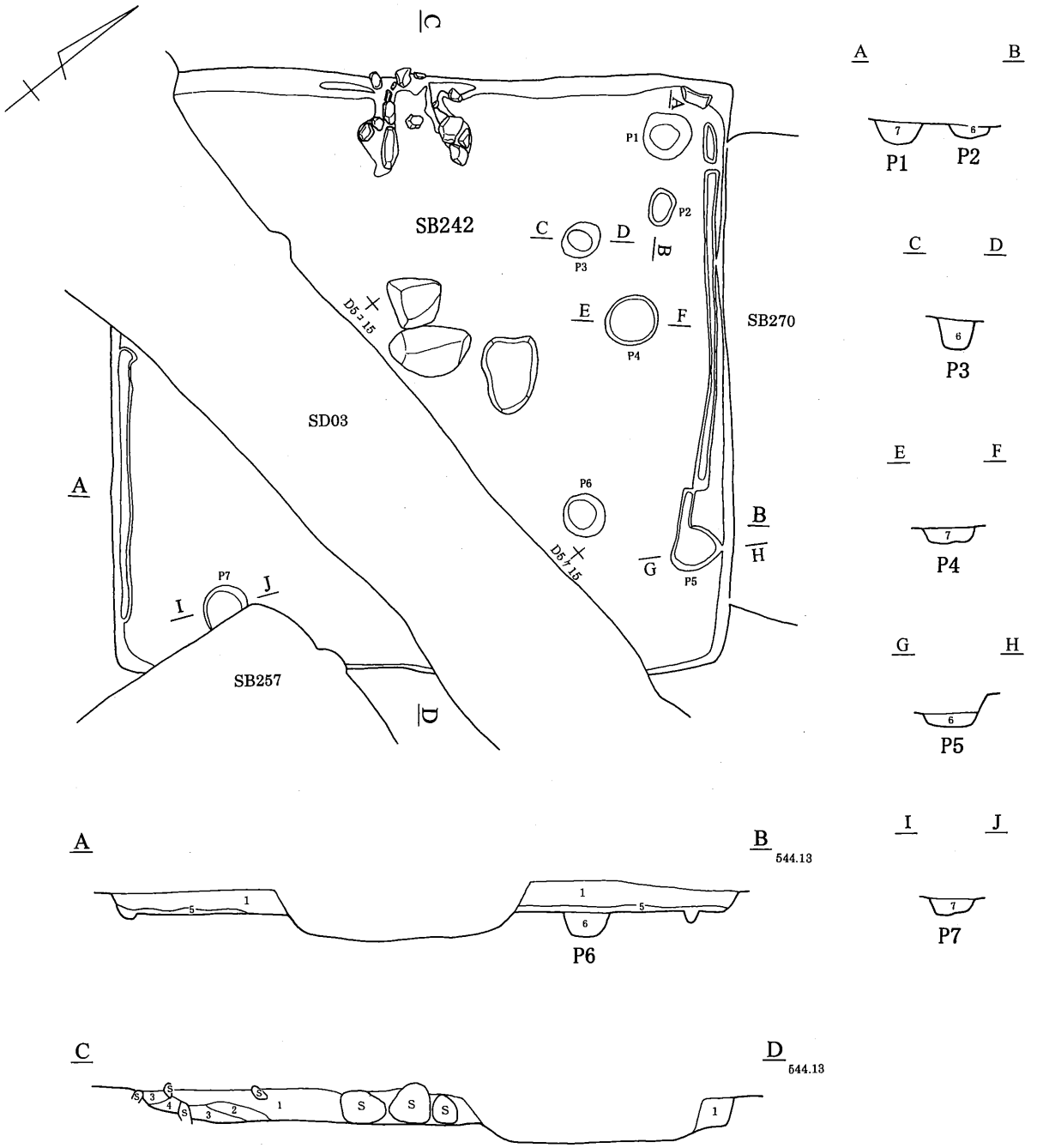

1層:7.5YR2/2 黒褐色(黄色土含む)
2層:7.5YR2/2 黒褐色(7.5YR4/3 褐色土含む)
3層:7.5YR2/2 黒褐色(焼土含む)
4層:7.5YR2/1 黒色(焼土多量に含む)
5層:7.5YR2/3 極暗褐色(炭化物含む)
6層:7.5YR2/2 黒褐色(砂質)
7層:7.5YR3/1 黒褐色(7.5YR3/4 暗褐色土含む、砂質)

0 2m

第118図　242号住居跡①

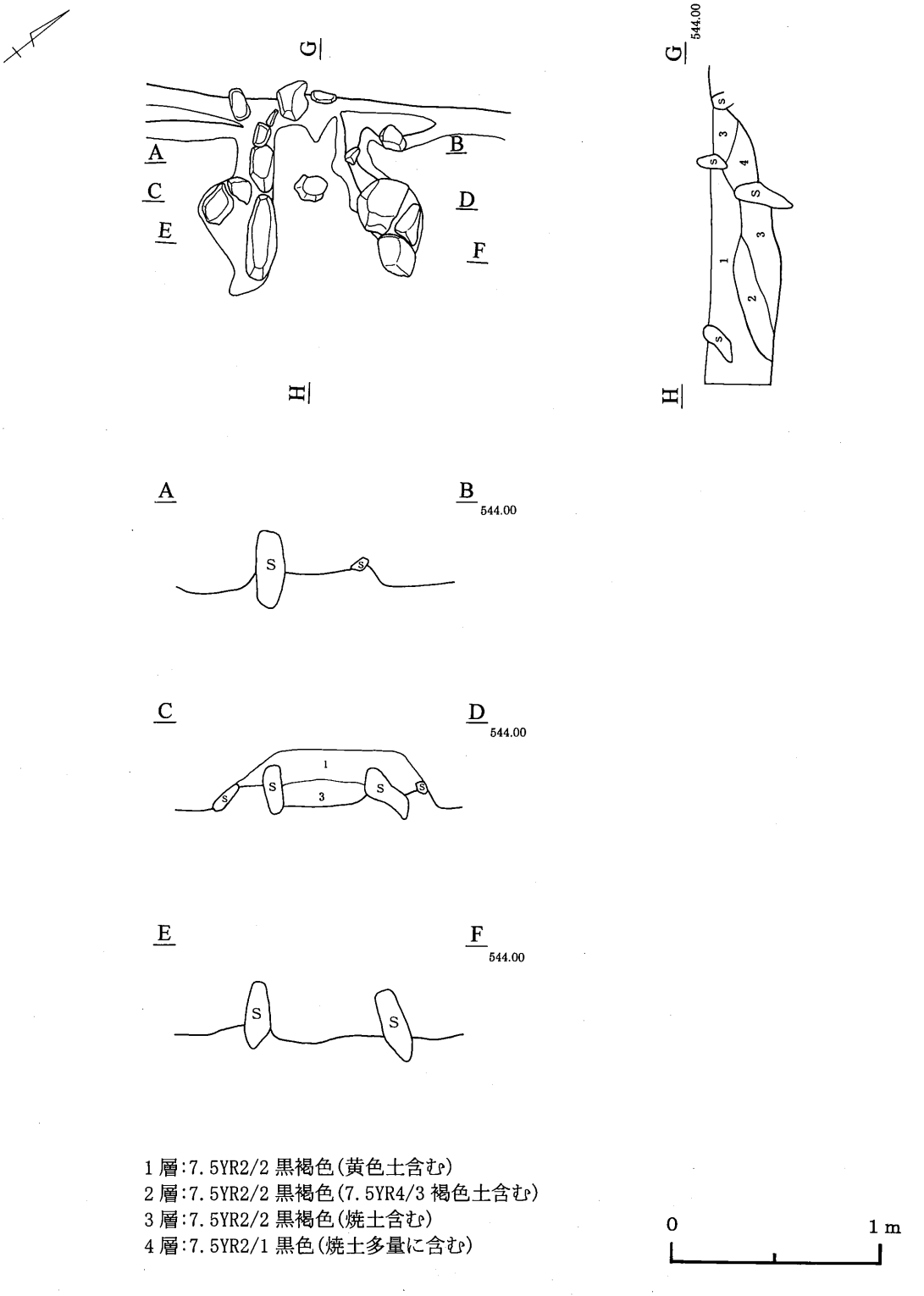

1層:7.5YR2/2 黒褐色(黄色土含む)
2層:7.5YR2/2 黒褐色(7.5YR4/3 褐色土含む)
3層:7.5YR2/2 黒褐色(焼土含む)
4層:7.5YR2/1 黒色(焼土多量に含む)

第119図　242号住居跡②（カマド）

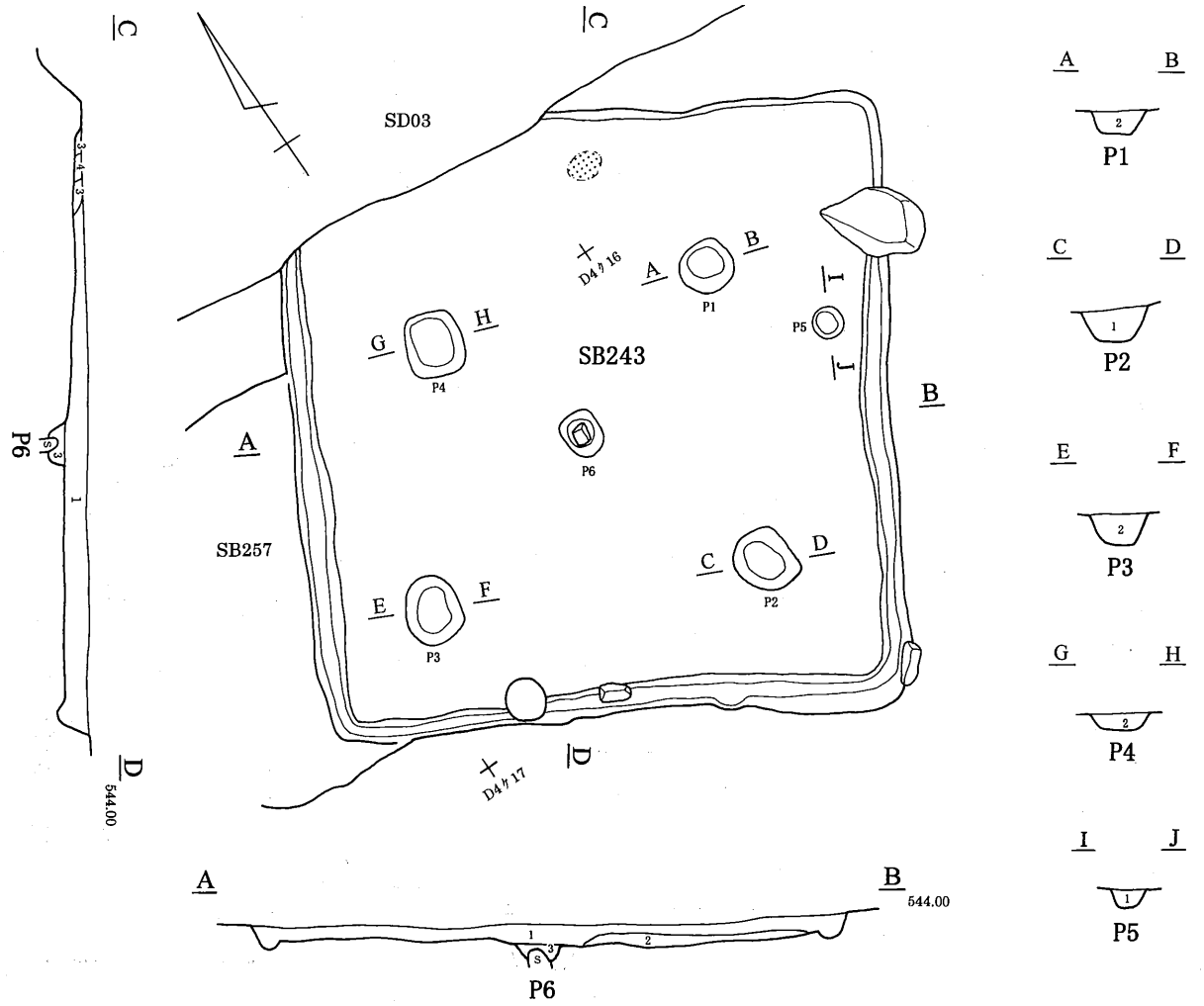

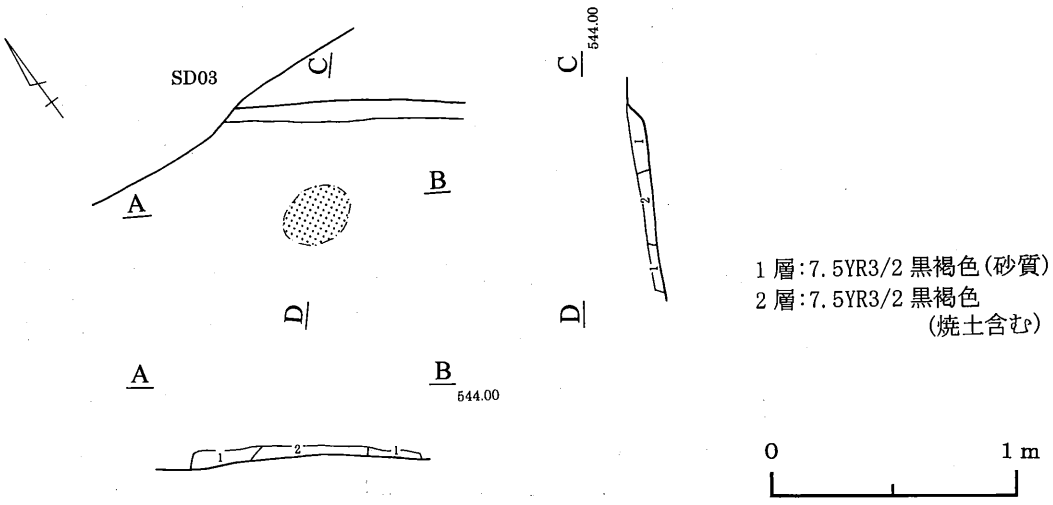

第120図　243号住居跡

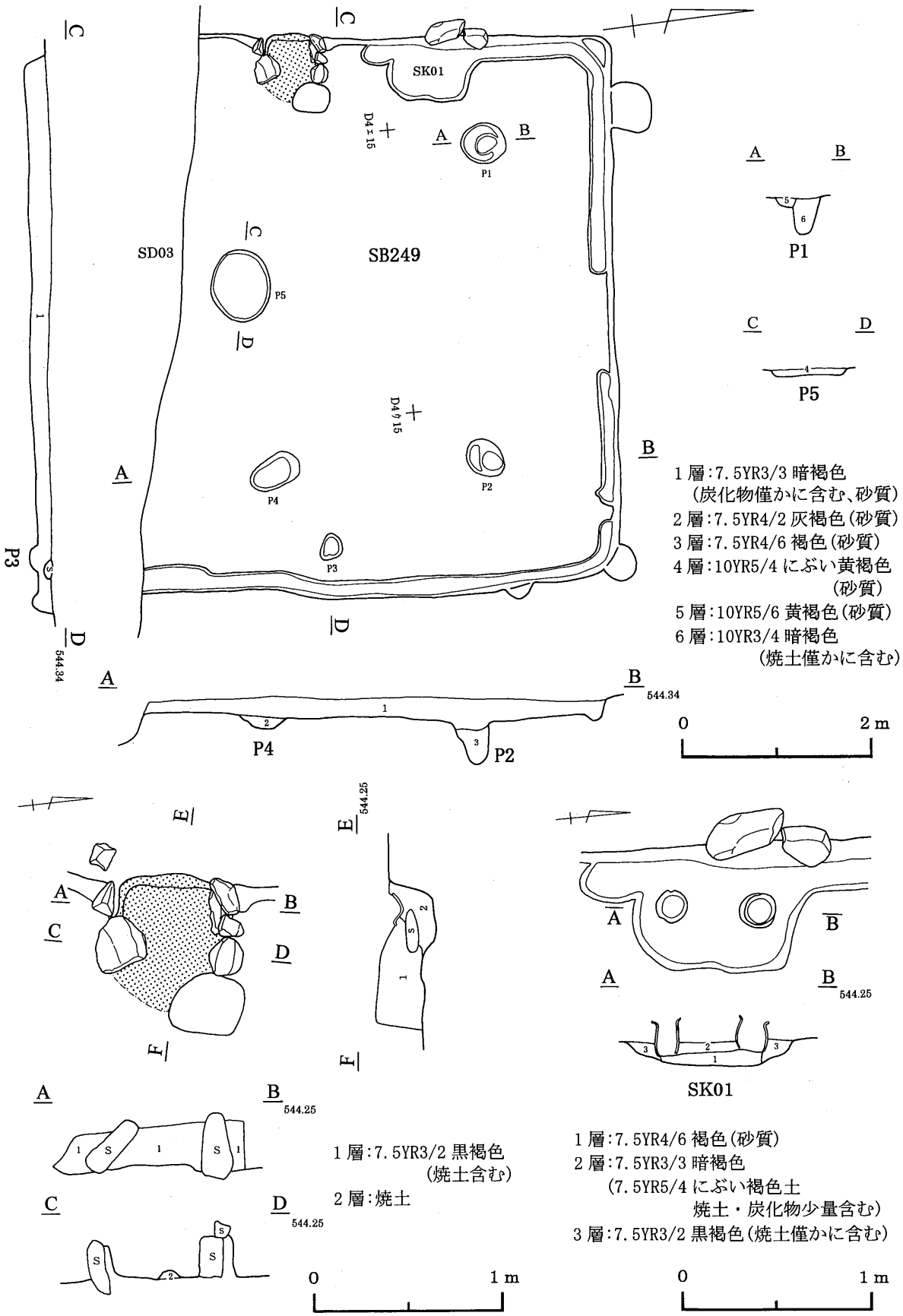

第121図　249号住居跡

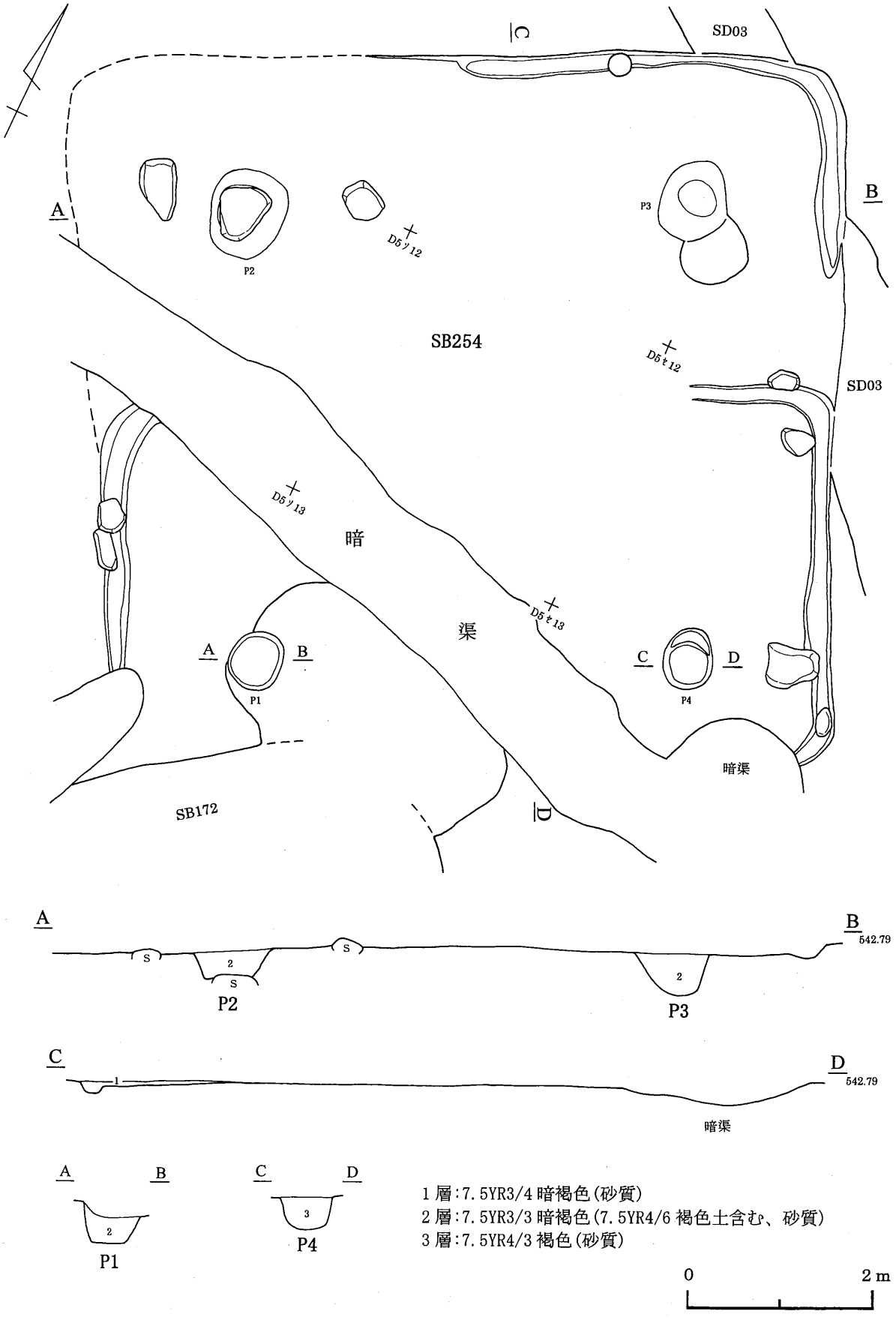

第122図　254号住居跡

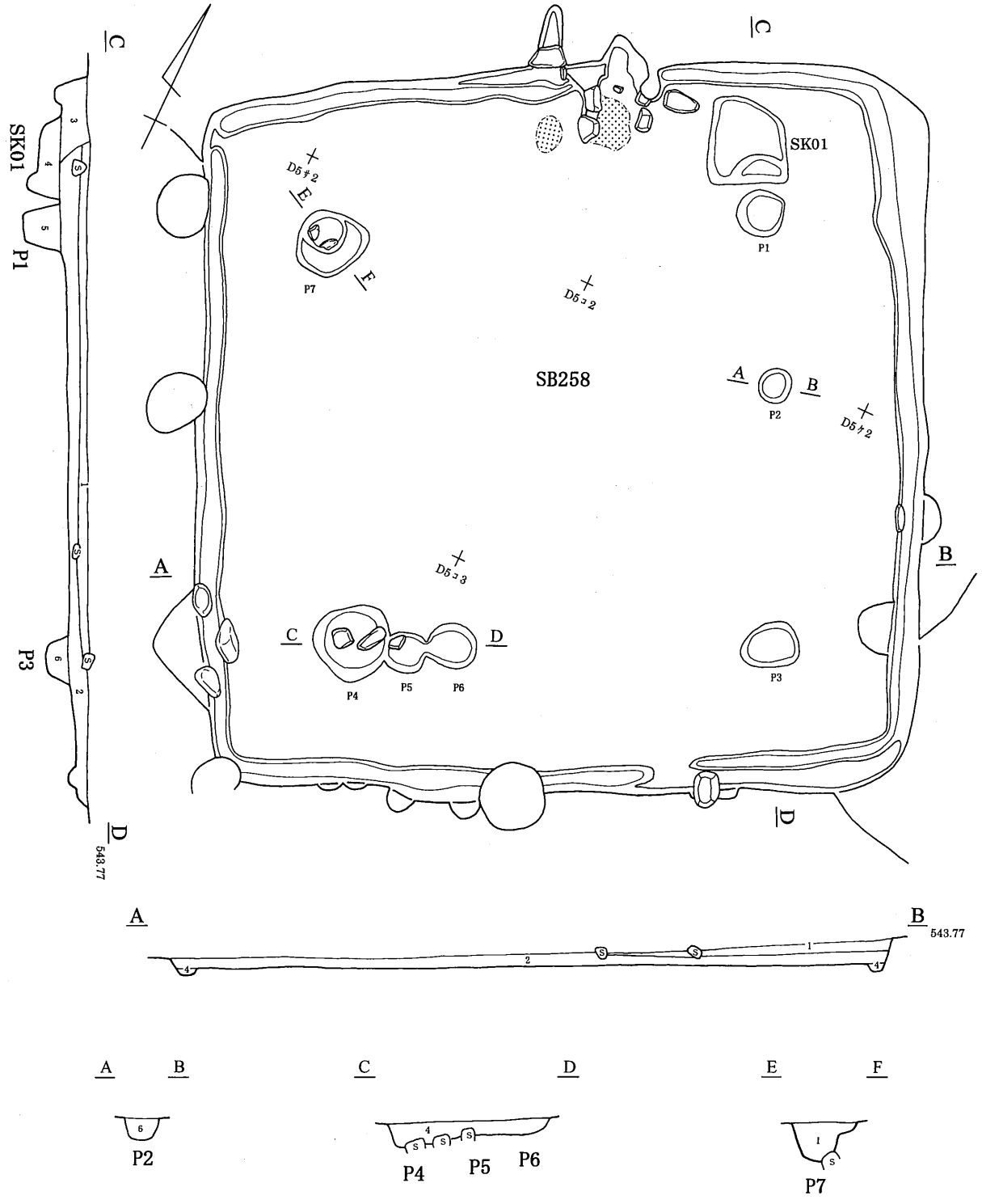

第123図　258号住居跡①

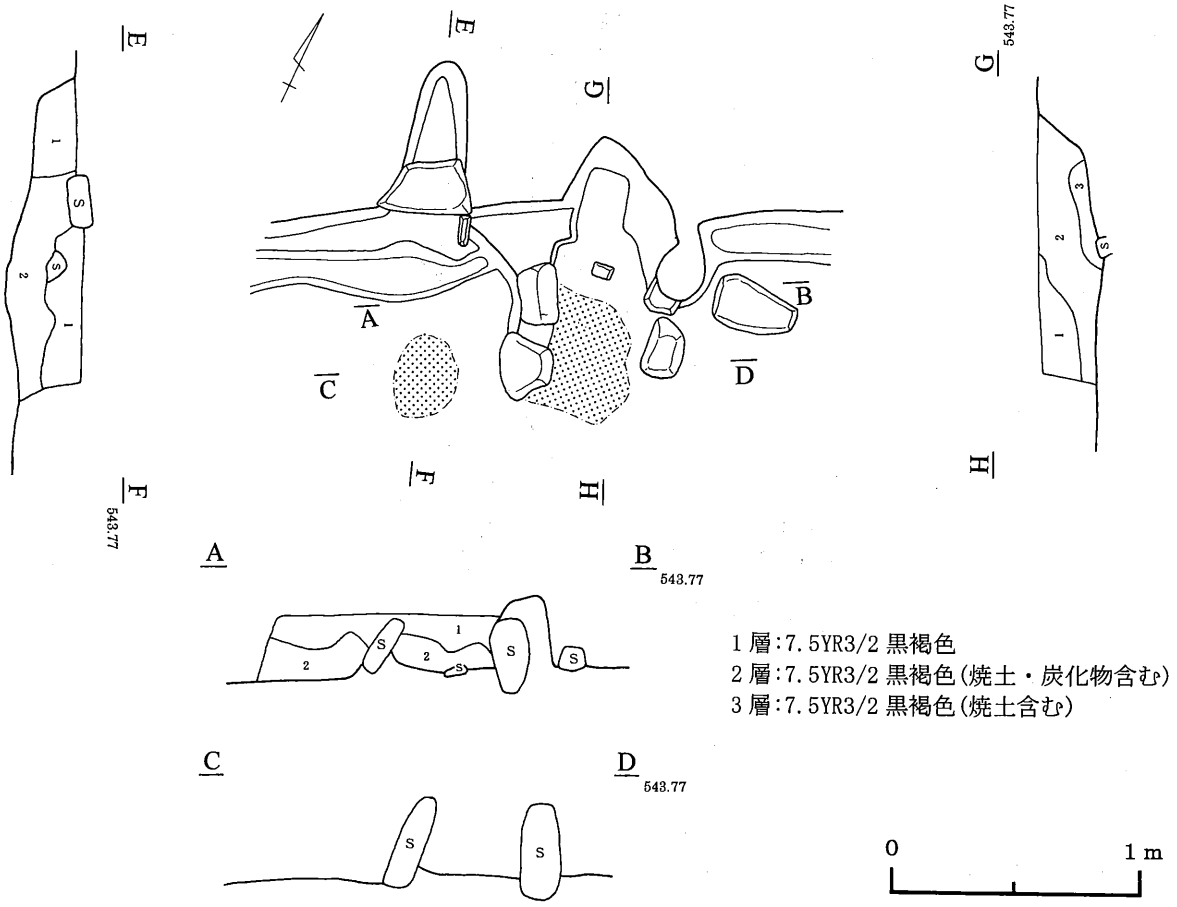

第124図　258号住居跡②（カマド）

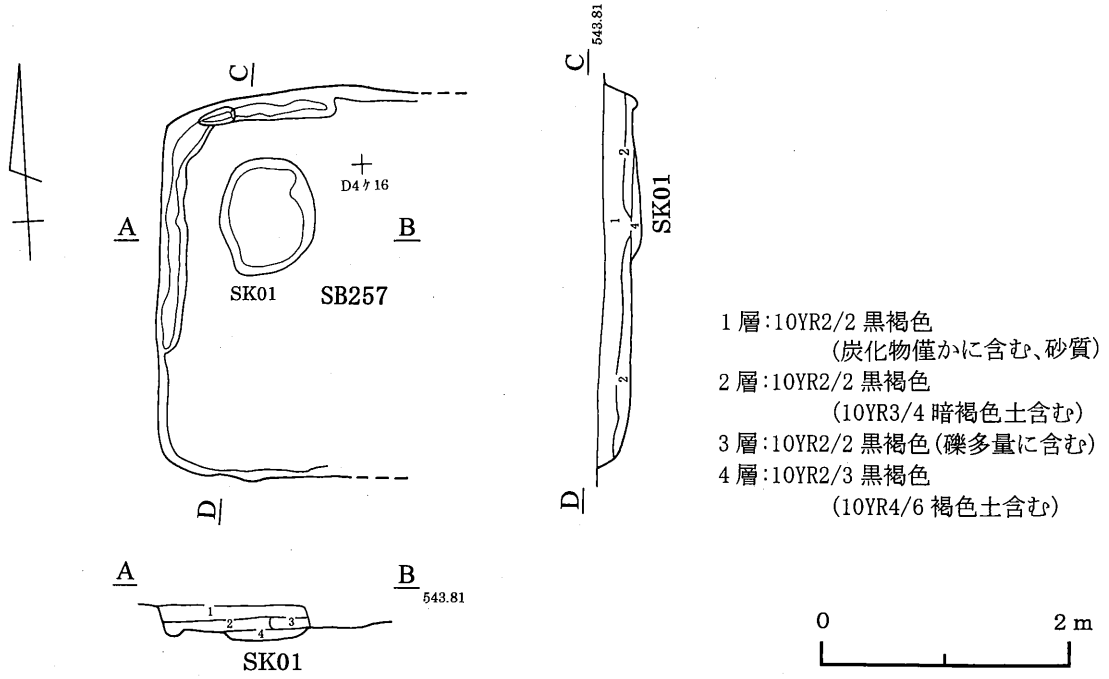

第125図　257号住居跡

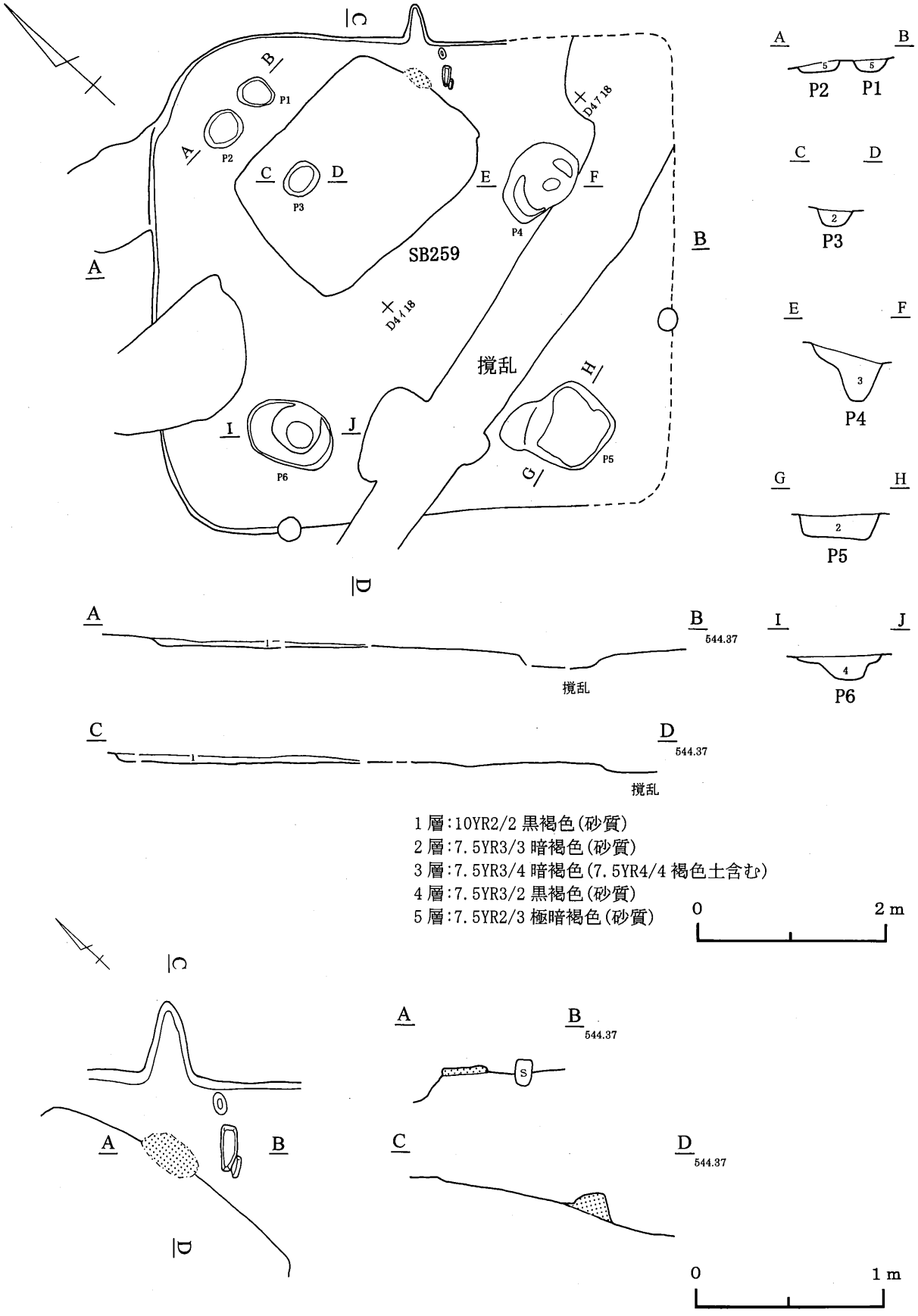

第126図　259号住居跡

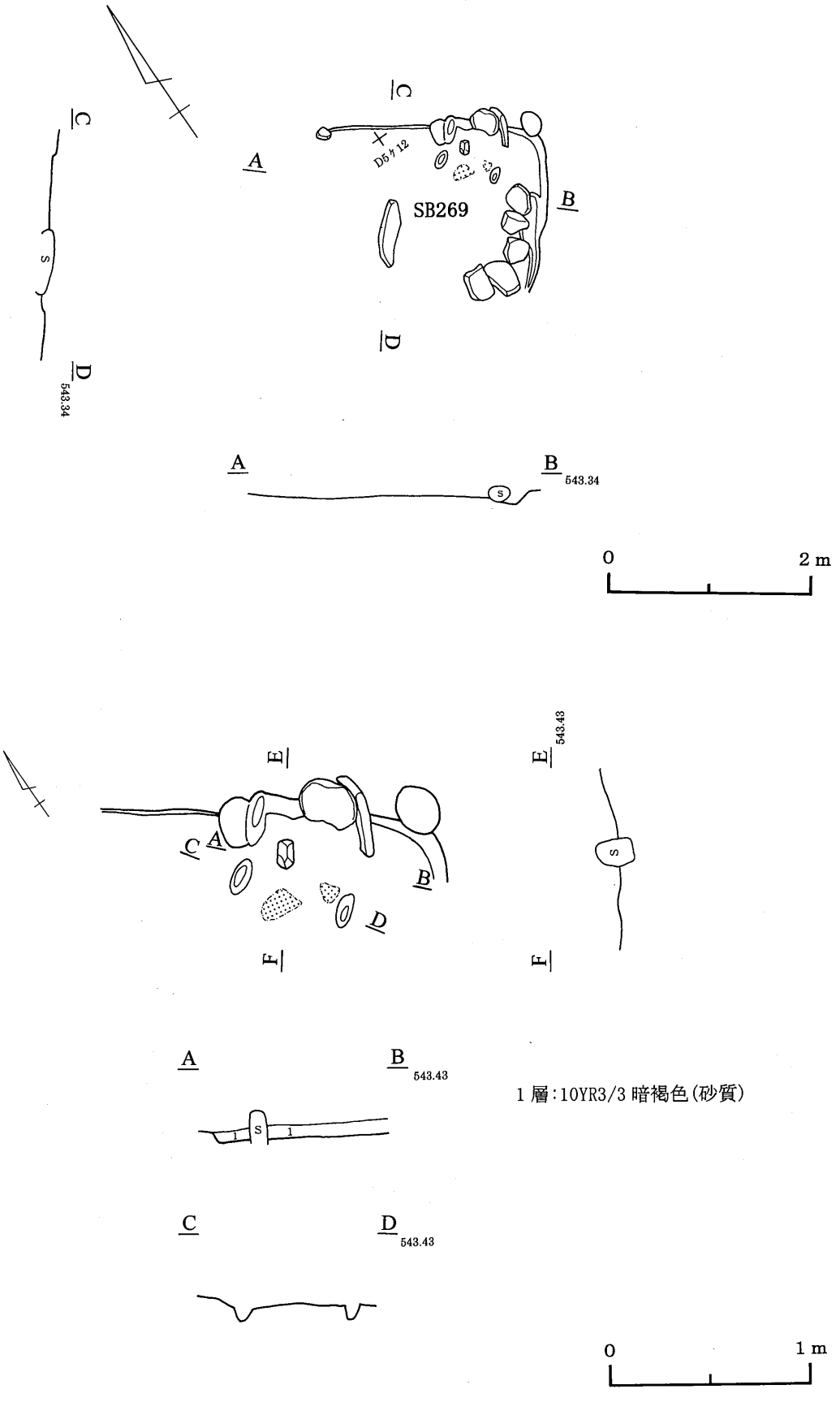

第127図　269号住居跡

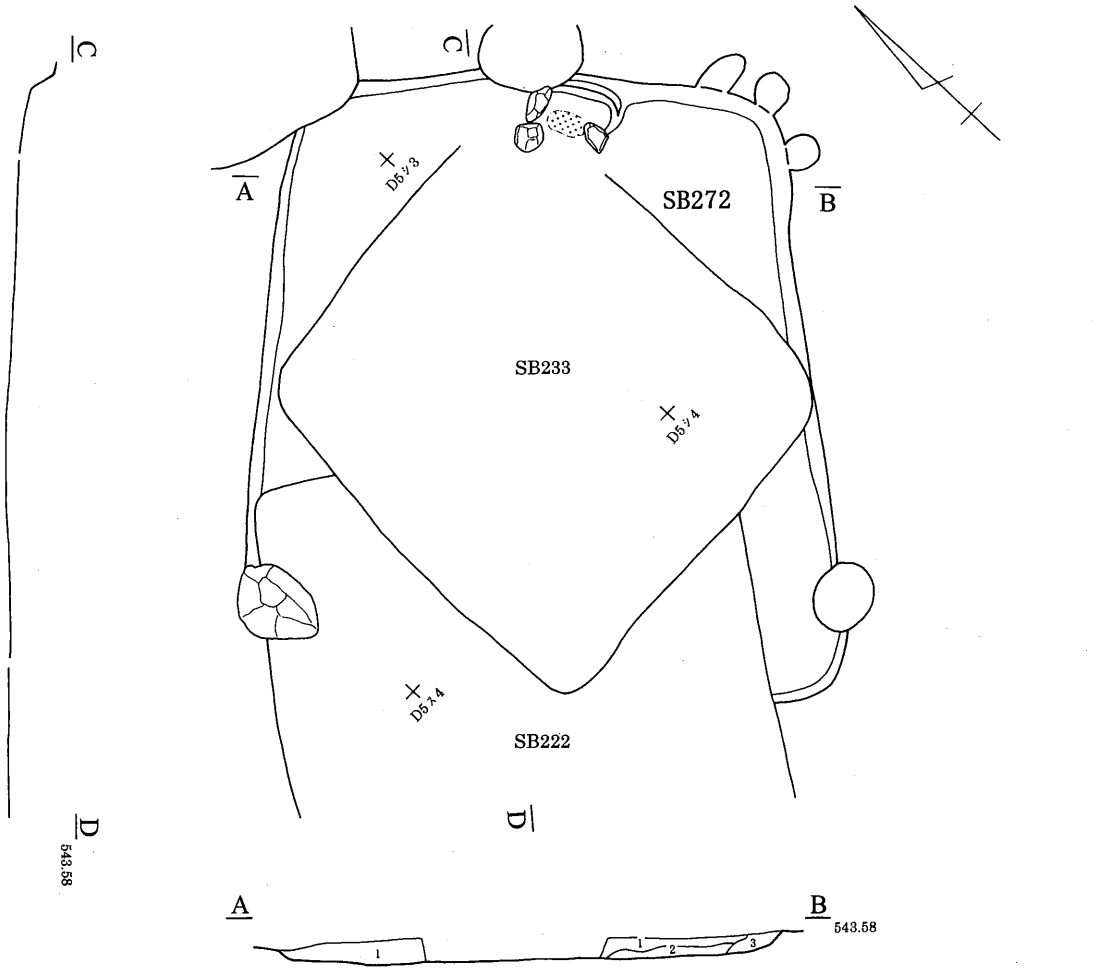

第128図　272号住居跡

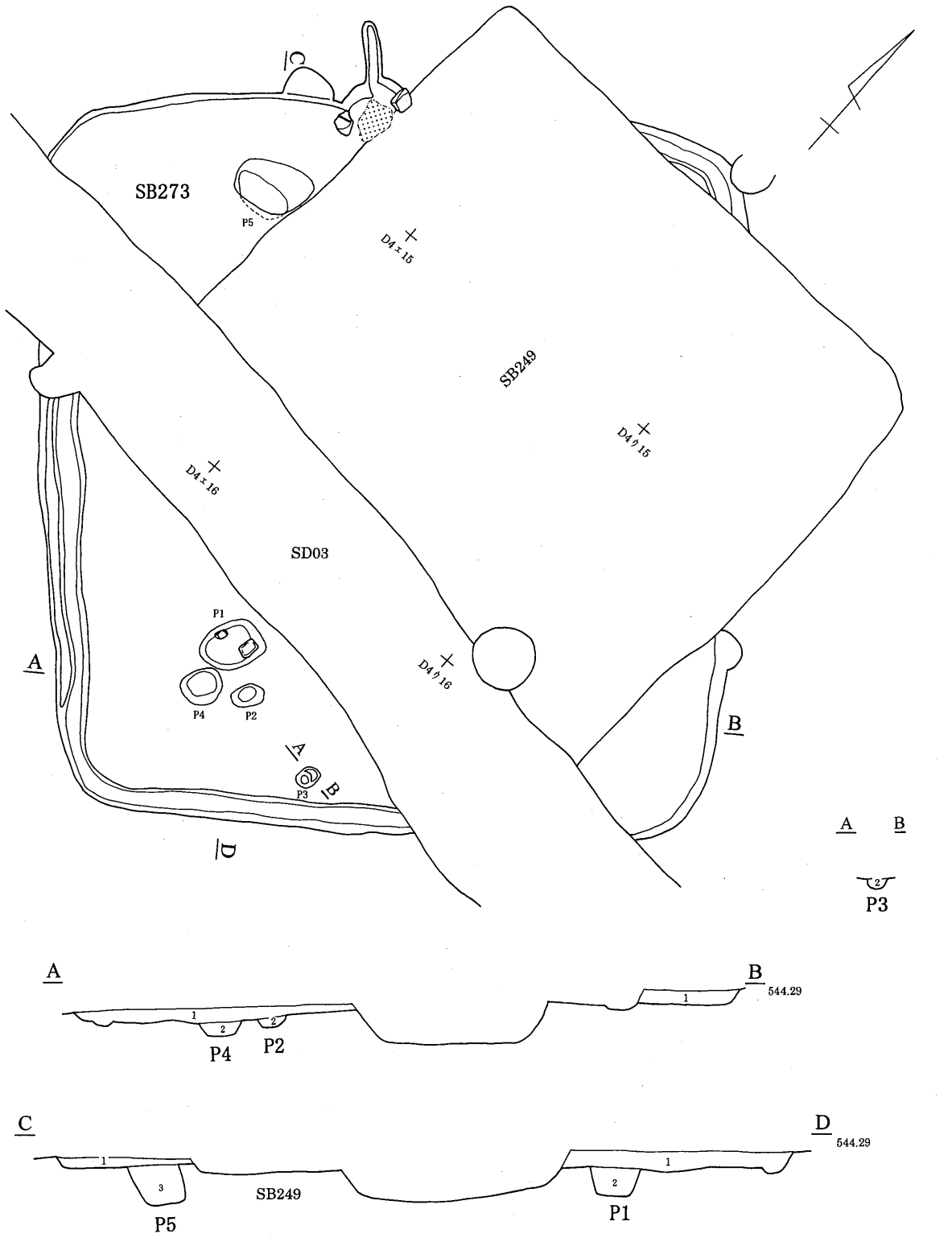

第129図　273号住居跡①

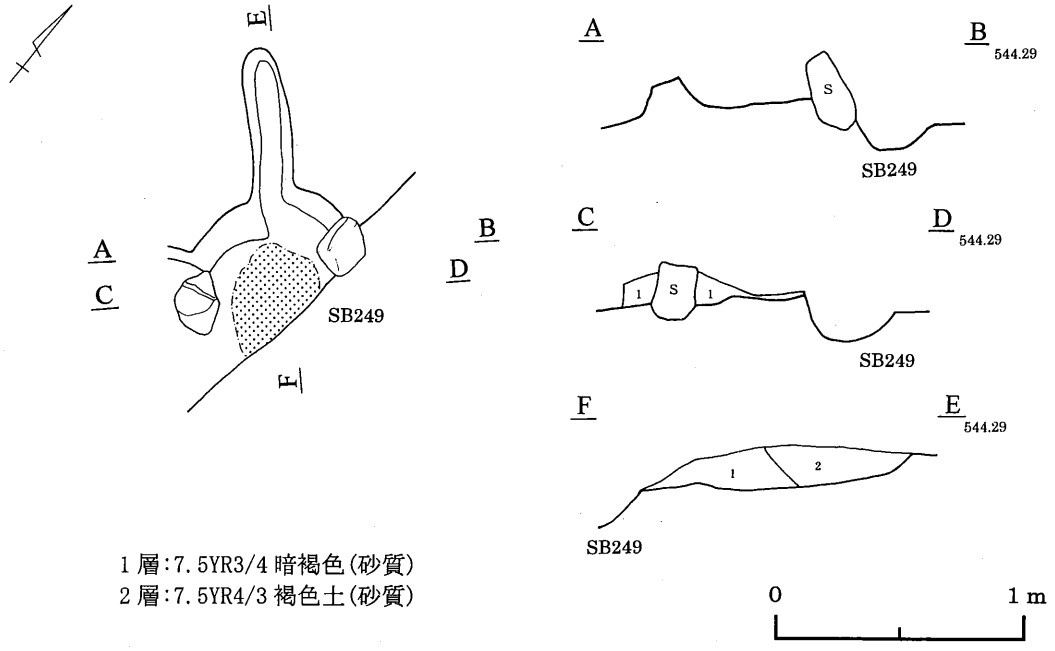

第130図　273号住居跡②（カマド）

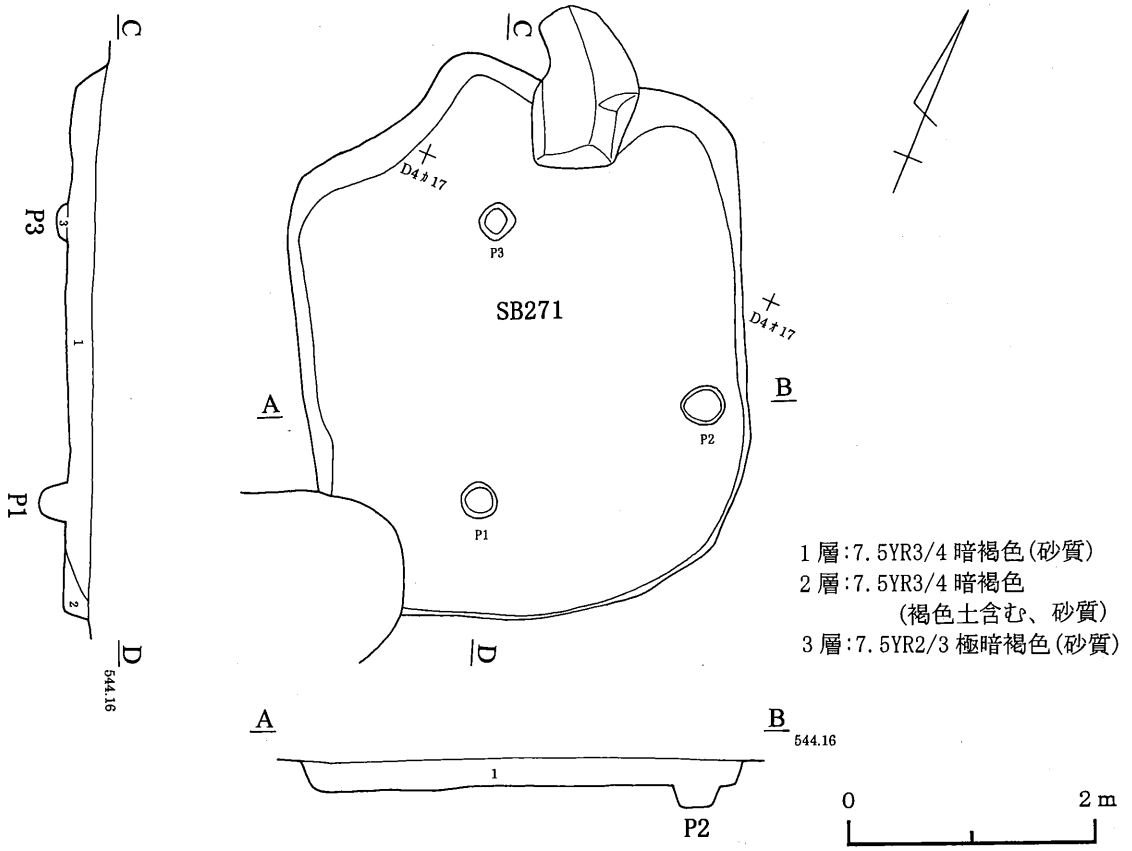

第131図　271号住居跡

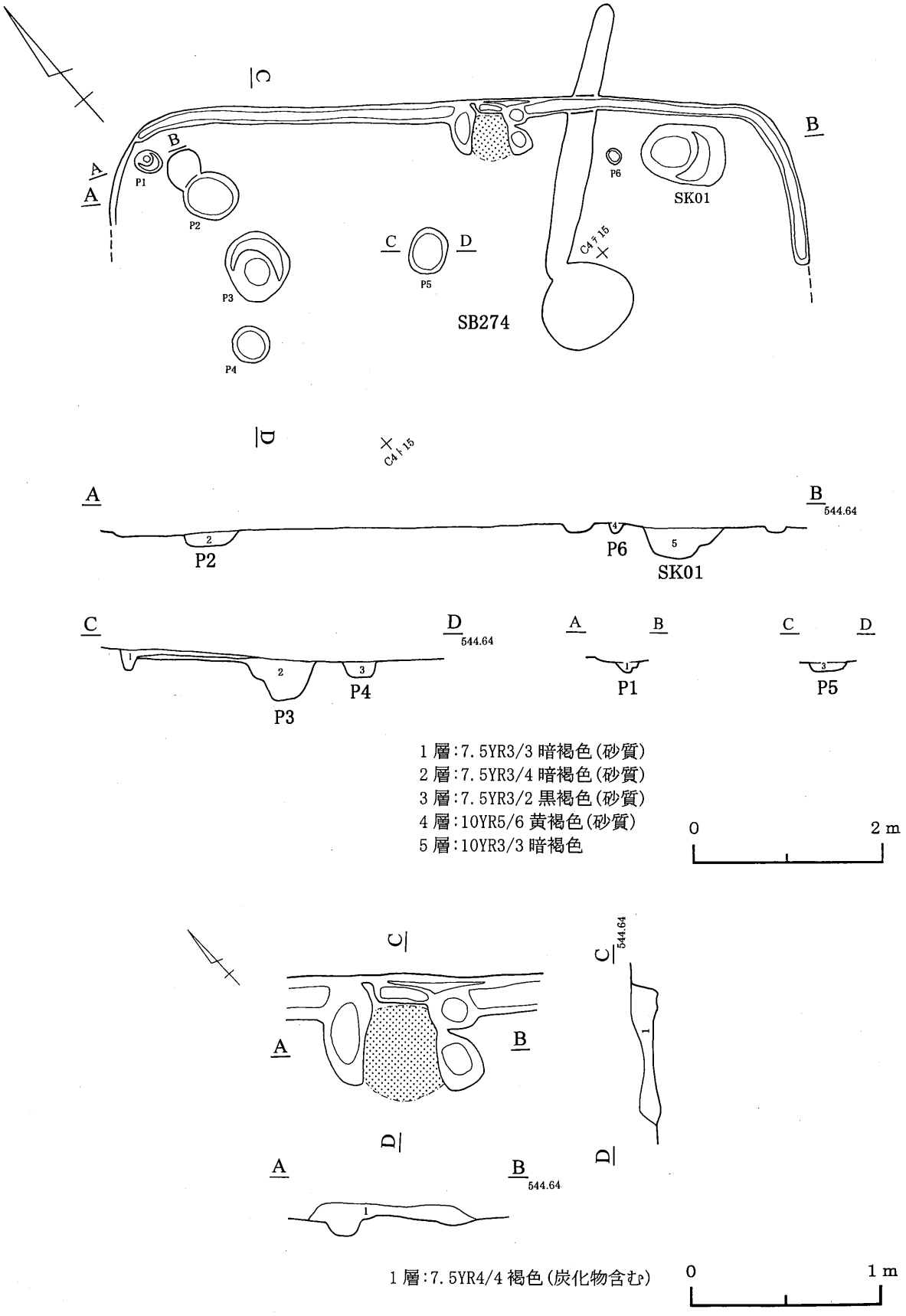

第132図　274号住居跡

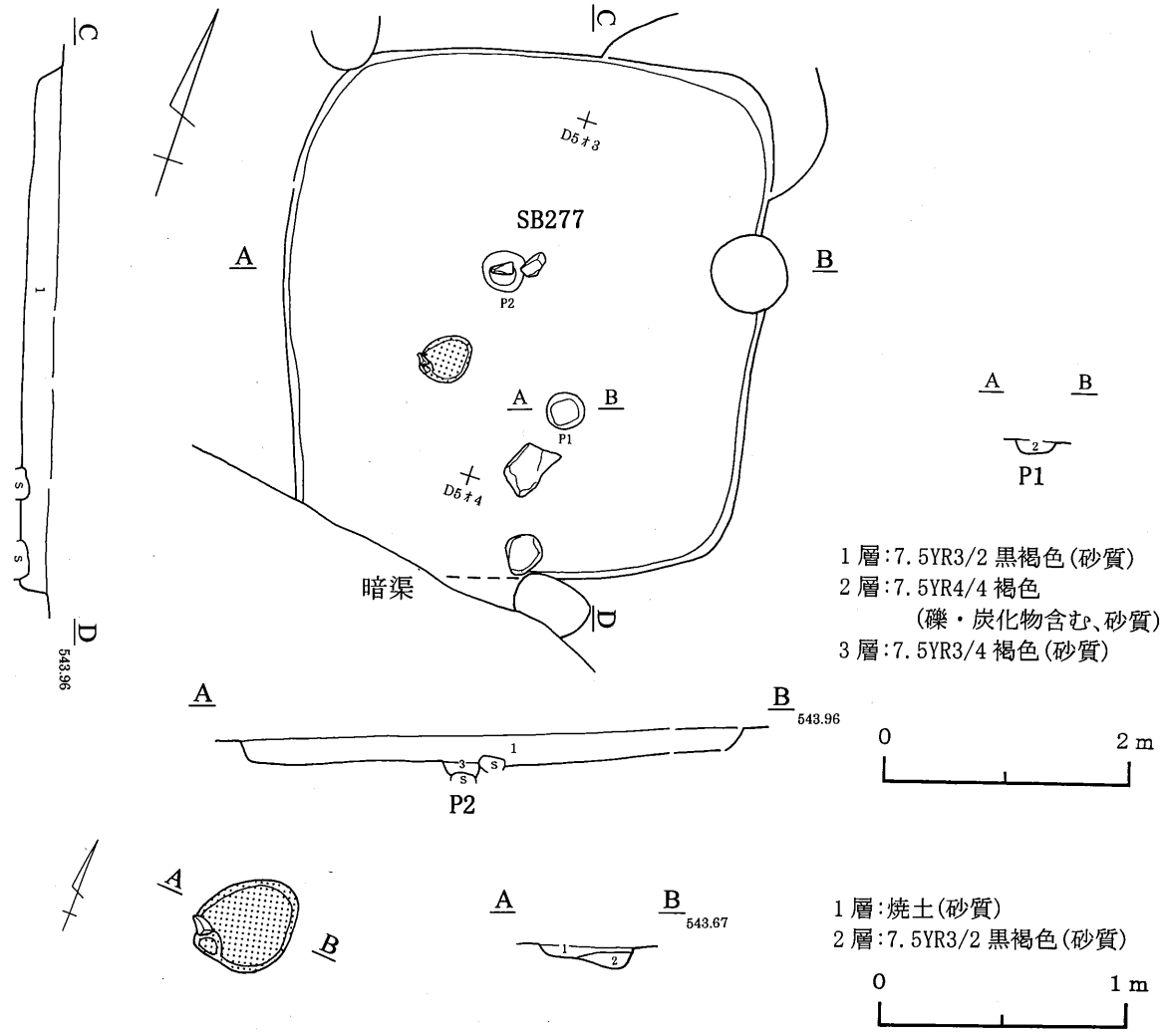

第133図　277号住居跡

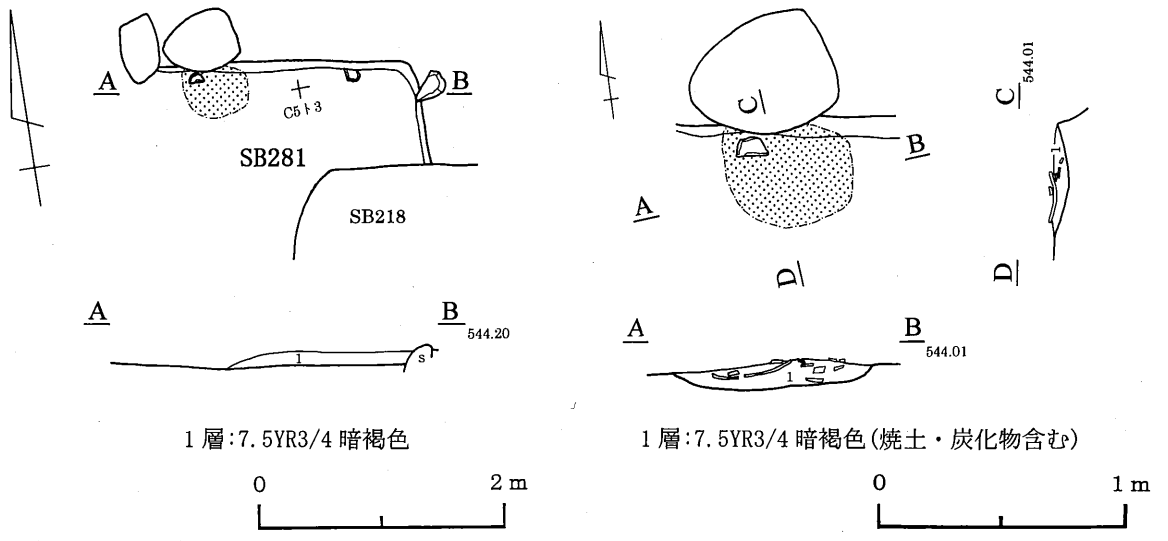

第134図　281号住居跡

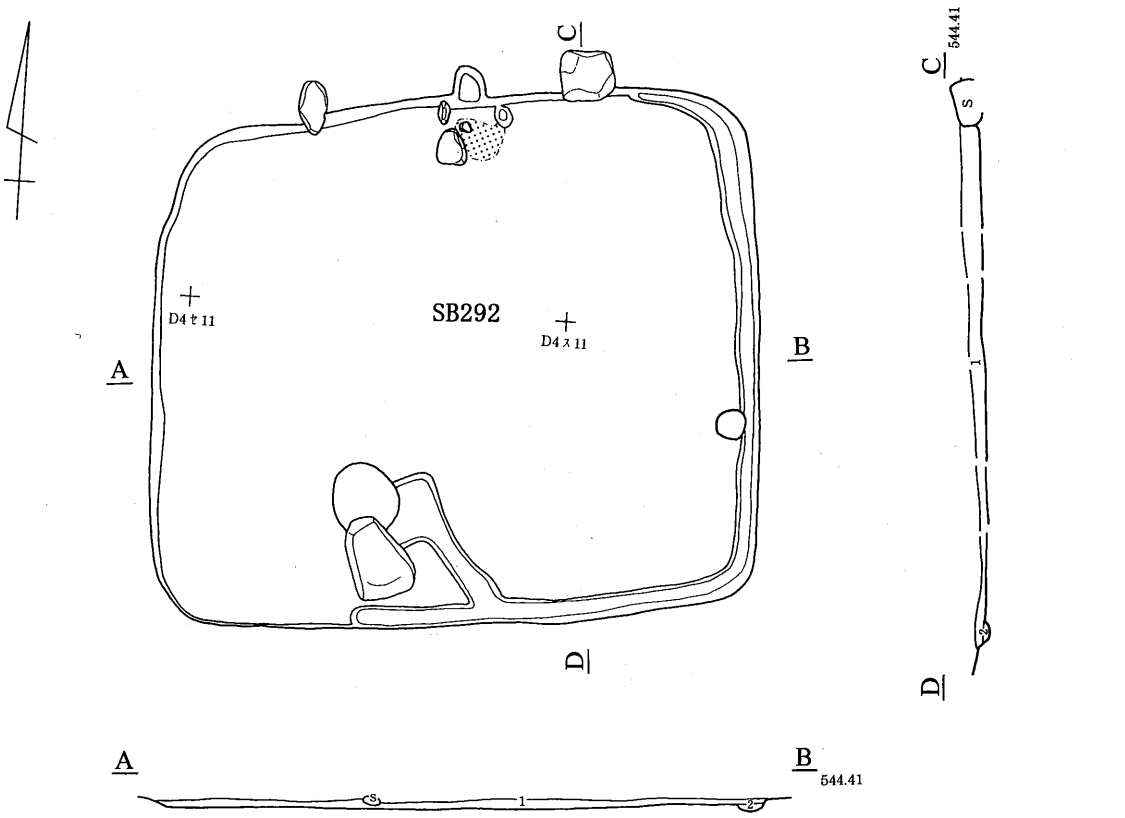

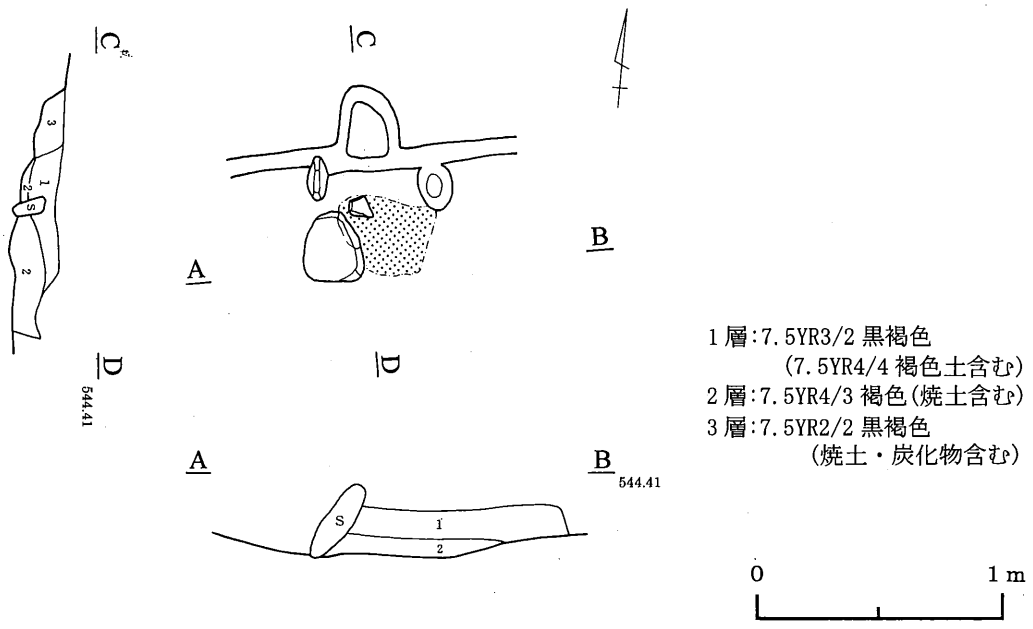

第135図　292号住居跡

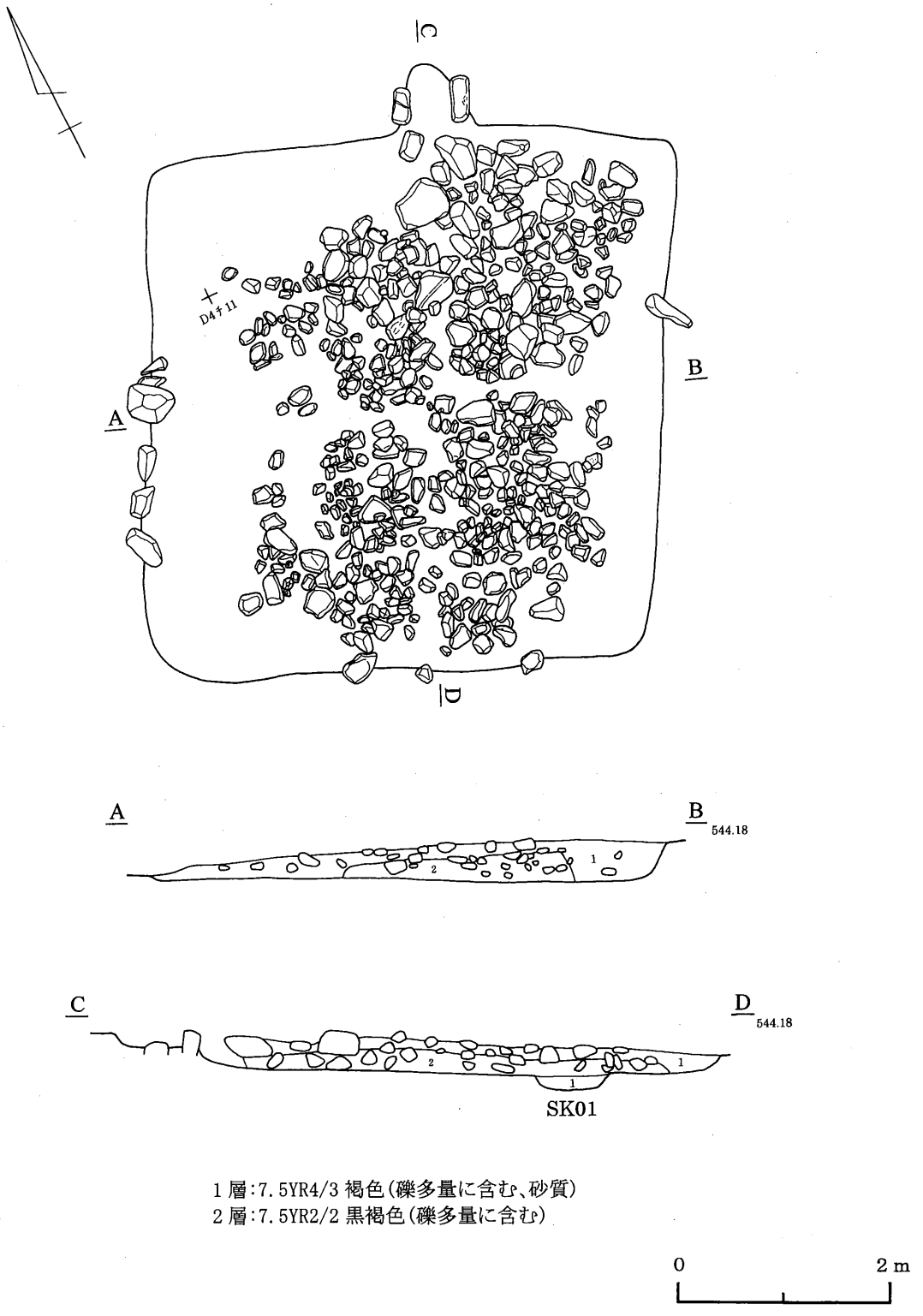

1層:7.5YR4/3 褐色(礫多量に含む、砂質)
2層:7.5YR2/2 黒褐色(礫多量に含む)

0 2m

第136図　293号住居跡①（礫出土状況）

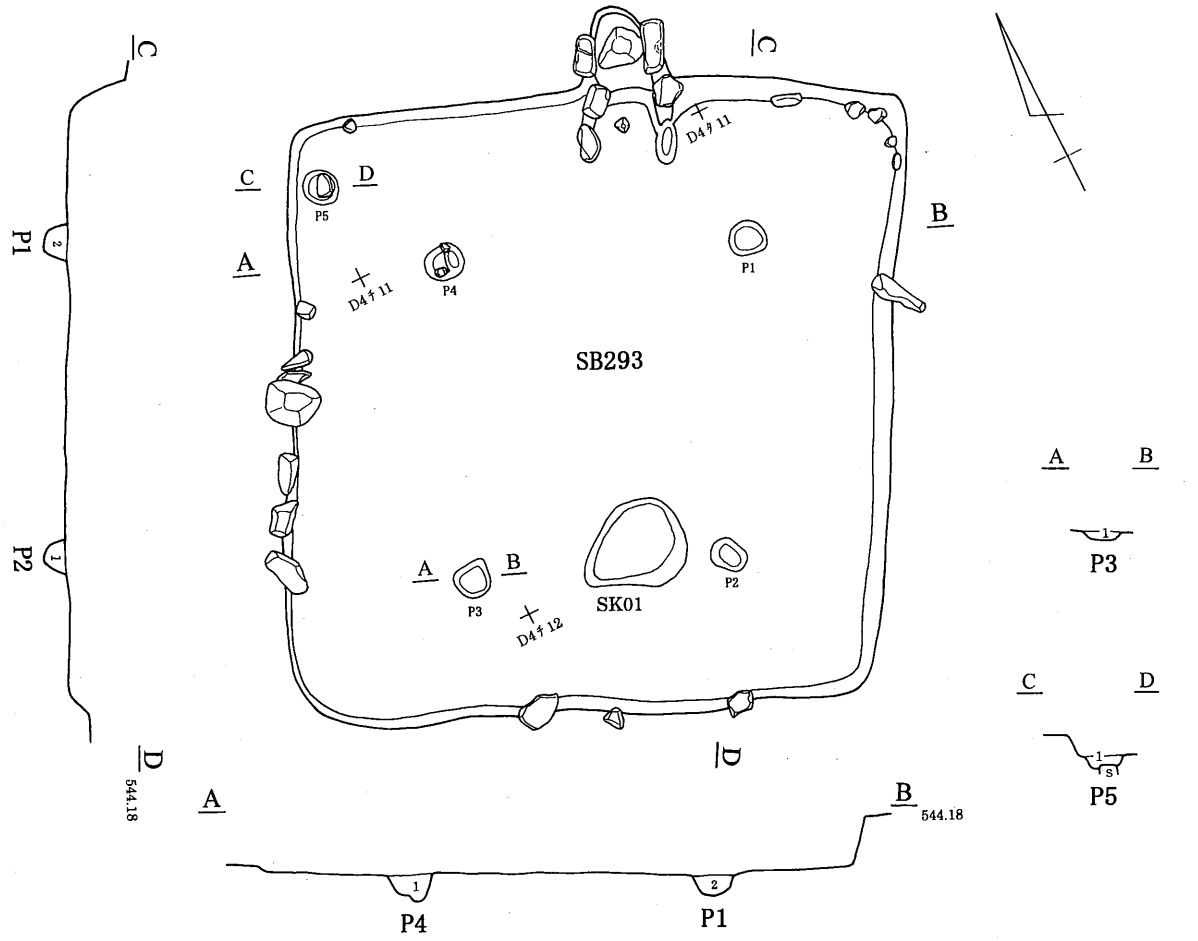

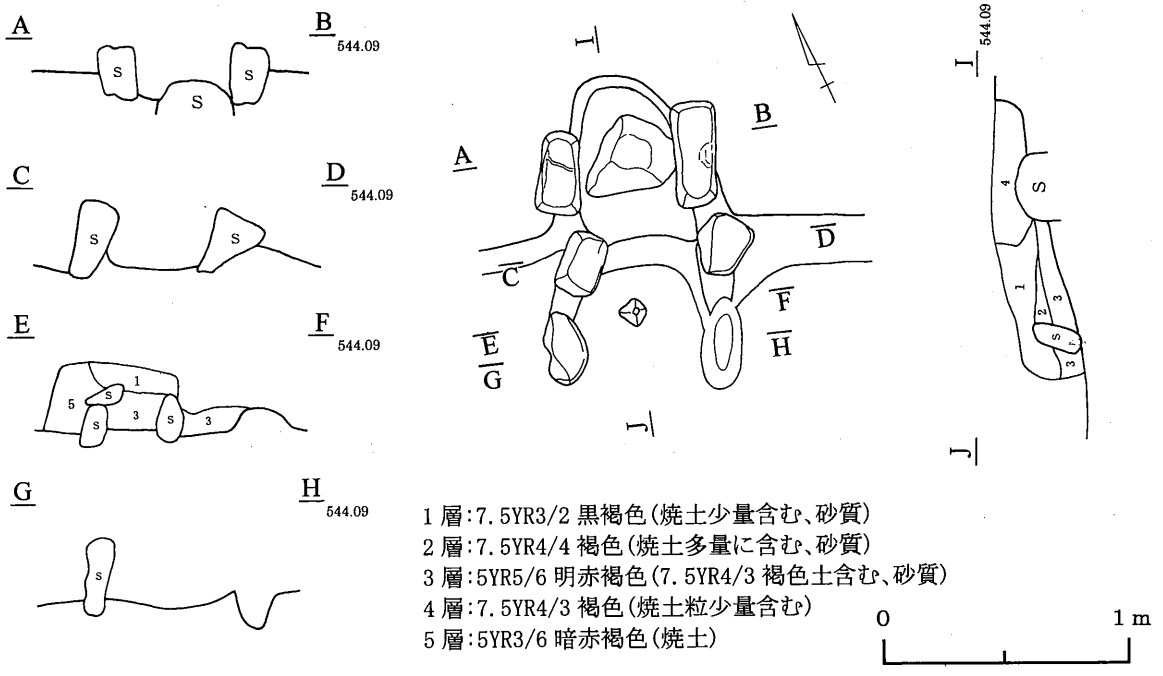

第137図　293号住居跡②

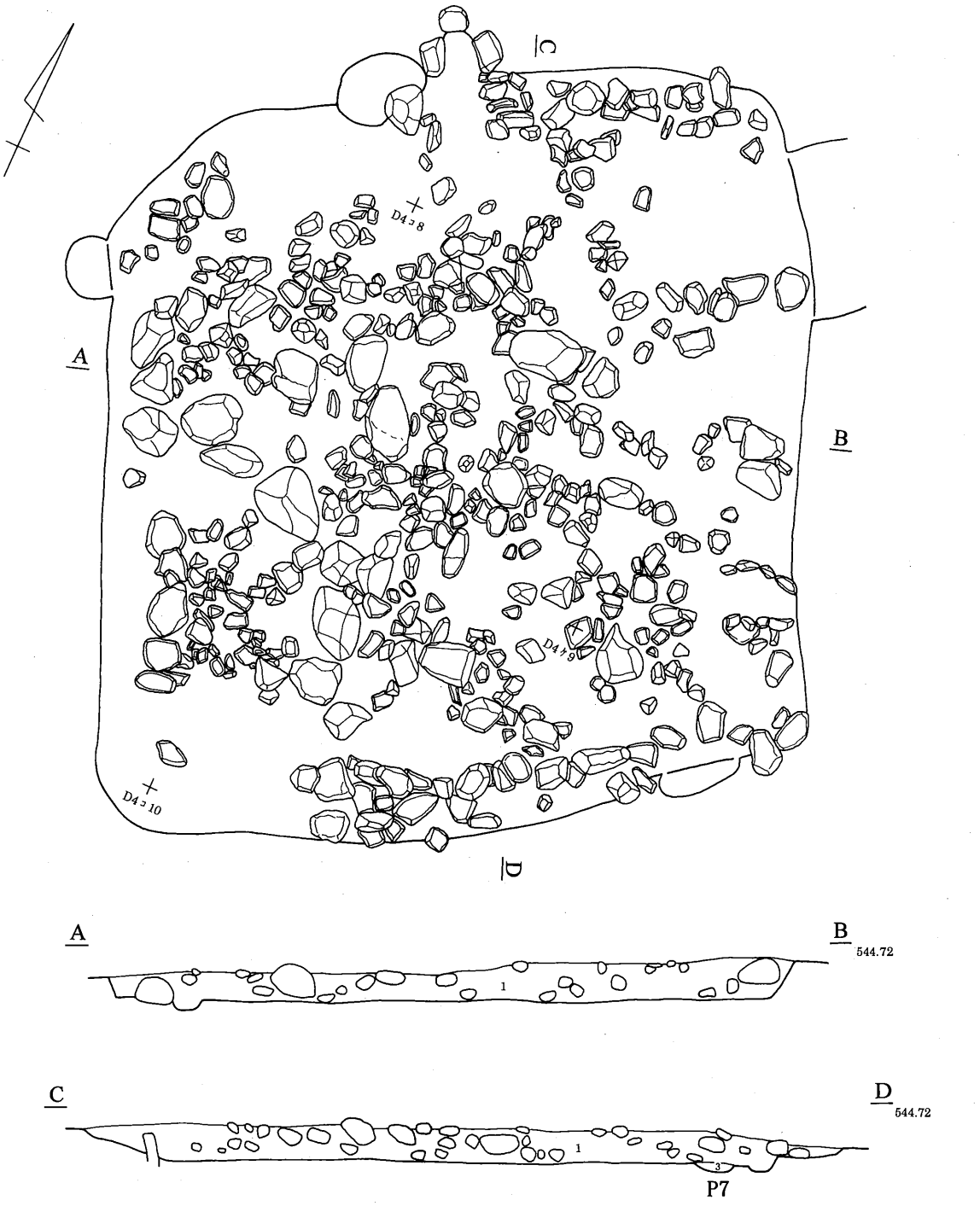

1層:7.5YR2/1 黒色(7.5YR3/3 暗褐色土・礫・炭化物含む、砂質)
2層:7.5YR3/2 黒褐色(鉄分含む、砂質)
3層:7.5YR3/3 暗褐色(砂質)
4層:7.5YR3/1 黒褐色(礫含む、砂質)
5層:7.5YR3/2 黒褐色(7.5YR4/3 褐色土含む、砂質)
6層:7.5YR4/3 褐色(7.5YR4/4 褐色土含む)
7層:7.5YR3/3 暗褐色(礫含む、砂質)

0 2m

第138図　304号住居跡①（礫出土状況）

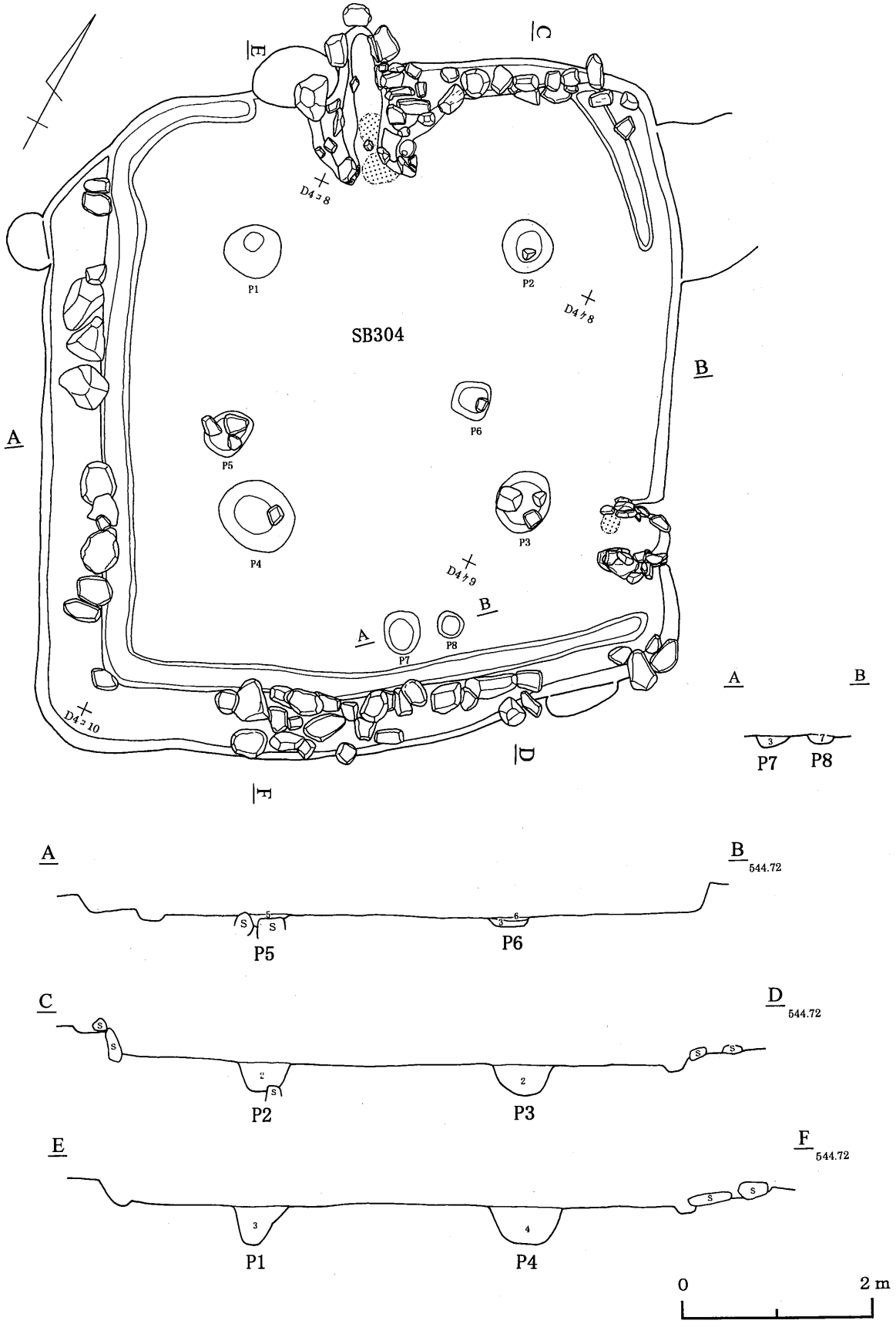

第139図　304号住居跡②

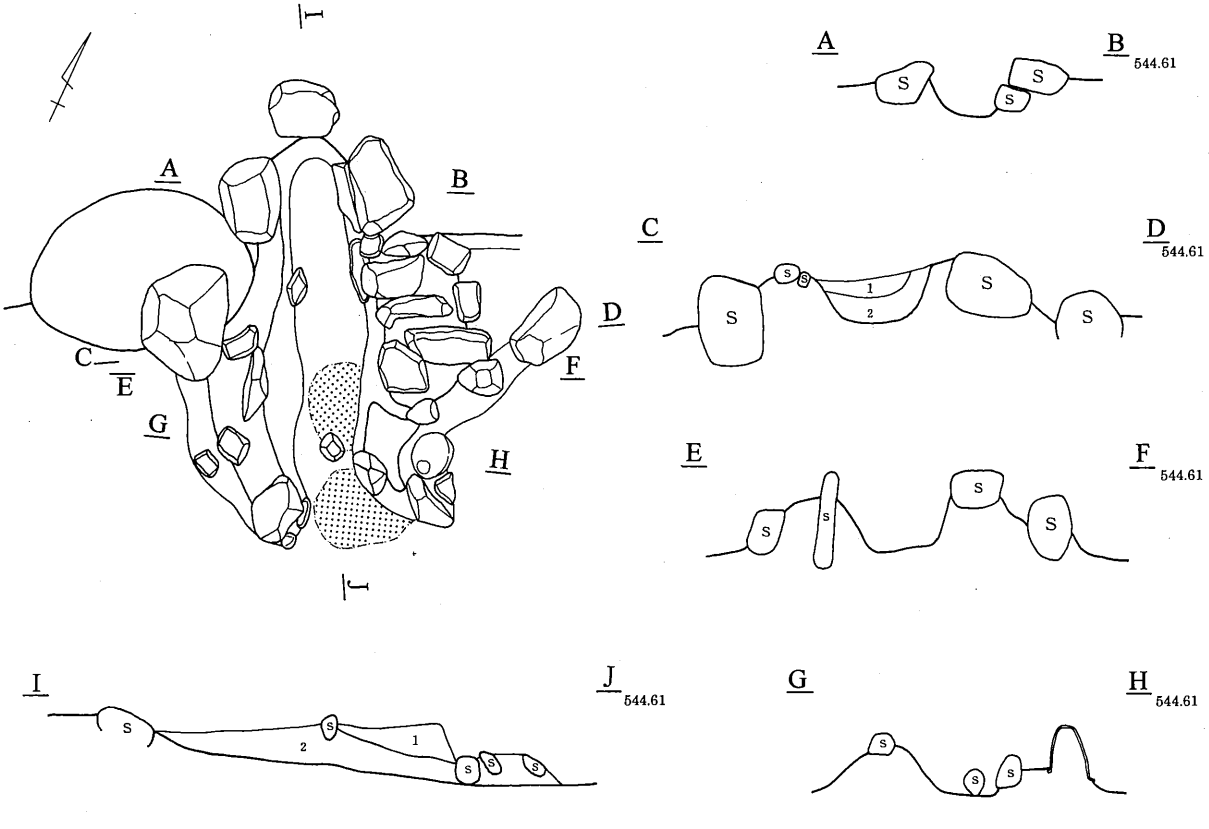

1層:7.5YR4/4 褐色(7.5YR3/2 黒褐色土・焼土・炭化物含む)
2層:7.5YR4/4 褐色(7.5YR3/4 暗褐色土・焼土・炭化物含む)

0 1m

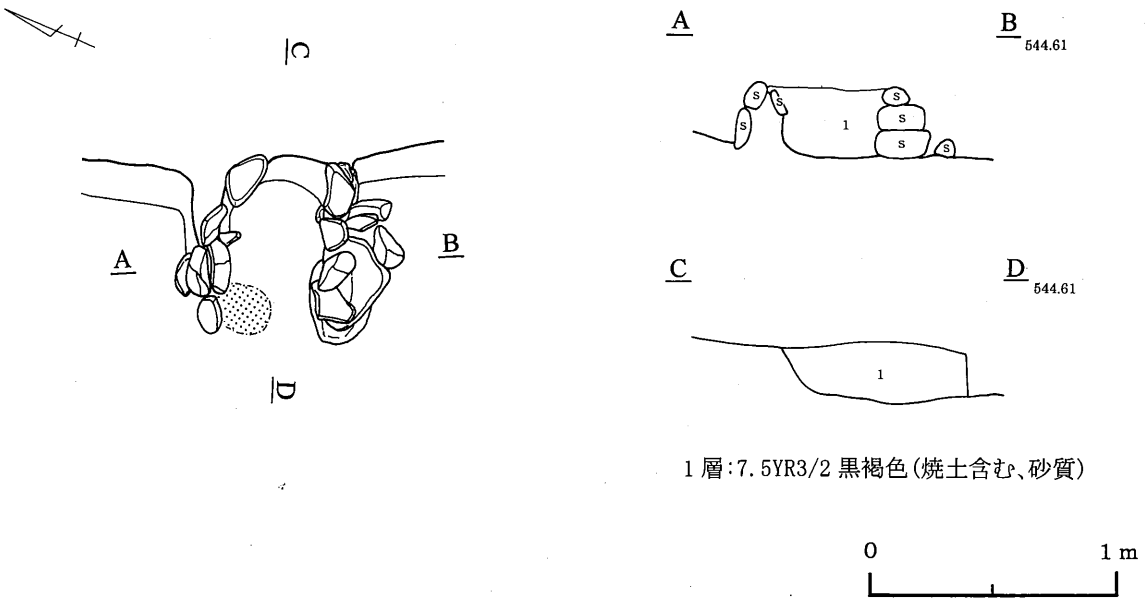

1層:7.5YR3/2 黒褐色(焼土含む、砂質)

0 1m

第140図　304号住居跡③（カマド）

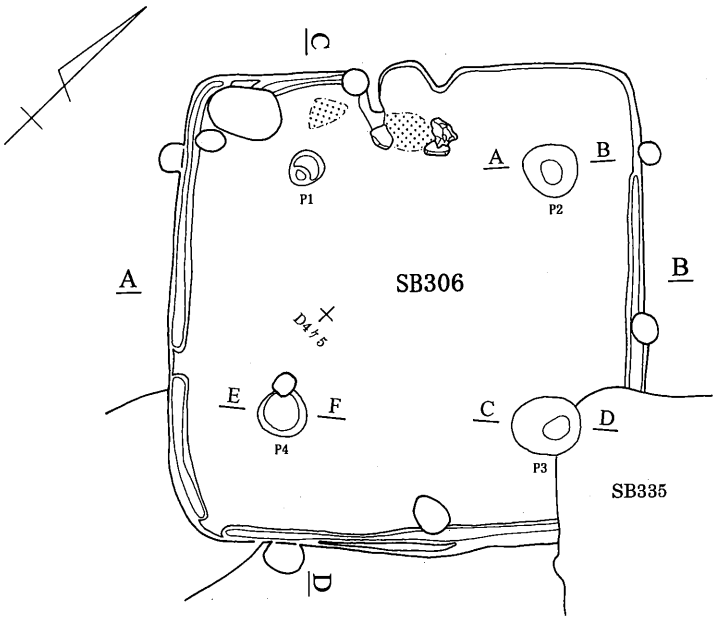

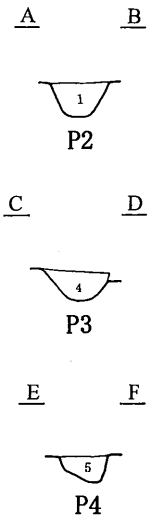

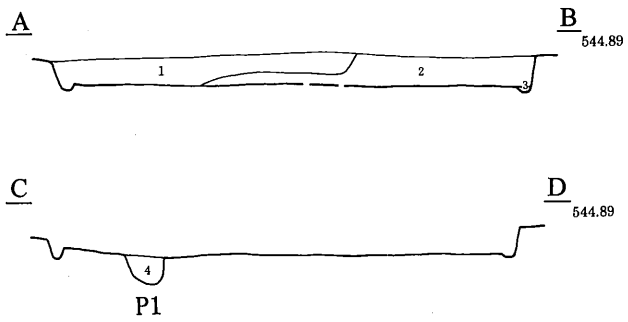

1層:7.5YR3/2 黒褐色
(7.5YR5/6 明褐色土含む)
2層:7.5YR3/2 黒褐色(7.5YR4/4 褐色土含む)
3層:7.5YR4/4 褐色(砂質)
4層:7.5YR3/3 暗褐色(褐色土含む、砂質)
5層:7.5YR3/2 黒褐色(礫・炭化物含む、砂質)

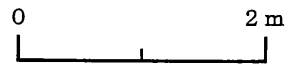

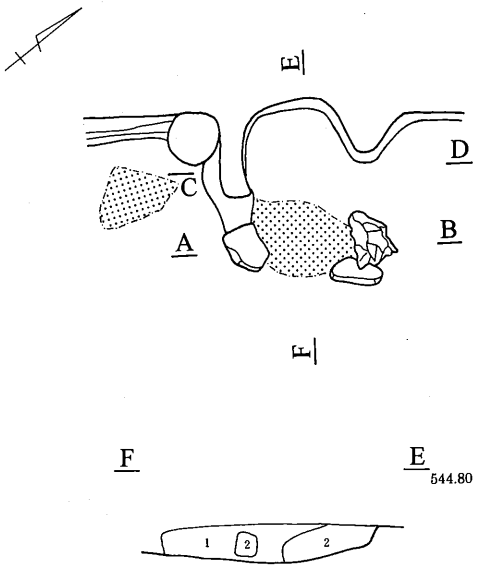

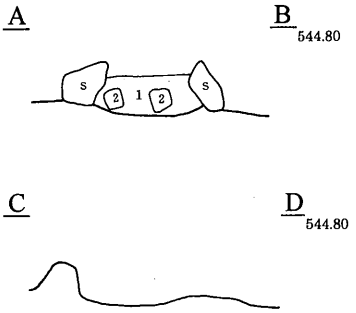

1層:7.5YR2/2 黒褐色(焼土・炭化物多量に含む)
2層:焼土

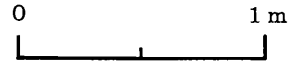

第141図　306号住居跡

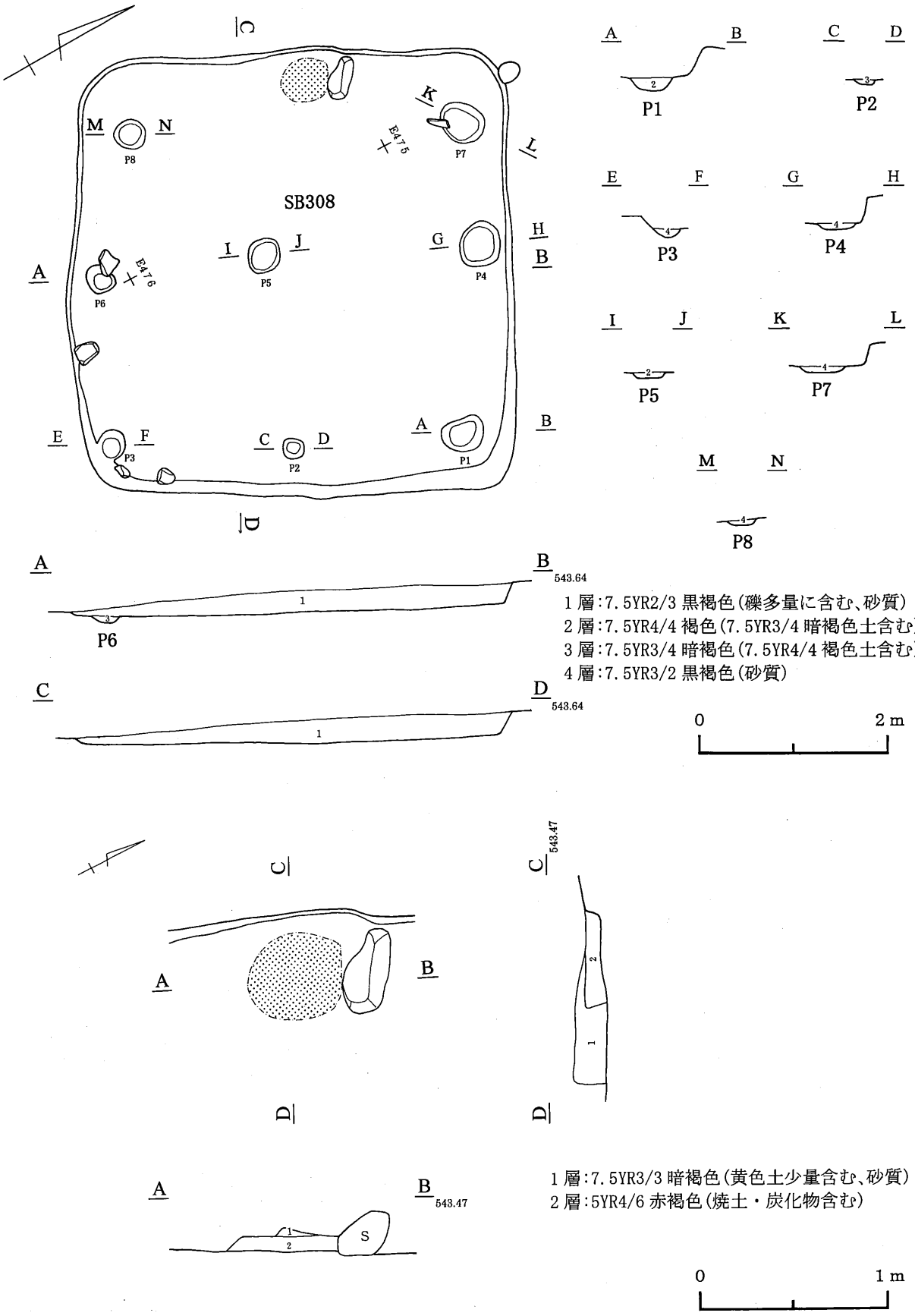

第142図　308号住居跡

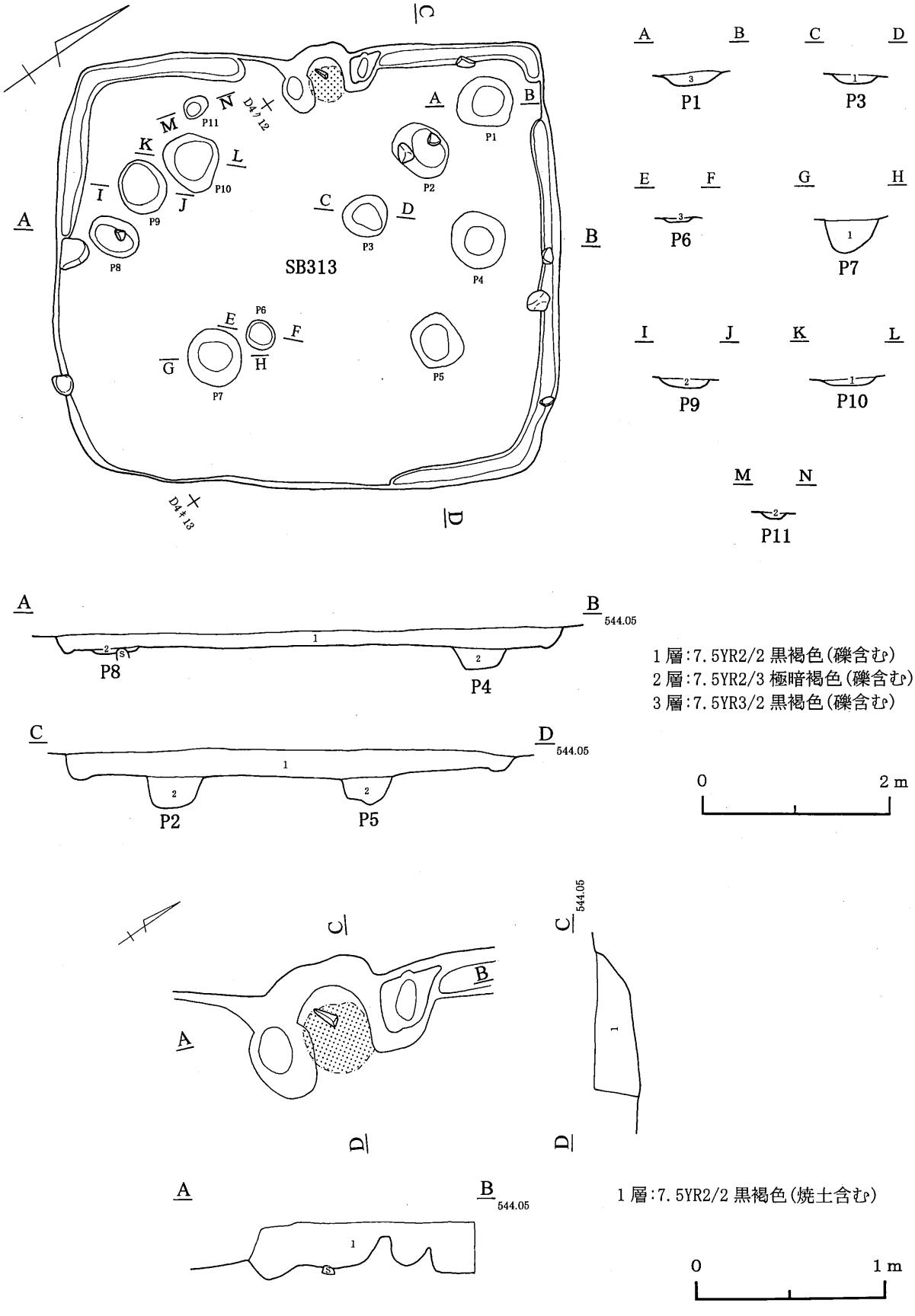

第143図　313号住居跡

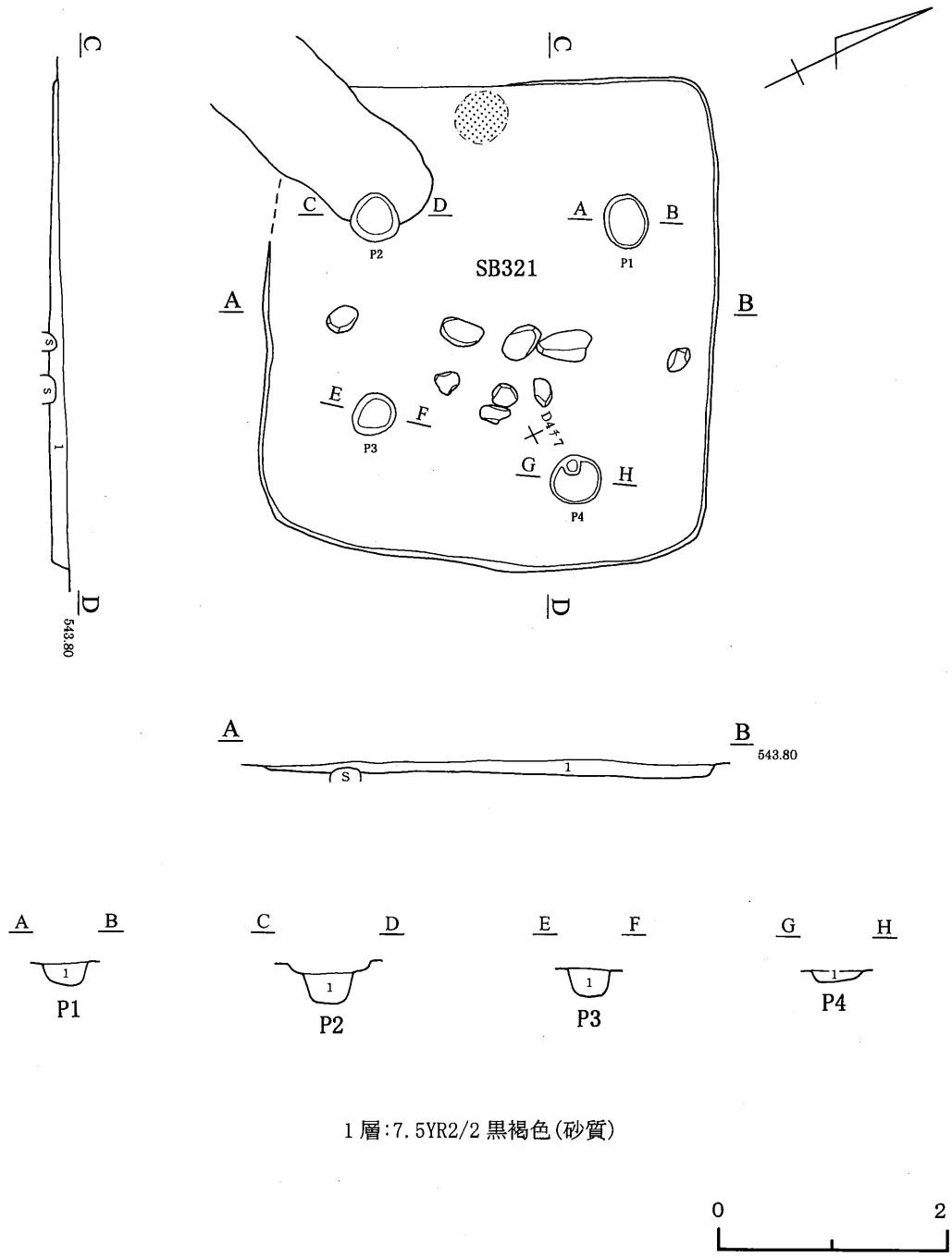

1層:7.5YR2/2 黒褐色(砂質)

第144図　321号住居跡

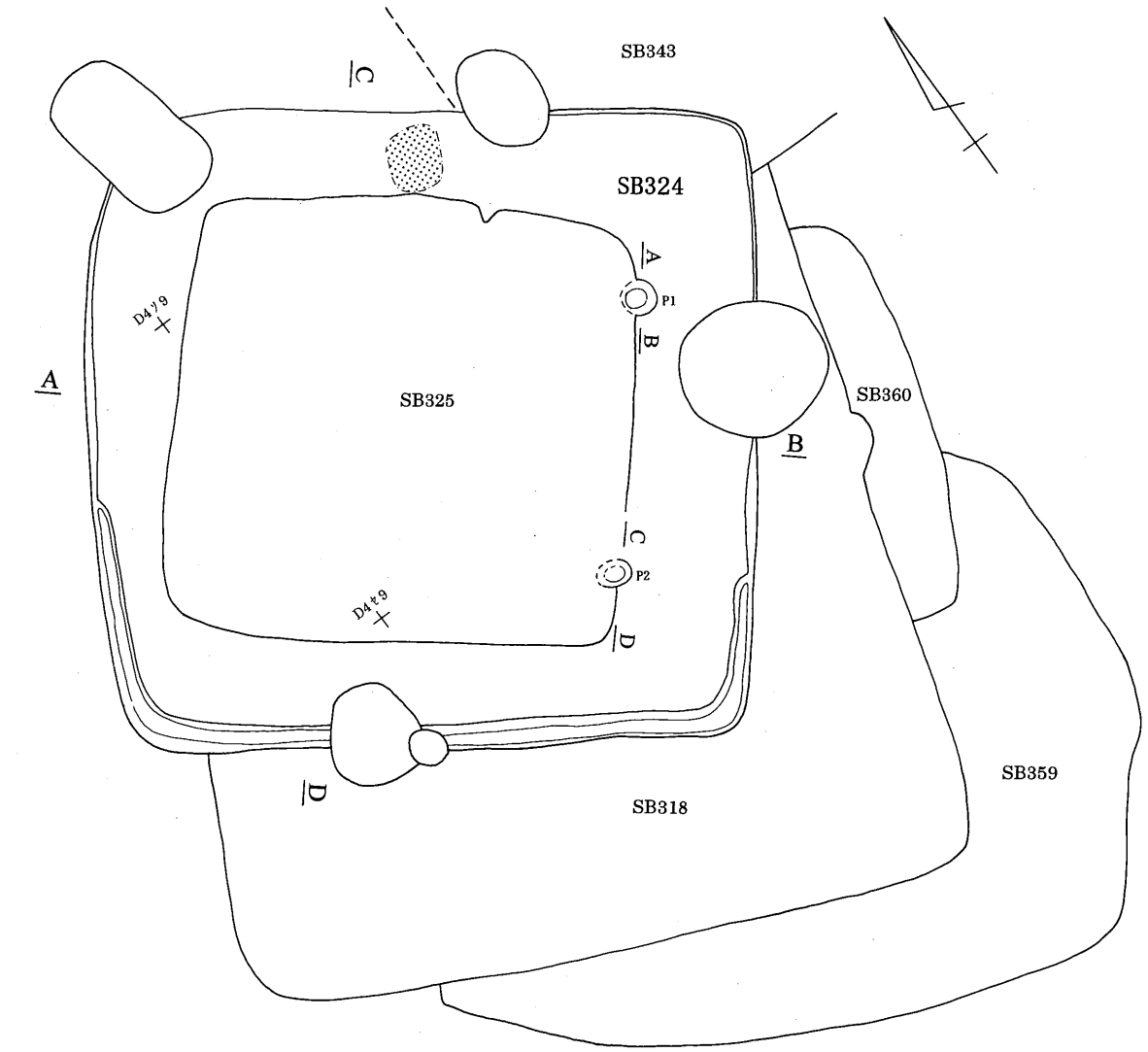

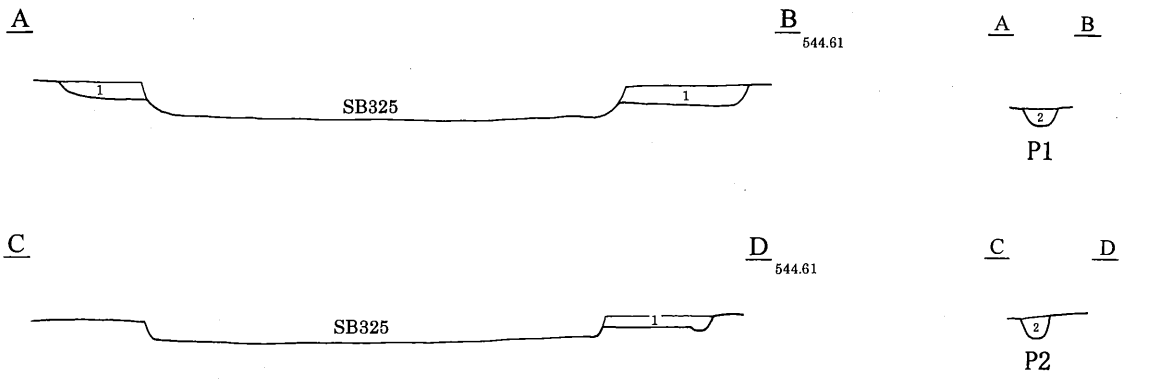

1層:7.5YR3/3 暗褐色(砂質)
2層:7.5YR2/2 黒褐色(炭化物多量に含む、砂質)

第145図　324号住居跡

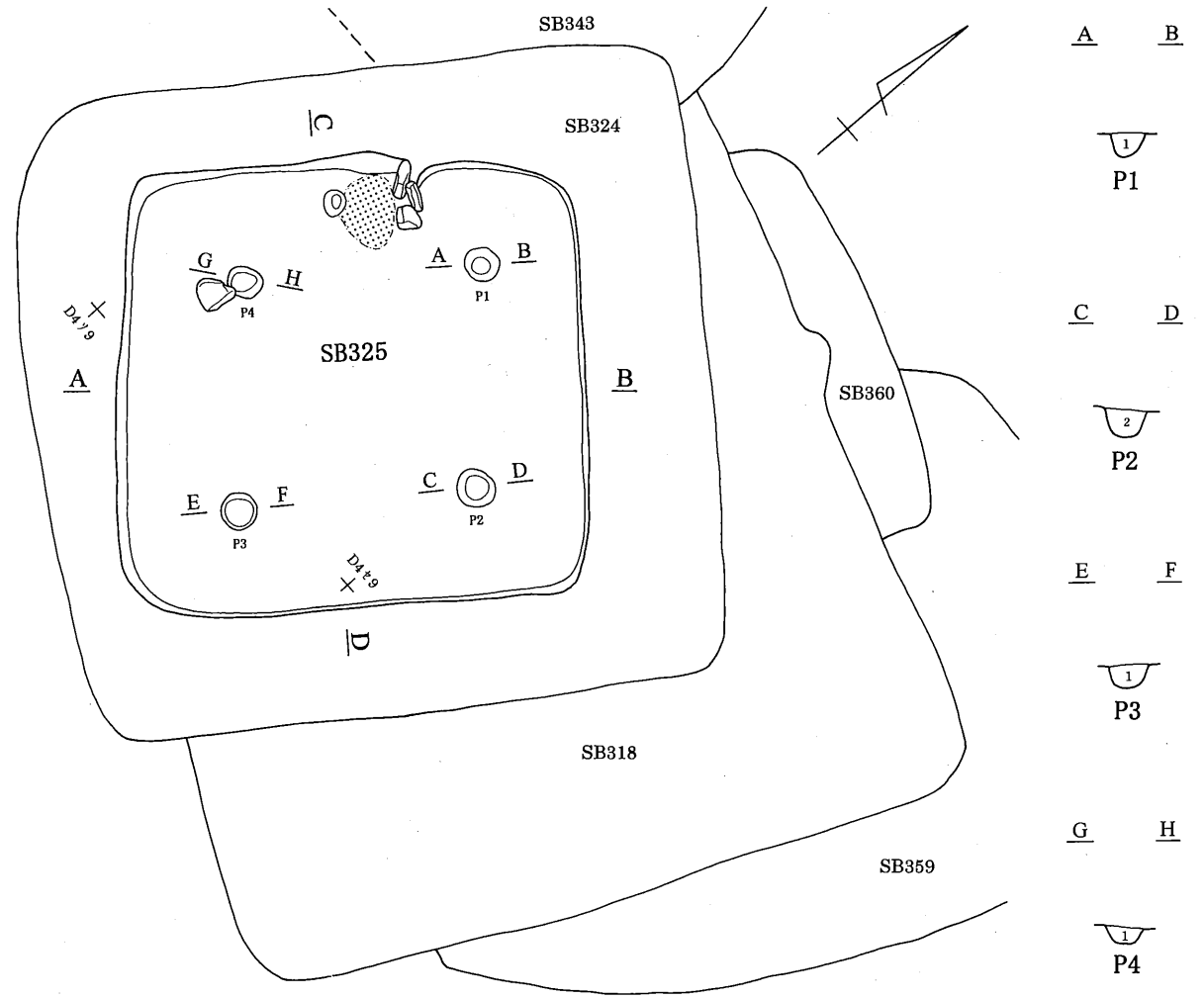

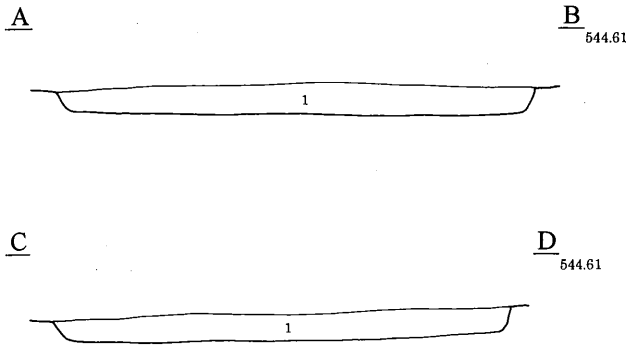

1層:7.5YR3/2 黒褐色(7.5YR3/4 暗褐色土含む)
2層:7.5YR3/3 暗褐色(砂質)

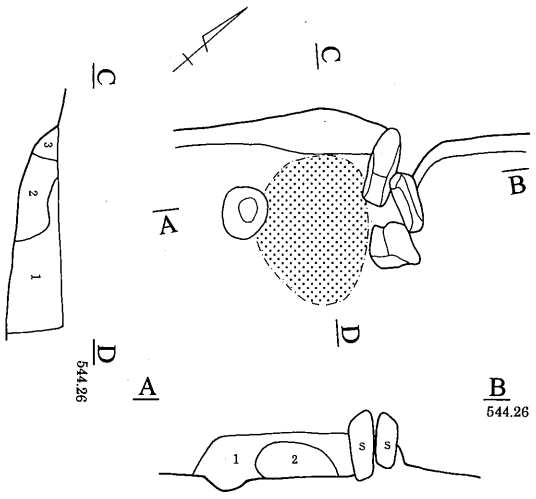

1層:7.5YR3/2 黒褐色(7.5YR4/3 褐色土含む)
2層:7.5YR3/4 暗褐色(焼土・炭化物含む)
3層:7.5YR5/4 にぶい褐色

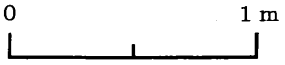

第146図　325号住居跡

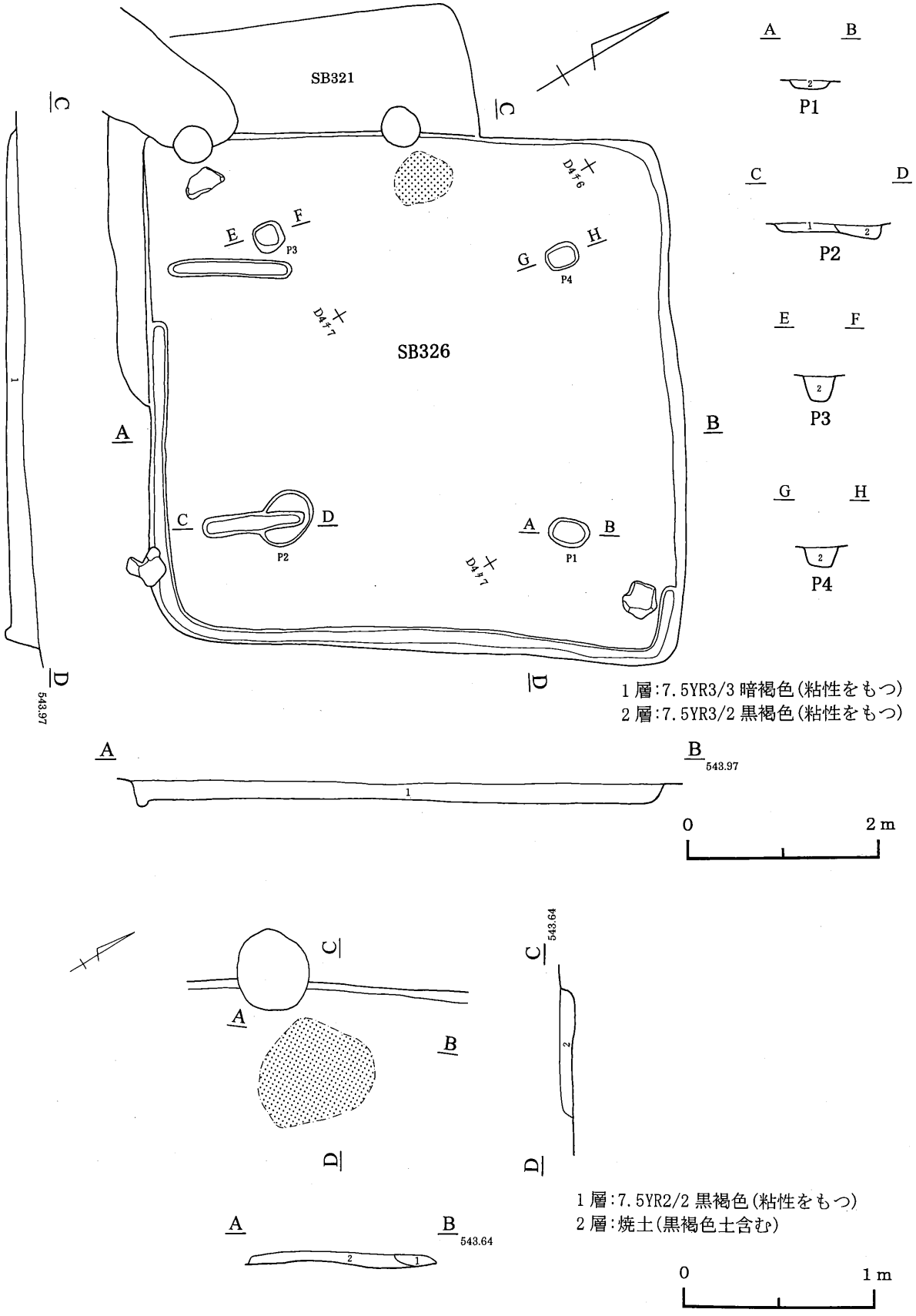

第147図　326号住居跡

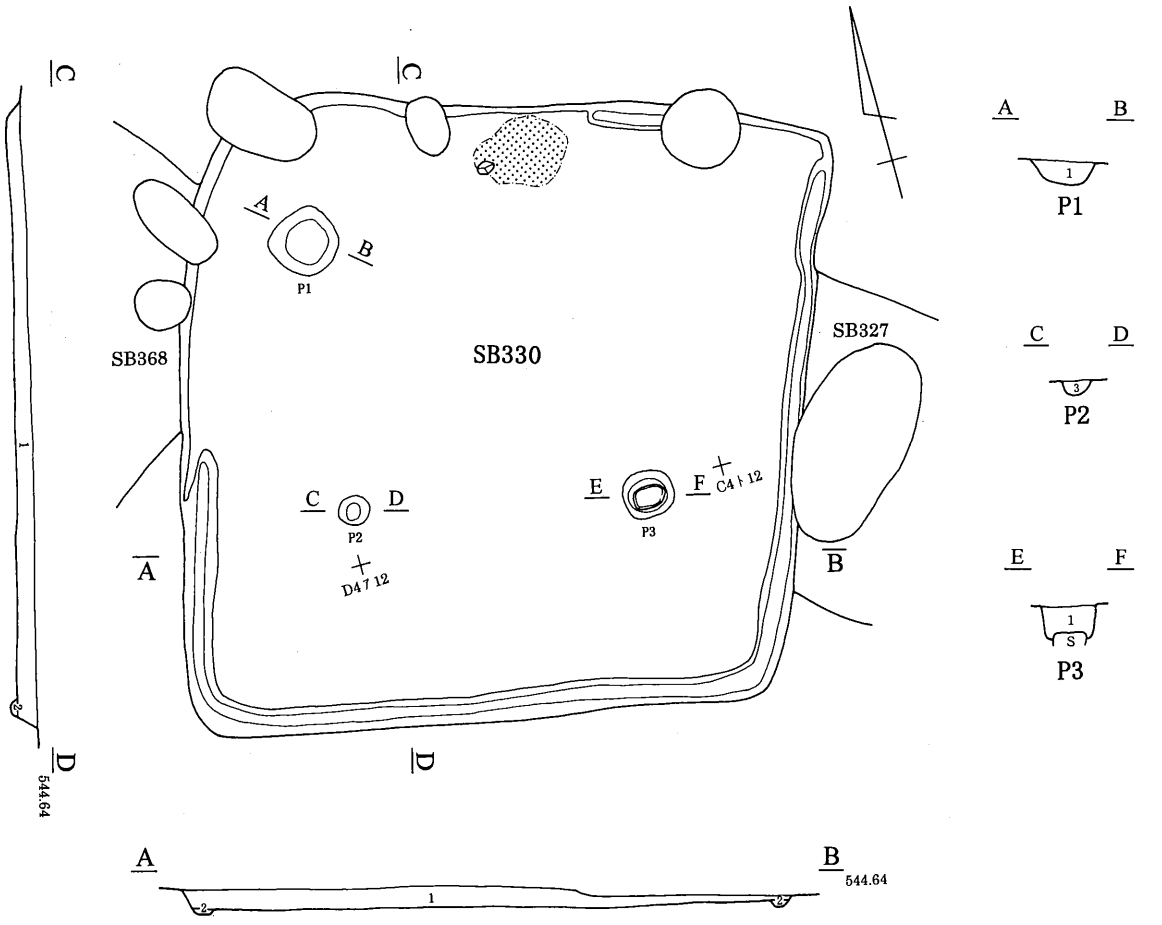

第148図　330号住居跡

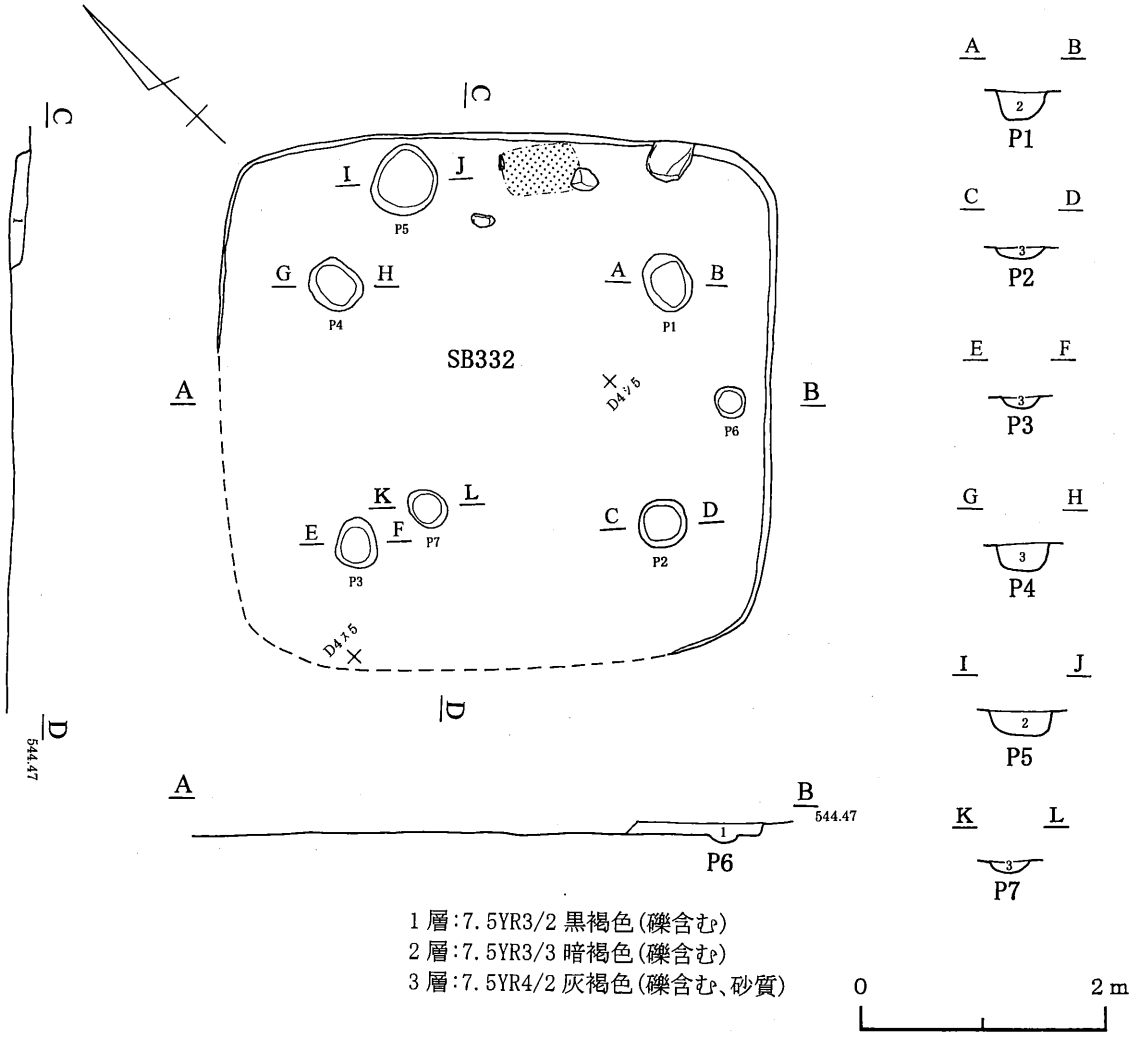

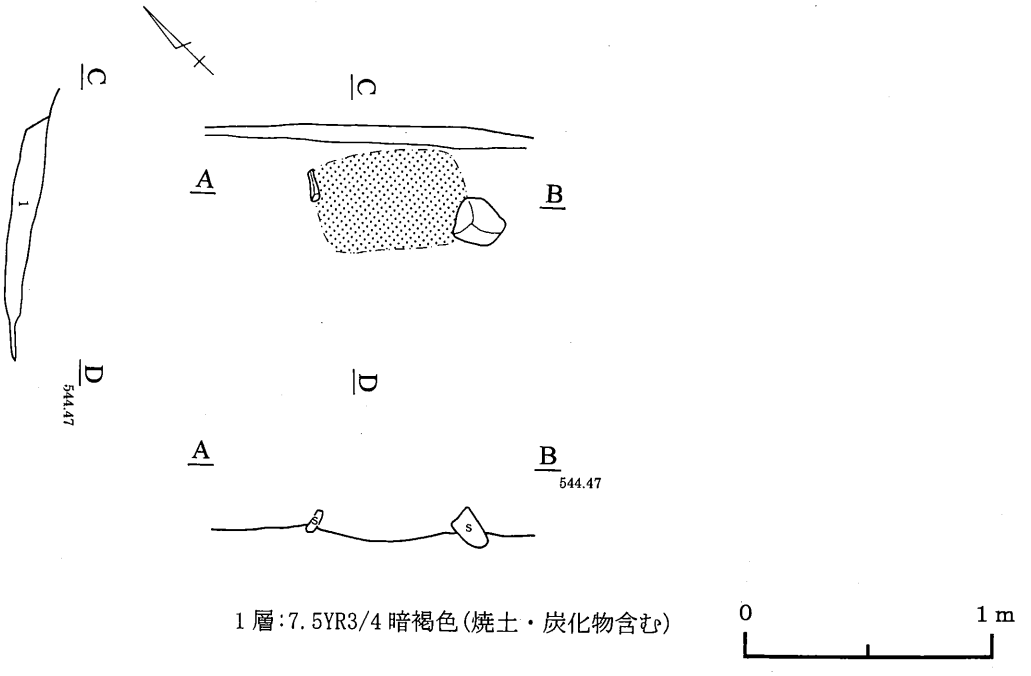

第149図　332号住居跡

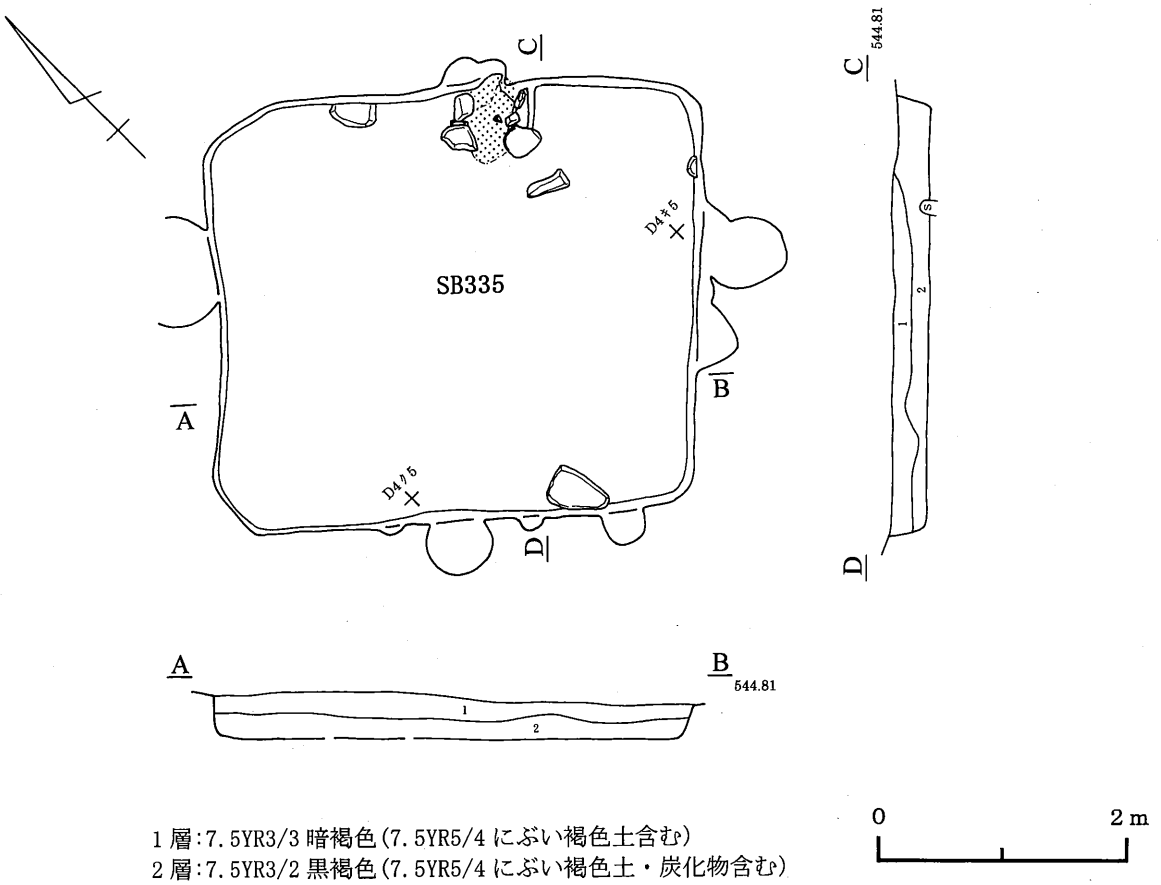

1層:7.5YR3/3 暗褐色(7.5YR5/4 にぶい褐色土含む)
2層:7.5YR3/2 黒褐色(7.5YR5/4 にぶい褐色土・炭化物含む)

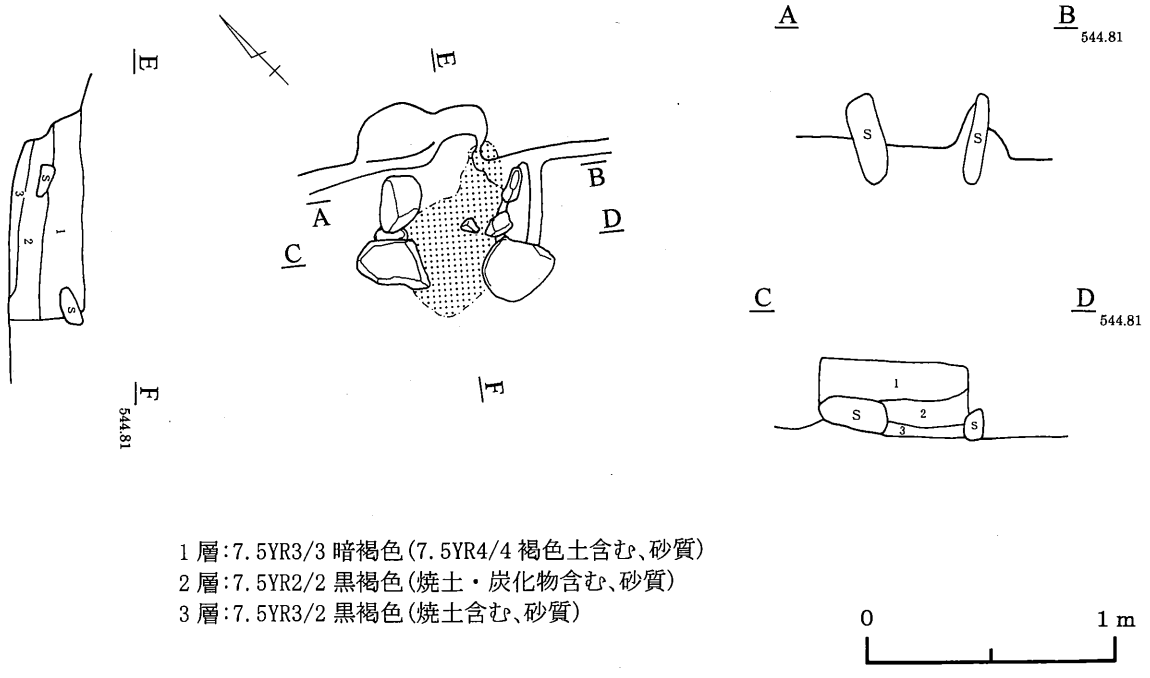

1層:7.5YR3/3 暗褐色(7.5YR4/4 褐色土含む、砂質)
2層:7.5YR2/2 黒褐色(焼土・炭化物含む、砂質)
3層:7.5YR3/2 黒褐色(焼土含む、砂質)

第150図　335号住居跡

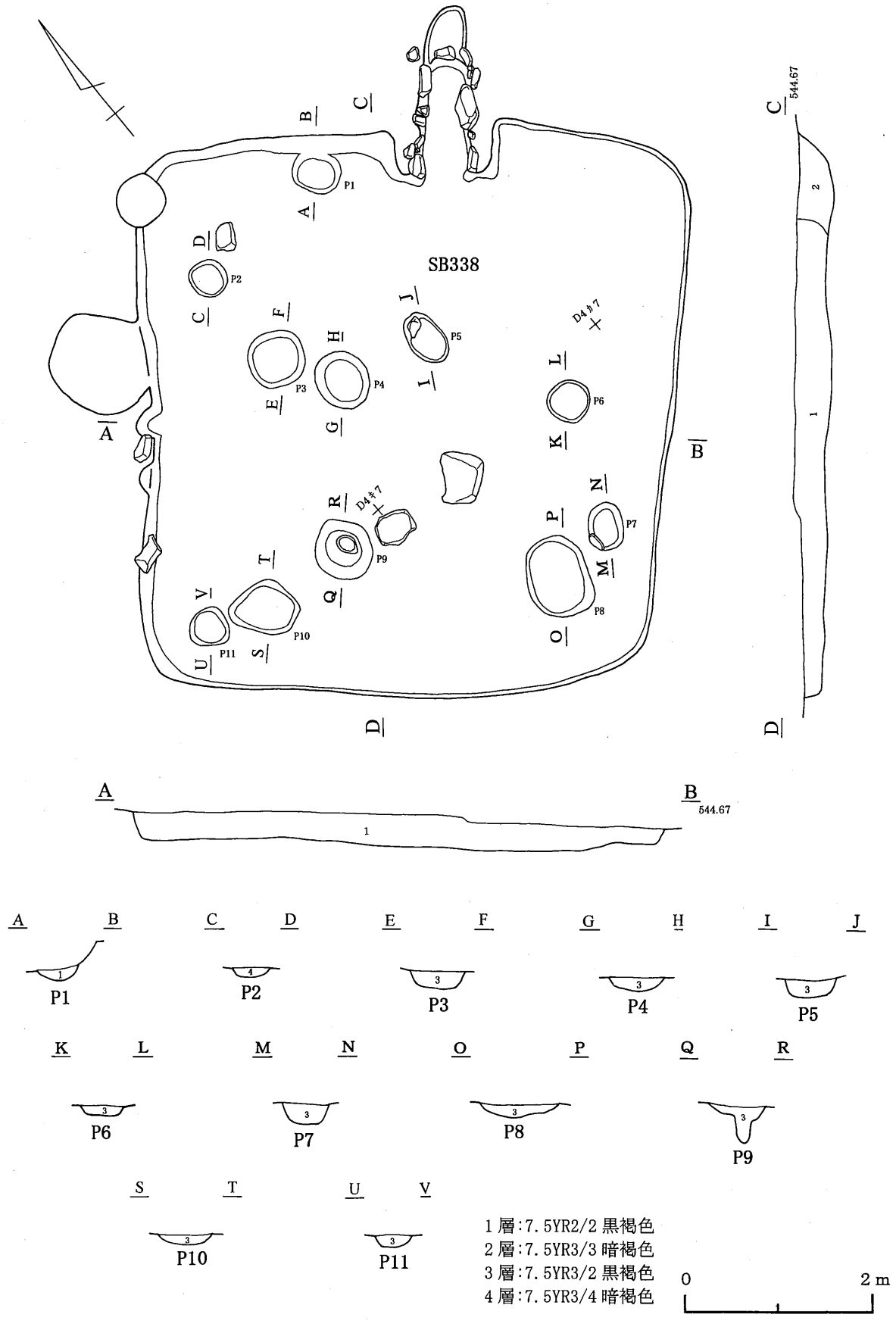

第151図　338号住居跡①

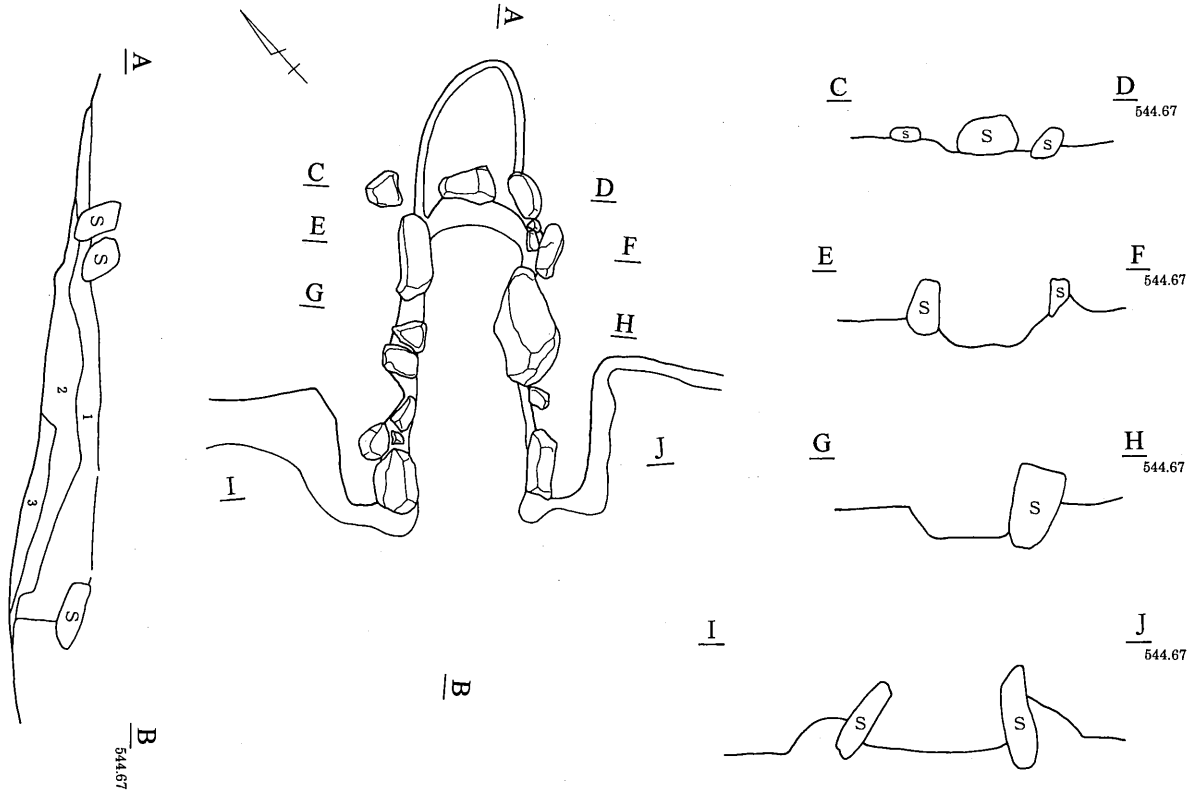

1層:7.5YR3/2 黒褐色(焼土含む)
2層:7.5YR3/4 暗褐色(焼土含む)
3層:焼土

0 1m

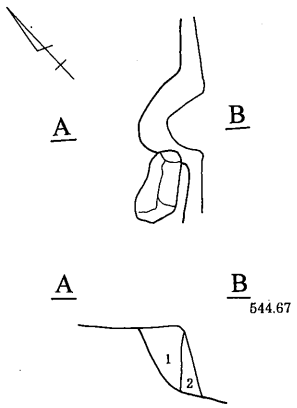

1層:7.5YR3/1 黒褐色(焼土・炭化物含む)
2層:7.5YR3/3 暗褐色

0 1m

第152図　338号住居跡②（カマド）

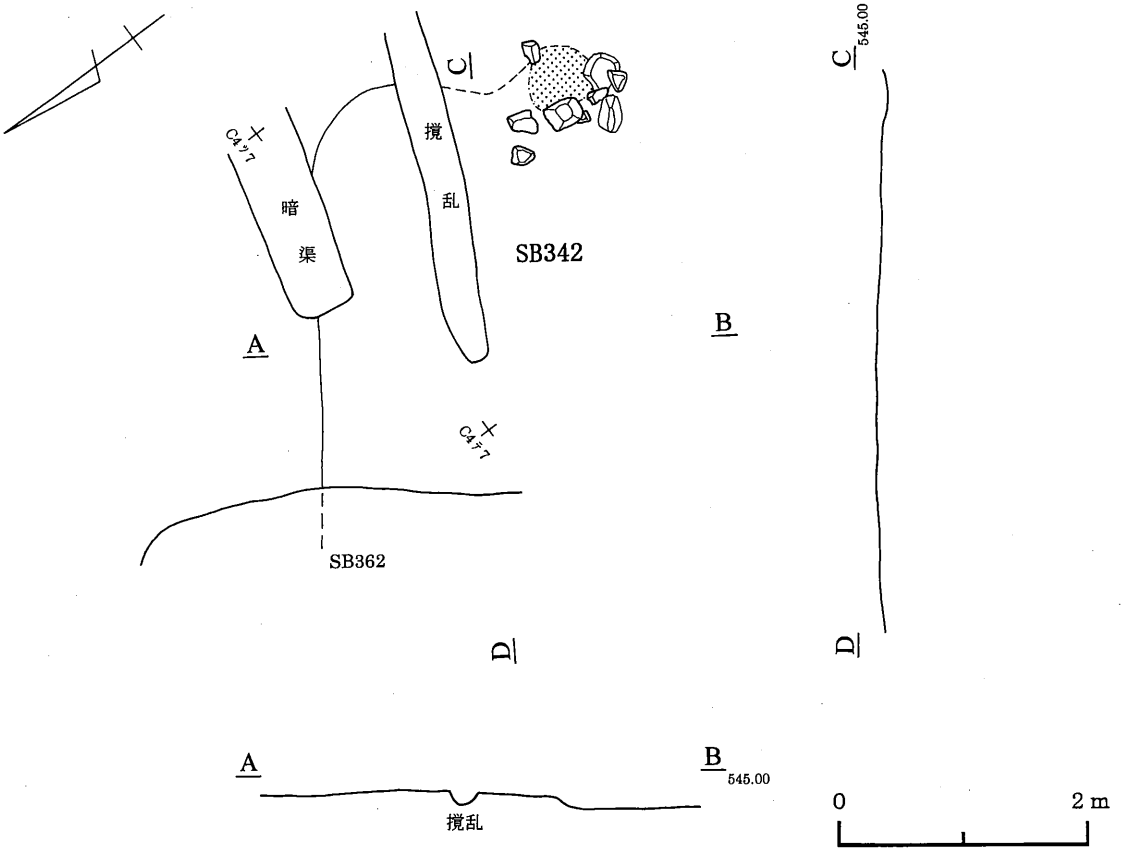

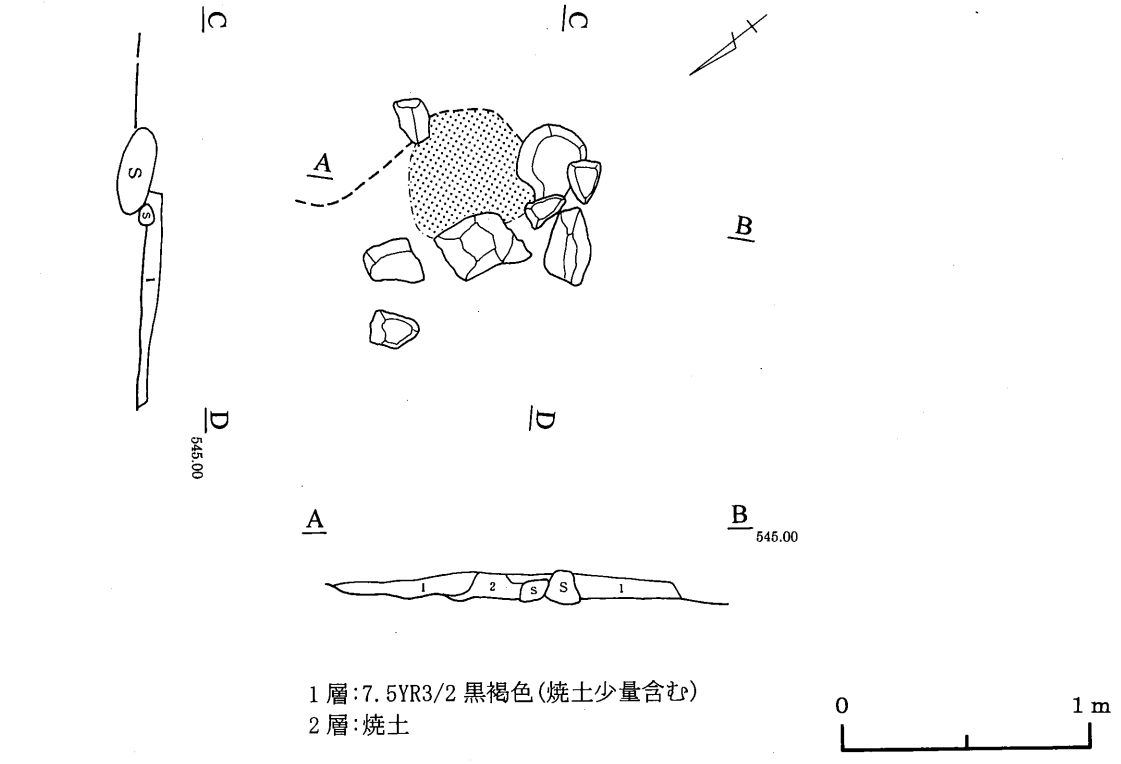

1層:7.5YR3/2 黒褐色(焼土少量含む)
2層:焼土

第153図　342号住居跡

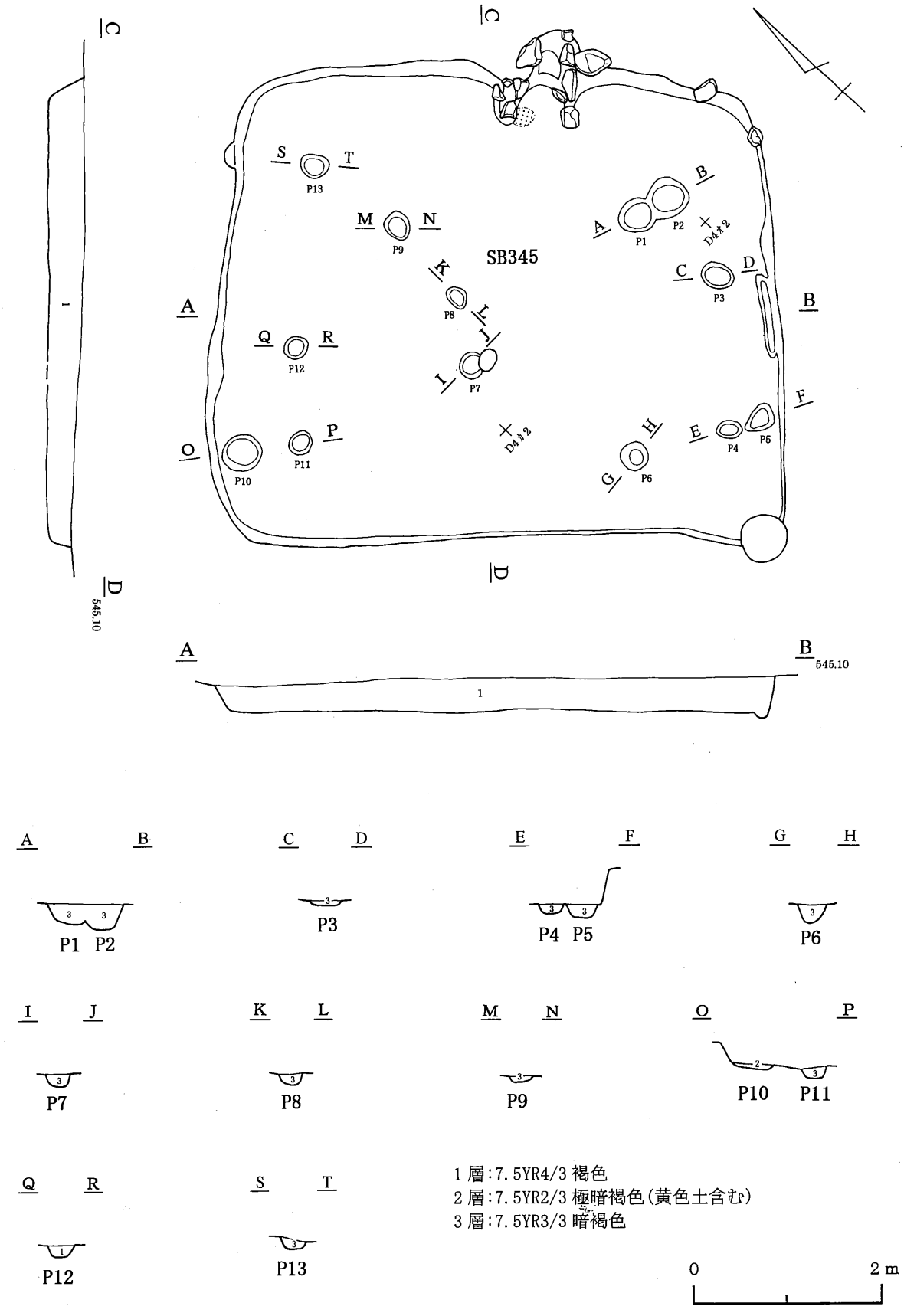

第154図　345号住居跡①

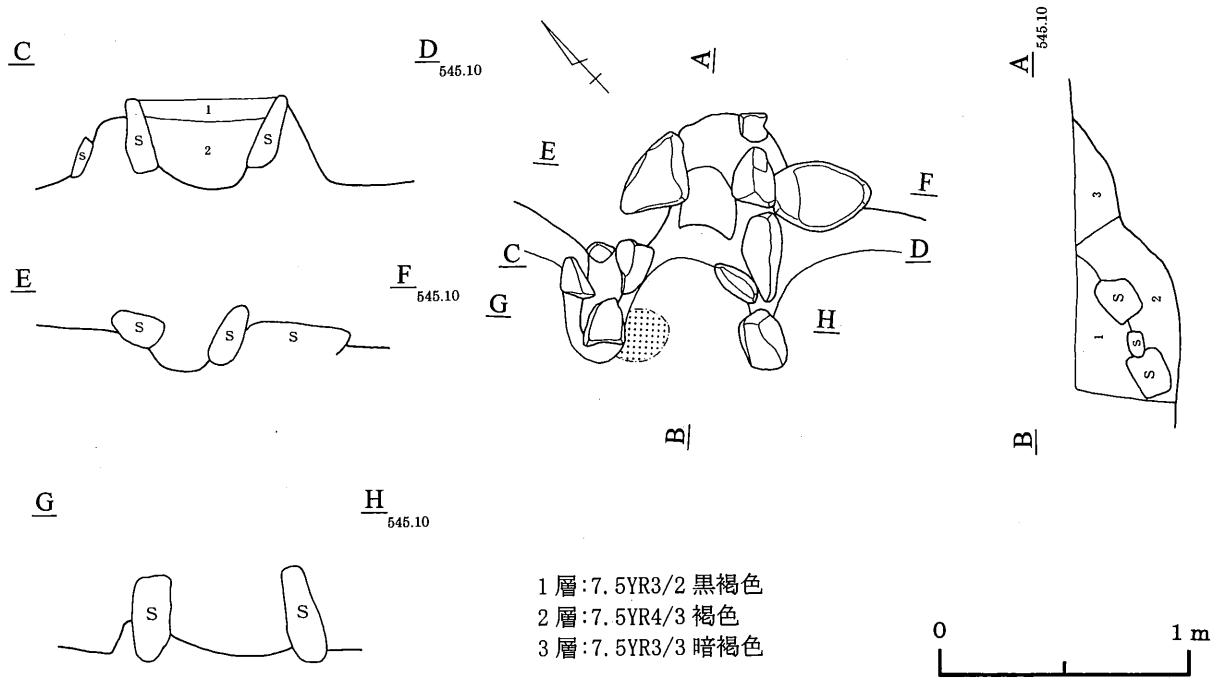

第155図　345号住居跡②（カマド）

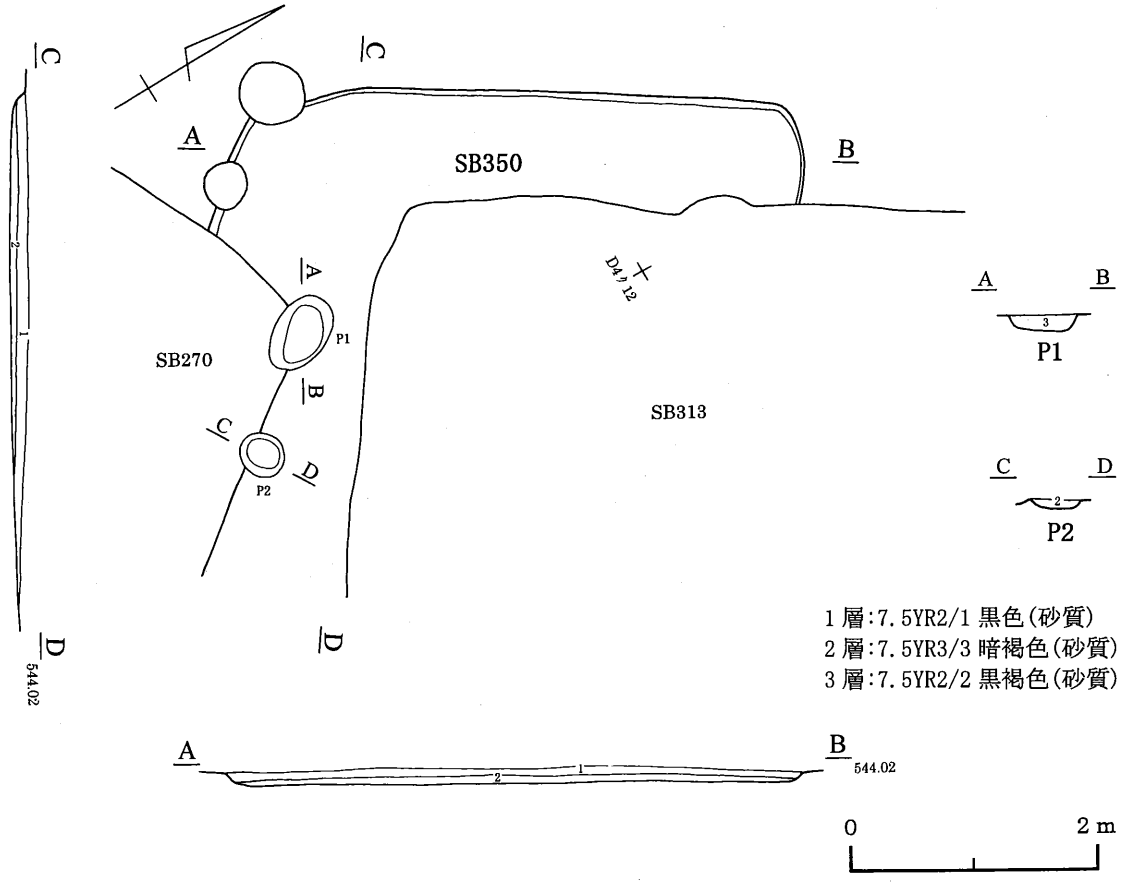

第156図　350号住居跡

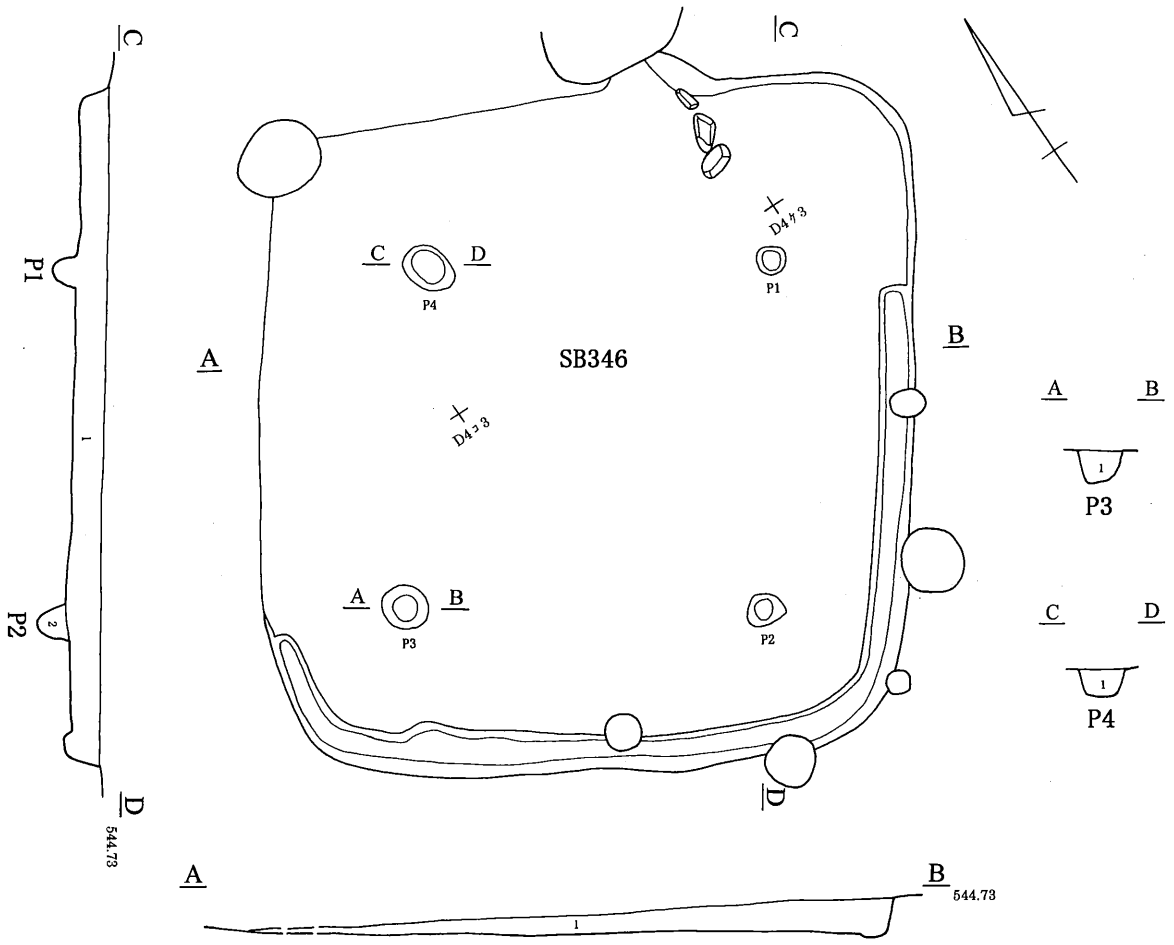

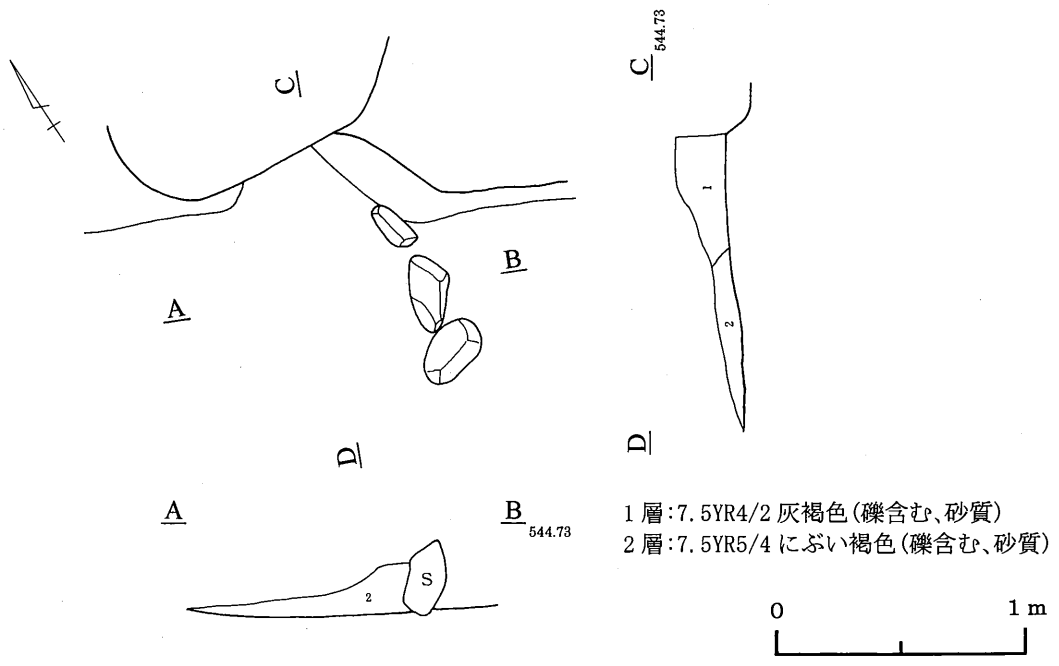

第157図　346号住居跡

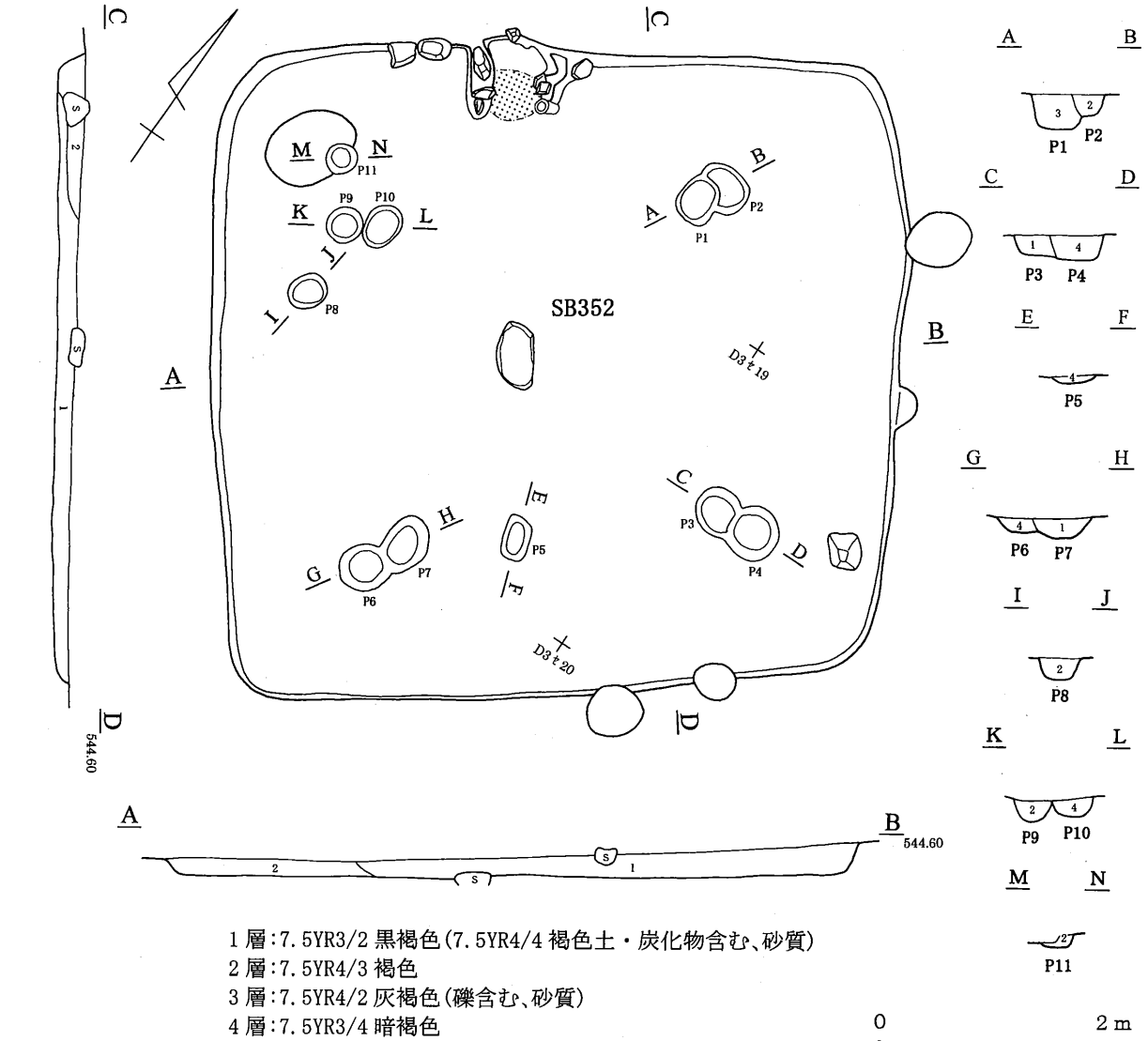

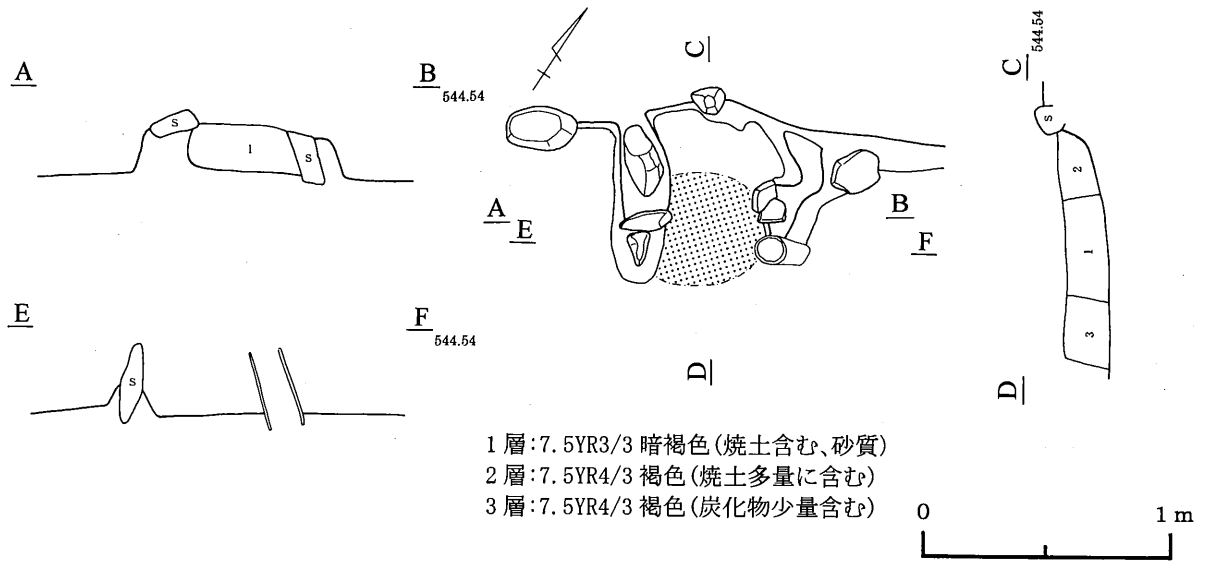

第158図　352号住居跡

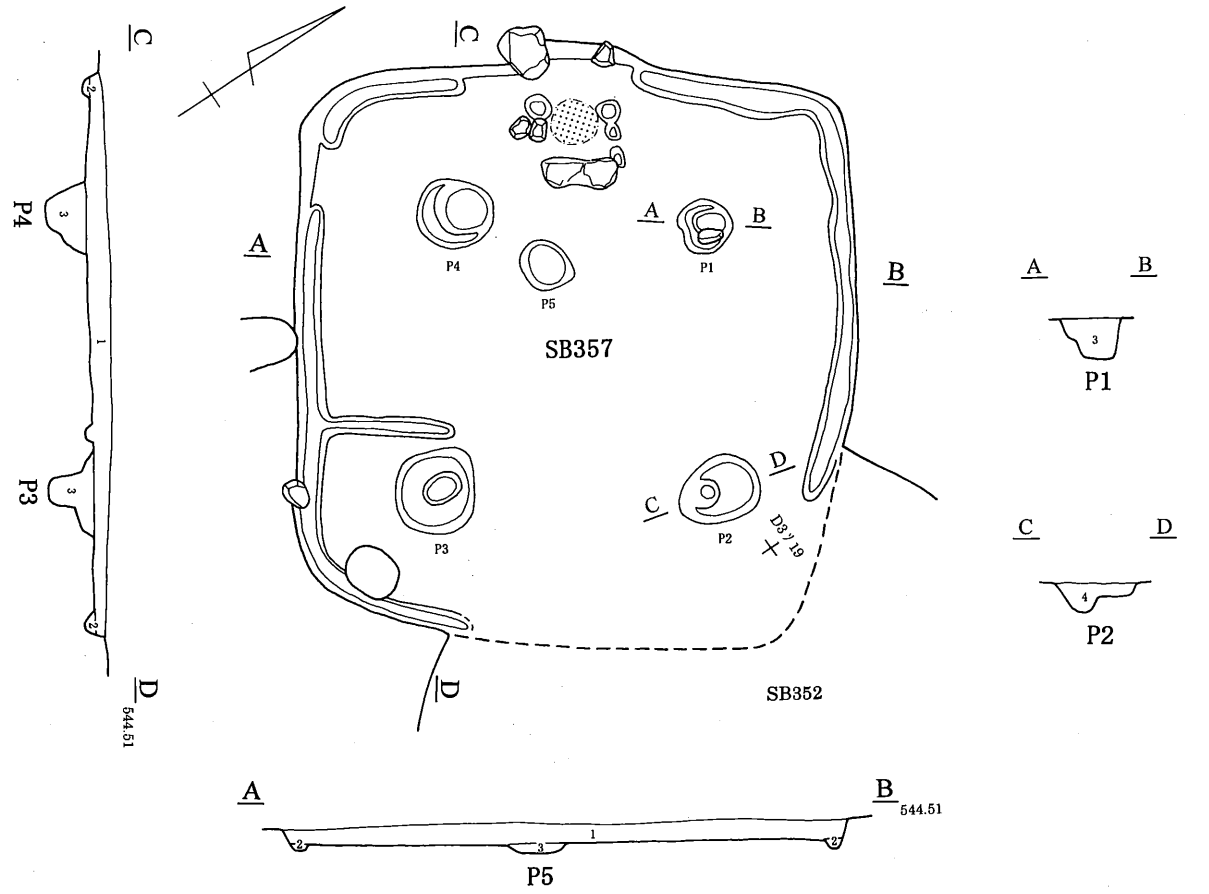

第159図　357号住居跡

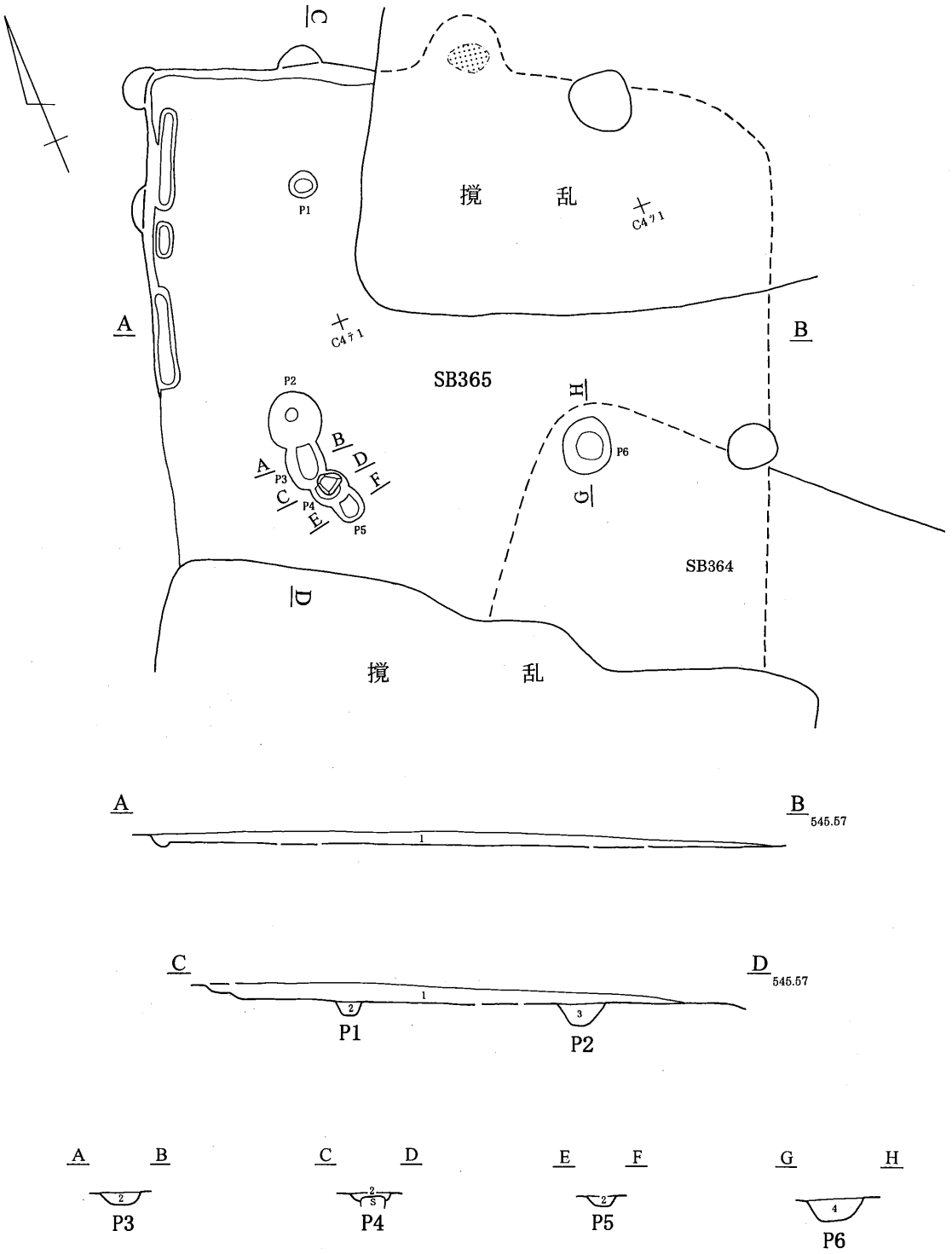

1層:7.5YR3/2 黒褐色(7.5YR3/3 暗褐色土・炭化物含む、砂質)
2層:7.5YR2/2 黒褐色(礫含む、砂質)
3層:7.5YR4/3 褐色
4層:7.5YR3/3 暗褐色(砂質)

0　2m

第160図　365号住居跡

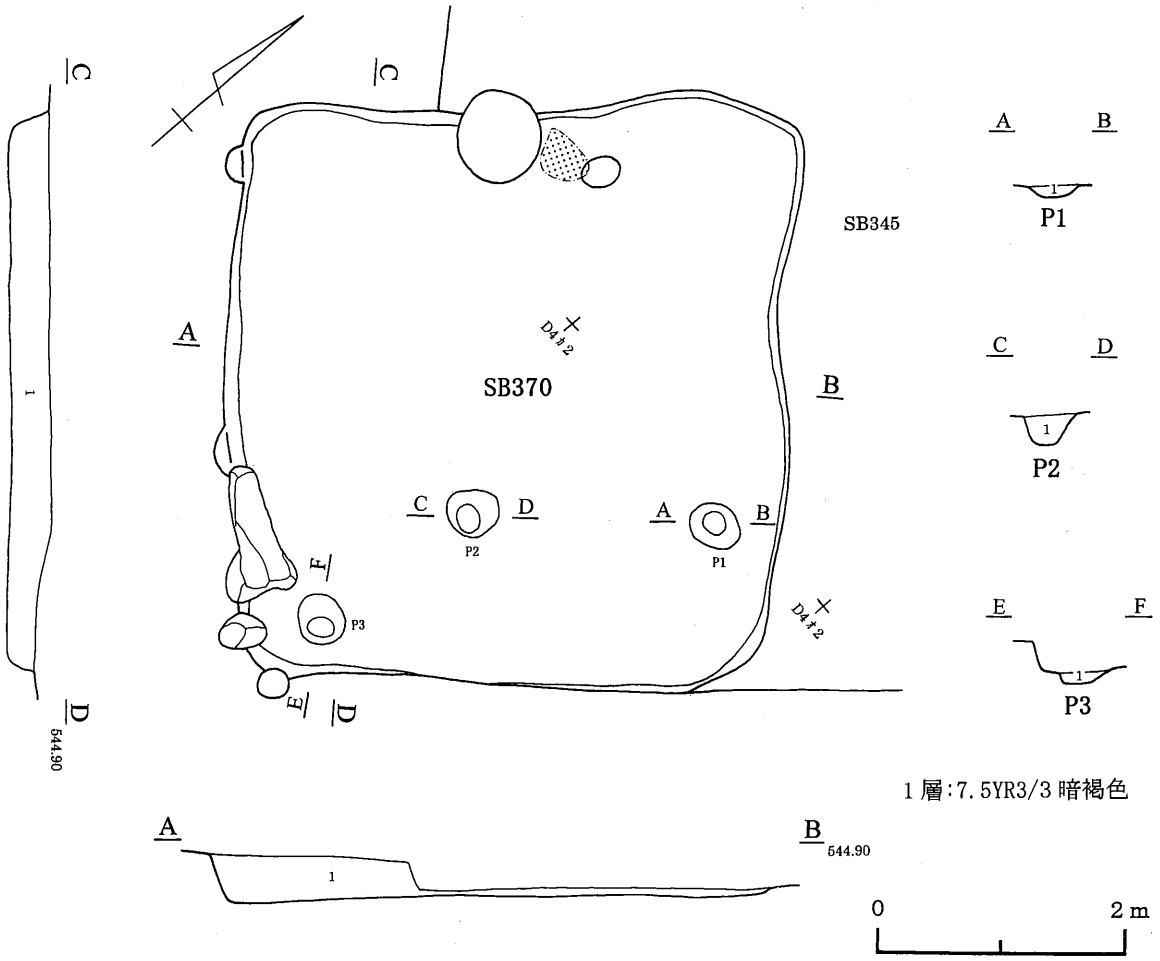

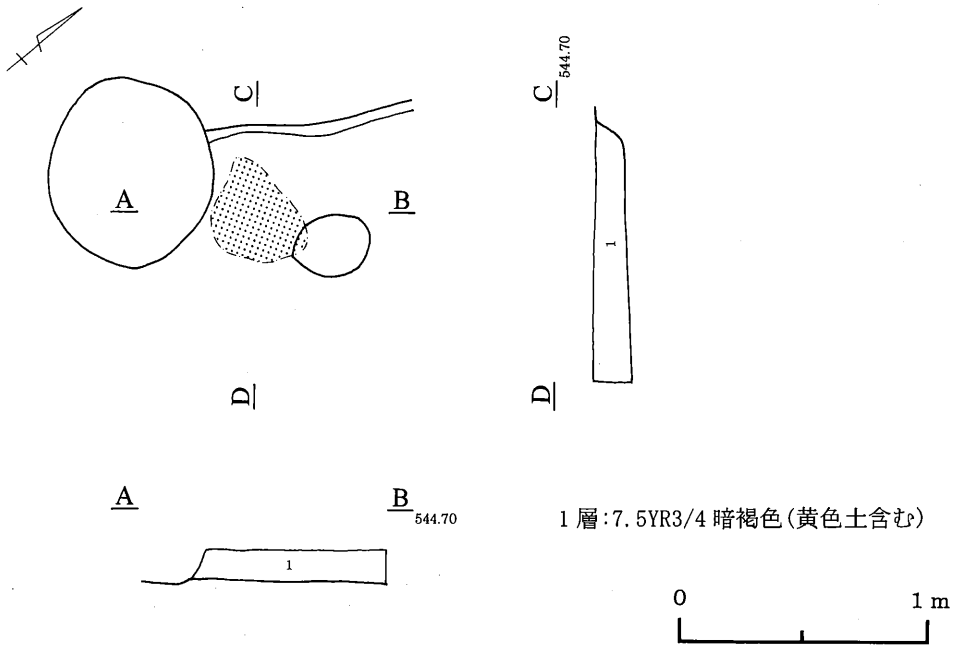

第161図　370号住居跡

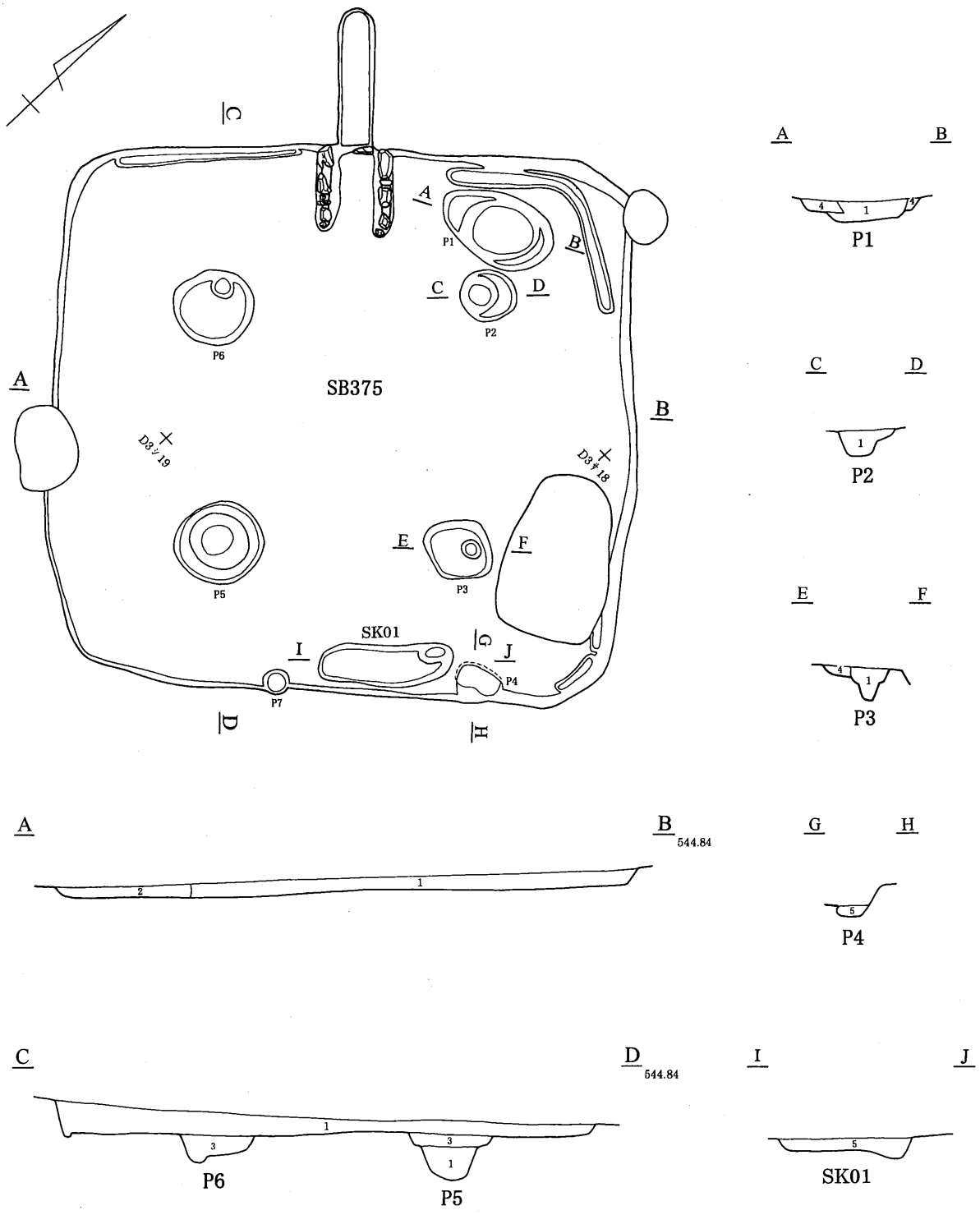

第162図　375号住居跡①

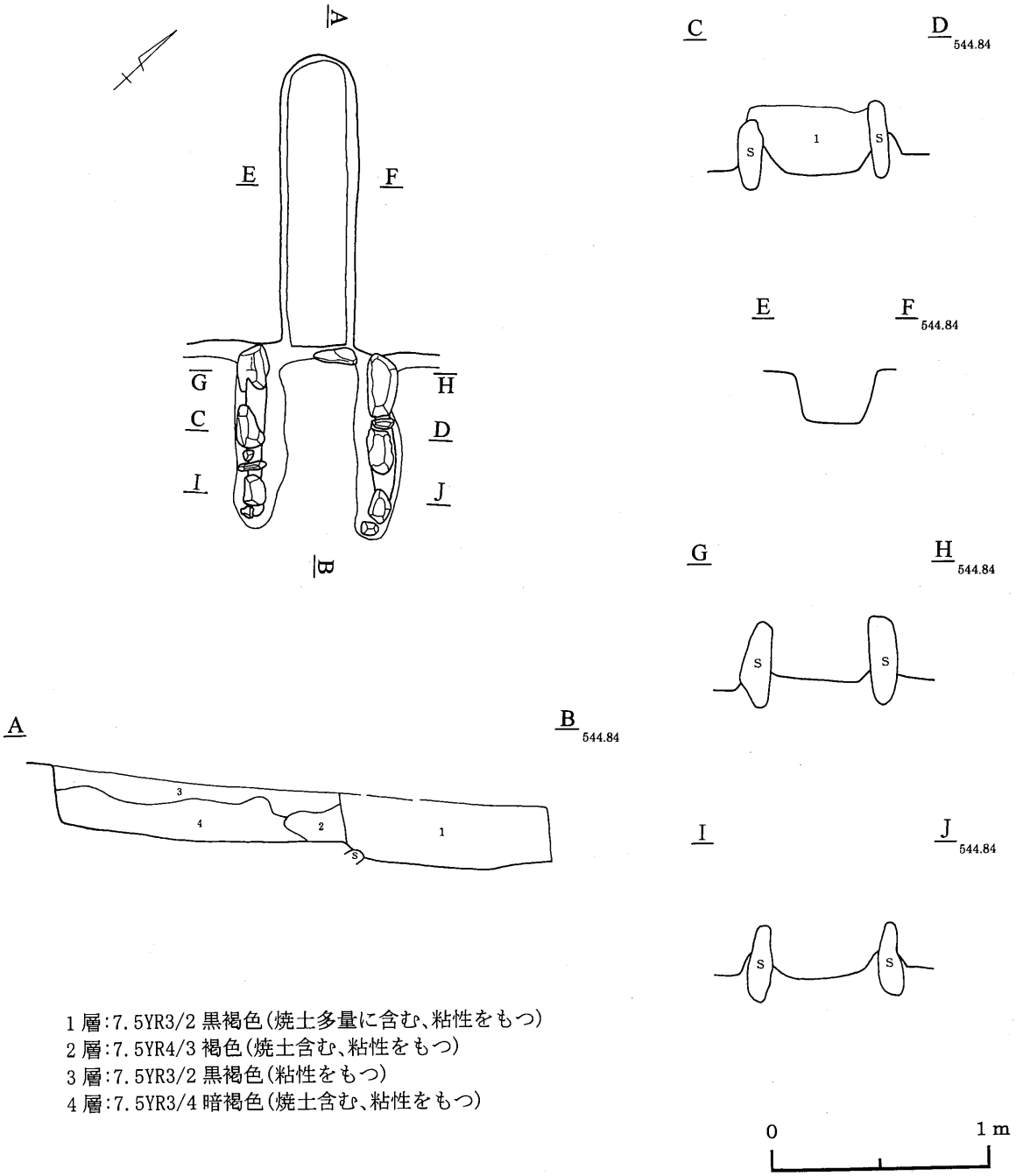

1 層:7.5YR3/2 黒褐色(焼土多量に含む、粘性をもつ)
2 層:7.5YR4/3 褐色(焼土含む、粘性をもつ)
3 層:7.5YR3/2 黒褐色(粘性をもつ)
4 層:7.5YR3/4 暗褐色(焼土含む、粘性をもつ)

第163図　375号住居跡②（カマド）

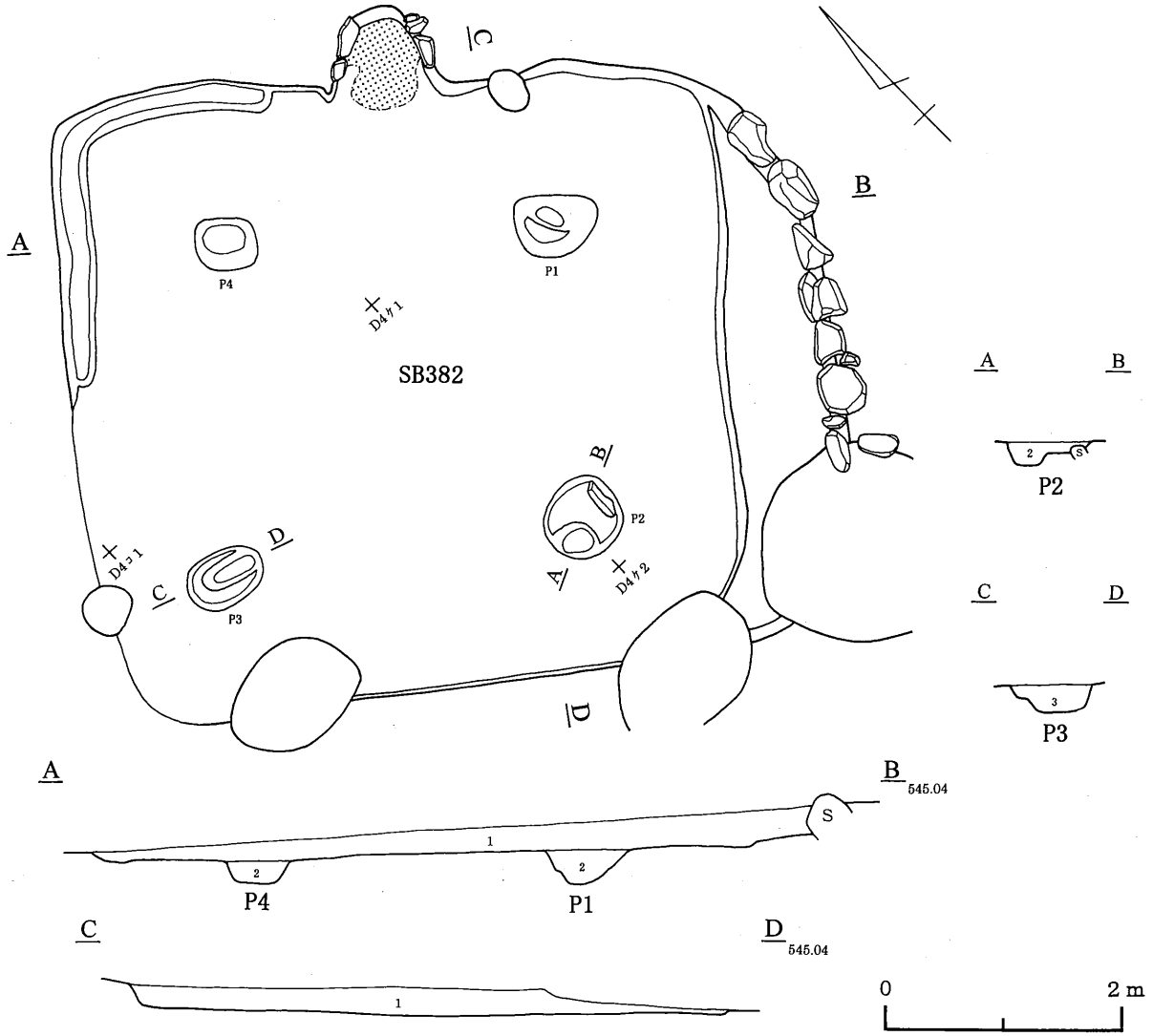

1 層:7.5YR3/2 黒褐色(7.5YR5/6 明褐色土粒・礫・炭化物少量含む、粘性をもつ)
2 層:7.5YR3/2 黒褐色(7.5YR4/3 褐色土含む、粘性をもつ)
3 層:7.5YR4/6 褐色(粘性をもつ)

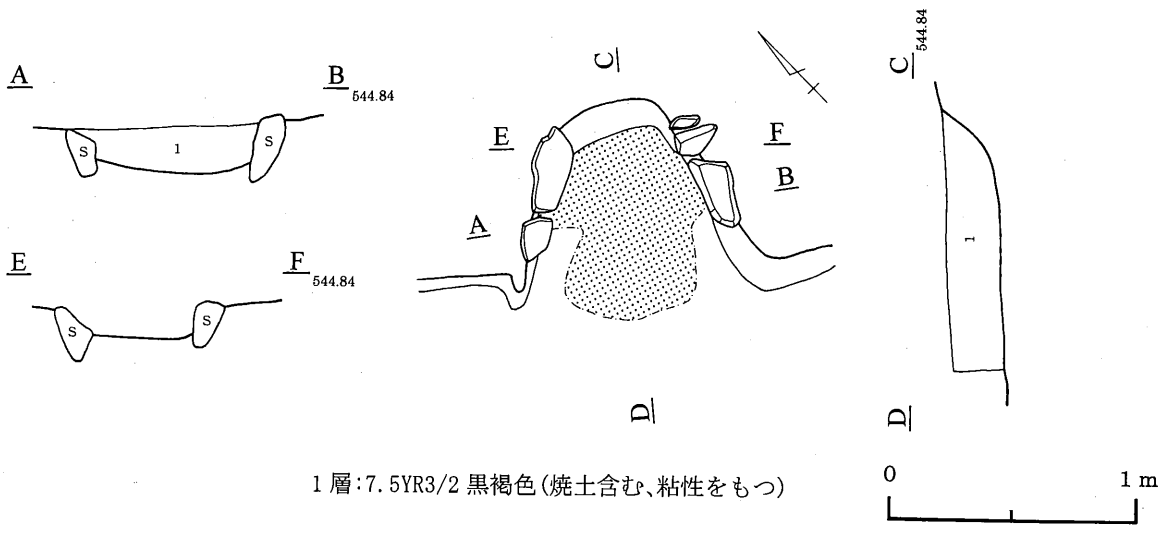

1 層:7.5YR3/2 黒褐色(焼土含む、粘性をもつ)

第164図　382号住居跡

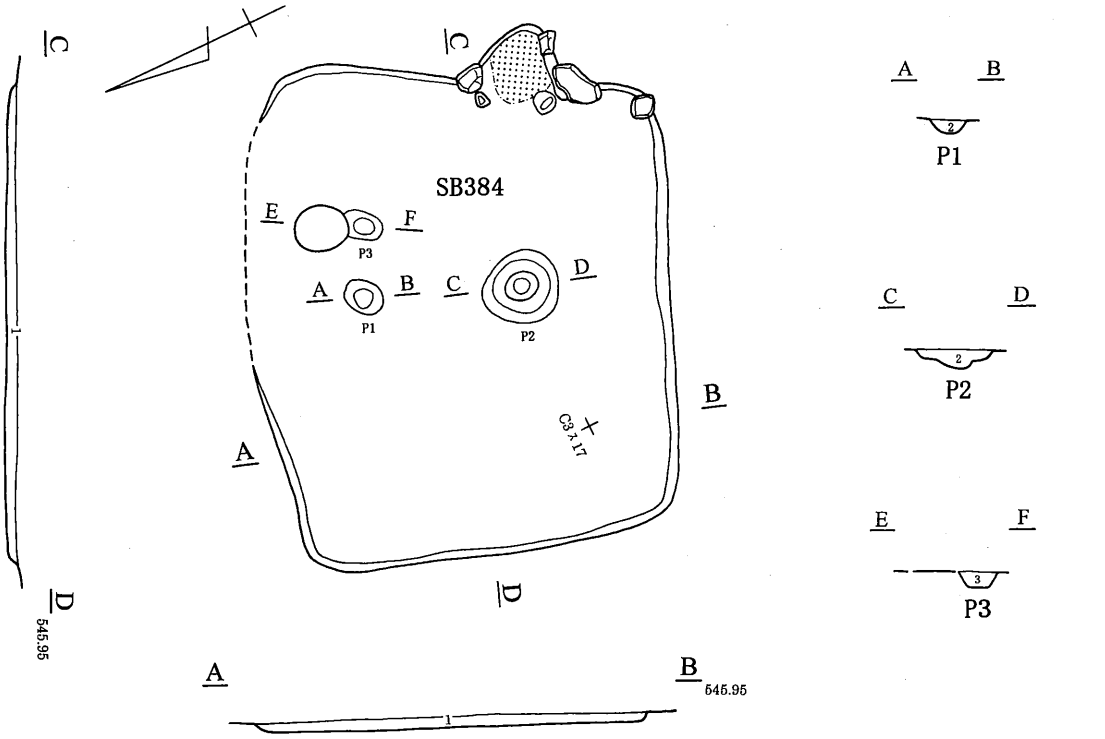

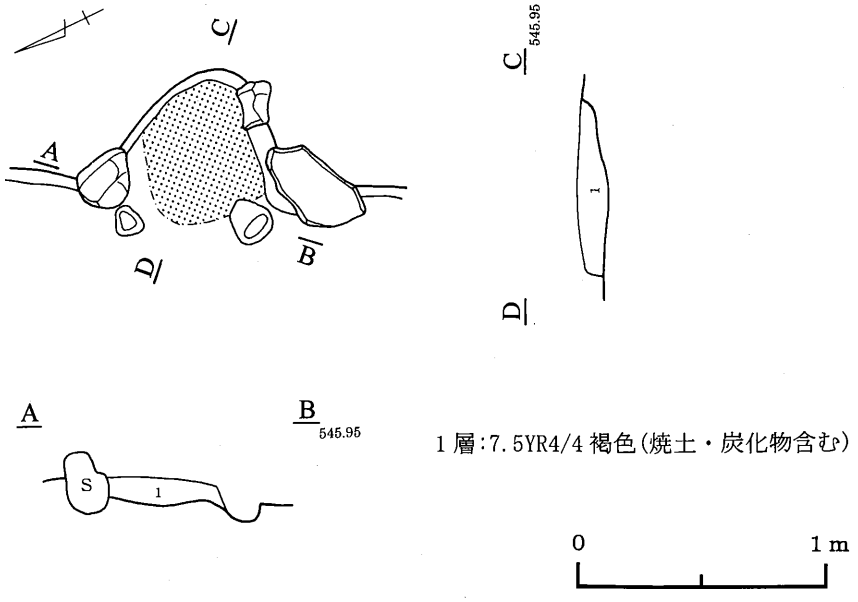

第165図　384号住居跡

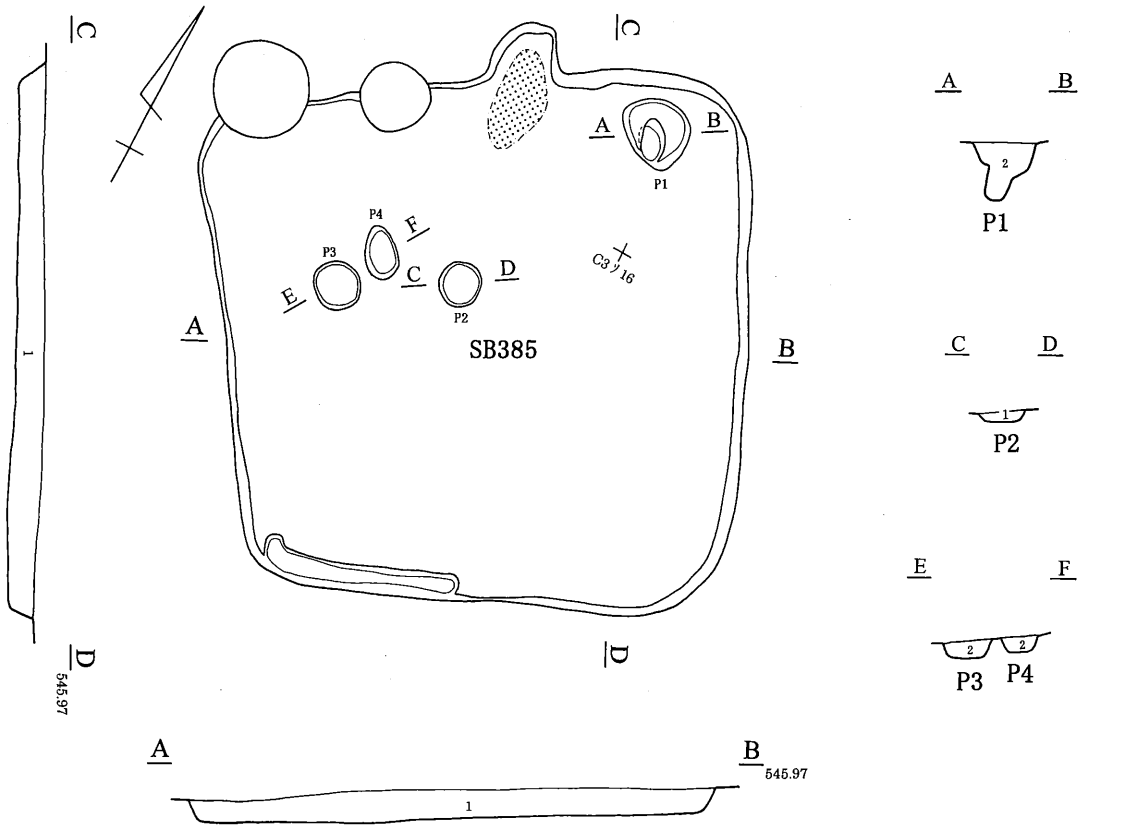

第166図　385号住居跡

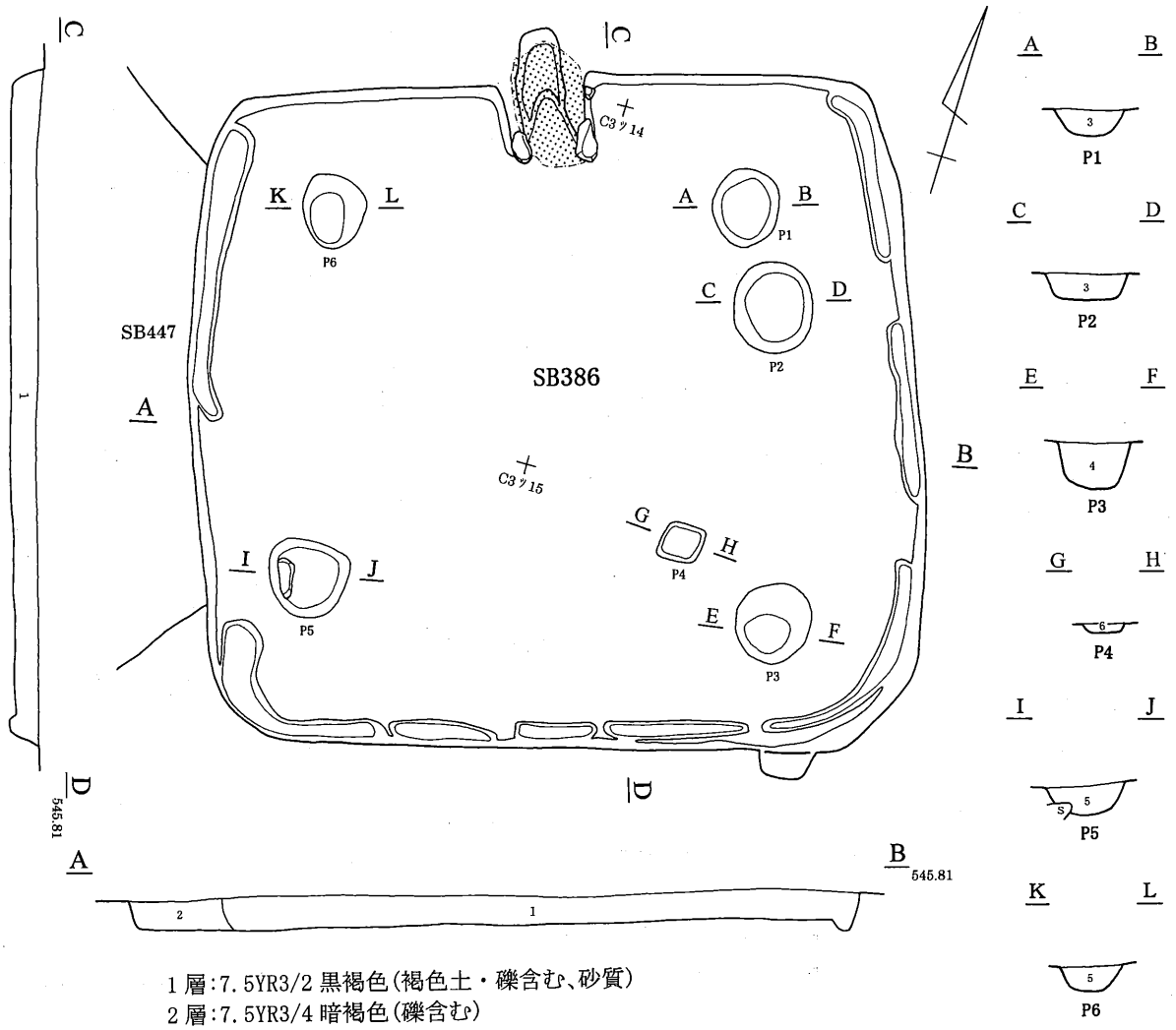

1層:7.5YR3/2 黒褐色(褐色土・礫含む、砂質)
2層:7.5YR3/4 暗褐色(礫含む)
3層:7.5YR3/3 暗褐色(礫含む)
4層:7.5YR3/2 黒褐色(7.5YR5/6 明褐色土・焼土・炭化物含む、砂質)
5層:7.5YR2/2 黒褐色(礫・鉄分含む、砂質)
6層:7.5YR4/4 褐色

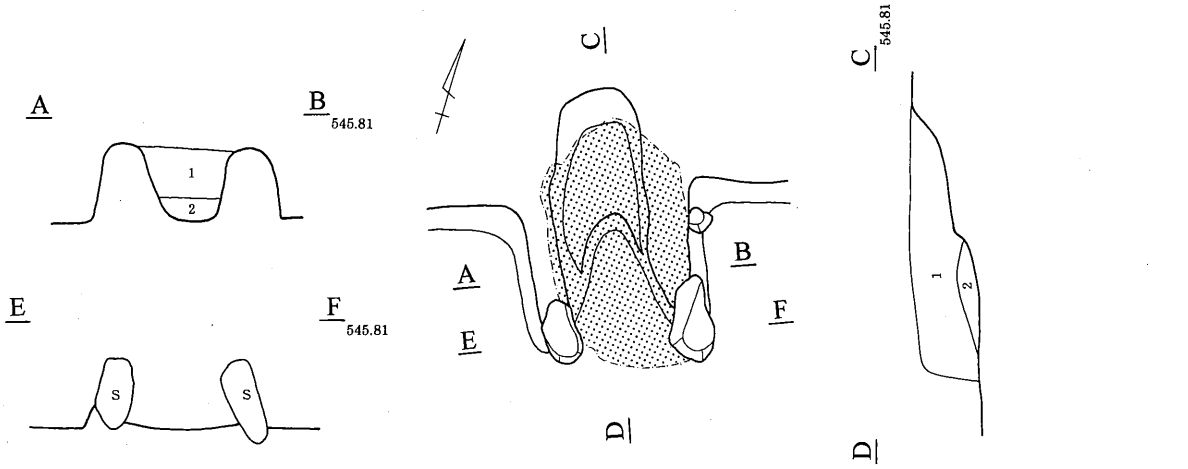

1層:7.5YR3/3 暗褐色(焼土・炭化物含む)
2層:焼土

第167図　386号住居跡

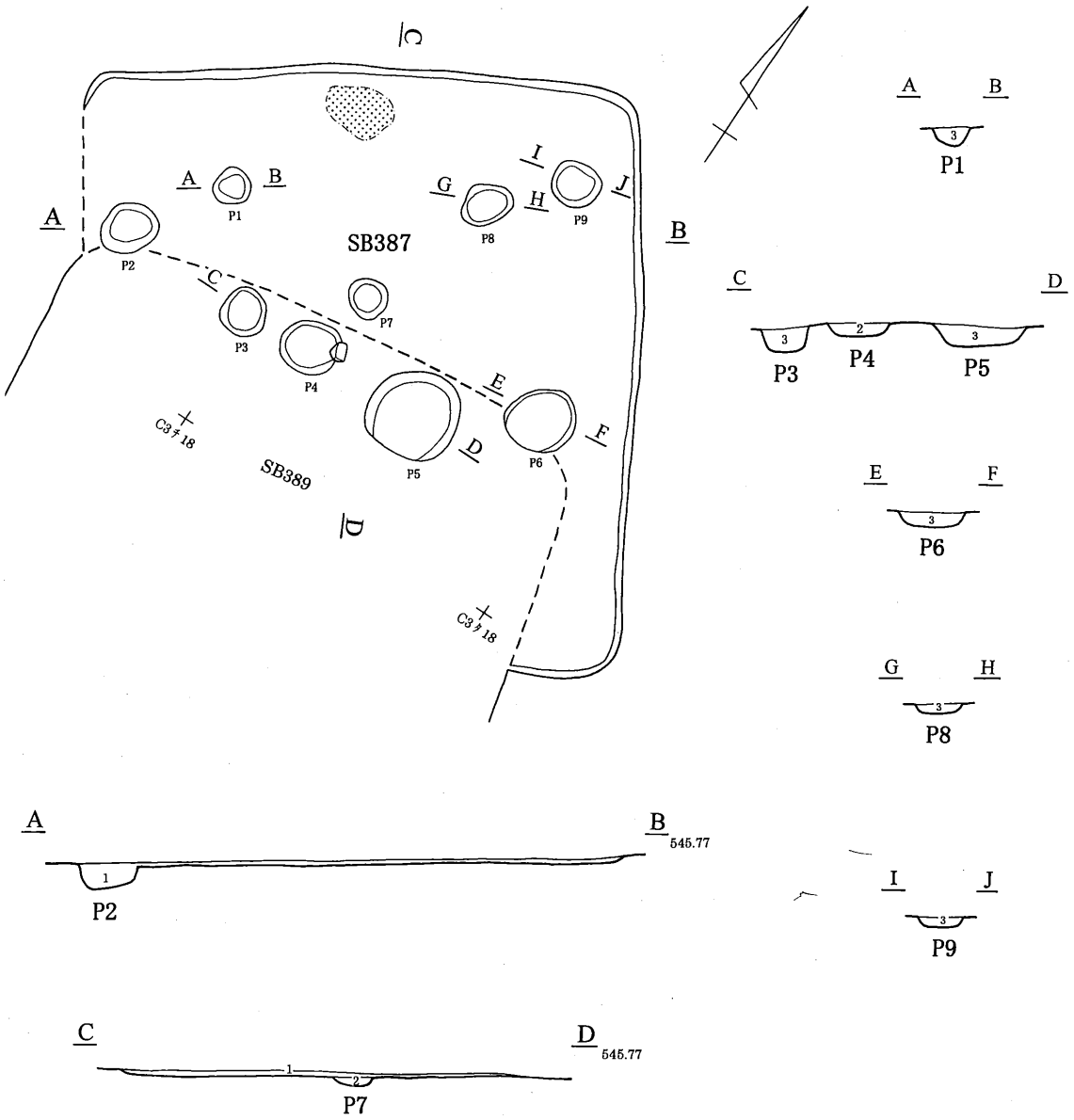

第168図　387号住居跡

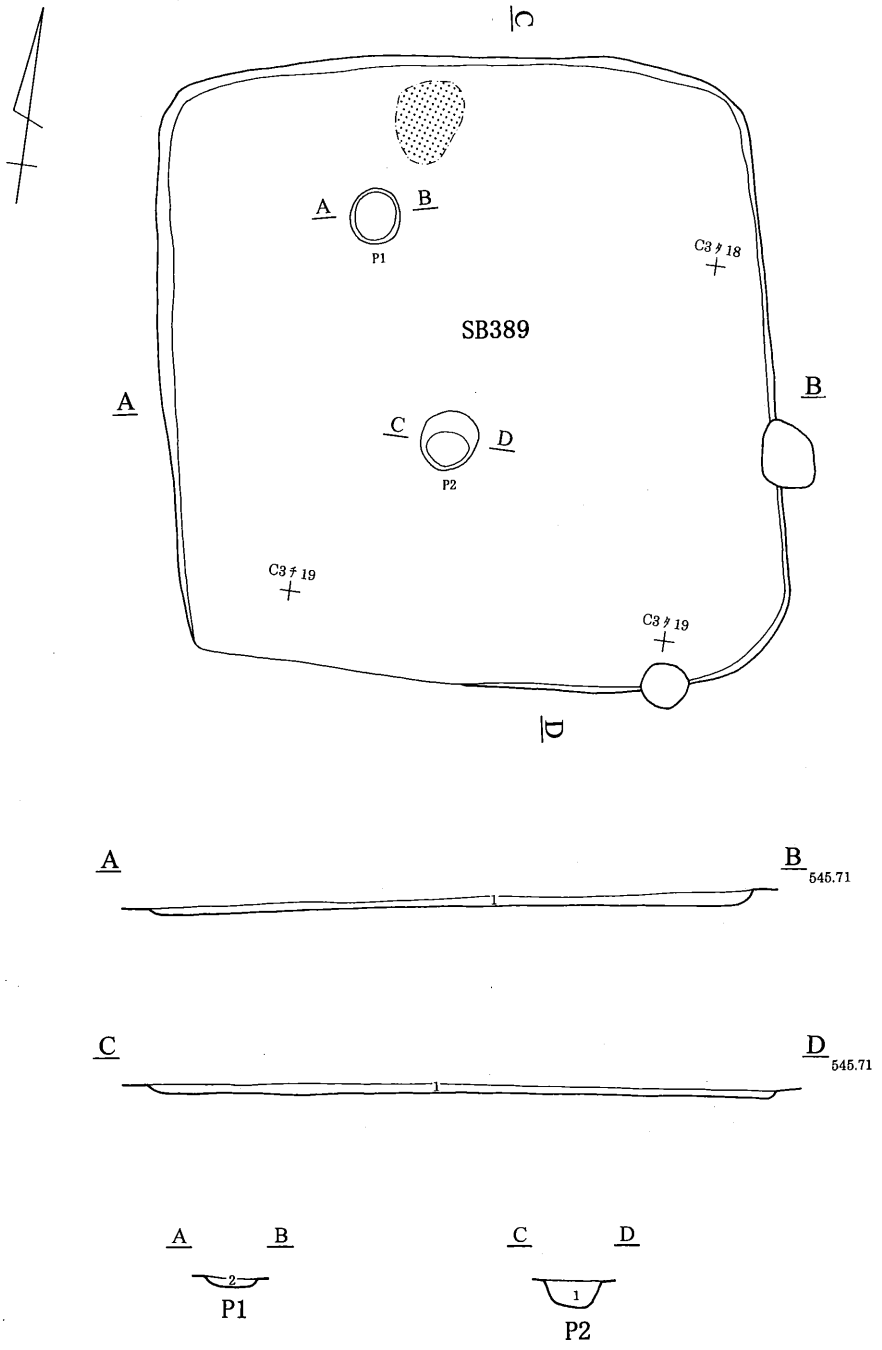

1層:7.5YR3/4 暗褐色(礫含む、砂質)
2層:7.5YR3/4 暗褐色(炭化物含む、砂質)

0 2m

第169図　389号住居跡

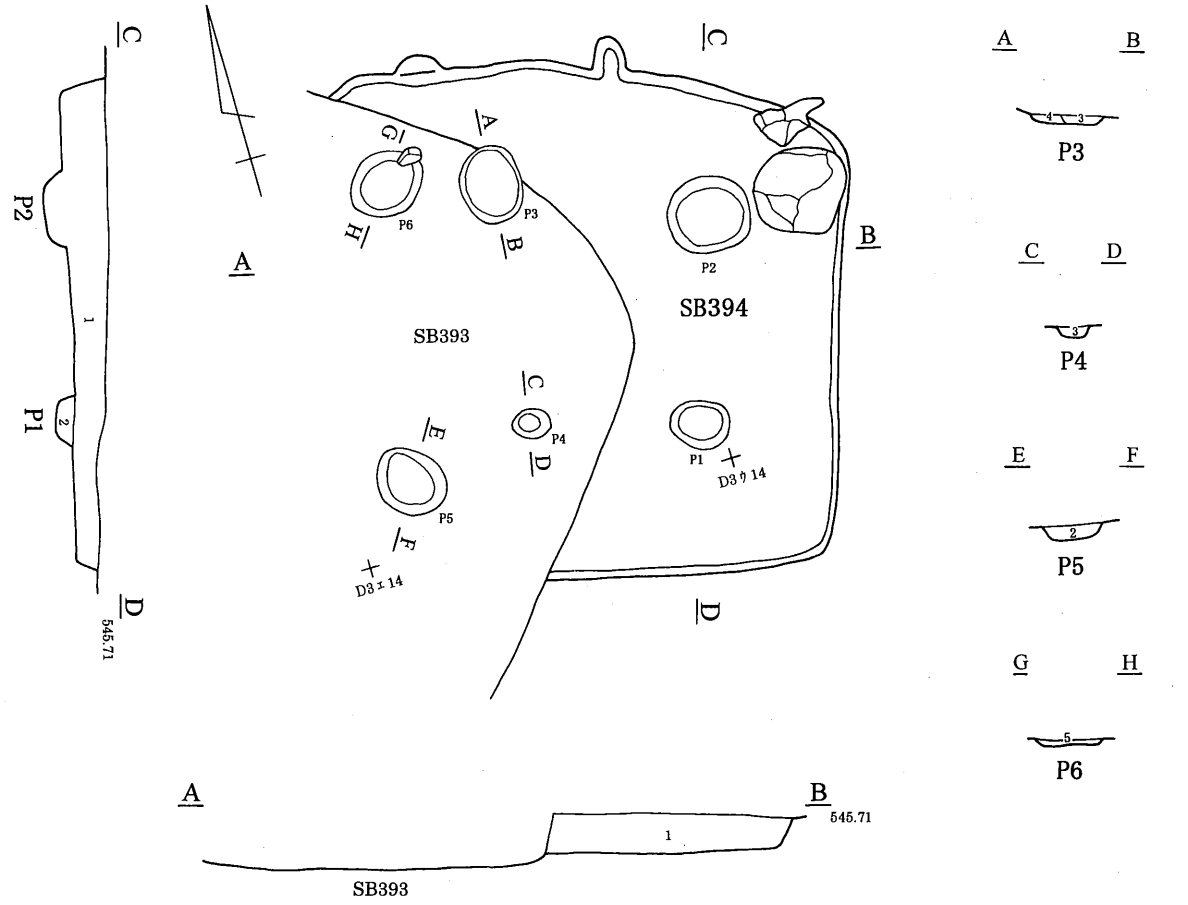

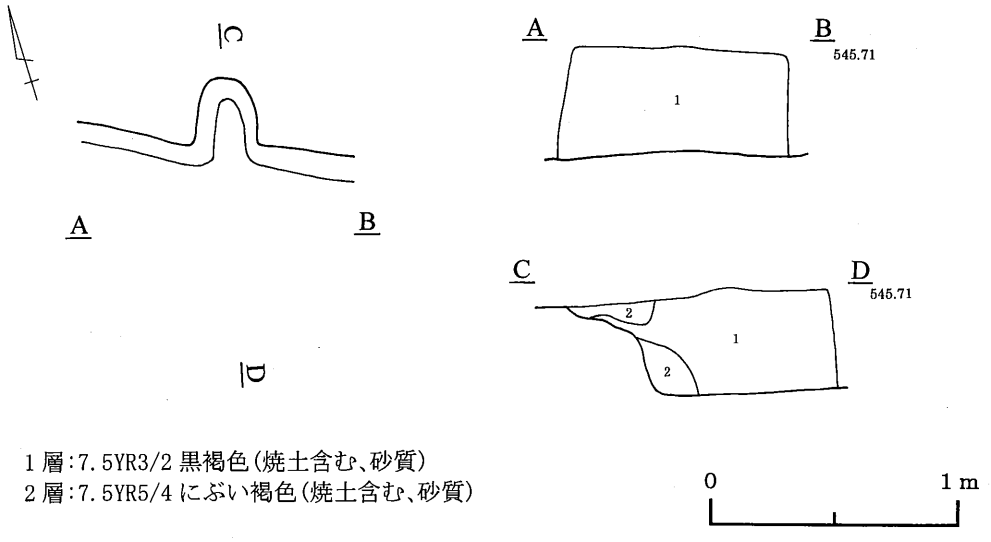

第170図　394号住居跡

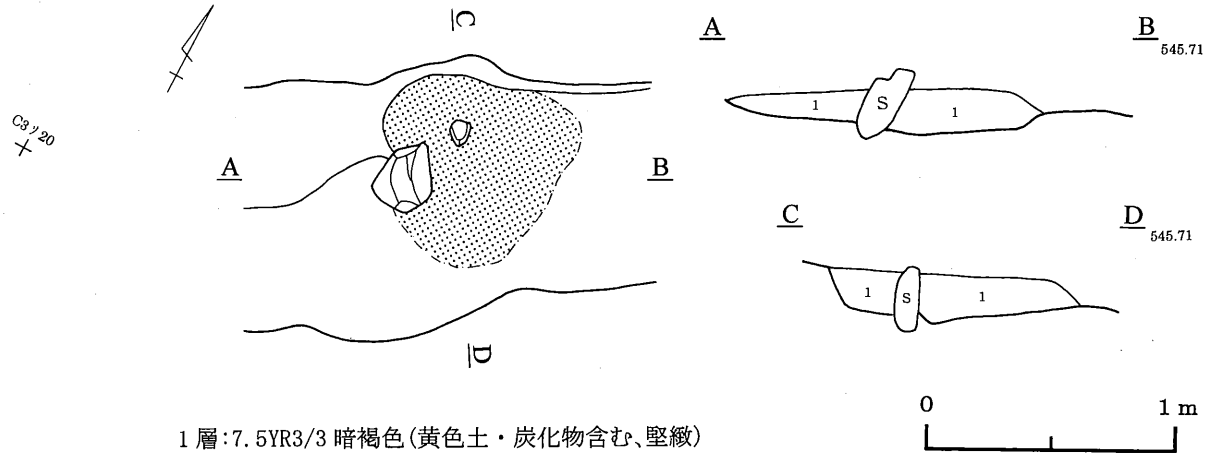

1層:7.5YR3/3 暗褐色(黄色土・炭化物含む、堅緻)

第171図　405号住居跡（カマド）

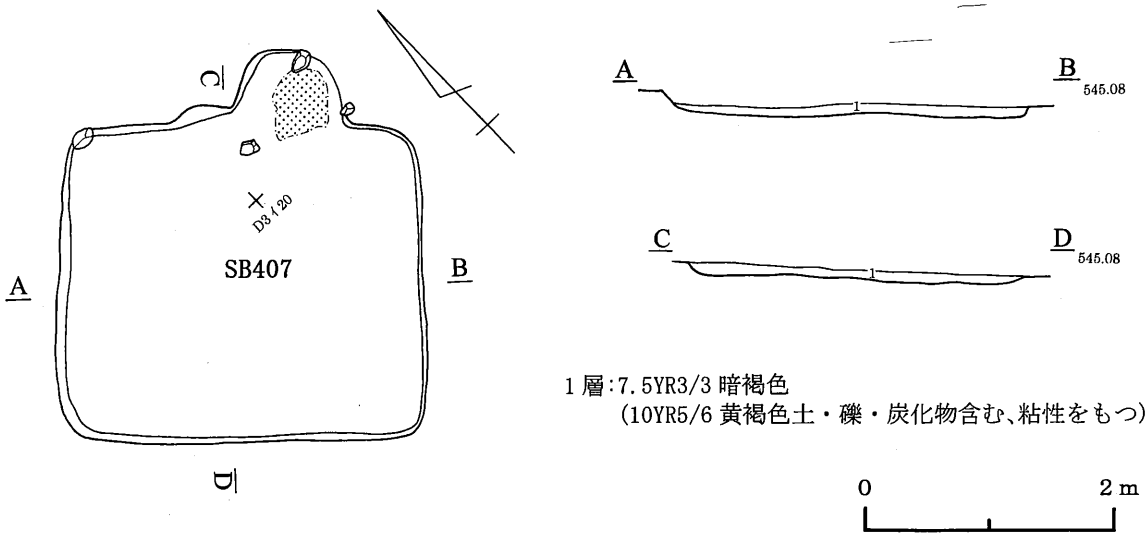

1層:7.5YR3/3 暗褐色
(10YR5/6 黄褐色土・礫・炭化物含む、粘性をもつ)

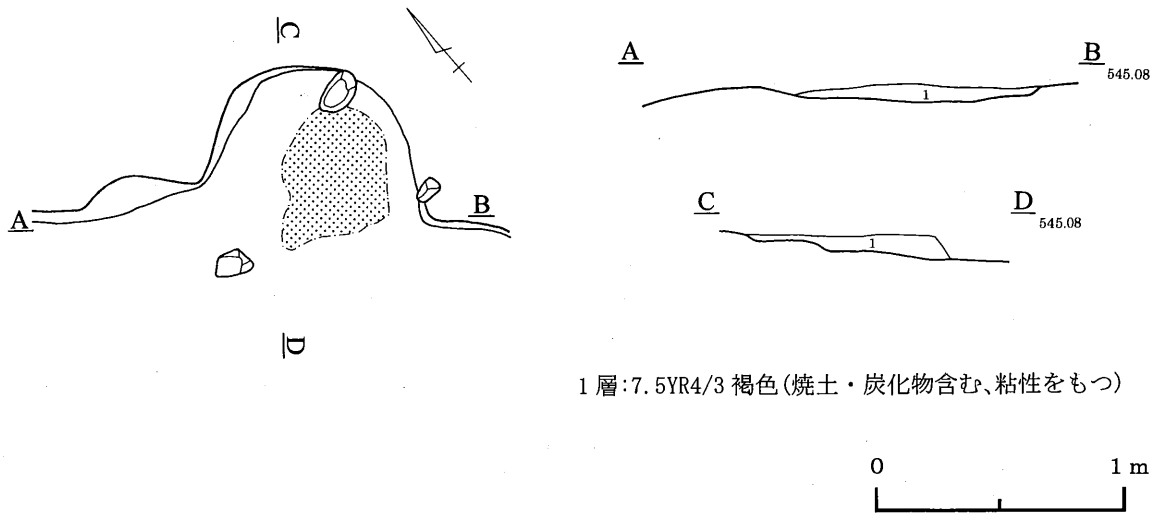

1層:7.5YR4/3 褐色(焼土・炭化物含む、粘性をもつ)

第172図　407号住居跡

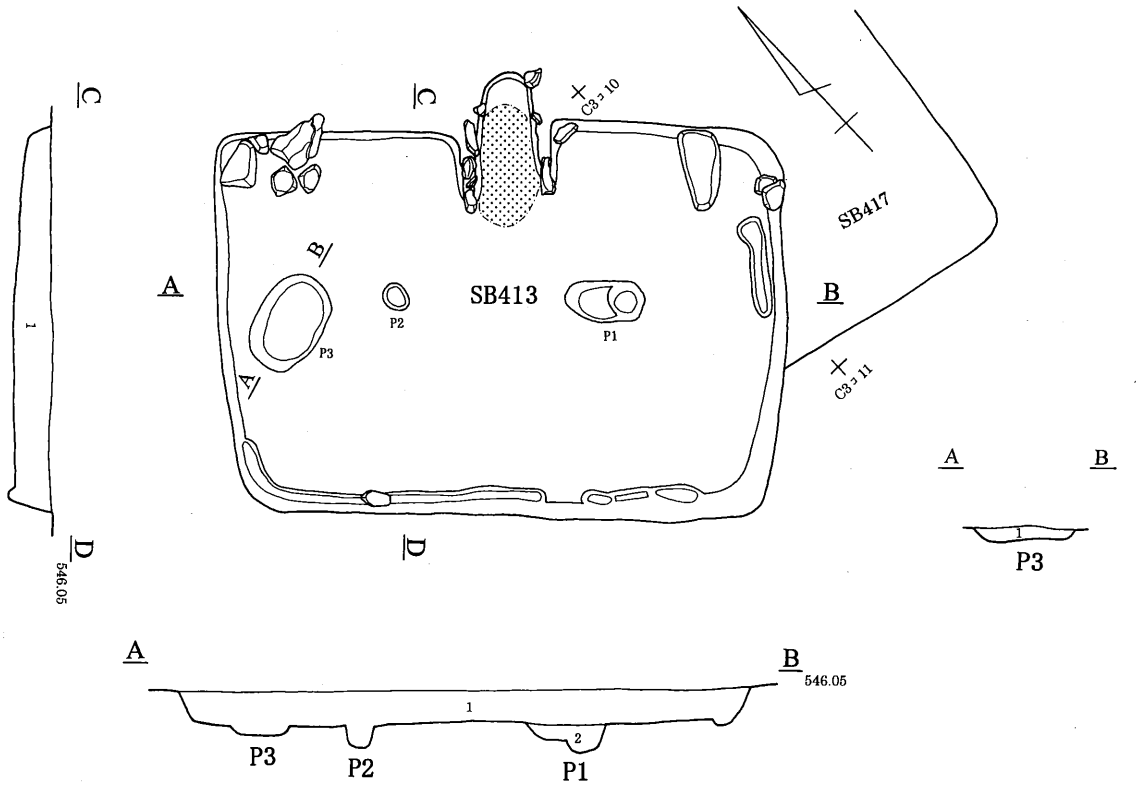

1層:7.5YR3/2 黒褐色(7.5YR4/4 褐色土・焼土・炭化物含む)
2層:7.5YR4/2 灰褐色(焼土・礫・炭化物含む、砂質)

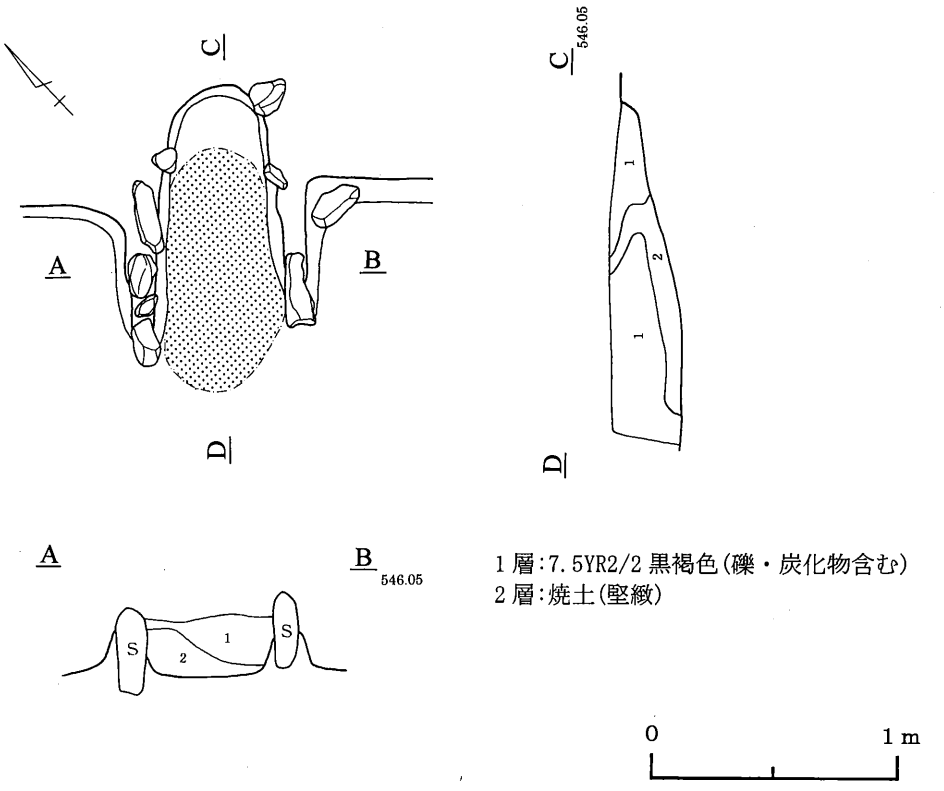

1層:7.5YR2/2 黒褐色(礫・炭化物含む)
2層:焼土(堅緻)

第173図　413号住居跡

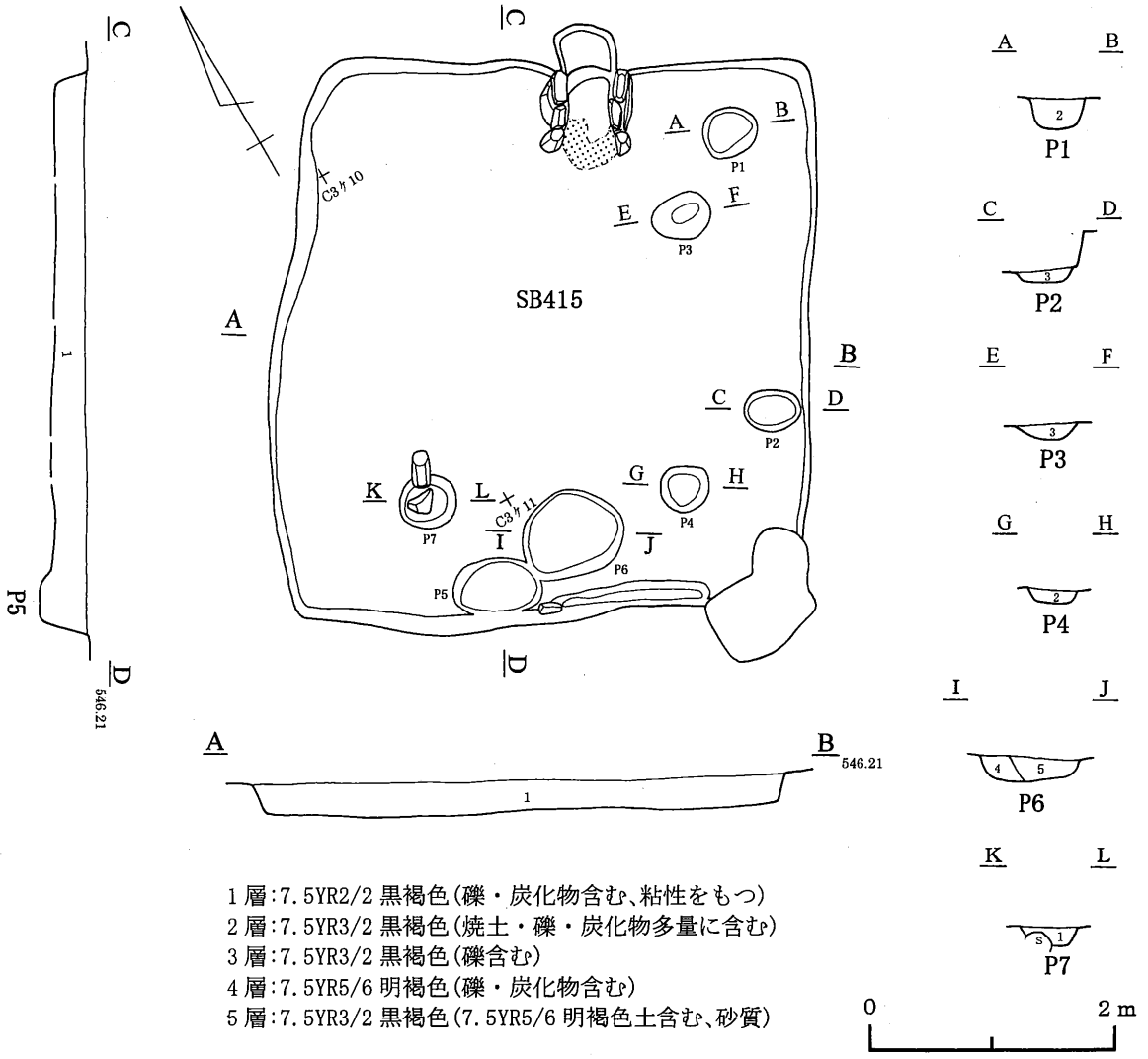

1層:7.5YR2/2 黒褐色(礫・炭化物含む、粘性をもつ)
2層:7.5YR3/2 黒褐色(焼土・礫・炭化物多量に含む)
3層:7.5YR3/2 黒褐色(礫含む)
4層:7.5YR5/6 明褐色(礫・炭化物含む)
5層:7.5YR3/2 黒褐色(7.5YR5/6 明褐色土含む、砂質)

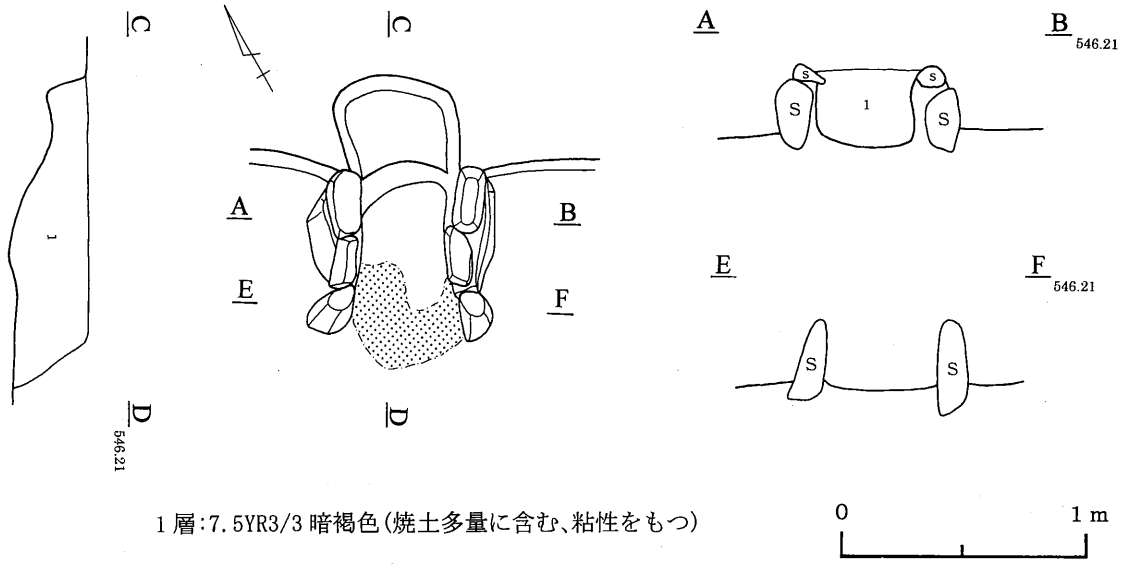

1層:7.5YR3/3 暗褐色(焼土多量に含む、粘性をもつ)

第174図　415号住居跡

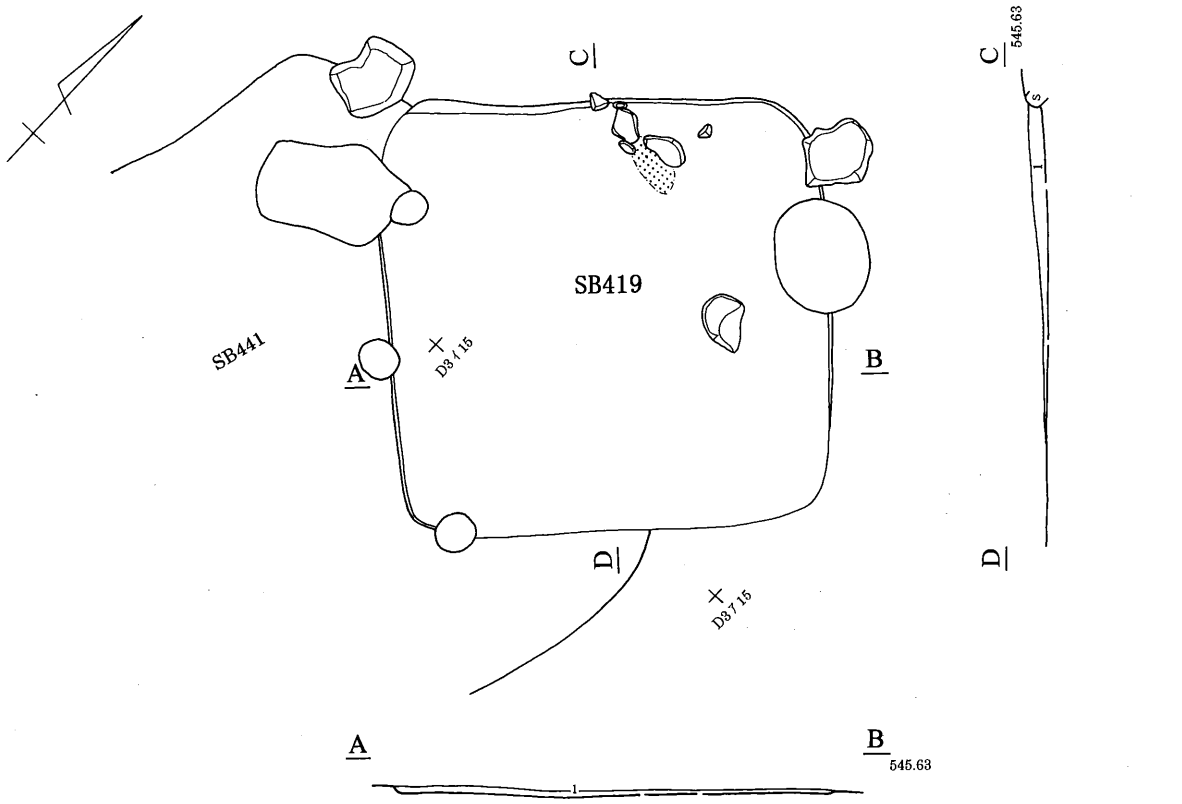

1層:7.5YR3/3 暗褐色(7.5YR4/6 褐色土粒含む、粘性をもつ)

0 2m

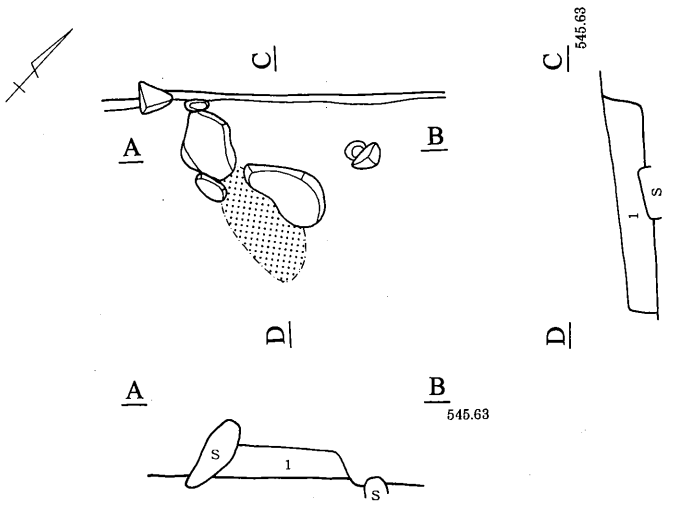

1層:7.5YR3/3 暗褐色(焼土・炭化物含む、粘性をもつ)

0 1m

第175図　419号住居跡

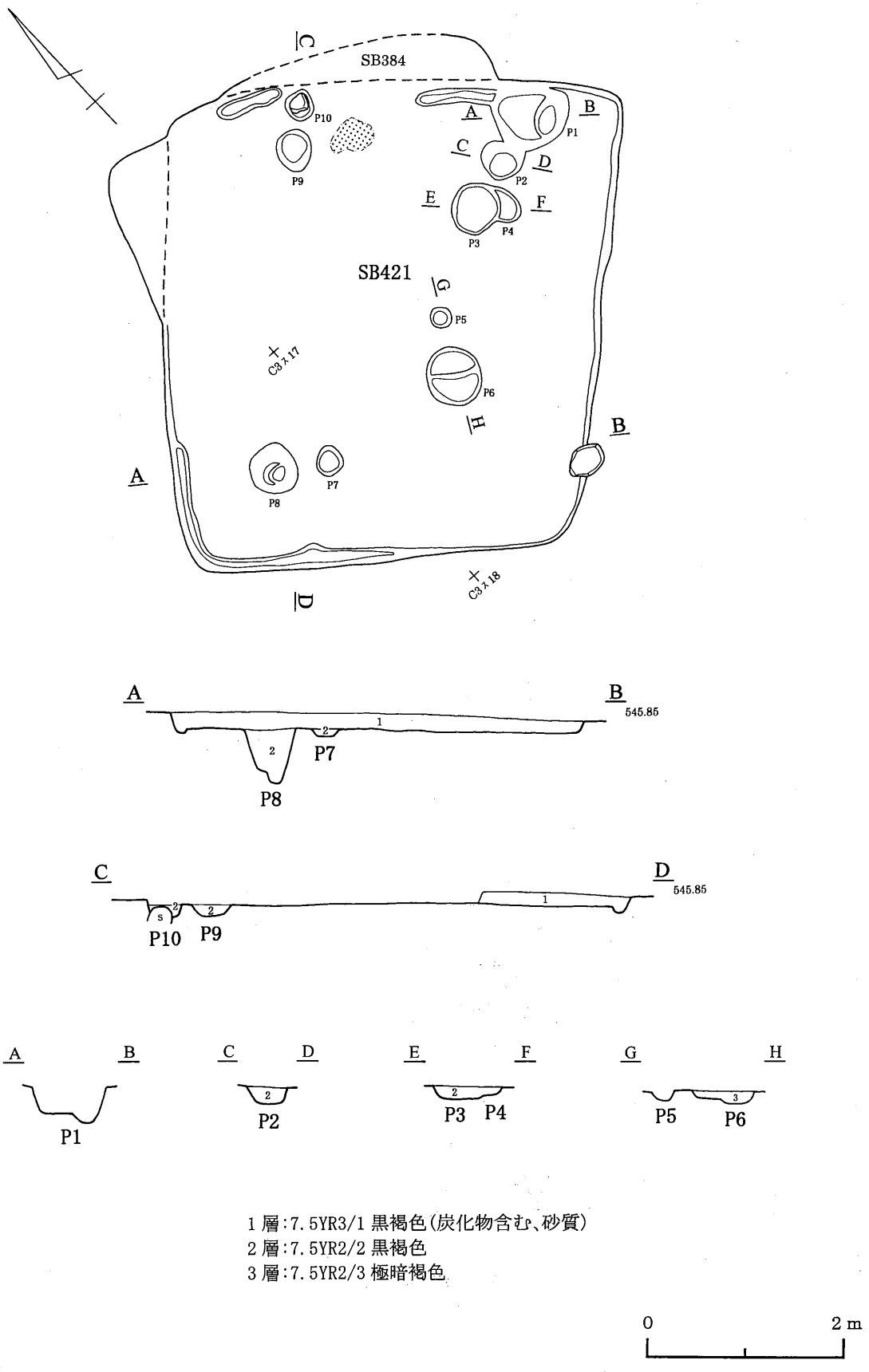

第176図　421号住居跡

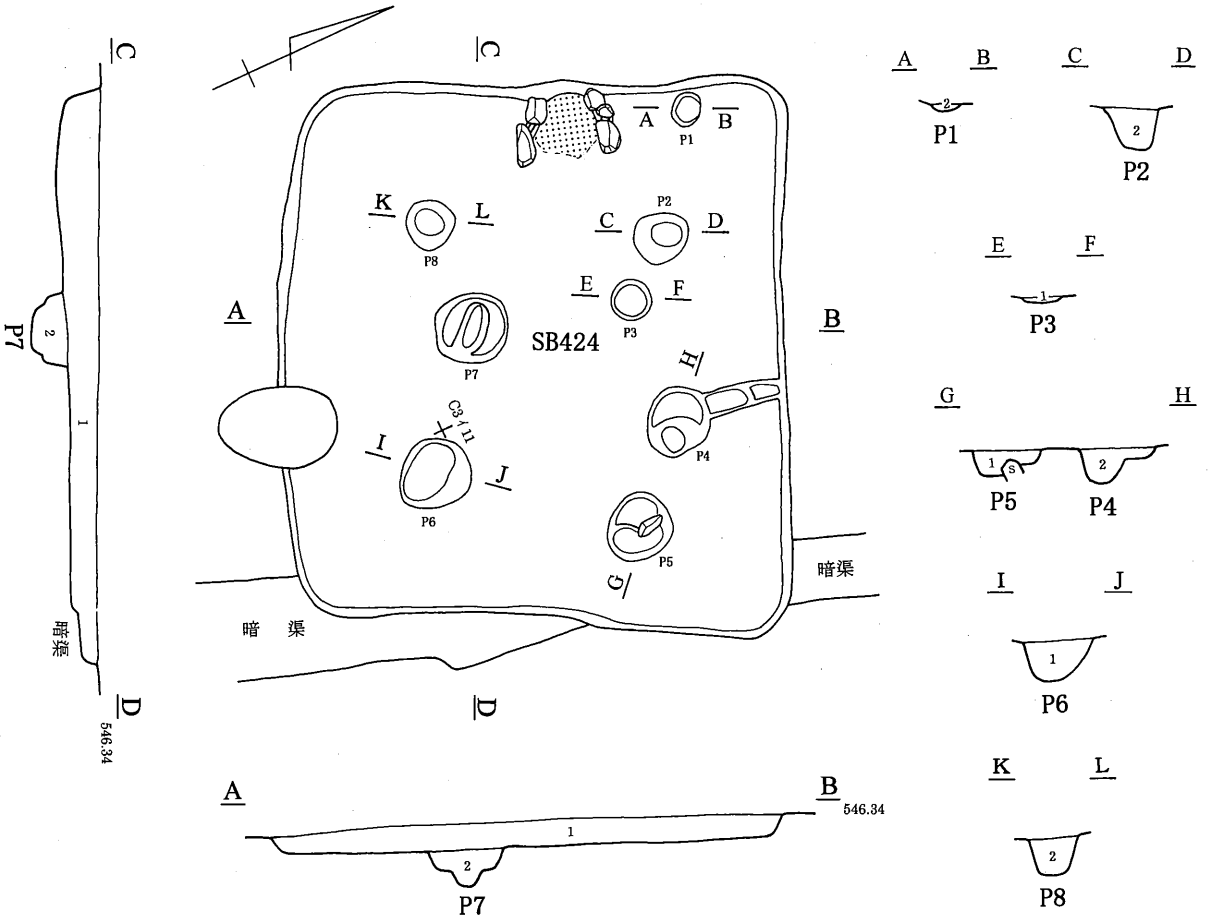

第177図　424号住居跡

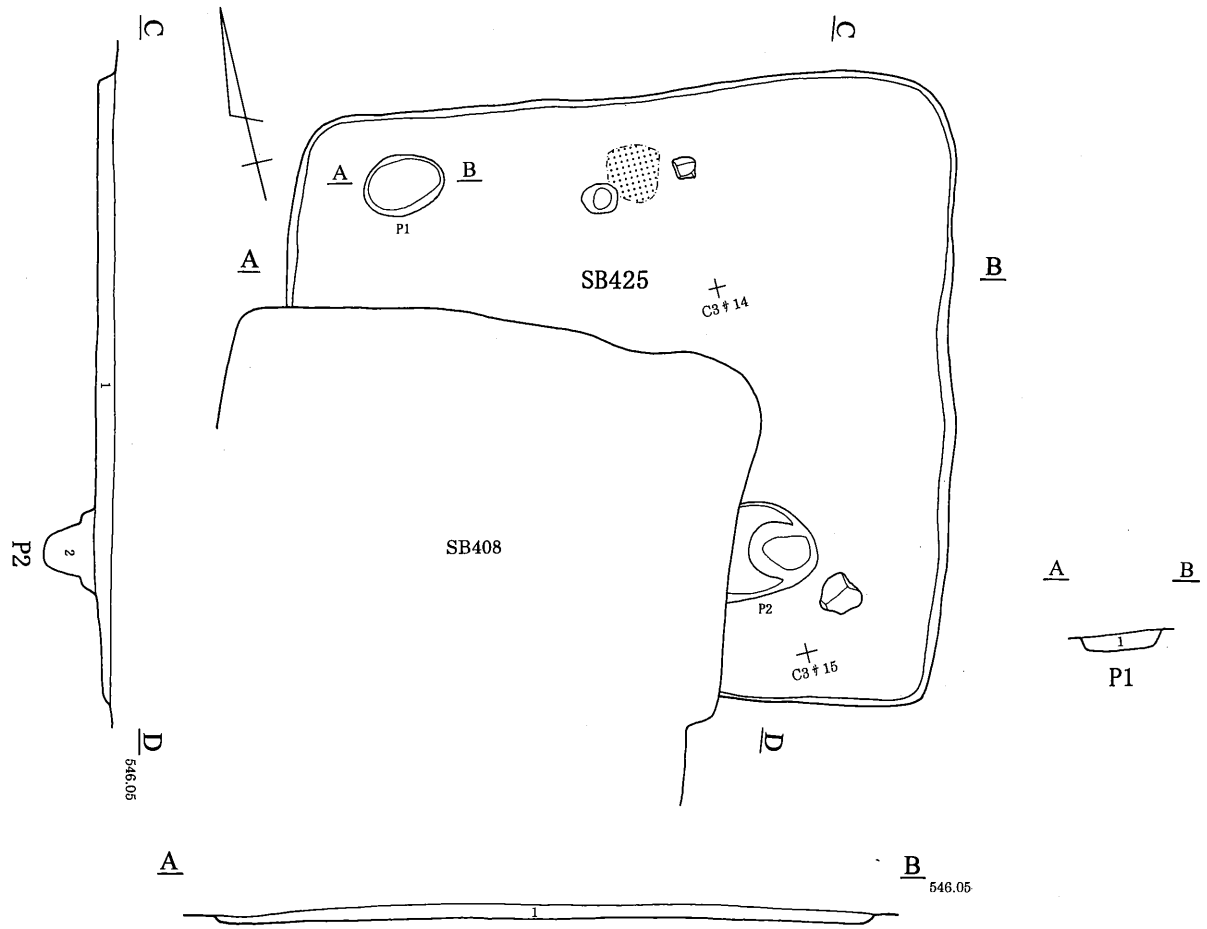

1層:7.5YR2/2 黒褐色(7.5YR4/4 褐色土・礫・炭化物含む、砂質)
2層:7.5YR2/3 極暗褐色(7.5YR4/4 褐色土含む、粘性をもつ)

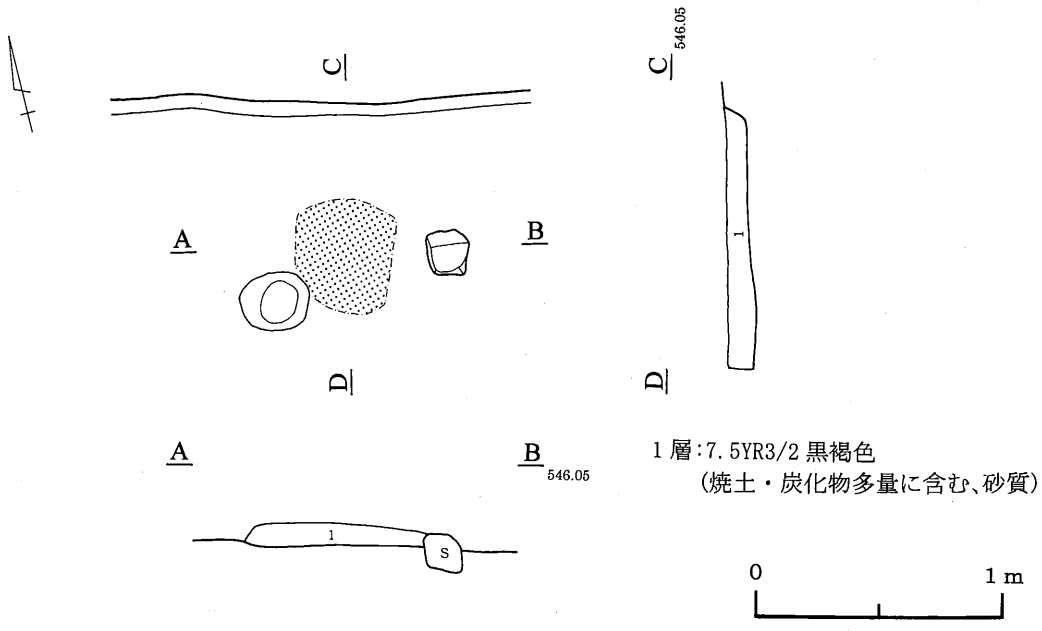

1層:7.5YR3/2 黒褐色
(焼土・炭化物多量に含む、砂質)

第178図　425号住居跡

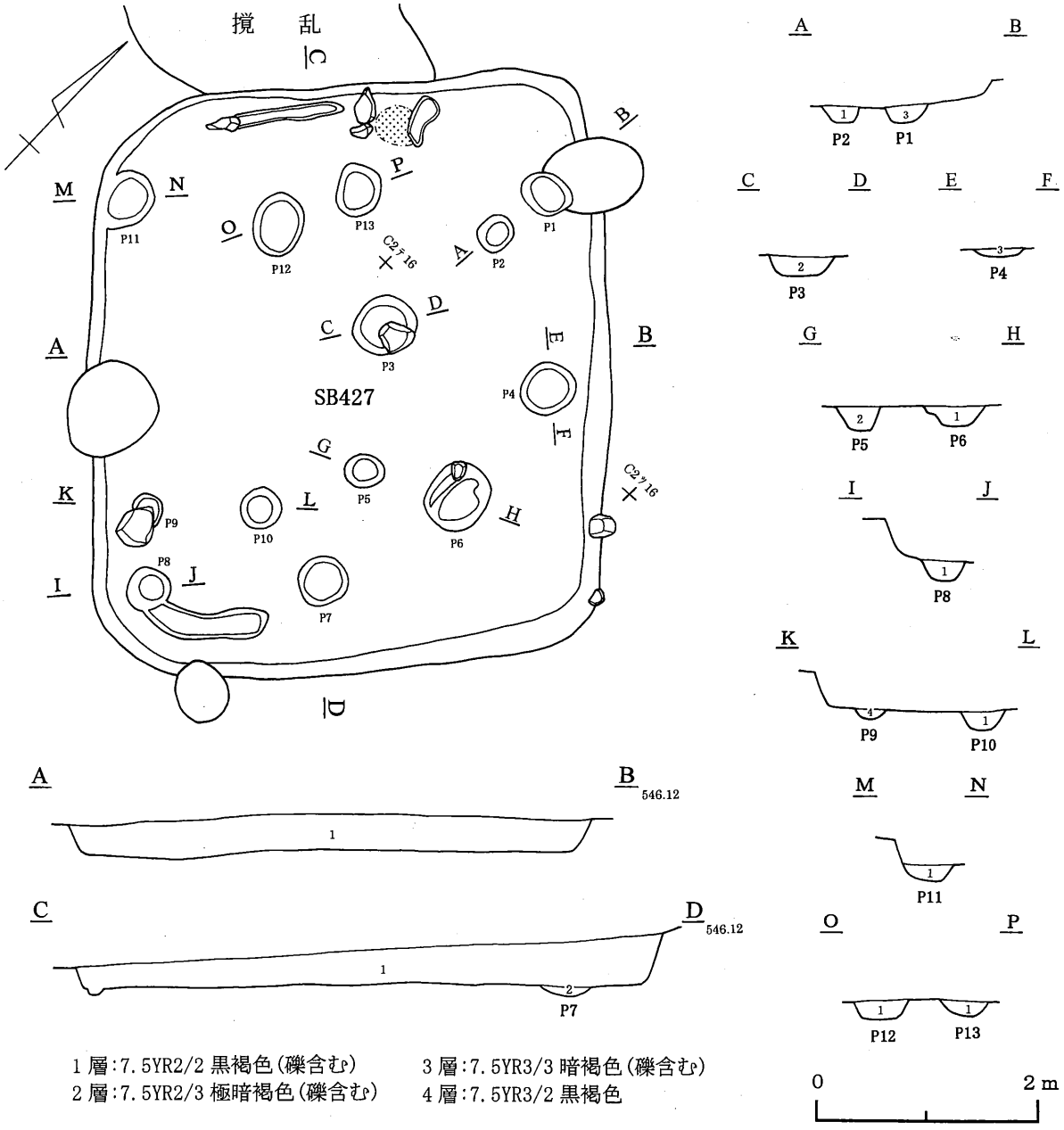

第179図　427号住居跡

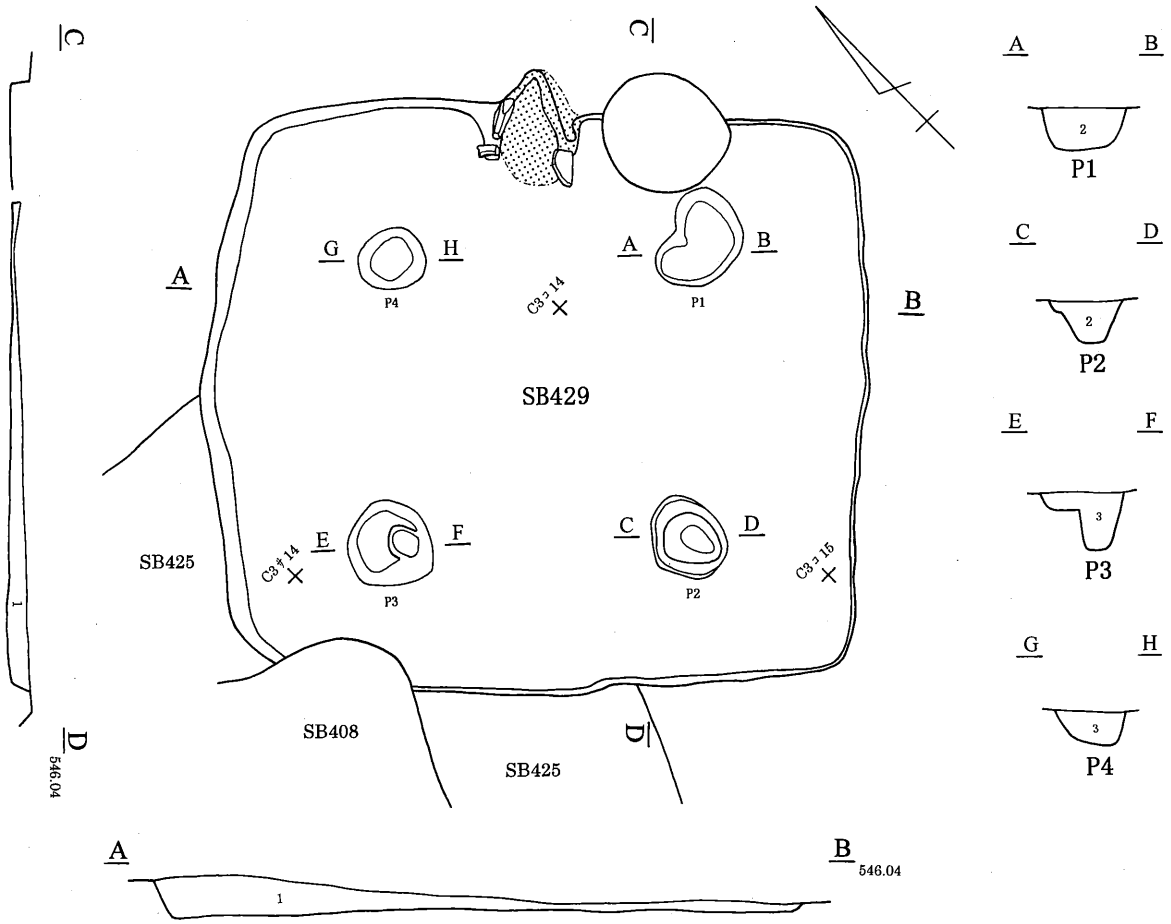

1層:7.5YR2/2 黒褐色(焼土含む)
2層:7.5YR3/2 黒褐色(7.5YR4/6 褐色土・礫含む)
3層:7.5YR3/2 黒褐色(炭化物含む)

0 2m

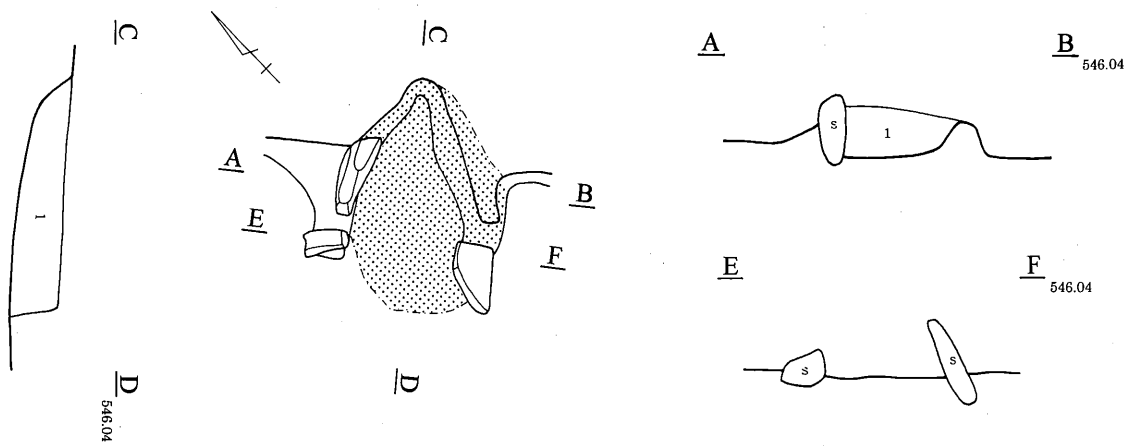

1層:7.5YR3/3 暗褐色
(7.5YR2/2 黒褐色土・焼土・炭化物含む)

0 1m

第180図　429号住居跡

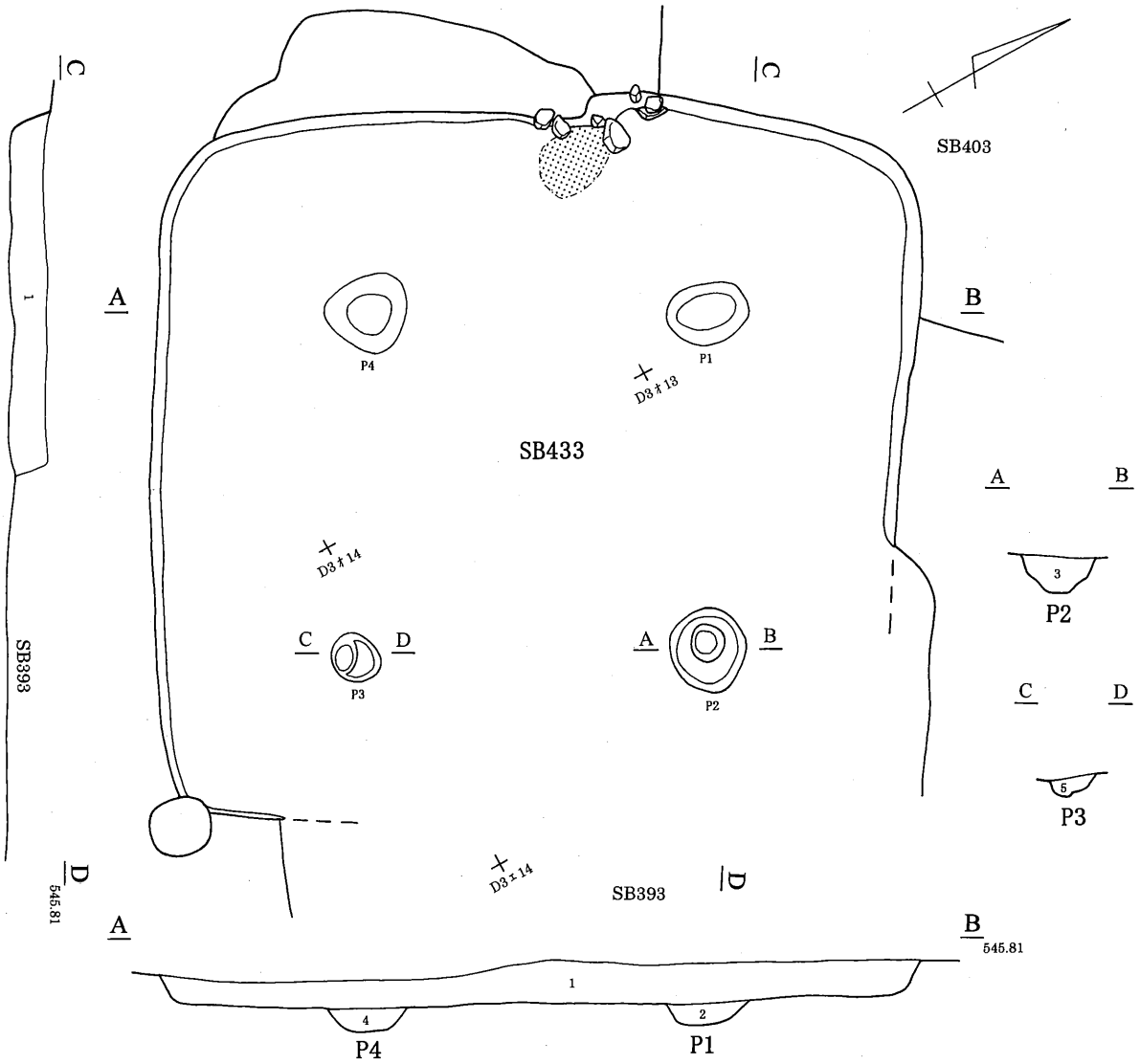

1層:7.5YR3/1 黒褐色(7.5YR4/3 褐色土少量・礫多量に含む、粘性をもつ)
2層:7.5YR2/2 黒褐色(7.5YR5/4 にぶい褐色土少量・礫含む、砂質)
3層:7.5YR3/3 暗褐色(礫含む、砂質)
4層:7.5YR2/1 黒色(7.5YR3/4 暗褐色土・礫含む、砂質)
5層:7.5YR3/3 暗褐色(7.5YR4/4 褐色土含む、砂質)

0 2m

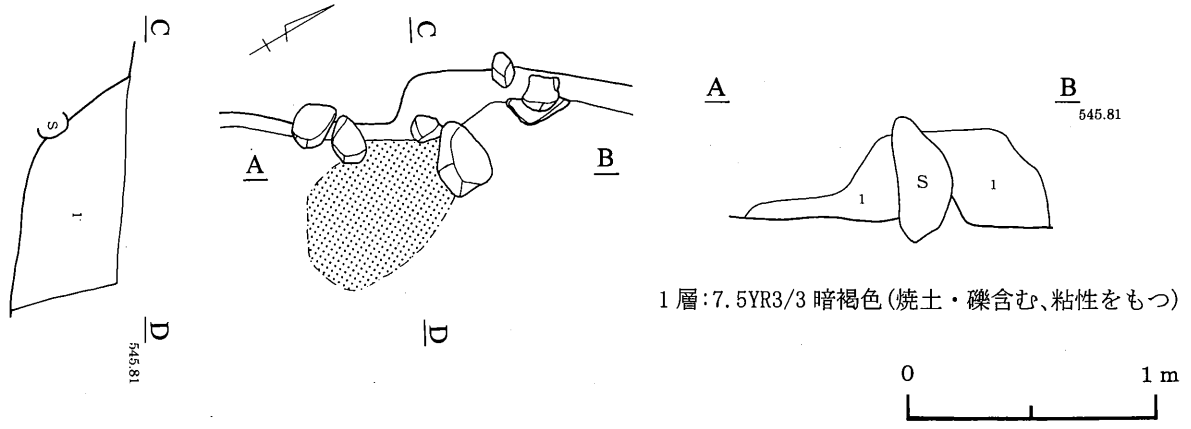

1層:7.5YR3/3 暗褐色(焼土・礫含む、粘性をもつ)

0 1m

第181図　433号住居跡

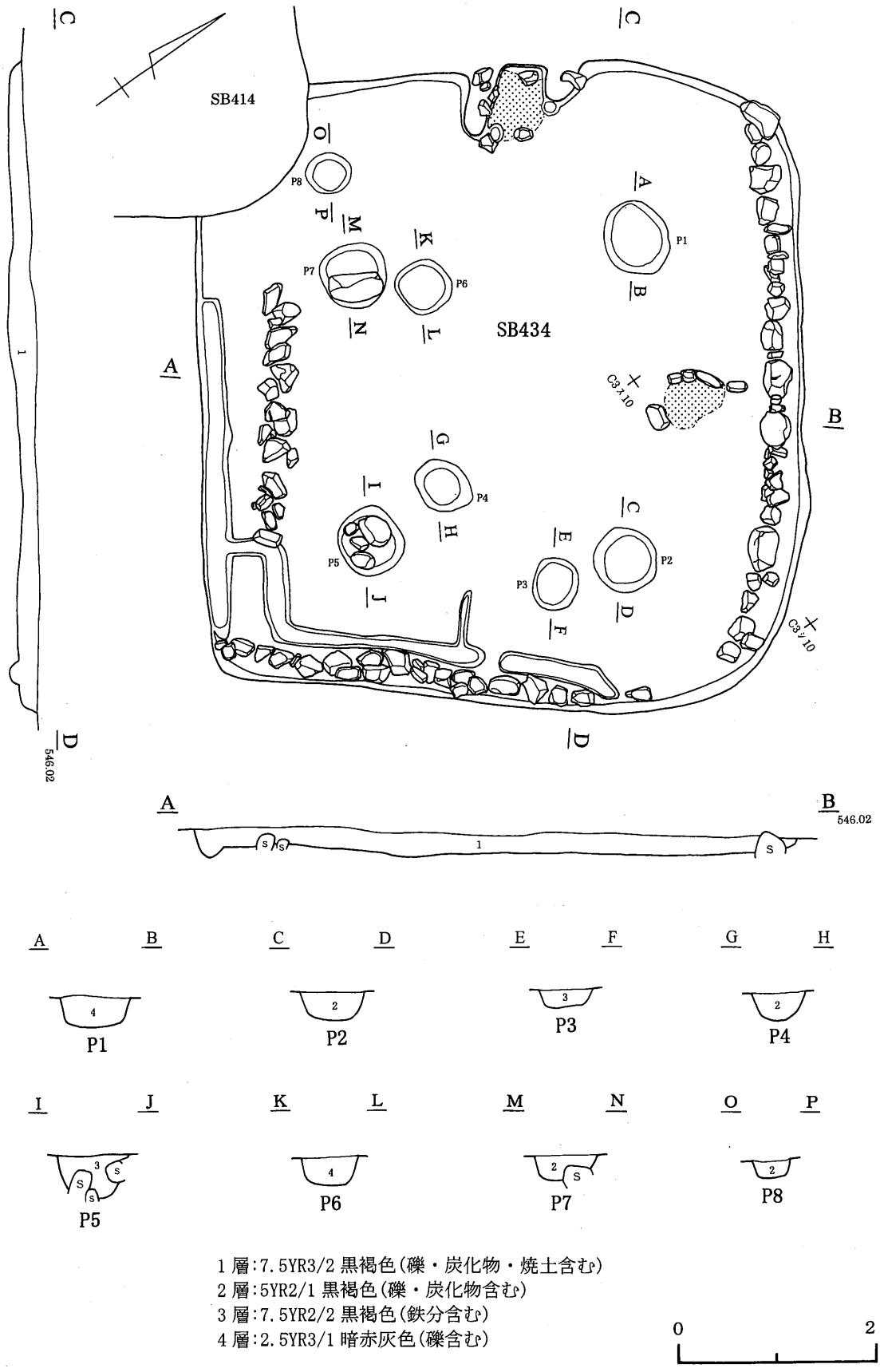

第182図　434号住居跡①

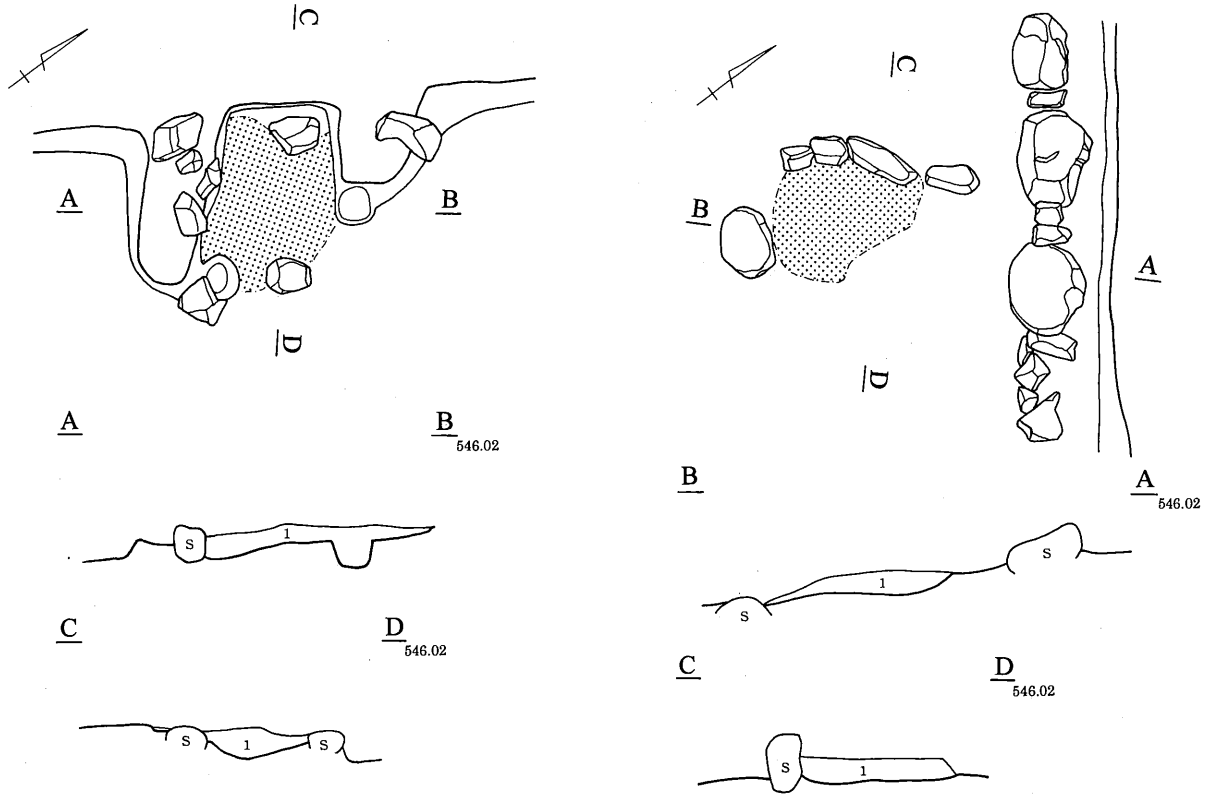

1層:7.5YR3/1 黒褐色(焼土・炭化物含む)

0 1m

第183図　434号住居跡②（カマド）

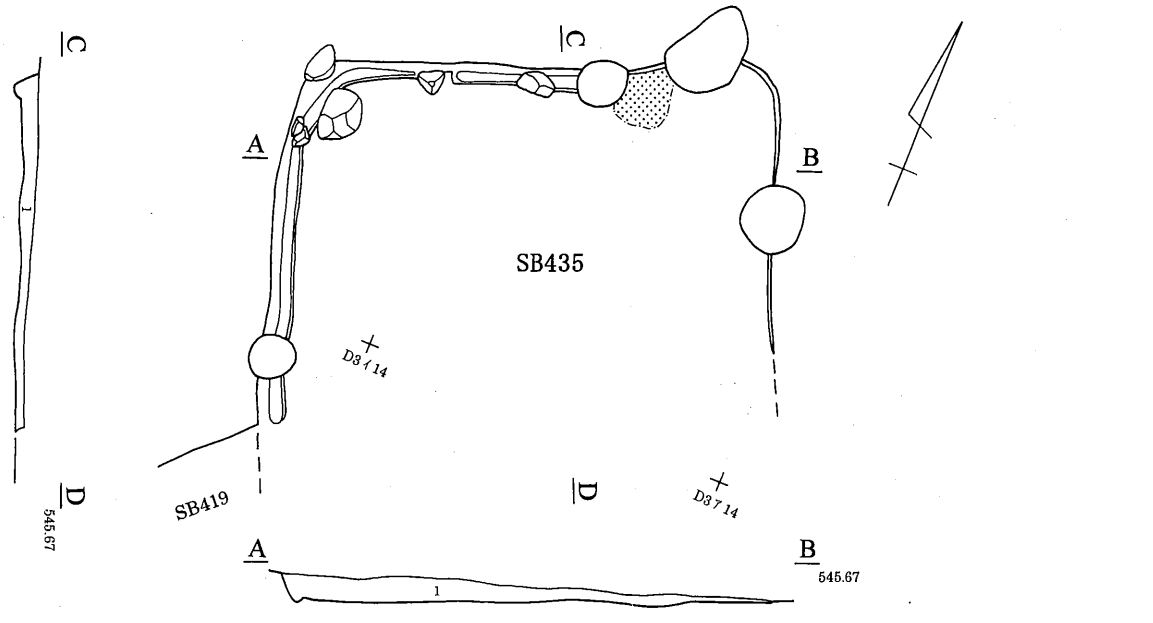

1層:7.5YR3/2 黒褐色(7.5YR4/3 褐色土・焼土含む)

0 2m

第184図　435号住居跡

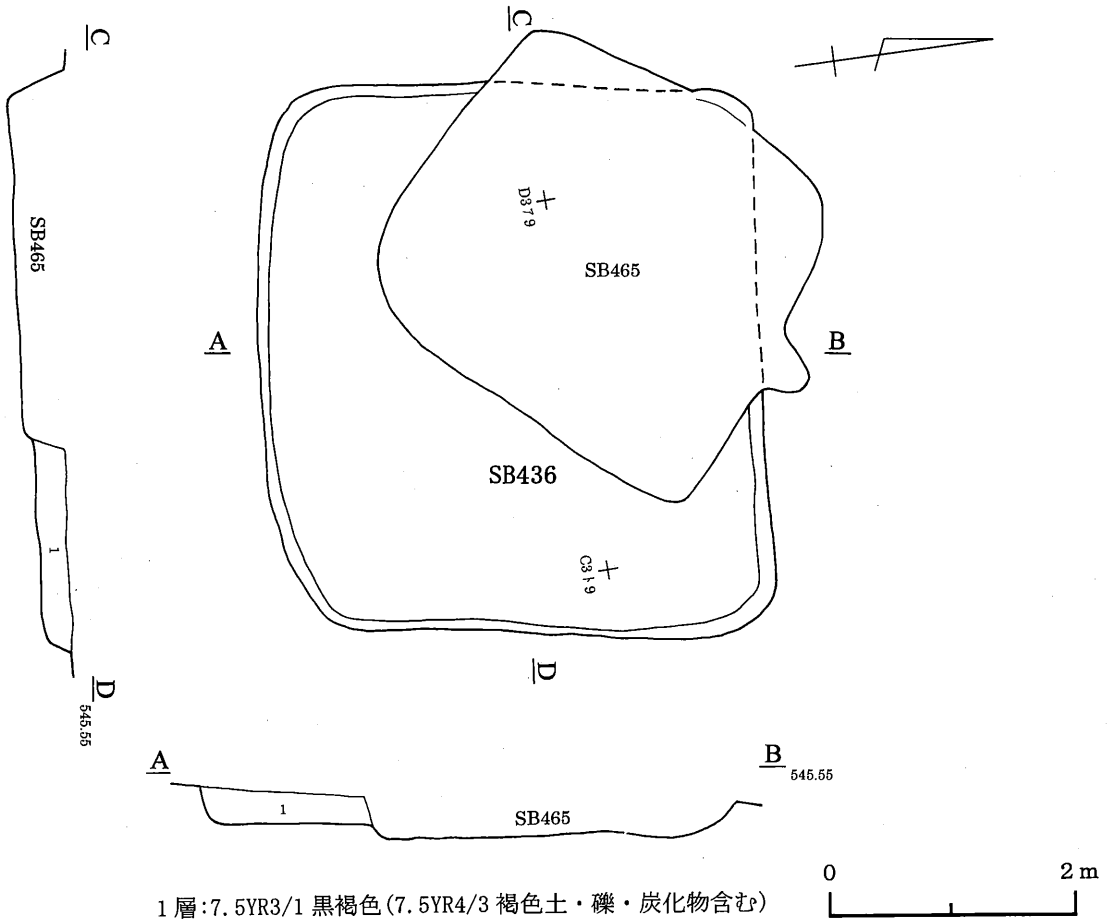

1層:7.5YR3/1 黒褐色(7.5YR4/3 褐色土・礫・炭化物含む)

第185図　436号住居跡

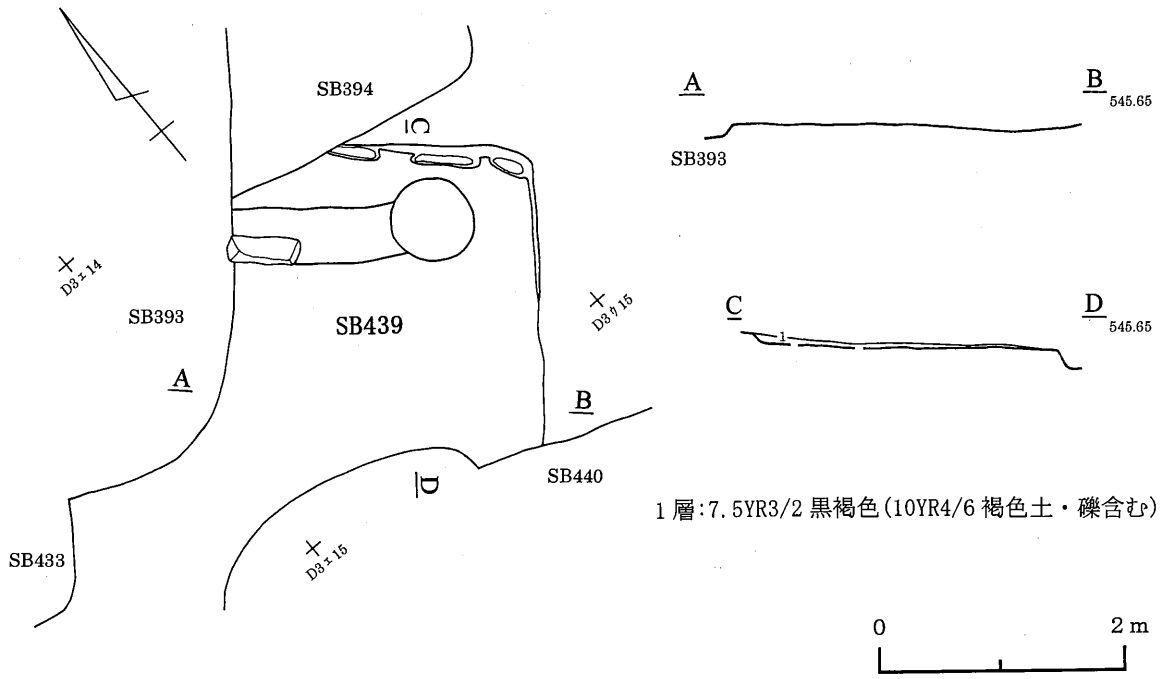

1層:7.5YR3/2 黒褐色(10YR4/6 褐色土・礫含む)

第186図　439号住居跡

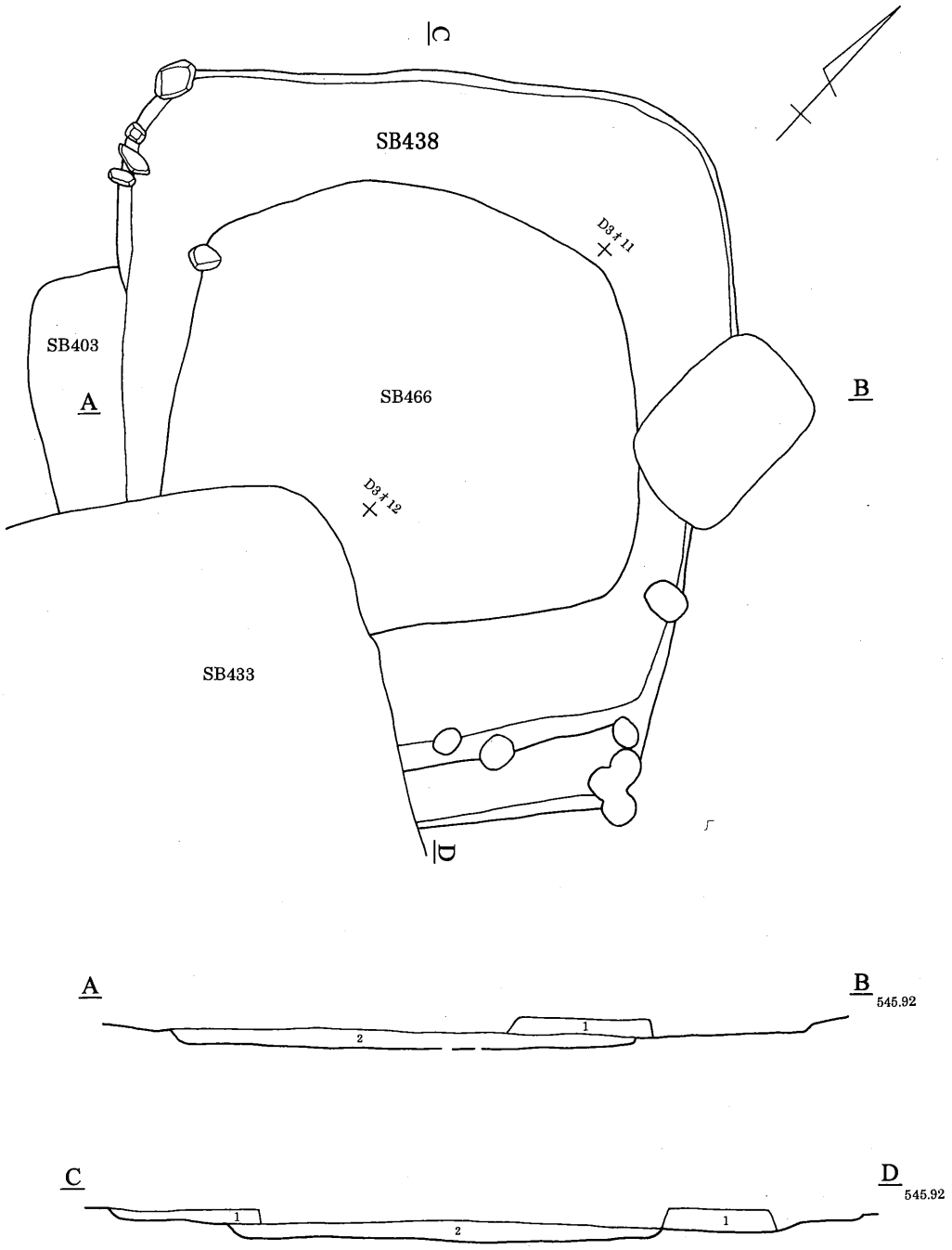

1層:7.5YR2/2 黒褐色(礫含む)
2層:7.5YR3/2 黒褐色(7.5YR4/4 褐色土・礫含む)

0　2m

第187図　438号住居跡

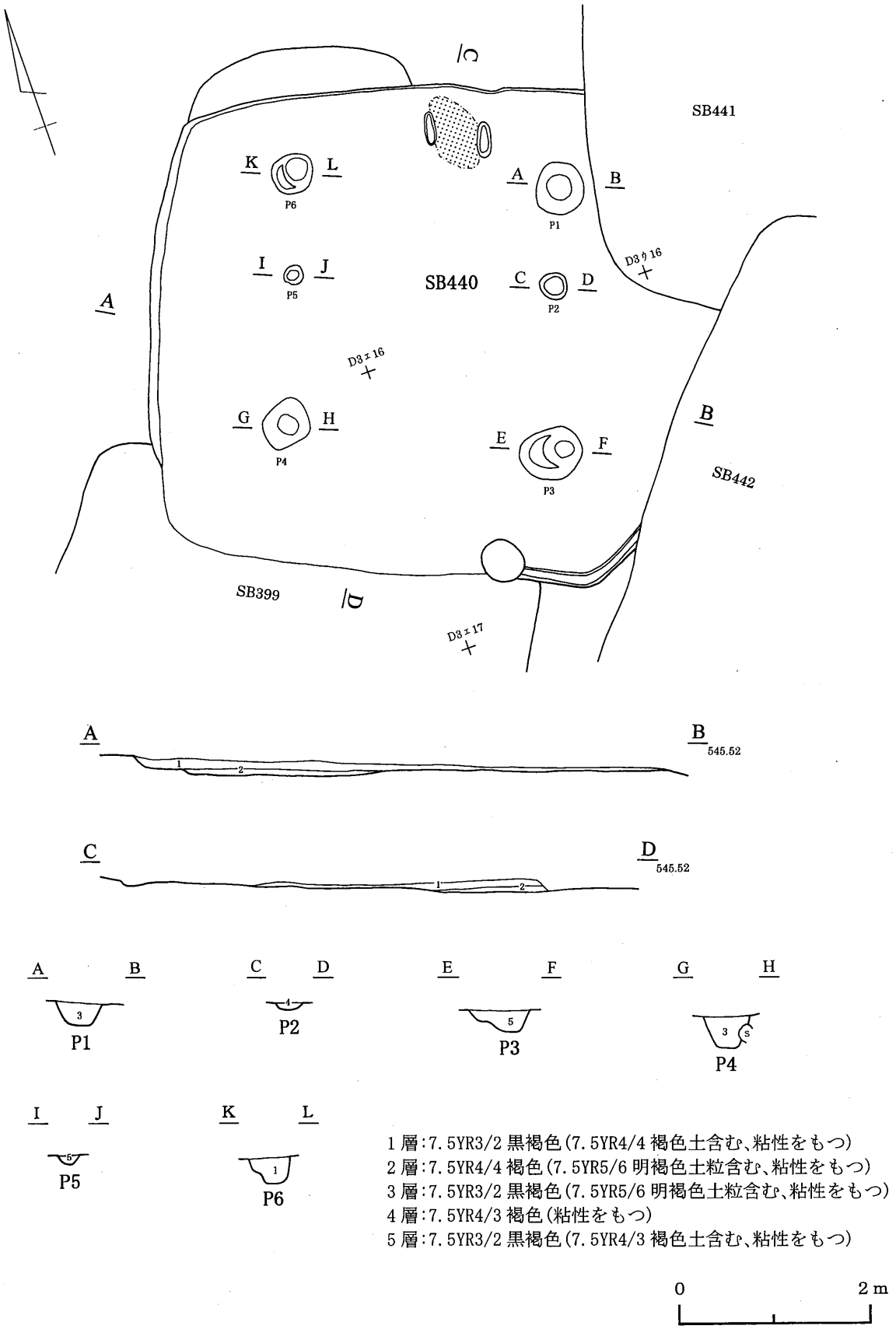

第188図　440号住居跡

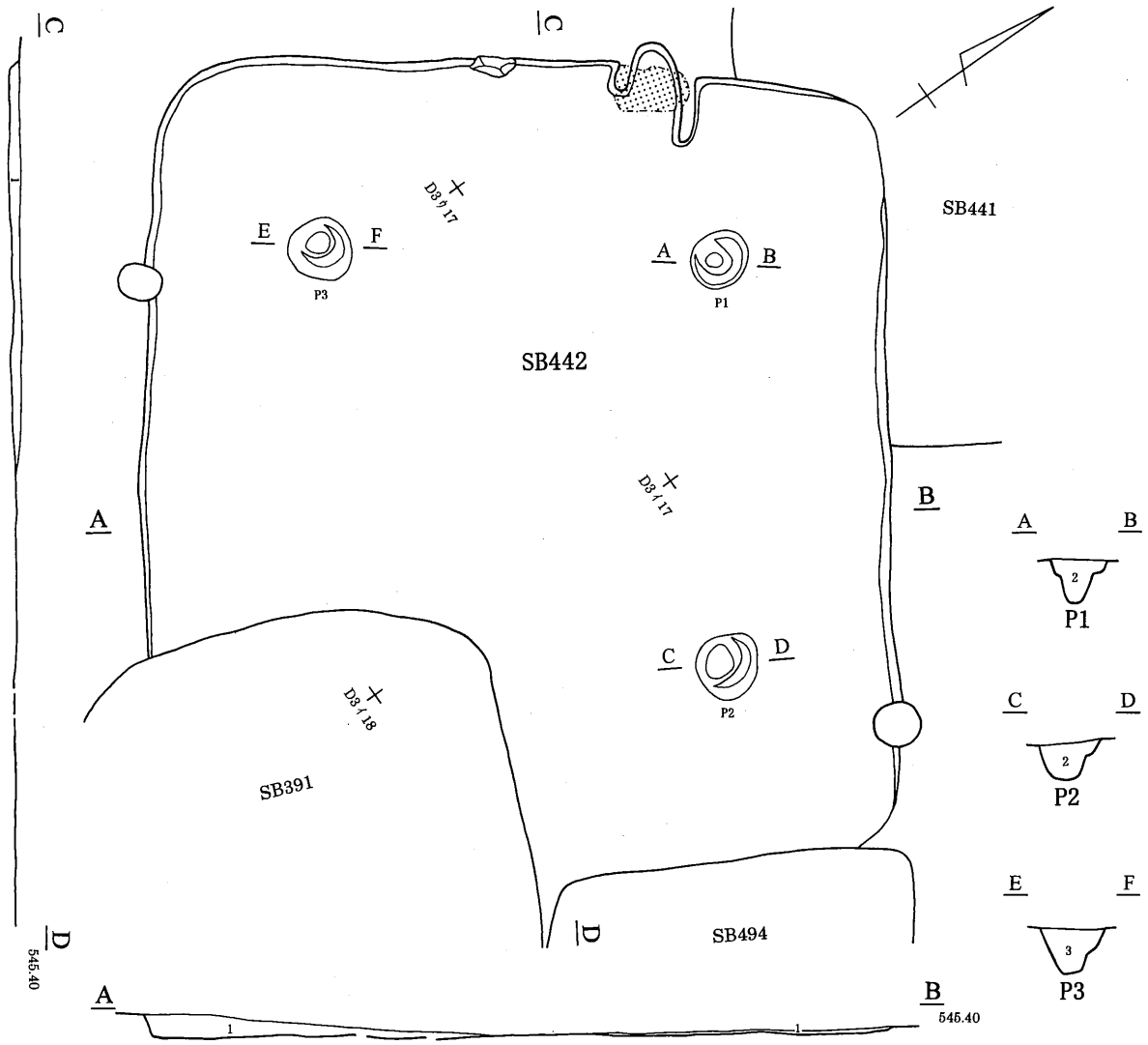

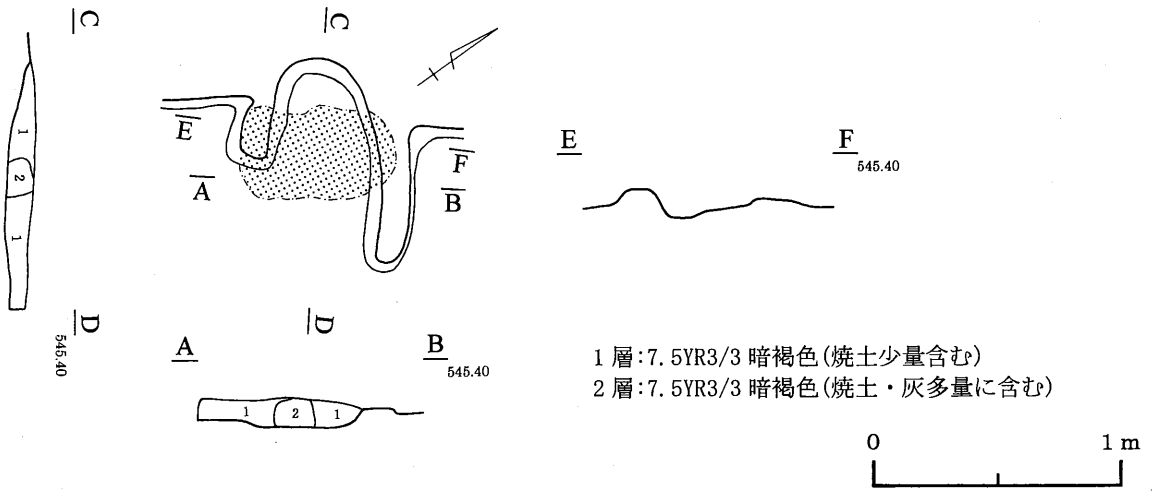

第189図　442号住居跡

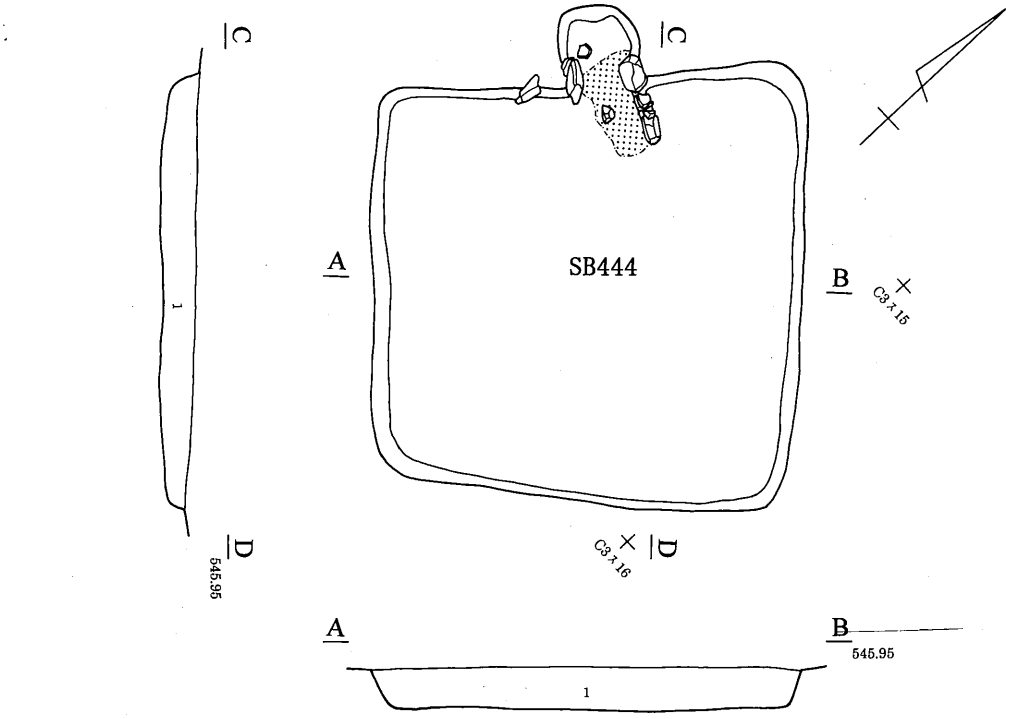

1層:7.5YR3/2 黒褐色(礫・炭化物多量に含む)

0 2m

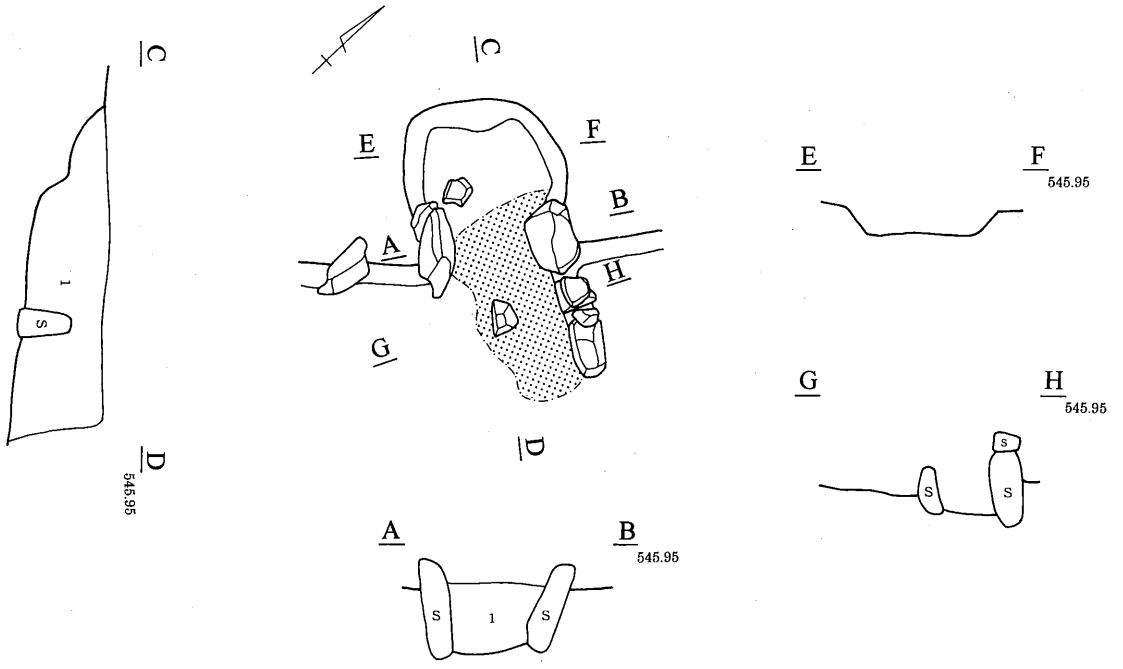

1層:7.5YR2/3 極暗褐色(礫・焼土・炭化物含む)

0 1m

第190図　444号住居跡

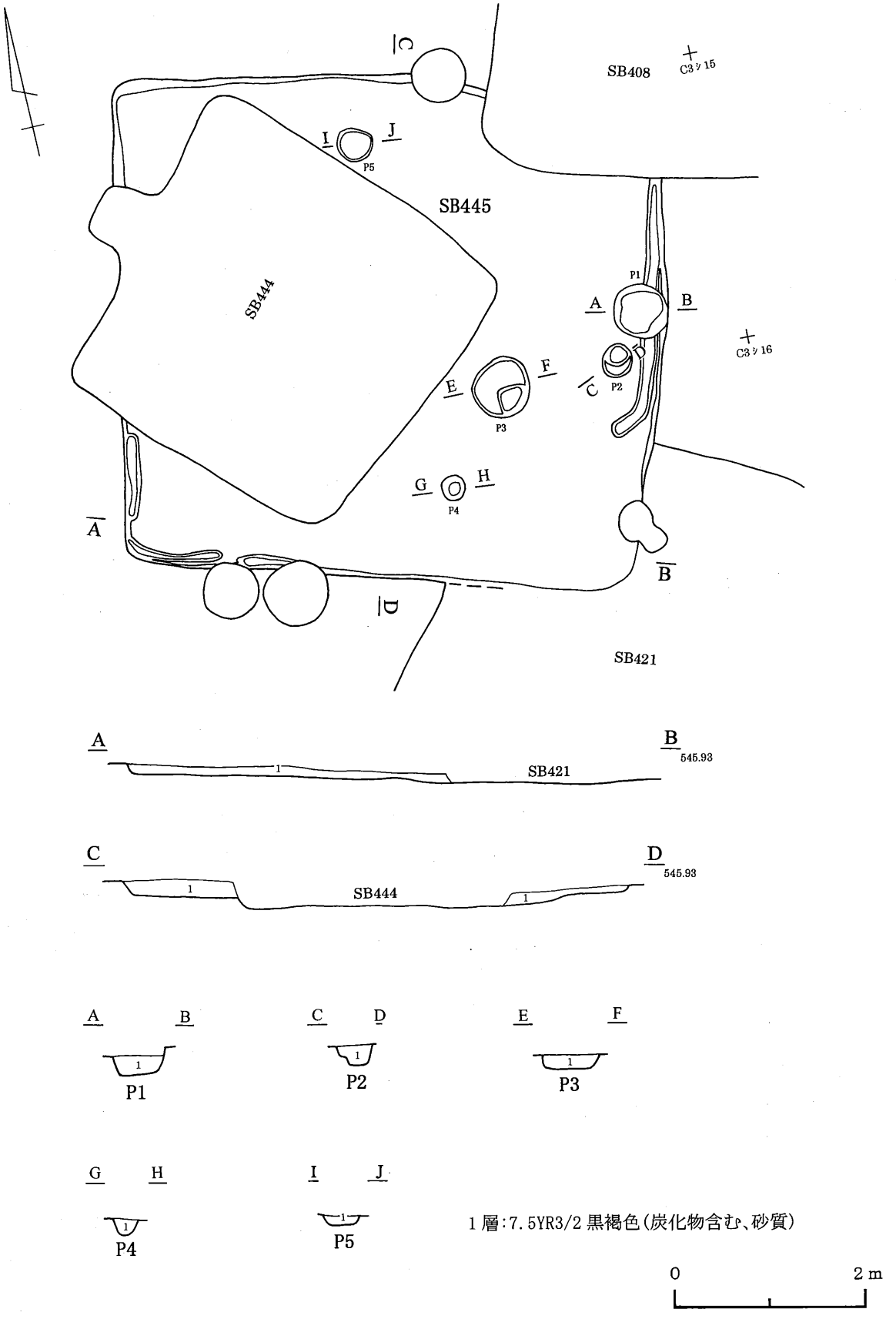

第191図　445号住居跡

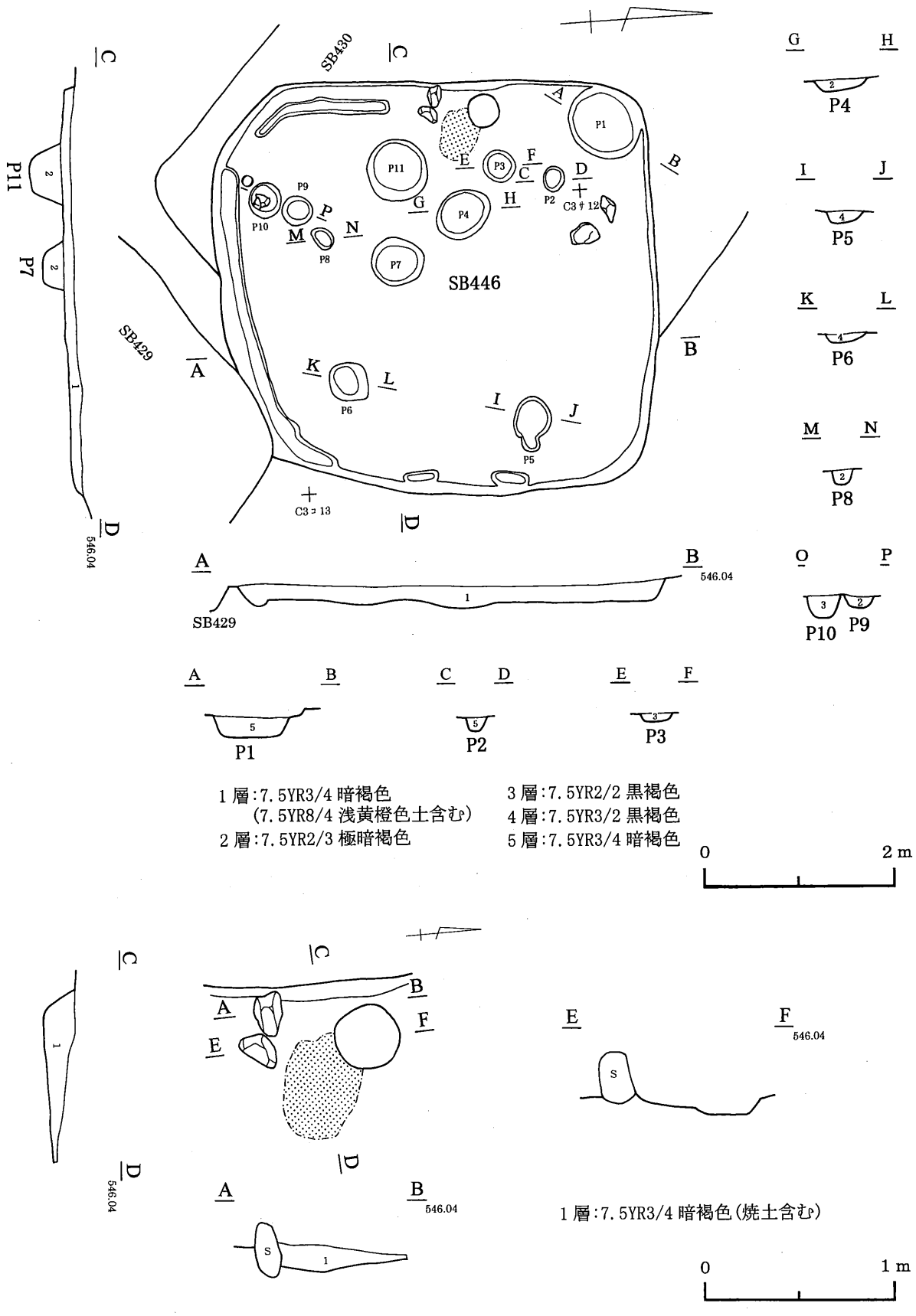

第192図　446号住居跡

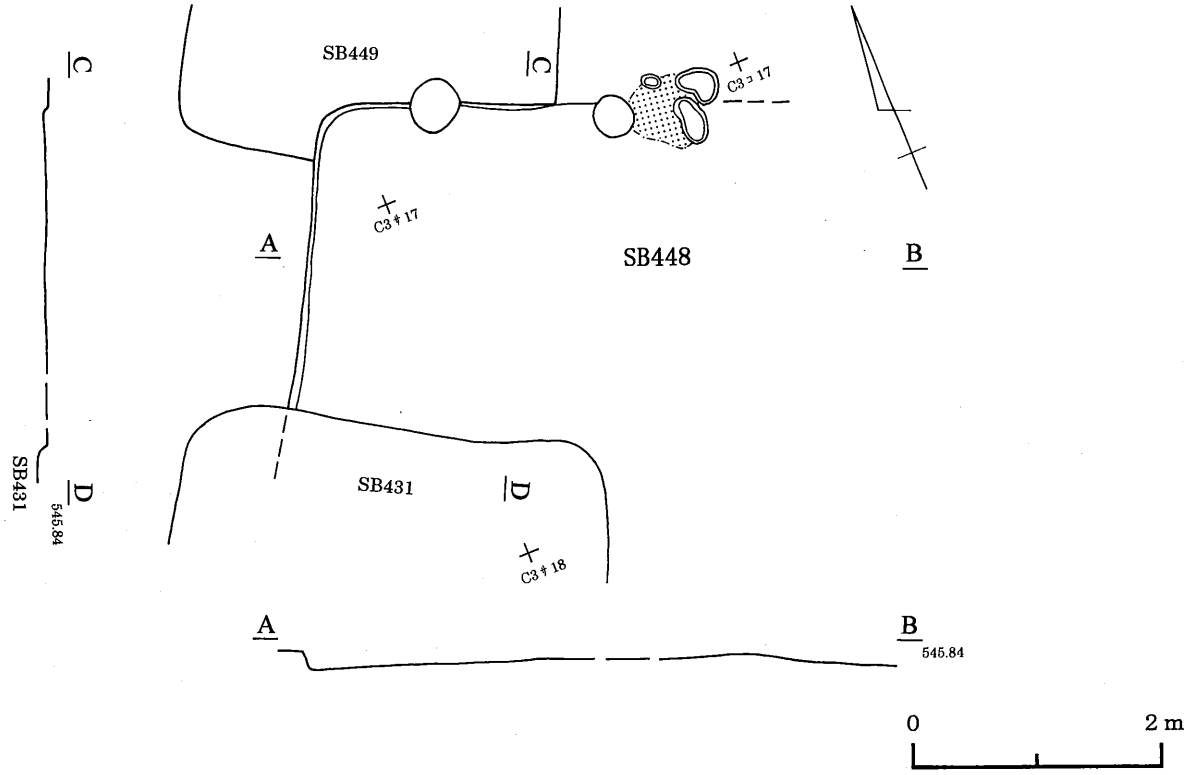

第193図　448号住居跡

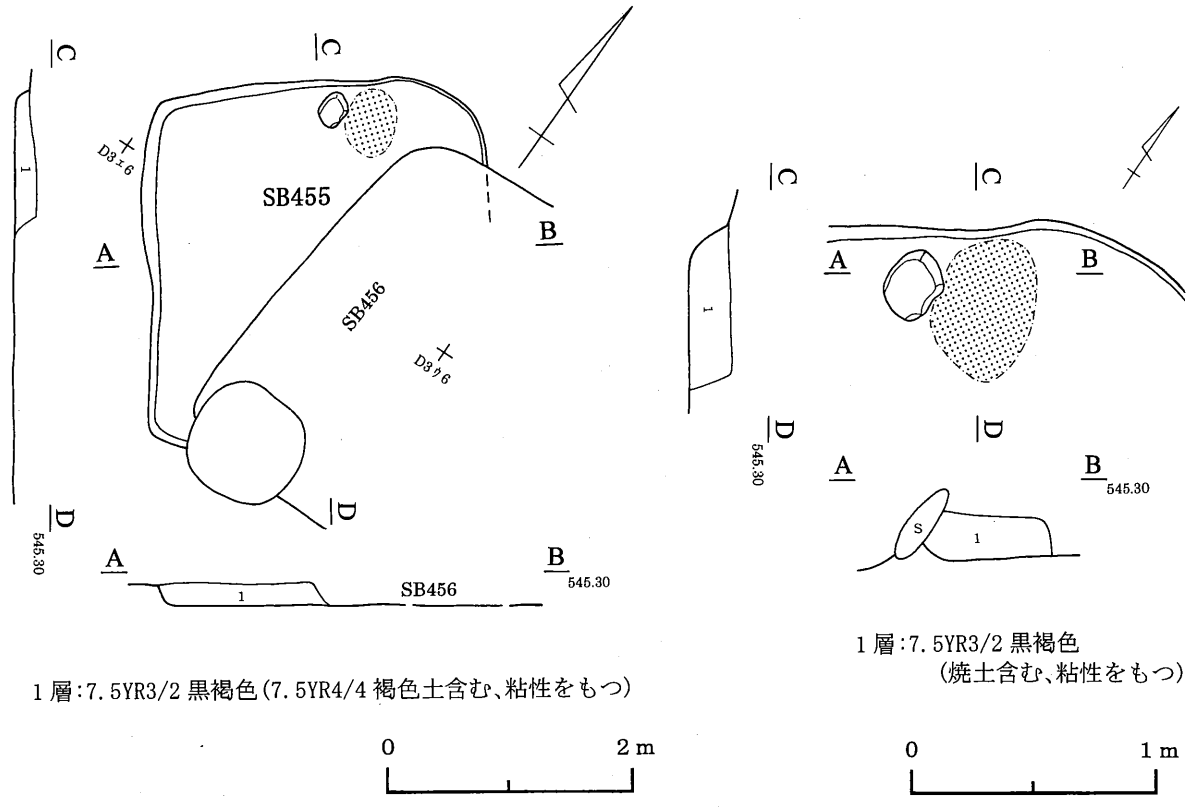

第194図　455号住居跡

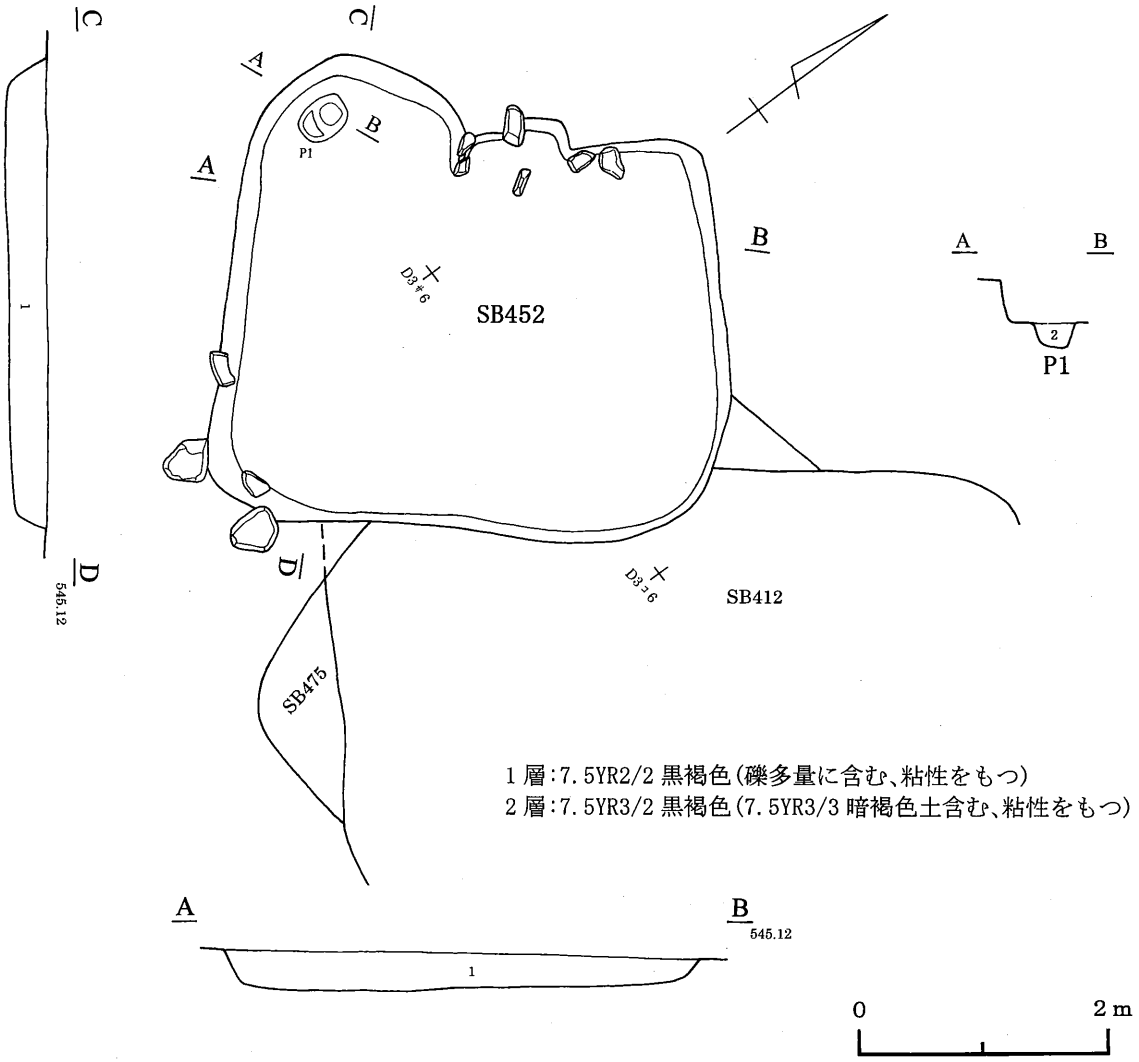

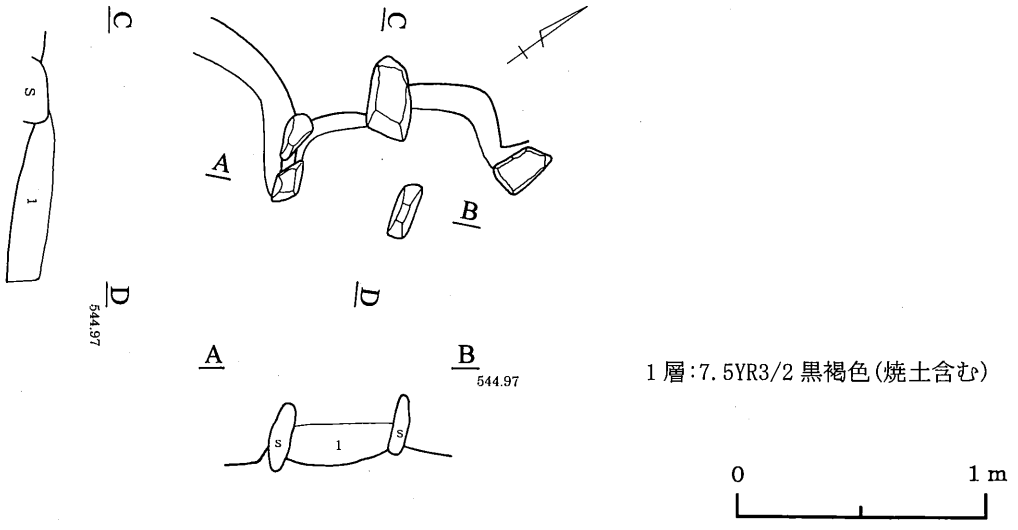

第195図　452号住居跡

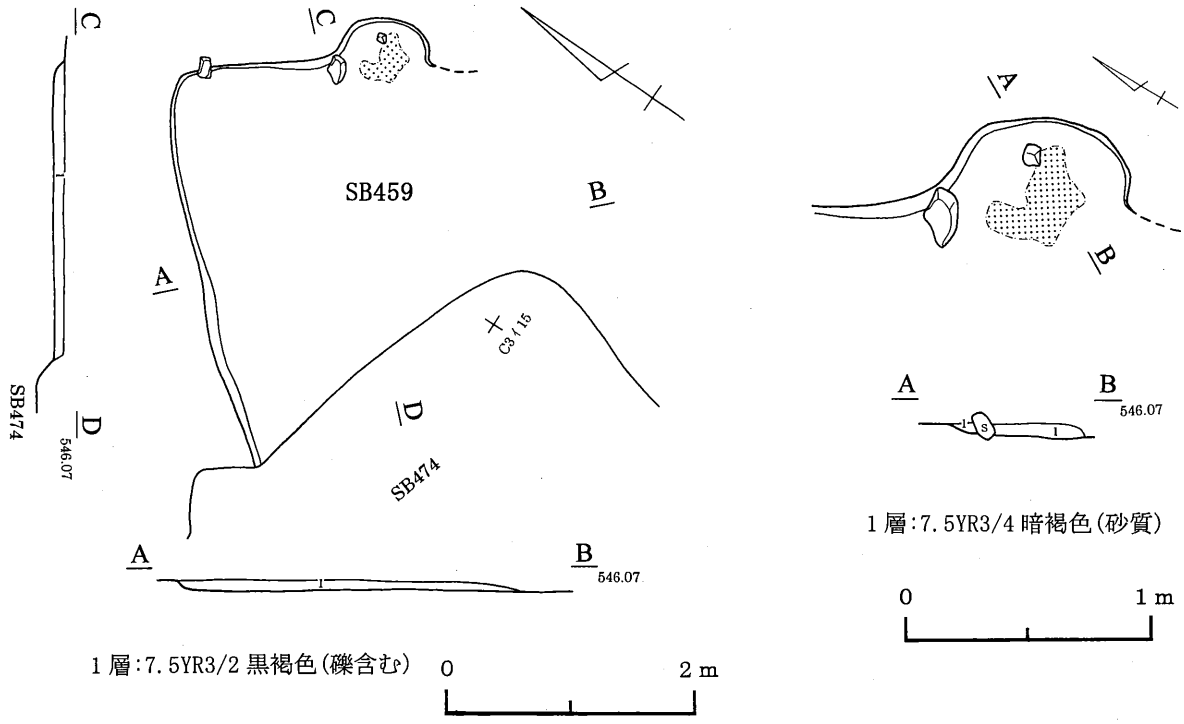

第196図　459号住居跡

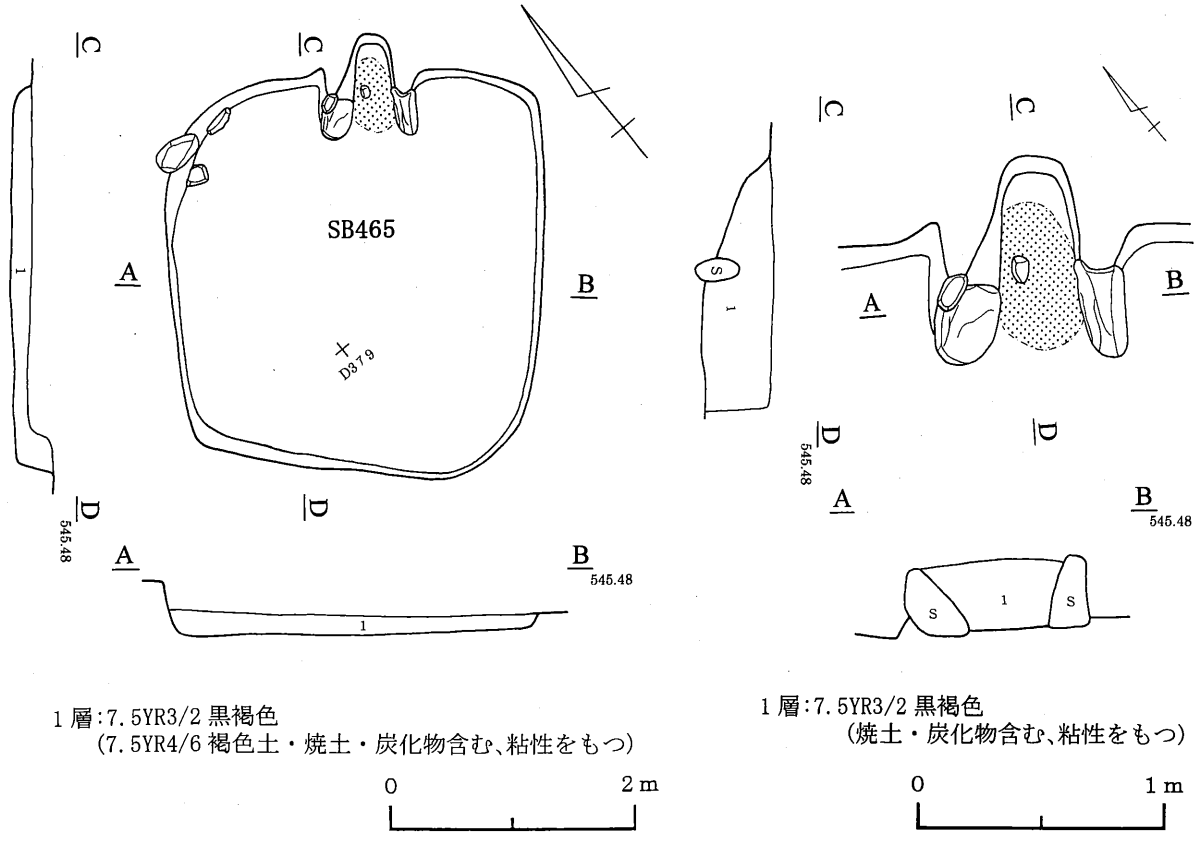

第197図　465号住居跡

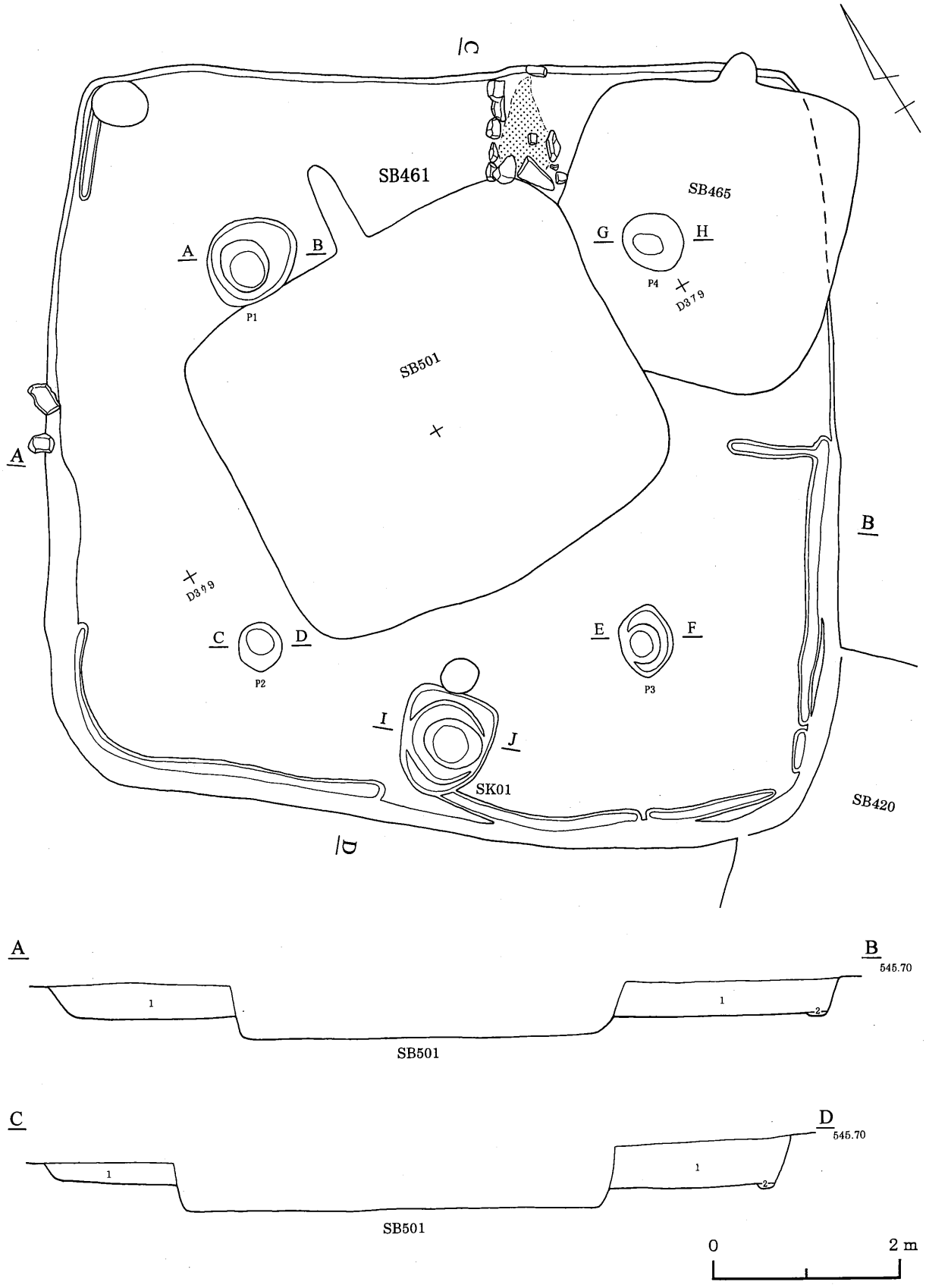

第198図　461号住居跡①

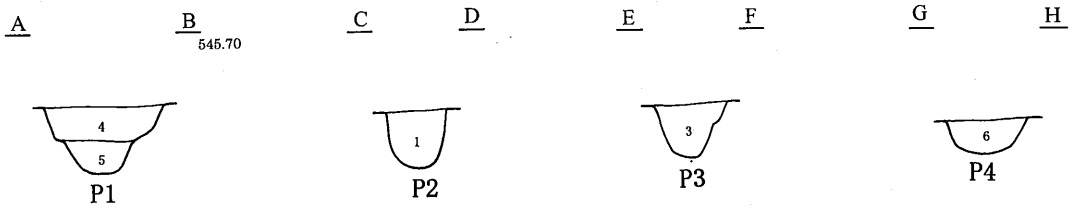

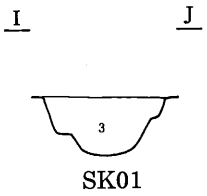

1層:7.5YR2/2 黒褐色(7.5YR4/3 褐色土・礫・炭化物含む、粘性をもつ)
2層:7.5YR3/2 黒褐色(粘性をもつ)
3層:7.5YR2/2 黒褐色(焼土含む、粘性をもつ)
4層:7.5YR3/3 暗褐色(礫含む、砂質)
5層:7.5YR2/2 黒褐色(砂質)
6層:7.5YR2/2 黒褐色(焼土・礫・炭化物含む、粘性をもつ)

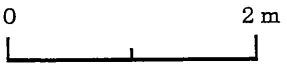

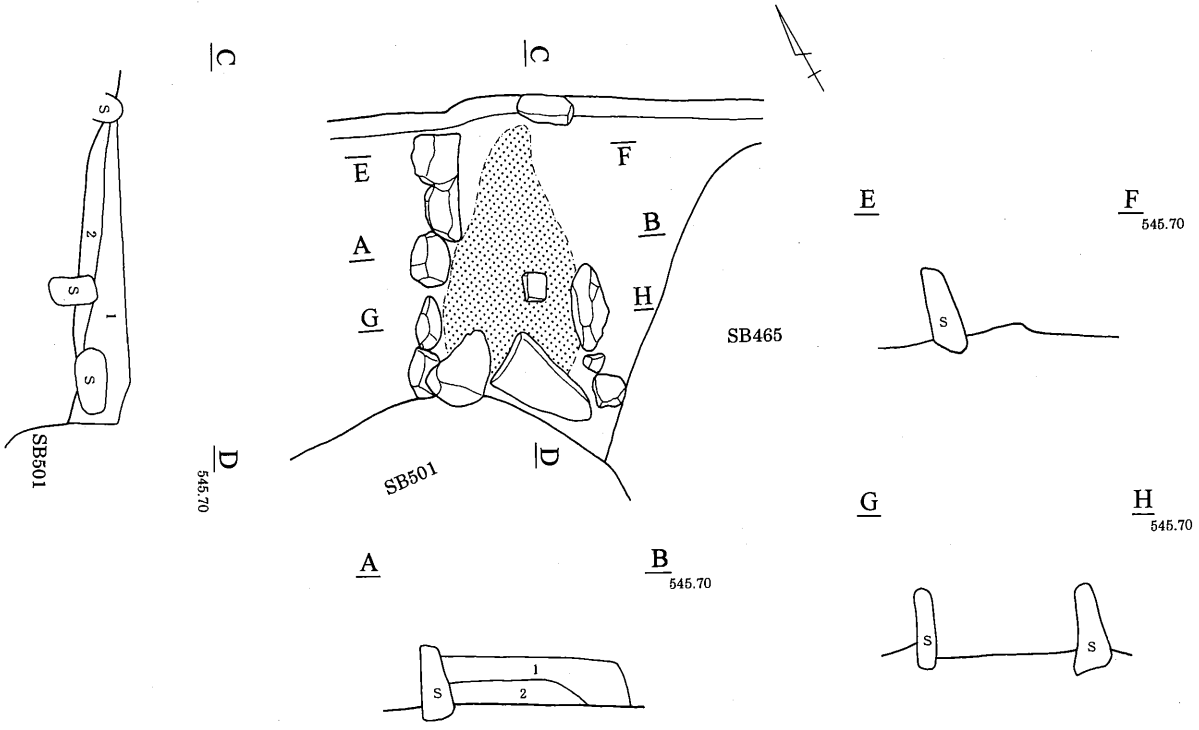

1層:7.5YR3/2 黒褐色(焼土・炭化物含む、粘性をもつ)
2層:焼土

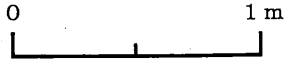

第199図　461号住居跡②（カマド）

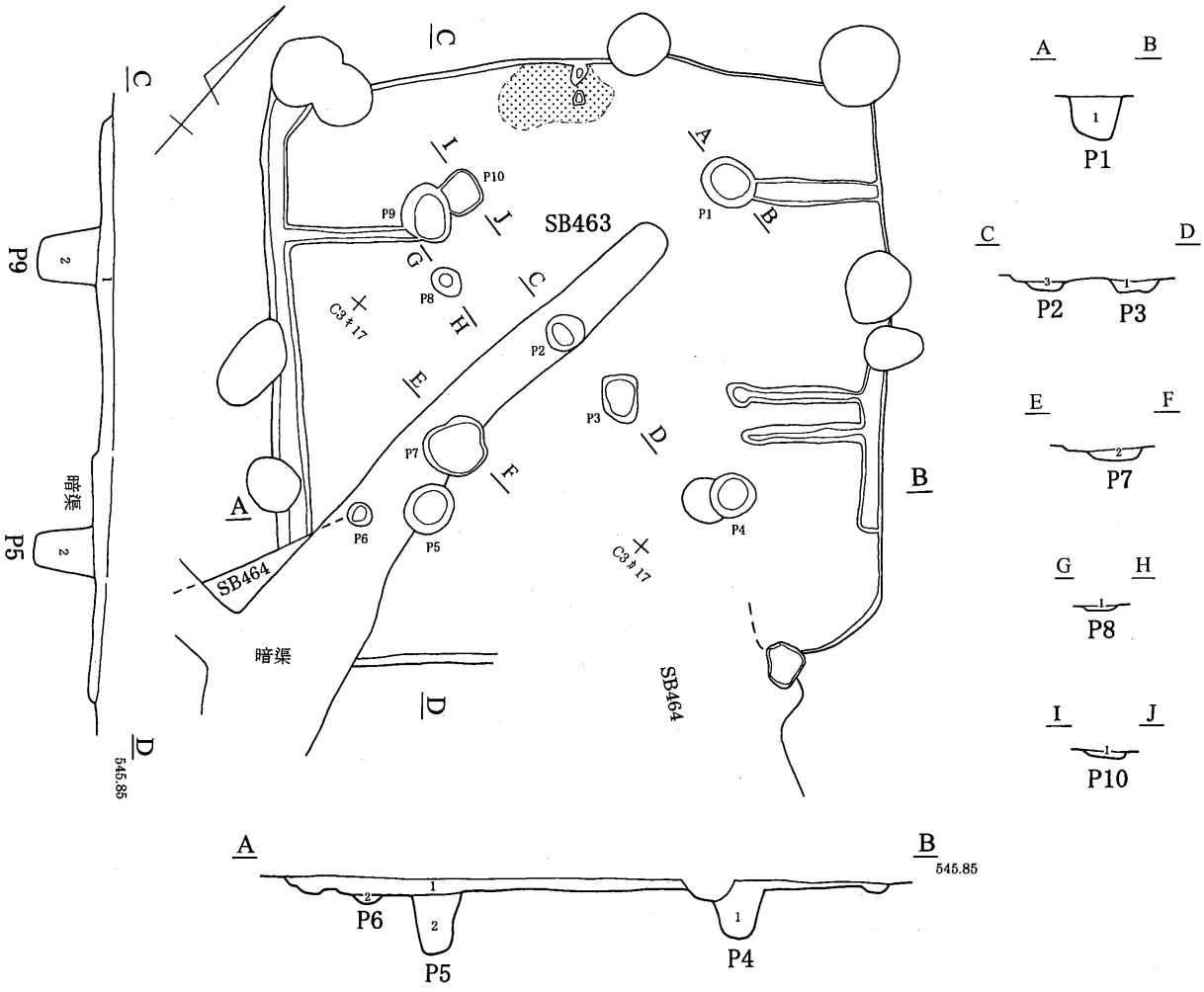

1層:7.5YR2/2 黒褐色(7.5YR5/8 明褐色土粒・炭化物含む、粘性をもつ)
2層:7.5YR3/4 暗褐色(鉄分含む、砂質)
3層:7.5YR3/3 暗褐色(7.5YR5/8 明褐色土含む、粘性をもつ)

0 2m

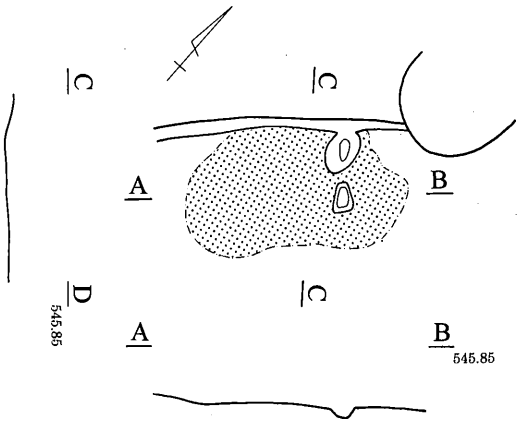

0 1m

第200図　463号住居跡

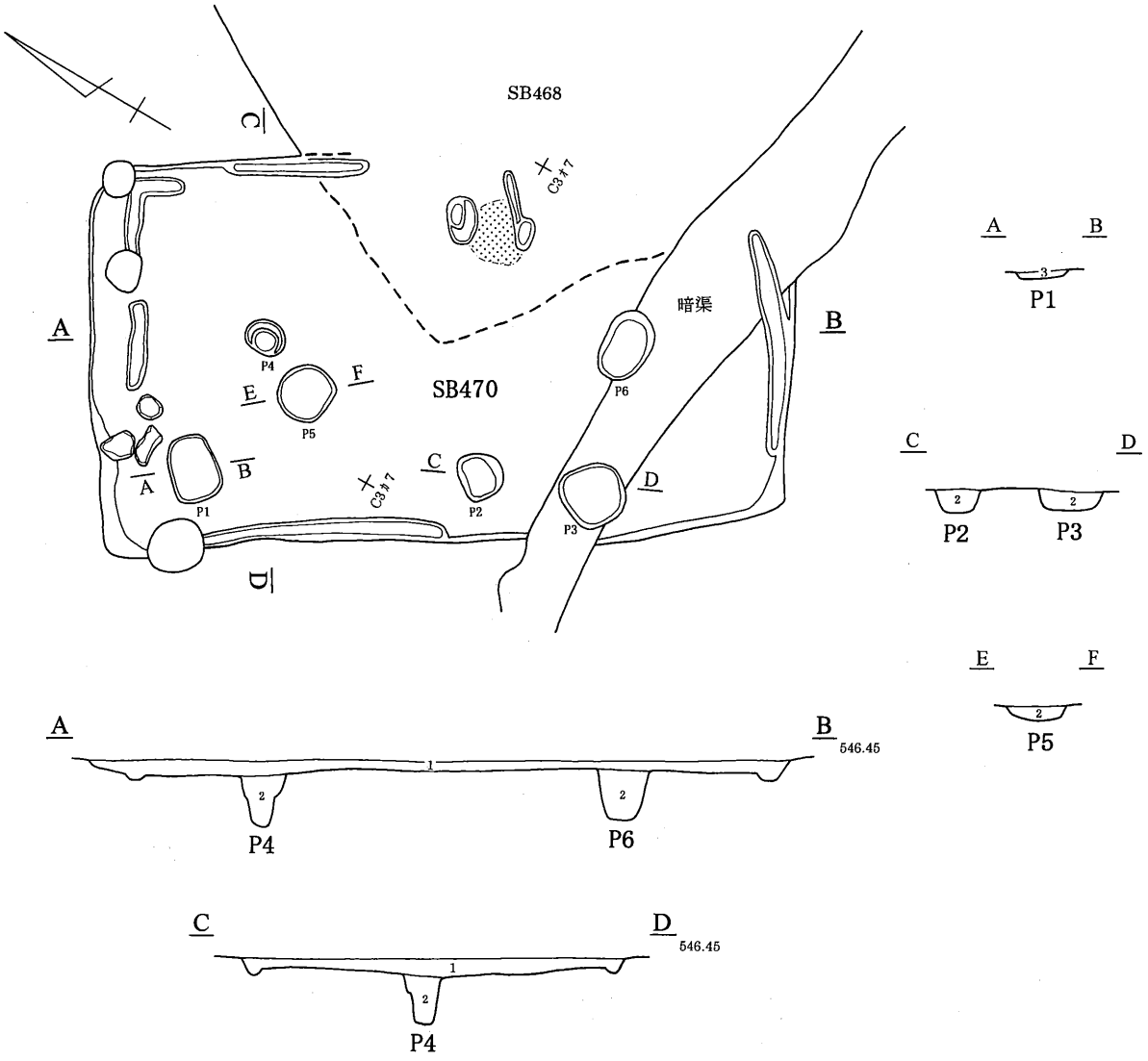

第201図　470号住居跡

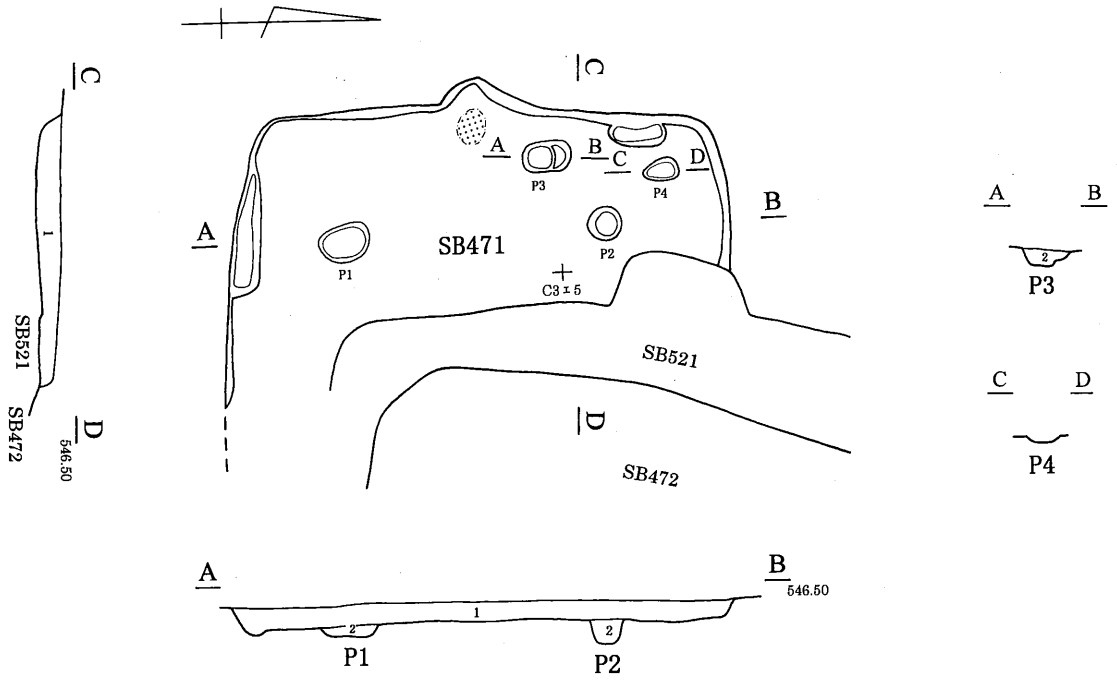

1層:7.5YR2/2 黒褐色(粘性をもつ)
2層:7.5YR3/2 黒褐色(7.5YR5/8 明褐色土含む、粘性をもつ)

0 2m

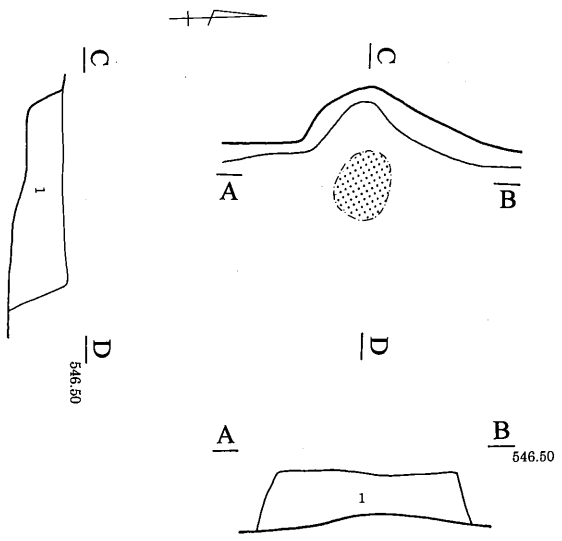

1層:7.5YR2/2 黒褐色(焼土・炭化物含む、粘性をもつ)

0 1m

第202図　471号住居跡

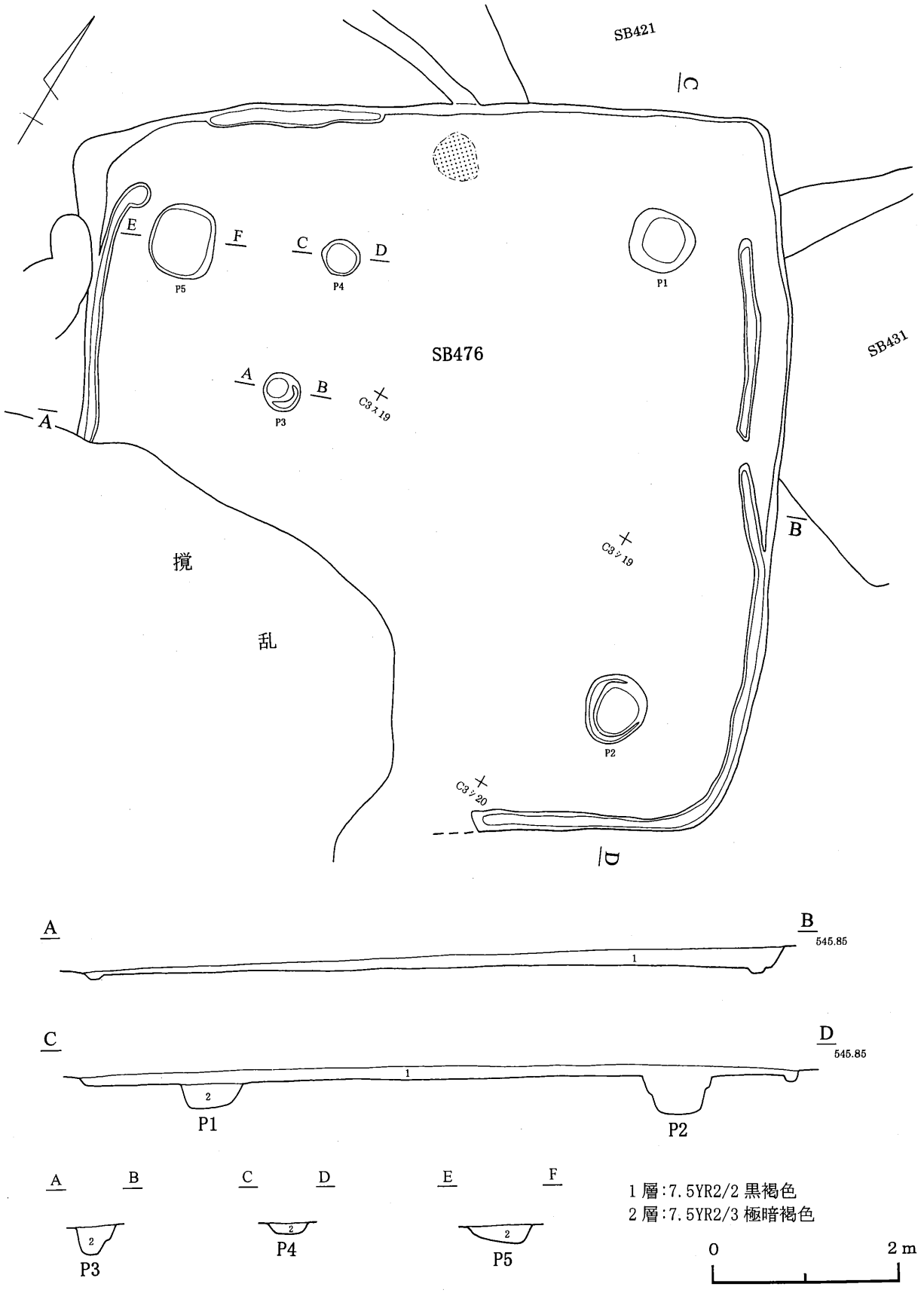

第203図　476号住居跡①

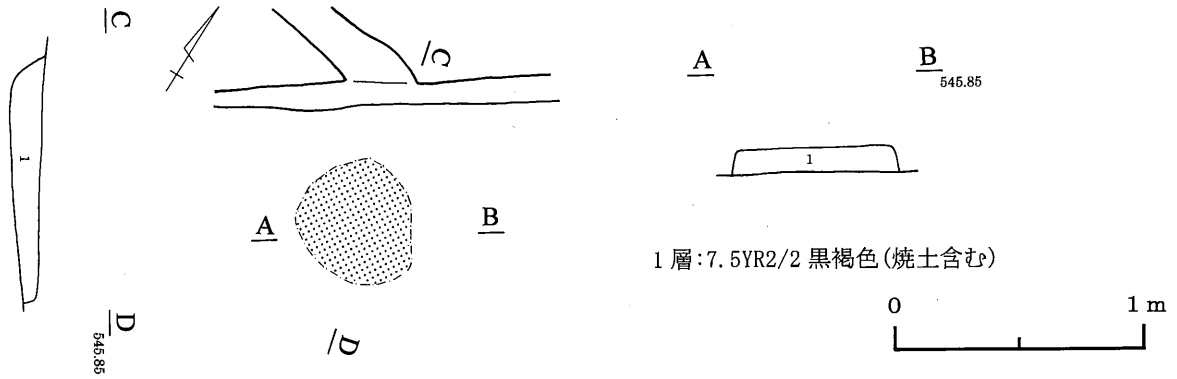

第204図　476号住居跡②（カマド）

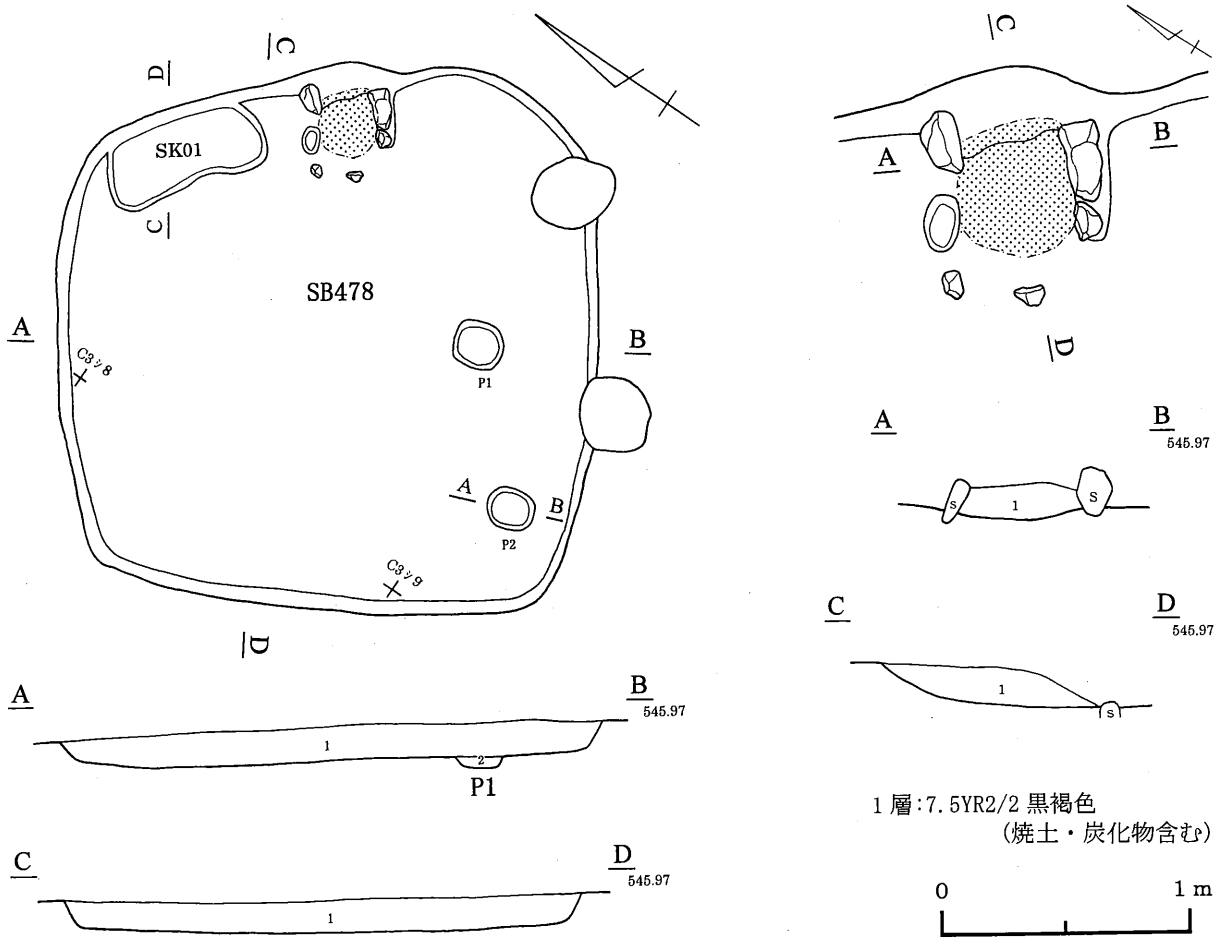

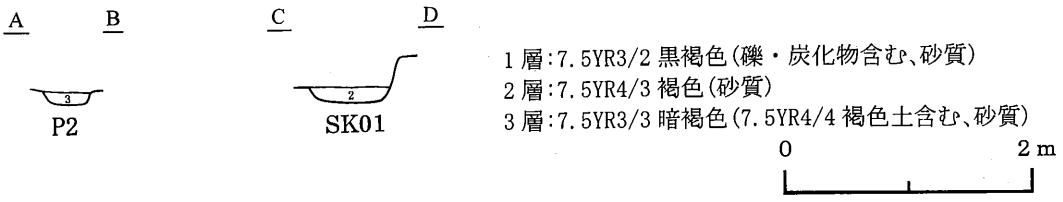

第205図　478号住居跡

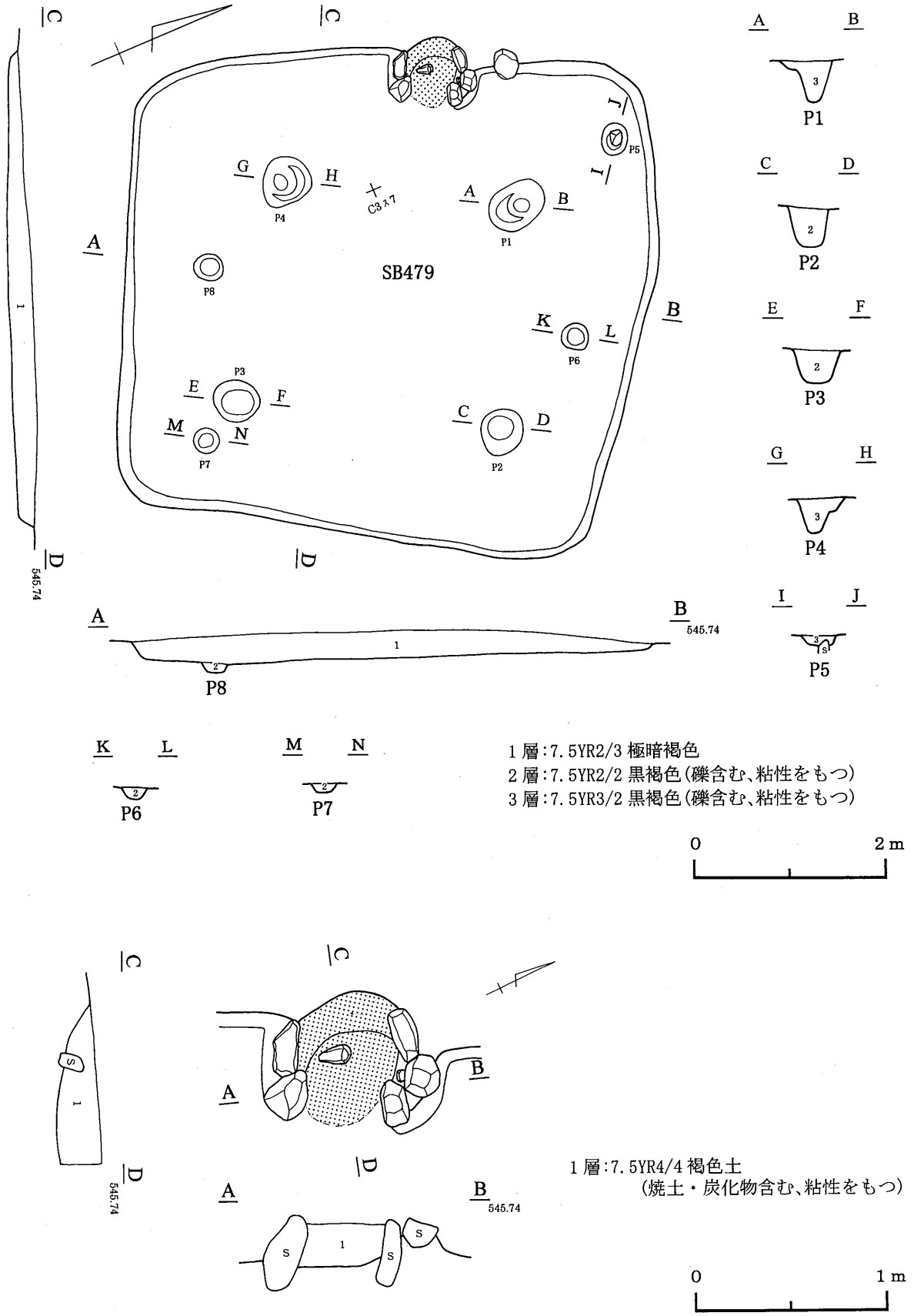

第206図　479号住居跡

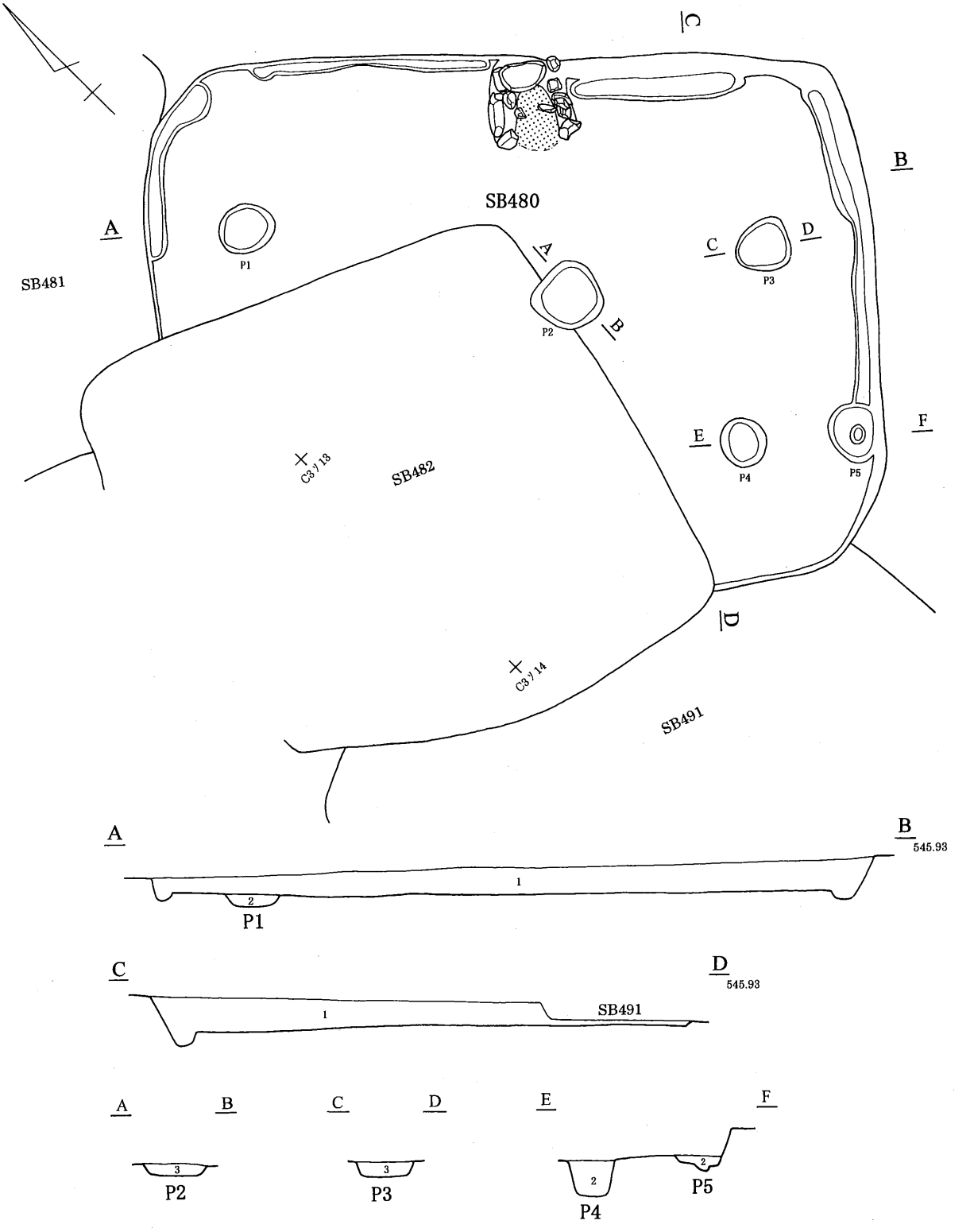

第207図　480号住居跡①

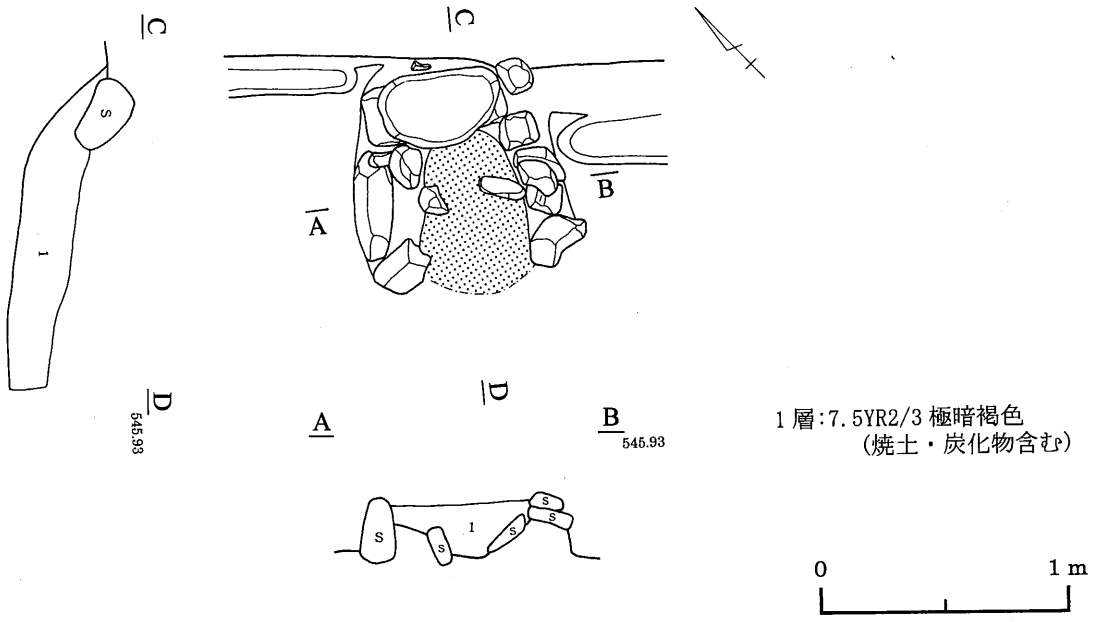

第208図　480号住居跡②（カマド）

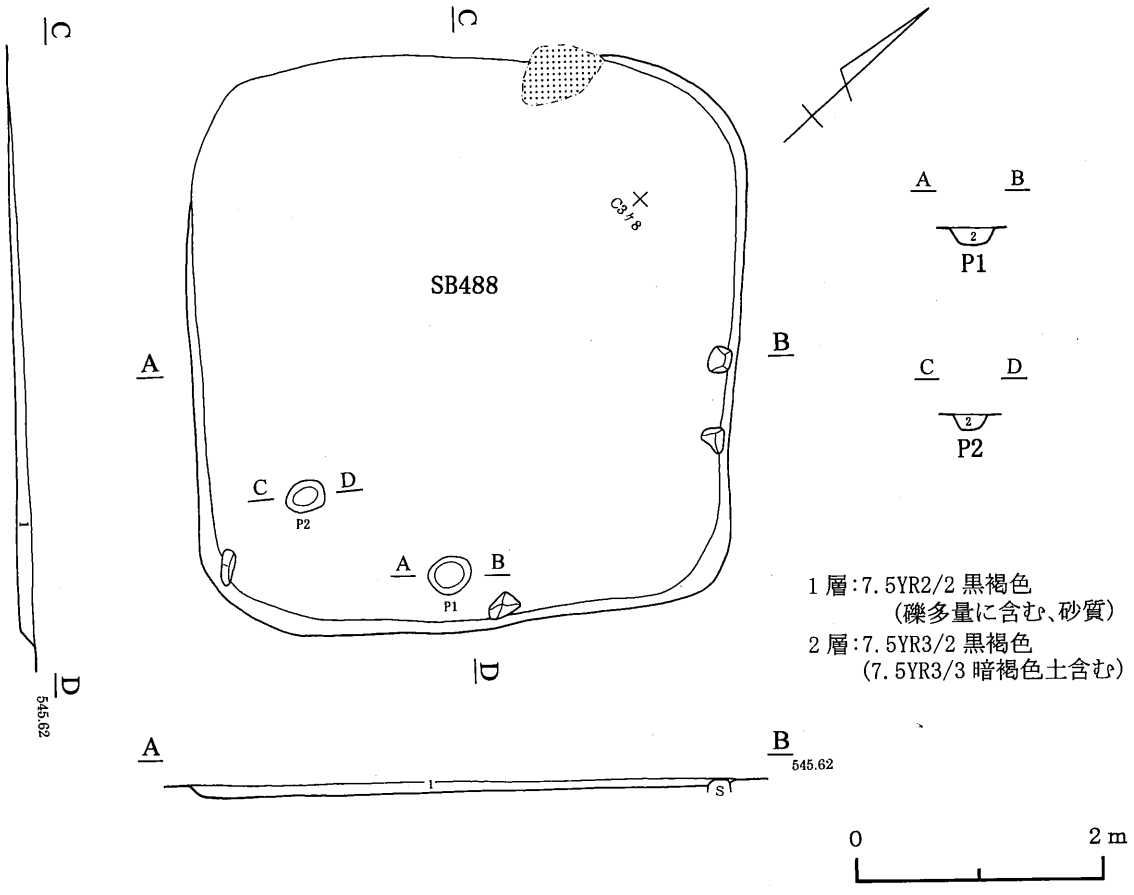

第209図　488号住居跡

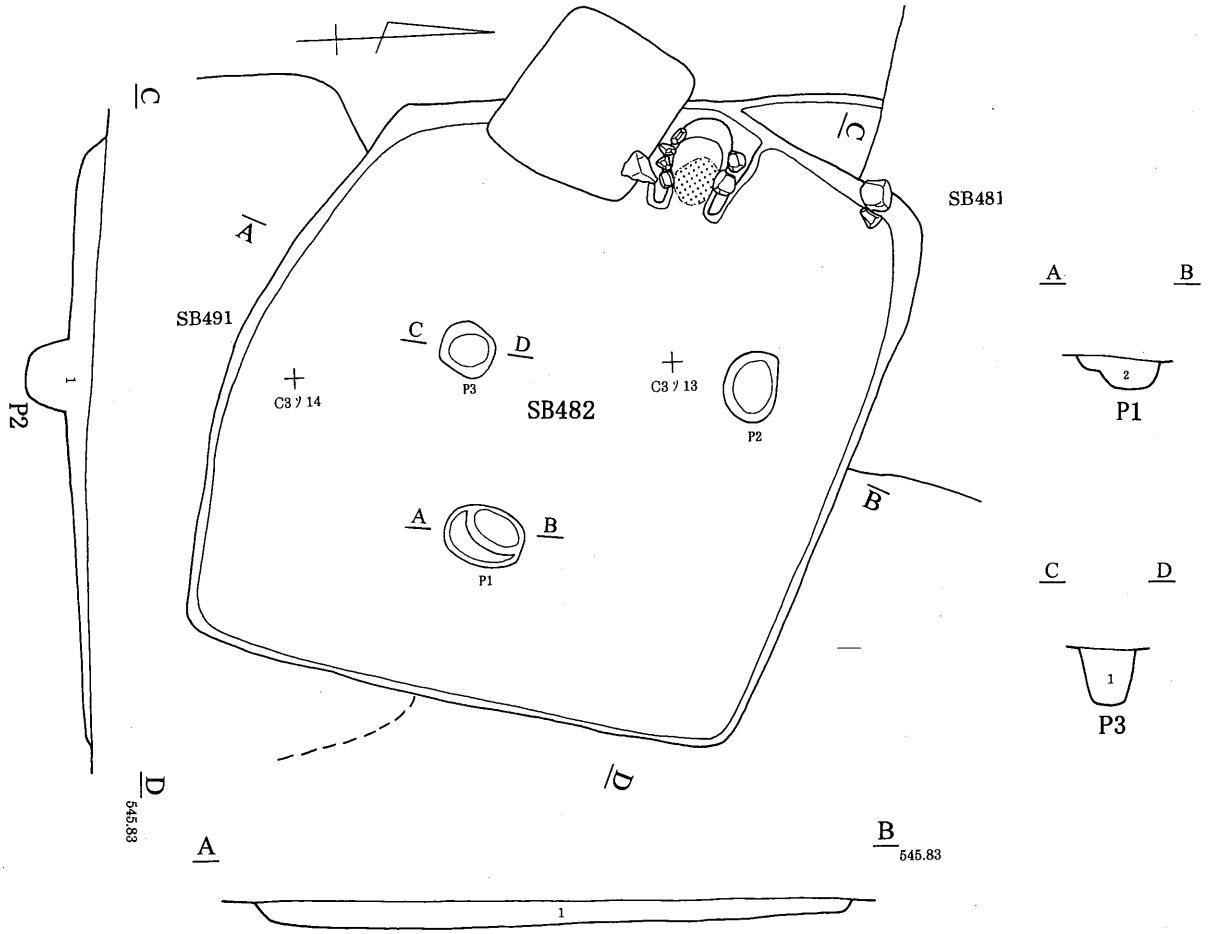

1層:7.5YR3/4 暗褐色(礫・炭化物含む、砂質)
2層:7.5YR2/3 極暗褐色(7.5YR4/6 褐色土・炭化物含む、砂質)

0 2m

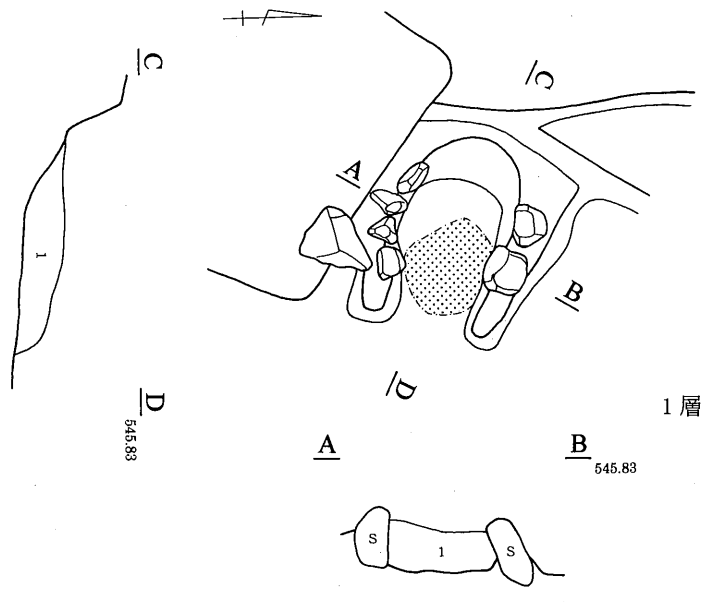

1層:7.5YR3/2 黒褐色
(焼土・炭化物含む、砂質)

0 1m

第210図　482号住居跡

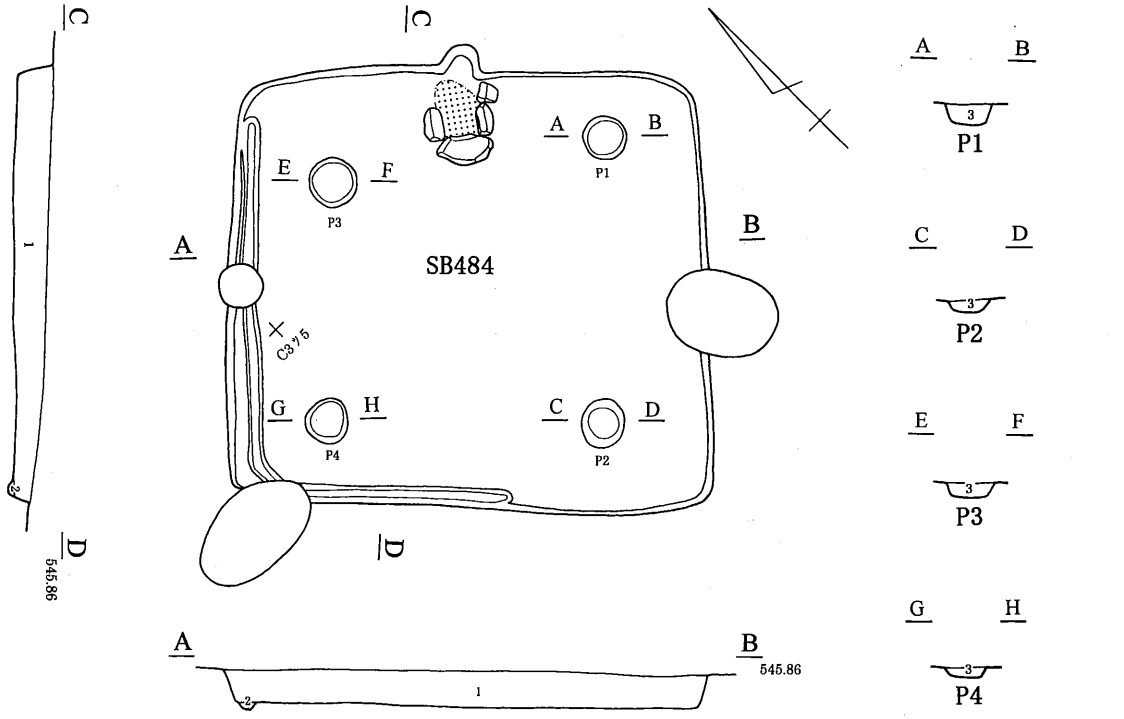

1層:7.5YR2/2 黒褐色(7.5YR4/4 褐色土、粘性をもつ)
2層:7.5YR4/6 褐色(7.5YR5/4 にぶい褐色土含む、粘性をもつ)
3層:7.5YR2/2 黒褐色(7.5YR3/3 暗褐色土含む)

0 2m

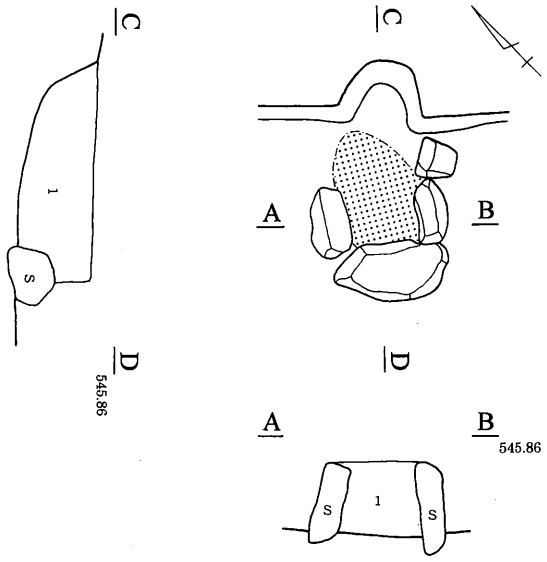

1層:7.5YR2/2 黒褐色(焼土・炭化物含む、粘性をもつ)

0 1m

第211図　484号住居跡

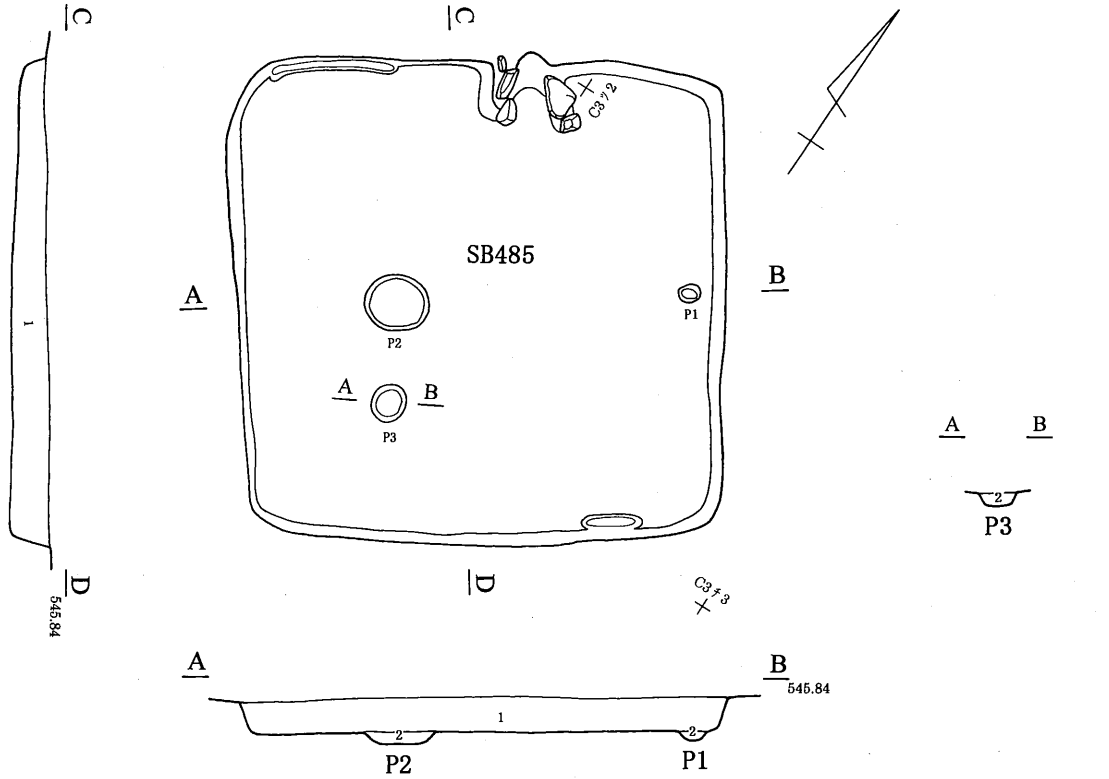

1層:7.5YR3/3 暗褐色(礫含む、粘性をもつ)
2層:7.5YR2/2 黒褐色(砂質)

0 2m

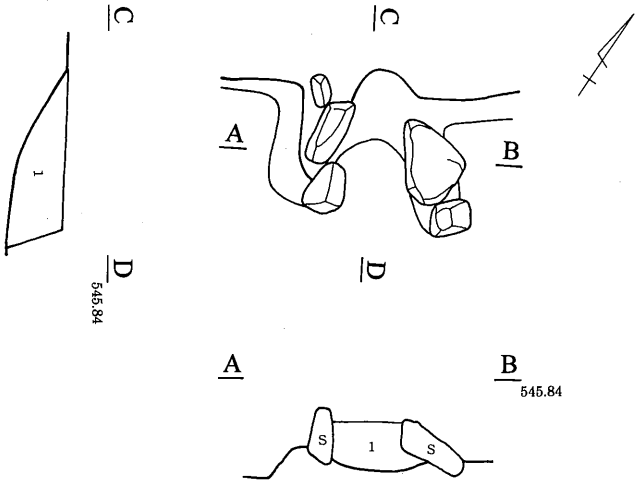

1層:7.5YR3/3 暗褐色(焼土僅かに含む)

0 1m

第212図　485号住居跡

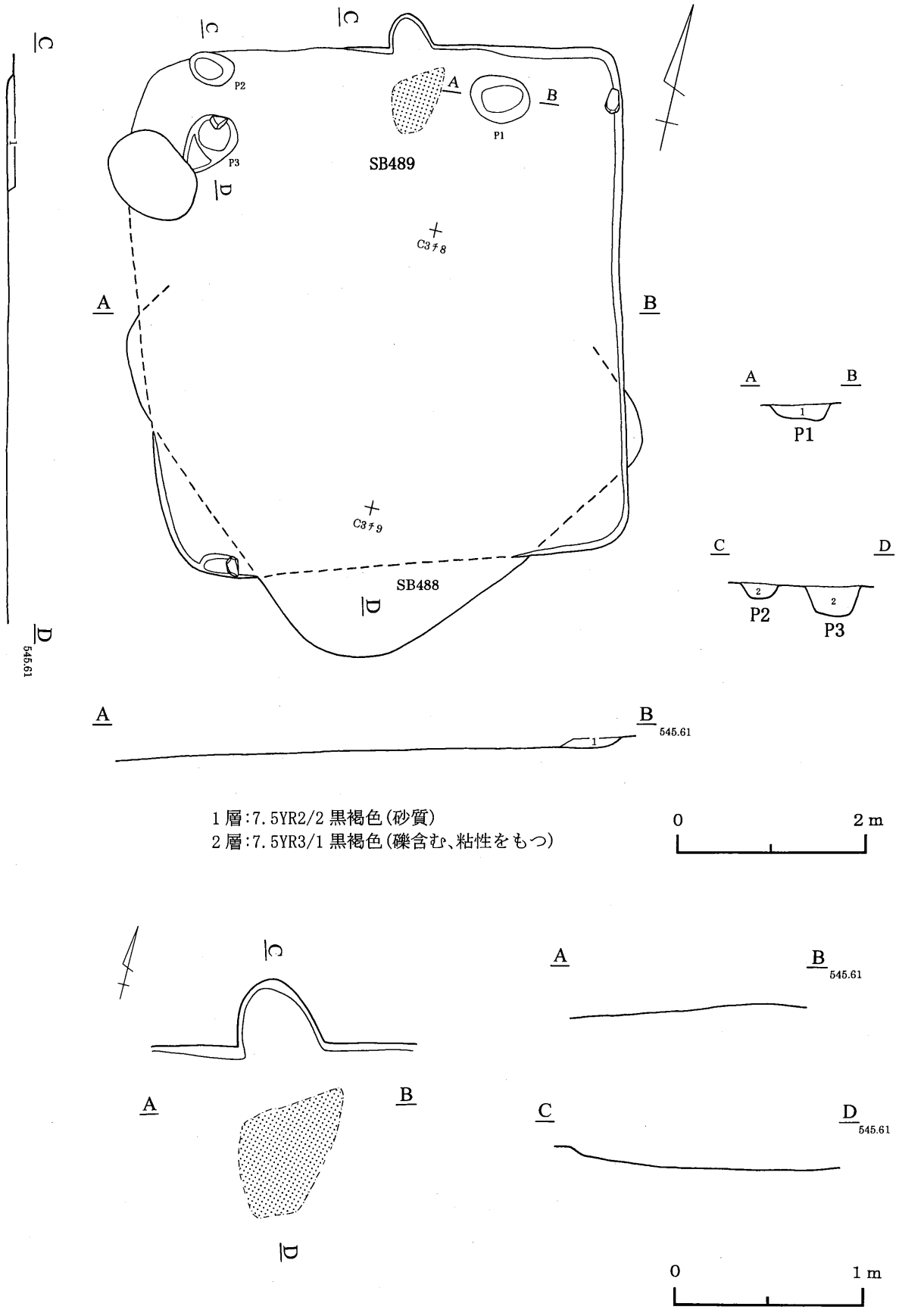

第213図　489号住居跡

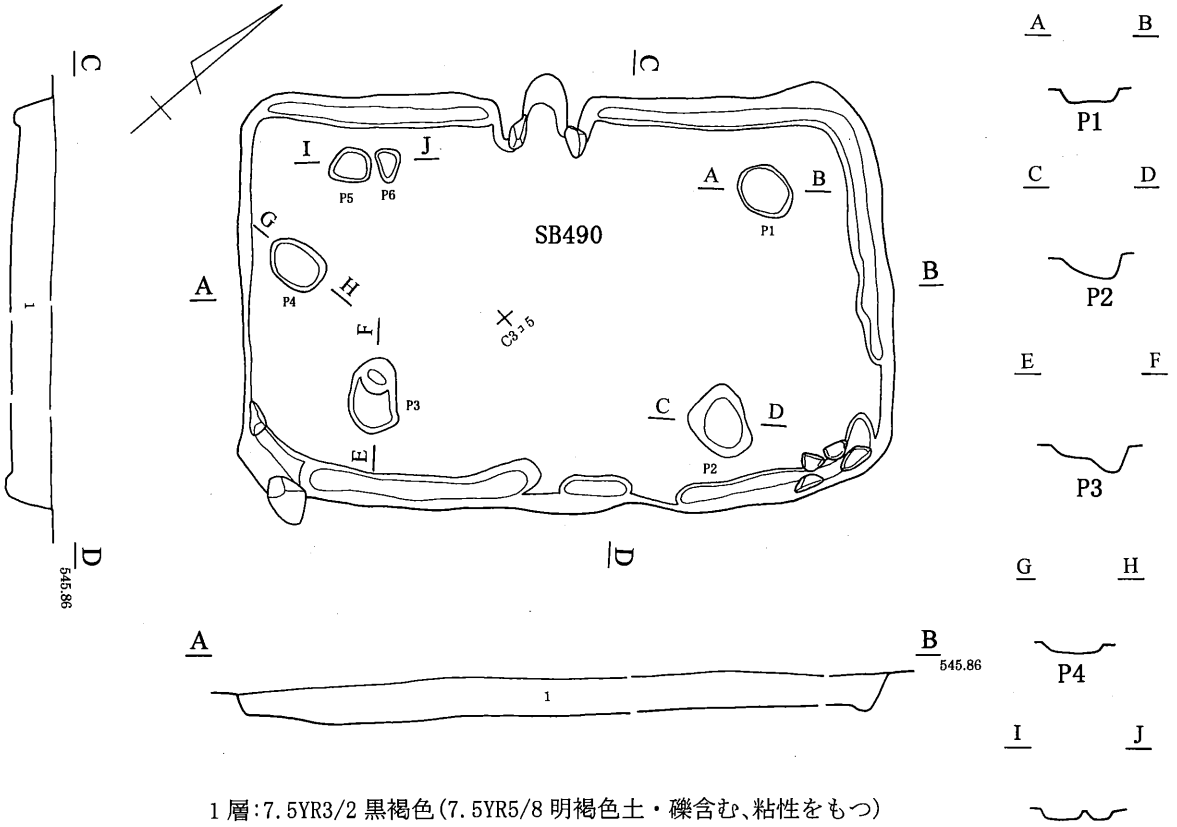

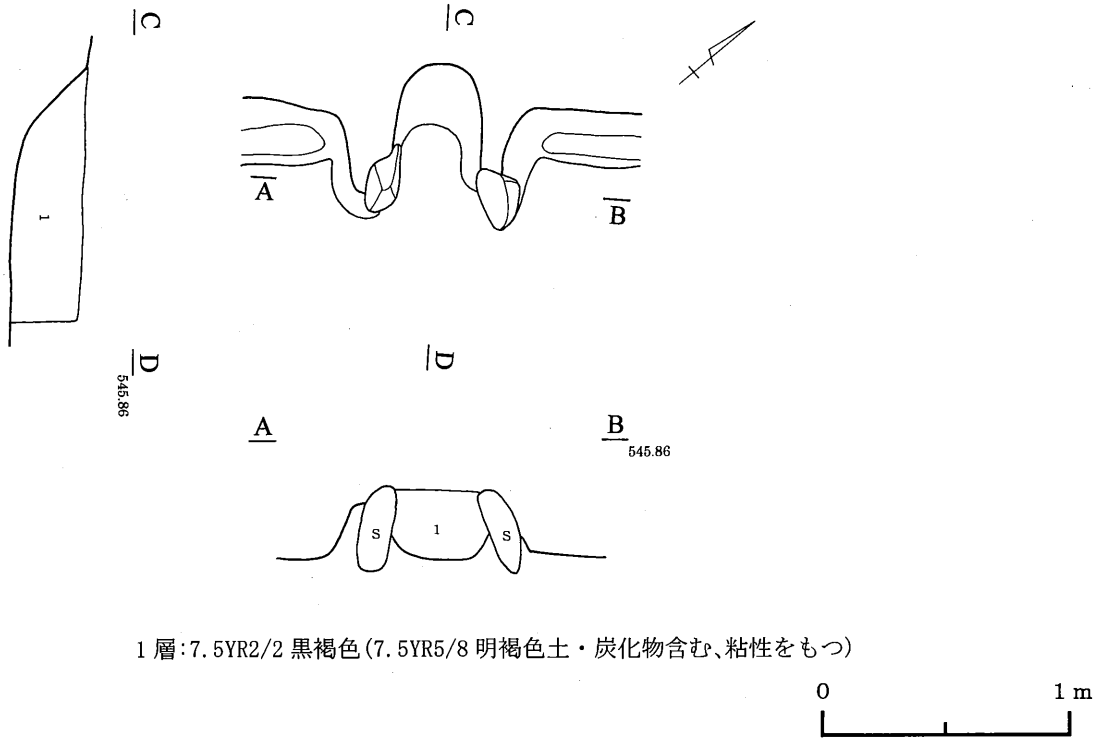

第214図　490号住居跡

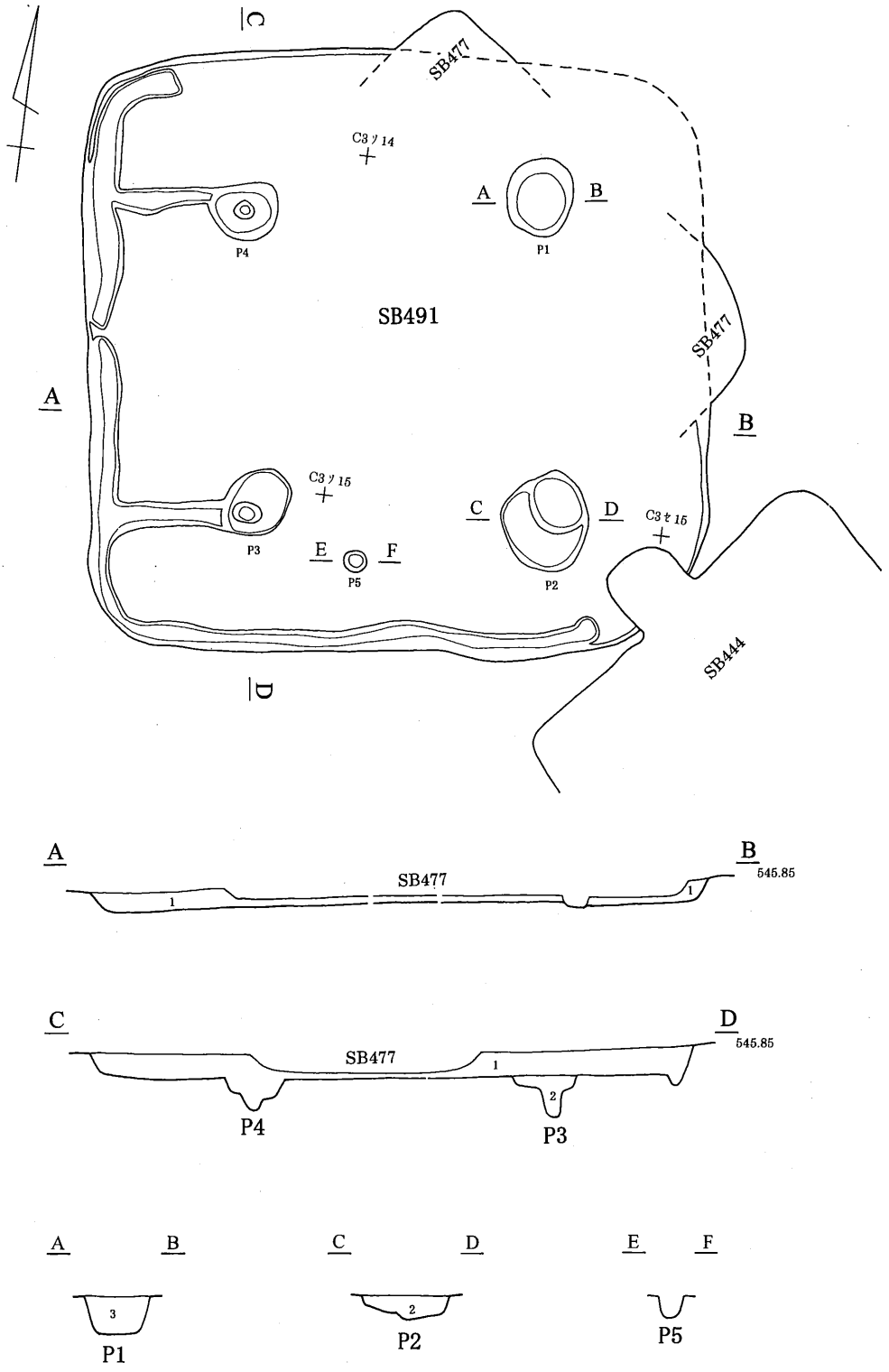

1層:7.5YR3/3 暗褐色(7.5YR4/4 褐色土・礫含む、砂質)
2層:7.5YR3/3 暗褐色(焼土少量含む)
3層:7.5YR3/3 暗褐色(炭化物含む、砂質)

0 2m

第215図　491号住居跡

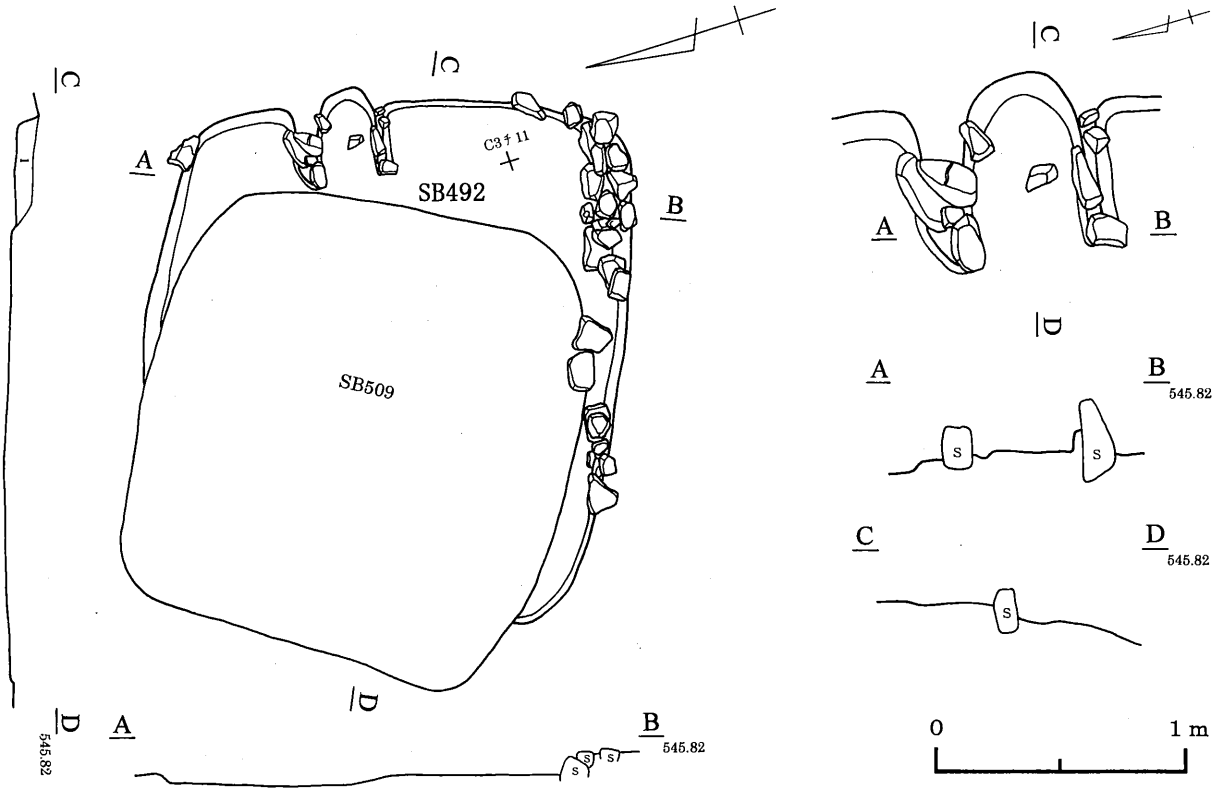

1層:7.5YR3/3 暗褐色(礫・炭化物含む、砂質)

0 2m

第216図　492号住居跡

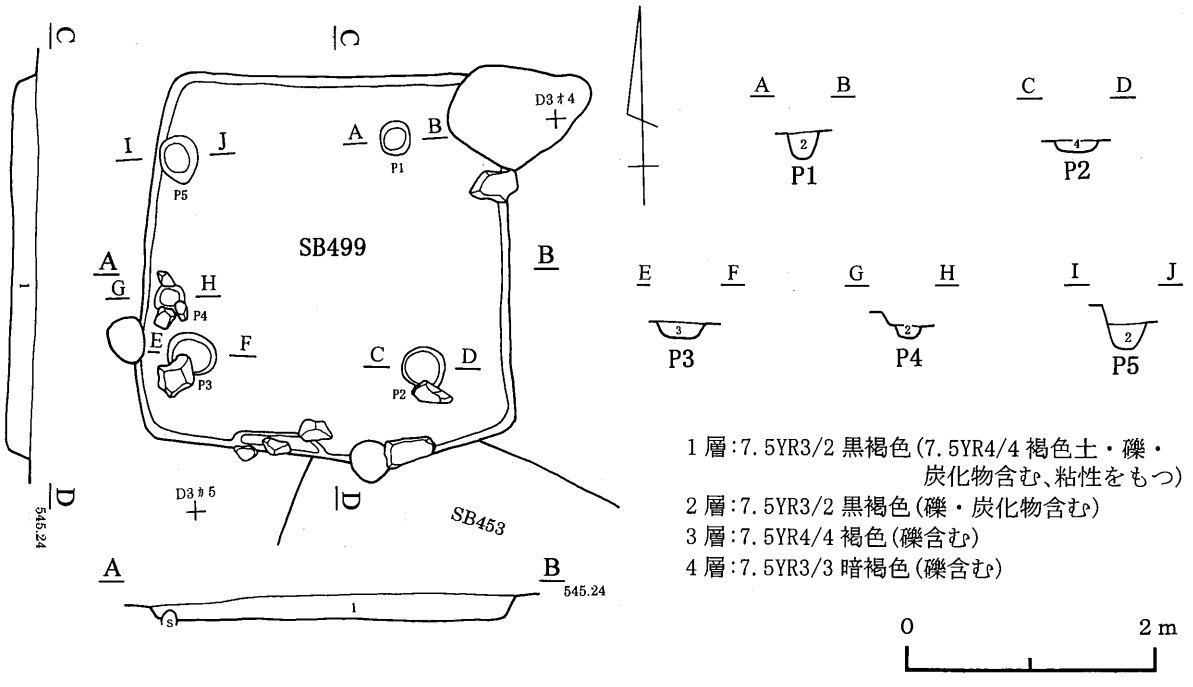

1層:7.5YR3/2 黒褐色(7.5YR4/4 褐色土・礫・炭化物含む、粘性をもつ)
2層:7.5YR3/2 黒褐色(礫・炭化物含む)
3層:7.5YR4/4 褐色(礫含む)
4層:7.5YR3/3 暗褐色(礫含む)

0 2m

第217図　499号住居跡

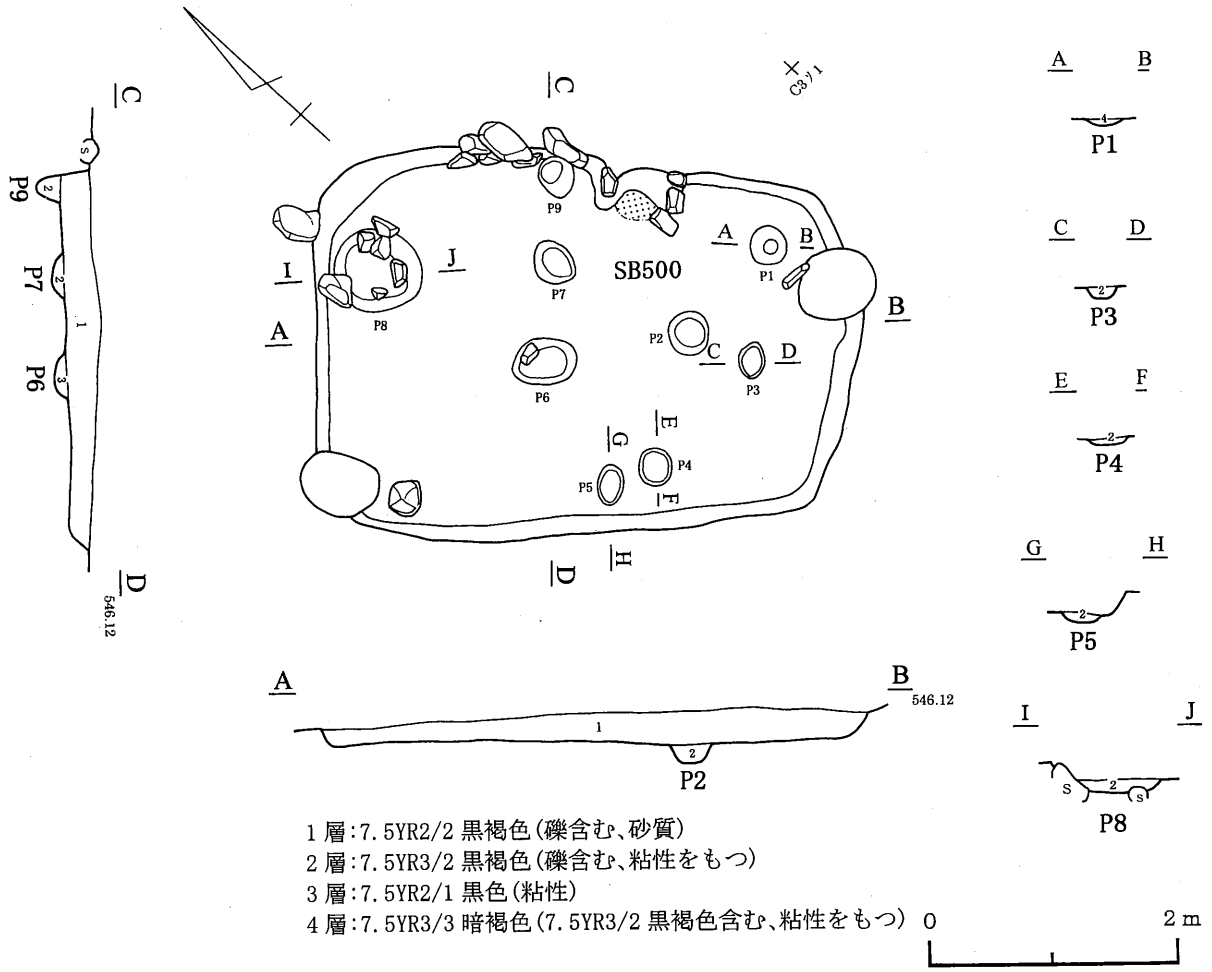

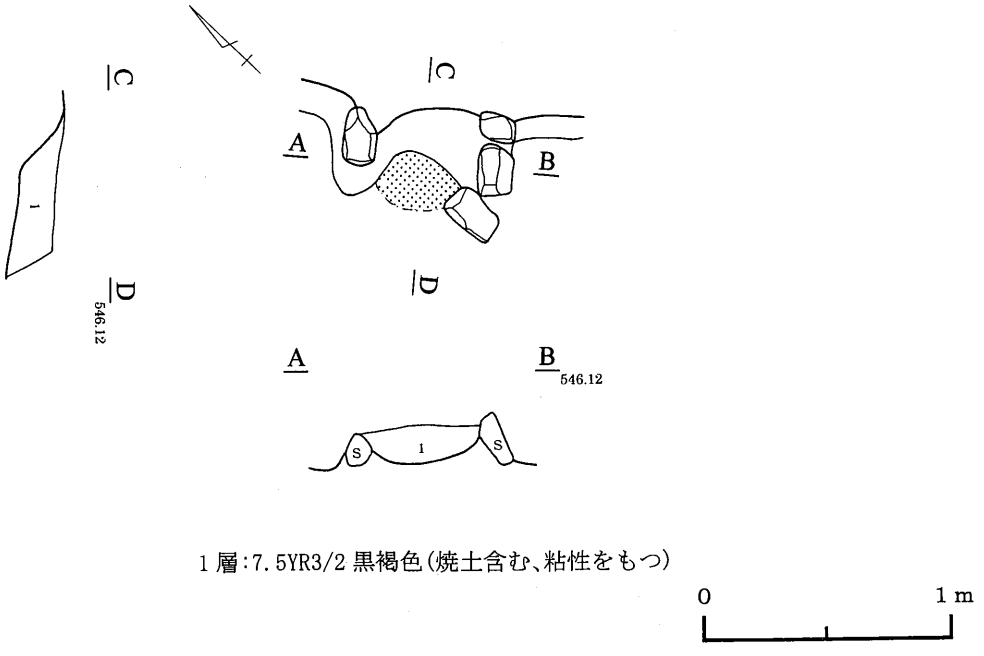

第218図　500号住居跡

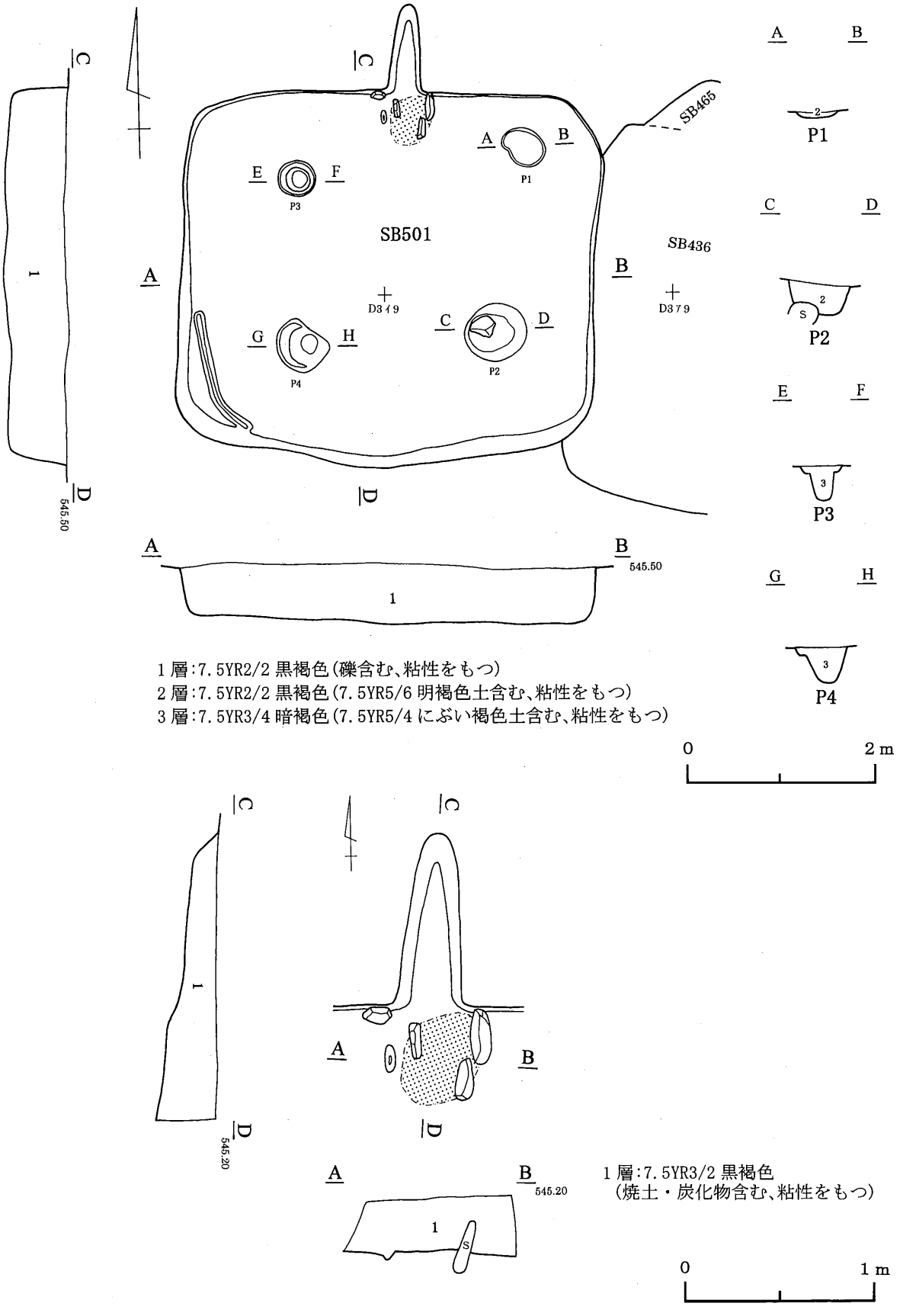

第219図　501号住居跡

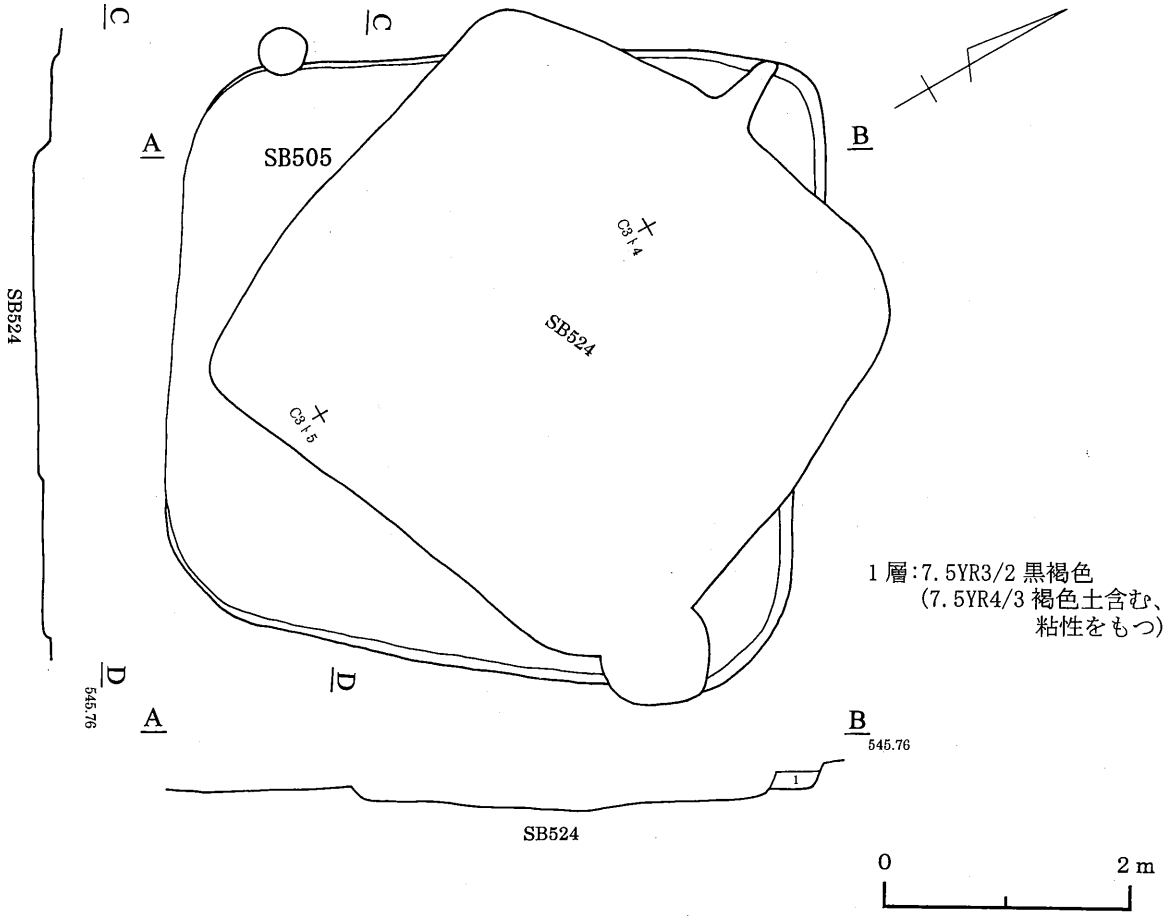

第220図　505号住居跡

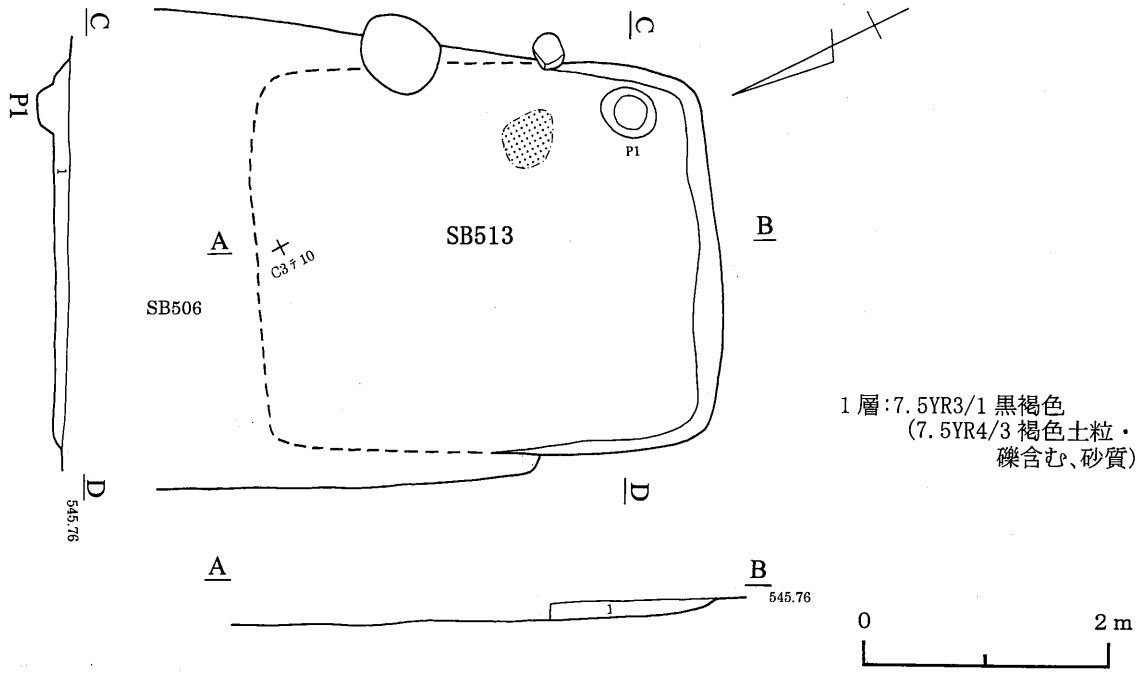

第221図　513号住居跡

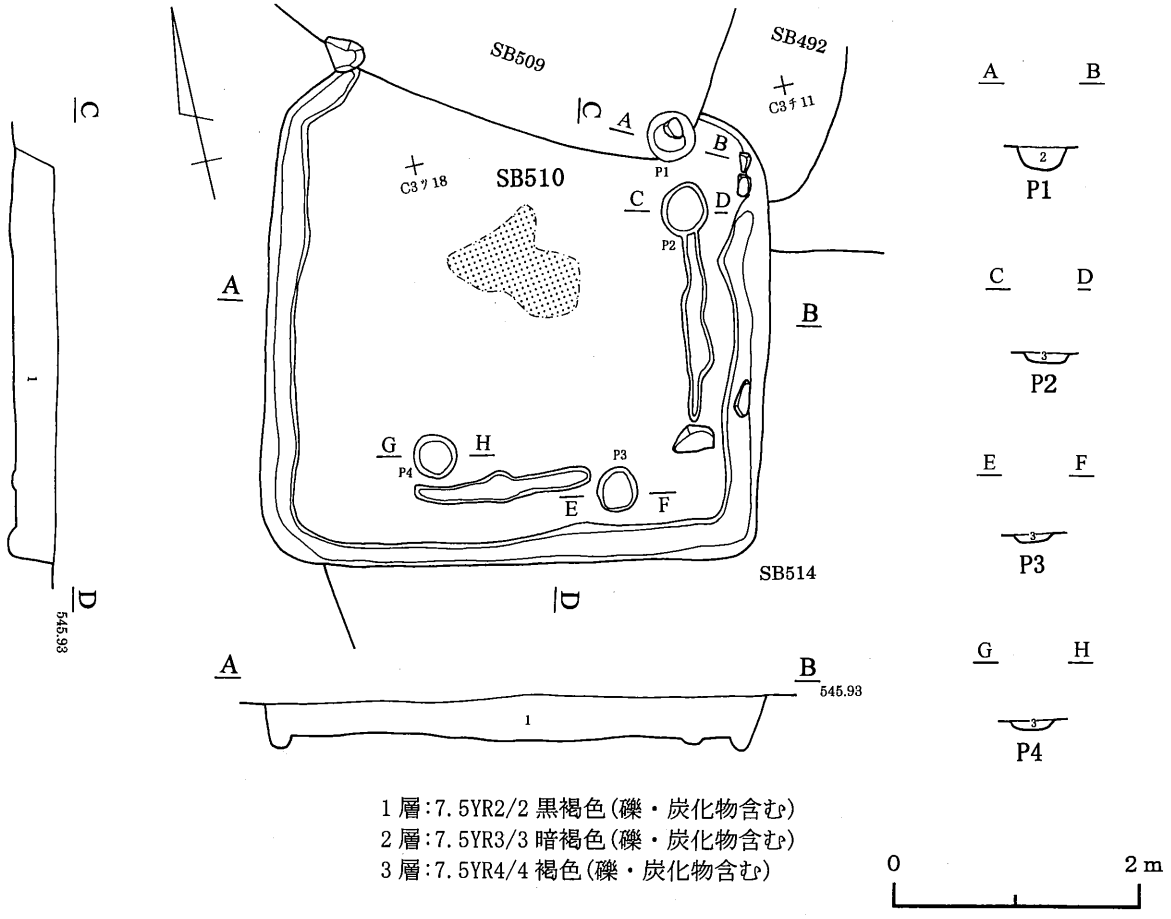

第222図　510号住居跡

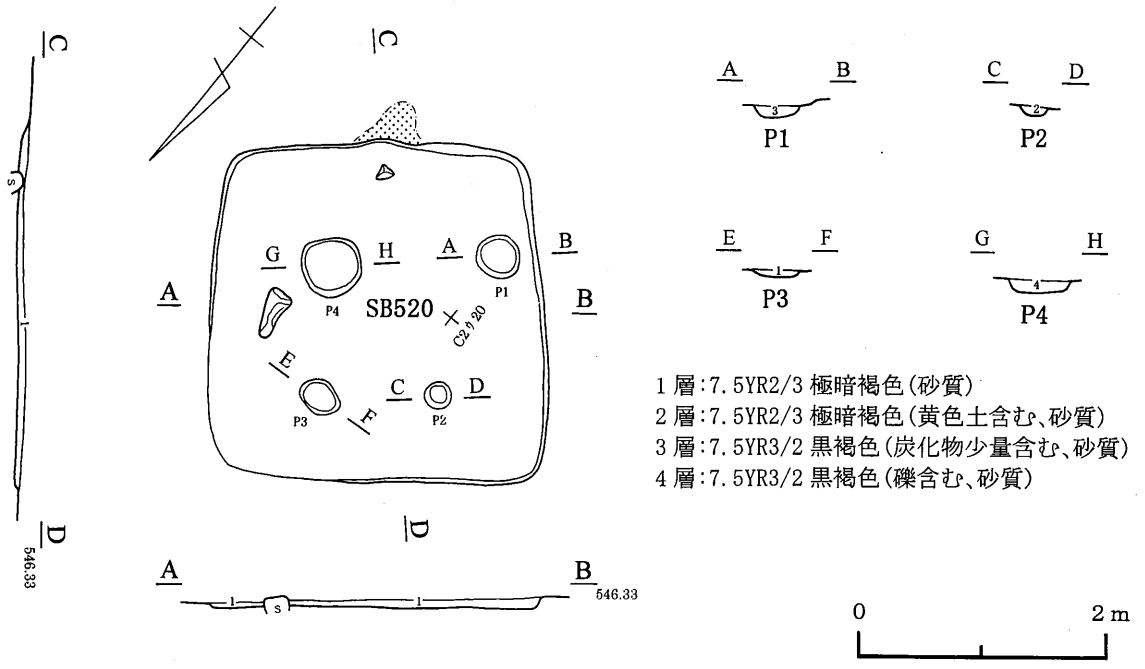

第223図　520号住居跡

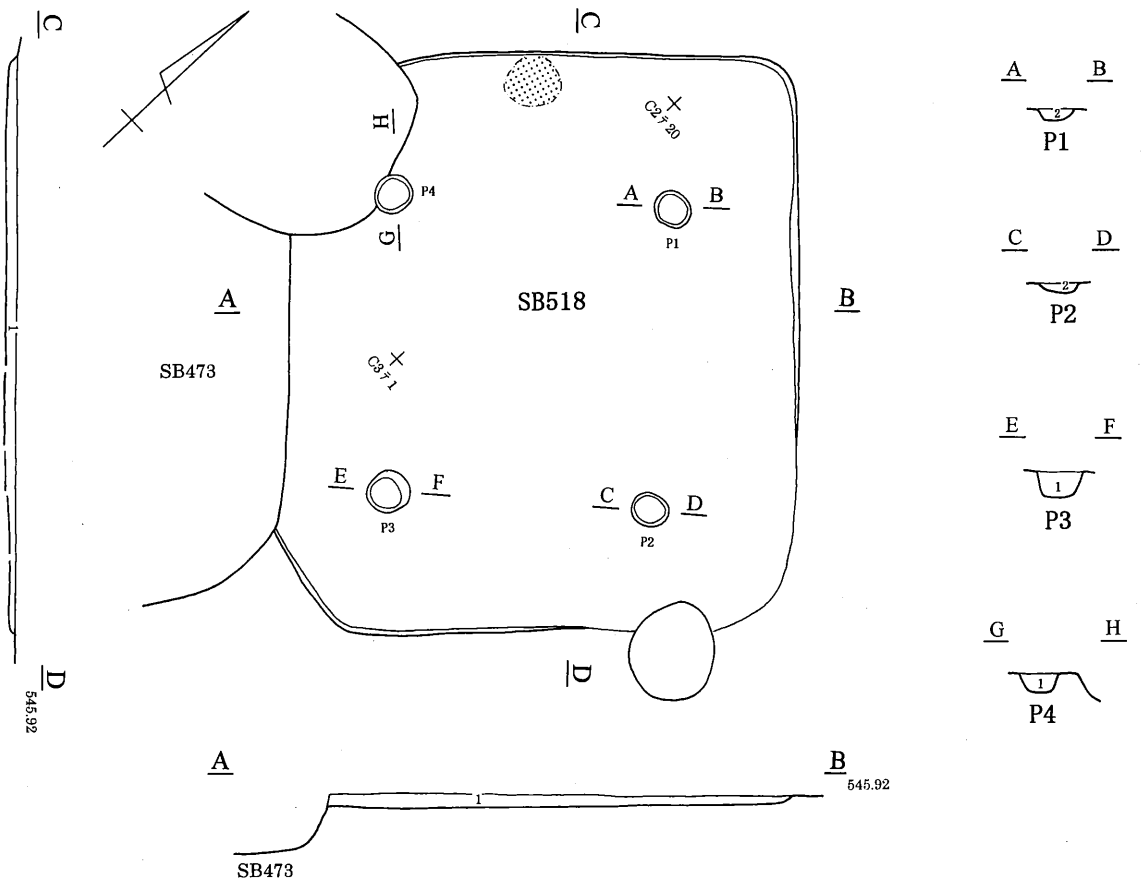

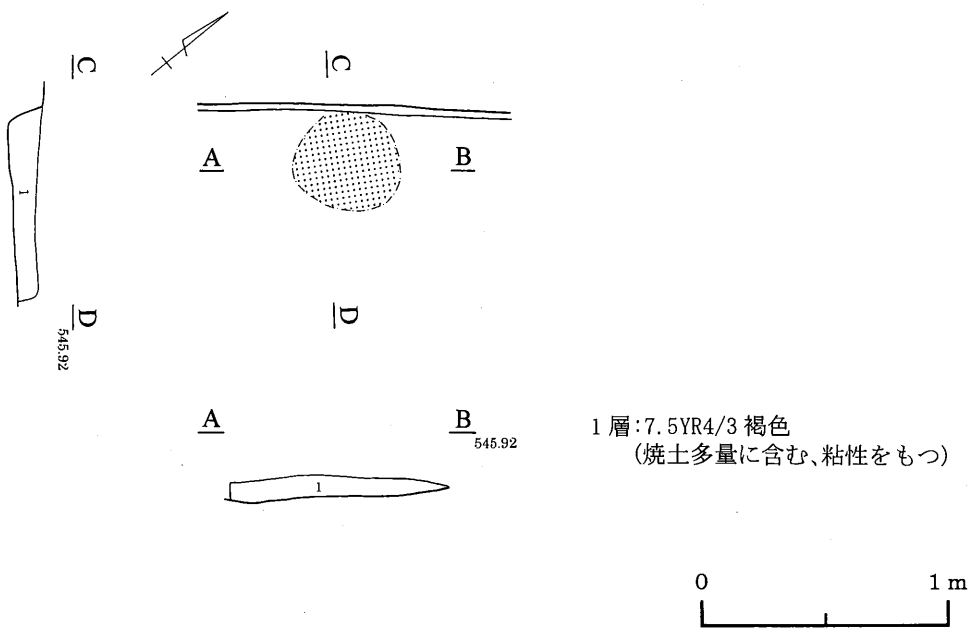

第224図　518号住居跡

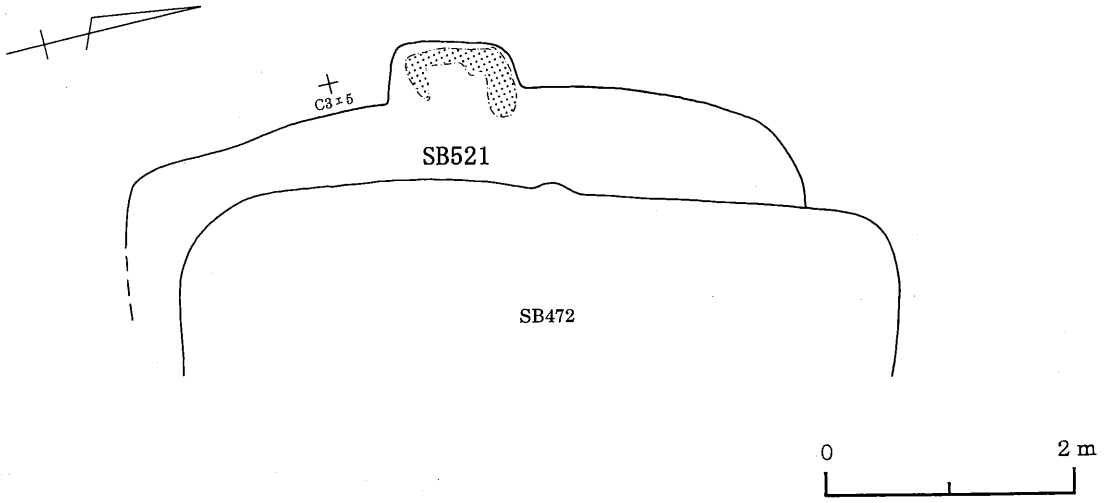

第225図　521号住居跡

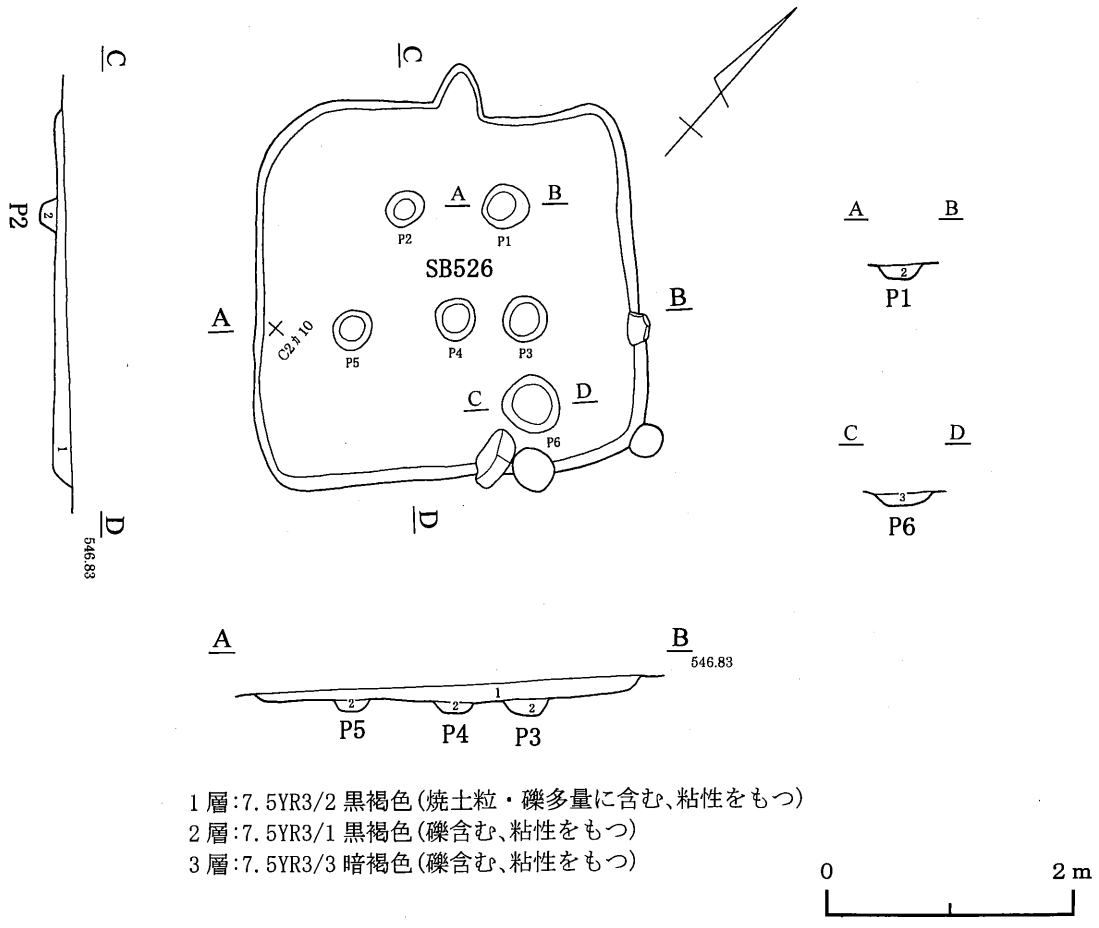

第226図　526号住居跡

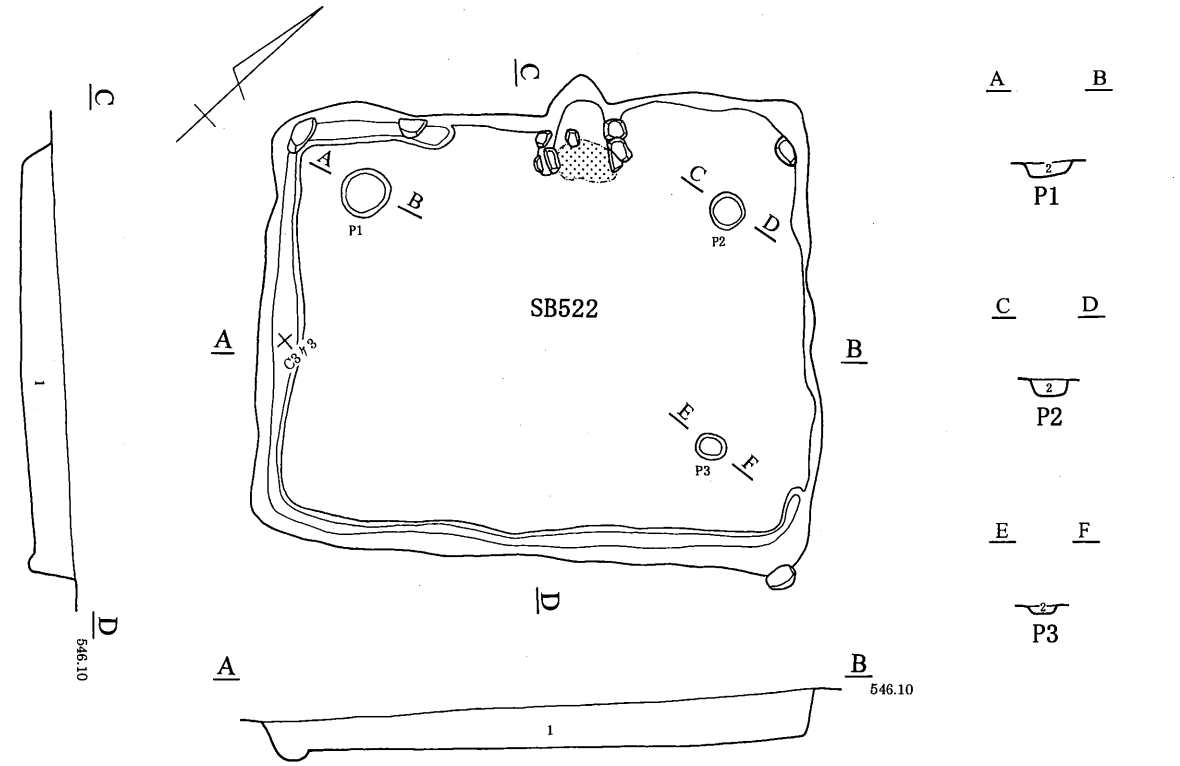

1層:7.5YR2/2 黒褐色(7.5YR3/3 暗褐色土・礫・焼土・炭化物含む)
2層:7.5YR3/2 黒褐色(7.5YR5/6 明褐色土粒・拳大の礫含む、粘性をもつ)

0 2m

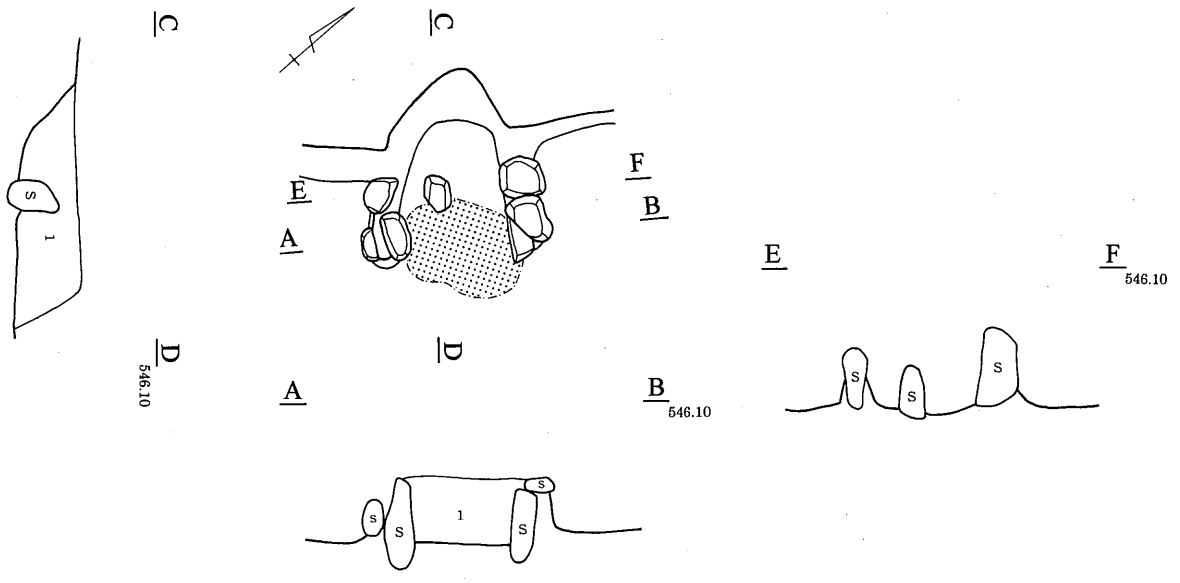

1層:7.5YR2/2 黒褐色(7.5YR5/8 明褐色土・焼土・炭化物含む、粘性をもつ)

0 1m

第227図　522号住居跡

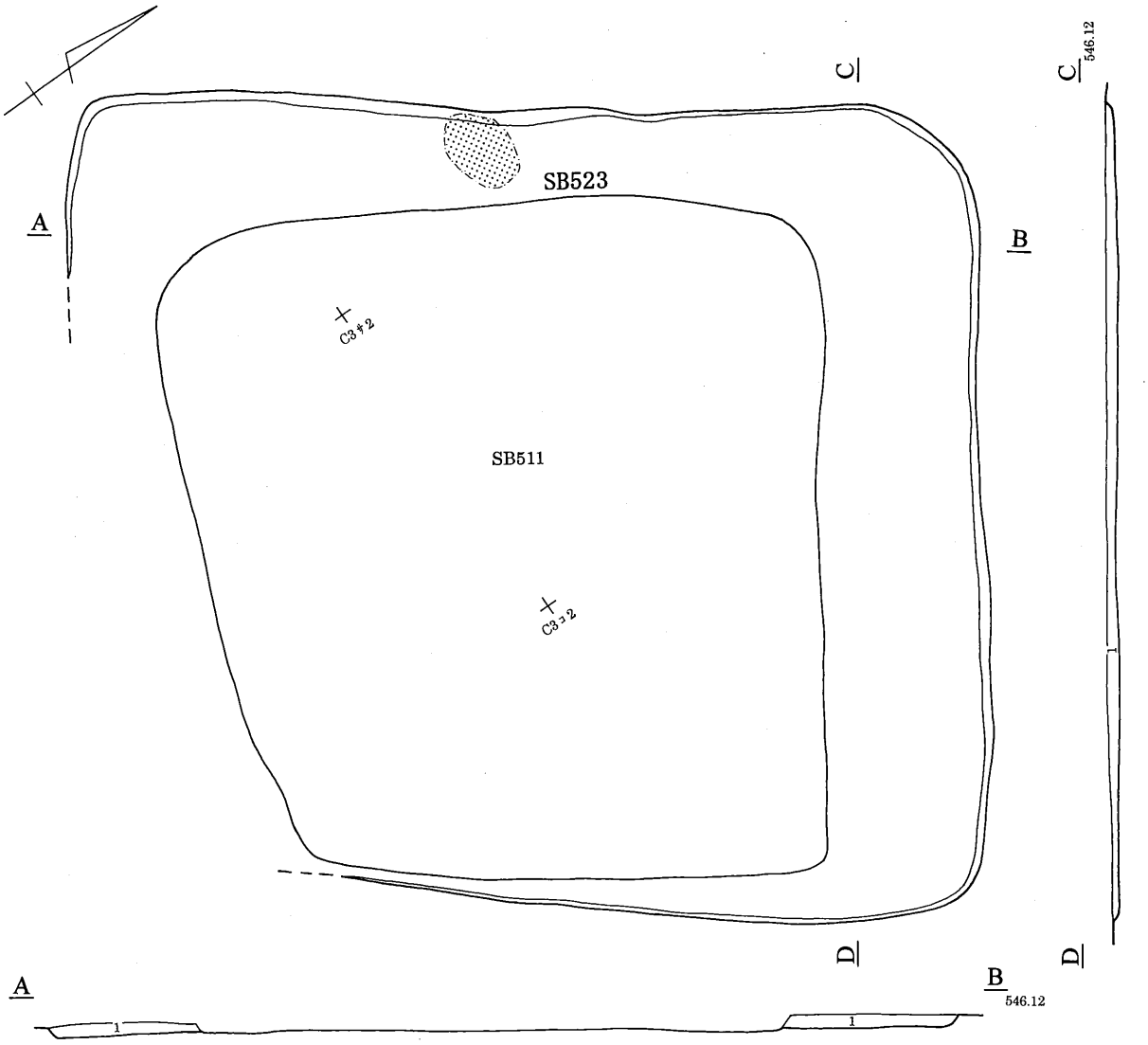

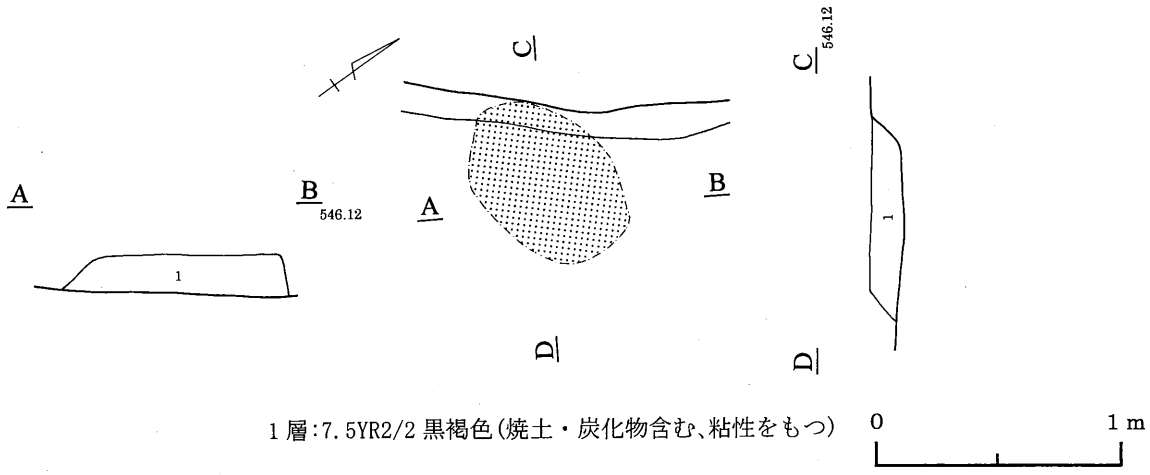

第228図　523号住居跡

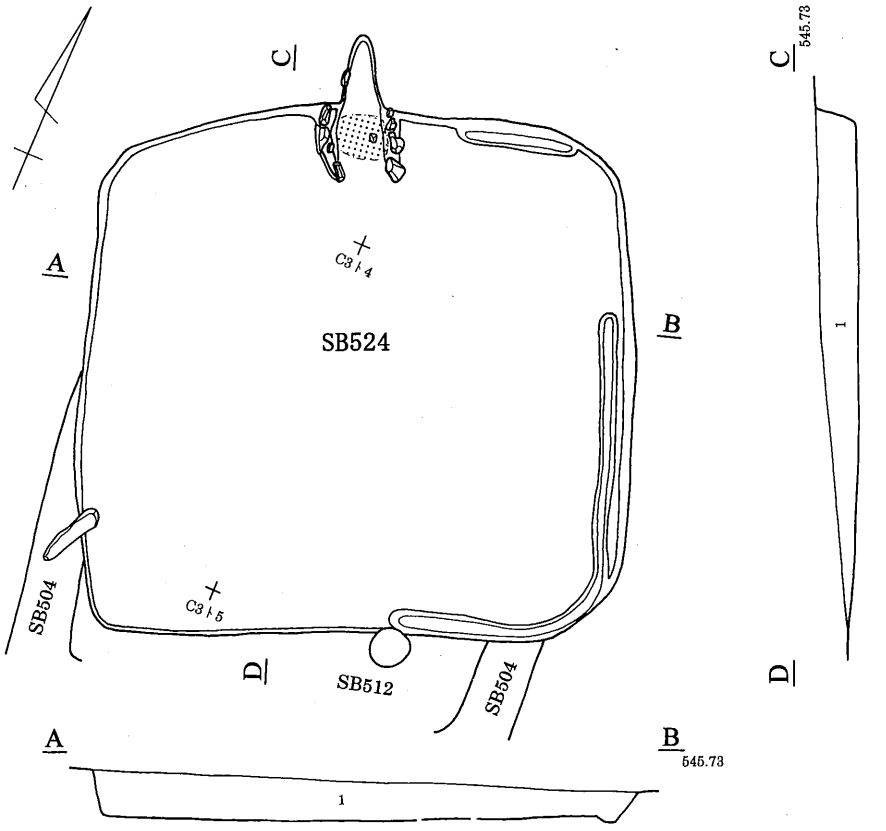

1層:7.5YR3/2 黒褐色(礫含む、粘性をもつ)

0 2m

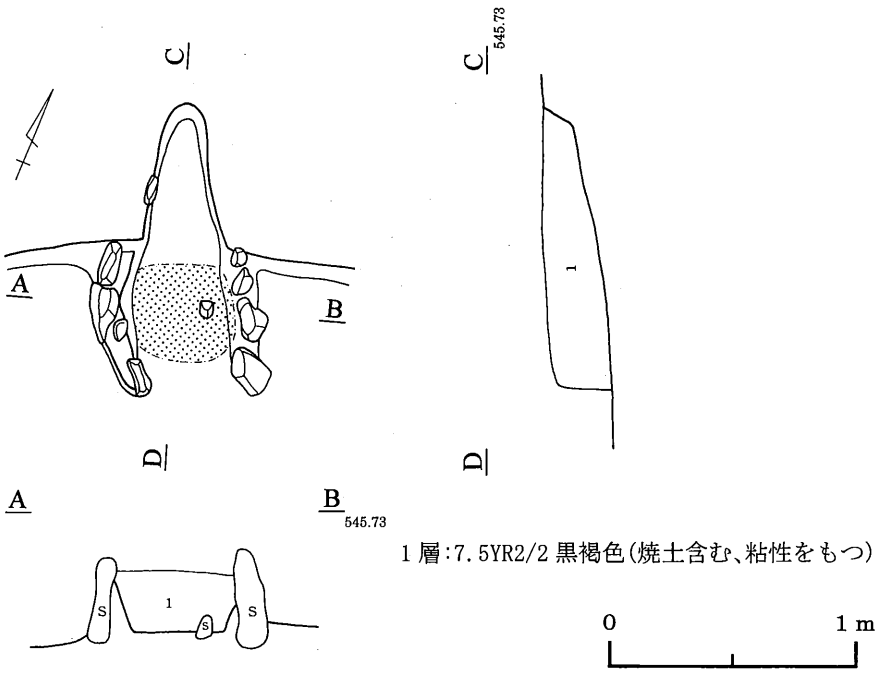

1層:7.5YR2/2 黒褐色(焼土含む、粘性をもつ)

0 1m

第229図　524号住居跡

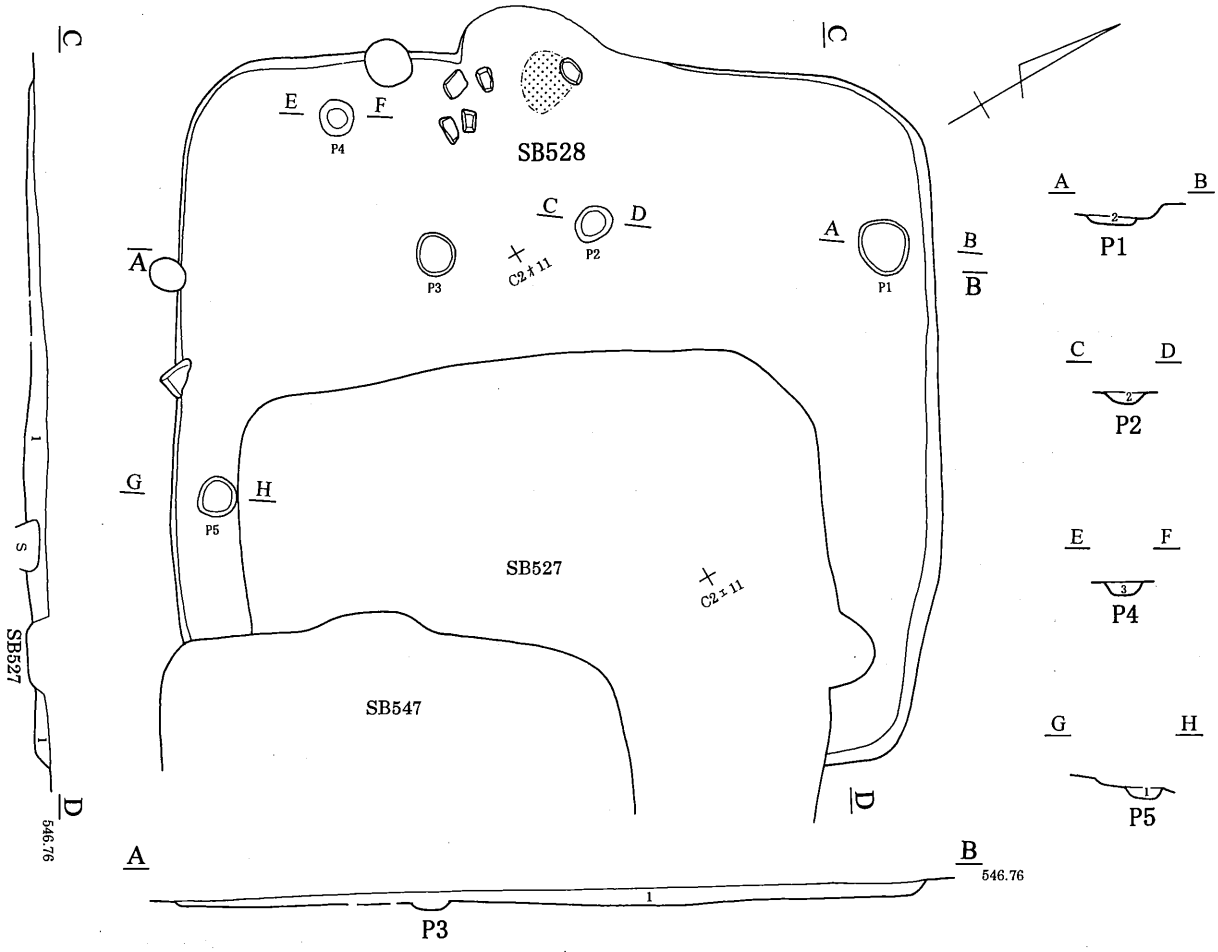

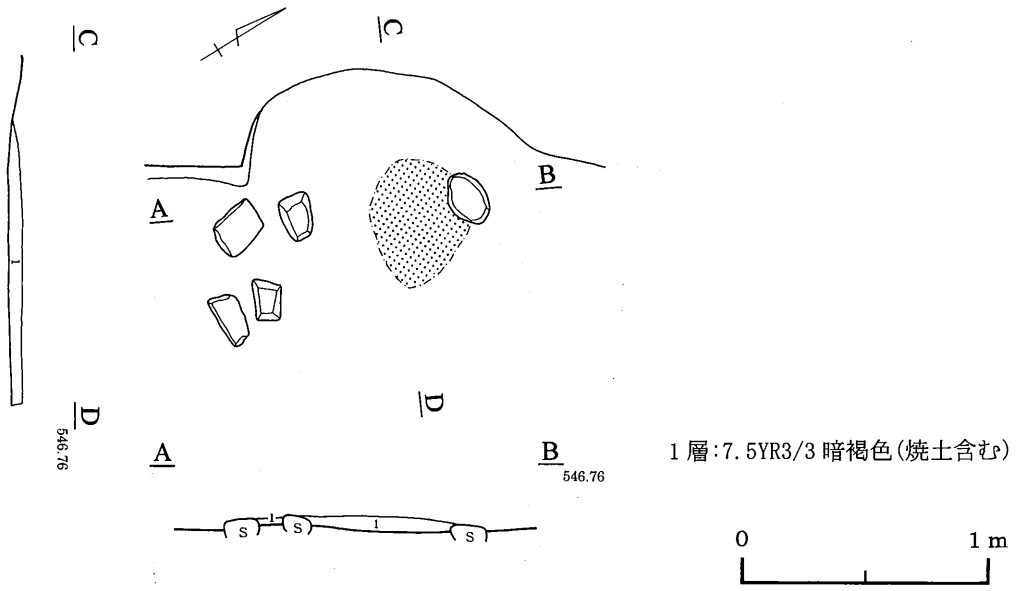

第230図　528号住居跡

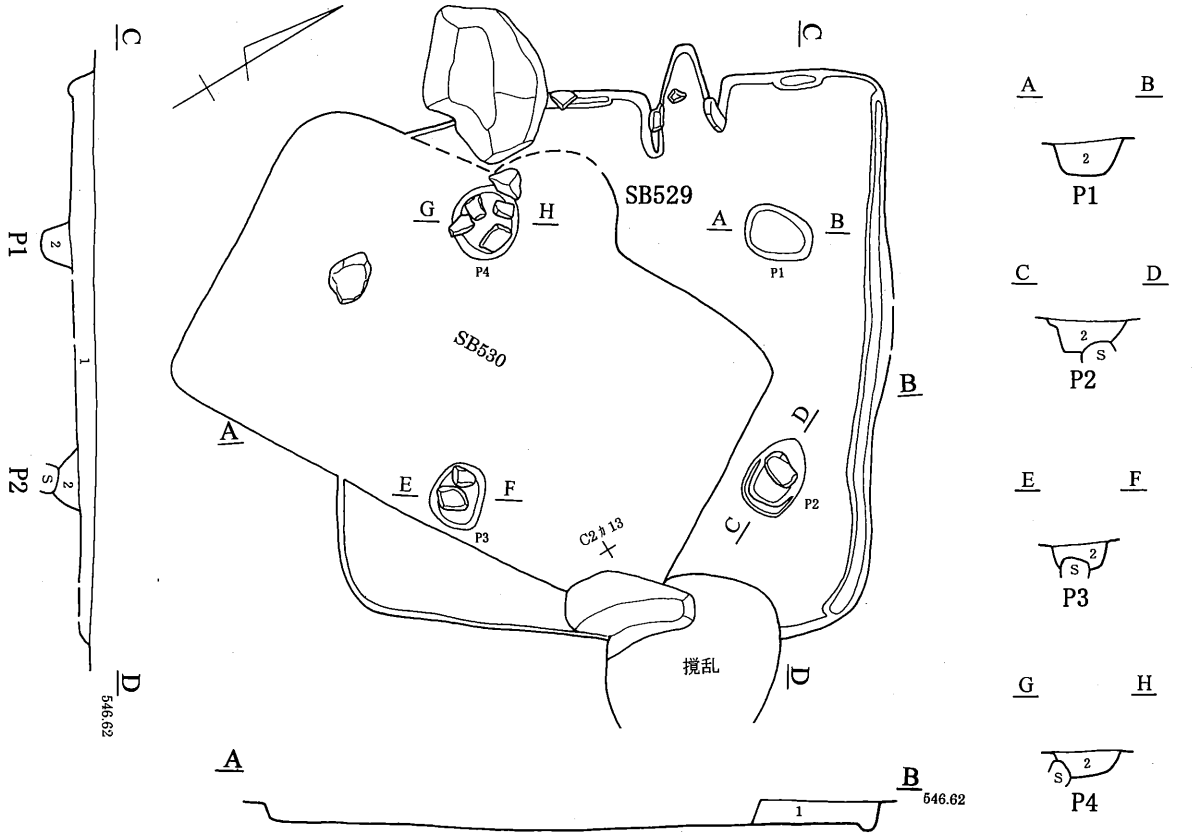

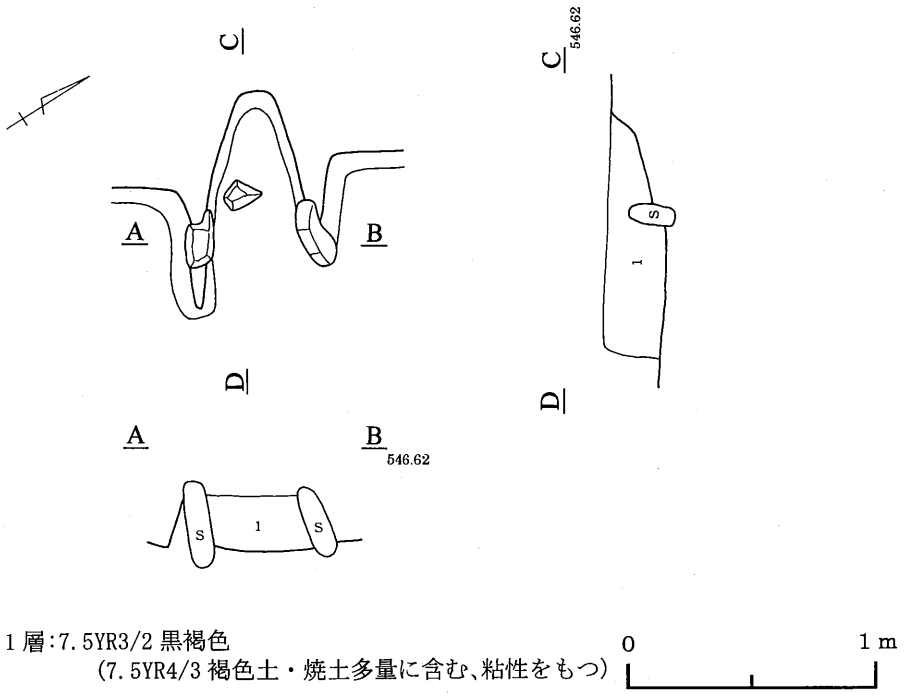

第231図　529号住居跡

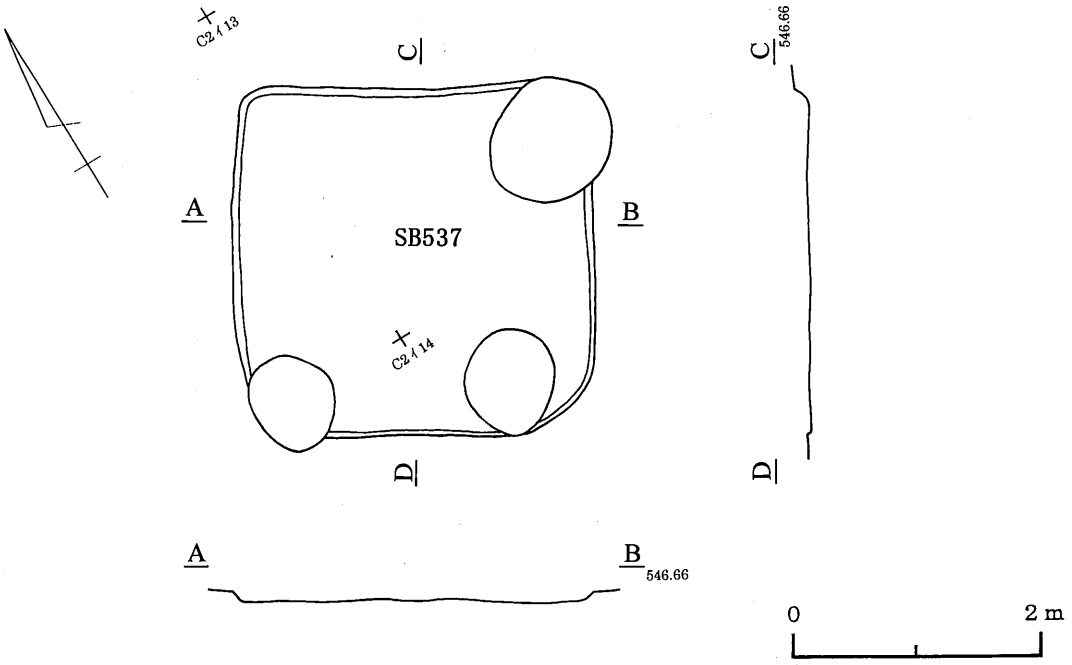

第232図　537号住居跡

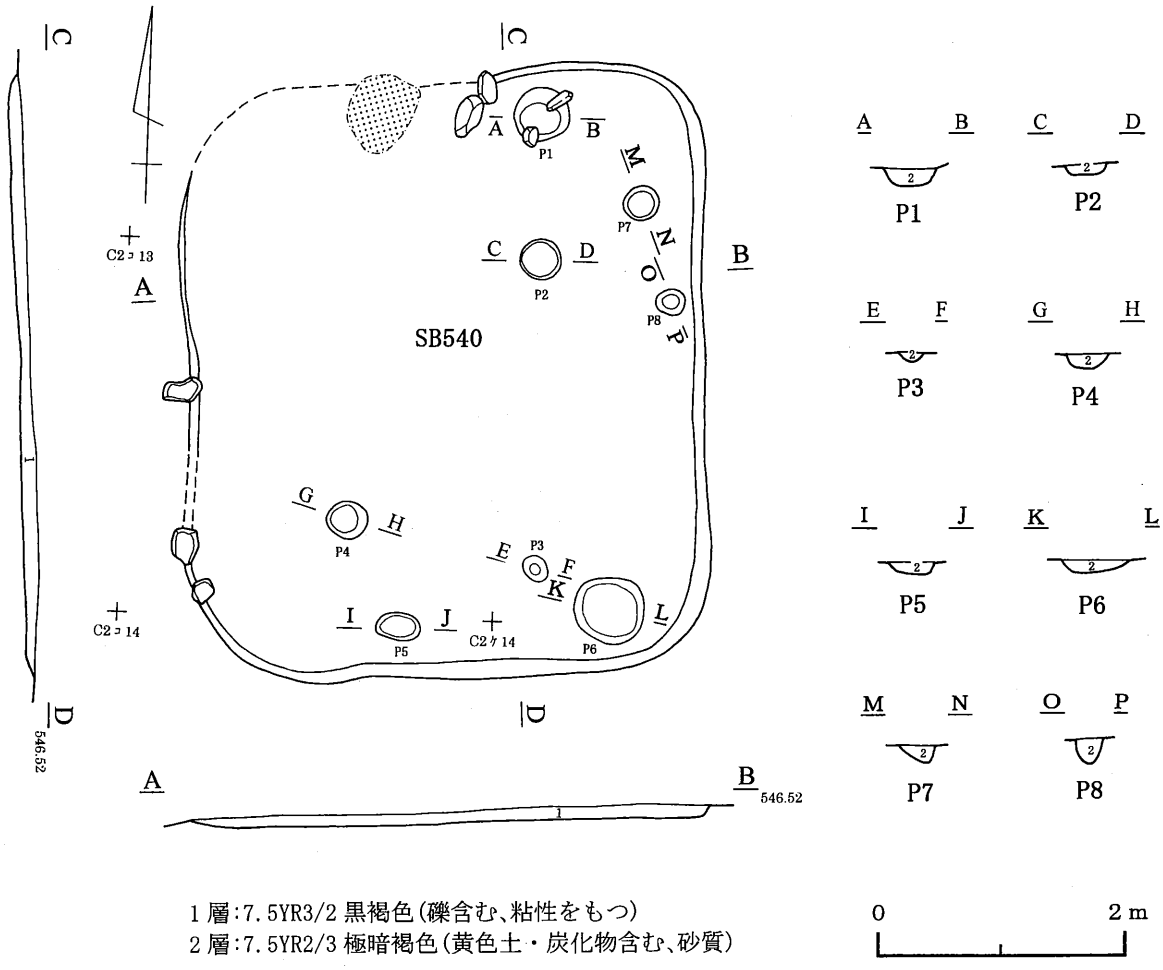

1層:7.5YR3/2 黒褐色(礫含む、粘性をもつ)
2層:7.5YR2/3 極暗褐色(黄色土・炭化物含む、砂質)

第233図　540号住居跡

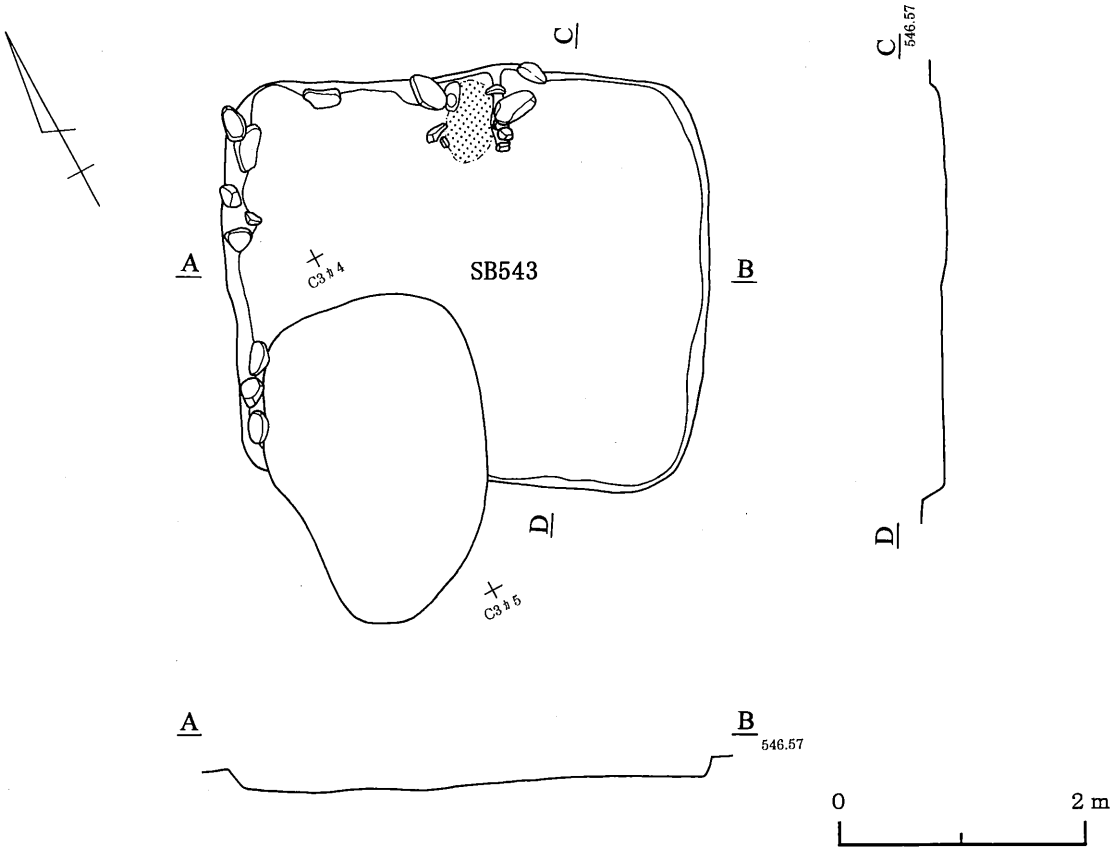

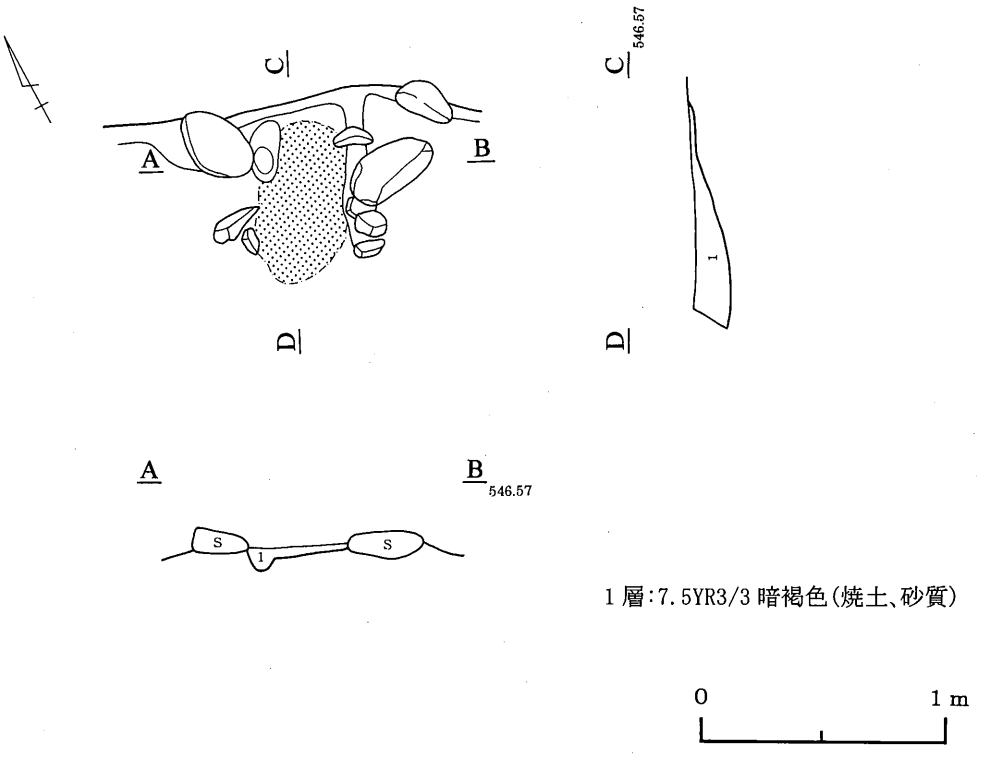

第234図　543号住居跡

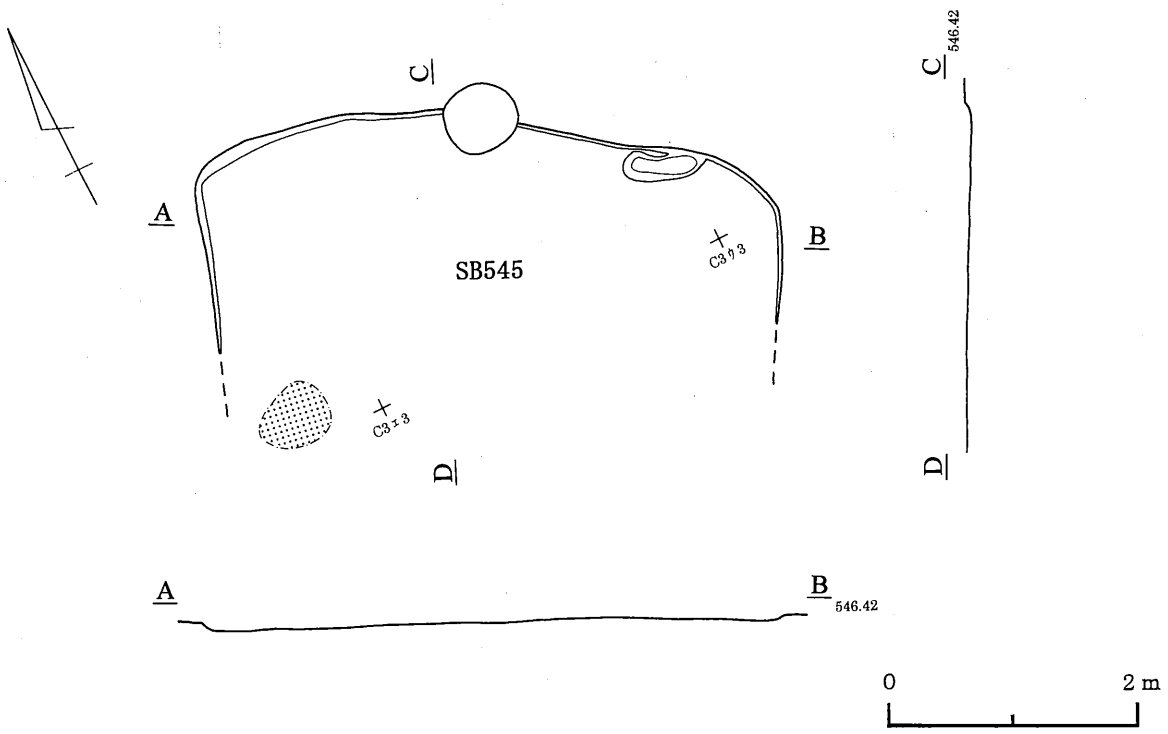

第235図　545号住居跡

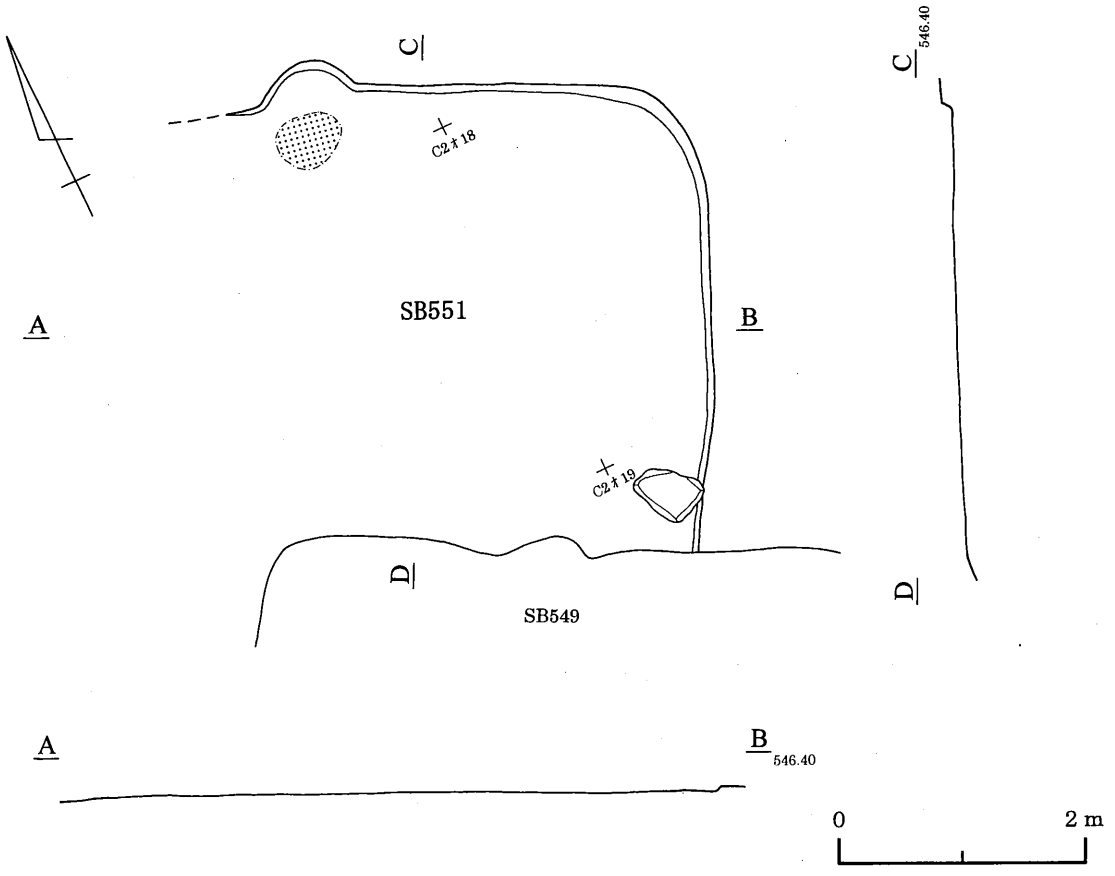

第236図　551号住居跡

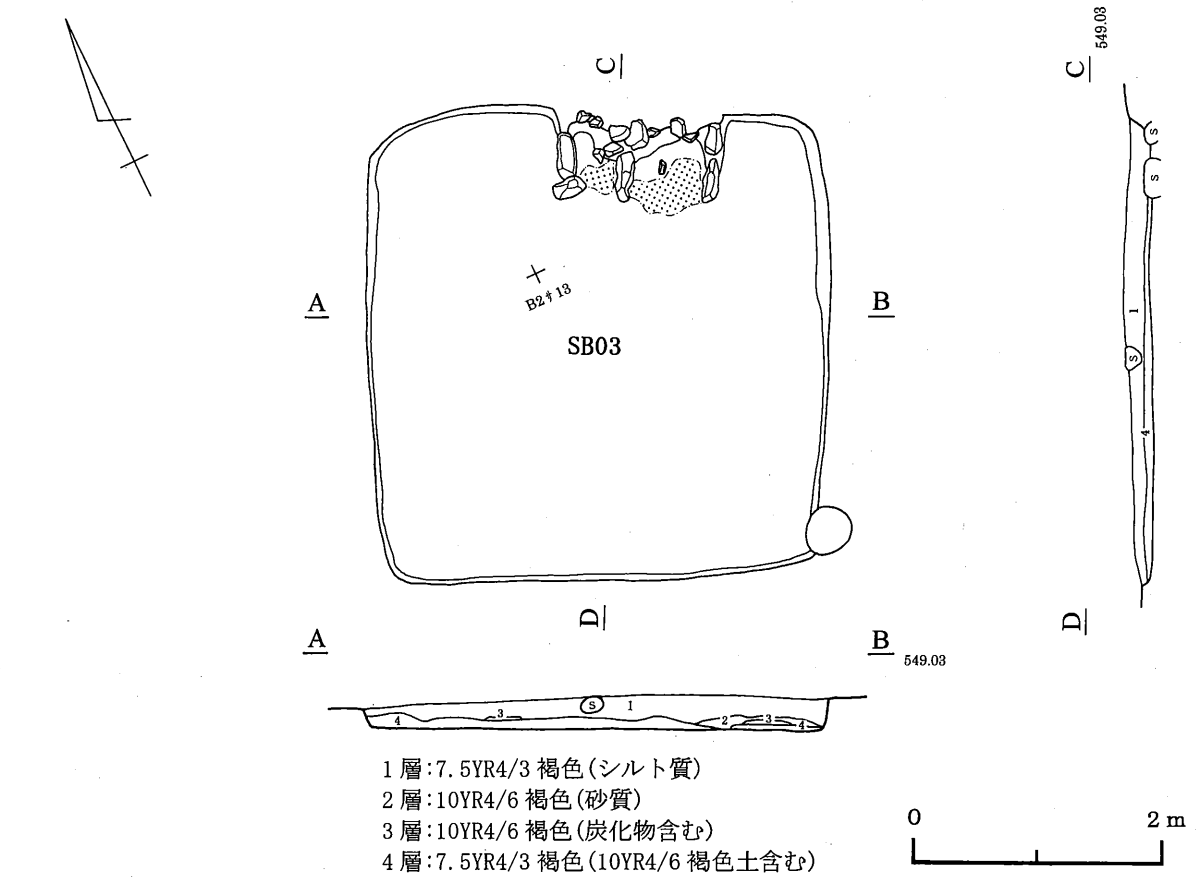

SB03
B2#13
A
B
C
D
549.03
1 層:7.5YR4/3 褐色(シルト質)
2 層:10YR4/6 褐色(砂質)
3 層:10YR4/6 褐色(炭化物含む)
4 層:7.5YR4/3 褐色(10YR4/6 褐色土含む)
0
2 m

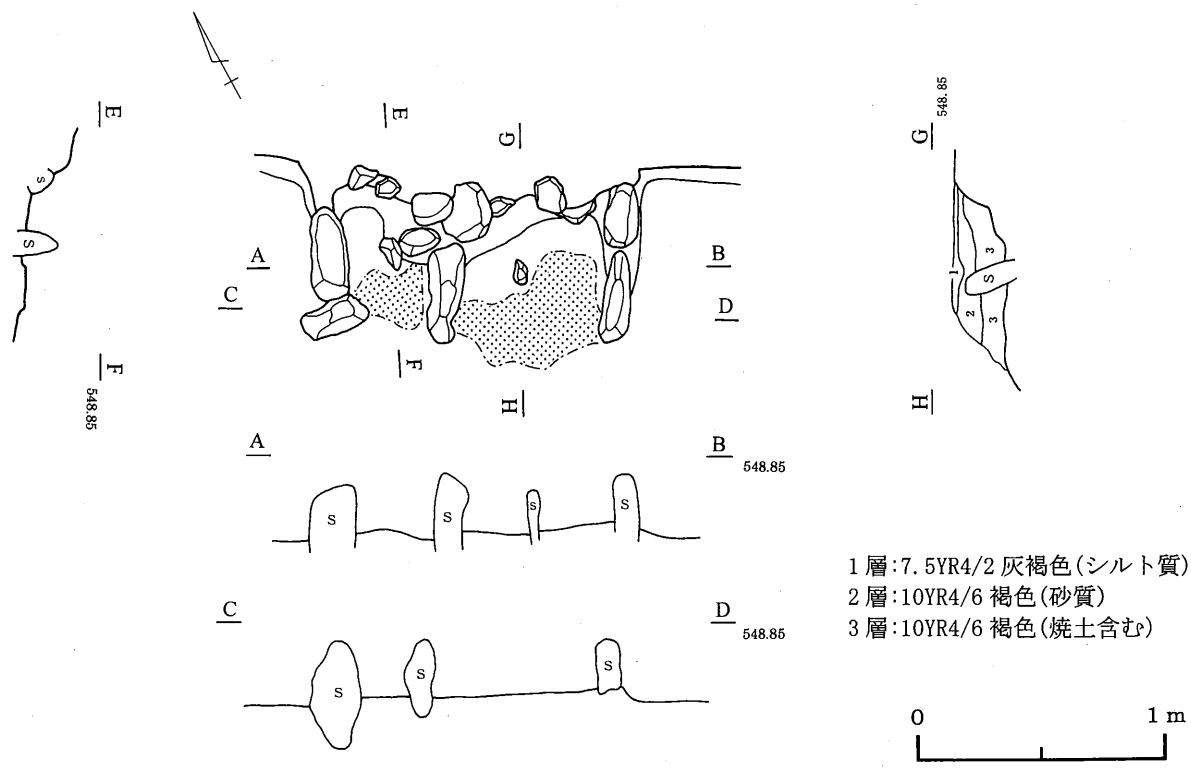

E
F
G
H
A
B
C
D
548.85
1 層:7.5YR4/2 灰褐色(シルト質)
2 層:10YR4/6 褐色(砂質)
3 層:10YR4/6 褐色(焼土含む)
0
1 m

第237図　3号住居跡

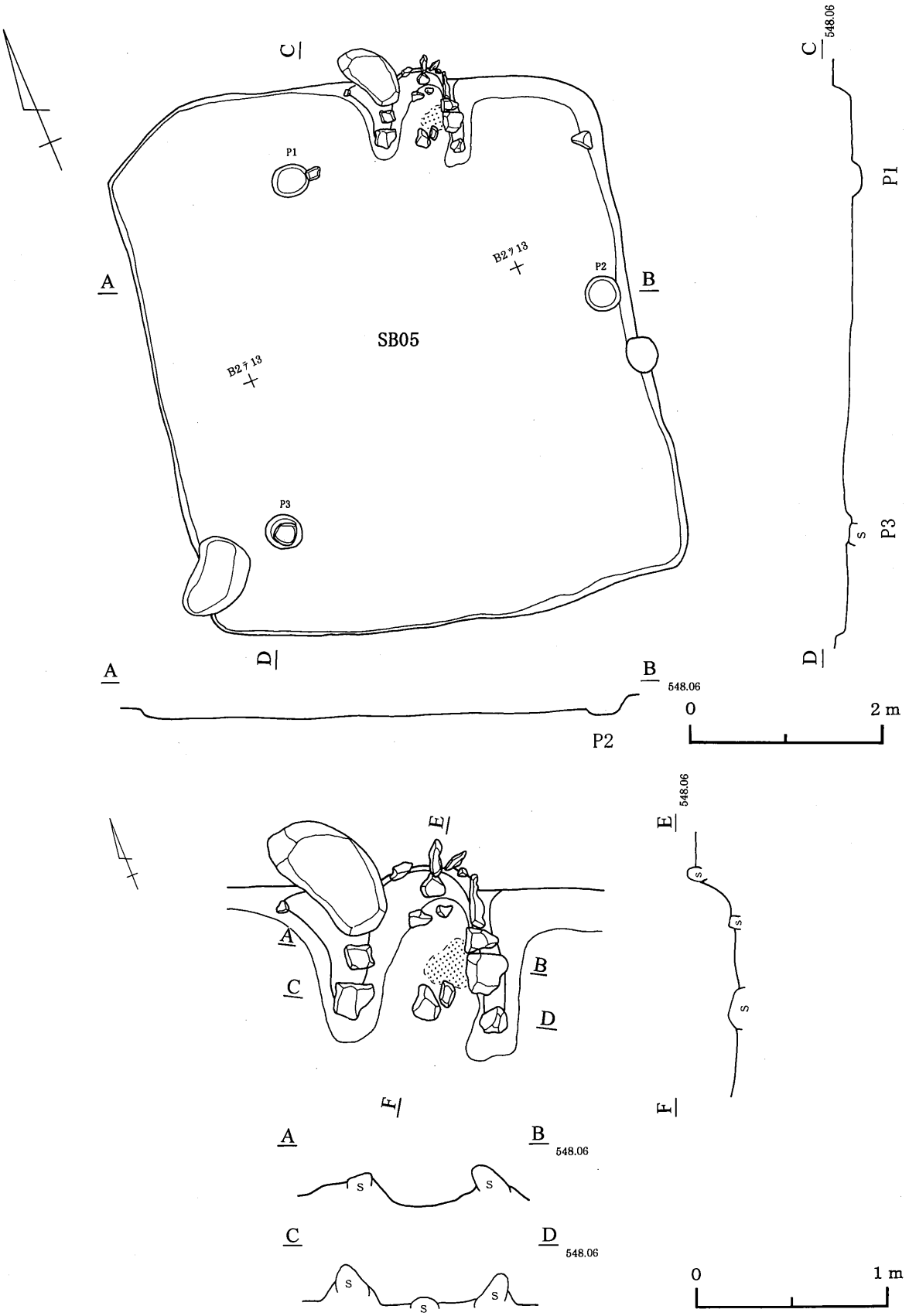

第238図　5号住居跡

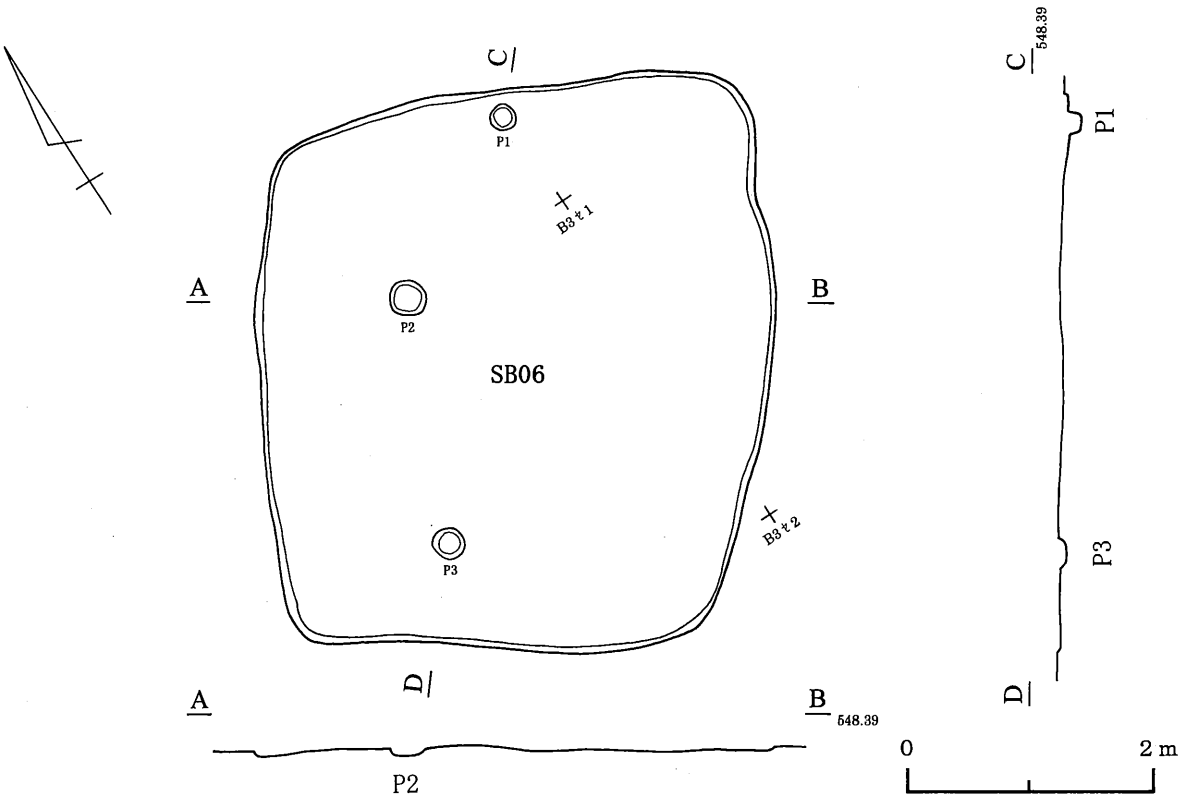

第239図　6号住居跡

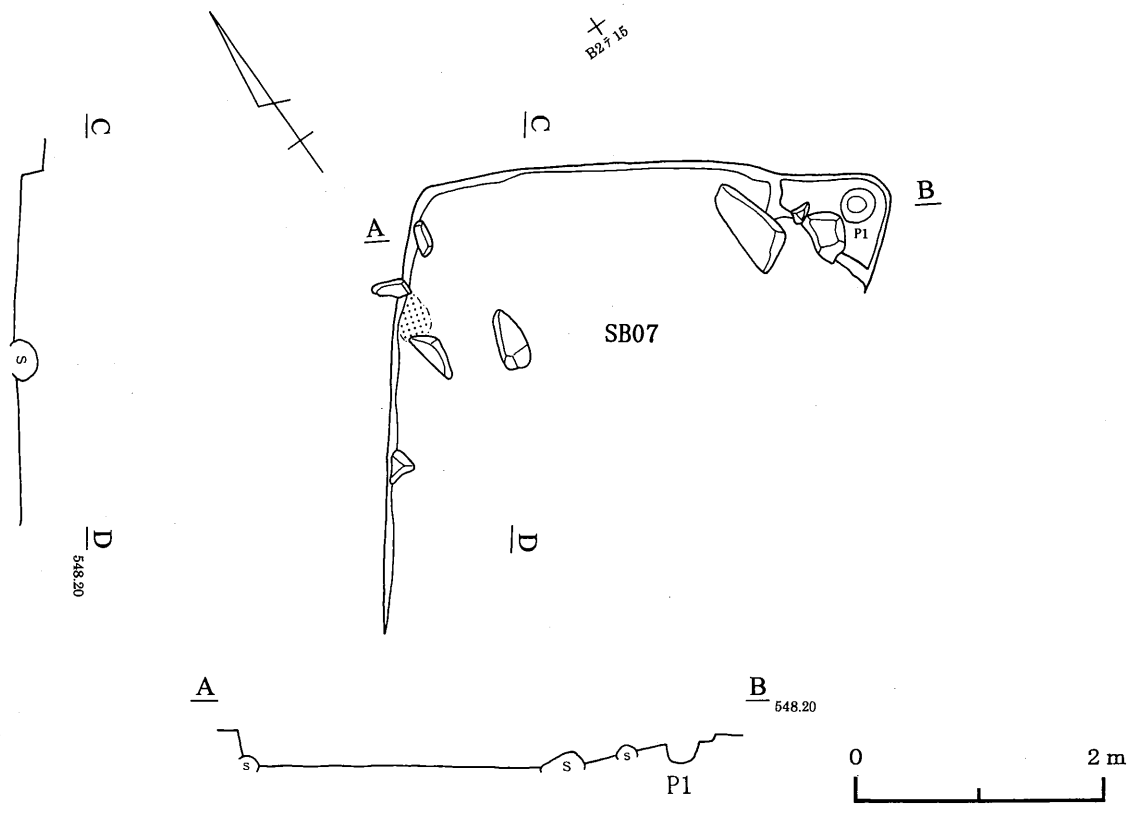

第240図　7号住居跡

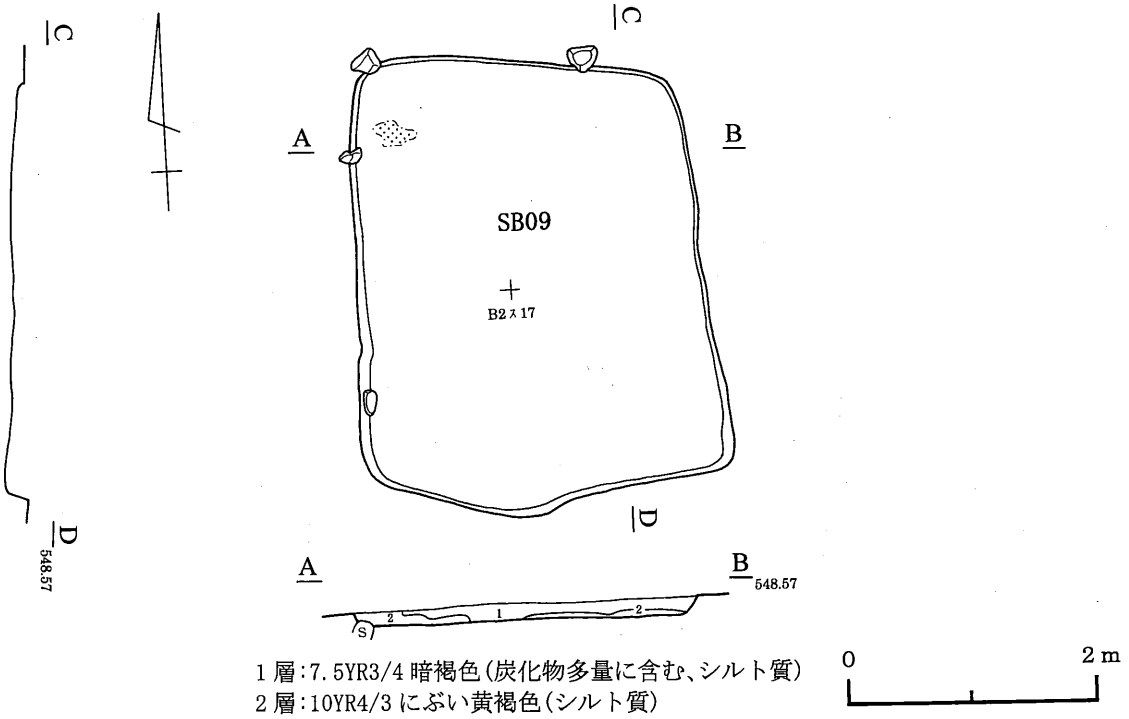

1層:7.5YR3/4 暗褐色(炭化物多量に含む、シルト質)
2層:10YR4/3 にぶい黄褐色(シルト質)

第241図　9号住居跡

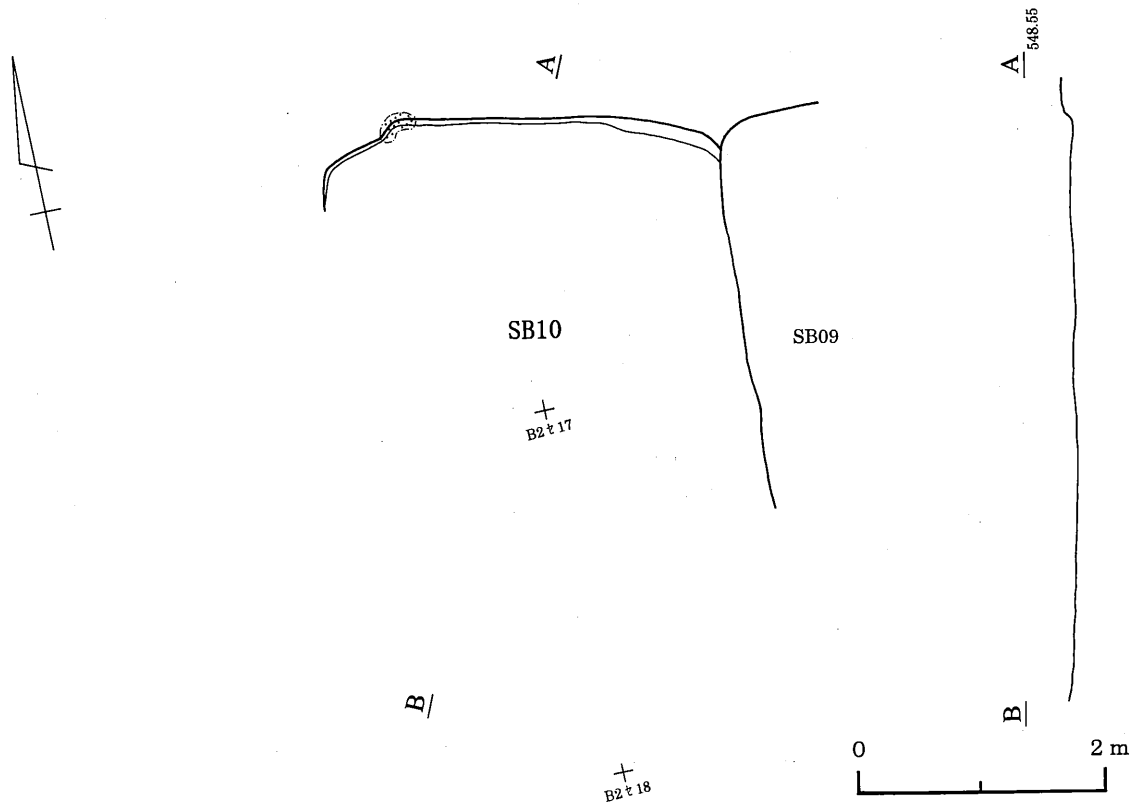

第242図　10号住居跡

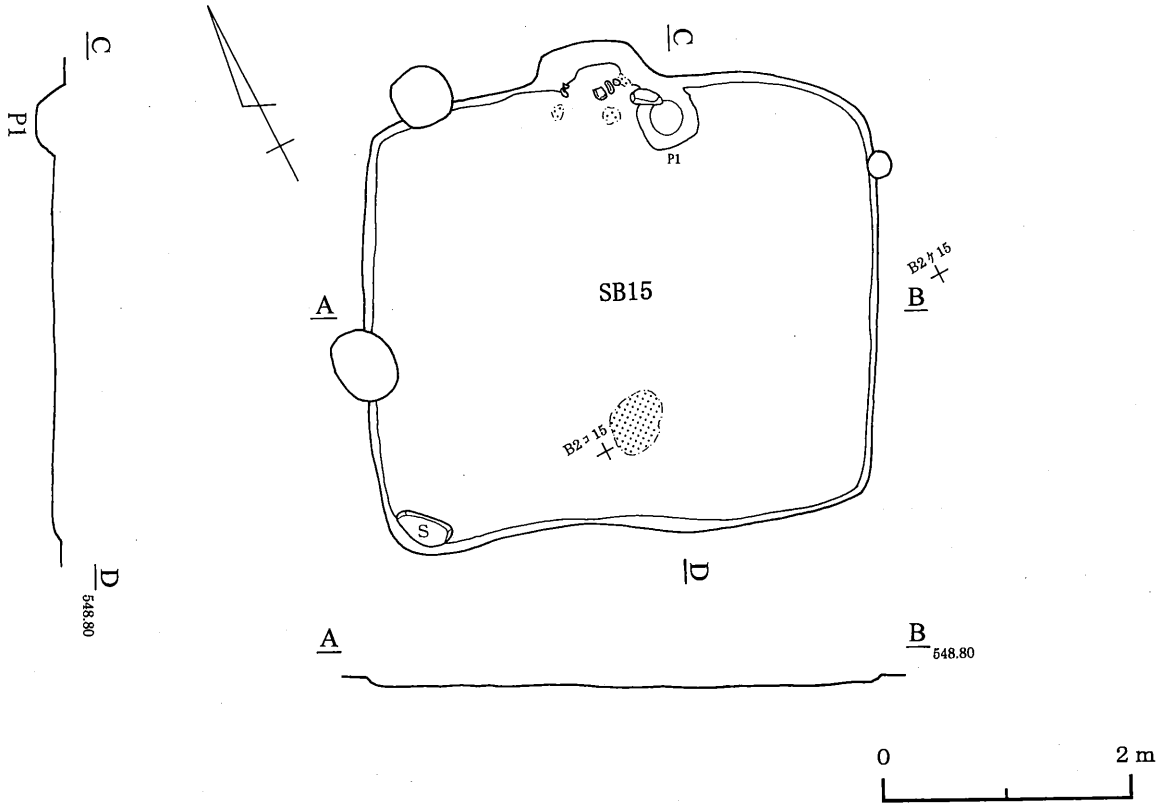

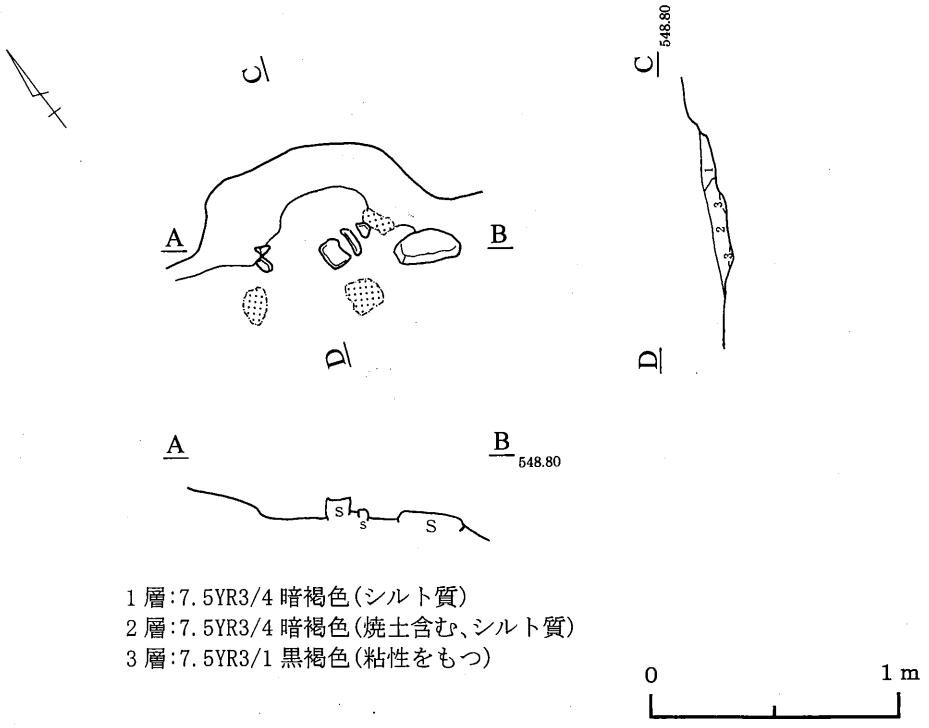

1層:7.5YR3/4 暗褐色(シルト質)
2層:7.5YR3/4 暗褐色(焼土含む、シルト質)
3層:7.5YR3/1 黒褐色(粘性をもつ)

第243図　15号住居跡

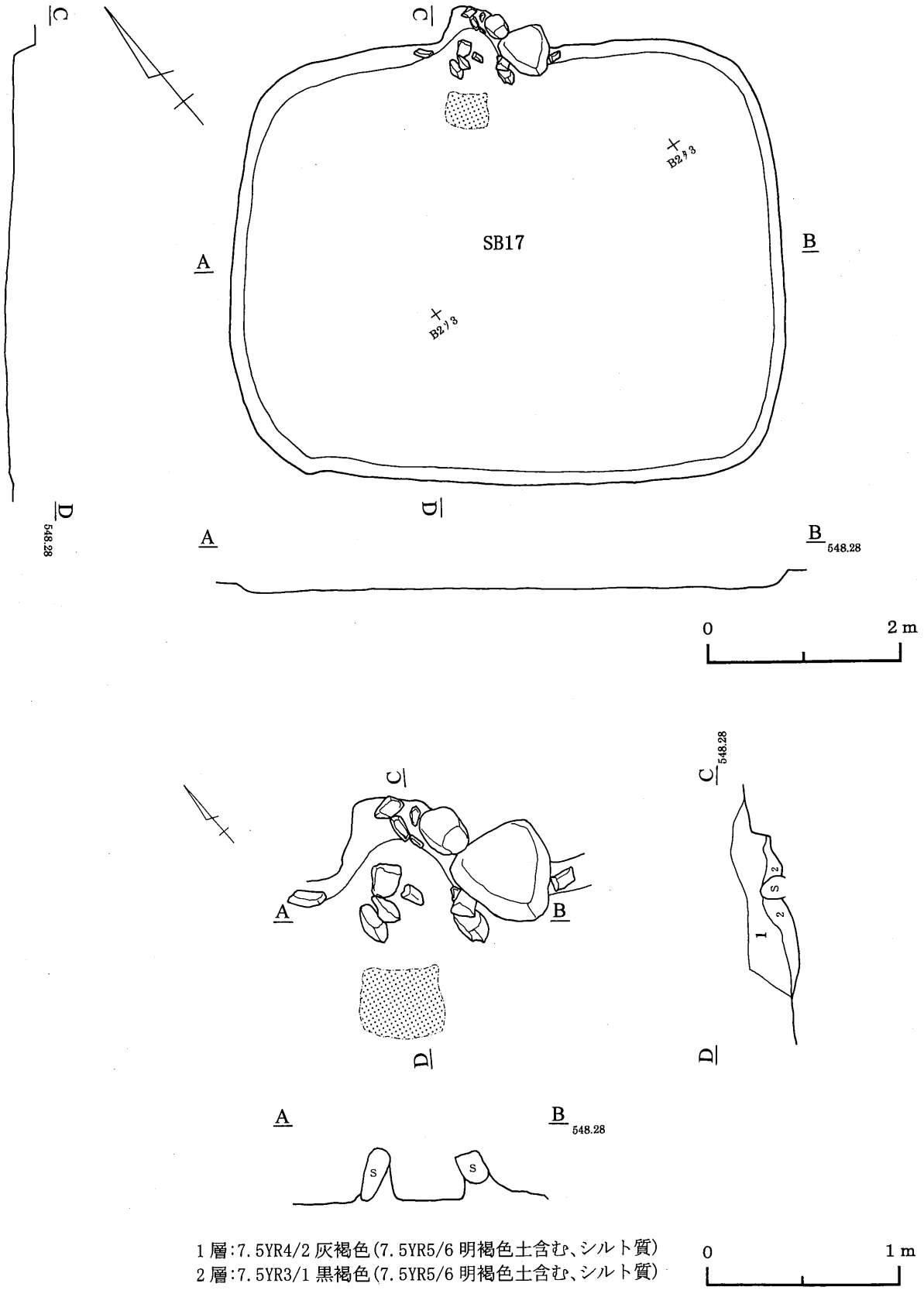

第244図　17号住居跡

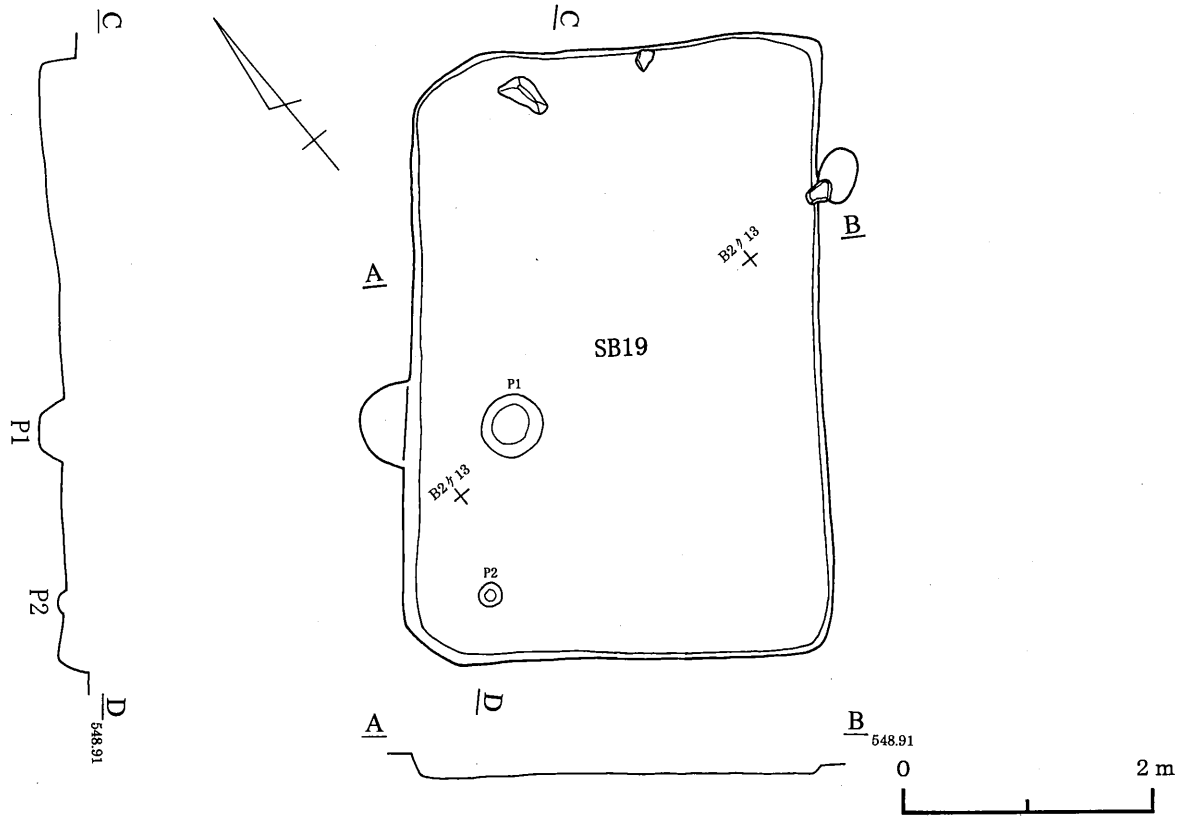

第245図　19号住居跡

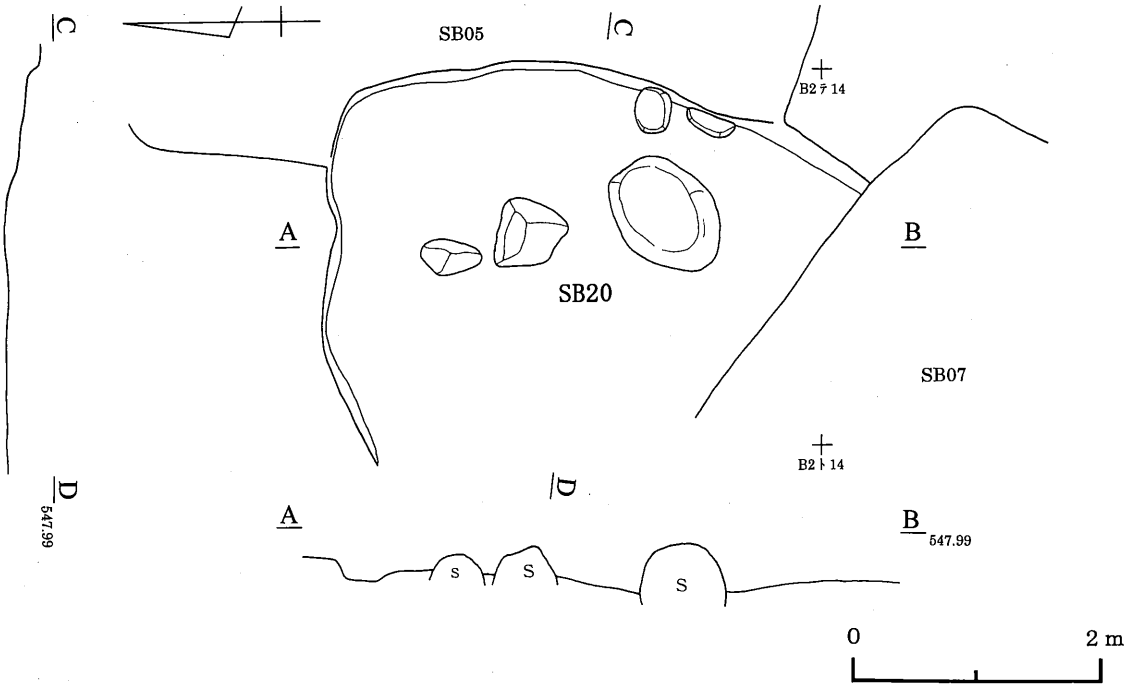

第246図　20号住居跡

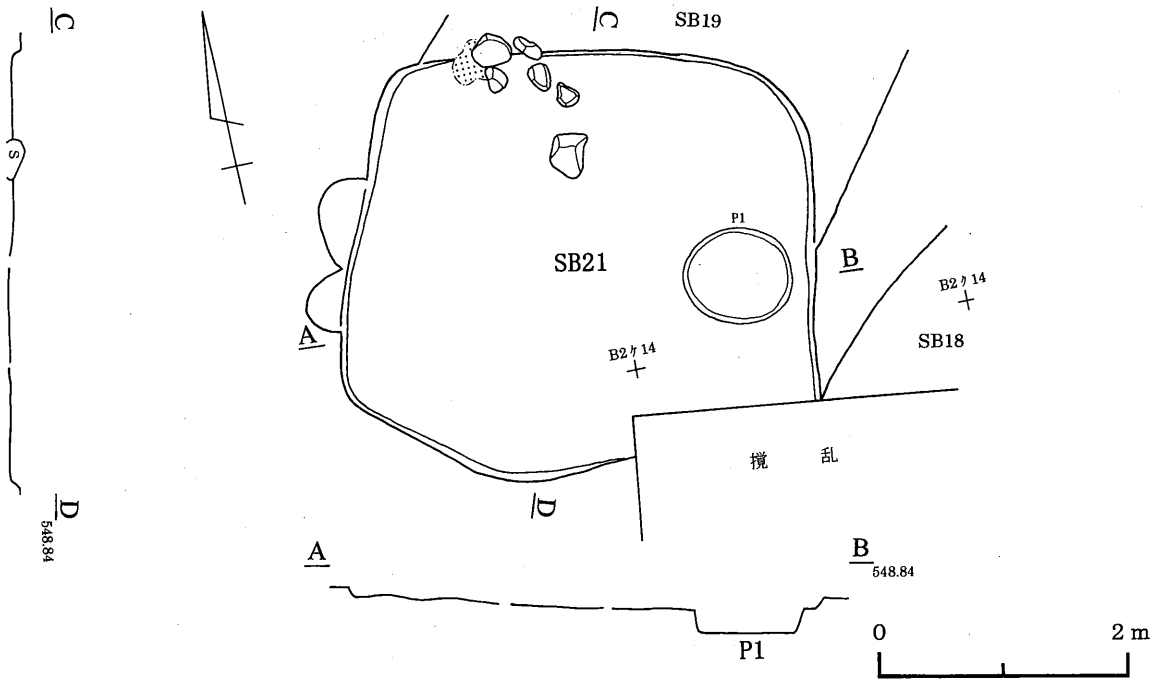

第247図　21号住居跡

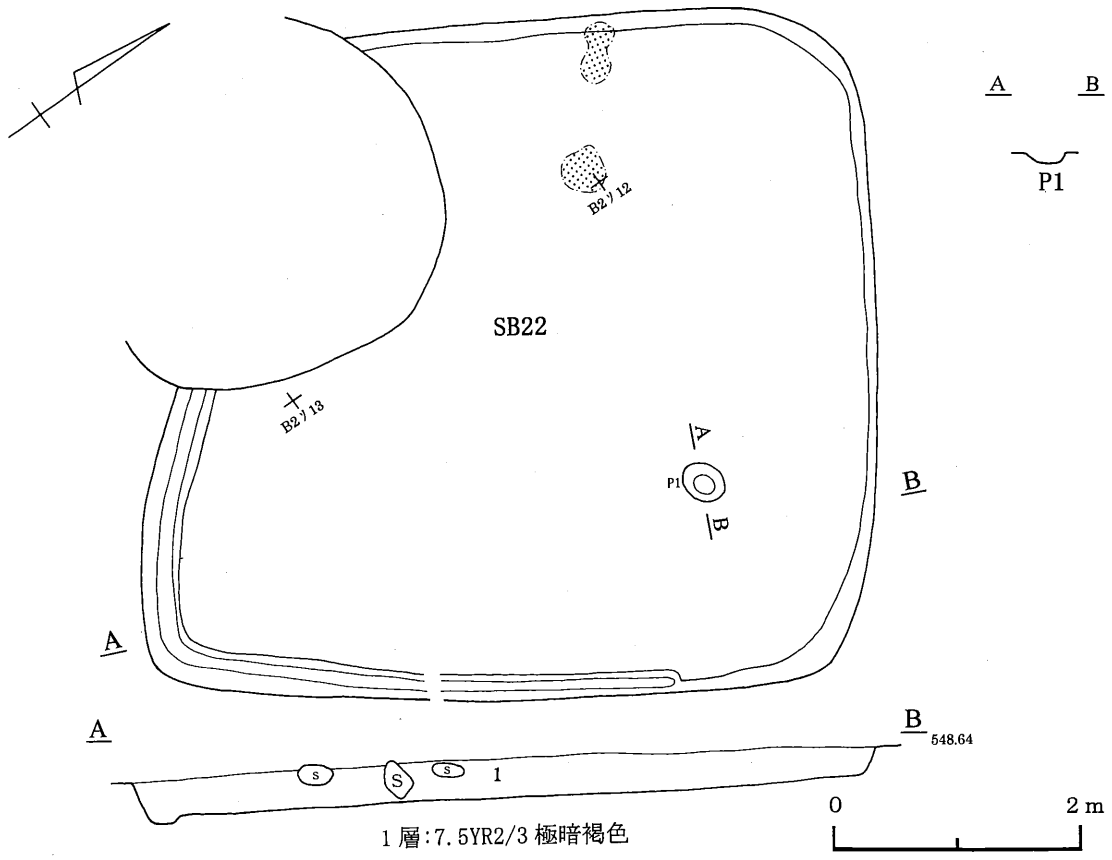

第248図　22号住居跡

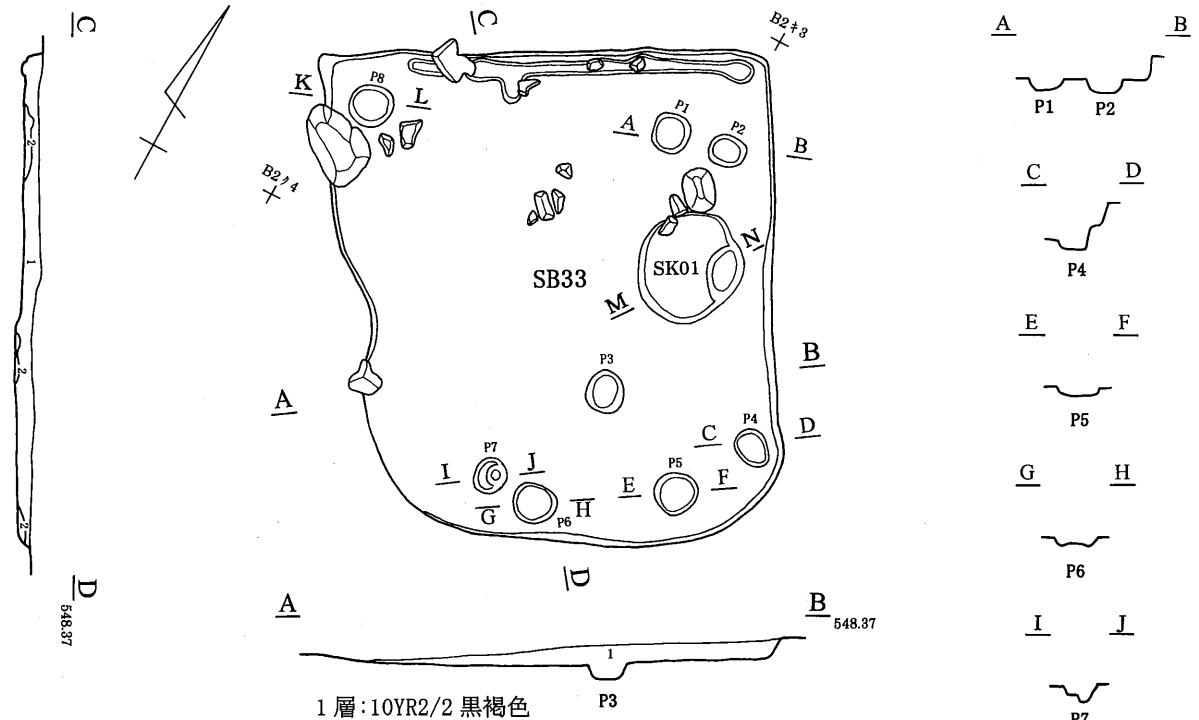

第249図　33号住居跡

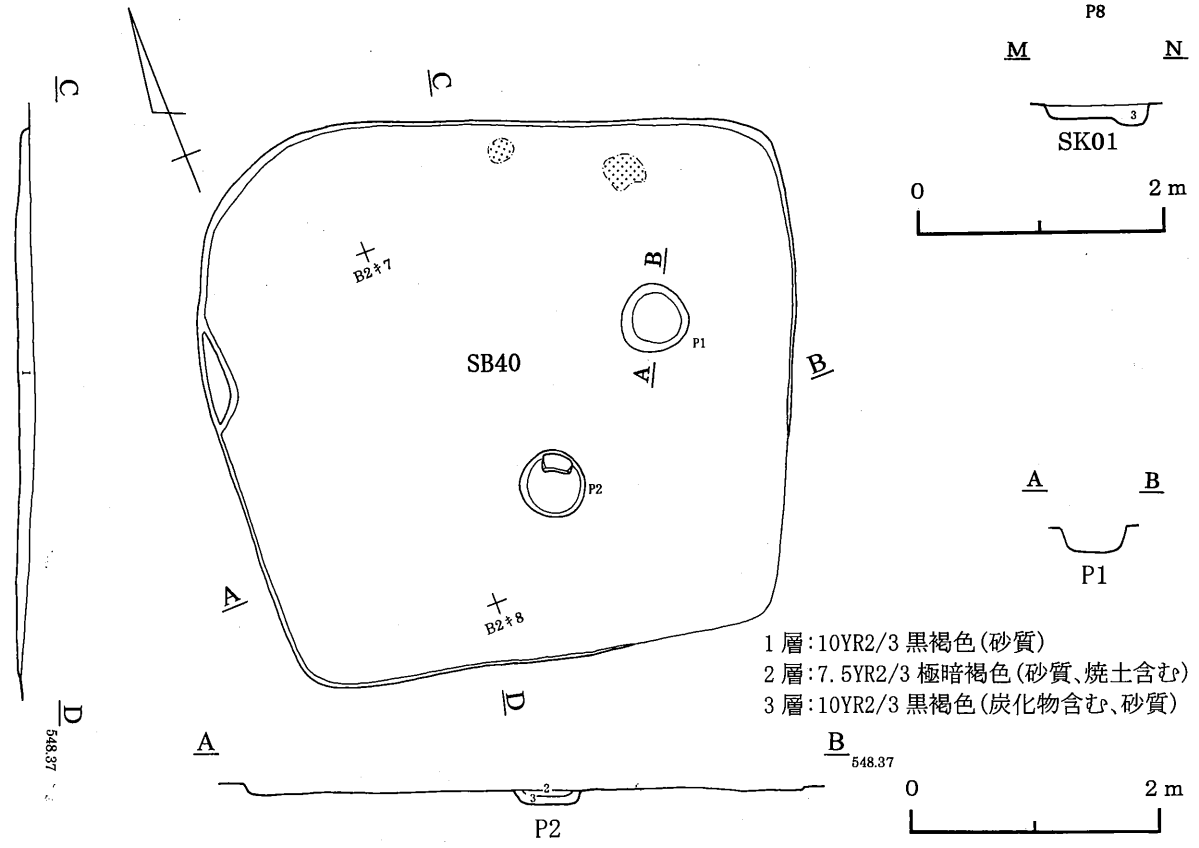

第250図　40号住居跡

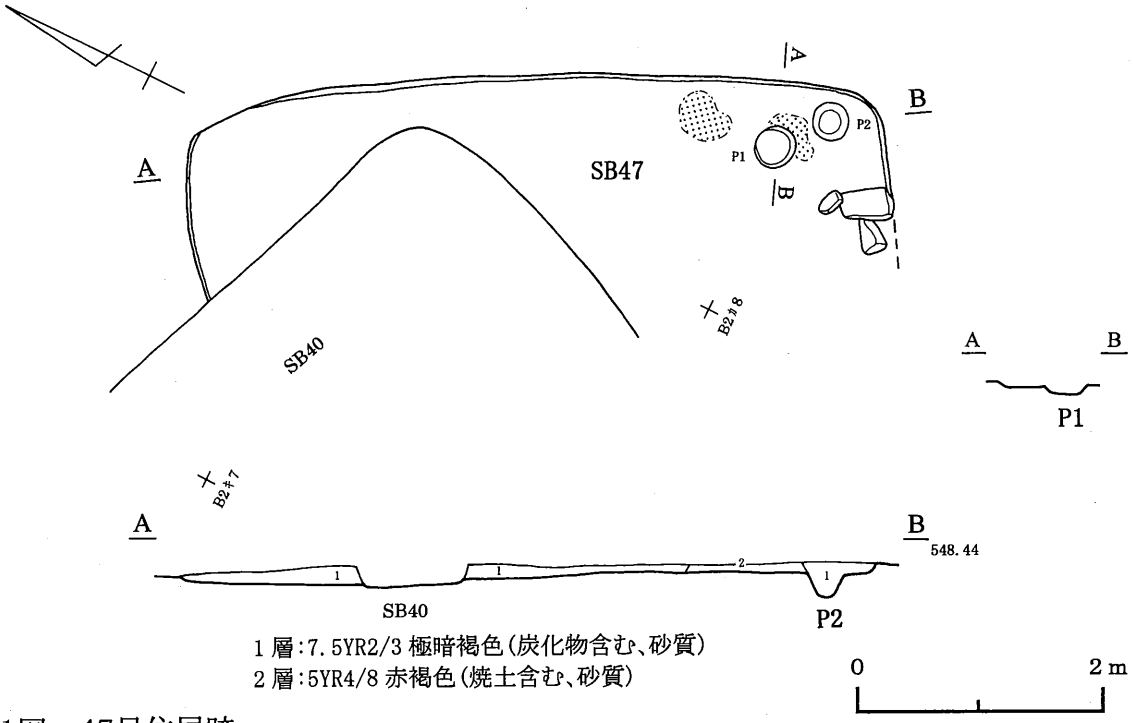

第251図　47号住居跡

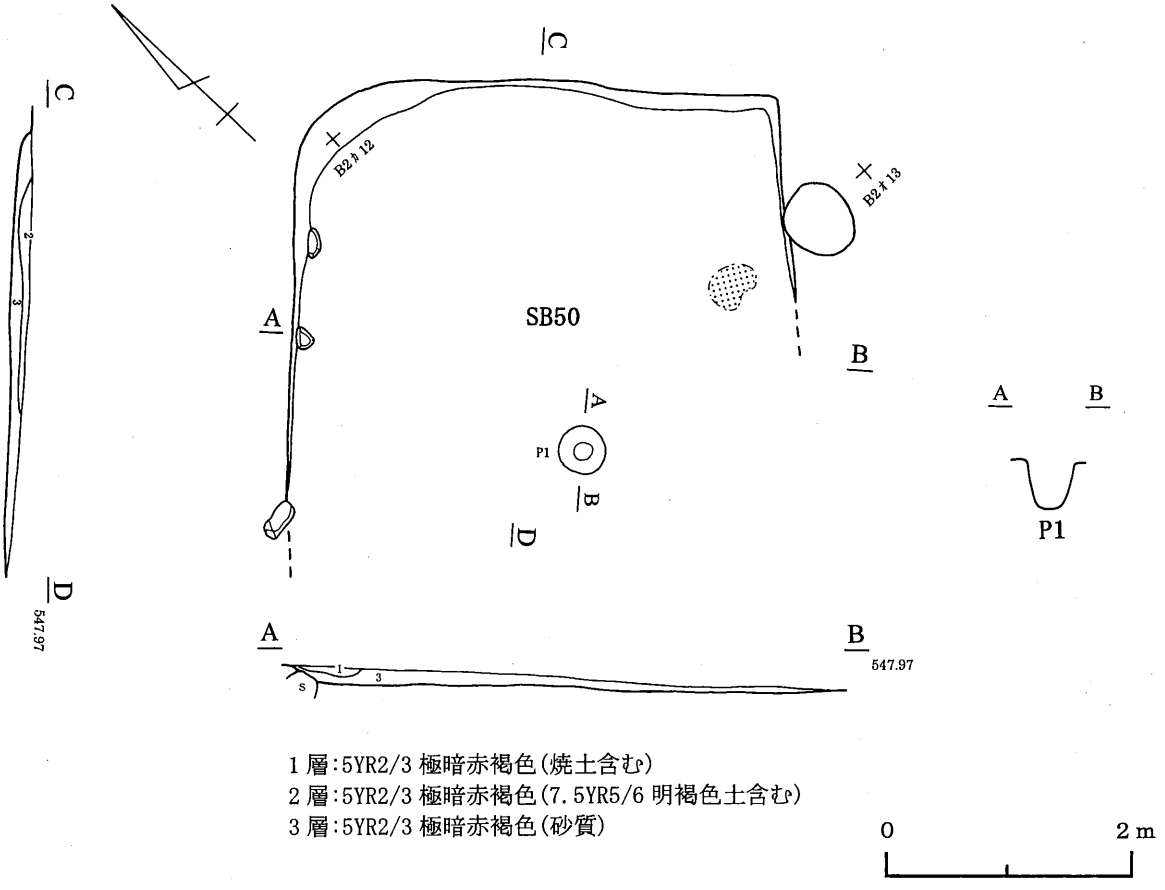

第252図　50号住居跡

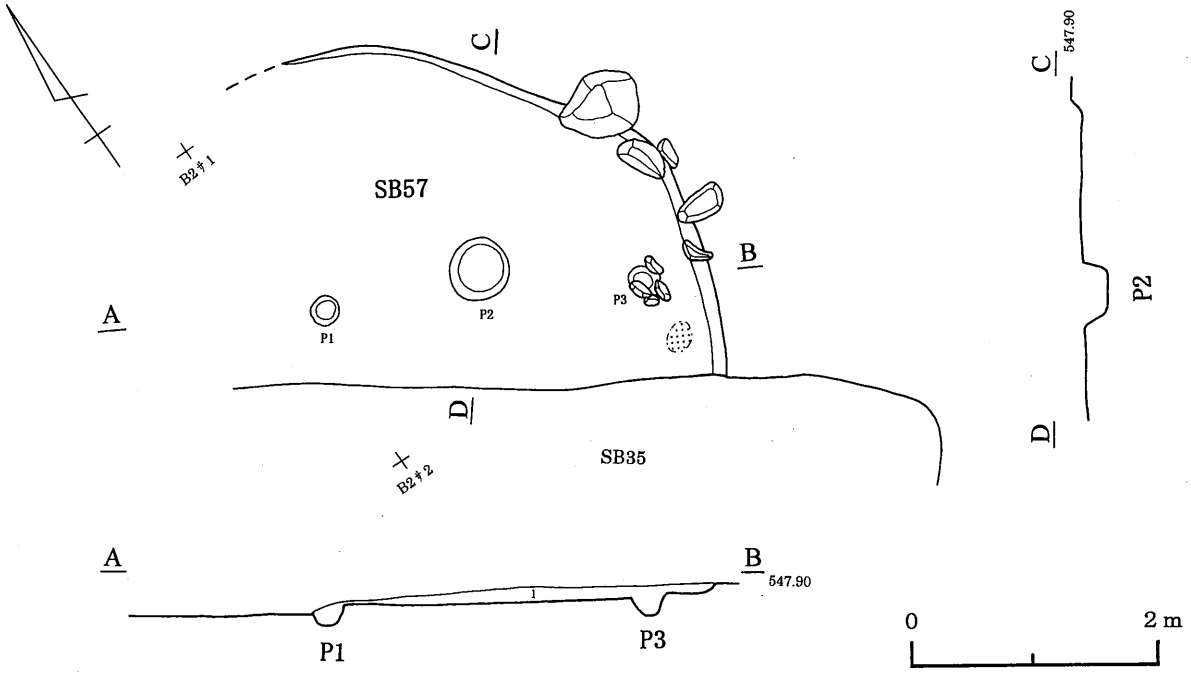

1層:7.5YR3/2 黒褐色(砂質)

第253図　57号住居跡

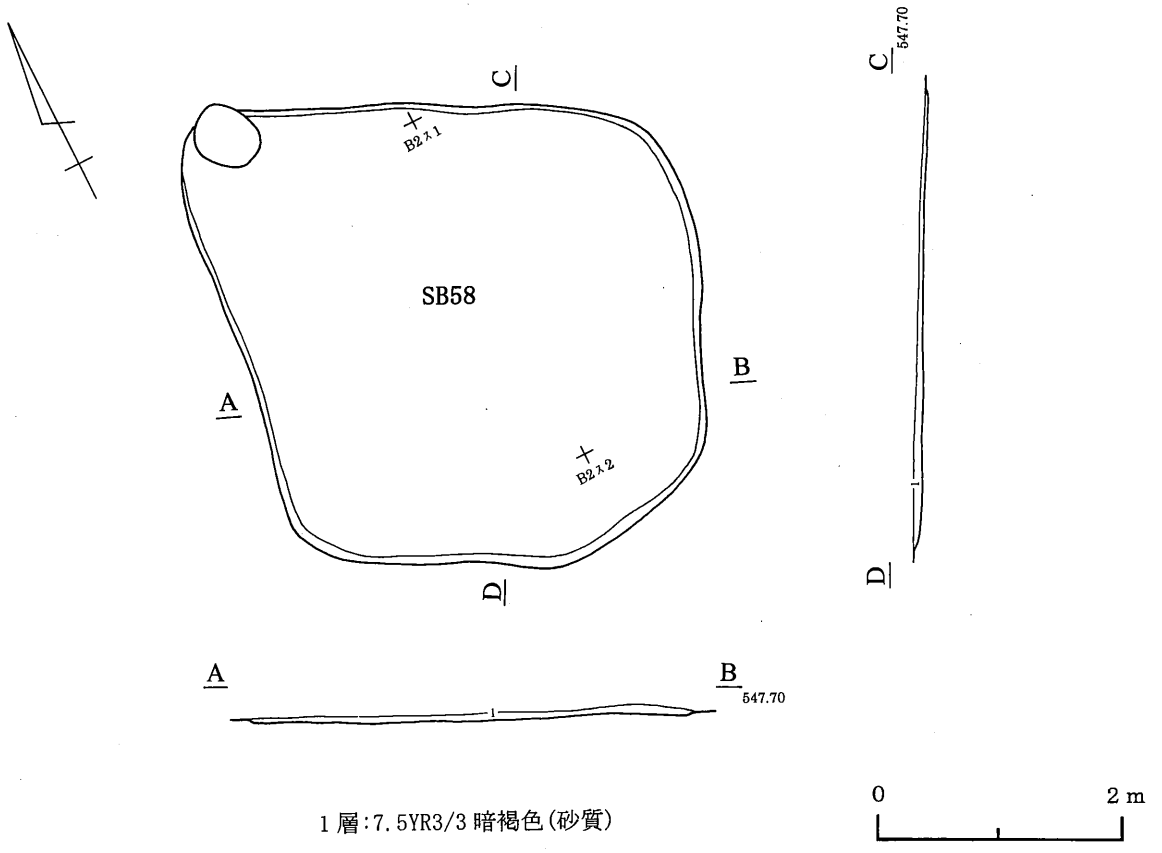

1層:7.5YR3/3 暗褐色(砂質)

第254図　58号住居跡

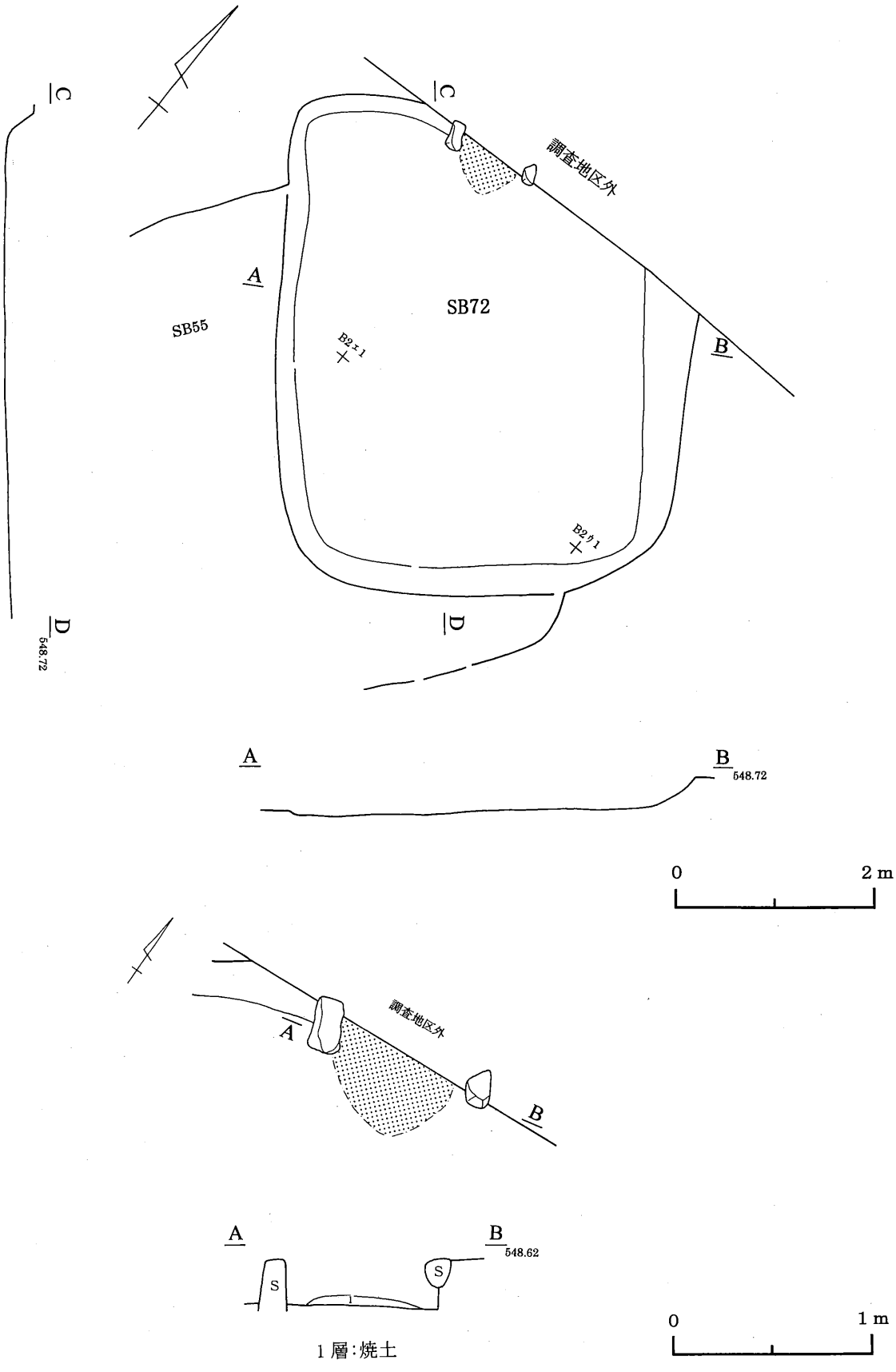

第255図　72号住居跡

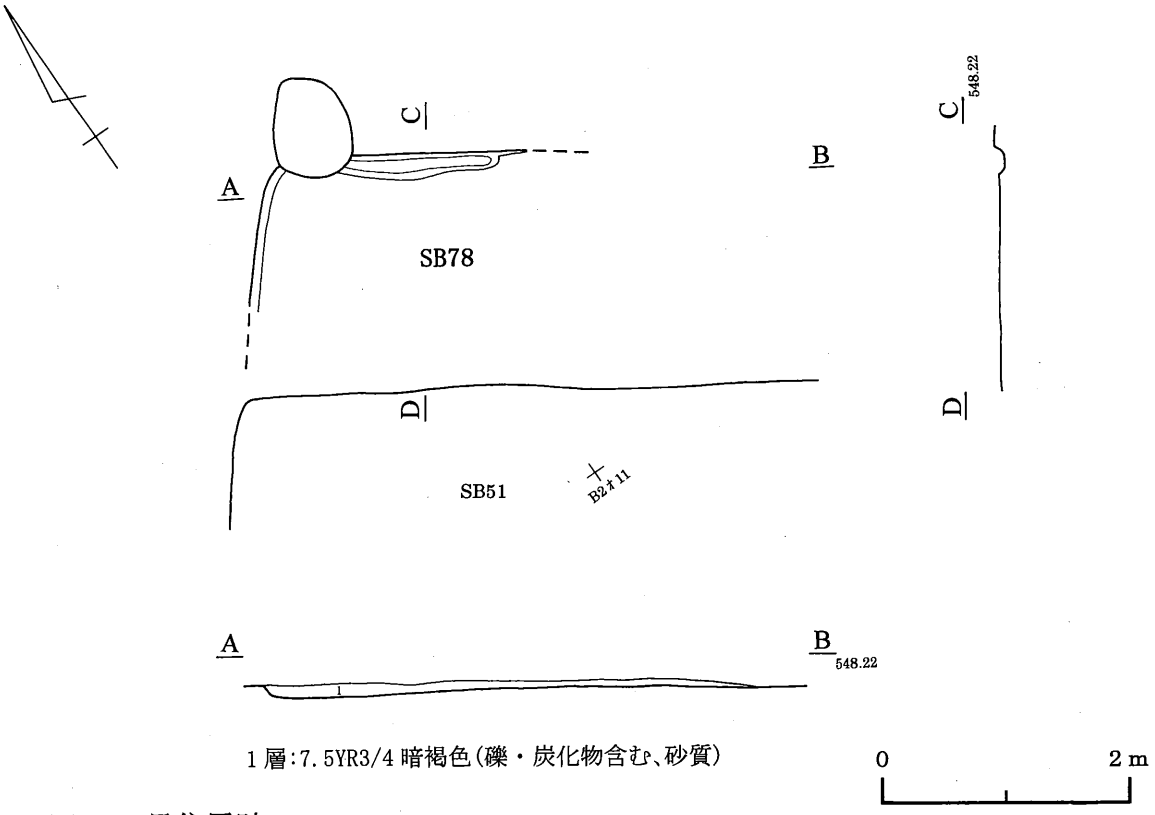

第256図　78号住居跡

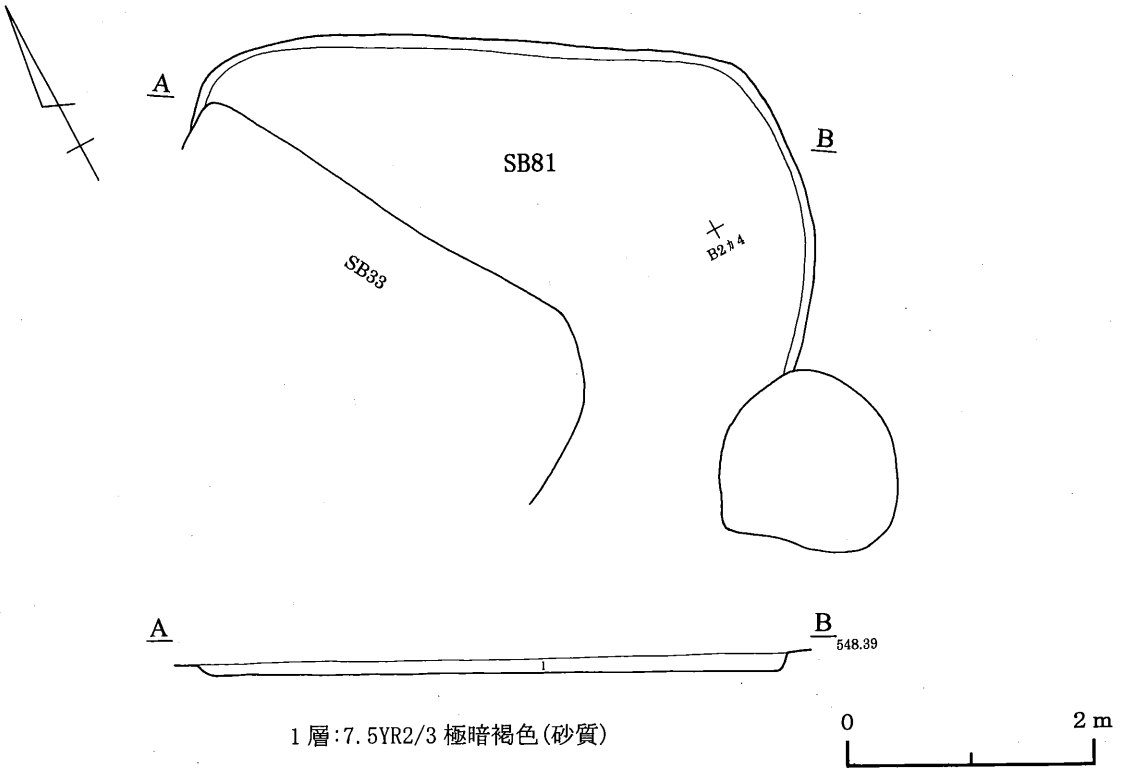

第257図　81号住居跡

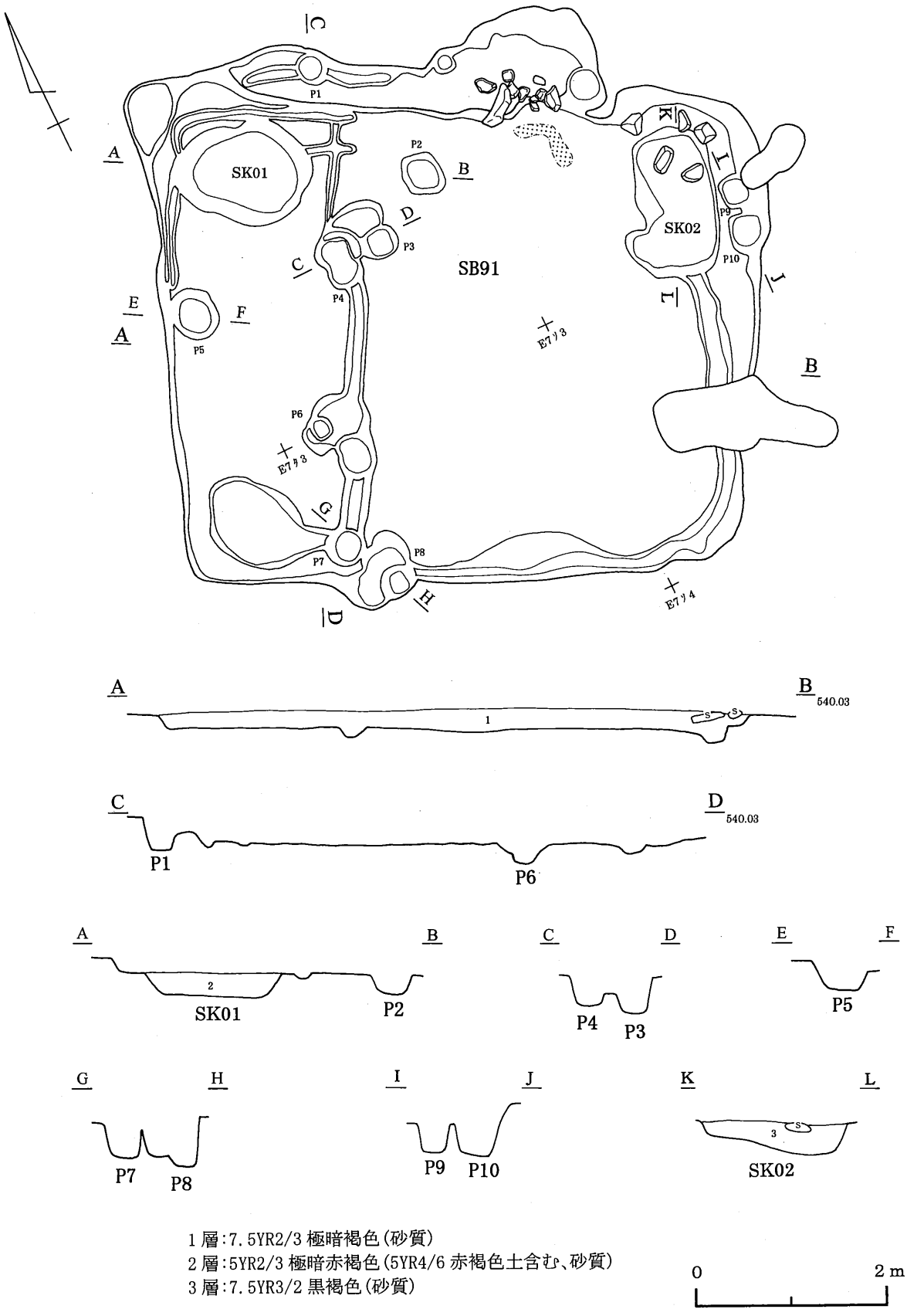

第258図　91号住居跡①

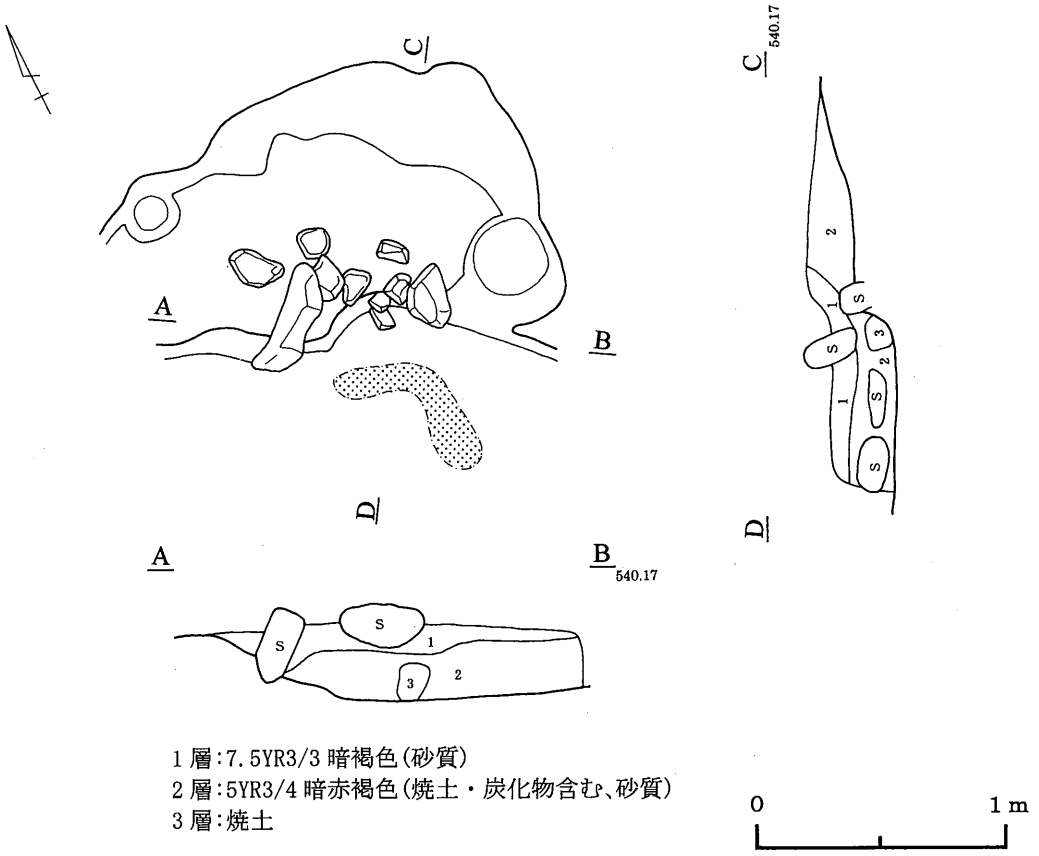

1層:7.5YR3/3 暗褐色(砂質)
2層:5YR3/4 暗赤褐色(焼土・炭化物含む、砂質)
3層:焼土

第259図　91号住居跡②（カマド）

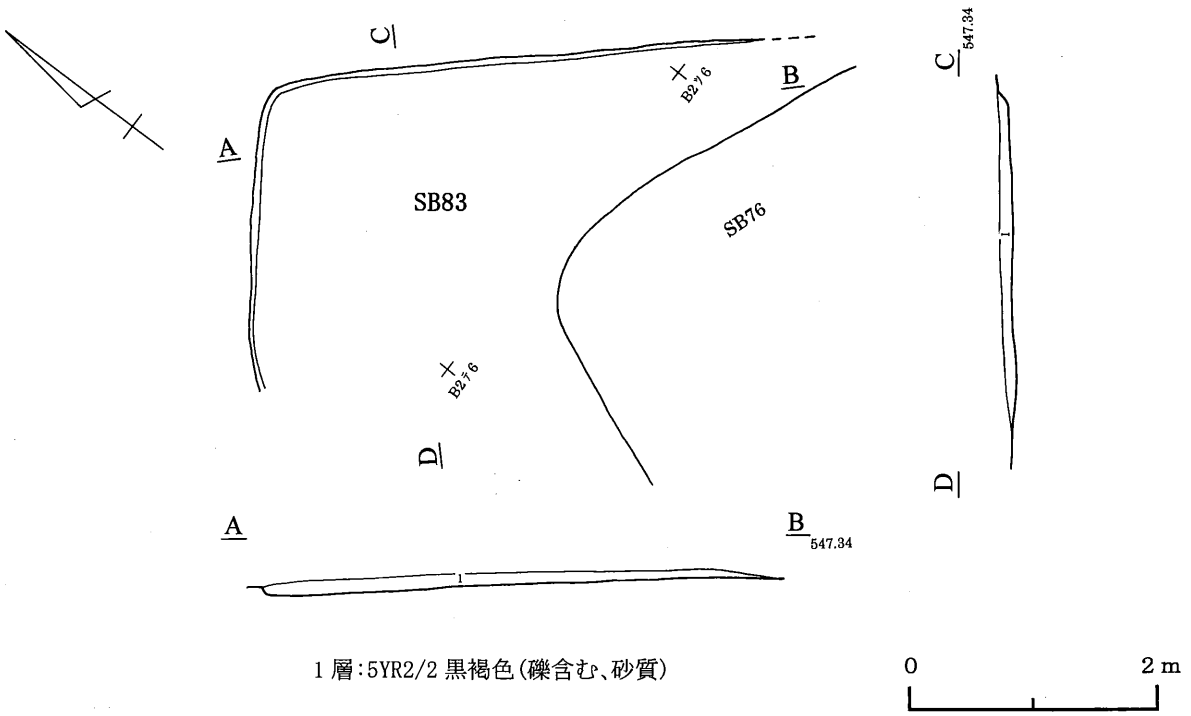

1層:5YR2/2 黒褐色(礫含む、砂質)

第260図　83号住居跡

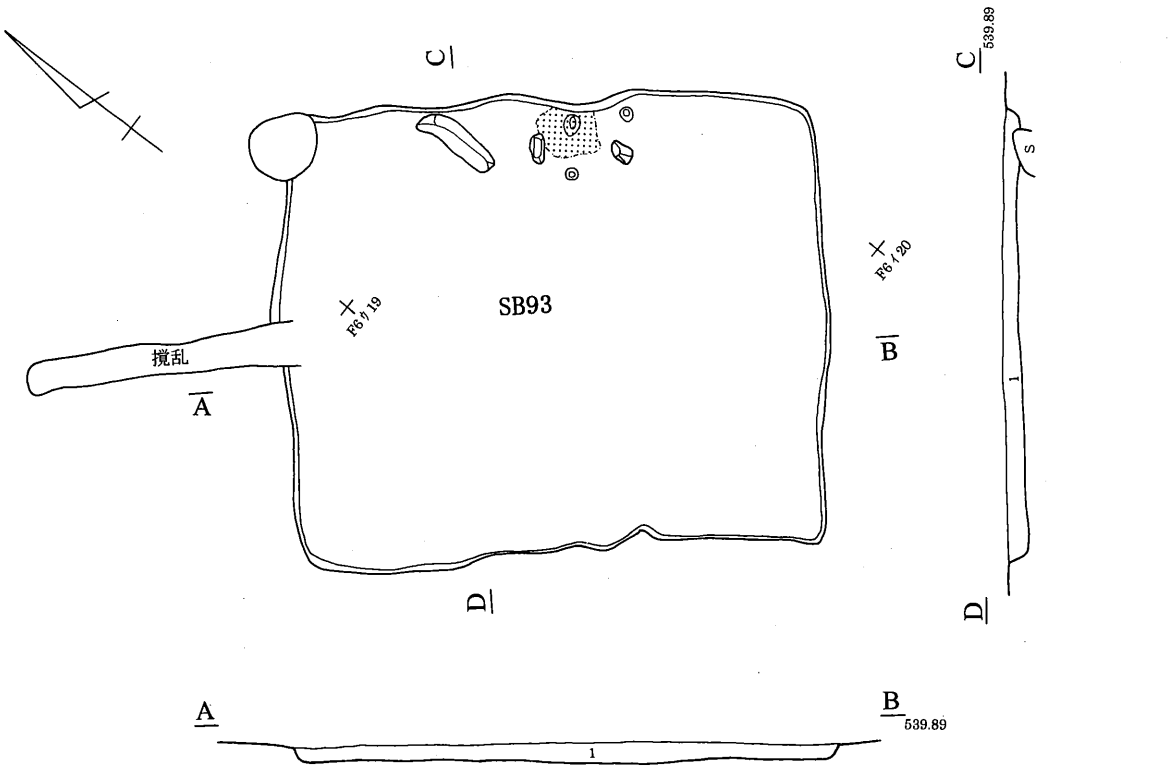

1層:7.5YR2/2 黒褐色(砂質)

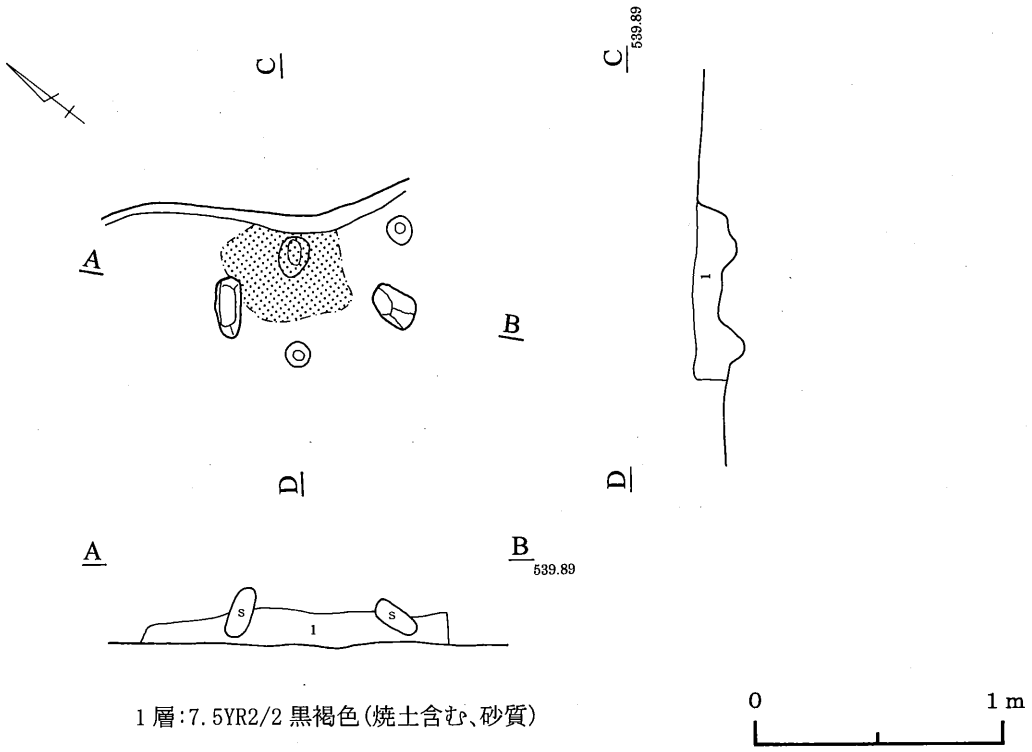

1層:7.5YR2/2 黒褐色(焼土含む、砂質)

第261図　93号住居跡

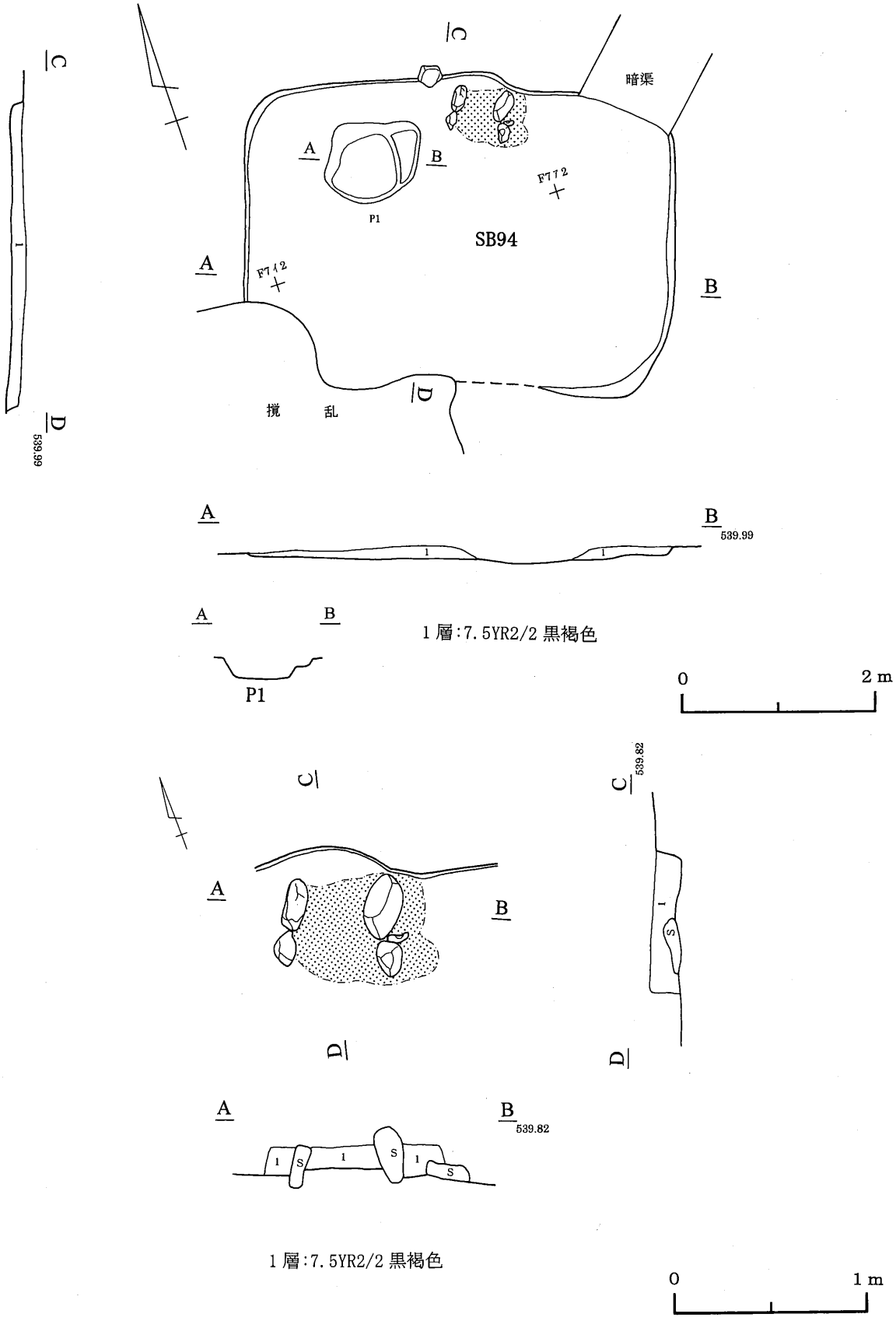

第262図　94号住居跡

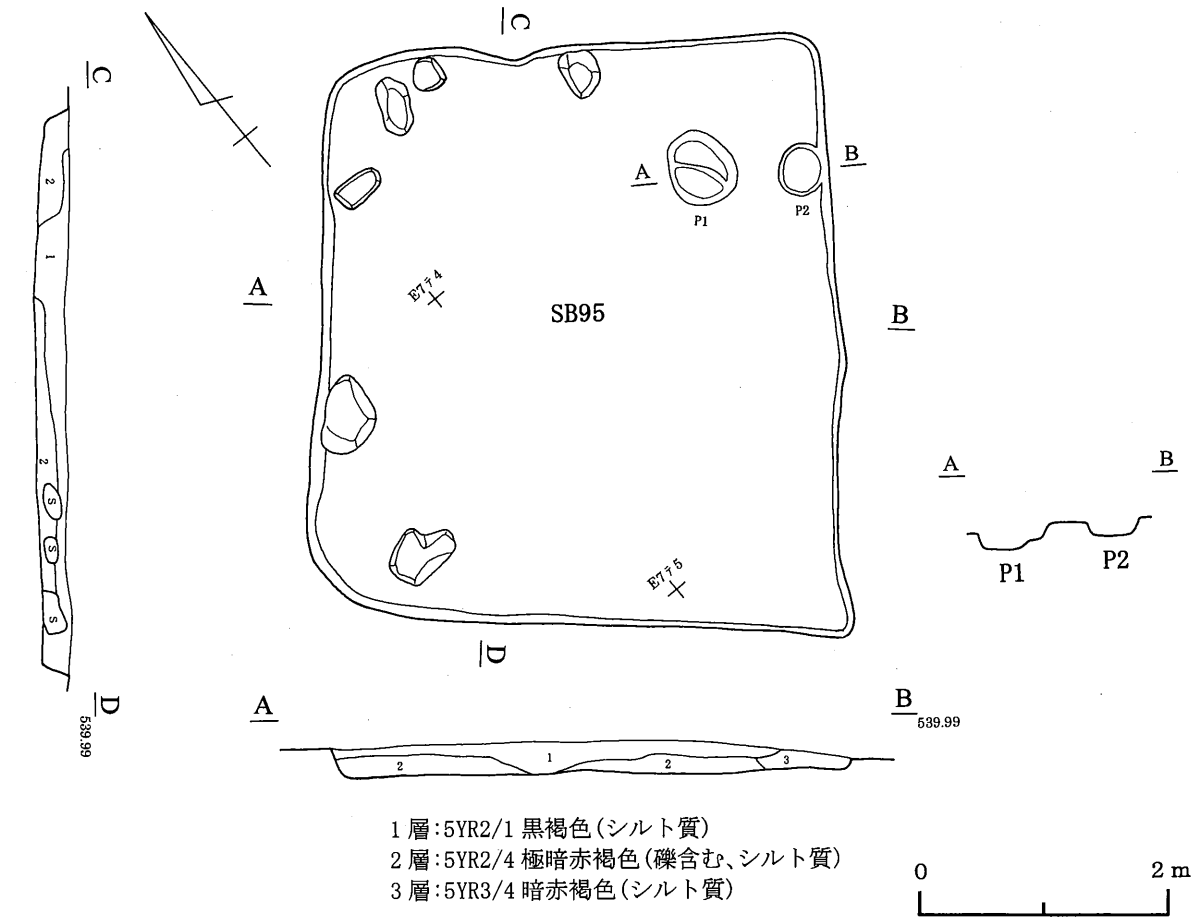

1層:5YR2/1 黒褐色(シルト質)
2層:5YR2/4 極暗赤褐色(礫含む、シルト質)
3層:5YR3/4 暗赤褐色(シルト質)

0 2m

第263図　95号住居跡

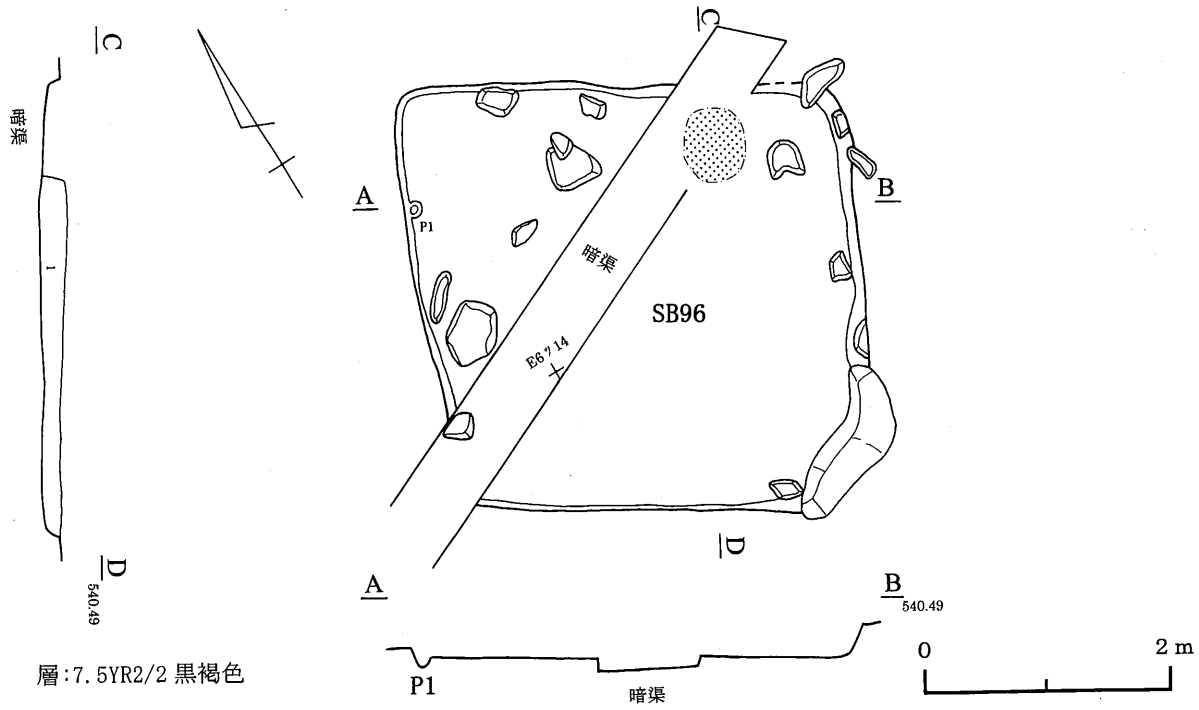

層:7.5YR2/2 黒褐色

0 2m

第264図　96号住居跡

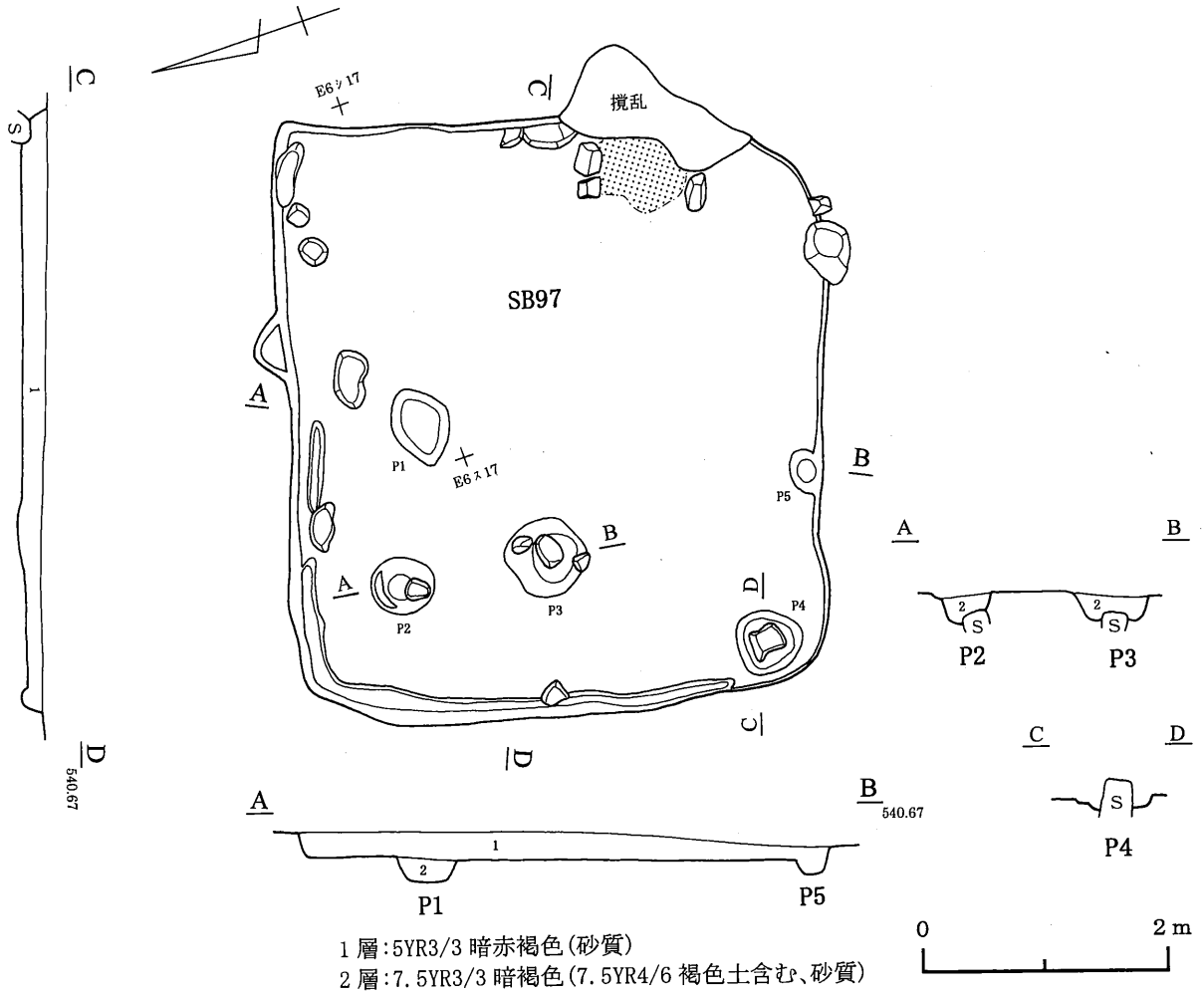

1層:5YR3/3 暗赤褐色(砂質)
2層:7.5YR3/3 暗褐色(7.5YR4/6 褐色土含む、砂質)

1層:7.5YR3/2 黒褐色(砂質)

第265図　97号住居跡

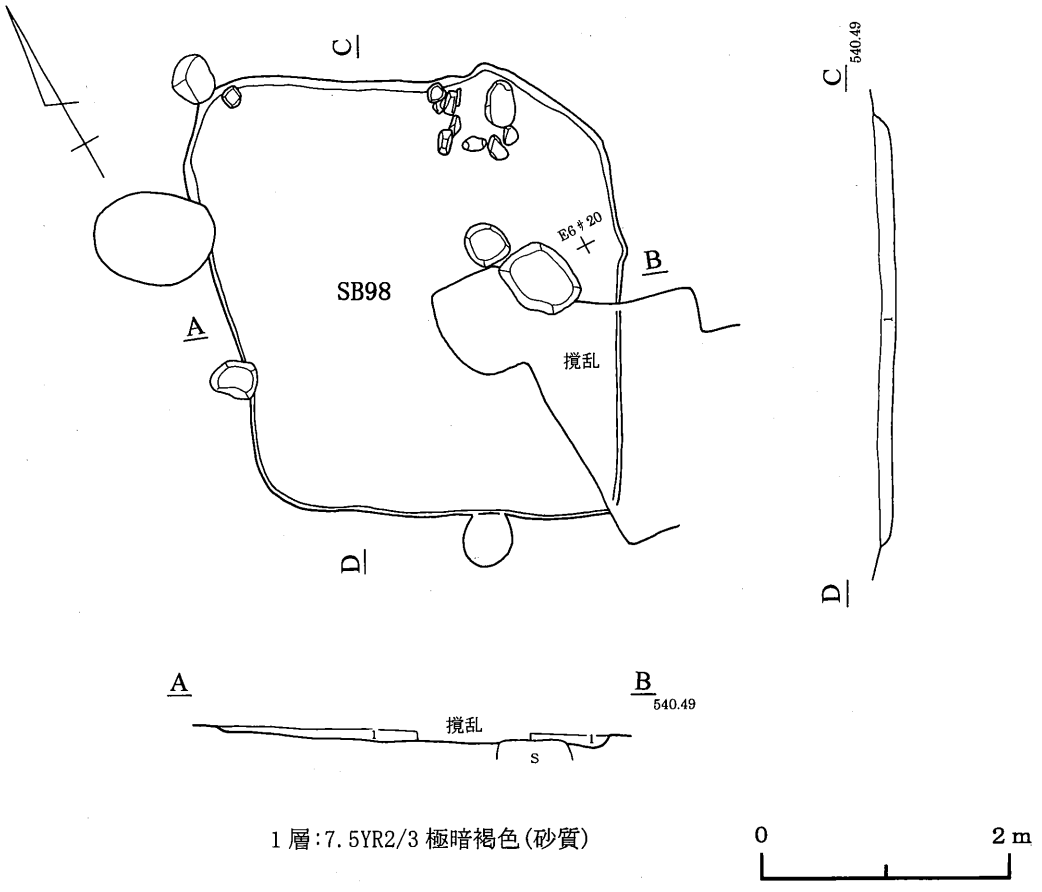

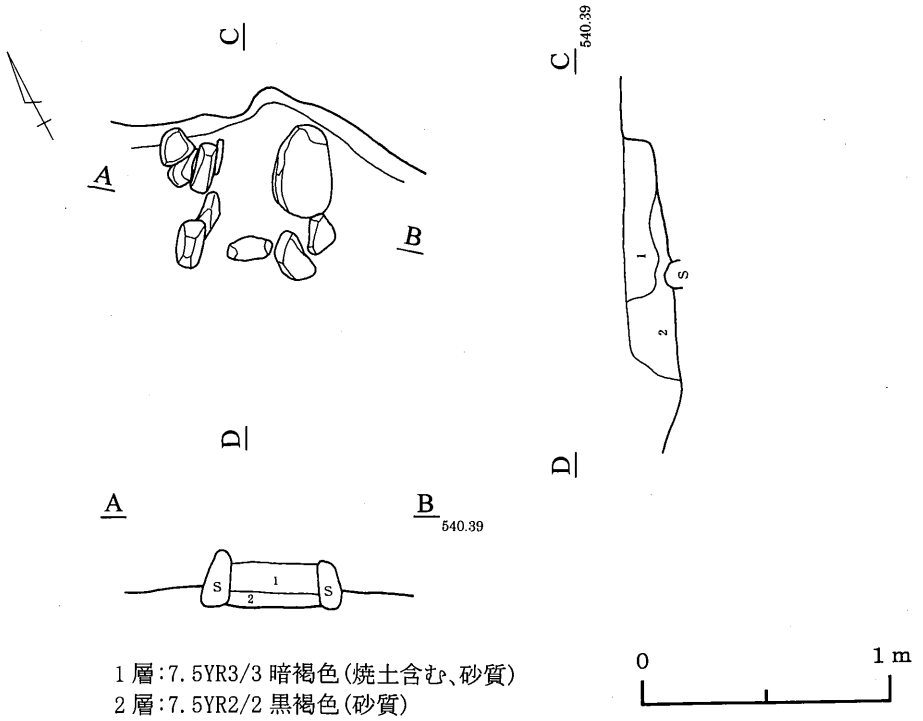

第266図　98号住居跡

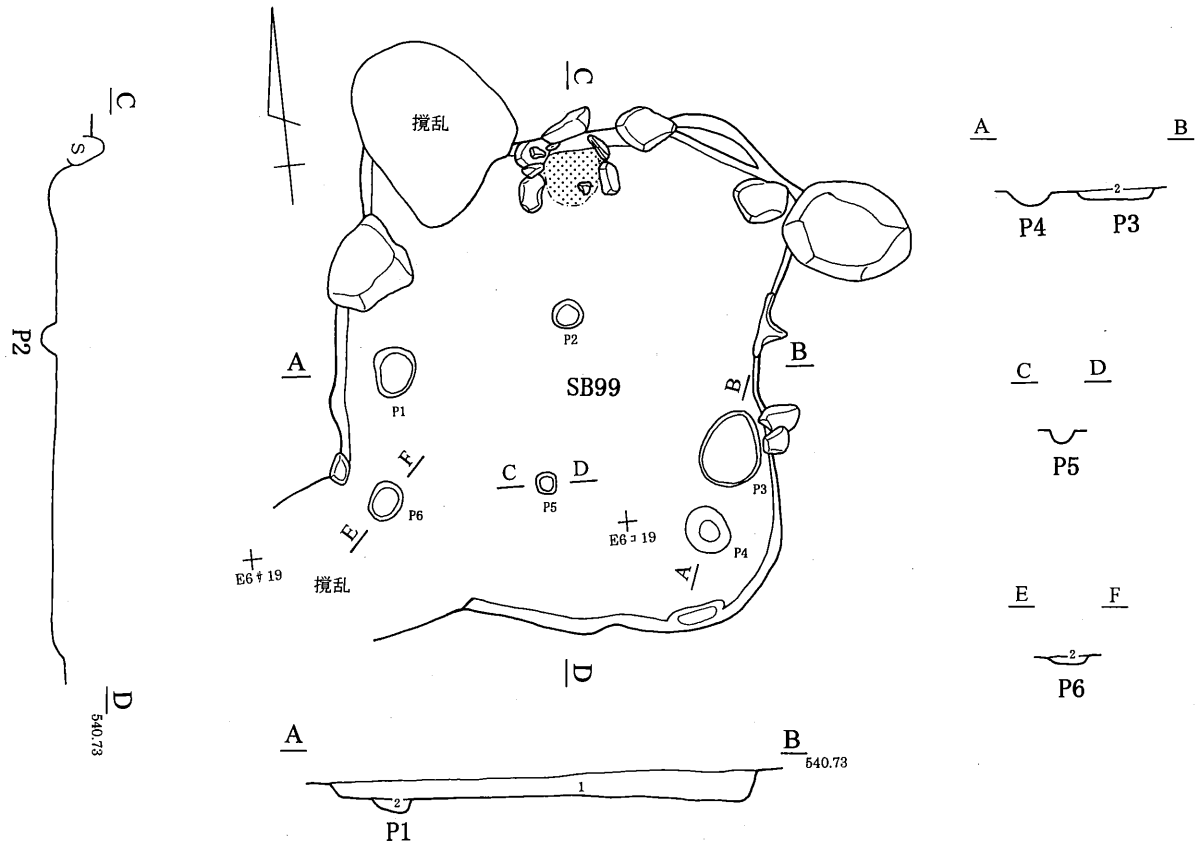

1層:5YR3/3 暗赤褐色(シルト質)
2層:7.5YR3/4 暗褐色(砂質)

0 2m

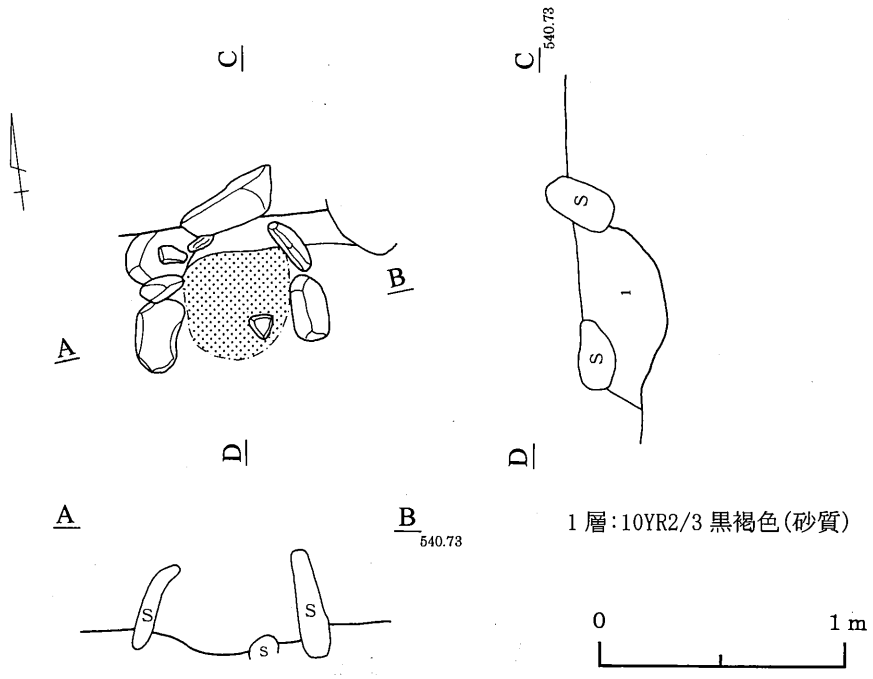

1層:10YR2/3 黒褐色(砂質)

0 1m

第267図　99号住居跡

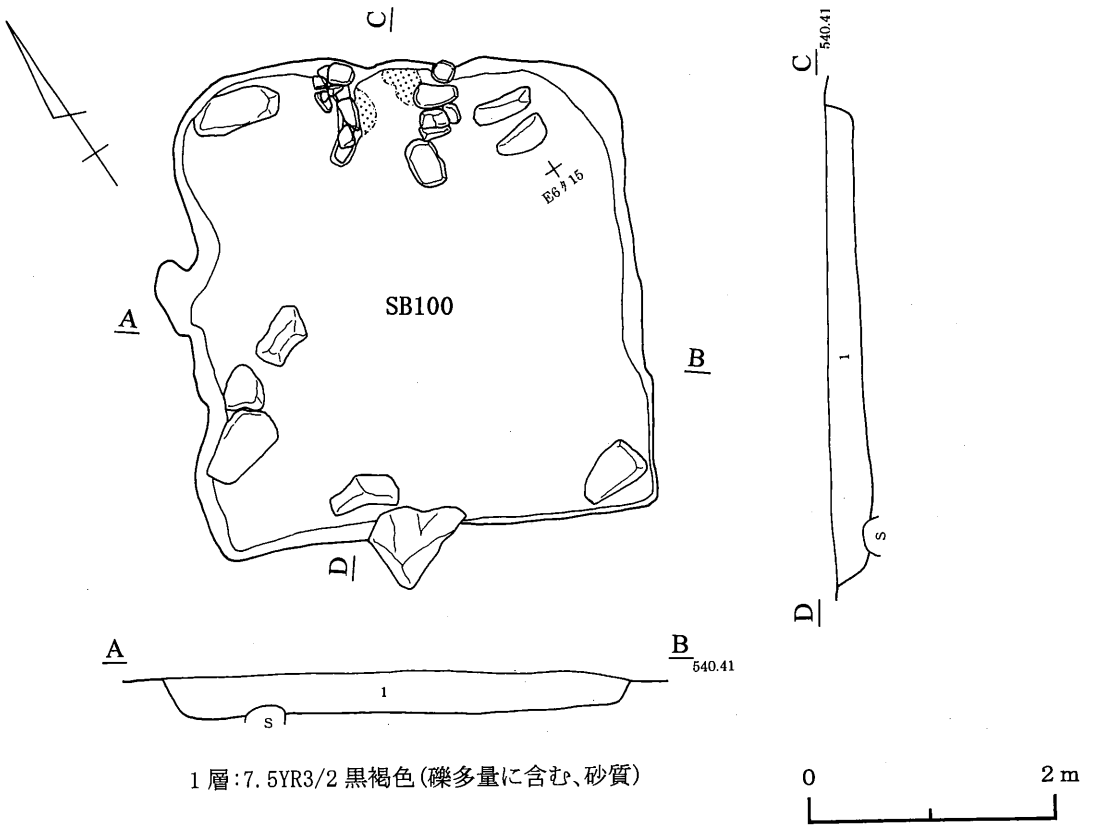

1層:7.5YR3/2 黒褐色(礫多量に含む、砂質)

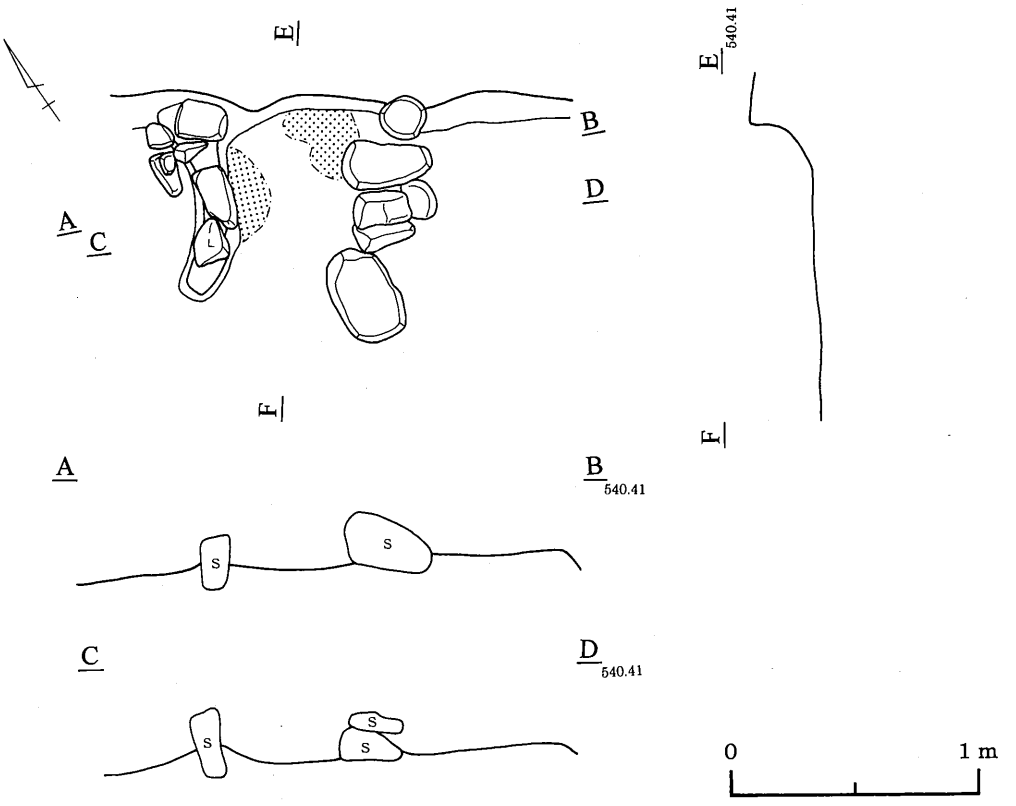

第268図　100号住居跡

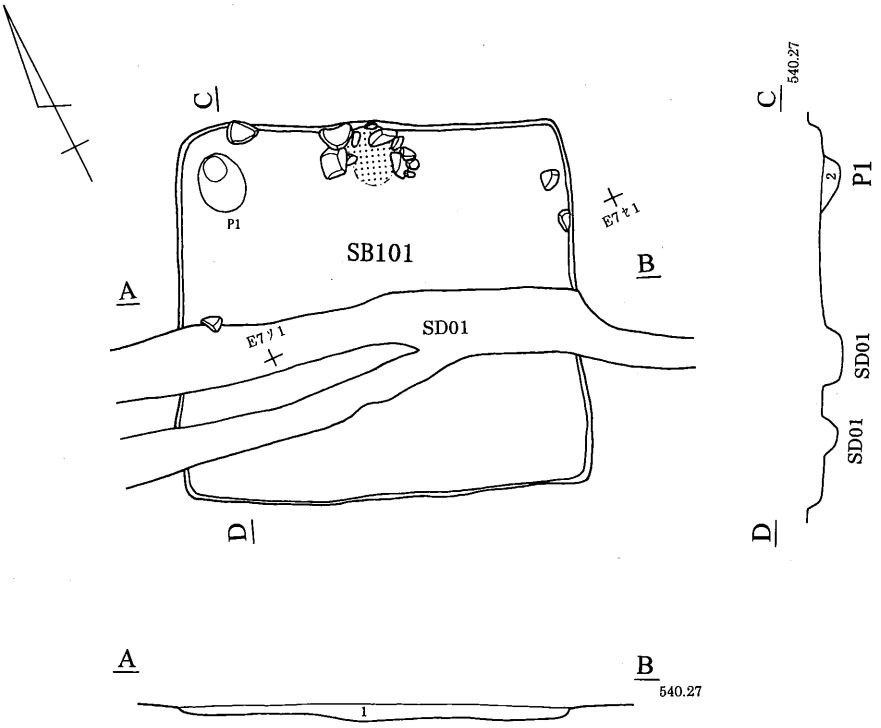

1層:7.5YR2/2 黒褐色(砂質)
2層:7.5YR3/3 暗褐色(砂質)

0 2m

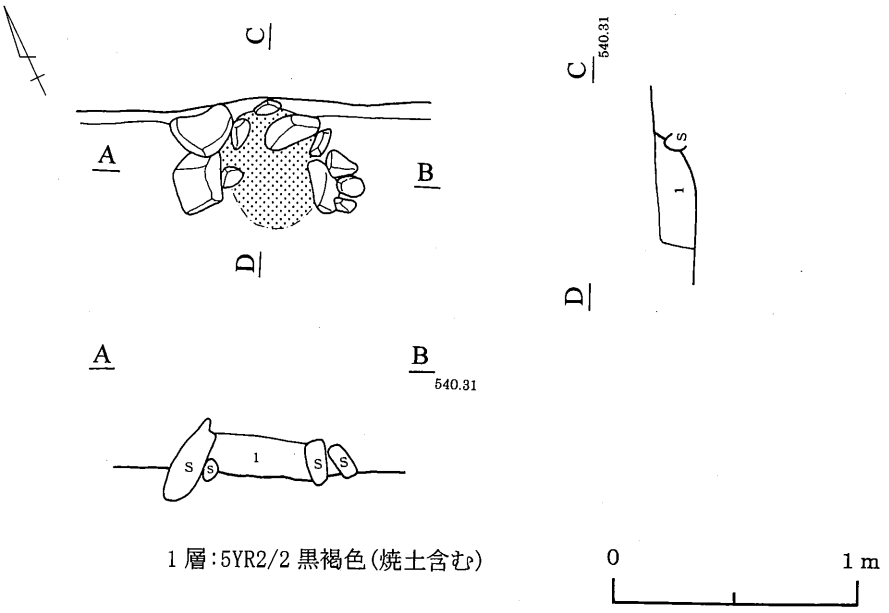

1層:5YR2/2 黒褐色(焼土含む)

0 1m

第269図　101号住居跡

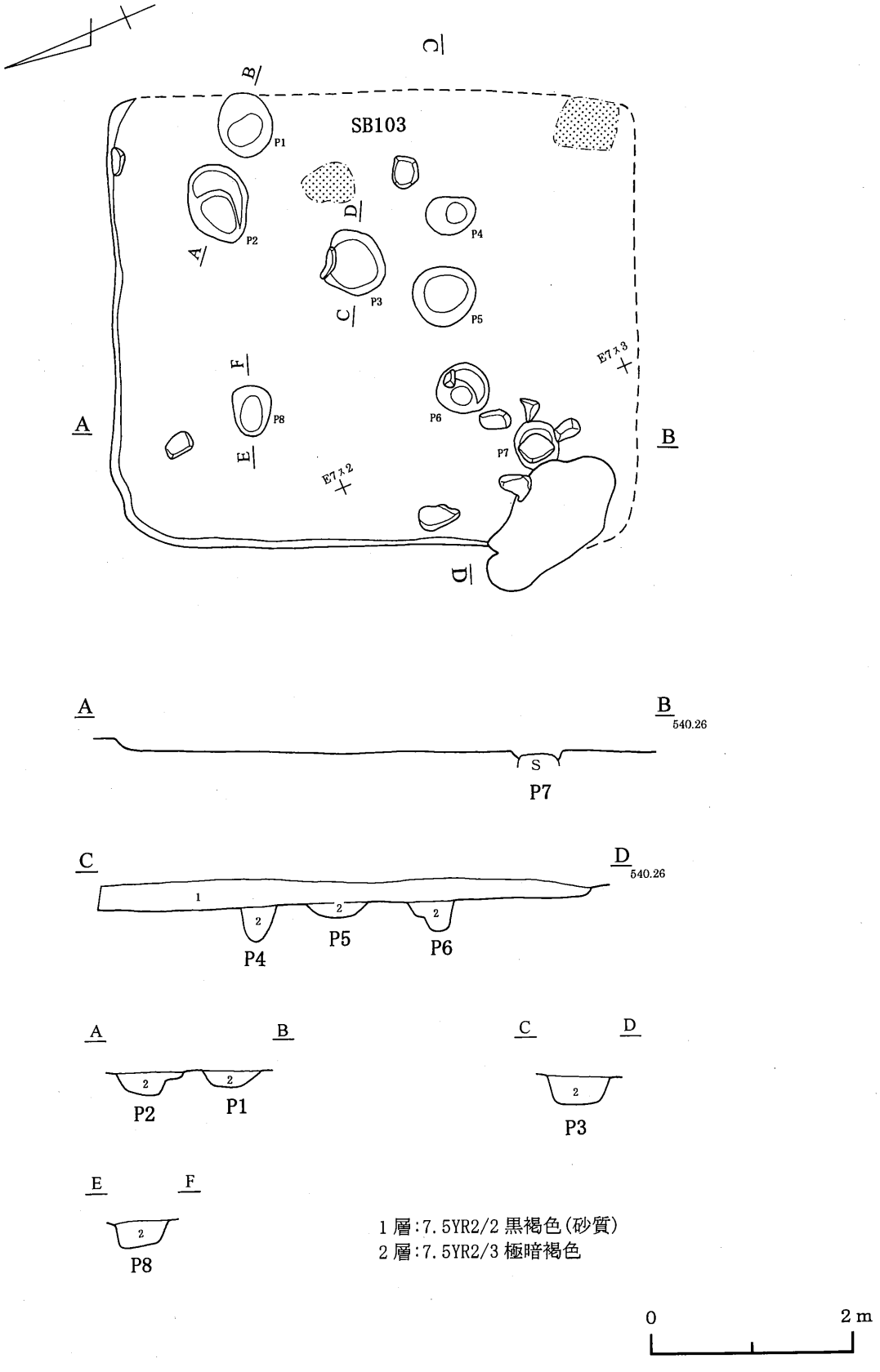

第270図　103号住居跡

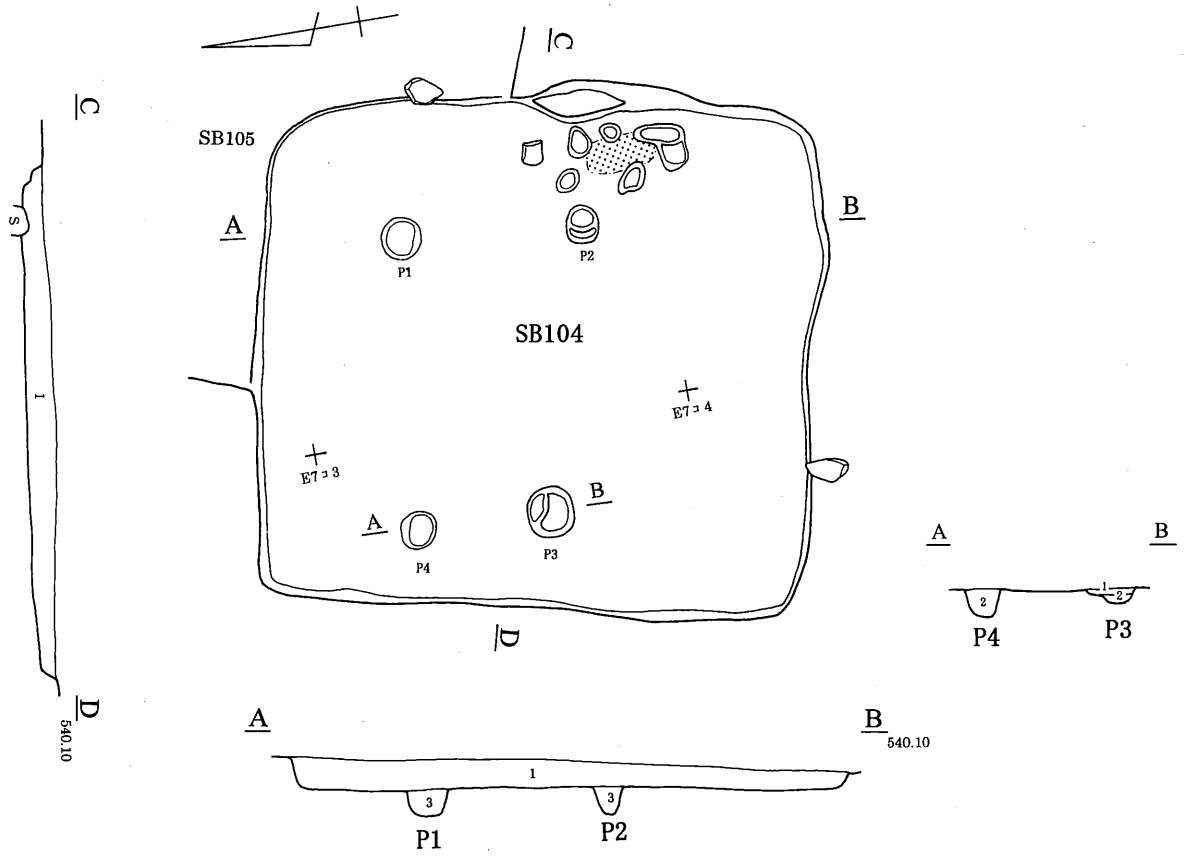

1層:7.5YR2/2 黒褐色(砂質)
2層:7.5YR3/4 暗褐色(7.5YR4/6 褐色土含む)
3層:7.5YR3/2 黒褐色(7.5YR4/6 褐色土含む)

0 2m

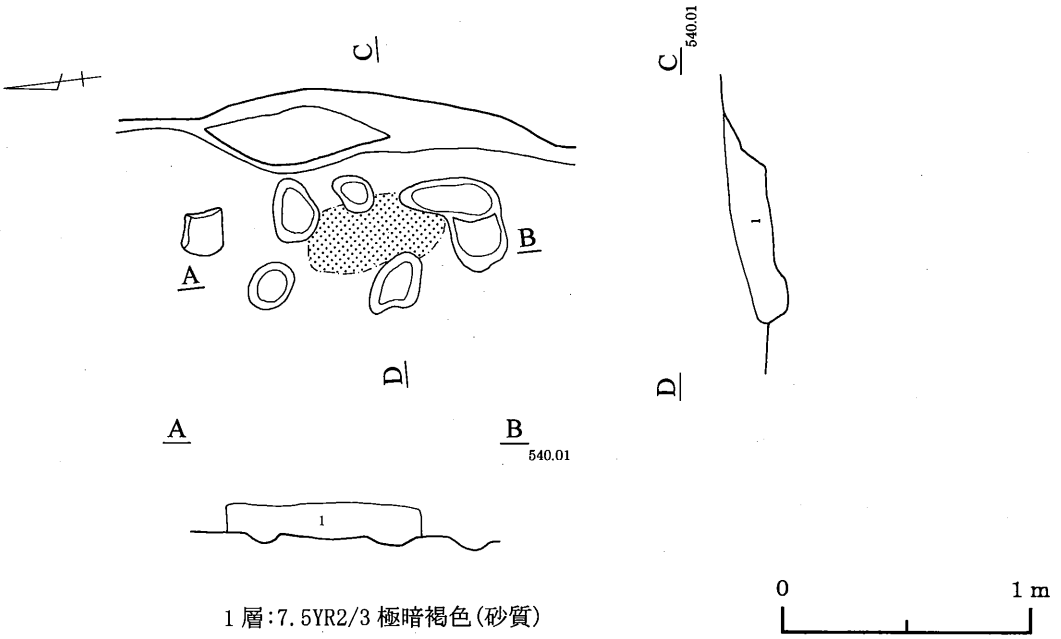

1層:7.5YR2/3 極暗褐色(砂質)

0 1m

第271図　104号住居跡

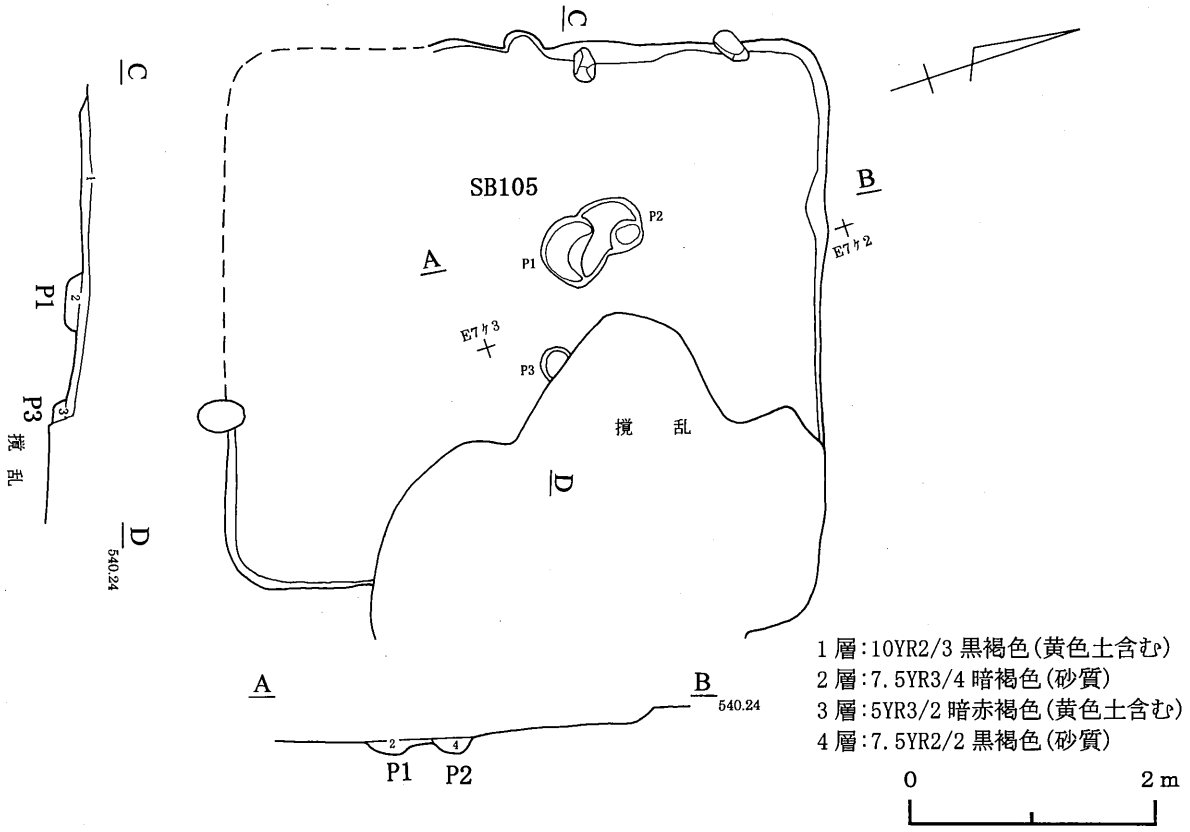

第272図　105号住居跡

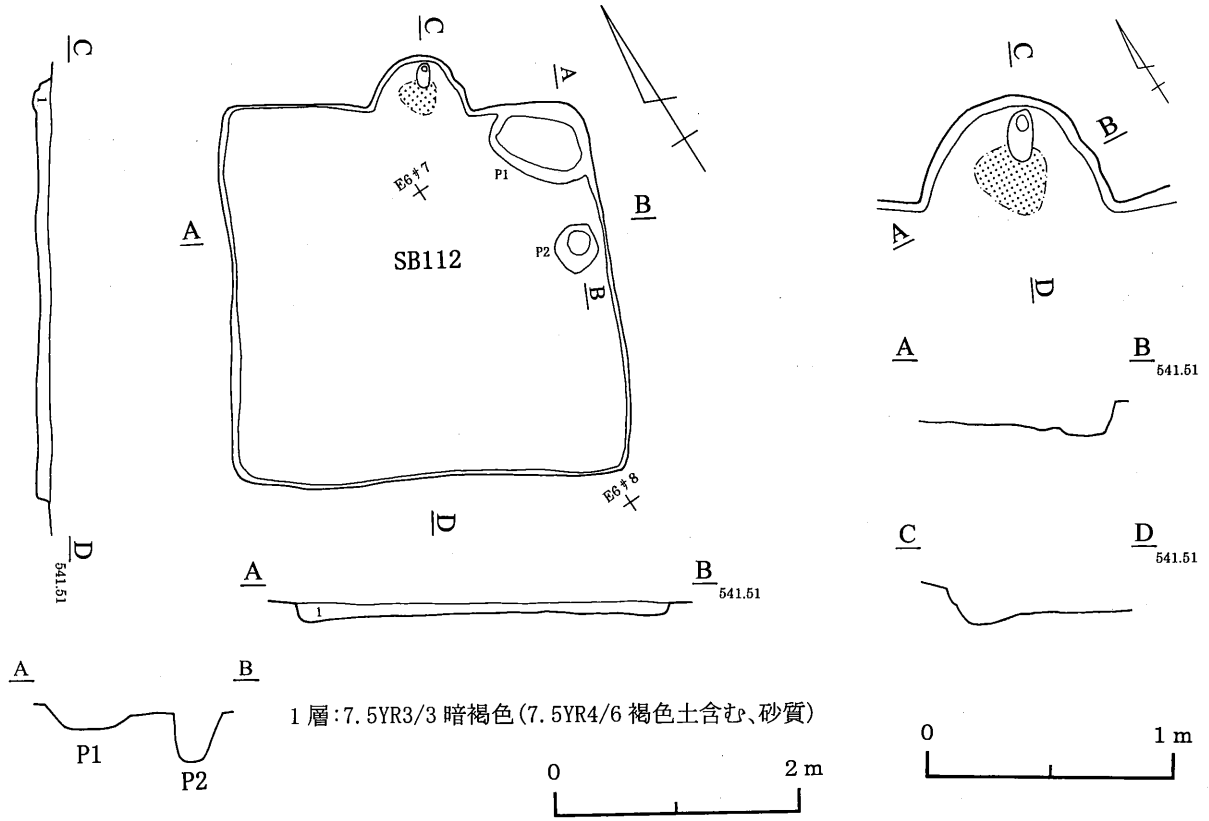

第273図　112号住居跡

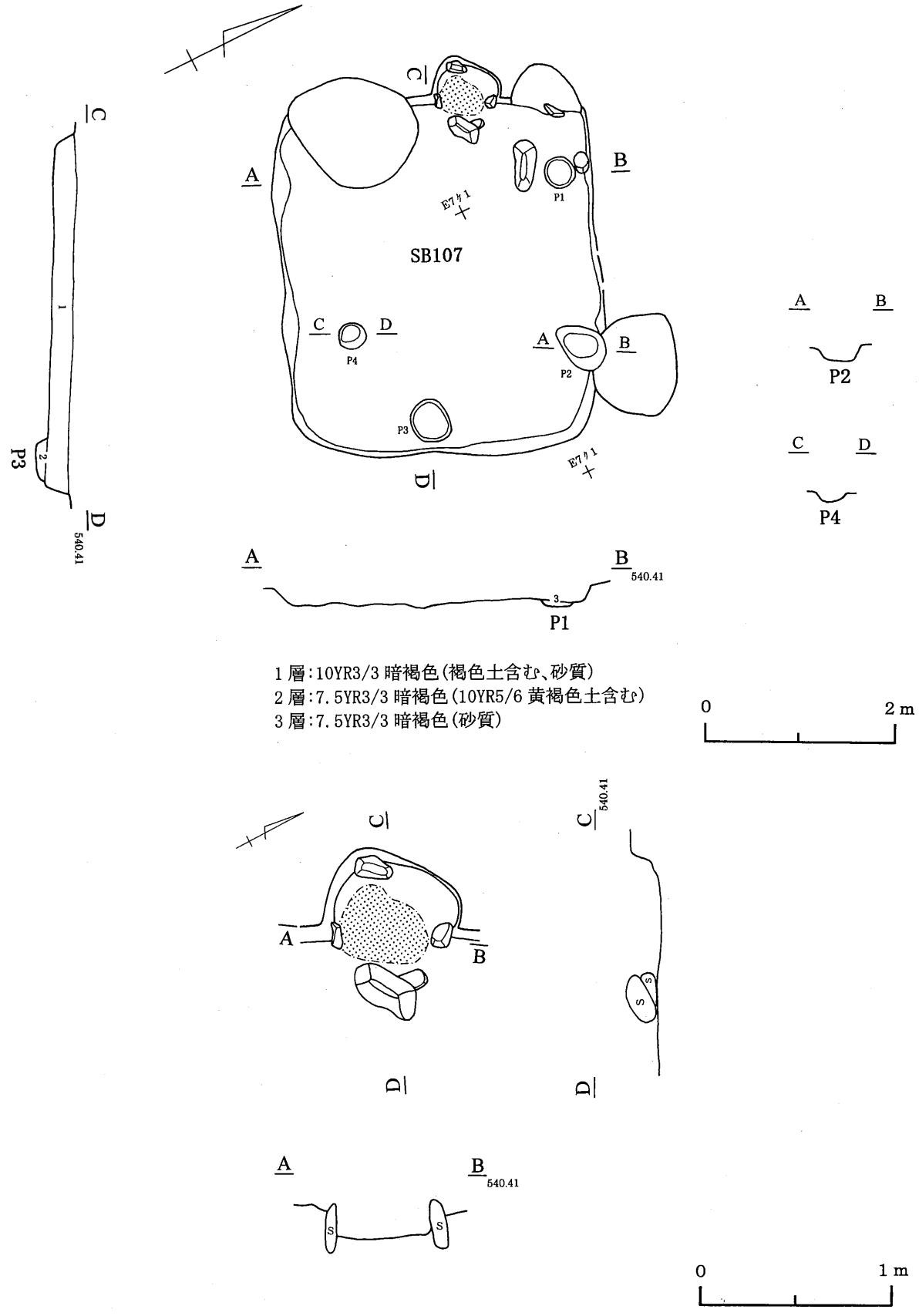

第274図　107号住居跡

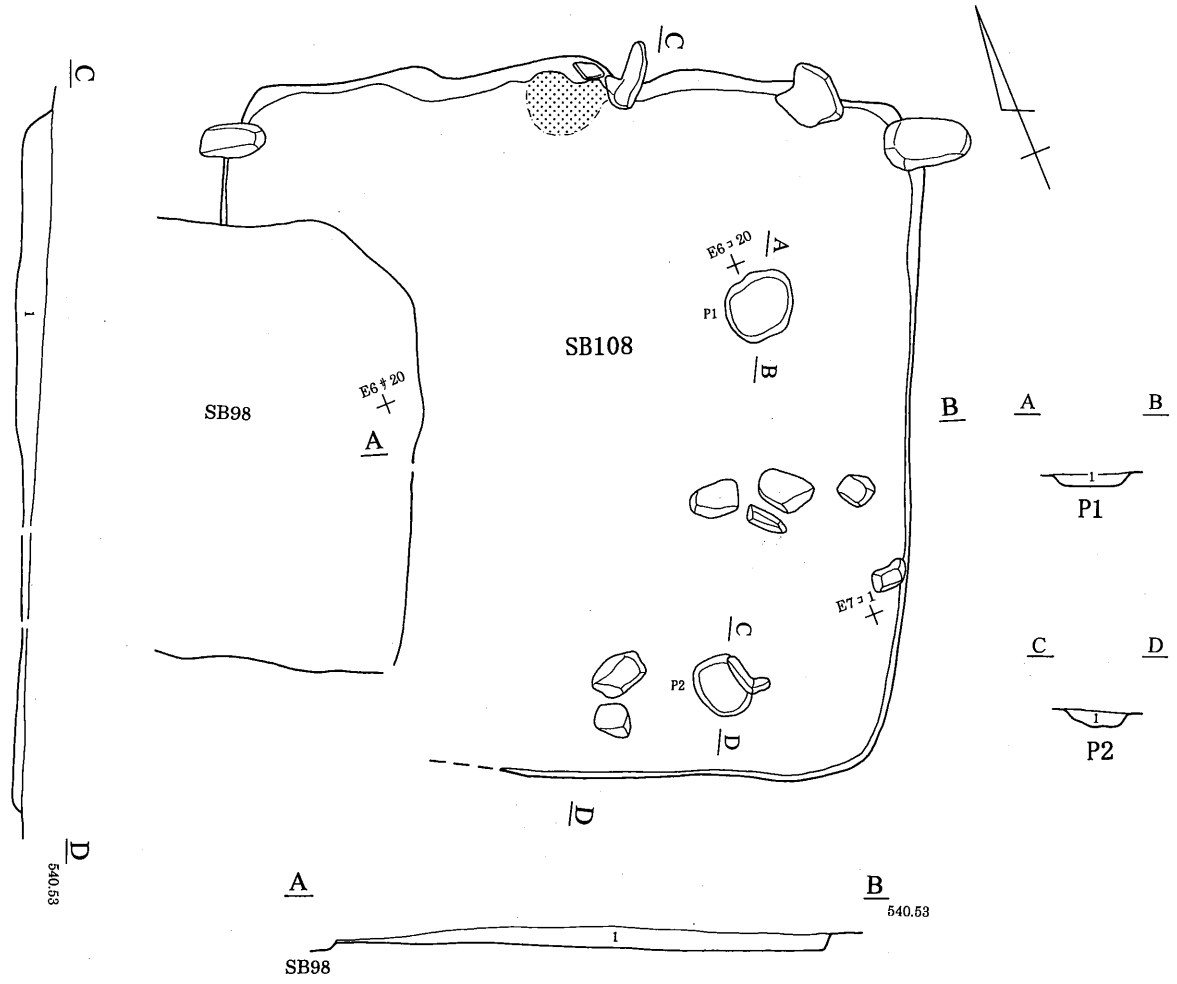

1層:7.5YR3/3 暗褐色(砂質)

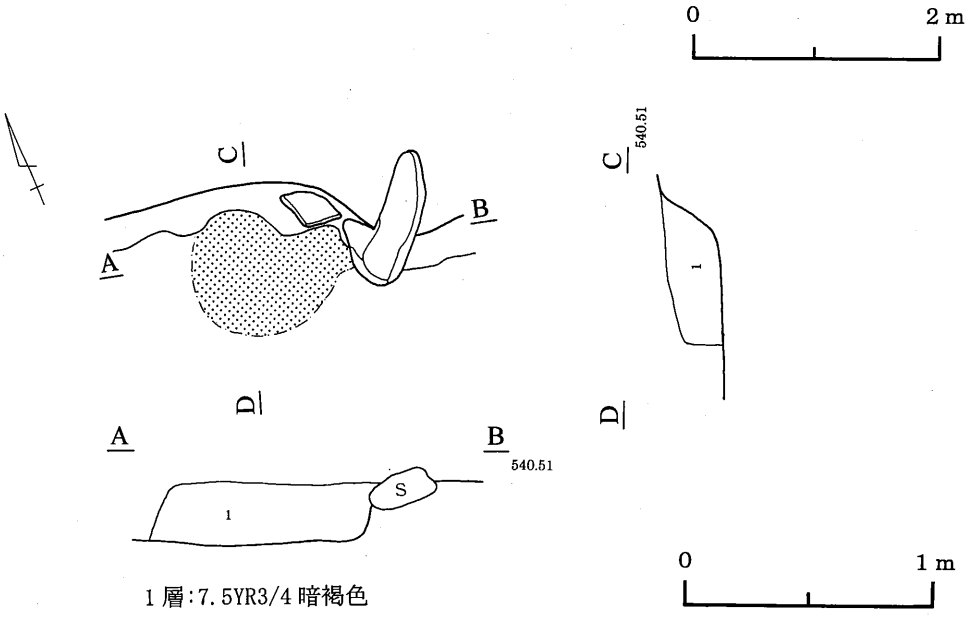

1層:7.5YR3/4 暗褐色

第275図　108号住居跡

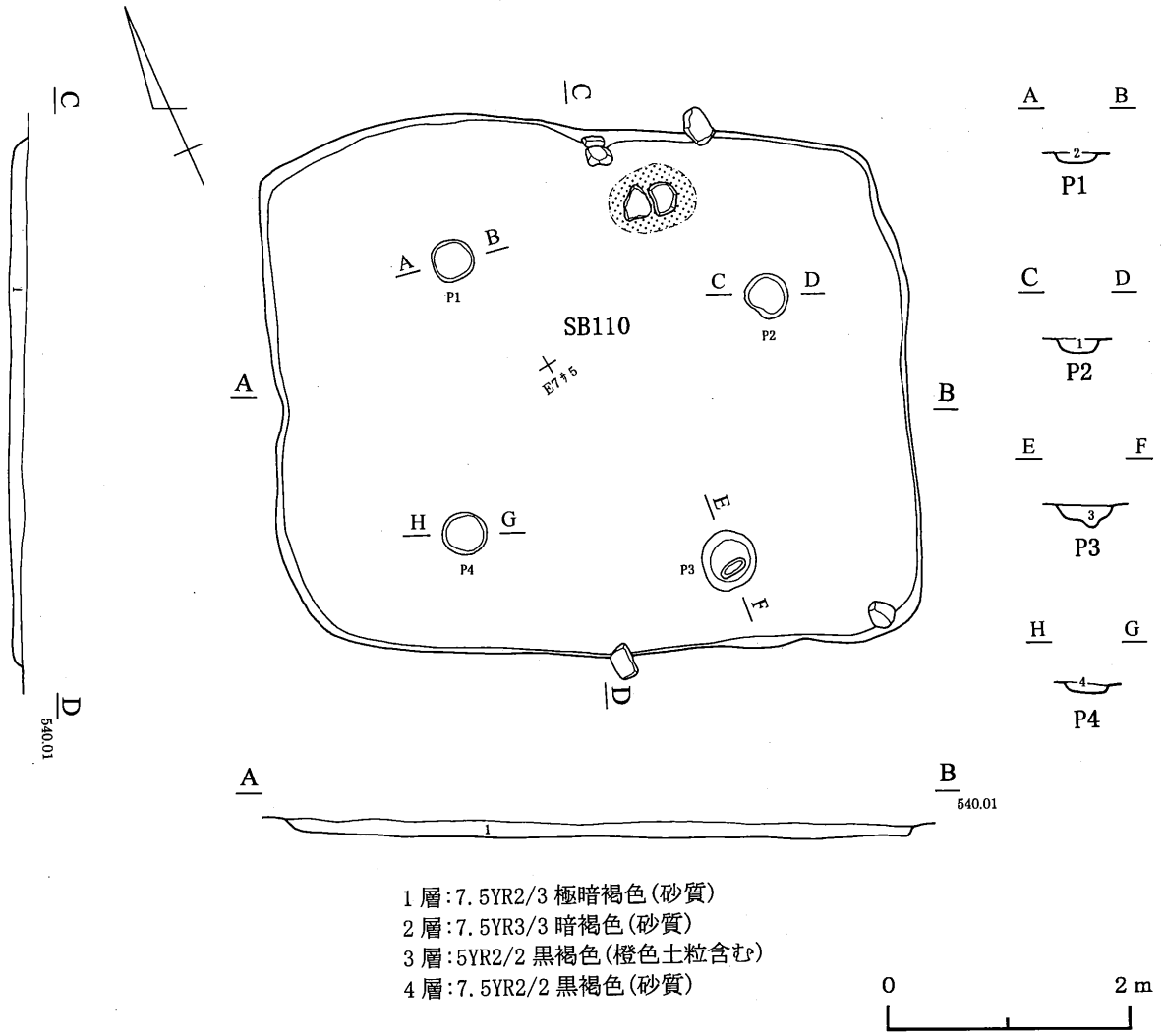

1層:7.5YR2/3 極暗褐色(砂質)
2層:7.5YR3/3 暗褐色(砂質)
3層:5YR2/2 黒褐色(橙色土粒含む)
4層:7.5YR2/2 黒褐色(砂質)

0 2m

1層:7.5YR3/3 暗褐色
2層:7.5YR3/2 黒褐色(焼土含む)

0 1m

第276図　110号住居跡

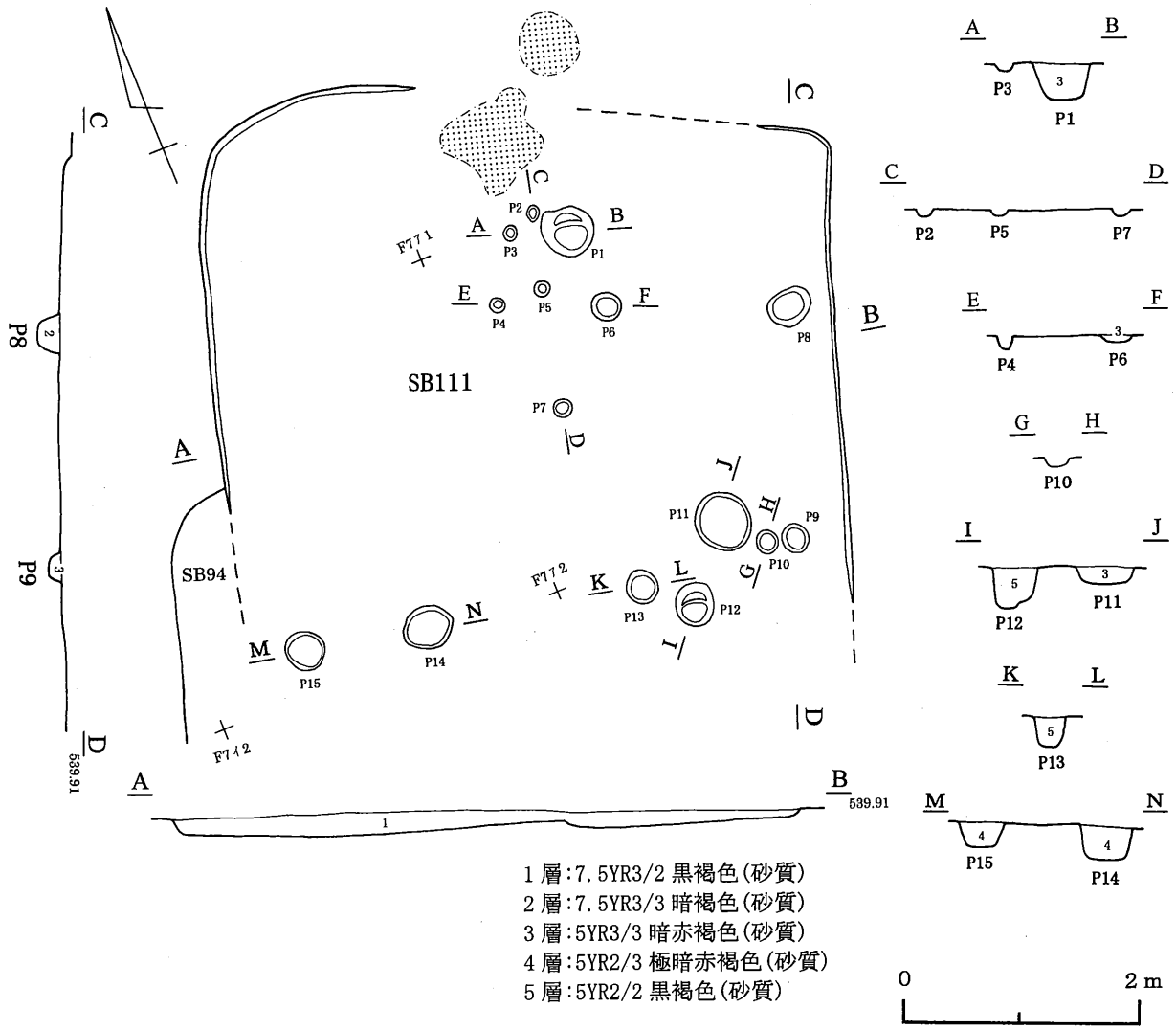

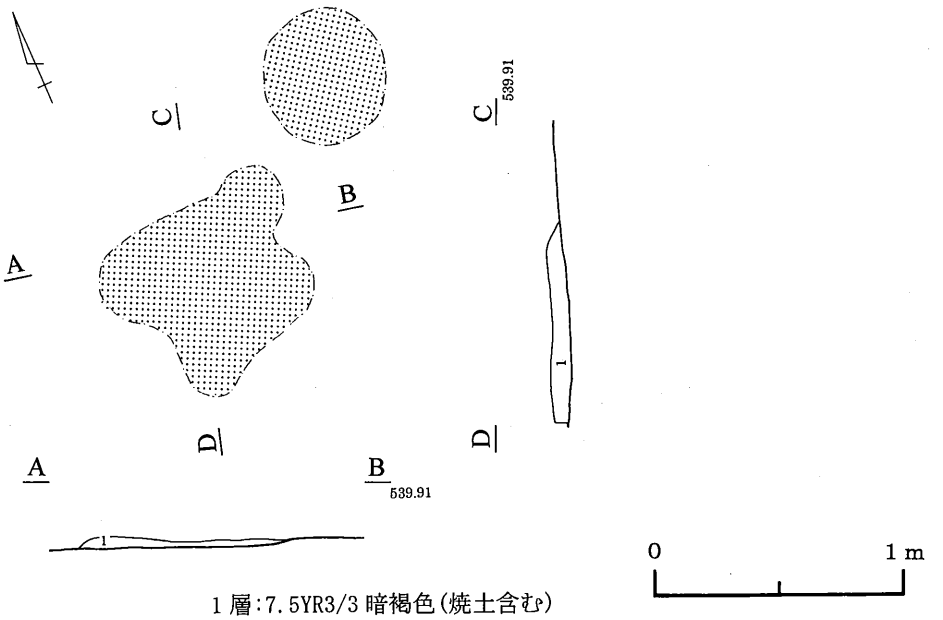

第277図　111号住居跡

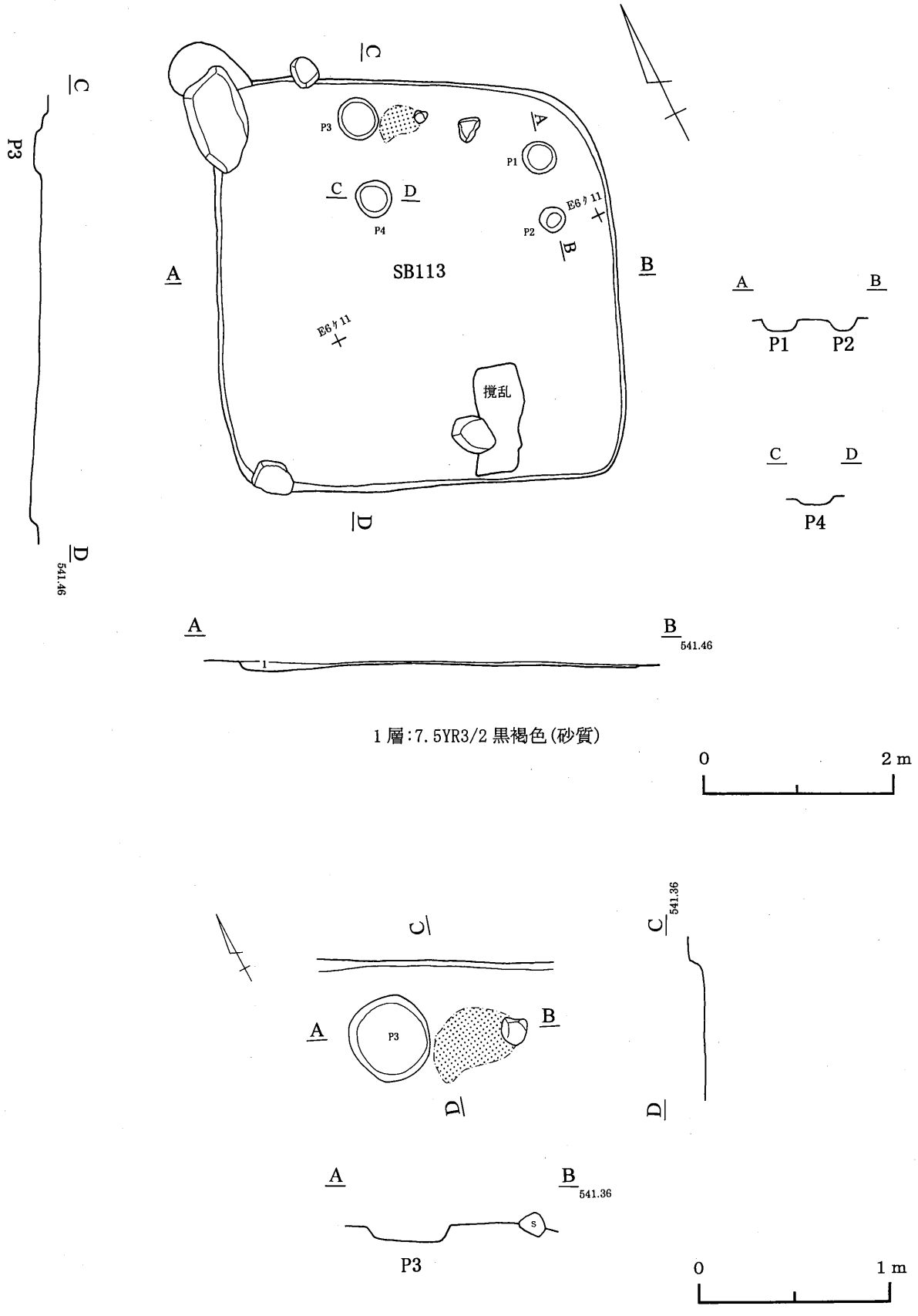

第278図　113号住居跡

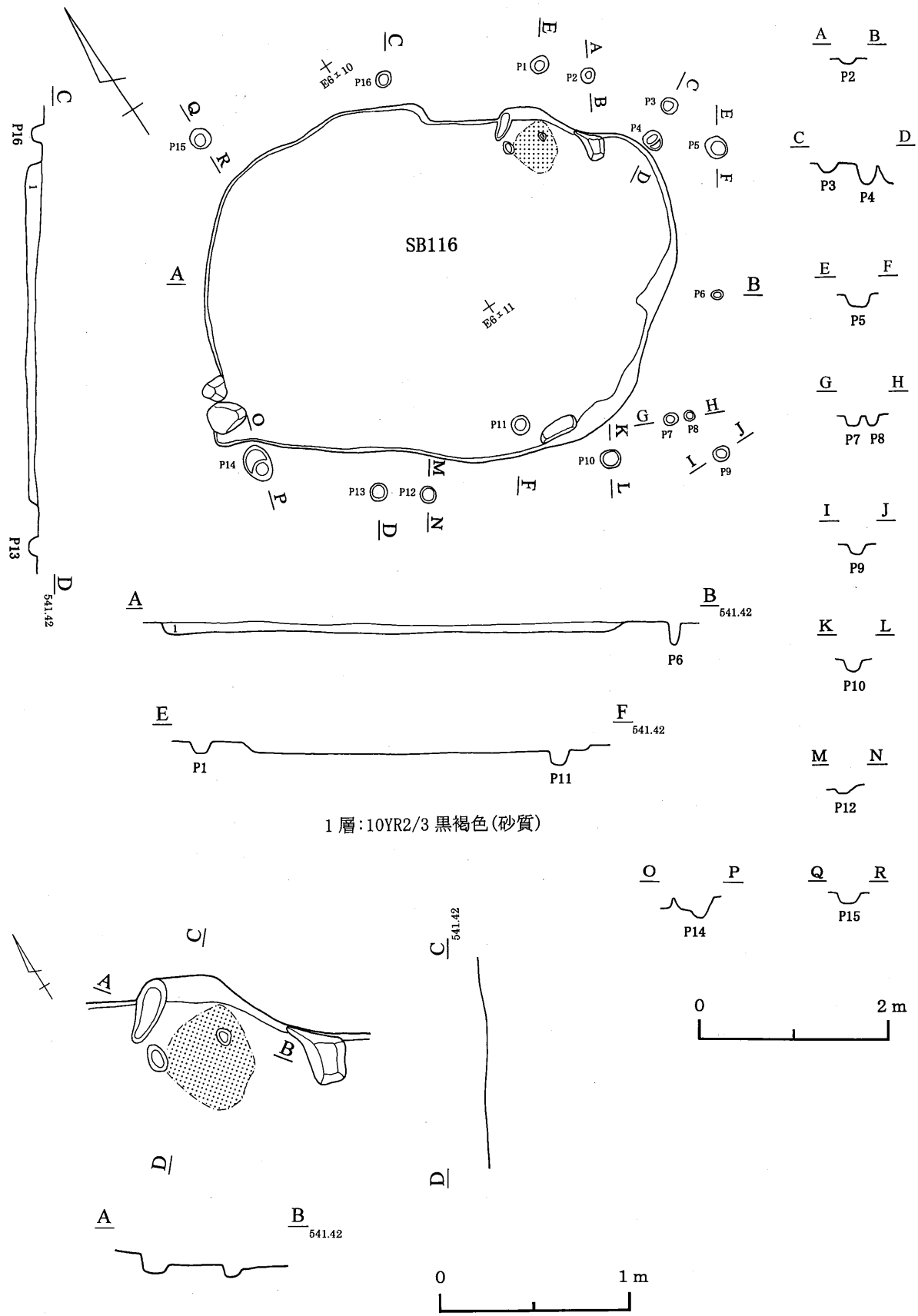

第279図　116号住居跡

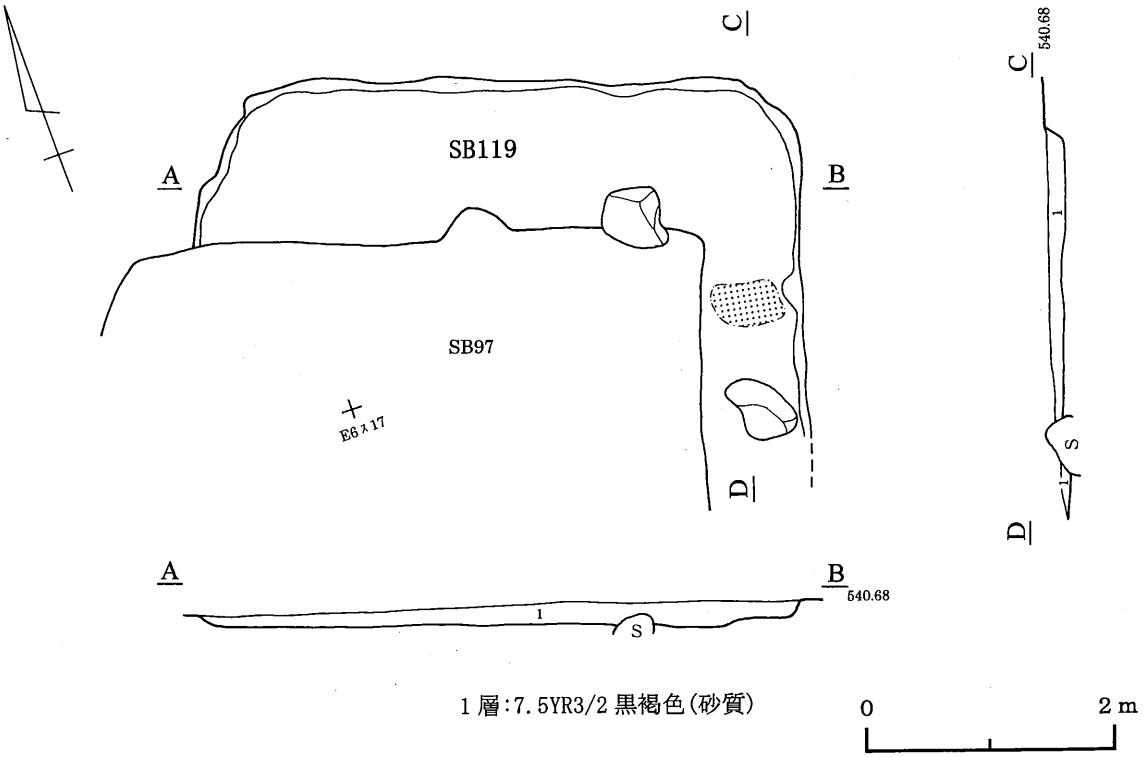

第280図　119号住居跡

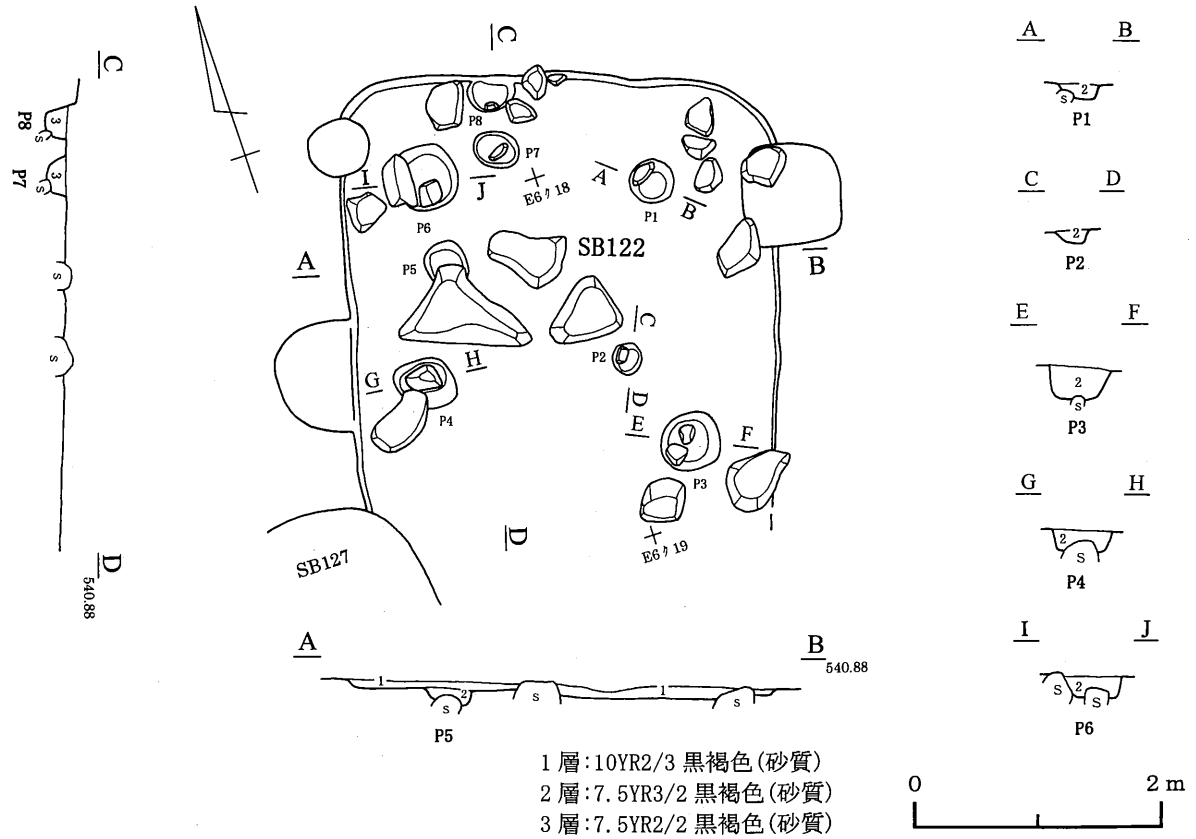

第281図　122号住居跡

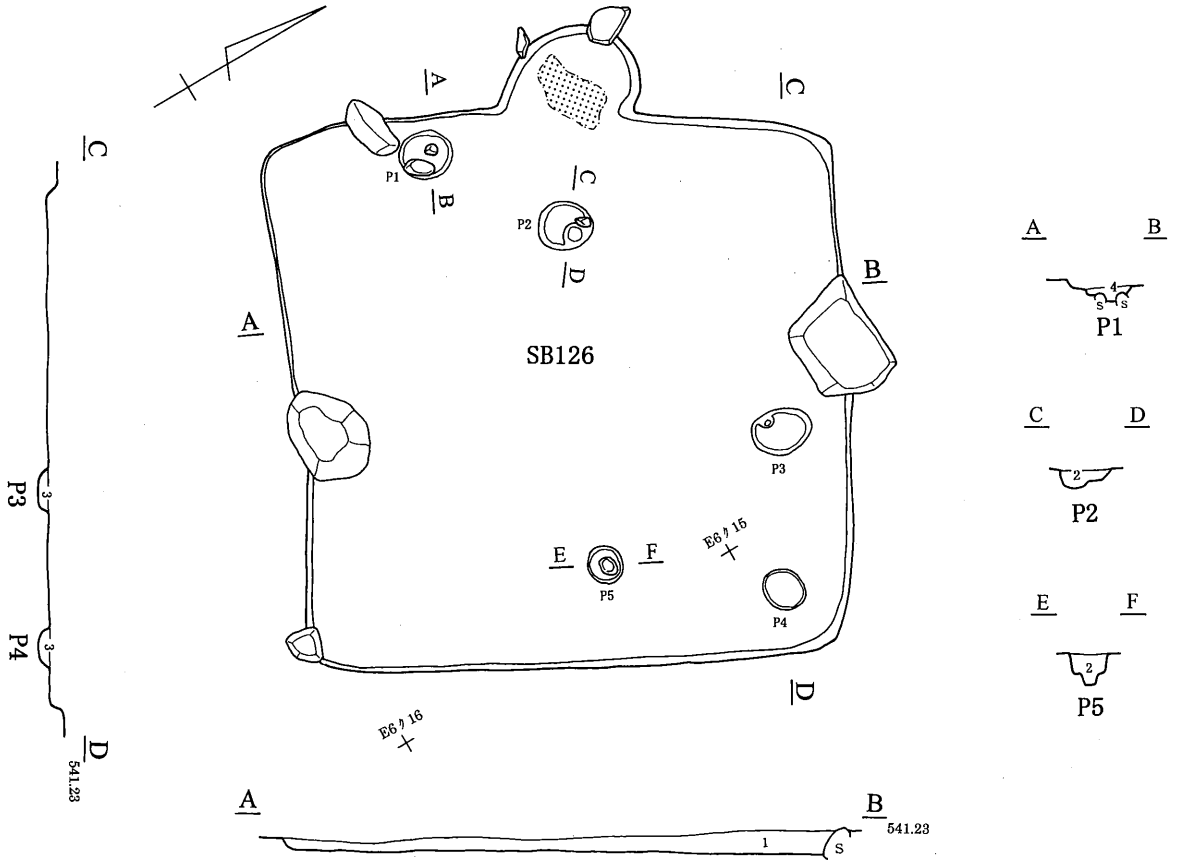

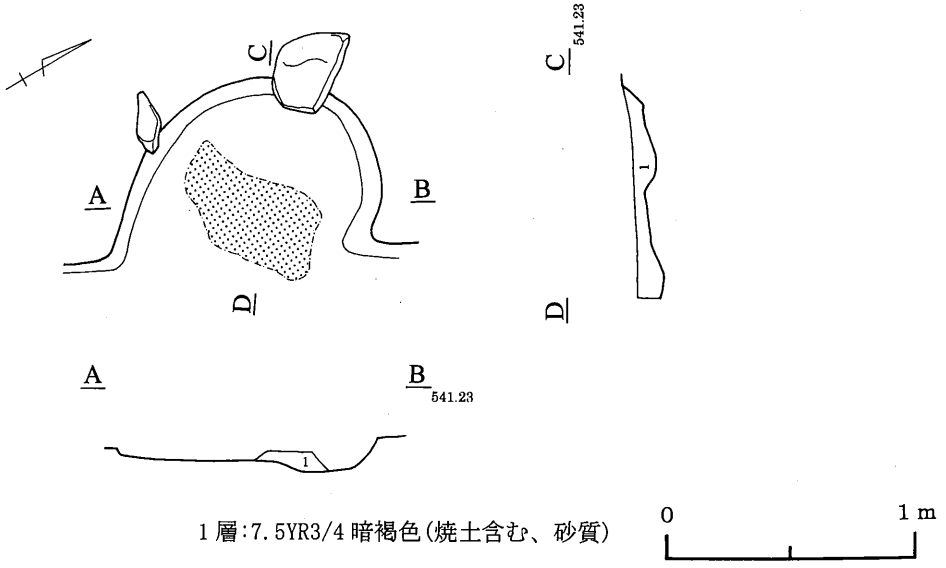

第282図　126号住居跡

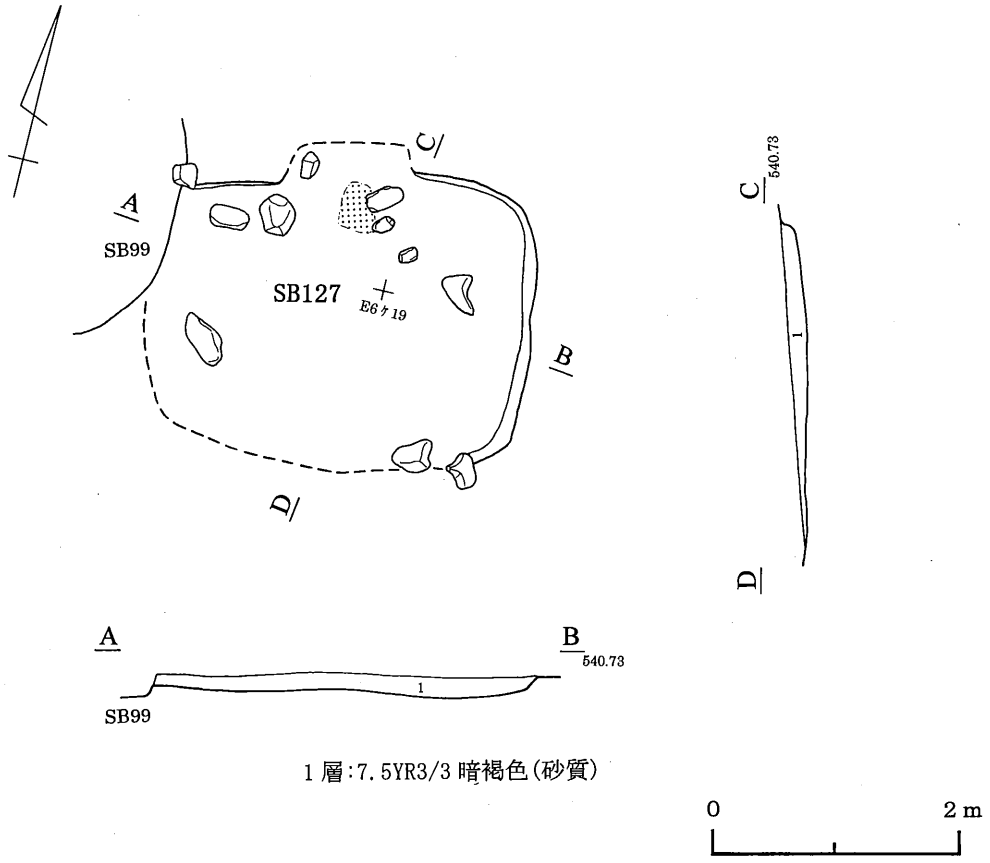

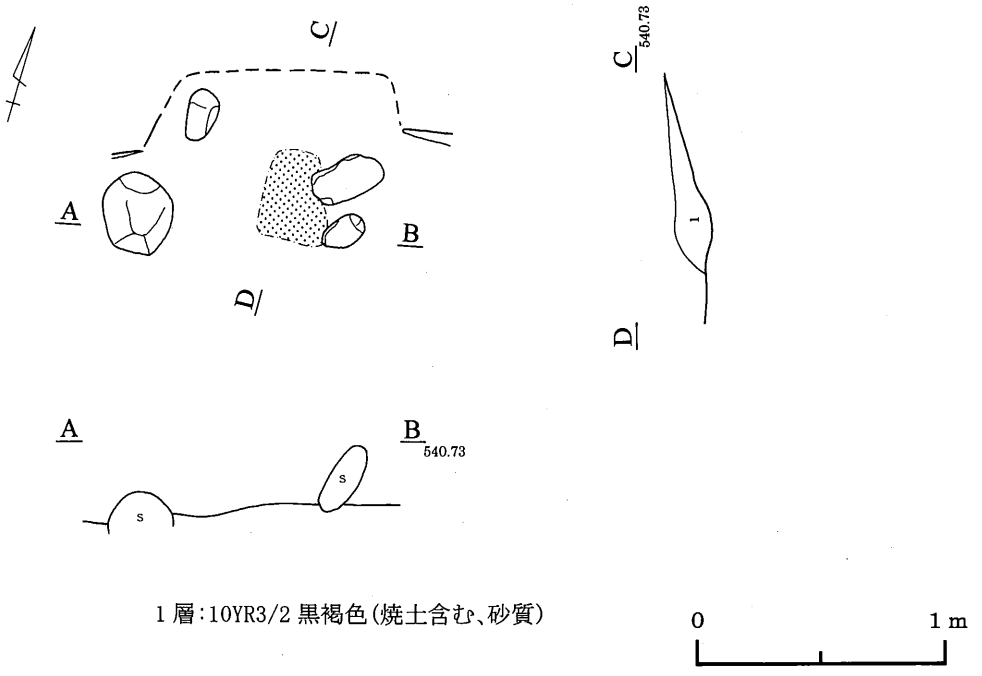

第283図　127号住居跡

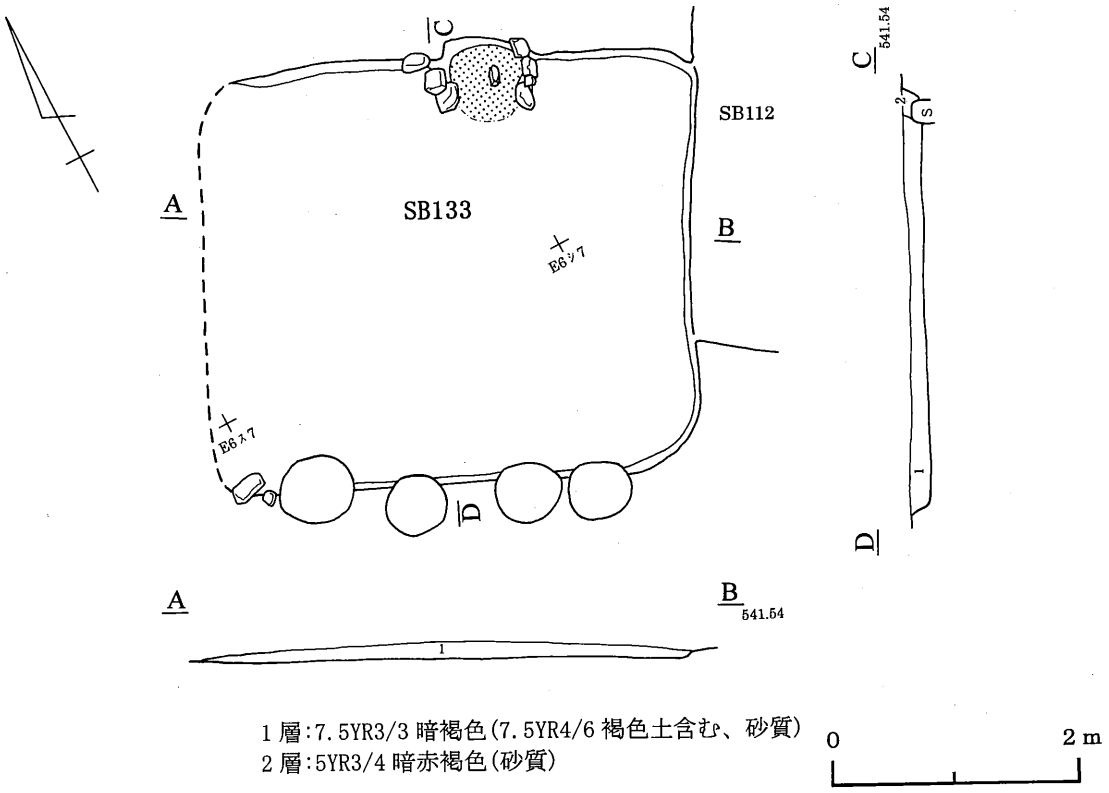

1層:7.5YR3/3 暗褐色(7.5YR4/6 褐色土含む、砂質)
2層:5YR3/4 暗赤褐色(砂質)

0 2m

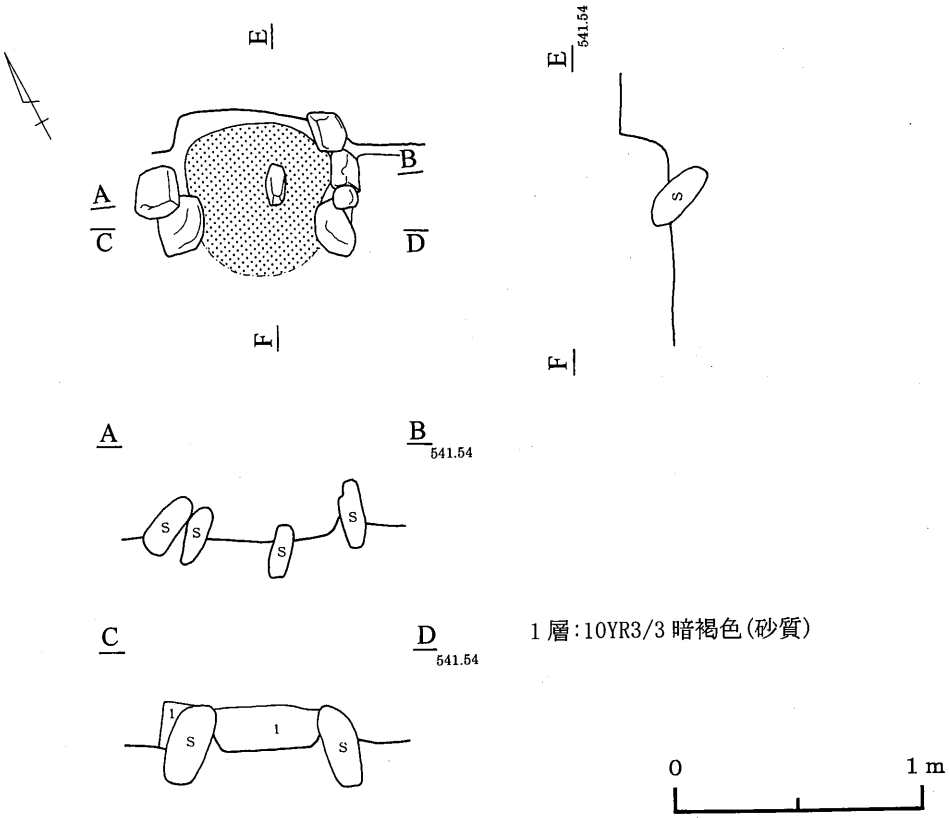

1層:10YR3/3 暗褐色(砂質)

0 1m

第284図　133号住居跡

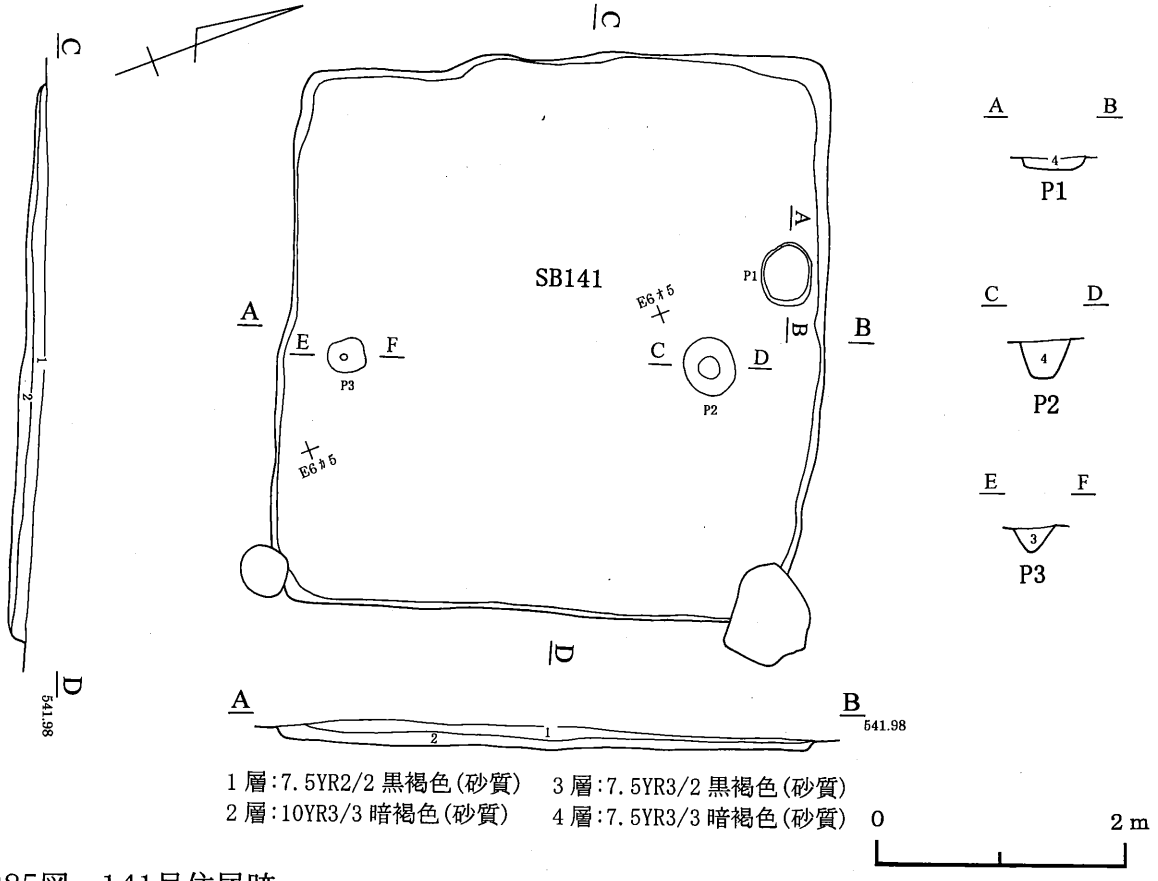

第285図　141号住居跡

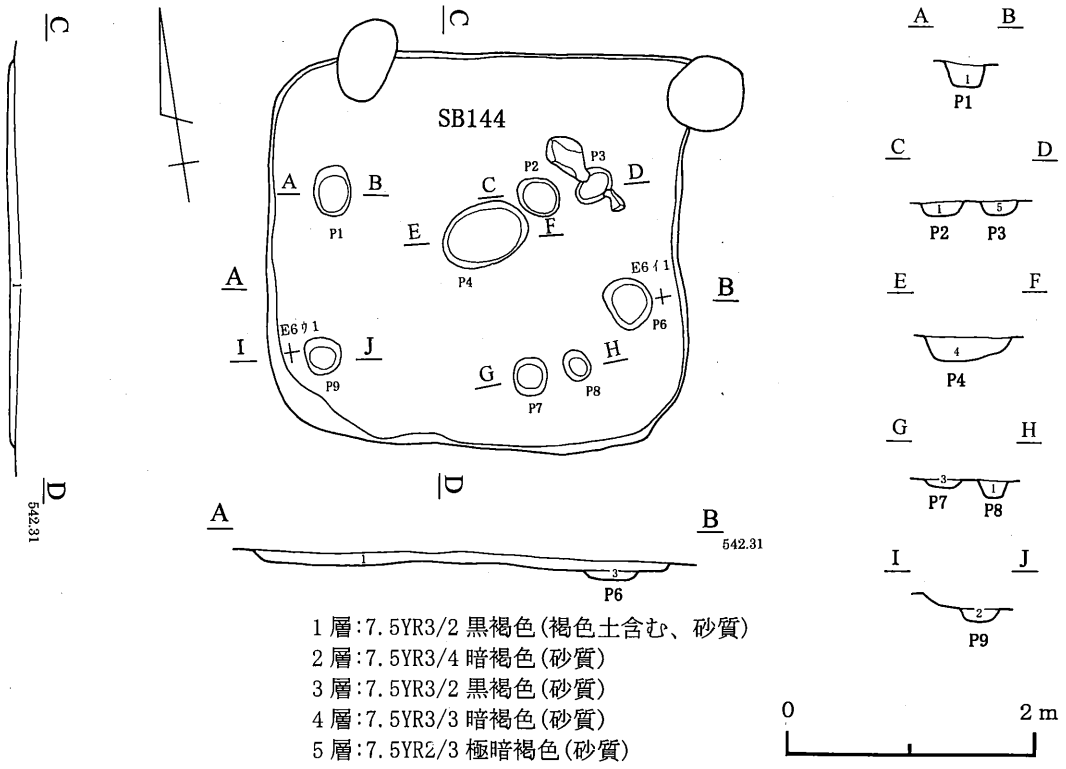

第286図　144号住居跡

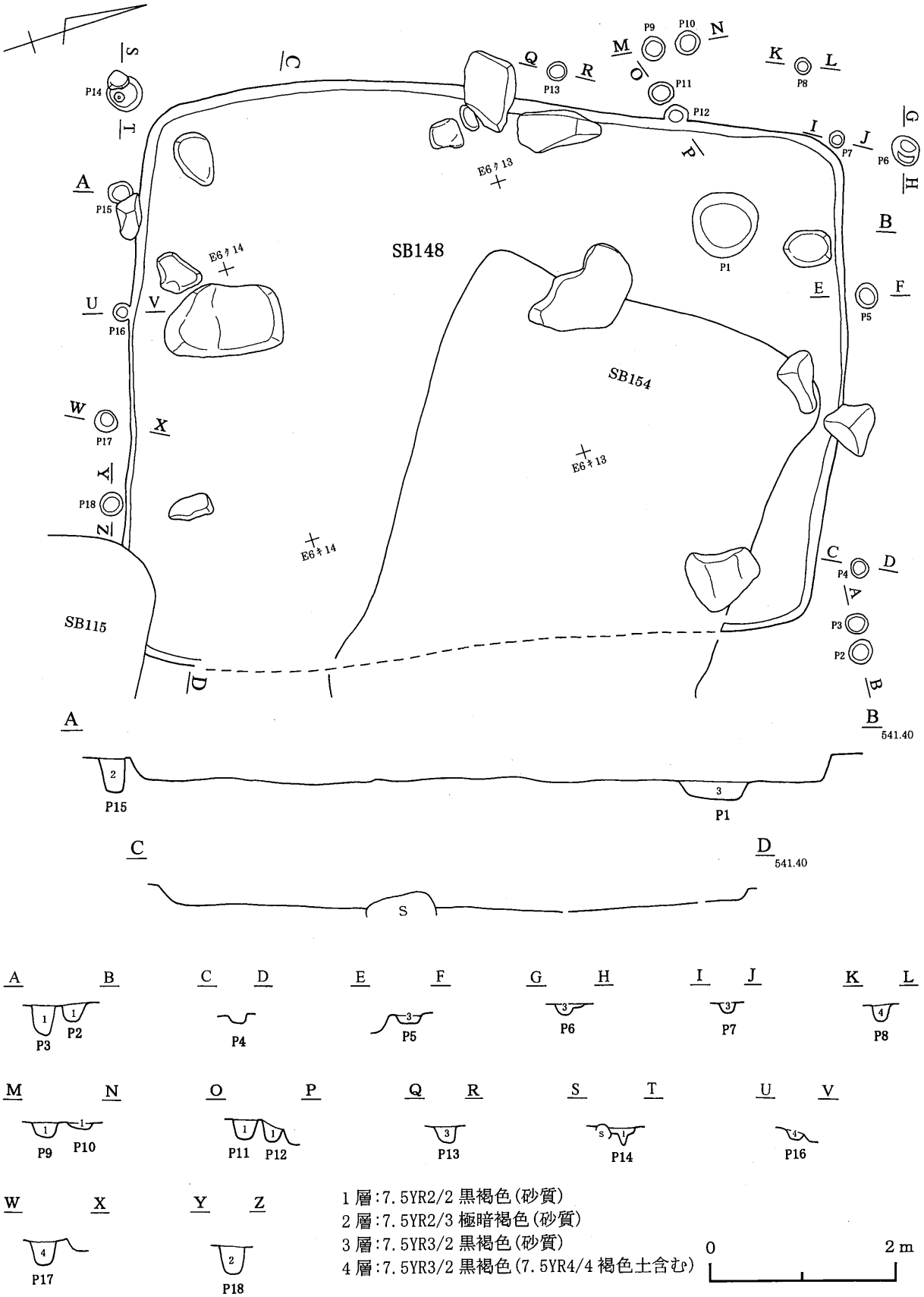

第287図　148号住居跡

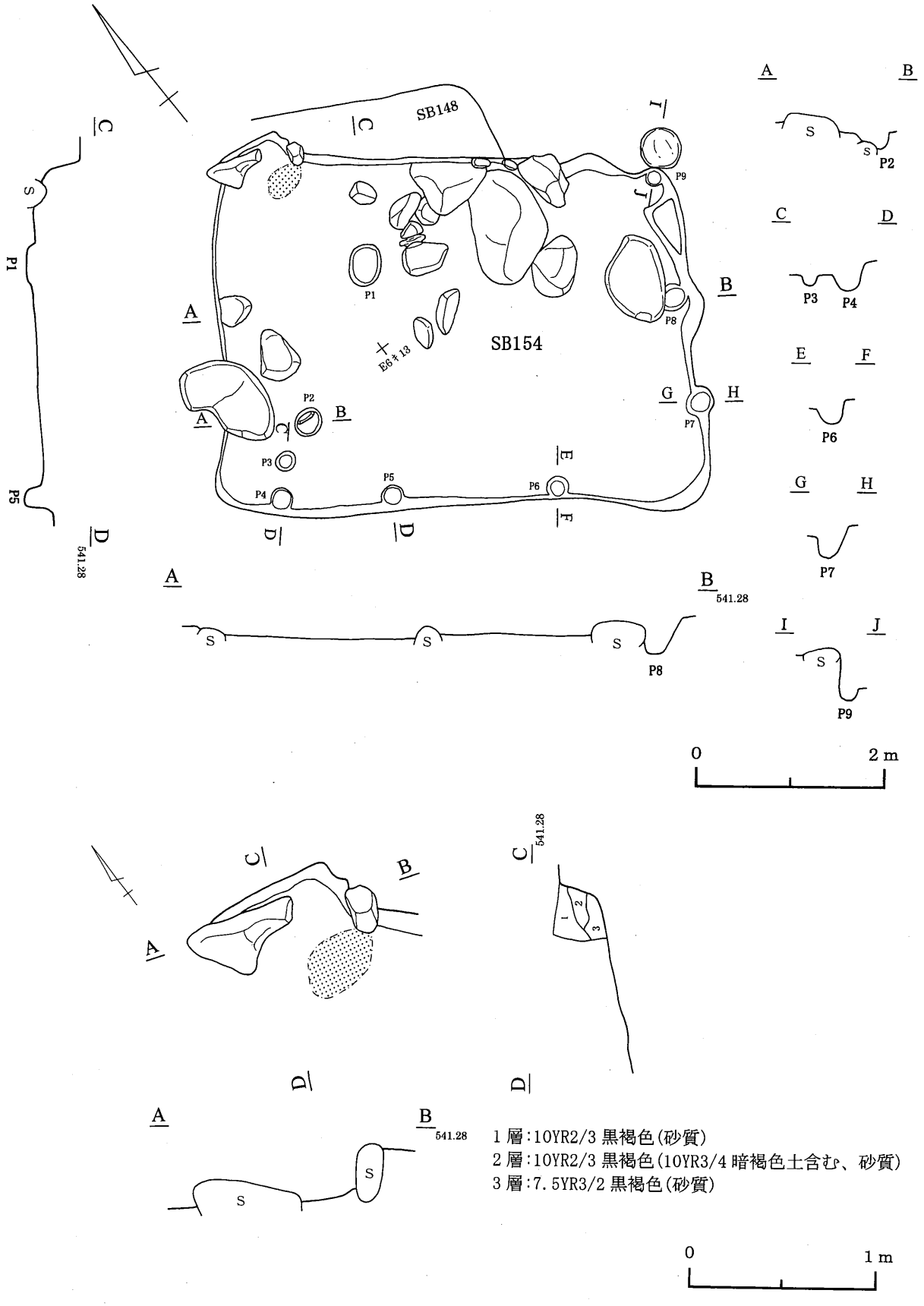

第288図　154号住居跡

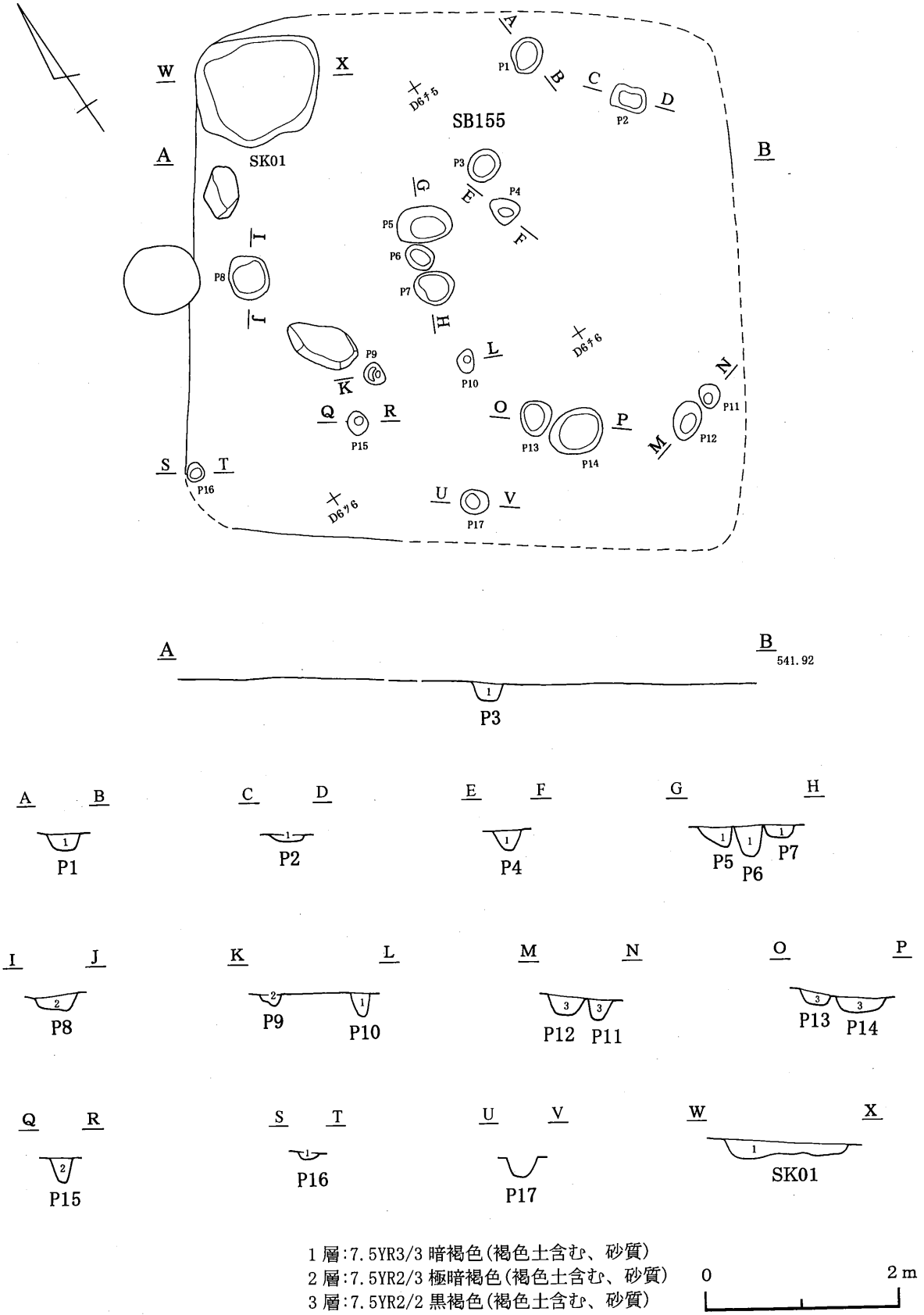

第289図　155号住居跡

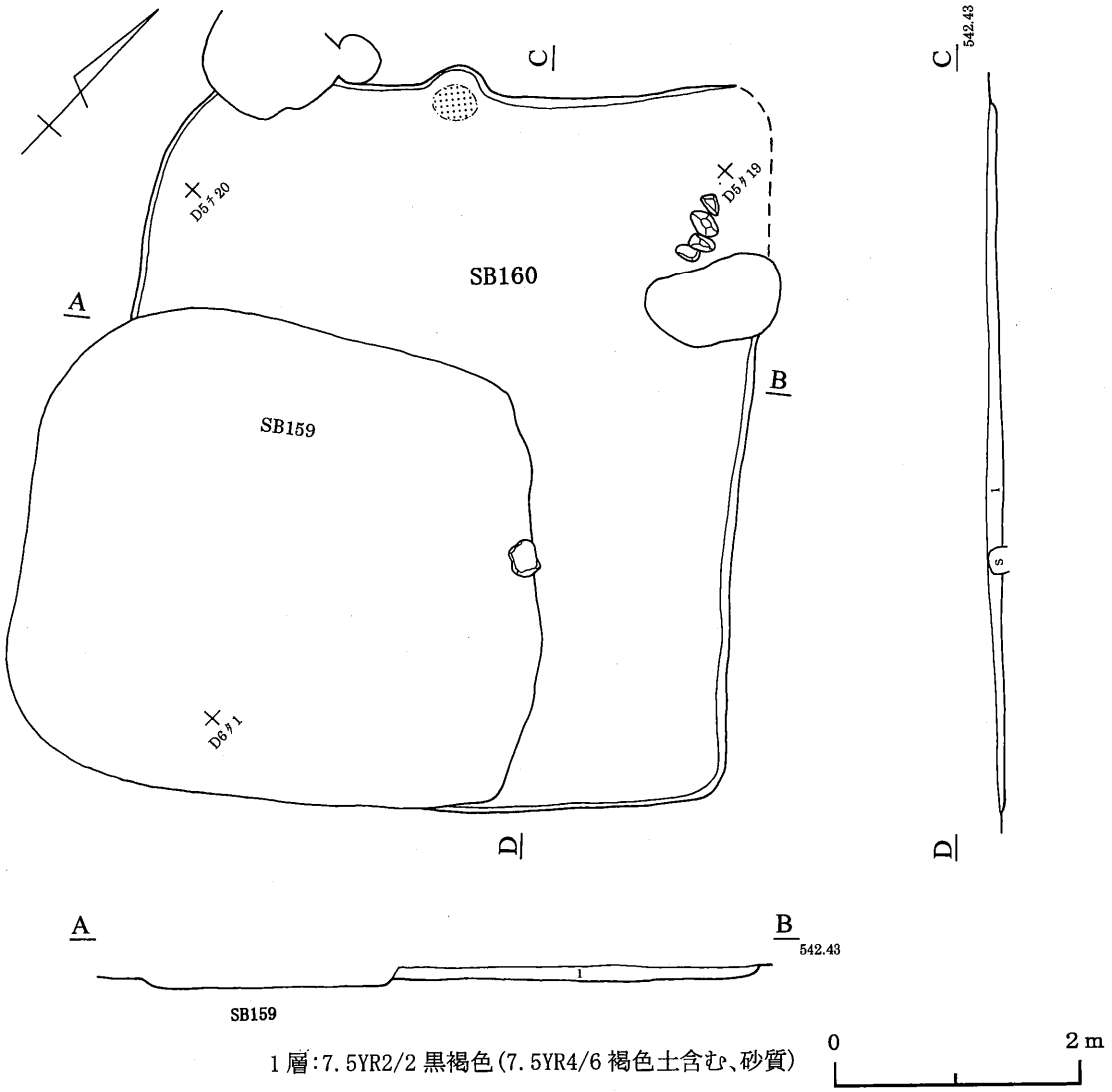

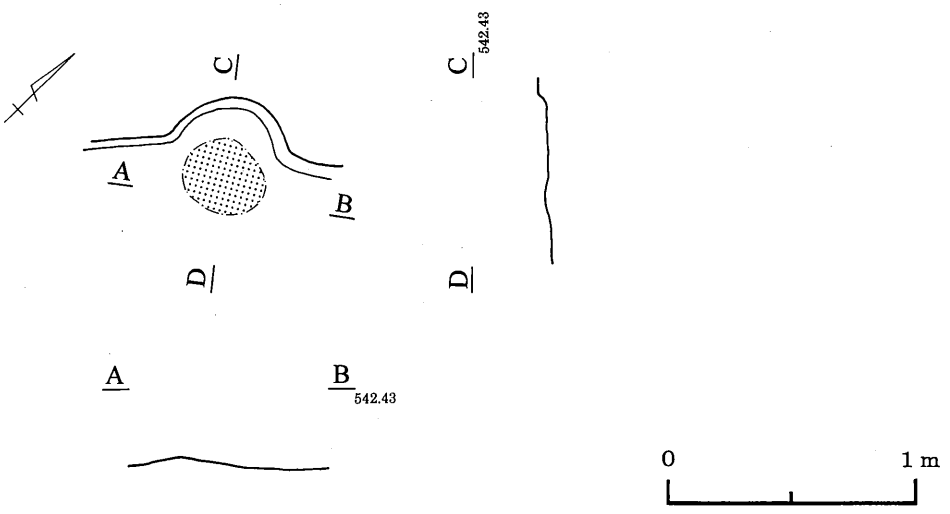

第290図　160号住居跡

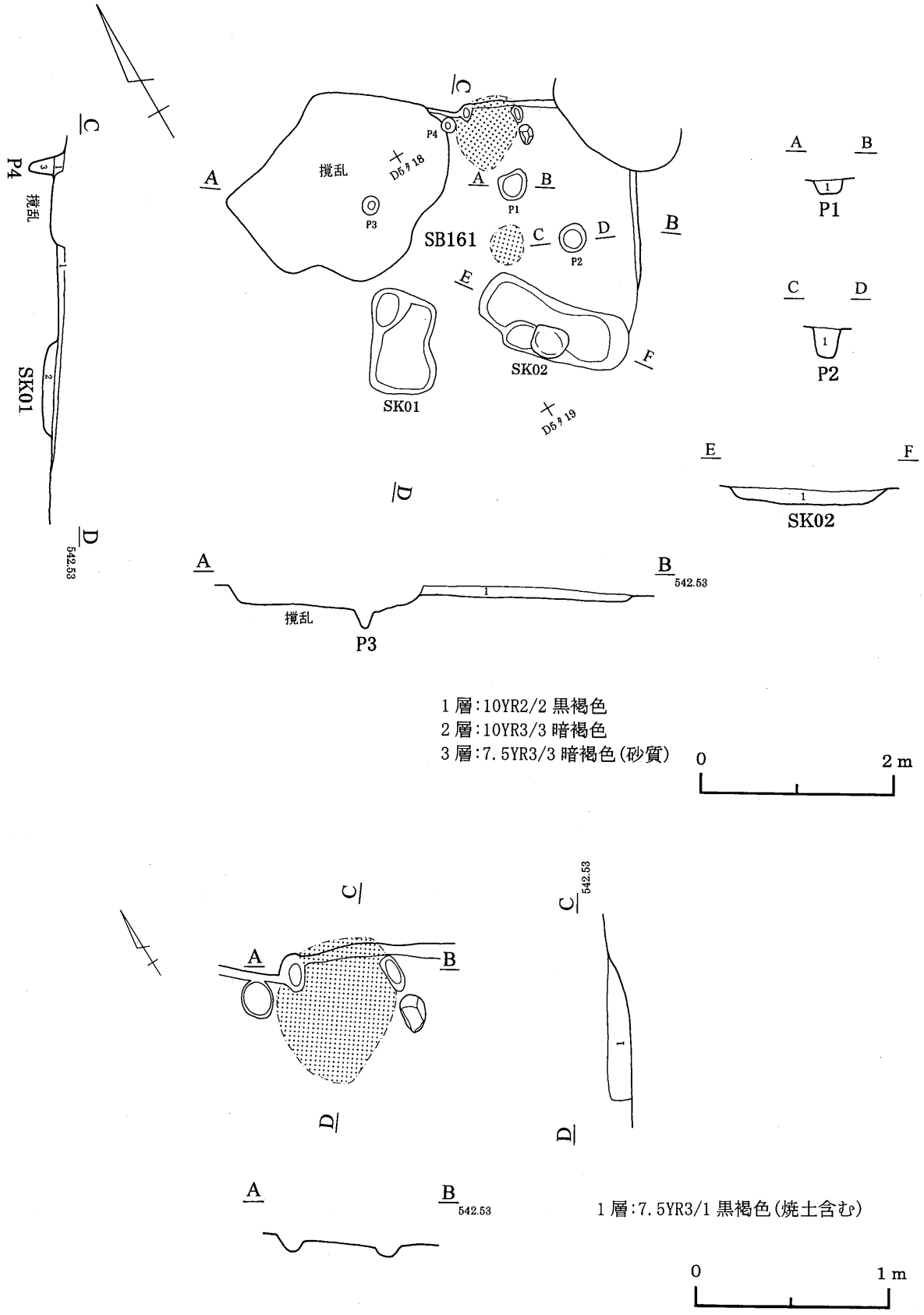

第291図　161号住居跡

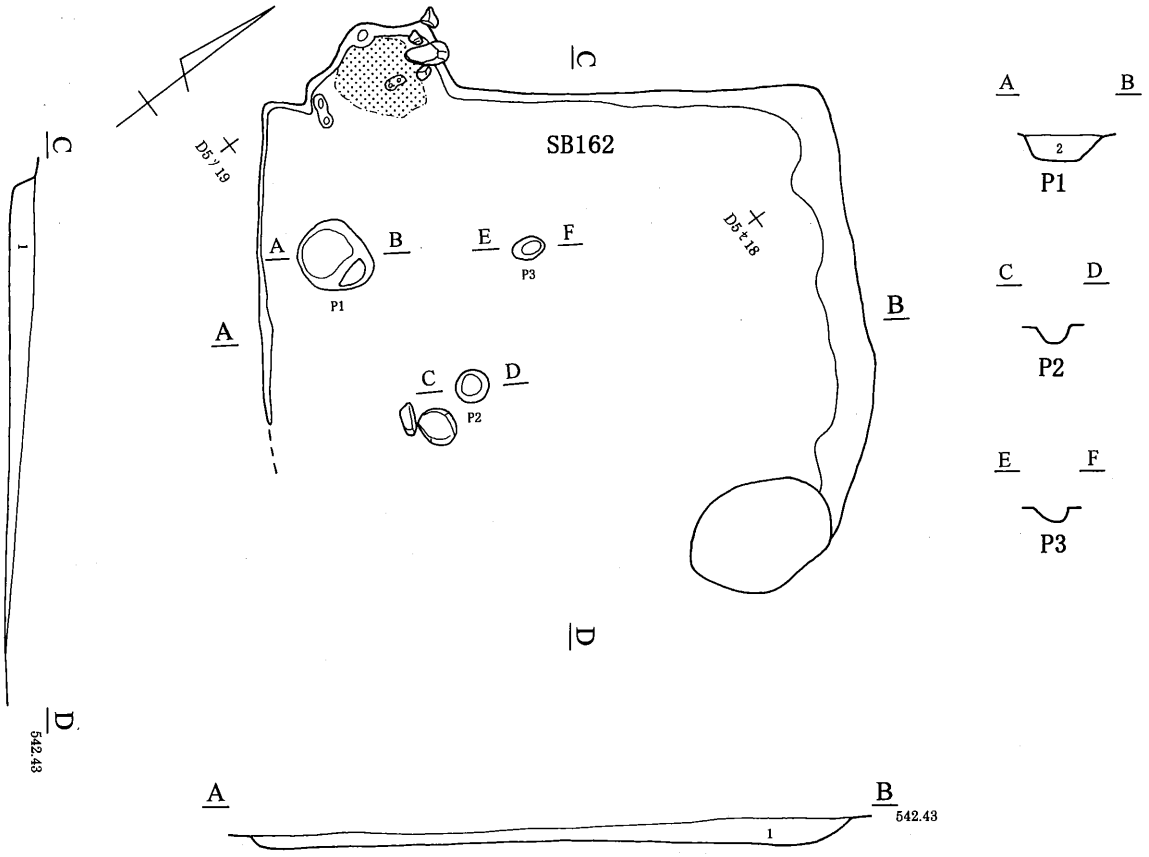

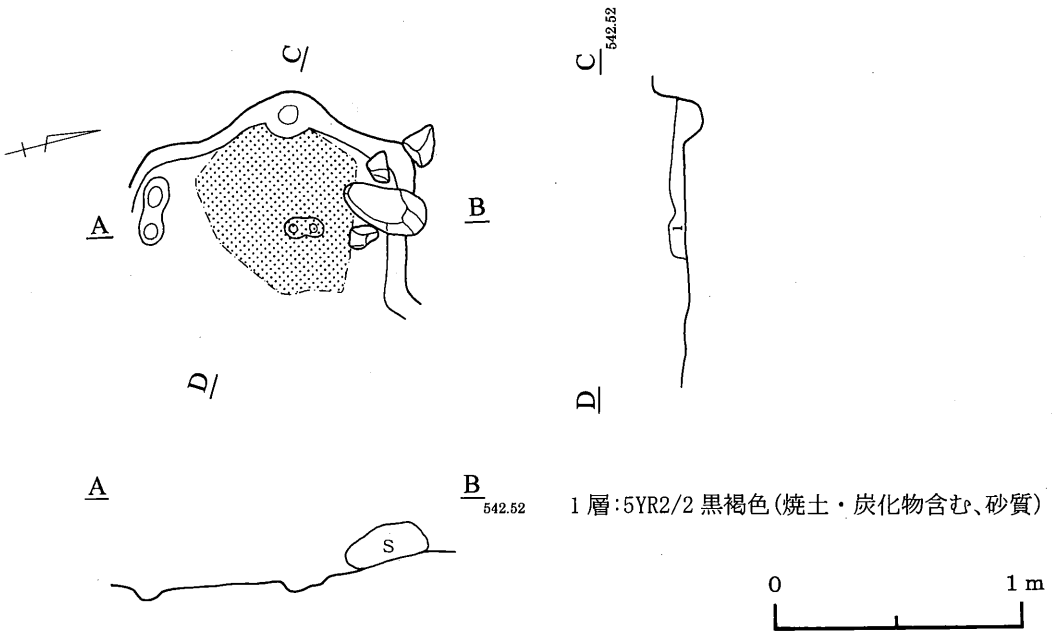

第292図　162号住居跡

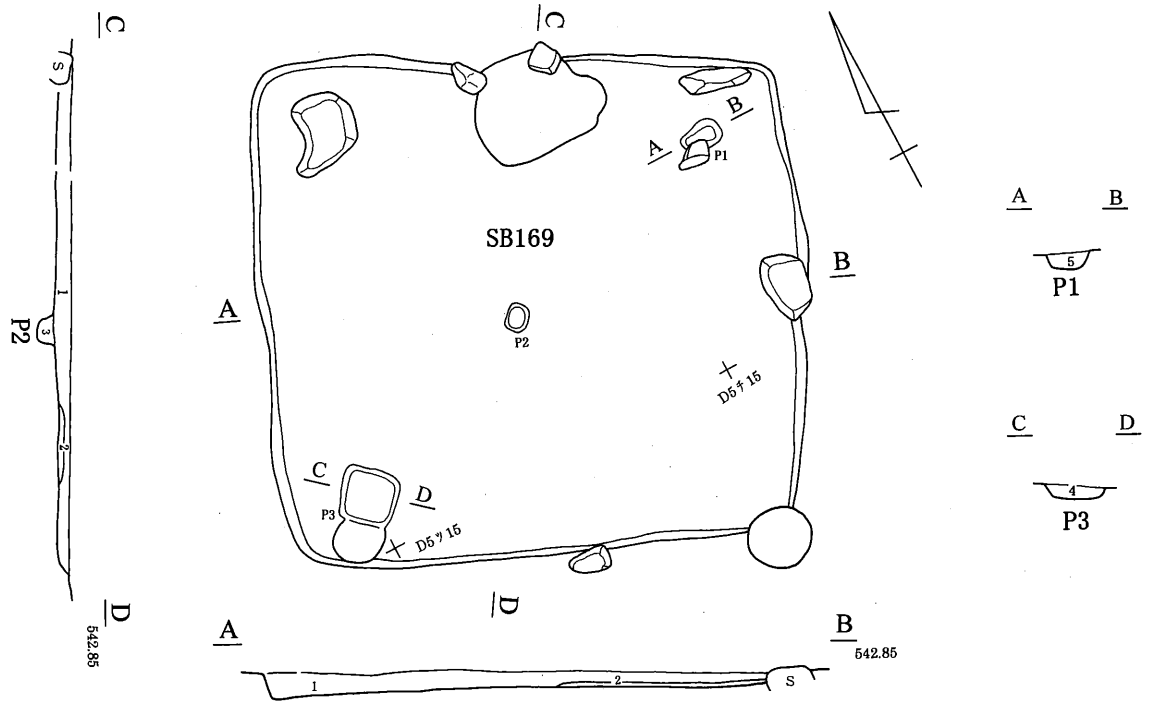

1層:7.5YR2/2 黒褐色(砂質)
2層:7.5YR2/2 黒褐色(7.5YR4/4 褐色土多量に含む)
3層:10YR2/2 黒褐色(砂質)
4層:10YR3/3 暗褐色(砂質)
5層:7.5YR3/2 黒褐色(砂質)

0 2m

第293図　169号住居跡

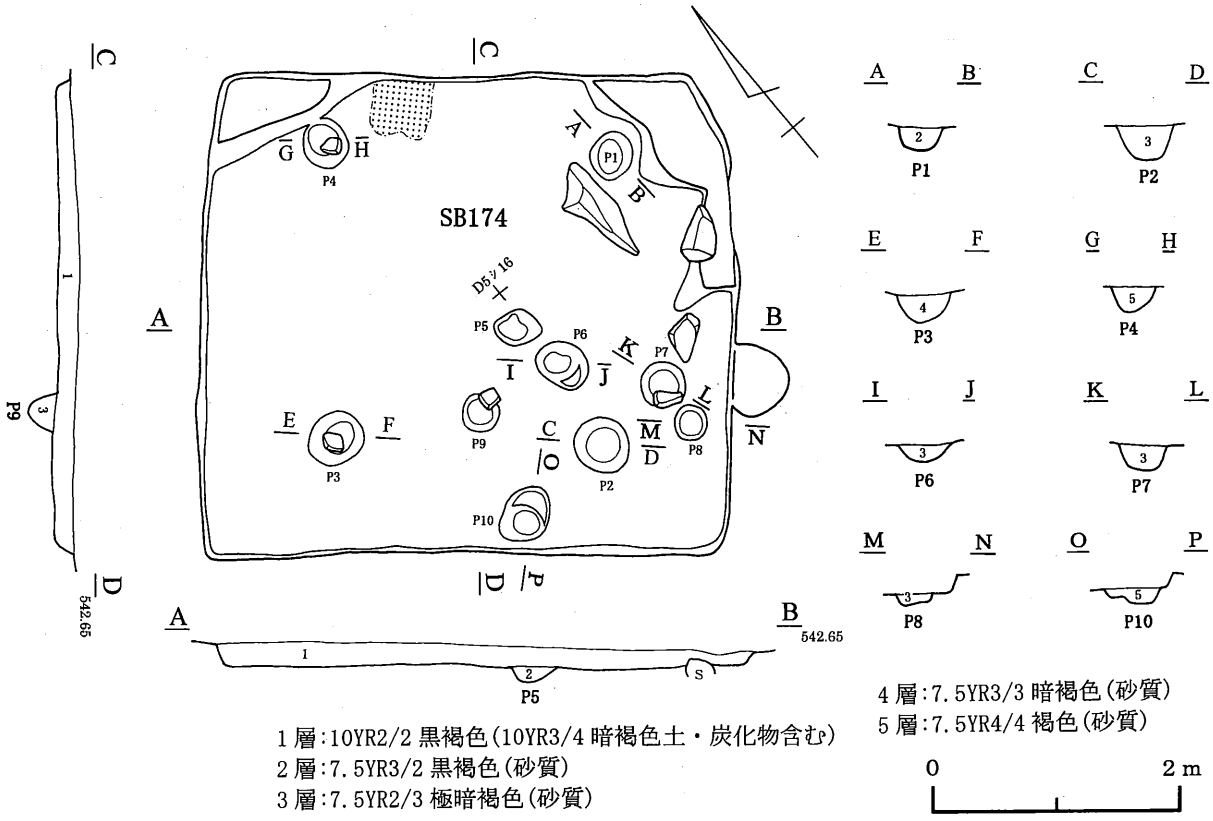

1層:10YR2/2 黒褐色(10YR3/4 暗褐色土・炭化物含む)
2層:7.5YR3/2 黒褐色(砂質)
3層:7.5YR2/3 極暗褐色(砂質)
4層:7.5YR3/3 暗褐色(砂質)
5層:7.5YR4/4 褐色(砂質)

0 2m

第294図　174号住居跡

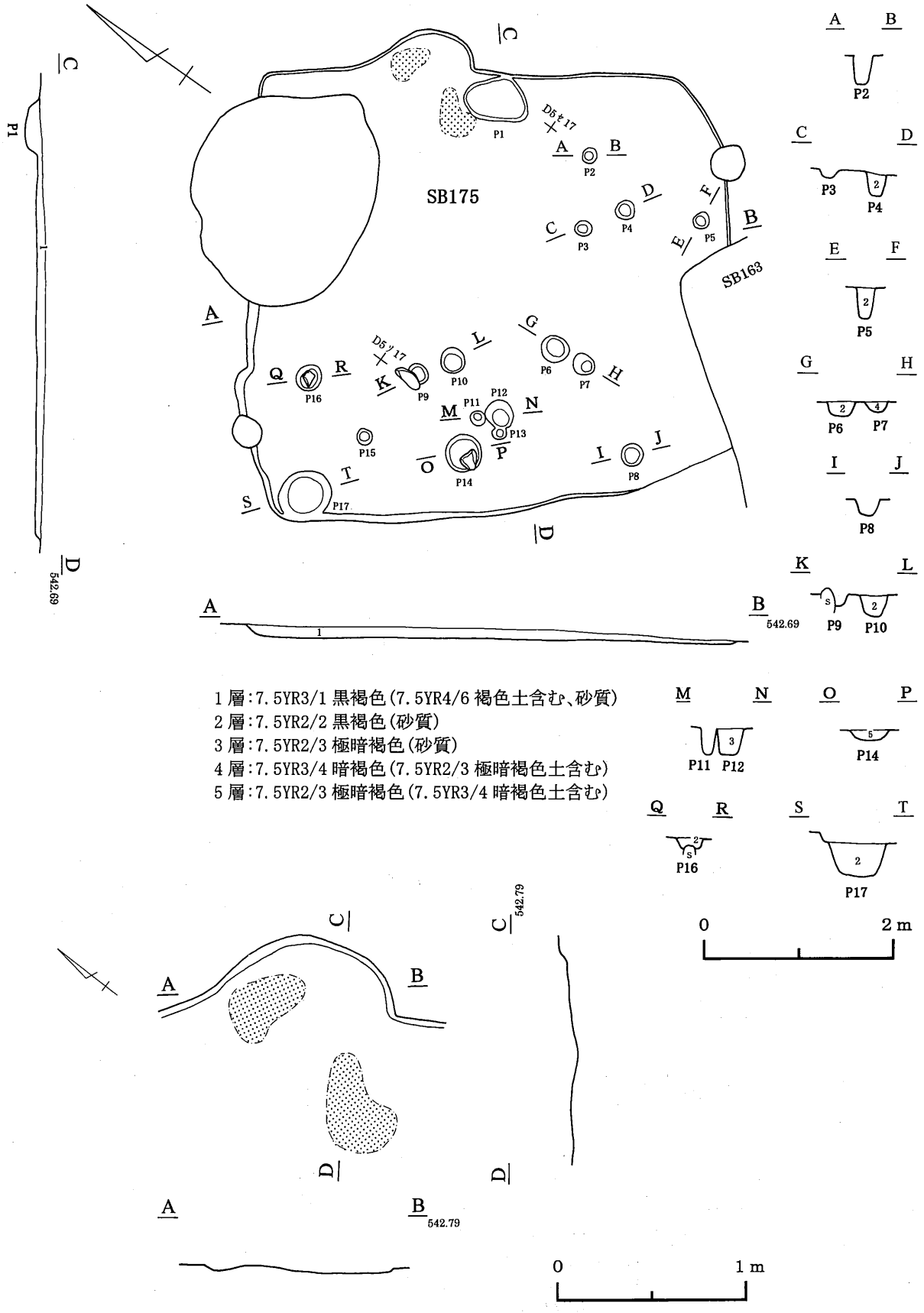

第295図　175号住居跡

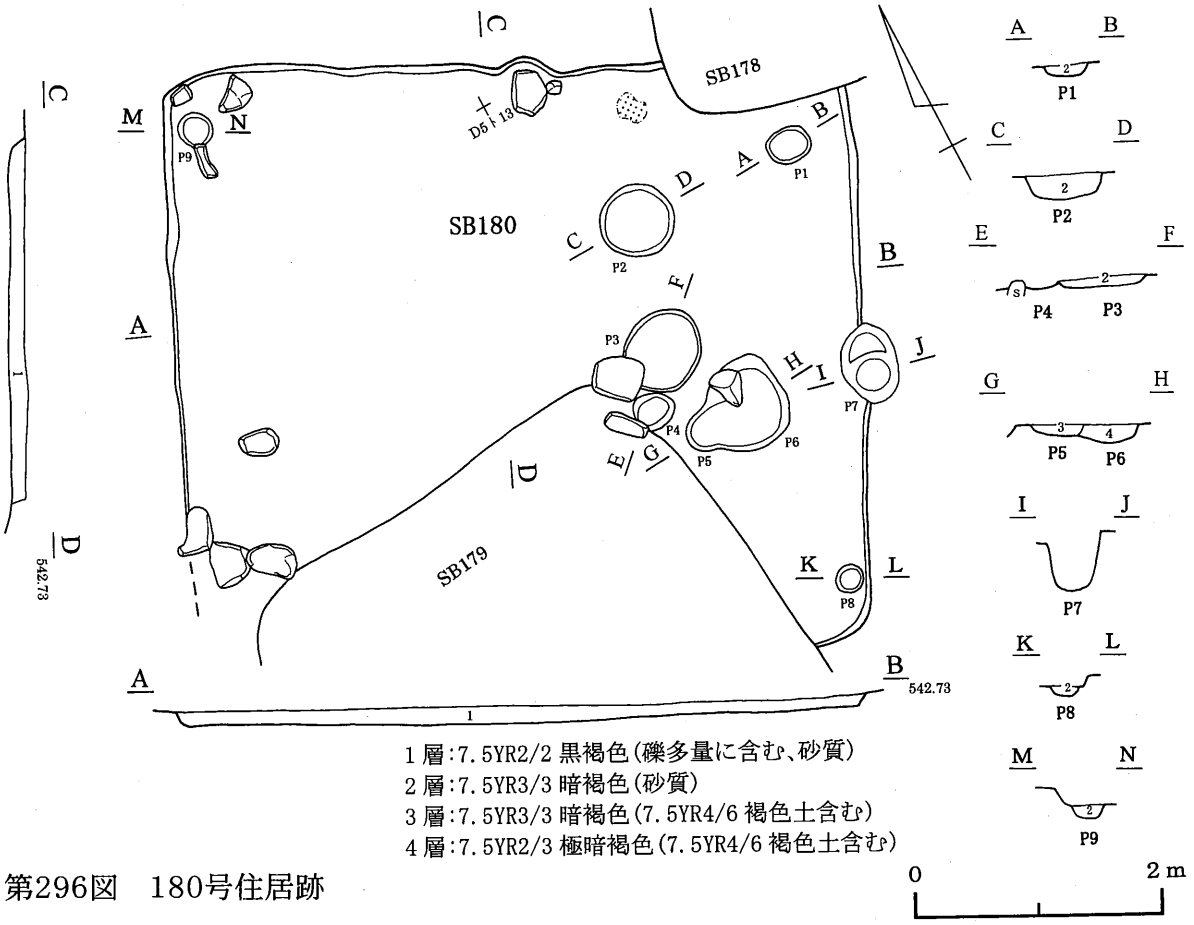

第296図　180号住居跡

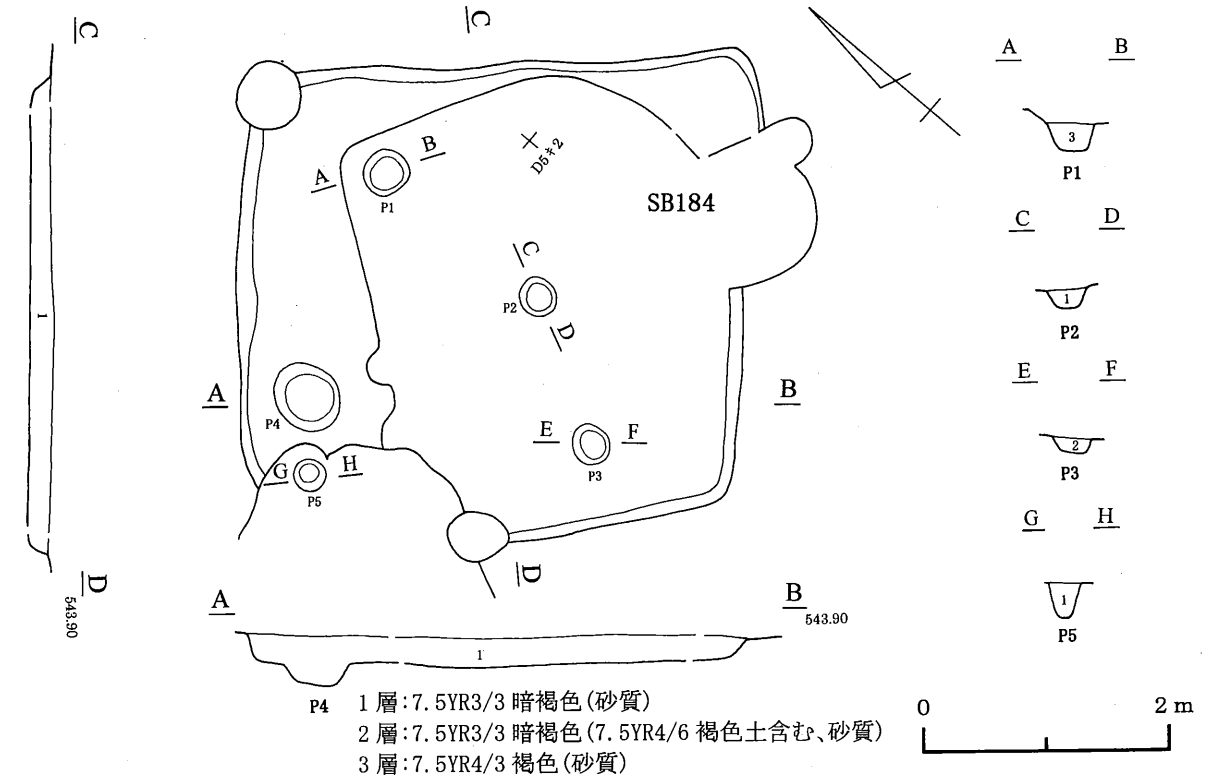

第297図　184号住居跡

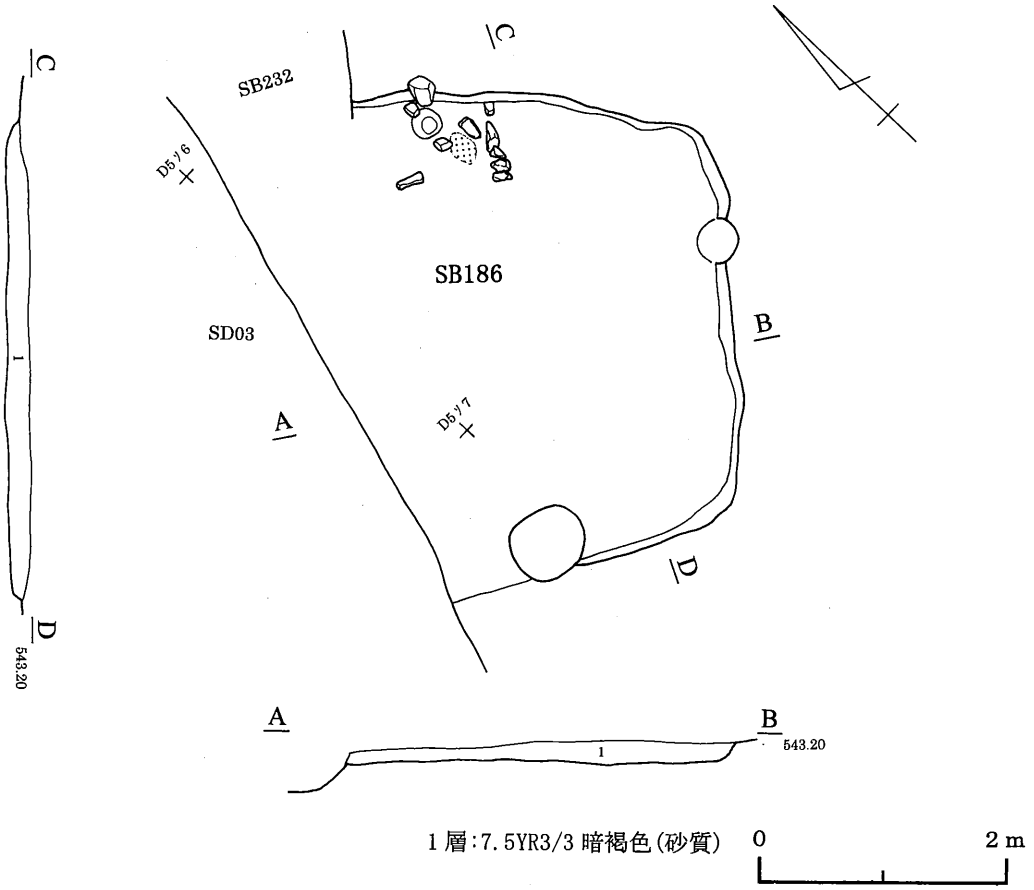

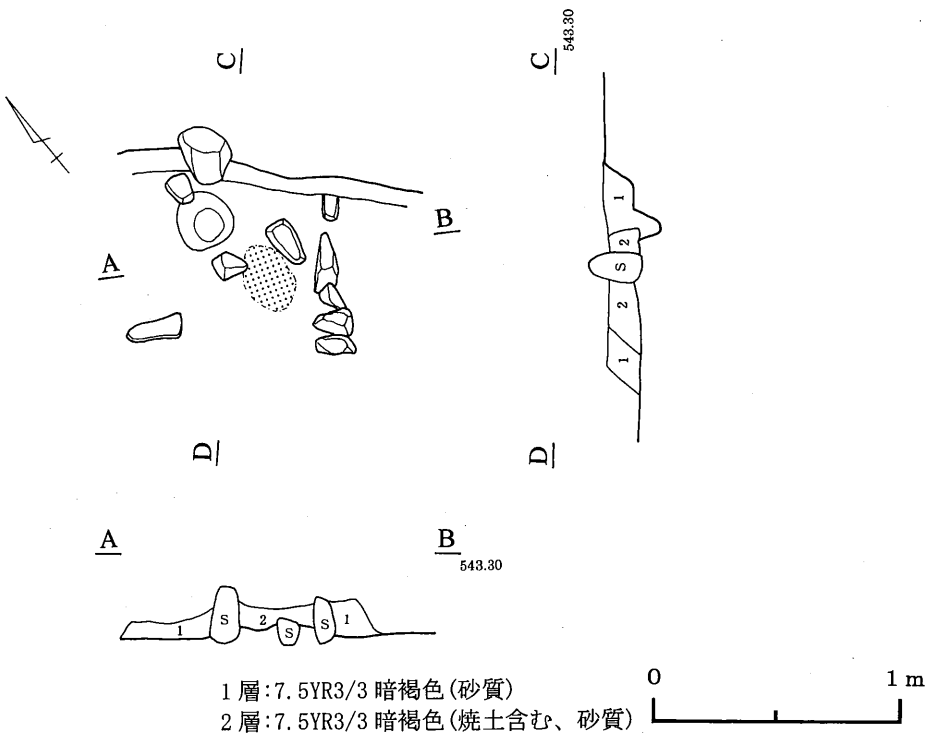

第298図　186号住居跡

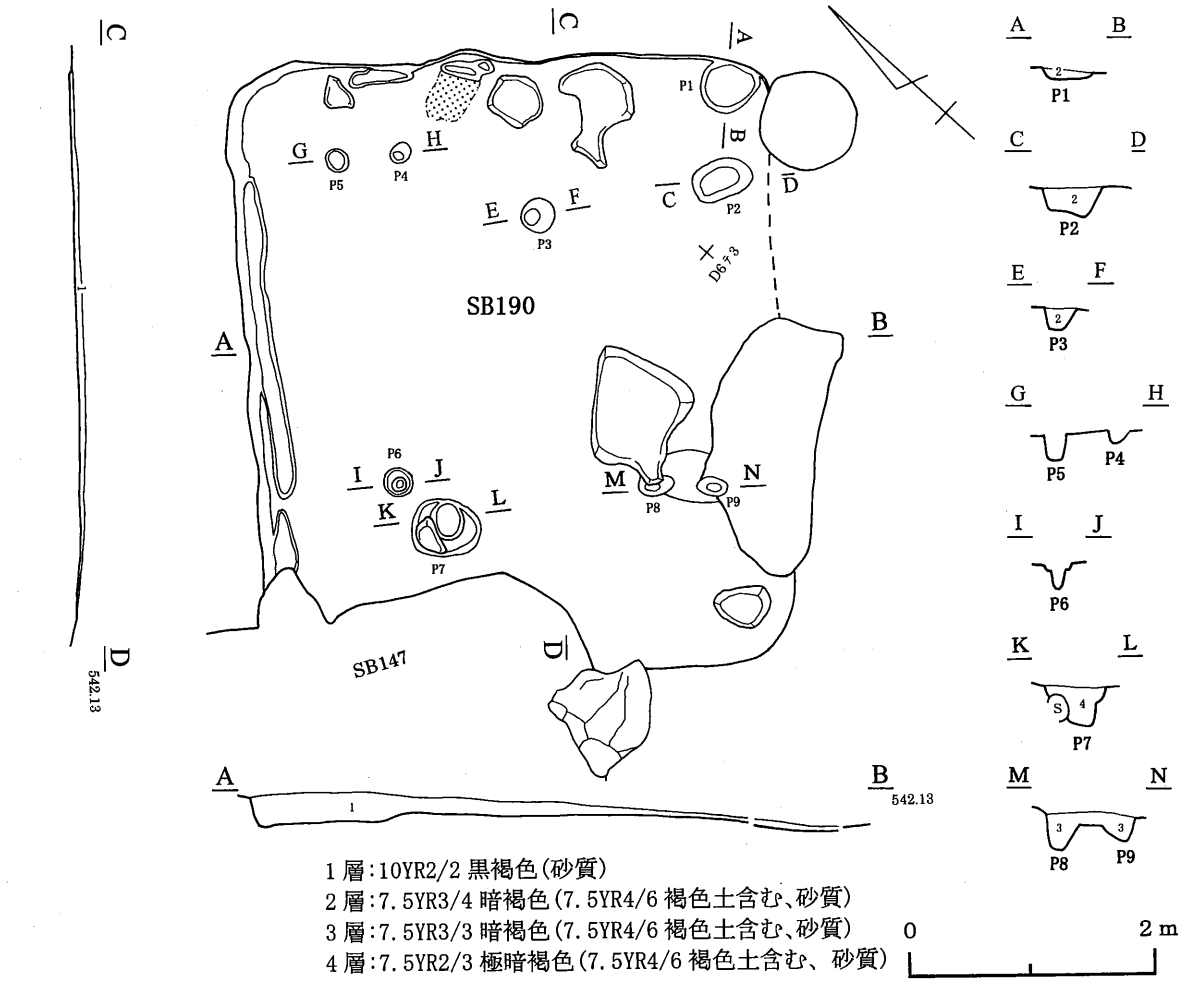

第299図　190号住居跡

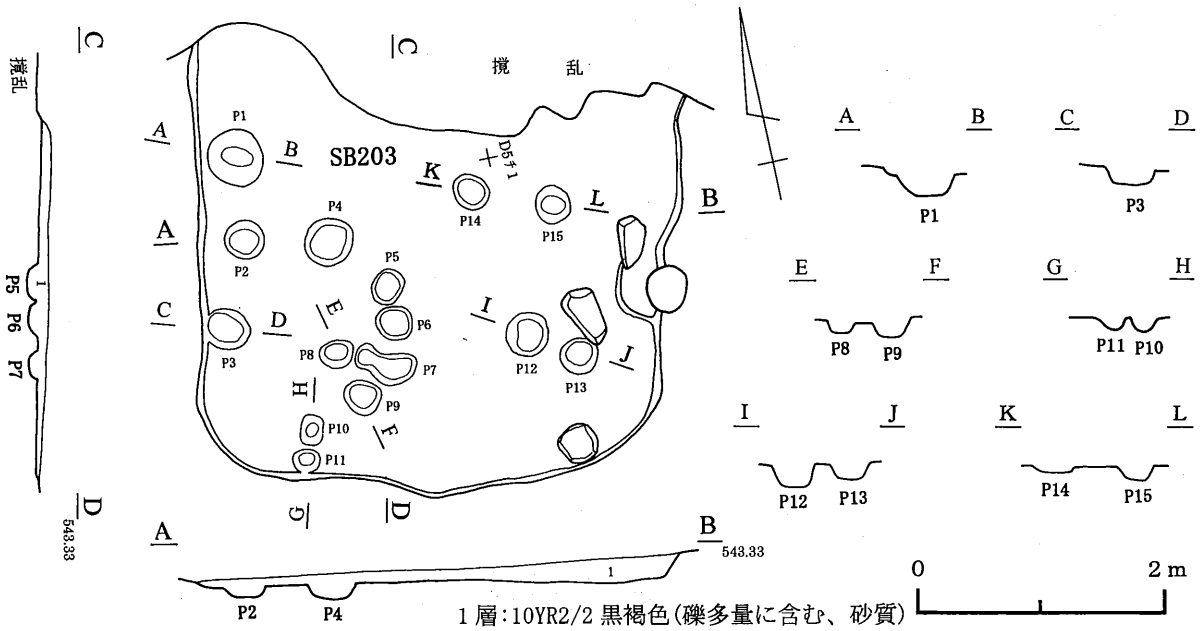

第300図　203号住居跡

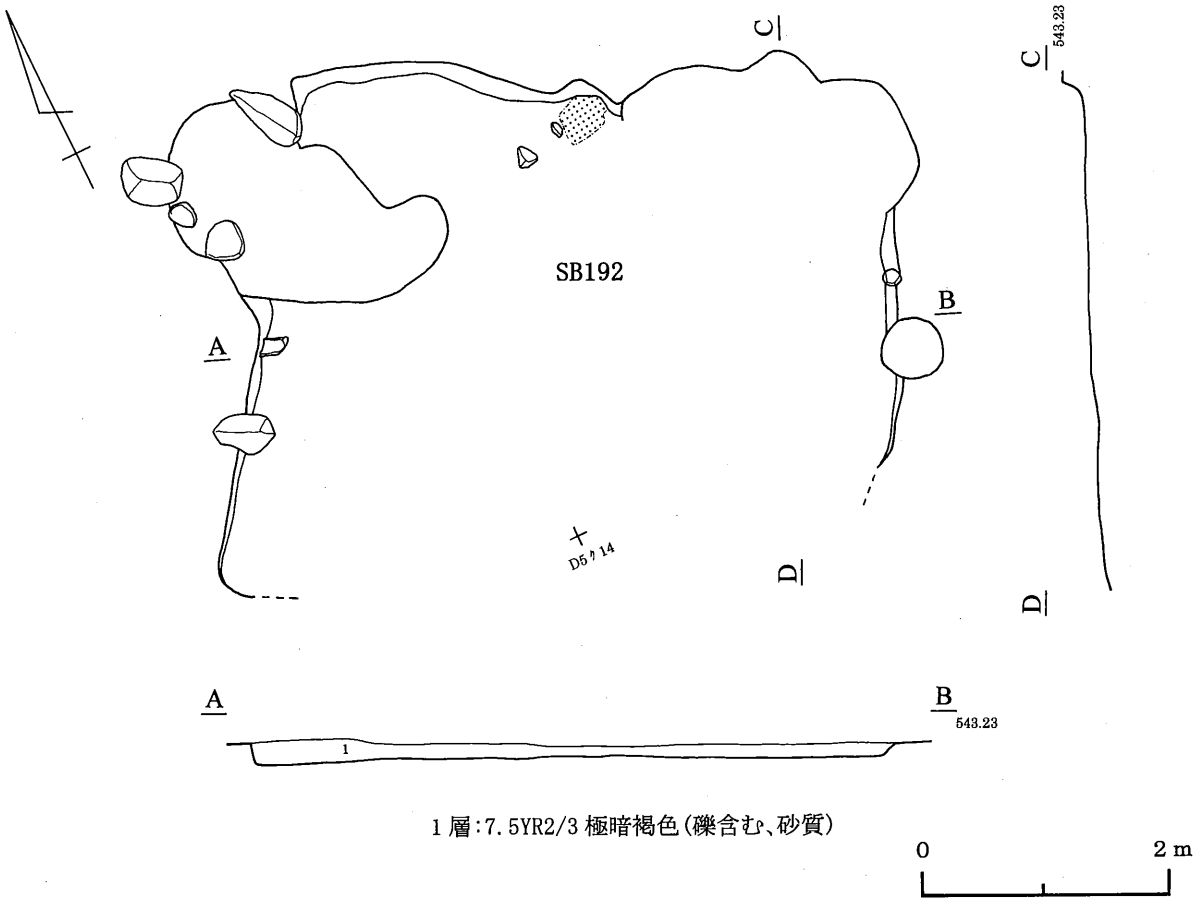

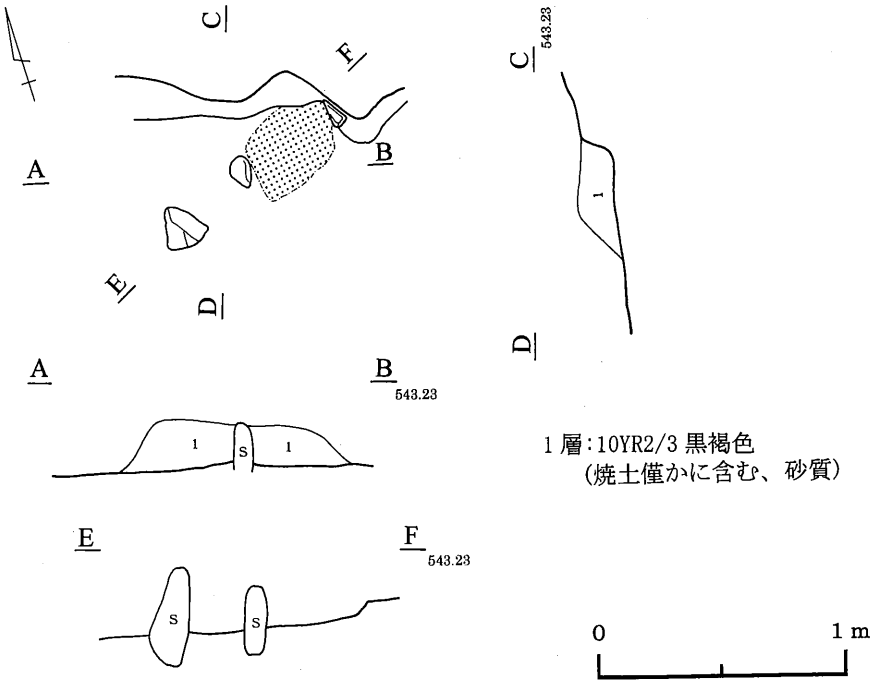

第301図　192号住居跡

上田市文化財報告書　第９５集

法 楽 寺 遺 跡

上田市川東地区農産物総合出荷施設建設に伴う
発 掘 調 査 報 告 書
第２分冊（遺構編１）

発　行　　平成１６年３月２５日
発行者　　上田市土地開発公社
　　上田市教育委員会
印　刷　　田口印刷株式会社